MX931 MFP

Käyttöopas

April 2023 **www.lexmark.com**

Laitteen tyyppi:

7450

Mallit:

238

Sisällys

Turvallisuusohjeet.....6

Merkintätavat.....6
Tuotelausunnot.....6

Tietoja tulostimesta.....9

Tulostintietojen etsiminen.....9
Tulostimien sarjanumeron etsiminen.....10
Tulostinkokoonpanot.....11
Ohjauspaneelin käyttäminen.....13
Merkkivalon tilan merkitys.....13
Paperin valinta.....13

Käyttöönotto, asennus ja kokoonpano.....28

Tulostimen paikan valitseminen.....28
Kaapeleiden kytkeminen.....29
Aloitusnäytön sovellusten asentaminen ja käyttäminen.....30
Helppokäyttötoimintojen käyttöönottaminen ja käyttäminen.....35
Tulostimen asentaminen faksaamista varten.....38
Sähköpostin SMTP-asetusten määrittäminen.....46
Paperin ja erikoismateriaalin asettaminen.....54
Ohjelmiston, ohjaimien ja laiteohjelmiston asentaminen ja päivittäminen.....73
Lisävarusteiden asentaminen.....76
Verkkoyhteydet.....148
Sarjatulostuksen määrittäminen (koskee vain Windowsia).....151

Tulostimen suojaaminen.....153

Turvalukon etsiminen.....153
Tulostinmuistin tyhjentäminen.....153
Tulostimen tallennusaseman tyhjentäminen.....154
Oletusasetusten palautus.....154
Haihtuvuusjulistus.....154

Tulosta.....155

Tulostaminen tietokoneella.....155
Tulostaminen mobiililaitteesta.....155

Tulostaminen flash-asemasta....157
Tuetut flash-asemat ja tiedostotyypit....158
Luottamuksellisten töiden määrittäminen....158
Luottamuksellisten ja muiden pidossa olevien töiden tulostaminen....159
Fonttimalliluettelon tulostaminen....159
Hakemistoluettelon tulostaminen....160
Erotinsivujen lisääminen kopioiden väliin....160
Tulostettujen arkkien nidonta....160
Tulostettujen arkkien rei'ittäminen....160
Tulostettujen arkkien porrastettu pinoaminen....161
Tulostustyön peruuttaminen....161
Väriaineen tummuuden säätäminen....161

Kopio....162

Automaattisen asiakirjansyöttölaitteen ja skannaustason käyttäminen....162
Kopioiminen....162
Valokuvien kopioiminen....162
Kopioiminen kirjelomakkeelle....163
Paperin molemmille puolille kopioiminen....163
Kopioiden pienentäminen tai suurentaminen....163
Kopioiden lajittelu....163
Erotinsivujen lisääminen kopioiden väliin....163
Useiden sivujen kopioiminen yhdelle arkille....164
Korttien kopioiminen....164
Kopioiden nidonta....164
kopioiden rei’ittäminen....164
Kopioiden porrastettu pinoaminen....165
Kopioinnin pikavalinnan luominen....165

Sähköposti....166

Automaattisen asiakirjansyöttölaitteen ja skannaustason käyttäminen....166
Sähköpostin lähettäminen....166
Sähköpostin pikavalinnan luominen....166

Faksaa....167

Automaattisen asiakirjansyöttölaitteen ja skannaustason käyttäminen....167
Faksin lähettäminen....167

Faksin ajastaminen....168
Faksin kohdepikavalinnan luominen....168
Faksin tarkkuuden muuttaminen....169
Faksin tummuuden säätäminen....169
Faksilokin tulostaminen....169
Roskafaksien estäminen....169
Faksien pysäyttäminen....170
Faksin välittäminen....170

Skannaaminen....171

Automaattisen asiakirjansyöttölaitteen ja skannaustason käyttäminen....171
Skannaaminen tietokoneeseen....171
Skannaaminen FTP-palvelimeen....172
FTP-pikavalintojen luominen....173
Skannaaminen verkkokansioon....173
Verkkokansion pikakuvakkeen luominen....173
Skannaaminen flash-asemaan....174

Tulostinvalikkojen käyttö....175

Valikkokartta....175
Laite....176
Tulosta....189
Paperi....197
Kopio....199
Faksaa....203
Sähköposti....217
FTP....224
USB-asema....228
Network/Ports (Verkko/Portit)....233
Cloud-palvelut....246
Suojaus....247
Raportit....254
Vianmääritys....255
Valikkoasetussivun tulostus....256

Tulostimen ylläpito....257

Tulostimen osien ja tarvikkeiden tilan tarkistaminen....257

Tarvikeilmoitusten määrittäminen....257
Sähköpostihälytysten määrittäminen....257
Raporttien tarkasteleminen....258
Tulostimen osien ja tarvikkeiden tilaaminen....258
Tulostimen osien ja tarvikkeiden vaihtaminen....259
Tulostimen osien puhdistaminen....302
Energian ja paperin säästäminen....321
Tulostimen siirtäminen toiseen paikkaan....322
Tulostimen kuljettaminen....322

Vianmääritys....323

Tulostuslaatuongelmat....323
Tulostimen virhekoodit....324
Tulostusongelmat....330
Tulostin ei vastaa....354
Flash-asemaa ei voi lukea....355
USB-portin käyttöönotto....356
Tukosten poistaminen....356
Verkkoyhteysongelmat....377
Lisävarusteongelmat....379
Tarvikeongelmat....380
Paperinsyöttöongelmat....381
Sähköpostiongelmat....384
Faksausongelmat....385
Skannausongelmat....390
Yhteyden ottaminen asiakastukeen....396

Kierrätys ja hävittäminen....397

Lexmark-tuotteiden kierrättäminen....397
Lexmark-pakkauksen kierrättäminen....397

Tiedotteet....398

Hakemisto....404

Turvallisuusohjeet

Merkintätavat

Huomautus: *Huomautuksella* osoitetaan sellaista tietoa, josta voi olla apua.

Varoitus: *Varoituksella* osoitetaan jotain sellaista, joka voi vahingoittaa laitetta tai ohjelmistoa.

VAARA: *Muistutus* osoittaa mahdollisen vaaratilanteen, joka saattaa johtaa loukkaantumiseen.

Eri tyyppisiä huomautuksia ovat esimerkiksi seuraavat:

HUOMIO – TAPATURMAN MAHDOLLISUUS: osoittaa loukkaantumisvaaraa.

HUOMIO – SÄHKÖISKUN VAARA: osoittaa sähköiskun vaaraa.

HUOMIO – KUUMA PINTA: osoittaa palovamman vaaraa kosketuksessa.

HUOMIO – KAATUMISVAARA: osoittaa puristumisvaaraa.

HUOMIO – VARO SORMIASI: osoittaa liikkuvien osien väliin tarttumisen vaaraa.

Tuotelausunnot

HUOMIO – TAPATURMAN MAHDOLLISUUS: Tulipalo- tai sähköiskuriskin välttämiseksi kytke virtajohto suoraan asianmukaiseen maadoitettuun sähköpistokkeeseen, joka on lähellä ja helposti saatavilla.

HUOMIO – TAPATURMAN MAHDOLLISUUS: Vältä tulipalon tai sähköiskun vaara: käytä vain tämän tuotteen mukana toimitettua tai valmistajan hyväksymää virtajohtoa.

HUOMIO – TAPATURMAN MAHDOLLISUUS: Älä kytke laitteen virtajohtoa jatkojohtoihin, virranjakajiin, muihin jakolaitteisiin tai UPS-varavirtalaitteisiin. Lasertulostimen virrankulutus voi ylittää näiden lisävarusteiden kapasiteetin, mikä voi aiheuttaa tulipalovaaran, omaisuusvahinkoja tai heikon tulostustehon.

HUOMIO – TAPATURMAN MAHDOLLISUUS: Tämän tuotteen kanssa saa käyttää ainoastaan Lexmarkin omaa ylijännitesuojaa. Se on liitettävä oikealla tavalla tulostimen ja tulostimen mukana toimitetun virtajohdon välille. Muiden kuin Lexmarkin omien ylijännitesuojalaitteiden käyttäminen saattaa johtaa tulipalovaaraan, omaisuusvahinkoihin tai heikkoon tulostustehoon.

HUOMIO – TAPATURMAN MAHDOLLISUUS: Kun liität tämän tuotteen yleiseen valintaiseen puhelinverkkoon, voit vähentää tulipalon vaaraa käyttämällä vähintään 26 AWG:n tietoliikennejohtoa (RJ-11). Australia: johdon on oltava ACMAn (Australian Communications and Media Authority) hyväksymä.

HUOMIO – SÄHKÖISKUN VAARA: Sähköiskuvaaran välttämiseksi älä sijoita tätä tuotetta veden äärelle tai märkään paikkaan, äläkä myöskään käytä sitä sellaisissa paikoissa.

HUOMIO – SÄHKÖISKUN VAARA: Sähköiskuvaaran välttämiseksi älä asenna laitetta tai tee sähkö- tai kaapeliliitäntöjä (esimerkiksi virtajohto, faksi tai puhelin) ukkosmyrskyn aikana.

HUOMIO – TAPATURMAN MAHDOLLISUUS: Älä leikkaa, kierrä, solmi tai rusenna virtajohtoa äläkä aseta sen päälle painavia esineitä. Älä altista virtajohtoa hiertymiselle tai paineelle. Älä jätä virtajohtoa puristukseen esimerkiksi huonekalujen ja seinän väliin. Jos jokin näistä tapahtuu, siitä voi seurata tulipalon tai sähköiskun vaara. Tutki virtajohto säännöllisesti tällaisten ongelmien varalta. Irrota virtajohto pistorasiasta ennen tutkimusta.

HUOMIO – SÄHKÖISKUN VAARA: Sähköiskuvaaran välttämiseksi varmista, että kaikki ulkoisten liitäntöjen liittimet (kuten Ethernet- ja puhelinliittimet) on kytketty niille varattuihin liitäntäportteihin.

HUOMIO – SÄHKÖISKUN VAARA: Jos käsittelet ohjainlevyä tai asennat lisävarusteita tai muistilaitteita tulostimen käyttöönoton jälkeen, sähköiskuvaaran välttämiseksi katkaise tulostimesta virta ja irrota virtajohto pistorasiasta ennen toimenpiteiden tekemistä. Jos tulostimeen on kytketty muita laitteita, katkaise niidenkin virta ja irrota kaikki tulostimeen kytketyt kaapelit.

HUOMIO – SÄHKÖISKUN VAARA: Sähköiskuvaaran välttämiseksi älä käytä faksitoimintoa ukkosmyrskyn aikana.

HUOMIO – SÄHKÖISKUN VAARA: Voit välttää sähköiskun vaaran tulostimen ulkopintaa puhdistettaessa irrottamalla virtajohdon pistorasiasta ja irrottamalla kaikki tulostimeen johtavat kaapelit.

HUOMIO – TAPATURMAN MAHDOLLISUUS: Jos tulostin painaa yli 20 kg, sen turvallinen siirtäminen edellyttää kahta tai useampaa henkilöä.

HUOMIO – TAPATURMAN MAHDOLLISUUS: Ennen kuin siirrät tulostinta, tutustu seuraaviin ohjeisiin, jotta kukaan ei loukkaantuisi eikä tulostin vahingoittuisi:

- Varmista, että tulostimen kaikki luukut ja lokerot ovat kiinni.
- Sammuta tulostin ja irrota virtajohto pistorasiasta.
- Irrota kaikki kaapelit tulostimesta.
- Jos tulostimeen on liitetty erillisiä lattialle sijoitettavia valinnaisia lokeroita tai tulostuslisävarusteita, irrota ne, ennen kuin siirrät tulostinta.
- Jos tulostimessa on tulostintuki, rullaa se varovasti uuteen paikkaan. Ylitä kynnykset ja lattian epätasaisuudet varovasti.
- Jos tulostimessa ei ole tulostintukea mutta siinä on lisälokeroja tai tulostuslisävarusteita, irrota tulostuslisävarusteet nosta tulostin pois lokeroilta. Älä yritä nostaa tulostinta ja lisävarusteita samanaikaisesti.
- Nosta tulostinta aina sen sivuilla olevista kädensijoista.
- Tulostimen siirtämiseen käytettävien kärryjen on oltava senkokoiset, että ne tukevat tulostimen koko jalustaa.
- Laitteiden siirtämiseen käytettävien kärryjen on oltava niin suuret, että laitteet mahtuvat niihin kokonaan.
- Pidä tulostin pystyasennossa.
- Vältä erittäin äkkinäisiä liikkeitä.
- Varmista, että sormesi eivät ole tulostimen alla, kun lasket tulostimen alas.
- Varmista, että tulostimen ympärillä on riittävästi tilaa.

HUOMIO – KAATUMISVAARA: Yhden tai useamman vaihtoehdon asentaminen tulostimeen tai monitoimilaitteeseen saattaa vaatia tulostintuen, huonekalun tai muun ominaisuuden epävakauden ja loukkaantumisvaaran estämiseksi. Lisätietoja tuetuista kokoonpanoista on osoitteessa **www.lexmark.com/multifunctionprinters**.

HUOMIO – KAATUMISVAARA: Voit vähentää laitteen epävakauden riskiä lisäämällä jokaisen alustan erikseen. Pidä kaikki muut alustat suljettuina, kunnes niitä tarvitaan.

HUOMIO – KUUMA PINTA: Tulostimen sisäosat voivat olla kuumat. Välttyäksesi palovammoilta kosketa osia vasta, kun ne ovat jäähtyneet.

HUOMIO – VARO SORMIASI: Vältä sormiin kohdistuva puristusvaara noudattamalla erityistä varovaisuutta tällä tarralla merkityillä alueilla. Sormiin voi kohdistua vaara liikkuvien osien, esimerkiksi rattaiden, luukkujen, lokeroiden ja kansien, lähellä.

HUOMIO – TAPATURMAN MAHDOLLISUUS: Tuotteessa olevaa litiumakkua ei ole tarkoitettu vaihdettavaksi. Litiumakun poistaminen väärin aiheuttaa räjähdysvaaran. Älä lataa, pura tai polta litiumparistoa. Hävitä käytetyt litiumakut valmistajan ohjeiden ja paikallisten säädösten mukaisesti.

Tuote täyttää kansainväliset turvamääräykset, kun siinä käytetään tietyn valmistajan osia. Joidenkin osien turvapiirteet eivät aina ole ilmeisiä. Valmistaja ei vastaa vaihto-osien käytöstä

Kun tarvitset huolto- tai korjauspalveluja, ota yhteyttä huoltoedustajaan.

SÄILYTÄ NÄMÄ OHJEET.

Tietoja tulostimesta

Tulostintietojen etsiminen

Mitä tietoja etsit?	Etsi vastaus täältä
Käyttöönotto-ohjeet.	Katso ohjelman mukana toimitettua asennusohjetta.
• Tulostinohjelmisto • Tulostin- tai faksiohjain • Tulostimen laiteohjelmisto • Apuohjelma	Siirry osoitteeseen **www.lexmark.com/downloads**, etsi tulostinmallisi ja valitse Tyyppi-valikosta haluamasi ohjain, laiteohjelmisto tai apuohjelma.
• Paperin ja erikoismateriaalin valitseminen ja varastoiminen • Paperin lisääminen • Tulostimen asetusten määrittäminen • Asiakirjojen ja valokuvien katseleminen ja tulostaminen • Tulostimen määrittäminen verkossa • Tulostimen huoltaminen ja ylläpitäminen • Vianmääritys ja ongelmien ratkaiseminen	Tietokeskus – siirry osoitteeseen **http://infoserve.lexmark.com**. Opasvideot – siirry osoitteeseen **https://infoserve.lexmark.com/idv/**. *Kosketusnäytön opas* – siirry osoitteeseen **http://support.lexmark.com**.
Tulostimen asentaminen ja käytettävyysominaisuuksien määrittäminen	*Lexmark-helppokäyttöopas* – siirry osoitteeseen **http://support.lexmark.com**.
Tulostinohjelmiston ohjetietojen käyttäminen.	Microsoft Windows- tai Macintosh-käyttöjärjestelmien ohje – avaa tulostinohjelmiston ohjelma tai sovellus ja valitse **Ohje**. Napsauta ? niin saat tilannekohtaista tietoa. **Huomautuksia:** • Ohje asennetaan automaattisesti tulostinohjelmiston ohessa. • Tulostinohjelmisto on tulostimen ohjelmakansiossa tai työpöydällä sen mukaan, mikä käyttöjärjestelmä on käytössä.
• Ohjeet • Live chat -tuki • Sähköpostituki • Äänituki	Siirry osoitteeseen **http://support.lexmark.com**. **Huomautus:** Valitse ensin maa tai alue ja sitten tuote, niin saat näkyviin asianomaisen tukisivuston. Omaa maatasi tai aluettasi koskevat tuen yhteystiedot ovat tuen sivustossa tai tulostimen mukana toimitetussa takuuasiakirjassa. Pidä seuraavat tiedot käsillä ottaessasi yhteyttä asiakastukeen: • ostopaikka ja -aika • laitteen tyyppi ja sarjanumero Lisätietoja on kohdassa "Tulostimien sarjanumeron etsiminen" sivulla 10.

Mitä tietoja etsit?	Etsi vastaus täältä
• Turvallisuusohjeet • Säädökset • Takuu • Ympäristötiedot	Takuutiedot vaihtelevat maittain tai alueittain: • **USA** – Katso tulostimen mukana toimitetut rajoitetun takuun tiedot (Statement of Limited Warranty). Takuutiedot voi tarkastaa myös osoitteesta **http://support.lexmark.com**. • **Muut maat ja alueet** – katso tulostimen mukana toimitettu painettu takuuasiakirja. *Tuotetieto-opas* – lisätietoja on tulostimen mukana toimitetuissa oppaissa tai osoitteessa **http://support.lexmark.com**.
Tietoja Lexmarkin digitaalisesta passista	Siirry osoitteeseen **https://csr.lexmark.com/digital-passport.php**.

Tulostimien sarjanumeron etsiminen

1 Avaa etuluukku.

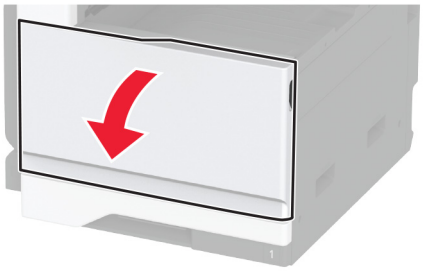

2 Katso sarjanumero tulostimen vasemmalta sivulta.

Tulostinkokoonpanot

Huomautus: Sijoita tulostin tasaiselle, kestävälle ja vakaalle pinnalle.

Perusmalli

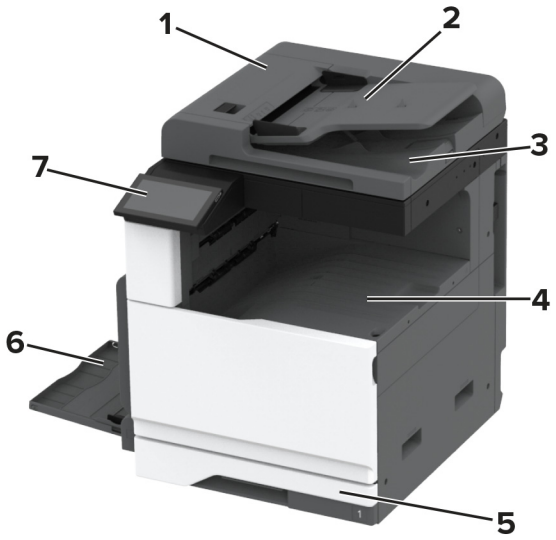

1	Automaattinen asiakirjansyöttölaite
2	Asiakirjansyöttölaitteen lokero
3	Asiakirjansyöttölaitteen alusta
4	Vakioalusta
5	520 arkin vakiolokero
6	Monikäyttösyöttöaukko
7	Control panel (Ohjauspaneeli)

Varusteltu malli

HUOMIO – KAATUMISVAARA: Yhden tai useamman vaihtoehdon asentaminen tulostimeen tai monitoimilaitteeseen saattaa vaatia tulostintuen, huonekalun tai muun ominaisuuden epävakauden ja loukkaantumisvaaran estämiseksi. Lisätietoja tuetuista kokoonpanoista on osoitteessa **www.lexmark.com/multifunctionprinters**.

HUOMIO – KAATUMISVAARA: Voit vähentää laitteen epävakauden riskiä lisäämällä jokaisen lokeron erikseen. Pidä kaikki muut alustat suljettuina, kunnes niitä tarvitaan.

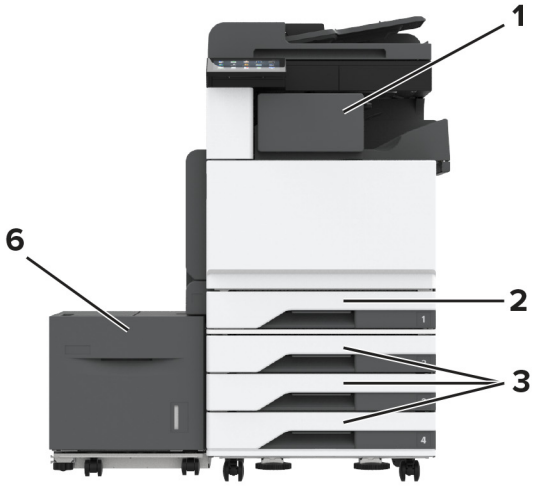

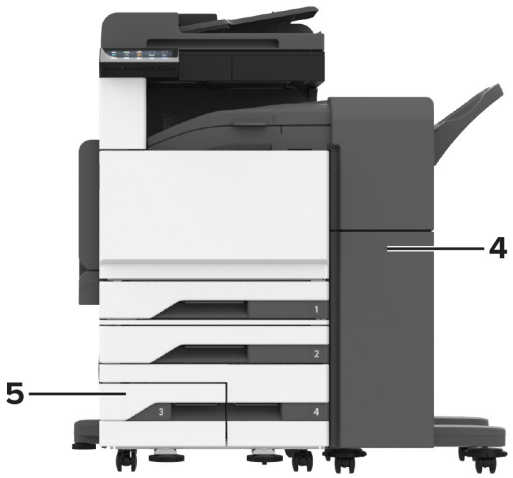

1	Nidonnan viimeistelijä **Huomautus:** Ei tueta, jos asennettuna on toinen viimeistelijä.
2	520 arkin vakiolokero
3	Valinnainen 3 x 520 arkin lokero
4	Nidonnan ja rei'ityksen viimeistelijä **Huomautus:** Tuetaan vain, jos valinnaiset lokerot on asennettu.
5	Valinnainen 2520 arkin kaksoislokero
6	Valinnainen 2 000 arkin lokero

Ohjauspaneelin käyttäminen

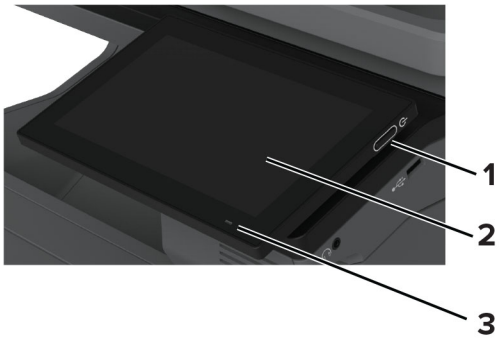

	Ohjauspaneelin osa	Toiminto
1	Virtapainike	• Tulostimen virran kytkeminen ja katkaiseminen. **Huomautus:** Sammuta tulostin painamalla virtapainiketta viisi sekuntia. • Tulostimen siirtäminen lepo- tai valmiustilaan. • Tulostimen herättäminen lepo- tai valmiustilasta.
2	Näyttö	• Tulostimen ilmoitusten ja tarvikkeen tilan tarkastelu. • Tulostimen asentaminen ja käyttäminen.
3	Merkkivalo	Tulostimen tilan tarkistaminen.

Merkkivalon tilan merkitys

Merkkivalo	Tulostimen tila
Ei käytössä	Tulostin on sammutettu.
Palaa sinisenä	Tulostin on valmis.
Vilkkuu sinisenä	Tulostin tulostaa tai käsittelee tietoja.
Vilkkuu punaisena	Tulostimessa vaaditaan käyttäjän toimia.
Tasainen keltainen	Tulostin on lepotilassa.
Vilkkuu keltaisena	Tulostin on syvässä lepotilassa tai valmiustilassa.

Paperin valinta

Paperiohjeet

Käyttämällä asianmukaista paperia voit estää tukoksia ja varmistaa häiriöttömän tulostuksen.

- Käytä aina uutta, vahingoittumatonta paperia.
- Paperia lisättäessä on tiedettävä paperin suositeltava tulostuspuoli. Tämä tieto löytyy yleensä paperipakkauksesta.
- Älä käytä käsin leikattua tai rajattua materiaalia.

- Älä lisää samaan lokeroon erikokoisia, -painoisia tai -lajisia papereita, sillä seurauksena voi olla tukos.
- Älä käytä muuta kuin elektrofotografiseen tulostukseen tarkoitettua päällystettyä paperia.

Lisätietoja on *Paperi- ja erikoismateriaalioppaassa*.

Paperin ominaisuudet

Seuraavat paperin ominaisuudet vaikuttavat tulostuslaatuun ja -varmuuteen. Ota huomioon seuraavat seikat ennen kuin tulostat näille papereille.

Paino

Lokeroihin voi lisätä monen painoista paperia. Alle 60 g/m^2:n paperi ei välttämättä ole riittävän tukevaa, ja se voi aiheuttaa tukoksia. Lisätietoja on ohjeaiheessa Tuetut paperien painot.

Käpristyminen

Käpristymisellä tarkoitetaan paperin reunojen taipumista. Liiallinen käpristyminen voi aiheuttaa paperinsyöttöhäiriöitä. Käpristymistä esiintyy yleensä, kun paperi kulkee tulostimen läpi, sillä tulostimessa paperi on alttiina korkeille lämpötiloille. Paperin säilyttäminen suojaamattomana kuumissa, kosteissa, kylmissä ja kuivissa tiloissa voi lisätä paperin käpristymistä ennen tulostusta ja aiheuttaa syöttöhäiriöitä.

Tasaisuus

Paperin tasaisuus vaikuttaa tulostuslaatuun suoraan. Jos paperi on liian karkeaa, väriaine ei kiinnity siihen oikein. Liian sileä paperi voi aiheuttaa syöttöhäiriöitä tai tulostuslaatuongelmia. Suosittelemme käyttämään 50 Sheffield-pisteen paperia.

Kosteuspitoisuus

Paperin kosteuspitoisuus vaikuttaa sekä tulostuslaatuun että paperinsyöttöön. Säilytä paperia alkuperäisessä pakkauksessaan, kunnes otat sen käyttöön. Paperin altistuminen kosteuspitoisuuden muutoksille voi huonontaa paperin ominaisuuksia.

Säilytä paperia ennen tulostamista alkuperäisessä pakkauksessaan 24–48 tunnin ajan. Paperia on säilytettävä samassa ympäristössä, jossa tulostin on. Pidennä valmisteluaikaa useita vuorokausia, jos säilytys- tai kuljetusympäristö poikkeaa tulostimen ympäristöstä huomattavasti. Lisäksi paksun paperin valmisteleminen voi kestää tavallista kauemmin.

Syisyys

Syisyys viittaa paperin kuitujen suuntaan paperiarkissa. Syyt ovat joko *pitkiä*, jolloin ne kulkevat paperin pituussuunnassa, tai *lyhyitä*, jolloin ne kulkevat paperin leveyssuunnassa. Tarkista suositeltavat syiden suunnat ohjeaiheesta Tuetut paperien painot.

Kuitupitoisuus

Useimmat hyvälaatuiset kopiopaperit on tehty 100-prosenttisesta sellukuidusta. Tällainen paperi on tasalaatuista, jolloin paperinsyöttöhäiriöitä on vähän ja tulostuslaatu on hyvä. Jos paperissa on esimerkiksi puuvillakuituja, paperinkäsittelyominaisuudet voivat huonontua.

Ei-hyväksyttävät paperit

Seuraavanlaisia papereita ei suositella käytettäväksi tulostimessa:

- Kemiallisesti käsitellyt paperit, joilla voi tehdä kopioita ilman hiilipaperia. Niitä kutsutaan myös itsejäljentäviksi papereiksi, itsejäljentäviksi kopiopapereiksi (CCP) tai ilman hiiltä kopioiviksi (NCR) papereiksi.
- esipainetut paperit, joiden valmistuksessa on käytetty kemikaaleja, jotka voivat vahingoittaa tulostinta
- esipainetut paperit, joihin voi vaikuttaa tulostimen kiinnitysyksikön lämpötila
- esipainetut paperit, jotka edellyttävät kohdistustarkkuutta (tarkkaa tulostuskohtaa sivulla), joka on yli ±2,3 mm, kuten OCR-lomakkeet

  Joissakin tapauksissa kohdistusta voi säätää sovelluksessa, jolloin näiden lomakkeiden tulostus onnistuu.
- pinnoitetut paperit, synteettiset paperit, lämpöpaperit
- karkeareunaiset tai käpristyneet paperit tai paperit, joiden pinta on karkea tai paljon kuvioitu
- uusiopaperit, jotka eivät ole EN12281:2002-standardin (Eurooppa) mukaisia
- paperi, jonka paino on alle 60g/m^2
- moniosaisia lomakkeita tai asiakirjoja.

Paperin varastointi

Noudattamalla paperin säilytysohjeita voit estää tukoksia ja epätasaista tulostuslaatua:

- Säilytä paperia samassa lämpötilassa kuin tulostinta 24–48 tuntia ennen tulostamista.
- Pidennä valmisteluaikaa useita vuorokausia, jos säilytys- tai kuljetusympäristö poikkeaa tulostimen ympäristöstä huomattavasti. Lisäksi paksun paperin valmisteleminen voi kestää tavallista kauemmin.
- Saat parhaan tuloksen säilyttämällä paperia tilassa, jonka lämpötila on 21 °C ja suhteellinen ilmankosteus 40 %.
- Useimmat tarrojen valmistajat suosittelevat, että tulostusympäristön lämpötila on 18–24 °C ja suhteellinen kosteus 40–60 %.
- Säilytä paperia sen omassa laatikossa, mieluummin kuljetuslavalla tai hyllyllä kuin lattialla.
- Säilytä yksittäisiä pakkauksia tasaisella alustalla.
- Älä aseta mitään paperipakettien päälle.
- Poista paperi laatikosta tai pakkauksesta vasta, kun olet valmis lisäämään sen tulostimeen. Laatikko ja pakkaus auttavat pitämään paperin puhtaana, kuivana ja suorana.

Esipainettujen lomakkeiden ja kirjelomakkeiden valinta

- Käytä pitkäsyistä paperia.
- Käytä vain sellaisia lomakkeita ja kirjelomakkeita, jotka on painettu kivipainossa tai kaiverretulla telalla.
- Vältä paperia, jossa on karkea tai hyvin kuvioitu pinta.
- Käytä vain sellaista mustetta, johon väriaineen sisältämä hartsi ei vaikuta. Hapetettu tai öljypohjainen muste tavallisesti täyttää nämä vaatimukset, lateksimuste yleensä ei.
- Kokeile esipainettujen lomakkeiden tulostamista, ennen kuin ostat niitä suuria määriä. Näin voit määrittää, vaikuttaako esipainettujen lomakkeiden tai kirjelomakkeiden muste tulostuslaatuun.
- Jos olet epävarma, ota yhteys paperin toimittajaan.
- Kun tulostat kirjelomakkeelle, lisää paperi tulostimeen oikeassa suunnassa. Lisätietoja on *Paperi- ja erikoismateriaalioppaassa*.

Tuetut paperikoot

Vakiolokeron, monitoimilaitteen, kirjekuorilokeron ja kaksipuolisen tulostuksen tukemat paperikoot

Paperikoko	520 arkin vakiolokero	Monikäyttösyöttöaukko	Kirjekuorilokero	Kaksipuolinen tulostus
A3[1] 297 x 420 mm (11,69 x 16,54 tuumaa)	√	√	X	√
A4 210 x 297 mm (8,27 x 11,7 tuumaa)	√	√[2]	X	√
A5 148 x 210 mm (5,83 x 8,27 tuumaa)	√[1]	√[2]	X	√
A6 105 x 148 mm (4,13 x 5,83 tuumaa)	X	√[1]	X	X
Executive 184,2 x 266,7 mm (7,25 x 10,5 tuumaa)	√	√[2]	X	√
Folio[1] 215,9 x 330,2 mm (8,5 x 13 tuumaa)	√	√	X	√
Hagaki 100 x 148 mm (3,94 x 5,83 tuumaa)	X	√[1]	X	X
JIS B4[1] 257 x 364 mm (10,12 x 14,33 tuumaa)	√	√	X	√
JIS B5 182 x 257 mm (7,17 x 10,1 tuumaa)	√	√[2]	X	√
Ledger[1] 279,4 x 4431,8 mm (11 x 17 tuumaa)	√	√	X	√

[1] Lisätään vain lyhyt reuna edellä.

[2] Lisätään vain pitkä reuna edellä.

[3] Tukee paperikokoja 139,7 x 181,86 mm (5,5 x 7,16 tuumaa) - 296,93 x 431,8 mm (11,69 x 17 tuumaa).

[4] Tukee paperikokoja 88,9 x 98,38 mm (3,5 x 3,87 tuumaa) - 296,93 x 482,6 mm (11,69 x 19 tuumaa).

[5] Tukee paperikokoja 128 x 139,7 mm (5 x 5,5 tuumaa) - 296,93 x 482,6 mm (11,69 x 19 tuumaa).

Paperikoko	520 arkin vakiolokero	Monikäyttösyöttöaukko	Kirjekuorilokero	Kaksipuolinen tulostus
Legal[1] 215,9 x 355,6 mm (8,5 x 14 tuumaa)	√	√	X	√
Letter 215,9 x 279,4 mm (8,5 x 11 tuumaa)	√	√[2]	X	√
Oficio (Meksiko)[1] 215,9 x 340,4 mm (8,5 x 13,4 tuumaa)	√	√	X	√
Statement 139,7 x 215,9 mm (5,5 x 8,5 tuumaa)	√[1]	√[2]	X	√
Universal	√[3]	√[4]	X	√[5]
7 3/4 -kirjekuori 98,4 x 190,5 mm (3,875 x 7,5 tuumaa)	X	√[2]	√	X
9-kirjekuori 98,4 x 225,4 mm (3,875 x 8,9 tuumaa)	X	√[2]	√	X
10-kirjekuori 104,8 x 241,3 mm (4,12 x 9,5 tuumaa)	X	√[2]	√	X
B5-kirjekuori 176 x 250 mm (6,93 x 9,84 tuumaa)	X	√[1]	√	X
C5-kirjekuori 162 x 229 mm (6,38 x 9,01 tuumaa)	X	√[2]	√	X
DL-kirjekuori 110 x 220 mm (4,33 x 8,66 tuumaa)	X	√[2]	√	X

[1] Lisätään vain lyhyt reuna edellä.

[2] Lisätään vain pitkä reuna edellä.

[3] Tukee paperikokoja 139,7 x 181,86 mm (5,5 x 7,16 tuumaa) - 296,93 x 431,8 mm (11,69 x 17 tuumaa).

[4] Tukee paperikokoja 88,9 x 98,38 mm (3,5 x 3,87 tuumaa) - 296,93 x 482,6 mm (11,69 x 19 tuumaa).

[5] Tukee paperikokoja 128 x 139,7 mm (5 x 5,5 tuumaa) - 296,93 x 482,6 mm (11,69 x 19 tuumaa).

Huomautuksia:

- Automaattinen asiakirjansyöttölaite tukee paperikokoja 125 x 85 mm (4,92 x 3,35 tuumaa) - 297 x 431,8 mm (11,69 x 17 tuumaa).
- Tasoskannausyksikkö tukee enintään paperikokoa 297 x 431,8 mm (11,69 x 17 tuumaa).

Valinnaisten lokerojen tukemat paperikoot

Paperikoko	Valinnainen 520 arkin lokero, valinnainen 520 arkin lokero ja teline, ja valinnainen 3 x 520 arkin lokero	Valinnainen 2520 arkin kaksoislokero	Valinnainen 2 000 arkin lokero
A3[1] 297 x 420 mm (11,69 x 16,54 tuumaa)	√	√	X
A4 210 x 297 mm (8,27 x 11,7 tuumaa)	√	√	√[2]
A5[1] 148 x 210 mm (5,83 x 8,27 tuumaa)	√	√	X
A6 105 x 148 mm (4,13 x 5,83 tuumaa)	X	X	X
Executive 184,2 x 266,7 mm (7,25 x 10,5 tuumaa)	√	√	√[2]
Folio[1] 215,9 x 330,2 mm (8,5 x 13 tuumaa)	√	√	X
Hagaki 100 x 148 mm (3,94 x 5,83 tuumaa)	X	X	X
JIS B4[1] 257 x 364 mm (10,12 x 14,33 tuumaa)	√	√	X
JIS B5 182 x 257 mm (7,17 x 10,1 tuumaa)	√	√	√[2]
Ledger[1] 279,4 x 4431,8 mm (11 x 17 tuumaa)	√	√	X
Legal[1] 215,9 x 355,6 mm (8,5 x 14 tuumaa)	√	√	X

[1] Lisätään vain lyhyt reuna edellä.

[2] Lisätään vain pitkä reuna edellä.

[3] Tukee paperikokoja 139,7 x 181,86 mm (5,5 x 7,16 tuumaa) - 296,93 x 431,8 mm (11,69 x 17 tuumaa).

Paperikoko	Valinnainen 520 arkin lokero, valinnainen 520 arkin lokero ja teline, ja valinnainen 3 x 520 arkin lokero	Valinnainen 2520 arkin kaksoislokero	Valinnainen 2 000 arkin lokero
Letter 215,9 x 279,4 mm (8,5 x 11 tuumaa)	√	√	√[2]
Oficio (Meksiko)[1] 215,9 x 340,4 mm (8,5 x 13,4 tuumaa)	√	√	X
Statement[1] 139,7 x 215,9 mm (5,5 x 8,5 tuumaa)	√	√	X
Universal	√[3]	√[3]	√[3]
7 3/4 -kirjekuori 98,4 x 190,5 mm (3,875 x 7,5 tuumaa)	X	X	X
9-kirjekuori 98,4 x 225,4 mm (3,875 x 8,9 tuumaa)	X	X	X
10-kirjekuori 104,8 x 241,3 mm (4,12 x 9,5 tuumaa)	X	X	X
B5-kirjekuori 176 x 250 mm (6,93 x 9,84 tuumaa)	X	X	X
C5-kirjekuori 162 x 229 mm (6,38 x 9,01 tuumaa)	X	X	X
DL-kirjekuori 110 x 220 mm (4,33 x 8,66 tuumaa)	X	X	X

[1] Lisätään vain lyhyt reuna edellä.

[2] Lisätään vain pitkä reuna edellä.

[3] Tukee paperikokoja 139,7 x 181,86 mm (5,5 x 7,16 tuumaa) - 296,93 x 431,8 mm (11,69 x 17 tuumaa).

Vastaanottoalustojen tukemat paperikoot

Paperikoko	Vakioalusta		Yläalusta 1
	Pinoaja	Porrastus	Pinoaja
A3[1] 297 x 420 mm (11,69 x 16,54 tuumaa)	√	√	√
A4 210 x 297 mm (8,27 x 11,7 tuumaa)	√	√	√
A5 148 x 210 mm (5,83 x 8,27 tuumaa)	√	√	√
A6[1] 105 x 148 mm (4,13 x 5,83 tuumaa)	√	√	√
Executive 184,2 x 266,7 mm (7,25 x 10,5 tuumaa)	√	√	√
Folio[1] 215,9 x 330,2 mm (8,5 x 13 tuumaa)	√	√	√
Hagaki[1] 100 x 148 mm (3,94 x 5,83 tuumaa)	√	√	√
JIS B4[1] 257 x 364 mm (10,12 x 14,33 tuumaa)	√	√	√
JIS B5 182 x 257 mm (7,17 x 10,1 tuumaa)	√	√	√
Ledger[1] 279,4 x 4431,8 mm (11 x 17 tuumaa)	√	√	√
Legal[1] 215,9 x 355,6 mm (8,5 x 14 tuumaa)	√	√	√

[1] Lisätään vain lyhyt reuna edellä.

[2] Lisätään vain pitkä reuna edellä.

[3] Tukee paperikokoja 88,9 x 98,38 mm (3,5 x 3,87 tuumaa) - 296,93 x 482,6 mm (11,69 x 19 tuumaa).

[4] Tukee paperikokoja 88,9 x 98,38 mm (3,5 x 3,87 tuumaa) - 296,93 x 431,8 mm (11,69 x 17 tuumaa).

Paperikoko	Vakioalusta		Yläalusta 1
	Pinoaja	Porrastus	Pinoaja
Letter 215,9 x 279,4 mm (8,5 x 11 tuumaa)	√	√	√
Oficio (Meksiko)[1] 215,9 x 340,4 mm (8,5 x 13,4 tuumaa)	√	√	√
Statement 139,7 x 215,9 mm (5,5 x 8,5 tuumaa)	√	√	√
Universal	√[3]	√[4]	**X**
7 3/4 -kirjekuori[2] 98,4 x 190,5 mm (3,875 x 7,5 tuumaa)	√	√	√
9-kirjekuori[2] 98,4 x 225,4 mm (3,875 x 8,9 tuumaa)	√	√	√
10-kirjekuori[2] 104,8 x 241,3 mm (4,12 x 9,5 tuumaa)	√	√	√
B5-kirjekuori[2] 176 x 250 mm (6,93 x 9,84 tuumaa)	√	√	√
C5-kirjekuori[2] 162 x 229 mm (6,38 x 9,01 tuumaa)	√	√	√
DL-kirjekuori[2] 110 x 220 mm (4,33 x 8,66 tuumaa)	√	√	√

[1] Lisätään vain lyhyt reuna edellä.

[2] Lisätään vain pitkä reuna edellä.

[3] Tukee paperikokoja 88,9 x 98,38 mm (3,5 x 3,87 tuumaa) - 296,93 x 482,6 mm (11,69 x 19 tuumaa).

[4] Tukee paperikokoja 88,9 x 98,38 mm (3,5 x 3,87 tuumaa) - 296,93 x 431,8 mm (11,69 x 17 tuumaa).

Viimeistelijöiden tukemat paperikoot

Paperikoko	Nidonnan viimeistelijä			Nidonnan ja rei'ityksen viimeistelijä			
	Pinoaja	Porrastus	Nidonta	Pinoaja	Porrastus	Nidonta	Rei'itin
A3[1] 297 x 420 mm (11,69 x 16,54 tuumaa)	√	√	√	√	√	√	√
A4 210 x 297 mm (8,27 x 11,7 tuumaa)	√	√	√	√	√	√	√
A5 148 x 210 mm (5,83 x 8,27 tuumaa)	√	√[2]	X	√	√[2]	√[2]	√[6]
A6 105 x 148 mm (4,13 x 5,83 tuumaa)	√	X	X	√	X	X	X
Pitkä lomake Enimmäisleveys: 215,9 mm (8,5 tuumaa) Enimmäispituus: 1320,8 mm (52 tuumaa)	√[1]	X	X	√[1]	X	X	X
Executive 184,2 x 266,7 mm (7,25 x 10,5 tuumaa)	√[2]	√[2]	√[2]	√	√[2]	√[2]	√[2]
Folio[1] 215,9 x 330,2 mm (8,5 x 13 tuumaa)	√	√	√	√	√	√	√
Hagaki 100 x 148 mm (3,94 x 5,83 tuumaa)	√	X	X	√	X	X	X
JIS B4[1] 257 x 364 mm (10,12 x 14,33 tuumaa)	√	√	√	√	√	√	√
JIS B5 182 x 257 mm (7,17 x 10,1 tuumaa)	√	√[2]	√[2]	√	√[2]	√[2]	√[7]

[1] Lisätään vain lyhyt reuna edellä.

[2] Lisätään vain pitkä reuna edellä.

[3] Tukee paperikokoja 88,9 x 98,38 mm (3,5 x 3,87 tuumaa) - 296,93 x 431,8 mm (11,69 x 17 tuumaa).

[4] Tukee paperikokoja 190 x 139,7 mm (7,48 x 5,5 tuumaa) - 296,93 x 431,8 mm (11,69 x 17 tuumaa).

[5] Tukee paperikokoja 202,9 x 182,03 mm (7,99 x 7,17 tuumaa) - 296,93 x 431,8 mm (11,69 x 17 tuumaa).

[6] Tukee enintään kahden reiän rei’itystä.

[7] Tukee enintään kahden reiän rei’itystä, kun lisätään lyhyt reuna edellä.

[8] Tukee paperikokoja 88,9 x 98,38 mm (3,5 x 3,87 tuumaa) - 320,04 x 1320,8 mm (12,6 x 52 tuumaa).

[9] Tukee paperikokoja 209,97 x 148 mm (8,27 x 5,83 tuumaa) - 296,93 x 431,8 mm (11,69 x 17 tuumaa).

Paperikoko	Nidonnan viimeistelijä			Nidonnan ja rei'ityksen viimeistelijä			
	Pinoaja	Porrastus	Nidonta	Pinoaja	Porrastus	Nidonta	Rei'itin
Ledger[1] 279,4 x 4431,8 mm (11 x 17 tuumaa)	√	√	√	√	√	√	√
Legal[1] 215,9 x 355,6 mm (8,5 x 14 tuumaa)	√	√	√	√	√	√	√
Letter 215,9 x 279,4 mm (8,5 x 11 tuumaa)	√	√	√	√	√	√	√
Oficio (Meksiko)[1] 215,9 x 340,4 mm (8,5 x 13,4 tuumaa)	√	√	√	√	√	√	√
Statement 139,7 x 215,9 mm (5,5 x 8,5 tuumaa)	√	√[2]	X	X	X	X	X
Universal	√[3]	√[4]	√[5]	√[8]	√[9]	√[9]	X
7 3/4 -kirjekuori 98,4 x 190,5 mm (3,875 x 7,5 tuumaa)	√	X	X	X	X	X	X
9-kirjekuori 98,4 x 225,4 mm (3,875 x 8,9 tuumaa)	√	X	X	X	X	X	X
10-kirjekuori 104,8 x 241,3 mm (4,12 x 9,5 tuumaa)	√	X	X	X	X	X	X
B5-kirjekuori 176 x 250 mm (6,93 x 9,84 tuumaa)	√[2]	X	X	X	X	X	X

[1] Lisätään vain lyhyt reuna edellä.

[2] Lisätään vain pitkä reuna edellä.

[3] Tukee paperikokoja 88,9 x 98,38 mm (3,5 x 3,87 tuumaa) - 296,93 x 431,8 mm (11,69 x 17 tuumaa).

[4] Tukee paperikokoja 190 x 139,7 mm (7,48 x 5,5 tuumaa) - 296,93 x 431,8 mm (11,69 x 17 tuumaa).

[5] Tukee paperikokoja 202,9 x 182,03 mm (7,99 x 7,17 tuumaa) - 296,93 x 431,8 mm (11,69 x 17 tuumaa).

[6] Tukee enintään kahden reiän rei’itystä.

[7] Tukee enintään kahden reiän rei’itystä, kun lisätään lyhyt reuna edellä.

[8] Tukee paperikokoja 88,9 x 98,38 mm (3,5 x 3,87 tuumaa) - 320,04 x 1320,8 mm (12,6 x 52 tuumaa).

[9] Tukee paperikokoja 209,97 x 148 mm (8,27 x 5,83 tuumaa) - 296,93 x 431,8 mm (11,69 x 17 tuumaa).

Paperikoko	Nidonnan viimeistelijä			Nidonnan ja rei'ityksen viimeistelijä			
	Pinoaja	Porrastus	Nidonta	Pinoaja	Porrastus	Nidonta	Rei'itin
C5-kirjekuori 162 x 229 mm (6,38 x 9,01 tuumaa)	√[1]	X	X	X	X	X	X
DL-kirjekuori 110 x 220 mm (4,33 x 8,66 tuumaa)	√	X	X	X	X	X	X

[1] Lisätään vain lyhyt reuna edellä.

[2] Lisätään vain pitkä reuna edellä.

[3] Tukee paperikokoja 88,9 x 98,38 mm (3,5 x 3,87 tuumaa) - 296,93 x 431,8 mm (11,69 x 17 tuumaa).

[4] Tukee paperikokoja 190 x 139,7 mm (7,48 x 5,5 tuumaa) - 296,93 x 431,8 mm (11,69 x 17 tuumaa).

[5] Tukee paperikokoja 202,9 x 182,03 mm (7,99 x 7,17 tuumaa) - 296,93 x 431,8 mm (11,69 x 17 tuumaa).

[6] Tukee enintään kahden reiän rei'itystä.

[7] Tukee enintään kahden reiän rei'itystä, kun lisätään lyhyt reuna edellä.

[8] Tukee paperikokoja 88,9 x 98,38 mm (3,5 x 3,87 tuumaa) - 320,04 x 1320,8 mm (12,6 x 52 tuumaa).

[9] Tukee paperikokoja 209,97 x 148 mm (8,27 x 5,83 tuumaa) - 296,93 x 431,8 mm (11,69 x 17 tuumaa).

Tuetut paperilajit

Vakiolokeron, monitoimilaitteen, kirjekuorilokeron ja kaksipuolisen tulostuksen tukemat paperilajit

Paperilaji	520 arkin vakiolokero	Monikäyttösyöttöaukko	Kirjekuorilokero	Kaksipuolinen tulostus
Sido	√	√	X	√
Korttipohja	√	√	X	√
Värillinen paperi	√	√	X	√
Mukautettu laji	√	√	X	√
Kirjekuori	X	√	√	X
Kiiltävä	√	√	X	√
Painava kiiltävä	√	√	X	√
Painava paperi	√	√	X	√
Tarra-arkit	√	√	X	X
Kirjepaperi	√	√	X	√
Kevyt paperi	√	√	X	√
Tavallinen paperi	√	√	X	√
Esipainettu	√	√	X	√

Paperilaji	520 arkin vakiolokero	Monikäyttösyöttöaukko	Kirjekuorilokero	Kaksipuolinen tulostus
Uusiopaperi	✓	✓	X	✓
Painava kirjekuori	X	✓	✓	X
Karkea puuvilla	✓	✓	X	✓
Vinyylitarrat	X	X	X	X

Valinnaisten lokerojen tukemat paperilajit

Paperilaji	Valinnainen 520 arkin lokero, valinnainen 520 arkin lokero ja teline, ja valinnainen 3 x 520 arkin lokero	Valinnainen 2520 arkin kaksoislokero	Valinnainen 2 000 arkin lokero
Sido	✓	✓	✓
Korttipohja	✓	✓	✓
Värillinen paperi	✓	✓	✓
Mukautettu laji	✓	✓	✓
Kirjekuori	X	X	X
Kiiltävä	✓	✓	✓
Painava kiiltävä	✓	✓	✓
Painava paperi	✓	✓	✓
Tarra-arkit	✓	✓	✓
Kirjepaperi	✓	✓	✓
Kevyt paperi	✓	✓	✓
Tavallinen paperi	✓	✓	✓
Esipainettu	✓	✓	✓
Uusiopaperi	✓	✓	✓
Painava kirjekuori	X	X	X
Karkea puuvilla	✓	✓	✓
Vinyylitarrat	X	X	X

Vastaanottoalustojen tukemat paperilajit

Paperilaji	Vakioalusta		Yläalusta 1
	Pinoaja	Porrastus	Pinoaja
Sido	✓	✓	✓
Korttipohja	✓	✓	✓

Paperilaji	Vakioalusta		Yläalusta 1
	Pinoaja	Porrastus	Pinoaja
Värillinen paperi	√	√	√
Mukautettu laji	√	√	√
Kirjekuori	√	√	√
Kiiltävä	√	√	√
Painava kiiltävä	√	√	√
Painava paperi	√	√	√
Tarra-arkit	√	√	√
Kirjepaperi	√	√	√
Kevyt paperi	√	√	√
Tavallinen paperi	√	√	√
Esipainettu	√	√	√
Uusiopaperi	√	√	√
Painava kirjekuori	√	√	√
Karkea puuvilla	√	√	√
Vinyylitarrat	X	X	X

Viimeistelijöiden tukemat paperilajit

Paperilaji	Nidonnan viimeistelijä			Nidonnan ja rei'ityksen viimeistelijä			
	Pinoaja	Porrastus	Nidonta	Pinoaja	Porrastus	Nidonta	Rei'itin
Sido	√	√	√	√	√	√	√
Korttipohja	√	√	X	√	√	X	√
Värillinen paperi	√	√	√	√	√	√	√
Mukautettu laji	√	√	√	√	√	√	√
Kirjekuori	√	X	X	X	X	X	X
Kiiltävä	√	√	√	√	√	√	√
Painava kiiltävä	√	√	X	√	√	X	√
Painava paperi	√	√	X	√	√	X	√
Tarra-arkit	√	√	X	X	X	X	X
Kirjepaperi	√	√	√	√	√	√	√

Paperilaji	Nidonnan viimeistelijä			Nidonnan ja rei'ityksen viimeistelijä			
	Pinoaja	Porrastus	Nidonta	Pinoaja	Porrastus	Nidonta	Rei'itin
Kevyt paperi	✓	✓	✓	✓	✓	✓	✓
Tavallinen paperi	✓	✓	✓	✓	✓	✓	✓
Esipainettu	✓	✓	✓	✓	✓	✓	✓
Uusiopaperi	✓	✓	✓	✓	✓	✓	✓
Painava kirjekuori	✓	x	x	x	x	x	x
Karkea puuvilla	✓	✓	x	✓	✓	x	✓
Vinyylitarrat	x	x	x	x	x	x	x

Tuetut paperien painot

520 arkin lokero, 520 arkin lokero ja teline, 3 x 520 arkin lokero ja 2520 arkin kaksoislokero	Monikäyttösyöttöaukko	Kirjekuorilokero	Valinnainen 2 000 arkin lokero
60–256 g/m^2 (12–68 lb)	60–216 g/m^2 (12–57 lb)	75–90 g/m^2 (20–24 lb)	60–216 g/m^2 (12–57 lb)

Huomautuksia:

- Jos paperin paino on 60–176 g/m^2, on suositeltavaa käyttää pitkäsyistä paperia.
- Tulostettaessa paperille, jonka paino on alle 75 g/m^2, on käytettävä Paperilaji-asetusta Kevyt paperi. Jos sitä ei käytetä, paperi voi käpristyä ja aiheuttaa syöttövirheitä varsinkin kosteissa ympäristöissä.
- Kaksipuoliseen tulostukseen voi käyttää ainoastaan papereita, joiden paino on 60–162 g/m^2.
- 100-prosenttisen puuvillapaperin paino voi olla enintään 90 g/m^2.

Käyttöönotto, asennus ja kokoonpano

Tulostimen paikan valitseminen

- Jätä tarpeeksi tilaa lokeroiden, kansien ja luukkujen avaamista ja lisävarusteiden asentamista varten.
- Asenna tulostin pistorasian lähelle.

  HUOMIO – TAPATURMAN MAHDOLLISUUS: Tulipalo- tai sähköiskuriskin välttämiseksi liitä virtajohto suoraan asianmukaiseen maadoitettuun sähköpistokkeeseen, joka on lähellä ja helposti saatavilla.

  HUOMIO – SÄHKÖISKUN VAARA: Sähköiskuvaaran välttämiseksi älä sijoita tätä tuotetta veden äärelle tai märkään paikkaan, äläkä myöskään käytä sitä sellaisissa paikoissa.
- Tarkista, että huoneen ilmavirta täyttää ASHRAE 62- tai CEN Technical Committee 156 -standardin uusimmat vaatimukset.
- Sijoita tulostin tasaiselle, vakaalle alustalle.
- Tulostimen sijoituspaikan on oltava
  - puhdas, kuiva ja pölytön.
  - kaukana irtonaisista niiteistä ja paperiliittimistä.
  - sellainen, ettei ilmastointilaitteista, lämmittimistä tai tuulettimista tuleva ilmavirta suuntaudu suoraan sinne.
  - kosteusolosuhteiltaan vakaa sekä sellainen, että siihen ei osu suora auringonvalo.
- Ota huomioon suositellut lämpötilat ja vältä lämpötilavaihteluja:

Ympäristön lämpötila	10 to 32.2°C (50 to 90°F)
Varastointilämpötila	15.6 to 32.2°C (60 to 90°F)

- Jätä tulostimen ympärille vapaata tuuletustilaa vähintään seuraavien suositusten mukaisesti:

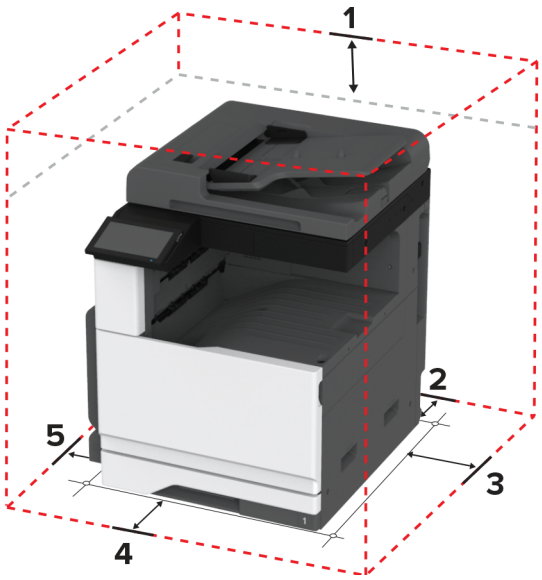

1	Ylös	400 mm (15.70 in.)
2	Taka	120 mm (4.80 in.)

3	oikea reuna	120 mm (4.80 in.)
4	Etupuoli	444.5 mm (17.50 in.)
5	vasen reuna	400 mm (15.70 in.)

Kaapeleiden kytkeminen

HUOMIO – SÄHKÖISKUN VAARA: Sähköiskuvaaran välttämiseksi älä asenna laitetta tai tee sähkö- tai kaapeliliitäntöjä (esimerkiksi virtajohto, faksi tai puhelin) ukkosmyrskyn aikana.

HUOMIO – TAPATURMAN MAHDOLLISUUS: Tulipalo- tai sähköiskuriskin välttämiseksi liitä virtajohto suoraan asianmukaiseen maadoitettuun sähköpistokkeeseen, joka on lähellä ja helposti saatavilla.

HUOMIO – TAPATURMAN MAHDOLLISUUS: Tulipalon tai sähköiskun vaaran välttämiseksi käytä vain tämän tuotteen mukana toimitettua tai valmistajan hyväksymää virtajohtoa.

HUOMIO – TAPATURMAN MAHDOLLISUUS: Kun liität tämän tuotteen yleiseen valintaiseen puhelinverkkoon, voit vähentää tulipalon vaaraa käyttämällä vähintään 26 AWG:n tietoliikennejohtoa (RJ-11). Australia: johdon on oltava ACMAn (Australian Communications and Media Authority) hyväksymä.

Varoitus – vauriot mahdollisia: Vältä tietojen menetys tai tulostimen toimintahäiriö olemalla koskettamatta tulostamisen aikana USB-kaapeliin, langattomaan verkkosovittimeen tai tulostimen osoitettua aluetta.

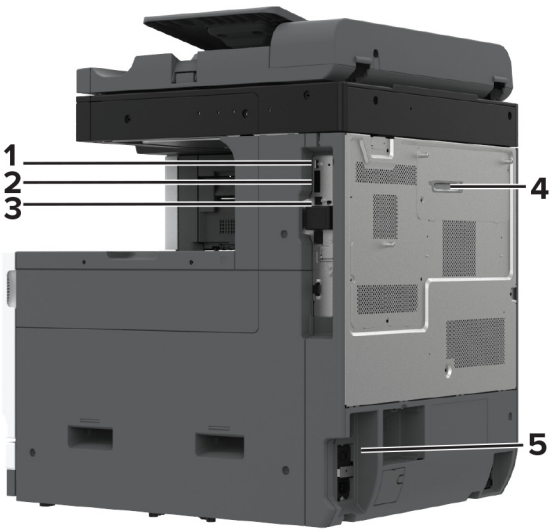

	Tulostimen portti	Toiminto
1	USB-portti	Liitä näppäimistö tai muu yhteensopiva lisävaruste.
2	Tulostimen USB-portti	Yhdistä tulostin tietokoneeseen.
3	Ethernet-liitäntä	Tulostimen kytkeminen verkkoon.
4	Linjaliitäntä **Huomautus:** Käytettävissä vain, kun faksikortti on asennettu.	Tulostimen liittäminen aktiiviseen puhelinlinjaan tavallisen puhelinpistorasian (RJ-11), DSL-suodattimen, VoIP-sovittimen tai minkä tahansa muun sovittimen kautta faksien lähettämistä ja vastaanottamista varten.

	Tulostimen portti	Toiminto
5	Virtajohdon liitin	Kytke tulostin maadoitettuun pistorasiaan.

Aloitusnäytön sovellusten asentaminen ja käyttäminen

Aloitusnäytön käyttäminen

Huomautus: Aloitusnäyttö voi vaihdella aloitusnäytön ja järjestelmänvalvojan tekemien asetusten sekä aktiivisten upotettujen ratkaisujen mukaan.

#	Kuvake	Toiminto
1	Seis- tai Peruuta-painike	Nykyisen työn pysäyttäminen.
2	Kopio	Ota kopioita.
3	Vaihda kieli	Vaihda tulostimen näytön kieli.
4	Sähköposti	Lähetä sähköposteja.
5	Asetukset	Käytä tulostinvalikkoja.
6	Faksaa	Lähetä faksi.
7	Osoitteisto	Käytä, luo ja järjestele yhteystietoja.
8	Tila/Tarvikkeet	• Näyttää tulostimen varoituksia tai virheilmoituksia, kun tulostin edellyttää toimenpiteitä, jotta työn käsittelemistä voidaan jatkaa. • Katso lisätietoja tulostimen varoituksesta tai ilmoituksesta sekä sen poistamisesta. **Huomautus:** Voit avata tämän asetuksen myös koskettamalla aloitusnäytön yläosaa.
9	Pidossa olevat työt	Näytä kaikki tällä hetkellä pidossa olevat tulostustyöt.
10	Työjono	Näytä kaikki nykyiset tulostustyöt. **Huomautus:** Voit avata tämän asetuksen myös koskettamalla aloitusnäytön yläosaa.
11	USB-asema	Katsele, valitse tai tulosta valokuvia ja asiakirjoja flash-asemasta.

#	Kuvake	Toiminto
12	Skannausprofiilit	Skannaa ja tallenna asiakirjoja suoraan tietokoneeseen.
13	FTP	Skannaa ja tallenna asiakirjoja suoraan FTP-palvelimeen.
14	Kirjanmerkit	Järjestä kaikki kirjanmerkit.
15	Kiintolevy	Tarkastele, valitse ja hallitse kiintolevyllä tai älykkäässä tallennusasemassa olevia asiakirjoja.
16	Verkkokansio	Skannaa verkkokansioon tai -sijaintiin.
17	Aloita-painike	Työn aloittaminen sen mukaan, mikä tila on valittuna.
18	Näyttönäppäimistö	Numerojen tai muiden merkkien lisääminen syöttökenttään.

Aloitusnäytön mukauttaminen

1 Avaa selain ja kirjoita tulostimen IP-osoite selaimen osoitekenttään.

Huomautuksia:

- Tulostimen IP-osoite näkyy sen tulostimen päänäytössä. IP-osoite on neljä pisteillä erotettua numerosarjaa, kuten 123.123.123.123.
- Jos käytät välityspalvelinta, poista se tilapäisesti käytöstä, jotta verkkosivu latautuu oikein.

2 Valitse **Asetukset** > **Laite** > **Aloitusnäytön mukautus**.

3 Suorita jokin seuraavista toiminnoista:
- Lisää kuvake aloitusnäyttöön valitsemalla **+**, sovelluksen nimi ja sitten **Lisää**.
- Poista aloitusnäytön kuvake valitsemalla sovelluksen nimi ja valitsemalla **Poista**.
- Mukauta sovelluksen nimeä valitsemalla se, valitsemalla sitten **Muokkaa** ja määrittämällä nimi.
- Palauta sovelluksen nimi valitsemalla se, valitsemalla **Muokkaa** ja sitten **Palauta sovelluksen nimi**.
- Lisää väli sovellusten väliin valitsemalla **+**, **TYHJÄ TILA** ja sitten **Lisää**.
- Voit järjestää sovellukset vetämällä niiden nimet haluamaasi järjestykseen.
- Jos haluat palauttaa oletusarvoisen aloitusnäytön, valitse **Palauta aloitusnäyttö**.

4 Ota muutokset käyttöön.

Tuetut sovellukset

- Skannauskeskus
- Pikakuvakekeskus
- Korttikopiointi
- Korttikopiointi

Skannauskeskuksen määrittäminen

1 Valitse aloitusnäytössä **Skannauskeskus**.

2 Valitse ja luo kohdesijainti ja määritä asetukset.

Huomautuksia:

- Kun luot verkkokohteen, tarkista aina asetukset ja säädä niitä, kunnes virheitä ei tapahdu.
- Vain Embedded Web Server -palvelimessa luodut kohteet tallennetaan. Lisätietoja on tuotteen käyttöohjeissa.

3 Ota muutokset käyttöön.

Pikavalinnan luominen

1 Valitse aloitusnäytössä **Pikavalintakeskus**.

Huomautus: Kuvake ja nimi ovat voineet muuttua. Pyydä lisätietoja järjestelmänvalvojalta.

2 Valitse tulostimen toiminto ja sitten **Luo pikavalinta**.

Huomautus: Suojattua sähköpostitoimintoa ei tueta.

3 Määritä asetukset ja valitse sitten **Tallenna**.

4 Kirjoita pikavalinnalle yksilöivä nimi.

Huomautus: Vältä nimien katkeaminen aloitusnäytössä käyttämällä enintään 25 merkkiä.

5 Valitse **OK**.

Sovellus luo pikavalinnalle yksilöivän numeron automaattisesti.

Huomautus: Avaa pikavalinta painamalla -painiketta, valitsemalla **#** ja lopuksi pikavalintanumero.

Korttikopiointitoiminnon määrittäminen

1 Avaa selain ja kirjoita tulostimen IP-osoite selaimen osoitekenttään.

Huomautuksia:

- Tulostimen IP-osoite näkyy sen tulostimen päänäytössä. IP-osoite on neljä pisteillä erotettua numerosarjaa, kuten 123.123.123.123.
- Jos käytät välityspalvelinta, poista se tilapäisesti käytöstä, jotta verkkosivu latautuu oikein.

2 Valitse **Sovellukset** > **Korttikopiointi** > **Määritä**.

Huomautuksia:

- Varmista, että Näyttökuvake on käytössä
- Varmista, että Sähköpostiasetukset ja Verkkojakoasetukset on määritetty.
- Varmista yhtä korttia skannatessasi, että värikuvien skannaustarkkuus on enintään 200 dpi ja mustavalkokuvien enintään 400 dpi.
- Varmista useita kortteja skannatessasi, että värikuvien skannaustarkkuus on enintään 150 dpi ja mustavalkokuvien enintään 300 dpi.

3 Ota muutokset käyttöön.

Huomautus: Useiden korttien skannaaminen edellyttää tulostimen kiintolevyä tai älykästä tallennusasemaa.

Näytön mukauttaminen

Varmista seuraavat asiat ennen sovelluksen käyttämistä:

- Valitse Embedded Web Server -palvelimessa **Sovellukset** > **Näytön mukauttaminen** > **Määritä**.
- Ota käyttöön ja määritä näytönsäästäjän, diaesityksen ja taustakuvan asetukset.

Näytönsäästäjän ja diaesityksen kuvien hallinta

1. Lisää tai poista kuva tai muokkaa kuvaa Näytönsäästäjän ja diaesityksen kuvat -osassa.

   Huomautuksia:

   - Voit lisätä enintään kymmenen kuvaa.
   - Kun tämä on käytössä, tilakuvakkeet näytetään näytönsäästäjässä vain virhe- ja varoitustilanteissa tai kun tarjolla on pilvipohjaisia ilmoituksia.
2. Ota muutokset käyttöön.

Taustakuvan vaihtaminen

1. Valitse aloitusnäytössä **Vaihda taustakuva**.
2. Valitse käytettävä kuva.
3. Ota muutokset käyttöön.

Diaesityksen käynnistäminen flash-asemasta

1. Aseta flash-asema tulostimen USB-porttiin.
2. Valitse aloitusnäytössä **Diaesitys**.

   Kuvat näkyvät aakkosjärjestyksessä.

   Huomautus: Voit irrottaa flash-aseman, kun diaesitys on alkanut, mutta kuvia ei tallenneta tulostimeen. Jos diaesitys pysähtyy, aseta flash-asema uudelleen paikalleen kuvien katselua varten.

Asiakastuen käyttäminen

Huomautuksia:

- Tätä sovellusta tuetaan vain joissakin tulostinmalleissa. Lisätietoja on kohdassa "Tuetut sovellukset" sivulla 31.
- Lisätietoja sovelluksen asetusten määrittämisestä on *asiakastuen järjestelmänvalvojan oppaassa.*

1. Valitse aloitusnäytössä **Asiakastuki**.
2. Tulosta tiedot tai lähetä ne sähköpostitse.

Laitekiintiöiden määrittäminen

Huomautuksia:

- Tätä sovellusta tuetaan vain joissakin tulostinmalleissa. Lisätietoja on kohdassa "Tuetut sovellukset" sivulla 31.

- Lisätietoja sovelluksen asetusten määrittämisestä on *laitekiintiöiden järjestelmänvalvojan oppaassa*.

1 Avaa selain ja kirjoita tulostimen IP-osoite selaimen osoitekenttään.

   Huomautuksia:

   - Tulostimen IP-osoite näkyy sen tulostimen päänäytössä. IP-osoite on neljä pisteillä erotettua numerosarjaa, kuten 123.123.123.123.
   - Jos käytät välityspalvelinta, poista se tilapäisesti käytöstä, jotta verkkosivu latautuu oikein.

2 Valitse **Sovellukset** > **Laitekiintiöt** > **Määritä**.

3 Lisää Käyttäjätilit-osassa käyttäjä tai muokkaa käyttäjää ja määritä sitten käyttäjäkiintiö.

4 Ota muutokset käyttöön.

Kirjanmerkkien hallinta

Kirjanmerkkien luominen

Käytä kirjanmerkkejä tulostaessasi usein käytettyjä asiakirjoja, jotka on tallennettu palvelimiin tai verkkoon.

1 Avaa selain ja kirjoita tulostimen IP-osoite selaimen osoitekenttään.

   Huomautuksia:

   - Tulostimen IP-osoite näkyy sen tulostimen päänäytössä. IP-osoite on neljä pisteillä erotettua numerosarjaa, kuten 123.123.123.123.
   - Jos käytät välityspalvelinta, poista se tilapäisesti käytöstä, jotta verkkosivu latautuu oikein.

2 Valitse **Kirjanmerkit** > **Lisää kirjanmerkki** ja kirjoita kirjanmerkin nimi.

3 Valitse osoiteyhteyskäytännön tyyppi ja tee jokin seuraavista toiminnoista:

   - HTTP ja HTTPS: kirjoita URL-osoite, jonka haluat lisätä kirjanmerkkeihin.
   - HTTPS: varmista, että käytät isäntänimeä IP-osoitteen sijaan. Kirjoita esimerkiksi **`omasivusto.com/malli.pdf`** sen sijaan, että kirjoittaisit **`123.123.123.123/malli.pdf`**. Varmista, että isäntänimi vastaa myös palvelinsertifikaattia kutsumanimeä (CN). Lisätietoja kutsumanimen hakemisesta on selaimen ohjetiedoissa.
   - FTP: kirjoita FTP-osoite. Esimerkki: **`omapalvelin/omahakemisto`**. Anna FTP-portin numero. Komentojen lähetyksen oletusportti on portti 21.
   - SMB: kirjoita verkkokansion osoite. Esimerkiksi **`omapalvelin/omajako/omatiedosto.pdf`**. Kirjoita verkon toimialueen nimi.
   - Valitse tarvittaessa todennustyyppi FTP:lle ja SMB:lle.

   Jos haluat rajoittaa kirjanmerkin käyttöä, lisää PIN-koodi.

   Huomautus: Sovellus tukee seuraavia tiedostotyyppejä: PDF, JPEG ja TIFF. Muita tiedostotyyppejä, kuten DOCX ja XLSX, tuetaan joissain tulostinmalleissa.

4 Valitse **Tallenna**.

Kansioiden luominen

1 Avaa selain ja kirjoita tulostimen IP-osoite selaimen osoitekenttään.

Huomautuksia:

- Tulostimen IP-osoite näkyy sen tulostimen päänäytössä. IP-osoite on neljä pisteillä erotettua numerosarjaa, kuten 123.123.123.123.
- Jos käytät välityspalvelinta, poista se tilapäisesti käytöstä, jotta verkkosivu latautuu oikein.

2 Valitse **Kirjanmerkit** > **Lisää kansio** ja kirjoita kansion nimi.

Huomautus: Jos haluat rajoittaa kansion käyttöä, lisää PIN-koodi.

3 Valitse **Tallenna**.

Huomautus: Voit luoda kansioita tai kirjanmerkkejä kansion sisään. Ohjeita kirjanmerkin luomiseen on kohdassa "Kirjanmerkkien luominen" sivulla 34.

Yhteystietojen hallinta

1 Valitse aloitusnäytössä **Osoitekirja**.

2 Suorita jokin seuraavista toiminnoista:
- Lisää yhteystieto valitsemalla näytön yläreunassa ⋮ ja valitsemalla **Luo yhteystieto**. Anna tarvittaessa sovelluksen käyttöoikeus määrittämällä kirjautumismenetelmä.
- Poista yhteystieto valitsemalla näytön yläreunassa ⋮, valitsemalla **Poista yhteystietoja** ja sitten yhteystieto.
- Muokkaa yhteystietoa valitsemalla yhteyshenkilön nimi.
- Luo ryhmä valitsemalla näytön yläreunassa ⋮ ja valitsemalla **Luo ryhmä**. Anna tarvittaessa sovelluksen käyttöoikeus määrittämällä kirjautumismenetelmä.
- Poista ryhmä valitsemalla näytön yläreunassa ⋮, valitsemalla **Poista ryhmiä** ja sitten ryhmä.
- Muokkaa yhteystietoryhmää valitsemalla **RYHMÄT** > valitse ryhmän nimi > ⋮ > valitsemalla haluamasi toiminto.

3 Ota muutokset käyttöön.

Helppokäyttötoimintojen käyttöönottaminen ja käyttäminen

Ääniohjauksen aktivoiminen

aloitusnäytössä

1 Pyyhkäise näyttöä hitaasti vasemmalle ja sitten ylös yhdellä liikkeellä ja yhdellä sormella, kunnes kuulet ilmoituksen.

2 Valitse kahdella sormella **OK**.

Huomautus: Jos ele ei toimi, paina kovemmin.

Näppäimistöllä

1 Paina **5**-näppäintä, kunnes kuulet ääniviestin.

2 Siirrä kohdistin OK-painikkeeseen painamalla **sarkainta** ja paina sitten **Enter**-näppäintä.

Huomautuksia:

- Kun ääniohjaus on käytössä, valitse kohteita näytössä kahdella sormella.
- Ääniohjaus ei tue kaikkia kieliä.

Ääniohjauksen poistaminen käytöstä

1 Pyyhkäise näyttöä hitaasti vasemmalle ja sitten ylös yhdellä liikkeellä ja yhdellä sormella, kunnes kuulet ilmoituksen.

2 Tee kahdella sormella jompikumpi seuraavista:
   - Valitse **Ääniohjaus** ja **OK**.
   - Valitse **Peruuta**.

   Huomautus: Jos ele ei toimi, paina kovemmin.

Ääniohjauksen voi poistaa käytöstä myös seuraavilla tavoilla:

- kaksoisnapauta aloitusnäyttöä kahdella sormella
- siirrä tulostin lepo- tai valmiustilaan painamalla virtapainiketta.

Siirtyminen näytössä eleillä

Huomautuksia:

- Useimpia eleitä voi käyttää vain, kun ääniohjaus on käytössä.
- Ota käyttöön Suurennus, jotta voit käyttää lähennys-, loitonnus- ja panorointitoimintoja.
- Käytä fyysistä näppäimistöä merkkien kirjoittamiseen ja tiettyjen asetusten säätämiseen.

Ele	Toiminto
Pyyhkäisy vasemmalle ja sitten ylös yhdellä sormella	Käynnistä helppokäyttötila. Voit sulkea helppokäyttötilan samalla eleellä. **Huomautus:** Ele toimii myös, kun tulostin on normaalitilassa.
Kaksoisnapautus yhdellä sormella	Kohteen valitseminen näytössä.
Aloituskuvakkeen kaksoisnapautus kahdella sormella	Poistuminen helppokäyttötilasta.
Kolmoisnapautus yhdellä sormella	Tekstin ja kuvien lähentäminen tai loitontaminen.
Pyyhkäisy oikealle tai alas yhdellä sormella	Siirtyminen seuraavaan kohteeseen näytössä.
Pyyhkäisy vasemmalle tai ylös yhdellä sormella	Siirtyminen edelliseen kohteeseen näytössä.
Pyyhkäisy ylös ja sitten alas yhdellä sormella	Siirtyminen ensimmäiseen kohteeseen näytössä.
Panorointi	Zoomatun kuvan näytön ulkopuolella olevien osien käyttäminen. **Huomautus:** Vedä zoomattua kuvaa kahdella sormella.

Ele	Toiminto
Pyyhkäisy ylös ja sitten oikealle yhdellä sormella	Lisää äänenvoimakkuutta. **Huomautus:** Ele toimii myös, kun tulostin on normaalitilassa.
Pyyhkäisy alas ja sitten oikealle yhdellä sormella	Vähennä äänenvoimakkuutta. **Huomautus:** Ele toimii myös, kun tulostin on normaalitilassa.
Pyyhkäisy ylös ja sitten vasemmalle yhdellä sormella	Sovelluksen lopetus ja palaaminen aloitusnäyttöön.
Pyyhkäisy alas ja sitten vasemmalle yhdellä sormella	Palaaminen edelliseen asetukseen.

Näyttönäppäimistön käyttäminen

Kun näyttönäppäimistö on näytössä, tee yksi tai useampi seuraavista:

- lisää ja kirjoita merkki kenttään koskettamalla näppäintä
- lisää ja kirjoita merkki kenttään vetämällä sormea merkkien päällä
- lisää merkit kenttään koskettamalla tekstiruutua kahdella sormella
- poista merkkejä **askelpalauttimella**.

Suurennustilan ottaminen käyttöön

1. Pyyhkäise näyttöä hitaasti vasemmalle ja sitten ylös yhdellä liikkeellä ja yhdellä sormella, kunnes kuulet ilmoituksen.

   Huomautus: Jos tulostimessa ei ole sisäisiä kaiuttimia, voit kuunnella ilmoituksen kuulokkeilla.

2. Tee kahdella sormella seuraavasti:
   a. Valitse **Suurennustila**.
   b. Valitse **OK**.

   Huomautus: Jos ele ei toimi, paina kovemmin.

Lisätietoja siirtymisestä suurennetussa näytössä on kohdassa "Siirtyminen näytössä eleillä" sivulla 36.

Ääniohjauksen puhenopeuden säätäminen

1. Valitse aloitusnäytössä **Asetukset** > **Laite** > **Helppokäyttö** > **Puhenopeus**.
2. Valitse puhenopeus.

Kuulokkeiden oletusäänenvoimakkuuden säätäminen

1. Valitse aloitusnäytössä **Asetukset** > **Laite** > **Helppokäyttö**.
2. Säädä kuulokkeiden äänenvoimakkuutta.

   Huomautus: Äänenvoimakkuus palautuu oletusarvoon, kun käyttäjä poistuu helppokäyttötilasta tai kun tulostin herää lepo- tai valmiustilasta.

Sisäisen kaiuttimen oletusäänenvoimakkuuden säätäminen

1 Kosketa päänäytössä -kuvaketta.

2 Säädä äänenvoimakkuus.

Huomautuksia:

- Jos Hiljainen tila on käytössä, ääni-ilmoitukset eivät ole käytössä. Tämä asetus hidastaa tulostimen toimintaa.
- Äänenvoimakkuus palautuu oletusarvoon, kun käyttäjä poistuu helppokäyttötilasta tai kun tulostin herää lepo- tai valmiustilasta.

Luettujen salasanojen tai henkilökohtaisten PIN-koodien ottaminen käyttöön

1 Valitse aloitusnäytössä **Asetukset** > **Laite** > **Helppokäyttö** > **Lue salasanat/PIN-koodit**.

2 Ota asetus käyttöön.

Tulostimen asentaminen faksaamista varten

Tuettu faksi

- Analoginen faksi

  Huomautus: Edellyttää asennettua faksikorttia. Kysy lisätietoja tulostimen ostopaikasta.
- etherFAX

  Huomautus: Edellyttää tilausta. Lisätietoja on osoitteessa **https://www.etherfax.net/lexmark**. Voit myös ottaa yhteyden tulostimen ostopaikkaan.
- FoIP (Faksi IP-osoitteen kautta)

  Huomautus: Edellyttää asennettua käyttöoikeutta. Kysy lisätietoja tulostimen ostopaikasta.
- Faksipalvelin

Faksitoiminnon määrittäminen analogisen faksin avulla

Huomautuksia:

- Faksikortti on asennettava, jotta tulostin voi käyttää analogista faksia.
- Kaikki yhteydenmuodostusmenetelmät eivät ole käytettävissä kaikissa maissa tai kaikilla alueilla.
- Jos faksitoiminto on otettu käyttöön mutta sitä ei ole asennettu kokonaan, merkkivalo saattaa vilkkua punaisena.
- Jos käytössä ei ole TCP/IP-ympäristöä, määritä faksin asetukset ohjauspaneelin avulla.

Varoitus – vauriot mahdollisia: Vältä tietojen menetys tai tulostimen toimintahäiriö olemalla koskettamatta kaapeleita tai kuvassa näkyvää tulostimen osaa faksin lähettämisen tai vastaanottamisen aikana.

Tulostimen Asetukset-valikon käyttäminen

1 Valitse aloitusnäytössä **Asetukset** > **Faksi** > **Faksiasetukset** > **Yleiset faksiasetukset**.

2 Määritä asetukset.

Embedded Web Serverin käyttäminen

1 Avaa selain ja kirjoita tulostimen IP-osoite selaimen osoitekenttään.

Huomautuksia:

- Tulostimen IP-osoite näkyy päänäytössä. IP-osoite on neljä pisteillä erotettua numerosarjaa, kuten 123.123.123.123.
- Jos käytät välityspalvelinta, poista se tilapäisesti käytöstä, jotta verkkosivu latautuu oikein.

2 Valitse **Asetukset** > **Faksi** > **Faksiasetukset** > **Yleiset faksiasetukset**.

3 Määritä asetukset.

4 Ota muutokset käyttöön.

Faksitoiminnon määrittäminen etherFAXin avulla

Huomautuksia:

- Tulostimen laiteohjelmisto on päivitettävä uusimpaan versioon. Lisätietoja on kohdassa "Laiteohjelmiston päivittäminen" sivulla 73.
- Tulostimeen on asennettava oikea käyttöoikeuspaketti. Voit pyytää lisätietoja ottamalla yhteyttä etherFAXiin.
- Varmista, että olet rekisteröinyt tulostimesi etherFAX-portaaliin. Lisätietoja on osoitteessa **https://www.etherfax.net/lexmark**.
- Rekisteröinnissä tarvitaan tulostimen sarjanumero. Lisätietoja sarjanumeron sijainnista on kohdassa "Tulostimien sarjanumeron etsiminen" sivulla 10.

1 Avaa selain ja kirjoita tulostimen IP-osoite selaimen osoitekenttään.

Huomautuksia:

- Tulostimen IP-osoite näkyy päänäytössä. IP-osoite on neljä pisteillä erotettua numerosarjaa, kuten 123.123.123.123.
- Jos käytät välityspalvelinta, poista se tilapäisesti käytöstä, jotta verkkosivu latautuu oikein.

2 Valitse **Asetukset** > **Faksi** > **Faksiasetukset** > **Yleiset faksiasetukset**.

Huomautus: Faksiasetukset näkyy vain, jos Faksitila-asetuksena on Faksi.

3 Kirjoita Faksinimi-kenttään yksilöivä nimi.

4 Kirjoita Faksinumero-kenttään etherFAXin antama faksinumero.

5 Valitse Faksin siirtoyksikkö -valikosta **etherFAX**.

Huomautuksia:

- Tämä valikko näkyy vain, kun käytettävissä on useita faksin siirtoyksikköjä.
- Jos tulostimeen on asennettu vain etherFAX, määritys on automaattinen.

6 Ota muutokset käyttöön.

Faksitoiminnon määrittäminen faksipalvelimen avulla

Huomautuksia:

- Tällä toiminnolla voit lähettää faksiviestejä faksipalveluntarjoajalle, joka tukee vastaanottoa sähköpostiin.
- Toiminto tukee ainoastaan lähteviä faksiviestejä. Jotta voit vastaanottaa fakseja, varmista että tulostimeen on määritetty laitepohjainen faksi, kuten analoginen faksi, etherFAX tai FoIP (Fax over IP).

1 Avaa selain ja kirjoita tulostimen IP-osoite selaimen osoitekenttään.

Huomautuksia:

- Tulostimen IP-osoite näkyy päänäytössä. IP-osoite on neljä pisteillä erotettua numerosarjaa, kuten 123.123.123.123.
- Jos käytät välityspalvelinta, poista se tilapäisesti käytöstä, jotta verkkosivu latautuu oikein.

2 Valitse **Asetukset** > **Faksi**.

3 Valitse Faksitila-valikosta **Faksipalvelin** ja valitse **Tallenna**.

4 Valitse **Faksin pikavalintamääritykset**.

5 Kirjoita Vastaanottomuoto-kenttään **`[#]@myfax.com`**, missä **`[#]`** on faksinumero ja **`myfax.com`** faksipalveluntarjoajan toimialue.

Huomautuksia:

- Määritä tarvittaessa Vastausosoite-, Aihe- tai Viesti-kentät.
- Jotta tulostin voi vastaanottaa faksiviestejä, ota käyttöön laitepohjaisten faksien vastaanottoasetus. Varmista, että laitepohjainen faksi on määritetty.

6 Valitse **Tallenna**.

7 Valitse **Faksipalvelimen sähköpostiasetukset** ja tee jokin seuraavista:
   - Ota käyttöön **Käytä SMTP-sähköpostipalvelinta**.

     Huomautus: Jos sähköpostin SMTP-asetuksia ei ole määritetty, katso lisätietoja kohdasta "Sähköpostin SMTP-asetusten määrittäminen" sivulla 46.
   - Määritä SMTP-asetukset. Lisätietoja saa sähköpostipalvelun toimittajalta.

8 Ota muutokset käyttöön.

Tavallista puhelinlinjaa käyttävän faksin määrittäminen

Huomautus: Nämä ohjeet koskevat vain tulostimia, jotka tukevat analogista faksia. Lisätietoja on kohdassa "Tuettu faksi" sivulla 38.

HUOMIO – SÄHKÖISKUN VAARA: Sähköiskuvaaran välttämiseksi älä asenna laitetta tai tee sähkö- tai kaapeliliitäntöjä (esimerkiksi virtajohto, faksi tai puhelin) ukkosmyrskyn aikana.

HUOMIO – SÄHKÖISKUN VAARA: Sähköiskuvaaran välttämiseksi älä käytä faksitoimintoa ukkosmyrskyn aikana.

HUOMIO – TAPATURMAN MAHDOLLISUUS: Kun liität tämän tuotteen yleiseen valintaiseen puhelinverkkoon, voit vähentää tulipalon vaaraa käyttämällä vähintään 26 AWG:n tietoliikennejohtoa (RJ-11). Australia: johdon on oltava ACMAn (Australian Communications and Media Authority) hyväksymä.

Asennus 1: Tulostin on liitetty erilliseen faksilinjaan.

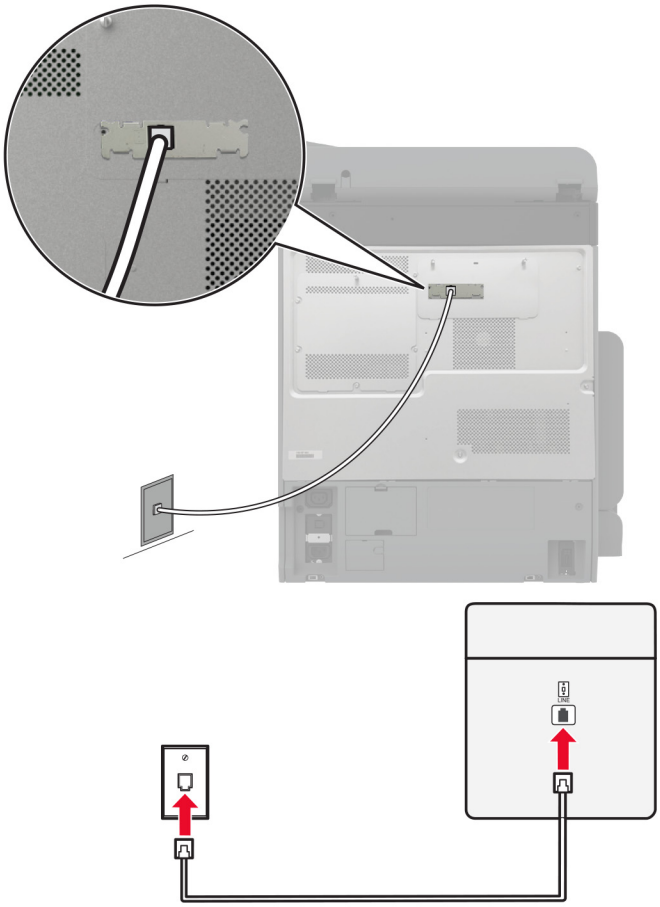

1 Liitä puhelinjohdon toinen pää tulostimen linjaporttiin.

2 Liitä johdon toinen pää toimivaan analogiseen pistorasiaan.

Huomautuksia:

- Tulostimen voi asettaa vastaanottamaan faksit automaattisesti (Automaattivastaus-asetus on **Käytössä**) tai manuaalisesti (Automaattivastaus-asetus on **Ei käytössä**).
- Jos haluat vastaanottaa faksit automaattisesti, tulostimen voi asettaa vastaamaan soittoon tietyllä soittomäärällä.

Asennus 2: Tulostin on samassa linjassa vastaajan kanssa.

Huomautus: Jos tilaat tunnistesoittopalvelun, varmista, että tulostimeen asetetaan oikea tunnistesoittokuvio. Muutoin tulostin ei vastaanota fakseja, vaikka se olisi asetettu vastaanottamaan ne automaattisesti.

Liitettynä eri puhelinpistorasioihin

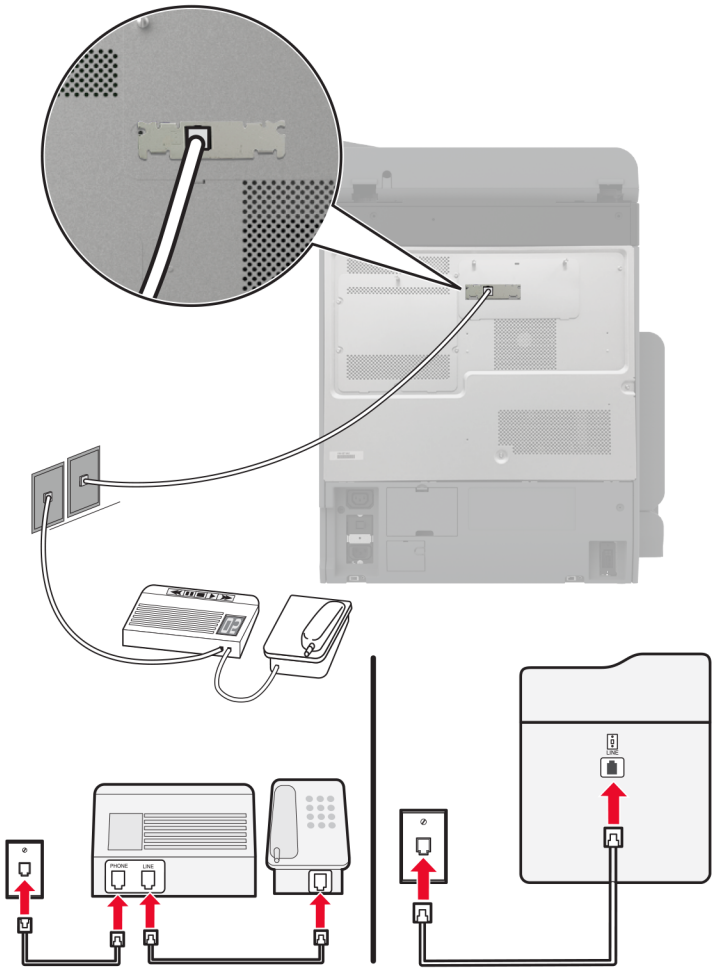

1 Liitä puhelinjohdon toinen pää tulostimen linjaporttiin.

2 Liitä johdon toinen pää toimivaan analogiseen pistorasiaan.

Huomautuksia:

- Jos linjassa on vain yksi puhelinnumero, aseta tulostin vastaanottamaan faksit automaattisesti.
- Aseta tulostin vastaamaan soittoihin kaksi soittoa puhelinvastaajan jälkeen. Jos puhelinvastaaja vastaa esimerkiksi neljän soiton jälkeen, määritä tulostimen Hälytykset ennen vastaamista -asetukseksi **6**.

Faksin määrittäminen maassa ja alueella, jossa on erilaiset pistorasiat ja liittimet

Huomautus: Nämä ohjeet koskevat vain tulostimia, jotka tukevat analogista faksia. Lisätietoja on kohdassa "Tuettu faksi" sivulla 38.

HUOMIO – SÄHKÖISKUN VAARA: Sähköiskuvaaran välttämiseksi älä asenna laitetta tai tee sähkö- tai kaapeliliitäntöjä (esimerkiksi virtajohto, faksi tai puhelin) ukkosmyrskyn aikana.

HUOMIO – SÄHKÖISKUN VAARA: Sähköiskuvaaran välttämiseksi älä käytä faksitoimintoa ukkosmyrskyn aikana.

HUOMIO – TAPATURMAN MAHDOLLISUUS: Kun liität tämän tuotteen yleiseen valintaiseen puhelinverkkoon, voit vähentää tulipalon vaaraa käyttämällä vähintään 26 AWG:n tietoliikennejohtoa (RJ-11). Australia: johdon on oltava ACMAn (Australian Communications and Media Authority) hyväksymä.

Vakiopistorasiamalli useimmissa maissa ja alueilla on RJ-11. Jos rakennuksessa oleva pistorasia tai laite ei ole yhteensopiva tällaisen liitännän kanssa, käytä puhelinsovitinta. Maassasi tai alueellasi käytettävää sovitinta ei ehkä toimiteta tulostimen mukana. Siinä tapauksessa joudut ostamaan sen erikseen.

Tulostimen puhelinportissa saattaa olla sovitinliitin asennettuna. Älä irrota sovitinliitintä tulostimen puhelinportista, jos teet muodostat yhteyttä jaettuun tai sarjassa olevaan puhelinjärjestelmään.

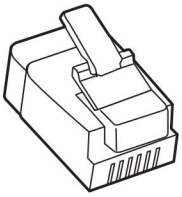

Tuotteen nimi	Tuotenumero
Lexmark-sovitinliitin	40X8519

Tulostimen liittäminen muuhun kuin RJ-11-pistorasiaan

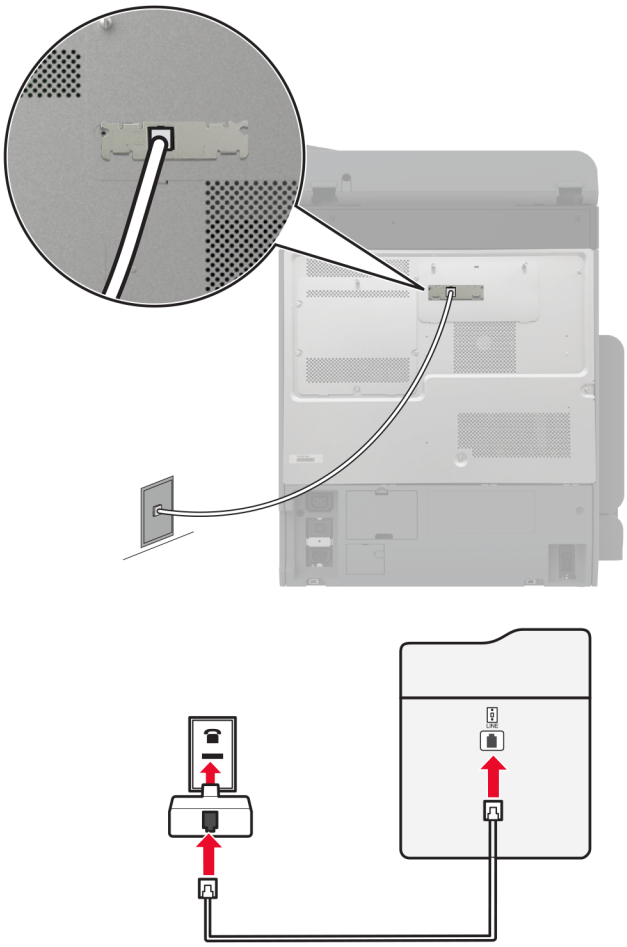

1. Liitä puhelinjohdon toinen pää tulostimen linjaporttiin.
2. Kytke johdon toinen pää RJ-11-sovittimeen ja kytke sovitin sitten seinäpistorasiaan.
3. Jos haluat liittää samaan pistorasiaan laitteen, jossa on muu kuin RJ-11-liitäntä, liitä se suoraan puhelinsovittimeen.

Tunnusäänipalvelun käyttöönotto

Tunnusäänipalvelun avulla samassa puhelinlinjassa voi olla useita puhelinnumeroita. Kullekin puhelinnumerolle määritetään erilainen soittokuvio.

Huomautus: Nämä ohjeet koskevat vain tulostimia, jotka tukevat analogista faksia. Lisätietoja on kohdassa "Tuettu faksi" sivulla 38.

1. Valitse aloitusnäytössä **Asetukset** > **Faksi** > **Faksiasetukset** > **Faksin vastaanottoasetukset** > **Järjestelmänvalvojan asetukset** > **Vastaus käytössä**.
2. Valitse soittokuvio.

Faksin päivämäärän ja ajan määrittäminen

Huomautus: Varmista, että faksi on määritetty. Lisätietoja on kohdassa **Tulostimen asentaminen faksaamista varten**.

1 Valitse aloitusnäytössä **Asetukset** > **Laite** > **Määritykset** > **Päivämäärä ja aika** > **Määritä**.

2 Määritä asetukset.

Kesäajan määrittäminen

Huomautus: Varmista, että faksi on määritetty. Lisätietoja on kohdassa **Tulostimen asentaminen faksaamista varten**.

1 Valitse aloitusnäytössä **Asetukset** > **Laite** > **Määritykset** > **Päivämäärä ja aika** > **Määritä**.

2 Valitse Aikavyöhyke-valikossa **(UTC+käyttäjä) Mukautettu**.

3 Valitse **UTC (GMT) -siirtymä** ja määritä asetukset.

Faksin kaiutinasetusten määrittäminen

Huomautus: Varmista, että faksi on määritetty. Lisätietoja on kohdassa **Tulostimen asentaminen faksaamista varten**.

1 Valitse aloitusnäytössä **Asetukset** > **Faksi** > **Faksiasetukset** > **Kaiutinasetukset**.

2 Toimi seuraavasti:
- Aseta kaiutintilaksi**Aina käytössä**.
- Aseta Kaiuttimen äänenvoimakkuudeksi**Korkea**.
- Ota Soittoäänen voimakkuus käyttöön.

Sähköpostin SMTP-asetusten määrittäminen

Määritä SMTP (Simple Mail Transfer Protocol) -asetukset, jotta voit lähettää skannatun asiakirjan sähköpostitse. Asetukset vaihtelevat sähköpostipalveluntarjoajan mukaan.

Ennen kuin aloitat, varmista että tulostin on yhteydessä verkkoon ja verkko on yhteydessä Internetiin.

Embedded Web Serverin käyttäminen

1 Avaa selain ja kirjoita tulostimen IP-osoite selaimen osoitekenttään.

Huomautuksia:

- Tulostimen IP-osoite näkyy sen tulostimen päänäytössä. IP-osoite on neljä pisteillä erotettua numerosarjaa, kuten 123.123.123.123.
- Jos käytät välityspalvelinta, poista se tilapäisesti käytöstä, jotta verkkosivu latautuu oikein.

2 Valitse **Asetukset** > **Sähköposti**.

3 Määritä asetukset Sähköpostiasetukset-osassa.

Huomautuksia:

- Lisätietoja on **sähköpostipalveluntarjoajien luettelossa**.
- Jos sähköpostipalveluntarjoaja ei ole luettelossa, kysy asetukset suoraan palveluntarjoajalta.

4 Valitse **Tallenna**.

Tulostimen Asetukset-valikon käyttäminen

1 Kosketa aloitusnäytössä valintaa **Asetukset** > **Sähköposti** > **Sähköpostiasetukset**.

2 Määritä asetukset.

Huomautuksia:

- Lisätietoja on **sähköpostipalveluntarjoajien luettelossa**.
- Jos sähköpostipalveluntarjoaja ei ole luettelossa, kysy asetukset suoraan palveluntarjoajalta.

Sähköpostipalveluntarjoajat

- **AOL Mail**
- **Comcast Mail**
- **Gmail**
- **iCloud Mail**
- **Mail.com**
- **NetEase Mail (mail.126.com)**
- **NetEase Mail (mail.163.com)**
- **NetEase Mail (mail.yeah.net)**
- **Outlook Live tai Microsoft 365**
- **QQ Mail**
- **Sina Mail**
- **Sohu Mail**
- **Yahoo! Mail**
- **Zoho Mail**

Huomautuksia:

- Jos havaitset virheitä käyttäessäsi tässä mainittuja asetuksia, ota yhteys sähköpostipalveluntarjoajaan.
- Jos sähköpostipalveluntarjoaja ei ole luettelossa, ota yhteys suoraan palveluntarjoajaan.

AOL Mail

Asetus	Arvo
Primary SMTP Gateway (Ensisijainen SMTP-yhdyskäytävä)	smtp.aol.com
Primary SMTP Gateway Port (Ensisijaisen SMTP-yhdyskäytävän portti)	587
Käytä SSL- tai TLS-suojausta	Pakollinen
Edellytä luotettua varmennetta	Ei käytössä

Asetus	Arvo
Reply Address (Vastausosoite)	Sähköpostiosoitteesi
SMTP Server Authentication (SMTP-palvelimen todennus)	Kirjautuminen/tavallinen
Laitteeseen perustuva sähköposti	Käytä laitteen SMTP-valtuuksia
Laitekäyttäjätunnus	Sähköpostiosoitteesi
Laitesalasana	Sovelluksen salasana **Huomautus:** Luo sovelluksen salasana siirtymällä **AOL Account Security** -sivulle, kirjautumalla tilillesi ja valitsemalla **Generate app password**.

Comcast Mail

Asetus	Arvo
Primary SMTP Gateway (Ensisijainen SMTP-yhdyskäytävä)	smtp.comcast.net
Primary SMTP Gateway Port (Ensisijaisen SMTP-yhdyskäytävän portti)	587
Käytä SSL- tai TLS-suojausta	Pakollinen
Edellytä luotettua varmennetta	Ei käytössä
Reply Address (Vastausosoite)	Sähköpostiosoitteesi
SMTP Server Authentication (SMTP-palvelimen todennus)	Kirjautuminen/tavallinen
Laitteeseen perustuva sähköposti	Käytä laitteen SMTP-valtuuksia
Laitekäyttäjätunnus	Sähköpostiosoitteesi
Laitesalasana	Tilin salasana

Huomautus: Varmista, että muiden valmistajien käytön suojausasetus on käytössä tililläsi. Lisätietoja on **Comcast Xfinity Connect -ohjesivulla**.

Gmail™

Huomautus: Varmista, että kaksivaiheinen vahvistus on käytössä Google-tililläsi. Ota kaksivaiheinen vahvistus käyttöön siirtymällä **Google Account Security** -tilille, kirjautumalla tilillesi ja valitsemalla Signing in to Google -osassa **2-Step Verification**.

Asetus	Arvo
Primary SMTP Gateway (Ensisijainen SMTP-yhdyskäytävä)	smtp.gmail.com
Primary SMTP Gateway Port (Ensisijaisen SMTP-yhdyskäytävän portti)	587
Käytä SSL- tai TLS-suojausta	Pakollinen
Edellytä luotettua varmennetta	Ei käytössä
Reply Address (Vastausosoite)	Sähköpostiosoitteesi
SMTP Server Authentication (SMTP-palvelimen todennus)	Kirjautuminen/tavallinen
Laitteeseen perustuva sähköposti	Käytä laitteen SMTP-valtuuksia

Asetus	Arvo
Laitekäyttäjätunnus	Sähköpostiosoitteesi
Laitesalasana	Sovelluksen salasana **Huomautuksia:** • Luo sovelluksen salasana siirtymällä **Google Account Security** -tilille, kirjautumalla tilillesi ja valitsemalla Signing in to Google -kohdassa **App passwords**. • App passwords näkyy ainoastaan, jos kaksiosainen vahvistus on käytössä.

iCloud Mail

Huomautus: Varmista, että kaksivaiheinen vahvistus on käytössä tililläsi.

Asetus	Arvo
Primary SMTP Gateway (Ensisijainen SMTP-yhdyskäytävä)	smtp.mail.me.com
Primary SMTP Gateway Port (Ensisijaisen SMTP-yhdyskäytävän portti)	587
Käytä SSL- tai TLS-suojausta	Pakollinen
Edellytä luotettua varmennetta	Ei käytössä
Reply Address (Vastausosoite)	Sähköpostiosoitteesi
SMTP Server Authentication (SMTP-palvelimen todennus)	Kirjautuminen/tavallinen
Laitteeseen perustuva sähköposti	Käytä laitteen SMTP-valtuuksia
Laitekäyttäjätunnus	Sähköpostiosoitteesi
Laitesalasana	Sovelluksen salasana **Huomautus:** Luo sovelluksen salasana siirtymällä **iCloud Account Management** -sivulle, kirjautumalla tilillesi ja valitsemalla Security-kohdassa **Generate Password**.

Mail.com

Asetus	Arvo
Primary SMTP Gateway (Ensisijainen SMTP-yhdyskäytävä)	smtp.mail.com
Primary SMTP Gateway Port (Ensisijaisen SMTP-yhdyskäytävän portti)	587
Käytä SSL- tai TLS-suojausta	Pakollinen
Edellytä luotettua varmennetta	Ei käytössä
Reply Address (Vastausosoite)	Sähköpostiosoitteesi
SMTP Server Authentication (SMTP-palvelimen todennus)	Kirjautuminen/tavallinen
Laitteeseen perustuva sähköposti	Käytä laitteen SMTP-valtuuksia
Laitekäyttäjätunnus	Sähköpostiosoitteesi
Laitesalasana	Tilin salasana

NetEase Mail (mail.126.com)

Huomautus: Varmista, että SMTP-palvelu on käytössä tililläsi. Ota palvelu käyttöön valitsemalla NetEase Mail -aloitussivulla **Asetukset** > **POP3/SMTP/IMAP**, ja ota sitten käyttöön joko **IMAP/SMTP-palvelu** tai **POP3/SMTP-palvelu**.

Asetus	Arvo
Primary SMTP Gateway (Ensisijainen SMTP-yhdyskäytävä)	smtp.126.com
Primary SMTP Gateway Port (Ensisijaisen SMTP-yhdyskäytävän portti)	465
Käytä SSL- tai TLS-suojausta	Pakollinen
Edellytä luotettua varmennetta	Ei käytössä
Reply Address (Vastausosoite)	Sähköpostiosoitteesi
SMTP Server Authentication (SMTP-palvelimen todennus)	Kirjautuminen/tavallinen
Laitteeseen perustuva sähköposti	Käytä laitteen SMTP-valtuuksia
Laitekäyttäjätunnus	Sähköpostiosoitteesi
Laitesalasana	Valtuutussalasana **Huomautus:** Saat valtuutussalasanan, kun IMAP/SMTP service tai POP3/SMTP service on käytössä.

NetEase Mail (mail.163.com)

Huomautus: Varmista, että SMTP-palvelu on käytössä tililläsi. Ota palvelu käyttöön valitsemalla NetEase Mail -aloitussivulla **Asetukset** > **POP3/SMTP/IMAP**, ja ota sitten käyttöön joko **IMAP/SMTP-palvelu** tai **POP3/SMTP-palvelu**.

Asetus	Arvo
Primary SMTP Gateway (Ensisijainen SMTP-yhdyskäytävä)	smtp.163.com
Primary SMTP Gateway Port (Ensisijaisen SMTP-yhdyskäytävän portti)	465
Käytä SSL- tai TLS-suojausta	Pakollinen
Edellytä luotettua varmennetta	Ei käytössä
Reply Address (Vastausosoite)	Sähköpostiosoitteesi
SMTP Server Authentication (SMTP-palvelimen todennus)	Kirjautuminen/tavallinen
Laitteeseen perustuva sähköposti	Käytä laitteen SMTP-valtuuksia
Laitekäyttäjätunnus	Sähköpostiosoitteesi
Laitesalasana	Valtuutussalasana **Huomautus:** Saat valtuutussalasanan, kun IMAP/SMTP service tai POP3/SMTP service on käytössä.

NetEase Mail (mail.yeah.net)

Huomautus: Varmista, että SMTP-palvelu on käytössä tililläsi. Ota palvelu käyttöön valitsemalla NetEase Mail -aloitussivulla **Asetukset** > **POP3/SMTP/IMAP**, ja ota sitten käyttöön joko **IMAP/SMTP-palvelu** tai **POP3/SMTP-palvelu**.

Asetus	Arvo
Primary SMTP Gateway (Ensisijainen SMTP-yhdyskäytävä)	smtp.yeah.net
Primary SMTP Gateway Port (Ensisijaisen SMTP-yhdyskäytävän portti)	465
Käytä SSL- tai TLS-suojausta	Pakollinen
Edellytä luotettua varmennetta	Ei käytössä
Reply Address (Vastausosoite)	Sähköpostiosoitteesi
SMTP Server Authentication (SMTP-palvelimen todennus)	Kirjautuminen/tavallinen
Laitteeseen perustuva sähköposti	Käytä laitteen SMTP-valtuuksia
Laitekäyttäjätunnus	Sähköpostiosoitteesi
Laitesalasana	Valtuutussalasana **Huomautus:** Saat valtuutussalasanan, kun IMAP/SMTP service tai POP3/SMTP service on käytössä.

Outlook Live tai Microsoft 365

Nämä asetukset koskevat sähköpostitoimialueita outlook.com ja hotmail.com e-mail sekä Microsoft 365 -tilejä.

Asetus	Arvo
Primary SMTP Gateway (Ensisijainen SMTP-yhdyskäytävä)	smtp.office365.com
Primary SMTP Gateway Port (Ensisijaisen SMTP-yhdyskäytävän portti)	587
Käytä SSL- tai TLS-suojausta	Pakollinen
Edellytä luotettua varmennetta	Ei käytössä
Reply Address (Vastausosoite)	Sähköpostiosoitteesi
SMTP Server Authentication (SMTP-palvelimen todennus)	Kirjautuminen/tavallinen
Laitteeseen perustuva sähköposti	Käytä laitteen SMTP-valtuuksia
Laitekäyttäjätunnus	Sähköpostiosoitteesi
Laitesalasana	Tilin salasana tai sovelluksen salasana **Huomautuksia:** • Jos kaksivaiheinen vahvistus ei ole käytössä tililläsi, käytä tilin salasanaa. • Jos kaksivaiheinen vahvistus on käytössä outlook.com-hotmail.com-tililläsi, käytä sovelluksen salasanaa. Luo sovelluksen salasana siirtymällä **Outlook Live Account Management** -tilille ja kirjautumalla tilillesi.

Huomautus: Lisää asennusvaihtoehtoja Microsoft 365:tä käyttäville yrityksille on **Microsoft 365:n ohjesivulla**.

QQ Mail

Huomautus: Varmista, että SMTP-palvelu on käytössä tililläsi. Ota palvelu käyttöön valitsemalla QQ Mail -aloitussivulla **Asetukset** > **Tili**. Ota POP3/IMAP/SMTP/Exchange/CardDAV/CalDAV Service -kohdassa käyttöön joko **POP3/SMTP service** tai **IMAP/SMTP service**.

Asetus	Arvo
Primary SMTP Gateway (Ensisijainen SMTP-yhdyskäytävä)	smtp.qq.com
Primary SMTP Gateway Port (Ensisijaisen SMTP-yhdyskäytävän portti)	587
Käytä SSL- tai TLS-suojausta	Pakollinen
Edellytä luotettua varmennetta	Ei käytössä
Reply Address (Vastausosoite)	Sähköpostiosoitteesi
SMTP Server Authentication (SMTP-palvelimen todennus)	Kirjautuminen/tavallinen
Laitteeseen perustuva sähköposti	Käytä laitteen SMTP-valtuuksia
Laitekäyttäjätunnus	Sähköpostiosoitteesi
Laitesalasana	Valtuutuskoodi **Huomautus:** Luo valtuutuskoodi valitsemalla ensin QQ Mail -aloitussivulla **Asetukset** > **Tili**. Napsauta sitten osassa POP3/IMAP/SMTP/Exchange/CardDAV/CalDAV Service valintaa **Luo valtuutuskoodi**.

Sina Mail

Huomautus: Varmista, että POP3/SMTP-palvelu on käytössä tililläsi. Ota palvelu käyttöön valitsemalla Sina Mail -aloitussivulla **Asetukset** > **Lisää asetuksia** > **Käyttäjän pään POP/IMAP/SMTP**, ja ota sitten käyttöön **POP3/SMTP-palvelu**.

Asetus	Arvo
Primary SMTP Gateway (Ensisijainen SMTP-yhdyskäytävä)	smtp.sina.com
Primary SMTP Gateway Port (Ensisijaisen SMTP-yhdyskäytävän portti)	587
Käytä SSL- tai TLS-suojausta	Pakollinen
Edellytä luotettua varmennetta	Ei käytössä
Reply Address (Vastausosoite)	Sähköpostiosoitteesi
SMTP Server Authentication (SMTP-palvelimen todennus)	Kirjautuminen/tavallinen
Laitteeseen perustuva sähköposti	Käytä laitteen SMTP-valtuuksia
Laitekäyttäjätunnus	Sähköpostiosoitteesi

Asetus	Arvo
Laitesalasana	Valtuutuskoodi **Huomautus:** Luo valtuutuskoodi valitsemalla sähköpostin aloitussivulla **Asetukset** > **Lisää asetuksia** > **Käyttäjän pään POP/IMAP/SMTP**, ja ota sitten käyttöön **Valtuutuskoodin tila**.

Sohu Mail

Huomautus: Varmista, että SMTP-palvelu on käytössä tililläsi. Ota palvelu käyttöön valitsemalla Sohu Mail -kotisivulla **Asetukset** > **Asetukset** > **POP3/SMTP/IMAP**, ja ota sitten käyttöön joko **IMAP/SMTP-palvelu** tai **POP3/SMTP-palvelu**.

Asetus	Arvo
Primary SMTP Gateway (Ensisijainen SMTP-yhdyskäytävä)	smtp.sohu.com
Primary SMTP Gateway Port (Ensisijaisen SMTP-yhdyskäytävän portti)	465
Käytä SSL- tai TLS-suojausta	Pakollinen
Edellytä luotettua varmennetta	Ei käytössä
Reply Address (Vastausosoite)	Sähköpostiosoitteesi
SMTP Server Authentication (SMTP-palvelimen todennus)	Kirjautuminen/tavallinen
Laitteeseen perustuva sähköposti	Käytä laitteen SMTP-valtuuksia
Laitekäyttäjätunnus	Sähköpostiosoitteesi
Laitesalasana	Riippumaton salasana **Huomautus:** Saat riippumattoman salasanan, kun IMAP/SMTP service tai POP3/SMTP service on käytössä.

Yahoo! Mail

Asetus	Arvo
Primary SMTP Gateway (Ensisijainen SMTP-yhdyskäytävä)	smtp.mail.yahoo.com
Primary SMTP Gateway Port (Ensisijaisen SMTP-yhdyskäytävän portti)	587
Käytä SSL- tai TLS-suojausta	Pakollinen
Edellytä luotettua varmennetta	Ei käytössä
Reply Address (Vastausosoite)	Sähköpostiosoitteesi
SMTP Server Authentication (SMTP-palvelimen todennus)	Kirjautuminen/tavallinen
Laitteeseen perustuva sähköposti	Käytä laitteen SMTP-valtuuksia
Laitekäyttäjätunnus	Sähköpostiosoitteesi

Asetus	Arvo
Laitesalasana	Sovelluksen salasana **Huomautus:** Luo sovelluksen salasana siirtymällä **Yahoo Account Security** -sivulle, kirjautumalla tilillesi ja valitsemalla **Generate app password**.

Zoho Mail

Asetus	Arvo
Primary SMTP Gateway (Ensisijainen SMTP-yhdyskäytävä)	smtp.zoho.com
Primary SMTP Gateway Port (Ensisijaisen SMTP-yhdyskäytävän portti)	587
Käytä SSL- tai TLS-suojausta	Pakollinen
Edellytä luotettua varmennetta	Ei käytössä
Reply Address (Vastausosoite)	Sähköpostiosoitteesi
SMTP Server Authentication (SMTP-palvelimen todennus)	Kirjautuminen/tavallinen
Laitteeseen perustuva sähköposti	Käytä laitteen SMTP-valtuuksia
Laitekäyttäjätunnus	Sähköpostiosoitteesi
Laitesalasana	Tilin salasana tai sovelluksen salasana **Huomautuksia:** • Jos kaksivaiheinen vahvistus ei ole käytössä tililläsi, käytä tilin salasanaa. • Jos kaksivaiheinen vahvistus on käytössä tililläsi, käytä sovelluksen salasanaa. Luo sovelluksen salasana siirtymällä **Zoho Mail Account Security** -sivulle, kirjautumalla tilillesi ja valitsemalla Application-Specific Passwords -kohdassa **Generate New Password**.

Paperin ja erikoismateriaalin asettaminen

Erikoismateriaalin koon ja lajin määrittäminen

Lokerot havaitsevat tavallisen paperin koon automaattisesti. Tee erikoismateriaaleille, kuten tarroille, korteille ja kirjekuorille, seuraavat toimet:

1. Valitse aloitusnäytössä **Asetukset** > **Paperi** > **Lokeromääritys** > **Paperikoko/-laji** > valitse paperilähde.
2. Määritä erikoismateriaalin koko ja laji.

Universal-paperiasetusten määrittäminen

1. Valitse aloitusnäytössä **Asetukset** > **Paperi** > **Materiaalimääritykset** > **Universal-asetukset**.
2. Määritä asetukset.

Useita Universal-kokoja -asetuksen ottaminen käyttöön

1 Valitse aloitusnäytössä **Asetukset** > **Laite** > **Huolto** > **Määritys-valikko** > **Lokeromääritys**.

2 Ota Useita Universal-kokoja -asetus käyttöön.

Paperin lisääminen 520 arkin lokeroon

HUOMIO – KAATUMISVAARA: Voit vähentää laitteen epävakauden riskiä lisäämällä jokaisen lokeron erikseen. Pidä kaikki muut alustat suljettuina, kunnes niitä tarvitaan.

1 Vedä lokero auki.

Huomautus: Älä vedä lokeroita ulos tulostamisen aikana, jotta vältät tukokset.

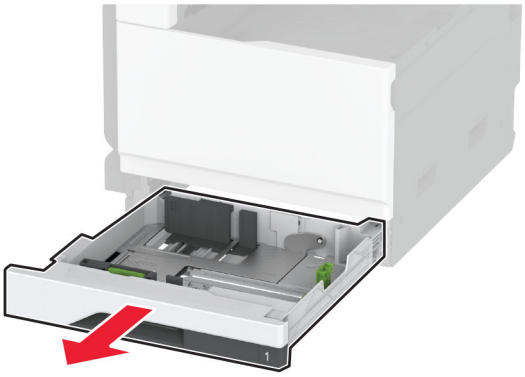

2 Säädä ohjaimet lisättävän paperin koon mukaan.

Huomautus: Lokeron alaosan osoittimet helpottavat ohjainten asettamista.

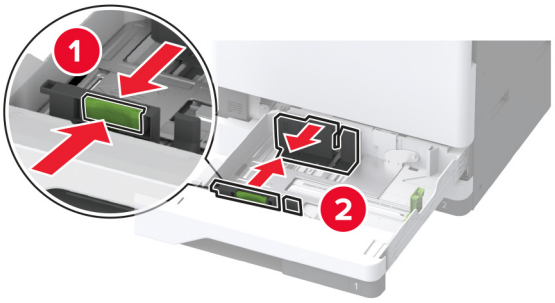

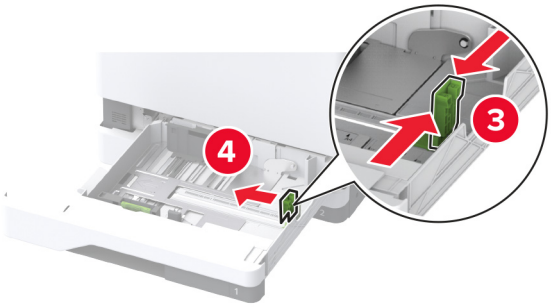

3 Taivuta ja ilmasta paperipino ja suorista sen reunat, ennen kuin lisäät sen tulostimeen.

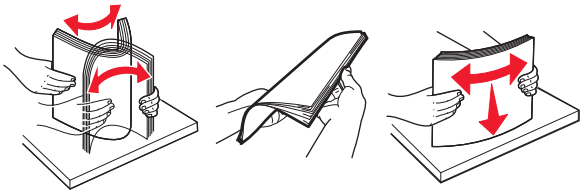

4 Lisää paperipino tulostimeen tulostuspuoli ylöspäin.

Kun lisäät kirjelomakkeita tai rei'itettyä paperia, tee jompikumpi seuraavista:

Yksipuolinen tulostus pitkä reuna edellä

- Lisää kirjelomake tekstipuoli ylöspäin niin, että otsake on lokeron takareunassa.

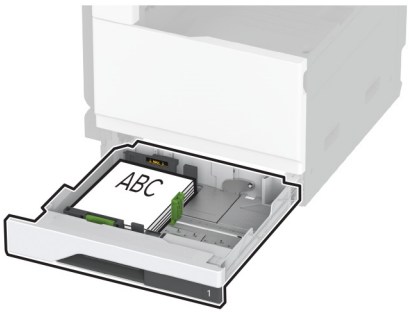

- Lisää rei’itetty paperi tekstipuoli ylöspäin niin, että reiät ovat lokeron vasenta reunaa vasten.

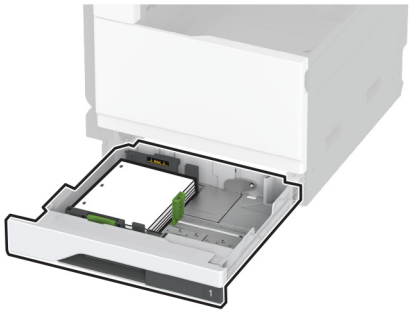

Yksipuolinen tulostus lyhyt reuna edellä

- Lisää kirjelomake tekstipuoli ylöspäin niin, että otsake on lokeron vasenta reunaa kohti.

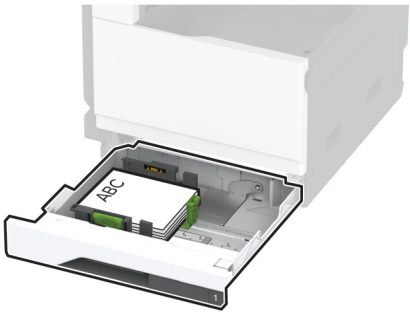

- Lisää rei’itetty paperi tekstipuoli ylöspäin niin, että reiät ovat lokeron etureunaa vasten.

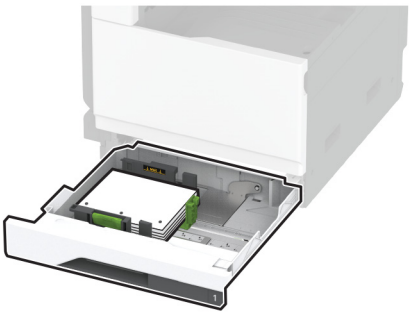

Kaksipuolinen tulostus pitkä reuna edellä

- Lisää kirjelomake tekstipuoli alaspäin niin, että otsake on lokeron takareunassa.

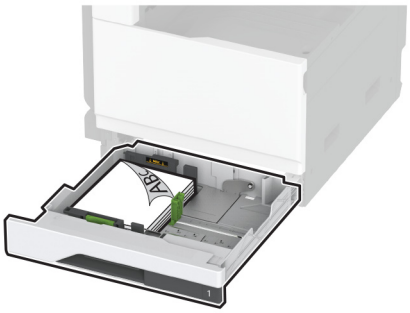

- Lisää rei’itetty paperi tekstipuoli alaspäin niin, että reiät ovat lokeron oikeaa reunaa vasten.

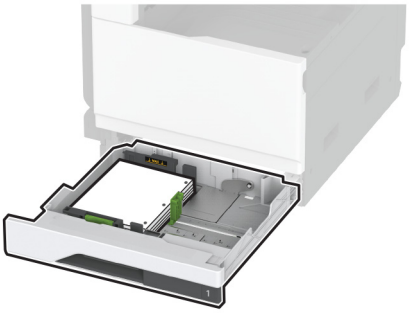

Kaksipuolinen tulostus lyhyt reuna edellä

- Lisää kirjelomake tekstipuoli alaspäin niin, että otsake on lokeron vasenta reunaa kohti.

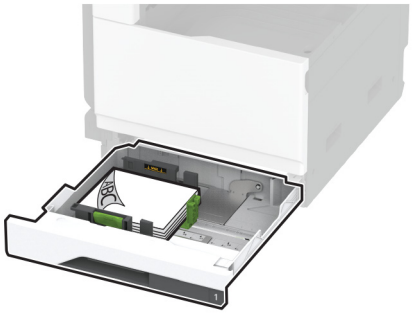

- Lisää rei’itetty paperi tekstipuoli alaspäin niin, että reiät ovat lokeron takareunaa vasten.

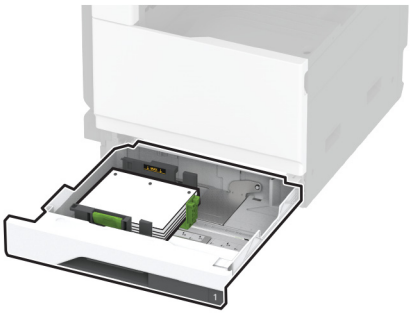

Huomautuksia:

- Älä liu'uta paperia lokeroon.
- Varmista, että sivuohjaimet ovat tiiviisti paperia vasten.
- Varmista, että pinon korkeus on paperin enimmäistäyttöosoittimen alapuolella. Ylitäyttö voi aiheuttaa tukoksia.

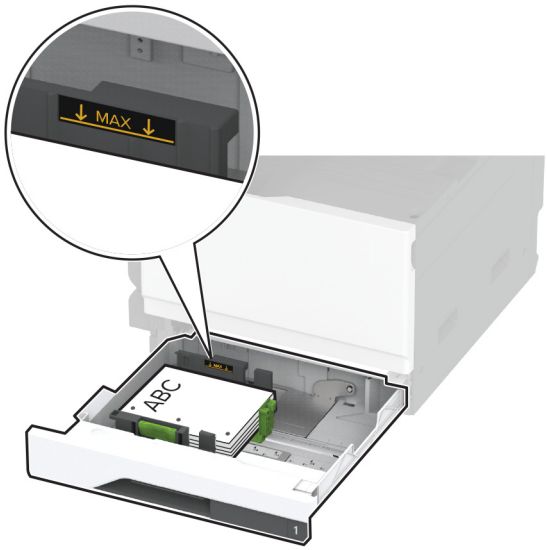

5 Aseta lokero tulostimeen.

Määritä tarvittaessa paperin koko ja laji vastaamaan lokerossa olevaa paperia.

Huomautus: Kun viimeistelijä on asennettu, kuvia kierretään tulostettaessa 180 astetta.

Paperin lisääminen 2520 arkin kaksoislokeroon

HUOMIO – KAATUMISVAARA: Voit vähentää laitteen epävakauden riskiä lisäämällä jokaisen lokeron erikseen. Pidä kaikki muut alustat suljettuina, kunnes niitä tarvitaan.

1 Vedä lokero auki.

Huomautus: Älä vedä lokeroita ulos tulostamisen aikana, jotta vältät tukokset.

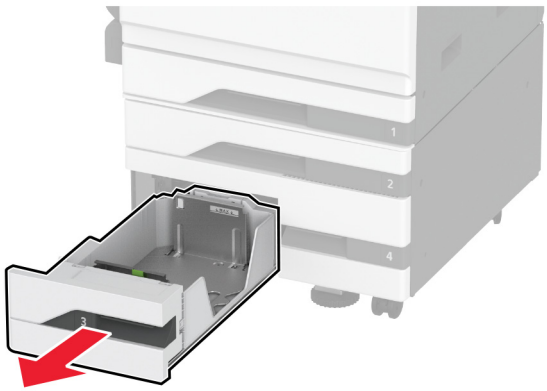

2 Säädä ohjaimet lisättävän paperin koon mukaan.

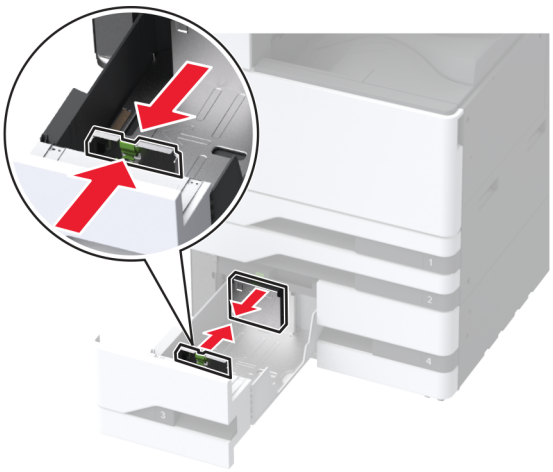

3 Taivuta ja ilmasta paperipino ja suorista sen reunat, ennen kuin lisäät sen tulostimeen.

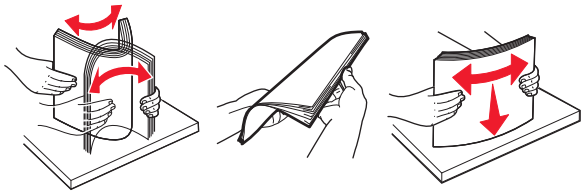

4 Aseta paperia.

- Aseta yksipuolista tulostusta varten paperi tulostuspuoli ylöspäin.
- Aseta kaksipuolista tulostusta varten paperi tulostuspuoli alaspäin.

Kun lisäät kirjelomakkeita tai rei'itettyä paperia, tee jompikumpi seuraavista:

Yksipuolinen tulostus

- Lisää kirjelomake tekstipuoli ylöspäin niin, että otsake on lokeron takareunassa.

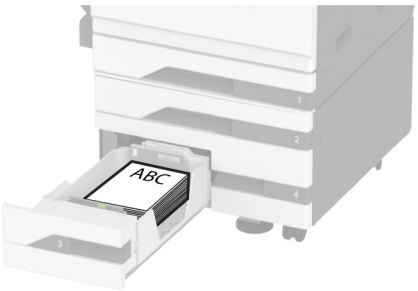

- Lisää rei’itetty paperi tekstipuoli ylöspäin niin, että reiät ovat lokeron vasenta reunaa vasten.

Kaksipuolinen tulostus

- Lisää kirjelomake tekstipuoli alaspäin niin, että otsake on lokeron takareunassa.

- Lisää rei’itetty paperi tekstipuoli alaspäin niin, että reiät ovat lokeron oikeaa reunaa vasten.

Huomautuksia:

- Älä liu'uta paperia lokeroon.
- Varmista, että pinon korkeus on paperin enimmäistäyttöosoittimen alapuolella. Ylitäyttö voi aiheuttaa tukoksia.

5 Aseta lokero tulostimeen.

Määritä tarvittaessa paperin koko ja laji vastaamaan lokerossa olevaa paperia.

Huomautus: Kun viimeistelijä on asennettu, kuvia kierretään tulostettaessa 180 astetta.

Paperin lisääminen 2000 arkin syöttölaitteeseen

HUOMIO – KAATUMISVAARA: Voit vähentää laitteen epävakauden riskiä lisäämällä jokaisen lokeron erikseen. Pidä kaikki muut alustat suljettuina, kunnes niitä tarvitaan.

1 Vedä lokero ulos ja avaa lokeron sivuluukku.

Huomautus: Älä vedä lokeroita ulos tulostamisen aikana, jotta vältät tukokset.

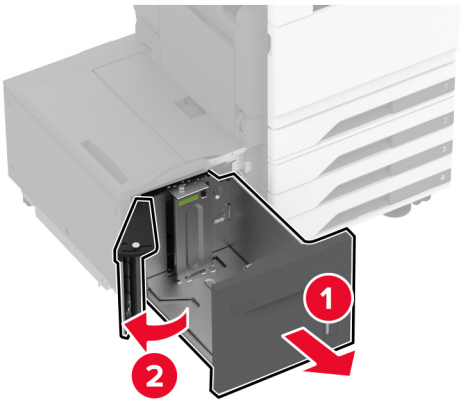

2 Säädä lokeron takaosassa olevaa ohjainta. Tee sama lokeron etuosassa.

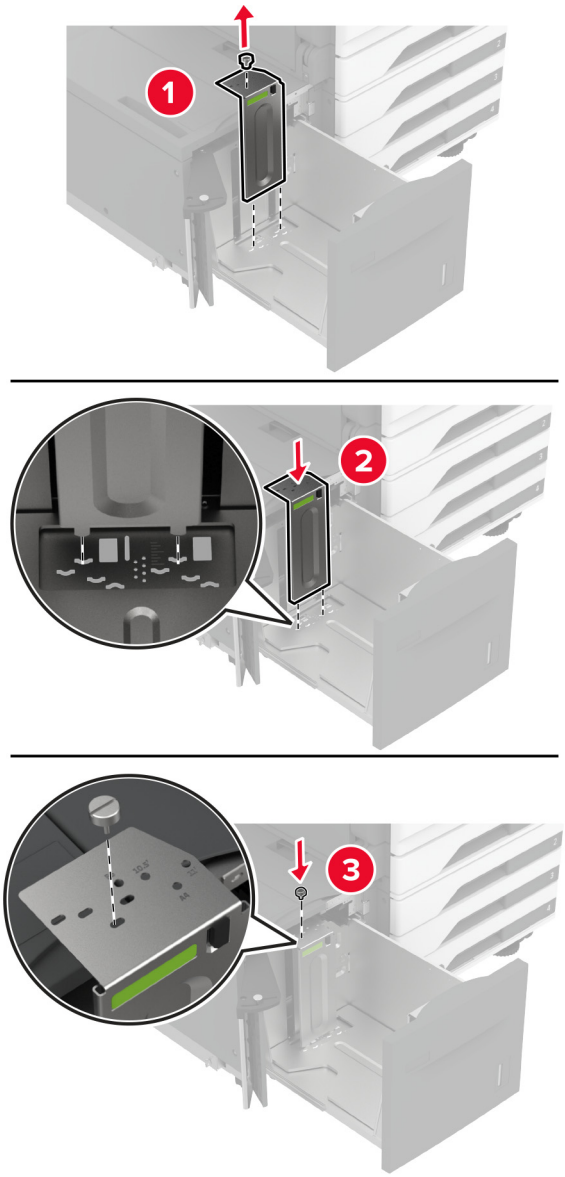

3 Säädä lokeron sivuluukun vipua.

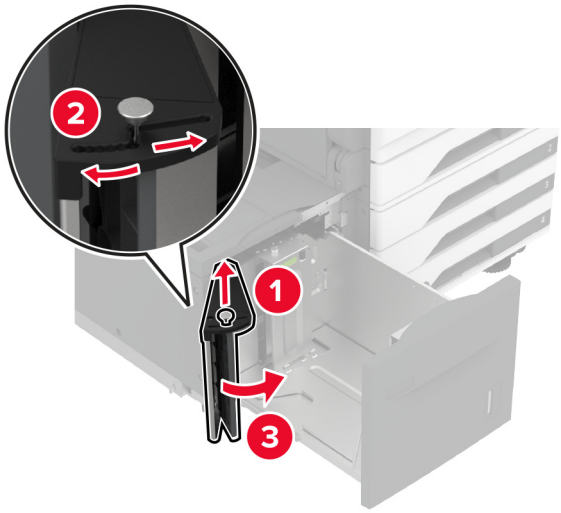

4 Taivuta ja ilmasta paperipino ja suorista sen reunat, ennen kuin lisäät sen tulostimeen.

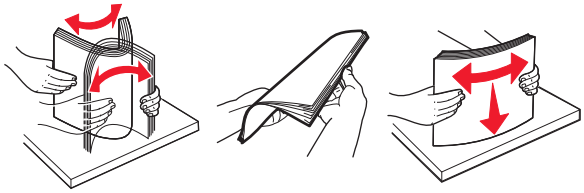

5 Lisää paperipino tulostimeen tulostuspuoli ylöspäin.

Kun lisäät kirjelomakkeita tai rei'itettyä paperia, tee jompikumpi seuraavista:

Yksipuolinen tulostus

- Lisää kirjelomake tekstipuoli alaspäin niin, että otsake on lokeron takareunassa.

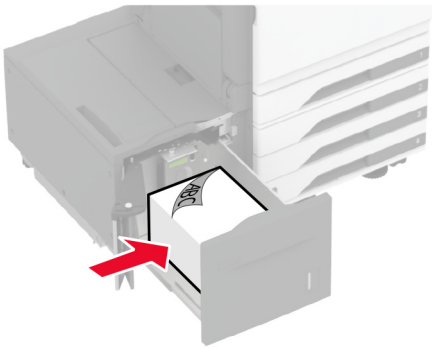

- Lisää rei’itetty paperi tekstipuoli alaspäin niin, että reiät ovat lokeron vasenta reunaa vasten.

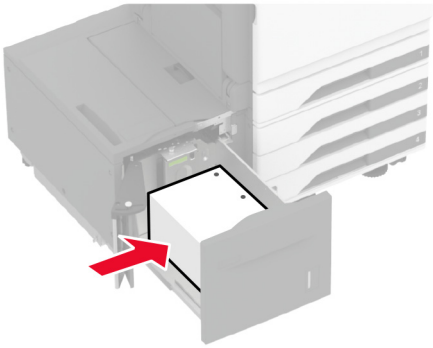

Kaksipuolinen tulostus

- Lisää kirjelomake tekstipuoli ylöspäin niin, että otsake on lokeron takareunassa.

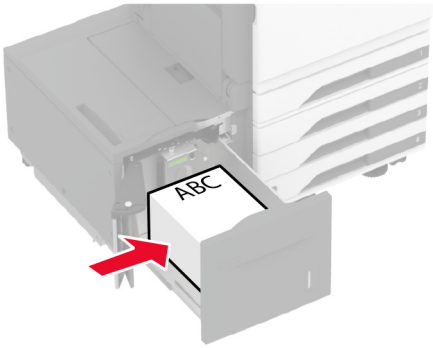

- Lisää rei’itetty paperi tekstipuoli ylöspäin niin, että reiät ovat lokeron vasenta reunaa vasten.

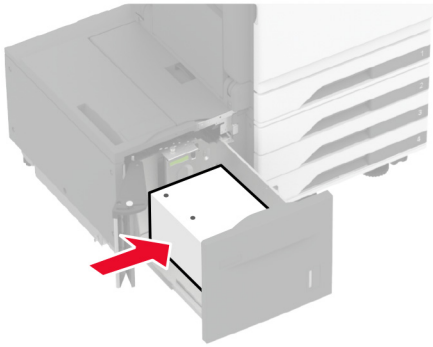

Huomautus: Varmista, että pinon korkeus on paperin enimmäistäyttöosoittimen alapuolella. Ylitäyttö voi aiheuttaa tukoksia.

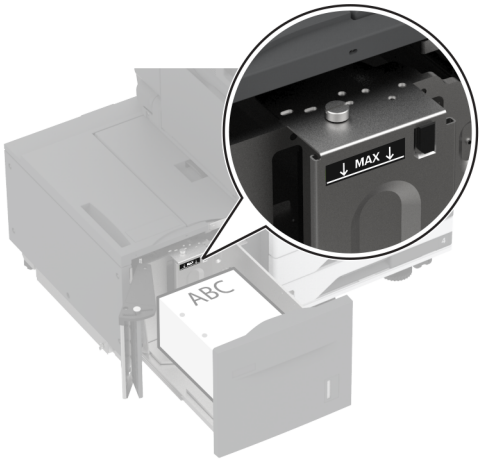

6 Sulje lokeron sivuluukku ja aseta lokero paikalleen.

Määritä tarvittaessa paperin koko ja laji vastaamaan lokerossa olevaa paperia.

Huomautus: Kun viimeistelijä on asennettu, kuvia kierretään tulostettaessa 180 astetta.

Kirjekuorilokeron täyttäminen

HUOMIO – KAATUMISVAARA: Voit vähentää laitteen epävakauden riskiä lisäämällä jokaisen lokeron erikseen. Pidä kaikki muut alustat suljettuina, kunnes niitä tarvitaan.

1 Vedä kirjekuorilokero ulos.

Huomautus: Älä vedä lokeroita ulos tulostamisen aikana, jotta vältät tukokset.

2 Taivuta ja ilmasta kirjekuoripino ja suorista sen reunat ennen kuin lisäät sen tulostimeen.

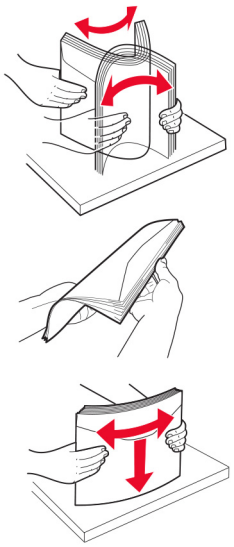

3 Säädä ohjaimet lisättävien kirjekuorien koon mukaan.

Huomautus: Lokeron alaosan osoittimet helpottavat ohjainten asettamista.

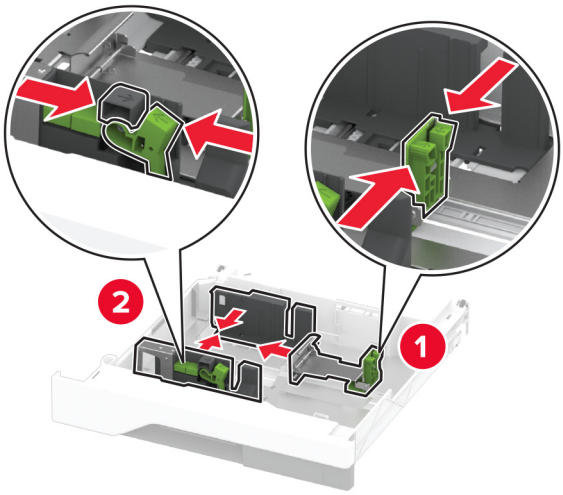

4 Lisää kirjekuoret avautuva puoli alaspäin lokeron vasenta reunaa vasten.

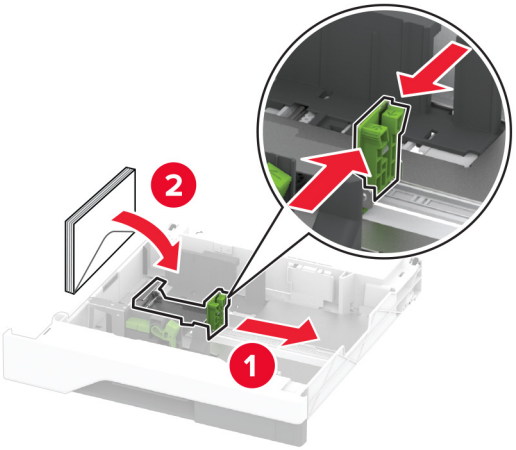

Huomautuksia:

- Varmista, että sivuohjaimet ovat tiiviisti kirjekuoria vasten.
- Varmista, että pinon korkeus on enimmäismäärän osoittimen alapuolella. Ylitäyttö voi aiheuttaa tukoksia.

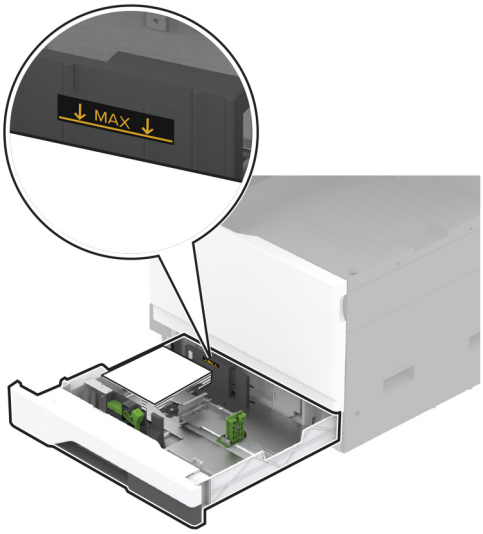

5 Aseta lokero tulostimeen.

Määritä tarvittaessa paperin koko ja paperin laji vastaamaan lokerossa olevia kirjekuoria.

Monisyöttölaitteen täyttö

1 Avaa monisyöttölaite.

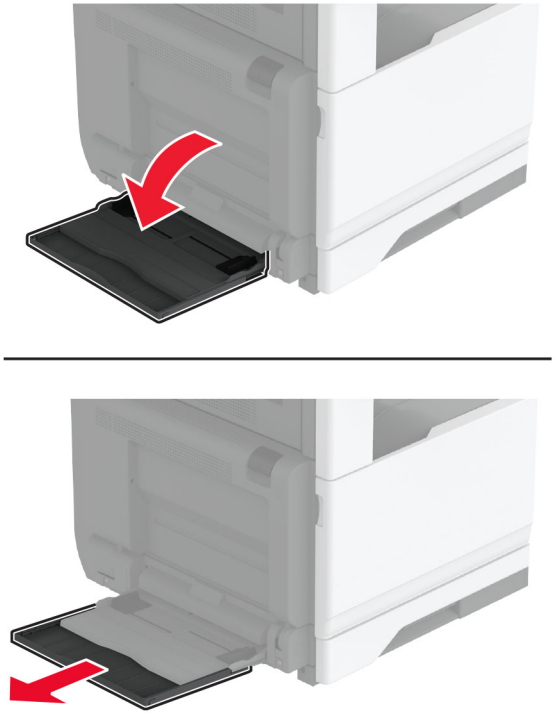

2 Säädä sivuohjaimet lisättävän paperin koon mukaan.

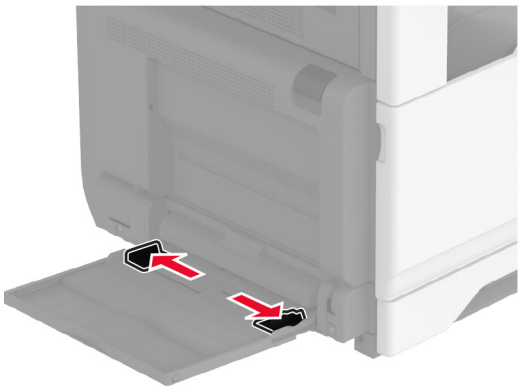

3 Taivuta ja ilmasta paperipino ja suorista sen reunat, ennen kuin lisäät sen tulostimeen.

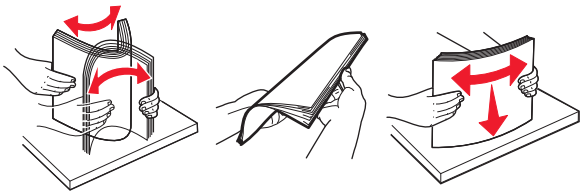

4 Aseta paperia.

Huomautus: Varmista, että sivuohjaimet ovat tiiviisti paperia vasten.

Pitkä reuna edellä:

- Aseta kirjelomake yksipuolista tulostusta varten tulostuspuoli alaspäin arkin yläreuna kohti tulostimen takaosaa. Lisää rei’itetty paperi tekstipuoli alaspäin niin, että reiät ovat paperin oikeassa reunassa.

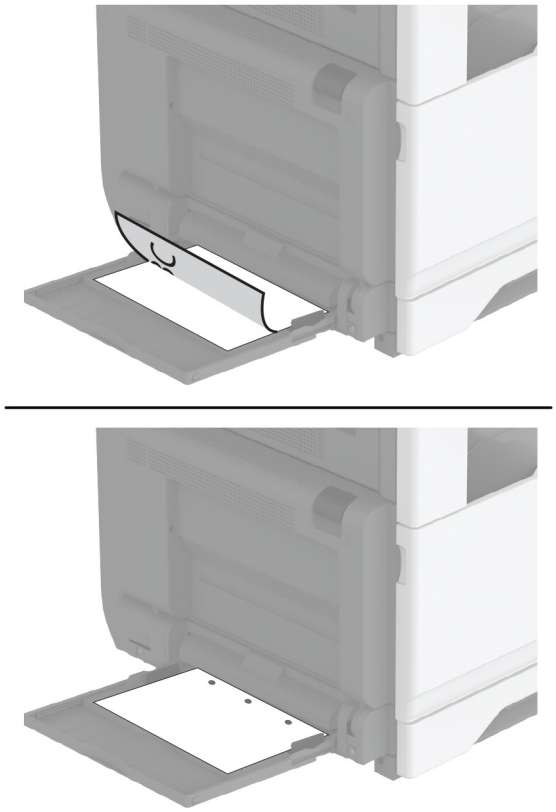

- Aseta kirjelomake kaksipuolista tulostusta varten tulostuspuoli ylöspäin arkin yläreuna kohti tulostimen takaosaa. Lisää rei’itetty paperi tekstipuoli ylöspäin niin, että reiät ovat paperin vasemmassa reunassa.

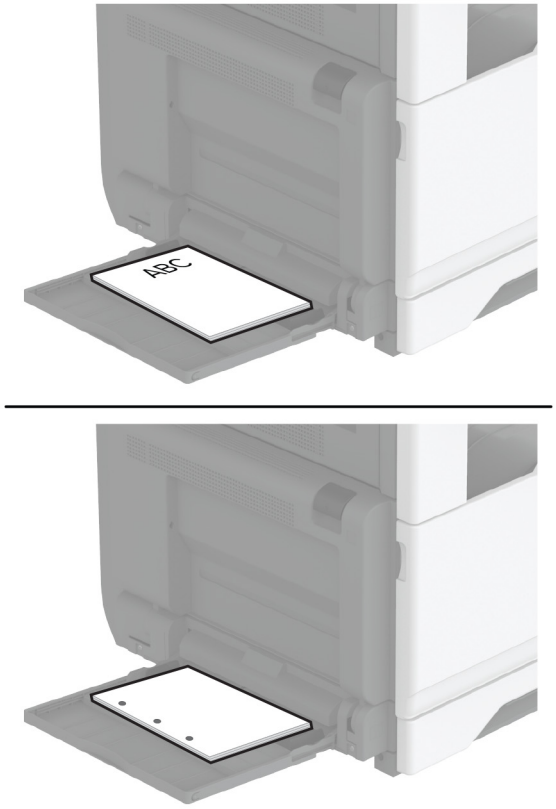

Lyhyt reuna edellä:

- Aseta kirjelomake yksipuolista tulostusta varten tulostuspuoli alaspäin niin, että arkin yläreuna on vasemmalla. Lisää rei'itetty paperi tekstipuoli alaspäin niin, että reiät ovat tulostimen etuosaa kohti.

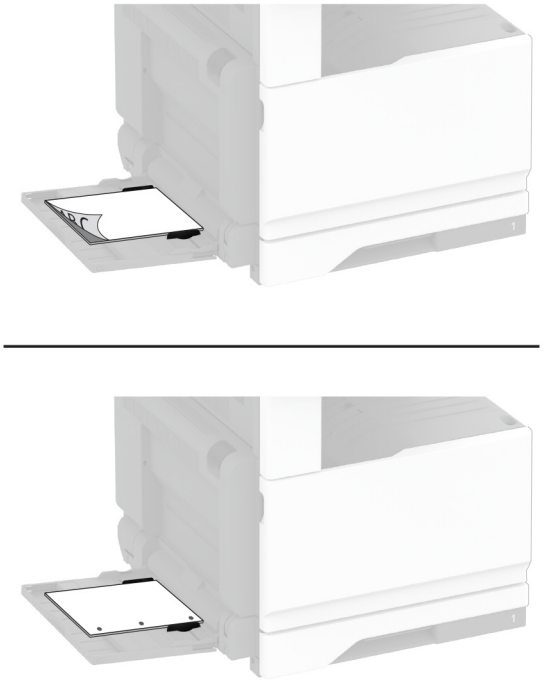

- Aseta kirjelomake kaksipuolista tulostusta varten tulostuspuoli ylöspäin niin, että arkin yläreuna on vasemmalla. Lisää rei'itetty paperi tekstipuoli ylöspäin niin, että reiät ovat tulostimen takaosaa kohti.

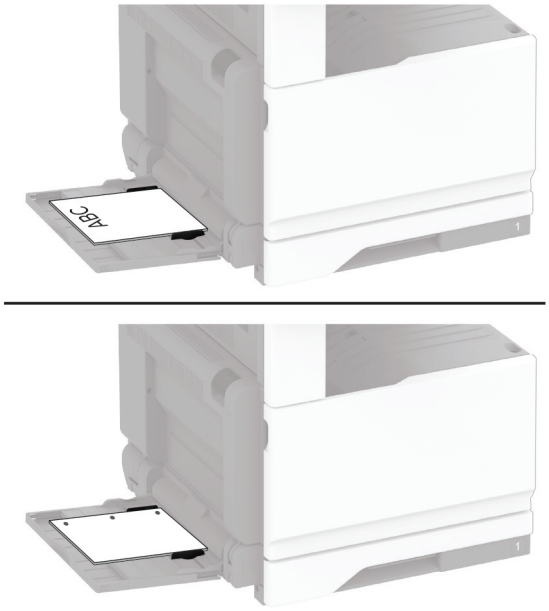

Huomautus: Kun viimeistelijä on asennettu, kuvia kierretään 180 astetta.

Lokeroiden yhdistäminen

1 Valitse aloitusnäytössä **Asetukset** > **Paperi** > **Lokeromääritys** > Valitse paperilähde.

2 Määritä yhdistettäville lokeroille sama paperikoko ja -lajiasetukset.

3 Valitse aloitusnäytössä **Asetukset** > **Laite** > **Huolto** > **Määritys-valikko** > **Lokeromääritys** > **Lokeroiden linkitys**.

4 Valitse **Automaattinen**.

Erota lokerot varmistamalla, ettei lokeroilla ole samoja paperikoko- tai -lajiasetuksia.

Varoitus – vauriot mahdollisia: Kiinnittimen lämpötila vaihtelee määritetyn paperilajin mukaan. Voit välttää tulostusongelmia varmistamalla, että tulostimen paperilajiasetus vastaa lokeroon lisättyä paperia.

Ohjelmiston, ohjaimien ja laiteohjelmiston asentaminen ja päivittäminen

Tulostinohjelmiston asentaminen

Huomautuksia:

- Tulostinohjain sisältyy ohjelmiston asennuspakettiin.
- Jos käyttämässäsi Macintosh-tietokoneessa on macOS-versio 10.7 tai uudempi, sinun ei tarvitse asentaa ohjainta, jotta voit tulostaa AirPrint-sertifioidulla tulostimella. Jos haluat käyttää mukautettuja tulostusominaisuuksia, lataa tulostinohjain.

1 Hanki ohjelmiston asennuspaketti.
   - Tulostimen mukana toimitetulla Ohjelmistot-levyllä.
   - Siirry osoitteeseen **www.lexmark.com/downloads**.

2 Käynnistä asennusohjelma ja seuraa tietokoneen näytön ohjeita.

Faksiohjaimen asentaminen

1 Siirry osoitteeseen **www.lexmark.com/downloads**, hae tulostinmallisi ja lataa sen asennuspaketti.

2 Valitse tulostimessasi **Tulostimen ominaisuudet** ja sitten **Määritykset**-välilehti.

3 Valitse **Faksi** ja sitten **Käytä**.

Laiteohjelmiston päivittäminen

Voit tehostaa tulostimen toimintaa päivittämällä tulostimen laiteohjelmiston säännöllisesti.

Lisätietoja laiteohjelmiston päivittämisestä antaa Lexmarkin edustaja.

Hae uusin laiteohjelmisto osoitteesta **www.lexmark.com/downloads** tulostinmallisi perusteella.

1 Avaa selain ja kirjoita tulostimen IP-osoite selaimen osoitekenttään.

Huomautuksia:

- Tulostimen IP-osoite näkyy sen tulostimen päänäytössä. IP-osoite on neljä pisteillä erotettua numerosarjaa, kuten 123.123.123.123.
- Jos käytät välityspalvelinta, poista se tilapäisesti käytöstä, jotta verkkosivu latautuu oikein.

2 Valitse **Asetukset** > **Laite** > **Päivitä laiteohjelmisto**.

3 Valitse jompikumpi seuraavista:
- Valitse **Tarkista päivitykset** > **Hyväksyn, käynnistä päivitys**.
- Lataa flash-tiedosto.
  a Selaa päivitystiedostoon.

  Huomautus: Varmista, että olet purkanut laiteohjelmiston zip-tiedoston.

  b Valitse **Lataa** > **Käynnistä**.

Tulostimien lisääminen tietokoneeseen

Tee jokin seuraavista: toimista ennen kuin aloitat:

- Liitä tulostin ja tietokone samaan verkkoon. Lisätietoja tulostimen liittämisestä verkkoon on kohdassa "Tulostimen yhdistäminen verkkoon" sivulla 148.
- Liitä tietokone tulostimeen. Lisätietoja on kohdassa "Tietokoneen yhdistäminen tulostimeen" sivulla 151.
- Kytke tulostin tietokoneeseen USB-kaapelilla. Lisätietoja on kohdassa "Kaapeleiden kytkeminen" sivulla 29.

  Huomautus: USB-kaapeli myydään erikseen.

Windows-käyttäjät:

1 Asenna tulostinohjain.

  Huomautus: Lisätietoja on kohdassa "Tulostinohjelmiston asentaminen" sivulla 73.

2 Avaa **Tulostimet ja skannerit** ja valitse **Lisää tulostin tai skanneri**.

3 Tee tulostimen mallin mukaan jokin seuraavista toimenpiteistä:
- Valitse tulostin luettelosta ja sitten **Lisää laite**.
- Valitse **Näytä Wi-Fi Direct -tulostimet**, valitse tulostin ja sitten **Lisää laite**.
- Valitse **Haluamani tulostin ei ole luettelossa** ja tee sitten Lisää tulostin -ikkunassa jokin seuraavista toimenpiteistä:
  a Valitse **Lisää tulostin TCP/IP-osoitetta tai isäntänimeä käyttämällä** ja valitse sitten **Seuraava**.
  b Kirjoita Isäntänimi tai IP-osoite -kenttään tulostimen IP-osoite ja valitse sitten **Seuraava**.

  Huomautuksia:

  – Tulostimen IP-osoite näkyy sen tulostimen päänäytössä. IP-osoite on neljä pisteillä erotettua numerosarjaa, kuten 123.123.123.123.
  – Jos käytät välityspalvelinta, poista se tilapäisesti käytöstä, jotta verkkosivu latautuu oikein.

  c Valitse tulostinohjain ja sitten **Seuraava**.
  d Valitse **Käytä asennettua tulostinohjainta (suositus)** ja sitten **Seuraava**.
  e Kirjoita tulostimen nimi ja valitse **Seuraava**.

f Valitse tulostimen jakoasetus ja sitten **Seuraava**.
g Valitse **Valmis**.

Macintosh-käyttäjät:

1 Valitse tietokoneessa **Tulostimet ja skannerit**.
2 Valitse + ja sitten tulostin.
3 Valitse Käytä-valikosta tulostinohjain.

Huomautuksia:

- Valitse Macintosh-tulostinohjaimen käyttöä varten joko **AirPrint** tai **Secure AirPrint**.
- Jos haluat käyttää mukautettuja tulostusominaisuuksia, valitse Lexmark-tulostinohjain. Ohjaimen asennusohjeet ovat kohdassa "Tulostinohjelmiston asentaminen" sivulla 73.

4 Lisää tulostin.

Määritystiedoston vieminen tai tuominen

Voit viedä tulostimen määritysasetukset tekstitiedostoon, josta asetukset voidaan tuoda muihin tulostimiin.

1 Avaa selain ja kirjoita tulostimen IP-osoite selaimen osoitekenttään.

Huomautuksia:

- Tulostimen IP-osoite näkyy sen tulostimen päänäytössä. IP-osoite on neljä pisteillä erotettua numerosarjaa, kuten 123.123.123.123.
- Jos käytät välityspalvelinta, poista se tilapäisesti käytöstä, jotta verkkosivu latautuu oikein.

2 Valitse Embedded Web Server -palvelimessa **Vie määritykset** tai **Tuo määritykset**.
3 Noudata näytön ohjeita.
4 Jos tulostin tukee sovelluksia, tee seuraava:
a Valitse **Sovellukset** > valitse sovellus > **Määritä**.
b Valitse **Vie** tai **Tuo**.

Tulostinohjaimen käytettävissä olevien lisävarusteiden lisääminen

Windows-käyttäjät:

1 Avaa Tulostimet-kansio.
2 Valitse päivitettävä tulostin ja tee jompikumpi seuraavista:
- Windows 7 tai uudempi: valitse **Tulostimen ominaisuudet**.
- Vanhemmat versiot: valitse **Ominaisuudet**.

3 Siirry Määritykset-välilehteen ja valitse **Päivitä nyt – Kysy tulostimelta**.
4 Ota muutokset käyttöön.

Macintosh-käyttäjät:

1. Etsi Omenavalikon Järjestelmäasetuksista tulostin ja valitse **Lisävarusteet ja tarvikkeet**.
2. Siirry lisävarusteiden luetteloon ja lisää asennetut lisävarusteet.
3. Ota muutokset käyttöön.

Lisävarusteiden asentaminen

Kirjekuorilokeron asentaminen

1. Poista vakiolokero.

   Huomautus: Älä heitä vakiolokeroa pois.

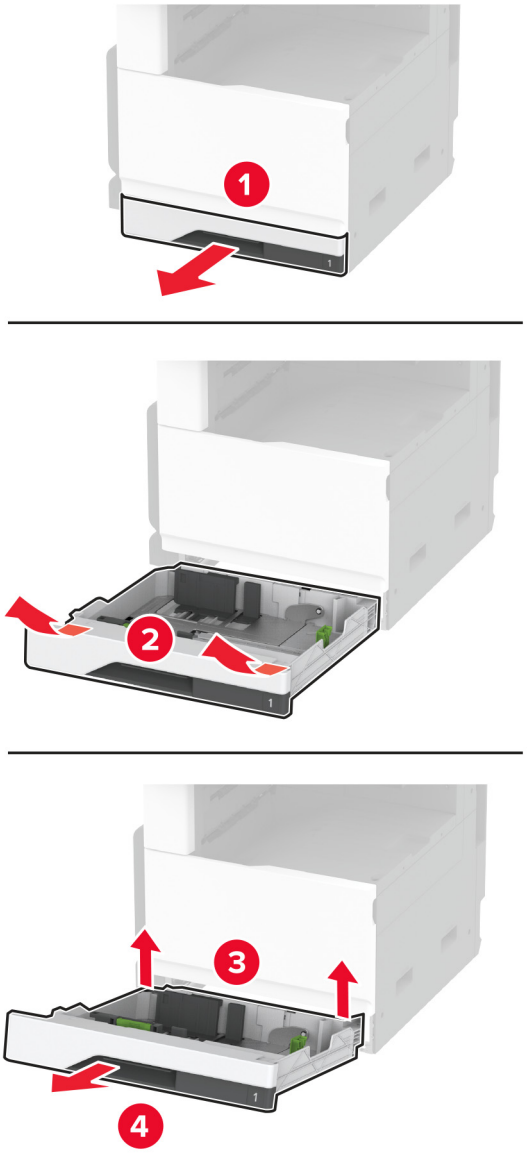

2 Poista kirjekuorilokero pakkauksesta ja poista sitten pakkausmateriaali.

3 Aseta kirjekuorilokero paikalleen.

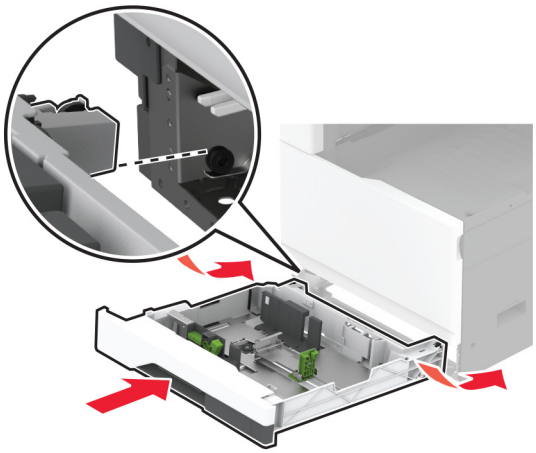

Jotta kirjekuorilokero on käytettävissä tulostustöihin, valitse aloitusnäytössä **Asetukset** > **Laite** > **Huolto** > **Määritys-valikko** > **Lokeromääritys** > **Kirjekuorilokeron asetukset** > **Käytössä**.

Valinnaisen 520 arkin lokeron asentaminen

HUOMIO – SÄHKÖISKUN VAARA: Jos käsittelet ohjainlevyä tai asennat lisävarusteita tai muistilaitteita tulostimen käyttöönoton jälkeen, sähköiskuvaaran välttämiseksi katkaise tulostimesta virta ja irrota virtajohto pistorasiasta ennen toimenpiteiden tekemistä. Jos tulostimeen on liitetty muita laitteita, katkaise niistäkin virta ja irrota niistä kaikki tulostimeen kytketyt kaapelit.

1 Katkaise virta tulostimesta.

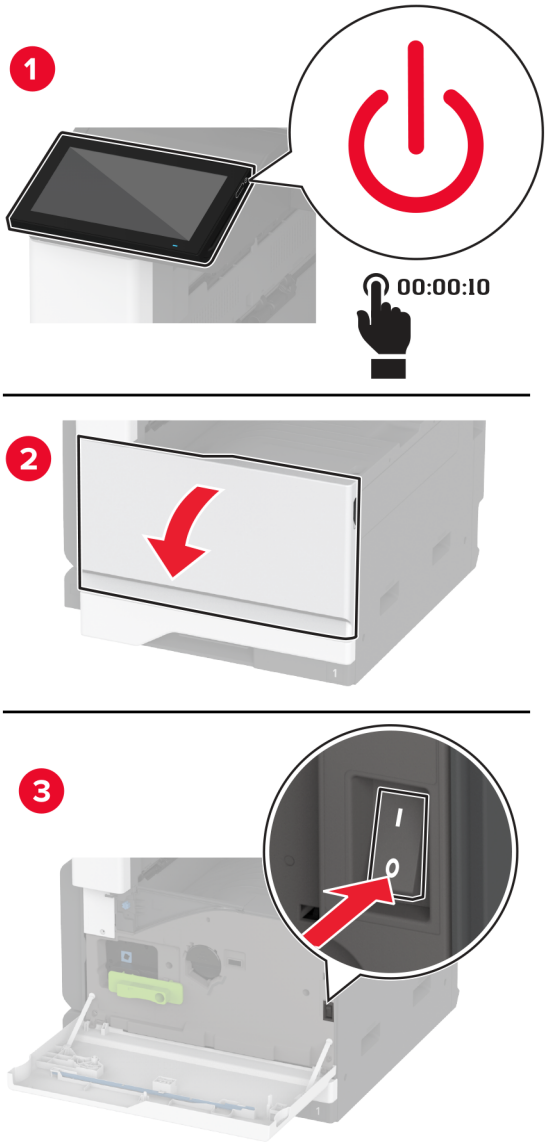

2 Irrota virtajohto ensin pistorasiasta ja sitten tulostimesta.

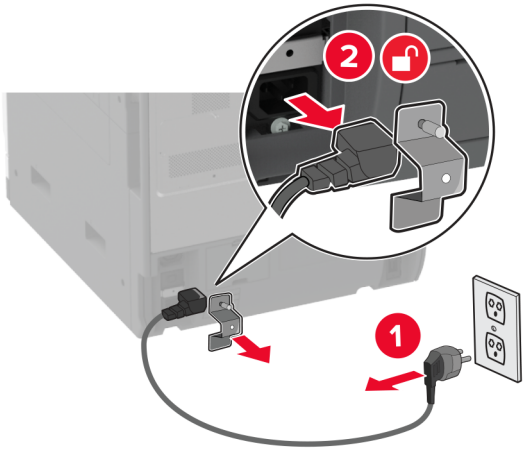

3 Poista valinnainen lokero pakkauksesta ja poista sitten pakkausmateriaali.

4 Kohdista tulostin valinnaisen lokeron kanssa ja laske tulostin paikalleen.

HUOMIO – TAPATURMAN MAHDOLLISUUS: Jos tulostin painaa yli 20 kg, sen turvallinen siirtäminen edellyttää kahta tai useampaa henkilöä.

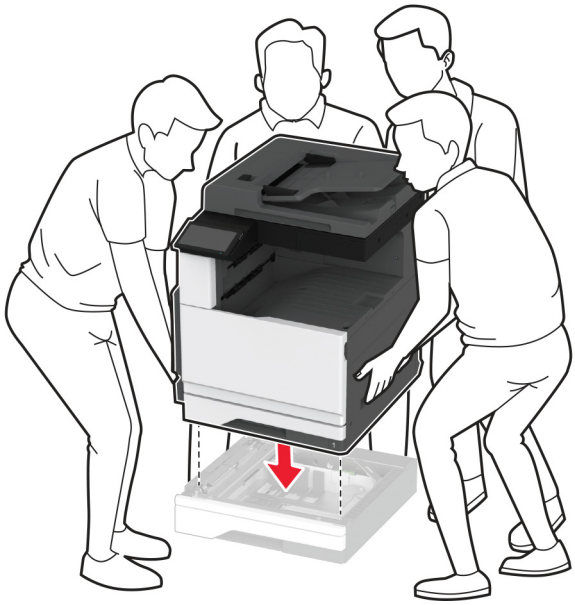

5 Poista vakiolokero.

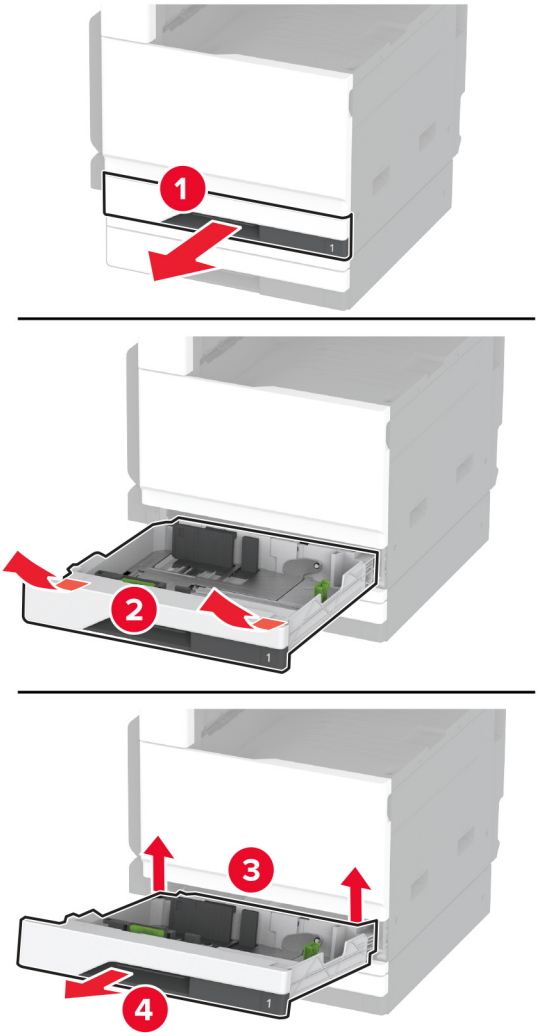

6 Kiinnitä valinnainen lokero tulostimeen ruuveilla.

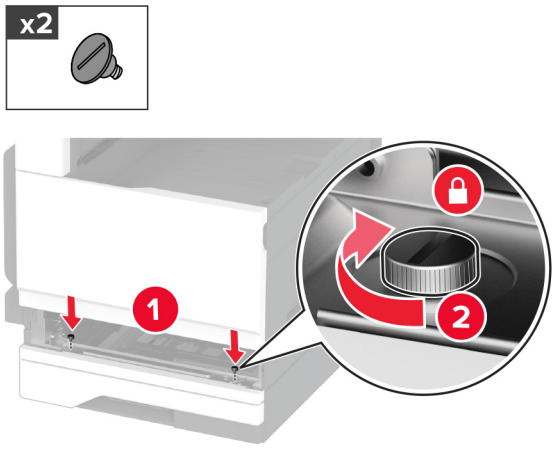

7 Laita vakiolokero tulostimeen.

8 Irrota liittimen suojus tulostimen takaosasta.

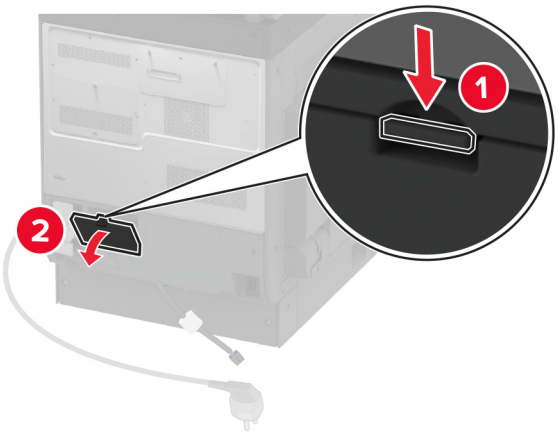

9 Kiinnitä lokeron liitin tulostimeen ja kiinnitä kansi.

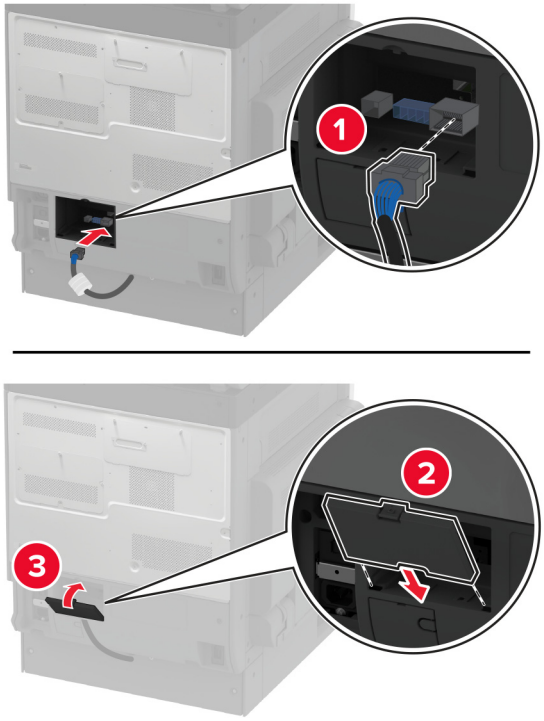

10 Kiinnitä valinnaisen lokeron takaosa tulostimeen.

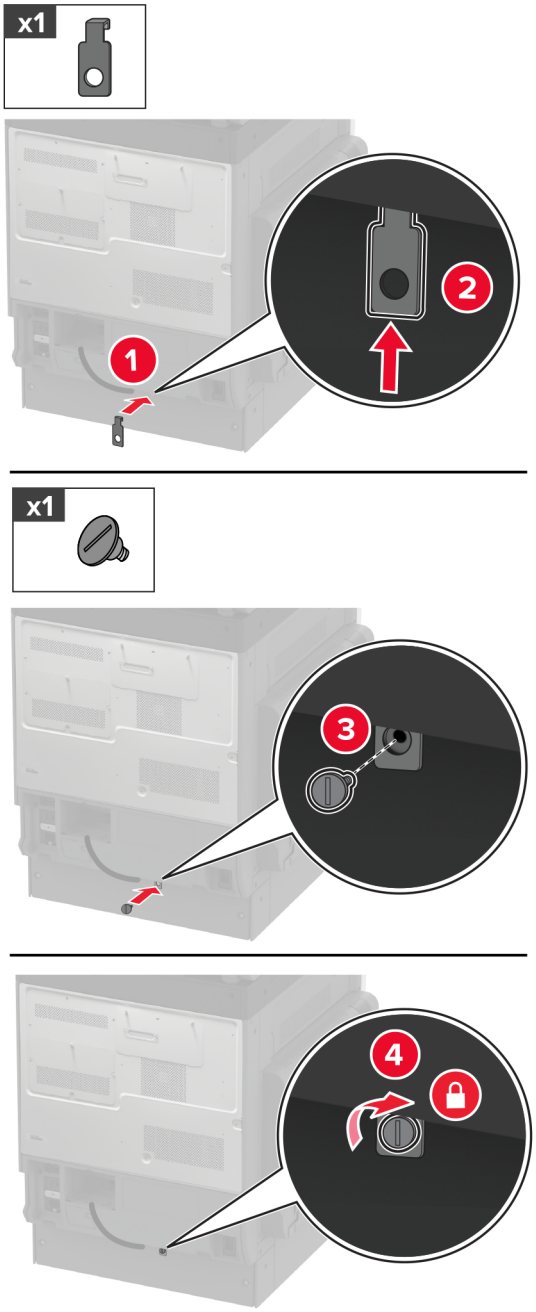

11 Liitä virtajohto ensin tulostimeen ja sitten pistorasiaan.

HUOMIO – TAPATURMAN MAHDOLLISUUS: Tulipalo- tai sähköiskuriskin välttämiseksi liitä virtajohto suoraan asianmukaiseen maadoitettuun sähköpistokkeeseen, joka on lähellä ja helposti saatavilla.

12 Käynnistä tulostin.

Lisää lokero tulostinohjaimeen, jotta se on käytettävissä tulostustöissä. Lisätietoja on kohdassa "Tulostinohjaimen käytettävissä olevien lisävarusteiden lisääminen" sivulla 75.

Valinnaisen 520 arkin lokeron ja telineen asentaminen

HUOMIO – SÄHKÖISKUN VAARA: Jos käsittelet ohjainlevyä tai asennat lisävarusteita tai muistilaitteita tulostimen käyttöönoton jälkeen, sähköiskuvaaran välttämiseksi katkaise tulostimesta virta ja irrota virtajohto pistorasiasta ennen toimenpiteiden tekemistä. Jos tulostimeen on liitetty muita laitteita, katkaise niistäkin virta ja irrota niistä kaikki tulostimeen kytketyt kaapelit.

1 Katkaise virta tulostimesta.

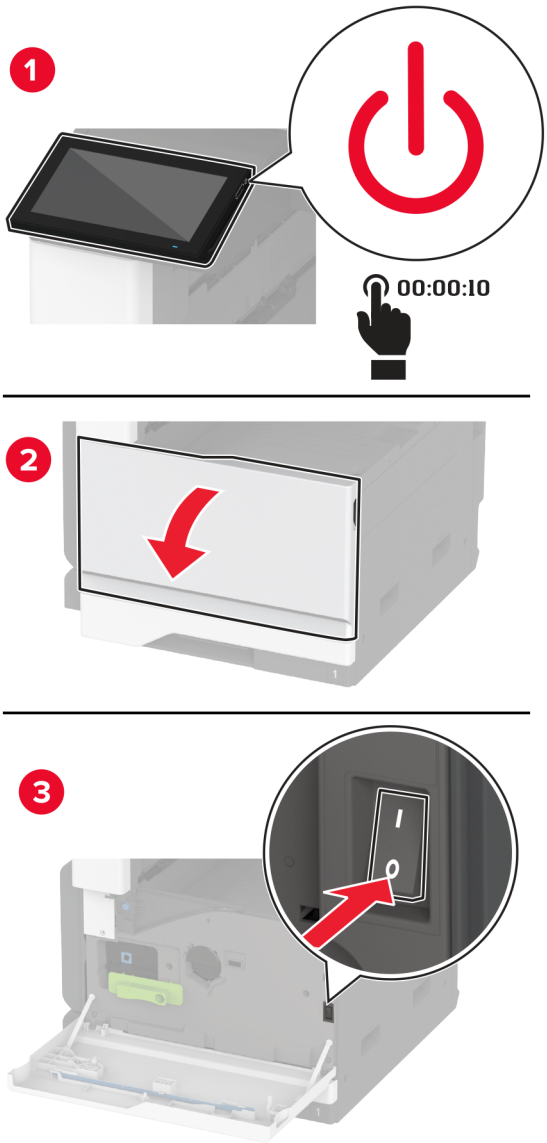

2 Irrota virtajohto ensin pistorasiasta ja sitten tulostimesta.

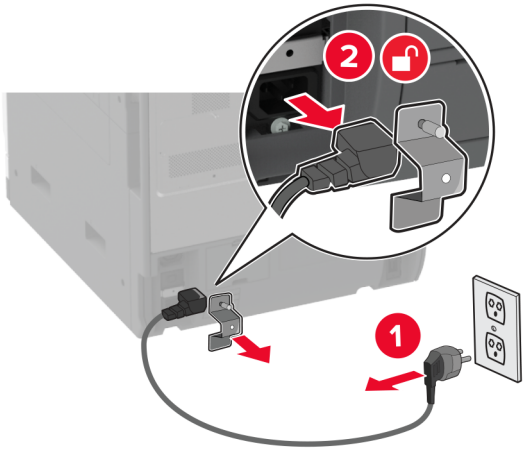

3 Poista valinnainen lokero pakkauksesta ja poista sitten pakkausmateriaali.

4 Lukitse pyörät, jotta teline ei pääse siirtymään paikaltaan.

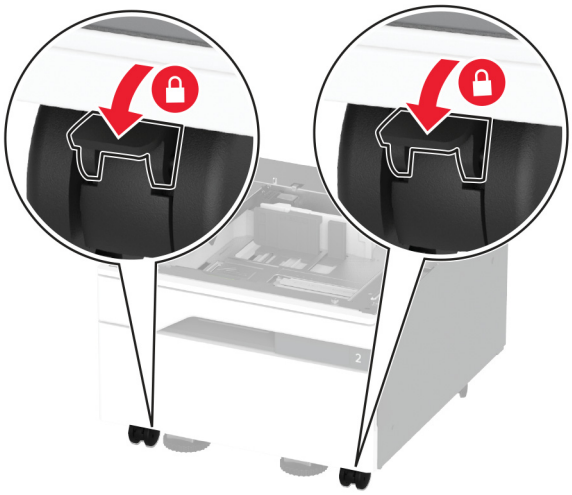

5 Kohdista tulostin valinnaisen lokeron kanssa ja laske tulostin paikalleen.

HUOMIO – TAPATURMAN MAHDOLLISUUS: Jos tulostin painaa yli 20 kg, sen turvallinen siirtäminen edellyttää kahta tai useampaa henkilöä.

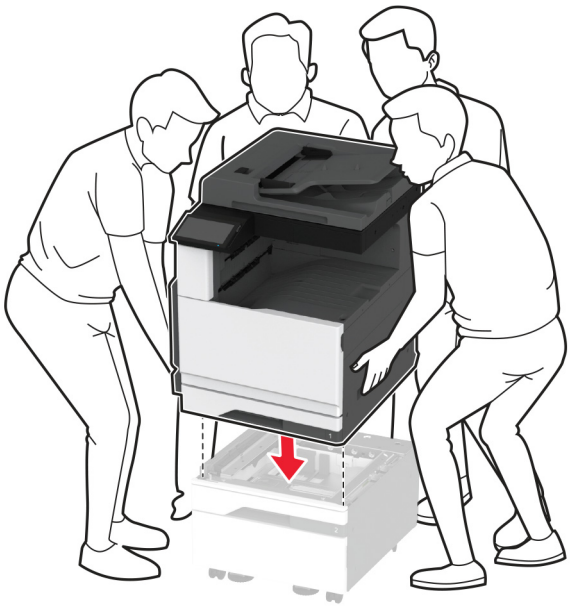

6 Poista vakiolokero.

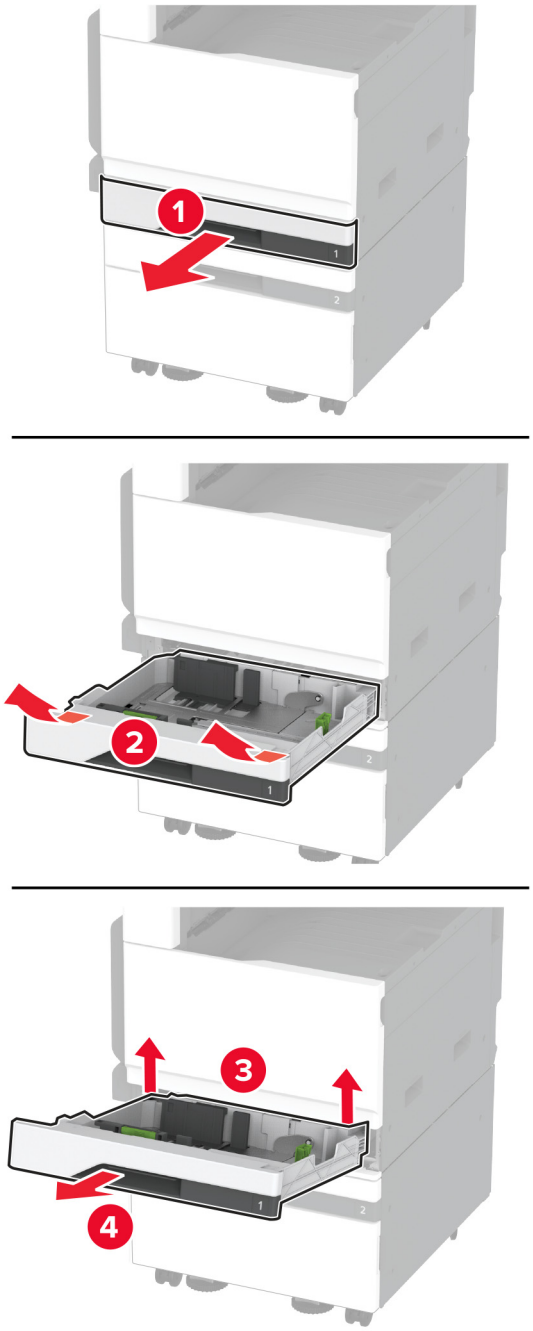

7 Kiinnitä valinnainen lokero tulostimeen ruuveilla.

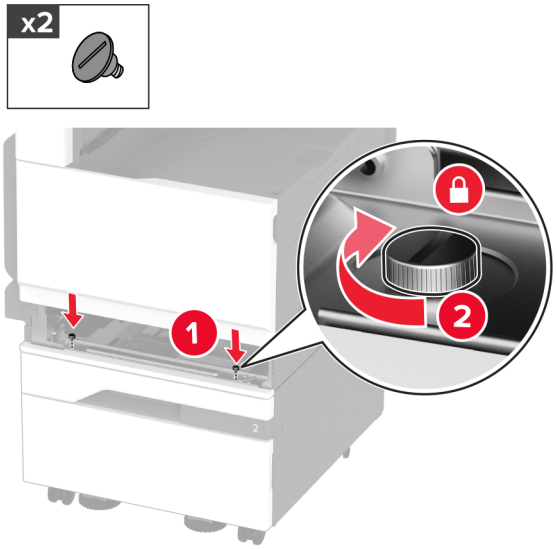

8 Laita vakiolokero tulostimeen.

9 Irrota liittimen suojus tulostimen takaosasta.

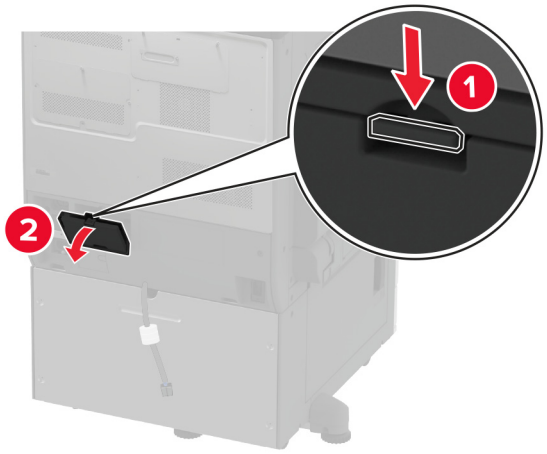

10 Kiinnitä lokeron liitin tulostimeen ja kiinnitä kansi.

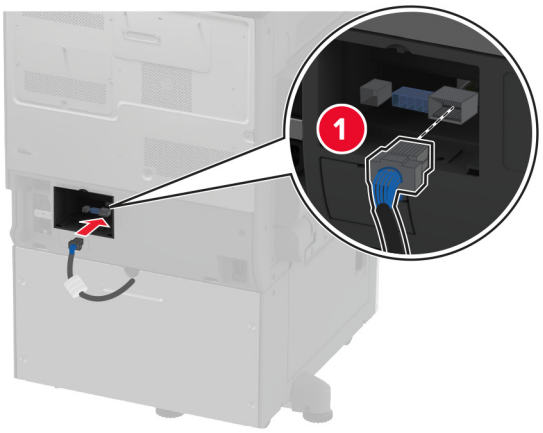

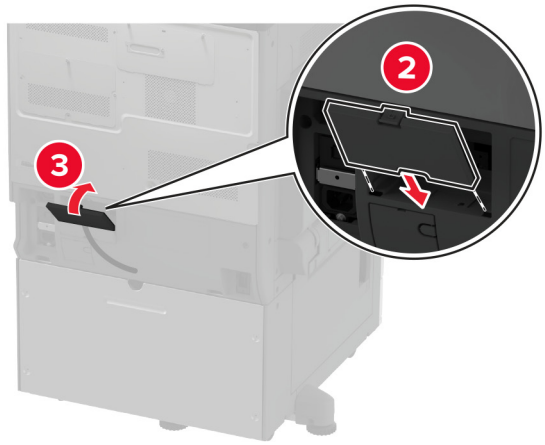

11 Kiinnitä valinnaisen lokeron takaosa tulostimeen.

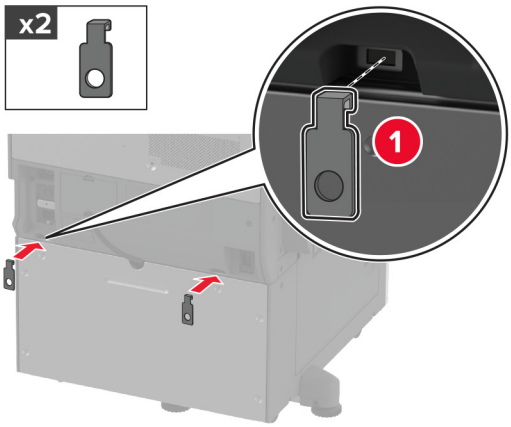

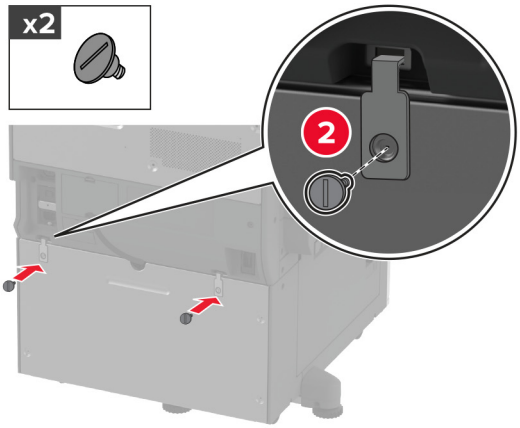

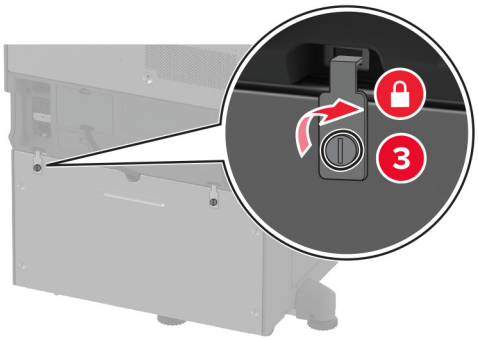

12 Säädä tasausruuveja ja varmista, että tulostimen kaikki sivut ovat samalla korkeudella.

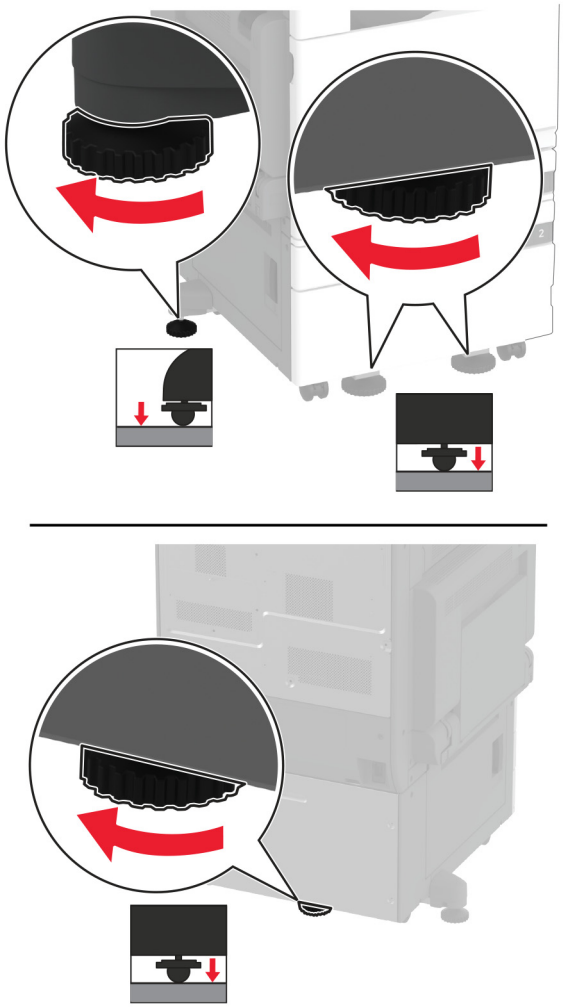

13 Liitä virtajohto ensin tulostimeen ja sitten pistorasiaan.

HUOMIO – TAPATURMAN MAHDOLLISUUS: Tulipalo- tai sähköiskuriskin välttämiseksi liitä virtajohto suoraan asianmukaiseen maadoitettuun sähköpistokkeeseen, joka on lähellä ja helposti saatavilla.

14 Käynnistä tulostin.

Lisää lokero tulostinohjaimeen, jotta se on käytettävissä tulostustöissä. Lisätietoja on kohdassa "Tulostinohjaimen käytettävissä olevien lisävarusteiden lisääminen" sivulla 75.

Valinnaisen 3 x 520 arkin lokeron asentaminen

HUOMIO – SÄHKÖISKUN VAARA: Jos käsittelet ohjainlevyä tai asennat lisävarusteita tai muistilaitteita tulostimen käyttöönoton jälkeen, sähköiskuvaaran välttämiseksi katkaise tulostimesta virta ja irrota virtajohto pistorasiasta ennen toimenpiteiden tekemistä. Jos tulostimeen on liitetty muita laitteita, katkaise niistäkin virta ja irrota niistä kaikki tulostimeen kytketyt kaapelit.

1 Katkaise virta tulostimesta.

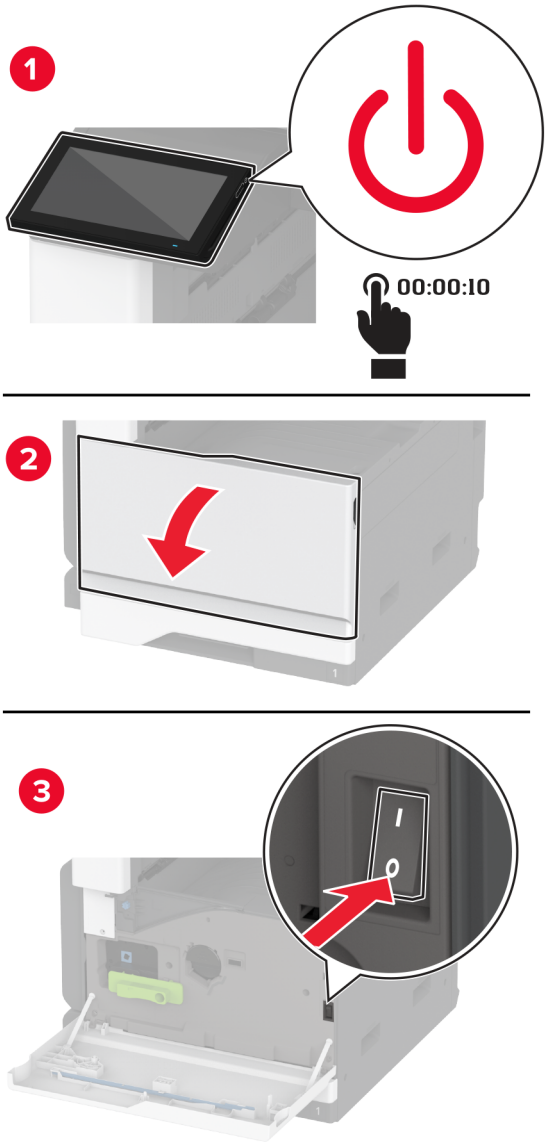

2 Irrota virtajohto ensin pistorasiasta ja sitten tulostimesta.

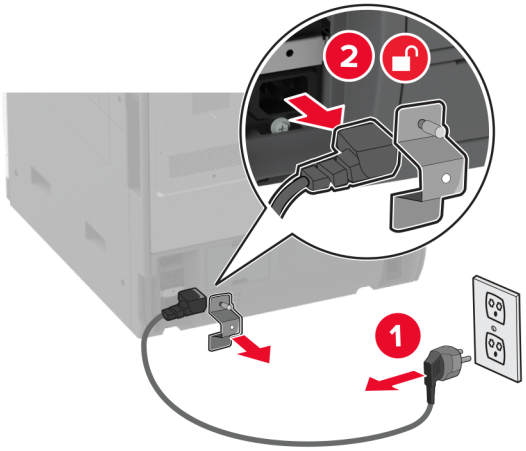

3 Poista valinnainen lokero pakkauksesta ja poista sitten pakkausmateriaali.

4 Lukitse pyörät, jotta lokero ei pääse siirtymään paikaltaan.

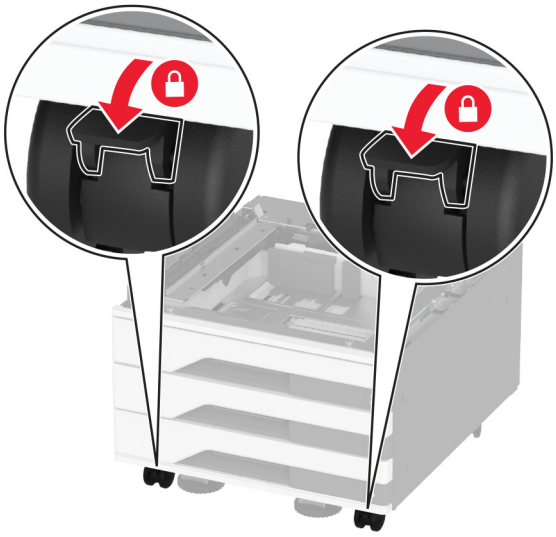

5 Kohdista tulostin valinnaisen lokeron kanssa ja laske tulostin paikalleen.

HUOMIO – TAPATURMAN MAHDOLLISUUS: Jos tulostin painaa yli 20 kg, sen turvallinen siirtäminen edellyttää kahta tai useampaa henkilöä.

6 Poista vakiolokero.

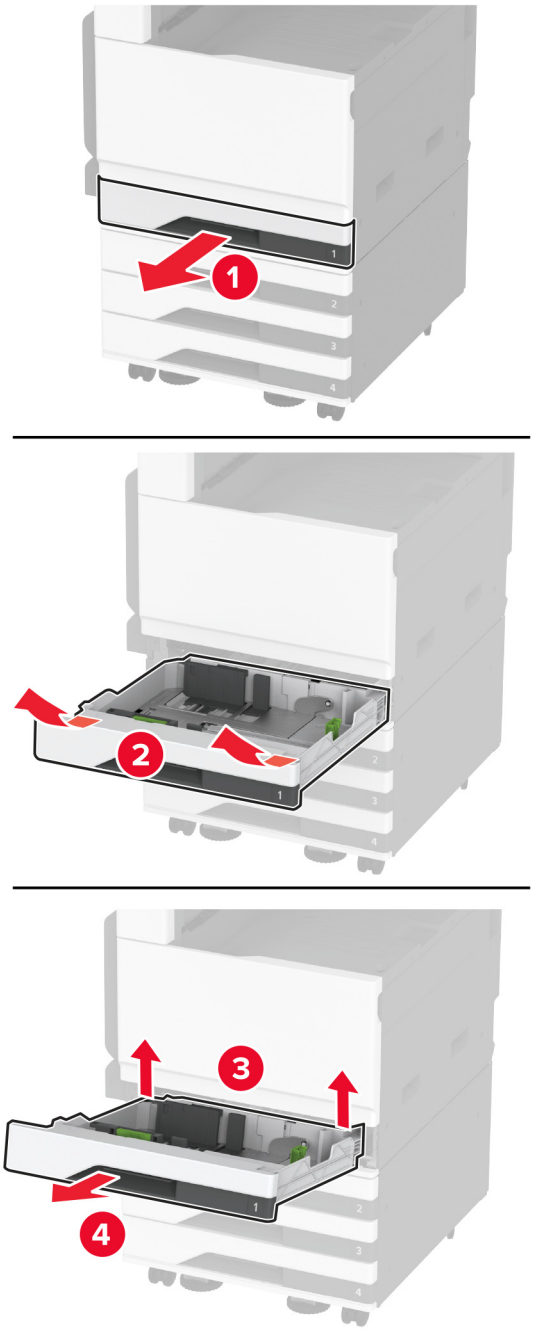

7 Kiinnitä valinnainen lokero tulostimeen ruuveilla.

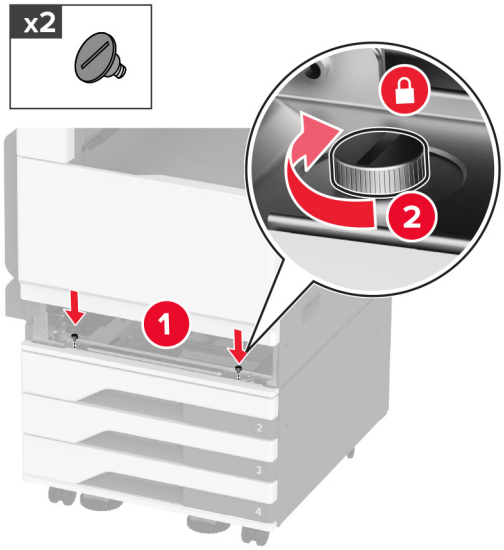

8 Laita vakiolokero tulostimeen.

9 Irrota liittimen suojus tulostimen takaosasta.

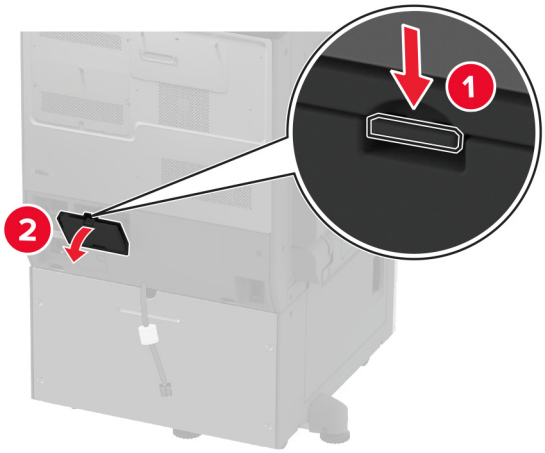

10 Kiinnitä lokeron liitin tulostimeen ja kiinnitä kansi.

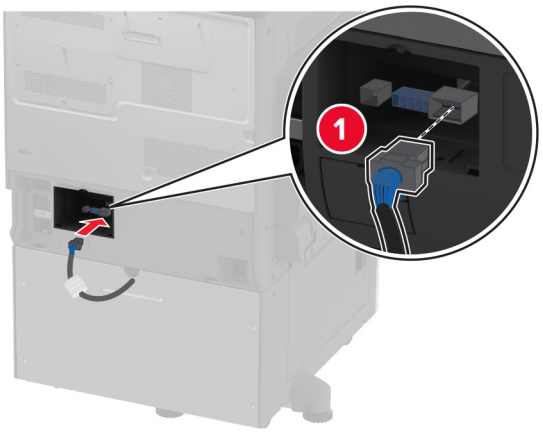

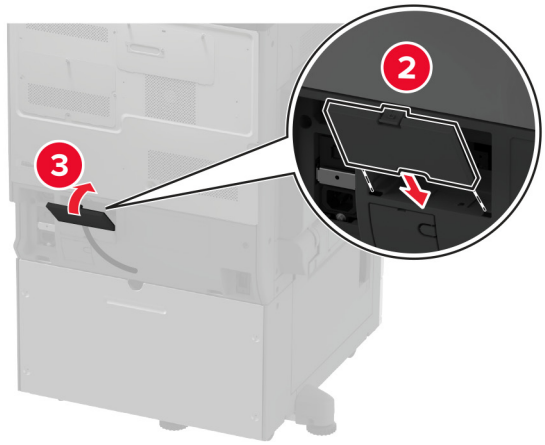

11 Kiinnitä valinnaisen lokeron takaosa tulostimeen.

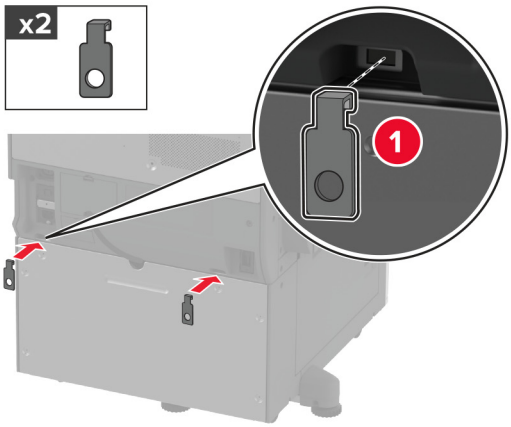

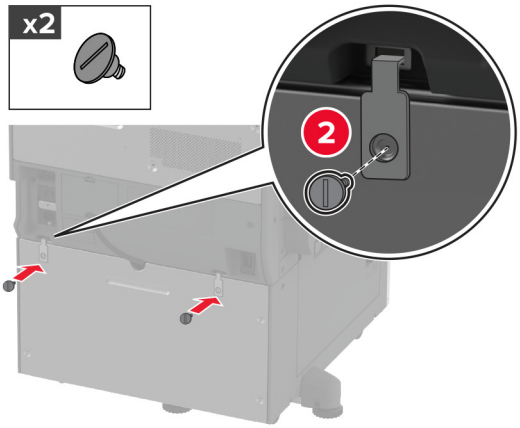

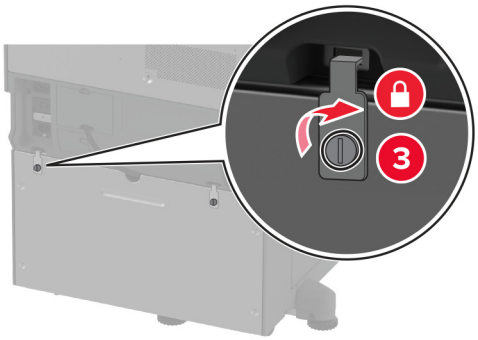

12 Säädä tasausruuveja ja varmista, että tulostimen kaikki sivut ovat samalla korkeudella.

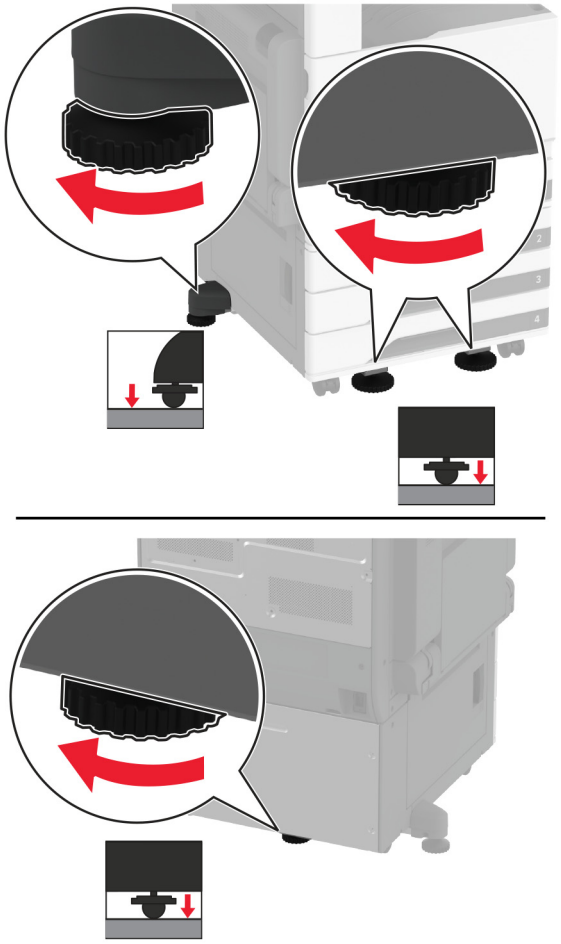

13 Liitä virtajohto ensin tulostimeen ja sitten pistorasiaan.

HUOMIO – TAPATURMAN MAHDOLLISUUS: Tulipalo- tai sähköiskuriskin välttämiseksi liitä virtajohto suoraan asianmukaiseen maadoitettuun sähköpistokkeeseen, joka on lähellä ja helposti saatavilla.

14 Käynnistä tulostin.

Lisää lokero tulostinohjaimeen, jotta se on käytettävissä tulostustöissä. Lisätietoja on kohdassa "Tulostinohjaimen käytettävissä olevien lisävarusteiden lisääminen" sivulla 75.

Valinnaisen 2520 arkin kaksoislokeron asentaminen

HUOMIO – SÄHKÖISKUN VAARA: Jos käsittelet ohjainlevyä tai asennat lisävarusteita tai muistilaitteita tulostimen käyttöönoton jälkeen, sähköiskuvaaran välttämiseksi katkaise tulostimesta virta ja irrota virtajohto pistorasiasta ennen toimenpiteiden tekemistä. Jos tulostimeen on liitetty muita laitteita, katkaise niistäkin virta ja irrota niistä kaikki tulostimeen kytketyt kaapelit.

1 Katkaise virta tulostimesta.

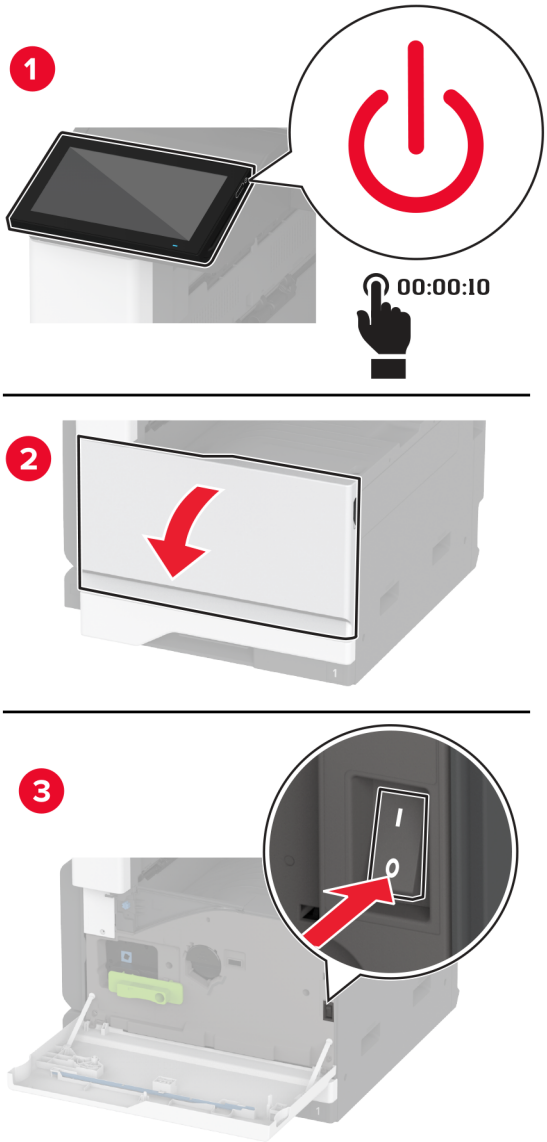

2 Irrota virtajohto ensin pistorasiasta ja sitten tulostimesta.

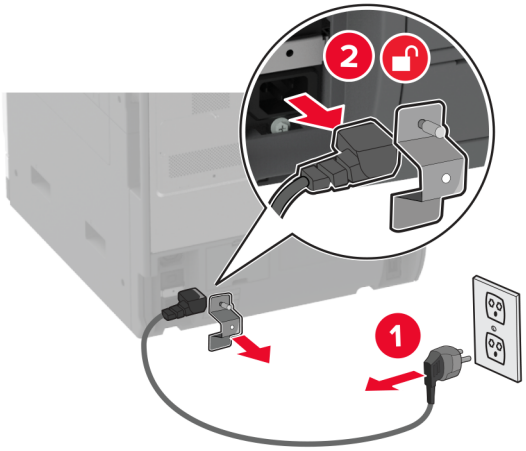

3 Poista valinnainen lokero pakkauksesta ja poista sitten pakkausmateriaali.

4 Lukitse pyörät, jotta lokero ei pääse siirtymään paikaltaan.

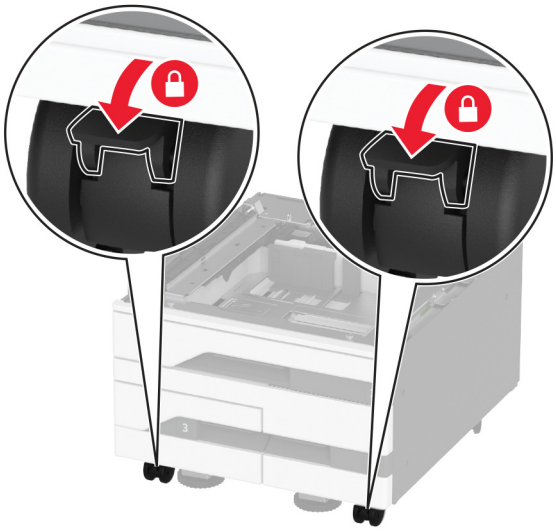

5 Kohdista tulostin valinnaisen lokeron kanssa ja laske tulostin paikalleen.

HUOMIO – TAPATURMAN MAHDOLLISUUS: Jos tulostin painaa yli 20 kg, sen turvallinen siirtäminen edellyttää kahta tai useampaa henkilöä.

6 Poista vakiolokero.

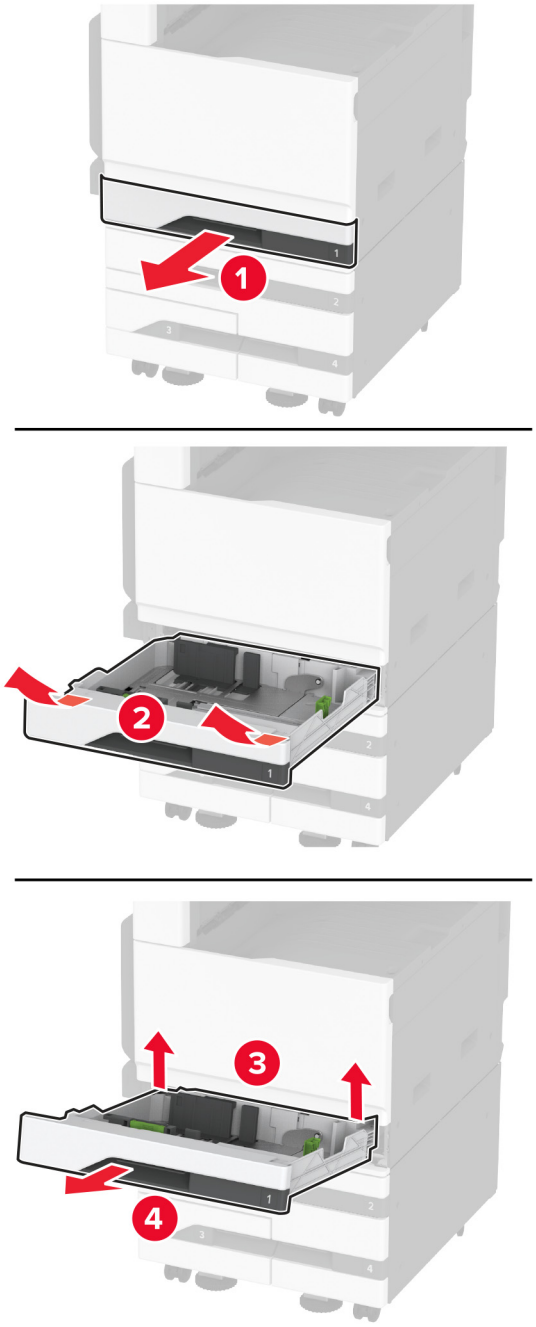

7 Kiinnitä valinnainen lokero tulostimeen ruuveilla.

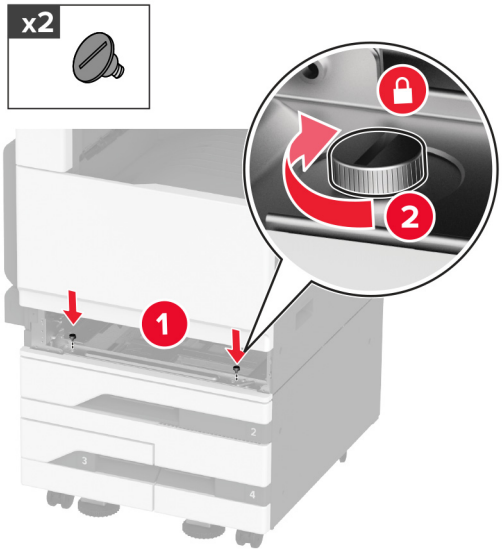

8 Laita vakiolokero tulostimeen.

9 Irrota liittimen suojus tulostimen takaosasta.

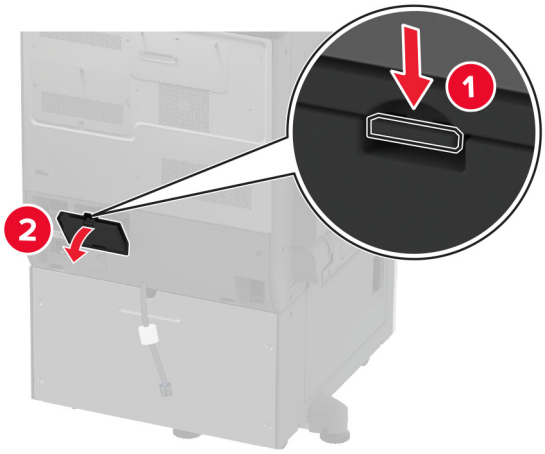

10 Kiinnitä lokeron liitin tulostimeen ja kiinnitä kansi.

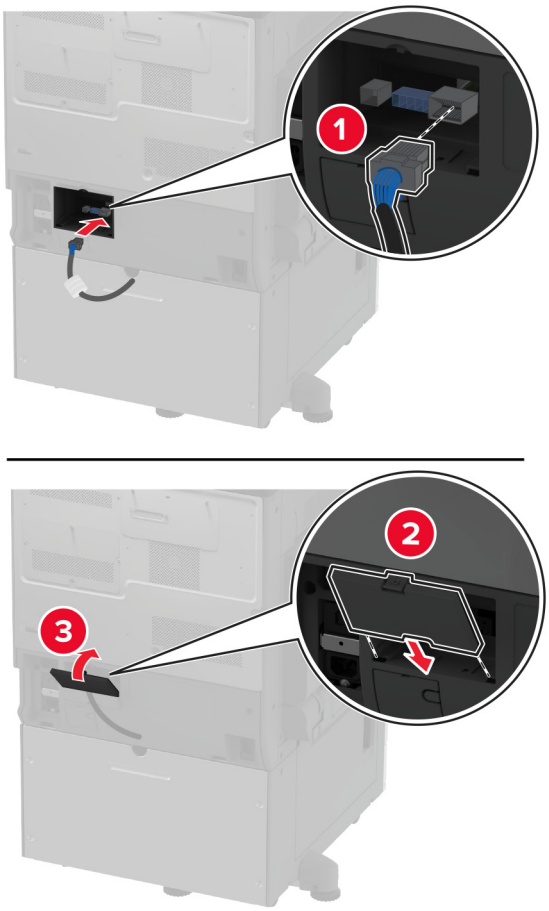

11 Kiinnitä valinnaisen lokeron takaosa tulostimeen.

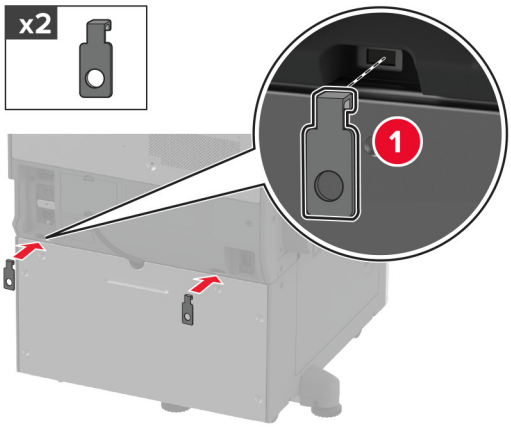

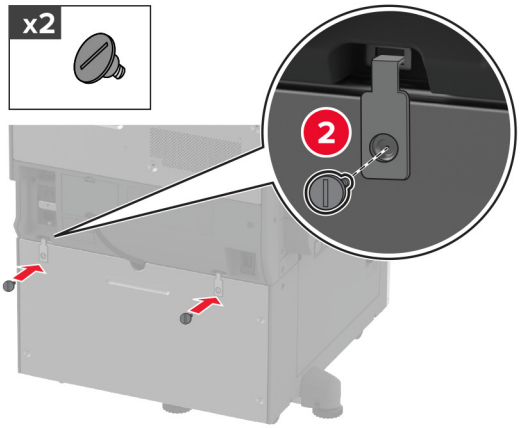

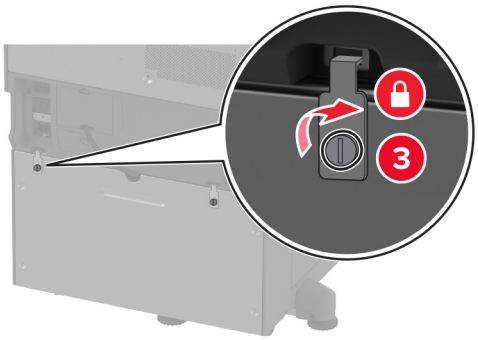

12 Säädä tasausruuveja ja varmista, että tulostimen kaikki sivut ovat samalla korkeudella.

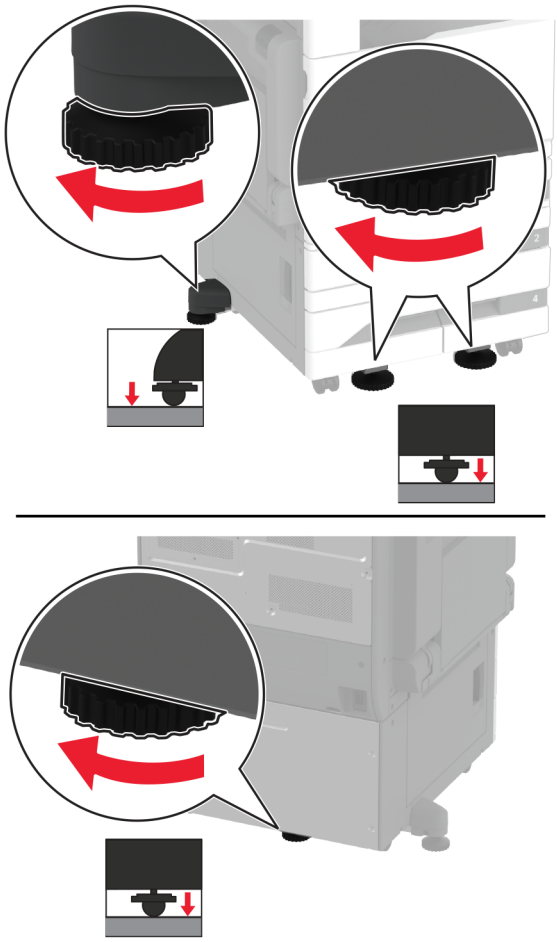

13 Liitä virtajohto ensin tulostimeen ja sitten pistorasiaan.

HUOMIO – TAPATURMAN MAHDOLLISUUS: Tulipalo- tai sähköiskuriskin välttämiseksi liitä virtajohto suoraan asianmukaiseen maadoitettuun sähköpistokkeeseen, joka on lähellä ja helposti saatavilla.

14 Käynnistä tulostin.

Lisää lokero tulostinohjaimeen, jotta se on käytettävissä tulostustöissä. Lisätietoja on kohdassa "Tulostinohjaimen käytettävissä olevien lisävarusteiden lisääminen" sivulla 75.

Valinnaisen 2000 arkin lokeron asentaminen

HUOMIO – SÄHKÖISKUN VAARA: Jos käsittelet ohjainlevyä tai asennat lisävarusteita tai muistilaitteita tulostimen käyttöönoton jälkeen, sähköiskuvaaran välttämiseksi katkaise tulostimesta virta ja irrota virtajohto pistorasiasta ennen toimenpiteiden tekemistä. Jos tulostimeen on liitetty muita laitteita, katkaise niistäkin virta ja irrota niistä kaikki tulostimeen kytketyt kaapelit.

1 Katkaise virta tulostimesta.

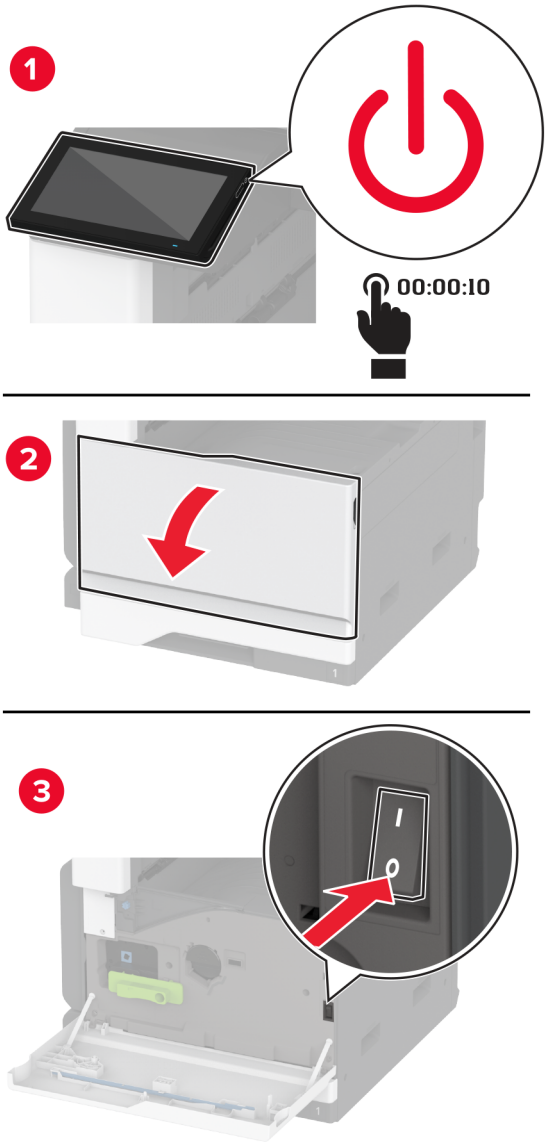

2 Irrota virtajohto ensin pistorasiasta ja sitten tulostimesta.

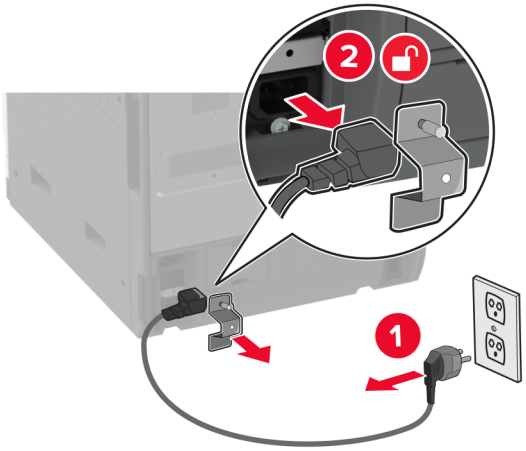

3 Poista valinnainen lokero pakkauksesta ja poista sitten pakkausmateriaali.

4 Irrota tasausruuvi tulostimen vasemmalta puolelta.

Huomautus: Älä heitä ruuvia pois.

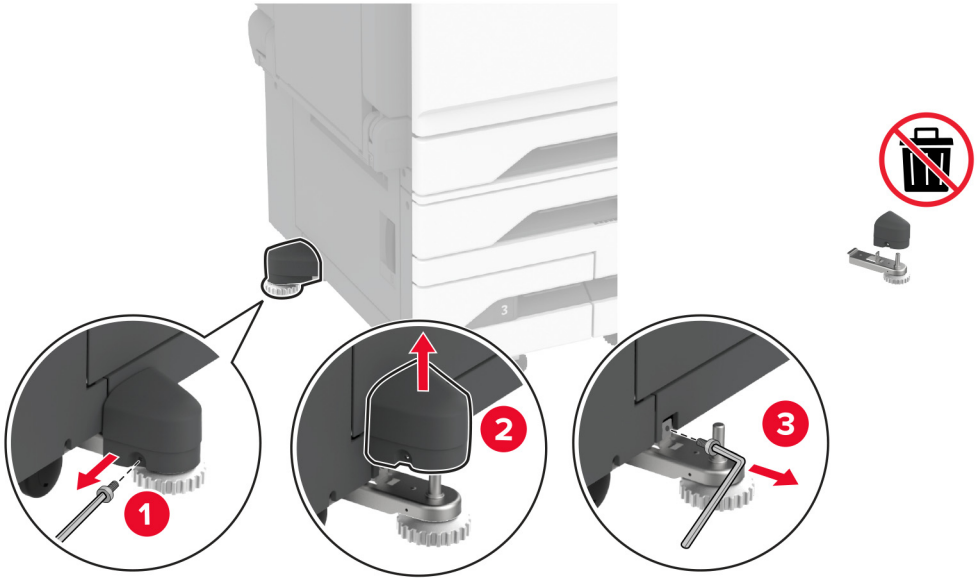

5 Kiinnitä telakointipidike tulostimeen.

Huomautus: Käytä valinnaisen lokeron mukana toimitettua telakointipidikettä.

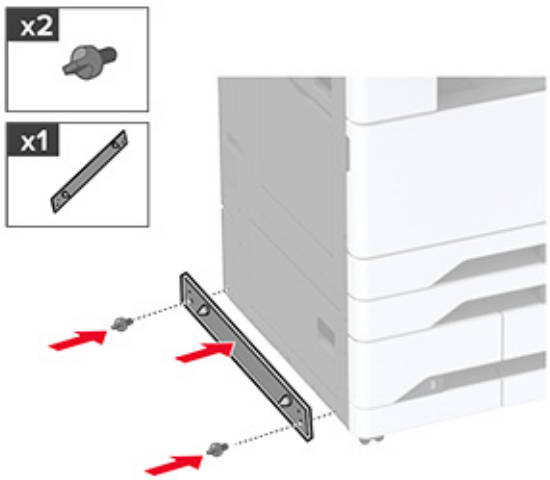

6 Asenna valinnainen lokero.

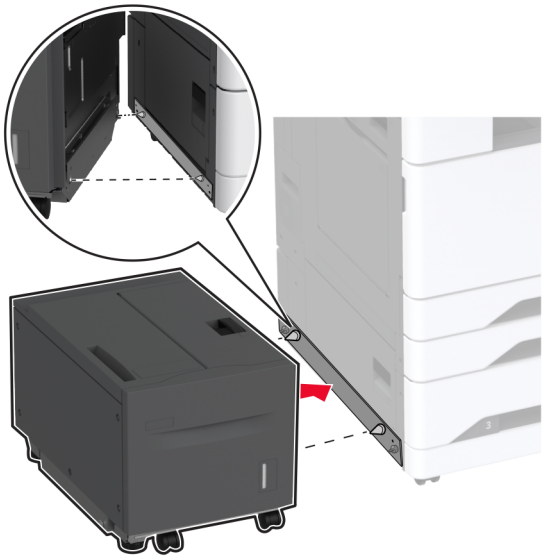

7 Liitä lokeron liitin tulostimeen.

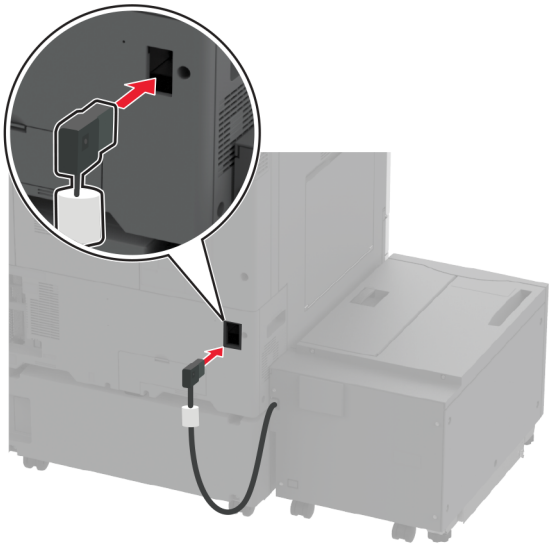

8 Säädä tasausruuveja ja varmista, että lokero ja tulostin ovat samalla korkeudella.

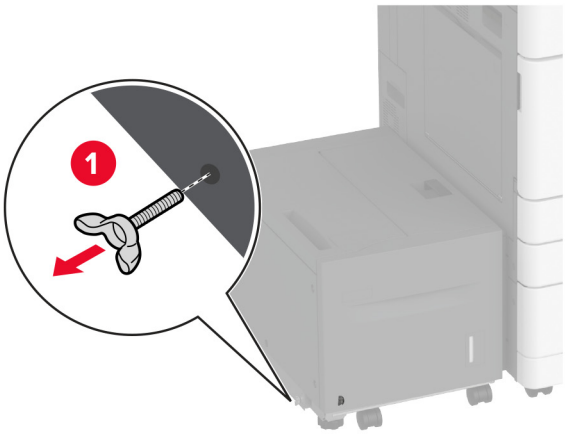

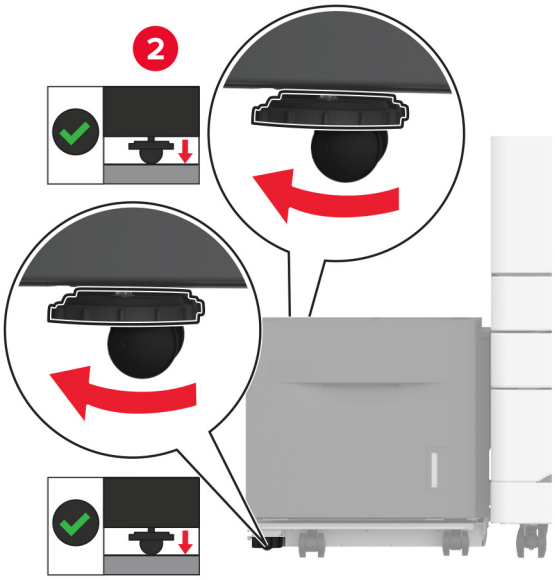

9 Liitä virtajohto ensin tulostimeen ja sitten pistorasiaan.

HUOMIO – TAPATURMAN MAHDOLLISUUS: Tulipalo- tai sähköiskuriskin välttämiseksi liitä virtajohto suoraan asianmukaiseen maadoitettuun sähköpistokkeeseen, joka on lähellä ja helposti saatavilla.

10 Käynnistä tulostin.

Lisää lokero tulostinohjaimeen, jotta se on käytettävissä tulostustöissä. Lisätietoja on kohdassa "Tulostinohjaimen käytettävissä olevien lisävarusteiden lisääminen" sivulla 75.

Faksikortin asentaminen

HUOMIO – SÄHKÖISKUN VAARA: Jos käsittelet ohjainlevyä tai asennat lisävarusteita tai muistilaitteita tulostimen käyttöönoton jälkeen, sähköiskuvaaran välttämiseksi katkaise tulostimesta virta ja irrota virtajohto pistorasiasta ennen toimenpiteiden tekemistä. Jos tulostimeen on liitetty muita laitteita, katkaise niistäkin virta ja irrota niistä kaikki tulostimeen kytketyt kaapelit.

1 Katkaise virta tulostimesta.

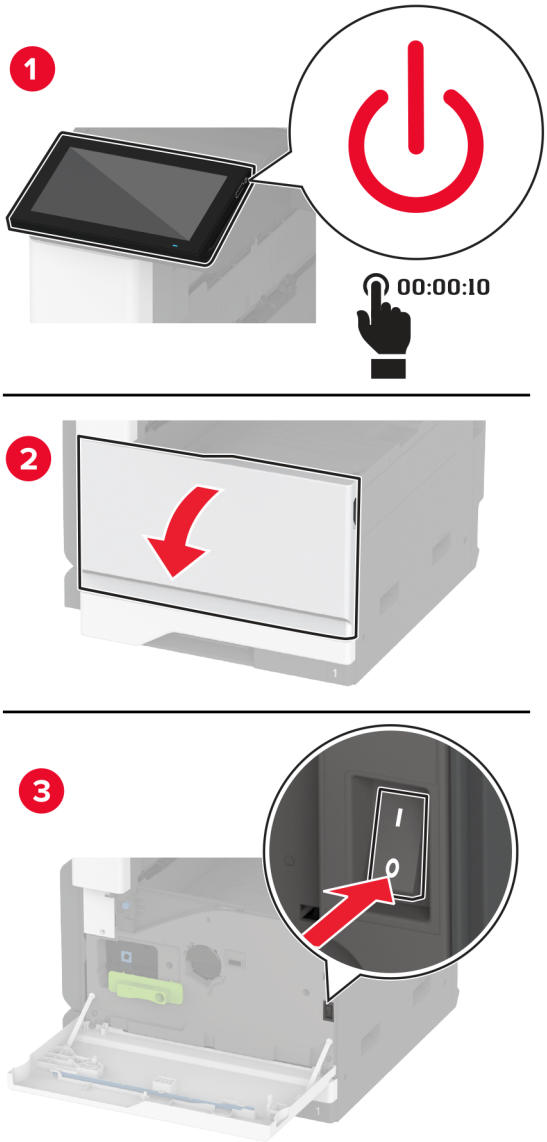

2 Irrota virtajohto ensin pistorasiasta ja sitten tulostimesta.

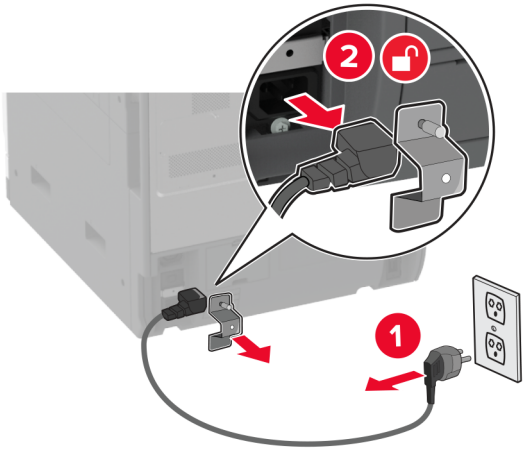

3 Poista faksikansi tasapäisellä ruuvitaltalla.

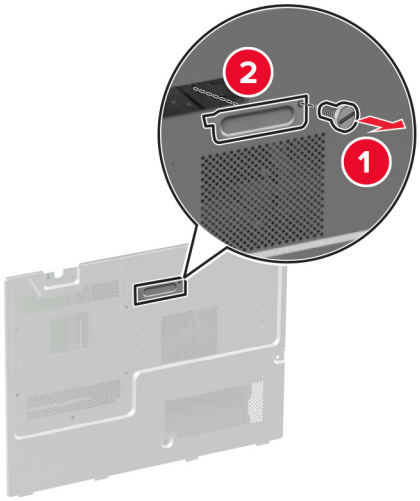

4 Irrota kiintolevyn suojus.

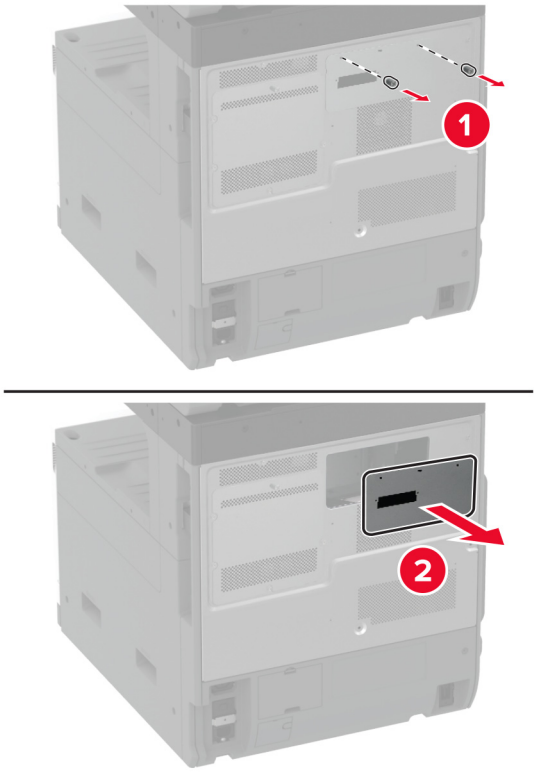

5 Irrota emolevyn suojus.

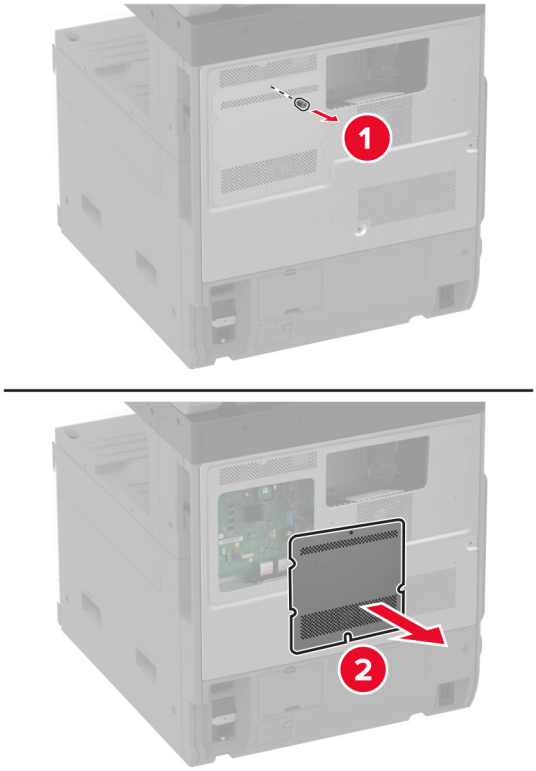

6 Poista faksikortti pakkauksestaan.

7 Kiinnitä faksikortti kiintolevyn suojukseen.

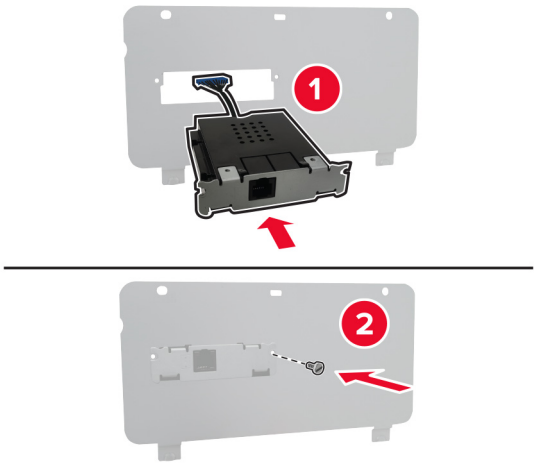

8 Vie faksin liitäntäkaapeli ohjainlevyn koteloon.

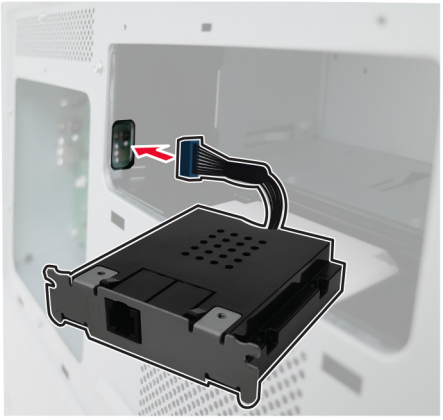

9 Kiinnitä kiintolevyn suojus.

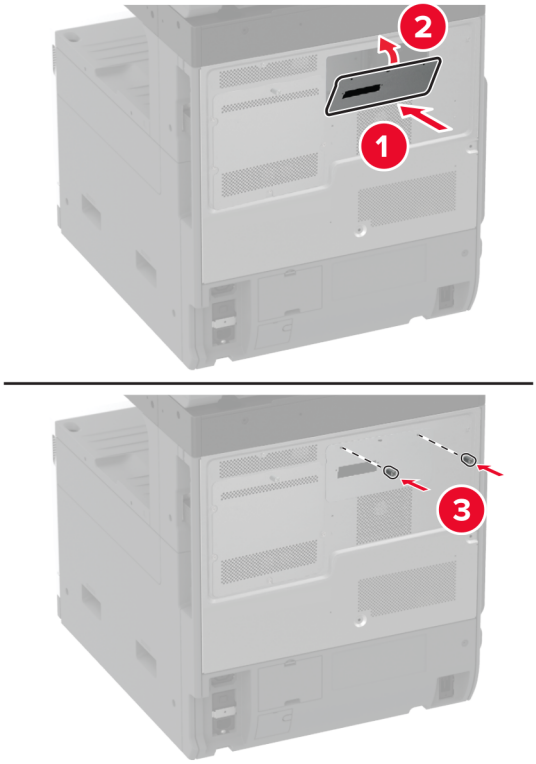

10 Liitä faksin liitäntäkaapeli ohjainlevyyn.

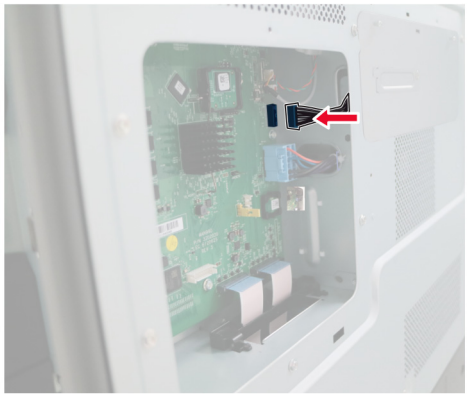

11 Kiinnitä ohjainlevyn suojus.

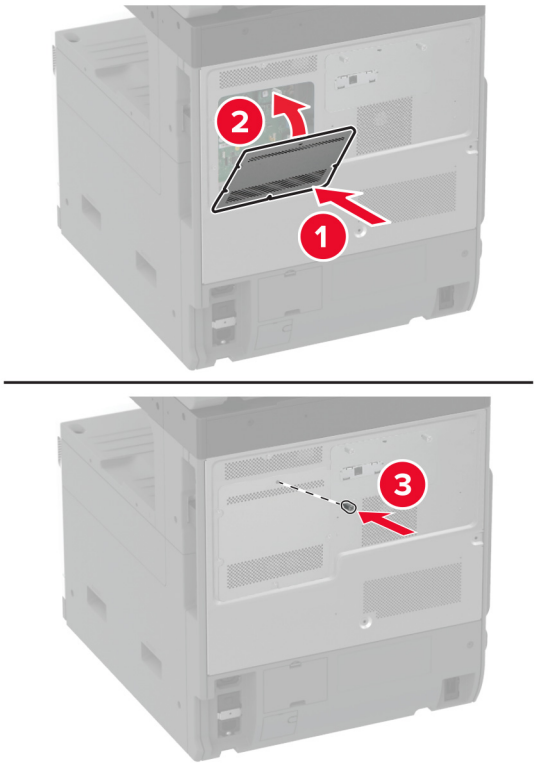

12 Liitä virtajohto ensin tulostimeen ja sitten pistorasiaan.

HUOMIO – TAPATURMAN MAHDOLLISUUS: Tulipalon tai sähköiskun vaaran välttämiseksi liitä virtajohto suoraan asianmukaiseen maadoitettuun sähköpistokkeeseen, joka on lähellä ja helposti saatavilla.

13 Käynnistä tulostin.

Tulostimen kiintolevyn asentaminen

HUOMIO – SÄHKÖISKUN VAARA: Jos käsittelet ohjainlevyä tai asennat lisävarusteita tai muistilaitteita tulostimen käyttöönoton jälkeen, sähköiskuvaaran välttämiseksi katkaise tulostimesta virta ja irrota virtajohto pistorasiasta ennen toimenpiteiden tekemistä. Jos tulostimeen on liitetty muita laitteita, katkaise niistäkin virta ja irrota niistä kaikki tulostimeen kytketyt kaapelit.

1 Katkaise virta tulostimesta.

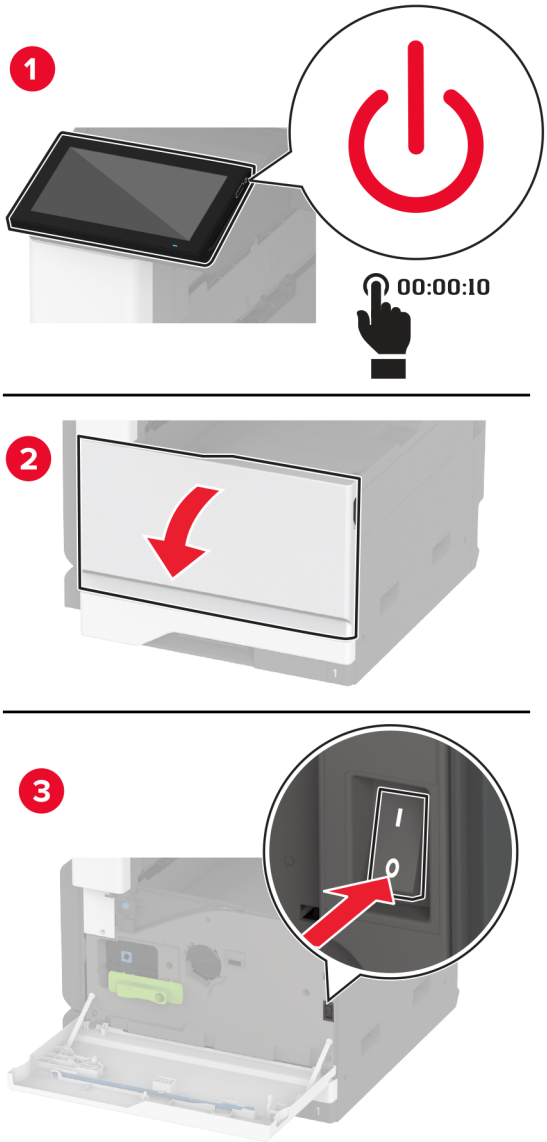

2 Irrota virtajohto ensin pistorasiasta ja sitten tulostimesta.

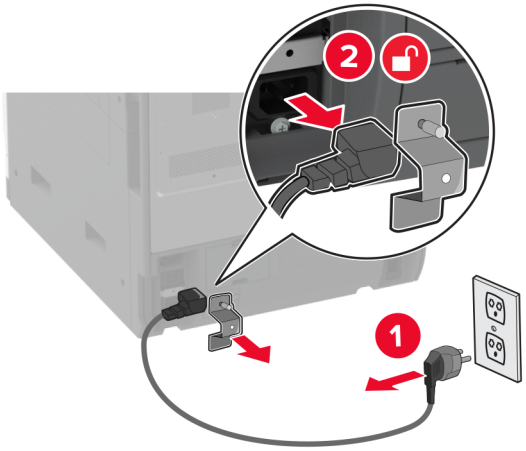

3 Poista kiintolevy pakkauksesta ja irrota pidike.

Varoitus – vauriot mahdollisia: Älä kosketa tai paina kiintolevyn keskiosaa.

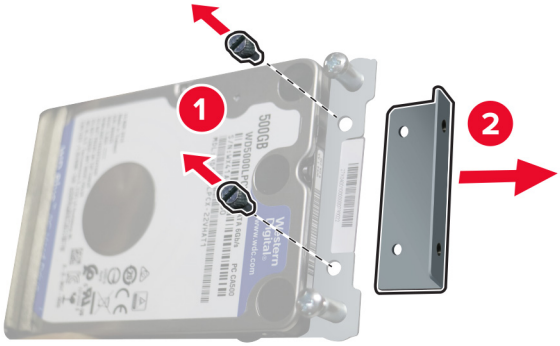

4 Irrota kiintolevyn suojus.

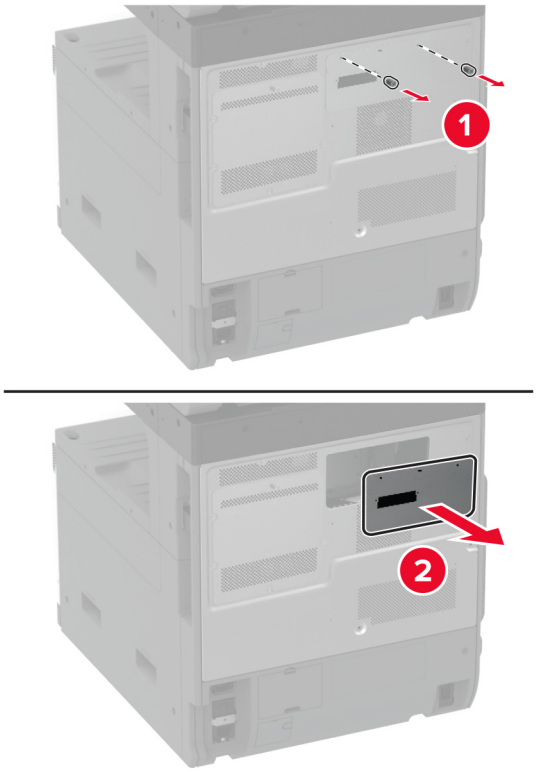

5 Irrota emolevyn suojus.

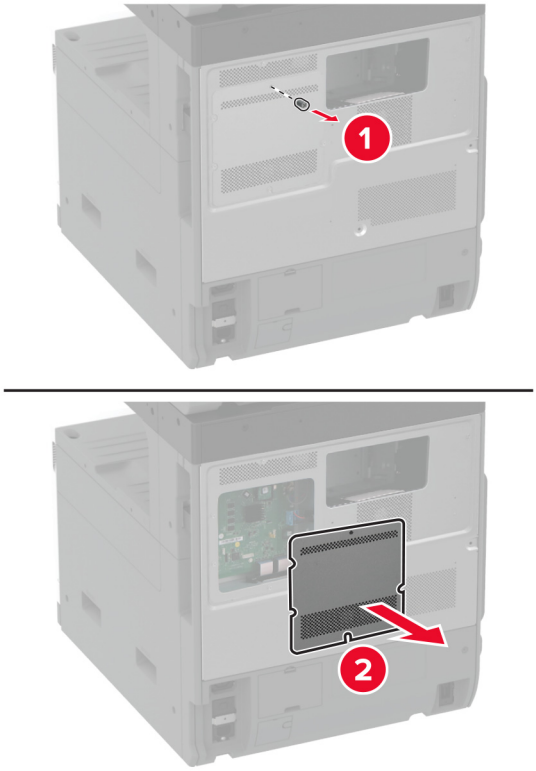

6 Vie kiintolevyn liitäntäkaapeli ohjainlevyn koteloon.

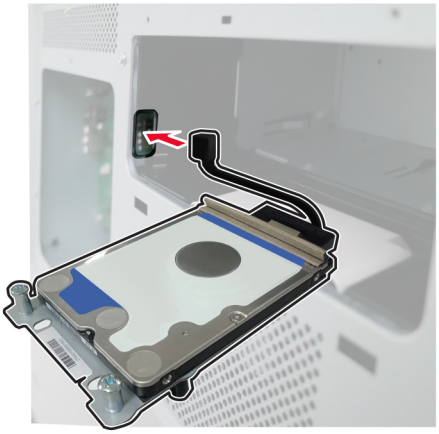

7 Aseta kiintolevy kiinnitysaukkojen kohdalle ja paina sitä, kunnes se *napsahtaa* paikalleen.

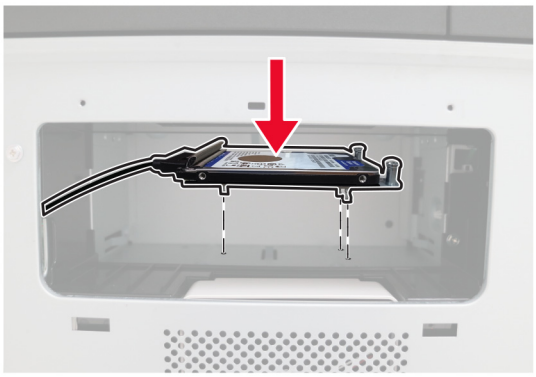

8 Kiinnitä kiintolevyn suojus.

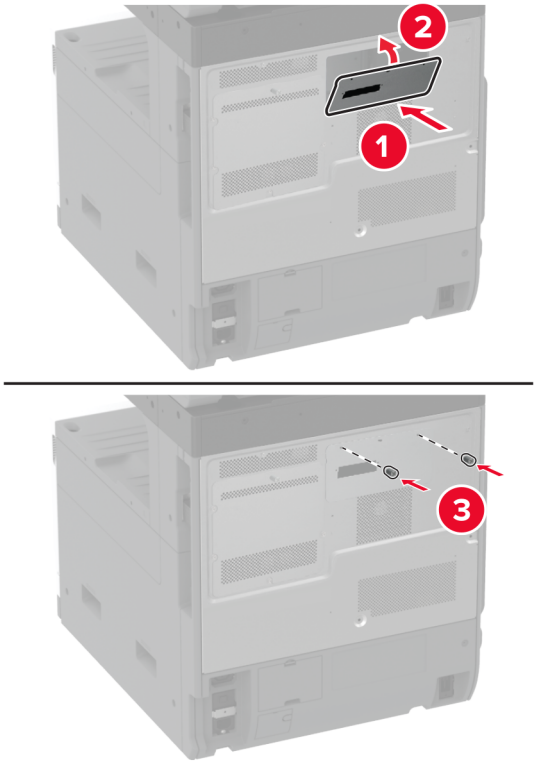

9 Liitä kiintolevyn liitäntäkaapeli ohjainlevyyn.

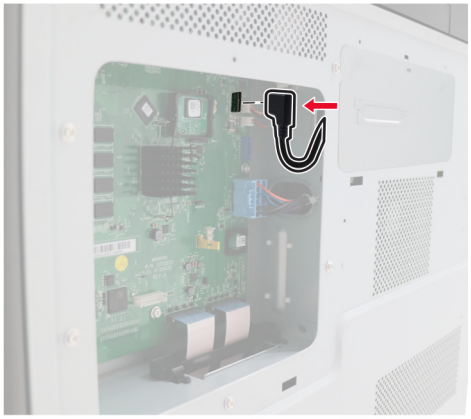

10 Kiinnitä ohjainlevyn suojus.

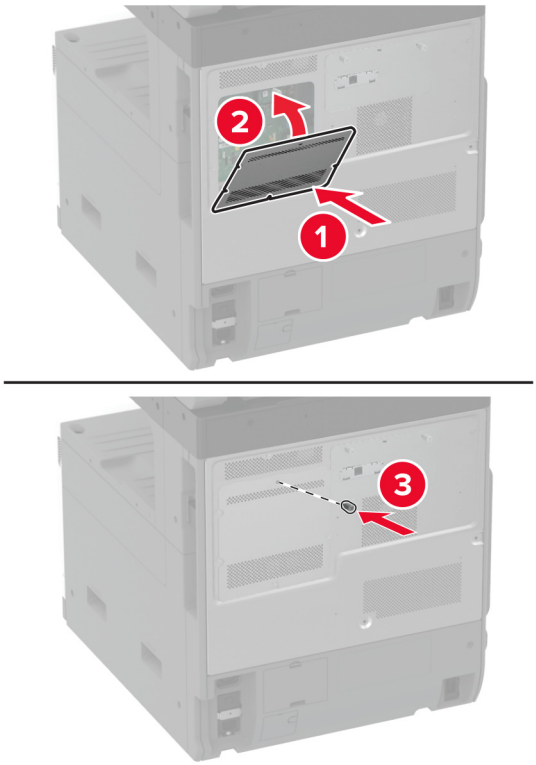

11 Liitä virtajohto pistorasiaan ja kytke tulostimen virta.

HUOMIO – TAPATURMAN MAHDOLLISUUS: Tulipalon tai sähköiskun vaaran välttämiseksi liitä virtajohto suoraan asianmukaiseen maadoitettuun sähköpistokkeeseen, joka on lähellä ja helposti saatavilla.

Työskentelyhyllyn asentaminen

1 Katkaise virta tulostimesta.

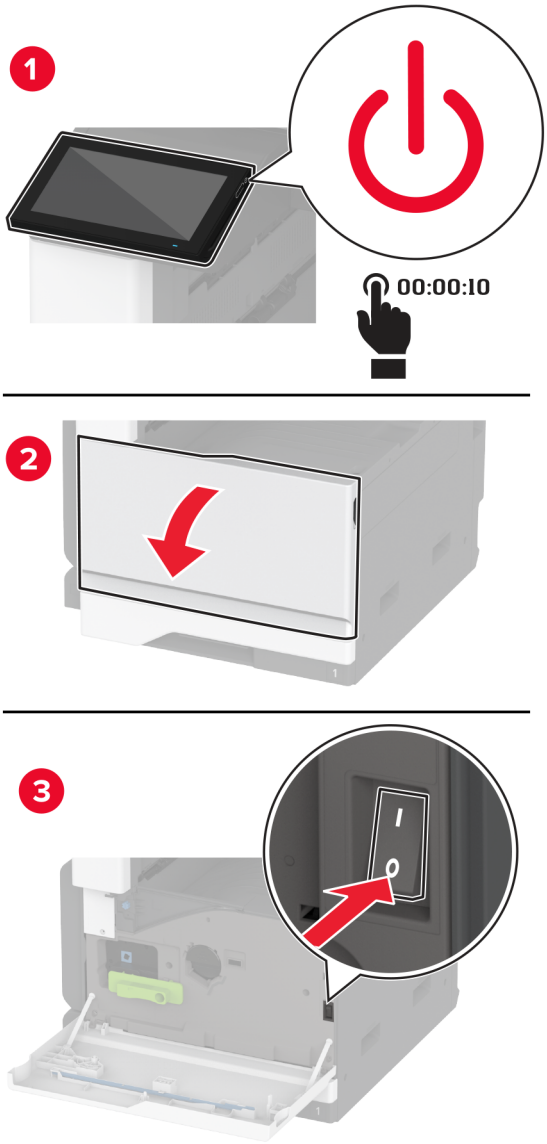

2 Poista kansilevyt ruuvitaltalla.

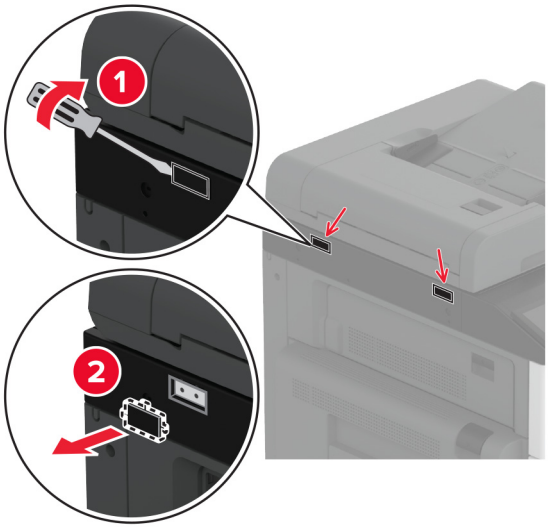

3 Poista työskentelyhylly pakkauksesta.

4 Kiinnitä työskentelyhylly tulostimeen.

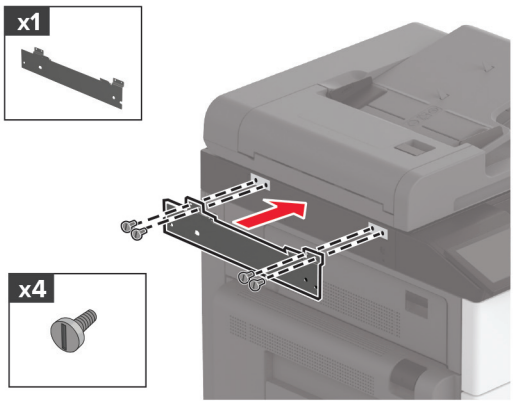

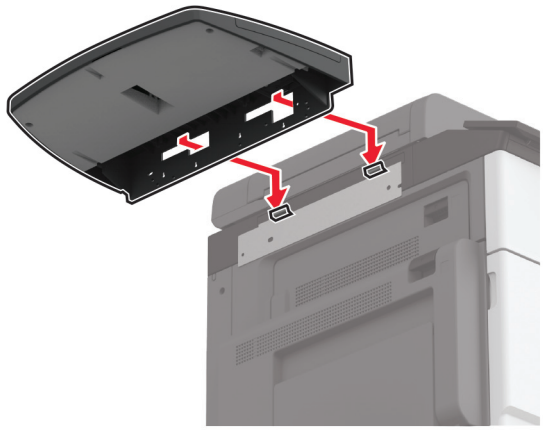

5 Kiinnitä hylly tulostimeen.

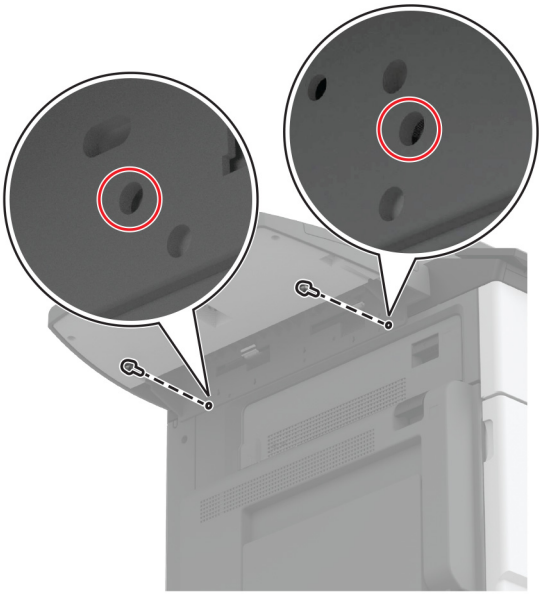

6 Käynnistä tulostin.

Kaksoisvastaanottoalustan asentaminen

1 Ota kaksoisvastaanottoalusta pakkauksesta.

2 Kiinnitä kaksoisvastaanottoalusta tulostimeen.

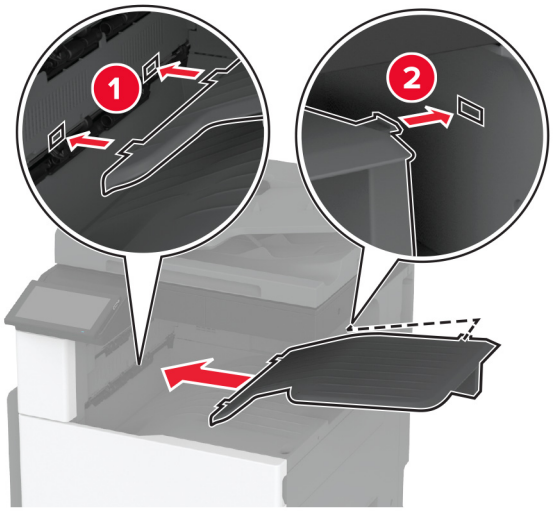

Aseta kaksoisvastaanottoalusta tulostustöiden käyttöön koskettamalla aloitusnäytössä valintaa **Asetukset** > **Laite** > **Huolto** > **Määritys-valikko** > **Viimeistelijän määritys** > **Vastaanottoalusta 2:n asetus** > **Käytössä**.

Nidonnan viimeistelijän asentaminen

HUOMIO – SÄHKÖISKUN VAARA: Jos käsittelet ohjainlevyä tai asennat lisävarusteita tai muistilaitteita tulostimen käyttöönoton jälkeen, sähköiskuvaaran välttämiseksi katkaise tulostimesta virta ja irrota virtajohto pistorasiasta ennen toimenpiteiden tekemistä. Jos tulostimeen on liitetty muita laitteita, katkaise niistäkin virta ja irrota niistä kaikki tulostimeen kytketyt kaapelit.

1 Katkaise virta tulostimesta.

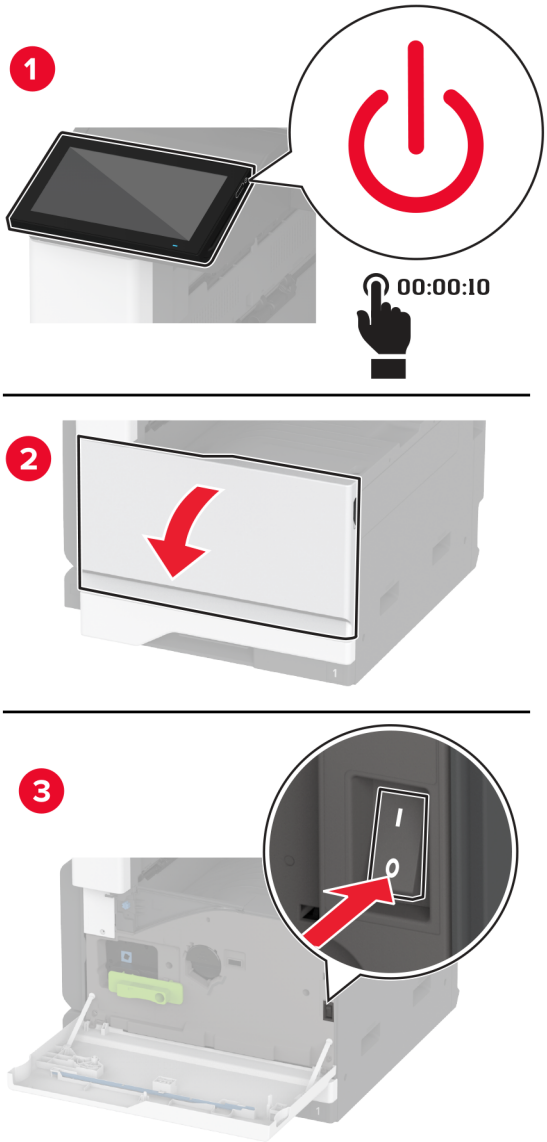

2 Irrota virtajohto ensin pistorasiasta ja sitten tulostimesta.

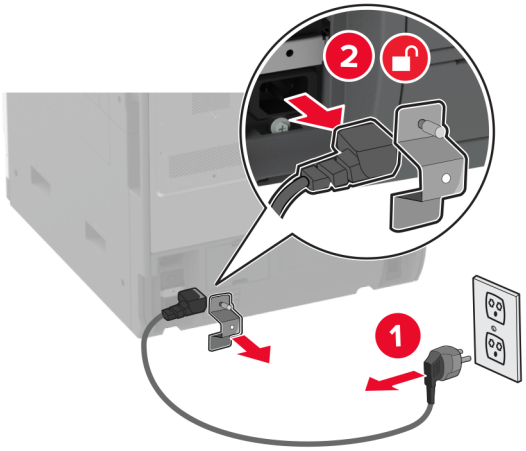

3 Poista vakioalusta.

Huomautus: Älä heitä alustaa pois.

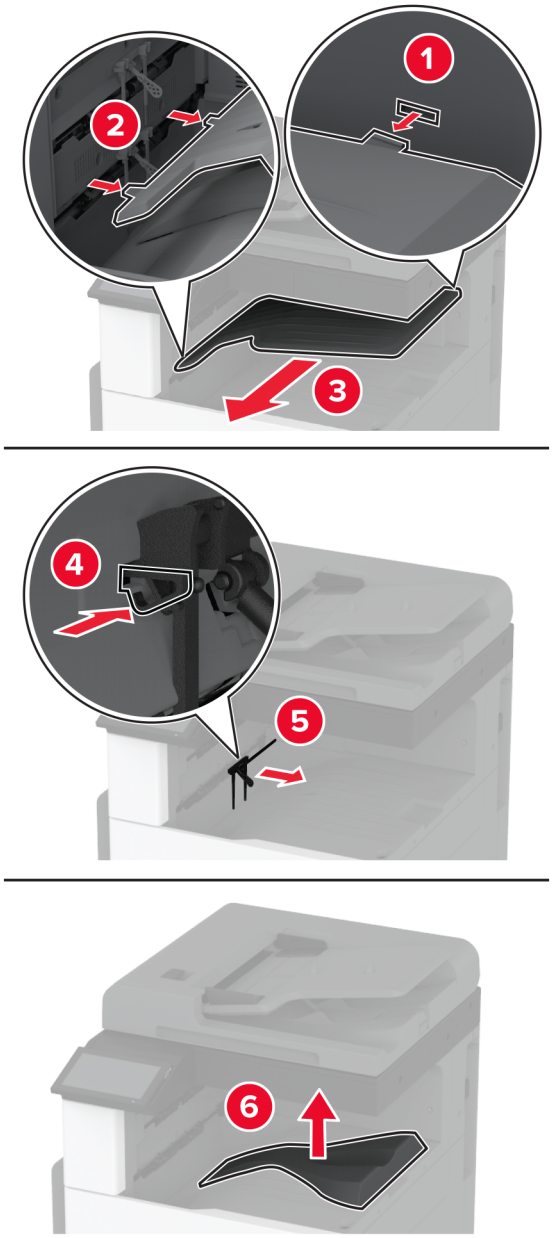

4 Avaa etuluukku ja poista sininen nuppi.

Huomautus: Älä heitä nuppia pois.

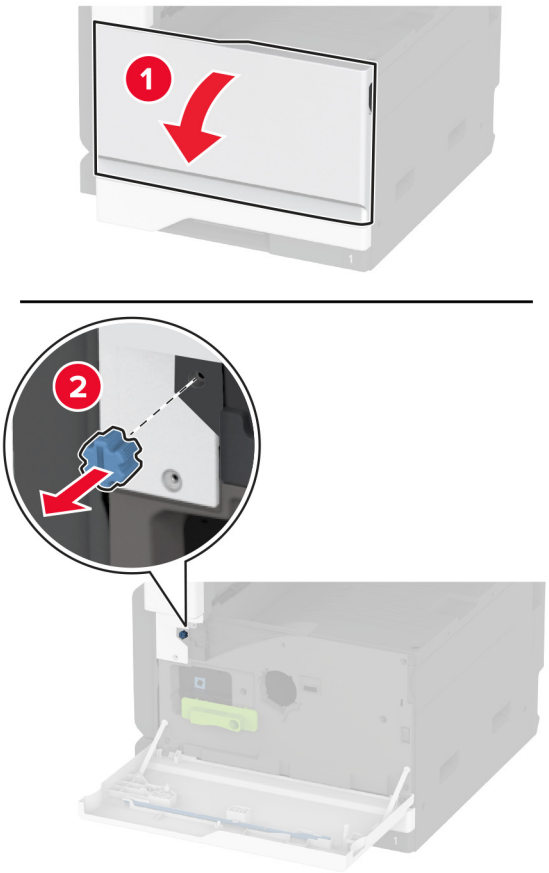

5 Poista vakioalustan sivukansi.

Huomautus: Älä heitä alustan sivukantta pois.

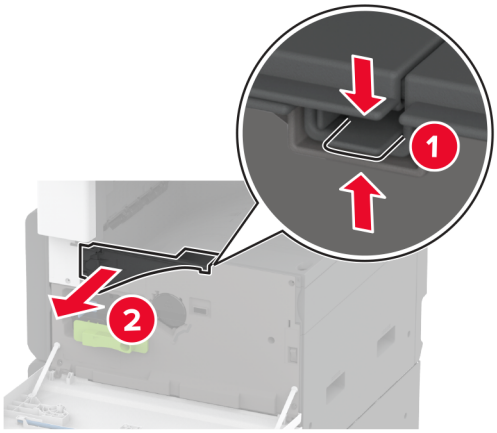

6 Poista nidonnan viimeistelijä pakkauksesta ja poista sitten pakkausmateriaali.

7 Asenna nidonnan viimeistelijä takaosa alaspäin ja poista sitten pakkausmateriaali.

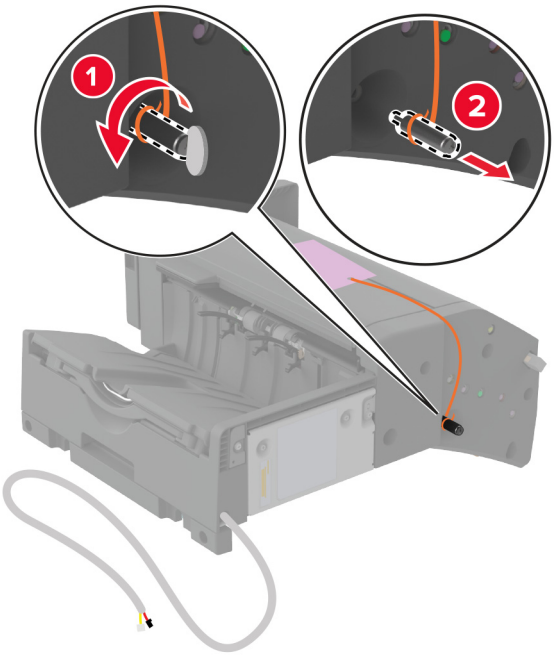

8 Säädä pidikettä.

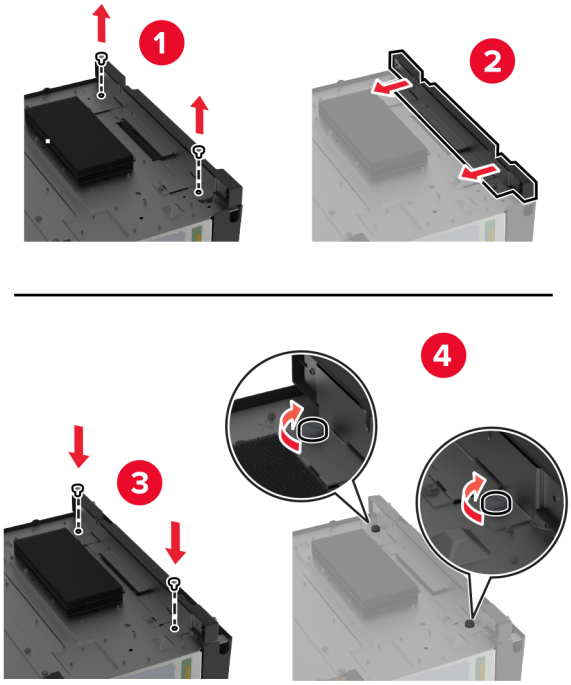

9 Aseta viimeistelijä paikalleen.

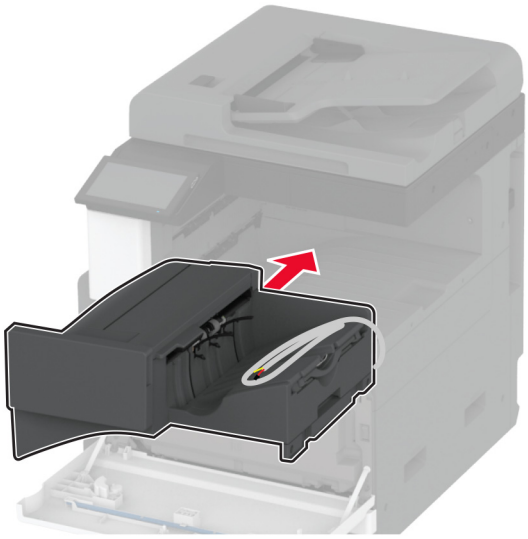

10 Sulje etuluukku.

11 Kiinnitä viimeistelijä tulostimeen.

Huomautus: Käytä viimeistelijän mukana toimitettuja ruuveja.

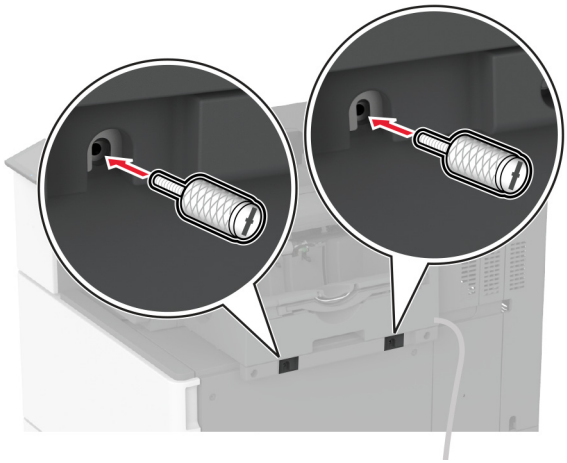

12 Kiinnitä viimeistelijän kaapeli tulostimeen.

Huomautus: Käytä viimeistelijän mukana toimitettuja kiinnikkeitä.

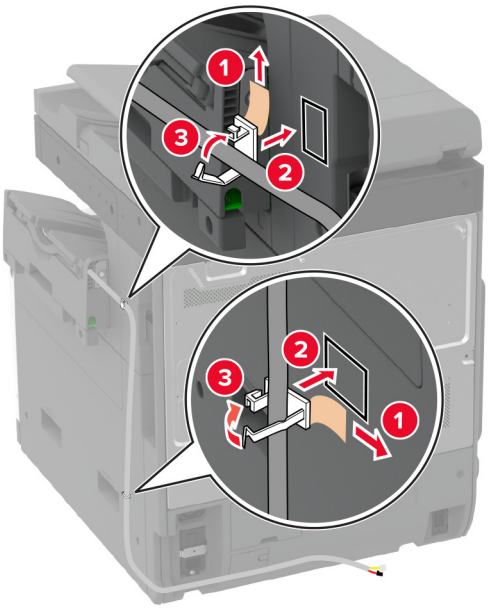
1
2
3
2
3
1

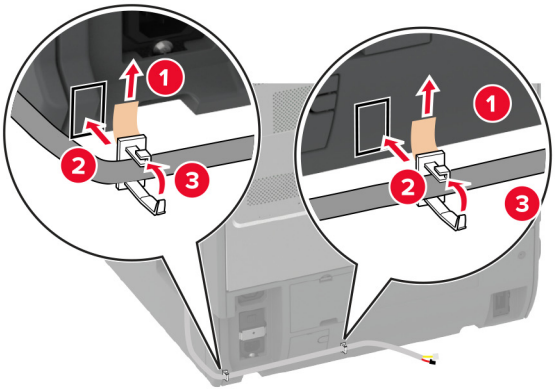
1
2
3
1
2
3

13 Liitä viimeistelijän kaapeli tulostimeen.

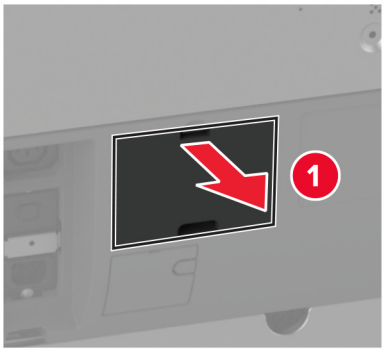

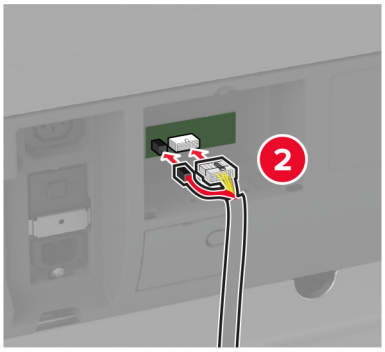

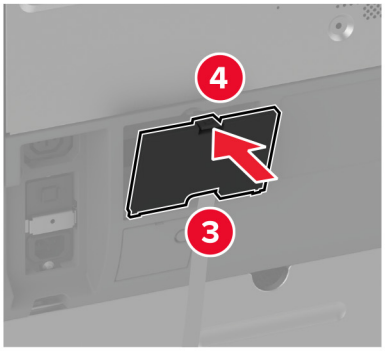

14 Liitä virtajohto ensin tulostimeen ja sitten pistorasiaan.

HUOMIO – TAPATURMAN MAHDOLLISUUS: Tulipalo- tai sähköiskuriskin välttämiseksi liitä virtajohto suoraan asianmukaiseen maadoitettuun sähköpistokkeeseen, joka on lähellä ja helposti saatavilla.

15 Käynnistä tulostin.

Lisää viimeistelijä tulostinohjaimeen, jotta se on käytettävissä tulostustöissä. Lisätietoja on kohdassa "Tulostinohjaimen käytettävissä olevien lisävarusteiden lisääminen" sivulla 75.

Nidonnan tai rei'ityksen viimeistelijän asentaminen

HUOMIO – SÄHKÖISKUN VAARA: Jos käsittelet ohjainlevyä tai asennat lisävarusteita tai muistilaitteita tulostimen käyttöönoton jälkeen, sähköiskuvaaran välttämiseksi katkaise tulostimesta virta ja irrota virtajohto pistorasiasta ennen toimenpiteiden tekemistä. Jos tulostimeen on liitetty muita laitteita, katkaise niistäkin virta ja irrota niistä kaikki tulostimeen kytketyt kaapelit.

1 Katkaise virta tulostimesta.

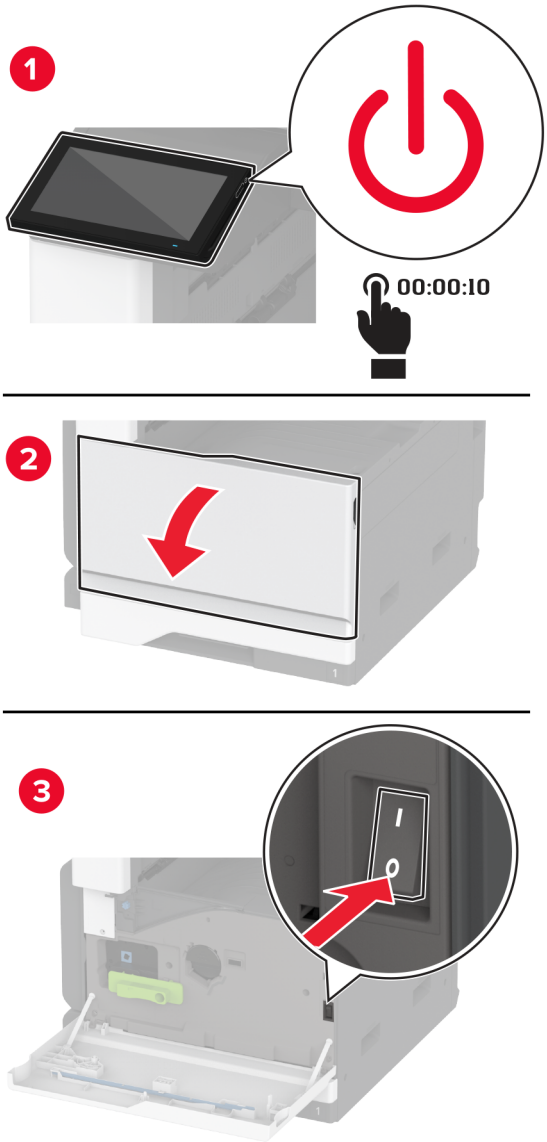

2 Irrota virtajohto ensin pistorasiasta ja sitten tulostimesta.

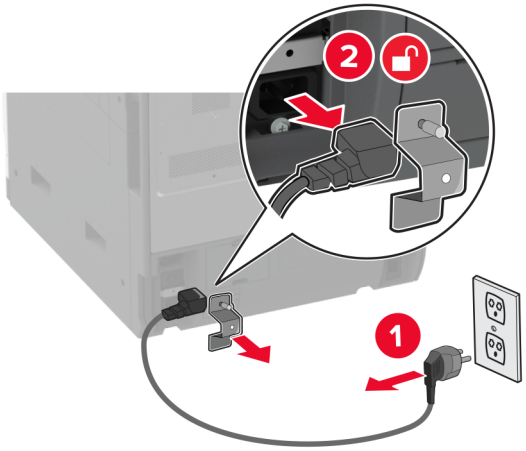

3 Poista nidonnan ja rei'ityksen viimeistelijä pakkauksesta ja poista sitten pakkausmateriaali.

4 Aseta niittikasetin pidike viimeistelijään.

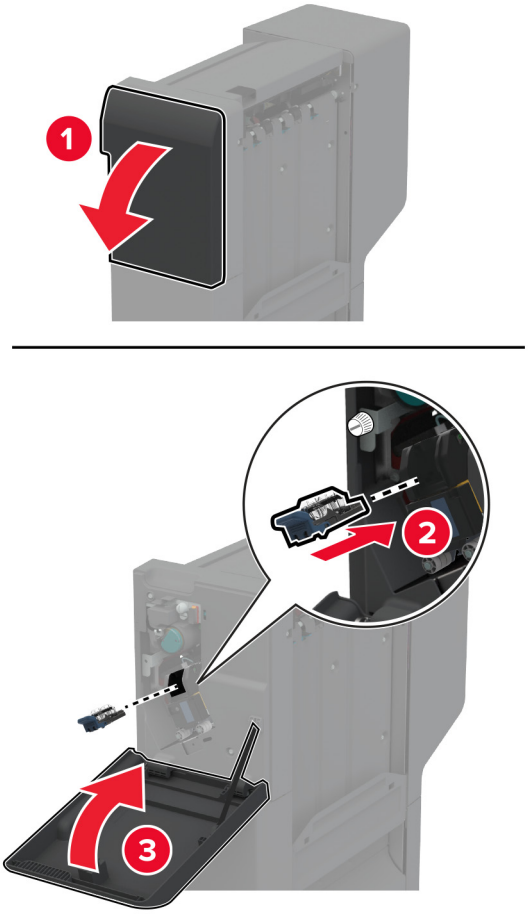

5 Kiinnitä pidikkeet viimeistelijään tasapäisellä ruuvitaltalla.

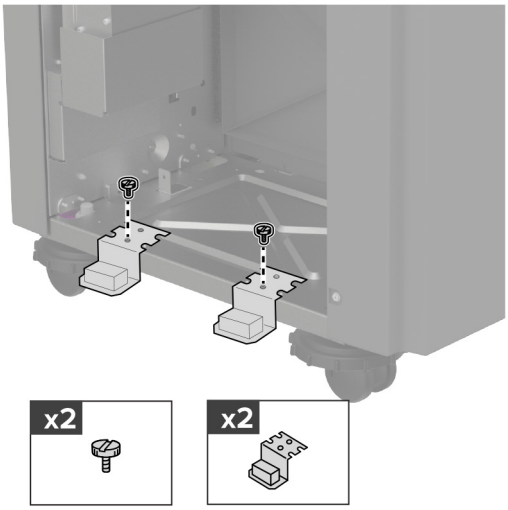

6 Aseta alusta viimeistelijään.

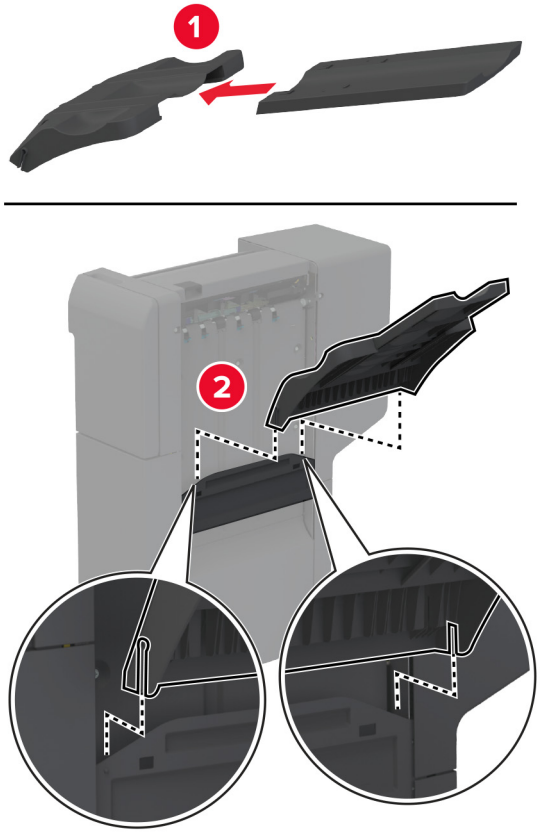

7 Poista vakioalusta.

Huomautus: Älä heitä vakioalustaa pois.

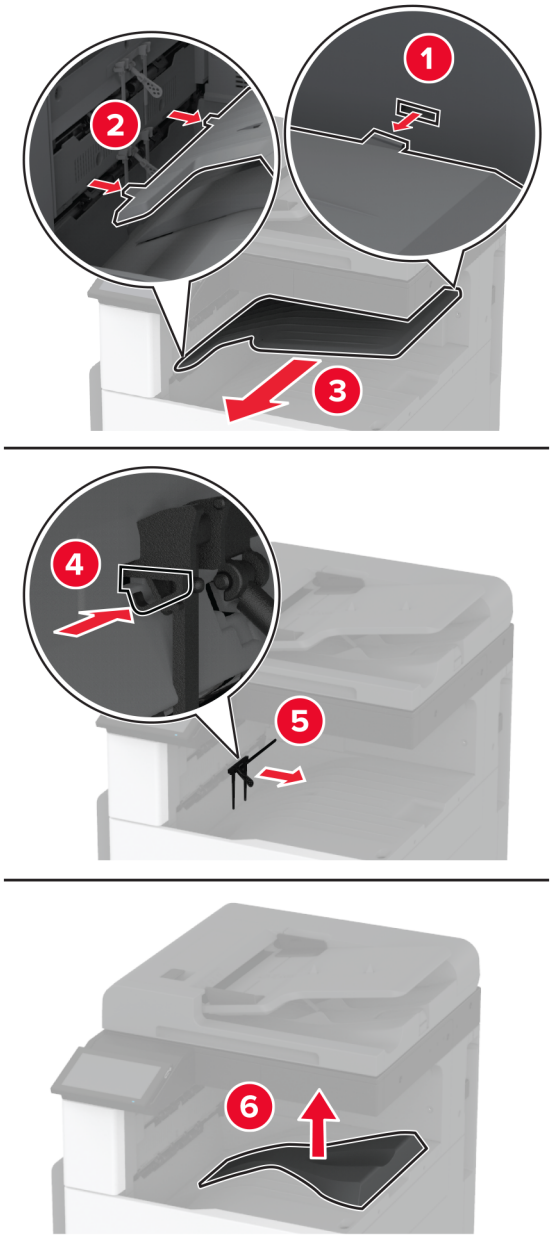

8 Avaa etuluukku ja poista sininen nuppi.

Huomautus: Älä heitä nuppia pois.

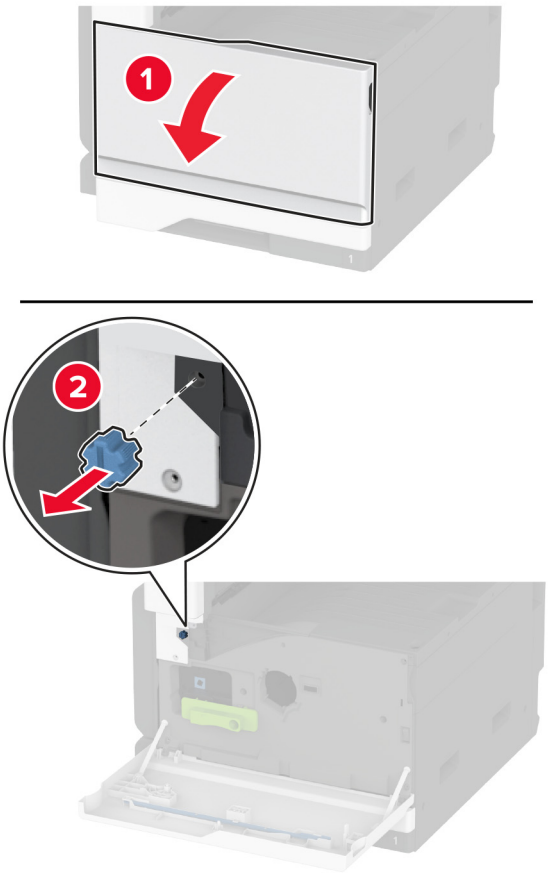

9 Poista vakioalustan sivukansi.

Huomautus: Älä heitä alustan sivukantta pois.

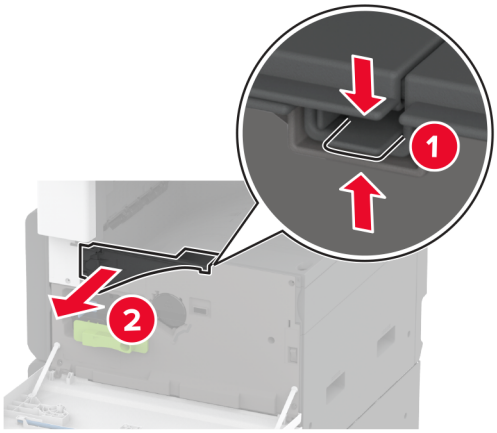

10 Kiinnitä pidikkeet tulostimen oikealle puolelle tasapäisellä ruuvitaltalla.

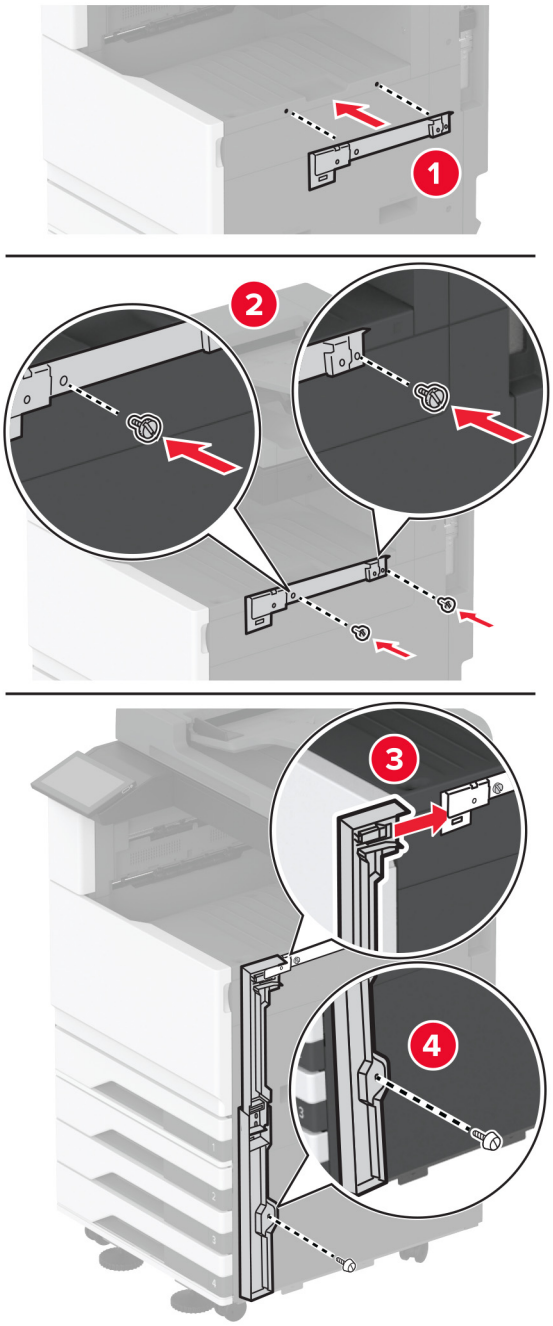

11 Aseta paperin siirtoyksikkö ja kiinnitä se ruuveilla.

Huomautus: Käytä viimeistelijän mukana toimitettuja ruuveja.

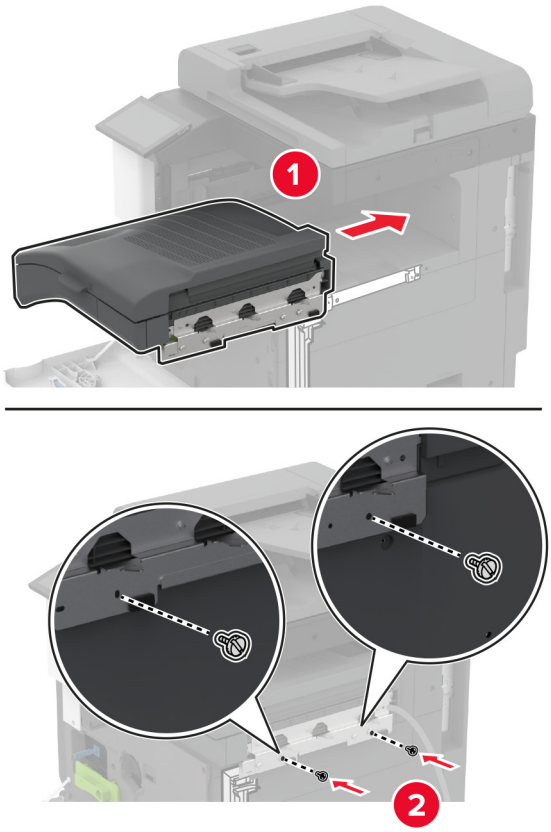

12 Sulje etuluukku.

13 Liitä viimeistelijä tulostimeen.

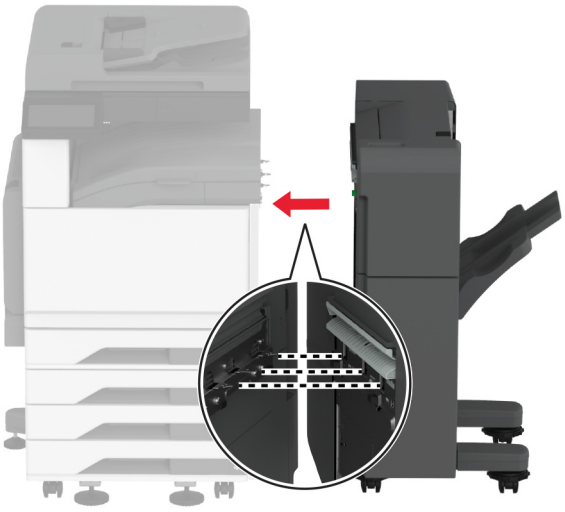

14 Säädä tasausruuveja ja varmista, että viimeistelijän kaikki sivut ovat samalla korkeudella tulostimen kanssa.

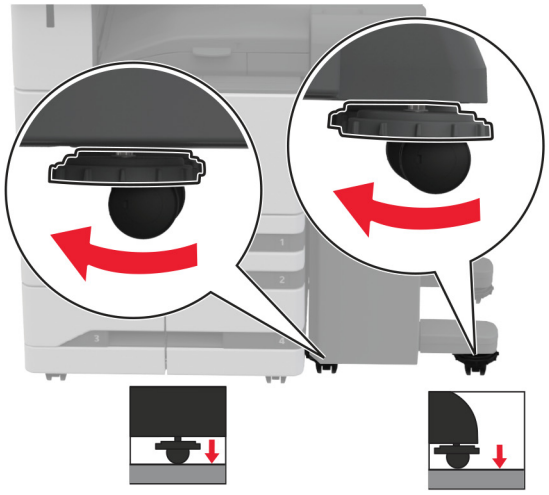

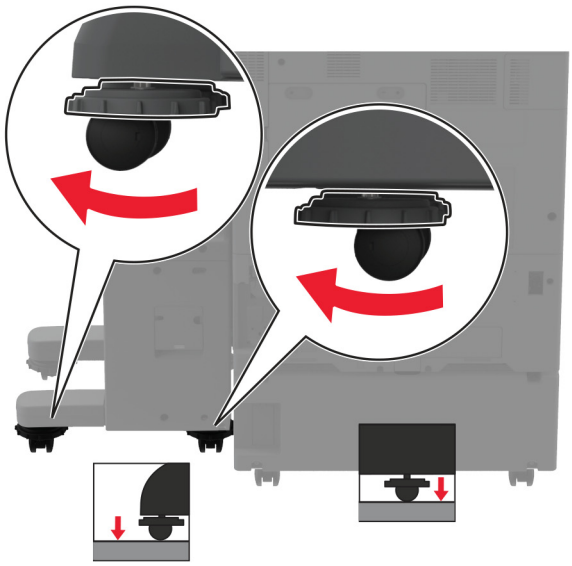

15 Avaa viimeistelijän kansi ja kiinnitä ruuvi viimeistelijän vasemmalle puolelle.

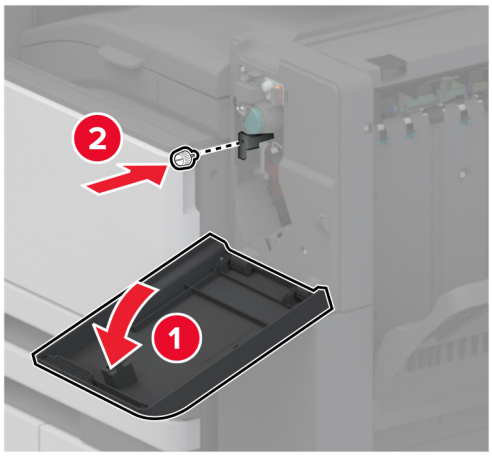

16 Sulje viimeistelijän luukku.

17 Liitä paperin siirtoyksikön kaapeli viimeistelijän takaosaan.

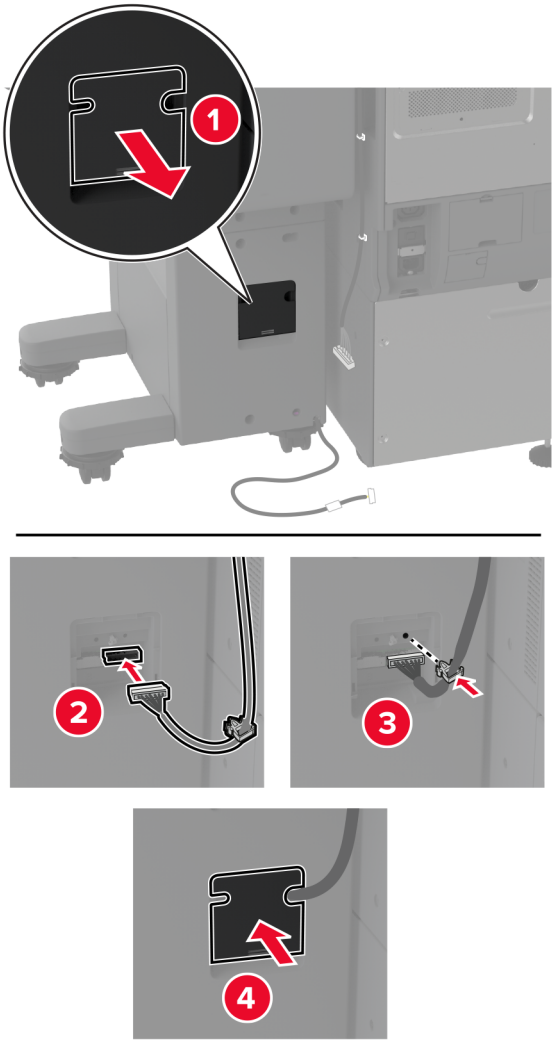

18 Liitä viimeistelijän kaapeli tulostimen takaosaan.

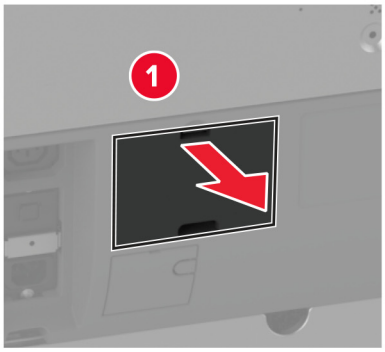

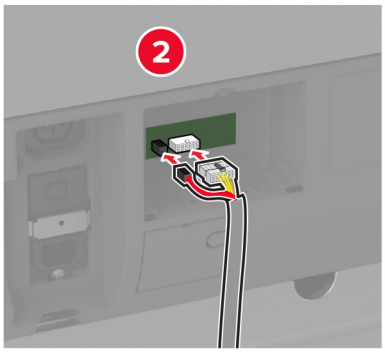

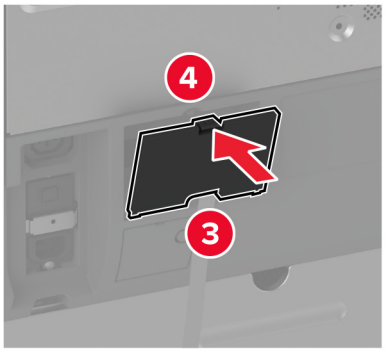

19 Liitä virtajohto ensin tulostimeen ja sitten pistorasiaan.

HUOMIO – TAPATURMAN MAHDOLLISUUS: Tulipalo- tai sähköiskuriskin välttämiseksi liitä virtajohto suoraan asianmukaiseen maadoitettuun sähköpistokkeeseen, joka on lähellä ja helposti saatavilla.

20 Käynnistä tulostin.

Lisää viimeistelijä tulostinohjaimeen, jotta se on käytettävissä tulostustöissä. Lisätietoja on kohdassa "Tulostinohjaimen käytettävissä olevien lisävarusteiden lisääminen" sivulla 75.

Jotta viimeistelijä on käytettävissä tulostustöihin, valitse aloitusnäytössä **Asetukset** > **Laite** > **Huolto** > **Määritys-valikko** > **Viimeistelijän määritys** > **Rei'itysasetukset** > valitse määritys.

Langattoman tulostuspalvelimen asentaminen

Langattoman MarkNet N8372 -tulostuspalvelimen asentaminen

1 Katkaise virta tulostimesta.

2 Kostuta pehmeä, nukkaamaton liina isopropyylialkoholilla ja pyyhi USB-portin ympärillä oleva pinta.

3 Asenna langattoman yhteyden moduuli.

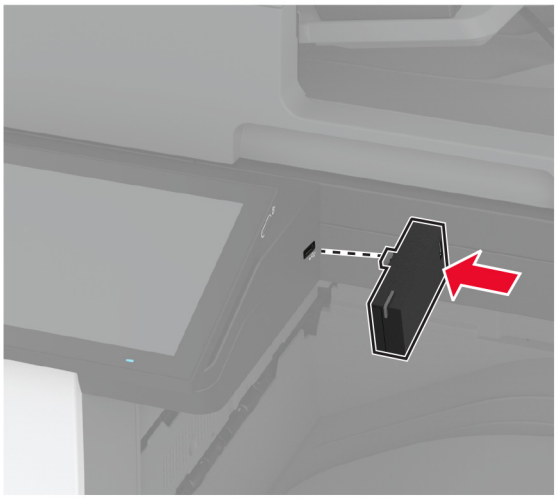

Huomautuksia:

- Paina riittävän kovaa, jotta teippi tarttuu tulostimen pintaan.
- Varmista, että tulostimen pinta on kuiva eikä sille ole tiivistynyt kosteutta.
- Moduuli kiinnittyy tulostimeen kunnolla 72 tunnissa.

4 Tarkista, onko moduulin ja tulostimen välissä rako, ja kiinnitä välikappale tarvittaessa.

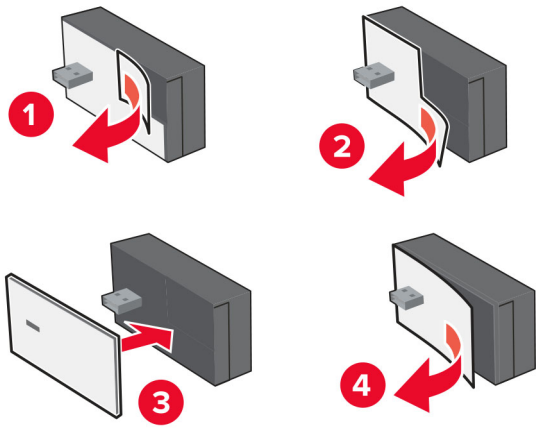

5 Liitä NFC-kortti.

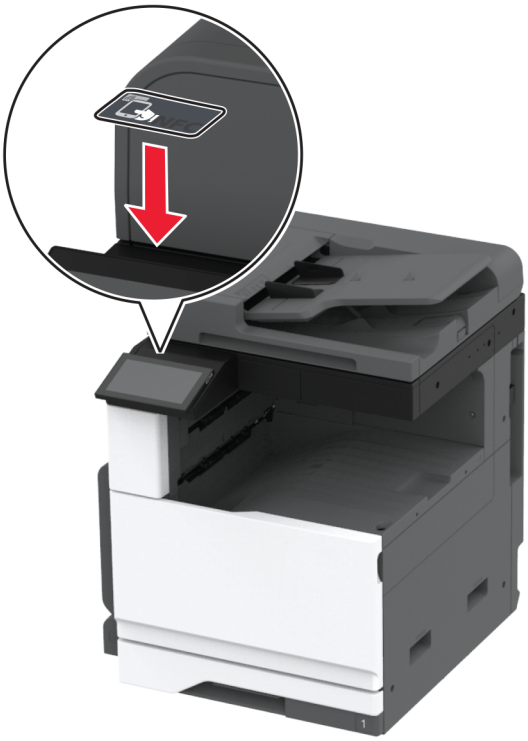

6 Käynnistä tulostin.

Verkkoyhteydet

Tämä tuote ei sisällä langatonta verkkotekniikkaa. Jos haluat ottaa langattoman verkon käyttöön, osta seuraava lisävaruste ja asenna se:

MarkNet™ N8372 Wireless Print Server

Seuraavat ohjeet pätevät vain, jos lisävaruste on asennettu. Lisätietoa lisävarusteen asentamisesta on Langattoman tulostuspalvelimen asentaminen -osiossa.

Tulostimen yhdistäminen verkkoon

Tarkista seuraavat asiat ennen aloittamista:

- tulostimeen on asennettu langattoman yhteyden moduuli.
- Aktiivinen sovitin -asetuksen arvoksi on valittu Autom. Valitse aloitusnäytössä **Asetukset** > **Verkko/portit** > **Verkon esittely** > **Aktiivinen sovitin**.

Ohjauspaneelin käyttäminen

1 Valitse aloitusnäytössä **Asetukset** > **Verkko/portit** > **Langaton** > **Määritä tulostimen ohjauspaneelissa** > **Valitse verkko**.

2 Valitse Wi-Fi-verkko ja kirjoita verkon salasana.

Huomautus: Wi-Fi-verkko-yhteensopivien tulostinten alkumäärityksessä tulee näyttöön Wi-Fi-verkon määrityskehote.

Lexmark Mobile Assistant -sovelluksen käyttäminen

1. Lataa Lexmark Mobile Assistant -sovellus mobiililaitteen mukaan App Storesta tai Google Play™ Kaupasta.
2. Valitse tulostimen aloitusnäytössä **Asetukset** > **Verkko/portit** > **Langaton** > **Asennus mobiilisovelluksella** > **Tulostimen tunnus**.
3. Käynnistä sovellus mobiililaitteessa ja hyväksy käyttöehdot.

   Huomautus: Määritä käyttöoikeudet tarvittaessa.
4. Valitse **Yhdistä tulostimeen** > **Siirry Wi-Fi-asetuksiin**.
5. Yhdistä mobiililaite tulostimen langattomaan verkkoon.
6. Palaa sovellukseen ja valitse **Määritä Wi-Fi-yhteys**
7. Valitse Wi-Fi-verkko ja kirjoita verkon salasana.
8. Valitse **Valmis**.

Tulostimen liittäminen langattomaan verkkoon Wi-Fi Protected Setup (WPS) -toiminnon avulla

Tarkista seuraavat asiat ennen aloittamista:

- Tarkista, että langaton yhteyspiste (langaton reititin) on WPS-sertifioitu tai WPS-yhteensopiva. Lisätietoja on yhteyspisteen käyttöohjeissa.
- Varmista, että tulostimeen on asennettu langaton verkkosovitin. Lisätietoja on sovittimen mukana toimitetuissa ohjeissa.
- Aktiivinen sovitin -asetuksen arvoksi on valittu Autom. Valitse aloitusnäytössä **Asetukset** > **Verkko/portit** > **Verkon esittely** > **Aktiivinen sovitin**.

Painonäppäinmenetelmän käyttäminen

1. Valitse aloitusnäytössä **Asetukset** > **Verkko/portit** > **Langaton** > **Wi-Fi Protected Setup** > **Käynnistä painonäppäinmenetelmä**.
2. Seuraa näytön ohjeita.

PIN-koodi -menetelmän käyttäminen

1. Valitse aloitusnäytössä **Asetukset** > **Verkko/portit** > **Langaton** > **Wi-Fi Protected Setup** > **Käynnistä PIN-kooditila**.
2. Kopioi kahdeksan numeroa sisältävä WPS PIN-koodi.
3. Avaa selain ja kirjoita yhteyspisteen IP-osoite osoitekenttään.

   Huomautuksia:

   - Lisätietoja IP-osoitteesta on yhteyspisteen käyttöohjeissa.
   - Jos käytät välityspalvelinta, poista se tilapäisesti käytöstä, jotta verkkosivu latautuu oikein.

4 Siirry WPS-asetuksiin. Lisätietoja on yhteyspisteen käyttöohjeissa.

5 Anna 8-numeroinen PIN-koodi ja tallenna muutokset.

Wi-Fi Directin määrittäminen

Wi-Fi Direct® on Wi-Fi-pohjainen vertaistekniikka, jonka avulla langattomat laitteet voivat muodostaa suoran yhteyden Wi-Fi Direct -toimintoa tukevaan tulostimeen ilman tukiasemaa (langatonta reitititintä).

1 Valitse aloitusnäytössä **Asetukset** > **Verkko/portit** > **Wi-Fi Direct**.

2 Määritä asetukset.
   - **Ota käyttöön Wi-Fi Direct**: määrittää tulostimen käyttämään omaa Wi-Fi Direct -verkkoaan.
   - **Wi-Fi Direct -nimi**: määrittää Wi-Fi Direct -verkolle nimen.
   - **Wi-Fi Direct -salasana**: määrittää salasanan langatonta suojausta varten käytettäessä vertaisverkkoyhteyttä.
   - **Näytä salasana asetussivulla**: näyttää salasanan verkkoasetussivulla.
   - **Hyväksy painonäppäinpyynnöt automaattisesti**: sallii tulostimen hyväksyä yhteyspyynnöt automaattisesti.

     Huomautus: Painonäppäinpyyntöjen automaattinen hyväksyntä ei ole suojattua.

Huomautuksia:

- Wi-Fi Direct -verkkosalasana ei näy oletusarvoisesti tulostimen näytössä. Näytä salasana ottamalla käyttöön salasanan katsomiskuvake. Valitse aloitusnäytössä **Asetukset** > **Suojaus** > **Muut** > **Ota käyttöön salasanan/PIN-koodin paljastus**.
- Jos haluat tietää Wi-Fi Direct -verkon salasanan näyttämättä sitä tulostimen näytössä, valitse aloitusnäytössä **Asetukset** > **Raportit** > **Verkko** > **Verkkoasetussivu**.

Mobiililaitteen liittäminen tulostimeen

Varmista ennen mobiililaitteen yhdistämistä, että Wi-Fi Direct on määritetty. Lisätietoja on kohdassa "Wi-Fi Directin määrittäminen" sivulla 150.

Wi-Fi Direct -toiminnon käyttäminen

Huomautus: Nämä ohjeet koskevat vain Android-mobiililaitteita.

1 Siirry mobiililaitteessa Asetukset-valikkoon.

2 Ota käyttöön **Wi-Fi** ja valitse **Wi-Fi Direct**.

3 Valitse tulostimen Wi-Fi Direct -nimi.

4 Vahvista yhteys tulostimen ohjauspaneelissa.

Wi-Fi-yhteyden muodostaminen

1 Siirry mobiililaitteessa Asetukset-valikkoon.

2 Valitse **Wi-Fi** ja sitten tulostimen Wi-Fi Direct -nimi.

   Huomautus: Merkkijono DIRECT-xy (jossa x ja y ovat kaksi satunnaista merkkiä) lisätään Wi-Fi Direct -nimen eteen.

3 Kirjoita Wi-Fi Direct -salasana.

Tietokoneen yhdistäminen tulostimeen

Tietokone on helppo yhdistää tulostimeen Wi-Fi Direct -toiminnolla. Lisätietoja on kohdassa "Wi-Fi Directin määrittäminen" sivulla 150.

Windows-käyttäjät:

1 Avaa **Tulostimet ja skannerit** ja valitse **Lisää tulostin tai skanneri**.

2 Valitse **Näytä Wi-Fi Direct -tulostimet** ja valitse tulostimen Wi-Fi Direct -nimi.

3 Huomioi tulostimen kahdeksannumeroinen PIN-koodi tulostimen näytössä.

4 Kirjoita PIN-koodi tietokoneella.

Huomautus: Jos tulostinohjainta ei ole asennettu, Windows lataa asianmukaisen ohjaimen.

Macintosh-käyttäjät:

1 Valitse langaton kuvake ja valitse tulostimen Wi-Fi Direct -nimi.

Huomautus: Merkkijono DIRECT-xy (jossa x ja y ovat kaksi satunnaista merkkiä) lisätään Wi-Fi Direct -nimen eteen.

2 Kirjoita Wi-Fi Direct -salasana.

Huomautus: Siirrä tietokone takaisin aiempaan verkkoon, kun olet katkaissut sen yhteyden Wi-Fi Direct -verkkoon.

Wi-Fi-verkon poistaminen käytöstä

1 Valitse aloitusnäytössä **Asetukset** > **Verkko/portit** > **Verkon esittely** > **Aktiivinen sovitin** > **Vakioverkko**.

2 Seuraa näytön ohjeita.

Tulostimen yhteyden tarkistaminen

1 Valitse aloitusnäytössä **Asetukset** > **Raportit** > **Verkko** > **Verkkoasetussivu**.

2 Tarkista verkkoasetussivun ensimmäinen osa ja varmista, että yhteys on muodostettu.

Jos yhteyttä ei ole muodostettu, lähiverkkoliitin ei ehkä ole aktiivinen tai verkkokaapeli ei toimi oikein. Kysy lisätietoja järjestelmänvalvojalta.

Sarjatulostuksen määrittäminen (koskee vain Windowsia)

Varmista ennen aloittamista, että tulostimeen on asennettu sisäinen sovellusportti.

1 Määritä parametrit tulostimessa.

a Siirry ohjauspaneelissa porttiasetusten valikkoon.

b Paikanna sarjaporttiasetusten valikko ja muuta asetuksia tarvittaessa.

c Ota muutokset käyttöön.

2 Avaa tietokoneessa Tulostimet-kansio ja valitse tulostin.

3 Avaa tulostusominaisuudet ja valitse COM-portti luettelosta.

4 Määritä COM-portin parametrit Laitehallinnassa.

Huomautuksia:

- Sarjatulostus hidastaa tulostusnopeutta.
- Varmista, että sarjakaapeli on liitetty tulostimen sarjaporttiin.

Tulostimen suojaaminen

Turvalukon etsiminen

Tulostimessa on suojauslukitustoiminto. Kiinnitä useimpien kannettavien tietokoneiden kanssa yhteensopiva turvalukko kuvassa näkyvään kohtaan, jotta tulostin ja kiintolevy pysyvät paikallaan.

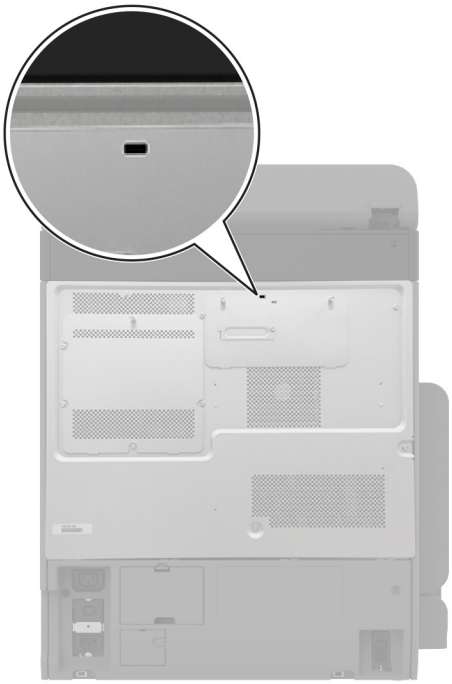

Tulostinmuistin tyhjentäminen

Kun haluat tyhjentää siirrettävän muistin tai puskuroidut tiedot tulostimesta, katkaise tulostimesta virta.

Voit tyhjentää pysyvän muistin, laite- ja verkkoasetukset, suojausasetukset ja upotetut ratkaisut seuraavien ohjeiden mukaisesti:

1. Valitse aloitusnäytössä **Asetukset** > **Laite** > **Huolto** > **Poistaminen**.
2. Valitse **Siivoa kaikki pysyvän muistin tiedot** -valintaruutu ja sitten **TYHJENNÄ**.
3. Valitse **Ohjattu alkumääritys** tai **Jätä tulostin offline-tilaan** ja valitse **Seuraava**.
4. Käynnistä toiminto.

Huomautus: Prosessi myös tuhoaa salausavaimen, jota käytetään käyttäjätietojen suojaamiseen. Tietoja ei voi palauttaa, jos salausavain tuhotaan.

Tulostimen tallennusaseman tyhjentäminen

1 Valitse aloitusnäytössä **Asetukset** > **Laite** > **Huolto** > **Poistaminen**.

2 Tee tulostimeen asennetun tallennusaseman mukaan jompikumpi seuraavista:
   - Kiintolevy: valitse **Tyhjennä kaikki tiedot kiintolevyltä** -valintaruutu, valitse **TYHJENNÄ** ja valitse tietojen poistomenetelmä.

     Huomautus: Kiintolevyn tyhjennys voi kestää muutamasta minuutista yli tuntiin. Tänä aikana tulostin ei ole käytettävissä.
   - Älykäs tallennusasema (ISD): valitse **Tyhjennä älykäs tallennusasema** ja poista kaikki käyttäjätiedot valitsemalla **TYHJENNÄ**.

3 Käynnistä toiminto.

Oletusasetusten palautus

1 Valitse aloitusnäytössä **Asetukset** > **Laite** > **Palauta oletusasetukset**.

2 Valitse **Palauta asetukset** > valitse palautettavat asetukset > **PALAUTA**.

3 Käynnistä toiminto.

Haihtuvuusjulistus

Muistilaji	Kuvaus
Siirrettävä muisti	Tulostimessa käytetään vakiomuotoista työmuistia (RAM), johon käyttäjätiedot puskuroidaan väliaikaisesti yksinkertaisten tulostus- ja kopiointitöiden aikana.
Pysyvä muisti	Tulostimessa voi olla kahdenlaista pysyvää muistia: EEPROM ja NAND (flash-muisti). Kumpaakin tyyppiä käytetään käyttöjärjestelmän, tulostimen asetusten ja verkon tietojen tallentamiseen. Niihin tallennetaan myös skannerin ja kirjanmerkkien asetukset sekä upotetut ratkaisut.
Kiintolevyasema	Joihinkin tulostimiin on voitu asentaa kiintolevy. Tulostimen kiintolevy on tarkoitettu tulostinkohtaisia toimintoja varten. Kiintolevyn avulla tulostin voi säilyttää puskuroituja käyttäjätietoja, kun kyseessä on monimutkainen tulostustyö. Lisäksi kiintolevyllä voi olla lomake- ja fonttitietoja.
Älykäs tallennusasema	Joihinkin tulostimiin on voitu asentaa älykäs tallennusasema. Älykkään tallennusaseman pysyvään flash-muistiin tallennetaan monimutkaisten tulostustöiden käyttäjätietoja sekä lomake- ja fonttitietoja.

Tyhjennä tulostimeen asennetun muistin sisältö seuraavissa tilanteissa:

- Tulostin poistetaan käytöstä.
- Tulostimen kiintolevy tai älykäs tallennusasema vaihdetaan.
- Tulostin siirretään toiselle osastolle tai toiseen paikkaan.
- Tulostin huolletaan organisaation ulkopuolella.
- Tulostin lähetetään toimitilojen ulkopuolelle huoltoa varten.
- Tulostin myydään toiseen organisaatioon.

Huomautus: Hävitä tallennusasemat organisaatiosi käytäntöjen ja ohjeiden mukaisesti.

Tulosta

Tulostaminen tietokoneella

Huomautus: Jos käytät tarroja, kortteja tai kirjekuoria, määritä paperikoko ja -laji tulostimessa ennen asiakirjan tulostamista.

1. Avaa tulostusvalintaikkuna siinä asiakirjassa, jonka yrität tulostaa.
2. Säädä asetuksia tarvittaessa.
3. Tulosta asiakirja.

Tulostaminen mobiililaitteesta

Tulostaminen mobiililaitteesta Lexmark Mobile Printin avulla

Lexmark™ Mobile Printin avulla voit lähettää asiakirjoja ja kuvia suoraan tuettuun Lexmark-tulostimeen.

1. Avaa asiakirja ja lähetä se tai jaa se Lexmark Mobile Printissä.

   Huomautus: Jotkut kolmansien osapuolten sovellukset eivät välttämättä tue lähettämis- tai jakamisominaisuutta. Lisätietoja on sovelluksen mukana toimitetuissa käyttöohjeissa.
2. Valitse tulostin.
3. Tulosta asiakirja.

Tulostaminen mobiililaitteesta Lexmark Printin avulla

Lexmark Print on mobiilitulostusratkaisu mobiililaitteisiin, joissa on Android™-versio 6.0 tai uudempi. Sillä voi lähettää asiakirjoja ja kuvia verkkoon yhdistettyihin tulostimiin ja tulostuksenhallintapalvelimiin.

Huomautuksia:

- Lataa Lexmark Print -sovellus Google Play Kaupasta ja ota se käyttöön mobiililaitteessa.
- Varmista, että tulostin ja mobiililaite on yhdistetty samaan verkkoon.

1. Valitse asiakirja mobiililaitteessa tiedostonhallinnassa.
2. Lähetä tai jaa asiakirja Lexmark Printiin.

   Huomautus: Jotkut kolmansien osapuolten sovellukset eivät välttämättä tue lähettämis- tai jakamisominaisuutta. Lisätietoja on sovelluksen mukana toimitetuissa käyttöohjeissa.
3. Valitse tulostin ja määritä asetukset tarpeen mukaan.
4. Tulosta asiakirja.

Tulostaminen mobiililaitteesta Mopria-tulostuspalvelun avulla

Mopria® Tulostuspalvelu on mobiilitulostusratkaisu mobiililaitteisiin, joissa on Android-versio 5.0 tai uudempi. Sen avulla voit tulostaa suoraan mihin tahansa Mopria-yhteensopivaan tulostimeen.

Huomautus: Lataa Mopria-tulostuspalvelu-sovellus Google Play Kaupasta ja ota se käyttöön mobiililaitteessa.

1. Avaa yhteensopiva sovellus Android-mobiililaitteessa tai valitse asiakirja tiedostonhallinnassa.
2. Valitse ⋮ > **Tulosta**.
3. Valitse tulostin ja määritä asetukset tarpeen mukaan.
4. Valitse 🖶.

Tulostaminen mobiililaitteesta AirPrintin avulla

AirPrint on mobiilitulostusratkaisu, jonka avulla voit tulostaa Apple-laitteista AirPrint-sertifioituun tulostimeen.

Huomautuksia:

- Varmista, että Apple-laite ja tulostin on yhdistetty samaan verkkoon. Jos verkossa on useita langattomia keskittimiä, varmista, että molemmat laitteet on yhdistetty samaan aliverkkoon.
- Tätä sovellusta tukevat vain jotkin Apple-laitteet.

1. Valitse asiakirja tiedostonhallinnassa tai avaa yhteensopiva sovellus mobiililaitteessa.
2. Valitse ⬆ > **Tulosta**.
3. Valitse tulostin ja määritä asetukset tarpeen mukaan.
4. Tulosta asiakirja.

Tulostaminen mobiililaitteesta Wi-Fi Direct® -toiminnon avulla

Wi-Fi Direct® on tulostuspalvelu, jonka avulla voit tulostaa mihin tahansa Wi-Fi Direct -toimintoa tukevaan tulostimeen.

Huomautus: Varmista, että mobiililaite on yhdistetty tulostimen langattomaan verkkoon Lisätietoja on kohdassa "Mobiililaitteen liittäminen tulostimeen" sivulla 150.

1. Avaa yhteensopiva sovellus mobiililaitteessa tai valitse asiakirja tiedostonhallinnassa.
2. Toimi mobiililaitteen mallin mukaan seuraavasti:
   - Valitse ⋮ > **Tulosta**.
   - Valitse ⬆ > **Tulosta**.
   - Valitse ··· > **Tulosta**.
3. Valitse tulostin ja määritä asetukset tarpeen mukaan.
4. Tulosta asiakirja.

Tulostaminen flash-asemasta

1 Aseta flash-asema tulostimeen.

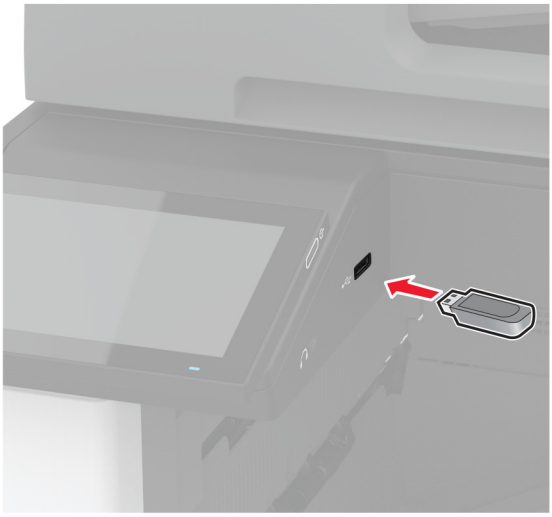

Huomautuksia:

- Jos flash-asemaa liitettäessä avautuu virheilmoitus, tulostin ohittaa flash-aseman.
- Jos asetat Flash-aseman paikalleen, kun tulostin käsittelee muita tulostustöitä, näyttöön tulee ilmoitus **Varattu**.

2 Kosketa tulostettavaa asiakirjaa näytössä.

Määritä tulostusasetukset tarvittaessa.

3 Tulosta asiakirja.

Jos haluat tulostaa toisen asiakirjan, valitse **USB-asema**.

Varoitus – vauriot mahdollisia: Vältä tietojen menetys tai toimintahäiriö olemalla koskettamatta flash-aseman tai tulostimen kuvassa näkyviä kohtia, kun tulostin tulostaa tai lukee muistilaitteesta tai kirjoittaa siihen.

Tuetut flash-asemat ja tiedostotyypit

Flash-asemat

- Lexar JumpDrive S70 (16 Gt ja 32 Gt)
- SanDisk Cruzer Micro (16 Gt ja 32 Gt)
- PNY Attaché (16 Gt ja 32 Gt)

Huomautuksia:

– Tulostin tukee Full-Speed-standardin mukaisia nopeita flash-asemia.
– Flash-asemien on tuettava FAT (File Allocation Tables) -järjestelmää.

Tiedostotyyppi

Asiakirjat	Kuvat
• PDF (versio 1.7 tai vanhempi) • Microsoft-tiedostomuodot (DOC, DOCX, XLS, XLSX, PPT, PPTX)	• JPEG tai JPG • TIFF tai TIF • GIF • BMP • PNG • PCX • DCX

Luottamuksellisten töiden määrittäminen

1 Valitse aloitusnäytössä **Asetukset** > **Suojaus** > **Luottamukselliset tulostusasetukset**.

2 Määritä asetukset.

Asetus	Kuvaus
Virheellinen maks. PIN	Aseta virheellisen PIN-koodin syöttöraja. **Huomautus:** Kun rajoitus on saavutettu, kyseisen käyttäjätunnuksen tulostustyöt poistetaan.
Luottamuksellisen työn vanheneminen	Määritä kullekin pidossa olevalle työlle oma vanhenemisaika ennen kuin se poistetaan automaattisesti tulostimen muistista, kiintolevyltä tai älykkäästä tallennusasemasta. **Huomautus:** Pidossa oleva työ on Luottamuksellinen, Toista, Pidätä tai Vahvista.
Toistotöiden vanheneminen	Määritä toistettavien tulostustöiden vanhenemisaika.
Tarkistustöiden vanheneminen	Määritä aika, jonka aikana tulostin tulostaa käyttäjälle laaduntarkkailukopion ennen jäljellä olevien kopioiden tulostamista.
Varattujen töiden vanheneminen	Määritä tulostimeen tallennettavien myöhemmin tulostettavien töiden vanhenemisaika.
Edellytä kaikkien töiden pitoon asettamista	Määritä tulostin asettamaan kaikki tulostustyöt pitoon.
Säilytä kahdentuneet asiakirjat	Määritä tulostin pitämään kaikki asiakirjat, joilla on sama nimi.

Luottamuksellisten ja muiden pidossa olevien töiden tulostaminen

Windows-käyttäjät:

1. Kun asiakirja on auki, valitse **Tiedosto** > **Tulosta**.
2. Valitse tulostin ja sitten **Ominaisuudet**, **Määritykset**, **Asetukset** tai **Asennus**.
3. Valitse **Tulostus ja pito**.
4. Valitse **Tulosta ja siirrä pitoon** ja liitä siihen käyttäjänimi.
5. Valitse tulostustyön tyyppi (luottamuksellinen, varaa, toista tai tarkista).

   Jos valitset **Luottamuksellinen**, suojaa tulostustyö henkilökohtaisella PIN-koodilla.
6. Valitse **OK** tai **Tulosta**.
7. Vapauta tulostustyö tulostimen aloitusnäytöltä käsin.
   - Valitse luottamuksellisille tulostustöille **Pidossa olevat työt** > valitse käyttäjänimesi > **Luottamuksellinen** > anna PIN-koodi > valitse tulostustyö > määritä asetukset > **Tulosta**.
   - Valitse muille töille **Pidossa olevat työt** > valitse käyttäjänimesi > valitse tulostustyö > määritä asetukset > **Tulosta**.

Macintosh-käyttäjät:

AirPrintin käyttäminen

1. Kun asiakirja on avattu, valitse **Arkisto** > **Tulosta**.
2. Valitse tulostin ja valitse Suunta-valikon jälkeisestä valikosta **PIN-tulostus**.
3. Ota käyttöön **Tulosta PIN-koodilla** ja anna nelinumeroinen PIN-koodi.
4. Valitse **Tulosta**.
5. Vapauta tulostustyö tulostimen aloitusnäytöltä käsin. Valitse **Pidossa olevat työt** > valitse tietokoneesi nimi > **Luottamuksellinen** > anna PIN-koodi > valitse tulostustyö > **Tulosta**.

Tulostinohjaimen käyttäminen

1. Kun asiakirja on avattu, valitse **Arkisto** > **Tulosta**.
2. Valitse tulostin ja valitse Suunta-valikon jälkeisestä valikosta **Tulosta ja siirrä pitoon**.
3. Valitse **Luottamuksellinen tulostus** ja anna nelinumeroinen PIN-koodi.
4. Valitse **Tulosta**.
5. Vapauta tulostustyö tulostimen aloitusnäytöltä käsin. Valitse **Pidossa olevat työt** > valitse tietokoneesi nimi > **Luottamuksellinen** > valitse tulostustyö > anna PIN-koodi > **Tulosta**.

Fonttimalliluettelon tulostaminen

1. Valitse aloitusnäytössä **Asetukset** > **Raportit** > **Tulostus** > **Tulosta fontit**.
2. Valitse **PCL-fontit** tai **PS-fontit**.

Hakemistoluettelon tulostaminen

Valitse aloitusnäytössä **Asetukset** > **Raportit** > **Tulostus** > **Tulosta hakemisto**.

Erotinsivujen lisääminen kopioiden väliin

1 Valitse aloitusnäytössä **Asetukset** > **Tulosta** > **Asettelu** > **Erotinsivut** > **Kopioiden väliin**.
2 Tulosta asiakirja.

Tulostettujen arkkien nidonta

Windows-käyttäjät:

1 Kun asiakirja on auki, valitse **Tiedosto** > **Tulosta**.
2 Valitse tulostin ja sitten **Ominaisuudet**, **Määritykset**, **Asetukset** tai **Asennus**.
3 Valitse **Paperi/viimeistely**.
   Määritä tarvittaessa paperiasetukset.
4 Valitse Viimeistely-valikosta nidonta-asetus.
5 Valitse **OK** tai **Tulosta**.

Macintosh-käyttäjät:

1 Kun asiakirja on avattu, valitse **Arkisto** > **Tulosta**.
2 Valitse tulostin ja valitse Suunta-valikon jälkeisestä valikosta **Viimeistely**.
3 Valitse **Nido** ja valitse asetus.
4 Valitse **Tulosta**.

Tulostettujen arkkien rei'ittäminen

Huomautus: Varmista ennen aloittamista, että rei’itysasetus on määritetty. Valitse aloitusnäytössä **Asetukset** > **Laite** > **Huolto** > **Määritys-valikko** > **Viimeistelijän määritys** >**Rei'itysasetukset** > vallitse määritys.

Windows-käyttäjät:

1 Kun asiakirja on auki, valitse **Tiedosto** > **Tulosta**.
2 Valitse tulostin ja sitten **Ominaisuudet**, **Määritykset**, **Asetukset** tai **Asennus**.
3 Valitse **Paperi/viimeistely**.
   Määritä tarvittaessa paperiasetukset.
4 Valitse Viimeistely-valikosta rei'itysasetus.
5 Valitse **OK** tai **Tulosta**.

Macintosh-käyttäjät:

1. Kun asiakirja on avattu, valitse **Arkisto** > **Tulosta**.
2. Valitse tulostin ja valitse Suunta-valikon jälkeisestä valikosta **Viimeistely**.
3. Valitse **Rei'itä** ja valitse asetus.
4. Valitse **Tulosta**.

Tulostettujen arkkien porrastettu pinoaminen

Windows-käyttäjät:

1. Kun asiakirja on auki, valitse **Tiedosto** > **Tulosta**.
2. Valitse tulostin ja sitten **Ominaisuudet**, **Määritykset**, **Asetukset** tai **Asennus**.
3. Valitse **Paperi/viimeistely**.
   Määritä tarvittaessa paperiasetukset.
4. Valitse Viimeistely-valikosta Porrastus-asetus.
5. Valitse **OK** tai **Tulosta**.

Macintosh-käyttäjät:

1. Kun asiakirja on avattu, valitse **Arkisto** > **Tulosta**.
2. Valitse tulostin ja valitse Suunta-valikon jälkeisestä valikosta **Viimeistely**.
3. Valitse **Porrastus** ja valitse asetus.
4. Valitse **Tulosta**.

Tulostustyön peruuttaminen

1. Kosketa päänäytössä -kuvaketta.
2. Valitse peruutettava työ.

Huomautus: Voit peruuttaa työn myös valitsemalla **Työjono**.

Väriaineen tummuuden säätäminen

1. Valitse aloitusnäytössä **Asetukset** > **Tulostus** > **Laatu**.
2. Säädä asetusta Värin tummuus -valikossa.

Kopio

Automaattisen asiakirjansyöttölaitteen ja skannaustason käyttäminen

Automaattinen asiakirjansyöttölaite	Skannaustaso
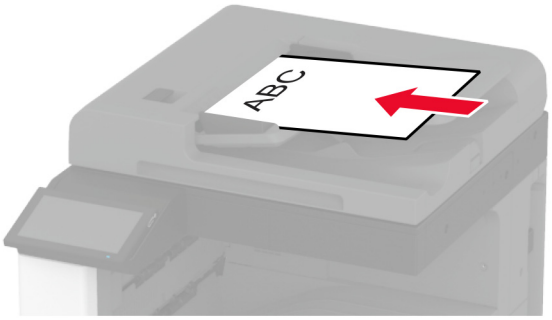 • Käytä asiakirjansyöttölaitetta monisivuisten asiakirjojen kopioimiseen. • Aseta alkuperäinen asiakirja kuvapuoli ylöspäin. Jos käsittelet monisivuisia asiakirjoja, kohdista etureuna ennen lisäämistä. • Säädä asiakirjansyöttölaitteen ohjaimet lisättävän paperin leveyden mukaan.	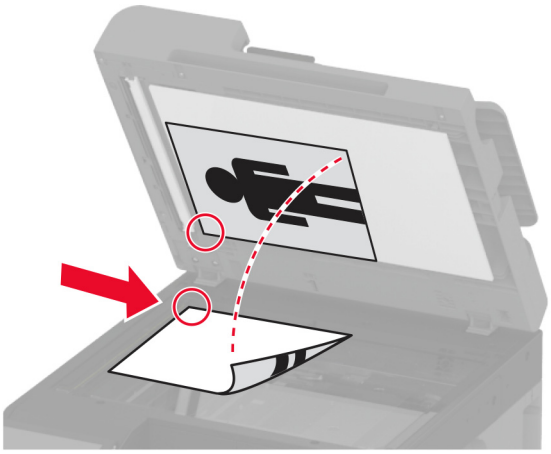 • Aseta yksisivuiset asiakirjat, kirjojen sivut, pienet esineet (kuten postikortit ja valokuvat), piirtoheitinkalvot, valokuvapaperi tai ohuet materiaalit (kuten lehtileikkeet) skannaustasolle. • Aseta asiakirja kuvapuoli alaspäin nuolella merkittyyn kulmaan.

Kopioiminen

1. Aseta alkuperäinen asiakirja automaattisen asiakirjansyöttölaitteen lokeroon tai skannaustasolle.

   Huomautus: Vältä kuvan leikkautuminen varmistamalla, että alkuperäinen asiakirja ja kopiopaperi ovat saman kokoisia.

2. Kosketa aloitusnäytön **Kopio**-painiketta ja määritä sitten kopioiden määrä.

   Määritä tarvittaessa kopiointiasetukset.

3. Kopioi asiakirja.

Huomautus: Voit tehdä pikakopion valitsemalla aloitusnäytössä .

Valokuvien kopioiminen

1. Aseta valokuva skannaustasolle.
2. Valitse aloitusnäytössä **Kopio** > **Sisältö** > **Sisältötyyppi** > **Valokuva**.

3 Valitse **Sisältölähde** ja alkuperäiseen valokuvaan parhaiten sopiva asetus.

4 Kopioi valokuva.

Kopioiminen kirjelomakkeelle

1 Aseta alkuperäinen asiakirja automaattisen asiakirjansyöttölaitteen lokeroon tai skannaustasolle.

2 Valitse aloitusnäytössä **Kopio** > **Kopioi kohteesta** > valitse alkuperäisen asiakirjan koko.

3 Valitse **Kopioi kohteeseen** ja valitse sitten paperilähde, jossa kirjelomake on.

   Jos asetit kirjelomakkeen monikäyttösyöttöaukkoon, valitse **Kopioi kohteeseen** > **Monikäyttösyöttöaukko** > valitse paperikoko > **Kirjelomake**.

4 Kopioi asiakirja.

Paperin molemmille puolille kopioiminen

1 Aseta alkuperäinen asiakirja automaattisen asiakirjansyöttölaitteen lokeroon tai skannaustasolle.

2 Valitse aloitusnäytössä **Kopioi** > **Sivut**.

3 Valitse **1-puolinen 2-puoliseksi** tai **2-puolinen 2-puoliseksi**.

4 Kopioi asiakirja.

Kopioiden pienentäminen tai suurentaminen

1 Aseta alkuperäinen asiakirja automaattisen asiakirjansyöttölaitteen lokeroon tai skannaustasolle.

2 Valitse aloitusnäytössä **Kopioi** > **Sovita** > valitse sovitusarvo.

   Huomautus: Alkuperäisen asiakirjan tai tulosteen koon muuttaminen skaalausasetuksen määrittämisen jälkeen palauttaa sovitusasetuksen arvoksi Automaattinen.

3 Kopioi asiakirja.

Kopioiden lajittelu

1 Aseta alkuperäinen asiakirja automaattisen asiakirjansyöttölaitteen lokeroon tai skannaustasolle.

2 Valitse aloitusnäytössä **Kopio** > **Lajittelu** > **Käytössä [1,2,1,2,1,2]**.

3 Kopioi asiakirja.

Erotinsivujen lisääminen kopioiden väliin

1 Aseta alkuperäinen asiakirja automaattisen asiakirjansyöttölaitteen lokeroon tai skannaustasolle.

2 Valitse aloitusnäytössä **Kopio** > **Erotinsivut**.

3 Säädä asetuksia.

4 Lähetä kopiointityö.

Useiden sivujen kopioiminen yhdelle arkille

1 Aseta alkuperäinen asiakirja automaattisen asiakirjansyöttölaitteen lokeroon tai skannaustasolle.

2 Valitse aloitusnäytössä **Kopio** > **Sivuja/arkki**.

3 Säädä asetuksia.

4 Kopioi asiakirja.

Korttien kopioiminen

1 Aseta kortti skannaustasolle.

2 Valitse aloitusnäytössä **Kopio** > **Kopioi kohteesta**.

3 Valitse **Henkilökortti**.

4 Kopioi kortti.

Kopioiden nidonta

1 Aseta alkuperäinen asiakirja automaattisen asiakirjansyöttölaitteen lokeroon tai skannaustasolle.

Huomautus: Vältä kuvan leikkautuminen varmistamalla, että alkuperäinen asiakirja ja kopiopaperi ovat saman kokoisia.

2 Kosketa aloitusnäytön **Kopio**-painiketta ja määritä sitten kopioiden määrä.

Määritä tarvittaessa kopiointiasetukset.

3 Valitse **Viimeistely** > **Nido** ja valitse nidonta-asetus.

4 Kopioi asiakirja.

kopioiden rei’ittäminen

1 Aseta alkuperäinen asiakirja automaattisen asiakirjansyöttölaitteen lokeroon tai skannaustasolle.

Huomautus: Vältä kuvan leikkautuminen varmistamalla, että alkuperäinen asiakirja ja kopiopaperi ovat saman kokoisia.

2 Kosketa aloitusnäytön **Kopio**-painiketta ja määritä sitten kopioiden määrä.

Määritä tarvittaessa kopiointiasetukset.

3 Valitse **Viimeistely** > **Rei’itä** ja valitse rei'itysasetus.

4 Kopioi asiakirja.

Kopioiden porrastettu pinoaminen

1. Aseta alkuperäinen asiakirja automaattisen asiakirjansyöttölaitteen lokeroon tai skannaustasolle.

   Huomautus: Vältä kuvan leikkautuminen varmistamalla, että alkuperäinen asiakirja ja kopiopaperi ovat saman kokoisia.

2. Kosketa aloitusnäytön **Kopio**-painiketta ja määritä sitten kopioiden määrä.

   Määritä tarvittaessa kopiointiasetukset.

3. Valitse **Porrasta sivut** ja valitse asetus.
4. Kopioi asiakirja.

Kopioinnin pikavalinnan luominen

1. Valitse aloitusnäytössä **Kopio**.
2. Määritä asetukset ja valitse ★.
3. Luo pikavalinta.

Sähköposti

Automaattisen asiakirjansyöttölaitteen ja skannaustason käyttäminen

Automaattinen asiakirjansyöttölaite	Skannaustaso
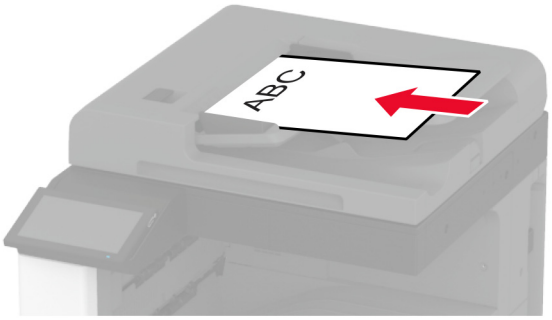 • Käytä asiakirjansyöttölaitetta monisivuisten asiakirjojen kopioimiseen. • Aseta alkuperäinen asiakirja kuvapuoli ylöspäin. Jos käsittelet monisivuisia asiakirjoja, kohdista etureuna ennen lisäämistä. • Säädä asiakirjansyöttölaitteen ohjaimet lisättävän paperin leveyden mukaan.	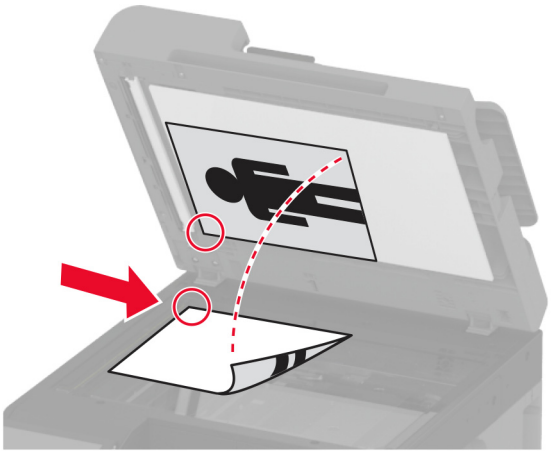 • Aseta yksisivuiset asiakirjat, kirjojen sivut, pienet esineet (kuten postikortit ja valokuvat), piirtoheitinkalvot, valokuvapaperi tai ohuet materiaalit (kuten lehtileikkeet) skannaustasolle. • Aseta asiakirja kuvapuoli alaspäin nuolella merkittyyn kulmaan.

Sähköpostin lähettäminen

Varmista ennen aloittamista, että SMTP-asetukset on määritetty. Lisätietoja on kohdassa "Sähköpostin SMTP-asetusten määrittäminen" sivulla 46.

1. Aseta alkuperäinen asiakirja automaattisen asiakirjansyöttölaitteen lokeroon tai skannaustasolle.
2. Valitse aloitusnäytöstä kohta **Sähköposti** ja anna sitten tarvittavat tiedot.
3. Määritä tarvittaessa skannausasetukset.
4. Lähetä sähköposti.

Sähköpostin pikavalinnan luominen

1. Valitse aloitusnäytössä **Sähköposti**.
2. Määritä asetukset ja valitse ★.
3. Luo pikavalinta.

Faksaa

Automaattisen asiakirjansyöttölaitteen ja skannaustason käyttäminen

Automaattinen asiakirjansyöttölaite	Skannaustaso
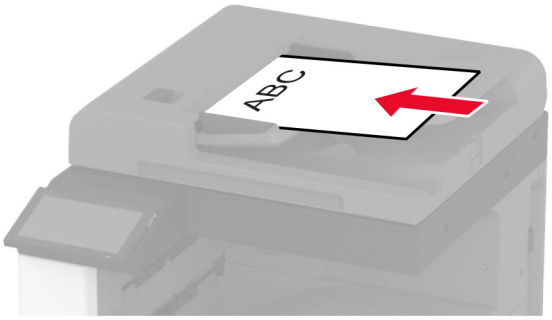 • Käytä asiakirjansyöttölaitetta monisivuisten asiakirjojen kopioimiseen. • Aseta alkuperäinen asiakirja kuvapuoli ylöspäin. Jos käsittelet monisivuisia asiakirjoja, kohdista etureuna ennen lisäämistä. • Säädä asiakirjansyöttölaitteen ohjaimet lisättävän paperin leveyden mukaan.	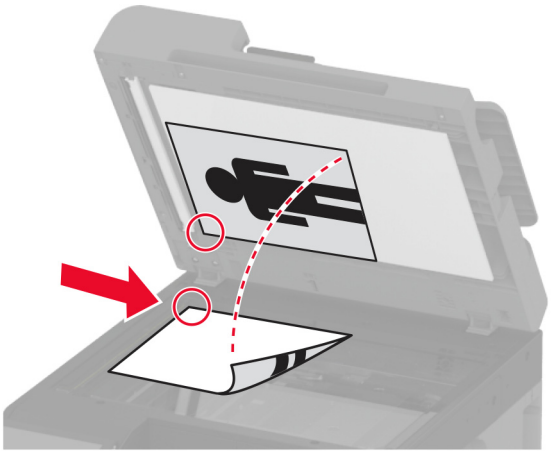 • Aseta yksisivuiset asiakirjat, kirjojen sivut, pienet esineet (kuten postikortit ja valokuvat), piirtoheitinkalvot, valokuvapaperi tai ohuet materiaalit (kuten lehtileikkeet) skannaustasolle. • Aseta asiakirja kuvapuoli alaspäin nuolella merkittyyn kulmaan.

Faksin lähettäminen

Huomautus: Varmista, että faksi on määritetty. Lisätietoja on kohdassa **Tulostimen asentaminen faksaamista varten**.

Ohjauspaneelin käyttäminen

1. Aseta alkuperäinen asiakirja automaattisen asiakirjansyöttölaitteen lokeroon tai skannaustasolle.
2. Valitse aloitusnäytössä **Faksi** ja anna tarvittavat tiedot.

   Säädä asetuksia tarvittaessa.
3. Lähetä faksi.

Tietokoneen avulla

Varmista ennen kuin aloitat, että faksiohjain on asennettu. Lisätietoja on kohdassa "Faksiohjaimen asentaminen" sivulla 73.

Windows-käyttäjät:

1 Avaa Tulosta-valintaikkuna asiakirjassa, jonka yrität faksata.

2 Valitse tulostin ja sitten **Ominaisuudet**, **Määritykset**, **Asetukset** tai **Asennus**.

3 Valitse **Faksi** > **Ota faksi käyttöön** > **Näytä aina asetukset ennen faksaamista** ja kirjoita vastaanottajan numero.

   Määritä muut faksiasetukset tarpeen mukaan.

4 Lähetä faksi.

Macintosh-käyttäjät:

1 Kun asiakirja on avattu, valitse **Arkisto** > **Tulosta**.

2 Valitse tulostin, jonka nimen perään on lisätty **- Faksi**.

3 Kirjoita Vastaanottaja-kenttään vastaanottajan numero.

   Määritä muut faksiasetukset tarpeen mukaan.

4 Lähetä faksi.

Faksin ajastaminen

Huomautus: Varmista, että faksi on määritetty. Lisätietoja on kohdassa **Tulostimen asentaminen faksaamista varten**.

1 Aseta alkuperäinen asiakirja automaattisen asiakirjansyöttölaitteen lokeroon tai skannaustasolle.

2 Valitse aloitusnäytössä **Faksi** > **Kohteeseen** > anna faksinumero > **Valmis**.

3 Valitse **Lähetysaika**, määritä päiväys ja aika ja valitse **OK**.

4 Lähetä faksi.

Faksin kohdepikavalinnan luominen

Huomautus: Varmista, että faksi on määritetty. Lisätietoja on kohdassa **Tulostimen asentaminen faksaamista varten**.

1 Valitse aloitusnäytössä **Faksi** > **Vastaanottaja**.

2 Kirjoita vastaanottajan numero ja valitse **Valmis**.

3 Määritä asetukset ja valitse ★.

4 Luo pikavalinta.

Faksin tarkkuuden muuttaminen

Huomautus: Varmista, että faksi on määritetty. Lisätietoja on kohdassa **Tulostimen asentaminen faksaamista varten**.

1. Aseta alkuperäinen asiakirja automaattisen asiakirjansyöttölaitteen lokeroon tai skannaustasolle.
2. Valitse aloitusnäytössä **Faksi** ja anna tarvittavat tiedot.
3. Valitse **Tarkkuus** ja valitse asetus.
4. Lähetä faksi.

Faksin tummuuden säätäminen

Huomautus: Varmista, että faksi on määritetty. Lisätietoja on kohdassa **Tulostimen asentaminen faksaamista varten**.

1. Aseta alkuperäinen asiakirja automaattisen asiakirjansyöttölaitteen lokeroon tai skannaustasolle.
2. Valitse aloitusnäytössä **Faksi** ja anna tarvittavat tiedot.
3. Valitse **Tummuus** ja säädä sitten asetusta.
4. Lähetä faksi.

Faksilokin tulostaminen

Huomautus: Varmista, että analoginen faksi tai etherFAX on määritetty. Lisätietoja on kohdassa **Tulostimen asentaminen faksaamista varten**.

1. Valitse aloitusnäytössä **Asetukset** > **Raportit** > **Faksi**.
2. Valitse **Faksityön loki** tai **Faksisoiton loki**.

Roskafaksien estäminen

Huomautus: Varmista, että analoginen faksi tai etherFAX on määritetty. Lisätietoja on kohdassa **Tulostimen asentaminen faksaamista varten**.

1. Valitse aloitusnäytössä **Asetukset** > **Faksi** > **Faksiasetukset** > **Faksin vastaanottoasetukset** > **Järjestelmänvalvojan asetukset**.
2. Määritä Estä nimetön faksi -asetukseksi **Käytössä**.

Faksien pysäyttäminen

Huomautus: Varmista, että analoginen faksi tai etherFAX on määritetty. Lisätietoja on kohdassa **Tulostimen asentaminen faksaamista varten**.

1 Valitse aloitusnäytössä **Asetukset** > **Faksi** > **Faksiasetukset** > **Faksin vastaanottoasetukset** > **Faksien pysäyttäminen**.

2 Valitse tila.

Faksin välittäminen

Huomautus: Varmista, että analoginen faksi tai etherFAX on määritetty. Lisätietoja on kohdassa **Tulostimen asentaminen faksaamista varten**.

1 Luo kohdepikavalinta.

   a Avaa selain ja kirjoita tulostimen IP-osoite selaimen osoitekenttään.

   Huomautuksia:

   - Tulostimen IP-osoite näkyy päänäytössä. IP-osoite on neljä pisteillä erotettua numerosarjaa, kuten 123.123.123.123.
   - Jos käytät välityspalvelinta, poista se tilapäisesti käytöstä, jotta verkkosivu latautuu oikein.

   b Valitse **Pikavalinnat** > **Lisää pikavalinta**.

   c Valitse pikavalinnan tyyppi ja määritä asetukset.

   Huomautus: Merkitse pikavalintanumero muistiin.

   d Ota muutokset käyttöön.

2 Valitse **Asetukset** > **Faksi** > **Faksiasetukset** > **Faksin vastaanottoasetukset** > **Järjestelmänvalvojan asetukset**.

3 Valitse Faksin välitys -valikosta **Välitä** tai **Tulosta ja välitä**.

4 Valitse Välitä-valikosta kohteen tyyppi ja anna kohteen pikavalintanumero.

5 Ota muutokset käyttöön.

Skannaaminen

Automaattisen asiakirjansyöttölaitteen ja skannaustason käyttäminen

Automaattinen asiakirjansyöttölaite	Skannaustaso
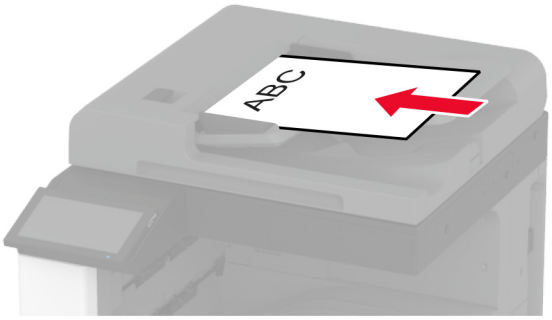 • Käytä asiakirjansyöttölaitetta monisivuisten asiakirjojen kopioimiseen. • Aseta alkuperäinen asiakirja kuvapuoli ylöspäin. Jos käsittelet monisivuisia asiakirjoja, kohdista etureuna ennen lisäämistä. • Säädä asiakirjansyöttölaitteen ohjaimet lisättävän paperin leveyden mukaan.	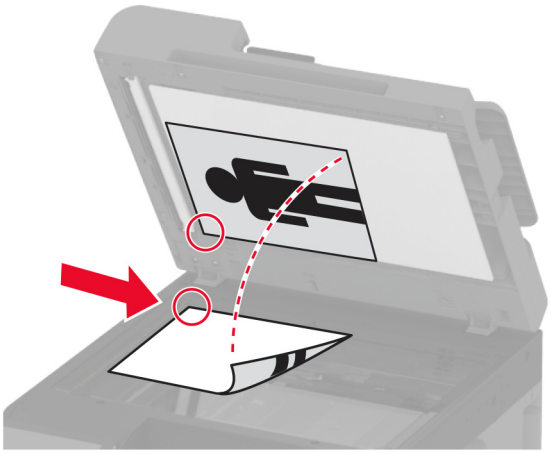 • Aseta yksisivuiset asiakirjat, kirjojen sivut, pienet esineet (kuten postikortit ja valokuvat), piirtoheitinkalvot, valokuvapaperi tai ohuet materiaalit (kuten lehtileikkeet) skannaustasolle. • Aseta asiakirja kuvapuoli alaspäin nuolella merkittyyn kulmaan.

Skannaaminen tietokoneeseen

Varmista ennen aloittamista, että tietokone ja tulostin on yhdistetty samaan verkkoon

Windows-käyttäjät:

Lexmark ScanBack Utilityn käyttäminen

1. Suorita tietokoneessa Lexmark ScanBack Utility ja valitse sitten **Seuraava**.

   Huomautus: Lataa apuohjelma osoitteesta **www.lexmark.com/downloads**.

2. Valitse **Asetukset** ja lisää tulostimen IP-osoite.

   Huomautus: Tulostimen IP-osoite näkyy sen tulostimen päänäytössä. IP-osoite on neljä pisteillä erotettua numerosarjaa, kuten 123.123.123.123.

3. Valitse **Sulje** > **Seuraava**.
4. Valitse alkuperäisen asiakirjan kokoko ja sitten **Seuraava**.
5. Valitse tiedostomuoto ja skannaustarkkuus ja sitten **Seuraava**.
6. Kirjoita yksilöivä skannausprofiilin nimi ja valitse **Seuraava**.

7 Avaa skannatun asiakirjan tallennuspaikka, anna tiedostolle nimi ja valitse **Seuraava**.

Huomautus: Jos haluat käyttää skannausprofiilia uudelleen, ota käyttöön **Luo pikavalinta** ja kirjoita pikavalinnalle yksilöivä nimi.

8 Valitse **Valmis**.

9 Aseta alkuperäinen asiakirja automaattiseen asiakirjansyöttölaitteeseen tai skannaustasolle.

10 Valitse tulostimen aloitusnäytössä **Skannausprofiilit** > **Skannaa tietokoneeseen** ja valitse skannausprofiili.

Huomautus: Varmista, että Skannausprofiilit on lisätty aloitusnäyttöön. Lisätietoja on kohdassa "Aloitusnäytön mukauttaminen" sivulla 31.

Windowsin faksi ja skannaus -toiminnon käyttäminen

Huomautus: Varmista, että tulostin on lisätty tietokoneeseen. Lisätietoja on kohdassa "Tulostimien lisääminen tietokoneeseen" sivulla 74.

1 Aseta alkuperäinen asiakirja automaattiseen asiakirjansyöttölaitteeseen tai skannaustasolle.

2 Avaa tietokoneessa **Windowsin faksi ja skannaus**.

3 Valitse Lähde-valikosta skannerilähde.

4 Muuta tarvittaessa tulostusasetuksia.

5 Skannaa asiakirja.

Macintosh-käyttäjät:

Huomautus: Varmista, että tulostin on lisätty tietokoneeseen. Lisätietoja on kohdassa "Tulostimien lisääminen tietokoneeseen" sivulla 74.

1 Aseta alkuperäinen asiakirja automaattiseen asiakirjansyöttölaitteeseen tai skannaustasolle.

2 Tee tietokoneessa jompikumpi seuraavista:
- Avaa **Kuvansiirtäjä**.
- Avaa **Tulostimet ja skannerit** ja valitse tulostin. Valitse **Skannaa** > **Avaa skanneri**.

3 Tee Skanneri-ikkunassa yksi tai useampi seuraavista:
- Valitse, mihin haluat tallentaa skannatun asiakirjan.
- Valitse alkuperäisen asiakirjan kokoko.
- Skannaa automaattisesta asiakirjansyöttölaitteesta valitsemalla Skannaa-valikosta**Asiakirjansyöttölaite** tai ota käyttöön **Käytä dokumentin syöttölaitetta**.
- Määritä tarvittaessa skannausasetukset.

4 Valitse **Skannaa**.

Skannaaminen FTP-palvelimeen

1 Aseta alkuperäinen asiakirja automaattisen asiakirjansyöttölaitteen lokeroon tai skannaustasolle.

2 Valitse aloitusnäytöstä kohta **FTP** ja anna tarvittavat tiedot.

3 Määritä muut FTP-asetukset tarpeen mukaan.

4 Lähetä FTP-työ.

FTP-pikavalintojen luominen

1 Valitse aloitusnäytössä **FTP**.

2 Kirjoita FTP-palvelimen osoite ja valitse ★.

3 Luo pikavalinta.

Skannaaminen verkkokansioon

1 Aseta asiakirja automaattisen asiakirjansyöttölaitteen lokeroon tai skannaustasolle.

2 Valitse aloitusnäytössä **Skannauskeskus**.

Huomautus: Kuvake ja nimi ovat voineet muuttua. Pyydä lisätietoja järjestelmänvalvojalta.

3 Valitse jompikumpi seuraavista:

- Valitse kohde.

  Huomautus: Määritä SFTP:n osalta portin numeroksi **22**.

- Käytä pikavalintaa koskettamalla ★-kuvaketta ja valitsemalla pikavalinta luettelosta.

4 Skannaa asiakirja.

Verkkokansion pikakuvakkeen luominen

1 Avaa selain ja kirjoita tulostimen IP-osoite selaimen osoitekenttään.

Huomautuksia:

- Tulostimen IP-osoite näkyy sen tulostimen päänäytössä. IP-osoite on neljä pisteillä erotettua numerosarjaa, kuten 123.123.123.123.
- Jos käytät välityspalvelinta, poista se tilapäisesti käytöstä, jotta verkkosivu latautuu oikein.

2 Valitse **Pikavalinnat** > **Lisää pikavalinta**.

3 Valitse Pikavalinnan tyyppi -valikosta **Verkkokansio** ja määritä sitten asetukset.

4 Ota muutokset käyttöön.

Skannaaminen flash-asemaan

1 Aseta alkuperäinen asiakirja automaattisen asiakirjansyöttölaitteen lokeroon tai skannaustasolle.

2 Aseta flash-asema tulostimeen.

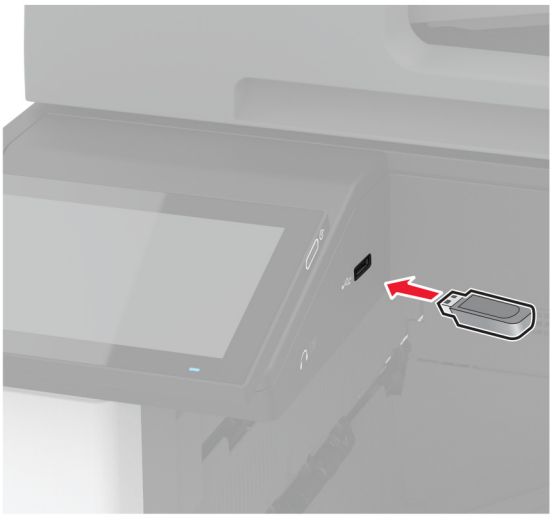

3 Valitse **USB-skannaus** ja säädä asetukset tarvittaessa.

Huomautuksia:

- Tallenna skannattu asiakirja kansioon valitsemalla **Skannauskohde**, kansio ja **Skannaa tähän**.
- Jos USB-aseman ikkuna ei avaudu, valitse ohjauspaneelissa **USB-asema**.

4 Skannaa asiakirja.

Varoitus – vauriot mahdollisia: Vältä tietojen menetys tai toimintahäiriö olemalla koskettamatta flash-aseman tai tulostimen kuvassa näkyviä kohtia, kun tulostin tulostaa tai lukee muistilaitteesta tai kirjoittaa siihen.

Tulostinvalikkojen käyttö

Valikkokartta

Laite	• Määritykset • Eco-Mode • Etäkäyttöpaneeli • Ilmoitukset • Virranhallinta • Nimetön tietojen keräys	• Helppokäyttö • Palauta oletusasetukset • Huolto • Aloitusnäytön mukautus • Tietoja tästä tulostimesta
Tulosta	• Asettelu • Viimeistely • Asetus • Laatu • Työkirjanpito	• PDF • PostScript • PCL • Kuva
Paperi	• Lokeromääritys	• Materiaalimääritykset
Kopio	Kopioinnin oletusasetukset	
Faksaa	Faksin oletusasetukset	
Sähköposti	• Sähköpostiasetukset • Sähköpostin oletusasetukset	• Web-linkin asetus
FTP	FTP-oletusasetukset	
USB-asema	• Flash-asemaskannaus	• Flash-asematulostus
Network/Ports (Verkko/Portit)	• Verkon esittely • Langaton • Wi-Fi Direct • AirPrint • Mobiilipalvelujen hallinta • Ethernet • TCP/IP • SNMP	• IPSec • 802.1x • LPD-kokoonpano • HTTP-/FTP-asetukset • ThinPrint • USB • Rajoita ulkoisen verkon käyttöä
Suojaus	• Kirjautumismenetelmät • Ajasta USB-laitteet • Suojaustarkistusloki • Kirjautumisrajoitukset • Luottamukselliset tulostusasetukset	• Levyn salaus • Pyyhi väliaikaiset datatiedostot • Ratkaisut, LDAP-asetukset • Muut
Cloud-palvelut	Cloud-palvelujen rekisteröinti	
Raportit	• Valikkoasetussivu • Laite • Tulosta	• Pikavalinnat • Faksaa • Verkko
Vianmääritys	Tulostuslaadun testisivut	Skannerin puhdistaminen

Laite

Määritykset

Valikkokohta	Kuvaus
Näytön kieli [Kieliluettelo]	Määritä näytön kieli.
Maa/alue [Maa- tai alueluettelo]	Tunnista maa tai alue, jossa tulostin on määritetty toimimaan.
Suorita alkumääritys Ei käytössä* Käytössä	Suorita ohjattu asennustoiminto.
Näppäimistö Näppäimistön tyyppi [Kieliluettelo]	Valitse kieli näppäimistön tyypiksi. **Huomautus:** Kaikki näppäimistön tyypit eivät ehkä näy, tai niiden näkyminen edellyttää erityislaitteistoa.
Näytetyt tiedot Näyttöteksti 1 (IP-osoite*) Näyttöteksti 2 (Pvm./aika*) Mukautettu teksti 1 Mukautettu teksti 2	Määritä aloitusnäytössä näytettävät tiedot.
Päivämäärä ja aika Määritä Nykyinen päiväys ja aika Aseta päivä ja aika manuaalisesti Päivämäärän muoto (MM-DD-YYYY*) Ajan muoto (12 tunnin järjestelmä (am/pm)*) Aikavyöhyke (UTC-5:00*) Verkkoajan yhteyskäyt. Salli NTP (Käytössä*) NTP-palvelin Ota käyttöön todennus (Ei mitään*)	Määritä tulostimen päivämäärä ja aika sekä verkkoajan yhteyskäytäntö.
Paperikoot Yhdysvallat* Metrinen	Määritä paperikokojen mittayksikkö. **Huomautus:** Ensimmäinen paperikokoasetus määräytyy ohjatun asennuksen aikana valitun maa- tai aluekoodin perusteella.
Näytön kirkkaus 20–100 % (100*)	Säädä näytön kirkkautta.
Flash-aseman käyttö Ei käytössä Käytössä*	Ota käyttöön flash-aseman käyttö.
Salli taustan poisto Ei käytössä Käytössä*	Määritä, voiko taustan poistaa.
Huomautus: Arvon kohdalla oleva tähti (*) osoittaa oletusasetuksen.	

Valikkokohta	Kuvaus
Salli mukautettujen töiden skannaus Ei käytössä Käytössä*	Määritä, näkyykö Mukautetun työn skannaus -asetus kopiointi-, skannaus- ja faksaustöissä. **Huomautus:** Tämä valikko näkyy ainoastaan, jos tulostimen kiintolevy on asennettu.
Yhden sivun tasoskannaus Ei käytössä* Käytössä	Määritä tulostin skannaamaan kaikki skannaustasolla tehtävät työt yksisivuisina. **Huomautus:** Tasoskannauksen jälkeen tulostin palaa aloitusnäyttöön kehotteiden näyttämisen sijaan.
Laitteen äänet Mykistä kaikki äänet (Ei käytössä*) Painikepalaute (Käytössä*) Laitteen äänipalautteen käyttö (Käytössä*) Äänenvoimakkuus (5*) Automaattisen asiakirjansyöttölaitteen äänimerkki (Käytössä*) Hälytysäänen määritys (Yksittäinen*) Kasetin hälytys (Yksittäinen*) Kaiutintila (Aina poissa käytöstä*) Soittoäänen voimakkuus (Ei käytössä*)	Määritä tulostimen ääniasetukset.
Näytön aikakatkaisu 5–300 sekuntia (60*)	Määritä sekunteina aika, jonka jälkeen käyttämättömänä olevan tulostimen näyttöön tulee aloitusnäyttö tai tulostin kirjaa käyttäjätilin ulos automaattisesti.
Huomautus: Arvon kohdalla oleva tähti (*) osoittaa oletusasetuksen.	

Säästötila

Valikkokohta	Kuvaus
Tulostus Puolet Yksipuolinen* Kaksipuolinen	Määritä, tulostetaanko vain sivun toiselle puolelle vai molemmille puolille.
Tulostus Sivuja/arkki Ei käytössä* 2 sivua/arkki 3 sivua/arkki 4 sivua/arkki 6 sivua/arkki 9 sivua/arkki 12 sivua/arkki 16 sivua/arkki	Tulosta paperiarkin yhdelle puolelle useita pienennettyjä sivuja.
Tulostus Väriaineen tummuus 1–10 (8*)	Määritä tekstikuvien vaaleus tai tummuus.
Huomautus: Arvon kohdalla oleva tähti (*) osoittaa oletusasetuksen.	

Valikkokohta	Kuvaus
Kopiointi Puolet 1-puolinen 1-puoliseksi 1-puolinen 2-puoliseksi 2-puolinen 1-puoliseksi 2-puolinen 2-puoliseksi	Määritä skannaustoiminta alkuperäisen asiakirjan perusteella.
Kopiointi Sivuja/arkki Ei käytössä* 2 pystysuuntaista sivua 4 pystysuuntaista sivua 2 vaakasuuntaista sivua 4 vaakasuuntaista sivua	Määritä skannaustoiminta alkuperäisen asiakirjan perusteella.
Kopiointi Tummuus 1–9 (5*)	Määritä skannattujen tekstikuvien tummuus.
Huomautus: Arvon kohdalla oleva tähti (*) osoittaa oletusasetuksen.	

Etähallintapaneeli

Valikkokohta	Kuvaus
Ulkoinen VNC-yhteys Älä salli* Salli	Yhdistä ulkoinen VNC (Virtual Network Computing) -asiakas etäohjauspaneeliin.
Tunnistuksen tyyppi Ei mitään* Vakiotunnistus	Määritä VNC-työasemapalvelinta käytettäessä käytettävä tunnistuksen tyyppi.
VNC-salasana	Määritä salasana, jota käytetään yhteyden muodostuksessa VNC-työasemapalvelimeen. **Huomautus:** Tämä valikkokohta on näkyvissä vain, jos Tunnistuksen tyypiksi on määritetty Vakiotunnistus.
Huomautus: Arvon kohdalla oleva tähti (*) osoittaa oletusasetuksen.	

Ilmoitukset

Valikkokohta	Kuvaus
automaattisen asiakirjansyöttölaitteen äänimerkki Ei käytössä Käytössä*	Ota käyttöön äänimerkki lisättäessä paperia automaattisen asiakirjansyöttölaitteeseen.
Hälytysäänen määritys Ei käytössä Yksi* Jatkuva	Määritä, kuinka monta kertaa hälytysääni kuuluu, kun tulostin edellyttää käyttäjän toimia.
Huomautus: Arvon kohdalla oleva tähti (*) osoittaa oletusasetuksen.	

Valikkokohta	Kuvaus
Tarvikkeet Näytä tarvikearviot Näytä arviot* Älä näytä arvioita	Näytä tarvikkeiden arvioitu tila.
Tarvikkeet Kasetin hälytys (Yksittäinen*) Nidontahälytys (Ei käytössä*) Rei'ityshälytys (Ei käytössä*)	Määritä, kuinka monta kertaa hälytysääni kuuluu, kun väriainekasetti on ehtymässä, nitojan kasetti on tyhjä tai rei'itysastia on täynnä tai se puuttuu. **Huomautus:** Nidontahälytys ja Rei'ityshälytys näkyvät vain, kun asennettuna on tulostuksen lisävarusteita.
Tarvikkeet Mukautetut tarvikeilmoitukset	Määritä yksikkö, jolla tulostin arvioi tarvikkeiden käyttöä, ja käynnistä mukautetut ilmoitukset, kun tulostin vaatii käyttäjän toimia. **Huomautus:** Tämä valikkokohta näkyy vain Embedded Web Server -palvelimessa.
Sähköpostihälytysten asetukset Sähköpostiasetukset Ensisijainen SMTP-yhdyskäytävä Ensisijaisen SMTP-yhdyskäytävän portti (25*) Toissijainen SMTP-yhdyskäytävä Toissijaisen SMTP-yhdyskäytävän portti (25*) SMTP-aikakatkaisu (30 sekuntia*) Vastausosoite Käytä aina SMTP-vastausosoitetta (Ei käytössä*) Käytä SSL- tai TLS-suojausta (Poissa käytöstä*) Edellytä luotettua varmennetta (Käytössä*) SMTP-palvelimen todennus (Todennusta ei tarvita*) Laitteeseen perustuva s-posti (Ei mitään*) Käyttäjän lähettämä sähköposti (Ei mitään*) Käytä AD-laitteen kirjautumistietoja (Ei käytössä*) Laitekäyttäjätunnus Laitesalasana Kerberos 5 REALM NTLM-toimialue Poista käytöstä SMTP-palvelinta ei ole määritetty -virhe (Ei käytössä*)	Määritä tulostimen sähköpostiasetukset.
Sähköpostihälytysten asetukset Aseta sähköpostiluettelot ja hälytykset Sähköpostiluettelo 1 Sähköpostiluettelo 2 Lähetä tapahtumat sähköpostina	Määritä sähköpostiosoitteet ota ja käyttöön sähköpostihälytykset. **Huomautus:** Tämä valikkokohta näkyy vain Embedded Web Server -palvelimessa.
Virheiden estäminen Tukosavustaja Ei käytössä Käytössä*	Määritä tulostin tyhjentämään tyhjät tai osittain tulostetut sivut automaattisesti, kun juuttunut paperi on poistettu.
Huomautus: Arvon kohdalla oleva tähti (*) osoittaa oletusasetuksen.	

Valikkokohta	Kuvaus
Virheiden estäminen Automaattinen jatko Ei käytössä Käytössä* (5 sekuntia)	Anna tulostimen jatkaa työn käsittelemistä tai tulostamista automaattisesti, kun tietyt käyttäjän toimia vaativat tulostimen tilat on käsitelty.
Virheiden estäminen Automaattinen uudelleenkäynnistys Automaattinen uudelleenkäynnistys Käynnistä uudelleen, kun järjestelmä on vapaa Uudelleenkäynnistys aina* Ei uudelleenkäynnistystä	Aseta tulostin käynnistymään uudelleen virhetilanteessa.
Virheiden estäminen Automaattinen uudelleenkäynnistys Uudelleenkäynnistysten enimmäismäärä 1–20 (2*)	Määritä automaattisten uudelleenkäynnistysten määrä, jonka tulostin voi suorittaa.
Virheiden estäminen Automaattinen uudelleenkäynnistys Automaattisen uudelleenkäynnistyksen ikkuna 1–525600 sekuntia (720*)	Määritä aika, jonka jälkeen tulostin käynnistyy automaattisesti uudelleen.
Virheiden estäminen Automaattinen uudelleenkäynnistys Automaattisen uudelleenkäynnistyksen laskuri	Näytä automaattisen uudelleenkäynnistyksen laskurin tiedot vain luku -muodossa.
Virheiden estäminen Automaattinen uudelleenkäynnistys Nollaa automaattisen uudelleenkäynnistyksen laskuri Peruuta Jatka	Nollaa automaattisen uudelleenkäynnistyksen laskuri.
Virheiden estäminen Näytä lyhyen paperin virhe Käytössä Autom. tyhjennys*	Määritä tulostin näyttämän viesti, kun ilmenee lyhyen paperin virhe. **Huomautus:** Lyhyt paperi viittaa lisätyn paperin kokoon.
Virheiden estäminen Sivunsuojaus Ei käytössä* Käytössä	Määritä tulostin käsittelemään koko sivu muistiin ennen sen tulostamista.
Sisällön tukosselvitys Tukosselvitys Ei käytössä Käytössä Automaattinen*	Määritä tulostin tulostamaan juuttuneet sivut uudelleen.
Sisällön tukosselvitys Skannerin tukoksen selvittäminen Työtaso Sivutaso*	Määritä, miten skannaustyö käynnistetään uudelleen paperitukoksen selvittämisen jälkeen.
Huomautus: Arvon kohdalla oleva tähti (*) osoittaa oletusasetuksen.	

Virranhallinta

Valikkokohta	Kuvaus
Lepotilaprofiili Tulosta Lepotilasta Pysy hereillä tulostamisen jälkeen Siirry Lepotilaan tulostamisen jälkeen*	Määritä tulostin pysymään hereillä tai palaamaan lepotilaan tulostamisen jälkeen.
Lepotilaprofiili Herätä syvästä lepotilasta koskettamalla Ei käytössä* Käytössä	Herätä tulostin syvästä lepotilasta koskettamalla tulostimen näyttöä.
Aikakatkaisut Lepotila 1–114 minuuttia (15*)	Määritä käyttämättömyysaika, jonka kuluttua tulostin siirtyy lepotilaan.
Aikakatkaisut Säästötilan aikakatkaisu Ei käytössä 1 tunti 2 tuntia 3 tuntia 6 tuntia 1 päivä 2 pv 3 päivää* 1 viikko 2 viikkoa 1 kk	Määritä aika, jonka jälkeen tulostimen virta katkeaa.
Aikakatkaisut Hibernate Timeout on Connection (Horrostilan aikakatkaisu yhteyden ollessa olemassa) Horros Ei horrostilaa*	Määritä Horrostilan aikakatkaisu katkaisemaan tulostimen virta, kun olemassa on aktiivinen Ethernet-yhteys.
Ajasta virransäästötilat Ajastukset Lisää uusi ajastus	Ajasta tulostin siirtymään lepo- tai valmiustilaan tiettyyn aikaan.
Huomautus: Arvon kohdalla oleva tähti (*) osoittaa oletusasetuksen.	

Nimetön tietojen keräys

Valikkokohta	Kuvaus
Nimetön tietojen keräys Laitteen käyttö- ja suorituskyky-tiedot Ei mitään*	Lähetä tulostimen käyttö- ja suorituskykytietoja Lexmarkille. **Huomautus:** Nimettömien tietojen lähetysaika näkyy vain, kun Nimetön tietojen keräys -asetukseksi on määritetty Laitteen käyttö ja suorituskyky.
Nimettömien tietojen lähetysaika Aloitusaika Lopetusaika	
Huomautus: Arvon kohdalla oleva tähti (*) osoittaa oletusasetuksen.	

Helppokäyttö

Valikkokohta	Kuvaus
Toistuvan näppäinpainalluksen väli 0–5 (0*)	Määritä sekunteina väli, jona tulostin ohittaa liitetyn näppäimistön saman näppäimen peräkkäiset painallukset
Painikkeen toiston alkuviive 0,25–5 (1*)	Määritä sekunteina alkuviiveen pituus ennen kuin toistava painike alkaa toistaa. **Huomautus:** Tämä valikkokohta näkyy vain, kun tulostimeen on liitetty näppäimistö.
Painikkeen toistonopeus 0,5–30 (30*)	Määritä toistuvan painikkeen painallusten määrä sekunnissa. **Huomautus:** Tämä valikkokohta näkyy vain, kun tulostimeen on liitetty näppäimistö.
Pitkä näytön aikakatkaisu Ei käytössä* Käytössä	Anna käyttäjän pysyä samassa paikassa ja nollata Näytön aikakatkaisu -ajastin aloitusnäyttöön palaamisen sijaan.
Kuulokkeiden äänenvoimakkuus 1–10 (5*)	Säädä kuulokkeiden äänenvoimakkuutta. **Huomautus:** Tämä valikkokohta näkyy vain, kun tulostimeen on liitetty kuulokkeet.
Ota käyttöön ääniohjaus, kun kuulokkeet on liitetty Ei käytössä* Käytössä	Ota käyttöön ääniohjaus, kun tulostimeen on liitetty kuulokkeet.
Lue salasanat/PIN-koodit Ei käytössä* Käytössä	Määritä tulostin lukemaan salasanat tai PIN-koodit ääneen. **Huomautus:** Tämä valikkokohta näkyy vain, kun tulostimeen on liitetty kuulokkeet.
Huomautus: Arvon kohdalla oleva tähti (*) osoittaa oletusasetuksen.	

Valikkokohta	Kuvaus
Puhenopeus Erittäin hidas Hidas Normaali* Nopea Nopeampi Erittäin nopea Ripeä Erittäin ripeä Nopein	Säädä Ääniohjauksen puhenopeutta. **Huomautus:** Tämä valikkokohta näkyy vain, kun tulostimeen on liitetty kuulokkeet.
Huomautus: Arvon kohdalla oleva tähti (*) osoittaa oletusasetuksen.	

Palauta oletusasetukset

Valikkokohta	Kuvaus
Palauta asetukset Palauta kaikki asetukset Palauta tulostimen asetukset Palauta verkkoasetukset Palauta faksiasetukset Palauta sovellusasetukset	Palauta tulostimen oletusasetukset.

Huolto

Määritys-valikko

Valikkokohta	Kuvaus
USB-määritys USB PnP 1* 2	Paranna tulostimen yhteensopivuutta tietokoneen kanssa muuttamalla tulostimen USB-ohjaimen tilaa.
USB-määritys Paikallinen USB-skannaus Käytössä* Ei käytössä	Määritä, lasketaanko USB-laiteohjain yksinkertaiseksi USB-laitteeksi (yksi liitäntä) vai USB-yhdistelmälaitteeksi (useita liitäntöjä).
USB-määritys USB-nopeus Täysi Automaattinen*	Aseta USB-portti toimimaan täydellä nopeudella ja poista nopeat toiminnot käytöstä.
Huomautus: Arvon kohdalla oleva tähti (*) osoittaa oletusasetuksen.	

Valikkokohta	Kuvaus
Lokeromääritys Koon tunnistus Lokeron [x] tunnistus Ei käytössä Käytössä* Oficio/Folio-tunnistus Folio* Oficio (Meksiko) Statement/A5-tunnistus Tunnista Statement* Tunnista A5 Executive/B5-tunnistus Tunnista Exec* Tunnista B5	Määritä lokero tunnistamaan automaattisesti siihen lisätty paperikoko.
Lokeromääritys Alustan linkitys Automaattinen* Ei käytössä	Määritä tulostin yhdistämään lokerot, joilla on samat paperilaji- ja -kokoasetukset.
Lokeromääritys Näytä lokeronasennusilmoitus Ei käytössä Vain kun kokoa ei tunneta* Aina	Näytä käyttäjälle ilmoitus paperikoon ja -lajin valitsemisesta lokeron asentamisen jälkeen
Lokeromääritys Paperikehotteet Automaattinen* Monikäyttösyöttöaukko Manuaalinen paperi	Määritä paperilähde, jonka käyttäjä täyttää, kun näyttöön tulee kehote lisätä paperia. **Huomautus:** Jotta Monikäyttösyöttöaukko tulee näkyviin, määritä Paperi-valikossa Monisyötön asetukseksiKasetti.
Lokeromääritys Kirjekuorikehotteet Automaattinen* Monikäyttösyöttöaukko Manuaalinen kirjekuori	Määritä paperilähde, jonka käyttäjä täyttää, kun näyttöön tulee kehote lisätä kirjekuori. **Huomautus:** Jotta Monikäyttösyöttöaukko tulee näkyviin, määritä Paperi-valikossa Monisyötön asetukseksiKasetti.
Lokeromääritys Toiminto kehotteille Kehota käyttäjää* Jatka Käytä nykyistä	Määritä tulostin ratkaisemaan paperiin tai kirjekuoriin liittyvät vaihto-kehotteet.
Lokeromääritys Kirjekuorilokeron asetukset Ei käytössä* Käytössä	Ota kirjekuorilokero käyttöön, jotta voit tulostaa kirjekuoria.
Huomautus: Arvon kohdalla oleva tähti (*) osoittaa oletusasetuksen.	

Valikkokohta	Kuvaus
Lokeromääritys Useita Universal-kokoja Ei käytössä* Käytössä	Määritä lokero tukemaan useita Universal-paperikokoja.
Raportit Valikkoasetussivu Tapahtumaloki Tapahtumalokin yhteenveto	Tulosta raportteja, joissa on tulostimen valikkoasetukset, tila ja tapahtumalokit.
Tarvikkeen käyttö ja laskurit Tyhjennä tarvikkeen käyttöhistoria	Palauta tarvikkeen käyttöhistoria, kuten jäljellä olevien sivujen ja päivien määrä, tehdasasetuksiin.
Tarvikkeen käyttö ja laskurit Suurikokoisen materiaalin säädöt Ei käytössä* Käytössä	Salli säädöt, kun tulostetaan suurikokoiselle tai paksulle tulostus-materiaalille.
Tulostimen emuloinnit PPDS-emulointi Ei käytössä* Käytössä	Määritä tulostin tunnistamaan PPDS-tietovirta ja käyttämään sitä.
Tulostimen emuloinnit PS-emulointi Ei käytössä Käytössä*	Määritä tulostin tunnistamaan PS-tietovirta ja käyttämään sitä.
Tulostimen emuloinnit Ota käyttöön Prescribe Ei käytössä* Käytössä	Ota käyttöön PRESCRIBE. **Huomautus:** PRESCRIBE-lisenssin on oltava asennettuna.
Tulostimen emuloinnit Emulaattorin suojaus Sivun aikakatkaisu 0–60 (60*)	Määritä sivun aikakatkaisu emuloinnin aikana.
Tulostimen emuloinnit Emulaattorin suojaus Nollaa emulaattori työn jälkeen Ei käytössä* Käytössä	Nollaa emulaattori tulostustyön jälkeen.
Tulostimen emuloinnit Emulaattorin suojaus Poista käytöstä tulostimen ilmoitusten käyttö Ei käytössä Käytössä*	Estä tulostimen ilmoitusten käyttö emuloinnin aikana.
Huomautus: Arvon kohdalla oleva tähti (*) osoittaa oletusasetuksen.	

Valikkokohta	Kuvaus
Faksimääritykset Faksin väh.virran tuki Poista lepotila käytöstä Salli lepotila Automaattinen*	Määritä faksi siirtymään lepotilaan tulostimen päätöksen mukaan.
Faksimääritykset Faksin tallennuspaikka NAND Levy*	Määritä kaikkien faksien tallennuspaikka. **Huomautus:** Tämä valikkokohta näkyy ainoastaan, kun kiintolevy tai älykäs tallennusasema on asennettu.
Tulostusmääritykset Fontin terävöinti 0–150 (24*)	Määritä tekstin pistekokoarvo, jonka alittuessa fonttitietojen tulostamiseen käytetään suuritiheyksisiä näyttöjä. Jos arvo on esimerkiksi 24, kaikki fontit, joiden pistekoko on enintään 24, käyttävät suuritiheyksisiä näyttöjä.
Laitteen toiminnot Hiljainen tila Ei käytössä* Käytössä	Määritä tulostin toimimaan Hiljaisessa tilassa. **Huomautus:** Tämän asetuksen ottaminen käyttöön hidastaa tulostimen toimintaa.
Laitteen toiminnot Paneelin valikot Ei käytössä Käytössä*	Tulostimen valikkojen käyttäminen ohjauspaneelista.
Laitteen toiminnot Turvatila Ei käytössä* Käytössä	Määritä tulostin toimimaan erityisessä tilassa, jossa se yrittää tarjota mahdollisimman laajat toiminnot tunnetuista ongelmista huolimatta. Esimerkiksi jos asetuksena on Käytössä ja arkinkääntäjän moottori ei toimi, tulostin tulostaa asiakirjat yksipuolisina, vaikka työ olisi määritetty tulostettavaksi kaksipuolisena.
Laitteen toiminnot Kopioinnin vähimmäismuisti 20 Mt* 30 Mt 50 Mt 80 Mt 100 Mt	Määritä kopiointitöiden tallennukselle varattava vähimmäismuisti.
Laitteen toiminnot Tyhjennä mukautettu tila	Poista mukautettuja Oletus- tai Vaihtoehtoinen-viestejä koskevat käyttäjän määrittämät merkkijonot.
Laitteen toiminnot Poista kaikki etäasennetut viestit	Poista etäasennetut viestit.
Laitteen toiminnot Näytä virhenäytöt automaattisesti Ei käytössä Käytössä*	Näytä nykyiset virheilmoitukset näytössä, kun tulostin pysyy ei-aktiivisena aloitusnäytössä tietyn ajan.
Huomautus: Arvon kohdalla oleva tähti (*) osoittaa oletusasetuksen.	

Valikkokohta	Kuvaus
Laitteen toiminnot Käytä suuntaa pikakopioinnissa Ei käytössä* Käytössä	Määritä tulostin käyttämään Kopio-valikon suunta-asetusta lähetettäessä pikakopiointitöitä.
Sovellusmääritykset LES-sovellukset Ei käytössä Käytössä*	Ota käyttöön Lexmark Embedded Solutions (LES) -sovellukset.
Viimeistelijän määritys Vastaanottoalusta 2:n asetus Ei käytössä* Käytössä	Ota toinen vastaanottoalusta käyttöön.
Skannerimääritykset Skannerin manuaalinen rekisteröinti Tulostuksen pikatesti	Tulosta pikatestin kohdesivu. **Huomautus:** Varmista, että kohdesivun marginaalit ovat tasaiset kautta koko kohteen. Jos ne eivät ole, tulostimen marginaalit on määritettävä uudelleen.
Skannerimääritykset Skannerin manuaalinen rekisteröinti Etu-ADF-rekisteröinti Taka-ADF-rekisteröinti Tasorekisteröinti	Rekisteröi skannaustaso ja automaattinen asiankirjasyöttölaite manuaalisesti skannaustason tai ohjainlevyn vaihdon jälkeen.
Skannerimääritykset Nollaa huoltolaskuri	Nollaa huoltolaskuri, kun olet vaihtanut automaattisen asiakirjansyöttölaitteen huoltopaketin.
Skannerimääritykset Reunan poisto Tason reunojen poistaminen (3*) ADF-reunojen poistaminen (3*)	Määritä automaattisen asiankirjasyöttölaitteen tai skannaustason työn tulostamattoman alueen koko millimetreinä.
Skannerimääritykset Poista skanneri käytöstä Ei* Kyllä Vain ADF	Poista skanneri käytöstä, jos se ei toimi oikein.
Skannerimääritykset Tiff-tavujärjestys CPU Endianness* Little Endian Big Endian	Määritä TIFF-muotoillun skannaustuloksen tavujärjestys.
Skannerimääritykset Exact Tiff Rows Per Strip Käytössä* Ei käytössä	Määritä TIFF-muotoillun skannaustuloksen RowsPerStrip-tunnistearvo.
Huomautus: Arvon kohdalla oleva tähti (*) osoittaa oletusasetuksen.	

Poistaminen

Valikkokohta	Kuvaus
Poistaminen Muistin viimeisin tyhjennys Kiintolevyn viimeisin tyhjennys ISD tyhjennetty viimeksi	Näytä vain luku -muotoiset tiedot siitä, milloin tulostimen muisti tai tallennusasema on tyhjennetty viimeksi. **Huomautus:** Kiintolevyn viimeisin tyhjennys näkyy ainoastaan, kun tulostimen kiintolevy on asennettu.
Poistaminen Poista kaikki tiedot pysyvästä muistista Poista kaikki tulostin- ja verkkoasetukset Poista kaikki sovellukset ja sovellusasetukset Poista kaikki pikavalinnat ja pikavalinta-asetukset Tyhjennä kaikki tiedot kiintolevyltä Poista lataukset (poista kaikki makrot, fontit, PFO:t jne.) Poista puskuroidut työt Poista pidossa olevat työt Tyhjennä älykäs tallennusasema	Tyhjennä kaikki tiedot pysyvästä muistista ja tallennusasemasta. **Huomautus:** Tyhjennä kaikki tiedot kiintolevyltä näkyy ainoastaan, kun tulostimen kiintolevy on asennettu.

Aloitusnäytön mukautus

Huomautus: Tämä valikko näkyy vain Embedded Web Server -palvelimessa.

Valikko	Kuvaus
Kopio S.posti Faksaa Pidossa olevat faksit Vapauta pysäytetyt faksit Tila/Tarvikkeet Työjono Asetukset Vaihda kieli Osoitteisto Kirjanmerkit Pidossa olevat työt USB-asema FTP Skannausprofiilit Lukitse laite Skannauskeskus Korttikopiointi Pikakuvakekeskus	Määritä, mitkä kuvakkeet näkyvät aloitusnäytössä.

Tietoja tästä tulostimesta

Valikkokohta	Kuvaus
Asset-tunniste	Määritä tulostimen identiteetti. Enimmäispituus on 32 merkkiä.

Valikkokohta	Kuvaus
Tulostimen sijainti	Määritä tulostimen sijainti. Enimmäispituus on 63 merkkiä.
Ota yhteyttä	Määrittää tulostimen yhteystiedot. Enimmäispituus on 63 merkkiä.
Laiteohjelman versio	Näyttää tulostimeen asennetun laiteohjelmiston version.
Kone	Näytä tulostimen koneiston numero.
Sarjanumero	Näytä tulostimen sarjanumero.
Vie määritystiedosto USB-asemaan	Vie määritystiedosto flash-asemaan.
Vie pakatut lokit USB-asemaan	Vie tulostimen pakatut lokitiedostot flash-asemaan.
Lähetä lokit	Lähetä tulostimen lokitiedot Lexmarkille.

Tulosta

Asettelu

Valikkokohta	Kuvaus
Puolet Yksipuolinen* Kaksipuolinen	Määritä, tulostetaanko vain sivun toiselle puolelle vai molemmille puolille.
Kääntötyyli Pitkä reuna* Lyhyt reuna	Määritä, sidotaanko kaksipuolisena tulostetun asiakirjan reuna.
Tyhjät sivut Tulostus Älä tulosta*	Tulosta tulostustyöhön kuuluvat tyhjät sivut.
Lajittele Ei käytössä (1,1,1,2,2,2) Käytössä (1,2,1,2,1,2)*	Säilytä tulostustyön sivut järjestyksessä varsinkin tulostettaessa useita kopioita työstä.
Erotinsivut Ei mitään* Kopioiden väliin Töiden väliin Arkkien väliin	Lisää tulostettaessa tyhjiä erotinsivuja.
Erotinsivujen lähde Lokero [x] (1*) Monikäyttösyöttöaukko	Määritä erotinsivun paperilähde.
Huomautus: Arvon kohdalla oleva tähti (*) osoittaa oletusasetuksen.	

Valikkokohta	Kuvaus
Sivuja/arkki Ei käytössä* 2 sivua/arkki 3 sivua/arkki 4 sivua/arkki 6 sivua/arkki 9 sivua/arkki 12 sivua/arkki 16 sivua/arkki	Tulosta paperiarkin yhdelle puolelle useita pienennettyjä sivuja.
Sivuja/arkki-järjestys Vaakasuunta* Käänteinen vaaka Pystysuora Käänteinen pysty	Määritä monisivuisten kuvien paikka, kun käytössä on Sivuja/arkki-valikko.
Sivuja/arkki-suunta Automaattinen* Vaaka Pysty	Määritä monisivuisten kuvien suunta, kun käytössä on Sivuja/arkki-valikko.
Sivuja/arkki-kehys Ei mitään* Tasainen	Tulosta reunus jokaisen sivun ympärille, kun käytössä on Sivuja/arkki-valikko.
Kopiot 1–9999 (1*)	Määritä kunkin tulostustyön kopiomäärä.
Tulostusalue Normaali* Sovita sivulle Koko sivu	Määritä paperiarkin tulostusalue.
Huomautus: Arvon kohdalla oleva tähti (*) osoittaa oletusasetuksen.	

Viimeistely

Valikkokohta	Kuvaus
Nidontatyö Ei käytössä* 1 niitti, vasen yläkulma 2 niittiä, vasen reuna 1 niitti, oikea yläkulma 2 niittiä, yläreuna 1 niitti, vasen alakulma 2 niittiä, alareuna 1 niitti, oikea alakulma 2 niittiä, oikea reuna	Määritä kaikkien tulostustöiden nidontakohta. **Huomautus:** Tämä valikkokohta on näkyvissä vain, kun nidonnan viimeistelijä on asennettu.
Huomautus: Arvon kohdalla oleva tähti (*) osoittaa oletusasetuksen.	

Valikkokohta	Kuvaus
Nitojan testi Käynnistä	Tarkista, toimiiko nidonnan viimeistelijä oikein. **Huomautus:** Tämä valikkokohta on näkyvissä vain, kun nidonnan viimeistelijä on asennettu.
Rei'itys Ei käytössä* Käytössä	Tulostin rei'ittää tulosteiden reunan. **Huomautus:** Tämä valikkokohta näkyy vain, kun nidonnan tai rei'ityksen viimeistelijä on asennettu.
Rei'itystila 2 reikää 3 reikää 4 reikää	Määritä tulosteiden rei'itystila. **Huomautuksia:** • 3 reikää on Yhdysvalloissa oletusasetus. 4 reikää on kansainvälinen oletusasetus. • Tämä valikkokohta näkyy vain, kun nidonnan tai rei'ityksen viimeistelijä on asennettu.
Porrasta sivut Ei mitään* Kopioiden väliin Töiden väliin	Porrasta kunkin tulostustyön tulosteet tai tulostustyön kopiot. **Huomautuksia:** • Jos valitset Kopioiden väliin, laite porrastaa tulostustyön kopiot, jos Lajittele-asetus on Käytössä [1,2,1,2,1,2]. Jos Lajittele-asetus on Ei käytössä [1,1,1,2,2,2], tulostettujen sivujen jokainen osio porrastetaan (kaikki sivut 1, kaikki sivut 2 ja niin edelleen). • Töiden väliin -asetus määrittää saman porrastuskohdan koko tulostustyölle tulostettavien kopioiden määrästä riippumatta.
Huomautus: Arvon kohdalla oleva tähti (*) osoittaa oletusasetuksen.	

Asetus

Valikkokohta	Kuvaus
Komentokieli PCL-emulointi* PS-emulointi	Määritä komentokieli. **Huomautus:** Komentokielen asettaminen oletukseksi ei estä sovellusohjelmaa lähettämästä töitä, joiden tulostusta ohjataan jollakin muulla komentokielellä.
Työ odottaa Ei käytössä* Käytössä	Tallenna tarvikkeita vaativia tulostustöitä. Näin voidaan tulostaa töitä, joissa ei käytetä puuttuvia tarvikkeita. **Huomautus:** Tämä valikkokohta näkyy ainoastaan, kun tulostimen kiintolevy on asennettu.
Työn säilyttämisen aikakatkaisu 0–255 (30*)	Määritä, miten monta sekuntia tulostin odottaa käyttäjän toimia, ennen kuin liikaa resursseja vaativa työ siirretään muistiin ja muiden jonossa olevien töiden tulostamista jatketaan. **Huomautus:** Tämä valikkokohta näkyy ainoastaan, kun tulostimen kiintolevy on asennettu.
Tallennuspaikka RAM* Levy	Määritä, mihin tallennetaan kaikki pysyvät resurssit, kuten tulostimeen ladatut fontit ja makrot. **Huomautus:** Tämä valikkokohta näkyy ainoastaan, kun tulostimen kiintolevy on asennettu.
Huomautus: Arvon kohdalla oleva tähti (*) osoittaa oletusasetuksen.	

Valikkokohta	Kuvaus
Resurssien tallennus Ei käytössä* Käytössä	Määritä, mitä tulostin tekee ladatuille resursseille, kuten fonteille ja makroille, kun tulostin vastaanottaa työn, joka edellyttää muistia enemmän kuin on käytettävissä. **Huomautuksia:** • Kun asetuksena on Ei käytössä, tulostin säilyttää ladatut resurssit vain siihen asti, kunnes muistia tarvitaan. Ei-aktiiviseen komentokieleen liittyvät resurssit poistetaan. • Kun asetuksena on Käytössä, tulostin tallentaa kaikki pysyvät ladatut resurssit kaikissa kielenvalitsimissa. Tulostin näyttää tarvittaessa Muisti täynnä -ilmoitukset pysyvien resurssien poistamisen sijaan.
Kaikkien töiden tulostusjärjestys Aakkosellinen* Uusimmat ensin Vanhimmat ensin	Määritä pysäytettyjen ja luottamuksellisten töiden tulostusjärjestys, kun Tulosta kaikki valitaan. **Huomautus:** Tämä valikkokohta näkyy ainoastaan, kun tulostimen kiintolevy on asennettu.
Huomautus: Arvon kohdalla oleva tähti (*) osoittaa oletusasetuksen.	

Laatu

Valikkokohta	Kuvaus
Tulostustarkkuus 600 dpi* 1200 Image Q 1200 dpi	Määritä tulosteen tekstin ja kuvien tarkkuus. **Huomautus:** Tarkkuus määritetään pisteinä tuumalla tai kuvanlaatuna.
Väriaineen tummuus 1–10 (8*)	Määritä tekstikuvien vaaleus tai tummuus.
Rasteri Normaali* Tiedot	Paranna tulostetta siten, että sillä on pehmeämmät viivat ja tarkemmat reunat.
Kirkkaus -6–6 (0*)	Säädä tulostustyön kirkkautta.
Kontrasti 0–5 (0*)	Säädä tulostustyön kontrastia.
Harmaankorjaus Automaattinen* Ei käytössä	Voit säätää kuvien harmaankorjausta.
Huomautus: Arvon kohdalla oleva tähti (*) osoittaa oletusasetuksen.	

Työkirjanpito

Valikkokohta	Kuvaus
Työkirjanpito Ei käytössä* Käytössä	Määritä tulostin luomaan loki vastaanottamistaan tulostustöistä. **Huomautus:** Valikkokohta näkyy vain, jos flash-muisti tai kiintolevy on asennettuna.
Huomautus: Arvon kohdalla oleva tähti (*) osoittaa oletusasetuksen.	

Valikkokohta	Kuvaus
Työkirjanpito-lokin aikaväli Päivittäin Viikoittain Kuukausittain*	Määritä, kuinka usein tulostin luo lokitiedoston.
Kirjaa toiminta lokiin aikavälin lopussa Ei mitään* Lähetä nykyinen loki sähköpostina Lähetä nykyinen loki sähköpostina ja poista se Julkaise nykyinen loki Julkaise ja poista nykyinen loki	Määritä, miten tulostin reagoi, kun aikaväli tulee täyteen. **Huomautus:** Työkirjanpito-lokin aikaväliksi määritetty arvo määrää, milloin toiminto suoritetaan.
Kirjaa, kun melkein täynnä Ei käytössä Käytössä (5)*	Määritä lokitiedoston enimmäiskoko ennen kuin tulostin suorittaa Kirjaa, kun melkein täynnä -toiminnon. **Huomautus:** Valikkokohta näkyy vain, jos flash-muisti tai kiintolevy on asennettuna.
Kirjaa, kun melkein täynnä Ei mitään* Lähetä nykyinen loki sähköpostina Lähetä nykyinen loki sähköpostina ja poista se Lähetä vanhin loki sähköpostina ja poista se Julkaise nykyinen loki Julkaise ja poista nykyinen loki Julkaise ja poista vanhin loki Poista nykyinen loki Poista vanhin loki Poista kaikki paitsi nykyinen Poista kaikki lokit	Määritä, miten tulostin reagoi, kun kiintolevy on lähes täynnä. **Huomautus:** Loki lähes täynnä -tasoksi määritetty arvo määrää, milloin toiminto suoritetaan.
Kirjaa, kun täynnä Ei mitään* Lähetä nykyinen loki sähköpostina ja poista se Lähetä vanhin loki sähköpostina ja poista se Julkaise ja poista nykyinen loki Julkaise ja poista vanhin loki Poista nykyinen loki Poista vanhin loki Poista kaikki paitsi nykyinen Poista kaikki lokit	Määritä, miten tulostin reagoi, kun kiintolevyn käyttö saavuttaa enimmäisrajan (100 Mt).
Lähetyslokin URL	Määritä, mihin tulostin julkaisee työkirjanpidon lokit.
Sähköpostiosoite lokien lähettämistä varten	Määritä sähköpostiosoite, johon tulostin lähettää työkirjanpidon lokit.
Lokitiedoston etuliite	Määritä lokitiedostoissa käytettävä etuliite. **Huomautus:** TCP/IP-valikossa määritettyä nykyistä palvelimen nimeä käytetään lokitiedoston etuliitteen oletuksena.
Huomautus: Arvon kohdalla oleva tähti (*) osoittaa oletusasetuksen.	

PDF

Valikkokohta	Kuvaus
Skaalaa sopivan kokoiseksi Ei käytössä* Käytössä	Muuta sivun kokoa siten, että se mahtuu valitulle paperikoolle.
Kommentit Tulostus Älä tulosta*	Määritä, tulostetaanko PDF-tiedoston kommentit.
Tulosta PDF-virhe Ei käytössä Käytössä*	Ota käyttöön PDF-virheen tulostus.
Huomautus: Arvon kohdalla oleva tähti (*) osoittaa oletusasetuksen.	

PostScript-

Valikkokohta	Kuvaus
Tulosta PS-virhe Ei käytössä* Käytössä	Tulosta sivu, joka kuvailee PostScript®-virheen. **Huomautus:** Virheen tapahtuessa työn käsittely pysähtyy, tulostin tulostaa virheilmoituksen ja loput tulostustyöstä tyhjennetään.
Vähimmäisrivinleveys 1–30 (2*)	Määritä vähimmäispiirtoleveys. **Huomautus:** 1200 dpi:n tarkkuudella tulostetut työt käyttävät arvoa suoraan.
Lukitse PS-käynnistystila Ei käytössä Käytössä*	Poista k. SysStart-tiedosto **Huomautus:** SysStart-tiedoston käyttöön ottaminen altistaa tulostimen tai verkon tietotur-variskille.
Kuvan tasoitus Ei käytössä* Käytössä	Paranna kuvantarkkuudeltaan pienten kuvien kontrastia ja terävyyttä. **Huomautus:** Tämä asetus ei vaikuta kuviin, joiden tarkkuus on vähintään 300 dpi.
Fonttilähde Vakio* oFlash/levy	Määrittää fonttien hakujärjestyksen **Huomautuksia:** • Vakio määrittää tulostimen etsimään fontteja ensin tulostimen muistista, ennen kuin niitä etsitään tulostimen kiintolevyltä tai älykkäästä tallennusasemasta. • Flash/levy määrittää tulostimen etsimään fontteja ensin kiintolevyltä tai älykkäästä tallennusasemasta ja vasta sitten tulostimen muistista • Tämä valikkokohta näkyy ainoastaan, kun kiintolevy tai älykäs tallennusasema on asennettu.
Odotuksen aikakatkaisu Ei käytössä Käytössä* (40 sekuntia)	Määritä tulostin odottamaan lisätietoja, ennen kuin se peruuttaa tulostustyön.
Huomautus: Arvon kohdalla oleva tähti (*) osoittaa oletusasetuksen.	

PCL

Valikkokohta	Kuvaus
Fonttilähde Vakio* Levy Lataa Flash-muisti Kaikki	Valitse lähde, jossa on oletusfonttivalikoima. **Huomautuksia:** • Levy ja Flash näkyvät vain, jos asennettuna on toimiva suojaamaton kiintolevy tai flash-muisti, joka sisältää fontit. • Lataus näkyy vain, jos ladatut fontit ovat tulostimen muistissa.
Fontin nimi [Käytettävissä olevien fonttien luettelo] (Courier*)	Valitse fontti määritetystä fonttilähteestä.
Merkistö [Käytettävissä olevien merkistöjen luettelo] (10U PC-8*)	Kunkin fonttinimen merkistö **Huomautus:** Merkistö on aakkosten ja numeroiden, väli- ja erikoismerkkien sarja. Merkistöt tukevat eri kieliä tai tiettyjä sovelluksia, kuten tieteellisessä tekstissä käytettäviä matemaattisia symboleja.
Tiheys 0,08–100,00 (10,00*)	Määritä tasavälisten tai kiinteävälisten fonttien tiheys. **Huomautus:** Tiheys viittaa kiinteävälisten merkkien lukumäärään yhdellä tuumalla vaakasuuntaista tekstiä.
Suunta Pysty* Vaaka Käänteinen pysty Käänteinen vaaka	Määrittää tekstin ja kuvien suunnan sivulla
Riviä/sivu 1–255	Määritä kullekin sivulle PCL®-tietovirran kautta tulostettavien tekstirivien määrä. **Huomautuksia:** • Tämä valikkokohta aktivoi pystysuuntaisen välistyksen, jollin rivit tulostuvat sivun oletusreunusten väliin. • 60 on Yhdysvaltojen oletusasetus. 64 on oletusasetus.
PCL5-vähimmäisrivinleveys 1–30 (2*)	Määritä vähimmäisalkupiirtoleveys.
PCLXL-vähimmäisrivinleveys 1–30 (2*)	
A4-leveys 198 mm* 203 mm	Määritä A4-paperin loogisen sivun leveys. **Huomautus:** Looginen sivu on se fyysisen sivun alue, johon tiedot tulostetaan.
Autom.CR LFn jäl Käytössä Ei käytössä*	Määritä tulostin tekemään rivinvaihto rivinsiirtokomennon jälkeen. **Huomautus:** Rivinvaihto käskee tulostinta siirtämään kohdistimen saman rivin alkuun.
Autom.LF CRn jäl Käytössä Ei käytössä*	Määritä tulostin tekemään rivinsiirto rivinvaihtokomennon jälkeen.
Huomautus: Arvon kohdalla oleva tähti (*) osoittaa oletusasetuksen.	

Valikkokohta	Kuvaus
Lokeron uud.num. Määritä monisyöttö Määritä lokero [x] Määr. käsins. paperi Määritä kirjekuoren käsins.	Määritä tulostin toimimaan sellaisen eri tulostinohjaimen tai mukautetun sovelluksen kanssa, jonka paperilähdemääritykset ovat erilaiset.
Lokeron uud.num. Näytä tehdasoletukset	Näytä kullekin paperilähteelle määritetty oletusarvo.
Lokeron uud.num. Palauta oletusasetukset	Palauta lokeroiden uudelleennumerointiarvojen oletukset.
Tulostuksen aikakatkaisu Ei käytössä Käytössä* (90 sekuntia)	Määritä tulostin lopettamaan tulostustyö sen jälkeen, kun se on ollut käyttämättömänä määritetyn ajan.
Huomautus: Arvon kohdalla oleva tähti (*) osoittaa oletusasetuksen.	

Kuva

Valikkokohta	Kuvaus
Automaattinen sovitus Käytössä Ei käytössä*	Valitse kuvalle paras käytettävissä oleva paperikoko- ja suunta-asetus. **Huomautus:** Kun asetus on Käytössä, tämä asetus ohittaa kuvan skaalaus- ja suunta-asetukset.
Käänteinen Ei käytössä* Käytössä	Muuta kaksisävyiset mustavalkokuvat käänteisiksi. **Huomautus:** Asetus ei koske GIF- ja JPEG-kuvamuotoja.
Skaalaus Ankkuroi ylävasen Parhaiten sopiva* Ankkuroi keskelle Sovita korkeus/leveys Sovita korkeus Sovita leveys	Säädä kuva sopimaan tulostusalueelle. **Huomautus:** Kun Automaattinen sovitus -asetus on Käytössä, Skaalaus-asetus on automaattisesti Parhaiten sopiva.
Suunta Pysty* Vaaka Käänteinen pysty Käänteinen vaaka	Määrittää tekstin ja kuvien suunnan sivulla
Huomautus: Arvon kohdalla oleva tähti (*) osoittaa oletusasetuksen.	

Paperi

Lokeromääritys

Valikkokohta	Kuvaus
oletuslähde Lokero [x] (1*) Monikäyttösyöttöaukko Manuaalinen paperi Manuaalinen kirjekuori	Määritä kaikkien tulostustöiden paperilähde.
Paperikoko/-laji Lokero [x] Monisyöttölaite Manuaalinen paperi Manuaalinen kirjekuori	Määritä kuhunkin paperilähteeseen lisätty paperikoko tai paperilaji.
Korvaava paperikoko Ei käytössä A5/Statement Letter/A4 11 x 17 / A3 Kaikki listatut*	Määritä tulostin korvaamaan määritetty paperikoko, jos pyydetyn kokoista paperi ei ole lisättynä yhteenkään paperilähteeseen. **Huomautuksia:** • Jos asetusarvo on Ei käytössä, laite kehottaa käyttäjää lisäämään vaadittua paperikokoa. • Koko luettelo sallii kaikki käytettävissä olevat korvaukset.
Monisyötön asetus Kasetti* Manuaalinen Ensisijainen	Määritä monikäyttösyöttöaukon toiminta. **Huomautuksia:** • Kasetti-asetuksella monikäyttösyöttöaukko määritetään automaattiseksi paperilähteeksi. • Kun Manuaalinen-vaihtoehto valitaan, monikäyttösyöttöaukkoa voidaan käyttää ainoastaan manuaalisesti syötettyjen tulostustöiden yhteydessä. • Ensimmäinen-asetuksella monikäyttösyöttöaukko määritetään ensisijaiseksi paperilähteeksi.
Huomautus: Arvon kohdalla oleva tähti (*) osoittaa oletusasetuksen.	

Materiaalimääritykset

Yleisasetukset

Valikkokohta	Kuvaus
Mittayksiköt Tuumat Millimetrit	Määritä Universal-paperikoon mittayksikkö. **Huomautus:** Tuumat on Yhdysvaltain oletusasetus. Millimetrit on kansainvälinen oletusasetus.
Pystykuvan leveys 3,5–19 tuumaa (8,5*) 88,9–482,6 mm (216*)	Määritä Universal-paperin pystyleveys.
Huomautus: Arvon kohdalla oleva tähti (*) osoittaa oletusasetuksen.	

Valikkokohta	Kuvaus
Pystykuvan korkeus 3,5–19 tuumaa (14*) 88,9–482,6 mm (356*)	Määritä Universal-paperin pystykorkeus.
Syöttösuunta Lyhyt reuna* Pitkä reuna	Määritä tulostin poimimaan paperi lyhyestä tai pitkästä reunasta. **Huomautus:** Pitkä reuna näkyy ainoastaan, jos pisin reuna on lyhyempi kuin tuettu enimmäisleveys.
Useita Universal-kokoja Lokero [x] Monikäyttösyöttöaukko	Määritä yksilöivät mitat usealle Universal-koolle, joita lisätään kuhunkin paperilähteeseen. **Huomautus:** Tämä asetus näkyy vain, kun se on otettu käyttöön Laite-valikossa. Valitse aloitusnäytössä **Asetukset** > **Laite** > **Huolto** > **Määritys-valikko** > **Lokeromääritys** > **Useita Universal-kokoja**.
Huomautus: Arvon kohdalla oleva tähti (*) osoittaa oletusasetuksen.	

Mukautetut skannauskoot

Valikkokohta	Kuvaus
Mukautettu skannauskoko [x] Skannauskoon nimi Leveys 1-8,5 tuumaa (8,5*) 25,4-215,9 mm (215,9*) Korkeus 1-25 tuumaa (11*) 25,4-635 mm (279,4*) Suunta Pysty* Vaaka 2 skannausta sivua kohti Ei käytössä* Käytössä	Määritä skannauskoon nimi ja määritä skannausasetukset.

Materiaalilajit

Valikkokohta	Kuvaus
Tavallinen Korttipohja Uusiopaperi Kiiltävä Tarra-arkit Sido Kirjekuori Painava kirjekuori Kirjepaperi Esipainettu Värillinen paperi Merkkivalo Painava Karkea/puuvilla Mukautettu laji [x]	Määritä paperin laatu, paino ja suunta.

Kopio

Kopioinnin oletusasetukset

Valikkokohta	Kuvaus
Sisältölaji Teksti Teksti/valokuva* Valokuva Grafiikka	Paranna tulosteen laatua alkuperäisen asiakirjan sisällön mukaan.
Sisältölähde Mustavalkolaser* Värilaser Mustesuihku Valokuva/filmi Aikakauslehti Sanomalehti Paina Muu	Paranna tulosteen laatua alkuperäisen asiakirjan lähteen mukaan.
Puolet 1-puolinen 1-puoliseksi 1-puolinen 2-puoliseksi 2-puolinen 1-puoliseksi 2-puolinen 2-puoliseksi	Määritä skannaustoiminta alkuperäisen asiakirjan perusteella.
Huomautus: Arvon kohdalla oleva tähti (*) osoittaa oletusasetuksen.	

Valikkokohta	Kuvaus
Erotinsivut Ei mitään* Kopioiden väliin Töiden väliin Arkkien väliin	Määrittää, lisätäänkö tulostettaessa tyhjiä erotinsivuja.
Erotinsivujen lähde Lokero [x] (1*) Monikäyttösyöttöaukko	Määritä erotinsivun paperilähde.
Sivuja/arkki Ei käytössä* 2 pystysuuntaista sivua 4 pystysuuntaista sivua 2 vaakasuuntaista sivua 4 vaakasuuntaista sivua	Määritä, kuinka monta sivukuvaa paperiarkin yhdelle puolelle tulostetaan.
Tulosta sivun reunat Ei käytössä* Käytössä	Aseta reunus kunkin kuvat ympärille tulostettaessa useita sivuja yhdelle sivulle.
Lajittele Ei käytössä [1,1,1,2,2,2] Käytössä [1,2,1,2,1,2]*	Tulosta useita kopioita järjestyksessä.
Porrasta sivut Ei mitään* Kopioiden väliin Töiden väliin	Erota kunkin tulostustyön tulosteet tai tulostustyön kopiot. **Huomautuksia:** • Jos valitset Kopioiden väliin, laite porrastaa tulostustyön kopiot, jos Lajittele-asetus on Käytössä [1,2,1,2,1,2]. Jos Lajittele-asetus on Ei käytössä [1,1,1,2,2,2], tulostettujen sivujen jokainen osio porrastetaan (kaikki sivut 1, kaikki sivut 2 ja niin edelleen). • Töiden väliin -asetus määrittää saman porrastuskohdan koko tulostustyölle tulostettavien kopioiden määrästä riippumatta.
Nidonta Ei käytössä* 1 niitti, vasen yläkulma 2 niittiä, vasen reuna 1 niitti, oikea yläkulma 2 niittiä, yläreuna 1 niitti, vasen alakulma 2 niittiä, alareuna 1 niitti, oikea alakulma 2 niittiä, oikea reuna 4 staples (4 niittiä)	Määritä kaikkien tulostustöiden nidontakohta. **Huomautus:** Tämä valikkokohta on näkyvissä vain, kun viimeistelijä on asennettu.
Lävistä Ei käytössä* 2 reikää 3 reikää 4 reikää	Tulosteiden rei'ittäminen. **Huomautus:** Tämä valikkokohta näkyy vain, kun nidonnan tai rei'ityksen viimeistelijä on asennettu.
Huomautus: Arvon kohdalla oleva tähti (*) osoittaa oletusasetuksen.	

Valikkokohta	Kuvaus
Kopioi kohteesta -koko [Paperikokoluettelo]	Määritä alkuperäisen asiakirjan paperikoko. **Huomautus:** Letter on Yhdysvalloissa oletusasetus. A4 on kansainvälinen oletusasetus.
Kopioi kohteeseen -lähde Lokero [x] (1*) Monikäyttösyöttöaukko Automaattinen koon tunnistus	Määritä kopiointityön paperilähde.
Lämpötila –4–4 (0*)	Määritä, pitääkö tulosteen olla viileämpi vai lämpimämpi.
Tummuus 1–9 (5*)	Säädä skannatun kuvan tummuutta.
Kopiomäärä 1–9999 (1*)	Määritä kopioiden määrä.
Ylätunniste/alatunniste Vasen ylätunniste Keskimmäinen ylätunniste Oikea ylätunniste Vasen alatunniste Keskimmäinen alatunniste Oikea alatunniste	Määritä skannatun kuvan ylä- tai alatunnisteen tiedot.
Peittokuva Luottamuksellinen Kopio Vedos Kiireinen Mukautettu Ei käytössä*	Määritä peittokuvan teksti, joka tulostetaan kopioihin.
Mukautettu peittokuva	Kirjoita Peittokuva-valikon Mukautettu-valinnan teksti.
Huomautus: Arvon kohdalla oleva tähti (*) osoittaa oletusasetuksen.	

Kuvankäsittelyn lisäasetukset

Valikkokohta	Kuvaus
Värihäipymä Värinpoisto (Ei mitään*) Punainen oletuskynnysarvo (128*) Vihreä oletuskynnysarvo (128*) Sininen oletuskynnysarvo (128*)	Määritä skannauksen aikana poistettava väri ja sen värinpoistoasetus.
Kontrasti Sisällön mukaan* 0-5	Määritä skannatun kuvan kontrasti.
Huomautus: Arvon kohdalla oleva tähti (*) osoittaa oletusasetuksen.	

Valikkokohta	Kuvaus
Taustan poisto Taustan tunnistus Sisältöpohjainen* Kiinteä Taso –4–4 (0*)	Poista taustaväri tai kuvan häiriöt alkuperäisestä asiakirjasta. **Huomautuksia:** • Sisältöpohjainen poistaa taustavärin alkuperäisestä asiakirjasta. • Kiinteä poistaa kuvasta häiriöitä.
Automaattinen keskitys Ei käytössä* Käytössä	Keskitä sisältö sivun keskelle.
Peilikuva Ei käytössä* Käytössä	Luo alkuperäisestä asiakirjasta peilikuva.
Negatiivinen kuva Ei käytössä* Käytössä	Luo alkuperäisestä asiakirjasta negatiivikuva.
Varjon yksityiskohdat –4–4 (0*)	Säädä alkuperäisen asiakirjan varjojen yksityiskohtaisuutta.
Skannaus reunasta reunaan Ei käytössä* Käytössä	Skannaa alkuperäinen asiakirja reunasta reunaan.
Terävyys 1–5 (3*)	Säädä skannatun kuvan terävyyttä
Huomautus: Arvon kohdalla oleva tähti (*) osoittaa oletusasetuksen.	

Järjestelmänvalvojan asetukset

Valikkokohta	Kuvaus
Salli tärkeimmät kopiot Ei käytössä Käytössä*	Keskeytä tulostustyö kopiointia varten.
Mukautetun työn skannaus Ei käytössä* Käytössä	Määritä tulostin skannaamaan alkuperäisten asiakirjojen ensimmäinen sarja käyttäen määritettyjä asetuksia ja skannaa sitten seuraava sarja samoilla tai eri asetuksilla. **Huomautus:** Tämä valikkokohta näkyy ainoastaan, kun tulostimen kiintolevy on asennettu.
Salli tallennus pikavalintana Ei käytössä Käytössä*	Tallenna kopiointiasetukset pikavalinnaksi.
Mallikopio Ei käytössä* Käytössä	Tulosta mallikopio ja tarkista laatu ennen jäljellä olevien kopioiden tulostamista. **Huomautus:** Tämä valikkokohta näkyy ainoastaan, kun tulostimen kiintolevy on asennettu.
Huomautus: Arvon kohdalla oleva tähti (*) osoittaa oletusasetuksen.	

Faksaa

Faksin oletusasetukset

Faksitila

Valikkokohta	Kuvaus
Faksitila Faksi Faksipalvelin Ei käytössä	Valitse faksitila. **Huomautus:** Oletusasetus voi vaihdella tulostinmallin mukaan.

Faksiasetukset

Huomautus: Tämä valikko on käytettävissä vain tulostimissa, jotka on rekisteröity etherFAX-portaalissa tai joihin on asennettu faksikortti.

Yleiset faksiasetukset

Valikkokohta	Kuvaus
Faksinimi	Faksilaitteen tunnistetieto.
Faksinumero	Faksinumeron tunnistetieto.
Faksitunnus Faksinimi Faksinumero*	Ilmoita faksin vastaanottajille faksinimesi tai -numerosi.
Ota käyttöön manuaalinen faksaus Ei käytössä* Käytössä	Ota käyttöön tulostimen manuaalinen faksitoiminto. **Huomautuksia:** • Tämä valikkokohta edellyttää linjajakajaa ja puhelinkuuloketta. • Tavallisella puhelinlinjalla voit vastata tulevaan faksityöhön ja valita faksinumeron. • Voit siirtyä manuaaliseen faksaustoimintoon suoraan valitsemalla näppäimistöllä **#** ja **0**.
Muistin käyttö Vain vastaanotto Lähinnä vastaanotto Yhtä suuri* Lähinnä lähetys Vain lähetys	Määritä faksaukseen varattavan sisäisen tulostinmuistin määrä. **Huomautus:** Tämä valikkokohta estää muistipuskurin ongelmat ja epäonnistuneet faksit.
Peruuta faksit Salli** Älä salli	Peruuta lähtevät ja saapuvat faksit.
Huomautus: Arvon kohdalla oleva tähti (*) osoittaa oletusasetuksen.	

Valikkokohta	Kuvaus
soittajan numero -palvelu Ei käytössä Käytössä Vaihtoehtoinen	Ota soittajan tunnuksen malli käyttöön. **Huomautus:** Tämä vaihtoehto on näkyvissä vain, kun ohjatussa alkumääritysessä valittu maa tai alue tukee useita soittajatunnusmalleja.
Faksinumeron piilotus Ei käytössä* Vasemmalta Oikealta	Määritä lähtevän faksinumeron piilottamisen muoto.
Piilotettavat numerot 0–58 (0*)	Määritä, miten monta numeroa piilotetaan lähtevän faksin numerossa.
Ota käyttöön puhelinlinjan kytkennän tunnistus Ei käytössä Käytössä*	Määritä, onko puhelinlinja liitetty tulostimeen. **Huomautus:** Tapahtumat tunnistetaan välittömästi.
Ota käyttöön puhelinlinjan väärän liitännän tunnistus Ei käytössä Käytössä*	Määritä, onko puhelinlinja liitetty oikeaan tulostimen porttiin. **Huomautus:** Tapahtumat tunnistetaan välittömästi.
Ota käyttöön alanumeron tuki Ei käytössä Käytössä*	Määritä, käyttääkö toinen laite, esimerkiksi toinen puhelin, samaa puhelinlinjaa. **Huomautus:** Tapahtumat tunnistetaan välittömästi.
Optimoi faksin yhteensopivuus	Määritä tulostimen faksitoiminto mahdollisimman hyvin yhteensopivaksi muiden faksilaitteiden kanssa.
Faksin siirtoyksikkö T.38 Analoginen G.711 etherFAX	Määritä faksin siirtotapa. **Huomautus:** Tämä valikkokohta näkyy vain, jos tulostimeen on asennettu etherFAX- tai FoIP (Fax over IP) -käyttöoikeus.
Huomautus: Arvon kohdalla oleva tähti (*) osoittaa oletusasetuksen.	

HTTPS-faksiasetukset

Huomautus: Tämä valikko näkyy vain, jos Faksin siirtoyksikkö -asetuksena on etherFAX.

Valikkokohta	Kuvaus
HTTPS-palvelun URL	Määritä etherFAX-palvelun URL.
HTTPS-välityspalvelin	Määritä välityspalvelimen URL.
HTTPS-välityspalvelimen käyttäjä	Määritä välityspalvelimen käyttäjätunnus ja salasana.
HTTPS-välityspalvelimen salasana	
Faksin lähetyksen salaus Ei käytössä Käytössä* Pakollinen	Ota käyttöön lähtevien faksiviestien salaus.
Huomautus: Arvon kohdalla oleva tähti (*) osoittaa oletusasetuksen.	

Valikkokohta	Kuvaus
Faksin vastaanoton salaus Ei käytössä Käytössä* Pakollinen	Ota käyttöön saapuvien faksiviestien salaus.
HTTPS-faksin tila	Näytä etherFAX-tiedonsiirron tila.
Huomautus: Arvon kohdalla oleva tähti (*) osoittaa oletusasetuksen.	

Faksin lähetysasetukset

Valikkokohta	Kuvaus
Tarkkuus Vakio* Tarkka Erittäin tarkka Huipputarkka	Määritä skannatun kuvan tarkkuus. **Huomautuksia:** • Vakio ja Erittäin tarkka näkyvät vain, kun Ota käyttöön värifaksien skannaus -asetuksena on Oletusarvoisesti ei käytössä. • Suurempi tarkkuus pidentää faksin lähetysaikaa ja vaatii enemmän muistia.
Alkuperäinen koko [Paperikokoluettelo] (Eri koot*)	Alkuperäisen asiakirjan koon määrittäminen.
Suunta Pysty* Vaaka	Määritä alkuperäisen asiakirjan suunta.
Puolet Ei käytössä* Lyhyt reuna Pitkä reuna	Määritä alkuperäisen asiakirjan suunta skannattaessa asiakirjan molemmille puolille.
Sisältölaji Teksti* Teksti/valokuva Valokuva Grafiikka	Paranna tulosteen laatua alkuperäisen asiakirjan sisällön mukaan.
Sisältölähde Mustavalkolaser* Värilaser Mustesuihku Valokuva/filmi Aikakauslehti Sanomalehti Paina Muu	Paranna tulosteen laatua alkuperäisen asiakirjan lähteen mukaan.
Tummuus 1–9 (5*)	Säädä skannatun kuvan tummuutta.
Huomautus: Arvon kohdalla oleva tähti (*) osoittaa oletusasetuksen.	

Valikkokohta	Kuvaus
Vaihteen alanumero Käytössä Ei käytössä*	Tilaajavaihdevalinta-asetuksen avulla tulostin valitsee faksinumeron odottamatta valintaäänen tunnistamista. **Huomautus:** Automaattinen puhelinvaihde (PABX) on puhelinverkko, joka sallii yhden käyttönumeron tarjota useita linjoja ulkopuolisille soittajille.
Numeronvalintatila Äänitaajuus* Pulssi	Määritä tulevien ja lähtevien faksien numeronvalintatila.
Huomautus: Arvon kohdalla oleva tähti (*) osoittaa oletusasetuksen.	

Kuvankäsittelyn lisäasetukset

Valikkokohta	Kuvaus
Väritasapaino Cyan - Red (Syaani - Punainen) -4–4 (0*) Magenta - Green (Magenta - Vihreä) -4–4 (0*) Yellow - Blue (Keltainen - Sininen) -4–4 (0*)	Säädä värien voimakkuutta skannauksen aikana.
Värihäipymä Värinpoisto (Ei mitään*) Punainen oletuskynnysarvo (128*) Vihreä oletuskynnysarvo (128*) Sininen oletuskynnysarvo (128*)	Määritä skannauksen aikana poistettava väri ja sen värinpoistoasetus.
Kontrasti Sisällön mukaan* 0 1 2 3 4 5	Määritä tulosteen kontrasti.
Taustan poisto Taso –4–4 (0*)	Säädä skannatussa kuvassa näkyvän taustan määrää.
Peilikuva Ei käytössä* Käytössä	Luo alkuperäisestä asiakirjasta peilikuva.
Negatiivinen kuva Ei käytössä* Käytössä	Luo alkuperäisestä asiakirjasta negatiivikuva.
Varjon yksityiskohdat –4–4 (0*)	Säädä skannatussa kuvassa näkyvien varjon yksityiskohtien määrää.
Huomautus: Arvon kohdalla oleva tähti (*) osoittaa oletusasetuksen.	

Valikkokohta	Kuvaus
Skannaus reunasta reunaan Käytössä Ei käytössä*	Salli alkuperäisen asiakirjan skannaus reunasta reunaan.
Terävyys 1–5 (3*)	Säädä skannatun kuvan terävyyttä
Lämpötila –4–4 (0*)	Määritä, pitääkö tulosteen olla viileämpi vai lämpimämpi.
Huomautus: Arvon kohdalla oleva tähti (*) osoittaa oletusasetuksen.	

Järjestelmänvalvojan asetukset

Valikkokohta	Kuvaus
Automaattinen uudelleenvalinta 0–9 (5*)	Säädä uudelleenvalintayritysten määrää vastaanottavien faksilaitteiden toimintotasojen perusteella.
Redial Frequency (Uudelleensoittoväli) 1–200 minuuttia (3*)	Paranna faksin lähettämisen onnistumismahdollisuuksia kasvattamalla uudelleenvalintayritysten väliaikaa.
Salli ECM Käytössä* Ei käytössä	Ota käyttöön faksitöiden virheenkorjaustila (ECM). **Huomautus:** ECM havaitsee ja korjaa faksin lähetyksen virheet, jotka aiheutuvat puhelinlinjan kohinasta ja heikosta signaalista.
Ota faksin skannaus käyttöön Käytössä* Ei käytössä	Faksaa asiakirjat, jotka on skannattu tulostimella.
Ota ohjainfaksaus käyttöön Käytössä* Ei käytössä	Salli tulostinohjaimen lähettää fakseja.
Salli tallennus pikavalintana Käytössä* Ei käytössä	Tallenna faksinumeroita pikavalintoina tulostimeen.
Enimmäisnopeus 33600* 14400 9600 4800 2400	Määritä enimmäislähetysnopeus.
Mukautetun työn skannaus Ei käytössä* Käytössä	Ota käyttöön mukautettujen töiden skannaus oletuksena. **Huomautus:** Tämä valikkokohta näkyy ainoastaan, kun kiintolevy tai älykäs tallennusasema on asennettu.
Skannauksen esikatselu Ei käytössä* Käytössä	Näytä skannauksen esikatselu näytössä. **Huomautus:** Tämä valikkokohta näkyy ainoastaan, kun kiintolevy tai älykäs tallennusasema on asennettu.
Huomautus: Arvon kohdalla oleva tähti (*) osoittaa oletusasetuksen.	

Valikkokohta	Kuvaus
Ota käyttöön värifaksien skannaus Oletusarvoisesti ei käytössä* Oletusarvoisesti käytössä Älä käytä koskaan Käytä aina	Ota käyttöön faksin väriskannaus.
Muunna värifaksit automaattisesti mustavalko-fakseiksi Käytössä* Ei käytössä	Muunna kaikki lähtevät värifaksit mustavalkoisiksi.
Vahvista faksinumero Ei käytössä* Käytössä	Pyydä käyttäjää vahvistamaan faksinumero.
Valinnan etuliite	Määritä valinnan etuliite.
Valinnan etuliitesäännöt	Määritä valinnan etuliitesääntö.
Huomautus: Arvon kohdalla oleva tähti (*) osoittaa oletusasetuksen.	

Faksin vastaanottoasetukset

Valikkokohta	Kuvaus
Faksityö odottaa Ei mitään* Väriaine Väriaine ja tarvikkeet	Poista tulostusjonosta faksityöt, jotka pyytävät tiettyjä, käyttämättömissä olevia resursseja.
Hälytykset ennen vastaamista 1–25 (3*)	Valitse soittokertojen määrä, ennen kuin laite vastaa saapuviin puheluihin.
Automaattinen tiivistys Käytössä* Ei käytössä	Sovita tulevat faksit sivulle.
Paperilähde Lokero [X] Automaattinen*	Määritä paperilähde tulevien faksien tulostamista varten.
Puolet Käytössä Ei käytössä*	Tulosta paperin molemmille puolille.
Erotinsivut Ei mitään* Ennen työtä Työn jälkeen	Määrittää, lisätäänkö tulostettaessa tyhjiä erotinsivuja.
Erotinsivujen lähde Lokero [X] (1*)	Määritä erotinsivun paperilähde.
Luovutusalusta Vakioalusta	Määritä vastaanotettujen faksien vastaanottoalusta.
Huomautus: Arvon kohdalla oleva tähti (*) osoittaa oletusasetuksen.	

Valikkokohta	Kuvaus
Faksin alatunniste Käytössä Ei käytössä*	Tulosta lähetystiedot vastaanotetun faksin kunkin sivun alareunaan.
Faksin alatunnisteen aikaleima Vastaanotto* Tulosta	Tulosta aikaleima vastaanotetun faksin kunkin sivun alareunaan.
Lävistä Ei käytössä* 2 reikää 3 reikää 4 reikää	Määritä saapuvien faksien rei'itystoiminto. **Huomautus:** Tämä valikkokohta näkyy vain, kun nidonnan tai rei'ityksen viimeistelijä on asennettu.
Nidonta Ei käytössä* 1 niitti 2 staples (2 niittiä) 4 staples (4 niittiä)	Määritä saapuvien faksien nidontatoiminto. **Huomautus:** Tämä valikkokohta on näkyvissä vain, kun viimeistelijä on asennettu.
Faksien pysäyttäminen Pysäytetty faksi -tila Ei käytössä* Aina käytössä Manuaalinen Ajastettu	Siirrä saapuneiden faksien tulostus myöhempään ajankohtaan.
Faksien pysäyttäminen Faksin pysäytysaikataulu	Määritä faksien pysäyttämisaikataulu. **Huomautus:** Tämä asetus näkyy vain, jos Pysäytetty faksi -tila -asetus on Ajastettu.
Huomautus: Arvon kohdalla oleva tähti (*) osoittaa oletusasetuksen.	

Järjestelmänvalvojan asetukset

Valikkokohta	Kuvaus
Ota käyttöön faksivastaanotto Käytössä* Ei käytössä	Määritä tulostin vastaanottamaan faksit.
Ota käyttöön värifaksien vastaanoton Käytössä* Ei käytössä	Määritä tulostin vastaanottamaan värillisiä fakseja.
Ota käyttöön soittajan tunnus Käytössä Ei käytössä*	Näyttää saapuvan puhelun numeron ohjauspaneelissa.
Estä nimetön faksi Käytössä Ei käytössä*	Estä tulevat faksit, jos lähetyslaitteen asema- tai faksitunnusta ei ole määritetty.
Estetty faksi -luettelo Lisää estetty faksi	Määritä puhelinnumerot, jonka haluat estää.
Huomautus: Arvon kohdalla oleva tähti (*) osoittaa oletusasetuksen.	

Valikkokohta	Kuvaus
Vastaus käytössä Kaikki soitot* Vain yksi soitto Vain kaksi soittoa Vain kolme soittoa Vain yksi tai kaksi soittoa Vain yksi tai kolme soittoa Vain kaksi tai kolme soittoa	Määritä tunnusääni saapuville fakseille.
Automaattivastaus Käytössä* Ei käytössä	Määritä tulostin vastaanottamaan faksit automaattisesti.
Manuaalinen vastauskoodi 0-9 (9*)	Aloita faksin vastaanottaminen syöttämällä koodi puhelimen numeronäppäimillä. **Huomautuksia:** • Tämä valikkokohta näkyy vain, kun tulostin jakaa puhelinlinjan puhelimen kanssa • Tämä valikkokohta näkyy vain, kun tulostin asetetaan vastaanottamaan faksit manuaalisesti.
Faksin välitys Tulosta* Tulosta ja välitä Välitä	Määritä, välitetäänkö saapunut faksi.
Välitä Kohde 1 Kohde 2	Määritä, mihin saapuneet faksit välitetään. **Huomautus:** Tämä valikkokohta näkyy vain, kun Faksin välitys -asetuksena on Tulosta ja välitä tai Välitä.
Enimmäisnopeus 33600* 14400 9600 4800 2400	Määritä faksien enimmäislähetysnopeus.
Huomautus: Arvon kohdalla oleva tähti (*) osoittaa oletusasetuksen.	

Faksin kansilehti

Valikkokohta	Kuvaus
Faksin kansilehti Oletusarvoisesti ei käytössä* Oletusarvoisesti käytössä Älä käytä koskaan Käytä aina	Määritä faksin kansilehden asetukset.
Sisällytä Vastaanottaja-kenttä Ei käytössä* Käytössä	
Sisällytä Lähettäjä-kenttä Ei käytössä* Käytössä	
Lähettäjä	
Sisällytä viestikenttä Ei käytössä* Käytössä	
Viesti:	
Sisällytä logo Ei käytössä* Käytössä	
Sisällytä alaviite [x] Ei käytössä* Käytössä	
Alaviite [x]	
Huomautus: Arvon kohdalla oleva tähti (*) osoittaa oletusasetuksen.	

Faksilokiasetukset

Valikkokohta	Kuvaus
Lähetyslokin aikaväli Aina* Ei koskaan Vain virhetilanteessa	Määritä, kuinka usein tulostin luo lähetyslokin.
Lähetyslokin toiminto Tulosta Ei käytössä Käytössä* Sähköposti Ei käytössä* Käytössä	Tulosta tai lähetä sähköpostilla loki onnistuneista faksilähetyksistä tai lähetysvirheistä.
Huomautus: Arvon kohdalla oleva tähti (*) osoittaa oletusasetuksen.	

Valikkokohta	Kuvaus
Vastaanottovirheloki Älä tulosta* Tulosta virhetapauksessa	Tulosta loki faksin vastaanottovirheistä.
Tulosta lokit automaattisesti Käytössä* Ei käytössä	Tulosta kaikki faksitoiminta.
Lokin paperilähde Lokero [x] (1*)	Määritä paperilähde lokien tulostamista varten.
Logs Display (Lokinäyttö) Vastaanottajan faksinimi* Valittu numero	Tunnista lähettäjä etäfaksinimen tai faksinumeron perusteella.
Enable Job Log (Ota käyttöön työloki) Käytössä* Ei käytössä	Näytä kaikkien faksitöiden yhteenveto.
Enable Call Log (Ota käyttöön soittoloki) Käytössä* Ei käytössä	Näytä faksipuheluhistorian yhteenveto.
Lokin vastaanottoalusta Vakioalusta* Alusta [x]	Määritä tulostettujen lokien vastaanottoalusta.
Huomautus: Arvon kohdalla oleva tähti (*) osoittaa oletusasetuksen.	

Kaiutinasetukset

Valikkokohta	Kuvaus
Speaker Mode (Kaiutintila) Aina pois käytöstä* Aina käytössä On until Connected (Käytössä, kunnes yhteys muodostettu)	Määritä faksin kaiutintila.
Kaiuttimen äänenvoimakkuus Matala* Korkea	Säädä faksin kaiuttimen äänenvoimakkuutta.
Soittoäänen voimakkuus Ei käytössä* Käytössä	Ota soittoäänen voimakkuus käyttöön.
Huomautus: Arvon kohdalla oleva tähti (*) osoittaa oletusasetuksen.	

VoIP-asetukset

Valikkokohta	Kuvaus
VoIP-protokolla SIP* H.323	Määritä VoIP (Voice over Internet Protocol) -yhteyskäytäntö.
Huomautus: Arvon kohdalla oleva tähti (*) osoittaa oletusasetuksen.	

Valikkokohta	Kuvaus
STUN-palvelin	Läpäise palomuuri määrittämällä STUN-palvelin.
Pakota faksitila Ei käytössä Käytössä*	Vaihda VoIP-yhdyskäytävä analogisesta T.38:aan faksipuhelun alussa.
Pakota faksitilan viive 0–15 (7*)	Määritä sekunteina viive lähetettäessä uutta Pakota faksitila -kutsua.
Huomautus: Arvon kohdalla oleva tähti (*) osoittaa oletusasetuksen.	

SIP-asetukset

Valikkokohta	Kuvaus
Välipalvelin	Määritä sen järjestelmän IP-osoite, joka muuntaa puhelinnumeron IP-osoitteeksi, johon faksi lähetetään.
Rekisteröijä	Määritä sen järjestelmän nimi tai IP-osoite, joka käsittelee SIP-asiakaslaitteiden rekisteröinnin.
Käyttäjä	Määritä SIP-välityspalvelimen käyttäjätunnus.
Salasana	Määritä SIP-rekisteröijässä käytettävä salasana.
Valtuutustunnus	Määritä SIP-rekisteröijän käyttäjätunnus. **Huomautus:** Jos Valtuutustunnus-asetusta ei ole määritetty, asetus käyttää Käyttäjä-kentässä olevaa käyttäjätunnusta.
Rekisteröinnin siirto UDP* TCP	Määritä SIP-siirtotyyppi rekisteröintiä varten.
Tulevien puhelujen siirto UDP* TCP UDP ja TCP	Määritä SIP-siirtotyyppi saapuvia puheluja varten.
Lähtevien puhelujen siirto UDP* TCP	Määritä SIP-siirtotyyppi lähteviä puheluja varten.
Lähtevä välipalvelin	Määritä lähtevä välipalvelin, joka välittää kaiken SIP-viestinnän.
Ota yhteyttä	Määrittää SIP-yhteyshenkilön nimen.
Alue	Määritä SIP-alueen nimi. **Huomautus:** Jos Alue-asetusta ei ole määritetty, asetus käyttää Ota yhteyttä -kentässä olevaa nimeä.
SIP-rekisteröinnin tila	Näyttää SIP-rekisteröinnin tilan.
Huomautus: Arvon kohdalla oleva tähti (*) osoittaa oletusasetuksen.	

H.323-asetukset

Valikkokohta	Kuvaus
Yhdyskäytävä	Määritä H.323-yhdyskäytävän IP-osoite.
Huomautus: Arvon kohdalla oleva tähti (*) osoittaa oletusasetuksen.	

Valikkokohta	Kuvaus
Gatekeeper	Määritä H.323-gatekeeper.
Käyttäjä	Määritä H.323-yhdyskäytävässä käytettävä käyttäjätunnus.
Salasana	Määritä H.323-yhdyskäytävän salasana.
Ota käyttöön nopea käynnistys Ei käytössä* Käytössä	Ota käyttöön nopea käynnistys.
Poista käytöstä H.245-tunneli Ei käytössä* Käytössä	Poista käytöstä H.323-tunneli.
Poista käytöstä Gatekeeper-etsintä Ei käytössä Käytössä*	Poista käytöstä H.323-gatekeeper-etsintä.
Huomautus: Arvon kohdalla oleva tähti (*) osoittaa oletusasetuksen.	

T.38-asetukset

Valikkokohta	Kuvaus
Ilmaisimen vikasieto 0–5 (3*)	Määritä, miten monta kertaa faksi-ilmaisin toistetaan T.38-viestinnässä.
Pienen nopeuden vikasieto 0–5 (3*)	Määritä, miten monta kertaa pienen nopeuden tiedot toistetaan T.38-viestinnässä.
Suuren nopeuden vikasieto 0–5 (1*)	Määritä, miten monta kertaa suuren nopeuden tiedot toistetaan T.38-viestinnässä.
Huomautus: Arvon kohdalla oleva tähti (*) osoittaa oletusasetuksen.	

Faksipalvelimen määritys

Yleiset faksiasetukset

Valikkokohta	Kuvaus
To Format (Muotoon)	Määritä faksin vastaanottaja. **Huomautus:** Jos haluat käyttää faksinumeroa, lisää numeromerkki (#) numeron edelle.
Reply Address (Vastausosoite)	Määritä faksilähetyksen vastausosoite.
Aihe	Määritä faksin aihe ja viesti.
Viesti	
Ota käyttöön analoginen vastaanotto Ei käytössä* Käytössä	Määritä tulostin vastaanottamaan analogiset faksit.
Huomautus: Arvon kohdalla oleva tähti (*) osoittaa oletusasetuksen.	

Faksipalvelimen sähköpostiasetukset

Valikkokohta	Kuvaus
Käytä SMTP-sähköpostipalvelinta Käytössä Ei käytössä*	Käytä sähköpostin SMTP (Simple Mail Transfer Protocol) -asetuksia faksien vastaanottamisessa ja lähettämisessä. **Huomautus:** Kun asetus on Käytössä, muita Faksipalvelimen sähköpostiasetukset -valikon asetuksia ei näytetä.
Primary SMTP Gateway (Ensisijainen SMTP-yhdyskäytävä)	Kirjoita ensisijaisen SMTP-palvelimen IP-osoite tai isäntänimi.
Primary SMTP Gateway Port (Ensisijaisen SMTP-yhdyskäytävän portti) 1–65535 (25*)	Kirjoita ensisijaisen SMTP-palvelimen porttinumero.
Secondary SMTP Gateway (Toissijainen SMTP-yhdyskäytävä)	Kirjoita toissijaisen SMTP-palvelimen tai SMTP-varmistuspalvelimen IP-osoite tai isäntänimi.
Secondary SMTP Gateway Port (Toissijaisen SMTP-yhdyskäytävän portti) 1–65535 (25*)	Kirjoita toissijaisen SMTP-palvelimen tai SMTP-varmistuspalvelimen porttinumero.
SMTP Timeout (SMTP-aikakatkaisu) 5–30 (30*)	Määritä, kuinka pian tulostin aikakatkaistaan, jos SMTP-palvelin ei vastaa.
Reply Address (Vastausosoite)	Määritä faksilähetyksen vastausosoite.
Käytä SSL- tai TLS-suojausta Ei käytössä* Sovittele Pakollinen	Määritä, lähetetäänkö faksi salatun linkin kautta.
Edellytä luotettua varmennetta Ei käytössä Käytössä*	Määritä luotettu varmenne käytettäessä SMTP-palvelinta.
SMTP Server Authentication (SMTP-palvelimen todennus) Todennusta ei tarvita* Kirjautuminen/tavallinen NTLM CRAM-MD5 Digest-MD5 Kerberos 5	Määritä SMTP-palvelimen todennustyyppi.
Laitteeseen perustuva s-posti Ei mitään* Käytä laitteen SMTP-valtuuksia	Määritä, tarvitaanko tunnistetietoja, kun laite lähettää sähköpostia.
Käyttäjän lähettämä sähköposti Ei mitään* Käytä laitteen SMTP-valtuuksia Käytä istunnon käyttäjätunnusta ja salasanaa Käytä istunnon sähköpostiosoitetta ja salasanaa Kysy käyttäjältä	Määritä, tarvitaanko tunnistetietoja, kun käyttäjä lähettää sähköpostia.
Huomautus: Arvon kohdalla oleva tähti (*) osoittaa oletusasetuksen.	

Valikkokohta	Kuvaus
Käytä AD-laitteen kirjautumistietoja Ei käytössä* Käytössä	Ota käyttöön käyttäjän tunnistetiedot ja ryhmäkohteet yhteyden muodostamiseksi SMTP-palvelimeen.
Laitekäyttäjätunnus	Määritä käyttäjätunnus ja salasana yhteyden muodostamiseksi SMTP-palvelimeen.
Laitesalasana	
Kerberos 5 REALM	Määritä Kerberos 5 -todennusprotokollan alue.
NTLM-toimialue	Määritä NTLM-suojausprotokollan toimialuenimi.
Poista käytöstä SMTP-palvelinta ei ole määritetty -virhe Ei käytössä* Käytössä	Piilota SMTP-palvelinta ei ole määritetty -virheilmoitus.
Huomautus: Arvon kohdalla oleva tähti (*) osoittaa oletusasetuksen.	

Faksipalvelimen skannausasetukset

Valikkokohta	Kuvaus
Image Format (Kuvan tiedostomuoto) TIFF (.tif) PDF (.pdf)* XPS (.xps) TXT (.txt) RTF (.rtf) DOCX (.docx) XLSX (.xlsx) CSV (.csv)	Määritä skannatun kuvan tiedostomuoto.
Sisältölaji Teksti* Teksti/valokuva Valokuva Grafiikka	Paranna tulosteen laatua alkuperäisen asiakirjan sisällön mukaan.
Sisältölähde Mustavalkolaser* Värilaser Mustesuihku Valokuva/filmi Aikakauslehti Sanomalehti Paina Muu	Paranna tulosteen laatua alkuperäisen asiakirjan lähteen mukaan.
Huomautus: Arvon kohdalla oleva tähti (*) osoittaa oletusasetuksen.	

Valikkokohta	Kuvaus
Faksin tarkkuus Vakio* Tarkka Erittäin tarkka Huipputarkka	Määritä faksin tarkkuus.
Puolet Ei käytössä* Lyhyt reuna Pitkä reuna	Määritä alkuperäisen asiakirjan suunta skannattaessa asiakirjan molemmille puolille.
Tummuus 1–9 (5*)	Määritä tulosteen tummuus.
Suunta Pysty* Vaaka	Määrittää tekstin ja kuvien suunnan sivulla
Alkuperäinen koko [Paperikokoluettelo]	Määritä alkuperäisen asiakirjan paperikoko. **Huomautuksia:** • Eri paperikoot on Yhdysvalloissa oletusasetus. A4 on kansainvälinen oletusasetus. • Asetus voi vaihdella tulostinmallin mukaan.
Käytä monisivuisia TIFF-kuvia Ei käytössä Käytössä*	Valitse yksi- tai monisivuiset TIFF-tiedostot.
Huomautus: Arvon kohdalla oleva tähti (*) osoittaa oletusasetuksen.	

Sähköposti

Sähköpostiasetukset

Valikkokohta	Kuvaus
Ensisijainen SMTP-yhdyskäytävä	Kirjoita sähköpostin lähettämiseen käytettävän ensisijaisen SMTP-palvelimen IP-osoite tai isäntänimi.
Ensisijaisen SMTP-yhdyskäytävän portti 1–65535 (25*)	Kirjoita ensisijaisen SMTP-palvelimen porttinumero.
Toissijainen SMTP-yhdyskäytävä	Kirjoita toissijaisen SMTP-palvelimen tai SMTP-varmistuspalvelimen IP-osoite tai isäntänimi.
Toissijaisen SMTP-yhdyskäytävän portti 1–65535 (25*)	Kirjoita toissijaisen SMTP-palvelimen tai SMTP-varmistuspalvelimen porttinumero.
SMTP-aikakatkaisu 5–30 sekuntia (30*)	Määritä, kuinka pian tulostin aikakatkaistaan, jos SMTP-palvelin ei vastaa.
Vastausosoite	Määritä sähköpostin vastausosoite.
Huomautus: Arvon kohdalla oleva tähti (*) osoittaa oletusasetuksen.	

Valikkokohta	Kuvaus
Käytä aina SMTP-vastausosoitetta Käytössä Ei käytössä*	Käytä SMTP-palvelimessa aina oletusvastausosoitetta.
Käytä SSL- tai TLS-suojausta Ei käytössä* Sovittele Pakollinen	Määritä, lähetetäänkö sähköposti salatun linkin kautta.
Edellytä luotettua varmennetta Ei käytössä Käytössä*	Edellytä luotettua varmennetta käytettäessä SMTP-palvelinta.
SMTP-palvelimen todennus Todennusta ei tarvita* Kirjautuminen/tavallinen NTLM CRAM-MD5 Digest-MD5 Kerberos 5	Määritä SMTP-palvelimen todennustyyppi.
Laitteeseen perustuva s-posti Ei mitään* Käytä laitteen SMTP-valtuuksia	Määritä, tarvitaanko tunnistetietoja, kun laite lähettää sähköpostia.
Käyttäjän lähettämä sähköposti Ei mitään* Käytä laitteen SMTP-valtuuksia Käytä istunnon käyttäjätunnusta ja salasanaa Käytä istunnon sähköpostiosoitetta ja salasanaa Kysy käyttäjältä	Määritä, tarvitaanko tunnistetietoja, kun käyttäjä lähettää sähköpostia.
Käytä AD-laitteen kirjautumistietoja Ei käytössä* Käytössä	Määritä, tarvitaanko tunnistetietoja, kun käyttäjä lähettää sähköpostia.
Laitekäyttäjätunnus	Määritä käyttäjätunnus ja salasana yhteyden muodostamiseksi SMTP-palvelimeen.
Laitesalasana	
Kerberos 5 REALM	Määritä Kerberos 5 -todennusprotokollan alue.
NTLM-toimialue	Määritä NTLM-suojausprotokollan toimialuenimi.
Poista käytöstä SMTP-palvelinta ei ole määritetty -virhe Ei käytössä* Käytössä	Piilota SMTP-palvelinta ei ole määritetty -virheilmoitus.
Huomautus: Arvon kohdalla oleva tähti (*) osoittaa oletusasetuksen.	

Sähköpostin oletusasetukset

Valikkokohta	Kuvaus
Aihe:	Määritä sähköpostiviestin aihe ja viesti.
Viesti:	
Tiedostonimi	Määritä skannatun asiakirjan tiedostonimi.
Muoto JPEG (.jpg) PDF (.pdf)* TIFF (.tif) XPS (.xps) TXT (.txt) RTF (.rtf) DOCX (.docx) CSV (.csv)	Määritä skannatun asiakirjan tiedostomuoto. **Huomautus:** Valikkokohdat voivat vaihdella tulostinmallin mukaan.
Yleiset tekstintunnistusasetukset Tunnistetut kielet Automaattinen kierto rakeisuuden poisto Automaattinen kontrastinparannus	Määritä optisen tekstintunnistuksen (OCR) asetukset. **Huomautus:** Tämä valikkokohta tulee näkyviin vain, jos olet ostanut ja asentanut OCR-ratkaisun.
PDF-asetukset PDF-versio (1.5*) Arkistoversio (A-1a*) Tiiviisti pakattu (Ei käytössä*) Suojattu (Ei käytössä*) Arkisto (PDF/A) (Ei käytössä*)	Määritä skannatun asiakirjan PDF-asetukset. **Huomautuksia:** • Arkistoversio- ja Arkisto (PDF/A) -asetusta tuetaan vain, jos PDF-versioksi on määritetty 1.4. • Tiiviisti pakattu näkyy ainoastaan, kun tulostimen kiintolevy on asennettu.
Sisältötyyppi Teksti Teksti/valokuva* Valokuva Grafiikka	Paranna tulosteen laatua alkuperäisen asiakirjan sisältötyypin mukaan.
Sisältölähde Mustavalkolaser* Värilaser Mustesuihku Valokuva/filmi Aikakauslehti Sanomalehti Paina Muu	Paranna tulosteen laatua alkuperäisen asiakirjan sisältölähteen mukaan.
Väri Mustavalko Harmaasävy Väri* Automaattinen	Määritä tulostin tallentamaan tiedoston sisältö värillisenä tai mustavalkoisena.
Huomautus: Arvon kohdalla oleva tähti (*) osoittaa oletusasetuksen.	

Valikkokohta	Kuvaus
Tarkkuus 75 dpi 150 dpi* 200 dpi 300 dpi 400 dpi 600 dpi	Määritä skannatun kuvan tarkkuus.
Tummuus 1–9 (5*)	Säädä skannatun kuvan tummuutta.
Suunta Pysty* Vaaka	Määritä alkuperäisen asiakirjan suunta.
Alkuperäinen koko Eri koot*	Määritä alkuperäisen asiakirjan paperikoko.
Puolet Ei käytössä* Lyhyt reuna Pitkä reuna	Määritä alkuperäisen asiakirjan suunta skannattaessa asiakirjan molemmille puolille.
Huomautus: Arvon kohdalla oleva tähti (*) osoittaa oletusasetuksen.	

Kuvankäsittelyn lisäasetukset

Valikkokohta	Kuvaus
Väritasapaino Syaani (0*) Magenta (0*) Keltainen (0*)	Säädä syaanin, magentan ja keltaisen värin voimakkuutta.
Värihäipymä Värihäipymä Ei mitään* Punainen Vihreä Sininen Punainen oletuskynnysarvo 0–255 (128*) Vihreä oletuskynnysarvo 0–255 (128*) Sininen oletuskynnysarvo 0–255 (128*)	Määritä skannauksen aikana poistettava väri ja sen värinpoistoasetus.
Huomautus: Arvon kohdalla oleva tähti (*) osoittaa oletusasetuksen.	

Valikkokohta	Kuvaus
Autom. värintunn. Väriherkkyys 1–9 (5*) Alueherkkyys 1–9 (5*) Sähköpostin bittimäärä 1 bitti* 8 bittiä Vähimmäisskannaustarkkuus 75 dpi 150 dpi 200 dpi 300 dpi*	Määritä automaattisen värintunnistuksen asetus.
JPEG-laatu Sisällön mukaan* 5-95	Määritä skannatun kuvan JPEG-laatu.
Kontrasti Sisällön mukaan* 0-5	Määritä skannatun kuvan kontrasti.
Taustan poisto Taustan tunnistus Sisältöpohjainen* Kiinteä Taso –4–4 (0*)	Poista taustaväri tai kuvan häiriöt alkuperäisestä asiakirjasta. **Huomautuksia:** • Sisältöpohjainen poistaa taustavärin alkuperäisestä asiakirjasta. • Kiinteä poistaa kuvasta häiriöitä.
Peilikuva Ei käytössä* Käytössä	Luo alkuperäisestä asiakirjasta peilikuva.
Negatiivinen kuva Ei käytössä* Käytössä	Luo alkuperäisestä asiakirjasta negatiivikuva.
Varjon yksityiskohdat –4–4 (0*)	Säädä skannatun kuvan varjojen yksityiskohtaisuutta.
Skannaus reunasta reunaan Ei käytössä* Käytössä	Skannaa alkuperäinen asiakirja reunasta reunaan.
Terävyys 1–5 (3*)	Säädä skannatun kuvan terävyyttä.
Lämpötila –4–4 (0*)	Luo sinisempi tai punaisempi tuloste alkuperäisestä asiakirjasta.
Tyhjät sivut Tyhjien sivujen poisto (Älä poista*) Tyhjien sivujen herkkyys (5*)	Määritä skannauksen herkkyys tyhjien sivujen suhteen alkuperäisessä asiakirjassa.
Huomautus: Arvon kohdalla oleva tähti (*) osoittaa oletusasetuksen.	

Järjestelmänvalvojan asetukset

Valikkokohta	Kuvaus
Sähköpostin enimmäiskoko 0–65535 (0*)	Määritä kunkin sähköpostiviestin sallittu tiedostokoko.
Kokovirheilmoitus	Määritä virheilmoitus, jonka tulostin lähettää, kun sähköpostiviesti ylittää sallitun tiedostokoon. **Huomautus:** Voit kirjoittaa enintään 1024 merkkiä.
Rajoita kohteita	Rajoita sähköpostilähetys ainoastaan määritettyihin toimialuenimiin. **Huomautus:** Erota toimialueet toisistaan pilkulla.
Lähetä kopio itselle Ei näy* Oletusarvoisesti käytössä Oletusarvoisesti ei käytössä Aina käytössä	Lähetä sähköpostiviestin kopio itselle.
Salli sähköpostit vain itselle Ei käytössä* Käytössä	Määritä tulostin lähettämään sähköpostia vain itsellesi.
Käytä kopiota/piilokopiota Ei käytössä* Käytössä	Ota käyttöön kopio ja piilokopio sähköpostissa.
Käytä monisivuisia TIFF-kuvia Ei käytössä Käytössä*	Ota käyttöön useiden TIFF-kuvien skannaus yhteen TIFF-tiedostoon.
TIFF-pakkaus JPEG LZW*	Määritä TIFF-tiedostojen pakkaustyyppi.
Tekstin oletusarvo 5–95 (75*)	Määritä skannattavan sisällön tekstin laatu.
Tekstin/kuvan oletusarvo 5–95 (75*)	Määritä skannattavan sisällön tekstin ja valokuvan laatu.
Valokuvan oletusarvo 5–95 (50*)	Määritä skannattavan sisällön valokuvan laatu.
Autom. syöttölaitteen vinouden säätö Ei käytössä* Käytössä	Määritä tulostin säätämään asiakirjansyöttölaitteesta skannattujen asiakirjojen kuvien vinous.
Lähetysloki Tulosta loki* Älä tulosta lokia Tulosta vain virhetilanteessa	Tulosta sähköpostiskannausten lähetysloki.
Lokin paperilähde Lokero [x] (1*) Monikäyttösyöttöaukko	Määritä paperilähde sähköpostilokien tulostamista varten.
Huomautus: Arvon kohdalla oleva tähti (*) osoittaa oletusasetuksen.	

Valikkokohta	Kuvaus
Mukautetun työn skannaus Ei käytössä* Käytössä	Määritä tulostin skannaamaan alkuperäisten asiakirjojen ensimmäinen sarja käyttäen määritettyjä asetuksia ja sitten seuraava sarja samoilla tai eri asetuksilla. **Huomautus:** Tämä valikkokohta näkyy ainoastaan, kun tulostimen kiintolevy on asennettu.
Skannauksen esikatselu Ei käytössä Käytössä*	Näytä alkuperäisen asiakirjan skannauksen esikatselu. **Huomautus:** Tämä valikkokohta näkyy ainoastaan, kun tulostimen kiintolevy on asennettu.
Salli tallennus pikavalintana Ei käytössä Käytössä*	Tallenna sähköpostiosoite pikavalintana.
Sähköpostikuvat lähetetty muodossa Liite* Web-linkki	Määritä, miten sähköpostissa olevat kuvat lähetetään.
Palauta sähköpostin tiedot lähetyksen jälkeen Ei käytössä Käytössä*	Palauta Vastaanottaja-, Aihe-, Viesti- ja Tiedostonimi-kentät oletusarvoihinsa sähköpostin lähettämisen jälkeen.
Huomautus: Arvon kohdalla oleva tähti (*) osoittaa oletusasetuksen.	

Web-linkin asetus

Valikkokohta	Kuvaus
Palvelin	Määritä sen palvelimen tunnistetiedot, joka isännöi sähköpostissa olevia kuvia.
Kirjaudu	
Salasana	
Polku	
Tiedostonimi	
Web-linkki	

FTP

FTP-oletusasetukset

Valikkokohta	Kuvaus
Muoto JPEG (.jpg) PDF (.pdf)* TIFF (.tif) XPS (.xps) TXT (.txt) RTF (.rtf) DOCX (.docx) CSV (.csv)	Määritä skannatun kuvan tiedostomuoto. **Huomautus:** Valikkokohdat voivat vaihdella tulostinmallin mukaan.
Yleiset tekstintunnistusasetukset Tunnistetut kielet Automaattinen kierto Rakeisuuden poisto Automaattinen kontrastinparannus	Määritä optisen tekstintunnistuksen (OCR) asetukset. **Huomautus:** Tämä valikkokohta tulee näkyviin vain, jos olet ostanut ja asentanut OCR-ratkaisun.
PDF-asetukset PDF-versio (1.5*) Arkistoversio (A-1a*) Tiiviisti pakattu (Ei käytössä*) Suojattu (Ei käytössä*) Arkisto (PDF/A) (Ei käytössä*)	Määritä skannatun kuvan PDF-asetukset. **Huomautuksia:** • Arkistoversio- ja Arkisto (PDF/A) -asetusta tuetaan vain, jos PDF-versioksi on määritetty 1.4. • Tiiviisti pakattu näkyy ainoastaan, kun tulostimen kiintolevy on asennettu.
Sisältölaji Teksti Teksti/valokuva* Valokuva Grafiikka	Paranna tulosteen laatua alkuperäisen asiakirjan sisältötyypin mukaan.
Sisältölähde Mustavalkolaser* Värilaser Mustesuihku Valokuva/filmi Aikakauslehti Sanomalehti Paina Muu	Paranna tulosteen laatua alkuperäisen asiakirjan sisältölähteen mukaan.
Väri Mustavalko Harmaasävy Väri* Automaattinen	Määritä tulostin tallentamaan tiedoston sisältö värillisenä tai mustavalkoisena.
Huomautus: Arvon kohdalla oleva tähti (*) osoittaa oletusasetuksen.	

Valikkokohta	Kuvaus
Tarkkuus 75 dpi 150 dpi* 200 dpi 300 dpi 400 dpi 600 dpi	Määritä skannatun kuvan tarkkuus.
Tummuus 1–9 (5*)	Säädä skannatun kuvan tummuutta.
Suunta Pysty* Vaaka	Määritä alkuperäisen asiakirjan suunta.
Alkuperäinen koko Eri koot*	Määritä alkuperäisen asiakirjan paperikoko.
Puolet Ei käytössä* Pitkä reuna Lyhyt reuna	Määritä suunta skannattaessa asiakirjan molemmille puolille.
Tiedostonimi	Määritä skannatun kuvan tiedostonimi.
Huomautus: Arvon kohdalla oleva tähti (*) osoittaa oletusasetuksen.	

Kuvankäsittelyn lisäasetukset

Valikkokohta	Kuvaus
Väritasapaino Syaani (0*) Magenta (0*) Keltainen (0*)	Säädä syaanin, magentan ja keltaisen värin voimakkuutta.
Värihäipymä Värihäipymä Ei mitään* Punainen* Vihreä* Sininen* Punainen oletuskynnysarvo 0–255 (128*) Vihreä oletuskynnysarvo 0–255 (128*) Sininen oletuskynnysarvo 0–255 (128*)	Määritä skannauksen aikana poistettava väri ja sen värinpoistoasetus.
Huomautus: Arvon kohdalla oleva tähti (*) osoittaa oletusasetuksen.	

Valikkokohta	Kuvaus
Autom. värintunn. Väriherkkyys 1–9 (5*) Alueherkkyys 1–9 (5*) FTP:n bittimäärä 1 bitti* 8 bittiä Vähimmäisskannaustarkkuus 75 dpi 150 dpi 200 dpi 300 dpi*	Määritä automaattisen värintunnistuksen asetus.
JPEG-laatu Sisällön mukaan* 5-95	Määritä skannatun kuvan JPEG-laatu.
Kontrasti Sisällön mukaan* 0 1 2 3 4 5	Määritä skannatun kuvan kontrasti.
Taustan poisto Taustan tunnistus Sisältöpohjainen* Kiinteä Taso –4–4 (0*)	Poista taustaväri tai kuvan häiriöt alkuperäisestä asiakirjasta. **Huomautuksia:** • Sisältöpohjainen poistaa taustavärin alkuperäisestä asiakirjasta. • Kiinteä poistaa kuvasta häiriöitä.
Peilikuva Ei käytössä* Käytössä	Luo alkuperäisestä asiakirjasta peilikuva.
Negatiivinen kuva Ei käytössä* Käytössä	Luo alkuperäisestä asiakirjasta negatiivikuva.
Varjon yksityiskohdat –4–4 (0*)	Säädä skannatun kuvan varjojen yksityiskohtaisuutta.
Skannaus reunasta reunaan Ei käytössä* Käytössä	Salli alkuperäisen asiakirjan skannaus reunasta reunaan.
Terävyys 1–5 (3*)	Säädä skannatun kuvan terävyyttä.
Huomautus: Arvon kohdalla oleva tähti (*) osoittaa oletusasetuksen.	

Valikkokohta	Kuvaus
Lämpötila –4–4 (0*)	Luo sinisempi tai punaisempi tuloste alkuperäisestä asiakirjasta.
Tyhjät sivut Tyhjien sivujen poisto Älä poista* Poista Tyhjien sivujen herkkyys 1–9 (5*)	Määritä skannauksen herkkyys tyhjien sivujen suhteen alkuperäisessä asiakirjassa.
Huomautus: Arvon kohdalla oleva tähti (*) osoittaa oletusasetuksen.	

Järjestelmänvalvojan asetukset

Valikkokohta	Kuvaus
Tekstin oletusarvo 5–95 (75*)	Määritä skannatun kuvan tekstin laatu.
Tekstin/kuvan oletusarvo 5–95 (75*)	Määritä skannatun kuvan tekstin ja valokuvan laatu.
Valokuvan oletusarvo 5–95 (50*)	Määritä skannatun kuvan valokuvan laatu.
Käytä monisivuisia TIFF-kuvia Käytössä* Ei käytössä	Ota käyttöön useiden TIFF-kuvien skannaus yhteen TIFF-tiedostoon.
TIFF-pakkaus LZW* JPEG	Määritä TIFF-tiedostojen pakkaustyyppi.
Lähetysloki Tulosta loki* Älä tulosta lokia Tulosta vain virhetilanteessa	Tulosta FTP-skannauksen lähetysloki.
Lokin paperilähde Lokero [x] (1*) Monikäyttösyöttöaukko	Määritä paperilähde FTP-lokien tulostamista varten.
Lokin vastaanottoalusta Vakioalusta* Alusta [x]	Määritä tulostettujen FTP-lokien vastaanottoalusta.
Mukautetun työn skannaus Ei käytössä* Käytössä	Ota käyttöön mukautettujen töiden skannaus oletuksena. **Huomautus:** Tämä valikkokohta näkyy ainoastaan, kun tulostimen kiintolevy on asennettu.
Skannauksen esikatselu Ei käytössä Käytössä*	Näytä skannauksen esikatselu näytössä. **Huomautus:** Tämä valikkokohta näkyy ainoastaan, kun tulostimen kiintolevy on asennettu.
Huomautus: Arvon kohdalla oleva tähti (*) osoittaa oletusasetuksen.	

Valikkokohta	Kuvaus
Salli tallennus pikavalintana Ei käytössä Käytössä*	Tallenna FTP-osoite pikavalintana.
Huomautus: Arvon kohdalla oleva tähti (*) osoittaa oletusasetuksen.	

USB-asema

Flash-asemaskannaus

Valikkokohta	Kuvaus
Muoto JPEG (.jpg) PDF (.pdf)* TIFF (.tif) XPS (.xps)	Määritä skannatun kuvan tiedostomuoto.
Yleiset tekstintunnistusasetukset Tunnistetut kielet Automaattinen kierto Rakeisuuden poisto Automaattinen kontrastinparannus	Määritä optisen tekstintunnistuksen (OCR) asetukset. **Huomautus:** Tämä valikko tulee näkyviin vain, jos olet ostanut ja asentanut OCR-ratkaisun.
PDF-asetukset PDF-versio (1.5*) Arkistoversio (A-1a*) Tiiviisti pakattu (Ei käytössä*) Suojattu (Ei käytössä*) Arkisto (PDF/A) (Ei käytössä*)	Määritä skannatun kuvan PDF-asetukset. **Huomautuksia:** • Arkistoversio- ja Arkisto (PDF/A) -asetusta tuetaan vain, jos PDF-versioksi on määritetty 1.4. • Tiiviisti pakattu näkyy ainoastaan, kun tulostimen kiintolevy on asennettu.
Sisältölaji Teksti Teksti/valokuva* Grafiikka Valokuva	Paranna tulosteen laatua alkuperäisen asiakirjan sisältötyypin mukaan.
Sisältölähde Mustavalkolaser* Värilaser Mustesuihku Valokuva/filmi Aikakauslehti Sanomalehti Paina Muu	Paranna tulosteen laatua alkuperäisen asiakirjan sisältölähteen mukaan.
Huomautus: Arvon kohdalla oleva tähti (*) osoittaa oletusasetuksen.	

Valikkokohta	Kuvaus
Väri Mustavalko Harmaasävy Väri* Automaattinen	Määritä tulostin tallentamaan tiedoston sisältö värillisenä tai mustavalkoisena.
Tarkkuus 75 dpi 150 dpi* 200 dpi 300 dpi 400 dpi 600 dpi	Määritä skannatun kuvan tarkkuus.
Tummuus 1–9 (5*)	Säädä skannatun kuvan tummuutta.
Suunta Pysty* Vaaka	Määritä alkuperäisen asiakirjan suunta.
Alkuperäinen koko Eri koot*	Määritä alkuperäisen asiakirjan paperikoko.
Puolet Ei käytössä* Pitkä sivu Lyhyt sivu	Määritä alkuperäisen asiakirjan suunta skannattaessa asiakirjan molemmille puolille.
Tiedostonimi	Määritä skannatun kuvan tiedostonimi.
Huomautus: Arvon kohdalla oleva tähti (*) osoittaa oletusasetuksen.	

Kuvankäsittelyn lisäasetukset

Valikkokohta	Kuvaus
Väritasapaino Syaani (0*) Magenta (0*) Keltainen (0*)	Säädä syaanin, magentan ja keltaisen värin voimakkuutta.
Värihäipymä Värinpoisto (Ei mitään*) Punainen oletuskynnysarvo (128*) Vihreä oletuskynnysarvo (128*) Sininen oletuskynnysarvo (128*)	Määritä skannauksen aikana poistettava väri ja sen värinpoistoasetus.
Autom. värintunn. Väriherkkyys (5*) Alueherkkyys (5*) Skannauksen värimäärä (1 bitti*) Vähimmäisskannaustarkkuus (300 dpi*)	Määritä automaattisen värintunnistuksen asetus.
Huomautus: Arvon kohdalla oleva tähti (*) osoittaa oletusasetuksen.	

Valikkokohta	Kuvaus
JPEG-laatu Sisällön mukaan* 5-95	Määritä skannatun kuvan JPEG-laatu.
Kontrasti Sisällön mukaan* 0-5	Määritä skannatun kuvan kontrasti.
Taustan poisto Taustan tunnistus (Sisältöpohjainen* Kiinteä Taso (0*)	Poista taustaväri tai kuvan häiriöt alkuperäisestä asiakirjasta. **Huomautuksia:** • Sisältöpohjainen poistaa taustavärin alkuperäisestä asiakirjasta. • Kiinteä poistaa kuvasta häiriöitä.
Peilikuva Ei käytössä* Käytössä	Luo alkuperäisestä asiakirjasta peilikuva.
Negatiivinen kuva Ei käytössä* Käytössä	Luo alkuperäisestä asiakirjasta negatiivikuva.
Varjon yksityiskohdat –4–4 (0*)	Säädä skannatun kuvan varjojen yksityiskohtaisuutta.
Skannaus reunasta reunaan Ei käytössä* Käytössä	Skannaa alkuperäinen asiakirja reunasta reunaan.
Terävyys 1–5 (3*)	Säädä skannatun kuvan terävyyttä.
Lämpötila –4–4 (0*)	Luo sinisempi tai punaisempi tuloste alkuperäisestä asiakirjasta.
Tyhjät sivut Tyhjien sivujen poisto (Poista*) Tyhjien sivujen herkkyys (5*)	Määritä skannauksen herkkyys tyhjien sivujen suhteen alkuperäisessä asiakirjassa.
Huomautus: Arvon kohdalla oleva tähti (*) osoittaa oletusasetuksen.	

Järjestelmänvalvojan asetukset

Valikkokohta	Kuvaus
Tekstin oletusarvo 5–95 (75*)	Määritä skannatun kuvan tekstin laatu.
Tekstin/kuvan oletusarvo 5–95 (75*)	Määritä skannatun kuvan tekstin ja valokuvan laatu.
Valokuvan oletusarvo 5–95 (50*)	Määritä skannatun kuvan valokuvan laatu.
Huomautus: Arvon kohdalla oleva tähti (*) osoittaa oletusasetuksen.	

Valikkokohta	Kuvaus
Käytä monisivuisia TIFF-kuvia Ei käytössä Käytössä*	Ota käyttöön useiden TIFF-kuvien skannaus yhteen TIFF-tiedostoon.
TIFF-pakkaus LZW* JPEG	Määritä TIFF-tiedostojen pakkaustyyppi.
Mukautetun työn skannaus Ei käytössä* Käytössä	Määritä tulostin skannaamaan alkuperäisten asiakirjojen ensimmäinen sarja käyttäen määritettyjä asetuksia ja skannaa sitten seuraava sarja samoilla tai eri asetuksilla. **Huomautus:** Tämä valikkokohta näkyy ainoastaan, kun tulostimen kiintolevy on asennettu.
Skannauksen esikatselu Ei käytössä Käytössä*	Näytä alkuperäisen asiakirjan skannauksen esikatselu. **Huomautus:** Tämä valikkokohta näkyy ainoastaan, kun tulostimen kiintolevy on asennettu.
Huomautus: Arvon kohdalla oleva tähti (*) osoittaa oletusasetuksen.	

Flash-asematulostus

Valikkokohta	Kuvaus
Kopiomäärä 1–9999 (1*)	Aseta kopioiden määrä.
Paperilähde Lokero [x] (1*) Monikäyttösyöttöaukko Manuaalinen paperi Manuaalinen kirjekuori	Määritä tulostustyön paperilähde.
Lajittele (1,1,1) (2,2,2) (1,2,3) (1,2,3)*	Säilytä tulostustyön sivut järjestyksessä varsinkin tulostettaessa useita kopioita työstä.
Puolet Yksipuolinen* Kaksipuolinen	Määritä, tulostetaanko vain sivun toiselle puolelle vai molemmille puolille.
Nidonta Ei käytössä* 1 niitti, vasen yläkulma 2 niittiä, vasen reuna 1 niitti, oikea yläkulma 2 niittiä, yläreuna 1 niitti, vasen alakulma 2 niittiä, alareuna 1 niitti, oikea alakulma 2 niittiä, oikea reuna 4 staples (4 niittiä)	Määritä kaikkien tulostustöiden nidontakohta. **Huomautus:** Tämä valikkokohta on näkyvissä vain, kun nidonnan viimeistelijä on asennettu.
Huomautus: Arvon kohdalla oleva tähti (*) osoittaa oletusasetuksen.	

Valikkokohta	Kuvaus
Rei'itys Ei käytössä* 2 reikää 3 reikää 4 reikää	Määritä kaikkien tulostustöiden rei'itystila. **Huomautus:** Tämä valikkokohta näkyy vain, kun nidonnan tai rei'ityksen viimeistelijä on asennettu.
Porrasta sivut Ei mitään* Kopioiden väliin Töiden väliin	Porrasta kunkin tulostustyön tulosteet tai tulostustyön kopiot. **Huomautuksia:** • Jos valitset Kopioiden väliin, laite porrastaa tulostustyön kopiot, jos Lajittele-asetus on Käytössä [1,2,1,2,1,2]. Jos Lajittele-asetus on Ei käytössä [1,1,1,2,2,2], tulostettujen sivujen jokainen osio porrastetaan (kaikki sivut 1, kaikki sivut 2 ja niin edelleen). • Töiden väliin -asetus määrittää saman porrastuskohdan koko tulostustyölle tulostettavien kopioiden määrästä riippumatta.
Kääntötyyli Pitkä reuna* Lyhyt reuna	Määritä, sidotaanko kaksipuolisena tulostetun asiakirjan reuna.
Sivuja/arkki Ei käytössä* 2 sivua/arkki 3 sivua/arkki 4 sivua/arkki 6 sivua/arkki 9 sivua/arkki 12 sivua/arkki 16 sivua/arkki	Tulosta paperiarkin yhdelle puolelle useita pienennettyjä sivuja.
Sivuja/arkki-järjestys Vaakasuunta* Käänteinen vaaka Käänteinen pysty Pystysuora	Määritä monisivuisten kuvien paikka, kun käytössä on Sivuja/arkki-valikko.
Sivuja/arkki-suunta Automaattinen* Vaaka Pysty	Määritä monisivuisten kuvien suunta, kun käytössä on Sivuja/arkki-valikko.
Sivuja/arkki-kehys Ei mitään* Tasainen	Tulosta reunus jokaisen sivun ympärille, kun käytössä on Sivuja/arkki-valikko.
Erotinsivut Ei käytössä* Kopioiden väliin Töiden väliin Arkkien väliin	Lisää tulostettaessa tyhjiä erotinsivuja.
Huomautus: Arvon kohdalla oleva tähti (*) osoittaa oletusasetuksen.	

Valikkokohta	Kuvaus
Erotinsivujen lähde Lokero [x] (1*) Monikäyttösyöttöaukko	Määritä erotinsivun paperilähde.
Tyhjät sivut Älä tulosta* Tulosta	Tulosta tulostustyön tyhjät sivut.
Huomautus: Arvon kohdalla oleva tähti (*) osoittaa oletusasetuksen.	

Network/Ports (Verkko/Portit)

Verkon esittely

Valikkokohta	Kuvaus
Aktiivinen sovitin Automaattinen* Vakioverkko Langaton	Määritä verkkoyhteyden tyyppi. **Huomautus:** Langaton on käytettävissä vain tulostimissa, jotka on yhdistetty langattomaan verkkoon.
Verkon tila	Näytä tulostinverkon yhteystila.
Näytä Verkon tila tulostimessa Ei käytössä Käytössä*	Näytä verkon tila näytössä.
Nopeus, kaksipuolisuus	Näytä aktiivisen verkkokortin nopeus.
IPv4	Näytä IPv4-osoite.
Kaikki IPv6-osoitteet	Näytä kaikki IPv6-osoitteet.
Nollaa tulostuspalvelin	Nollaa kaikki aktiiviset verkkoyhteydet tulostimeen. **Huomautus:** Tämä asetus poistaa kaikki verkon määritysasetukset.
Verkkotyön aikakatk. Ei käytössä Käytössä* (90 sekuntia)	Määritä aika, jonka kuluttua tulostin peruuttaa verkkotulostustyön.
Otsikkosivu Ei käytössä* Käytössä	Tulosta otsikkosivu.
PC-skannaus-porttialue	Määritä kelvollinen porttialue tulostimille, jotka ovat portin palomuurin takana.
Ota käyttöön verkkoyhteydet Ei käytössä Käytössä*	Anna tulostimen luoda yhteys verkkoon.
Salli LLDP Ei käytössä* Käytössä	Salli LLDP (Link Layer Discovery Protocol) tulostimessa.
Huomautus: Arvon kohdalla oleva tähti (*) osoittaa oletusasetuksen.	

Langaton

Huomautus: Tämä valikko on käytettävissä vain tulostimissa, jotka on yhdistetty Wi-Fi-verkkoon tai joissa on langaton verkkosovitin.

Valikkokohta	Kuvaus
Asennus mobiilisovelluksella	Määritä Wi-Fi-yhteys Lexmark Mobile Assistant -sovelluksella.
Määritä tulostimen ohjauspaneelissa Valitse verkko Lisää Wi-Fi-verkko Verkkonimi Verkkotila Infrastruktuuri Langaton suojaustila Ei käytössä* WEP WPA2/WPA - Personal WPA2 - Personal 802.1x - RADIUS	Määritä Wi-Fi-yhteys ohjauspaneelissa. **Huomautus:** 802.1x - RADIUS voidaan muuttaa vain Embedded Web Server -palvelimen avulla.
Wi-Fi Protected Setup WPS:n automaattinen tunnistus Ei käytössä Käytössä* Käynnistä painonäppäinmenetelmä Käynnistä PIN-kooditila	Muodosta Wi-Fi-verkko ja ota käyttöön verkon suojaus. **Huomautuksia:** • WPS:n automaattinen tunnistus näkyy vain, kun Langaton suojaustila -asetus on WEP. • Käynnistä painonäppäinmenetelmä yhdistää tulostimen Wi-Fi-verkkoon, kun tulostimen ja yhteyspisteen (langattoman reitittimen) painikkeita painetaan tietyn ajan kuluessa. • Käynnistä PIN-kooditila yhdistää tulostimen Wi-Fi-verkkoon, kun tulostimen PIN-koodi kirjoitetaan yhteyspisteen langattoman yhteyden asetuksiin.
Verkkotila BSS-tyyppi Infrastruktuuri*	Määritä verkkotila.
Yhteensopivuus 802.11b/g/n (2.4GHz)* 802.11a/b/g/n/ac (2,4/5 GHz) 802.11a/n/ac (5 GHz)	Määritä Wi-Fi-verkon standardi. **Huomautus:** 802.11a/b/g/n/ac (2,4 GHz / 5 GHz) ja 802.11a/n/ac (5 GHz) näkyvät vain, kun Wi-Fi-lisävaruste on asennettu.
Langaton suojaustila Ei käytössä* WEP WPA2/WPA-Personal WPA2-Personal 802.1x - RADIUS	Määritä suojaustila, jolla tulostin yhdistetään Wi-Fi-laitteisiin. **Huomautus:** 802.1x - RADIUS voidaan muuttaa vain Embedded Web Server -palvelimen avulla.
WEP-todennustila Automaattinen* Avaa Jaettu	Määritä tulostimelle WEP (Wireless Encryption Protocol) -tyyppi. **Huomautus:** Tämä valikkokohde näkyy vain, kun Langaton suojaustila -asetus on WEP.
Määritä WEP-avain	Määritä suojatulle Wi-Fi-yhteydelle WEP-salasana.

Valikkokohta	Kuvaus
WPA2/WPA Personal AES	Ota Wi-Fi-suojaus käyttöön WPA:n kautta. **Huomautus:** Tämä valikkokohde näkyy vain, kun Langaton suojaustila -asetus on WPA2/WPA-Personal.
Määritä esijaettu avain	Määritä suojatulle Wi-Fi-yhteydelle salasana.
WPA2-Personal AES	Ota Wi-Fi-suojaus käyttöön WPA2:n kautta. **Huomautus:** Tämä valikkokohde näkyy vain, kun Langaton suojaustila -asetus on WPA2-Personal.
802.1x-salaustila WPA+ WPA2*	Ota Wi-Fi-suojaus käyttöön 802.1x-standardin kautta. **Huomautuksia:** • Tämä valikkokohde näkyy vain, kun Langaton suojaustila -asetus on 802.1x - RADIUS. • 802.1x - RADIUS voidaan muuttaa vain Embedded Web Server -palvelimen avulla.
IPv4 Salli DHCP Käytössä* Ei käytössä Määritä kiinteä IP-osoite IP-osoite Verkkopeite Yhdyskäytävä	Ota käyttöön ja määritä IPv4-asetukset tulostimessa.
IPv6 Ota käyttöön IPv6 Käytössä* Ei käytössä Ota käyttöön DHCPv6 Käytössä Ei käytössä* Tilattoman osoitteen automaattinen määrittäminen Käytössä* Ei käytössä DNS-palvelimen osoite Manuaalisesti määritetty IPv6-osoite Manuaalisesti määritetty IPv6-reititin Osoitteen etuliite Kaikki IPv6-osoitteet Kaikki IPv6-reititinosoitteet	Ota käyttöön ja määritä IPv6-asetukset tulostimessa.
Verkko-osoite UAA LAA (Locally Administered Address)	Tarkastele verkko-osoitteita.

Valikkokohta	Kuvaus
PCL-työn tunnis. Ei käytössä Käytössä*	Määritä tulostin käyttämään automaattisesti PCL-emulointia, kun tulostustyö edellyttää sitä, oletuskomentokielestä riippumatta. **Huomautus:** Jos PCL-työn tunnis. -asetus ei ole käytössä, tulostin ei tarkista saapuvia tietoja ja käyttää asetusvalikossa määritettyä tulostimen oletuskomentokieltä.
PS-työn tunnist. Ei käytössä Käytössä*	Määritä tulostin käyttämään automaattisesti PS-emulointia, kun tulostustyö edellyttää sitä, oletuskomentokielestä riippumatta. **Huomautus:** Jos PS-työn tunnis. -asetus ei ole käytössä, tulostin ei tarkista saapuvia tietoja ja käyttää asetusvalikossa määritettyä tulostimen oletuskomentokieltä.
Työn puskurointi Käytössä Ei käytössä*	Tallenna tulostustyöt tilapäisesti tulostimen kiintolevylle ennen tulostusta. **Huomautus:** Tämä valikkokohta näkyy ainoastaan, kun tulostimen kiintolevy on asennettu.
Mac binaari PS Automaattinen* Käytössä Ei käytössä	Määritä tulostin käsittelemään Macintoshin binaarimuotoisia PostScript-tulostustöitä. **Huomautuksia:** • Käytössä-asetus käsittelee binaarimuotoiset PostScript-tulostustyöt. • Ei käytössä -asetus suodattaa tulostustöitä käyttäen vakioyhteyskäytäntöä.

Wi-Fi Direct

Valikkokohta	Kuvaus
Ota käyttöön Wi-Fi Direct Käytössä Ei käytössä*	Määritä tulostin muodostamaan yhteys suoraan Wi-Fi-laitteisiin.
Wi-Fi Direct -nimi	Määritä Wi-Fi Direct -verkon nimi.
Wi-Fi Direct -salasana	Määritä salasana todentamaan ja vahvistamaan käyttäjät Wi-Fi-yhteydellä.
Näytä salasana asetussivulla Ei käytössä Käytössä*	Näytä Wi-Fi Direct -salasana Verkkoasetussivulla.
Ensisijaisen kanavan numero 1–11 Automaattinen*	Määritä Wi-Fi-verkon ensisijainen kanava.
Ryhmän omistajan IP-osoite	Määritä ryhmän omistajan IP-osoite.
Hyväksy painonäppäinpyynnöt automaattisesti Ei käytössä* Käytössä	Hyväksy pyynnöt muodostaa yhteys verkkoon automaattisesti. **Huomautus:** Asiakkaiden automaattista hyväksymistä ei ole suojattu.
Huomautus: Arvon kohdalla oleva tähti (*) osoittaa oletusasetuksen.	

AirPrint

Huomautus: Tämä valikko näkyy vain Embedded Web Server -palvelimessa.

Valikkokohta	Kuvaus
Kaikki AirPrint-toiminnot	Tulostimen AirPrint-tilan näyttäminen.
Ota käyttöön AirPrint Käytössä* Ei käytössä	Ota AirPrint-toiminto käyttöön. **Huomautus:** Tämä valikkokohde näkyy vain, jos Internet Printing Protocol (IPP) tai mDNS on poistettu käytöstä.
Bonjour-nimi	Anna tulostimen määritys ja sijainti.
Organisaation nimi	
Organisaation yksikkö	
Tulostimen sijainti	
Tulostimen leveysaste	
Tulostimen pituusaste	
Tulostimen korkeus	
Lisävaihtoehtoja	
Huomautus: Arvon kohdalla oleva tähti (*) osoittaa oletusasetuksen.	

Mobiilipalvelujen hallinta

Huomautus: Tämä valikko näkyy vain Embedded Web Server -palvelimessa.

Valikkokohta	Kuvaus
Ota IPP-tulostus käyttöön Käytössä* Ei käytössä	Salli tulostaminen mobiililaitteista Internet Printing Protocol (IPP) -yhteyskäytäntöä käyttämällä.
Ota IPP-faksaus käyttöön Käytössä* Ei käytössä	Salli faksien lähettäminen Internet Printing Protocol (IPP) -yhteyskäytäntöä käyttämällä.
IPP otettiin käyttöön USB:n kautta Käytössä* Ei käytössä	Salli tulostus- tai skannaustyöt USB-yhteyttä käyttämällä.
Ota skannaus käyttöön Käytössä* Ei käytössä	Salli skannaus eSCL-yhteyskäytäntöä käyttämällä.
Ota käyttöön Mopria-etsintä Käytössä* Ei käytössä	Salli tulostimen havaitseminen Mopriaa käyttävillä laitteilla.
Huomautus: Arvon kohdalla oleva tähti (*) osoittaa oletusasetuksen.	

Ethernet

Valikkokohta	Kuvaus
Verkon nopeus	Näytä aktiivisen verkkosovittimen nopeus.
IPv4 Salli DHCP (Käytössä*) Määritä kiinteä IP-osoite	Määritä IPv4-asetukset.
IPv6 Ota käyttöön IPv6 (Käytössä*) Ota käyttöön DHCPv6 (Ei käytössä*) Tilattoman osoitteen automaattinen määrittäminen (Käytössä*) DNS-palvelimen osoite Manuaalisesti määritetty IPv6-osoite Manuaalisesti määritetty IPv6-reititin Osoitteen etuliite (64*) Kaikki IPv6-osoitteet Kaikki IPv6-reititinosoitteet	Määritä IPv6-asetukset.
Verkko-osoite UAA LAA (Locally Administered Address)	Määritä verkko-osoite.
PCL-työn tunnis. Ei käytössä Käytössä*	Määritä tulostin käyttämään automaattisesti PCL-emulointia, kun tulostustyö edellyttää sitä, oletuskomentokielestä riippumatta. **Huomautus:** Jos tämä asetus ei ole käytössä, tulostin ei tarkista saapuvia tietoja ja käyttää Asetus-valikossa määritettyä tulostimen oletuskomentokieltä.
PS-työn tunnist. Ei käytössä Käytössä*	Määritä tulostin käyttämään automaattisesti PostScript-emulointia, kun tulostustyö edellyttää sitä, oletuskomentokielestä riippumatta. **Huomautus:** Jos tämä asetus ei ole käytössä, tulostin ei tarkista saapuvia tietoja ja käyttää Asetus-valikossa määritettyä tulostimen oletuskomentokieltä.
Työn puskurointi Ei käytössä* Käytössä	Tallenna työt tilapäisesti kiintolevylle ennen tulostusta. **Huomautus:** Tämä valikkokohta näkyy ainoastaan, kun tulostimen kiintolevy on asennettu.
Mac binaari PS Automaattinen* Käytössä Ei käytössä	Määritä tulostin käsittelemään Macintoshin binaarimuotoisia PostScript-tulostustöitä. **Huomautuksia:** • Automaattinen käsittelee tulostustöitä, jotka lähetetään joko Windows- tai Macintosh-käyttöjärjestelmää käyttävistä tietokoneista. • Ei käytössä -asetus suodattaa PostScript-tulostustöitä käyttäen vakioyhteyskäytäntöä.
Huomautus: Arvon kohdalla oleva tähti (*) osoittaa oletusasetuksen.	

Valikkokohta	Kuvaus
Energiatehokas Ethernet Käytössä Ei käytössä Automaattinen*	Vähennä virrankulutusta, kun tulostin ei vastaanota tietoja Ethernet-verkosta.
Huomautus: Arvon kohdalla oleva tähti (*) osoittaa oletusasetuksen.	

TCP/IP

Huomautus: Tämä valikko näkyy ainoastaan verkkotulostimissa tai tulostuspalvelimeen liitetyissä tulostimissa.

Valikkokohta	Kuvaus
Aseta isäntänimi	Aseta TCP/IP-yhteyskäytännön nykyisen palvelimen nimi.
Toimialuenimi	Aseta toimialuenimi.
Salli DHCP-/BOOTP-protokollan päivittää NTP-palvelin Käytössä* Ei käytössä	Salli DHCP- ja BOOTP-asiakkaiden päivittää tulostimen NTP-asetukset.
Zero Configuration-nimi	Määritä zero configuration -verkon palvelunimi.
Ota autom. IP käyttöön Käytössä* Ei käytössä	Määritä IP-osoite automaattisesti.
DNS-palvelimen osoite	Määritä nykyinen DNS (Domain Name System) -palvelinosoite.
DNS-varmistuspalvelimen osoite	Määritä DNS-varmistuspalvelimen osoitteet.
DNS-varmistuspalvelimen osoite 2	
DNS-varmistuspalvelimen osoite 3	
Toimialueen hakujärjestys	Paikallista verkon eri toimialueilla olevat tulostimet ja niiden resurssit määrittämällä toimialuenimien luettelo.
Salli DDNS Ei käytössä* Käytössä	Päivitä dynaamiset DNS-asetukset.
DDNS TTL 300–31536000 sekuntia (3600*)	Määritä nykyiset DDNS-asetukset.
Oletus-TTL 5–254 sekuntia (254*)	
DDNS-päivitysaika 300–31536000 sekuntia (604800*)	
Ota mDNS käyttöön Käytössä* Ei käytössä	Päivitä DNS-monilähetysasetukset.
Huomautus: Arvon kohdalla oleva tähti (*) osoittaa oletusasetuksen.	

Valikkokohta	Kuvaus
WINS-palvelinosoite	Määritä WINS (Windows Internet Name Service) -palvelimen osoite.
Salli BOOTP Ei käytössä* Käytössä	Salli BOOTP-protokollan määrittää tulostimen IP-osoite.
Rajattu palvelinluet.	Määritä TCP-yhteyksien IP-osoite. **Huomautuksia:** • Erota IP-osoitteet toisistaan pilkulla. • Voit lisätä enintään 50 IP-osoitetta.
Rajattu palvelinluet. -asetukset Estä kaikki portit* Estä vain tulostus Estä vain tulostus ja HTTP	Määritä, miten luettelon IP-osoitteet voivat käyttää tulostimen toimintoja.
MTU 256–1500 (1500*)	Määritä TCP-yhteyksien MTU (maximum transmission unit) -parametri.
Raw Print Port 1–65535 (9100*)	Määritä raw port -numero verkkoon liitetyille tulostimille.
Lähtevän liikenteen enimmäisnopeus Ei käytössä* Käytössä 100–1000000 (100000*)	Ota käyttöön tulostimen enimmäissiirtonopeus.
Ota käyttöön TLSv1.0 Käytössä* Ei käytössä	Ota käyttöön TLSv1.0-protokolla.
Ota käyttöön TLSv1.1 Käytössä* Ei käytössä	Ota käyttöön TLSv1.1-protokolla.
SSL-salausluettelo	Määritä salausalgoritmit, joita käytetään SSL- tai TLS-yhteyksissä.
Huomautus: Arvon kohdalla oleva tähti (*) osoittaa oletusasetuksen.	

SNMP

Huomautus: Valikko näkyy ainoastaan verkkotulostimissa tai tulostuspalvelimeen liitetyissä tulostimissa.

Valikkokohta	Kuvaus
SNMP-versiot 1 ja 2c Käytössä Ei käytössä Käytössä* Salli SNMP-asetus Ei käytössä Käytössä* Ota käyttöön PPM MIB Ei käytössä Käytössä* SNMP-yhteisö	Määritä SNMP (Simple Network Management Protocol) -versiot 1 ja 2c tulostinohjainten ja sovellusten asentamiseksi.
SNMP-versio 3 Käytössä Ei käytössä Käytössä* Kontekstinimi Aseta luku-/kirjoitustunnistetiedot Käyttäjätunnus Todennuksen salasana Tietosuojan salasana Aseta vain luku -tunnistetiedot Käyttäjätunnus Todennuksen salasana Tietosuojan salasana Todennuksen hajautus MD5 SHA1* Todennuksen vähimmäistaso Ei todennusta, Ei suojausta Todennus, Ei suojausta Todennus, Suojaus* Yksityisyysalgoritmi DES AES-128*	Määritä SNMP-versio 3 tulostimen suojauksen asennusta ja päivitystä varten.
Huomautus: Arvon kohdalla oleva tähti (*) osoittaa oletusasetuksen.	

IPSec

Huomautus: Valikko näkyy ainoastaan verkkotulostimissa tai tulostuspalvelimeen liitetyissä tulostimissa.

Valikkokohta	Kuvaus
Salli IPSec Ei käytössä* Käytössä	Ota käyttöön IPSec (Internet Protocol Security).
Huomautus: Arvon kohdalla oleva tähti (*) osoittaa oletusasetuksen.	

Valikkokohta	Kuvaus
Peruskokoonpano Oletus* Yhteensopivuus Suojattu	Määritä IPSec-peruskokoonpano. **Huomautus:** Tämä valikkokohta näkyy vain, jos Ota käyttöön IPSec -asetus on Käytössä.
DH (Diffie-Hellman) -ryhmäehdotus modp2048 (14)* modp3072 (15) modp4096 (16) modp6144 (17)	Määritä IPSec-peruskokoonpano. **Huomautus:** Tämä valikkokohta näkyy vain, jos Peruskokoonpano-asetus on Yhteensopivuus.
Ehdotettu salausmenetelmä 3DES AES*	Määritä salausmenetelmä. **Huomautus:** Tämä valikkokohta näkyy vain, jos Peruskokoonpano-asetus on Yhteensopivuus.
Ehdotettu todennusmenetelmä SHA1 SHA256* SHA512	Määritä todentamismenetelmä. **Huomautus:** Tämä valikkokohta näkyy vain, jos Peruskokoonpano-asetus on Yhteensopivuus.
IKE-suojaussidoksen käyttöikä (tunteja) 1 2 4 8 24*	Määritä IKE SA:n vanhenemiskausi. **Huomautus:** Tämä valikkokohta näkyy vain, jos Peruskokoonpano-asetus on Suojattu.
IPSec-suojaussidoksen käyttöikä (tunteina) 1 2 4 8* 24	Määritä IPSec SA:n vanhenemiskausi. **Huomautus:** Tämä valikkokohta näkyy vain, jos Peruskokoonpano-asetus on Suojattu.
IPSec-laitevarmenne	Määritä IPSec-varmenne. **Huomautus:** Tämä valikkokohta näkyy vain, jos Ota käyttöön IPSec -asetus on Käytössä.
Esijaetulla avaimella todennetut yhteydet Isäntä [x]	Määritä tulostimen todennetut yhteydet. **Huomautus:** Nämä valikkokohteet näkyvät vain, jos Ota käyttöön IPSec -asetus on Käytössä.
Varmenteella todennetut yhteydet Isäntä [x] Osoite[/subnet]	
Huomautus: Arvon kohdalla oleva tähti (*) osoittaa oletusasetuksen.	

802.1x

Huomautus: Valikko näkyy ainoastaan verkkotulostimissa tai tulostuspalvelimeen liitetyissä tulostimissa.

Valikkokohta	Kuvaus
Aktiivinen Ei käytössä* Käytössä	Anna tulostimen liittyä verkkoihin, joiden käyttämiseen tarvitaan todennusta.
802.1x-todennus Laitteen kirjautumisnimi Laitteen kirjautumissalasana Vahvista palvelimen varmenne (Käytössä*) Ota käyttöön tapahtumaloki (Ei käytössä*) 802.1x-laitevarmenne	Määritä 802.1x-yhteyden todennusasetukset.
Sallitut todennusmekanismit EAP - MD5 (Käytössä*) EAP - MSCHAPv2 (Käytössä*) LEAP (Käytössä*) PEAP (Käytössä*) EAP - TLS (Käytössä*) EAP - TTLS (Käytössä*) TTLS-todennusmenetelmä (MSCHAPv2*)	Määritä 802.1x-yhteyden sallitut todennusmekanismit.
Huomautus: Arvon kohdalla oleva tähti (*) osoittaa oletusasetuksen.	

LPD-kokoonpano

Huomautus: Valikko näkyy ainoastaan verkkotulostimissa tai tulostuspalvelimeen liitetyissä tulostimissa.

Valikkokohta	Kuvaus
LPD-aikakatkaisu 0-65535 sekuntia (90*)	Määritä aikakatkaisun arvo, jotta LPD (Line Printer Daemon) -palvelin ei odota jumittuneita tai virheellisiä tulostustöitä loputtomasti.
LPD-otsikkosivu Ei käytössä* Käytössä	Tulosta kaikkien LPD-tulostustöiden otsikkosivu. **Huomautus:** Otsikkosivu on tulostustyön ensimmäinen sivu, jota käytetään tulostustöiden erotinsivuna ja josta tunnistetaan tulostustyöpyynnön aloittaja.
LPD-loppusivu Ei käytössä* Käytössä	Tulosta kaikkien LPD-tulostustöiden loppusivu. **Huomautus:** Loppusivu on tulostustyön viimeinen sivu.
LPD: rivinvaihdon muunnos Ei käytössä* Käytössä	Ota käyttöön rivinvaihdon muunnos. **Huomautus:** Rivinvaihto käskee tulostinta siirtämään kohdistimen saman rivin alkuun.
Huomautus: Arvon kohdalla oleva tähti (*) osoittaa oletusasetuksen.	

HTTP-/FTP-asetukset

Valikkokohta	Kuvaus
Välipalvelin HTTP-välipalvelimen IP-osoite HTTP-oletus-IP-portti FTP-välipalvelimen IP-osoite FTP-oletus-IP-portti Todennus Käyttäjätunnus Salasana Paikalliset toimialueet	Määritä HTTP- ja FTP-palvelimen asetukset.
Muut asetukset Ota käyttöön HTTP-palvelin (Käytössä*)	Salli Embedded Web Serverin valvoa ja hallinnoida tulostinta.
Muut asetukset Salli HTPPS (Käytössä*)	Ota käyttöön HTTPS (Hypertext Transfer Protocol Secure) -protokolla tulostuspalvelimen tiedonsiirron salaamista varten.
Muut asetukset Pakota HTTPS-yhteydet (Ei käytössä*)	Pakota tulostin käyttämään HTTPS-yhteyksiä.
Muut asetukset Ota FTP/TFTP käyttöön (Käytössä*)	Lähetä tiedostoja FTP:n/TFTP:n kautta.
Muut asetukset HTTPS-laitevarmenne (oletus*)	Näytä tulostimen käyttämä HTTP-laitevarmenne.
Muut asetukset HTTP/FTP-pyyntöjen aikakatkaisu (30*)	Määritä, miten pian palvelinyhteys katkeaa.
Muut asetukset HTTP/FTP-pyyntöjen uudelleenyritykset (3*)	Määritä, miten monta kertaa HTTP-/FTP-palvelimeen yritetään yhdistää.
Huomautus: Arvon kohdalla oleva tähti (*) osoittaa oletusasetuksen.	

ThinPrint

Valikkokohta	Kuvaus
Salli ThinPrint Ei käytössä* Käytössä	Tulosta ThinPrint-asetuksella.
Porttinumero 4000–4999 (4000*)	Määritä ThinPrint-palvelimen porttinumero.
Kaistanleveys (bittiä sekunnissa) 100-1000000 (0*)	Määritä ThinPrint-ympäristön tiedonsiirtonopeus.
Paketin koko (kt) 0–64000 (0*)	Määritä tiedonsiirron paketin koko.
Huomautus: Arvon kohdalla oleva tähti (*) osoittaa oletusasetuksen.	

USB

Valikkokohta	Kuvaus
PCL-työn tunnis. Ei käytössä Käytössä*	Määritä tulostin käyttämään PCL-emulointia, kun USB-portin kautta saapunut tulostustyö edellyttää sitä, oletuskomentokielestä riippumatta. **Huomautus:** Jos tämä asetus ei ole käytössä, tulostin ei tarkista saapuvia tietoja ja käyttää Asetus-valikossa määritettyä tulostimen oletuskomentokieltä.
PS-työn tunnist. Ei käytössä Käytössä*	Määritä tulostin käyttämään PostScript-emulointia, kun USB-portin kautta saapunut tulostustyö edellyttää sitä, oletuskomentokielestä riippumatta. **Huomautus:** Jos tämä asetus ei ole käytössä, tulostin ei tarkista saapuvia tietoja ja käyttää Asetus-valikossa määritettyä tulostimen oletuskomentokieltä.
Työn puskurointi Ei käytössä* Käytössä	Tallenna työt tilapäisesti kiintolevylle ennen tulostusta. **Huomautus:** Tämä valikkokohta näkyy ainoastaan, kun tulostimen kiintolevy on asennettu.
Mac binaari PS Automaattinen* Käytössä Ei käytössä	Määritä tulostin käsittelemään Macintoshin binaarimuotoisia PostScript-tulostustöitä. **Huomautuksia:** • Automaattinen käsittelee tulostustöitä, jotka lähetetään joko Windows- tai Macintosh-käyttöjärjestelmää käyttävistä tietokoneista. • Ei käytössä -asetus suodattaa PostScript-tulostustöitä käyttäen vakioyhteyskäytäntöä.
Ota USB-portti käyttöön Ei käytössä Käytössä*	Ota käyttöön etupuolen USB-aseman portti.
Huomautus: Arvon kohdalla oleva tähti (*) osoittaa oletusasetuksen.	

Rajoita ulkoisen verkon käyttöä

Valikkokohta	Kuvaus
Rajoita ulkoisen verkon käyttöä Ei käytössä* Käytössä	Rajoita verkkosivustojen käyttöä.
Ulkoisen verkon osoite	Määritä verkko-osoitteet, joiden käyttöä rajoitetaan.
Sähköpostiosoite ilmoitusta varten	Määritä sähköpostiosoite, johon ilmoitus kirjatuista tapahtumista lähetetään.
Ping-tiheys 1-300 (10*)	Määritä verkkokyselyjen aikaväli sekunteina.
Aihe	Määritä ilmoitussähköpostiviestin aihe ja viesti.
Ilmoitus	
Huomautus: Arvon kohdalla oleva tähti (*) osoittaa oletusasetuksen.	

Cloud-palvelut

Cloud-palvelujen rekisteröinti

Valikkokohta	Kuvaus
Näytä lisätietoja	Katso lisätietoja Lexmark Cloud -palvelujen käytöstä.
Ota käyttöön tiedonsiirto Lexmark Cloud -palvelujen kanssa Ei käytössä* Käytössä	Ota käyttöön tulostimen tiedonsiirto Lexmark Cloud -palvelujen kanssa.
Näytä nykyinen tila	Näytä tulostimen ja Lexmark Cloud -palvelujen välisen yhteyden tila.
Huomautus: Arvon kohdalla oleva tähti (*) osoittaa oletusasetuksen.	

Suojaus

Kirjautumismenetelmät

Oikeuksien hallinta

Valikkokohta	Kuvaus
Toiminnon käyttö Käytä osoitekirjaa sovelluksissa Muokkaa osoitekirjaa Hallitse pikakuvakkeita Luo profiileja Kirjanmerkkien hallinta Flash-asematulostus Flash-asematulostus (väri) Flash-asemaskannaus Kopiointitoiminto Kopiointi – väritulostus Värihäipymä Sähköpostitoiminto Faksitoiminto FTP-toiminto Vapauta pysäytetyt faksit Pysäytettyjen töiden käyttö Käytä profiileja Peruuta työt laitteessa Vaihda kieli Internet Printing Protocol (IPP) Aloita skannaukset etäkäyttötilassa MV-tulostus Väritulostus Verkkokansio – skannaus Kiintolevy – tulostus Kiintolevy – väritulostus Kiintolevy – skannaus	Hallinnoi tulostimen toimintojen käyttöä. **Huomautus:** Jotkin valikkokohdat näkyvät ainoastaan, kun kiintolevy tai älykäs tallennusasema on asennettu.
Järjestelmänvalvojan valikot Suojaus-valikko Verkko/Portit-valikko Paperivalikko Raportit-valikko Toimintojen määritysvalikot Tarvikkeet-valikko Lisäkortti-valikko SE-valikko Laite-valikko	Hallinnoi tulostimen valikkoasetusten käyttöä.

Valikkokohta	Kuvaus
Laitehallinta Etähallinta Laiteohjelmistopäivitykset Sovellusten määritys Käyttöpaneelin lukitus Embedded Web Server -käyttöoikeus Tuo/vie kaikki asetukset Poistaminen Cloud-palvelujen rekisteröinti	Hallinnoi tulostimen hallinta-asetusten käyttöä.
Sov. Uudet sovellukset Diaesitys Vaihda taustakuva Näytönsäästäjä Korttikopiointi Skannauskeskus Skannauskeskus, mukautettu [x]	Hallinnoi tulostimen sovellusten käyttöä.

Paikalliset tilit

Valikkokohta	Kuvaus
Ryhmien/oikeuksien hallinta	Näytä luettelo kaikista tulostimeen tallennetuista ryhmistä.
Lisää käyttäjä Käyttäjätunnus/salasana Käyttäjätunnus Salasana PIN-koodi	Luo paikallisia tilejä ja määritä niiden käyttöoikeus tulostimen toimintoihin, järjestelmänvalvojan valikoihin, tulostimen hallinta-asetuksiin ja sovelluksiin.

Oletuskirjautumismenetelmät

Huomautus: Tämä valikko näkyy vain, kun määrität asetuksia Paikalliset tilit -valikossa.

Valikkokohta	Kuvaus
Ohjauspaneeli Käyttäjätunnus/salasana Käyttäjätunnus Salasana PIN-koodi	Määritä oletuskirjautumismenetelmä, jolla ohjauspaneelia voi käyttää.
Selain Käyttäjätunnus/salasana Käyttäjätunnus Salasana PIN-koodi	Määritä oletuskirjautumismenetelmä, jolla selainta voi käyttää.

Ajasta USB-laitteet

Valikkokohta	Kuvaus
Ajastukset Lisää uusi ajastus	Ajasta etuosan USB-portin käyttö.

Suojaustarkistusloki

Valikkokohta	Kuvaus
Ota tarkistus käyttöön Ei käytössä* Käytössä	Tallenna tapahtumat suojaustarkistuslokiin ja järjestelmälokilokiin.
Ota etäloki käyttöön Ei käytössä* Käytössä	Lähetä tarkistuslokit etäpalvelimeen.
Etä-syslog-palvelin	Määritä etäjärjestelmälokipalvelin.
Etä-syslog-portti 1–65535 (514*)	Määritä etäjärjestelmälokiportti.
Etä-syslog-menetelmä Normaali UDP* Stunnel	Määritä järjestelmälokimenetelmä kirjattujen tapahtumien siirtämiseen etäpalvelimeen.
Huomautus: Arvon kohdalla oleva tähti (*) osoittaa oletusasetuksen.	

Valikkokohta	Kuvaus
Etälokiasetus 0 - Ytimen viestit 1 - Käyttäjätason viestit 2 - Postijärjestelmä 3 - Järjestelmä-daemonit 4 - Suojaus-/vahvistusviestit* 5 - Järjestelmälokit loivat viestit sisäisesti 6 - Rivitulostinalijärjestelmä 7 - Verkkouutisten alijärjestelmä 8 - UUCP-alijärjestelmä 9 - Kello-daemon 10 - Suojaus-/vahvistusviestit 11 - FTP-daemon 12 - NTP-alijärjestelmä 13 - Lokin tarkistus 14 - Lokihälytys 15 - Kello-daemon 16 - Paik. käyttö 0 (local0) 17 - Paik. käyttö 1 (local1) 18 - Paik. käyttö 2 (local2) 19 - Paik. käyttö 3 (local3) 20 - Paik. käyttö 4 (local4) 21 - Paik. käyttö 5 (local5) 22 - Paik. käyttö 6 (local6) 23 - Paik. käyttö 7 (local7)	Määritä koodi, jota tulostin käyttää lähettäessään lokitapahtumia etäpalvelimeen.
Lokiin kirjattavien tapahtumien vakavuus 0 - Hätätapaus 1 - Hälytys 2 - Kriittinen 3 - Virhe 4 - Varoitus* 5 - Huomautus 6 - Tiedotus 7 - Virheenkorjaus	Määritä tärkeystason katkaisukohta ilmoitusten ja tapahtumien kirjaamista varten.
Kirjaamattomien tapahtumien etäjärjestelmäloki Ei käytössä* Käytössä	Lähetä kaikki tapahtumat etäpalvelimeen vakavuustasosta riippumatta.
Järjestelmänvalvojan sähköpostiosoite	Lähetä sähköposti-ilmoitus kirjatuista tapahtumista järjestelmänvalvojalle.
Sähköpostilokin tyhjentämisen hälytys Ei käytössä* Käytössä	Lähetä sähköposti-ilmoitus järjestelmänvalvojalle, kun lokimerkintä poistetaan.
Sähköpostilokin rivityksen hälytys Ei käytössä* Käytössä	Lähetä sähköposti-ilmoitus järjestelmänvalvojalle, kun loki täyttyy ja alkaa korvata vanhimpia merkintöjä.
Huomautus: Arvon kohdalla oleva tähti (*) osoittaa oletusasetuksen.	

Valikkokohta	Kuvaus
Kirjaa kaikki toiminnot Kirjoita vanhimpien merkintöjen päälle* Lähetä loki sähköpostitse ja poista kaikki merkinnät	Ratkaise lokin tallennusongelmia, kun loki täyttää sille varatun muistin.
Sähköpostin % täysi hälytys Ei käytössä* Käytössä	Lähetä sähköposti-ilmoitus järjestelmänvalvojalle, kun loki täyttää sille varatun muistin.
% täydellinen hälytystaso 1–99 (90*)	
Sähköpostilokin viennin hälytys Ei käytössä* Käytössä	Lähetä sähköposti-ilmoitus järjestelmänvalvojalle, kun loki viedään.
Sähköpostilokin asetusten muutoksen hälytys Ei käytössä* Käytössä	Lähetä sähköposti-ilmoitus järjestelmänvalvojalle, kun Ota tarkistus käyttöön on asetettu.
Lokirivien päätteet LF (\n)* CR (\r) CRLF (\r\n)	Määritä rivien loput lokitiedostossa.
Allekirjoita viennit digitaalisesti Ei käytössä* Käytössä	Lisää digitaalinen allekirjoitus kuhunkin vietyyn lokitiedostoon.
Tyhjennä loki	Poista kaikki tarkistuslokit
Vie loki Järjestelmäloki (RFC 5424) Järjestelmäloki (RFC 3164) CSV	Vie suojaustiedosto flash-asemaan.
Huomautus: Arvon kohdalla oleva tähti (*) osoittaa oletusasetuksen.	

Kirjautumisrajoitukset

Valikkokohta	Kuvaus
Virheelliset kirjautumisyritykset 1-10 (3*)	Määritä, kuinka monta virheellistä kirjautumisyritystä sallitaan, ennen kuin laite lukitaan.
Kirjautumisvirheen aikaraja 1–60 minuuttia (5*)	Määritä virheellisten kirjautumisyritysten välinen aika, ennen kuin laite lukitaan.
Lukitusaika 1–60 minuuttia (5*)	Määritä lukituksen kesto.
Verkkokirjautumisen aikakatkaisu 1-120 minuuttia (10*)	Määritä etäkirjautumisen viive ennen kuin käyttäjä kirjataan ulos automaattisesti.
Huomautus: Arvon kohdalla oleva tähti (*) osoittaa oletusasetuksen.	

Luottamukselliset tulostusasetukset

Valikkokohta	Kuvaus
Virheellinen maks. PIN 2–10	Aseta virheellisen PIN-koodin syöttöraja. **Huomautus:** Kun rajoitus on saavutettu, kyseisen käyttäjätunnuksen tulostustyöt poistetaan.
Luottamuksellisen työn vanheneminen Ei käytössä* 1 tunti 4 tuntia 24 tuntia 1 viikko	Määritä kullekin pidossa olevalle työlle oma vanhenemisaika ennen kuin se poistetaan automaattisesti tulostimen muistista tai kiintolevyltä. **Huomautus:** Pidossa oleva työ on Luottamuksellinen, Toista, Pidätä tai Vahvista.
Toistotöiden vanheneminen Ei käytössä* 1 tunti 4 tuntia 24 tuntia 1 viikko	Määritä toistettavan tulostustyön vanhenemisaika.
Tarkistustöiden vanheneminen Ei käytössä* 1 tunti 4 tuntia 24 tuntia 1 viikko	Määritä aika, jonka aikana tulostin tulostaa käyttäjälle laaduntarkkailu-kopion ennen jäljellä olevien kopioiden tulostamista.
Varattujen töiden vanheneminen Ei käytössä* 1 tunti 4 tuntia 24 tuntia 1 viikko	Määritä tulostimeen tallennettavien myöhemmin tulostettavien töiden vanhenemisaika.
Edellytä kaikkien töiden pitoon asettamista Ei käytössä* Käytössä	Määritä tulostin asettamaan kaikki tulostustyöt pitoon.
Säilytä kahdentuneet asiakirjat Ei käytössä* Käytössä	Määritä tulostin pitämään kaikki asiakirjat, joilla on sama nimi.
Huomautus: Arvon kohdalla oleva tähti (*) osoittaa oletusasetuksen.	

Levyn salaus

Huomautus: Tämä valikko näkyy ainoastaan, jos laitteeseen on asennettu kiintolevy tai älykäs tallennusasema.

Valikkokohta	Kuvaus
Kiintolevy	Näyttää kiintolevyn rekisteröinnin tilan.

Valikkokohta	Kuvaus
Älykäs tallennusasema	Näyttää älykkään tallennusaseman (ISD) salauksen tilan. **Huomautus:** ISD poistetaan automaattisesti käytöstä, kun kiintolevy on asennettu.

Pyyhi väliaikaiset datatiedostot

Valikkokohta	Kuvaus
Tallennettu laitteen muistiin Ei käytössä* Käytössä	Poista kaikki tulostimen muistiin tallennetut tiedostot.
Tallennettu kiintolevylle 1-kertapyyhintä* 3-kertapyyhintä 7-kertapyyhintä	Poista kaikki tulostimen kiintolevylle tallennetut tiedostot. **Huomautus:** Tämä asetus näkyy ainoastaan, jos tulostimeen on asennettu kiintolevy.
Huomautus: Arvon kohdalla oleva tähti (*) osoittaa oletusasetuksen.	

Ratkaisut, LDAP-asetukset

Valikkokohta	Kuvaus
Seuraa LDAP-suosituksia Ei käytössä* Käytössä	Etsi kirjautunutta käyttäjätiliä toimialueen eri palvelimista.
LDAP-varmenteen tarkistaminen Kyllä Ei*	Ota käyttöön LDAP-varmenteiden tarkistaminen.

Muut

Valikkokohta	Kuvaus
Suojatut ominaisuudet Näytä* Piilota	Näytä kaikki toiminnon käyttöoikeuksien hallinnan (Function Access Control, FAC) suojaamat toiminnot käyttäjän tietoturva-asetuksista riippumatta. **Huomautus:** Piilota näyttää vain ne FAC-suojatut ominaisuudet, joita käyttäjä saa käyttää.
Tulostusoikeus Ei käytössä* Käytössä	Anna käyttäjän kirjautua sisään ennen tulostamista.
Tulostusoikeuden oletuskirjautuminen Käyttäjätunnus/salasana* Käyttäjätunnus	Määritä Tulostusoikeuden oletuskirjautumistiedot.
Huomautus: Arvon kohdalla oleva tähti (*) osoittaa oletusasetuksen.	

Valikkokohta	Kuvaus
Välivirtajohdon suojausnollaus Ota käyttöön vieraskäyttö* Ei vaikutusta	Määritä tulostimen käyttöoikeudet. **Huomautuksia:** • Ota käyttöön vieraskäyttö -asetuksella annetaan kaikille käyttäjille oikeus käyttää kaikkia tulostimen ominaisuuksia. • Ei vaikutusta voi estää tulostimen käytön, jos tarvittavat suojaustiedot eivät ole saatavilla.
Käytä käyttäjätietojen tallentamiseen älykästä tallennusasemaa Ei käytössä Käytössä*	Käytä käyttäjätietojen tallentamiseen älykästä tallennusasemaa. **Huomautus:** Tämä valikkokohta on poissa käytöstä, kun tulostimen kiintolevy on asennettu.
Salasanan vähimmäispituus 0–32 (0*)	Määritä salasanan pituus.
Ota käyttöön salasanan/PIN-koodin paljastus Ei käytössä* Käytössä	Näytä salasana tai henkilökohtainen PIN-koodi.
Huomautus: Arvon kohdalla oleva tähti (*) osoittaa oletusasetuksen.	

Raportit

Valikkoasetussivu

Valikkokohta	Kuvaus
Valikkoasetussivu	Tulosta raportti, jossa on tulostimen valikot.

Laite

Valikkokohta	Kuvaus
Laitetiedot	Tulosta raportti, jossa on tietoja faksin tulostimesta.
Laitetilastot	Tulosta raportti tulostimen käytöstä ja tarvikkeiden tilasta.
Profiililuettelo	Tulosta tulostimeen tallennettujen profiilien luettelo.
Asset-raportti	Tulosta tulostusongelmien vianmääritystyökalu. **Huomautus:** Jotta sisältö ei leikkaudu, tulosta raportti Letter- tai A4-kokoiselle paperille.

Tulostus

Valikkokohta	Kuvaus
Tulosta fontit PCL-fontit PS-fontit	Tulosta fonttien näytteitä ja tietoja, jotka ovat saatavilla kussakin tulostuskielessä.

Valikkokohta	Kuvaus
Tulosta esitys Esittelysivu	Tulosta sivu, jolla näkyvät tulostimen ominaisuudet ja tuetut ratkaisut.
Tulosta hakemisto	Tulosta flash-asemaan tai tulostimen kiintolevylle tallennetut resurssit. **Huomautus:** Valikkokohta näkyy vain, jos flash-asema tai tulostimen kiintolevy on asennettuna.

Pikavalinnat

Valikkokohta	Kuvaus
Kaikki pikavalinnat	Tulosta raportti, jossa luetellaan tulostimeen tallennetut pikavalinnat. **Huomautus:** Faksin pikavalinnat näkyy vain, kun faksi on asennettu.
Fax Shortcuts (Faksin pikavalinnat)	
Kopioinnin pikavalinnat	
E-mail Shortcuts (Sähköpostin pikavalinnat)	
FTP Shortcuts (FTP-pikavalinnat)	
Verkkokansion pikakuvakkeet	

Faksi

Huomautus: Tämä valikko näkyy vain, jos faksi on määritetty ja Ota käyttöön työloki -asetus on Käytössä.

Valikkokohta	Kuvaus
Faksityön loki	Tulosta raportti, jossa on tietoja 200 viimeisimmistä faksityöstä.
Faksisoiton loki	Tulosta raportti, jossa on tietoja 100 viimeisimmästä yritetystä, saapuneesta ja estetystä soitosta

Verkko

Valikkokohta	Kuvaus
Verkkoasetussivu	Tulosta sivu, jossa näytetään tulostimeen määritetyt verkkoasetukset ja langattomat asetukset. **Huomautus:** Tämä valikkokohta näkyy ainoastaan verkkotulostimissa tai tulostuspalvelimeen liitetyissä tulostimissa.
Wi-Fi Direct -yhteyden kautta liitetyt asiakas-laitteet	Tulosta sivu, jolla on niiden laitteiden luettelo, jotka on liitetty tulostimeen Wi-Fi Direct -yhteyden kautta. **Huomautus:** Tämä valikkokohta näkyy vain, jos Ota käyttöön Wi-Fi Direct -asetus on Käytössä.

Vianmääritys

Valikkokohta	Kuvaus
Tulostusjäljen testisivujen tulostus	Tulosta testisivuja, joiden avulla voit tunnistaa ja korjata tulostuslaadun puutteita.
Skannerin puhdistaminen	Tulosta skannerin puhdistusohjeet.

Valikkoasetussivun tulostus

Valitse aloitusnäytössä **Asetukset** > **Raportit** > **Valikkoasetussivu**.

Tulostimen ylläpito

Varoitus – vauriot mahdollisia: Jos parasta mahdollista tulostuslaatua ei ylläpidetä tai osia ja tarvikkeita ei vaihdeta, tulostin voi vaurioitua.

Tulostimen osien ja tarvikkeiden tilan tarkistaminen

1. Valitse aloitusnäytössä **Tila/tarvikkeet**.
2. Valitse tarkistettavat osat tai tarvikkeet.

   Huomautus: Voit avata tämän asetuksen myös koskettamalla aloitusnäytön yläosaa.

Tarvikeilmoitusten määrittäminen

1. Avaa selain ja kirjoita tulostimen IP-osoite selaimen osoitekenttään.

   Huomautuksia:

   - Tulostimen IP-osoite näkyy sen tulostimen päänäytössä. IP-osoite on neljä pisteillä erotettua numerosarjaa, kuten 123.123.123.123.
   - Jos käytät välityspalvelinta, poista se tilapäisesti käytöstä, jotta verkkosivu latautuu oikein.
2. Valitse **Asetukset** > **Laite** > **Ilmoitukset**.
3. Valitse Tarvikkeet-valikossa **Mukautetut tarvikeilmoitukset**.
4. Valitse kullekin tarvikkeelle ilmoitus.
5. Ota muutokset käyttöön.

Sähköpostihälytysten määrittäminen

Voit määrittää tulostimen lähettämään sähköpostiviesti-ilmoituksia, kun tarvikkeet ovat vähissä tai paperi täytyy vaihtaa, kun paperia pitää lisätä tai kun laitteessa on paperitukos.

1. Avaa selain ja kirjoita tulostimen IP-osoite selaimen osoitekenttään.

   Huomautuksia:

   - Tulostimen IP-osoite näkyy sen tulostimen päänäytössä. IP-osoite on neljä pisteillä erotettua numerosarjaa, kuten 123.123.123.123.
   - Jos käytät välityspalvelinta, poista se tilapäisesti käytöstä, jotta verkkosivu latautuu oikein.
2. Valitse **Asetukset** > **Laite** > **Ilmoitukset** > **Sähköpostihälytysten asetukset** ja määritä asetukset.

   Huomautus: Lisätietoja SMTP-asetuksista saa sähköpostipalvelun toimittajalta.
3. Ota muutokset käyttöön.
4. Valitse **Määritä sähköpostiluettelot ja -hälytykset** ja määritä asetukset.
5. Ota muutokset käyttöön.

Raporttien tarkasteleminen

1 Valitse aloitusnäytössä **Asetukset** > **Raportit**.

2 Valitse näytettävä raportti.

Tulostimen osien ja tarvikkeiden tilaaminen

Yhdysvalloissa saat tietoa alueesi valtuutetuista Lexmark-jälleenmyyjistä soittamalla numeroon 1-800-539-6275. Muissa maissa tai muilla alueilla voit katsoa tietoja osoitteessa **www.lexmark.com** tai ottaa yhteyttä tulostimen myyjään.

Huomautus: Tulostimen kaikkien tarvikkeiden käyttöiän oletuksena on tulostus A4- tai Letter-kokoiselle tavalliselle paperille.

Varoitus – vauriot mahdollisia: Jos parasta mahdollista tulostuslaatua ei ylläpidetä tai osia ja tarvikkeita ei vaihdeta, tulostin voi vaurioitua.

Aitojen Lexmark-osien ja -tarvikkeiden käyttäminen

Lexmark-tulostimesi toimii parhaiten aidoilla Lexmark-osilla ja -tarvikkeilla. Kolmannen osapuolen tarvikkeiden tai osien käyttö voi vaikuttaa tulostimen ja sen kuvantuottoyksikön suorituskykyyn, toimintavarmuuteen tai käyttöikään. Se voi vaikuttaa myös takuusuojaan. Takuu ei kata kolmannen osapuolen osien ja tarvikkeiden käytöstä aiheutuneita vaurioita. Kaikki käyttöiän merkkivalot on suunniteltu toimimaan Lexmarkin osien ja tarvikkeiden kanssa. Tulokset voivat olla odottamattomia, jos käytetään kolmannen osapuolen osia ja tarvikkeita. Kuvakomponenttien käyttäminen tarkoitettua käyttöikää kauemmin voi vaurioittaa Lexmark-tulostinta tai siihen liitettyjä komponentteja.

Varoitus – vauriot mahdollisia: Tarvikkeet ja osat, jotka eivät kuulu palautusohjelman sopimuksen piiriin, voidaan nollata ja uusiovalmistaa. Valmistajan takuu ei kuitenkaan kata muiden kuin aitojen tarvikkeiden tai osien aiheuttamia vahinkoja. Tarvikkeen tai osana laskurien nollaaminen ilman kunnollista uusiovalmistusta voi vahingoittaa tulostinta. Tarvikkeen tai osan laskurin nollaamisen jälkeen tulostimessa voi näkyä nollattuun kohteeseen viittaava virhe.

Värikasetin tilaaminen

Huomautuksia:

- Väriaineen arvioitu riittoisuus perustuu ISO / IEC 19752 -standardiin.
- Pitkään kestävä erityisen alhainen peitto saattaa heikentää värin todellista riittävyyttä.

Kohde	Muut maat
37K-värikasetti	63D0H00

Kuvayksikön tilaaminen

Pitkään kestävä erityisen alhainen peitto saattaa heikentää kuvayksikön osien kestävyyttä ja osat voivat kulua loppuun ennen väriaineen loppumista.

Kohde	Tuotenumero
Kuvayksikkö	63D0Z00

Tulostimen osien ja tarvikkeiden vaihtaminen

Värikasetin vaihtaminen

1 Avaa etuluukku.

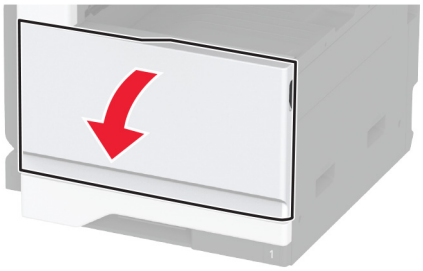

2 Poista käytetty värikasetti.

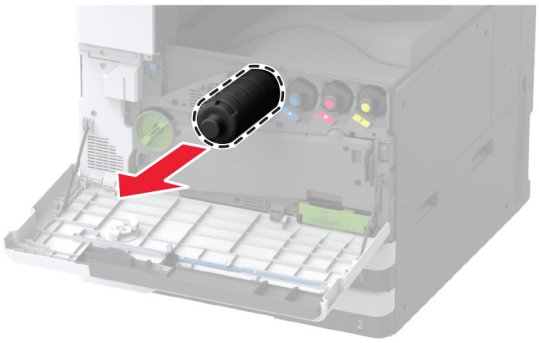

3 Poista uusi värikasetti pakkauksestaan ja poista sitten pakkausmateriaali.

4 Tasoita väriaine ravistamalla värikasettia.

5 Aseta uusi värikasetti paikalleen.

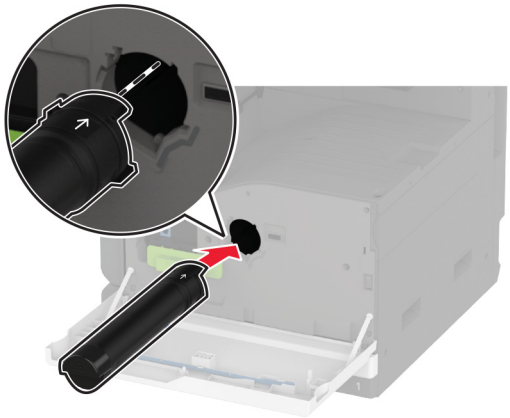

6 Poista tulostuspään pyyhkijä ja puhdista tulostuspään linssi.

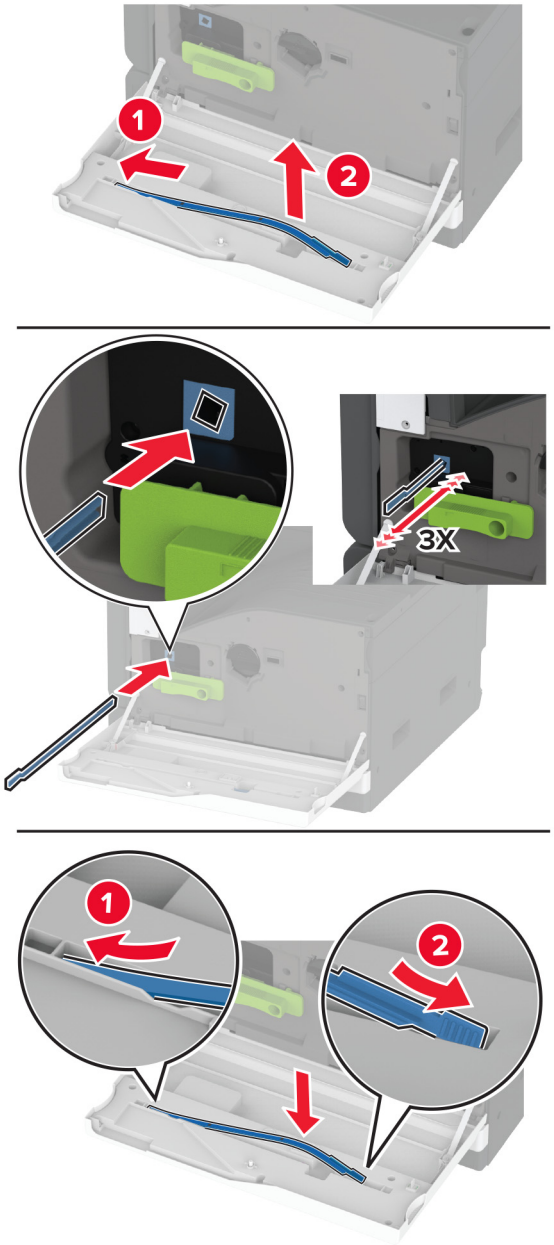

7 Laita tulostuspään pyyhkijä takaisin paikalleen.

8 Sulje luukku.

Kuvayksikön vaihtaminen

1 Avaa luukku A.

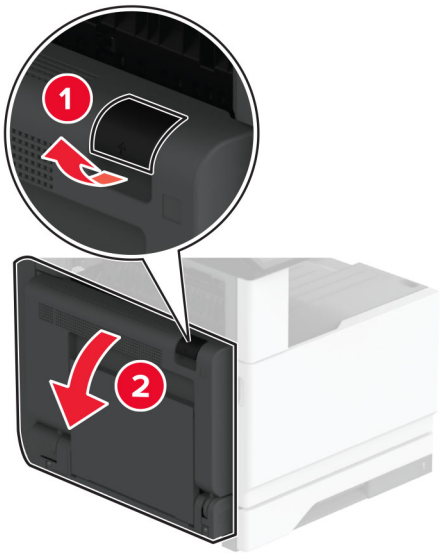

2 Avaa etuluukku.

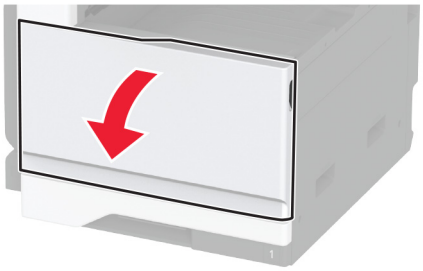

3 Irrota käytetty kuvayksikkö.

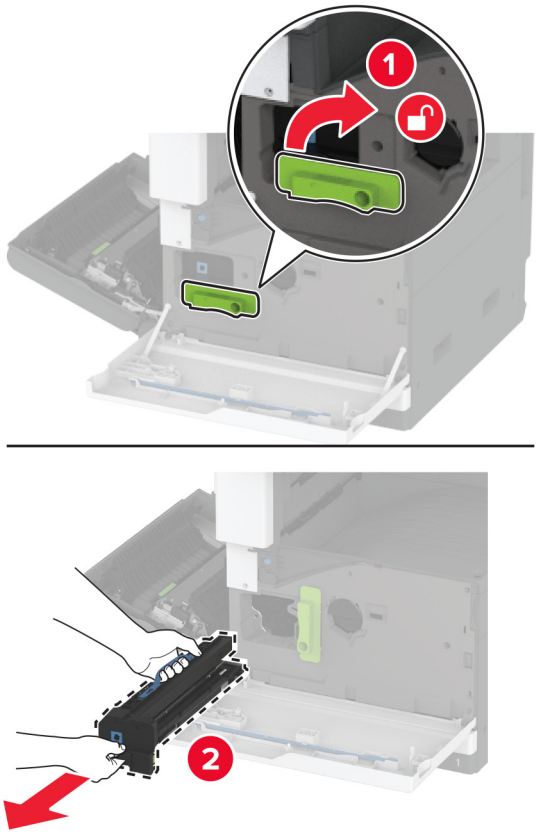

4 Poista uusi kuvayksikkö pakkauksestaan ja poista kaikki pakkausmateriaali.

Varoitus – vauriot mahdollisia: Älä altista kuvayksikköä valolle kymmentä minuuttia kauempaa. Pitkäaikainen altistuminen valolle voi aiheuttaa tulostuslaatuongelmia.

Varoitus – vauriot mahdollisia: Älä kosketa valojohderumpua. Rumpujen koskettaminen saattaa heikentää tulevien tulostustöiden laatua.

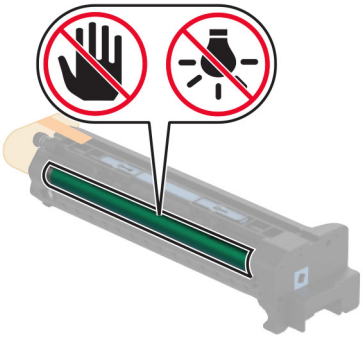

5 Aseta uusi kuvayksikkö paikalleen ja lukitse se paikalleen.

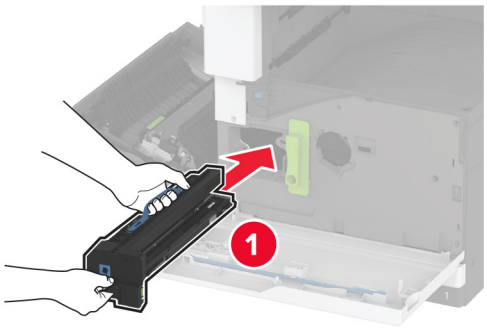

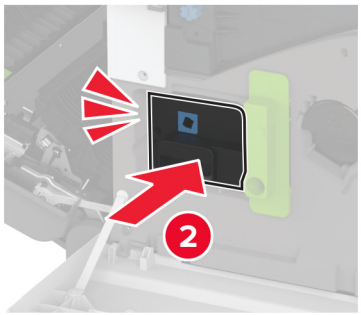

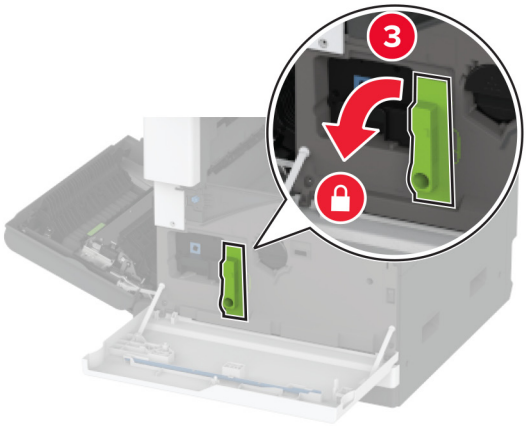

6 Poista tulostuspään pyyhkijä ja puhdista tulostuspään linssi.

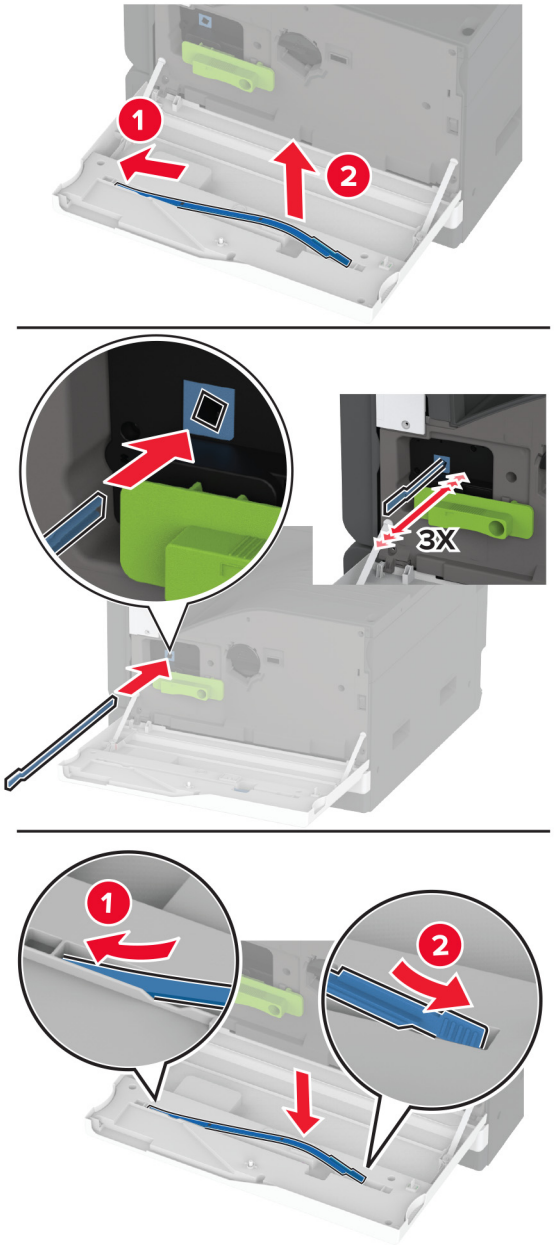

7 Laita tulostuspään pyyhkijä takaisin paikalleen ja sulje sitten etuluukku.

8 Sulje luukku A.

520 arkin lokeron sisäosan vaihtaminen

1 Irrota käytetty lokeronasennus.

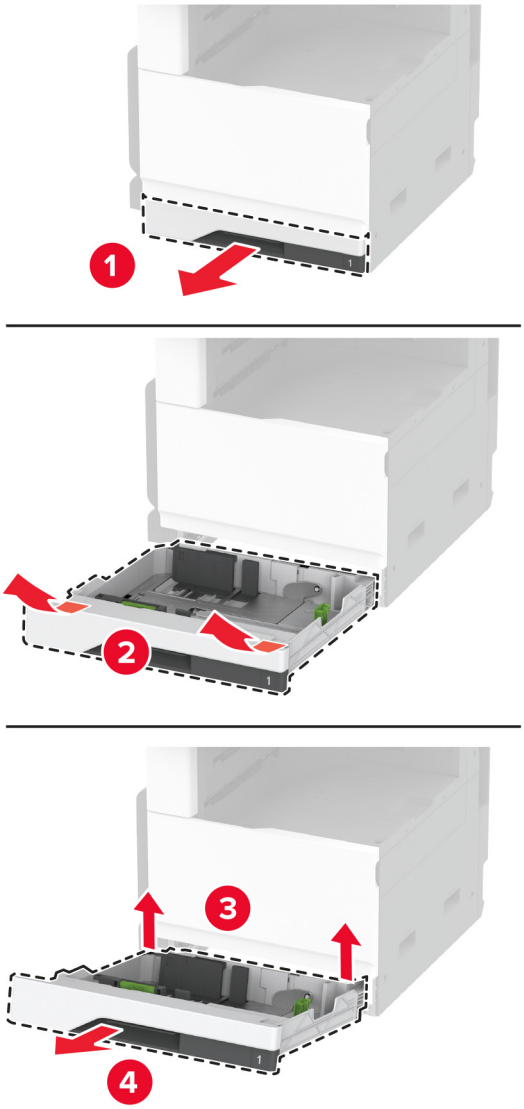

2 Poista uusi lokeron sisäosa pakkauksestaan ja poista sitten pakkausmateriaali.

3 Asenna uusi lokeronasennus.

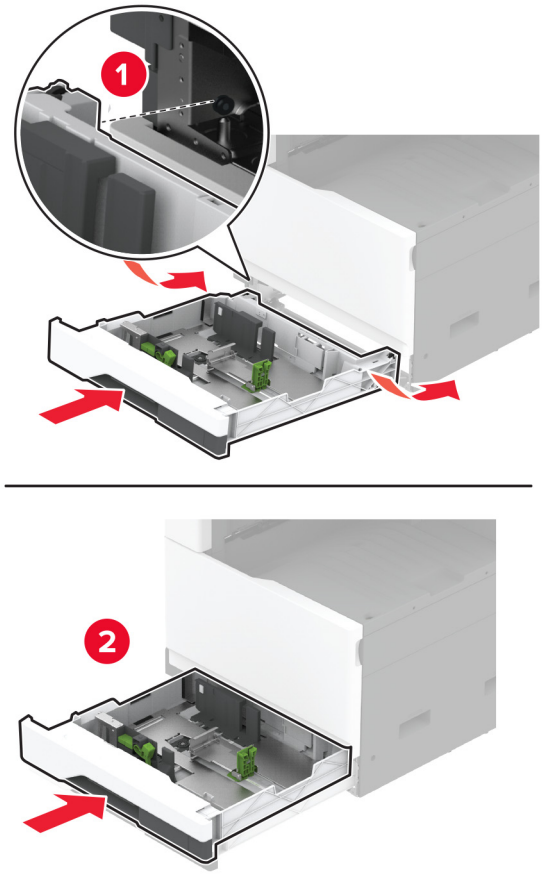

Kiinnitysyksikön vaihtaminen

1 Katkaise virta tulostimesta.

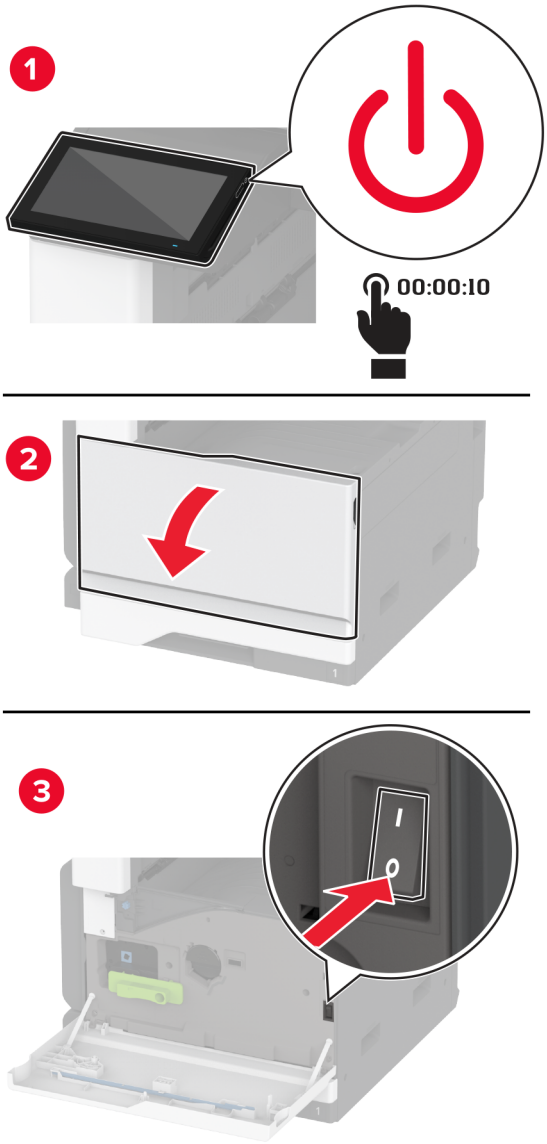

2 Avaa luukku A.

HUOMIO – KUUMA PINTA: Tulostimen sisäosat voivat olla kuumat. Voit välttää palovammoja koskettamalla osia vasta, kun niiden pinta on jäähtynyt.

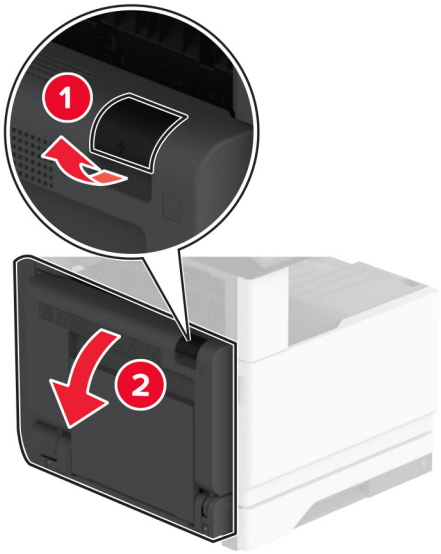

3 Avaa käytetyn kiinnitysyksikön lukitus.

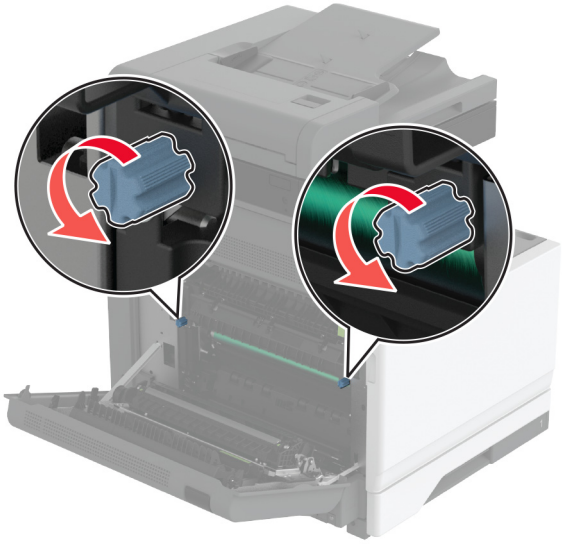

4 Irrota käytetty kiinnitysyksikkö.

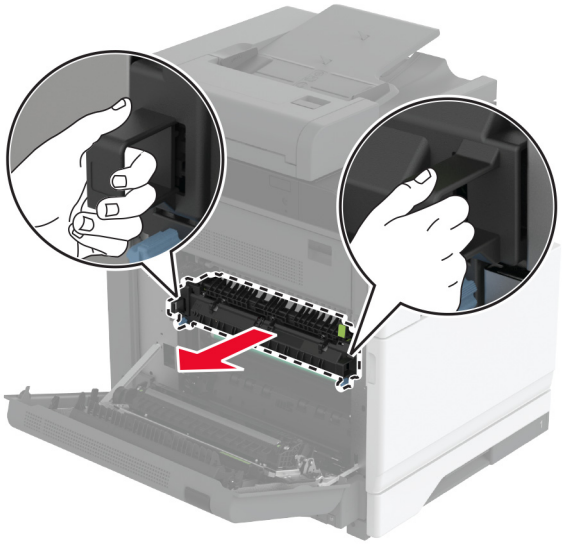

5 Poista uusi kiinnitysyksikkö pakkauksesta.

6 Aseta uusi kiinnitysyksikkö paikalleen.

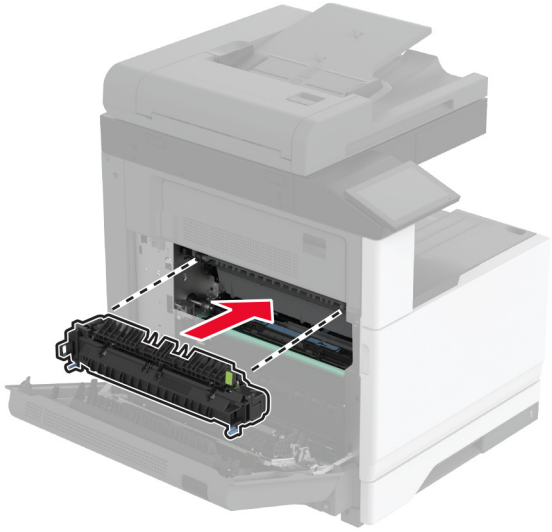

7 Lukitse uusi kiinnitysyksikkö paikalleen.

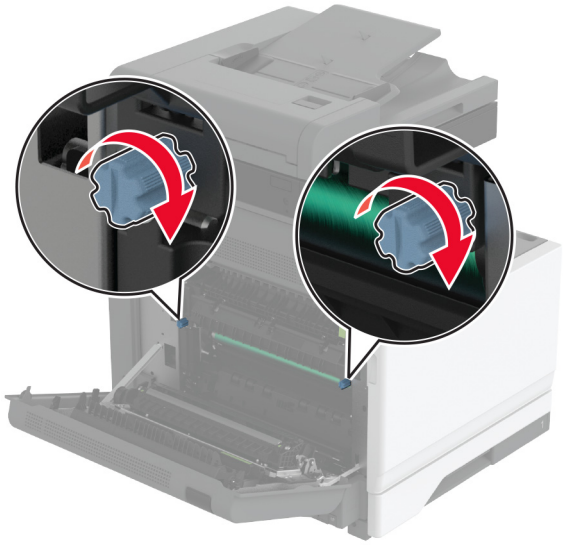

8 Sulje luukku.

9 Käynnistä tulostin.

Siirtorullan vaihtaminen

1 Katkaise virta tulostimesta.

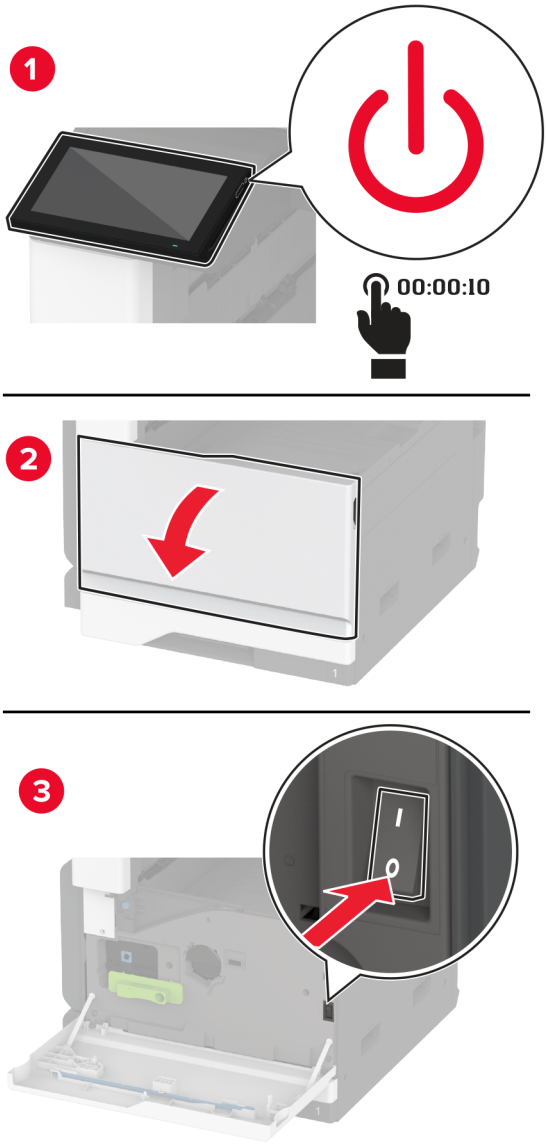

2 Avaa luukku A.

HUOMIO – KUUMA PINTA: Tulostimen sisäosat voivat olla kuumat. Voit välttää palovammoja koskettamalla osia vasta, kun niiden pinta on jäähtynyt.

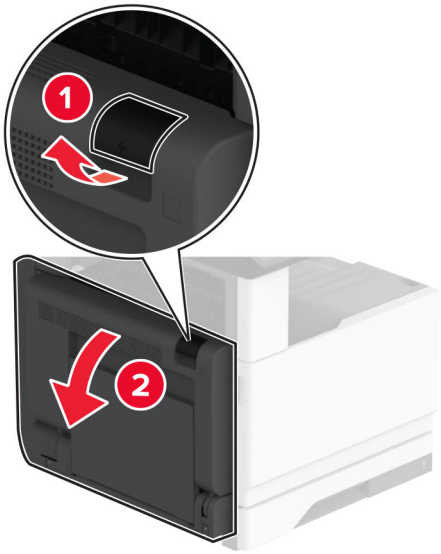

3 Poista käytetty siirtorulla.

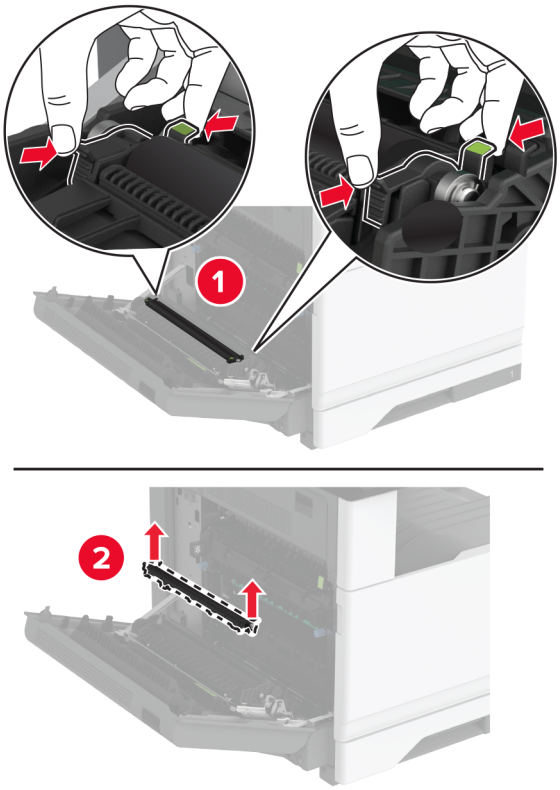

4 Poista uusi siirtorulla pakkauksesta.

5 Työnnä siirtorullaa, kunnes se *napsahtaa* paikalleen.

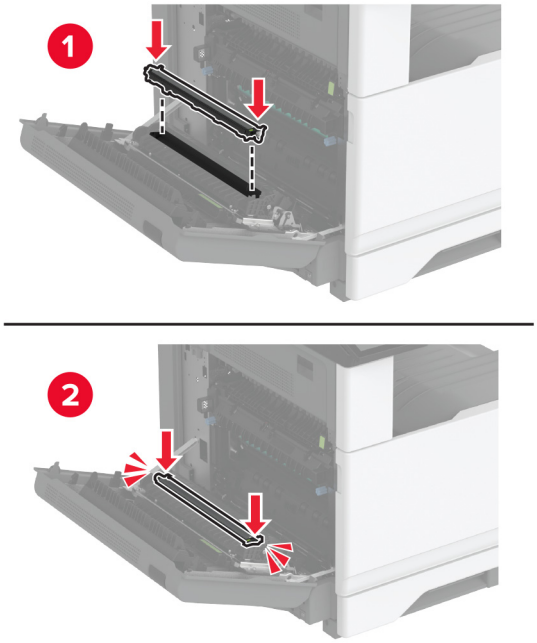

6 Sulje luukku A ja sitten etuluukku.

7 Käynnistä tulostin.

Lokeron rullapaketin vaihtaminen

1 Katkaise virta tulostimesta.

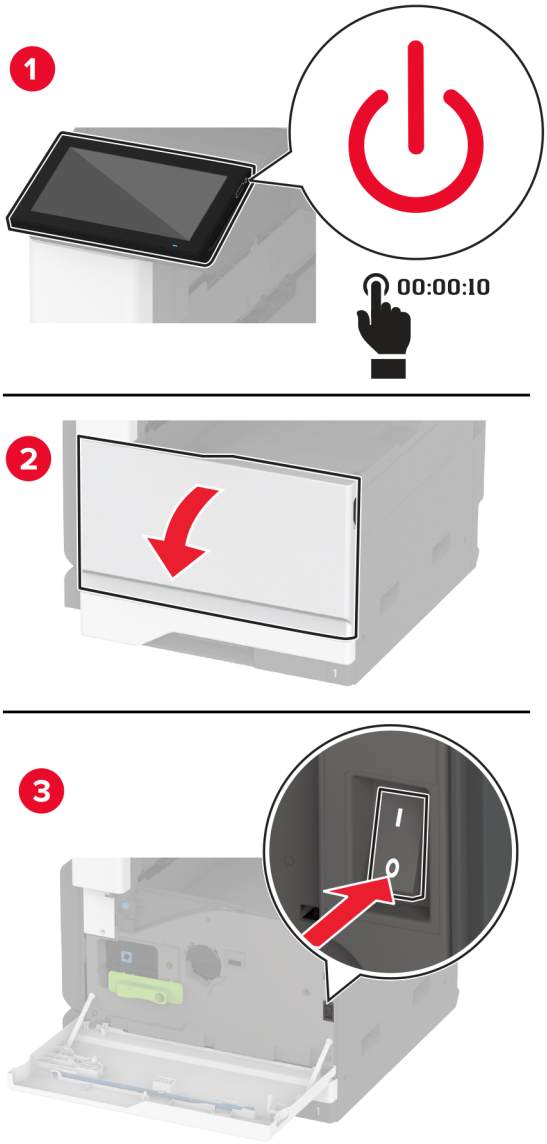

2 Poista vakiolokero.

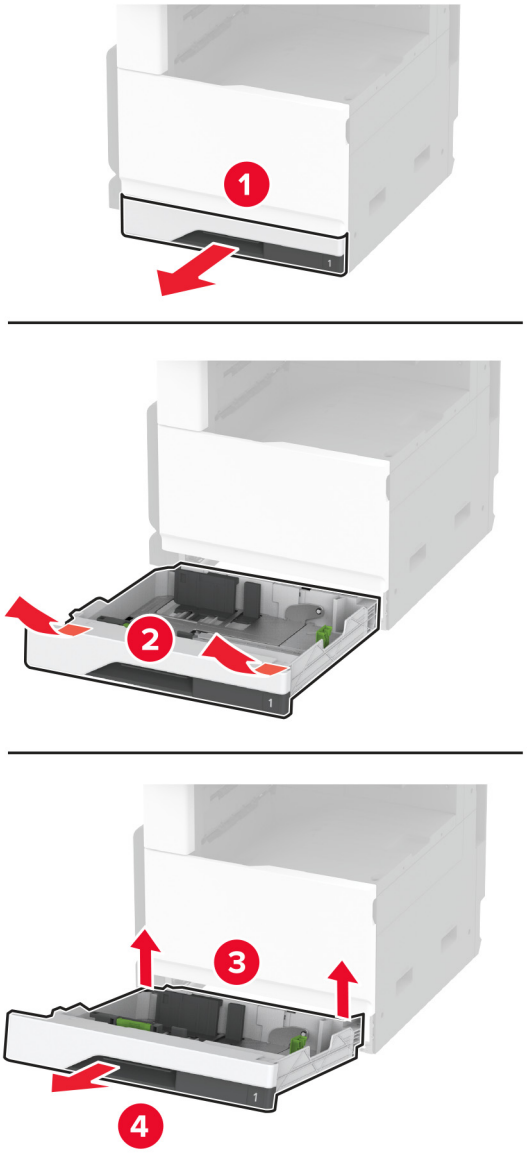

3 Irrota käytetty lokeron rullapaketti.

Varoitus – vauriot mahdollisia: Estä sähköstaattisen purkauksen aiheuttama vahinko koskettamalla tulostimen metallikehystä ennen kuin avaat tai kosketat tulostimen sisäosia.

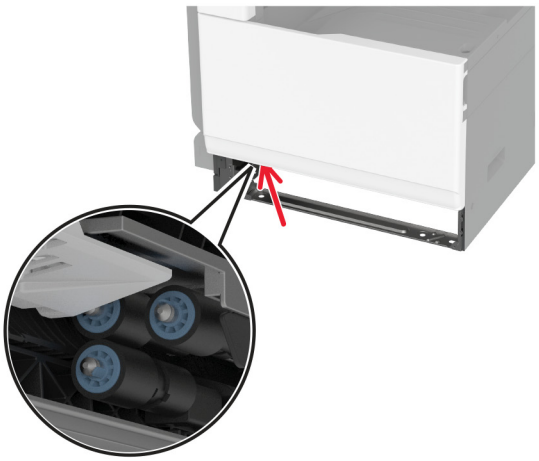

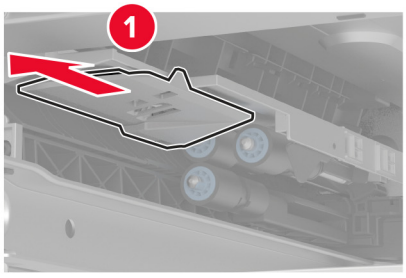

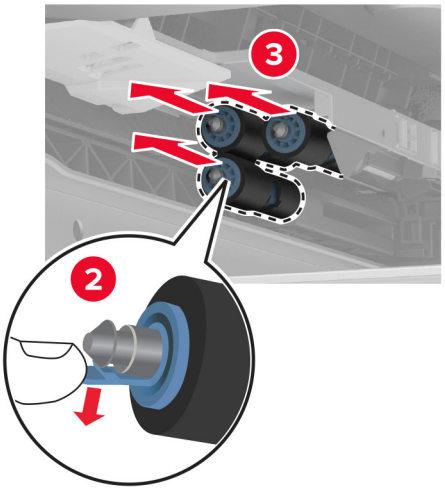

4 Ota uusi lokeron rullapaketti pakkauksesta.

5 Työnnä uutta lokeron rullapakettia, kunnes se *napsahtaa* paikalleen.

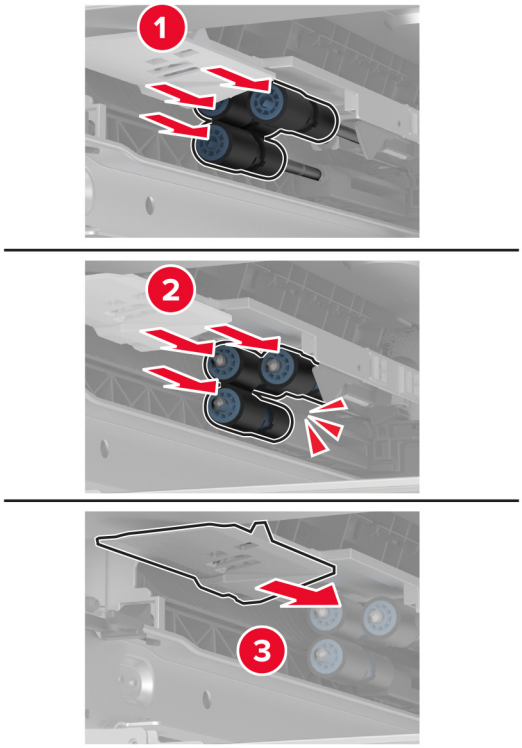

6 Aseta lokero tulostimeen.

7 Käynnistä tulostin.

Asiakirjansyöttölaitteen rullapaketin vaihtaminen

1 Katkaise virta tulostimesta.

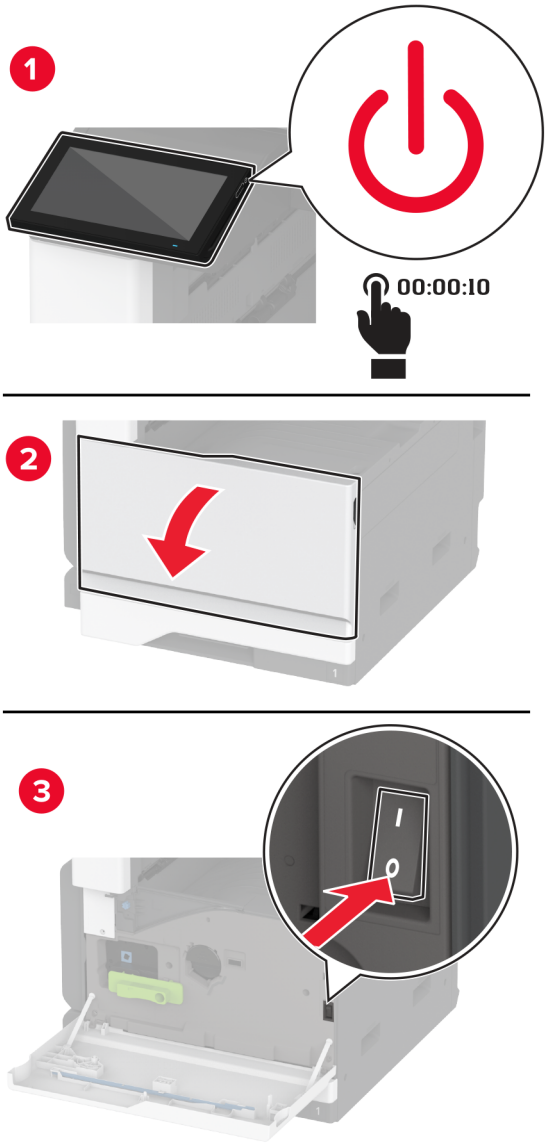

2 Avaa asiakirjansyöttölaitteen yläkansi.

s

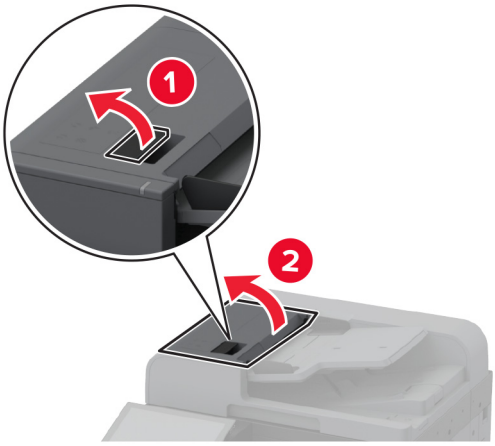

3 Irrota erotinrullan suojus.

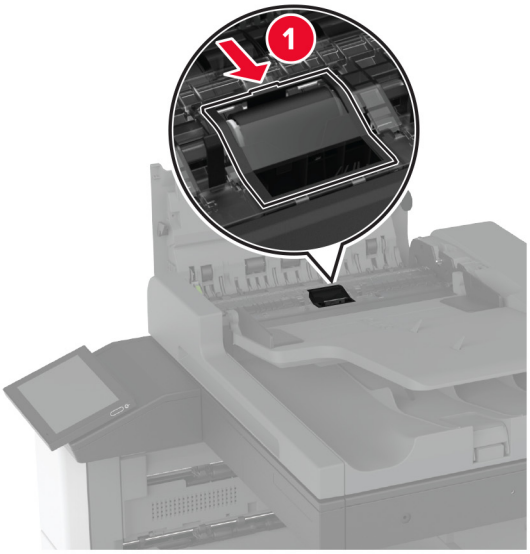

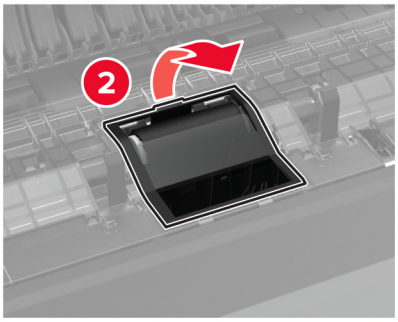

4 Irrota käytetty erotinrulla.

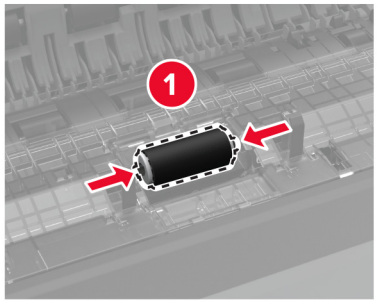

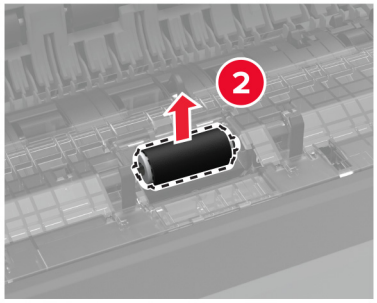

5 Ota uusi erotinrulla pois pakkauksesta.

6 Asenna uusi erotinrulla.

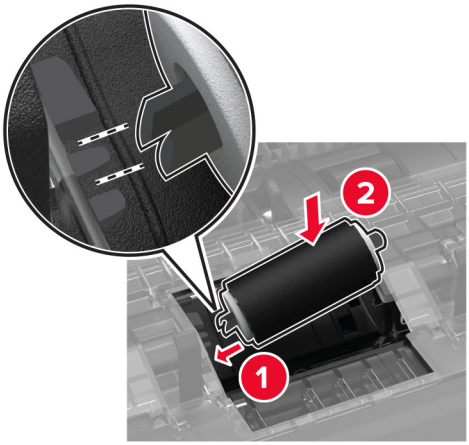

7 Työnnä erotinrullan suojusta, kunnes se *napsahtaa* paikalleen.

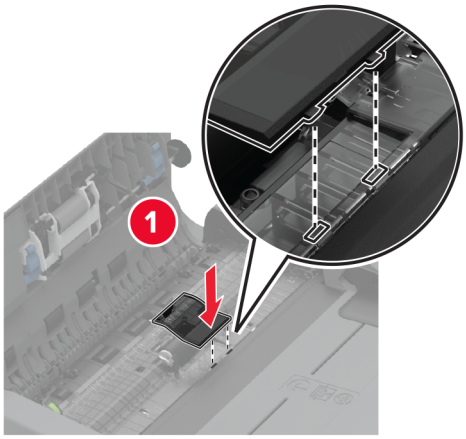

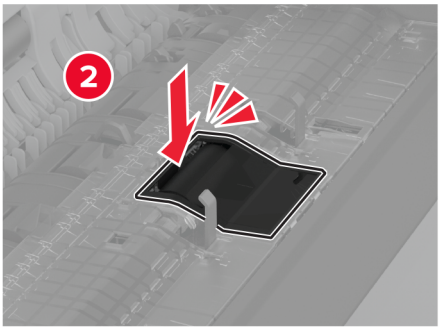

8 Irrota käytetty erotinrullaosa.

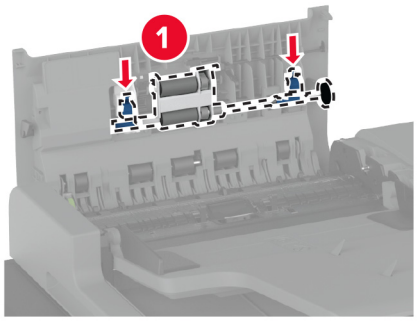

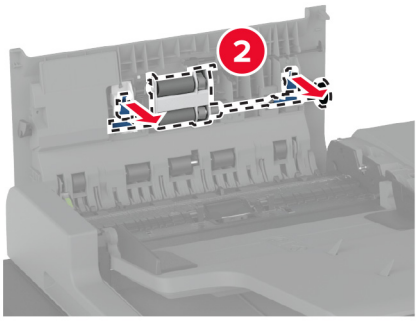

9 Ota uusi erotinrullaosa pakkauksesta.

10 Työnnä uutta erotinrullaosaa, kunnes se *napsahtaa* paikalleen.

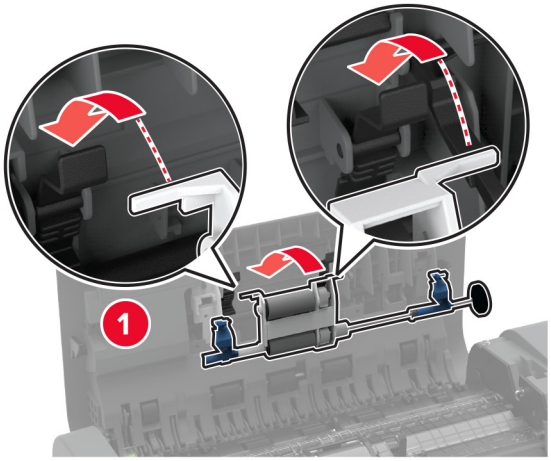

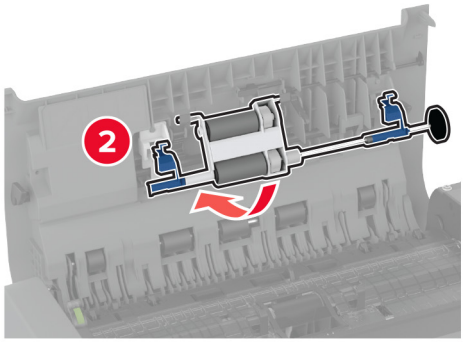

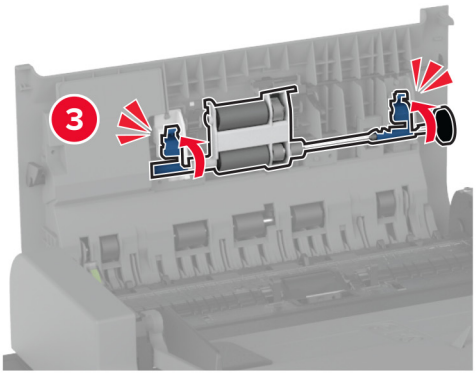

11 Sulje asiakirjansyöttölaitteen yläkansi.

12 Käynnistä tulostin.

Tulostuspään pyyhkijän vaihtaminen

1 Avaa etuluukku.

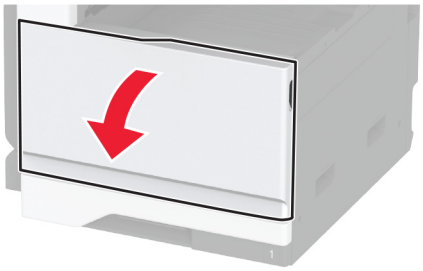

2 Poista käytetty tulostuspään pyyhkijä.

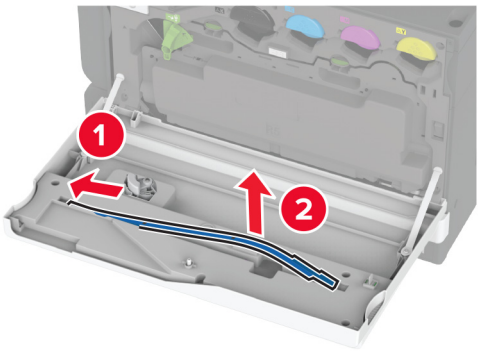

3 Ota uusi tulostuspään pyyhkijä pakkauksesta.

4 Aseta uusi tulostuspään pyyhkijä paikalleen.

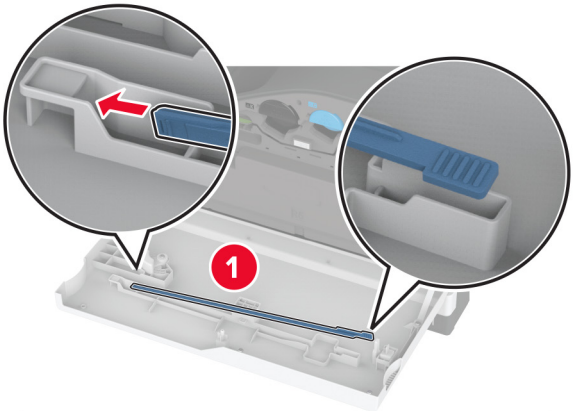

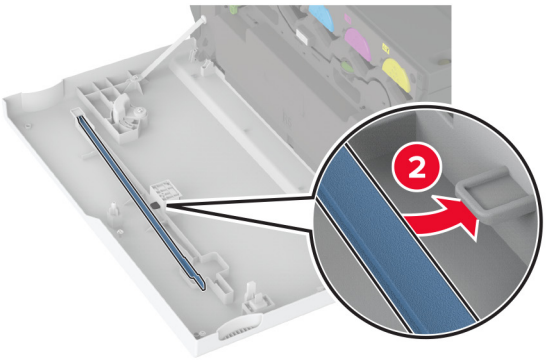

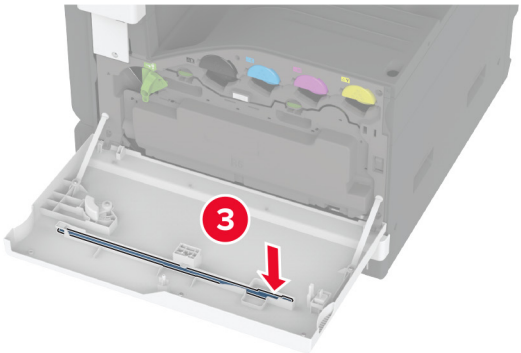

5 Sulje luukku.

2000 arkin lokeron rullapaketin vaihtaminen

1 Katkaise virta tulostimesta.

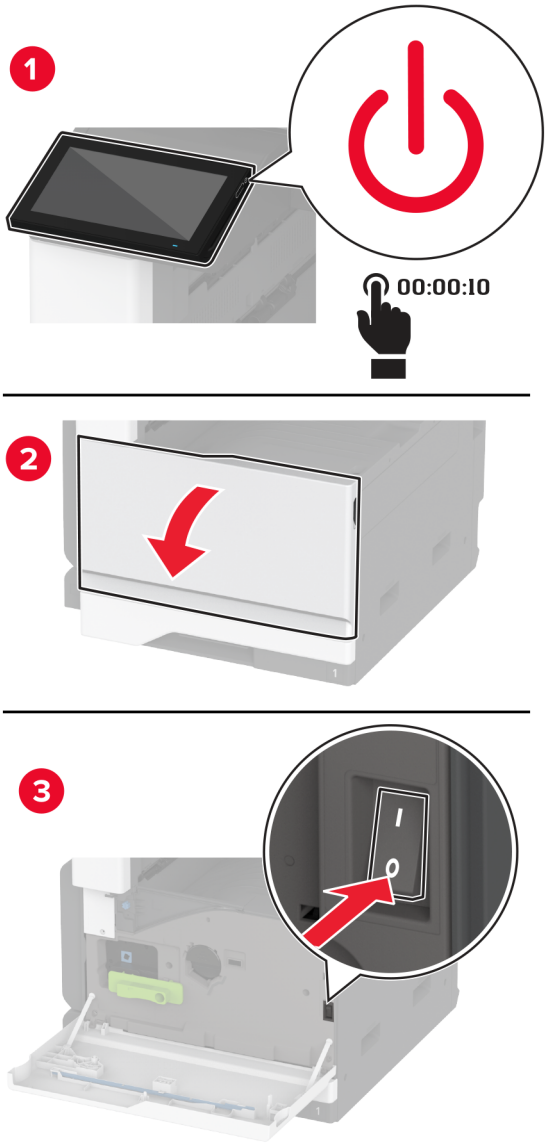

2 Siirrä lokeroa vasemmalle.

3 Avaa luukku J ja avaa sitten rullapaketin suojus.

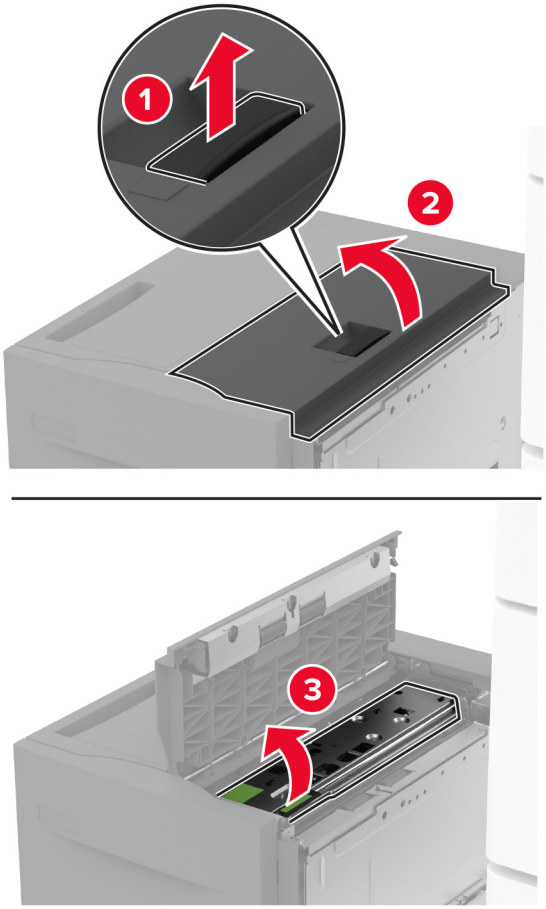

4 Etsi ja poista käytetty rullapaketti.

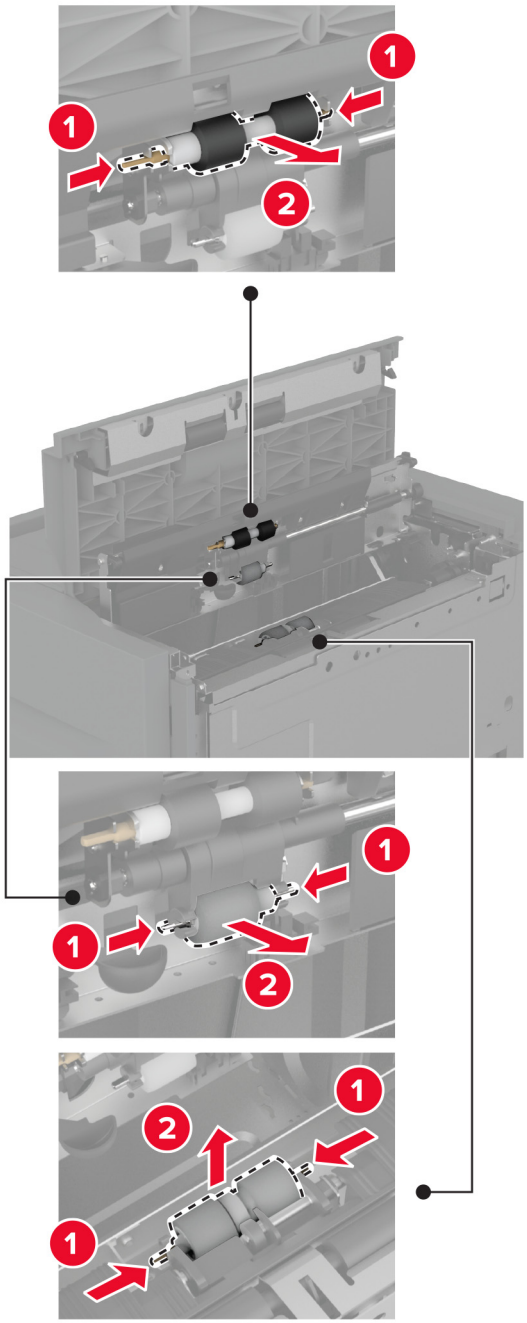

5 Ota uusi rullapaketti pakkauksesta.

6 Aseta uusi rullapaketti paikalleen.

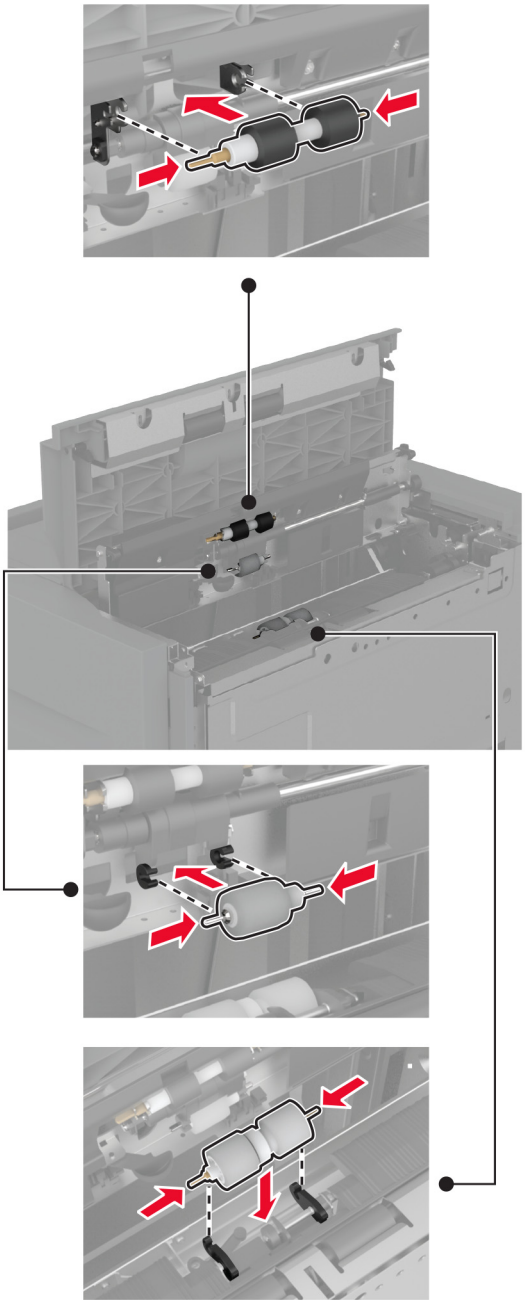

7 Sulje rullapaketin suojus ja luukku J.

8 Työnnä lokero takaisin paikalleen.

9 Käynnistä tulostin.

Automaattisen asiakirjansyöttölaitteen erotinrullan suojuksen vaihtaminen

1 Avaa asiakirjansyöttölaitteen yläkansi.

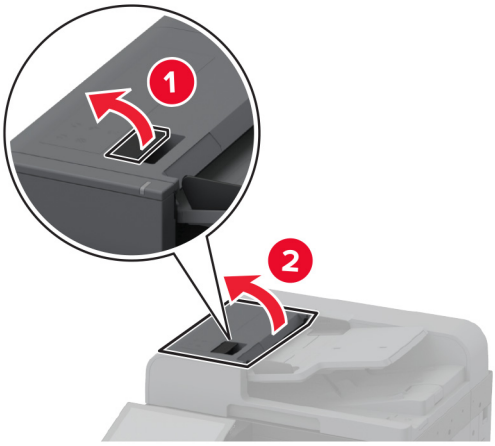

2 Irrota käytetty erotinrullan suojus.

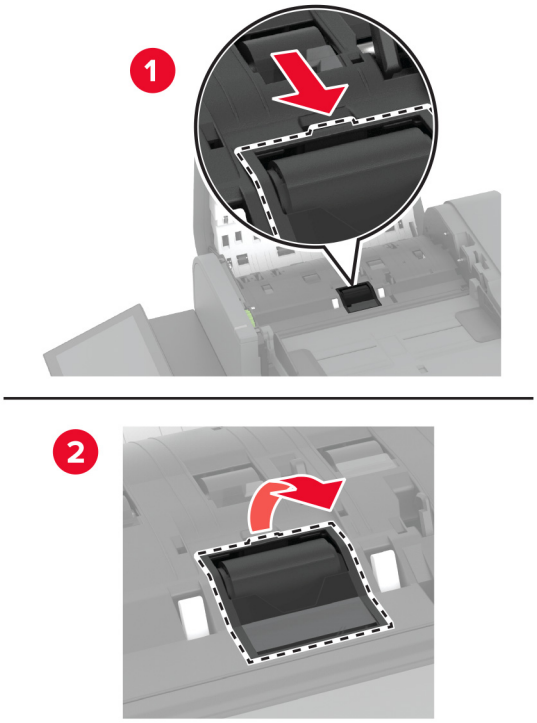

3 Ota uusi erotinrullan suojus pakkauksesta.

4 Työnnä uutta erotinrullan suojusta, kunnes se *napsahtaa* paikalleen.

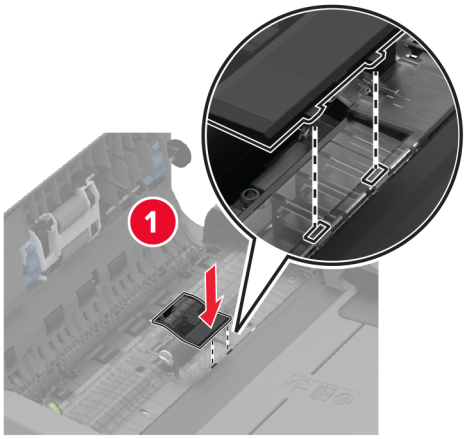

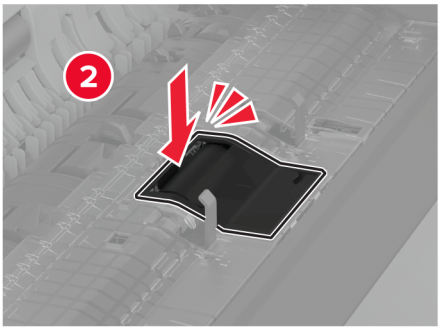

5 Sulje asiakirjansyöttölaitteen yläkansi.

Takaosan alareunan liittimen suojuksen vaihtaminen

1 Poista käytetty takaosan alareunan liittimen suojus.

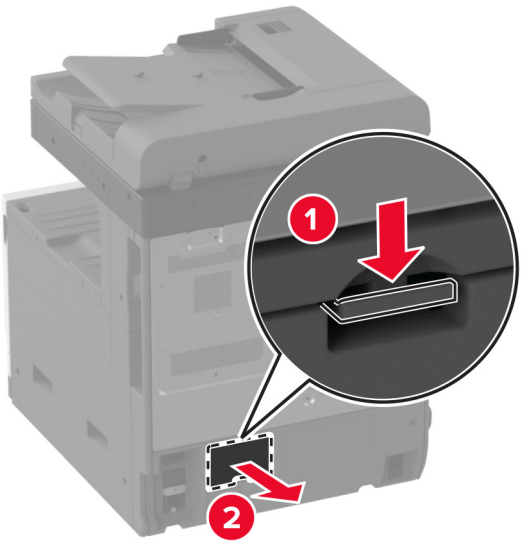

2 Ota uusi takaosan alareunan liittimen suojus pakkauksesta.

3 Työnnä uutta takaosan alareunan liittimen suojusta, kunnes se *napsahtaa* paikalleen.

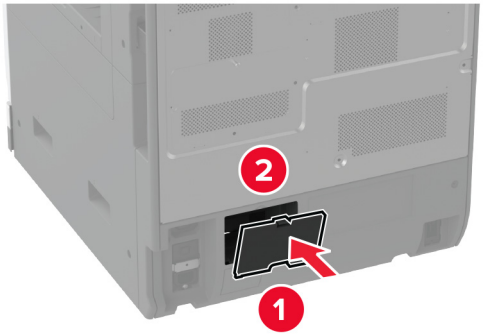

Automaattisen asiakirjansyöttölaitteen alustan paperinpysäyttimen vaihtaminen

1 Poista käytetty automaattisen asiakirjansyöttölaitteen alustan paperinpysäytin.

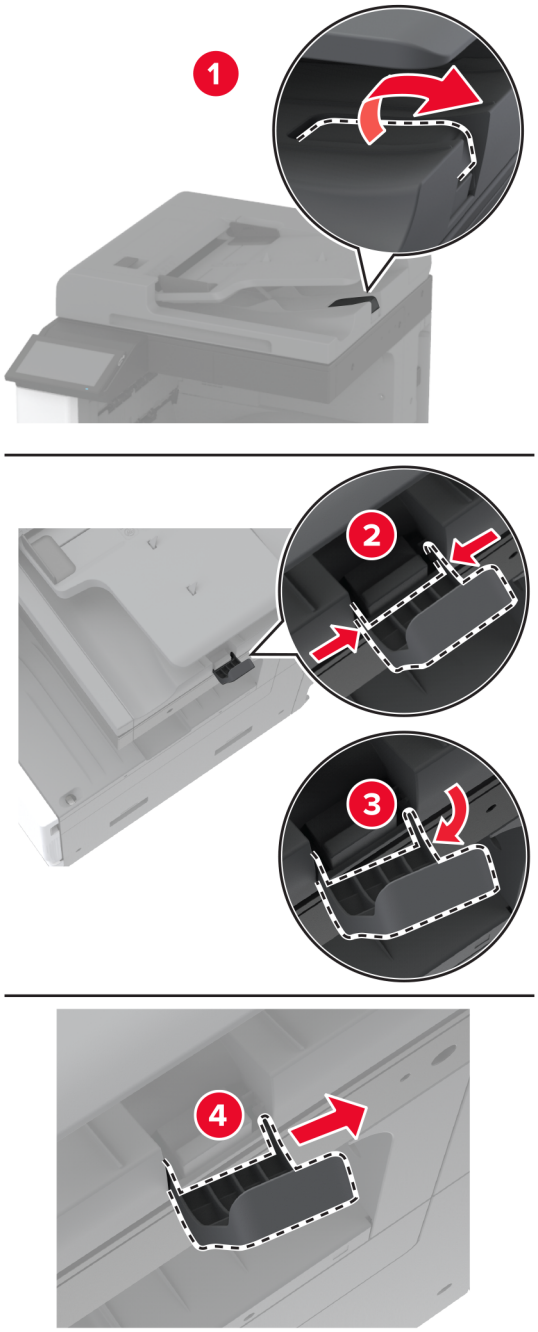

2 Ota uusi asiakirjasyöttölaitteen alustan paperinpysäytin pakkauksesta.

3 Aseta asiakirjansyöttölaitteen alustan paperinpysäytin paikalleen.

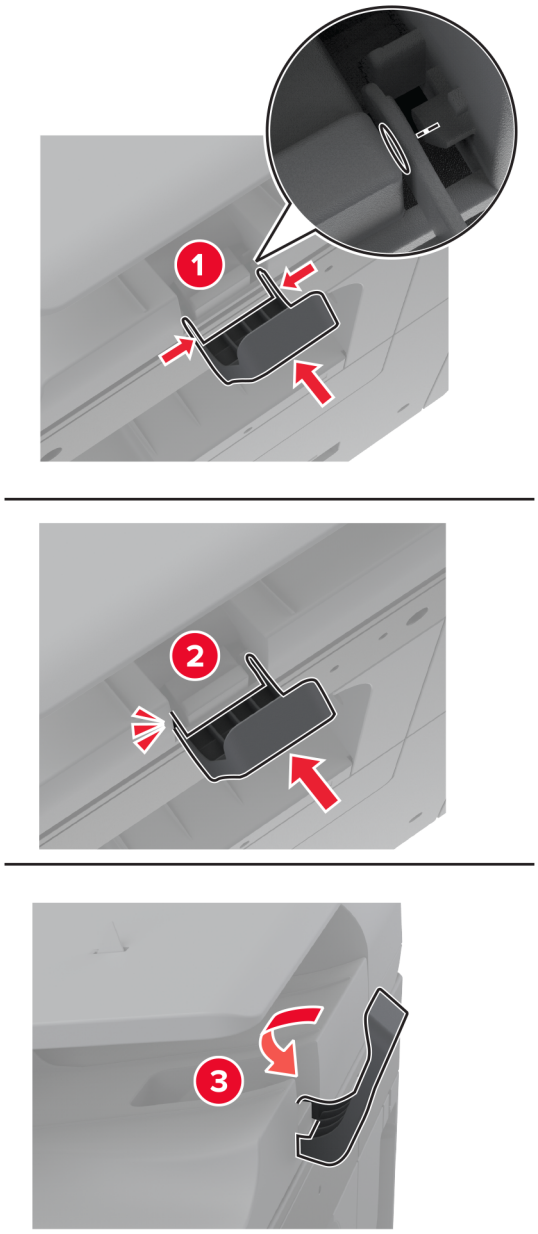

Huoltolaskurin nollaaminen

1 Valitse aloitusnäytössä **Asetukset** > **Laite** > **Huolto** > **Määritys-valikko** > **Tarvikkeen käyttö ja laskurit**.

2 Kosketa **Nollaa huoltolaskuri**.

Tarvikkeiden käyttölaskurien nollaaminen

1 Valitse aloitusnäytössä **Asetukset** > **Laite** > **Huolto** > **Määritys-valikko** > **Tarvikkeen käyttö ja laskurit**.

2 Valitse laskuri, jonka haluat nollata.

Varoitus – vauriot mahdollisia: Tarvikkeet ja osat, jotka eivät kuulu palautusohjelman sopimuksen piiriin, voidaan nollata ja uusiovalmistaa. Valmistajan takuu ei kuitenkaan kata muiden kuin aitojen tarvikkeiden tai osien aiheuttamia vahinkoja. Tarvikkeen tai osana laskurien nollaaminen ilman kunnollista uusiovalmistusta voi vahingoittaa tulostinta. Tarvikkeen tai osan laskurin nollaamisen jälkeen tulostimessa voi näkyä nollattuun kohteeseen viittaava virhe.

Nitojan kasetin vaihtaminen

Niittikasetin vaihtaminen nidonnan viimeistelijään

1 Avaa viimeistelijän kansi.

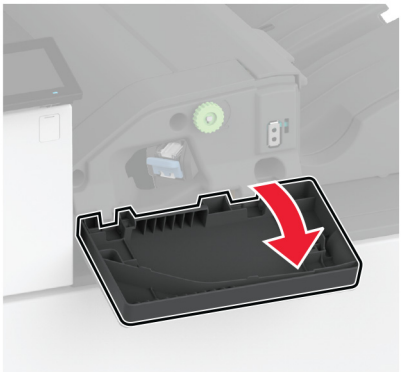

2 Irrota niittikasetin pidike.

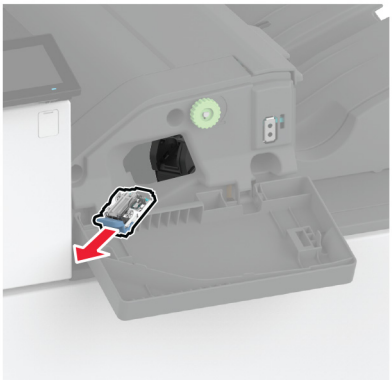

3 Poista tyhjä niittikasetti.

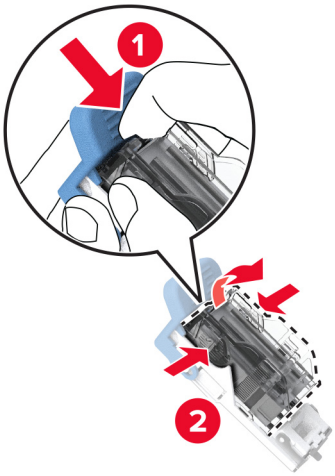

4 Poista uusi niittikasetti pakkauksestaan.

5 Työnnä uutta niittikasettia pidikkeeseen, kunnes se *napsahtaa* paikalleen.

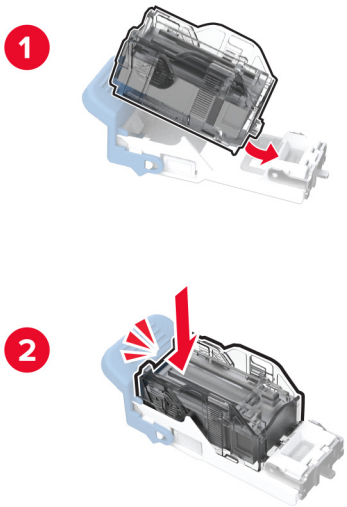

6 Työnnä niittikasetin pidikettä, kunnes se *napsahtaa* paikalleen.

7 Sulje luukku.

Niittikasetin vaihtaminen nidonnan tai rei'ityksen viimeistelijään

1 Avaa viimeistelijän kansi.

2 Irrota niittikasetin pidike.

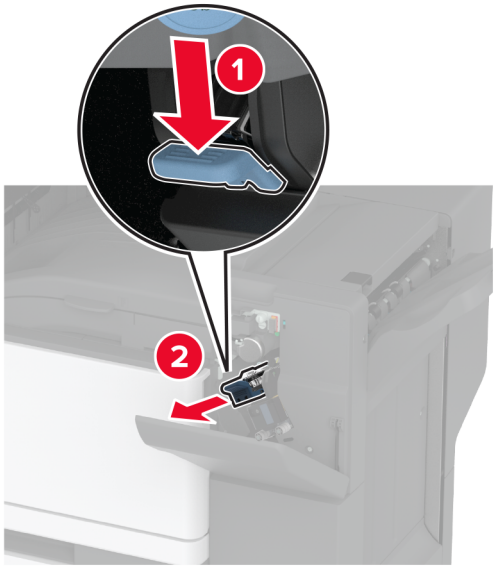

3 Poista tyhjä niittikasetti.

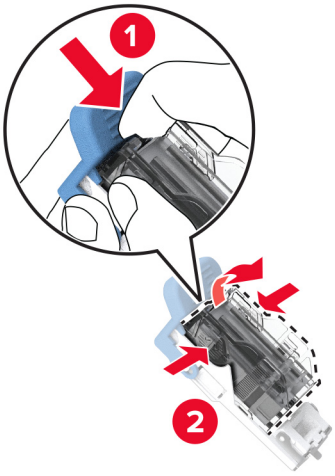

4 Poista uusi niittikasetti pakkauksestaan.

5 Työnnä uutta niittikasettia, kunnes se *napsahtaa* paikalleen.

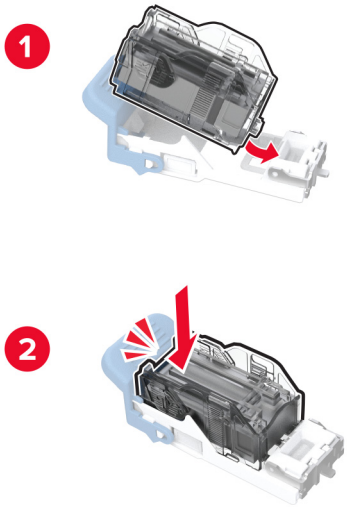

6 Aseta niittikasetin pidike paikalleen.

7 Sulje luukku.

Vakioniittikasetin pidikkeen vaihtaminen

1 Avaa viimeistelijän kansi.

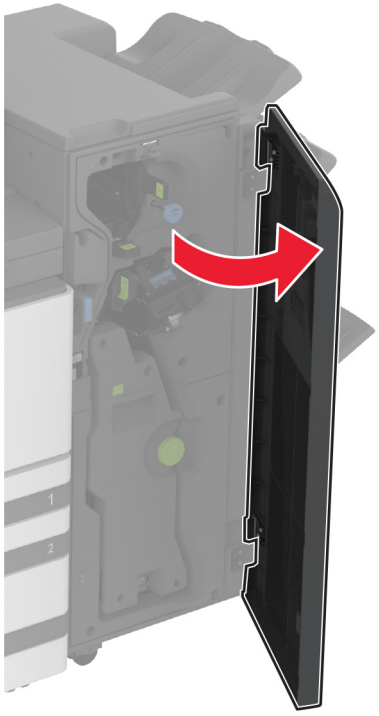

2 Irrota käytetty niittikasetin pidike.

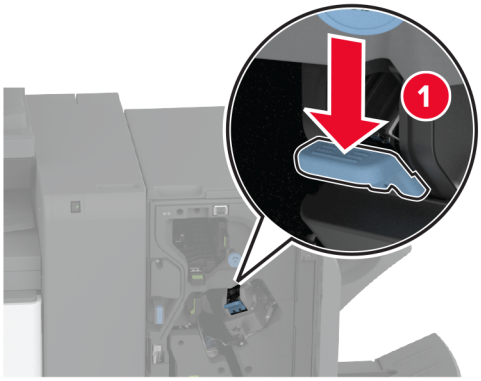

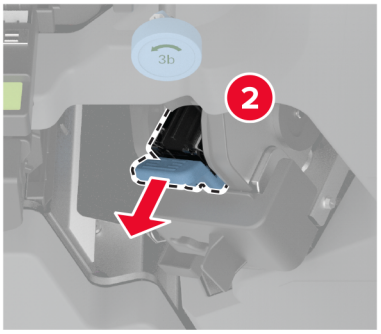

3 Poista niittikasetti.

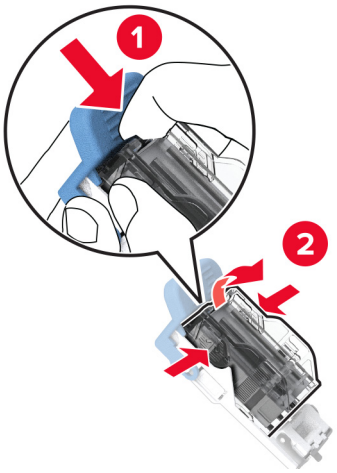

4 Poista uusi niittikasetin pidike pakkauksestaan.

5 Työnnä niittikasettia uuteen niittikasetin pidikkeeseen, kunnes se *napsahtaa* paikalleen.

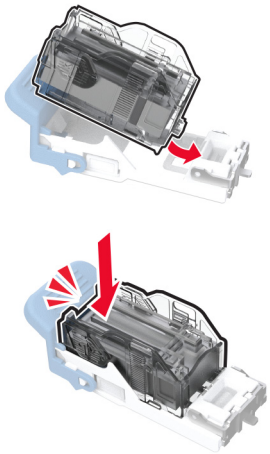

6 Työnnä uutta niittikasetin pidikettä, kunnes se *napsahtaa* paikalleen.

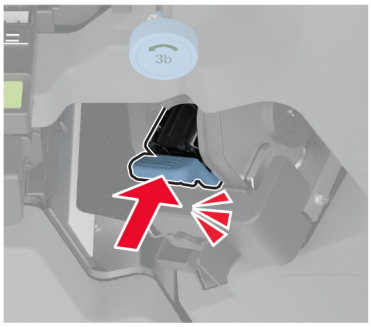

7 Sulje viimeistelijän luukku.

Tulostimen osien puhdistaminen

Tulostimen puhdistaminen

HUOMIO – SÄHKÖISKUN VAARA: Voit välttää sähköiskun vaaran tulostimen ulkopintaa puhdistettaessa irrottamalla virtajohdon pistorasiasta ja irrottamalla kaikki tulostimeen johtavat kaapelit.

Huomautuksia:

- Suorita tämä toimenpide muutaman kuukauden välein.
- Takuu ei kata vaurioita, jotka aiheutuvat tulostimelle siitä, että sitä on käsitelty väärin.

1 Sammuta tulostin ja irrota virtajohto pistorasiasta.

2 Poista paperit vakiolokerosta ja monisyöttölaitteesta.

3 Poista pöly, nukka ja paperin palaset tulostimen ympäriltä pehmeällä harjalla tai imurilla.

4 Pyyhi tulostimen ulkopinnat pehmeällä, kostutetulla ja nukkaamattomalla kankaalla.

Huomautuksia:

- Älä käytä puhdistus- tai pesuaineita, sillä ne voivat vaurioittaa tulostimen pintaa.

- Varmista, että tulostimen kaikki alueet ovat kuivia puhdistuksen jälkeen.

5 Liitä virtajohto pistorasiaan ja kytke tulostimen virta.

HUOMIO – TAPATURMAN MAHDOLLISUUS: Tulipalo- tai sähköiskuriskin välttämiseksi liitä virtajohto suoraan asianmukaiseen maadoitettuun sähköpistokkeeseen, joka on lähellä ja helposti saatavilla.

Kosketusnäytön puhdistaminen

HUOMIO – SÄHKÖISKUN VAARA: Voit välttää sähköiskun vaaran tulostimen ulkopintaa puhdistettaessa irrottamalla virtajohdon pistorasiasta ja irrottamalla kaikki tulostimeen johtavat kaapelit.

1 Sammuta tulostin ja irrota virtajohto pistorasiasta.

2 Pyyhi kosketusnäyttö kostealla, pehmeällä nukkaamattomalla liinalla:

Huomautuksia:

- Älä puhdistus- ja pesuaineita, sillä ne voivat vaurioittaa kosketusnäyttöä.
- Varmista, että kosketusnäyttö on kuiva puhdistuksen jälkeen.

3 Liitä virtajohto pistorasiaan ja kytke tulostimen virta.

HUOMIO – TAPATURMAN MAHDOLLISUUS: Tulipalon tai sähköiskun vaaran välttämiseksi liitä virtajohto suoraan asianmukaiseen maadoitettuun sähköpistokkeeseen, joka on lähellä ja helposti saatavilla.

Skannerin puhdistaminen

1 Avaa skannerin kansi.

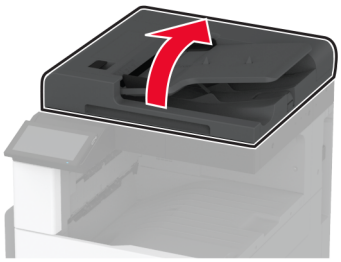

2 Pyyhi seuraavat alueet kostealla, pehmeällä nukkaamattomalla liinalla:

- asiakirjansyöttölaitteen taustalevy

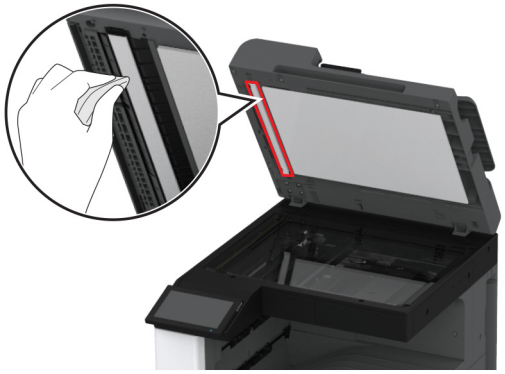

- skannaustason taustalevy

- Asiakirjansyöttölaitteen taso

- Skannaustaso

3 Sulje skannerin kansi.

Tulostuspään linssin puhdistaminen

1 Avaa etuluukku.

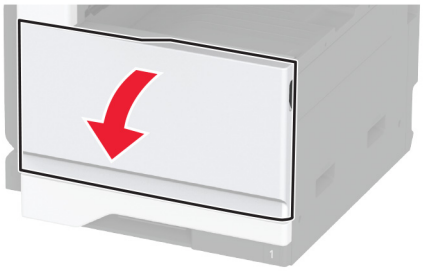

2 Poista tulostuspään pyyhkijä ja puhdista tulostuspään linssi.

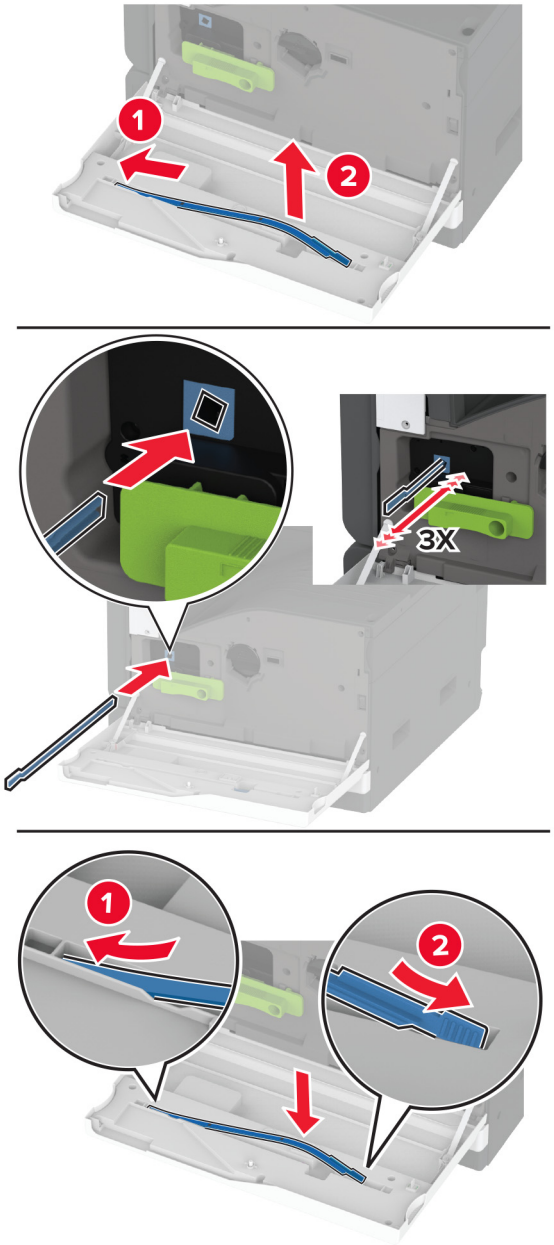

3 Laita tulostuspään pyyhkijä takaisin paikalleen.

4 Sulje etuluukku.

Lokeron rullapaketin puhdistaminen

1 Katkaise virta tulostimesta.

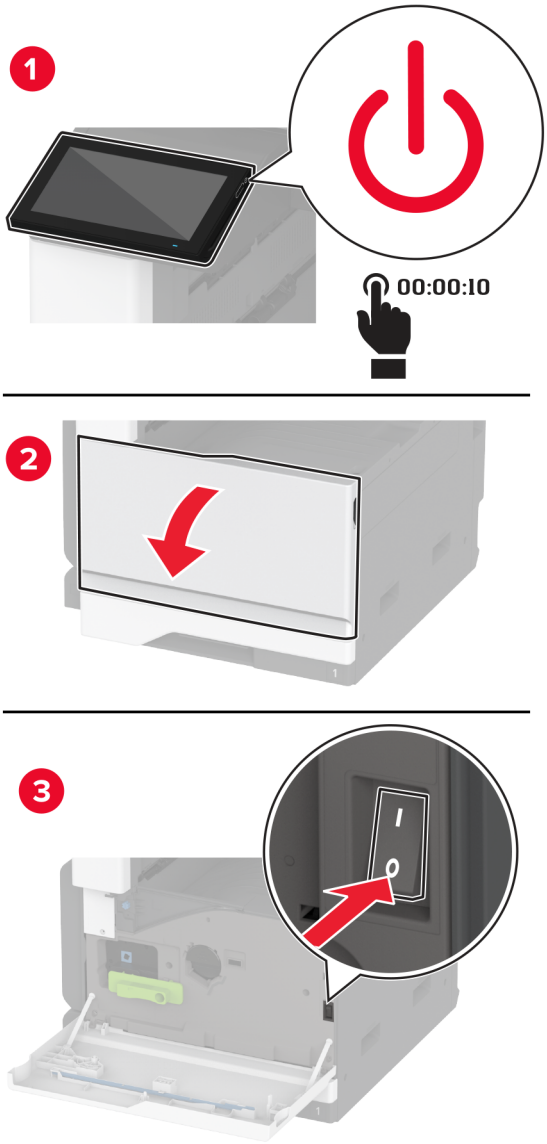

2 Poista vakiolokero.

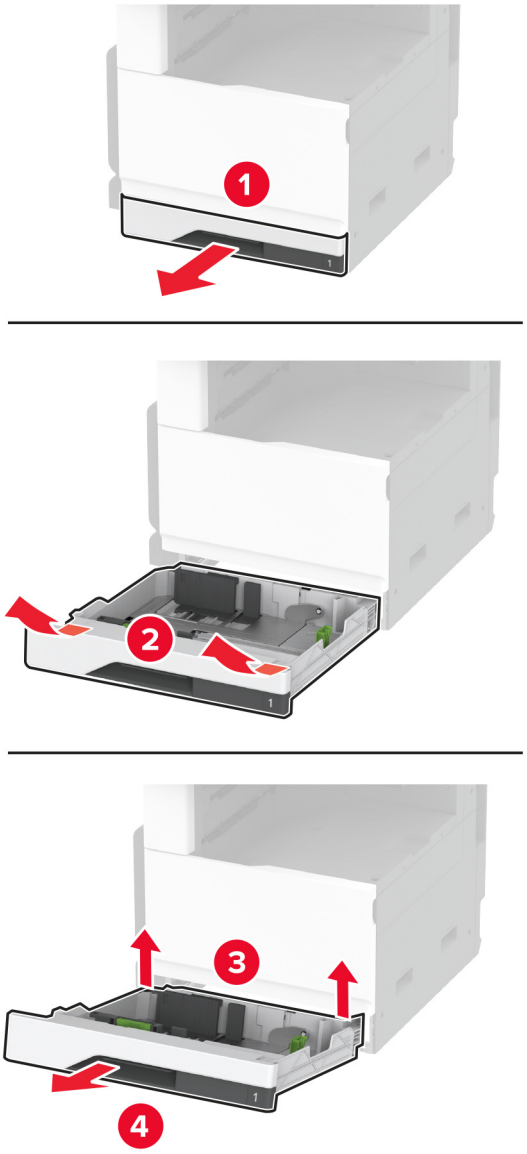

3 Irrota lokeron rullapaketti.

Varoitus – vauriot mahdollisia: Estä sähköstaattisen purkauksen aiheuttama vahinko koskettamalla tulostimen metallikehystä ennen kuin avaat tai kosketat tulostimen sisäosia.

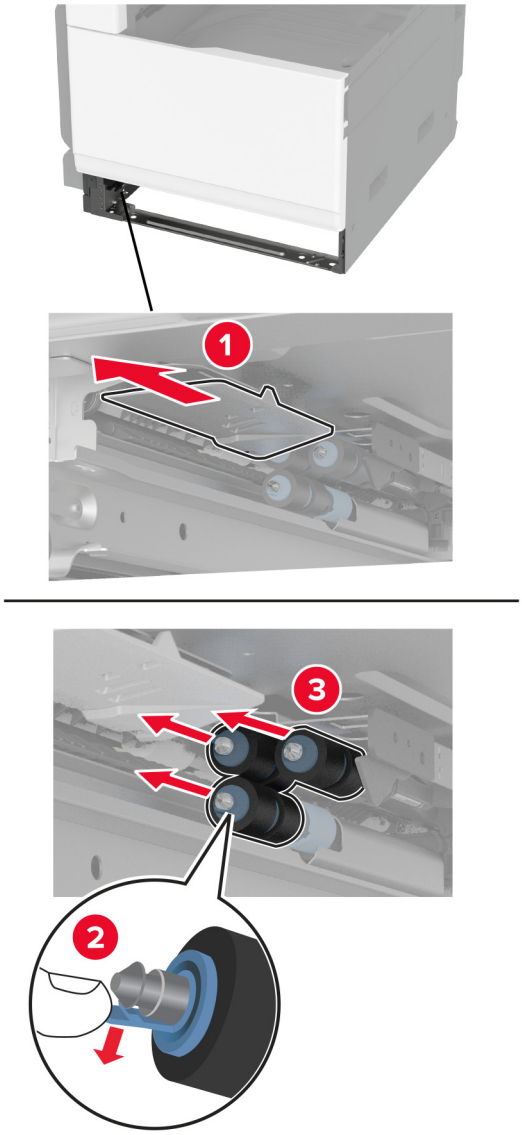

4 Kostuta pehmeä, nukkaamaton liina vedellä ja pyyhi syöttörullat.

5 Työnnä rullapakettia, kunnes se *napsahtaa* paikalleen.

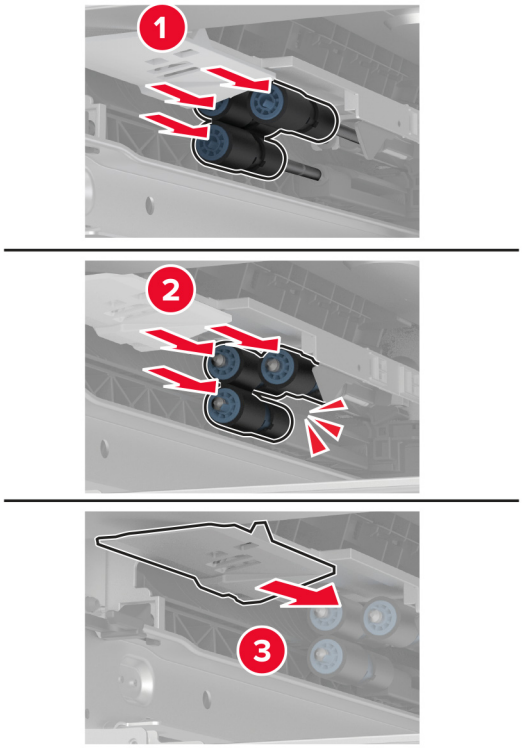

6 Aseta lokero tulostimeen.

7 Käynnistä tulostin.

Automaattisen asiakirjansyöttölaitteen rullapaketin puhdistaminen

1 Katkaise virta tulostimesta.

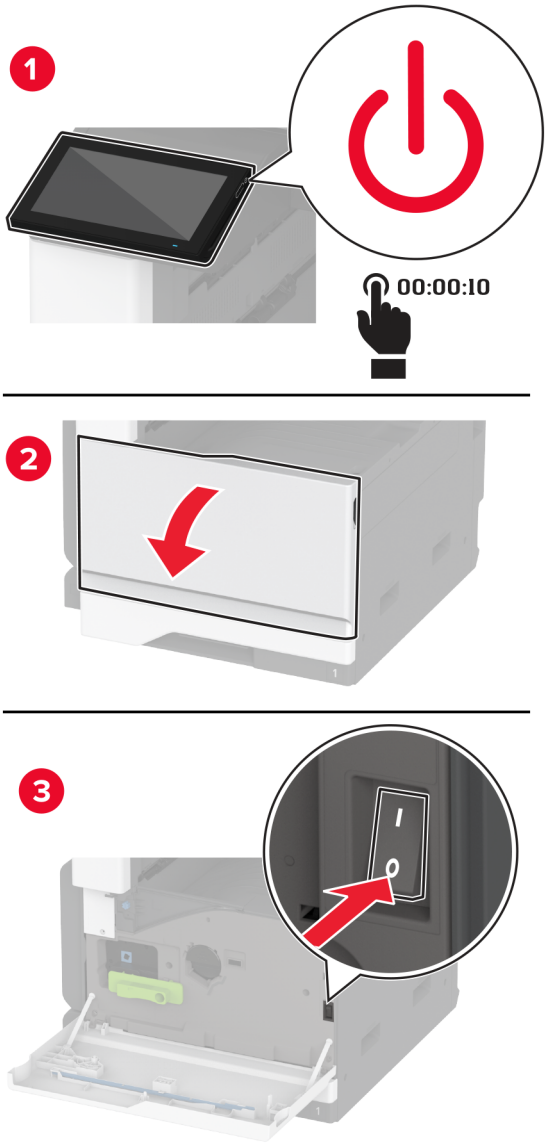

2 Avaa asiakirjansyöttölaitteen yläkansi.

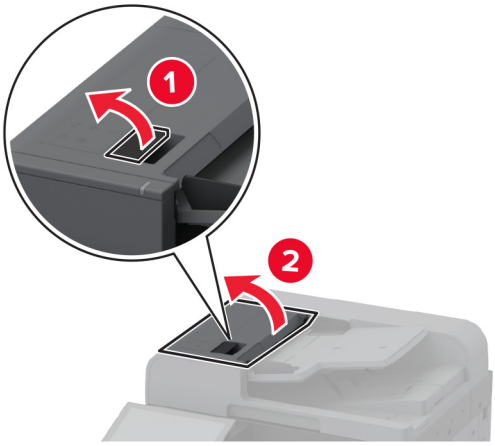

3 Irrota erotinrullan suojus.

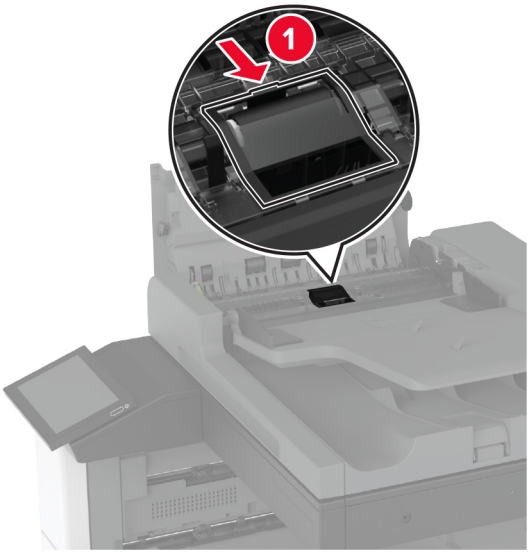

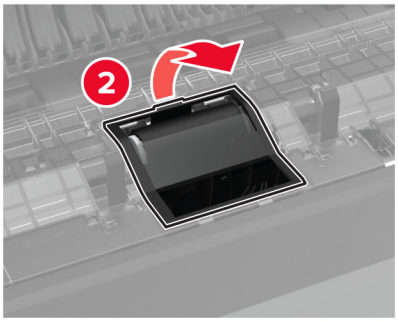

4 Irrota erotinrulla.

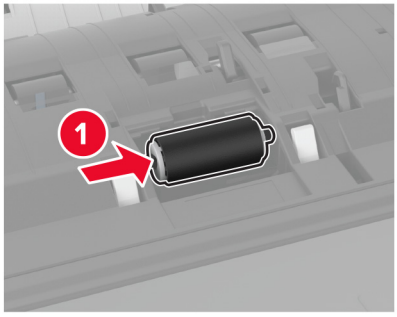

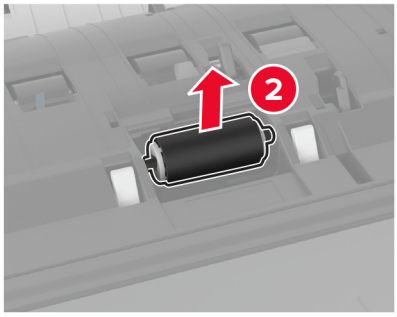

5 Kostuta pehmeä, nukkaamaton liina vedellä ja pyyhi rullapaketti.

6 Aseta erotinrulla paikalleen.

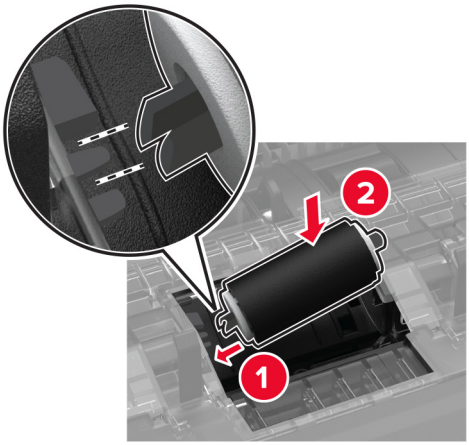

7 Työnnä erotinrullan suojusta, kunnes se *napsahtaa* paikalleen.

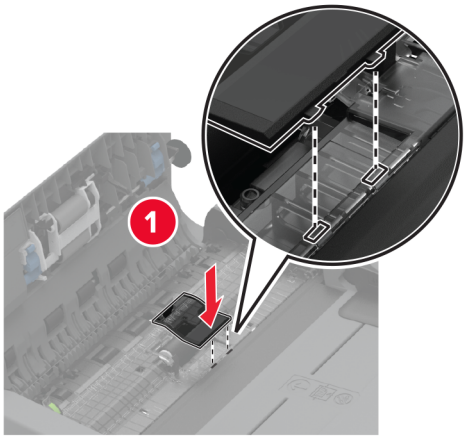

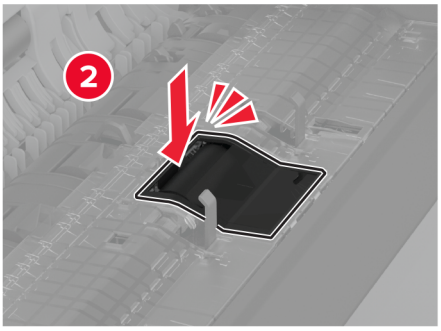

8 Irrota erotinrullaosa.

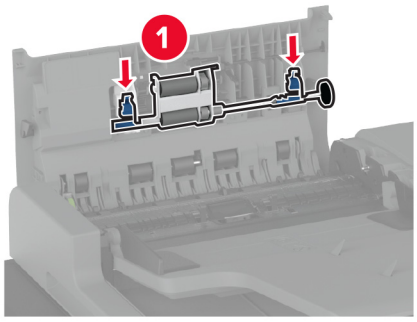

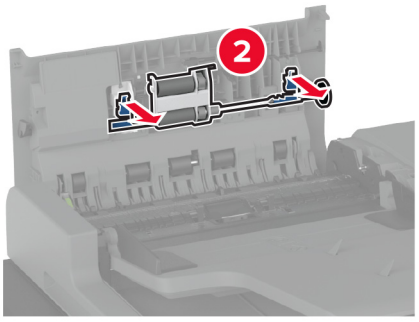

9 Kostuta pehmeä, nukkaamaton liina vedellä ja pyyhi rullapaketti.

10 Työnnä erotinrullaosaa, kunnes se *napsahtaa* paikalleen.

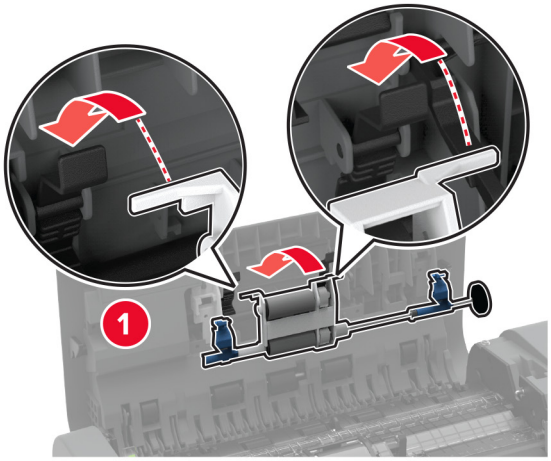

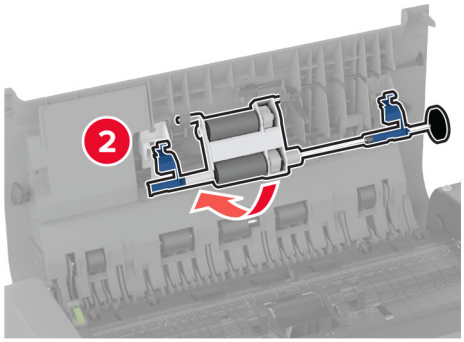

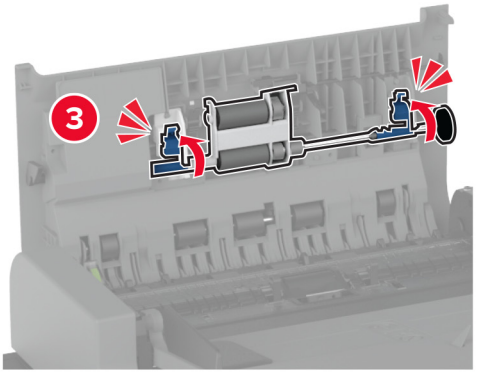

11 Sulje asiakirjansyöttölaitteen yläkansi.

12 Käynnistä tulostin.

2000 arkin lokeron rullapaketin puhdistaminen

1 Katkaise virta tulostimesta.

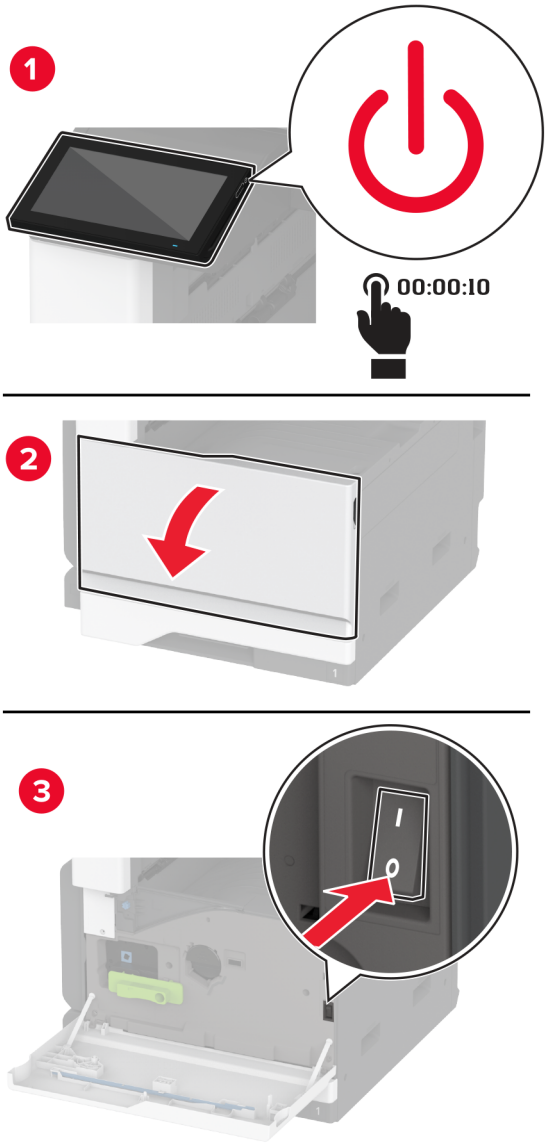

2 Siirrä lokeroa vasemmalle.

3 Avaa luukku J ja avaa sitten rullapaketin suojus.

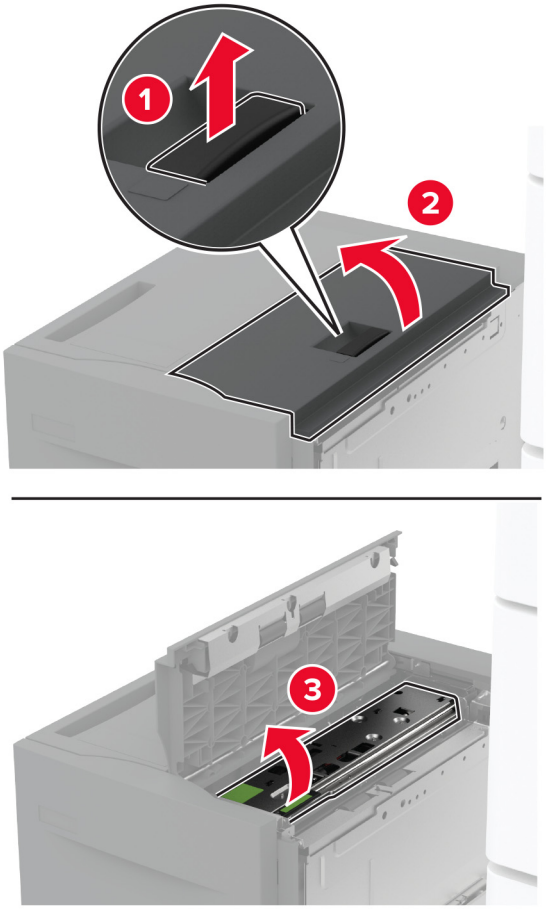

4 Etsi ja poista lokeron rullapaketti.

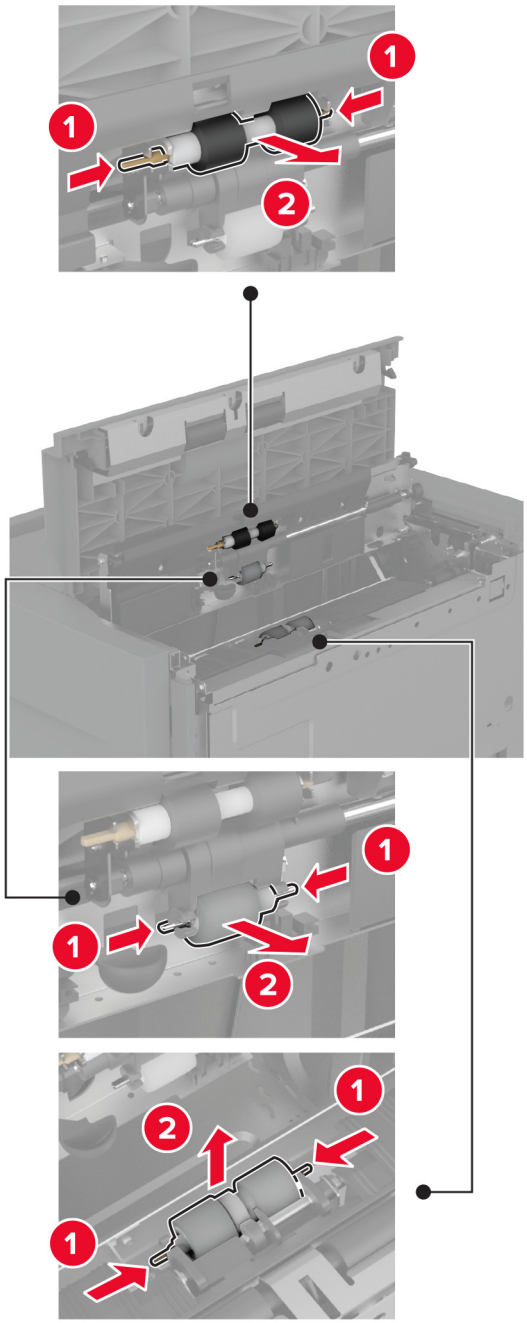

5 Kostuta pehmeä, nukkaamaton liina vedellä ja pyyhi rullapaketti.

6 Aseta rullapaketti paikalleen.

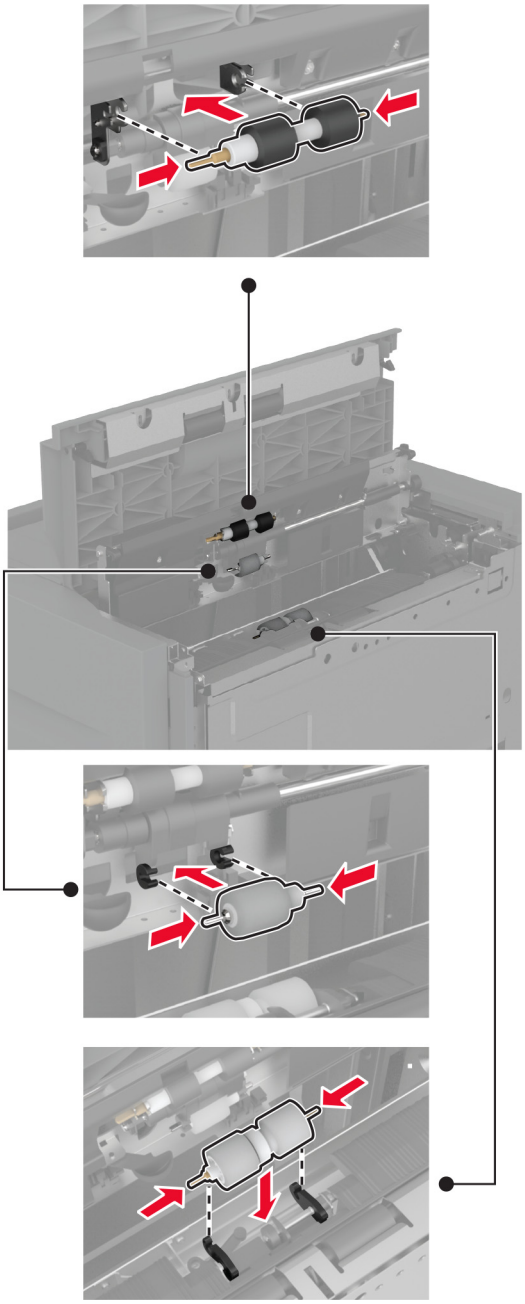

7 Sulje rullapaketin suojus ja luukku J.

8 Työnnä lokero takaisin paikalleen.

9 Käynnistä tulostin.

Rei'ittimen laatikon tyhjentäminen

1 Nosta paperin siirtoyksikön kansi F.

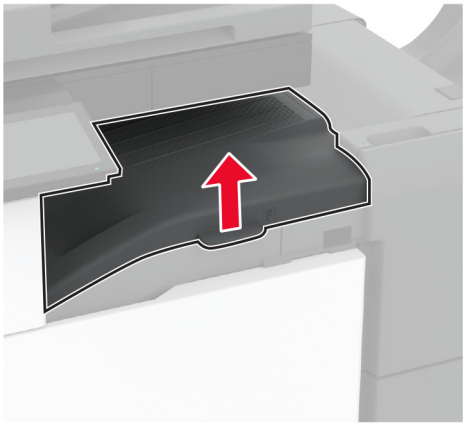

2 Irrota ja tyhjennä rei'ityslaatikko.

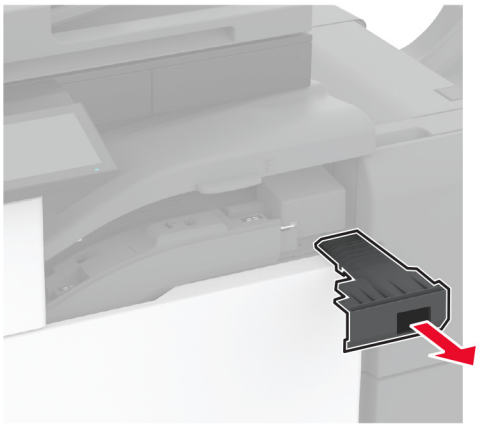

3 Aseta rei'ityslaatikko paikalleen.

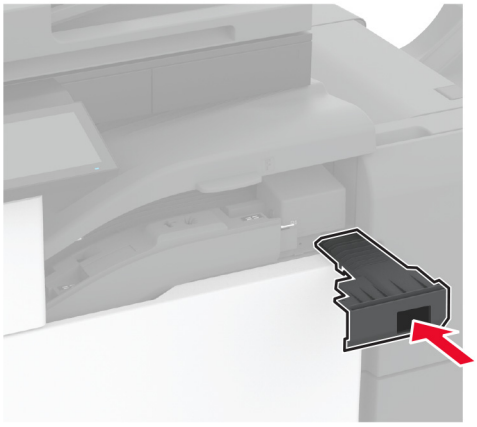

4 Sulje kansi.

Energian ja paperin säästäminen

Virransäästötilan asetusten määrittäminen

Lepotila

1 Valitse aloitusnäytössä **Asetukset** > **Laite** > **Virranhallinta** > **Aikakatkaisut** > **Lepotila**.

2 Määritä aika, jonka tulostin odottaa käyttämättömänä ennen siirtymistä Lepotilaan.

Horrostila

1 Valitse aloitusnäytössä **Asetukset** > **Laite** > **Virranhallinta** > **Aikakatkaisut** > **Horrostilan aikakatkaisu**.

2 Määritä aika, jonka tulostin odottaa käyttämättömänä ennen siirtymistä horrostilaan.

Huomautuksia:

- Horrostilan aikakatkaisu toimi, kun Horrostilan aikakatkaisu yhdistettäessä -asetuksen arvona on Horrostila.
- Kun tulostin on horrostilassa, Embedded Web Server -palvelu on poissa käytöstä.

Näytön kirkkauden säätäminen

1 Valitse aloitusnäytössä **Asetukset** > **Laite** > **Määritykset**.

2 Säädä asetusta Näytön kirkkaus -valikossa.

Tulostustarvikkeiden säästäminen

- Tulosta paperin molemmille puolille.

  Huomautus: Kaksipuolinen tulostus on oletusasetuksena tulostinohjaimessa.
- Tulosta useita sivuja yhdelle paperiarkille.
- Tarkastele asiakirjan ulkoasua esikatselutoiminnolla ennen tulostamista.
- Tulosta yksi kopio ja tarkista asiakirjan sisältö ja ulkoasu.

Tulostimen siirtäminen toiseen paikkaan

HUOMIO – TAPATURMAN MAHDOLLISUUS: Jos tulostin painaa yli 20 kg, sen turvallinen siirtäminen edellyttää kahta tai useampaa henkilöä.

HUOMIO – TAPATURMAN MAHDOLLISUUS: Vältä tulipalon tai sähköiskun vaara: käytä vain tämän tuotteen mukana toimitettua tai valmistajan hyväksymää virtajohtoa.

HUOMIO – TAPATURMAN MAHDOLLISUUS: Ennen kuin siirrät tulostinta, tutustu seuraaviin ohjeisiin, jotta kukaan ei loukkaantuisi eikä tulostin vahingoittuisi:

- Varmista, että tulostimen kaikki luukut ja lokerot ovat kiinni.
- Sammuta tulostin ja irrota virtajohto pistorasiasta.
- Irrota kaikki kaapelit tulostimesta.
- Jos tulostimeen on liitetty erillisiä lattialle sijoitettavia valinnaisia lokeroita tai tulostuslisävarusteita, irrota ne, ennen kuin siirrät tulostinta.
- Jos tulostimessa on tulostintuki, rullaa se varovasti uuteen paikkaan. Ylitä kynnykset ja lattian epätasaisuudet varovasti.
- Jos tulostimessa ei ole tulostintukea mutta siinä on lisälokeroja tai tulostuslisävarusteita, irrota tulostuslisävarusteet nosta tulostin pois lokeroilta. Älä yritä nostaa tulostinta ja lisävarusteita samanaikaisesti.
- Nosta tulostinta aina sen sivuilla olevista kädensijoista.
- Tulostimen siirtämiseen käytettävien kärryjen on oltava senkokoiset, että ne tukevat tulostimen koko jalustaa.
- Laitteiden siirtämiseen käytettävien kärryjen on oltava niin suuret, että laitteet mahtuvat niihin kokonaan.
- Pidä tulostin pystyasennossa.
- Vältä erittäin äkkinäisiä liikkeitä.
- Varmista, että sormesi eivät ole tulostimen alla, kun lasket tulostimen alas.
- Varmista, että tulostimen ympärillä on riittävästi tilaa.

Huomautus: Tulostimen takuu ei korvaa vahinkoa, jonka syynä on vääränlainen siirtely.

Tulostimen kuljettaminen

Kuljetusohjeet löydät osoitteesta **http://support.lexmark.com**. Voit myös ottaa yhteyttä asiakastukeen.

Vianmääritys

Tulostuslaatuongelmat

Etsi kuva, joka vastaa tulosteen laatuongelmaa, valitse sitten kuvan alla oleva linkki ja lue ohjeet ongelman ratkaisemiseen.

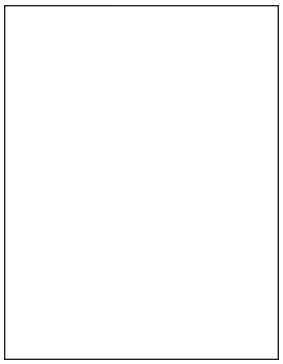

"Tyhjät tai valkoiset sivut" sivulla 330

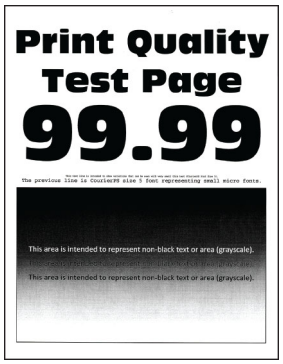

"Tumma tuloste" sivulla 331

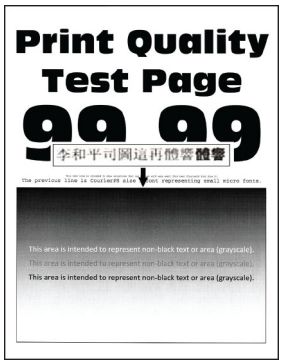

"Ohuet viivat eivät tulostu oikein" sivulla 332

"Taittunut tai rypistynyt paperi" sivulla 333

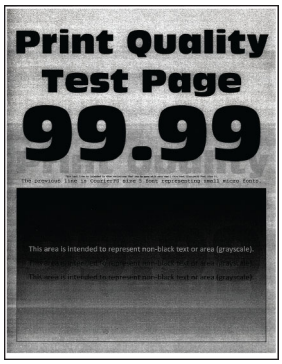

"Harmaa tausta" sivulla 334

"Vaakasuuntaiset vaaleat juovat" sivulla 343

"Väärät marginaalit" sivulla 335

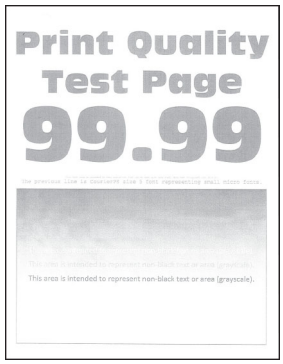

"Vaalea tuloste" sivulla 336

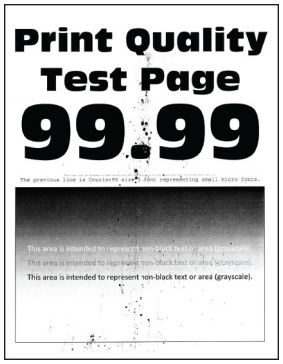

"Täplikäs tuloste ja pisteitä" sivulla 338

"Paperin käpristyminen" sivulla 339

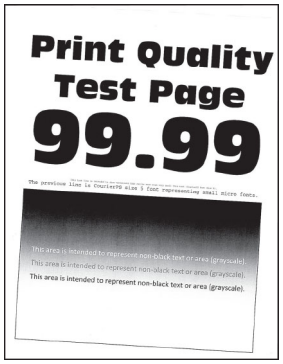

"Tuloste vääristynyt tai vino" sivulla 340

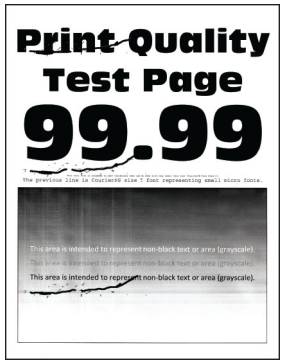

"Toistuvat virhekuviot" sivulla 349

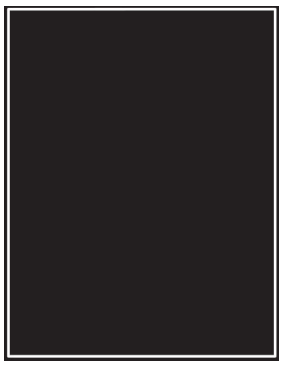

"Täysin mustia sivuja" sivulla 341

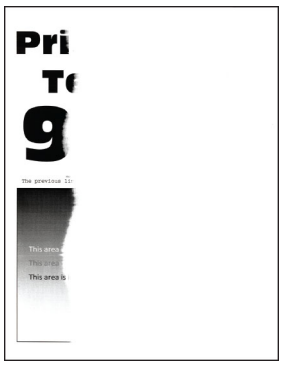

"Tekstiä tai kuvia leikkautuu" sivulla 342

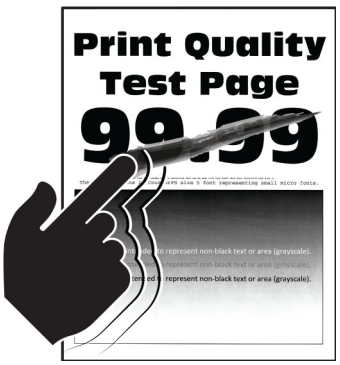

"Väriaine hankautuu helposti pois" sivulla 343

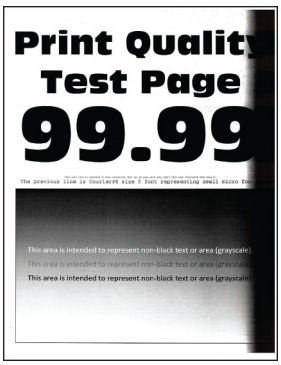

"Pystysuuntaiset tummat juovat" sivulla 346

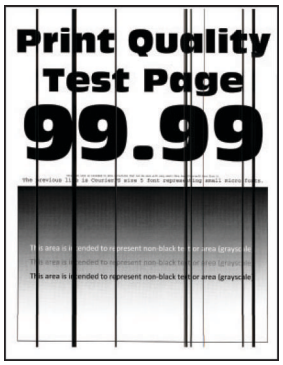

"Pystysuuntaiset tummat viivat tai raidat" sivulla 347

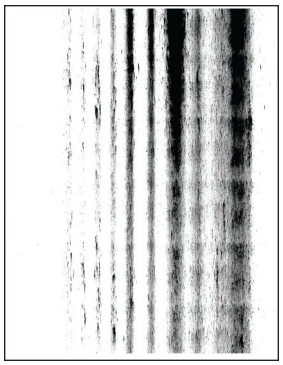

"Pystysuuntaiset tummat raidat ja puuttuva tuloste" sivulla 348

"Pystysuuntaiset vaaleat juovat" sivulla 344

"Pystysuuntaiset valkoiset viivat" sivulla 345

Tulostimen virhekoodit

Virhekoodit	Virheilmoitus	Ratkaisu
2.01	**Tarvike tarvitaan.**	Kosketa valintaa **Työn peruutus** ja tilaa tarvittava tarvike. Lisätietoja on kohdassa "Tulostimen osien ja tarvikkeiden tilaaminen" sivulla 258.
3.01	**Vakiovastaanottoalusta on täynnä.**	Poista paperit alustalta ja kosketa sitten valintaa **Jatka**.
3.21, 3.22, 3.23, 3.24	**Poista paperi lokeron [x] takaa.**	**1** Poista ilmoituksessa mainittu lokero. **2** Poista juuttuneet paperit alueelta. **3** Aseta lokero tulostimeen.
7.13, 7.23, 7.33,7.43, 7.53	**Aseta lokero [x].**	Kokeile jompaakumpaa seuraavista: • Aseta ilmoituksessa mainittu lokero. • Peruuta nykyinen tulostustyö.
8.01	**Sulje etuluukku.**	Pidä etuluukku suljettuna muulloin kuin huollon aikana.
8.02, 8.03, 8.04, 8.05	**Sulje luukku [x].**	Pidä ilmoituksessa mainittu luukku suljettuna muulloin kuin huollon aikana.
8.06	**Kiinnitä lokero 5 paikalleen.**	Liu'uta lokeroa vasemmalle ja liu'uta se sitten takaisin paikalleen.

Virhekoodit	Virheilmoitus	Ratkaisu
8.07	**Sulje paperinsiirron kansi F.**	Pidä paperin siirtoyksikön kansi F suljettuna muulloin kuin huollon aikana.
8.08	**Sulje nidonnan viimeistelijän etuluukku.**	Pidä viimeistelijän etuluukku suljettuna muulloin kuin huollon aikana.
8.09	**Sulje nidonnan ja rei'ityksen viimeistelijän yläkansi.**	Pidä viimeistelijän yläkansi suljettuna muulloin kuin huollon aikana.
9.00	**Tulostin oli käynnistettävä uudelleen. Viimeinen työ saattaa olla vaillinainen.**	Jatka tulostusta ja poista ilmoitus näytöstä valitsemalla **Jatka**.
11.11, 11.21, 11.31, 11.41, 11.51	**Lisää [lähde] [laji] [koko].**	Lisää ilmoituksessa mainittuun lokeroon paperia. Lisätietoja on kohdassa "Paperin ja erikoismateriaalin asettaminen" sivulla 54.
11.12, 11.22, 11.32, 11.42, 11.52	**Lisää [lähde] [laji] [koko] [suunta].**	
11.81, 11.91	**Lisää monikäyttösyöttöaukkoon [laji] [koko].**	Lisää monikäyttösyöttöaukkoon paperia. Lisätietoja on kohdassa "Monisyöttölaitteen täyttö" sivulla 69.
11.82, 11.92	**Lisää monikäyttösyöttöaukkoon [laji] [koko] [suunta].**	
12.11, 12.21, 12.31, 12.41, 12.51	**Vaihda [lähde] kohteeksi [laji] [koko].**	Vedä ulos ilmoituksessa mainittu lokero, poista paperit ja lisää sitten oikeanlaista paperia. Lisätietoja on kohdassa "Paperin ja erikoismateriaalin asettaminen" sivulla 54.
12.12, 12.22, 12.32, 12.42, 12.52	**Vaihda [lähde] kohteeksi [laji] [koko] [suunta].**	
12.91	**Vaihda monikäyttösyöttöaukkoon [laji] [koko].**	Poista paperit ja lisää oikeanlaista paperia. Lisätietoja on kohdassa "Monisyöttölaitteen täyttö" sivulla 69.
12.92	**Vaihda monikäyttösyöttöaukkoon [laji] [koko] [suunta].**	
31.00	**Asenna rei'ityslaatikko.**	**1** Avaa paperin siirtoyksikön kansi F. **2** Poista rei'ityslaatikko. **3** Aseta rei'ityslaatikko paikalleen.
31.40	**Asenna uudelleen puuttuva tai vastaamaton musta värikasetti.**	**1** Avaa etuluukku. **2** Poista kasetti. **3** Aseta kasetti paikalleen. **4** Sulje etuluukku.
31.60	**Asenna puuttuva tai vastaamaton musta kuvayksikkö uudelleen.**	**1** Avaa luukku A. **2** Avaa etuluukku. **3** Avaa kuvayksikön lukitus ja poista sitten yksikkö. **4** Aseta kuvayksikkö paikalleen ja lukitse se paikalleen. **5** Sulje etuluukku ja sitten luukku A.

Virhekoodit	Virheilmoitus	Ratkaisu
32.40	**Vaihda väärä musta kasetti.**	Katso "Värikasetin vaihtaminen" sivulla 259.
34.00	**Paperi liian lyhyt.**	Määritä paperikokoasetus lokeroon lisätyn paperin koon mukaiseksi. Valitse aloitusnäytössä **Asetukset** > **Paperi** > **Lokero** > **Määritys** > **Paperikoko/-laji**.
34.10, 34.20, 34.30, 34.40, 34.50	**Tarkista [lähde], säädä ohjaimet ja suunta.**	Vedä ilmoituksessa mainittu lokero ulos ja varmista sitten, että paperi on lisätty oikein. Lisätietoja on kohdassa "Paperin ja erikoismateriaalin asettaminen" sivulla 54.
34.90	**Tarkista monikäyttö-syöttöaukko ja säädä ohjaimet ja suunta.**	Varmista, että paperi on lisätty oikein. Lisätietoja on kohdassa "Monisyöttölaitteen täyttö" sivulla 69.
37.10	**Muisti ei riitä työn lajitteluun.**	Kokeile jompaakumpaa seuraavista: • Tulosta työn tallennettu osa ja aloita tulostustyön loppuosan lajittelu valitsemalla **Jatka**. • Peruuta nykyinen tulostustyö.
37.30	**Muisti ei riitä. Jotkin pidossa olleet työt poistettiin.**	Jatka tulostusta ja poista ilmoitus näytöstä valitsemalla **Jatka**.
38.10	**Muisti täynnä.**	Kokeile jotakin seuraavista keinoista: • Jatka tulostusta ja poista ilmoitus näytöstä valitsemalla **Jatka**. • Peruuta nykyinen tulostustyö. • Asenna tulostimeen lisää muistia. • Vähennä tulostustyön sivumäärää.
39.10	**Monimutkainen sivu, kaikki tiedot eivät ehkä tulostuneet.**	Kokeile jotakin seuraavista keinoista: • Jatka tulostusta ja poista ilmoitus näytöstä valitsemalla **Jatka**. • Peruuta nykyinen tulostustyö. • Asenna tulostimeen lisää muistia. • Vähennä tulostustyön monimutkaisuutta ja kokoa, ennen kuin lähetät sen tulostettavaksi uudelleen. • Vähennä tulostustyön sivumäärää. • Vähennä mahdollisten ladattujen fonttien määrää ja kokoa. • Poista tulostustyöstä mahdolliset tarpeettomat fontit tai makrot. • Vähennä tulostustyön kuvien määrää.
51	**Flash-muisti on viallinen.**	Kokeile jotakin seuraavista keinoista: • Vaihda flash-kortti. • Jatka tulostusta ja poista ilmoitus näytöstä valitsemalla **Jatka**. • Peruuta nykyinen tulostustyö.
52	**Flash-muistin vapaa tila ei riitä resursseja varten.**	Kokeile jotakin seuraavista keinoista: • Jatka tulostusta ja poista ilmoitus näytöstä valitsemalla **Jatka**. • Poista fontit, makrot ja muut flash-muistiin tallennetut tiedot. • Asenna kiintolevy. Lisätietoja on kohdassa "Tulostimen kiintolevyn asentaminen" sivulla 119. **Huomautus:** Poistetaan ladatut fontit ja makrot, joita ei ole aiemmin tallennettu flash-muistiin.

Virhekoodit	Virheilmoitus	Ratkaisu
55.1	**Virhe luettaessa USB-asemaa. Poista USB-asema**	Jatka poistamalla flash-asema.
55.2	**USB-keskittimen lukuvirhe. Poista keskitin.**	Jatka poistamalla USB-keskitin.
55.3	**Irrota johto ja vaihda tila.**	
61	**Poista viallinen levy.**	Vaihda viallinen tallennusasema.
62	**Levy täynnä.**	Kokeile jotakin seuraavista keinoista: • Jatka tulostusta ja poista ilmoitus näytöstä valitsemalla **Jatka**. • Poista fontit, makrot ja muut kiintolevylle tallennetut tiedot. • Asenna kiintolevy. Lisätietoja on kohdassa "Tulostimen kiintolevyn asentaminen" sivulla 119.
63	**Alusta kiintolevy.**	Alustus nyt pyyhkii kaikki tiedot tallennusasemasta. Voit alustaa tallennusaseman seuraavasti: **1** Valitse **Asetukset** > **Laite** > **Huolto** > **Poistaminen**. **2** Valitse **Siivoa kaikki kiintolevyn tiedot** ja sitten **TYHJENNÄ**.
71.01	**Faksiasemalla ei ole nimeä. Ota yhteys järjestelmänvalvojaan.**	Katso "Faksitoiminnon määrittäminen analogisen faksin avulla" sivulla 38.
71.02	**Faksiasemalla ei ole numeroa. Ota yhteys järjestelmänvalvojaan.**	
71.03	**Modeemiin ei liitetty analogista puhelin-linjaa, faksi ei käytössä.**	Tarkista yhteyden ja linjan signaali. Lisätietoja on kohdassa "Faksitoiminnon määrittäminen analogisen faksin avulla" sivulla 38.
71.06	**HTTPS-faksipalvelimeen ei saada yhteyttä.**	Yhteys HTTPS-faksipalvelimeen on katkennut. Tarkista tulostimen Internet-yhteys.
71.07	**Tulostinta ei ole rekisteröity HTTPS-faksipalvelimeen.**	Varmista, että tulostin on lisätty HTTPS-faksipalvelimen portaalin laite-luetteloon. Ota yhteyttä järjestelmänvalvojaan.
71.11	**Faksiosio.**	Faksiosio ei toimi. Ota yhteyttä järjestelmänvalvojaan.
71.12	**Muisti täynnä, fakseja ei voi tulostaa.**	Jos haluat tulostaa kaikki tallennetut faksit, valitse **Tulosta kaikki**.
71.13	**Muisti täynnä. Fakseja ei voi lähettää.**	Kokeile jompaakumpaa seuraavista: • Jatka ja yritä lähettää faksi uudelleen. • Skannaa alkuperäinen asiakirja sivu kerrallaan, valitse faksi-numero ja faksaa asiakirja.
71.40	**Tulostimen aika on väärä.**	Määritä tulostimen aika. Valitse aloitusnäytössä **Asetukset** > **Laite** > **Määritykset** > **Päivämäärä ja aika** > **Määritä**.

Virhekoodit	Virheilmoitus	Ratkaisu
72.01	**Sähköpostin SMTP-palvelinta ei ole määritetty. Ota yhteys järjestelmänvalvojaan.**	Kokeile jompaakumpaa seuraavista: • Määritä sähköpostitoiminto. Lisätietoja on kohdassa "Sähköpostin SMTP-asetusten määrittäminen" sivulla 46. • Poista virheilmoitus käytöstä. Lisätietoja on kohdassa "SMTP-palvelinta ei ole määritetty -virheilmoituksen poistaminen käytöstä" sivulla 384.
72.02	**Web Link -palvelinta ei ole määritetty. Ota yhteys järjestelmänvalvojaan.**	Ota yhteyttä järjestelmänvalvojaan.
72.04	**Faksipalvelimen Muotoon-kohtaa ei määritetty. Ota yhteys järjestelmänvalvojaan.**	Kokeile jompaakumpaa seuraavista: • Valitse **Asetukset** > **Faksi** > **Faksipalvelimen määritys** > **Yleiset faksiasetukset**. Määritä Muotoon-toiminnon asetus. • Ota yhteyttä järjestelmänvalvojaan.
81.31	**Vaihda rullapaketti, suositeltu käyttöikä ylitetty.**	Katso "Asiakirjansyöttölaitteen rullapaketin vaihtaminen" sivulla 279.
83.20	**Niitit vähissä tai puuttuvat.**	Kokeile jompaakumpaa seuraavista: • Poista niittikasetti ja asenna se uudelleen. • Vaihda nitojan kasetti. Lisätietoja on kohdassa "Nitojan kasetin vaihtaminen" sivulla 295.
83.30	**Niitit loppu tai syötetty väärin.**	Kokeile jompaakumpaa seuraavista: • Poista niittikasetti ja asenna se uudelleen. • Vaihda nitojan kasetti. Lisätietoja on kohdassa "Nitojan kasetin vaihtaminen" sivulla 295.
84.01	**Kuvayksikkö lähes lopussa.**	Poista ilmoitus valitsemalla **Continue (Jatka)**.
84.11	**Kuvayksikkö vähissä.**	
84.21	**Kuvayksikkö hyvin vähissä.**	
84.31	**Vaihda kuvayksikkö, suositeltu käyttöikä ylitetty.**	Katso "Kuvayksikön vaihtaminen" sivulla 262.
86.23	**Skanneri on huolettava pian.**	Poista ilmoitus valitsemalla **Continue (Jatka)**.
86.33	**Vaihda ADF-pakkaus, suositeltu käyttöikä ylitetty.**	Katso "Asiakirjansyöttölaitteen rullapaketin vaihtaminen" sivulla 279.
87.20	**Rei'ityslaatikko lähes täynnä.**	Poista ilmoitus valitsemalla **Continue (Jatka)**.

Virhekoodit	Virheilmoitus	Ratkaisu
87.30	**Tyhjennä rei'ityslaatikko**	**1** Avaa paperin siirtoyksikön kansi F. **2** Irrota rei'ityslaatikko ja tyhjennä se. **3** Aseta rei'ityslaatikko paikalleen. **4** Sulje kansi.
200.03, 240.06	**Paperitukos, [tukoksen ylätunniste].**	Katso "Paperitukos monisyöttölaitteessa" sivulla 365.
200.16[x], 241.16a	**Paperitukos, [tukoksen ylätunniste].**	Katso "Paperitukos vakiolokerossa" sivulla 359.
200.26[x], 200.36[x], 200.46[x], 200.56a, 202.95[x], 242,26, 242,33, 242,43, 243,33, 243,36, 24 343, 24 443, 24 446	**Paperitukos, [tukoksen ylätunniste].**	Katso "Paperitukos valinnaisissa lokeroissa" sivulla 361.
200.56a, 245.53[x], 24 556	**Paperitukos, [tukoksen ylätunniste].**	Katso "Paperitukos 2000 arkin lokerossa" sivulla 365.
200.95, 201.96, 202.93, 202.94, 221.93, 221.95, 232.93, 240.25, 240.35, 240.55	**Paperitukos, [tukoksen ylätunniste].**	Katso "Paperitukos luukussa A" sivulla 366.
280.06	**Aseta alkuperäiset automaattiseen asiakirjansyöttölaitteeseen ja aloita työ uudelleen.**	Kokeile jotakin seuraavista keinoista: • Poista asiakirja ja aseta se sitten takaisin automaattiseen asiakirjansyöttölaitteeseen. • Skannaa asiakirja skannaustasolta. • Viimeistele työ skannaamatta jäljellä olevia sivuja. • Työn peruutus.
280.11, 280.13, 280.15, 280.91, 280.93, 280.95, 281.11, 281.15, 281.16, 281.91, 281.95, 281.96, 282.11, 282.13, 282.15, 282.91, 282.93, 282.95, 283.11, 283.13, 283.15, 283.91, 283.93, 283.95, 284.11, 284.13, 284.15, 284.91, 284.93, 284.95, 288.10, 288.90, 295.01, 680.10	**Skanneritukos.**	Katso "Paperitukos automaattisessa asiakirjansyöttölaitteessa" sivulla 370.

Virhekoodit	Virheilmoitus	Ratkaisu
280.13Q, 280.15Q, 295.01Q, 680.20Q	**Vaihda juuttuneet alkuperäiset.**	Kokeile jotakin seuraavista keinoista: • Poista asiakirja ja aseta se sitten automaattiseen asiakirjansyöttölaitteeseen. • Skannaa asiakirja skannaustasolta. • Viimeistele työ skannaamatta jäljellä olevia sivuja. • Peruuta työ.
280.13K, 280.15K, 680.20K, 680.40K, 295.01K,	**Aseta alkuperäiset ja aloita työ uudelleen.**	Kokeile jompaakumpaa seuraavista: • Poista asiakirja ja aseta se sitten takaisin automaattiseen asiakirjansyöttölaitteeseen tai skannaustasolle. • Peruuta työ.
420.11a, 420.13a, 420.15a, 420.15b, 420.54a, 420.54b, 425.13a	**Paperitukos, [tukoksen ylätunniste].**	Katso "Paperitukos nidonnan viimeistelijässä" sivulla 370.
400,13, 400.13b, 420.13b, 420.15b, 420.54c, 450.23b, 450.91b, 451.33b, 454.23b, 454.25b, 457.25b	**Paperitukos, [tukoksen ylätunniste].**	Katso "Paperitukos nidonnan tai rei'ityksen viimeistelijässä" sivulla 374.
457.35b	**Paperitukos, [tukoksen ylätunniste].**	• Jos olet asentanut nidonnan viimeistelijän, katso kohta "Paperitukos nidonnan viimeistelijässä" sivulla 370. • Jos olet asentanut nidonnan ja rei'ityksen viimeistelijän, katso kohta "Paperitukos nidonnan tai rei'ityksen viimeistelijässä" sivulla 374.

Tulostusongelmat

Tulostuslaatu on huono

Tyhjät tai valkoiset sivut

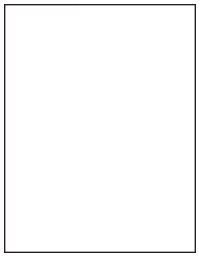

Huomautus: Tulosta tulostuslaadun testisivut, ennen kuin yrität ratkaista ongelman. Valitse aloitusnäytössä **Asetukset** > **Vianmääritys** > **Tulostuslaadun testisivut**.

Toimi	Kyllä	Ei
Vaihe 1 **a** Tarkista, onko tulostimessa laito ja tuettu Lexmarkin värikasetti. **Huomautus:** Jos kasettia ei tueta, asenna tuettu kasetti. **b** Tulosta asiakirja. Tulostaako tulostin tyhjiä tai valkoisia sivuja?	Siirry vaiheeseen 2.	Ongelma on ratkaistu.
Vaihe 2 **a** Irrota kuvayksikkö. **Varoitus – vauriot mahdollisia:** Älä altista kuvayksikköä suoralle valolle. Pitkäaikainen altistuminen valolle voi aiheuttaa tulostuslaatuongelmia. **Varoitus – vauriot mahdollisia:** Älä kosketa valojohderumpua. Rumpujen koskettaminen saattaa heikentää tulevien tulostustöiden laatua. **b** Aseta kuvayksikkö paikalleen. **c** Tulosta asiakirja. Tulostaako tulostin tyhjiä tai valkoisia sivuja?	Yhteyden ottaminen **asiakastukeen**.	Ongelma on ratkaistu.

Tumma tuloste

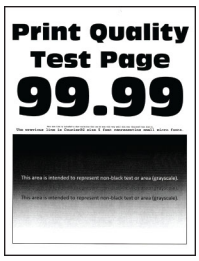

Huomautus: Tulosta tulostuslaadun testisivut, ennen kuin yrität ratkaista ongelman. Valitse aloitusnäytössä **Asetukset** > **Vianmääritys** > **Tulostuslaadun testisivut**.

Toimi	Kyllä	Ei
Vaihe 1 **a** Pienennä väriaineen tummuusastetta käyttöjärjestelmästä riippuen joko Tulostusmääritykset- tai Tulostus-valintaikkunassa. **Huomautus:** Voit muuttaa näitä asetuksia myös tulostimen ohjauspaneelista. Valitse aloitusnäytössä **Asetukset** > **Tulostus** > **Laatu** > **Värin tummuus**. **b** Tulosta asiakirja. Onko tuloste liian tumma?	Siirry vaiheeseen 2.	Ongelma on ratkaistu.

Toimi	Kyllä	Ei
Vaihe 2 **a** Määritä paperilaji käyttöjärjestelmän mukaan joko Tulostusmääritykset- tai Tulostus-valintaikkunassa. **Huomautuksia:** • Varmista, että asetukset vastaavat lokeroon lisättyä paperia. • Voit muuttaa näitä asetuksia myös tulostimen ohjauspaneelista. Valitse aloitusnäytössä **Asetukset** > **Paperi** > **Lokeromääritys** > **Paperikoko/-laji**. **b** Tulosta asiakirja. Onko tuloste liian tumma?	Siirry vaiheeseen 3.	Siirry vaiheeseen 6.
Vaihe 3 Varmista, että paperissa ei ole kuvioita tai että se ei ole karkeaa. Oletko yrittänyt tulostaa kuvioidulle tai karkealle paperille?	Siirry vaiheeseen 4.	Siirry vaiheeseen 6.
Vaihe 4 **a** Vaihda kuvioitu tai karkea paperi tavalliseen. **b** Tulosta asiakirja. Onko tuloste liian tumma?	Siirry vaiheeseen 5.	Ongelma on ratkaistu.
Vaihe 5 **a** Aseta paperia uudesta pakkauksesta. **Huomautus:** Paperi imee kosteutta suuren kosteuspitoisuuden takia. Älä poista paperia kääreestään, ennen kuin otat sen käyttöön. **b** Tulosta asiakirja. Onko tuloste liian tumma?	Yhteyden ottaminen **asiakastukeen**.	Ongelma on ratkaistu.

Ohuet viivat eivät tulostu oikein

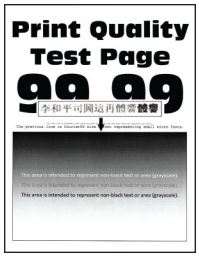

Huomautus: Tulosta tulostuslaadun testisivut, ennen kuin yrität ratkaista ongelman. Valitse aloitusnäytössä **Asetukset** > **Vianmääritys** > **Tulostuslaadun testisivut**.

Toimi	Kyllä	Ei
Vaihe 1 **a** Tarkista, onko tulostimessa aito ja tuettu Lexmarkin värikasetti. **Huomautus:** Jos kasettia ei tueta, asenna tuettu kasetti. **b** Tulosta asiakirja. Ovatko ohuet viivat tulostuneet oikein?	Ongelma on ratkaistu.	Siirry vaiheeseen 2.
Vaihe 2 **a** Lisää väriaineen tummuutta. Valitse aloitusnäytössä **Asetukset** > **Tulostus** > **Laatu** > **Värin tummuus**. **b** Tulosta asiakirja. Ovatko ohuet viivat tulostuneet oikein?	Ongelma on ratkaistu.	Yhteyden ottaminen **asiakastukeen**.

Taittunut tai rypistynyt paperi

Huomautus: Tulosta tulostuslaadun testisivut, ennen kuin yrität ratkaista ongelman. Valitse aloitusnäytössä **Asetukset** > **Vianmääritys** > **Tulostuslaadun testisivut**.

Toimi	Kyllä	Ei
Vaihe 1 **a** Tarkista, onko tulostimessa aito ja tuettu Lexmarkin värikasetti. **Huomautus:** Jos kasettia ei tueta, asenna tuettu kasetti. **b** Tulosta asiakirja. Onko paperi taittunut tai rypistynyt?	Siirry vaiheeseen 2.	Ongelma on ratkaistu.
Vaihe 2 **a** Aseta paperia uudesta pakkauksesta. **Huomautus:** Paperi imee kosteutta suuren kosteuspitoisuuden takia. Älä poista paperia kääreestään, ennen kuin otat sen käyttöön. **b** Tulosta asiakirja. Onko paperi taittunut tai rypistynyt?	Siirry vaiheeseen 3.	Ongelma on ratkaistu.

Toimi	Kyllä	Ei
Vaihe 3 **a** Määritä paperilaji käyttöjärjestelmän mukaan joko Tulostusmääritykset- tai Tulostus-valintaikkunassa. **Huomautuksia:** • Varmista, että asetus vastaa lisättyä paperia. • Voit muuttaa asetusta myös tulostimen ohjauspaneelista. Valitse aloitusnäytössä **Asetukset** > **Paperi** > **Lokeromääritys** > **Paperikoko/-laji**. **b** Tulosta asiakirja. Onko paperi taittunut tai rypistynyt?	Yhteyden ottaminen **asiakastukeen**.	Ongelma on ratkaistu.

Harmaa tausta

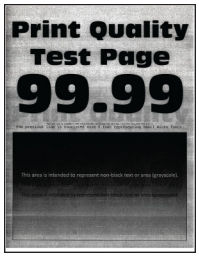

Huomautus: Tulosta tulostuslaadun testisivut, ennen kuin yrität ratkaista ongelman. Valitse aloitusnäytössä **Asetukset** > **Vianmääritys** > **Tulostuslaadun testisivut**.

Toimi	Kyllä	Ei
Vaihe 1 **a** Sammuta tulostin, odota 10 sekuntia ja käynnistä tulostin uudelleen. **b** Vähennä väriaineen tummuutta. Valitse aloitusnäytössä **Asetukset** > **Tulostus** > **Laatu** > **Värin tummuus**. **c** Tulosta asiakirja. Onko tulosteiden tausta harmaa?	Siirry vaiheeseen 2.	Ongelma on ratkaistu.
Vaihe 2 **a** Tarkista, onko tulostimessa aito ja tuettu Lexmarkin värikasetti. **Huomautus:** Jos värikasettia ei tueta, asenna tuettu kasetti. **b** Tulosta asiakirja. Onko tulosteiden tausta harmaa?	Siirry vaiheeseen 3.	Ongelma on ratkaistu.

Toimi	Kyllä	Ei
Vaihe 3 **a** Määritä paperilaji käyttöjärjestelmän mukaan joko Tulostusmääritykset- tai Tulostus-valintaikkunassa. **Huomautuksia:** • Varmista, että asetus vastaa lisättyä paperia. • Voit muuttaa asetusta myös tulostimen ohjauspaneelista. Valitse aloitusnäytössä **Asetukset** > **Paperi** > **Lokeromääritys** > **Paperikoko/-laji**. **b** Tulosta asiakirja. Onko tulosteiden tausta harmaa?	Siirry vaiheeseen 4.	Ongelma on ratkaistu.
Vaihe 4 **a** Poista kuvayksikkö ja asenna se uudelleen. **Varoitus – vauriot mahdollisia:** Älä altista kuvayksikköä suoralle valolle. Pitkäaikainen altistuminen valolle voi aiheuttaa tulostuslaatuongelmia. **Varoitus – vauriot mahdollisia:** Älä kosketa valojohderumpua. Rumpujen koskettaminen saattaa heikentää tulevien tulostustöiden laatua. **b** Tulosta asiakirja. Onko tulosteiden tausta harmaa?	Siirry vaiheeseen 5.	Ongelma on ratkaistu.
Vaihe 5 **a** päivitä tulostimen laiteohjelmisto Lisätietoja on kohdassa "Laiteohjelmiston päivittäminen" sivulla 73. **b** Tulosta asiakirja. Onko tulosteiden tausta harmaa?	Siirry vaiheeseen 6.	Ongelma on ratkaistu.
Vaihe 6 **a** Vaihda kuvayksikkö. **b** Tulosta asiakirja. Onko tulosteiden tausta harmaa?	Yhteyden ottaminen **asiakastukeen**.	Ongelma on ratkaistu.

Väärät marginaalit

Toimi	Kyllä	Ei
Vaihe 1 **a** Säädä lokeron paperinohjaimet oikeaan kohtaan lisätyn paperin koon mukaan. **b** Tulosta asiakirja. Ovatko marginaalit oikein?	Ongelma on ratkaistu.	Siirry vaiheeseen 2.
Vaihe 2 **a** Määritä paperiasetukset käyttöjärjestelmän mukaan joko Tulostus-määritykset- tai Tulostus-valintaikkunassa. **Huomautuksia:** • Varmista, että asetus vastaa lisättyä paperia. • Voit muuttaa asetusta myös tulostimen ohjauspaneelista. Valitse aloitusnäytössä **Asetukset** > **Paperi** > **Lokeromääritys** > **Paperikoko/-laji**. **Huomautus:** **b** Tulosta asiakirja. Ovatko marginaalit oikein?	Ongelma on ratkaistu.	Yhteyden ottaminen **asiakastukeen**.

Vaalea tuloste

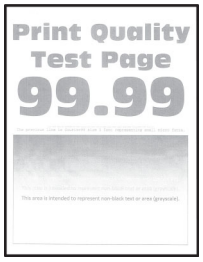

Huomautus: Tulosta tulostuslaadun testisivut, ennen kuin yrität ratkaista ongelman. Valitse aloitusnäytössä **Asetukset** > **Vianmääritys** > **Tulostuslaadun testisivut**.

Toimi	Kyllä	Ei
Vaihe 1 **a** Tarkista, onko tulostimessa aito ja tuettu Lexmarkin värikasetti. **Huomautus:** Jos kasettia ei tueta, asenna tuettu kasetti. **b** Tulosta asiakirja. Onko tuloste vaalea?	Siirry vaiheeseen 2.	Ongelma on ratkaistu.

Toimi	Kyllä	Ei
Vaihe 2 **a** Sammuta tulostin, odota noin 10 sekuntia ja käynnistä tulostin uudelleen. **b** Lisää väriaineen tummuutta. Valitse aloitusnäytössä **Asetukset** > **Tulostus** > **Laatu** > **Värin tummuus**. **c** Tulosta asiakirja. Onko tuloste vaalea?	Siirry vaiheeseen 3.	Ongelma on ratkaistu.
Vaihe 3 **a** Määritä paperilaji käyttöjärjestelmän mukaan joko Tulostusmääritykset- tai Tulostus-valintaikkunassa. **Huomautuksia:** • Varmista, että asetus vastaa lisättyä paperia. • Voit muuttaa asetusta myös tulostimen ohjauspaneelista. Valitse aloitusnäytössä **Asetukset** > **Paperi** > **Lokeromääritys** > **Paperikoko/-laji**. **b** Tulosta asiakirja. Onko tuloste vaalea?	Siirry vaiheeseen 4.	Ongelma on ratkaistu.
Vaihe 4 **a** Määritä tulostustarkkuus käyttöjärjestelmän mukaan joko Tulostusmääritykset- tai Tulostus-valintaikkunassa. **b** Valitse tarkkuudeksi **600 dpi**. **c** Tulosta asiakirja. Onko tuloste vaalea?	Siirry vaiheeseen 5.	Ongelma on ratkaistu.
Vaihe 5 **a** Irrota kuvayksikkö. **Varoitus – vauriot mahdollisia:** Älä altista kuvayksikköä suoralle valolle. Pitkäaikainen altistuminen valolle voi aiheuttaa tulostuslaatuongelmia. **Varoitus – vauriot mahdollisia:** Älä kosketa valojohderumpua. Rumpujen koskettaminen saattaa heikentää tulevien tulostustöiden laatua. **b** Tasoita kuvayksikössä oleva väriaine ravistamalla. **c** Aseta kuvayksikkö paikalleen. **d** Sammuta tulostin, odota 10 sekuntia ja käynnistä tulostin uudelleen. **e** Tulosta asiakirja. Onko tuloste vaalea?	Siirry vaiheeseen 6.	Ongelma on ratkaistu.

Toimi	Kyllä	Ei
Vaihe 6 **a** Tarkista värikasetin tila. Valitse aloitusnäytössä **Asetukset** > **Raportit** > **Laite** > **Laitetilastot**. **b** Tarkista tulostettujen sivujen Tarviketiedot-osasta värikasetin tila. Onko värikasetin käyttöaika loppumassa?	Siirry vaiheeseen 7.	Yhteyden ottaminen **asiakastukeen**.
Vaihe 7 **a** Vaihda värikasetti. **b** Tulosta asiakirja. Onko tuloste vaalea?	Yhteyden ottaminen **asiakastukeen**.	Ongelma on ratkaistu.

Täplikäs tuloste ja pisteitä

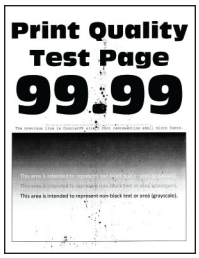

Huomautus: Tulosta tulostuslaadun testisivut, ennen kuin yrität ratkaista ongelman. Valitse aloitusnäytössä **Asetukset** > **Vianmääritys** > **Tulostuslaadun testisivut**.

Toimi	Kyllä	Ei
Vaihe 1 **a** Tarkista, onko tulostimessa aito ja tuettu Lexmarkin värikasetti. **Huomautus:** Jos kasettia ei tueta, asenna tuettu kasetti. **b** Tulosta asiakirja. Onko tuloste läikikäs?	Siirry vaiheeseen 2.	Ongelma on ratkaistu.
Vaihe 2 Tarkista, että tulostimeen ei ole vuotanut väriainetta. Onko tulostin puhdas vuotaneesta väriaineesta?	Siirry vaiheeseen 3.	Yhteyden ottaminen **asiakastukeen**.
Vaihe 3 **a** Tarkista kuvayksikön tila. Valitse aloitusnäytössä **Asetukset** > **Raportit** > **Laite** > **Laitetilastot**. **b** Tarkista tulostettujen sivujen Tarviketiedot-osasta kuvayksikön tila. Onko kuvayksikön käyttöaika loppumassa?	Siirry vaiheeseen 4.	Yhteyden ottaminen **asiakastukeen**.

Toimi	Kyllä	Ei
Vaihe 4 **a** Vaihda kuvayksikkö. **b** Tulosta asiakirja. Onko tuloste läikikäs?	Yhteyden ottaminen **asiakastukeen**.	Ongelma on ratkaistu.

Paperin käpristyminen

Toimi	Kyllä	Ei
Vaihe 1 **a** Säädä lokeron ohjaimet oikeaan kohtaan lisätyn paperin koon mukaan. **b** Tulosta asiakirja. Käpristyykö paperi?	Siirry vaiheeseen 2.	Ongelma on ratkaistu.
Vaihe 2 **a** Määritä paperilaji käyttöjärjestelmän mukaan joko Tulostusmääritykset- tai Tulostus-valintaikkunassa. **Huomautuksia:** • Varmista, että asetus vastaa lisättyä paperia. • Voit muuttaa asetusta myös tulostimen ohjauspaneelista. Valitse aloitusnäytössä **Asetukset** > **Paperi** > **Lokeromääritys** > **Paperikoko/-laji**. **b** Tulosta asiakirja. Käpristyykö paperi?	Siirry vaiheeseen 3.	Ongelma on ratkaistu.
Vaihe 3 Tulosta paperin toiselle puolelle. **a** Poista paperi, käännä se toisin päin ja aseta se uudelleen. **b** Tulosta asiakirja. Käpristyykö paperi?	Siirry vaiheeseen 4.	Ongelma on ratkaistu.

Toimi	Kyllä	Ei
Vaihe 4 **a** Aseta paperia uudesta pakkauksesta. **Huomautus:** Paperi imee kosteutta suuren kosteuspitoisuuden takia. Älä poista paperia kääreestään, ennen kuin otat sen käyttöön. **b** Tulosta asiakirja. Käpristyykö paperi?	Yhteyden ottaminen **asiakastukeen**.	Ongelma on ratkaistu.

Tuloste vääristynyt tai vino

Huomautus: Tulosta tulostuslaadun testisivut, ennen kuin yrität ratkaista ongelman. Valitse aloitusnäytössä **Asetukset** > **Vianmääritys** > **Tulostuslaadun testisivut**.

Toimi	Kyllä	Ei
Vaihe 1 **a** Vedä lokero auki. **b** Poista paperi ja lisää paperi uudesta pakkauksesta. **Huomautus:** Paperi imee kosteutta suuren kosteuspitoisuuden takia. Älä poista paperia kääreestään, ennen kuin otat sen käyttöön. **c** Säädä lokeron paperinohjaimet oikeaan kohtaan lisätyn paperin koon mukaan. **d** Aseta lokero tulostimeen. **e** Tulosta asiakirja. Onko tuloste vääristynyt tai vino?	Siirry vaiheeseen 2.	Ongelma on ratkaistu.
Vaihe 2 **a** Varmista, että käytät tuettua paperia. **b** Tulosta asiakirja. Onko tuloste vääristynyt tai vino?	Yhteyden ottaminen **asiakastukeen**.	Ongelma on ratkaistu.

Täysin mustia sivuja

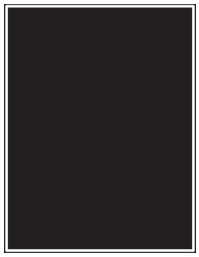

Huomautus: Tulosta tulostuslaadun testisivut, ennen kuin yrität ratkaista ongelman. Valitse aloitusnäytössä **Asetukset** > **Vianmääritys** > **Tulostuslaadun testisivut**.

Toimi	Kyllä	Ei
Vaihe 1 **a** Tarkista, onko tulostimessa aito ja tuettu Lexmarkin värikasetti. **Huomautus:** Jos värikasettia ei tueta, asenna tuettu kasetti. **b** Tulosta asiakirja. Tulostaako tulostin täysin mustia sivuja?	Siirry vaiheeseen 2.	Ongelma on ratkaistu.
Vaihe 2 **a** Poista kuvayksikkö ja asenna se uudelleen. **Varoitus – vauriot mahdollisia:** Älä altista kuvayksikköä suoralle valolle. Pitkäaikainen altistuminen valolle voi aiheuttaa tulostuslaatuongelmia. **Varoitus – vauriot mahdollisia:** Älä kosketa valojohderumpua. Rumpujen koskettaminen saattaa heikentää tulevien tulostustöiden laatua. **b** Tulosta asiakirja. Tulostaako tulostin täysin mustia sivuja?	Siirry vaiheeseen 3.	Ongelma on ratkaistu.
Vaihe 3 Tarkista, ettei kuvayksikössä ole vikoja. **Huomautus:** Varmista, että valojohderummun liitinpinta ei ole taipunut tai poissa paikaltaan. Onko kuvayksikkö vahingoittunut?	Siirry vaiheeseen 4.	Yhteyden ottaminen **asiakastukeen**.
Vaihe 4 **a** Vaihda kuvayksikkö. **b** Tulosta asiakirja. Tulostaako tulostin täysin mustia sivuja?	Yhteyden ottaminen **asiakastukeen**.	Ongelma on ratkaistu.

Tekstiä tai kuvia leikkautuu

Huomautus: Tulosta tulostuslaadun testisivut, ennen kuin yrität ratkaista ongelman. Valitse aloitusnäytössä **Asetukset** > **Vianmääritys** > **Tulostuslaadun testisivut**.

Toimi	Kyllä	Ei
Vaihe 1 **a** Tarkista, onko tulostimessa aito ja tuettu Lexmarkin värikasetti. **Huomautus:** Jos värikasettia ei tueta, asenna tuettu kasetti. **b** Tulosta asiakirja. Onko teksti tai kuva leikkautunut?	Siirry vaiheeseen 2.	Ongelma on ratkaistu.
Vaihe 2 **a** Poista kuvayksikkö ja asenna se uudelleen. **Varoitus – vauriot mahdollisia:** Älä altista kuvayksikköä suoralle valolle. Pitkäaikainen altistuminen valolle voi aiheuttaa tulostuslaatuongelmia. **Varoitus – vauriot mahdollisia:** Älä kosketa valojohderumpua. Rumpujen koskettaminen saattaa heikentää tulevien tulostustöiden laatua. **b** Tulosta asiakirja. Onko teksti tai kuva leikkautunut?	Siirry vaiheeseen 3.	Ongelma on ratkaistu.
Vaihe 3 **a** Määritä paperiasetukset käyttöjärjestelmän mukaan joko Tulostusmääritykset- tai Tulostus-valintaikkunassa. **Huomautuksia:** • Varmista, että asetus vastaa lokeroon lisättyä paperia. • Voit muuttaa asetusta myös tulostimen ohjauspaneelista. Valitse aloitusnäytössä **Asetukset** > **Paperi** > **Lokeromääritys** > **Paperikoko/-laji**. **b** Tulosta asiakirja. Onko teksti tai kuva leikkautunut?	Siirry vaiheeseen 4.	Ongelma on ratkaistu.
Vaihe 4 **a** Vaihda kuvayksikkö. **b** Tulosta asiakirja. Onko teksti tai kuva leikkautunut?	Yhteyden ottaminen **asiakastukeen**.	Ongelma on ratkaistu.

Väriaine hankautuu helposti pois

Huomautus: Tulosta tulostuslaadun testisivut, ennen kuin yrität ratkaista ongelman. Valitse aloitusnäytössä **Asetukset** > **Vianmääritys** > **Tulostuslaadun testisivut**.

Toimi	Kyllä	Ei
Vaihe 1 **a** Tarkista, onko tulostimessa aito ja tuettu Lexmarkin värikasetti. **Huomautus:** Jos värikasettia ei tueta, asenna tuettu kasetti. **b** Tulosta asiakirja. Hankautuuko väriaine helposti pois?	Siirry vaiheeseen 2.	Ongelma on ratkaistu.
Vaihe 2 **a** Määritä paperilaji käyttöjärjestelmän mukaan joko Tulostusmääritykset- tai Tulostus-valintaikkunassa. **Huomautuksia:** • Varmista, että asetus vastaa lisättyä paperia. • Voit muuttaa asetusta myös tulostimen ohjauspaneelista. Valitse aloitusnäytössä **Asetukset** > **Paperi** > **Lokeromääritys** > **Paperikoko/-laji**. **b** Tulosta asiakirja. Hankautuuko väriaine helposti pois?	Yhteyden ottaminen **asiakastukeen**.	Ongelma on ratkaistu.

Vaakasuuntaiset vaaleat juovat

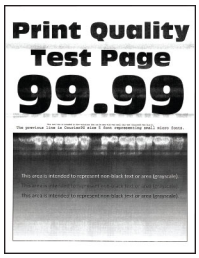

Huomautus: Tulosta tulostuslaadun testisivut, ennen kuin yrität ratkaista ongelman. Valitse aloitusnäytössä **Asetukset** > **Vianmääritys** > **Tulostuslaadun testisivut**.

Toimi	Kyllä	Ei
Vaihe 1 **a** Tarkista, onko tulostimessa aito ja tuettu Lexmarkin värikasetti. **Huomautus:** Jos kasettia ei tueta, asenna tuettu kasetti. **b** Tulosta asiakirja. Näkyykö tulosteissa vaakasuuntaisia vaaleita juovia?	Siirry vaiheeseen 2.	Ongelma on ratkaistu.
Vaihe 2 **a** Poista tulostuspään pyyhkijä ja puhdista tulostuspään linssi. **b** Tulosta asiakirja. Näkyykö tulosteissa vaakasuuntaisia vaaleita juovia?	Siirry vaiheeseen 3.	Ongelma on ratkaistu.
Vaihe 3 **a** Poista kuvayksikkö ja asenna se uudelleen. **Varoitus – vauriot mahdollisia:** Älä altista kuvayksikköä suoralle valolle. Pitkäaikainen altistuminen valolle voi aiheuttaa tulostuslaatuongelmia. **Varoitus – vauriot mahdollisia:** Älä kosketa valojohderumpua. Rumpujen koskettaminen saattaa heikentää tulevien tulostustöiden laatua. **b** Tulosta asiakirja. Näkyykö tulosteissa vaakasuuntaisia vaaleita juovia?	Siirry vaiheeseen 4.	Ongelma on ratkaistu.
Vaihe 4 **a** Vaihda kuvayksikkö. **b** Tulosta asiakirja. Näkyykö tulosteissa vaakasuuntaisia vaaleita juovia?	Yhteyden ottaminen **asiakastukeen**.	Ongelma on ratkaistu.

Pystysuuntaiset vaaleat juovat

Huomautus: Tulosta tulostuslaadun testisivut, ennen kuin yrität ratkaista ongelman. Valitse aloitusnäytössä **Asetukset** > **Vianmääritys** > **Tulostuslaadun testisivut**.

Toimi	Kyllä	Ei
Vaihe 1 **a** Poista tulostuspään pyyhkijä ja puhdista tulostuspään linssi. **b** Tulosta asiakirja. Näkyykö tulosteissa vaakasuuntaisia vaaleita juovia?	Siirry vaiheeseen 2.	Ongelma on ratkaistu.
Vaihe 2 **a** Tarkista, onko tulostimessa aito ja tuettu Lexmarkin värikasetti. **Huomautus:** Jos kasettia ei tueta, asenna tuettu kasetti. **b** Tulosta asiakirja. Näkyykö tulosteissa pystysuuntaisia vaaleita juovia?	Siirry vaiheeseen 3.	Ongelma on ratkaistu.
Vaihe 3 **a** Tarkista värikasetin tila. Valitse aloitusnäytössä **Asetukset** > **Raportit** > **Laite** > **Laitetilastot**. **b** Tarkista tulostettujen sivujen Tarviketiedot-osasta värikasetin tila. Näkyykö tulosteissa pystysuuntaisia vaaleita juovia?	Siirry vaiheeseen 4.	Ongelma on ratkaistu.
Vaihe 4 **a** Vaihda värikasetti. **b** Tulosta asiakirja. Näkyykö tulosteissa pystysuuntaisia vaaleita juovia?	Yhteyden ottaminen **asiakastukeen**.	Ongelma on ratkaistu.

Pystysuuntaiset valkoiset viivat

Huomautus: Tulosta tulostuslaadun testisivut, ennen kuin yrität ratkaista ongelman. Valitse aloitusnäytössä **Asetukset** > **Vianmääritys** > **Tulostuslaadun testisivut**.

Toimi	Kyllä	Ei
Vaihe 1 **a** Tarkista, onko tulostimessa aito ja tuettu Lexmarkin värikasetti. **Huomautus:** Jos kasettia ei tueta, asenna tuettu kasetti. **b** Tulosta asiakirja. Näkyykö tulosteissa pystysuuntaisia valkoisia viivoja?	Siirry vaiheeseen 2.	Ongelma on ratkaistu.

Toimi	Kyllä	Ei
Vaihe 2 **a** Määritä paperilaji käyttöjärjestelmän mukaan joko Tulostusmääritykset- tai Tulostus-valintaikkunassa. **Huomautuksia:** • Varmista, että asetus vastaa lisättyä paperia. • Voit muuttaa asetusta myös tulostimen ohjauspaneelista. Valitse aloitusnäytössä **Asetukset** > **Paperi** > **Lokeromääritys** > **Paperikoko/-laji**. **b** Tulosta asiakirja. Näkyykö tulosteissa pystysuuntaisia valkoisia viivoja?	Yhteyden ottaminen **asiakastukeen**.	Ongelma on ratkaistu.

Pystysuuntaiset tummat juovat

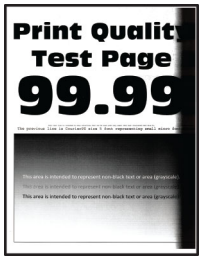

Huomautus: Tulosta tulostuslaadun testisivut, ennen kuin yrität ratkaista ongelman. Valitse aloitusnäytössä **Asetukset** > **Vianmääritys** > **Tulostuslaadun testisivut**.

Toimi	Kyllä	Ei
Vaihe 1 **a** Tarkista, onko tulostimessa aito ja tuettu Lexmarkin värikasetti. **Huomautus:** Jos värikasettia ei tueta, asenna tuettu kasetti. **b** Tulosta asiakirja. Näkyykö tulosteissa pystysuuntaisia tummia juovia?	Siirry vaiheeseen 2.	Ongelma on ratkaistu.
Vaihe 2 **a** Poista tulostuspään pyyhkijä ja puhdista tulostuspään linssi. **b** Tulosta asiakirja. Näkyykö tulosteissa pystysuuntaisia tummia juovia?	Siirry vaiheeseen 3.	Ongelma on ratkaistu.

Toimi	Kyllä	Ei
Vaihe 3 **a** Poista kuvayksikkö ja asenna se uudelleen. **Varoitus – vauriot mahdollisia:** Älä altista kuvayksikköä suoralle valolle. Pitkäaikainen altistuminen valolle voi aiheuttaa tulostuslaatuongelmia. **Varoitus – vauriot mahdollisia:** Älä kosketa valojohderumpua. Rumpujen koskettaminen saattaa heikentää tulevien tulostustöiden laatua. **b** Tulosta asiakirja. Näkyykö tulosteissa pystysuuntaisia tummia juovia?	Yhteyden ottaminen **asiakastukeen**.	Ongelma on ratkaistu.

Pystysuuntaiset tummat viivat tai raidat

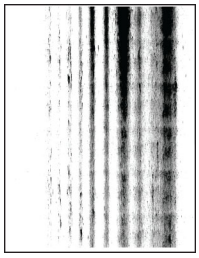

Huomautus: Tulosta tulostuslaadun testisivut, ennen kuin yrität ratkaista ongelman. Valitse aloitusnäytössä **Asetukset** > **Vianmääritys** > **Tulostuslaadun testisivut**.

Toimi	Kyllä	Ei
Vaihe 1 **a** Tarkista, onko tulostimessa aito ja tuettu Lexmarkin värikasetti. **Huomautus:** Jos värikasettia ei tueta, asenna tuettu kasetti. **b** Tulosta asiakirja. Näkyykö tulosteissa pystysuuntaisia tummia viivoja tai raitoja?	Siirry vaiheeseen 2.	Ongelma on ratkaistu.
Vaihe 2 **a** Poista tulostuspään pyyhkijä ja puhdista tulostuspään linssi. **b** Tulosta asiakirja. Näkyykö tulosteissa pystysuuntaisia tummia viivoja tai raitoja?	Siirry vaiheeseen 3.	Ongelma on ratkaistu.

Toimi	Kyllä	Ei
Vaihe 3 **a** Poista kuvayksikkö ja asenna se uudelleen. **Varoitus – vauriot mahdollisia:** Älä altista kuvayksikköä suoralle valolle. Pitkäaikainen altistuminen valolle voi aiheuttaa tulostuslaatuongelmia. **Varoitus – vauriot mahdollisia:** Älä kosketa valojohderumpua. Rumpujen koskettaminen saattaa heikentää tulevien tulostustöiden laatua. **b** Tulosta asiakirja. Näkyykö tulosteissa pystysuuntaisia tummia viivoja tai raitoja?	Siirry vaiheeseen 4.	Ongelma on ratkaistu.
Vaihe 4 **a** Vaihda kuvayksikkö. **b** Tulosta asiakirja. Näkyykö tulosteissa pystysuuntaisia tummia viivoja tai raitoja?	Yhteyden ottaminen **asiakastukeen**.	Ongelma on ratkaistu.

Pystysuuntaiset tummat raidat ja puuttuva tuloste

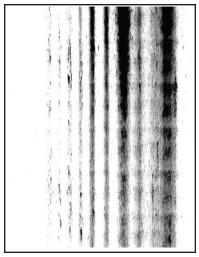

Huomautus: Tulosta tulostuslaadun testisivut, ennen kuin yrität ratkaista ongelman. Valitse aloitusnäytössä **Asetukset** > **Vianmääritys** > **Tulostuslaadun testisivut**.

Toimi	Kyllä	Ei
Vaihe 1 **a** Poista tulostuspään pyyhkijä ja puhdista tulostuspään linssi. **b** Tulosta asiakirja. Näkyykö tulosteissa pystysuuntaisia tummia raitoja ja puuttuuko kuvia?	Siirry vaiheeseen 2.	Ongelma on ratkaistu.

Toimi	Kyllä	Ei
Vaihe 2 **a** Poista kuvayksikkö ja asenna se uudelleen. **Varoitus – vauriot mahdollisia:** Älä altista kuvayksikköä suoralle valolle. Pitkäaikainen altistuminen valolle voi aiheuttaa tulostuslaatuongelmia. **Varoitus – vauriot mahdollisia:** Älä kosketa valojohderumpua. Rumpujen koskettaminen saattaa heikentää tulevien tulostustöiden laatua. **b** Tulosta asiakirja. Näkyykö tulosteissa pystysuuntaisia tummia raitoja ja puuttuuko kuvia?	Siirry vaiheeseen 3.	Ongelma on ratkaistu.
Vaihe 3 **a** Tarkista, onko tulostimessa aito ja tuettu Lexmarkin värikasetti. **Huomautus:** Jos värikasettia ei tueta, asenna tuettu kasetti. **b** Tulosta asiakirja. Näkyykö tulosteissa pystysuuntaisia tummia raitoja ja puuttuuko kuvia?	Yhteyden ottaminen **asiakastukeen**.	Ongelma on ratkaistu.

Toistuvat virhekuviot

Huomautus: Tulosta tulostuslaadun testisivut, ennen kuin yrität ratkaista ongelman. Valitse aloitusnäytössä **Asetukset** > **Vianmääritys** > **Tulostuslaadun testisivut**.

Toimi	Kyllä	Ei
Vaihe 1 Tarkista tulostuslaadun testisivujen perusteella, vastaako toistuvien virhekuvioiden väli jotain seuraavista: **Kuvayksikkö** • 94,2 mm (3,7 tuumaa) • 37,7 mm (1,48 tuumaa) • 31,8 mm (1,25 tuumaa) **Toinen siirtorulla** • 50,3 mm (1,98 tuumaa) **Kiinnitysyksikkö** • 95,1 mm (3,74 tuumaa) • 82,5 mm (3,25 tuumaa) Vastaako toistuvien virhekuvioiden väli mittauksia?	Siirry vaiheeseen 2. **Huomautus:** Jos toistuvat virhekuviot vastaavat siirtorullan tai kiinnitysyksikön mittoja, ota yhteyttä **asiakastukeen**.	Kirjaa etäisyys muistiin ja ota yhteyttä **asiakastukeen**.
Vaihe 2 **a** Vaihda tarvike. **b** Tulosta asiakirja. Näkyykö toistuvia virhekuvioita?	Yhteyden ottaminen **asiakastukeen**.	Ongelma on ratkaistu.

Tulostustyöt eivät tulostu

Toimi	Kyllä	Ei
Vaihe 1 **a** Avaa tulostusvalintaikkuna siinä asiakirjassa, jonka yrität tulostaa, ja varmista, että oikea tulostin on valittu. **b** Tulosta asiakirja. Tulostuiko asiakirja?	Ongelma on ratkaistu.	Siirry vaiheeseen 2.
Vaihe 2 **a** Tarkista, että tulostimeen on kytketty virta. **b** Ratkaise näyttöön avautuvat virheilmoitukset. **c** Tulosta asiakirja. Tulostuiko asiakirja?	Ongelma on ratkaistu.	Siirry vaiheeseen 3.
Vaihe 3 **a** Varmista, että portit toimivat ja että kaapelit on liitetty pitävästi tietokoneeseen ja tulostimeen. Lisätietoja on tulostimen asennusohjeissa. **b** Tulosta asiakirja. Tulostuiko asiakirja?	Ongelma on ratkaistu.	Siirry vaiheeseen 4.

Toimi	Kyllä	Ei
Vaihe 4 **a** Sammuta tulostin, odota noin 10 sekuntia ja käynnistä tulostin uudelleen. **b** Tulosta asiakirja. Tulostuiko asiakirja?	Ongelma on ratkaistu.	Siirry vaiheeseen 5.
Vaihe 5 **a** Poista tulostinohjain ja asenna se sitten uudelleen. **b** Tulosta asiakirja. Tulostuiko asiakirja?	Ongelma on ratkaistu.	Ota yhteyttä **asiakastuki**.

Luottamukselliset ja pidossa olevat asiakirjat eivät tulostu

Toimi	Kyllä	Ei
Vaihe 1 **a** Tarkista ohjauspaneelista, näkyykö työ Pidossa olevat työt -luettelossa. **Huomautus:** Jos asiakirjat eivät ole luettelossa, tulosta asiakirjat Tulosta ja pidä -valinnoilla. **b** Tulosta asiakirjat. Tulostuivatko asiakirjat?	Ongelma on ratkaistu.	Siirry vaiheeseen 2.
Vaihe 2 Tulostustyö saattaa sisältää alustusvirheen tai virheellisiä tietoja. • Poista tulostustyö ja lähetä se sitten uudelleen. • Jos kyseessä on PDF-tiedosto, luo uusi tiedosto ja tulosta asiakirja. Tulostuivatko asiakirjat?	Ongelma on ratkaistu.	Siirry vaiheeseen 3.
Vaihe 3 Jos tulostat Internetistä, tulostin saattaa lukea useita työnimikkeitä päällekkäisinä. **Windows-käyttäjät:** **a** Avaa Tulostusmääritykset-valintaikkuna. **b** Valitse Tulosta ja pidä -välilehdessä **Käytä tulostusta ja siirtoa pitoon** ja sitten **Säilytä kahdentuneet asiakirjat**. **c** Anna PIN-koodi ja tallenna muutokset. **d** Lähetä tulostustyö. **Macintosh-käyttäjät:** **a** Tallenna ja anna kullekin työlle eri nimi. **b** Lähetä työ erikseen. Tulostuivatko asiakirjat?	Ongelma on ratkaistu.	Siirry vaiheeseen 4.

Toimi	Kyllä	Ei
Vaihe 4 **a** Vapauta tulostimen muistia poistamalla pidossa olevia töitä. **b** Tulosta asiakirjat. Tulostuivatko asiakirjat?	Ongelma on ratkaistu.	Siirry vaiheeseen 5.
Vaihe 5 **a** Lisää tulostinmuistia. **b** Tulosta asiakirjat. Tulostuivatko asiakirjat?	Ongelma on ratkaistu.	Ota yhteyttä **asiakastuki**.

Työ tulostuu väärästä lokerosta tai väärälle paperille tai erikoismateriaalille.

Toimi	Kyllä	Ei
Vaihe 1 **a** Tarkista, että tulostus tapahtuu oikealle paperityypille. **b** Tulosta asiakirja. Onko asiakirja tulostettu oikealle paperityypille?	Siirry vaiheeseen 2.	Lisää laitteeseen oikeankokoista ja -tyyppistä paperia.
Vaihe 2 **a** Määritä paperikoko ja -laji käyttöjärjestelmän mukaan joko Tulostusasetukset- tai Tulostus-valintaikkunassa. **Huomautus:** Voit muuttaa näitä asetuksia myös tulostimen ohjauspaneelista. Valitse aloitusnäytössä **Asetukset** > **Paperi** > **Lokeromääritys** > **Paperikoko/-laji**. **b** Varmista, että asetukset vastaavat lisättyä paperia. **c** Tulosta asiakirja. Onko asiakirja tulostettu oikealle paperityypille?	Ongelma on ratkaistu.	Siirry vaiheeseen 3.
Vaihe 3 **a** Tarkista, onko lokerot linkitetty. Lisätietoja on kohdassa "Lokeroiden yhdistäminen" sivulla 73. **b** Tulosta asiakirja. Onko asiakirja tulostettu oikeasta lokerosta?	Ongelma on ratkaistu.	Yhteyden ottaminen **asiakastukeen**.

Hidas tulostus

Toimi	Kyllä	Ei
Vaihe 1 Varmista, että tulostinkaapeli on liitetty kunnolla tulostimeen ja tietokoneeseen, tulostuspalvelimeen, lisälaitteeseen tai muuhun verkkolaitteeseen. Tulostaako tulostin hitaasti?	Siirry vaiheeseen 2.	Ongelma on ratkaistu.
Vaihe 2 **a** Varmista, että tulostin ei ole hiljaisessa tilassa. Valitse aloitusnäytössä **Asetukset** > **Laite** > **Huolto** > **Määritysvalikko** > **Laitteen toiminnot** > **Hiljainen tila**. **b** Tulosta asiakirja. Tulostaako tulostin hitaasti?	Siirry vaiheeseen 3.	Ongelma on ratkaistu.
Vaihe 3 **a** Määritä tulostustarkkuus käyttöjärjestelmän mukaan joko Tulostusmääritykset- tai Tulostus-valintaikkunassa. **b** Määritä tarkkuudeksi 4800 CQ. **c** Tulosta asiakirja. Tulostaako tulostin hitaasti?	Siirry vaiheeseen 4.	Ongelma on ratkaistu.
Vaihe 4 **a** Määritä paperilaji käyttöjärjestelmän mukaan joko Tulostusmääritykset- tai Tulostus-valintaikkunassa. **Huomautuksia:** • Varmista, että asetus vastaa lisättyä paperia. • Voit muuttaa asetusta myös tulostimen ohjauspaneelista. Valitse aloitusnäytössä **Asetukset** > **Paperi** > **Lokeromääritys** > **Paperikoko/-laji**. • Painava paperi tulostuu hitaammin. • Letter-, A4- ja Legal-kokoa pienempi paperi voi tulostua hitaammin. **b** Tulosta asiakirja. Tulostaako tulostin hitaasti?	Siirry vaiheeseen 5.	Ongelma on ratkaistu.
Vaihe 5 **a** Varmista, että tulostimen tulostusmateriaalin laatu- ja painoasetukset vastaavat lisättävää paperia. Valitse aloitusnäytössä **Asetukset** > **Paperi** > **Materiaalimääritykset** > **Materiaalilajit**. **Huomautus:** Karkea ja painava paperi voi tulostua hitaammin. **b** Tulosta asiakirja. Tulostaako tulostin hitaasti?	Siirry vaiheeseen 6.	Ongelma on ratkaistu.

Toimi	Kyllä	Ei
Vaihe 6 Poista pidossa olevat työt. Tulostaako tulostin hitaasti?	Siirry vaiheeseen 7.	Ongelma on ratkaistu.
Vaihe 7 **a** Varmista, että tulostin ei kuumene liikaa. **Huomautuksia:** • Anna tulostimen jäähtyä pitkän tulostustyön jälkeen. • Huomioi tulostimen käyttöympäristön suositeltu lämpötila. Lisätietoja on kohdassa "Tulostimen paikan valitseminen" sivulla 28. **b** Tulosta asiakirja. Tulostaako tulostin hitaasti?	Ota yhteyttä **asiakastuki**.	Ongelma on ratkaistu.

Tulostin ei vastaa

Toimi	Kyllä	Ei
Vaihe 1 Tarkista, että virtajohto on liitetty pistorasiaan. **HUOMIO – TAPATURMAN MAHDOLLISUUS:** Tulipalo- tai sähköiskuriskin välttämiseksi liitä virtajohto suoraan asianmukaiseen maadoitettuun sähköpistokkeeseen, joka on lähellä ja helposti saatavilla. Vastaako tulostin?	Ongelma on ratkaistu.	Siirry vaiheeseen 2.
Vaihe 2 Tarkista, onko pistorasian virta katkaistu kytkimellä tai katkaisimella. Onko pistorasian virta katkaistu kytkimellä tai katkaisimella?	Kytke virta kytkimellä tai palauta katkaisin.	Siirry vaiheeseen 3.
Vaihe 3 Tarkista, että tulostimeen on kytketty virta. Onko tulostimeen kytketty virta?	Siirry vaiheeseen 4.	Kytke tulostimeen virta.
Vaihe 4 Tarkista, onko tulostin lepo- tai horrostilassa. Onko tulostin lepo- tai horrostilassa?	Herätä tulostin painamalla virtapainiketta.	Siirry vaiheeseen 5.
Vaihe 5 Varmista, että kaapelit, joilla tulostin ja tietokone on liitetty toisiinsa, on liitetty oikeisiin portteihin. Onko kaapelit liitetty oikeisiin portteihin?	Siirry vaiheeseen 6.	Liitä kaapelit oikeisiin portteihin.

Toimi	Kyllä	Ei
Vaihe 6 Katkaise tulostimesta virta, asenna lisävarusteet ja kytke tulostimeen virta. Lisätietoja on lisälaitteen käyttöohjeessa. Vastaako tulostin?	Ongelma on ratkaistu.	Siirry vaiheeseen 7.
Vaihe 7 Asenna oikea tulostinohjain. Vastaako tulostin?	Ongelma on ratkaistu.	Siirry vaiheeseen 8.
Vaihe 8 Sammuta tulostin, odota noin 10 sekuntia ja käynnistä tulostin uudelleen. Vastaako tulostin?	Ongelma on ratkaistu.	Ota yhteyttä **asiakastuki**.

Flash-asemaa ei voi lukea

Toimi	Kyllä	Ei
Vaihe 1 Tarkista, käsitteleekö tulostin parhaillaan toista tulostus-, kopiointi-, skannaus- tai faksaustyötä. Onko tulostin valmis?	Siirry vaiheeseen 3.	Siirry vaiheeseen 2.
Vaihe 2 • Odota, kunnes tulostin on käsitellyt toisen työn. • Poista flash-asema ja aseta se sitten uudelleen. Tunnistaako tulostin flash-aseman?	Ongelma on ratkaistu.	Siirry vaiheeseen 3.
Vaihe 3 Tarkista, että flash-asema on asetettu etuosassa olevaan USB-porttiin. **Huomautus:** Flash-asema ei toimi, jos se on asetettu takaosassa olevaan USB-porttiin. Onko flash-asema asetettu oikeaan porttiin?	Siirry vaiheeseen 5.	Siirry vaiheeseen 4.
Vaihe 4 Aseta flash-asema oikeaan porttiin. Tunnistaako tulostin flash-aseman?	Ongelma on ratkaistu.	Siirry vaiheeseen 5.
Vaihe 5 Tarkista, onko flash-asema tuettu. Lisätietoja on kohdassa "Tuetut flash-asemat ja tiedostotyypit" sivulla 158. Onko flash-asema tuettu?	Siirry vaiheeseen 7.	Siirry vaiheeseen 6.

Toimi	Kyllä	Ei
Vaihe 6 Aseta tuettu flash-asema. Tunnistaako tulostin flash-aseman?	Ongelma on ratkaistu.	Siirry vaiheeseen 7.
Vaihe 7 Poista flash-asema ja aseta se sitten uudelleen. Tunnistaako tulostin flash-aseman?	Ongelma on ratkaistu.	Yhteyden ottaminen **asiakastukeen**.

USB-portin käyttöönotto

Valitse aloitusnäytössä **Asetukset** > **Verkko/portit** > **USB** > **Ota käyttöön USB-portti**.

Tukosten poistaminen

Tukosten välttäminen

Lisää paperi oikein

- Varmista, että paperi on lokerossa suorassa.

Paperin oikea lisääminen	Paperin väärä lisääminen

- Älä lisää lokeroon paperia tai poista lokeroa tulostamisen aikana.
- Älä lisää laitteeseen liikaa paperia. Varmista, että pinon korkeus on paperin enimmäistäyttöosoittimen alapuolella.

- Älä liu'uta paperia lokeroon. Lisää paperi kuvan mukaisesti.

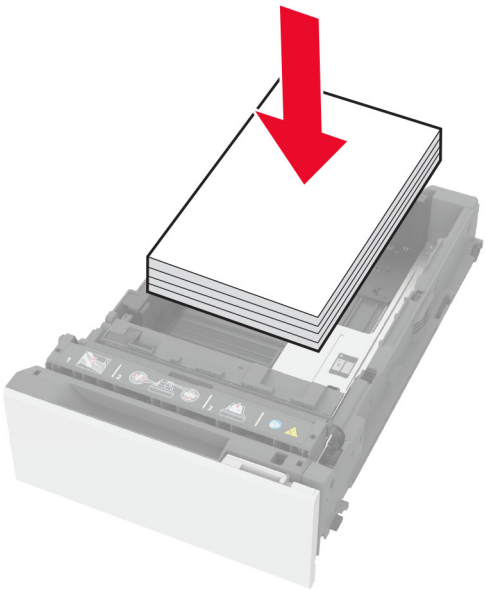

- Varmista, että paperiohjaimet ovat oikeassa asennossa, eivätkä paina paperia tai kirjekuoria liian tiukasti.
- Työnnä lokero kunnolla paikalleen tulostimen sisään paperin lisäämisen jälkeen.

Käytä suositeltua paperia.

- Käytä ainoastaan suositeltua paperia tai erikoistulostusmateriaalia.
- Älä lisää ryppyistä, taitettua, kosteaa tai käpristynyttä paperia.
- Taivuta ja ilmasta paperipino ja suorista sen reunat, ennen kuin lisäät sen tulostimeen.

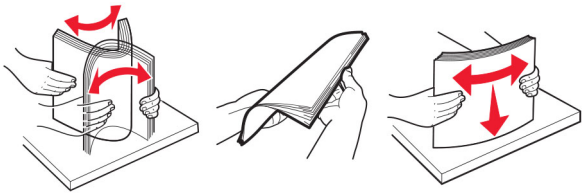

- Älä käytä käsin leikattua tai rajattua materiaalia.
- Älä käytä samassa lokerossa eri kokoisia, painoisia tai tyyppisiä papereita.
- Varmista, että paperikoko ja -laji on asetettu oikein tietokoneen tai tulostimen ohjauspaneelissa.
- Säilytä paperi valmistajan suositusten mukaisesti.

Tukoksen sijainnin tunnistaminen

Huomautuksia:

- Kun Tukosavustaja-asetuksena on Käytössä, tulostin tyhjentää tyhjät tai osittain tulostetut sivut, kun juuttunut sivu on poistettu. Tarkista tyhjät sivut tulosteista.
- Kun Tukosselvitys-asetuksena on Käytössä tai Automaattinen, tulostin tulostaa juuttuneet sivut uudelleen.

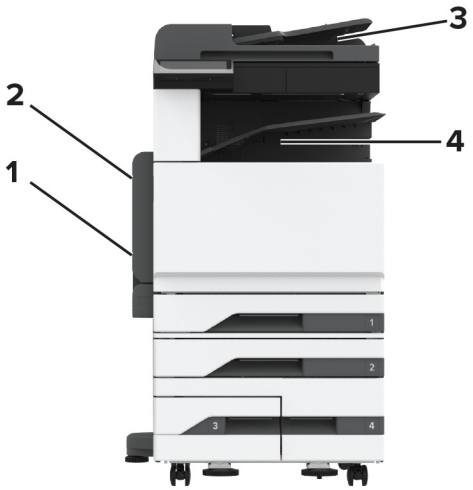
3
2
4
1

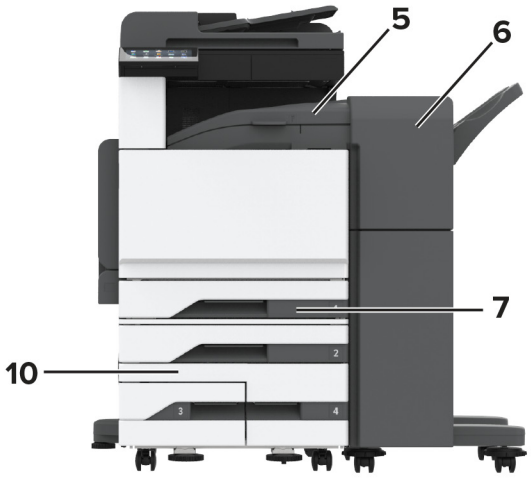
5
6
7
10

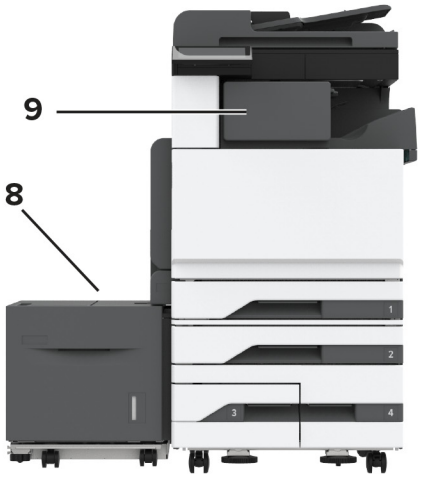
9
8

	Tukosten sijainnit
1	Monikäyttösyöttöaukko
2	Luukku A
3	Automaattinen asiakirjansyöttölaite
4	Vakioalusta
5	Vaakasiirtoyksikkö
6	Nidonnan ja rei'ityksen viimeistelijä
7	Vakiolokero
8	2 000 arkin lokero
9	Nidonnan viimeistelijä
10	Valinnaiset lokerot

Paperitukos vakiolokerossa

1 Avaa luukku A.

HUOMIO – KUUMA PINTA: Tulostimen sisäosat voivat olla kuumat. Voit välttää palovammoja koskettamalla osia vasta, kun niiden pinta on jäähtynyt.

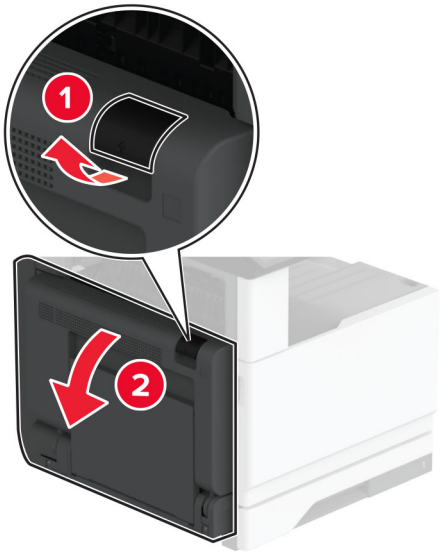

2 Poista juuttunut paperi.

Huomautus: Varmista, että poistat kaikki paperinpalat.

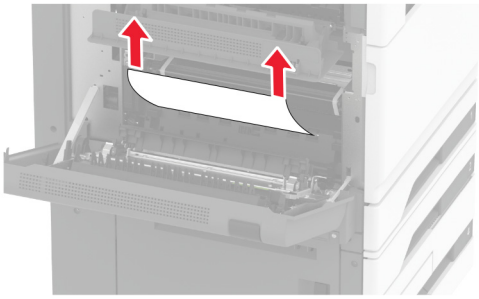

3 Vedä vakiolokero ulos.

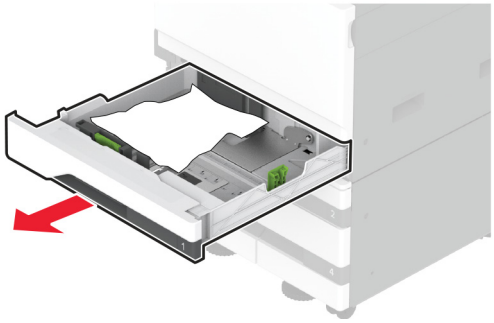

4 Poista juuttunut paperi.

Huomautus: Varmista, että poistat kaikki paperinpalat.

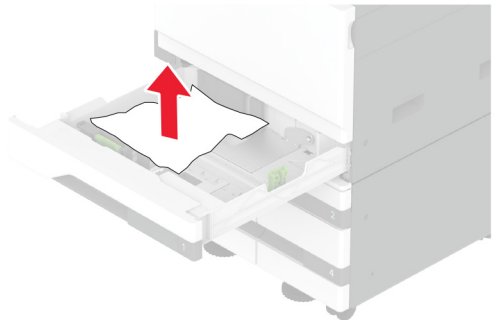

5 Aseta lokero paikalleen ja sulje luukku A.

Paperitukos valinnaisissa lokeroissa

1 Avaa luukku B.

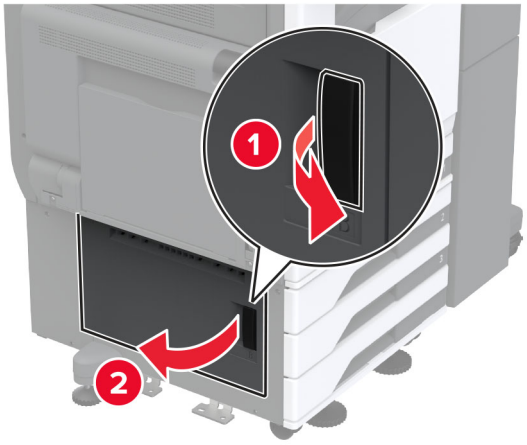

2 Poista juuttunut paperi.

Huomautus: Varmista, että poistat kaikki paperinpalat.

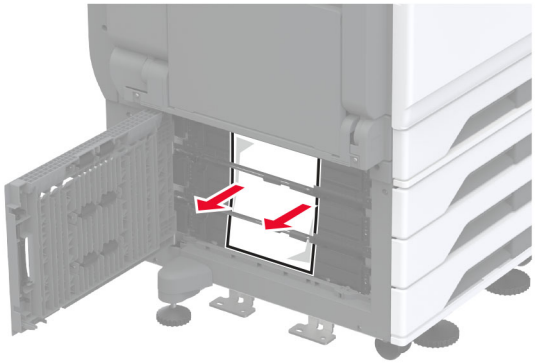

3 Sulje luukku.

4 Vedä valinnainen 520 arkin lokero tai 2000 arkin kaksoislokero ulos.

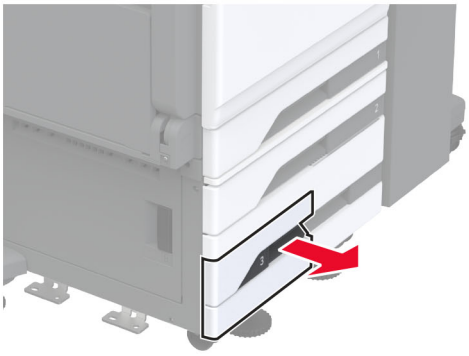

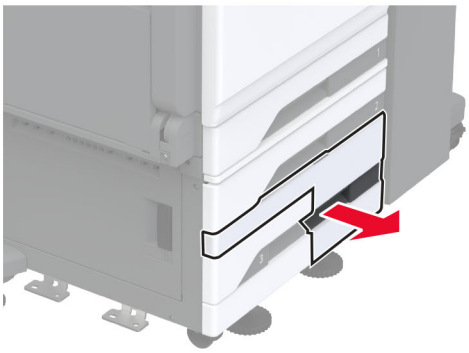

5 Poista juuttunut paperi.

Huomautus: Varmista, että poistat kaikki paperinpalat.

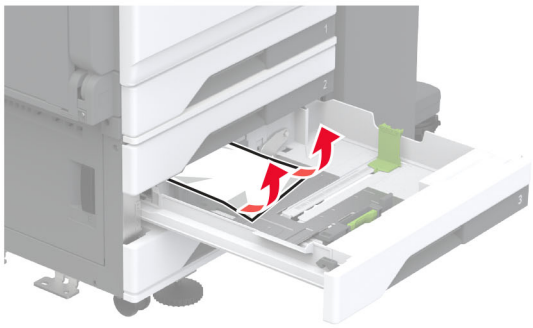

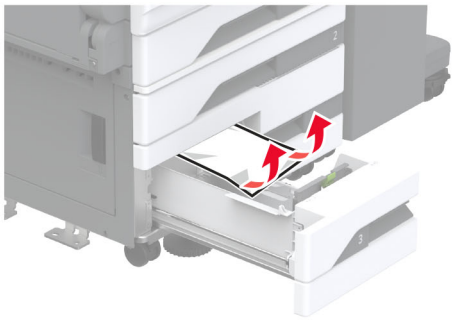

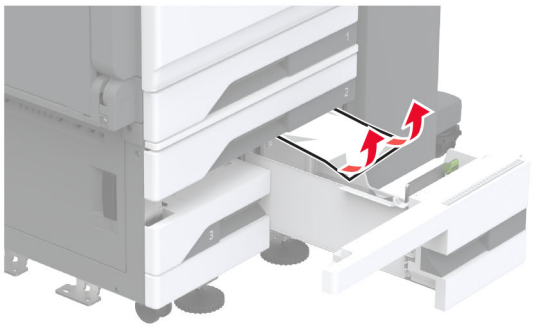

6 Vedä kaksoislokeroissa kahva C ulos ja avaa sitten sisäkansi.

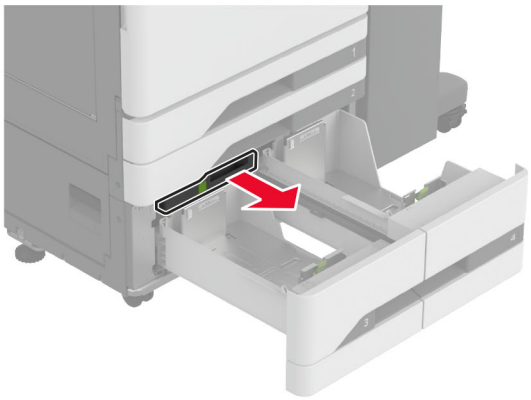

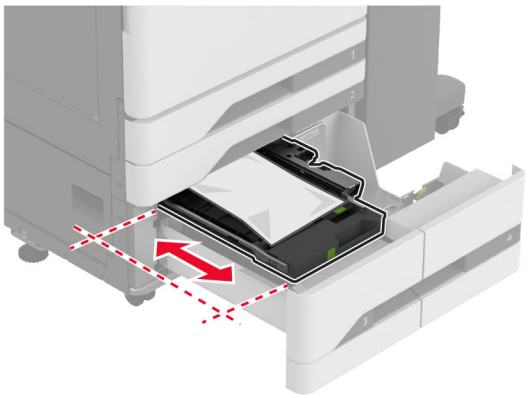

7 Poista juuttunut paperi.

Huomautus: Varmista, että poistat kaikki paperinpalat.

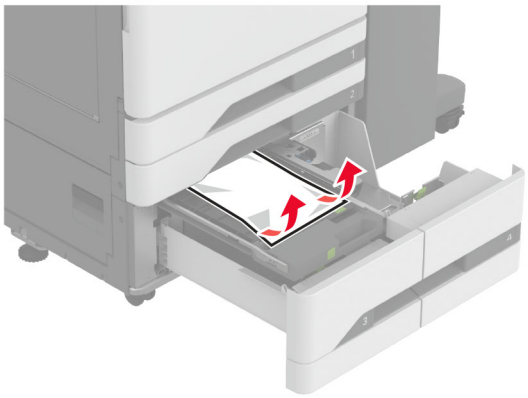

8 Sulje kansi ja aseta kahva C paikalleen.

9 Aseta lokero tulostimeen.

Paperitukos monisyöttölaitteessa

Poista juuttunut paperi.

Huomautus: Varmista, että poistat kaikki paperinpalat.

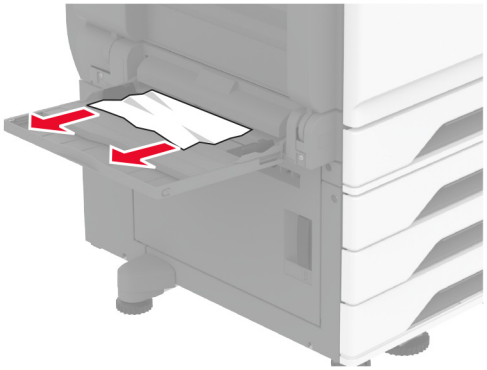

Paperitukos 2000 arkin lokerossa

1 Siirrä lokeroa vasemmalle.

2 Avaa luukku J ja poista juuttunut paperi.

   Huomautus: Varmista, että poistat kaikki paperinpalat.

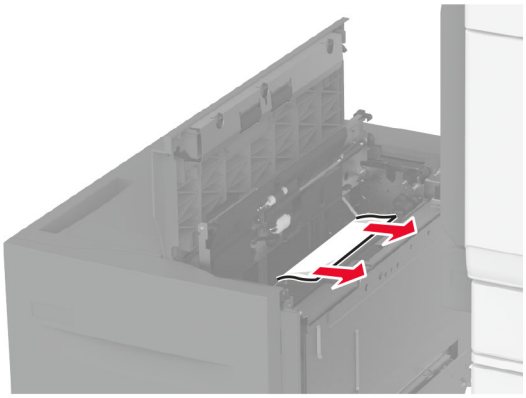

3 Sulje luukku ja työnnä sitten lokero takaisin paikalleen.

4 Vedä lokeron sisäosa ulos ja poista juuttunut paperi.

Huomautus: Varmista, että poistat kaikki paperinpalat.

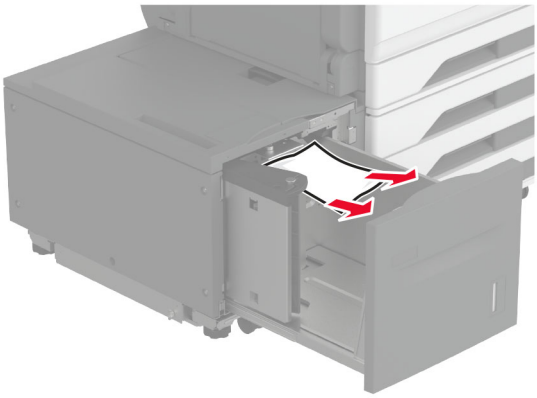

5 Työnnä lokeron sisäosa takaisin paikoilleen.

Paperitukos luukussa A

1 Avaa luukku A.

HUOMIO – KUUMA PINTA: Tulostimen sisäosat voivat olla kuumat. Voit välttää palovammoja koskettamalla osia vasta, kun niiden pinta on jäähtynyt.

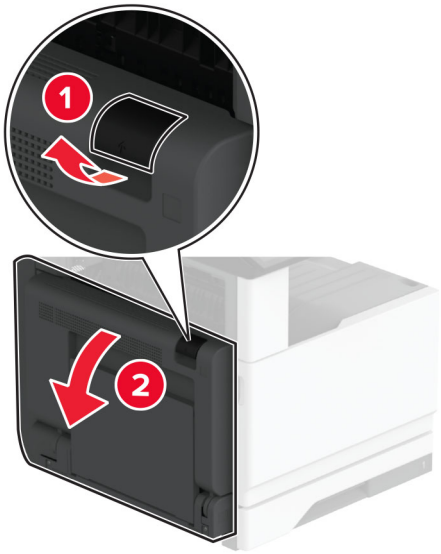

2 Poista juuttunut paperi seuraavilta alueilta:

Huomautus: Varmista, että poistat kaikki paperinpalat.

- Kiinnitysyksikköalue

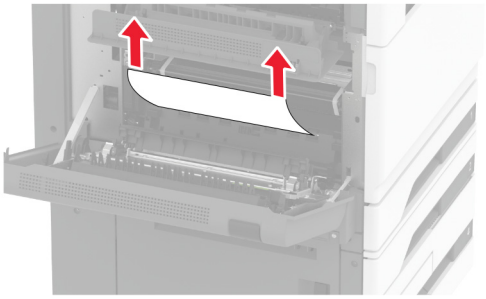

- Kaksipuolinen tulostusyksikkö

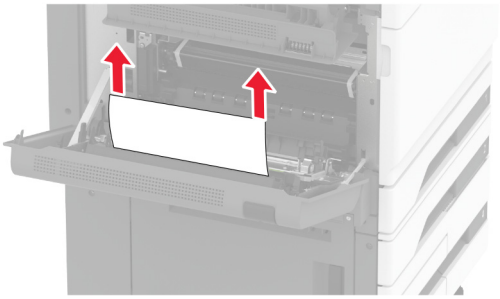

- Luukku C

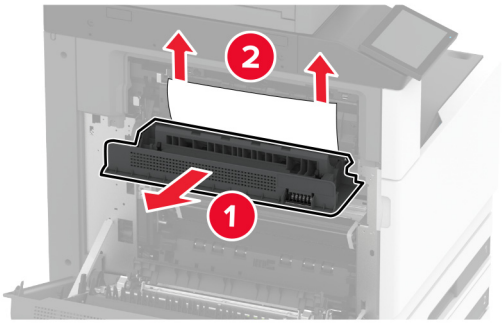

3 Sulje luukku A.

Paperitukos vakiolokerossa

1 Avaa luukku A.

HUOMIO – KUUMA PINTA: Tulostimen sisäosat voivat olla kuumat. Voit välttää palovammoja koskettamalla osia vasta, kun niiden pinta on jäähtynyt.

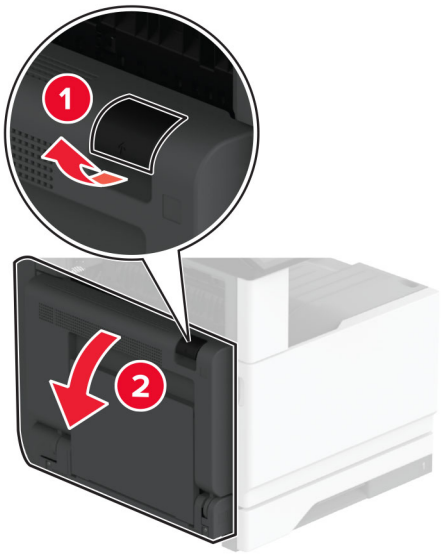

2 Avaa luukku C ja poista juuttunut paperi.

Huomautus: Varmista, että poistat kaikki paperinpalat.

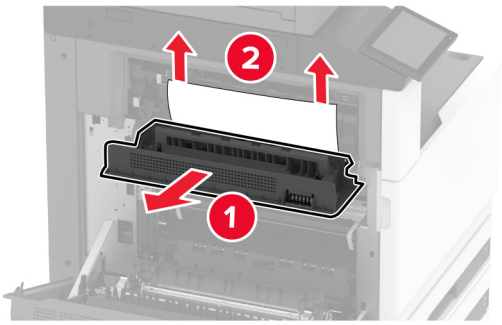

3 Sulje luukut C ja A tässä järjestyksessä.

4 Poista juuttunut paperi vakioalustalta.

Huomautus: Varmista, että poistat kaikki paperinpalat.

Paperitukos automaattisessa asiakirjansyöttölaitteessa

1 Poista kaikki alkuperäiset asiakirjat asiakirjansyöttölaitteen lokerosta.

2 Avaa asiakirjansyöttölaitteen kansi.

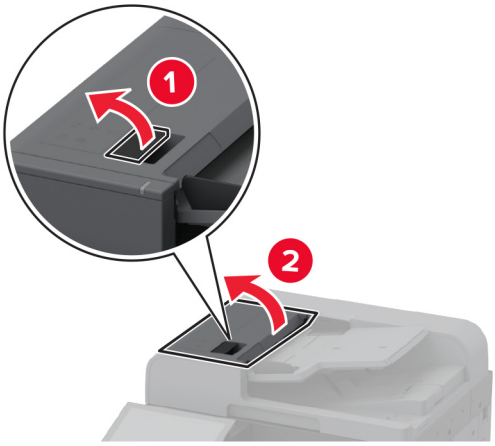

3 Poista juuttunut paperi.

Huomautus: Varmista, että poistat kaikki paperinpalat.

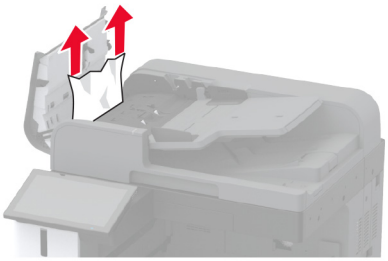

4 Sulje automaattisen asiakirjansyöttölaitteen kansi.

Paperitukos nidonnan viimeistelijässä

1 Avaa luukku A.

HUOMIO – KUUMA PINTA: Tulostimen sisäosat voivat olla kuumat. Voit välttää palovammoja koskettamalla osia vasta, kun niiden pinta on jäähtynyt.

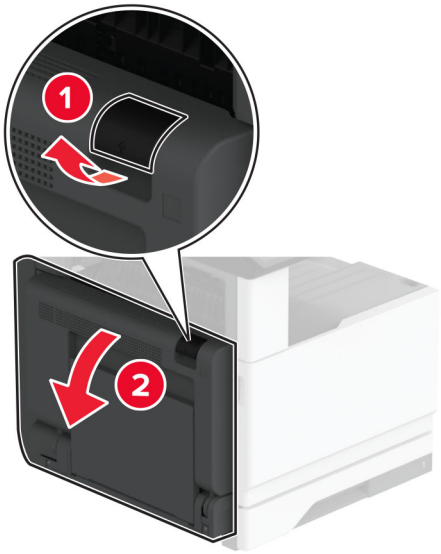

2 Avaa luukku A1 ja poista juuttunut paperi.

Huomautus: Varmista, että poistat kaikki paperinpalat.

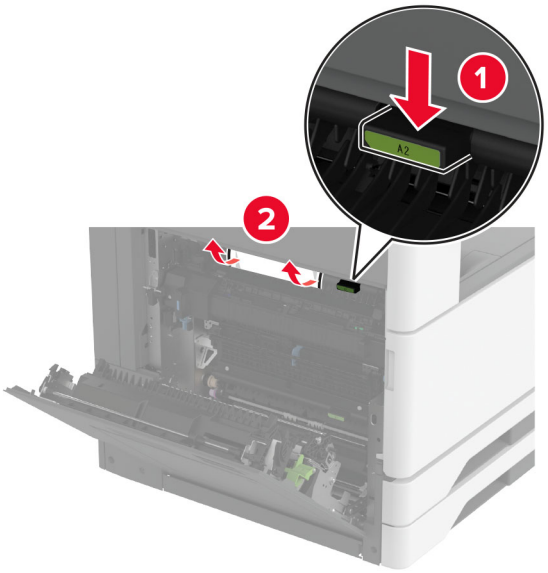

3 Sulje luukut A1 ja A tässä järjestyksessä.

4 Avaa viimeistelijän yläkansi ja poista juuttunut paperi.

Huomautus: Varmista, että poistat kaikki paperinpalat.

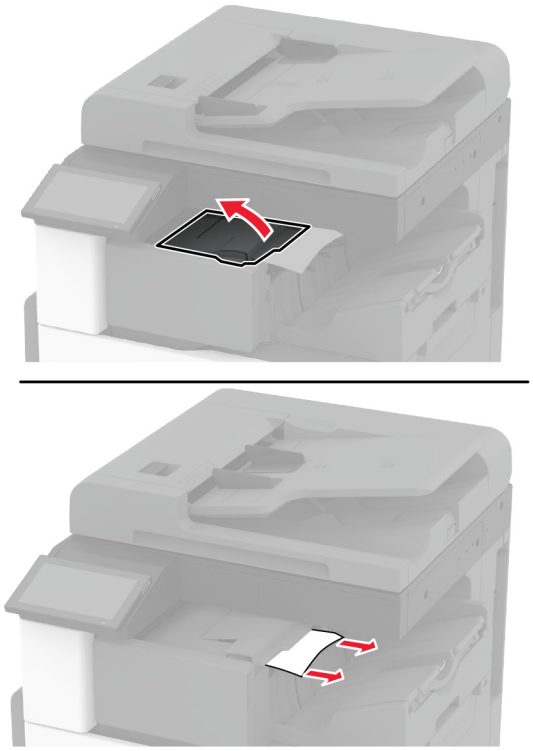

5 Sulje kansi.

6 Avaa viimeistelijän etukansi, käännä nuppia ja poista juuttunut paperi.

Huomautus: Varmista, että poistat kaikki paperinpalat.

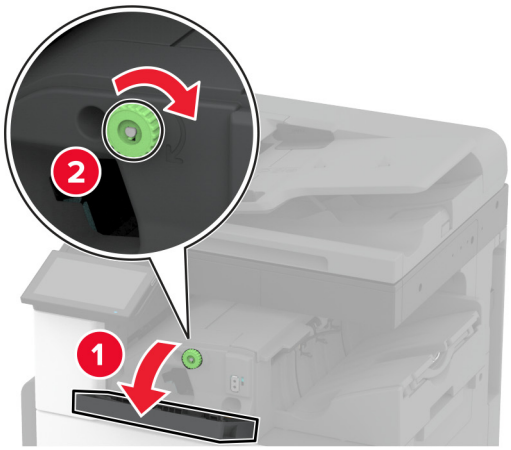

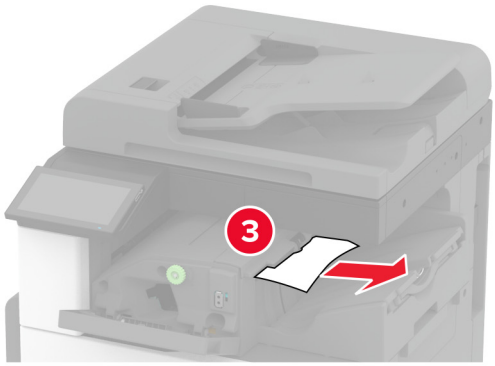

7 Sulje kansi.

8 Avaa luukku A.

HUOMIO – KUUMA PINTA: Tulostimen sisäosat voivat olla kuumat. Voit välttää palovammoja koskettamalla osia vasta, kun niiden pinta on jäähtynyt.

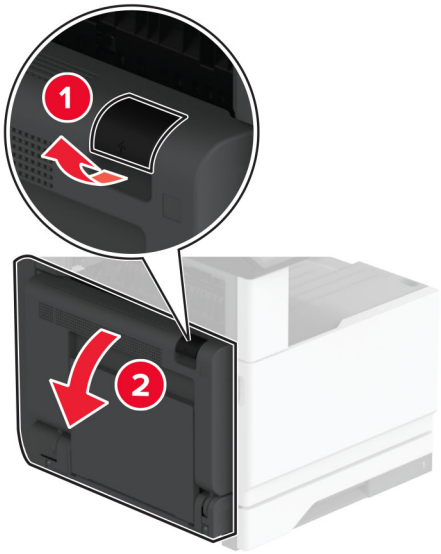

9 Avaa luukku C ja poista juuttunut paperi.

Huomautus: Varmista, että poistat kaikki paperinpalat.

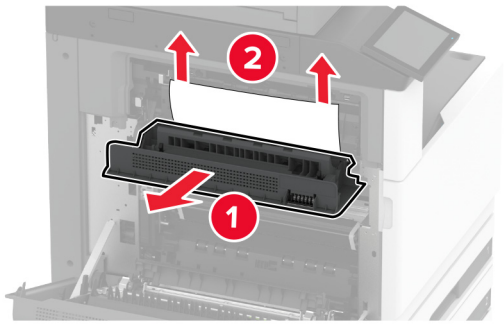

10 Sulje luukut C ja A tässä järjestyksessä.

Paperitukos nidonnan tai rei'ityksen viimeistelijässä

1 Avaa luukku A.

HUOMIO – KUUMA PINTA: Tulostimen sisäosat voivat olla kuumat. Voit välttää palovammoja koskettamalla osia vasta, kun niiden pinta on jäähtynyt.

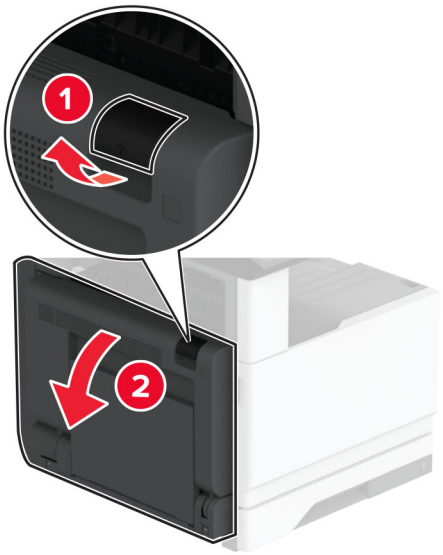

2 Avaa luukku A1 ja poista juuttunut paperi.

Huomautus: Varmista, että poistat kaikki paperinpalat.

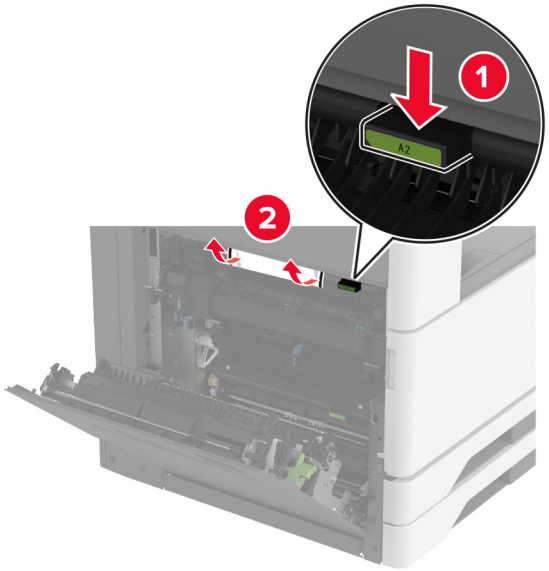

3 Sulje luukut A1 ja A tässä järjestyksessä.

4 Nosta paperin siirtoyksikön kansi F ja poista juuttunut paperi.

Huomautus: Varmista, että poistat kaikki paperinpalat.

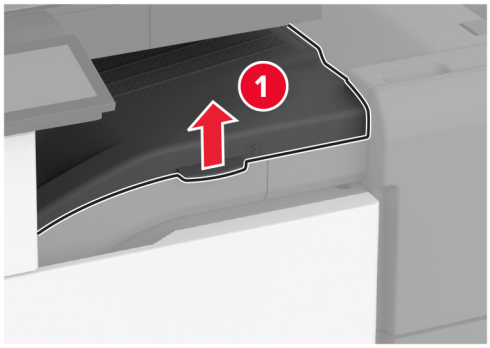

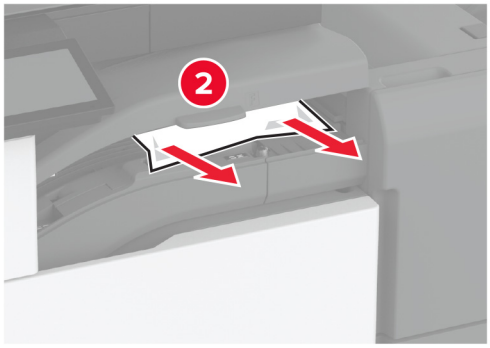

5 Sulje paperin siirtoyksikön kansi.

6 Vedä nidonnan ja rei'ityksen viimeistelijän vipua ja nosta kansi.

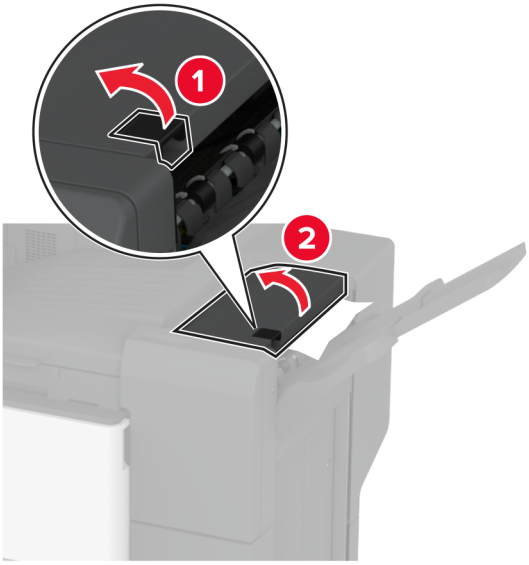

7 Poista juuttunut paperi.

Huomautus: Varmista, että poistat kaikki paperinpalat.

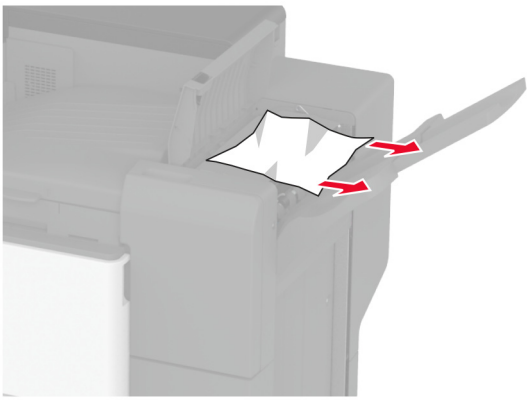

8 Sulje viimeistelijän yläkansi.

Verkkoyhteysongelmat

Embedded Web Server ei avaudu

Toimi	Kyllä	Ei
Vaihe 1 **a** Tarkista, että tulostimeen on kytketty virta. **b** Avaa tulostimen Embedded Web Server -palvelin (EWS). Pystytkö avaamaan EWS-palvelimen?	Ongelma on ratkaistu.	Siirry vaiheeseen 2.
Vaihe 2 **a** Tarkista, että tulostimen IP-osoite on oikea. **Huomautuksia:** • IP-osoite näkyy aloitusnäytössä. • IP-osoite on neljä pisteillä erotettua numerosarjaa, kuten 123.123.123.123. **b** Avaa EWS-palvelin. Pystytkö avaamaan EWS-palvelimen?	Ongelma on ratkaistu.	Siirry vaiheeseen 3.
Vaihe 3 **a** Varmista, että olet asentanut tuetun selaimen: • Internet Explorer -versio 11 tai uudempi • Microsoft Edge • Safari-versio 6 tai uudempi • Google Chrome™ versio 32 tai uudempi • Mozilla Firefox -versio 24 tai uudempi **b** Avaa EWS-palvelin. Pystytkö avaamaan EWS-palvelimen?	Ongelma on ratkaistu.	Siirry vaiheeseen 4.
Vaihe 4 **a** Tarkista, että verkkoyhteys toimii. **Huomautus:** Jos yhteys ei toimi, ota yhteyttä järjestelmänvalvojaan. **b** Avaa EWS-palvelin. Pystytkö avaamaan EWS-palvelimen?	Ongelma on ratkaistu.	Siirry vaiheeseen 5.
Vaihe 5 **a** Tarkista, että kaapelit on liitetty tukevasti tulostimeen ja tulostuspalvelimeen. Lisätietoja on tulostuspalvelimen käyttöohjeissa. **b** Avaa EWS-palvelin. Pystytkö avaamaan EWS-palvelimen?	Ongelma on ratkaistu.	Siirry vaiheeseen 6.

Toimi	Kyllä	Ei
Vaihe 6 **a** Tarkista, onko välityspalvelimet poistettu käytöstä. **Huomautus:** Jos palvelimet on poistettu käytöstä, ota yhteyttä järjestelmänvalvojaan. **b** Avaa EWS-palvelin. Pystytkö avaamaan EWS-palvelimen?	Ongelma on ratkaistu.	Yhteyden ottaminen **asiakastukeen**.

Tulostinta ei voi liittää Wi-Fi-verkkoon

Toimi	Kyllä	Ei
Vaihe 1 Varmista, että Aktiivinen sovitin -asetuksena on Automaattinen. Valitse aloitusnäytössä **Asetukset** > **Verkko/portit** > **Verkon esittely** > **Aktiivinen sovitin** > **Automaattinen**. Voiko tulostin muodostaa yhteyden Wi-Fi-verkkoon?	Ongelma on ratkaistu.	Siirry vaiheeseen 2.
Vaihe 2 Tarkista, onko valittuna oikea Wi-Fi-verkko. **Huomautus:** Jotkin reitittimet voivat jakaa oletus-SSID:n. Muodostatko yhteyttä oikeaan Wi-Fi-verkkoon?	Siirry vaiheeseen 4.	Siirry vaiheeseen 3.
Vaihe 3 Muodosta yhteys oikeaan Wi-Fi-verkkoon. Lisätietoja on kohdassa "Tulostimen yhdistäminen verkkoon" sivulla 148. Voiko tulostin muodostaa yhteyden Wi-Fi-verkkoon?	Ongelma on ratkaistu.	Siirry vaiheeseen 4.
Vaihe 4 Tarkista langaton suojaustila. Valitse aloitusnäytössä **Asetukset** > **Verkko/portit** > **Langaton** > **Langaton suojaustila**. Onko oikea langaton suojaustila valittu?	Siirry vaiheeseen 6.	Siirry vaiheeseen 5.
Vaihe 5 Valitse onko oikea langaton suojaustila. Voiko tulostin muodostaa yhteyden Wi-Fi-verkkoon?	Ongelma on ratkaistu.	Siirry vaiheeseen 6.
Vaihe 6 Varmista, että olet kirjoittanut oikean verkon salasanan. **Huomautus:** Huomioi salasanan välilyönnit, numerot ja isot kirjaimet. Voiko tulostin muodostaa yhteyden Wi-Fi-verkkoon?	Ongelma on ratkaistu.	Ota yhteyttä **asiakastukeen**.

Lisävarusteongelmat

Sisäistä lisälaitetta ei löydy

Toimi	Kyllä	Ei
Vaihe 1 Sammuta tulostin, odota noin 10 sekuntia ja käynnistä tulostin uudelleen. Tunnistaako tulostin sisäisen lisälaitteen?	Ongelma on ratkaistu.	Siirry vaiheeseen 2.
Vaihe 2 Tulosta valikkoasetussivu ja tarkista, onko sisäinen lisävaruste lisättyjen ominaisuuksien luettelossa. Näkyykö sisäinen lisälaite luettelossa?	Siirry vaiheeseen 4.	Siirry vaiheeseen 3.
Vaihe 3 Tarkista, onko sisäinen lisälaite asennettu oikein ohjainlevyyn. **a** Sammuta tulostin ja irrota virtajohto pistorasiasta. **b** Varmista, että sisäinen lisälaite on asennettu ohjainlevyn oikeaan liitäntään. **c** Liitä virtajohto pistorasiaan ja kytke tulostimen virta. **HUOMIO – TAPATURMAN MAHDOLLISUUS:** Tulipalon tai sähköiskun vaaran välttämiseksi liitä virtajohto suoraan asianmukaiseen maadoitettuun sähköpistokkeeseen, joka on lähellä ja helposti saatavilla. Tunnistaako tulostin sisäisen lisälaitteen?	Ongelma on ratkaistu.	Siirry vaiheeseen 4.
Vaihe 4 **a** Varmista, että lisälaite on käytettävissä tulostinohjaimessa **Huomautus:** Sisäinen lisälaite on ehkä lisättävä tulostinohjaimeen manuaalisesti, jotta se on käytettävissä tulostustöissä. Lisätietoja on kohdassa "Tulostinohjaimen käytettävissä olevien lisävarusteiden lisääminen" sivulla 75. **b** Tulosta asiakirja. Tunnistaako tulostin sisäisen lisälaitteen?	Ongelma on ratkaistu.	Yhteyden ottaminen **asiakastukeen**.

Flash-muisti on viallinen

Kokeile jotakin seuraavista keinoista:

- Vaihda viallinen älykäs tallennusasema.
- Kuittaa viesti ja jatka tulostusta valitsemalla aloitusnäytössä **Jatka**.
- Peruuta nykyinen tulostustyö.

Flash-muistin vapaa tila ei riitä resursseja varten

Kokeile jotakin seuraavista keinoista:

- Jatka tulostusta ja poista ilmoitus näytöstä valitsemalla **Jatka**.
- Poista fontit, makrot ja muut flash-muistiin tallennetut tiedot.
- Asenna kiintolevy.

Huomautus: Poistetaan ladatut fontit ja makrot, joita ei ole aiemmin tallennettu flash-muistiin.

Tarvikeongelmat

Väriainekasetti puuttuu tai ei vastaa

Toimi	Kyllä	Ei
Vaihe 1 **a** Avaa etuluukku. **b** Poista väriainekasetti ja asenna se uudelleen. Puuttuuko väriainekasetti vai eikö se vastaa?	Siirry vaiheeseen 2.	Ongelma on ratkaistu.
Vaihe 2 Tarkista, onko tulostimessa aito ja tuettu Lexmarkin väriainekasetti. **Huomautus:** Jos väriainekasettia ei tueta, asenna tuettu kasetti. Puuttuuko väriainekasetti vai eikö se vastaa?	Yhteyden ottaminen **asiakastukeen**.	Ongelma on ratkaistu.

Muu kuin Lexmarkin tarvike

Tulostin on havainnut muun kuin Lexmarkin valmistaman tarvikkeen tai osan tulostimessa.

Lexmark-tulostin on suunniteltu käytettäväksi ja toimii parhaiten aitojen Lexmark-osien ja -tarvikkeiden kanssa. Kolmannen osapuolen tarvikkeiden tai osien käyttö voi vaikuttaa tulostimen ja sen kuvantuottoyksikön suorituskykyyn, toimintavarmuuteen tai käyttöikään.

Käyttöikää mittaavat osat on suunniteltu toimimaan Lexmarkin tarvikkeiden ja osien kanssa ja saattavat toimia odottamattomalla tavalla, jos kolmannen osapuolen osia tai tarvikkeita käytetään. Kuvantuottoyksikön osien käyttö suunnitellun käyttöiän kuluttua umpeen voi vahingoittaa Lexmark-tulostinta tai sen osia.

Varoitus – vauriot mahdollisia: Kolmannen osapuolen tarvikkeiden tai osien käyttö voi vaikuttaa takuun kattavuuteen. Takuu ei välttämättä kata kolmannen osapuolen tarvikkeiden tai osien käytöstä aiheutuneita vahinkoja.

Hyväksy kaikki mainitut riskitekijät ja jatka kolmannen osapuolen tarvikkeiden tai osien käyttöä tulostimessa koskettamalla näytössä olevaa virheilmoitusta kahdella sormella 15 sekunnin ajan. Kun näet vahvistusvalintaikkunan, valitse **Jatka**.

Jos et hyväksy mainittuja riskitekijöitä, poista kolmannen osapuolen tarvike tai osa tulostimesta ja asenna sen tilalle aito Lexmark-tarvike tai -osa. Lisätietoja on kohdassa "Aitojen Lexmark-osien ja -tarvikkeiden käyttäminen" sivulla 258.

Jos tulostin ei tulosta, kun olet kuitannut virheilmoituksen, nollaa tarvikkeiden käyttölaskuri.

1. Valitse aloitusnäytössä **Asetukset** > **Laite** > **Huolto** > **Määritys-valikko** > **Tarvikkeen käyttö ja laskurit**.
2. Valitse osa tai tarvike, jonka käyttölaskurin haluat nollata, ja valitse sitten **Käynnistä**.
3. Lue varoitus ja valitse **Jatka**.
4. Kuittaa ilmoitus koskettamalla näyttöä kahdella sormella 15 sekunnin ajan.

Huomautus: Jos et voi nollata tarvikkeiden käyttölaskureita, palauta tarvike ostopaikkaan.

Paperinsyöttöongelmat

Kirjekuori sulkeutuu tulostuksen aikana

Toimi	Kyllä	Ei
Vaihe 1 **a** Käytä kirjekuorta, jota on säilytetty kuivassa ympäristössä. **Huomautus:** Läpät voivat sulkeutua tulostettaessa kosteille kirjekuorille. **b** Lähetä tulostustyö. Sulkeutuuko kirjekuori tulostuksen aikana?	Siirry vaiheeseen 2.	Ongelma on ratkaistu.
Vaihe 2 **a** Varmista, että Paperilaji-asetus on Kirjekuori. Valitse aloitusnäytössä **Asetukset** > **Paperi** > **Lokeromääritys** > **Paperikoko/-laji**. **b** Lähetä tulostustyö. Sulkeutuuko kirjekuori tulostuksen aikana?	Yhteyden ottaminen **asiakastukeen**.	Ongelma on ratkaistu.

Lajittelutulostus ei toimi

Toimi	Kyllä	Ei
Vaihe 1 **a** Valitse aloitusnäytössä **Asetukset** > **Tulostus** > **Asettelu** > **Lajittelu**. **b** Valitse **Käytössä [1,2,1,2,1,2]**. **c** Tulosta asiakirja. Onko asiakirja lajiteltu oikein?	Ongelma on ratkaistu.	Siirry vaiheeseen 2.
Vaihe 2 **a** Avaa tulostusvalintaikkuna siinä asiakirjassa, jonka yrität tulostaa, ja valitse **Lajittelu**. **b** Tulosta asiakirja. Onko asiakirja lajiteltu oikein?	Ongelma on ratkaistu.	Siirry vaiheeseen 3.

Toimi	Kyllä	Ei
Vaihe 3 **a** Vähennä tulostettavien sivujen määrää. **b** Tulosta asiakirja. Onko sivut lajiteltu oikein?	Ongelma on ratkaistu.	Yhteyden ottaminen **asiakastukeen**.

Lokeroiden yhdistäminen ei toimi

Toimi	Kyllä	Ei
Vaihe 1 **a** Tarkista, onko lokeroissa samankokoista ja -lajista paperia. **b** Varmista, että paperinohjaimet ovat oikeassa asennossa. **c** Tulosta asiakirja. Yhdistetäänkö lokerot oikein?	Ongelma on ratkaistu.	Siirry vaiheeseen 2.
Vaihe 2 **a** Valitse aloitusnäytössä **Asetukset** > **Paperi** > **Lokeromääritys** > **Paperikoko/-laji**. **b** Määritä paperin koko ja laji vastaamaan yhdistetyissä lokeroissa olevaa paperia. **c** Tulosta asiakirja. Yhdistetäänkö lokerot oikein?	Ongelma on ratkaistu.	Siirry vaiheeseen 3.
Vaihe 3 **a** Varmista, että lokeroiden yhdistämisasetuksena on Automaattinen. Lisätietoja on kohdassa "Lokeroiden yhdistäminen" sivulla 73. **b** Tulosta asiakirja. Yhdistetäänkö lokerot oikein?	Ongelma on ratkaistu.	Ota yhteyttä **asiakastukeen**.

Paperi juuttuu usein

Toimi	Kyllä	Ei
Vaihe 1 **a** Irrota lokero. **b** Tarkista, että paperi on lisätty oikein. **Huomautuksia:** • Varmista, että paperiohjeimet ovat oikeassa asennossa. • Varmista, että pinon korkeus on paperin enimmäistäyttöosoittimen alapuolella. • Varmista, että käytät tulostamisessa suositeltua paperikokoa ja -lajia. **c** Aseta lokero tulostimeen. **d** Tulosta asiakirja. Ilmeneekö paperitukoksia usein?	Siirry vaiheeseen 2.	Ongelma on ratkaistu.
Vaihe 2 **a** Valitse aloitusnäytössä **Asetukset** > **Paperi** > **Lokeromääritys** > **Paperikoko/-laji**. **b** Aseta oikea paperikoko ja -laji. **c** Tulosta asiakirja. Ilmeneekö paperitukoksia usein?	Siirry vaiheeseen 3.	Ongelma on ratkaistu.
Vaihe 3 **a** Aseta paperia uudesta pakkauksesta. **Huomautus:** Paperi imee kosteutta suuren kosteuspitoisuuden takia. Älä poista paperia kääreestään, ennen kuin otat sen käyttöön. **b** Tulosta asiakirja. Ilmeneekö paperitukoksia usein?	Yhteyden ottaminen **asiakastukeen**.	Ongelma on ratkaistu.

Juuttuneet sivut eivät tulostu uudelleen

Toimi	Kyllä	Ei
a Valitse aloitusnäytössä **Asetukset** > **Laite** > **Ilmoitukset** > **Sisällön tukosselvitys**. **b** Valitse Tukosselvitys-valikossa **Käytössä** tai **Automaattinen**. **c** Tulosta asiakirja. Tulostuivatko juuttuneet sivut uudelleen?	Ongelma on ratkaistu.	Yhteyden ottaminen **asiakastukeen**.

Sähköpostiongelmat

SMTP-palvelinta ei ole määritetty -virheilmoituksen poistaminen käytöstä

Valitse aloitusnäytössä **Asetukset** > **Sähköposti** > **Sähköpostiasetukset** > **Poista käytöstä SMTP-palvelinta ei ole määritetty -virhe** > **Käytössä**.

Estä virhe jatkossa tekemällä jokin seuraavista:

- päivitä tulostimen laiteohjelmisto Lisätietoja on kohdassa "Laiteohjelmiston päivittäminen" sivulla 73.
- Määritä sähköpostin SMTP-asetukset. Lisätietoja on kohdassa "Sähköpostin SMTP-asetusten määrittäminen" sivulla 46.

Sähköpostin lähettäminen ei onnistu

Toimi	Kyllä	Ei
Vaihe 1 Varmista, että sähköpostin SMTP-asetukset on määritetty oikein Lisätietoja on kohdassa "Sähköpostin SMTP-asetusten määrittäminen" sivulla 46. Pystytkö lähettämään sähköpostia?	Ongelma on ratkaistu.	Siirry vaiheeseen 2.
Vaihe 2 Varmista, että käytät oikeaa salasanaa. Käytä sähköpostipalveluntarjoajan mukaan tilin tai sovelluksen salasanaa tai todennuksen salasanaa. Lisätietoja on kohdassa "Sähköpostin SMTP-asetusten määrittäminen" sivulla 46. Pystytkö lähettämään sähköpostia?	Ongelma on ratkaistu.	Siirry vaiheeseen 3.
Vaihe 3 Varmista että tulostin on liitetty verkkoon ja verkossa Internet-yhteys. Pystytkö lähettämään sähköpostia?	Ongelma on ratkaistu.	Ota yhteyttä **asiakastuki**.

Faksausongelmat

Soittajan tunnus ei näy

Huomautus: Nämä ohjeet koskevat vain tulostimia, jotka tukevat analogista faksia. Lisätietoja on kohdassa Tulostimen asentaminen faksaamista varten.

Toimi	Kyllä	Ei
Ota käyttöön Soittajan tunnus Valitse aloitusnäytössä **Asetukset** > **Faksi** > **Faksiasetukset** > **Faksin vastaanottoasetukset** > **Järjestelmänvalvojan asetukset** > **Ota käyttöön soittajan tunnus**. Näkyykö soittajan tunnus?	Ongelma on ratkaistu.	Yhteyden ottaminen asiakastukeen.

Faksien lähettäminen tai vastaanottaminen ei onnistu analogisen faksin kautta

Toimi	Kyllä	Ei
Vaihe 1 Ratkaise näyttöön avautuvat virheilmoitukset. Onnistuuko faksin lähettäminen tai vastaanottaminen?	Ongelma on ratkaistu.	Siirry vaiheeseen 2.
Vaihe 2 Tarkista, että seuraavien laitteiden kaapeliyhteydet ovat kunnossa: • Puhelin • Kuuloke • Vastaaja Onnistuuko faksin lähettäminen tai vastaanottaminen?	Ongelma on ratkaistu.	Siirry vaiheeseen 3.
Vaihe 3 Tarkista valintaääni. • Varmista faksinumeron toimivuus soittamalla siihen. • Jos käytät Valinta kuuloke paikallaan -toimintoa, lisää äänenvoimakkuutta ja tarkista valintaäänen kuuluminen. Kuuletko valintaäänen?	Siirry vaiheeseen 5.	Siirry vaiheeseen 4.

Toimi	Kyllä	Ei
Vaihe 4 Tarkista puhelimen seinäpistoke. **a** Liitä analoginen puhelin suoraan pistorasiaan. **b** Odota valintaääntä. **c** Jos valintaääntä ei kuulu, käytä toista puhelinkaapelia. **d** Jos valintaääntä ei edelleenkään kuulu, liitä puhelinkaapeli toiseen pistorasiaan. **e** Jos kuulet valintaäänen, liitä tulostin kyseiseen pistorasiaan. Onnistuuko faksin lähettäminen tai vastaanottaminen?	Ongelma on ratkaistu.	Siirry vaiheeseen 5.
Vaihe 5 Tarkista, onko tulostin liitetty analogiseen puhelinpalveluun tai oikeaan digitaaliseen liitäntään. • Jos käytät ISDN-puhelinpalvelua, liitä tulostin ISDN-päätelaitteen analogiseen puhelinliitäntään. Pyydä lisätietoja ISDN-palveluntarjoajalta. • Jos käytät DSL-yhteyttä, käytä DSL-suodatinta tai analogista käyttöä tukevaa reititintä. Pyydä lisätietoja DSL-palveluntarjoajalta. • Jos käytät tilaajavaihdetta, varmista että käytät tilaajavaihteen analogista liitäntää. Jos sellaista ei ole, voit asentaa faksilaitteelle analogisen puhelinlinjan. Onnistuuko faksin lähettäminen tai vastaanottaminen?	Ongelma on ratkaistu.	Siirry vaiheeseen 6.
Vaihe 6 Irrota tilapäisesti muut laitteet ja poista muut puhelinpalvelut käytöstä. **a** Irrota muut tulostimen ja puhelinlinjan välillä olevat laitteet (esimerkiksi vastaajat, tietokoneet, joissa on modeemi ja puhelinjakorasiat). **b** Poista käytöstä koputus ja puheposti. Pyydä lisätietoja puhelinyhtiöltä. Onnistuuko faksin lähettäminen tai vastaanottaminen?	Ongelma on ratkaistu.	Siirry vaiheeseen 7.
Vaihe 7 Skannaa alkuperäinen asiakirja sivu kerrallaan. **a** Valitse faksinumero. **b** Skannaa asiakirja. Onnistuuko faksin lähettäminen tai vastaanottaminen?	Ongelma on ratkaistu.	Ota yhteyttä **asiakastukeen**.

Faksien vastaanottaminen onnistuu mutta lähettäminen ei analogisen faksin kautta

Toimi	Kyllä	Ei
Vaihe 1 Aseta alkuperäinen asiakirja huolellisesti automaattisen asiakirjansyöttölaitteen lokeroon tai skannaustasolle. Onnistuuko faksien lähettäminen?	Ongelma on ratkaistu.	Siirry vaiheeseen 2.
Vaihe 2 Määritä pikavalintanumero oikein. • Tarkista, että pikavalintanumero on määritetty haluamallesi puhelinnumerolle. • Valitse puhelinnumero manuaalisesti. Onnistuuko faksien lähettäminen?	Ongelma on ratkaistu.	Ota yhteyttä **asiakastukeen**.

Faksien lähettäminen onnistuu mutta vastaanottaminen ei analogisen faksin kautta

Toimi	Kyllä	Ei
Vaihe 1 Tarkista, ettei paperilähde ole tyhjä. Onnistuuko faksien vastaanottaminen?	Ongelma on ratkaistu.	Siirry vaiheeseen 2.
Vaihe 2 Tarkista soiton viiveasetukset. Valitse aloitusnäytössä **Asetukset** > **Faksi** > **Faksiasetukset** > **Faksin vastaanottoasetukset** > **Hälytykset ennen vastaamista**. Onnistuuko faksien vastaanottaminen?	Ongelma on ratkaistu.	Siirry vaiheeseen 3.
Vaihe 3 Jos tulostin tulostaa tyhjiä sivuja, katso kohta "Tyhjät tai valkoiset sivut" sivulla 330. Onnistuuko faksien vastaanottaminen?	Ongelma on ratkaistu.	Ota yhteyttä **asiakastukeen**.

etherFAXin määrittäminen ei onnistu

Toimi	Kyllä	Ei
Vaihe 1 Tarkista tulostimen yhteydet. **a** Tulosta Verkkoasetussivu. Valitse aloitusnäytössä **Asetukset** > **Raportit** > **Verkko** > **Verkkoasetussivu**. **b** Tarkista verkon tila. Onko tulostin yhteydessä verkkoon?	Siirry vaiheeseen 3.	Siirry vaiheeseen 2.
Vaihe 2 Varmista että tulostin on liitetty verkkoon ja verkossa Internet-yhteys. Pystytkö määrittämään etherFAXin?	Ongelma on ratkaistu.	Siirry vaiheeseen 3.
Vaihe 3 Varmista, että etherFAX on määritetty oikein. Lisätietoja on kohdassa "Faksitoiminnon määrittäminen etherFAXin avulla" sivulla 39. Pystytkö määrittämään etherFAXin?	Ongelma on ratkaistu.	Siirry osoitteeseen **https://www.etherfax.net/lexmark**.

Faksien lähettäminen tai vastaanottaminen ei onnistu etherFAXin kautta

Toimi	Kyllä	Ei
Vaihe 1 Varmista että tulostin on liitetty verkkoon ja verkossa Internet-yhteys. Pystytkö lähettämään tai vastaanottamaan fakseja etherFAXin kautta?	Ongelma on ratkaistu.	Siirry vaiheeseen 2.
Vaihe 2 Varmista, että etherFAX on määritetty oikein. **a** Valitse aloitusnäytössä **Asetukset** > **Faksi** > **Faksiasetukset** > **Yleiset faksiasetukset**. **b** Varmista, että käytät oikeaa faksinumeroa. **c** Varmista, että Faksin siirtoyksikkö -asetukseksi on määritetty etherFAX. **Huomautuksia:** • Tämä valikko näkyy vain, kun käytettävissä on useita faksin siirtoyksikköjä. • Jos tulostimeen on asennettu vain etherFAX, määritys on automaattinen. Pystytkö lähettämään tai vastaanottamaan fakseja etherFAXin kautta?	Ongelma on ratkaistu.	Siirry vaiheeseen 3.
Vaihe 3 Jaa isot asiakirjat pienempiin osiin. Pystytkö lähettämään tai vastaanottamaan fakseja etherFAXin kautta?	Ongelma on ratkaistu.	Siirry osoitteeseen **https://www.etherfax.net/lexmark**.

Huono faksien tulostuslaatu

Toimi	Kyllä	Ei
Vaihe 1 Varmista, että sivulla ei ole tulostuslaatuongelmia. **a** Valitse aloitusnäytössä **Asetukset** > **Vianmääritys** > **Tulostuslaadun testisivut**. **b** Korjaa tulostuslaatuongelmat. Lisätietoja on kohdassa "Tulostuslaatu on huono" sivulla 330. Onko faksin tulostuslaatu tyydyttävä?	Ongelma on ratkaistu.	Siirry vaiheeseen 2.
Vaihe 2 Jos käytät analogista faksia, vähennä tulevan faksin lähetysnopeutta. **a** Valitse aloitusnäytössä **Asetukset** > **Faksi** > **Faksiasetukset** > **Faksin vastaanottoasetukset** > **Järjestelmänvalvojan asetukset**. **b** Valitse Enimmäisnopeus-valikossa pienempi lähetysnopeus. Onko faksin tulostuslaatu tyydyttävä?	Ongelma on ratkaistu.	Yhteyden ottaminen **asiakastukeen**.

Faksin kansilehdestä puuttuu tietoja

Toimi	Ei	Kyllä
a Sammuta tulostin, odota noin 10 sekuntia ja käynnistä tulostin uudelleen. **b** Lähetä tai nouda faksi. Puuttuuko faksin kansilehdestä tietoja?	Ongelma on ratkaistu.	Ota yhteyttä **asiakastukeen**.

Faksin kansilehden lähettäminen ei onnistu tietokoneesta

Toimi	Kyllä	Ei
Vaihe 1 **a** Tarkista, että tulostinohjain on päivitetty. Lisätietoja on kohdassa "Tulostinohjelmiston asentaminen" sivulla 73. **b** Lähetä faksi. Onnistuuko faksin kansilehden lähettäminen?	Ongelma on ratkaistu.	Siirry vaiheeseen 2.
Vaihe 2 **a** Avaa Tulosta-valintaikkuna asiakirjassa, jonka yrität faksata. **b** Valitse tulostin ja sitten **Ominaisuudet**, **Määritykset**, **Asetukset** tai **Asennus**. **c** Valitse **Faksi** ja poista valinta **Näytä aina asetukset ennen faksaamista** -kohdasta. **d** Lähetä faksi. Onnistuuko faksin kansilehden lähettäminen?	Ongelma on ratkaistu.	Ota yhteyttä **asiakastukeen**.

Skannausongelmat

Skannaaminen tietokoneeseen ei onnistu

Toimi	Kyllä	Ei
Vaihe 1 Tee kopiointityö. Onnistuiko kopiointi?	Siirry vaiheeseen 3.	Siirry vaiheeseen 2.
Vaihe 2 **a** Katkaise tulostimesta virta, odota noin 10 sekuntia ja kytke virta uudelleen. **b** Skannaa asiakirja. Pystytkö skannaamaan asiakirjan tietokoneeseen?	Ongelma on ratkaistu.	Siirry vaiheeseen 3.
Vaihe 3 Tarkista tulostimen yhteydet. **a** Tulosta Verkkoasetussivu. Valitse aloitusnäytössä **Asetukset** > **Raportit** > **Verkko** > **Verkkoasetussivu**. **b** Tarkista verkon tila. Onko tulostin yhteydessä verkkoon?	Siirry vaiheeseen 5.	Siirry vaiheeseen 4.
Vaihe 4 **a** Liitä tulostin verkkoon. **b** Skannaa asiakirja. Pystytkö skannaamaan asiakirjan tietokoneeseen?	Ongelma on ratkaistu.	Siirry vaiheeseen 5.
Vaihe 5 **a** Varmista, että tulostin ja tietokone on liitetty samaan verkkoon **b** Skannaa asiakirja. Pystytkö skannaamaan asiakirjan tietokoneeseen?	Ongelma on ratkaistu.	Yhteyden ottaminen **asiakastukeen**.

Skannaaminen verkkokansioon ei onnistu

Toimi	Kyllä	Ei
Vaihe 1 **a** Luo verkkokansion pikakuvake. **b** Skannaa asiakirja käyttäen pikakuvaketta. Lisätietoja on kohdassa "Skannaaminen verkkokansioon" sivulla 173. Pystytkö skannaamaan asiakirjan ja tallentamaan sen verkkokansioon?	Ongelma on ratkaistu.	Siirry vaiheeseen 2.

Toimi	Kyllä	Ei
Vaihe 2 Varmista, että verkkokansion polku ja muoto ovat oikein. Esimerkiksi ***//palvelimen_isantanimi/kansionimi/polku***, jossa ***palvelimen_isantanimi*** on täydellinen toimialueen nimi (FQDN) tai IP-osoite. Onko verkkokansion polku ja muoto oikein?	Siirry vaiheeseen 3.	Siirry vaiheeseen 4.
Vaihe 3 Varmista, että sinulla on verkkokansion kirjoitusoikeus. Pystytkö skannaamaan asiakirjan ja tallentamaan sen verkkokansioon?	Ongelma on ratkaistu.	Siirry vaiheeseen 4.
Vaihe 4 Päivitä verkkokansion pikakuvake. **a** Avaa selain ja kirjoita tulostimen IP-osoite selaimen osoitekenttään. **Huomautuksia:** • Tulostimen IP-osoite näkyy päänäytössä. IP-osoite on neljä pisteillä erotettua numerosarjaa, kuten 123.123.123.123. • Jos käytät välityspalvelinta, poista se tilapäisesti käytöstä, jotta verkkosivu latautuu oikein. **b** Napsauta **Pikakuvakkeet**-painiketta ja valitse pikakuvake. **Huomautus:** Jos pikakuvaketyyppejä on useita, valitse **Verkkokansio**. **c** Kirjoita Jakopolku-kenttään verkkokansion polku. **Huomautuksia:** • Jos jakopolku on **\\palvelimen_isantanimi\kansionimi\polku**, kirjoita **//palvelimen_isantanimi/kansionimi/polku**. • Käytä vinoviivoja kirjoittaessasi jakopolkua. **d** Valitse todennusmenetelmä Todennus-valikosta. **Huomautus:** Jos Todennus-asetukseksi on määritetty Käytä määritettyä käyttäjätunnusta ja salasanaa, kirjoita kirjautumistietosi Käyttäjätunnus- ja Salasana-kenttiin. **e** Valitse **Tallenna**. Pystytkö skannaamaan asiakirjan ja tallentamaan sen verkkokansioon?	Ongelma on ratkaistu.	Siirry vaiheeseen 5.
Vaihe 5 Varmista, että tulostin ja verkkokansio on liitetty samaan verkkoon. Pystytkö skannaamaan asiakirjan ja tallentamaan sen verkkokansioon?	Ongelma on ratkaistu.	Ota yhteyttä **asiakastuki**.

Epätäydellinen asiakirja tai valokuva

Toimi	Kyllä	Ei
Vaihe 1 **a** Varmista, että asiakirja tai valokuva on skannaustasolla skannattava puoli alaspäin vasemmassa ylänurkassa. **b** Kopioi asiakirja tai valokuva. Onko asiakirja tai valokuva kopioitu oikein?	Ongelma on ratkaistu.	Siirry vaiheeseen 2.
Vaihe 2 **a** Varmista, että paperikokoasetus vastaa lokeroon lisättyä paperia. **b** Kopioi asiakirja tai valokuva. Onko asiakirja tai valokuva kopioitu oikein?	Ongelma on ratkaistu.	Ota yhteyttä **asiakastukeen**.

Heikko kopiointilaatu

Toimi	Kyllä	Ei
Vaihe 1 **a** Puhdista skannaustaso ja asiakirjansyöttölaite kostealla, pehmeällä ja nukkaamattomalla liinalla. Jos tulostimen asiakirjansyöttölaitteen sisällä on toinen taso, pudista myös sen lasi. Lisätietoja on kohdassa "Skannerin puhdistaminen" sivulla 303. **b** Varmista, että asiakirja tai valokuva on skannaustasolla skannattava puoli alaspäin vasemmassa ylänurkassa. **c** Kopioi asiakirja tai valokuva. Onko kopiolaatu tyydyttävä?	Ongelma on ratkaistu.	Siirry vaiheeseen 2.
Vaihe 2 **a** Tarkista alkuperäisen asiakirjan tai valokuvan laatu **b** Säädä skannauslaatuasetuksia. **c** Kopioi asiakirja tai valokuva. Onko kopiolaatu tyydyttävä?	Ongelma on ratkaistu.	Ota yhteyttä **asiakastuki**.

Tulosteessa on pystysuuntaisia tummia raitoja skannattaessa asiankirjasyöttölaitteesta

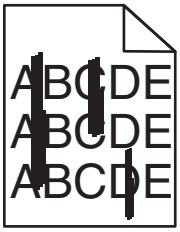

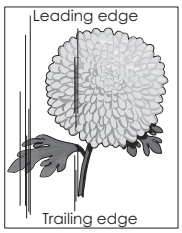

Toimi	Kyllä	Ei
a Avaa skannerin kansi. **b** Pyyhi skannerin taso ja asiankirjansyöttölaitteen taso ja taustalevy kostealla, pehmeällä nukkaamattomalla liinalla. **c** Sulje skannerin kansi. **d** Skannaa asiakirja. Näkyykö skannatuissa asiakirjoissa pystyraitoja?	Ota yhteyttä **asiakastuki**.	Ongelma on ratkaistu.

Rosoinen kuva tai teksti skannattaessa asiakirjansyöttölaitteesta

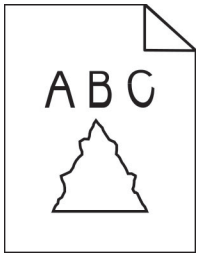

Toimi	Kyllä	Ei
a Aseta asiakirjansyöttölaitteeseen 50 arkkia puhdasta, tavallista paperia. **Huomautus:** Tavallinen paperi irrottaa pölyä ja muuta likaa automaattisen asiakirjansyöttölaitteen rullista. **b** Kosketa päänäytössä -kuvaketta. **c** Lisää alkuperäinen asiakirja asiakirjansyöttölaitteeseen. **d** Skannaa asiakirja. Näkyykö tulosteessa rosoisia kuvia tai tekstejä?	Yhteyden ottaminen **asiakastukeen**.	Ongelma on ratkaistu.

Skannaus epäonnistui

Toimi	Kyllä	Ei
Vaihe 1 Tarkista kaapeliliitännät. **a** Varmista, että Ethernet- tai USB-kaapeli on liitetty kunnolla tietokoneeseen ja tulostimeen. **b** Lähetä skannaustyö uudelleen. Onnistuiko skannaus?	Ongelma on ratkaistu.	Siirry vaiheeseen 2.

Toimi	Kyllä	Ei
Vaihe 2 Tarkista skannattava tiedosto. **a** Varmista, että tiedoston nimi ei ole jo käytössä kohdekansiossa. **b** Varmista, että skannattava asiakirja tai valokuva ei ole auki toisessa sovelluksessa. **c** Lähetä skannaustyö uudelleen. Onnistuiko skannaus?	Ongelma on ratkaistu.	Siirry vaiheeseen 3.
Vaihe 3 **a** Varmista, että **Liitä aikaleima**- tai **Korvaa aiemmin luotu tiedosto** -valintaruutu on valittuna kohteen kokoonpanoasetuksissa. **b** Lähetä skannaustyö uudelleen. Onnistuiko skannaus?	Ongelma on ratkaistu.	Ota yhteyttä **asiakastukeen**.

Skanneri ei sulkeudu

Toimi	Kyllä	Ei
Poista esteet, jotka pitävät skannerin kantta auki. Sulkeutuiko skannerin kansi oikein?	Ongelma on ratkaistu.	Ota yhteyttä **asiakastuki**.

Skannaaminen kestää liian kauan tai aiheuttaa tietokoneen toimintahäiriön

Toimi	Kyllä	Ei
Sulje kaikki sovellukset, jotka häiritsevät skannausta. Kestääkö skannaaminen liian kauan tai aiheuttaako se tietokoneen toimintahäiriön?	Ota yhteyttä **asiakastuki**.	Ongelma on ratkaistu.

Skanneri ei vastaa

Toimi	Kyllä	Ei
Vaihe 1 **a** Tarkista, että virtajohto on liitetty kunnolla tulostimeen ja pistorasiaan. ⚠ **HUOMIO – TAPATURMAN MAHDOLLISUUS:** Tulipalo- tai sähköiskuriskin välttämiseksi liitä virtajohto suoraan asianmukaiseen maadoitettuun sähköpistokkeeseen, joka on lähellä ja helposti saatavilla. **b** Kopioi tai skannaa asiakirja. Vastaako skanneri?	Ongelma on ratkaistu.	Siirry vaiheeseen 2.

Toimi	Kyllä	Ei
Vaihe 2 **a** Tarkista, että tulostimessa on virta päällä. **b** Ratkaise näyttöön avautuvat virheilmoitukset. **c** Kopioi tai skannaa asiakirja. Vastaako skanneri?	Ongelma on ratkaistu.	Siirry vaiheeseen 3.
Vaihe 3 **a** Sammuta tulostin, odota noin 10 sekuntia ja käynnistä tulostin uudelleen. **b** Kopioi tai skannaa asiakirja. Vastaako skanneri?	Ongelma on ratkaistu.	Ota yhteyttä **asiakastuki**.

Skannerin kohdistaminen

1. Valitse aloitusnäytössä **Asetukset** > **Laite** > **Huolto** > **Määritys-valikko** > **Skannerimääritykset** > **Skannerin manuaalinen rekisteröinti**.
2. Valitse Tulostuksen pikatesti -valikosta **Käynnistä**.
3. Aseta tulostuksen pikatestisivu skannaustasolle ja valitse **Tasorekisteröinti**.
4. Valitse Kopioinnin pikatesti -valikosta **Käynnistä**.
5. Vertaa kopioinnin pikatestisivua alkuperäiseen asiakirjaan.

   Huomautus: Jos testisivun marginaalit poikkeavat alkuperäisestä asiakirjasta, muuta vasenta marginaalia ja ylämarginaalia.
6. Toista kohtia vaihe 4 ja vaihe 5, kunnes kopioinnin pikatestisivun marginaalit vastaavat alkuperäistä asiakirjaa.

Automaattisen asiakirjansyöttölaitteen kohdistaminen

1. Valitse aloitusnäytössä **Asetukset** > **Laite** > **Huolto** > **Määritys-valikko** > **Skannerimääritykset** > **Skannerin manuaalinen rekisteröinti**.
2. Valitse Tulostuksen pikatesti -valikosta **Käynnistä**.
3. Aseta tulostuksen pikatestisivu automaattisen asiakirjansyöttölaitteen lokeroon.
4. Valitse **Etu-ADF-rekisteröinti** tai **Taka-ADF-rekisteröinti**.

   Huomautuksia:

   - Automaattisen asiakirjansyöttölaitteen etupuolen kohdistaminen: aseta pikatestisivu automaattiseen asiakirjansyöttölaitteeseen kuvapuoli ylöspäin ja lyhyt reuna edellä.
   - Automaattisen asiakirjansyöttölaitteen taustapuolen kohdistaminen: aseta pikatestisivu automaattiseen asiakirjansyöttölaitteeseen kuvapuoli alaspäin ja lyhyt reuna edellä.
5. Valitse Kopioinnin pikatesti -valikosta **Käynnistä**.

6 Vertaa kopioinnin pikatestisivua alkuperäiseen asiakirjaan.

Huomautus: Jos testisivun marginaalit poikkeavat alkuperäisestä asiakirjasta, muuta vaakasäätöä ja ylämarginaalia.

7 Toista kohtia vaihe 5 ja vaihe 6, kunnes kopioinnin pikatestisivun marginaalit vastaavat alkuperäistä asiakirjaa.

Yhteyden ottaminen asiakastukeen

Tarkista seuraavat tiedot, ennen kuin otat yhteyttä asiakaspalveluun:

- Tulostimen ongelma
- Virheilmoitus
- Tulostimen malli ja sarjanumero

Siirry osoitteeseen **http://support.lexmark.com**, jossa voit käyttää sähköposti- ja chat-tukea tai selailla oppaita, tukiasiakirjoja, ohjaimia ja muita ladattavia kohteita.

Tekninen tuki on käytettävissä myös puhelimitse. Yhdysvalloissa tai Kanadassa numero on 1-800-539-6275. Siirry muissa maissa osoitteeseen **http://support.lexmark.com**.

Kierrätys ja hävittäminen

Lexmark-tuotteiden kierrättäminen

Lexmark-tuotteiden palauttaminen kierrätettäväksi:

1. Siirry osoitteeseen **www.lexmark.com/recycle**.
2. Valitse kierrätettävä tuote.

Huomautus: Tulostintarvikkeet ja laitteet, joita ei ole lueteltu Lexmarkin keräys- ja kierrätysohjelmassa, voi kierrättää paikallisen kierrätyskeskuksen kautta.

Lexmark-pakkauksen kierrättäminen

Lexmark pyrkii jatkuvasti vähentämään käyttämänsä pakkausmateriaalin määrää. Pienempi määrä pakkausmateriaalia auttaa varmistamaan, että Lexmark-tulostimet kuljetetaan kaikkein tehokkaimmalla ja ympäristöystävällisimmällä tavalla, ja että hävitettävää pakkausmateriaalia jää vähemmän. Nämä tehostamiset johtavat pienempiin kasvihuonekaasupäästöihin sekä energian ja luonnonvarojen säästöön. Joissakin maissa tai joillakin alueilla Lexmark tarjoaa myös pakkausmateriaalin kierrätyksen. Lisätietoja saat osoitteesta **www.lexmark.com/recycle** valitsemalla oman maasi tai alueesi. Saatavilla olevia pakkausmateriaalin kierrätysohjelmia koskevaa tietoa on tuotteen kierrätystä koskevien tietojen yhteydessä.

Lexmark-pahvit ovat 100-prosenttisesti kierrätettäviä, jos aaltopahvin kierrätys on järjestetty. Omalla alueellasi sitä ei ehkä ole järjestetty.

Lexmark-pakkausmateriaaleissa käytetty vaahtomuovi on kierrätettävää, jos vaahtomuovin kierrätys on järjestetty. Omalla alueellasi sitä ei ehkä ole järjestetty.

Palauttaessasi värikasettia Lexmarkille, voit käyttää sen oman pakkauslaatikon uudelleen. Lexmark huolehtii laatikon kierrättämisestä.

Tiedotteet

Tuotetiedot

Tuotteen nimi:

Lexmark MX931dse MFP

Laitteen tyyppi:

7450

Mallit:

238

Painosta koskeva tiedote

April 2023

Seuraava kappale ei koske maita, joissa vastaavanlaiset sopimusehdot ovat ristiriidassa paikallisen lain kanssa: LEXMARK INTERNATIONAL, INC. ON TUOTTANUT TÄMÄN JULKAISUN SELLAISENA KUIN SE ON, ILMAN TAKUITA, MUKAAN LUKIEN MUTTA RAJOITTAMATTA KAUPAN EHTOJEN TAI TIETTYYN KÄYTTÖÖN SOPIVUUDEN TAKUUEHDOT. Tämä kohta ei välttämättä koske sinua, sillä joissakin valtioissa ei sallita julkilausuman kieltämistä tai tiettyjen toimitusten välillisiä takuita.

Tämä julkaisu voi sisältää teknisiä epätarkkuuksia tai painovirheitä. Julkaisun tietoihin tehdään säännöllisin väliajoin muutoksia, jotka sisällytetään tuotteen myöhempiin versioihin. Tuotteisiin tai ohjelmiin voidaan tehdä parannuksia tai muutoksia milloin tahansa.

Tämän tuotteen viittaukset muihin tuotteisiin, ohjelmiin tai palveluihin eivät tarkoita sitä, että valmistaja takaa näiden olevan saatavilla kaikissa maissa, joissa valmistaja toimii. Viittaukset eri tuotteisiin, ohjelmiin tai palveluihin eivät tarkoita, että ainoastaan kyseistä tuotetta, ohjelmaa tai palvelua voidaan käyttää. Mitä tahansa toiminnallisesti vastaavaa tuotetta, ohjelmaa tai palvelua, joka ei loukkaa mitään olemassa olevaa aineetonta oikeutta, voidaan käyttää mainitun tuotteen, ohjelman tai palvelun sijaan. Toiminnan arvioiminen ja varmentaminen käytettäessä muita kuin valmistajan suosittelemia muita tuotteita, ohjelmia tai palveluita ovat pelkästään käyttäjän vastuulla.

Lexmarkin tekninen tuki on osoitteessa **http://support.lexmark.com**.

Lisätietoja Lexmarkin tämän tuotteen käyttöä koskevista tietosuojakäytännöstä on osoitteessa **www.lexmark.com/privacy**.

Lisätietoja tarvikkeista ja ladattavista tiedostoista on osoitteessa **www.lexmark.com**.

© **2022 Lexmark International, Inc.**

Kaikki oikeudet pidätetään.

Tavaramerkit

Lexmark, Lexmark-logo ja MarkNet ovat Lexmark International, Inc:n tavaramerkkejä tai rekisteröityjä tavaramerkkejä Yhdysvalloissa ja/tai muissa maissa.

Gmail, Android, Google Play ja Google Chrome ovat Google LLC:n tavaramerkkejä.

Macintosh, macOS, Safari, and AirPrint are trademarks of Apple Inc., registered in the U.S. and other countries. App Store and iCloud are service marks of Apple Inc., registered in the U.S. and other countries. Use of the Works with Apple badge means that an accessory has been designed to work specifically with the technology identified in the badge and has been certified by the developer to meet Apple performance standards.

Microsoft, Internet Explorer, Microsoft 365, Microsoft Edge, Outlook ja Windows ovat Microsoftin yritysryhmän rekisteröityjä tavaramerkkejä.

Mopria®-sanamerkki on Mopria Alliance, Inc:n rekisteröity ja/tai rekisteröimätön tavaramerkkejä Yhdysvalloissa ja muissa maissa. Luvaton käyttö on ehdottomasti kielletty.

PCL® on Hewlett-Packard Companyn rekisteröity tavaramerkki. PCL on joukko Hewlett-Packard Companyn määrittelemiä tulostimen ohjainkomentoja (kieli) ja toimintoja, joita yhtiö käyttää tulostintuotteissaan. Tämä tulostin on tarkoitettu yhteensopivaksi PCL-kielen kanssa. Tämä tarkoittaa, että tulostin tunnistaa eri sovellusohjelmien käyttämät PCL-komennot ja emuloi niitä vastaavia toimintoja.

PostScript on Adobe Systems Incorporatedin rekisteröity tavaramerkki Yhdysvalloissa ja/tai muissa maissa.

Wi-Fi® ja Wi-Fi Direct® ovat Wi-Fi Alliancen® rekisteröityjä tavaramerkkejä.

Muut tavaramerkit ovat niiden omistajien omaisuutta.

Käyttöoikeustiedote

Kaikki tähän tuotteeseen liittyvät käyttöoikeustiedotteet ovat tarkasteltavissa asennusohjelma-CD-levyn hakemistossa\NOTICES.

Emissiotaso

Seuraavat mittaukset on suoritettu ISO 7779 -standardin mukaisesti ja ilmoitettu ISO 9296 -standardin mukaisesti.

Huomautus: Jotkin tilat eivät ehkä koske tätä tuotetta.

Keskimääräinen äänenpaine yhden metrin etäisyydellä, dBA	
Tulostaminen	51
Skannaaminen	55
Kopioiminen	56
Valmis	15

Arvot voivat muuttua. Katso nykyiset arvot osoitteesta **www.lexmark.com**.

Sähkö- ja elektroniikkaromudirektiivi (SER)

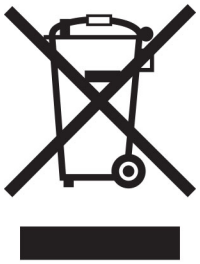

WEEE-logo viittaa erityisiin sähkölaitteiden kierrätysohjelmiin ja toimintatapoihin EU-maissa. Suosittelemme tuotteidemme kierrätystä.

Lisätietoja kierrätysvaihtoehdoista on Lexmarkin Web-sivustossa osoitteessa **www.lexmark.com**. Sieltä saat paikallisen myyntiedustajan puhelinnumeron.

Litiumioniakku

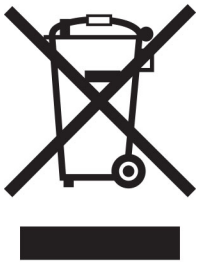

Tämä tuote saattaa sisältää litiumioninappiakun, jonka saa poistaa vain koulutettu teknikko. Rastilla merkitty jäteastia tarkoittaa sitä, että tuotetta ei saa hävittää lajittelemattoman jätteen seassa, vaan se on toimitettava erilliseen keräyslaitokseen talteenottoa ja kierrätystä varten. Jos akku irrotetaan, älä hävitä sitä talousjätteen seassa. Käytettävissäsi voi olla erillinen akkujen ja paristojen keräysjärjestelmä. Käytettyjen akkujen ja paristojen kerääminen varmistaa jätteen asianmukaisen käsittelyn, mukaan lukien uudelleenkäytön ja kierrätyksen ja estää niiden mahdolliset negatiiviset vaikutukset ihmisten terveydelle ja ympäristön suojelulle. Hävitä akut ja paristot vastuullisesti.

Laitteen hävittäminen

Älä hävitä tulostinta tai sen tarvikkeita talousjätteen mukana. Pyydä paikallisilta viranomaisilta lisätietoja hävitys- ja kierrätysvaihtoehdoista.

Staattista sähköä koskeva tiedote

Tämä symboli osoittaa osat, jotka ovat herkkiä staattiselle sähkölle. Älä kosketa näiden symbolien lähellä olevia alueita koskettamatta ensin toisaalla olevaa metallipintaa.

Estä sähköstaattisen purkauksen aiheuttama vahinko huoltotehtävien, esimerkiksi paperitukosten poistamisen tai tarvikkeiden vaihtamisen, aikana koskettamalla tulostimen metallikehystä ennen kuin avaat tai kosketat tulostimen sisäosia, vaikka symbolia ei olisikaan.

ENERGY STAR

Kaikki Lexmark-laitteet, joissa on ENERGY STAR® -tunnus joko itse laitteessa tai sen aloitusnäytössä, täyttävät sertifioidusti EPA:n (Environmental Protection Agency) ENERGY STAR -vaatimukset valmistuspäivästä lähtien.

Lämpötilatiedot

Säilytyslämpötila ja suhteellinen kosteus	10–32,2 °C (50–90 °F) ja suhteellinen kosteus 15–80 % RH 15,6–32,2 °C (60–90 °F) ja suhteellinen kosteus 8–80 % RH Enimmäismärkälämpötila[2]: 22,8 °C (73 °F) Ei-tiivistyvä ympäristö
Tulostimen/värikasetin/kuvayksikön pitkäaikainen säilytys[1]	15,6–32,2 °C (60–90 °F) ja suhteellinen kosteus 8–80 % RH Enimmäismärkälämpötila[2]: 22,8 °C (73 °F)
Tulostimen/värikasetin/kuvayksikön lyhytaikainen kuljetus	–40–40 °C (-40–104 °F)

[1] Tarvikkeiden varastointiaika on noin 2 vuotta. Tämä perustuu normaaliin toimistoympäristöön lämpötilassa 22 °C ja 45 %:n kosteuteen.

[2] Märkälämpötila määritetään ilman lämpötilan ja suhteellisen kosteuden mukaan.

Virrankulutus

Tuotteen virrankulutus

Laitteen virrankulutus näkyy seuraavassa taulukossa.

Huomautus: Jotkin tilat eivät ehkä koske tätä tuotetta.

Tila	Kuvaus	Virrankulutus (wattia)
Tulostaminen	Tulostin tuottaa paperikopioita sähköisen tulotiedon perusteella.	One-sided: 455 Two-sided: 438
Kopioi	Laite tuottaa paperikopioita paperiasiakirjoista.	490 W

Tila	Kuvaus	Virrankulutus (wattia)
Skannaa	Laite skannaa paperiasiakirjoja.	130 W
Valmis	Laite odottaa tulostustyötä.	87 W
Lepotila	Laite on ylätason virransäästötilassa.	1.1 W
Säästö	Laite on alatason virransäästötilassa.	0.2 W
Ei käytössä	Laite on kytketty pistorasiaan, mutta virta on katkaistu.	0.1 W

Taulukon virrankulutusluvut ovat pitkien ajanjaksojen keskimääräisiä arvoja. Hetkittäiset virrankulutushuiput voivat olla huomattavasti keskitasoa korkeampia.

Arvot voivat muuttua. Katso nykyiset arvot osoitteesta **www.lexmark.com**.

Lepotila

Tähän tuotteeseen on suunniteltu *lepotila*-niminen virransäästötila. Lepotila säästää energiaa alentamalla virrankulutusta niinä aikoina, kun laitetta ei käytetä. Lepotila käynnistyy automaattisesti, kun tuotetta ei käytetä tiettyyn aikaan. Tätä toimintoa kutsutaan *lepotilan aikakatkaisuksi*.

Lepotilan oletusasetus tässä tuotteessa (minuuttia):	15

Lepotilan aikakatkaisuksi voi valita määritysvalikoista 1–120 minuuttia tai 1–114 minuutiksi tulostimen mallin mukaan. Jos tulostusnopeus on enintään 30 sivua minuutissa, voit asettaa aikakatkaisuksi enintään 60 tai 54 minuuttia tulostimen mallin mukaan. Lepotilan aikakatkaisun asettaminen alhaiseksi alentaa energiankulutusta, mutta se voi pidentää laitteen reagointiaikaa. Lepotilan aikakatkaisun asettaminen suureksi pitää reagointiajan nopeana, mutta energiaa kuluu tällöin enemmän.

Jotkin mallit tukevat *syvää lepotilaa*, joka vähentää virrankulutusta lisää pitkien käyttämättömyysjaksojen jälkeen.

Horrostila

Tässä tuotteessa on erittäin vähän virtaa kuluttava käyttötila, jota kutsutaan *horrostilaksi*. Kun laite on horrostilassa, muista järjestelmistä ja laitteista katkaistaan virta turvallisesti.

Horrostilaan voidaan siirtyä jollakin seuraavista tavoista:

- horrostilan aikakatkaisun avulla
- ajastettujen virransäästötilojen avulla

Tämän tuotteen oletusasetus kaikissa maissa ja kaikilla alueilla on Horrostilan aikakatkaisu	3 days

Aikaa, jonka tulostin odottaa työn tulostamisen jälkeen ennen horrostilaan siirtymistä, voidaan muuttaa yhden tunnin ja yhden kuukauden välillä.

Huomautuksia EPEAT-rekisteriin lisätyistä kuvankäsittelylaitetuotteista:

- Valmiustilan tasolle siirrytään horros- tai virrankatkaisutilassa.
- Laitteen virta laskee virrankulutuksen automaattisesti valmiustilan tasolle ≤1 W. Toimitetussa laitteessa on käytössä automaattinen valmistilatoiminto (horros- tai virrankatkaisutila).

Virrankatkaisutila

Jos laitteessa on valmiustila, jossa virtaa kuluu jonkin verran, voit katkaista virrankulutuksen kokonaan irrottamalla laitteen virtajohdon pistorasiasta.

Virran kokonaiskulutus

Joskus voi olla tarpeellista arvioida laitteen kokonaisvirrankulutus. Koska virrankulutusluvut ilmaistaan virtayksikkö watteina, kokonaisvirrankulutus lasketaan kertomalla virrankulutus sillä aikamäärällä, jonka verran laitetta on käytetty kussakin tilassa. Laitteen kokonaisvirrankulutus on tilojen virrankulutuslukujen summa.

Tietoliikennepäätelaitteita koskevat säännökset

Tässä osassa on tietoja säännöksistä, jotka liittyvät analogisen faksikortin sisältäviin tuotteisiin.

Säädösten mukainen Lexmark-tyyppi/-mallinumero:

LEX-M14-002

Euroopan yhteisön (EY) direktiivien mukainen ilmoitus

Tämä tuote vastaa Euroopan parlamentin ja neuvoston direktiivien 2014/30/EU, 2014/35/EU ja 2011/65/EU niin kuin se on muutettuna direktiivissä (EU) 2015/863 suojausmääräyksiä koskien sähkömagneettisia rajoituksia, tietyn jännitteisten elektronisten laitteiden turvallisuusmääräyksiä sekä tiettyjen vaarallisten aineiden käyttöä sähkö- ja elektroniikkalaitteissa.

Tuotteen valmistaja: Lexmark International, Inc., 740 West New Circle Road, Lexington, KY, 40550 USA. Valtuutettu edustaja Euroopan talousalueella (ETA) / Euroopan unionissa on: Lexmark International Technology Hungária Kft., 8 Lechner Ödön fasor, Millennium Tower III, 1095 Budapest HUNGARY. Maahantuoja Euroopan talousalueella (ETA) / Euroopan unionissa on: Lexmark International Technology S.à.r.l. 20, Route de Pré-Bois, ICC Building, Bloc A, CH-1215 Genève, Switzerland. Direktiivien mukainen vaatimustenmukaisuusvakuutus on saatavana pyydettäessä valtuutetulta edustajalta tai osoitteesta **www.lexmark.com/en_us/about/regulatory-compliance/european-union-declaration-of-conformity.html**.

Tämä tuote täyttää EN 55032:n luokan A rajoitukset ja EN 62368-1:n turvallisuusvaatimukset.

Radiohäiriölausunto

Varoitus

Tämä tuote täyttää EN 55032:n luokkien A rajoitukset ja EN 55035:n häiriönsietovaatimukset. Tämä tuote ei ole tarkoitettu kotitalouskäyttöön.

Tämä tulostin on Luokan A laite. Laite voi aiheuttaa kotiympäristössä radiohäiriöitä, jolloin käyttäjän on ehkä tehtävä tarvittavat toimenpiteet.

Hakemisto

Numerot

2 000 arkin lokero
asentaminen 108
2000 arkin lokeron syöttörullat
puhdistaminen 316
2000 arkin lokeron rullapaketti
vaihtaminen 286
2520 arkin kaksoislokero
lataaminen 59, 62
2520 arkin lokero
asentaminen 100
3 x 520 arkin lokero
asentaminen 92
520 arkin lokero
asentaminen 79
lataaminen 55
520 arkin lokeron sisäosa
vaihtaminen 266
520 arkin lokero ja teline
asentaminen 84

A

Ääniohjauksen aktivoiminen 35
sovitinliitin 43
pikavalinnan lisääminen
kopio 165
sovellusten lisääminen
aloitusnäyttöön 31
yhteystietoryhmien
lisääminen 35
yhteystietojen lisääminen 35
lisävarusteiden lisääminen
tulostinohjain 75
sisäisten lisävarusteiden
lisääminen
tulostinohjain 75
tulostimien lisääminen
tietokoneeseen 74
pikavalinnan lisääminen
sähköposti 166
faksikohde 168
FTP-osoite 173
Osoitekirja
käyttäminen 35
automaattisen
asiakirjansyöttölaitteen alustan
paperinpysäytin
vaihtaminen 293
automaattisen
asiakirjansyöttölaitteen
kohdistaminen
säätäminen 395
automaattisen
asiakirjansyöttölaitteen
rullapaketti
puhdistaminen 311
vaihtaminen 279
automaattisen
asiakirjansyöttölaitteen
erotinrullan suojus
vaihtaminen 290
säätäminen
skannerin kohdistaminen 395
automaattisen
asiakirjansyöttölaitteen
kohdistaminen 395
kirkkauden säätäminen
näyttö 321
säätäminen,
oletusäänenvoimakkuuden
kuulokkeet 37
kaiutin 38
faksin tummuuden
säätäminen 169
puhenopeuden säätäminen
Ääniohjaus 37
väriaineen tummuuden
säätäminen 161
AirPrint
käyttäminen 156
analoginen faksi
asennus 38
vastaaja
asennus 41
tulostimen määrittäminen
tunnusäänelle 45
kaapeleiden kytkeminen 29
Paperitukosten välttäminen 356

B

tulostimen peruskokoonpano 11
tyhjät sivut 330
roskafaksien estäminen 169
kirjanmerkit
luominen 34
kansioiden luominen 34

C

soittajan tunnus ei näy 385
tulostustyön peruuttaminen 161
tulostinta ei voi liittää Wi-Fi-
verkkoon 378
Embedded Web Server ei
avaudu 377
faksien vastaanottaminen ei
onnistu analogisen faksin
kautta 387
skannaaminen tietokoneeseen ei
onnistu 390
skannaaminen verkkokansioon ei
onnistu 390
sähköpostin lähettäminen ei
onnistu 384
faksien lähettäminen tai
vastaanottaminen ei onnistu
analogisen faksin kautta 385
faksien lähettäminen tai
vastaanottaminen ei onnistu
etherFAXin kautta 388
faksin kansilehden lähettäminen
ei onnistu tietokoneesta 389
Korttikopiointi
asennus 32
kortit
kopioiminen 164
faksin tarkkuuden
muuttaminen 169
taustakuvan vaihtaminen 33
osien ja tarvikkeiden tilan
tarkistaminen 257
puhdistaminen
tulostimen ulkopuoli 302
tulostimen sisäpuoli 302
puhdistus, tulostuspään
linssi 305
2000 arkin lokeron syöttörullien
puhdistaminen 316
automaattisen
asiakirjansyöttölaitteen
rullapaketin puhdistaminen 311
tulostimen puhdistaminen 302
Skannerin puhdistaminen 255
skannerin puhdistaminen 303
kosketusnäytön
puhdistaminen 303

lokeron rullapaketin puhdistaminen 307
tukoksen poistaminen
luukusta A 366
luukusta B 361
luukku C 366
monisyöttölokerossa 365
valinnaisista lokeroista 361
viimeistelijän vakioalustalla 368
nidonnan ja rei'ityksen viimeistelijästä 374
2000 arkin kaksoislokerosta 361
2000 arkin lokerosta 365
520 arkin lokerosta 361
automaattisessa asiakirjansyöttölaitteessa 370
arkinkääntäjästä 366
kiinnitysyksikköalueella 366
vakiolokerossa 359
nidonnan viimeistelijästä 370
lajittelutulostus ei toimi 381
kopioiden lajittelu 163
tietokone
liittäminen tulostimeen 151
tietokone, skannaaminen 171
luottamukselliset asiakirjat eivät tulostu 351
luottamukselliset tulostustyöt
asetusten määrittäminen 158
tulostaminen 159
kesäajan määrittäminen 46
faksin kaiutinasetusten määrittäminen 46
tarvikeilmoituksien määrittäminen 257
sähköpostipalvelimen asetusten määrittäminen 46
Wi-Fi Directin määrittäminen 150
tietokoneen liittäminen tulostimeen 151
mobiililaitteen liittäminen tulostimelle 150
tunnusäänipalvelun käyttöönotto tulostimessa 45
liittäminen, tulostimen langattomaan verkkoon 148
yhdistäminen langattomaan verkkoon
PIN-koodi-menetelmän käyttäminen 149
painonäppäinmenetelmän käyttäminen 149
tulostustarvikkeiden säästäminen 322
yhteyden ottaminen asiakastukeen 396
ohjauspaneeli
käyttäminen 13
Kopiomäärä
porrastettu pinoaminen 165
rei'ittäminen 164
nidonta 164
kopioinnin vianmääritys
epätäydelliset asiakirjat tai valokuvat 392
heikko kopiointilaatu 392
skanneri ei vastaa 394
kopioiminen
kortit 164
paperin molemmille puolille 163
kirjelomakkeelle 163
valokuvat 162
asiakirjansyöttölaitteen käyttäminen 162
skannaustason avulla 162
kopioiminen eri paperikoissa 162
kopiointi kohteesta
valittu lokero 162
useiden sivujen kopioiminen
yhdelle arkille 164
pikavalinnan luominen
kopio 165
verkkokansio 173
kirjanmerkkien luominen 34
kansioiden luominen
kirjanmerkeille 34
pikavalinnan luominen
sähköposti 166
faksikohde 168
FTP-osoite 173
pikavalintojen luominen 32
vääristynyt tuloste 340
Asiakastuki
käyttäminen 33
asiakastuki
yhteystiedot 396
näytön mukauttaminen 33

D

tumma tuloste 331
päiväys ja aika
faksiasetukset 46
kesäaika
asetusten määrittäminen 46
Wi-Fi-verkon poistaminen
käytöstä 151
ääniohjauksen poistaminen
käytöstä 36
kuulokkeiden oletusäänenvoimakkuus
säätäminen 37
kaiuttimen oletusäänenvoimakkuus
säätäminen 38
viallinen älykäs tallennusasema 379
yhteystietoryhmien poistaminen 35
yhteystietojen poistaminen 35
laitekiintiöt
asennus 33
eri paperikoot, kopioiminen 162
hakemistoluettelo
tulostaminen 160
SMTP-palvelinta ei ole määritetty -virheen poistaminen
käytöstä 384
näytön kirkkaus
säätäminen 321
Näytön mukautus
käyttäminen 33
sovellusten näyttäminen aloitusnäytössä 31
tunnusäänipalvelu, faksi
ottaminen käyttöön 45
asiakirjat, tulostaminen
tietokoneessa 155
mobiililaitteesta 155
pisteitä tulosteessa 338
kaksoisvastaanottoalusta
asentaminen 127

E

yhteystietojen muokkaaminen 35
säteilyrajoitukset 399
rei'ittimen laatikon tyhjentäminen 320
suurennustilan ottaminen käyttöön 37
henkilökohtaisten PIN-koodien ottaminen käyttöön 38
luettujen salasanojen ottaminen käyttöön 38

USB-portin käyttöönotto 356
Wi-Fi Direct -toiminnon ottaminen käyttöön 150
kopiokoon suurentaminen 163
kirjekuori sulkeutuu tulostuksen aikana 381
kirjekuorilokero
  asentaminen 76
  lataaminen 66
ympäristöasetukset 321
tyhjentäminen
  tulostinmuisti 153
tulostinmuistin
tyhjentäminen 154
tulostimen tallennusaseman
tyhjentäminen 154
virhekoodit 324
virheilmoitukset 324
etherFAX
  faksitoiminnon
    määrittäminen 39
Ethernet-kaapeli 29
Ethernet-liitäntä 29
määritystiedoston vieminen
  Embedded Web Serverin
    avulla 75
sähköposti
  lähetys 166
sähköposti-ilmoitukset
  asennus 257
sähköpostitoiminto
  asennus 46
sähköpostipalvelin
  asetusten määrittäminen 46
sähköpostipalveluntarjoajien
luettelosta 46
sähköpostin pikavalinta
  luominen 166
sähköpostin vianmääritys
  sähköpostin lähettäminen ei
    onnistu 384
sähköposti
  asiakirjansyöttölaitteen
    käyttäminen 166
  skannaustason avulla 166

F

tehdasasetukset
  palauttaminen 154
faksi
  välittäminen 170
  pysäyttäminen 170
  lähetys 167
faksikortti
  asentaminen 113
faksin tummuus
  säätäminen 169
faksikohteen pikavalinta
  luominen 168
faksiohjain
  asentaminen 73
faksiloki
  tulostaminen 169
faksin tarkkuus
  muuttaminen 169
faksipalvelin, käyttäminen
  faksitoiminnon
    määrittäminen 40
faksiasetukset
  maa- tai aluekohtainen
    laiteasennus 43
  tavallinen puhelinlinjaliitäntä 41
faksin kaiutinasetukset
  asetusten määrittäminen 46
faksaamisen vianmääritys
  soittajan tunnus ei näy 385
  faksien lähettäminen onnistuu
    mutta vastaanottaminen ei
    analogisen faksin kautta 387
  faksien lähettäminen ei onnistu
    analogisen faksin kautta 387
  faksien lähettäminen tai
    vastaanottaminen ei onnistu
    analogisen faksin kautta 385
  faksien lähettäminen tai
    vastaanottaminen ei onnistu
    etherFAXin kautta 388
  faksin kansilehden lähettäminen
    ei onnistu tietokoneesta 389
  etherFAXin määrittäminen ei
    onnistu 388
  faksin kansilehdestä puuttuu
    tietoja 389
  huono tulostuslaatu 389
faksi, ajastaminen 168
faksaaminen
  päiväyksen ja ajan
    määrittäminen 46
  asiakirjansyöttölaitteen
    käyttäminen 167
  skannaustason avulla 167
tiedostotyypit
  tuetut 158
tulostimen tietojen etsiminen 9
tulostimien sarjanumeron
etsiminen 10
ohuet viivat eivät tulostu
oikein 332
laiteohjelmisto, päivittäminen 73
flash-asema
  tulostaminen 157
  skannaaminen 174
flash-asemat
  tuetut 158
taittunut paperi 333
fonttimalliluettelo
  tulostaminen 159
faksin välittäminen 170
FTP-osoite
  pikavalinnan luominen 173
FTP-palvelin, skannaaminen
  ohjauspaneelin avulla 172
täysin varusteltu tulostin 11
kiinnitysyksikkö
  vaihtaminen 268

G

aitojen Lexmark-osien ja -
tarvikkeiden käyttäminen 258
aidot osat ja tarvikkeet 258
tausta on harmaa 334

H

Kiintolevy
  tyhjentäminen 154
kiintolevyasema 154
lisävaruste
  520 arkin lokero ja teline 84
lisävarusteet
  2 000 arkin lokero 108
  2520 arkin lokero 100
  3 x 520 arkin lokero 92
  520 arkin lokero 79
  kirjekuorilokero 76
  nidonnan viimeistelijä 128
lisävarusteet, lisääminen
  tulostinohjain 75
pidossa olevat asiakirjat eivät
tulostu 351
pidossa olevat työt
  tulostaminen 159
  vanhenemisajan
    määrittäminen 158
Säästötila
  asetusten määrittäminen 321

faksien pysäyttäminen 170
rei'ittimen laatikko
tyhjentäminen 320
aloitusnäyttö
mukauttaminen 31
käyttäminen 30
päänäytön kuvakkeet
näyttäminen 31
vaakasuuntaiset vaaleat
juovat 343
ilmankosteus tulostimen
ympärillä 401

I

aloitusnäytön kuvakkeet
näyttäminen 31
kuvia leikkautuu
tulostettaessa 342
kuvayksikkö
tilaaminen 258
vaihtaminen 262
määritystiedoston tuominen
Embedded Web Serverin
avulla 75
väärät marginaalit 335
merkkivalo
tilan merkitys 13
asentaminen
nidonnan ja rei'ityksen
viimeistelijä 136
2000 arkin lokeron
asentaminen 108
2520 arkin lokeron
asentaminen 100
3 x 520 arkin lokeron
asentaminen 92
520 arkin lokeron
asentaminen 79
520 arkin lokeron ja telineen
asentaminen 84
sisäisten lisävarusteiden
asentaminen
faksikortti 113
Lisävarusteiden asentaminen
tulostimen kiintolevy 119
kaksoisvastaanottoalustan
asentaminen 127
kirjekuorilokeron
asentaminen 76
faksiohjaimen asentaminen 73
tulostinohjaimen asentaminen 73
tulostinohjelmiston
asentaminen 73
nidonnan viimeistelijän
asentaminen 128
nidonnan tai rei'ityksen
viimeistelijän asentaminen 136
työskentelyhyllyn
asentaminen 125
langattoman tulostuspalvelimen
asentaminen 147
älykäs tallennusasema 154
tyhjentäminen 154
sisäistä lisälaitetta ei
havaittu 379
sisäiset lisävarusteet, lisääminen
tulostinohjain 75

J

rosoinen kuva
skannaaminen
asiakirjansyöttölaitteesta 393
rosoinen teksti
skannaaminen
asiakirjansyöttölaitteesta 393
tukosten sijainnit
havaitseminen 357
juuttuneet sivut eivät tulostu
uudelleen 383
tukokset, paperi
välttäminen 356
työ tulostuu väärästä
lokerosta 352
työ tulostuu väärälle
paperille 352
roskafaksit
estäminen 169

L

kirjelomake
kopioiminen 163
valitseminen 15
Lexmark Mobile Print
käyttäminen 155
Lexmark Print
käyttäminen 155
Lexmark ScanBack Utility
käyttäminen 171
vaalea tuloste 336
lokeroiden yhdistäminen 73
2520 arkin kaksoislokeron
täyttäminen 59, 62
520 arkin lokeron
täyttäminen 55
kirjekuorilokeron täyttäminen 66
kirjelomakkeiden lisäys 69
asettaminen,
monisyöttöaukko 69
rei'itetyn paperin lisääminen 69
lokeroiden täyttäminen 55, 59
turvalukon etsiminen 153
takaosan alareunan liittimen
suojus
vaihtaminen 291

M

Suurennustila
ottaminen käyttöön 37
huoltolaskuri
vaihtaminen 294
kopioiminen 162
näytönsäästäjän hallinta 33
langaton MarkNet N8372 -
tulostuspalvelin 147
valikko
802.1x 242
Tietoja tästä tulostimesta 188
Helppokäyttö 182
AirPrint 237
Nimetön tietojen keräys 182
Cloud-palvelujen
rekisteröinti 246
Luottamukselliset
tulostusasetukset 252
Määritys-valikko 183
Kopioinnin oletusasetukset 199
Mukautetut skannauskoot 198
Oletuskirjautumismenetelmät
248
Laite 254
Levyn salaus 252
Eco-Mode 177
Pyyhi väliaikaiset
datatiedostot 253
Ethernet 238
Sähköpostin
oletusasetukset 219
Sähköpostiasetukset 217
Faksaa 255
Faksitila 203
Faksipalvelimen määritys 214
Faksiasetukset 203
Viimeistely 190
Flash-asematulostus 231

Flash-asemaskannaus 228
FTP-oletusasetukset 224
Aloitusnäytön mukautus 188
HTTP-/FTP-asetukset 244
Kuva 196
IPSec 241
Töiden seuranta 192
Asettelu 189
Paikalliset tilit 248
Kirjautumisrajoitukset 251
LPD-kokoonpano 243
Oikeuksien hallinta 247
Materiaalilajit 199
Valikkoasetussivu 254
Muuta 253
Mobiilipalvelujen hallinta 237
Verkko 255
Verkon esittely 233
Ilmoitukset 178
Poistaminen 188
PCL 195
PDF 194
PostScript- 194
Virranhallinta 181
Määritykset 176
Tulosta 254
Laatu 192
Etäkäyttöpaneeli 178
Palauta oletusasetukset 183
Rajoita ulkoisen verkon
käyttöä 245
Ajasta USB-laitteet 249
Suojaustarkistusloki 249
Asetus 191
Pikavalinnat 255
SNMP 240
Ratkaisut, LDAP-asetukset 253
TCP/IP 239
ThinPrint 244
Lokeromääritys 197
Vianmääritys 255
Universal 197
USB 245
Web-linkin asetus 223
Langaton 234
Wi-Fi Direct 236
Valikkoasetussivu
tulostaminen 256
faksin kansilehdestä puuttuu
tietoja 389
värikasetti puuttuu tai ei
vastaa 380
tuloste puuttuu 348
mobiililaite
liittäminen tulostimeen 150
tulostaminen 155, 156
Mopria-tulostuspalvelu 156
läikikäs tuloste 338
tulostimen siirtäminen 28, 322
Useita Universal-kokoja
ottaminen käyttöön 55
monikäyttösyöttöaukko
lataaminen 69

N

siirtyminen näytössä
eleiden käyttäminen 36
siirtyminen näytössä eleillä 36
verkkokansio
pikavalinnan luominen 173
verkkoasetussivu
tulostaminen 151
melutasot 399
pysyvä muisti
tyhjentäminen 153
Muu kuin Lexmarkin tarvike 380
pysyvä muisti 154
Flash-muistin vapaa tila ei riitä
resursseja varten 380
tiedotteet 399, 400, 401, 403

O

kopioiden porrastettu
pinoaminen 165
tulostettujen arkkien porrastettu
pinoaminen 161
näyttönäppäimistö
käyttäminen 37
Tarvikkeiden tilaaminen
kuvayksikkö 258

P

paperi
kirjelomake 15
esipainetut lomakkeet 15
valitseminen 13
kelvoton 15
Universal-kokoasetus 54
paperin ominaisuudet 14
paperi juuttuu usein 383
paperiohjeet 13
paperitukos
viimeistelijän vakioalustalla 368
2000 arkin lokerosta 365
automaattisessa
asiakirjansyöttölaitteessa 370
vakiolokerossa 359
nidonnan viimeistelijästä 370
paperitukos luukussa A 366
paperitukos luukussa B 361
paperitukos luukussa C 366
paperitukos
monikäyttösyöttöaukossa 365
paperitukos valinnaisissa
lokeroissa 361
paperitukos nidonnan tai
rei'ityksen viimeistelijässä 374
paperitukos 2000 arkin
kaksoislokerossa 361
paperitukos 520 arkin
lokerossa 361
paperitukos
arkinkääntäjässä 366
paperitukos kiinnitysyksikön
alueella 366
paperitukokset
välttäminen 356
etsiminen 357
paperikoko
asetus 54
paperikoot, tuetut 16
paperilaji
asetus 54
paperilajit
tuetut 24
paperin painot
tuetut 27
osien tila
tarkistaminen 257
henkilökohtainen PIN-koodi
-menetelmä 149
henkilökohtaiset PIN-koodit
ottaminen käyttöön 38
valokuvat, kopiointi 162
erotinsivujen lisääminen 160
erotinsivujen lisääminen
kopioiden väliin
kopioiminen 163
huono faksien tulostuslaatu 389
virtajohdon liitäntä 29
virransäästötilat
asetusten määrittäminen 321
esipainetut lomakkeet
valitseminen 15

tulostinohjain
lisävarusteet, lisääminen 75
asentaminen 73
tulostustyö
peruuttaminen 161
tulostustöitä ei tulosteta 350
tulostuslaatu
skannerin puhdistaminen 303
tulostuslaatuongelmat 323
Tulostuslaadun testisivut 255
tulostuslaadun vianmääritys
mustat sivut 330
vääristynyt tuloste 340
tumma tuloste 331
ohuet viivat eivät tulostu oikein 332
taittunut tai rypistynyt paperi 333
tausta on harmaa 334
vaakasuuntaiset vaaleat juovat 343
vaalea tuloste 336
täplikäs tuloste ja pisteitä 338
paperin käpristyminen 339
toistuvat virhekuviot 349
vino tuloste 340
täysin mustia sivuja 341
tekstiä tai kuvia leikkautuu 342
väriaine hankautuu helposti pois 343
pystysuuntaiset tummat juovat 346
pystysuuntaiset tummat viivat tai raidat 347
pystysuuntaiset tummat raidat ja puuttuva tuloste 348
pystysuuntaiset vaaleat juovat 344
pystysuuntaiset valkoiset viivat 345
valkoiset sivut 330
tulostuksen vianmääritys
lajittelutulostus ei toimi 381
luottamukselliset ja pidossa olevat asiakirjat eivät tulostu 351
kirjekuori sulkeutuu tulostuksen aikana 381
väärät marginaalit 335
työ tulostuu väärästä lokerosta 352
työ tulostuu väärälle paperille 352
paperi juuttuu usein 383
tulostustyöt eivät tulostu 350
tulostuslaatuongelmat 323
hidas tulostus 353
lokeroiden yhdistäminen ei toimi 382
ei voi lukea flash-asemaa 355
tulostetut arkit
porrastettu pinoaminen 161
rei'ittäminen 160
nidonta 160
tulostin
vähimmäistila 28
paikan valitseminen 28
kuljettaminen 322
tulostinkokoonpanot 11
tulostimen kiintolevy
asentaminen 119
tulostimen tiedot
löytäminen 9
tulostin ei vastaa 354
tulostinmuisti
tyhjentäminen 153
tulostimen valikot 175, 256
tulostimen ilmoitukset
Flash-muisti on viallinen 379
Muu kuin Lexmarkin tarvike 380
Flash-muistin vapaa tila ei riitä resursseja varten 380
tulostimen lisävarusteiden vianmääritys
sisäistä lisälaitetta ei löydy 379
tulostimen portit 29
printer Settings (Tulostimen asetukset)
oletusasetusten palauttaminen 154
tulostinohjelmisto
asentaminen 73
tulostimen tila 13
tulostuspään linssi
puhdistaminen 305
tulostuspään pyyhkijä
vaihtaminen 284
tulostaminen
luottamukselliset tulostustyöt 159
hakemistoluettelo 160
fonttimalliluettelo 159
tietokoneessa 155
flash-asemasta 157
mobiililaitteesta 156
pidossa olevat työt 159
Valikkoasetussivu 256
verkkoasetussivu 151
Mopria-tulostuspalvelun käyttäminen 156
Wi-Fi Direct -toiminnon käyttäminen 156
hakemistoluettelon
tulostaminen 160
faksilokin tulostaminen 169
fonttinäyteluettelon
tulostaminen 159
verkkoasetussivun
tulostaminen 151
tulostaminen tietokoneesta 155
kopioiden rei’ittäminen 164
tulostettujen arkkien
rei'ittäminen 160
painonäppäinmenetelmä 149

R

vastaanotetut faksit
pysäyttäminen 170
kierrätys
Lexmarkin pakkausmateriaalit 397
Lexmark-tuotteet 397
kopiokoon pienentäminen 163
paperitukoksen poistaminen
luukusta A 366
luukusta B 361
luukku C 366
monisyöttölokerossa 365
valinnaisista lokeroista 361
nidonnan ja rei'ityksen viimeistelijästä 374
2000 arkin kaksoislokerosta 361
2000 arkin lokerosta 365
520 arkin lokerosta 361
automaattisessa asiakirjansyöttölaitteessa 370
arkinkääntäjästä 366
kiinnitysyksikköalueella 366
vakiolokerossa 359
nidonnan viimeistelijästä 370
vakioalusta 368
toista tulostustöitä 158

tulosteissa on toistuvia
virhekuvioita 349
osien vaihtaminen
2000 arkin lokeron
rullapaketti 286
520 arkin lokeron sisäosa 266
automaattisen
asiakirjansyöttölaitteen alustan
paperinpysäytin 293
automaattisen
asiakirjansyöttölaitteen
rullapaketti 279
automaattisen
asiakirjansyöttölaitteen
erotinrullan suojus 290
kiinnitysyksikkö 268
takaosan alareunan liittimen
suojus 291
tulostuspään pyyhkijä 284
niittikasetin pidike 300
siirtorulla 272
lokeron rullapaketti 275
tarvikkeiden vaihtaminen
kuvayksikkö 262
nitojan kasetti 295, 297
värikasetti 259
raportit
tulostimen tila 258
tulostimen käyttö 258
vaihtaminen
tarvikkeiden käyttölaskurit 380
tarvikkeiden käyttölaskurien
nollaaminen 294
huoltolaskurin nollaaminen 294
tarvikkeiden käyttölaskurien
nollaaminen 380
RJ-11-sovitin 43
diaesityksen käynnistäminen 33

S

turvallisuusohjeet 7, 8
paperin säästäminen 164
väriaineen säästäminen 164
Skannauskeskus
asennus 31
skannauksen vianmääritys
skannaaminen tietokoneeseen
ei onnistu 390
skannaaminen verkkokansioon
ei onnistu 390
rosoinen kuva skannattaessa
asiakirjansyöttölaitteesta 393
rosoinen teksti skannattaessa
asiakirjansyöttölaitteesta 393
epätäydelliset asiakirjat tai
valokuvat 392
heikko kopiointilaatu 392
työn skannaus epäonnistui 393
skanneri ei vastaa 394
skannaaminen aiheuttaa
tietokoneen
toimintahäiriön 394
skannaaminen kestää liian
kauan 394
tulosteessa on pystysuuntaisia
tummia raitoja skannattaessa
asiankirjasyöttölaitteesta 392
skannausyksikkö
puhdistaminen 303
skanneri ei sulkeudu 394
skannaaminen
tietokoneeseen 171
FTP-palvelimeen 172
flash-asemaan 174
asiakirjansyöttölaitteen
käyttäminen 171
skannaustason avulla 171
skannaaminen
asiakirjansyöttölaitteesta
rosoinen kuva 393
rosoinen teksti 393
skannauslaatuongelmat 392
skannaaminen
verkkokansioon 173
skannaaminen FTP-palvelimeen
ohjauspaneelin avulla 172
faksin ajastaminen 168
tulostimen tietojen
suojaaminen 154
suojausaukko
etsiminen 153
paikan valitseminen
tulostimelle 28
sähköpostien lähettäminen 166
faksin lähettäminen 167
erotinrulla
vaihtaminen 279
erotinrullaosa
vaihtaminen 279
erotinsivut
sijoittaminen 160
sarjanumero, tulostimen
löytäminen 10
sarjatulostus
asennus 151
paperikoon määrittäminen
Useita Universal-kokoja 55
paperikoon määrittäminen 54
paperilajin määrittäminen 54
Universal-paperilajin
määrittäminen 54
asennus
analoginen faksi 38
laitekiintiöiden määrittäminen 33
sähköpostihälytysten
asentaminen 257
faksin asentaminen
maa- tai aluekohtainen
laiteasennus 43
tavallinen puhelinlinjaliitäntä 41
faksitoiminnon määrittäminen
etherFAXin käyttäminen 39
sarjatulostuksen
määrittäminen 151
faksitoiminnon määrittäminen
faksipalvelimen avulla 40
tulostimen kuljettaminen 322
pikavalinta
Kopio 32
Sähköposti 32
Faksaa 32
FTP 32
pikavalinta, luominen
sähköposti 166
faksikohde 168
FTP-osoite 173
pikavalinta, luominen
kopio 165
pikavalinnat
luominen 32
vino tuloste 340
Lepotila
asetusten määrittäminen 321
hidas tulostus 353
SMB
skannaaminen 173
SMTP-palvelinta ei ole määritetty
-virhe
poistaminen käytöstä 384
SMTP-asetukset
asetusten määrittäminen 46
täysin mustia sivuja 341
useiden kopioiden
lajitteleminen 163

luetut salasanat
ottaminen käyttöön 38
nitojan kasetti
vaihtaminen 295, 297
niittikasetin pidike
vaihtaminen 300
nidonnan viimeistelijä
asentaminen 128
kopioiden nidonta 164
tulostettujen arkkien nidonta 160
haihtuvuusjulistus 154
tallennusasema
tyhjentäminen 154
paperin varastointi 15
tulostustöiden tallentaminen 158
tarvikkeet
säästäminen 322
tarvikkeiden tila
tarkistaminen 257
tarvikkeiden vianmääritys
värikasetti puuttuu tai ei vastaa 380
tilaaminen, tarvikkeet
värikasetti 258
tarvikeilmoitukset
asetusten määrittäminen 257
tarvikkeiden käyttölaskurit
vaihtaminen 294, 380
tuetut sovellukset 31
tuettu faksi 38
tuetut tiedostotyypit 158
tuetut flash-asemat 158
Tuetut paperikoot 16
laitteen tukemat paperilajit 24
tuetut paperien painot 27

T

lämpötila tulostimen
ympärillä 401
tekstiä leikkautuu
tulostettaessa 342
värikasetti
tilaaminen 258
vaihtaminen 259
väriaineen tummuus
säätäminen 161
väriaine hankautuu helposti
pois 343
kosketusnäyttö
puhdistaminen 303
siirtorulla
vaihtaminen 272
lokeron rullapaketti
puhdistaminen 307
vaihtaminen 275
lokerot
yhdistäminen 73
erottaminen 73
vianmääritys
tulostinta ei voi liittää Wi-Fi-verkkoon 378
Embedded Web Server ei avaudu 377
tulostuslaatuongelmat 323
tulostin ei vastaa 354
SMTP-palvelinta ei ole määritetty -virhe 384
vianmääritys, kopiointi
epätäydelliset asiakirjat tai valokuvat 392
heikko kopiointilaatu 392
skanneri ei sulkeudu 394
skanneri ei vastaa 394
vianmääritys, sähköpostin
sähköpostin lähettäminen ei onnistu 384
vianmääritys, faksaaminen
soittajan tunnus ei näy 385
faksien lähettäminen onnistuu mutta vastaanottaminen ei analogisen faksin kautta 387
faksien lähettäminen ei onnistu analogisen faksin kautta 387
faksien lähettäminen tai vastaanottaminen ei onnistu analogisen faksin kautta 385
faksien lähettäminen tai vastaanottaminen ei onnistu etherFAXin kautta 388
faksin kansilehden lähettäminen ei onnistu tietokoneesta 389
etherFAXin määrittäminen ei onnistu 388
faksin kansilehdestä puuttuu tietoja 389
huono tulostuslaatu 389
vianmääritys, tulostus
lajittelutulostus ei toimi 381
luottamukselliset ja pidossa olevat asiakirjat eivät tulostu 351
kirjekuori sulkeutuu tulostuksen aikana 381
väärät marginaalit 335
juuttuneet sivut eivät tulostu uudelleen 383
työ tulostuu väärästä lokerosta 352
työ tulostuu väärälle paperille 352
paperi juuttuu usein 383
tulostustyöt eivät tulostu 350
hidas tulostus 353
lokeroiden yhdistäminen ei toimi 382
vianmääritys, tulostuslaatu
tyhjät sivut 330
vääristynyt tuloste 340
tumma tuloste 331
ohuet viivat eivät tulostu oikein 332
taittunut tai rypistynyt paperi 333
tausta on harmaa 334
vaakasuuntaiset vaaleat juovat 343
vaalea tuloste 336
täplikäs tuloste ja pisteitä 338
paperin käpristyminen 339
toistuvat virhekuviot 349
vino tuloste 340
täysin mustia sivuja 341
tekstiä tai kuvia leikkautuu 342
väriaine hankautuu helposti pois 343
pystysuuntaiset tummat juovat 346
pystysuuntaiset tummat viivat tai raidat 347
pystysuuntaiset tummat raidat ja puuttuva tuloste 348
pystysuuntaiset vaaleat juovat 344
pystysuuntaiset valkoiset viivat 345
valkoiset sivut 330
vianmääritys, tulostimen lisävarusteet
sisäistä lisälaitetta ei löydy 379
vianmääritys, skannaus
skannaaminen tietokoneeseen ei onnistu 390
skannaaminen verkkokansioon ei onnistu 390
rosoinen kuva skannattaessa asiakirjansyöttölaitteesta 393

rosoinen teksti skannattaessa asiakirjansyöttölaitteesta 393
epätäydelliset asiakirjat tai valokuvat 392
heikko kopiointilaatu 392
työn skannaus epäonnistui 393
skanneri ei sulkeudu 394
skanneri ei vastaa 394
tulosteessa on pystysuuntaisia tummia raitoja skannattaessa asiankirjasyöttölaitteesta 392
vianmääritys, tarvikkeet
värikasetti puuttuu tai ei vastaa 380
kaksipuolinen kopiointi 163

U

ei voi lukea flash-asemaa
vianmääritys, tulostus 355
Universal-paperikoko
asetus 54
lokeroiden erottaminen 73
laiteohjelmiston päivittäminen 73
USB-kaapeli 29
USB-portti 29
ottaminen käyttöön 356
Asiakastuen käyttäminen 33
Näytön mukautuksen käyttäminen 33
aitojen Lexmark-osien ja -tarvikkeiden käyttäminen 258
asiakirjansyöttölaitteen avulla kopioiminen 162
ohjauspaneelin avulla 13
aloitusnäytön käyttäminen 30
skannaustason avulla kopioiminen 162

V

tarkista tulostustyöt 158
pystysuuntaiset tummat juovat 346
pystysuuntaiset tummat viivat tulosteissa 347
pystysuuntaiset tummat raidat 348
tulosteessa on pystysuuntaisia tummia raitoja skannattaessa asiankirjasyöttölaitteesta 392
pystysuuntaiset vaaleat juovat 344
pystysuuntaiset raidat tulosteissa 347
pystysuuntaiset valkoiset viivat 345
raporttien tarkasteleminen 258
Ääniohjaus
aktivointi 35
poistaminen käytöstä 36
puhenopeus 37
Ääniohjauksen puhenopeus
säätäminen 37
siirrettävä muisti 154
tyhjentäminen 153

W

valkoiset viivat 345
valkoiset sivut 330
langaton verkko
tulostimen liittäminen 148
Wi-Fi Protected Setup 149
langaton verkkoyhteys 148
langaton tulostuspalvelin
asentaminen 147
Wi-Fi Direct
asetusten määrittäminen 150
ottaminen käyttöön 150
tulostaminen mobiililaitteesta 156
Wi-Fi-verkko
poistaminen käytöstä 151
Wi-Fi Protected Setup
langaton verkko 149
työskentelyhylly
asentaminen 125
rypistynyt paperi 333