Краткое справочное руководство

Копирование

Получение копий

1 Загрузите оригинал документа в лоток устройства автоматической подачи или на стекло сканера.

Примечание: Во избежание обрезки изображений оригинал документа и копии должны быть одного формата.

2 На начальном экране коснитесь **Копировать**, затем укажите количество копий.

При необходимости настройте параметры копирования.

3 Выполните копию документа.

Примечание: Для быстрого копирования на панели управления нажмите .

Копирование на обеих сторонах листа

1 Загрузите оригинал документа в лоток устройства автоматической подачи или на стекло сканера.

2 На начальном экране коснитесь **Копирование** > **Параметры страницы**.

3 Задайте значения параметров.

4 Выполните копию документа.

Копирование нескольких страниц на один лист

1 Загрузите оригинал документа в лоток устройства автоматической подачи или на стекло сканера.

2 На начальном экране коснитесь **Копирование** > **Страниц на стороне**.

3 Задайте значения параметров.

4 Выполните копию документа.

Работа с факсом

Передача факса

Использование панели управления

1 Загрузите оригинал документа в устройство автоматической подачи или на стекло сканера.

2 На начальном экране нажмите **Факс**, затем введите необходимые данные.

3 При необходимости настройте другие параметры факса.

4 Отправьте задание факса.

Использование компьютера

Примечание: Убедитесь, что универсальный драйвер факса установлен.

Для пользователей Windows

1 Открыв документ, выберите **Файл** > **Печать**.

2 Выберите принтер, затем нажмите **Свойства**, **Настройки**, **Параметры** или **Настройка**.

3 Нажмите **Факс** > **Включить факс**, затем введите номер получателя.

4 При необходимости настройте другие параметры факса.

5 Отправьте задание факса.

Для пользователей Macintosh

1 При открытом документе выберите **Файл** > **Печать**.

2 Выберите принтер и введите номер получателя.

3 При необходимости настройте другие параметры факса.

4 Отправьте задание факса.

Передача по электронной почте

Передача электронной почты

Использование панели управления

1 Загрузите оригинал документа в лоток устройства автоматической подачи или на стекло сканера.

2 На начальном экране нажмите **Эл. почта**, затем введите необходимые сведения.

Примечание: Можно также ввести получателя, используя адресную книгу или номер кода быстрого доступа.

3 Если требуется, настройте параметры типа выходного файла.

4 Отправьте сообщение эл. почты.

Использование кода быстрого доступа

1 На панели управления принтера нажмите кнопку **#**, затем с клавиатуры введите код быстрого доступа.

2 Отправьте сообщение эл. почты.

Выполнение печати

Печать с компьютера

Примечание: Для этикеток, открыток и конвертов перед печатью документа следует установить формат и тип бумаги на принтере.

1 Из окна документа, предназначенного для печати, откройте диалоговое окно "Печать".

2 При необходимости настройте параметры.

3 Распечатайте документ.

Печать конфиденциальных и других отложенных заданий

Для пользователей Windows

1 Открыв документ, выберите **Файл** > **Печать**.

2 Нажмите **кнопку Свойства**, **Параметры** или **Настройка**.

3 Выберите **Удерживать после печати**.

4 Выберите **Удерживать после печати**, затем присвойте имя пользователя.

5 Выберите тип задания на печать (конфиденциальное, с повтором, с резервированием или с проверкой).

Если вы выбрали конфиденциальное задание, введите четырехзначный PIN-код.

6 Нажмите **OK** или **Печать**.

7 На начальном экране принтера активируйте задание печати.

- Для доступа к заданиям на конфиденциальную печать перейдите к:

  Отложенные задания > выберите имя пользователя > **Конфиденциальные** > введите PIN-код > выберите задание печати > настройте параметры > **Печать**

- Для доступа к другим заданиям печати перейдите к:

  Отложенные задания > выберите имя пользователя > выберите задание на печать > настройте параметры > **Печать**

Для пользователей Macintosh

1 При открытом документе выберите **Файл** > **Печать**.

Если необходимо, щелкните значок в виде треугольника, чтобы отобразить дополнительные параметры.

2 В меню параметров печати или "Копии и страницы" выберите **Маршрутизация задания**.

3 Выберите тип задания на печать (конфиденциальное, с повтором, с резервированием или с проверкой).

Если вы выбрали конфиденциальное задание, присвойте имя пользователя и введите четырехзначный PIN-код.

4 Нажмите **OK** или **Печать**.

5 На начальном экране принтера активируйте задание печати.

- Для доступа к заданиям на конфиденциальную печать перейдите к:

  Отложенные задания > выберите имя пользователя > **Конфиденциальные** > введите PIN-код > выберите задание печати > настройте параметры > **Печать**

- Для доступа к другим заданиям печати перейдите к:

  Отложенные задания > выберите имя пользователя > выберите задание на печать > настройте параметры > **Печать**

Отмена задания на печать

С панели управления принтера

1 На начальном экране выберите **Очередь заданий**.

Примечание: Этот параметр можно также открыть, коснувшись верхней части начального экрана.

2 Выберите задание для отмены.

С компьютера

1 В зависимости от операционной системы выполните одно из следующих действий.

- Откройте папку принтеров, затем выберите ваш принтер.
- Из пункта "Настройки системы" меню Apple перейдите к своему принтеру.

2 Выберите задание для отмены.

Загрузка бумаги

Загрузка бумаги в лотки

ВНИМАНИЕ – ОПАСНОСТЬ ОПРОКИДЫВАНИЯ! Для уменьшения риска нестабильной работы оборудования загружайте каждый лоток отдельно. Остальные лотки держите закрытыми до тех пор, пока они не понадобятся.

1 Выдвиньте лоток.

Примечание: Не отсоединяйте лотки от принтера во время работы принтера во избежание замятий бумаги.

2 Отрегулируйте направляющие по формату загружаемой бумаги.

Примечание: Метки форматов на днище лотка упрощают настройку направляющих.

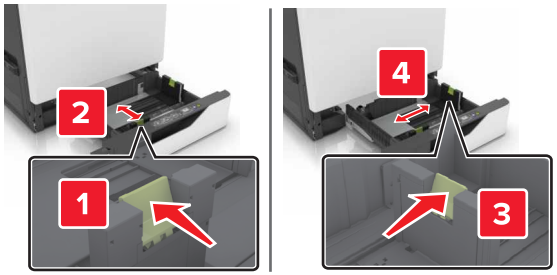

3 Перед загрузкой изогните стопку бумаги в разные стороны, пролистайте ее и выровняйте края.

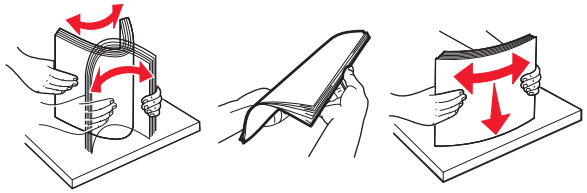

4 Загружайте бумаги лицевой стороной вверх.

Примечание: Загружайте конверты только в дополнительный лоток для конвертов.

Предупреждение – Риск повреждения! При использовании дополнительного лотка для конвертов запрещается печатать на конвертах с марками, застежками, защелками, окнами, рельефным покрытием и самоклеящимися полосками.

Примечания.

- Загружайте фирменные бланки лицевой стороной вверх и верхним колонтитулом с левой стороны лотка при односторонней печати.
- Загружайте фирменные бланки лицевой стороной вниз и верхним колонтитулом с правой стороны лотка при двусторонней печати.
- Загружайте фирменные бланки лицевой стороной вверх и верхним колонтитулом с правой стороны лотка при односторонней печати со сшиванием.
- Загружайте фирменные бланки лицевой стороной вниз и верхним колонтитулом с левой стороны лотка при двусторонней печати со сшиванием.
- Загрузите перфорированную бумагу перфорацией вперед или с левой стороны лотка.
- Загрузите конверты клапаном вниз, прижимая к задней стороне лотка. Загрузите европейские конверты клапаном вниз, прижимая к левой стороне лотка.
- Не задвигайте бумагу в лоток.
- Убедитесь в том, что высота стопки ниже указателя максимальной загрузки бумаги. Переполнение лотка может вызывать замятия бумаги.

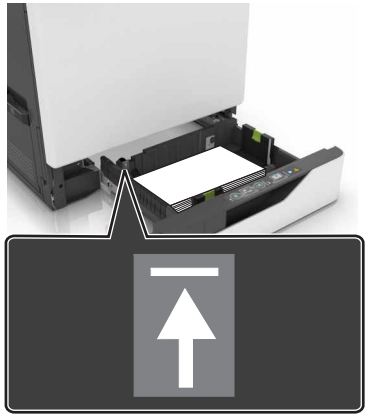

5 Вставьте лоток.

При загрузке бумаги, отличной от обычной, задайте формат и тип бумаги в меню "Бумага" для соответствия загруженной в лоток бумаге.

Загрузка в многоцелевое устройство подачи

1 Откройте многоцелевое устройство подачи.

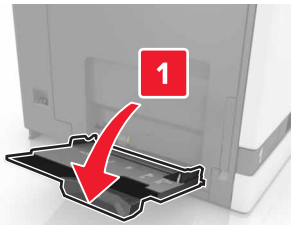

2 Отрегулируйте направляющие по формату загружаемой бумаги.

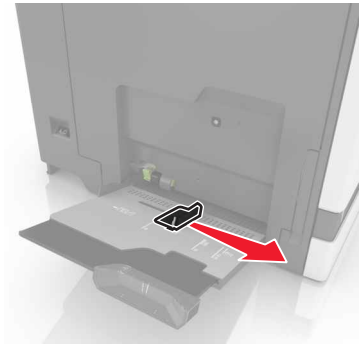

3 Перед загрузкой изогните стопку бумаги в разные стороны, пролистайте ее и выровняйте края.

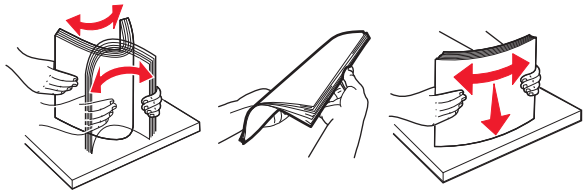

4 Загрузите бумагу.

- Бумагу, карточки и прозрачные пленки следует загружать печатной стороной вниз, верхним краем к принтеру.

- Загрузите конверты клапаном вверх, прижимая к левой стороне направляющей бумаги. Загрузите

европейские конверты клапанами вверх и в сторону принтера.

Предупреждение – Риск повреждения! Запрещается печатать на конвертах с марками, застежками, защелками, окнами, рельефным покрытием и самоклеящимися полосками.

5 На панели управления задайте тип и формат бумаги в соответствии загруженной в лоток.

Задание формата и типа специальной бумаги

Лотки автоматически определяют формат обычной бумаги. При использовании специальной бумаги (этикетки, карточки или конверты) выполните следующие действия.

1 На начальном экране откройте:

Параметры > **Бумага** > **Конфигурация лотка** > **Формат/тип бумаги** > выберите устройство подачи бумаги

2 Задайте формат и тип специальной бумаги.

Обслуживание принтера

Замена картриджа с тонером

1 Откройте дверцу A.

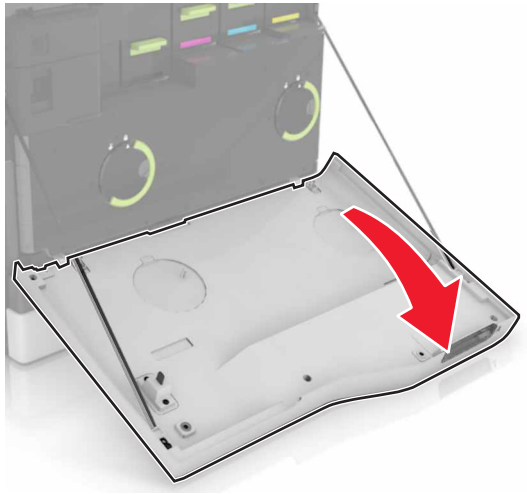

2 Извлеките картридж с тонером.

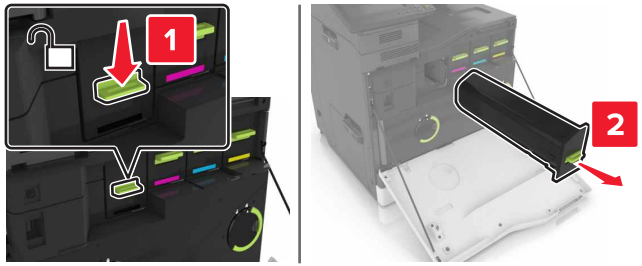

3 Распакуйте новый картридж с тонером.

4 Установите новый картридж с тонером на место до *защелкивания*.

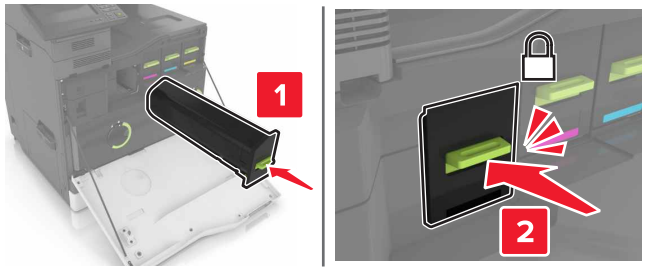

5 Закройте дверцу A.

Очистка сканера

1 Откройте крышку сканера.

2 Влажной, мягкой, безворсовой тканью протрите следующие области:

- Стекло устройства автоматической подачи

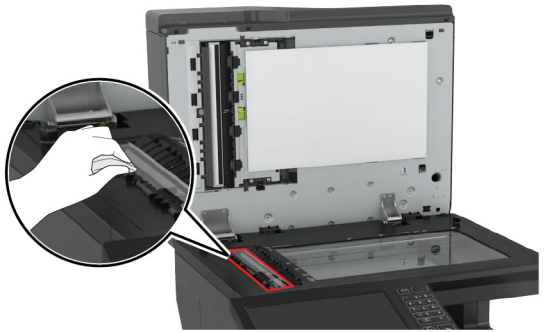

- Прокладка стекла УАПД

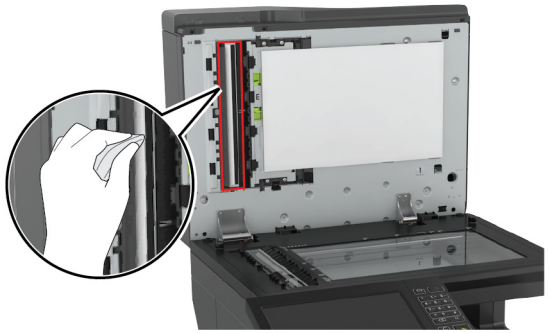

- Стекло экспонирования сканера

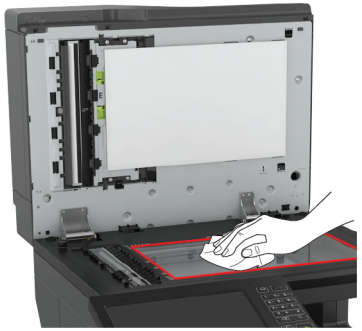

- Прокладка стекла сканера

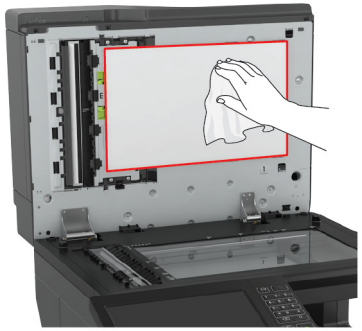

3 Закройте крышку сканера.

Устранение замятий

Предотвращение замятия материалов для печати

Загрузка бумагу надлежащим образом

- Убедитесь в том, что бумага лежит ровно в лотке.

Правильная загрузка бумаги	Неправильная загрузка бумаги
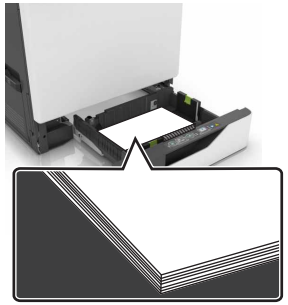	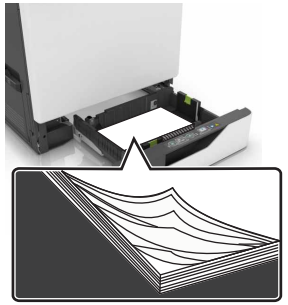

- Не загружайте и не извлекайте лотки во время печати.
- Не загружайте слишком много бумаги. Убедитесь в том, что высота стопки ниже указателя максимальной загрузки бумаги.
- Не задвигайте бумагу в лоток. Загрузите бумагу, как показано на рисунке.

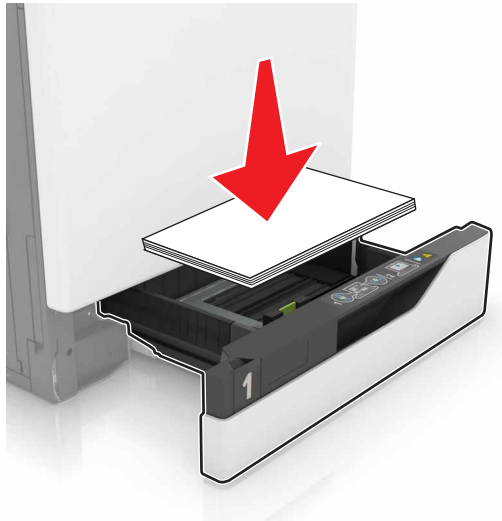

- Убедитесь в том, что направляющие бумаги расположены правильно и не слишком сильно сжимают бумагу или конверты.
- После загрузки бумаги задвиньте лоток в принтер до упора.

Необходимо использовать рекомендованную бумагу

- Используйте только рекомендованную бумагу или специальные материалы для печати.
- Не загружайте в принтер измятую, покоробленную, влажную и скрученную бумагу.
- Перед загрузкой изогните стопку бумаги в разные стороны, пролистайте ее и выровняйте края.

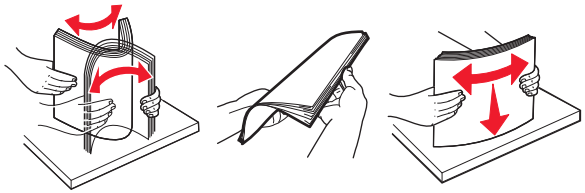

- Не используйте материалы, разрезанные или обрезанные вручную.
- Не помещайте в один лоток бумагу, различающуюся по формату, плотности или типу.
- Убедитесь, что формат и тип бумаги правильно указаны на компьютере или панели управления принтера.
- Следуйте рекомендациям изготовителя при хранении бумаги.

Определение местоположения замятия

Примечания.

- Если для функции Помощник при замятиях установлено значение Вкл., то после извлечения замятой страницы принтер автоматически удаляет пустые или не полностью распечатанные страницы. Проверьте, нет ли чистых страниц на выходе.
- Если параметр Восстановление после замятия установлен в положение Вкл. или Авто, тогда принтер снова печатает замятые страницы.

Местоположения замятий в принтере

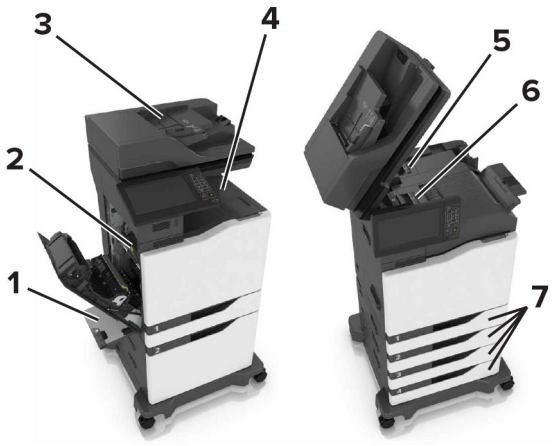

1	Многоцелевое устройство подачи
2	Дверца B
3	Устройство автоматической подачи документов (УАПД)
4	Стандартный выходной лоток
5	Дверца G
6	Лоток брошюровщика
7	Лотки

Местоположения замятий в брошюровщике

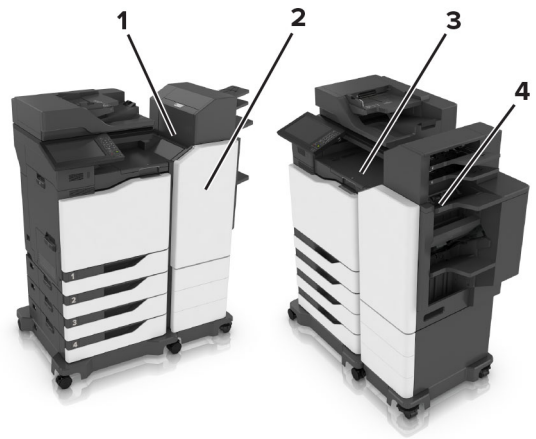

1	Дверца L
2	Дверца J
3	Дверца K
4	Дверца N

Замятие бумаги в лотках

1 Выдвиньте лоток.

2 Извлеките замятую бумагу.

Примечание: Убедитесь в полном извлечении обрывков бумаги.

3 Вставьте лоток.

4 Откройте крышку лотка.

5 Извлеките замятую бумагу.

Примечание: Убедитесь в полном извлечении обрывков бумаги.

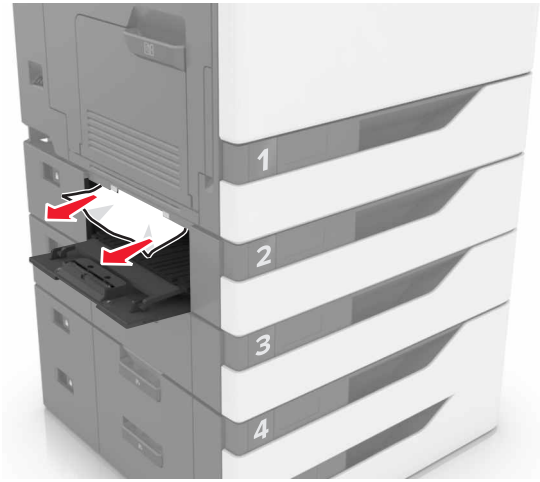

6 Закройте крышку лотка.

Замятие в многоцелевом устройстве подачи

1 Извлеките бумагу из многоцелевого устройства подачи.

2 Извлеките замятую бумагу.

Примечание: Убедитесь в полном извлечении обрывков бумаги.

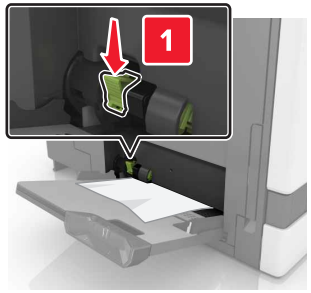

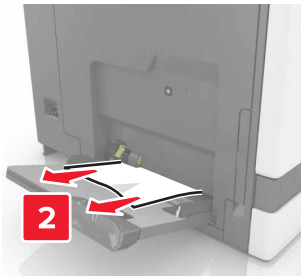

3 Откройте дверцу B, затем извлеките все обрывки бумаги.

ВНИМАНИЕ – ГОРЯЧАЯ ПОВЕРХНОСТЬ! Внутренние детали принтера могут сильно нагреваться. Для снижения вероятности травмы, вызванной прикосновением к горячей поверхности, подождите, пока поверхность остынет.

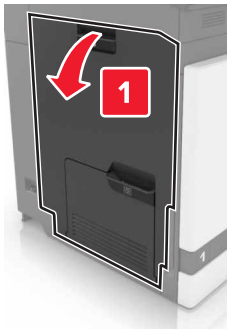

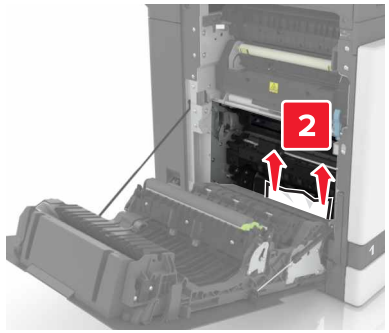

4 Закройте дверцу B.

5 Перед загрузкой изогните стопку бумаги в разные стороны, пролистайте ее и выровняйте края.

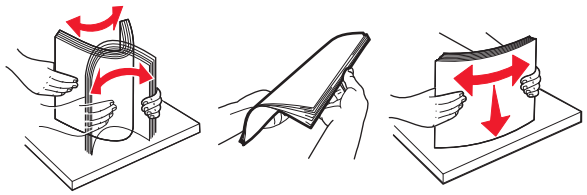

6 Повторно загрузите бумагу.

Замятие бумаги в устройстве автоматической подачи документов

1 Извлеките все исходные документы из лотка УАПД.

2 Откройте дверцу D.

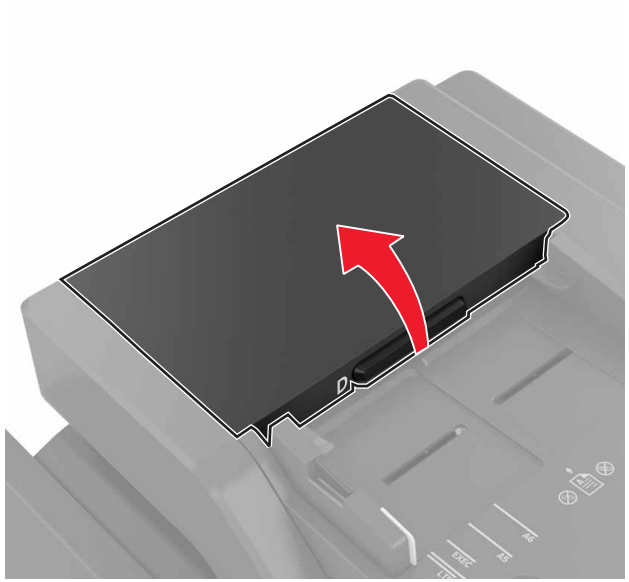

3 Извлеките замятую бумагу.

Примечание: Убедитесь в полном извлечении обрывков бумаги.

Предупреждение – Риск повреждения! На некоторых компонентах принтера сохраняется небольшой электростатический заряд. Перед касанием любого компонента в области, отмеченной символом электростатически чувствительного оборудования, дотроньтесь до металлической поверхности вне области, отмеченной символом.

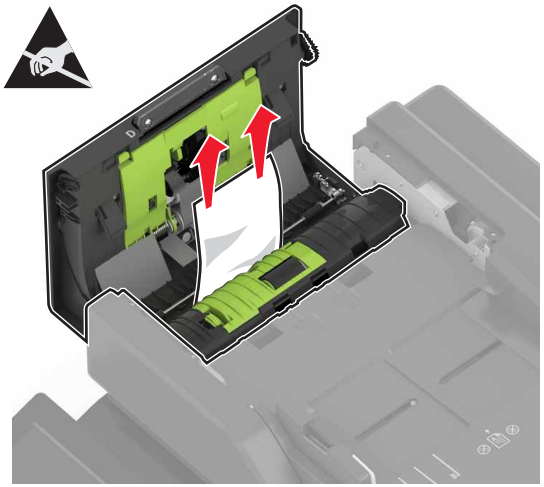

4 Закройте дверцу D.

5 Откройте крышку сканера.

6 Откройте дверцу E.

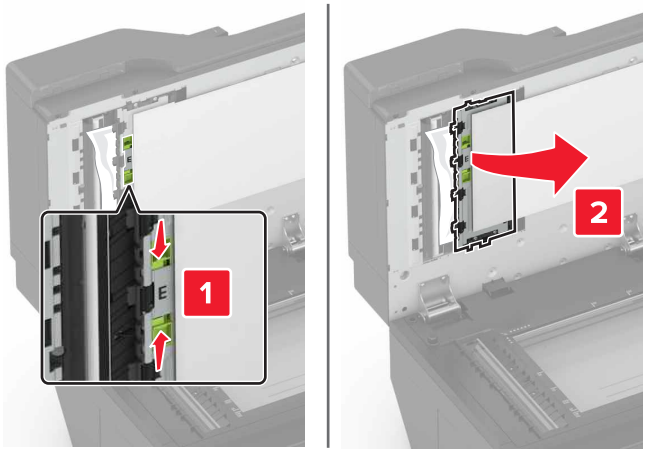

7 Извлеките замятую бумагу.

Примечание: Убедитесь в полном извлечении обрывков бумаги.

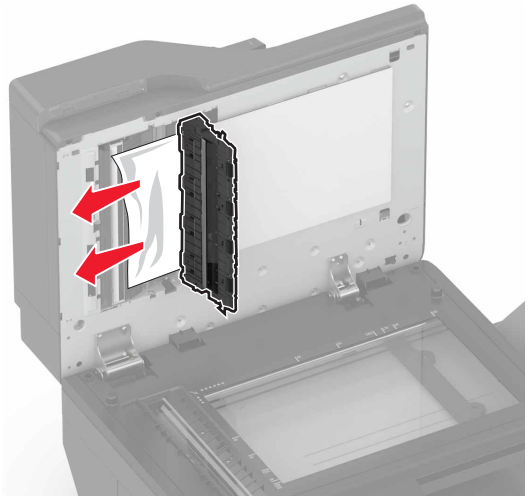

8 Закройте дверцу E и крышку сканера.

Замятие бумаги в стандартном приемном лотке

1 Извлеките замятую бумагу.

Примечание: Убедитесь в полном извлечении обрывков бумаги.

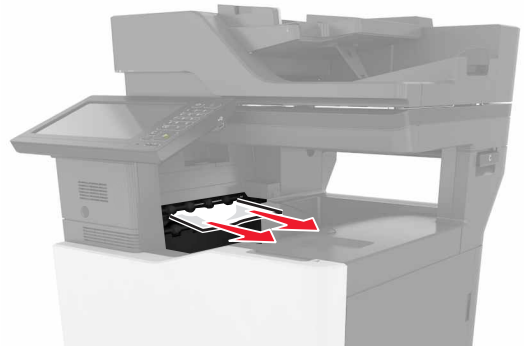

2 Откройте дверцу B, затем извлеките все обрывки бумаги.

ВНИМАНИЕ – ГОРЯЧАЯ ПОВЕРХНОСТЬ! Внутренние детали принтера могут сильно нагреваться. Для снижения вероятности травмы, вызванной прикосновением к горячей поверхности, подождите, пока поверхность остынет.

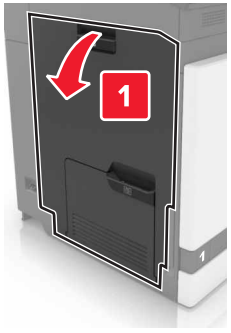

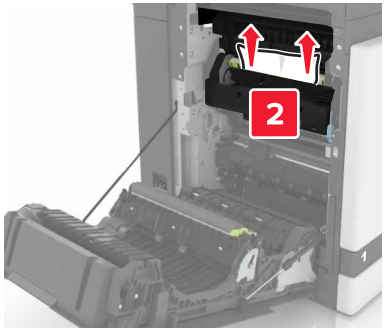

3 Закройте дверцу B.

Замятие бумаги в дверце B

Замятие в термоэлементе

1 Откройте дверцу B.

ВНИМАНИЕ – ГОРЯЧАЯ ПОВЕРХНОСТЬ! Внутренние детали принтера могут сильно нагреваться. Для снижения вероятности травмы, вызванной прикосновением к горячей поверхности, подождите, пока поверхность остынет.

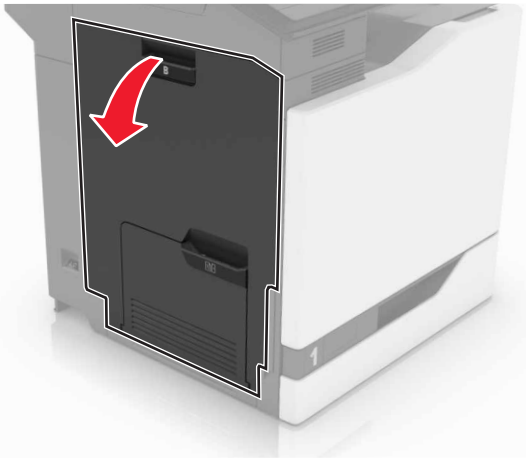

2 Извлеките замятую бумагу.

Примечание: Убедитесь в полном извлечении обрывков бумаги.

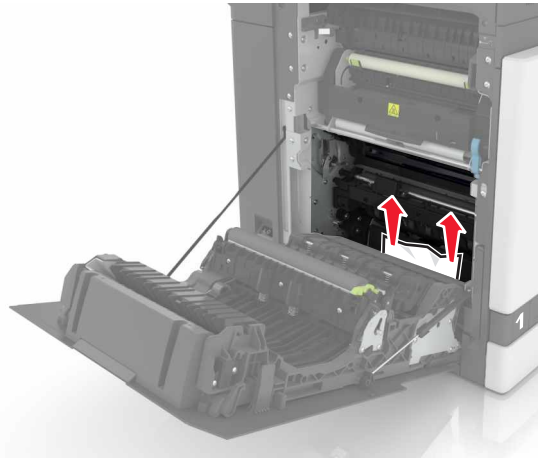

3 Откройте дверцу доступа терболока.

4 Извлеките замятую бумагу.

Примечание: Убедитесь в полном извлечении обрывков бумаги.

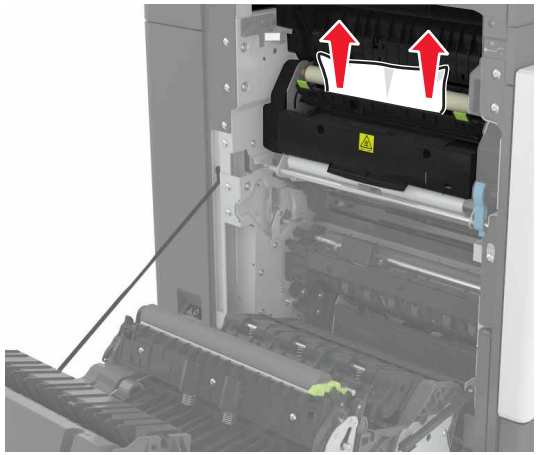

5 Закройте дверцу B.

Замятие бумаги в устройстве двусторонней печати

1 Откройте дверцу B.

ВНИМАНИЕ – ГОРЯЧАЯ ПОВЕРХНОСТЬ! Внутренние детали принтера могут сильно нагреваться. Для снижения вероятности травмы, вызванной прикосновением к горячей поверхности, подождите, пока поверхность остынет.

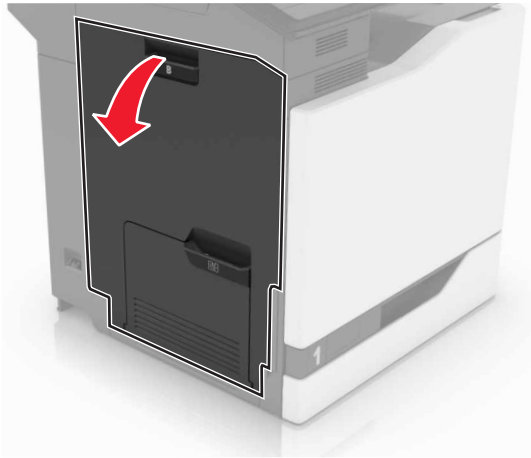

2 Извлеките замятую бумагу.

Примечание: Убедитесь в полном извлечении обрывков бумаги.

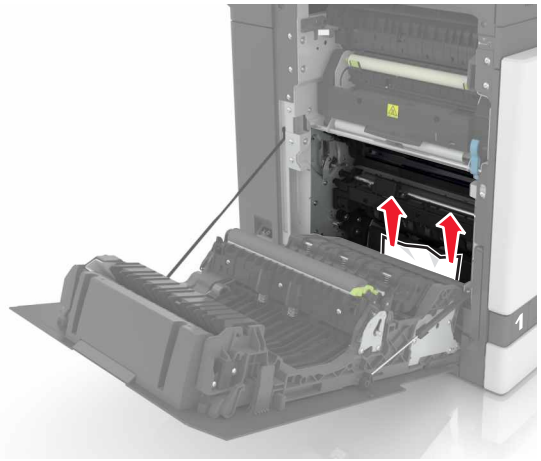

3 Откройте крышку модуля двусторонней печати.

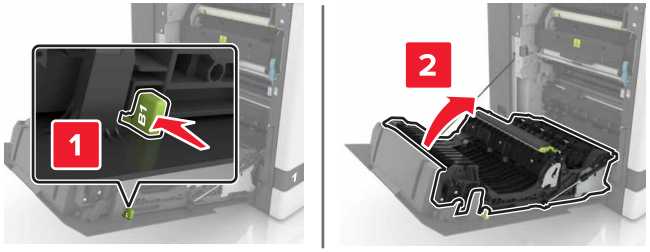

4 Извлеките замятую бумагу.

Примечание: Убедитесь в полном извлечении обрывков бумаги.

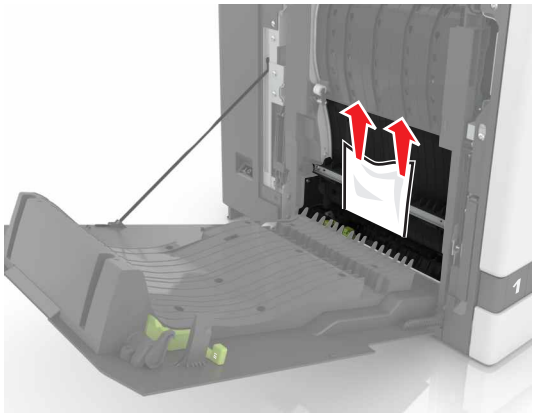

5 Закройте крышку модуля двусторонней печати и дверцу B.

Замятие бумаги в лотке брошюровщика

1 Извлеките замятую бумагу.

Примечание: Убедитесь в полном извлечении обрывков бумаги.

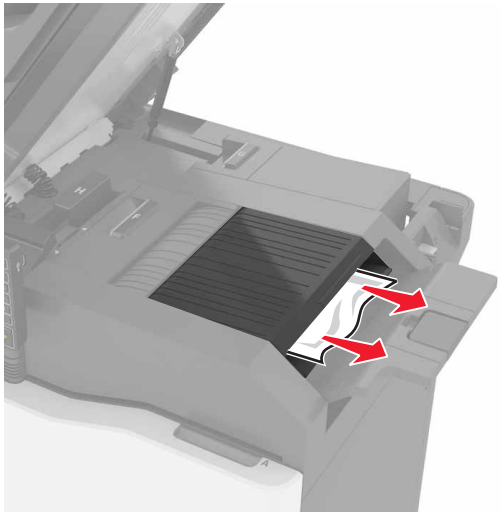

2 Откройте дверцу C.

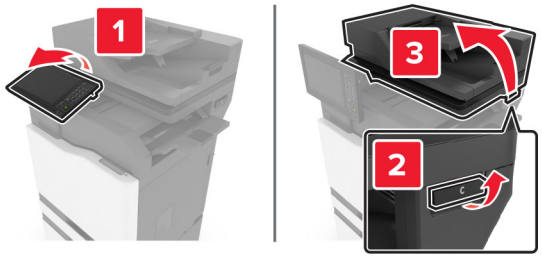

3 Откройте дверцу F.

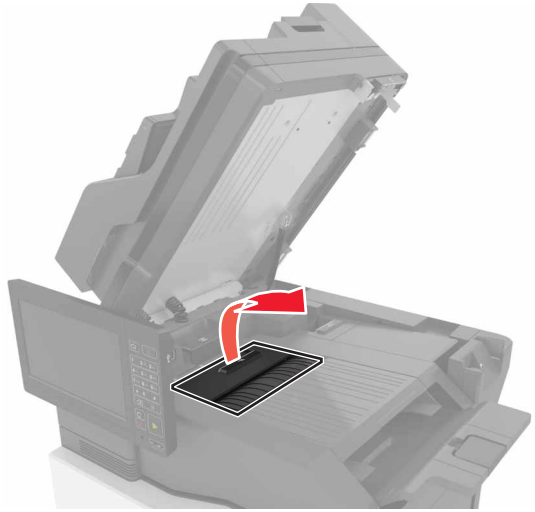

4 Извлеките замятую бумагу.

Примечание: Убедитесь в полном извлечении обрывков бумаги.

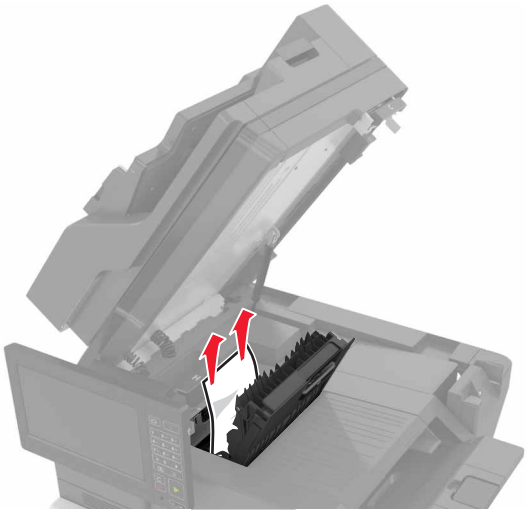

5 Закройте дверцы F и C.

ВНИМАНИЕ – ОПАСНОСТЬ ЗАЩЕМЛЕНИЯ! Во избежание риска травмирования от защемления уберите руки из обозначенной области во время закрывания дверцы C.

Затор скрепок в дверце G

1 Откройте дверцу C.

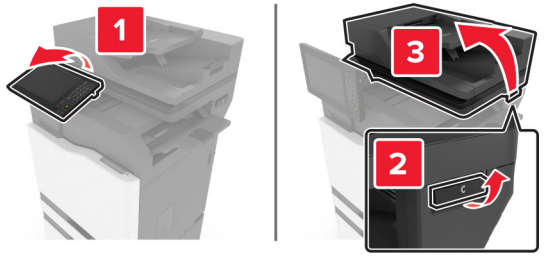

2 Откройте дверцу G.

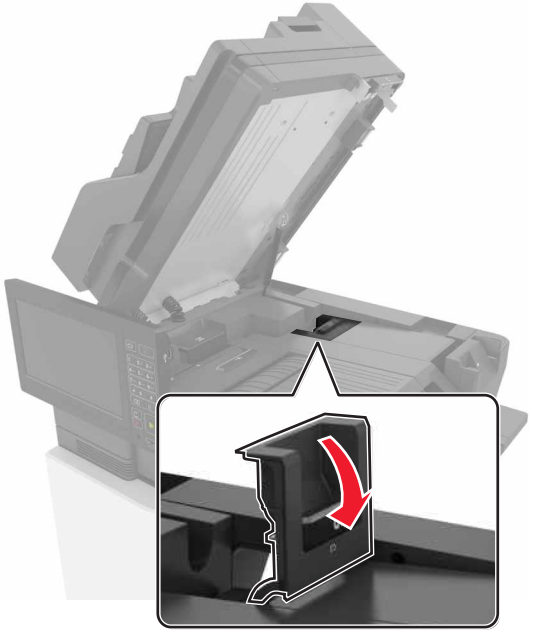

3 Вытяните держатель картриджа со скрепками.

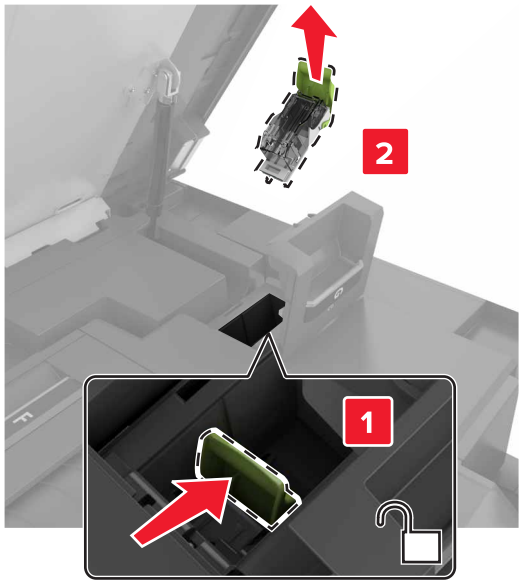

4 Приподнимите направляющую скрепок, затем уберите выпавшие скрепки.

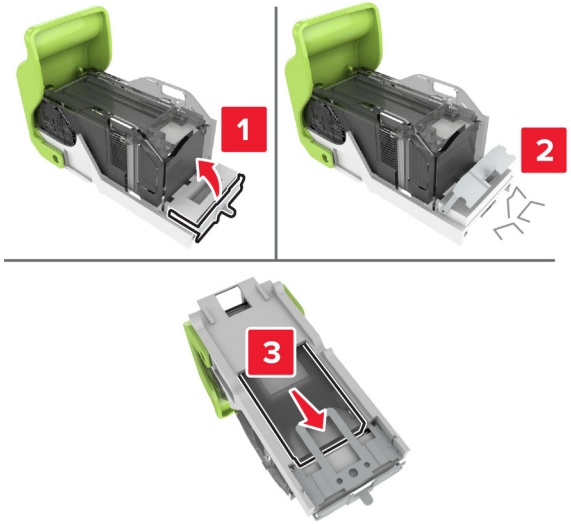

Примечание: Не устанавливайте выпавшие скрепки обратно в картридж.

5 Закройте ограничитель прошивочных скоб.

6 Установите держатель картриджа со скрепками.

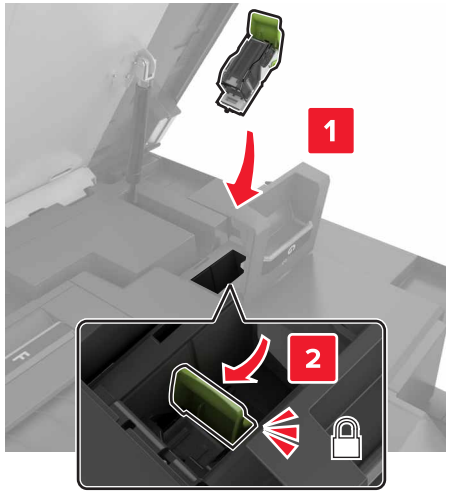

7 Закройте дверцы G и C.

ВНИМАНИЕ – ОПАСНОСТЬ ЗАЩЕМЛЕНИЯ! Во избежание риска травмирования от защемления уберите руки из обозначенной области во время закрывания дверцы C.

Замятие бумаги в дверце K

1 Откройте дверцы C и K.

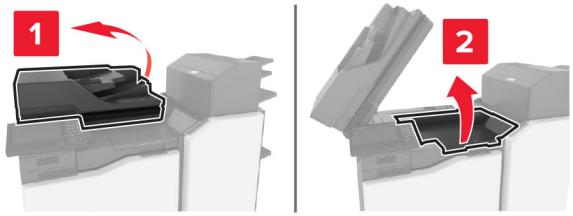

2 Извлеките замятую бумагу.

Примечание: Убедитесь в полном извлечении обрывков бумаги.

- Использование ручки K1

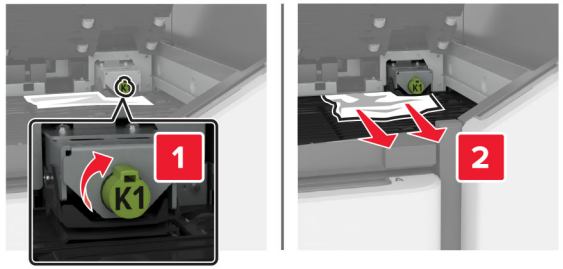

- Использование ручки J2

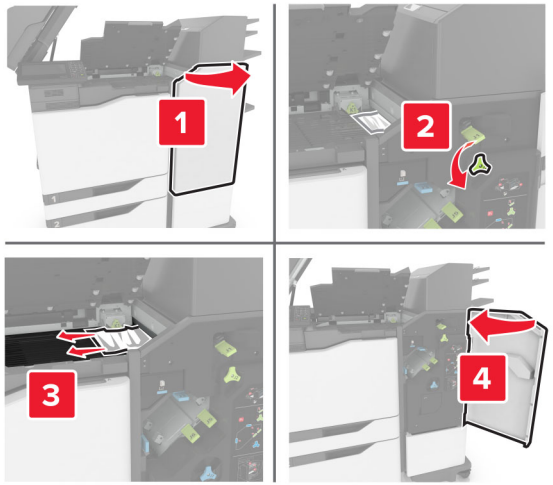

3 Закройте дверцы K и C.

ВНИМАНИЕ – ОПАСНОСТЬ ЗАЩЕМЛЕНИЯ! Во избежание риска травмирования от защемления уберите руки из обозначенной области во время закрывания дверцы C.

Замятие бумаги в дверце J

1 Откройте дверцу J.

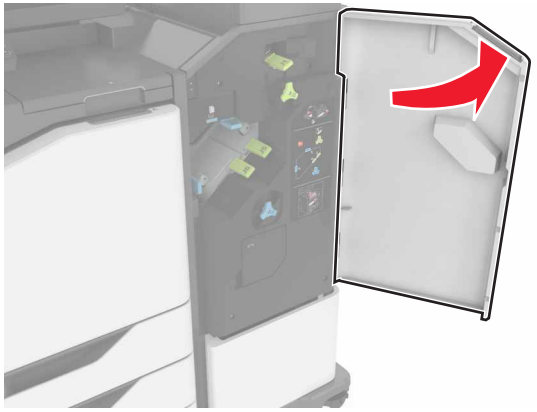

2 Извлеките замятую бумагу.

Примечание: Убедитесь в полном извлечении обрывков бумаги.

- Область J1

- Области J3 и J4

- Области J5 и J6

3 Закройте дверцу J.

Замятие бумаги в дверце N

1 Откройте дверцу N.

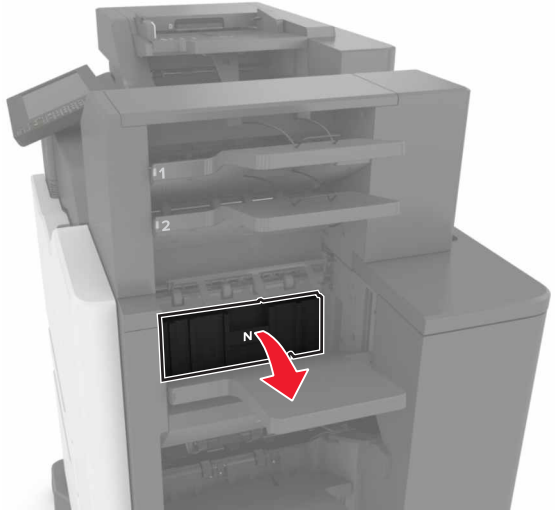

2 Извлеките замятую бумагу.

Примечание: Убедитесь в полном извлечении обрывков бумаги.

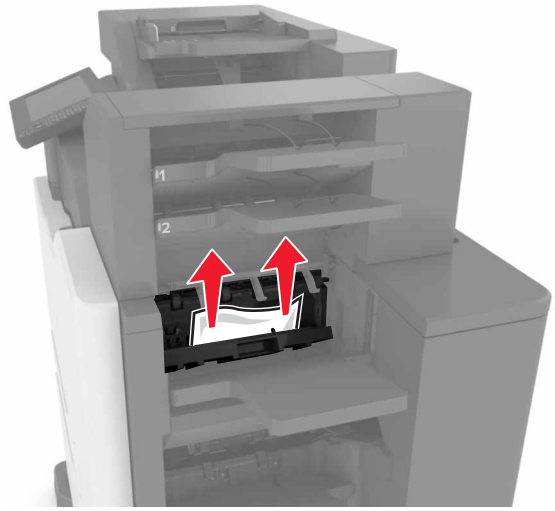

3 Закройте дверцу N.

Замятие бумаги в дверце L

1 Откройте дверцу L.

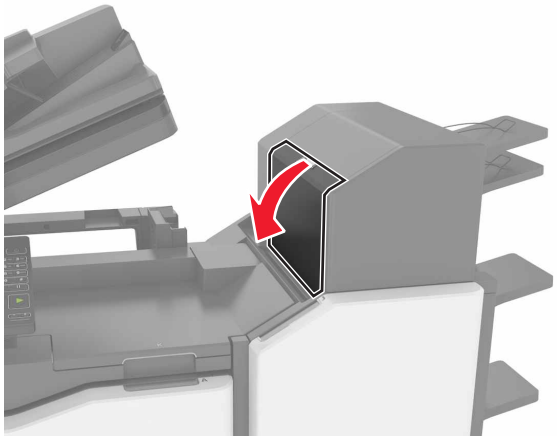

2 Извлеките замятую бумагу.

Примечание: Убедитесь в полном извлечении обрывков бумаги.

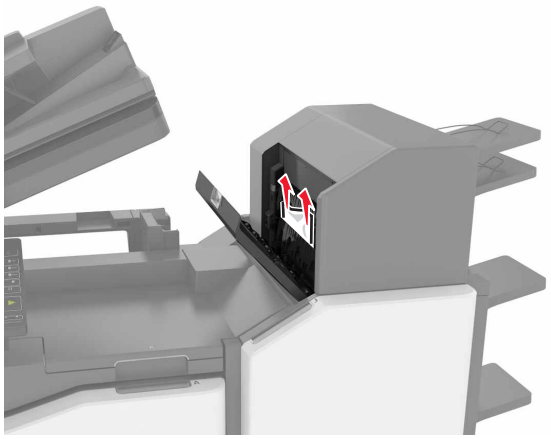

3 Закройте дверцу L.

Замятие бумаги в лотке брошюровщика со сшиванием

1 Откройте дверцу J.

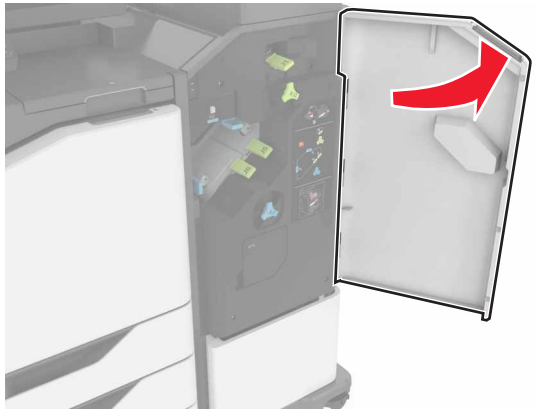

2 Извлеките замятую бумагу.

Примечание: Убедитесь в полном извлечении обрывков бумаги.

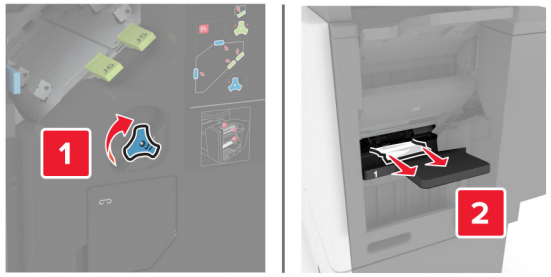

3 Закройте дверцу J.

Затор скрепок в дверце J

1 Откройте дверцу J.

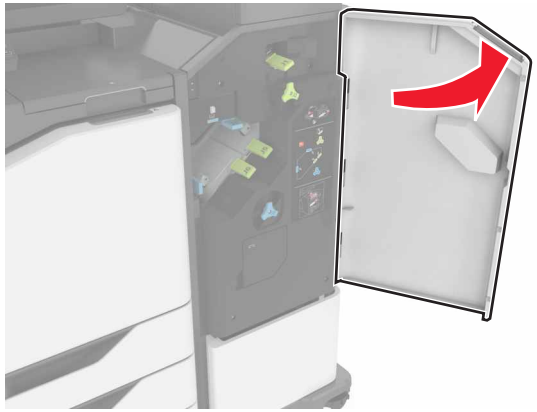

2 Извлеките держатель картриджа со скобами.

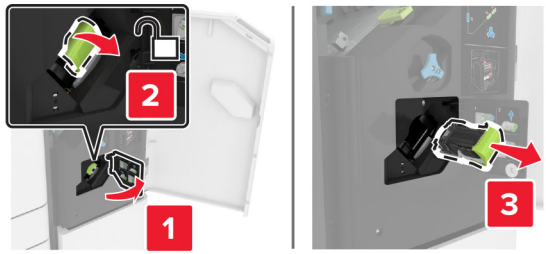

3 Откройте направляющую скрепок, затем уберите выпавшие скрепки.

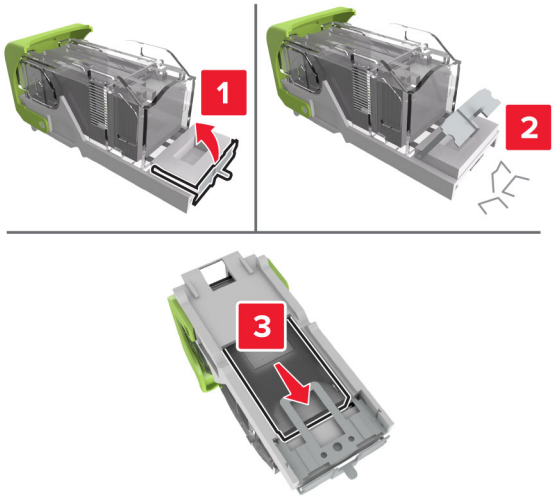

Примечание: Не устанавливайте выпавшие скрепки обратно в картридж.

4 Закройте ограничитель прошивочных скоб.

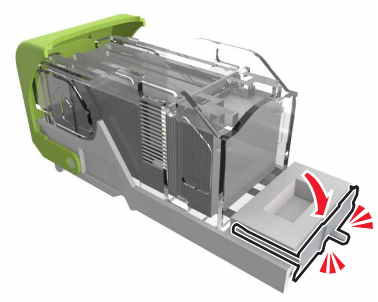

5 Установите держатель картриджа со скрепками.

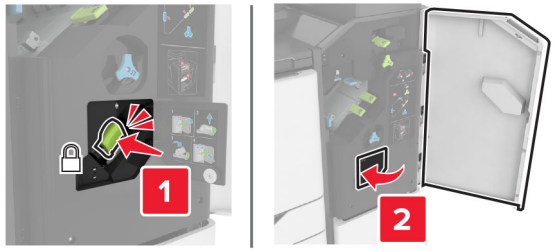

6 Закройте дверцу J.