快速參考手冊

複印

進行複印

1 在 ADF 紙匣組件中或在掃描器玻璃面板上置入原始文件。

請注意：若要避免影像遭到裁切，請確認原始文件和輸出有相同的紙張尺寸。

2 從主畫面，觸控 **複印**，然後指定份數。

必要時，請調整複印設定。

3 複印文件。

請注意：若要快速複印，請從從主畫面，觸控 。

複印在紙張的正反面

1 在 ADF 紙匣組件中或在掃描器玻璃面板上置入原始文件。

2 從主畫面，觸控 **複印** > **單（雙）面**。

3 觸控 **單面至雙面** 或 **雙面至雙面**。

4 複印文件。

將多頁複印在單張材質上

1 將原始文件載入自動送稿器紙匣組件，或放在掃描器玻璃面板上。

2 從主畫面，觸控**複印** > **每一頁面頁數**。

3 調整設定。

4 複印文件。

電子郵件

配置電子郵件 SMTP 設定

配置簡式郵件傳輸通訊協定 (SMTP) 設定，以透過電子郵件傳送掃描的文件。設定值因每個電子郵件服務提供者而異。

在您開始之前，請確定印表機已連線至網路，且網路已連線至網際網路。

使用內嵌式 Web 伺服器

1 開啟 Web 瀏覽器，然後在位址欄位輸入印表機 IP 位址。

請注意：

- 檢視印表機主畫面上的印表機 IP 位址。IP 位址會以句點分隔的四組數字格式顯示，例如 123.123.123.123。
- 如果您是使用 Proxy（代理）伺服器，請暫時停用該伺服器以正確載入網頁。

2 按一下 **設定** > **電子郵件**。

3 從 電子郵件設定 區段配置設定。

請注意：

- 如需有關密碼的其他資訊，請參閱清單中的 **電子郵件服務提供者**。
- 針對未列於清單上的電子郵件服務提供者，請洽詢聯絡您的供應商，並要求設定。

4 按一下 **儲存**。

使用印表機中的 設定 功能表

1 從主畫面，觸控 **設定** > **電子郵件** > **電子郵件設定**。

2 配置設定。

請注意：

- 如需有關密碼的其他資訊，請參閱清單中的 **電子郵件服務提供者**。
- 針對未列於清單上的電子郵件服務提供者，請洽詢聯絡您的供應商，並要求設定。

電子郵件服務提供者

- **AOL Mail**
- **Comcast Mail**
- **Gmail**
- **iCloud 郵件**
- **Mail.com**
- **網易郵箱 (mail.126.com)**
- **網易郵箱 (mail.163.com)**
- **網易郵箱 (mail.yeah.net)**
- **Outlook Live 或 Microsoft 365**
- **QQ 郵箱**
- **新浪郵箱**
- **搜狐郵箱**
- **Yahoo! 信箱**
- **Zoho Mail**

請注意：

- 如果使用所提供的設定值時發生錯誤，請聯絡您的電子郵件服務提供者。
- 針對未列於清單上的電子郵件服務提供者，請聯絡您的供應商。

AOL Mail

設定	值
主要 SMTP 閘道	smtp.aol.com
主要 SMTP 閘道連接埠	587
使用 SSL/TLS	必要
需要信任憑證	已停用
回覆位址	您的電子郵件地址
SMTP 伺服器鑑別	登入/一般
裝置起始的電子郵件	使用裝置 SMTP 認證
裝置使用者 ID	您的電子郵件地址
裝置密碼	應用程式密碼 **請注意：**若要建立應用程式密碼，請前往 **AOL 帳戶安全性** 頁面，登入您的帳號，然後按一下 **產生應用程式密碼**。

Comcast Mail

設定	值
主要 SMTP 閘道	smtp.comcast.net
主要 SMTP 閘道連接埠	587
使用 SSL/TLS	必要
需要信任憑證	已停用

設定	值
回覆位址	您的電子郵件地址
SMTP 伺服器鑑別	登入/一般
裝置起始的電子郵件	使用裝置 SMTP 認證
裝置使用者 ID	您的電子郵件地址
裝置密碼	帳戶密碼

請注意：請確定已在您的帳戶上啟用「第三方存取安全性」設定。如需更多資訊，請前往 **Comcast Xfinity Connect 說明頁面**。

GmailTM

請注意：請確定您的 Google 帳戶已啟用兩步驟驗證。若要啟用兩步驟驗證，請前往 **Google 帳戶安全性** 頁面，登入您的帳號，然後從「登入 Google」區段按一下 **兩步驟驗證**。

設定	值
主要 SMTP 閘道	smtp.gmail.com
主要 SMTP 閘道連接埠	587
使用 SSL/TLS	必要
需要信任憑證	已停用
回覆位址	您的電子郵件地址
SMTP 伺服器鑑別	登入/一般
裝置起始的電子郵件	使用裝置 SMTP 認證
裝置使用者 ID	您的電子郵件地址
裝置密碼	應用程式密碼 **請注意：** • 若要建立應用程式密碼，請前往 **Google 帳戶安全性** 頁面，登入您的帳號，然後從「正在登入 Google」區段按一下 **應用程式密碼**。 • 「應用程式密碼」只有在啟用兩步驟驗證時才會顯示。

iCloud 郵件

請注意：請確定您的帳戶已啟用兩步驟驗證。

設定	值
主要 SMTP 閘道	smtp.mail.me.com
主要 SMTP 閘道連接埠	587
使用 SSL/TLS	必要
需要信任憑證	已停用
回覆位址	您的電子郵件地址
SMTP 伺服器鑑別	登入/一般
裝置起始的電子郵件	使用裝置 SMTP 認證
裝置使用者 ID	您的電子郵件地址
裝置密碼	應用程式密碼 **請注意：**若要建立應用程式密碼，請前往 **iCloud 帳戶管理** 頁面，登入您的帳號，然後從 安全性 區段按一下 **產生密碼**。

Mail.com

設定	值
主要 SMTP 閘道	smtp.mail.com
主要 SMTP 閘道連接埠	587
使用 SSL/TLS	必要
需要信任憑證	已停用
回覆位址	您的電子郵件地址
SMTP 伺服器鑑別	登入/一般
裝置起始的電子郵件	使用裝置 SMTP 認證
裝置使用者 ID	您的電子郵件地址
裝置密碼	帳戶密碼

網易郵箱 (mail.126.com)

請注意：請確定已在您的帳戶上啟用 SMTP 服務。若要啟用服務，請在網易郵箱首頁上按一下 **設定** > **POP3/SMTP/IMAP**，然後啟用 **IMAP/SMTP 服務** 或 **POP3/SMTP 服務**。

設定	值
主要 SMTP 閘道	smtp.126.com
主要 SMTP 閘道連接埠	465
使用 SSL/TLS	必要
需要信任憑證	已停用
回覆位址	您的電子郵件地址
SMTP 伺服器鑑別	登入/一般
裝置起始的電子郵件	使用裝置 SMTP 認證
裝置使用者 ID	您的電子郵件地址
裝置密碼	授權密碼 **請注意：**授權密碼的提供僅限在啟用 IMAP/SMTP 服務 或 POP3/SMTP 服務時。

網易郵箱 (mail.163.com)

請注意：請確定已在您的帳戶上啟用 SMTP 服務。若要啟用服務，請在網易郵箱首頁上按一下 **設定** > **POP3/SMTP/IMAP**，然後啟用 **IMAP/SMTP 服務** 或 **POP3/SMTP 服務**。

設定	值
主要 SMTP 閘道	smtp.163.com
主要 SMTP 閘道連接埠	465
使用 SSL/TLS	必要
需要信任憑證	已停用
回覆位址	您的電子郵件地址
SMTP 伺服器鑑別	登入/一般
裝置起始的電子郵件	使用裝置 SMTP 認證
裝置使用者 ID	您的電子郵件地址
裝置密碼	授權密碼 **請注意：**啟用 IMAP/SMTP 服務 或 POP3/SMTP 服務 時，會提供授權密碼。

網易郵箱 (mail.yeah.net)

請注意：請確定已在您的帳戶上啟用 SMTP 服務。若要啟用服務，請在網易郵箱首頁上按一下 **設定** > **POP3/SMTP/IMAP**，然後啟用 **IMAP/SMTP 服務** 或 **POP3/SMTP 服務**。

設定	值
主要 SMTP 閘道	smtp.yeah.net
主要 SMTP 閘道連接埠	465
使用 SSL/TLS	必要
需要信任憑證	已停用
回覆位址	您的電子郵件地址
SMTP 伺服器鑑別	登入/一般
裝置起始的電子郵件	使用裝置 SMTP 認證
裝置使用者 ID	您的電子郵件地址
裝置密碼	授權密碼 **請注意：**啟用 IMAP/SMTP 服務 或 POP3/SMTP 服務 時，會提供授權密碼。

Outlook Live 或 Microsoft 365

這些設定適用於 outlook.com 和 hotmail.com 電子郵件網域，以及 Microsoft 365 帳戶。

設定	值
主要 SMTP 閘道	smtp.office365.com
主要 SMTP 閘道連接埠	587
使用 SSL/TLS	必要
需要信任憑證	已停用
回覆位址	您的電子郵件地址
SMTP 伺服器鑑別	登入/一般
裝置起始的電子郵件	使用裝置 SMTP 認證
裝置使用者 ID	您的電子郵件地址
裝置密碼	帳戶密碼或應用程式密碼 **請注意：** • 若為已停用兩步驟驗證的帳戶，請使用您的帳戶密碼。 • 若為已啟用兩步驟驗證的 outlook.com 或 hotmail.com 帳戶，請使用應用程式密碼。若要建立應用程式密碼，請前往 **Outlook Live Account 管理** 頁面，登入您的帳號。

請注意：使用 Microsoft 365 的企業如需其他設定選項，請前往 **Microsoft 365 說明頁面**。

QQ 郵箱

請注意：請確定已在您的帳戶上啟用 SMTP 服務。若要啟用服務，從 QQ 郵箱首頁按一下 **設定** > **帳戶**。從 POP3/IMAP/SMTP/Exchange/CardDAV/CalDAV 服務 區段啟用 **POP3/SMTP 服務** 或 **IMAP/SMTP 服務**。

設定	值
主要 SMTP 閘道	smtp.qq.com
主要 SMTP 閘道連接埠	587
使用 SSL/TLS	必要
需要信任憑證	已停用
回覆位址	您的電子郵件地址
SMTP 伺服器鑑別	登入/一般
裝置起始的電子郵件	使用裝置 SMTP 認證
裝置使用者 ID	您的電子郵件地址
裝置密碼	授權碼 **請注意：**若要產生授權碼，從 QQ 郵箱首頁按一下 **設定** > **帳戶**，然後從 POP3/IMAP/SMTP/Exchange/CardDAV/CalDAV 服務 區段按一下 **產生授權碼**。

新浪郵箱

請注意：請確定已在您的帳戶上啟用 POP3/SMTP 服務。若要啟用服務，從新浪郵箱首頁按一下 **設定** > **更多設定** > **使用者端 POP/IMAP/SMTP**，然後啟用 **POP3/SMTP 服務**。

設定	值
主要 SMTP 閘道	smtp.sina.com
主要 SMTP 閘道連接埠	587
使用 SSL/TLS	必要
需要信任憑證	已停用
回覆位址	您的電子郵件地址
SMTP 伺服器鑑別	登入/一般
裝置起始的電子郵件	使用裝置 SMTP 認證
裝置使用者 ID	您的電子郵件地址
裝置密碼	授權碼 **請注意：**若要產生授權碼，從電子郵件首頁按一下 **設定** > **更多設定** > **使用者端 POP/IMAP/SMTP**，然後啟用 **授權碼狀態**。

搜狐郵箱

請注意：請確定已在您的帳戶上啟用 SMTP 服務。若要啟用服務，從搜狐郵箱首頁按一下 **選項** > **設定** > **POP3/SMTP/IMAP**，然後啟用 **IMAP/SMTP 服務** 或 **POP3/SMTP 服務**。

設定	值
主要 SMTP 閘道	smtp.sohu.com
主要 SMTP 閘道連接埠	465
使用 SSL/TLS	必要
需要信任憑證	已停用
回覆位址	您的電子郵件地址
SMTP 伺服器鑑別	登入/一般
裝置起始的電子郵件	使用裝置 SMTP 認證
裝置使用者 ID	您的電子郵件地址
裝置密碼	獨立密碼 **請注意：**獨立密碼的提供僅限在啟用 IMAP/SMTP 服務 或 POP3/SMTP 服務 時，會提供授權密碼。

Yahoo! 信箱

設定	值
主要 SMTP 閘道	smtp.mail.yahoo.com
主要 SMTP 閘道連接埠	587
使用 SSL/TLS	必要
需要信任憑證	已停用
回覆位址	您的電子郵件地址
SMTP 伺服器鑑別	登入/一般
裝置起始的電子郵件	使用裝置 SMTP 認證
裝置使用者 ID	您的電子郵件地址
裝置密碼	應用程式密碼 **請注意：**若要建立應用程式密碼，請前往 **Yahoo 帳戶安全性** 頁面，登入您的帳號，然後按一下 **產生應用程式密碼**。

Zoho Mail

設定	值
主要 SMTP 閘道	smtp.zoho.com
主要 SMTP 閘道連接埠	587
使用 SSL/TLS	必要
需要信任憑證	已停用
回覆位址	您的電子郵件地址
SMTP 伺服器鑑別	登入/一般
裝置起始的電子郵件	使用裝置 SMTP 認證
裝置使用者 ID	您的電子郵件地址
裝置密碼	帳戶密碼或應用程式密碼 **請注意：** • 若為已停用兩步驟驗證的帳戶，請使用您的帳戶密碼。 • 若為已啟用兩步驟驗證的帳戶，請使用應用程式密碼。若要建立應用程式密碼，請前往 **Zoho Mail 帳戶安全性** 頁面，登入您的帳號，然後從 應用程式專用密碼 區段按一下 **產生新密碼**。

傳送電子郵件

開始之前，請確定已配置 SMTP 設定。如需詳細資訊，請參閱 第 1 頁的 “配置電子郵件 SMTP 設定”。

1 在 ADF 紙匣組件中或在掃描器玻璃面板上置入原始文件。
2 從主畫面，觸控 **電子郵件**，然後輸入所需資訊。
3 必要時，請配置掃描設定。
4 傳送電子郵件。

掃描

掃描至電腦

開始前，確認電腦與印表機均連接至同一個網路。

Windows 使用者適用

請注意：確認印表機已新增至電腦。如需詳細資訊，請參閱 第 17 頁的 “新增印表機至電腦”。

1 將原始文件放入自動文件送紙器或放在掃描器玻璃面板上。
2 從電腦開啟 **Windows 傳真和掃描**。
3 從 來源 功能表選擇掃描器來源。
4 必要時，請變更掃描設定。
5 掃描文件。

Macintosh 使用者適用

請注意：確認印表機已新增至電腦。如需詳細資訊，請參閱 第 17 頁的 “新增印表機至電腦”。

1 將原始文件放入自動文件送紙器或放在掃描器玻璃面板上。
2 在電腦上執行下列其中一項：
   - 開啟 **影像擷取**。
   - 開啟 **印表機和掃描器**，然後選取印表機。按一下 **掃描** > **開啟掃描器**。
3 從 掃描器 視窗執行下列一或多個項目：
   - 選擇您要儲存掃描文件的位置。
   - 選取原始文件的尺寸。
   - 若要從自動送稿器掃描，請選取 **送稿器** （從 掃描功能表）或啟用 **使用送稿器**。
   - 必要時，請配置掃描設定。
4 按一下 **掃描**。

傳真

設定印表機傳真功能

使用類比傳真設定傳真功能

請注意：

- 必須安裝傳真卡，印表機才能使用類比傳真。
- 部分連線方法僅適用於某些國家或地區。
- 如果已啟用傳真功能但尚未完全設定，則指示燈可能會閃紅燈。
- 若您沒有 TCP/IP 環境，則使用控制面板來設定傳真。

請當心—潛藏損壞危險性：為避免資料遺失或印表機故障，在主動傳送或接收傳真時，請勿碰觸顯示區域中的纜線或印表機。

使用印表機的設定功能表

1 從主畫面觸控 **設定** > **傳真** > **傳真設定** > **一般傳真設定**。
2 配置設定。

使用內嵌式 Web 伺服器

1 開啟 Web 瀏覽器，然後在位址欄位輸入印表機 IP 位址。

請注意：

- 檢視主畫面上的印表機 IP 位址。IP 位址會以句點分隔的四組數字格式顯示，例如 123.123.123.123。
- 如果您是使用 Proxy（代理）伺服器，請暫時停用該伺服器以正確載入網頁。

2 按一下**設定** > **傳真** > **傳真設定** > **一般傳真設定**。

3 配置設定。

4 套用變更。

使用傳真伺服器設定傳真功能

請注意：

- 此功能可讓您傳送傳真訊息給支援接收電子郵件的傳真服務供應商。
- 此功能僅支援外送傳真訊息。若要支援傳真接收，請確定您已在印表機配置裝置型傳真，例如類比傳真、etherFAX 或 IPFax (FoIP)。

1 開啟 Web 瀏覽器，然後在位址欄位輸入印表機 IP 位址。

請注意：

- 檢視主畫面上的印表機 IP 位址。IP 位址會以句點分隔的四組數字格式顯示，例如 123.123.123.123。
- 如果您是使用 Proxy（代理）伺服器，請暫時停用該伺服器以正確載入網頁。

2 按一下**設定** > **傳真**。

3 從傳真模式功能表中，選取**傳真伺服器**，然後按一下**儲存**。

4 按一下**傳真伺服器設定**。

5 在收件者格式欄位中，輸入 **[#]@myfax.com**，其中 **[#]** 是傳真號碼，而 **myfax.com** 是傳真供應商網域。

請注意：

- 如有必要，請配置回覆位址、主旨或訊息欄位。
- 若要讓印表機接收傳真訊息，請啟用裝置型傳真接收設定。確定您已配置裝置型傳真。

6 按一下**儲存**。

7 按一下**傳真伺服器電子郵件設定**，然後執行下列其中一項：
- 啟用**使用電子郵件 SMTP 伺服器**。

  請注意：如果未配置電子郵件 SMTP 設定，請參閱第 1 頁的 “配置電子郵件 SMTP 設定”。
- 配置 SMTP 設定。如需詳細資訊，請聯絡電子郵件服務供應商。

8 套用變更。

傳送傳真

請注意：確定已配置傳真。如需詳細資訊，請參閱 設定印表機傳真功能 一節。

使用控制面板

1 在 ADF 紙匣組件中或在掃描器玻璃面板上置入原始文件。

2 從主畫面，觸控 **傳真**，然後輸入所需的資訊。

必要時，請調整設定。

3 傳送傳真。

使用電腦

開始之前，請確定已安裝傳真驅動程式。如需詳細資訊，請參閱第 17 頁的 “安裝傳真驅動程式”。

Windows 使用者適用

1 從您要嘗試傳真的文件，開啟 列印 對話框。

2 選取印表機，然後按一下 **內容**、 **喜好設定**、 **選項**，或 **設定**。

3 按一下 **傳真** > **啟用傳真** > **傳真前永遠先顯示設定**，然後輸入收件者號碼。

必要時，請配置其他傳真設定。

4 傳送傳真。

Macintosh 使用者適用

1 開啟文件，選擇 **檔案** > **列印**。

2 選擇名稱後有加上 **- 傳真** 的印表機。

3 在 收件者 欄位中，輸入收件者號碼。

必要時，請配置其他傳真設定。

4 傳送傳真。

列印

從電腦列印

請注意：若是標籤、卡片和信封等材質，請在列印文件之前，先在印表機設定紙張尺寸和類型。

1 從您要嘗試列印的文件，開啟「列印」對話方塊。

2 必要時，請調整設定。

3 列印文件。

從行動裝置列印

使用 Mopria 列印服務從行動裝置列印

Mopria® 列印服務是針對執行 Android™ 5.0 版或更新版本的行動裝置而打造的行動列印解決方案。它可讓您直接列印至任何 Mopria 認證印表機。

請注意：請務必從 Google Play™ 商店下載 Mopria 列印服務應用程式，並在行動裝置中啟用。

1 從您的 Android 行動裝置，啟動相容的應用程式或從檔案管理員選取文件。

2 點選 ⋮ > **列印**。

3 選取印表機，然後視需要調整設定。

4 點選 🖶。

使用 AirPrint 從行動裝置列印

AirPrint 軟體功能是一種行動列印解決方案，可讓您從 Apple 裝置直接列印至 AirPrint 認證印表機。

請注意：

- 確認 Apple 裝置與印表機均連接至同一個網路。如果網路有多個無線集線器，請確定兩個裝置都連線到相同的子網路。
- 僅部分 Apple 裝置支援此應用程式。

1 在您的行動裝置上，從檔案管理員選取文件或啟動相容的應用程式。

2 點選 ⬆ > **列印**。

3 選取印表機，然後視需要調整設定。

4 列印文件。

使用 Wi-Fi Direct® 從行動裝置列印

Wi-Fi Direct® 是一種列印服務，可讓您列印至任何具備 Wi-Fi Direct 功能的印表機。

請注意：確認行動裝置已連線至印表機無線網路。如需詳細資訊，請參閱第 18 頁的 “將行動裝置連線至印表機”。

1 在您的行動裝置上，啟動相容的應用程式或從檔案管理員選取文件。

2 視您的行動裝置而定，執行下列其中一項：
- 點選 ⋮ > **列印**。
- 點選 ⬆ > **列印**。
- 點選 ▪▪▪ > **列印**。

3 選取印表機，然後視需要調整設定。

4 列印文件。

列印機密工作和其他保留工作

Windows 使用者適用

1 開啟文件，按一下**檔案** > **列印**。

2 選取印表機，然後按一下**內容**、**喜好設定**、**選項**或**設定**。

3 按一下**列印並保留**。

4 選取**使用列印並保留**，然後指定使用者名稱。

5 選取列印工作類型（「機密」、「重複」、「保留」或「驗證」）。

若選取**機密**，請使用個人識別碼 (PIN) 保護列印工作。

6 按一下**確定**或**列印**。

7 從印表機主畫面，釋放列印工作。
- 如為機密列印工作，觸控**保留工作** > 選取您的使用者名稱 > **機密** > 輸入個人識別碼 > 選取列印工作 > 配置設定 > **列印**。
- 如為其他列印工作，觸控**保留工作** > 選取您的使用者名稱 > 選取列印工作 > 配置設定 > **列印**。

Macintosh 使用者適用

使用 AirPrint

1 開啟文件，選擇**檔案** > **列印**。

2 選擇印表機，然後從方向功能表的下拉式功能表中選擇**個人識別碼列印**。

3 啟用**使用個人識別碼列印**，然後輸入四位數字的個人識別碼。

4 按一下**列印**。

5 從印表機主畫面，釋放列印工作。觸控**保留工作** > 選取您的電腦名稱 > **機密** > 輸入個人識別碼 > 選取列印工作 > **列印**。

使用列印驅動程式

1 開啟文件，選擇**檔案** > **列印**。

2 選擇印表機，然後從方向功能表的下拉式功能表中選擇**列印並保留**。

3 選擇**機密列印**，然後輸入四位數字的個人識別碼。

4 按一下**列印**。

5 從印表機主畫面，釋放列印工作。觸控**保留工作** > 選取您的電腦名稱 > **機密** > 選取列印工作 > 輸入個人識別碼 > **列印**。

維護印表機

連接纜線

請當心—觸電危險：為避免觸電的危險，請勿在雷雨期間安裝本產品或進行任何電器或電纜的接線工作，例如電源線、傳真功能或電話線。

請當心—潛在受傷危險性：為避免發生火災或觸電的危險，請將電源線連接至產品附近額定電壓相符且正確接地的電源插座，以便於使用。

請當心—潛在受傷危險性：為避免發生火災或觸電的危險，請僅使用本產品隨附的電源線或製造商授權的更換電源線。

請當心—潛在受傷危險性：為降低火災風險，在將本產品連接至公共交換式電話網路時，僅限使用 26 AWG 或更大號的電信 (RJ-11) 電纜。澳洲地區的使用者必須使用經澳洲通訊媒體局核准的電纜。

請當心—潛藏損壞危險性：為避免資料遺失或印表機故障，列印時請勿碰觸 USB 電纜、任何無線網路介面卡，或顯示區域中的印表機。

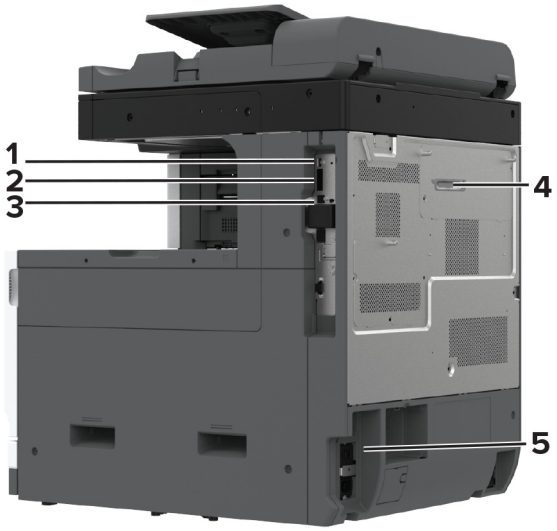

	印表機連接埠	功能
1	USB 連接埠	連接鍵盤或任何相容選項。
2	USB 印表機連接埠	將印表機連接至電腦。
3	乙太網路連接埠	將印表機連接至網路。
4	LINE 連接埠 **請注意：**僅在安裝傳真卡時才可用。	透過標準壁式插孔 (RJ-11)、DSL 濾波器或 VoIP 轉接器，或任何其他可讓您存取電話線以傳送和接收傳真的轉接器，將印表機連接到作用中的電話線。
5	電源線插孔	將印表機連接到正確接地的電源插座。

更換碳粉匣

1 打開前門。

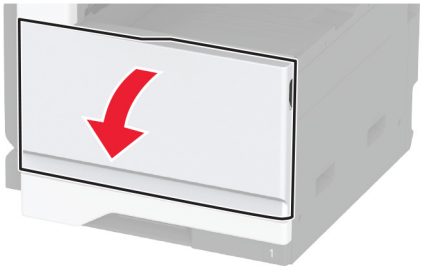

2 取出使用過的碳粉匣。

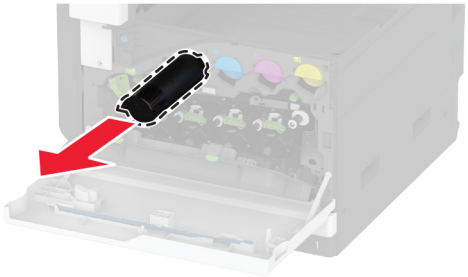

3 拆開新碳粉匣的包裝。

4 搖晃碳粉匣，使碳粉重新分佈均勻。

5 插入新的碳粉匣。

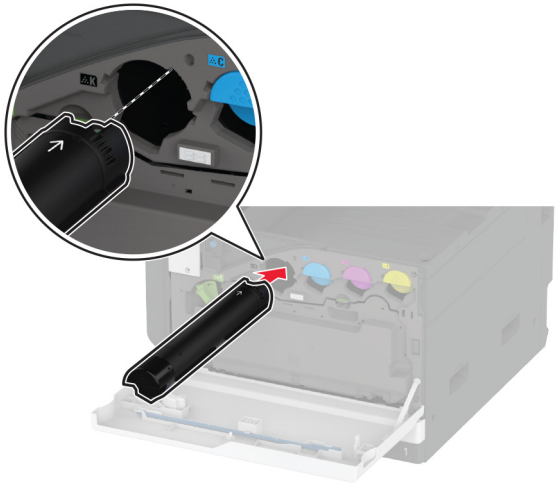

6 解除鎖定廢棄碳粉回收瓶。

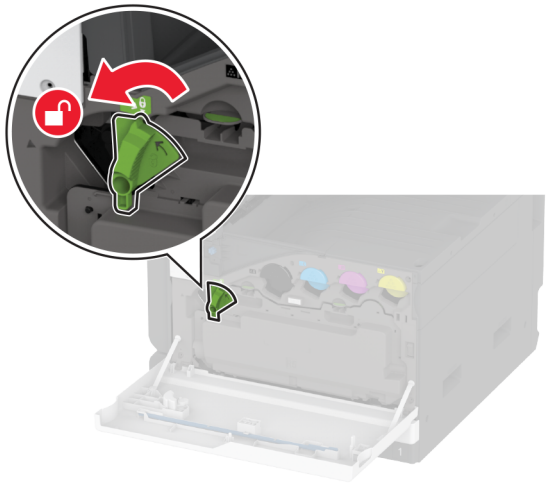

7 取出廢棄碳粉回收瓶。

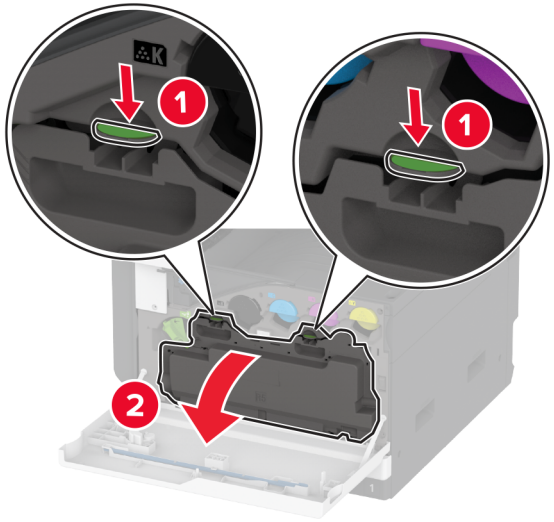

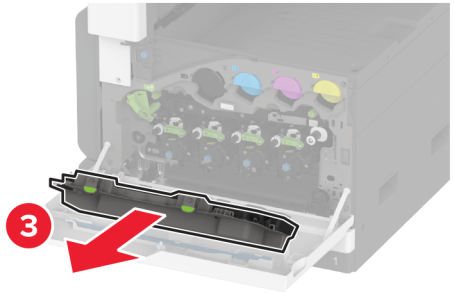

請注意：若要避免碳粉溢出，請將回收瓶垂直擺放。

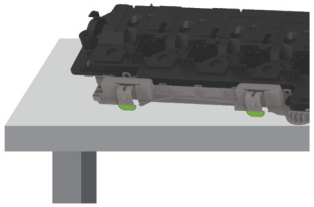

8 卸下列印頭刷，然後清潔列印頭鏡片。

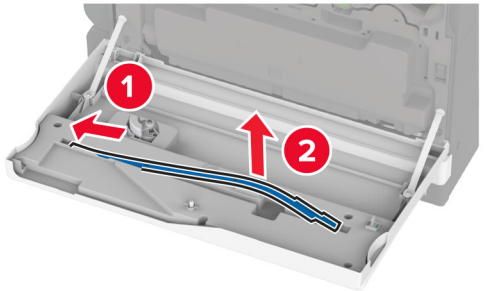

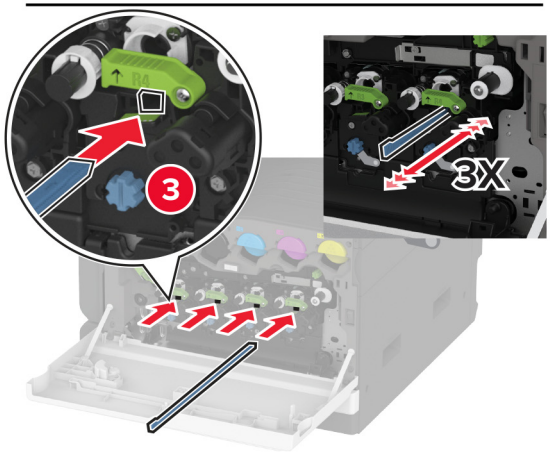

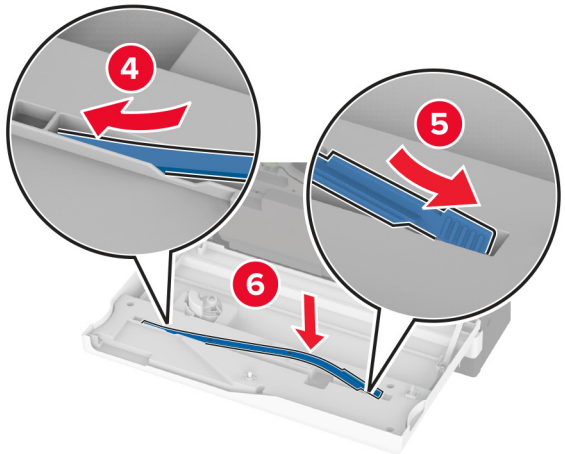

9 將列印頭刷插回定位。

10 插入廢棄碳粉回收瓶，直到其卡入定位。

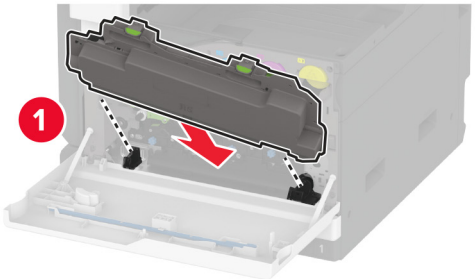

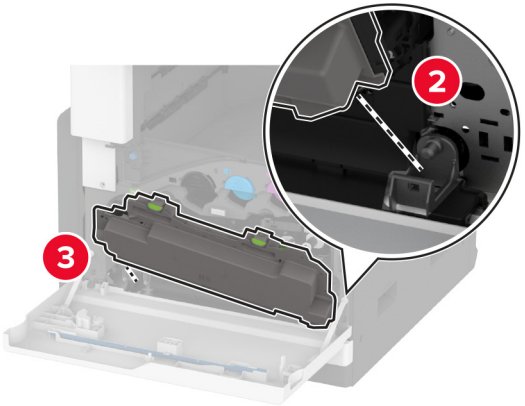

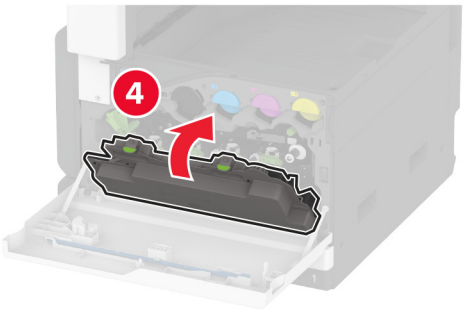

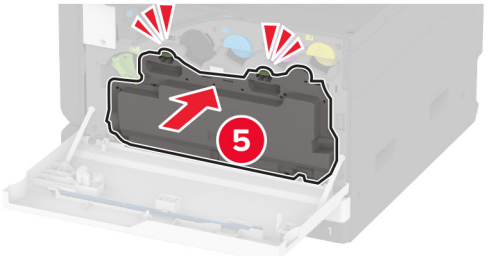

11 鎖定廢棄碳粉回收瓶。

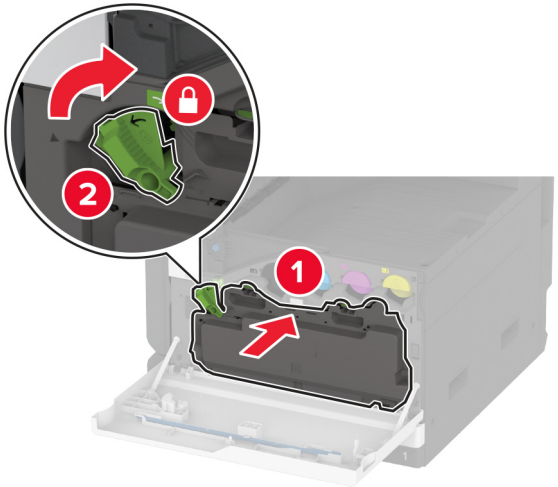

12 關上門。

載入 520 張紙匣組件

請當心—傾倒危險：為了降低因設備不穩固可能造成的風險，請個別載入每一個紙匣組件。請讓其他所有紙匣組件保持關閉狀態，等需要使用時再打開。

1 將紙匣組件拉出。

請注意：為了避免夾紙，請不要在印表機處於忙碌狀態時拉出紙匣組件。

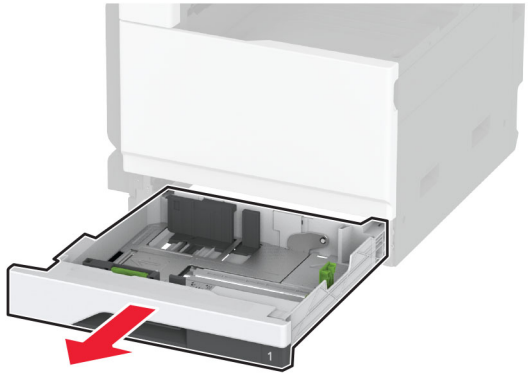

2 調整導引夾以符合您載入的紙張尺寸。

請注意：使用紙匣組件底部的指示標誌來定位導引夾。

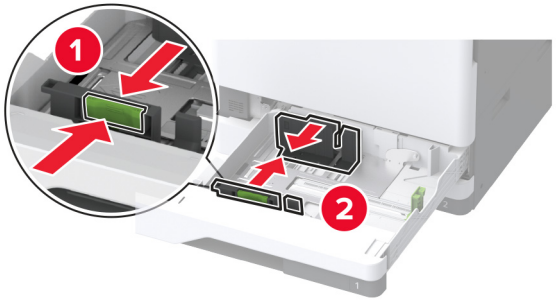

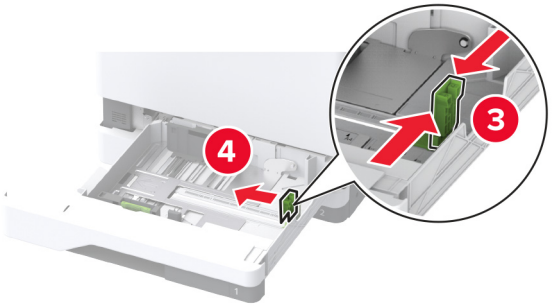

3 載入紙張之前，請先彈動紙張、展開成扇狀，並將紙張邊緣對齊。

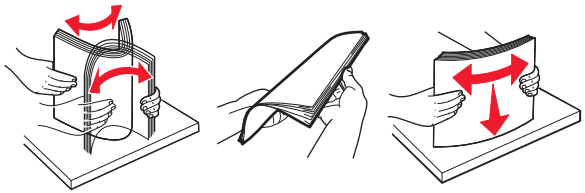

4 以可列印面朝上的方式載入紙疊。

載入信頭紙或預先打孔的紙張時，請執行下列其中一項：

若是單面長邊列印

- 載入信頭紙時列印面朝上，信頭朝向紙匣組件的後方。

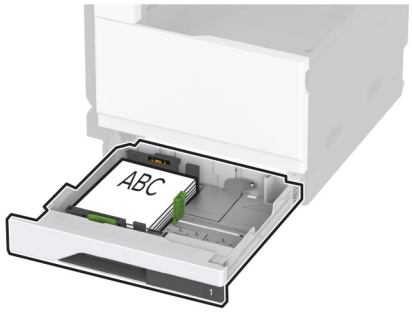

- 載入預先打孔的紙張時列印面朝上，孔洞靠著紙匣組件的左側。

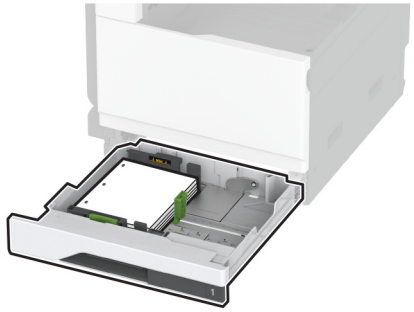

若是單面短邊列印

- 載入信頭紙時列印面朝上，信頭朝向紙匣組件的左側。

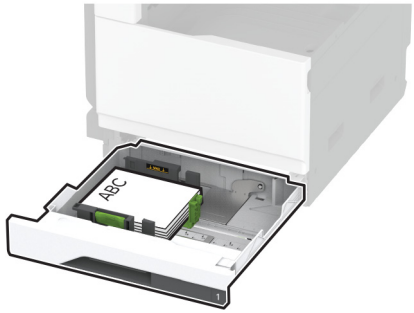

- 載入預先打孔的紙張時列印面朝上，孔洞靠著紙匣組件的前方。

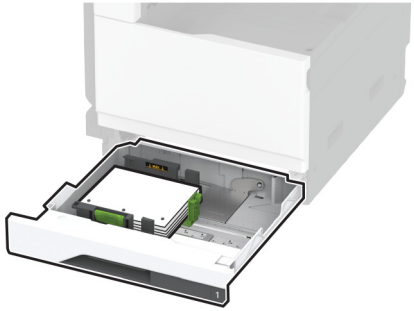

若是雙面長邊列印

- 載入信頭紙時列印面朝下，信頭朝向紙匣組件的後方。

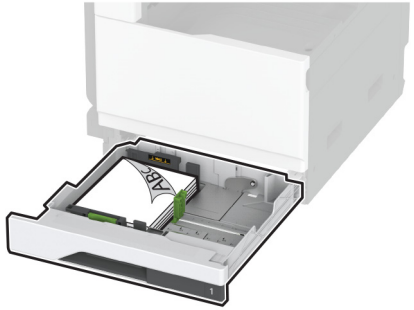

- 載入預先打孔的紙張時列印面朝下，孔洞靠著紙匣組件的右側。

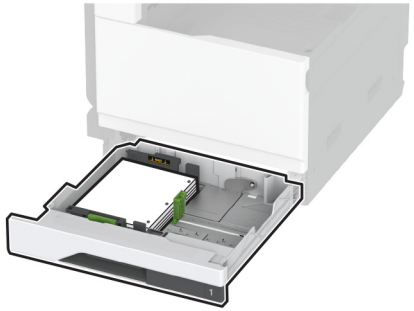

若是雙面短邊列印

- 載入信頭紙時列印面朝下，信頭朝向紙匣組件的左側。

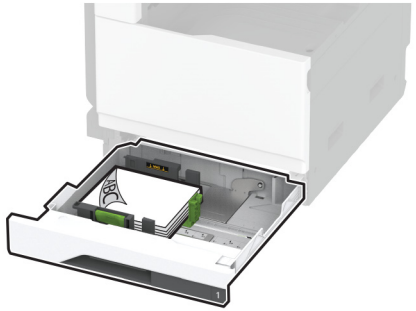

- 載入預先打孔的紙張時列印面朝下，孔洞靠著紙匣組件的後方。

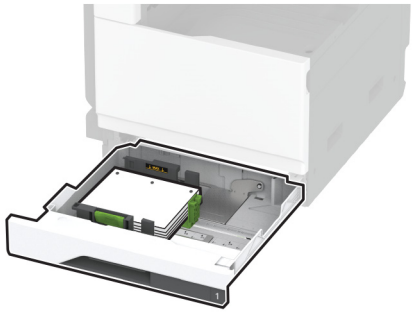

請注意：

- 請不要將紙張滑入紙匣組件。

- 確定側導引夾緊靠著紙張。
- 確認紙疊高度不超過滿紙上限指示標誌。載入過多材質可能會造成夾紙。

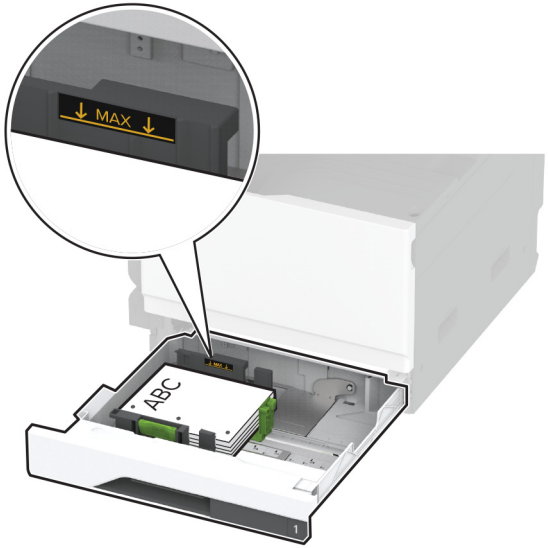

5 插入紙匣組件。

必要時，設定紙張尺寸和類型，以符合紙匣組件中載入的紙張。

請注意：若安裝了分頁裝訂器，影像在列印後會旋轉 180°。

載入 2520 張雙進紙匣

請當心—傾倒危險：為了降低因設備不穩固可能造成的風險，請個別載入每一個紙匣組件。請讓其他所有紙匣組件保持關閉狀態，等需要使用時再打開。

1 將紙匣組件拉出。

請注意：若要避免夾紙，請不要在印表機處於忙碌狀態時拉出紙匣組件。

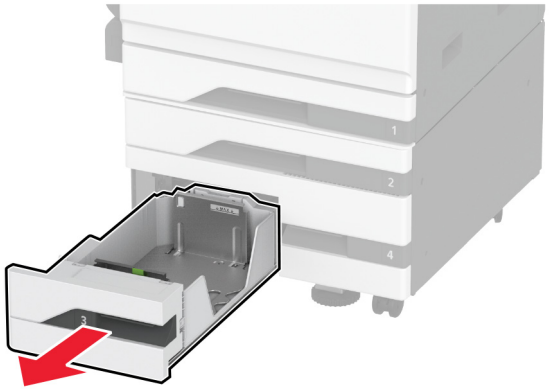

2 調整導引夾以符合您載入的紙張尺寸。

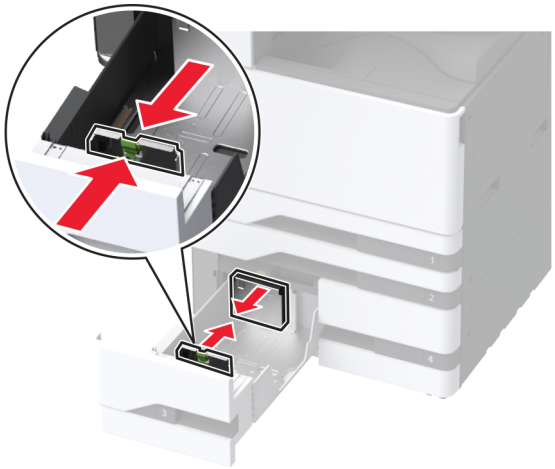

3 載入紙張之前，請先彈動紙張、展開成扇狀，並將紙張邊緣對齊。

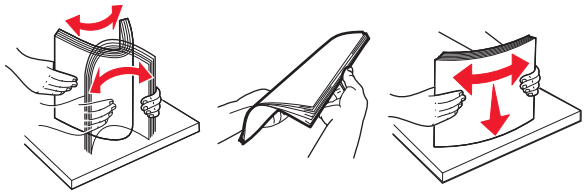

4 載入紙張。

- 針對單面列印，載入紙張並將可列印的面朝上。
- 針對雙面列印，載入紙張並將可列印的面朝下。

當載入信頭紙或打孔紙時，請執行下列其中一項：

針對單面列印

- 載入信頭紙時列印面朝上，信頭應朝向紙匣組件後方。

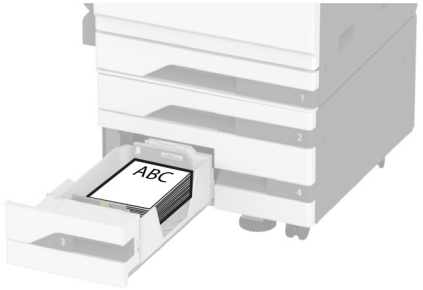

- 載入打孔紙時列印面朝上，孔靠在紙匣組件左側。

針對雙面列印

- 載入信頭紙時列印面朝下，信頭應朝向紙匣組件後方。

- 載入打孔紙時列印面朝下，孔靠在紙匣組件右側。

請注意：

- 請不要將紙張滑入紙匣組件。
- 確認紙疊高度不超過滿紙上限指示標誌。過滿可能會造成夾紙。

5 插入紙匣組件。

必要時設定紙張尺寸和類型，以符合紙匣組件中載入的紙張。

請注意：若已安裝分頁裝訂器，列印時影像會旋轉 180°。

載入 2000 張紙匣組件

請當心—傾倒危險：為了降低因設備不穩固可能造成的風險，請個別載入每一個紙匣組件。請讓其他所有紙匣組件保持關閉狀態，等需要使用時再打開。

1 拉出紙匣組件，然後打開紙匣組件側門。

請注意：為了避免夾紙，請不要在印表機處於忙碌狀態時拉出紙匣組件。

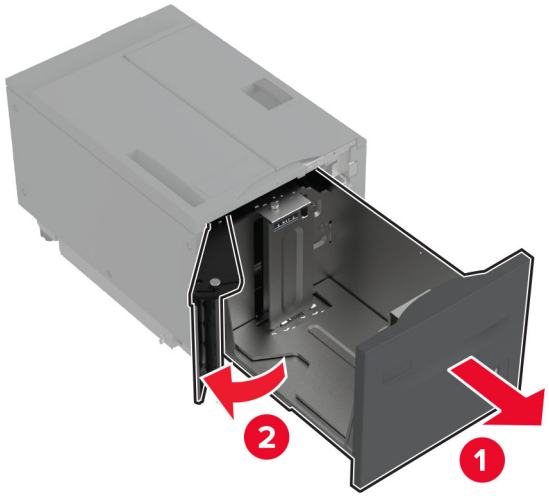

2 調整紙匣組件後方的導引夾。同樣調整紙匣組件前方的導引夾。

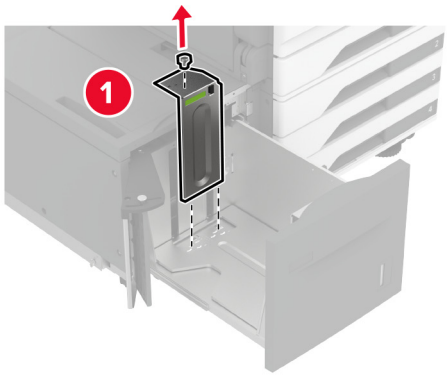

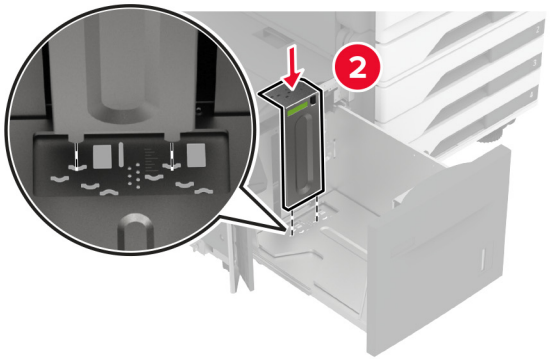

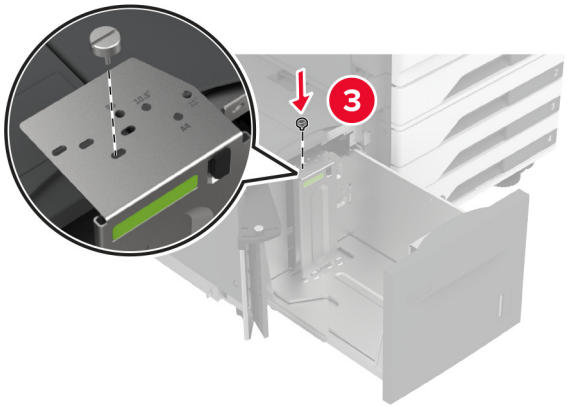

3 調整紙匣組件側門上的壓桿。

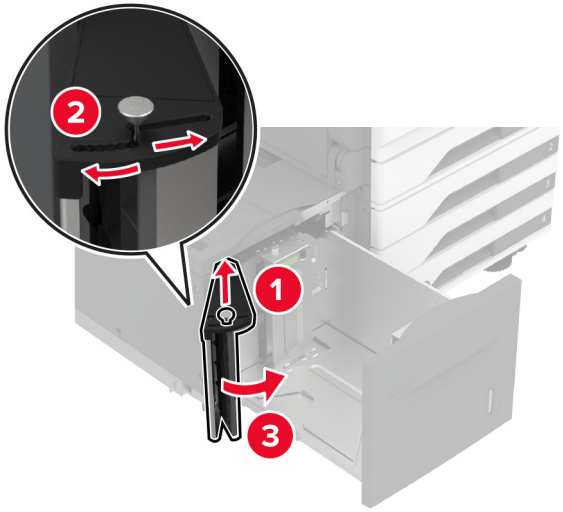

4 載入紙張之前，請先彈動紙張、展開成扇狀，並將紙張邊緣對齊。

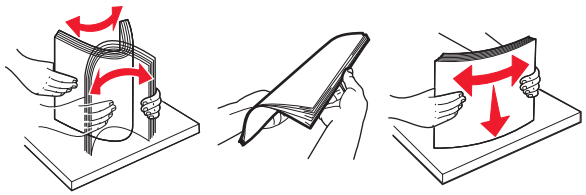

5 以可列印面朝上的方式載入紙疊。

載入信頭紙或預先打孔的紙張時，請執行下列其中一項：

若是單面列印

- 載入信頭紙時列印面朝下，信頭朝向紙匣組件的後方。

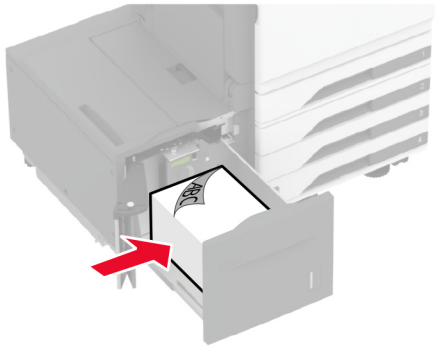

- 載入預先打孔的紙張時列印面朝下，孔洞靠著紙匣組件的左側。

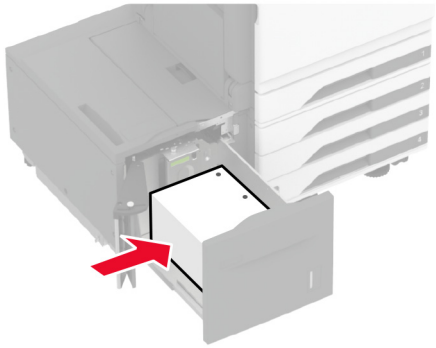

若是雙面列印

- 載入信頭紙時列印面朝上，信頭朝向紙匣組件的後方。

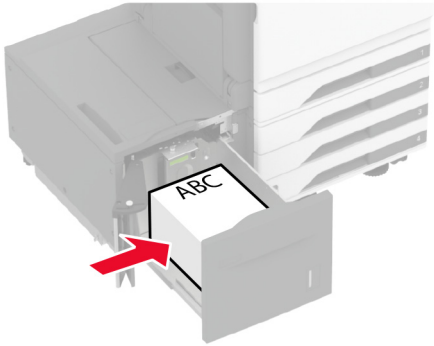

- 載入預先打孔的紙張時列印面朝上，孔洞靠著紙匣組件的左側。

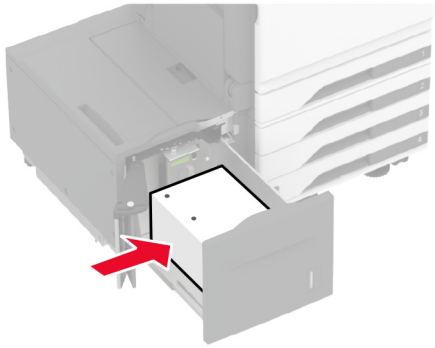

請注意：確認紙疊高度不超過滿紙上限指示標誌。載入過多材質可能會造成夾紙。

6 關上紙匣組件側門，然後插入紙匣組件。

必要時，設定紙張尺寸和類型，以符合紙匣組件中載入的紙張。

請注意：若安裝了分頁裝訂器，影像在列印後會旋轉 180°。

載入信封紙匣組件

請當心—傾倒危險：為了降低因設備不穩固可能造成的風險，請個別載入每一個紙匣組件。請讓其他所有紙匣組件保持關閉狀態，等需要使用時再打開。

1 將信封紙匣組件拉出。

請注意：為了避免夾紙，請不要在印表機處於忙碌狀態時拉出紙匣組件。

2 載入信封之前，請先彈動紙張、展開成扇狀，並將信封邊緣對齊。

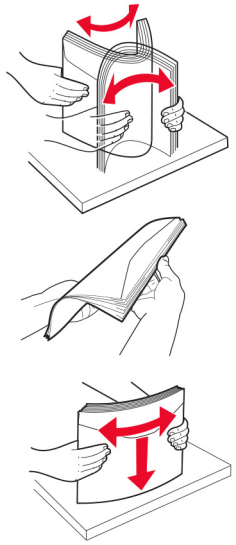

3 調整導引夾以符合您載入的信封尺寸。

請注意：使用紙匣組件底部的指示標誌來定位導引夾。

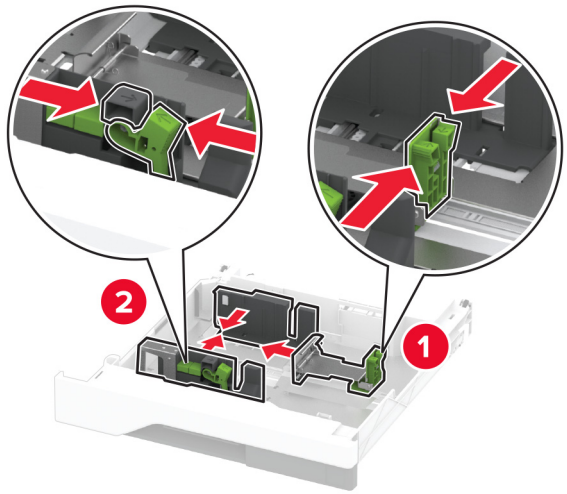

4 載入信封，將信封口那一面朝下，並且靠向紙匣組件的左側。

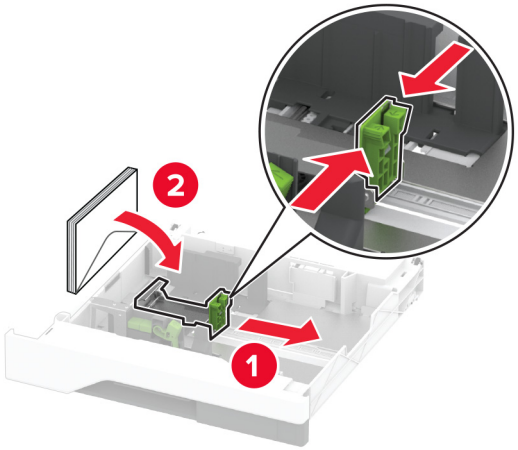

請注意：

- 確定側導引夾緊靠著信封。
- 確認信封疊高度低於滿紙上限指示標誌。載入過多信封可能會造成夾紙。

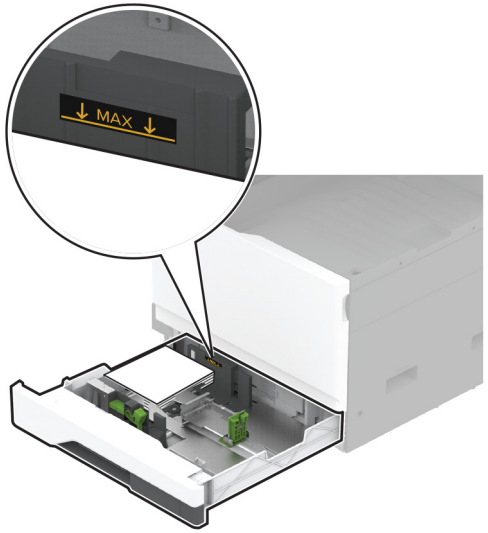

5 插入紙匣組件。

必要時，設定紙張尺寸和紙張類型以符合紙匣組件中載入的信封。

將材質載入多用途送紙器

1 打開多用途送紙器。

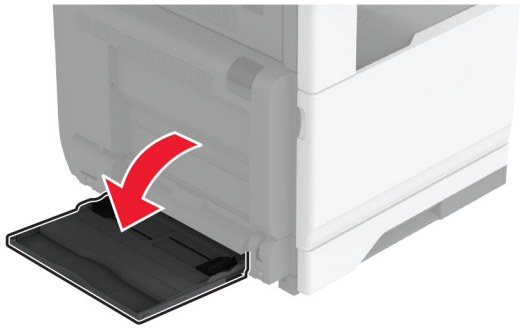

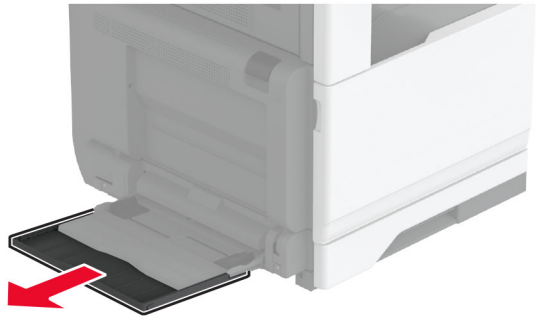

2 調整側導引夾，以符合您所載入的紙張尺寸。

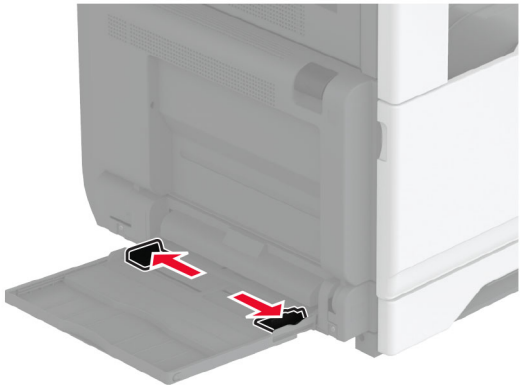

3 載入紙張之前，請先彈動紙張、展開成扇狀，並將紙張邊緣對齊。

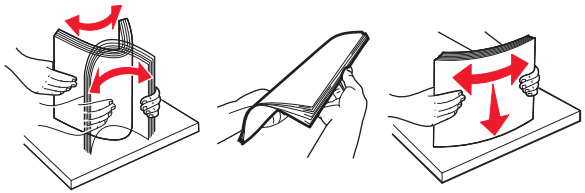

4 載入紙張。

請注意：確定側導引夾緊靠著紙張。

長邊送紙：

- 若是單面列印，載入信頭紙時面朝下，並將信頭朝向印表機後方。以孔洞位在紙張右側的方式載入面朝下的打孔紙張。

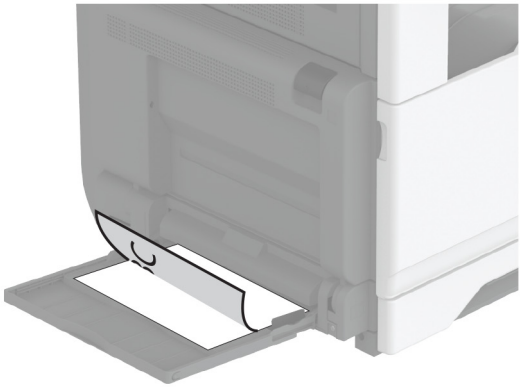

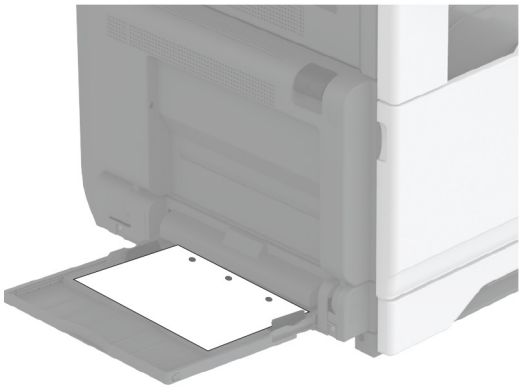

- 若是雙面列印，載入信頭紙時面朝上，並將信頭朝向印表機後方。以孔洞位在紙張左側的方式載入面朝上的打孔紙張。

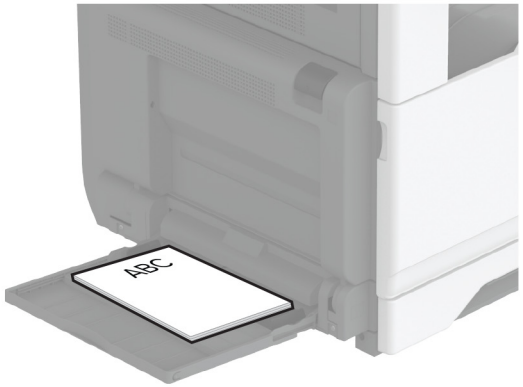

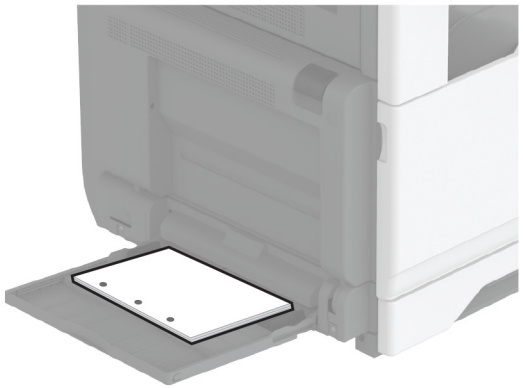

短邊送紙：

- 若是單面列印，載入信頭紙時面朝下，並將信頭朝向紙張左側。以孔洞朝向印表機前方的方式載入面朝下的打孔紙張。

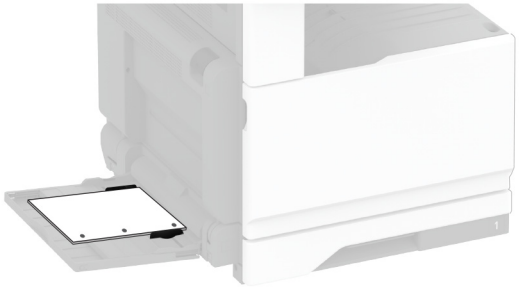

- 若是雙面列印，載入信頭紙時面朝上，並將信頭朝向紙張左側。以孔洞朝向印表機前方的方式載入面朝上的打孔紙張。

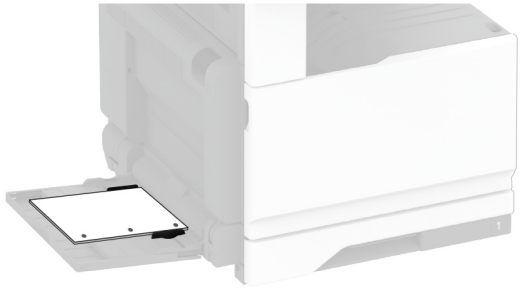

請注意：若已安裝分頁裝訂器，印表機會將影像旋轉 180°。

設定特殊材質的尺寸和類型

紙匣組件會自動偵測普通紙的尺寸。對於特殊材質如標籤、卡片紙或信封，請執行以下動作：

1 從主畫面，觸控 **設定** > **紙張** > **紙匣組件配置** > **紙張尺寸/類型** > 選擇紙張來源。

2 設定特殊材質的尺寸和類型。

安裝印表機軟體

請注意：

- 列印驅動程式包含在軟體安裝程式套件中。
- 對於執行 macOS 10.7 版或更新版本的 Macintosh 電腦，您不需要安裝驅動程式，即可在通過 AirPrint 認證的印表機上列印。如果您想要自訂列印功能，請下載列印驅動程式。

1 取得軟體安裝程式套件的複本。
   - 透過您印表機隨附的軟體光碟。
   - 透過本公司網站或原印表機經銷處。

2 執行安裝程式，然後遵循電腦螢幕上的指示。

安裝傳真驅動程式

1 前往我們的網站或原印表機經銷處，然後取得安裝程式套件。

2 執行安裝程式，然後遵循電腦螢幕上的指示。

更新韌體

為了加強印表機效能並修正問題，請定期更新印表機韌體。

如需有關更新韌體的其他資訊，請聯絡您的銷售代表。

1 開啟 Web 瀏覽器，然後在位址欄位輸入印表機 IP 位址。

   請注意：
   - 檢視印表機主畫面上的印表機 IP 位址。IP 位址會以句點分隔的四組數字格式顯示，例如 123.123.123.123。
   - 如果您是使用 Proxy（代理）伺服器，請暫時停用該伺服器以正確載入網頁。

2 按一下 **設定** > **裝置** > **更新韌體**。

3 請執行下列其中一項：
   - 按一下 **檢查是否有更新項目** > **我同意，開始更新**。
   - 上傳 Flash 檔案。
     a 瀏覽至 Flash 檔案。
     b 按一下 **上傳** > **開始**。

新增印表機至電腦

在您開始操作之前，請執行下列其中一項動作：

- 將印表機和電腦連線到相同的網路。如需將印表機連線至網路的詳細資訊，請參閱第 18 頁的 “將印表機連線到 Wi-Fi 網路”。
- 將電腦連線至印表機。如需詳細資訊，請參閱第 18 頁的 “將電腦連線至印表機”。
- 利用 USB 電纜將印表機連接至電腦。如需詳細資訊，請參閱第 6 頁的 “連接纜線”。

  請注意：USB 電纜另售。

Windows 使用者適用

1 從電腦安裝列印驅動程式。

請注意：如需詳細資訊，請參閱第 17 頁的 “安裝印表機軟體”。

2 開啟**印表機與掃描器**，然後按一下**新增印表機或掃描器**。

3 視您的印表機連線而定，執行下列其中一項：
- 從清單中選取印表機，然後按一下**新增裝置**。
- 按一下**顯示 Wi-Fi Direct 印表機**，選擇印表機，然後按一下**新增裝置**。
- 按一下**我想要的印表機未列出**，然後從新增印表機視窗中執行下列動作：
  - a 選取**使用 TCP/IP 位址或主電腦名稱新增印表機**，然後按**下一步**。
  - b 在「主電腦名稱或 IP 位址」欄位中，輸入印表機 IP 位址，然後按**下一步**。

    請注意：
    - 檢視印表機主畫面上的印表機 IP 位址。IP 位址會以句點分隔的四組數字格式顯示，例如 123.123.123.123。
    - 如果您是使用 Proxy（代理）伺服器，請暫時停用該伺服器以正確載入網頁。
  - c 選取列印驅動程式，然後按**下一步**。
  - d 選取**使用目前安裝的列印驅動程式（建議）**，然後按**下一步**。
  - e 輸入印表機名稱，然後按**下一步**。
  - f 選取印表機共用選項，然後按**下一步**。
  - g 按一下**完成**。

Macintosh 使用者適用

1 從電腦開啟**印表機與掃描器**。

2 按一下 ＋，然後選取印表機。

3 從使用功能表中，選取列印驅動程式。

請注意：
- 若要使用 Macintosh 列印驅動程式，請選取 **AirPrint** 或 **Secure AirPrint**。
- 如果您想要自訂列印功能，請選取製造商的列印驅動程式。若要安裝驅動程式，請參閱第 17 頁的 “安裝印表機軟體”。

4 新增印表機。

將印表機連線到 Wi-Fi 網路

開始之前，請確定：
- 您的印表機已安裝無線模組。
- 作用中介面卡 設為 自動。從主畫面，觸控 **設定** > **網路/連接埠** > **網路概觀** > **作用中介面卡**。

1 從主畫面，觸控 **設定** > **網路/連接埠** > **無線** > **印表機面板上的設定** > **選擇網路**。

2 選擇 Wi-Fi 網路，然後輸入網路密碼。

請注意：若是 Wi-Fi 網路就緒的印表機，在初始設定期間會出現設定 Wi-Fi 網路的提示。

配置 Wi-Fi Direct

Wi-Fi Direct 是一種 Wi-Fi 型對等技術，可讓無線裝置直接連線至具備 Wi-Fi Direct 功能的印表機，而不需使用存取點（無線路由器）。

1 從主畫面，觸控**設定** > **網路/連接埠** > **Wi-Fi Direct**。

2 配置設定。
- **啟用 Wi-Fi Direct**—讓印表機廣播其專屬的 Wi-Fi Direct 網路。
- **Wi-Fi Direct 名稱**—為 Wi-Fi Direct 網路指派名稱。
- **Wi-Fi Direct 密碼**—指派密碼以用於進行對等式連線時協調無線安全性。
- **在設定頁上顯示密碼**—在網路設定頁上顯示密碼。
- **自動接受按鈕要求**—讓印表機自動接受連線要求。

  請注意：自動接受按鈕要求並不安全。

請注意：
- 依預設，印表機顯示幕上不會顯示 Wi-Fi Direct 網路密碼。若要顯示密碼，請啟用「顯示密碼」圖示。從主畫面，觸控 **設定** > **安全性** > **其他** > **啟用密碼/個人識別碼顯示**。
- 若要知道 Wi-Fi Direct 網路的密碼，但不要在印表機顯示幕上顯示，請從主畫面觸控**設定** > **報告** > **網路** > **網路設定頁**。

將電腦連線至印表機

連接電腦之前，請確定已配置 Wi-Fi Direct。如需詳細資訊，請參閱第 18 頁的 “配置 Wi-Fi Direct”。

Windows 使用者適用

1 開啟**印表機與掃描器**，然後按一下**新增印表機或掃描器**。

2 按一下**顯示 Wi-Fi Direct 印表機**，然後選取印表機 Wi-Fi Direct 名稱。

3 記下印表機顯示幕上的印表機八位數個人識別碼。

4 在電腦上輸入個人識別碼。

請注意：如果尚未安裝列印驅動程式，則 Windows 會下載適當的驅動程式。

Macintosh 使用者適用

1 按一下無線圖示，然後選取印表機 Wi-Fi Direct 名稱。

請注意：Wi-Fi Direct 名稱的前面會新增字串 DIRECT-xy（其中 x 和 y 是兩個隨機字元）。

2 輸入 Wi-Fi Direct 密碼。

請注意：從 Wi-Fi Direct 網路中斷連線後，將電腦切換回先前的網路。

將行動裝置連線至印表機

連線您的行動裝置之前，請確定已配置 Wi-Fi Direct。如需詳細資訊，請參閱第 18 頁的 “配置 Wi-Fi Direct”。

使用 Wi-Fi Direct 連線

請注意：這些指示僅適用於 Android 行動裝置。

1 從行動裝置，前往設定功能表。

2 啟用 **Wi-Fi**，然後點選 **Wi-Fi Direct**。

3 選取印表機 Wi-Fi Direct 名稱。

4 在印表機控制面板上確認連線。

使用 Wi-Fi 連線

1 從行動裝置，前往設定功能表。

2 點選 **Wi-Fi**，然後選取印表機 Wi-Fi Direct 名稱。

請注意：Wi-Fi Direct 名稱的前面會新增字串 DIRECT-xy（其中 x 和 y 是兩個隨機字元）。

3 輸入 Wi-Fi Direct 密碼。

清除夾紙

識別夾紙位置

請注意：

- 當夾紙協助設為開啟時，印表機會在清除夾紙後，清除空白頁或部分列印的頁面。檢查列印輸出是否有空白頁。
- 當夾紙恢復設為開啟或自動時，印表機會重新列印發生夾紙的頁面。

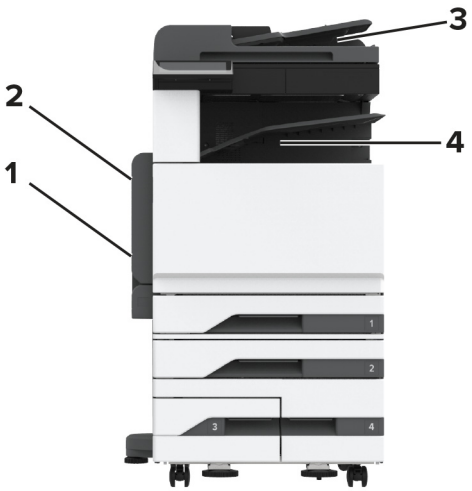

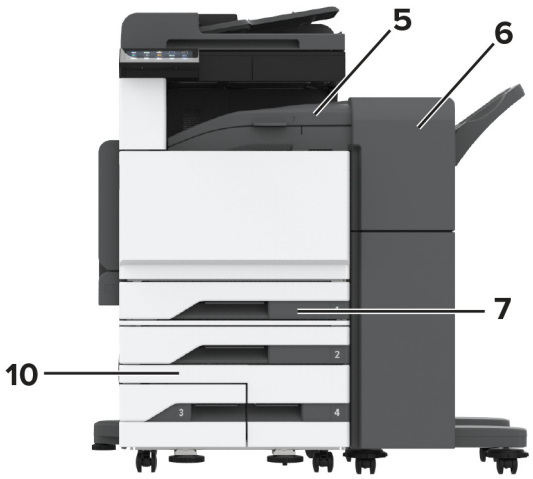

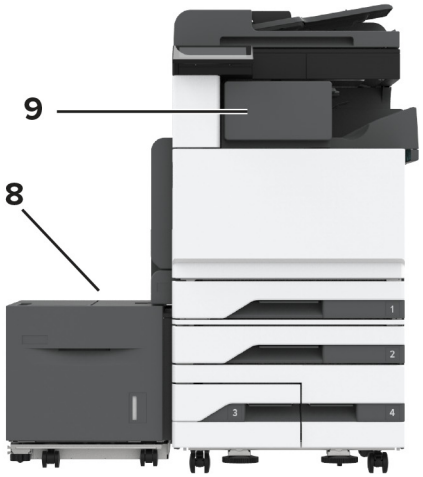

	夾紙位置
1	多用途送紙器
2	A 號門
3	自動送稿器
4	標準出紙槽
5	水平傳輸裝置

	夾紙位置
6	裝訂打孔分頁裝訂器
7	標準送紙匣
8	2000 張紙匣組件
9	分頁裝訂器
10	選購性紙匣組件

標準送紙匣發生夾紙

1 打開 A 門。

請當心—表面高溫：印表機內部的溫度可能很高。為降低高溫組件導致受傷的風險，請先讓表面冷卻再碰觸。

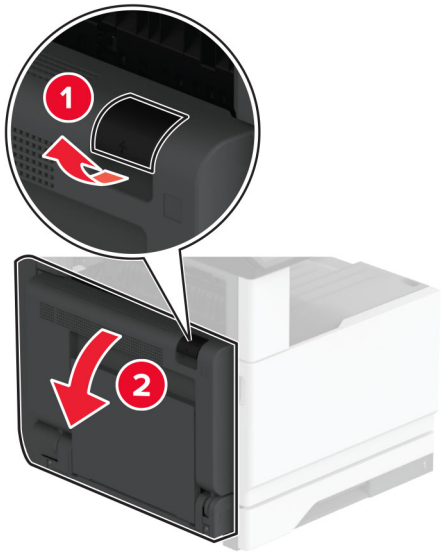

2 取出夾紙。

請注意：確定已取出所有紙張碎片。

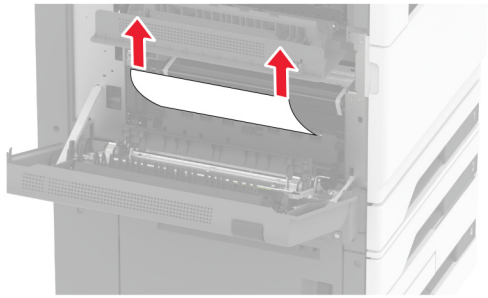

3 將標準送紙匣拉出。

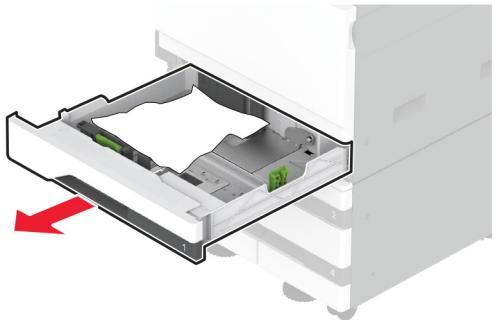

4 取出夾紙。

請注意：確定已取出所有紙張碎片。

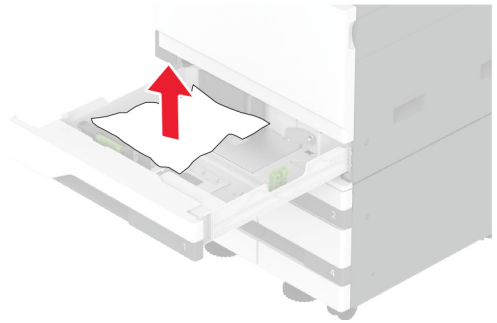

5 插入紙匣組件，然後關上 A 門。

選購性紙匣組件發生夾紙

1 打開 B 號門。

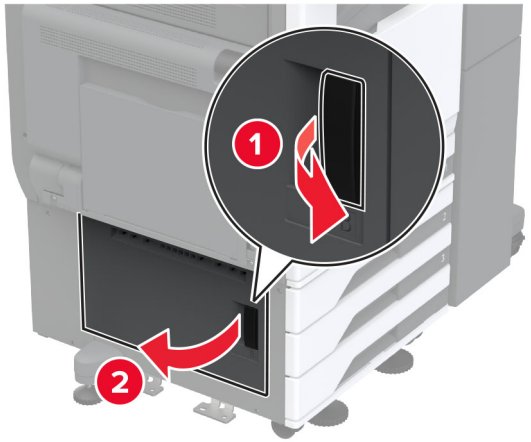

2 取出夾紙。

請注意：確定已取出所有紙張碎片。

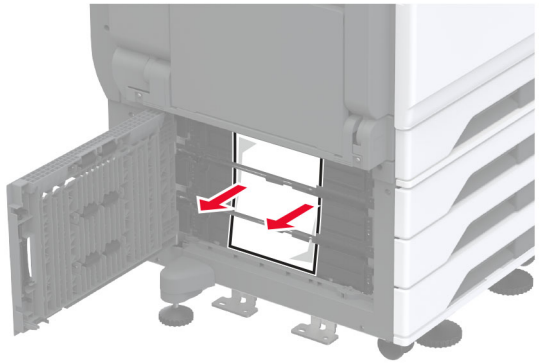

3 關上門。

4 拉出選購性 520 張紙匣組件或 2000 張雙層送紙匣。

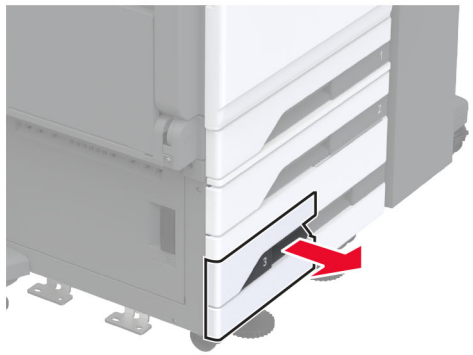

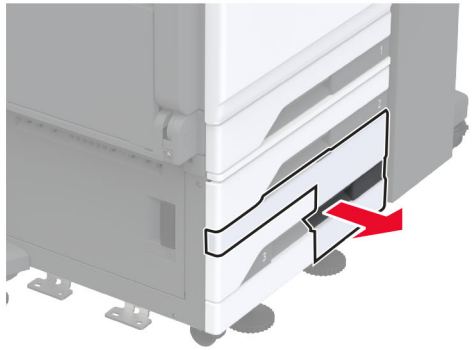

5 取出夾紙。

請注意：確定已取出所有紙張碎片。

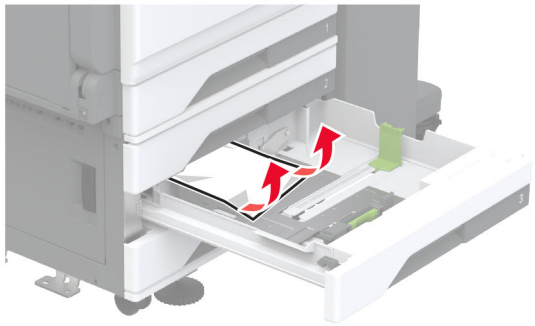

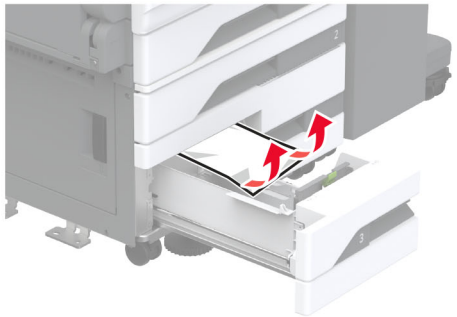

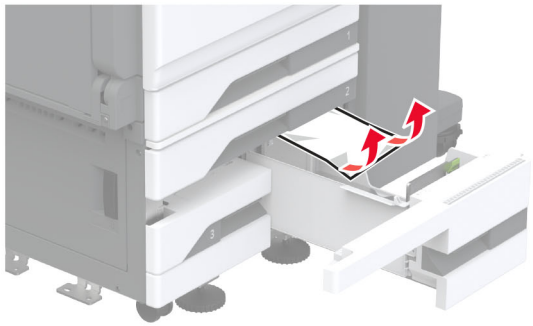

6 在雙層送紙匣中，拉出把手 C，然後打開內蓋。

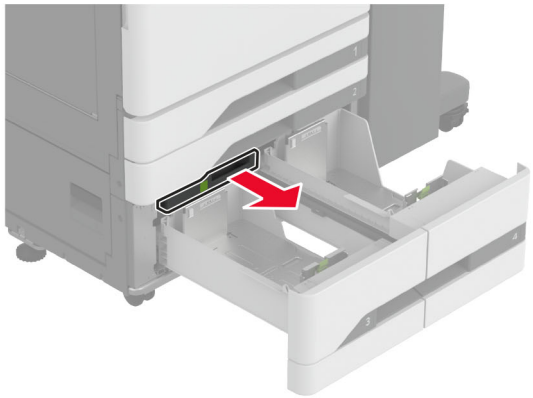

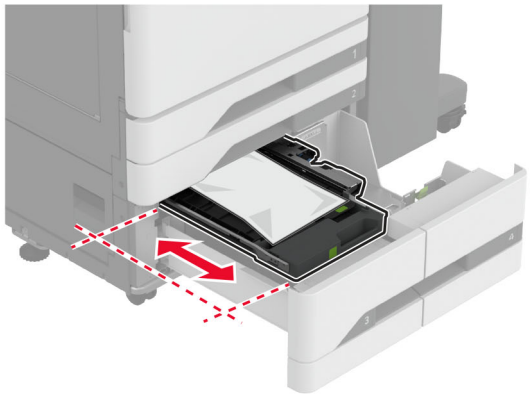

7 取出夾紙。

請注意：確定已取出所有紙張碎片。

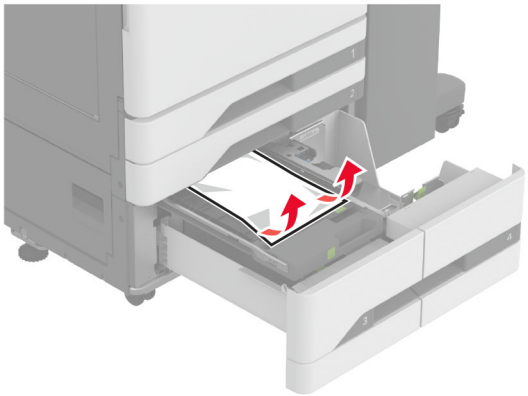

8 關上蓋板，然後插入把手 C。

9 插入紙匣組件。

多用途送紙器中發生夾紙

取出夾紙。

請注意：確定已取出所有紙張碎片。

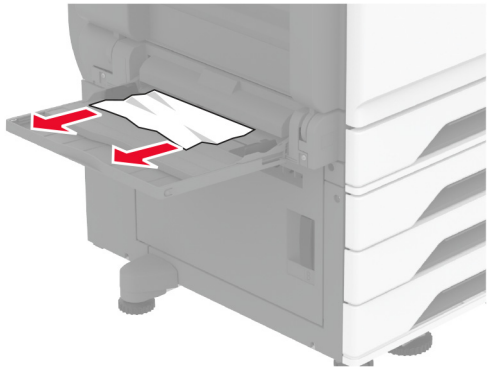

2000 張紙匣組件中發生夾紙

1 將紙匣組件滑到左邊。

2 打開 J 門，然後取出夾紙。

請注意：確定已取出所有紙張碎片。

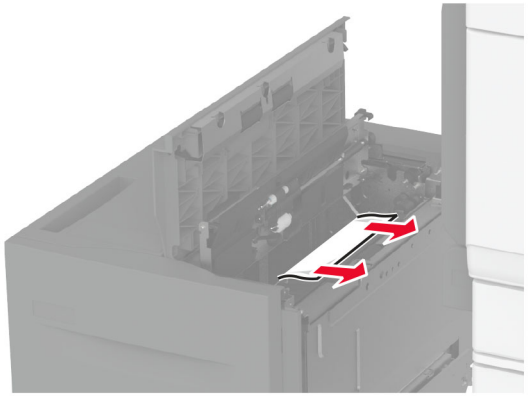

3 關上門，然後將紙匣組件滑回原位。

4 拉出紙匣組件插銷，然後取出夾紙。

請注意：確定已取出所有紙張碎片。

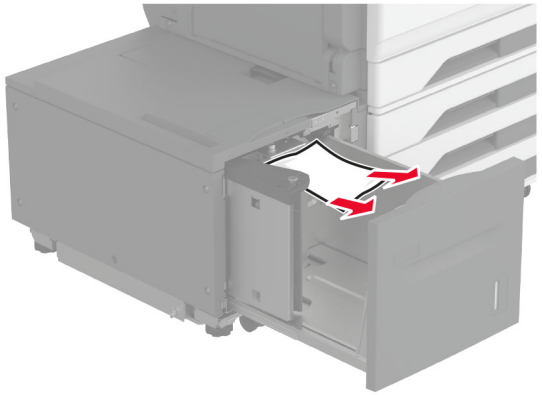

5 將紙匣組件插銷推回原位。

A 號門中發生夾紙

1 打開 A 門。

請當心—表面高溫：印表機內部的溫度可能很高。為降低高溫組件導致受傷的風險，請先讓表面冷卻再碰觸。

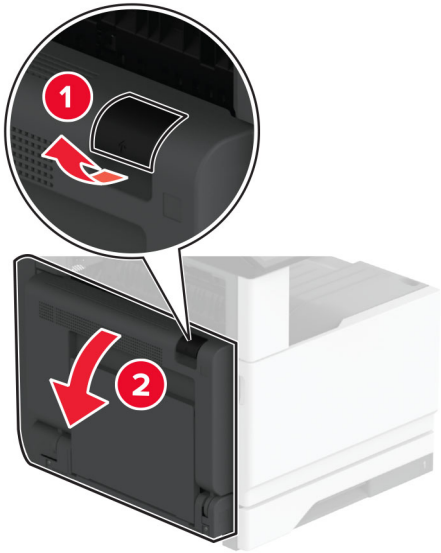

2 取出以下任何區域中的夾紙：

請注意：確定已取出所有紙張碎片。

- 加熱熔合組件區

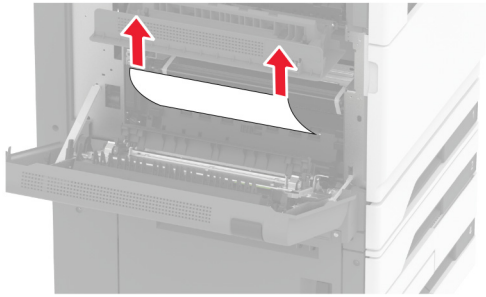

- 雙面列印裝置

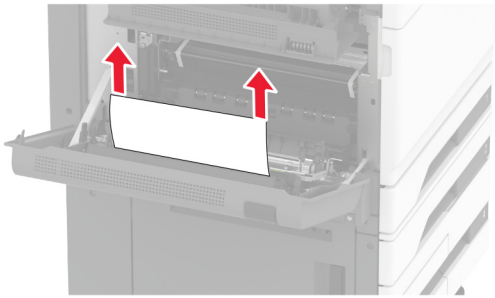

- C 門

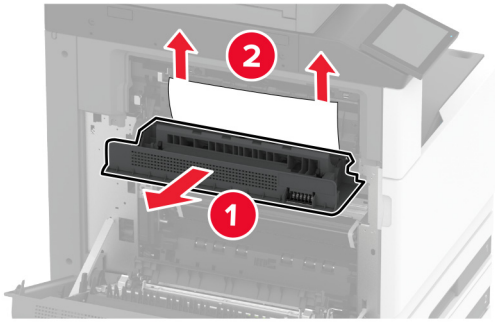

3 關上門。

標準出紙槽中發生夾紙

1 打開 A 門。

請當心—表面高溫：印表機內部的溫度可能很高。為降低高溫組件導致受傷的風險，請先讓表面冷卻再碰觸。

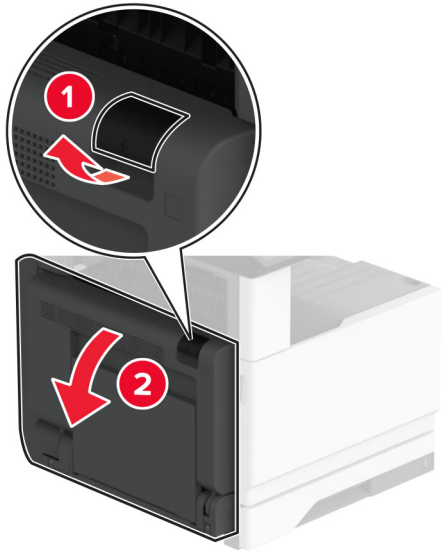

2 打開 C 門，然後取出夾紙。

請注意：確定已取出所有紙張碎片。

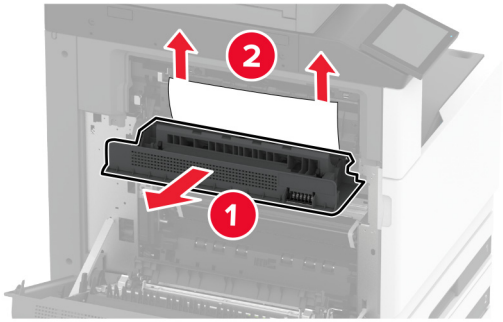

3 關上 C 門，然後關上 A 門。

4 已取出標準出紙槽中的夾紙。

請注意：確定已取出所有紙張碎片。

自動送稿器中發生夾紙

1 從自動送稿器紙匣組件中取出所有的原始文件。

2 打開自動送稿器蓋板。

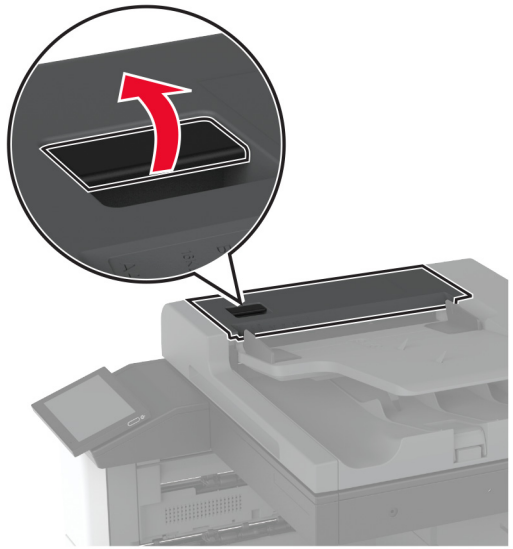

3 取出夾紙。

請注意：確定已取出所有紙張碎片。

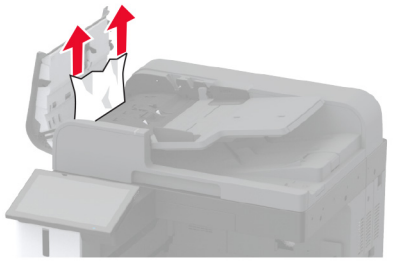

4 關上自動送稿器蓋板。

分頁裝訂器中發生夾紙

1 打開 A 門。

請當心—表面高溫：印表機內部的溫度可能很高。為降低高溫組件導致受傷的風險，請先讓表面冷卻再碰觸。

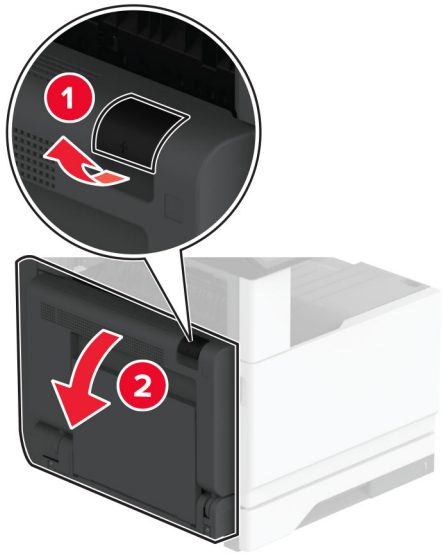

2 打開 A1 門，然後取出夾紙。

請注意：確定已取出所有紙張碎片。

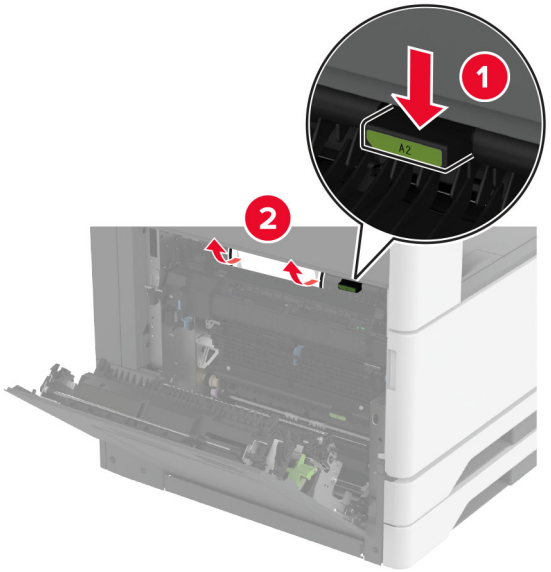

3 關上 A1 門，然後關上 A 門。

4 打開分頁裝訂器頂蓋，然後取出夾紙。

請注意：確定已取出所有紙張碎片。

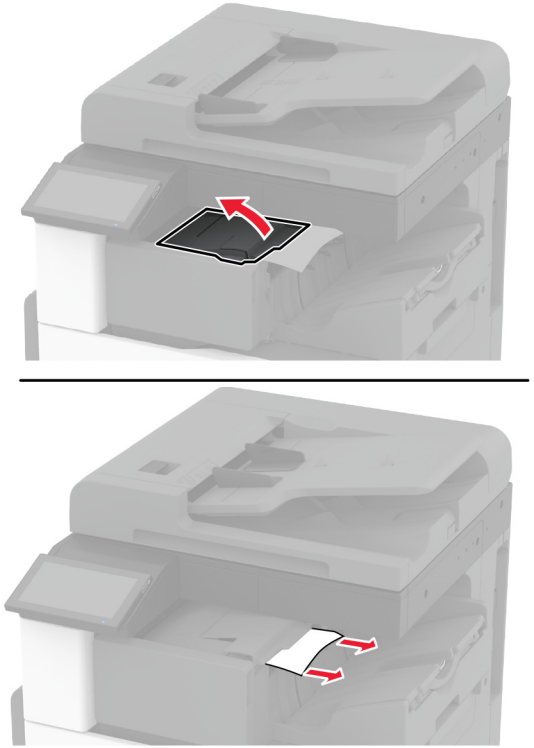

5 關上蓋板。

6 打開分頁裝訂器前蓋，轉動旋鈕，然後取出夾紙。

請注意：確定已取出所有紙張碎片。

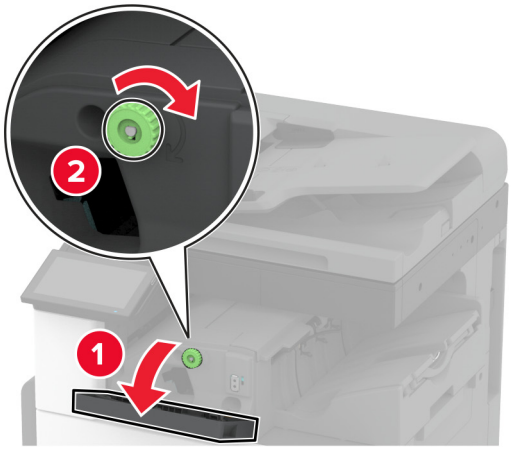

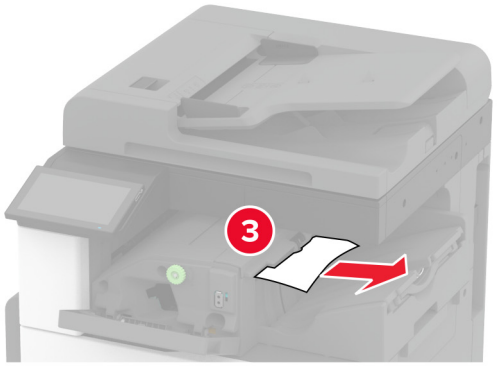

7 關上蓋板。

8 打開 A 門。

請當心—表面高溫：印表機內部的溫度可能很高。為降低高溫組件導致受傷的風險，請先讓表面冷卻再碰觸。

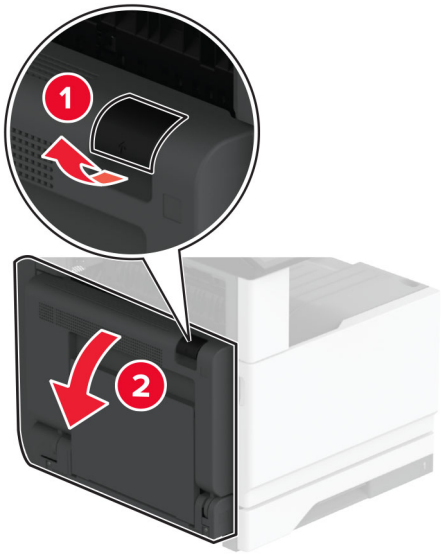

9 打開 C 門，然後取出夾紙。

請注意：確定已取出所有紙張碎片。

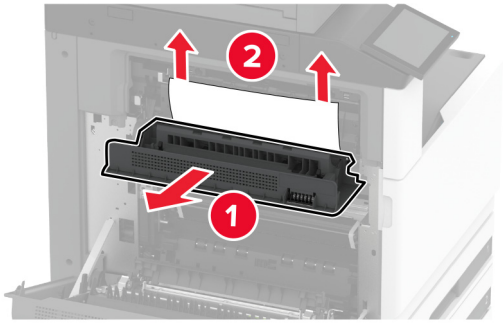

10 關上 C 門，然後關上 A 門。

裝訂打孔分頁裝訂器中發生夾紙

1 打開 A 門。

請當心—表面高溫：印表機內部的溫度可能很高。為降低高溫組件導致受傷的風險，請先讓表面冷卻再碰觸。

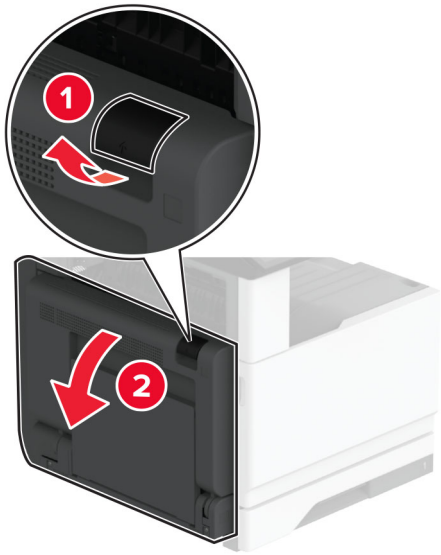

2 打開 A1 門，然後取出夾紙。

請注意：確定已取出所有紙張碎片。

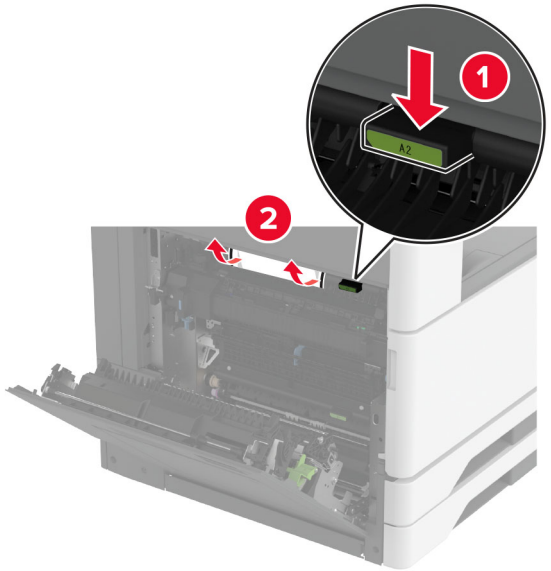

3 關上 A1 門，然後關上 A 門。

4 打開紙張傳輸蓋板 F，然後取出夾紙。

請注意：確定已取出所有紙張碎片。

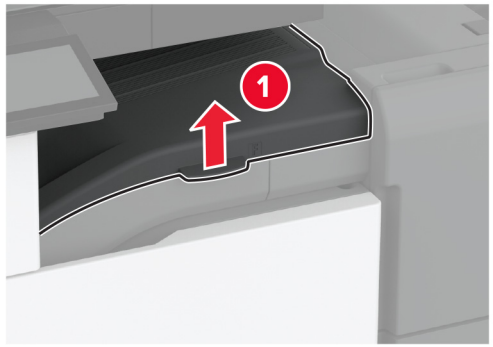

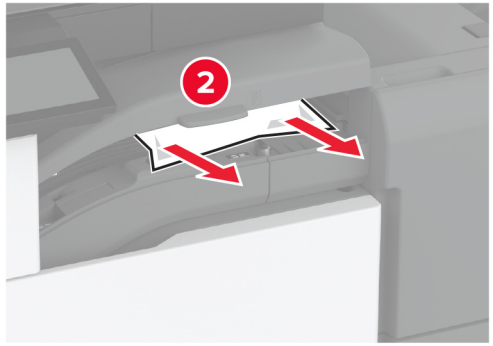

5 關上蓋板。

6 拉出裝訂、打孔分頁裝訂器上的控制桿，然後抬起蓋板。

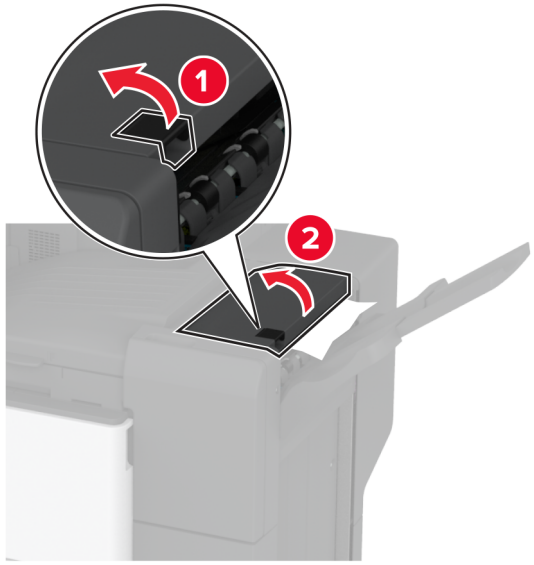

7 取出夾紙。

請注意：確定已取出所有紙張碎片。

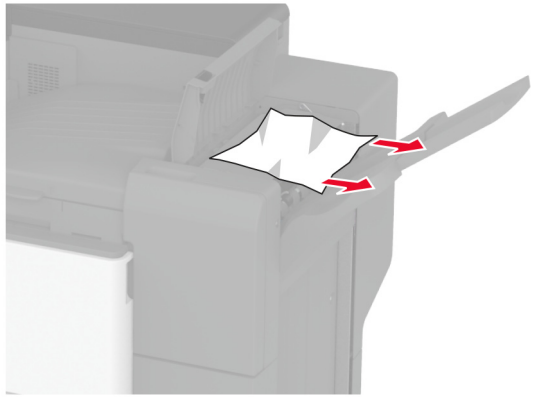

8 關上蓋板。