Seria X950

Podręcznik użytkownika

Lipiec 2017 **www.lexmark.com**

Typ(y) urządzeń:

7558

Model(e):

032, 036, 232, 236, 432, 436

Zawartość

Informacje dotyczące bezpieczeństwa..... 7

Informacje na temat drukarki.....9

Znajdowanie informacji na temat drukarki.....9
Wybór miejsca na drukarkę.....10
Wyposażenie drukarki..... 11
Podstawowe funkcje skanera.....13
Opis podajnika ADF i szyby skanera.....14
Informacje o panelu operacyjnym drukarki.....15

Korzystanie z ekranu głównego.....16

Korzystanie z ekranu głównego..... 16
Korzystanie z przycisków ekranu dotykowego..... 18

Konfigurowanie i używanie aplikacji na ekranie głównym..... 21

Dostęp do wbudowanego serwera WWW.....21
Wyświetlanie lub ukrywanie ikon na ekranie głównym.....21
Uruchamianie aplikacji ekranu głównego.....22
Konfiguracja zdalnego panelu operatora.....24
Eksportowanie i importowanie konfiguracji..... 24

Dodatkowa konfiguracja drukarki.....26

Włączanie drukarki.....26
Instalowanie wewnętrznych elementów opcjonalnych..... 27
Instalowanie wyposażenia opcjonalnego..... 41
Podłączanie kabli.....45
Weryfikacja konfiguracji drukarki.....46
Konfigurowanie oprogramowania drukarki.....46
Sieć.....48

Minimalizowanie wpływu drukarki na środowisko.....56

Oszczędzanie papieru i toneru.....56
Oszczędzanie energii.....57
Recykling.....60

Ładowanie papieru i nośników specjalnych..... 62
Ustawianie rozmiaru i typu papieru..... 62
Konfigurowanie ustawień uniwersalnego rozmiaru papieru..... 62
Ładowanie nośników do zasobnika standardowego lub opcjonalnego na 520 arkuszy.....62
Ładowanie opcjonalnego zasobnika na 850 lub 1150 arkuszy.....65
Ładowanie podajnika o dużej pojemności na 2000 arkuszy..... 68
Ładowanie nośników do podajnika uniwersalnego..... 70
Łączenie i rozłączanie zasobników..... 73

Wskazówki dotyczące papieru i nośników specjalnych.....75
Wskazówki dotyczące papieru..... 75
Obsługiwane rozmiary, typy i gramatury papieru.....79

Drukowanie..... 88
Drukowanie dokumentu.....88
Drukowanie z urządzenia przenośnego..... 89
Drukowanie z napędu flash..... 90
Drukowanie na nośnikach specjalnych..... 92
Drukowanie zadań poufnych i innych zadań wstrzymanych..... 95
Drukowanie stron z informacjami..... 96
Anulowanie zadania drukowania.....97

Kopiowanie.....98
Kopiowanie.....98
Kopiowanie zdjęć z kliszy.....99
Kopiowanie na nośnikach specjalnych.....99
Dostosowywanie ustawień kopiowania..... 100
Umieszczanie informacji na kopiach..... 106
Anulowanie zadania kopiowania..... 107
Informacje o ekranach i opcjach kopiowania.....108

Wysyłanie w postaci wiadomości e-mail.....111
Przygotowanie do wysyłania wiadomości e-mail..... 111
Tworzenie skrótu e-mail.....112
Wysyłanie dokumentu w postaci wiadomości e-mail..... 113
Dostosowywanie ustawień e-mail.....114
Anulowanie wiadomości e-mail.....115

Informacje o opcjach dotyczących wiadomości e-mail..... 115

Faksowanie.....119

Przygotowanie drukarki do obsługi funkcji faksu..... 119
Tworzenie skrótów.....125
Wysyłanie faksu.....126
Dostosowywanie ustawień faksowania..... 128
Anulowanie faksu wychodzącego..... 130
Informacje o opcjach dotyczących faksu.....130
Wstrzymywanie i przekazywanie faksów.....132

Skanowanie..... 135

Skanowanie z wysłaniem na adres FTP.....135
Skanowanie z wysyłaniem do komputera lub napędu flash..... 137
Informacje o opcjach FTP.....139

Opis menu drukarki..... 143

Lista menu.....143
Menu Materiały eksploatacyjne..... 144
Menu papieru.....146
Menu Raporty.....155
Network/Ports, menu.....157
Bezpieczeństwo, menu.....170
Menu Ustawienia.....175
Menu Pomoc..... 230

Zabezpieczanie dysku twardego i innej zainstalowanej pamięci..... 231

Informacje o ulotności pamięci.....231
Wymazywanie zawartości pamięci ulotnej..... 232
Wymazywanie zawartości pamięci nieulotnej.....232
Wymazywanie dysku twardego drukarki..... 233
Konfigurowanie szyfrowania dysku twardego drukarki.....233

Przegląd drukarki..... 235

Czyszczenie zewnętrznej obudowy drukarki.....235
Czyszczenie szyby skanera..... 236
Czyszczenie soczewek głowicy drukującej..... 237
Opróżnianie pudła dziurkacza..... 241

Przechowywanie materiałów eksploatacyjnych....242
Sprawdzanie stanu części i materiałów eksploatacyjnych.... 243
Zamawianie części i materiałów eksploatacyjnych....243
Wymiana części i materiałów eksploatacyjnych....245
Przenoszenie drukarki....266

Informacje dla administratorów.... 267

Znajdowanie zaawansowanych informacji o sieci i informacji dla administratora.... 267
Sprawdzanie stanu drukarki....267
Sprawdzanie wirtualnego wyświetlacza.... 267
Konfigurowanie alarmów e-mail.... 268
Wyświetlanie raportów....268
Przywracanie domyślnych ustawień fabrycznych....268

Usuwanie zacięć....269

Zapobieganie zacięciom....269
Znaczenie numerów zacięć i oznaczeń miejsc ich wystąpień....270
201–202 zacięcie papieru.... 271
203 zacięcie papieru....273
230 zacięcie papieru....274
231 zacięcie papieru....274
24x zacięcie papieru....276
250 zacięcie papieru....282
281 zacięcie papieru....282
4yy.xx zacięcia papieru....284
455 zacięcie zszywacza.... 289
28y.xx zacięcia papieru.... 291

Rozwiązywanie problemów.... 292

Opis komunikatów drukarki.... 292
Rozwiązywanie podstawowych problemów dotyczących drukarki....310
Rozwiązywanie problemów związanych z drukowaniem.... 310
Rozwiązywanie problemów związanych z kopiowaniem....314
Rozwiązywanie problemów związanych ze skanerem....317
Rozwiązywanie problemów związanych z faksowaniem....319
Rozwiązywanie problemów z aplikacją na ekranie głównym.... 323
Rozwiązywanie problemów z wyposażeniem opcjonalnym.... 323

Rozwiązywanie problemów z podawaniem papieru....326
Rozwiązywanie problemów z jakością wydruku....327
Rozwiązywanie problemów związanych z jakością kolorów....340
Nie można uzyskać połączenia z wbudowanym serwerem WWW....343
Kontakt z obsługą klienta....344

Oświadczenia....345

Informacje o produkcie....345
Informacje o wydaniu....345
Zużycie energii....348

Indeks....355

Informacje dotyczące bezpieczeństwa

Przewód zasilający musi być podłączony bezpośrednio do prawidłowo uziemionego, łatwo dostępnego gniazdka elektrycznego o odpowiednich parametrach znajdującego się w pobliżu urządzenia.

UWAGA — NIEBEZPIECZEŃSTWO USZKODZENIA CIAŁA: Nie należy używać tego urządzenia z przedłużaczami, listwami zasilającymi o wielu gniazdkach, przedłużaczami o wielu gniazdkach lub urządzeniami antyprzepięciowymi lub UPS innych typów. Drukarka laserowa może łatwo przekroczyć moc znamionową tego rodzaju urządzeń, co grozi niską wydajnością drukarki, uszkodzeniem mienia lub pożarem.

Nie należy umieszczać ani używać tego produktu w pobliżu wody lub w miejscach o dużej wilgotności.

UWAGA — NIEBEZPIECZEŃSTWO USZKODZENIA CIAŁA: Bateria litowa stosowana w tym produkcie nie jest przeznaczona do wymiany. Nieprawidłowa wymiana baterii litowej grozi wybuchem. Nie należy ładować, demontować ani palić baterii litowej. Zużytych baterii litowych należy pozbywać się zgodnie z instrukcjami producenta i lokalnymi przepisami.

UWAGA — GORĄCA POWIERZCHNIA: Wewnętrzne elementy drukarki mogą być gorące. W celu zmniejszenia ryzyka oparzenia przed dotknięciem danego podzespołu należy odczekać, aż ostygnie.

UWAGA — NIEBEZPIECZEŃSTWO USZKODZENIA CIAŁA: Waga drukarki jest większa niż 18 kg i do jej bezpiecznego podniesienia potrzeba co najmniej dwóch wyszkolonych pracowników.

UWAGA — NIEBEZPIECZEŃSTWO USZKODZENIA CIAŁA: Zastosowanie się do tych wskazówek pozwoli uniknąć obrażeń cielesnych oraz uszkodzenia drukarki podczas jej przenoszenia.

- Należy wyłączyć drukarkę za pomocą przełącznika zasilania, a następnie wyjąć wtyczkę przewodu zasilającego z gniazdka elektrycznego.
- Przed rozpoczęciem przenoszenia drukarki należy odłączyć wszystkie przewody i kable.
- Nie należy próbować podnosić drukarki i opcjonalnej szuflady jednocześnie — należy wyjąć drukarkę z opcjonalnej szuflady i odstawić ją na bok.

  Uwaga: Do wyjęcia drukarki z opcjonalnej szuflady służą uchwyty na bokach drukarki.

Należy używać wyłącznie kabla zasilania dostarczonego wraz z tym produktem lub zamiennika autoryzowanego przez producenta.

Podczas drukowania w urządzeniu dochodzi do nagrzewania się nośników wydruku, a wysoka temperatura może powodować emisję szkodliwych wyziewów z tych nośników. W celu uniknięcia ewentualnej emisji szkodliwych wyziewów, należy zapoznać się z fragmentem instrukcji obsługi, w którym podano wytyczne dotyczące wyboru nośników wydruku.

UWAGA — NIEBEZPIECZEŃSTWO USZKODZENIA CIAŁA: Aby ograniczyć zagrożenie pożarowe, podczas podłączania urządzenia do publicznej przełączanej sieci telefonicznej należy używać wyłącznie przewodów telekomunikacyjnych (RJ-11) dostarczonych z produktem lub znajdujących się w wykazie UL zapasowych przewodów o grubości 26 AWG bądź większej.

UWAGA — NIEBEZPIECZEŃSTWO PORAŻENIA PRĄDEM: W przypadku uzyskiwania dostępu do płyty systemowej bądź instalowania opcjonalnego sprzętu lub urządzeń pamięci po zainstalowaniu samej drukarki, przed przystąpieniem do dalszych czynności należy wyłączyć drukarkę i wyjąć wtyk przewodu zasilającego z gniazda elektrycznego. Jeśli do drukarki są podłączone jakiekolwiek inne urządzenia, należy wyłączyć także te urządzenia i rozłączyć kable łączące je z drukarką.

UWAGA — NIEBEZPIECZEŃSTWO PORAŻENIA PRĄDEM: Należy upewnić się, że wszystkie połączenia zewnętrzne (np. Ethernet i połączenia systemu telefonicznego) są odpowiednio włożone w oznaczone gniazda.

Produkt został zaprojektowany z wykorzystaniem określonych podzespołów producenta i zatwierdzony jako spełniający surowe światowe normy bezpieczeństwa. Rola niektórych podzespołów w zachowaniu bezpieczeństwa nie zawsze jest oczywista. Producent nie ponosi odpowiedzialności za skutki stosowania innych części zamiennych.

UWAGA — NIEBEZPIECZEŃSTWO USZKODZENIA CIAŁA: Nie należy przecinać, skręcać, zawiązywać ani załamywać przewodu zasilającego, a także stawiać na nim ciężkich przedmiotów. Nie należy narażać przewodu zasilającego na ścieranie ani zgniatanie. Nie należy ściskać przewodu zasilającego między przedmiotami, np. meblami i ścianą. Jeśli wystąpi któraś z tych okoliczności, powstanie ryzyko wywołania pożaru lub porażenia prądem. Należy regularnie sprawdzać przewód zasilający pod kątem oznak takich problemów. Przed przystąpieniem do sprawdzania stanu przewodu zasilającego należy odłączyć przewód od gniazda elektrycznego.

Wszelkie naprawy i czynności serwisowe, oprócz opisanych w dokumentacji użytkownika, powinny być wykonywane przez autoryzowany serwis.

UWAGA — NIEBEZPIECZEŃSTWO PORAŻENIA PRĄDEM: Aby uniknąć ryzyka porażenia prądem podczas czyszczenia zewnętrznej obudowy drukarki, przed wykonaniem dalszych czynności należy wyjąć wtyczkę przewodu zasilającego z gniazdka elektrycznego i odłączyć wszystkie kable podłączone do drukarki.

UWAGA — NIEBEZPIECZEŃSTWO PORAŻENIA PRĄDEM: Nie należy korzystać z funkcji faksu podczas burzy. Nie należy instalować urządzenia, dokonywać żadnych połączeń elektrycznych ani podłączać żadnych przewodów (np. faksu, przewodu zasilającego lub telefonu) podczas burzy.

UWAGA — NIEBEZPIECZEŃSTWO USZKODZENIA CIAŁA: Aby zmniejszyć ryzyko niestabilności sprzętu, każdą szufladę na papier lub zasobnik należy ładować oddzielnie. Do czasu, gdy będzie to konieczne, wszystkie pozostałe szuflady i zasobniki powinny być zamknięte.

UWAGA — NIEBEZPIECZEŃSTWO PRZEWRÓCENIA: Konfiguracje przeznaczone do montowania na podłodze wymagają dodatkowego elementu, aby zachować stabilność. W przypadku korzystania z zasobnika wejściowego o dużej pojemności, modułu dupleksu i opcji wejściowej bądź kilku opcji wejściowych do podawania nośników należy używać podstawy drukarki. Jeśli została zakupiona drukarka wielofunkcyjna (MFP) z możliwością skanowania, kopiowania i faksowania, mogą być potrzebne dodatkowe elementy. Więcej informacji na ten temat można znaleźć pod adresem **www.lexmark.com/multifunctionprinters**.

NINIEJSZĄ INSTRUKCJĘ NALEŻY ZACHOWAĆ.

Informacje na temat drukarki

Znajdowanie informacji na temat drukarki

Czego szukasz?	Znajdziesz to tu
Informacje dotyczące wstępnej konfiguracji: • Podłączanie drukarki • Instalowanie oprogramowania drukarki	Dokumentacja instalacyjna – ta dokumentacja została dołączona do drukarki i jest również dostępna pod adresem **http://support.lexmark.com**.
Dodatkowe ustawienia i instrukcje dotyczące korzystania z drukarki: • Wybieranie i przechowywanie papieru i nośników specjalnych • Ładowanie papieru • Konfigurowanie ustawień drukarki • Wyświetlanie i drukowanie dokumentów i zdjęć • Instalowanie i używanie oprogramowania drukarki • Konfigurowanie drukarki w sieci • Obchodzenie się z drukarką i jej konserwacja • Rozwiązywanie problemów	*Podręcznik użytkownika* i *Skrócona instrukcja obsługi* są dostępne pod adresem **http://support.lexmark.com**. **Uwaga:** Podręczniki te są również dostępne w kilku językach.
Informacje dotyczące przygotowania i konfiguracji funkcji dostępności drukarki	*Przewodnik po dostępności Lexmark*—Ten przewodnik jest dostępny pod adresem **http://support.lexmark.com**.
Pomoc dotycząca korzystania z oprogramowania drukarki	Pomoc dotycząca korzystania z systemów operacyjnych Windows lub Mac – Otwórz oprogramowanie drukarki lub aplikację i kliknij opcję **Pomoc**. Kliknij opcję ?, aby zostały wyświetlone informacje uzależnione od kontekstu. **Uwagi:** • Pomoc jest automatycznie instalowana wraz z oprogramowaniem drukarki. • Oprogramowanie drukarki znajduje się w folderze programów drukarki lub na pulpicie, w zależności od używanego systemu operacyjnego.

Czego szukasz?	Znajdziesz to tu
Najnowsze informacje uzupełniające, aktualizacje oraz obsługa klienta: • Dokumentacja • Pobieranie sterowników • Obsługa chatu • Obsługa wiadomości e-mail • Pomoc telefoniczna	Witryna internetowa pomocy technicznej firmy Lexmark – **http://support.lexmark.com** **Uwaga:** Wybierz kraj lub region, a następnie produkt, aby wyświetlić odpowiednią witrynę pomocy technicznej. Numery telefonów pomocy technicznej oraz godziny pracy dla danego kraju lub regionu można znaleźć w witrynie pomocy technicznej w sieci Web lub wewnątrz gwarancji dostarczonej wraz z drukarką. Poniższe informacje (znajdujące się na dowodzie zakupu oraz z tyłu drukarki) powinny zostać zanotowane i podczas kontaktowania się z działem obsługi klienta powinny znajdować się pod ręką, co umożliwi szybsze udzielenie pomocy: • Numer typu urządzenia • Numer seryjny • Data zakupu • Punkt sprzedaży
Informacje o gwarancji	Informacje dotyczące gwarancji mogą różnić się w zależności od kraju czy regionu: • **W Stanach Zjednoczonych** – należy zapoznać się z Oświadczeniem o ograniczonej gwarancji dostarczonym razem z tą drukarką lub opublikowanym pod adresem **http://support.lexmark.com**. • **W innych krajach i regionach** – należy zapoznać się z drukowaną gwarancją dołączoną do drukarki.

Wybór miejsca na drukarkę

UWAGA — NIEBEZPIECZEŃSTWO USZKODZENIA CIAŁA: Drukarka waży ponad 18 kg i bezpieczne jej podniesienie wymaga co najmniej dwóch przeszkolonych pracowników.

Umieszczając drukarkę w danej lokalizacji, należy pozostawić wystarczającą ilość miejsca, aby zasobniki, pokrywy i drzwiczki swobodnie się otwierały. Jeśli planowana jest instalacja jakiegokolwiek wyposażenia opcjonalnego, należy uwzględnić dodatkowe wolne miejsce. Istotne są następujące kwestie:

- Zainstalować drukarkę w pobliżu odpowiednio uziemionego i łatwo dostępnego gniazda elektrycznego.
- Należy upewnić się, czy przepływ powietrza w pomieszczeniu spełnia wymagania najnowszej wersji standardu ASHRAE 62 lub standardu CEN Technical Committee 156.
- Należy zapewnić płaską, mocną i stabilną powierzchnię.
- Drukarkę należy:
  - trzymać z dala od bezpośredniego przepływu powietrza klimatyzatorów, grzejników lub wentylatorów;
  - trzymać w miejscu nienarażonym na bezpośrednio padające promienie słoneczne, dużą wilgotność lub gwałtowne zmiany temperatury;
  - utrzymywać w czystości i dbać, aby była sucha i nie osadzał się na niej kurz.
  - trzymać z dala od zszywek i spinaczy do papieru.
- Aby zapewnić odpowiednią wentylację, należy pozostawić następującą zalecaną ilość wolnego miejsca wokół drukarki:

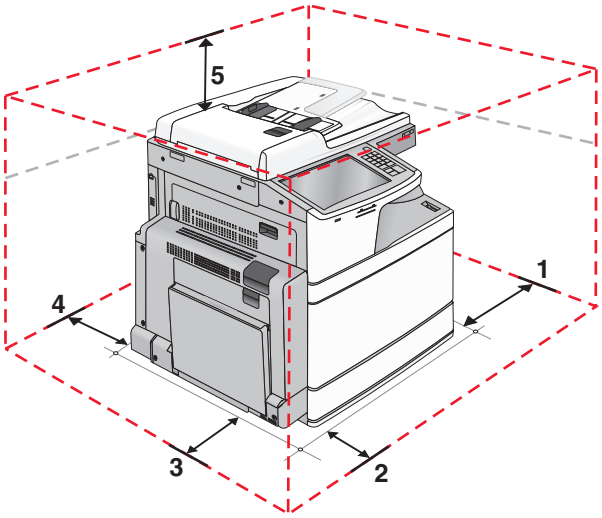

1	Prawa strona	307,34 mm (12,1 cala)
2	Przód	444,5 mm (17,5 cala)
3	Lewa strona	374,65 mm (14,75 cala)
4	Tył	100 mm (3,9 cala)
5	Górny	304,8 mm (12 cala)

Wyposażenie drukarki

UWAGA — NIEBEZPIECZEŃSTWO PRZEWRÓCENIA: Konfiguracje z montażem na podłodze wymagają dodatkowych mebli w celu utrzymania stabilności. W przypadku korzystania z zasobnika papieru o dużej pojemności, modułu dupleksu i opcji wejściowej bądź kilku opcji wejściowych do podawania nośników należy używać stojaka lub podstawy drukarki. Jeśli została zakupiona drukarka wielofunkcyjna (MFP) z możliwością skanowania, kopiowania i faksowania, mogą być potrzebne dodatkowe elementy. Więcej informacji na ten temat można znaleźć pod adresem **www.lexmark.com/multifunctionprinters**.

Model podstawowy

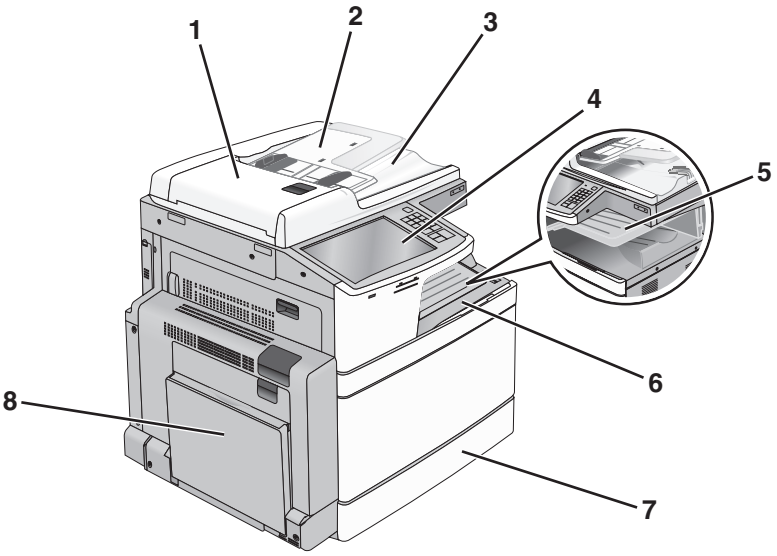

1	automatyczny podajnik dokumentów (ADF)
2	zasobnik wejściowy automatycznego podajnika dokumentów
3	odbiornik automatycznego podajnika dokumentów
4	Panel operacyjny drukarki
5	Zasobnik wyjściowy 2
6	Odbiornik standardowy
7	Standardowy zasobnik na 520 arkuszy
8	Podajnik uniwersalny

Dodatkowo wyposażone modele drukarki

Podstawową drukarkę można skonfigurować przez dodanie opcjonalnych zasobników. Istnieje także możliwość zainstalowania podajnika o dużej pojemności na 2000 arkuszy oraz modułu wykańczającego.

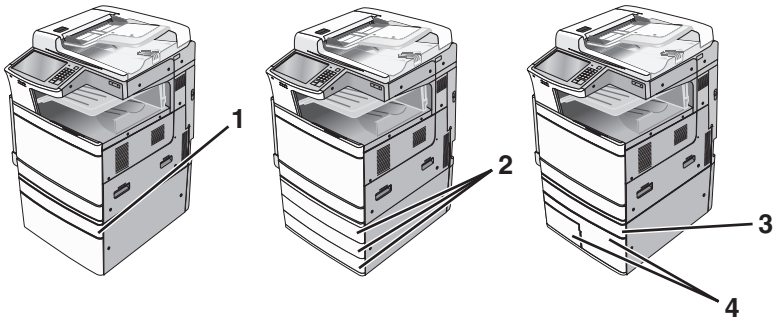

1	Opcjonalny zasobnik na 520 arkuszy (zasobnik 2)
2	Opcjonalny zasobnik na 520-arkuszy (zasobnik 2, zasobnik 3 i zasobnik 4)
3	Opcjonalny zasobnik na 520 arkuszy (zasobnik 2)

4	Opcjonalny moduł wspólnego zasobnika na 2000 arkuszy • Zasobnik na 850 arkuszy (zasobnik 3) • Zasobnik na 1150 arkuszy (zasobnik 4)

Model z pełnym wyposażeniem

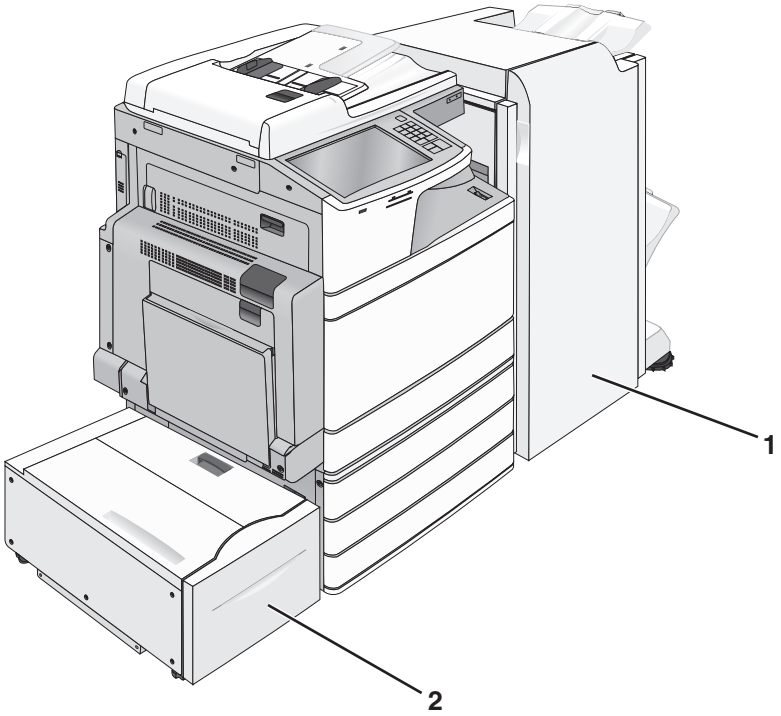

1	Odbiornik modułu wykańczającego Moduł wykańczający jest dostępny w jednej z następujących opcji: • Standardowy moduł wykańczający (dziurkacz/zszywacz) • Moduł wykańczający do broszur (dziurkacz/zszywacz/broszury)
2	podajnik o dużej pojemności na 2000 arkuszy

Podstawowe funkcje skanera

Skaner umożliwia kopiowanie, faksowanie oraz skanowanie dokumentów w sieciach dużych grup roboczych. Możliwe działania:

- Szybkie kopiowanie dokumentów lub zmiana ustawień kopiowania na panelu sterowania drukarki umożliwiające wykonanie określonego zadania kopiowania.
- Wysyłanie faksu za pomocą panelu sterowania drukarki.
- Wysyłanie faksu do wielu odbiorców jednocześnie.
- Skanowanie dokumentów i przesyłanie ich do komputera, na adres e-mail, na dysk flash lub do adresu docelowego usługi FTP.
- Skanowanie dokumentów i przesyłanie ich do innej drukarki (w formacie PDF i za pomocą protokołu FTP)

Opis podajnika ADF i szyby skanera

automatyczny podajnik dokumentów (ADF)	Szyba skanera
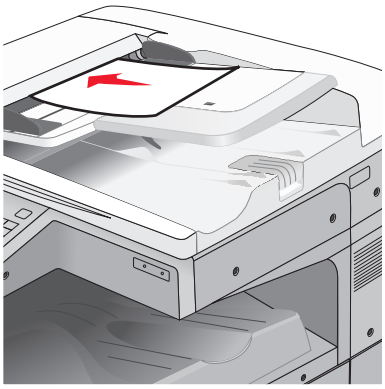	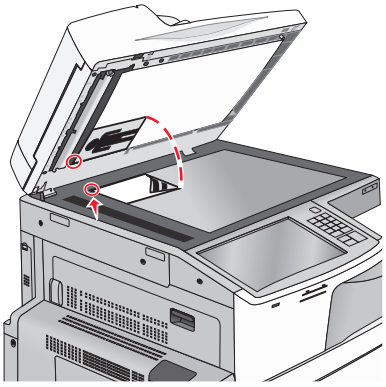
W przypadku dokumentów wielostronicowych należy korzystać z podajnika ADF.	Z szyby skanera należy korzystać w przypadku pojedynczych arkuszy, małych przedmiotów (np. pocztówek lub zdjęć), folii, papieru fotograficznego lub cienkich nośników (np. wycinków z czasopism).

Do skanowania dokumentów można użyć podajnika ADF lub szyby skanera.

Korzystanie z podajnika ADF

Automatyczny podajnik dokumentów (ADF) umożliwia skanowanie dokumentów wielostronicowych, w tym arkuszy drukowanych dwustronnie. Aby użyć podajnika ADF:

Uwaga: Skanowanie dwustronne jest dostępne tylko w wybranych modelach drukarek.

- Załaduj dokument nadrukiem do góry, krótszą krawędzią do podajnika ADF.
- Do podajnika ADF można załadować maks. 110 arkuszy zwykłego papieru.
- Można skanować dokumenty o rozmiarach od 125 x 85 mm szerokości i od 297 x 432 mm długości.
- Można skanować nośniki o gramaturze od 38 do 128 g/m^2 (od 25,67 do 86,48 funta).
- Do podajnika ADF nie wolno ładować pocztówek, zdjęć, małych przedmiotów, folii, papieru fotograficznego ani cienkich nośników (takich jak wycinki z czasopism). Należy je umieszczać na szybie skanera.

Korzystanie z szyby skanera

Szyba skanera umożliwia skanowanie i kopiowanie pojedynczych arkuszy lub stron książek. Aby użyć szyby skanera:

- Umieść dokument stroną zadrukowaną w dół na szybie skanera, w rogu oznaczonym zieloną strzałką.
- Można skanować i kopiować dokumenty o rozmiarach do 297 x 432 mm (11,69 x 17 cali).
- Możliwość kopiowania książek o grubości do 12,7 mm.

Informacje o panelu operacyjnym drukarki

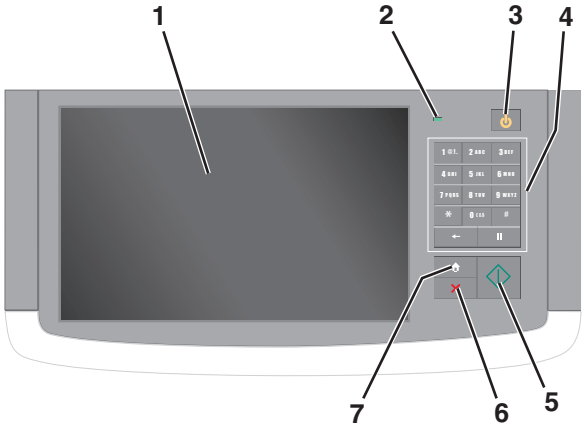

Element		Opis
1	Wyświetlaj	Pokazuje stan drukarki oraz umożliwia konfigurację i obsługę drukarki
2	Kontrolka	• **Wyłączona** — drukarka jest wyłączona. • **Migające zielone światło** — drukarka nagrzewa się, przetwarza dane lub drukuje. • **Ciągłe zielone światło** — drukarka jest włączona, ale bezczynna. • **Migające czerwone światło** — drukarka wymaga interwencji operatora.
3	Czuwanie	Powoduje włączenie trybu czuwania lub trybu hibernacji Poniżej podano stany kontrolki oraz przycisku Czuwanie: • Wprowadzanie w tryb czuwania lub wyprowadzanie z trybu czuwania — kontrolka świeci ciągłym światłem zielonym, przycisk Czuwanie nie świeci. • Praca w trybie czuwania — kontrolka świeci ciągłym światłem zielonym, przycisk Czuwanie świeci ciągłym światłem bursztynowym. • Wprowadzanie w tryb hibernacji lub wyprowadzanie z trybu hibernacji — kontrolka świeci ciągłym światłem zielonym, przycisk Czuwanie miga światłem bursztynowym. • Praca w trybie hibernacji — kontrolka nie świeci, przycisk Sleep (Czuwanie), pulsująco, miga światłem bursztynowym przez 1/10 sekundy, a następnie przestaje w ogóle świecić na 1,9 sekundy. Następujące działania wyprowadzają drukarkę z trybu czuwania: • Dotknięcie ekranu lub naciśnięcie dowolnego przycisku sprzętowego. • Otwarcie zasobnika wejściowego, pokrywy lub drzwiczek. • Wysłanie zadania drukowania z komputera. • Wykonanie operacji POR (Power On Reset) za pomocą głównego przełącznika zasilania.
4	Klawiatura	Umożliwia wprowadzanie cyfr, liter i symboli
5	Wyślij	Umożliwia wysłanie zmian wprowadzonych w ustawieniach drukarki.
6	Stop/Cancel (Zatrzymaj/Anuluj)	Przerywa działanie drukarki **Uwaga:** Na wyświetlaczu zostaje wyświetlony komunikat **Zatrzymano**, a następnie lista opcji.
7	Strona główna	Umożliwia powrót do ekranu głównego

Korzystanie z ekranu głównego

Korzystanie z ekranu głównego

Gdy drukarka jest włączona, na wyświetlaczu urządzenia jest wyświetlany ekran podstawowy, nazywany ekranem głównym. Dotykając przycisków ekranu głównego i ikon, można rozpocząć kopiowanie, wysyłanie faksu lub skanowanie, a także wyświetlić ekran menu i reagować na komunikaty urządzenia.

Uwaga: Wygląd ekranu głównego oraz umieszczone na nim ikony i przyciski zależą od własnych ustawień ekranu, ustawień dokonanych przez administratora i aktywnych rozwiązań z pakietu Embedded Solutions.

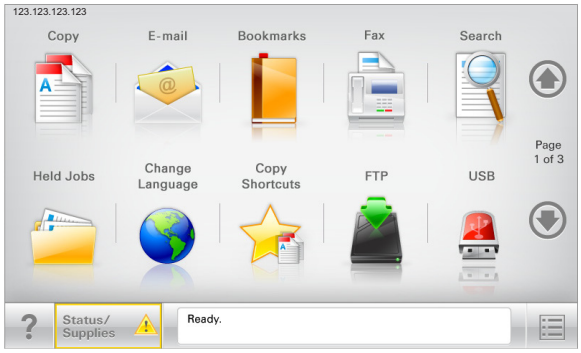

Przycisk	Działanie
Kopiuj	Pozwala uzyskać dostęp do menu kopiowania i wykonywać kopie.
E-Mail	Umożliwia dostęp do różnych menu poczty e-mail i wysyłanie wiadomości e-mail.
Faks	Pozwala uzyskać dostęp do menu faksowania i wysyłać faksy.
	Umożliwia dostęp do menu drukarki. **Uwaga:** Menu są dostępne, tylko gdy drukarka znajduje się w stanie Gotowa.
FTP	Umożliwia dostęp do menu funkcji FTP (File Transfer Protocol) i skanowanie dokumentów bezpośrednio do serwera FTP.
Pasek komunikatów o stanie drukarki	• Wyświetla komunikat o bieżącym stanie drukarki, np. **Gotowa** lub **Zajęta**. • Wyświetla komunikat o stanie pracy drukarki, np. **Mało toneru** lub **Kończy się kaseta**. • Wyświetla komunikaty, gdy do kontynuowania pracy drukarki wymagana jest interwencja użytkownika.
Stan/Materiały eksploatacyjne	• Wyświetla ostrzeżenie lub komunikat o błędzie, gdy do kontynuowania pracy drukarki wymagana jest interwencja użytkownika. • Po przejściu do ekranu komunikatów można znaleźć szczegółowe informacje o danym komunikacie i sposobie jego usunięcia.
Dysk lub klucz USB	Umożliwia wyświetlanie, wybieranie, drukowanie, skanowanie i wysyłanie pocztą e-mail zdjęć oraz dokumentów z dysku flash. **Uwaga:** Przycisk ten jest wyświetlany wyłącznie wtedy, gdy użytkownik powróci do ekranu głównego, a do drukarki podłączony jest dysk flash lub karta pamięci.

Przycisk	Działanie
Zakładki	Umożliwia utworzenie, porządkowanie i zapisanie zestawu zakładek (adresów URL) w postaci widoku drzewa folderów i łączy do plików. **Uwaga:** Widok drzewa będzie zawierał tylko zakładki utworzone za pomocą tej funkcji, a nie jakiejkolwiek innej aplikacji.
Wstrzymane zadania	Wyświetla wszystkie aktualnie wstrzymane zadania.

Inne przyciski, które mogą być wyświetlane na ekranie głównym:

Przycisk	Działanie
Wyszukaj wstrzymane zadania	Wyszukiwanie można prowadzić według następujących kryteriów: • Nazwy użytkowników w przypadku wstrzymanych lub poufnych zadań drukowania • Nazwy zadań w przypadku zadań wstrzymanych, z wyłączeniem zadań poufnych • Nazwy profilu • Pakiet zakładek lub nazwy zadań drukowania • Pakiet USB lub nazwy zadań drukowania dla obsługiwanych typów plików
Zwolnij wstrzymany faks	Umożliwia dostęp do listy wstrzymanych faksów. **Uwaga:** Ten przycisk pojawia się tylko w przypadku, gdy istnieją zadania wstrzymanych faksów, dla których wyznaczono określony czas wstrzymania.
Zablokowanie urządzenia	Powoduje otwarcie ekranu służącego do wpisania hasła. Podaj poprawne hasło, aby zablokować panel sterowania drukarki. **Uwaga:** Przycisk pojawia się tylko w przypadku, gdy drukarka jest odblokowana, a skonfigurowano hasło.
Odblokowanie urządzenia	Powoduje otwarcie ekranu służącego do wpisania hasła. Podaj poprawne hasło, aby odblokować panel sterowania drukarki. **Uwaga:** Przycisk pojawia się tylko w przypadku, gdy drukarka jest zablokowana. Nie można używać przycisków ani skrótów panelu sterowania drukarki, dopóki będzie on wyświetlany.
Anuluj zadania	Powoduje otwarcie ekranu Anuluj zadania. Na ekranie Anuluj zadania zostaną wyświetlone trzy nagłówki: Drukowanie, Faks i Sieć. Menu Drukowanie, Faks oraz Sieć umożliwią dostęp do następujących opcji: • Zadanie drukowania • Zadanie kopiowania • Profil faksu • FTP • Wysyłanie wiadomości e-mail Pod każdym nagłówkiem znajduje się wyświetlona w kolumnie lista maksymalnie trzech zadań na danym ekranie. Jeśli w kolumnie znajdują się więcej niż trzy zadania, zostanie wyświetlona strzałka umożliwiająca ich przewijanie.
Zmień język	Powoduje wyświetlenie okienka Zmień język, w którym można zmienić podstawowy język drukarki.

Funkcje

Funkcja	Opis
Lokalizacja w menu Przykładowy: Menu > Ustawienia > Ustawienia kopiowania > Liczba kopii	Lokalizacja w menu to informacja wyświetlana w górnej części każdego ekranu menu. Tu jest widoczna ścieżka dostępu do bieżącego menu. Dotknięcie dowolnego z podkreślonych słów powoduje powrót do wskazanego menu. Opcja Liczba kopii nie jest podkreślona, ponieważ ten ekran jest aktualnie wyświetlony. W przypadku dotknięcia podkreślonego słowa na ekranie Liczba kopii przed wprowadzeniem i zapisaniem zmian ustawień dokonany wybór nie jest zapisywany i nie staje się on ustawieniem domyślnym.
Alarm wymagający interwencji	Jeśli w odniesieniu do którejkolwiek funkcji wystąpi alarm wymagający interwencji, pojawia się ta ikona i zaczyna migać czerwony wskaźnik.
Ostrzeżenie	Ikona pojawia się w razie wystąpienia błędu.
Adres IP drukarki Przykładowy: **123,123.123,123**	Adres IP drukarki sieciowej znajduje się w lewym górnym rogu ekranu głównego - jest to seria czterech liczb rozdzielonych kropkami. Adresu IP można użyć przy korzystaniu z wbudowanego serwera sieciowego do zdalnego wyświetlania oraz zmieniania ustawień drukarki, gdy nie możliwości zrobienia tego ręcznie.

Korzystanie z przycisków ekranu dotykowego

Uwaga: Wygląd ekranu głównego oraz umieszczone na nim ikony i przyciski zależą od własnych ustawień ekranu, ustawień dokonanych przez administratora i aktywnych rozwiązań z pakietu Embedded Solutions.

Przykładowy ekran dotykowy

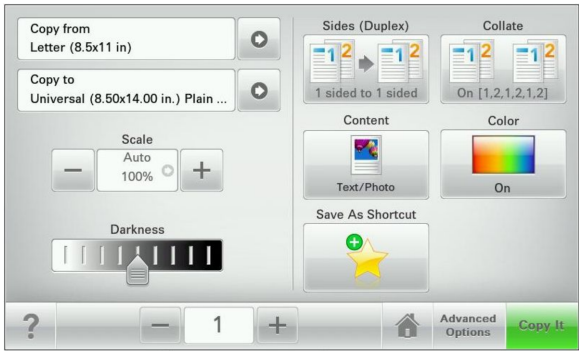

Przycisk	Działanie
Wyślij	Powoduje wysłanie zmian wprowadzonych w ustawieniach drukarki.
Kopia próbna	Drukowanie kopii próbnej.

Przycisk	Działanie
Strzałka w prawo	Przewijanie w prawo.
Strzałka w lewo	Przewijanie w lewo.
Prywatny	Powrót do głównego ekranu.
Zwiększanie wartości.	Umożliwia wybór większej wartości.
Zmniejszanie wartości	Umożliwia wybór mniejszej wartości.
Zakończ	Powoduje opuszczenie bieżącego ekranu.
Wskazówki	Otwarcie kontekstowego okna dialogowego Pomoc na ekranie dotykowym .

Inne przyciski ekranu dotykowego

Przycisk	Działanie
Akceptuj	Zapisanie ustawienia.
Anuluj	• Anulowanie czynności lub wyboru. • Opuszczenie bieżącego ekranu i powrót do poprzedniego bez zapisywania zmian.

Przycisk	Działanie
Zresetuj	Resetowanie wartości wyświetlanych na ekranie.

Konfigurowanie i używanie aplikacji na ekranie głównym

Uwagi:

- Ekran główny, ikony i przyciski mogą się różnić w zależności od ustawień ekranu głównego, ustawień administracyjnych oraz aktywnych aplikacji wbudowanych.
- Mogą być także dostępne do kupienia dodatkowe rozwiązania i aplikacje. Więcej informacji można uzyskać pod adresem **http://support.lexmark.com** lub skontaktować się z punktem sprzedaży, w którym nabyto drukarkę.

Dostęp do wbudowanego serwera WWW.

Wbudowany serwer WWW to strona internetowa drukarki, na której można sprawdzić i zdalnie skonfigurować ustawienia drukarki, nie będąc w pobliżu urządzenia.

1. Uzyskaj adres IP drukarki:
   - Na ekranie głównym panelu sterowania drukarki
   - W sekcji TCP/IP w menu Sieć/porty
   - Na wydrukowanej stronie konfiguracji sieci lub stronie ustawień menu — w sekcji TCP/IP

   Uwaga: Adres IP ma postać czterech liczb oddzielonych kropkami, na przykład **123.123.123.123**.
2. Uruchom przeglądarkę sieci Web, a następnie w polu adresu wpisz adres IP drukarki.
3. Naciśnij klawisz **Enter**.

   Uwaga: W przypadku używania serwera proxy wyłącz go tymczasowo, aby prawidłowo załadować stronę sieci Web.

Wyświetlanie lub ukrywanie ikon na ekranie głównym

1. Uruchom przeglądarkę sieci Web, a następnie w polu adresu wpisz adres IP drukarki.

   Uwaga: Wyświetl adres IP drukarki na ekranie głównym panelu sterowania drukarki. Adres IP ma postać czterech liczb oddzielonych kropkami. Na przykład 123.123.123.123.
2. Kliknij kolejno **Ustawienia** > **Ustawienia ogólne** > **Dostosowywanie ekranu głównego**.

   Zostanie wyświetlona lista podstawowych funkcji drukarki.
3. Zaznacz pola wyboru, aby określić, które ikony mają być wyświetlane na ekranie głównym drukarki.

   Uwaga: Pola wyboru bez zaznaczenia są ukrywane.
4. Kliknij opcję **Submit** (Wyślij).

Uruchamianie aplikacji ekranu głównego

Drukarka jest dostarczana ze wstępnie zainstalowanymi aplikacjami dostępnymi na ekranie głównym. Aby skorzystać z tych aplikacji, należy je najpierw aktywować i skonfigurować przy użyciu wbudowanego serwera WWW. Więcej informacji na temat uzyskiwania dostępu do wbudowanego serwera WWW można znaleźć w sekcji „Dostęp do wbudowanego serwera WWW." na str. 21.

Szczegółowe informacje dotyczące konfigurowania i korzystania z aplikacji ekranu głównego można znaleźć w witrynie firmy Lexmark pod adresem **http://support.lexmark.com**.

Korzystanie z opcji Formularze i ulubione

Ikony	Opis
	Aplikacja pomaga w upraszczaniu procesów roboczych przez umożliwienie szybkiego wyszukiwania i drukowania często używanych formularzy online bezpośrednio z ekranu głównego. **Uwaga:** Drukarka musi mieć pozwolenie na uzyskiwanie dostępu do folderu sieciowego, strony FTP lub strony internetowej, na której przechowywana jest zakładka. Korzystając z komputera, na którym zapisano zakładkę, możesz użyć ustawień udostępniania, zabezpieczeń i zapory, aby zezwolić drukarce na dostęp przynajmniej do *odczytu*. Tematy pomocy na ten temat można znaleźć w dokumentacji dostarczonej z systemem operacyjnym.

1. Uruchom przeglądarkę sieci Web, a następnie w polu adresu wpisz adres IP drukarki.

   Uwaga: Wyświetl adres IP drukarki na ekranie głównym panelu sterowania drukarki. Adres IP ma postać czterech liczb oddzielonych kropkami. Na przykład 123.123.123.123.

2. Kliknij kolejno **Ustawienia** > **Funkcje urządzenia** > **Funkcje (eSF)** > **Formularze i ulubione**.
3. Zdefiniuj zakładki, a następnie dostosuj ustawienia.
4. Kliknij przycisk **Zastosuj**.

Aby użyć aplikacji, dotknij opcji **Formularze i ulubione** na ekranie głównym drukarki, a następnie przejrzyj kategorie formularzy albo wyszukaj formularze po numerze, nazwie lub opisie formularza.

Konfigurowanie funkcji Skanuj do sieci

Ikony	Opis
	Aplikacja umożliwia przechwytywanie obrazu cyfrowego dokumentu papierowego i przekierowanie go do udostępnionego folderu sieciowego. Zdefiniować można do 30 niepowtarzalnych folderów docelowych. **Uwagi:** • Drukarka musi mieć dostęp do zapisywania w miejscach docelowych. Korzystając z komputera, na którym określono miejsce docelowe, możesz użyć ustawień udostępniania, zabezpieczeń i zapory, aby zezwolić drukarce na dostęp przynajmniej do *zapisu*. Tematy pomocy na ten temat można znaleźć w dokumentacji dostarczonej z systemem operacyjnym. • Ikona Skanuj do sieci jest wyświetlana tylko wówczas, kiedy zdefiniowano przynajmniej jedno miejsce docelowe.

1 Uruchom przeglądarkę sieci Web, a następnie w polu adresu wpisz adres IP drukarki.

   Uwaga: Wyświetl adres IP drukarki na ekranie głównym panelu sterowania drukarki. Adres IP ma postać czterech liczb oddzielonych kropkami. Na przykład 123.123.123.123.

2 Kliknij kolejno **Ustawienia** > **Funkcje urządzenia** > **Funkcje (eSF)** > **Skanuj do sieci**.

3 Określ miejsca docelowe, a następnie dostosuj ustawienia.

4 Kliknij przycisk **Zastosuj**.

Aby użyć aplikacji, dotknij opcji **Skanuj do sieci** na ekranie głównym, a następnie postępuj zgodnie z instrukcjami na wyświetlaczu drukarki.

Konfiguracja drukarki wielofunkcyjnej

Ikony	Opis
	Aplikacja umożliwia dostosowanie ustawień ekranu dotykowego, a następnie zapisanie ich na dysku flash. Aby użyć funkcji kopiowania, faksowania lub skanowania, za każdym razem należy podłączyć dysk flash do portu USB drukarki. Wszystkie osobiste preferencje zostaną automatycznie wysłane, włącznie z ustawieniami zadania, preferencjami ekranu głównego i książką adresową. **Uwaga:** Ikona pojawia się wyłącznie po włożeniu dysku flash z ustawieniami funkcji Drukarka wielofunkcyjna do portu USB w drukarce.

Aby skonfigurować funkcję Drukarka wielofunkcyjna, podłącz dysk flash do portu USB drukarki, a następnie postępuj zgodnie z instrukcjami na wyświetlaczu drukarki w celu uruchomienia kreatora konfiguracji.

Aby użyć funkcji Drukarka wielofunkcyjna, podłącz dysk flash do portu USB drukarki za każdym razem, gdy chcesz kopiować, faksować lub skanować.

Opis aplikacji WS-Scan

Ikona	Opis
	Aplikacja Web Services-Scan umożliwia skanowanie dokumentów w drukarce sieciowej oraz przesyłanie zeskanowanych obrazów do komputera. WS-Scan to aplikacja firmy Microsoft, która działa podobnie do aplikacji Skanuj do sieci, ale umożliwia wysyłanie zeskanowanych obrazów do aplikacji w systemie Windows. Aby dowiedzieć się więcej na temat aplikacji WS-Scan, zapoznaj się z dokumentacją firmy Microsoft. **Uwaga:** Ikona na ekranie głównym drukarki pojawi się tylko po zarejestrowaniu komputera z drukarką sieciową. Na komputerze musi być zainstalowany system operacyjny Windows 8, Windows 7 lub Windows Vista.

Konfiguracja zdalnego panelu operatora

Ta aplikacja wyświetla panel sterowania drukarki na ekranie komputera i umożliwia interakcję z tym panelem nawet bez fizycznego dostępu do drukarki sieciowej. Na ekranie komputera można odczytywać informacje o stanie drukarki, zwalniać wstrzymane zadania drukowania, tworzyć zakładki i wykonywać inne zadania związane z drukowaniem, które zwykle wykonuje się, znajdując się przy drukarce sieciowej.

1. Uruchom przeglądarkę sieci Web, a następnie w polu adresu wpisz adres IP drukarki.

   Uwaga: Wyświetl adres IP drukarki na ekranie głównym panelu sterowania drukarki. Adres IP ma postać czterech liczb oddzielonych kropkami. Na przykład 123.123.123.123.

2. Kliknij kolejno **Ustawienia** > **Funkcje urządzenia** > **Funkcje (eSF)** > **Zdalny panel operatora**.
3. Zaznacz pole **Włączony**, a następnie dostosuj ustawienia.
4. Kliknij przycisk **Zastosuj**.

Aby użyć Zdalnego panelu operatora, we wbudowanym serwerze WWW kliknij kolejno **Aplikacje** > **Zdalny panel operatora** > **Uruchom aplet VNC**.

Eksportowanie i importowanie konfiguracji

Ustawienia konfiguracji można wyeksportować do pliku tekstowego, który można następnie zaimportować w celu zastosowania tych ustawień na innych drukarkach.

Eksportowanie konfiguracji do pliku

1. Uruchom przeglądarkę sieci Web, a następnie w polu adresu wpisz adres IP drukarki.

   Uwaga: Wyświetl adres IP drukarki na ekranie głównym panelu sterowania drukarki. Adres IP ma postać czterech liczb oddzielonych kropkami. Na przykład 123.123.123.123.

2. Kliknij przycisk **Ustawienia** lub **Konfiguracja**.
3. Kliknij kolejno opcje **Rozwiązania dla urządzenia** > **Rozwiązania (eSF)** albo opcję **Embedded Solutions**.
4. W obszarze Zainstalowane rozwiązania kliknij nazwę aplikacji, którą chcesz skonfigurować.
5. Kliknij kolejno opcje **Konfiguruj** > **Eksportuj**.
6. Postępuj zgodnie z instrukcjami wyświetlanymi na ekranie komputera, aby zapisać plik konfiguracji, a następnie wpisz unikatową nazwę pliku lub użyj nazwy domyślnej.

   Uwaga: W przypadku wystąpienia błędu **braku pamięci wirtualnej maszyny Java** należy powtarzać eksport, aż do momentu zapisania pliku konfiguracji.

Importowanie konfiguracji z pliku

1. Uruchom przeglądarkę sieci Web, a następnie w polu adresu wpisz adres IP drukarki.

   Uwaga: Wyświetl adres IP drukarki na ekranie głównym panelu sterowania drukarki. Adres IP ma postać czterech liczb oddzielonych kropkami. Na przykład 123.123.123.123.

2. Kliknij przycisk **Ustawienia** lub **Konfiguracja**.

3 Kliknij kolejno opcje **Rozwiązania dla urządzenia** > **Rozwiązania (eSF)** albo opcję **Embedded Solutions**.

4 W obszarze Zainstalowane rozwiązania kliknij nazwę aplikacji, którą chcesz skonfigurować.

5 Kliknij kolejno opcje **Konfiguruj** > **Importuj**.

6 Przejdź do zapisanego pliku konfiguracji, który został wyeksportowany ze skonfigurowanej wcześniej drukarki, a następnie załaduj go lub wyświetl jego podgląd.

Uwaga: W przypadku przekroczenia limitu czasu i pojawieniu się pustego ekranu należy odświeżyć przeglądarkę i kliknąć przycisk **Zastosuj**.

Dodatkowa konfiguracja drukarki

Włączanie drukarki

1 Otwórz przednie drzwiczki.

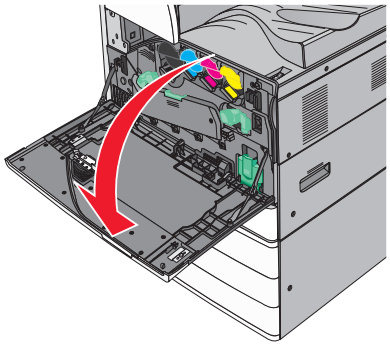

2 Naciśnij przełącznik zasilania drukarki.

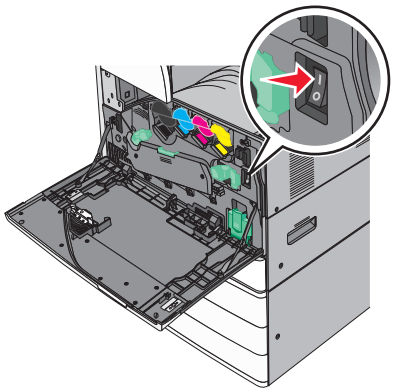

3 Zamknij przednie drzwiczki.

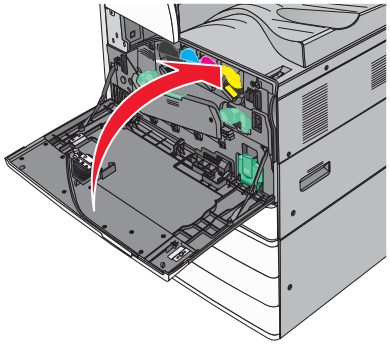

Instalowanie wewnętrznych elementów opcjonalnych

UWAGA — NIEBEZPIECZEŃSTWO PORAŻENIA PRĄDEM: Jeśli po zainstalowaniu samej drukarki konieczne będzie odsłonięcie płyty systemowej lub zainstalowanie dodatkowych opcji sprzętowych albo modułów pamięci, przed przystąpieniem do dalszych czynności należy wyłączyć drukarkę i wyjąć wtyczkę przewodu zasilającego z gniazdka elektrycznego. Jeśli do drukarki podłączone są inne urządzenia, należy je także wyłączyć i rozłączyć kable łączące je z drukarką.

Dostępne wewnętrzne elementy opcjonalne

- Karty pamięci
  - Pamięć drukarki
  - Pamięć flash
  - Czcionki
- Karty z oprogramowaniem drukarki
  - Kod kreskowy
  - PrintCryption™
- Dysk twardy drukarki
- Port ISP (Internal Solutions Ports) Lexmark™
  - Szeregowe złącze ISP RS-232-C
  - Równoległe złącze ISP 1284-B
  - Bezprzewodowe złącze ISP MarkNet™ N8250 802.11 b/g/n
  - Światłowodowe złącze ISP MarkNet N8130 10/100
  - Złącze ISP Ethernet MarkNet N8120 10/100/1000

Uwaga: Do obsługi portu ISP wymagany jest zestaw zewnętrzny.

Uzyskiwanie dostępu do płyty systemowej

UWAGA — NIEBEZPIECZEŃSTWO PORAŻENIA PRĄDEM: Jeśli po zainstalowaniu samej drukarki konieczne będzie odsłonięcie płyty systemowej lub zainstalowanie dodatkowych opcji sprzętowych albo modułów pamięci, przed przystąpieniem do dalszych czynności należy wyłączyć drukarkę i wyjąć wtyczkę przewodu zasilającego z gniazdka elektrycznego. Jeśli do drukarki podłączone są inne urządzenia, należy je także wyłączyć i rozłączyć kable łączące je z drukarką.

Uwaga: Do wykonania tej czynności potrzebny będzie płaski śrubokręt.

1 Obróć śruby w lewo, aby je poluzować.

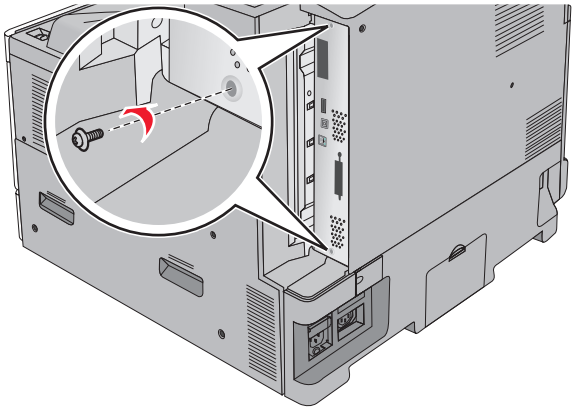

2 Pociągnij płytę systemową do przodu, aby ją wyjąć.

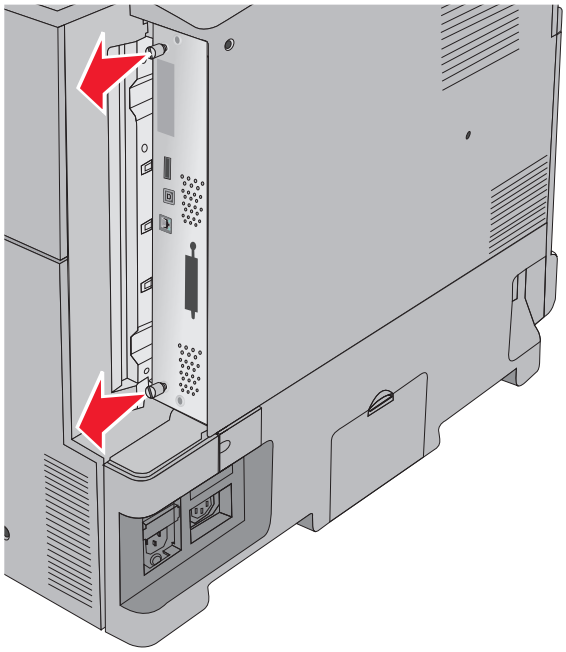

3 Na podstawie poniższej ilustracji odszukaj odpowiednie złącza.

Ostrzeżenie — możliwość uszkodzenia: Ładunki elektrostatyczne mogą łatwo spowodować uszkodzenie elektronicznych elementów płyty systemowej. Przed dotknięciem elektronicznych elementów karty systemowej lub złączy należy dotknąć dowolnego metalowego elementu, np. obudowy drukarki.

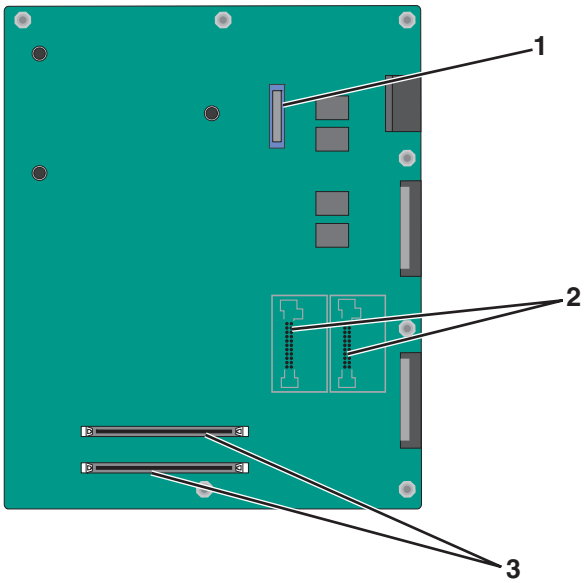

1	złącze ISP
2	Złącza karty pamięci flash lub karty z oprogramowaniem drukarki
3	Złącza karty pamięci

4 Dociśnij płytę systemową, aby wróciła na swoje miejsce.

Instalacja karty pamięci

UWAGA — NIEBEZPIECZEŃSTWO PORAŻENIA PRĄDEM: Jeśli po zainstalowaniu samej drukarki konieczne będzie odsłonięcie płyty systemowej lub zainstalowanie dodatkowych opcji sprzętowych albo modułów pamięci, przed przystąpieniem do dalszych czynności należy wyłączyć drukarkę i wyjąć wtyczkę przewodu zasilającego z gniazdka elektrycznego. Jeśli do drukarki podłączone są inne urządzenia, należy je także wyłączyć i rozłączyć kable łączące je z drukarką.

Ostrzeżenie — możliwość uszkodzenia: Ładunki elektrostatyczne mogą łatwo spowodować uszkodzenie elektronicznych elementów płyty systemowej. Przed dotknięciem elektronicznych elementów karty systemowej lub złączy należy dotknąć dowolnego metalowego elementu, np. obudowy drukarki.

Opcjonalna karta pamięci jest dostępna do nabycia oddzielnie. Można ją podłączyć na płycie systemowej.

1 Zdejmij płytę osłaniającą płytę systemową.

   Więcej informacji można znaleźć w sekcji „Uzyskiwanie dostępu do płyty systemowej” na str. 27.

   Uwaga: Do wykonania tej czynności potrzebny będzie płaski śrubokręt.

2 Rozpakuj kartę pamięci.

   Uwaga: Należy unikać dotykania punktów połączeniowych ulokowanych wzdłuż krawędzi karty.

3 Otwórz zatrzaski złącza karty pamięci na płycie systemowej.

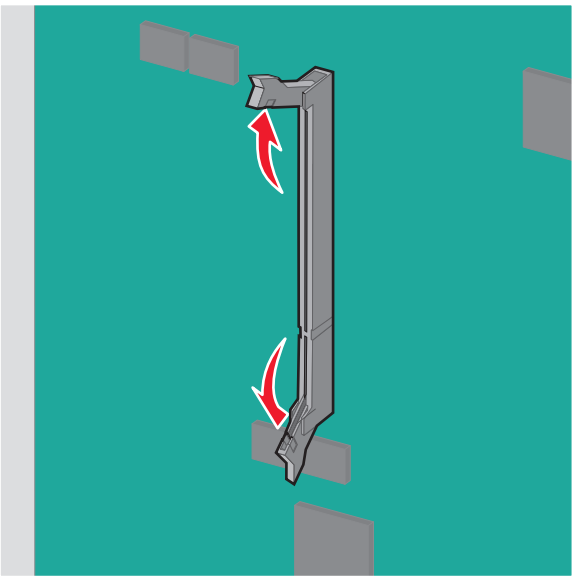

4 Wyrównaj wycięcie znajdujące się na karcie pamięci do wypustki na złączu.

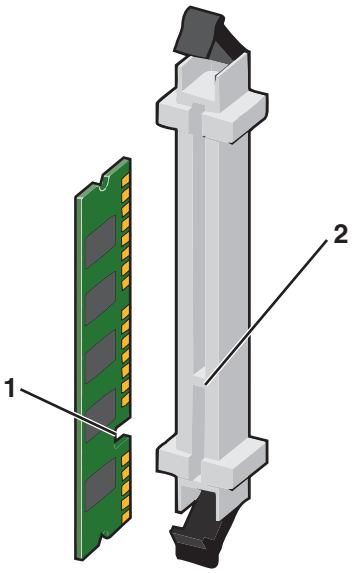

1	Wycięcie
2	Wypustka

5 Wsuń kartę pamięci w złącze, tak aby *zatrzasnęła się* we właściwym miejscu.

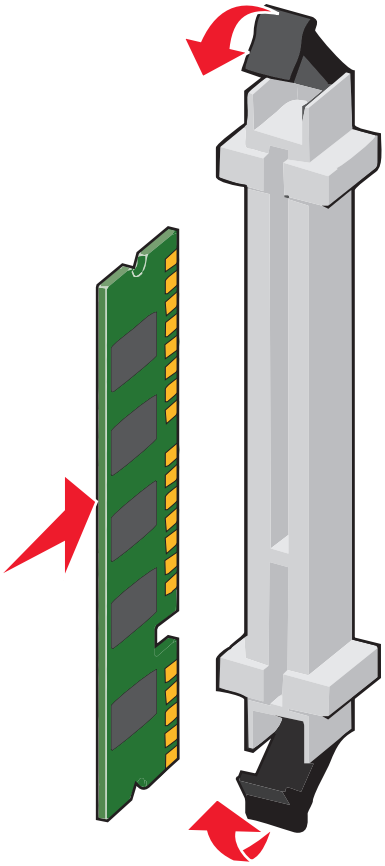

Instalacja kart pamięci flash i kart z oprogramowaniem drukarki

Na karcie systemowej znajdują się dwa złącza do podłączania opcjonalnej karty pamięci flash i karty z oprogramowaniem drukarki. Można zainstalować tylko jedną kartę danego typu, ale złączy można używać wymiennie.

UWAGA — NIEBEZPIECZEŃSTWO PORAŻENIA PRĄDEM: Jeśli po zainstalowaniu samej drukarki konieczne będzie odsłonięcie płyty systemowej lub zainstalowanie dodatkowych opcji sprzętowych albo modułów pamięci, przed przystąpieniem do dalszych czynności należy wyłączyć drukarkę i wyjąć wtyczkę przewodu zasilającego z gniazdka elektrycznego. Jeśli do drukarki podłączone są inne urządzenia, należy je także wyłączyć i rozłączyć kable łączące je z drukarką.

Ostrzeżenie — możliwość uszkodzenia: Ładunki elektrostatyczne mogą łatwo spowodować uszkodzenie elektronicznych elementów płyty systemowej. Przed dotknięciem elektronicznych elementów karty systemowej lub złączy należy dotknąć dowolnego metalowego elementu, np. obudowy drukarki.

1 Zdejmij płytę osłaniającą płytę systemową.

Więcej informacji można znaleźć w sekcji „Uzyskiwanie dostępu do płyty systemowej” na str. 27.

Uwagi:

- Do wykonania tej czynności potrzebny będzie płaski śrubokręt.

- Podczas otwierania metalowego panelu nie odłączaj kabla wentylatora.

2 Rozpakuj kartę.

Uwaga: Należy unikać dotykania punktów połączeniowych ulokowanych wzdłuż krawędzi karty.

3 Trzymając kartę za krawędzie, dopasuj plastikowe kołki na karcie do otworów w płycie systemowej.

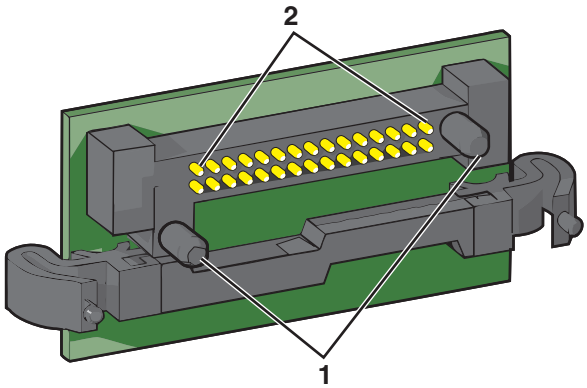

1	Plastikowe kołki
2	Metalowe kołki

4 Wepchnij mocno kartę na miejsce.

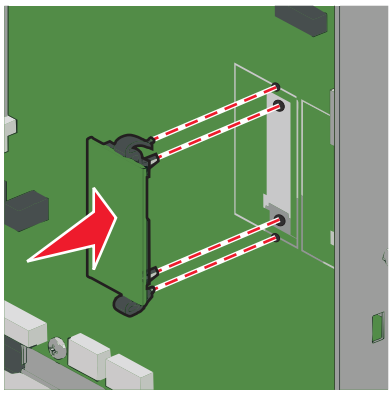

Uwagi:

- Złącze na karcie musi dotykać płyty systemowej i być w równej linii ze złączem na płycie systemowej na całej swojej długości.
- Postępuj ostrożnie, aby nie spowodować uszkodzenia złączy.

Instalacja portu ISP (Internal Solutions Port)

Płyta systemowa obsługuje jeden opcjonalny port ISPLexmark (Internal Solutions Port).

Uwaga: Do wykonania tej czynności potrzebny będzie płaski śrubokręt.

UWAGA — NIEBEZPIECZEŃSTWO PORAŻENIA PRĄDEM: W przypadku uzyskiwania dostępu do płyty systemowej bądź instalowania opcjonalnego sprzętu lub urządzeń pamięci po zainstalowaniu samej drukarki, przed przystąpieniem do dalszych czynności należy wyłączyć drukarkę i wyjąć wtyk przewodu zasilającego z gniazda elektrycznego. Jeśli do drukarki podłączone są inne urządzenia, należy je także wyłączyć i rozłączyć kable łączące je z drukarką.

Ostrzeżenie — możliwość uszkodzenia: Ładunki elektrostatyczne mogą łatwo spowodować uszkodzenie elektronicznych elementów płyty systemowej. Przed dotknięciem elektronicznych elementów karty systemowej lub złączy należy dotknąć dowolnego metalowego elementu, np. obudowy drukarki.

1 Zdejmij płytę osłaniającą płytę systemową.

   Więcej informacji można znaleźć w sekcji „Uzyskiwanie dostępu do płyty systemowej” na str. 27.

2 Wyjmij dysk twardy drukarki.

   Więcej informacji można znaleźć w sekcji „Wyjmowanie dysku twardego drukarki” na str. 39

3 Rozpakuj zestaw ISP.

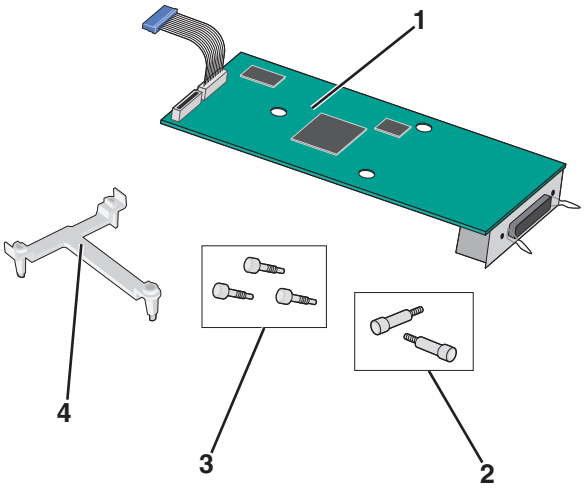

1	Rozwiązanie ISP
2	Śruby rozwiązania ISP
3	Śruby plastikowego uchwytu
4	Plastikowy uchwyt

4 Przy użyciu dwóch dołączonych śrub zamocuj plastikowy uchwyt do rozwiązania ISP.

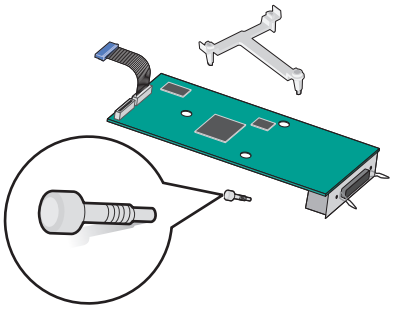

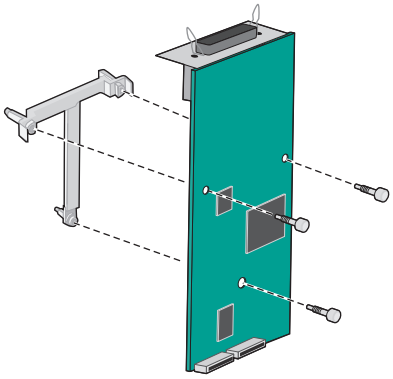

5 Przy użyciu dwóch dołączonych śrub zamocuj plastikowy uchwyt do obudowy płyty systemowej.

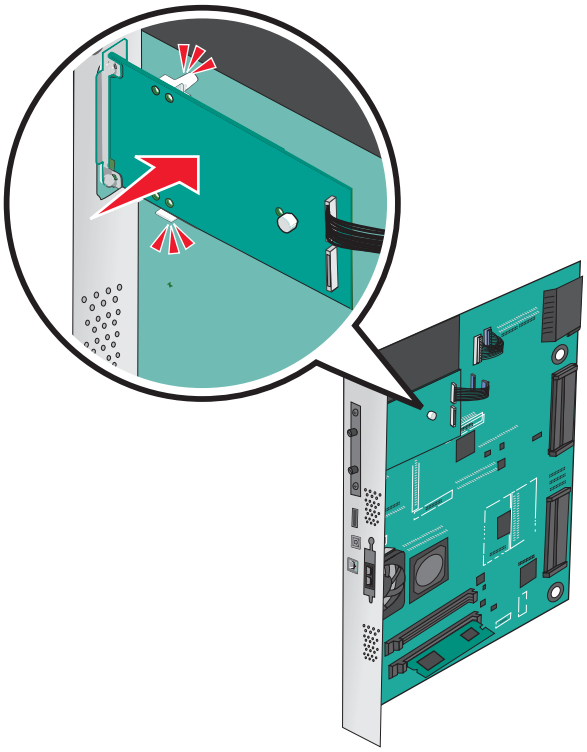

6 Podłącz wtyczkę kabla interfejsu rozwiązania ISP do odpowiedniego gniazda na płycie systemowej.

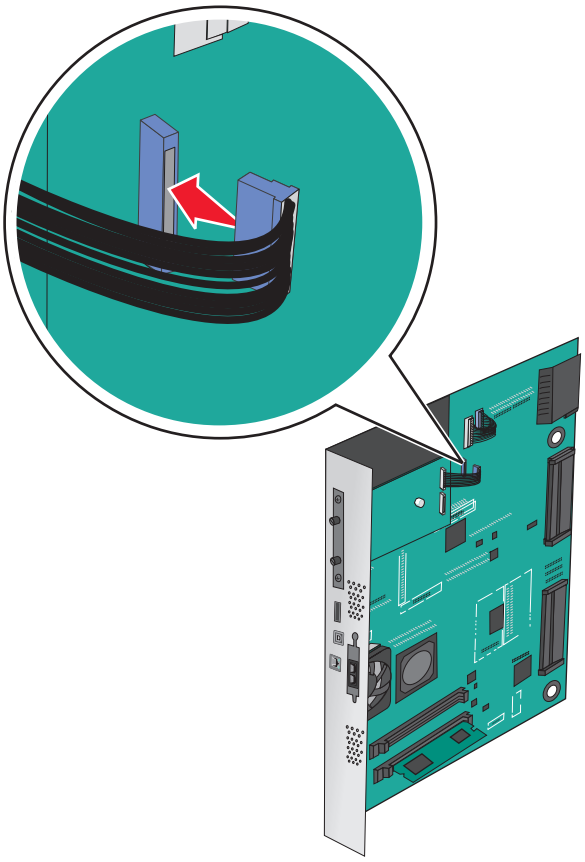

7 Przy użyciu dwóch śrub dokładnie zamocuj plastikowy uchwyt do obudowy płyty systemowej.

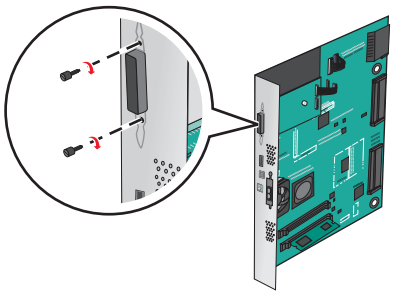

Instalacja dysku twardego drukarki

Uwaga: Do wykonania tej czynności potrzebny będzie płaski śrubokręt.

UWAGA — NIEBEZPIECZEŃSTWO PORAŻENIA PRĄDEM: Jeśli po zainstalowaniu samej drukarki konieczne będzie odsłonięcie płyty systemowej lub zainstalowanie dodatkowych opcji sprzętowych albo modułów pamięci, przed przystąpieniem do dalszych czynności należy wyłączyć drukarkę i wyjąć wtyczkę przewodu zasilającego z gniazdka elektrycznego. Jeśli do drukarki podłączone są inne urządzenia, należy je także wyłączyć i rozłączyć kable łączące je z drukarką.

Ostrzeżenie — możliwość uszkodzenia: Ładunki elektrostatyczne mogą łatwo spowodować uszkodzenie elektronicznych elementów płyty systemowej. Przed dotknięciem elektronicznych elementów karty systemowej lub złączy należy dotknąć dowolnego metalowego elementu, np. obudowy drukarki.

1 Zdejmij płytę osłaniającą płytę systemową.

   Więcej informacji można znaleźć w sekcji „Uzyskiwanie dostępu do płyty systemowej” na str. 27.

2 Rozpakuj dysk twardy drukarki.

3 Znajdź odpowiednie złącze na płycie systemowej.

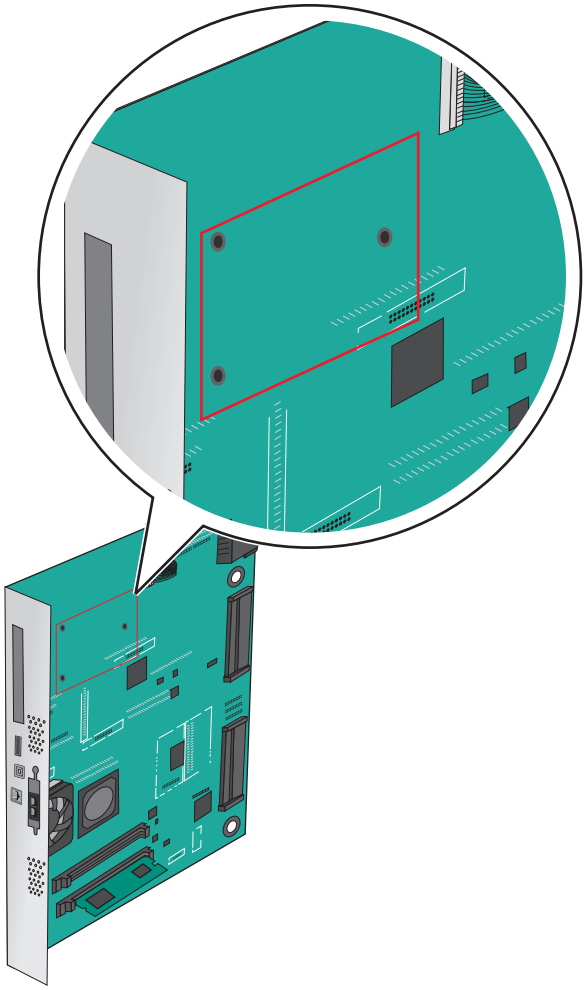

Uwaga: Jeśli zainstalowany jest opcjonalny port ISP, dysk twardy drukarki należy zainstalować w tym porcie.

Aby zainstalować dysk twardy drukarki w porcie ISP:

a Używając śrubokręta płaskiego, odkręć śruby.

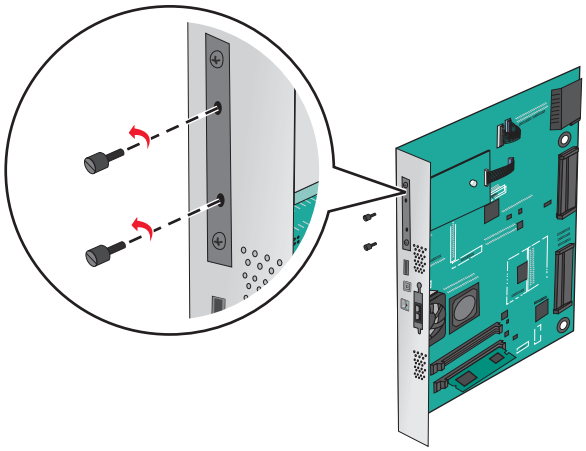

b Wyjmij śruby z uchwytu montażowego dysku twardego drukarki, a następnie wyjmij ten uchwyt.

c Dopasuj wypustki dysku twardego drukarki do otworów w porcie ISP, a następnie dociśnij dysk w taki sposób, aby wypustki znalazły się we właściwym miejscu.

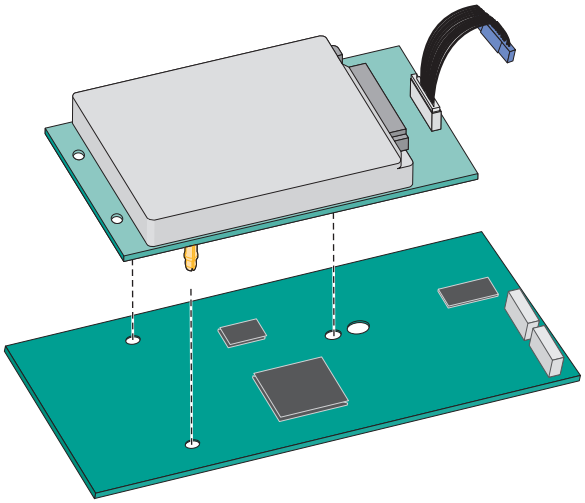

d Włóż wtyczkę kabla interfejsu dysku twardego drukarki do odpowiedniego gniazda na porcie ISP.

Uwaga: Wtyki i gniazda są oznaczone kolorami.

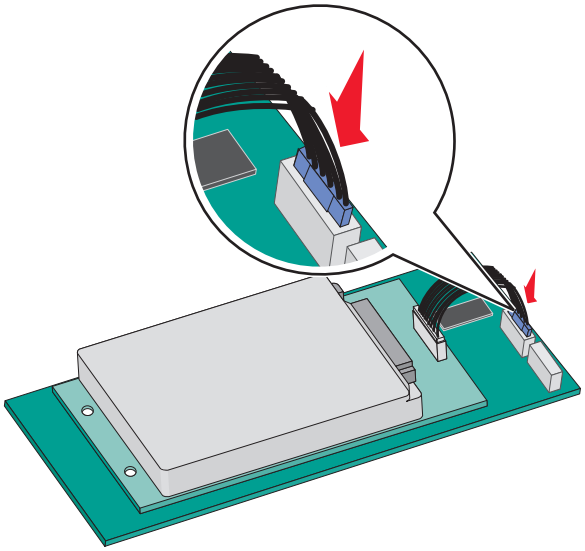

Aby zamontować dysk twardy drukarki bezpośrednio na płycie systemowej:

a Dopasuj wypustki dysku twardego drukarki do otworów w płycie systemowej, a następnie dociśnij dysk taki sposób, aby wypustki znalazły się we właściwym miejscu.

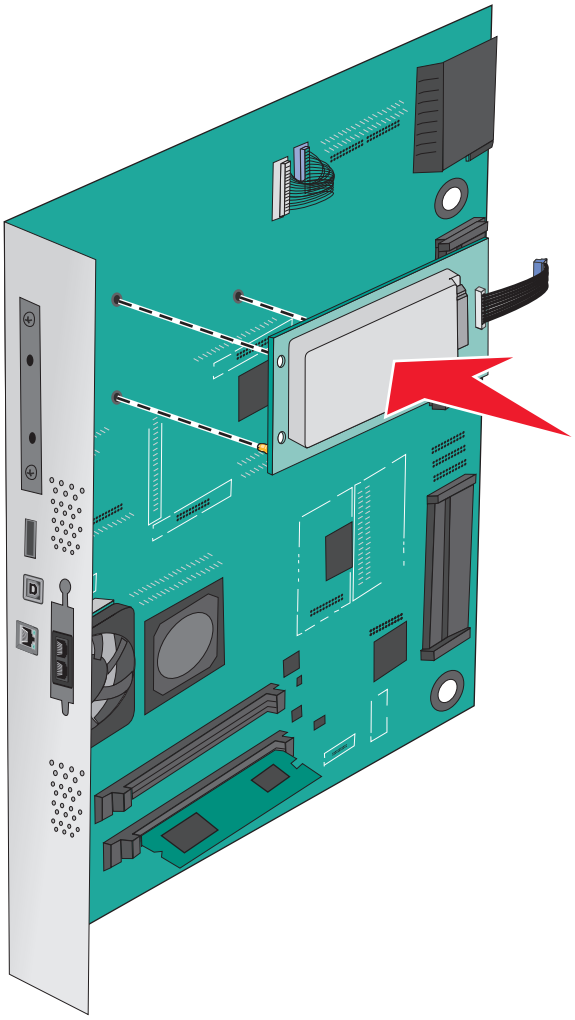

b Przy użyciu dwóch dołączonych śrub zamocuj uchwyt montażowy dysku twardego.

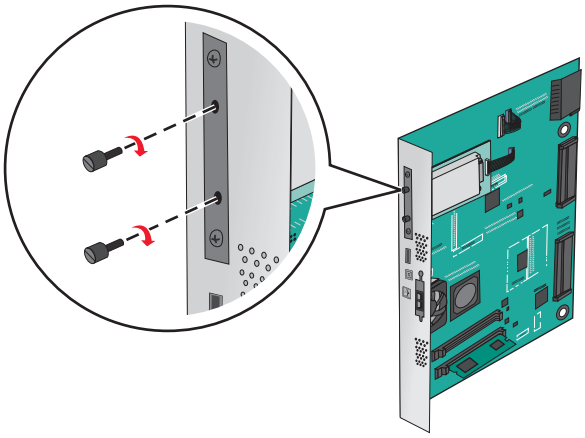

c Włóż wtyczkę kabla interfejsu dysku twardego drukarki do odpowiedniego gniazda na płycie systemowej.

Uwaga: Wtyki i gniazda są oznaczone kolorami.

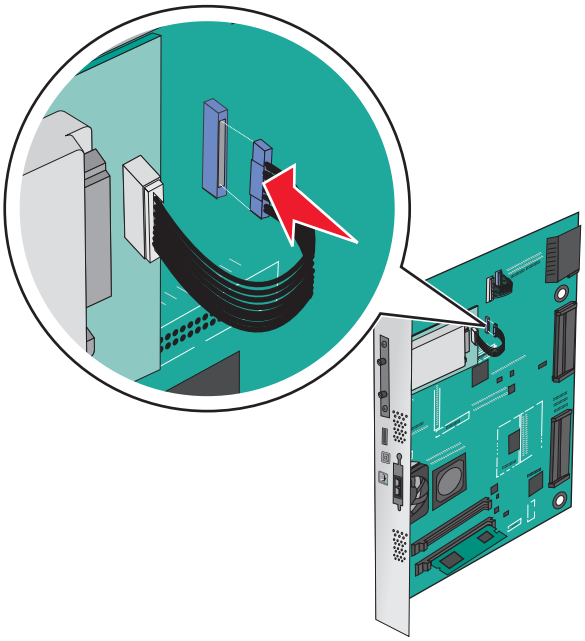

Wyjmowanie dysku twardego drukarki

Uwaga: Do wykonania tej czynności potrzebny będzie płaski śrubokręt.

Ostrzeżenie — możliwość uszkodzenia: Ładunki elektrostatyczne mogą łatwo spowodować uszkodzenie elektronicznych elementów płyty systemowej. Przed dotknięciem elektronicznych elementów karty systemowej lub złączy należy dotknąć dowolnego metalowego elementu, np. obudowy drukarki.

1 Zdejmij płytę osłaniającą płytę systemową.

   Więcej informacji można znaleźć w sekcji „Uzyskiwanie dostępu do płyty systemowej” na str. 27.

2 Odłącz kabel interfejsu dysku twardego drukarki od pyty systemowej, pozostawiając go podłączonego do dysku twardego drukarki. Aby odłączyć kabel, ściśnij zatrzask na wtyczce kabla interfejsu w celu rozłączenia zaczepu przed wyciągnięciem przewodu.

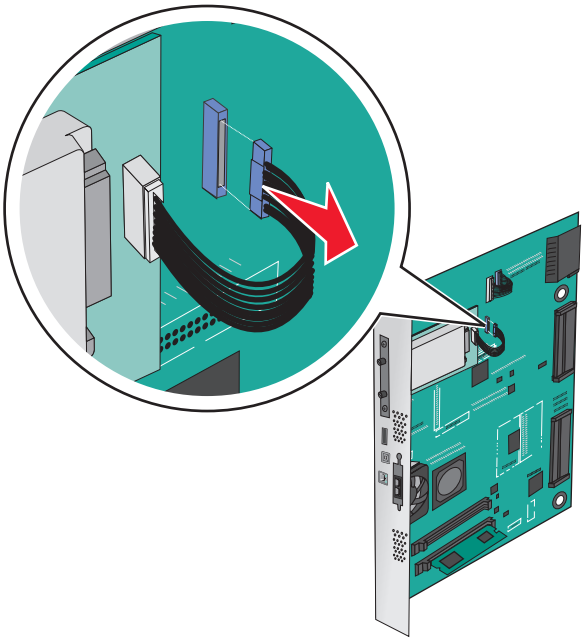

3 Odkręć śruby, przytrzymując dysk twardy drukarki na miejscu, a następnie wyjmij dysk.

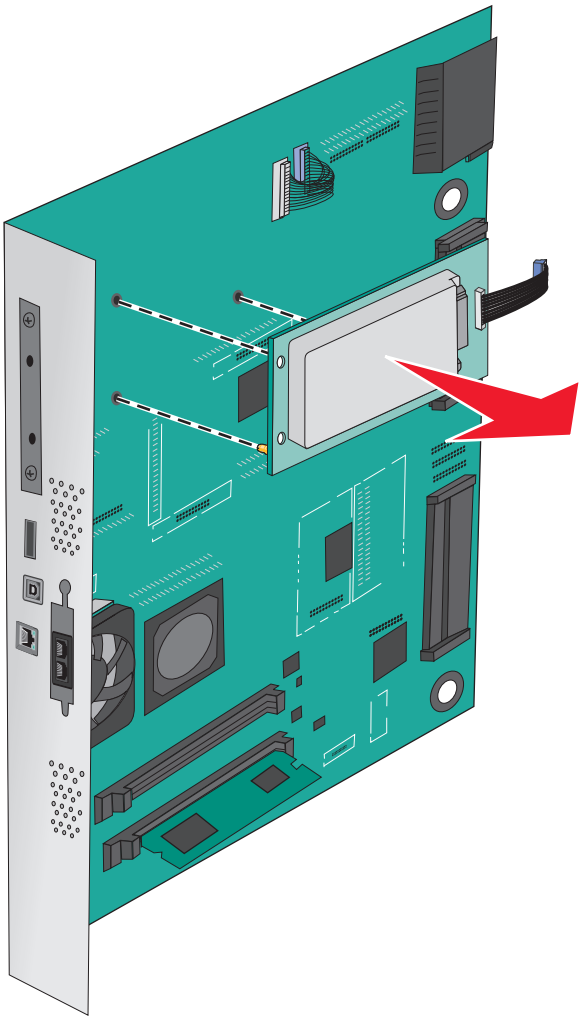

4 Odłóż dysk twardy drukarki na bok.

Instalowanie wyposażenia opcjonalnego

Kolejność instalacji

UWAGA — NIEBEZPIECZEŃSTWO PRZEWRÓCENIA: Konfiguracje przeznaczone do montowania na podłodze wymagają dodatkowego elementu, aby zachować stabilność. W przypadku korzystania z zasobnika papieru o dużej pojemności, modułu dupleksu i opcji wejściowej bądź kilku opcji wejściowych do podawania nośników należy używać stojaka lub podstawy drukarki. Jeśli została zakupiona drukarka wielofunkcyjna (MFP) z możliwością skanowania, kopiowania i faksowania, mogą być potrzebne dodatkowe elementy. Więcej informacji na ten temat można znaleźć pod adresem **www.lexmark.com/multifunctionprinters**.

UWAGA — NIEBEZPIECZEŃSTWO PORAŻENIA PRĄDEM: Jeśli po zainstalowaniu samej drukarki konieczne będzie odsłonięcie płyty systemowej lub zainstalowanie dodatkowych opcji sprzętowych albo modułów pamięci, przed przystąpieniem do dalszych czynności należy wyłączyć drukarkę i wyjąć wtyczkę przewodu zasilającego z gniazdka elektrycznego. Jeśli do drukarki podłączone są inne urządzenia, należy je także wyłączyć i rozłączyć kable łączące je z drukarką.

UWAGA — NIEBEZPIECZEŃSTWO USZKODZENIA CIAŁA: Waga drukarki jest większa niż 18 kg i do jej bezpiecznego podniesienia potrzeba co najmniej dwóch przeszkolonych pracowników.

Drukarkę oraz wszystkie opcjonalne zasobniki i moduły wykańczające należy instalować w następującej kolejności:

Przy użyciu modułu z jednym zasobnikiem

- Opcjonalny zasobnik na 520 arkuszy (zasobnik 2)
- Drukarka
- podajnik o dużej pojemności na 2000 arkuszy
- Moduł wykańczający

Przy użyciu modułu z trzema zasobnikami

- Moduł z trzema zasobnikami
- Drukarka
- podajnik o dużej pojemności na 2000 arkuszy
- Moduł wykańczający

Przy użyciu modułu wspólnego zasobnika

- moduł wspólnego zasobnika
- Drukarka
- podajnik o dużej pojemności na 2000 arkuszy
- Moduł wykańczający

Informacje dotyczące instalacji modułu z 1 zasobnikiem, modułu z 3 zasobnikami, modułu z wspólnym zasobnikiem, podajnika o dużej pojemności lub modułów wykańczających można znaleźć w dokumentacji dołączonej do danego elementu opcjonalnego.

Instalowanie zasobników opcjonalnych

Drukarka obsługuje następujące zasobniki opcjonalne:

- Moduł z 1 zasobnikiem
- Moduł z 3 zasobnikami
- Moduł wspólnego zasobnika
- Podajnik o dużej pojemności

UWAGA — NIEBEZPIECZEŃSTWO USZKODZENIA CIAŁA: Drukarka waży ponad 18 kg i jej bezpieczne podniesienie wymaga co najmniej dwóch przeszkolonych pracowników.

UWAGA — NIEBEZPIECZEŃSTWO PORAŻENIA PRĄDEM: W przypadku uzyskiwania dostępu do płyty systemowej bądź instalowania opcjonalnego sprzętu lub urządzeń pamięci po zainstalowaniu samej drukarki, przed przystąpieniem do dalszych czynności należy wyłączyć drukarkę i wyjąć wtyk przewodu zasilającego z gniazda elektrycznego. Jeśli do drukarki podłączone są inne urządzenia, należy je także wyłączyć i rozłączyć kable łączące je z drukarką.

UWAGA — NIEBEZPIECZEŃSTWO PRZEWRÓCENIA: Konfiguracje przeznaczone do montowania na podłodze wymagają dodatkowego elementu, aby zachować stabilność. W przypadku korzystania z zasobnika papieru o dużej pojemności, modułu dupleksu i opcji wejściowej bądź kilku opcji wejściowych do podawania nośników należy używać stojaka lub podstawy drukarki. Jeśli została zakupiona drukarka wielofunkcyjna (MFP) z możliwością skanowania, kopiowania i faksowania, mogą być potrzebne dodatkowe elementy. Więcej informacji na ten temat można znaleźć pod adresem **www.lexmark.com/multifunctionprinters**.

1 Rozpakuj zasobnik opcjonalny i usuń wszystkie elementy opakowania.

2 Umieść zasobnik w pobliżu drukarki.

3 Wyłącz drukarkę.

4 Wyrównaj drukarkę z zasobnikiem i opuść drukarkę na miejsce.

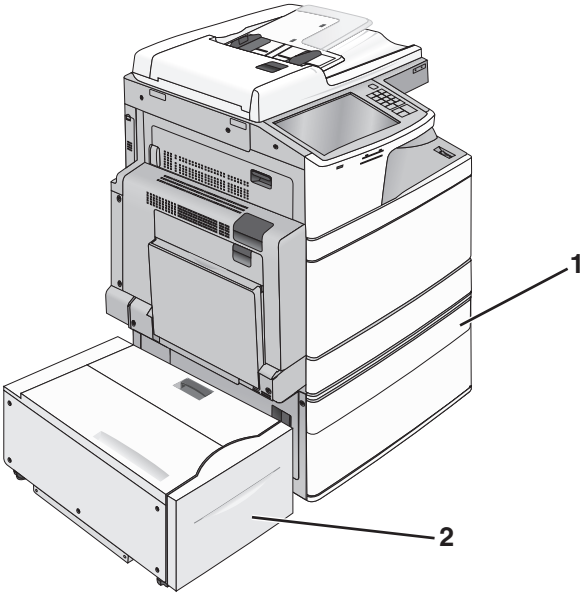

1	moduł z 1 zasobnikiem
2	podajnik o dużej pojemności na 2000 arkuszy

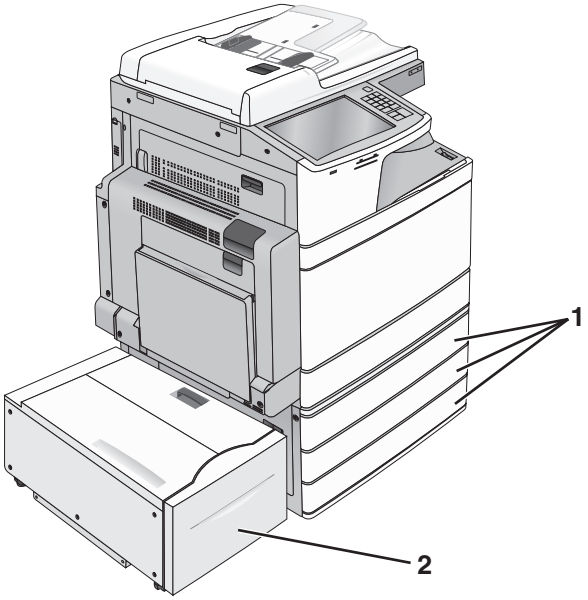

1	moduł z 3 zasobnikami
2	podajnik o dużej pojemności na 2000 arkuszy

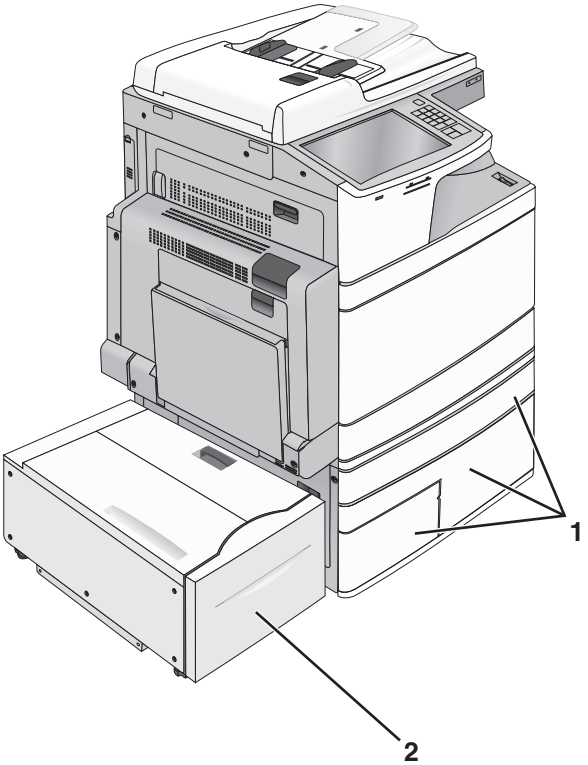

1	moduł wspólnego zasobnika
2	podajnik o dużej pojemności na 2000 arkuszy

5 Ponownie włącz drukarkę.

6 Ustaw oprogramowanie drukarki w taki sposób, aby opcjonalny zasobnik był rozpoznawany. Więcej informacji można znaleźć w sekcji „Aktualizacja dostępnych opcji w sterowniku drukarki” na str. 47.

Podłączanie kabli

UWAGA — NIEBEZPIECZEŃSTWO USZKODZENIA CIAŁA: Nie należy używać faksu podczas burzy. Nie należy instalować urządzenia i podłączać żadnych przewodów (np. faksu, przewodu zasilania lub kabla telefonicznego) podczas burzy.

W celu podłączenia drukarki do komputera należy użyć kabla USB lub kabla Ethernet.

Dopilnuj, aby dopasować do siebie następujące elementy:

- Symbol USB na kablu do symbolu USB na drukarce.
- Odpowiedni kabel Ethernet do portu Ethernet.

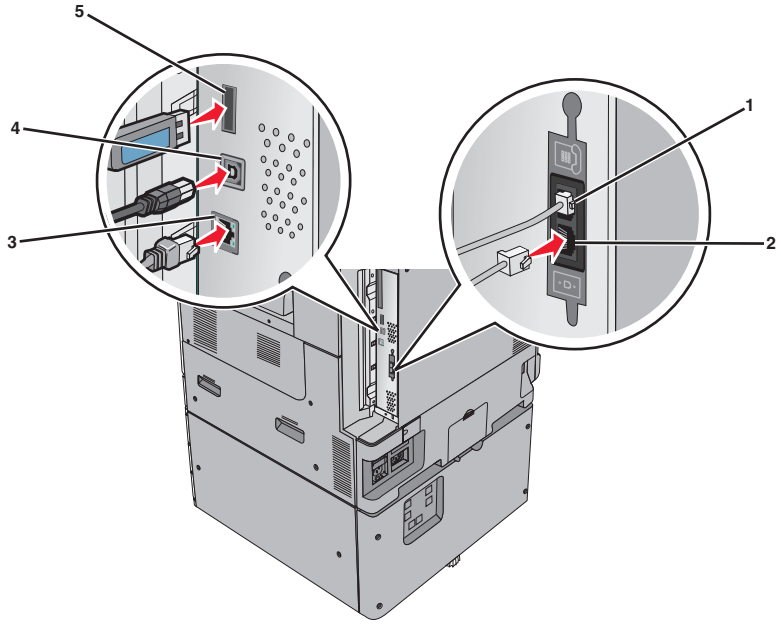

1	Port telefonu
2	Port faksu
3	Ethernet, port
4	Port USB drukarki
5	Port USB
Ostrzeżenie — możliwość uszkodzenia: Podczas drukowania nie należy dotykać kabla USB, karty sieciowej ani wskazanych miejsc drukarki. Mogłoby to spowodować utratę danych lub uszkodzenie drukarki.	

Weryfikacja konfiguracji drukarki

Gdy wszystkie opcje sprzętu i oprogramowania są zainstalowane, a drukarka włączona, należy sprawdzić, czy drukarka jest poprawnie skonfigurowana. W tym celu należy wydrukować następujące pozycje:

- **Strona ustawień menu** — umożliwia zweryfikowanie poprawności instalacji wszystkich opcji drukarki. Lista zainstalowanych opcji jest wyświetlana w dolnej części strony. Jeśli zainstalowana opcja nie znajduje się na liście, nie została ona poprawnie zainstalowana. Należy usunąć tę opcję i zainstalować ją ponownie.
- **Strona ustawień sieci** — jeśli drukarka jest drukarką sieciową i jest podłączona do sieci, można na niej wydrukować stronę z informacjami na temat konfiguracji sieci, aby sprawdzić prawidłowość połączenia sieciowego. Na stronie tej znajdują się również istotne informacje ułatwiające konfigurowanie drukarki do drukowania za pośrednictwem sieci.

Drukowanie strony ustawień menu

Z poziomu ekranu głównego przejdź do opcji:

> **Raporty** > **Strona ustawień menu**

Drukowanie strony konfiguracji sieci

Jeśli drukarka jest podłączona do sieci, można na niej wydrukować stronę z informacjami na temat ustawień sieci, aby sprawdzić prawidłowość połączenia sieciowego. Na stronie tej znajdują się również istotne informacje ułatwiające konfigurowanie drukarki do drukowania za pośrednictwem sieci.

1. Z poziomu ekranu głównego przejdź do opcji:

   > **Raporty** > **Strona konfiguracji sieci**

2. Sprawdź w pierwszej sekcji strony z informacjami na temat konfiguracji sieci, czy stan drukarki to **Podłączona**.

   Jeśli stan ma wartość **Niepodłączona**, może to oznaczać, że sieć LAN nie działa lub jest uszkodzony kabel sieciowy. Skonsultuj się z obsługą techniczną systemu w celu rozwiązania problemu, a następnie ponownie wydrukuj stronę konfiguracji sieci.

Konfigurowanie oprogramowania drukarki

Instalowanie oprogramowania drukarki

Uwagi:

- Jeśli oprogramowanie drukarki zostało uprzednio zainstalowane na tym komputerze, ale trzeba je przeinstalować, należy najpierw odinstalować bieżącą wersję oprogramowania.
- Przed rozpoczęciem instalacji oprogramowania drukarki należy zamknąć wszystkie uruchomione programy.

1 Uzyskaj kopię pakietu instalatora oprogramowania.
   - Z dysku CD *Oprogramowanie i dokumentacja* dostarczonego z drukarką.
   - Z naszej witryny sieci Web:
     Przejdź do witryny **http://support.lexmark.com**, a następnie do sekcji:
     POMOC TECHNICZNA I PLIKI DO POBRANIA > wybierz swoją drukarkę > wybierz swój system operacyjny
2 Kliknij dwukrotnie pakiet instalatora oprogramowania.

   Zaczekaj na pojawienie się okna dialogowego instalacji.

   Jeśli korzystasz z dysku CD *Oprogramowanie i dokumentacja* i nie pojawia się okno dialogowe instalacji, wykonaj następujące czynności:

   W systemie Windows 8

   W panelu wyszukiwania wpisz **uruchom** i przejdź kolejno do:

   listy aplikacji > **Uruchom** > wpisz **D:\setup.exe** > **OK**.

   W systemie Windows 7 lub starszym

   a Kliknij przycisk lub przycisk **Start** i wybierz polecenie **Uruchom**.
   b W oknie dialogowym Rozpocznij wyszukiwanie lub Uruchamianie wpisz **D:\setup.exe**.
   c Naciśnij klawisz **Enter** lub kliknij przycisk **OK**.

   W systemie operacyjnym Macintosh

   Kliknij dwukrotnie ikonę dysku CD na pulpicie.

   Uwaga: Litera **D** oznacza dysk CD lub DVD.
3 Kliknij przycisk **Zainstaluj**, a następnie postępuj zgodnie z instrukcjami wyświetlanymi na ekranie komputera.

Aktualizacja dostępnych opcji w sterowniku drukarki

Po zainstalowaniu sprzętowego wyposażenia opcjonalnego konieczne może okazać się ręczne dodanie opcji w sterowniku drukarki, aby były dostępne do użycia.

Dla użytkowników systemu Windows

1 Otwórz folder drukarek.

   W systemie Windows 8

   Przy użyciu znaczka wyszukiwania wpisz **run** i przejdź do pozycji:

   Apps list (Lista aplikacji) > **Run (Uruchom)** > wpisz **control printers** > **OK**

   W wypadku systemu Windows 7 lub starszego

   a Kliknij przycisk lub przycisk **Start** i wybierz polecenie **Uruchom**.
   b W oknie dialogowym Rozpocznij wyszukiwanie lub Uruchamianie wpisz polecenie **control printers**.
   c Naciśnij klawisz **Enter** lub kliknij przycisk **OK**.

2 W zależności od posiadanego urządzenia, wykonaj jedną z następujących czynności:
   - Naciśnij i przytrzymaj nazwę drukarki, którą chcesz zaktualizować.
   - Kliknij prawym przyciskiem myszy drukarkę, którą chcesz zaktualizować.
3 W wyświetlonym menu wykonaj jedną z następujących czynności:
   - W systemie Windows 7 lub nowszym wybierz polecenie **Właściwości drukarki**.
   - W przypadku starszych systemów wybierz polecenie **Właściwości**.
4 Kliknij kartę **Konfiguracja**.
5 Wykonaj jedną z następujących czynności:
   - Kliknij przycisk **Aktualizuj teraz - odpytaj drukarkę.**
   - W sekcji Opcje konfiguracji ręcznie dodaj cały zainstalowany sprzęt wyposażenia opcjonalnego.
6 Kliknij przycisk **Zastosuj**.

Dla użytkowników komputerów Macintosh

1 Z menu Apple przejdź do jednej z następujących opcji:
   - **System Preferences** (Preferencje systemu) > **Print Scan** (Drukowanie i skanowanie) > wybierz drukarkę > **Options Supplies** (Opcje i materiały eksploatacyjne) **> Driver** (Sterownik)
   - **System Preferences** (Preferencje systemu) > **Print Fax** (Drukowanie i faksowanie) > wybierz drukarkę > **Options & Supplies** (Opcje i materiały eksploatacyjne) > **Driver** (Sterownik)
2 Dodaj wszystkie zainstalowane opcje sprzętowe, a następnie kliknij przycisk **OK**.

Sieć

Uwagi:

- Przed skonfigurowaniem drukarki do pracy w sieci bezprzewodowej należy zakupić kartę sieci bezprzewodowej MarkNet N8352. Więcej informacji na temat instalacji bezprzewodowej karty sieciowej znajduje się w instrukcji dostarczonej z tą kartą.
- Identyfikator zestawu usług (SSID) jest to nazwa przypisana sieci bezprzewodowej. Wired Equivalent Privacy (WEP), Wi-Fi Protected Access (WPA), WPA2 oraz 802.1X - RADIUS to typy zabezpieczeń używanych w sieci.

Przygotowanie do konfiguracji drukarki w sieci Ethernet

Przed rozpoczęciem konfigurowania drukarki do pracy w sieci Ethernet przygotuj następujące informacje:

Uwaga: Jeśli sieć automatycznie przypisuje adresy IP do komputerów i drukarek, przejdź do instalowania drukarki.

- Prawidłowy, unikatowy adres IP drukarki, który ma być używany w sieci.
- Brama sieciowa.
- Maska sieci.
- Nazwa drukarki (opcjonalnie).

  Uwaga: Nazwa drukarki może ułatwić identyfikowanie drukarki w sieci. Można wybrać domyślną nazwę drukarki lub przypisać nazwę łatwiejszą do zapamiętania.

Niezbędne są kabel sieci Ethernet oraz dostępny port umożliwiające fizyczne podłączenie drukarki do sieci. Jeśli to możliwe, należy użyć nowego kabla sieciowego, aby uniknąć potencjalnych problemów związanych z uszkodzeniem przewodu.

Przygotowanie do konfiguracji drukarki w sieci bezprzewodowej

Uwagi:

- Upewnij się, że punkt dostępu (router bezprzewodowy) jest włączony i działa prawidłowo.
- Nie podłączaj kabli instalacyjnych ani sieciowych do chwili, aż w oprogramowaniu konfiguracyjnym nie wyświetli się monit, aby to zrobić.

Przed rozpoczęciem konfiguracji drukarki do pracy w sieci bezprzewodowej należy znać następujące informacje:

- **SSID** — identyfikator SSID jest również określany jako nazwa sieciowa.
- **Tryb bezprzewodowy (lub tryb sieciowy)** — może to być tryb infrastruktury lub tryb ad hoc.
- **Kanał (dla sieci ad hoc)** — dla sieci w trybie infrastruktury domyślnie kanał jest ustawiany automatycznie.

  Niektóre sieci ad hoc wymagają również ustawienia automatycznego. Jeśli nie wiadomo, który kanał wybrać, należy skontaktować się z administratorem systemu.
- **Metoda zabezpieczeń** — istnieją cztery podstawowe opcje dla metody zabezpieczeń:
  - Klucz WEP

    Jeśli sieć używa więcej niż jednego klucza WEP, wprowadź w udostępnionych obszarach maksymalnie cztery klucze. Wybierz klucz aktualnie używany w sieci za pomocą opcji Domyślny klucz transmisji WEP.
  - Klucz wstępny lub hasło WPA/WPA2

    Zabezpieczenia WPA obejmują szyfrowanie jako dodatkową warstwę zabezpieczeń. Możliwe jest szyfrowanie AES lub TKIP. Szyfrowanie skonfigurowane w routerze i drukarce musi być tego samego typu, w przeciwnym razie drukarka nie będzie mogła komunikować się w sieci.
  - 802.1X–RADIUS

    Do zainstalowania drukarki w sieci 802.1X wymagane mogą być następujące informacje:
    - Typ uwierzytelniania
    - Wewnętrzny typ uwierzytelniania
    - Nazwa i hasło użytkownika 802.1X
    - Certyfikaty
  - Brak zabezpieczeń

    Jeśli sieć bezprzewodowa nie korzysta z żadnego typu zabezpieczeń, nie będą wyświetlane żadne informacje o zabezpieczeniach.

    Uwaga: Nie zaleca się korzystania z niezabezpieczonej sieci bezprzewodowej.

Uwagi:

- Jeśli identyfikator SSID sieci, z którą połączony jest komputer, jest nieznany, uruchom narzędzie do obsługi bezprzewodowej karty sieciowej komputera i wyszukaj nazwę sieci. Jeśli nie można znaleźć identyfikatora SSID lub informacji dotyczących zabezpieczeń w danej sieci, należy skorzystać z dokumentacji dostarczonej z punktem dostępu lub skontaktować się z obsługą techniczną systemu.

– Klucz wstępny lub hasło WPA/WPA2 dla danej sieci bezprzewodowej można znaleźć w dokumentacji dostarczonej z punktem dostępu bezprzewodowego lub na wbudowanym serwerze WWW powiązanym z punktem dostępu albo uzyskać od administratora systemu.

Instalowanie drukarki w sieci bezprzewodowej (system Windows)

Przed zainstalowaniem drukarki w sieci bezprzewodowej należy się upewnić, że:

- Sieć bezprzewodowa jest skonfigurowana i działa prawidłowo.
- Komputer jest podłączony do tej samej sieci bezprzewodowej, w której chcesz skonfigurować drukarkę.

1 Podłącz przewód zasilający z jednej strony do drukarki, a z drugiej — do prawidłowo uziemionego gniazdka elektrycznego, a następnie włącz drukarkę.

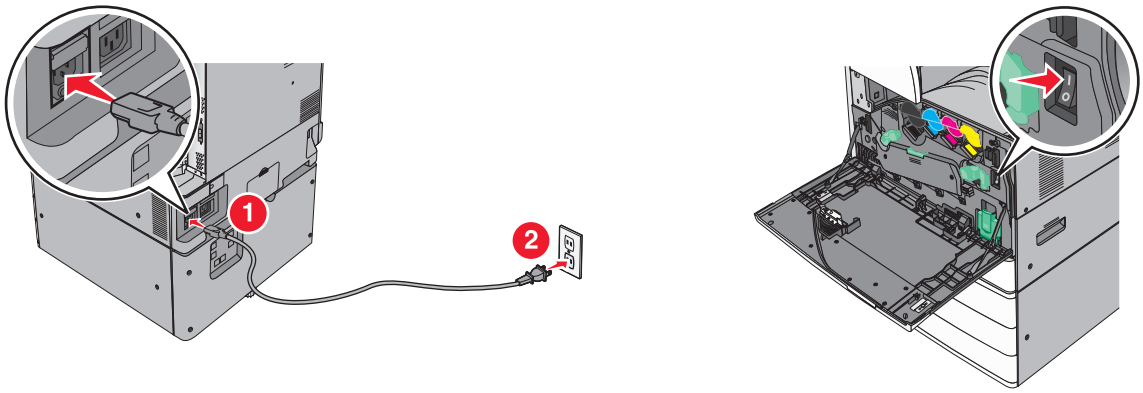

Uwaga: Upewnij się, że drukarka i komputer są włączone i gotowe do pracy.

Ostrzeżenie — możliwość uszkodzenia: Nie podłączaj kabla USB, zanim na ekranie komputera nie zostanie wyświetlony odpowiedni komunikat.

2 Uzyskaj kopię pakietu instalatora oprogramowania.
   - Z dysku CD *Oprogramowanie i dokumentacja* dostarczonego z drukarką.
   - Z naszej witryny sieci Web:
     Przejdź do witryny **http://support.lexmark.com**, a następnie do sekcji:
     POMOC TECHNICZNA I PLIKI DO POBRANIA > wybierz swoją drukarkę > wybierz swój system operacyjny

3 Kliknij dwukrotnie pakiet instalatora oprogramowania.

   Zaczekaj na pojawienie się okna dialogowego instalacji.

   Jeśli korzystasz z dysku CD *Oprogramowanie i dokumentacja* i nie pojawia się okno dialogowe instalacji, wykonaj następujące czynności:

W systemie Windows 8

W panelu wyszukiwania wpisz **uruchom** i przejdź kolejno do:

Lista aplikacji > **Uruchom** > wpisz **D:\setup.exe** > **OK**

W systemie Windows 7 lub starszym

a Kliknij przycisk lub przycisk **Start** i wybierz polecenie **Uruchom**.

b W oknie dialogowym Rozpocznij wyszukiwanie lub Uruchamianie wpisz **D:\setup.exe**.

c Naciśnij klawisz **Enter** lub kliknij przycisk **OK**.

Uwaga: Litera **D** oznacza dysk CD lub DVD.

4 Kliknij przycisk **Zainstaluj**, a następnie postępuj zgodnie z instrukcjami wyświetlanymi na ekranie komputera.

5 Po wyświetleniu monitu o określenie typu połączenia wybierz opcję **Połączenie bezprzewodowe**.

6 W oknie dialogowym Konfiguracja komunikacji bezprzewodowej wybierz opcję **Konfiguracja z przewodnikiem (zalecana)**.

Uwaga: Opcja **Konfiguracja zaawansowana** jest przewidziana tylko dla użytkowników, którzy chcą dostosować instalację do własnych potrzeb.

7 Tymczasowo podłącz kabel USB do komputera w sieci bezprzewodowej oraz do drukarki.

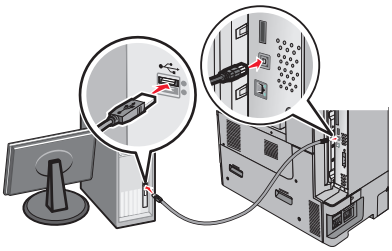

Uwaga: Po skonfigurowaniu drukarki oprogramowanie poinformuje o konieczności odłączenia tego kabla USB, aby można było drukować w sieci bezprzewodowej.

8 Postępuj zgodnie z instrukcjami wyświetlanymi na ekranie komputera.

Uwaga: Więcej informacji na temat zezwalania innym komputerom w sieci na korzystanie z drukarki bezprzewodowej zawiera *Podręcznik pracy w sieci*.

Instalowanie drukarki w sieci bezprzewodowej (komputer Macintosh)

Uwaga: Upewnij się, że kabel sieci Ethernet nie jest podłączony podczas instalowania drukarki w sieci bezprzewodowej.

Przygotowanie do konfigurowania drukarki

1 Podłącz przewód zasilający z jednej strony do drukarki, a z drugiej — do prawidłowo uziemionego gniazdka elektrycznego, a następnie włącz drukarkę.

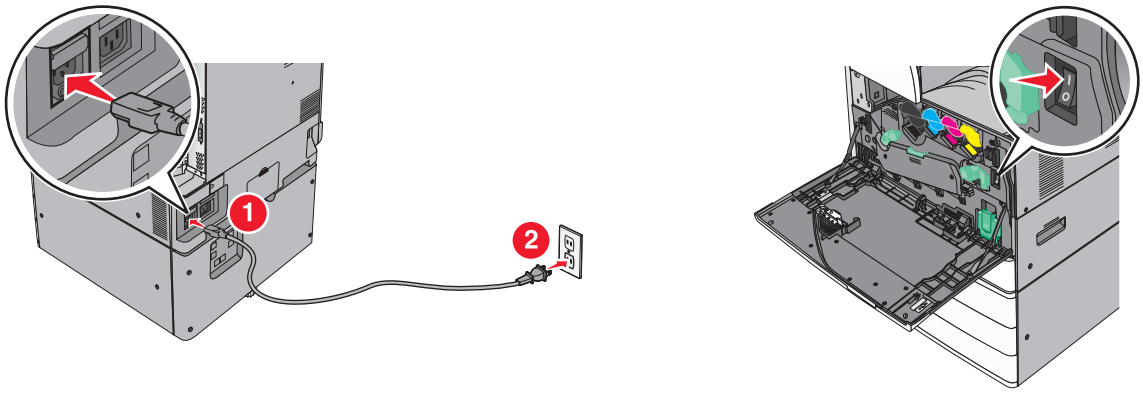

2 Znajdź adres MAC drukarki.

a Przy użyciu panelu sterowania drukarki przejdź do opcji:

> **Raporty** > > **Strona konfiguracji sieci** >

lub

> **Raporty** > **Strona konfiguracji sieci**

b W sekcji Standardowa karta sieciowa znajdź pozycję **UAA (MAC)**.

Uwaga: Informacje te będą potrzebne później.

Wprowadzanie informacji o drukarce

1 Uzyskaj dostęp do opcji AirPort:

W systemie Mac OS X w wersji 10.5 lub nowszej

Z menu Apple przejdź do jednej z następujących opcji:

- **System Preferences** (Preferencje systemu) > **Network** (Sieć) > **Wi-Fi**
- **System Preferences** (Preferencje systemu) > **Network** (Sieć) > **AirPort**

W systemie Mac OS X w wersji 10.4

W programie Finder przejdź do opcji:

Applications (Aplikacje) > **Internet Connect** (Połączenie z Internetem) > **AirPort**

2 W menu podręcznym Network Name (Nazwa sieci) wybierz opcję **print server [yyyyyy]** (serwer druku [yyyyyy]), gdzie znaki **y** symbolizują ostatnie sześć cyfr adresu MAC znajdującego się na karcie adresów MAC.

3 Otwórz przeglądarkę sieci Web.

4 W menu rozwijanym Bookmarks (Zakładki) wybierz polecenie **Show** (Pokaż) lub **Show All Bookmarks** (Pokaż wszystkie zakładki).

5 W obszarze COLLECTIONS (Zbiory) wybierz opcję **Bonjour** lub **Rendezvous** i kliknij dwukrotnie nazwę drukarki.

Uwaga: Aplikacji, która w systemie Mac OS X w wersji 10.2 nosi nazwę *Rendezvous*, obecnie firma Apple Inc. nadała nazwę *Bonjour*.

6 Z poziomu wbudowanego serwera WWW przejdź do strony konfiguracji sieci bezprzewodowej.

Konfiguracja drukarki do korzystania z sieci bezprzewodowej

1. Wprowadź nazwę sieci (SSID) w odpowiednim polu.
2. Jeśli sieć wykorzystuje punkt dostępu (router bezprzewodowy), wybierz opcję **Infrastructure** (Infrastruktura).
3. Wybierz typ zabezpieczeń używanych do ochrony sieci bezprzewodowej.
4. Wprowadź niezbędne informacje o zabezpieczeniach umożliwiające połączenie drukarki z siecią bezprzewodową.
5. Kliknij przycisk **Send** (Wyślij).
6. Uruchom aplikację AirPort na komputerze:

   W systemie Mac OS X w wersji 10.5 lub nowszej

   Z menu Apple przejdź do jednej z następujących opcji:

   - **System Preferences** (Preferencje systemu) > **Network** (Sieć) > **Wi-Fi**
   - **System Preferences** (Preferencje systemu) > **Network** (Sieć) > **AirPort**

   W systemie Mac OS X w wersji 10.4

   W programie Finder przejdź do opcji:

   Applications (Aplikacje) > **Internet Connect** (Połączenie z Internetem) > **AirPort**
7. W menu podręcznym Network (Sieć) wybierz nazwę sieci bezprzewodowej.

Konfiguracja komputera do bezprzewodowego korzystania z drukarki

Aby drukować na drukarce sieciowej, każdy użytkownik komputera Macintosh musi zainstalować niestandardowy plik sterownika drukarki i utworzyć kolejkę wydruku w folderze Narzędzie do konfiguracji drukarki lub Centrum drukowania.

1. Zainstaluj plik sterownika drukarki na komputerze:
   a. Uzyskaj kopię pakietu instalatora oprogramowania.
      - Z dysku CD *Oprogramowanie i dokumentacja* dostarczonego z drukarką.
      - Z naszej witryny sieci Web:
        Przejdź do witryny **http://support.lexmark.com**, a następnie do sekcji:
        POMOC TECHNICZNA I PLIKI DO POBRANIA > wybierz swoją drukarkę > wybierz swój system operacyjny
   b. Kliknij dwukrotnie pakiet instalatora odpowiedni dla drukarki.
   c. Postępuj zgodnie z instrukcjami wyświetlanymi na ekranie komputera.
   d. Określ miejsce docelowe i kliknij przycisk **Kontynuuj**.
   e. Na ekranie Łatwa instalacja kliknij opcję **Zainstaluj**.
   f. Wprowadź hasło użytkownika, a następnie kliknij przycisk **OK**.
      Wszystkie potrzebne aplikacje zostaną zainstalowane na komputerze.
   g. Po zakończeniu instalacji kliknij przycisk **Zamknij**.
2. Dodaj drukarkę:
   a. W przypadku drukowania w trybie IP:

W systemie Mac OS X w wersji 10.5 lub nowszej

1. Z menu Apple przejdź do jednej z następujących opcji:
   - **System Preferences** (Preferencje systemowe) > **Print & Scan** (Drukowanie i skanowanie)
   - **System Preferences** (Preferencje systemowe) > **Print & Fax** (Drukowanie i faksowanie)
2. Kliknij znak **+**.
3. W razie potrzeby kliknij przycisk **Add Printer or Scanner** (Dodaj drukarkę lub skaner) albo **Add Other Printer or Scanner** (Dodaj inną drukarkę lub inny skaner).
4. Kliknij kartę **IP**.
5. Wprowadź adres IP drukarki w polu adresu, a następnie kliknij przycisk **Add** (Dodaj).

W systemie Mac OS X w wersji 10.4

1. W programie Finder przejdź do opcji:
   Applications (Aplikacje) > **Utilities** (Narzędzia)
2. Kliknij dwukrotnie aplikację **Printer Setup Utility** (Narzędzie do konfiguracji drukarki) lub **Print Center** (Centrum drukowania).
3. Na liście drukarek wybierz opcję **Add** (Dodaj), a następnie kliknij opcję **IP Printer** (IP drukarki).
4. Wprowadź adres IP drukarki w polu adresu, a następnie kliknij przycisk **Add** (Dodaj).

b W przypadku drukowania w trybie AppleTalk:

Uwagi:

- Upewnij się, że na drukarce jest aktywny tryb AppleTalk.
- Ta funkcja jest obsługiwana tylko w systemie Mac OS X w wersji 10.5 lub starszej.

W systemie Mac OS X w wersji 10.5

1. W menu Apple przejdź do opcji:
   Preferencje systemowe > **Drukowanie i faksowanie**
2. Kliknij znak **+**, a następnie przejdź do opcji:
   AppleTalk > wybierz drukarkę z listy > **Add** (Dodaj)

W systemie Mac OS X w wersji 10.4

1. W programie Finder przejdź do opcji:
   Applications (Aplikacje) > **Utilities** (Narzędzia)
2. Kliknij dwukrotnie aplikację **Printer Setup Utility** (Narzędzie do konfiguracji drukarki) lub **Print Center** (Centrum drukowania).
3. Na liście drukarek kliknij opcję **Add** (Dodaj).
4. Kliknij kartę **Default Browser** (Przeglądarka domyślna) > **More Printers** (Więcej drukarek).
5. W pierwszym menu podręcznym wybierz opcję **AppleTalk**.
6. W drugim menu podręcznym wybierz opcję **Local AppleTalk Zone** (Strefa lokalnego AppleTalk).
7. Wybierz z listy drukarkę, a następnie kliknij przycisk **Add** (Dodaj).

Zmiana ustawień portu po zainstalowaniu nowego portu sieciowego ISP

Uwagi:

- Jeśli drukarka ma stały adres IP, nie trzeba wprowadzać żadnych zmian.
- Jeśli komputery zostały skonfigurowane do używania nazwy sieci, a nie adresu IP, nie trzeba wprowadzać żadnych zmian.
- Jeśli w drukarce skonfigurowanej uprzednio pod kątem połączenia Ethernet jest instalowany bezprzewodowy port ISP, należy odłączyć ją od sieci Ethernet.

Dla użytkowników systemu Windows

1. Otwórz folder drukarek.
2. W menu skrótów drukarki otwórz właściwości drukarki.
3. Skonfiguruj port z listy.
4. Zaktualzuj adres IP.
5. Zapisz zmiany

Dla użytkowników komputerów Macintosh

1. W menu Apple wybierz polecenie System Preferences (Preferencje systemu), a następnie przejdź do listy drukarek i wybierz **+** > **IP**.
2. W pasku adresu należy wpisać adres IP
3. Zapisz zmiany

Konfigurowanie drukowania przy użyciu portu szeregowego (tylko system Windows)

Po zainstalowaniu portu szeregowego lub komunikacyjnego (COM) należy skonfigurować drukarkę i komputer.

Uwaga: Użycie portu szeregowego spowalnia drukowanie

1. Ustawianie parametrów w drukarce.
   a. Na panelu sterowania przejdź do menu dla ustawień portów.
   b. W razie potrzeby znajdź menu dla ustawień portu szeregowego, a następnie dostosuj ustawienia.
   c. Zapisz ustawienia.
2. Na swoim komputerze otwórz folder drukarki, a następnie wybierz drukarkę.
3. We właściwościach drukarki wybierz z listy port COM.
4. W Menedżerze urządzeń ustaw parametry portu COM.

   W oknie dialogowym Rozpocznij otwórz wiersz poleceń i wpisz komendę **devmgmt.msc**.

Minimalizowanie wpływu drukarki na środowisko

Firma Lexmark podejmuje wszelkie działania mające na celu ochronę środowiska naturalnego i nieustannie stara się ulepszać swoje drukarki w celu zredukowania ich negatywnego wpływu na środowisko. Projektujemy z myślą o ochronie środowiska naturalnego, staramy się zużywać w procesie pakowania jak najmniej materiałów oraz zapewniamy programy zbierania i recyklingu. Więcej informacji można w następujących miejscach:

- Rozdział Oświadczenia
- Sekcja poświęcona ochronie środowiska w witrynie sieci internetowej firmy Lexmark pod adresem **www.lexmark.com/environment**
- Program recyklingu firmy Lexmark pod adresem **www.lexmark.com/recycle**

Wybierając pewne ustawienia lub zadania drukarki, można jeszcze bardziej zmniejszyć jej negatywny wpływ na środowisko. Ten rozdział przedstawia ustawienia i zadania, które mogą mieć dobroczynne skutki dla środowiska naturalnego.

Oszczędzanie papieru i toneru

Badania wykazały, że aż 80% wpływu, jaki drukarka ma na środowisko, jest związane ze zużyciem papieru. Wpływ ten można znaczenie zmniejszyć, korzystając z papieru makulaturowego, oraz stosując się do następujących zasad drukowania: drukowania po obu stronach papieru czy drukowania wielu stron na jednej stronie arkusza papieru.

Aby zapewnić oszczędzanie papieru i energii za pomocą jednego ustawienia drukarki, patrz „Korzystanie z trybu Eco-Mode” na str. 57.

Używanie papieru makulaturowego

Firma Lexmark jest wrażliwa na problemy środowiska naturalnego, dlatego wspiera korzystanie z biurowego papieru makulaturowego przeznaczonego specjalnie do drukarek laserowych/LED. Więcej informacji na temat rodzajów papieru makulaturowego nadających się do danej drukarki zawiera sekcja „Używanie papieru makulaturowego i innych papierów biurowych” na str. 77.

Zmniejszanie zużycia materiałów eksploatacyjnych

Używanie obu stron arkusza papieru

Jeżeli Twoja drukarka obsługuje drukowanie dwustronne, możesz wybrać tryb drukowania: jednostronny lub dwustronny.

Uwagi:

- Domyślnym ustawieniem sterownika drukarki jest druk dwustronny.
- Aby uzyskać pełną listę obsługiwanych produktów i krajów, odwiedź witrynę **http://support.lexmark.com**.

Drukowanie wiele stron na jednym arkuszu papieru

Istnieje możliwość wydrukowania nawet do 16 kolejnych stron wielostronicowego dokumentu na jednej stronie pojedynczego arkusza papieru, ustawiając dla zadania drukowania opcję drukowania wielu stron (N-Up).

Sprawdzanie poprawności kopii roboczej

Zanim wydrukujesz lub wykonasz wiele kopii dokumentu:

- Użyj funkcji podglądu, aby zobaczyć dokument przed wydrukowaniem.
- Wydrukuj jeden egzemplarz dokumentu, aby sprawdzić poprawność jego zawartości i formatu.

Unikanie zacięć papieru

Ustaw poprawnie typ i rozmiar papieru, aby unikać zacięć papieru. Więcej informacji można znaleźć w sekcji „Zapobieganie zacięciom” na str. 269.

Oszczędzanie energii

Korzystanie z trybu Eco-Mode

1. W polu adresu w przeglądarce sieci Web wpisz adres IP drukarki.

   Jeśli nie znasz adresu IP drukarki, możesz wykonać następujące czynności:

   - Wyświetl adres IP drukarki na jej panelu sterowania w sekcji TCP/IP menu Sieć/Porty.
   - Wydrukuj stronę konfiguracji sieci lub strony ustawień menu i odszukaj adres IP drukarki w sekcji TCP/IP.

2. Kliknij opcję **Ustawienia** > **Ustawienia ogólne** > **Tryb Eco-Mode**, wybierz odpowiednie ustawienie, a następnie kliknij opcję **Wyślij**.

Wybierz kolejno polecenia:	Działanie
Wyłącz	Powoduje użycie ustawień fabrycznych w przypadku wszystkich ustawień powiązanych z trybem Eco-Mode. To ustawienie umożliwia uzyskanie wydajności drukarki zgodnej z jej danymi technicznymi.
Energia	Umożliwia ograniczenie zużycia energii, szczególnie w czasie, gdy drukarka jest w stanie bezczynności. • Silniki drukarki są uruchamiane dopiero wtedy, gdy drukarka jest gotowa do drukowania. Pierwsza strona może zostać wydrukowana z niewielkim opóźnieniem. • Drukarka przechodzi w tryb czuwania po minucie bezczynności. • Gdy drukarka przechodzi do trybu czuwania, wyświetlacz panelu sterowania drukarki i lampki standardowego odbiornika są wyłączane. • Jeśli obsługiwane jest skanowanie, lampy skanera są włączane tylko wtedy, gdy zostaje uruchomione zadanie skanowania.
Energia/papier	Umożliwia użycie wszystkich ustawień powiązanych z trybem Energia i trybem Papier.
Papier	• Włącz funkcję automatycznego dupleksu. • Wyłączenie funkcji dziennika drukowania.

Zmniejszanie hałasu wytwarzanego przez drukarkę

Wybieranie ustawienia Tryb cichy za pośrednictwem wbudowanego serwera WWW:

1 W polu adresu w przeglądarce sieci Web wpisz adres IP drukarki.

   Jeśli nie znasz adresu IP drukarki, możesz wykonać następujące czynności:

   - Wyświetl adres IP drukarki na jej panelu sterowania w sekcji TCP/IP menu Sieć/Porty.
   - Wydrukuj stronę konfiguracji sieci lub strony ustawień menu i odszukaj adres IP drukarki w sekcji TCP/IP.

2 Kliknij opcje **Ustawienia** > **Ustawienia ogólne** > **Tryb cichy** > wybierz odpowiednie ustawienie > **Wyślij**.

Wybierz kolejno polecenia:	Działanie
Wyłącz **Uwaga:** Wybranie w sterowniku ustawienia **Fotografia** może spowodować wyłączenie opcji Tryb cichy, zapewniając jednocześnie lepszą jakość druku i pełną szybkość drukowania.	Użycie ustawień fabrycznych. To ustawienie umożliwia uzyskanie wydajności drukarki zgodnej z jej danymi technicznymi.
Włącz	Zmniejsz hałas wytwarzany przez drukarkę. • Zadania drukowania będą przetwarzane ze zmniejszoną prędkością. • Silniki drukarki są uruchamiane dopiero wtedy, gdy dokument jest gotowy do wydruku. Przed wydrukowaniem pierwszej strony wystąpi krótka przerwa. • Jeśli drukarka jest wyposażona w funkcję faksu, dźwięki wytwarzane przez faks, w tym emitowane przez głośnik i dzwonek faksu, zostają ograniczone lub wyłączone. Faks jest przełączany do trybu wstrzymania. • Funkcja sterowania alarmem i dźwięki alarmu dotyczącego kasety są wyłączone. • Drukarka ignoruje zaawansowane polecenie uruchomienia.

Dostosowywanie Trybu czuwania

1 Z poziomu ekranu głównego przejdź do opcji:

   > **Ustawienia** > **Ustawienia ogólne** > **Limity czasu oczekiwania** > **Tryb czuwania**

2 W polu Tryb uśpienia wybierz liczbę minut, przez jaką drukarka ma czekać, zanim będzie przechodzić do Trybu uśpienia.

3 Zapisz zmiany.

Korzystanie z trybu hibernacji

Hibernacja to tryb działania o bardzo niskim poborze energii. Gdy drukarka jest w trybie hibernacji, jest ona praktycznie wyłączona, a wszystkie inne systemy i urządzenia są bezpiecznie wyłączane.

Uwaga: Przechodzenie w tryby hibernacji i uśpienia może następować zgodnie z harmonogramem.

Przy użyciu wbudowanego serwera WWW

1. W polu adresu przeglądarki internetowej wpisz adres IP drukarki.

   Jeśli nie znasz adresu IP drukarki, możesz wykonać następujące czynności:
   - Wyświetl adres IP drukarki na jej panelu sterowania w sekcji TCP/IP menu Sieć/Porty.
   - Wydrukuj stronę konfiguracji sieci lub strony ustawień menu i odszukaj adres IP w sekcji TCP/IP.
2. Kliknij kolejno opcje: **Ustawienia** > **Ustawienia ogólne** > **Ustawienia przycisku czuwania**.
3. Z listy rozwijanej Naciśnięcie przycisku czuwania lub Naciśnięcie i przytrzymanie przycisku czuwania wybierz opcję **Hibernacja**.
4. Kliknij przycisk **Wyślij**.

Przy użyciu panelu sterowania drukarki

1. Z poziomu ekranu głównego przejdź do opcji:

   > **Ustawienia** > **Ustawienia ogólne** > **Naciśnięcie przycisku czuwania** lub **Naciśnięcie i przytrzymanie przycisku czuwania** > **Hibernacja**
2. Dotknij opcji **Wyślij**.

Regulacja jasności wyświetlacza drukarki

W celu oszczędzania energii lub w razie problemów z odczytaniem informacji wyświetlanych na wyświetlaczu można wyregulować jasność wyświetlacza.

Korzystanie z wbudowanego serwera WWW

1. Uruchom przeglądarkę sieci Web, a następnie w polu adresu wpisz adres IP drukarki.

   Uwagi:
   - Adres IP znajduje się w górnej części ekranu głównego. Ma on postać czterech liczb oddzielonych kropkami, na przykład 123.123.123.123.
   - W przypadku używania serwera proxy wyłącz go tymczasowo, aby prawidłowo załadować stronę sieci Web.
2. Wybierz **Ustawienia** > **Ustawienia ogólne**.
3. W polu Jasność wyświetlacza wprowadź żądaną wartość procentową jasności wyświetlacza.
4. Zapisz zmiany.

Korzystanie z panelu sterowania

1 Z poziomu ekranu głównego przejdź do opcji:

> **Ustawienia** > **Ustawienia ogólne**

2 W polu Jasność wyświetlacza wprowadź żądaną wartość procentową jasności wyświetlacza.

3 Zapisz zmiany.

Recykling

Firma Lexmark zapewnia programy zbierania oraz innowacyjne metody recyklingu. Więcej informacji można w następujących miejscach:

- Rozdział Oświadczenia
- Sekcja poświęcona ochronie środowiska w witrynie sieci internetowej firmy Lexmark pod adresem **www.lexmark.com/environment**
- Program recyklingu firmy Lexmark pod adresem **www.lexmark.com/recycle**

Recykling produktów Lexmark

Aby zwrócić produkty firmy Lexmark w celu recyklingu:

1 Odwiedź stronę **www.lexmark.com/recycle**.

2 Znajdź typ produktu, który chcesz poddać recyklingowi, a następnie wybierz z listy odpowiedni kraj lub region.

3 Postępuj według instrukcji wyświetlanych na ekranie komputera.

Uwaga: Materiały eksploatacyjne i sprzęt nieobjęte programem recyklingu firmy Lexmark można poddać recyklingowi w lokalnym centrum recyklingu. Skontaktuj się z centrum, aby dowiedzieć się, jaki sprzęt ono przyjmuje.

Recykling opakowań firmy Lexmark

Firma Lexmark stale dąży do minimalizacji ilości materiału pakunkowego. Mniej materiału pakunkowego zapewnia, że drukarki firmy Lexmark są transportowane w sposób możliwie najbardziej efektywny i sprzyjający środowisku naturalnemu oraz że jest mniej materiału pakunkowego do wyrzucenia. Przyczynia się to do zmniejszenia emisji gazów cieplarnianych, oszczędności energii oraz oszczędzania zasobów naturalnych.

Kartony firmy Lexmark podlegają w 100% recyklingowi, o ile trafią do zakładu utylizującego tekturę. Nie wszędzie takie zakłady istnieją.

Pianka używana w opakowaniach firmy Lexmark podlega recyklingowi, o ile trafi do zakładu utylizującego piankę. Nie wszędzie takie zakłady istnieją.

Zwracając kasetę firmie Lexmark, można ponownie użyć pudełka, w którym kaseta została dostarczona. Firma Lexmark podda pudełko recyklingowi.

Zwrot nabojów firmy Lexmark w celu ponownego użycia lub recyklingu

W ramach programu zbierania wkładów firmy Lexmark, który umożliwia klientom łatwe i bezpłatne zwracanie do niej zużytych nabojów w celu ich ponownego wykorzystania lub recyklingu, corocznie zbierane są miliony wkładów Lexmark. Ponownie używanych lub przetwarzanych w ramach recyklingu jest sto procent zużytych nabojów zwróconych do firmy Lexmark. Opakowania użyte do zwrotu nabojów są również poddawane recyklingowi.

Aby zwrócić naboje firmy Lexmark w celu ponownego użycia lub recyklingu, postępuj zgodnie z instrukcjami dostarczonymi z drukarką lub nabojem i użyj opłaconej etykiety wysyłkowej. Inna możliwość:

1. Odwiedź stronę **www.lexmark.com/recycle**.
2. Z sekcji Toner Cartridges wybierz z listy odpowiedni kraj lub region.
3. Postępuj według instrukcji wyświetlanych na ekranie komputera.

Ładowanie papieru i nośników specjalnych

Ustawianie rozmiaru i typu papieru

Ustawienie opcji Rozmiar papieru jest automatycznie ustalane na podstawie położenia prowadnic papieru w każdym z zasobników z wyjątkiem podajnika uniwersalnego. W przypadku podajnika uniwersalnego ustawienie opcji Rozmiar papieru należy określić ręcznie w menu Rozmiar papieru. Ustawienie opcji Typ papieru należy określić ręcznie w przypadku wszystkich zasobników, które nie zawierają papieru zwykłego.

Z poziomu ekranu głównego przejdź do opcji:

> **Menu papieru** > **Rozmiar/typ papieru** > wybierz zasobnik > wybierz rozmiar lub typ papieru > **Wyślij**

Konfigurowanie ustawień uniwersalnego rozmiaru papieru

Definiowane przez użytkownika ustawienie Uniwersalny rozmiar papieru umożliwia drukowanie na papierze o rozmiarze, który nie jest dostępny w menu drukarki. Jeśli żądany rozmiar nie jest dostępny w menu Rozmiar papieru, należy ustawić w tym menu wartość Uniwersalny dla danego zasobnika. Następnie należy określić wszystkie poniższe ustawienia dotyczące uniwersalnego rozmiaru papieru:

- Jednostki miary
- Szerokość w pionie
- Wysokość w pionie

Obsługiwane są następujące rozmiary uniwersalne:

- 76,2–296.93 x 76,2–1219.2 mm (3–11,69 x 3–48 cali)
- 297,18–320.29 x 76,2–609.6 mm (11.70–12,61 x 3–24 cali)
- 320,55–609.6 x 76,2–320.29 mm (12.62–24 x 3–12.61 cali)
- 609,85–1219.2 x 76,2–296.93 mm (24.01–48 x 3–11.69 cali)

1. Z poziomu ekranu głównego przejdź do opcji:

   > **Menu papieru** > **Konfiguracja uniwersalna** > **Jednostki miary** > wybierz jednostkę miary.
2. Dotknij opcji **Szerokość w pionie** lub **Wysokość w pionie**.
3. Wybierz szerokość lub wysokość, a następnie dotknij opcji **Wyślij**.

Ładowanie nośników do zasobnika standardowego lub opcjonalnego na 520 arkuszy

Drukarka jest wyposażona w jeden standardowy zasobnik na 550 arkuszy (zasobnik 1), a może być jeszcze wyposażona w jeden lub kilka opcjonalnych zasobników na 550 arkuszy. We wszystkich zasobnikach na 520 arkuszy obsługiwane są takie same rozmiary i typy papieru.

UWAGA — NIEBEZPIECZEŃSTWO USZKODZENIA CIAŁA: Aby zmniejszyć ryzyko niestabilności sprzętu, każdą szufladę na papier lub zasobnik należy ładować oddzielnie. Do czasu, gdy będzie to konieczne, wszystkie pozostałe szuflady i zasobniki powinny być zamknięte.

1 Wyciągnij całkowicie zasobnik.

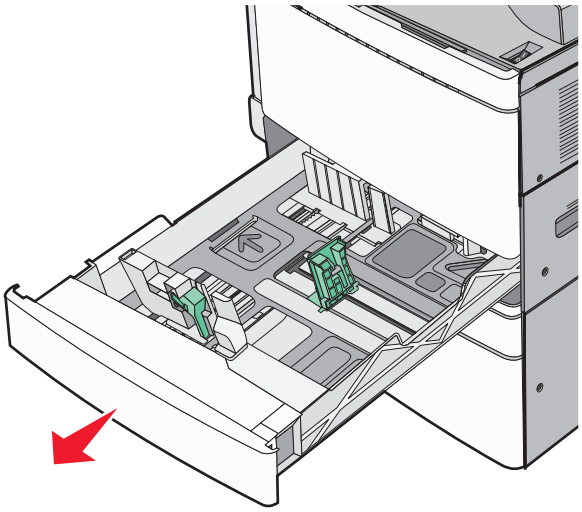

Należy zwrócić uwagę na wskaźniki rozmiaru znajdujące się na dnie zasobnika. Wskaźniki te służą jako pomoc w ustawianiu prowadnic długości i szerokości.

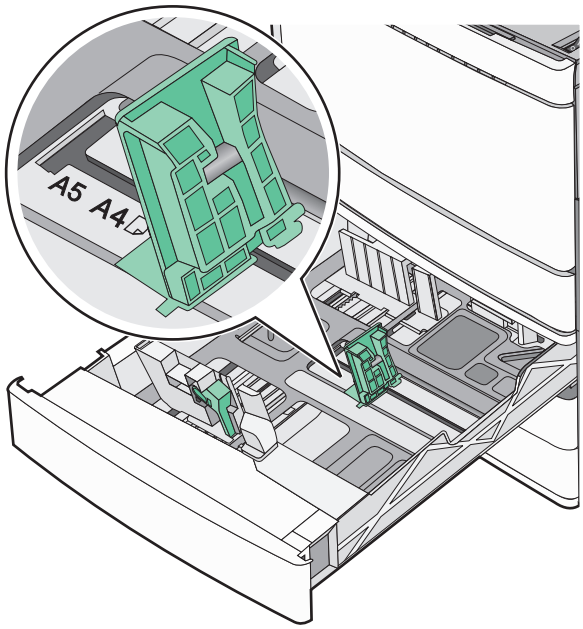

2 Ściśnij, a następnie przesuń prowadnicę szerokości do położenia odpowiedniego dla rozmiaru ładowanego papieru.

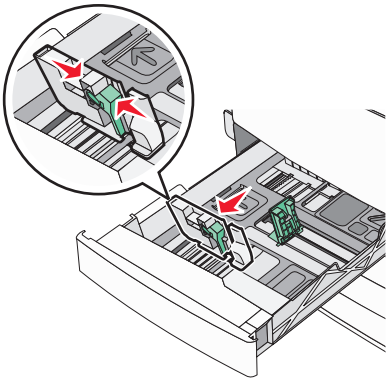

3 Ściśnij, a następnie przesuń prowadnicę długości do położenia odpowiedniego dla rozmiaru ładowanego papieru.

Uwaga: Prowadnica długości ma blokadę. Aby ją odblokować, przesuń w dół przycisk znajdujący się na górze prowadnicy długości. Aby ją zablokować, po ustawieniu długości przesuń przycisk w górę.

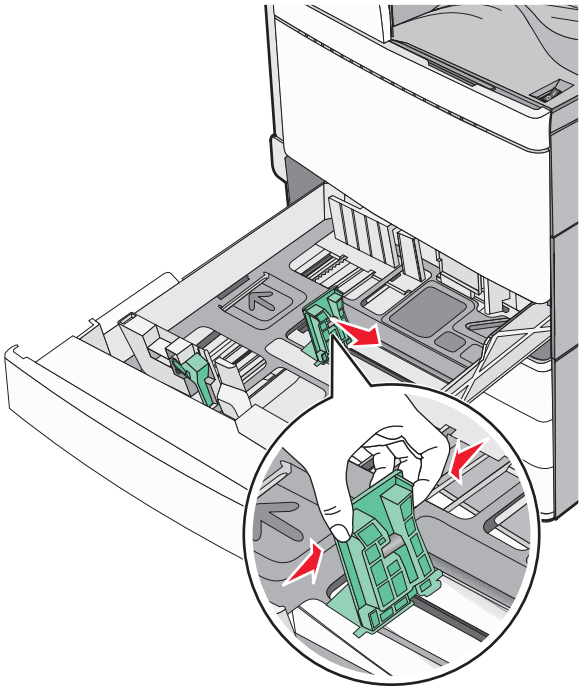

4 Zegnij arkusze w jedną i drugą stronę, aby je rozdzielić. Nie składaj ani nie marszcz papieru. Wyrównaj krawędzie stosu, opierając go na płaskiej powierzchni.

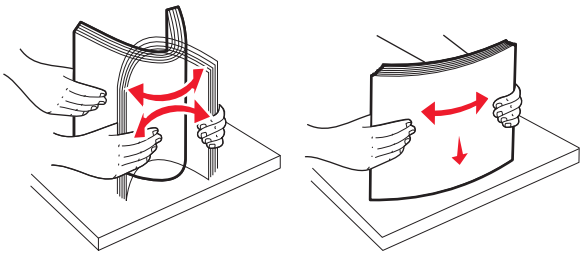

5 Załaduj papier stroną zalecaną do druku skierowaną w górę.

Uwagi:

- W przypadku drukowania dwustronnego papier należy umieścić stroną do druku skierowaną do dołu.
- Papier dziurkowany należy umieścić tak, aby dziurkami był skierowany do przodu zasobnika.
- Papier firmowy należy umieścić tak, aby nagłówek znajdował się po lewej stronie zasobnika.
- Upewnij się, że stos papieru nie sięga do linii maksymalnego poziomu na krawędzi zasobnika papieru.

Ostrzeżenie — możliwość uszkodzenia: Załadowanie zbyt dużej liczby arkuszy do zasobnika może spowodować zacięcie papieru i ewentualne uszkodzenie drukarki.

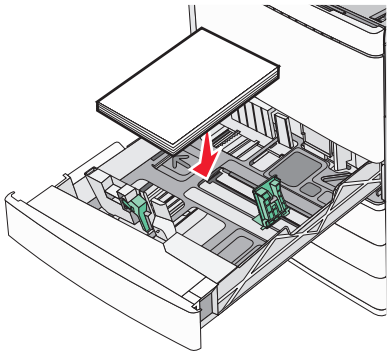

6 Włóż zasobnik.

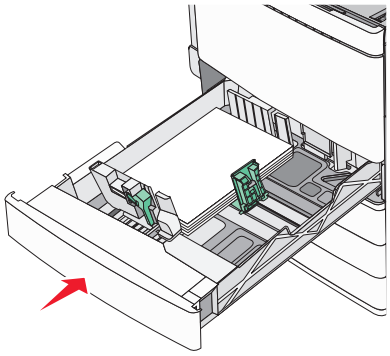

7 Za pomocą panelu operacyjnego drukarki sprawdź ustawienia Rozmiar papieru oraz Typ papieru zasobnika w stosunku do załadowanego papieru.

Ładowanie opcjonalnego zasobnika na 850 lub 1150 arkuszy

Zasobniki na 850 i 1150 arkuszy obsługują te same rozmiary i typy papieru oraz wymagają wykonania tych samych czynności w celu załadowania papieru.

UWAGA — NIEBEZPIECZEŃSTWO USZKODZENIA CIAŁA: Aby zmniejszyć ryzyko niestabilności sprzętu, każdą szufladę na papier lub zasobnik należy ładować oddzielnie. Do czasu, gdy będzie to konieczne, wszystkie pozostałe szuflady i zasobniki powinny być zamknięte.

1 Wyciągnij całkowicie zasobnik.

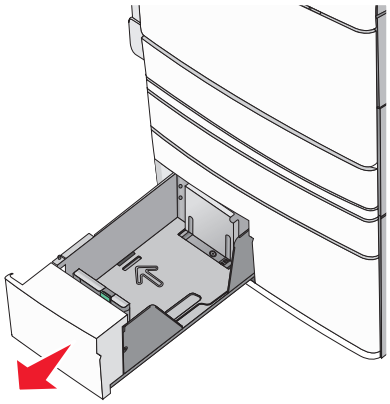

2 Ściśnij prowadnicę długości, a następnie przesuń ją do położenia odpowiedniego dla rozmiaru ładowanego papieru.

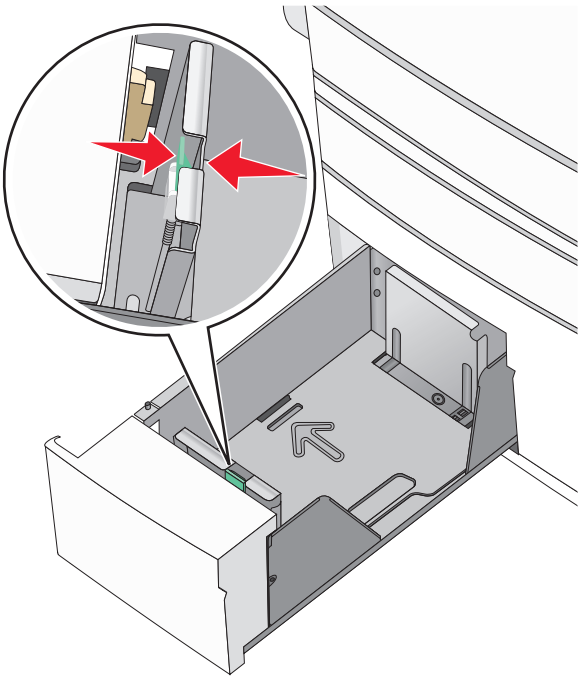

3 Zegnij arkusze w jedną i drugą stronę, aby je rozdzielić. Nie składaj ani nie marszcz papieru. Wyrównaj krawędzie stosu, opierając go na płaskiej powierzchni.

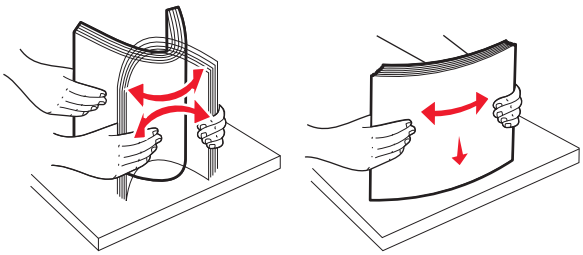

4 Załaduj papier stroną zalecaną do druku skierowaną w górę.

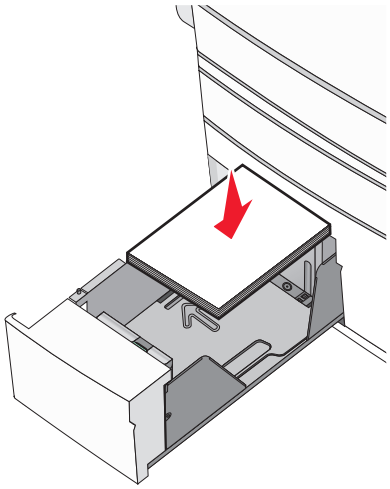

Uwagi:

- W przypadku drukowania dwustronnego papier należy umieścić stroną do druku skierowaną do dołu.
- Papier dziurkowany należy umieścić tak, aby dziurkami był skierowany do przodu zasobnika.
- Papier firmowy należy umieścić stroną do zadrukowania skierowaną w górę tak, aby nagłówek znajdował się po lewej stronie zasobnika.
- W przypadku drukowania dwustronnego papier firmowy należy umieścić stroną do zadrukowania skierowaną w dół tak, aby nagłówek znajdował się po prawej stronie zasobnika.
- Upewnij się, że stos papieru nie sięga do linii maksymalnego poziomu na krawędzi zasobnika papieru.

Ostrzeżenie — możliwość uszkodzenia: Załadowanie zbyt dużej liczby arkuszy do zasobnika może spowodować zacięcie papieru i ewentualne uszkodzenie drukarki.

5 Włóż zasobnik.

6 Za pomocą panelu operacyjnego drukarki sprawdź ustawienia Rozmiar papieru oraz Typ papieru zasobnika w stosunku do załadowanego papieru.

Ładowanie podajnika o dużej pojemności na 2000 arkuszy

Podajnik o dużej pojemności może pomieścić do 2000 arkuszy papieru o rozmiarze Letter, A4 i Legal (80 g/m^2).

1 Wyciągnij całkowicie zasobnik.

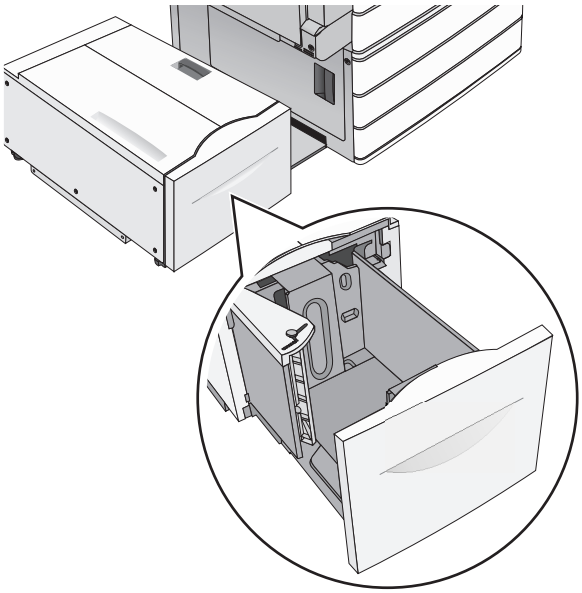

2 W razie potrzeby dostosuj położenie prowadnicy szerokości.

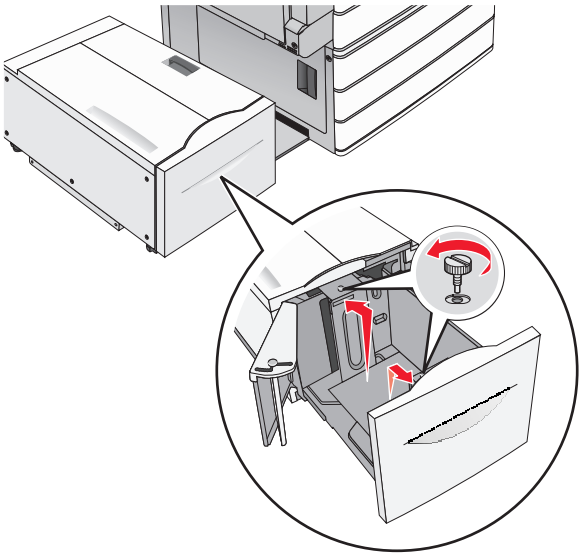

3 Zegnij arkusze w jedną i w drugą stronę, aby je rozdzielić. Nie składaj ani nie marszcz papieru. Wyrównaj krawędzie, opierając stos krawędziami na płaskiej powierzchni.

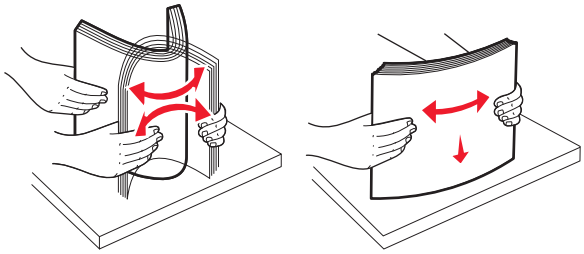

4 Załaduj papier do zasobnika stroną do zadrukowania skierowaną w górę.

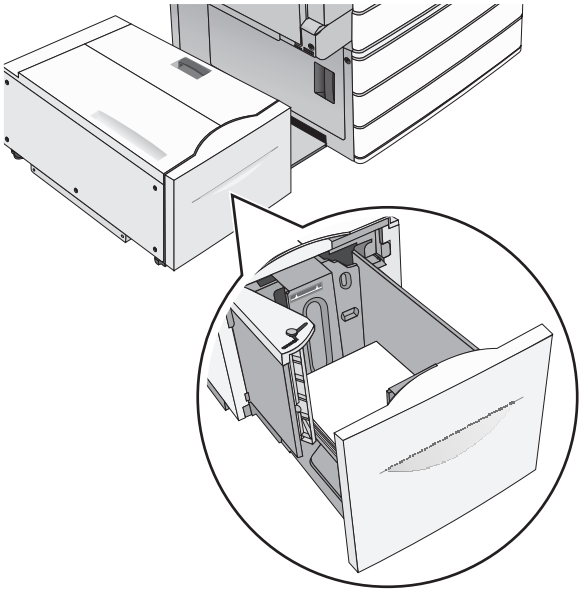

Uwaga: Upewnij się, że stos papieru nie sięga do linii maksymalnego poziomu na krawędzi zasobnika papieru. Przeładowanie zasobnika może być przyczyną zacięć papieru i doprowadzić do uszkodzenia drukarki.

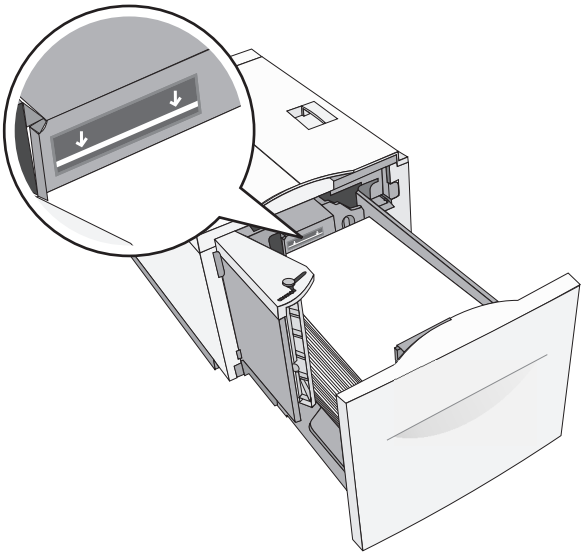

Uwagi:

- Papier dziurkowany należy umieścić tak, aby dziurkami był skierowany do przodu zasobnika.
- Papier firmowy należy umieścić stroną do zadrukowania skierowaną w górę tak, aby nagłówek znajdował się po lewej stronie zasobnika.
- W przypadku drukowania dwustronnego papier firmowy należy umieścić stroną do zadrukowania skierowaną w dół tak, aby nagłówek znajdował się po prawej stronie zasobnika.

5 Włóż zasobnik.

Ładowanie nośników do podajnika uniwersalnego

Do podajnika uniwersalnego można ładować nośniki druku różnych rozmiarów i typów, np. folie, etykiety, karty czy koperty. Można z niego korzystać przy drukowaniu jednostronnym lub ręcznym, a także używać go jako dodatkowego zasobnika.

Podajnik uniwersalny mieści około:

- 100 arkuszy papieru o gramaturze 75 g/m^2
- 10 kopert
- 75 arkuszy folii

Podajnik uniwersalny przyjmuje papier lub nośniki specjalne o wymiarach zawierających się między podanymi niżej wartościami:

- Szerokość — od 89 mm (3,5 cala) do 229 mm (9,02 cala)
- Długość — od 127 mm (5 cali) do 1270 mm (50 cali)

Uwaga: Maksymalną szerokość i długość można stosować tylko w przypadku podawania wzdłuż krótkiej krawędzi.

Uwaga: Nie należy wkładać ani wyjmować papieru i nośników specjalnych, gdy drukarka drukuje z użyciem podajnika uniwersalnego lub gdy miga lampka wskaźnika na panelu sterowania drukarki. Może to spowodować zacięcie nośnika.

1 Opuść drzwiczki podajnika uniwersalnego.

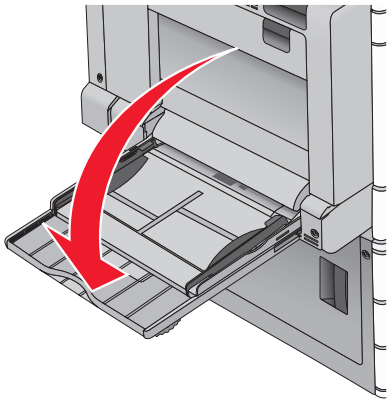

2 W przypadku papieru lub nośnika specjalnego, który jest dłuższy od papieru o rozmiarze Letter, delikatnie wyciągnij przedłużenie aż do całkowitego wysunięcia.

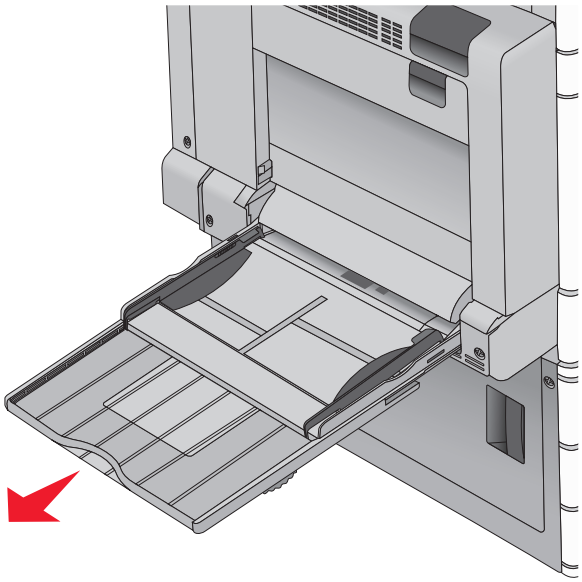

3 Zegnij arkusze papieru lub nośników specjalnych w jedną i w drugą stronę, aby je rozdzielić. Nie składaj ani nie marszcz arkuszy. Wyrównaj krawędzie stosu, opierając go na płaskiej powierzchni.

Papier

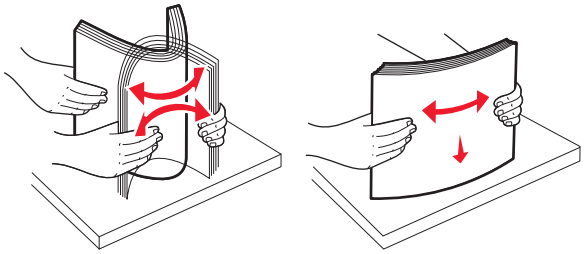

Koperty

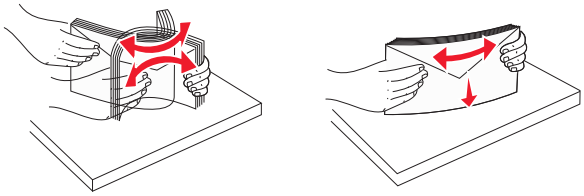

Folie

Uwaga: Należy unikać zarysowywania i dotykania folii po stronie przeznaczonej do zadrukowania.

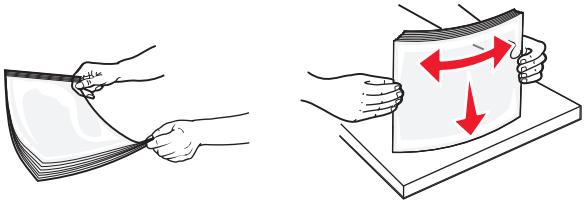

4 Naciśnij występ zespołu pobierania papieru, a następnie załaduj papier lub nośniki specjalne. Wsuń stos delikatnie do środka podajnika uniwersalnego aż do jego zatrzymania, a następnie zwolnij występ zespołu pobierania papieru.

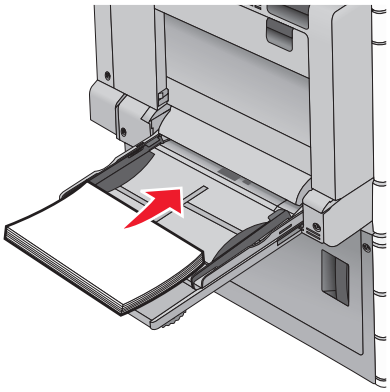

Ostrzeżenie — możliwość uszkodzenia: Wyjęcie papieru bez uprzedniego naciśnięcia występu zespołu pobierania papieru może spowodować zacięcia lub uszkodzenie występu.

- Papier i folie należy ładować stroną do zadrukowania skierowaną w dół i dłuższą krawędzią do przodu.
- W przypadku drukowania dwustronnego na papierze firmowym należy go umieścić stroną do zadrukowania skierowaną do góry i nagłówkiem do przodu.
- Koperty należy ładować stroną ze skrzydełkiem skierowaną do góry i na prawo.

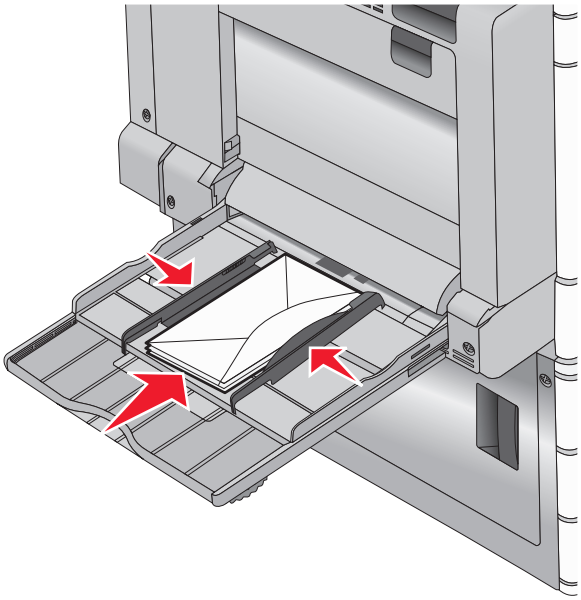

Ostrzeżenie — możliwość uszkodzenia: Nie należy używać kopert ze znaczkami, wyściełanych, z klamrami, zatrzaskami, okienkami lub samoprzylepnymi skrzydełkami. Koperty tego typu mogą poważnie uszkodzić drukarkę.

Uwagi:

- Nie należy przekraczać maksymalnej dozwolonej wysokości stosu przez siłowe wpychanie papieru lub folii pod ogranicznik wysokości stosu.
- Jednorazowo należy ładować papier tylko jednego rozmiaru i typu.

5 Wyreguluj prowadnicę szerokości tak, aby delikatnie się stykała z krawędzią stosu. Upewnij się, że papier lub nośnik specjalny leży płasko i swobodnie w podajniku uniwersalnym i nie jest zawinięty ani pomarszczony.

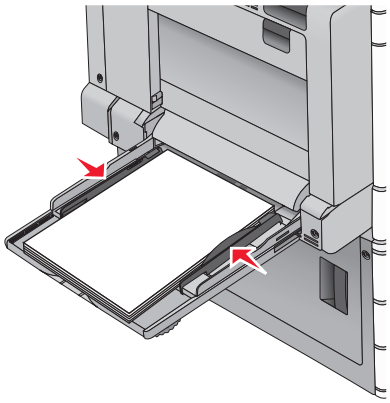

6 Za pomocą panelu sterowania drukarki ustaw dla podajnika uniwersalnego opcje Rozmiar papieru i Typ papieru (Rozmiar zasob. uniw. oraz Typ podajn. uniwers.) odpowiednio do ładowanego papieru lub nośnika specjalnego.

Łączenie i rozłączanie zasobników

Po opróżnieniu jednego połączonego zasobnika papier będzie pobierany z kolejnego. Zalecamy nadawanie wszystkim niestandardowym papierom, takim jak papier listowy lub różne papiery kolorowe, różnych niestandardowych nazw, aby uniknąć automatycznego połączenia zajętych przez nie zasobników.

Łączenie i rozłączanie zasobników

1 Uruchom przeglądarkę sieci Web, a następnie w polu adresu wpisz adres IP drukarki.

Uwagi:

- Wyświetl adres IP drukarki na ekranie głównym drukarki. Adres IP ma postać czterech liczb oddzielonych kropkami. Na przykład 123.123.123.123.
- W przypadku używania serwera proxy wyłącz go tymczasowo, aby prawidłowo załadować stronę sieci Web.

2 Kliknij opcję **Ustawienia** > **Menu Papier**.

3 Zmień rozmiar i typ papieru dla łączonych zasobników.

- Aby połączyć zasobniki, upewnij się, że ich ustawienia rozmiaru i typu papieru są ze sobą zgodne.
- Aby rozłączyć zasobniki, upewnij się, że ich ustawienia rozmiaru lub typu papieru są ze sobą *niezgodne*.

4 Kliknij opcję **Submit** (Wyślij).

Uwaga: Ustawienia rozmiaru i typu papieru można również zmienić przy użyciu panelu sterowania drukarki. Więcej informacji można znaleźć w sekcji „Ustawianie rozmiaru i typu papieru” na str. 62.

Ostrzeżenie — możliwość uszkodzenia: Papier załadowany w zasobniku powinien odpowiadać nazwie typu papieru określonego w drukarce. W zależności od określonego typu papieru dobierana jest temperatura nagrzewnicy. Nieprawidłowa konfiguracja ustawień może doprowadzić do problemów związanych z drukowaniem.

Tworzenie niestandardowej nazwy typu papieru

Jeśli drukarka znajduje się w sieci, za pomocą wbudowanego serwera WWW dla poszczególnych niestandardowych typów papieru załadowanego do drukarki można zdefiniować nazwę inną niż „Typ niestandardowy [x]”.

1. W polu adresu w przeglądarce sieci Web wpisz adres IP drukarki.

   Uwaga: Jeśli nie znasz adresu IP drukarki, możesz wykonać następujące czynności:
   - Wyświetl adres IP drukarki na jej panelu sterowania w sekcji TCP/IP menu Sieć/Porty.
   - Wydrukuj stronę konfiguracji sieci lub strony ustawień menu i odszukaj adres IP drukarki w sekcji TCP/IP.

2. Kliknij kolejno opcje **Ustawienia** > **Menu papieru** > **Niestandardowa nazwa** > wpisz nazwę > **Wyślij**.

   Uwaga: Ta nazwa zastąpi nazwę „Typ niestandardowy [x]” w opcjach menu Typy niestandardowe oraz Rozmiar papieru i Typ papieru.

3. Kliknij kolejno opcje **Typy niestandardowe** > wybierz typ papieru > **Wyślij**.

Przypisywanie nazwy niestandardowemu typowi papieru

Przypisz nazwę niestandardowego typu papieru do zasobnika podczas łączenia lub rozłączania zasobników.

Z poziomu ekranu głównego przejdź do opcji:

☰ > **Menu papieru** > **Rozmiar/typ papieru** > wybierz nazwę niestandardowego typu papieru > wybierz zasobnik > **Wyślij**

Konfigurowanie nazwy niestandardowej

Jeśli drukarka znajduje się w sieci, za pomocą aplikacji Embedded Web Server dla poszczególnych niestandardowych typów papieru załadowanego do drukarki można zdefiniować nazwę inną niż „Typ niestandardowy [x]”.

1. W polu adresu przeglądarki internetowej wpisz adres IP drukarki.

   Uwaga: Jeśli nie znasz adresu IP drukarki, możesz wykonać następujące czynności:
   - Wyświetl adres IP drukarki na jej panelu sterowania w sekcji TCP/IP menu Sieć/Porty.
   - Wydrukuj stronę konfiguracji sieci lub strony ustawień menu i odszukaj adres IP w sekcji TCP/IP.

2. Kliknij opcję **Ustawienia** > **Menu papieru** > **Typy niestandardowe** > wybierz nazwę niestandardową, którą chcesz skonfigurować > wybierz typ papieru lub nośnika specjalnego > **Wyślij**.

Wskazówki dotyczące papieru i nośników specjalnych

Uwagi:

- Upewnij się, że rozmiar, typ i gramatura papieru są ustawione prawidłowo. Można to zrobić, korzystając z komputera panelu sterowania drukarki.
- Nośniki specjalne przed załadowaniem należy wygiąć, przekartkować i wyrównać.
- Urządzenie może drukować z obniżoną prędkością w celu uniknięcia uszkodzenia nagrzewnicy.
- Informacje na temat kart i etykiet można znaleźć w dokumencie *Card Stock & Labels Guide* (Opis kart i etykiet) w witrynie pomocy technicznej firmy Lexmark **http://support.lexmark.com**.

Wskazówki dotyczące papieru

Charakterystyka papieru

Przedstawiona poniżej charakterystyka papieru ma wpływ na jakość wydruku i niezawodność drukowania. Charakterystykę tę należy brać pod uwagę przy ocenie przydatności nowego papieru.

Gramatura

Drukarka może automatycznie pobierać papier z włóknami wzdłuż strony, o gramaturze od 60 do 300 g/m^2. Papier o gramaturze mniejszej niż 60 g/m^2 może nie być wystarczająco sztywny, co może skutkować problemami z podawaniem papieru i jego zacięciami. Najlepsze rezultaty uzyskuje się, stosując papier z włóknami wzdłuż strony, o gramaturze 75 g/m^2. Zaleca się, aby papier o rozmiarze mniejszym niż 182 x 257 mm (7,2 x 10,1 cala) miał gramaturę co najmniej 90 g/m^2.

Uwagi:

- Moduł dupleksu obsługuje tylko papier o gramaturze 60–169 g/m^2.
- Podajnik uniwersalny obsługuje papier o gramaturze 60–300 g/m^2.

Zwijanie

Zwijanie to tendencja papieru do zakrzywiania się na brzegach. Nadmierne zwijanie się może spowodować problemy z podawaniem papieru. Papier może się zwijać po przejściu przez drukarkę, gdzie wystawiony jest na działanie wysokiej temperatury. Trzymanie rozpakowanego papieru w warunkach o bardzo dużej lub bardzo małej wilgotności, w wysokiej lub niskiej temperaturze, nawet w zasobnikach, może przyczynić się do zawinięcia brzegów przed drukowaniem i spowodować problemy z podawaniem.

Gładkość

Gładkość papieru ma bezpośredni wpływ na jakość wydruku. Jeśli papier jest zbyt szorstki, toner nie zostanie prawidłowo wtopiony w arkusz. Zbyt gładki papier może spowodować problemy z podawaniem lub jakością wydruku. Należy stosować papier o gładkości zawierającej się w przedziale od 100 do 300 punktów Sheffielda; najlepszą jakość wydruków osiąga się jednak, stosując papier o gładkości 150–200 punktów Sheffielda.

Zawartość wilgoci

Ilość wilgoci zawartej w papierze ma wpływ zarówno na jakość wydruków, jak i zdolność do prawidłowego podawania papieru przez drukarkę. Papier należy pozostawić w oryginalnym opakowaniu do momentu jego użycia. Dzięki temu papier będzie mniej narażony na zmiany wilgotności, niekorzystnie wpływające na jego parametry.

Przechowuj papier w oryginalnym opakowaniu w tych samych warunkach, w których znajduje się drukarka, od 24 do 48 godzin przed drukowaniem. Powyższy okres należy przedłużyć do kilku dni, jeśli warunki przechowywania lub transportu papieru znacznie różnią się od warunków, w których znajduje się drukarka. Również gruby papier może wymagać dłuższego okresu klimatyzowania.

Kierunek ułożenia włókien

Kierunek włókien określa sposób ułożenia włókien papieru w arkuszu. Kierunek włókien może być *wzdłużny*, czyli równoległy do długości papieru, lub *poprzeczny*, czyli równoległy do szerokości papieru.

Dla papieru dokumentowego o gramaturze z zakresu 60–135 g/m^2 zaleca się używanie papieru z włóknami wzdłuż strony. Dla papieru o gramaturze powyżej 135 g/m^2 zalecany jest układ włókien w poprzek strony.

Zawartość włókien

Papier kserograficzny wysokiej jakości jest wykonany najczęściej w 100% z przetworzonej chemicznie papierówki. Taki skład masy pozwala uzyskać papier o wysokim stopniu stabilności, gwarantującym mniejsze problemy z podawaniem papieru w drukarce i lepszą jakość wydruków. Papier zawierający inne włókna, np. bawełny, może powodować problemy podczas drukowania.

Niedozwolone rodzaje papieru

Nie zaleca się stosowania w drukarce niżej wymienionych rodzajów papieru:

- Papier przetworzony chemicznie używany do kopiowania bez zastosowania kalki, znany także jako papier samokopiujący
- Papier z nadrukiem zawierającym substancje mogące zanieczyścić drukarkę
- Papier z nadrukiem nieodpornym na wysoką temperaturę panującą w nagrzewnicy drukarki
- Papier z nadrukiem wymagającym kalibracji (precyzyjnego usytuowania nadruku na stronie) dokładniejszej niż ±2,3 mm, np. formularze stosowane w optycznym rozpoznawaniu znaków (OCR)

  Aby właściwie drukować na takich formularzach, w niektórych przypadkach można dostosować kalibrację za pomocą oprogramowania.
- Papier powlekany (papier dokumentowy podatny na wycieranie), papier syntetyczny, papier termiczny
- Papier o nierównych krawędziach, papier szorstki lub papier o powierzchni z wyraźną teksturą bądź papier pofałdowany
- Papier makulaturowy niespełniający wymagań europejskiej normy EN12281:2002
- Papier o gramaturze mniejszej niż 60 g/m^2
- Formularze lub dokumenty wieloczęściowe

Wybór papieru

Stosowanie odpowiednich rodzajów papieru pomaga uniknąć zacięć i zapewnić bezproblemowe drukowanie.

W celu uniknięcia zacięć papieru i niskiej jakości wydruku:

- *Zawsze* należy używać nowego, nieuszkodzonego papieru.
- Przed załadowaniem papieru należy sprawdzić, która strona jest stroną zalecaną do zadrukowania. Informacja ta zazwyczaj znajduje się na opakowaniu papieru.
- *Nie należy* używać papieru przeciętego lub przyciętego ręcznie.
- *Nie należy* jednocześnie umieszczać papieru o różnych rozmiarach, rodzajach lub gramaturach w tym samym zasobniku, gdyż może to powodować zacięcia.
- *Nie należy* stosować papieru powlekanego, za wyjątkiem papierów powlekanych przeznaczonych do drukowania elektrofotograficznego.

Wybór formularzy z nadrukiem i papieru firmowego

Wybierając formularze z nadrukiem oraz papier firmowy, należy stosować się do poniższych wskazówek:

- Należy stosować papier z włóknami wzdłuż strony o gramaturze od 60 do 90 g/m^2.
- Należy używać wyłącznie formularzy i papieru firmowego zadrukowanych metodą litografii offsetowej lub druku wklęsłego.
- Nie należy stosować papieru szorstkiego lub o powierzchni z wyraźną teksturą.

Należy używać papieru zadrukowanego farbą odporną na wysoką temperaturę przeznaczonego do kopiarek kserograficznych. Farba musi być odporna na temperatury do 190°C, tzn. w tej temperaturze nie może ulegać stopieniu ani wydzielać szkodliwych wyziewów. Należy używać farby drukarskiej odpornej na działanie żywicy w tonerze. Farba drukarska utrwalana przez utlenianie lub farba na bazie oleju z reguły spełnia te wymagania, natomiast lateksowa farba drukarska może ich nie spełniać. W razie wątpliwości należy skontaktować się z dostawcą papieru.

Papier z nadrukiem, np. papier firmowy, musi być odporny na temperatury do 190°C, tzn. w tej temperaturze nie może ulegać stopieniu ani wydzielać szkodliwych wyziewów.

Używanie papieru makulaturowego i innych papierów biurowych

Firma Lexmark jest wrażliwa na problemy środowiska naturalnego, dlatego wspiera korzystanie z papieru makulaturowego przeznaczonego do drukarek laserowych (fotoelektrycznych).

Mimo że nie można zagwarantować zgodności wszystkich rodzajów papieru makulaturowego, firma Lexmark stale testuje dostępne na rynku papiery makulaturowe w różnych formatach. Testy są przeprowadzane metodą naukową z zachowaniem odpowiednich procedur i warunków. Do czynników uwzględnianych pojedynczo i w całości należą m.in.:

- Ilość odpadów po użytku (firma Lexmark testuje maksymalnie 100% odpadów po użytku).
- Temperatura i wilgotność powietrza (w pomieszczeniach testowych symulowane są warunki klimatyczne we wszystkich regionach świata).
- Zawartość wilgoci (papiery biznesowe powinny charakteryzować się niską wilgotnością: 4–5%.)
- Odporność na zginanie i odpowiednia sztywność zapewniają optymalny sposób podawania papieru.
- Grubość (wpływa na liczbę arkuszy, które można załadować do zasobnika).
- Szorstkość powierzchni (mierzona w jednostkach Sheffield, wpływa na wyraźność wydruków i stopień przylegania tonera do papieru).
- Opór tarcia powierzchni (decyduje o łatwości rozdzielania arkuszy).

- Ziarnistość i struktura (wpływa na zwijanie się papieru, co z kolei decyduje o jego właściwościach mechanicznych w drukarce).
- Jasność i faktura (wygląd oraz wrażenia dotykowe).

Papiery makulaturowe są lepsze niż kiedykolwiek wcześniej, jednak ilość składników makulaturowych w papierze wpływa na poziom kontroli nad substancjami obcymi. Papiery makulaturowe, choć umożliwiają drukowanie w sposób bezpieczny dla środowiska, nie są idealne. Uzyskanie energii niezbędnej do usunięcia atramentu i dodatków, takich jak barwniki i substancje spajające, często wiąże się z większą emisją dwutlenku węgla niż w przypadku produkcji papieru zwykłego. Papiery makulaturowe zapewniają jednak lepsze ogólne możliwości zarządzania zasobami.

Firma Lexmark dba o odpowiedzialne używanie papieru, oceniając cykle eksploatacji swoich produktów. Aby uzyskać bardziej szczegółowe informacje na temat wpływu drukarek na środowisko, firma zleciła przeprowadzenie ocen cykli eksploatacji. Okazało się, że papier jest głównym czynnikiem emisji gazów cieplarnianych (do 80%) w całym cyklu eksploatacji urządzenia (od etapu projektu po wycofanie). Jest to spowodowane energochłonnymi procesami produkcji papieru.

W związku z tym firma Lexmark chce przekazywać klientom i partnerom informacje dotyczące ograniczenia wpływu papieru na środowisko. Jednym ze sposobów jest używanie papieru makulaturowego. Innym rozwiązaniem jest wyeliminowanie nadmiernego lub zbędnego zużycia papieru. Firma Lexmark ułatwia klientom ograniczenie ilości odpadów związanych z drukowaniem i kopiowaniem. Dodatkowo zachęcamy do kupowania papieru od dostawców, którzy potwierdzają swoje zaangażowanie w racjonalną gospodarkę leśną.

Firma Lexmark nie zaleca korzystania z oferty konkretnych dostawców, choć prowadzona jest lista produktów przeznaczonych do zastosowań specjalnych. Wpływ drukowania na środowisko można jednak ograniczyć, przestrzegając następujących wytycznych dotyczących wyboru papieru:

1. Ograniczenie zużycia papieru.
2. Staranne dobieranie włókien drzewnych na podstawie ich pochodzenia. Kupowanie produktów u dostawców dysponujących certyfikatami Forestry Stewardship Council (FSC) lub Program for the Endorsement of Forest Certification (PEFC). Certyfikaty te gwarantują stosowanie przez producenta pulpy drzewnej pochodzącej z lasów zarządzanych przez organizacje stosujące bezpieczne dla środowiska i społeczeństwa procedury zarządzania zasobami leśnymi i ich odtwarzania.
3. Stosowanie papieru odpowiedniego do potrzeb: papieru zwykłego certyfikowanego o gramaturze 75 lub 80 g/m^2, papieru o zmniejszonej gramaturze lub papieru makulaturowego.

Przykłady niewłaściwego papieru

Wyniki testów wskazują, że następujące rodzaje papieru nie powinny być stosowane w drukarkach laserowych:

- Papier przetwarzany chemicznie służący do kopiowania bez użycia kalki, zwany również *papierem bezwęglowym*
- Papier z nadrukiem zawierającym substancje mogące zanieczyścić drukarkę
- Papier z nadrukiem nieodpornym na wysoką temperaturę panującą w nagrzewnicy drukarki
- Papier z nadrukiem wymagającym kalibracji (precyzyjnego usytuowania nadruku na stronie) dokładniejszej niż ±2,3 mm (±0,9 cala), np. formularze stosowane w optycznym rozpoznawaniu znaków (OCR). Aby właściwie drukować na takich formularzach, w niektórych przypadkach można dostosować kalibrację za pomocą oprogramowania.
- Papier powlekany (papier dokumentowy podatny na wycieranie), papier syntetyczny, papier termiczny
- Papier o nierównych krawędziach, papier szorstki lub papier o powierzchni z wyraźną teksturą bądź papier pofałdowany

- Papier makulaturowy, który nie uzyskał europejskiego certyfikatu EN12281:2002
- Na papierze o gramaturze mniejszej niż 60 g/m^2
- Formularze lub dokumenty wieloczęściowe

Więcej informacji na temat firmy Lexmark można znaleźć w witrynie internetowej pod adresem **www.lexmark.com**. Ogólne informacje na temat ochrony środowiska można znaleźć na stronie dostępnej po kliknięciu łącza **Zrównoważona ochrona środowiska**.

Przechowywanie papieru

Aby uniknąć problemów z zacięciami papieru i nierówną jakością wydruku, należy zastosować się do poniższych wskazówek:

- Aby uzyskać jak najlepszą jakość wydruków, papier należy przechowywać w miejscu o temperaturze +21°C i wilgotności względnej 40%. Większość producentów etykiet zaleca drukowanie w temperaturze od +18 do +24°C i wilgotności względnej od 40 do 60%.
- Papier należy przechowywać w kartonach, a te umieszczać na paletach lub półkach, a nie na podłodze.
- Pojedyncze paczki papieru należy przechowywać na płaskiej powierzchni.
- Na pojedynczych paczkach papieru nie należy umieszczać żadnych przedmiotów.
- Papier należy wyjmować z kartonu lub opakowania tylko bezpośrednio przed załadowaniem do drukarki. Dzięki przechowywaniu w kartonie i opakowaniu papier pozostaje czysty, suchy i płaski.

Obsługiwane rozmiary, typy i gramatury papieru

W poniższych tabelach znajdują się informacje dotyczące standardowych i opcjonalnych źródeł papieru oraz obsługiwanych przez nie rozmiarów, typów i gramatur papieru.

Uwaga: Aby skorzystać z formatu papieru niewystępującego na liście, należy skonfigurować ustawienie Uniwersalny dla rozmiaru papieru.

Obsługiwane rozmiary papieru

Rozmiar i wymiary papieru	Zasobnik na 520 arkuszy	Pojemnik na 2000 arkuszy	Podajnik uniwersalny	Papier podawany ręcznie	Koperty ręcznie	Dwustronny	podajnik ADF	Szyba skanera
A4 210 x 297 mm (8,27 x 11,7 cala)	✓[1]	✓[1, 6]	✓[2, 6]	✓[2, 6]	**X**	✓[2, 5, 6]	✓	✓[(1, 4, 6) & (2, 4, 5)]

[1] Źródło obsługuje rozmiar, z opcją *wykrywania rozmiaru*.

[2] Źródło obsługuje rozmiar, bez opcji *wykrywania rozmiaru*.

[3] Rozmiar papieru jest obsługiwany, jeśli drukarka jest ustawiona na rozmiary metryczne.

[4] Rozmiar papieru jest obsługiwany, jeśli drukarka jest ustawiona na rozmiary amerykańskie.

[5] Rozmiar papieru jest obsługiwany, jeśli papier jest załadowany krótszą krawędzią.

[6] Rozmiar papieru jest obsługiwany, jeśli papier jest załadowany dłuższą krawędzią.

[7] Drukowanie na kopertach o rozmiarze niestandardowym nie jest obsługiwane.

[8] Źródło może pomieścić tylko papier o rozmiarze nieprzekraczającym 11,69 cala.

Rozmiar i wymiary papieru	Zasobnik na 520 arkuszy	Pojemnik na 2000 arkuszy	Podajnik uniwersalny	Papier podawany ręcznie	Koperty ręcznie	Dwustronny	podajnik ADF	Szyba skanera
A5 148 x 210 mm (5,83 x 8,27 cala)	√[1, 5]	X	√[2, 5]	√[2, 5]	X	√[2, 5]	√[1, 4, 6] & [1, 3, 5]	√[2, 4, 6] & [1, 3, 5, 6]
A6 105 x 148 mm (4,13 x 5,83 cala)	X	X	√[2]	√[2]	X	X	X	√[1, 3]
B5 JIS 182 x 257 mm (7,17 x 10,1 cala)	√[1, 6]	√[1, 6]	√[2, 6]	√[2, 6]	X	√[2, 6]	√[1, 4, 6] & [1, 3, 5]	√[2, 4, 6] & [1, 3, 5, 6]
Letter 216 x 279 mm (8,5 x 11 cali)	√[1]	√[1, 6]	√[2, 6]	√[2, 6]	X	√[2, 5, 6]	√	√[1, 3, 4, 5, 6]
Legal 216 x 356 mm (8,5 x 14 cali)	√[1]	X	√[2]	√[2]	X	√[1, 4] & [2, 3]	√[1, 3, 4]	√[1, 4, 6] & [2, 3, 5]
Executive 184 x 267 mm (7,25 x 10,5 cala)	√[1, 6]	√[1, 6]	√[2, 6]	√[2, 6]	X	√[1, 4, 6] & [1, 3, 5]	√[1, 3, 4, 5, 6]	√[1, 4, 6] & [2, 3, 5]
B4 JIS 257 x 364 mm (10,12 x 14,33 cala)	√[1]	X	√[2]	√[2]	X	√[2]	√[1]	√[2, 4] & [1, 3]
A3 297 x 420 mm (11,69 x 16,54 cala)	√[1]	X	√[2]	√[2]	X	√[2]	√[1]	√[1, 3, 4]
SRA3 320 x 450 mm (12,59 x 17,71 cala)	√	X	√	X	X	√	X	X
11x17 279 x 432 mm (11 x 17 cali)	√[1]	X	√[2]	√[2]	X	√[2]	√[1]	√[1, 3, 4]
Plakat 12 x 18 305 x 457 mm (12 x 18 cali)	√	X	√	X	X	√	X	X

[1] Źródło obsługuje rozmiar, z opcją *wykrywania rozmiaru*.

[2] Źródło obsługuje rozmiar, bez opcji *wykrywania rozmiaru*.

[3] Rozmiar papieru jest obsługiwany, jeśli drukarka jest ustawiona na rozmiary metryczne.

[4] Rozmiar papieru jest obsługiwany, jeśli drukarka jest ustawiona na rozmiary amerykańskie.

[5] Rozmiar papieru jest obsługiwany, jeśli papier jest załadowany krótszą krawędzią.

[6] Rozmiar papieru jest obsługiwany, jeśli papier jest załadowany dłuższą krawędzią.

[7] Drukowanie na kopertach o rozmiarze niestandardowym nie jest obsługiwane.

[8] Źródło może pomieścić tylko papier o rozmiarze nieprzekraczającym 11,69 cala.

Rozmiar i wymiary papieru	Zasobnik na 520 arkuszy	Pojemnik na 2000 arkuszy	Podajnik uniwersalny	Papier podawany ręcznie	Koperty ręcznie	Dwustronny	podajnik ADF	Szyba skanera
Oficio (Meksyk) 216 x 340 mm (8,5 x 13,4 cala)	√[2]	X	√[2]	√[2]	X	√[2]	√[2]	√[2]
Folio 216 x 330 mm (8,5 x 13 cali)	√[1]	X	√[2]	√[2]	X	√[2]	√[1, 2, 3, 4]	√[(2, 4) & (1, 3)]
Statement 140 x 216 mm (5,5 x 8,5 cala)	√[1, 5]	X	√[2, 5]	√[2, 5]	X	√[2, 5]	√[1, 4, 5, 6]	√[1, 4, 5, 6]
Uniwersalny • 76,2–296,93 x 76,2–1219,2 mm (3–11,69 x 3–48 cali) • 297,18–320,29 x 76,2–609,6 mm (11,70–12,61 x 3–24 cali) • 320,55–609,6 x 76,2–320,29 mm (12,62–24 x 3–12,61 cala) • 609,85–1219,2 x 76,2–296,93 mm (24,01–48 x 3–11,69 cala)	√[2, 8]	X	√[2]	√[2]	X	√[2]	√[2]	√[2]
Koperta 7 3/4 (Monarch) 98 x 191 mm (3,875 x 7,5 cala)	X	X	√[2]	X	√[2]	X	X	X

[1] Źródło obsługuje rozmiar, z opcją *wykrywania rozmiaru*.

[2] Źródło obsługuje rozmiar, bez opcji *wykrywania rozmiaru*.

[3] Rozmiar papieru jest obsługiwany, jeśli drukarka jest ustawiona na rozmiary metryczne.

[4] Rozmiar papieru jest obsługiwany, jeśli drukarka jest ustawiona na rozmiary amerykańskie.

[5] Rozmiar papieru jest obsługiwany, jeśli papier jest załadowany krótszą krawędzią.

[6] Rozmiar papieru jest obsługiwany, jeśli papier jest załadowany dłuższą krawędzią.

[7] Drukowanie na kopertach o rozmiarze niestandardowym nie jest obsługiwane.

[8] Źródło może pomieścić tylko papier o rozmiarze nieprzekraczającym 11,69 cala.

Rozmiar i wymiary papieru	Zasobnik na 520 arkuszy	Pojemnik na 2000 arkuszy	Podajnik uniwersalny	Papier podawany ręcznie	Koperty ręcznie	Dwustronny	podajnik ADF	Szyba skanera
Koperta 9 98 x 226 mm (3,875 x 8,9 cala)	X	X	X	X	X	X	X	X
Koperta Com 10 105 x 241 mm (4,12 x 9,5 cala)	X	X	√[2]	X	√[2]	X	X	X
Koperta DL 110 x 220 mm (4,33 x 8,66 cala)	X	X	√[2]	X	√[2]	X	X	X
Koperta C5 162 x 229 mm (6,38 x 9,01 cala)	X	X	√[2]	X	√[2]	X	X	X
Koperta B5 176 x 250 mm (6,93 x 9,84 cala)	X	X	X	X	X	X	X	X
Inne koperty[7] od 76,22 x 76,22 mm (3 x 3 cale) do 296,93 x 427,48 mm (11,69 x 16,83 cala)	X	X	X	X	X	X	X	X

[1] Źródło obsługuje rozmiar, z opcją *wykrywania rozmiaru*.

[2] Źródło obsługuje rozmiar, bez opcji *wykrywania rozmiaru*.

[3] Rozmiar papieru jest obsługiwany, jeśli drukarka jest ustawiona na rozmiary metryczne.

[4] Rozmiar papieru jest obsługiwany, jeśli drukarka jest ustawiona na rozmiary amerykańskie.

[5] Rozmiar papieru jest obsługiwany, jeśli papier jest załadowany krótszą krawędzią.

[6] Rozmiar papieru jest obsługiwany, jeśli papier jest załadowany dłuższą krawędzią.

[7] Drukowanie na kopertach o rozmiarze niestandardowym nie jest obsługiwane.

[8] Źródło może pomieścić tylko papier o rozmiarze nieprzekraczającym 11,69 cala.

Obsługiwane typy i gramatury papieru

Drukarka

Drukarka obsługuje papier o gramaturze 60–300 g/m^2. Moduł dupleksu obsługuje papier o gramaturze 60–169 g/m^2.

Uwaga: Etykiety, folie, koperty i karty są zawsze drukowane z mniejszą prędkością.

Typ papieru	Zasobnik na 520 arkuszy	Pojemnik na 2000 arkuszy	Podajnik uniwersalny	Papier podawany ręcznie	Koperty ręcznie	Dwustronny	podajnik ADF	Szyba skanera
Papier • Zwykły • Dokumentowy • Błyszczący • Kolorowy • Firmowy • O małej gramaturze • O dużej gramaturze • Formularze • Makulaturowy	✓	✓	✓	✓	X	✓	✓	✓
Błyszczący o dużej gramaturze	✓	✓	✓	✓	X	X	✓	✓
Typ niestandardowy [x]	✓	✓	✓	✓	✓	✓	✓	✓
Szorstki/bawełniany	✓	✓	✓	✓	X	X	✓	✓
Koperta gruboziarnista	✓	✓	✓	✓	✓	✓	✓	✓
Karty	✓	✓	✓	✓	X	X	X	✓
Folie	✓	✓	✓	✓	X	X	X	✓
Etykiety • Papier • Winylowy	✓	✓	✓	✓	X	X	X	✓
Koperty	X	X	✓	X	✓	X	X	✓

Moduł wykańczający

Poniższa tabela pozwala określić możliwe miejsca docelowe zadań drukowania, które wykorzystują obsługiwane typy i gramatury papieru. W nawiasach zostały podane pojemności poszczególnych odbiorników. Szacowane pojemności zasobników są określone na podstawie papieru o gramaturze 75 g/m^2.

Standardowy odbiornik modułu wykańczającego obsługuje papier o gramaturze 60–300 g/m^2, odbiornik 1 obsługuje papier o gramaturze 60–220 g/m^2, a odbiornik 2 (moduł składający broszury) obsługuje papier o gramaturze 60–90 g/m^2 plus jedną dodatkową okładkę ważącą do 220 g/m^2.

Typ papieru	Standardowy odbiornik na 500 arkuszy	Drugi odbiornik	Odbiornik 1	Odbiornik 2	Odbiornik 3
Zwykły papier	✓	✓	✓	✓	✓
Karty	✓	✓	✓	✓	X

Typ papieru	Standardowy odbiornik na 500 arkuszy	Drugi odbiornik	Odbiornik 1	Odbiornik 2	Odbiornik 3
Folie	√	√	√	√	√
Makulaturowy	√	√	X	X	√
Błyszczący	√	√	√	√	X
Błyszczący o dużej gramaturze	√	√	√	√	X
Etykiety	√	√	X	X	X
Etykiety winylowe	X	X	X	X	X
Dokumentowy	√	√	√	√	√
Koperta	√	√	X	X	X
Koperta gruboziarnista	√	√	X	X	X
Papier firmowy	√	√	√	√	√
Formularze	√	√	√	√	√
Papier kolorowy	√	√	√	√	√
Lekki papier	√	√	√	√	√
Ciężki papier	√	√	√	√	X
Gruby/bawełniany	√	√	√	√	√
Typ niestandardowy [x]	√	√	√	√	√

Obsługiwane funkcje modułu wykańczającego

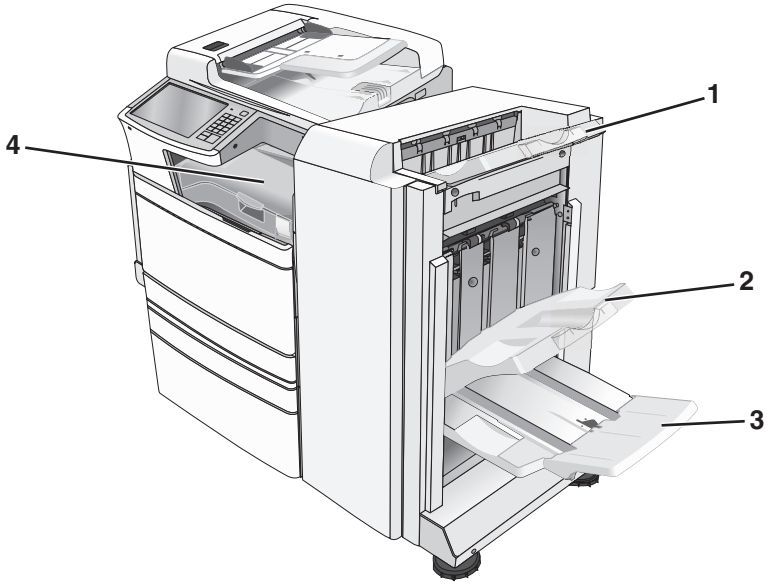

1	Standardowy odbiornik modułu wykańczającego
2	Odbiornik modułu wykańczającego 1
3	Odbiornik modułu wykańczającego 2 (moduł składający broszury)
4	Transport papieru

Uwagi:

- Przedstawiony moduł wykańczający to moduł składający broszury. Odbiornik 2 jest dostępny jest tylko wtedy, gdy zainstalowano moduł składający broszury.
- Pojemności zasobników są określone na podstawie papieru o gramaturze 75 g/m^2.

Transport papieru

- Pojemność zasobnika wynosi 50 arkuszy.
- Opcje modułu wykańczającego nie są obsługiwane przez ten odbiornik.
- Tutaj przekierowywane są koperty.
- Uniwersalny papier jest przekierowywany tutaj w przypadku, gdy jego arkusze nie przekraczają długości 483 mm (19 cali) i szerokości 148 mm (6 cali).

Standardowy odbiornik modułu wykańczającego

- Pojemność zasobnika wynosi 500 arkuszy.
- Koperty i format papieru Executive nie są obsługiwane przez ten odbiornik.
- Opcje modułu wykańczającego nie są obsługiwane przez ten odbiornik.

Odbiornik 1

- W przypadku zainstalowania standardowego modułu wykańczającego pojemność zasobnika wynosi 3000 arkuszy.
- W przypadku zainstalowania modułu składającego broszury pojemność zasobnika wynosi 1500 arkuszy.

Rozmiar	Dziurkacz*	Przesunięcie	Pojedyncza/podwójna zszywka	Zszywka 2x2
A3	✓	✓	✓	✓
A4	✓	✓	✓	✓
A5	X	X	X	X
Executive	✓	✓	✓	X
Folio	X	✓	✓	X
B4 JIS	✓	✓	✓	X
B5 JIS	✓	✓	✓	X
Legal	X	✓	✓	X
Letter	✓	✓	✓	✓
Statement	X	X	X	✓
Tabloid	✓	✓	✓	X
Uniwersalny	✓	✓	✓	✓
Koperty (każdy rozmiar)	X	X	X	X

* Gdy stosowany jest papier uniwersalnego rozmiaru, krawędź wykończenia musi wynosić co najmniej 229 mm (9 cali) w przypadku dziurkacza 3-punktowego oraz 254 mm (10 cali) w przypadku dziurkacza 4-punktowego.

Dziurkacz — dostępne opcje to dziurkowanie dwu-, trzy- i czteropunktowe

Pojedyncza zszywka — użycie tylko jednej zszywki

Podwójna zszywka — użycie dwóch zszywek

Zszywka 2x2 — użycie podwójnego zestawu po dwie zszywki. To ustawienie jest obsługiwane tylko w przypadku papieru o szerokości od 203 mm (8 cali) do 297 mm (12 cali) oraz o długości od 182 mm (7 cali) do 432 mm (17 cali).

Odbiornik 2 (moduł składający broszury)

Odbiornik 2 jest dostępny jest tylko wtedy, gdy zainstalowano moduł składający broszury. Pojemność odbiornika 2 (moduł składający broszury) wynosi 270 arkuszy lub 18 zestawów broszur 15-arkuszowych.

Rozmiar	Złóż podwójnie	Złóż broszurę	Zszyj
A3	✓	✓	✓
A4 (tylko SEF)	✓	✓	✓
A5	X	X	X
Executive	X	X	X

SEF — papier jest ułożony krótszą krawędzią. Papier jest podawany do drukarki krótszą krawędzią skierowaną do przodu.

Złóż podwójnie — każda strona jest składana i zszywana osobno.

Złóż broszurę — wielostronicowe zadanie jest składane wzdłuż środkowej części w pojedynczą broszurę.

Zszyj — zadanie drukowania w postaci złożonej broszury jest zszywane wzdłuż środkowej części złożenia.

Rozmiar	Złóż podwójnie	Złóż broszurę	Zszyj
SRA3	✓	✓	✓
Plakat 12 x 18	✓	✓	✓
Folio	✓	✓	✓
B4 JIS	✓	✓	✓
B5 JIS	X	X	X
Legal	✓	✓	✓
Letter (tylko SEF)	✓	✓	✓
Statement	X	X	X
Tabloid	✓	✓	✓
Uniwersalny	X	X	X
Koperty (każdy rozmiar)	X	X	X

SEF — papier jest ułożony krótszą krawędzią. Papier jest podawany do drukarki krótszą krawędzią skierowaną do przodu.

Złóż podwójnie — każda strona jest składana i zszywana osobno.

Złóż broszurę — wielostronicowe zadanie jest składane wzdłuż środkowej części w pojedynczą broszurę.

Zszyj — zadanie drukowania w postaci złożonej broszury jest zszywane wzdłuż środkowej części złożenia.

Konfiguracja odbiornika modułu wykańczającego

1. Z poziomu ekranu głównego przejdź do opcji:

   > **Menu papieru** > **Ustawienia odbiornika** > **Odbiornik**

2. Wybierz odbiornik, a następnie dotknij opcji **Wyślij**.

Uwagi:

- Ta funkcja jest dostępna tylko po zainstalowaniu modułu wykańczającego.
- Domyślnym ustawieniem fabrycznym jest standardowy odbiornik modułu wykańczającego.

Drukowanie

Wybór i sposób podawania papieru i nośników specjalnych mogą mieć wpływ na dokładność wydruku dokumentów. Więcej informacji można znaleźć w sekcjach „Zapobieganie zacięciom” na str. 269 i „Przechowywanie papieru” na str. 79.

Drukowanie dokumentu

Drukowanie dokumentu

1. Z menu Papier na panelu sterowania drukarki wybierz ustawienia Typ papieru i Rozmiar papieru odpowiadające papierowi załadowanemu do zasobnika.
2. Wysyłanie zadania drukowania:

   W systemie Windows

   a. Przy otwartym dokumencie kliknij kolejno polecenia: **Plik** > **Drukuj**.
   b. Kliknij przycisk **Właściwości**, **Preferencje**, **Opcje** lub **Konfiguracja**.
   c. W razie konieczności dostosuj ustawienia.
   d. Kliknij przyciski: **OK** > **Drukuj**.

   Użytkownicy komputerów Macintosh

   a. Dostosuj odpowiednio ustawienia w oknie dialogowym Ustawienia strony:
      1. Przy otwartym dokumencie wybierz kolejno menu **Plik** > **Ustawienia strony**.
      2. Wybierz rozmiar papieru lub utwórz rozmiar niestandardowy zgodny z załadowanym papierem.
      3. Kliknij przycisk **OK**.
   b. Dostosuj odpowiednio ustawienia w oknie dialogowym Drukowanie:
      1. Przy otwartym dokumencie wybierz polecenia: **File** (Plik) > **Print** (Drukuj).
         W razie konieczności kliknij trójkąt ujawniania, aby zobaczyć więcej opcji.
      2. W oknie dialogowym Drukowanie i w menu podręcznych dostosuj ustawienia do swoich wymagań.

         Uwaga: Aby drukować na papierze konkretnego typu, dostosuj ustawienia typu papieru, aby odpowiadały załadowanemu papierowi, lub wybierz właściwy zasobnik bądź podajnik.
      3. Kliknij przycisk **Drukuj**.

Drukowanie w trybie czarno-białym

Z poziomu ekranu głównego przejdź do opcji:

> **Ustawienia** > **Ustawienia drukowania** > **Menu jakości** > **Tryb drukowania** > **Tylko czarny** > **Wyślij**

Regulowanie intensywności toneru

1. W polu adresu w przeglądarce sieci Web wpisz adres IP drukarki.

Jeśli nie znasz adresu IP drukarki, możesz wykonać następujące czynności:

- Wyświetl adres IP drukarki na jej panelu sterowania w sekcji TCP/IP menu Sieć/Porty.
- Wydrukuj stronę konfiguracji sieci lub strony ustawień menu i odszukaj adres IP drukarki w sekcji TCP/IP.

2 Kliknij kolejno opcje: **Ustawienia** > **Ustawienia drukowania** > **Menu jakości** > **Intensywność toneru**.

3 Wyreguluj ustawienie intensywności toneru.

4 Kliknij przycisk **Wyślij**.

Korzystanie z ustawień Maks. szybkość i Maks. wydajność

Ustawienia Maks. szybkość i Maks. wydajność pozwalają zwiększyć szybkość drukowania lub wydajność toneru. Domyślnym ustawieniem fabrycznym jest ustawienie Maks. wydajność.

- **Maks. szybkość** — drukowanie odbywa się w trybie kolorowym, o ile z poziomu sterownika nie został wybrany tryb Czarno-biały. Jeśli w ustawieniach sterownika został wybrany tryb Czarno-biały, drukowanie odbywa się w tym trybie.
- **Maks. wydajność** — przełączanie pomiędzy trybem czarno-białym i kolorowym jest wykonywane w zależności od zawartości każdej strony. Mieszana zawartość stron może powodować zwolnienie pracy drukarki wynikające z częstego przełączania trybu kolorów.

Przy użyciu wbudowanego serwera WWW

1 W polu adresu w przeglądarce sieci Web wpisz adres IP drukarki.

Jeśli nie znasz adresu IP drukarki, możesz wykonać następujące czynności:

- Wyświetl adres IP drukarki na jej panelu sterowania w sekcji TCP/IP menu Sieć/Porty.
- Wydrukuj stronę konfiguracji sieci lub strony ustawień menu i odszukaj adres IP drukarki w sekcji TCP/IP.

2 Kliknij opcję **Konfiguracja** > **Ustawienia drukowania** > **Menu ustawień**.

3 Na liście Użycie drukarki zaznacz pozycję **Maks. szybkość** lub **Maks. wydajność**.

4 Kliknij przycisk **Wyślij**.

Przy użyciu panelu sterowania drukarki

1 Przejdź do opcji:

> **Ustawienia** > **Ustawienia drukowania** > **Menu ustawień**

2 Na liście Użycie drukarki zaznacz pozycję **Maks. szybkość** lub **Maks. wydajność**.

3 Dotknij opcji **Wyślij**.

Drukowanie z urządzenia przenośnego

W witrynie **http://lexmark.com/mobile** można znaleźć listę obsługiwanych urządzeń przenośnych i pobrać zgodną aplikację do drukowania mobilnego.

Uwaga: Aplikacje do drukowania mobilnego mogą być również dostępne u producenta urządzenia przenośnego.

Drukowanie z napędu flash

Drukowanie z napędu flash

Uwagi:

- Przed wydrukowaniem zaszyfrowanego pliku w formacie PDF należy wprowadzić hasło do pliku na panelu sterowania drukarki.
- Nie można drukować plików, do drukowania których nie posiada się uprawnień.

1 Włóż napęd flash do portu USB.

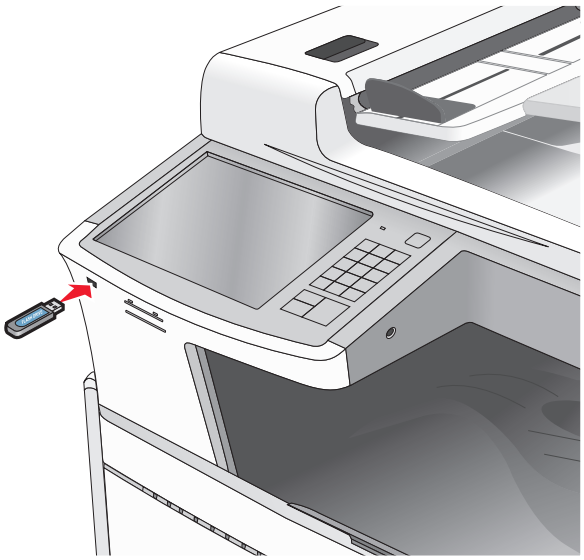

Uwagi:

- Jeśli napęd flash zostanie włożony w momencie, gdy drukarka wymaga interwencji użytkownika, na przykład gdy wystąpi zacięcie papieru, drukarka zignoruje napęd flash.
- W przypadku włożenia napędu w chwili, gdy drukarka przetwarza inne zadania drukowania, wyświetlany jest komunikat **Drukarka zajęta**. Po zakończeniu przetwarzania tych zadań drukowania konieczne może być przejrzenie listy wstrzymanych zadań w celu wydrukowania dokumentów z napędu flash.

Ostrzeżenie — możliwość uszkodzenia: W trakcie drukowania, przeprowadzania odczytu z karty pamięci oraz zapisu na niej nie należy dotykać kabla USB, kart sieciowych, złączy, urządzeń pamięci masowej ani drukarki w pokazanych obszarach. Może to spowodować utratę danych.

2 Z poziomu panelu sterowania drukarki dotknij dokument, który chcesz wydrukować.

3 Dotknij opcji **Drukuj**, lub wybierz opcję , aby zwiększyć liczbę kopii, a następnie dotknij opcji Drukuj.

Uwagi:

- Nie wyjmuj napędu flash z portu USB do momentu zakończenia drukowania dokumentu.
- Jeśli pozostawisz napęd flash w drukarce po wyjściu z początkowego ekranu USB, możesz nadal drukować pliki z napędu flash jako wstrzymane zadania.

Obsługiwane napędy flash i typy plików

Dysk flash	Typ pliku
• Lexar JumpDrive 2.0 Pro (o pojemności 256 MB, 512 MB lub 1 GB) • SanDisk Cruzer Mini (o pojemności 256 MB, 512 MB lub 1 GB) **Uwagi:** • Dyski flash Hi-Speed USB muszą obsługiwać standard full-speed. Urządzenia pracujące tylko w standardzie Low-Speed USB nie są obsługiwane. • Dyski flash USB muszą obsługiwać system plików FAT (File Allocation Table). Urządzenia sformatowane w systemie plików NTFS (New Technology File System) lub innym systemie plików nie są obsługiwane.	Dokumenty: • .pdf • .xps • .html Obrazy: • .dcx • .gif • .JPEG lub .jpg • .bmp • .pcx • .TIFF lub .tif • .png

Drukowanie na nośnikach specjalnych

Wskazówki dotyczące korzystania z papieru firmowego

- Należy używać papieru firmowego przeznaczonego specjalnie do drukarek laserowych/LED.
- Przed zakupieniem dużej ilości papieru firmowego należy zrobić na nim próbny wydruk.
- Przed załadowaniem papieru firmowego do drukarki należy zgiąć arkusze, co pozwoli uniknąć ich zlepiania się.
- W przypadku drukowania na papierze firmowym istotna jest orientacja arkuszy papieru.

Źródło papieru	Strona do zadrukowania	Ułożenie papieru
Standardowe i opcjonalne zasobniki (drukowanie jednostronne)	Strona papieru firmowego z nadrukowanym wzorem powinna być skierowana w górę.	Gdy papier firmowy jest podawany krótszą krawędzią, górną krawędź arkusza (z logo) należy umieścić po prawej stronie zasobnika. Gdy papier firmowy jest podawany dłuższą krawędzią, arkusz powinien być skierowany nagłówkiem do tyłu drukarki.
Standardowe i opcjonalne zasobniki (drukowanie dwustronne)	Strona papieru firmowego z nadrukowanym wzorem powinna być skierowana w dół.	Górną krawędź arkusza (z logo) należy umieścić po prawej stronie zasobnika.
Drukowanie jednostronne z podajnika uniwersalnego	Strona papieru firmowego z nadrukowanym wzorem powinna być skierowana w dół.	Górna krawędź arkusza z logo powinna być wprowadzana do podajnika uniwersalnego jako pierwsza.
Drukowanie dwustronne z podajnika uniwersalnego	Strona papieru firmowego z nadrukowanym wzorem powinna być skierowana w górę.	Górna krawędź arkusza z logo powinna być wprowadzana do podajnika uniwersalnego jako ostatnia.
Uwaga: Należy uzyskać u producenta lub dostawcy papieru informację, czy wybrany papier firmowy może być wykorzystywany w drukarkach laserowych/LED.		

Wskazówki dotyczące korzystania z folii

- Należy zrobić próbne wydruki na folii przed zakupieniem dużej jej ilości.
- Folie mogą być podawane do drukarki z zasobnika standardowego lub z podajnika uniwersalnego.
- W menu Papier należy ustawić dla opcji Typ papieru wartość Folia.
- Należy używać folii przeznaczonych specjalnie do drukarek laserowych/LED. Folie muszą być odporne na temperatury rzędu 230°C, tzn. w tej temperaturze folia nie może ulegać stopieniu, odbarwieniu, przesunięciu ani wydzielać niebezpiecznych wyziewów.
- Nie należy dotykać powierzchni folii palcami, gdyż może to spowodować problemy z jakością wydruku.
- Przed załadowaniem arkuszy folii do drukarki należy je zgiąć, co pozwoli uniknąć zlepiania się arkuszy.
- Zaleca się stosowanie folii firmy Lexmark. Informacje na temat składania zamówień można znaleźć w witrynie internetowej firmy Lexmark pod adresem **www.lexmark.com**.

Wskazówki dotyczące korzystania z kopert

Przed zakupieniem dużej ilości kopert należy zrobić na nich próbny wydruk.

- Należy używać kopert przeznaczonych specjalnie do drukarek laserowych/LED. Należy uzyskać u producenta lub dostawcy kopert informację, czy koperty są odporne na temperatury rzędu 220°C, tzn. w tej temperaturze nie zaklejają się, nie marszczą, nie zwijają się nadmiernie i nie wydzielają szkodliwych wyziewów.
- Najlepsze rezultaty można uzyskać, wykorzystując koperty z papieru o gramaturze 90 g/m^2 lub zawierającego 25% bawełny. Gramatura kopert wykonanych w 100% z bawełny nie powinna przekraczać 70 g/m^2.
- Należy używać tylko kopert nowych i nieuszkodzonych.
- W celu osiągnięcia optymalnych rezultatów oraz uniknięcia zacięć nie należy używać kopert, które:
  - są nadmiernie pozwijane lub poskręcane;
  - są sklejone razem lub w jakiś sposób uszkodzone;
  - mają okienka, otwory, perforację, wycięcia lub wytłoczenia;
  - mają metalowe klamry, tasiemki do wiązania lub zginane paski;
  - mają zazębiające się elementy;
  - mają naklejone znaczki pocztowe;
  - mają klej znajdujący się na odkrytej powierzchni, gdy skrzydełko koperty jest zaklejone lub zamknięte;
  - mają zgięte rogi;
  - mają szorstkie, faliste lub żeberkowane wykończenie.
- Prowadnice szerokości należy dopasować do szerokości stosowanych kopert.

Uwaga: Połączenie dużej wilgotności (ponad 60%) oraz wysokiej temperatury drukowania może powodować marszczenie lub zaklejanie kopert.

Wskazówki dotyczące korzystania z etykiet

Uwagi:

- Drukarka umożliwia sporadyczne drukowanie na etykietach papierowych przeznaczonych dla drukarek laserowych/LED.
- Nie jest zalecane drukowanie więcej niż 20 arkuszy etykiet papierowych na miesiąc.
- Etykiety winylowe, farmaceutyczne lub dwustronne nie są obsługiwane.

Szczegółowe informacje na temat drukowania, właściwości oraz wzorów etykiet można znaleźć w dokumencie *Card Stock & Label Guide* (Przewodnik po kartach i etykietach) dostępnym tylko w języku angielskim w witrynie firmy Lexmark pod adresem **http://support.lexmark.com**.

W przypadku drukowania na etykietach:

- Należy używać etykiet przeznaczonych specjalnie do drukarek laserowych/LED. Należy dowiedzieć się od producenta lub sprzedawcy, czy:
  - Etykiety są odporne na temperatury rzędu 210°C, tzn. w tej temperaturze nie ulegają zaklejeniu, nadmiernemu zwijaniu ani marszczeniu się, jak również nie wydzielają szkodliwych wyziewów.

    Uwaga: Etykiety mogą być drukowane przy wyższej temperaturze nagrzewnicy, osiągającej 220°C, jeżeli dla opcji gramatury etykiet wybrano ustawienie Ciężka. Ustawienie to należy wybrać, używając wbudowanego serwera WWW lub menu Papier na panelu sterowania drukarki.
  - Klej etykiet, strony wierzchnie (materiał przeznaczony do zadrukowania) oraz warstwy wierzchnie są odporne na ciśnienie 172 kPa i nie ulegają rozwarstwieniu, ich powierzchnia i krawędzie nie ulegają stopieniu ani nie wydzielają szkodliwych wyziewów.
- Nie należy stosować etykiet na arkuszach wykonanych ze śliskiego materiału podłożowego.
- Należy używać wyłącznie kompletnych arkuszy etykiet. W przypadku niekompletnych arkuszy etykiety mogą ulec odklejeniu podczas drukowania, co może spowodować zacięcie papieru w drukarce. Niekompletne arkusze etykiet powodują również zanieczyszczenie drukarki i kasety drukującej klejem, co może doprowadzić do unieważnienia gwarancji na drukarkę i kasetę drukującą.
- Nie należy używać etykiet, na których występuje odkryty klej.
- Nie należy drukować wewnątrz obszaru leżącego 1 mm lub bliżej od krawędzi etykiety lub perforacji ani pomiędzy wykrojeniami etykiety.
- Należy zwrócić uwagę, aby podkład kleju nie dochodził do krawędzi arkusza. Zaleca się, aby strefa pokryta klejem była oddalona od krawędzi arkusza o co najmniej 1 mm. Substancja klejąca powoduje zanieczyszczenie drukarki, co może doprowadzić do unieważnienia gwarancji.
- Jeśli odpowiednie oddalenie strefy powlekanej warstwą klejącą nie jest możliwe, z krawędzi górnej i krawędzi znajdującej się po stronie mechanizmu napędzającego należy oderwać pasek o szerokości 1,6 mm oraz zastosować niesączącą się substancję klejącą.
- Najlepiej jest drukować w orientacji pionowej, zwłaszcza w przypadku drukowania kodów kreskowych.

Porady dotyczące korzystania z kart

Karty są jednowarstwowymi nośnikami wydruku o dużej gramaturze. Wiele ich właściwości, takich jak zawartość wilgoci, grubość i tekstura, może mieć znaczący wpływ na jakość wydruku. Należy zrobić próbny wydruk na kartach przed zakupieniem dużej ich liczby.

- W menu Papier ustaw dla opcji Typ papieru wartość Karty.
- Wybierz odpowiednie ustawienie opcji Tekstura papieru.
- Należy pamiętać, że stosowanie kart zadrukowanych, perforowanych oraz składanych może znacząco obniżyć jakość wydruku i spowodować zacinanie się nośnika lub inne problemy z podawaniem.
- Należy dowiedzieć się od producenta lub sprzedawcy, czy karty są odporne na temperatury rzędu 220°C, tzn. w tej temperaturze nie wydzielają szkodliwych wyziewów.
- Nie należy używać kart z nadrukiem zawierającym substancje chemiczne mogące zanieczyścić drukarkę. W przypadku stosowania materiałów z nadrukiem do drukarki mogą dostawać się półciekłe i lotne substancje.
- Należy w miarę możliwości używać kart z ziarnem w poprzek strony.

Drukowanie zadań poufnych i innych zadań wstrzymanych

Przechowywanie zadań drukowania w drukarce

Można ustawić w drukarce przechowywanie zadań drukowania w pamięci urządzenia do czasu rozpoczęcia zadania drukowania z poziomu panelu sterowania drukarki.

Wszystkie zadania drukowania, które użytkownik może uruchomić przy drukarce, nazywane są *zadaniami wstrzymanymi*.

Uwaga: Zadania poufne i próbne oraz wydruku odroczonego i powtarzanego są usuwane z pamięci drukarki w momencie, gdy potrzebna jest dodatkowa pamięć do przetwarzania kolejnych zadań wstrzymanych.

Typ zadania drukowania	Opis
Poufne	Opcja Poufne umożliwia przechowywanie zadań drukowania na komputerze do czasu wprowadzenia numeru PIN na panelu sterowania drukarki. **Uwaga:** Numer PIN jest ustawiany na komputerze. Numer PIN musi składać się z 4 cyfr z zakresu 0–9.
Próbne	Opcja Próbne umożliwia drukowanie pojedynczej kopii zadania drukowania, podczas gdy pozostałe zadane kopie są przechowywane w drukarce. W ten sposób można sprawdzić, czy pierwsza kopia jest zadowalająca. Po wydrukowaniu wszystkich kopii zadanie drukowania jest automatycznie usuwane z pamięci drukarki.
Odroczone	Opcja Odroczone umożliwia przechowywanie zadań drukowania w drukarce w celu wydrukowania ich w późniejszym czasie. Zadania drukowania są przechowywane, dopóki nie zostaną usunięte za pośrednictwem menu Zadania wstrzymane.
W miarę potrzeby powtórz kroki od	Użycie opcji Powtórz powoduje wydrukowanie zadań drukowania *oraz* zapisanie ich w pamięci drukarki w celu wydrukowania w późniejszym czasie.

Drukowanie zadań poufnych i innych zadań wstrzymanych

Uwaga: Poufne i próbne zadania drukowania są automatycznie usuwane z pamięci po wydrukowaniu. Powtarzane i odroczone zadania drukowania są przechowywane w drukarce, aż zostaną usunięte przez użytkownika.

Dla użytkowników systemu Windows

1. Przy otwartym dokumencie kliknij menu **Plik** > **Drukuj**.
2. Kliknij opcję **Właściwości**, **Preferencje**, **Opcje** lub **Ustawienia**.
3. Kliknij przycisk **Drukowanie z wstrzymaniem**.
4. Wybierz typ zadania drukowania (Poufne, Odroczone, Powtarzane lub Próbne) i przypisz nazwę użytkownika. W przypadku poufnego zadania drukowania podaj także czterocyfrowe hasło (numer PIN).
5. Kliknij przycisk **OK** lub **Print** (Drukuj).

6 Na ekranie głównym drukarki wznów zadanie drukowania.
   - Aby uzyskać dostęp do poufnych zadań drukowania, wybierz kolejno pozycje:
     Zadania wstrzymane > nazwa użytkownika > **Zadania poufne** > wprowadź PIN > wybierz zadanie drukowania > określ liczbę kopii > **Drukuj**
   - W przypadku innych zadań drukowania przejdź do opcji:
     Zadania wstrzymane > nazwa użytkownika > wybierz zadanie drukowania > określ liczbę kopii > **Drukuj**

Dla użytkowników komputerów Macintosh

1 Otwórz dokument i wybierz kolejno: **File** (Plik) **Print** (Drukuj).
   W razie konieczności kliknij trójkąt ujawniania, aby zobaczyć więcej opcji.
2 Z menu podręcznego opcji drukowania lub z menu podręcznego Copies & Pages (Kopie i strony) wybierz polecenie **Job Routing** (Kierowanie zadań).
3 Wybierz typ zadania drukowania (Poufne, Odroczone, Powtarzane lub Próbne) i przypisz nazwę użytkownika. W przypadku poufnego zadania drukowania podaj także czterocyfrowe hasło (numer PIN).
4 Kliknij przycisk **OK** lub **Print** (Drukuj).
5 Na ekranie głównym drukarki wznów zadanie drukowania.
   - Aby uzyskać dostęp do poufnych zadań drukowania, wybierz kolejno pozycje:
     Zadania wstrzymane > nazwa użytkownika > **Zadania poufne** > wprowadź PIN > wybierz zadanie drukowania >określ liczbę kopii > **Drukuj**
   - W przypadku innych zadań drukowania przejdź do opcji:
     Zadania wstrzymane > nazwa użytkownika > wybierz zadanie drukowania > określ liczbę kopii > **Drukuj**

Drukowanie stron z informacjami

Drukowanie listy przykładowych czcionek

1 Z poziomu ekranu głównego przejdź do opcji:
   > **Raporty** > **Drukuj czcionki**
2 Dotknij opcji **Czcionki PCL** lub **Czcionki PostScript**.

Drukowanie listy katalogów

Lista katalogów prezentuje zasoby zapisane w pamięci flash lub na dysku twardym drukarki.

Z poziomu ekranu głównego przejdź do opcji:

> **Raporty** > **Drukuj katalog**

Anulowanie zadania drukowania

Anulowanie zadania drukowania z panelu sterowania drukarki

1 Na panelu sterowania drukarki dotknij opcji **Anuluj zadanie** lub naciśnij na klawiaturze przycisk ✕.

2 Dotknij zadania, które ma zostać anulowane, a następnie dotknij opcji **Usuń wybrane zadania**.

Uwaga: Jeśli naciśniesz przycisk ✕ na klawiaturze, dotknij następnie opcji **Wznów**, aby powrócić do ekranu głównego.

Anulowanie zadania drukowania przy użyciu komputera

Dla użytkowników systemu Windows

1 Otwórz folder drukarek.

W systemie Windows 8

W panelu wyszukiwania wpisz **uruchom** i przejdź kolejno do:

listy aplikacji > **Uruchom** > wpisz polecenie **control printers** > **OK**

W systemie Windows 7 lub starszym

a Kliknij przycisk lub przycisk **Start** i wybierz polecenie **Uruchom**.

b W oknie dialogowym Rozpocznij wyszukiwanie lub Uruchamianie wpisz polecenie **control printers**.

c Naciśnij klawisz **Enter** lub kliknij przycisk **OK**.

2 Kliknij dwukrotnie ikonę drukarki.

3 Wybierz zadanie drukowania przeznaczone do anulowania.

4 Kliknij przycisk **Usuń**.

Dla użytkowników komputerów Macintosh

1 Z menu Apple przejdź do jednej z następujących opcji:

- **Preferencje systemu** > **Drukowanie i skanowanie** > wybierz drukarkę > **Otwórz kolejkę wydruku**
- **Preferencje systemu** > **Drukuj i faksuj** > wybierz drukarkę > **Otwórz kolejkę wydruku**

2 W oknie drukarki wybierz zadanie, które ma zostać anulowane, i usuń je.

Kopiowanie

Automatyczny podajnik dokumentów	Szyba skanera
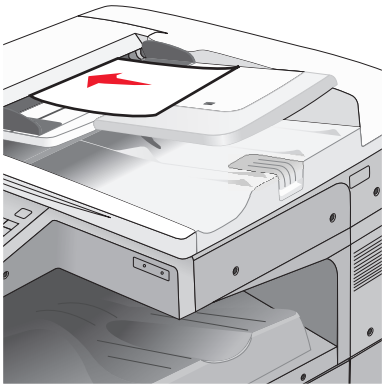	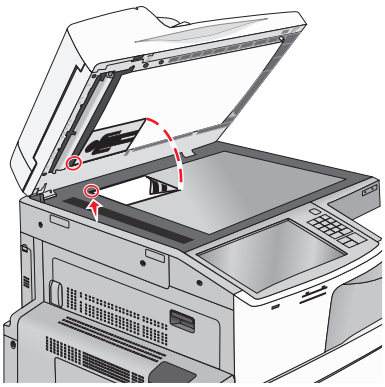
W przypadku dokumentów wielostronicowych należy korzystać z automatycznego podajnika dokumentów.	Z szyby skanera należy korzystać w przypadku pojedynczych arkuszy, małych przedmiotów (np. pocztówek lub zdjęć), folii, papieru fotograficznego lub cienkich nośników (np. wycinków z czasopism).

Kopiowanie

Szybkie kopiowanie

1 Załaduj oryginał nadrukiem do góry, krótszą krawędzią do podajnika ADF lub nadrukiem w dół na szybę skanera.

Uwaga: Do podajnika ADF nie wolno ładować pocztówek, zdjęć, małych przedmiotów, folii, papieru fotograficznego ani cienkich nośników (takich jak wycinki z czasopism). Należy je umieszczać na szybie skanera.

2 Ustaw prowadnice papieru podczas ładowania dokumentu do podajnika ADF.

Uwaga: Upewnij się, że rozmiary oryginalnego dokumentu i kopii są identyczne. W wyniku ustawienia nieprawidłowego rozmiaru papieru obraz może zostać obcięty.

3 Na panelu sterowania drukarki naciśnij przycisk , aby rozpocząć kopiowanie.

Kopiowanie przy użyciu automatycznego podajnika dokumentów

1 Załaduj oryginalny dokument do automatycznego podajnika dokumentów zadrukowaną stroną do góry i krótszą krawędzią do przodu.

Uwaga: Do automatycznego podajnika dokumentów nie należy ładować pocztówek, fotografii, niewielkich przedmiotów, folii, papieru fotograficznego ani cienkich nośników, takich jak wycinki prasowe. Materiały tego typu należy umieszczać na szybie skanera.

2 Dostosowanie prowadnic papieru.

3 Z poziomu ekranu głównego przejdź do opcji:

Kopiuj > zmień ustawienia kopiowania > **Kopiuj**

Kopiowanie przy użyciu szyby skanera

1 Umieść oryginalny dokument w lewym górnym rogu szyby skanera, stroną zadrukowaną skierowaną w dół.

2 Z poziomu ekranu głównego przejdź do opcji:

Kopiuj > zmień ustawienia kopiowania > **Kopiuj**

3 Jeśli jest więcej stron do skanowania, umieść następny dokument na szybie skanera, a następnie dotknij opcji **Skanuj następną stronę**.

4 Dotknij przycisku **Zakończ zadanie**, aby powrócić do ekranu głównego.

Kopiowanie zdjęć z kliszy

1 Umieść fotografię w lewym górnym rogu szyby skanera, obrazem w dół.

2 Z poziomu ekranu głównego przejdź do opcji:

Kopiuj > **Zawartość** > **Fotografia** > > **Fotografia/Klisza** > > **Kopiuj** > **Skanuj następną stronę** lub **Zakończ zadanie**

Kopiowanie na nośnikach specjalnych

Kopiowanie na foliach

1 Załaduj oryginalny dokument do automatycznego podajnika dokumentów zadrukowaną stroną do góry i krótszą krawędzią do przodu lub umieść go zadrukowaną stroną do dołu na szybie skanera.

Uwaga: Do automatycznego podajnika dokumentów nie należy ładować pocztówek, fotografii, niewielkich przedmiotów, folii, papieru fotograficznego ani cienkich nośników, takich jak wycinki prasowe. Materiały tego typu należy umieszczać na szybie skanera.

2 W przypadku ładowania dokumentu do automatycznego podajnika dokumentów ustaw prowadnice papieru.

3 Z poziomu ekranu głównego przejdź do opcji:

Kopiuj > **Kopiuj z** > rozmiar oryginalnego dokumentu >

4 Dotknij opcji **Kopiuj do**, a następnie wybierz zasobnik zawierający folie lub dotknij opcji **Rozmiar podajnika ręcznego**.

5 Załaduj folie do podajnika do wielu zastosowań.

6 Z poziomu ekranu głównego przejdź do opcji:

> wybierz żądany rozmiar folii > **Typ podajnika ręcznego** > > **Kopiuj**

Kopiowanie na papierze firmowym

1 Załaduj oryginalny dokument do automatycznego podajnika dokumentów zadrukowaną stroną do góry i krótszą krawędzią do przodu lub umieść go zadrukowaną stroną do dołu na szybie skanera.

   Uwaga: Do automatycznego podajnika dokumentów nie należy ładować pocztówek, fotografii, niewielkich przedmiotów, folii, papieru fotograficznego ani cienkich nośników, takich jak wycinki prasowe. Materiały tego typu należy umieszczać na szybie skanera.

2 W przypadku ładowania dokumentu do automatycznego podajnika dokumentów ustaw prowadnice papieru.

3 Z poziomu ekranu głównego przejdź do opcji:

   Kopiuj > **Kopiuj z** > rozmiar oryginalnego dokumentu > **Kopiuj do** > **Podajnik ręczny**

4 Umieść papier firmowy nadrukiem do góry, górną krawędzią do podajnika do wielu zastosowań.

5 Wybierz rozmiar papieru firmowego.

6 Przejdź do opcji:

   Kontynuuj > **Papier firmowy** > **Kontynuuj** > **Kopiuj**

Dostosowywanie ustawień kopiowania

Kopiowanie na papier o innym rozmiarze

1 Załaduj oryginalny dokument do automatycznego podajnika dokumentów zadrukowaną stroną do góry i krótszą krawędzią do przodu lub umieść go zadrukowaną stroną do dołu na szybie skanera.

   Uwaga: Do automatycznego podajnika dokumentów nie należy ładować pocztówek, fotografii, niewielkich przedmiotów, folii, papieru fotograficznego ani cienkich nośników, takich jak wycinki prasowe. Materiały tego typu należy umieszczać na szybie skanera.

2 W przypadku ładowania dokumentu do automatycznego podajnika dokumentów ustaw prowadnice papieru.

3 Na ekranie głównym dotknij opcji **Kopiuj**.

4 Dotknij opcji **Kopiuj z** > wybierz rozmiar oryginalnego dokumentu > ✓.

5 Dotknij opcji **Kopiuj do** > wybierz rozmiar kopii > ✓.

   Uwaga: W drukarce nastąpi automatyczne skalowanie rozmiaru.

6 Dotknij opcji **Kopiuj**.

Kopiowanie przy użyciu papieru z wybranego zasobnika

1. Załaduj oryginalny dokument do automatycznego podajnika dokumentów zadrukowaną stroną do góry i krótszą krawędzią do przodu lub umieść go zadrukowaną stroną do dołu na szybie skanera.

   Uwaga: Do automatycznego podajnika dokumentów nie należy ładować pocztówek, fotografii, niewielkich przedmiotów, folii, papieru fotograficznego ani cienkich nośników, takich jak wycinki prasowe. Materiały tego typu należy umieszczać na szybie skanera.

2. W przypadku ładowania dokumentu do automatycznego podajnika dokumentów ustaw prowadnice papieru.

3. Z poziomu ekranu głównego przejdź do opcji:

   Kopiuj > **Kopiuj z** > rozmiar oryginalnego dokumentu > **Kopiuj do**

4. Dotknij opcji **Podajnik ręczny** lub wybierz zasobnik zawierający typ papieru, którego chcesz użyć.

   Uwaga: W przypadku wybrania opcji Podajnik ręczny należy również wybrać rozmiar i typ papieru.

5. Dotknij opcji **Kopiuj**.

Kopiowanie dokumentów o różnych rozmiarach arkuszy

Aby skopiować dokumenty oryginalne o różnych rozmiarach stron, należy użyć automatycznego podajnika dokumentów. W zależności od rozmiarów arkuszy papieru umieszczonych w podajniku oraz ustawień opcji „Kopiuj do” i „Kopiuj z” kopie są drukowane na arkuszach papieru o różnych rozmiarach (Przykład 1) lub skalowane do jednego rozmiaru papieru (Przykład 2).

Przykład 1: Kopiowanie dokumentów na arkuszach o różnych rozmiarach

1. Załaduj oryginalny dokument do automatycznego podajnika dokumentów zadrukowaną stroną do góry i krótszą krawędzią do przodu lub umieść go zadrukowaną stroną do dołu na szybie skanera.

   Uwaga: Do automatycznego podajnika dokumentów nie należy ładować pocztówek, fotografii, niewielkich przedmiotów, folii, papieru fotograficznego ani cienkich nośników, takich jak wycinki prasowe. Materiały tego typu należy umieszczać na szybie skanera.

2. W przypadku ładowania dokumentu do automatycznego podajnika dokumentów ustaw prowadnice papieru.

3. Z poziomu ekranu głównego przejdź do opcji:

   Kopiuj > **Kopiuj z** > **Rozmiary mieszane** > ✓ > **Kopiuj do** > **Automatyczne dopasowanie rozmiaru** > ✓ > **Kopiuj**

   Skaner rozpoznaje różne rozmiary papieru w trakcie skanowania. Kopie są drukowane na arkuszach papieru o różnej wielkości, odpowiedniej dla rozmiaru oryginalnego dokumentu.

Przykład 2: Kopiowanie na arkuszach o jednym rozmiarze

1 Załaduj oryginalny dokument do automatycznego podajnika dokumentów zadrukowaną stroną do góry i krótszą krawędzią do przodu lub umieść go zadrukowaną stroną do dołu na szybie skanera.

   Uwaga: Do automatycznego podajnika dokumentów nie należy ładować pocztówek, fotografii, niewielkich przedmiotów, folii, papieru fotograficznego ani cienkich nośników, takich jak wycinki prasowe. Materiały tego typu należy umieszczać na szybie skanera.

2 W przypadku ładowania dokumentu do automatycznego podajnika dokumentów ustaw prowadnice papieru.

3 Z poziomu ekranu głównego przejdź do opcji:

   Kopiuj > **Kopiuj z** > **Rozmiary mieszane** > > **Kopiuj do** > **Letter** > > **Kopiuj**

   Skaner rozpoznaje różne rozmiary papieru w trakcie skanowania i skaluje dokumenty o mieszanych rozmiarach do wybranego rozmiaru papieru.

Kopiowanie na obu stronach papieru (dupleks)

1 Załaduj oryginalny dokument do automatycznego podajnika dokumentów zadrukowaną stroną do góry i krótszą krawędzią do przodu lub umieść go zadrukowaną stroną do dołu na szybie skanera.

   Uwaga: Do automatycznego podajnika dokumentów nie należy ładować pocztówek, fotografii, niewielkich przedmiotów, folii, papieru fotograficznego ani cienkich nośników, takich jak wycinki prasowe. Materiały tego typu należy umieszczać na szybie skanera.

2 W przypadku ładowania dokumentu do automatycznego podajnika dokumentów ustaw prowadnice papieru.

3 Na ekranie głównym dotknij opcji **Kopiuj**.

4 W obszarze Strony (dupleks) dotknij przycisku odpowiadającego preferowanemu sposobowi kopiowania dwustronnego.

   Pierwsza liczba oznacza strony oryginalnych dokumentów, a druga liczba oznacza strony kopii. Na przykład aby otrzymać 2-stronne kopie 1-stronnego dokumentu oryginalnego, należy wybrać opcję kopiowania 1-stronny na 2-stronny.

5 Dotknij opcji , a następnie opcji **Kopiuj**.

Zmniejszanie lub powiększanie kopii

Możliwe jest zmniejszenie kopii do 25% rozmiaru oryginalnego dokumentu lub powiększenie do 400% rozmiaru oryginału. Domyślnym ustawieniem fabrycznym dla opcji Skaluj jest wartość Automatycznie. W przypadku pozostawienia dla opcji Skaluj wartości Automatycznie, zawartość oryginalnego dokumentu będzie skalowana do rozmiaru papieru, na którym drukowane są kopie.

Aby zmniejszyć lub powiększyć kopię:

1. Załaduj oryginalny dokument do automatycznego podajnika dokumentów zadrukowaną stroną do góry i krótszą krawędzią do przodu lub umieść go zadrukowaną stroną do dołu na szybie skanera.

   Uwaga: Do automatycznego podajnika dokumentów nie należy ładować pocztówek, fotografii, niewielkich przedmiotów, folii, papieru fotograficznego ani cienkich nośników, takich jak wycinki prasowe. Materiały tego typu należy umieszczać na szybie skanera.

2. W przypadku ładowania dokumentu do automatycznego podajnika dokumentów ustaw prowadnice papieru.
3. Na ekranie głównym dotknij opcji **Kopiuj**.
4. W obszarze Skaluj dotknij klawiszy strzałek, aby odpowiednio zmniejszyć lub zwiększyć rozmiar kopii.

   Wybranie opcji „Kopiuj do” lub „Kopiuj z”, po uprzednim ręcznym wyborze ustawień opcji Skaluj, powoduje przywrócenie dla wartości skali ustawienia Automatycznie.

5. Dotknij opcji **Kopiuj**.

Zmiana jakości kopii

1. Załaduj oryginał nadrukiem do góry, krótszą krawędzią do podajnika ADF lub nadrukiem w dół na szybę skanera.

   Uwaga: Do podajnika ADF nie wolno ładować pocztówek, zdjęć, małych przedmiotów, folii, papieru fotograficznego ani cienkich nośników (takich jak wycinki z czasopism). Należy je umieszczać na szybie skanera.

2. Jeśli ładujesz dokument do podajnika ADF, dostosuj prowadnice papieru.
3. Z poziomu ekranu głównego przejdź do opcji:

   Kopiuj > **Zawartość**

4. Dotknij przycisku, który najlepiej odpowiada typowi zawartości kopiowanego dokumentu:
   - **Tekst** — ta opcja jest stosowana wówczas, gdy oryginalny dokument zawiera głównie tekst lub grafikę liniową.
   - **Grafika**— ta opcja jest stosowana, gdy oryginalny dokument zawiera głównie grafikę typu biznesowego, taką jak wykresy kołowe, słupkowe oraz animacje.
   - **Tekst/Zdjęcie** — ta opcja jest stosowana wówczas, gdy oryginalne dokumenty są kombinacją tekstu i grafiki i zdjęć.
   - **Fotografia** — ta opcja jest stosowana wówczas, gdy oryginalny dokument zawiera głównie zdjęcia lub obrazy.

5. Dotknij opcji .

6 Dotknij przycisku, który najlepiej odpowiada źródłu zawartości kopiowanego dokumentu:
- **Kolorowa drukarka laserowa** — tej opcji należy użyć, jeśli oryginalny dokument wydrukowano przy użyciu kolorowej drukarki laserowej.
- **Czarno-biała drukarka laserowa** — tej opcji należy użyć, jeśli oryginalny dokument wydrukowano przy użyciu czarno-białej drukarki laserowej.
- **Drukarka atramentowa** — tej opcji należy użyć, jeśli oryginalny dokument wydrukowano przy użyciu drukarki atramentowej.
- **Fotografia/Klisza** — tej opcji należy użyć, jeśli oryginalny dokument jest fotografią z kliszy.
- **Czasopismo** — tej opcji należy użyć, gdy oryginalny dokument pochodzi z czasopisma.
- **Gazeta** — tej opcji należy użyć, jeśli oryginalny dokument pochodzi z gazety.
- **Prasa drukarska** — tej opcji należy użyć, jeśli oryginalny dokument wydrukowano przy użyciu prasy drukarskiej.
- **Inne** — tej opcji należy użyć, jeśli oryginalny dokument wydrukowano przy użyciu innej lub nieznanej drukarki.

7 Dotknij opcji > **Kopiuj**.

Sortowanie kopii

Drukując wiele kopii dokumentu, można wydrukować każdą kopię jako zestaw (posortowane) lub jako grupy stron (nieposortowane).

Posortowane

Nieposortowane

Domyślnie opcja Sortuj jest włączona. Jeśli kopie mają być drukowane bez sortowania, zmień ustawienie na Wyłącz:

1 Załaduj oryginalny dokument do automatycznego podajnika dokumentów zadrukowaną stroną do góry i krótszą krawędzią do przodu lub umieść go zadrukowaną stroną do dołu na szybie skanera.

   Uwaga: Do automatycznego podajnika dokumentów nie należy ładować pocztówek, fotografii, niewielkich przedmiotów, folii, papieru fotograficznego ani cienkich nośników, takich jak wycinki prasowe. Materiały tego typu należy umieszczać na szybie skanera.

2 W przypadku ładowania dokumentu do automatycznego podajnika dokumentów ustaw prowadnice papieru.

3 Z poziomu ekranu głównego przejdź do opcji:

   Kopiuj > podaj liczbę kopii > **Sortuj** > **Wyłącz** > > **Kopiuj**

Umieszczanie arkuszy separujących między kopiami

1 Załaduj oryginał nadrukiem do góry, krótszą krawędzią do podajnika ADF lub nadrukiem w dół na szybę skanera.

   Uwaga: Do podajnika ADF nie wolno ładować pocztówek, zdjęć, małych przedmiotów, folii, papieru fotograficznego ani cienkich nośników (takich jak wycinki z czasopism). Należy je umieszczać na szybie skanera.

2 Jeśli ładujesz dokument do podajnika ADF, dostosuj prowadnice papieru.

3 Z poziomu ekranu głównego przejdź do opcji:

   Kopiuj > **Opcje zaawansowane** > **Arkusze separujące**

   Uwaga: Umieszczenie arkuszy separujących między kopiami jest możliwe, tylko gdy jest włączona opcja Sortuj. Jeśli opcja Sortuj jest wyłączona, arkusze separujące są dodawane na końcu zadania drukowania.

4 Wybierz jedną z poniższych opcji:
   - **Między kopiami**
   - **Między zadaniami**
   - **Między stronami**
   - **Wyłącz**

5 Dotknij opcji , a następnie opcji **Kopiuj**.

Kopiowanie wielu stron na jednym arkuszu

Aby oszczędzać papier, można kopiować dwie lub cztery kolejne strony wielostronicowego dokumentu na jednym arkuszu papieru.

Uwagi:

- Rozmiar papieru musi być ustawiony na wartość Letter, Legal, A4 lub JIS B5.
- Rozmiar kopii musi być ustawiony na wartość 100%.

1 Załaduj oryginalny dokument do automatycznego podajnika dokumentów zadrukowaną stroną do góry i krótszą krawędzią do przodu lub umieść go zadrukowaną stroną do dołu na szybie skanera.

   Uwaga: Do automatycznego podajnika dokumentów nie należy ładować pocztówek, fotografii, niewielkich przedmiotów, folii, papieru fotograficznego ani cienkich nośników, takich jak wycinki prasowe. Materiały tego typu należy umieszczać na szybie skanera.

2 W przypadku ładowania dokumentu do automatycznego podajnika dokumentów ustaw prowadnice papieru.

3 Z poziomu ekranu głównego przejdź do opcji:

   Kopiuj > **Opcje zaawansowane** > **Oszczędność papieru** > wybierz żądany rodzaj wydruku > > **Kopiuj**

Tworzenie niestandardowego zadania kopiowania (zadania złożonego)

Niestandardowe zadanie kopiowania lub zadanie złożone umożliwia połączenie jednego lub wielu zestawów oryginalnych dokumentów w jedno zadanie kopiowania. Każdy zestaw może być skanowany przy użyciu innych parametrów zadania. Po wysłaniu zadania kopiowania i włączeniu opcji Zadanie niestandardowe, pierwszy zestaw oryginalnych dokumentów jest skanowany przy użyciu wybranych parametrów, a kolejny zestaw jest skanowany przy użyciu takich samych lub innych parametrów.

Definicja zestawu zależy od źródła skanowanych dokumentów:

- W przypadku skanowania dokumentu na szybie skanera zestaw składa się z jednej strony.
- W przypadku skanowania wielu stron przy użyciu automatycznego podajnika dokumentów zestaw składa się ze wszystkich stron skanowanych do momentu opróżnienia podajnika.
- W przypadku skanowania jednej strony przy użyciu automatycznego podajnika dokumentów zestaw składa się z jednej strony.

Na przykład:

1. Załaduj oryginalny dokument do automatycznego podajnika dokumentów zadrukowaną stroną do góry i krótszą krawędzią do przodu lub umieść go zadrukowaną stroną do dołu na szybie skanera.

   Uwaga: Do automatycznego podajnika dokumentów nie należy ładować pocztówek, fotografii, niewielkich przedmiotów, folii, papieru fotograficznego ani cienkich nośników, takich jak wycinki prasowe. Materiały tego typu należy umieszczać na szybie skanera.

2. W przypadku ładowania dokumentu do automatycznego podajnika dokumentów ustaw prowadnice papieru.

3. Z poziomu ekranu głównego przejdź do opcji:

   Kopiowanie > **Opcje** > **Zadanie niestandardowe** > **Włączone** > **Gotowe** > **Kopiuj**

   Po osiągnięciu ostatniej strony zestawu zostanie wyświetlony ekran skanowania.

4. Załaduj kolejny dokument nadrukiem do góry, krótszą krawędzią do automatycznego podajnika dokumentów lub nadrukiem w dół na szybę skanera, a następnie dotknij opcji **Skanuj z automatycznego podajnika dokumentów** lub **Skanuj z płyty skanera**.

   Uwaga: W razie potrzeby zmień ustawienia zadania.

5. Jeśli zeskanowany ma być kolejny dokument, powtórz poprzedni krok. W przeciwnym przypadku dotknij opcji **Zakończ zadanie**.

Umieszczanie informacji na kopiach

Umieszczanie daty i godziny u góry każdej strony

1. Załaduj oryginalny dokument do automatycznego podajnika dokumentów zadrukowaną stroną do góry i krótszą krawędzią do przodu lub umieść go zadrukowaną stroną do dołu na szybie skanera.

   Uwaga: Do automatycznego podajnika dokumentów nie należy ładować pocztówek, fotografii, niewielkich przedmiotów, folii, papieru fotograficznego ani cienkich nośników, takich jak wycinki prasowe. Materiały tego typu należy umieszczać na szybie skanera.

2. W przypadku ładowania dokumentu do automatycznego podajnika dokumentów ustaw prowadnice papieru.

3 Z poziomu ekranu głównego przejdź do opcji:

Kopiowanie > **Opcje zaawansowane** > **Nagłówek/Stopka**

4 Wybierz miejsce na stronie, gdzie ma zostać umieszczona data i godzina.

5 Dotknij opcji **Tak** lub **Nie** > ✓ > **Kopiuj**.

Umieszczanie tekstu nakładki na każdej stronie

Możliwe jest umieszczenie na każdej stronie tekstu nakładki. Dostępne opcje tekstu nakładki to Pilne, Poufne, Kopia, Niestandardowa i Szkic. Aby umieścić tekst nakładki na kopiach:

1 Załaduj oryginalny dokument do automatycznego podajnika dokumentów zadrukowaną stroną do góry i krótszą krawędzią do przodu lub umieść go zadrukowaną stroną do dołu na szybie skanera.

Uwaga: Do automatycznego podajnika dokumentów nie należy ładować pocztówek, fotografii, niewielkich przedmiotów, folii, papieru fotograficznego ani cienkich nośników, takich jak wycinki prasowe. Materiały tego typu należy umieszczać na szybie skanera.

2 W przypadku ładowania dokumentu do automatycznego podajnika dokumentów ustaw prowadnice papieru.

3 Z poziomu ekranu głównego przejdź do opcji:

Kopiowanie > **Opcje zaawansowane** > **Nakładka** > wybierz tekst nakładki > ✓.

4 Dotknij opcji **Kopiuj**.

Anulowanie zadania kopiowania

Anulowanie zadania kopiowania dokumentów z podajnika ADF

Po rozpoczęciu przetwarzania dokumentu przez podajnik ADF wyświetli się ekran skanowania dokumentu. Aby anulować zadanie kopiowania, dotknij opcji **Anuluj zadanie** na ekranie dotykowym urządzenia.

Wyświetli się komunikat „Trwa anulowanie zadania skanowania”. Nastąpi usunięcie wszystkich stron z podajnika ADF i zadanie zostanie anulowane.

Anulowanie zadania kopiowania dokumentów z szyby skanera

Dotknij opcji **Anuluj zadanie** na ekranie głównym urządzenia.

Wyświetli się komunikat „Trwa anulowanie zadania skanowania”. Po anulowaniu zadania wyświetli się ekran kopiowania.

Anulowanie zadania kopiowania podczas drukowania stron

1 Na panelu sterowania drukarki dotknij opcji **Anuluj zadanie** lub naciśnij na klawiaturze przycisk ✕.

2 Dotknij zadania, które ma zostać anulowane, a następnie dotknij opcji **Usuń wybrane zadania**.

Uwaga: Jeśli naciśniesz przycisk ✕ na klawiaturze, dotknij następnie opcji **Wznów**, aby powrócić do ekranu głównego.

Informacje o ekranach i opcjach kopiowania

Kopiuj z

Wybranie tej opcji spowoduje wyświetlenie ekranu umożliwiającego wprowadzenie rozmiaru papieru oryginalnego dokumentu.

- Dotknij rozmiaru papieru odpowiadającego oryginalnemu dokumentowi.
- Dotknij opcji **Rozmiary mieszane**, aby skopiować oryginalny dokument zawierający strony o różnych rozmiarach, ale tej samej szerokości.
- Dotknij opcji **Automatyczne wykrywanie rozmiaru**, aby skaner automatycznie wykrył rozmiar oryginalnego dokumentu.

Kopiuj do

Opcja ta powoduje wyświetlenie ekranu umożliwiającego wprowadzenie rozmiaru i typu papieru, na którym zostaną wydrukowane kopie.

- Dotknij rozmiaru i typu papieru odpowiadającego załadowanemu papierowi.
- Jeśli ustawienia w opcjach „Kopiuj z” i „Kopiuj do” różnią się od siebie, drukarka automatycznie dostosuje ustawienia skalowania, aby uwzględnić różnicę.
- Jeśli żaden z zasobników nie zawiera typu lub rozmiaru papieru, na którym mają zostać wykonane kopie, dotknij opcji **Podajnik ręczny**, a następnie ręcznie załaduj żądany papier do podajnika do wielu zastosowań.
- Jeśli w opcji „Kopiuj do” wybrano ustawienie Automatyczne dopasowanie rozmiaru, rozmiar każdej kopii będzie odpowiadał rozmiarowi papieru oryginalnego dokumentu. Jeśli żaden z zasobników nie zawiera pasującego rozmiaru papieru, zostanie wyświetlony komunikat **Nie znaleziono rozmiaru papieru** oraz monit o załadowanie papieru do zasobnika lub do podajnika do wielu zastosowań.

Liczba kopii

Ta opcja umożliwia określenie liczby kopii do wydrukowania.

Skaluj

Opcja ta umożliwia utworzenie obrazu kopii przy użyciu opcji proporcjonalnego skalowania o zakresie wartości 25–400%. Możliwe jest także ustawienie skali automatycznej.

- Aby możliwe było kopiowanie z jednego rozmiaru dokumentu do innego rozmiaru, tj. przykładowo z rozmiaru legal do letter, ustawienie odpowiednich wartości dla opcji „Kopiuj z” i „Kopiuj do” powoduje automatyczne skalowanie oryginalnego dokumentu do rozmiaru kopii.
- Dotknięcie strzałki skierowanej w lewo powoduje zmniejszenie wartości o 1%; dotknięcie strzałki skierowanej w prawo powoduje zwiększenie wartości o 1%.
- Przytrzymaj opcję strzałki, aby płynnie zwiększyć wartość skalowania.
- Przytrzymaj opcję strzałki przez 2 sekundy, aby zwiększyć prędkość zmiany wartości.

Intensywność

Opcja ta umożliwia dostosowanie poziomu jasności drukowanej kopii w porównaniu z poziomem jasności oryginalnego dokumentu.

Strony (dupleks)

Opcja ta umożliwia wybór ustawień drukowania dwustronnego (dupleks). Możliwe jest drukowanie kopii jednostronnych lub dwustronnych, wykonywanie dwustronnych kopii dwustronnych dokumentów, tworzenie dwustronnych kopii jednostronnych oryginałów lub tworzenie jednostronnych kopii (simpleks) dwustronnych dokumentów.

Sortuj

W przypadku drukowania wielu kopii zadania, opcja ta umożliwia układanie jego stron w wybranej kolejności. Funkcja sortowania jest domyślnie włączona; strony kopii będą wydrukowane w kolejności (1,2,3) (1,2,3) (1,2,3). Wyłącz funkcję sortowania, aby wydrukować wszystkie kopie danej strony łącznie, w kolejności (1,1,1) (2,2,2) (3,3,3).

Zawartość

Opcja ta umożliwia ustawienie typu i źródła dokumentu oryginalnego.

Dostępne są następujące opcje typu zawartości: Tekst, Tekst/Zdjęcie, Fotografia oraz Grafika.

- **Tekst** — ta opcja jest stosowana wówczas, gdy oryginalny dokument zawiera głównie tekst lub grafikę liniową.
- **Grafika**— ta opcja jest stosowana, gdy oryginalny dokument zawiera głównie grafikę typu biznesowego, taką jak wykresy kołowe, słupkowe oraz animacje.
- **Tekst/Zdjęcie** — ta opcja jest stosowana wówczas, gdy oryginalne dokumenty są kombinacją tekstu i grafiki i zdjęć.
- **Fotografia** — ta opcja jest stosowana wówczas, gdy oryginalny dokument zawiera głównie zdjęcia lub obrazy.

Dostępne są następujące opcje źródła zawartości: Kolorowa drukarka laserowa, Czarno-biała drukarka laserowa, Drukarka atramentowa, Fotografia/Klisza, Czasopismo, Gazeta, Prasa drukarska oraz Inne.

- **Kolorowa drukarka laserowa** — tej opcji należy użyć, jeśli oryginalny dokument wydrukowano przy użyciu kolorowej drukarki laserowej.
- **Czarno-biała drukarka laserowa** — tej opcji należy użyć, jeśli oryginalny dokument wydrukowano przy użyciu czarno-białej drukarki laserowej.
- **Drukarka atramentowa** — tej opcji należy użyć, jeśli oryginalny dokument wydrukowano przy użyciu drukarki atramentowej.
- **Fotografia/Klisza** — tej opcji należy użyć, jeśli oryginalny dokument jest fotografią z kliszy.
- **Czasopismo** — tej opcji należy użyć, gdy oryginalny dokument pochodzi z czasopisma.
- **Gazeta** — tej opcji należy użyć, jeśli oryginalny dokument pochodzi z gazety.
- **Prasa drukarska** — tej opcji należy użyć, jeśli oryginalny dokument wydrukowano przy użyciu prasy drukarskiej.
- **Inne** — tej opcji należy użyć, jeśli oryginalny dokument wydrukowano przy użyciu innej lub nieznanej drukarki.

Kolor

Opcja ta umożliwia włączenie lub wyłączenie koloru dla obrazu powstałego w procesie skanowania.

Korzystanie z opcji zaawansowanych

Opcje te umożliwiają m.in. dostosowanie ustawień zaawansowanego obrazowania, łączenie wielu zadań w jedno oraz usuwanie krawędzi dokumentu.

Zapisz jako skrót

Opcja ta umożliwia zapisanie bieżących ustawień w postaci skrótu przez przypisanie im numeru.

Wysyłanie w postaci wiadomości e-mail

Automatyczny podajnik dokumentów	Szyba skanera
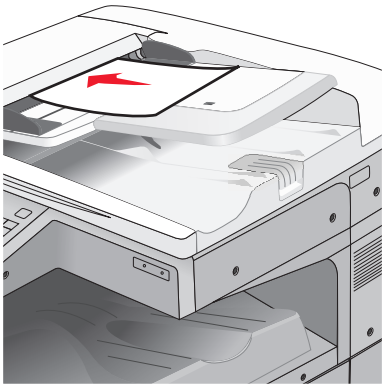	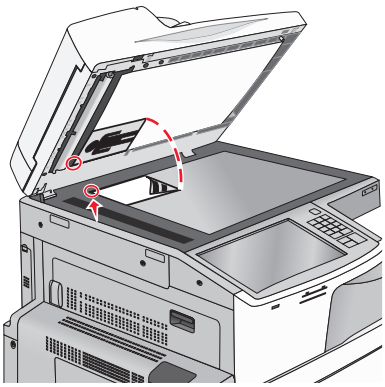
W przypadku dokumentów wielostronicowych należy korzystać z automatycznego podajnika dokumentów.	Z szyby skanera należy korzystać w przypadku pojedynczych arkuszy, małych przedmiotów (np. pocztówek lub zdjęć), folii, papieru fotograficznego lub cienkich nośników (np. wycinków z czasopism).

Za pomocą drukarki zeskanowany dokument można wysłać do jednego lub wielu odbiorców w wiadomości e-mail. Istnieją trzy sposoby wysyłania wiadomości e-mail z drukarki. Możesz ręcznie wpisać adres e-mail, skorzystać ze skrótu lub z książki adresowej.

Przygotowanie do wysyłania wiadomości e-mail

Konfigurowanie funkcji e-mail

1. W polu adresu w przeglądarce sieci Web wpisz adres IP drukarki.

   Jeśli nie znasz adresu IP drukarki, możesz wykonać następujące czynności:
   - Wyświetl adres IP drukarki na jej panelu sterowania w sekcji TCP/IP menu Sieć/Porty.
   - Wydrukuj stronę konfiguracji sieci lub strony ustawień menu i odszukaj adres IP w sekcji TCP/IP.
2. Kliknij opcję **Ustawienia**.
3. W obszarze Ustawienia domyślne kliknij opcję **Ustawienia e-mail/FTP**.
4. Kliknij opcje **Ustawienia e-mail** > **Ustawienia serwera e-mail**.
5. Podaj w polach odpowiednie informacje.
6. Kliknij przycisk **Wyślij**.

Konfiguracja ustawień poczty e-mail

1. W polu adresu w przeglądarce sieci Web wpisz adres IP drukarki.

Jeśli nie znasz adresu IP drukarki, możesz wykonać następujące czynności:
- Wyświetl adres IP drukarki na jej panelu sterowania w sekcji TCP/IP menu Sieć/Porty.
- Wydrukuj stronę konfiguracji sieci lub strony ustawień menu i odszukaj adres IP w sekcji TCP/IP.

2 Kliknij opcje **Ustawienia** > **Ustawienia e-mail/FTP** > **Ustawienia e-mail**.

3 Podaj w polach odpowiednie informacje.

4 Kliknij przycisk **Wyślij**.

Tworzenie skrótu e-mail

Tworzenie skrótu e-mail przy użyciu aplikacji Embedded Web Server

1 W polu adresu w przeglądarce sieci Web wpisz adres IP drukarki.

Jeśli nie znasz adresu IP drukarki, możesz wykonać następujące czynności:
- Wyświetl adres IP drukarki na jej panelu sterowania w sekcji TCP/IP menu Sieć/Porty.
- Wydrukuj stronę konfiguracji sieci lub strony ustawień menu i odszukaj adres IP w sekcji TCP/IP.

2 Kliknij opcję **Ustawienia**.

3 W obszarze Inne ustawienia kliknij opcje **Zarządzaj skrótami** > **Ustawienia skrótów e-mail**.

4 Wpisz unikalną nazwę odbiorcy, a następnie wprowadź adres e-mail.

Uwaga: W przypadku wprowadzania wielu adresów należy je oddzielić przecinkami (,).

5 Wybierz żądane ustawienia skanowania (Format, Zawartość, Kolor i Rozdzielczość).

6 Wprowadź numer skrótu, a następnie kliknij opcję **Dodaj**.

Jeśli podany numer jest już używany, wyświetli się monit o wybranie innego numeru.

Tworzenie skrótu e-mail przy użyciu ekranu dotykowego

1 Z poziomu ekranu głównego przejdź do opcji:

E-mail > **Odbiorca** > wpisz adres e-mail.

Aby utworzyć grupę odbiorców, dotknij opcji **Następny adres**, a następnie wpisz adres e-mail kolejnego odbiorcy.

2 Dotknij ikony .

3 Wpisz unikalną nazwę skrótu i dotknij opcji **Gotowe**.

4 Sprawdź, czy nazwa skrótu i numer są poprawne, a następnie dotknij opcji **OK**.

Jeśli nazwa lub numer są niepoprawne, dotknij opcji **Anuluj** i wprowadź dane ponownie.

Wysyłanie dokumentu w postaci wiadomości e-mail

Wysyłanie wiadomości e-mail przy użyciu ekranu dotykowego

1. Załaduj oryginał nadrukiem do góry, krótszą krawędzią do podajnika ADF lub nadrukiem w dół na szybę skanera.

   Uwaga: Do podajnika ADF nie wolno ładować pocztówek, zdjęć, małych przedmiotów, folii, papieru fotograficznego ani cienkich nośników (takich jak wycinki z czasopism). Należy je umieszczać na szybie skanera.

2. Jeśli ładujesz dokument do podajnika ADF, dostosuj prowadnice papieru.

   Uwaga: Upewnij się, że rozmiary oryginalnego dokumentu i kopii są identyczne. W wyniku ustawienia nieprawidłowego rozmiaru papieru obraz może zostać obcięty.

3. Z poziomu ekranu głównego przejdź do opcji:

   E-mail > **Odbiorca**

4. Wprowadź adres e-mail lub naciśnij przycisk #, a następnie wprowadź numer skrótu.

   Aby wprowadzić dodatkowych odbiorców, dotknij opcji **Następny adres**, a następnie wprowadź adres lub numer skrótu, który chcesz dodać.

   Uwaga: Adres e-mail można również wprowadzić przy użyciu książki adresowej.

5. Dotknij kolejno opcji **Gotowe** > **Wyślij**.

Wysyłanie wiadomości e-mail przy użyciu numeru skrótu

1. Załaduj oryginał nadrukiem do góry, krótszą krawędzią do podajnika ADF lub nadrukiem w dół na szybę skanera.

   Uwaga: Do podajnika ADF nie wolno ładować pocztówek, zdjęć, małych przedmiotów, folii, papieru fotograficznego ani cienkich nośników (takich jak wycinki z czasopism). Należy je umieszczać na szybie skanera.

2. Jeśli ładujesz dokument do podajnika ADF, dostosuj prowadnice papieru.

3. Naciśnij przycisk #, za pomocą klawiatury wprowadź numer skrótu, a następnie dotknij opcji ✓.

   Aby wprowadzić dodatkowych odbiorców, dotknij opcji **Następny adres**, a następnie wprowadź adres lub numer skrótu, który chcesz dodać.

4. Dotknij opcji **Wyślij**.

Wysyłanie wiadomości e-mail przy użyciu książki adresowej

1 Załaduj oryginalny dokument do automatycznego podajnika dokumentów zadrukowaną stroną do góry i krótszą krawędzią do przodu lub umieść go zadrukowaną stroną do dołu na szybie skanera.

   Uwaga: Do automatycznego podajnika dokumentów nie należy ładować pocztówek, fotografii, niewielkich przedmiotów, folii, papieru fotograficznego ani cienkich nośników, takich jak wycinki prasowe. Materiały tego typu należy umieszczać na szybie skanera.

2 W przypadku ładowania dokumentu do automatycznego podajnika dokumentów ustaw prowadnice papieru.

3 Z poziomu ekranu głównego przejdź do opcji:

   E-mail >**Odbiorcy** > > wprowadź nazwę odbiorcy > **Browse shortcuts** (Przeglądaj skróty)

4 Dotknij nazwy odbiorców.

   Aby wprowadzić dodatkowych odbiorców, dotknij opcji **Następny adres**, a następnie wprowadź adres lub numer skrótu, który chcesz dodać, lub wyszukaj go w książce adresowej.

5 Dotknij opcji **Gotowe**.

Dostosowywanie ustawień e-mail

Dodawanie tematu i treści wiadomości e-mail

1 Załaduj oryginalny dokument do automatycznego podajnika dokumentów zadrukowaną stroną do góry i krótszą krawędzią do przodu lub umieść go zadrukowaną stroną do dołu na szybie skanera.

   Uwaga: Do automatycznego podajnika dokumentów nie należy ładować pocztówek, fotografii, niewielkich przedmiotów, folii, papieru fotograficznego ani cienkich nośników, takich jak wycinki prasowe. Materiały tego typu należy umieszczać na szybie skanera.

2 W przypadku ładowania dokumentu do automatycznego podajnika dokumentów ustaw prowadnice papieru.

3 Na ekranie głównym dotknij opcji **E-mail**.

4 Wpisz adres e-mail.

5 Dotknij polecenia **Opcje** > **Temat**.

6 Wpisz temat wiadomości e-mail.

7 Dotknij opcji **Gotowe** > **Wiadomość**.

8 Wpisz treść wiadomości e-mail.

9 Dotknij opcji **Gotowe** > **Wyślij pocztą e-mail**.

Zmiana typu pliku wyjściowego

1. Umieść oryginalny dokument w automatycznym podajniku dokumentów lub na szybie skanera.
2. Z poziomu ekranu głównego przejdź do opcji:

   E-mail > **Odbiorcy** > wpisz adres e-mail > **Gotowe** > **Wyślij jako**
3. Wybierz typ pliku, który chcesz wysłać.

   Uwaga: Jeśli wybrano typ Zabezpieczony PDF, wyświetlony zostanie monit o dwukrotne podanie hasła.
4. Dotknij opcji > **Wyślij**.

Anulowanie wiadomości e-mail

- W przypadku korzystania z podajnika ADF dotknij opcji **Anuluj zadanie**, gdy na ekranie wyświetlony zostanie komunikat **Skanowanie…**.
- W przypadku korzystania z szyby skanera dotknij opcji **Anuluj zadanie**, gdy na ekranie wyświetlony zostanie komunikat **Skanowanie** lub **Skanuj następną stronę** / **Zakończ zadanie**.

Informacje o opcjach dotyczących wiadomości e-mail

Odbiorcy

Opcja ta umożliwia wprowadzanie miejsc docelowych wiadomości e-mail. Można wprowadzić wiele adresów e-mail.

Temat

Opcja ta umożliwia wprowadzenie wiersza tematu do wiadomości e-mail.

Wiadomość

Opcja ta umożliwia wpisanie treści wiadomości e-mail, która zostanie wysłana z załącznikiem zawierającym zeskanowany obraz.

Nazwa pliku

Opcja ta umożliwia dostosowanie nazwy pliku załącznika.

Rozmiar oryginału

Wybranie tej opcji spowoduje wyświetlenie ekranu umożliwiającego wybór rozmiaru dokumentów przeznaczonych do wysłania w wiadomości e-mail.

- Aby wybrać ustawienie „Rozmiar oryginału”, dotknij przycisku rozmiaru papieru. Pojawi się ekran wiadomości e-mail z informacją o wybranym ustawieniu.
- Jeśli dla opcji „Rozmiar oryginału” wybrano ustawienie „Rozmiary mieszane”, możliwe jest skanowanie oryginalnego dokumentu zawierającego strony o różnych rozmiarach.
- Jeśli dla opcji „Rozmiar oryginału” wybrano ustawienie Automatyczne wykrywanie rozmiaru, skaner automatycznie wykryje rozmiar oryginalnego dokumentu.

Rozdzielczość

Opcja ta umożliwia dostosowanie jakości wydruku wiadomości e-mail. Zwiększenie rozdzielczości obrazu powstałego w procesie skanowania powoduje zwiększenie rozmiaru wiadomości e-mail oraz czasu skanowania oryginalnego dokumentu. Aby zmniejszyć rozmiar wiadomości e-mail, należy zmniejszyć rozdzielczość obrazu.

Kolor

Opcja ta umożliwia wybór koloru wyjściowego dla zeskanowanego obrazu. Dotknij, aby włączyć lub wyłączyć kolor.

Zawartość

Opcja ta umożliwia określenie typu zawartości i źródła dokumentu oryginalnego.

Dostępne są następujące opcje typu zawartości: Tekst, Tekst/Zdjęcie, Fotografia oraz Grafika.

- **Tekst** — ta opcja jest stosowana wówczas, gdy oryginalny dokument zawiera głównie tekst lub grafikę liniową.
- **Grafika**— ta opcja jest stosowana, gdy oryginalny dokument zawiera głównie grafikę typu biznesowego, taką jak wykresy kołowe, słupkowe oraz animacje.
- **Tekst/Zdjęcie** — ta opcja jest stosowana wówczas, gdy oryginalne dokumenty są kombinacją tekstu i grafiki i zdjęć.
- **Fotografia** — ta opcja jest stosowana wówczas, gdy oryginalny dokument zawiera głównie zdjęcia lub obrazy.

Dostępne są następujące opcje źródła zawartości: Kolorowa drukarka laserowa, Czarno-biała drukarka laserowa, Drukarka atramentowa, Fotografia/Klisza, Czasopismo, Gazeta, Prasa drukarska oraz Inne.

- **Kolorowa drukarka laserowa** — tej opcji należy użyć, jeśli oryginalny dokument wydrukowano przy użyciu kolorowej drukarki laserowej.
- **Czarno-biała drukarka laserowa** — tej opcji należy użyć, jeśli oryginalny dokument wydrukowano przy użyciu czarno-białej drukarki laserowej.
- **Drukarka atramentowa** — tej opcji należy użyć, jeśli oryginalny dokument wydrukowano przy użyciu drukarki atramentowej.
- **Fotografia/Klisza** — tej opcji należy użyć, jeśli oryginalny dokument jest fotografią z kliszy.
- **Czasopismo** — tej opcji należy użyć, gdy oryginalny dokument pochodzi z czasopisma.
- **Gazeta** — tej opcji należy użyć, jeśli oryginalny dokument pochodzi z gazety.

- **Prasa drukarska** — tej opcji należy użyć, jeśli oryginalny dokument wydrukowano przy użyciu prasy drukarskiej.
- **Inne** — tej opcji należy użyć, jeśli oryginalny dokument wydrukowano przy użyciu innej lub nieznanej drukarki.

Intensywność

Opcja ta umożliwia dostosowanie jasności (intensywności) obrazu powstałego w procesie skanowania w porównaniu z jasnością oryginalnego dokumentu.

Wyślij jako

Opcja ta umożliwia ustawienie typu skanowanego obrazu.

Wybierz jedną z poniższych opcji:

- **PDF** — umożliwia utworzenie pojedynczego pliku z wieloma stronami. Taki plik można wysłać w formie zabezpieczonej lub skompresowanej.
- **TIFF** — umożliwia utworzenie wielu plików lub pojedynczego pliku. Jeśli opcja Wielostronicowy format TIFF jest wyłączona w menu ustawień aplikacji Embedded Web Server, opcja TIFF powoduje zapisanie każdej strony jako oddzielnego pliku. Rozmiar tego pliku jest zazwyczaj większy niż rozmiar odpowiadającego mu pliku w formacie JPEG.
- **JPEG** — wybranie tej opcji spowoduje utworzenie i załączenie oddzielnego pliku dla każdej strony oryginału.
- **XPS** — umożliwia utworzenie pojedynczego pliku XPS z wieloma stronami.
- **RTF**— umożliwia utworzenie pliku w formacie przeznaczonym do edycji.
- **TXT**— umożliwia utworzenie pliku tekstowego ASCII pozbawionego formatowania.

Uwaga: Aby korzystać z opcji RTF lub TXT, należy kupić i zainstalować rozwiązanie OCR AccuRead™.

Ustawienia strony

Opcja ta umożliwia zmianę opcji Strony (dupleks), Orientacja i Skład.

- **Strony (dupleks)** — określa, czy oryginalny dokument jest dokumentem drukowanym jednostronnie (simpleksowo), czy dwustronnie (dupleksowo). Umożliwia również określenie części, które mają zostać zeskanowane i zawarte w wiadomości e-mail.
- **Orientacja** — określa orientację oryginalnego dokumentu, a następnie powoduje zmianę opcji **Strony** oraz **Skład** tak, aby odpowiadały tej orientacji.
- **Skład** — określa, czy oryginalny dokument jest składany wzdłuż dłuższej, czy krótszej krawędzi.

Podgląd skanowania

Opcja ta powoduje wyświetlenie pierwszej strony obrazu przed włączeniem go do wiadomości e-mail. Po zeskanowaniu pierwszej strony proces skanowania zostaje wstrzymany i zostaje wyświetlony obraz na podglądzie.

Korzystanie z opcji zaawansowanych

Opcje te umożliwiają m.in. dostosowanie ustawień zaawansowanego obrazowania, łączenie wielu zadań w jedno oraz usuwanie krawędzi dokumentu.

Faksowanie

Uwaga: Funkcja faksowania dostępna jest wyłącznie w niektórych modelach drukarek.

Automatyczny podajnik dokumentów	Szyba skanera
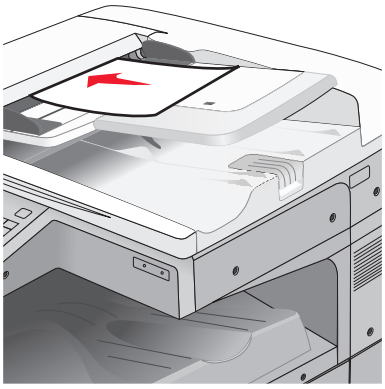	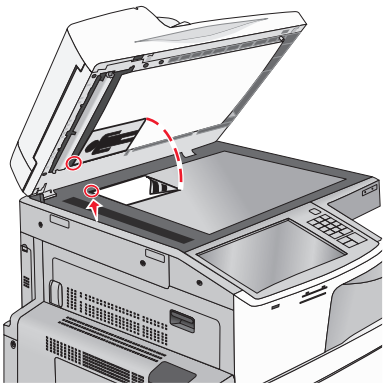
W przypadku dokumentów wielostronicowych należy korzystać z automatycznego podajnika dokumentów.	Z szyby skanera należy korzystać w przypadku pojedynczych arkuszy, małych przedmiotów (np. pocztówek lub zdjęć), folii, papieru fotograficznego lub cienkich nośników (np. wycinków z czasopism).

Przygotowanie drukarki do obsługi funkcji faksu

UWAGA — NIEBEZPIECZEŃSTWO PORAŻENIA PRĄDEM: Nie należy używać faksu podczas burzy. Nie należy instalować urządzenia i podłączać żadnych przewodów (np. faksu, przewodu zasilania lub kabla telefonicznego) podczas burzy.

Uwagi:

- Poniższe sposoby połączeń mogą nie dotyczyć niektórych krajów lub regionów.
- Podczas wstępnego konfigurowania drukarki należy usunąć zaznaczenie pola wyboru Faks i innych funkcji, które mają być skonfigurowane później, a następnie dotknąć przycisk **Kontynuuj**.
- Jeśli funkcja faksu jest włączona, ale nie jest w pełni skonfigurowana, kontrolka może migać na czerwono.

Ostrzeżenie — możliwość uszkodzenia: Podczas wysyłania lub odbierania faksu nie należy dotykać przewodów ani części drukarki pokazanych na rysunku.

Wstępna konfiguracja faksu

W wielu krajach i regionach na górnym lub dolnym marginesie każdej lub tylko pierwszej przesyłanej strony faksu wychodzącego zawarte muszą być następujące informacje: nazwa stacji (dane identyfikacyjne firmy, innego podmiotu lub osoby fizycznej przesyłających faks) i numer stacji (numer telefonu urządzenia wysyłającego faks, firmy, innego podmiotu lub osoby fizycznej).

Informacje niezbędne do wstępnej konfiguracji faksu można wprowadzić za pomocą panelu sterowania drukarki lub w menu Ustawienia aplikacji Embedded Web Server, korzystając z przeglądarki internetowej.

Uwaga: Jeśli urządzenie nie pracuje w środowisku TCP/IP, informacje wymagane do skonfigurowania faksu należy wprowadzić za pomocą panelu sterowania drukarki.

Konfigurowanie faksu przy użyciu panelu sterowania drukarki

Gdy drukarka zostanie włączona po raz pierwszy lub jeśli była wyłączona przez długi czas, wyświetlany jest szereg ekranów konfiguracyjnych. Jeżeli drukarka obsługuje funkcje faksu, pojawiają się następujące ekrany:

Nazwa faksu lub nazwa stacji

Numer faksu lub numer stacji

1. Gdy wyświetlone zostanie pole **Nazwa faksu** lub **Nazwa stacji**, podaj nazwę, która ma być drukowana na wszystkich faksach wychodzących.
2. Po wprowadzeniu nazwy faksu lub nazwy stacji dotknij opcji **Wyślij**.
3. Gdy wyświetlone zostanie pole **Numer faksu** lub **Numer stacji**, podaj numer faksu w drukarce.
4. Po wprowadzeniu numeru faksu lub numeru stacji dotknij opcji **Wyślij**.

Konfigurowanie faksu przy użyciu aplikacji Embedded Web Server

1. W polu adresu w przeglądarce sieci Web wpisz adres IP drukarki.

Jeśli nie znasz adresu IP drukarki, możesz wykonać następujące czynności:

- Wyświetl adres IP drukarki na jej panelu sterowania w sekcji TCP/IP menu Sieć/Porty.
- Wydrukuj stronę konfiguracji sieci lub strony ustawień menu i odszukaj adres IP w sekcji TCP/IP.

2 Kliknij opcję **Ustawienia** > **Ustawienia faksu** > **Ustawienia faksu analogowego**.

3 W polu Nazwa faksu lub Nazwa stacji podaj nazwę, która ma być drukowana na wszystkich wysyłanych faksach.

4 W polu Numer faksu lub Numer stacji podaj numer faksu w drukarce.

5 Kliknij przycisk **Wyślij**.

Wybieranie podłączenia faksu

Uwagi:

- Drukarka jest urządzeniem analogowym, które najlepiej pracuje przy bezpośrednim podłączeniu do ściennego gniazda telefonicznego. Inne urządzenia (na przykład telefon czy automatyczna sekretarka) mogą zostać podłączone do drukarki później — tak jak to opisano w kolejnych etapach konfiguracji.
- W przypadku połączenia cyfrowego, takiego jak linia ISDN, DSL lub ADSL, wymagane jest użycie urządzenia innej firmy, na przykład filtru DSL. Aby uzyskać filtr DSL, skontaktuj się z dostawcą usługi DSL. Filtr DSL usuwa sygnał cyfrowy z linii telefonicznej, który mógłby zakłócać zdolność drukarki do prawidłowego faksowania.
- Aby można było wysyłać i odbierać faksy, *nie* trzeba podłączać drukarki do komputera, tylko *należy* podłączyć ją do analogowej linii telefonicznej.

Opcje sprzętu i usług	Konfiguracja połączenia faksu
Podłączanie bezpośrednio do linii telefonicznej.	Zobacz „Podłączanie do analogowej linii telefonicznej” na str. 122.
Podłączanie do linii DSL lub ADSL (Digital Subscriber Line).	Zobacz „Nawiązywanie połączenia z usługą DSL” na str. 122.
Podłączanie do prywatnej centrali telefonicznej (PBX) lub linii ISDN (Integrated Services Digital Network).	Zobacz „Podłączanie do centralki telefonicznej (PBX) lub linii ISDN” na str. 122.
Używanie usługi rozróżnianych dzwonków.	Zobacz „Podłączanie do usługi dzwonków charakterystycznych” na str. 123.
Podłączanie za pomocą adaptera używanego w danym regionie.	Zobacz „Podłączanie do adaptera przeznaczonego dla danego kraju lub regionu” na str. 123.

Podłączanie do analogowej linii telefonicznej

Jeśli wybrane urządzenie telekomunikacyjne jest wyposażone w linię telefoniczną z amerykańskim typem złącza (RJ11), aby podłączyć sprzęt, należy wykonać poniższe czynności:

1 Podłącz jeden koniec dostarczonego z drukarką przewodu telefonicznego do portu LINE drukarki.

2 Podłącz drugi koniec przewodu telefonicznego do działającego analogowego gniazdka telefonicznego.

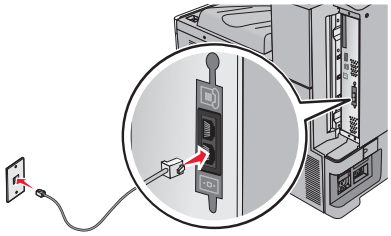

Nawiązywanie połączenia z usługą DSL

Jeśli abonujesz usługę DSL, skontaktuj się z jej operatorem, aby otrzymać filtr DSL i przewód telefoniczny, a następnie wykonaj poniższe czynności, aby podłączyć sprzęt:

1 Podłącz jeden koniec dostarczonego z drukarką przewodu telefonicznego do portu LINE drukarki.

2 Podłącz drugi koniec kabla telefonicznego do filtra DSL.

Uwaga: Filtr DSL może wyglądać inaczej niż na ilustracji.

3 Podłącz kabel filtra DSL do sprawnego ściennego gniazdka telefonicznego.

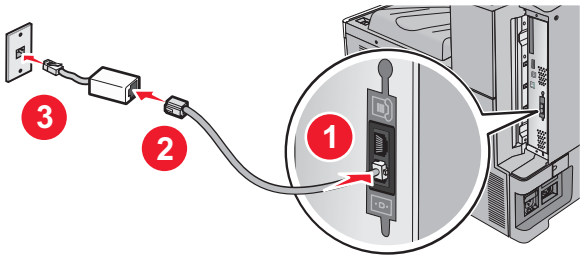

Podłączanie do centralki telefonicznej (PBX) lub linii ISDN

W przypadku korzystania z konwertera lub przejściówki do centralki telefonicznej (PBX) lub linii ISDN należy wykonać poniższe czynności, aby podłączyć sprzęt:

1 Podłącz jeden koniec dostarczonego z drukarką przewodu telefonicznego do portu LINE drukarki.

2 Podłącz drugi koniec kabla telefonicznego do portu przeznaczonego do faksu i telefonu.

Uwagi:

- Sprawdź, czy przejściówka jest ustawiona odpowiednio do danego regionu.
- Zależnie od przydziału portów ISDN należy podłączyć kabel do określonego portu.
- W przypadku korzystania z systemu PBX należy się upewnić, że wyłączono sygnał oczekiwania na połączenie.

- Przy korzystaniu z centralki telefonicznej (PBX) przed wybraniem numeru faksu należy wybrać numer prefiksu linii zewnętrznej.
- Więcej informacji na temat używania faksu z centralką telefoniczną (PBX) można znaleźć w dostarczonej z nią dokumentacji.

Podłączanie do usługi dzwonków charakterystycznych

U operatora telefonicznego może być dostępna usługa dzwonków charakterystycznych. Dzięki tej usłudze na jednej linii telefonicznej można mieć kilka numerów telefonów, każdy o innym wzorcu dzwonka. Może się to przydać do odróżniania połączeń faksowych od głosowych. Po zamówieniu usługi dzwonków charakterystycznych należy wykonać następujące czynności w celu podłączenia sprzętu:

1. Podłącz jeden koniec kabla telefonicznego dostarczonego z drukarką do portu LINE drukarki .
2. Podłącz drugi koniec kabla telefonicznego do działającego analogowego gniazdka telefonicznego.

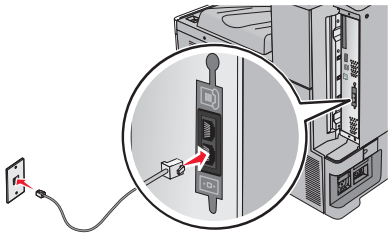

3. Zmień ustawienie dzwonków charakterystycznych, aby drukarka reagowała w oczekiwany sposób:

   Uwaga: Domyślnym ustawieniem fabrycznym dla funkcji dzwonków charakterystycznych jest **Włączone**. Umożliwia to ustawienie odpowiedzi drukarki na pojedyncze, podwójne i potrójne dzwonki.

   a. Z poziomu ekranu głównego przejdź do opcji:

      > **Ustawienia** > **Ustawienia faksu** > **Ustawienia faksu analogowego** > **Dzwonki charakterystyczne**

   b. Wybierz ustawienie wzorca, które chcesz zmienić, a następnie dotknij opcji **Wyślij**.

Podłączanie do adaptera przeznaczonego dla danego kraju lub regionu

W następujących krajach lub regionach konieczne może być zastosowanie specjalnego adaptera w celu podłączenia kabla telefonicznego do aktywnego ściennego gniazdka telefonicznego:

Kraj/region

- Austria
- Cypr
- Dania
- Finlandia
- Francja
- Niemcy
- Irlandia
- Włochy
- Nowa Zelandia
- Holandia
- Norwegia
- Portugalia
- Szwecja
- Szwajcaria
- Wielka Brytania

W przypadku niektórych krajów lub regionów adapter linii telefonicznej znajduje się w zestawie. Za jego pomocą należy podłączyć do drukarki automatyczną sekretarkę, telefon lub inne urządzenia telekomunikacyjne.

1 Podłącz jeden koniec kabla telefonicznego dostarczonego z drukarką do portu LINE drukarki .

2 Podłącz drugi koniec kabla telefonicznego do adaptera, a następnie podłącz adapter do aktywnego ściennego gniazdka telefonicznego.

Uwaga: Adapter telefonu może wyglądać inaczej niż na ilustracji. Będzie on pasował do gniazdka ściennego w danym kraju.

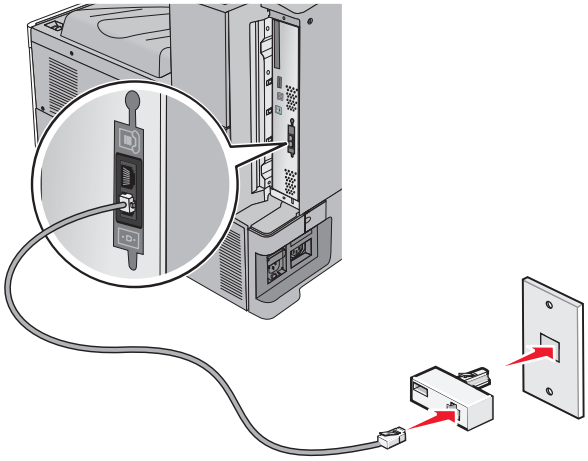

Ustawianie nazwy i numeru urządzenia dla faksów wychodzących

1 W polu adresu w przeglądarce sieci Web wpisz adres IP drukarki.

Jeśli nie znasz adresu IP drukarki, możesz wykonać następujące czynności:

- Wyświetl adres IP drukarki na jej panelu sterowania w sekcji TCP/IP menu Sieć/Porty.
- Wydrukuj stronę konfiguracji sieci lub strony ustawień menu i odszukaj adres IP w sekcji TCP/IP.

2 Kliknij opcję **Ustawienia** > **Ustawienia faksu** > **Ustawienia faksu analogowego**.

3 W polu Nazwa faksu lub Nazwa stacji podaj nazwę, która ma być drukowana na wszystkich wysyłanych faksach.

4 W polu Numer faksu lub Numer stacji podaj numer faksu w drukarce.

5 Kliknij przycisk **Wyślij**.

Ustawianie daty i godziny

Możliwe jest takie ustawienie daty i godziny, aby były one drukowane na wszystkich wysyłanych faksach. W przypadku awarii zasilania może okazać się konieczne ponowne ustawienie daty i godziny.

1 W polu adresu przeglądarki internetowej wpisz adres IP drukarki.

Jeśli nie znasz adresu IP drukarki, możesz wykonać następujące czynności:

- Wyświetl adres IP drukarki na jej panelu sterowania w sekcji TCP/IP menu Sieć/Porty.
- Wydrukuj stronę konfiguracji sieci lub strony ustawień menu i odszukaj adres IP w sekcji TCP/IP.

2 Kliknij opcje **Bezpieczeństwo** > **Ustaw datę i godzinę**.

3 W polu Ustaw datę i godzinę podaj aktualną datę i godzinę.

4 Kliknij przycisk **Wyślij**.

Uwaga: Zalecane jest używanie czasu synchronizowanego za pośrednictwem sieci.

Konfigurowanie stosowania czasu letniego w drukarce

W drukarce można włączyć automatyczną zmianę czasu na letni:

1 W polu adresu przeglądarki internetowej wpisz adres IP drukarki.

Jeśli nie znasz adresu IP drukarki, możesz wykonać następujące czynności:

- Wyświetl adres IP drukarki na jej panelu sterowania w sekcji TCP/IP menu Sieć/Porty.
- Wydrukuj stronę konfiguracji sieci lub strony ustawień menu i odszukaj adres IP w sekcji TCP/IP.

2 Kliknij opcje **Bezpieczeństwo** > **Ustaw datę i godzinę**.

3 Zaznacz pole wyboru **Automatycznie przestrzegaj czasu letniego**, a następnie w sekcji Niestandardowa konfiguracja strefy czasowej podaj daty początku i końca okresu stosowania czasu letniego.

4 Kliknij przycisk **Wyślij**.

Tworzenie skrótów

Tworzenie skrótu do miejsca docelowego faksu przy użyciu aplikacji Embedded Web Server

Aby podczas wysyłania faksu uniknąć każdorazowego wpisywania na panelu sterowania drukarki całego numeru faksu odbiorcy, można utworzyć stałe miejsce docelowe dla faksów i przypisać mu numeru skrótu. Skrót można utworzyć dla pojedynczego numeru faksu lub dla grupy numerów faksu.

1 W polu adresu w przeglądarce sieci Web wpisz adres IP drukarki.

Jeśli nie znasz adresu IP drukarki, możesz wykonać następujące czynności:

- Wyświetl adres IP drukarki na jej panelu sterowania w sekcji TCP/IP menu Sieć/Porty.
- Wydrukuj stronę konfiguracji sieci lub strony ustawień menu i odszukaj adres IP w sekcji TCP/IP.

2 Kliknij opcję **Ustawienia** > **Zarządzaj skrótami** > **Ustawienia skrótów faksu**.

Uwaga: Może zostać wyświetlony monit o wprowadzenie hasła. Jeśli nie posiadasz identyfikatora użytkownika i hasła, możesz je uzyskać od obsługi technicznej systemu.

3 Wpisz unikalną nazwę skrótu, a następnie wprowadź numer faksu.

Aby utworzyć skrót do wielu numerów faksu, wprowadź grupę numerów faksów.

Uwaga: Numery faksu należące do grupy należy oddzielać średnikiem (;).

4 Przypisz numer skrótu.

Jeśli podany numer jest już używany, wyświetli się monit o wybranie innego numeru.

5 Kliknij przycisk **Dodaj**.

Tworzenie skrótu do miejsca docelowego dla faksów przy użyciu ekranu dotykowego

1 Załaduj oryginalny dokument do automatycznego podajnika dokumentów zadrukowaną stroną do góry i krótszą krawędzią do przodu lub umieść go zadrukowaną stroną do dołu na szybie skanera.

Uwaga: Do automatycznego podajnika dokumentów nie należy ładować pocztówek, fotografii, niewielkich przedmiotów, folii, papieru fotograficznego ani cienkich nośników, takich jak wycinki prasowe. Materiały tego typu należy umieszczać na szybie skanera.

2 W przypadku ładowania dokumentu do automatycznego podajnika dokumentów ustaw prowadnice papieru.

3 Z poziomu ekranu głównego przejdź do opcji:

Faks > wprowadź numer faksu

Aby utworzyć grupę numerów faksu, dotknij opcji **Następny numer**, a następnie wpisz następny numer faksu.

4 Przejdź do opcji:

> podaj nazwę skrótu > **Gotowe** > **OK** > **Faksuj**

Wysyłanie faksu

Wysyłanie faksu przy użyciu ekranu dotykowego

1 Załaduj oryginalny dokument do automatycznego podajnika dokumentów zadrukowaną stroną do góry i krótszą krawędzią do przodu lub umieść go zadrukowaną stroną do dołu na szybie skanera.

Uwaga: Do automatycznego podajnika dokumentów nie należy ładować pocztówek, fotografii, niewielkich przedmiotów, folii, papieru fotograficznego ani cienkich nośników, takich jak wycinki prasowe. Materiały tego typu należy umieszczać na szybie skanera.

2 W przypadku ładowania dokumentu do automatycznego podajnika dokumentów ustaw prowadnice papieru.

3 Na ekranie głównym dotknij opcji **Faks**.

4 Wprowadź numer faksu lub skrót przy użyciu ekranu dotykowego lub klawiatury.

W celu dodania odbiorców dotknij opcji **Następny numer**, a następnie wprowadź numer telefonu lub numer skrótu odbiorcy albo wyszukaj odbiorcę w książce adresowej.

Uwaga: Aby wstawić pauzę w wybieraniu numeru faksu, naciśnij przycisk . Taka pauza jest oznaczona przecinkiem w polu „Faks do”. Funkcja ta jest przydatna, gdy konieczne jest najpierw wybranie linii zewnętrznej.

5 Dotknij opcji **Faksuj**.

Wysyłanie faksów za pomocą komputera

Opcja faksowania dostępna w sterowniku drukarki umożliwia przekazanie zadania drukowania do drukarki, która wyśle go jako faks. Opcja faksowania działa jak normalny faks, ale jest obsługiwana przy użyciu sterownika drukarki, a nie za pomocą panelu sterowania.

1. Otwórz dokument i kliknij kolejno polecenia: **Plik** > **Drukuj**.
2. Wybierz drukarkę i kliknij kolejno **Właściwości**, **Preferencje**, **Opcje** lub **Ustawienia**.
3. Przejdź do opcji:

   Karta **Faks** > **Włącz faks**
4. Wprowadź numer(y) odbiorców faksu w polu „Numery faksu”.

   Uwaga: Numery faksów można wprowadzać ręcznie lub za pomocą funkcji Książka telefoniczna.
5. W razie konieczności wprowadź prefiks wybierania w polu „Prefiks wybierania numeru”.
6. Wybierz odpowiedni rozmiar papieru i orientację strony.
7. Jeśli do faksu ma być dołączona strona tytułowa, zaznacz pole wyboru **Dołącz stronę tytułową do faksu**, a następnie wprowadź odpowiednie informacje.
8. Kliknij przycisk **OK**.

Uwagi:

- Opcja Faksowanie jest dostępna do użycia tylko w przypadku sterownika PostScript i uniwersalnego sterownika faksu. Więcej informacji na temat instalowania tych sterowników można znaleźć na dysku CD-ROM *Oprogramowanie i dokumentacja*.
- Aby korzystać z usługi faksowania, należy ją wcześniej zainstalować i włączyć w sterowniku PostScript na karcie Konfiguracja.
- Jeśli zaznaczone jest pole wyboru **Zawsze wyświetlaj ustawienia przed faksowaniem**, przed wysłaniem faksu pojawi się monit o weryfikację danych odbiorcy. Jeśli to pole wyboru nie jest zaznaczone, dokument zostanie wysłany automatycznie jako faks po kliknięciu przycisku **OK** na karcie Faks.

Wysyłanie faksu przy użyciu skrótów

Skróty faksu działają na takiej samej zasadzie, jak numery szybkiego wybierania w telefonie lub faksie. Numer skrótu (1–99999) może być przypisany jednemu lub wielu odbiorcom.

1. Załaduj oryginał nadrukiem do góry, krótszą krawędzią do podajnika ADF lub nadrukiem w dół na szybę skanera.

   Uwaga: Do podajnika ADF nie wolno ładować pocztówek, zdjęć, małych przedmiotów, folii, papieru fotograficznego ani cienkich nośników (takich jak wycinki z czasopism). Należy je umieszczać na szybie skanera.
2. Jeśli ładujesz dokument do podajnika ADF, dostosuj prowadnice papieru.
3. Naciśnij opcję #, a następnie za pomocą klawiatury wprowadź numer skrótu.
4. Dotknij opcji **Faksuj**.

Wysyłanie faksu przy użyciu książki adresowej

Książka adresowa umożliwia wyszukiwanie zakładek i serwerów katalogów sieciowych.

Uwaga: Jeśli funkcja książki adresowej nie jest włączona, należy skontaktować się z administratorem systemu.

1. Załaduj oryginał nadrukiem do góry, krótszą krawędzią do podajnika ADF lub nadrukiem w dół na szybę skanera.

   Uwaga: Do podajnika ADF nie wolno ładować pocztówek, zdjęć, małych przedmiotów, folii, papieru fotograficznego ani cienkich nośników (takich jak wycinki z czasopism). Należy je umieszczać na szybie skanera.

2. Jeśli ładujesz dokument do podajnika ADF, dostosuj prowadnice papieru.
3. Z poziomu ekranu głównego przejdź do opcji:

   Faks > > **Browse shortcuts** (Przeglądaj skróty)

4. Używając klawiatury wirtualnej, wprowadź całość lub część nazwy użytkownika numeru faksu, którego potrzebujesz.

   Uwaga: Nie należy wyszukiwać wielu nazw jednocześnie.

5. Dotknij opcji **Gotowe** > **Faksuj**.

Dostosowywanie ustawień faksowania

Zmiana rozdzielczości faksu

Zakres ustawień obejmuje ustawienia od jakości Standard (największa szybkość) do Najwyższa (najmniejsza szybkość, najwyższa jakość).

1. Załaduj oryginalny dokument do automatycznego podajnika dokumentów zadrukowaną stroną do góry i krótszą krawędzią do przodu lub umieść go zadrukowaną stroną do dołu na szybie skanera.

   Uwaga: Do automatycznego podajnika dokumentów nie należy ładować pocztówek, fotografii, niewielkich przedmiotów, folii, papieru fotograficznego ani cienkich nośników, takich jak wycinki prasowe. Materiały tego typu należy umieszczać na szybie skanera.

2. W przypadku ładowania dokumentu do automatycznego podajnika dokumentów ustaw prowadnice papieru.
3. Z poziomu ekranu głównego przejdź do opcji:

   Faks > podaj numer faksu > **Opcje**

4. W obszarze Rozdzielczość ustaw wymaganą rozdzielczość, dotykając klawiszy strzałek.
5. Dotknij opcji **Faksuj**.

Rozjaśnianie i przyciemnianie faksu

1 Załaduj oryginalny dokument do automatycznego podajnika dokumentów zadrukowaną stroną do góry i krótszą krawędzią do przodu lub umieść go zadrukowaną stroną do dołu na szybie skanera.

   Uwaga: Do automatycznego podajnika dokumentów nie należy ładować pocztówek, fotografii, niewielkich przedmiotów, folii, papieru fotograficznego ani cienkich nośników, takich jak wycinki prasowe. Materiały tego typu należy umieszczać na szybie skanera.

2 W przypadku ładowania dokumentu do automatycznego podajnika dokumentów ustaw prowadnice papieru.

3 Z poziomu ekranu głównego przejdź do opcji:

   Faks > podaj numer faksu > **Opcje**

4 W obszarze Intensywność dostosuj intensywność obrazu faksu, dotykając klawiszy strzałek.

5 Dotknij opcji **Faksuj**.

Wysyłanie faksu w zaplanowanym terminie

1 Załaduj oryginalny dokument do automatycznego podajnika dokumentów zadrukowaną stroną do góry i krótszą krawędzią do przodu lub umieść go zadrukowaną stroną do dołu na szybie skanera.

   Uwaga: Do automatycznego podajnika dokumentów nie należy ładować pocztówek, fotografii, niewielkich przedmiotów, folii, papieru fotograficznego ani cienkich nośników, takich jak wycinki prasowe. Materiały tego typu należy umieszczać na szybie skanera.

2 W przypadku ładowania dokumentu do automatycznego podajnika dokumentów ustaw prowadnice papieru.

3 Z poziomu ekranu głównego przejdź do opcji:

   Faks > podaj numer faksu > **Opcje** > **Opcje zaawansowane** > **Opóźnione wysyłanie**

   Uwaga: Jeśli opcję Tryb Faksowania ustawiono na wartość Serwer faksów, przycisk Opóźnione wysyłanie nie będzie wyświetlany. Faksy przeznaczone do wysłania znajdują się na liście Kolejka faksów.

4 Dotykając strzałek, ustaw termin wysłania faksu.

   Termin wysłania można ustawić z dokładnością do 30 minut. Jeśli wyświetlany jest aktualny czas, strzałka w lewo jest niedostępna.

5 Dotknij opcji **Faksuj**.

   Uwaga: Dokument zostanie zeskanowany i wysłany w zaplanowanym terminie.

Przeglądanie dziennika faksów

1 W polu adresu w przeglądarce sieci Web wpisz adres IP drukarki.

   Jeśli nie znasz adresu IP drukarki, możesz wykonać następujące czynności:
   - Wyświetl adres IP drukarki na jej panelu sterowania w sekcji TCP/IP menu Sieć/Porty.
   - Wydrukuj stronę konfiguracji sieci lub strony ustawień menu i odszukaj adres IP w sekcji TCP/IP.

2 Kliknij opcję **Ustawienia** > **Raporty** > **Dziennik zadań faksowania** lub **Dziennik wywołań faksu**.

Blokowanie niepożądanych faksów

1 W polu adresu w przeglądarce sieci Web wpisz adres IP drukarki.

   Jeśli nie znasz adresu IP drukarki, możesz wykonać następujące czynności:

   - Wyświetl adres IP drukarki na jej panelu sterowania w sekcji TCP/IP menu Sieć/Porty.
   - Wydrukuj stronę konfiguracji sieci lub strony ustawień menu i odszukaj adres IP w sekcji TCP/IP.

2 Kliknij opcję **Ustawienia** > **Ustawienia faksu** > **Ustawienia faksu analogowego** > **Blokowanie bezimiennych faksów**.

   Uwagi:

   - Opcja ta umożliwia blokowania wszystkich przychodzących faksów, które mają ukryty identyfikator dzwoniącego lub nie mają nazwy stacji.
   - W polu Lista zakazanych faksów wpisz numery telefonu lub nazwy stacji nadawców, których połączenia faksowe mają być blokowane.

Anulowanie faksu wychodzącego

Anulowanie zadania faksowania podczas skanowania oryginalnych dokumentów

- W przypadku korzystania z podajnika ADF dotknij opcji **Anuluj zadanie**, gdy na ekranie wyświetlony zostanie komunikat **Skanowanie…**.
- W przypadku korzystania z szyby skanera dotknij opcji **Anuluj zadanie**, gdy na ekranie wyświetlony zostanie komunikat **Skanowanie…** lub **Skanuj następną stronę** / **Zakończ zadanie**.

Anulowanie faksu po zeskanowaniu oryginalnych dokumentów do pamięci urządzenia

1 Na ekranie głównym dotknij opcji **Anuluj zadania**.

   Zostanie wyświetlony ekran Anuluj zadania.

2 Wybierz zadanie lub zadania przeznaczone do anulowania.

   Na ekranie wyświetlają się tylko trzy zadania. Aby przejść do zadania znajdującego się poniżej, dotknij strzałki w dół, a następnie zaznacz zadanie przeznaczone do anulowania.

3 Dotknij opcji **Usuń wybrane zadania**.

   Po wyświetleniu się ekranu Usuń wybrane zadania i usunięciu zadań, wyświetli się ekran główny.

Informacje o opcjach dotyczących faksu

Zawartość

Opcja ta umożliwia określenie typu zawartości i źródła dokumentu oryginalnego.

Dostępne są następujące opcje typu zawartości: Tekst, Tekst/Zdjęcie, Fotografia oraz Grafika.

- **Tekst** — ta opcja jest stosowana wówczas, gdy oryginalny dokument zawiera głównie tekst lub grafikę liniową.
- **Grafika**— ta opcja jest stosowana, gdy oryginalny dokument zawiera głównie grafikę typu biznesowego, taką jak wykresy kołowe, słupkowe oraz animacje.
- **Tekst/Zdjęcie** — ta opcja jest stosowana wówczas, gdy oryginalne dokumenty są kombinacją tekstu i grafiki i zdjęć.
- **Fotografia** — ta opcja jest stosowana wówczas, gdy oryginalny dokument zawiera głównie zdjęcia lub obrazy.

Dostępne są następujące opcje źródła zawartości: Kolorowa drukarka laserowa, Czarno-biała drukarka laserowa, Drukarka atramentowa, Fotografia/Klisza, Czasopismo, Gazeta, Prasa drukarska oraz Inne.

- **Kolorowa drukarka laserowa** — tej opcji należy użyć, jeśli oryginalny dokument wydrukowano przy użyciu kolorowej drukarki laserowej.
- **Czarno-biała drukarka laserowa** — tej opcji należy użyć, jeśli oryginalny dokument wydrukowano przy użyciu czarno-białej drukarki laserowej.
- **Drukarka atramentowa** — tej opcji należy użyć, jeśli oryginalny dokument wydrukowano przy użyciu drukarki atramentowej.
- **Fotografia/Klisza** — tej opcji należy użyć, jeśli oryginalny dokument jest fotografią z kliszy.
- **Czasopismo** — tej opcji należy użyć, gdy oryginalny dokument pochodzi z czasopisma.
- **Gazeta** — tej opcji należy użyć, jeśli oryginalny dokument pochodzi z gazety.
- **Prasa drukarska** — tej opcji należy użyć, jeśli oryginalny dokument wydrukowano przy użyciu prasy drukarskiej.
- **Inne** — tej opcji należy użyć, jeśli oryginalny dokument wydrukowano przy użyciu innej lub nieznanej drukarki.

Rozdzielczość

Opcja ta umożliwia zwiększenie dokładności procesu skanowania dokumentu, który zostanie wysłany za pomocą faksu. W przypadku wysyłania faksem zdjęcia, rysunku zawierającego cienkie linie lub dokumentu o bardzo małym druku należy zwiększyć wartość opcji Rozdzielczość. Spowoduje to wydłużenie czasu skanowania dokumentu oraz zwiększenie jakość kopii wysyłanej za pomocą faksu.

- **Standardowa** — ta opcja rozdzielczości jest odpowiednia dla większości dokumentów.
- **Wysoka: 200 dpi** — użycie tej opcji zalecane jest w przypadku dokumentów o małym druku.
- **Bardzo wysoka: 300 dpi** — użycie tej opcji zalecane jest w przypadku dokumentów zawierających dużo szczegółów.
- **Najwyższa: 600 dpi** — użycie tej opcji zalecane jest w przypadku dokumentów zawierających obrazy lub zdjęcia.

Uwaga: Opcje **Wysoka: 200 dpi** i **Bardzo wysoka: 300 dpi** są wyświetlane po wybraniu funkcji drukowania w kolorze.

Intensywność

Opcja ta umożliwia dostosowanie poziomu jasności faksu w porównaniu z poziomem jasności oryginalnego dokumentu.

Kolor

Opcja ta umożliwia włączenie lub wyłączenie koloru w faksach.

Ustawienia strony

Opcja ta umożliwia zmianę ustawień stron (dupleks), orientacji i składu.

- **Strony (dupleks)** — służy do określenia, czy oryginalny dokument jest dokumentem drukowanym jednostronnie, czy dwustronnie (dupleksowo). Umożliwia również określenie części, które mają zostać zeskanowane i zawarte w faksie.
- **Orientacja** — służy do określenia orientacji oryginalnego dokumentu, a następnie zmiany opcji Strony oraz Skład, tak aby odpowiadały tej orientacji.
- **Skład** — służy do określenia, czy oryginalny dokument jest składany wzdłuż dłuższej, czy krótszej krawędzi.

Podgląd skanowania

Opcja ta powoduje wyświetlenie pierwszej strony obrazu przed włączeniem go do faksu. Po zeskanowaniu pierwszej strony proces skanowania zostaje wstrzymany i zostaje wyświetlony obraz na podglądzie.

Opóźnione wysyłanie

Opcja ta umożliwia wysłanie faksu w późniejszym czasie.

1. Skonfiguruj faks.
2. Z poziomu ekranu głównego przejdź do opcji:

   Opóźnione wysyłanie > wprowadź datę i godzinę wysłania faksu > **Gotowe**

Uwaga: Jeśli drukarka jest wyłączona, a w tym czasie zaplanowano wysłanie faksu, zostanie on wysłany po ponownym włączeniu urządzenia.

Opcja ta jest wyjątkowo przydatna w przypadku wysyłania informacji na linie faksu niedostępne w konkretnych godzinach lub w przypadku korzystania z tańszych połączeń faksowych dostępnych w wyznaczonym czasie.

Korzystanie z opcji zaawansowanych

Opcje te umożliwiają m.in. dostosowanie ustawień zaawansowanego obrazowania, łączenie wielu zadań w jedno oraz usuwanie krawędzi dokumentu.

Wstrzymywanie i przekazywanie faksów

Wstrzymywanie faksów

Opcja ta umożliwia wstrzymanie zadań drukowania odebranych faksów do momentu ich wznowienia. Wstrzymane faksy można wznowić ręcznie, w zaplanowanym dniu lub o zaplanowanej godzinie.

1. W polu adresu w przeglądarce sieci Web wpisz adres IP drukarki.

Jeśli nie znasz adresu IP drukarki, możesz wykonać następujące czynności:
- Wyświetl adres IP drukarki na jej panelu sterowania w sekcji TCP/IP menu Sieć/Porty.
- Wydrukuj stronę konfiguracji sieci lub strony ustawień menu i odszukaj adres IP w sekcji TCP/IP.

2 Kliknij opcje **Ustawienia** > **Ustawienia faksu** > **Ustawienia faksu analogowego** > **Wstrzymywanie faksów**.

3 Wprowadź hasło w polu Hasło drukowania faksów.

4 Z menu Tryb wstrzymywania faksów wybierz jedną z poniższych opcji:
- **Wyłącz**
- **Zawsze włączone**
- **Ręcznie**
- **Zaplanowany**

5 W przypadku wybrania opcji Zaplanowany wykonaj czynności wymienione poniżej:
   a Kliknij opcję **Plan wstrzymywania faksów**.
   b W menu Działanie wybierz opcję **Wstrzymaj faksy**.
   c W menu Godzina wybierz godzinę, o której wstrzymane faksy mają zostać wznowione.
   d W menu Dni wybierz dzień, w którym wstrzymane faksy mają zostać wznowione.

6 Kliknij przycisk **Dodaj**.

Przekazywanie faksu

Opcja ta umożliwia drukowanie i przekazywanie odebranych faksów na dany numer faksu, adres e-mail albo do lokalizacji FTP lub LDSS.

1 W polu adresu w przeglądarce sieci Web wpisz adres IP drukarki.

   Jeśli nie znasz adresu IP drukarki, możesz wykonać następujące czynności:
   - Wyświetl adres IP drukarki na jej panelu sterowania w sekcji TCP/IP menu Sieć/Porty.
   - Wydrukuj stronę konfiguracji sieci lub strony ustawień menu i odszukaj adres IP w sekcji TCP/IP.

2 Kliknij opcję **Ustawienia** > **Ustawienia faksu**.

3 W menu Przekazywanie faksów wybierz jedną z poniższych opcji:
- **Drukuj**
- **Drukuj i przekaż**
- **Przekaż**

4 W menu „Przekaż do” wybierz jedną z poniższych opcji:
- **Faks**
- **E-mail**
- **FTP**
- **LDSS**
- **eSF**

5 W polu Przekaż do skrótu wprowadź numer skrótu, określający gdzie ma zostać przekazany faks.

Uwaga: Wybrany numer skrótu musi być obsługiwany przez ustawienie wybrane w menu „Przekaż do”.

6 Kliknij przycisk **Wyślij**.

Skanowanie

Skanowanie z wysłaniem na adres FTP

Automatyczny podajnik dokumentów	Szyba skanera
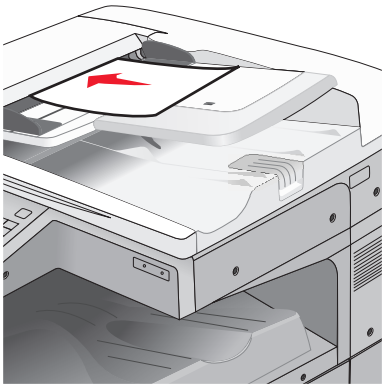	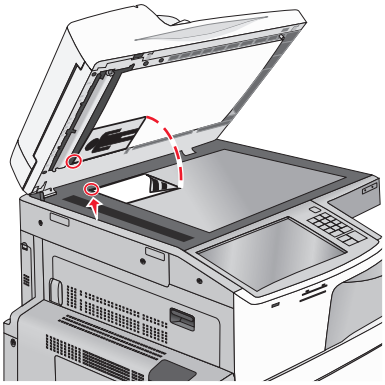
W przypadku dokumentów wielostronicowych należy korzystać z automatycznego podajnika dokumentów.	Z szyby skanera należy korzystać w przypadku pojedynczych arkuszy, małych przedmiotów (np. pocztówek lub zdjęć), folii, papieru fotograficznego lub cienkich nośników (np. wycinków z czasopism).

Skaner umożliwia skanowanie dokumentów bezpośrednio na serwer protokołu wymiany plików (FTP). Jednocześnie na serwer można wysłać tylko jeden adres FTP.

Po skonfigurowaniu miejsca docelowego FTP przez administratora systemu nazwa miejsca docelowego będzie dostępna w postaci numeru skrótu lub profilu za pomocą ikony Wstrzymane zadania. Miejscem docelowym FTP może być inna drukarka PostScript, na przykład kolorowy dokument można zeskanować i wysłać do drukarki kolorowej.

Tworzenie skrótów

Aby uniknąć wpisywania na panelu sterowania drukarki całego adresu FTP podczas każdego wysyłania dokumentu na serwer FTP, możliwe jest utworzenie stałego miejsca docelowego FTP i przypisanie mu numeru skrótu. Istnieją dwa sposoby tworzenia klawisza skrótu: skorzystanie z wbudowanego serwera WWW lub skorzystanie z ekranu dotykowego drukarki.

Tworzenie skrótu FTP przy użyciu aplikacji Embedded Web Server

1. W polu adresu w przeglądarce sieci Web wpisz adres IP drukarki.

   Jeśli nie znasz adresu IP drukarki, możesz wykonać następujące czynności:
   - Wyświetl adres IP drukarki na jej panelu sterowania w sekcji TCP/IP menu Sieć/Porty.
   - Wydrukuj stronę konfiguracji sieci lub strony ustawień menu i odszukaj adres IP w sekcji TCP/IP.
2. Kliknij opcję **Ustawienia**.
3. W obszarze Inne ustawienia kliknij opcję **Zarządzaj skrótami**.

   Uwaga: Może zostać wyświetlony monit o wprowadzenie hasła. Jeśli nie posiadasz identyfikatora użytkownika i hasła, możesz je uzyskać od obsługi technicznej systemu.

4 Kliknij opcję **Ustawienia skrótów FTP**.

5 Wprowadź odpowiednie informacje.

6 Wprowadź numer skrótu.

Jeśli podany numer jest już używany, wyświetli się monit o wybranie innego numeru.

7 Kliknij przycisk **Dodaj**.

Tworzenie skrótu do adresu FTP przy użyciu ekranu dotykowego

1 Z poziomu ekranu głównego przejdź do opcji:

FTP > wpisz adres FTP > > wpisz nazwę skrótu > **Gotowe**

2 Sprawdź, czy nazwa skrótu i numer są poprawne, a następnie dotknij opcji **OK**. Jeśli nazwa lub numer są niepoprawne, dotknij opcji **Anuluj** i wprowadź dane ponownie.

Jeśli podany numer jest już używany, wyświetli się monit o wybranie innego numeru.

3 Dotknij opcji **Wyślij**.

Skanowanie z wysłaniem na adres FTP

Skanowanie do serwera FTP przy użyciu ekranu dotykowego

1 Załaduj oryginalny dokument do automatycznego podajnika dokumentów zadrukowaną stroną do góry i krótszą krawędzią do przodu lub umieść go zadrukowaną stroną do dołu na szybie skanera.

Uwaga: Do automatycznego podajnika dokumentów nie należy ładować pocztówek, fotografii, niewielkich przedmiotów, folii, papieru fotograficznego ani cienkich nośników, takich jak wycinki prasowe. Materiały tego typu należy umieszczać na szybie skanera.

2 W przypadku ładowania dokumentu do automatycznego podajnika dokumentów ustaw prowadnice papieru.

3 Z poziomu ekranu głównego przejdź do opcji:

FTP > **FTP** > wpisz adres FTP > **Wyślij**

Skanowanie z wysłaniem na adres FTP przy użyciu numeru skrótu

1 Załaduj oryginalny dokument do automatycznego podajnika dokumentów zadrukowaną stroną do góry i krótszą krawędzią do przodu lub umieść go zadrukowaną stroną do dołu na szybie skanera.

Uwaga: Do automatycznego podajnika dokumentów nie należy ładować pocztówek, fotografii, niewielkich przedmiotów, folii, papieru fotograficznego ani cienkich nośników, takich jak wycinki prasowe. Materiały tego typu należy umieszczać na szybie skanera.

2 W przypadku ładowania dokumentu do automatycznego podajnika dokumentów ustaw prowadnice papieru.

3 Naciśnij przycisk #, a następnie wprowadź numer skrótu serwera FTP.

4 Dotknij opcji **Wyślij**.

Skanowanie z wysłaniem na adres FTP przy użyciu książki adresowej

1 Załaduj oryginał nadrukiem do góry, krótszą krawędzią do podajnika ADF lub nadrukiem w dół na szybę skanera.

Uwaga: Do podajnika ADF nie wolno ładować pocztówek, zdjęć, małych przedmiotów, folii, papieru fotograficznego ani cienkich nośników (takich jak wycinki z czasopism). Należy je umieszczać na szybie skanera.

2 Jeśli ładujesz dokument do podajnika ADF, dostosuj prowadnice papieru.

3 Z poziomu ekranu głównego przejdź do opcji:

FTP > **FTP** > > wprowadź nazwę odbiorcy > **Browse shortcuts** (Przeglądaj skróty) > nazwa odbiorcy > **Szukaj**

Skanowanie z wysyłaniem do komputera lub napędu flash

podajnik ADF	Szyba skanera
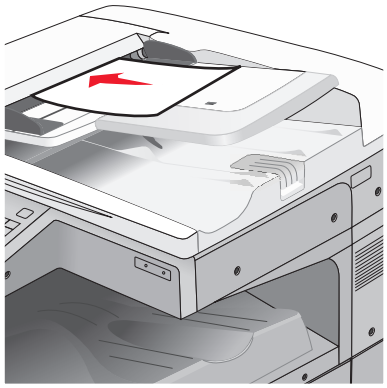	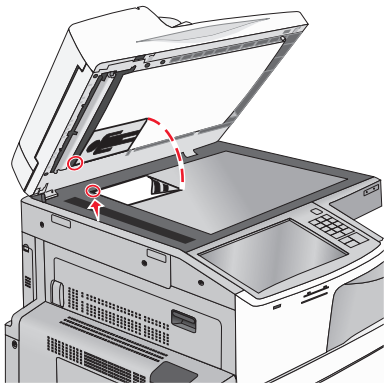
W przypadku dokumentów wielostronicowych należy korzystać z automatycznego podajnika dokumentów.	Z szyby skanera należy korzystać w przypadku pojedynczych arkuszy, małych przedmiotów (np. pocztówek lub zdjęć), folii, papieru fotograficznego lub cienkich nośników (np. wycinków z czasopism).

Skaner umożliwia skanowanie dokumentów bezpośrednio do komputera lub do pamięci flash. Aby można było korzystać z funkcji Skanuj do komputera, komputer nie musi być podłączony bezpośrednio do drukarki. Dokument można zeskanować do komputera przez sieć — wystarczy utworzyć profil skanowania na komputerze, a następnie przesłać ten profil do drukarki.

Skanowanie do komputera

1 W polu adresu w przeglądarce sieci Web wpisz adres IP drukarki.

Jeśli nie znasz adresu IP drukarki, możesz wykonać następujące czynności:

- Wyświetl adres IP drukarki na jej panelu sterowania w sekcji TCP/IP menu Sieć/Porty.
- Wydrukuj stronę konfiguracji sieci lub strony ustawień menu i odszukaj adres IP w sekcji TCP/IP.

2 Kliknij opcje **Profil skanowania** > **Utwórz**.

3 Wybierz ustawienia skanowania, a następnie kliknij przycisk **Dalej**.

4 Wybierz lokalizację na komputerze, w której ma zostać zapisany zeskanowany plik wyjściowy.

5 Wprowadź nazwę skanu.

Nazwa skanu to nazwa wyświetlana na liście Profil skanowania na wyświetlaczu.

6 Kliknij przycisk **Wyślij**.

7 Przejrzyj instrukcje na ekranie Profil skanowania.

Numer skrótu został automatycznie przypisany po kliknięciu przycisku **Wyślij**. Numeru tego należy użyć, gdy wszystko będzie przygotowane do skanowania.

a Załaduj oryginalny dokument do automatycznego podajnika dokumentów zadrukowaną stroną do góry i krótszą krawędzią do przodu lub umieść go zadrukowaną stroną do dołu na szybie skanera.

Uwaga: Do automatycznego podajnika dokumentów nie należy ładować pocztówek, fotografii, niewielkich przedmiotów, folii, papieru fotograficznego ani cienkich nośników, takich jak wycinki prasowe. Materiały tego typu należy umieszczać na szybie skanera.

b W przypadku ładowania dokumentu do automatycznego podajnika dokumentów ustaw prowadnice papieru.

c Naciśnij przycisk #, a następnie wprowadź numer skrótu z klawiatury albo dotknij opcji **Zadania wstrzymane** na ekranie głównym, a następnie dotknij opcji **Profile**.

d Po wprowadzeniu numeru skrótu skaner zeskanuje i prześle dokumentu do wskazanego folderu lub programu. Po dotknięciu opcji **Profile** na ekranie głównym znajdź skrót na liście.

8 Powróć do komputera, aby wyświetlić plik.

Plik wyjściowy zostanie zapisany w określonej lokalizacji lub otwarty w wybranym programie.

Skanowanie na dysk flash

1 Załaduj oryginalny dokument do automatycznego podajnika dokumentów zadrukowaną stroną do góry i krótszą krawędzią do przodu lub umieść go zadrukowaną stroną do dołu na szybie skanera.

Uwaga: Do automatycznego podajnika dokumentów nie należy ładować pocztówek, fotografii, niewielkich przedmiotów, folii, papieru fotograficznego ani cienkich nośników, takich jak wycinki prasowe. Materiały tego typu należy umieszczać na szybie skanera.

2 W przypadku ładowania dokumentu do automatycznego podajnika dokumentów ustaw prowadnice papieru.

3 Podłącz napęd flash do portu USB z przodu drukarki.

Zostanie wyświetlony ekran główny dysku USB.

4 Wybierz folder docelowy, a następnie dotknij opcji **Skanuj do napędu USB**.

5 Dostosuj ustawienia skanowania.

6 Dotknij opcji **Skanuj**.

Zapoznanie z funkcjami programu Scan Center

Program Scan Center umożliwia modyfikowanie ustawień skanowania i wybieranie miejsca, do którego ma zostać wysłany zeskanowany plik. Ustawienia skanowania zmienione za pomocą programu Scan Center można zapisywać, aby używać ich później przy innych zadaniach skanowania.

Dostępne są następujące funkcje:

- skanowanie i wysyłanie obrazów do komputera,
- konwertowanie zeskanowanych obrazów na tekst,
- wyświetlanie podglądu zeskanowanego obrazu oraz dostosowywanie jego jasności i kontrastu,
- wykonywanie większych skanów bez utraty szczegółów,
- skanowanie dokumentów dwustronnych.

Korzystanie z narzędzia ScanBack

Za pomocą narzędzia LexmarkScanBack™ można tworzyć profile Skanuj do komputera. Narzędzie ScanBack można pobrać z witryny WWW firmy Lexmark pod adresem **http://support.lexmark.com**.

1. Skonfiguruj profil Skanuj do komputera:
   a. Uruchom narzędzie ScanBack.
   b. Wybierz drukarkę.
      Jeśli na liście nie ma żadnych drukarek, skontaktuj się z obsługą techniczną systemu albo kliknij przycisk **Konfiguruj** w celu ręcznego wyszukania adresu IP lub nazwy hosta.
   c. Postępuj zgodnie z instrukcjami wyświetlanymi na ekranie komputera, aby określić typ dokumentu do zeskanowania i rodzaj pliku wyjściowego.
   d. Wybierz jedną z następujących opcji:
      - **Pokaż instrukcje MFP** — wyświetlanie i drukowanie instrukcji.
      - **Utwórz skrót** — zapisanie tej grupy ustawień do ponownego użycia.
   e. Kliknij przycisk **Zakończ**.
      Wyświetlone zostanie okno dialogowe z danymi profilu skanowania i stanem odebranych obrazów.
2. Zeskanuj oryginały:
   a. Umieść wszystkie strony w automatycznym podajniku dokumentów lub na szybie skanera.
   b. Przy użyciu panelu sterowania drukarki przejdź do opcji:
      Skanuj/E-mail > **Profile** > wybierz profil skanowania > **Wyślij**

Uwaga: Plik wyjściowy jest zapisywany we wskazanym katalogu lub otwierany w wybranej aplikacji.

Informacje o opcjach FTP

Serwer FTP

Opcja ta umożliwia wprowadzanie adresu IP miejsca docelowego FTP.

Uwaga: Adresy powinny być podawane w zapisie kropkowym (na przykład: **yyy.yyy.yyy.yyy**).

Nazwa pliku

Opcja ta umożliwia wprowadzenie nazwy pliku zeskanowanego dokumentu.

Rozmiar oryginału

Wybranie tej opcji spowoduje wyświetlenie ekranu umożliwiającego wybór rozmiaru dokumentów przeznaczonych do wysłania na serwer FTP.

- Aby wybrać ustawienie „Rozmiar oryginału”, dotknij przycisku rozmiaru papieru. Pojawi się ekran FTP z informacją o wybranym ustawieniu.
- Jeśli dla opcji „Rozmiar oryginału” wybrano ustawienie „Rozmiary mieszane”, możliwe jest skanowanie oryginalnego dokumentu zawierającego strony o różnych rozmiarach.
- Jeśli dla opcji „Rozmiar oryginału” wybrano ustawienie Automatyczne wykrywanie rozmiaru, skaner automatycznie wykryje rozmiar oryginalnego dokumentu.

Wyślij jako

Opcja ta umożliwia ustawienie typu skanowanego obrazu.

Wybierz jedną z poniższych opcji:

- **PDF** — umożliwia utworzenie pojedynczego pliku z wieloma stronami. Plik PDF można wysłać w formie zabezpieczonej lub skompresowanej.
- **TIFF** — umożliwia utworzenie wielu plików lub pojedynczego pliku. Jeśli opcja Wielostronicowy format TIFF została wyłączona w menu Ustawienia, każda strona dokumentu zostanie zapisana w oddzielnym pliku. Rozmiar tego pliku jest zazwyczaj większy niż rozmiar odpowiadającego mu pliku w formacie JPEG.
- **JPEG** — wybranie tej opcji spowoduje utworzenie i załączenie oddzielnego pliku dla każdej strony oryginału.
- **XPS** — umożliwia utworzenie pojedynczego pliku XPS z wieloma stronami.
- **RTF**— umożliwia utworzenie pliku w formacie przeznaczonym do edycji.
- **TXT**— umożliwia utworzenie pliku tekstowego ASCII pozbawionego formatowania.

Uwaga: Aby korzystać z opcji RTF lub TXT, należy kupić i zainstalować rozwiązanie OCR AccuRead.

Kolor

Opcja ta umożliwia włączenie lub wyłączenie koloru dla obrazu powstałego w procesie skanowania.

Rozdzielczość

Opcja ta umożliwia dostosowanie jakości wydruku danego pliku. Zwiększenie rozdzielczości obrazu powstałego w procesie skanowania powoduje zwiększenie rozmiaru pliku oraz czasu skanowania oryginalnego dokumentu. Aby zmniejszyć rozmiar pliku, należy zmniejszyć rozdzielczość obrazu.

Intensywność

Opcja ta umożliwia dostosowanie poziomu jasności plików w porównaniu z poziomem jasności oryginalnego dokumentu.

Ustawienia strony

Opcja ta umożliwia zmianę opcji Strony (dupleks), Orientacja i Skład.

- **Strony (dupleks)** — określa, czy oryginalny dokument jest dokumentem drukowanym jednostronnie (simpleksowo), czy dwustronnie (dupleksowo). Umożliwia również określenie części, które mają zostać zeskanowane.
- **Orientacja** — określa orientację oryginalnego dokumentu, a następnie powoduje zmianę ustawień opcji Strony oraz Skład tak, aby odpowiadały tej orientacji.
- **Skład** — określa, czy oryginalny dokument jest składany wzdłuż dłuższej, czy krótszej krawędzi.

Zawartość

Opcja ta umożliwia określenie typu zawartości i źródła dokumentu oryginalnego.

Dostępne są następujące opcje typu zawartości: Tekst, Tekst/Zdjęcie, Fotografia oraz Grafika.

- **Tekst** — ta opcja jest stosowana wówczas, gdy oryginalny dokument zawiera głównie tekst lub grafikę liniową.
- **Grafika**— ta opcja jest stosowana, gdy oryginalny dokument zawiera głównie grafikę typu biznesowego, taką jak wykresy kołowe, słupkowe oraz animacje.
- **Tekst/Zdjęcie** — ta opcja jest stosowana wówczas, gdy oryginalne dokumenty są kombinacją tekstu i grafiki i zdjęć.
- **Fotografia** — ta opcja jest stosowana wówczas, gdy oryginalny dokument zawiera głównie zdjęcia lub obrazy.

Dostępne są następujące opcje źródła zawartości: Kolorowa drukarka laserowa, Czarno-biała drukarka laserowa, Drukarka atramentowa, Fotografia/Klisza, Czasopismo, Gazeta, Prasa drukarska oraz Inne.

- **Kolorowa drukarka laserowa** — tej opcji należy użyć, jeśli oryginalny dokument wydrukowano przy użyciu kolorowej drukarki laserowej.
- **Czarno-biała drukarka laserowa** — tej opcji należy użyć, jeśli oryginalny dokument wydrukowano przy użyciu czarno-białej drukarki laserowej.
- **Drukarka atramentowa** — tej opcji należy użyć, jeśli oryginalny dokument wydrukowano przy użyciu drukarki atramentowej.
- **Fotografia/Klisza** — tej opcji należy użyć, jeśli oryginalny dokument jest fotografią z kliszy.
- **Czasopismo** — tej opcji należy użyć, gdy oryginalny dokument pochodzi z czasopisma.
- **Gazeta** — tej opcji należy użyć, jeśli oryginalny dokument pochodzi z gazety.
- **Prasa drukarska** — tej opcji należy użyć, jeśli oryginalny dokument wydrukowano przy użyciu prasy drukarskiej.
- **Inne** — tej opcji należy użyć, jeśli oryginalny dokument wydrukowano przy użyciu innej lub nieznanej drukarki.

Podgląd skanowania

Opcja ta powoduje wyświetlenie pierwszej strony oryginalnego dokumentu, zanim zostanie całkowicie zeskanowany. Po zeskanowaniu pierwszej strony proces skanowania zostaje wstrzymany i zostaje wyświetlony obraz na podglądzie.

Korzystanie z opcji zaawansowanych

Opcje te umożliwiają m.in. dostosowanie ustawień zaawansowanego obrazowania, łączenie wielu zadań w jedno oraz usuwanie krawędzi dokumentu.

Opis menu drukarki

Lista menu

Materiały eksploatacyjne

Wymień mat. ekspl.
Kaseta cyjan
Kaseta magenta
Kaseta żółta
Kaseta czarna
Moduł bębna światłoczułego cyjan
Moduł bębna światłoczułego magenta
Moduł bębna światłoczułego żółty
Moduł bębna światłoczułego czarny
Wałek separatora i zespół pobierania
Pojemnik na zużyty toner
Kaseta zszywek
Pudło dziurkacza
Zestaw konser. 160 K
Zestaw konser. 320 K
Zestaw konser. 480 K

Menu papieru

Domyślne źródło
Rozmiar/typ papieru
Konfiguruj adres MP
Substitute Size (Zastąp rozmiar)
Tekstura papieru
Ładowanie papieru
Custom Types (Typy niestandardowe)
Nazwy niestandardowe
Custom Scan Sizes (Niestandardowe rozmiary skanów)
Niestandardowe nazwy odbiorników
Konfiguracja uniwersalna
Ustawienia odbiornika

Raporty

Strona ustawień menu
Statystyki urządzenia
Strona konfiguracji sieci
Strona [x] konfiguracji sieci
Lista skrótów
Dziennik zadań faksowania
Dziennik wywołań faksu
Kopiuj skróty
Skróty e-mail
Skróty faksu
Skróty FTP
Lista profili
Drukuj czcionki
Drukuj katalog
Print Demo (Drukuj demonstrację)
Asset Report (Raport inwentaryzacji)

Ustawienia

Ustawienia ogólne
Ustawienia kopiowania
Ustawienia faksu
Ustawienia e-mail
Ustawienia FTP
Menu napędu flash
Ustawienia druk.

Bezpieczeństwo

Edytuj konfiguracje zabezpieczeń
Różne ustawienia zabezpieczeń
Wydruk poufny
Kasuj pliki tymczasowe
Dziennik audytu bezpieczeństwa
Ustaw datę i godzinę

Network/Ports (Sieć/Porty)

aktywna karta sieciowa
Sieć[1]
Standardowy port USB
Równoległy [x]
Szeregowy [x]
Ustawienia SMTP

Pomoc

Drukuj wszystkie podręczniki
Podręcznik kopiowania
Podręcznik poczty e-mail
Podręcznik faksowania
Podręcznik FTP
Usuwanie defektów wydruków
Informacje
Materiały eksploatacyjne

Zarządzaj skrótami

Skróty faksu
Skróty e-mail
Skróty FTP
Kopiuj skróty
Skróty profili

Menu karty opcjonalnej

Wyświetlana jest lista zainstalowanych emulatorów pobierania DLE.[2]

[1] W zależności od konfiguracji drukarki to menu jest wyświetlane jako Sieć standardowa lub Sieć [x].

[2] To menu jest wyświetlane, tylko gdy jest zainstalowany co najmniej jeden emulator pobierania DLE.

Menu Materiały eksploatacyjne

Element menu	Opis
Wymień mat. ekspl. Wałek separatora i zespół pobierania Tak Nie	Umożliwia wyzerowanie licznika wałka separatora i zespołu pobierania. • Wybierz **Tak**, aby wyzerować licznik. • Wybierz **Nie**, aby zakończyć.
Nabój drukujący cyjan Prawie niski poziom toneru w kasecie drukującej Niski poziom toneru w kasecie drukującej Bardzo niski poziom toneru w kasecie drukującej Krytycznie niski poziom toneru w kasecie drukującej Nieprawidłowy Wymień Brak lub uszkodzony OK Nieobsługiwany	Pokazuje stan kasety z tonerem cyjan
Nabój drukujący magenta Prawie niski poziom toneru w kasecie drukującej Niski poziom toneru w kasecie drukującej Bardzo niski poziom toneru w kasecie drukującej Krytycznie niski poziom toneru w kasecie drukującej Nieprawidłowy Wymień Brak lub uszkodzony OK Nieobsługiwany	Pokazuje stan kasety z tonerem magenta
Żółty nabój drukujący Prawie niski poziom toneru w kasecie drukującej Niski poziom toneru w kasecie drukującej Bardzo niski poziom toneru w kasecie drukującej Krytycznie niski poziom toneru w kasecie drukującej Nieprawidłowy Wymień Brak lub uszkodzony OK Nieobsługiwany	Pokazuje stan kasety z tonerem żółtym
Czarny nabój drukujący Prawie niski poziom toneru w kasecie drukującej Niski poziom toneru w kasecie drukującej Bardzo niski poziom toneru w kasecie drukującej Krytycznie niski poziom toneru w kasecie drukującej Nieprawidłowy Wymień Brak lub uszkodzony OK Nieobsługiwany	Pokazuje stan kasety z tonerem czarnym

Element menu	Opis
Moduł bębna światłoczułego cyjan Wczesne ostrzeżenie Niski Wymień Brak OK	Przedstawia stan bębna światłoczułego w kolorze cyjan.
Moduł bębna światłoczułego magenta Wczesne ostrzeżenie Niski Wymień Brak OK	Przedstawia stan bębna światłoczułego w kolorze magenta.
Moduł bębna światłoczułego żółtego Wczesne ostrzeżenie Niski Wymień Brak OK	Przedstawia stan bębna światłoczułego w kolorze żółtym.
Wałek separatora i zespół pobierania OK Wymień	Umożliwia wyświetlenie stanu wałka separatora i zespołu pobierania.
Pojemnik na zużyty toner Prawie pełny Wymień Brak OK	Pokazuje stan pojemnika na zużyty toner
Kaseta zszywek Wczesne ostrzeżenie Niski Wymień Brak OK	Pokazuje stan kasety ze zszywkami
Pudło dziurkacza Prawie pełny Wymień Brak OK	Pokazuje stan pudła dziurkacza
Zestaw konserwacyjny 160 K Prawie zużyty Zużycie OK	Pokazuje stan zestawu konserwacyjnego
Zestaw konserwacyjny 320 K Prawie zużyty Zużycie OK	Pokazuje stan zestawu konserwacyjnego

Element menu	Opis
Zestaw konserwacyjny 480 K Prawie zużyty Zużycie OK	Pokazuje stan zestawu konserwacyjnego

Menu papieru

Domyślne źródło, menu

Element menu	Opis
Domyślne źródło Zasobnik [x] Podajnik uniwersalny Papier podawany ręcznie Koperty podawane ręcznie	Ustawia domyślne źródło papieru dla wszystkich zadań drukowania **Uwagi:** • Domyślnym ustawieniem fabrycznym jest Zasobnik 1 (zasobnik standardowy). • Aby Podajnik uniwersalny pojawiał się jako ustawienie menu, Konfiguracja podajnika uniwersalnego w Menu papieru musi być ustawiona na wartość Kaseta. • Jeśli do dwóch zasobników został załadowany papier tego samego typu i o takim samym rozmiarze, a ich ustawienia Rozmiar papieru i Typ papieru są zgodne, zasobniki te są automatycznie łączone. Po opróżnieniu jednego zasobnika zadanie drukowania jest realizowane przy użyciu połączonego zasobnika.

Rozmiar/typ papieru, menu

Element menu	Opis
Rozmiar w zasobniku [x] Letter Legal Executive JIS-B4 A3 11 x 17 Oficio (México) Folio Statement Uniwersalny A4 A5 A6 B5 JIS	Określa rodzaj papieru załadowanego do poszczególnych zasobników. **Uwaga:** Letter jest domyślnym ustawieniem fabrycznym w Stanach Zjednoczonych. Domyślnym międzynarodowym ustawieniem fabrycznym jest A4.
Uwaga: W tym menu wyświetlane są wyłącznie zainstalowane zasobniki.	

Element menu	Opis
Typ w zasobniku [x] Zwykły papier Karty Folie Makulaturowy Błyszczący Błyszczący o dużej gramaturze Etykiety Papier dokumentowy Papier firmowy Formularze Papier kolorowy Lekki papier Papier o dużej gramaturze Papier gruby/bawełniany Typ niestandardowy [x]	Określa rodzaj papieru załadowanego do poszczególnych zasobników **Uwaga:** Domyślnym ustawieniem fabrycznym dla zasobnika 1 jest Zwykły papier. Domyślnym ustawieniem fabrycznym dla pozostałych zasobników jest Typ niestandardowy [x].
Rozmiar podajnika do wielu zastosowań Letter Legal Executive JIS-B4 A3 11 x 17 12 x 18 Oficio (México) Folio Statement Uniwersalny Koperta 7 3/4 Koperta 10 Koperta DL Koperta C5 Inna koperta A4 A5 A6 B5 JIS SRA3	Określa rozmiar papieru załadowanego do podajnika uniwersalnego. **Uwaga:** Letter jest domyślnym ustawieniem fabrycznym w Stanach Zjednoczonych. Domyślnym międzynarodowym ustawieniem fabrycznym jest A4.
Uwaga: W tym menu wyświetlane są wyłącznie zainstalowane zasobniki.	

Element menu	Opis
Typ podajnika do wielu zastosowań Typ niestandardowy [x] Zwykły papier Karty Folie Makulaturowy Błyszczący Błyszczący o dużej gramaturze Etykiety Papier dokumentowy Koperta Koperta gruboziarnista Papier firmowy Formularze Papier kolorowy Lekki papier Papier o dużej gramaturze Papier gruby/bawełniany	Określa rozmiar papieru załadowanego do podajnika uniwersalnego **Uwaga:** Domyślnym ustawieniem fabrycznym jest Typ niestandardowy [x].
Rozmiar papieru podawanego ręcznie Letter Legal Executive JIS-B4 A3 11 x 17 12 x 18 Oficio (México) Folio Statement Uniwersalny A4 A5 A6 B5 JIS SRA3	Określa rozmiar papieru ładowanego ręcznie **Uwaga:** Letter jest domyślnym ustawieniem fabrycznym w Stanach Zjednoczonych. Domyślnym międzynarodowym ustawieniem fabrycznym jest A4.
Uwaga: W tym menu wyświetlane są wyłącznie zainstalowane zasobniki.	

Element menu	Opis
Typ papieru podawanego ręcznie Zwykły papier Karty Folie Makulaturowy Błyszczący Błyszczący o dużej gramaturze Etykiety Papier dokumentowy Papier firmowy Formularze Papier kolorowy Lekki papier Papier o dużej gramaturze Papier gruby/bawełniany Typ niestandardowy [x]	Określa typ papieru ładowanego ręcznie **Uwaga:** Domyślnym ustawieniem fabrycznym jest Zwykły papier.
Rozmiar kopert podawanych ręcznie Koperta 10 Koperta DL Koperta C5 Inna koperta Koperta 7 3/4	Określa rozmiar koperty ładowanej ręcznie **Uwaga:** Koperta 10 jest domyślnym ustawieniem fabrycznym w Stanach Zjednoczonych. Domyślnym międzynarodowym ustawieniem fabrycznym jest Koperta DL. Drukowanie na kopertach o rozmiarze niestandardowym nie jest obsługiwane.
Typ kopert podawanych ręcznie Koperta Koperta gruboziarnista Typ niestandardowy [x]	Określa typ koperty ładowanej ręcznie **Uwaga:** Domyślnym ustawieniem fabrycznym jest Koperta.
Uwaga: W tym menu wyświetlane są wyłącznie zainstalowane zasobniki.	

Konfiguracja podajnika uniwersalnego, menu

Element menu	Opis
Konfiguruj adres MP Kaseta Ręcznie	Określa, w jakich przypadkach drukarka ma pobierać papier z podajnika uniwersalnego. **Uwagi:** • Domyślnym ustawieniem fabrycznym jest Kaseta. Za pomocą tego ustawienia można skonfigurować podajnik do wielu zastosowań jako automatyczne źródło papieru. • Za pomocą opcji Ręczny można skonfigurować podajnik do wielu zastosowań do wyłącznej obsługi zadań drukowania z podawaniem ręcznym.

Menu Zastąp rozmiar

Element menu	Opis
Zastąp rozmiar Cała lista Wyłącz Statement/A5 Letter/A4 11 x 17/A3	Drukarka korzysta z określonego w tym elemencie rozmiaru papieru, jeśli żądany rozmiar nie jest dostępny. **Uwagi:** • Domyślnym ustawieniem fabrycznym jest Cała lista. Dozwolone są wszystkie dostępne możliwości zastępowania. • Ustawienie Wyłącz oznacza, że zastępowanie rozmiaru papieru nie jest dozwolone. • Ustawienie zastępowania rozmiaru umożliwia kontynuację zadania drukowania bez otrzymywania komunikatu Zmień papier.

Tekstura papieru, menu

Element menu	Opis
Tekstura zwykła Normal (Normalny) Gruboziarnista Gładka	Określa względną teksturę załadowanego papieru.
Tekstura kart Normal (Normalny) Gruboziarnista Gładka	Określa względną teksturę załadowanych kart. **Uwaga:** Ustawienie jest wyświetlane tylko wtedy, gdy karty są obsługiwane.
Tekstura folii Normal (Normalny) Gruboziarnista Gładka	Określa względną teksturę załadowanych folii.
Tekstura p. makulaturowego Normal (Normalny) Gruboziarnista Gładka	Określa względną teksturę załadowanego papieru makulaturowego.
Błyszcząca tekstura Normal (Normalny) Gruboziarnista Gładka	Określenie względnej tekstury załadowanego papieru błyszczącego
Heavy Glossy Texture (Tekstura papieru błyszczącego o dużej gramaturze) Normal (Normalny) Gruboziarnista Gładka	Określenie względnej tekstury załadowanego papieru błyszczącego
Uwaga: Domyślnym ustawieniem fabrycznym dla wszystkich rodzajów papieru (z wyjątkiem papieru dokumentowego, kopert gruboziarnistych oraz papieru szorstkiego/bawełnianego) jest Normalny.	

Element menu	Opis
Tekstura etykiet Normal (Normalny) Gruboziarnista Gładka	Określa względną teksturę załadowanych etykiet.
Tekstura pap. dokument. Gruboziarnista Gładka Normal (Normalny)	Określenie względnej tekstury załadowanego papieru dokumentowego
Tekstura kopert Normal (Normalny) Gruboziarnista Gładka	Określa względną teksturę załadowanych kopert.
Tekstura grubej koperty Gruboziarnista	Określa względną teksturę załadowanych kopert.
Tekstura pap. firmowego Normal (Normalny) Gruboziarnista Gładka	Określa względną teksturę załadowanego papieru firmowego.
Tekstura formularzy Normal (Normalny) Gruboziarnista Gładka	Określenie względnej tekstury załadowanego papieru z nadrukiem
Tekstura papieru kolor. Normal (Normalny) Gruboziarnista Gładka	Określenie względnej tekstury załadowanego papieru kolorowego
Tekstura papieru lekkiego Normal (Normalny) Gruboziarnista Gładka	Określa względną teksturę załadowanego papieru.
Tekstura papieru ciężkiego Normal (Normalny) Gruboziarnista Gładka	Określa względną teksturę załadowanego papieru.
Gruby/bawełniany - tekstura Gruboziarnista	Określa względną teksturę załadowanego papieru bawełnianego.
Tekstura niestand. [x] Normal (Normalny) Gruboziarnista Gładka	Określa względną teksturę załadowanego niestandardowego papieru. **Uwaga:** Ustawienia wyświetlane są tylko wtedy, gdy dany typ niestandardowy jest obsługiwany.
Uwaga: Domyślnym ustawieniem fabrycznym dla wszystkich rodzajów papieru (z wyjątkiem papieru dokumentowego, kopert gruboziarnistych oraz papieru szorstkiego/bawełnianego) jest Normalny.	

Ładowanie papieru, menu

Zastosowanie	Działanie
Ładowanie kart Druk dwustronny Wyłączone	Określa i ustawia drukowanie dwustronne dla wszystkich zadań drukowania, dla których wybranym typem papieru jest Karta.
Ładowanie p. makulat. Druk dwustronny Wyłączone	Określa i ustawia drukowanie dwustronne dla wszystkich zadań drukowania, dla których wybranym typem papieru jest Makulaturowy.
Ładow. pap. błyszcz. Druk dwustronny Wyłączone	Określa i ustawia drukowanie dwustronne dla wszystkich zadań drukowania, dla których wybranym typem papieru jest Błyszczący.
Heavy Glossy Loading (Ładowanie papieru błyszczącego o dużej gramaturze) Druk dwustronny Wyłączone	Określa i ustawia drukowanie dwustronne dla wszystkich zadań drukowania, dla których wybranym typem papieru jest Błyszczący o dużej gramaturze.
Ładowanie pap. dok. Druk dwustronny Wyłączone	Określa i ustawia drukowanie dwustronne dla wszystkich zadań drukowania, dla których wybranym typem papieru jest Papier bond.
Ładowanie pap. firm. Druk dwustronny Wyłączone	Określa i ustawia drukowanie dwustronne dla wszystkich zadań drukowania, dla których wybranym typem papieru jest Papier firmowy.
Ładowanie formularzy Druk dwustronny Wyłączone	Określa i ustawia drukowanie dwustronne dla wszystkich zadań drukowania, dla których wybranym typem papieru jest Formularz.
Ładowanie pap. kolor. Druk dwustronny Wyłączone	Określa i ustawia drukowanie dwustronne dla wszystkich zadań drukowania, dla których wybranym typem papieru jest Kolorowy.
Light Loading (Ładowanie - lekki) Druk dwustronny Wyłączone	Określa i ustawia drukowanie dwustronne dla wszystkich zadań drukowania, dla których wybranym typem papieru jest Lekki.
Heavy Loading (Ładowanie - ciężki) Druk dwustronny Wyłączone	Określa i ustawia drukowanie dwustronne dla wszystkich zadań drukowania, dla których wybranym typem papieru jest Ciężki.
Gruby/bawełniany - ładowanie Druk dwustronny Wyłączone	Określa i ustawia drukowanie dwustronne dla wszystkich zadań drukowania, dla których wybranym typem papieru jest Gruboziarnisty lub Bawełniany.

Uwagi:

- Domyślnym ustawieniem fabrycznym dla wszystkich opcji menu Ładowanie papieru jest Wyłącz.
- Wybranie ustawienia Druk dwustronny sprawia, że wszystkie zadania będą domyślnie drukowane dwustronnie, chyba że drukowanie jednostronne zostanie wybrane w oknie dialogowym Właściwości drukowania lub w oknie dialogowym drukowania (w zależności od systemu operacyjnego).

Zastosowanie	Działanie
Ładowanie niestand. [x] Druk dwustronny Wyłączone	Określa i ustawia drukowanie dwustronne dla wszystkich zadań drukowania, dla których wybranym typem papieru jest Niestandardowy [x]. **Uwaga:** Opcja Ładowanie niestand. [x] dostępna jest tylko wtedy, gdy typ niestandardowy jest obsługiwany.
Uwagi: • Domyślnym ustawieniem fabrycznym dla wszystkich opcji menu Ładowanie papieru jest Wyłącz. • Wybranie ustawienia Druk dwustronny sprawia, że wszystkie zadania będą domyślnie drukowane dwustronnie, chyba że drukowanie jednostronne zostanie wybrane w oknie dialogowym Właściwości drukowania lub w oknie dialogowym drukowania (w zależności od systemu operacyjnego).	

Typy niestandardowe, menu

Zastosowanie	Działanie
Typ niestandardowy [x] Papier Karty Folie Błyszczący Szorstki/bawełniany Etykiety Papier dokumentowy Koperta	Powiązanie papieru lub typu nośnika specjalnego z nazwą opcji Typ niestandardowy [x]. **Uwagi:** • Domyślnym ustawieniem fabrycznym dla opcji Typ niestandardowy [x] jest Papier. • Typ specjalnego nośnika musi być obsługiwany przez wybrany zasobnik lub podajnik, aby można było z nich drukować.
Makulaturowy Papier Karty Folie Błyszczący Szorstki/bawełniany Etykiety Koperta	Określenie typu papieru, gdy w innych menu wybrano ustawienie Makulaturowy. **Uwagi:** • Domyślnym ustawieniem fabrycznym jest Papier. • Papier makulaturowy musi być obsługiwany przed wybrany zasobnik lub podajnik, aby można było z nich drukować.

Menu Niestandardowe nazwy

Element menu	Definicja
Niestandardowa nazwa [x] [brak]	Określa niestandardową nazwę typu papieru. Ta nazwa zastępuje widoczną w menu drukarki nazwę **Typ niestandardowy [x]**.

Menu Custom Scan Sizes (Niestandardowe rozmiary skanów)

Element menu	Opis
Niestandardowy rozmiar skanu [x] Scan Size Name (Nazwa rozmiaru skanu) Szerokość 1–11,69 cali (25–297 mm) Height (Wysokość) 1–17 cali (25–432 mm) Orientacja Pionowo Poziomo 2 scans per side (2 skany na stronie) Wyłącz On (Włącz)	Określa nazwę niestandardowego rozmiaru skanu, rozmiary skanu i opcje. Niestandardowa nazwa skanu zastępuje nazwę **Niestandardowy rozmiar skanu [x]** w menu drukarki. **Uwagi:** • Domyślnym ustawieniem fabrycznym opcji Szerokość w Stanach Zjednoczonych jest 11,69 cala. Domyślnym międzynarodowym ustawieniem fabrycznym opcji Szerokość jest 297 mm. • Domyślnym ustawieniem fabrycznym opcji Wysokość w Stanach Zjednoczonych jest 17 cali. Domyślnym międzynarodowym ustawieniem fabrycznym opcji Wysokość jest 432 mm. • Domyślnym ustawieniem fabrycznym opcji Orientacja jest ustawienie Pionowa. • Domyślne ustawienie fabryczne opcji 2 scans per side (2 skany na stronie) to Off (Wyłączone).

Konfiguracja uniwersalna, menu

Zastosowanie	Działanie
Jednostki miary Cali Milimetry	Określa jednostkę miary. **Uwaga:** Domyślnym ustawieniem fabrycznym w Stanach Zjednoczonych są cale fabrycznym w Stanach Zjednoczonych. Domyślnym międzynarodowym ustawieniem fabrycznym są milimetry.
Portrait Width (Szerokość w pionie) 3–48 cali 76–1219 mm	Ustawia szerokość w pionie. **Uwagi:** • 11.00 cali to ustawienie fabryczne w Stanach Zjednoczonych. Domyślnym międzynarodowym ustawieniem fabrycznym jest 297,4 mm. • Jeśli ustawiona wartość przekracza szerokość maksymalną, drukarka wykorzysta maksymalną dozwoloną szerokość. • Szerokość można zwiększać z przyrostem o 0,01 cala lub 1 mm.
Portrait Height (Wysokość w pionie) 3–48 cali 76–1219 mm	Ustawia wysokość w pionie **Uwagi:** • 17 cali jest ustawieniem fabrycznym w Stanach Zjednoczonych. Domyślnym międzynarodowym ustawieniem fabrycznym jest 431,8 mm. • Jeśli ustawiona wartość przekracza wysokość maksymalną, drukarka wykorzysta maksymalną dozwoloną wysokość. • Wysokość można zwiększać z przyrostem o 0,01 cala lub 1 mm.

Ustawienia odbiornika, menu

Element menu	Opis
Odbiornik Odbiornik standardowy Odbiornik [x]	Określa odbiornik domyślny **Uwaga:** Domyślnym ustawieniem fabrycznym jest Odbiornik std.
Konfiguruj odbiorniki Odb. przegrod. Połącz Przypisany typ	Określa opcje konfiguracji dla odbiorników papieru. **Uwaga:** Domyślnym ustawieniem fabrycznym jest Odb. przegrod.
Assign Type/Bin (Przypisz typ/odbiornik) Odb. zwykłego pap. Odbiornik kart Odbiornik folii Recycled Bin (Odbiornik p. makulat.) Odb. pap. błyszcz. Odb. grubego pap. błyszcz. Odbiornik etykiet Odbiornik pap. dok. Envelope Bin (Odbiornik kopert) Rough Envelope Bin (Odb. grubych kopert) Odbiornik pap. firm. Odbiornik formularzy Odbiornik pap. kolor. Light Paper Bin (Odb. lekkiego papieru) Heavy Paper Bin (Odb. ciężkiego papieru) Rough/Cotton Bin (Odbiornik papieru grubego/bawełnianego) Odbiornik niestandardowy [x]	Umożliwia wybór odbiornika dla każdego obsługiwanego typu papieru. Dostępny wybór dla każdego typu: Wyłączone Odbiornik standardowy Odbiornik [x] **Uwaga:** Domyślnym ustawieniem fabrycznym jest Disabled (Wyłączone).

Menu Raporty

Menu Raporty

Element menu	Opis
Strona ustawień menu	Umożliwia drukowanie raportu dotyczącego bieżących ustawień menu drukarki. Raport ten zawiera również informacje o stanie materiałów eksploatacyjnych i listę pomyślnie zainstalowanych opcji sprzętowych.
Statystyki urządzenia	Umożliwia wydrukowanie raportu zawierającego statystyki drukarki, np. informacje dotyczące materiałów eksploatacyjnych i wydrukowanych stron
Strona konfiguracji sieci	Umożliwia wydrukowanie raportu zawierającego informacje na temat ustawień drukarki sieciowej, np. adres TCP/IP. **Uwaga:** Ten element menu jest wyświetlany tylko w przypadku drukarek sieciowych lub drukarek podłączonych do serwerów druku.

Element menu	Opis
Strona [x] konfiguracji sieci	Umożliwia wydrukowanie raportu zawierającego informacje na temat ustawień drukarki sieciowej, np. adres TCP/IP. **Uwagi:** • Ten element menu jest dostępny, gdy zainstalowano więcej niż jedną opcję sieciową. • Ten element menu jest wyświetlany tylko w przypadku drukarek sieciowych lub drukarek podłączonych do serwerów druku.
Lista skrótów	Umożliwia wydrukowanie raportu zawierającego informacje na temat skonfigurowanych skrótów.
Dziennik zadań faksowania	Umożliwia wydrukowanie raportu zawierającego informacje na temat 200 ostatnich faksów. **Uwaga:** Ten element menu jest dostępny, tylko gdy w menu Ustawienia faksu włączona jest opcja Włącz dziennik zadań.
Dziennik wywołań faksu	Umożliwia wydrukowanie raportu zawierającego informacje na temat 100 wybieranych, odebranych i zablokowanych połączeń telefonicznych. **Uwaga:** Ten element menu jest dostępny, tylko gdy w menu Ustawienia faksu włączona jest opcja Włącz dziennik zadań.
Kopiuj skróty	Umożliwia wydrukowanie raportu zawierającego informacje na temat kopiowania skrótów.
Skróty e-mail	Umożliwia wydrukowanie raportu zawierającego informacje na temat skrótów wiadomości e-mail.
Skróty faksu	Umożliwia wydrukowanie raportu zawierającego informacje na temat skrótów faksu.
Skróty FTP	Umożliwia wydrukowanie raportu zawierającego informacje na temat skrótów FTP.
Lista profili	Umożliwia wydrukowanie listy profili przechowywanych w drukarce.
Drukuj czcionki	Umożliwia wydrukowanie raportu na temat wszystkich czcionek dostępnych dla aktualnie wybranego języka drukarki.
Drukuj katalog	Umożliwia wydrukowanie listy wszystkich zasobów przechowywanych na opcjonalnej karcie pamięci flash lub na dysku twardym drukarki. **Uwagi:** • Rozmiar bufora zadań musi być ustawiony na 100%. • Należy upewnić się, że karta pamięci flash lub dysk twardy są prawidłowo zainstalowane i działają właściwie.
Print Demo (Drukuj demonstrację)	Umożliwia wydrukowanie plików demonstracji dostępnych w oprogramowaniu sprzętowym, opcję flash i opcję dysku
Asset Report (Raport inwentaryzacji)	Umożliwia wydrukowanie raportu zawierającego informacje inwentaryzacyjne, w tym numer seryjny i nazwę modelu drukarki. Raport zawiera tekst i kody kreskowe UPC, które można zeskanować do inwentaryzacyjnej bazy danych.

Network/Ports, menu

Menu aktywnej karty sieciowej

Element menu	Opis
Aktywna karta sieciowa Automatycznie [lista dostępnych kart sieciowych]	**Uwagi:** • Domyślnym ustawieniem fabrycznym jest Automatycznie. • Ten element menu pojawia się tylko wtedy, gdy zainstalowana jest opcjonalna karta sieciowa.

Menu Sieć standardowa lub Sieć [x]

Uwaga: W tym menu są wyświetlane tylko aktywne porty. Wszystkie nieaktywne porty są pomijane.

Element menu	Opis
PCL SmartSwitch Włącz Wyłącz	Konfiguruje automatyczne przełączanie drukarki na emulację PCL, jeśli zadanie drukowania tego wymaga, bez względu na domyślny język drukarki. **Uwagi:** • Domyślnym ustawieniem fabrycznym jest Włącz. • Jeśli wybrano ustawienie Wyłącz, drukarka nie analizuje otrzymywanych danych. Jeśli w przypadku opcji PS SmartSwitch wybrane jest ustawienie Włącz, w drukarce stosowana jest emulacja PostScript. Jeśli opcja PS SmartSwitch jest wyłączona, używany jest domyślny język drukarki określony w menu Ustawienia.
PS SmartSwitch Włącz Wyłącz	Konfiguruje automatyczne przełączanie drukarki na emulację PS, jeśli zadanie drukowania tego wymaga, bez względu na domyślny język drukarki. **Uwagi:** • Domyślnym ustawieniem fabrycznym jest Włącz. • Jeśli wybrano ustawienie Wyłącz, drukarka nie analizuje otrzymywanych danych. Jeśli w przypadku opcji PCL SmartSwitch wybrane jest ustawienie Włącz, w drukarce stosowana jest emulacja PCL. Jeśli opcja PCL SmartSwitch jest wyłączona, używany jest domyślny język drukarki określony w menu Ustawienia.
Tryb NPA Automatycznie Wyłącz	Konfiguruje drukarkę tak, aby wykonywała operacje przetwarzania wymagane w komunikacji dwukierunkowej, zgodnie ze standardem NPA Protocol. **Uwagi:** • Domyślnym ustawieniem fabrycznym jest Automatycznie. • Zmiana tego ustawienia na panelu sterowania i wyjście z menu powodują ponowne uruchomienie drukarki. Wybór menu jest następnie aktualizowany.

Element menu	Opis
Bufor sieciowy Automatycznie Od 3 KB do [maksymalnego dozwolonego rozmiaru]	Konfiguruje rozmiar buforu wejściowego połączenia sieciowego. **Uwagi:** • Domyślnym ustawieniem fabrycznym jest Automatycznie. • Wartość można zmieniać z przyrostem 1 KB. • Maksymalny dozwolony rozmiar bufora zależy od ilości pamięci w drukarce, rozmiaru innych buforów łączy oraz od tego, czy w przypadku opcji Zapis zasobów wybrano ustawienie Włącz czy Wyłącz. • Aby zwiększyć maksymalny dostępny rozmiar buforu połączenia sieciowego, należy wyłączyć lub zmniejszyć bufor równoległy, szeregowy i USB. • Zmiana tego ustawienia na panelu sterowania i wyjście z menu powodują ponowne uruchomienie drukarki. Wybór menu jest następnie aktualizowany.
Buforowanie zadań Wyłącz Włącz Automatycznie	Tymczasowo zapisuje zadania drukowania na dysku twardym drukarki przed ich wydrukowaniem. To menu jest dostępne jedynie w przypadku zainstalowania sformatowanego dysku. **Uwagi:** • Domyślnym ustawieniem fabrycznym jest Wyłącz. • Ustawienie Włącz powoduje buforowanie zadań na dysku twardym. • Ustawienie Automatycznie sprawia, że zadania drukowania są buforowane tylko wtedy, gdy drukarka jest zajęta przetwarzaniem danych z innego portu wejściowego. • Zmiana tego ustawienia na panelu sterowania i wyjście z menu powodują ponowne uruchomienie drukarki. Wybór menu jest następnie aktualizowany.
Binary PS (Mac) Automatycznie Włącz Wyłącz	Konfiguruje drukarkę w celu przetwarzania binarnych zadań drukowania w języku PostScript pochodzących z komputerów Macintosh. **Uwagi:** • Domyślnym ustawieniem fabrycznym jest Automatycznie. • Ustawienie Wyłącz umożliwia filtrowanie zadań drukowania za pomocą standardowego protokołu. • Ustawienie Włącz umożliwia przetwarzanie binarnych zadań drukowania w języku PostScript.
Konfiguracja sieci standardowej Raporty Karta sieciowa TCP/IP IPv6 Sieć bezprzewodowa AppleTalk	Wyświetlanie i konfigurowanie ustawień sieciowych drukarki. **Uwaga:** Menu Sieć bezprzewodowa jest wyświetlane tylko wtedy, gdy drukarka jest podłączona do sieci bezprzewodowej.
Konfiguracja sieci [x] Raporty Karta sieciowa TCP/IP IPv6 Sieć bezprzewodowa AppleTalk	

Menu Raporty sieciowe

To menu jest dostępne w menu Sieć/Porty:

Sieć/Porty > **Sieć standardowa** lub **Sieć [x]** > **Konfiguracja sieci standardowej** lub **Konfiguracja sieci** > **Raporty** lub **Raporty sieciowe**

Element menu	Opis
Drukuj stronę konfiguracji	Umożliwia wydrukowanie raportu zawierającego informacje na temat ustawień drukarki sieciowej, np. adres TCP/IP.

Menu karty sieciowej

To menu jest dostępne w menu Networks/Ports (Sieć/Porty):

Sieć/Porty > **Sieć standardowa** lub **Sieć [x]** > **Konfiguracja sieci standardowej** lub **Konfiguracja sieci [x]** > **Karta sieciowa**

Element menu	Opis
Wyświetl stan karty Podłączona Odłączona	Umożliwia wyświetlenie stanu połączenia karty sieciowej.
Wyświetl szybkość karty	Przedstawia szybkość aktualnie włączonej karty sieciowej
Adres sieciowy UAA LAA	Umożliwia wyświetlenie adresów sieciowych
Job Timeout (Czas oczekiwania na zadanie) 0 10–225	Określa czas (liczony w sekundach) przed anulowaniem zadania drukowania sieciowego. **Uwaga:** Domyślnym ustawieniem fabrycznym jest 90 sekund.
Strona tytułowa Wyłącz On (Włącz)	Umożliwia wydrukowanie strony tytułowej **Uwaga:** Domyślnym ustawieniem fabrycznym jest Off (Wyłącz).

TCP/IP, menu

Uwaga: To menu jest dostępne tylko w drukarkach sieciowych lub w drukarkach podłączonych do serwerów druku.

Element menu	Opis
Ustaw nazwę hosta	Umożliwia ustawienie bieżącej nazwy hosta TCP/IP. **Uwaga:** To ustawienie można zmienić tylko przy użyciu wbudowanego serwera WWW.
Adres IP	Umożliwia wyświetlenie lub zmianę bieżącego adresu TCP/IP. **Uwaga:** Ręczne ustawienie adresu IP powoduje wyłączenie opcji Enable DHCP (Włącz DHCP) i Enable Auto IP (Włącz Auto IP). W systemach z obsługą protokołów BOOTP i RARP zostaną również wyłączone opcje Enable BOOTP (Włącz BOOTP) i Enable RARP (Włącz RARP).

Element menu	Opis
Maska sieci	Umożliwia wyświetlenie lub zmianę bieżącej maski sieci TCP/IP.
Brama	Umożliwia wyświetlenie lub zmianę bieżącej bramy TCP/IP.
Włącz funkcję DHCP Włączone Wyłączone	Określa adres DHCP i ustawienia przypisania parametrów **Uwaga:** Domyślnym ustawieniem fabrycznym jest On (Włącz).
Włącz funkcję RARP Włączone Wyłączone	Określa ustawienia przypisania adresu RARP **Uwaga:** Domyślnym ustawieniem fabrycznym jest Wyłącz.
Włącz funkcję BOOTP Włączone Wyłączone	Określa ustawienia przypisania adresu BOOTP **Uwaga:** Domyślnym ustawieniem fabrycznym jest On (Włącz).
Włącz funkcję AutoIP Tak Nie	Określa ustawienie zerowej konfiguracji sieci **Uwaga:** Domyślnym ustawieniem fabrycznym jest Yes (Tak).
Włącz funkcję FTP/TFTP Tak Nie	Powoduje włączenie wbudowanego serwera FTP umożliwiającego wysyłanie plików do drukarki przy użyciu protokołu FTP. **Uwaga:** Domyślnym ustawieniem fabrycznym jest Yes (Tak).
Enable HTTP Server (Włącz serwer HTTP) Tak Nie	Powoduje włączenie wbudowanego serwera WWW. Po włączeniu tej opcji można zdalnie monitorować działanie drukarki i zarządzać nią przy użyciu przeglądarki internetowej. **Uwaga:** Domyślnym ustawieniem fabrycznym jest Yes (Tak).
Adres serwera WINS	Umożliwia wyświetlenie i zmianę bieżącego adresu serwera WINS.
Adres serwera DNS	Umożliwia wyświetlenie i zmianę aktualnego adresu serwera DNS.
Adres zapasowego serwera DNS	Umożliwia wyświetlenie i zmianę zapasowych adresów serwerów DNS.
Adres zapasowego serwera DNS 2	
Adres zapasowego serwera DNS 3	

Menu IPv6

To menu jest dostępne w menu Networks/Ports (Sieć/Porty):

Sieć/Porty > **Sieć standardowa** lub **Sieć [x]** > **Konfiguracja sieci standardowej** lub **Konfiguracja sieci <x>** > **IPv6**

Uwaga: To menu wyświetlane jest tylko w drukarkach sieciowych lub drukarkach podłączonych do serwerów druku.

Element menu	Opis
Włącz IPv6 On (Włącz) Off (Wyłącz)	Włącza obsługę protokołu IPv6 w drukarce. **Uwaga:** Domyślnym ustawieniem fabrycznym jest On (Włącz).

Element menu	Opis
Automat. konfiguracja On (Włącz) Off (Wyłącz)	Określa możliwość zaakceptowania przez kartę sieciową drukarki automatycznych wpisów konfiguracji adresu IPv6 dostarczonych przez router. **Uwaga:** Domyślnym ustawieniem fabrycznym jest On (Włącz).
Ustaw nazwę hosta	Lets you set the hostname **Uwaga:** Te ustawienia można zmienić tylko za pomocą wbudowanego serwera WWW.
Wyświetl adres	
Pokaż adres routera	
Włącz protokół DHCPv6 On (Włącz) Off (Wyłącz)	Włącza obsługę protokołu DHCPv6 w drukarce. **Uwaga:** Domyślnym ustawieniem fabrycznym jest On (Włącz).

Bezprzewodowy, menu

Za pomocą poniższych opcji menu można przeglądać lub konfigurować ustawienia bezprzewodowego wewnętrznego serwera druku.

Uwaga: To menu jest dostępne tylko w modelach drukarek podłączonych do sieci bezprzewodowej.

Menu Sieć bezprzewodowa jest dostępne z poziomu menu Sieć/Porty:

Sieć/Porty > **Sieć standardowa** lub **Sieć [x]** > **Konfiguracja sieci standardowej** lub **Konfiguracja sieci [x]** > **Sieć bezprzewodowa**

Element menu	Opis
Konfiguracja Wi-Fi Protected Setup Przycisk Start	Umożliwia podłączenie drukarki do sieci bezprzewodowej przez naciśnięcie przycisków na drukarce i na punkcie dostępu (routerze bezprzewodowym) w określonym przedziale czasu.
Konfiguracja Wi-Fi Protected Setup Metoda kodu PIN	Umożliwia podłączenie drukarki do sieci bezprzewodowej przy użyciu kodu PIN z drukarki, który należy wprowadzić do ustawień sieci bezprzewodowej punktu dostępu.
Włączenie/wyłączenie automatycznego wykrywania WPS Włącz opcję Wyłącz	Umożliwia automatyczne wykrywanie metody nawiązywania połączenia, z której korzysta punkt dostępu WPS: WPS Push Button Configuration (PBC) lub WPS Personal Identification Number (PIN). **Uwaga:** Domyślnym ustawieniem fabrycznym jest Wyłącz.
Network Mode (Tryb sieciowy) Infrastruktura Tryb Ad hoc	Określa tryb sieci **Uwagi:** • Domyślnym ustawieniem fabrycznym jest Ad hoc. Ten tryb umożliwia konfigurację bezpośredniego połączenia bezprzewodowego drukarki z komputerem. • Tryb infrastruktury umożliwia dostęp drukarki do sieci przez punkt dostępu.
Kompatybilność 802.11b/g 802.11b/g/n	Określa standard sieci bezprzewodowej **Uwaga:** Domyślnym ustawieniem fabrycznym jest 802.11b/g/n.
Wybierz sieć [lista dostępnych sieci]	Umożliwia wybór sieci dostępnej dla drukarki.
Wyświetl jakość sygnału	Umożliwia wyświetlenie informacji o jakości połączenia bezprzewodowego

Element menu	Opis
Wyświetl tryb bezpieczeństwa	Umożliwia wyświetlenie metody szyfrowania używanej w sieci bezprzewodowej.

Uwaga: *Wi-Fi Protected Setup* (WPS) to prosta i bezpieczna konfiguracja, która umożliwia utworzenie i zabezpieczenie sieci bezprzewodowej, a nie wymaga posiadania wiedzy na temat technologii Wi-Fi. Dla urządzeń sieciowych nie jest wymagane konfigurowanie nazwy sieci (SSID), klucza WEP ani hasła WPA.

AppleTalk, menu

Aby uzyskać dostęp do menu, przejdź do jednej z następujących opcji:

- **Sieć/Porty** > **Sieć standardowa** > **Konfiguracja sieci standardowej** > **Apple Talk**
- **Sieć/Porty** > **Sieć [x]** > **Konfiguracja sieci [x]** > **AppleTalk**

Zastosowanie	Działanie
Włącz Tak Nie	Włącza lub wyłącza obsługę protokołu AppleTalk. **Uwaga:** Domyślnym ustawieniem fabrycznym jest No (Nie).
Wyświetl nazwę	Wyświetla przypisaną nazwę AppleTalk. **Uwaga:** Nazwę AppleTalk można zmienić tylko za pomocą wbudowanego serwera WWW.
Wyświetl adres	Wyświetla przypisany adres AppleTalk. **Uwaga:** Adres AppleTalk można zmienić tylko za pomocą wbudowanego serwera WWW.
Ustaw strefę [lista stref dostępnych w sieci]	Wyświetla listę stref AppleTalk dostępnych w sieci. **Uwaga:** Domyślną strefą dla sieci jest ustawienie fabryczne.

Menu Standardowy port USB

Element menu	Opis
PCL SmartSwitch Włącz Wyłącz	Konfiguruje drukarkę tak, aby automatycznie przełączała się na emulację PCL, jeśli wymaga tego zadanie drukowania otrzymane przez port USB, bez względu na domyślny język drukarki. **Uwagi:** • Domyślnym ustawieniem fabrycznym jest Włącz. • Jeśli wybrane jest ustawienie Wyłącz, drukarka nie analizuje otrzymywanych danych. Jeśli w przypadku opcji PS SmartSwitch wybrane jest ustawienie Włącz, w drukarce stosowana jest emulacja PostScript. Jeśli opcja PS SmartSwitch jest wyłączona, używany jest domyślny język drukarki określony w menu Ustawienia.

Element menu	Opis
PS SmartSwitch Włącz Wyłącz	Konfiguruje drukarkę tak, aby automatycznie przełączała się na emulację PS, jeśli wymaga tego zadanie drukowania otrzymane przez port USB, bez względu na domyślny język drukarki. **Uwagi:** • Domyślnym ustawieniem fabrycznym jest Włącz. • Jeśli wybrane jest ustawienie Wyłącz, drukarka nie analizuje otrzymywanych danych. Jeśli w przypadku opcji PCL SmartSwitch wybrane jest ustawienie Włącz, w drukarce stosowana jest emulacja PCL. Jeśli opcja PCL SmartSwitch jest wyłączona, używany jest domyślny język drukarki określony w menu Ustawienia.
Tryb NPA Automatycznie Włącz Wyłącz	Konfiguruje drukarkę tak, aby wykonywała operacje przetwarzania wymagane w komunikacji dwukierunkowej, zgodnie ze standardem NPA Protocol. **Uwagi:** • Domyślnym ustawieniem fabrycznym jest Automatycznie. Jeśli wybrane jest ustawienie Automatycznie, drukarka analizuje dane, określa format, a następnie odpowiednio przetwarza dane. • Zmiana tego ustawienia na panelu sterowania i wyjście z menu powodują ponowne uruchomienie drukarki. Wybór menu jest następnie aktualizowany.
Bufor USB Automatycznie Od 3 kB do [maksymalnego dozwolonego rozmiaru] Wyłączony	Konfiguruje rozmiar bufora wejściowego portu USB. **Uwagi:** • Domyślnym ustawieniem fabrycznym jest Automatycznie. • Ustawienie Wyłączony wyłącza buforowanie zadań. Wszystkie zadania zbuforowane wcześniej na dysku twardym drukarki są drukowane, a następnie zostaje wznowione normalne przetwarzanie zadań. • Rozmiar bufora USB można zmieniać z przyrostem o 1 KB. • Maksymalny dozwolony rozmiar bufora zależy od ilości pamięci w drukarce, rozmiaru innych buforów łączy oraz od tego, czy w przypadku opcji Zapis zasobów wybrano ustawienie Włącz czy Wyłącz. • Aby maksymalnie zwiększyć dostępny rozmiar bufora USB, należy wyłączyć bufor równoległy, szeregowy i sieciowy lub zmniejszyć ich rozmiary. • Zmiana tego ustawienia na panelu sterowania i wyjście z menu powodują ponowne uruchomienie drukarki. Wybór menu jest następnie aktualizowany.
Buforowanie zadań Wyłącz Włącz Automatycznie	Tymczasowo przechowuje zadania drukowania na dysku twardym drukarki przed ich wydrukowaniem. **Uwagi:** • Domyślnym ustawieniem fabrycznym jest Wyłącz. • Ustawienie Włącz powoduje buforowanie zadań na dysku twardym drukarki. • Ustawienie Automatycznie sprawia, że zadania drukowania są buforowane tylko wtedy, gdy drukarka jest zajęta przetwarzaniem danych z innego portu wejściowego. • Zmiana tego ustawienia na panelu sterowania i wyjście z menu powodują ponowne uruchomienie drukarki. Wybór menu jest następnie aktualizowany.

Element menu	Opis
Binary PS (Mac) Automatycznie Włącz Wyłącz	Konfiguruje drukarkę w celu przetwarzania binarnych zadań drukowania w języku PostScript pochodzących z komputerów Macintosh. **Uwagi:** • Domyślnym ustawieniem fabrycznym jest Automatycznie. • Ustawienie Włącz umożliwia przetwarzanie binarnych zadań drukowania w języku PostScript. • Ustawienie Wyłącz umożliwia filtrowanie zadań drukowania za pomocą standardowego protokołu.
Adres ENA yyy.yyy.yyy.yyy	Konfiguruje informacje dotyczące adresu sieciowego zewnętrznego serwera druku. **Uwaga:** Ten element menu jest dostępny tylko, jeśli drukarka jest podłączona do zewnętrznego serwera druku za pomocą portu USB.
Maska sieci ENA yyy.yyy.yyy.yyy	Konfiguruje informacje dotyczące maski sieci zewnętrznego serwera druku. **Uwaga:** Ten element menu jest dostępny tylko, jeśli drukarka jest podłączona do zewnętrznego serwera druku za pomocą portu USB.
Brama ENA yyy.yyy.yyy.yyy	Konfiguruje informacje dotyczące bramy zewnętrznego serwera druku. **Uwaga:** Ten element menu jest dostępny tylko, jeśli drukarka jest podłączona do zewnętrznego serwera druku za pomocą portu USB.

Menu Równoległy [x]

Element menu	Opis
PCL SmartSwitch Włącz Wyłącz	Konfiguruje drukarkę tak, aby automatycznie przełączała się na emulację PCL, jeśli wymaga tego zadanie drukowania otrzymane przez port szeregowy, bez względu na domyślny język drukarki. **Uwagi:** • Domyślnym ustawieniem fabrycznym jest Włącz. • Jeśli wybrane jest ustawienie Wyłącz, drukarka nie analizuje otrzymywanych danych. Jeśli w przypadku opcji PS SmartSwitch wybrane jest ustawienie Włącz, w drukarce stosowana jest emulacja PostScript. Jeśli opcja PS SmartSwitch jest wyłączona, używany jest domyślny język drukarki określony w menu Ustawienia.
PS SmartSwitch Włącz Wyłącz	Konfiguruje drukarkę tak, aby automatycznie przełączała się na emulację PS, jeśli wymaga tego zadanie drukowania otrzymane przez port szeregowy, bez względu na domyślny język drukarki. **Uwagi:** • Domyślnym ustawieniem fabrycznym jest Włącz. • Jeśli wybrane jest ustawienie Wyłącz, drukarka nie analizuje otrzymywanych danych. Jeśli w przypadku opcji PCL SmartSwitch wybrane jest ustawienie Włącz, w drukarce stosowana jest emulacja PCL. Jeśli opcja PCL SmartSwitch jest wyłączona, używany jest domyślny język drukarki określony w menu Ustawienia.

Element menu	Opis
Tryb NPA Automatycznie Włącz Wyłącz	Konfiguruje drukarkę tak, aby wykonywała operacje przetwarzania wymagane w komunikacji dwukierunkowej, zgodnie ze standardem NPA Protocol. **Uwagi:** • Domyślnym ustawieniem fabrycznym jest Automatycznie. • Zmiana tego ustawienia na panelu sterowania i wyjście z menu powodują ponowne uruchomienie drukarki. Wybór menu jest następnie aktualizowany.
Bufor równoległy Automatycznie Od 3 kB do [maksymalnego dozwolonego rozmiaru] Wyłączony	Konfiguruje rozmiar bufora wejściowego portu równoległego. **Uwagi:** • Domyślnym ustawieniem fabrycznym jest Automatycznie. • Ustawienie Wyłączony wyłącza buforowanie zadań. Wszystkie zadania drukowania zbuforowane wcześniej na dysku twardym drukarki są drukowane, a następnie zostaje wznowione normalne przetwarzanie zadań. • Rozmiar bufora równoległego można zmieniać z przyrostem o 1 KB. • Maksymalny dozwolony rozmiar bufora zależy od ilości pamięci w drukarce, rozmiaru innych buforów łączy oraz od tego, czy w przypadku opcji Zapis zasobów wybrano ustawienie Włącz czy Wyłącz. • Aby maksymalnie zwiększyć dostępny rozmiar bufora równoległego, należy wyłączyć bufor USB, szeregowy i sieciowy lub zmniejszyć ich rozmiary. • Zmiana tego ustawienia na panelu sterowania i wyjście z menu powodują ponowne uruchomienie drukarki. Wybór menu jest następnie aktualizowany.
Buforowanie zadań Wyłącz Włącz Automatycznie	Tymczasowo przechowuje zadania drukowania na dysku twardym drukarki przed ich wydrukowaniem. **Uwagi:** • Domyślnym ustawieniem fabrycznym jest Wyłącz. • Ustawienie Włącz powoduje buforowanie zadań na dysku twardym. • Ustawienie Automatycznie sprawia, że zadania drukowania są buforowane tylko wtedy, gdy drukarka jest zajęta przetwarzaniem danych z innego portu wejściowego. • Zmiana tego ustawienia na panelu sterowania i wyjście z menu powodują ponowne uruchomienie drukarki. Wybór menu jest następnie aktualizowany.
Stan zaawansowany Włącz Wyłącz	Włącza komunikację dwukierunkową przez port równoległy. **Uwagi:** • Domyślnym ustawieniem fabrycznym jest Włącz. • Ustawienie Wyłącz wyłącza komunikację dwukierunkową.
Protokół Fastbytes Zwykła	Określa protokół portu równoległego. **Uwagi:** • Domyślnym ustawieniem fabrycznym jest Fastbytes. Zapewnia ono zgodność z większością portów równoległych i jest ustawieniem zalecanym. • Ustawienie Standardowy ułatwia rozwiązywanie problemów dotyczących komunikacji za pomocą portu równoległego.

Element menu	Opis
Przyjmuj inicjacje Wyłącz Włącz	Określa, czy drukarka ma przyjmować żądania inicjacji sprzętu pochodzące z komputera. **Uwagi:** • Domyślnym ustawieniem fabrycznym jest Wyłącz. • Komputer zgłasza żądanie inicjacji przez aktywację sygnału Init z portu równoległego. Wiele komputerów osobistych aktywuje sygnał Init przy każdym włączeniu.
Tryb równoległy 2 Włącz Wyłącz	Określa, czy dane portu równoległego są próbkowane na wznoszącym, czy na opadającym zboczu sygnału próbkującego. **Uwaga:** Domyślnym ustawieniem fabrycznym jest Włącz.
Binary PS (Mac) Automatycznie Włącz Wyłącz	Konfiguruje drukarkę w celu przetwarzania binarnych zadań drukowania w języku PostScript pochodzących z komputerów Macintosh. **Uwagi:** • Domyślnym ustawieniem fabrycznym jest Automatycznie. • Ustawienie Wyłącz umożliwia filtrowanie zadań drukowania za pomocą standardowego protokołu. • Ustawienie Włącz umożliwia przetwarzanie binarnych zadań drukowania w języku PostScript.
Adres ENA yyy.yyy.yyy.yyy	Konfiguruje informacje dotyczące adresu sieciowego zewnętrznego serwera druku. **Uwaga:** Ten element menu jest dostępny tylko, jeśli drukarka jest podłączona do zewnętrznego serwera druku za pomocą portu USB.
Maska sieci ENA yyy.yyy.yyy.yyy	Konfiguruje informacje dotyczące maski sieci zewnętrznego serwera druku. **Uwaga:** Ten element menu jest dostępny tylko, jeśli drukarka jest podłączona do zewnętrznego serwera druku za pomocą portu USB.
Brama ENA yyy.yyy.yyy.yyy	Konfiguruje informacje dotyczące bramy zewnętrznego serwera druku. **Uwaga:** Ten element menu jest dostępny tylko, jeśli drukarka jest podłączona do zewnętrznego serwera druku za pomocą portu USB.

Menu Szeregowy [x]

Element menu	Opis
PCL SmartSwitch Włącz Wyłącz	Konfiguruje drukarkę tak, aby automatycznie przełączała się na emulację PCL, jeśli wymaga tego zadanie drukowania otrzymane przez port szeregowy, bez względu na domyślny język drukarki. **Uwagi:** • Domyślnym ustawieniem fabrycznym jest Włącz. • Jeśli wybrane jest ustawienie Wyłącz, drukarka nie analizuje otrzymywanych danych. Jeśli w przypadku opcji PS SmartSwitch wybrane jest ustawienie Włącz, w drukarce stosowana jest emulacja PostScript. Jeśli opcja PS SmartSwitch jest wyłączona, używany jest domyślny język drukarki określony w menu Ustawienia.

Element menu	Opis
PS SmartSwitch Włącz Wyłącz	Konfiguruje drukarkę tak, aby automatycznie przełączała się na emulację PS, jeśli wymaga tego zadanie drukowania otrzymane przez port szeregowy, bez względu na domyślny język drukarki. **Uwagi:** • Domyślnym ustawieniem fabrycznym jest Włącz. • Jeśli wybrane jest ustawienie Wyłącz, drukarka nie analizuje otrzymywanych danych. Jeśli w przypadku opcji PCL SmartSwitch wybrane jest ustawienie Włącz, w drukarce stosowana jest emulacja PCL. Jeśli opcja PCL SmartSwitch jest wyłączona, używany jest domyślny język drukarki określony w menu Ustawienia.
Tryb NPA Automatycznie Włącz Wyłącz	Konfiguruje drukarkę tak, aby wykonywała operacje przetwarzania wymagane w komunikacji dwukierunkowej, zgodnie ze standardem NPA Protocol. **Uwagi:** • Domyślnym ustawieniem fabrycznym jest Automatycznie. Jeśli wybrane jest ustawienie Automatycznie, drukarka analizuje dane, określa format, a następnie odpowiednio przetwarza dane. • Jeśli wybrane jest ustawienie Włącz, w drukarce odbywa się przetwarzanie NPA. Jeśli dane nie są w formacie NPA, drukarka odrzuca je jako nieprawidłowe. • Jeśli wybrane jest ustawienie Wyłącz, w drukarce nie odbywa się przetwarzanie NPA. • Zmiana tego ustawienia na panelu sterowania i wyjście z menu powodują ponowne uruchomienie drukarki. Wybór menu jest następnie aktualizowany.
Bufor szeregowy Automatycznie Od 3 KB do [maksymalnego dozwolonego rozmiaru] Wyłączony	Konfiguruje rozmiar bufora wejściowego portu szeregowego. **Uwagi:** • Domyślnym ustawieniem fabrycznym jest Automatycznie. • Ustawienie Wyłączony wyłącza buforowanie zadań. Wszystkie zadania zbuforowane wcześniej na dysku są drukowane, a następnie zostaje wznowione normalne przetwarzanie zadań. • Rozmiar bufora szeregowego można zmieniać z przyrostem o 1 KB. • Maksymalny dozwolony rozmiar bufora zależy od ilości pamięci w drukarce, rozmiaru innych buforów łączy oraz od tego, czy w przypadku opcji Zapis zasobów wybrano ustawienie Włącz czy Wyłącz. • Aby maksymalnie zwiększyć dostępny rozmiar bufora szeregowego, należy wyłączyć bufor równoległy, szeregowy i sieciowy lub zmniejszyć ich rozmiary. • Zmiana tego ustawienia na panelu sterowania i wyjście z menu powodują ponowne uruchomienie drukarki. Wybór menu jest następnie aktualizowany.

Element menu	Opis
Buforowanie zadań Wyłącz Włącz Automatycznie	Tymczasowo przechowuje zadania drukowania na dysku twardym drukarki przed ich wydrukowaniem. **Uwagi:** • Domyślnym ustawieniem fabrycznym jest Wyłącz. Zadania drukowania nie są buforowane na dysku twardym drukarki. • Ustawienie Włącz powoduje buforowanie zadań na dysku twardym. • Ustawienie Automatycznie sprawia, że zadania drukowania są buforowane tylko wtedy, gdy drukarka jest zajęta przetwarzaniem danych z innego portu wejściowego. • Zmiana tego ustawienia na panelu sterowania i wyjście z menu powodują ponowne uruchomienie drukarki. Wybór menu jest następnie aktualizowany.
Protokół DTR DTR/DSR XON/XOFF XON/XOFF/DTR XONXOFF/DTRDSR	Określa parametry uzgadniania sprzętowego i programowego dla portu szeregowego. **Uwagi:** • Domyślnym ustawieniem fabrycznym jest DTR. • Ustawienie DTR/DSR jest ustawieniem uzgadniania sprzętowego. • Ustawienie XON/XOFF jest ustawieniem uzgadniania programowego. • Ustawienia XON/XOFF/DTR oraz XON/XOFF/DTR/DSR są ustawieniami połączonego uzgadniania sprzętowego i programowego.
Niezawodne XON Wyłącz Włącz	Określa, czy drukarka ma informować komputer o swojej gotowości do przyjmowania danych. **Uwagi:** • Domyślnym ustawieniem fabrycznym jest Wyłącz. • Ten element menu ma zastosowanie tylko do portu szeregowego pod warunkiem, że dla elementu menu Protokół szeregowy wybrano ustawienie XON/XOFF.
Szybkość [body] 9600 19200 38400 57600 115200 138200 172800 230400 345600 1200 2400 4800	Określa szybkość przesyłania danych otrzymywanych przez port szeregowy. **Uwagi:** • Domyślnym ustawieniem fabrycznym jest 9600. • Szybkości przesyłania danych wynoszące 138200, 172800, 230400 i 345600 bodów są wyświetlane tylko w menu Standardowy szeregowy. Wartości te nie są wyświetlane w menu Szeregowy - opcja 1, Szeregowy - opcja 2 ani Szeregowy - opcja 3.
Bity danych 8 7	Określa liczbę bitów danych przesyłanych w każdej ramce komunikacyjnej. **Uwaga:** Domyślnym ustawieniem fabrycznym jest 8.

Element menu	Opis
Parzystość Brak Ignoruj Parzysta Nieparzysta	Określa parzystość ramek danych wysyłanych i otrzymywanych przez port szeregowy. **Uwaga:** Domyślnym ustawieniem fabrycznym jest Brak.
Przyjmuj DSR Wyłącz Włącz	Określa, czy drukarka wykorzystuje sygnał DSR. **Uwagi:** • Domyślnym ustawieniem fabrycznym jest Wyłącz. • DSR to sygnał uzgadniania wykorzystywany w większości kabli szeregowych. Sygnał DSR jest wykorzystywany przez port szeregowy do rozróżniania danych wysyłanych przez komputer od danych będących wynikiem szumu elektrycznego w kablu szeregowym. Z powodu szumu elektrycznego mogą być drukowane przypadkowe znaki. Aby zapobiec drukowaniu przypadkowych znaków, należy wybrać opcję Włącz.

Menu Ustawienia SMTP

Element menu	Opis
Podstawowa brama SMTP	Określa bramę serwera SMTP oraz port **Uwaga:** Domyślnym portem bramy SMTP jest 25.
Port podstawowej bramy SMTP	
Dodatkowa brama SMTP	
Port dodatkowej bramy SMTP	
Limit czasu SMTP 5–30	Określa czas w sekundach, po którym serwer przestaje próbować wysłać wiadomość e-mail **Uwaga:** Domyślnym ustawieniem fabrycznym jest 30 sekund.
Adres zwrotny	Określa adres zwrotny dla wiadomości e-mail wysyłanych przez drukarkę, składający się z maksymalnie 128 znaków
Zastosuj protokół SSL Wyłączony Negocjuj Wymagane	Konfiguruje drukarkę do korzystania z protokołu SSL w celu zapewnienia zwiększonego bezpieczeństwa podczas łączenia z serwerem SMTP **Uwagi:** • Domyślnym ustawieniem fabrycznym jest Disabled Wyłączony. • W przypadku używania ustawienia Negocjuj to serwer SMTP określa, czy będzie stosowany protokół SSL.
Uwierzytelnianie serwera SMTP Nie wymaga uwierzytelnienia Logowanie/Zwykły CRAM-MD5 Digest-MD5 NTLM Kerberos 5	Określa rodzaj uwierzytelniania wymaganego do skanowania do wiadomości e-mail **Uwaga:** Domyślne ustawienie fabryczne to „Nie wymaga uwierzytelniania”.

Element menu	Opis
Urządzenie – zainicjowany adres e-mail Brak Stosuj dane identyfikacyjne SMTP urządzenia	Określa typ poświadczeń stosowanych podczas komunikacji z serwerem SMTP. Niektóre serwery SMTP wymagają poświadczeń do wysyłania wiadomości e-mail. **Uwagi:** • Domyślnym ustawieniem fabrycznym dla pola Urządzenie – zainicjowany adres e-mail i Użytkownik – zainicjowany adres e-mail to Brak. • Po wybraniu opcji „Użyj poświadczeń SMTP urządzenia” do logowania na serwerze SMTP stosowane są wartości Identyfikator użytkownika urządzenia oraz Hasło urządzenia.
Użytkownik– zainicjowany adres e-mail Brak Stosuj dane identyfikacyjne SMTP urządzenia Użyj identyfikatora i hasła użytkownika sesji Użyj adresu e-mail i hasła sesji Monituj użytkownika	
Nazwa użytkownika urządzenia	
Hasło urządzenia	
Obszar Kerberos 5	
Domena NTLM	

Bezpieczeństwo, menu

Edycja menu konfiguracji zabezpieczeń

Element menu	Opis
Edytuj hasło kopii zapasowej	Tworzy hasło kopii zapasowej **Uwaga:** Ten element menu będzie wyświetlany tylko w przypadku istnienia hasła kopii zapasowej.
Edytuj bloki budowania	Edycja kont wewnętrznych, NTLM, różnych ustawień, hasła oraz kodu PIN
Edytuj szablony zabezpieczeń	Dodawanie lub edycja szablonów zabezpieczeń
Edytuj kontrolę dostępu	Kontrola dostępu do menu drukarki, aktualizacji oprogramowania układowego, wstrzymanych zadań i innych punktów dostępu

Menu Różne ustawienia zabezpieczeń

Element menu	Opis
Ograniczenia logowania Nieudane próby logowania Limit czasu błędów logowania Czas blokowania Limit czasu logowania z panelu Limit czasu logowania zdalnego	Ogranicza liczbę i czas nieudanych prób logowania z poziomu panelu sterowania przed zablokowaniem *wszystkich* użytkowników. **Uwagi:** • Ustawienie „Nieudane próby logowania” określa liczbę nieudanych prób logowania przed zablokowaniem użytkowników. Zakres wartości ustawienia: od 1 do 10 prób. • Ustawienie „Limit czasu błędów logowania” to okres, w którym można popełnić błędy logowania przed zablokowaniem użytkowników. Zakres wartości ustawienia: od 1 do 60 minut. Domyślnym ustawieniem fabrycznym jest 5 minut. • Ustawienie „Czas blokowania” określa, jak długo użytkownicy są blokowani po przekroczeniu limitu nieudanych prób logowania. Zakres wartości ustawienia: od 1 do 60 minut. Domyślnym ustawieniem fabrycznym jest 5 minut. Wartość 1 oznacza, że drukarka nie wymusza czasu blokowania. • Ustawienie „Limit czasu logowania z panelu” określa czas, po którym użytkownik zostaje automatycznie wylogowany, gdy drukarka jest bezczynna podczas wyświetlania ekranu głównego. Zakres wartości ustawienia: od 1 do 900 sekund. Domyślnym ustawieniem fabrycznym jest 30 sekund. • Ustawienie „Limit czasu logowania zdalnego” określa czas, po upływie którego użytkownik zostanie automatycznie wylogowany, gdy interfejs zdalny jest bezczynny. Zakres wartości ustawienia: od 1 do 120 sekund. Domyślnym ustawieniem fabrycznym jest 10 minut.
Zerowanie ustawień bezpieczeństwa Kontrola dostępu=„Bez zabezpieczeń” Brak efektu Przywróć domyślne ustawienia fabryczne zabezpieczeń	Umożliwia zmianę wartość ustawień zabezpieczeń. **Uwagi:** • Ustawienie Kontrola dostępu=„Bez zabezpieczeń” powoduje zachowanie wszystkich danych zabezpieczeń określonych przez użytkownika. Domyślnym ustawieniem fabrycznym jest „Bez zabezpieczeń”. • „Brak efektu” oznacza, że resetowanie nie ma żadnego wpływu na konfigurację zabezpieczeń urządzenia. • Opcja „Przywróć domyślne ustawienia fabryczne zabezpieczeń” powoduje usunięcie wszystkich informacji o zabezpieczeniach, które zdefiniował użytkownik, oraz przypisanie domyślnych wartości fabrycznych do wszystkich ustawień w sekcji Różne ustawienia zabezpieczeń zarówno panelu, jak i strony WWW.
Weryfikacja certyfikatu LDAP Żądaj Wypróbuj funkcję Zezwalaj Nigdy	Umożliwia użytkownikowi zażądanie certyfikatu serwera. **Uwagi:** • Ustawienie „Żądaj” oznacza, że żądanie certyfikatu serwera zostało wysłane. Jeśli zostanie przedstawiony zły certyfikat lub nie zostanie przedstawiony żaden certyfikat, sesja zostanie natychmiast przerwana. Domyślne ustawienie fabryczne to ustawienie „Żądaj”. • „Wypróbuj” oznacza, że żądanie certyfikatu serwera zostało wysłane. Jeśli nie zostanie przedstawiony żaden certyfikat, sesja będzie kontynuowana normalnie. Jeśli zostanie przedstawiony zły certyfikat, sesja zostanie natychmiast przerwana. • „Zezwalaj” oznacza, że żądanie certyfikatu serwera zostało wysłane. Jeśli nie zostanie przedstawiony żaden certyfikat, sesja będzie kontynuowana normalnie. Jeśli zostanie przedstawiony zły certyfikat, będzie on zignorowany, a sesja będzie kontynuowana normalnie. • „Nigdy” oznacza, że nie wysłano żądania certyfikatu serwera.

Element menu	Opis
Minimalna długość kodu PIN 1–16	Ogranicza długość kodu PIN. **Uwaga:** Domyślnym ustawieniem fabrycznym jest wartość 4.

Menu Drukowanie poufne

Element menu	Opis
Maksymalna liczba błędnych numerów PIN Off (Wyłącz) 2–10	Oznacza ograniczenie, ile razy można wprowadzić nieprawidłowy numer PIN. **Uwagi:** • To menu pojawia się tylko wtedy, gdy zainstalowany jest sformatowany, sprawny dysk twardy drukarki. • Po osiągnięciu limitu prób zadanie drukowania dla tej nazwy użytkownika i numeru PIN jest usuwane.
Wygaśnięcie ważności zadania poufnego Off (Wyłącz) 1 godzina 4 godziny 24 godziny 1 tydzień	Ogranicza czas, przez który poufne zadanie drukowania pozostaje w drukarce zanim zostanie usunięte. **Uwagi:** • Jeśli ustawienie Wygaśnięcie ważności zadania drukowania zostanie zmienione, gdy zadania poufne znajdują się w pamięci RAM drukarki lub jej na dysku twardym, wówczas czas wygaśnięcia tych zadań drukowania nie zostanie zaktualizowany nową wartością domyślną. • Jeśli drukarka zostanie wyłączona, wówczas wszystkie zadania poufne przechowywane w pamięci RAM drukarki zostaną usunięte.
Powtórz wygaśnięcie ważności zadania Off (Wyłącz) 1 godzina 4 godziny 24 godziny 1 tydzień	Pozwala na ustawienie limitu czasu, w ciągu którego drukarka przechowuje zadania drukowania.
Sprawdź wygaśnięcie ważności zadania Off (Wyłącz) 1 godzina 4 godziny 24 godziny 1 tydzień	Pozwala na ustawienie limitu czasu, w ciągu którego drukarka przechowuje zadania drukowania wymagające weryfikacji.
Odrocz wygaśnięcie zadania drukowania Off (Wyłącz) 1 godzina 4 godziny 24 godziny 1 tydzień	Pozwala na ustawienie limitu czasu, w ciągu którego drukarka przechowuje zadania drukowania do druku w późniejszym terminie.
Uwaga: Domyślnym ustawieniem fabrycznym jest Off (Wyłącz).	

Kasuj menu Tymczasowe pliki danych

Funkcja Kasuj pliki tymczasowe powoduje usunięcie *tylko* tych danych zadań drukowania przechowywanych na dysku twardym drukarki, które *nie są* w danej chwili używane przez system plików. Zachowane zostają wszystkie stałe dane znajdujące się na dysku twardym, takie jak pobrane czcionki, makra i zadania wstrzymane.

Uwaga: To menu pojawia się tylko po zainstalowaniu sformatowanego, działającego dysku twardego.

Zastosowanie	Działanie
Wiping Mode (Tryb wymazywania) Wyłączone Automatyczny Ręcznie	Określa tryb kasowania plików tymczasowych. **Uwaga:** Domyślnym ustawieniem fabrycznym jest Auto (Automatycznie).
Automatic Method (Metoda automatyczna) Single pass (Przejście jednokrotne) Multi-pass (Przejście wielokrotne)	Określa metodę automatycznego wymazywania dysku. **Uwagi:** • Fabrycznym ustawieniem domyślnym jest Single pass (Przejście jednokrotne). • Wysoce poufne informacje należy usuwać *wyłącznie* przy użyciu metody "Przejście wielokrotne".
Manual Method (Metoda ręczna) Single pass (Przejście jednokrotne) Multi-pass (Przejście wielokrotne)	Określa metodę ręcznego wymazywania dysku. **Uwaga:** Fabrycznym ustawieniem domyślnym jest Single pass (Przejście jednokrotne).
Scheduled Method (Metoda planowa) Single pass (Przejście jednokrotne) Multi-pass (Przejście wielokrotne)	Określa metodę zaplanowanego wymazywania dysku. **Uwaga:** Fabrycznym ustawieniem domyślnym jest Single pass (Przejście jednokrotne).

Dziennik audytu bezpieczeństwa, menu

Element menu	Opis
Export Log (Eksportuj dziennik)	Umożliwia upoważnionemu użytkownikowi eksportowanie dziennika audytu bezpieczeństwa **Uwagi:** • Aby wyeksportować dziennik z poziomu panelu sterowania drukarki, należy podłączyć napęd flash. • Dziennik można pobrać na komputer za pośrednictwem wbudowanego serwera WWW.
Delete Log (Usuń dziennik) Yes (Tak) No (Nie)	Określa, czy dzienniki audytu bezpieczeństwa są usuwane **Uwaga:** Domyślnym ustawieniem fabrycznym jest Yes (Tak).

Element menu	Opis
Configure Log (Konfiguruj dziennik) Enable Audit (Włącz audyt) Enable Remote Syslog (Włącz zdalny dziennik systemowy) Zdalny serwer Syslog Zdalny port Syslog Zdalna metoda Syslog Remote Syslog Facility (Zdalny obiekt dziennika systemowego) Pełne zachowanie dziennika Adres e-mail administratora Cyfrowy eksport znaku Severity of events to log (Ważność zdarzeń do raportowania) Zdalne niezalogowane zdarzenia Syslog Alarm wyczyszczenia dziennika e-mail Alarm zawijania dziennika e-mail Alarm % e-mail Poziom alarmu % Alarm eksportu dziennika e-mail Alarm zmiany ustawień dziennika e-mail Zakończenia linii dziennika	Określa sposób i harmonogram tworzenia dzienników audytu **Uwaga:** Domyślne ustawienia fabryczne powodują włączenie dziennika audytu bezpieczeństwa.

Menu Ustaw datę i godzinę

Element menu	Opis
Aktualna data i godzina	Umożliwia wyświetlenie bieżącej daty i godziny ustawionych w drukarce.
Ustaw datę i godzinę ręcznie	**Uwaga:** Data i godzina są ustawiane w formacie RRRR-MM-DD GG:MM:SS.
Strefa czasowa	**Uwaga:** Domyślnym ustawieniem fabrycznym jest ustawienie GMT.
Automatycznie przestrzegaj czasu letniego Włącz Wyłącz	**Uwaga:** Domyślnym ustawieniem fabrycznym jest Włącz, co oznacza, że stosowany jest czas letni odpowiedni dla danego ustawienia strefy czasowej.
Niestandardowa konfiguracja strefy czasowej Pierwszy tydzień obowiązywania czasu letniego Pierwszy dzień obowiązywania czasu letniego Pierwszy miesiąc obowiązywania czasu letniego Godzina rozpoczęcia obowiązywania czasu letniego Ostatni tydzień obowiązywania czasu letniego Ostatni dzień obowiązywania czasu letniego Ostatni miesiąc obowiązywania czasu letniego Godzina zakończenia obowiązywania czasu letniego Przesunięcie względem czasu DST	Umożliwia użytkownikowi konfigurację strefy czasowej
Włącz NTP Włącz Wyłącz	Umożliwia korzystanie z protokołu NTP (Network Time Protocol), synchronizującego zegary urządzeń w sieci. **Uwaga:** Domyślnym ustawieniem fabrycznym jest Włącz.

Element menu	Opis
Serwer NTP	Umożliwia wyświetlenie adresów serwerów NTP
Włącz uwierzytelnianie Wyłącz Włącz	Umożliwia włączenie lub wyłączenie ustawień uwierzytelniania **Uwaga:** Domyślnym ustawieniem fabrycznym jest Wyłącz.

Menu Ustawienia

Menu ustawień ogólnych

Element menu	Opis
Display Language (Język wyświetlany) Angielski Francais Deutsch Italiano Espanol Grecki Dansk Norsk Nederlands Svenska Portugues Suomi Rosyjski Polski Magyar Turkce Cesky Chiński uproszczony Chiński tradycyjny Koreański Japoński	Pozwala na określenie języka, w jakim będzie wyświetlany tekst na panelu operacyjnym. **Uwaga:** Niektóre języki mogą nie być dostępne w niektórych modelach drukarek.
Tryb oszczędny Wyłączone Energy (Energia) Energy/Paper (Energia/papier) Papier	Minimalizuje zużycie energii, papieru lub nośników specjalnych. **Uwagi:** • Domyślnym ustawieniem fabrycznym jest Wyłącz. Ta opcja umożliwia przywrócenie domyślnych ustawień fabrycznych drukarki. • Jeżeli opcję Tryb ekologiczny ustawiono na wartość Energia lub Papier, pogorszeniu może ulec wydajność, ale nie jakość druku.
Sygnał dźwiękowy załadowanego podajnika ADF Włączone Wyłączone	Określa, czy automatyczny podajnik dokumentów ma emitować sygnał dźwiękowy po załadowaniu papieru. **Uwaga:** Domyślnym ustawieniem fabrycznym jest Disabled (Wyłączone).

Element menu	Opis
Tryb cichy Wyłączone Włączone	Minimalizuje hałas wytwarzany przez drukarkę **Uwaga:** Domyślnym ustawieniem fabrycznym jest Wyłącz. To ustawienie umożliwia uzyskanie wydajności drukarki zgodnej z jej danymi technicznymi.
Run Initial Setup (Uruchom konfigurację wstępną) Tak Nie	Uruchamia kreatora konfiguracji **Uwagi:** • Domyślnym ustawieniem fabrycznym jest Yes (Tak). • Po zakończeniu działania kreatora konfiguracji przez wybranie opcji Gotowe na ekranie wyboru kraju ustawieniem domyślnym będzie wartość Nie.
Klawiatura Typ klawiatury Angielski Francais Francais Canadien Deutsch Italiano Espanol Grecki Dansk Norsk Nederlands Svenska Suomi Portugues Rosyjski Polski Niemiecki (Szwajcaria) Francuski (Szwajcaria) Turkce Koreański Klawisz niestandardowy [x] Karta Akcenty/symbole Włączone Wyłączone Karta Rosyjski/polski Włączone Wyłączone Karta Koreański Włączone Wyłączone	Określa język oraz informacje dotyczące klawisza niestandardowego dla klawiatury panelu operacyjnego drukarki. Dodatkowe karty pozwalają uzyskać dostęp do znaków akcentowanych oraz symboli klawiatury panelu operacyjnego drukarki.

Element menu	Opis
Paper Sizes (Rozmiary papieru) USA Metric (Metryczny)	Określa jednostkę miary dla rozmiarów papieru **Uwagi:** • Ustawienie początkowe zależy od kraju lub regionu wybranego w kreatorze konfiguracji wstępnej. • Zmiana tego ustawienia powoduje również zmianę ustawienia domyślnego dla każdego ze źródeł wejściowych w menu Rozmiar papieru/Typ papieru.
Zakres portów opcji Skanuj do komputera [zakres portów]	Określa poprawny zakres portów dla drukarek znajdujących się za zaporą blokującą porty. Prawidłowe porty są określane przez dwa zbiory liczb oddzielone średnikiem. **Uwaga:** 9751:Domyślne ustawienie fabryczne to 12000 sekund.
Wyświetlane informacje Lewa strona Prawa strona Tekst niestandardowy [x] [pole tekstowe]	Określa, jaka informacja ma być wyświetlana w lewym górnym i prawym górnym rogu ekranu głównego Wybierz odpowiednie spośród następujących pozycji w menu po lewej i prawej stronie: Brak Adres IP Nazwa hosta Nazwa kontaktu Lokalizacja Data/Godzina Nazwa usługi mDNS/DDNS Nazwa konfiguracji zerowej Niski poziom atramentu w kasecie drukującej Tekst niestandardowy [x] **Uwagi:** • Domyślnym ustawieniem fabrycznym dla strony lewej jest Adres IP. • Domyślnym ustawieniem fabrycznym dla strony prawej jest Data/godzina.

Element menu	Opis
Wyświetlane informacje (ciąg dalszy) Toner [x] Bęben światłoczuły [x] Pojemnik na zużyty toner Nagrzewnica Transfer Module (Moduł przenoszący)	Dostosowuje wyświetlane informacje dot. materiałów eksploatacyjnych Wybierz jedną z następujących opcji: Wyświetlanie Do not display (Nie wyświetlaj) Wyświetlanie Message to Display (Komunikat do wyświetlania) Domyślny Alternatywny Domyślny [pole tekstowe] Alternatywny [pole tekstowe] **Uwagi:** • Domyślnym ustawieniem fabrycznym dla opcji wyświetlania jest Do not display (Nie wyświetlaj). • Domyślnym ustawieniem fabrycznym dla opcji komunikatu do wyświetlania jest Default (Domyślny).
Wyświetlane informacje (ciąg dalszy) Zacięcie papieru Load Paper (Załaduj papier) Service Errors (Błędy wymagające serwisu)	Określa rodzaj informacji wyświetlanych dla zdarzeń Zacięcie papieru, Załaduj papier i Błąd wymagający serwisu. Dostępne opcje dla poszczególnych przycisków: Włącz Tak Nie Typ wiadomości do wyświetlenia Domyślny Alternatywny Default Message (Komunikat domyślny) [pole tekstowe] Alternate Message (Komunikat alternatywny) [pole tekstowe] **Uwagi:** • Domyślnym ustawieniem fabrycznym dla opcji Activate (Włącz) jest No (Nie). • Domyślnym ustawieniem fabrycznym dla opcji Type of Message to Display (Typ komunikatu, który ma być wyświetlany) jest Default (Domyślny).

Element menu	Opis
Dostosowywanie ekranu głównego Zmień język Kopiuj Kopiuj skróty Faks Skróty faksu Wiadomość e-mail Skróty e-mail FTP Skróty FTP Wyszukaj wstrzymane zadania Wstrzymane zadania Napęd USB Profile i rozwiązania Zakładki Zadania według użytkownika Formularze i ulubione	Umożliwia dodanie lub usunięcie ikon, które mają być wyświetlane na ekranie głównym Dostępne wartości dla wszystkich ikon: Wyświetlanie Nie wyświetlaj
Format daty MM-DD-RRRR DD-MM-RRRR RRRR-MM-DD	Format daty w drukarce
Format godziny 12-godz. A.M./P.M. Zegar 24-godzinny	Format godziny w drukarce
Jasność wyświetlacza 20–100	Określa jasność ekranu panelu operacyjnego drukarki
Kopiowanie jednostronne Włączone Wyłączone	Pozwala na umieszczenie kopii z szyby skanera razem na jednej stronie. **Uwaga:** Domyślnym ustawieniem fabrycznym jest Wyłącz.

Element menu	Opis
Output Lighting (Oświetlenie odbiornika) LED standardowego odbiornika Normal/Standby Mode (Tryb normalny/wstrzymania) Bright (Jasne) Dim (Słabe) Wyłączone Funkcja oszczędzania energii Bright (Jasne) Dim (Słabe) Wyłączone Diody LED odb. opcjon. Normal/Standby Mode (Tryb normalny/wstrzymania) Bright (Jasne) Dim (Słabe) Wyłączone Funkcja oszczędzania energii Bright (Jasne) Dim (Słabe) Wyłączone	Określa ilość światła emitowanego ze standardowego lub opcjonalnego odbiornika **Uwagi:** • W przypadku trybu zwykłego/wstrzymania fabrycznym ustawieniem domyślnym jest Jasny. • W trybie oszczędzania energii domyślnym ustawieniem fabrycznym jest Dim (Słabe).
Odpowiedź dźwięku Odpowiedź przycisku Włączone Wyłączone Głośność 1–10	Pozwala określić głośność dźwięku naciskania przycisków **Uwagi:** • Domyślnym ustawieniem fabrycznym dla opcji odpowiedzi przycisku jest Włącz. • Domyślnym ustawieniem opcji Głośność jest 5.
Reakcja ekranu wyczuwalna dotykiem Włączone Wyłączone	Zapewnia potwierdzenie dotknięcia ekranu dotykowego **Uwaga:** Domyślnym ustawieniem fabrycznym jest On (Włącz).
Pokaż zakładki Włączone Wyłączone	Określa, czy w obszarze Wstrzymane zadania są wyświetlane zakładki **Uwaga:** Domyślnym ustawieniem fabrycznym jest On (Włącz). Wybranie opcji Włącz powoduje, że w obszarze Wstrzymane zadania są wyświetlane zakładki.
Zezwalaj na usuwanie tła Włączone Wyłączone	Określa, czy podczas kopiowania, faksowania, wysyłania przez e-mail lub na serwer FTP albo skanowania do portu USB będzie usuwane tło obrazu. **Uwaga:** Domyślnym ustawieniem fabrycznym jest On (Włącz). Tło obrazu jest usuwane.
Zezwalaj na skanowanie zadań niestandardowych Włączone Wyłączone	Umożliwia skanowanie wielu zadań do jednego pliku **Uwaga:** Domyślnym ustawieniem fabrycznym jest On (Włącz). Wybranie opcji Włącz powoduje, że dla specyficznych zadań można włączać ustawienie Zezwalaj na skanowanie zadań niestandardowych

Element menu	Opis
Usuwanie zacięć skanera Poziom zadania Poziom strony	Określa sposób ponownego ładowania zadania w przypadku wystąpienia zacięcia papieru w podajniku ADF **Uwagi:** • Domyślne ustawienie fabryczne to Poziom zadania. • Wybranie opcji Poziom zadania powoduje, że w przypadku wystąpienia zacięcia papieru konieczne jest ponowne przeskanowanie całego zadania. • Wybranie opcji Poziom strony powoduje, że ponowne skanowanie rozpoczyna się od zaciętej strony.
Częstotliwość odświeżania strony internetowej 30–300	Określa odstęp czasu (w sekundach) między kolejnymi odświeżeniami wbudowanego serwera WWW. **Uwaga:** Domyślne ustawienie fabryczne to 120 sekund.
Nazwa kontaktu	Dane osoby kontaktowej odpowiedzialnej za drukarkę **Uwaga:** Dane osoby kontaktowej zostaną zapisane na wbudowanym serwerze WWW.
Lokalizacja	Określa lokalizację drukarki **Uwaga:** Lokalizacja zostanie zapisana na wbudowanym serwerze WWW.
Alarmy Alarm Control (Sterowanie alarmem) Cartridge Alarm (Alarm dot. kasety) Alarm zszywek Alarm dziurkacza	Ustawia dźwiękowy sygnał alarmowy w sytuacji, gdy drukarka wymaga interwencji operatora. Dostępne ustawienia dla alarmu każdego typu: Wyłączone Pojedynczy Ciągły **Uwagi:** • Domyślnym ustawieniem fabrycznym dla funkcji Sterowanie alarmem jest Pojedynczy. Ustawienie Pojedynczy sprawia, że drukarka emituje trzy krótkie sygnały dźwiękowe. • UstawienieOff (Wyłącz) jest domyślnym ustawieniem fabrycznym dla opcji Cartridge Alarm (Alarm dotyczący kasety). Ustawienie Wyłącz sprawia, że drukarka nie emituje alarmu dźwiękowego. • Ustawienie Ciągły sprawia, że drukarka powtarza trzy sygnały dźwiękowe co 10 sekund.
Limity czasu oczekiwania Tryb wstrzymania Wyłączone 1–240	Określa czas bezczynności w minutach, po którym drukarka przechodzi do trybu mniejszego zużycia energii **Uwaga:** Domyślne ustawienie fabryczne to 15 minut.
Limity czasu oczekiwania tryb czuwania 2–240	Określa czas mierzony od zakończenia zadania drukowania, po upływie którego drukarka przechodzi do trybu oszczędzania energii. **Uwaga:** Domyślne ustawienie fabryczne to 5 minut.

Element menu	Opis
Limity czasu oczekiwania Limit czasu hibernacji Wyłączone 1–3 godziny 6 godzin 1–3 dni 2 tyg. 1 mies	Umożliwia ustawienie czasu, po upływie którego drukarka przechodzi w tryb hibernacji **Uwaga:** Domyślnym ustawieniem fabrycznym są 3 dni.
Limity czasu oczekiwania Limit czasu hibernacji przy połączeniu Nie hibernuj Tryb hibernacji	Umożliwia ustawienie drukarki w tryb hibernacji nawet podczas aktywnego połączenia Ethernet **Uwaga:** Domyślnym ustawieniem fabrycznym jest Nie hibernuj.
Limity czasu oczekiwania Czas oczekiwania ekranu 15–300	Określa czas (liczony w sekundach), po upływie którego wyświetlacz drukarki wraca do stanu **Gotowa**. **Uwaga:** Domyślne ustawienie fabryczne to 30 sekund.
Limity czasu oczekiwania Print Timeout (Oczekiwanie na wydruk) Wyłączone 1–255	Określa czas (liczony w sekundach), przez który drukarka oczekuje na komunikat zakończenia zadania, zanim anuluje pozostałą część zadania wydruku. **Uwagi:** • Domyślnym ustawieniem fabrycznym jest 90 sekund. • Po upływie tego czasu zostaną wydrukowane wszystkie częściowo sformatowane strony znajdujące się w drukarce. Dodatkowo drukarka sprawdza, czy nie ma nowych zadań oczekujących. • Opcja Print Timeout (Oczekiwanie na wydruk) jest dostępna tylko w przypadku korzystania z emulacji języka PCL. To ustawienie nie oddziałuje w żaden sposób na zadania drukowania korzystające z emulacji języka PostScript.
Limity czasu oczekiwania Wait Timeout (Czas oczekiwania) Wyłączone 15–65535	Określa czas (liczony w sekundach), przez który drukarka oczekuje na dodatkowe dane, zanim anuluje zadanie wydruku. **Uwagi:** • Domyślnym ustawieniem fabrycznym jest 40 sekund. • Element menu Wait Timeout (Czas oczekiwania) jest dostępny tylko w przypadku korzystania z emulacji języka PostScript. To ustawienie nie oddziałuje w żaden sposób na zadania drukowania korzystające z emulacji języka PCL.
Limity czasu oczekiwania Limit wstrzymania zadania 5-255	Określa ilość czasu oczekiwania drukarki na interwencję użytkownika przed wstrzymaniem zadania, które wymaga niedostępnych zasobów, i kontynuowaniem drukowania innych zadań z kolejki wydruku. **Uwagi:** • Domyślne ustawienie fabryczne to 30 sekund. • To menu pojawia się tylko wtedy, gdy zainstalowano dysk twardy drukarki.

Element menu	Opis
Odzyskiwanie drukowania Wyłączone Auto Continue (Autokontynuacja) 5-255	Umożliwia drukarce automatyczną kontynuację pracy po przejściu w tryb offline, jeśli problem nie zostanie rozwiązany po upływie określonego czasu. **Uwaga:** Domyślnym ustawieniem fabrycznym jest Disabled (Wyłączone).
Odzyskiwanie drukowania Jam Recovery (Zacięcia - ponów) Automatyczny Włączone Wyłączone	Określa, czy drukarka ma ponownie drukować zacięte arkusze. **Uwagi:** • Domyślnym ustawieniem fabrycznym jest Auto (Automatycznie). Strony, które uległy zacięciu, są ponownie drukowane, chyba że pamięć wymagana do przetworzenia tych stron jest potrzebna do realizacji innych zadań. • Wartość On (Włącz) sprawia, że drukarka zawsze będzie ponownie drukować zacięte arkusze. • Wartość Off (Wyłącz) sprawia, że drukarka nie będzie ponownie drukować zaciętych arkuszy.
Odzyskiwanie drukowania Page Protect (Ochrona strony) Wyłączone Włączone	Umożliwia prawidłowe drukowanie strony, która w innym przypadku mogłaby nie zostać wydrukowana. **Uwagi:** • Domyślnym ustawieniem fabrycznym jest Wyłącz. Wartość Off (Wyłącz) powoduje wydrukowanie tylko części danych z określonej strony, jeśli pamięć jest zbyt mała do przetworzenia całej strony. • Wartość On (Włącz) sprawia, że drukarka przetwarza i drukuje całą stronę.
Naciśnięcie przycisku Czuwanie Sleep (Czuwanie) Tryb hibernacji Nie rób nic	Określa sposób reakcji drukarki na krótkie naciśnięcie przycisku Czuwanie w czasie, gdy drukarka jest w trybie bezczynności **Uwaga:** Domyślnym ustawieniem fabrycznym jest Czuwanie.
Naciśnięcie i przytrzymanie przycisku Czuwanie Nie rób nic Sleep (Czuwanie) Tryb hibernacji	Określa sposób reakcji drukarki na długie naciśnięcie przycisku Czuwanie w czasie, gdy drukarka jest w trybie bezczynności **Uwaga:** Domyślnym ustawieniem fabrycznym jest Nie rób nic.
Ustawienia fabryczne Do Not Restore (Nie przywracaj) Restore Now (Przywróć teraz)	Przywraca ustawienia drukarki do domyślnych wartości fabrycznych. **Uwagi:** • Domyślnym ustawieniem fabrycznym jest Do Not Restore (Nie przywracaj). Ustawienie Do Not Restore (Nie przywracaj) zachowuje ustawienia użytkownika. • Opcja Przywróć teraz powoduje usunięcie wszystkich pobranych zasobów zapisanych w pamięci RAM. Ustawienie to nie dotyczy zasobów zapisanych w pamięci flash.

Menu Ustawienia kopiowania

Element menu	Opis
Typ zawartości Tekst/fotografia Tekst Grafika Fotografia	Określa treść oryginalnego dokumentu. **Uwaga:** Domyślnym ustawieniem fabrycznym jest Tekst/Zdjęcie.
Źródło zawartości Kolorowy, laser Do drukarek atramentowych Czasopismo Prasa Czarno-biała drukarka laserowa Fotografia/Klisza Gazeta Inny	Określa sposób produkcji oryginalnego dokumentu **Uwaga:** Domyślnym ustawieniem fabrycznym jest ustawienie Kolorowa drukarka laserowa.
Kolor Włączone Wyłączone	Określa, czy kopie mają zostać wydrukowane w kolorze **Uwaga:** Domyślnym ustawieniem fabrycznym jest On (Włącz).
Zezwól na kolorowe kopie Włączone Wyłączone	Umożliwia włączanie lub wyłączanie kopiowania w kolorze. **Uwagi:** • Domyślnym ustawieniem fabrycznym jest On (Włącz). • Wybór ustawienia Wyłącz powoduje ukrycie wszystkich menu specyficznych dla koloru. • To ustawienie ma wyższy priorytet niż ustawienie Kolor.
Automatyczne wykrywanie koloru Czułość koloru 1–9 Czułość obszaru 1–9	Ustawianie intensywności koloru, jaką drukarka jest w stanie wykryć z oryginalnego dokumentu **Uwaga:** Możliwość korzystania z tego elementu menu tylko po ustawieniu koloru na automatyczny.
Druk dwustronny (dupleks) 1-stronny na 1-stronny 1-stronny na 2-stronny 2-stronny na 1-stronny 2-stronny na 2-stronny	Określa, czy oryginalny dokument jest dwustronny czy jednostronny oraz czy ma zostać skopiowany jako dwustronny czy jednostronny **Uwagi:** • **1-stronny na 1-stronny** — oryginalny dokument jest zadrukowany po jednej stronie i kopia również będzie zadrukowana po jednej stronie. • **1-stronny na 2-stronny** — oryginalny dokument jest zadrukowany po jednej stronie, natomiast kopia będzie zadrukowana po obu stronach. • **2-stronny na 1-stronny** — oryginalny dokument jest zadrukowany po obu stronach, natomiast kopia będzie zadrukowana tylko po jednej stronie. • **2-stronny na 2-stronny** — oryginalny dokument jest zadrukowany po obu stronach i kopia również będzie zadrukowana po obu stronach.

Element menu	Opis
Oszczędzanie papieru Wyłączone 2 na 1 pionowa 2 na 1 pozioma 4 na 1 pionowa 4 na 1 pozioma	Umożliwia skopiowanie dwóch lub czterech arkuszy dokumentu na jedną stronę. **Uwaga:** Domyślnym ustawieniem fabrycznym jest Wyłącz.
Drukuj obramowanie stron Wyłączone Włączone	Określa, czy ma być drukowane obramowanie **Uwaga:** Domyślnym ustawieniem fabrycznym jest Wyłącz.
Sortuj Włącz [1,2,1,2,1,2] Wyłącz [1,1,1,2,2,2]	W przypadku drukowania wielu kopii zadania strony układane są po kolei. **Uwaga:** Domyślnym ustawieniem fabrycznym jest On (Włącz).
Dziurkacz Wyłączone 2 otwory 3 otwory 4 otwory	Określa typ wykończenia za pomocą dziurkacza wykorzystywany w zadaniu drukowania lub kopiowania. **Uwaga:** Domyślnym ustawieniem fabrycznym jest Wyłącz.
Zszywacz Wyłączone Automatyczny Wstecz Podwójnie Podwójny 2x2 zszywki Przód	Umożliwia włączenie lub wyłączenie modułu wykańczającego przeznaczonego do zszywania. **Uwagi:** • Domyślnym ustawieniem fabrycznym jest Wyłącz. • Ten element menu jest dostępny tylko wtedy, gdy zainstalowano moduł wykańczający przeznaczony do zszywania.

Element menu	Opis
Rozmiar oryginału Letter Legal Executive Tabloid Folio Statement Uniwersalny 4 x 6 cali 3 x 5 cali Wizytówka Karta identyfikacyjna Niestandardowy rozmiar skanu [x] A3 A4 A5 Oficio (Meksyk) A6 B4 JIS B5 JIS Książka-or.rozm. Automatyczne wykrywanie rozmiaru Rozmiary mieszane	Określa rozmiar papieru w oryginalnym dokumencie **Uwaga:** Letter jest domyślnym ustawieniem fabrycznym w Stanach Zjednoczonych. Domyślnym międzynarodowym ustawieniem fabrycznym jest A4.
Źródło dla kopii Zasobnik [x] Automatyczne dopasowanie rozmiaru Podajnik ręczny	Pozwala określić źródło papieru dla zadań kopiowania. **Uwaga:** Zasobnik 1 jest domyślnym ustawieniem fabrycznym.
Separatory folii Włączone Wyłączone	Umieszcza arkusze papieru pomiędzy poszczególnymi foliami **Uwaga:** Domyślnym ustawieniem fabrycznym jest On (Włącz).
Arkusze separujące Wyłączone Między kopiami Między zadaniami Między stronami	Umieszcza arkusze papieru pomiędzy stronami, kopiami lub zadaniami. **Uwaga:** Domyślnym ustawieniem fabrycznym jest Wyłącz.
Źródło arkuszy separujących Zasobnik [x] Podajnik ręczny	Określa źródło arkuszy separujących. **Uwaga:** Zasobnik 1 jest domyślnym ustawieniem fabrycznym.
Intensywność 1–9	Określa poziom intensywności toneru **Uwaga:** Domyślne ustawienie fabryczne to 5 sekund.

Element menu	Opis
Odbiornik Odbiornik standardowy Odbiornik [x]	Określa odbiornik wykorzystywany w czasie realizacji zadania kopiowania **Uwagi:** • Domyślnym ustawieniem fabrycznym jest Odbiornik std. • Ustawienie Odbiornik [x] jest dostępne tylko wtedy, gdy został zainstalowany co najmniej jeden odbiornik opcjonalny.
Liczba kopii 1–999	Określa liczbę kopii w zadaniu kopiowania **Uwaga:** Domyślne ustawienie fabryczne to 1 sekund.
Nagłówek/Stopka [Lokalizacja] Wyłączone Data/Godzina Numer strony Tekst niestandardowy Drukowanie na Wszystkie strony Tylko pierwsza strona Wszystkie strony z wyjątkiem pierwszej Tekst niestandardowy	Określa informacje nagłówka lub stopki i ich lokalizację na stronie Wybierz dla lokalizacji jedną z następujących opcji: • U góry z lewej strony • U góry na środku • U góry z prawej strony • Na dole z lewej strony • Na dole na środku • Na dole z prawej strony **Uwagi:** • Domyślnym ustawieniem fabrycznym dla lokalizacji jest Wyłącz. • Domyślnym ustawieniem fabrycznym dla opcji Drukowanie na jest ustawienie Wszystkie strony.
Nakładka Wyłączone Poufne Kopiuj Wydruk próbny Pilny Niestandardowe	Określa tekst nakładki drukowany na każdej stronie zadania kopiowania. **Uwaga:** Domyślnym ustawieniem fabrycznym jest Wyłącz.
Nakładka niestandardowa	Określa tekst nakładki niestandardowej. **Uwaga:** Może zawierać maksymalnie 64 znaki.
Zezwalaj na kopie priorytetowe Włączone Wyłączone	Umożliwia przerwanie zadania drukowania w celu skopiowania strony lub dokumentu **Uwaga:** Domyślnym ustawieniem fabrycznym jest On (Włącz).
Skanowanie zadania niestandardowego Wyłączone Włączone	Umożliwia skopiowanie, w ramach jednego zadania kopiowania, dokumentu zawierającego papier różnych rozmiarów. **Uwagi:** • Domyślnym ustawieniem fabrycznym jest Wyłącz. • To menu pojawia się tylko po zainstalowaniu działającego dysku twardego.
Pozwól na użycie polecenia Zapisz jako skrót Włączone Wyłączone	Umożliwia zapisywanie niestandardowych ustawień kopiowania jako skrótów. **Uwaga:** Domyślnym ustawieniem fabrycznym jest On (Włącz).

Element menu	Opis
Usuwanie tła Od -4 do 4	Umożliwia określenie, w jakim stopniu tło jest widoczne na kopii **Uwaga:** Domyślne ustawienie fabryczne to 0 sekund.
Automatyczne wyśrodkowanie Wyłączone Włączone	Umożliwia automatyczne wyśrodkowywanie zawartości na stronie. **Uwaga:** Domyślnym ustawieniem fabrycznym jest Wyłącz.
Równowaga kolorów Cyjan — Czerwony Magenta — Zielony Żółty — Niebieski	Włącza jednakową równowagę kolorów na wydruku.
Usuwanie koloru Usuwanie koloru Brak Czerwony Zielony Niebieski Domyślny próg koloru czerwonego 0–255 Domyślny próg koloru zielonego 0–255 Domyślny próg koloru niebieskiego 0–255	Umożliwia wybór koloru, który ma być usuwany oraz regulację wartości progowej usuwania dla poszczególnych kolorów **Uwagi:** • Domyślnym ustawieniem fabrycznym dla opcji Usuwanie koloru jest ustawienie Brak. • Domyślnym ustawieniem fabrycznym dla każdego progu koloru jest ustawienie 128.
Kontrast Najlepsza dla zawartości 0–5	Określa kontrast zastosowany dla zadania kopiowania. **Uwaga:** Domyślne ustawienie fabryczne to „Najlepsze dla zawartości”.
Odbicie lustrzane Wyłączone Włączone	Tworzy odbicie lustrzane oryginalnego dokumentu. **Uwaga:** Domyślnym ustawieniem fabrycznym jest Wyłącz.
Negatyw Wyłączone Włączone	Tworzy negatyw oryginalnego dokumentu. **Uwaga:** Domyślnym ustawieniem fabrycznym jest Wyłącz.
Szczegółowość cienia Od -4 do 4	Regulacja poziomu zacienienia kopii **Uwaga:** Domyślne ustawienie fabryczne to 0 sekund.
Skanuj całą powierzchnię Wyłączone Włączone	Określa, czy oryginalny dokument ma być skanowany na całej powierzchni. **Uwaga:** Domyślnym ustawieniem fabrycznym jest Wyłącz.
Ostrość 1–5	Dostosowuje ostrość kopii. **Uwaga:** Domyślne ustawienie fabryczne to 3 sekund.
Temperatura Od -4 do 4	Określa wydruki jako ciepłe lub zimne. Zimne wartości powodują generowanie bardziej niebieskich wydruków niż domyślne, a ciepłe wartości — bardziej czerwonych.
Kopia próbna Wyłączone Włączone	Tworzy kopię próbną oryginalnego dokumentu. **Uwaga:** Domyślnym ustawieniem fabrycznym jest Wyłącz.

Menu Ustawienia faksu

Menu Tryb faksu (Ustawienia faksu analogowego)

W trybie faksu analogowego zadania faksowania są wysyłane zwykłą linią telefoniczną.

Ustawienia ogólne faksu

Element menu	Opis
Przywróć ustawienia fabryczne	Przywraca ustawienia fabryczne dla wszystkich ustawień faksu
Zoptymalizuj zgodność faksu	Optymalizuje zgodność faksu z innymi faksami
Nazwa stacji	Określa nazwę urządzenia faksującego w drukarce.
Numer stacji	Określa numer przypisany do faksu
ID stacji Nazwa stacji Numer stacji	Określa sposób identyfikacji faksu
Włącz ręczną obsługę faksu Wyłączone Włączone	Ustawia drukarkę tak, aby faksowanie odbywało się ręcznie (wymagany rozgałęźnik linii i aparat telefoniczny) **Uwagi:** • Do odbierania faksów przychodzących i wybierania numerów faksów jest wykorzystywany zwykły telefon. • Aby przejść bezpośrednio do tego ustawienia, naciśnij **# 0** na klawiaturze numerycznej.
Wykorzystanie pamięci Po równo W większości na wysyłanie W całości na wysyłanie W całości na odbieranie W większości na odbieranie	Definiuje przydzielanie pamięci nieulotnej między zadaniami wysyłania i odbierania faksów. **Uwaga:** Domyślnym ustawieniem fabrycznym jest ustawienie „Po równo”.
Anuluj faksy Zezwalaj Nie zezwalaj	Określa, czy dopuszczalne jest anulowanie zadań faksowania
Maskowanie numeru faksu Wyłączone Z lewej strony Z prawej strony	Określa stronę, od której cyfry są maskowane w numerze faksu wychodzącego. **Uwaga:** Liczba maskowanych znaków jest określana opcją Ile cyfr zamaskować.
Ile cyfr zamaskować 0–58	Określa liczbę cyfr, które mają zostać zamaskowane w numerze faksu wychodzącego

Element menu	Opis
Strona tytułowa faksu Strona tytułowa faksu Domyślnie wyłączone Domyślnie włączone Nigdy nie używaj Zawsze używaj Dołącz pole Do Włączone Wyłączone Dołącz pole Od Wyłączone Włączone Od Dołącz pole Wiadomość Wyłączone Włączone Komunikat Dołącz logo Wyłączone Włączone Dołącz stopkę [x] Stopka [x]	Umożliwia skonfigurowanie strony tytułowej faksu. **Uwaga:** Domyślnym ustawieniem fabrycznym dla wszystkich opcji strony tytułowej faksu jest ustawienie Domyślnie wyłączone.

Ustawienia wysyłania faksów

Element menu	Opis
Rozdzielczość Zwykła Wysoka 200 dpi Bardzo wysoka 300 dpi Najwyższa 600 dpi	Określa jakość w jednostkach dpi (punkty na cal) Im wyższa rozdzielczość, tym wyższa jakość druku, ale także dłuższy czas wysyłania faksu. **Uwaga:** Domyślnym ustawieniem fabrycznym jest ustawienie Standardowa.

Element menu	Opis
Rozmiar oryginału Rozmiary mieszane Letter Legal Executive Tabloid Folio Statement Uniwersalny 4 x 6 cali 3 x 5 cali Wizytówka Niestandardowy rozmiar skanu [x] A3 A4 A5 Oficio (Meksyk) A6 B4 JIS B5 JIS Książka-or.rozm. Automatyczne wykrywanie rozmiaru	Określa rozmiar oryginalnego dokumentu **Uwaga:** Domyślne ustawienie fabryczne w Stanach Zjednoczonych to Rozmiary mieszane fabrycznym w Stanach Zjednoczonych. Domyślnym międzynarodowym ustawieniem fabrycznym jest A4.
Druk dwustronny (dupleks) Wyłączone Długi brzeg Krótki brzeg	Określa orientację tekstu i grafiki na stronie. **Uwaga:** Domyślnym ustawieniem fabrycznym jest Wyłącz.
Typ zawartości Tekst Grafika Tekst/fotografia Fotografia	Określa treść oryginalnego dokumentu. **Uwaga:** Domyślnym ustawieniem fabrycznym jest ustawienie Tekst.
Źródło zawartości Kolorowy, laser Do drukarek atramentowych Fotografia/Klisza Czasopismo Gazeta Prasa Inny Black and White Laser (Czarno-biały wydruk laserowy)	Określa sposób produkcji oryginalnego dokumentu **Uwaga:** Domyślnym ustawieniem fabrycznym jest ustawienie Kolorowa drukarka laserowa.
Intensywność 1–9	Rozjaśnia lub przyciemnienia wydruki **Uwaga:** Domyślne ustawienie fabryczne to 5 sekund.
Prefiks wybierania	Umożliwia wprowadzenie prefiksu wybierania, np. 99. Pojawia się pole do wprowadzania wartości numerycznych.

Element menu	Opis
Reguły prefiksu wybierania numeru Reguła prefiksu [x]	Umożliwia ustanowienie reguły prefiksu wybierania numeru.
Automatyczne ponowne wybieranie 0–9	Określa, ile razy drukarka ma próbować wysłać faks pod wskazany numer **Uwaga:** Domyślne ustawienie fabryczne to 5 sekund.
Częstotliwość ponownego wybierania 1–200	Określa odstęp czasu (w minutach) między ponowieniami wybierania numeru
Za PABX Nie Tak	Włącza lub wyłącza wybieranie „na ślepo” przez centralę (bez sygnału wybierania)
Włącz funkcję ECM Tak Nie	Włącza lub wyłącza tryb korekcji błędów dla zadań faksowania
Włącz faksowanie ze skanera Włączone Wyłączone	Umożliwia faksowanie plików zeskanowanych na drukarce
Sterownik do faksu Tak Nie	Umożliwia wysłanie zadań faksowania przez sterownik drukarki
Pozwól na użycie polecenia Zapisz jako skrót Włączone Wyłączone	Umożliwia zapisywanie numerów faksów w drukarce jako skrótów
Tryb wybierania numeru Tonowo Impulsowo	Określa rodzaj sygnału wybierania
Maksymalna szybkość 2400 4800 9600 14400 33600	Określa maksymalną prędkość wysyłania faksów
Skanowanie zadania niestandardowego Wyłączone Włączone	Umożliwia zeskanowanie do jednego pliku dokumentu składającego się z papieru o różnych rozmiarach
Podgląd skanowania Wyłączone Włączone	Określa, czy dla zadań skanowania jest wyświetlany podgląd.
Usuwanie tła Od -4 do 4	Określa stopień widoczności tła na skanowanym obrazie. **Uwaga:** Domyślne ustawienie fabryczne to 0 sekund.
Równowaga kolorów Cyjan — Czerwony Magenta — Zielony Żółty — Niebieski	Włącza jednakową równowagę kolorów w zeskanowanym obrazie.

Element menu	Opis
Usuwanie koloru Usuwanie koloru Brak Czerwony Zielony Niebieski Domyślny próg koloru czerwonego 0–255 Domyślny próg koloru zielonego 0–255 Domyślny próg koloru niebieskiego 0–255	Umożliwia wybór koloru, który ma być usuwany oraz regulację wartości progowej usuwania dla poszczególnych kolorów **Uwagi:** • Domyślnym ustawieniem fabrycznym dla opcji Usuwanie koloru jest ustawienie Brak. • Domyślnym ustawieniem fabrycznym dla każdego progu koloru jest ustawienie 128.
Kontrast Najlepsza dla zawartości 0–5	Określa kontrast skanowanego obrazu **Uwaga:** Domyślne ustawienie fabryczne to „Najlepsze dla zawartości”.
Odbicie lustrzane Wyłączone Włączone	Tworzy odbicie lustrzane oryginalnego dokumentu. **Uwaga:** Domyślnym ustawieniem fabrycznym jest Wyłącz.
Negatyw Wyłączone Włączone	Tworzy negatyw oryginalnego dokumentu. **Uwaga:** Domyślnym ustawieniem fabrycznym jest Wyłącz.
Szczegółowość cienia Od -4 do 4	Dostosowuje poziom szczegółowości widocznego cienia **Uwaga:** Domyślne ustawienie fabryczne to 0 sekund.
Skanuj całą powierzchnię Wyłączone Włączone	Pozwala określić przed faksowaniem, czy oryginalny dokument ma być skanowany na całej powierzchni. **Uwaga:** Domyślnym ustawieniem fabrycznym jest Wyłącz.
Ostrość 0–5	Dostosowuje ostrość faksu. **Uwaga:** Domyślne ustawienie fabryczne to 3 sekund.
Temperatura Od -4 do 4	Określa wydruki jako ciepłe lub zimne. Zimne wartości powodują generowanie bardziej niebieskich wydruków niż domyślne, a ciepłe wartości — bardziej czerwonych.
Włącz kolorowe faksowanie ze skanera Domyślnie wyłączone Domyślnie włączone Nigdy nie używaj Zawsze używaj	Umożliwia włączenie kolorowego faksowania. **Uwaga:** Domyślnym ustawieniem fabrycznym jest ustawienie Domyślnie wyłączone.
Automatyczna konwersja faksów kolorowych na faksy mono Włączone Wyłączone	Konwertuje wszystkie faksy wychodzące do postaci czarno-białej. **Uwaga:** Domyślnym ustawieniem fabrycznym jest On (Włącz).

Ustawienia odbierania faksów

Element menu	Opis
Włącz odbieranie faksów Włączone Wyłączone	Włącza możliwość odbierania zadań faksowania przez drukarkę **Uwaga:** Domyślnym ustawieniem fabrycznym jest On (Włącz).
Włącz identyfikator numeru dzwoniącego Włączone Wyłączone	Wyświetla informacje o identyfikatorze nadawcy przychodzącego faksu. **Uwaga:** Domyślnym ustawieniem fabrycznym jest On (Włącz).
Oczekujące zadanie faksowania Brak Toner Toner i materiały eksploatacyjne	Usuwa z kolejki wydruku zadania faksowania, które żądają określonych niedostępnych zasobów **Uwaga:** Domyślnym ustawieniem fabrycznym jest Brak.
Liczba sygnałów do odebrania 1–25	Określa, po ilu dzwonkach urządzenie odbiera przychodzący faks **Uwaga:** Domyślne ustawienie fabryczne to 3 sekund.
Autoredukcja Włączone Wyłączone	Skaluje przychodzące zadanie faksowania tak, aby pasowało do papieru załadowanego do wskazanego źródła papieru faksu. **Uwaga:** Domyślnym ustawieniem fabrycznym jest On (Włącz).
Źródło papieru Automatyczny Zasobnik [x] Multi-Purpose Feeder (Podajnik uniwersalny)	Określa źródło papieru faksu, z którego drukarka pobiera papier w celu wydrukowania faksu przychodzącego
Druk dwustronny (dupleks) Wyłączone Włączone	Włącza funkcję dwustronnego drukowania przychodzących faksów
Arkusze separujące Wyłączone Przed zadaniem Po zadaniu	Włącza dołączanie przez drukarkę do przychodzących zadań faksowania arkuszy separujących
Źródło separatorów Zasobnik [x] Podajnik ręczny	Określa miejsce, skąd drukarka ma pobierać arkusz separujący
Odbiornik Odbiornik standardowy Odbiornik [x]	Określa odbiornik **Uwaga:** Odbiornik 1 jest dostępny tylko wtedy, gdy zainstalowano moduł wykańczający.
Stopka faksu Wyłączone Włączone	Drukuje informacje dotyczące przesyłania na dole każdej strony odebranego faksu **Uwaga:** Domyślnym ustawieniem fabrycznym jest Wyłącz.
Sygnatura godziny stopki faksu Czas druku Czas odbioru	Drukuje godzinę odebrania faksu **Uwaga:** Domyślnym ustawieniem fabrycznym jest "Czas odbioru".

Element menu	Opis
Maksymalna szybkość 2400 4800 9600 14400 33600	Określa maksymalną prędkość odbierania faksów
Przekazywanie faksów Drukuj Wydrukuj i prześlij dalej Przekaż	Włącza funkcję przekazywania odebranych faksów innym odbiorcom
Prześlij do Faks Wiadomość e-mail FTP LDSS eSF	Określa typ odbiorcy, do którego przekazywane są faksy **Uwaga:** To menu jest dostępne tylko z wbudowanego serwera WWW.
Prześlij do skrótu	Umożliwia wprowadzenie numeru skrótu zgodnego z typem odbiorcy (faks, e-mail, FTP, LDSS lub eSF).
Blokowanie bezimiennych faksów Wyłączone Włączone	Włącza blokowanie faksów przychodzących z urządzeń bez zdefiniowanego ID stacji
Lista zakazanych faksów	Włącza funkcję zapisywania w drukarce listy blokowanych numerów faksów
Wstrzymywanie faksów Tryb wstrzymywania faksów Wyłączone Zawsze włączone Ręcznie Wg planu Plan wstrzymywania faksów	Umożliwia wstrzymywanie faksów przez cały czas lub zgodnie z ustalonym planem **Uwaga:** Domyślnym ustawieniem fabrycznym jest Wyłącz.
Dziurkacz Wyłączone Włączone	Określa miejsce zszycia wydruków
Zszywacz Wyłączone 1 zszywka 2 zszywki 4 zszywki	Określa miejsce zszycia wydruków
Włącz otrzymywanie kolorowych faksów Włączone Wyłączone	Włącza funkcję odbierania kolorowych faksów przez urządzenie.

Ustawienia dziennika faksów

Element menu	Opis
Dziennik transmisji Drukuj potwierdzenie Nie drukuj dziennika Drukuj tylko w razie błędu	Włącza drukowanie dziennika transmisji po każdym zadaniu faksowania
Dziennik błędów odbierania Nigdy nie drukuj Drukuj przy bł.	Umożliwia drukowanie dziennika błędów odbierania
Drukuj dzienniki automatycznie Włączone Wyłączone	Włącza automatyczne drukowanie dzienników faksu **Uwaga:** Dzienniki są drukowane co 200 zadań faksowania.
Źródło papieru dziennika Zasobnik [x] Podajnik ręczny	Określa źródło papieru wykorzystywane do drukowania dzienników.
Pokaż w dziennikach Nazwa zdalnego faksu lub nazwa zdalnej stacji Wybrany numer	Określa, czy w drukowanych dziennikach wyświetlane są numery wybrane lub nadesłane numery stacji
Włącz dziennik zadań Włączone Wyłączone	Zapewnia dostęp do dziennika zadań faksowania.
Włącz dziennik połączeń Włączone Wyłączone	Zapewnia dostęp do dziennika wywołań faksu.
Odbiornik dziennika Odbiornik standardowy Odbiornik [x]	Określa zasobnik dzienników drukowanych faksów

Ustawienia głośnika

Element menu	Opis
Tryb głośnika Włączone aż do podłączenia Zawsze włączone Zawsze wyłączone	Określa tryb pracy głośnika **Uwaga:** Domyślnym ustawieniem fabrycznym jest ustawienie Włączone aż do podłączenia. Dźwięk jest emitowany aż do utworzenia połączenia faksu.
Głośność głośnika Wysoka Niska	Określa głośność dźwięku **Uwaga:** Domyślnym ustawieniem fabrycznym jest ustawienie Wysoka.
Głośność dzwonka Włączone Wyłączone	Określa głośność głośnika faksu **Uwaga:** Domyślnym ustawieniem fabrycznym jest On (Włącz).

Odbieranie po

Element menu	Opis
Wszystkie dzwonki Tylko pojedynczy dzwonek Tylko podwójny dzwonek Tylko potrójny dzwonek Tylko dzwonek pojedynczy lub podwójny Tylko dzwonek pojedynczy lub potrójny Tylko podwójny lub potrójny dzwonek	Określa sygnały dzwonka podczas odbierania połączeń przez urządzenie. **Uwaga:** Domyślnym ustawieniem fabrycznym jest ustawienie Wszystkie dzwonki.

Menu Tryb faksu (Ustawienia serwera faksów)

W trybie serwera faksów zadania faksowania są wysyłane przez serwer faksów.

Element menu	Opis
Format	Umożliwia wprowadzenie informacji na ekranie dotykowym drukarki za pomocą klawiatury wirtualnej.
Adres zwrotny	
Temat	
Wiadomość	
Ustawienia SMTP	Określa ustawienia SMTP.
Podstawowa brama SMTP	Określa porty serwera SMTP.
Dodatkowa brama SMTP	
Format obrazu PDF (.pdf) XPS (.xps) TIFF (.tif)	Określa typ obrazu w funkcji skanowania do faksu.
Typ zawartości Tekst Tekst/Zdjęcie Grafika Fotografia	Określa treść oryginalnego dokumentu. **Uwaga:** Domyślnym ustawieniem fabrycznym jest ustawienie Tekst.
Źródło zawartości Kolorowa drukarka laserowa Drukarka atramentowa Fotografia/Klisza Czasopismo Gazeta Prasa Inne	Określa sposób produkcji oryginalnego dokumentu **Uwaga:** Domyślnym ustawieniem fabrycznym jest ustawienie Kolorowa drukarka laserowa.
Rozdzielczość faksu Standardowa Wysoka: 200 dpi Bardzo wysoka: 300 dpi Najwyższa: 600 dpi	Określa rozdzielczość w funkcji skanowania do faksu.

Element menu	Opis
Intensywność 1–9	Rozjaśnia lub przyciemnia wydruk. **Uwaga:** Domyślnym ustawieniem fabrycznym jest ustawienie 5.
Orientacja Pionowa Pozioma	Określa orientację skanowanego obrazu.
Rozmiar oryginału Letter Legal Executive Tabloid Folio Statement Uniwersalny 4 x 6 cali 3 x 5 cali Wizytówka Niestandardowy rozmiar skanu [x] A3 A4 A5 Oficio (Meksyk) B4 JIS B5 JIS Książka — oryginalny rozmiar Automatyczne wykrywanie rozmiaru Rozmiary mieszane	Określa rozmiar papieru w skanowanym dokumencie. **Uwaga:** Domyślnym amerykańskim ustawieniem fabrycznym jest ustawienie Letter. Domyślnym międzynarodowym ustawieniem fabrycznym jest ustawienie A4.
Użyj wielostronicowego formatu TIFF Włącz Wyłącz	Umożliwia dokonanie wyboru między jednostronicowymi i wielostronicowymi plikami w formacie TIFF. W przypadku wielostronicowego zadania skanowania do faksu tworzony jest albo jeden plik TIFF zawierający wszystkie strony, albo wiele plików TIFF, z których każdy zawiera jedną stronę zadania. **Uwagi:** • Domyślnym ustawieniem fabrycznym jest ustawienie Włącz. • Ten element menu dotyczy wszystkich funkcji skanowania.
Włącz odbiór analogowy Wyłącz Włącz	Włącza odbiór faksów analogowych. **Uwaga:** Domyślnym ustawieniem fabrycznym jest ustawienie Wyłącz.

Menu Ustawienia e-mail

Element menu	Opis
Ustawienia serwera e-mail Temat Komunikat Nazwa pliku	Określa dane serwera e-mail

Element menu	Opis
Ustawienia serwera e-mail Wyślij kopię do mnie Nigdy nie wyświetlane Domyślnie włączone Domyślnie wyłączone Zawsze włączone	Wysyła kopię wiadomości e-mail do nadawcy. **Uwaga:** Domyślnym ustawieniem fabrycznym jest ustawienie Nigdy nie wyświetlane.
Ustawienia serwera e-mail Maksymalny rozmiar wiadomości e-mail 0–65535 kB	Określa maksymalną wielkość wiadomości e-mail w kilobajtach **Uwaga:** Wiadomości e-mail powyżej określonej wielkości nie są wysyłane.
Ustawienia serwera e-mail Komunikat o błędzie rozmiaru	Wysyła powiadomienie, gdy wiadomość e-mail jest większa od skonfigurowanego limitu
Ustawienia serwera e-mail Ogranicz miejsca docelowe	Określa nazwę domeny, np. nazwę domeny firmy, a następnie ogranicza miejsca docelowe wiadomości e-mail wyłącznie do tej nazwy domeny. **Uwagi:** • Wiadomości e-mail mogą być wysyłane tylko do adresatów z określonej domeny. • Liczba domen jest ograniczona do jednej.
Ustawienia serwera e-mail Konfiguracja łączy sieciowych Serwer Logowanie Hasło Ścieżka dostępu Nazwa pliku Łącze sieciowe	Określa nazwę ścieżki serwera e-mail, na przykład: /katalog/ścieżka **Uwaga:** Ścieżka nie może zawierać następujących znaków: *** : ? < > |**.
Format PDF (.pdf) TIFF (.tif) JPEG (.jpg) XPS (.xps) RTF (.rtf) TXT (.txt)	Określa format skanowanego pliku. **Uwaga:** Domyślne ustawienie fabryczne to PDF (.pdf).

Element menu	Opis
Ustawienia PDF Wersja PDF 1.2–1.7 A–1a A–1b Kompresja PDF Normalny Wysoka Bezpieczny PDF Wyłączone Włączone PDF z możliwością wyszukiwania Wyłączone Włączone	Konfiguracja ustawień PDF **Uwagi:** • Domyślnym ustawieniem fabrycznym dla wersji PDF jest 1,5. • Domyślnym ustawieniem fabrycznym dla funkcji Kompresja PDF jest Normalna. Ta opcja menu pojawia się tylko po zainstalowaniu sformatowanego, działającego dysku twardego. • Domyślnym ustawieniem fabrycznym dla funkcji Bezpieczny PDF i PDF z możliwością przeszukiwania jest Wyłączona. Funkcja Bezpieczny PDF wymaga dwukrotnego wprowadzenia hasła.
Typ zawartości Tekst/fotografia Fotografia Tekst Grafika	Określa treść oryginalnego dokumentu. **Uwaga:** Domyślnym ustawieniem fabrycznym jest Tekst/Zdjęcie.
Źródło zawartości Kolorowy, laser Do drukarek atramentowych Fotografia/Klisza Czasopismo Gazeta Prasa Inny Black and White Laser (Czarno-biały wydruk laserowy)	Określa sposób produkcji oryginalnego dokumentu **Uwaga:** Domyślnym ustawieniem fabrycznym jest ustawienie Kolorowa drukarka laserowa.
Kolor Włączone Wyłączone	Określa, czy kopie mają zostać wydrukowane w kolorze **Uwaga:** Domyślnym ustawieniem fabrycznym jest On (Włącz).
Rozdzielczość 150 dpi 200 dpi 300 dpi 400 dpi 600 dpi 75 dpi	Określa rozdzielczość skanowania w punktach na cal. **Uwaga:** Domyślne ustawienie fabryczne to 150 dpi
Intensywność 1–9	Rozjaśnia lub przyciemnienia wydruki **Uwaga:** Domyślne ustawienie fabryczne to 5 sekund.
Orientacja Pionowa Pozioma	Określa orientację skanowanego obrazu **Uwaga:** Domyślnym ustawieniem fabrycznym jest Pionowo.

Element menu	Opis
Rozmiar oryginału Letter Legal Executive Tabloid Folio Statement Uniwersalny 4 x 6 cali 3 x 5 cali Wizytówka Niestandardowy rozmiar skanu [x] A3 A4 A5 Oficio (Meksyk) A6 B4 JIS B5 JIS Książka-or.rozm. Automatyczne wykrywanie rozmiaru Rozmiary mieszane	Określa rozmiar oryginalnego dokumentu **Uwaga:** Letter jest domyślnym ustawieniem fabrycznym w Stanach Zjednoczonych. Domyślnym międzynarodowym ustawieniem fabrycznym jest A4.
Druk dwustronny (dupleks) Wyłączone Długi brzeg Krótki brzeg	Określa orientację tekstu i grafiki na stronie **Uwaga:** Domyślnym ustawieniem fabrycznym jest Wyłącz.
Jakość JPEG Najlepsza dla zawartości 5–90	Określa jakość obrazu w postaci zdjęcia JPEG w stosunku do wielkości pliku i jakości obrazu. **Uwagi:** • Domyślne ustawienie fabryczne to „Najlepsze dla zawartości”. • Ustawienie 5 redukuje wielkość pliku i jakość obrazu. • 90 powoduje zwiększenie jakości obrazu do maksimum kosztem zwiększenia wielkości obrazu. • To menu dotyczy wszystkich funkcji skanowania.
Wartość domyślna dla tekstu 5–90	Określa jakość obrazu w postaci tekstu w stosunku do wielkości pliku i jakości obrazu. **Uwaga:** Domyślne ustawienie fabryczne to 75 sekund.
Wartość domyślna dla tekstu/fotografii 5–90	Określa jakość obrazu w postaci tekstu lub zdjęcia w stosunku do wielkości pliku i jakości obrazu. **Uwaga:** Domyślne ustawienie fabryczne to 75 sekund.
Wartość domyślna dla fotografii 5–90	Określa jakość obrazu w postaci fotografii w stosunku do wielkości pliku i jakości obrazu. **Uwaga:** Domyślne ustawienie fabryczne to 50 sekund.

Element menu	Opis
Obrazy e-mail przesyłane jako Załącznik Łącze sieciowe	Określa sposób wysyłania obrazów **Uwaga:** Domyślne ustawienie fabryczne to Załącznik
Użyj wielostronicowego formatu TIFF Włączone Wyłączone	Umożliwia wybranie między jednostronicowymi i wielostronicowymi plikami w formacie TIFF. W przypadku wielostronicowego zadania skanowania do wiadomości e-mail tworzony jest albo jeden plik TIFF zawierający wszystkie strony, albo wiele plików TIFF, z których każdy zawiera jedną stronę zadania **Uwagi:** • Domyślnym ustawieniem fabrycznym jest On (Włącz). • To menu dotyczy wszystkich funkcji skanowania.
Kompresja TIFF LZW JPEG	Określa format wykorzystywany do kompresji plików TIFF **Uwaga:** Domyślne ustawienie fabryczne to LZW.
Dziennik transmisji Drukuj potwierdzenie Nie drukuj dziennika Drukuj tylko w razie błędu	Określa, czy ma być drukowany dziennik transmisji **Uwaga:** Domyślnym ustawieniem fabrycznym jest Drukuj potwierdzenie.
Źródło papieru dziennika Zasobnik [x] Podajnik ręczny	Określa źródło papieru, z którego pobierany jest papier podczas drukowania dzienników e-mail. **Uwaga:** Zasobnik 1 jest domyślnym ustawieniem fabrycznym.
Głębia bitów wiadomości e-mail 8-bitowa 1-bitowa	Pozwala zmniejszyć wielkość tworzonych plików w trybie Tekst/Zdjęcie przez ustawianie 1-bitowej rozdzielczości obrazu wtedy, gdy opcja Kolor jest wyłączona. **Uwaga:** Domyślne ustawienie fabryczne to 8-bitowa.
Skanowanie zadania niestandardowego Wyłączone Włączone	Umożliwia skopiowanie, w ramach jednego zadania kopiowania, dokumentu zawierającego papier różnych rozmiarów. **Uwaga:** Domyślnym ustawieniem fabrycznym jest Wyłącz.
Podgląd skanowania Wyłączone Włączone	Określa, czy dla zadań skanowania jest wyświetlany podgląd. **Uwaga:** Domyślnym ustawieniem fabrycznym jest Wyłącz.
Pozwól na użycie polecenia Zapisz jako skrót Włączone Wyłączone	Umożliwia zapisywanie adresów e-mail jako skrótów. **Uwagi:** • Domyślnym ustawieniem fabrycznym jest On (Włącz). • Gdy wybrane jest ustawienie Wyłącz, przycisk Zapisz jako skrót nie jest wyświetlany na ekranie Miejsca docelowe e-mail.
Usuwanie tła Od -4 do 4	Określa stopień widoczności tła na skanowanym obrazie. **Uwaga:** Domyślne ustawienie fabryczne to 0 sekund.
Równowaga kolorów Cyjan — Czerwony Magenta — Zielony Żółty — Niebieski	Włącza jednakową równowagę kolorów na wydruku.

Element menu	Opis
Usuwanie koloru Usuwanie koloru Brak Czerwony Zielony Niebieski Domyślny próg koloru czerwonego 0–255 Domyślny próg koloru zielonego 0–255 Domyślny próg koloru niebieskiego 0–255	Umożliwia wybór koloru, który ma być usuwany oraz regulację wartości progowej usuwania dla poszczególnych kolorów **Uwagi:** • Domyślnym ustawieniem fabrycznym dla opcji Usuwanie koloru jest ustawienie Brak. • Domyślnym ustawieniem fabrycznym dla każdego progu koloru jest ustawienie 128.
Kontrast Najlepsza dla zawartości 0–5	Określa kontrast wydruku **Uwaga:** Domyślne ustawienie fabryczne to „Najlepsze dla zawartości”.
Odbicie lustrzane Wyłączone Włączone	Tworzy odbicie lustrzane oryginalnego dokumentu. **Uwaga:** Domyślnym ustawieniem fabrycznym jest Wyłącz.
Negatyw Wyłączone Włączone	Tworzy negatyw oryginalnego dokumentu. **Uwaga:** Domyślnym ustawieniem fabrycznym jest Wyłącz.
Szczegółowość cienia Od -4 do 4	Dostosowuje ilość cienia widocznego na skanowanych obrazach. **Uwaga:** Domyślne ustawienie fabryczne to 0 sekund.
Skanuj całą powierzchnię Wyłączone Włączone	Określa, czy oryginalny dokument ma być skanowany na całej powierzchni. **Uwaga:** Domyślnym ustawieniem fabrycznym jest Wyłącz.
Ostrość 1–5	Dostosowuje ostrość skanowanego obrazu. **Uwaga:** Domyślne ustawienie fabryczne to 3 sekund.
Temperatura Od -4 do 4	Określa wydruki jako ciepłe lub zimne. Zimne wartości powodują generowanie bardziej niebieskich wydruków niż domyślne, a ciepłe wartości — bardziej czerwonych
Użyj pola DW:/UDW: Wyłączone Włączone	Umożliwia użycie pól DW: i UDW: **Uwaga:** Domyślnym ustawieniem fabrycznym jest Wyłącz.

Menu Ustawienia FTP

Element menu	Opis
Format PDF (.pdf) TIFF (.tif) JPEG (.jpg) XPS (.xps) RTF (.rtf) TXT (.txt)	Określa format pliku FTP **Uwaga:** Domyślne ustawienie fabryczne to PDF (.pdf).
Ustawienia PDF Wersja PDF 1.2–1.7 A–1a A–1b Kompresja PDF Normalny Wysoka Bezpieczny PDF Wyłączone Włączone PDF z możliwością wyszukiwania Wyłączone Włączone	Konfiguracja ustawień PDF **Uwagi:** • Domyślnym ustawieniem fabrycznym dla wersji PDF jest 1,5. • Domyślnym ustawieniem fabrycznym dla funkcji Kompresja PDF jest Normalna. Ta opcja menu pojawia się tylko po zainstalowaniu sformatowanego, działającego dysku twardego. • Domyślnym ustawieniem fabrycznym dla funkcji Bezpieczny PDF i PDF z możliwością przeszukiwania jest Wyłączona. Funkcja Bezpieczny PDF wymaga dwukrotnego wprowadzenia hasła.
Typ zawartości Tekst/fotografia Fotografia Tekst Grafika	Określa treść oryginalnego dokumentu. **Uwaga:** Domyślnym ustawieniem fabrycznym jest Tekst/Zdjęcie.
Źródło zawartości Kolorowy, laser Do drukarek atramentowych Fotografia/Klisza Czasopismo Gazeta Prasa Inny Black and White Laser (Czarno-biały wydruk laserowy)	Określa sposób produkcji oryginalnego dokumentu **Uwaga:** Domyślnym ustawieniem fabrycznym jest ustawienie Kolorowa drukarka laserowa.
Kolor Włączone Wyłączone	Określa, czy kopie mają zostać wydrukowane w kolorze **Uwaga:** Domyślnym ustawieniem fabrycznym jest On (Włącz).

Element menu	Opis
Rozdzielczość 150 dpi 200 dpi 300 dpi 400 dpi 600 dpi 75 dpi	Określa jakość skanowania w punktach na cal. **Uwaga:** Domyślne ustawienie fabryczne to 150 dpi
Intensywność 1–9	Rozjaśnia lub przyciemnienia wydruki **Uwaga:** Domyślne ustawienie fabryczne to 5 sekund.
Orientacja Pionowa Pozioma	Określa orientację skanowanego obrazu **Uwaga:** Domyślnym ustawieniem fabrycznym jest Pionowo.
Rozmiar oryginału Letter Legal Executive Tabloid Folio Statement Uniwersalny 4 x 6 cali 3 x 5 cali Wizytówka Niestandardowy rozmiar skanu [x] A3 A4 A5 Oficio (Meksyk) A6 B4 JIS B5 JIS Książka-or.rozm. Automatyczne wykrywanie rozmiaru Rozmiary mieszane	Określa rozmiar oryginalnego dokumentu **Uwaga:** Letter jest domyślnym ustawieniem fabrycznym w Stanach Zjednoczonych. Domyślnym międzynarodowym ustawieniem fabrycznym jest A4.
Druk dwustronny (dupleks) Wyłączone Długi brzeg Krótki brzeg	Określa orientację tekstu i grafiki na stronie **Uwaga:** Domyślnym ustawieniem fabrycznym jest Wyłącz.

Element menu	Opis
Jakość JPEG Najlepsza dla zawartości 5–90	Określa jakość zdjęcia JPEG w stosunku do wielkości pliku i jakości obrazu **Uwagi:** • Domyślne ustawienie fabryczne to „Najlepsze dla zawartości”. • 5 powoduje zmniejszenie wielkości pliku kosztem pogorszenia jakości obrazu. • 90 powoduje zwiększenie jakości obrazu do maksimum kosztem zwiększenia wielkości obrazu. • To menu dotyczy wszystkich funkcji skanowania.
Wartość domyślna dla tekstu 5–90	Określa jakość tekstu w stosunku do wielkości pliku i jakości obrazu. **Uwaga:** Domyślne ustawienie fabryczne to 75 sekund.
Wartość domyślna dla tekstu/fotografii 5–90	Określa jakość obrazu w postaci tekstu/zdjęcia w stosunku do wielkości pliku i jakości obrazu. **Uwaga:** Domyślne ustawienie fabryczne to 75 sekund.
Wartość domyślna dla fotografii 5–90	Określa jakość obrazu w postaci fotografii w stosunku do wielkości pliku i jakości obrazu. **Uwaga:** Domyślne ustawienie fabryczne to 50 sekund.
Użyj wielostronicowego formatu TIFF Włączone Wyłączone	Umożliwia wybranie między jednostronicowymi i wielostronicowymi plikami w formacie TIFF. W przypadku wielostronicowego zadania skanowania z wysłaniem na adres FTP tworzony jest albo jeden plik TIFF zawierający wszystkie strony, albo wiele plików TIFF, z których każdy zawiera jedną stronę zadania. **Uwagi:** • Domyślnym ustawieniem fabrycznym jest On (Włącz). • To menu dotyczy wszystkich funkcji skanowania.
Kompresja TIFF LZW JPEG	Określa format wykorzystywany do kompresji plików TIFF **Uwaga:** Domyślne ustawienie fabryczne to LZW.
Dziennik transmisji Drukuj potwierdzenie Nie drukuj dziennika Drukuj tylko w razie błędu	Określa, czy ma być drukowany dziennik transmisji **Uwaga:** Domyślnym ustawieniem fabrycznym jest Drukuj potwierdzenie.
Źródło papieru dziennika Zasobnik [x] Podajnik ręczny	Określa źródło papieru, z którego pobierany jest papier podczas drukowania dzienników FTP. **Uwaga:** Zasobnik 1 jest domyślnym ustawieniem fabrycznym.
Odbiornik dziennika Odbiornik standardowy Odbiornik [x]	Określa odbiornik wyjściowy dzienników FTP **Uwagi:** • Domyślnym ustawieniem fabrycznym jest Odbiornik std. • Ustawienie Odbiornik [x] jest dostępne tylko wtedy, gdy został zainstalowany co najmniej jeden odbiornik opcjonalny.

Element menu	Opis
Głębia bitów dla transmisji FTP 8-bitowa 1-bitowa	Pozwala zmniejszyć wielkość plików w trybie Tekst/Zdjęcie przez ustawianie 1-bitowej rozdzielczości obrazu wtedy, gdy opcja Kolor jest wyłączona **Uwaga:** Domyślne ustawienie fabryczne to 8-bitowa.
Nazwa pliku	Umożliwia określenie głównego członu nazwy pliku. **Uwaga:** Nazwa jest ograniczona do 53 znaków.
Skanowanie zadania niestandardowego Wyłączone Włączone	Umożliwia kopiowanie do jednego zadania skanowania dokumentu składającego się z papieru o różnych rozmiarach. **Uwaga:** Domyślnym ustawieniem fabrycznym jest Wyłącz.
Podgląd skanowania Wyłączone Włączone	Określa, czy dla zadań skanowania jest wyświetlany podgląd. **Uwaga:** Domyślnym ustawieniem fabrycznym jest Wyłącz.
Pozwól na użycie polecenia Zapisz jako skrót Włączone Wyłączone	Umożliwia tworzenie skrótów do adresów FTP **Uwaga:** Domyślnym ustawieniem fabrycznym jest On (Włącz).
Usuwanie tła Od -4 do 4	Umożliwia określenie, w jakim stopniu tło jest widoczne na kopii **Uwaga:** Domyślne ustawienie fabryczne to 0 sekund.
Równowaga kolorów Cyjan — Czerwony Magenta — Zielony Żółty — Niebieski	Włącza jednakową równowagę kolorów na wydruku.
Usuwanie koloru Usuwanie koloru Brak Czerwony Zielony Niebieski Domyślny próg koloru czerwonego 0–255 Domyślny próg koloru zielonego 0–255 Domyślny próg koloru niebieskiego 0–255	Umożliwia wybór koloru, który ma być usuwany oraz regulację wartości progowej usuwania dla poszczególnych kolorów **Uwagi:** • Domyślnym ustawieniem fabrycznym dla opcji Usuwanie koloru jest ustawienie Brak. • Domyślnym ustawieniem fabrycznym dla każdego progu koloru jest ustawienie 128.
Kontrast 0–5 Najlepsza dla zawartości	Określa kontrast wydruku **Uwaga:** Domyślne ustawienie fabryczne to „Najlepsze dla zawartości”.
Odbicie lustrzane Wyłączone Włączone	Tworzy odbicie lustrzane oryginalnego dokumentu. **Uwaga:** Domyślnym ustawieniem fabrycznym jest Wyłącz.
Negatyw Wyłączone Włączone	Tworzy negatyw oryginalnego dokumentu. **Uwaga:** Domyślnym ustawieniem fabrycznym jest Wyłącz.

Element menu	Opis
Szczegółowość cienia Od -4 do 4	Dostosowuje ilość cienia widocznego na skanowanych obrazach. **Uwaga:** Domyślne ustawienie fabryczne to 0 sekund.
Skanuj całą powierzchnię Wyłączone Włączone	Określa, czy oryginalny dokument ma być skanowany na całej powierzchni. **Uwaga:** Domyślnym ustawieniem fabrycznym jest Wyłącz.
Ostrość 1–5	Dostosowuje ostrość skanowanego obrazu. **Uwaga:** Domyślne ustawienie fabryczne to 3 sekund.
Temperatura Od -4 do 4	Określa wydruki jako ciepłe lub zimne. Zimne wartości powodują generowanie bardziej niebieskich wydruków niż domyślne, a ciepłe wartości — bardziej czerwonych.

Menu napędu flash

Ustawienia skanowania

Element menu	Opis
Format PDF (.pdf) Bezpieczny PDF TIFF (.tif) JPEG (.jpg) XPS (.xps)	Określa format pliku wysyłanego przy użyciu protokołu FTP. **Uwaga:** Domyślne ustawienie fabryczne to PDF (.pdf).
Ustawienia PDF Wersja PDF 1.2–1.7 A–1a Kompresja PDF Normalny Wysoka Bezpieczny PDF Wyłączone Włączone PDF z możliwością wyszukiwania Wyłączone Włączone	Konfiguracja ustawień PDF **Uwagi:** • Domyślnym ustawieniem fabrycznym dla wersji PDF jest 1,5. • Domyślnym ustawieniem fabrycznym dla funkcji Kompresja PDF jest Normalna. • Domyślnym ustawieniem fabrycznym dla funkcji Bezpieczny PDF i PDF z możliwością przeszukiwania jest Wyłączona. Funkcja Bezpieczny PDF wymaga dwukrotnego wprowadzenia hasła.
Typ zawartości Tekst/fotografia Fotografia Tekst Grafika	Określa treść oryginalnego dokumentu. **Uwaga:** Domyślnym ustawieniem fabrycznym jest Tekst/Zdjęcie.

Element menu	Opis
Źródło zawartości Kolorowy, laser Do drukarek atramentowych Fotografia/Klisza Czasopismo Gazeta Prasa Inny Black and White Laser (Czarno-biały wydruk laserowy)	Określa sposób produkcji oryginalnego dokumentu **Uwaga:** Domyślnym ustawieniem fabrycznym jest ustawienie Kolorowa drukarka laserowa.
Kolor Włączone Wyłączone	Określa, czy wydruki są w kolorze **Uwaga:** Domyślnym ustawieniem fabrycznym jest Wyłącz.
Rozdzielczość 150 dpi 200 dpi 300 dpi 400 dpi 600 dpi 75 dpi	Określa rozdzielczość skanowania w punktach na cal (dpi). **Uwaga:** Domyślne ustawienie fabryczne to 150 dpi
Intensywność 1–9	Rozjaśnia lub przyciemnienia wydruki **Uwaga:** Domyślne ustawienie fabryczne to 5 sekund.
Orientacja Pionowa Pozioma	Określa orientację skanowanego obrazu **Uwaga:** Domyślnym ustawieniem fabrycznym jest Pionowo.

Element menu	Opis
Rozmiar oryginału Letter Legal Executive Tabloid Folio Statement Uniwersalny 4 x 6 cali 3 x 5 cali Wizytówka Niestandardowy rozmiar skanu [x] A3 A4 A5 Oficio (Meksyk) A6 B4 JIS B5 JIS Książka-or.rozm. Automatyczne wykrywanie rozmiaru Rozmiary mieszane	Określa rozmiar papieru w oryginalnym dokumencie **Uwaga:** Letter jest domyślnym ustawieniem fabrycznym w Stanach Zjednoczonych. Domyślnym międzynarodowym ustawieniem fabrycznym jest A4.
Druk dwustronny (dupleks) Wyłączone Długi brzeg Krótki brzeg	Określa orientację tekstu i grafiki na stronie. **Uwaga:** Domyślnym ustawieniem fabrycznym jest Wyłącz.
Jakość JPEG Najlepsza dla zawartości 5–90	Ustala jakość fotografii JPEG w stosunku do wielkości pliku i jakości obrazu. **Uwagi:** • Domyślne ustawienie fabryczne to „Najlepsze dla zawartości”. • 5 powoduje zmniejszenie wielkości pliku kosztem pogorszenia jakości obrazu. • 90 powoduje zwiększenie jakości obrazu do maksimum kosztem zwiększenia wielkości obrazu. • To menu dotyczy wszystkich funkcji skanowania.
Wartość domyślna dla tekstu 5–90	Określa jakość tekstu w stosunku do wielkości pliku i jakości obrazu. **Uwaga:** Domyślne ustawienie fabryczne to 75 sekund.
Wartość domyślna dla tekstu/fotografii 5–90	Ustala jakość fotografii/tekstu w stosunku do wielkości pliku i jakości obrazu. **Uwaga:** Domyślne ustawienie fabryczne to 75 sekund.
Wartość domyślna dla fotografii 5–90	Ustala jakość fotografii w stosunku do wielkości pliku i jakości obrazu. **Uwaga:** Domyślne ustawienie fabryczne to 50 sekund.

Element menu	Opis
Użyj wielostronicowego formatu TIFF Włączone Wyłączone	Umożliwia wybranie między jednostronicowymi i wielostronicowymi plikami w formacie TIFF. W przypadku wielostronicowego zadania skanowania z wysłaniem na adres FTP tworzony jest albo jeden plik TIFF zawierający wszystkie strony, albo wiele plików TIFF, z których każdy zawiera jedną stronę. **Uwagi:** • Domyślnym ustawieniem fabrycznym jest On (Włącz). • To menu dotyczy wszystkich funkcji skanowania.
Kompresja TIFF LZW JPEG	Określa format wykorzystywany do kompresji plików TIFF **Uwaga:** Domyślne ustawienie fabryczne to LZW.
Głębia bitowa skanowania 8-bitowa 1-bitowa	Pozwala zmniejszyć wielkość plików w trybie Tekst/Zdjęcie przez ustawianie 1-bitowej rozdzielczości obrazu wtedy, gdy opcja Kolor jest wyłączona **Uwaga:** Domyślne ustawienie fabryczne to 8-bitowa.
Nazwa pliku	Umożliwia określenie głównego członu nazwy pliku. **Uwaga:** Może zawierać maksymalnie 53 znaki.
Skanowanie zadania niestandardowego Wyłączone Włączone	Umożliwia skopiowanie dokumentu, który zawiera arkusze o różnych rozmiarach, w ramach jednego zadania kopiowania. **Uwaga:** Domyślnym ustawieniem fabrycznym jest Wyłącz.
Podgląd skanowania Wyłączone Włączone	Określa, czy dla zadań skanowania jest wyświetlany podgląd. **Uwaga:** Domyślnym ustawieniem fabrycznym jest Wyłącz.
Usuwanie tła Od -4 do 4	Umożliwia określenie, w jakim stopniu tło jest widoczne na kopii **Uwaga:** Domyślne ustawienie fabryczne to 0 sekund.
Równowaga kolorów Cyjan — Czerwony Magenta — Zielony Żółty — Niebieski	Włącza jednakową równowagę kolorów w zeskanowanym obrazie.
Usuwanie koloru Usuwanie koloru Brak Czerwony Zielony Niebieski Domyślny próg koloru czerwonego 0–255 Domyślny próg koloru zielonego 0–255 Domyślny próg koloru niebieskiego 0–255	Umożliwia wybór koloru, który ma być usuwany oraz regulację wartości progowej usuwania dla poszczególnych kolorów **Uwagi:** • Domyślnym ustawieniem fabrycznym dla opcji Usuwanie koloru jest ustawienie Brak. • Domyślnym ustawieniem fabrycznym dla każdego progu koloru jest ustawienie 128.
Kontrast Najlepsza dla zawartości 0–5	Określa kontrast skanowanego obrazu. **Uwaga:** Domyślne ustawienie fabryczne to „Najlepsze dla zawartości”.

Element menu	Opis
Odbicie lustrzane Wyłączone Włączone	Tworzy odbicie lustrzane oryginalnego dokumentu. **Uwaga:** Domyślnym ustawieniem fabrycznym jest Wyłącz.
Negatyw Wyłączone Włączone	Tworzy negatyw oryginalnego dokumentu. **Uwaga:** Domyślnym ustawieniem fabrycznym jest Wyłącz.
Szczegółowość cienia Od -4 do 4	Dostosowuje ilość cienia widocznego na skanowanych obrazach. **Uwaga:** Domyślne ustawienie fabryczne to 0 sekund.
Skanuj całą powierzchnię Wyłączone Włączone	Określa, czy oryginalny dokument ma być skanowany na całej powierzchni. **Uwaga:** Domyślnym ustawieniem fabrycznym jest Wyłącz.
Ostrość 1–5	Dostosowuje ostrość skanowanego obrazu. **Uwaga:** Domyślne ustawienie fabryczne to 3 sekund.
Temperatura Od -4 do 4	Umożliwia tworzenie „ciepłych” lub „zimnych” wydruków. Zimne wartości powodują generowanie bardziej niebieskich wydruków niż domyślne, a ciepłe wartości — bardziej czerwonych.

Ustawienia druk.

Element menu	Opis
Liczba kopii 1–999	Pozwala określić domyślną liczbę kopii dla każdego zadania drukowania. **Uwaga:** Domyślne ustawienie fabryczne to 1 sekund.
Źródło papieru Zasobnik [x] Podajnik do wielu zastosowań Ręczny podajnik papieru Ręczny kopert	Ustawia domyślne źródło papieru dla wszystkich zadań drukowania. **Uwaga:** Zasobnik 1 jest domyślnym ustawieniem fabrycznym.
Kolor Kolor Tylko czarny	Określa, czy kopie mają zostać wydrukowane w kolorze **Uwaga:** Domyślnym ustawieniem fabrycznym jest Kolor.
Sortuj On [Włącz] (1,2,1,2,1,2) Off [Wyłącz] (1,1,1,2,2,2)	W przypadku drukowania wielu kopii zadania strony układane są po kolei. **Uwaga:** Domyślnym ustawieniem fabrycznym jest On (Włącz).
Druk dwustronny (dupleks) 1-stronnie 2 sided (1-stronnie)	Określa sposób drukowania: po jednej lub po obu stronach arkusza. **Uwaga:** Domyślne ustawienie fabryczne to 1 sided (1-stronnie).
Zszywacz Wyłączone Automatyczny Wstecz Podwójnie Podwójny 2x2 zszywki Przód	Określa miejsce zszycia wydruków **Uwagi:** • Domyślnym ustawieniem fabrycznym jest Wyłącz. • To menu jest wyświetlane po zainstalowaniu zszywacza.

Element menu	Opis
Dziurkacz Wyłączone Włączone	Określa miejsce otworów na wydrukach **Uwagi:** • Domyślnym ustawieniem fabrycznym jest Wyłącz. • To menu jest wyświetlane po zainstalowaniu dziurkacza.
Tryb dziurkowania 2 otwory 3 otwory 4 otwory	Określa rodzaj wykorzystania dziurkacza w module wykańczającym. **Uwagi:** • 3 otwory jest ustawieniem domyślnym w przypadku zainstalowanego 'dziurkacza 3-punktowego. • 4 otwory jest ustawieniem domyślnym w przypadku zainstalowanego dziurkacza 2-punktowego i 4-punktowego. • To menu jest wyświetlane po zainstalowaniu dziurkacza.
Oprawa przy druku dwustronnym Dłuższa krawędź Krótsza krawędź	Określa sposób składania arkuszy zadrukowanych dwustronnie oraz orientację odwrotnej strony arkusza w stosunku do strony przedniej **Uwagi:** • W przypadku wybrania opcji oprawy wzdłuż długiej krawędzi strony będą łączone wzdłuż długiej krawędzi (czyli lewej w przypadku orientacji pionowej i górnej w przypadku orientacji poziomej). • W przypadku wybrania opcji oprawy wzdłuż krótkiej krawędzi strony będą łączone wzdłuż krótkiej krawędzi (czyli górnej w przypadku orientacji pionowej i lewej w przypadku orientacji poziomej).
Oszczędność papieru — orientacja Automatyczny Pozioma Pionowa	Określa orientację dokumentu wielostronicowego. **Uwaga:** Domyślnym ustawieniem fabrycznym jest Auto (Automatycznie). Drukarka sama wybiera orientację pionową lub poziomą.
Oszczędzanie papieru Wyłączone 2 na arkuszu 3 na arkuszu 4 na arkuszu 6 na arkuszu 9 na arkuszu 12 na arkuszu 16 na arkuszu	Powoduje, że obrazy wielu stron są drukowane na jednej stronie arkusza. **Uwagi:** • Domyślnym ustawieniem fabrycznym jest Wyłącz. • Wybrana liczba odpowiada liczbie stron drukowanych na jednej stronie arkusza.
Oszczędność papieru — obramowanie Brak Jednolite	Drukowanie obramowania wokół obrazu na każdej stronie. **Uwaga:** Domyślnym ustawieniem fabrycznym jest Brak.
Oszczędność papieru — kolejność Poziomo Odwróć w poziomie Odwróć w pionie Pionowo	Określa położenie obrazów wielu stron. **Uwagi:** • Domyślnym ustawieniem fabrycznym jest Poziomo. • Rozmieszczenie obrazów stron zależy od ich liczby oraz orientacji, która może być pionowa lub pozioma.

Element menu	Opis
Arkusze separujące Wyłączone Między kopiami Między zadaniami Między stronami	Pozwala określić, czy w zadaniu drukowania umieszczać arkusze separujące. **Uwagi:** • Domyślnym ustawieniem fabrycznym jest Wyłącz. • Wartość Między kopiami powoduje umieszczanie pustego arkusza między poszczególnymi kopiami zadania, jeśli opcja Sortowanie jest włączona. Jeśli opcja Sortuj jest włączona, puste strony są umieszczane między poszczególnymi zestawami wydrukowanych stron (na przykład po wszystkich stronach 1 i po wszystkich stronach 2). • Wartość Między zadaniami powoduje, że puste arkusze są umieszczane między zadaniami. • Wartość Między stronami powoduje, że puste arkusze są umieszczane między poszczególnymi stronami zadania. To ustawienie jest użyteczne w przypadku drukowania na foliach lub umieszczania w dokumencie pustych stron.
Źródło arkuszy separujących Zasobnik [x] Podajnik ręczny	Pozwala określić źródło papieru dla arkuszy separujących. **Uwaga:** Zasobnik 1 jest domyślnym ustawieniem fabrycznym.
Blank Pages (Puste strony) Nie drukuj Drukuj	Pozwala określić, czy w zadaniu drukowania umieszczać puste strony. **Uwaga:** Domyślnym ustawieniem fabrycznym jest Nie drukuj.

Menu Ustawienia oprogramowania OCR

Uwaga: To menu jest wyświetlane tylko w przypadku zakupienia i zainstalowania rozwiązania OCR AccuRead.

Zastosowanie	Działanie
Obróć automatycznie Włącz Wyłącz	Automatycznie obraca zeskanowane dokumenty w odpowiednią orientację. **Uwaga:** Domyślnym ustawieniem fabrycznym jest On (Włącz).
Usuwanie kurzu i rys Wyłącz Włącz	Usuwa plamki z zeskanowanego obrazu. **Uwaga:** Domyślnym ustawieniem fabrycznym jest Wyłącz.
Odwróć wykrywanie Włącz Wyłącz	Rozpoznaje i umożliwia edytowanie białego tekstu na czarnym tle. **Uwaga:** Domyślnym ustawieniem fabrycznym jest On (Włącz).
Automatyczna poprawa kontrastu Wyłącz Włącz	Automatycznie dostosowuje kontrast w celu poprawy jakości OCR. **Uwaga:** Domyślnym ustawieniem fabrycznym jest Wyłącz.

Zastosowanie	Działanie
Rozpoznane języki Angielski Francuski Niemiecki Hiszpański Włoski Portugalski Duński Holenderski Norweski Szwedzki Fiński Węgierski Polski	Umożliwia ustawienie języka lub języków rozpoznawanych przez oprogramowanie OCR. Dla każdego języka do wyboru są następujące opcje: Wyłączony Włączony **Uwaga:** Język jest domyślnie włączony. Jeśli opcja ta jest ustawiona na wartość, która nie znajduje się na liście rozpoznawanych języków, domyślnie włączony jest język angielski.

Ustawienia druk.

Menu Ustawienia

Element menu	Opis
Język drukarki Emulacja PS Emulacja PCL	Umożliwia ustawienie domyślnego języka drukarki. **Uwagi:** • Domyślnym ustawieniem fabrycznym języka drukarki jest ustawienie Emulacja PCL. • Ustawienie konkretnego języka drukarki jako domyślnego nie wyklucza możliwości wysyłania z poziomu oprogramowania zadań drukowania korzystających z drugiego języka drukarki.
Oczekiwanie zadań Wyłącz Włącz	Określa, czy zadania drukowania mają być usuwane z kolejki drukowania, jeśli wymagają niedostępnych elementów opcjonalnych drukarki lub niestandardowych ustawień. Są one wtedy zapisywane w osobnej kolejce drukowania, dzięki czemu inne zadania są drukowane normalnie. Po udostępnieniu brakujących informacji i/lub elementów opcjonalnych zapisane zadania są drukowane. **Uwagi:** • Domyślnym ustawieniem fabrycznym jest Wyłącz. • To menu pojawia się tylko wtedy, gdy zainstalowany jest dysk twardy drukarki, który nie jest tylko do odczytu. Ten wymóg sprawia, że zapisane zadania nie zostaną usunięte w przypadku braku zasilania drukarki.

Element menu	Opis
Obszar wydruku Normalna Cała strona	Określa logiczny i fizyczny obszar przeznaczony do zadrukowania. **Uwagi:** • Domyślnym ustawieniem fabrycznym jest Normalny. Próba wydrukowania jakichkolwiek danych poza obszarem przeznaczonym do zadrukowania, określonym przez opcję Normalny, spowoduje obcięcie obrazu do granic określonych przez tę opcję. • Ustawienie Cała strona umożliwia przeniesienie obrazu poza obszar przeznaczony do zadrukowania określony przez ustawienie Normalny, ale spowoduje obcięcie obrazu do granic określonych przez ustawienie Normalny. Ustawienie Cała strona ma wpływ tylko na strony drukowane przy użyciu interpretera emulacji języka PCL 5e. Ustawienie to nie wpływa na strony drukowane przy użyciu interpretera języka PCL XL ani PostScript.
Użycie drukarki Maks. szybkość Maks. wydajność	Określa użycie toneru kolorowego przy drukowaniu **Uwagi:** • Domyślnym ustawieniem drukarki jest Maks. szybkość. • Sterownik drukarki może zastąpić to ustawienie.
Druk tylko czarnym Wyłącz Włącz	Powoduje, że cały tekst i grafika są drukowane tylko przy użyciu czarnego naboju drukującego. **Uwaga:** Domyślnym ustawieniem fabrycznym jest Wyłącz.
Miejsce zapisu RAM Flash Dysk	Określa miejsce przechowywania pobranych zasobów. **Uwagi:** • Domyślnym ustawieniem fabrycznym jest RAM. Zasoby są przechowywane w pamięci RAM tymczasowo. • Umieszczenie pobranych zasobów w pamięci flash lub na dysku twardym zapewnia zapisanie ich w sposób trwały. Po wyłączeniu drukarki zasoby znajdujące się w pamięci flash lub na dysku twardym nie zostaną utracone. • To menu pojawia się tylko wtedy, gdy zainstalowano pamięć flash i/lub opcjonalny dysk.
Zapis zasobów Wyłącz Włącz	Określa, co drukarka ma zrobić z pobranymi zasobami, np. czcionkami i makrami tymczasowo przechowywanymi w pamięci RAM, w wypadku otrzymania zadania wymagającego więcej pamięci, niż jest dostępne. **Uwagi:** • Domyślnym ustawieniem fabrycznym jest Wyłącz. Ustawienie Wyłącz sprawia, że drukarka zachowuje pobrane zasoby tylko do momentu, gdy potrzebna jest dodatkowa pamięć. Pobrane zasoby są usuwane, by umożliwić przetwarzanie zadań drukowania. • Ustawienie Włącz sprawia, że podczas zmian języków i operacji resetowania drukarki pobrane zasoby są zachowywane. Jeśli w drukarce zabraknie pamięci, zostanie wyświetlony komunikat **38 Pamięć pełna**, a pobrane elementy nie zostaną usunięte.
Drukuj wszystko — kolejność Alfabetycznie Najpierw najstarsze Najpierw najnowsze	Określa kolejność, w jakiej będą drukowane zadania wstrzymane i poufne, gdy wybrano opcję Drukuj wszystko. **Uwaga:** Domyślne ustawienie fabryczne to Alfabetycznie. Na panelu sterowania drukarki zadania drukowania zawsze wyświetlane są w kolejności alfabetycznej.

Rejestrowanie zadań, menu

Uwaga: Ten element menu pojawia się tylko wtedy, gdy zainstalowany jest sformatowany, sprawny dysk twardy drukarki. Dysk twardy drukarki nie może być chroniony przed odczytem i zapisem lub zapisem.

Element menu	Opis
Dziennik rejestrowania zadań Wyłącz Włącz	Określa, czy tworzony jest dziennik otrzymywanych przez drukarkę zadań drukowania **Uwaga:** Domyślnym ustawieniem fabrycznym jest Wyłącz.
Rejestrowanie zadań, narzędzia	Pozwala drukować i usuwać pliki dziennika lub eksportować je do napędu flash
Rejestrowanie zadań, częstotliwość Comiesięczne Cotygodniowe	Określa, jak często tworzony jest plik dziennika **Uwaga:** Domyślnym ustawieniem fabrycznym jest Comiesięczne.
Reakcja dziennika pod koniec okresu rejestrowania zadań Brak Wyślij bieżący dziennik na pocztę e-mail Wyślij bieżący dziennik na pocztę e-mail, a następnie go usuń Publikuj bieżący dziennik Publikuj i usuń bieżący dziennik	Określa rodzaj reakcji drukarki po upłynięciu okresu zdefiniowanego przez ustawienie częstotliwości **Uwaga:** Domyślnym ustawieniem fabrycznym jest Brak.
Dysk prawie pełny — poziom 1–99 Wyłącz	Określa maksymalny rozmiar pliku dziennika, zanim drukarka przeprowadza działanie Dysk prawie pełny **Uwaga:** Domyślnym ustawieniem fabrycznym jest 5 MB.
Dysk prawie pełny — działanie Brak Wyślij bieżący dziennik na pocztę e-mail Wyślij bieżący dziennik na pocztę e-mail, a następnie go usuń Wyślij najstarszy dziennik na pocztę e-mail, a następnie go usuń Publikuj bieżący dziennik Publikuj i usuń bieżący dziennik Publikuj i usuń najstarszy dziennik Usuń bieżący dziennik Usuń najstarszy dziennik Usuń wszystkie dzienniki Usuń wszystkie oprócz bieżącego	Określa rodzaj reakcji drukarki, gdy dysk twardy urządzenia jest prawie pełny **Uwagi:** • Domyślnym ustawieniem fabrycznym jest Brak. • Wartość zdefiniowana w ustawieniu Dysk prawie pełny — poziom określa, kiedy jest przeprowadzane działanie.
Dysk pełny — działanie Brak Wyślij bieżący dziennik na pocztę e-mail, a następnie go usuń Wyślij najstarszy dziennik na pocztę e-mail, a następnie go usuń Publikuj i usuń bieżący dziennik Publikuj i usuń najstarszy dziennik Usuń bieżący dziennik Usuń najstarszy dziennik Usuń wszystkie dzienniki Usuń wszystkie oprócz bieżącego	Określa rodzaj reakcji drukarki po osiągnięciu maksymalnego limitu zapełnienia dysku (100 MB) **Uwaga:** Domyślnym ustawieniem fabrycznym jest Brak.

Element menu	Opis
Adres URL do publikacji dzienników	Określa lokalizację, w której drukarka publikuje dzienniki rejestrowania zadań
Adres e-mail do wysyłania dzienników	Określa adres e-mail, na który urządzenie wysyła dzienniki rejestrowania zadań
Prefiks pliku dziennika	**Uwaga:** Domyślnie używanym prefiksem pliku dziennika jest bieżąca nazwa hosta zdefiniowana w menu TCP/IP.

Menu wykańczania

Element menu	Opis
Strony (dupleks) 1 sided (1-stronnie) 2 sided (2-stronnie)	Określa, czy opcja dupleks (drukowanie dwustronne) ma być ustawieniem domyślnym dla wszystkich zadań drukowania. **Uwagi:** • Domyślne ustawienie fabryczne to 1 sided (1-stronnie). • Drukowanie 2-stronne można ustawić z poziomu oprogramowania. W systemie Windows kliknij kolejno opcje **Plik** > **Drukuj**, a następnie **Właściwości**, **Preferencje**, **Opcje** lub **Konfiguracja**. Na komputerze Macintosh wybierz **File** (Plik) > **Print** (Drukuj), a następnie zmień ustawienia w oknie dialogowym drukowania lub w menu podręcznym.
Duplex Binding (Brzeg na oprawę) Długa krawędź Krótka krawędź	Określa sposób składania arkuszy zadrukowanych dwustronnie oraz orientację odwrotnej strony arkusza w stosunku do strony przedniej. **Uwagi:** • Domyślnym ustawieniem fabrycznym jest Długa krawędź. W przypadku wybrania opcji oprawy wzdłuż długiej krawędzi strony będą łączone wzdłuż długiej krawędzi (czyli lewej w przypadku orientacji pionowej i górnej w przypadku orientacji poziomej). • W przypadku wybrania opcji oprawy wzdłuż krótkiej krawędzi strony będą łączone wzdłuż krótkiej krawędzi (czyli górnej w przypadku orientacji pionowej i lewej w przypadku orientacji poziomej).
Liczba kopii 1–999	Określa domyślną liczbę kopii dla każdego zadania drukowania. **Uwaga:** Domyślnym ustawieniem fabrycznym jest 1.
Blank Pages (Puste strony) Nie drukuj Drukuj	Pozwala określić, czy w zadaniu drukowania umieszczać puste strony. **Uwaga:** Domyślnym ustawieniem fabrycznym jest Nie drukuj.
Sortuj On [Włącz] (1,2,1,2,1,2) Off [Wyłącz] (1,1,1,2,2,2)	W przypadku drukowania wielu kopii zadania strony układane są po kolei. **Uwagi:** • Domyślnym ustawieniem fabrycznym jest On (Włącz). • W przypadku ustawienia Włącz zadania drukowania są układane w kolejności.

Element menu	Opis
Separator Sheets (Arkusze separujące) Wyłącz Między kopiami Między zadaniami Między stronami	Pozwala określić, czy w zadaniu drukowania umieszczać arkusze separujące. **Uwagi:** • Domyślnym ustawieniem fabrycznym jest Off (Wyłącz). • Wartość Między kopiami powoduje umieszczanie pustego arkusza między poszczególnymi kopiami zadania, jeśli opcja Sortowanie jest włączona. Jeśli opcja Sortuj jest włączona, puste strony są umieszczane między poszczególnymi zestawami wydrukowanych stron (na przykład po wszystkich stronach 1 i po wszystkich stronach 2). • Wartość Między zadaniami powoduje, że puste arkusze są umieszczane między zadaniami. • Wartość Między stronami powoduje, że puste arkusze są umieszczane między poszczególnymi stronami zadania drukowania. To ustawienie jest użyteczne w przypadku drukowania na foliach lub umieszczania w dokumencie pustych stron.
Separator Source (Źródło separatorów) Zasobnik [x] Podajnik ręczny	Pozwala określić źródło papieru dla arkuszy separujących. **Uwagi:** • Domyślnym ustawieniem fabrycznym jest Zasobnik 1 (zasobnik standardowy). • Aby Zasobnik uniwersalny był wyświetlany jako ustawienie menu, dla ustawienia Konfiguracja podajnika uniwersalnego w Menu papieru należy wybrać wartość Kaseta.
Oszczędność papieru Wyłącz 2 na arkuszu 3 na arkuszu 4 na arkuszu 6 na arkuszu 9 na arkuszu 12 na arkuszu 16 na arkuszu	Powoduje, że obrazy wielu stron są drukowane na jednej stronie arkusza. **Uwagi:** • Domyślnym ustawieniem fabrycznym jest Off (Wyłącz). • Wybrana liczba odpowiada liczbie stron drukowanych na jednej stronie arkusza.
Oszczędność papieru — kolejność Poziomo Odwróć w poziomie Odwróć w pionie Pionowo	Określa ustawienie obrazów wielu stron na jednym arkuszu w przypadku użycia opcji Oszczędność papieru. **Uwagi:** • Domyślnym ustawieniem fabrycznym jest Poziomo. • Rozmieszczenie obrazów stron zależy od ich liczby oraz orientacji, która może być pionowa lub pozioma.
Oszczędność papieru — orientacja Auto (Automatycznie) Poziomo Pionowo	Określa orientację dokumentu wielostronicowego. **Uwaga:** Domyślnym ustawieniem fabrycznym jest Auto (Automatycznie). Drukarka sama wybiera orientację pionową lub poziomą.
Oszczędność papieru — obramowanie Brak Pełne	Drukowanie obramowania wokół obrazu na każdej stronie. **Uwaga:** Domyślnym ustawieniem fabrycznym jest Brak.

Element menu	Opis
Zadanie zszywania Wyłącz Auto (Automatycznie) Wróć Dual (Podwójnie) Podwójny 2x2 zszywki Przód	Określa, czy wydruki mają być zszywane. **Uwagi:** • Domyślnym ustawieniem fabrycznym jest Off (Wyłącz). • To menu jest wyświetlane po zainstalowaniu zszywacza.
Dziurkacz Wyłącz On (Włącz)	Określa, czy wydruki mają być dziurkowane. **Uwaga:** To menu jest wyświetlane po zainstalowaniu dziurkacza.
Tryb dziurkowania 2 otwory 3 otwory 4 otwory	Określa typ dziurkowania wydruków **Uwagi:** • Domyślne ustawienie fabryczne to „2 otwory”, niezależnie od urządzenia. • Ustawienia „3 otwory” i „4 otwory” są wyświetlane po zainstalowaniu odpowiedniego urządzenia dziurkującego. •
Przesuń strony Brak Między kopiami Między zadaniami	Przesuwanie stron w określonych przypadkach **Uwagi:** • Domyślnym ustawieniem fabrycznym jest Brak. • Wartość Między kopiami powoduje przesunięcie stron wszystkich kopii zadania, jeśli opcja Sortowanie jest włączona. Jeśli opcja Sortowanie ma wartość Wyłącz, przesuwane są strony z każdego zestawu, np. wszystkie strony 1 i wszystkie strony 2. • Ustawienie Między zadaniami powoduje jednakowe przesunięcie stron dla całego zadania, niezależnie od liczby drukowanych kopii. • To menu jest wyświetlane po zainstalowaniu zszywacza.

Jakość, menu

Zastosowanie	Działanie
Tryb druku Kolor Tylko czarny	Określa, czy obrazy mają zostać wydrukowane w kolorze. **Uwaga:** Domyślnym ustawieniem fabrycznym jest Kolor.
Korekcja kolorów Automatyczny Wyłączone Ręcznie	Dostosowywanie wyglądu kolorów na wydruku. **Uwaga:** Domyślnym ustawieniem fabrycznym jest Auto (Automatycznie).
Print Resolution (Rozdzielczość wydruku) 1200 dpi 2400 Image Q	Określanie rozdzielczości wydruku w punktach na cal (dpi) lub jakości obrazów. **Uwaga:** Domyślne ustawienie fabryczne to 2400 Image Q.
Intensywność toneru 1–5	Rozjaśnianie lub przyciemnianie wydruku. **Uwaga:** Domyślne ustawienie fabryczne to 3 sekund.

Zastosowanie	Działanie
Poprawa dokładności linii Włączone Wyłączone	Włączenie trybu drukowania bardziej odpowiedniego dla takich plików, jak np. rysunki architektoniczne, mapy, schematy układów elektronicznych i diagramy sekwencji działań. **Uwaga:** Domyślnym ustawieniem fabrycznym jest Wyłącz.
Oszczędzanie kolorów Włączone Wyłączone	Zmniejszanie zużycia toneru podczas drukowania grafiki i obrazów. **Uwagi:** • Domyślnym ustawieniem fabrycznym jest Wyłącz. • Włączenie powoduje anulowanie ustawień intensywności toneru.
Jasność RGB Od -6 do 6	Dostosowywanie jasności wydruku. **Uwaga:** Domyślne ustawienie fabryczne to 0 sekund.
Kontrast RGB 0–5	Dostosowywanie kontrastu wydruku. **Uwaga:** Domyślne ustawienie fabryczne to 0 sekund.
Nasycenie RGB 0–5	Dostosowywanie nasycenia kolorowych wydruków. **Uwaga:** Domyślne ustawienie fabryczne to 0 sekund.
Równowaga kolorów Cyan (Cyjan) -5 do 5 Magenta -5 do 5 Yellow (Żółty) -5 do 5 Black -5 do 5 Przywróć domyślne	Włącza jednakową równowagę kolorów na wydruku. **Uwaga:** Domyślne ustawienie fabryczne to 0 sekund.
Próbki kolorów Wyświetlacz sRGB Żywe kolory sRGB Wyświetlacz – pełna czerń Żywe kolory Wyłącz – RGB US CMYK Euro CMYK Żywe kolory CMYK Wyłącz – CMYK	Drukowanie stron z próbkami kolorów dla poszczególnych tabel konwersji kolorów RGB i CMYK stosowanych w drukarce.

Zastosowanie	Działanie
Kolor ręcznie Obraz RGB Tekst RGB Grafika RGB	Dostosowywanie konwersji kolorów RGB. Wybierz jedną z następujących opcji: Żywe kolory Wyświetlacz sRGB Wyświetlacz – pełna czerń Żywe kolory sRGB Wyłączone **Uwagi:** • Domyślnym ustawieniem fabrycznym dla opcji Obraz RGB jest Wyświetlacz sRGB. • Domyślnym ustawieniem fabrycznym dla opcji Tekstu RGB i Grafika RGB są Żywe kolory sRGB.
Kolor ręcznie (ciąg dalszy) Obraz CMYK Tekst CMYK Grafika CMYK	Dostosowywanie konwersji kolorów CMYK. Wybierz jedną z następujących opcji: US CMYK Euro CMYK Żywe kolory CMYK Wyłączone **Uwaga:** US CMYK jest ustawieniem fabrycznym w Stanach Zjednoczonych. Domyślnym międzynarodowym ustawieniem fabrycznym jest Euro CMYK.
Zastępczy kolor plamki	Określenie konkretnych wartości CMYK dla kolorów gotowych o określonej nazwie. **Uwaga:** To menu jest dostępne tylko z wbudowanego serwera WWW.
Wymiana RGB	Dopasowywanie kolorów na wydruku do kolorów na oryginalnym dokumencie. **Uwaga:** To menu jest dostępne tylko z wbudowanego serwera WWW.

Narzędzia, menu

Element menu	Opis
Usuń wstrzymane zadania Poufne Wstrzymane Nieprzywrócone Wszystko	Usuwa zadania poufne i wstrzymane z dysku twardego drukarki. **Uwagi:** • Wybranie tego ustawienia ma wpływ jedynie na zadania znajdujące się na drukarce. Nie ma to wpływu na zakładki, zadania znajdujące się w napędach flash ani inne typy zadań wstrzymanych. • Wybranie opcji Nieprzywrócone powoduje usunięcie wszystkich zadań drukowania i zadań wstrzymanych, które *nie* zostały przywrócone z dysku twardego lub pamięci drukarki.

Element menu	Opis
Formatuj pamięć flash Tak Nie	Formatuje pamięć flash. **Ostrzeżenie — możliwość uszkodzenia:** Podczas formatowania pamięci flash nie wolno wyłączać drukarki. **Uwagi:** • Opcja Tak powoduje usunięcie wszystkich danych zapisanych w pamięci flash. • Opcja Nie powoduje anulowanie żądania formatowania. • Termin pamięć flash odnosi się do pamięci dodanej przez zainstalowanie w drukarce opcjonalnej karty pamięci flash. • Opcjonalna karta pamięci flash musi być zainstalowana w drukarce i działać prawidłowo, aby ten element menu był dostępny. • Opcjonalna karta pamięci flash nie może być chroniona przed odczytem i zapisem ani przed samym zapisem.
Usuń pobrane zasoby z dysku Usuń teraz Nie usuwaj	Powoduje usunięcie z dysku twardego drukarki pobranych zasobów, w tym wszystkich zadań wstrzymanych, buforowanych i oczekujących. **Uwagi:** • W przypadku wybrania opcji Usuń teraz po zakończeniu usuwania na panelu sterowania drukarki zostanie wyświetlony ekran początkowy. • Po wybraniu opcji Nie usuwaj na panelu sterowania drukarki zostanie wyświetlone główne menu Narzędzia.
Włącz druk szesnastkowy	Ułatwia zlokalizowanie źródła problemu występującego w zadaniu drukowania. **Uwagi:** • Po włączeniu tej opcji wszystkie dane wysłane do drukarki są drukowane w postaci szesnastkowej i znakowej, a kody sterujące nie są przetwarzane. • Aby zakończyć lub wyłączyć tryb druku szesnastkowego, należy wyłączyć lub zresetować drukarkę.
Estymator pokrycia Wyłącz Włącz	Udostępnia szacunkową wartość procentową pokrycia strony tonerem. Wartość szacunkowa jest drukowana na osobnej stronie na końcu każdego zadania drukowania. **Uwaga:** Domyślnym ustawieniem fabrycznym jest Wyłącz.

Menu XPS

Element menu	Opis
Drukuj strony błędów Wyłącz Włącz	Powoduje drukowanie stron zawierających informacje o błędach, w tym błędach znaczników języka XML. **Uwaga:** Domyślnym ustawieniem fabrycznym jest Wyłącz.

PDF, menu

Element menu	Opis
Skaluj do rozmiaru Nie Tak	Dopasowuje zawartość strony do rozmiaru wybranego nośnika. **Uwaga:** Domyślnym ustawieniem fabrycznym jest Nie.

Element menu	Opis
Adnotacje Nie drukuj Drukuj	Powoduje drukowanie komentarzy z pliku PDF. **Uwaga:** Domyślnym ustawieniem fabrycznym jest ustawienie Nie drukuj.

Menu PostScript

Element menu	Opis
Drukuj błąd PS Wyłącz Włącz	Drukuje stronę opisującą błąd PostScript. **Uwaga:** Domyślnym ustawieniem fabrycznym jest Wyłącz.
Zablokuj tryb startowy PS Wyłącz Włącz	Pozwala użytkownikowi na zablokowanie pliku SysStart. **Uwaga:** Domyślnym ustawieniem fabrycznym jest Wyłącz.
Priorytet czcionek Rezydentne Flash/Dysk	Określa kolejność wyszukiwania czcionek. **Uwagi:** • Domyślnym ustawieniem fabrycznym jest Rezydentne. • Ten element menu jest dostępny tylko wtedy, gdy zainstalowana jest opcjonalna, sformatowana karta pamięci flash lub dysk twardy drukarki i zainstalowane urządzenie działa prawidłowo. • Należy się upewnić, że opcjonalna pamięć flash lub dysk twardy drukarki nie są chronione przed odczytem i zapisem oraz przed samym zapisem, ani zabezpieczone hasłem. • Rozmiar bufora zadań nie może być ustawiony na 100%.
Wygładzanie obrazu Wyłącz Włącz	Poprawia kontrast i ostrość obrazów o niskiej rozdzielczości i wygładza przejścia kolorystyczne. **Uwagi:** • Domyślnym ustawieniem fabrycznym jest Wyłącz. • Opcja Wygładzanie obrazu nie oddziałuje w żaden sposób na obrazy o rozdzielczości wynoszącej co najmniej 300 dpi.

Menu emulacji PCL

Element menu	Opis
Źródło czcionek Rezydentne Dysk Pobrane Flash Wszystko	Określa zestaw czcionek wykorzystywany w elemencie menu Nazwa czcionki. **Uwagi:** • Domyślnym ustawieniem fabrycznym jest Rezydentne. Umożliwia wyświetlenie domyślnego zestawu czcionek załadowanych do pamięci RAM. • Ustawienia Pamięć flash i Dysk powodują wyświetlenie wszystkich czcionek zapisanych w tych elementach opcjonalnych. Należy się upewnić, że pamięć flash jest odpowiednio sformatowana i nie jest chroniona przed odczytem i zapisem ani zabezpieczona hasłem. • Ustawienie Pobrane powoduje wyświetlenie wszystkich czcionek pobranych do pamięci RAM. • Ustawienie Wszystkie powoduje wyświetlenie wszystkich czcionek dostępnych w drukarce, pochodzących ze wszystkich źródeł.
Nazwa czcionki RO Courier	Umożliwia określenie konkretnej czcionki i miejsca jej zapisu. **Uwaga:** Domyślnym ustawieniem fabrycznym jest RO Courier. Format RO Courier pokazuje nazwę czcionki, jej identyfikator i miejsce zapisu w drukarce. Do oznaczenia źródła czcionki są używane następujące skróty: R – rezydentne, F – pamięć flash, K – dysk i D – pobrane czcionki.
Zestaw znaków 10U PC-8 12U PC-850	Określa zestaw znaków dla poszczególnych czcionek. **Uwagi:** • Domyślnym amerykańskim ustawieniem fabrycznym jest 10U PC-8. Domyślnym międzynarodowym ustawieniem fabrycznym jest 12U PC-850. • Zestaw znaków to zbiór znaków alfanumerycznych i interpunkcyjnych oraz symboli specjalnych. Zestawy znaków umożliwiają obsługę poszczególnych języków lub programów, np. symboli matematycznych w tekście naukowym. Wyświetlane są tylko obsługiwane zestawy znaków.
Ustaw. emulacji PCL Rozmiar czcionki 1.00–1008.00	Zmienia rozmiar czcionki (wyrażony w punktach) dla skalowalnych czcionek typograficznych. **Uwagi:** • Domyślnym ustawieniem fabrycznym jest 12. • Element Rozmiar czcionki (wyrażony w punktach) określa wysokość znaków określonej czcionki. Jeden punkt typograficzny równa się w przybliżeniu 1/72 cala (1/3 mm). • Rozmiar czcionki można zmieniać z przyrostem o 0,25 punktu.
Ustaw. emulacji PCL Wielkość 0.08–100	Określa gęstość znaków dla skalowalnych czcionek o stałej szerokości (nieproporcjonalnych). **Uwagi:** • Domyślnym ustawieniem fabrycznym jest 10. • Element Wielkość określa liczbę znaków czcionki o stałej szerokości przypadających na jeden cal. • Wielkość można zmieniać z przyrostem o 0,01 znaku na cal. • W przypadku nieskalowalnych czcionek o stałej szerokości wielkość jest wyświetlana, ale nie można jej zmienić.

Element menu	Opis
Ustaw. emulacji PCL Orientacja Pionowa Pozioma	Określa orientację tekstu i grafiki na stronie. **Uwagi:** • Domyślnym ustawieniem fabrycznym jest Pionowa. • Ustawienie Pionowo powoduje, że tekst i grafika są drukowane wzdłuż krótszego brzegu arkusza. • Ustawienie Pozioma powoduje, że tekst i grafika są drukowane wzdłuż dłuższego brzegu arkusza.
Ustaw. emulacji PCL Wierszy na stronę 1–255	Określa liczbę wierszy drukowanych na poszczególnych stronach. **Uwagi:** • Domyślnym amerykańskim ustawieniem fabrycznym jest 60. Domyślnym ustawieniem międzynarodowym jest 64. • Odstęp między poszczególnymi wierszami jest określany na podstawie następujących ustawień: Wierszy na stronę, Rozmiar papieru i Orientacja. Przed ustawieniem elementu Wierszy na stronę należy ustawić odpowiednie wartości dla elementów Rozmiar papieru i Orientacja.
Ustaw. emulacji PCL Szerokość A4 198 mm 203 mm	Konfiguruje drukarkę do drukowania na papierze o rozmiarze A4. **Uwagi:** • Domyślnym ustawieniem fabrycznym jest 198 mm. • Wartość 203 mm powoduje ustawienie szerokości strony, która umożliwia wydrukowanie 80 znaków o parametrze Wielkość równym 10.
Ustaw. emulacji PCL Autom. CR po LF Wyłącz Włącz	Określa, czy po poleceniu przejścia do nowego wiersza (LF) automatycznie wykonywana jest operacja powrotu karetki (CR). **Uwaga:** Domyślnym ustawieniem fabrycznym jest Wyłącz.
Ustaw. emulacji PCL Autom. LF po CR Wyłącz Włącz	Określa, czy po poleceniu powrotu karetki (CR) automatycznie wykonywana jest operacja przejścia do nowego wiersza (LF). **Uwaga:** Domyślnym ustawieniem fabrycznym jest Wyłącz.
Zmiana numerów zasobników Przypisz pod. uniw. Wyłącz Brak 0–199 Przypisz zasobnik [x] Wyłącz Brak 0–199 Przypisz papier ręcznie Wyłącz Brak 0–199 Przypisz ręczny pod. kopert Wyłącz Brak 0–199	Konfiguruje drukarkę do pracy z oprogramowaniem drukarki lub programami używającymi innych numerów źródeł przypisanych do zasobników, szuflad i podajników. **Uwagi:** • Domyślnym ustawieniem fabrycznym jest Wyłącz. • Ustawienie Brak powoduje ignorowanie polecenia wyboru podawania papieru. Ta opcja wyświetlana jest tylko wtedy, gdy zostaje wybrana przez interpreter języka PCL 5e. • Wartości 0–199 umożliwiają przypisywanie ustawień niestandardowych.

Element menu	Opis
Zmiana numerów zasobników Wyświetl ustawienia fabryczne Domyślnie podajnik uniwersalny = 8 Domyślnie zasobnik 1 = 1 Domyślnie zasobnik 2 = 4 Domyślnie zasobnik 3 = 5 Domyślnie zasobnik 4 = 20 Domyślnie zasobnik 5 = 21 Domyślnie podajnik kopert = 6 Domyślnie ręczny podajnik papieru = 2 Domyślnie ręczny podajnik kopert = 3	Wyświetla domyślną wartość fabryczną przypisaną do poszczególnych zasobników, szuflad lub podajników.
Zmiana numerów zasobników Przywróć domyślne Tak Nie	Przywraca domyślne wartości fabryczne wszystkim numerom przypisanym do zasobników, szuflad i podajników.

HTML, menu

Element menu		Opis
Nazwa czcionki Albertus MT Antique Olive Apple Chancery Arial MT Avant Garde Bodoni Bookman Chicago Clarendon Cooper Black Copperplate Coronet Courier Eurostile Garamond Geneva Gill Sans Goudy Helvetica Hoefler Text Intl CG Times Intl Courier Intl Univers	Joanna MT Letter Gothic Lubalin Graph Marigold MonaLisa Recut Monaco New CenturySbk New York Optima Oxford Palatino StempelGaramond Taffy Times TimesNewRoman Univers Zapf Chancery NewSansMTCS NewSansMTCT New SansMTJA NewSansMTKO	Ustawia domyślną czcionkę używaną w dokumentach HTML. **Uwaga:** W dokumentach HTML, w których nie określono czcionki, jest używana czcionka Times.

Element menu	Opis
Rozmiar czcionki 1–255 punktów	Ustawia domyślny rozmiar czcionki używanej w dokumentach HTML. **Uwagi:** • Domyślnym ustawieniem fabrycznym jest 12 punktów. • Rozmiar czcionki może być zwiększany z przyrostem 1 punktu.
Skala 1–400%	Skaluje domyślną czcionkę używaną w dokumentach HTML. **Uwagi:** • Domyślnym ustawieniem fabrycznym jest 100%. • Skalowanie można zwiększać z przyrostem 1%.
Orientacja Pionowa Pozioma	Określa orientację strony w dokumentach HTML. **Uwaga:** Domyślnym ustawieniem fabrycznym jest Pionowa.
Rozmiar marginesów 8–255 mm	Ustawia margines strony w dokumentach HTML. **Uwagi:** • Domyślnym ustawieniem fabrycznym jest 19 mm. • Rozmiar marginesów można zwiększać z przyrostem 1 mm.
Tła Drukuj Nie drukuj	Określa, czy w dokumentach HTML mają być drukowane tła. **Uwaga:** Domyślnym ustawieniem fabrycznym jest Drukuj.

Obraz, menu

Element menu	Opis
Automatyczne dopasowanie Włącz Wyłącz	Umożliwia wybór optymalnych ustawień rozmiaru, skali i orientacji papieru. **Uwaga:** Domyślnym ustawieniem fabrycznym jest Włącz. To ustawienie przesłania ustawienia skali i orientacji w przypadku niektórych obrazów.
Odwróć Wyłącz Włącz	Odwraca bitonalne obrazy monochromatyczne. **Uwagi:** • Domyślnym ustawieniem fabrycznym jest Wyłącz. • To ustawienie nie ma zastosowania w przypadku obrazów w formacie GIF lub JPEG.
Skalowanie Najlepsze dopasowanie Na środku Dopasuj wys./szer. Dopasuj wysokość Dopasuj szerokość U góry z lewej strony	Dopasowuje obraz do wybranego rozmiaru papieru. **Uwagi:** • Domyślnym ustawieniem fabrycznym jest Najlepsze dopasowanie. • Jeśli opcja Automatyczne dopasowanie jest włączona, opcja Skalowanie zostaje automatycznie ustawiona jako Najlepsze dopasowanie.

Element menu	Opis
Orientacja Pionowa Pozioma Odwróć w pionie Odwróć w poziomie	Określa orientację obrazu. **Uwaga:** Domyślnym ustawieniem fabrycznym jest Pionowa.

menu Dostosowywanie broszur

Menu Dostosowywanie broszur jest dostępne tylko wtedy, gdy zainstalowano moduł wykańczający do broszur. W tym menu można wybierać różne opcje dostosowania używane przy drukowaniu broszur.

Aby uzyskać dostęp do menu Dostosowywanie broszur:

1. Wyłącz drukarkę.
2. Włączając drukarkę, przytrzymaj naciśnięte przyciski 2ABC i 6MNO.
3. Zwolnij przyciski, gdy na wyświetlaczu pojawi się pasek postępu.

   Zostanie przeprowadzona sekwencja uruchamiania drukarki, a następnie pojawi się opcja **Menu konfiguracyjne**.
4. Dotykaj przycisku strzałki, aż pojawi się opcja **Dostosowywanie broszur**.
5. Dotknij opcji **Dostosowywanie broszur**.

Element menu	Opis
Rozmiar papieru JIS B4 Letter A4 Legal 11 x 17 12 x 18 A3 SRA3 Oficio Folio	Umożliwia określenie rozmiaru papieru **Uwaga:** Ustawieniem domyślnym jest wartość rozmiaru papieru w zasobniku 1.
Całkowita liczba arkuszy 1–2 arkusze 3 arkusze 4 arkusze 5–7 arkuszy 8–15 arkuszy	Umożliwia określenie całkowitej liczby arkuszy w broszurze **Uwaga:** Fabrycznym ustawieniem domyślnym jest 1-2 arkusze.
Dostosuj nakładkę na składanie Nakładka górna Nakładka dolna	Umożliwia wybór górnej lub dolnej nakładki w zależności od wydruków
Korekta przekrzywienia podczas tworzenia broszury Przekrzywienie w prawo Przekrzywienie w lewo	Umożliwia wybór kierunku przekrzywienia w zależności od wydruków

Menu Pomoc

Menu Pomoc składa się ze stron pomocy przechowywanych w drukarce wielofunkcyjnej (MFP) w formacie PDF. Zawierają one informacje na temat korzystania z drukarki i wykonywania różnych zadań, w tym kopiowania, skanowania i faksowania.

W drukarce przechowywane są wersje w językach angielskim, francuskim, hiszpańskim i niemieckim.

Tłumaczenia na inne języki są dostępne w witrynie internetowej firmy Lexmark pod adresem **www.lexmark.com**.

Element menu	Opis
Drukuj wszystkie podręczniki	Powoduje wydrukowanie wszystkich podręczników.
Podręcznik kopiowania	Zawiera informacje dotyczące kopiowania i zmiany ustawień kopiowania
Podręcznik faksowania	Zawiera informacje dotyczące zmiany ustawień i wysyłania faksów przy użyciu numerów faksu, numerów skrótu lub książki adresowej
Podręcznik poczty e-mail	Zawiera informacje dotyczące zmiany ustawień i wysyłania wiadomości e-mail przy użyciu adresów, numerów skrótu lub książki adresowej
Podręcznik FTP	Zawiera informacje dotyczące zmiany ustawień i skanowania dokumentów bezpośrednio na serwer FTP przy użyciu adresu FTP, numerów skrótu lub książki adresowej
Usuwanie defektów wydruków	Zawiera pomoc w rozwiązywaniu powtarzających się błędów wydruku w kopiach lub wydrukach
Informacje	Pomaga znaleźć dodatkowe informacje.
Materiały eksploatacyjne	Zawiera informacje o numerach katalogowych używanych do zamawiania materiałów eksploatacyjnych.

Zabezpieczanie dysku twardego i innej zainstalowanej pamięci

Informacje o ulotności pamięci

Drukarka jest wyposażona w pamięci różnego rodzaju, które mogą przechowywać ustawienia urządzenia i sieci, informacje rozwiązań wbudowanych oraz dane użytkowników. Typy pamięci oraz rodzaje danych przechowywanych w każdej z nich opisano poniżej.

- **Pamięć ulotna** — urządzenie wykorzystuje standardową pamięć *Random Access Memory* (RAM) do tymczasowego buforowania danych użytkowników podczas wykonywania prostych zadań drukowania i kopiowania.
- **Pamięć nieulotna** — urządzenie może wykorzystywać dwa rodzaje pamięci nieulotnej: EEPROM i NAND (pamięć flash). Oba rodzaje są używane do przechowywania systemu operacyjnego, ustawień urządzeń, danych sieci, ustawień skanera i zakładek oraz rozwiązań wbudowanych.
- **Dysk twardy** — niektóre urządzenia mają zainstalowany dysk twardy. Dysk twardy drukarki jest przeznaczony do obsługi funkcjonalności właściwej dla urządzenia i nie może być używany do długotrwałego przechowywania danych niezwiązanych z drukowaniem. Nie ma możliwości użycia dysku twardego przez użytkowników — bezpośrednio z urządzeń klienckich — do pobierania informacji, tworzenia folderów, tworzenia dyskowych i sieciowych udziałów plikowych ani korzystania z protokołu FTP. Na dysku twardym mogą pozostawać buforowane dane użytkowników ze złożonych zadań skanowania, drukowania, kopiowania i faksowania oraz dane formularzy i dane czcionek.

Istnieje kilka sytuacji, w których może pojawić się potrzeba wymazania zawartości urządzeń pamięci masowej zainstalowanych w drukarce. Są to, między innymi, następujące przypadki:

- Drukarka jest wycofywana z użycia.
- Wymieniany jest dysk twardy drukarki.
- Drukarka jest przenoszona do innego działu lub lokalizacji.
- Osoba spoza organizacji wykonuje serwis drukarki.
- W celach serwisowych drukarka ma znaleźć się poza siedzibą organizacji.
- Drukarka jest sprzedawana innej organizacji.

Pozbywanie się dysku twardego drukarki

Uwaga: Nie wszystkie drukarki mają zainstalowany dysk twardy.

W środowisku wymagającym wysokiego poziomu bezpieczeństwa może być konieczne podjęcie dodatkowych kroków w celu zapewnienia, że dostęp do danych poufnych znajdujących się na dysku twardym drukarki będzie niemożliwy, gdy drukarka lub jej dysk twardy znajdą się poza siedzibą organizacji. Choć większość danych można usunąć elektroniczne, przed pozbyciem się drukarki lub dysku twardego warto rozważyć jedno lub więcej z następujących działań:

- **Rozmagnesowanie** — poddanie dysku twardego działaniu pola magnetycznego, które wymaże zapisane dane.
- **Zmiażdżenie** — zgniecenie dysku twardego w celu połamania jego podzespołów i uczynienia niemożliwym do odczytania.
- **Zmielenie** — rozdrobnienie dysku twardego na bardzo małe metalowe fragmenty.

Uwaga: Choć większość danych można wymazać elektronicznie, jedyna metoda gwarantująca całkowite usunięcie wszystkich danych to fizyczne zniszczenie wszystkich urządzeń pamięci masowej, na których mogły być zapisane dane.

Wymazywanie zawartości pamięci ulotnej

Pamięć ulotna (RAM) zainstalowana w drukarce wymaga zasilania w celu przechowywania informacji. Aby usunąć buforowane dane, wystarczy wyłączyć urządzenie.

Wymazywanie zawartości pamięci nieulotnej

- **Ustawienia indywidualne, sprzętowe i sieciowe, ustawienia zabezpieczeń oraz rozwiązania wbudowane** — informacje i ustawienia można usunąć, wybierając opcję Wymaż wszystkie ustawienia z menu Konfiguracja.
- **Dane faksów** — ustawienia i dane faksów można usunąć, wybierając opcję Wymaż wszystkie ustawienia z menu Konfiguracja.

1. Wyłącz drukarkę.
2. Włączając drukarkę, przytrzymaj naciśnięte przyciski 2 ABC i 6 MNO. Zwolnij przyciski dopiero wówczas, gdy na wyświetlaczu pojawi się pasek postępu.

   Zostanie przeprowadzona sekwencja uruchamiania drukarki, a następnie pojawi się menu konfiguracyjne. Po pełnym włączeniu drukarki na ekranie dotykowym pojawia się lista funkcji zamiast standardowych ikon ekranu głównego.
3. Dotknij opcji **Wymaż wszystkie ustawienia**.

   Podczas tego procesu drukarka zostanie kilkakrotnie ponownie uruchomiona.

   Uwaga: Opcja Wymaż wszystkie ustawienia usuwa z drukarki ustawienia sprzętowe, rozwiązania, zadania, faksy i hasła.
4. Dotknij opcji **Wstecz** > **Opuść menu konfiguracji**.

Nastąpi zresetowanie drukarki i powrót do normalnego trybu pracy.

Wymazywanie dysku twardego drukarki

Uwagi:

- Niektóre modele drukarek mogą nie być wyposażone w dysk twardy.
- Konfigurowanie funkcji Kasuj pliki tymczasowe w menu drukarki umożliwia usuwanie materiałów poufnych pozostałych po zadaniach drukowania poprzez bezpieczne zastępowanie plików zaznaczonych do usunięcia.

Przy użyciu panelu sterowania drukarki

1. Wyłącz drukarkę.
2. Włączając drukarkę, przytrzymaj wciśnięte przyciski **2** i **6**. Zwolnij przyciski dopiero wówczas, gdy na wyświetlaczu pojawi się pasek postępu.

   Zostanie przeprowadzona sekwencja uruchamiania drukarki, a następnie pojawi się menu konfiguracyjne. Gdy drukarka jest całkowicie włączona, zostanie wyświetlony ekran dotykowy z listą funkcji.
3. Dotknij opcji **Wipe Disk** (Wymaż dysk), a następnie jednej z następujących opcji:
   - **Wymaż dysk (szybko)** — umożliwia zastąpienie zawartości dysku twardego drukarki ciągiem cyfr 0 w ramach pojedynczego przejścia.
   - **Wymaż dysk (bezpiecznie)** — umożliwia wielokrotne zastąpienie zawartości dysku losowymi wzorami bitów, po czym następuje przejście sprawdzające. Bezpieczne zastępowanie jest zgodne ze standardem DoD 5220.22-M dotyczącym bezpiecznego wymazywania danych z dysku twardego. Wysoce poufne informacje należy wymazywać wyłącznie przy użyciu tej metody.
4. Dotknij opcji **Tak**, aby przeprowadzić wymazywanie dysku.

   Uwagi:

   - Pasek stanu będzie wskazywać postęp zadania wymazywania dysku.
   - Wymazywanie dysku może trwać od kilku minut do ponad godziny. W tym czasie drukarka nie będzie wykonywać innych zadań użytkowników.
5. Dotknij opcji **Wstecz** > **Opuść menu konfiguracji**.

Drukarka zresetuje się i powróci do normalnego trybu pracy.

Konfigurowanie szyfrowania dysku twardego drukarki

Uwaga: Drukarka może nie być wyposażona w dysk twardy.

Włączenie szyfrowania dysku twardego ułatwia zapobieganie utracie poufnych danych w przypadku kradzieży drukarki lub jej dysku twardego.

Przy użyciu wbudowanego serwera WWW

1. Z poziomu wbudowanego serwera WWW kliknij kolejno opcje **Ustawienia** > **Bezpieczeństwo** > **Szyfrowanie dysku**.

   Uwaga: Opcja Szyfrowanie dysku pojawia się w menu Bezpieczeństwo tylko wówczas, gdy zainstalowano sformatowany, sprawny dysk twardy drukarki.
2. Z menu Szyfrowanie dysku wybierz opcję **Włącz**.

Uwagi:

- Włączenie szyfrowania dysku spowoduje wymazanie zawartości dysku twardego drukarki.
- Szyfrowanie dysku może trwać od kilku minut do ponad godziny. W tym czasie drukarka nie będzie wykonywać innych zadań użytkowników.

3 Kliknij przycisk **Wyślij**.

Przy użyciu panelu sterowania drukarki

1 Wyłącz drukarkę.

2 Włączając drukarkę, przytrzymaj naciśnięte przyciski 2ABC i 6MNO. Zwolnij przyciski dopiero wówczas, gdy na wyświetlaczu pojawi się pasek postępu.

Zostanie przeprowadzona sekwencja uruchamiania drukarki, a następnie pojawi się menu konfiguracyjne. Po pełnym włączeniu drukarki na ekranie dotykowym pojawia się lista funkcji zamiast standardowych ikon ekranu głównego, takich jak Kopiowanie czy Faksowanie.

3 Dotknij kolejno opcji **Szyfrowanie dysku** > **Włącz**.

Uwaga: Włączenie szyfrowania dysku spowoduje wymazanie zawartości dysku twardego drukarki.

4 Dotknij opcji **Tak**, aby przeprowadzić wymazywanie dysku.

Pasek stanu będzie wskazywać postęp zadania wymazywania dysku. Po zaszyfrowaniu dysku nastąpi powrót do ekranu Włącz/Wyłącz.

Uwagi:

- Nie wyłączaj drukarki podczas procesu szyfrowania. Może to spowodować utratę danych.
- Szyfrowanie dysku może trwać od kilku minut do ponad godziny. W tym czasie drukarka nie będzie wykonywać innych zadań użytkowników.

5 Dotknij opcji **Wstecz**, a następnie **Opuść menu konfiguracji**.

Nastąpi zresetowanie drukarki i powrót do normalnego trybu pracy.

Przegląd drukarki

Aby zachować optymalną jakość wydruków, należy regularnie wykonywać określone czynności.

Czyszczenie zewnętrznej obudowy drukarki

1. Upewnij się, że drukarka jest wyłączona i odłączona od gniazdka elektrycznego.

   UWAGA — NIEBEZPIECZEŃSTWO PORAŻENIA PRĄDEM: Aby uniknąć ryzyka porażenia prądem podczas czyszczenia zewnętrznej obudowy drukarki, przed wykonaniem dalszych czynności należy wyjąć wtyczkę przewodu zasilającego z gniazdka elektrycznego i odłączyć wszystkie kable podłączone do drukarki.

2. Wyjmij stos papieru z odbiornika wyjściowego.

3. Zwilż wodą czystą, niestrzępiącą się szmatkę.

   Ostrzeżenie — możliwość uszkodzenia: Nie należy używać domowych środków czyszczących ani detergentów, ponieważ mogą uszkodzić wykończenie drukarki.

4. Należy przetrzeć wyłącznie zewnętrzną obudowę drukarki, pamiętając również o oczyszczeniu standardowego odbiornika wyjściowego.

   Ostrzeżenie — możliwość uszkodzenia: Wyczyszczenie wnętrza urządzenia przy użyciu wilgotnej szmatki może spowodować uszkodzenie drukarki.

5. Przed rozpoczęciem nowego zadania drukowania należy upewnić się, że podpórka papieru i standardowy odbiornik wyjściowy są suche.

Czyszczenie szyby skanera

W razie problemów z jakością wydruku, np. smug na kopiowanych lub skanowanych obrazach, należy wyczyścić szybę skanera.

1 Nawilż lekko wodą miękką, niestrzępiącą się szmatkę lub ręcznik papierowy.

2 Otwórz pokrywę skanera.

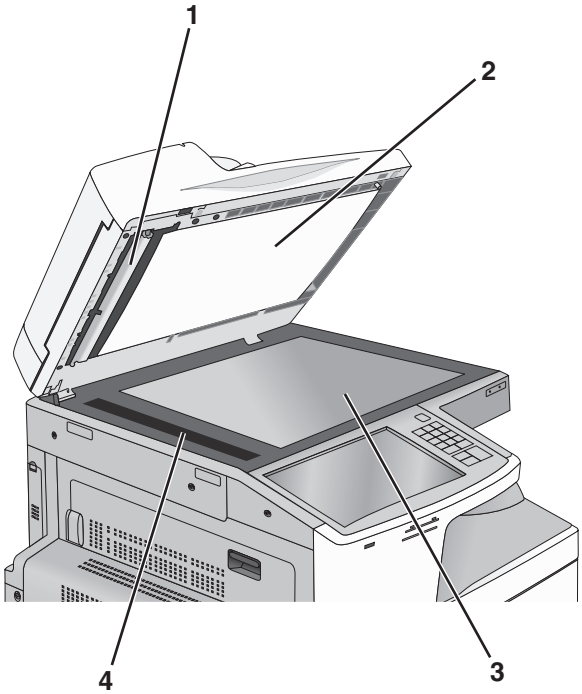

1	Biała wewnętrzna strona pokrywy podajnika ADF
2	Biała wewnętrzna strona pokrywy skanera
3	Szyba skanera
4	Szyba podajnika ADF

3 Wytrzyj pokazane obszary i poczekaj, aż wyschną.

4 Zamknij pokrywę skanera.

Czyszczenie soczewek głowicy drukującej

Czyszczenie soczewek głowicy drukującej należy przeprowadzić w przypadku zauważenia problemów z jakością wydruku.

1 Otwórz przednie drzwiczki.

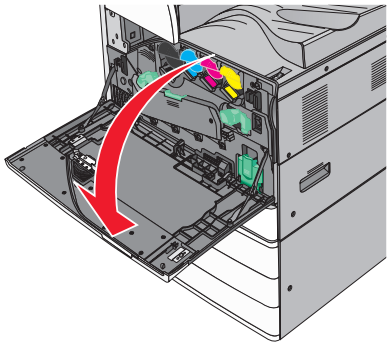

2 Przesuń dźwignię zwalniającą w lewo, aby odblokować pokrywę.

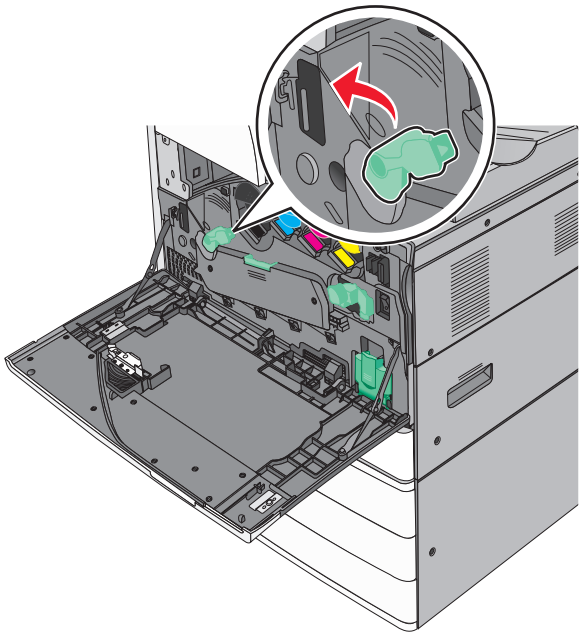

3 Otwórz pokrywę.

Ostrzeżenie — możliwość uszkodzenia: Aby uniknąć prześwietlenia modułu bębna światłoczułego, pokrywy nie należy pozostawiać otwartej dłużej niż 10 minut.

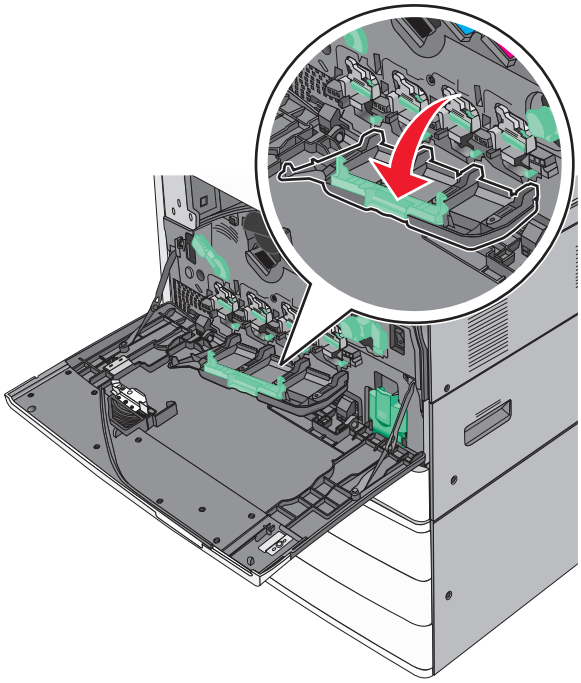

4 Zlokalizuj elementy czyszczące głowicy drukującej.

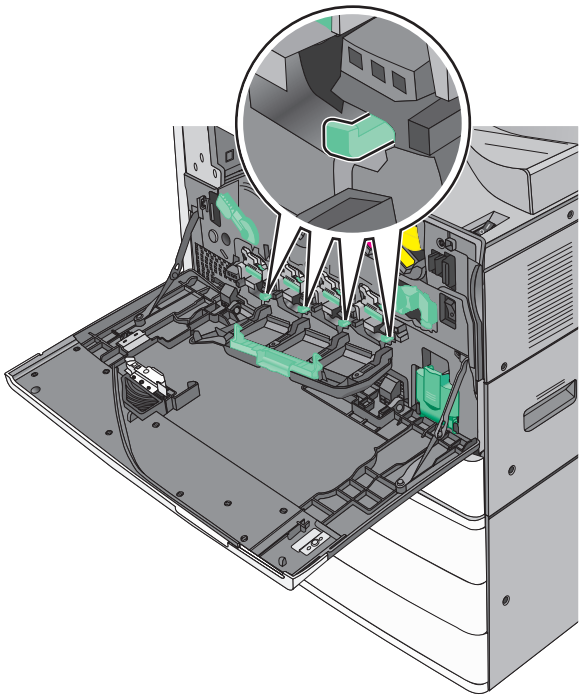

5 Ostrożnie wyciągnij element czyszczący głowicy drukującej do jego zatrzymania się, a następnie powoli wsuń go z powrotem na miejsce.

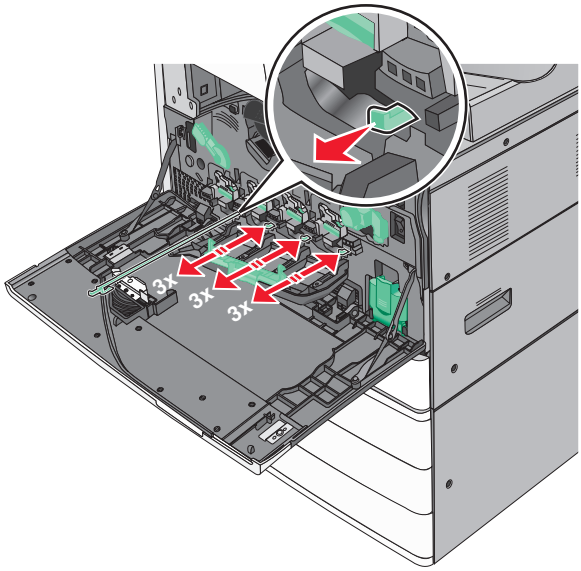

6 Zamknij pokrywę.

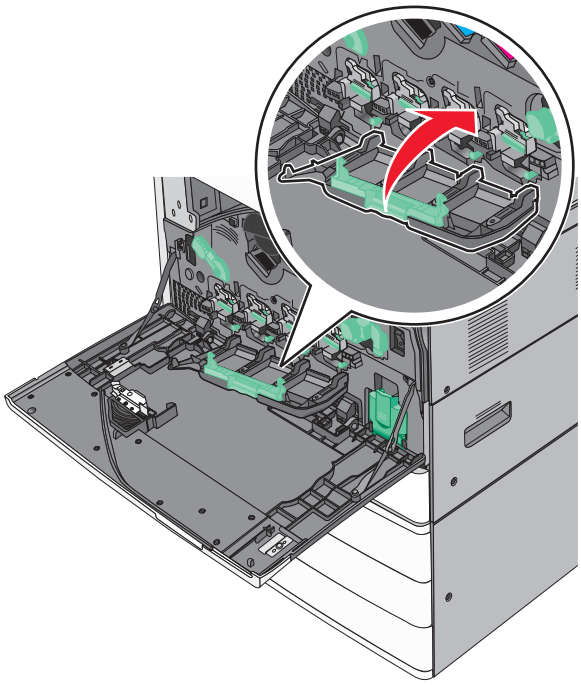

7 Przesuń dźwignię zwalniającą w prawo, aby zablokować pokrywę.

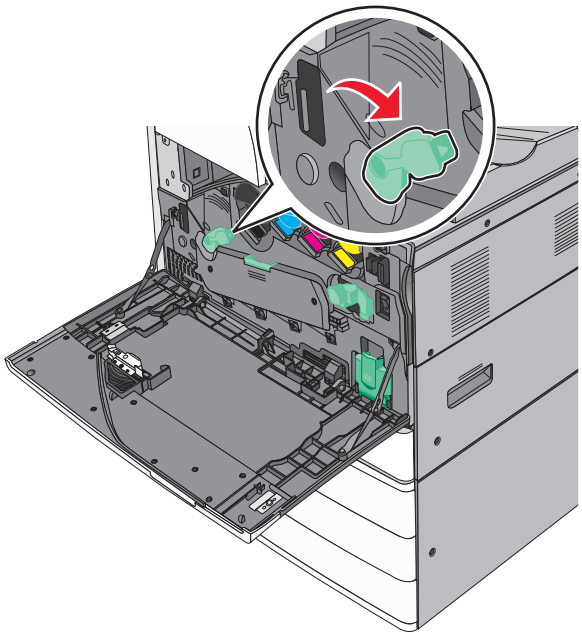

8 Zamknij przednie drzwiczki.

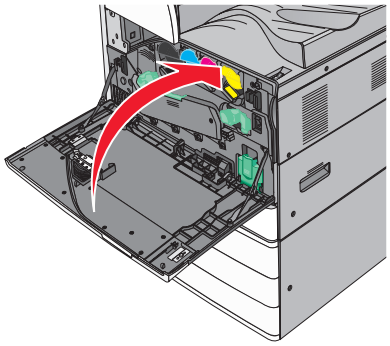

Opróżnianie pudła dziurkacza

1 Otwórz drzwiczki G.

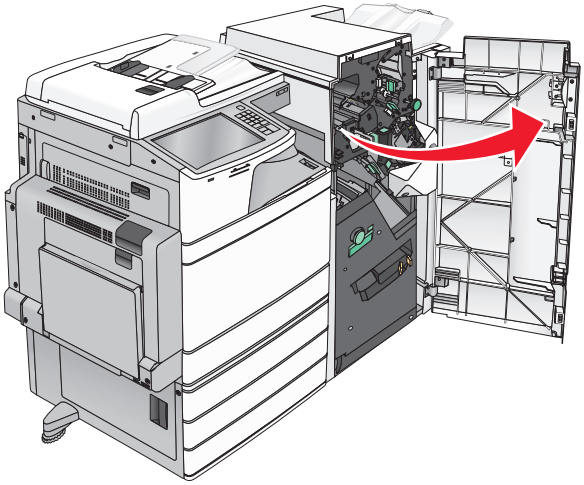

2 Wyciągnij pudło dziurkacza.

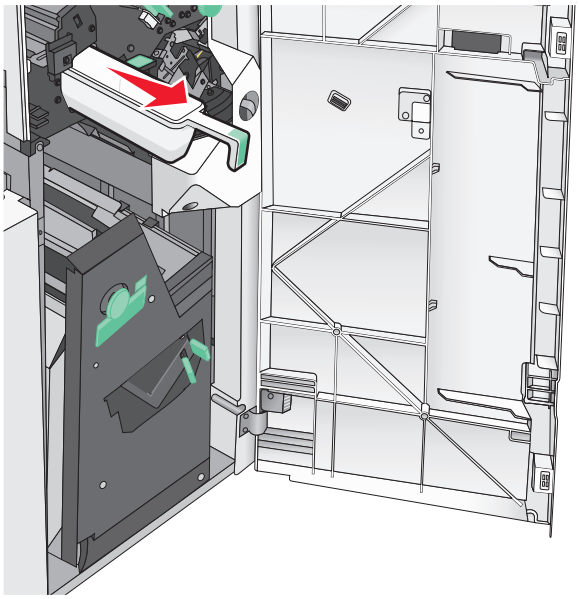

3 Opróżnij pojemnik.

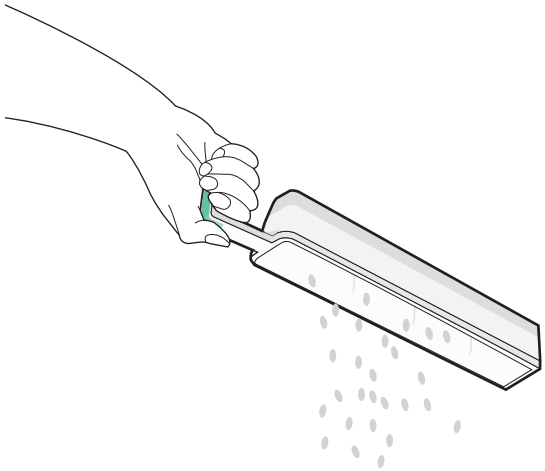

4 Włóż opróżnione pudło dziurkacza z powrotem do modułu wykańczającego, aż się zatrzyma.

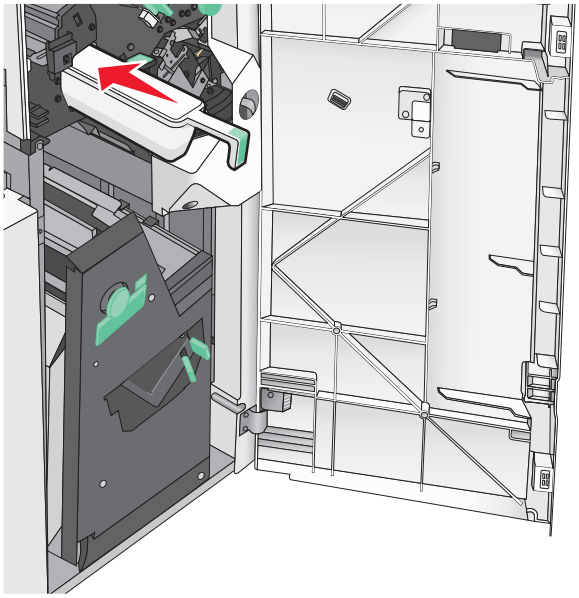

5 Zamknij drzwiczki G.

Przechowywanie materiałów eksploatacyjnych

Do przechowywania materiałów eksploatacyjnych należy wybrać chłodne, czyste miejsce. Materiały eksploatacyjne należy do momentu ich użycia przechowywać skierowane prawidłową stroną do góry, w oryginalnym opakowaniu.

Materiałów eksploatacyjnych nie należy wystawiać na działanie:

- światła słonecznego,
- temperatur wyższych niż 35°C,
- dużej wilgotności (powyżej 80%),
- zasolonego powietrza,

- gazów powodujących korozję,
- silnego zapylenia.

Sprawdzanie stanu części i materiałów eksploatacyjnych

Jeśli istnieje potrzeba wymiany któregoś z materiałów eksploatacyjnych lub potrzeba wykonania czynności konserwacyjnych, wyświetlany jest stosowny komunikat.

Sprawdzanie stanu części i materiałów eksploatacyjnych na panelu sterowania drukarki

Na ekranie głównym dotknij kolejno opcji **Stan/materiały eksploatacyjne** > **Wyświetl stan materiałów eksploatacyjnych**.

Sprawdzanie stanu części i materiałów eksploatacyjnych za pomocą komputera sieciowego

Uwaga: Komputer i drukarkę muszą być podłączone do tej samej sieci.

1. Uruchom przeglądarkę sieci Web, a następnie w polu adresu wpisz adres IP drukarki.

   Uwaga: Wyświetl adres IP drukarki na ekranie głównym panelu sterowania drukarki. Adres IP ma postać czterech liczb oddzielonych kropkami. Na przykład 123.123.123.123.

2. Kliknij opcję **Stan urządzenia**.

Zamawianie części i materiałów eksploatacyjnych

W Stanach Zjednoczonych informacje na temat lokalnych autoryzowanych dostawców części i materiałów eksploatacyjnych firmy Lexmark można uzyskać, kontaktując się z firmą Lexmark pod numerem telefonu 1-800-539-6275. W innych krajach należy odwiedzić witrynę internetową firmy Lexmark pod adresem **www.lexmark.com** lub skontaktować się z dostawcą drukarki.

Uwagi:

- Wskaźniki przedstawiają szacunkowy pozostały czas eksploatacji materiału eksploatacyjnego lub określonej części, która znajduje się obok wskaźnika.
- Wszystkie szacunkowe liczby stron odnoszą się do drukowania jednostronnego na papierze zwykłym formatu Letter lub A4.

Zamawianie kaset z tonerem

Gdy zostanie wyświetlony komunikat **88.xx Niski poziom toneru w kasecie [kolor]** lub **88.xx Prawie niski poziom toneru w kasecie [kolor]**, należy zamówić nową kasetę.

Gdy zostanie wyświetlony komunikat **88 Wymień kasetę [kolor]**, należy wymienić odpowiednią kasetę.

Szacunkowa wydajność naboju jest zgodna z normą ISO/IEC 19798 (przy 5% pokryciu danym kolorem). Stosowanie bardzo niskiego pokrycia wydruku (mniejszego niż 1,25% dla danego koloru) przez dłuższy czas może pogorszyć rzeczywistą wydajność dla danego koloru oraz doprowadzić do niesprawności części składowych naboju, zanim wyczerpie się toner.

Nazwa elementu	Numer katalogowy
Nabój z tonerem czarnym o wysokiej wydajności	X950X2KG
Nabój z tonerem żółtym o wysokiej wydajności	X950X2YG
Nabój z tonerem magenta o wysokiej wydajności	X950X2MG
Nabój z tonerem cyjan o wysokiej wydajności	X950X2CG

Zamawianie bębna światłoczułego

Gdy zostanie wyświetlony komunikat **84.xx Niski poziom bębna światłoczułego [kolor]** lub **84.xx Prawie niski poziom bębna światłoczułego [kolor]**, należy zamówić nowy bęben światłoczuły.

Gdy zostanie wyświetlony komunikat **84.xx Wymień bęben światłoczuły [kolor]**, należy wymienić odpowiedni bęben.

Nazwa elementu	Numer katalogowy
Bęben światłoczuły • Black • Cyan (Cyjan) • Magenta • Yellow (Żółty)	C950X71G
Zestaw z bębnem światłoczułym CMY (cyjan, magenta, żółty) **Uwaga:** Bębny światłoczułe CMY mogą zużyć się równocześnie.	C950X73G

Zamawianie pojemnika na zużyty toner

Gdy zostanie wyświetlony komunikat **82 Pojemnik na zużyty toner prawie pełny**, należy zamówić zamienny pojemnik na zużyty toner.

Gdy zostanie wyświetlony komunikat **82.xx Wymień pojemnik na zużyty toner**, należy wymienić pojemnik na zużyty toner.

Uwaga: Nie zaleca się ponownego korzystania z pojemnika na zużyty toner.

Nazwa elementu	Numer katalogowy
Pojemnik na zużyty toner	C950X76G

Zamawianie kaset zszywek

Gdy zostanie wyświetlony komunikat **Mało zszywek** lub **Brak zszywek**, należy zamówić określoną kasetę zszywek.

Więcej informacji można znaleźć na ilustracjach znajdujących się po wewnętrznej stronie drzwiczek dostępu do zszywacza.

Nazwa elementu	Numer katalogowy
Zestaw trzech kaset zszywek--(zszywki G5)	25A0013
Udoskonalone zszywki do broszur (zszywki G11 i zszywki G12)	21Z0357

Zamawianie zestawu konserwacyjnego

Gdy na wyświetlaczu drukarki wyświetlony zostanie napis **[x] Maintenance Kit**, należy zamówić wskazany zestaw konserwacyjny, aby wymienić zużyte części. Wszystkie części z zestawu konserwacyjnego oprócz tych z zestawu 480K są przeznaczone do wymiany przez użytkownika. Do zestawu dołączone są instrukcje.

Zestaw konserwacyjny	Numer części
Zestaw konser. 160 K	40X7540
Zestaw konser. 200 K ADF	40X7530
Zestaw konser. 320K (100 V)	40X7568
Zestaw konser. 320K (110 V)	40X7550
Zestaw konser. 320K (220 V)	40X7569
Zestaw konser. 480 K	40X7560

Wymiana części i materiałów eksploatacyjnych

Wymiana zestawu konserwacyjnego

1 Wymień zestaw konserwacyjny.

2 Wyzeruj licznik konserwacji, aby usunąć komunikat **80 planowany przegląd [x]**.

Uwaga: Więcej informacji na temat wymiany zestawu konserwacyjnego i zerowania licznika konserwacji znajduje się w instrukcji dołączonej do zestawu konserwacyjnego.

Wymiana bębna światłoczułego

1 Otwórz przednie drzwiczki.

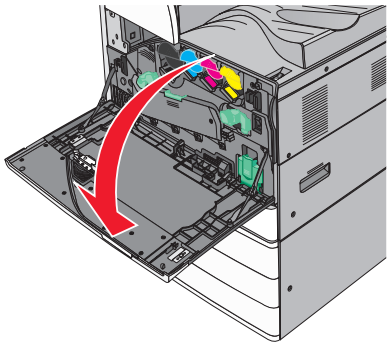

2 Obróć dźwignię zwalniania w lewo, aby otworzyć pokrywę.

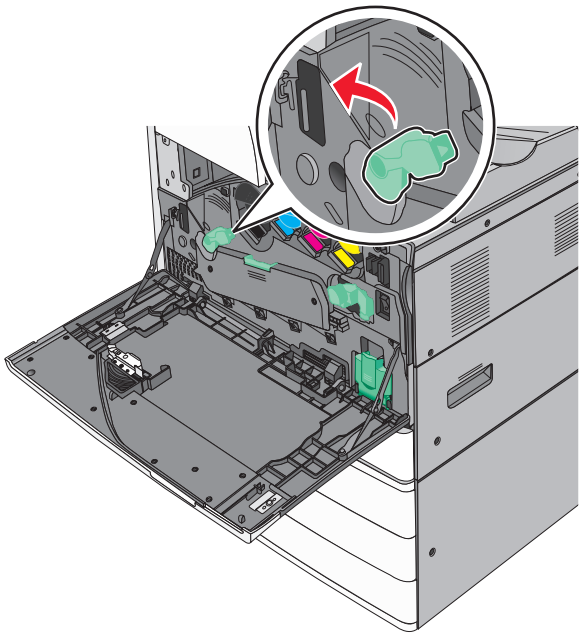

3 Opuść pokrywę.

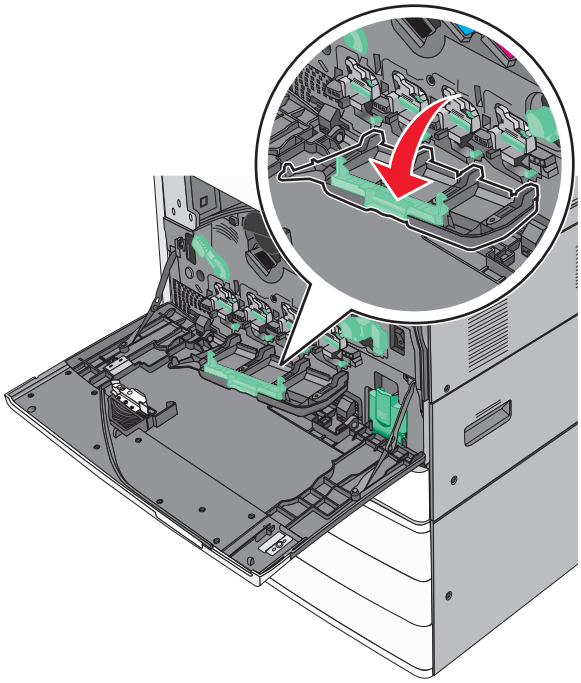

Ostrzeżenie — możliwość uszkodzenia: Aby uniknąć prześwietlenia modułu bębna światłoczułego, nie należy pozostawiać otwartych drzwiczek dłużej niż 10 minut.

4 Pociągnij za uchwyt bębna światłoczułego i wyjmij bęben z urządzenia.

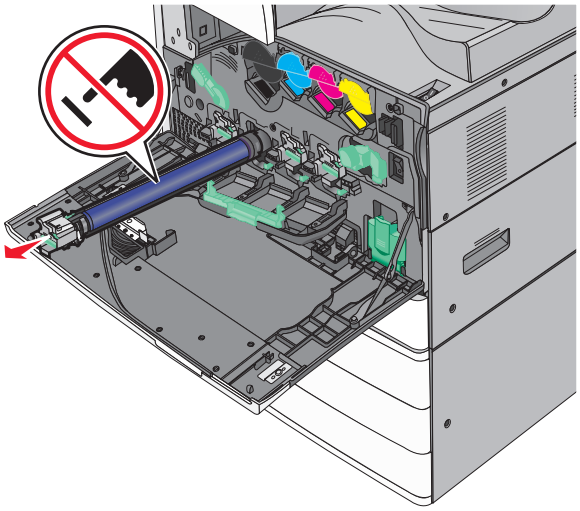

5 Rozpakuj zastępczy bęben światłoczuły.

6 Dopasuj i wsuń końcówkę bębna światłoczułego.

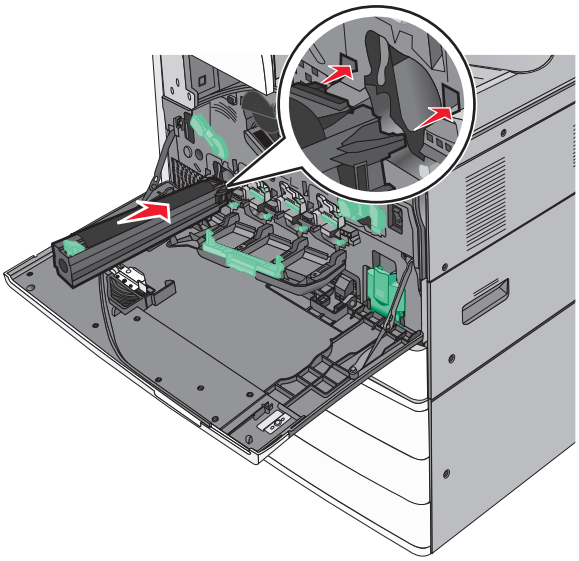

7 Zdejmij taśmę z wierzchu bębna światłoczułego.

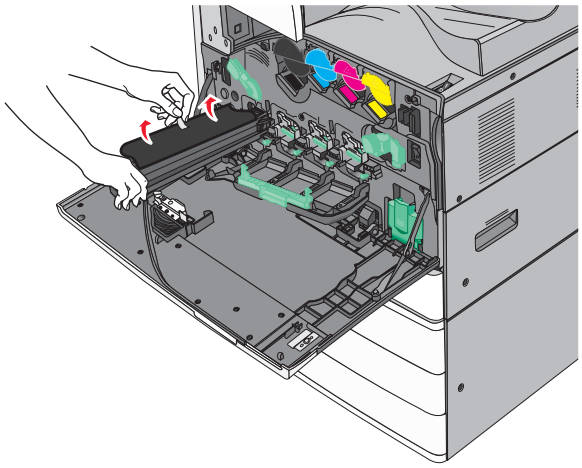

8 Naciśnij klapkę, aby wsunąć bęben światłoczuły.

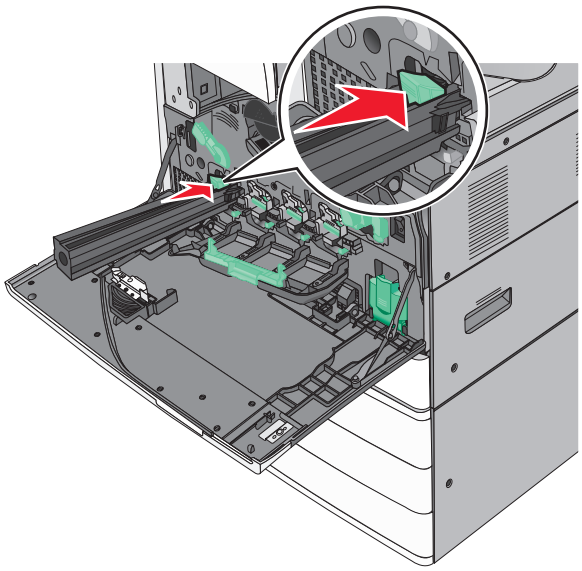

9 Dociśnij bęben światłoczuły aż do *zatrzaśnięcia*.

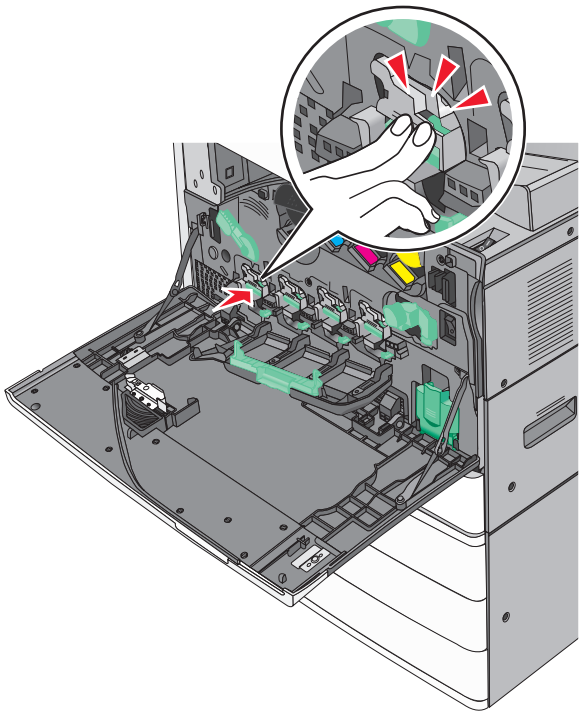

10 Ostrożnie wyciągnij element czyszczący głowicy drukującej do jego zatrzymania się, a następnie powoli wsuń go z powrotem na miejsce.

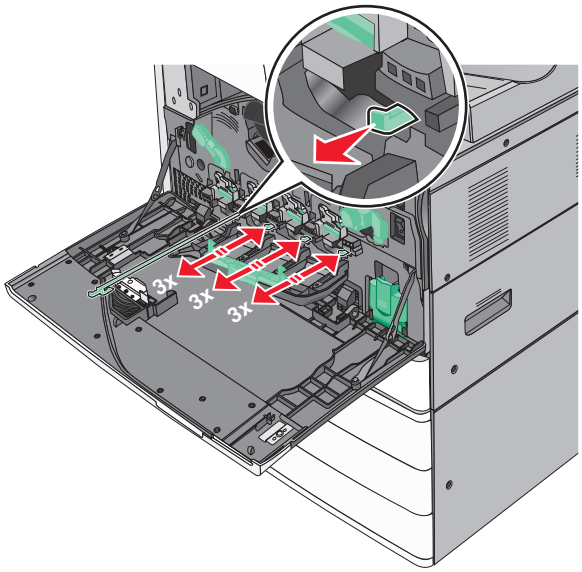

11 Zamknij pokrywę.

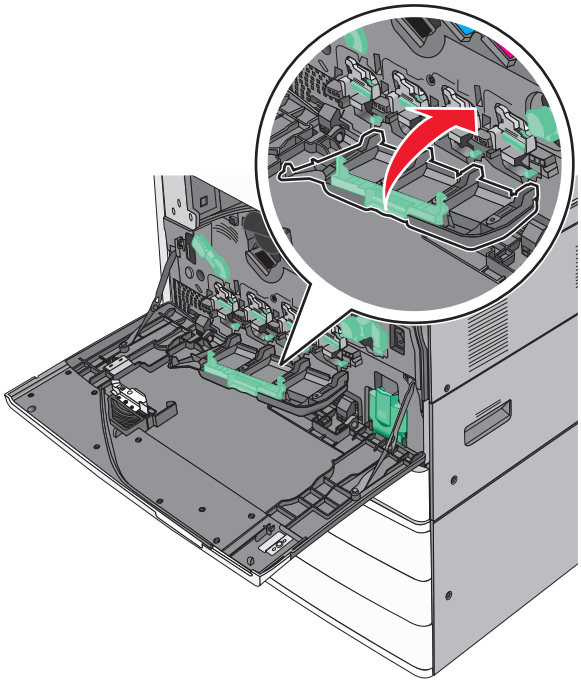

12 Obróć dźwignię zwalniania w prawo, aby zablokować pokrywę.

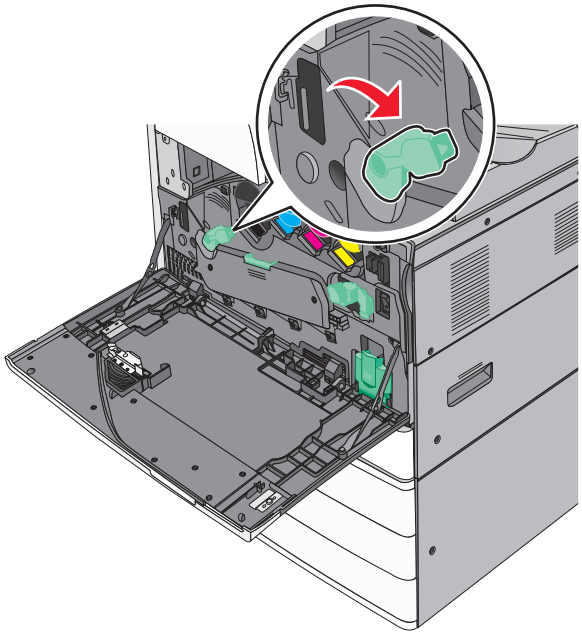

13 Zamknij przednie drzwiczki.

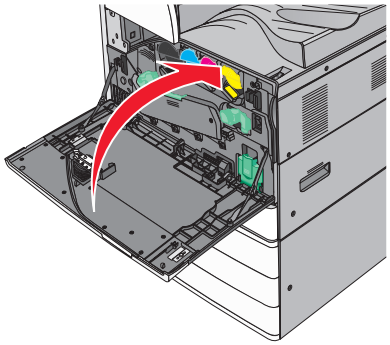

Wymiana kasety z tonerem

1 Otwórz przednie drzwiczki.

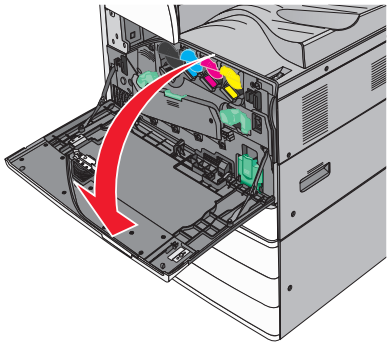

2 Wsuń rękę pod wgłębienie w kasecie z tonerem, a następnie lekko podnieść kasetę.

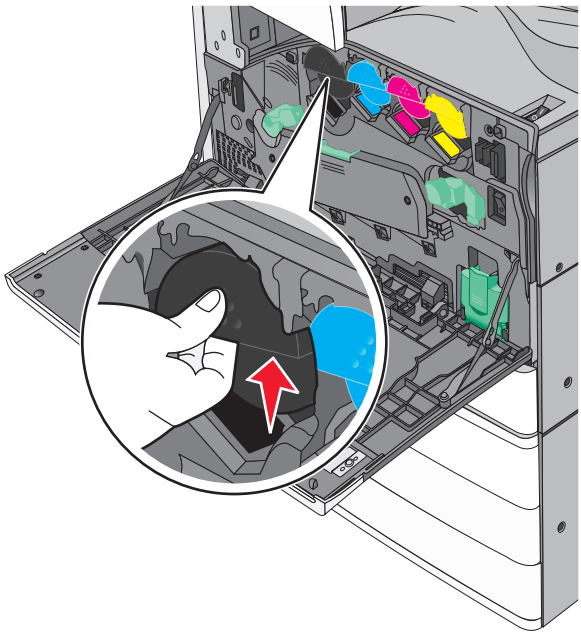

3 Wyciągnij kasetę z tonerem.

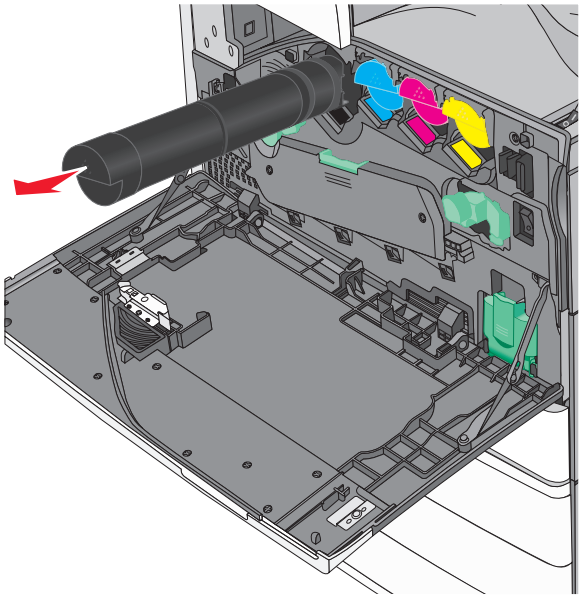

4 Rozpakuj zamienną kasetę z tonerem, a następnie potrząśnij ją na boki oraz do przodu i do tyłu, aby równomiernie rozłożyć toner w jej wnętrzu.

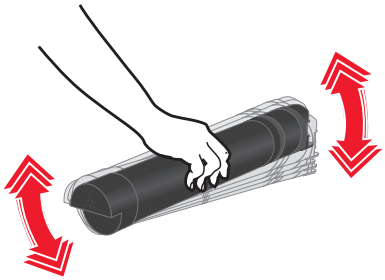

5 Usuń czerwony pasek opakowania z nowej kasety.

6 Włóż nową kasetę do drukarki.

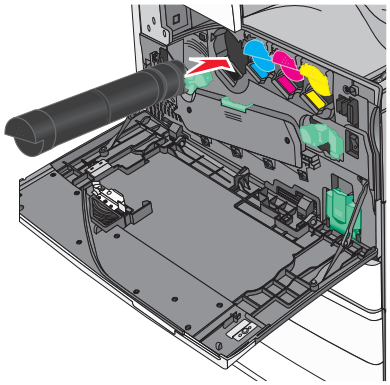

7 Zamknij przednie drzwiczki.

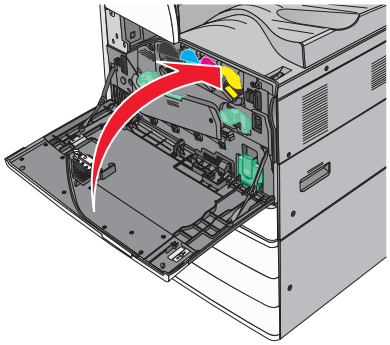

Wymiana pojemnika na zużyty toner

1 Wyłącz drukarkę.

2 Otwórz przednie drzwiczki.

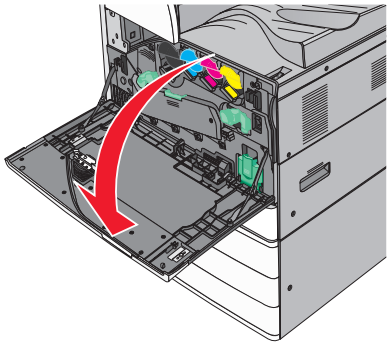

3 Wyjmij zużyty pojemnik na zużyty toner.

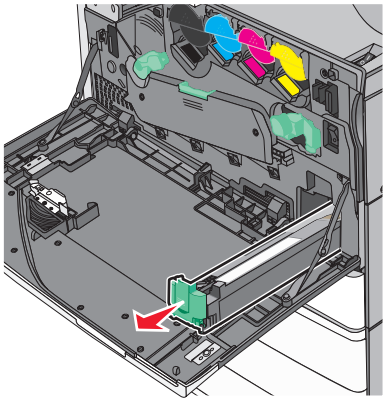

4 Rozpakuj nowy pojemnik na zużyty toner.

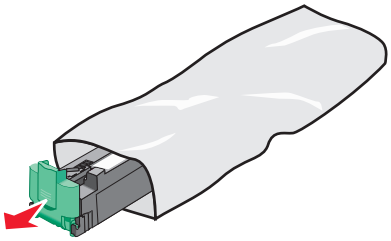

5 Wsuń do drukarki nowy pojemnik na zużyty toner aż do jego *zatrzaśnięcia*.

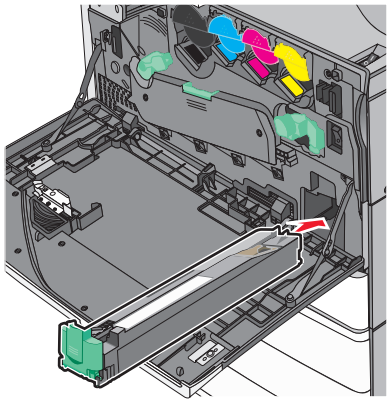

6 Obróć dźwignię zwalniania w lewo, aby otworzyć pokrywę.

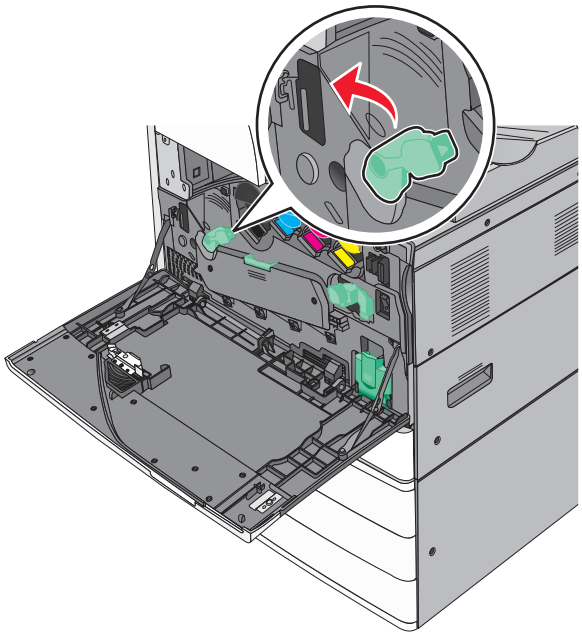

7 Opuść pokrywę.

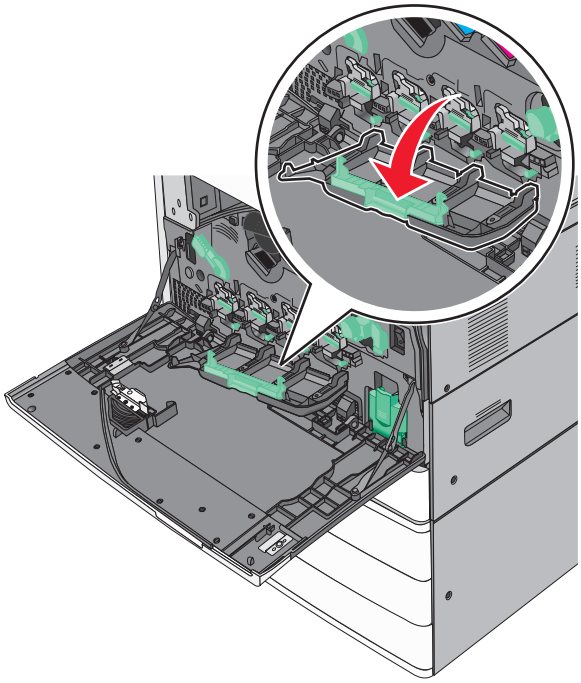

8 Wysuń element czyszczący głowicy drukującej.

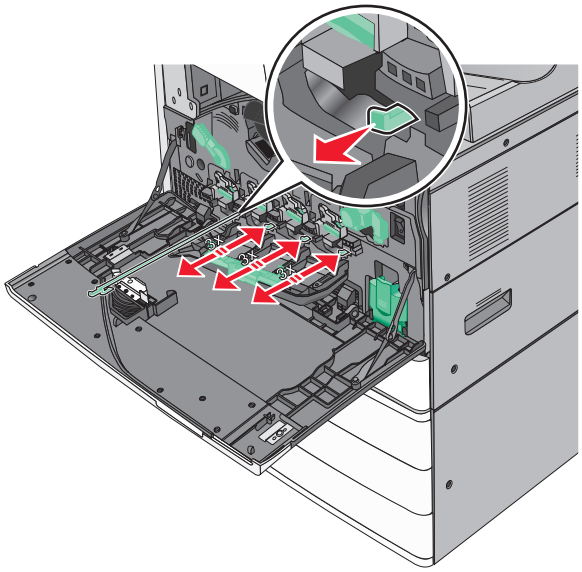

9 Ponownie wsuń element czyszczący głowicy drukującej.

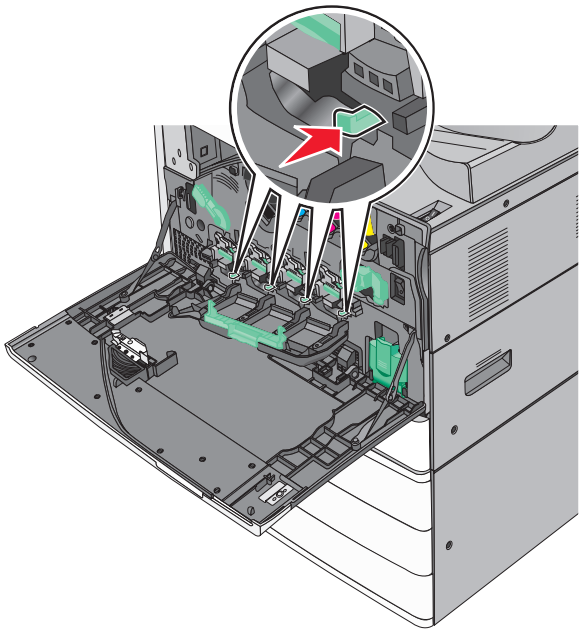

10 Zamknij pokrywę.

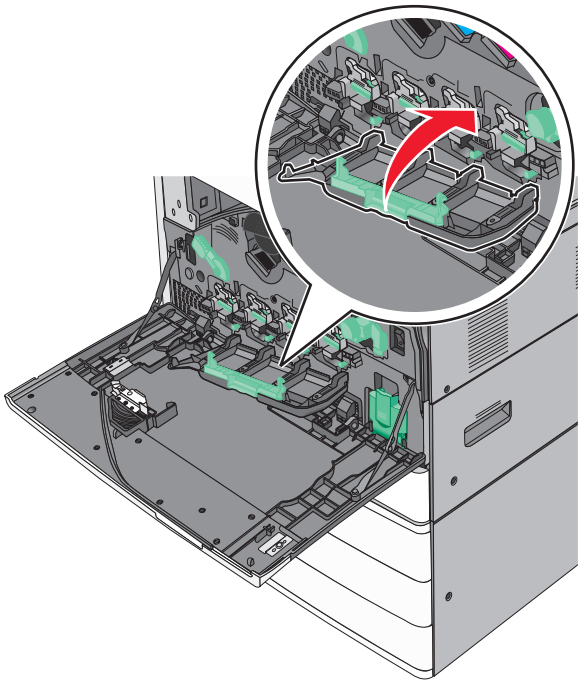

11 Obróć dźwignię zwalniania w prawo, aby zablokować pokrywę.

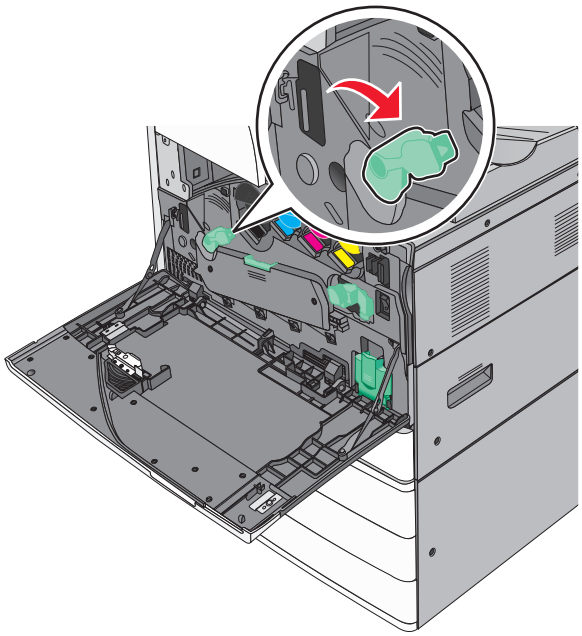

12 Zamknij przednie drzwiczki.

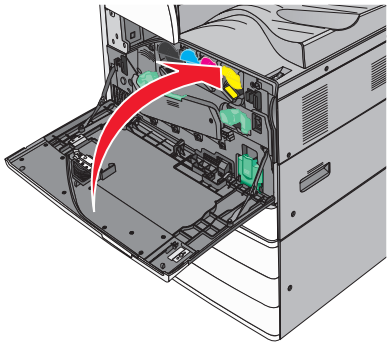

13 Ponownie włącz drukarkę.

Wymiana kasety zszywek

Uwaga: Na wyświetlaczu drukarki pojawia się komunikat z informacją, którą kasetę zszywek należy wymienić.

Wymiana kasety zszywek w standardowym module zszywacza

1 Otwórz drzwiczki G.

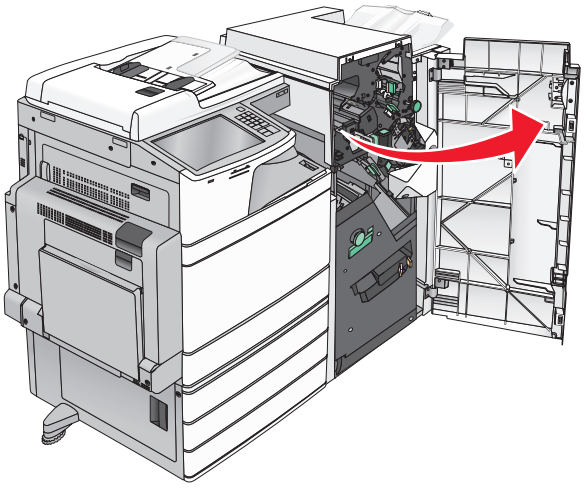

2 Przytrzymaj uchwyt kasety zszywek, a następnie pociągnij go w prawo.

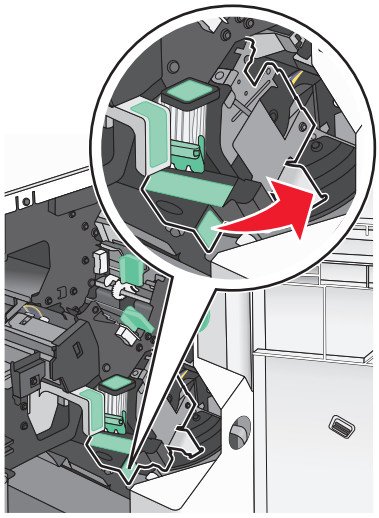

3 Wyciągnij kasetę zszywek z modułu wykańczającego.

Uwaga: Wyciągając kasetę zszywek, nie używaj dużej siły.

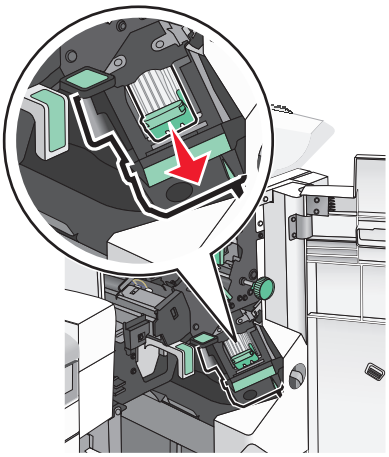

4 Ściśnij obustronnie puste opakowanie zszywek, a następnie wyjmij je z kasety.

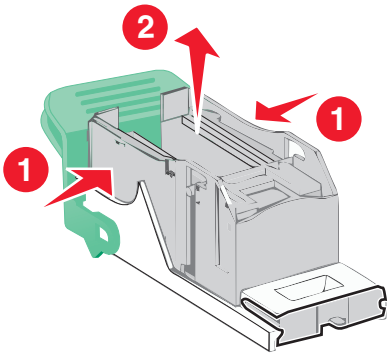

5 Włóż nowe opakowanie zszywek przodem do kasety zszywek, a następnie dociśnij tył do kasety.

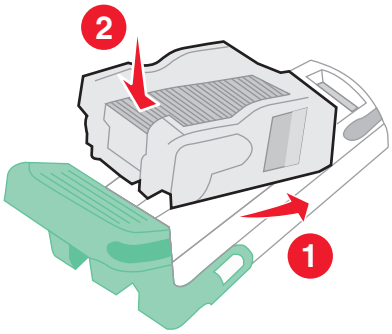

6 Dociśnij kasetę zszywek w module wykańczającym, aż *zatrzaśnie* się na swoim miejscu.

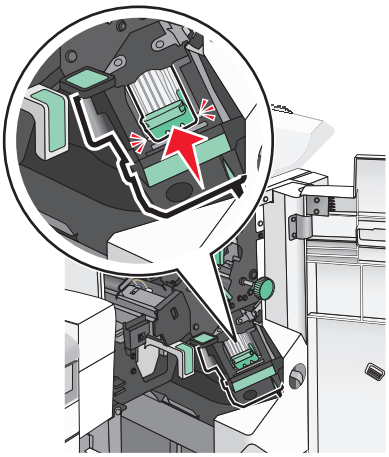

7 Zamknij drzwiczki G.

Wymiana kasety zszywek w module zszywacza broszur

Uwaga: To zadanie można wykonać tylko wtedy, gdy zainstalowano moduł wykańczający broszury.

1 Otwórz drzwiczki G.

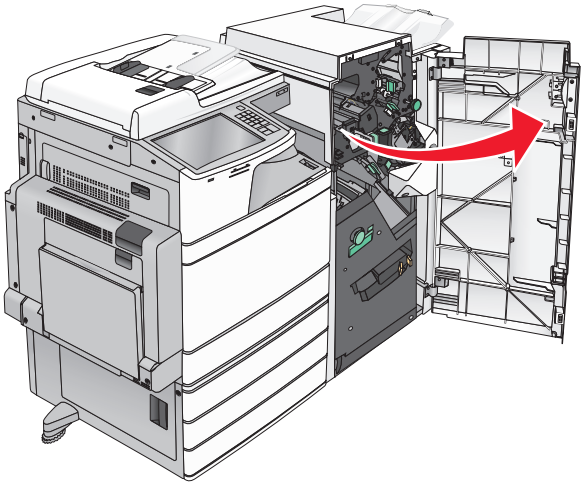

2 Odciągnij uchwyty kasety zszywek w prawo, a następnie wyjmij moduł kasety zszywek z modułu wykańczającego.

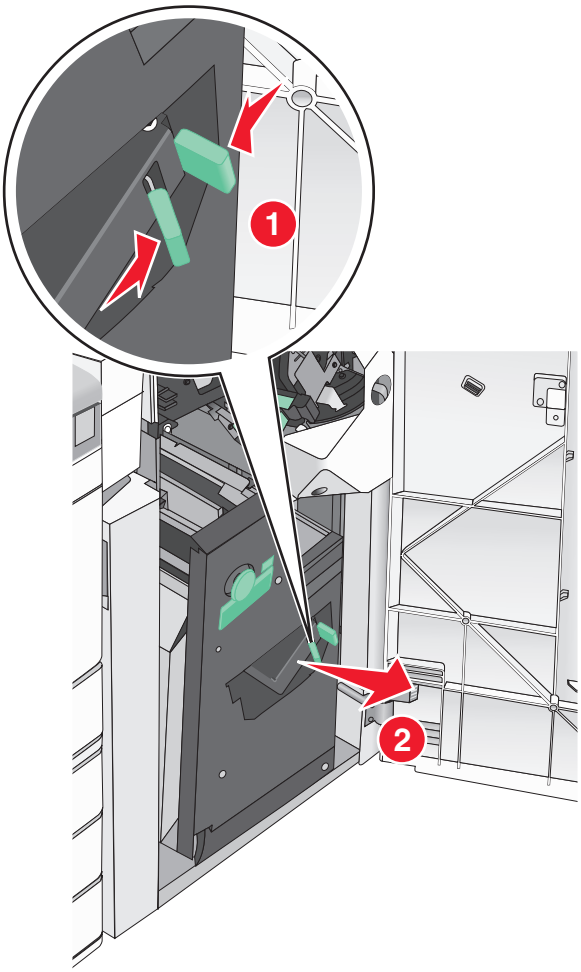

3 Przytrzymaj kasetę zszywek za wypustki po obu stronach.

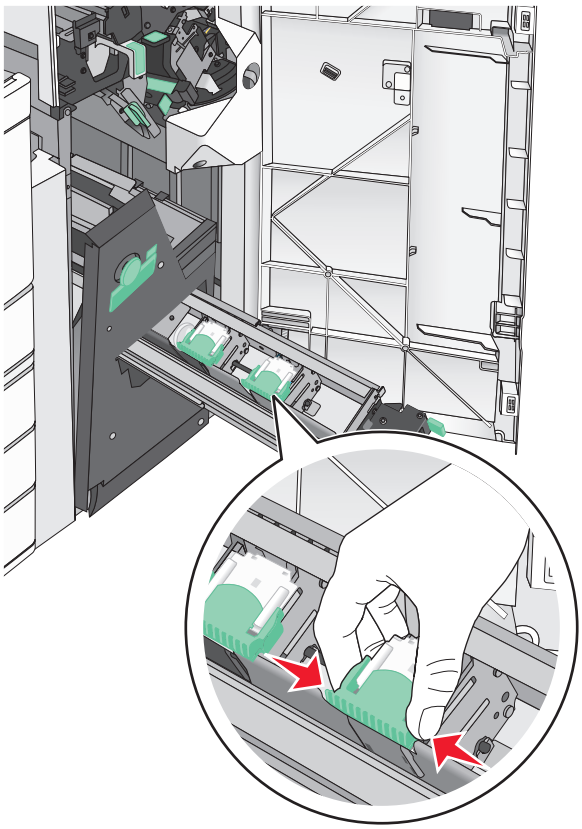

4 Obróć kasetę zszywek do broszur pod pewnym kątem.

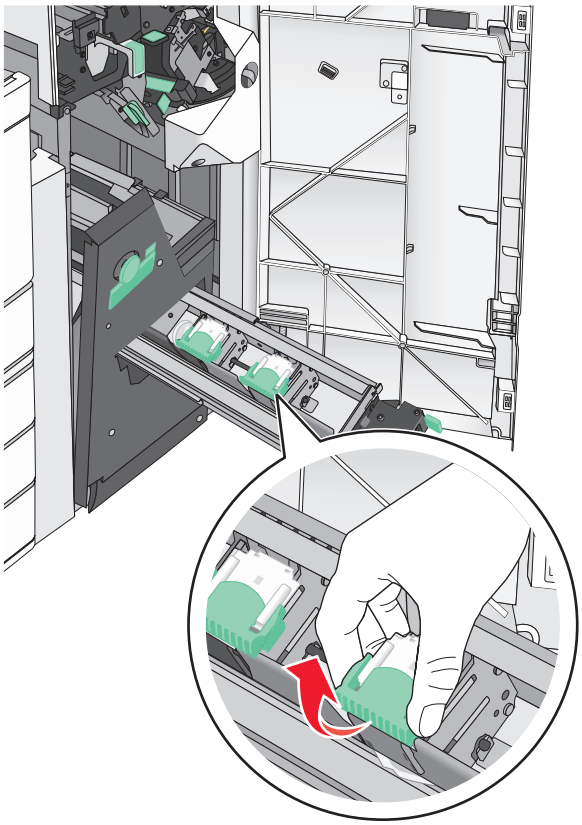

5 Wyciągnij kasetę zszywek do broszur z modułu.

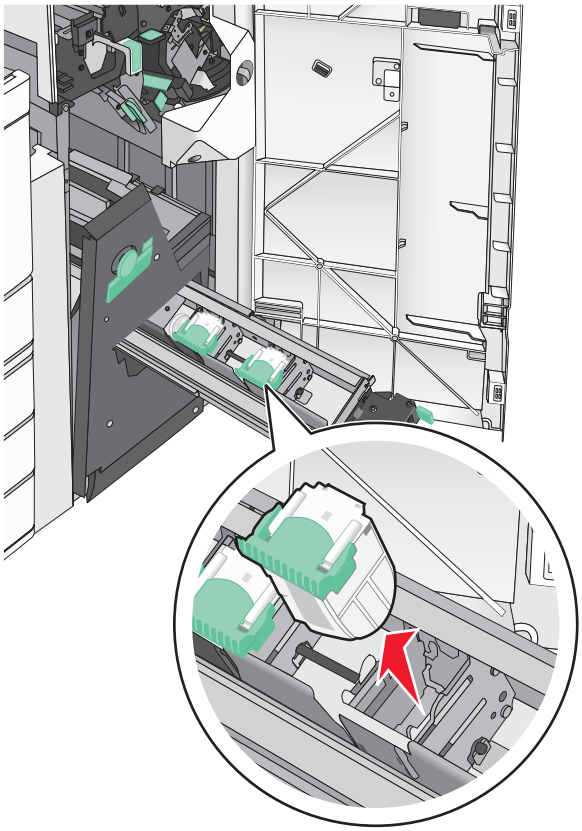

6 Ściśnij obustronnie puste opakowanie zszywek, a następnie wyjmij je z kasety.

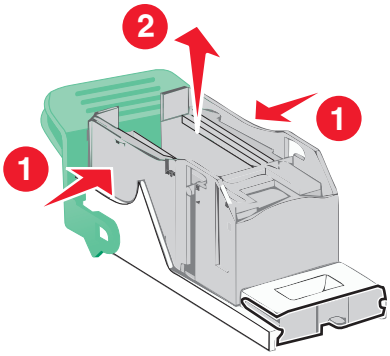

7 Włóż nowe opakowanie zszywek przodem do kasety zszywek, a następnie dociśnij tył do kasety.

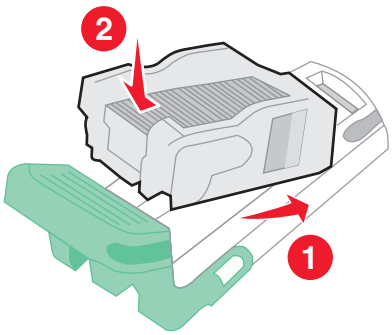

8 Włóż kasetę z powrotem w oryginalnym miejscu, a następnie delikatnie dociśnij ją, *aż zatrzaśnie się* na swoim miejscu.

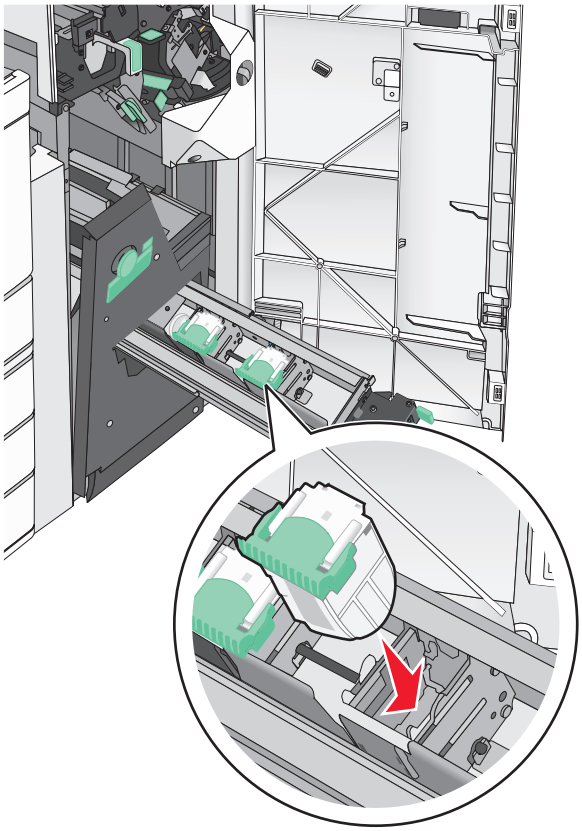

9 Włóż moduł z powrotem w oryginalnym miejscu.

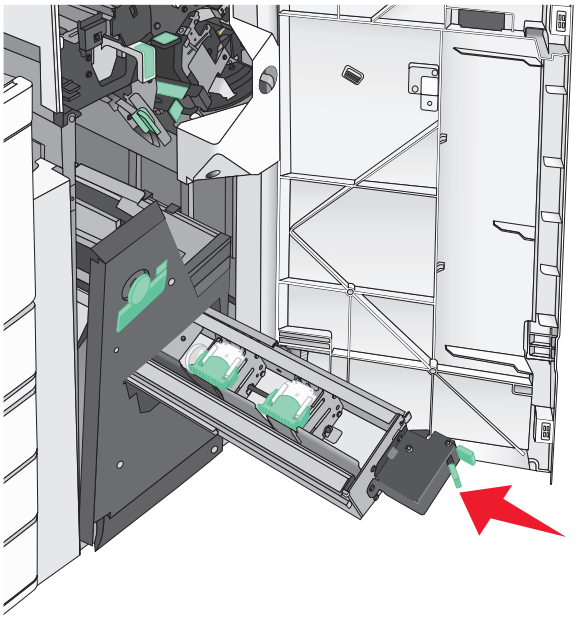

10 Zamknij drzwiczki G.

Przenoszenie drukarki

Przed przystąpieniem do przenoszenia drukarki

UWAGA — NIEBEZPIECZEŃSTWO USZKODZENIA CIAŁA: Drukarka waży ponad 18 kg i bezpieczne jej podniesienie wymaga co najmniej dwóch przeszkolonych pracowników.

UWAGA — NIEBEZPIECZEŃSTWO USZKODZENIA CIAŁA: Przed przystąpieniem do przenoszenia drukarki należy wykonać poniższe zalecane czynności, aby nie dopuścić do uszkodzenia ciała ani uszkodzenia drukarki.

- Wyłączyć drukarkę przełącznikiem zasilania i wyjąć wtyczkę przewodu zasilającego z gniazda wtykowego ściennego.
- Przed przystąpieniem do przenoszenia drukarki odłączyć od niej wszystkie przewody i kable.
- Podnieść drukarkę z opcjonalnej szuflady i odłożyć ją na bok — nie podnosić jednocześnie szuflady i drukarki.

  Uwaga: Podczas podnoszenia drukarki z opcjonalnej szuflady korzystać z uchwytów umieszczonych z obu stron drukarki.

Ostrzeżenie — możliwość uszkodzenia: Uszkodzenia drukarki spowodowane niewłaściwym przenoszeniem nie podlegają gwarancji.

Przenoszenie drukarki w inne miejsce

Drukarkę i opcjonalne elementy wyposażenia można bezpiecznie przenieść w inne miejsce, przestrzegając następujących środków ostrożności:

- Jeśli drukarka jest przewożona na wózku, musi on mieć na tyle dużą powierzchnię, aby mieściła się na nim cała podstawa drukarki. Jeśli opcjonalne elementy wyposażenia są przewożone na wózku, musi on mieć na tyle dużą powierzchnię, aby mieściły się na nim całe podstawy opcjonalnych elementów wyposażenia.
- Drukarka musi pozostawać w pozycji pionowej.
- Należy unikać gwałtownych wstrząsów.

Transport drukarki

Na czas transportu należy umieścić drukarkę w oryginalnym opakowaniu lub opakowaniu zastępczym, które można zamówić w punkcie zakupu drukarki.

Informacje dla administratorów

Znajdowanie zaawansowanych informacji o sieci i informacji dla administratora

W tym rozdziale omówiono wykonywanie podstawowych zadań administracyjnych przy użyciu wbudowanego serwera WWW. Omówienie zaawansowanych zadań administracyjnych można znaleźć w *Podręczniku pracy w sieci* na dysku CD-ROM *Oprogramowanie i dokumentacja* lub w publikacji *Embedded Web Server — bezpieczeństwo: podręcznik administratora* w witrynie pomocy technicznej firmy Lexmark w sieci Web pod adresem **http://support.lexmark.com**.

Sprawdzanie stanu drukarki

1. W polu adresu w przeglądarce sieci Web wpisz adres IP drukarki.

   Jeśli nie znasz adresu IP drukarki, możesz wykonać następujące czynności:
   - Wyświetl adres IP drukarki na jej panelu sterowania w sekcji TCP/IP menu Sieć/Porty.
   - Wydrukuj stronę konfiguracji sieci lub strony ustawień menu i odszukaj adres IP drukarki w sekcji TCP/IP.
2. Kliknij opcję **Stan urządzenia**.

Obszar stanu urządzenia zawiera następujące informacje:
- Ustawienia zasobnika papieru
- Poziom toneru w naboju drukującym
- Wartość procentowa pozostałego czasu eksploatacji zestawu konserwacyjnego
- Pomiary pojemności niektórych elementów drukarki

Sprawdzanie wirtualnego wyświetlacza

1. Przejdź do wbudowanego serwera WWW powiązanego z drukarką.

   W polu adresu w przeglądarce sieci Web wpisz adres IP drukarki.

   Jeśli nie znasz adresu IP drukarki, możesz wykonać następujące czynności:
   - Wyświetl adres IP drukarki na jej panelu sterowania w sekcji TCP/IP menu Sieć/Porty.
   - Wydrukuj stronę konfiguracji sieci lub strony ustawień menu i odszukaj adres IP drukarki w sekcji TCP/IP.
2. Sprawdź wirtualny wyświetlacz widoczny w lewym górnym rogu ekranu.

   Zadaniem wirtualnego wyświetlacza (podobnie jak rzeczywistego wyświetlacza na panelu sterowania drukarki) jest wyświetlanie komunikatów drukarki.

Konfigurowanie alarmów e-mail

Skonfiguruj drukarkę do wysyłania wiadomości e-mail w przypadku, gdy kończą się materiały eksploatacyjne bądź gdy konieczna jest zmiana papieru, jego uzupełnienie lub usunięcie zacięcia.

1. W polu adresu w przeglądarce sieci Web wpisz adres IP drukarki.

   Jeśli nie znasz adresu IP drukarki, możesz wykonać następujące czynności:
   - Wyświetl adres IP drukarki na jej panelu sterowania w sekcji TCP/IP menu Sieć/Porty.
   - Wydrukuj stronę konfiguracji sieci lub strony ustawień menu i odszukaj adres IP drukarki w sekcji TCP/IP.
2. Kliknij opcję **Ustawienia**.
3. W obszarze Inne ustawienia kliknij opcję **Konfiguracja alarmów e-mail**.
4. Zaznacz elementy, których mają dotyczyć powiadomienia, i wpisz adresy e-mail.
5. Kliknij przycisk **Wyślij**.

Uwaga: Aby uzyskać informacje na temat konfigurowania serwera poczty e-mail, skontaktuj się z osobą odpowiedzialną za obsługę techniczną systemu.

Wyświetlanie raportów

Można wyświetlać różne raporty dotyczące wbudowanego serwera WWW. Te raporty są przydatne w celu dokonania oceny stanu drukarki, sieci i materiałów eksploatacyjnych.

Aby wyświetlić raporty dotyczące drukarki sieciowej:

1. W polu adresu przeglądarki internetowej wpisz adres IP drukarki.

   Jeśli nie znasz adresu IP drukarki, możesz wykonać następujące czynności:
   - Wyświetl adres IP drukarki na panelu operacyjnym drukarki w sekcji TCP/IP menu Sieć/Porty.
   - Wydrukuj stronę konfiguracji sieci lub strony ustawień menu i odszukaj adres IP drukarki w sekcji TCP/IP.
2. Kliknij opcję **Raporty**, a następnie kliknij typ raportu, jaki chcesz wyświetlić.

Przywracanie domyślnych ustawień fabrycznych

Jeśli chcesz zachować listę aktualnych ustawień menu w celu zastosowania ich w przyszłości, przed przywróceniem domyślnych ustawień fabrycznych wydrukuj stronę ustawień menu.

Ostrzeżenie — możliwość uszkodzenia: Wybór opcji Przywracanie ustawień fabrycznych powoduje przywrócenie większości pierwotnych domyślnych ustawień fabrycznych drukarki. Wyjątkami są: język wyświetlacza, niestandardowe rozmiary i komunikaty, a także menu ustawienia sieci i portów. Wszystkie pobrane zasoby zapisane w pamięci RAM są usuwane. Ustawienie to nie ma wpływu na pobrane zasoby zapisane w pamięci flash lub na dysku twardym drukarki.

Z poziomu ekranu głównego przejdź do opcji:

> **Ustawienia** > **Ustawienia ogólne** > **Ustawienia fabryczne** > **Przywróć teraz** > **Wyślij**

Usuwanie zacięć

Większości zacięć można zapobiec poprzez staranny wybór papieru i nośników specjalnych oraz ich prawidłowe załadowanie. W przypadku zacięcia należy wykonać czynności opisane w tym rozdziale.

Uwaga: Dla funkcji Usuwanie zacięć wybrane jest domyślnie ustawienie Automatycznie. Strony, które uległy zacięciu, są ponownie drukowane, chyba że pamięć wymagana do przetworzenia tych stron jest potrzebna do realizacji innych zadań.

Zapobieganie zacięciom

Zalecenia dotyczące zasobnika na papier

- Należy się upewnić, że papier w zasobniku leży płasko.
- Nie należy wyjmować zasobnika w trakcie drukowania.
- Nie należy załadowywać zasobnika w trakcie drukowania. Należy go załadować przed drukowaniem albo poczekać na monit o załadowanie go.
- Nie należy ładować zbyt dużej ilości papieru. Wysokość stosu nie może przekraczać oznaczonej maksymalnej wysokości.
- Należy się upewnić, że prowadnice w zasobniku lub podajniku uniwersalnym są ustawione prawidłowo i nie dociskają nadmiernie papieru lub kopert.
- Po załadowaniu papieru zasobnik należy mocno dopchnąć.

Zalecenia dotyczące papieru

- Należy stosować wyłącznie zalecany papier i nośniki specjalne.
- Nie należy ładować pomarszczonego, pogniecionego, wilgotnego, zagiętego ani pozwijanego papieru.
- Stos papieru przed załadowaniem należy powyginać, a następnie wyrównać na krawędziach.

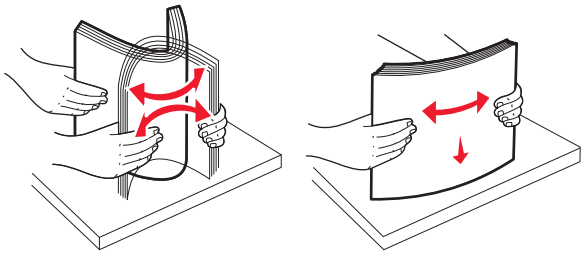

- Nie należy używać papieru przeciętego lub przyciętego ręcznie.
- W tym samym stosie nie należy jednocześnie umieszczać papieru o różnych rozmiarach, gramaturach lub typach.
- Należy się upewnić, że w menu panelu sterowania drukarki ustawiono prawidłowo wszystkie rozmiary i typy nośników.
- Papier należy przechowywać zgodnie z zaleceniami producenta.

Znaczenie numerów zacięć i oznaczeń miejsc ich wystąpień

W przypadku zacięcia na wyświetlaczu drukarki pojawia się komunikat z informacją o miejscu zacięcia. Otwórz drzwiczki i pokrywy, aby wyjąć zasobniki i uzyskać dostęp do miejsc, w których występują zacięcia. Aby rozwiązać problem wskazywany przez komunikat o zacięciu papieru, należy usunąć cały papier z drogi podawania papieru.

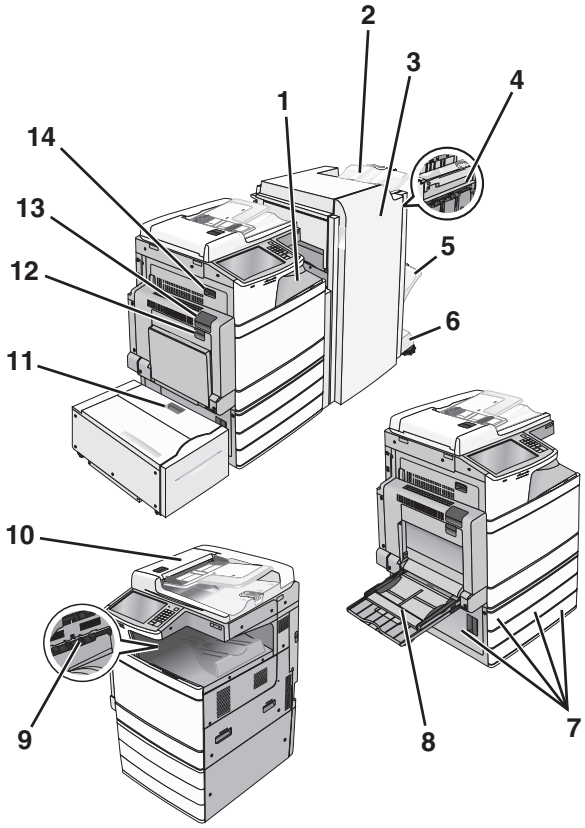

Obszar	Nazwa miejsca	Numery zacięć	Co należy zrobić
1	Pokrywa F (transport papieru)	**4yy.xx** **455**	Otwórz pokrywę F, a następnie wyjmij zacięty papier. Otwórz drzwiczki G i H, a następnie wyjmij zacięty papier. Otwórz drzwiczki zszywacza, wyjmij kasetę zszywek, a następnie wyjmij zaciętą zszywkę.
2	Standardowy odbiornik modułu wykańczającego		
3	Drzwiczki G		
4	Drzwiczki H		
5	Odbiornik modułu wykańczającego 1		
6	Odbiornik modułu wykańczającego 2		
7	Drzwiczki C Zasobniki 1–4	**24x**	Otwórz drzwiczki C, a następnie wyjmij zacięty papier. Otwórz każde drzwiczki, a następnie wyjmij zacięty papier.

Obszar	Nazwa miejsca	Numery zacięć	Co należy zrobić
8	Podajnik uniwersalny	**250**	Wyjmij cały papier z podajnika uniwersalnego, a następnie wyjmij zacięty papier.
9	Odbiornik standardowy	**201–202** **203**	Usuń cały papier z odbiornika standardowego, a następnie wyjmij zacięty papier.
10	automatyczny podajnik dokumentów (ADF)	**28y.xx**	Usuń cały papier z podajnika ADF, a następnie wyjmij zacięty papier.
11	Zasobnik 5 (podajnik o dużej pojemności)	**24x**	Otwórz drzwiczki, a następnie wyjmij zacięty papier. Otwórz pokrywę górną, a następnie wyjmij zacięty papier. Delikatnie przesuwaj zasobnik w lewo, aż się zatrzyma, a następnie wyjmij zacięty papier.
12	Drzwiczki B	**230**	Otwórz drzwiczki B, a następnie wyjmij zacięty papier.
13	Drzwiczki A	**201–202** **231** **281**	Otwórz drzwiczki A, a następnie wyjmij zacięty papier. Wyjmij cały zacięty papier z nagrzewnicy.
14	Drzwiczki D	**203**	Otwórz drzwiczki A, następnie drzwiczki D, a następnie wyjmij zacięty papier.

201–202 zacięcie papieru

Jeśli papier widać w standardowym koszu wyjściowym, chwyć mocno papier z obu stron i delikatnie go wyciągnij.

Uwaga: Upewnij się, że wszystkie kawałki papieru zostały usunięte.

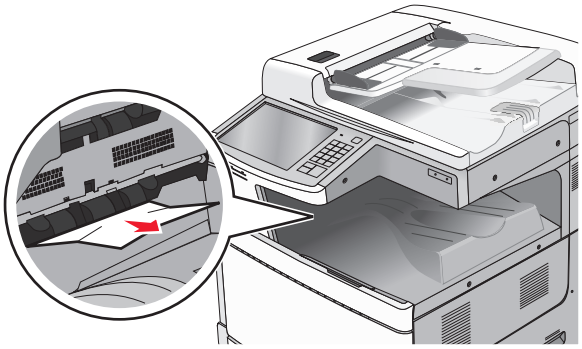

Zacięcie papieru w nagrzewnicy

1 Otwórz drzwiczki A, podnosząc zatrzask zwalniający i opuszczając drzwiczki.

UWAGA — GORĄCA POWIERZCHNIA: Wewnętrzne elementy drukarki mogą być gorące. W celu zmniejszenia ryzyka oparzenia przed dotknięciem danego komponentu należy poczekać, aż ostygnie.

2 Unieś zieloną dźwignię.

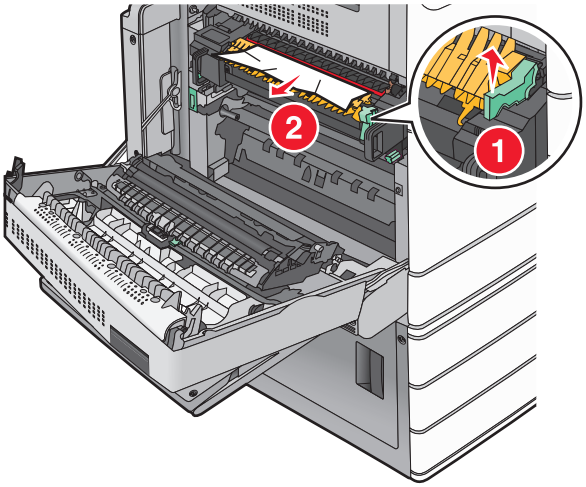

3 Chwyć mocno zacięty papier z obu stron i delikatnie go wyciągnij.

Ostrzeżenie — możliwość uszkodzenia: Nie dotykaj środka modułu grzałki. Spowodowałoby to uszkodzenie nagrzewnicy.

Uwaga: Upewnij się, że wszystkie kawałki papieru zostały usunięte.

4 Dociśnij zieloną dźwignię, aby powróciła na swoje miejsce.

5 Zamknij drzwiczki A.

6 W razie potrzeby dotknij opcji **Kontynuuj** na panelu sterowania drukarki.

Zacięcie papieru pod nagrzewnicą

1 Otwórz drzwiczki A.

UWAGA — GORĄCA POWIERZCHNIA: Wewnętrzne elementy drukarki mogą być gorące. W celu zmniejszenia ryzyka oparzenia przed dotknięciem danego komponentu należy poczekać, aż ostygnie.

2 Jeśli papier widać pod nagrzewnicą, chwyć mocno zacięty papier z obu stron i delikatnie go wyciągnij.

Uwaga: Upewnij się, że wszystkie kawałki papieru zostały usunięte.

3 Zamknij drzwiczki A.

4 W razie potrzeby dotknij opcji **Kontynuuj** na panelu sterowania drukarki.

203 zacięcie papieru

Jeśli papier widać w standardowym koszu wyjściowym, chwyć mocno papier z obu stron i delikatnie go wyciągnij.

Uwaga: Upewnij się, że wszystkie kawałki papieru zostały usunięte.

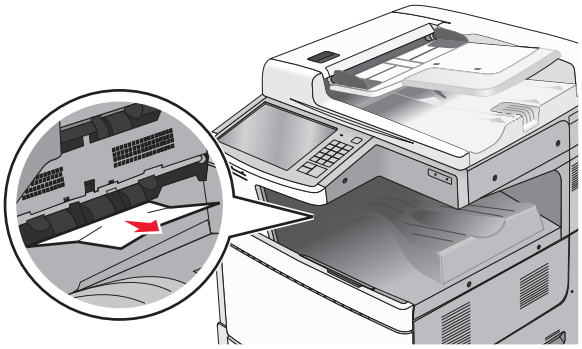

1 Otwórz drzwiczki A, a następnie drzwiczki D, podnosząc ich zatrzaski zwalniające i opuszczając drzwiczki.

   UWAGA — GORĄCA POWIERZCHNIA: Wewnętrzne elementy drukarki mogą być gorące. W celu zmniejszenia ryzyka oparzenia, przed dotknięciem danego komponentu należy odczekać, aż ostygnie.

2 Chwyć mocno zacięty papier z obu stron i delikatnie go wyciągnij.

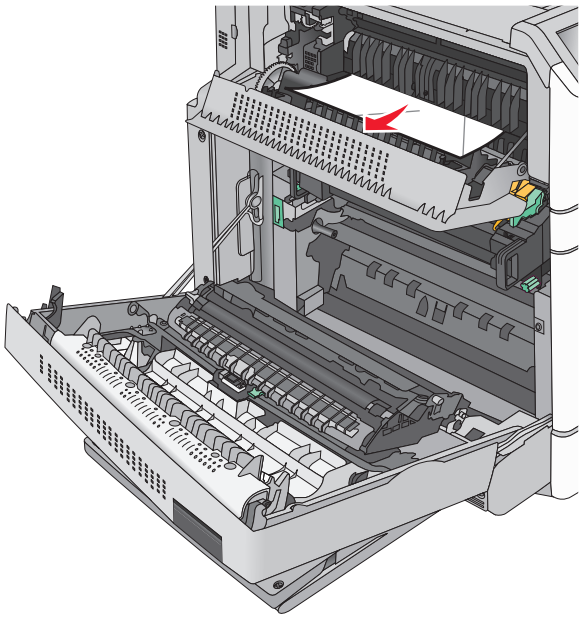

   Uwaga: Upewnij się, że wszystkie kawałki papieru zostały usunięte.

3 Zamknij drzwiczki D, a następnie drzwiczki A.

4 W razie potrzeby dotknij opcji **Kontynuuj** na panelu sterowania drukarki.

230 zacięcie papieru

1 Opuść podajnik uniwersalny, a następnie otwórz drzwiczki B.

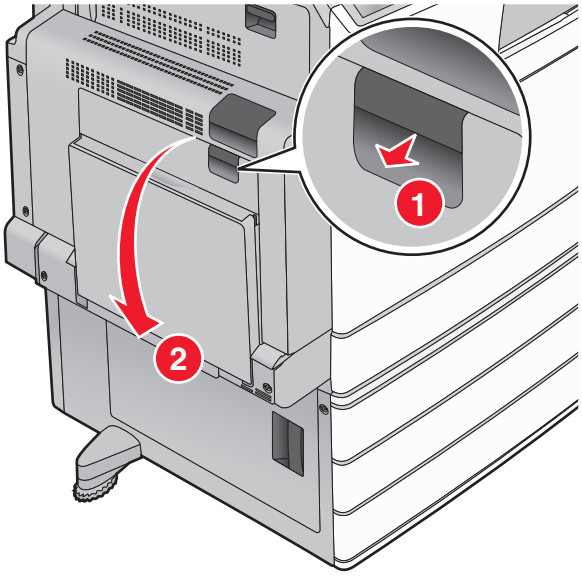

2 Chwyć mocno zacięty papier z obu stron i delikatnie go wyciągnij.

Uwaga: Upewnij się, że wszystkie kawałki papieru zostały usunięte.

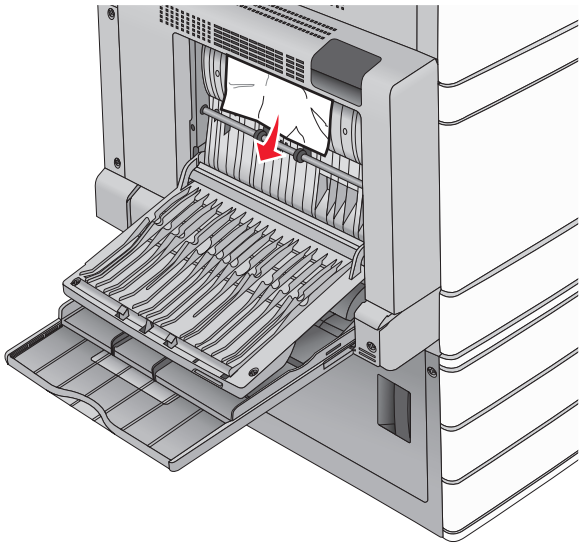

3 Zamknij drzwiczki B.

4 W razie potrzeby dotknij opcji **Kontynuuj** na panelu sterowania drukarki.

231 zacięcie papieru

1 Otwórz drzwiczki A, podnosząc zatrzask zwalniający, a następnie opuść drzwiczki.

UWAGA — GORĄCA POWIERZCHNIA: Wewnętrzne elementy drukarki mogą być gorące. W celu zmniejszenia ryzyka oparzenia, przed dotknięciem danej części należy odczekać, aż ostygnie.

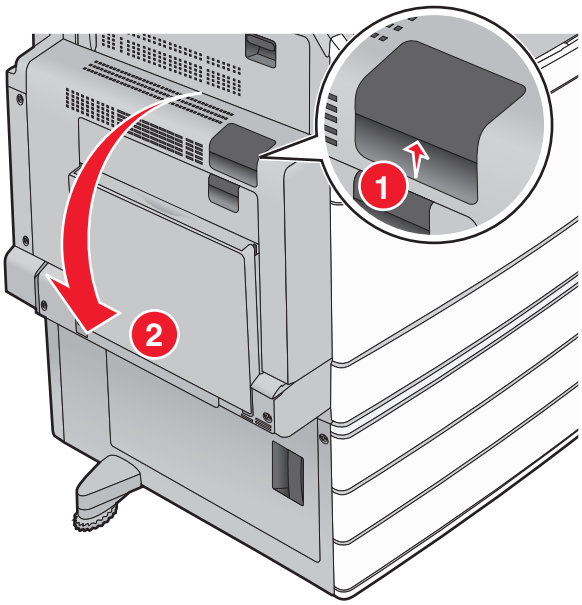

2 Unieś zieloną dźwignię.

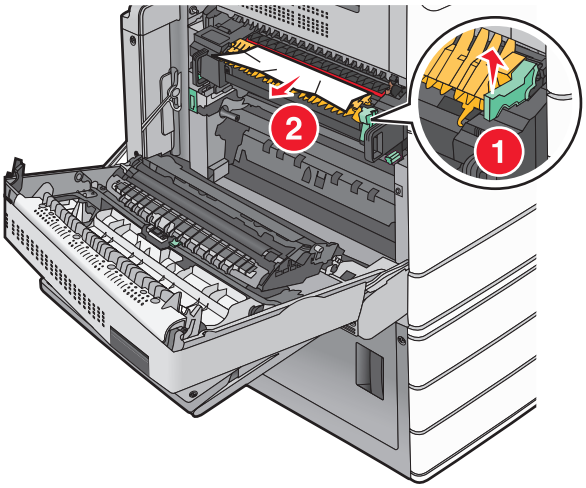

3 Chwyć mocno zacięty papier z obu stron i delikatnie go wyciągnij.

Uwaga: Upewnij się, że wszystkie kawałki papieru zostały usunięte.

4 Dociśnij zieloną dźwignię, aby powróciła na swoje miejsce.

5 Zamknij drzwiczki A.

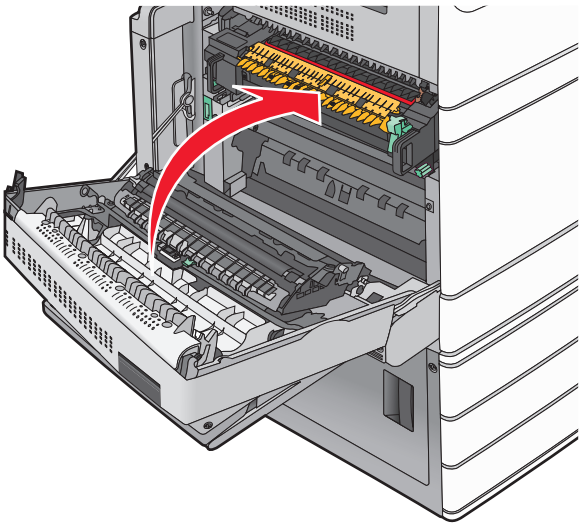

6 W razie potrzeby dotknij opcji **Kontynuuj** na panelu sterowania drukarki.

24x zacięcie papieru

Uwaga: Wyciągając zacięty papier, należy upewnić się, że zostały usunięte wszystkie jego kawałki.

Zacięcie papieru w zasobniku 1.

1 Otwórz zasobnik 1.

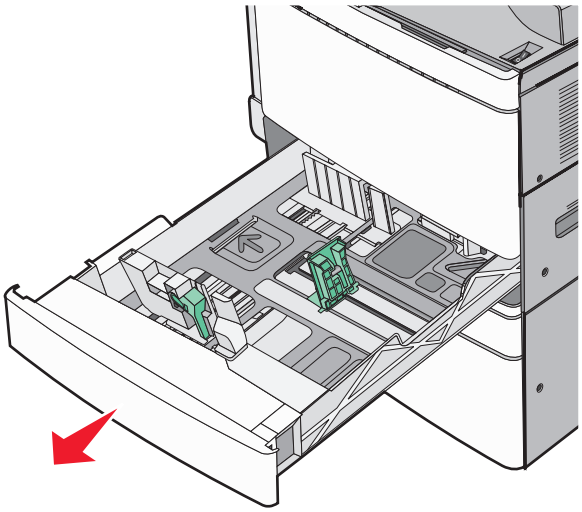

2 Chwyć mocno zacięty papier z obu stron i delikatnie go wyciągnij.

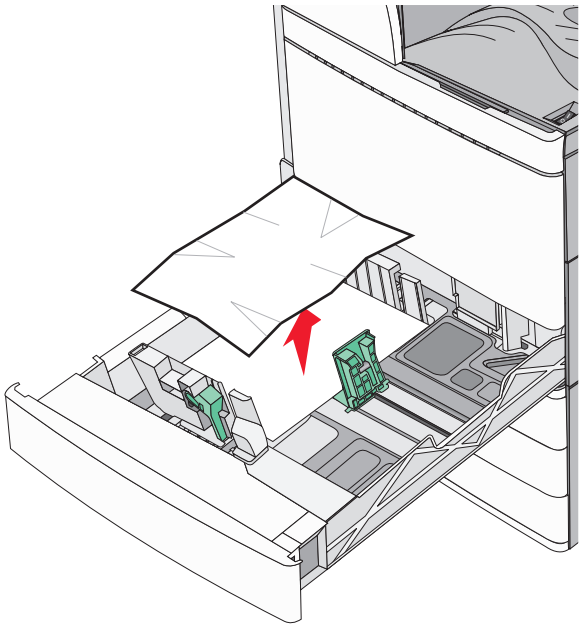

3 Zamknij zasobnik 1.

4 W razie potrzeby dotknij opcji **Kontynuuj, zacięcie usunięte** na panelu sterowania drukarki.

Zacięcie papieru w jednym z zasobników opcjonalnych (zasobniki od 2 do 4)

1 Sprawdź drzwiczki C, a następnie mocno chwyć zacięty papier i wyciągnij go.

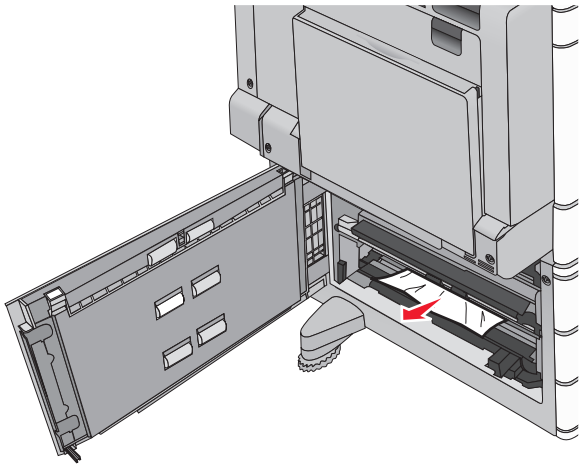

2 Otwórz określony zasobnik.

3 Chwyć mocno zacięty papier z obu stron i delikatnie go wyciągnij.

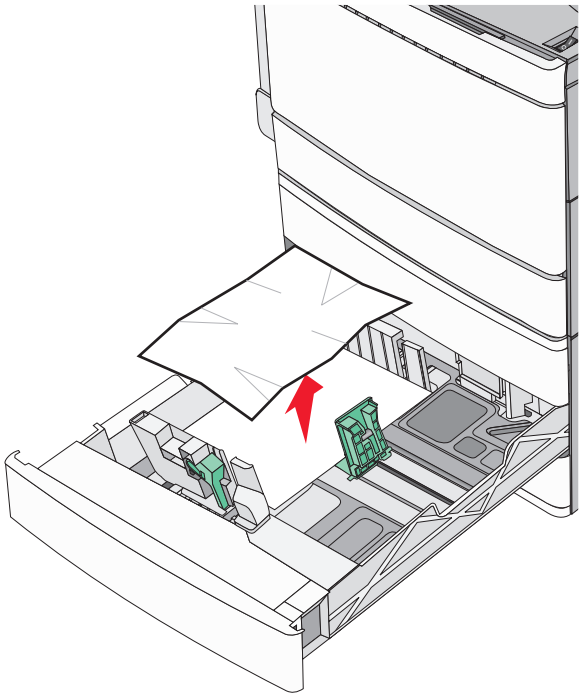

4 Zamknij zasobnik.

5 W razie potrzeby dotknij opcji **Kontynuuj, zacięcie usunięte** na panelu sterowania drukarki.

Zacięcie papieru w zasobniku 5 (podajniku o dużej pojemności)

Zacięcie papieru wewnątrz zasobnika

1 Wyciągnij zasobnik do oporu.

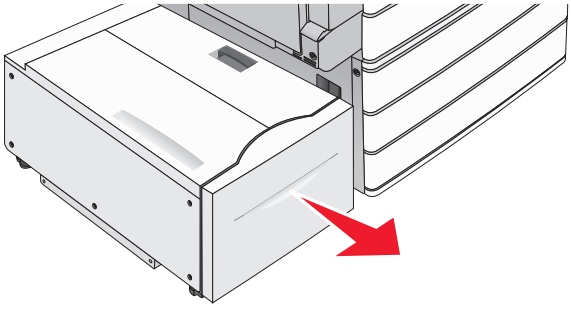

Ostrzeżenie — możliwość uszkodzenia: Nie wyciągaj zasobnika ze zbyt dużą siłą. Może to spowodować obrażenia kolan w wyniku uderzenia.

2 Chwyć mocno zacięty papier z obu stron i delikatnie go wyciągnij.

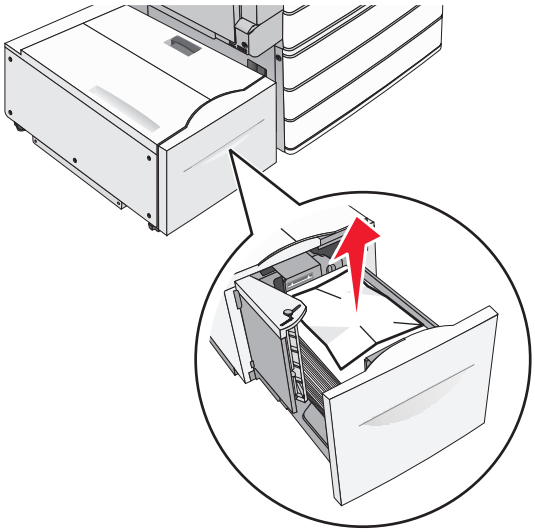

3 Delikatnie wsuń zasobnik, aż się zatrzyma.

4 W razie potrzeby dotknij opcji **Kontynuuj, zacięcie usunięte** na panelu sterowania drukarki.

Zacięcie papieru na tacy zasobnika

1 Delikatnie przesuwaj zasobnik w lewo, aż się zatrzyma.

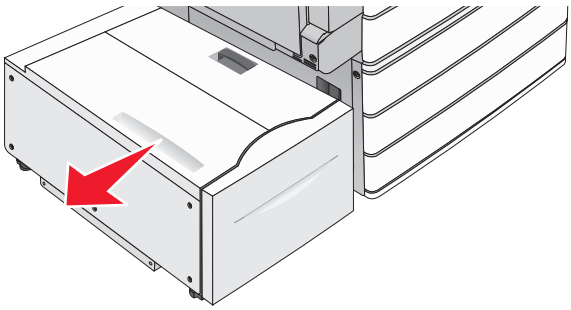

2 Chwyć mocno zacięty papier z obu stron i delikatnie go wyciągnij.

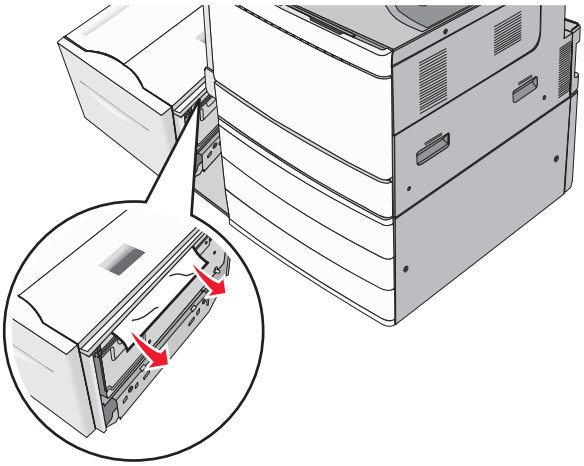

3 Delikatnie włóż zasobnik z powrotem na miejsce.

4 W razie potrzeby dotknij opcji **Kontynuuj, zacięcie usunięte** na panelu sterowania drukarki.

Zacięcie papieru pod pokrywą górną

1 Delikatnie przesuwaj zasobnik w lewo, aż się zatrzyma.

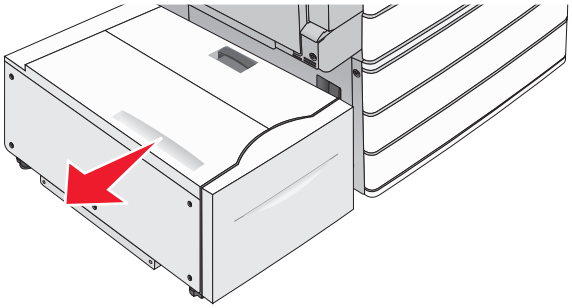

2 Otwórz pokrywę górną.

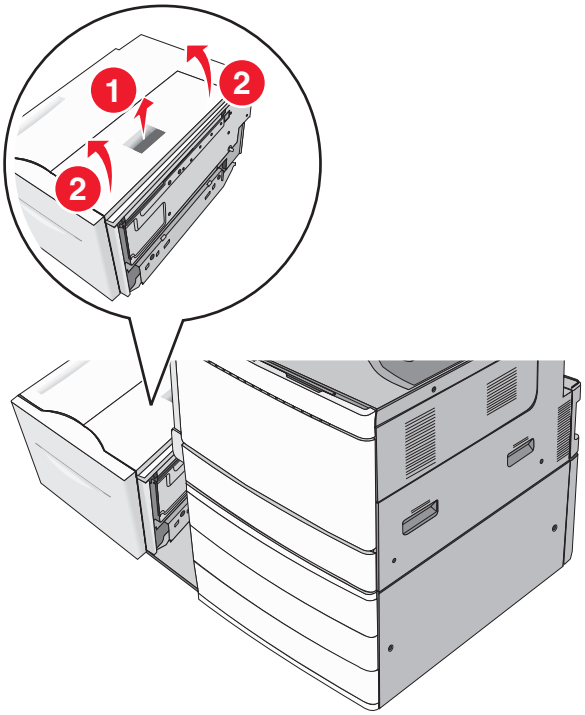

3 Chwyć mocno zacięty papier z obu stron i delikatnie go wyciągnij.

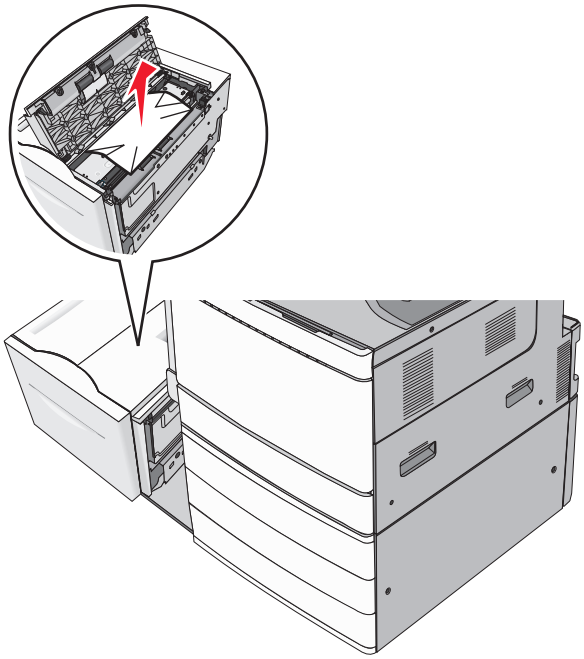

4 Zamknij pokrywę górną.

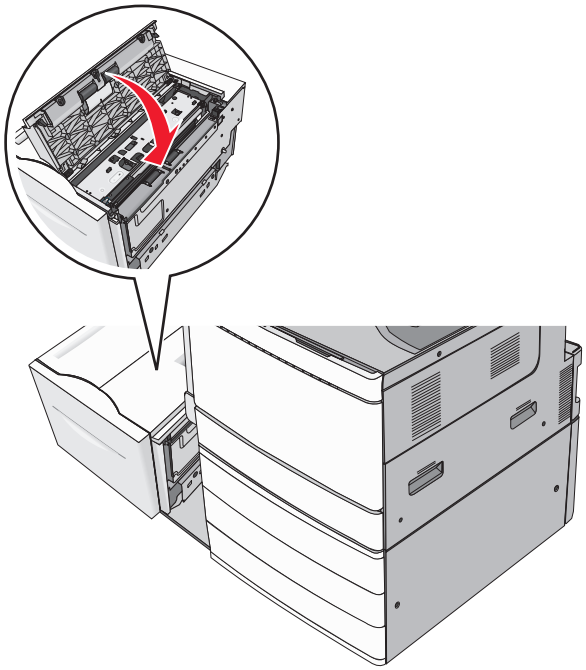

5 Delikatnie włóż zasobnik z powrotem na miejsce.

6 W razie potrzeby dotknij opcji **Kontynuuj, zacięcie usunięte** na panelu sterowania drukarki.

250 zacięcie papieru

1 Wyjmij wszystkie zacięte kartki z podajnika do wielu zastosowań.

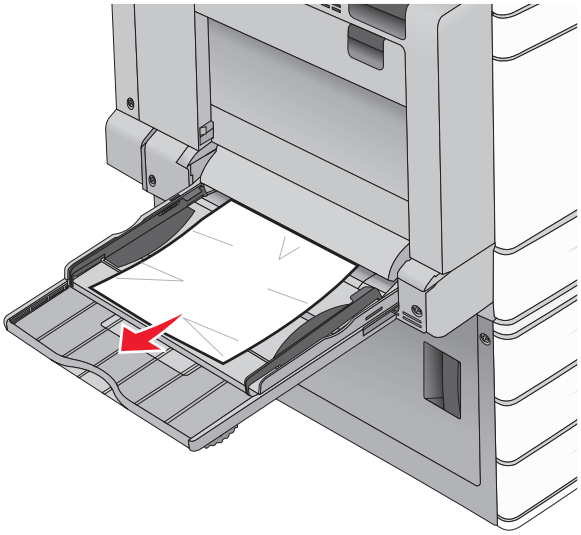

2 Załaduj papier do podajnika do wielu zastosowań.

3 W razie potrzeby dotknij opcji **Kontynuuj, zacięcie usunięte** na panelu sterowania drukarki.

281 zacięcie papieru

Zacięcie papieru w drzwiczkach A

1 Otwórz drzwiczki A.

UWAGA — GORĄCA POWIERZCHNIA: Wewnętrzne elementy drukarki mogą być gorące. W celu zmniejszenia ryzyka oparzenia przed dotknięciem danego komponentu należy poczekać, aż ostygnie.

2 Określ, gdzie znajduje się zacięcie, a następnie je usuń:

a Jeśli papier jest widoczny pod nagrzewnicą, chwyć go mocno po obu stronach, a następnie delikatnie go wyciągnij.

Uwaga: Upewnij się, że wszystkie kawałki papieru zostały usunięte.

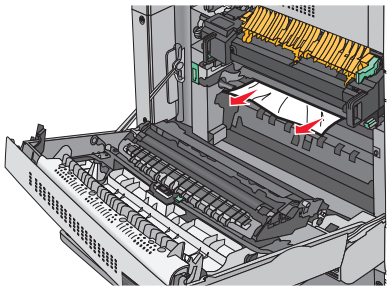

b Jeśli nie widać papieru, trzeba wyjąć nagrzewnicę.

Ostrzeżenie — możliwość uszkodzenia: Nie dotykaj środka nagrzewnicy. Spowodowałoby to uszkodzenie nagrzewnicy.

1 Wykręć ręcznie śruby skrzydełkowe po obu stronach nagrzewnicy, obracając je w lewo.
2 Podnieś uchwyty po obu stronach nagrzewnicy i pociągnij, aby ją wyjąć.

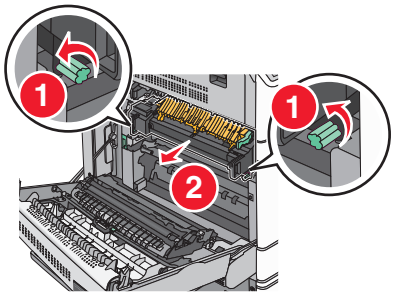

3 Unieś zieloną dźwignię, chwyć mocno zacięty papier po obu stronach, a następnie delikatnie go wyciągnij.

Uwagi:

- Upewnij się, że wszystkie kawałki papieru zostały usunięte.
- Jeśli papier znajduje się w nagrzewnicy, opuść dźwignię zwalniającą zacisk nagrzewnicy i przestaw ją w tryb kopert.
- Po wyjęciu zaciętego papieru na powrót ustaw dźwignię we właściwym położeniu.

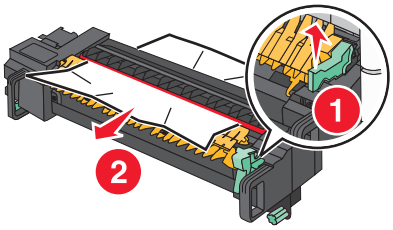

4 Wyrównaj nagrzewnicę, korzystając z uchwytów po obu stronach, a następnie umieść ją z powrotem w drukarce.

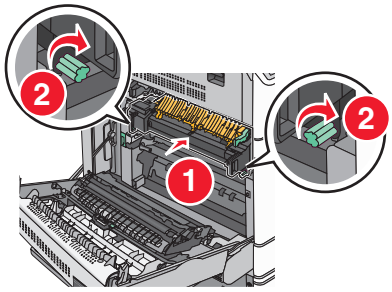

3 Zamknij drzwiczki A.
4 W razie potrzeby dotknij opcji **Kontynuuj** na panelu sterowania drukarki.

Zacięcie papieru w pokrywie F (transfer papieru)

1 Otwórz pokrywę F.

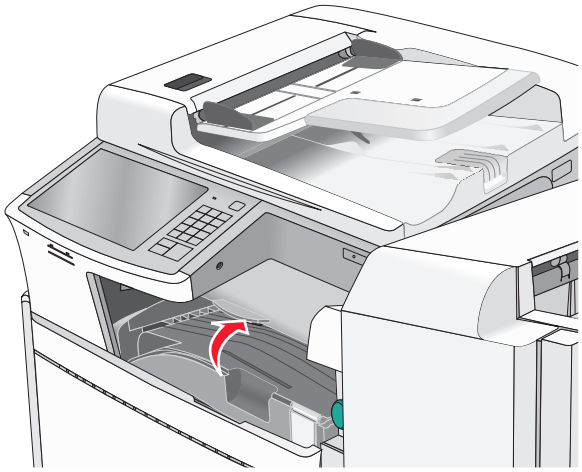

2 Chwyć mocno zacięty papier z obu stron i delikatnie go wyciągnij.

Uwaga: Upewnij się, że wszystkie kawałki papieru zostały usunięte.

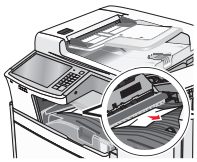

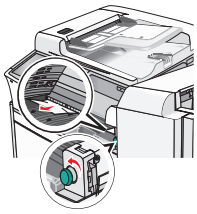

Uwaga: Jeżeli wyjęcie papieru zaciętego po prawej stronie sprawia trudności, obróć gałkę w kierunku przeciwnym do ruchu wskazówek zegara.

3 Zamknij pokrywę F.

4 W razie potrzeby dotknij opcji **Kontynuuj** na panelu sterowania drukarki.

4yy.xx zacięcia papieru

Jeśli zacięty papier jest widoczny w jednym z odbiorników modułu wykańczającego, chwyć mocno papier z obu stron i delikatnie go wyciągnij.

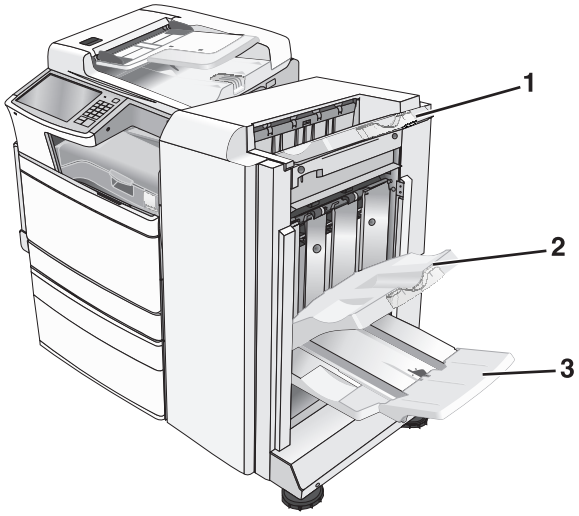

1	Standardowy odbiornik modułu wykańczającego
2	Odbiornik modułu wykańczającego 1
3	Odbiornik modułu wykańczającego 2 **Uwaga:** Odbiornik modułu wykańczającego 2 jest dostępny jest tylko wtedy, gdy zainstalowano moduł wykańczający do broszur.

Uwaga: Upewnij się, że wszystkie kawałki papieru zostały usunięte.

Zacięcie papieru w drzwiczkach H

1 Otwórz drzwiczki H.

Uwaga: Drzwiczki H znajdują się między odbiornikami papieru modułu wykańczającego.

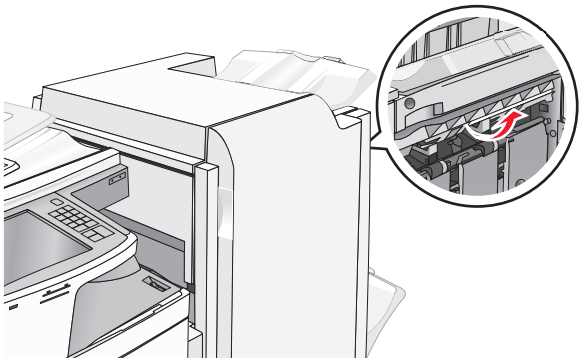

2 Chwyć mocno zacięty papier z obu stron i delikatnie go wyciągnij.

Uwaga: Upewnij się, że wszystkie kawałki papieru zostały usunięte.

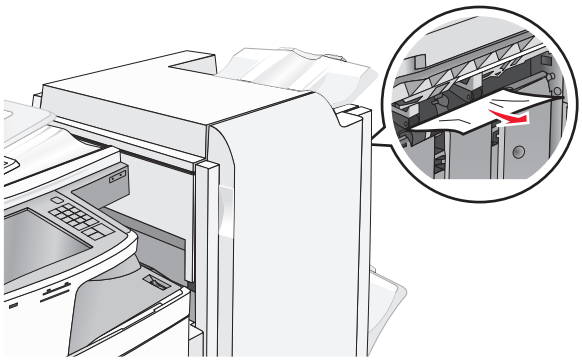

3 Zamknij drzwiczki H.

4 W razie potrzeby dotknij opcji **Kontynuuj** na panelu sterowania drukarki.

Zacięcie papieru w drzwiczkach G

1 Otwórz drzwiczki G.

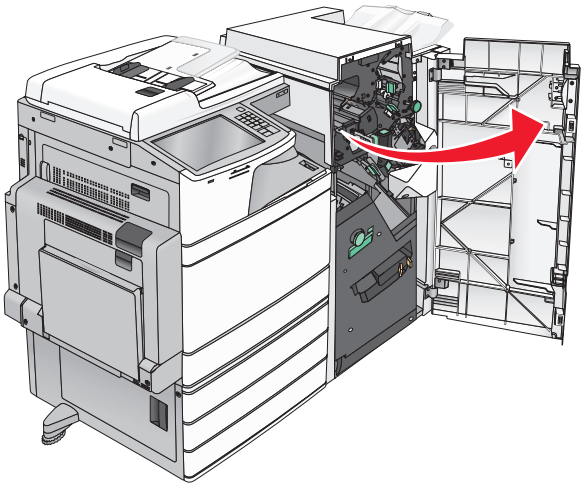

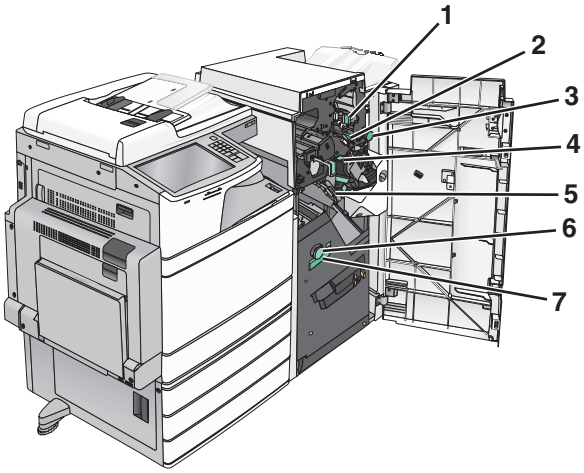

Obszar	Nazwa pokrywy, gałki lub uchwytu
1	Pokrywa G1
2	Pokrywa G2
3	Gałka G3
4	Pokrywa G4
5	Pokrywa G7
6	Gałka G8
7	Uchwyt G9

2 Unieś dźwignię pokrywy G1.

3 Chwyć mocno zacięty papier, a następnie delikatnie go wyciągnij.

Uwaga: Po delikatnym wyciągnięciu papieru zaciętego w drzwiczkach G upewnij się, czy usunięte zostały wszystkie fragmenty papieru.

4 Przesuń pokrywę G2 w prawo, a następnie wyjmij zacięty papier.

Uwaga: Jeżeli papier jest zacięty między rolkami, obróć gałkę G3 w kierunku przeciwnym do ruchu wskazówek zegara.

5 Przesuń pokrywę G4 w dół, a następnie wyjmij zacięty papier.

6 Przesuń pokrywę G7 na lewo, a następnie wyjmij zacięty papier.

7 Pociągnij uchwyt G9, aż zasobnik zostanie całkowicie otwarty.

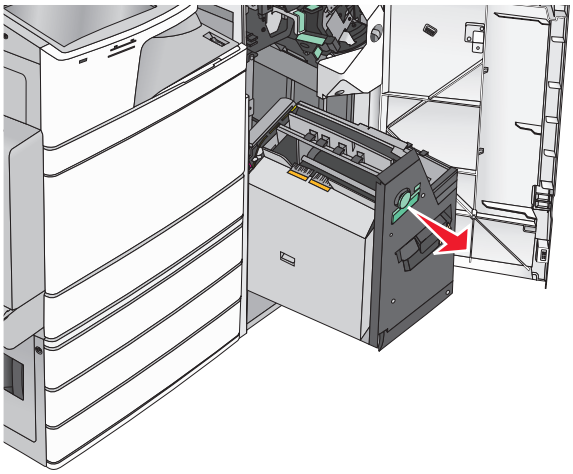

8 Podnieś wewnętrzną pokrywę. Jeżeli papier jest zacięty między rolkami, obróć gałkę G8 w kierunku przeciwnym do ruchu wskazówek zegara, a następnie wyjmij zacięty papier.

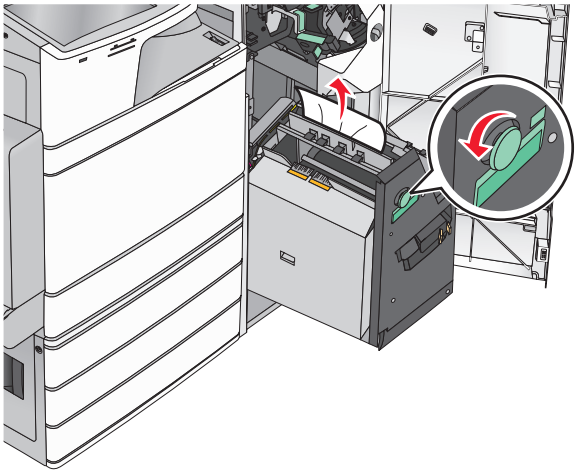

9 Zamknij drzwiczki G.

10 W razie potrzeby dotknij opcji **Kontynuuj** na panelu sterowania drukarki.

Zacięcie papieru w pokrywie F (transfer papieru)

1 Otwórz pokrywę F.

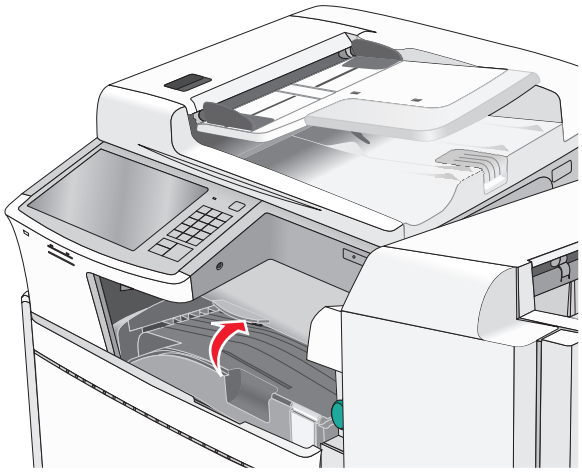

2 Chwyć mocno zacięty papier z obu stron i delikatnie go wyciągnij.

Uwaga: Upewnij się, że wszystkie kawałki papieru zostały usunięte.

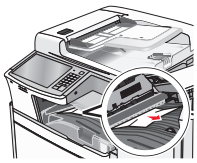

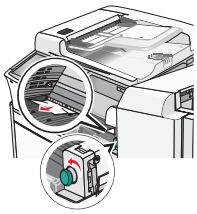

Uwaga: Jeżeli trudno jest wyjąć papier zacięty po prawej stronie, obróć gałkę przeciwnie do ruchu wskazówek zegara.

3 Zamknij pokrywę F.

4 W razie potrzeby dotknij opcji **Kontynuuj** na panelu sterowania drukarki.

455 zacięcie zszywacza

1 Otwórz drzwiczki G.

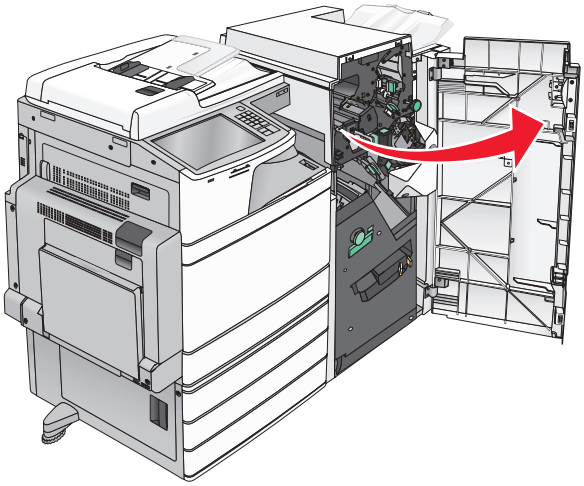

2 Naciśnij zatrzask, aby otworzyć drzwiczki zszywacza.

Uwaga: Drzwiczki zszywacza znajdują się za modułem wykańczającym.

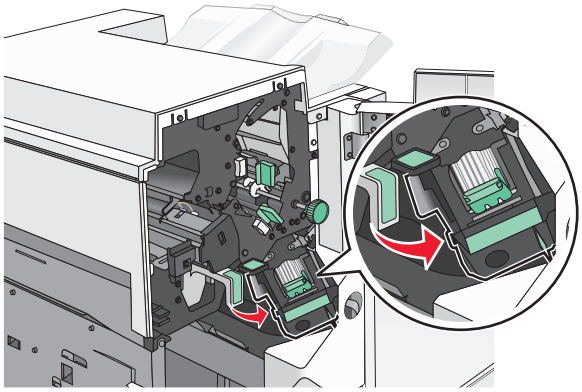

3 Odciągnij w dół zatrzask pojemnika na kasetę zszywek, a następnie wyciągnij pojemnik z drukarki.

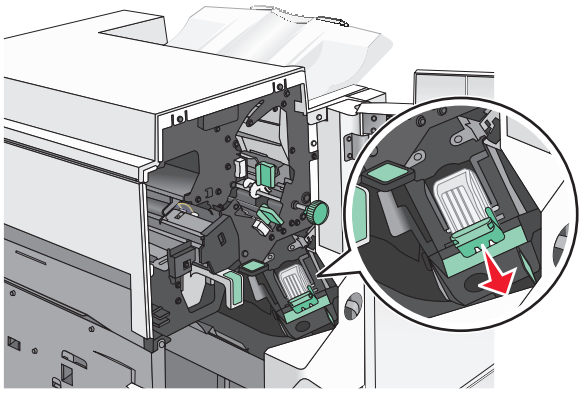

4 Za pomocą blaszki unieś osłonę zszywek, a następnie usuń wszelkie zacięte lub luźne zszywki.

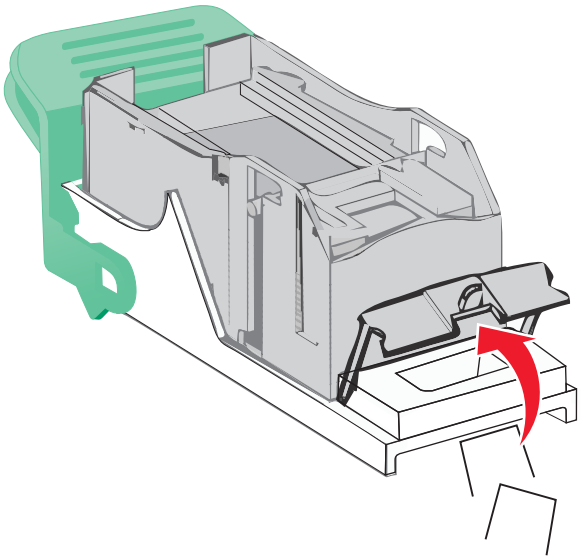

5 Zamknij osłonę zszywek.

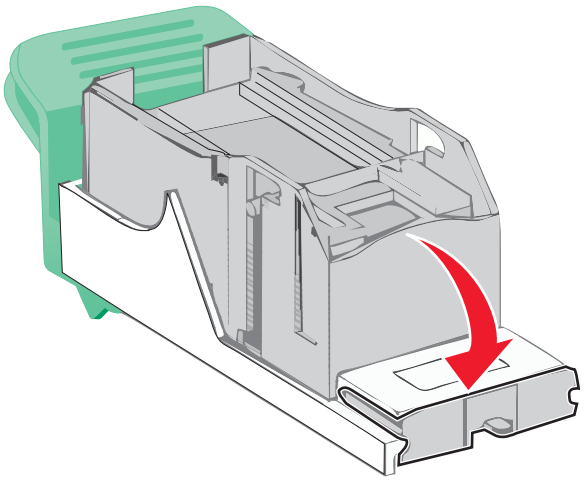

6 Dociśnij osłonę zszywek tak, aby *zatrzasnęła się* na swoim miejscu.

7 Wciśnij mocno pojemnik na kasetę zszywek z powrotem do modułu zszywacza tak, aby pojemnik *zatrzasnął się* na swoim miejscu.

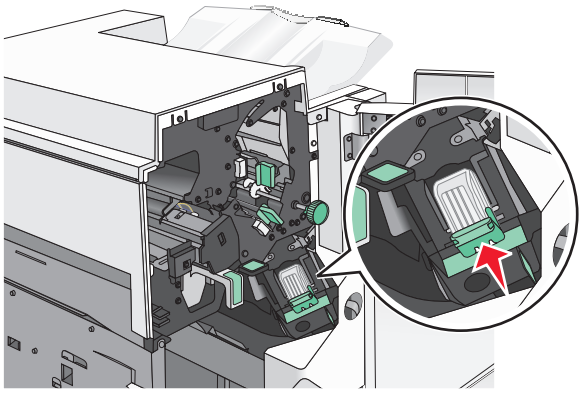

8 Zamknij drzwiczki zszywacza.

9 Zamknij drzwiczki G.

10 W razie potrzeby dotknij opcji **Kontynuuj, zacięcie usunięte** na panelu sterowania drukarki.

28y.xx zacięcia papieru

Skaner nie może podać jednej lub większej liczby stron z podajnika ADF.

1 Wyjmij dokumenty z podajnika ADF.

Uwaga: Po wyjęciu stron z podajnika ADF komunikat zniknie.

2 Otwórz pokrywę podajnika ADF.

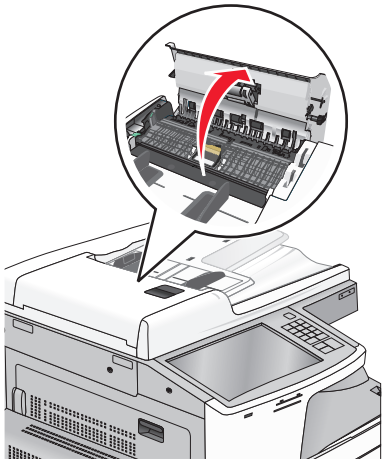

3 Chwyć mocno zacięty papier z obu stron i delikatnie go wyciągnij.

Uwaga: Upewnij się, że wszystkie kawałki papieru zostały usunięte.

4 Zamknij pokrywę podajnika ADF.

5 Ponownie umieść oryginalne dokumenty w podajniku ADF, wyrównaj ułożenie stosu, a następnie dostosuj położenie prowadnicy papieru.

Rozwiązywanie problemów

Opis komunikatów drukarki

Dostosowywanie koloru

Poczekaj na zakończenie procesu.

Nie można opuścić odbiornika 2. Wyjmij papier i usuń blokady

Wypróbuj jedną lub więcej spośród poniższych opcji:

- Wyjmij papier i usuń wszelkie blokady z odbiornika.
- Dotknij przycisku **Kontynuuj**, aby usunąć komunikat i kontynuować drukowanie.

Zmiana [źródła papieru] na [nazwa typu niestandardowego]

Spróbuj skorzystać z co najmniej jednego z podanych sposobów:

- Aby zignorować komunikat i drukować z wybranego zasobnika, dotknij przycisku **Użyj obecnego [źródła papieru]**.
- Załaduj do zasobnika papier prawidłowego rozmiaru i typu, sprawdź, czy ustawienia rozmiaru i typu papieru znajdują się w menu Papier panelu sterowania drukarki, a następnie dotknij opcję **Zmieniono papier, kontynuuj**.
- Dotknij przycisku **Anuluj zadanie**, aby anulować zadanie drukowania.

Zmiana [źródło papieru] na [orientacja] [nazwa typu niestandardowego] ładowania

Wypróbuj jedną lub więcej spośród poniższych opcji.

- Aby zignorować komunikat i drukować z wybranego zasobnika, dotknij przycisku **Użyj obecnego [źródła papieru]**.
- Załaduj do zasobnika papier prawidłowego rozmiaru i typu, sprawdź, czy ustawienia rozmiaru i typu papieru znajdują się w menu Papier panelu sterowania drukarki, a następnie dotknij opcji **Zmieniono papier, kontynuuj**.
- Dotknij przycisku **Anuluj zadanie**, aby anulować zadanie drukowania.

Zmiana [źródła papieru] na [ciąg niestandardowy]

Spróbuj skorzystać z co najmniej jednego z podanych sposobów:

- Aby zignorować komunikat i drukować z wybranego zasobnika, dotknij przycisku **Użyj obecnego [źródło papieru]**.
- Załaduj do zasobnika papier prawidłowego rozmiaru i typu, sprawdź, czy ustawienia rozmiaru i typu papieru znajdują się w menu Papier panelu sterowania drukarki, a następnie dotknij opcję **Zmieniono papier, kontynuuj**.

- Dotknij przycisku **Anuluj zadanie**, aby anulować zadanie drukowania.

Zmiana [źródło papieru] na ładowanie [orientacja] [ciąg niestandardowy]

Spróbuj skorzystać z co najmniej jednego z podanych sposobów:

- Aby zignorować komunikat i drukować z wybranego zasobnika, dotknij przycisku **Użyj obecnego [źródło papieru]**.
- Załaduj do zasobnika papier prawidłowego rozmiaru i typu, sprawdź, czy ustawienia rozmiaru i typu papieru znajdują się w menu Papier panelu sterowania drukarki, a następnie dotknij opcję **Zmieniono papier, kontynuuj**.
- Dotknij przycisku **Anuluj zadanie**, aby anulować zadanie drukowania.

Zmiana [źródła papieru] na [rozmiar papieru].

Spróbuj skorzystać z co najmniej jednego z podanych sposobów:

- Aby zignorować komunikat i drukować z wybranego zasobnika, dotknij przycisku **Użyj obecnego [źródła papieru]**.
- Załaduj do zasobnika papier prawidłowego rozmiaru i typu, sprawdź, czy ustawienia rozmiaru i typu papieru znajdują się w menu Papier panelu sterowania drukarki, a następnie dotknij opcję **Zmieniono papier, kontynuuj**.
- Dotknij przycisku **Anuluj zadanie**, aby anulować zadanie drukowania.

Zmiana [źródło papieru] na ładowanie [orientacja] [rozmiar papieru]

Spróbuj skorzystać z co najmniej jednego z podanych sposobów:

- Aby zignorować komunikat i drukować z wybranego zasobnika, dotknij przycisku **Użyj obecnego [źródło papieru]**.
- Załaduj do zasobnika papier prawidłowego rozmiaru i typu, sprawdź, czy ustawienia rozmiaru i typu papieru znajdują się w menu Papier panelu sterowania drukarki, a następnie dotknij opcję **Zmieniono papier, kontynuuj**.
- Dotknij przycisku **Anuluj zadanie**, aby anulować zadanie drukowania.

Zmiana [źródło papieru] na [rozmiar papieru] [typ papieru]

Spróbuj skorzystać z co najmniej jednego z podanych sposobów:

- Aby zignorować komunikat i drukować z wybranego zasobnika, dotknij przycisku **Użyj obecnego [źródło papieru]**.
- Załaduj do zasobnika papier prawidłowego rozmiaru i typu, sprawdź, czy ustawienia rozmiaru i typu papieru znajdują się w menu Papier panelu sterowania drukarki, a następnie dotknij opcję **Zmieniono papier, kontynuuj**.
- Dotknij przycisku **Anuluj zadanie**, aby anulować zadanie drukowania.

Zmiana [źródło papieru] na [orientacja] ładowania [rozmiar papieru] [wielkość papieru]

Spróbuj skorzystać z co najmniej jednego z podanych sposobów:

- Aby zignorować komunikat i drukować z wybranego zasobnika, dotknij przycisku **Użyj obecnego [źródło papieru]**.
- Załaduj do zasobnika papier prawidłowego rozmiaru i typu, sprawdź, czy ustawienia rozmiaru i typu papieru znajdują się w menu Papier panelu sterowania drukarki, a następnie dotknij opcję **Zmieniono papier, kontynuuj**.
- Dotknij przycisku **Anuluj zadanie**, aby anulować zadanie drukowania.

Sprawdź orientację lub prowadnice [źródło]

Wypróbuj jedną lub więcej spośród poniższych opcji:

- Ustaw prowadnice papieru w zasobniku na papier zgodnie z rozmiarem załadowanego papieru.
- Sprawdź, czy ustawienie rozmiaru papieru jest takie, jak rzeczywisty rozmiar papieru załadowanego do zasobnika:
  1. Sprawdź ustawienie Rozmiar papieru w menu Papier w panelu sterowania drukarki.
  2. Przed wysłaniem zadania drukowania określ poprawny rozmiar papieru:
     - Jeśli używasz systemu Windows, określ rozmiar papieru w oknie Właściwości drukowania.
     - Jeśli używasz komputera Macintosh, określ rozmiar papieru w oknie dialogowym Page Setup (Układ strony).

Zamknij pokrywę [x]

Zamknij wskazaną pokrywę, aby usunąć komunikat.

Zamknij drzwiczki [x]

Zamknij wskazane drzwiczki.

Dysk jest uszkodzony

Drukarka podjęła próbę przywrócenia normalnego funkcjonowania uszkodzonego dysku twardego, jednak naprawa dysku okazała się niemożliwa. Dysk twardy musi zostać na nowo sformatowany.

Dotknij opcji **Formatuj dysk**, aby sformatować dysk twardy drukarki i usunąć komunikat.

Uwaga: Formatowanie powoduje usunięcie wszystkich plików zapisanych na dysku twardym drukarki.

Opróżnij pudło dziurkacza

1. Opróżnij pudło dziurkacza.

   Aby uzyskać instrukcje opróżniania pudła dziurkacza, na panelu sterowania drukarki dotknij opcji **Więcej informacji**.

2. Włóż pudło dziurkacza z powrotem do modułu wykańczającego, a następnie dotknij opcji **Kontynuuj**, aby usunąć komunikat.

Błąd odczytu napędu USB. Wyjmij urządzenie USB.

Włożone zostało nieobsługiwane urządzenie USB. Wyjmij to urządzenie USB, a następnie zainstaluj obsługiwane.

Błąd podczas odczytu danych z koncentratora USB. Odłącz koncentrator.

Podłączony został nieobsługiwany koncentrator USB. Odłącz ten koncentrator USB, a następnie zainstaluj obsługiwany.

Pamięć faksu pełna

Za mało pamięci, aby wysłać zadanie faksowania.

Dotknij przycisku **Kontynuuj**, aby usunąć komunikat.

Partycja faksu nie działa. Skontaktuj się z administratorem.

Wydaje się, że partycja faksu jest uszkodzona. Spróbuj skorzystać z co najmniej jednego z podanych sposobów:

- Dotknij przycisku **Kontynuuj**, aby usunąć komunikat.
- Aby zresetować drukarkę, wyłącz ją, a następnie ponownie włącz.Jeśli komunikat pojawi się ponownie, skontaktuj się z administratorem systemu.

Nie skonfigurowano opcji “Do formatu” serwera faksu. Skontaktuj się z administratorem.

Drukarka działa w trybie serwera faksów, ale jego konfigurowanie nie zostało dokończone.

Spróbuj skorzystać z co najmniej jednego z podanych sposobów:

- Dotknij przycisku **Kontynuuj**, aby usunąć komunikat.
- Skonfiguruj serwer faksów. Jeśli komunikat pojawi się ponownie, skontaktuj się z administratorem systemu.

Nie ustawiono nazwy faksu

Nazwa faksu nie została wprowadzona. Wysyłanie i odbieranie faksów będzie wyłączone, dopóki faks nie zostanie prawidłowo skonfigurowany.

Spróbuj skorzystać z co najmniej jednego z podanych sposobów:

- Dotknij przycisku **Kontynuuj**, aby usunąć komunikat.
- Skonfiguruj faks analogowy. Jeśli komunikat pojawi się ponownie, skontaktuj się z administratorem systemu.

Nie ustawiono numeru faksu urządzenia

Numer faksu urządzenia nie został wprowadzony. Wysyłanie i odbieranie faksów będzie wyłączone, dopóki faks nie zostanie prawidłowo skonfigurowany.

Spróbuj skorzystać z co najmniej jednego z podanych sposobów:

- Dotknij przycisku **Kontynuuj**, aby usunąć komunikat.
- Skonfiguruj faks analogowy. Jeśli komunikat pojawi się ponownie, skontaktuj się z administratorem systemu.

Włóż zasobnik [x]

Włóż określony zasobnik do drukarki.

Włóż pudło dziurkacza

Włóż pudło dziurkacza do modułu wykańczającego, a następnie dotknij opcji **Kontynuuj**, aby usunąć komunikat.

Zainstaluj zasobnik [x]

Wypróbuj jedną lub więcej spośród poniższych opcji:

- Zainstaluj określony zasobnik:
  1. Wyłącz drukarkę.
  2. Odłącz przewód zasilający od gniazda elektrycznego.
  3. Zainstaluj określony zasobnik.
  4. Podłącz przewód zasilający do prawidłowo uziemionego gniazda elektrycznego.
  5. Włącz ponownie drukarkę.
- Anuluj zadanie drukowania.

Załaduj do [źródło] [nazwa typu niestandardowego]

Wypróbuj jedną lub więcej spośród poniższych opcji:

- Załaduj wskazany papier do zasobnika lub podajnika.
- Dotknij opcji **Papier załadowany, kontynuuj**, aby usunąć komunikat i kontynuować drukowanie.

  Jeśli drukarka wykryje zasobnik zawierający papier odpowiedniego typu i rozmiaru, pobierze go z tego zasobnika. W przypadku niewykrycia zasobnika zawierającego papier odpowiedniego typu i rozmiaru wydruk zostanie wykonany na papierze z domyślnego źródła papieru.
- Anuluj zadanie drukowania.

Załaduj do [źródło] [ciąg niestandardowy]

Wypróbuj jedną lub więcej spośród poniższych opcji:

- Załaduj wskazany papier do zasobnika lub podajnika.
- Dotknij opcji **Papier załadowany, kontynuuj**, aby usunąć komunikat i kontynuować drukowanie.

  Jeśli drukarka wykryje zasobnik zawierający papier odpowiedniego typu i rozmiaru, pobierze go z tego zasobnika. W przypadku niewykrycia zasobnika zawierającego papier odpowiedniego typu i rozmiaru wydruk zostanie wykonany na papierze z domyślnego źródła papieru.
- Anuluj zadanie drukowania.

Załaduj do [źródło] [rozmiar]

Wypróbuj jedną lub więcej spośród poniższych opcji:

- Załaduj wskazany papier do zasobnika lub podajnika.
- Dotknij opcji **Papier załadowany, kontynuuj**, aby usunąć komunikat i kontynuować drukowanie.

  Jeśli drukarka wykryje zasobnik zawierający papier odpowiedniego typu i rozmiaru, pobierze go z tego zasobnika. W przypadku niewykrycia zasobnika zawierającego papier odpowiedniego typu i rozmiaru pobieranie będzie się odbywać z domyślnego źródła papieru.
- Anuluj zadanie drukowania.

Załaduj do [źródło] [typ] [rozmiar]

Wypróbuj jedną lub więcej spośród poniższych opcji:

- Załaduj wskazany papier do zasobnika lub podajnika.
- Dotknij opcji **Papier załadowany, kontynuuj**, aby usunąć komunikat i kontynuować drukowanie.

  Jeśli drukarka wykryje zasobnik zawierający papier odpowiedniego typu i rozmiaru, pobierze go z tego zasobnika. W przypadku niewykrycia zasobnika zawierającego papier odpowiedniego typu i rozmiaru pobieranie będzie się odbywać z domyślnego źródła papieru.
- Anuluj zadanie drukowania.

Ładowanie [nazwa typu niestandardowego] do podajnika ręcznego

Spróbuj skorzystać z co najmniej jednego z podanych sposobów:

- Załaduj określony rodzaj papieru do podajnika.
- Dotknij opcji **Monit na każdej stronie, papier załadowany** lub **Nie pytaj, papier załadowany**, aby usunąć komunikat i kontynuować drukowanie.
- Dotknij opcji **Automatyczny wybór papieru**, aby użyć papieru załadowanego do zasobnika.
- Anuluj zadanie drukowania.

Ładowanie [ciąg niestandardowy] do podajnika ręcznego

Spróbuj skorzystać z co najmniej jednego z podanych sposobów:

- Załaduj określony rodzaj papieru do podajnika.
- Dotknij opcji **Monit na każdej stronie, papier załadowany** lub **Nie pytaj, papier załadowany**, aby usunąć komunikat i kontynuować drukowanie.

- Dotknij opcji **Automatyczny wybór papieru**, aby użyć papieru załadowanego do zasobnika.
- Anuluj zadanie drukowania.

Ładowanie [rozmiar papieru] do podajnika ręcznego

Spróbuj skorzystać z co najmniej jednego z podanych sposobów:

- Załaduj określony rodzaj papieru do podajnika.
- Dotknij opcji **Monit na każdej stronie, papier załadowany** lub **Nie pytaj, papier załadowany**, aby usunąć komunikat i kontynuować drukowanie.
- Dotknij opcji **Automatyczny wybór papieru**, aby użyć papieru załadowanego do zasobnika.
- Anuluj zadanie drukowania.

Ładowanie [typ papieru] [rozmiar papieru] do podajnika ręcznego

Spróbuj skorzystać z co najmniej jednego z podanych sposobów:

- Załaduj określony rodzaj papieru do podajnika.
- Dotknij opcji **Monit na każdej stronie, papier załadowany** lub **Nie pytaj, papier załadowany**, aby usunąć komunikat i kontynuować drukowanie.
- Dotknij opcji **Automatyczny wybór papieru**, aby użyć papieru załadowanego do zasobnika.
- Anuluj zadanie drukowania.

Załaduj zszywki

Spróbuj skorzystać z co najmniej jednego z podanych sposobów:

- Wymień określoną kasetę zszywek w module wykańczającym.
- Dotknij przycisku **Kontynuuj**, aby usunąć komunikat i kontynuować drukowanie.

  Uwaga: Wydruki będą zszywane po wymianie lub włożeniu kasety zszywek.
- Dotknij przycisku **Anuluj zadanie**, aby anulować zadanie drukowania.

Podajnik ręczny oczekuje na [rozmiar papieru]. Sprawdź prowadnice [źródło papieru]

Spróbuj skorzystać z co najmniej jednego z podanych sposobów:

- Załaduj określony rodzaj papieru do podajnika ręcznego.
- Fizycznie ustaw prowadnice [źródło papieru], aby odpowiadały rozpoznanemu rozmiarowi papieru.
- Dotknij przycisku **Kontynuuj**, aby usunąć komunikat i kontynuować drukowanie.

  Jeśli drukarka wykryje zasobnik zawierający papier odpowiedniego rodzaju i rozmiaru, pobierze go z tego zasobnika. W przypadku niewykrycia zasobnika zawierającego papier odpowiedniego rodzaju i rozmiaru wydruk wykonany zostanie na papierze znajdującym się w zasobniku domyślnym.

Pamięć pełna, nie można drukować faksów

Za mało pamięci, aby wydrukować zadanie faksowania.

Dotknij przycisku **Kontynuuj**, aby usunąć komunikat bez drukowania. Po ponownym uruchomieniu drukarki nastąpi próba wydrukowania wstrzymanych faksów.

Wyłącz zasilanie, poczekaj 2 sekundy, włącz zasilanie.

Wyłącz zasilanie drukarki, odczekaj około 2 sekund i ponownie włącz zasilanie.

Wyjmij papier ze standardowego odbiornika

Wyjmij stos papieru z odbiornika.

Wyjmij papier z odbiornika [x]

Wyjmij papier z określonego odbiornika. Drukarka automatycznie wykrywa, że papier został wyjęty, i wznawia drukowanie.

Jeśli wyjęcie papieru nie spowodowało usunięcia komunikatu, dotknij przycisku **Kontynuuj**.

Wyjmij papier z [nazwa zestawu połączonych odbiorników]

Wyjmij papier z określonego odbiornika. Drukarka automatycznie wykrywa, że papier został wyjęty, i wznawia drukowanie.

Jeśli wyjęcie papieru nie spowodowało usunięcia komunikatu, dotknij przycisku **Kontynuuj**.

Wyjmij papier ze wszystkich odbiorników

Wyjmij papier ze wszystkich odbiorników. Drukarka automatycznie wykrywa wyjęcie papieru i wznawia drukowanie.

Jeśli wyjęcie papieru nie spowodowało usunięcia komunikatu, dotknij przycisku **Kontynuuj**.

Czy przywrócić wstrzymane zadania?

Spróbuj skorzystać z co najmniej jednego z podanych sposobów:

- Dotknij opcji **Przywróć**, aby przywrócić wszystkie wstrzymane zadania znajdujące się na dysku twardym drukarki.
- Jeśli nie chcesz przywrócić wstrzymanych zadań, wybierz opcję **Nie przywracaj**.

Otwarta pokrywa podajnika ADF skanera

Pokrywa podajnika ADF skanera jest otwarta. Komunikat znika po zamknięciu pokrywy.

Skanowany dokument jest zbyt długi

Liczba stron w zadaniu skanowania przekracza dopuszczalny limit. Aby usunąć komunikat, dotknij opcji **Anuluj zadanie**.

Serwer SMTP nie został skonfigurowany. Skontaktuj się z administratorem systemu.

Wystąpił błąd na serwerze SMTP lub serwer SMTP nie został odpowiednio skonfigurowany. Dotknij opcji **Kontynuuj**, aby usunąć komunikat. Jeśli komunikat pojawi się ponownie, skontaktuj się z osobą zajmującą się wsparciem systemowym.

Niektóre wstrzymane zadania nie zostały przywrócone

Dotknij opcji **Kontynuuj**, aby usunąć określone zadanie.

Uwaga: Nieprzywrócone zadania wstrzymane są przechowywane na dysku twardym i nie są dostępne.

Nieobsługiwany dysk

Zainstalowano nieobsługiwany dysk twardy drukarki. Wyjmij nieobsługiwane urządzenie, a następnie zainstaluj obsługiwane.

31.xx Brak lub uszkodzenie kasety [kolor]

Wypróbuj jedną lub więcej spośród poniższych opcji:

1. Wyjmij określony nabój drukujący, a następnie zainstaluj go ponownie.

   Aby uzyskać instrukcje wyjmowania naboju drukującego, dotknij opcji **Więcej informacji**.

2. Dotknij opcji **Kontynuuj**, aby usunąć komunikat.

   Uwaga: Jeśli komunikat nie zostanie usunięty, należy wymienić uszkodzony nabój drukujący.

32.xx Numer katalogowy kasety [kolor] nieobsługiwany przez urządzenie

Wyjmij nieobsługiwany nabój z tonerem i zainstaluj obsługiwany.

34 Nieprawidłowy rozmiar papieru, sprawdź [źródło papieru]

Spróbuj skorzystać z co najmniej jednego z podanych sposobów:

- Załaduj odpowiedni papier lub nośnik specjalny do właściwego zasobnika.
- Upewnij się, że wałek w zasobniku 1 jest ustawiony na rozmiar papieru załadowany do zasobnika. Upewnij się, czy rozmiar papieru odpowiada dokumentowi, który próbujesz wydrukować.
- Dotknij opcji **Kontynuuj**, aby usunąć komunikat i kontynuować drukowanie z użyciem innego zasobnika.
- Sprawdź prowadnice długości i szerokości w zasobniku, upewniając się, że papier jest prawidłowo załadowany.
- Upewnij się, czy prawidłowy rozmiar i typ papieru są określone w oknie Właściwości drukowania lub Drukowanie.

- Sprawdź, czy rozmiar papieru jest prawidłowo ustawiony. Na przykład, jeśli opcja Rozmiar zasob. uniw. jest ustawiona jako Uniwersalny, sprawdź, czy włożony nośnik jest wystarczająco duży, aby można było na nim wydrukować dane.
- Anuluj zadanie drukowania.

34 Nieprawidłowy typ papieru, sprawdź [źródło papieru]

Spróbuj skorzystać z co najmniej jednego z podanych sposobów:

- Załaduj odpowiedni papier lub nośnik specjalny do właściwego zasobnika.
- Upewnij się, że wałek w zasobniku 1 jest ustawiony na rozmiar papieru załadowany do zasobnika. Upewnij się, że typ papieru odpowiada dokumentowi, który próbujesz wydrukować.
- Dotknij opcji **Kontynuuj**, aby usunąć komunikat i kontynuować drukowanie z użyciem innego zasobnika.
- Sprawdź prowadnice długości i szerokości w zasobniku, upewniając się, że papier jest prawidłowo załadowany.
- Upewnij się, czy prawidłowy rozmiar i typ papieru są określone w oknie Właściwości drukowania lub Drukowanie.
- Sprawdź, czy typ papieru jest prawidłowo ustawiony. Jeżeli na przykład opcja Typ zasob. uniw. jest ustawiona jako Uniwersalny, sprawdź, czy włożony nośnik jest wystarczająco duży, aby można było na nim wydrukować dane.
- Anuluj zadanie drukowania.

35 Za mało pamięci do obsługi funkcji zapisu zasobów

Spróbuj skorzystać z co najmniej jednego z podanych sposobów:

- Dotknij przycisku **Kontynuuj**, aby wyłączyć funkcję Zapis zasobów i kontynuować drukowanie.
- W celu włączenia funkcji Zapis zasobów po wyświetleniu tego komunikatu upewnij się, że dla buforów jest wybrane ustawienie Automatycznie, po czym zamknij menu, aby uaktywnić zmiany ustawień buforów. Gdy zostanie wyświetlony komunikat **Gotowa**, włącz funkcję Zapis zasobów.
- Zainstaluj dodatkową pamięć.

36 Wymagany serwis drukarki

Dotknij opcji **Kontynuuj**, aby usunąć komunikat, lub skontaktuj się z obsługą klienta.

37 Za mało pamięci do sortowania zadań

Spróbuj skorzystać z co najmniej jednego z podanych sposobów:

- Dotknij przycisku **Kontynuuj**, aby wydrukować część zadania zapisaną już w pamięci i rozpocząć sortowanie pozostałej części zadania.
- Anuluj bieżące zadanie drukowania.

37 Za mało pamięci do defragmentacji pamięci flash

Spróbuj skorzystać z co najmniej jednego z podanych sposobów:

- Dotknij przycisku **Kontynuuj**, aby zatrzymać proces defragmentacji i kontynuować drukowanie.
- Usuń czcionki, makra oraz inne dane znajdujące się w pamięci drukarki.
- Zainstaluj dodatkową pamięć drukarki.

37 Za mało pamięci, niektóre wstrzymane zadania zostały usunięte

Niektóre wstrzymane zadania zostały usunięte w celu przetworzenia zadań bieżących.

Dotknij przycisku **Kontynuuj**, aby usunąć komunikat.

37 Za mało pamięci, nie można przywrócić niektórych wstrzym. zad.

Drukarka nie mogła przywrócić niektórych lub wszystkich zadań poufnych bądź wstrzymanych znajdujących się na jej dysku twardym.

Dotknij przycisku **Kontynuuj**, aby usunąć komunikat.

38 Pamięć pełna

Spróbuj skorzystać z co najmniej jednego z podanych sposobów:

- Aby usunąć komunikat, dotknij opcji **Anuluj zadanie**.
- Zainstaluj dodatkową pamięć drukarki.

39 Zbyt złożona strona, część danych mogła nie zostać wydrukowana.

Spróbuj skorzystać z co najmniej jednego z podanych sposobów:

- Dotknij przycisku **Kontynuuj**, aby usunąć komunikat i kontynuować drukowanie.
- Anuluj bieżące zadanie drukowania.
- Zainstaluj dodatkową pamięć drukarki.

40 Złe napełnienie kasety [kolor], zmień kasetę

Wymień określony nabój, aby kontynuować drukowanie.

51 Wykryto uszkodzoną pamięć flash

Spróbuj skorzystać z co najmniej jednego z podanych sposobów:

- Dotknij przycisku **Kontynuuj**, aby usunąć komunikat i kontynuować drukowanie.
- Anuluj bieżące zadanie drukowania.

52 Za mało wolnego miejsca w pamięci flash dla zasobów

Spróbuj skorzystać z co najmniej jednego z podanych sposobów:

- Dotknij przycisku **Kontynuuj**, aby usunąć komunikat i kontynuować drukowanie.

  Załadowane czcionki i makra, które nie zostały wcześniej zapisane w pamięci flash, są usuwane.
- Usuń czcionki, makra oraz inne dane zapisane w pamięci flash.
- Zainstaluj kartę pamięci flash o większej pojemności.

53 Wykryto niesformatowaną pamięć flash

Spróbuj skorzystać z co najmniej jednego z podanych sposobów:

- Dotknij przycisku **Kontynuuj**, aby zatrzymać proces defragmentacji i kontynuować drukowanie.
- Sformatuj pamięć flash. Jeśli komunikat o błędzie jest w dalszym ciągu wyświetlany, pamięć flash może być uszkodzona i należy ją wymienić.

54 Adapter sieciowy [x], błąd programu

Wypróbuj jedną lub więcej spośród poniższych opcji:

- Dotknij przycisku **Kontynuuj**, aby kontynuować drukowanie.
- Wyłącz drukarkę, odczekaj około 10 sekund, a następnie włącz ją ponownie.
- Zaktualizuj oprogramowanie sprzętowe do pracy w sieci w drukarce.

54 Błąd opcji portu szeregowego [x]

Wypróbuj jedną lub więcej spośród poniższych opcji:

- Sprawdź, czy kabel szeregowy jest właściwie podłączony i czy używany kabel jest odpowiedni do portu szeregowego.
- Sprawdź, czy parametry interfejsu szeregowego (protokół, body, parzystość i bity danych) w drukarce i komputerze hosta są ustawione prawidłowo.
- Dotknij przycisku **Kontynuuj**, aby kontynuować drukowanie.
- Wyłącz drukarkę, a następnie włącz ją ponownie w celu zresetowania.

54 Błąd oprogramowania sieci standardowej

Spróbuj skorzystać z co najmniej jednego z podanych sposobów:

- Dotknij przycisku **Kontynuuj**, aby kontynuować drukowanie.
- Aby zresetować drukarkę, wyłącz ją, a następnie ponownie włącz.
- Zaktualizuj oprogramowanie sprzętowe do pracy w sieci w drukarce lub serwerze druku.

55 Nieobsługiwana opcja w gnieździe [x]

1. Wyłącz drukarkę.
2. Odłącz przewód zasilający od gniazda elektrycznego.

3 Odłącz nieobsługiwaną kartę opcji od płyty systemowej drukarki, a na jej miejsce włóż obsługiwaną kartę.

4 Podłącz przewód zasilający do prawidłowo uziemionego gniazda elektrycznego.

5 Włącz ponownie drukarkę.

56 Port równoległy [x] wyłączony

Wypróbuj jedną lub więcej spośród poniższych opcji:

- Dotknij opcji **Kontynuuj**, aby usunąć komunikat.

  Drukarka odrzuca wszystkie dane otrzymywane przez port równoległy.
- Sprawdź, czy element menu Bufor równoległy nie jest ustawiony jako Wyłączony.

56 Port szeregowy [x] wyłączony

Wypróbuj jedną lub więcej spośród poniższych opcji:

- Dotknij opcji **Kontynuuj**, aby usunąć komunikat.

  Drukarka odrzuca wszystkie dane otrzymywane przez port szeregowy.
- Sprawdź, czy element menu Bufor szeregowy nie jest ustawiony jako Wyłączony.

56 Standardowy port USB wyłączony

Spróbuj skorzystać z co najmniej jednego z podanych sposobów:

- Dotknij przycisku **Kontynuuj**, aby usunąć komunikat.

  Drukarka usunie wszystkie dane otrzymane przez port USB.
- Sprawdź, czy element menu Bufor USB nie jest ustawiony jako Wyłączony.

56 Standardowy port równoległy wyłączony

Spróbuj skorzystać z co najmniej jednego z podanych sposobów:

- Dotknij przycisku **Kontynuuj**, aby usunąć komunikat.

  Drukarka usunie wszystkie dane otrzymane przez port równoległy.
- Sprawdź, czy element menu Bufor równoległy nie jest ustawiony jako Wyłączony.

56 Port USB [x] wyłączony

Wypróbuj jedną lub więcej spośród poniższych opcji:

- Dotknij opcji **Kontynuuj**, aby usunąć komunikat.

  Drukarka odrzuca wszystkie dane otrzymywane przez port USB.
- Sprawdź, czy element menu Bufor USB nie jest ustawiony jako Wyłączony.

58 Zbyt wiele zainstalowanych dysków

1. Wyłącz drukarkę.
2. Odłącz przewód zasilający od gniazda elektrycznego.
3. Usuń nadmiarowe dyski.
4. Podłącz przewód zasilający do prawidłowo uziemionego gniazda elektrycznego.
5. Włącz ponownie drukarkę.

58 Za dużo zainstalowanych opcji pamięci flash

1. Wyłącz drukarkę.
2. Wyjmij wtyczkę przewodu zasilającego z gniazdka elektrycznego.
3. Usuń nadmiarową pamięć flash.
4. Podłącz przewód zasilający do prawidłowo uziemionego gniazdka elektrycznego.
5. Ponownie włącz drukarkę.

58 Zbyt wiele podłączonych zasobników

1. Wyłącz drukarkę.
2. Wyjmij wtyczkę przewodu zasilającego z gniazdka elektrycznego.
3. Wyjmij dodatkowe zasobniki.
4. Podłącz przewód zasilający do prawidłowo uziemionego gniazdka elektrycznego.
5. Ponownie włącz drukarkę.

59 Niezgodny zasobnik [x]

Spróbuj skorzystać z co najmniej jednego z podanych sposobów:

- Wyjmij wskazany zasobnik.
- Dotknij przycisku **Kontynuuj**, aby usunąć ten komunikat i kontynuować drukowanie bez wskazanego zasobnika.

61 Wyjmij uszkodzony dysk

Wypróbuj jedną lub więcej spośród poniższych opcji:

- Usuń uszkodzony dysk twardy drukarki.
- Przed podjęciem działań wymagających dysku twardego drukarki należy zainstalować inny dysk twardy.

62 Dysk zapełniony

Wypróbuj jedną lub więcej spośród poniższych opcji:

- Dotknij opcji **Kontynuuj**, aby usunąć komunikat i kontynuować przetwarzanie danych.
- Usuń czcionki, makra oraz inne dane zapisane na dysku twardym drukarki.
- Zainstaluj dysk twardy drukarki o większej pojemności.

63 Niesformatowany dysk

Spróbuj skorzystać z co najmniej jednego z podanych sposobów:

- Dotknij przycisku **Kontynuuj**, aby usunąć komunikat i kontynuować drukowanie.
- Sformatuj dysk twardy drukarki.

Jeśli komunikat o błędzie jest w dalszym ciągu wyświetlany, dysk twardy może być uszkodzony i należy go wymienić.

80.xx Ostrzeżenie o zużyciu nagrzewnicy

- Zamów natychmiast nową nagrzewnicę. Gdy jakość druku ulegnie pogorszeniu, zainstaluj nową nagrzewnicę, postępując według arkusza instrukcji dostarczonego razem z częścią zamienną.
- Dotknij przycisku **Kontynuuj**, aby usunąć komunikat i kontynuować drukowanie.

80 Wymień nagrzewnicę

1. Wymień nagrzewnicę, korzystając z arkusza instrukcji dostarczonego razem z nową częścią.
2. Dotknij przycisku **Kontynuuj**, aby usunąć komunikat i kontynuować drukowanie.

80 Wymagana konserwacja skanera, użyj zestawu ADF

Skontaktuj się z działem obsługi klienta i zgłoś komunikat. Zostanie zaplanowana konserwacja drukarki.

80 Planowana konserwacja [x]

Skontaktuj się z działem obsługi klienta i zgłoś komunikat. Zostanie zaplanowana konserwacja drukarki.

80 Wymień wałki odbierające papier w [źródło papieru], użyj części i instrukcji w komorze zasobnika 1

Spróbuj skorzystać z co najmniej jednego z podanych sposobów:

- Dotknij opcji **Kontynuuj i wymień później**, aby zignorować komunikat i kontynuować drukowanie.

  Uwaga: Zużyte lub uszkodzone wałki odbierające papier mogą powodować zacięcia papieru.
- Wymień zużyte lub uszkodzone wałki odbierające, a następnie dotknij opcji **Wałki wymienione**, aby usunąć komunikat i kontynuować drukowanie.

82.xx Wymień pojemnik na zużyty toner

1. Wymień pojemnik na zużyty toner.

   Aby uzyskać instrukcje wymiany pojemnika na zużyty toner, na panelu sterowania drukarki dotknij opcji **Więcej informacji**.

2. Dotknij przycisku **Kontynuuj**, aby usunąć komunikat i kontynuować drukowanie.

82.xx Brak pojemnika na zużyty toner

Włóż pojemnik na zużyty toner z powrotem do drukarki.

82.xx Pojemnik na zużyty toner prawie pełny

Niezwłocznie zamów nowy pojemnik na zużyty toner.

1. Wymień pojemnik na zużyty toner.

   Aby uzyskać instrukcje instalowania pojemnika na zużyty toner, na panelu sterowania drukarki dotknij opcji **Więcej informacji**.

2. Dotknij przycisku **Kontynuuj**, aby usunąć komunikat i kontynuować drukowanie.

84 nieobsługiwany bęben światłoczuły [kolor]

Wyjmij wskazany bęben światłoczuły, a następnie zainstaluj obsługiwany.

84.xx brak bębna światłoczułego [kolor]

Zainstaluj określony kolorowy bęben światłoczuły, postępując według arkusza instrukcji dostarczonego razem z częścią zamienną.

84.xx bęben światłoczuły [kolor] prawie pusty

1. Zamów nowy bęben światłoczuły.
2. Gdy jakość druku ulegnie pogorszeniu, zainstaluj nowy bęben światłoczuły, postępując według arkusza instrukcji dostarczonego razem z częścią zamienną.
3. Dotknij przycisku **Kontynuuj**, aby usunąć komunikat i kontynuować drukowanie.

84.xx Niski poziom bębna światłoczułego [kolor]

1. Zamów niezwłocznie nowy bęben światłoczuły.
2. Gdy jakość druku ulegnie pogorszeniu, zainstaluj nowy bęben światłoczuły, postępując według arkusza instrukcji dostarczonego razem z częścią zamienną.
3. Dotknij przycisku **Kontynuuj**, aby usunąć komunikat i kontynuować drukowanie.

83.xx Brak modułu przenoszącego

Włóż moduł przenoszący do drukarki.

84.xx Wymień bęben światłoczuły [kolor]

1. Wymień bęben światłoczuły, korzystając z arkusza instrukcji dostarczonego razem z nową częścią.
2. Na panelu sterowania drukarki dotknij opcji **Kontynuuj**, aby usunąć komunikat i kontynuować drukowanie.

88.2x Wymień kasetę [kolor]

Określony nabój z tonerem jest pusty.

1. Wymień określony nabój z tonerem.
2. Dotknij przycisku **Kontynuuj**, aby usunąć komunikat i kontynuować drukowanie.

88.xx Niski poziom toneru w kasecie [kolor]

1. Niezwłocznie zamów nowy nabój z tonerem.
2. Dotknij przycisku **Kontynuuj**, aby usunąć komunikat i kontynuować drukowanie.

Uwaga: Kontynuuj drukowanie do wyświetlenia komunikatu**88.xx Bardzo niski poziom toneru w kasecie [kolor]**.

88.xx Bardzo niski poziom toneru w kasecie [kolor]

Określony nabój drukujący ma bardzo niski poziom. Jeśli nie masz pełnej kasety z tonerem na wymianę, zamów ją natychmiast.

1. Aby uzyskać instrukcje wymiany naboju drukującego, na panelu sterowania drukarki dotknij opcji **Więcej informacji**.
2. Dotknij przycisku **Kontynuuj**, aby usunąć komunikat i kontynuować drukowanie.

2yy.xx Zamknij pokrywę skanera i załaduj oryginały, jeśli uruchamiasz zadanie ponownie

Spróbuj skorzystać z co najmniej jednego z podanych sposobów:

- Dotknij opcji **Anuluj zadanie**, aby anulować zadanie i usunąć komunikat.
- Dotknij opcji **Skanuj z automatycznego podajnika dokumentów**, aby wznowić skanowanie przy użyciu podajnika ADF bezpośrednio po udanym zeskanowaniu ostatniej strony.

- Dotknij opcji **Skanuj z płyty skanera**, aby wznowić skanowanie przy użyciu szyby skanera bezpośrednio po udanym zeskanowaniu ostatniej strony.
- Dotknij opcji **Zakończ zadanie bez dalszego skanowania**, aby zakończyć zadanie skanowania po udanym zeskanowaniu ostatniej strony.

  Uwaga: Ta opcja nie anuluje zadania skanowania. Wszystkie pomyślnie zeskanowane strony zostaną dalej przetworzone w celu kopiowania, faksowania lub wysłania w wiadomości e-mail.

280.06 Brak papieru

Spróbuj skorzystać z co najmniej jednego z podanych sposobów:

- Dotknij opcji **Kontynuuj**, aby usunąć komunikat.
- Dotknij opcji **Anuluj zadanie**, aby anulować zadanie i usunąć komunikat.
- Dotknij opcji **Skanuj z automatycznego podajnika dokumentów**, aby wznowić skanowanie przy użyciu podajnika ADF bezpośrednio po udanym zeskanowaniu ostatniej strony.
- Dotknij opcji **Skanuj z płyty skanera**, aby wznowić skanowanie przy użyciu szyby skanera bezpośrednio po udanym zeskanowaniu ostatniej strony.
- Dotknij opcji **Zakończ zadanie bez dalszego skanowania**, aby zakończyć zadanie skanowania po udanym zeskanowaniu ostatniej strony.

  Uwaga: Ta opcja nie anuluje zadania skanowania. Wszystkie pomyślnie zeskanowane strony zostaną dalej przetworzone w celu kopiowania, faksowania lub wysłania w wiadomości e-mail.
- Dotknij opcji **Ponownie uruchom zadanie**, aby usunąć komunikat i rozpocząć nowe zadanie skanowania z ustawieniami stosowanymi w poprzednim zadaniu.

840.01 Skaner wyłączony przez administratora

Drukuj bez skanera lub skontaktuj się z obsługą techniczną systemu.

840.02 Skaner wyłączony. Jeśli problem nie został usunięty, skontaktuj się z administratorem systemu.

Spróbuj skorzystać z co najmniej jednego z podanych sposobów:

- Dotknij opcji **Kontynuuj przy wyłączonym skanerze**, aby powrócić do ekranu głównego, a następnie skontaktuj się z administratorem systemu.
- Dotknij opcji **Uruchom ponownie i automatycznie włącz skaner**, aby anulować zadanie.

  Uwaga: Spowoduje to podjęcie próby ponownego przełączenia skanera w tryb online.

1565 Błąd emulacji, załaduj opcję emulacji

Drukarka automatycznie usuwa komunikat po 30 sekundach, a następnie wyłącza emulator pobierania na karcie z oprogramowaniem sprzętowym.

Rozwiązywanie podstawowych problemów dotyczących drukarki

W przypadku podstawowych problemów z drukarką lub braku odpowiedzi drukarki sprawdź, czy:

- Przewód zasilający jest podłączony do drukarki i do właściwie uziemionego gniazdka elektrycznego.
- Gniazdo elektryczne nie jest wyłączone za pomocą wyłącznika albo bezpiecznika.
- Drukarka nie jest podłączona do listwy przeciwprzepięciowej, nieprzerwanego źródła zasilania lub przedłużacza.
- Inne urządzenia elektryczne podłączone do tego samego gniazda działają.
- Drukarka jest włączona. Sprawdź wyłącznik zasilania drukarki.
- Kabel drukarki jest prawidłowo podłączony do drukarki i komputera hosta, serwera druku, wyposażenia opcjonalnego lub innego urządzenia sieciowego.
- Wszystkie opcjonalne elementy wyposażenia są prawidłowo zainstalowane.
- ustawienia sterowników drukarki są prawidłowe.

Po sprawdzeniu wszystkich powyższych możliwości należy wyłączyć drukarkę, odczekać co najmniej 10 sekund i ponownie włączyć urządzenie. Występujący problem często daje się w ten sposób rozwiązać.

Rozwiązywanie problemów związanych z drukowaniem

Nie można wydrukować wielojęzycznych plików PDF

Pliki PDF mogą zawierać niedostępne czcionki.

1. Otwórz dokument, który ma zostać wydrukowany, w programie Adobe Acrobat.
2. Kliknij ikonę drukarki > **Zaawansowane** > **Drukuj jako obraz** > **OK** > **OK**.

Na panelu sterowania drukarki są wyświetlane tylko symbole diamentu lub wyświetlacz jest pusty

Autotest drukarki nie powiódł się. Wyłącz zasilanie drukarki, odczekaj około 10 sekund i ponownie włącz zasilanie.

Jeśli komunikat **Gotowa** nie zostanie wyświetlony, wyłącz drukarkę i skontaktuj się z działem obsługi klienta.

Pojawia się komunikat o błędzie odczytu napędu USB

Upewnij się, że napęd flash jest obsługiwany.

Zadania drukowania nie są drukowane

Spróbuj skorzystać z co najmniej jednego z podanych sposobów:

Upewnij się, że nie ma problemów z drukarką

Na panelu sterowania drukarki sprawdź jej stan. W razie potrzeby skorzystaj z instrukcji usuwania błędów.

Upewnij się, że drukarka jest gotowa do drukowania.

Przed wysłaniem zadania do drukarki upewnij się, że na panelu sterowania wyświetlany jest komunikat **Gotowa**.

Sprawdź, czy materiały eksploatacyjne wymagają uzupełnienia lub zmiany

Wyjmij i ponownie włóż materiały eksploatacyjne.

Sprawdź, czy standardowy kosz wyjściowy jest pełny

Wyjmij stos papieru ze standardowego kosza wyjściowego.

Sprawdź, czy zasobnik papieru jest pusty

Załaduj papier do zasobnika.

Upewnij się, że zostało zainstalowane odpowiednie oprogramowanie drukarki

- Sprawdź, czy korzystasz z prawidłowego oprogramowania drukarki.
- W przypadku podłączenia drukarki do komputera przy użyciu portu USB należy upewnić się, że na komputerze jest uruchomiony obsługiwany system operacyjny, i stosować zgodne z nim oprogramowanie drukarki.

Upewnij się, że wewnętrzny serwer druku działa właściwie

- Upewnij się, że wewnętrzny serwer druku jest prawidłowo zainstalowany i że drukarka jest podłączona do sieci.
- Wydrukuj stronę konfiguracji sieci i sprawdź, czy status ma wartość **Connected** (Podłączona). Jeśli stan ma wartość **Niepodłączona**, sprawdź kable sieciowe i ponownie spróbuj wydrukować stronę konfiguracji sieci. Skontaktuj się z administratorem systemu, aby upewnić się, czy sieć działa prawidłowo.

Oprogramowanie drukarki jest dostępne w witrynie internetowej firmy Lexmark pod adresem **http://support.lexmark.com**.

Upewnij się, że używany jest zalecany kabel USB, szeregowy lub Ethernet

Więcej informacji można znaleźć w witrynie internetowej firmy Lexmark pod adresem **http://support.lexmark.com**.

Upewnij się, że kable drukarki są prawidłowo zamocowane

Sprawdź podłączenie kabli do drukarki i do serwera druku, aby upewnić się, że są one prawidłowo zamocowane.

Więcej informacji na ten temat można znaleźć w dokumentacji instalacyjnej dostarczonej z drukarką.

Nie można drukować zadań poufnych i innych wstrzymanych zadań

Poniżej podano możliwe rozwiązania. Spróbuj skorzystać z co najmniej jednego z podanych sposobów:

Zadanie drukowane jest tylko częściowo, wcale lub drukowane są puste arkusze

Zadanie drukowania może zawierać błąd formatowania lub nieprawidłowe dane.

- Usuń zadanie drukowania, a następnie wydrukuj je ponownie.
- W przypadku dokumentów PDF, utwórz dokument ponownie, a następnie wydrukuj go powtórnie.

W przypadku drukowania z Internetu drukarka może odczytywać kilka tytułów zadań drukowania jako duplikaty i usuwać wszystkie zadania oprócz pierwszego.

- Dla użytkowników systemu Windows: otwórz Właściwości drukowania. Przed wpisaniem kodu PIN w oknie dialogowym Drukowanie z wstrzymaniem zaznacz pole wyboru „Zachowaj powielone dokumenty” pod polem tekstowym Nazwa użytkownika.
- Dla użytkowników systemu Macintosh: zapisz wszystkie zadania drukowania pod różnymi nazwami, a następnie wyślij poszczególne zadania do drukarki.

Upewnij się, że w drukarce jest wystarczająca ilość pamięci

Zwolnij dodatkową pamięć w drukarce, przewijając listę zadań wstrzymanych i usuwając część z nich.

Zadania drukowania trwają dłużej niż oczekiwano

Wypróbuj jedną lub więcej spośród poniższych opcji:

Zmniejsz złożoność zadania drukowania

Zmniejsz liczbę i rozmiar czcionek, liczbę i złożoność obrazów oraz liczbę stron w zadaniu drukowania.

Wyłącz opcję Ochrona strony

Z poziomu ekranu głównego przejdź do opcji:

> **Ustawienia** > **Ustawienia ogólne** > **Odzyskiwanie drukowania** > **Ochrona strony** > **Wyłącz** >

Zmień ustawienia dotyczące wpływu na środowisko

Przy korzystaniu z ustawienia Tryb Eco-Mode lub Tryb cichy może nastąpić spadek wydajności.

Wydruk zadania wykonywany jest na papierze pochodzącym z niewłaściwego zasobnika lub na niewłaściwym papierze

Sprawdź ustawienia typu i rozmiaru papieru

Sprawdź, czy ustawienie Paper Type (Typ papieru) jest takie samo, jak typ papieru załadowanego do zasobnika.

1. Na panelu sterowania drukarki w menu Paper (Papier) sprawdź ustawienia typu i rozmiaru papieru.
2. Przed wysłaniem zadania do drukowania określ poprawny typ papieru:
   - Dla użytkowników systemu Windows — określ typ papieru w oknie dialogowym Print Properties (Właściwości drukowania).
   - Dla użytkowników systemu Macintosh — określ typ papieru w oknie dialogowym Print (Drukuj).

Drukowane znaki są nieprawidłowe

- Upewnij się, że drukarka nie działa w trybie druku szesnastkowego. Jeśli na wyświetlaczu widoczny jest komunikat **Gotowa Druk szesnastkowy**, aby móc wydrukować zadanie, należy najpierw wyjść z trybu druku szesnastkowego. Aby wyjść z trybu druku szesnastkowego, wyłącz drukarkę i włącz ją ponownie.
- Upewnij się, że ustawienia SmartSwitch mają wartość Włącz w menu Sieć i USB.

Funkcja łączenia zasobników nie działa

Poniżej podano możliwe rozwiązania. Spróbuj skorzystać z co najmniej jednego z podanych sposobów:

Załaduj papier tego samego rozmiaru i typu

- Załaduj papier tego samego rozmiaru i typu do każdego zasobnika, który zostanie połączony.
- Ustaw prowadnice papieru w każdym zasobniku zgodnie z rozmiarem załadowanego papieru.

Użyj tych samych ustawień dla opcji Rozmiar papieru i Typ papieru

- Wydrukuj stronę z ustawieniami menu i porównaj ustawienia każdego zasobnika.
- Jeśli to konieczne, dostosuj ustawienia za pomocą menu Rozmiar/typ papieru.

Uwaga: Standardowy podajnik na 550 arkuszy i podajnik uniwersalny nie rozpoznają automatycznie rozmiaru papieru. Należy ustawić rozmiar papieru za pomocą menu Rozmiar/typ papieru.

Duże zadania nie są sortowane

Poniżej podano możliwe rozwiązania. Spróbuj skorzystać z co najmniej jednego z podanych sposobów:

Upewnij się, że opcja Sortuj jest włączona.

W Menu wykańczania lub w oknie Właściwości drukowania przy opcji Sortuj wybierz ustawienie Włącz.

Uwaga: Wyłączenie opcji Sortuj w oprogramowaniu zastępuje ustawienie w Menu wykańczania.

Zmniejsz złożoność zadania drukowania

Zmniejsz stopień złożoności wykonywanego zadania wydruku, zmniejszając liczbę i rozmiary używanych czcionek, liczbę i stopień złożoności obrazów oraz liczbę drukowanych stron.

Upewnij się, że w drukarce jest wystarczająca ilość pamięci

Zainstaluj w drukarce dodatkową pamięć lub opcjonalny dysk twardy.

Wydruk jest nieprawidłowo dzielony na strony

Ustaw wyższą wartość opcji Oczekiwanie na wydruk

1. Z poziomu ekranu głównego przejdź do opcji:

   > **Ustawienia** > **Ustawienia ogólne** > **Limity czasu oczekiwania**

2. Dotykaj przycisku lewej lub prawej strzałki obok opcji **Oczekiwanie na wydruk**, aż zostanie wyświetlona żądana wartość tej opcji.
3. Dotknij opcji **Submit** (Wyślij).

Rozwiązywanie problemów związanych z kopiowaniem

Kopiarka nie odpowiada

Poniżej podano możliwe rozwiązania. Spróbuj skorzystać z co najmniej jednego z podanych sposobów:

Czy na wyświetlaczu pojawiły się komunikaty o błędzie?

Usuń wszystkie komunikaty o błędzie.

Sprawdź zasilanie.

Sprawdź, czy drukarka jest podłączona do zasilania, włączona i czy jest wyświetlany komunikat **Gotowa**.

Moduł skanera nie domyka się

Upewnij się, że nic nie blokuje modułu:

1. Podnieś moduł skanera.
2. Usuń wszelkie elementy uniemożliwiające domknięcie modułu skanera.
3. Opuść moduł skanera.

Niska jakość kopii

Oto kilka przykładów niskiej jakości kopii:

- Puste strony
- Wzór szachownicy

- Zniekształcona grafika lub obrazy
- Brakujące znaki
- Wyblakły wydruk
- Ciemny wydruk
- Przekrzywione linie
- Smugi
- Pasma
- Przypadkowe znaki
- Białe linie na wydruku

Wypróbuj jedną lub więcej spośród poniższych opcji:

Usuń wszystkie komunikaty o błędach.

Sprawdź informacje na wyświetlaczu i usuń wszystkie komunikaty o błędach.

Wymień kasetę z tonerem lub nabój drukujący.

Gdy wydruki nadal są wyblakłe, wymień nabój z tonerem lub nabój drukujący.

Wyczyść szybę skanera

Szyba skanera może być zabrudzona. Wyczyść szybę skanera, używając czystej niestrzępiącej się szmatki zwilżonej wodą.

Aby uzyskać więcej informacji, zobacz „Czyszczenie szyby skanera” na str. 236.

Wyreguluj intensywność toneru na kopii.

Wyreguluj intensywność toneru z menu Kopiuj.

Upewnij się, że jakość oryginalnego dokumentu jest zadowalająca.

Sprawdź jakość oryginalnego dokumentu.

Umieść prawidłowo oryginalny dokument.

Umieść oryginalny dokument lub fotografię w lewym górnym rogu szyby skanera, stroną zadrukowaną skierowaną w dół.

Upewnij się, że używasz właściwych ustawień kopiowania.

Gdy na wydruku występują niepożądane wzory (mora):

- Upewnij się, że na ekranie Kopiuj ustawienia Typ zawartości i Źródło zawartości są odpowiednie dla skanowanego dokumentu.
- Z ekranu Kopiuj przejdź do opcji:

  Opcje zaawansowane > **Zaawansowane obrazowanie** > **Ostrość** > zmniejsz ustawienie Ostrość
- Upewnij się, że na ekranie Kopiuj nie wybrano żadnej opcji skalowania.

Gdy tekst jest jasny lub zanika:

- Z ekranu Kopiuj przejdź do opcji:

  Zawartość > **Tekst** > > wybierz odpowiednie źródło kopiowanego oryginału >
- Z ekranu Kopiuj przejdź do opcji:

  Opcje zaawansowane > **Zaawansowane obrazowanie** > **Ostrość** > zwiększ bieżące ustawienie
- Z ekranu Kopiuj przejdź do opcji:

  Opcje zaawansowane > **Zaawansowane obrazowanie** > **Usuwanie tła**, a następnie zmniejsz bieżące ustawienie
- Z ekranu Kopiuj przejdź do opcji:

  Opcje zaawansowane > **Zaawansowane obrazowanie** > **Kontrast** > zwiększ bieżące ustawienie
- Z ekranu Kopiuj przejdź do opcji:

  Opcje zaawansowane > **Zaawansowane obrazowanie** > **Szczegółowość cienia** > zmniejsz bieżące ustawienie

Gdy wydruk wydaje się rozmyty lub prześwietlony:

- Upewnij się, że na ekranie Kopiuj ustawienia Typ zawartości i Źródło zawartości są odpowiednie dla skanowanego dokumentu.
- Na ekranie Kopiuj wyreguluj ustawienie Intensywność.
- Z ekranu Kopiuj przejdź do opcji:

  Opcje zaawansowane > **Zaawansowane obrazowanie** > **Szczegółowość cienia** > zmniejsz bieżące ustawienie
- Z ekranu Kopiuj przejdź do opcji:

  Opcje zaawansowane > **Zaawansowane obrazowanie** > **Usuwanie tła** > zmniejsz bieżące ustawienie

Skopiowano część dokumentu lub fotografii

Poniżej podano możliwe rozwiązania. Spróbuj skorzystać z co najmniej jednego z podanych sposobów:

Sprawdź położenie dokumentu.

Upewnij się, że dokument lub zdjęcie jest umieszczone stroną zadrukowaną w dół na szybie skanera, w lewym górnym rogu.

Sprawdź ustawienie rozmiaru papieru

Upewnij się, że ustawienie rozmiaru papieru jest odpowiednie dla papieru załadowanego do zasobnika:

1. Na panelu sterowania drukarki w menu Papier sprawdź ustawienie Rozmiar papieru.
2. Przed wysłaniem zadania do drukowania ustaw właściwy rozmiar:
   - Jeśli używasz systemu Windows, określ rozmiar w oknie Właściwości drukowania.
   - Jeśli używasz komputera Macintosh, określ rozmiar w oknie dialogowym Układ strony.

Rozwiązywanie problemów związanych ze skanerem

Sprawdzanie skanera, którego nie można uruchomić

Jeśli skanera nie można uruchomić, należy sprawdzić, czy:

- Drukarka jest włączona.
- Kabel drukarki jest prawidłowo podłączony do drukarki i komputera hosta, serwera druku, wyposażenia opcjonalnego lub innego urządzenia sieciowego.
- Przewód zasilający jest podłączony do drukarki i do właściwie uziemionego gniazdka elektrycznego.
- Gniazdo elektryczne nie jest wyłączone za pomocą wyłącznika albo bezpiecznika.
- Drukarka nie jest podłączona do listwy przeciwprzepięciowej, nieprzerwanego źródła zasilania lub przedłużacza.
- Inne urządzenia elektryczne podłączone do tego samego gniazda powinny działać.

Po skontrolowaniu prawidłowości wszystkich opisanych połączeń należy wyłączyć, a następnie ponownie włączyć drukarkę. Problem ze skanerem często daje się w ten sposób rozwiązać.

Skanowanie nie powiodło się

Poniżej podano możliwe rozwiązania. Spróbuj skorzystać z co najmniej jednego z podanych sposobów:

Sprawdź połączenia kabli

Upewnij się, że kabel sieciowy lub kabel USB jest prawidłowo podłączony do komputera i drukarki.

W aplikacji mógł wystąpić błąd

Wyłącz i włącz ponownie komputer.

Skanowanie trwa za długo lub zawiesza komputer

Poniżej podano możliwe rozwiązania. Spróbuj skorzystać z co najmniej jednego z podanych sposobów:

Skanowanie może być zakłócane przez inne programy

Zamknij wszystkie nieużywane programy.

Ustawiono zbyt wysoką rozdzielczość skanowania

Wybierz niższą rozdzielczość skanowania.

Niska jakość zeskanowanego obrazu

Poniżej podano możliwe rozwiązania. Spróbuj skorzystać z co najmniej jednego z podanych sposobów:

Sprawdź, czy na wyświetlaczu pojawiły się jakiekolwiek komunikaty o błędzie.

Usuń wszystkie komunikaty o błędzie.

Szyba skanera może być zabrudzona.

Przetrzyj szybę skanera, używając do tego celu czystej, niestrzępiącej się szmatki zwilżonej wodą. Więcej informacji można znaleźć w sekcji „Czyszczenie szyby skanera” na str. 236.

Zmień rozdzielczość skanowania.

Zwiększ rozdzielczość skanowania, aby otrzymać obraz o wyższej jakości.

Sprawdź jakość oryginalnego dokumentu.

Upewnij się, że jakość oryginalnego dokumentu jest zadowalająca.

Sprawdź położenie dokumentu.

Upewnij się, że dokument lub zdjęcie jest umieszczone stroną zadrukowaną w dół na szybie skanera, w lewym górnym rogu.

Zeskanowano część dokumentu lub fotografii

Poniżej podano możliwe rozwiązania. Spróbuj skorzystać z co najmniej jednego z podanych sposobów:

Sprawdź położenie dokumentu.

Upewnij się, że dokument lub zdjęcie jest umieszczone stroną zadrukowaną w dół na szybie skanera, w lewym górnym rogu.

Sprawdź ustawienie rozmiaru papieru

Upewnij się, że ustawienie rozmiaru papieru jest odpowiednie dla papieru załadowanego do zasobnika:

1. Na panelu sterowania drukarki w menu Papier sprawdź ustawienie Rozmiar papieru.
2. Przed wysłaniem zadania do drukowania ustaw właściwy rozmiar:
   - Jeśli używasz systemu Windows, określ rozmiar w oknie Właściwości drukowania.
   - Jeśli używasz komputera Macintosh, określ rozmiar w oknie dialogowym Układ strony.

Nie można skanować przy pomocy komputera

Poniżej podano możliwe rozwiązania. Spróbuj skorzystać z co najmniej jednego z podanych sposobów:

Czy na wyświetlaczu pojawiły się komunikaty o błędzie?

Usuń wszystkie komunikaty o błędzie.

Sprawdź zasilanie.

Sprawdź, czy drukarka jest podłączona do zasilania, włączona i czy jest wyświetlany komunikat **Gotowa**.

Sprawdź połączenia kabli

Upewnij się, że kabel sieciowy lub kabel USB jest prawidłowo podłączony do komputera i drukarki.

Rozwiązywanie problemów związanych z faksowaniem

Nie skonfigurowano funkcji faksu ani poczty e-mail

Kontrolka miga na czerwono, dopóki nie zostanie skonfigurowana funkcja faksu i funkcja e-mail. W celu skonfigurowania funkcji faksu i poczty e-mail wykonaj następujące czynności:

Uwaga: Przed wykonaniem poniższych instrukcji w przypadku drukarki pracującej w sieci należy upewnić się, że podłączone są kable faksu.

1. Z poziomu ekranu głównego przejdź do opcji:

   > **Ustawienia ogólne** > **Uruchom wstępną konf.** > **Tak** > **Wyślij**

2. Wyłącz drukarkę i włącz ją z ponownie.
3. Na panelu sterowania drukarki dotknij opcji swojego języka.
4. Dotknij opcji swojego kraju lub regionu, a następnie opcji **Kontynuuj**.
5. Wybierz strefę czasową i dotknij opcji **Continue** (Kontynuuj).
6. Dotknij opcji **Faks** i **E-mail**, aby usunąć zaznaczenie tych ikon, a następnie dotknij opcji **Kontynuuj**.

Uwaga: Te same czynności można wykonać w celu wyłączenia funkcji faksu i poczty e-mail.

Brak identyfikatora numeru dzwoniącego

Skontaktuj się z firmą telekomunikacyjną, aby sprawdzić, czy telefon obsługuje funkcję identyfikacji numeru dzwoniącego.

Jeśli dany region obsługuje wiele różnych wzorów identyfikatora numeru dzwoniącego, należy zmienić ustawienia fabryczne urządzenia. Dostępne są dwa ustawienia: FSK (wzór 1) i DTMF (wzór 2). Dostępność tych ustawień w menu faksu jest uzależniona od tego, czy dany kraj lub region obsługuje wiele różnych wzorów identyfikatora numeru dzwoniącego. Skontaktuj się z firmą telekomunikacyjną, aby sprawdzić, jakiego wzoru lub rodzaju ustawień należy użyć.

Nie można wysyłać lub otrzymywać faksów

Poniżej podano możliwe rozwiązania. Spróbuj skorzystać z co najmniej jednego z podanych sposobów:

Czy na wyświetlaczu pojawiły się komunikaty o błędzie?

Usuń wszystkie komunikaty o błędzie.

Sprawdź zasilanie.

Sprawdź, czy drukarka jest podłączona do zasilania, włączona i czy jest wyświetlany komunikat **Gotowa**.

Sprawdź połączenia drukarki.

Upewnij się, że odpowiednie połączenia kabli wymienionego poniżej sprzętu są prawidłowe:

- Telefon
- Słuchawka

- Automatyczna sekretarka

Sprawdź gniazdko telefoniczne.

1. Podłącz telefon do gniazdka.
2. Sprawdź, czy słychać sygnał wybierania.
3. Jeśli nie słychać sygnału wybierania, podłącz inny telefon do gniazdka.
4. Jeśli nadal nie słychać sygnału wybierania, podłącz telefon do innego gniazdka.
5. Jeśli słychać sygnał wybierania, drukarkę należy podłączyć do tego gniazdka.

Przejrzyj poniższe uwagi dotyczące korzystania z cyfrowego telefonu

Modem faksu jest urządzeniem analogowym. Niektóre urządzenia można podłączyć do drukarki, aby umożliwić korzystanie z usług telefonii cyfrowej.

- Jeśli korzystasz z usługi ISDN, podłącz drukarkę do analogowego portu telefonu (port interfejsu R) na adapterze terminala ISDN. Więcej informacji można uzyskać u dostawcy usługi ISDN, u którego można złożyć zapotrzebowanie na port interfejsu R.
- Jeśli korzystasz z usługi DSL, podłącz drukarkę do filtru DSL lub routera współpracującego z urządzeniami analogowymi. Więcej informacji na ten temat można uzyskać u dostawcy usługi DSL.
- Jeśli korzystasz z systemu telefonicznego PBX, upewnij się, że drukarka została podłączona do złącza analogowego. Jeśli nie ma takiego, weź pod uwagę możliwość instalacji analogowej linii telefonicznej dla urządzenia typu faks.

Czy słychać sygnał wybierania?

- Wykonaj próbny telefon na numer, na który chcesz wysłać faks, aby upewnić się, że funkcjonuje poprawnie.
- Jeśli linia telefoniczna jest używana przez inne urządzenie, przed próbą wysłania faksu odczekaj, aż zakończy ono pracę.
- Jeśli korzystasz z funkcji Wybieranie numeru przy odłożonej słuchawce, zwiększ głośność, aby upewnić się, że słychać sygnał wybierania.

Tymczasowo odłącz inny sprzęt.

Aby upewnić się, że drukarka działa poprawnie, podłącz ją bezpośrednio do linii telefonicznej. Odłącz wszelkie sekretarki automatyczne, komputery z modemami lub rozgałęźniki linii telefonicznej.

Sprawdź, czy nie ma zacięć.

Usuń zacięcia i sprawdź, czy pojawił się komunikat **Gotowa**.

Tymczasowo wyłącz funkcję Oczekiwanie na połączenie.

Funkcja Oczekiwanie na połączenie może zakłócać transmisje faksu. Wyłącz tę funkcję przed wysłaniem lub odebraniem faksu. Skontaktuj się z firmą telekomunikacyjną, aby otrzymać informację o sekwencji przycisków tymczasowo wyłączającej funkcję Oczekiwanie na połączenie.

Usługa poczty głosowej może przeszkadzać w transmisji faksów

Usługa poczty głosowej, oferowana przez lokalną firmę telekomunikacyjną, może zakłócać transmisje faksu. Aby włączyć funkcję Poczta głosowa oraz ustawić drukarkę w trybie odbierania połączeń, weź pod uwagę zamontowanie dodatkowej linii telefonicznej dla drukarki.

Pamięć drukarki może być pełna

1. Wybierz numer faksu.
2. Zeskanuj oryginalny dokument po jednej stronie.

Faksy można wysyłać, ale nie można ich odbierać

Wypróbuj jedną lub więcej spośród poniższych opcji:

Załaduj papier

Jeśli zasobnik jest pusty, załaduj papier do tego zasobnika lub do podajnika.

Sprawdź ustawienia opóźnienia dzwonka

Opcja opóźnienia dzwonka służy do określania liczby sygnałów linii telefonicznej, po których drukarka odpowiada. Jeśli na tej samej linii, na której znajduje się drukarka, zainstalowane są numery wewnętrzne lub korzysta się z opcji Wyróżniający sygnał dzwonka oferowanej przez firmę telefoniczną, ustaw opóźnienie dzwonka na wartości 4.

1. W polu adresu przeglądarki internetowej wpisz adres IP drukarki.

   Jeśli nie znasz adresu IP drukarki, możesz wykonać następujące czynności:
   - Wyświetl adres IP drukarki na jej panelu sterowania w sekcji TCP/IP menu Sieć/Porty.
   - Wydrukuj stronę konfiguracji sieci lub strony ustawień menu i odszukaj adres IP w sekcji TCP/IP.
2. Kliknij opcję **Ustawienia** > **Ustawienia faksu** > **Ustawienia faksu analogowego**.
3. W polu Liczba sygnałów do odebrania wprowadź liczbę sygnałów telefonu przed odebraniem połączenia przez drukarkę.
4. Kliknij przycisk **Wyślij**.

Wymień kasetę z tonerem lub nabój drukujący.

Wymień kasetę z tonerem lub nabój drukujący.

Można odbierać, ale nie można wysyłać faksów

Poniżej podano możliwe rozwiązania. Spróbuj skorzystać z co najmniej jednego z podanych sposobów:

Drukarka nie pracuje w trybie faksu

Na ekranie głównym drukarki dotknij opcji **Faks**, aby przełączyć ją w tryb faksu.

Dokument nie jest poprawnie załadowany

Załaduj oryginał nadrukiem do góry, krótszą krawędzią do podajnika ADF lub nadrukiem w dół na szybę skanera w lewym górnym rogu.

Uwaga: Do podajnika ADF nie wolno ładować pocztówek, zdjęć, małych przedmiotów, folii, papieru fotograficznego ani cienkich nośników (takich jak wycinki z czasopism). Należy je umieszczać na szybie skanera.

Upewnij się, że numer skrótu został utworzony poprawnie.

- Sprawdź, czy zaprogramowany numer skrótu został przyporządkowany numerowi telefonu, który chcesz wybrać.
- Numer telefonu można również wybrać ręcznie.

Niska jakość wydruku odebranego faksu

Wypróbuj jedną lub więcej spośród poniższych opcji:

Ponownie wyślij dokument

Poproś nadawcę faksu o:

- Sprawdzenie, czy jakość oryginalnego dokumentu jest zadowalająca.
- Wysłanie faksu ponownie. Być może wystąpił problem związany z niską jakością połączenia telefonicznego.
- Zwiększenie rozdzielczości skanowania faksu (jeśli to możliwe).

Wymień nabój drukujący.

Gdy zostanie wyświetlony komunikat **88 Niski poziom atramentu w kasecie drukującej** lub druk stanie się zbyt jasny, wymień nabój drukujący.

Upewnij się, że szybkość transmisji faksu nie jest zbyt wysoka.

Zmniejsz szybkość transmisji odbieranych faksów:

1. W polu adresu przeglądarki internetowej wpisz adres IP drukarki.

   Uwaga: Jeśli nie znasz adresu IP drukarki, wydrukuj stronę konfiguracji sieci i sprawdź adres IP w sekcji TCP/IP.

2. Kliknij opcję **Ustawienia** > **Ustawienia faksu** > **Ustawienia faksu analogowego**.
3. W polu Maksymalna szybkość, kliknij jedną z poniższych wartości:

   2400
   4800
   9600
   14400
   33600

4. Kliknij przycisk **Wyślij**.

Rozwiązywanie problemów z aplikacją na ekranie głównym

Wystąpił błąd aplikacji

Sprawdź dziennik systemu, aby uzyskać odnośne szczegółowe informacje

1. W polu adresu w przeglądarce WWW wpisz adres IP lub nazwę hosta drukarki.

   Jeśli nie znasz adresu IP drukarki lub nazwy hosta, możesz wykonać następujące czynności:
   - Wyświetl informacje na ekranie głównym panelu sterowania drukarki w sekcji TCP/IP menu Networks/Ports (Sieć/Porty).
   - Wydrukuj stronę konfiguracji sieci lub stronę ustawień menu i odszukaj informacje w sekcji TCP/IP.
2. Kliknij przycisk **Ustawienia** lub **Konfiguracja**.
3. Kliknij opcję **Rozwiązania urządzenia** > **Rozwiązania (eSF)** > **Karta** System > **Dziennik**.
4. W menu Filtr wybierz stan aplikacji.
5. W menu Aplikacja wybierz aplikację, a następnie kliknij opcję **Wyślij**.

Upewnij się, że nazwa pliku, do którego ma być wykonane skanowanie, nie jest jeszcze używana

Sprawdź, czy plik, do którego ma być wykonane skanowanie, nie został otwarty w innej aplikacji lub przez innego użytkownika.

Aby uniknąć błędów, upewnij się, że w ustawieniach konfiguracyjnych miejsca docelowego wybrano opcję Dołączaj sygnaturę czasu lub Zastępuj istniejące pliki.

Dostosuj ustawienia skanowania

W ustawieniach konfiguracyjnych miejsca docelowego zmniejsz wartości ustawień skanowania. Przykładowo zmniejsz rozdzielczość skanowania, wyłącz funkcję Kolor lub zmień Typ zawartości na Tekst.

Skontaktuj się z działem obsługi klienta.

Jeśli nadal nie możesz zidentyfikować problemu, skontaktuj się z działem obsługi klienta, aby uzyskać dodatkową pomoc.

Rozwiązywanie problemów z wyposażeniem opcjonalnym

Opcjonalny element wyposażenia po zainstalowaniu nie działa poprawnie lub przerywa pracę

Spróbuj skorzystać z co najmniej jednego z podanych sposobów:

Zresetuj drukarkę

Wyłącz zasilanie drukarki, odczekaj około 10 sekund i ponownie włącz zasilanie.

Sprawdź, czy opcjonalny element wyposażenia jest podłączony do drukarki

1. Wyłącz drukarkę za pomocą wyłącznika zasilania.
2. Odłącz przewód zasilający od gniazda elektrycznego, a następnie od drukarki.
3. Sprawdź połączenie między opcjonalnym elementem wyposażenia a drukarką.

Sprawdź, czy opcjonalny element wyposażenia jest poprawnie zainstalowany

Wydrukuj stronę z ustawieniami menu i sprawdź, czy dany opcjonalny element wyposażenia jest wymieniony na liście zainstalowanych opcji. Jeśli na liście brak tego elementu opcjonalnego, zainstaluj go ponownie. Więcej informacji można znaleźć w dokumentacji dotyczącej instalacji urządzenia dostarczonej razem z elementem opcjonalnym, można też odwiedzić stronę **www.lexmark.com/publications** i zapoznać się z arkuszem instrukcji elementu opcjonalnego.

Sprawdź, czy opcjonalny element wyposażenia jest zaznaczony

Na komputerze, z którego wykonywane jest drukowanie, zaznacz element opcjonalny.

Więcej informacji można znaleźć w sekcji „Aktualizacja dostępnych opcji w sterowniku drukarki” na str. 47.

Problemy z zasobnikiem na papier

Wypróbuj jedną lub więcej spośród poniższych opcji:

Sprawdź, czy papier został poprawnie załadowany.

1. Otwórz zasobnik na papier.
2. Sprawdź, czy nie wystąpiło zacięcie papieru lub jego nieprawidłowe podawanie.
3. Sprawdź, czy prowadnice papieru są wyrównane do brzegów papieru.
4. Sprawdź, czy zasobnik na papier prawidłowo się zamyka.

Zresetuj drukarkę

Wyłącz zasilanie drukarki, odczekaj około 10 sekund i ponownie włącz zasilanie.

Upewnij się, że zasobnik na papier jest prawidłowo zainstalowany.

Jeśli zasobnik na papier jest wyszczególniony na stronie z ustawieniami menu, a wysuwany z drukarki papier zacina się na wejściu lub wyjściu zasobnika, zasobnik na papier może być nieprawidłowo zainstalowany. Zainstaluj ponownie zasobnik na papier. Szczegółowe informacje można znaleźć w dokumentacji dotyczącej instalacji urządzenia dostarczonej razem z zasobnikiem na papier lub w witrynie sieci Web **http://support.lexmark.com** w arkuszu instrukcji dotyczącym zasobnika na papier.

Problemy z szufladą na 2000 arkuszy

Sprawdź podłączenie szuflady

Upewnij się, że szuflada na 2000 arkuszy jest prawidłowo podłączona do drukarki.

Załaduj papier

Jeśli zasobnik jest pusty, załaduj papier do tego zasobnika lub do podajnika.

Usuń wszelkie zacięcia

Otwórz boczne drzwiczki zasobnika lub podajnika, a następnie wyjmij zacięty papier.

Unikanie zacięć papieru

- Zegnij papier.
- Upewnij się, że szuflada jest prawidłowo zainstalowana.
- Upewnij się, że papier jest prawidłowo załadowany.
- Upewnij się, że wysokość załadowanego stosu papieru nie przekracza maksymalnej wysokości stosu oznaczonej w zasobniku.
- Upewnij się, że papier i nośniki specjalne spełniają określone wymagania i nie są uszkodzone.
- Upewnij się, że prowadnice papieru są ustawione odpowiednio do rozmiaru załadowanego papieru.

Karta pamięci

Sprawdź, czy karta pamięci jest prawidłowo podłączona do płyty systemowej drukarki.

Karta pamięci flash nie jest wykrywana

Upewnij się, że karta pamięci flash jest prawidłowo podłączona do płyty systemowej drukarki.

Dysk twardy drukarki nie jest wykrywany

Upewnij się też, że dysk twardy drukarki jest prawidłowo podłączony do płyty systemowej drukarki.

Port ISP (Internal Solutions Port) nie działa prawidłowo

Wypróbuj jedną lub więcej spośród poniższych opcji:

Sprawdź połączenia portu ISP (Internal Solutions Port)

Sprawdź, czy port ISP jest prawidłowo podłączony do płyty systemowej drukarki.

Sprawdź kabel

Sprawdź, czy używany jest odpowiedni kabel i czy jest on prawidłowo podłączony do portu ISP (Internal Solutions Port).

Sprawdź, czy oprogramowanie sieciowe jest prawidłowo skonfigurowane.

Informacje na temat instalacji oprogramowania umożliwiającego drukowanie za pośrednictwem sieci zawiera *Podręcznik pracy w sieci* na dysku CD *Oprogramowanie i dokumentacja*.

Wewnętrzny serwer druku nie działa prawidłowo

Wypróbuj jedną lub więcej spośród poniższych opcji:

Sprawdź połączenia serwera druku.

- Sprawdź, czy wewnętrzny serwer druku jest prawidłowo podłączony do płyty systemowej drukarki.
- Upewnij się, że używany jest odpowiedni kabel i że jest on prawidłowo podłączony.

Sprawdź, czy oprogramowanie sieciowe jest prawidłowo skonfigurowane.

Aby uzyskać więcej informacji na temat instalacji oprogramowania na potrzeby drukowania sieciowego, wykonaj poniższe czynności:

1. Otwórz dysk CD *Oprogramowanie i dokumentacja*.
2. Kliknij opcję **Dodatkowe**.
3. Kliknij opcję **Podręcznik pracy w sieci** na liście publikacji dysku CD.

Karta interfejsu USB/równoległego nie działa prawidłowo

Sprawdź połączenie karty interfejsu USB/równoległego

Upewnij się, że karta interfejsu USB/równoległego jest prawidłowo podłączona do płyty systemowej drukarki.

Sprawdź kabel

Upewnij się, że używany jest odpowiedni kabel i że jest on prawidłowo podłączony.

Rozwiązywanie problemów z podawaniem papieru

Papier często się zacina

Poniżej podano możliwe rozwiązania. Spróbuj skorzystać z co najmniej jednego z podanych sposobów:

Sprawdź papier

Należy stosować zalecany papier i zalecane nośniki specjalne. Więcej informacji można znaleźć w rozdziale ze wskazówkami dotyczącymi papieru i nośników specjalnych.

Upewnij się, że do zasobnika nie załadowano za dużo papieru

Upewnij się, że wysokość stosu papieru nie przekracza wskaźnika maksymalnej wysokości stosu zaznaczonego w zasobniku lub na podajniku uniwersalnym.

Sprawdź prowadnice papieru

Ustaw prowadnice w zasobniku zgodnie z rozmiarem załadowanego papieru.

Papier może być wilgotny z powodu dużej wilgotności powietrza

- Załaduj papier z nowego opakowania.
- Do chwili użycia papier należy przechowywać w oryginalnym opakowaniu.

Komunikat o zacięciu papieru nie znika po usunięciu zacięcia

Sprawdź ścieżkę papieru

Droga papieru nie jest pusta. Usuń zacięty papier z całej ścieżki papieru, a następnie dotknij opcji **Kontynuuj**.

Zacięte strony nie są drukowane ponownie

Włączanie funkcji Zacięcia — ponów

1. Z poziomu ekranu głównego przejdź do opcji:

   > **Ustawienia** > **Ustawienia ogólne** > **Odzyskiwanie drukowania**

2. Dotykaj klawiszy strzałek obok opcji **Zacięcia — ponów**, dopóki nie zostanie wyświetlony komunikat **Włączona** lub **Automatycznie**.
3. Dotknij opcji **Wyślij**.

Rozwiązywanie problemów z jakością wydruku

Jeśli wskazówki te nie pomogą w rozwiązaniu problemu, należy skontaktować się z pomocą techniczną. Niektóre elementy drukarki mogą wymagać regulacji lub wymiany.

Znaki mają postrzępione lub nierówne krawędzie

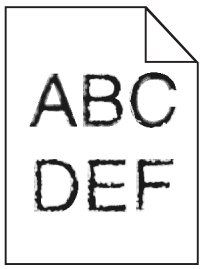

Jeśli korzystasz z pobranych czcionek, upewnij się, że są one obsługiwane przez drukarkę, komputer host i oprogramowanie.

Obcinanie obrazów

Spróbuj skorzystać co najmniej z jednego z podanych sposobów:

Sprawdź prowadnice

Ustaw prowadnice szerokości i długości w zasobniku zgodnie z rozmiarem załadowanego papieru.

Sprawdź ustawienie rozmiaru papieru

Upewnij się, że ustawienie rozmiaru papieru jest odpowiednie dla papieru załadowanego do zasobnika:

1. Na panelu sterowania drukarki w menu Papier sprawdź ustawienie Rozmiar papieru.
2. Przed wysłaniem zadania do drukowania ustaw właściwy rozmiar:
   - Jeśli używasz systemu Windows, określ rozmiar w oknie Właściwości drukowania.
   - Jeśli używasz komputera Macintosh, określ rozmiar w oknie dialogowym Układ strony.

Na kolorowych stronach pojawiają się cienkie poziome linie

Na zdjęciach lub stronach o dużej zawartości kolorów mogą pojawiać się cienkie poziome linie. Mogą one występować, gdy drukarka pracuje w Trybie cichym. Aby naprawić ten problem, wybierz dla Trybu cichego ustawienie **Wyłącz (Obraz/Fotografia)**.

Na wydrukach pojawiają się cienie

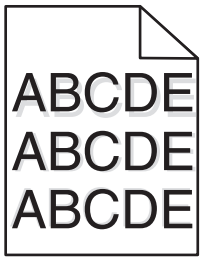

Wypróbuj jedną lub więcej spośród poniższych opcji:

Sprawdź ustawienia typu i gramatury papieru

Upewnij się, że ustawienia typu i gramatury papieru są odpowiednie dla papieru umieszczonego w zasobniku lub podajniku:

1. W menu Paper (Papier) na panelu sterowania drukarki sprawdź ustawienia Paper Type (Typ papieru) i Paper Weight (Gramatura papieru).
2. Przed wysłaniem zadania drukowania określ poprawne ustawienie typu papieru:
   - Dla użytkowników systemu Windows – określ typ papieru w oknie dialogowym Print Properties (Właściwości drukowania).
   - Dla użytkowników systemu Macintosh – określ typ papieru w oknie dialogowym Print (Drukuj).

Upewnij się, że w naboju drukującym znajduje się odpowiednia ilość toneru

W przypadku wyświetlenia komunikatu**88.xx Kończy się kaseta [kolor]** upewnij się, że toner jest równomiernie rozmieszczony w czterech nabojach drukujących koloru, dla którego widoczny jest cień.

1. Wyjmij nabój drukujący.

   Ostrzeżenie — możliwość uszkodzenia: Należy uważać, aby nie dotknąć bębna światłoczułego. Może to mieć wpływ na jakość wydruku kolejnych zadań drukowania.

2. Kilkakrotnie mocno potrząśnij nabojem na boki oraz do przodu i do tyłu, aby rozprowadzić pozostały toner.
3. Włóż ponownie nabój drukujący.

   Uwaga: Jeśli jakość druku nie ulegnie poprawie, należy wymienić nabój drukujący koloru, dla którego jest widoczny cień.

Jeśli problem się powtarza, drukarka może wymagać obsługi serwisowej. W celu uzyskania dalszych informacji skontaktuj się z działem obsługi klienta.

Szare tło

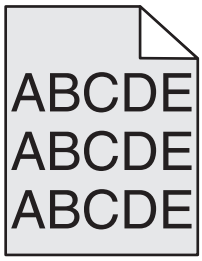

Sprawdź ustawienie Intensywność toneru

Zmniejsz wartość ustawienia Intensywność toneru:

- Zmień ustawienie w Menu jakości na panelu sterowania.
- Dla użytkowników systemu Windows – zmień ustawienie za pomocą opcji Właściwości drukowania.
- Dla użytkowników systemu Macintosh – zmień ustawienie w oknie dialogowym Print (Drukuj).

Kaseta z tonerem może być zużyta lub uszkodzona

Wymień kasetę z tonerem.

Nieprawidłowe marginesy

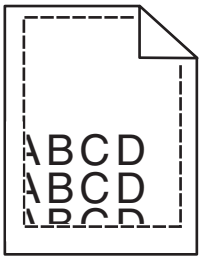

Poniżej podano możliwe rozwiązania. Spróbuj skorzystać co najmniej z jednego z podanych sposobów:

Sprawdź prowadnice papieru

Ustaw prowadnice w zasobniku zgodnie z rozmiarem załadowanego papieru.

Sprawdź ustawienie rozmiaru papieru

Upewnij się, że ustawienie rozmiaru papieru jest odpowiednie dla papieru załadowanego do zasobnika:

1. Na panelu sterowania drukarki w menu Papier sprawdź ustawienie Rozmiar papieru.
2. Przed wysłaniem zadania do drukowania ustaw właściwy rozmiar:
   - Jeśli używasz systemu Windows, określ rozmiar w oknie Właściwości drukowania.
   - Jeśli używasz komputera Macintosh, określ rozmiar w oknie dialogowym Układ strony.

Na wydrukach pojawia się linia jasna, biała lub w niewłaściwym kolorze

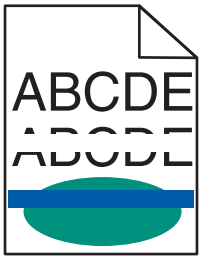

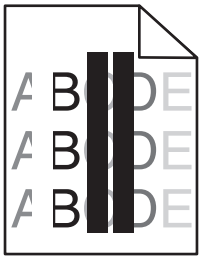

Spróbuj skorzystać z co najmniej jednego z podanych sposobów:

Upewnij się, że żadna kaseta z tonerem nie jest uszkodzona

Wymień uszkodzoną kasetę z tonerem.

Upewnij się, że moduł bębna światłoczułego nie jest uszkodzony.

Wymień uszkodzony moduł bębna światłoczułego.

Upewnij się, że moduł przenoszący nie jest uszkodzony

Wymień uszkodzony moduł przenoszący.

Wyczyść soczewki głowicy drukującej

1. Otwórz przednie drzwiczki, a następnie otwórz pokrywę wewnętrzną.
2. Zlokalizuj elementy czyszczące głowicy drukującej.
3. Ostrożnie wyciągnij element czyszczący głowicy drukującej do jego zatrzymania się, a następnie powoli wsuń go z powrotem na miejsce.
4. Wyczyść trzy pozostałe soczewki głowicy drukującej.

Zwijanie się papieru

Wypróbuj jedną lub więcej spośród poniższych opcji:

Sprawdź ustawienia typu i gramatury papieru

Upewnij się, że ustawienia typu i gramatury papieru są odpowiednie dla papieru umieszczonego w zasobniku lub podajniku:

1. W menu Paper (Papier) na panelu sterowania drukarki sprawdź ustawienia Paper Type (Typ papieru) i Paper Weight (Gramatura papieru).
2. Przed wysłaniem zadania drukowania określ poprawne ustawienie typu papieru:
   - Dla użytkowników systemu Windows — określ typ papieru w oknie dialogowym Print Properties (Właściwości drukowania).
   - Dla użytkowników systemu Macintosh — określ typ papieru w oknie dialogowym Print (Drukuj).

Załaduj papier z nowego opakowania

Papier wchłonął wilgoć z powodu wysokiej wilgotności powietrza. Do chwili użycia papier należy przechowywać w oryginalnym opakowaniu.

Nieregularności wydruku

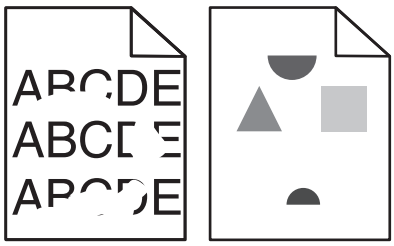

Wypróbuj jedną lub więcej spośród poniższych opcji:

Załaduj papier z nowego opakowania

Być może papier nasiąkł wilgocią z powodu dużej wilgotności powietrza. Do chwili użycia papier należy przechowywać w oryginalnym opakowaniu.

Sprawdź ustawienia typu i gramatury papieru

Upewnij się, że ustawienia typu i gramatury papieru są odpowiednie dla papieru umieszczonego w zasobniku lub podajniku:

1. W menu Paper (Papier) na panelu sterowania drukarki sprawdź ustawienia Paper Type (Typ papieru) i Paper Weight (Gramatura papieru).
2. Przed wysłaniem zadania drukowania określ poprawne ustawienie typu papieru:
   - Dla użytkowników systemu Windows — określ typ papieru w oknie dialogowym Print Properties (Właściwości drukowania).
   - Dla użytkowników systemu Macintosh — określ typ papieru w oknie dialogowym Print (Drukuj).

Nie używaj szorstkiego papieru z fakturą

Upewnij się, że żaden nabój z tonerem nie jest uszkodzony

Wymień zużyty lub uszkodzony nabój z tonerem.

Upewnij się, że moduł przenoszący nie jest uszkodzony

Wymień uszkodzony moduł przenoszący. Więcej informacji zawiera instrukcja dostarczona z częścią zamienną.

Upewnij się, że nagrzewnica nie jest uszkodzona

Wymień uszkodzoną nagrzewnicę. Więcej informacji zawiera instrukcja dostarczona z częścią zamienną.

Wydruk jest zbyt ciemny

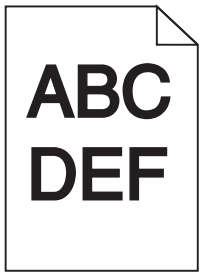

Spróbuj skorzystać z co najmniej jednego z podanych sposobów:

Sprawdź ustawienia intensywności, jasności i kontrastu

Ustawienie Toner Darkness (Intensywność toneru) może mieć zbyt wysoką wartość, ustawienie Brightness (Jasność) może mieć zbyt niską wartość lub ustawienie Contrast (Kontrast) może mieć zbyt wysoką wartość.

- Zmień te ustawienia w menu Jakość panelu operacyjnego drukarki.
- Jeśli używasz systemu Windows, zmień te ustawienia w oknie Właściwości drukowania.
- Użytkownicy komputerów Macintosh:
  1. Kliknij polecenie **File (Plik)** > **Print (Drukuj)**.
  2. Z menu Obrazki orientacji wybierz polecenie **Właściwości drukarki**.
  3. Wybierz niższą wartość ustawień intensywności toneru, jasności i kontrastu.

Załaduj papier z nowego opakowania

Być może papier nasiąkł wilgocią z powodu dużej wilgotności powietrza. Do chwili użycia papier należy przechowywać w oryginalnym opakowaniu.

Nie używaj szorstkiego papieru z fakturą

Sprawdź ustawienie Paper type (Typ papieru)

Upewnij się, że ustawienie typu papieru jest zgodne z papierem załadowanym do zasobnika lub podajnika:

- Sprawdź ustawienie Paper Type (Typ papieru) w menu Paper (Papier) panelu sterowania.
- W systemie Windows sprawdź to ustawienie w oknie Właściwości drukowania.
- Dla użytkowników systemu Macintosh — zmień ustawienie w oknie dialogowym Print (Drukuj).

Wydruk jest zbyt jasny

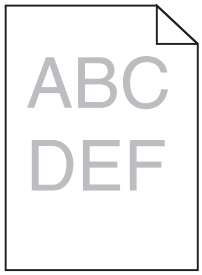

Spróbuj skorzystać z co najmniej jednego z podanych sposobów:

Sprawdź ustawienia intensywności, jasności i kontrastu

Ustawienie Toner Darkness (Intensywność toneru) może mieć zbyt niską wartość, ustawienie Brightness (Jasność) może mieć zbyt wysoką wartość lub ustawienie Contrast (Kontrast) może mieć zbyt niską wartość.

- Zmień te ustawienia w menu Jakość panelu operacyjnego drukarki.
- Jeśli używasz systemu Windows, zmień te ustawienia w oknie Właściwości drukowania
- Użytkownicy komputerów Macintosh:
  1. Kliknij polecenie **File (Plik)** > **Print (Drukuj)**.
  2. Z menu rozwijanego pod obrazkami Orientation (Orientacja) wybierz polecenie **Printer Features** (Właściwości drukarki).
  3. Wybierz wyższą wartość ustawień intensywności toneru, jasności i kontrastu.

Załaduj papier z nowego opakowania

Być może papier nasiąkł wilgocią z powodu dużej wilgotności powietrza. Do chwili użycia papier należy przechowywać w oryginalnym opakowaniu.

Nie używaj szorstkiego papieru z fakturą

Sprawdź ustawienie Paper type (Typ papieru)

Upewnij się, że ustawienie typu papieru jest zgodne z papierem załadowanym do zasobnika lub podajnika:

- Sprawdź ustawienie Paper Type (Typ papieru) w menu Paper (Papier) panelu sterowania.
- W systemie Windows sprawdź to ustawienie w oknie Właściwości drukowania.
- Dla użytkowników systemu Macintosh — zmień ustawienie w oknie dialogowym Print (Drukuj).

Drukarka drukuje puste strony

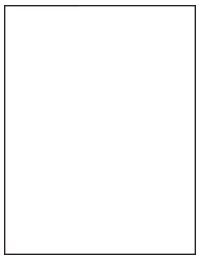

Wypróbuj jedną lub więcej spośród poniższych opcji:

Upewnij się, że na naboju z tonerem lub na naboju drukującym nie pozostał materiał opakowania

Wyjmij nabój i sprawdź, czy materiał opakowania został całkowicie usunięty. Zainstaluj ponownie nabój.

Upewnij się, że w naboju z tonerem lub w naboju drukującym znajduje się odpowiednia ilość toneru.

W przypadku wyświetlenia komunikatu **88.xx Niski poziom w naboju [kolor]** upewnij się, że toner jest równomiernie rozdzielony pomiędzy wszystkie cztery naboje:

1. Wyjmij nabój.

   Ostrzeżenie — możliwość uszkodzenia: Należy uważać, aby nie dotknąć bębna światłoczułego. Może to mieć wpływ na jakość wydruku przyszłych zadań drukowania.

2. Kilkakrotnie mocno potrząśnij nabojem na boki oraz do przodu i do tyłu, aby rozprowadzić toner.
3. Włóż z powrotem nabój.

   Uwaga: Jeśli jakość druku nie ulegnie poprawie, wówczas należy wymienić nabój koloru, który nie jest drukowany.

Jeśli problem się powtarza, drukarka może wymagać obsługi serwisowej. Aby uzyskać więcej informacji, skontaktuj się z działem obsługi klienta.

Powtarzające się defekty na stronie

Spróbuj skorzystać z co najmniej jednego z podanych sposobów:

Upewnij się, że moduł bębna światłoczułego nie jest uszkodzony

Moduł bębna światłoczułego może być uszkodzony, jeżeli błędy dotyczą tylko jednego koloru i występują wielokrotnie na stronie.

- Wymień moduł bębna światłoczułego, jeżeli błędy pojawiają się co 94,2 mm lub 37,68 mm.

Upewnij się, że nagrzewnica nie jest uszkodzona

Nagrzewnica może być uszkodzona, jeżeli błędy powtarzają się wielokrotnie i dotyczą wszystkich kolorów.

- Wymień nagrzewnicę, jeśli defekty pojawiają się co 140 mm.

Krzywy wydruk

Spróbuj skorzystać z co najmniej jednego z podanych sposobów:

Sprawdź prowadnice papieru

Ustaw prowadnice długości i szerokości w zasobniku zgodnie z rozmiarem załadowanego papieru.

- Upewnij się, że prowadnice nie są nadmiernie odsunięte od stosu papieru.
- Upewnij się, że prowadnice nie są za lekko dociśnięte do stosu papieru.

Sprawdź papier

Upewnij się, że używasz papieru, który spełnia parametry drukarki.

Upewnij się, że drukarka jest czysta i niezanieczyszczona pyłem pochodzącym z papieru

Wyczyść zewnętrzną powierzchnię drukarki

1. Upewnij się, że drukarka jest wyłączona i odłączona od gniazdka elektrycznego.

   Ostrzeżenie — możliwość uszkodzenia: W celu uniknięcia porażenia prądem elektrycznym podczas czyszczenia zewnętrznej powierzchni drukarki należy przed rozpoczęciem czyszczenia wyjąć przewód zasilający z gniazdka elektrycznego i odłączyć wszystkie kable prowadzące do drukarki.

2. Wyjmij stos papieru z odbiornika wyjściowego.
3. Zwilż wodą czystą, niestrzępiącą się szmatkę.

   Ostrzeżenie — możliwość uszkodzenia: Nie należy używać środków czyszczących ani detergentów stosowanych w gospodarstwie domowym, gdyż mogą one uszkodzić wykończenie drukarki.

4. Przetrzyj wyłącznie zewnętrzną obudowę drukarki, pamiętając również o oczyszczeniu standardowego odbiornika wyjściowego.

   Ostrzeżenie — możliwość uszkodzenia: Używanie wilgotnej ściereczki do czyszczenia wnętrza drukarki może spowodować jej uszkodzenie.

5. Przed rozpoczęciem nowego zadania drukowania upewnij się, że podpórka papieru i standardowy odbiornik wyjściowy są suche.

Upewnij się, że wałki podawania papieru są czyste i nie znajduje się na nich kurz

1. Wyłącz drukarkę za pomocą przełącznika zasilania, a następnie wyjmij wtyczkę przewodu zasilającego z gniazda elektrycznego.
2. Wyjmij wałki podawania papieru.

   Uwaga: Instrukcje dotyczące wyjmowania i montażu wałków podawania papieru znajdują się w arkuszu instalacji, dołączonym do wałków w zasobniku 1.

3. Zwilż wodą czystą, niestrzępiącą się szmatkę.

4 Wyczyść wałki podawania papieru.

Ostrzeżenie — możliwość uszkodzenia: Nie dotykaj gumy. Spowodowałoby to uszkodzenie wałków.

5 Zamontuj ponownie wałki podawania papieru.

Uwaga: Pamiętaj o wymianie zużytych lub uszkodzonych wałków podawania papieru.

Strony z wypełnieniem jednokolorowym

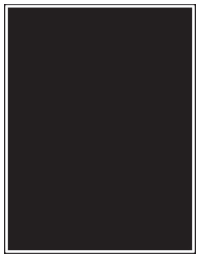

Upewnij się, że bęben światłoczuły nie jest uszkodzony i jest prawidłowo zainstalowany.

Wyjmij i ponownie zainstaluj fotoprzewodnik (bęben światłoczuły). Jeśli problem nie będzie się powtarzać, może być konieczna wymiana bębna światłoczułego.

Na foliach lub papierze pojawiają się czarne lub białe smugi

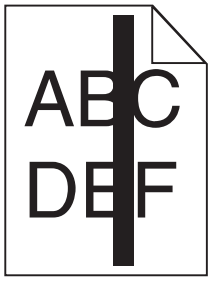

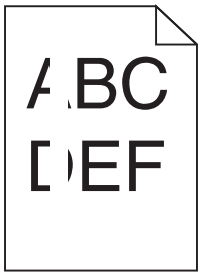

Wypróbuj jedną lub więcej spośród poniższych opcji:

Sprawdź, czy wzorzec wypełnienia jest poprawny

Jeśli wzorzec wypełnienia jest nieprawidłowy, wybierz w używanym programie inny wzorzec wypełnienia.

Sprawdź typ papieru

- Używaj wyłącznie zalecanych folii.
- Sprawdź, czy ustawienie Typ papieru odpowiada papierowi załadowanemu do zasobnika lub podajnika.
- Sprawdź, czy ustawienie Tekstura papieru jest prawidłowe dla papieru lub nośnika specjalnego załadowanego do zasobnika lub podajnika.

Upewnij się, że w naboju drukującym znajduje się odpowiednia ilość toneru

W przypadku wyświetlenia komunikatu **88.xx Kończy się kaseta [kolor]** upewnij się, że toner jest równomiernie rozmieszczony w naboju drukującym:

1. Wyjmij nabój drukujący.

   Ostrzeżenie — możliwość uszkodzenia: Należy uważać, aby nie dotknąć bębna światłoczułego. Może to mieć wpływ na jakość wydruku kolejnych zadań drukowania.

2. Kilkakrotnie mocno potrząśnij nabojem na boki oraz do przodu i do tyłu, aby rozprowadzić pozostały toner.
3. Włóż ponownie nabój drukujący.

Jeśli problem się powtarza, drukarka może wymagać obsługi serwisowej. W celu uzyskania dalszych informacji skontaktuj się z działem obsługi klienta.

Na wydrukach pojawiają się poziome smugi

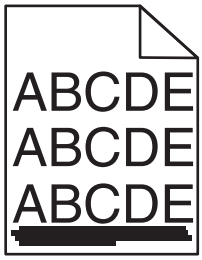

Wypróbuj jedną lub więcej spośród poniższych opcji:

Wybierz inny zasobnik lub podajnik

- Na panelu sterowania drukarki z menu Papier wybierz opcję Domyślne źródło.
- Jeśli używasz systemu Windows, wybierz źródło papieru w oknie Właściwości drukowania.
- Jeśli używasz komputera Macintosh, wybierz źródło papieru w oknie dialogowym Drukuj i menu podręcznych.

Upewnij się, że nabój z tonerem nie jest zużyty, uszkodzony ani pusty

Wymień zużyty, uszkodzony lub pusty nabój z tonerem.

Oczyść drogę papieru wokół naboju z tonerem

UWAGA — GORĄCA POWIERZCHNIA: Wewnętrzne elementy drukarki mogą być gorące. W celu zmniejszenia ryzyka oparzenia przed dotknięciem danej części należy odczekać, aż ostygnie.

Usuń zacięty papier lub widoczne ślady toneru z drogi podawania papieru. Jeśli problem będzie nadal występować, skontaktuj się z działem obsługi klienta.

Na wydrukach pojawiają się pionowe smugi

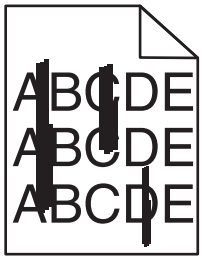

Wypróbuj jedną lub więcej spośród poniższych opcji:

Wybierz inny zasobnik lub podajnik

- Na panelu sterowania drukarki z menu Papier wybierz opcję Domyślne źródło.
- Jeśli używasz systemu Windows, wybierz źródło papieru w oknie Właściwości drukowania.
- Jeśli używasz komputera Macintosh, wybierz źródło papieru w oknie dialogowym Drukuj i menu podręcznych.

Upewnij się, że nabój z tonerem nie jest zużyty, uszkodzony ani pusty

Wymień zużyty, uszkodzony lub pusty nabój z tonerem.

Oczyść drogę papieru wokół naboju z tonerem

Sprawdź drogę papieru wokół naboju z tonerem.

UWAGA — GORĄCA POWIERZCHNIA: Wewnętrzne elementy drukarki mogą być gorące. W celu zmniejszenia ryzyka oparzenia przed dotknięciem danej części należy odczekać, aż ostygnie.

Usuń zacięty papier.

Upewnij się, że na drodze papieru nie ma toneru

Na stronie pojawia się mgła z toneru lub cienie w tle

Spróbuj skorzystać z co najmniej jednego z podanych sposobów:

Upewnij się, czy kaseta z tonerem jest prawidłowo zainstalowana i czy nie jest uszkodzona.

Zainstaluj ponownie lub wymień uszkodzoną kasetę z tonerem.

Upewnij się, że moduł przenoszący nie jest zużyty lub uszkodzony.

Wymień zużyty lub uszkodzony moduł przenoszący.

Upewnij się, że moduł bębna światłoczułego nie jest zużyty lub uszkodzony.

Wymień zużyty lub uszkodzony moduł bębna światłoczułego.

Upewnij się, że nagrzewnica nie jest zużyta ani uszkodzona

Wymień zużytą lub uszkodzoną nagrzewnicę.

Upewnij się, czy drukarka była ostatnio kalibrowana.

Wykonaj regulację koloru w menu Jakość.

Upewnij się, że aplikacja nie wskazała tła innego niż białe.

Sprawdź ustawienia aplikacji.

Upewnij się, że na drodze papieru nie ma toneru.

Skontaktuj się z działem obsługi klienta.

Toner się ściera

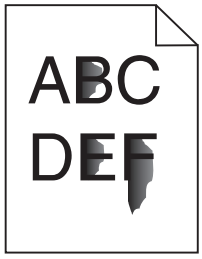

Wypróbuj jedną lub więcej spośród poniższych opcji:

Sprawdź ustawienia typu i gramatury papieru

Upewnij się, że ustawienia typu i gramatury papieru są odpowiednie dla papieru umieszczonego w zasobniku lub podajniku:

1. W menu Paper (Papier) na panelu sterowania drukarki sprawdź ustawienia Paper Type (Typ papieru) i Paper Weight (Gramatura papieru). Zmień ustawienie opcji Paper Weight (Gramatura papieru) z Normal (Normalny) na Heavy (Ciężki).
2. Przed wysłaniem zadania drukowania określ poprawne ustawienie typu papieru:
   - Dla użytkowników systemu Windows – określ typ papieru w oknie dialogowym Print Properties (Właściwości drukowania).
   - Dla użytkowników systemu Macintosh – określ typ papieru w oknie dialogowym Print (Drukuj).

Sprawdź ustawienie tekstury papieru

Korzystając z menu Paper (Papier) na panelu sterowania drukarki, upewnij się, że ustawienie Paper Texture (Tekstura papieru) jest odpowiednie dla papieru umieszczonego w zasobniku lub podajniku. W razie konieczności zmień ustawienie opcji Paper Texture (Tekstura papieru) z Normal (Normalna) na Rough (Gruboziarnista).

Upewnij się, że nagrzewnica nie jest zużyta ani uszkodzona

Wymień zużytą lub uszkodzoną nagrzewnicę. Więcej informacji zawiera instrukcja dostarczona z częścią zamienną.

Plamki toneru

Spróbuj skorzystać z co najmniej jednego z podanych sposobów:

Upewnij się, że żaden nabój z tonerem nie jest uszkodzony

Wymień uszkodzone lub zużyte kasety.

Upewnij się, że moduł bębna światłoczułego nie jest uszkodzony

Wymień uszkodzony moduł bębna światłoczułego.

Skontaktuj się z pomocą techniczną.

Jakość wydruku na folii jest niska

Spróbuj skorzystać z co najmniej jednego z podanych sposobów:

Sprawdź folie

Używaj tylko folii, które spełniają wymagania modelu drukarki.

Sprawdź ustawienie Paper Type (Typ papieru)

Sprawdź, czy ustawienie Paper Type (Typ papieru) ma wartość Transparency (Folia):

1. Sprawdź ustawienie Paper Type (Typ papieru) w menu Paper (Papier) panelu sterowania.
2. Przed wysłaniem zadania do drukowania określ poprawny typ papieru:
   - Dla użytkowników systemu Windows – określ typ papieru w oknie dialogowym Print Properties (Właściwości drukowania).
   - Dla użytkowników systemu Macintosh – określ typ papieru w oknie dialogowym Print (Drukuj).

Rozwiązywanie problemów związanych z jakością kolorów

Najczęściej zadawane pytania dotyczące drukowania kolorów

Co to jest kolor RGB?

Barwy czerwoną, zieloną i niebieską można mieszać w różnych proporcjach w celu uzyskania szerokiego zakresu kolorów występujących w naturze. Na przykład zmieszanie barwy czerwonej i zielonej pozwala uzyskać kolor żółty. W taki sam sposób tworzone są kolory na ekranach telewizorów i monitorów komputerowych. Kolor RGB jest metodą opisywania kolorów poprzez określenie ilości barwy czerwonej, zielonej i niebieskiej potrzebnej do uzyskania danego koloru.

Co to jest kolor CMYK?

Atramenty lub tonery w kolorze cyjan, magenta, żółtym i czarnym mogą być używane do drukowania w różnych proporcjach w celu uzyskania szerokiego zakresu kolorów występujących w naturze. Na przykład zmieszanie koloru cyjan i żółtego pozwala uzyskać kolor zielony. W ten sposób tworzone są kolory w maszynach drukarskich, drukarkach atramentowych oraz kolorowych drukarkach laserowych. Kolor CMYK jest metodą opisywania kolorów poprzez określenie ilości kolorów cyjan, magenta, żółtego i czarnego potrzebnych do uzyskania danego koloru.

W jaki sposób określany jest kolor w dokumencie przeznaczonym do druku?

Kolory w dokumencie określane są zazwyczaj przez oprogramowanie przy zastosowaniu kombinacji kolorów RGB lub CMYK. Ponadto użytkownik ma możliwość modyfikacji kolorów każdego obiektu w dokumencie. Więcej informacji można znaleźć w Pomocy programu.

Skąd drukarka czerpie informacje o tym, jaki kolor wydrukować?

Gdy użytkownik drukuje dokument, do drukarki wysyłane są dane opisujące typ i kolor każdego obiektu. Informacje o kolorach przekazywane są w tablicach konwersji kolorów, w których następuje przekształcenie koloru na informacje o ilościach toneru cyjan, magenta, żółtego i czarnego, potrzebnych do uzyskania żądanego koloru. Zastosowanie tablic konwersji kolorów zależy od informacji o obiektach. Możliwe jest na przykład zastosowanie jednej tabeli konwersji kolorów dla tekstu, a innej dla fotografii.

Dlaczego wydrukowane kolory nie zgadzają się z kolorami wyświetlanymi na ekranie monitora?

Tabele konwersji kolorów wykorzystywane w trybie automatycznej korekcji kolorów zazwyczaj pozwalają na uzyskanie kolorów zbliżonych do wyświetlanych na ekranie monitora. Jednak na wiele kolorów wpływ mogą mieć różnice technologiczne pomiędzy drukarkami a monitorami, ustawienia monitora oraz warunki oświetleniowe. Aby zapoznać się z zaleceniami dotyczącymi przydatności stron z próbkami kolorów w rozwiązywaniu niektórych problemów z dopasowaniem kolorów, należy przeczytać odpowiedź na pytanie „W jaki sposób można dopasować dany kolor (np. występujący w logo firmy)?”.

Wydrukowana strona jest przebarwiona. Czy możliwa jest regulacja koloru?

Czasami wydrukowane strony wyglądają na przebarwione (na przykład wszystkie wydrukowane elementy wydają się zbyt czerwone). Może to być spowodowane warunkami zewnętrznymi, typem papieru, rodzajem oświetlenia lub upodobaniami użytkownika. W takich wypadkach do uzyskania koloru bliższego oczekiwaniom użytkownika należy wykorzystać opcję Równowaga kolorów. Opcja Równowaga kolorów umożliwia dokonanie nieznacznej regulacji ilości toneru używanego do uzyskania poszczególnych kolorów. Wybór wartości dodatnich lub ujemnych dla koloru żółtego, czarnego, cyjan i magenta (za pomocą menu Równowaga kolorów) spowoduje nieznaczne zwiększenie lub zmniejszenie ilości toneru użytego do uzyskania wybranego koloru. Na przykład, jeśli wydrukowana strona wydaje się zbyt czerwona, zmniejszenie ilości koloru magenta i żółtego może poprawić równowagę kolorów.

Kolorowe folie na rzutniku wydają się ciemne. Czy można w jakiś sposób poprawić jakość koloru?

Ten problem występuje najczęściej podczas wyświetlania folii za pomocą rzutników odblaskowych. W celu uzyskania najwyższej jakości wyświetlanych kolorów zaleca się używanie rzutników transmisyjnych. Jeśli dostępny jest tylko rzutnik odblaskowy, to zmiana ustawienia Intensywność toneru na wartość 1, 2 lub 3 spowoduje rozjaśnienie obrazu na folii. Należy upewnić się, że drukowanie odbywa się na foliach kolorowych zalecanego rodzaju.

Co to jest ręczna korekcja kolorów?

Gdy włączona jest ręczna korekcja kolorów, drukarka do przetwarzania obiektów stosuje tablice konwersji kolorów wybrane przez użytkownika. Jednak opcja Korekcja kolorów musi mieć ustawienie Ręcznie. W przeciwnym wypadku nie będą stosowane tablice konwersji kolorów wybrane przez użytkownika. Ustawienia ręcznej korekcji kolorów zależą od rodzaju drukowanego obiektu (tekst, grafika lub obraz) oraz od tego, jak określono kolor obiektu w używanym programie (kombinacje RGB lub CMYK).

Uwagi:

- Ustawienie ręcznej konwersji kolorów jest nieprzydatne, jeśli program nie określa kolorów za pomocą kombinacji RGB lub CMYK. Ponadto jest ono nieskuteczne, jeśli program lub system operacyjny komputera dokonują regulacji kolorów.
- Tablice konwersji kolorów – zastosowane dla poszczególnych obiektów przy ustawieniu korekcji kolorów Automatycznie – powodują generowanie preferowanych kolorów w przypadku większości dokumentów.

Aby zastosować ręcznie inną tablicę konwersji kolorów:

1. Wybierz z Menu jakości opcję **Korekcja kolorów**, a następnie wybierz opcję **Ręcznie**.
2. Wybierz z Menu jakości opcję **Kolor ręcznie**, a następnie wybierz odpowiednią tablicę konwersji kolorów dla typu obiektów, których to dotyczy.

Typ obiektu	Tablice konwersji kolorów
Obraz RGB Tekst RGB Grafika RGB	• **Żywe kolory** – Daje jaśniejsze, bardziej nasycone kolory. Opcję tę można stosować do wszystkich formatów kolorów. • **Wyświetlacz sRGB** – Ustawia kolory tak, aby były zbliżone do kolorów wyświetlanych na monitorze komputera. Użycie czarnego toneru jest zoptymalizowane do wydruku zdjęć. • **Wyświetlacz – pełna czerń** – Ustawia kolory tak, aby były zbliżone do kolorów wyświetlanych na monitorze komputera. Do uzyskania wszystkich odcieni czystej szarości wykorzystywany jest tylko czarny toner. • **Żywe kolory sRGB** – Zapewnia większe nasycenie kolorów przy opcji korekcji kolorów Wyświetlacz sRGB. Użycie czarnego toneru jest zoptymalizowane do wydruku grafiki biznesowej. • **Wyłącz** – Korekcja kolorów nie jest stosowana.
Obraz CMYK Tekst CMYK Grafika CMYK	• **US CMYK** – Stosuje korekcję kolorów dopasowującą kolory wydruku do standardu SWOP (Specifications for Web Offset Publishing). • **Euro CMYK** – Stosuje korekcję kolorów dopasowującą kolory wydruku do standardu EuroScale. • **Żywe kolory CMYK** – Zwiększa nasycenie kolorów ustawienia korekcji kolorów US CMYK. • **Wyłącz** – Korekcja kolorów nie jest stosowana.

W jaki sposób można dopasować dany kolor (np. kolor występujący w logo firmy)?

Z menu jakości możliwe jest wybranie dziewięciu zestawów próbek kolorów. Możliwe jest to również ze strony Próbki kolorów wbudowanego serwera WWW. Wybór dowolnego zestawu próbek spowoduje wydrukowanie wielostronicowego dokumentu składającego się z setek kolorowych pól. W zależności od wybranej tabeli, każde pole zawierać będzie kombinację kolorów CMYK lub RGB. Widoczny na wydruku kolor każdego pola jest wynikiem przetworzenia kombinacji kolorów CMYK lub RGB opisanej w danym polu przy użyciu wybranej tabeli konwersji kolorów.

Można przejrzeć strony zawierające próbki kolorów i dzięki temu określić pole, którego kolor jest najbliższy wymaganemu. Kombinacja kolorów oznaczona w danym polu może zostać następnie wykorzystana do modyfikacji koloru obiektu wyświetlanego przez program. Więcej informacji można znaleźć w Pomocy programu. W celu wykorzystania wybranej tabeli konwersji kolorów dla danego obiektu niezbędne może być użycie ustawienia Ręcznie dla opcji Korekcja kolorów.

Wybór odpowiednich próbek kolorów, jakie mają być używane do rozwiązania określonego problemu z dopasowaniem koloru, zależy od ustawienia opcji Korekcja kolorów (Automatycznie, Wyłącz lub Ręcznie), rodzaju drukowanego obiektu (tekst, grafika lub obraz) oraz od tego, jak określono kolor obiektu w używanym programie (kombinacje RGB lub CMYK). Jeśli ustawienie Korekcja kolorów drukarki znajduje się w pozycji Wyłącz, kolor jest oparty na informacjach zawartych w zadaniu wydruku; konwersja kolorów nie jest realizowana.

Uwaga: Wydrukowane Próbki kolorów będą nieprzydatne, jeśli program nie określa kolorów za pomocą kombinacji RGB lub CMYK. Ponadto w pewnych sytuacjach program lub system operacyjny komputera dokonują regulacji kombinacji RGB lub CMYK określonych w programie za pośrednictwem mechanizmu zarządzania kolorami. Dlatego wydrukowany kolor może nie być identyczny z kolorem ze stron z próbkami kolorów.

Czym są szczegółowe próbki kolorów i jak można uzyskać do nich dostęp?

Szczegółowe zestawy próbek kolorów są dostępne tylko poprzez wbudowany serwer WWW drukarki sieciowej. Szczegółowy zestaw próbek zawiera wiele odcieni (przedstawionych jako kolorowe pola), które są zbliżone do wybranej przez użytkownika wartości RGB lub CMYK. Podobieństwo kolorów w zestawie jest zależne od wartości wprowadzonej w polu RGB lub CMYK.

Aby uzyskać dostęp do zestawu szczegółowych próbek kolorów z wbudowanego serwera WWW:

1. W polu adresu w przeglądarce WWW wpisz adres IP lub nazwę hosta drukarki.

Uwaga: Jeśli nie znasz tych wartości, wykonać jedną z następujących czynności:

- Wyświetl informacje zawarte na ekranie głównym panelu sterowania drukarki lub w menu Sieć/Porty w sekcji TCP/IP.
- Wydrukuj stronę konfiguracji sieci lub ustawień menu, a następnie poszukaj tych informacji w sekcji TCP/IP.

2. Kliknij kolejno opcje **Konfiguracja** > **Próbki kolorów** > **Opcje szczegółowe**.
3. Zaznacz tabelę konwersji kolorów.
4. Wprowadź numer koloru RGB lub CMYK.
5. Wprowadź wartość z zakresu 1–255.

Uwaga: Im wartość jest bliższa 1, tym węższy jest zestaw próbek kolorów.

6. Kliknij przycisk **Print** (Drukuj).

Nie można uzyskać połączenia z wbudowanym serwerem WWW

Wypróbuj jedną lub więcej spośród poniższych opcji:

Sprawdź połączenie sieciowe

Sprawdź, czy drukarka i komputer są włączone i podłączone do tej samej sieci.

Sprawdź adres wprowadzony w przeglądarce internetowej

- W zależności od ustawień sieciowych w celu uzyskania dostępu do wbudowanego serwera WWW może być konieczne wpisanie ciągu „**https://**” zamiast „**http://**” przed adresem IP drukarki. Aby uzyskać więcej informacji, skontaktuj się z osobą odpowiedzialną za obsługę techniczną systemu.
- Upewnij się, że adres IP drukarki jest poprawny.

Wyłącz tymczasowo serwery proxy WWW

Serwery proxy mogą blokować lub ograniczać dostęp do niektórych witryn sieci Web, w tym do wbudowanego serwera WWW. Aby uzyskać więcej informacji, skontaktuj się z osobą odpowiedzialną za obsługę techniczną systemu.

Kontakt z obsługą klienta

Kontaktując się z działem obsługi klienta, należy opisać występujący problem, sekwencję kontrolek panelu sterowania drukarki i podjęte środki zaradcze.

Należy znać model drukarki i jej numer seryjny. Informacje te można znaleźć na naklejce umieszczonej na wewnętrznej stronie przedniej górnej pokrywy drukarki. Numer seryjny jest również podawany na stronie z ustawieniami menu.

Lexmark zna różne sposoby rozwiązywania problemów z drukarką. Odwiedź witrynę firmy Lexmark w sieci Web pod adresem **http://support.lexmark.com** i wybierz jeden z poniższych:

Biblioteka techniczna	Przeglądanie biblioteki podręczników, dokumentacji pomocy, sterowników i innych plików do pobrania, które służą do rozwiązywania typowych problemów.
E-mail	Wysłanie do zespołu firmy Lexmark wiadomości e-mail z opisem problemu. Przedstawiciel serwisu w krótkim czasie wyśle odpowiedź z informacjami dotyczącymi rozwiązania problemu.
Rozmowa na żywo	Bezpośrednia rozmowa z przedstawicielem serwisu. Pracownicy serwisu podpowiadają, jak rozwiązać problem lub świadczą Usługi pomocy polegające na zdalnym połączeniu się z komputerem klienta, rozwiązaniu problemów, zainstalowaniu aktualizacji lub wykonaniu innych czynności usprawniających korzystanie z produktów firmy Lexmark.

Można również skorzystać z pomocy telefonicznej. W USA i Kanadzie dostępny jest numer telefonu 1-800-539-6275. W innych krajach lub regionach można odwiedzić witrynę firmy Lexmark w sieci Web pod adresem **http://support.lexmark.com**.

Oświadczenia

Informacje o produkcie

Nazwa produktu:

Lexmark X950de, X952dte, X954dhe, XS955de i XS955dhe

Typ urządzenia:

7558

Modele:

032, 036, 232, 236, 432, 436

Informacje o wydaniu

Lipiec 2017

Niniejsze oświadczenie nie ma zastosowania w krajach, w których podobne postanowienia są niezgodne z obowiązującym prawem: FIRMA LEXMARK INTERNATIONAL, INC. DOSTARCZA TĘ PUBLIKACJĘ „W STANIE, W JAKIM SIĘ ZNAJDUJE”, BEZ JAKICHKOLWIEK WYRAŹNYCH LUB DOMNIEMANYCH RĘKOJMI I GWARANCJI, W TYM BEZ DOMNIEMANYCH GWARANCJI PRZYDATNOŚCI HANDLOWEJ I UŻYTECZNOŚCI DO OKREŚLONYCH CELÓW. W niektórych krajach wykluczenie gwarancji wyraźnych lub domniemanych w przypadku określonych transakcji jest niedozwolone, dlatego to oświadczenie może nie dotyczyć wszystkich użytkowników.

Niniejsza publikacja może zawierać nieścisłości techniczne lub błędy drukarskie. Przedstawione informacje podlegają okresowym zmianom; zmiany te będą uwzględniane w kolejnych wydaniach. Udoskonalenia lub zmiany opisanych tutaj produktów lub programów mogą być wprowadzane w dowolnym czasie.

Znajdujące się w niniejszej publikacji odnośniki do produktów, programów lub usług nie oznaczają, że ich producent zamierza udostępnić je we wszystkich krajach, w których działa. Umieszczenie odnośnika do produktu, programu lub usługi nie oznacza, że dozwolone jest używanie wyłącznie tego produktu, programu lub usługi. Zamiast tego produktu, programu lub usługi można użyć funkcjonalnie równoważnego zamiennika, pod warunkiem jednak, że nie narusza to niczyjej własności intelektualnej. Ocena i testowanie współdziałania z innymi produktami, programami lub usługami, poza jawnie wymienionymi przez wytwórcę, odbywa się na odpowiedzialność użytkownika.

Pomoc techniczną firmy Lexmark można uzyskać w witrynie **http://support.lexmark.com**.

Informacje o materiałach eksploatacyjnych oraz pliki do pobrania można znaleźć w witrynie **www.lexmark.com**.

© 2010 Lexmark International, Inc.

Wszelkie prawa zastrzeżone.

Znaki towarowe

Lexmark, logo Lexmark z symbolem diamentu i MarkVision są znakami towarowymi firmy Lexmark International, Inc. zastrzeżonymi w USA i/lub innych krajach.

ScanBack jest znakiem towarowym firmy Lexmark International, Inc.

Mac oraz logo Mac są znakami towarowymi firmy Apple Inc. zastrzeżonymi w Stanach Zjednoczonych i innych krajach.

PCL® jest zastrzeżonym znakiem towarowym firmy Hewlett-Packard. PCL jest oznaczeniem firmy Hewlett-Packard dla zestawu poleceń (języka) i funkcji stosowanych w drukarkach tej firmy. Ta drukarka została zaprojektowana w taki sposób, aby była zgodna z językiem PCL. Oznacza to, że ta drukarka rozpoznaje polecenia języka PCL używane w różnych aplikacjach i emuluje funkcje odpowiadające tym poleceniom.

Poniższe nazwy są znakami towarowymi lub zastrzeżonymi znakami towarowymi wymienionych firm:

Albertus	The Monotype Corporation plc
Antique Olive	Monsieur Marcel OLIVE
Apple-Chancery	Apple Computer, Inc.
Arial	The Monotype Corporation plc
CG Times	Oparta na czcionce Times New Roman, na którą licencji udzieliła firma Monotype Corporation plc, jest produktem firmy Agfa Corporation
Chicago	Apple Computer, Inc.
Clarendon	Linotype-Hell AG i/lub podmioty zależne
Eurostile	Nebiolo
Geneva	Apple Computer, Inc.
GillSans	The Monotype Corporation plc
Helvetica	Linotype-Hell AG i/lub podmioty zależne
Hoefler	Jonathan Hoefler Type Foundry
ITC Avant Garde Gothic	International Typeface Corporation
ITC Bookman	International Typeface Corporation
ITC Mona Lisa	International Typeface Corporation
ITC Zapf Chancery	International Typeface Corporation
Joanna	The Monotype Corporation plc
Marigold	Arthur Baker
Monaco	Apple Computer, Inc.
New York	Apple Computer, Inc.
Oxford	Arthur Baker
Palatino	Linotype-Hell AG i/lub podmioty zależne
Stempel Garamond	Linotype-Hell AG i/lub podmioty zależne
Taffy	Agfa Corporation
Times New Roman	The Monotype Corporation plc
Univers	Linotype-Hell AG i/lub podmioty zależne

Wszystkie pozostałe znaki towarowe są własnością odpowiednich firm.

Nazwa i logo AirPrint stanowią znaki towarowe firmy Apple Inc.

Uwagi dotyczące składnika modułowego

Niniejszy produkt może zawierać następujące składniki modułowe:

Typ/model firmy Lexmark zgodny z normami LEX-M01-003; FCC ID:IYLM01003; IC:2376A-M01003

Typ/model firmy Lexmark zgodny z normami LEX-M05-001; FCC ID:IYLLEXM05001; IC:2376A-M05001

Typ/model firmy Lexmark zgodny z normami LEX-M05-002; FCC ID:IYLLEXM05002; IC:2376A-M05002

Oświadczenia dotyczące licencji

Wszystkie oświadczenia dotyczące licencji związane z tym produktem można znaleźć na płycie CD:w folderze \LEGAL na płycie CD z programowaniem instalacyjnym.

Poziomy emisji hałasu

Poniższe pomiary wykonane zostały zgodnie z normą ISO 7779 i zgłoszone zgodnie z normą ISO 9296.

Uwaga: Niektóre tryby mogą nie dotyczyć tego produktu.

Średnie ciśnienie akustyczne w odległości 1 metra, dBA	
Drukowanie	53
Skanowanie	54
Kopiowanie	54
Gotowa	35

Wartości mogą ulec zmianie. Aktualne wartości można znaleźć na stronie **www.lexmark.com**.

Dyrektywa WEEE dotycząca zużytego sprzętu elektrycznego i elektronicznego

Symbol WEEE stosuje się do oznaczania produktów elektronicznych, które w krajach Unii Europejskiej podlegają specjalnym programom i procedurom recyklingu. Zachęcamy do recyklingu naszych produktów.

W razie dalszych pytań dotyczących opcji recyklingu należy odwiedzić witrynę sieci Web firmy Lexmark pod adresem **www.lexmark.com**, aby uzyskać numer telefonu do lokalnego biura sprzedaży.

India E-Waste notice

This product complies with the India E-Waste (Management and Handling) Rules, 2011, which prohibit use of lead, mercury, hexavalent chromium, polybrominated biphenyls, or polybrominated diphenyl ethers in concentrations exceeding 0.1% by weight and 0.01% by weight for cadmium, except for the exemption set in Schedule II of the Rules.

Oświadczenie dotyczące wrażliwości na wyładowania elektrostatyczne

Ten symbol oznacza części wrażliwe na wyładowania elektrostatyczne. Przed dotknięciem miejsc w pobliżu tych symboli należy dotknąć metalowej obudowy drukarki.

ENERGY STAR

Każdy produkt firmy Lexmark oznaczony symbolem ENERGY STAR na samym produkcie lub na ekranie rozruchowym posiada certyfikat zgodności z wymogami programu ENERGY STAR amerykańskiej Agencji Ochrony Środowiska (EPA) zgodnie z konfiguracją ustaloną w czasie wysyłki przez firmę Lexmark.

Informacje o temperaturze

Temperatura otoczenia podczas pracy	od 15,6 do 32,2°C (od 60 do 90°F)
Temperatura transportu i przechowywania	Od -40° do 40°C (od -40 do 104°F) oraz od 0° do 35°C (od 32 do 95°F)

Zużycie energii

Pobór mocy przez produkt

W poniższej tabeli przedstawiono charakterystyki poboru mocy przez produkt.

Uwaga: Niektóre tryby mogą nie dotyczyć tego produktu.

Tryb	Opis	Pobór mocy (W)
Drukowanie	Urządzenie tworzy wydruk z elektronicznych informacji wejściowych.	675 (x950de); 710 (x952de i x952dte); 750 (x954de i x954dhe)
Kopiowanie	Urządzenie tworzy wydruk z oryginałów dokumentów w postaci dokumentów drukowanych.	810 (x950de); 830 (x952de i x952dte); 850 (x954de i x954dhe)
Skanowanie	Urządzenie skanuje dokumenty drukowane.	125 (x950de); 130 (x952de i x952dte); 135 (x954de i x954dhe)
Tryb gotowości	Urządzenie oczekuje na zadanie drukowania.	110 (x950de); 115 (x952de i x952dte); 120 (x954de i x954dhe)
Tryb czuwania	Urządzenie znajduje się w trybie oszczędzania energii.	17
Tryb hibernacji	Urządzenie znajduje się w trybie zaawansowanego oszczędzania energii.	1,0
Wyłączone	Urządzenie jest podłączone do gniazda zasilania, ale przełącznik zasilania jest wyłączony.	0,35

Podane w powyższej tabeli poziomy poboru mocy reprezentują uśredniane w czasie wyniki pomiarów. Chwilowy pobór mocy może być znacznie większy niż wartość średnia.

Wartości mogą ulec zmianie. Aktualne wartości można znaleźć w witrynie **www.lexmark.com**.

Tryb wyłączenia

Jeśli to urządzenie jest wyposażone w tryb wyłączenia, który wciąż pobiera niewielką ilość mocy, aby całkowicie zatrzymać pobór mocy, należy odłączyć przewód zasilający z gniazda elektrycznego.

Tryb czuwania

W drukarce dostępny jest tryb oszczędzania energii nazywany *trybem czuwania*. Tryb czuwania zmniejsza zużycie energii przez obniżenie poboru mocy w przedłużonych okresach bezczynności urządzenia. Tryb czuwania jest włączany automatycznie, jeśli produkt nie jest używany przez określony czas zwany *limitem czasu trybu czuwania*.

Domyślne ustawienie fabryczne limitu czasu trybu czuwania dla tego produktu (w minutach):	5

Limit czasu trybu czuwania można zmieniać w przedziale od 1 minuty do 120 minut za pomocą menu konfiguracji. Ustawienie niskiej wartości limitu czasu trybu czuwania przyczynia się do ograniczenia zużycia energii elektrycznej, jednak może być przyczyną wydłużenia czasu reakcji produktu. Ustawienie wysokiej wartości limitu czasu trybu czuwania umożliwia uzyskanie krótkiego czasu reakcji, jednak jest związane z większym zużyciem energii elektrycznej.

tryb hibernacji

To urządzenie umożliwia pracę w trybie bardzo niskiego poboru energii o nazwie *Tryb hibernacji*. Gdy urządzenie jest w trybie hibernacji, wszystkie inne systemy i urządzenia są bezpiecznie wyłączane.

Tryb hibernacji można włączyć, stosując jedną z następujących metod:

- Przy użyciu limitu czasu hibernacji
- Przy użyciu opcji Zarządzanie trybami zasilania

- Przy użyciu przycisku czuwania/hibernacji

Fabryczne ustawienie domyślne limity czasu hibernacji tego urządzenia we wszystkich krajach i regionach	3 dni

Czas mierzony od zakończenia zadania drukowania, po upływie którego drukarka przechodzi do trybu hibernacji, można ustawić w zakresie od jednej godziny do jednego miesiąca.

Całkowite zużycie energii

Czasami pomocne jest obliczenie całkowitego zużycia energii przez urządzenie. Ponieważ pobór mocy wyrażany jest w watach, aby obliczyć zużycie energii, należy pomnożyć pobór mocy przez czas pracy urządzenia w każdym z trybów. Całkowite zużycie energii jest sumą zużycia energii w poszczególnych trybach.

Zgodność z dyrektywami Wspólnoty Europejskiej

Ten produkt spełnia wymagania ochronne dyrektyw 2004/108/WE, 2006/95/WE i 2011/65/WE Rady Wspólnoty Europejskiej, dotyczących dostosowania i harmonizacji przepisów państw członkowskich w zakresie zgodności elektromagnetycznej, bezpieczeństwa sprzętu elektrycznego przeznaczonego do pracy w określonym zakresie napięć, a także ograniczeń związanych ze stosowaniem niektórych substancji niebezpiecznych w urządzeniach elektrycznych i elektronicznych.

Producentem urządzeń jest: Lexmark International, Inc., 740 West New Circle Road, Lexington, KY, 40550 USA. Autoryzowanym przedstawicielem jest: Lexmark International Technology Hungária Kft., 8 Lechner Ödön fasor, Millennium Tower III, 1095 Budapeszt WĘGRY. Deklaracja zgodności z wymogami Dyrektyw jest udostępniana na prośbę przez Autoryzowanego przedstawiciela.

Niniejszy produkt spełnia ograniczenia dla klasy A normy EN 55022 i wymagania dotyczące bezpieczeństwa normy EN 60950-1.

Oświadczenie dotyczące zakłóceń radiowych

Ostrzeżenia

Ten produkt spełnia wymagania dotyczące emisji fal elektromagnetycznych zawarte w normie EN55022 oraz wymagania dotyczące odporności zawarte w normie EN55024. Ten produkt nie jest przeznaczony do użytku domowego.

Niniejszy produkt jest urządzeniem klasy A. W warunkach domowych niniejszy produkt może powodować zakłócenia fal radiowych. W takim przypadku użytkownik powinien podjąć odpowiednie środki zaradcze.

Informacje dla użytkowników w Unii Europejskiej

Produkty oznakowane znakiem CE spełniają wymagania ochronne dyrektyw 2004/108/WE, 2006/95/WE, 1999/5/WE oraz 2011/65/UE Rady Wspólnoty Europejskiej, dotyczących dostosowania i harmonizacji przepisów państw członkowskich w zakresie zgodności elektromagnetycznej i bezpieczeństwa sprzętu elektrycznego przeznaczonego do pracy w określonym zakresie napięć, sprzętu radiowego i końcowych urządzeń telekomunikacyjnych oraz ograniczeń stosowania niektórych niebezpiecznych substancji urządzeniach elektrycznych i elektronicznych.

Zgodność jest oznaczona za pomocą znaku CE.

Producentem urządzeń jest: Lexmark International, Inc., 740 West New Circle Road, Lexington, KY, 40550 USA. Autoryzowanym przedstawicielem jest: Lexmark International Technology Hungária Kft., 8 Lechner Ödön fasor, Millennium Tower III, 1095 Budapeszt WĘGRY. Deklaracja zgodności z postanowieniami Dyrektyw jest udostępniana na prośbę przez Autoryzowanego przedstawiciela.

Niniejszy produkt spełnia ograniczenia dla klasy A normy EN 55022 i wymagania dotyczące bezpieczeństwa normy EN 60950-1.

Więcej informacji na temat zgodności można znaleźć w tabeli na końcu sekcji Informacje.

Uwagi dotyczące przepisów związanych z produktami bezprzewodowymi

Ta sekcja zawiera następujące informacje dotyczące przepisów związanych z produktami bezprzewodowymi, na przykład zawierającymi nadajniki, lecz także dotyczące bezprzewodowych kart sieciowych lub zbliżeniowych czytników kart.

Zagrożenie promieniowaniem o częstotliwości radiowej

Wypromieniowywana moc wyjściowa tego urządzenia jest znacznie mniejsza niż ustalone przez komisję FCC i inne instytuty normalizacyjne limity wystawienia na promieniowanie o częstotliwości radiowej. Aby urządzenie spełniało wymagania komisji FCC i innych instytutów normalizacyjnych dotyczące zagrożenia promieniowaniem o częstotliwości radiowej, między anteną a jakąkolwiek osobą należy zachować odległość co najmniej 20 cm (8 cali).

Informacja dla użytkowników w Unii Europejskiej

Produkty oznaczone symbolem CE spełniają wymagania ochronne dyrektyw 2004/108/EWG, 2006/95/WE i 1999/5/WE Rady Wspólnot Europejskich, dotyczących dostosowania i harmonizacji przepisów państw członkowskich w zakresie kompatybilności elektromagnetycznej i bezpieczeństwa sprzętu elektrycznego przeznaczonego do pracy w określonym zakresie napięć, a także sprzętu radiowego i końcowych urządzeń telekomunikacyjnych.

Zgodność jest oznaczona za pomocą znaku CE.

Producentem urządzeń jest: Lexmark International, Inc., 740 West New Circle Road, Lexington, KY, 40550 USA. Autoryzowanym przedstawicielem jest: Lexmark International Technology Hungária Kft., 8 Lechner Ödön fasor, Millennium Tower III, 1095 Budapeszt WĘGRY. Deklaracja zgodności z wymogami Dyrektyw jest udostępniana na prośbę przez Autoryzowanego przedstawiciela.

Niniejszy produkt spełnia ograniczenia dla klasy A normy EN 55022 i wymagania dotyczące bezpieczeństwa normy EN 60950.

Urządzenia wyposażone w opcję łączności bezprzewodowej 2,4 GHz spełniają wymagania ochronne dyrektyw 2004/108/EWG, 2006/95/WE i 1999/5/WE Rady Wspólnot Europejskich, dotyczących dostosowania i harmonizacji przepisów państw członkowskich w zakresie kompatybilności elektromagnetycznej i bezpieczeństwa sprzętu elektrycznego przeznaczonego do pracy w określonym zakresie napięć, a także sprzętu radiowego i końcowych urządzeń telekomunikacyjnych.

Zgodność jest oznaczona za pomocą znaku CE.

Urządzenia mogą być używane w krajach UE i EFTA tylko we wnętrzach.

Producentem urządzeń jest: Lexmark International, Inc., 740 West New Circle Road, Lexington, KY, 40550 USA. Autoryzowanym przedstawicielem jest: Lexmark International Technology Hungária Kft., 8 Lechner Ödön fasor, Millennium Tower III, 1095 Budapeszt WĘGRY. Deklaracja zgodności z wymogami Dyrektyw jest udostępniana na prośbę przez Autoryzowanego przedstawiciela.

Tego produktu można używać w krajach podanych w tabeli poniżej.

Austria	Belgia	Bułgaria	Szwajcaria	Cypr	Republika Czeska	Niemcy	Dania	Estonia
Grecja	Hiszpania	Finlandia	Francja	Chorwacja	Węgry	Irlandia	Islandia	Włochy
Liechtenstain	Litwa	Luksemburg	Łotwa	Malta	Holandia	Norwegia	Polska	Portugalia
Rumunia	Szwecja	Słowenia	Słowacja	Turcja	Wielka Brytania			

Česky	Společnost Lexmark International, Inc. tímto prohlašuje, že výrobek tento výrobek je ve shodě se základními požadavky a dalšími příslušnými ustanoveními směrnice 1999/5/ES.
Dansk	Lexmark International, Inc. erklærer herved, at dette produkt overholder de væsentlige krav og øvrige relevante krav i direktiv 1999/5/EF.
Deutsch	Hiermit erklärt Lexmark International, Inc., dass sich das Gerät dieses Gerät in Übereinstimmung mit den grundlegenden Anforderungen und den übrigen einschlägigen Bestimmungen der Richtlinie 1999/5/EG befindet.
Ελληνική	ΜΕ ΤΗΝ ΠΑΡΟΥΣΑ Η LEXMARK INTERNATIONAL, INC. ΔΗΛΩΝΕΙ ΟΤΙ ΑΥΤΟ ΤΟ ΠΡΟΪΟΝ ΣΥΜΜΟΡΦΩΝΕΤΑΙ ΠΡΟΣ ΤΙΣ ΟΥΣΙΩΔΕΙΣ ΑΠΑΙΤΗΣΕΙΣ ΚΑΙ ΤΙΣ ΛΟΙΠΕΣ ΣΧΕΤΙΚΕΣ ΔΙΑΤΑΞΕΙΣ ΤΗΣ ΟΔΗΓΙΑΣ 1999/5/ΕΚ.
English	Hereby, Lexmark International, Inc., declares that this type of equipment is in compliance with the essential requirements and other relevant provisions of Directive 1999/5/EC.
Español	Por medio de la presente, Lexmark International, Inc. declara que este producto cumple con los requisitos esenciales y cualesquiera otras disposiciones aplicables o exigibles de la Directiva 1999/5/CE.
Eesti	Käesolevaga kinnitab Lexmark International, Inc., et seade see toode vastab direktiivi 1999/5/EÜ põhinõuetele ja nimetatud direktiivist tulenevatele muudele asjakohastele sätetele.
Suomi	Lexmark International, Inc. vakuuttaa täten, että tämä tuote on direktiivin 1999/5/EY oleellisten vaatimusten ja muiden sitä koskevien direktiivin ehtojen mukainen.
Français	Par la présente, Lexmark International, Inc. déclare que l'appareil ce produit est conforme aux exigences fondamentales et autres dispositions pertinentes de la directive 1999/5/CE.

Magyar	Alulírott, Lexmark International, Inc. nyilatkozom, hogy a termék megfelel a vonatkozó alapvetõ követelményeknek és az 1999/5/EC irányelv egyéb elõírásainak.
Íslenska	Hér með lýsir Lexmark International, Inc. yfir því að þessi vara er í samræmi við grunnkröfur og aðrar kröfur, sem gerðar eru í tilskipun 1999/5/EC.
Italiano	Con la presente Lexmark International, Inc. dichiara che questo questo prodotto è conforme ai requisiti essenziali ed alle altre disposizioni pertinenti stabilite dalla direttiva 1999/5/CE.
Latviski	Ar šo Lexmark International, Inc. deklarē, ka šis izstrādājums atbilst Direktīvas 1999/5/EK būtiskajām prasībām un citiem ar to saistītajiem noteikumiem.
Lietuvių	Šiuo Lexmark International, Inc. deklaruoja, kad šis produktas atitinka esminius reikalavimus ir kitas 1999/5/EB direktyvos nuostatas.
Malti	Bil-preżenti, Lexmark International, Inc., jiddikjara li dan il-prodott huwa konformi mal-ħtiġijiet essenzjali u ma dispożizzjonijiet oħrajn relevanti li jinsabu fid-Direttiva 1999/5/KE.
Nederlands	Hierbij verklaart Lexmark International, Inc. dat het toestel dit product in overeenstemming is met de essentiële eisen en de andere relevante bepalingen van richtlijn 1999/5/EG.
Norsk	Lexmark International, Inc. erklærer herved at dette produktet er i samsvar med de grunnleggende krav og øvrige relevante krav i direktiv 1999/5/EF.
Polski	Niniejszym Lexmark International, Inc. oświadcza, że niniejszy produkt jest zgodny z zasadniczymi wymogami oraz pozostałymi stosownymi postanowieniami Dyrektywy 1999/5/EC.
Português	A Lexmark International Inc. declara que este este produto está conforme com os requisitos essenciais e outras disposições da Diretiva 1999/5/CE.
Slovensky	Lexmark International, Inc. týmto vyhlasuje, že tento produkt spĺňa základné požiadavky a všetky príslušné ustanovenia smernice 1999/5/ES.
Slovensko	Lexmark International, Inc. izjavlja, da je ta izdelek v skladu z bistvenimi zahtevami in ostalimi relevantnimi določili direktive 1999/5/ES.
Svenska	Härmed intygar Lexmark International, Inc. att denna produkt står i överensstämmelse med de väsentliga egenskapskrav och övriga relevanta bestämmelser som framgår av direktiv 1999/5/EG.

Patent acknowledgment

The use of this product or service is subject to the reasonable, non-discriminatory terms in the Intellectual Property Rights (IPR) Disclosure of Certicom Corp. at the IETF for Elliptic Curve Cryptography (ECC) Cipher Suites for Transport Layer Security (TLS) implemented in the product or service.

The use of this product or service is subject to the reasonable, non-discriminatory terms in the Intellectual Property Rights (IPR) Disclosure of Certicom Corp. at the IETF for TLS Elliptic Curve Cipher Suites with SHA-256/382 and AES Galois Counter Mode (GCM) implemented in the product or service.

The use of this product or service is subject to the reasonable, non-discriminatory terms in the Intellectual Property Rights (IPR) Disclosure of Certicom Corp. at the IETF for TLS Suite B Profile for Transport Layer Security (TLS) implemented in the product or service.

The use of this product or service is subject to the reasonable, non-discriminatory terms in the Intellectual Property Rights (IPR) Disclosure of Certicom Corp. at the IETF for Addition of the Camellia Cipher Suites to Transport Layer Security (TLS) implemented in the product or service.

The use of certain patents in this product or service is subject to the reasonable, non-discriminatory terms in the Intellectual Property Rights (IPR) Disclosure of Certicom Corp. at the IETF for AES-CCM ECC Cipher Suites for TLS implemented in the product or service.

The use of this product or service is subject to the reasonable, non-discriminatory terms in the Intellectual Property Rights (IPR) Disclosure of Certicom Corp. at the IETF for IKE and IKEv2 Authentication Using the Eliptic Curve Digital Signature Algorithm (ECDSA) implemented in the product or service.

The use of this product or service is subject to the reasonable, non-discriminatory terms in the Intellectual Property Rights (IPR) Disclosure of Certicom Corp. at the IETF for Suite B Cryptographic Suites for IPSec implemented in the product or service.

The use of this product or service is subject to the reasonable, non-discriminatory terms in the Intellectual Property Rights (IPR) Disclosure of Certicom Corp. at the IETF for Algorithms for Internet Key Exchange version 1 (IKEv1) implemented in the product or service.

Indeks

Liczby

1565 Błąd emulacji, załaduj opcję emulacji 309
201–202 zacięcie papieru 271
203 zacięcie papieru 273
230 zacięcie papieru 274
231 zacięcie papieru 274
24x zacięcie papieru 276
250 zacięcie papieru 282
280.06 Brak papieru 309
281 zacięcie papieru 282
28y.xx zacięcia papieru 291
2yy.xx Zamknij pokrywę skanera i załaduj oryginały, jeśli ponownie uruchamiasz zadanie 308
31.xx Brak lub uszkodzenie kasety [kolor] 300
32.xx Numer katalogowy kasety z tonerem [kolor] nie jest obsługiwany przez urządzenie 300
34 Niewłaściwy rozmiar papieru, sprawdź źródło [źródło papieru] 300
34 Niewłaściwy typ papieru, sprawdź źródło [źródło papieru] 301
35 Za mało pamięci do obsługi funkcji zapisu zasobów 301
36 Wymagany serwis drukarki 301
37 Za mało pamięci do defragmentacji pamięci flash 302
37 Za mało pamięci do sortowania zadań 301
37 Za mało pamięci, nie można przywrócić niektórych wstrzym. zad. 302
37 Za mało pamięci, niektóre wstrzymane zadania zostały usunięte 302
38 Pamięć pełna 302
39 Zbyt złożona strona, część danych mogła nie zostać wydrukowana. 302
40 Złe napełnienie kasety [kolor], zmień kasetę 302
455 staple jam (283 zacięcie zszywacza) 289
4yy.xx zacięcia papieru 284
51 Wykryto uszkodzoną pamięć flash 302
52 Za mało wolnego miejsca w pamięci flash dla zasobów 303
53 Wykryto niesformatowaną pamięć flash 303
54 Adapter sieciowy [x], błąd programu 303
54 Błąd opcji portu szeregowego [x] 303
54 Błąd oprogramowania sieci standardowej 303
55 Nieobsługiwana opcja w gnieździe [x] 303
56 Port równoległy [x] wyłączony 304
56 Port szeregowy [x] wyłączony 304
56 Port USB [x] wyłączony 304
56 Standardowy port równoległy wyłączony 304
56 Standardowy port USB wyłączony 304
58 Za dużo podłączonych zasobników 305
58 Za dużo zainstalowanych opcji pamięci flash 305
58 Zbyt wiele zainstalowanych dysków 305
59 Niezgodny zasobnik [x] 305
61 Wyjmij uszkodzony dysk twardy 305
62 Dysk zapełniony 306
63 Niesformatowany dysk 306
80 Planowany przegląd [x] 306
80 Wymagana konserwacja skanera 306
80 Wymień nagrzewnicę 306
80 Wymień wałki odbierające papier w [źródło papieru] 306
80.xx Fuser life warning (80.xx Ostrzeżenie o zużyciu nagrzewnicy) 306
82.xx Brak pojemnika na zużyty toner 307
82.xx Pojemnik na zużyty toner prawie pełny 307
82.xx Wymień pojemnik na zużyty toner 307
83.xx Transfer module missing (83.xx Brak modułu przenoszącego) 308
84 nieobsługiwany bęben światłoczuły [kolor] 307
84.xx bęben światłoczuły [kolor] prawie pusty 307
84.xx Brak bębna światłoczułego [kolor] 307
84.xx Niski poziom bębna światłoczułego [kolor] 307
84.xx Wymień bęben światłoczuły [kolor] 308
840.01 Skaner wyłączony przez administratora 309
840.02 Skaner wyłączony. Jeśli problem nie został usunięty, skontaktuj się z administratorem systemu. 309
88.2x Wymień kasetę [kolor] 308

A

adres FTP
  tworzenie skrótów przy użyciu ekranu dotykowego 136
aktualizowanie informacji o wyposażeniu opcjonalnym w sterowniku drukarki 47
Aktywnej karta sieciowa, menu 157
alarmy e-mail
  komunikaty 268
  konfiguracja 268
  niskie poziomy materiałów eksploatacyjnych 268
anulowanie
  zadanie drukowania, z komputera 97
anulowanie wiadomości e-mail 115
anulowanie zadania drukowania
  z komputera 97

z panelu operacyjnego drukarki 97
AppleTalk, menu 162

B

Bezprzewodowy, menu 161
bęben światłoczuły wymiana 245
bębny światłoczułe zamawianie 244
blokowanie niepożądanych faksów 130
Błąd podczas odczytu danych z koncentratora USB. Odłącz koncentrator. 295
Brak pamięci, nie można drukować faksów 298

C

cienie na wydrukach 328
czas letni, faks 125
części
sprawdzanie przy użyciu wbudowanego serwera WWW 243
sprawdzanie stanu 243
sprawdzanie z panelu sterowania drukarki 243
części, wymiana
zestaw konserwacyjny 245
Czy przywrócić wstrzymane zadania? 299
czyszczenie
szyba skanera 236
zewnętrzna obudowa drukarki 235
czyszczenie soczewek głowicy drukującej 237

D

data i godzina, faks ustawianie 124
dodawanie sygnatury daty i godziny 106
dokumenty, drukowanie
z komputera Macintosh 88
z systemu Windows 88
Domyślne źródło, menu 146
dostępne wewnętrzne elementy opcjonalne 27
dostosowywanie jakości kopii 103
dostosowywanie koloru 292
dostosowywanie Trybu uśpienia 58
drukarka
minimalne odstępy 10
model podstawowy 11
model z pełnym wyposażeniem 11
przenoszenie 10, 266
transport 266
włączanie 26
wybór miejsca 10
drukarka bezprzewodowa, konfiguracja
na komputerze Macintosh 51
Drukarka wielofunkcyjna konfiguracja 23
drukarka, rozwiązywanie podstawowych problemów 310
drukowanie
anulowanie, za pomocą panelu sterowania drukarki 97
czarno-biały 88
lista katalogów 96
lista wzorców czcionek 96
Maks. szybkość i Maks. wydajność, ustawienia 89
strona konfiguracji sieci 46
strona z ustawieniami menu 46
z komputera Macintosh 88
z napędu flash 90
z systemu Windows 88
z urządzenia przenośnego 89
drukowanie czarno-białe 88
drukowanie dokumentu 88
drukowanie listy katalogów 96
drukowanie listy przykładowych czcionek 96
Drukowanie poufne, menu 172
drukowanie przy połączeniu szeregowym konfiguracja 55
drukowanie strony konfiguracji sieci 46
drukowanie strony ustawień menu 46
drukowanie w czerni i bieli 88
drukowanie z napędu flash 90
drukowanie z urządzenia przenośnego 89
drukowanie zadań poufnych i innych zadań wstrzymanych
z komputera Macintosh 95
z systemu Windows 95
drukowanie, rozwiązywanie problemów
błąd odczytu dysku flash 310
drukowane znaki są nieprawidłowe 313
Duże zadania nie są sortowane 313
funkcja łączenia zasobników nie działa 313
nie można wydrukować wielojęzycznych plików PDF 310
nieprawidłowe marginesy 329
papier często się zacina 326
wstrzymane zadania nie są drukowane 312
wydruk jest nieprawidłowo dzielony na strony 314
wydruk zadania na niewłaściwym papierze 313
wydruk zadania na nośniku pochodzącym z niewłaściwego zasobnika 313
zacięte strony nie są drukowane ponownie 327
zadania drukowania trwają dłużej niż oczekiwano 312
zadania nie są drukowane 311
zwijanie się papieru 331
dysk twardy drukarki
instalowanie 35
rozwiązywanie problemów 325
szyfrowanie 233
usuwanie 39
utylizacja 231
wycieranie 233
dysk twardy drukarki, szyfrowanie 233
dyski flash
obsługiwane typy plików 91
Dziennik audytu bezpieczeństwa, menu 173
dziennik faksu
wyświetlanie 129

E

e-mail
anulowanie 115

e-mail, wysyłanie
korzystanie z ekranu dotykowego 113
przy użyciu książki adresowej 114
przy użyciu numeru skrótu 113
Edytuj konfiguracje zabezpieczeń, menu 170
ekran dotykowy
przyciski 18
ekran faksu
opcje 130, 131, 132
opcje zaawansowane 132
ekran FTP
opcje 139, 140, 141
ekran główny
ukrywanie ikon 21
wyświetlanie ikon 21
ekran kopiowania
opcje 108, 109, 110, 140
ekran wiadomości e-mail
opcje 115, 116, 117
opcje zaawansowane 117
eksportowanie konfiguracji
korzystanie z wbudowanego serwera WWW 24
Embedded Web Server
dostęp 21
konfigurowanie alarmów email 268
problem z dostępem 343
sprawdzanie stanu części 243
sprawdzanie stanu drukarki 267
sprawdzanie stanu materiałów eksploatacyjnych 243
tworzenie skrótów e-mail 112
tworzenie skrótu do miejsca docelowego dla faksów 125
tworzenie skrótu FTP 135
ustawienia administracyjne 267
ustawienia sieciowe 267
wstępna konfiguracja faksu 120
Embedded Web Server — bezpieczeństwo: Podręcznik administratora
gdzie szukać 267
Ethernet, port 45
etykiety, papier
wskazówki 93

F

factory defaults (ustawienia fabryczne)
przywracanie 268
faks
wysyłanie 127
faks, rozwiązywanie problemów
identyfikator numeru dzwoniącego nie jest wyświetlany 319
można odbierać, ale nie można wysyłać faksów 321
można wysyłać, ale nie można odbierać faksów 321
nie można wysyłać lub otrzymywać faksów 319
wydruk otrzymanego faksu jest bardzo niskiej jakości 322
faksowanie
anulowanie zadania faksowania 130
blokowanie niepożądanych faksów 130
faks, ustawienia 120
konfigurowanie stosowania czasu letniego w drukarce 125
opcje zaawansowane 132
przeglądanie dziennika faksów 129
przekazywanie faksów 133
rozjaśnianie i przyciemnianie faksu 129
tworzenie skrótów przy użyciu ekranu dotykowego 126
tworzenie skrótów za pomocą wbudowanego serwera WWW 125
usługa rozróżniania dzwonków 123
ustawianie daty i godziny 124
ustawianie nazwy urządzenia dla faksów wychodzących 124
ustawianie numeru faksu lub stacji 124
wstrzymywanie faksów 132
wybór połączenia faksu 121
wysłanie faksu w zaplanowanym terminie 129
wysyłanie przy użyciu ekranu dotykowego 126
zmiana rozdzielczości 128
folie
kopiowanie na 99
korzystanie 92
ładowanie 92
ładowanie, podajnik uniwersalny 70
wskazówki dotyczące użytkowania 92
Formularze i ulubione
konfiguracja 22
FTP
opcje zaawansowane 142
skanowanie przy użyciu książki adresowej 137
funkcja e-mail
konfiguracja 111
funkcje
Scan Center 138
funkcje faksu i poczty e-mail
konfiguracja 319
Funkcje oprogramowania Scan Center 138

H

HTML, menu 227

I

ikony na ekranie głównym
ukrywanie 21
wyświetlanie 21
importowanie konfiguracji
korzystanie z wbudowanego serwera WWW 24
informacje dotyczące bezpieczeństwa 7, 8
informacje dotyczące konfiguracji
sieć bezprzewodowa 49
informacje komisji FCC 351
informacje o drukarce
gdzie szukać 9
informacje o przyciskach i ikonach na ekranie głównym 16
informacje o ulotności pamięci 231
instalacja karty pamięci 29

instalacja oprogramowania drukarki
dodawanie opcji 47
instalacja oprogramowania drukarki (Windows) 46
instalowanie drukarki
w sieci bezprzewodowej 50
instalowanie drukarki w sieci bezprzewodowej
używanie komputera Macintosh 51
instalowanie dysku twardego drukarki 35
instalowanie elementów opcjonalnych
kolejność instalacji 41
instalowanie modułu wspólnego zasobnika 42
instalowanie modułu z 1 zasobnikiem 42
instalowanie modułu z 3 zasobnikiem 42
instalowanie podajnika o dużej pojemności na 2000 arkuszy 42
instalowanie portu ISP (Internal Solutions Port) 32
instalowanie w sieci bezprzewodowej
przy użyciu systemu Windows 50
intensywność toneru
regulacja 88
IPv6, menu 160

J

jakość druku, rozwiązywanie problemów
białe smugi na stronie 336
cienie na wydrukach 328
cienkie poziome linie 328
czarne smugi na stronie 336
czyszczenie soczewek głowicy drukującej 237
krzywy wydruk 335
linia jasna, biała lub w niewłaściwym kolorze na wydrukach 330
mgła z toneru lub cienie w tle na stronie 338
na wydrukach pojawiają się pionowe smugi 338
nieregularności wydruku 331
niska jakość wydruku na folii 340
obcięte obrazy 328
plamki toneru 340
powtarzające się defekty na stronie 334
poziome smugi widoczne na wydrukach 337
puste strony 334
strony z wypełnieniem jednokolorowym 336
szare tło 329
toner się ściera 339
wydruk jest zbyt ciemny 332
wydruk jest zbyt jasny 333
znaki mają postrzępione krawędzie 327
jakość kopii
regulacja 103
jakość wydruku
czyszczenie szyby skanera 236
wymiana bębna światłoczułego 245
Jakość, menu 220

K

kable
Ethernet 45
USB 45
karta interfejsu USB/równoległego
rozwiązywanie problemów 326
karta pamięci
instalowanie 29
rozwiązywanie problemów 325
karta pamięci flash
instalowanie 31
rozwiązywanie problemów 325
karta z oprogramowaniem drukarki
instalowanie 31
karty
ładowanie, podajnik uniwersalny 70
wskazówki 94
kaseta zszywek
wymiana 258
kasety z tonerem
recykling 61
zamawianie 243
kasety zszywek
zamawianie 244
Kasuj menu Tymczasowe pliki danych 173
komunikaty drukarki
1565 Błąd emulacji, załaduj opcję emulacji 309
280.06 Brak papieru 309
2yy.xx Zamknij pokrywę skanera i załaduj oryginały, jeśli ponownie uruchamiasz zadanie 308
31.xx Brak lub uszkodzenie kasety [kolor] 300
32.xx Numer katalogowy kasety z tonerem [kolor] nie jest obsługiwany przez urządzenie 300
34 Niewłaściwy rozmiar papieru, sprawdź źródło [źródło papieru] 300
34 Niewłaściwy typ papieru, sprawdź źródło [źródło papieru] 301
35 Za mało pamięci do obsługi funkcji zapisu zasobów 301
36 Wymagany serwis drukarki 301
37 Za mało pamięci do defragmentacji pamięci flash 302
37 Za mało pamięci do sortowania zadań 301
37 Za mało pamięci, nie można przywrócić niektórych wstrzym. zad. 302
37 Za mało pamięci, niektóre wstrzymane zadania zostały usunięte 302
38 Pamięć pełna 302
39 Zbyt złożona strona, część danych mogła nie zostać wydrukowana. 302
40 Złe napełnienie kasety [kolor], zmień kasetę 302
51 Wykryto uszkodzoną pamięć flash 302
52 Za mało wolnego miejsca w pamięci flash dla zasobów 303
53 Wykryto niesformatowaną pamięć flash 303

54 Adapter sieciowy [x], błąd programu 303
54 Błąd opcji portu szeregowego [x] 303
54 Błąd oprogramowania sieci standardowej 303
55 Nieobsługiwana opcja w gnieździe [x] 303
56 Port równoległy [x] wyłączony 304
56 Port szeregowy [x] wyłączony 304
56 Port USB [x] wyłączony 304
56 Standardowy port równoległy wyłączony 304
56 Standardowy port USB wyłączony 304
58 Za dużo podłączonych zasobników 305
58 Za dużo zainstalowanych opcji pamięci flash 305
58 Zbyt wiele zainstalowanych dysków 305
59 Niezgodny zasobnik [x] 305
61 Wyjmij uszkodzony dysk twardy 305
62 Dysk zapełniony 306
63 Niesformatowany dysk 306
80 Planowany przegląd [x] 306
80 Wymagana konserwacja skanera, użyj zestawu ADF 306
80 Wymień nagrzewnicę 306
80 Wymień wałki odbierające papier w [źródło papieru] 306
80.xx Fuser life warning (80.xx Ostrzeżenie o zużyciu nagrzewnicy) 306
82.xx Brak pojemnika na zużyty toner 307
82.xx Pojemnik na zużyty toner prawie pełny 307
82.xx Wymień pojemnik na zużyty toner 307
83.xx Transfer module missing (83.xx Brak modułu przenoszącego) 308
84 nieobsługiwany bęben światłoczuły [kolor] 307
84 Wymień czarny bęben 245
84 Wymień kolorowe bębny 245
84.xx bęben światłoczuły [kolor] prawie pusty 307
84.xx Brak bębna światłoczułego [kolor] 307
84.xx Niski poziom bębna światłoczułego [kolor] 307
84.xx Wymień bęben światłoczuły [kolor] 308
840.01 Skaner wyłączony przez administratora 309
840.02 Skaner wyłączony. Jeśli problem nie został usunięty, skontaktuj się z administratorem systemu. 309
88.2x Wymień kasetę [kolor] 308
Błąd podczas odczytu danych z koncentratora USB. Odłącz koncentrator. 295
Brak pamięci, nie można drukować faksów 298
Czy przywrócić wstrzymane zadania? 299
dostosowywanie koloru 292
Dysk jest uszkodzony 294
Nie można opuścić odbiornika 2 292
Nie skonfigurowano formatu „Do:” serwera faksu. Skontaktuj się z administratorem systemu. 295
Nie skonfigurowano serwera SMTP. Skontaktuj się z administratorem systemu. 300
Nie ustawiono nazwy faksu 295
Nie ustawiono numeru faksu urządzenia 296
Niektóre wstrzymane zadania nie zostały przywrócone 300
Nieobsługiwane urządzenie USB, wyjmij 295
Nieobsługiwany dysk 300
Nieobsługiwany koncentrator USB, wyjmij 295
Opróżnij pudło dziurkacza 295
Otwarta pokrywa podajnika ADF skanera 299
Pamięć faksu pełna 295
Partycja faksu nie działa. Skontaktuj się z administratorem systemu. 295
Podajnik ręczny oczekuje na papier [rozmiar papieru] Sprawdź prowadnice w źródle [źródło papieru] 298
Skanowany dokument jest zbyt długi 299
Sprawdź orientację lub prowadnice [źródło] 294
Włóż pudło dziurkacza 296
Włóż zasobnik [x] 296
Wyjmij papier z [nazwa zestawu połączonych odbiorników] 299
Wyjmij papier z odbiornika [x] 299
Wyjmij papier ze standardowego odbiornika 299
Wyjmij papier ze wszystkich odbiorników 299
Wyłącz zasilanie, poczekaj 2 sekundy, włącz zasilanie. 299
Zainstaluj zasobnik [x] 296
Załaduj do [źródło] [ciąg niestandardowy] 297
Załaduj do [źródło] [nazwa typu niestandardowego] 296
Załaduj do [źródło] [rozmiar] 297
Załaduj do [źródło] [typ] [rozmiar] 297
Załaduj do podajnika ręcznego [ciąg niestandardowy] 297
Załaduj do podajnika ręcznego [nazwa typu niestandardowego] 297
Załaduj do podajnika ręcznego [rozmiar papieru] 298
Załaduj do podajnika ręcznego [typ papieru] [rozmiar papieru] 298
Załaduj zszywki 298
Zamknij drzwiczki [x] 294
Zamknij pokrywę [x] 294
Zmiana [źródła papieru] na [rozmiar papieru]. 293

Zmiana [źródło papieru] na [nazwa niestandardowego typu] 292
Zmiana [źródło papieru] na ładowanie [orientacja] [rozmiar papieru] 293
Zmień [źródło papieru] na [ciąg niestandardowy] 292
Zmień [źródło papieru] na [ciąg niestandardowy] załaduj [orientacja] 293
Zmień [źródło papieru] na [niestandardowy typ nazwy] załaduj [orientacja] 292
Zmień [źródło papieru] na [rozmiar papieru] [typ papieru] 293
Zmień [źródło papieru] na [rozmiar papieru] [typ papieru] załaduj [orientacja] 294
Konfiguracja podajnika uniwersalnego, menu 149
konfiguracja sieci bezprzewodowej
w systemie Windows 50
konfiguracja sieci Ethernet
przygotowanie do 48
Konfiguracja uniwersalna, menu 154
konfiguracja ustawień poczty e-mail 111
konfigurowanie drukowania przy użyciu portu szeregowego 55
konfigurowanie funkcji faksu i poczty e-mail 319
konfigurowanie ustawień portu 55
kontakt z obsługą klienta 344
kontrolka 15
koperty
ładowanie, podajnik uniwersalny 70
wskazówki 93
kopiowanie
anulowanie zadania kopiowania 107
dodawanie sygnatury daty i godziny 106
dodawanie tekstu nakładki 107
na foliach 99
na papier o innym rozmiarze 100
na papierze firmowym 100
obu stron arkusza papieru (kopiowanie dwustronne) 102
opcje zaawansowane 110
powiększanie 103
przy użyciu podajnika ADF 98
przy użyciu szyby skanera (płyty) 99
różne rozmiary papieru 101
sortowanie kopii 104
szybkie kopiowanie 98
umieszczanie arkuszy separujących między kopiami 105
wiele stron na arkuszu 105
wybór zasobnika 101
zadanie niestandardowe (zadanie złożone) 106
zdjęcia 99
zmiana jakości 103
zmniejszanie 103
kopiowanie dokumentów o różnych rozmiarach arkuszy 101
kopiowanie dwustronne 102
kopiowanie fotografii 99
kopiowanie na foliach 99
kopiowanie na obu stronach papieru (dupleks) 102
kopiowanie na papierze firmowym 100
kopiowanie przy użyciu papieru z wybranego zasobnika 101
kopiowanie wielu stron na jednym arkuszu 105
kopiowanie, rozwiązywanie problemów
kopiarka nie odpowiada 314
moduł skanera nie domyka się 314
niska jakość kopii 314
niska jakość zeskanowanego obrazu 317
skopiowano część dokumentu lub fotografii 316
korzystanie z narzędzia ScanBack 139
korzystanie z przycisków ekranu dotykowego 18
korzystanie z trybu Eco-Mode 57
korzystanie z trybu hibernacji 59
korzystanie z ustawień Maks. szybkość i Maks. wydajność 89

L

linia jasna, biała lub w niewłaściwym kolorze na wydrukach 330
lista katalogów
drukowanie 96
lista wzorców czcionek
drukowanie 96

Ł

ładowanie
folie, podajnik do wielu zastosowań 70
karty, podajnik do wielu zastosowań 70
koperty, podajnik do wielu zastosowań 70
opcjonalny zasobnik na 1150 arkuszy 65
opcjonalny zasobnik na 850 arkuszy 65
papier firmowy w podajniku o dużej pojemności na 2000 arkuszy 68
podajnik o dużej pojemności na 2000 arkuszy 68
podajnik uniwersalny 70
zasobnik na 520 arkuszy (standardowy lub opcjonalny) 62
ładowanie do standardowego zasobnika 62
ładowanie papieru firmowego
ułożenie papieru 92
Ładowanie papieru, menu 152
łączenie zasobników 73
przypisywanie nazwy niestandardowemu typowi papieru 74

M

maksymalna prędkość
korzystanie 89
maksymalna wydajność
korzystanie 89

materiały eksploatacyjne
sprawdzanie przy użyciu wbudowanego serwera WWW 243
sprawdzanie stanu 243
sprawdzanie z panelu sterowania drukarki 243
używanie papieru makulaturowego 56
zapisywanie 242
zmniejszanie zużycia 56
Materiały eksploatacyjne, menu 144
materiały eksploatacyjne, zamawianie
bębny światłoczułe 244
kasety z tonerem 243
kasety zszywek 244
pojemnik na zużyty toner 244
zestaw konserwacyjny 245
menu
aktywna karta sieciowa 157
AppleTalk 162
Custom Scan Sizes (Niestandardowe rozmiary skanów) 154
Custom Types (Typy niestandardowe) 153
Domyślne źródło 146
Dostosowywanie broszur 229
Dziennik audytu bezpieczeństwa 173
Edytuj konfiguracje zabezpieczeń 170
Emulacja PCL 225
HTML 227
IPv6 160
Jakość 220
Karta sieciowa 159
Kasuj pliki tymczasowe 173
Konfiguracja uniwersalna 154
Konfiguruj adres MP 149
Ładowanie papieru 152
Łączność bezprzewodowa 161
Materiały eksploatacyjne 144
Menu Konfiguracja SMTP 169
Napęd flash 208
Narzędzia 222
Nazwy niestandardowe 153
Obraz 228
Plik PDF 223
Pomoc 230
Port równoległy [x] 164
Port szeregowy [x] 166
PostScript 224
Raporty 155
Raporty sieciowe 159
Rejestrow. zadań 216
Rozmiar/typ papieru 146
Różne 171
schemat 143
Sieć [x] 157
Sieć standardowa 157
Standardowy port USB 162
Substitute Size (Zastąp rozmiar) 150
TCP/IP 159
Tekstura papieru 150
Tryb faksu (Konfiguracja serwera faksów) 197
Tryb faksu (Ustawienia faksu analogowego) 189
Ustaw datę i godzinę 174
Ustawienia 215
Ustawienia e-mail 198
Ustawienia FTP 204
Ustawienia kopiowania 184
Ustawienia OCR 214
Ustawienia odbiornika 155
Ustawienia ogólne 175
Wydruk poufny 172
Wykańczanie 218
XPS 223
Menu Custom Scan Sizes (Niestandardowe rozmiary skanów) 154
menu Dostosowywanie broszur 229
Menu emulacji PCL 225
Menu karty sieciowej 159
Menu Konfiguracja SMTP 169
Menu napędu flash 208
Menu narzędzi 222
Menu Niestandardowe nazwy 153
Menu Pomoc 230
Menu Raporty 155
Menu Raporty o sieci 159
Menu Równoległy [x] 164
Menu Sieć standardowa 157
Menu Szeregowy [x] 166
Menu Tryb faksu (Konfiguracja serwera faksów) 197
Menu Tryb faksu (Ustawienia faksu analogowego) 189
Menu Ustaw datę/godzinę 174
Menu Ustawienia 215
Menu Ustawienia e-mail 198
Menu Ustawienia FTP 204
Menu Ustawienia kopiowania 184
Menu Ustawienia oprogramowania OCR 214
Menu ustawień ogólnych 175
menu, schemat 143
mgła z toneru lub cienie w tle pojawiają się na stronie 338
moduł wspólnego zasobnika
instalowanie 42
moduł wykańczający
funkcje modułu wykańczającego 85
obsługiwane rozmiary papieru 85
odbiorniki 87
moduł z 1 zasobnikiem
instalowanie 42
moduł z 3 zasobnikiem
instalowanie 42

N

nabój z tonerem
wymiana 251
Najczęściej zadawane pytania dotyczące drukowania kolorów 340
napęd flash
drukowanie 90
Narzędzie ScanBack
korzystanie 139
nazwa niestandardowego typu papieru
tworzenie 74
Nie można opuścić odbiornika 2 292
nie można uzyskać połączenia z wbudowanym serwerem WWW 343
Nie skonfigurowano formatu „Do:” serwera faksu. Skontaktuj się z administratorem systemu. 295
nie skonfigurowano funkcji faksu ani poczty e-mail 319

Nie skonfigurowano serwera SMTP. Skontaktuj się z administratorem systemu. 300
Nie ustawiono nazwy faksu 295
Nie ustawiono numeru faksu urządzenia 296
Niektóre wstrzymane zadania nie zostały przywrócone 300
Nieobsługiwane urządzenie USB, wyjmij 295
Nieobsługiwany dysk 300
Nieobsługiwany koncentrator USB, wyjmij 295
niestandardowa nazwa
  konfiguracja 74

O

Obraz, menu 228
obsługiwane napędy flash 91
obsługiwane rozmiary papieru 79
obsługiwane typy i gramatury papieru 82
odbiorniki 87
opcje
  aktualizowanie w sterowniku drukarki 47
  dysk twardy drukarki, instalowanie 35
  dysk twardy drukarki, wyjmowanie 39
  karta pamięci flash 31
  karta pamięci, instalacja 29
  karta z oprogramowaniem drukarki 31
  karty pamięci 27
  karty z oprogramowaniem drukarki 27
  kolejność instalacji 41
  lista 27
  moduł wspólnego zasobnika, instalowanie 42
  moduł z 1 zasobnikiem, instalowanie 42
  moduł z 3 zasobnikiem, instalowanie 42
  podajnik o dużej pojemności na 2000 arkuszy, instalowanie 42
  port ISP (Internal Solutions Port), instalowanie 32
  porty 27
  sieć 27
opcje e-mail
  Wyślij jako 117
opcje sieciowe 27
opcje skanowania
  Wyślij jako 140
opcje zaawansowane
  faksowanie 132
  FTP 142
  kopiowanie 110
  wysyłanie wiadomości e-mail 118
opcje, ekran dotykowy
  e-mail 115, 116, 117
  faks 130, 131, 132
  FTP 139, 140, 141
  kopiowanie 108, 109, 110, 140
opcjonalny zasobnik na 1150 arkuszy
  ładowanie 65
opcjonalny zasobnik na 850 arkuszy
  ładowanie 65
oprogramowanie drukarki, instalowanie (Windows) 46
opróżnianie pudła dziurkacza 241
Opróżnij pudło dziurkacza 295
oszczędność papieru 105
oświadczenia dotyczące emisji 347, 350, 351
Otwarta pokrywa podajnika ADF skanera 299

P

pamięć
  typy zainstalowanej w drukarce 231
pamięć dysku twardego drukarki
  wymazywanie 233
Pamięć faksu pełna 295
pamięć nieulotna 231
  wymazywanie 232
pamięć ulotna 231
  wymazywanie 232
panel operacyjny drukarki 15
  ustawienia fabryczne, przywracanie 268
panel operacyjny, drukarka 15
papier
  formularze z nadrukiem 77
  funkcje modułu wykańczającego 85
  makulaturowy 77
  niedozwolony 76, 77
  papier firmowy 77
  różne rozmiary, kopiowanie 101
  Uniwersalny, ustawienie rozmiaru 62
  używanie papieru makulaturowego 56
  właściwości 75
  wybieranie 76
  zapisywanie 105, 79
papier firmowy
  kopiowanie na 100
  ładowanie, podajnik o dużej pojemności na 2000 arkuszy 68
  ładowanie, podajnik uniwersalny 92
  ładowanie, zasobniki 92
papier makulaturowy
  korzystanie 56, 77
Partycja faksu nie działa. Skontaktuj się z administratorem systemu. 295
PDF, menu 223
plamki toneru 340
płyta systemowa
  dostęp 27
podajnik ADF
  kopiowanie, korzystanie 98
podajnik o dużej pojemności na 2 000 arkuszy
  instalowanie 42
podajnik o dużej pojemności na 2000 arkuszy
  ładowanie 68
Podajnik ręczny oczekuje na papier [rozmiar papieru] Sprawdź prowadnice w źródle [źródło papieru] 298
podajnik uniwersalny
  ładowanie 70
podawanie papieru, rozwiązywanie problemów
  komunikat o zacięciu papieru nie znika po usunięciu zacięcia 327
podłączanie drukarki do
  adaptery regionalne 123

podłączanie drukarki do usługi dzwonków charakterystycznych 123
podłączanie faksu
adaptery regionalne 123
podłączanie do linii DSL 122
podłączanie do PBX lub ISDN 122
podłączanie drukarki do gniazdka sieciowego 122
podłączanie kabli 45
Podręcznik pracy w sieci
gdzie szukać 267
pojemnik na zużyty toner
wymiana 253
zamawianie 244
pokrywa ochronna płyty systemowej
ponowne zakładanie 27
port
Ethernet 45
Faks 45
Telefon 45
USB 45
Port faksu 45
port ISP (Internal Solutions Port)
instalowanie 32
rozwiązywanie problemów 325
zmiana ustawień portu 55
Port telefonu 45
Port USB 45
PostScript, menu 224
poufne zadania drukowania 95
drukowanie z komputera Macintosh 95
drukowanie z systemu Windows 95
powiększanie kopii 103
pozbywanie się dysku twardego drukarki 231
poziome smugi widoczne na wydrukach 337
poziomy natężenia hałasu 347
próbne zadania drukowania 95
drukowanie z komputera Macintosh 95
drukowanie z systemu Windows 95
przechowywanie zadań drukowania 95
przeglądanie dziennika faksów 129
przekazywanie faksów 133
przenoszenie drukarki 10, 266
przy użyciu książki adresowej 114
wysyłanie faksu 128
przyciski i ikony na ekranie głównym
opis 16
przyciski, ekran dotykowy
korzystanie 18
przyciski, panel kontrolny drukarki 15
przygotowanie do konfiguracji drukarki w sieci Ethernet 48
przypisywanie nazwy niestandardowemu typowi papieru 74
przywracanie ustawień fabrycznych 268
publikacje
gdzie szukać 9
pudło dziurkacza
opróżnianie 241
puste strony 334

R

recykling
kasety z tonerem 61
opakowania Lexmark 60
oświadczenie WEEE 347
produkty Lexmark 60
regulacja jasności
Embedded Web Server 59
wyświetlacz drukarki 59
regulowanie intensywności toneru 88
Rejestrowanie zadań, menu 216
reports (raporty)
wyświetlanie 268
rozdzielczość, faks
zmiana 128
rozłączanie zasobników 73
przypisywanie nazwy niestandardowemu typowi papieru 74
rozmiar papieru
Uniwersalny 154
ustawianie 62
Rozmiar/typ papieru, menu 146
rozmiary papieru
obsługiwane 79
rozwiązywanie problemów
Najczęściej zadawane pytania dotyczące drukowania kolorów 340
nie można uzyskać połączenia z wbudowanym serwerem WWW 343
nie skonfigurowano funkcji faksu ani poczty e-mail 319
rozwiązywanie podstawowych problemów dotyczących drukarki 310
Skanuj przez sieć 323
sprawdzanie drukarki, której nie można uruchomić 310
sprawdzanie skanera, którego nie można uruchomić 317
wystąpił błąd aplikacji 323
rozwiązywanie problemów z drukowaniem
błąd odczytu dysku flash 310
drukowane znaki są nieprawidłowe 313
Duże zadania nie są sortowane 313
funkcja łączenia zasobników nie działa 313
nie można wydrukować wielojęzycznych plików PDF 310
nieprawidłowe marginesy 329
papier często się zacina 326
wstrzymane zadania nie są drukowane 312
wydruk jest nieprawidłowo dzielony na strony 314
wydruk zadania na niewłaściwym papierze 313
wydruk zadania na nośniku pochodzącym z niewłaściwego zasobnika 313
zacięte strony nie są drukowane ponownie 327
zadania drukowania trwają dłużej niż oczekiwano 312
zadania nie są drukowane 311
zwijanie się papieru 331
rozwiązywanie problemów z faksem
identyfikator numeru dzwoniącego nie jest wyświetlany 319

można odbierać, ale nie można wysyłać faksów 321
można wysyłać, ale nie można odbierać faksów 321
nie można wysyłać lub otrzymywać faksów 319
wydruk otrzymanego faksu jest bardzo niskiej jakości 322
rozwiązywanie problemów z jakością druku
białe smugi na stronie 336
cienie na wydrukach 328
cienkie poziome linie 328
czarne smugi na stronie 336
krzywy wydruk 335
linia jasna, biała lub w niewłaściwym kolorze na wydrukach 330
mgła z toneru lub cienie w tle na stronie 338
na wydrukach pojawiają się pionowe smugi 338
nieregularności wydruku 331
niska jakość wydruku na folii 340
obcięte obrazy 328
plamki toneru 340
powtarzające się defekty na stronie 334
poziome smugi widoczne na wydrukach 337
puste strony 334
strony z wypełnieniem jednokolorowym 336
szare tło 329
toner się ściera 339
wydruk jest zbyt ciemny 332
wydruk jest zbyt jasny 333
znaki mają postrzępione krawędzie 327
rozwiązywanie problemów z kopiowaniem
kopiarka nie odpowiada 314
moduł skanera nie domyka się 314
niska jakość kopii 314
niska jakość zeskanowanego obrazu 317
skopiowano część dokumentu lub fotografii 316
rozwiązywanie problemów z opcjonalnym wyposażeniem drukarki
dysk twardy drukarki nie jest wykrywany 325
karta interfejsu USB/równoległego 326
karta pamięci 325
karta pamięci flash nie jest wykrywana 325
opcja nie działa 323
port ISP (Internal Solutions Port) 325
problemy z szufladą na 2000 arkuszy 324
problemy z zasobnikiem na papier 324
wewnętrzny serwer wydruku 326
rozwiązywanie problemów z podawaniem papieru
komunikat o zacięciu papieru nie znika po usunięciu zacięcia 327
rozwiązywanie problemów z wyświetlaczem
wyświetlacz jest pusty 310
wyświetlane są tylko symbole diamentu 310
rozwiązywanie problemów ze skanowaniem
moduł skanera nie domyka się 314
nie można skanować przy pomocy komputera 318
skanowanie nie powiodło się 317
skanowanie trwa za długo lub zawiesza komputer 317
zeskanowano część dokumentu lub fotografii 318
rozwiązywanie problemów, opcjonalne wyposażenie drukarki
dysk twardy drukarki nie jest wykrywany 325
karta interfejsu USB/równoległego 326
karta pamięci 325
karta pamięci flash nie jest wykrywana 325
opcja nie działa 323
port ISP (Internal Solutions Port) 325
problemy z szufladą na 2000 arkuszy 324
problemy z zasobnikiem na papier 324
wewnętrzny serwer wydruku 326
różne rozmiary papieru, kopiowanie 101
Różne, menu 171

S

Sieć [x], menu 157
sieć bezprzewodowa
informacje dotyczące konfiguracji 49
instalacja na komputerze Macintosh 51
instalowanie, w systemie Windows 50
Sieć Ethernet
przygotowanie do konfiguracji drukowania w sieci Ethernet 48
skaner
automatyczny podajnik dokumentów (ADF) 14
funkcje 13
szyba skanera 14
skanowanie
do komputera 137
na adres FTP, przy użyciu książki adresowej 137
szybkie kopiowanie 98
z dysku flash 138
z wysłaniem na adres FTP 136
skanowanie do komputera 137
skanowanie obrazu
typ pliku wyjściowego 140
skanowanie z wysłaniem na adres FTP
korzystanie z ekranu dotykowego 136
korzystanie z numerów skrótu 136
przy użyciu książki adresowej 137
tworzenie skrótów przy użyciu komputera 135
skanowanie z wysyłaniem do pamięci flash 138

skanowanie, rozwiązywanie problemów
moduł skanera nie domyka się 314
nie można skanować przy pomocy komputera 318
skanowanie nie powiodło się 317
skanowanie trwa za długo lub zawiesza komputer 317
zeskanowano część dokumentu lub fotografii 318
Skanowany dokument jest zbyt długi 299
Skanuj przez sieć
konfiguracja 22
skróty e-mail, tworzenie
korzystanie z wbudowanego serwera WWW 112
skróty, tworzenie
adres FTP 136
e-mail 112
miejsca docelowe faksu 125, 126
miejsce docelowe FTP 135
smugi na stronie 336
soczewki głowicy drukującej
czyszczenie 237
sortowanie kopii 104
sprawdzanie drukarki, której nie można uruchomić 310
sprawdzanie skanera, którego nie można uruchomić 317
sprawdzanie stanu części i materiałów eksploatacyjnych 243
sprawdzanie stanu drukarki
informacje o wbudowanym serwerze WWW 267
sprawdzanie stanu drukarki przy użyciu wbudowanego serwera WWW 267
sprawdzanie wirtualnego wyświetlacza
korzystanie z wbudowanego serwera WWW 267
sprawdzanie wyświetlacza wirtualnego
korzystanie z wbudowanego serwera WWW 267
Sprawdź orientację lub prowadnice [źródło] 294
stan części
sprawdzanie 243
stan materiałów eksploatacyjnych
sprawdzanie 243
Standardowy port USB, menu 162
strona konfiguracji sieci
drukowanie 46
strona z ustawieniami menu
drukowanie 46
szyba skanera
czyszczenie 236
szyba skanera (płyta)
kopiowanie, korzystanie 99
szyfrowanie dysku twardego drukarki 233

T

TCP/IP, menu 159
Tekstura papieru, menu 150
temat i treść wiadomości e-mail
dodawanie do wiadomości e-mail 114
toner się ściera 339
transport drukarki 266
Tryb cichy
jakość druku, rozwiązywanie problemów 328
tryb czuwania
regulacja 58
tryb hibernacji
korzystanie 59
tworzenie profili
korzystanie z narzędzia ScanBack 139
tworzenie skrótu do miejsca docelowego dla faksów
korzystanie z wbudowanego serwera WWW 125
tworzenie skrótu FTP
korzystanie z wbudowanego serwera WWW 135
Typ niestandardowy [x]
zmiana nazwy 74
zmiana typu papieru 74
typ papieru
ustawianie 62
typ pliku wyjściowego
skanowanie obrazu 140
zmiana 115
Typy niestandardowe, menu 153
typy papieru
gdzie ładować 82
obsługa druku dwustronnego 82
obsługiwane przez drukarkę 82
obsługiwane przez moduł wykańczający 82

U

ukrywanie ikon na ekranie głównym 21
ulotność
informacje o 231
umieszczanie arkuszy separujących między kopiami 105
Uniwersalny rozmiar papieru 154
ustawianie 62
urządzenie przenośne
drukowanie 89
usługa dzwonków charakterystycznych, faks
łączenie z 123
ustawianie
adres TCP/IP 159
ustawianie alarmów e-mail przy użyciu wbudowanego serwera WWW 268
ustawianie nazwy urządzenia dla faksów wychodzących 124
ustawianie numeru faksu lub stacji 124
ustawianie odbiornika
moduł wykańczający 87
ustawianie rozmiaru papieru 62
ustawianie typu papieru 62
ustawianie uniwersalnego rozmiaru papieru 62
ustawienia administracyjne
Embedded Web Server 267
ustawienia ekologiczne
jasność wyświetlacza, dostosowywanie 59
Tryb cichy 58
tryb czuwania 58
Tryb ekologiczny 57
tryb hibernacji 59

zmniejszanie zużycia materiałów eksploatacyjnych 56
Ustawienia odbiornika, menu 155
ustawienia portu konfiguracja 55
ustawienia serwisowe jasność, regulacja 59
Tryb cichy 58
tryb czuwania 58, 59
Tryb ekologiczny 57
zmniejszanie zużycia materiałów eksploatacyjnych 56
ustawienia sieci Embedded Web Server 267
ustawienia trybu ekologicznego 57
uszkodzony dysk twardy drukarki 294
uzyskiwanie dostępu do płyty systemowej 27
uzyskiwanie dostępu do wbudowanego serwera WWW 21
używanie papieru makulaturowego 56
używanie skrótów wysyłanie faksu 127
używanie trybu cichego 58

W

wewnętrzny serwer wydruku rozwiązywanie problemów 326
wirtualny wyświetlacz sprawdzanie przy użyciu wbudowanego serwera WWW 267
włączanie drukarki 26
Włóż pudło dziurkacza 296
WS-Scan informacje 23
wskazówki etykiety, papier 93
karty 94
koperty 93
korzystanie z papieru firmowego 92
wskazówki dotyczące korzystania z folii 92
wskazówki dotyczące korzystania z papieru firmowego 92
wstępna konfiguracja faksu 120
korzystanie z wbudowanego serwera WWW 120
wstrzymane zadania 95
drukowanie z komputera Macintosh 95
drukowanie z systemu Windows 95
wstrzymywanie faksów 132
wybór miejsca na drukarkę 10
wybór papieru 76
wybór połączenia faksu 121
Wyjmij papier z [nazwa zestawu połączonych odbiorników] 299
Wyjmij papier z odbiornika [x] 299
Wyjmij papier ze standardowego odbiornika 299
Wyjmij papier ze wszystkich odbiorników 299
wyjmowanie dysku twardego drukarki 39
Wykańczanie, menu 218
Wyłącz zasilanie, poczekaj 2 sekundy, włącz zasilanie. 299
wymazywanie dysku 233
wymazywanie dysku twardego drukarki 233
wymazywanie zawartości dysku twardego 233
wymazywanie zawartości pamięci nieulotnej 232
wymazywanie zawartości pamięci ulotnej 232
wymiana zestaw konserwacyjny 245
wymiana kasety z tonerem 251
wymiana kasety zszywek 258
wymiana materiałów eksploatacyjnych kaseta zszywek 258
nabój z tonerem 251
pojemnik na zużyty toner 253
wymiana naczynia na zużyty toner 253
wyposażenie drukarki 11
wysyłanie faksu 127
przy użyciu książki adresowej 128
używanie skrótów 127
wysyłanie faksu przy użyciu ekranu dotykowego 126
wysyłanie faksu przy użyciu książki adresowej 128
wysyłanie faksu przy użyciu skrótów 127
wysyłanie faksu w zaplanowanym terminie 129
wysyłanie wiadomości e-mail dodawanie wiersza tematu 114
dodawanie wiersza treści wiadomości 114
konfiguracja ustawień poczty e-mail 111
korzystanie z ekranu dotykowego 113
opcje zaawansowane 118
przy użyciu książki adresowej 114
przy użyciu numeru skrótu 113
tworzenie skrótów przy użyciu ekranu dotykowego 112
tworzenie skrótów za pomocą wbudowanego serwera WWW 112
ustawianie funkcji e-mail 111
Wyślij jako opcje e-mail 117
opcje skanowania 140
wyświetlacz, panel operacyjny drukarki 15
regulacja jasności 59
wyświetlanie reports (raporty) 268
wyświetlanie ikon na ekranie głównym 21

X

XPS, menu 223

Z

z obsługą klienta kontakt 344
zacięcia lokalizacja obszarów zacięć 270
lokalizacje 270
numery 270
zapobieganie 269

zacięcia papieru
zapobieganie 269
zacięcia papieru, usuwanie
201–202 zacięcie papieru 271
203 zacięcie papieru 273
230 zacięcie papieru 274
231 zacięcie papieru 274
24x zacięcie papieru 276
250 zacięcie papieru 282
281 zacięcie papieru 282
28y.xx zacięcia papieru 291
4yy.xx zacięcia papieru 284
zacięcia, usuwanie
201–202 zacięcie papieru 271
203 zacięcie papieru 273
230 zacięcie papieru 274
231 zacięcie papieru 274
24x zacięcie papieru 276
250 zacięcie papieru 282
281 zacięcie papieru 282
28y.xx zacięcia papieru 291
455 staple jam (283 zacięcie zszywacza) 289
4yy.xx zacięcia papieru 284
zacięcie zszywacza, usuwanie
455 staple jam (283 zacięcie zszywacza) 289
zadania wydruku odroczonego 95
drukowanie z komputera Macintosh 95
drukowanie z systemu Windows 95
zadania wydruku powtarzanego 95
drukowanie z komputera Macintosh 95
drukowanie z systemu Windows 95
zadanie drukowania
anulowanie, z komputera 97
Zainstaluj zasobnik [x] 296
Załaduj do podajnika ręcznego [ciąg niestandardowy] 297
Załaduj do podajnika ręcznego [nazwa typu niestandardowego] 297
Załaduj do podajnika ręcznego [rozmiar papieru] 298
Załaduj do podajnika ręcznego [typ papieru] [rozmiar papieru] 298
Załaduj zszywki 298
zamawianie
kasety z tonerem 243
kasety zszywek 244
pojemnik na zużyty toner 244
zestaw konserwacyjny 245
zamawianie bębnów światłoczułych 244
Zamknij drzwiczki [x] 294
Zamknij pokrywę [x] 294
zapisywanie
materiały eksploatacyjne 242
papier 79
zapobieganie zacięciom 79
zapobieganie zacięciom papieru 269
zasobnik na 520 arkuszy (standardowy lub opcjonalny)
ładowanie 62
zasobnik standardowy
ładowanie 62
zasobniki
łączenie 73
rozłączanie 73
Zastąp rozmiar, menu 150
Zdalny panel operatora
konfiguracja 24
zdjęcia
kopiowanie 99
zestaw konserwacyjny
wymiana 245
zamawianie 245
zewnętrzna obudowa drukarki
czyszczenie 235
Zmiana [źródła papieru] na [rozmiar papieru]. 293
Zmiana [źródło papieru] na [nazwa niestandardowego typu] 292
Zmiana [źródło papieru] na ładowanie [orientacja] [rozmiar papieru] 293
zmiana typu pliku wyjściowego
wysyłanie wiadomości e-mail 115
Zmień [źródło papieru] na [ciąg niestandardowy] 292
Zmień [źródło papieru] na [ciąg niestandardowy] załaduj [orientacja] 293
Zmień [źródło papieru] na [niestandardowy typ nazwy] załaduj [orientacja] 292
Zmień [źródło papieru] na [rozmiar papieru] [typ papieru] 293
Zmień [źródło papieru] na [rozmiar papieru] [typ papieru] załaduj [orientacja] 294
zmniejszanie hałasu wytwarzanego przez drukarkę 58
zmniejszanie kopii 103
zmniejszanie zużycia materiałów eksploatacyjnych 56
znajdowanie dokładniejszych informacji o drukarce 9