Seria X950

Ghidul utilizatorului

Iulie 2017 **www.lexmark.com**

Tipuri echipamente:

7558

Model(e):

032, 036, 232, 236, 432, 436, 496

Cuprins

Informații de siguranță..... 7

Informații despre imprimantă.....9

Găsirea informațiilor despre imprimantă.....9
Selectarea unei locații pentru imprimantă..... 10
Configurarea imprimantei..... 11
Funcții de bază ale scanerului.....13
Despre ADF şi geamul scanerului.....14
Înțelegerea panoului de control al imprimantei.....15

Despre ecranul de început.....16

Despre ecranul de început..... 16
Utilizarea butoanelor ecranului tactil..... 18

Configurarea și utilizarea aplicațiilor din ecranul de început..... 21

Accesarea serverului EWS.....21
Afişarea sau ascunderea pictogramelor pe ecranul de început..... 21
Activarea aplicațiilor din ecranul de început.....22
Configurarea Panoului de operare la distanță.....24
Exportul şi importul unei configurări..... 24

Configurarea suplimentară a imprimantei.....26

Pornirea imprimantei..... 26
Instalarea opțiunilor interne.....27
Instalarea opțiunilor hardware.....41
Ataşarea cablurilor.....44
Verificarea configurării imprimantei..... 45
Configurarea software-ului imprimantei.....46
Acces la rețea.....48

Minimizarea impactului imprimantei asupra mediului.....56

Economia de hârtie şi toner.....56
Economisirea energiei.....57
Reciclarea.....60

Încărcarea hârtiei și a suporturilor de tipărire speciale.....62
Setarea dimensiunii şi a tipului de hârtie.....62
Configurarea setărilor pentru formatul universal de hârtie.....62
Încărcarea tăvii standard sau opționale de 520 de coli.....62
Încărcarea tăvilor opționale de 850 şi 1.150 de coli.....65
Încărcarea alimentatorului de înaltă capacitate de 2000 de coli.....68
Încărcarea alimentatorului multifuncțional.....70
Legarea şi anularea legării tăvilor.....73

Ghid despre hârtie și suporturile de tipărire speciale.....75
Indicații despre hârtie.....75
Dimensiuni, tipuri şi greutăți acceptate pentru hârtie.....79

Imprimare.....88
Imprimarea unui document.....88
Imprimarea de pe un dispozitiv mobil.....90
Imprimarea de pe o unitate flash.....90
Imprimarea pe suporturi media speciale.....92
Imprimarea lucrărilor confidențiale şi a altor lucrări în aşteptare.....95
Tipărirea paginilor de informații.....96
Anularea unei operații de tipărire.....97

Copierea.....98
Realizarea de copii.....98
Copierea fotografiilor de pe film.....99
Copierea pe suporturi speciale.....99
Personalizarea setărilor de copiere.....100
Afişarea de informații pe copii.....106
Revocarea unei lucrări de copiere.....106
Despre ecranele de copiere şi opțiuni.....107

Poșta electronică.....110
Pregătirea pentru trimiterea unui mesaj prin poştă electronică.....110
Crearea unei comenzi rapide pentru poşta electronică.....111
Trimiterea unui document prin poştă electronică.....112
Particularizarea setărilor pentru poşta electronică.....113
Revocarea unei trimiteri prin poşta electronică.....114

Informații despre opțiunile de poştă electronică..... 114

Utilizarea faxului..... 117

Pregătirea imprimantei pentru trimiterea faxurilor.....117
Crearea de comenzi rapide..... 123
Trimiterea unui fax.....124
Personalizarea setărilor de fax.....126
Revocarea unui fax de ieşire.....128
Informații despre opțiunile de fax..... 129
Păstrarea şi redirecționarea faxurilor.....131

Scanarea.....133

Scanarea la o adresă FTP.....133
Scanarea pe un computer sau pe o unitate flash.....135
Informații despre opțiunile FTP.....137

Despre meniurile imprimantei.....140

Listă de meniuri..... 140
Meniul Supplies (Consumabile).....141
Meniul Paper (Hârtie)..... 143
meniul Rapoarte..... 153
meniul Rețea/Porturi.....154
Meniul Security (Securitate)..... 169
Meniul Settings (Setări)..... 175
Meniul Asistență..... 228

Securizarea hard diskului și a altor tipuri de memorie instalată..... 230

Declarație privind volatilitatea.....230
Golirea memoriei volatile.....231
Golirea memoriei nevolatile.....231
Golirea memoriei din hard diskul imprimantei..... 232
Configurarea criptării hard diskului imprimantei..... 232

Întreținerea imprimantei.....234

Curățarea exteriorului imprimantei..... 234
Curățarea geamului scanerului..... 235
Curățarea lentilelor capului de tipărire.....236
Golirea casetei perforatorului..... 240

Depozitarea pieselor de schimb.....241
Verificarea stării pieselor şi consumabilelor.....242
Comandarea pieselor şi consumabilelor.....242
Înlocuirea pieselor şi consumabilelor.....244
Mutarea imprimantei.....265

Asistență administrativă.....266

Găsirea informațiilor complexe despre rețele şi administrare.....266
Verificarea stării imprimantei.....266
Consultarea ecranului virtual.....266
Configurarea avertizărilor prin poşta electronică.....267
Vizualizarea rapoartelor.....267
Restaurarea setărilor prestabilite din fabrică.....267

Îndepărtarea blocajelor.....269

Evitarea blocajelor.....269
Interpretarea numerelor şi locațiilor pentru blocaje.....269
201–202 paper jams (231–239 blocaje de hârtie).....271
203 paper jam (203 blocaj de hârtie).....272
230 blocaj de hârtie.....274
231 paper jam (Blocaj hârtie).....274
24x paper jam (24x Blocaj hârtie).....276
250 blocaj de hârtie.....282
281 paper jam (Blocaj hârtie).....282
4yy.xx blocaje de hârtie.....284
455 blocaj capsator.....289
28y.xx blocaje ale hârtiei.....291

Rezolvarea problemelor.....292

Explicarea mesajelor imprimantei.....292
Rezolvarea problemelor simple cu imprimanta.....310
Rezolvarea problemelor legate de tipărire.....310
Rezolvarea problemelor de copiere.....314
Rezolvarea problemelor legate de scaner.....317
Rezolvarea problemelor de fax.....319
Rezolvarea problemelor cu aplicația ecranului de început.....323
Rezolvarea problemelor legate de opțiuni.....324

Rezolvarea problemelor legate de alimentarea cu hârtie....327
Rezolvarea problemelor legate de calitatea imprimării.... 328
Rezolvarea problemelor legate de calitatea culorilor.... 341
Serverul Embedded Web Server nu se deschide....344
Contactarea serviciului de asistență pentru clienți.... 344

Note....346

Informații despre produs....346
Notă referitoare la ediție.... 346
Consumul de energie.... 349

Index....356

Informații de siguranță

Conectați cablul de tensiune direct la o priză electrică legată corespunzător la masă şi cu parametri nominali corespunzători, aflată în apropierea produsului şi uşor accesibilă.

ATENȚIE - PERICOL DE ACCIDENTARE: Nu utilizați acest produs cu cabluri de extensie, prize multiple, prelungitoare cu prize multiple sau cu alte tipuri de dispozitive de protecție la supratensiune sau UPS. Puterea nominală a acestor tipuri de accesorii poate fi depăşită cu uşurință de o imprimantă laser şi poate avea ca rezultat performanțe slabe ale imprimantei, daune materiale sau incendii.

Nu amplasați şi nu utilizați acest produs în apropierea apei sau a locațiilor umede.

ATENȚIE - PERICOL DE ACCIDENTARE: Bateria cu litiu existentă în acest produs nu este destinată a fi înlocuită. Există pericol de explozie dacă o baterie cu litiu este înlocuită incorect. Nu reîncărcați, nu dezasamblați şi nu incinerați o baterie cu Litiu. Aruncați bateriile cu litiu uzate în conformitate cu instrucțiunile producătorului şi cu reglementările locale.

ATENȚIE - SUPRAFAȚĂ FIERBINTE: Interiorul imprimantei poate să fie firebinte. Pentru a reduce riscul de vătămare datorită componentei fierbinți, lăsați suprafața să se răcească înainte de a o atinge.

ATENȚIE - PERICOL DE ACCIDENTARE: Imprimanta cântăreşte 18 kg şi este nevoie de două sau mai multe persoane antrenate pentru a o ridica în siguranță.

ATENȚIE - PERICOL DE ACCIDENTARE: Înainte de a muta imprimanata, pentru a evita rănirea dvs. sau deteriorarea imprimantei, urmați aceste indicații:

- Închideți imprimanta de la butonul de tensiune, apoi deconectați cablul de tensiune de la priza de perete.
- Deconectați toate firele şi cablurile de la imprimantă, înainte de a o muta.
- Ridicați imprimanta de pe sertarul opțional şi aşezați-o alături, evitând ridicarea sertarului şi imprimantei în acelaşi timp.

  Notă: Utilizați mânerele laterale pentru a ridica imprimanta de pe sertarul opțional.

Utilizați numai sursa de tensiune şi cablul sursei de tensiune livrate împreună cu acest produs sau piesa de schimb autorizată de producător.

Acest produs utilizează un proces care încălzeşte suportul de tipărire şi căldura poate provoca emisii. Trebuie să înțelegeți secțiunea din instrucțiunile de utilizare care tratează îndrumările pentru selectarea suportului de tipărire, pentru a evita posibilitatea emisiilor periculoase.

ATENȚIE - PERICOL DE ACCIDENTARE: Pentru a reduce riscul de incendiu, când conectați acest produs la rețeaua telefonică publică cu comutare de circuite, utilizați numai cablul de telecomunicații (RJ-11) furnizat împreună cu produsul sau un cablu 26 AWG conform specificațiilor UL ori superior.

ATENȚIE - PERICOL DE ELECTROCUTARE: Dacă după configurarea imprimantei accesați placa de bază a sistemului sau instalați hardware opțional sau un card de memorie, închideți imprimanta şi decuplați cordonul de alimentare de la priza de perete, înainte de a continua. Dacă aveți alte aparate ataşate la imprimantă, închideți-le şi pe acestea şi deconectați cablurile care conduc la imprimantă.

ATENȚIE - PERICOL DE ELECTROCUTARE: Asigurați-vă că toate conexiunile externe (cum ar fi conexiunile Ethernet şi cele pentru telefonie) sunt instalate corespunzător în port-urile de conectare marcate.

Acest produs este proiectat, testat şi aprobat pentru a îndeplini standarde stricte de securitate globală, dacă utilizează componente specifice ale producătorului. Caracteristicile de siguranță ale unor componente nu sunt întotdeauna evidente. Producătorul nu răspunde în cazul utilizării altor componente înlocuitoare.

ATENȚIE - PERICOL DE ACCIDENTARE: Nu tăiați, răsuciți, legați sau striviți cablul de tensiune şi nu plasați obiecte grele pe acesta. Nu amplasați cablul de tensiune în locuri în care poate fi întins excesiv sau ros. Nu strângeți cablul între obiecte cum ar fi mobila şi pereții. Dacă se întâmplă aşa ceva, există pericol de incendiu sau de electrocutare. Cercetați regulat cablul de tensiune pentru a verifica dacă există semne ale unor astfel de probleme. Înainte de a-l inspecta, scoateți cablul de tensiune din priza electrică.

Apelați la personal de service calificat pentru service sau reparații, altele decât cele descrise în documentația utilizatorului.

ATENȚIE - PERICOL DE ELECTROCUTARE: Pentru a evita riscul electrocutării în timpul curățării părții exterioare a imprimantei, deconectați cablul de alimentare de la priza de perete şi deconectați toate celelalte cabluri de la imprimantă înainte de a continua.

ATENȚIE - PERICOL DE ELECTROCUTARE: Nu utilizați caracteristica fax în timpul unei furtuni cu fulgere. Nu instalați acest echipament şi nu realizați conexiuni electrice sau de cablu, cum ar fi la fax, la cablul de alimentare sau la telefon, în timpul unei furtuni cu fulgere.

ATENȚIE - PERICOL DE ACCIDENTARE: Pentru a reduce riscul de instabilitate a echipamentului, încărcați separat fiecare sertar sau tavă pentru hârtie. Păstrați închise toate celelalte sertare sau tăvi, până când este necesar să le deschideți.

ATENȚIE - PERICOL DE RĂSTURNARE: Configurațiile cu montare pe podea necesită mobilier suplimentar pentru stabilitate. Trebuie să folosiți un stand sau un postament pentru imprimantă, dacă utilizați o tavă de intrare de mare capacitate, o unitate duplex şi una sau mai multe opțiuni de intrare. Dacă ați cumpărat o imprimantă multifuncțională (MFP) cu scaner, copiator şi fax este nevoie de mobilier suplimentar. Pentru informații suplimentare, consultați **www.lexmark.com/multifunctionprinters**.

PĂSTRAȚI ACESTE INSTRUCȚIUNI.

Informații despre imprimantă

Găsirea informațiilor despre imprimantă

Ce anume căutați?	Găsiți tot ce vă trebuie aici
Instrucțiuni pentru prima instalare: • Conectarea imprimantei • Instalarea software-ului pentru imprimantă	Documentația de configurare - Documentația de configurare este livrată împreună cu imprimanta şi este, de asemenea, disponibilă la adresa **http://support.lexmark.com**.
Configurare şi instrucțiuni suplimentare pentru utilizarea imprimantei: • Selectarea şi depozitarea hârtiei şi a suporturilor de imprimare speciale • încărcarea hârtiei • Configurarea setărilor imprimantei • Vizualizarea şi imprimarea documentelor şi a fotografiilor • Configurarea şi utilizarea software-ului imprimantei • Configurarea imprimantei într-o rețea • Îngrijirea şi întreținerea imprimantei • Depanarea şi rezolvarea problemelor	*Ghidul utilizatorului* □i *Ghidul de referin□ă rapidă*—Aceste ghiduri sunt disponibile la **http://support.lexmark.com**. **Notă:** Aceste ghiduri sunt disponibile □i în alte limbi.
Informații despre setarea şi configurarea caracteristicilor de accesibilitate ale imprimantei dvs.	*Ghidul de accesibilitate Lexmark*—Acest ghid este disponibil la adresa **http://support.lexmark.com**.
Ajutor pentru utilizarea software-ului de imprimantă	Ajutor pentru Windows sau Mac - Deschideți un program sau o aplicație software a imprimantei, apoi faceți clic pe **Help (Ajutor)**. Faceți clic pe ? pentru a vedea informații sensibile la context. **Note:** • Fişierul Help (Ajutor) se instalează automat împreună cu software-ul imprimantei. • Software-ul pentru imprimantă este localizat în folderul Program (Programe) al imprimantei sau pe desktop, în funcție de sistemul dvs. de operare.

Ce anume căutați?	Găsiți tot ce vă trebuie aici
Cele mai recente informații suplimentare, actualizări şi asistență tehnică: • Documentație • Descărcare drivere • Asistență prin chat • Asistență prin poştă electronică • Suport pentru voce	Site-ul Web de asistență Lexmark—**http://support.lexmark.com.** **Notă:** Selectați țara sau regiunea dvs., apoi selectați produsul pentru a vedea site-ul de asistență corespunzător. Numerele de telefon pentru asistență şi orele de program pentru țara sau regiunea dvs. pot fi găsite pe site-ul Web de asistență sau pe garanția imprimată livrată împreună cu imprimanta. Notați-vă următoarele informații (de pe factura de la magazin şi de pe spatele imprimantei) pentru a le avea la îndemână când contactați asistența pentru clienți, în scopul unei deserviri mai rapide: • Numărul tipului de echipament • Numărul de serie • Data achiziționării • Locul achiziționării
Informații despre garanție	Informațiile referitoare la garanție diferă în funcție de țară sau de regiune: • **Pentru S.U.A.** - Consultați Declarația de garanție limitată, furnizată împreună cu această imprimantă sau accesați **http://support.lexmark.com**. • **Pentru celelalte țări şi regiuni** - Consultați certificatul de garanție imprimat, livrat împreună cu această imprimantă.

Selectarea unei locații pentru imprimantă

ATENȚIE - PERICOL DE ACCIDENTARE: Imprimanta cântăreşte mai mult de 18 kg (40 livre) şi necesită două sau mai multe persoane cu pregătire pentru a o ridica în siguranță.

La selectarea unei locații pentru imprimantă, păstrați suficient spațiu pentru deschiderea tăvilor, a capacelor şi a uşilor de acces. Dacă intenționați să instalați opțiuni, păstrați suficient spațiu şi pentru acestea. Cerințe importante:

- Instalați imprimanta lângă o priză electrică împământată adecvat şi uşor accesibilă.
- Asigurați-vă că fluxul de aer din încăpere respectă cea mai recentă revizuire a standardului ASHRAE 62 sau a standardului 156 al Comitetului Tehnic CEN.
- Asigurați o suprafață plată, rezistentă şi stabilă.
- Păstrați imprimanta:
  - Ferită de fluxul de aer direct al aparatelor de aer condiționat, al sistemelor de încălzire sau al ventilatoarelor
  - Ferită de lumina solară directă, de condițiile extreme de umiditate sau de fluctuațiile de temperatură
  - Uscată, curată şi curățată de praf
  - Departe de capse şi agrafe pentru hârtie împrăştiate
- Pentru aerisirea corespunzătoare, asigurați următorul spațiu recomandat în jurul imprimantei:

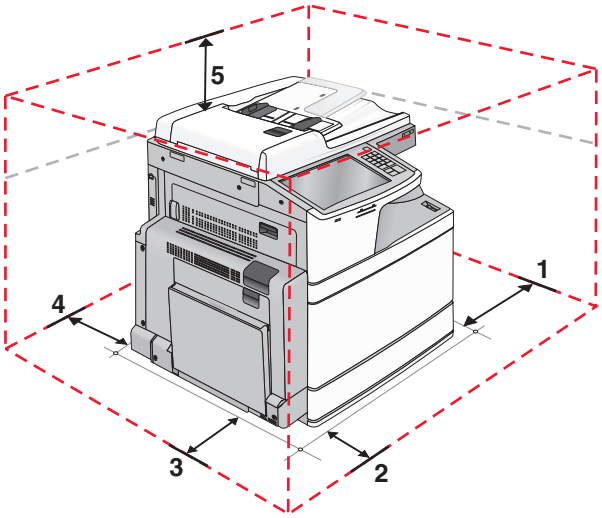

1	Partea dreaptă	307,34 mm (12,1 inch)
2	Față	444,5 mm (17,5 inch)
3	Partea stângă	374,65 mm (14,75 inch)
4	Spate	100 mm (3,9 inch)
5	Sus	304,8 mm (12 inch)

Configurarea imprimantei

ATENȚIE - PERICOL DE RĂSTURNARE: Configurațiile montate pe podea necesită mobilier suplimentar pentru stabilitate. Trebuie să folosiți un stand sau un postament pentru imprimantă, dacă utilizați o tavă de intrare de mare capacitate, o unitate duplex şi una sau mai multe opțiuni de intrare. Dacă ați cumpărat o imprimantă multifuncțională (MFP) cu scaner, copiator şi fax este nevoie de mobilier suplimentar. Pentru informații suplimentare, vizitați **www.lexmark.com/multifunctionprinters**.

Model de bază

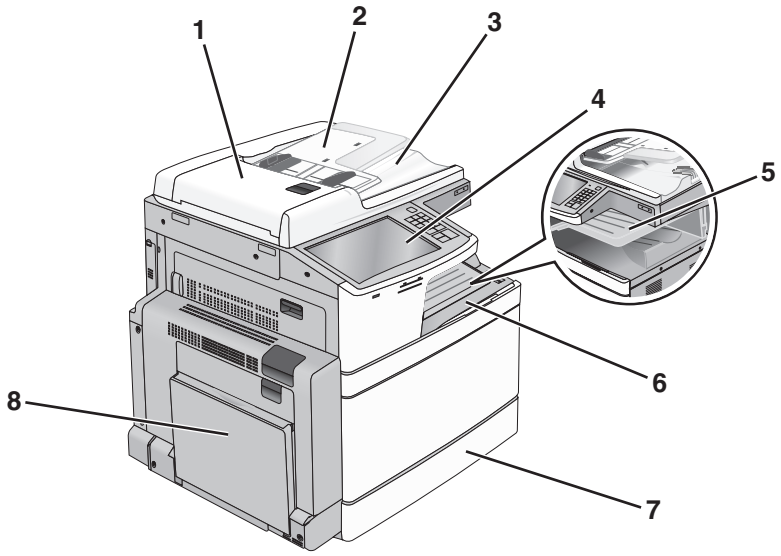

1	Alimentator automat de documente (ADF)
2	tava de intrare a ADF
3	Recipient de ieşire pentru ADF
4	Panou de control al imprimantei
5	Tavă de ieşire 2
6	Recipient de ieşire standard
7	Tavă standard de 520 de coli
8	Alimentator &multifuncțional

Modele configurate

Puteți configura funcțiile de bază ale imprimantei prin adăugarea de tăvi opționale. Un alimentator de înaltă capacitate de 2.000 de coli şi un recipient finisor pot fi adăugate de asemenea.

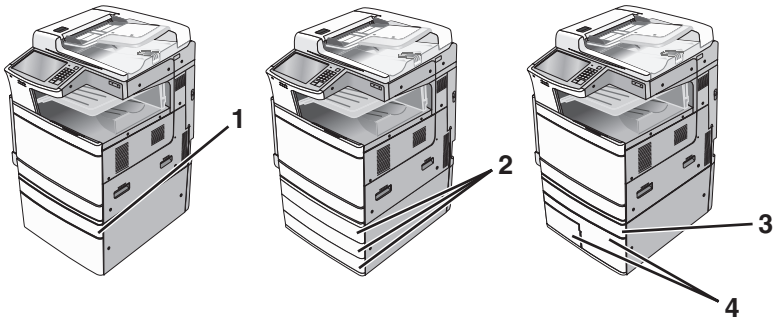

1	Tavă opțională pentru 520 de coli (Tava 2)
2	Tavă opțională de 520 de coli (Tava 2, Tava 3 şi Tava 4)
3	Tavă opțională pentru 520 de coli (Tava 2)

4	Modul opțional de tăvi în tandem de 2.000 de coli • Tavă de 850 de coli (Tava 3) • Tavă de 1.150 de coli (Tava 4)

Model complet configurat

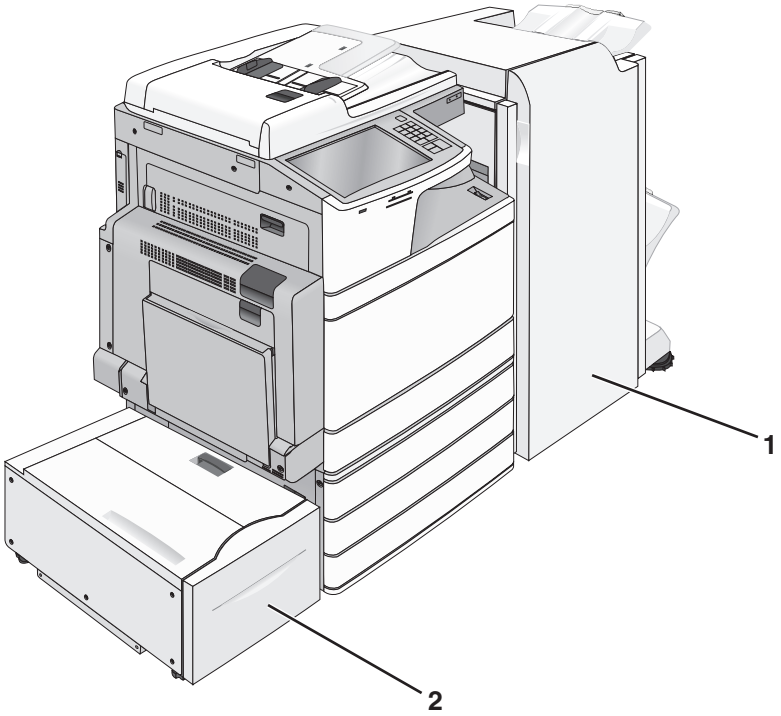

1	Recipient finisor Recipientul finisor poate fi una dintre următoarele opțiuni: • Finisor standard (Perforator/Capsator) • Finisor broşuri (Perforator/Capsator/Broşură)
2	Alimentator de înaltă capacitate de 2.000 de coli

Funcții de bază ale scanerului

Scanerul furnizează capacitatea de copiere, trimitere fax şi scanare în rețea pentru grupuri mari de lucru. Aveți următoarele posibilități:

- Faceți copii rapide sau modificați setările din panoul de control al imprimantei pentru a efectua anumite lucrări de copiere.
- Trimiteți un fax utilizând panoul de control al imprimantei.
- Trimiteți un fax la mai multe destinații de fax, toate simultan.
- Scanați documente şi le trimiteți la computer, la o adresă de poştă electronică, la o unitate flash sau la o destinație de FTP.
- Scanați documente şi le trimiteți la altă imprimantă (PDF prin FTP).

Despre ADF și geamul scanerului

Alimentator automat de documente (ADF)	Geam scaner
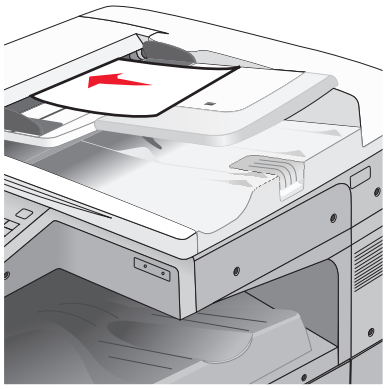	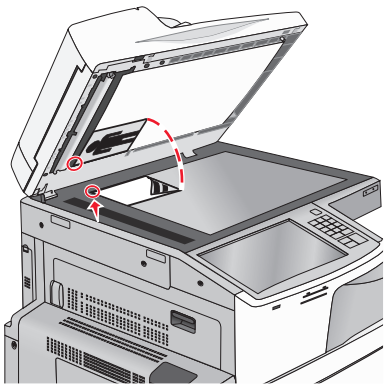
Utilizați ADF pentru documentele cu mai multe pagini.	Utilizați geamul scanerului pentru pagini individuale, articole mici (cum ar fi cărți poştale sau fotografii), folii transparente, hârtie foto sau suporturi subțiri (cum ar fi decupaje din reviste).

Puteți utiliza ADF sau geamul scanerului pentru a scana documente.

Utilizarea ADF

ADF poate scana mai multe pagini, inclusiv pagini față-verso (duplex). Când utilizați ADF:

Notă: Scanarea duplex este disponibilă numai pentru anumite modele de imprimantă.

- Încărcați documentul în ADF cu fața în sus, cu marginea scurtă înainte.
- Încărcați până la 110 de coli de hârtie simplă în ADF.
- Scanați dimensiuni de la 125 x 85 mm (4,9 x 3,35 inchi) lățime până la 297 x 432 mm (11,69 x 17 inchi) lungime.
- Scanați suporturi cu greutate de la 38 la 128 g/m^2 (de la 25,67 la 86,48 de livre).
- Nu încărcați cărți poştale, fotografii, articole mici, folii transparente, hârtie foto sau alte suporturi subțiri (precum decupajele din reviste) în ADF. Aşezați aceste articole pe sticla scanerului.

Utilizarea geamului scanerului

Geamul scanerului poate fi utilizat pentru a scana sau copia pagini individuale sau pagini de carte. Când utilizați geamul scanerului:

- Aşezați un document cu fața în jos pe geamul scanerului, în colțul cu săgeata verde.
- Scanați sau copiați documente de până la 297 x 432 mm (11,69 x 17 inchi).
- Copiați cărți de până la 12,7 mm (0,5 inchi) grosime.

Înțelegerea panoului de control al imprimantei

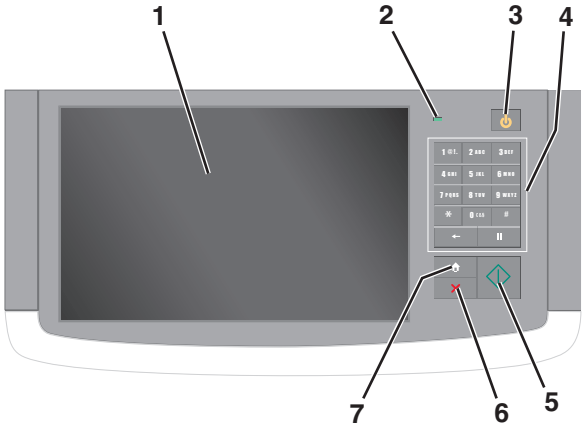

Articol		Descriere
1	Display (Se afişează)	Afişează starea imprimantei şi permite configurarea şi operarea imprimantei
2	Indicator luminos	• **Off (Oprit)** - Imprimanta este oprită. • **Verde intermitent** - Imprimanta se încălzeşte, procesează date sau imprimă. • **Verde continuu** - Imprimanta este pornită, dar inactivă. • **Blinking red (Roşu intermitent)** - Este necesară intervenția operatorului.
3	Sleep (Repaus)	Activează modul Sleep (Repaus) sau modul Hibernate (Hibernare) Mai jos sunt prezentate stările indicatorului luminos şi ale butonului Sleep (Repaus): • Intrarea sau ieşirea din modul Sleep (Repaus) - Indicatorul luminos este de culoare verde continuu, butonul Sleep (Repaus) nu este luminat. • Funcționarea în modul Sleep (Repaus) - Indicatorul luminos este de culoare verde continuu, butonul Sleep (Repaus) este de culoare galben închis constant. • Intrarea sau ieşirea din modul Hibernate (Hibernare) - Indicatorul luminos este de culoare verde continuu, butonul Sleep (Repaus) este de culoare galben închis intermitent. • Funcționarea în modul Hibernate (Hibernare) - Indicatorul luminos nu este aprins, butonul Sleep (Repaus) este de culoare galben închis intermitent timp de 1/10 sec. apoi se aprinde complet timp de 1,9 sec. într-un model de pulsație. Imprimanta iese din modul Sleep (Repaus) la efectuarea următoarelor acțiuni: • Atingerea ecranului sau apăsarea oricărui buton fizic. • Deschiderea unei tăvi de intrare, a unui capac sau a unei uşi. • Trimiterea unei lucrări de imprimare de la computer. • Forțarea unei acțiuni de resetare la punerea sub tensiune (POR – Power on Reset) de la întrerupătorul principal.
4	Keypad (Tastatură)	Vă permite să introduceți cifre, litere şi simboluri
5	Submit (Remitere)	Vă permite să remiteți modificările aduse setărilor imprimantei
6	Stop/Cancel (Oprire/Revocare)	Întrerupe activitatea imprimantei **Notă:** După ce pe ecran se afişează **Stopped (Oprit)**, se afişează o listă de opțiuni.
7	Home (Ecran de început)	Vă permite să navigați înapoi la ecranul de început

Despre ecranul de început

Despre ecranul de început

Când imprimanta este pornită, ecranul prezintă un afişaj de bază, numit ecran de început. Atingeți butoanele şi pictogramele din ecranul de început pentru a iniția o acțiune precum copierea, trimiterea de faxuri sau scanarea, pentru a deschide ecranul meniului sau pentru a răspunde la mesaje.

Notă: Ecranul de început, pictogramele şi butoanele pot varia în funcție de setările de particularizare, configurația administrativă şi soluțiile încorporate active ale ecranului dvs. de început.

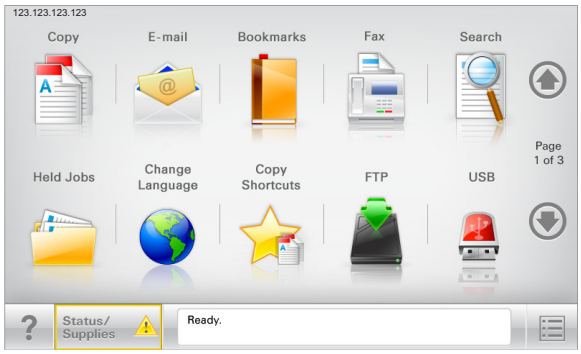

Atingeți	To (Pentru)
Copiere	Accesați meniurile Copiere şi efectuați copii.
E-mail	Accesați meniurile E-mail şi trimiteți mesaje e-mail.
Fax	Accesați meniurile Fax şi trimiteți faxuri.
	Accesați meniurile imprimantei. **Notă:** Aceste meniuri sunt disponibile numai când imprimanta se află în starea Ready (Pregătit).
FTP	Accesați meniurile File Transfer Protocol (FTP) şi scanați documente direct pe un server FTP.
Status message bar (Bara cu mesaje de stare)	• Afişează starea curentă a imprimantei, precum **Gata** sau **Ocupat**. • Afişează stările imprimantei, precum **Nivel redus toner** sau **Nivel scăzut cartuş**. • Afişează mesaje de intervenție pentru ca imprimanta să poată continua procesarea.
Status/Supplies (Stare/Consumabile)	• Afişează un avertisment sau un mesaj de eroare de fiecare dată când imprimanta necesită o intervenție pentru a continua procesarea. • Accesați ecranul de mesaje pentru mai multe informații despre mesaj şi despre modalitatea de a-l îndepărta.
USB sau USB Thumbdrive	Vizualizați, selectați, imprimați sau trimiteți prin e-mail imagini şi documente de pe o unitate flash. **Notă:** Acest buton apare doar când reveniți la ecranul de început în timp ce un card de memorie sau o unitate flash este conectată la imprimantă.
Marcaje în document	Creați, organizați şi salvați un set de marcaje în document (URL) într-o vizualizare arborescentă a folderelor şi legăturilor către fişiere. **Notă:** Vizualizarea arborescentă acceptă numai marcajele în document create din această funcție, nu şi din alte aplicații.

Atingeți	To (Pentru)
Lucrări în aşteptare	Afişează toate lucrările în aşteptare curente.

Alte butoane care pot apărea pe ecranul de început:

Atingeți	To (Pentru)
Căutare lucrări în aşteptare	Căutați după oricare dintre următoarele elemente: • Nume de utilizator pentru lucrări de imprimare în aşteptare sau confidențiale • Nume de lucrări pentru lucrări în aşteptare, excluzând lucrările de imprimare confidențiale • Nume de profiluri • Container de marcaje sau nume de lucrări • Container USB sau nume de lucrări de imprimare pentru tipurile de fişiere acceptate
Release Held Fax (Reluare fax pus în aşteptare)	Accesați lista de faxuri în aşteptare. **Notă:** Acest buton apare numai dacă există faxuri în aşteptare, cu perioadă de aşteptare programată anterior.
Lock Device (Blocare dispozitiv)	Se deschide un ecran de introducere a parolei. Introduceți parola corectă pentru a bloca panoul de control al imprimantei. **Notă:** Acest buton apare numai dacă imprimanta este deblocată şi a fost setată o parolă.
Unlock Device (Deblocare dispo-zitiv)	Se deschide un ecran de introducere a parolei. Introduceți parola corectă pentru a debloca panoul de control al imprimantei. **Notă:** Acest buton apare numai dacă imprimanta este blocată. Butoanele panoului de control şi comenzile rapide nu pot fi utilizate când acest buton este afişat.
Cancel Jobs (Revocare lucrări)	Deschide ecranul Revocare lucrări. Ecranul Cancel Jobs (Revocare lucrări) afişează trei titluri: Print (Imprimare), Fax şi Network (Rețea). Următoarele opțiuni sunt disponibile sub titlurile Imprimare, Fax şi Rețea: • Print job (Lucrare de imprimare) • Copy job (Lucrare de copiere) • Fax profile (Profil fax) • FTP • E-mail send (Trimitere poştă electronică) Fiecare titlu are o listă de lucrări afişate într-o coloană în care pot să apară numai trei lucrări pe ecran. Dacă există mai mult de trei lucrări într-o coloană, atunci apare o săgeată care vă permite să derulați printre lucrări.
Schimbare limbă	Lansează fereastra pop-up Schimbare limbă, care vă permite să schimbați limba principală a imprimantei.

Caracteristici

Caracteristică	Descriere
Linia de urmărire a meniului Eşantion: Meniuri > &Setări > Copy Settings (Setări copiere) > Number of Copies (Număr de copii)	În partea superioară a fiecărui ecran de meniu există o linie de urmărire a meniului. Această caracteristică arată calea prin care se ajunge la meniul curent. Atingeţi oricare dintre cuvintele subliniate, pentru a reveni la acel meniu. Opţiunea Număr de copii nu este subliniată, deoarece acesta este ecranul curent. Dacă atingeţi un cuvânt subliniat pe ecranul Number of Copies (Număr de copii) înainte ca opţiunea Number of Copies (Număr de copii) să fie setată şi salvată, selecţia nu este salvată şi nu devine setare prestabilită.
Avertizarea de mesaj de asistenţă	Dacă o funcţie este afectată de un mesaj de asistenţă, apare această pictogramă, iar indicatorul luminos roşu clipeşte.
Avertisment	Dacă survine o stare de eroare, apare această pictogramă.
Adresă IP imprimantă Eşantion: **123.123.123.123**	Adresa IP a imprimantei dvs. în reţea este situată în colţul din stânga sus al ecranului de început şi apare sub forma a patru seturi de cifre separate prin punct. Puteţi utiliza adresa IP când accesaţi serverul EWS încorporat astfel încât să puteţi vizualiza şi configura de la distanţă setările imprimantei chiar şi atunci când nu vă aflaţi fizic lângă imprimantă.

Utilizarea butoanelor ecranului tactil

Notă: Ecranul de început, pictogramele şi butoanele pot varia în funcţie de setările de particularizare, configuraţia administrativă şi soluţiile încorporate active ale ecranului dvs. de început.

Exemplu de ecran tactil

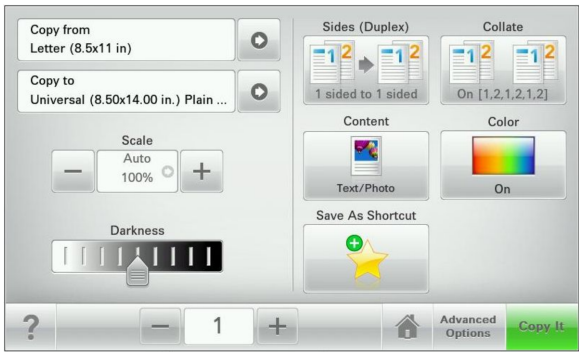

Atingeţi	To (Pentru)
Remitere	Remite modificările aduse setărilor imprimantei.
Sample Copy (Exemplu de copie)	Imprimă un exemplu de copie.

Atingeți	To (Pentru)
Săgeată la dreapta	Derulează spre dreapta.
Săgeată la stânga	Derulează spre stânga.
Domiciliu	Revenirea la ecranul de început.
Mărire la dreapta	Selectează o valoare mai mare.
Descreştere la stânga	Selectează o valoare mai mică.
Ieşire	Ieşire din ecranul curent.
Sfaturi	Deschide un dialog contextual Ajutor pe ecranul tactil.

Alte butoane ale ecranului tactil

Atingeți	To (Pentru)
Accept (Acceptare)	Salvați o setare.
Revo&care	• Revocați o acțiune sau o selecție. • Închide un ecran şi revine la ecranul anterior, fără salvarea modificărilor.

Atingeți	To (Pentru)
Resetare	Resetează valorile de pe ecran.

Configurarea și utilizarea aplicațiilor din ecranul de început

Note:

- Ecranul de început, pictogramele şi butoanele pot să difere în funcție de setările de particularizare a ecranului de început, în funcție de configurarea administrativă şi de aplicațiile încorporate active.
- Pot fi disponibile pentru achiziție soluții şi aplicații suplimentare. Pentru mai multe informații, accesați **http://support.lexmark.com** sau contactați magazinul de la care ați achiziționat imprimanta.

Accesarea serverului EWS

Embedded Web Server este pagina Web a imprimantei, care vă permite să vizualizați şi să configurați la distanță setările imprimantei, chiar şi atunci când nu vă aflați fizic în apropierea acesteia.

1. Obțineți adresa IP a imprimantei:
   - Din ecranul de început al panoului de control al imprimantei
   - Din secțiunea TCP/IP a meniului Rețele/porturi
   - Prin imprimarea unei pagini cu setări de rețea sau a unei pagini cu setări pentru meniuri, iar apoi prin găsirea secțiunii TCP/IP

   Notă: Adresa IP apare ca patru seturi de numere separate prin puncte, cum ar fi **123.123.123.123**.
2. Deschideți un browser Web, apoi tastați adresa IP a imprimantei în câmpul de adrese.
3. Apăsați **Enter**.

   Notă: Dacă utilizați un server proxy, dezactivați-l temporar pentru a încărca corect pagina Web.

Afișarea sau ascunderea pictogramelor pe ecranul de început

1. Deschideți un browser Web, apoi tastați adresa IP a imprimantei în câmpul de adrese.

   Notă: Vizualizați adresa IP a imprimantei pe ecranul de început al panoului de control al imprimantei. Adresa IP apare ca patru seturi de numere separate prin puncte, cum ar fi 123.123.123.123.
2. Faceți clic pe **Setări** > **Setări generale** > **Particularizare ecran de început**.

   Apare o listă cu funcțiile de bază ale imprimantei.
3. Bifați casetele de selectare pentru a specifica pictogramele care doriți să apară în ecranul de început.

   Notă: Articolele casetelor de validare debifate sunt ascunse.
4. Faceți clic pe **Submit (Remitere)**.

Activarea aplicațiilor din ecranul de început

Imprimanta dvs. este livrată cu aplicații pe ecranul de început preinstalate. Înainte de a putea utiliza aceste aplicații, mai întâi activați şi configurați aceste aplicații utilizând serverul EWS încorporat. Pentru mai multe informații despre accesarea serverului EWS încorporat, consultați "Accesarea serverului EWS" la pagina 21.

Pentru informații detaliate despre configurarea şi utilizarea aplicațiilor de pe ecranul de început, vizitați site-ul web Lexmark la adresa **http://support.lexmark.com**.

Configurare Formulare și preferințe

Pictogramă	Descriere
	Aplicația vă ajută să simplificați şi să fluidizați procesele de lucru, permițându-vă să găsiți rapid şi să imprimați formularele online utilizate frecvent direct din ecranul de început. **Notă:** Imprimanta trebuie să aibă permisiunea de a accesa folderul de rețea, site-ul FTP sau site-ul Web unde este stocat marcajul. De pe computerul în care este stocat marcajul, utilizați setările de partajare, securitate şi firewall pentru a permite imprimantei cel puțin drepturi de *citire*. Pentru asistență, consultați documentația furnizată împreună cu sistemul de operare.

1. Deschideți un browser Web, apoi tastați adresa IP a imprimantei în câmpul de adrese.

   Notă: Vizualizați adresa IP a imprimantei pe ecranul de început al panoului de control al imprimantei. Adresa IP apare ca patru seturi de numere separate prin puncte, cum ar fi 123.123.123.123.

2. Faceți clic pe **Setări** > **Soluții echipam.** > **Soluții (eSF)** > **Formulare şi preferințe**.
3. Definiți marcajele, apoi particularizați setările.
4. Faceți clic pe **Apply (Se aplică)**.

Pentru a utiliza aplicația, atingeți **Formulare şi preferințe** din ecranul de început al imprimantei, apoi navigați printre categoriile de formulare sau căutați formulare bazate pe un număr, un nume sau o descriere de formular.

Confiurare Scanare în rețea

Pictogramă	Descriere
	Aplicația vă permite să capturați o imagine digitală dintr-un document pe hârtie şi să o dirijați către un folder de rețea partajat. Puteți defini până la 30 de foldere destinație unice. **Note:** • Imprimanta trebuie să aibă permisiunea de scriere în destinații. De pe computerul pe care este specificată destinația, utilizați setările de partajare, securitate şi firewall pentru a permite imprimantei cel puțin drepturi de *scriere*. Pentru asistență, consultați documentația furnizată împreună cu sistemul de operare. • Pictograma Scanare în rețea apare numai când sunt definite una sau mai multe destinații.

1 Deschideți un browser Web, apoi tastați adresa IP a imprimantei în câmpul de adrese.

   Notă: Vizualizați adresa IP a imprimantei pe ecranul de început al panoului de control al imprimantei. Adresa IP apare ca patru seturi de numere separate prin puncte, cum ar fi 123.123.123.123.

2 Faceți clic pe **Setări** > **Soluții echipam.** > **Soluții (eSF)** > **Scanare în rețea**.

3 Specificați destinațiile, apoi particularizați setările.

4 Faceți clic pe **Apply (Se aplică)**.

Pentru a utiliza aplicația, atingeți **Scanare în rețea** din ecranul de început al imprimantei, apoi urmăriți instrucțiunile de pe afişajul imprimantei.

Configurare Multifuncționala mea

Pictogramă	Descriere
	Aplicația vă permite să personalizați setările ecranului tactil şi să stocați aceste preferințe pe o unitate flash. De fiecare dată când doriți să copiați, să trimiteți un fax sau să scanați, introduceți unitatea flash în portul USB al imprimantei. Toate preferințele dvs. personale sunt încărcate automat, inclusiv setările de lucrări, preferințele ecranului de început şi agenda de adrese. **Notă:** Pictograma apare numai când în portul USB al imprimantei este introdusă o unitate flash cu setările Multifuncționala mea.

Pentru a activa Multifuncționala mea, introduceți o unitate flash în portul USB al imprimantei, apoi urmați instrucțiunile de pe afişajul imprimantei pentru a executa expertul de configurare.

Pentru a utiliza Multifuncționala mea, introduceți unitatea flash în portul USB al imprimantei când doriți să copiați, să trimiteți prin fax sau să scanați.

Înțelegerea WS-Scan

Pictogramă	Descriere
	Aplicația Servicii web - Scanare vă permite să scanați documente la imprimanta în rețea, apoi să trimiteți imaginea scanată pe computerul dvs. Servicii web - Scanare este o aplicație Microsoft similară cu aplicația Scanare în rețea, dar are capacitatea de a trimite imaginea scanată către o aplicație bazată pe Windows. Pentru a afla mai multe despre aplicația Servicii web - Scanare, consultați documentația Microsoft. **Notă:** Pictograma apare pe ecranul de început al imprimantei numai dacă există un computer înregistrat pe imprimanta în rețea. Computerul trebuie să aibă instalat sistemul de operare Windows 8, Windows 7 sau Windows Vista.

Configurarea Panoului de operare la distanță

Această aplicație afişează panoul de comandă al imprimantei pe ecranul computerului şi vă permite să interacționați cu panoul de comandă al imprimantei, chiar dacă nu vă aflați fizic în apropierea imprimantei în rețea. De pe ecranul computerului dvs. puteți vizualiza starea imprimantei, debloca lucrări de imprimare în aşteptare, crea marcaje şi efectua alte sarcini legate de imprimare pe care le efectuați în mod normal când vă aflați lângă imprimanta în rețea.

1. Deschideți un browser Web, apoi tastați adresa IP a imprimantei în câmpul de adrese.

   Notă: Vizualizați adresa IP a imprimantei pe ecranul de început al panoului de control al imprimantei. Adresa IP apare ca patru seturi de numere separate prin puncte, cum ar fi 123.123.123.123.

2. Faceți clic pe **Setări** > **Soluții echipam.** > **Soluții (eSF)** > **Panou de operare de la distanță**.
3. Bifați caseta de validare **Activat**, apoi particularizați setările.
4. Faceți clic pe **Apply (Se aplică)**.

Pentru a utiliza aplicația, de pe serverul EWS încorporat, faceți clic pe **Aplicații** > **Panou de operare de la distanță** > **Lansare aplet VNC**.

Exportul și importul unei configurări

Puteți exporta setări de configurare într-un fişier text şi apoi îl puteți importa pentru a aplica setările altor imprimante.

Exportul unei configurări într-un fișier

1. Deschideți un browser Web, apoi tastați adresa IP a imprimantei în câmpul de adrese.

   Notă: Vizualizați adresa IP a imprimantei pe ecranul de început al panoului de control al imprimantei. Adresa IP apare ca patru seturi de numere separate prin puncte, cum ar fi 123.123.123.123.

2. Faceți clic pe **Setări** sau **Configurare**.
3. Faceți clic pe **Soluții echipament** > **Soluții (eSF)** sau faceți clic pe **Soluții încorporate**.
4. Din Installed Solutions (Soluții instalate), faceți clic pe numele aplicației pe care doriți să o configurați.
5. Faceți clic pe **Configure (Configurare)** > **Export**.
6. Urmați instrucțiunile de pe ecranul computerului pentru a salva fişierul de configurare, apoi introduceți un nume unic pentru fişier sau utilizați numele prestabilit.

   Notă: Dacă survine o eroare **Memorie insuficientă JVM**, repetați procesul de export până când fişierul de configurare este salvat.

Importul unei configurații dintr-un fișier

1. Deschideți un browser Web, apoi tastați adresa IP a imprimantei în câmpul de adrese.

   Notă: Vizualizați adresa IP a imprimantei pe ecranul de început al panoului de control al imprimantei. Adresa IP apare ca patru seturi de numere separate prin puncte, cum ar fi 123.123.123.123.

2. Faceți clic pe **Setări** sau **Configurare**.
3. Faceți clic pe **Soluții echipament** > **Soluții (eSF)** sau faceți clic pe **Soluții încorporate**.

4 Din Installed Solutions (Soluții instalate), faceți clic pe numele aplicației pe care doriți să o configurați.

5 Faceți clic pe **Configure (Configurare)** > **Import**.

6 Parcurgeți fişierul de configurare care a fost exportat de la o imprimantă configurată anterior şi apoi încărcați-l sau previzualizați-l.

Notă: Dacă survine o expirare şi apare un ecran gol, reîmprospătați browserul Web, apoi faceți clic pe **Aplicare**.

Configurarea suplimentară a imprimantei

Pornirea imprimantei

1 Deschideți uşa frontală.

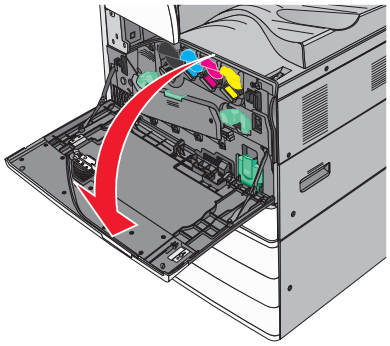

2 Apăsați întrerupătorul imprimantei.

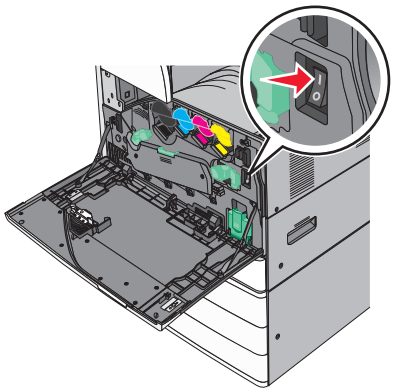

3 Închideți uşa frontală.

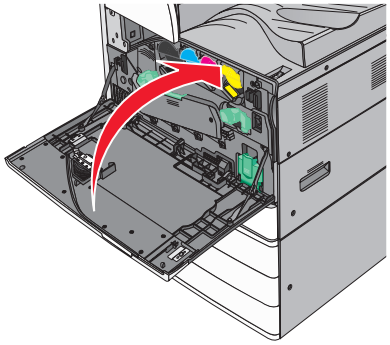

Instalarea opțiunilor interne

ATENȚIE - PERICOL DE ELECTROCUTARE: Dacă după configurarea imprimantei accesați placa de bază a sistemului sau instalați hardware opțional sau un card de memorie, închideți imprimanta şi decuplați cordonul de alimentare de la priza de perete, înainte de a continua. Dacă aveți alte aparate ataşate la imprimantă, închideți-le şi pe acestea şi deconectați cablurile care conduc la imprimantă.

Opțiuni interne disponibile

- Cartele de memorie
  - Memorie imprimantă
  - Memorie Flash
  - Fonturi
- Cartele firmware
  - Coduri de bare
  - PrintCryption™
- Hard disk imprimantă
- Porturi Internal Solutions Port (ISP) Lexmark™
  - ISP serial RS-232-C
  - ISP paralel 1284-B
  - ISP fără fir MarkNet™ N8250 802.11 b/g/n
  - ISP pentru fibră optică MarkNet N8130 10/100
  - ISP pentru Ethernet MarkNet N8120 10/100/1000

Notă: Pentru acceptarea ISP este necesar un kit extern.

Accesarea plăcii de sistem

ATENȚIE - PERICOL DE ELECTROCUTARE: Dacă după configurarea imprimantei accesați placa de bază a sistemului sau instalați hardware opțional sau un card de memorie, închideți imprimanta şi decuplați cordonul de alimentare de la priza de perete, înainte de a continua. Dacă aveți alte aparate ataşate la imprimantă, închideți-le şi pe acestea şi deconectați cablurile care conduc la imprimantă.

Notă: Această acțiune necesită o şurubelniță cu cap plat.

1 Rotiți şuruburile în sens antiorar pentru a le slăbi.

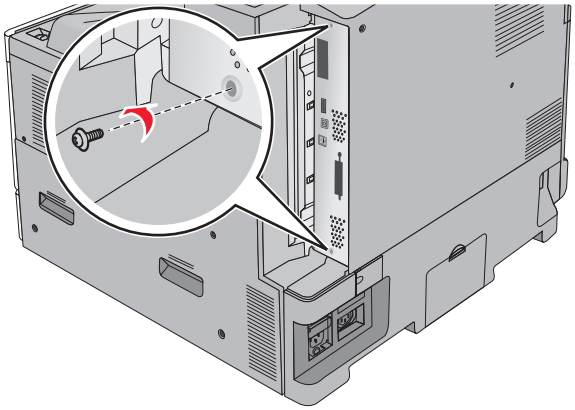

2 Trageți înainte placa de sistem pentru a o îndepărta.

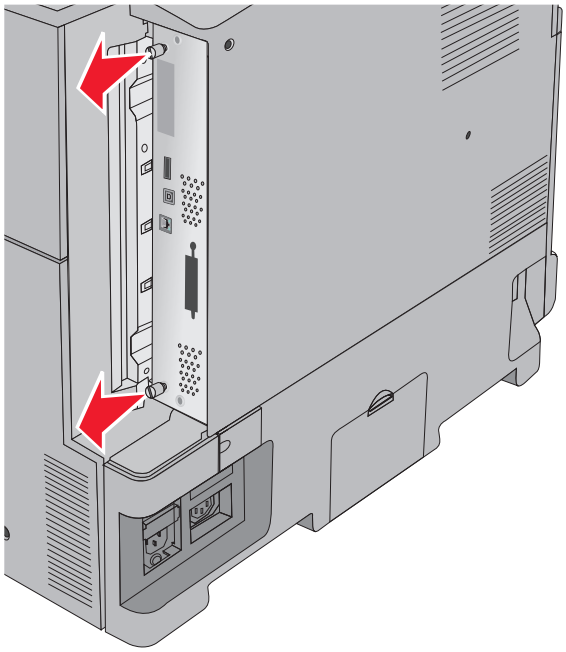

3 Utilizați ilustrația de mai jos pentru a localiza conectorii corespunzători.

Avertisment - Pericol de deteriorare: Componentele electrice ale plăcii de sistem pot fi deteriorate cu uşurință de electricitatea statică. Atingeți o componentă metalică a imprimantei înainte de a atinge componente sau conectori de pe placa de sistem.

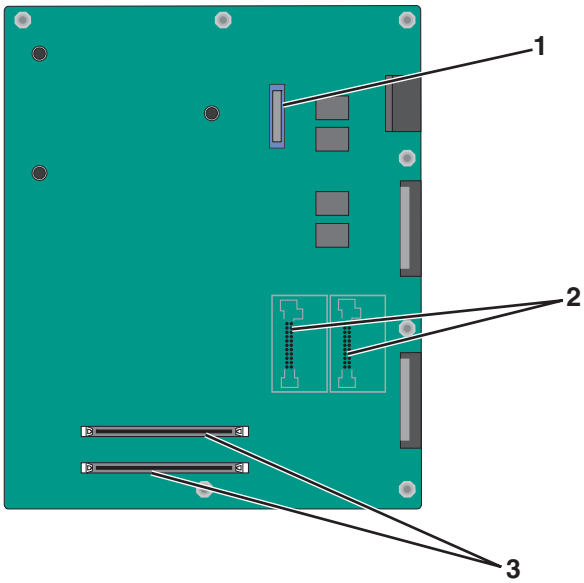

1	Conector ISP
2	Conectori pentru carduri de memorie flash şi firmware
3	Conectori card de memorie

4 Împingeți placa de sistem în locul său.

Instalarea unui card de memorie

ATENȚIE - PERICOL DE ELECTROCUTARE: Dacă după configurarea imprimantei accesați placa de bază a sistemului sau instalați hardware opțional sau un card de memorie, închideți imprimanta şi decuplați cordonul de alimentare de la priza de perete, înainte de a continua. Dacă aveți alte aparate ataşate la imprimantă, închideți-le şi pe acestea şi deconectați cablurile care conduc la imprimantă.

Avertisment - Pericol de deteriorare: Componentele electrice ale plăcii de sistem pot fi deteriorate cu uşurință de electricitatea statică. Atingeți o componentă metalică a imprimantei înainte de a atinge componente sau conectori de pe placa de sistem.

Un card de memorie opțional poate fi achiziționat separat şi ataşat la placa de sistem.

1 Accesați placa de sistem.

Pentru informații suplimentare, consultați “Accesarea plăcii de sistem” la pagina 27.

Notă: Această acțiune necesită o şurubelniță cu cap plat.

2 Despachetați cardul de memorie.

Notă: Nu atingeți punctele de conectare de pe marginea cardului.

3 Pe placa de sistem, deschideți elementele de prindere ale conectorilor cartelei de memorie.

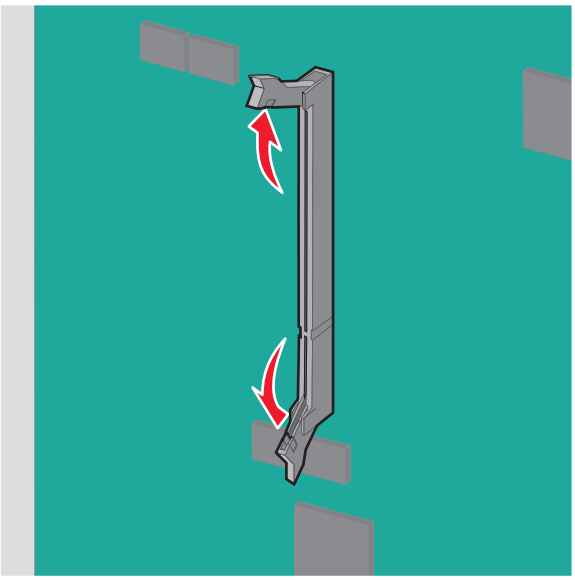

4 Aliniați crestătura de pe cardul de memorie cu proeminența conectorului.

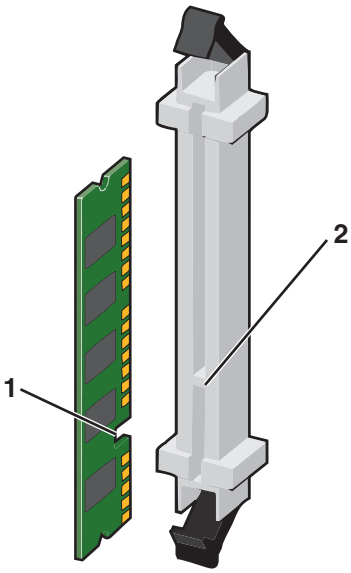

1	Crestătură
2	Proeminență

5 Împingeți cardul de memorie în conector până când se fixează printr-un *clic* în poziție.

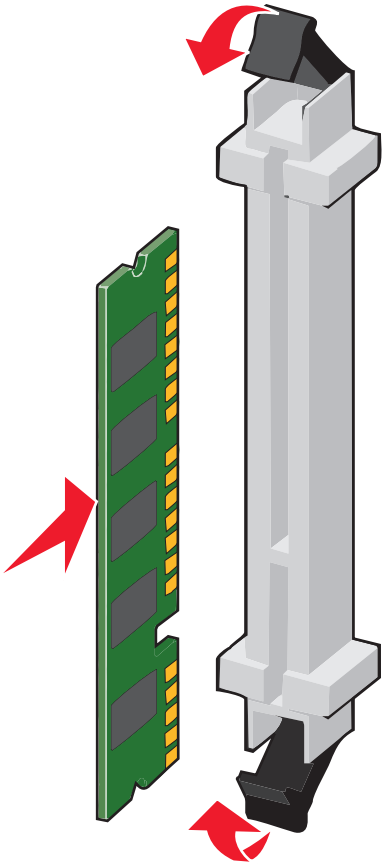

Instalarea unui card de memorie flash sau firmware

Placa de sistem are două conexiuni pentru un card de memorie flash sau firmware. Se poate instala numai unul dintre aceste carduri, însă conectorii sunt interschimbabili.

ATENȚIE - PERICOL DE ELECTROCUTARE: Dacă după configurarea imprimantei accesați placa de bază a sistemului sau instalați hardware opțional sau un card de memorie, închideți imprimanta şi decuplați cordonul de alimentare de la priza de perete, înainte de a continua. Dacă aveți alte aparate ataşate la imprimantă, închideți-le şi pe acestea şi deconectați cablurile care conduc la imprimantă.

Avertisment - Pericol de deteriorare: Componentele electrice ale plăcii de sistem pot fi deteriorate cu uşurință de electricitatea statică. Atingeți o componentă metalică a imprimantei înainte de a atinge componente sau conectori de pe placa de sistem.

1 Accesați placa de sistem.

   Pentru informații suplimentare, consultați “Accesarea plăcii de sistem” la pagina 27.

   Note:

   - Această acțiune necesită o şurubelniță cu cap plat.
   - Nu decuplați cablul ventilatorului la deschiderea panoului metalic.

2 Despachetați cardul.

   Notă: Nu atingeți punctele de conectare de pe marginea cardului.

3 Ținând cardul din lateral, aliniați pinii de plastic de pe card cu orificiile de pe placa de sistem.

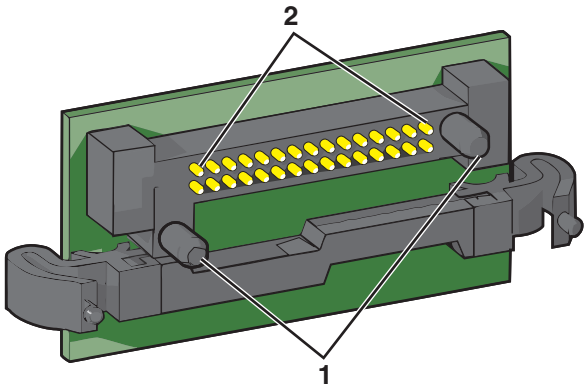

1	Pini de plastic
2	Pini de metal

4 Împingeți placa ferm.

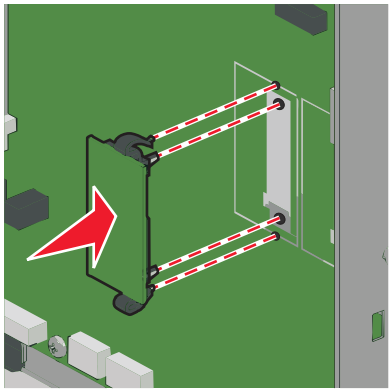

Note:

- Întreaga lungime a conectorului cardului trebuie să atingă şi să fie la acelaşi nivel cu placa de sistem.
- Procedați cu atenție pentru a nu deteriora conectorii.

Instalarea unui port Internal Solutions Port

Placa de sistem acceptă un port opțional LexmarkPort pentru soluții interne (ISP - Internal Solutions Port).

Notă: Această acțiune necesită o şurubelniță cu cap plat.

ATENȚIE - PERICOL DE ELECTROCUTARE: Dacă după configurarea imprimantei accesați placa de bază a sistemului sau instalați hardware opțional sau dispozitive de memorie, închideți imprimanta şi deconectați cablul de alimentare de la priza de perete înainte de a continua. Dacă aveți alte aparate ataşate la imprimantă, închideți-le şi pe acestea şi deconectați cablurile care conduc la imprimantă.

Avertisment - Pericol de deteriorare: Componentele electrice ale plăcii de sistem pot fi deteriorate cu uşurinţă de electricitatea statică. Atingeţi o componentă metalică a imprimantei înainte de a atinge componente sau conectori de pe placa de sistem.

1 Accesaţi placa de sistem.

   Pentru informaţii suplimentare, consultaţi “Accesarea plăcii de sistem” la pagina 27.

2 Demontaţi hard diskul imprimantei:

   Pentru informaţii suplimentare, consultaţi “Dezinstalarea hard diskului de imprimantă” la pagina 39

3 Despachetaţi kitul ISP.

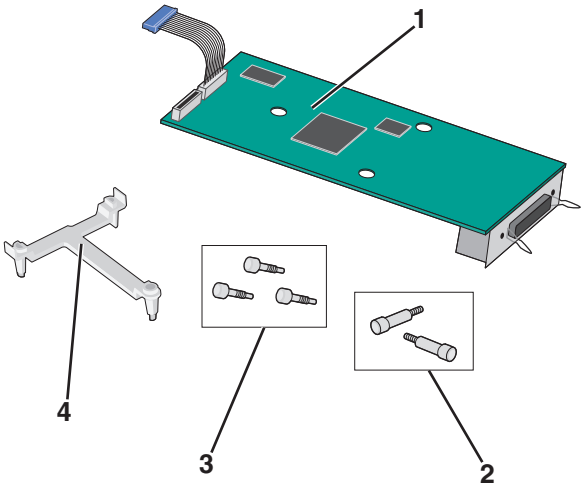

1	Soluţie ISP
2	Şuruburi pentru soluţia ISP
3	Şuruburi pentru elementul de fixare din plastic
4	Element de fixare din plastic

4 Utilizaţi şuruburile furnizate pentru a ataşa elementul de fixare din plastic la soluţia ISP.

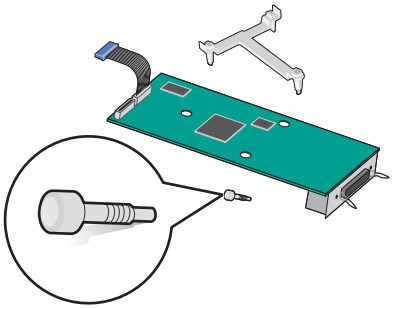

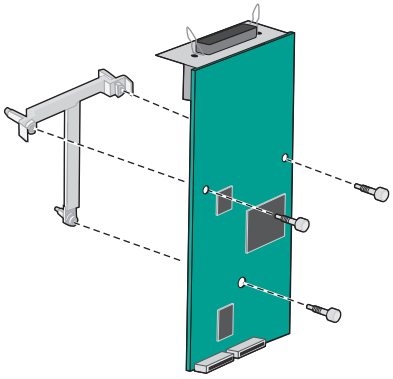

5 Utilizați şurubul furnizat pentru a ataşa soluția ISP la carcasa plăcii de sistem.

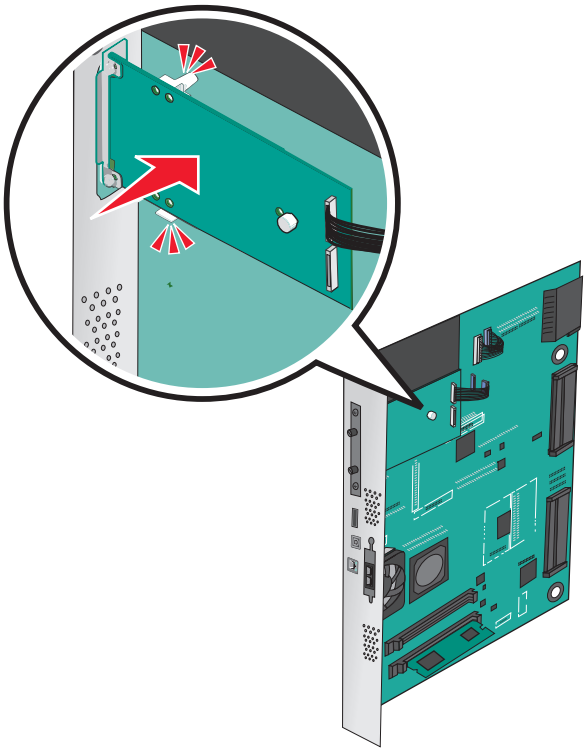

6 Conectați cablul de interfață al soluției ISP în priza de pe carcasa plăcii de sistem.

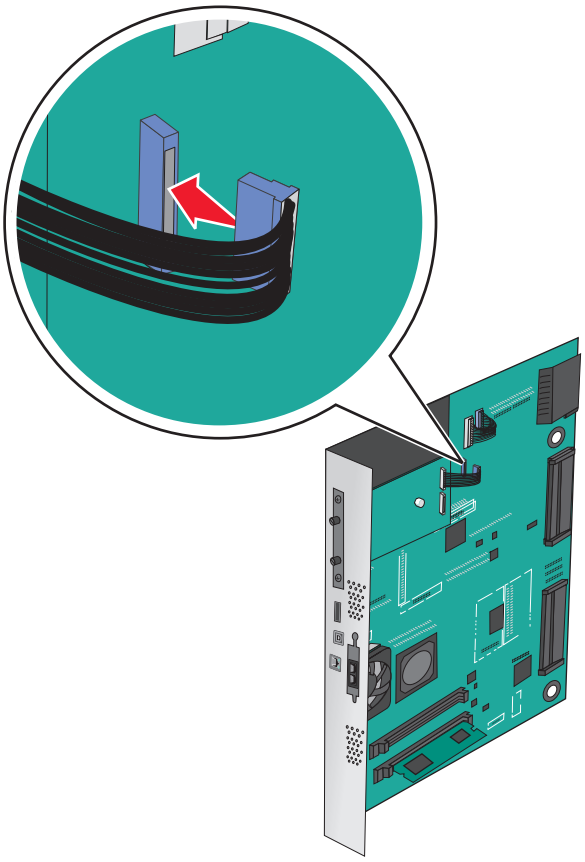

7 Utilizați două şuruburi pentru a ataşa ferm soluția ISP la carcasa plăcii de sistem.

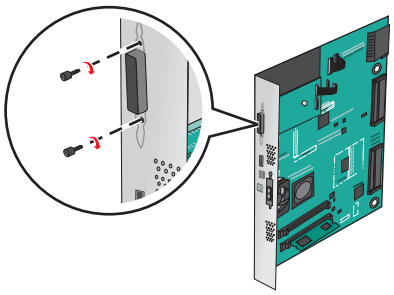

Instalarea unui hard disc pentru imprimantă

Notă: Această acțiune necesită o şurubelniță cu cap plat.

ATENȚIE - PERICOL DE ELECTROCUTARE: Dacă după configurarea imprimantei accesați placa de bază a sistemului sau instalați hardware opțional sau un card de memorie, închideți imprimanta şi decuplați cordonul de alimentare de la priza de perete, înainte de a continua. Dacă aveți alte aparate ataşate la imprimantă, închideți-le şi pe acestea şi deconectați cablurile care conduc la imprimantă.

Avertisment - Pericol de deteriorare: Componentele electrice ale plăcii de sistem pot fi deteriorate cu uşurință de electricitatea statică. Atingeți o componentă metalică a imprimantei înainte de a atinge componente sau conectori de pe placa de sistem.

1 Accesați placa de sistem.

   Pentru informații suplimentare, consultați “Accesarea plăcii de sistem” la pagina 27.

2 Despachetați hard discul imprimantei.

3 Identificați conectorul potrivit pe placa de sistem.

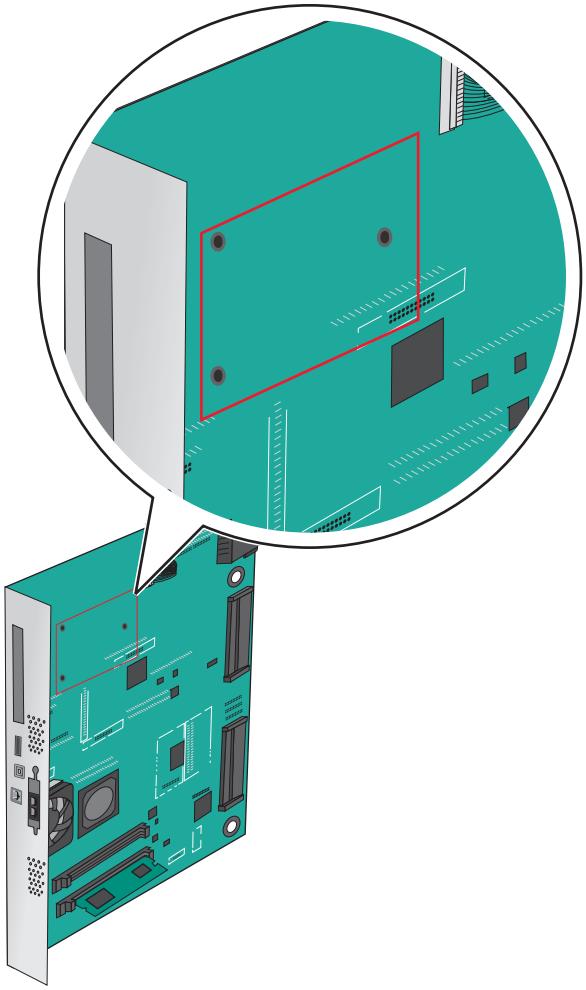

Notă: Dacă este instalat în prezent un ISP opțional, atunci hard discul imprimantei trebuie instalat pe ISP.

Pentru a instalarea unui hard disc de imprimantă pe ISP:

a Utilizați o şurubelniță cu cap plat pentru a slăbi şuruburile.

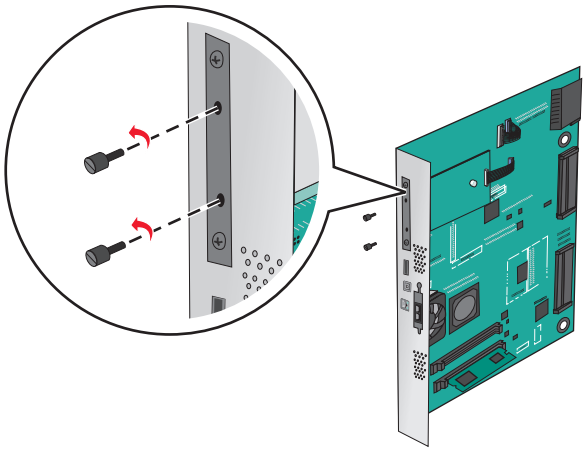

b Scoateți şuruburile ataşate la brațul de prindere al hard diskului de imprimantă, apoi scoateți brațul de prindere.

c Aliniați distanțierele hard diskului imprimantei cu orificiile de pe ISP, apoi apăsați în jos pe hard diskul imprimantei până ce distanțierele se fixează la locul lor.

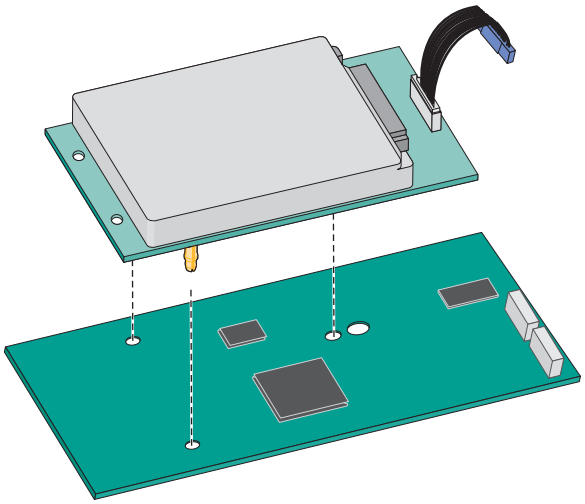

d Introduceți mufa cablului de interfață al hard discului de imprimantă în priza din ISP.

Notă: Mufele şi prizele sunt codificate pe culori.

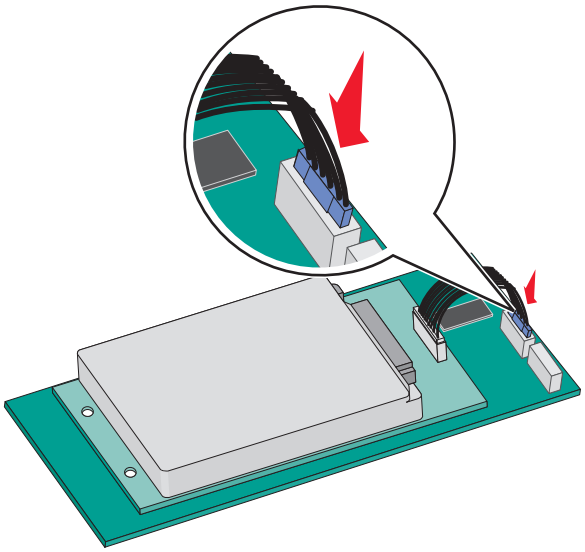

Pentru a instala un hard disc de imprimantă direct pe placa de sistem:

a Aliniați distanțierele hard diskului imprimantei cu orificiile de pe placa de sistem, apoi apăsați în jos pe hard diskul imprimantei până ce distanțierele se fixează la locul lor.

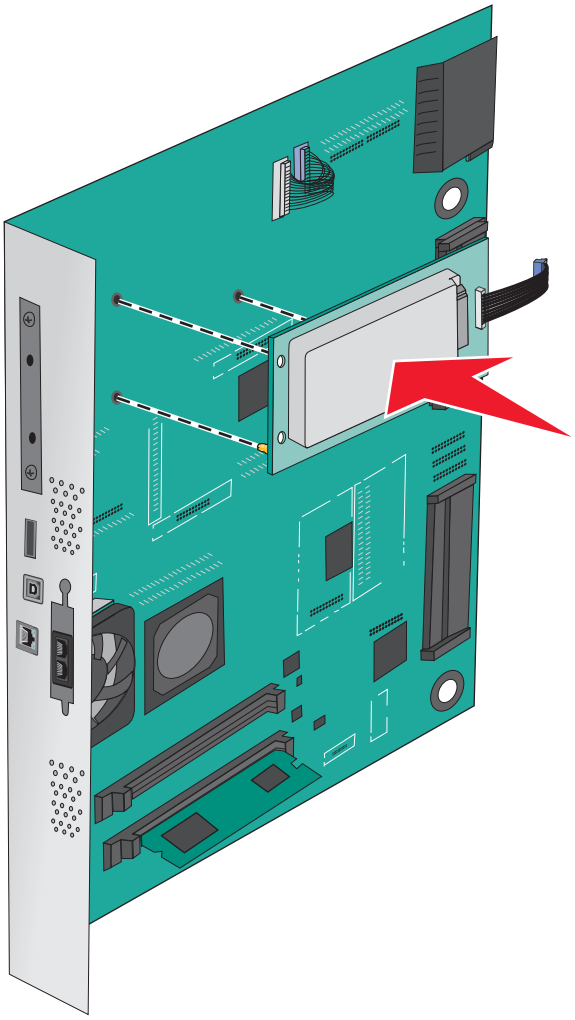

b Utilizați cele două şuruburi furnizate pentru a ataşa brațul de prindere al hard diskului de imprimantă.

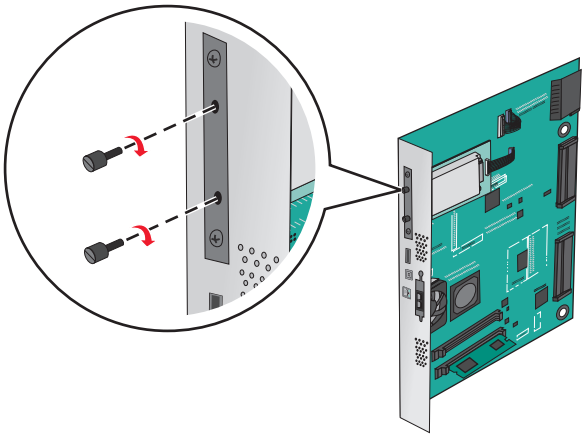

c Introduceți mufa cablului de interfață al hard discului de imprimantă în priza din placa de sistem.

Notă: Mufele şi prizele sunt codificate pe culori.

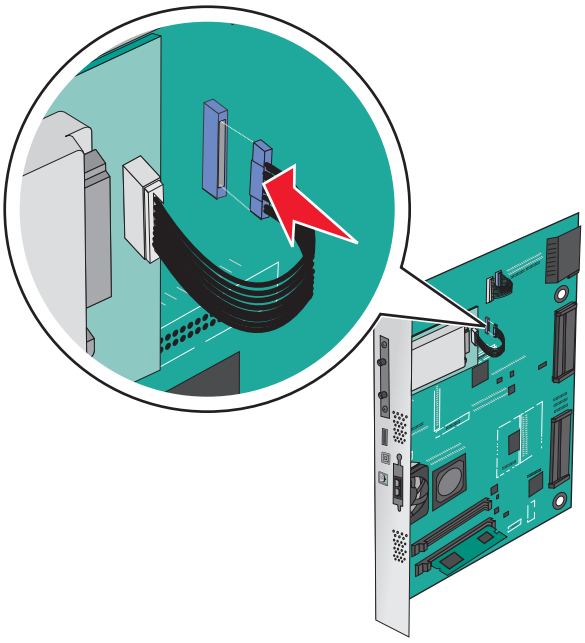

Dezinstalarea hard diskului de imprimantă

Notă: Această acțiune necesită o şurubelniță cu cap plat.

Avertisment - Pericol de deteriorare: Componentele electrice ale plăcii de sistem pot fi deteriorate cu uşurință de electricitatea statică. Atingeți o componentă metalică a imprimantei înainte de a atinge componente sau conectori de pe placa de sistem.

1 Accesați placa de sistem.

   Pentru informații suplimentare, consultați “Accesarea plăcii de sistem” la pagina 27.

2 Decuplați interfața hard discului de imprimantă din placa de sistem, lăsând cablul ataşat la hard discul imprimantei. Pentru a decupla cablul, strângeți pedala prizei de la cablul de interfață pentru a desprinde mufa, lăsând cablul liber.

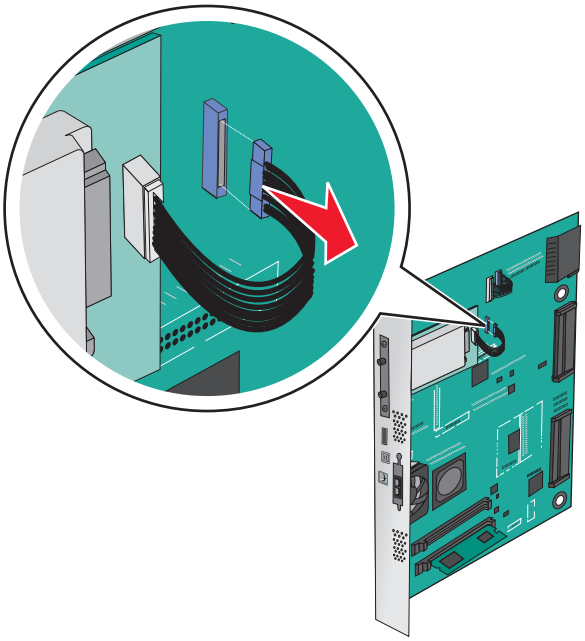

3 Scoateți şuruburile în timp ce mențineți fixat hard diskul de imprimantă, apoi îndepărtați hard diskul de imprimantă.

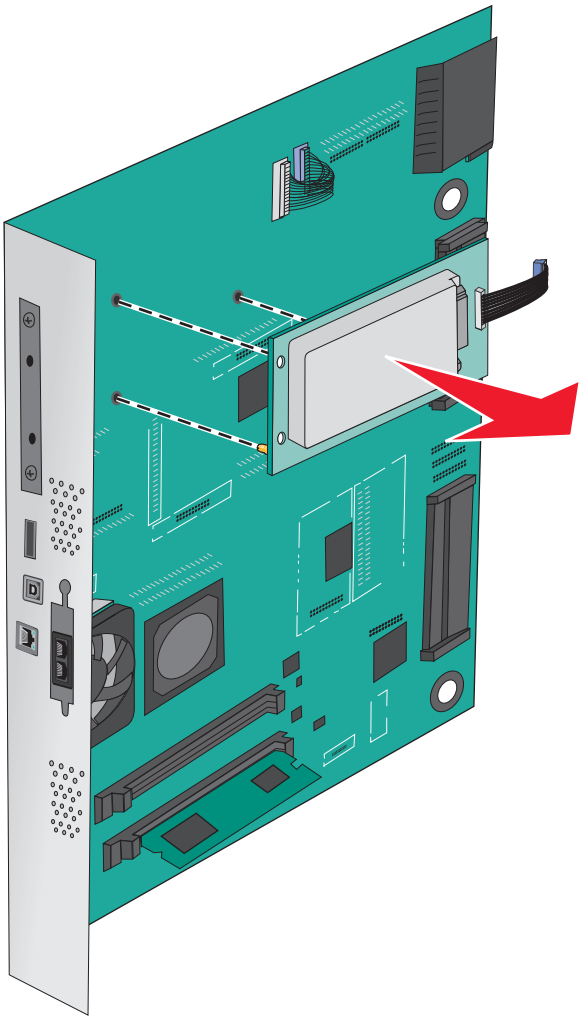

4 Puneți deoparte hard diskul imprimantei.

Instalarea opțiunilor hardware

Ordinea instalării

ATENȚIE - PERICOL DE RĂSTURNARE: Configurațiile cu montare pe podea necesită mobilier suplimentar pentru stabilitate. Trebuie să folosiți un stand sau un postament pentru imprimantă, dacă utilizați o tavă de intrare de mare capacitate, o unitate duplex şi una sau mai multe opțiuni de intrare. Dacă ați cumpărat o imprimantă multifuncțională (MFP) cu scaner, copiator şi fax este nevoie de mobilier suplimentar. Pentru informații suplimentare, vizitați **www.lexmark.com/multifunctionprinters**.

ATENȚIE - PERICOL DE ELECTROCUTARE: Dacă după configurarea imprimantei accesați placa de bază a sistemului sau instalați hardware opțional sau un card de memorie, închideți imprimanta şi decuplați cordonul de alimentare de la priza de perete, înainte de a continua. Dacă aveți alte aparate ataşate la imprimantă, închideți-le şi pe acestea şi deconectați cablurile care conduc la imprimantă.

ATENȚIE - PERICOL DE ACCIDENTARE: Imprimanta cântăreşte peste 18 kg (40 livre) şi este nevoie de două sau mai multe persoane antrenate pentru a o ridica în siguranță.

Instalați imprimanta şi orice tăvi sau finisoare opționale pe care le-ați achiziționat în următoarea ordine:

Utilizarea unui modul cu o tavă

- Tavă opțională pentru 520 de coli (Tava 2)
- Imprimantă
- Alimentator de înaltă capacitate de 2.000 de coli
- Finisor

Utilizarea unui modul cu trei tăvi

- Modul cu trei tăvi
- Imprimantă
- Alimentator de înaltă capacitate de 2.000 de coli
- Finisor

Utilizarea unui modul cu tăvi în tandem

- Modul cu tăvi în tandem
- Imprimantă
- Alimentator de înaltă capacitate de 2.000 de coli
- Finisor

Pentru informații privind instalarea unui modul cu o tavă, a unui modul cu trei tăvi, a unui modul cu tăvi în tandem, a unui alimentator de înaltă capacitate sau a oricăruia dintre finisoare, consultați documentația de instalare care însoțeşte opțiunea.

Instalarea tăvilor opționale

Imprimanta acceptă următoarele tăvi opționale:

- Modul cu 1 tavă
- Modul cu 3 tăvi
- Modul cu tăvi în tandem
- Alimentator de înaltă capacitate

ATENȚIE - PERICOL DE ACCIDENTARE: Imprimanta cântăreşte mai mult de 18 kg (40 livre) şi necesită două sau mai multe persoane cu pregătire pentru a o ridica în siguranță.

ATENȚIE - PERICOL DE ELECTROCUTARE: Dacă după configurarea imprimantei accesați placa de bază a sistemului sau instalați hardware opțional sau dispozitive de memorie, închideți imprimanta şi deconectați cablul de alimentare de la priza de perete înainte de a continua. Dacă aveți alte aparate ataşate la imprimantă, închideți-le şi pe acestea şi deconectați cablurile care conduc la imprimantă.

ATENȚIE - PERICOL DE RĂSTURNARE: Configurațiile cu montare pe podea necesită mobilier suplimentar pentru stabilitate. Trebuie să folosiți un stand sau un postament pentru imprimantă, dacă utilizați o tavă de intrare de mare capacitate, o unitate duplex şi una sau mai multe opțiuni de intrare. Dacă ați cumpărat o imprimantă multifuncțională (MFP) cu scaner, copiator şi fax este nevoie de mobilier suplimentar. Pentru informații suplimentare, vizitați **www.lexmark.com/multifunctionprinters**.

1 Despachetați tava opțională, apoi îndepărtați toate materialele de ambalare.
2 Plasați tava în aproprierea imprimantei.
3 Opriți imprimanta.
4 Aliniați imprimanta cu tava, apoi coborâți imprimanta în locația sa.

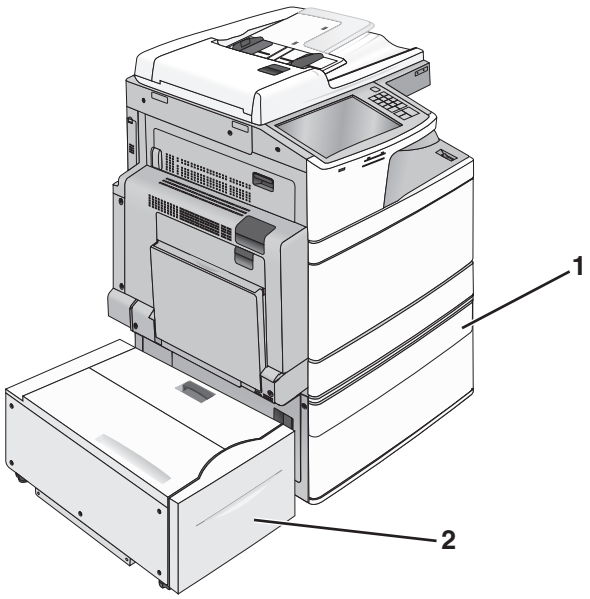

1	Modul cu 1 tavă
2	Alimentator de înaltă capacitate de 2.000 de coli

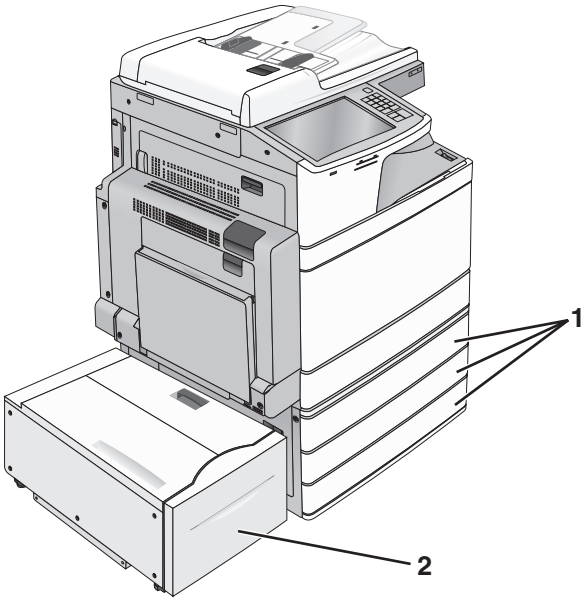

1	Modul cu 3 tăvi
2	Alimentator de înaltă capacitate de 2.000 de coli

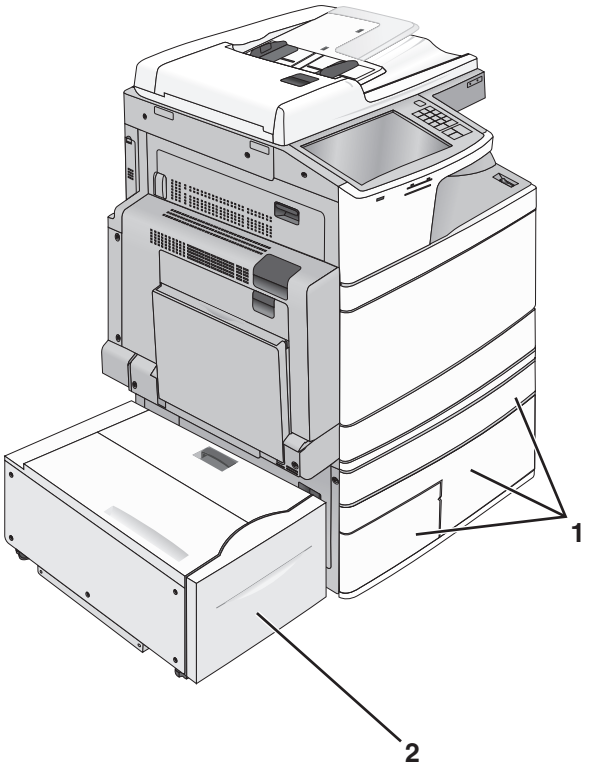

1	Modul cu tăvi în tandem
2	Alimentator de înaltă capacitate de 2.000 de coli

5 Porniți din nou imprimanta.

6 Setați software-ul imprimantei astfel încât să recunoască tava opțională. Pentru informații suplimentare, consultați “Actualizarea opțiunilor disponibile în driverul de imprimantă” la pagina 47.

Atașarea cablurilor

ATENȚIE - PERICOL DE ACCIDENTARE: Nu utilizați caracteristica fax în timpul unei furtuni cu fulgere. Nu instalați acest echipament şi nu realizați conexiuni electrice sau de cablu, cum ar fi la fax, la cablul de alimentare sau la telefon, în timpul unei furtuni cu fulgere.

Conectați imprimanta la computer utilizând un cablu USB sau un cablu Ethernet.

Asigurați-vă că se potrivesc următoarele:

- Simbolul USB de pe cablu corespunde simbolului USB de pe imprimantă
- Cablul Ethernet corespunde portului Ethernet

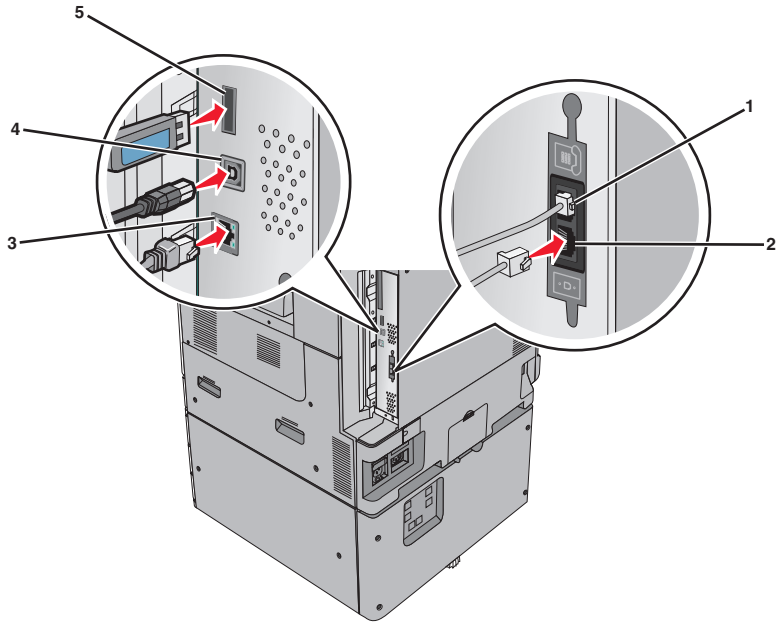

1	Port telefonic
2	Port de fax
3	port Ethernet
4	Port imprimantă USB
5	port USB
Avertisment - Pericol de deteriorare: Nu atingeți cablul USB, orice adaptor de rețea sau imprimanta în zona indicată în timpul tipăririi. Se poate produce o pierdere de date sau o defecțiune.	

Verificarea configurării imprimantei

După instalarea tuturor opțiunilor hardware şi software şi deschiderea imprimantei, verificați dacă imprimanta este configurată corect imprimând următoarele:

- **Pagina cu setări pentru meniuri**-Utilizați această pagină pentru a verifica dacă toate opțiunile imprimantei sunt instalate corect. Va apărea o listă cu opțiunile instalate în partea inferioară a paginii. Dacă o opțiune instalată nu este listată, aceasta nu este instalată corect. Scoateți opțiunea şi instalați-o din nou.
- **Pagina de configurare a rețelei**—Dacă imprimanta un model de rețea şi este conectată la o rețea, imprimați o pagină de configurație a rețelei pentru a verifica conexiunea la rețea. Această pagină oferă şi informații importante legate de configurarea tipăririi în rețea.

Imprimarea unei pagini cu setările de meniu

Din ecranul de început, navigați la:

> **Reports (Rapoarte)** > **Menu Settings Page (Pagină de setări meniuri)**

Imprimarea unei pagini de configurare pentru rețea

Dacă imprimanta este conectată la o rețea, imprimați o pagină de configurare pentru rețea pentru a verifica conexiunea la rețea. Această pagină oferă şi informații importante legate de configurarea imprimării în rețea.

1 Din ecranul de început, navigați la:

> **Reports (Rapoarte)** > **Network Setup Page (Pagină de configurare pentru rețea)**

2 Consultați prima secțiune a paginii de configurare pentru rețea pentru a verifica dacă starea este **Connected (Conectat)**.

Dacă starea afişată este **Not Connected (Neconectat)**, conexiunea la rețeaua LAN poate să nu fie activă sau poate să existe o defecțiune a cablului de rețea. Consultați persoana care asigură asistența sistemului pentru a afla o soluție, apoi imprimați altă pagină de configurare pentru rețea.

Configurarea software-ului imprimantei

Instalarea software-ului pentru imprimantă

Note:

- Dacă ați instalat anterior software-ul imprimantei pe computer, dar trebuie să îl reinstalați, dezinstalați mai întâi software-ul curent.
- Închideți toate programele software deschise înainte de a instala software-ul de imprimantă.

1 Obțineți o copie a pachetului de instalare a software-ului.
   - De pe CD-ul *Software şi documentație* primit odată cu imprimanta.
   - De pe site-ul nostru web:
     Accesați **http://support.lexmark.com** şi navigați la:
     ASISTENȚĂ ŞI DESCĂRCĂRI > selectați imprimanta > selectați sistemul de operare

2 Faceți dublu clic pe pachetul de instalare a software-ului.

Aşteptați să apară fereastra de dialog pentru instalare.

Dacă utilizați un CD *Software şi documentație* şi dialogul de instalare nu apare, atunci procedați astfel:

În Windows 8

Utilizând butonul Search (Căutare), introduceți textul **run** (executare) şi navigați la:

Lista de aplicații > **Run (Executare)** > introduceți textul **D:\setup.exe** > **OK**.

În Windows 7 și versiunile anterioare

a Faceți clic pe sau pe **Start** şi pe **Run (Executare)**.

b În caseta de dialog Start Search (Pornire căutare) sau Run (Executare), introduceți **D:\setup.exe**.

c Apăsați pe **Enter** sau dați clic pe **OK**.

În Macintosh

Faceți clic pe pictograma CD de pe desktop.

Notă: D este litera unității CD sau DVD.

3 Faceți clic pe **Install (Instalare)**, apoi urmați instrucțiunile de pe ecranul computerului.

Actualizarea opțiunilor disponibile în driverul de imprimantă

După instalarea oricăror opțiuni hardware, poate fi necesar să adăugați manual opțiunile în driverul de imprimantă, pentru a le face disponibile în vederea utilizării.

Pentru utilizatorii de Windows

1 Deschideți folderul de imprimante.

În Windows 8

Din butonul Căutare, tastați **run** şi apoi navigați la:

Lista de Aplicații > **Executare** > tastați **control printers** > **OK**

În Windows 7 sau versiunile anterioare

a Faceți clic pe sau pe **Start** şi pe **Run (Executare)**.

b În caseta de dialog Pornire căutare sau Executare, introduceți **control printers** (control imprimante, dacă sistemul de operare este în limba română).

c Apăsați pe **Enter** sau faceți clic pe **OK**.

2 În funcție de dispozitivul dvs, procedați într-unul din următoarele moduri:
- Apăsați şi mențineți apăsată imprimanta pe care doriți s-o actualizați.
- Faceți clic dreapta pe imprimanta pe care doriți să o actualizați.

3 Din meniul care apare, procedați într-unul dintre următoarele două moduri:
- Pentru Windows 7 sau variante ulterioare, selectați **Proprietăți imprimantă**.
- Pentru versiuni anterioare, selectați **Proprietăți**.

4 Faceți clic pe fila **Configuration (Configurație)**.

5 Efectuați oricare dintre următoarele operații:
- Faceți clic pe **Actualizare imediată - Interogare imprimantă**.
- Sub Opțiuni de configurare, adăugați manual oricare dintre opțiunile hardware instalate.

6 Faceți clic pe **Aplicare**.

Pentru utilizatorii de Macintosh

1 Din meniul Apple, navigați la oricare dintre următoarele opțiuni:
- **Preferințe sistem** > **Imprimare şi scanare** > selectați imprimanta > **Opțiuni şi consumabile** > **Driver**
- **Preferințe sistem** > **Imprimare şi Fax** > selectați imprimanta > **Opțiuni şi consumabile** > **Driver**

2 Adăugați oricare dintre opțiunile hardware instalate, apoi faceți clic pe **OK**.

Acces la rețea

Note:

- Achiziționați un adaptor de rețea fără fir N8352 MarkNet înainte de a configura imprimanta într-o rețea fără fir. Pentru informații despre instalarea unui adaptor de rețea fără fir consultați fişa de instrucțiuni livrată împreună cu adaptorul.
- Un Service Set Identifier (Identificator set servicii) (SSID) este un nume asociat unei rețele fără fir. Wired Equivalent Privacy (WEP), Wi-Fi Protected Access (WPA), WPA2 şi 802.1X - RADIUS sunt tipuri de securitate utilizate într-o rețea.

Pregătirea configurării imprimantei într-o rețea Ethernet

Pentru configurarea imprimantei într-o rețea Ethernet, pregătiți următoarele informații înainte de a începe:

Notă: Dacă rețeaua asociază automat adrese IP computerelor şi imprimantelor, continuați cu instalarea imprimantei.

- O adresă IP validă, unică, pe care imprimanta o va utiliza în rețea
- Gateway-ul rețelei
- Masca de rețea
- Un nume de recunoaştere pentru imprimantă (opțional)

  Notă: Un nume de recunoaştere vă ajută să identificați mai uşor imprimanta în rețea. Aveți posibilitatea să alegeți să utilizați numele de recunoaştere implicit pentru imprimantă sau să îi atribuiți un nume pe care să vi-l amintiți mai uşor.

Veți avea nevoie de un cablu Ethernet pentru a conecta imprimanta la rețea şi un port disponibil prin care imprimanta să se conecteze fizic la rețea. Pentru a evita potențiale probleme cauzate de un cablu defect, utilizați un cablu de rețea nou ori de câte ori este posibil.

Pregătirea configurării imprimantei fără fir într-o rețea fără fir

Note:

- Asigurați-vă că punctul de acces (routerul fără fir) este pornit şi funcționează corespunzător.
- Nu conectați cablurile de instalare sau de rețea până ce nu vi se solicită acest lucru în software-ul de configurare.

Asigurați-vă că aveți următoarele informații înainte de a configura imprimanta într-o rețea fără fir:

- **SSID**—SSID este cunoscut, de asemenea, ca nume al rețelei.
- **Wireless Mode (Mod fără fir) sau Network Mode (Mod rețea)** - modul este fie infrastructură, fie ad hoc.
- **Canal (pentru rețele ad hoc)**-În cazul rețelelor cu infrastructură, valoarea pentru canal este stabilită automat.

  Unele rețele ad-hoc vor necesita, de asemenea, o setare automată. Consultați persoana responsabilă cu asistența de sistem, dacă nu sunteți sigur ce canal să selectați.

- **Security Method (Metodă de securitate)** - Există patru opțiuni de bază pentru metoda de securitate:
  - Cheia WEP

    Dacă rețeaua utilizează mai multe chei WEP, introduceți până la patru chei în spațiile furnizate. Selectați cheia utilizată în prezent în rețea selectând cheia implicită de transmitere WEP.
  - cheie sau cod de acces WPA sau WPA2

    WPA include criptarea ca strat suplimentar de securitate. Opțiunile sunt AES sau TKIP. Criptarea trebuie setată la acelaşi tip pe router şi pe imprimantă; în caz contrar, imprimanta nu va fi capabilă să comunice în rețea.
  - 802.1X–RADIUS

    Dacă instalați imprimanta într-o rețea 802.1X, veți avea nevoie de următoarele:
    - Tip de autentificare
    - Tip de autentificare internă
    - Nume de utilizator şi parolă 802.1X
    - Certificate
  - No security (Fără securitate)

    Dacă rețeaua fără fir nu utilizează niciun tip de securitate, nu veți avea nicio informație de securitate.

    Notă: Utilizarea unei rețele fără fir nesecurizate nu este recomandată.

Note:

- Dacă nu cunoaşteți SSID-ul pentru rețeaua la care este conectat computerul, lansați utilitarul fără fir al adaptorului de rețea al computerului şi căutați numele rețelei. Dacă nu puteți să găsiți SSID-ul sau informațiile de securitate pentru rețea, consultați documentația care a însoțit punctul de acces sau contactați persoana care asigură asistența sistemului.
- Pentru a găsi cheia sau codul de acces WPA/WPA2 prepartajat al rețelei fără fir, consultați documentația care a fost furnizată cu punctul de acces, serverul Embedded Web Server asociat cu punctul de acces sau consultați persoana care asigură asistența sistemului.

Instalarea imprimantei într-o rețea fără fir (Windows)

Înainte de instalarea imprimantei într-o rețea fără fir, asigurați-vă că:

- Rețeaua fără fir este configurată şi funcționează corect.
- Computerul pe care îl utilizați este conectat la aceeaşi rețea fără fir în care doriți să instalați şi imprimanta.

1. Conectați cablul de tensiune la imprimantă, apoi la o priză cu împământare corespunzătoare şi porniți imprimanta.

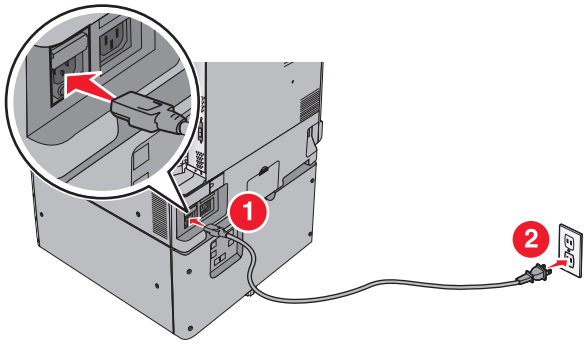

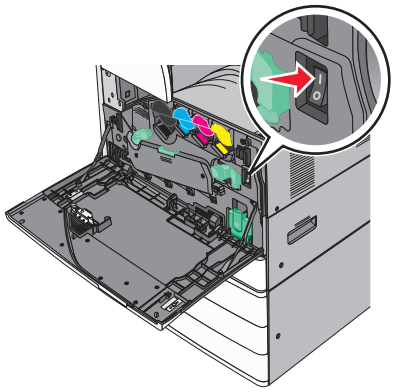

Notă: Asiguraţi-vă că imprimanta şi computerul sunt pornite şi pregătite complet.

Avertisment - Pericol de deteriorare: Nu conectaţi cablul USB decât atunci când vi se solicită pe ecranul computerului.

2 Obţineţi o copie a pachetului de instalare a software-ului.
- De pe CD-ul *Software şi documentaţie* primit odată cu imprimanta.
- De pe site-ul nostru web:
  Accesaţi **http://support.lexmark.com** şi navigaţi la:
  ASISTENŢĂ ŞI DESCĂRCĂRI > selectaţi imprimanta > selectaţi sistemul de operare

3 Faceţi dublu clic pe pachetul de instalare a software-ului.

Aşteptaţi să apară fereastra de dialog pentru instalare.

Dacă utilizaţi CD-ul *Software şi documentaţie* şi dialogul de instalare nu apare, atunci procedaţi astfel:

În Windows 8

Utilizând butonul Search (Căutare), introduceţi textul **run** (executare) şi navigaţi la:

Lista de aplicaţii > **Run (Executare)** > introduceţi textul **D:\setup.exe** > **OK**

În Windows 7 şi versiunile anterioare

a Faceţi clic pe sau pe **Start** şi pe **Run (Executare)**.

b În caseta de dialog Start Search (Pornire căutare) sau Run (Executare), introduceţi **D:\setup.exe**.

c Apăsaţi pe **Enter** sau faceţi clic pe **OK**.

Notă: D este litera unităţii CD sau DVD.

4 Daţi clic pe **Install (Instalare)**, apoi urmaţi instrucţiunile de pe ecranul computerului.

5 Când vi se solicită să alegeţi un tip de conexiune, selectaţi **Wireless connection (Conexiune fără fir)**.

6 Din dialogul Wireless Configuration (Configurare fără fir), selectați **Guided Setup (Recommended) - Configurare asistată (Recomandat)**.

Notă: Alegeți **Advanced Setup (Configurare complexă)** numai dacă doriți să particularizați instalarea.

7 Conectați temporar un cablu USB între computerul din rețeaua fără fir şi imprimantă.

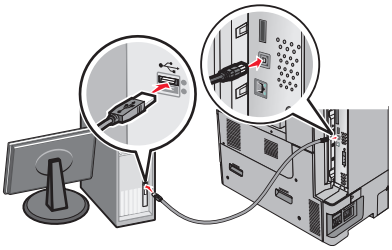

Notă: După configurarea imprimantei, software-ul vă îndrumă să deconectați cablul USB temporar pentru a imprima în modul fără fir.

8 Urmați instrucțiunile de pe ecranul computerului.

Notă: Pentru informații suplimentare privind permiterea accesului altor computere în rețea pentru utilizarea imprimantei fără fir, consultați *Ghidul pentru lucrul în rețea*.

Instalarea imprimantei într-o rețea fără fir (Macintosh)

Notă: Asigurați-vă că deconectați cablul Ethernet la instalarea imprimantei într-o rețea fără fir.

Pregătirea pentru configurarea imprimantei

1 Conectați cablul de tensiune la imprimantă, apoi la o priză cu împământare corespunzătoare şi porniți imprimanta.

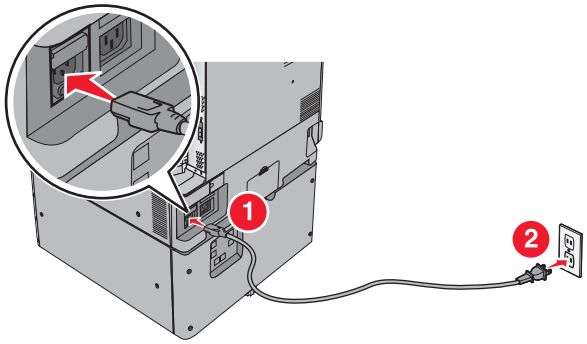

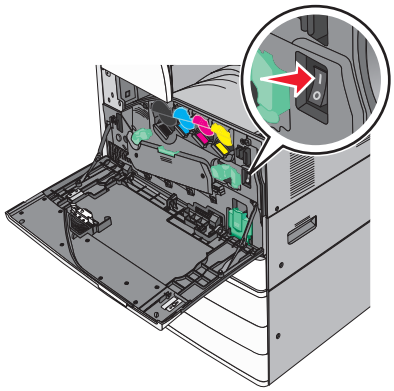

2 Localizați adresa MAC a imprimantei.

a De la panoul de control al imprimantei, navigați la:

> **Reports (Rapoarte)** > > **Network Setup Page (Pagină de configurare pentru rețea)** >

sau

> **Reports (Rapoarte)** > **Network Setup Page (Pagină de configurare pentru rețea)**

b În secțiunea Standard Network Card (Placă de rețea standard), căutați **UAA (MAC)**.

Notă: Veți avea nevoie ulterior de aceste informații.

Introduceți informațiile despre imprimantă

1 Accesați opțiunile AirPort:

În Mac OS X versiunea 10.5 sau o versiune ulterioară

Din meniul Apple, navigați la oricare dintre următoarele opțiuni:

- **System Preferences (Preferințe sistem)** > **Network (Rețea)** > **Wi-Fi**
- **System Preferences (Preferințe sistem)** > **Network (Rețea)** > **AirPort**

Pentru Mac OS X versiunea 10.4

Din Finder (Selector), navigați la:

Applications (Aplicații) > **Internet Connect (Conectare la Internet)** > **AirPort**

2 Din meniul pop-up Network Name (Nume rețea), selectați **print server [yyyyyy] (server de imprimare [yyyyyy])**, unde **y**-urile sunt ultimele şase cifre ale adresei MAC localizate pe foaia de adrese MAC.

3 Deschideți un browser Web.

4 Din meniul Bookmarks (Marcaje), selectați, selectați **Show (Afişare)** sau **Show All Bookmarks (Afişarea tuturor marcajelor)**.

5 Sub COLLECTIONS (COLECȚII), selectați **Bonjour** sau **Rendezvous**, apoi faceți dublu clic pe numele imprimantei.

Notă: Aplicația desemnată sub numele *Rendezvous* în Mac OS X versiunea 10.2 este denumită acum *Bonjour* de compania Apple Inc.

6 Din Embedded Web Server, navigați la locația informațiilor cu setările rețelei fără fir.

Configurați imprimanta pentru acces fără fir

1 Tastați numele de rețea (SSID) în câmpul corespunzător.

2 Dacă utilizați un punct de acces (router fără fir), selectați **Infrastructure (Infrastructură)** ca setare Network Mode (Mod Rețea).

3 Selectați tipul de securitate pe care doriți să îl utilizați pentru protejarea rețelei fără fir.

4 Introduceți informațiile de securitate necesare pentru conectarea imprimantei la rețeaua fără fir.

5 Faceți clic pe **Submit (Remitere)**.

6 Deschideți aplicația AirPort pe computer:

În Mac OS X versiunea 10.5 sau o versiune ulterioară

Din meniul Apple, navigați la oricare dintre următoarele opțiuni:

- **System Preferences (Preferințe sistem)** > **Network (Rețea)** > **Wi-Fi**
- **System Preferences (Preferințe sistem)** > **Network (Rețea)** > **AirPort**

Pentru Mac OS X versiunea 10.4

Din Finder (Selector), navigați la:

Applications (Aplicații) > **Internet Connect (Conectare la Internet)** > **AirPort**

7 Din meniul pop-up Network (Rețea), selectați numele rețelei fără fir.

Configurați computerul pentru a utiliza imprimanta în mod fără fir

Pentru a tipări la o imprimantă din rețea, fiecare utilizator Macintosh trebuie să instaleze un fişier de driver personalizat pentru imprimantă şi să creeze o coadă de tipărire în utilitarul de configurare a imprimantei sau în Print Center (Centrul de imprimare).

1 Instalați un fişier driver de imprimantă pe computer:
   a Obțineți o copie a pachetului de instalare a software-ului.
      - De pe CD-ul *Software şi documentație* primit odată cu imprimanta.
      - De pe site-ul nostru web:
        Accesați **http://support.lexmark.com** şi navigați la:
        ASISTENȚĂ ŞI DESCĂRCĂRI > selectați imprimanta > selectați sistemul de operare
   b Dați dublu clic pe pachetul de instalare al imprimantei.
   c Urmați instrucțiunile de pe ecranul computerului.
   d Selectați o destinație, apoi dați clic pe **Continue (Continuare)**.
   e Din ecranul Easy Install (Instalare uşoară), dați clic pe **Install (Instalare)**.
   f Introduceți parola de utilizator, apoi dați clic pe **OK**.
     Toate aplicațiile necesare sunt instalate pe computer.
   g Dați clic pe **Close (Închidere)** după terminarea instalării.
2 Adăugați imprimanta:
   a Pentru imprimare IP:

      În Mac OS X versiunea 10.5 sau o versiune ulterioară

      1 Din meniul Apple, navigați la oricare dintre următoarele opțiuni:
         - **System Preferences (Preferințe sistem)** > **Print & Scan (Imprimare şi scanare)**
         - **System Preferences (Preferințe sistem)** > **Print & Fax (Imprimare şi fax)**
      2 Dați clic pe **+**.
      3 Dacă este necesar, dați clic pe **Add Printer or Scanner (Adăugare imprimantă sau scanner)** sau pe **Add Other Printer or Scanner (Adăugare altă imprimantă sau scanner)**.
      4 Dați clic pe fila **IP**.
      5 Tastați adresa IP a imprimantei în câmpul adresă, apoi faceți clic pe **Add (Adăugare)**.

Pentru Mac OS X versiunea 10.4

1. Din Finder (Selector), navigați la:
   Applications (Aplicații) > **Utilities (Utilitare)**
2. Faceți dublu clic pe **Printer Setup Utility (Utilitar de configurare imprimantă)** sau pe **Print Center (Centru de imprimare)**.
3. Din Printer List (Listă imprimante), alegeți **Add (Adăugare)**, apoi faceți clic pe **IP Printer (Imprimantă IP)**.
4. Tastați adresa IP a imprimantei în câmpul adresă, apoi faceți clic pe **Add (Adăugare)**.

b Pentru imprimarea AppleTalk:

Note:

- Asigurați-vă că AppleTalk este activat pe imprimanta dvs.
- Această caracteristică este acceptată numai în Mac OS X versiunea 10.5 şi versiunile anterioare.

Pentru Mac OS X versiunea 10.5

1. Din meniul Apple, navigați la:
   System Preferences (Preferințe sistem) > **Print & Fax (Imprimare şi fax)**
2. Dați clic pe **+**, apoi navigați la:
   AppleTalk > selectați imprimanta din listă > **Add (Adăugare)**

Pentru Mac OS X versiunea 10.4

1. Din Finder (Selector), navigați la:
   Applications (Aplicații) > **Utilities (Utilitare)**
2. Faceți dublu clic pe **Printer Setup Utility (Utilitar de configurare imprimantă)** sau pe **Print Center (Centru de imprimare)**.
3. Din Printer List (Listă imprimante), faceți clic pe **Add (Adăugare)**.
4. Dați clic pe fila **Default Browser (Browser implicit)** > **More Printers (Mai multe imprimante)**.
5. Din primul meniu pop-up, selectați **AppleTalk**.
6. Din al doilea meniu pop-up, selectați **Local AppleTalk Zone (Zonă locală AppleTalk)**.
7. Selectați imprimanta din listă, apoi faceți clic pe **Add (Adăugare)**.

Modificarea setărilor portului după instalarea unei rețele noi ISP

Note:

- Dacă imprimanta are o adresă IP statică, nu trebuie să faceți nicio modificare.
- În cazul în care computerele sunt configurate să utilizeze un nume de rețea în locul unei adrese IP, atunci nu trebuie făcute modificări.
- Dacă adăugați un ISP fără fir la o imprimantă configurată anterior pentru o conexiune Ethernet, asigurați-vă că imprimanta este deconectată de la rețeaua Ehternet.

Pentru utilizatorii de Windows

1. Deschideți folderul de imprimante.
2. Din meniul de comenzi rapide al imprimantei cu ISP nou, deschideți proprietățile imprimantei.
3. Configurați portul din listă.

4 Actualizați adresa IP.
5 Aplicați modificările.

Pentru utilizatorii de Macintosh

1 Din System Preferences, din meniul Apple, navigați la lista de imprimante şi apoi selectați **+** > **IP**.
2 Introduceți adresa IP în câmpul de adrese.
3 Aplicați modificările.

Configurarea imprimării seriale (numai Windows)

După instalarea portului serial sau de comunicații (COM), configurați imprimanta şi computerul.

Notă: Imprimarea prin cablu serial reduce viteza de imprimare.

1 Setați parametrii din imprimantă.
   a Din panoul de control, navigați la meniul cu setările portului.
   b Localizați meniul pentru setările portului serial şi apoi ajustați setările, dacă este necesar.
   c Salvați setările.
2 Din computer, deschideți folderul de imprimante şi apoi selectați imprimanta.
3 Deschideți proprietățile imprimantei şi apoi selectați portul COM din listă.
4 Configurați parametrii portului COM în Managerul de dispozitive.
   Utilizați caseta de dialog Executare pentru a deschide linia de comandă şi apoi tastați **devmgmt.msc**.

Minimizarea impactului imprimantei asupra mediului

Compania Lexmark este angajată în acțiunile de protejare a mediului şi îmbunătățeşte continuu imprimantele sale pentru a reduce impactul acestora asupra mediului. Proiectăm având în vedere mediul înconjurător, ne alegem ambalajele astfel încât să reducem cantitatea acestora şi oferim programe de colectare şi reciclare. Pentru informații suplimentare, consultați:

- Capitolul Notificări
- Secțiunea Environmental Sustainability a site-ului Web Lexmark de la adresa **www.lexmark.com/environment**
- Programul Lexmark de reciclare de la adresa **www.lexmark.com/recycle**

Selectând anumite setări sau activități cu imprimanta, aveți posibilitatea să reduceți şi mai mult impactul acesteia. Acest capitol descrie setările şi activitățile care pot conduce la rezultate sporite de protejare a mediului.

Economia de hârtie și toner

Studiile arată că 80% dintre emisiile de bioxid de carbon generate de o imprimantă sunt legate de utilizarea hârtiei. Puteți să reduceți în mod semnificativ emisiile de bioxid de carbon utilizând hârtie reciclată şi următoarele sugestii pentru imprimare, cum ar fi imprimarea pe ambele fețe ale hârtiei şi imprimarea mai multor pagini pe aceeaşi parte a unei singure coli de hârtie.

Pentru a economisi hârtie şi energie folosind o singură setare a imprimantei, consultați “Utilizarea Eco-Mode (Mod Economic)” la pagina 57.

Utilizarea hârtiei reciclate

Fiind o companie preocupată de mediu, Lexmark susține utilizarea hârtiei reciclate de birou produsă special pentru imprimantele cu laser/LED. Pentru informații suplimentare despre hârtia reciclată potrivită imprimantei dvs., consultați “Utilizarea hârtiei reciclate şi a altor tipuri de hârtie de birou” la pagina 77.

Economisirea consumabilelor

Utilizați ambele fețe ale colii de hârtie

Dacă modelul imprimantei dvs. permite imprimarea duplex, puteți determina dacă materialul imprimat apare pe una sau pe ambele fețe ale hârtiei.

Note:

- Imprimarea pe două fețe este setarea implicită pentru driverul de imprimare.
- Pentru o listă completă a produselor acceptate şi a țărilor, accesați **http://support.lexmark.com**.

Plasați mai multe pagini pe o coală de hârtie

Puteți imprima până la 16 pagini consecutive ale unui document cu mai multe pagini pe o față a unei singure coli de hârtie prin setarea imprimării mai multor pagini pe o coală (opțiunea Câte N) pentru lucrarea de imprimare.

Verificați corectitudinea primei dvs. schițe

Înainte de a imprima un document sau de a realiza mai multe copii ale acestuia:

- Utilizați funcția de previzualizare pentru a vedea cum arată documentul înainte de a-l imprima.
- Imprimați o copie a documentului pentru a verifica corectitudinea conținutului şi a formatului.

Evitați blocajele de hârtie

Setați corect tipul şi dimensiunea hârtiei, pentru a evita blocajele. Pentru informații suplimentare, consultați "Evitarea blocajelor" la pagina 269.

Economisirea energiei

Utilizarea Eco-Mode (Mod Economic)

1. Tastați adresa IP a imprimantei în câmpul de adresă al browserul Web.

   Dacă nu cunoaşteți adresa IP a imprimantei, aveți posibilitatea să:

   - Vizualizați adresa IP în panoul de control al imprimantei, în secțiunea TCP/IP, sub meniul Networks/Ports (Rețele/Porturi).
   - Imprimați o pagină de configurare pentru rețea sau paginile cu setări de meniuri şi identificați adresa IP în secțiunea TCP/IP.

2. Faceți clic pe **Settings (Setări)** > **General Settings (Setări generale)** > **Eco-Mode (Mod Economic)** > selectați o setare > **Submit (Remitere)**

Alegeți	Pentru
Off (Dezactivat)	Utilizați setările implicite din fabrică pentru toate setările asociate cu Eco-Mode (Mod Economic). Această setare furnizează suport pentru specificațiile de performanță ale imprimantei dvs.
Energy (Energie)	Reduceți utilizarea energiei, mai ales atunci când imprimanta este inactivă. • Motoarele imprimantei nu pornesc decât atunci când este pregătită pentru imprimare. Puteți observa o scurtă întârziere înainte ca prima pagină să fie imprimată. • Imprimanta intră în modul Sleep (Repaus) după un minut de inactivitate. • Când imprimanta intră în modul Sleep (Repaus), luminile afişajului din panoul de control al imprimantei şi luminile recipientului de ieşire standard se sting. • Dacă scanarea este acceptată, lămpile scanerului sunt activate numai atunci când este începută o lucrare de scanare.
Energy/Paper (Energie/Hârtie)	Utilizați toate setările asociate cu modurile Energy (Energie) şi Paper (Hârtie).
Paper (Hârtie)	• Activați caracteristica față-verso automat. • Dezactivați caracteristicile de imprimare a jurnalului.

Reducerea zgomotului imprimantei

Pentru a selecta o setare corespunzătoare modului Quiet (Silențios) utilizând serverul Embedded Web Server:

1. Tastați adresa IP a imprimantei în câmpul de adresă al browserul Web.

   Dacă nu cunoaşteți adresa IP a imprimantei, aveți posibilitatea să:

   - Vizualizați adresa IP în panoul de control al imprimantei, în secțiunea TCP/IP, sub meniul Networks/Ports (Rețele/Porturi).
   - Imprimați o pagină de configurare pentru rețea sau paginile cu setări de meniuri şi identificați adresa IP în secțiunea TCP/IP.

2. Faceți clic pe **Settings (Setări)** > **General Settings (Setări generale)** > **Quiet Mode (Modul Silențios)** > selectați o setare > **Submit (Remitere)**.

Alegeți	Pentru
Off (Dezactivat) **Notă:** Dacă selectați în driver **Photo (Foto)**, se poate dezactiva modul Quiet (Silențios) şi, astfel, se obține o calitate mai bună a imprimării şi viteză de imprimare completă.	Utilizați setările implicite din fabrică. Această setare furnizează suport pentru specificațiile de performanță ale imprimantei dvs.
On (Activat)	Reduceți zgomotul imprimantei. • Lucrările de imprimare vor fi procesate la o viteză redusă. • Motoarele imprimantei nu pornesc decât atunci când un document este pregătit pentru imprimare. Va exista o întârziere scurtă înainte ca prima pagină să fie imprimată. • Dacă imprimanta dvs. are facilități de fax, sunetele faxului sunt reduse sau dezactivate, inclusiv acelea produse de difuzorul şi de soneria faxului. Faxul este trecut în modul în aşteptare. • Sunetele pentru control alarmă şi alarmă cartuş sunt oprite. • Imprimanta va ignora comanda Advance Start (Pornire complexă).

Reglarea modului Sleep (Repaus)

1. Din ecranul de început, navigați la:

   > **Setări** > **Setări generale** > **Expirări** > **Mod Repaus**

2. În câmpul Mod Repaus, selectați numărul de minute cât va aştepta imprimanta înainte să intre în modul Repaus.

3. Aplicați modificările.

Utilizarea modului Hibernate (Hibernare)

Modul Hibernate (Hibernare) este un mod de funcționare cu un consum de energie extrem de redus. La funcționarea în modul Hibernate (Hibernare), imprimanta este, în esență, oprită, iar toate celelalte sisteme şi dispozitive sunt oprite în siguranță.

Notă: Modurile Hibernate (Hibernare) şi Sleep (Repaus) pot fi programate.

Utilizarea serverului Embedded Web Server

1. Tastați adresa IP a imprimantei în câmpul de adresă al browserului Web.

   Dacă nu cunoaşteți adresa IP a imprimantei, atunci aveți posibilitatea să:
   - Vizualizați adresa IP în panoul de control al imprimantei, în secțiunea TCP/IP, sub meniul Networks/Ports (Rețele/Porturi).
   - Imprimați o pagină de configurare pentru rețea sau paginile cu setări de meniuri şi identificați adresa IP în secțiunea TCP/IP.
2. Faceți clic pe **Settings (Setări)** > **General Settings (Setări generale)** > **Sleep Button Settings (Setări buton Repaus)**.
3. Din meniul vertical Press Sleep Button (Apăsare buton Repaus) sau Press and Hold Sleep Button (Apăsare şi menținere buton Repaus), selectați **Hibernate (Hibernare)**.
4. Faceți clic pe **Submit (Remitere)**.

Utilizarea panoului de control al imprimantei

1. Din ecranul de început, navigați la:

   > **Settings (Setări)** > **General Settings (Setări generale)** > **Press Sleep Button (Apăsare buton Repaus)** sau **Press and Hold Sleep Button (Apăsare şi menținere buton Repaus)** > **Hibernate (Hibernare)**
2. Atingeți **Submit (Remitere)**.

Reglarea luminozității ecranului imprimantei

Pentru a economisi energie sau dacă aveți probleme la citirea ecranului, reglați luminozitatea acestuia.

Utilizare serverului EWS

1. Deschideți un browser Web, apoi tastați adresa IP a imprimantei în câmpul de adrese.

   Note:
   - Adresa IP este localizată în partea de sus a ecranului de început. Adresa IP apare ca patru seturi de numere separate prin puncte, cum ar fi 123.123.123.123.
   - Dacă utilizați un server proxy, dezactivați-l temporar pentru a încărca corect pagina Web.
2. Selectați **Setări** > **Setări generale**.
3. În câmpul Screen Brightness (Luminozitate ecran), introduceți procentul de luminozitate dorit pentru ecran.
4. Aplicați modificările.

Utilizare panou de comandă

1 Din ecranul de început, navigați la:

> **Setări** > **Setări generale**

2 În câmpul Screen Brightness (Luminozitate ecran), introduceți procentul de luminozitate dorit pentru ecran.

3 Aplicați modificările.

Reciclarea

Lexmark oferă programe de colectare şi abordări progresive de protejare a mediului prin reciclare. Pentru informații suplimentare, consultați:

- Capitolul Notificări
- Secțiunea Environmental Sustainability a site-ului Web Lexmark de la adresa **www.lexmark.com/environment**
- Programul Lexmark de reciclare de la adresa **www.lexmark.com/recycle**

Reciclarea produselor Lexmark

Dacă doriți să returnați produsele Lexmark pentru reciclare:

1 Accesați **www.lexmark.com/recycle**.

2 Găsiți tipul de produs pentru reciclare, apoi selectați țara sau regiunea din listă.

3 Urmați instrucțiunile de pe ecranul computerului.

Notă: Consumabilele şi componentele hardware ale imprimantei, neincluse în programele de colectare Lexmark, pot fi reciclate prin intermediul centrului dvs. local de reciclare. Contactați centrul local de reciclare pentru a determina elementele pe care le acceptă.

Reciclarea ambalajului Lexmark

Lexmark se străduieşte continuu să reducă la minimum ambalajul. Un ambalaj mai puțin voluminos ne asigură că imprimantele Lexmark sunt transportate într-un mod foarte eficient şi foarte atent cu mediul înconjurător şi că există o cantitate mică de ambalaj de înlăturat. Aceste măsuri de eficiență duc la mai puține emisii ale gazelor se seră, la economii de energie şi la economisirea resurselor naturale.

Cutiile de carton Lexmark sunt 100% reciclabile acolo unde există instalații de reciclare a cartonului prin pliere. Este posibil ca astfel de instalații să nu existe în zona dvs.

Spuma utilizată la ambalarea produselor Lexmark este reciclabilă acolo unde există instalații de reciclare a spumei. Este posibil ca astfel de instalații să nu existe în zona dvs.

Atunci când înapoiați un cartuş la Lexmark, puteți să reutilizați cutia în care a fost livrat cartuşul. Lexmark va recicla această cutie.

Returnarea cartuşelor Lexmark pentru reutilizare sau reciclare

Programul Lexmark de colectare a cartuşelor deviază anual milioane de cartuşe Lexmark de la drumul lor către gropile de gunoi, oferind clienților Lexmark o metodă simplă şi gratuită de returnare a cartuşelor uzate către Lexmark, pentru reutilizare şi reciclare. Cartuşele goale returnate la Lexmark sunt, în proporție de 100%, fie reutilizate, fie dezmembrate pentru reciclare. Cutiile utilizate pentru returnarea cartuşelor sunt, de asemenea, reciclate.

Pentru a returna cartuşele Lexmark în vederea reutilizării sau a reciclării, urmați instrucțiunile livrate cu imprimanta sau cu cartuşul şi utilizați eticheta de transport preplătită. De asemenea, aveți următoarele opțiuni:

1. Accesați **www.lexmark.com/recycle**.
2. Din secțiunea Cartuşe de toner, selectați țara sau regiunea dvs.
3. Urmați instrucțiunile de pe ecranul computerului.

Încărcarea hârtiei și a suporturilor de tipărire speciale

Setarea dimensiunii și a tipului de hârtie

Setarea Paper Size (Dimensiune hârtie) este detectată automat în funcție de poziția ghidajelor de hârtie din fiecare tavă, cu excepția alimentatorului multifuncțional. Setarea Paper Size (Dimensiune hârtie) pentru alimentatorul multifuncțional trebuie realizată manual din meniul Paper Size (Dimensiune hârtie). Setarea Paper Type (Tip hârtie) trebuie setată manual pentru toate tăvile care nu conțin hârtie simplă.

Din ecranul de început, navigați la:

> **Paper Menu (Meniu Hârtie)** > **Paper Size/Type (Dimensiune/Tip hârtie)** > selectați o tavă > selectați dimensiunea sau tipul hârtiei > **Submit (Remitere)**

Configurarea setărilor pentru formatul universal de hârtie

Setarea Universal Paper Size (Dimensiune universală hârtie) este o setare definită de utilizator care permite imprimarea pe dimensiuni de hârtie care nu au fost prestabilite în meniurile imprimantei. Setați dimensiunea hârtiei la Universal pentru tava specificată atunci când dimensiunea dorită nu este disponibilă în meniul Dimensiune hârtie. Apoi, specificați toate setările următoare de dimensiune Universal pentru hârtie:

- Units of Measure (Unități de măsură)
- Portrait Width (Lățime portret)
- Portrait Height (Înălțime portret)

Sunt acceptate următoarele dimensiuni Universal:

- 76,2–296.93 x 76,2–1219.2 mm (3–11,69 x 3–48 inchi)
- 297,18–320.29 x 76,2–609.6 mm (11.70–12,61 x 3–24 inchi)
- 320,55–609.6 x 76,2–320.29 mm (12.62–24 x 3–12.61 inchi)
- 609,85–1219.2 x 76,2–296.93 mm (24.01–48 x 3–11.69 inchi)

1. Din ecranul de început, navigați la:

   > **Meniul Paper (Hârtie)** > **Universal Setup (Configurare universală)** > **Units of Measure (Unități de măsură)** > selectați o unitate de măsură

2. Atingeți **Portrait Width (Lățime portret)** sau **Portrait Height (Înălțime portret)**.
3. Selectați lățimea sau înălțimea şi apoi atingeți **Remitere**.

Încărcarea tăvii standard sau opționale de 520 de coli

Imprimanta are o tavă standard de 520 de coli (Tava 1) şi poate avea una sau mai multe tăvi opționale de 520 de coli. Toate tăvile de 520 de coli acceptă hârtie de aceleaşi dimensiuni şi tipuri.

ATENȚIE - PERICOL DE ACCIDENTARE: Pentru a reduce riscul de instabilitate a echipamentului, încărcați separat fiecare sertar sau tavă pentru hârtie. Păstrați închise toate celelalte sertare sau tăvi, până când este necesar să le deschideți.

1 Trageți tava afară.

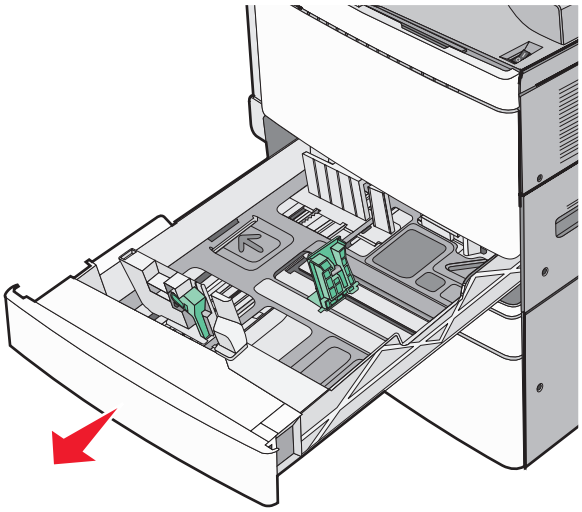

Țineți cont de indicatorii pentru dimensiune din partea de jos a tăvii. Utilizați aceşti indicatorii pentru a vă ajuta să poziționați ghidajele de lungime şi lățime.

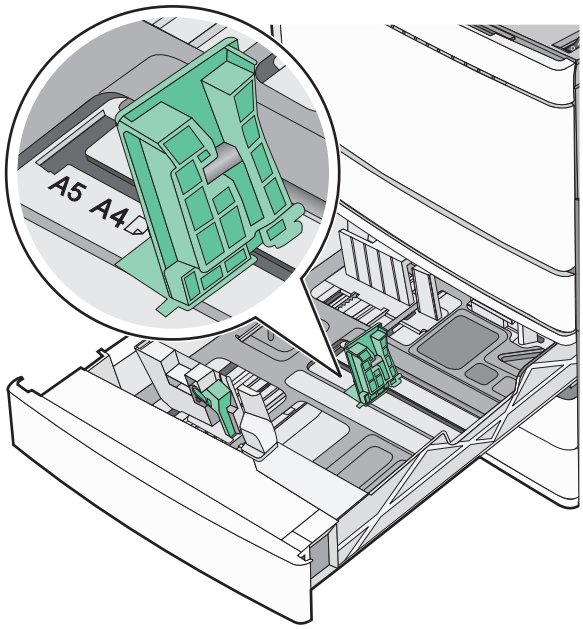

2 Strângeți, apoi glisați ghidajul de lățime în poziția corectă pentru dimensiunea de hârtie încărcată.

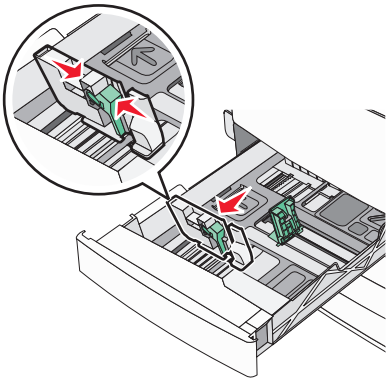

3 Strângeți, apoi glisați ghidajul de lungime în poziția corectă pentru dimensiunea de hârtie încărcată.

Notă: Ghidajul de lungime are un dispozitiv de blocare. Pentru deblocare, glisați în jos butonul din partea superioară a ghidajului pentru lungime. Pentru blocare, glisați butonul în sus după selectarea unei lungimi.

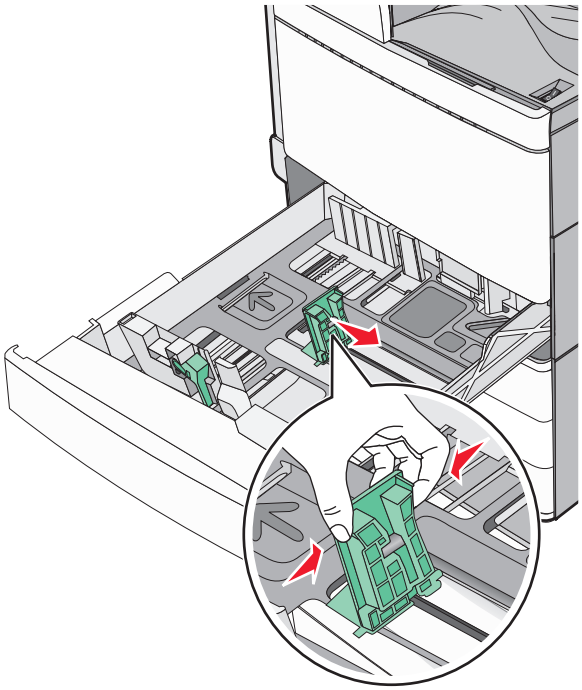

4 Îndoiți colile în spate şi în față pentru a le desprinde. Nu pliați şi nu îndoiți hârtia. Aduceți marginile la acelaşi nivel.

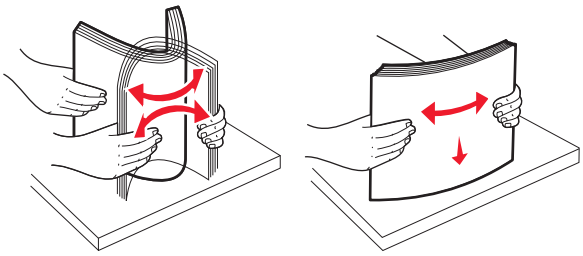

5 Încărcați teancul de hârtie cu fața recomandată pentru tipărire orientată în sus.

Note:

- Aşezați partea de imprimat cu fața în jos pentru imprimarea față-verso.
- Amplasați hârtia perforată în prealabil cu găurile orientate către partea din față a tăvii.
- Amplasați hârtia cu antet cu antetul orientat către partea stângă a tăvii.
- Asigurați-vă că nivelul de hârtie este inferior liniei maxime de încărcare situate la marginea tăvii de hârtie.

Avertisment - Pericol de deteriorare: Supraîncărcarea tăvii poate cauza blocaje de hârtie şi deteriorarea imprimantei.

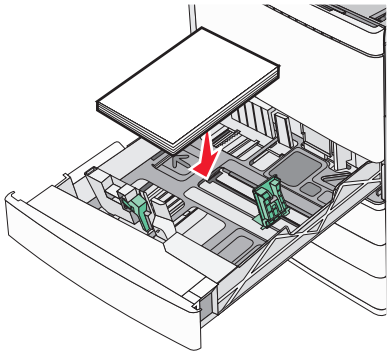

6 Introduceți tava.

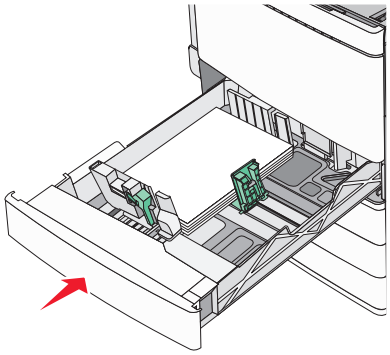

7 De la panoul de control al imprimantei, verificați setarea pentru dimensiunea şi tipul hârtiei pentru tavă în funcție de hârtia pe care ați încărcat-o.

Încărcarea tăvilor opționale de 850 și 1.150 de coli

Tăvile de 850 şi 1.150 de coli acceptă aceleaşi tipuri şi dimensiuni de hârtie şi necesită acelaşi proces pentru încărcarea hârtiei.

ATENȚIE - PERICOL DE ACCIDENTARE: Pentru a reduce riscul de instabilitate a echipamentului, încărcați separat fiecare sertar sau tavă pentru hârtie. Păstrați închise toate celelalte sertare sau tăvi, până când este necesar să le deschideți.

1 Trageți tava afară.

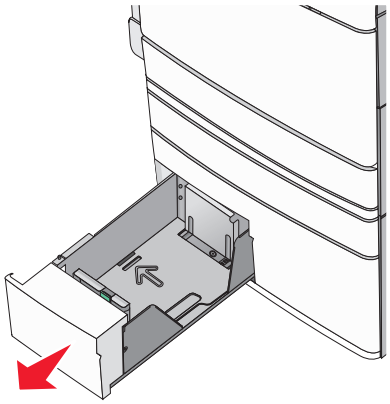

2 Strângeți, apoi glisați ghidajul de lungime în poziția corectă pentru dimensiunea hârtiei pe care o încărcați.

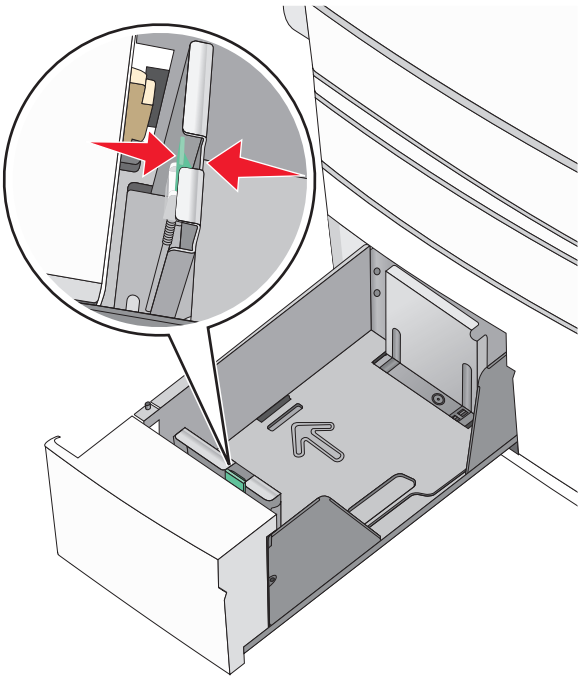

3 Îndoiți colile în spate şi în față pentru a le desprinde. Nu pliați şi nu îndoiți hârtia. Aduceți marginile la acelaşi nivel.

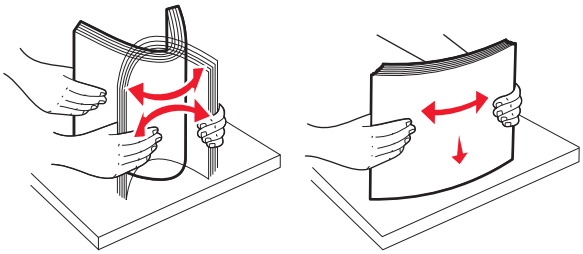

4 Încărcați teancul de hârtie cu fața recomandată pentru tipărire orientată în sus.

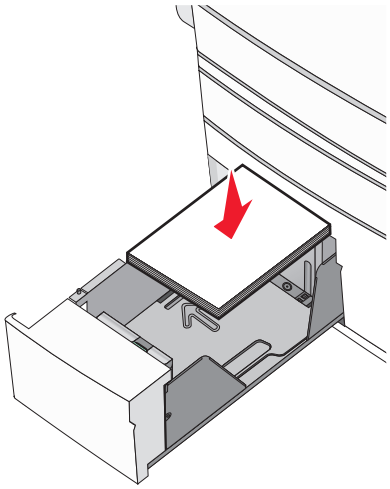

Note:

- Aşezați partea de imprimat cu fața în jos pentru imprimarea față-verso.
- Amplasați hârtia perforată în prealabil cu găurile orientate către partea din față a tăvii.
- Amplasați hârtia cu antet cu fața în sus, cu antetul orientat către partea stângă a tăvii.
- Pentru imprimarea față-verso, amplasați hârtia cu antet cu fața în jos, cu antetul orientat către partea dreaptă a tăvii.
- Asigurați-vă că nivelul de hârtie este inferior liniei maxime de încărcare situate la marginea tăvii de hârtie.

Avertisment - Pericol de deteriorare: Supraîncărcarea tăvii poate cauza blocaje de hârtie şi deteriorarea imprimantei.

5 Introduceți tava.

6 De la panoul de control al imprimantei, verificați setarea pentru dimensiunea şi tipul hârtiei pentru tavă în funcție de hârtia pe care ați încărcat-o.

Încărcarea alimentatorului de înaltă capacitate de 2000 de coli

Alimentatorul de înaltă capacitate poate conține până la 2000 de coli de hârtie de dimensiunea Letter, A4 şi Legal (80 g/m^2 sau 20 lb).

1 Trageți tava afară.

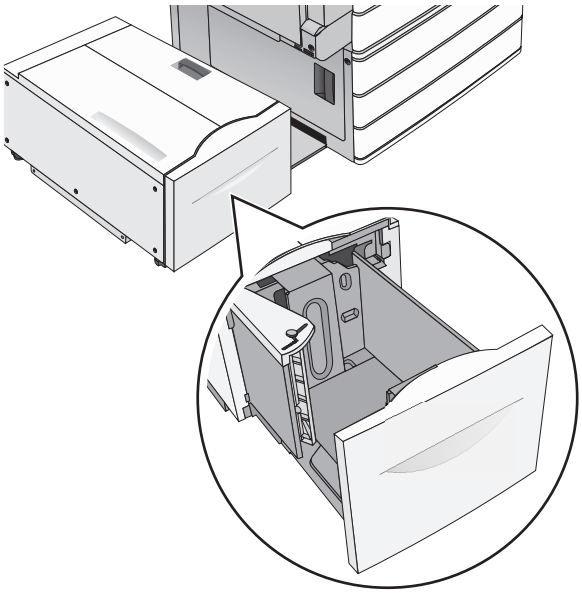

2 Reglați ghidajul de lățime dacă este necesar.

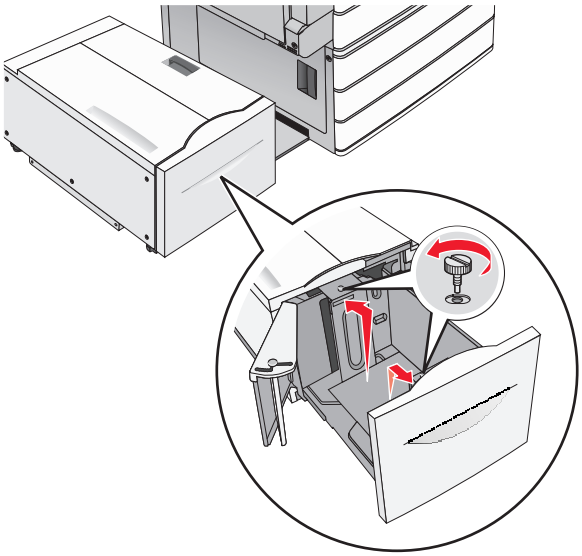

3 Flexați uşor colile înainte şi înapoi pentru a le dezlipi. Nu pliați şi nu îndoiți hârtia. Îndreptați marginile pe o suprafață plană.

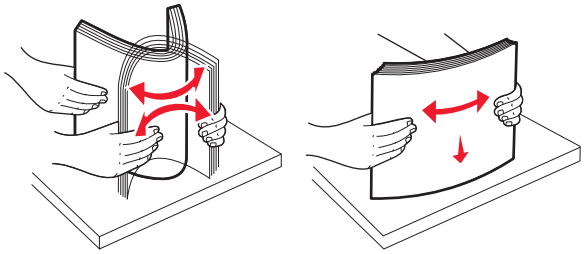

4 Încărcați hârtie în tavă cu fața recomandată pentru imprimare orientată în sus.

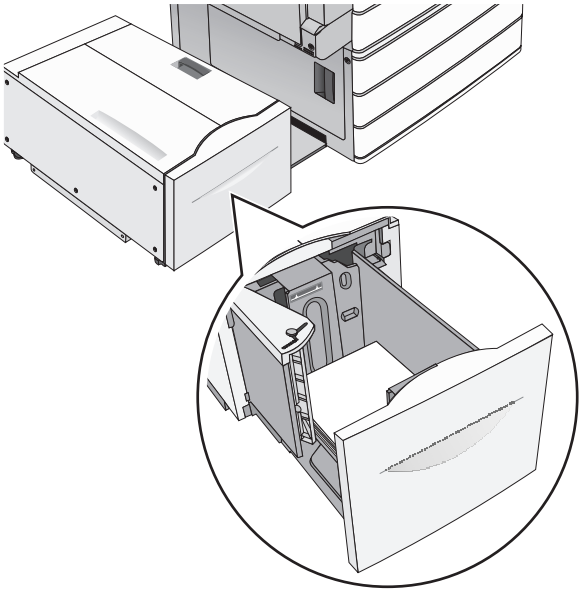

Notă: Asigurați-vă că nivelul de hârtie este inferior liniei maxime de încărcare situate la marginea tăvii de hârtie. Supraîncărcarea tăvii poate cauza blocaje de hârtie şi deteriorarea imprimantei.

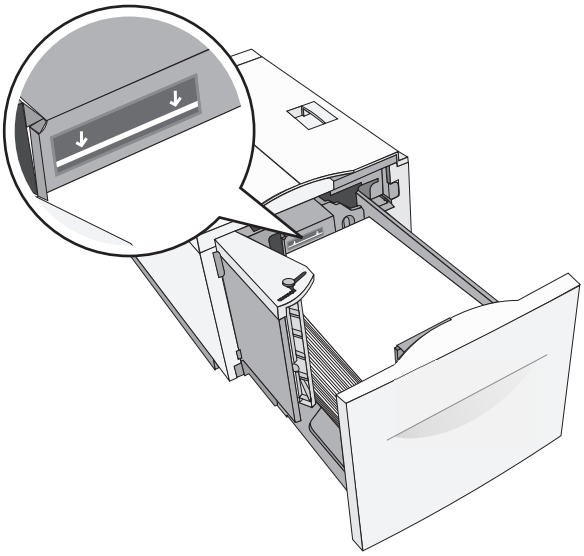

Note:

- Amplasați hârtia perforată în prealabil cu găurile orientate către partea din față a tăvii.
- Amplasați hârtia cu antet cu fața în sus, cu antetul orientat către partea stângă a tăvii.
- Pentru imprimarea față-verso, amplasați hârtia cu antet cu fața în jos, cu antetul orientat către partea dreaptă a tăvii.

5 Introduceți tava.

Încărcarea alimentatorului multifuncțional

Alimentatorul multifuncțional acceptă mai multe dimensiuni şi tipuri de suporturi pentru imprimare, de exemplu, folii transparente, etichete, carton şi plicuri. Acesta poate fi utilizat pentru imprimarea pe o singură pagină sau manuală, sau ca o tavă suplimentară.

Capacitatea alimentatorului multifuncțional este de aproximativ:

- 100 de coli de hârtie de 75 g/m^2 (20 lb)
- 10 plicuri
- 75 folii transparente

Alimentatorul multifuncțional acceptă hârtie sau suporturi speciale cu următoarele dimensiuni:

- Lățime de la 89 mm (3,5 in.) până la 229 mm (9,02 in.)
- Lungime de la 127 mm (5 in.) până la 1270 mm (50 in.)

Notă: Lățimea şi lungimea maxime sunt valabile doar pentru alimentarea după muchia scurtă.

Notă: Nu adăugați sau scoateți hârtia ori suporturile speciale când imprimanta execută lucrări de imprimare din alimentatorul multifuncțional sau când indicatorul luminos al panoului de control luminează intermitent. În caz contrar poate surveni un blocaj.

1 Trageți în jos uşa alimentatorului multifuncțional.

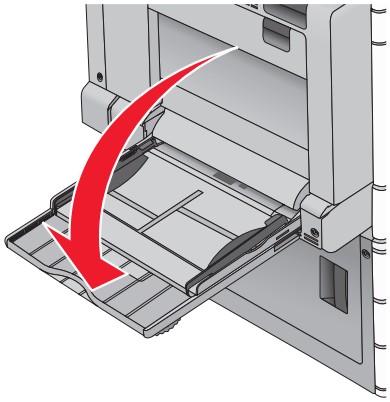

2 Pentru hârtie sau suporturi speciale mai lungi decât hârtia de dimensiune Letter, trageți uşor de extensie până când se extinde complet.

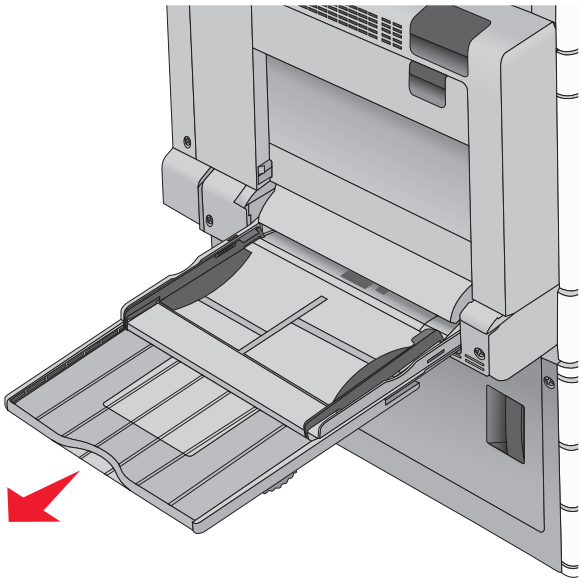

3 Arcuiți uşor colile de hârtie sau suporturile speciale înainte şi înapoi pentru a le dezlipi. Nu le pliați şi nu le îndoiți. Îndreptați marginile pe o suprafață plană.

Hârtie

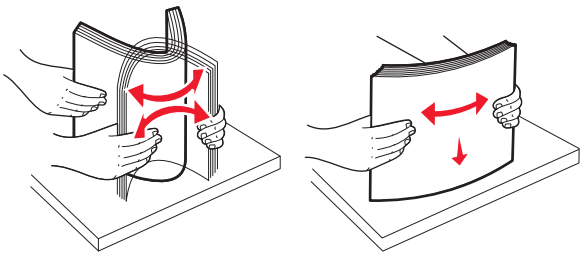

Plicuri

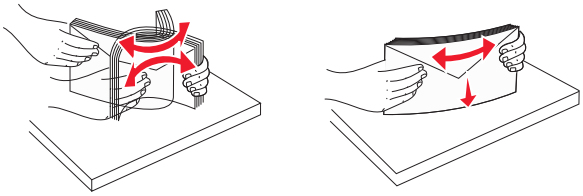

Folii transparente

Notă: Evitați zgârierea sau atingerea părții imprimabile.

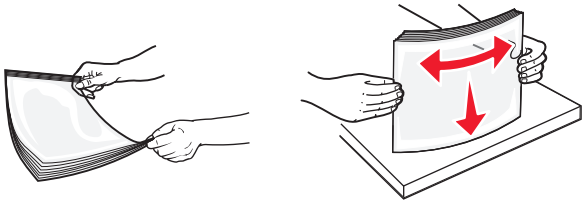

4 Apăsați pe declanşatorul rolei de colectare a hârtiei, apoi încărcați hârtia sau suporturile speciale. Glisați cu grijă teancul de hârtie în alimentatorul multifuncțional până ajunge la un opritor, apoi eliberați declanşatorul de colectare a hârtiei.

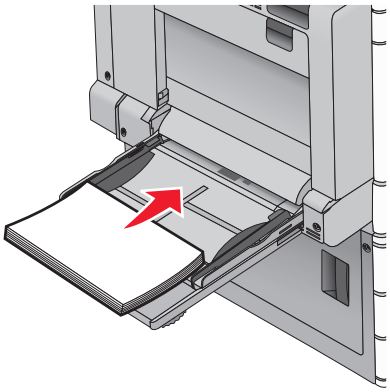

Avertisment - Pericol de deteriorare: Dacă trageți hârtia afară fără să apăsați mai întâi pe declanşatorul rolei de colectare a hârtiei, acest lucru poate cauza blocaje sau declanşatorul rolei de colectare a hârtiei se poate deteriora.

- Încărcați hârtie şi folii transparente cu fața recomandată pentru imprimare în jos şi orientate astfel încât latura lungă să intre prima în imprimantă.
- Pentru imprimarea față-verso a hârtiei cu antet, plasați hârtia cu antet cu fața în sus, orientată astfel încât antetul să intre ultimul în imprimantă.
- Încărcați plicurile cu partea cu deschidere în sus şi spre dreapta.

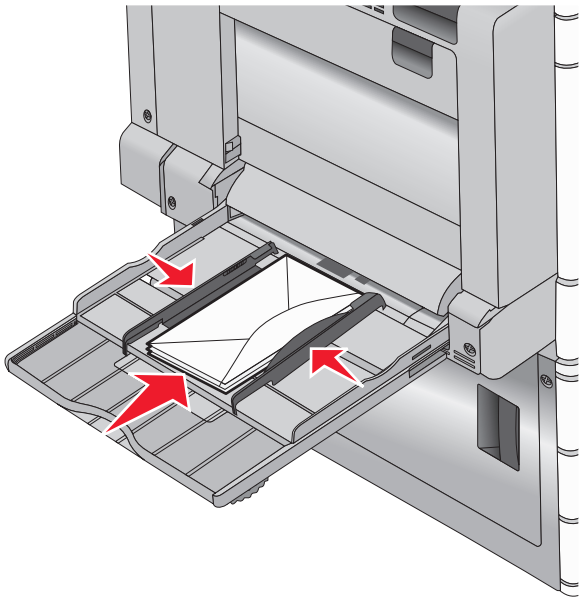

Avertisment - Pericol de deteriorare: Nu utilizați niciodată plicuri cu timbre, cleme, clapete, ferestre, învelitori sau adezivi autocolanți. Aceste plicuri pot deteriora grav imprimanta.

Note:

- Nu depăşiți înălțimea maximă a teancului forțând hârtie sau folii transparente sub limitatorul pentru înălțime.
- Încărcați un singur tip şi o singură dimensiune de hârtie în acelaşi timp.

5 Reglați ghidajul pentru lățime astfel încât să atingă uşor marginea teancului de hârtie. Asigurați-vă că hârtia sau suporturile speciale încap bine în alimentatorul multifuncțional, că stau drepte în tavă şi că nu sunt îndoite sau şifonate.

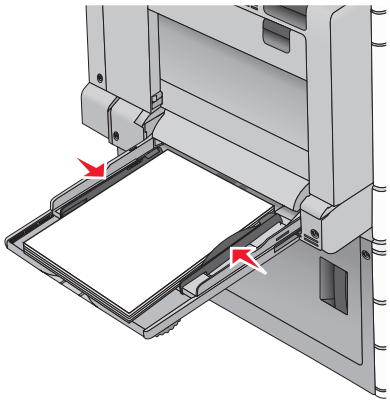

6 De la panoul de control al imprimantei, setați Paper Size (Dimensiune hârtie) şi Paper Type (Tip hârtie) pentru alimentatorul multifuncțional - MP Feeder Size (Dimensiune alimentator MF) şi MP Feeder Type (Tip alimentator MF) - pe baza hârtiei sau a suporturilor speciale încărcate.

Legarea și anularea legării tăvilor

Când una dintre tăvile legate se goleşte, alimentarea cu hârtie este continuată din următoarea tavă legată. Se recomandă să atribuiți un nume de tip particularizat diferit pentru toate tipurile particularizate de hârtie, de exemplu, pentru hârtia cu antet şi diverse tipuri de hârtie simplă colorată, pentru ca tăvile care conțin hârtia să nu fie legate automat.

Legarea și anularea legării tăvilor

1 Deschideți un browser Web, apoi tastați adresa IP a imprimantei în câmpul de adrese.

Note:

- Vizualizați adresa IP a imprimantei pe ecranul de început al acesteia. Adresa IP apare ca patru seturi de numere separate prin puncte, cum ar fi 123.123.123.123.
- Dacă utilizați un server proxy, dezactivați-l temporar pentru a încărca corect pagina Web.

2 Faceți clic pe **Settings (Setări)** > **meniul Paper (Hârtie)**.

3 Modificați setările de dimensiune şi tip de hârtie pentru tăvile pe care le legați.
- Pentru a lega tăvile, asigurați-vă că dimensiunea şi tipul hârtiei dintr-o tavă se potrivesc cu cele din cealaltă tavă.
- Pentru a anula legarea tăvilor, asigurați-vă că dimensiunea sau tipul hârtiei dintr-o tavă *nu* se potrivesc cu cele din cealaltă tavă.

4 Faceți clic pe **Remitere**.

Notă: De asemenea, puteți schimba setările de dimensiune şi tip de hârtie utilizând panoul de control a imprimantei. Pentru informații suplimentare, consultați “Setarea dimensiunii şi a tipului de hârtie” la pagina 62.

Avertisment - Pericol de deteriorare: Numele tipului de hârtie încărcată în tavă trebuie să fie echivalent cu numele tipului de hârtie atribuit în imprimantă. Temperatura unității de fuziune diferă în funcție de tipul de hârtie specificat. Dacă setările nu sunt configurate în mod corespunzător, este posibilă apariția unor probleme de imprimare.

Crearea unui nume particularizat pentru un tip de hârtie

Dacă imprimanta este într-o rețea, se poate utiliza Embedded Web Server pentru a defini un nume diferit de Custom Type [x] (Tip particularizat [x]) pentru fiecare tip de hârtie particularizată încărcată în imprimantă.

1. Tastați adresa IP a imprimantei în câmpul de adresă al browserul Web.

   Notă: Dacă nu cunoaşteți adresa IP a imprimantei, atunci aveți posibilitatea să:
   - Vizualizați adresa IP în panoul de control al imprimantei, în secțiunea TCP/IP, sub meniul Networks/Ports (Rețele/Porturi).
   - Imprimați o pagină de configurare pentru rețea sau paginile cu setări de meniuri şi identificați adresa IP în secțiunea TCP/IP.
2. Faceți clic pe **Settings (Setări)** > **Paper Menu (Meniu Hârtie)** > **Custom Name (Nume particularizat)** > tastați un nume > **Submit (Remitere)**.

   Notă: Acest nume particularizat va înlocui Custom Type [x] (Tip particularizat [x]) din meniurile Custom Types (Tipuri particularizate), Paper Size and Type (Dimensiune şi tip hârtie).
3. Faceți clic pe **Custom Types (Tipuri particularizate)** > selectați un tip de hârtie > **Submit (Remitere)**.

Atribuirea unui nume de tip de hârtie particularizat

Atribuiți un nume de tip de hârtie particularizat unei tăvi atunci când legați sau anulați legarea tăvilor.

Din ecranul de început, navigați la:

> **Paper Menu (Meniu Hârtie)** > **Paper Size/Type (Dimensiune/Tip hârtie)** > selectați un nume de tip de hârtie particularizat > selectați o tavă > **Submit (Remitere)**

Configurarea unui nume particularizat

Dacă imprimanta se află într-o rețea, se poate utiliza Embedded Web Server pentru a defini un nume diferit de Custom Type [x] (Tip particularizat [x]) pentru fiecare tip de hârtie particularizată încărcată în imprimantă.

1. Tastați adresa IP a imprimantei în câmpul de adresă al browserului Web.

   Notă: Dacă nu cunoaşteți adresa IP a imprimantei, atunci aveți posibilitatea să:
   - Vizualizați adresa IP în panoul de control al imprimantei, în secțiunea TCP/IP, sub meniul Networks/Ports (Rețele/Porturi).
   - Imprimați o pagină de configurare pentru rețea sau paginile cu setări de meniuri şi identificați adresa IP în secțiunea TCP/IP.
2. Faceți clic pe **Settings (Setări)** > **Paper Menu (Meniu Hârtie)** > **Custom Types (Tipuri particularizate)** > selectați numele particularizat pe care doriți să-l configurați > selectați un tip de hârtie sau de suporturi speciale > **Submit (Remitere)**.

Ghid despre hârtie și suporturile de tipărire speciale

Note:

- Asigurați-vă că ați setat corect dimensiunea, tipul şi greutatea hârtiei pe computer sau în panoul de control al imprimantei.
- Flexați, ventilați şi îndreptați suporturile speciale înainte de a le încărca.
- Este posibil ca imprimanta să imprime la o viteză redusă pentru a preveni deteriorarea unității de fuziune.
- Pentru mai multe informații despre carton şi etichete, consultați *Ghid pentru carton şi etichete* pe site-ul Web Lexmark la **http://support.lexmark.com**.

Indicații despre hârtie

Caracteristicile hârtiei

Următoarele caracteristici ale hârtiei afectează calitatea şi fiabilitatea imprimării. Luați în calcul aceste caracteristici când evaluați un nou stoc de hârtie.

Greutate

Tăvile imprimantei se pot alimenta automat cu hârtie cu fibră lungă, cu greutăți între 60 şi 300 g/m^2 (16–80 lb pentru hârtie bond). Hârtia mai uşoară de 60 g/m^2 (16 lb) poate fi insuficient de rigidă pentru a permite alimentarea corectă, cauzând blocaje. Pentru performanțe optime, utilizați hârtie de 75 g/m^2 (hârtie Bond de 20 lb) cu fibră lungă. Pentru hârtie cu dimensiuni mai mici de 182 x 257 mm (7,2 x 10,1 in.), vă recomandăm hârtie de 90 g/m^2 (24 lb) sau mai grea.

Note:

- Unitatea duplex acceptă numai greutăți de 60–169 g/m^2 (16–32 lb bond) pentru hârtie.
- Alimentatorul multifuncțional acceptă greutăți de 60–300 g/m^2 (16–80 lb bond) pentru hârtie.

Încrețirea

Încrețirea se referă la tendința hârtiei de a se ondula la margini. Încrețirea excesivă poate perturba alimentarea cu hârtie. Încrețirea poate apărea după trecerea hârtiei prin imprimantă, unde este expusă la temperaturi înalte. Stocarea hârtiei despachetate în condiții de temperatură sau umiditate ridicată sau scăzută, chiar şi în tăvi, poate contribui la încrețirea hârtiei înainte de imprimare şi poate crea probleme la alimentare.

Netezimea

Gradul de netezime a hârtiei afectează direct calitatea imprimării. Dacă hârtia este prea aspră, tonerul nu poate fuziona corect. Dacă hârtia este prea fină, pot apărea probleme legate de alimentare sau de calitatea imprimării. Utilizați întotdeauna hârtie având între 100 şi 300 de puncte Sheffield. Totuşi, hârtia cu 150 - 200 de puncte Sheffield permite o calitate a optimă a imprimării.

Conținutul de umiditate

Umiditatea din hârtie afectează atât calitatea imprimării, cât şi capacitatea imprimantei de alimentare corectă cu hârtie. Lăsați hârtia în ambalajul original până când urmează să o folosiți. În acest fel, limitați expunerea hârtiei la modificări ale umidității, care îi pot afecta performanța.

Depozitați hârtia în ambalajul original în acelaşi mediu ca şi imprimanta cu 24 - 48 de ore înainte de imprimare. Prelungiți această perioadă cu câteva zile în cazul în care mediul de stocare sau de transport diferă foarte mult de cel în care se află imprimanta. De asemenea, hârtia groasă poate necesita o perioadă de pregătire mai îndelungată.

Direcția fibrei

Direcția fibrei se referă la alinierea fibrelor unei coli de hârtie. Există două tipuri de hârtie: cu *fibră lungă*, de-a lungul paginii, sau cu *fibră scurtă*, de-a latul paginii.

Pentru hârtie de 60–135 g/m^2 (16–36 lb bond), se recomandă hârtie cu fibră lungă. Pentru hârtie cu greutate mai mare de 135 g/m^2, se recomandă hârtie cu fibră scurtă.

Conținutul de fibră

Majoritatea tipurilor de hârtie xerografică de înaltă calitate sunt obținute în proporție de 100% din lemn celulozic tratat chimic. Acest conținut conferă hârtiei o mai mare stabilitate, diminuând problemele de alimentare şi îmbunătățind calitatea imprimării. Hârtia care conține fibre precum cele din bumbac prezintă dificultăți la manevrare.

Hârtie neacceptată

Nu se recomandă utilizarea următoarelor tipuri de hârtie pentru tipărirea cu imprimanta:

- Hârtie tratată chimic utilizată pentru efectuarea de copii fără indigo, cunoscută şi sub denumirea de hârtie fără carbon, hârtie de copiat fără carbon (carbonless copy paper - CCP) sau hârtie care nu necesită carbon (no carbon required - NCR)
- Hârtie pretipărită cu elemente chimice care pot contamina imprimanta
- Hârtie pretipărită care poate fi afectată de temperatura din unitatea de fuziune a imprimantei
- Hârtie pretipărită care necesită o înregistrare (locația precisă de tipărire pe pagină) mai mare de ±2.3 mm (±0.9 in.), de exemplu, formularele pentru recunoaşterea optică a caracterelor (OCR)

  În unele cazuri, înregistrarea poate fi reglată cu un software în vederea tipăririi corecte pe aceste formulare.
- Hârtie cretată (care poate fi ştearsă), hârtie sintetică, hârtie termică
- Hârtie cu margini proeminente, cu textură aspră sau proeminentă, ondulată
- Hârtie reciclată care nu respectă standardul EN12281:2002 (european)
- Hârtie care cântăreşte mai puțin de 60 g/m^2 (16 lb)
- Formulare sau documente compuse din mai multe părți

Selectarea hârtiei

Utilizarea unui tip corect de hârtie previne producerea blocajelor şi a problemelor de imprimare.

Pentru a preveni blocajele de hârtie şi scăderea calității de imprimare:

- Utilizați *întotdeauna* hârtie nouă, nedeteriorată.
- Înainte de a încărca hârtia, verificați care este partea hârtiei pe care se recomandă imprimarea. De obicei, această informație este indicată pe ambalaj.
- *Nu utilizați* hârtie care a fost tăiată sau decupată manual.
- *Nu* amestecați hârtii de diferite dimensiuni, tipuri sau greutăți în aceeaşi tavă; în caz contrar, se vor produce blocaje de hârtie.
- *Nu* utilizați hârtie cretată decât dacă este destinată imprimării electrofotografice.

Selectarea formularelor preimprimate și a hârtiilor cu antet

Utilizați aceste indicații la selectarea formularelor preimprimate şi a hârtiilor cu antet:

- Utilizați fibră lungă pentru hârtie cu greutatea cuprinsă între 60 şi 90 g/m^2 (16 şi 24 livre).
- Utilizați numai formulare şi hârtii cu antet imprimate printr-un proces de gravare sau litografiere offset.
- Evitați hârtia cu suprafață aspră sau textură pronunțată.

Utilizați hârtii imprimate cu cerneluri rezistente la căldură, destinate copiatoarelor xerografice. Cerneala trebuie să poată suporta temperaturi de până la 190°C (374°F), fără a se topi sau emite substanțe periculoase. Utilizați cerneluri care nu sunt afectate de răşinile din toner. În general, cernelurile pe bază de ulei sau de oxidare satisfac aceste cerințe; cernelurile pe bază de latex nu satisfac aceste cerințe. Dacă nu sunteți sigur, contactați furnizorul de hârtie.

Hârtiile preimprimate (de ex., cele cu antet) trebuie să poată suporta temperaturi de până la 190°C (374°F), fără a se topi sau emite substanțe periculoase

Utilizarea hârtiei reciclate și a altor tipuri de hârtie de birou

Fiind o companie preocupată de mediu, Lexmark încurajează utilizarea hârtiei reciclate, produsă special pentru imprimantele cu laser (electrofotografice).

Deşi nu putem să generalizăm şi să afirmăm că hârtia reciclată de orice tip se va alimenta corect, Lexmark testează constant hârtie reciclată, reprocesată în hârtie de copiator, disponibilă pe piața globală. Această testare ştiințifică este efectuată riguros şi disciplinat. Sunt luați în considerare numeroşi factori, atât separat, cât şi cumulat, inclusiv următorii:

- Cantitatea de deşeuri (Lexmark testează un conținut de până la 100% din deşeuri.)
- Condiții de temperatură şi umiditate (camerele de testare simulează clima din întreaga lume.)
- Conținut de umiditate (hârtia business trebuie să aibă umiditate scăzută: 4–5%.)
- Rezistența la îndoire şi rigiditatea adecvată înseamnă o alimentare optimă prin imprimantă.
- Grosimea (afectează cât se poate încărca într-o tavă)
- Rugozitatea suprafeței (măsurată în unități Sheffield, afectează claritatea imprimării şi aderența tonerului pe hârtie)
- Fricțiunea suprafeței (determină cât de uşor pot fi separate colile)
- Fibrele şi distribuția acestora în hârtie (afectează încrețirea, care, la rândul său, influențează comportamentul mecanic al hârtiei la deplasarea în imprimantă)
- Luminozitatea şi textura (aspectul vizual şi tactil)

Hârtia reciclată este mai bună ca oricând; cu toate acestea, cantitatea de conținut reciclat dintr-o hârtie afectează gradul de control asupra materiei străine. Dar, deşi hârtia reciclată este o bună modalitate de a imprima într-un mod ecologic, aceasta nu este perfectă. Energia necesară pentru eliminarea cernelii şi tratarea cu aditivi, cum ar fi coloranții şi "lipiciul", generează adeseori mai multe emisii de carbon decât producția de hârtie normală. Cu toate acestea, utilizarea hârtiei reciclate permite o mai bună administrare generală a resurselor.

Lexmark se preocupă de utilizarea responsabilă a hârtiei în general, pe baza evaluărilor ciclurilor de viață ale produselor sale. Pentru a înțelege mai bine impactul imprimantelor asupra mediului, compania a solicitat efectuarea unui număr de evaluări ale ciclului de viață şi a descoperit că hârtia este principalul factor responsabil pentru emisiile de carbon (până la 80%) cauzate pe întreaga durată de viață a unui dispozitiv (de la proiectare până la sfârşitul vieții). Acest lucru se datorează proceselor de fabricație solicitante de energie, necesare pentru fabricarea hârtiei.

Astfel, Lexmark încearcă să sensibilizeze clienții şi partenerii cu privire la minimizarea impactului hârtiei. Utilizarea hârtiei reciclate este una dintre modalități. Eliminarea consumului excesiv şi inutil de hârtie este o altă modalitate. Lexmark este o companie bine dotată pentru a ajuta clienții să minimizeze deşeurile provenite din imprimare şi copiere. În plus, compania încurajează achiziționarea hârtiei de la furnizori care demonstrează angajamentul față de practicile de protecție în silvicultură.

Lexmark nu susține anumiți furnizori, deşi păstrează o listă de produse de conversie pentru aplicații speciale. Totuşi, următoarele recomandări privind selecția hârtiei vor contribui la reducerea impactului imprimării asupra mediului:

1. Minimizați consumul de hârtie.
2. Fiți selectivi privitor la originea fibrei de lemn. Achiziționați de la furnizori certificați conform Forestry Stewardship Council (Consiliul de administrare a pădurilor, FSC) sau Program for the Endorsement of Forest Certification (Programul pentru susținerea sistemelor de certificare în domeniul forestier, PEFC). Aceste certificări garantează faptul că producătorul de hârtie utilizează celuloză de lemn provenită de la operatori forestieri care utilizează un management şi practici de restaurare responsabile ecologic şi social.
3. Alegeți hârtia cea mai adecvată nevoilor dvs. de imprimare: hârtie obişnuită, certificată, de 75 sau 80 g/m^2, hârtie cu greutate mică sau hârtie reciclată.

Exemple de hârtie neacceptată

Rezultatele testelor indică faptul că următoarele tipuri de hârtie prezintă un risc pentru utilizarea în imprimantele laser:

- Hârtia tratată chimic, utilizată pentru efectuarea copiilor fără indigo, cunoscută şi sub denumirea de *hârtie fără carbon*
- Hârtie preimprimată cu elemente chimice care pot contamina imprimanta
- Hârtie preimprimată care poate fi afectată de temperatura din unitatea de fuziune a imprimantei
- Hârtia preimprimată, care necesită o înregistrare (locația precisă pe pagină) mai mare de ±2,3 mm (±0,9 in.), precum formularele pentru recunoaşterea optică a caracterelor (OCR). În unele cazuri, înregistrarea poate fi reglată cu un software în vederea imprimării corecte pe aceste formulare.
- Hârtie cretată (care poate fi ştearsă), hârtie sintetică, hârtie termică
- Hârtie cu margini proeminente, cu textură aspră sau proeminentă, ondulată
- Hârtia reciclată, care nu trece testul EN12281:2002 (test european)
- Hârtie cu greutatea mai mică de 60 g/m^2 (16 lb)
- Formulare sau documente compuse din mai multe părți

Pentru mai multe informații despre Lexmark, vizitați **www.lexmark.com**. Informațiile generale cu privire la protecția mediului pot fi găsite la linkul **Environmental Sustainability (Protejarea mediului)**.

Depozitarea hârtiei

Utilizați aceste indicații pentru depozitarea hârtiei, pentru a preîntâmpina crearea blocajelor şi obținerea unei calități inegale la tipărire:

- Pentru rezultate optime, depozitați hârtia în locuri în care temperatura este de 21°C (70°F) şi umiditatea relativă este de 40%. Majoritatea producătorilor recomandă imprimarea la o temperatură cuprinsă între 18 şi 24°C (65 şi 75°F) cu umiditatea relativă cuprinsă între 40 şi 60%.
- Depozitați hârtia în cutii de carton, pe un stativ de lemn sau pe un raft, şi nu pe podea.
- Depozitați topuri individuale pe o suprafață plană.
- Nu depozitați alte obiecte deasupra topurilor individuale de hârtie.
- Scoateți hârtia din carton sau din ambalaj numai când sunteți pregătit să o încărcați în imprimantă. Cartonul sau ambalajul vă ajută să păstrați hârtia curată, uscată şi dreaptă.

Dimensiuni, tipuri și greutăți acceptate pentru hârtie

Următoarele tabele furnizează informații despre sursele standard şi opționale de hârtie şi despre dimensiunile, tipurile şi greutățile de hârtie pe care le acceptă acestea.

Notă: Pentru a utiliza o dimensiune de hârtie care nu este listată, configurați o Dimensiune universală de hârtie.

Dimensiuni acceptate pentru hârtie

Dimensiunea şi tipul hârtiei	Tavă de 520 de coli	Sertar de 2000 de coli	Alimentator MF	Hârtie alimentată manual	Plic alimentat manual	Duplex (Față-verso)	ADF	Geam scaner
A4 210 x 297 mm (8,27 x 11,7 in.)	√[1]	√[1, 6]	√[2, 6]	√[2, 6]	X	√[2, 5, 6]	√	√[(1, 4, 6) & (2, 4, 5)]
A5 148 x 210 mm (5,83 x 8,27 in.)	√[1, 5]	X	√[2, 5]	√[2, 5]	X	√[2, 5]	√[(1, 4, 6) & (1, 3, 5)]	√[(2, 4, 6) & (1, 3, 5, 6)]

[1] Sursa acceptă dimensiunea cu *detectarea dimensiunii*.

[2] Sursa acceptă dimensiunea fără *detectarea dimensiunii*.

[3] Dimensiunea de hârtie este acceptată dacă imprimanta este setată la metric.

[4] Dimensiunea de hârtie este acceptată dacă imprimanta este setată la US (S.U.A.).

[5] Dimensiunea de hârtie este acceptată dacă este încărcată cu orientarea după latura scurtă.

[6] Dimensiunea de hârtie este acceptată dacă este încărcată cu orientarea după latura lungă.

[7] Tipărirea plicurilor de dimensiuni personalizate nu este acceptată.

[8] Sursa acceptă numai dimensiuni de hârtie de maximum 11,69 in.

Dimensiunea şi tipul hârtiei	Tavă de 520 de coli	Sertar de 2000 de coli	Alimentator MF	Hârtie alimentată manual	Plic alimentat manual	Duplex (Față-verso)	ADF	Geam scaner
A6 105 x 148 mm (4,13 x 5,83 in.)	X	X	√[2]	√[2]	X	X	X	√[1, 3]
JIS B5 182 x 257 mm (7,17 x 10,1 in.)	√[1, 6]	√[1, 6]	√[2, 6]	√[2, 6]	X	√[2, 6]	√[(1, 4, 6) & (1, 3, 5)]	√[(2, 4, 6) & (1, 3, 5, 6)]
Letter 216 x 279 mm (8,5 x 11 in.)	√[1]	√[1, 6]	√[2, 6]	√[2, 6]	X	√[2, 5, 6]	√	√[1, 3, 4, 5, 6]
Legal 216 x 356 mm (8,5 x 14 in.)	√[1]	X	√[2]	√[2]	X	√[(1, 4) & (2, 3)]	√[1, 3, 4]	√[(1, 4, 6) & (2, 3, 5)]
Executive 184 x 267 mm (7,25 x 10,5 in.)	√[1, 6]	√[1, 6]	√[2, 6]	√[2, 6]	X	√[(1, 4, 6) & (1, 3, 5)]	√[1, 3, 4, 5, 6]	√[(1, 4, 6) & (2, 3, 5)]
JIS B4 257 x 364 mm (10,12 x 14,33 in.)	√[1]	X	√[2]	√[2]	X	√[2]	√[1]	√[(2, 4) & (1, 3)]
A3 297 x 420 mm (11,69 x 16,54 in.)	√[1]	X	√[2]	√[2]	X	√[2]	√[1]	√[1, 3, 4]
SRA3 320 x 450 mm (12,59 x 17,71 in.)	√	X	√	X	X	√	X	X
11x17 279 x 432 mm (11 x 17 in.)	√[1]	X	√[2]	√[2]	X	√[2]	√[1]	√[1, 3, 4]
12 x 18 305 x 457 mm (12 x 18 in.)	√	X	√	X	X	√	X	X
Oficio (Mexic) 216 x 340 mm (8,5 x 13,4 in.)	√[2]	X	√[2]	√[2]	X	√[2]	√[2]	√[2]

[1] Sursa acceptă dimensiunea cu *detectarea dimensiunii*.

[2] Sursa acceptă dimensiunea fără *detectarea dimensiunii*.

[3] Dimensiunea de hârtie este acceptată dacă imprimanta este setată la metric.

[4] Dimensiunea de hârtie este acceptată dacă imprimanta este setată la US (S.U.A.).

[5] Dimensiunea de hârtie este acceptată dacă este încărcată cu orientarea după latura scurtă.

[6] Dimensiunea de hârtie este acceptată dacă este încărcată cu orientarea după latura lungă.

[7] Tipărirea plicurilor de dimensiuni personalizate nu este acceptată.

[8] Sursa acceptă numai dimensiuni de hârtie de maximum 11,69 in.

Dimensiunea şi tipul hârtiei	Tavă de 520 de coli	Sertar de 2000 de coli	Alimen-tator MF	Hârtie alimentată manual	Plic alimentat manual	Duplex (Față-verso)	ADF	Geam scaner
Folio 216 x 330 mm (8,5 x 13 in.)	√[1]	X	√[2]	√[2]	X	√[2]	√[1, 2, 3, 4]	√[(2, 4) & (1, 3)]
Statement 140 x 216 mm (5,5 x 8,5 in.)	√[1, 5]	X	√[2, 5]	√[2, 5]	X	√[2, 5]	√[1, 4, 5, 6]	√[1, 4, 5, 6]
Universal • 76,2–296,93 x 76,2–1219,2 mm (3–11,69 x 3–48 in.) • 297,18–320,29 x 76,2–609,6 mm (11,70–12,61 x 3–24 in.) • 320,55–609,6 x 76,2–320,29 mm (12,62–24 x 3–12,61 in.) • 609,85–1219,2 x 76,2–296,93 mm (24,01–48 x 3–11,69 in.)	√[2, 8]	X	√[2]	√[2]	X	√[2]	√[2]	√[2]
Plic 7 3/4 (Monarch) 98 x 191 mm (3,875 x 7,5 in.)	X	X	√[2]	X	√[2]	X	X	X
9 Envelope (Plic 9) 98 x 226 mm (3,875 x 8,9 in.)	X	X	X	X	X	X	X	X
Plic Com 10 105 x 241 mm (4,12 x 9,5 in.)	X	X	√[2]	X	√[2]	X	X	X
DL Envelope (Plic DL) 110 x 220 mm (4,33 x 8,66 in.)	X	X	√[2]	X	√[2]	X	X	X

[1] Sursa acceptă dimensiunea cu *detectarea dimensiunii*.

[2] Sursa acceptă dimensiunea fără *detectarea dimensiunii*.

[3] Dimensiunea de hârtie este acceptată dacă imprimanta este setată la metric.

[4] Dimensiunea de hârtie este acceptată dacă imprimanta este setată la US (S.U.A.).

[5] Dimensiunea de hârtie este acceptată dacă este încărcată cu orientarea după latura scurtă.

[6] Dimensiunea de hârtie este acceptată dacă este încărcată cu orientarea după latura lungă.

[7] Tipărirea plicurilor de dimensiuni personalizate nu este acceptată.

[8] Sursa acceptă numai dimensiuni de hârtie de maximum 11,69 in.

Dimensiunea şi tipul hârtiei	Tavă de 520 de coli	Sertar de 2000 de coli	Alimentator MF	Hârtie alimentată manual	Plic alimentat manual	Duplex (Față-verso)	ADF	Geam scaner
C5 Envelope (Plic C5) 162 x 229 mm (6,38 x 9,01 in.)	X	X	✓[2]	X	✓[2]	X	X	X
B5 Envelope (Plic B5) 176 x 250 mm (6,93 x 9,84 in.)	X	X	X	X	X	X	X	X
Altă dimensiune plic[7] De la 76,22 x 76,22 mm (3 x 3 in.) până la 296,93 x 427,48 mm (11,69 x 16,83 in.)	X	X	X	X	X	X	X	X

[1] Sursa acceptă dimensiunea cu *detectarea dimensiunii*.

[2] Sursa acceptă dimensiunea fără *detectarea dimensiunii*.

[3] Dimensiunea de hârtie este acceptată dacă imprimanta este setată la metric.

[4] Dimensiunea de hârtie este acceptată dacă imprimanta este setată la US (S.U.A.).

[5] Dimensiunea de hârtie este acceptată dacă este încărcată cu orientarea după latura scurtă.

[6] Dimensiunea de hârtie este acceptată dacă este încărcată cu orientarea după latura lungă.

[7] Tipărirea plicurilor de dimensiuni personalizate nu este acceptată.

[8] Sursa acceptă numai dimensiuni de hârtie de maximum 11,69 in.

Tipuri și greutăți de hârtie acceptate

Imprimantă

Imprimanta acceptă greutăți pentru hârtie de 60–300 g/m^2 (16–80 lb). Unitatea duplex acceptă greutăți de hârtie de 60–169 g/m^2 (16–32 de livre).

Notă: Etichetele, foliile transparente, plicurile şi cartoanele se imprimă întotdeauna cu o viteză redusă.

Tip de hârtie	Tavă de 520 de coli	Sertar de 2000 de coli	Alimentator MF	Hârtie alimentată manual	Plic alimentat manual	Duplex (Față-verso)	ADF	Geam scaner
Paper (Hârtie) • Obişnuită • Bond • Glossy (Lucioasă) • Colorată • Letterhead (Hârtie cu antet) • Light (Uşoară) • Heavy (Grea) • Preprinted (Preimprimată) • Recycled (Reciclată)	✓	✓	✓	✓	X	✓	✓	✓

Tip de hârtie	Tavă de 520 de coli	Sertar de 2000 de coli	Alimen-tator MF	Hârtie alimentată manual	Plic alimentat manual	Duplex (Față-verso)	ADF	Geam scaner
Heavy Glossy (Grea lucioasă)	✓	✓	✓	✓	X	X	✓	✓
Custom Type [x] (Tip particularizat [x])	✓	✓	✓	✓	✓	✓	✓	✓
Hârtie aspră/de bumbac	✓	✓	✓	✓	X	X	✓	✓
Rough Envelope (Plic aspru)	✓	✓	✓	✓	✓	✓	✓	✓
Card stock (Carton)	✓	✓	✓	✓	X	X	X	✓
Folii transparente	✓	✓	✓	✓	X	X	X	✓
Labels (Etichete) • Hârtie • Vinilin	✓	✓	✓	✓	X	X	X	✓
Envelopes (Plicuri)	X	X	✓	X	✓	X	X	✓

Finisor

Utilizați acest tabel pentru a determina destinațiile posibile pentru ieşire ale lucrărilor de imprimare care utilizează tipurile şi greutățile de hârtie acceptate. Capacitatea de hârtie pentru fiecare dintre recipientele de ieşire este listată între paranteze. Estimările capacității de hârtie sunt calculate pe baza hârtiei de 75 g/m^2 (20 lb).

Recipientul standard al finisorului acceptă greutăți de hârtie de 60–300 g/m^2 (16–80 lb), recipientul 1 acceptă greutăți de hârtie de 60–220 g/m^2 (16–60 lb) şi recipientul 2 (producător de broşuri) acceptă greutăți de hârtie de 60–90 g/m^2 (16–24 lb), plus o copertă suplimentară cu greutatea de până la 220 g/m^2 (60 lb).

Tip de hârtie	Recipient standard 500 de coli	Al doilea recipient de ieşire	Bin 1 (Recipientul 1)	Bin 2 (Recipientul 2)	Bin 3 (Recipientul 3)
Hârtie obişnuită	✓	✓	✓	✓	✓
Card stock (Carton)	✓	✓	✓	✓	X
Transparency (Folii transparente)	✓	✓	✓	✓	✓
Reciclată	✓	✓	X	X	✓
Glossy (Lucioasă)	✓	✓	✓	✓	X
Hârtie grea lucioasă	✓	✓	✓	✓	X
Labels (Etichete)	✓	✓	X	X	X
Etichete de vinilin	X	X	X	X	X
Bond	✓	✓	✓	✓	✓

Tip de hârtie	Recipient standard 500 de coli	Al doilea recipient de ieşire	Bin 1 (Recipientul 1)	Bin 2 (Recipientul 2)	Bin 3 (Recipientul 3)
Plicuri	✓	✓	X	X	X
Plic aspru	✓	✓	X	X	X
Letterhead (Hârtie cu antet)	✓	✓	✓	✓	✓
Preprinted (Hârtie preimprimată)	✓	✓	✓	✓	✓
Hârtie colorată	✓	✓	✓	✓	✓
Hârtie uşoară	✓	✓	✓	✓	✓
Hârtie grea	✓	✓	✓	✓	X
Hârtie aspră/de bumbac	✓	✓	✓	✓	✓
Custom Type [x] (Tip particularizat [x])	✓	✓	✓	✓	✓

Caracteristici de finisare acceptate

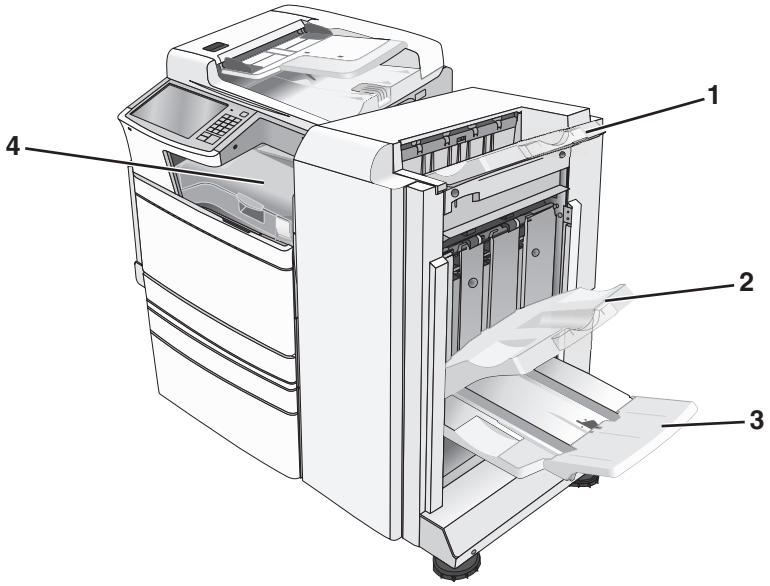

1	Recipient standard finisor
2	Recipient finisor 1
3	Recipient finisor 2 (producător de broşuri)
4	Transport hârtie

Note:

- Finisorul afişat este finisorul de broşuri. Recipientul 2 este disponibil numai când este instalat finisorul de broşuri.
- Toate capacitățile tăvii pentru hârtie se bazează pe hârtie 75-g/m^2 (20-lb).

Transport hârtie

- Capacitatea este de 50 de coli de hârtie.
- Opțiunile de finisare nu sunt acceptate de acest recipient.
- Plicurile sunt dirijate aici.
- Hârtia Universal este dirijată aici atunci când este mai lungă de 483 mm (19 inchi) sau mai scurtă de 148 mm (6 inchi).

Recipient standard finisor

- Capacitatea este de 500 de coli de hârtie.
- Plicurile şi hârtia de dimensiune executive- nu sunt acceptate în acest recipient.
- Opțiunile de finisare nu sunt acceptate de acest recipient.

Bin 1 (Recipientul 1)

- Capacitatea este de 3.000 de coli de hârtie, dacă finisorul standard este instalat.
- Capacitatea este de 1.500 de coli de hârtie, dacă finisorul de broşuri este instalat.

Dimensiune	Perforare*	Decalaj	Capsare Simplă/Dublă	Capsare dublă dublă
A3	✓	✓	✓	✓
A4	✓	✓	✓	✓
A5	X	X	X	X
Executive	✓	✓	✓	X
Folio	X	✓	✓	X
JIS B4	✓	✓	✓	X
JIS B5	✓	✓	✓	X
Legal	X	✓	✓	X
Letter	✓	✓	✓	✓
Statement	X	X	X	✓

* Pentru dimensiunea universală de hârtie, latura de finisare trebuie să fie de cel puțin 9 in. (229 mm) pentru o perforare cu 3 găuri şi 10 in. (254 mm) pentru o perforare cu 4 găuri.

Perforare—Selectați dintre perforare cu două, trei sau patru găuri

Capsare simplă—Utilizați numai o capsă

Capsare dublă—Utilizați două capse

Capsare dublă dublă—Utilizați două seturi de două capse. Această setare este acceptată numai pentru lățimi între 8 in. (203 mm) şi 12 in. (297 mm) cu lungimi între 7 in. (182 mm) şi 17 in. (432 mm).

Dimensiune	Perforare*	Decalaj	Capsare Simplă/Dublă	Capsare dublă dublă
Tabloid	✓	✓	✓	X
Universal	✓	✓	✓	✓
Envelopes (any size) - Plicuri (toate dimensiunile)	X	X	X	X

* Pentru dimensiunea universală de hârtie, latura de finisare trebuie să fie de cel puțin 9 in. (229 mm) pentru o perforare cu 3 găuri şi 10 in. (254 mm) pentru o perforare cu 4 găuri.

Perforare—Selectați dintre perforare cu două, trei sau patru găuri

Capsare simplă—Utilizați numai o capsă

Capsare dublă—Utilizați două capse

Capsare dublă dublă—Utilizați două seturi de două capse. Această setare este acceptată numai pentru lățimi între 8 in. (203 mm) şi 12 in. (297 mm) cu lungimi între 7 in. (182 mm) şi 17 in. (432 mm).

Recipientul 2 (producător de broșuri)

Recipientul 2 este disponibil numai când este instalat finisorul de broşuri. Capacitatea de hârtie a recipientului 2 (producător de broşuri) este de 270 de coli sau de 18 seturi a câte 15 broşuri.

Dimensiune	Pliere dublă	Booklet fold (Pliere broşură)	Capsare pe muchie
A3	✓	✓	✓
A4 (doar SEF)	✓	✓	✓
A5	X	X	X
Executive	X	X	X
SRA3	✓	✓	✓
12 x 18	✓	✓	✓
Folio	✓	✓	✓
JIS B4	✓	✓	✓
JIS B5	X	X	X
Legal	✓	✓	✓
Letter (doar SEF)	✓	✓	✓
Statement	X	X	X
Tabloid	✓	✓	✓
Universală	X	X	X

SEF - Hârtia este încărcată cu orientarea după latura scurtă. Muchia scurtă a hârtiei este introdusă mai întâi în imprimantă.

Pliere dublă - Fiecare pagină este pliată individual şi stivuită separat.

Pliere broşură - O lucrare de imprimare pe mai multe pagini este pliată pe centru într-o singură broşură.

Saddle staple (Capsare pe muchie) - O lucrare de imprimare pliată ca broşură este capsată pe centrul plierii.

Dimensiune	Pliere dublă	Booklet fold (Pliere broşură)	Capsare pe muchie
Envelopes (any size) - Plicuri (toate dimensiunile)	**X**	**X**	**X**
SEF - Hârtia este încărcată cu orientarea după latura scurtă. Muchia scurtă a hârtiei este introdusă mai întâi în imprimantă. **Pliere dublă** - Fiecare pagină este pliată individual şi stivuită separat. **Pliere broşură** - O lucrare de imprimare pe mai multe pagini este pliată pe centru într-o singură broşură. **Saddle staple (Capsare pe muchie)** - O lucrare de imprimare pliată ca broşură este capsată pe centrul plierii.			

Setarea recipientului de ieșire al finisorului

1. Din ecranul de început, navigați la:

   > **Meniu Hârtie** > **Configurare recipient** > **Recipient de ieşire**

2. Selectați un recipient, apoi atingeți **Remitere**.

Note:

- Această caracteristică este disponibilă numai când este instalat un finisor.
- Recipientul finisor standard din fabrică este setarea prestabilită din fabrică.

Imprimare

Selectarea şi manevrarea hârtiei şi a suporturilor de imprimare speciale pot afecta eficiența imprimării documentelor. Pentru informații suplimentare, consultați “Evitarea blocajelor” la pagina 269 şi “Depozitarea hârtiei” la pagina 79.

Imprimarea unui document

Imprimarea unui document

1. Din meniul Paper (Hârtie) de la panoul de control al imprimantei, setați Paper Type (Tip hârtie) şi Paper Size (Dimensiune hârtie) conform valorilor pentru hârtia încărcată în tavă.
2. Trimiteți lucrarea de imprimat:

   Pentru utilizatorii de Windows

   a. Cu un document deschis, faceți clic pe **File (Fişier)** > **Print (Imprimare)**.
   b. Faceți clic pe **Properties (Proprietăți)**, **Preferences (Preferințe)**, **Options (Opțiuni)** sau **Setup (Configurare)**.
   c. Ajustați setările după cum este necesar.
   d. Faceți clic pe **OK** > **Print (Imprimare)**.

   Pentru utilizatorii de Macintosh

   a. Particularizați setările după cum este necesar, în dialogul Page Setup (Inițializare pagină):
      1. Având documentul deschis, selectați **File (Fişier)** > **Page Setup (Configurare pagină)**.
      2. Alegeți o dimensiune de hârtie sau creați o dimensiune particularizată care corespunde hârtiei încărcate.
      3. Faceți clic pe **OK**.
   b. Particularizați setările după cum este necesar, în dialogul Print (Imprimare):
      1. Cu un document deschis, alegeți **File (Fişier)** > **Print (Imprimare)**.
         Dacă este necesar, faceți clic pe triunghiul de informare pentru a vedea mai multe opțiuni.
      2. Din dialogul Print (Imprimare) şi din meniurile pop-up, ajustați setările după cum este necesar.

         Notă: Dacă doriți să imprimați pe un anumit tip de hârtie, ajustați setarea pentru tipul hârtiei astfel încât să corespundă hârtiei încărcate în imprimantă sau selectați tava ori alimentatorul corespunzător.
      3. Faceți clic pe **Print (Imprimare)**.

Imprimarea alb-negru

Din ecranul de început, navigați la:

> **Settings (Setări)** > **Print Settings (Setări de imprimare)** > **Meniul Quality (Calitate)** > **Print Mode (Modul Imprimare)** > **Black Only (Numai negru)** > **Submit (Remitere)**

Reglarea luminozității tonerului

1 Tastați adresa IP a imprimantei în câmpul de adresă al browserul Web.

   Dacă nu cunoaşteți adresa IP a imprimantei, aveți posibilitatea să:

   - Vizualizați adresa IP în panoul de control al imprimantei, în secțiunea TCP/IP, sub meniul Networks/Ports (Rețele/Porturi).
   - Imprimați o pagină de configurare pentru rețea sau paginile cu setări de meniuri şi identificați adresa IP în secțiunea TCP/IP.

2 Faceți clic pe **Settings (Setări)** > **Print Settings (Setări de imprimare)** > **Meniul Quality (Calitate)** > **Toner Darkness (Luminozitate toner)**.

3 Reglați setarea de luminozitate a tonerului.

4 Faceți clic pe **Submit (Remitere)**.

Utilizarea setărilor Max Speed (Viteză maximă) și Max Yield (Randament maxim)

Setările Max Speed (Viteză maximă) şi Max Yield (Randament maxim) vă permit să alegeți între o viteză mai mare de imprimare şi un randament mai mare al tonerului. Setarea prestabilită din fabrică este Max Yield (Randament maxim).

- **Max Speed (Viteză maximă)** - Imprimă în modul color, cu excepția cazului în care în driver se selectează modul Black Only (Numai negru). Imprimă în modul Black Only (Numai negru) dacă este selectată această setare a driverului.
- **Max Yield (Randament maxim)** - Comută între modurile Black Only (Numai negru) şi Color, în funcție de conținutul de culoare identificat pe fiecare pagină. Comutarea frecventă între moduri de culoare poate avea ca rezultat o viteză mai mică de imprimare în cazul în care conținutul paginilor este combinat.

Utilizarea serverului Embedded Web Server

1 Tastați adresa IP a imprimantei în câmpul de adresă al browserul Web.

   Dacă nu cunoaşteți adresa IP a imprimantei, aveți posibilitatea să:

   - Vizualizați adresa IP în panoul de control al imprimantei, în secțiunea TCP/IP, sub meniul Networks/Ports (Rețele/Porturi).
   - Imprimați o pagină de configurare pentru rețea sau paginile cu setări de meniuri şi identificați adresa IP în secțiunea TCP/IP.

2 Faceți clic pe **Configuration (Configurație)** > **Print Settings (Setări imprimare)** > **meniul Setup (Configurare)**.

3 Din lista Printer Usage (Utilizare imprimantă), selectați **Max Speed (Viteză maximă)** sau **Max Yield (Randament maxim)**.

4 Faceți clic pe **Submit (Remitere)**.

Utilizarea panoului de control al imprimantei

1 Navigați la:

> **Settings (Setări)** > **Print Settings (Setări imprimare)** > **meniul Setup (Configurare)**

2 Din lista Printer Usage (Utilizare imprimantă), selectați **Max Speed (Viteză maximă)** sau **Max Yield (Randament maxim)**.

3 Atingeți **Submit (Remitere)**.

Imprimarea de pe un dispozitiv mobil

Pentru lista dispozitivelor mobile acceptate şi pentru a descărca o aplicație compatibilă pentru imprimarea de pe dispozitivul mobil, vizitați **http://lexmark.com/mobile**.

Notă: Pot fi disponibile aplicații pentru imprimare de pe dispozitivul mobil şi de la producătorul dispozitivului dvs. mobil.

Imprimarea de pe o unitate flash

Imprimarea de pe o unitate flash

Note:

- Înainte de a imprima un fişier PDF criptat, introduceți parola fişierului de la panoul de control al imprimantei.
- Nu puteți imprima fişiere pentru care nu aveți permisiuni de imprimare.

1 Introduceți o unitate flash în portul USB.

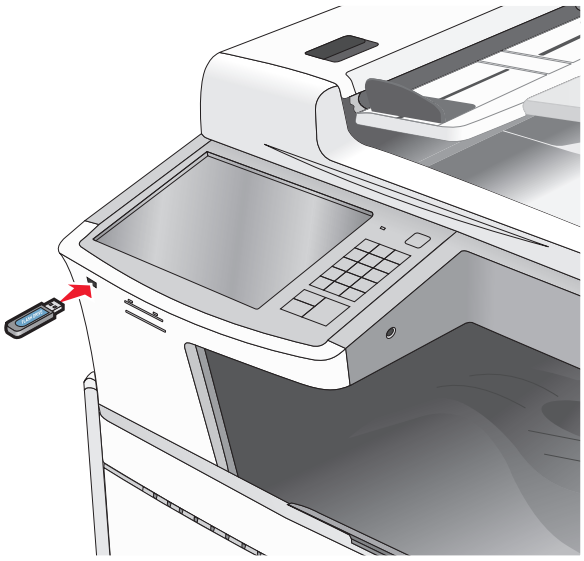

Note:

- Dacă introduceți unitatea flash în timp ce imprimanta necesită atenția dvs., de exemplu, în timpul unui blocaj, unitatea flash va fi ignorată.

- Dacă introduceți unitatea flash în timp ce imprimanta procesează alte lucrări de imprimare, va fi afişat mesajul **Busy (Ocupat)**. După ce sunt procesate aceste lucrări de imprimare, puteți avea nevoie să vizualizați lista de lucrări în aşteptare, pentru a imprima documentele de pe unitatea flash.

Avertisment - Pericol de deteriorare: Nu atingeți cablul USB, niciun adaptor de rețea sau conector şi nici dispozitivul de memorie sau imprimanta în zonele indicate în timp ce un dispozitiv de memorie este utilizat activ pentru imprimare, citire sau scriere. Poate să survină o pierdere de date.

2 De la panoul de control al imprimantei, atingeți documentul pe care doriți să îl imprimați.

3 Atingeți săgețile pentru a mări numărul de copii pe care doriți să le imprimați, apoi atingeți **Print (Imprimare)**.

Note:

- Nu scoateți unitatea flash din porul USB înainte de terminarea imprimării documentului.
- Dacă lăsați unitatea flash în imprimantă după ce părăsiți ecranul inițial al meniului USB, puteți încă să imprimați documente de pe unitatea flash, sub formă de lucrări în aşteptare.

Unități flash și tipuri de fișiere acceptate

Unitate flash	Tip de fişier
• Lexar JumpDrive 2.0 Pro (de capacitate 256 MO, 512 MO sau 1 GO) • SanDisk Cruzer Mini (de capacitate 256 MO, 512 MO sau 1 GO) **Note:** • Unitățile flash USB de mare viteză trebuie să accepte standardul Full-Speed. Dispozitivele care acceptă doar conexiuni USB de mică viteză nu sunt compatibile. • Unitățile flash USB trebuie să accepte sistemul File Allocation Tables (FAT). Dispozitivele formatate cu New Technology File System (NTFS) sau în orice alt sistem de fişiere nu sunt acceptate.	Documente: • .pdf • .xps • .html Imagini: • .dcx • .gif • .JPEG sau .jpg • .bmp • .pcx • .TIFF sau .tif • .png

Imprimarea pe suporturi media speciale

Sfaturi pentru utilizarea hârtiei cu antet

- Utilizați hârtie cu antet specială pentru imprimante cu laser/LED.
- Înainte de a achiziționa cantități mari, imprimați eşantioane pe hârtia cu antet pe care doriți să o utilizați.
- Înainte de a încărca hârtia cu antet, flexați colile pentru a preveni lipirea acestora.
- Orientarea paginii este importantă când se imprimă pe hârtie cu antet.

Sursă	Față pentru imprimare	Orientarea hârtiei
Tăvi standard şi opționale (imprimare simplex)	Modelul hârtiei cu antet preimprimate se plasează cu fața în sus.	Când se alimentează pe muchia scurtă, marginea de sus a foii cu sigla se plasează în partea dreaptă a tăvii. Când se alimentează pe muchia lungă, antetul trebuie poziționat spre partea din spate a imprimantei.
Tăvi standard şi opționale (imprimare duplex)	Modelul hârtiei cu antet preimprimate se plasează cu fața în jos.	Marginea de sus a foii cu sigla se plasează în partea dreaptă a tăvii.
Alimentator multifuncțional (imprimare simplex)	Modelul hârtiei cu antet preimprimate se plasează cu fața în jos.	Marginea de sus a colii, cu sigla, trebuie să intre prima în alimentatorul multifuncțional.
Alimentator multifuncțional (imprimare duplex)	Modelul hârtiei cu antet preimprimate se plasează cu fața în sus.	Marginea de sus a colii, cu sigla, trebuie să intre ultima în alimentatorul multifuncțional.
Notă: Contactați producătorul sau distribuitorul pentru a verifica dacă hârtia cu antet aleasă poate fi utilizată de imprimante cu laser/LED.		

Sfaturi pentru utilizarea foliilor transparente

- Înainte de a achiziționa cantități mari, imprimați eşantioane pe foliile transparente pe care intenționați să le utilizați.
- Alimentați folii transparente din tava standard sau din alimentatorul multifuncțional.
- Din meniul Paper (Hârtie), setați Paper Type (Tip hârtie) la valoarea Transparency (Folii transparente).
- Utilizați folii transparente speciale pentru imprimante cu laser/LED. Foliile transparente trebuie să reziste la temperaturi de 230° C (446° F) fără a se topi, decolora, fără a desincroniza culorile şi fără a emite substanțe periculoase.
- Pentru a preveni problemele legate de calitate, evitați să lăsați amprente pe foliile transparente.
- Înainte de a încărca foliile transparente, flexați topul pentru a preveni lipirea acestora.
- Recomandăm foliile transparente Lexmark. Pentru informații despre plasarea comenzilor, accesați site-ul Web Lexmark la adresa **www.lexmark.com**.

Sfaturi pentru utilizarea plicurilor

Înainte de a achiziționa cantități mari, imprimați eşantioane pe plicurile pe care doriți să le utilizați.

- Utilizați plicuri speciale pentru imprimante cu laser/LED. Contactați producătorul sau distribuitorul pentru a verifica dacă plicurile rezistă la temperaturi de până la 220°C (446°F) fără a se lipi, încreți, îndoi excesiv şi fără a emite substanțe periculoase.
- Pentru performanțe optime, utilizați plicuri confecționate din hârtie de 90 g/m^2 (hârtie Bond de 24 de livre) sau cu 25% bumbac. Plicurile numai din bumbac nu trebuie să depăşească greutatea de 70 g/m^2 (hârtie Bond de 20 de livre).
- Utilizați numai plicuri noi din pachete nedeteriorate.
- Pentru a spori performanțele şi a minimiza blocajele, nu folosiți plicuri care:
  - Sunt prea îndoite sau încrețite
  - Sunt lipite unele de altele sau deteriorate în vreun fel.
  - Au ferestre, găuri, perforații, elemente decupabile sau în relief
  - Au agrafe metalice, elemente de legare sau de pliere.
  - Sunt construite prin întrepătrunderea elementelor
  - Au ataşate timbre poştale
  - Au substanța adezivă expusă când plicul este sigilat sau închis
  - Au colțuri îndoite
  - Au finisaje aspre, şifonate sau liniate
- Ajustați ghidajele pentru lățime la lățimea plicurilor.

Notă: Combinația între umiditatea mare (peste 60%) şi temperatura înaltă de tipărire poate conduce la şifonarea sau lipirea plicurilor.

Sfaturi pentru utilizarea etichetelor

Note:

- Etichetele de hârtie cu o față, concepute pentru imprimante laser/imprimante cu LED-uri, sunt acceptate pentru uz ocazional.
- Se recomandă imprimarea a mai puțin de 20 de pagini de etichete pe lună.

- Etichetele de vinil, farmaceutice şi cu două fețe nu sunt acceptate.

Pentru informații detaliate despre tipărirea pe etichete, caracteristici şi design, consultați *Card Stock & Label Guide (Ghidul pentru carton şi etichete)*, disponibil pe site-ul Web Lexmark la **http://support.lexmark.com.**

La tipărirea pe etichete:

- Utilizați etichete speciale pentru imprimante laser/LED. Contactați producătorul sau distribuitorul pentru a verifica dacă:
  - Etichetele pot suporta temperaturi de până la 210°C (410°F) fără a se lipi, încreți în exces, şifona sau emite substanțe periculoase.

    Notă: Etichetele se pot imprima la o temperatură de fuziune mai mare de până la 220°C (428°F) dacă Label Weight (Greutatea etichetei) este setată la Heavy (Greu). Selectați această setare cu ajutorul serverului EWS sau de la meniul Hârtie de la panoul de control al imprimantei.
  - Adezivii etichetelor, foaia de pe față (zona imprimabilă) şi suportul pot suporta presiuni de până la 25 psi (172 kPa) fără a se dezlipi, fără scurgeri pe lângă margini şi fără a emite vapori nocivi.
- Nu folosiți etichete fixate pe material lucios.
- Utilizați foi de etichete complete. Utilizarea foilor parțiale poate determina dezlipirea etichetelor în timpul tipăririi, determinând blocaje. De asemenea, foile parțiale pot contamina cu substanță adezivă imprimanta şi cartuşul, putând anula garanția pentru imprimantă şi cartuş.
- Nu utilizați etichete cu adezivul expus.
- Nu tipăriți la o distanță de 1 mm (0,04 in.) de marginea etichetei, de perforări sau între zonele de decupare a etichetei.
- Asigurați-vă că stratul adeziv nu ajunge la marginea colii. Se recomandă izolarea adezivului la cel puțin 1 mm (0,04 in.) de margini. Materialul adeziv contaminează imprimanta şi poate anula garanția.
- Dacă izolarea adezivului nu este posibilă, atunci îndepărtați o bandă de 1,6 mm (0,06 in.) de pe marginea introdusă în imprimantă şi de pe cea utilizată pentru introducerea hârtiei şi utilizați un adeziv care nu se scurge.
- Orientarea de tip Portret este cea mai indicată, în special pentru tipărirea de coduri de bare.

Sfaturi pentru utilizarea cartonului

Cartonul este un suport de imprimare specializat greu, compus dintr-un singur strat. Multe dintre caracteristicile sale (umiditatea conținutului, grosimea, textura etc.) pot afecta în mod semnificativ calitatea imprimării. Imprimați pe eşantioane de carton înainte de a achiziționa cantități mari.

- În meniul Hârtie, setați Carton pentru Tip hârtie.
- Selectați setarea potrivită pentru Textură hârtie.
- Rețineți faptul că preimprimarea, perforarea şi îndoirea pot afecta în mod semnificativ calitatea imprimării şi pot cauza blocaje sau alte dificultăți legate de hârtie.
- Contactați producătorul sau distribuitorul pentru a verifica dacă acest tip de carton rezistă la temperaturi de până la 220°C (446°F) fără emisii periculoase.
- Nu utilizați cartoane preimprimate cu substanțe care pot contamina imprimanta. Preimprimarea determină introducerea de componente semilichide şi volatile în imprimantă.
- Dacă este posibil, utilizați carton cu fibră scurtă.

Imprimarea lucrărilor confidențiale și a altor lucrări în așteptare

Stocarea lucrărilor de imprimare în imprimantă

Imprimanta se poate configura pentru a stoca lucrările de imprimare în memoria imprimantei până când lansați lucrarea de imprimare de la panoul de control al imprimantei.

Toate lucrările de imprimare ce pot fi inițiate de utilizator de la imprimantă se numesc *lucrări în aşteptare*.

Notă: Lucrările de imprimare Confidential (Confidențial), Verify (Verificare), Reserve (Rezervare) şi Repeat (Repetare) pot fi şterse dacă imprimanta necesită memorie suplimentară pentru a procesa alte lucrări în aşteptare.

Print job type (Tip lucrare de imprimare)	Descriere
Confidential (Confidențial)	Opțiunea Confidential (Confidențial) vă permite să puneți în aşteptare lucrările de imprimare pe computer până când introduceți codul PIN de la panoul de control. **Notă:** Codul PIN se configurează de la computer. Acesta trebuie să fie format din patru cifre cuprinse între 0–9.
Verify (Verificare)	Opțiunea Verify (Verificare) vă permite să imprimați o copie a unei lucrări de imprimare în timp ce imprimanta pune în aşteptare restul copiilor. Aceasta vă permite să verificați dacă prima copie este satisfăcătoare. După imprimarea tuturor copiilor, lucrarea de imprimare este ştearsă automat din memoria imprimantei.
Reserve (Rezervare)	Opțiunea Reserve (Rezervare) permite imprimantei să stocheze lucrări pentru imprimarea ulterioară. Lucrările de imprimare sunt puse în aşteptare până la ştergerea din meniul Held Jobs (Lucrări în aşteptare).
Repeat (Repetare)	Opțiunea Repeat (Repetare) imprimă *şi* stochează lucrările de imprimare în memoria imprimantei, pentru reimprimare.

Imprimarea lucrărilor confidențiale și a altor lucrări în așteptare

Notă: Lucrările de imprimare de tip Confidential (Confidențial) şi Verify (Verificare) vor fi şterse automat din memorie după imprimare. Lucrările de tip Repeat (Repetare) şi Reserve (Rezervare) sunt puse în aşteptare în imprimantă până când le ştergeți.

Pentru utilizatorii de Windows

1. Cu un document deschis, faceți clic pe **File (Fişier)** > **Print (Imprimare)**.
2. Faceți clic pe **Properties (Proprietăți)**, **Preferences (Preferințe)**, **Options (Opțiuni)** sau **Setup (Configurare)**.
3. Faceți clic pe **Print and Hold (Tipărire şi păstrare)**.
4. Selectați tipul lucrării de imprimare - Confidential (Confidențial), Repeat (Repetare), Reserve (Rezervare) sau Verify (Verificare), apoi atribuiți un nume de utilizator. Pentru lucrările de imprimare confidențiale, introduceți şi un cod PIN format din patru cifre.
5. Faceți clic pe **OK** sau pe **Print (Tipărire)**.

6 Din ecranul de început al imprimantei, iniţiaţi lucrarea de imprimare.
   - Pentru lucrări de imprimare confidenţiale, navigaţi la:
     Lucrări în aşteptare > numele dvs. de utilizator > **Lucrări confidenţiale** > introduceţi PIN-ul > selectaţi lucrarea de imprimare > specificaţi numărul de copii > **Imprimare**
   - Pentru alte lucrări de imprimare, navigaţi la:
     Lucrări în aşteptare > numele dvs. de utilizator > selectaţi lucrarea de imprimare > specificaţi numărul de copii > **Imprimare**

Pentru utilizatorii de Macintosh

1 Cu un document deschis, selectaţi **File (Fişier)** > **Print (Imprimare)**.
   Dacă este necesar, faceţi clic pe triunghiul de informare pentru a vedea mai multe opţiuni.
2 Din opţiunile de imprimare sau din meniul pop-up Copies & Pages (Copii şi pagini), selectaţi **Job Routing (Direcţionare lucrare)**.
3 Selectaţi tipul lucrării de imprimare - Confidential (Confidenţial), Repeat (Repetare), Reserve (Rezervare) sau Verify (Verificare), apoi atribuiţi un nume de utilizator. Pentru lucrările de imprimare confidenţiale, introduceţi şi un cod PIN format din patru cifre.
4 Faceţi clic pe **OK** sau pe **Print (Tipărire)**.
5 Din ecranul de început al imprimantei, iniţiaţi lucrarea de imprimare.
   - Pentru lucrări de imprimare confidenţiale, navigaţi la:
     Lucrări în aşteptare > numele dvs. de utilizator > **Lucrări confidenţiale** > introduceţi PIN-ul > selectaţi lucrarea de imprimare > specificaţi numărul de copii > **Imprimare**
   - Pentru alte lucrări de imprimare, navigaţi la:
     Lucrări în aşteptare > numele dvs. de utilizator > selectaţi lucrarea de imprimare > specificaţi numărul de copii > **Imprimare**

Tipărirea paginilor de informaţii

Imprimarea unei liste de eşantioane de fonturi

1 Din ecranul de început, navigaţi la:
   > **Reports (Rapoarte)** > **Print Fonts (Imprimare fonturi)**
2 Atingeţi **PCL Fonts (Fonturi PCL)** sau **PostScript Fonts (Fonturi PostScript)**.

Imprimarea unei liste de directoare

O listă de directoare prezintă resursele stocate într-o memorie flash sau pe hard diskul imprimantei.

Din ecranul de început, navigaţi la:

> **Reports (Rapoarte)** > **Print Directory (Imprimare director)**

Anularea unei operații de tipărire

Revocarea unei lucrări de imprimare de la panoul de control al imprimantei

1 Din panoul de control al imprimantei, atingeți **Cancel Job (Anulare lucrare)** sau apăsați ✕ de pe tastatură.

2 Atingeți lucrarea de imprimare pe care doriți să o anulați, apoi atingeți **Delete Selected Jobs (Ştergere lucrări selectate)**.

Notă: Dacă apăsați pe ✕ pe tastatură, atingeți **Resume (Reluare)** pentru a reveni la ecranul de pornire.

Revocarea unei lucrări de imprimare de pe computer

Pentru utilizatorii Windows

1 Deschideți folderul de imprimante.

În Windows 8

Utilizând butonul Search (Căutare), introduceți textul **run** (executare) şi navigați la:

Lista de aplicații > **Run (Executare)** > introduceți textul **control printers (control imprimante)** > **OK**

În Windows 7 și versiunile anterioare

a Faceți clic pe sau pe **Start** şi pe **Run (Executare)**.

b În caseta de dialog Start Search (Pornire căutare) sau Run (Executare), introduceți **control printers** (control imprimante, dacă sistemul de operare este în limba română).

c Apăsați pe **Enter** sau faceți clic pe **OK**.

2 Faceți dublu clic pe pictograma imprimantă.

3 Selectați lucrarea de imprimare pe care doriți să o revocați.

4 Faceți clic pe **Delete (Ştergere)**.

Pentru utilizatorii Macintosh

1 Din meniul Apple, navigați la oricare dintre următoarele opțiuni:

- **System Preferences (Preferințe sistem)** > **Print & Scan (Imprimare şi scanare)** > selectați imprimanta > **Open Print Queue (Deschidere coadă de imprimare)**
- **System Preferences (Preferințe sistem)** > **Print & Fax (Imprimare şi fax)** > selectați imprimanta > **Open Print Queue (Deschidere coadă de imprimare)**

2 Din fereastra imprimantei, alegeți lucrarea de imprimare pe care doriți s-o anulați, apoi ştergeți-o.

Copierea

Alimentator automat de documente (ADF)	Geam scaner
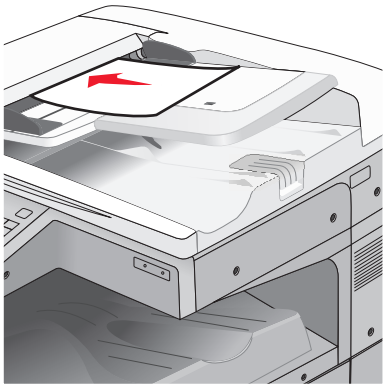	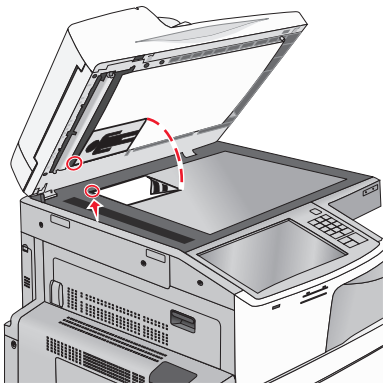
Utilizați ADF pentru documentele cu mai multe pagini.	Utilizați geamul scanerului pentru pagini individuale, articole mici (cum ar fi cărți poştale sau fotografii), folii transparente, hârtie foto sau suporturi subțiri (cum ar fi decupaje din reviste).

Realizarea de copii

Realizarea rapidă a unei copii

1 Încărcați un document original cu fața în sus, astfel încât muchia scurtă să intre prima în ADF, sau cu fața în jos, pe geamul scanerului.

Notă: Nu încărcați cărți poştale, fotografii, articole mici, folii transparente, hârtie foto sau alte suporturi subțiri (precum decupajele din reviste) în ADF. Aşezați aceste articole pe sticla scanerului.

2 Reglați ghidajele pentru hârtie atunci când încărcați un document în ADF.

Notă: Asigurați-vă că dimensiunea documentului original şi dimensiunea hârtiei de copiat sunt aceleaşi. Nesetarea dimensiunii adecvate poate avea drept rezultat o imagine decupată.

3 Din panoul de control al imprimantei, apăsați pentru a începe copierea.

Copierea utilizând ADF

1 Încărcați un document original cu fața în sus, astfel încât latura scurtă să intre prima, în ADF.

Notă: Nu încărcați în ADF cărți poştale, fotografii, obiecte mici, folii transparente, hârtie fotografică sau suporturi subțiri (precum tăieturile din ziare). Aşezați aceste elemente pe geamul scanerului.

2 Reglați ghidajele pentru hârtie.

3 Din ecranul de început, navigați la:

Copy (Copiere) > schimbați setările pentru copiere > **Copy It (Copiere)**

Copierea utilizând geamul scanerului

1 Aşezați un document original, cu fața în jos, pe geamul scanerului, în colțul din stânga sus.

2 Din ecranul de început, navigați la:

Copy (Copiere) > schimbați setările pentru copiere > **Copy It (Copiere)**

3 Dacă aveți mai multe pagini de scanat, atunci puneți documentul următor pe geamul scanerului şi atingeți **Scan the Next Page (Scanare pagina următoare)**.

4 Atingeți **Finish the Job (Terminare lucrare)** pentru a reveni la ecranul de început.

Copierea fotografiilor de pe film

1 Amplasați o fotografie cu fața în jos pe geamul scanerului, în colțul din stânga sus.

2 Din ecranul de început, navigați la:

Copy (Copiere) > **Content (Conținut)** > **Photo (Foto)** > > **Photo/Film (Foto/Film)** > > **Copy It (Copiere)** > **Scan the Next Page (Scanare pagina următoare)** sau **Finish the Job (Terminare lucrare)**

Copierea pe suporturi speciale

Copierea pe folii transparente

1 Încărcați un document original cu fața în sus, astfel încât latura scurtă să intre prima în ADF, sau cu fața în jos pe geamul scanerului.

Notă: Nu încărcați în ADF cărți poştale, fotografii, obiecte mici, folii transparente, hârtie fotografică sau suporturi subțiri (precum tăieturile din ziare). Aşezați aceste articole pe geamul scanerului.

2 Dacă încărcați un document în ADF, reglați ghidajele pentru hârtie.

3 Din ecranul de început, navigați la:

Copy (Copiere) > **Copy from (Copiere de pe)** > dimensiunea documentului original >

4 Atingeți **Copy to (Copiere pe)** şi selectați tava care conține foliile transparente, sau atingeți **Manual Feeder Size (Dimensiune alimentator manual)**.

5 Încărcați foliile transparente în alimentatorul multifuncțional.

6 Din ecranul de început, navigați la:

> selectați dimensiunea dorită a foliilor transparente > **Manual Feeder Type (Tip alimentator manual)** > > **Copy It (Copiere)**

Copierea pe hârtie cu antet

1 Încărcați un document original cu fața în sus, astfel încât latura scurtă să intre prima în ADF, sau cu fața în jos pe geamul scanerului.

   Notă: Nu încărcați în ADF cărți poştale, fotografii, obiecte mici, folii transparente, hârtie fotografică sau suporturi subțiri (precum tăieturile din ziare). Aşezați aceste articole pe geamul scanerului.

2 Dacă încărcați un document în ADF, reglați ghidajele pentru hârtie.

3 Din ecranul de început, navigați la:

   Copy (Copiere) > **Copy from (Copiere de pe)** > dimensiunea documentului original > **Copy to (Copiere pe)** > **Manual Feeder (Alimentator manual)**

4 Introduceți hârtia cu antet cu fața în sus în alimentatorul multifuncțional, astfel încât marginea superioară să intre prima.

5 Selectați dimensiunea hârtiei cu antet.

6 Navigați la:

   Continue (Continuare) > **Letterhead (Hârtie cu antet)** > **Continue (Continuare)** > **Copy It (Copiere)**

Personalizarea setărilor de copiere

Copierea la o altă dimensiune

1 Încărcați un document original cu fața în sus, astfel încât latura scurtă să intre prima în ADF, sau cu fața în jos pe geamul scanerului.

   Notă: Nu încărcați în ADF cărți poştale, fotografii, obiecte mici, folii transparente, hârtie fotografică sau suporturi subțiri (precum tăieturile din ziare). Aşezați aceste articole pe geamul scanerului.

2 Dacă încărcați un document în ADF, reglați ghidajele pentru hârtie.

3 În ecranul de început, atingeți **Copy (Copiere)**.

4 Atingeți **Copy from (Copiere de pe)** > selectați dimensiunea documentului original > ✓.

5 Atingeți **Copy to (Copiere pe)** > selectați dimensiunea copiei > ✓.

   Notă: Imprimanta va scala automat dimensiunea.

6 Atingeți **Copy It (Copiere)**.

Realizarea de copii utilizând hârtie dintr-o anumită tavă

1 Încărcați un document original cu fața în sus, astfel încât latura scurtă să intre prima în ADF, sau cu fața în jos pe geamul scanerului.

   Notă: Nu încărcați în ADF cărți poştale, fotografii, obiecte mici, folii transparente, hârtie fotografică sau suporturi subțiri (precum tăieturile din ziare). Aşezați aceste articole pe geamul scanerului.

2 Dacă încărcați un document în ADF, reglați ghidajele pentru hârtie.

3 Din ecranul de început, navigați la:

Copy (Copiere) > **Copy from (Copiere de pe)** > dimensiunea documentului original > **Copy to (Copiere pe)**

4 Atingeți **Manual Feeder (Alimentator manual)** sau selectați tava care conține tipul de hârtie pe care doriți să o utilizați.

Notă: Dacă alegeți Manual Feeder (Alimentator manual), va fi necesar să selectați dimensiunea şi tipul hârtiei.

5 Atingeți **Copy It (Copiere)**.

Copierea pe coli de hârtie de diferite dimensiuni

Pentru a copia documente originale care conțin coli de hârtie de diferite dimensiuni, utilizați ADF. În funcție de dimensiunile de hârtie încărcate şi de setările „Copy to” (Copiere pe) şi „Copy from” (Copiere de pe), fiecare copie este imprimată pe dimensiuni de hârtie combinate (Exemplul 1), fie redimensionată pentru a se potrivi la o singură dimensiune de hârtie (Exemplul 2).

Exemplul 1: Copierea pe coli de hârtie de dimensiuni combinate

1 Încărcați un document original cu fața în sus, astfel încât latura scurtă să intre prima în ADF, sau cu fața în jos pe geamul scanerului.

Notă: Nu încărcați în ADF cărți poştale, fotografii, obiecte mici, folii transparente, hârtie fotografică sau suporturi subțiri (precum tăieturile din ziare). Aşezați aceste articole pe geamul scanerului.

2 Dacă încărcați un document în ADF, reglați ghidajele pentru hârtie.

3 Din ecranul de început, navigați la:

Copy (Copiere) > **Copy from (Copiere de pe)** > **Mixed Sizes (Dimensiuni amestecate)** > ✓ > **Copy to (Copiere pe)** > **Auto Size Match (Potrivire automată a dimensiunii)** > ✓ > **Copy It (Copiere)**

Scanerul identifică diferitele dimensiuni ale hârtiei pe măsură ce le scanează. Copiile sunt imprimate pe dimensiunile de hârtie combinate corespunzătoare dimensiunilor de hârtie din documentul original.

Exemplul 2: Copierea pe hârtie de o singură dimensiune

1 Încărcați un document original cu fața în sus, astfel încât latura scurtă să intre prima în ADF, sau cu fața în jos pe geamul scanerului.

Notă: Nu încărcați în ADF cărți poştale, fotografii, obiecte mici, folii transparente, hârtie fotografică sau suporturi subțiri (precum tăieturile din ziare). Aşezați aceste articole pe geamul scanerului.

2 Dacă încărcați un document în ADF, reglați ghidajele pentru hârtie.

3 Din ecranul de început, navigați la:

Copy (Copiere) > **Copy from (Copiere de pe)** > **Mixed Sizes (Dimensiuni amestecate)** > ✓ > **Copy to (Copiere pe)** > **Letter** > ✓ > **Copy It (Copiere)**

Scanerul identifică diferitele dimensiuni de hârtie pe măsură ce le scanează, apoi redimensionează paginile de dimensiuni diferite pentru a se potrivi la dimensiunea de hârtie selectată.

Copierea pe ambele fețe ale hârtiei (față-verso)

1 Încărcați un document original cu fața în sus, astfel încât latura scurtă să intre prima în ADF, sau cu fața în jos pe geamul scanerului.

   Notă: Nu încărcați în ADF cărți poştale, fotografii, obiecte mici, folii transparente, hârtie fotografică sau suporturi subțiri (precum tăieturile din ziare). Aşezați aceste articole pe geamul scanerului.

2 Dacă încărcați un document în ADF, reglați ghidajele pentru hârtie.

3 În ecranul de început, atingeți **Copy (Copiere)**.

4 Din zona Sides (Duplex) (Fețe (Față-Verso)), atingeți butonul care indică metoda de copiere față-verso preferată.

   Primul număr reprezintă fețele documentelor originale; al doilea număr reprezintă fețele copiei. De exemplu, selectați 1-sided to 2-sided (De pe 1 față pe 2 fețe) dacă aveți documente originale pe o față şi doriți copii pe două fețe.

5 Atingeți , apoi **Copy It (Copiere)**.

Micșorarea sau mărirea copiilor

Copiile pot fi micşorate până la 25% din dimensiunea documentului original sau pot fi mărite până la 400% din dimensiunea documentului original. Setarea prestabilită din fabrică pentru Scale (Scalare) este Auto (Automat). Dacă lăsați opțiunea Scale (Scalare) la valoarea Auto (Automat), conținutul documentului original va fi redimensionat pentru a se încadra în dimensiunea hârtiei pe care se copiază.

Pentru a micşora sau mări o copie:

1 Încărcați un document original cu fața în sus, astfel încât latura scurtă să intre prima în ADF, sau cu fața în jos pe geamul scanerului.

   Notă: Nu încărcați în ADF cărți poştale, fotografii, obiecte mici, folii transparente, hârtie fotografică sau suporturi subțiri (precum tăieturile din ziare). Aşezați aceste articole pe geamul scanerului.

2 Dacă încărcați un document în ADF, reglați ghidajele pentru hârtie.

3 În ecranul de început, atingeți **Copy (Copiere)**.

4 În zona Scalare, atingeți săgețile pentru a mări sau micşora copiile.

   Atingerea opțiunilor „Copy to” (Copiere pe) sau „ Copy from” (Copiere de pe) după setarea manuală a opțiunii Scale (Scalare), readuce valoarea scalării înapoi la Auto (Automat).

5 Atingeți **Copy It (Copiere)**.

Reglarea calității copiilor

1 Încărcați un document original cu fața în sus, astfel încât muchia scurtă să intre prima în ADF, sau cu fața în jos, pe geamul scanerului.

   Notă: Nu încărcați cărți poştale, fotografii, articole mici, folii transparente, hârtie foto sau alte suporturi subțiri (precum decupajele din reviste) în ADF. Aşezați aceste articole pe sticla scanerului.

2 Dacă încărcați un document în ADF, reglați ghidajele pentru hârtie.

3 Din ecranul de început, navigați la:

Copy (Copiere) > **Content (Conținut)**

4 Atingeți butonul care reprezintă cel mai bine tipul de conținut al documentului care se copiază:
- **Text** - Se utilizează când conținutul documentului original include în cea mai mare parte text sau linii.
- **Graphics (Grafică)** - Se utilizează când documentul original include în cea mai mare parte grafică de afaceri, cum ar fi diagrame cu structură radială, diagrame cu bare şi animații.
- **Text/Photo (Text/Foto)** - Se utilizează când documentul original include un amestec de text, grafică şi fotografii.
- **Photo (Foto)**—Se utilizează când documentul original este compus, în cea mai mare parte, dintr-o fotografie sau o imagine.

5 Apăsați ✓.

6 Atingeți butonul care reprezintă cel mai bine sursa de conținut a documentului care se copiază:
- **Color Laser (Laser color)** - Se utilizează când documentul original a fost imprimat folosind o imprimantă cu laser color.
- **Black/White Laser (Laser alb/negru)** - Se utilizează când documentul original a fost imprimat folosind o imprimantă laser mono.
- **Inkjet**—Se utilizează când documentul original a fost imprimat utilizând o imprimantă cu jet de cerneală.
- **Photo/Film (Foto/Film)** - Se utilizează când documentul original este o fotografie preluată dintr-un film.
- **Magazine (Revistă)** - Se utilizează când documentul original este preluat dintr-o revistă.
- **Newspaper (Ziar)** - Se utilizează când documentul original este preluat dintr-un ziar.
- **Press (Presă)** - Se utilizează când documentul original a fost imprimat folosind o presă de tipărire.
- **Other (Altele)** - Se utilizează când documentul original a fost imprimat folosind o imprimantă alternativă sau necunoscută.

7 Atingeți ✓ > **Copy It (Copiere)**.

Interclasarea copiilor

Dacă imprimați mai multe copii ale unui document, atunci aveți posibilitatea să selectați să imprimați fiecare copie ca un set (asamblat) sau să imprimați copiile ca grupuri de pagini (neasamblat).

Collated (Asamblat)

Not collated (Neasamblat)

Implicit, opțiunea Collate (Asamblare) este setată la On (Activat). Dacă nu doriți să asamblați copiile, schimbați setarea la valoarea Off (Dezactivat):

1 Încărcați un document original cu fața în sus, astfel încât latura scurtă să intre prima în ADF, sau cu fața în jos pe geamul scanerului.

   Notă: Nu încărcați în ADF cărți poştale, fotografii, obiecte mici, folii transparente, hârtie fotografică sau suporturi subțiri (precum tăieturile din ziare). Aşezați aceste articole pe geamul scanerului.

2 Dacă încărcați un document în ADF, reglați ghidajele pentru hârtie.

3 Din ecranul de început, navigați la:

   Copy (Copiere) > introduceți numărul de exemplare > **Collate (Asamblare)** > **Off (Dezactivat)** > ✓ > **Copy It (Copiere)**

Inserarea colilor de separare între copii

1 Încărcați un document original cu fața în sus, astfel încât muchia scurtă să intre prima în ADF, sau cu fața în jos, pe geamul scanerului.

   Notă: Nu încărcați cărți poştale, fotografii, articole mici, folii transparente, hârtie foto sau alte suporturi subțiri (precum decupajele din reviste) în ADF. Aşezați aceste articole pe sticla scanerului.

2 Dacă încărcați un document în ADF, reglați ghidajele pentru hârtie.

3 Din ecranul de început, navigați la:

   Copy (Copiere) > **Advanced Options (Opțiuni complexe)** > **Separator Sheets (Coli de separare)**

   Notă: Pentru amplasarea colilor de separare între copii, opțiunea Collate (Asamblare) trebuie setată la On (Activat). În cazul în care opțiunea Collate (Asamblare) este setată la Off (Dezactivat), colile de separare sunt adăugate la sfârşitul lucrării de imprimare.

4 Selectați una dintre următoarele variante:
   - **Între exemplare**
   - **Între operații**
   - **Between Pages (Între pagini)**
   - **Dezactivat**

5 Atingeți ✓, apoi **Copy It (Copiere)**.

Copierea mai multor pagini pe o singură coală

Pentru a economisi hârtie, puteți să copiați două sau patru pagini consecutive dintr-un document cu mai multe pagini pe o singură coală de hârtie.

Note:

- Dimensiunea hârtiei trebuie setată la Letter, Legal, A4 sau JIS B5.

- Dimensiunea copiei trebuie setată la 100%.

1 Încărcați un document original cu fața în sus, astfel încât latura scurtă să intre prima în ADF, sau cu fața în jos pe geamul scanerului.

   Notă: Nu încărcați în ADF cărți poştale, fotografii, obiecte mici, folii transparente, hârtie fotografică sau suporturi subțiri (precum tăieturile din ziare). Aşezați aceste articole pe geamul scanerului.

2 Dacă încărcați un document în ADF, reglați ghidajele pentru hârtie.

3 Din ecranul de început, navigați la:

   Copy (Copiere) > **Advanced Options (Opțiuni complexe)** > **Paper Saver (Economizor hârtie)** > selectați ieşirea dorită > > **Copy It (Copiere)**

Crearea unei lucrări de copiere particularizate (asamblare lucrare)

Crearea unei lucrări de copiere particularizate sau asamblarea unei lucrări se utilizează pentru a combina unul sau mai multe seturi documente originale într-o singură lucrare de copiere. Fiecare set poate fi scanat cu parametri diferiți de lucrare. Când o lucrare de copiere este remisă şi Lucrarea particularizată este activată, scanerul scanează primul set al documentelor originale folosind parametrii furnizați, apoi scanează următorul set cu aceiaşi parametri sau cu parametri diferiți.

Definiția unui set depinde de sursa de scanare:

- Dacă scanați un document pe sticla scanerului, atunci un set este format chiar din acea pagină.
- Dacă scanați mai multe pagini cu ajutorul ADF, atunci un set constă din toate paginile scanate până la golirea ADF.
- Dacă scanați o pagină utilizând ADF, atunci un set este format chiar din acea pagină.

De exemplu:

1 Încărcați un document original cu fața în sus, astfel încât latura scurtă să intre prima în ADF sau cu fața în jos pe geamul scanerului.

   Notă: Nu încărcați în ADF cărți poştale, fotografii, obiecte mici, folii transparente, hârtie fotografică sau suporturi subțiri (precum tăieturile din ziare). Aşezați aceste articole pe geamul scanerului.

2 Dacă încărcați un document în ADF, reglați ghidajele pentru hârtie.

3 Din ecranul de început, navigați la:

   Copy (Copiere) > **Options (Opțiuni)** > **Custom Job (Lucrare particularizată)** > **On (Activat)** > **Done (Terminat)** > **Copy It (Copiere)**

   Când s-a ajuns la sfârşitul unui set, apare ecranul scanerului.

4 Încărcați documentul original cu fața în sus, cu muchia scurtă în ADF, sau cu fața în jos pe sticla scanerului, apoi apăsați pe **Scan the Automatic Document Feeder (Scanare alimentator de documente automat)** sau **Scan the flatbed (Scanare geam scaner)**.

   Notă: Dacă este necesar, modificați setările lucrării.

5 Dacă mai aveți documente de scanat, repetați pasul anterior. În caz contrar, apăsați pe **Finish the job (Terminare lucrare)**.

Afișarea de informații pe copii

Amplasarea datei și orei în partea superioară a fiecărei pagini

1 Încărcați un document original cu fața în sus, astfel încât latura scurtă să intre prima în ADF sau cu fața în jos pe geamul scanerului.

   Notă: Nu încărcați în ADF cărți poştale, fotografii, obiecte mici, folii transparente, hârtie fotografică sau suporturi subțiri (precum tăieturile din ziare). Aşezați aceste articole pe geamul scanerului.

2 Dacă încărcați un document în ADF, reglați ghidajele pentru hârtie.

3 Din ecranul de început, navigați la:

   Copy (Copiere) > **Advanced Options (Opțiuni complexe)** > **Header/Footer (Antet/Subsol)**

4 Alegeți o zonă a paginii unde doriți să amplasați data şi ora.

5 Atingeți **Yes (Da)** sau **No (Nu)** > > **Copy It (Copiere)**.

Amplasarea unui mesaj filigranat pe fiecare pagină

Aveți posibilitatea să amplasați un mesaj filigranat pe fiecare pagină. Variantele de mesaj sunt Urgent, Confidential (Confidențial), Copy (Copie), Custom (Particularizat) sau Draft (Schiță). Pentru a amplasa un mesaj pe copii:

1 Încărcați un document original cu fața în sus, astfel încât latura scurtă să intre prima în ADF sau cu fața în jos pe geamul scanerului.

   Notă: Nu încărcați în ADF cărți poştale, fotografii, obiecte mici, folii transparente, hârtie fotografică sau suporturi subțiri (precum tăieturile din ziare). Aşezați aceste articole pe geamul scanerului.

2 Dacă încărcați un document în ADF, reglați ghidajele pentru hârtie.

3 Din ecranul de început, navigați la:

   Copy (Copiere) > **Advanced Options (Opțiuni complexe)** > **Overlay (Acoperire)** > selectați mesajul de acoperire > .

4 Atingeți **Copy It (Copiere)**.

Revocarea unei lucrări de copiere

Revocarea unei lucrări de copiere în timp ce documentul este în ADF

Când ADF-ul începe să prelucreze un document, apare ecranul de scanare. Pentru a revoca lucrarea de scanare, apăsați pe **Cancel Job (Revocare lucrare)** pe ecranul tactil.

Apare „Revocare lucrare scanare” pe ecran. ADF şterge toate paginile din ADF şi revocă lucrarea.

Revocarea unei lucrări de copiere în timp ce se copiază pagini utilizând geamul scanerului

Atingeți **Cancel Job (Revocare operație)** pe ecranul tactil.

Apare „Revocare lucrare scanare” pe ecran. Odată ce lucrarea este revocată, apare ecranul de copiere.

Revocarea unei lucrări de copiere în timpul imprimării paginilor

1. Din panoul de control al imprimantei, atingeți **Cancel Job (Anulare lucrare)** sau apăsați ✕ de pe tastatură.
2. Atingeți lucrarea pe care doriți să o revocați, apoi atingeți **Delete Selected Jobs (Ştergere lucrări selectate)**.

Notă: Dacă apăsați pe ✕ pe tastatură, atingeți **Resume (Reluare)** pentru a reveni la ecranul de pornire.

Despre ecranele de copiere și opțiuni

Copy from (Copiere de pe)

Această opțiune deschide un ecran în care puteți să introduceți dimensiunea hârtiei şi a documentului original.

- Atingeți dimensiunea de hârtie care corespunde documentului original.
- Atingeți **Mixed Sizes (Dimensiuni combinate)** pentru a copia un document original care conține dimensiuni de hârtie combinate cu aceeaşi lățime.
- Atingeți **Auto Size Sense (Identificare automată a dimensiunii)** pentru a permite scanerului să determine automat dimensiunea documentului original.

Copy to (Copiere către)

Această opțiune deschide un ecran unde se pot introduce dimensiunea şi tipul de hârtie pe care se vor imprima copiile.

- Atingeți dimensiunea şi tipul de hârtie care corespund hârtiei încărcate.
- Dacă setările pentru „Copy from” (Copiere din) şi „Copy to” (Copiere către) sunt diferite, imprimanta reglează automat setarea Scale (Scalare) pentru a se adapta diferenței.
- Dacă hârtia de tipul sau dimensiunea pe care doriți să faceți copia nu este încărcată într-una dintre tăvi, atingeți **Manual Feeder (Alimentator manual)** şi încărcați manual hârtia în alimentatorul multifuncțional.
- Când opțiunea „Copy to” (Copiere către) este setată la Auto Size Match (Potrivire automată a dimensiunii), fiecare copie corespunde dimensiunii de hârtie a documentului original. Dacă o dimensiune de hârtie care corespunde nu este disponibilă în tăvi, va apărea mesajul **Paper size not found (Dimensiunea de hârtie nu a fost găsită)** şi vi se va solicita să încărcați hârtie în una dintre tăvi sau în alimentatorul multifuncțional.

Copies (Exemplare)

Această opțiune vă permite să setați numărul de copii care vor fi imprimate.

Scale (Redimensionare)

Această opțiune creează o imagine din copie care este scalată proporțional peste tot cu 25% până la 400%. Scalarea se poate seta şi automat.

- Când doriți să copiați de la o dimensiune de hârtie la o alta, cum ar fi de la o hârtie de dimensiune legal la o hârtie de dimensiune letter, setarea „Copiere din” şi „Copiere în” a dimensiunilor hârtiei modifică automat scala pentru a păstra toate informațiile documentului original în copie.
- Atingeți săgeata din stânga pentru a micşora valoarea cu 1%; atingeți săgeata din dreapta pentru a mări valoarea cu 1%.
- Țineți degetul pe o săgeată pentru a face o modificare incrementală continuă.
- Țineți degetul pe o săgeată timp de două secunde pentru a determina accelerarea vitezei de modificare.

Întunecare

Această opțiune ajustează luminozitatea copiilor care vor fi produse în relație cu documentul original.

Fețe (Duplex)

Utilizați această opțiune pentru a selecta setările de imprimare duplex. Puteți să imprimați copii pe una sau două fețe, să realizați copii față-verso (duplex) ale unor documente cu două fețe, să realizați copii față-verso ale unor documente cu o singură față sau să realizați copii cu o singură față ale unor documente cu două fețe.

Asamblare

Această opțiune păstrează paginile unei lucrări de imprimare aşezate în ordine când se imprimă mai multe copii ale documentului. Setarea implicită din fabrică pentru Asamblare este activat; paginile de ieşire ale copiilor vor fi ordonate (1,2,3) (1,2,3) (1,2,3). Dacă doriți ca toate copiile fiecărei pagini să rămână împreună, dezactivați Asamblare şi copiile vor fi ordonate (1,1,1) (2,2,2) (3,3,3).

Content (Conținut)

Această opțiune vă permite să setați tipul şi sursa documentului original.

Alegeți tipul de conținut dintre Text, Text/Photo (Text/Foto), Photo (Foto) sau Graphics (Grafică).

- **Text** - Se utilizează când conținutul documentului original include în cea mai mare parte text sau linii.
- **Graphics (Grafică)** - Se utilizează când documentul original include în cea mai mare parte grafică de afaceri, cum ar fi diagrame cu structură radială, diagrame cu bare şi animații.
- **Text/Photo (Text/Foto)** - Se utilizează când documentul original include un amestec de text, grafică şi fotografii.
- **Photo (Foto)**—Se utilizează când documentul original este compus, în cea mai mare parte, dintr-o fotografie sau o imagine.

Alegeți sursa conținutului dintre următoarele tipuri: Color Laser (Laser color), Black/White Laser (Laser alb-negru), Inkjet, Photo/Film (Foto/Film), Magazine (Revistă), Newspaper (Ziar), Press (Presă) sau Other (Altele).

- **Color Laser (Laser color)** - Se utilizează când documentul original a fost imprimat folosind o imprimantă cu laser color.
- **Black/White Laser (Laser alb/negru)** - Se utilizează când documentul original a fost imprimat folosind o imprimantă laser mono.
- **Inkjet**—Se utilizează când documentul original a fost imprimat utilizând o imprimantă cu jet de cerneală.
- **Photo/Film (Foto/Film)** - Se utilizează când documentul original este o fotografie preluată dintr-un film.
- **Magazine (Revistă)** - Se utilizează când documentul original este preluat dintr-o revistă.
- **Newspaper (Ziar)** - Se utilizează când documentul original este preluat dintr-un ziar.
- **Press (Presă)** - Se utilizează când documentul original a fost imprimat folosind o presă de tipărire.
- **Other (Altele)** - Se utilizează când documentul original a fost imprimat folosind o imprimantă alternativă sau necunoscută.

Color

Această opțiune activează sau dezactivează culorile pentru imaginea scanată.

Utilizarea opțiunilor avansate

Aceste opțiuni, printre altele, vă permit să particularizați setările avansate pentru imagini, să combinați mai multe lucrări într-una singură şi să curățați marginile documentului.

Save As Shortcut (Salvare drept comandă rapidă)

Această opțiune permite salvarea setărilor curente drept comenzi rapide prin asocierea unui număr.

Poșta electronică

Alimentator automat de documente (ADF)	Geam scaner
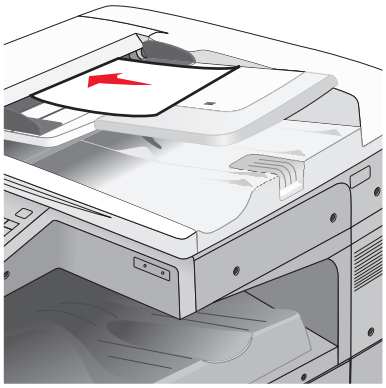	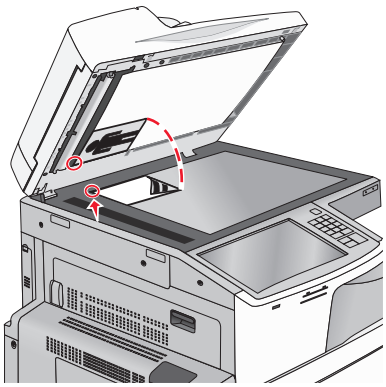
Utilizați ADF pentru documentele cu mai multe pagini.	Utilizați geamul scanerului pentru pagini individuale, articole mici (cum ar fi cărți poştale sau fotografii), folii transparente, hârtie foto sau suporturi subțiri (cum ar fi decupaje din reviste).

Puteți utiliza imprimanta pentru a trimite documente scanate prin poştă electronică unuia sau mai multor destinatari. Există trei modalități de a trimite un mesaj prin poştă electronică cu ajutorul imprimantei. Puteți tasta adresa de poştă electronică, utiliza un număr de comandă rapidă sau utiliza agenda.

Pregătirea pentru trimiterea unui mesaj prin poștă electronică

Configurarea funcției de poștă electronică

1. Tastați adresa IP a imprimantei în câmpul de adresă al browserul Web.

   Dacă nu cunoaşteți adresa IP a imprimantei, aveți posibilitatea să:
   - Vizualizați adresa IP în panoul de control al imprimantei, în secțiunea TCP/IP, sub meniul Networks/Ports (Rețele/Porturi).
   - Imprimați o pagină de configurare pentru rețea sau paginile cu setări de meniuri şi identificați adresa IP în secțiunea TCP/IP.
2. Faceți clic pe **Settings (Setări)**.
3. La Default Settings (Setări prestabilite), faceți clic pe **E-mail/FTP Settings** (Setări poştă electronică/FTP).
4. Faceți clic pe **E-mail Settings (Setări de poştă electronică)** > **Setup E-mail Server (Configurare server de poştă electronică)**.
5. Completați câmpurile cu informațiile corespunzătoare.
6. Faceți clic pe **Submit (Remitere)**.

Configurarea setărilor de poștă electronică

1 Tastați adresa IP a imprimantei în câmpul de adresă al browserul Web.

Dacă nu cunoaşteți adresa IP a imprimantei, aveți posibilitatea să:

- Vizualizați adresa IP în panoul de control al imprimantei, în secțiunea TCP/IP, sub meniul Networks/Ports (Rețele/Porturi).
- Imprimați o pagină de configurare pentru rețea sau paginile cu setări de meniuri şi identificați adresa IP în secțiunea TCP/IP.

2 Faceți clic pe **Settings (Setări)** > **E-mail/FTP Settings (Setări poştă electronică/FTP)** > **E-mail Settings (Setări de poştă electronică)**.

3 Completați câmpurile cu informațiile corespunzătoare.

4 Faceți clic pe **Submit (Remitere)**.

Crearea unei comenzi rapide pentru poșta electronică

Crearea unei comenzi rapide pentru poșta electronică utilizând serverul Embedded Web Server

1 Tastați adresa IP a imprimantei în câmpul de adresă al browserul Web.

Dacă nu cunoaşteți adresa IP a imprimantei, aveți posibilitatea să:

- Vizualizați adresa IP în panoul de control al imprimantei, în secțiunea TCP/IP, sub meniul Networks/Ports (Rețele/Porturi).
- Imprimați o pagină de configurare pentru rețea sau paginile cu setări de meniuri şi identificați adresa IP în secțiunea TCP/IP.

2 Faceți clic pe **Settings (Setări)**.

3 La Other Settings (Alte setări), faceți clic pe **Manage Shortcuts (Gestionare comenzi rapide)** > **E-mail Shortcut Setup (Configurare comandă rapidă pentru poşta electronică)**.

4 Tastați un nume unic pentru destinatar, apoi introduceți adresa de poştă electronică.

Notă: Dacă introduceți mai multe adrese, separați-le prin virgule (,).

5 Selectați setările de scanare [Format, Content (Conținut), Color (Culoare) şi Resolution (Rezoluție)].

6 Introduceți un număr de comandă rapidă, apoi faceți clic pe **Add (Adăugare)**.

Dacă introduceți un număr care este deja în uz, vi se va solicita să selectați alt număr.

Crearea unei comenzi rapide de poștă electronică utilizând ecranul tactil

1 Din ecranul de început, navigați la:

E-mail (Poştă electronică) > **Recipient (Destinatar)** > introduceți o adresă de poştă electronică

Pentru a crea un grup de destinatari, atingeți **Next address (Următoarea adresă)**, apoi introduceți adresa de poştă electronică a următorului destinatar.

2 Atingeți .

3 Introduceți un nume unic pentru comanda rapidă, apoi atingeți **Done (Terminat)**.

4 Verificați dacă numele şi numărul comenzii rapide sunt corecte, apoi atingeți **OK.**

Dacă numele sau numărul sunt incorecte, atingeți **Cancel (Revocare)**, apoi reintroduceți informațiile.

Trimiterea unui document prin poștă electronică

Trimiterea unui mesaj de poștă electronică utilizând ecranul tactil

1 Încărcați un document original cu fața în sus, astfel încât muchia scurtă să intre prima în ADF, sau cu fața în jos, pe geamul scanerului.

Notă: Nu încărcați cărți poştale, fotografii, articole mici, folii transparente, hârtie foto sau alte suporturi subțiri (precum decupajele din reviste) în ADF. Aşezați aceste articole pe sticla scanerului.

2 Dacă încărcați un document în ADF, reglați ghidajele pentru hârtie.

Notă: Asigurați-vă că dimensiunea documentului original şi dimensiunea hârtiei de copiat sunt aceleaşi. Nesetarea dimensiunii adecvate poate avea drept rezultat o imagine decupată.

3 Din ecranul de început, navigați la:

E-mail (Poştă electronică) > **Recipient (Destinatar)**

4 Introduceți adresa de poştă electronică sau apăsați #, apoi introduceți numărul comenzii rapide.

Pentru a introduce şi alți destinatari, atingeți **Next Address (Următoarea adresă)**, apoi introduceți adresa sau numărul comenzii rapide pe care doriți să o adăugați.

Notă: De asemenea, puteți introduce o adresă de poştă electronică utilizând agenda.

5 Atingeți **Done (Finalizare)** > **Send It (Trimitere)**.

Trimiterea unui mesaj de poștă electronică utilizând un număr scurt

1 Încărcați un document original cu fața în sus, astfel încât muchia scurtă să intre prima în ADF, sau cu fața în jos, pe geamul scanerului.

Notă: Nu încărcați cărți poştale, fotografii, articole mici, folii transparente, hârtie foto sau alte suporturi subțiri (precum decupajele din reviste) în ADF. Aşezați aceste articole pe sticla scanerului.

2 Dacă încărcați un document în ADF, reglați ghidajele pentru hârtie.

3 Apăsați pe #, introduceți numărul comenzii rapide utilizând tastatura, apoi atingeți ✓.

Pentru a introduce şi alți destinatari, atingeți **Next address (Următoarea adresă)**, apoi introduceți adresa sau numărul comenzii rapide pe care doriți să o adăugați.

4 Atingeți **Send It (Trimitere acesta)**.

Trimiterea unui mesaj de poștă electronică utilizând agenda

1 Încărcați un document original cu fața în sus, astfel încât latura scurtă să intre prima în ADF sau cu fața în jos pe geamul scanerului.

   Notă: Nu încărcați în ADF cărți poştale, fotografii, obiecte mici, folii transparente, hârtie fotografică sau suporturi subțiri (precum tăieturile din ziare). Aşezați aceste articole pe geamul scanerului.

2 Dacă încărcați un document în ADF, reglați ghidajele pentru hârtie.

3 Din ecranul de început, navigați la:

   E-mail (Poştă electronică) >**Recipient(s) (Destinatari)** > > introduceți numele destinatarului > **Browse shortcuts (Răsfoire comenzi rapide)**

4 Atingeți numele destinatarilor.

   Pentru a introduce şi alți destinatari, atingeți **Next Address (Următoarea adresă)**, apoi introduceți adresa ori numărul comenzii rapide pe care doriți să o adăugați sau căutați în agendă.

5 Atingeți **Done (Terminat)**.

Particularizarea setărilor pentru poșta electronică

Adăugarea informațiilor despre subiectul de poștă electronică și despre mesaj

1 Încărcați un document original cu fața în sus, astfel încât latura scurtă să intre prima în ADF, sau cu fața în jos pe geamul scanerului.

   Notă: Nu încărcați în ADF cărți poştale, fotografii, obiecte mici, folii transparente, hârtie fotografică sau suporturi subțiri (precum tăieturile din ziare). Aşezați aceste articole pe geamul scanerului.

2 Dacă încărcați un document în ADF, reglați ghidajele pentru hârtie.

3 Din ecranul de început, atingeți **E-mail (Poştă electronică)**.

4 Introduceți o adresă de poştă electronică.

5 Atingeți **Options (Opțiuni)** > **Subject (Subiect)**.

6 Introduceți subiectul mesajului de poştă electronică.

7 Atingeți **Done (Terminat)** > **Message (Mesaj)**.

8 Introduceți un mesaj de poştă electronică.

9 Atingeți **Done (Terminat)** > **E-mail It (Trimitere e-mail)**.

Schimbarea tipului de fișier de ieșire

1 Încărcați un document original în tava ADF sau pe geamul scanerului.

2 Din ecranul de început, navigați la:

   Poştă electronică > **Destinatar(i)** > introduceți o adresă de poştă electronică > **Gata** > **Trimitere ca**

3 Selectați tipul fişierului pe care doriți să îl trimiteți.

Notă: Dacă selectați Secure PDF (PDF securizat), vi se va solicita să introduceți parola de două ori.

4 Atingeți > **Trimitere**.

Revocarea unei trimiteri prin poșta electronică

- Când utilizați ADF, apăsați **Revocare lucrare** în timp ce apare **Se scanează**.
- Când se utilizează geamul scannerului, apăsați **Revocare lucrare** în timp ce apare **Se scanează** sau în timp ce apare **Scanare pagina următoare**/**Terminare lucrare**.

Informații despre opțiunile de poștă electronică

Recipients (Destinatari)

Această opțiune permite introducerea destinației mesajului de poştă electronică. Aveți posibilitatea să introduceți mai multe adrese de poştă electronică.

Subject (Subiect)

Această opțiune permite introducerea unei linii de subiect pentru mesajul de poştă electronică.

Message (Mesaj)

Această opțiune permite introducerea unui mesaj de poştă electronică pentru trimiterea cu ataşarea scanată.

File Name (Nume fișier)

Această opțiune permite particularizarea numelui de fişier al ataşării.

Original Size (Dimensiune original)

Această opțiune deschide un ecran unde se pot alege dimensiunile documentelor pe care urmează să le trimiteți prin poşta electronică.

- Atingeți un buton de dimensiune a hârtiei pentru a selecta acea dimensiune ca setare Original Size (Dimensiune original). Va apărea ecranul de poştă electronică cu noua setare afişată.
- Când opțiunea „Original Size” (Dimensiune original) este setată la Mixed Sizes (Combinație dimensiuni), aveți posibilitatea să scanați un document original care conține dimensiuni de pagină combinate.
- Când opțiunea „Original Size” (Dimensiune original) este setată la Auto Size Sense (Identificare automată a dimensiunii), scanerul determină automat dimensiunea documentului original.

Rezoluție

Ajustează calitatea ieşirii pentru poşta electronică. Creşterea rezoluției imaginii măreşte dimensiunea de fişier a mesajului de poştă electronică şi timpul necesar scanării documentului original. Rezoluția imaginii poate fi redusă pentru reduce dimensiunea de fişier a mesajului de poştă electronică.

Color

Această opțiune setează culoarea de ieşire pentru imaginea scanată. Atingeți pentru a activa sau a dezactiva o culoare.

Content (Conținut)

Această opțiune vă permite să specificați tipul de conținut şi sursa documentului original.

Alegeți tipul de conținut dintre Text, Text/Photo (Text/Foto), Photo (Foto) sau Graphics (Grafică).

- **Text** - Se utilizează când conținutul documentului original include în cea mai mare parte text sau linii.
- **Graphics (Grafică)** - Se utilizează când documentul original include în cea mai mare parte grafică de afaceri, cum ar fi diagrame cu structură radială, diagrame cu bare şi animații.
- **Text/Photo (Text/Foto)** - Se utilizează când documentul original include un amestec de text, grafică şi fotografii.
- **Photo (Foto)**—Se utilizează când documentul original este compus, în cea mai mare parte, dintr-o fotografie sau o imagine.

Alegeți sursa conținutului dintre următoarele tipuri: Color Laser (Laser color), Black/White Laser (Laser alb-negru), Inkjet, Photo/Film (Foto/Film), Magazine (Revistă), Newspaper (Ziar), Press (Presă) sau Other (Altele).

- **Color Laser (Laser color)** - Se utilizează când documentul original a fost imprimat folosind o imprimantă cu laser color.
- **Black/White Laser (Laser alb/negru)** - Se utilizează când documentul original a fost imprimat folosind o imprimantă laser mono.
- **Inkjet**—Se utilizează când documentul original a fost imprimat utilizând o imprimantă cu jet de cerneală.
- **Photo/Film (Foto/Film)** - Se utilizează când documentul original este o fotografie preluată dintr-un film.
- **Magazine (Revistă)** - Se utilizează când documentul original este preluat dintr-o revistă.
- **Newspaper (Ziar)** - Se utilizează când documentul original este preluat dintr-un ziar.
- **Press (Presă)** - Se utilizează când documentul original a fost imprimat folosind o presă de tipărire.
- **Other (Altele)** - Se utilizează când documentul original a fost imprimat folosind o imprimantă alternativă sau necunoscută.

Darkness (Întunecare)

Această opțiune ajustează luminozitatea documentelor scanate care vor fi generate în raport cu documentul original.

Trimitere ca

Această opțiune vă permite să setați tipul de ieşire pentru imaginea scanată.

Selectați una dintre următoarele variante:

- **PDF**—Utilizați această opțiune pentru a crea un singur fişier cu mai multe pagini. Acesta poate fi trimis ca fişier securizat sau comprimat.
- **TIFF**—Utilizați această opțiune pentru a crea mai multe fişiere sau un singur fişier. Dacă opțiunea TIFF multi-pagină este dezactivată în meniul Setări din serverul Embedded Web Server, atunci TIFF salvează o pagină în fiecare fişier. Dimensiunea fişierului este, de obicei, mai mare decât cea a unui fişier JPEG echivalent.
- **JPEG**—Utilizați această opțiune pentru a crea şi ataşa un fişier pentru fiecare pagină a documentului original.
- **PDF**—Utilizați această opțiune pentru a crea un singur fişier XPS cu mai multe pagini.
- **RTF**—Folosiți această opțiune pentru a crea un fişier în format editabil.
- **TXT**—Utilizați această opțiune pentru a crea un fişier text ASCII fără format.

Notă: Pentru a utiliza opțiunea RTF sau TXT, achiziționați şi instalați soluția OCR AccuRead™.

Page Setup (Inițializare pagină)

Această opțiune vă permite să schimbați Părțile (Duplex), Orientarea şi Legarea.

- **Sides (Fețe) (Duplex)**— Indică dacă documentul original este simplex (imprimat pe o singură față) sau duplex (imprimat pe ambele fețe). Aceasta identifică şi conținutul care trebuie scanat pentru includerea în mesajul de poştă electronică.
- **Orientation (Orientare)** - Indică orientarea documentului original, apoi modifică setările **Sides (Fețe)** şi **Binding (Legare)** pentru a corespunde respectivei orientări.
- **Binding (Legare)**— Specifică dacă documentul original este legat pe muchia lungă sau pe muchia scurtă.

Scan Preview (Examinare scanare)

Această opțiune afişează prima pagină a imaginii înainte de includerea acesteia în mesajul de poştă electronică. La scanarea primei pagini, are loc o pauză a scanării şi se afişează o imagine schițată.

Utilizarea opțiunilor avansate

Aceste opțiuni, printre altele, vă permit să particularizați setările avansate pentru imagini, să combinați mai multe lucrări într-una singură şi să curățați marginile documentului.

Utilizarea faxului

Notă: Această opțiune este disponibilă numai la anumite modele de imprimantă.

Alimentator automat de documente (ADF)	Geam scaner
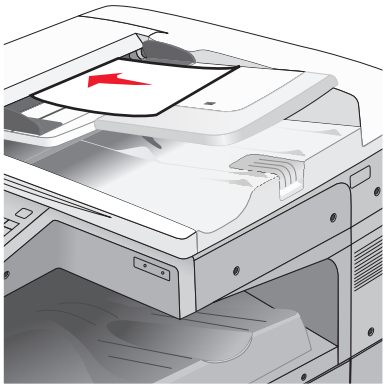	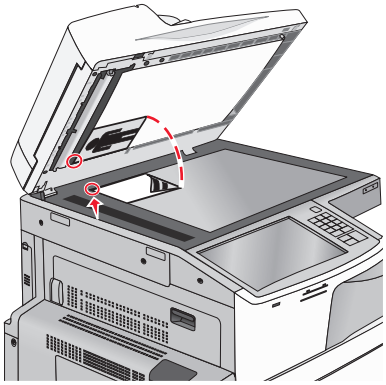
Utilizați ADF pentru documentele cu mai multe pagini.	Utilizați geamul scanerului pentru pagini individuale, articole mici (cum ar fi cărți poştale sau fotografii), folii transparente, hârtie foto sau suporturi subțiri (cum ar fi decupaje din reviste).

Pregătirea imprimantei pentru trimiterea faxurilor

ATENȚIE - PERICOL DE ELECTROCUTARE: Nu utilizați caracteristica fax în timpul unei furtuni cu fulgere. Nu instalați acest echipament şi nu realizați conexiuni electrice sau de cablu, cum ar fi la fax, la cablul de alimentare sau la telefon, în timpul unei furtuni cu fulgere.

Note:

- Următoarele metode de conectare sunt aplicabile numai în anumite țări sau regiuni.
- În timpul configurării inițiale a imprimantei, debifați caseta de validare pentru funcția de fax şi orice altă opțiune pe care intenționați s-o configurați ulterior, apoi atingeți **Continuare**.
- Indicatorul luminos se poate aprinde intermitent, în culoare roşie, dacă funcția de fax activată, dar nu este configurată complet.

Avertisment - Pericol de deteriorare: Nu atingeți cablurile sau imprimanta în zona prezentată în timp ce o utilizați activ pentru trimiterea sau primirea unui fax.

Configurarea inițială a faxului

Numeroase țări şi regiuni impun ca faxurile de ieşire să conțină următoarele informații pe marginea superioară sau inferioară a fiecărei pagini transmise sau a primei pagini a transmisiei: numele stației (prin care se identifică firma, o altă entitate sau persoana care trimite mesajul) şi numărul stației (numărul de telefon al aparatului de fax, al firmei, al unei alte entități sau al unei persoane).

Pentru a introduce informațiile de configurare a faxului, utilizați panoul de control al imprimantei sau utilizați browserul dvs. pentru a accesa serverul Embedded Web Server, apoi intrați în meniul Settings (Setări).

Notă: Dacă nu aveți un mediu TCP/IP, trebuie să utilizați panoul de control al imprimantei pentru a introduce informațiile de configurare a faxului.

Utilizarea panoului de control al imprimantei pentru configurarea faxului

Atunci când porniți imprimanta pentru prima dată sau dacă imprimanta a fost oprită o perioadă de timp mai îndelungată, apar o serie de ecrane de pornire. Dacă imprimanta are funcție de fax, apar următoarele ecrane:

Fax Name (Nume fax) sau Station Name (Nume stație)

Fax Number (Număr fax) sau Station Number (Număr stație)

1. Când apare **Fax Name (Nume fax)** sau **Station Name (Nume stație)**, introduceți numele care se va imprima pe toate faxurile de ieşire.
2. După ce introduceți Fax Name (Nume fax) sau Station Name (Nume stație), atingeți **Submit (Remitere)**.
3. Când apare **Fax Number (Număr fax)** sau **Station Number (Număr stație)**, introduceți numărul de fax al imprimantei.
4. După ce introduceți Fax Number (Număr fax) sau Station Number (Număr stație), atingeți **Submit (Remitere)**.

Utilizarea serverului Embedded Web Server pentru configurarea faxului

1. Tastați adresa IP a imprimantei în câmpul de adresă al browserul Web.

Dacă nu cunoaşteți adresa IP a imprimantei, aveți posibilitatea să:

- Vizualizați adresa IP în panoul de control al imprimantei, în secțiunea TCP/IP, sub meniul Networks/Ports (Rețele/Porturi).
- Imprimați o pagină de configurare pentru rețea sau paginile cu setări de meniuri şi identificați adresa IP în secțiunea TCP/IP.

2 Faceți clic pe **Settings (Setări)** > **Fax Settings (Setări fax)** > **Analog Fax Setup (Configurare fax analogic)**.

3 În câmpul Fax Name (Nume fax) sau Station Name (Nume stație), introduceți numele care se va imprima pe toate faxurile de ieşire.

4 În câmpul Fax Number (Număr fax) sau Station Number (Număr stație), introduceți numărul de fax al imprimantei.

5 Faceți clic pe **Submit (Remitere)**.

Alegerea unei conexiuni de fax

Note:

- Imprimanta este un dispozitiv analogic, care funcționează optim când este conectat direct la priza de perete pentru telefon. Se pot ataşa cu succes alte dispozitive (precum un telefon sau un robot telefonic) care trec prin imprimantă, aşa cum s-a arătat în paşii de instalare.
- Dacă doriți o conexiune digitală precum ISDN, DSL sau ADSL, este necesar un dispozitiv produs de un terț (precum un filtru DSL). Contactați furnizorul de servicii DSL pentru un filtru DSL. Filtrul DSL elimină semnalul digital de pe linia telefonică, semnal care poate să afecteze funcționarea corectă ca fax a imprimantei.
- Pentru a trimite şi a primi faxuri, *nu* este necesar să ataşați imprimanta la un computer, dar *este* necesar să o conectați la o linie telefonică analogică.

Opțiuni de echipamente şi servicii	Configurarea conexiunii de fax
Conectare directă la linia telefonică.	Consultați “Conectarea la o linie telefonică analogică” la pagina 120.
Conectare la un serviciu Digital Subscriber Line (DSL sau ADSL).	Consultați “Conectarea la un serviciu DSL” la pagina 120.
Conectare la un sistem Private Branch eXchange (PBX - centrală telefonică) sau Integrated Services Digital Network (ISDN - servicii integrate de voce şi date).	Consultați “Conectarea la un sistem PBX sau ISDN” la pagina 120.
Utilizarea unui serviciu de sonerie distinctă.	Consultați “Conectarea la un serviciu de sonerie distinctă” la pagina 121.
Conectare printr-un adaptor utilizat în zona dvs.	Consultați “Conectarea la un adaptor pentru țara sau regiunea dvs.” la pagina 121.

Conectarea la o linie telefonică analogică

Dacă echipamentul de telecomunicații utilizează un cablu telefonic de tip american (RJ11), urmați aceşti paşi pentru a conecta echipamentul:

1 Conectați un capăt al cablului telefonic care v-a fost furnizat împreună cu imprimanta la portul LINIE al imprimantei.

2 Conectați celălalt capăt al cablului telefonic la o priză telefonică de perete activă.

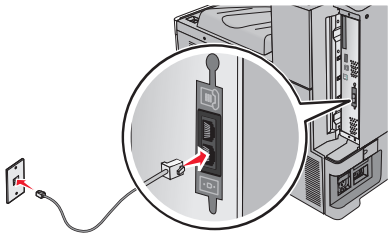

Conectarea la un serviciu DSL

Dacă vă abonați la un serviciu DSL, contactați furnizorul DSL pentru a obține un filtru DSL şi un cablu telefonic, apoi parcurgeți aceşti paşi pentru a conecta echipamentul:

1 Conectați un capăt al cablului telefonic care v-a fost furnizat împreună cu imprimanta la portul LINIE al imprimantei.

2 Conectați celălalt capăt al cablului telefonic la filtrul DSL.

Notă: Filtrul DSL ar putea să arate diferit de cel din ilustrație.

3 Conectați cablul filtrului DSL la o priză telefonică de perete activă.

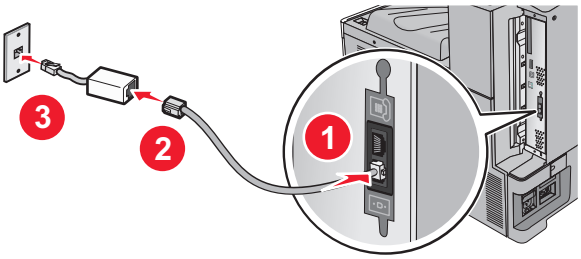

Conectarea la un sistem PBX sau ISDN

Dacă utilizați un convertor sau un adaptor terminal PBX sau ISDN, parcurgeți aceşti paşi pentru a conecta echipamentul:

1 Conectați un capăt al cablului telefonic care v-a fost furnizat împreună cu imprimanta la portul LINIE al imprimantei.

2 Conectați celălalt capăt al cablului telefonic la portul destinat utilizării telefonului sau faxului.

Note:

- Asigurați-vă că adaptorul terminal este setat la tipul de comutator corect pentru regiunea dvs.
- În funcție de tipul de atribuire a portului ISDN, este posibil să fie necesar să efectuați conexiunea la un port specific.

- Dacă utilizați un sistem PBX, asigurați-vă că tonul de apel în aşteptare este dezactivat.
- Dacă utilizați un sistem PBX, apelați un prefix de linie externă înainte de apelarea numărului de fax.
- Pentru mai multe informații despre utilizarea faxului cu un sistem PBX, consultați documentația furnizată împreună cu sistemul PBX.

Conectarea la un serviciu de sonerie distinctă

Un serviciu de sonerie distinctă poate fi disponibil de la furnizorul serviciului de telefonie. Acest serviciu vă permite să aveți mai multe numere de telefon pe o singură linie telefonică, fiecare număr având un model diferit de sonerie. Acest lucru poate fi util pentru a distinge între apelurile de fax şi cele vocale. Dacă vă abonați la un serviciu de sonerie distinctă, parcurgeți următorii paşi pentru a conecta echipamentul:

1. Conectați un capăt al cablului telefonic furnizat cu imprimanta la portul LINE al imprimantei .
2. Conectați celălalt capăt al cablului telefonic la o priză telefonică de perete activă.

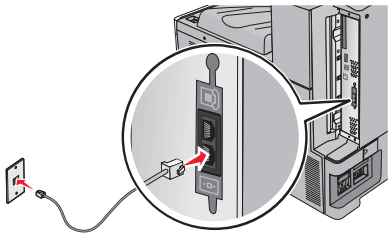

3. Modificați setarea Distinctive Rings (Sonerii distincte) pentru a se potrivi cu setarea la care doriți să răspundă imprimanta:

   Notă: Setarea implicită din fabrică pentru sonerii distincte este **On (Activat)**. Aceasta permite imprimantei să răspundă la unul, două sau trei modele de sonerie.

   a. Din ecranul de început, navigați la:

      > **Settings (Setări)** > **Fax Settings (Setări fax)** > **Analog Fax Settings (Setări fax analogic)** > **Distinctive Rings (Sonerii distincte)**

   b. Selectați setarea de model pe care doriți să o modificați, apoi atingeți **Submit (Remitere)**.

Conectarea la un adaptor pentru țara sau regiunea dvs.

Următoarele țări sau regiuni pot avea nevoie de un adaptor special pentru conectarea cablului telefonic la priza telefonică de perete activă.

Country/Region (Țară/Regiune)

- Austria
- Cipru
- Danemarca
- Finlanda
- Franța
- Germania
- Irlanda
- Italia
- Noua Zeelandă
- Olanda
- Norvegia
- Portugalia
- Suedia
- Elveția
- Regatul Unit

Pentru unele țări sau regiuni, un adaptor de linie telefonică este inclus în cutie. Utilizați acest adaptor pentru a conecta un robot telefonic, un telefon sau un alt echipament de telecomunicații la imprimantă.

1 Conectați un capăt al cablului telefonic furnizat cu imprimanta la portul LINE al imprimantei

2 Conectați celălalt capăt al cablului telefonic la adaptor, apoi conectați adaptorul la priza telefonică de perete activă.

Notă: Adaptorul dvs. telefonic poate arăta diferit de cel din ilustrație. Acesta se va potrivi în priza telefonică de perete utilizată în locația dvs.

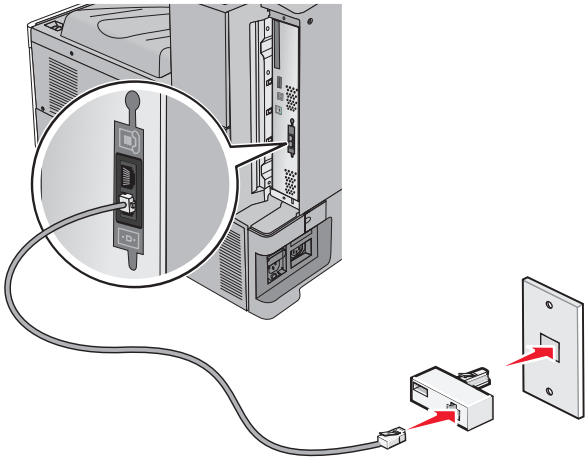

Setarea numelui și a numărului faxului sau a stației de ieșire

1 Tastați adresa IP a imprimantei în câmpul de adresă al browserul Web.

Dacă nu cunoaşteți adresa IP a imprimantei, aveți posibilitatea să:

- Vizualizați adresa IP în panoul de control al imprimantei, în secțiunea TCP/IP, sub meniul Networks/Ports (Rețele/Porturi).
- Imprimați o pagină de configurare pentru rețea sau paginile cu setări de meniuri şi identificați adresa IP în secțiunea TCP/IP.

2 Faceți clic pe **Settings (Setări)** > **Fax Settings (Setări fax)** > **Analog Fax Setup (Configurare fax analogic)**.

3 În câmpul Fax Name (Nume fax) sau Station Name (Nume stație), introduceți numele care se va imprima pe toate faxurile de ieşire.

4 În câmpul Fax Number (Număr fax) sau Station Number (Număr stație), introduceți numărul de fax al imprimantei.

5 Faceți clic pe **Submit (Remitere)**.

Setarea datei și orei

Aveți posibilitatea să configurați data şi ora, astfel încât să se imprime pe fiecare fax trimis. Dacă se produce o pană de curent, se recomandă reinițializarea datei şi a orei.

1 Tastați adresa IP a imprimantei în câmpul de adresă al browserului Web.

Dacă nu cunoaşteți adresa IP a imprimantei, atunci aveți posibilitatea să:

- Vizualizați adresa IP în panoul de control al imprimantei, în secțiunea TCP/IP, sub meniul Networks/Ports (Rețele/Porturi).
- Imprimați o pagină de configurare pentru rețea sau paginile cu setări de meniuri şi identificați adresa IP în secțiunea TCP/IP.

2 Faceți clic pe **Security (Securitate)** > **Set Date and Time (Setare dată şi oră)**.

3 În câmpul Set Date & Time (Setare dată şi oră), introduceți data şi ora curentă.

4 Faceți clic pe **Submit (Remitere)**.

Notă: Se recomandă utilizarea orei din rețea.

Configurarea imprimantei pentru a respecta ora de vară

Imprimanta poate fi setată să se adapteze automat la ora de vară:

1 Tastați adresa IP a imprimantei în câmpul de adresă al browserului Web.

Dacă nu cunoaşteți adresa IP a imprimantei, atunci aveți posibilitatea să:

- Vizualizați adresa IP în panoul de control al imprimantei, în secțiunea TCP/IP, sub meniul Networks/Ports (Rețele/Porturi).
- Imprimați o pagină de configurare pentru rețea sau paginile cu setări de meniuri şi identificați adresa IP în secțiunea TCP/IP.

2 Faceți clic pe **Security (Securitate)** > **Set Date and Time (Setare dată şi oră)**.

3 Bifați caseta de selectare **Automatically Observe DST (Respectare automată a orei de vară)**, apoi introduceți datele de început, respectiv de sfârşit ale orei de vară în secțiunea Custom Time Zone Setup (Configurare fus orar particularizat).

4 Faceți clic pe **Submit (Remitere)**.

Crearea de comenzi rapide

Crearea unei comenzi rapide de destinație de fax cu Embedded Web Server

În loc de a introduce întregul număr de telefon al unui destinatar de fax în panoul de control al imprimantei de fiecare dată când doriți să trimiteți un fax, puteți crea o destinație permanentă de fax şi atribui un număr de comandă rapidă. O comandă rapidă poate fi creată la un singur număr de fax sau la un grup de numere de fax.

1 Tastați adresa IP a imprimantei în câmpul de adresă al browserul Web.

Dacă nu cunoaşteți adresa IP a imprimantei, aveți posibilitatea să:

- Vizualizați adresa IP în panoul de control al imprimantei, în secțiunea TCP/IP, sub meniul Networks/Ports (Rețele/Porturi).
- Imprimați o pagină de configurare pentru rețea sau paginile cu setări de meniuri şi identificați adresa IP în secțiunea TCP/IP.

2 Faceți clic pe **Settings (Setări)** > **Manage Shortcuts (Gestionare comenzi rapide)** > **Fax Shortcut Setup (Configurare comandă rapidă pentru fax)**.

Notă: Este posibilă solicitarea unei parole. Dacă nu aveți un ID şi o parolă, obțineți-le de la persoana care asigură asistența sistemului.

3 Introduceți un nume unic pentru comanda rapidă, apoi introduceți numărul de fax.

Pentru a crea o comandă rapidă pentru mai multe numere, introduceți numerele de fax ale grupului.

Notă: Separați cu punct şi virgulă (;) fiecare număr de fax dintr-un grup.

4 Atribuiți un număr de comandă rapidă.

Dacă introduceți un număr care este deja în uz, vi se va solicita să selectați alt număr.

5 Faceți clic pe **Add (Adăugare)**.

Crearea unei comenzi rapide pentru o destinație de fax cu ajutorul ecranului tactil

1 Încărcați un document original cu fața în sus, astfel încât latura scurtă să intre prima în ADF, sau cu fața în jos pe geamul scanerului.

Notă: Nu încărcați în ADF cărți poştale, fotografii, obiecte mici, folii transparente, hârtie fotografică sau suporturi subțiri (precum tăieturile din ziare). Aşezați aceste articole pe geamul scanerului.

2 Dacă încărcați un document în ADF, reglați ghidajele pentru hârtie.

3 Din ecranul de început, navigați la:

Fax > introduceți numărul de fax.

Pentru a crea un grup de numere de fax, atingeți **Next number (Numărul următor)**, apoi introduceți următorul număr de fax.

4 Navigați la:

> introduceți un număr pentru comanda rapidă > **Done (Terminat)** > **OK** > **Fax It (Trimitere fax)**

Trimiterea unui fax

Trimiterea unui fax utilizând ecranul tactil

1 Încărcați un document original cu fața în sus, astfel încât latura scurtă să intre prima în ADF, sau cu fața în jos pe geamul scanerului.

Notă: Nu încărcați în ADF cărți poştale, fotografii, obiecte mici, folii transparente, hârtie fotografică sau suporturi subțiri (precum tăieturile din ziare). Aşezați aceste articole pe geamul scanerului.

2 Dacă încărcați un document în ADF, reglați ghidajele pentru hârtie.

3 Din ecranul de început, atingeți **Fax**.

4 Introduceți numărul de fax sau o comandă rapidă utilizând ecranul tactil sau tastatura.

   Pentru a adăuga destinatari, atingeți **Next Number (Următorul număr)**, apoi introduceți numărul de telefon al destinatarului sau numărul pentru comanda rapidă, sau căutați în agendă.

   Notă: Pentru a plasa o pauză de apelare în cadrul număr de fax, apăsați pe . În caseta „Fax to” (Fax către), pauza de apelare apare ca o virgulă. Utilizați această caracteristică dacă este necesar să formați un cod de linie telefonică exterioară.

5 Atingeți **Fax It (Trimitere fax)**.

Trimiterea unui fax cu ajutorul computerului

Opțiunea de fax a driverului de imprimantă vă permite să trimiteți o lucrare de imprimare la imprimantă, care trimite lucrarea ca fax. Opțiunea de fax funcționează ca un aparat de fax normal, dar este controlată prin driverul de imprimantă, nu prin panoul de control al imprimantei.

1 Având documentul deschis, faceți clic pe **Fişier** > **Tipărire**.

2 Selectați imprimanta şi apoi faceți clic pe **Proprietăți**, **Preferințe**, **Opțiuni** sau **Configurare**.

3 Navigați la:

   Fax fila > **Activare fax**

4 Introduceți numărul sau numerele destinatarilor faxului în câmpul „Numere de fax”.

   Notă: Numerele de fax pot fi introduse manual sau utilizând funcția Agendă telefonică

5 Dacă este necesar, introduceți un prefix în câmpul „Prefix de apelare”.

6 Selectați formatul şi orientarea corespunzătoare a paginii.

7 Dacă doriți să includeți o pagină de însoțire cu faxul, selectați **Se include pagina de însoțire cu faxul**, apoi introduceți informațiile corespunzătoare.

8 Faceți clic pe **OK**.

Note:

- Opțiunea Fax este disponibilă numai pentru utilizarea cu driverul PostScript sau cu driverul de fax universal. Pentru informații despre instalarea acestor drivere, consultați CD-ul *Software şi documentație*.
- Pentru a putea fi utilizată, opțiunea Fax trebuie configurată şi activată în driverul PostScript pe fila Configurare.
- Dacă este bifată caseta de selectare **Se afişează întotdeauna setările înainte de trimiterea prin fax**, vi se va solicita să verificați informațiile despre destinatar înainte de trimiterea faxului. Dacă această casetă de selectare este debifată, documentul din coadă este trimis automat ca fax când faceți clic pe **OK** în fila Fax.

Trimiterea unui fax utilizând comenzi rapide

Comenzile rapide pentru fax sunt la fel ca numerele pentru apelare rapidă ale unui telefon sau ale unui aparat fax. Un număr de comandă rapidă (1–99999) poate conține un singur destinatar sau mai mulți destinatari.

1. Încărcați un document original cu fața în sus, astfel încât muchia scurtă să intre prima în ADF, sau cu fața în jos, pe geamul scanerului.

   Notă: Nu plasați în ADF cărți poştale, fotografii, obiecte mici, folii transparente, hârtie fotografică sau suporturi subțiri (precum tăieturile din ziare). Aşezați aceste articole pe sticla scanerului.

2. Dacă încărcați un document în ADF, reglați ghidajele pentru hârtie.
3. Apăsați pe #, apoi introduceți numărul comenzii rapide utilizând minitastatura numerică.
4. Apăsați pe **Fax It (Trimitere fax)**.

Trimiterea unui fax utilizând agenda

Agenda permite căutarea de marcaje şi în servere de directoare de rețea.

Notă: Dacă nu este activată caracteristica agendă, contactați persoana care asigură asistența sistemului.

1. Încărcați un document original cu fața în sus, astfel încât muchia scurtă să intre prima în ADF, sau cu fața în jos, pe geamul scanerului.

   Notă: Nu încărcați cărți poştale, fotografii, articole mici, folii transparente, hârtie foto sau alte suporturi subțiri (precum decupajele din reviste) în ADF. Aşezați aceste articole pe sticla scanerului.

2. Dacă încărcați un document în ADF, reglați ghidajele pentru hârtie.
3. Din ecranul de început, navigați la:

   Fax > > **Browse shortcuts (Răsfoire comenzi rapide)**

4. Utilizând tastatura virtuală, tastați numele sau o parte din numele persoanei al cărei număr de fax doriți să-l găsiți.

   Notă: Nu încercați să căutați mai multe nume în acelaşi timp.

5. Atingeți **Done (Terminat)** > **Fax It (Trimitere fax)**.

Personalizarea setărilor de fax

Modificarea rezoluției faxului

Setările variază de la Standard (viteza cea mai mare) la Ultra fină (viteza cea mai mică şi calitatea cea mai bună).

1. Încărcați un document original cu fața în sus, astfel încât latura scurtă să intre prima în ADF, sau cu fața în jos pe geamul scanerului.

   Notă: Nu încărcați în ADF cărți poştale, fotografii, obiecte mici, folii transparente, hârtie fotografică sau suporturi subțiri (precum tăieturile din ziare). Aşezați aceste articole pe geamul scanerului.

2. Dacă încărcați un document în ADF, reglați ghidajele pentru hârtie.

3 Din ecranul de început, navigați la:

Fax > introduceți numărul de fax > **Options (Opțiuni)**

4 Din zona Resolution (Rezoluție), apăsați pe butoanele cu săgeți pentru a trece la rezoluția dorită.

5 Atingeți **Fax It (Trimitere fax)**.

Mărirea sau reducerea luminozității unei pagini de fax

1 Încărcați un document original cu fața în sus, astfel încât latura scurtă să intre prima în ADF, sau cu fața în jos pe geamul scanerului.

Notă: Nu încărcați în ADF cărți poştale, fotografii, obiecte mici, folii transparente, hârtie fotografică sau suporturi subțiri (precum tăieturile din ziare). Aşezați aceste articole pe geamul scanerului.

2 Dacă încărcați un document în ADF, reglați ghidajele pentru hârtie.

3 Din ecranul de început, navigați la:

Fax > introduceți numărul de fax > **Options (Opțiuni)**

4 Din zona Darkness (Întunecare), apăsați pe butoanele cu săgeți pentru a modifica luminozitatea faxului.

5 Atingeți **Fax It (Trimitere fax)**.

Trimiterea unui fax la o oră programată

1 Încărcați un document original cu fața în sus, astfel încât latura scurtă să intre prima în ADF, sau cu fața în jos pe geamul scanerului.

Notă: Nu încărcați în ADF cărți poştale, fotografii, obiecte mici, folii transparente, hârtie fotografică sau suporturi subțiri (precum tăieturile din ziare). Aşezați aceste articole pe geamul scanerului.

2 Dacă încărcați un document în ADF, reglați ghidajele pentru hârtie.

3 Din ecranul de început, navigați la:

Fax > introduceți numărul de fax > **Options (Opțiuni)** > **Advanced Options (Opțiuni complexe)** > **Delayed Send (Trimitere amânată)**

Notă: Dacă opțiunea Fax Mode (Mod fax) este setată la Fax Server (Server fax), butonul Delayed Send (Trimitere amânată) nu apare. Faxurile care aşteaptă transmiterea sunt incluse în Fax Queue (Coadă Fax).

4 Atingeți săgețile pentru a regla timpul după care va fi transmis faxul.

Durata este mărită sau micşorată în trepte de câtre 30 de minute. Dacă apare timpul curent, săgeata stânga nu este disponibilă.

5 Atingeți **Fax It (Trimitere fax)**.

Notă: Documentul este scanat şi apoi trimis prin fax la ora programată.

Vizualizarea unui jurnal de fax

1 Tastați adresa IP a imprimantei în câmpul de adresă al browserul Web.

Dacă nu cunoaşteţi adresa IP a imprimantei, aveţi posibilitatea să:

- Vizualizaţi adresa IP în panoul de control al imprimantei, în secţiunea TCP/IP, sub meniul Networks/Ports (Reţele/Porturi).
- Imprimaţi o pagină de configurare pentru reţea sau paginile cu setări de meniuri şi identificaţi adresa IP în secţiunea TCP/IP.

2 Faceţi clic pe **Settings (Setări)** > **Reports (Rapoarte)** > **Fax Job Log (Jurnal lucrări fax)** sau **Fax Call Log (Jurnal apeluri fax)**.

Blocarea faxurilor nesolicitate

1 Tastaţi adresa IP a imprimantei în câmpul de adresă al browserul Web.

Dacă nu cunoaşteţi adresa IP a imprimantei, aveţi posibilitatea să:

- Vizualizaţi adresa IP în panoul de control al imprimantei, în secţiunea TCP/IP, sub meniul Networks/Ports (Reţele/Porturi).
- Imprimaţi o pagină de configurare pentru reţea sau paginile cu setări de meniuri şi identificaţi adresa IP în secţiunea TCP/IP.

2 Faceţi clic pe **Settings (Setări)** > **Fax Settings (Setări fax)** > **Analog Fax Setup (Configurare fax analogic)** > **Block No Name Fax (Blocare faxuri fără nume)**.

Note:

- Această opţiune va bloca toate faxurile sosite care au un ID de apelant privat sau nu indică numele staţiei de fax.
- În câmpul Banned Fax List (Listă faxuri respinse), introduceţi numerele de telefon sau numele de staţii de fax ale apelanţilor de fax pe care doriţi să îi blocaţi.

Revocarea unui fax de ieşire

Revocarea unui fax în timp documentele originale sunt în curs de scanare

- Când utilizaţi ADF, apăsaţi **Cancel Job (Revocare lucrare)** în timp ce apare **Scanning…(Se scanează)**.
- Când se utilizează geamul scannerului, apăsaţi **Cancel Job (Revocare lucrare)** în timp ce apare **Scanning…(Se scanează)** sau în timp ce apare **Scan the Next Page (Scanare pagina următoare)** / **Finish the Job (Terminare lucrare)**.

Revocarea unui fax după ce documentele originale au fost scanate în memorie

1 În ecranul de început, apăsaţi pe **Cancel Jobs (Lucrări revocate)**.

Va apărea ecranul Lucrări revocate.

2 Atingeţi lucrarea sau lucrările de revocat.

Numai trei lucrări apar pe ecran; apăsaţi pe săgeata jos până când apare lucrarea dorită, apoi apăsaţi pe lucrarea de revocat.

3 Atingeți **Delete Selected Jobs (Ştergere lucrări selectate)**.

Pe ecran apare Ştergere lucrările selectate, lucrările selectate se şterg, apoi apare ecranul de pornire.

Informații despre opțiunile de fax

Content (Conținut)

Această opțiune vă permite să specificați tipul de conținut şi sursa documentului original.

Alegeți tipul de conținut dintre Text, Text/Photo (Text/Foto), Photo (Foto) sau Graphics (Grafică).

- **Text** - Se utilizează când conținutul documentului original include în cea mai mare parte text sau linii.
- **Graphics (Grafică)** - Se utilizează când documentul original include în cea mai mare parte grafică de afaceri, cum ar fi diagrame cu structură radială, diagrame cu bare şi animații.
- **Text/Photo (Text/Foto)** - Se utilizează când documentul original include un amestec de text, grafică şi fotografii.
- **Photo (Foto)**—Se utilizează când documentul original este compus, în cea mai mare parte, dintr-o fotografie sau o imagine.

Alegeți sursa conținutului dintre următoarele tipuri: Color Laser (Laser color), Black/White Laser (Laser alb-negru), Inkjet, Photo/Film (Foto/Film), Magazine (Revistă), Newspaper (Ziar), Press (Presă) sau Other (Altele).

- **Color Laser (Laser color)** - Se utilizează când documentul original a fost imprimat folosind o imprimantă cu laser color.
- **Black/White Laser (Laser alb/negru)** - Se utilizează când documentul original a fost imprimat folosind o imprimantă laser mono.
- **Inkjet**—Se utilizează când documentul original a fost imprimat utilizând o imprimantă cu jet de cerneală.
- **Photo/Film (Foto/Film)** - Se utilizează când documentul original este o fotografie preluată dintr-un film.
- **Magazine (Revistă)** - Se utilizează când documentul original este preluat dintr-o revistă.
- **Newspaper (Ziar)** - Se utilizează când documentul original este preluat dintr-un ziar.
- **Press (Presă)** - Se utilizează când documentul original a fost imprimat folosind o presă de tipărire.
- **Other (Altele)** - Se utilizează când documentul original a fost imprimat folosind o imprimantă alternativă sau necunoscută.

Resolution (Rezoluție)

Această opțiune măreşte atenția cu care scanerul examinează documentul pe care doriți să-l trimiteți prin fax. Dacă trimiteți prin o fotografie, un desen cu linii fine sau un document cu text de dimensiuni foarte mici, măriți setarea Resolution (Rezoluție). Aceasta va creşte durata de timp necesară scanării şi va creşte calitatea ieşirii de fax.

- **Standard** - Corespunzătoare majorității documentelor.
- **Fine 200 dpi (Fină 200 dpi)** - Se recomandă pentru documente cu imprimare mică
- **Super fine 300 dpi (Super fină 300 dpi)** - Se recomandă pentru documente originale cu detalii fine
- **Ultra fine 600 dpi (Ultra fină 600 dpi)** - Se recomandă pentru documente cu imagini sau fotografii

Notă: Fine 200 dpi (Fină 200 dpi) şi **Super fine 300 dpi (Super fină 300 dpi)** sunt afişate când se selectează imprimarea color.

Întunecare

Această opțiune ajustează luminozitatea faxurilor care vor fi produse în relație cu documentul original.

Color

Această opțiune activează sau dezactivează culorile pentru utilizarea faxului.

Page Setup (Inițializare pagină)

Această opțiune vă permite să schimbați setările Sides (Fețe) (Duplex), Orientation (Orientare) şi Binding (Legare).

- **Sides (Fețe) (Duplex)**—Utilizați această opțiune pentru a specifica dacă documentul original este simplex (imprimat pe o singură față) sau duplex (imprimat pe ambele fețe). Aceasta identifică şi conținutul care trebuie scanat pentru includerea în fax.
- **Orientation (Orientare)**—Utilizați această opțiune pentru a specifica orientarea documentului original, apoi modificați setările Sides (Fețe) şi Binding (Legare) pentru a corespunde orientării.
- **Binding (Legare)**—Utilizați această opțiune pentru a specifica dacă documentul original este legat pe muchia lungă sau pe muchia scurtă.

Scan Preview (Examinare scanare)

Această opțiune afişează prima pagină a imaginii înainte de includerea acesteia în mesajul de fax. La scanarea primei pagini, are loc o pauză a scanării şi se afişează o imagine schițată.

Delayed Send (Trimitere amânată)

Această opțiune vă permite să trimiteți un fax la o oră sau la o dată ulterioară.

1. Configurați-vă faxul.
2. Din ecranul de început, navigați la:

   Delayed Send (Trimitere amânată) > introduceți data şi ora la care doriți să trimiteți faxul > **Done (Finalizare)**

Notă: Dacă imprimanta este oprită la momentul în care este programat faxul amânat, atunci faxul se trimite la următoarea pornire a imprimantei.

Această setare poate fi utilă în special în cazurile când faxurile se trimit pe linii care sunt mai puțin disponibile între anumite ore sau dacă doriți să se trimită într-un interval de timp în care transmiterea este mai ieftină.

Utilizarea opțiunilor avansate

Aceste opțiuni, printre altele, vă permit să particularizați setările avansate pentru imagini, să combinați mai multe lucrări într-una singură şi să curățați marginile documentului.

Păstrarea și redirecționarea faxurilor

Păstrarea faxurilor

Această opțiune permite reținerea faxurilor de la imprimare până la eliberarea lor. Faxurile păstrate pot fi eliberate manual sau la o zi sau o oră programate.

1. Tastați adresa IP a imprimantei în câmpul de adresă al browserul Web.

   Dacă nu cunoaşteți adresa IP a imprimantei, aveți posibilitatea să:
   - Vizualizați adresa IP în panoul de control al imprimantei, în secțiunea TCP/IP, sub meniul Networks/Ports (Rețele/Porturi).
   - Imprimați o pagină de configurare pentru rețea sau paginile cu setări de meniuri şi identificați adresa IP în secțiunea TCP/IP.
2. Faceți clic pe **Settings (Setări)** > **Fax Settings (Setări fax)** > **Analog Fax Setup (Configurare fax analogic)** > **Holding Faxes (Păstrare faxuri)**.
3. Introduceți o parolă în câmpul Print Faxes Password (Parolă imprimare faxuri).
4. Din meniul Held Fax Mode (Mod Punere în aşteptare fax), selectați una dintre variantele următoare:
   - **Off (Dezactivat)**
   - **Always On (Mereu activat)**
   - **Manual**
   - **Scheduled (Programat)**
5. Dacă selectați Scheduled (Programat), continuați cu următorii paşi:
   a. Faceți clic pe **Fax Holding Schedule (Program punere în aşteptare faxuri)**.
   b. Din meniul Action (Acțiune), selectați **Hold faxes (Se pun în aşteptare faxurile)**.
   c. Din meniul Time (Oră), selectați ora la care doriți eliberarea faxurilor reținute.
   d. Din meniul Day(s) (Zile), selectați ziua în care doriți eliberarea faxurilor reținute.
6. Faceți clic pe **Add (Adăugare)**.

Redirecționarea unui fax

Această opțiune permite imprimarea şi redirecționarea faxurilor primite către un număr de fax, o adresă de poştă electronică, un site FTP sau LDSS.

1. Tastați adresa IP a imprimantei în câmpul de adresă al browserul Web.

   Dacă nu cunoaşteți adresa IP a imprimantei, aveți posibilitatea să:
   - Vizualizați adresa IP în panoul de control al imprimantei, în secțiunea TCP/IP, sub meniul Networks/Ports (Rețele/Porturi).
   - Imprimați o pagină de configurare pentru rețea sau paginile cu setări de meniuri şi identificați adresa IP în secțiunea TCP/IP.
2. Faceți clic pe **Settings (Setări)** > **Fax Settings (Setări fax)**.

3 Din meniul Fax Forwarding (Redirecționare fax), selectați una dintre variantele următoare:
- **Print (Se imprimă)**
- **Print and Forward (Imprimare şi redirecționare)**
- **Forward (Redirecționare)**

4 Din meniul „Forward to” (Redirecționare către), selectați una dintre variantele următoare:
- **Fax**
- **E-mail (Poştă electronică)**
- **FTP**
- **LDSS**
- **eSF**

5 În câmpul Forward to Shortcut (Redirecționare către comandă rapidă), apoi introduceți numărul de comandă rapidă la care doriți să redirecționați faxul.

Notă: Numărul de comandă rapidă trebuie să fie valid pentru setarea selectată în meniul „Forward to” (Redirecționare către).

6 Faceți clic pe **Submit (Remitere)**.

Scanarea

Scanarea la o adresă FTP

Alimentator automat de documente (ADF)	Geam scaner
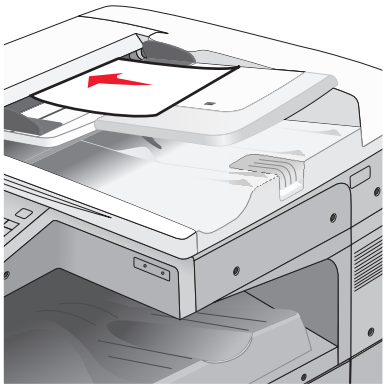	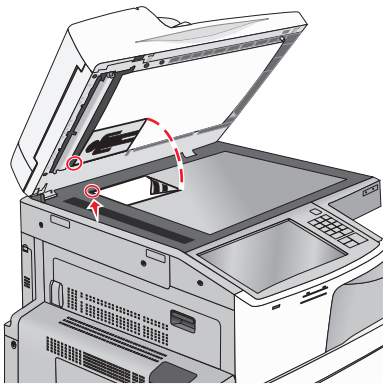
Utilizați ADF pentru documentele cu mai multe pagini.	Utilizați geamul scanerului pentru pagini individuale, articole mici (cum ar fi cărți poştale sau fotografii), folii transparente, hârtie foto sau suporturi subțiri (cum ar fi decupaje din reviste).

Scanerul vă permite să scanați documente direct pe un server File Transfer Protocol (FTP - Protocol de transfer al fişierelor). Se poate trimite o singură adresă FTP la server odată.

Odată ce o destinație FTP a fost configurată de persoana responsabilă de asistența de sistem, numele destinației devine disponibil sub forma unui număr de comandă rapidă sau este listat ca profil sub pictograma Lucrări în aşteptare. O destinație FTP poate fi reprezentată, de asemenea, de o altă imprimantă PostScript; de exemplu, un document color poate fi scanat şi trimis către o imprimantă color.

Crearea de comenzi rapide

În loc să introduceți întreaga adresă a site-ului FTP în panoul de control al imprimantei de fiecare dată când doriți să trimiteți un document către un server FTP, puteți crea o destinație FTP permanentă, căreia să îi asociați un număr de comandă rapidă. Există două modalități de a crea numere de comandă rapidă: utilizând serverul EWS încorporat sau utilizând ecranul tactil al imprimantei.

Crearea unei comenzi rapide de FTP utilizând Embedded Web Server

1. Tastați adresa IP a imprimantei în câmpul de adresă al browserul Web.

   Dacă nu cunoaşteți adresa IP a imprimantei, aveți posibilitatea să:

   - Vizualizați adresa IP în panoul de control al imprimantei, în secțiunea TCP/IP, sub meniul Networks/Ports (Rețele/Porturi).
   - Imprimați o pagină de configurare pentru rețea sau paginile cu setări de meniuri şi identificați adresa IP în secțiunea TCP/IP.

2. Faceți clic pe **Settings (Setări)**.

3 La Other Settings (Alte setări), faceți clic pe **Manage Shortcuts (Gestionare comenzi rapide)**.

Notă: Este posibilă solicitarea unei parole. Dacă nu aveți un ID şi o parolă, obțineți-le de la persoana care asigură asistența sistemului.

4 Faceți clic pe **FTP Shortcut Setup (Configurare comandă rapidă pentru FTP)**.

5 Introduceți informațiile corespunzătoare.

6 Introduceți un număr de comandă rapidă.

Dacă introduceți un număr care este deja în uz, vi se va solicita să selectați alt număr.

7 Faceți clic pe **Add (Adăugare)**.

Crearea unei comenzi rapide pentru FTP cu ajutorul ecranului tactil

1 Din ecranul de început, navigați la:

FTP > introduceți adresa FTP > > introduceți un nume pentru comanda rapidă > **Done (Terminat)**

2 Verificați dacă numele şi numărul comenzii rapide sunt corecte, apoi atingeți **OK**. Dacă numele sau numărul sunt incorecte, atingeți **Cancel (Revocare)**, apoi reintroduceți informațiile.

Dacă introduceți un număr care este deja în uz, vi se va solicita să selectați alt număr.

3 Atingeți **Submit (Remitere)**.

Scanarea la o adresă FTP

Scanarea către o adresă FTP utilizând ecranul tactil

1 Încărcați un document original cu fața în sus, astfel încât latura scurtă să intre prima în ADF, sau cu fața în jos pe geamul scanerului.

Notă: Nu încărcați în ADF cărți poştale, fotografii, obiecte mici, folii transparente, hârtie fotografică sau suporturi subțiri (precum tăieturile din ziare). Aşezați aceste articole pe geamul scanerului.

2 Dacă încărcați un document în ADF, reglați ghidajele pentru hârtie.

3 Din ecranul de început, navigați la:

FTP > **FTP** > tastați adresa FTP > **Send It (Trimitere acesta)**

Scanarea către o adresă FTP utilizând un număr de comandă rapidă

1 Încărcați un document original cu fața în sus, astfel încât latura scurtă să intre prima în ADF, sau cu fața în jos pe geamul scanerului.

Notă: Nu încărcați în ADF cărți poştale, fotografii, obiecte mici, folii transparente, hârtie fotografică sau suporturi subțiri (precum tăieturile din ziare). Aşezați aceste articole pe geamul scanerului.

2 Dacă încărcați un document în ADF, reglați ghidajele pentru hârtie.

3 Apăsați pe #, apoi introduceți numărul pentru comanda rapidă FTP.

4 Atingeți **Send It (Trimitere acesta)**.

Scanarea către o adresă FTP utilizând agenda

1 Încărcați un document original cu fața în sus, astfel încât muchia scurtă să intre prima în ADF, sau cu fața în jos, pe geamul scanerului.

Notă: Nu încărcați cărți poştale, fotografii, articole mici, folii transparente, hârtie foto sau alte suporturi subțiri (precum decupajele din reviste) în ADF. Aşezați aceste articole pe sticla scanerului.

2 Dacă încărcați un document în ADF, reglați ghidajele pentru hârtie.

3 Din ecranul de început, navigați la:

FTP > **FTP** > > introduceți numele destinatarului > **Browse shortcuts (Răsfoire comenzi rapide)** > numele destinatarului > **Search (Căutare)**

Scanarea pe un computer sau pe o unitate flash

ADF	Geam scaner
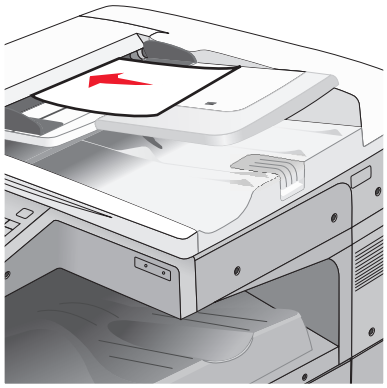	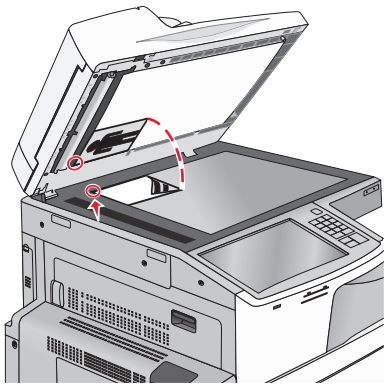
Utilizați ADF pentru documentele cu mai multe pagini.	Utilizați geamul scanerului pentru pagini individuale, articole mici (cum ar fi cărți poştale sau fotografii), folii transparente, hârtie foto sau suporturi subțiri (cum ar fi decupaje din reviste).

Scanerul vă permite să scanați documente direct pe un computer sau pe o unitate flash. Nu este nevoie ca şi computerul să fie conectat direct la imprimantă pentru a putea primi imagini scanate pe PC. Puteți scana documentul în computer prin rețea creând un profil de scanare în computer şi descărcând acest profil în imprimantă.

Scanarea către un computer

1 Tastați adresa IP a imprimantei în câmpul de adresă al browserul Web.

Dacă nu cunoaşteți adresa IP a imprimantei, aveți posibilitatea să:

- Vizualizați adresa IP în panoul de control al imprimantei, în secțiunea TCP/IP, sub meniul Networks/Ports (Rețele/Porturi).
- Imprimați o pagină de configurare pentru rețea sau paginile cu setări de meniuri şi identificați adresa IP în secțiunea TCP/IP.

2 Faceți clic pe **Scan Profile (Profil scanare)** > **Create (Creare)**.

3 Selectați setările de scanare dorite, apoi faceți clic pe **Next (Următorul)**.

4 Selectați o locație pe computerul dvs. în care doriți să salvați fişierul cu imaginea scanată.

5 Introduceți un nume de scanare.

Numele de scanare este cel care apare în lista Scan Profile (Profil scanare) de pe afişaj.

6 Faceți clic pe **Submit (Remitere)**.

7 Examinați instrucțiunile de pe ecranul Scan Profile (Profil scanare).

Un număr de comandă rapidă a fost asociat automat atunci când ați făcut clic pe **Submit (Remitere)**. Puteți folosi acest număr de comandă rapidă când sunteți gata să scanați documentele.

a Încărcați un document original cu fața în sus, astfel încât latura scurtă să intre prima în ADF, sau cu fața în jos pe geamul scanerului.

Notă: Nu încărcați în ADF cărți poştale, fotografii, obiecte mici, folii transparente, hârtie fotografică sau suporturi subțiri (precum tăieturile din ziare). Aşezați aceste articole pe geamul scanerului.

b Dacă încărcați un document în ADF, reglați ghidajele pentru hârtie.

c Apăsați pe #, apoi introduceți numărul de comandă rapidă de la tastatură sau atingeți **Held Jobs (Lucrări în aşteptare)** pe ecranul de pornire, apoi atingeți **Profiles (Profiluri)**.

d După introducerea numărului de comandă rapidă, scanerul scanează şi trimite documentul la directorul sau programul specificat. Dacă ați atins **Profiles (Profiluri)** din ecranul de pornire, găsiți comanda rapidă din listă.

8 Reveniți la computer pentru a vizualiza fişierul.

Fişierul de ieşire este salvat în locația specificată sau este deschis cu programul specificat.

Scanarea către o unitate flash

1 Încărcați un document original cu fața în sus, astfel încât latura scurtă să intre prima în ADF, sau cu fața în jos pe geamul scanerului.

Notă: Nu încărcați în ADF cărți poştale, fotografii, obiecte mici, folii transparente, hârtie fotografică sau suporturi subțiri (precum tăieturile din ziare). Aşezați aceste articole pe geamul scanerului.

2 Dacă încărcați un document în ADF, reglați ghidajele pentru hârtie.

3 Introduceți unitatea flash în portul USB din partea frontală a imprimantei.

Va apărea ecranul de pornire USB Drive (Unitate USB).

4 Selectați folderul destinație, apoi atingeți **Scan to USB drive (Scanare pe unitate USB)**.

5 Ajustați setările de scanare.

6 Atingeți **Scan It (Scanare)**.

Despre caracteristicile Centrului de scanare

Software-ul Centru de scanare vă permite să modificați setările de scanare şi să selectați locația la care să se trimită fişierul de ieşire al scanării. Setările de scanare modificate cu software-ul Centru de scanare pot fi salvate şi utilizate pentru alte lucrări de scanare.

Sunt disponibile următoarele caracteristici:

- Scanarea şi trimiterea imaginilor către computer
- Conversia în text a imaginilor scanate
- Examinarea imaginii scanate şi ajustarea luminozității şi a contrastului
- Mărirea imaginii scanate, fără pierderea detaliilor
- Scanarea față-verso a documentelor

Utilizarea programului utilitar ScanBack

Puteți să folosiți Utilitarul LexmarkScanBack™ pentru a crea profiluri de scanare către PC. Utilitarul ScanBack poate fi descărcat de pe site-ul Web Lexmark, de la adresa **http://support.lexmark.com**.

1. Configurați un profil de scanare către PC:
   a. Lansați utilitarul ScanBack.
   b. Selectați imprimanta.
      Dacă nu sunt specificate imprimante, contactați persoana care asigură asistența sistemului sau faceți clic pe butonul **Setup (Configurare)** pentru a căuta manual o adresă IP sau un nume de gazdă.
   c. Urmați instrucțiunile de pe ecranul computerului pentru a defini tipul de document de scanat şi tipul de ieşire pe care doriți să o creați.
   d. Selectați oricare dintre următoarele:
      - **Show MFP Instructions (Afişare instrucțiuni imprimantă multifuncțională)** - Vizualizați sau să imprimați instrucțiunile.
      - **Create Shortcut (Creare comandă rapidă)** - Salvați acest grup de setări pentru a le utiliza din nou.
   e. Faceți clic pe **Terminare**.
      Apare o casetă de dialog care conține informațiile dvs. privind profilul de scanare şi starea imaginilor primite.
2. Scanați documentele originale:
   a. Încărcați toate paginile în ADF sau pe geamul scanerului.
   b. De la panoul de control al imprimantei, navigați la:
      Scan/Email (Scanare/Poştă electronică) > **Profiles (Profiluri)** > selectați profilul de scanare > **Submit (Remitere)**

Notă: Fişierul rezultat este salvat într-un director sau încărcat în aplicația pe care ați specificat-o.

Informații despre opțiunile FTP

FTP

Această opțiune permite introducerea adresei IP pentru destinația FTP.

Notă: Adresa trebuie să fie în format marcat prin puncte (de exemplu: **yyy.yyy.yyy.yyy**).

File Name (Nume fișier)

Această opțiune vă permite să introduceți numele fişierului pentru documentul scanat.

Original Size (Dimensiune original)

Această opțiune deschide un ecran unde se pot alege dimensiunile documentelor pe care urmează să le trimiteți prin FTP.

- Atingeți un buton de dimensiune a hârtiei pentru a selecta acea dimensiune ca setare Original Size (Dimensiune original). Va apărea ecranul FTP cu noua setare afişată.
- Când opțiunea „Original Size” (Dimensiune original) este setată la Mixed Sizes (Combinație dimensiuni), aveți posibilitatea să scanați un document original care conține dimensiuni de pagină combinate.
- Când opțiunea „Original Size” (Dimensiune original) este setată la Auto Size Sense (Identificare automată a dimensiunii), scanerul determină automat dimensiunea documentului original.

Trimitere ca

Această opțiune vă permite să setați tipul de ieşire pentru imaginea scanată.

Selectați una dintre următoarele variante:

- **PDF**—Utilizați această opțiune pentru a crea un singur fişier cu mai multe pagini. PDF-ul poate fi trimis ca fişier securizat sau comprimat.
- **TIFF**—Utilizați această opțiune pentru a crea mai multe fişiere sau un singur fişier. Dacă opțiunea TIFF cu mai multe pagini este dezactivată în meniul Setări, atunci TIFF salvează o pagină în fiecare fişier. Dimensiunea fişierului este, de obicei, mai mare decât cea a unui fişier JPEG echivalent.
- **JPEG**—Utilizați această opțiune pentru a crea şi ataşa un fişier separat pentru fiecare pagină a documentului original.
- **PDF**—Utilizați această opțiune pentru a crea un singur fişier XPS cu mai multe pagini.
- **RTF**—Folosiți această opțiune pentru a crea un fişier în format editabil.
- **TXT**—Utilizați această opțiune pentru a crea un fişier text ASCII fără format.

Notă: Pentru a utiliza opțiunea RTF sau TXT, achiziționați şi instalați soluția OCR AccuRead.

Color

Această opțiune activează sau dezactivează culorile pentru imaginea scanată.

Rezoluție

Această opțiune ajustează calitatea ieşirii pentru fişier. Creşterea rezoluției imaginii măreşte dimensiunea de fişier şi timpul necesar scanării documentului original. Rezoluția imaginii poate fi redusă pentru reduce dimensiunea de fişier.

Darkness (Întunecare)

Această opțiune ajustează luminozitatea fişierelor care vor fi produse în relație cu documentul original.

Page Setup (Inițializare pagină)

Această opțiune vă permite să schimbați setările Sides (Fețe) (Duplex), Orientation (Orientare) şi Binding (Legare).

- **Sides (Fețe) (Duplex)** - Indică dacă documentul original este simplex (imprimat pe o singură față) sau duplex (imprimat pe ambele fețe). De asemenea, indică ce conținut trebuie scanat.
- **Orientation (Orientare)** - Indică orientarea documentului original, apoi modifică setările Sides (Fețe) şi Binding (Legare) pentru a se potrivi respectivei orientări.
- **Binding (Legare)** - Specifică dacă documentul original este legat pe muchia lungă sau pe muchia scurtă.

Content (Conținut)

Această opțiune vă permite să specificați tipul de conținut şi sursa documentului original.

Alegeți tipul de conținut dintre Text, Text/Photo (Text/Foto), Photo (Foto) sau Graphics (Grafică).

- **Text** - Se utilizează când conținutul documentului original include în cea mai mare parte text sau linii.
- **Graphics (Grafică)** - Se utilizează când documentul original include în cea mai mare parte grafică de afaceri, cum ar fi diagrame cu structură radială, diagrame cu bare şi animații.
- **Text/Photo (Text/Foto)** - Se utilizează când documentul original include un amestec de text, grafică şi fotografii.
- **Photo (Foto)**—Se utilizează când documentul original este compus, în cea mai mare parte, dintr-o fotografie sau o imagine.

Alegeți sursa conținutului dintre următoarele tipuri: Color Laser (Laser color), Black/White Laser (Laser alb-negru), Inkjet, Photo/Film (Foto/Film), Magazine (Revistă), Newspaper (Ziar), Press (Presă) sau Other (Altele).

- **Color Laser (Laser color)** - Se utilizează când documentul original a fost imprimat folosind o imprimantă cu laser color.
- **Black/White Laser (Laser alb/negru)** - Se utilizează când documentul original a fost imprimat folosind o imprimantă laser mono.
- **Inkjet**—Se utilizează când documentul original a fost imprimat utilizând o imprimantă cu jet de cerneală.
- **Photo/Film (Foto/Film)** - Se utilizează când documentul original este o fotografie preluată dintr-un film.
- **Magazine (Revistă)** - Se utilizează când documentul original este preluat dintr-o revistă.
- **Newspaper (Ziar)** - Se utilizează când documentul original este preluat dintr-un ziar.
- **Press (Presă)** - Se utilizează când documentul original a fost imprimat folosind o presă de tipărire.
- **Other (Altele)** - Se utilizează când documentul original a fost imprimat folosind o imprimantă alternativă sau necunoscută.

Scan Preview (Examinare scanare)

Această opțiune afişează prima pagină a documentului original înainte ca acesta să fie scanat integral. La scanarea primei pagini, are loc o pauză a scanării şi se afişează o imagine de examinare.

Utilizarea opțiunilor avansate

Aceste opțiuni, printre altele, vă permit să particularizați setările avansate pentru imagini, să combinați mai multe lucrări într-una singură şi să curățați marginile documentului.

Despre meniurile imprimantei

Listă de meniuri

Consumabile

Replace Supply (Înlocuire piesă de schimb)
Cyan Cartridge (Cartuş cian)
Magenta Cartridge (Cartuş magenta)
Yellow Cartridge (Cartuş galben)
Cartuş negru
Unitate fotoconductor cian
Unitate fotoconductor magenta
Unitate fotoconductor galben
Unitate fotoconductor negru
Rolă de separare şi ansamblu de selectare
Recipient pentru toner rezidual
Staple Cartridge (Cartuş de capse)
Hole Punch Box (Casetă perforator)
Kit de întreținere 160K
Kit de întreținere 320K
Kit de întreținere 480K

Meniul Paper (Hârtie)

Sursă prestabilită
Dimensiune/Tip hârtie
Configure MP (Configurare MP)
Substitute Size (Dimensiune înlocuitoare)
Paper Texture (Textură hârtie)
Paper Loading (Încărcare hârtie)
Tipuri personalizate
Nume particularizate
Dimensiuni de scanare particularizate
Nume pentru recipiente particularizate
Universal Setup (Configurație universală)
Configurare tăvi

Rapoarte

Pagină setări meniu
Statistici echipament
Pagină configurare rețea
Network [x] Setup Page (Pagină de configurare rețea [x])
Listă comenzi rapide
Jurnal lucrări fax
Jurnal apeluri fax
Comenzi rapide pentru copiere
E-mail Shortcuts (Comenzi rapide pentru poşta electronică)
Comenzi rapide pentru fax
Comenzi rapide pentru FTP
Listă de profiluri
Tipărire fonturi
Tipărire director
Print Demo (Demonstrație imprimare)
Raport despre produs

Setări

Setări generale
Copy Settings (Setări copiere)
Fax Settings (Setări fax)
Setări poştă electronică
Setări FTP
Meniul Flash Drive (Unitate flash)
Setări imprimare

Security (Securitate)

Edit Security Setups (Editare configurări de securitate)
Setări de securitate diverse
Imprimare confidențială
Ştergere fişiere de date temporare
Security Audit Log (Jurnal audituri de securitate)
Setare dată şi oră

Network/Ports (Rețea/Porturi)

NIC activ
Network[1] (Rețea)
Standard USB (USB standard)
Parallel [x] ([x] paralel)
Serial [x] ([x] serial)
Configurare SMTP

Ajutor

Imprimă toate ghidurile
Ghid de copiere
Ghid pentru e-mail
Ghid pentru fax
Ghid pentru FTP
Ghid pentru defecte de imprimare
Ghid informativ
Ghid pentru consumabile

Manage Shortcuts (Gestionare comenzi rapide)

Comenzi rapide pentru fax
E-mail Shortcuts (Comenzi rapide pentru poşta electronică)
Comenzi rapide pentru FTP
Comenzi rapide pentru copiere
Profile Shortcuts (Comenzi rapide profil)

Meniul Option Card (Cartelă opțională)

Apare o listă de DLE-uri (Download Emulators - emulatoare de descărcare) instalate.[2]

[1] În funcție de configurarea imprimantei, acest meniu apare ca Rețea standard sau Rețea [x].

[2] Acest meniu apare numai când sunt instalate unul sau mai multe DLE-uri.

Consumabile **Meniul Paper (Hârtie)** **Rapoarte** **Setări**

[1] În funcție de configurarea imprimantei, acest meniu apare ca Rețea standard sau Rețea [x].

[2] Acest meniu apare numai când sunt instalate unul sau mai multe DLE-uri.

Meniul Supplies (Consumabile)

Element de meniu	Descriere
Replace Supply (Înlocuire consumabile) Rolă de separare şi ansamblu de selectare Yes (Da) No (Nu)	Oferă posibilitatea de a reseta contorul de consumabile pentru rola de separare şi ansamblul de selectare • Selectați **Yes (Da)** pentru a reseta contorul de consumabile. • Selectați **No (Nu)** pentru a ieşi.
Cyan Cartridge (Cartuș cian) Cartridge Nearly Low (Cartuş aproape consumat) Cartridge Low (Cartuş consumat) Cartridge Very Low (Nivel cartuş foarte redus) Cartridge Critically Low (Nivel cartuş extrem de redus) Invalid (Nevalid) Replace (Înlocuire) Missing or Defective (Lipsă sau defect) OK Unsupported (Neacceptat)	Afişează starea cartuşului de toner cyan
Magenta Cartridge (Cartuș magenta) Cartridge Nearly Low (Cartuş aproape consumat) Cartridge Low (Cartuş consumat) Cartridge Very Low (Nivel cartuş foarte redus) Cartridge Critically Low (Nivel cartuş extrem de redus) Invalid (Nevalid) Replace (Înlocuire) Missing or Defective (Lipsă sau defect) OK Unsupported (Neacceptat)	Afişează starea cartuşului de toner magenta
Yellow Cartridge (Cartuș galben) Cartridge Nearly Low (Cartuş aproape consumat) Cartridge Low (Cartuş consumat) Cartridge Very Low (Nivel cartuş foarte redus) Cartridge Critically Low (Nivel cartuş extrem de redus) Invalid (Nevalid) Replace (Înlocuire) Missing or Defective (Lipsă sau defect) OK Unsupported (Neacceptat)	Afişează starea cartuşului de toner galben

Element de meniu	Descriere
Black Cartridge (Cartuș negru) Cartridge Nearly Low (Cartuş aproape consumat) Cartridge Low (Cartuş consumat) Cartridge Very Low (Nivel cartuş foarte redus) Cartridge Critically Low (Nivel cartuş extrem de redus) Invalid (Nevalid) Replace (Înlocuire) Missing or Defective (Lipsă sau defect) OK Unsupported (Neacceptat)	Afişează starea cartuşului de toner negru
Unitate fotoconductoare cyan Early Warning (Avertisment prealabil) Low (Scăzut) Replace (Înlocuire) Missing (Lipsă) OK	Afişează starea unității fotoconductoare pentru cyan
Unitate fotoconductoare magenta Early Warning (Avertisment prealabil) Low (Scăzut) Replace (Înlocuire) Missing (Lipsă) OK	Afişează starea unității fotoconductoare pentru magenta
Unitate fotoconductoare galben Early Warning (Avertisment prealabil) Low (Scăzut) Replace (Înlocuire) Missing (Lipsă) OK	Afişează starea unității fotoconductoare pentru galben
Rolă de separare și ansamblu de selectare OK Replace (Înlocuire)	Afişează starea rolei de separare şi a ansamblului de selectare
Waste Toner Bottle (Recipient pentru toner rezidual) Near Full (Aproape plin) Replace (Înlocuire) Missing (Lipsă) OK	Afişează starea recipientului pentru toner rezidual
Staple Cartridge (Cartuș de capse) Early Warning (Avertisment prealabil) Low (Scăzut) Replace (Înlocuire) Missing (Lipsă) OK	Afişează starea cartuşului de capse

Element de meniu	Descriere
Hole Punch Box (Casetă perforator) Near Full (Aproape plin) Replace (Înlocuire) Missing (Lipsă) OK	Afişează starea casetei perforatorului.
Kit de întreținere 160K Near End of Life (Aproape de capătul duratei de viață) Sfârşitul perioadei de viață OK	Afişează starea kitului de întreținere
Kit de întreținere 320K Near End of Life (Aproape de capătul duratei de viață) Sfârşitul perioadei de viață OK	Afişează starea kitului de întreținere
Kit de întreținere 480K Near End of Life (Aproape de capătul duratei de viață) Sfârşitul perioadei de viață OK	Afişează starea kitului de întreținere

Meniul Paper (Hârtie)

Meniul Default Source (Sursă implicită)

Element de meniu	Descriere
Default Source (Sursă implicită) Tray [x] (Tava [x]) Alimentator MF Hârtie alimentată manual Plicuri manual	Setează o sursă de hârtie implicită pentru toate lucrările de imprimare **Note:** • Tray 1 (Tava 1) (tava standard) este setarea prestabilită din fabrică. • Din meniul Paper (Hârtie), opțiunea Configure MP feeder (Configurare alimentator MF) trebuie setată la valoarea Cassette (Casetă) pentru ca alimentatorul multifuncțional să apară ca setare de meniu. • Dacă aveți hârtie de aceeaşi dimensiune şi de acelaşi tip în două tăvi iar setările Paper Size (Dimensiune hârtie) şi Paper Type (Tip hârtie)corespund, tăvile respective sunt legate automat. Dacă o tavă este goală, lucrarea de imprimare continuă folosind tava legată.

Meniul Dimensiune/Tip hârtie

Element de meniu	Descriere
Dimensiune tavă [x] Letter Legal Executive JIS-B4 A3 11 x 17 Oficio (México) Folio Statement Universal A4 A5 A6 JIS B5	Identifică dimensiunea hârtiei încărcate în fiecare tavă **Notă:** Setarea pentru letter prestabilită este din fabrică pentru S.U.A. A4 (Plicuri DL) este setarea prestabilită internațională.
Tip tavă [x] Hârtie simplă Carton Folie transparentă Reciclată Lucios Hârtie grea lucioasă Etichete Bond Hârtie cu antet Preimprimată Hârtie colorată Hârtie uşoară Hârtie grea Hârtie aspră/de bumbac Tip particularizat [x]	Specifică tipul hârtiei încărcate în fiecare tavă **Notă:** Hârtie obişnuită este setarea prestabilită pt. tava 1. Tip particularizat [x] este setarea prestabilită pentru toate celelalte tăvi.
Notă: În acest meniu, sunt listate numai tăvile instalate.	

Element de meniu	Descriere
Dimensiune alimentator MF Letter Legal Executive JIS-B4 A3 11 x 17 12x18 Oficio (México) Folio Statement Universal Plicuri 7 3/4 10 Plic DL Plic C5 Plic Altă dimensiune de plic A4 A5 A6 JIS B5 SRA3	Identifică dimensiunea hârtiei încărcate în alimentatorul multifuncțional **Notă:** Setarea pentru letter prestabilită este din fabrică pentru S.U.A. A4 (Plicuri DL) este setarea prestabilită internațională.
Tip alimentator MF Tip particularizat [x] Hârtie simplă Carton Folie transparentă Reciclată Lucios Hârtie grea lucioasă Etichete Bond Plicuri Plic aspru Hârtie cu antet Preimprimată Hârtie colorată Hârtie uşoară Hârtie grea Hârtie aspră/de bumbac	Specifică tipul hârtiei încărcate în alimentatorul multifuncțional **Notă:** Custom Type [x] (Tip particularizat [x]) este setarea implicită din fabrică.
Notă: În acest meniu, sunt listate numai tăvile instalate.	

Element de meniu	Descriere
Dimensiune hârtie încărcată manual Letter Legal Executive JIS-B4 A3 11 x 17 12x18 Oficio (México) Folio Statement Universal A4 A5 A6 JIS B5 SRA3	Specifică dimensiunea hârtiei încărcate manual **Notă:** Setarea pentru letter prestabilită este din fabrică pentru S.U.A. A4 (Plicuri DL) este setarea prestabilită internațională.
Tip hârtie încărcată manual Hârtie simplă Carton Folie transparentă Reciclată Lucios Hârtie grea lucioasă Etichete Bond Hârtie cu antet Preimprimată Hârtie colorată Hârtie uşoară Hârtie grea Hârtie aspră/de bumbac Tip particularizat [x]	Specifică tipul hârtiei încărcate manual **Notă:** Setarea prestabilită din fabrică este Hârtie obişnuită.
Dimensiune plicuri încărcate manual 10 Plic DL Plic C5 Plic Altă dimensiune de plic Plicuri 7 3/4	Specifică dimensiunea plicului încărcat manual **Notă:** 10 Setarea implicită din fabrică pentru din fabrică pentru S.U.A. Plicuri DL este setarea prestabilită internațională. Nu se pot imprima plicuri cu dimensiune particularizată.
Tip plicuri încărcate manual Plicuri Plic aspru Tip particularizat [x]	Specifică tipul plicului încărcat manual **Notă:** Setarea prestabilită din fabrică este Plic.
Notă: În acest meniu, sunt listate numai tăvile instalate.	

Meniul Configurare MP

Element de meniu	Descriere
Configure MP (Configurare MP) Cassette (Casetă) Manual	Stabileşte când imprimanta selectează hârtie din alimentatorul multifuncțional **Note:** • Setarea prestabilită din fabrică este Casette (Casetă). Configurează alimentatorul multifuncțional drept sursă de hârtie automată. • Setarea Manual determină configurarea alimentatorului multifuncțional doar pentru lucrări de imprimare cu alimentare manuală.

Meniul Substitute Size (Dimensiune înlocuitoare)

Element de meniu	Descriere
Substitute Size (Dimensiune înlocuitoare) All Listed (Toate valorile listate) Off (Dezactivat) Statement/A5 Letter/A4 11 x 17/A3	Înlocuieşte cu dimensiunea de hârtie specificată dacă dimensiunea de hârtie solicitată nu este disponibilă **Note:** • All Listed (Toate valorile listate) este setarea implicită din fabrică. Toate înlocuirile disponibile sunt permise. • Setarea Off (Dezactivat) indică faptul că nu sunt permise înlocuiri. • Setarea unei înlocuiri a dimensiunii permite ca lucrarea de imprimare să continue fără să fie afişat mesajul Change Paper (Schimbați hârtia).

meniul Paper Texture (Textură hârtie)

Element de meniu	Descriere
Plain Texture (Textură hârtie obișnuită) Normal Aspru Smooth (Neted)	Specifică textura relativă a hârtiei încărcate
Textură carton Normal Aspru Smooth (Neted)	Specifică textura relativă a cartonului încărcat **Notă:** Setările sunt afişate numai dacă cartonul este acceptat.
Transparency Texture (Textură folie transparentă) Normal Aspru Smooth (Neted)	Specifică textura relativă a foliilor transparente încărcate
Textură reciclată Normal Aspru Smooth (Neted)	Specifică textura relativă a hârtiei reciclate încărcate
Notă: Normal este setarea implicită din fabrică pentru toate tipurile de hârtie, cu excepția hârtiei Bond, plicului aspru şi hârtiei aspre/de bumbac.	

Element de meniu	Descriere
Glossy Texture (Textură hârtie lucioasă) Normal Aspru Smooth (Neted)	Specifică textura relativă a hârtiei lucioase încărcate
Textură hârtie grea lucioasă Normal Aspru Smooth (Neted)	Specifică textura relativă a hârtiei lucioase încărcate
Labels Texture (Textură etichete) Normal Aspru Smooth (Neted)	Specifică textura relativă a etichetelor încărcate
Bond Texture (Textură bond) Aspru Smooth (Neted) Normal	Specifică textura relativă a hârtiei bond încărcate
Envelope Texture (Textură plic) Normal Aspru Smooth (Neted)	Specifică textura relativă a plicurilor încărcate
Textură plic aspru Aspru	Specifică textura relativă a plicurilor încărcate
Letterhead Texture (Textură hârtie cu antet) Normal Aspru Smooth (Neted)	Specifică textura relativă a hârtiei cu antet încărcate
Preprinted Texture (Textură formular pretipărit) Normal Aspru Smooth (Neted)	Specifică textura relativă a hârtiei preimprimate încărcate
Textură hârtie colorată Normal Aspru Smooth (Neted)	Specifică textura relativă a hârtiei colorate încărcate
Textură ușoară Normal Aspru Smooth (Neted)	Specifică textura relativă a hârtiei încărcate
Textură grea Normal Aspru Smooth (Neted)	Specifică textura relativă a hârtiei încărcate
Notă: Normal este setarea implicită din fabrică pentru toate tipurile de hârtie, cu excepția hârtiei Bond, plicului aspru şi hârtiei aspre/de bumbac.	

Element de meniu	Descriere
Textură hârtie aspră/bumbac Aspru	Specifică textura relativă a hârtiei de bumbac încărcate
Custom [x] Texture (Textură [x] particularizată) Normal Aspru Smooth (Neted)	Specifică textura relativă a hârtiei particularizate încărcate **Notă:** Setările apar numai dacă tipul prestabilit este acceptat.
Notă: Normal este setarea implicită din fabrică pentru toate tipurile de hârtie, cu excepția hârtiei Bond, plicului aspru şi hârtiei aspre/de bumbac.	

meniul Paper Loading (Încărcare hârtie)

Utilizați	Pentru
Card Stock Loading (Încărcare carton) Duplex Dezactivat	Stabiliți şi setați imprimarea față-verso pentru toate lucrările de imprimare care au ca tip de hârtie Carton.
Încărcare hârtie reciclată Duplex Dezactivat	Stabiliți şi setați imprimarea față-verso pentru toate lucrările de imprimare care au ca tip de hârtie Reciclată.
Glossy Loading (Încărcare hârtie lucioasă) Duplex Dezactivat	Stabiliți şi setați imprimarea față-verso pentru toate lucrările de imprimare care au ca tip de hârtie Lucioasă.
Încărcare hârtie grea lucioasă Duplex Dezactivat	Stabiliți şi setați imprimarea față-verso pentru toate lucrările de imprimare care au ca tip de hârtie Grea Lucioasă.
Încărcare hârtie Bond Duplex Dezactivat	Stabiliți şi setați imprimarea față-verso pentru toate lucrările de imprimare care au ca tip de hârtie Bond.
Încărcare hârtie cu antet Duplex Dezactivat	Stabiliți şi setați imprimarea față-verso pentru toate lucrările de imprimare care au ca tip de hârtie Hârtie cu antet.
Preprinted Loading (Încărcare formulare pretipărite) Duplex Dezactivat	Stabiliți şi setați imprimarea față-verso pentru toate lucrările de imprimare care au ca tip de hârtie Hârtie pretipărită.
Colored Loading (Încărcare hârtie colorată) Duplex Dezactivat	Stabiliți şi setați imprimarea față-verso pentru toate lucrările de imprimare care au ca tip de hârtie Hârtie colorată.

Note:

- Dezactivat este setarea prestabilită din fabrică pentru toate selecțiile din meniul Încărcare hârtie.
- Opțiunea Față-verso setează imprimanta în mod implicit pentru imprimare pe două fețe pentru toate lucrările de imprimare, cu excepția cazului în care este selectată imprimarea pe o singură față din meniul Proprietăți imprimare sau din dialogul Imprimare, în funcție de sistemul dvs. de operare.

Utilizați	Pentru
Încărcare hârtie ușoară Duplex Dezactivat	Stabiliți şi setați imprimarea față-verso pentru toate lucrările de imprimare care au ca tip de hârtie Uşoară.
Încărcare hârtie grea Duplex Dezactivat	Stabiliți şi setați imprimarea față-verso pentru toate lucrările de imprimare care au ca tip de hârtie Grea.
Încărcare hârtie aspră/de bumbac Duplex Dezactivat	Stabiliți şi setați imprimarea față-verso pentru toate lucrările de imprimare care au ca tip de hârtie Aspră sau Bumbac.
Custom [x] Loading (Încărcare hârtie particularizată [x]) Duplex Dezactivat	Stabiliți şi setați imprimarea față-verso pentru toate lucrările de imprimare care au ca tip de hârtie Particularizată [x]. **Notă:** Opțiunea Încărcare particularizată [x] este disponibilă numai dacă tipul particularizat este acceptat.

Note:

- Dezactivat este setarea prestabilită din fabrică pentru toate selecțiile din meniul Încărcare hârtie.
- Opțiunea Față-verso setează imprimanta în mod implicit pentru imprimare pe două fețe pentru toate lucrările de imprimare, cu excepția cazului în care este selectată imprimarea pe o singură față din meniul Proprietăți imprimare sau din dialogul Imprimare, în funcție de sistemul dvs. de operare.

Meniul Tipuri particularizate

Utilizați	Pentru
Tip particularizat [x] Hârtie Carton Folie transparentă Lucios Hârtie aspră/de bumbac Etichete Bond Plicuri	Asociați un tip de hârtie sau de suporturi speciale cu un nume de tip personalizat [x]. **Note:** • Opțiunea Paper (Hârtie) este setarea implicită de fabrică pentru Custom Type [x] (Tip particularizat [x]). • Pentru a fi posibilă imprimarea de la acea sursă, tipul de suport special trebuie să fie acceptat de tava selectată sau în alimentatorul selectat.
Reciclată Hârtie Carton Folie transparentă Lucios Hârtie aspră/de bumbac Etichete Plicuri	Specificați un tip de hârtie când setarea Recycled (Reciclată) este selectată în alte meniuri. **Note:** • Setarea prestabilită din fabrică este Hârtie. • Pentru a fi posibilă imprimarea de la acea sursă, tipul de hârtie Recycled (Reciclată) trebuie să fie acceptat de tava selectată sau de alimentatorul selectat.

Meniul Custom Names (Nume particularizate)

Element de meniu	Definiție
Custom Name [x] **(Nume particularizat** [x]**)** [none] ([fără])	Specificați un nume particularizat pentru un tip de hârtie. Acest nume înlocuieşte **Custom Type [x] (Tip particularizat [x])** în meniurile imprimantei.

Meniul Dimensiuni particularizate de scanare

Element de meniu	Descriere
Dimensiune particularizată de scanare [x] Nume dimensiune de scanare Lățime 1–11,69 inchi (25–297 mm) Înălțime 1–17 inchi (25–432 mm) Orientare Portrait (Portret) Landscape (Peisaj) Scanare pe ambele părți Dezactivat Activat	Specifică un nume de dimensiune particularizată de scanare, dimensiuni de scanare şi opțiuni. Numele dimensiunii particularizate de scanare înlocuieşte **Dimensiune particularizată de scanare [x]** în meniurile imprimantei. **Note:** • Setarea prestabilită din fabrică pentru Statele Unite este 11,69 inchi pentru lățime. Setarea internațională prestabilită din fabrică este 297 milimetri pentru lățime. • Setarea prestabilită din fabrică pentru Statele Unite este 17 inchi pentru înălțime. Setarea internațională prestabilită din fabrică este 432 milimetri pentru înălțime. • Setarea prestabilită din fabrică pentru Orientation (Orientare) este Portrait (Portret). • Setarea prestabilită din fabrică pentru Scanare pe ambele părți este Dezactivat.

Meniul Universal Setup (Configurare universală)

Utilizați	Pentru
Units of Measure (Unități de măsură) Inchi Milimetri	Specifică unitatea de măsură. **Notă:** Setarea implicită din fabrică pentru S.U.A. din fabrică pentru S.U.A. Setarea prestabilită din fabrică internațională este Millimeters (Milimetri).
Lățime portret 3–48 inchi 76–1219 mm	Setează lățimea portretului. **Note:** • 11 inchi în S.U.A. din fabrică pentru S.U.A. Setarea din fabrică implicită internațională este 297,4 mm. • Dacă lățimea depăşeşte valoarea maximă, imprimanta foloseşte lățimea maximă permisă. • Lățimea poate fi crescută în trepte de 0,01 inchi sau de 1 mm.

Utilizați	Pentru
Înălțime portret 3–48 inchi 76–1219 mm	Setează înălțimea portretului **Note:** • 17 inchi în S.U.A. din fabrică pentru S.U.A. Setarea din fabrică implicită internațională este 431,8 mm. • Dacă înălțimea depăşeşte valoarea maximă, imprimanta foloseşte înălțimea maximă permisă. • Înălțimea poate fi crescută în trepte de 0,01 inchi sau de 1 mm.

Meniul Configurare recipient

Element de meniu	Descriere
Recipient de ieșire Recipient standard Bin [x] (Recipient [x])	Specifică recipientul prestabilit de ieşire **Notă:** Setarea prestabilită din fabrică este Standard Bin (Recipient standard).
Configurare recipiente Căsuță poştală Legare Asignare tip	Specifică opțiunile de configurare pentru recipientele de ieşire **Notă:** Setarea prestabilită din fabrică este Căsuță poştală.
Asociere tip/recipient Recipient pentru hârtie obişnuită Recipient pentru carton Recipient pentru folii transparente Recipient de reciclare Recipient pentru hârtie lucioasă Heavy Glossy Bin (Recipient pentru hârtie lucioasă grea) Recipient pentru etichete Recipient pentru legături Recipient pentru plicuri Recipient pentru plicuri aspre Recipient pentru hârtie cu antet Recipient pentru formulare pretipărite Recipient pentru hârtie colorată Recipient pentru hârtie uşoară Recipient pentru hârtie grea Recipient pentru hârtie aspră/de bumbac Recipient [x] pentru hârtie particularizată	Selectează un recipient de ieşire pentru fiecare tip de hârtie acceptată Selecțiile disponibile pentru fiecare tip sunt următoarele: Dezactivată Recipient standard Recipient [x] **Notă:** Setarea prestabilită din fabrică este Disabled (Dezactivat).

meniul Rapoarte

meniul Rapoarte

Element de meniu	Descriere
Pagină setări meniu	Imprimă un raport al setărilor curente de meniu ale imprimantei. Raportul mai conține informații despre starea consumabilelor şi o listă a opțiunilor de hardware instalate cu succes.
Statistici echipament	Imprimă un raport cu statistici privind imprimanta, cum ar fi informații privind consumabilele şi detalii despre paginile imprimate
Pagină configurare rețea	Imprimă un raport cu informații despre imprimanta de rețea, cum ar fi informațiile despre adresa TCP/IP **Notă:** Acest element de meniu apare numai în imprimantele de rețea sau în imprimantele conectate la servere de imprimare.
Network [x] Setup Page (Pagină de configurare rețea [x])	Imprimă un raport cu informații despre imprimanta de rețea, cum ar fi informațiile despre adresa TCP/IP **Note:** • Acest element de meniu este disponibil atunci când sunt instalate mai multe opțiuni de rețea. • Acest element de meniu apare numai în imprimantele de rețea sau în imprimantele conectate la servere de imprimare.
Listă comenzi rapide	Imprimă un raport care conține informații despre comenzile rapide configurate
Jurnal lucrări fax	Imprimă un raport care conține informații despre ultimele 200 de faxuri finalizate **Notă:** Acest meniu este disponibil numai când Enable Job Log (Activare jurnal lucrări) este setat la On (Activat) în meniul Fax Settings (Setări fax).
Jurnal apeluri fax	Imprimă un raport care conține informații despre ultimele 100 de apeluri încercate, primite şi blocate **Notă:** Acest meniu este disponibil numai când Enable Job Log (Activare jurnal lucrări) este setat la On (Activat) în meniul Fax Settings (Setări fax).
Comenzi rapide pentru copiere	Imprimă un raport care conține informații despre comenzile rapide de copiere
Comenzi rapide pentru poșta electronică	Imprimă un raport care conține informații despre comenzile rapide pentru poşta electronică
Comenzi rapide pentru fax	Imprimă un raport care conține informații despre comenzile rapide pentru fax
Comenzi rapide pentru FTP	Imprimă un raport care conține informații despre comenzile rapide pentru FTP
Listă de profiluri	Tipăreşte o listă cu profilurile stocate în imprimantă
Tipărire fonturi	Imprimă un raport cu toate fonturile disponibile pentru limbajul curent utilizat de imprimantă

Element de meniu	Descriere
Tipărire director	Tipăreşte o listă a tuturor resurselor stocate pe o cartelă de memorie flash opțională sau pe hard discul imprimantei **Note:** • Dimensiunea bufferului imprimantei trebuie să fie setată la 100%. • Asiguraţi-vă că memoria flash opțională sau hard diskul este instalat(ă) corect şi că funcționează corespunzător.
Print Demo (Demonstrație imprimare)	Imprimă fişierele demo care sunt disponibile în firmware, în opțiunea flash şi în opțiunea pentru disc
Raport despre produs	Tipăreşte un raport conținând informații despre produs inclusiv numărul serial al imprimantei şi numele modelului. Raportul conține text şi cod de bare UPC care pot fi scanate într-o bază de date a activelor.

meniul Rețea/Porturi

Meniul Active NIC (NIC activ)

Element de meniu	Descriere
Active NIC (NIC activ) Automat [lista plăcilor de rețea disponibile]	**Note:** • Setarea implicită din fabrică este Auto (Automat). • Acest element de meniu apare numai dacă este instalată o placă de rețea opțională.

Meniurile Standard Network (Rețea standard) sau Network [x] (Rețea [x])

Notă: În acest meniu apar numai porturile active; toate porturile inactive sunt omise.

Element de meniu	Descriere
PCL SmartSwitch (Comutare inteligentă PCL) On (Activat) Off (Dezactivat)	Setează imprimanta să comute automat la emularea PCL, dacă aceasta este necesară pentru o lucrare de imprimare, indiferent de limbajul implicit al imprimantei **Note:** • Setarea prestabilită din fabrică este On (Activat). • Când se utilizează setarea Off (Dezactivat), imprimanta nu examinează datele recepționate. Imprimanta foloseşte emularea PostScript dacă opțiunea PS SmartSwitch (Comutare inteligentă PS) este setată la valoarea On (Activat). Aceasta foloseşte limbajul de imprimantă prestabilit specificat în meniul Setup (Configurare) dacă opțiunea PS SmartSwitch (Comutare inteligentă PS) este setată la Off (Dezactivat).

Element de meniu	Descriere
PS SmartSwitch (Comutare inteligentă PS) On (Activat) Off (Dezactivat)	Setează imprimanta să comute automat la emularea PS, dacă aceasta este necesară pentru o lucrare de imprimare, indiferent de limbajul implicit al imprimantei **Note:** • Setarea prestabilită din fabrică este On (Activat). • Când se utilizează setarea Off (Dezactivat), imprimanta nu examinează datele recepționate. Imprimanta foloseşte emularea PCL dacă opțiunea PCL SmartSwitch (Comutare inteligentă PCL) este setată la valoarea On (Activat). Aceasta foloseşte limbajul de imprimantă prestabilit specificat în meniul Setup (Configurare), dacă opțiunea PCL SmartSwitch (Comutare inteligentă PCL) este setată la valoarea Off (Dezactivat).
NPA Mode (Mod NPA) Auto (Automat) Off (Dezactivat)	Setează imprimanta pentru a efectua procesarea specială necesară pentru comunicare bidirecțională în conformitate cu convențiile definite de protocolul NPA **Note:** • Setarea implicită din fabrică este Auto (Automat). • Modificarea acestei setări din panoul de control al imprimantei şi părăsirea ulterioară a meniurilor conduc la repornirea imprimantei. Selecția de meniu este apoi actualizată.
Network Buffer (Buffer de rețea) Auto (Automat) 3KB to [maximum size allowed] (3 KO până la [dimensiune maximă permisă])	Setează dimensiunea bufferului de intrare pentru rețea **Note:** • Setarea implicită din fabrică este Auto (Automat). • Valoarea poate fi modificată în trepte de 1 KO. • Dimensiunea maximă permisă depinde de cantitatea de memorie a imprimantei, de dimensiunea celorlalte buffere de legătură şi de setarea opțiunii Resource Save (Salvare resurse) la On (Activat) sau Off (Dezactivat). • Pentru a mări intervalul de dimensiune maximă pentru bufferul de rețea, dezactivați sau reduceți dimensiunile bufferelor paralel, serial şi USB. • Modificarea acestei setări din panoul de control al imprimantei şi părăsirea ulterioară a meniurilor conduc la repornirea imprimantei. Selecția de meniu este apoi actualizată.
Job Buffering (Utilizare buffer pentru lucrări) Off (Dezactivat) On (Activat) Auto (Automat)	Stochează temporar lucrările de imprimare pe hard diskul imprimantei, înainte de imprimare. Acest meniu apare numai dacă este instalat un disc formatat. **Note:** • Setarea implicită din fabrică este Off (Dezactivat). • Setarea On (Activat) stochează lucrările de imprimare în bufferul de pe hard diskul imprimantei. • Setarea Auto utilizează bufferul pentru lucrări de imprimare numai dacă imprimanta este ocupată cu procesarea datelor provenite de la alt port de intrare. • Modificarea acestei setări din panoul de control al imprimantei şi părăsirea ulterioară a meniurilor conduc la repornirea imprimantei. Selecția de meniu este apoi actualizată.

Element de meniu	Descriere
Mac Binary PS (PS binar Mac) Auto (Automat) On (Activat) Off (Dezactivat)	Setează imprimanta pentru a procesa lucrări de imprimare PostScript binare Macintosh **Note:** • Setarea implicită din fabrică este Auto (Automat). • Setarea Off (Dezactivat) filtrează lucrările de imprimare folosind protocolul standard. • Setarea On (Activat) procesează lucrările de imprimare PostScript binare în modul brut.
Standard Network Setup (Configurare rețea standard) Reports (Rapoarte) Network Card (Placă de rețea) TCP/IP IPv6 Wireless (Fără fir) AppleTalk	Afişează şi configurează setările de rețea ale imprimantei. **Notă:** Meniul Wireless (Fără fir) apare numai când imprimanta este conectată la o rețea fără fir.
Network [x] Setup (Configurare rețea [x]) Reports (Rapoarte) Network Card (Placă de rețea) TCP/IP IPv6 Wireless (Fără fir) AppleTalk	

Meniul Network Reports (Rapoarte rețea)

Acest meniu este disponibil din meniul Network/Ports (Rețea/Porturi):

Network/Ports (Rețea/Porturi) > **Standard Network (Rețea standard)** sau **Network [x] (Rețea [x])** > **Standard Network Setup (Configurare rețea standard)** sau **Network Setup (Configurare rețea)** > **Reports (Rapoarte)** sau **Network Reports (Rapoarte rețea)**

Element de meniu	Descriere
Print Setup Page (Imprimare pagină configurare)	Imprimă un raport cu informații despre setările imprimantei de rețea, cum ar fi adresa TCP/IP

Meniul Network Card (Placă de rețea)

Acest meniu este disponibil din meniul Network/Ports (Rețea/Porturi):

Network/Ports (Rețea/Porturi) > **Standard Network (Rețea standard)** sau **Network [x] (Rețea [x])** > **Standard Network Setup (Configurare rețea standard)** sau **Network [x] Setup (Configurare rețea [x])** > **Network Card (Placă de rețea)**

Element de meniu	Descriere
View Card Status (Vizualizare stare cartelă) Connected (Conectat) Disconnected (Deconectat)	Vă permite să vizualizați starea conexiunii plăcii de rețea
View Card Speed (Vizualizare viteză cartelă)	Vă permite să vizualizați viteza plăcii de rețea active în acel moment
Network Address (Adresă de rețea) UAA LAA	Vă permite să vizualizați adresele de rețea
Job Timeout (Expirare operație) 0 10 - 225	Setează durata de aşteptare în secunde, înainte de anularea unei lucrări de imprimare din rețea **Notă:** Setarea prestabilită din fabrică este 90 de secunde.
Banner Page (Pagină baner) Dezactivat Activat	Permite imprimantei să imprime o pagină baner **Notă:** Setarea implicită din fabrică este Dezactivat.

Meniul TCP/IP

Notă: Acest meniu este disponibil numai la imprimantele de rețea sau la imprimantele conectate la servere de imprimare.

Element de meniu	Descriere
Setare nume gazdă	Vă permite să setați numele de gazdă TCP/IP curent **Notă:** Acesta poate fi modificat numai de la serverul EWS.
Adresă IP	Permite vizualizarea sau modificarea adresei TCP/IP curente **Notă:** Setarea manuală a adresei IP pune setările Activare DHCP şi Activare IP automat pe valoarea Dezactivat. De asemenea, pune Activare BOOTP şi Activare RARP pe valoarea Dezactivat, pe sistemele care acceptă BOOTP şi RARP.
Netmask (Mască de rețea)	Permite vizualizarea sau modificarea măştii de rețea TCP/IP curente
Gateway	Permite vizualizarea sau modificarea gateway-ului TCP/IP curent
Enable DHCP (Activare NTP) Activat Dezactivat	Identifică adresa şi setarea de asociere a parametrilor DHCP **Notă:** Setarea implicită din fabrică este Activat.
Enable RARP (Activare NTP) Activat Dezactivat	Identifică setarea de asociere a adresei RARP **Notă:** Setarea implicită din fabrică este Dezactivat.
Enable BOOTP (Activare NTP) Activat Dezactivat	Identifică setarea de asociere a adresei BOOTP **Notă:** Setarea implicită din fabrică este Activat.
Enable AutoIP (Activare NTP) Da Nu	Identifică setarea Rețea cu configurare zero **Notă:** Setarea prestabilită din fabrică este Yes (Da).

Element de meniu	Descriere
Enable FTP/TFTP (Activare FTP/TFTP) Da Nu	Activează serverul FTP încorporat, ceea ce vă permite să trimiteți la imprimantă fişiere cu ajutorul File Transfer Protocol (FTP - Protocol de transfer al fişierelor). **Notă:** Setarea prestabilită din fabrică este Yes (Da).
Activare server HTTP Da Nu	Activează serverul Web încorporat (EWS - Embedded Web Server). Când este activat, imprimanta poate fi monitorizată şi administrată de la distanță utilizând un browser de Web. **Notă:** Setarea prestabilită din fabrică este Yes (Da).
WINS Server Address (Adresă server WINS)	Permite vizualizarea sau modificarea adresei curente de server WINS
DNS Server Address (Adresă server WINS)	Permite vizualizarea sau modificarea adresei curente de server DNS
Adresă server DNS de rezervă	Vizualizați sau modificați adresele de server DNS de rezervă.
Copie de siguranță adresă server DNS 2	
Copie de siguranță adresă server DNS 3	

meniul IPv6

Acest meniu este disponibil din meniul Network/Ports (Rețea/Porturi):

Rețea/Porturi > **Rețea standard** sau **Rețea [x]** > **Configurare rețea standard** sau **Configurare rețea [x]** > **IPv6**

Notă: Acest meniu este disponibil numai pentru modelele de rețea sau pentru imprimantele ataşate la servere de tipărire.

Element de meniu	Descriere
Enable IPv6 (Activare IPv6) Activat Dezactivat	Activează protocolul IPv6 pentru imprimantă **Notă:** Activat este setarea implicită din fabrică.
Auto Configuration (Configurare automată) Activat Dezactivat	Specifică dacă placa de rețea acceptă intrările de configurare automată a adresei IPv6 asigurate de un router. **Notă:** Activat este setarea implicită din fabrică.
Setare nume gazdă	Vă permite să setați numele de gazdă **Notă:** Aceste setări pot fi modificate numai de la serverul Embedded Web Server.
View Address (Vizualizare adresă)	
View Router Address (Vizualizare adresă router)	
Enable DHCPv6 (Activare DHCPv6) Activat Dezactivat	Activează protocolul DHCPv6 pentru imprimantă **Notă:** Activat este setarea implicită din fabrică.

Meniul Wireless

Utilizați următoarele articole de meniu pentru a vizualiza sau configura setările interne ale serverului de tipărire wireless.

Notă: Acest meniu este disponibil numai pentru modelele de imprimante conectate la o rețea fără fir.

Meniul Wireless (Fără fir) este disponibil din meniul Network/Ports (Rețea/Porturi):

Network/Ports (Rețea/Porturi) > **Standard Network (Rețea standard)** sau **Network [x] (Rețea [x])** > **Standard Network Setup (Configurare rețea standard)** sau **Network [x] Setup (Configurare rețea [x])** > **Wireless (Fără fir)**

Opțiune din meniu	Descriere
Wi-Fi Protected Setup Pornire apăsare pe buton	Vă permite să conectați imprimanta la o rețea fără fir prin apăsarea unor butoane atât la imprimantă, cât şi la punctul de acces (routerul fără fir) într-o perioadă de timp dată.
Wi-Fi Protected Setup Pornire metodă PIN	Vă permite să conectați imprimanta la o rețea fără fir prin utilizarea unui cod PIN la imprimantă şi introducerea acestuia în setările de conexiune fără fir ale punctului de acces
Activare/Dezactivare Autodetectare WPS Activare Disable (Dezactivare)	Detectează automat metoda de conectare utilizată de un punct de acces cu WPS—Configurare cu apăsare pe buton WPS sau Număr personal de identificare WPS (PIN) **Notă:** Setarea implicită din fabrică este Disable (Dezactivare).
Network Mode (Mod Rețea) Infrastructură Ad hoc	Specifică modul rețea **Note:** • Setarea implicită din fabrică este Ad hoc. Această opțiune configurează conexiunea fără fir direct între imprimantă şi un computer. • Opțiunea Infrastructure (Infrastructură) permite imprimantei să acceseze o rețea printr-un punct de acces.
Compatibility (Compatibilitate) 802.11b/g 802.11b/g/n	Specifică standardul fără fir pentru rețeaua fără fir **Notă:** Setarea implicită din fabrică este 802.11b/g/n.
Choose Network (Alegere rețea) [list of available networks] ([listă de rețele disponibile])	Vă permite să selectați o rețea disponibilă pentru imprimanta pe care o utilizați
View Signal Quality (Vizualizare calitate semnal)	Vă permite să vizualizați calitatea conexiunii fără fir
View Security Mode (Vizualizare mod de securitate)	Vă permite să vizualizați metoda de criptare utilizată de conexiunea fără fir

Notă: *Configurare Wi-Fi protejată* (WPS) este o configurație simplă şi sigură care vă permite să stabiliți o rețea fără fir şi să activați securitatea rețelei, fără să fie necesare cunoştințe prealabile privind tehnologia Wi-Fi. Pentru dispozitivele din rețea, nu mai este necesar să configurați numele rețelei (SSID) şi cheia WEP sau codul WPA.

Meniul AppleTalk

Pentru a accesa meniul, navigați la oricare dintre următoarele opțiuni:

- **Network/Ports (Rețea/Porturi)** > **Standard Network (Rețea standard)** > **Standard Network Setup (Configurare rețea standard)** > **AppleTalk**
- **Rețea/Porturi** > **Rețea [x]** > **Configurare rețea [x]** > **AppleTalk**

Utilizați	Pentru
Activate (Activare) Da Nu	Activați sau dezactivați suportul pentru AppleTalk. **Notă:** Setarea prestabilită din fabrică este Nu.
View Name (Vizualizare nume)	Afişați numele AppleTalk atribuit. **Notă:** Numele AppleTalk poate fi modificat numai de la serverul EWS.
Vizualizare adresă	Afişați adresa AppleTalk atribuită. **Notă:** Adresa AppleTalk poate fi modificată numai de la Embedded Web Server.
Set Zone (Setare zonă) [list of zones available on the network] ([lista zonelor disponibile din rețea])	Furnizați o listă cu zonele AppleTalk disponibile din rețea. **Notă:** Zona prestabilită pentru rețea este cea prestabilită din fabricație.

Meniul Standard USB (USB standard)

Element de meniu	Descriere
PCL SmartSwitch (Comutare inteligentă PCL) On (Activat) Off (Dezactivat)	Determină imprimanta să comute automat la emularea PCL când acest lucru este solicitat de o lucrare de imprimare recepționată printr-un port USB, indiferent de limbajul prestabilit al imprimantei **Note:** • Setarea prestabilită din fabrică este On (Activat). • Când se setează la Off (Dezactivat), imprimanta nu examinează datele recepționate. Imprimanta foloseşte emularea PostScript dacă opțiunea PS SmartSwitch (Comutare inteligentă PS) este setată la valoarea On (Activat). Aceasta foloseşte limbajul de imprimantă prestabilit specificat în meniul Setup (Configurare) dacă opțiunea PS SmartSwitch (Comutare inteligentă PS) este setată la Off (Dezactivat).
PS SmartSwitch (Comutare inteligentă PS) On (Activat) Off (Dezactivat)	Determină imprimanta să comute automat la emularea PS când acest lucru este solicitat de o lucrare de imprimare recepționată printr-un port USB, indiferent de limbajul prestabilit al imprimantei **Note:** • Setarea prestabilită din fabrică este On (Activat). • Când se setează la Off (Dezactivat), imprimanta nu examinează datele recepționate. Imprimanta foloseşte emularea PCL dacă opțiunea PCL SmartSwitch (Comutare inteligentă PCL) este setată la valoarea On (Activat). Aceasta foloseşte limbajul de imprimantă prestabilit specificat în meniul Setup (Configurare) dacă opțiunea PCL SmartSwitch (Comutare inteligentă PCL) este setată la Off (Dezactivat).

Element de meniu	Descriere
NPA Mode (Mod NPA) Automat On (Activat) Off (Dezactivat)	Setează imprimanta pentru a efectua procesarea specială necesară pentru comunicare bidirecțională în conformitate cu convențiile definite de protocolul NPA **Note:** • Setarea implicită din fabrică este Auto (Automat). Setarea Auto (Automat) configurează imprimanta să examineze datele, să stabilească formatul şi apoi să proceseze datele în mod corespunzător. • Modificarea acestei setări din panoul de control al imprimantei şi părăsirea ulterioară a meniurilor conduc la repornirea imprimantei. Selecția de meniu este apoi actualizată.
USB Buffer (Buffer USB) Automat 3KB to [maximum size allowed] (3 KO până la [dimensiune maximă permisă]) Dezactivat	Setează dimensiunea bufferului de intrare USB **Note:** • Setarea implicită din fabrică este Auto (Automat). • Valoarea Disabled (Dezactivat) dezactivează bufferul pentru lucrări. Toate lucrările care se află deja în bufferul de pe hard diskul imprimantei sunt imprimate înainte de a relua procesarea normală. • Valoarea dimensiunii bufferului USB poate fi modificată în trepte de 1 KO. • Dimensiunea maximă permisă depinde de cantitatea de memorie a imprimantei, de dimensiunea celorlalte buffere de legătură şi de setarea opțiunii Resource Save (Salvare resurse) la On (Activat) sau Off (Dezactivat). • Pentru a mări intervalul de dimensiune maximă pentru bufferul USB, dezactivați sau reduceți dimensiunile bufferelor paralel, serial şi de rețea. • Modificarea acestei setări din panoul de control al imprimantei şi părăsirea ulterioară a meniurilor conduc la repornirea imprimantei. Selecția de meniu este apoi actualizată.
Job Buffering (Utilizare buffer pentru lucrări) Off (Dezactivat) On (Activat) Automat	Stochează temporar lucrările de imprimare pe hard diskul imprimantei, înainte de imprimare **Note:** • Setarea implicită din fabrică este Off (Dezactivat). • Setarea On (Activat) stochează lucrările în bufferul de pe hard diskul imprimantei. • Setarea Auto (Automat) utilizează bufferul pentru lucrări de imprimare numai dacă imprimanta este ocupată cu procesarea datelor provenite de la alt port de intrare. • Modificarea acestei setări din panoul de control al imprimantei şi părăsirea ulterioară a meniurilor conduc la repornirea imprimantei. Selecția de meniu este apoi actualizată.
Mac Binary PS (PS binar Mac) Automat On (Activat) Off (Dezactivat)	Setează imprimanta pentru a procesa lucrări de imprimare PostScript binare Macintosh **Note:** • Setarea implicită din fabrică este Auto (Automat). • Setarea On (Activat) procesează lucrările de imprimare PostScript binare în modul brut. • Setarea Off (Dezactivat) filtrează lucrările de imprimare folosind protocolul standard.
ENA Address (Adresă ENA) yyy.yyy.yyy.yyy	Setează informațiile pentru adresa de rețea pentru un server de imprimare extern **Notă:** Acest element de meniu este disponibil numai dacă imprimanta este ataşată la un server extern de imprimare prin intermediul portului USB.

Element de meniu	Descriere
ENA Netmask (Mască de rețea ENA) yyy.yyy.yyy.yyy	Setează informațiile pentru masca de rețea pentru un server de imprimare extern **Notă:** Acest element de meniu este disponibil numai dacă imprimanta este ataşată la un server extern de imprimare prin intermediul portului USB.
ENA Gateway (Gateway ENA) yyy.yyy.yyy.yyy	Setează informațiile pentru gateway pentru un server de imprimare extern **Notă:** Acest element de meniu este disponibil numai dacă imprimanta este ataşată la un server extern de imprimare prin intermediul portului USB.

Meniul Parallel [x] ([x] paralel)

Element de meniu	Descriere
PCL SmartSwitch (Comutare inteligentă PCL) On (Activat) Off (Dezactivat)	Determină imprimanta să comute automat la emularea PCL când acest lucru este solicitat de o lucrare de imprimare recepționată printr-un port serial, indiferent de limbajul prestabilit al imprimantei **Note:** • Setarea prestabilită din fabrică este On (Activat). • Când se setează la Off (Dezactivat), imprimanta nu examinează datele recepționate. Imprimanta foloseşte emularea PostScript dacă opțiunea PS SmartSwitch (Comutare inteligentă PS) este setată la valoarea On (Activat). Aceasta foloseşte limbajul de imprimantă prestabilit specificat în meniul Setup (Configurare) dacă opțiunea PS SmartSwitch (Comutare inteligentă PS) este setată la Off (Dezactivat).
PS SmartSwitch (Comutare inteligentă PS) On (Activat) Off (Dezactivat)	Determină imprimanta să comute automat la emularea PS când acest lucru este solicitat de o lucrare de imprimare recepționată printr-un port serial, indiferent de limbajul prestabilit al imprimantei **Note:** • Setarea prestabilită din fabrică este On (Activat). • Când se setează la Off (Dezactivat), imprimanta nu examinează datele recepționate. Imprimanta foloseşte emularea PCL dacă opțiunea PCL SmartSwitch (Comutare inteligentă PCL) este setată la valoarea On (Activat). Aceasta foloseşte limbajul de imprimantă prestabilit specificat în meniul Setup (Configurare), dacă opțiunea PCL SmartSwitch (Comutare inteligentă PCL) este setată la valoarea Off (Dezactivat).
NPA Mode (Mod NPA) Automat On (Activat) Off (Dezactivat)	Setează imprimanta pentru a efectua procesarea specială necesară pentru comunicare bidirecțională în conformitate cu convențiile definite de protocolul NPA **Note:** • Setarea implicită din fabrică este Auto (Automat). • Modificarea acestei setări din panoul de control al imprimantei şi părăsirea ulterioară a meniurilor conduc la repornirea imprimantei. Selecția de meniu este apoi actualizată.

Element de meniu	Descriere
Parallel Buffer (Buffer paralel) Automat 3KB to [maximum size allowed] (3 KO până la [dimensiune maximă permisă]) Dezactivat	Setează dimensiunea bufferului de intrare paralel **Note:** • Setarea implicită din fabrică este Auto (Automat). • Valoarea Disabled (Dezactivat) dezactivează bufferul pentru lucrări. Toate lucrările de imprimare care se află deja în bufferul de pe hard diskul imprimantei sunt imprimate înainte de a relua procesarea normală. • Setarea dimensiunii bufferului paralel poate fi modificată în trepte de 1 KO. • Dimensiunea maximă permisă depinde de cantitatea de memorie a imprimantei, de dimensiunea celorlalte buffere de legătură şi de setarea opțiunii Resource Save (Salvare resurse) la On (Activat) sau Off (Dezactivat). • Pentru a mări intervalul de dimensiune maximă pentru bufferul paralel, dezactivați sau reduceți dimensiunile bufferelor USB, serial şi de rețea. • Modificarea acestei setări din panoul de control al imprimantei şi părăsirea ulterioară a meniurilor conduc la repornirea imprimantei. Selecția de meniu este apoi actualizată.
Job Buffering (Utilizare buffer pentru lucrări) Off (Dezactivat) On (Activat) Automat	Stochează temporar lucrările de imprimare pe hard diskul imprimantei, înainte de imprimare **Note:** • Setarea implicită din fabrică este Off (Dezactivat). • Setarea On (Activat) stochează lucrările de imprimare în bufferul de pe hard diskul imprimantei. • Setarea Auto (Automat) utilizează bufferul pentru lucrări de imprimare numai dacă imprimanta este ocupată cu procesarea datelor provenite de la alt port de intrare. • Modificarea acestei setări din panoul de control al imprimantei şi părăsirea ulterioară a meniurilor conduc la repornirea imprimantei. Selecția de meniu este apoi actualizată.
Advanced Status (Stare avansată) On (Activat) Off (Dezactivat)	Activează comunicarea bidirecțională prin portul paralel **Note:** • Setarea prestabilită din fabrică este On (Activat). • Off (Dezactivat) dezactivează negocierea cu portul paralel.
Protocol Fastbytes Standard	Specifică protocolul pentru portul paralel **Note:** • Setarea prestabilită din fabrică este Fastbytes. Aceasta asigură compatibilitatea cu majoritatea porturilor paralele existente şi este setarea recomandată. • Setarea Standard încearcă să rezolve problemele de comunicare ale portului paralel.
Honor Init (Respectare inițializare) Off (Dezactivat) On (Activat)	Stabileşte dacă imprimanta respectă solicitările de inițializare a hardware-ului imprimantei provenite de la computer **Note:** • Setarea implicită din fabrică este Off (Dezactivat). • Computerul solicită inițializarea activând semnalul de inițializare de la portul paralel. Unele computere personale activează semnalul de inițializare de fiecare dată când sunt pornite.

Element de meniu	Descriere
Parallel Mode 2 (Mod paralel 2) On (Activat) Off (Dezactivat)	Stabileşte dacă datele transmise prin portul paralel sunt prelevate pe începutul sau pe sfârşitul semnalului de eşantionare **Notă:** Setarea prestabilită din fabrică este On (Activat).
Mac Binary PS (PS binar Mac) Automat On (Activat) Off (Dezactivat)	Setează imprimanta pentru a procesa lucrări de imprimare PostScript binare Macintosh **Note:** • Setarea implicită din fabrică este Auto (Automat). • Setarea Off (Dezactivat) filtrează lucrările de imprimare folosind protocolul standard. • Setarea On (Activat) procesează lucrările de imprimare PostScript binare în modul brut.
ENA Address (Adresă ENA) yyy.yyy.yyy.yyy	Setează informațiile pentru adresa de rețea pentru un server de imprimare extern **Notă:** Acest element de meniu este disponibil numai dacă imprimanta este ataşată la un server extern de imprimare prin intermediul portului USB.
ENA Netmask (Mască de rețea ENA) yyy.yyy.yyy.yyy	Setează informațiile pentru masca de rețea pentru un server de imprimare extern **Notă:** Acest element de meniu este disponibil numai dacă imprimanta este ataşată la un server extern de imprimare prin intermediul portului USB.
ENA gateway (Gateway ENA) yyy.yyy.yyy.yyy	Setează informațiile pentru gateway pentru un server de imprimare extern **Notă:** Acest element de meniu este disponibil numai dacă imprimanta este ataşată la un server extern de imprimare prin intermediul portului USB.

Meniul Serial [x] ([x] serial)

Element de meniu	Descriere
PCL SmartSwitch (Comutare inteligentă PCL) On (Activat) Off (Dezactivat)	Determină imprimanta să comute automat la emularea PCL când acest lucru este solicitat de o lucrare de imprimare recepționată printr-un port serial, indiferent de limbajul prestabilit al imprimantei **Note:** • Setarea prestabilită din fabrică este On (Activat). • Când se setează la Off (Dezactivat), imprimanta nu examinează datele recepționate. Imprimanta foloseşte emularea PostScript dacă opțiunea PS SmartSwitch (Comutare inteligentă PS) este setată la valoarea On (Activat). Aceasta foloseşte limbajul de imprimantă prestabilit specificat în meniul Setup (Configurare) dacă opțiunea PS SmartSwitch (Comutare inteligentă PS) este setată la Off (Dezactivat).

Element de meniu	Descriere
PS SmartSwitch (Comutare inteligentă PS) On (Activat) Off (Dezactivat)	Determină imprimanta să comute automat la emularea PS când acest lucru este solicitat de o lucrare de imprimare recepționată printr-un port serial, indiferent de limbajul prestabilit al imprimantei **Note:** • Setarea prestabilită din fabrică este On (Activat). • Când se setează la Off (Dezactivat), imprimanta nu examinează datele recepționate. Imprimanta foloseşte emularea PCL dacă opțiunea PCL SmartSwitch (Comutare inteligentă PCL) este setată la valoarea On (Activat). Aceasta foloseşte limbajul de imprimantă prestabilit specificat în meniul Setup (Configurare), dacă opțiunea PCL SmartSwitch (Comutare inteligentă PCL) este setată la valoarea Off (Dezactivat).
NPA Mode (Mod NPA) Automat On (Activat) Off (Dezactivat)	Setează imprimanta pentru a efectua procesarea specială necesară pentru comunicare bidirecțională în conformitate cu convențiile definite de protocolul NPA **Note:** • Setarea implicită din fabrică este Auto (Automat). Setarea Auto (Automat) configurează imprimanta să examineze datele, să stabilească formatul şi apoi să proceseze datele în mod corespunzător. • Când se setează la On (Activat), imprimanta efectuează procesarea NPA. Dacă datele nu sunt în formatul NPA, acestea sunt respinse ca fiind greşite. • Când se setează la Off (Dezactivat), imprimanta nu efectuează procesarea NPA. • Modificarea acestei setări din panoul de control al imprimantei şi părăsirea ulterioară a meniurilor conduc la repornirea imprimantei. Selecția de meniu este apoi actualizată.
Serial Buffer (Buffer serial) Automat 3KB to [maximum size allowed] (3 KO până la [dimensiune maximă permisă]) Dezactivat	Setează dimensiunea bufferului de intrare serial **Note:** • Setarea implicită din fabrică este Auto (Automat). • Valoarea Disabled (Dezactivat) dezactivează bufferul pentru lucrări. Toate lucrările care se află deja în bufferul de pe disc sunt imprimate înainte de a relua procesarea normală. • Setarea dimensiunii bufferului serial poate fi modificată în trepte de 1 KO. • Dimensiunea maximă permisă depinde de cantitatea de memorie a imprimantei, de dimensiunea celorlalte buffere de legătură şi de setarea opțiunii Resource Save (Salvare resurse) la On (Activat) sau Off (Dezactivat). • Pentru a mări intervalul de dimensiune maximă pentru bufferul serial, dezactivați sau reduceți dimensiunile bufferelor paralel, serial şi de rețea. • Modificarea acestei setări din panoul de control al imprimantei şi părăsirea ulterioară a meniurilor conduc la repornirea imprimantei. Selecția de meniu este apoi actualizată.

Element de meniu	Descriere
Job Buffering (Utilizare buffer pentru lucrări) Off (Dezactivat) On (Activat) Automat	Stochează temporar lucrările de imprimare pe hard diskul imprimantei, înainte de imprimare **Note:** • Setarea implicită din fabrică este Off (Dezactivat). Imprimanta nu stochează lucrările de imprimare în bufferul de pe hard diskul imprimantei. • Setarea On (Activat) stochează lucrările de imprimare în bufferul de pe hard diskul imprimantei. • Setarea Auto (Automat) utilizează bufferul pentru lucrări de imprimare numai dacă imprimanta este ocupată cu procesarea datelor provenite de la alt port de intrare. • Modificarea acestei setări din panoul de control al imprimantei şi părăsirea ulterioară a meniurilor conduc la repornirea imprimantei. Selecția de meniu este apoi actualizată.
Protocol DTR DTR/DSR XON/XOFF XON/XOFF/DTR XONXOFF/DTRDSR	Selectează setările hardware şi software pentru dialog de confirmare la nivelul portului serial **Note:** • Setarea prestabilită din fabrică este DTR. • DTR/DSR este o setare hardware pentru dialog de confirmare. • XON/XOFF este o setare software pentru dialog de confirmare. • XON/XOFF/DTR şi XON/XOFF/DTR/DSR sunt setări combinate hardware şi software pentru dialog de confirmare.
Robust XON Off (Dezactivat) On (Activat)	Stabileşte dacă imprimanta comunică disponibilitatea către computer **Note:** • Setarea implicită din fabrică este Off (Dezactivat). • Acest element de meniu se aplică numai portului serial dacă opțiunea Serial Protocol (Protocol serial) este setată la XON/XOFF.
Baud 9600 19200 38400 57600 115200 138200 172800 230400 345600 1200 2400 4800	Specifică rata la care pot fi recepționate datele prin portul serial **Note:** • Valoarea prestabilită din fabrică este 9600. • Ratele de 138200, 172800, 230400 şi 345600 bauzi sunt afişate numai în meniul Standard Serial (Serial standard). Aceste setări nu apar în meniurile Serial Option 1 (Opțiune 1 serial), Serial Option 2 (Opțiune 2 serial) şi Serial Option 3 (Opțiune 3 serial).
Data Bits (Biți de date) 8 7	Specifică numărul de biți de date transmişi în fiecare cadru de transmisie **Notă:** Valoarea prestabilită din fabrică este 8.

Element de meniu	Descriere
Parity (Paritate) None (Fără) Ignore (Ignorare) Even (Par) Odd (Impar)	Setează paritatea pentru cadrele de date de intrare şi ieşire **Notă:** Setarea prestabilită din fabrică este None (Fără).
Honor DSR (Utilizare DSR) Off (Dezactivat) On (Activat)	Stabileşte dacă imprimanta utilizează semnalul DSR **Note:** • Setarea implicită din fabrică este Off (Dezactivat). • DSR este un semnal pentru dialog de confirmare utilizat de majoritatea cablurilor seriale. Portul serial utilizează DSR pentru a distinge datele transmise de computer de cele create de zgomotul electric din cablul serial. Zgomotul electric poate cauza imprimarea unor caractere eronate. Setați această opțiune la valoarea On (Activat) pentru a preveni imprimarea de caractere eronate.

Meniul SMTP Setup (Configurare SMTP)

Element de meniu	Descriere
Primary SMTP Gateway (Gateway SMTP principal)	Specifică informațiile despre gateway-ul şi portul serverului SMTP **Notă:** Portul prestabilit pentru gateway-ul SMTP este 25.
Primary SMTP Gateway Port (Port gateway SMTP principal)	
Secondary SMTP Gateway (Gateway SMTP secundar)	
Secondary SMTP Gateway Port (Port gateway SMTP secundar)	
SMTP Timeout (Expirare SMTP) 5–30	Specifică intervalul de timp, în secunde, care se va scurge înainte ca serverul să renunțe la încercarea de a trimite un mesaj de poştă electronică **Notă:** Valoarea prestabilită din fabrică este 30 de secunde.
Reply Address (Adresă de răspuns)	Specifică o adresă de răspuns de până la 128 de caractere în mesajul de poştă electronică trimis de imprimantă
Use SSL (Utilizare SSL) Disabled (Dezactivat) Negotiate (Negociere) Required (Obligatoriu)	Setează imprimanta să utilizeze SSL pentru securitate sporită la conectarea la serverul SMTP **Note:** • Setarea prestabilită din fabrică este Disabled (Dezactivat). • Când se utilizează setarea Negotiate (Negociere), serverul SMTP stabileşte dacă se va utiliza SSL.

Element de meniu	Descriere
SMTP Server Authentication (Autentificare server SMTP) No authentication required (Fără autentificare) Login/Plain (Login/Simplă) CRAM-MD5 Digest-MD5 NTLM Kerberos 5	Identifică tipul de autentificare a utilizatorului necesară pentru privilegii de scanare către poşta electronică **Notă:** Setarea prestabilită din fabrică este „No authentication required” (Fără autentificare).
Device-Initiated E-mail (Poștă electronică inițiată de dispozitiv) None (Fără) Use Device SMTP Credentials (Se utilizează acreditivele SMTP ale dispozitivului)	Specifică acreditivele care se vor utiliza la comunicarea cu serverul SMTP. Unele servere SMTP solicită acreditive pentru a permite trimiterea mesajelor de poştă electronică. **Note:** • Setarea prestabilită din fabrică pentru poşta electronică inițiată de dispozitiv şi pentru cea inițiată de utilizator este None (Fără). • Valorile Device Userid (ID-ul de utilizator al dispozitivului) şi Device Password (Parola dispozitivului) sunt utilizate pentru a face login la serverul SMTP când s-a selectat Use Device SMTP Credentials (Se utilizează acreditivele SMTP ale dispozitivului).
User-Initiated E-mail (Poștă electronică inițiată de utilizator) None (Fără) Use Device SMTP Credentials (Se utilizează acreditivele SMTP ale dispozitivului) Use Session User ID & Password (Se utilizează ID-ul de utilizator şi parola de sesiune) Use Session E-mail address & Password (Se utilizează adresa de poştă electronică şi parola de sesiune) Prompt User (Se solicită utilizatorului)	
Device Userid (ID-ul de utilizator al dispozitivului)	
Device Password (Parola dispozitivului)	
Kerberos 5 Realm (Domeniu Kerberos 5)	
NTLM Domain (Domeniu NTLM)	

Meniul Security (Securitate)

Meniul Editare configurări de securitate

Element de meniu	Descriere
Editare parolă de rezervă	Creează o parolă de rezervă **Notă:** Acest element de meniu apare numai dacă există o parolă de rezervă.
Editare blocuri constitutive	Editează Conturile interne, NTLM, diverse Configurări, Parola şi PIN-ul
Editare șabloane de securitate	Adaugă sau editează un şablon de securitate
Editare controale de acces	Conrolează accesul la meniurile imprimantei, la actualizări de firmware, lucrări în aşteptare şi alte puncte de acces

Meniul Miscellaneous Security Settings (Setări de securitate diverse)

Element de meniu	Descriere
Restricții login Login failures (Loginuri nereuşite) Failure time frame (Interval de timp pentru nereuşită) Lockout time (Interval de timp de blocare) Panel Login Timeout (Expirare login de la panou) Remote Login Timeout (Expirare login de la distanță)	Limitează numărul şi intervalul de timp pentru încercările nereuşite de login de la panoul de control al imprimantei înainte de blocarea *tuturor* utilizatorilor **Note:** • „Login failures” (Loginuri nereuşite) specifică numărul de loginuri nereuşite înainte de blocarea utilizatorilor. Setările se pot afla în intervalul 1–10. Setarea prestabilită din fabrică este încercări. • „Failure time frame” (Interval de timp pentru nereuşită) specifică intervalul de timp în care se pot face încercările nereuşite înainte de blocarea utilizatorilor. Setările pot lua valori între 1 şi 60 de minute. Setarea prestabilită din fabrică este de 5 minute. • „Lockout time” (Interval de timp de blocare) specifică pentru ce perioadă sunt blocați utilizatorii, după ce s-a atins limita de loginuri nereuşite. Setările pot lua valori între 1 şi 60 de minute. Setarea prestabilită din fabrică este de 5 minute. 1 indică faptul că imprimanta nu impune un interval de timp de blocare. • „Panel Login Timeout” (Expirare login de la panou) specifică intervalul de timp în care imprimanta rămâne inactivă pe ecranul de început, înainte ca utilizatorul să fie deconectat în mod automat. Setările pot lua valori între 1 şi 900 de secunde. Valoarea prestabilită din fabrică este 30 de secunde. • „Remote Login Timeout” (Expirare login de la distanță) specifică intervalul de timp în care interfața de la distanță rămâne inactivă înainte de ca utilizatorul să fie deconectat în mod automat. Setările pot lua valori între 1 şi 120 de secunde. Setarea prestabilită din fabrică este de 10 minute.

Element de meniu	Descriere
Security Reset Jumper (Jumper de resetare securitate) Controale de acces=„No Security” (Fără securitate) No Effect (Fără efect) Reset factory security defaults (Reinițializare setări la valorile prestabilite din fabrică)	Modifică valoarea setărilor de securitate **Note:** • Controale de acces=„No Security” (Fără securitate) conservă toate informațiile de securitate definite de către utilizator. „No Security” (Fără securitate) este setarea prestabilită din fabrică. • „No Effect” (Fără efect) indică faptul că reinițializarea nu are niciun efect asupra configurației de securitate a dispozitivului. • Opțiunea „Reset factory security defaults” (Reinițializare setări la valorile prestabilite din fabrică) şterge toate informațiile de securitate definite de utilizator şi atribuie fiecărei setări valoarea prestabilită din fabrică în secțiunea Miscellaneous Security Settings (Setări de securitate diverse) atât a panoului, cât şi a paginii Web.
LDAP Certificate Verification (Verificare certificat LDAP) Demand (Cerere) Try (Încercare) Allow (Se permite) Never (Niciodată).	Permite utilizatorului să solicite un certificat server **Note:** • „Demand” (Cerere) indică faptul că se solicită un certificat de server. Dacă este furnizat un certificat eronat sau nu este furnizat niciun certificat, sesiunea este imediat oprită. Setarea prestabilită din fabrică este „Demand” (Cerere). • „Try” (Încercare) indică faptul că se solicită un certificat de server. Dacă nu este furnizat niciun certificat, sesiunea continuă normal. Dacă este furnizat un certificat eronat, sesiunea este imediat oprită. • „Allow” (Se permite) indică faptul că se solicită un certificat de server. Dacă nu este furnizat niciun certificat, sesiunea continuă normal. Dacă este furnizat un certificat eronat, acesta va fi ignorat şi sesiunea continuă normal. • „Never” (Niciodată) indică faptul că nu se solicită un certificat de server.
Minimum PIN Length (Lungime minimă PIN) 1–16	Limitează lungimea în cifre a codului PIN. **Notă:** Setarea prestabilită din fabrică este 4.

Meniul Imprimare confidențială

Element de meniu	Descriere
Max Invalid PIN (Număr maxim de introduceri nevalide PIN) Dezactivat 2–10	Limitează numărul de introduceri nevalide ale codului PIN **Note:** • Acest meniu apare numai dacă în imprimantă este instalat un hard disk formatat şi fără defecte. • La atingerea limitei, lucrarea de tipărire pentru acel nume de utilizator şi PIN este ştearsă.
Notă: Setarea implicită din fabrică este Dezactivat.	

Element de meniu	Descriere
Expirare lucrare confidențială Dezactivat 1 hour (1 oră) 4 hours (4 ore) 24 hours (24 de ore) 1 week (1 săptămână)	Limitează durata în care o operație de tipărire confidențială rămâne în imprimantă înainte de a fi ştearsă **Note:** • Dacă setarea Expirare lucrare este modificată în timp ce există lucrări de tipărire confidențiale în memoria RAM sau hard discul imprimantei, atunci durata de expirare pentru acele lucrări nu se modifică la noua valoare implicită. • Dacă imprimanta este oprită, atunci toate lucrările confidențiale care se află în aşteptare în RAM-ul imprimantei sunt şterse.
Repetare Expirare lucrare Dezactivat 1 hour (1 oră) 4 hours (4 ore) 24 hours (24 de ore) 1 week (1 săptămână)	Stabileşte o limită de timp sau cât timp imprimanta stochează lucrări de imprimare
Verificare Expirare lucrare Dezactivat 1 hour (1 oră) 4 hours (4 ore) 24 hours (24 de ore) 1 week (1 săptămână)	Stabileşte o limită de timp sau cât timp imprimanta stochează lucrări de imprimare acre necesită verificare
Rezervare Expirare lucrare Dezactivat 1 hour (1 oră) 4 hours (4 ore) 24 hours (24 de ore) 1 week (1 săptămână)	Stabileşte o limită de timp sau cât timp imprimanta stochează lucrări de imprimare pentru a fi imprimate ulterior
Notă: Setarea implicită din fabrică este Dezactivat.	

Meniu Ștergere fișiere de date temporare

Opțiunea Erase Temporary Data Files (Ştergere fişiere de date temporare) şterge *numai* datele lucrărilor de imprimare de pe hard diskul imprimantei care *nu sunt* utilizate în acel moment de sistemul de fişiere. Toate datele permanente de pe hard disk sunt păstrate, de exemplu, fonturile descărcate, macrocomenzile şi lucrările în aşteptare.

Notă: Această opțiune apare numai când este instalat un hard disk funcțional, formatat.

Utilizați	Pentru
Mod curățare Dezactivat Automat Manual	Specifică modul de ştergere a fişierelor de date temporare. **Notă:** Automat este setarea implicită din fabrică.

Utilizați	Pentru
Metoda automată O singură trecere Multi-pass	Specifică o metodă de curățare automată a discului. **Note:** • Setarea prestabilită din fabrică este O singură trecere. • Informațiile cu grad ridicat de confidențialitate trebuie şterse utilizând *numai* metoda Multiple Pass (Mai multe treceri).
Metoda manuală O singură trecere Multi-pass	Specifică o metodă de curățare manuală a discului. **Notă:** Setarea prestabilită din fabrică este O singură trecere.
Metoda programată O singură trecere Multi-pass	Specifică o metodă de curățare programată a discului. **Notă:** Setarea prestabilită din fabrică este O singură trecere.

Meniul Jurnal audit de securitate

Element de meniu	Descriere
Export Log (Export jurnal)	Permite unui utilizator autorizat să exporte jurnalul de securitate **Note:** • Pentru a exporta jurnalul de la panoul de control al imprimantei, la imprimantă trebuie să fie ataşată o unitate flash. • Din serverul EWS, jurnalul poate fi descărcat pe computer.
Delete Log (Ștergere jurnal) Da Nu	Specifică dacă se şterg jurnalele de audit **Notă:** Setarea prestabilită din fabrică este Da.

Element de meniu	Descriere
Configure Log (Configurare jurnal) Enable Audit (Activare audit) Enable Remote Syslog (Activare jurnal de sistem la distanță) Remote Syslog Server (Server jurnal de sistem la distanță) Remote Syslog Port (Port jurnal de sistem la distanță) Remote Syslog Method (Metodă jurnal de sistem la distanță) Remote Syslog Facility (Locație jurnal de sistem la distanță) Log full behavior (Acțiune la umplerea jurnalului) Admin's e-mail address (Adresa de poştă electronică a administratorului) Digitally sign exports (Semnare digitală exporturi) Severity of events to log (Severitatea evenimentelor de înregistrat) Remote Syslog non-logged events (Evenimente neînregistrate în jurnalul de sistem la distanță) E-mail log cleared alert (Se trimite prin poşta electronică avertizarea de ştergere a jurnalului) E-mail log wrapped alert (Se trimite prin poşta electronică avertizarea de împachetare a jurnalului) E-mail % full alert (Se trimite prin poşta electronică avertizarea pentru umplerea %) % full alert level (Nivel de umplere pentru %) E-mail log exported alert (Se trimite prin poşta electronică avertizarea de export al jurnalului) E-mail log settings changed alert (Se trimite prin poşta electronică avertizarea de modificare a setărilor pentru jurnal) Log line endings (Sfârşit linie jurnal)	Precizează dacă şi cum sunt create jurnalele de audit **Notă:** Setările prestabilite din fabrică activează jurnalul de audit de securitate.

Meniul Set Date and Time (Setare dată și oră)

Element de meniu	Descriere
Current Date and Time (Data și ora curente)	Vă permite să vedeți setările curente de dată şi oră ale imprimantei
Manually Set Date and Time (Setare manuală dată și oră)	**Notă:** Data şi ora sunt setate în formatul AAAA-LL-ZZ HH:MM:SS.
Time Zone (Fus orar)	**Notă:** Setarea prestabilită din fabrică este GMT.
Automatically Observe DST (Respectare automată a orei de vară) On (Activat) Off (Dezactivat)	**Notă:** Setarea implicită din fabrică este On (Activat) şi utilizează Daylight Saving Time (Ora de vară) asociată setării Time Zone (Fus orar).

Element de meniu	Descriere
Custom Time Zone Setup (Configurare fus orar particularizat) DST Start Week (Săptămână început oră de vară) DST Start Day Off (Zi început oră de vară dezactivată) DST Start Month (Lună început oră de vară) DST Start Time (Oră început oră de vară) DST End Week (Săptămână sfârşit oră de vară) DST End Day (Zi sfârşit oră de vară) DST End Month (Lună sfârşit oră de vară) DST End Time (Oră sfârşit oră de vară) DST Offset (Decalaj oră de vară)	Permite utilizatorului să configureze fusul orar
Enable NTP (Activare NTP) On (Activat) Off (Dezactivat)	Activează Network Time Protocol, care sincronizează ceasurile dispozitivelor dintr-o rețea **Notă:** Setarea prestabilită din fabrică este On (Activat).
NTP Server (Server NTP)	Vă permite să vizualizați adresa serverului NTP
Enable Authentication (Activare autentificare) Off (Dezactivat) On (Activat)	Vă permite să configurați setarea pentru autentificare ca activată sau dezactivată **Notă:** Setarea implicită din fabrică este Off (Dezactivat).

Meniul Settings (Setări)

Meniul Setări generale

Element de meniu	Descriere
Display Language (Limbă afişaj) Engleză Franceză Germană Italiană Spaniolă Greacă Daneză Norvegiană Olandeză Suedeză Portugheză Finlandeză Rusă Poloneză Maghiară Turcă Cehă Chineză simplificată Chineză tradițională Coreeană Japoneză	Setează limba textului de pe afişaj **Notă:** Este posibil ca nu toate limbile să fie disponibile pentru toate imprimantele.
Mod Eco Dezactivat Energy (Energie) Energy/Paper (Energie/Hârtie) Hârtie	Minimizează utilizarea energiei, hârtiei sau a suporturilor speciale **Note:** • Setarea implicită din fabrică este Dezactivat. Aceasta resetează imprimanta la setările implicite din fabrică. • Când se setează modul Economic la Energie sau Hârtie, pot fi afectate performanțele dar nu şi calitatea tipării.
Semnal sonor de încărcare ADF Activat Dezactivată	Specifică dacă ADF emite un semnal sonor când este încărcată hârtia **Notă:** Setarea prestabilită din fabrică este Disabled (Dezactivat).
Quiet Mode (Mod silențios) Dezactivat Activat	Minimizează zgomotul produs de imprimantă **Notă:** Setarea implicită din fabrică este Dezactivat. Această setare acceptă specificațiile de performanță pentru imprimanta dvs.
Executare configurare inițială Da Nu	Execută expertul de configurare **Note:** • Setarea prestabilită din fabrică este Yes (Da). • După terminarea executării expertului de configurare, prin selectarea opțiunii Efectuat, în ecranul Selectare țară, valoarea implicită devine Nu.

Element de meniu	Descriere
Tastatură Tip tastatură Engleză Franceză Franceză canadiană Germană Italiană Spaniolă Greacă Daneză Norvegiană Olandeză Suedeză Finlandeză Portugheză Rusă Poloneză Germană elvețiană Franceză elvețiană Turcă Coreeană Custom Key [x] (Tastă particularizată [x]) Filă accente/simboluri Activat Dezactivat Filă rusă/poloneză Activat Dezactivat Filă coreeană Activat Dezactivat	Specifică o limbă şi informații despre tastele particularizate pentru tastatura panoului de control al imprimantei. Filele suplimentare permit accesul la diacritice şi simboluri pentru tastatura panoului de control al imprimantei.
Dimensiuni hârtie SUA Sistem metric	Specifică unitatea de măsură pentru dimensiunile hârtiei **Note:** • Setarea inițială este determinată de selecția țării sau a regiunii din expertul de configurare inițială. • Modificarea acestei setări modifică de asemenea valoarea prestabilită pentru fiecare sursă de intrare din meniul Dimensiune hârtie/Tip hârtie.
Scanare către interval de porturi PC [interval porturi]	Specifică un interval valid de porturi pentru imprimantele din spatele unui paravan de protecție care blochează porturi. Porturile valida sunt specificate prin două seturi de numere separate prin punct şi virgulă. **Notă:** 9751:12000 este setarea prestabilită din fabrică.

Element de meniu	Descriere
Informații afișate Partea stângă Partea dreaptă Text particularizat [x] [intrare text]	Specifică ce este afişat în colțurile din stânga şi din dreapta sus pe ecranul de început Pentru meniurile Partea stângă şi Partea dreaptă, alegeți dintre următoarele opțiuni: Fără Adresă IP Nume gazdă Nume contact Locație Dată/oră Nume serviciu mDNS/DDNS Nume configurație zero Nivel cartuş Custom Text [x] (Text particularizat [x]) **Note:** • Adresa IP este setarea implicită din fabrică pentru Partea stângă. • Dată/Oră este setarea implicită din fabrică pentru Partea dreaptă.
Informații afișate (continuare) [x] Toner [x] Fotoconductor Recipient pentru toner rezidual Unitate de fuziune Modul de transfer	Particularizați informațiile afişate pentru consumabile Selectați din următoarele opțiuni: When to display (Când se afişează) Nu se afişează Afişaj Mesaj de afişat Implicit Alternativ Implicit [intrare text] Alternativ [intrare text] **Note:** • Do not display (Nu se afişează) este setarea implicită din fabrică pentru opțiunea When to display (Când se afişează). • Implicit este setarea implicită din fabrică pentru Mesaj de afişat.

Element de meniu	Descriere
Informații afișate (continuare) Blocaj hârtie Încărcați hârtie Erori de service	Specifică ce este afişat pentru Blocaj hârtie, Încărcați hârtie şi Erori de service. Opțiunile disponibile pentru fiecare buton sunt următoarele: Activate (Activare) Da Nu Tip de mesaj de afişat Implicit Alternativ Mesaj implicit [intrare text] Mesaj alternativ [intrare text] **Note:** • Nu este setarea implicită din fabrică pentru Activare. • Implicit este setarea implicită din fabrică pentru Tip de mesaj de afişat.
Particularizarea ecranului de început Schimbare limbă Copiere Comenzi rapide pentru copiere Fax Comenzi rapide pentru fax E-mail Comenzi rapide pentru poşta electronică FTP Comenzi rapide pentru FTP Căutare lucrări în aşteptare Lucrări în aşteptare Unitate USB Profiluri şi soluții Marcaje în document Lucrări după utilizator Formulare şi preferințe	Vă permite să adăugați sau să eliminați pictograme care apar pe ecranul de început Selecțiile disponibile pentru fiecare pictogramă sunt: Afişaj Nu se afişează
Date Format (Format dată) LL-ZZ-AAAA ZZ-LL-AAAA AAAA-LL-ZZ	Formatează data imprimantei
Format de oră 12 ore A.M./P.M. 24 ore	Formatează ora imprimantei
Luminozitate ecran 20–100	Specifică luminozitatea ecranului panoului de control al imprimantei
Copiere o pagină Activat Dezactivat	Setează copiile de pe geamul scanerului la numai câte o pagină pe rând **Notă:** Setarea implicită din fabrică este Dezactivat.

Element de meniu	Descriere
Iluminare ieșire Led recipient standard Mod în aşteptare/normal Intensă Diminuată Dezactivat power saver (Economic) Intensă Diminuată Dezactivat Leduri recipient opțional de ieşire Mod în aşteptare/normal Intensă Diminuată Dezactivat power saver (Economic) Intensă Diminuată Dezactivat	Setează cantitatea de lumină din recipientul standard sau opțional **Note:** • În modul Normal/În aşteptare, setarea implicită din fabrică este Intensă. • În Modul economic, setarea implicită din fabrică este Diminuată.
Audio Feedback (Feedback audio) Button Feedback (Feedback buton) Activat Dezactivat Volum 1–10	Setează volumul audio pentru butoane **Note:** • On (Activat) este setarea implicită din fabrică pentru Button Feedback (Feedback buton). • Valoarea 5 este setarea implicită din fabrică pentru Volume (Volum).
Tactile Touchscreen Feedback (Feedback afișaj tactil) Activat Dezactivat	Asigură feedback privind senzația furnizată de ecranul tactil **Notă:** Setarea implicită din fabrică este Activat.
Afișare Marcaje în document Activat Dezactivat	Specifică dacă marcajele în document se afişează din zona Lucrări în aşteptare **Notă:** Setarea implicită din fabrică este Activat. Când se selectează Activat, marcajele în document apar în zona Lucrări în aşteptare.
Permite eliminare fundal Activat Dezactivat	Specifică dacă este permisă eliminarea fundalului imaginii la lucrările de copiere, fax, trimitere prin poştă electronică, FTP sau scanare pe USB **Notă:** Setarea implicită din fabrică este Activat. Fundalul imaginii va fi eliminat.
Permite scanări lucrare particularizată Activat Dezactivat	Permite scanarea mai multor lucrări într-un singur fişier **Notă:** Setarea implicită din fabrică este Activat. Dacă este selectat Activat, setarea Permite scanări lucrare particularizată se poate activa pentru anumite lucrări.

Element de meniu	Descriere
Recuperare pagini blocate din scaner Nivel lucrare Nivel pagină	Specifică modul de reluare a unei lucrări de scanare dacă apare un blocaj de hârtie în ADF **Note:** • „Nivel lucrare” este setarea prestabilită din fabrică. • Dacă este selectat Nivel lucrare, întreaga lucrare trebuie scanată din nou dacă apare un blocaj de hârtie. • Dacă este selectat Nivel pagină, se scanează din nou începând de la pagina blocată.
Rată de reîmprospătare a paginii Web 30–300	Specifică numărul de secunde între reîmprospătările EWS **Notă:** 120 secunde este setarea implicită din fabrică.
Nume contact	Specifică un nume de contact pentru imprimantă **Notă:** Numele de contact va fi stocat pe serverul EWS.
Locație	Specifică locația imprimantei **Notă:** Locația va fi stocată pe serverul EWS.
Alarms (Alarme) Alarm Control (Control alarmă) Alarmă cartuş Alarmă capse Alarmă perforare	Setează declanşarea unei alarme când imprimanta necesită intervenția operatorului Selecțiile disponibile pentru fiecare tip de alarmă sunt următoarele: Dezactivat O dată Continuu **Note:** • Setarea prestabilită din fabrică pentru Control alarmă este O dată. Setarea O dată emite trei semnale rapide. • Setarea prestabilită din fabrică pentru Alarmă cartuş este Dezactivată. Setarea Dezactivată indică faptul că nu se doreşte un semnal de alarmă. • Setarea Continuous (Continuu) repetă cele trei semnale la fiecare 10 secunde.
Timeouts (Expirări) Modul Standby (În aşteptare) Dezactivată 1 – 240	Specifică numărul de minute de inactivitate înainte ca imprimanta să intre în starea de consum redus de energie **Notă:** 15 minute este setarea implicită din fabrică.
Timeouts (Expirări) Sleep Mode (Modul Repaus) 2–240	Setează intervalul de timp în care imprimanta aşteaptă după imprimarea unei lucrări înainte de a intra într-o stare de consum redus de energie **Notă:** Setarea prestabilită din fabrică este 5 minute.
Timeouts (Expirări) Expirare hibernare Dezactivată 1 - 3 ore 6 ore 1-3 zile 1-2 săptămâni 1 lună	Setează intervalul de aşteptare înainte ca imprimanta să intre în modul Hibernate (Hibernare) **Notă:** Setarea prestabilită din fabrică este 3 zile.

Element de meniu	Descriere
Timeouts (Expirări) Expirare hibernare la conectare Fără hibernare Hibernate (Hibernare)	Setează imprimanta la modul Hibernate (Hibernare) chiar dacă există o conexiune Ethernet activă **Notă:** Opțiunea Do Not Hibernate (Fără hibernare) este setarea implicită din fabrică.
Timeouts (Expirări) Screen Timeout (Expirare ecran) 15 – 300	Setează durata de aşteptare, în secunde, înainte ca imprimanta să revină la starea **Ready (Gata)** **Notă:** Valoarea prestabilită din fabrică este 30 de secunde.
Timeouts (Expirări) Print Timeout (Expirare tipărire) Dezactivată 1–255	Setează durata de aşteptare, în secunde, până la recepționarea unui mesaj de finalizare a operației, înainte de a anula restul operației de tipărire **Note:** • Setarea prestabilită din fabrică este 90 de secunde. • Când contorul expiră, paginile parțial tipărite sunt tipărite până la capăt, iar imprimanta verifică dacă mai sunt operații de tipărire noi în aşteptare. • Expirare imprimare este disponibilă numai la utilizarea unei emulări PCL. Această setare nu are nici un efect asupra operațiilor de tipărire cu emulare PostScript.
Timeouts (Expirări) Wait Timeout (Expirare aşteptare) Dezactivată 15 – 65535	Setează durata de aşteptare, în secunde, pentru date suplimentare înainte de a anula o operație de tipărire **Note:** • Setarea prestabilită din fabrică este 40 de secunde. • Opțiune Wait Timeout (Expirare aşteptare) este disponibilă numai dacă imprimanta utilizează emularea PostScript. Această setare nu are nici un efect asupra operațiilor de tipărire cu emulare PCL.
Timeouts (Expirări) Expirare lucrare în aşteptare 5 – 255	Setează intervalul de timp în care imprimanta aşteaptă intervenția utilizatorului înainte de a pune în aşteptare lucrări care necesită resurse indisponibile şi de a continua să imprime alte lucrări din coada de aşteptare **Note:** • Valoarea prestabilită din fabrică este 30 de secunde. • Acest meniu apare numai când este instalat un hard disk de imprimantă.
Print Recovery (Recuperare tipărire) Dezactivată Auto Continue (Continuare automată) 5 – 255	Permite imprimantei să continue automat tipărirea când anumite situații offline nu sunt rezolvate în timpul specificat **Notă:** Setarea prestabilită din fabrică este Disabled (Dezactivat).
Print Recovery (Recuperare tipărire) Jam Recovery (Recuperare pagini blocate) Automat Activat Dezactivat	Identifică dacă imprimanta retipăreşte sau nu paginile blocate **Note:** • Automat este setarea implicită din fabrică. Imprimanta retipăreşte paginile blocate cu excepția cazului în care memoria necesară pentru stocarea paginilor este folosită la alte operații de tipărire. • Setarea On (Activat) determină imprimanta să retipărească totdeauna paginile blocate. • Setarea Off (Dezactivat) determină imprimanta să nu tipărească niciodată paginile blocate.

Element de meniu	Descriere
Print Recovery (Recuperare tipărire) Page Protect (Protejare pagină) Dezactivat Activat	Permite imprimantei să imprime cu succes o pagină care nu ar fi fost imprimată în alte condiții **Note:** • Setarea implicită din fabrică este Dezactivat. Setarea Off (Dezactivat) determină tipărirea parțială a unei pagini dacă memoria disponibilă nu este suficientă pentru tipărirea întregii pagini. • Setarea On (Activat) setează imprimanta să proceseze întreaga pagină astfel încât să fie tipărită în totalitate.
Apăsați pe butonul Sleep (Repaus) Sleep (Hibernare) Hibernate (Hibernare) Do Nothing (Nicio acțiune)	Determină modul în care reacționează imprimanta la o apăsare scurtă a butonului Sleep (Repaus), atunci când este în stare inactivă **Notă:** Opțiunea Sleep (Repaus) este setarea implicită din fabrică.
Apăsați și mențineți apăsat butonul Sleep (Repaus) Do Nothing (Nicio acțiune) Sleep (Hibernare) Hibernate (Hibernare)	Determină modul în care reacționează imprimanta la o apăsare lungă a butonului Sleep (Repaus) atunci când este în stare inactivă **Notă:** Opțiunea Do Nothing (Nicio acțiune) este setarea implicită din fabrică.
Valori implicite din fabrică Do Not Restore (Nu se revine) Restore Now (Revenire acum)	Revine la setările imprimantei prestabilite din fabrică **Note:** • Setarea prestabilită este Nu se revine. Setarea Do Not Restore (Nu se revine) păstrează setările definite de utilizator. • Revenire acum şterge toate descărcările stocate în RAM. Elementele descărcate stocate în memoria flash nu sunt afectate.

Meniul Copy Settings (Setări copiere)

Element de meniu	Descriere
Content Type (Tip conținut) Text/Foto Text Grafică Foto	Specifică conținutul documentului original **Notă:** Setarea prestabilită din fabrică este Text/Foto.
Content Source (Sursă conținut) Imprimante cu laser color Jet de cerneală Revistă Presă Black/White Laser (Laser alb-negru) Photo/Film (Foto/Film) Ziar Altele	Specifică modul în care a fost produs documentul original **Notă:** Setarea prestabilită din fabrică este Color Laser (Laser color).
Color Activat Dezactivat	Specifică dacă exemplarele se imprimă color **Notă:** Setarea implicită din fabrică este Activat.

Element de meniu	Descriere
Allow color copies (Se permit copii color) Activat Dezactivat	Permite activarea sau dezactivarea culorilor la copiere **Note:** • Setarea implicită din fabrică este Activat. • Setarea acestei opțiuni la Off (Dezactivat) va ascunde toate meniurile asociate culorilor. • Această setare anulează setarea Color (Culoare).
Detect. aut. culori Sensib. la culori 1–9 Sensib. la zonă 1–9	Setează cantitatea de culoare pe care imprimanta o poate detecta din documentul original **Notă:** Acest element de meniu este valabil numai când Culoare este setat la Automat.
Fețe (Duplex) 1 fețe la 1 fețe 1 fețe la 2 fețe 2 fețe la 1 fețe 2 fețe la 2 fețe	Specifică dacă un document original este duplex sau simplex, apoi specifică dacă respectiva copie trebuie să fie duplex sau simplex **Note:** • **1 față la 1 față** - Documentul original este imprimat pe o față, iar copia va fi imprimată tot pe o față. • **1 față la 2 fețe** - Documentul original este imprimat pe o față, iar copia va fi imprimată pe ambele fețe. • **2 fețe la 1 față** - Documentul original este imprimat pe ambele fețe, iar copia va fi imprimată numai pe o față. • **2 fețe la 2 fețe** - Documentul original este imprimat pe ambele fețe, iar copia va fi imprimată pe ambele fețe.
Economisire hârtie Dezactivat 2 pe 1 Portret 2 pe 1 Peisaj 4 pe 1 Portret 4 pe 1 Peisaj	Permite copierea a două sau patru coli ale unui document pe o pagină **Notă:** Setarea implicită din fabrică este Dezactivat.
Imprimare cu margini Dezactivat Activat	Specifică dacă este imprimat un chenar de pagină **Notă:** Setarea implicită din fabrică este Dezactivat.
Asamblare On (Activat) [1,2,1,2,1,2] Off (Dezactivat) [1,1,1,2,2,2]	Când se tipăresc mai multe exemplare, paginile fiecărui exemplar sunt aşezate în ordine **Notă:** Setarea implicită din fabrică este Activat.
Punch (Perforare) Dezactivat 2 găuri 3 găuri 4 găuri	Specifică tipul de perforare la finalizare care se va utiliza într-o lucrare de imprimare sau de copiere **Notă:** Setarea implicită din fabrică este Dezactivat.

Element de meniu	Descriere
Capsare Dezactivat Automat Înapoi Dual Dublu dual Față	Permite activarea sau dezactivarea finisorului cu capse **Note:** • Setarea implicită din fabrică este Dezactivat. • Acest meniu apare numai când este instalat un finisor cu capse.
Dimensiune original Letter Legal Executive Tabloid Folio Statement Universal 4 x 6 in. 3 x 5 in. Cărți de vizită Cartelă ID Dimensiune particularizată de scanare [x] A3 A4 A5 Oficio (Mexic) A6 JIS B4 JIS B5 Book Original (Original carte) Auto Size Sense (Identificare automată a dimensiunii) Mixed Sizes (Dimensiuni amestecate)	Specifică dimensiunea hârtiei documentului original **Notă:** Setarea pentru letter prestabilită este din fabrică pentru S.U.A. A4 (Plicuri DL) este setarea prestabilită internațională.
Copy To Source (Copiere la sursă) Tava [x] Potrivire automată a dimensiuni Alimentator manual	Specifică sursa hârtiei pentru lucrări de copiere **Notă:** Tava 1 este setată în mod prestabilit din fabrică.
Separatori transparenți Activat Dezactivat	Plasează o foaie de hârtie între foi transparente **Notă:** Setarea implicită din fabrică este Activat.
Separator Sheets (Coli de separare) Dezactivat Între copii Între lucrări Între pagini	Plasează o coală de hârtie între pagini, copii sau lucrări **Notă:** Setarea implicită din fabrică este Dezactivat.

Element de meniu	Descriere
Separator Sheet Source (Sursă coală de separare) Tava [x] Alimentator manual	Specifică sursa hârtiei pentru colile de separare **Notă:** Tava 1 este setată în mod prestabilit din fabrică.
Întunecare 1–9	Specifică nivelul de întunecare pentru lucrarea de copiere **Notă:** 5 este setarea prestabilită din fabrică.
Recipient de ieșire Recipient standard Bin [x] (Recipient [x])	Specifică recipientul de utilizat pentru lucrarea de copiere **Note:** • Setarea prestabilită din fabrică este Standard Bin (Recipient standard). • Recipient [x] apare numai când este instalat cel puțin un recipient de ieşire opțional.
Număr de copii 1–999	Specifică numărul de copii pentru lucrarea de copiere **Notă:** 1 este setarea prestabilită din fabrică.
Header/Footer (Antet/Subsol) [Location] ([Locație]) Dezactivat Dată/oră Număr pagină Custom text (Text particularizat) Print on (Imprimare pe) Toate paginile First page only (Numai prima pagină) All but first page (Toate în afară de prima) Custom text (Text particularizat)	Specifică informațiile din antet sau subsol şi locația pe pagină Alegeți locația dintre opțiunile următoare: • Top left (Stânga sus) • Top middle (Mijloc sus) • Top right (Dreapta sus) • Bottom left (Stânga jos) • Bottom middle (Mijloc jos) • Bottom right (Dreapta jos) **Note:** • Setarea prestabilită din fabrică pentru locație este Dezactivată. • Toate paginile este setarea implicită din fabrică pentru Imprimare pe.
Acoperire Dezactivat Confidențial Copiere Schiță Urgent Particularizată	Specifică textul de acoperire care se imprimă pe fiecare pagină a lucrării de copiere **Notă:** Setarea implicită din fabrică este Dezactivat.
Custom Overlay (Acoperire particularizată)	Specifică textul particularizat de acoperire **Notă:** Se permit maximum 64 de caractere.
Permite copiere cu prioritate Activat Dezactivat	Permite întreruperea unei lucrări de imprimare pentru a copia o pagină sau un document **Notă:** Setarea implicită din fabrică este Activat.

Element de meniu	Descriere
Custom Job scanning (Scanare lucrare particularizată) Dezactivat Activat	Permite copierea, într-o singură lucrare, a unui document care conține dimensiuni de pagini diferite **Note:** • Setarea implicită din fabrică este Dezactivat. • Acest meniu apare numai când este instalat un hard disk funcțional.
Allow Save as Shortcut (Se permite salvarea drept comandă rapidă) Activat Dezactivat	Vă permite să salvați setările de copiere particularizate ca o comandă rapidă **Notă:** Setarea implicită din fabrică este Activat.
Eliminare fundal -4 la 4	Modifică cantitatea de fundal vizibil într-o copie **Notă:** 0 este setarea prestabilită din fabrică.
Auto Center (Centrare automată) Dezactivat Activat	Permite centrarea automată a conținutului pe pagină **Notă:** Setarea implicită din fabrică este Dezactivat.
Balans culori Cyan - Red (Cyan - Roşu) Magenta - Green (Magenta - Verde) Yellow - Blue (Galben - Albastru)	Activează o balanță egală de culori la ieşire
Color Dropout (Abandonare culori) Color Dropout (Abandonare culori) Fără Roşu Verde Albastru Default Red Threshold (Prag prestabilit roşu) 0–255 Default Green Threshold (Prag prestabilit verde) 0–255 Default Blue Threshold (Prag prestabilit albastru) 0–255	Specificați culoarea care se eliberează şi ajustați setarea de eliberare pentru fiecare prag de culoare **Note:** • Setarea prestabilită din fabrică pentru Color Dropout (Abandonare culori) este None (Fără). • Setarea prestabilită din fabrică pentru pragul fiecărei culori este 128.
Contrast Optim pentru conținut 0–5	Specifică ce contrast se utilizează pentru o lucrare de copiere **Notă:** Setarea implicită din fabrică este Optim pentru conținut.
Mirror Image (Imagine în oglindă) Dezactivat Activat	Creează o imagine în oglindă a documentului original **Notă:** Setarea implicită din fabrică este Dezactivat.
Negative Image (Imagine negativă) Dezactivat Activat	Creează o imagine negativă a documentului original **Notă:** Setarea implicită din fabrică este Dezactivat.

Element de meniu	Descriere
Detaliu umbră -4 la 4	Ajustează cantitatea de umbră vizibilă pe copie **Notă:** 0 este setarea prestabilită din fabrică.
Scanare de la muchie la muchie Dezactivat Activat	Specifică dacă documentul original este scanat de la o margine la alta **Notă:** Setarea implicită din fabrică este Dezactivat.
Claritate 1–5	Ajustează proporția de claritate a unei copii **Notă:** 3 este setarea prestabilită din fabrică.
Temperature (Temperatură) -4 la 4	Specifică ieşiri în culori calde sau reci. Valorile „reci” generează o ieşire mai albăstruie decât cea implicită, în timp ce valorile „calde” generează o ieşire mai roşiatică decât cea implicită.
Sample Copy (Exemplu de copie) Dezactivat Activat	Creează un exemplu de copie a documentului original **Notă:** Setarea implicită din fabrică este Dezactivat.

Meniul Fax Settings (Setări fax)

meniul Mod fax (Configurare fax analog)

Modul Analog Fax Setup (Configurare fax analogic) trimite o lucrare de fax prin intermediul unei linii telefonice.

Setări generale de fax

Element de meniu	Descriere
Restore Factory Defaults (Revenire la setările prestabilite din fabrică)	Revine la setările prestabilite din fabrică pentru toate setările faxului
Optimizare compatib. fax	Optimizează compatibilitatea faxului cu alte aparate de fax
Nume stație	Specifică numele faxului din imprimantă
Număr stație	Specifică numărul atribuit faxului
Identificator stație Nume stație Număr stație	Specifică modalitatea de identificare a faxului
Activare fax manual Dezactivat Activat	Setează imprimanta să trimită faxuri manual, lucru ce necesită un divizor de linie şi un receptor de telefon **Note:** • Se utilizează un telefon obişnuit pentru a răspunde la o lucrare de fax în aşteptare şi pentru a forma un număr de fax. • Apăsați pe **# 0** de pe tastatura numerică pentru a accesa direct această setare.

Element de meniu	Descriere
Utilizare memorie Egal În special pentru trimitere Toate trimise Toate primite În special pentru primire	Defineşte raportul de alocare a memoriei nevolatile între trimiterea şi primirea lucrărilor de fax **Notă:** Setarea prestabilită din fabrică este Egal.
Revocare faxuri Se permite Nu se permite	Specifică dacă este permisă anularea lucrărilor de fax
Fax number masking (Ascundere număr fax) Dezactivat From left (De la stânga) From right (De la dreapta)	Specifică direcția din care sunt ascunse cifrele unui număr de fax de ieşire **Notă:** Numărul de caractere ascunse este determinat de setarea Nr. cifre ascunse.
Digits to mask (Nr. cifre ascunse) 0–58	Specifică numărul de cifre care sunt ascunse într-un număr de fax de ieşire
Fax Cover Page (Pagină însoțire fax) Fax Cover Page (Pagină însoțire fax) Off by default (Implicit dezactivat) On by default (Implicit activat) Never use (Nu se utilizează niciodată) Always use (Se utilizează întotdeauna) Include to field (Includere câmp Către) Activat Dezactivat Include from field (Includere câmp De la) Dezactivat Activat De la Include Message field (Includere câmp Mesaj) Dezactivat Activat Mesaj Include Logo (Includere siglă) Dezactivat Activat Includere subsol [x] Subsol [x]	Configurează pagina de însoțire a faxului **Notă:** Setarea prestabilită din fabrică pentru toate opțiunile Fax Cover Page (Pagină însoțire fax) este „Off by default” (Implicit dezactivat).

Setări trimitere faxuri

Element de meniu	Descriere
Rezoluție Standard Fină 200 dpi Super fină 300 dpi Ultra Fine 600 dpi (Ultra fină 600 dpi)	Setează calitatea în puncte per inchi (dpi). O rezoluție mai mare oferă o calitate mai bună a imprimării, dar creşte durata de timp necesară trimiterii faxurilor de ieşire. **Notă:** Setarea prestabilită din fabrică este Standard.

Element de meniu	Descriere
Dimensiune original Mixed Sizes (Dimensiuni amestecate) Letter Legal Executive Tabloid Folio Statement Universal 4 x 6 in. 3 x 5 in. Cărți de vizită Dimensiune particularizată de scanare [x] A3 A4 A5 Oficio (Mexic) A6 JIS B4 JIS B5 Book Original (Original carte) Auto Size Sense (Identificare automată a dimensiunii)	Specifică dimensiunea documentului original **Notă:** Dimensiuni amestecate este din fabrică pentru S.U.A. A4 (Plicuri DL) este setarea prestabilită internațională.
Fețe (Duplex) Dezactivat Muchia lungă Muchia scurtă	Specifică modalitatea în care sunt orientate în pagină textul şi grafica **Notă:** Setarea implicită din fabrică este Dezactivat.
Content Type (Tip conținut) Text Grafică Text/Foto Foto	Specifică conținutul documentului original **Notă:** Setarea prestabilită din fabrică este Text.
Content Source (Sursă conținut) Imprimante cu laser color Jet de cerneală Photo/Film (Foto/Film) Revistă Ziar Presă Altele Black and White Laser (Laser alb-negru)	Specifică modul în care a fost produs documentul original **Notă:** Setarea prestabilită din fabrică este Color Laser (Laser color).
Întunecare 1–9	Luminează sau întunecă ieşirea **Notă:** 5 este setarea prestabilită din fabrică.
Prefix apelare	Vă permite să introduceți un prefix de apelare, cum ar fi 99. Este oferit un câmp numeric de introducere.

Element de meniu	Descriere
Dialing Prefix Rules (Reguli prefix apelare) Prefix Rule [x] (Regulă prefix [x])	Stabileşte o regulă pentru prefixul de apelare
Reapelare automată 0–9	Specifică de câte ori imprimanta încearcă să trimită faxul la numărul specificat **Notă:** 5 este setarea prestabilită din fabrică.
Frecvență reapelare 1–200	Specifică numărul de minute dintre reapelări
În spatele unui PABX Nu Da	Activează sau dezactivează apelarea de la panoul de comutare fără a avea ton de apel
Enable ECM (Activare NTP) Da Nu	Activează sau dezactivează modul Corectare automată erori pentru lucrările de fax
Activare scanare faxuri Activat Dezactivat	Permite trimiterea prin fax a fişierelor scanate la imprimantă
De la driver la fax Da Nu	Permite driverului pentru scaner să trimită lucrări de fax
Allow Save as Shortcut (Se permite salvarea drept comandă rapidă) Activat Dezactivat	Permite salvarea în imprimantă a numerelor de fax drept comenzi rapide
Mod apelare Tone (Ton) Impulsuri	Specifică sunetul pentru apelare
Viteză maximă 2400 4800 9600 14400 33600	Specifică viteza maximă în bauzi la care sunt trimise faxurile
Custom Job scanning (Scanare lucrare particularizată) Dezactivat Activat	Permite scanarea unui document care conține dimensiuni combinate de hârtie într-un singur fişier
Examinare scanare Dezactivat Activat	Specifică dacă va apărea pe afişaj o examinare a lucrării de scanare
Eliminare fundal -4 la 4	Modifică proporția de fundal vizibil într-o imagine scanată **Notă:** 0 este setarea prestabilită din fabrică.

Element de meniu	Descriere
Balans culori Cyan - Red (Cyan - Roşu) Magenta - Green (Magenta - Verde) Yellow - Blue (Galben - Albastru)	Activează o balanță egală de culori în imaginea scanată
Color Dropout (Abandonare culori) Color Dropout (Abandonare culori) Fără Roşu Verde Albastru Default Red Threshold (Prag prestabilit roşu) 0–255 Default Green Threshold (Prag prestabilit verde) 0–255 Default Blue Threshold (Prag prestabilit albastru) 0–255	Specificați culoarea care se eliberează şi ajustați setarea de eliberare pentru fiecare prag de culoare **Note:** • Setarea prestabilită din fabrică pentru Color Dropout (Abandonare culori) este None (Fără). • Setarea prestabilită din fabrică pentru pragul fiecărei culori este 128.
Contrast Optim pentru conținut 0–5	Precizează contrastul imaginii scanate **Notă:** Setarea implicită din fabrică este Optim pentru conținut.
Mirror Image (Imagine în oglindă) Dezactivat Activat	Creează o imagine în oglindă a documentului original **Notă:** Setarea implicită din fabrică este Dezactivat.
Negative Image (Imagine negativă) Dezactivat Activat	Creează o imagine negativă a documentului original **Notă:** Setarea implicită din fabrică este Dezactivat.
Detaliu umbră -4 la 4	Modifică proporția vizibilă de detaliu al umbrei **Notă:** 0 este setarea prestabilită din fabrică.
Scanare de la muchie la muchie Dezactivat Activat	Specifică dacă documentul original este scanat de la o margine la alta înainte de trimiterea prin fax **Notă:** Setarea implicită din fabrică este Dezactivat.
Claritate 0–5	Ajustează claritatea unui fax **Notă:** 3 este setarea prestabilită din fabrică.
Temperature (Temperatură) -4 la 4	Specifică ieşiri în culori calde sau reci. Valorile „reci” generează o ieşire mai albăstruie decât cea implicită, în timp ce valorile „calde” generează o ieşire mai roşiatică decât cea implicită.
Activare scanare color faxuri Off by default (Implicit dezactivat) On by default (Implicit activat) Never use (Nu se utilizează niciodată) Always use (Se utilizează întotdeauna)	Activează trimiterea documentelor color prin fax **Notă:** Setarea prestabilită din fabrică este „Off by default” (Implicit dezactivat).
Convertire automată faxuri color în faxuri alb-negru Activat Dezactivat	Converteşte automat faxurile de ieşire în alb-negru **Notă:** Setarea implicită din fabrică este Activat.

Setări primire faxuri

Element de meniu	Descriere
Activare primire faxuri Activat Dezactivat	Permite primirea de lucrări fax de către imprimantă **Notă:** Setarea implicită din fabrică este Activat.
Activare ID apelant Activat Dezactivat	Afişează informații privind identificatorul apelantului la primirea unui fax. **Notă:** Setarea implicită din fabrică este Activat.
Lucrări de fax în aşteptare Fără Toner Toner şi consumabile	Elimină lucrările de fax care necesită resurse specifice indisponibile din coada de imprimare **Notă:** Setarea prestabilită din fabrică este None (Fără).
Nr. de semnale de apel până la răspuns 1–25	Specifică numărul de semnale de apel până când aparatul răspunde la o lucrare de fax în aşteptare **Notă:** 3 este setarea prestabilită din fabrică.
Auto Reduction (Micșorare automată) Activat Dezactivat	Micşorează o lucrare de fax de intrare astfel încât să se potrivească cu dimensiunea hârtiei încărcată în sursa fax desemnată **Notă:** Setarea implicită din fabrică este Activat.
Sursă hârtie Automat Tava [x] Multi-Purpose Feeder (Alimentator MF)	Specifică sursa de hârtie selectată pentru alimentarea cu hârtie a imprimantei pentru imprimarea unui fax în aşteptare
Fețe (Duplex) Dezactivat Activat	Activează imprimarea duplex pentru faxurile în intrare
Separator Sheets (Coli de separare) Dezactivat Before Job (Înaintea lucrării) After Job (După lucrare)	Permite imprimantei să utilizeze coli de separare pentru lucrările de fax primite
Sursă separare Tava [x] Alimentator manual	Specifică sursa hârtiei pentru coli de separare
Recipient de ieșire Recipient standard Bin [x] (Recipient [x])	Specifică recipientul de ieşire **Notă:** Recipientul 1 este disponibil numai când este instalat un finisor.
Subsol fax Dezactivat Activat	Imprimă informațiile de transmitere în subsolul fiecărei pagini de la un fax recepționat **Notă:** Setarea implicită din fabrică este Dezactivat.
Marcaj de oră subsol fax Oră imprimare Oră primire	Imprimă ora primirii faxului **Notă:** Oră primire este setarea implicită din fabrică.

Element de meniu	Descriere
Viteză maximă 2400 4800 9600 14400 33600	Specifică viteza maximă în bauzi la care sunt primite faxurile
Fax Forwarding (Redirecționare fax) Print (Imprimare) Imprimare şi redirecționare Redirecționare	Activează redirecționarea faxurilor recepționate către un alt destinatar
Forward to (Redirecționare către) Fax E-mail FTP LDSS eSF	Specifică tipul de destinatar către care sunt redirecționate faxurile **Notă:** Acest meniu este disponibil numai de la serverul Embedded Web Server.
Forward to Shortcut (Redirecționare către comandă rapidă)	Permite introducerea numărului comenzii rapide care corespunde tipului destinatarului (Fax, E-mail (Poştă electronică), FTP, LDSS sau eSF)
Blocare faxuri fără nume Dezactivat Activat	Activează blocarea faxurilor în aşteptare trimise de la dispozitive care nu specifică identificatorul stației
Banned Fax List (Listă faxuri respinse)	Activează lista de numere de fax respinse stocată în imprimantă
Păstrarea faxurilor Mod Held Fax (Punere în aşteptare fax) Dezactivat Activat permanent Manual Programat Fax Holding Schedule (Program punere în aşteptare faxuri)	Activează punerea în aşteptare a faxurilor pentru întreg intervalul de timp sau conform programului stabilit **Notă:** Setarea implicită din fabrică este Dezactivat.
Punch (Perforare) Dezactivat Activat	Specifică dacă materialele imprimate sunt perforate
Capsare Dezactivat 1 capsă 2 capse 4 capse	Specifică dacă materialele imprimate sunt capsate
Enable Color Fax Receive (Activare primire faxuri color) Activat Dezactivat	Permite dispozitivului să primească faxuri color

Setări jurnal faxuri

Element de meniu	Descriere
Jurnal trimitere Imprimare jurnal Nu se imprimă jurnalul Se imprimă numai în caz de eroare	Activează imprimarea unui jurnal de trimitere după fiecare lucrare de fax
Jurnal erori de primire Nu se imprimă niciodată Se imprimă la eroare	Permite imprimarea unui jurnal de erori de primire
Imprimare automată jurnale Activat Dezactivat	Activează imprimarea automată pentru jurnalele de fax **Notă:** Se imprimă jurnale la fiecare 200 de lucrări de fax.
Sursă hârtie jurnal Tava [x] Alimentator manual	Specifică sursa de hârtie utilizată pentru imprimarea de jurnale
Afișare jurnale Remote Fax Name (Nume fax la distanță) sau Remote Station Name (Nume stație la distanță) Număr format	Specifică dacă jurnalele de imprimare afişează numărul apelat sau numele returnat al stației
Activare jurnal lucrări Activat Dezactivat	Activează accesul la jurnalul lucrărilor de fax
Activare jurnal apeluri Activat Dezactivat	Activează accesul la jurnalul apelurilor fax
Log Output Bin (Recipient de ieșire pentru jurnal) Recipient standard Bin [x] (Recipient [x])	Specifică recipientul de ieşire pentru jurnalele de fax imprimate

Setări difuzor

Element de meniu	Descriere
Mod difuzor Activat până la conectare Activat permanent Dezactivat permanent	Specifică modul difuzorului **Notă:** Setarea prestabilită din fabrică este Activat până la conectare. Se emite un sunet până la stabilirea conexiunii fax.
Volum difuzor Ridicat Scăzut	Controlează setarea volumului **Notă:** Setarea prestabilită din fabrică este Înalt.
Volum sonerie Activat Dezactivat	Controlează volumul soneriei difuzorului faxului **Notă:** Setarea implicită din fabrică este Activat.

Answer On (Răspuns activat)

Element de meniu	Descriere
All Rings (Toate soneriile) Single Ring Only (Numai sonerie simplă) Double Ring Only (Numai sonerie dublă) Triple Ring Only (Numai sonerie triplă) Numai la unul sau două semnale de apel Numai la unul sau trei semnale de apel Double or Triple Rings Only (Numai sonerii duble sau triple)	Specifică modelele de sonerie când dispozitivul răspunde la apeluri **Notă:** Setarea prestabilită din fabrică este All Rings (Toate soneriile).

Meniul Fax Mode (Fax Server Setup) [Mod fax (Configurare server de fax)]

Modul Fax Server (Server fax) trimite lucrarea de fax la un server de fax pentru transmisie.

Element de meniu	Descriere
To Format	Permite introducerea informațiilor cu ajutorul tastaturii virtuale de pe ecranul tactil al imprimantei
Reply Address (Adresă de răspuns)	
Subject (Subiect)	
Message (Mesaj)	
Configurare SMTP	Specifică informații de configurare SMTP
Primary SMTP Gateway (Gateway SMTP principal)	Specifică informațiile despre portul serverului SMTP
Secondary SMTP Gateway (Gateway SMTP secundar)	
Image Format (Format imagine) PDF (.pdf) XPS (.xps) TIFF (.tif)	Specifică tipul de imagine pentru scanare la fax
Content Type (Tip conținut) Text Text/Photo (Text/Foto) Graphics (Grafică) Foto	Specifică conținutul documentului original **Notă:** Setarea prestabilită din fabrică este Text.
Content Source (Sursă conținut) Color Laser (Laser color) Inkjet Photo/Film (Foto/Film) Magazine (Revistă) Newspaper (Ziar) Apăsați pe Alta	Specifică modul în care a fost produs documentul original **Notă:** Setarea prestabilită din fabrică este Color Laser (Laser color).
Fax Resolution (Rezoluție fax) Standard Fine 200 dpi (Fină 200 dpi) Super Fine 300 dpi (Super fină 300 dpi) Ultra Fine 600 dpi (Ultra fină 600 dpi)	Specifică nivelul de rezoluție pentru scanare la fax

Element de meniu	Descriere
Darkness (Întunecare) 1–9	Măreşte sau reduce luminozitatea paginilor scanate **Notă:** 5 este setarea prestabilită din fabrică.
Orientation (Orientare) Portrait (Portret) Landscape (Tip vedere)	Specifică orientarea imaginii scanate
Original Size (Dimensiune original) Letter Legal Executive Tabloid Folio Statement Universal (Universală) 4 x 6 inch 3 x 5 inch Business Card (Carte de vizită) Custom Scan Size [x] (Dimensiune de scanare particularizată [x]) A3 A4 A5 Oficio (Mexico) - Oficio (Mexic) JIS B4 JIS B5 Book Original (Original carte) Auto Size Sense (Identificare automată a dimensiunii) Mixed Sizes (Dimensiuni amestecate)	Specifică dimensiunea hârtiei documentului care se scanează **Notă:** Setarea implicită din fabrică pentru Statele Unite este Letter. Setarea internațională implicită din fabrică este A4.
Use Multi-Page TIFF (Utilizare TIFF multi-pagină) On (Activat) Off (Dezactivat)	Oferă posibilitatea de a alege între fişiere TIFF formate dintr-o singură pagină sau fişiere TIFF formate din mai multe pagini. Pentru o lucrare de scanare la fax a mai multe pagini, fie se creează un fişier TIFF care conține toate paginile, fie mai multe fişiere TIFF cu un fişier pentru fiecare pagină a lucrării. **Note:** • Setarea prestabilită din fabrică este On (Activat). • Acest element de meniu se aplică tuturor funcțiilor de scanare.
Enable Analog Receive (Activare primire analogică) Off (Dezactivat) On (Activat)	Activează primirea analogică de faxuri **Notă:** Setarea implicită din fabrică este Off (Dezactivat).

Meniul Setări pentru poșta electronică

Element de meniu	Descriere
Configurare server poștă electronică Subiect Mesaj Nume fişier	Specifică informații despre serverul de poştă electronică
Configurare server poștă electronică Doresc să primesc o copie Nu apare niciodată On by default (Implicit activat) Off by default (Implicit dezactivat) Activat permanent	Trimite o copie a mesajului de poştă electronică înapoi la expeditor **Notă:** Setarea prestabilită din fabrică este Nu apare niciodată.
Configurare server poștă electronică Dimensiune maximă poştă electronică 0–65535 KO	Specifică dimensiunea maximă a unui mesaj de poştă electronică, în kilooctați **Notă:** Mesajele care depăşesc această limită nu sunt trimise.
Configurare server poștă electronică Size error message (Mesaj eroare de dimensiune)	Trimite un mesaj atunci când un mesaj de poştă electronică depăşeşte limita de dimensiune configurată
Configurare server poștă electronică Limitare destinații	Specifică un nume de domeniu, precum numele domeniului unei companii, iar apoi limitează destinațiile de poştă electronică numai la numele de domeniu respectiv **Note:** • Pot fi trimise mesaje de poştă electronică numai către domeniul specificat. • Limita este de un domeniu.
Configurare server poștă electronică Configurare link Web Server Login Parolă Cale Nume fişier Link Web	Defineşte numele căii pentru serverul de poştă electronică; de exemplu: **/director/cale**. **Notă:** Caracterele *** : ? < > |** sunt intrări nevalide pentru un nume de cale.
Format PDF (.pdf) TIFF (.tif) JPEG (.jpg) XPS (.xps) RTF (.rtf) TXT (.txt)	Specifică formatul fişierului scanat **Notă:** Setarea prestabilită din fabrică este PDF (.pdf).

Element de meniu	Descriere
Setări PDF Versiune PDF 1,2 – 1,7 A–1a A–1b Compresie PDF Normală Ridicat Secure PDF (PDF securizat) Dezactivat Activat PDF care poate fi căut. Dezactivat Activat	Configurează setările pentru PDF **Note:** • Setarea prestabilită din fabrică pentru versiunea PDF ester 1.5. • Setarea prestabilită din fabrică pentru compresia PDF este Normal. Acest element de meniu apare numai dacă s-a instalat un hard disk formatat, funcțional. • Setarea prestabilită din fabrică pentru PDF securizat şi PDF care poate fi căutat este Dezactivat. Pentru PDF securizat trebuie să introduceți parola de două ori.
Content Type (Tip conținut) Text/Foto Foto Text Grafică	Specifică conținutul documentului original **Notă:** Setarea prestabilită din fabrică este Text/Foto.
Content Source (Sursă conținut) Imprimante cu laser color Jet de cerneală Photo/Film (Foto/Film) Revistă Ziar Presă Altele Black and White Laser (Laser alb-negru)	Specifică modul în care a fost produs documentul original **Notă:** Setarea prestabilită din fabrică este Color Laser (Laser color).
Color Activat Dezactivat	Specifică dacă exemplarele se imprimă color **Notă:** Setarea implicită din fabrică este Activat.
Rezoluție 150 dpi 200 dpi 300 dpi 400 dpi 600 dpi 75 dpi	Specifică rezoluția de scanare în puncte pe inch **Notă:** Setarea prestabilită este 150 dpi.
Întunecare 1–9	Luminează sau întunecă ieşirea **Notă:** 5 este setarea prestabilită din fabrică.
Orientare Portret Vedere	Specifică orientarea imaginii scanate **Notă:** Setarea prestabilită din fabrică este Portrait (Portret).

Element de meniu	Descriere
Dimensiune original Letter Legal Executive Tabloid Folio Statement Universal 4 x 6 in. 3 x 5 in. Cărți de vizită Custom Scan Size [x] (Dimensiune de scanare particularizată [x]) A3 A4 A5 Oficio (Mexic) A6 JIS B4 JIS B5 Book Original (Original carte) Auto Size Sense (Identificare automată a dimensiunii) Mixed Sizes (Dimensiuni amestecate)	Specifică dimensiunea documentului original **Notă:** Setarea pentru letter prestabilită este din fabrică pentru S.U.A. A4 (Plicuri DL) este setarea prestabilită internațională.
Fețe (Duplex) Dezactivat Muchia lungă Muchia scurtă	Specifică modalitatea în care sunt orientate pe pagină textul şi grafica **Notă:** Setarea implicită din fabrică este Dezactivat.
JPEG Quality (Calitate JPEG) Optim pentru conținut 5–90	Setează calitatea unei imagini foto JPEG în raport cu dimensiunea fişierului şi calitatea imaginii **Note:** • Setarea implicită din fabrică este Optim pentru conținut. • 5 reduce dimensiunea fişierului şi calitatea imaginii. • 90 oferă cea mai bună calitate a imaginii, dar dimensiunea fişierului este foarte mare. • Acest meniu se aplică tuturor funcțiilor de scanare.
Text Default (Prestabilit Text) 5–90	Setează calitatea imaginii unui text în raport cu dimensiunea fişierului şi calitatea imaginii **Notă:** 75 este setarea prestabilită din fabrică.
Text/Photo Default (Prestabilit Text/Foto) 5–90	Setează calitatea unei imagini care conține text sau o fotografie în raport cu dimensiunea fişierului şi calitatea imaginii **Notă:** 75 este setarea prestabilită din fabrică.
Photo Default (Prestabilit Foto) 5–90	Setează calitatea unei imagini care conține o fotografie în raport cu dimensiunea fişierului şi calitatea imaginii **Notă:** 50 este setarea prestabilită din fabrică.

Element de meniu	Descriere
Trimitere imagini prin e-mail ca Ataşare Link Web	Specifică modul în care sunt trimise imaginile **Notă:** Setarea prestabilită din fabrică este Ataşare.
Utilizare TIFF multi-pagină Activat Dezactivat	Oferă posibilitatea de a alege între fişiere TIFF formate dintr-o singură pagină sau din mai multe pagini. Pentru o lucrare de scanare pentru poşta electronică a mai multe pagini, fie se creează un fişier TIFF care conține toate paginile, fie mai multe fişiere TIFF cu un fişier pentru fiecare pagină a lucrării **Note:** • Setarea implicită din fabrică este Activat. • Acest meniu se aplică tuturor funcțiilor de scanare.
Compresie TIFF LZW JPEG	Specifică formatul utilizat la compresia fişierelor TIFF. **Notă:** Setarea prestabilită din fabrică este LZW.
Jurnal trimitere Imprimare jurnal Nu se imprimă jurnalul Se imprimă numai în caz de eroare	Specificați dacă se imprimă jurnalul de transmiteri **Notă:** Setarea prestabilită din fabrică este Imprimare jurnal.
Sursă hârtie jurnal Tava [x] Alimentator manual	Specifică sursa de hârtie pentru imprimarea jurnalelor de poştă electronică **Notă:** Tava 1 este setată în mod prestabilit din fabrică.
E-mail Bit Depth (Adâncime de culoare poştă electronică) 8 biți 1 bit	Activează modul Text/Photo (Text/Foto) pentru a obține dimensiuni de fişier mai mici utilizând imagini de 1 bit atunci când modul Color (Culoare) este setat la Off (Dezactivat) **Notă:** Setarea prestabilită din fabrică este 8 biți.
Custom Job scanning (Scanare lucrare particularizată) Dezactivat Activat	Permite copierea, într-o singură lucrare, a unui document care conține dimensiuni de pagini diferite **Notă:** Setarea implicită din fabrică este Dezactivat.
Examinare scanare Dezactivat Activat	Specifică dacă va apărea pe afişaj o examinare a lucrării de scanare **Notă:** Setarea implicită din fabrică este Dezactivat.
Allow Save as Shortcut (Se permite salvarea drept comandă rapidă) Activat Dezactivat	Permite salvarea adreselor de poştă electronică drept comenzi rapide **Note:** • Setarea implicită din fabrică este Activat. • Când este setat la Off (Dezactivat), butonul Save as Shortcut (Salvare drept comandă rapidă) nu apare pe ecranul e-mail Destination (Destinație mesaj poştă electronică).
Eliminare fundal -4 la 4	Modifică proporția de fundal vizibil într-o imagine scanată **Notă:** 0 este setarea prestabilită din fabrică.
Balans culori Cyan - Red (Cyan - Roşu) Magenta - Green (Magenta - Verde) Yellow - Blue (Galben - Albastru)	Activează o balanță egală de culori la ieşire

Element de meniu	Descriere
Color Dropout (Abandonare culori) Color Dropout (Abandonare culori) Fără Roşu Verde Albastru Default Red Threshold (Prag prestabilit roşu) 0–255 Default Green Threshold (Prag prestabilit verde) 0–255 Default Blue Threshold (Prag prestabilit albastru) 0–255	Specificați culoarea care se eliberează şi ajustați setarea de eliberare pentru fiecare prag de culoare **Note:** • Setarea prestabilită din fabrică pentru Color Dropout (Abandonare culori) este None (Fără). • Setarea prestabilită din fabrică pentru pragul fiecărei culori este 128.
Contrast Optim pentru conținut 0–5	Specifică contrastul pentru rezultatul imprimării **Notă:** Setarea implicită din fabrică este Optim pentru conținut.
Mirror Image (Imagine în oglindă) Dezactivat Activat	Creează o imagine în oglindă a documentului original **Notă:** Setarea implicită din fabrică este Dezactivat.
Negative Image (Imagine negativă) Dezactivat Activat	Creează o imagine negativă a documentului original **Notă:** Setarea implicită din fabrică este Dezactivat.
Detaliu umbră -4 la 4	Modifică cantitatea de detaliu al umbrei vizibilă pe o imagine scanată **Notă:** 0 este setarea prestabilită din fabrică.
Scanare de la muchie la muchie Dezactivat Activat	Specifică dacă documentul original este scanat de la o margine la alta **Notă:** Setarea implicită din fabrică este Dezactivat.
Claritate 1–5	Reglează claritatea unei imagini scanate **Notă:** 3 este setarea prestabilită din fabrică.
Temperature (Temperatură) -4 la 4	Specifică ieşiri în culori calde sau reci. Valorile „reci” generează o ieşire mai albăstruie decât cea implicită, în timp ce valorile „calde” generează o ieşire mai roşiatică decât cea implicită
Utilizare cc:/bcc: Dezactivat Activat	Activează utilizarea câmpurilor cc şi bcc **Notă:** Setarea implicită din fabrică este Dezactivat.

Meniul Setări pentru FTP

Element de meniu	Descriere
Format PDF (.pdf) TIFF (.tif) JPEG (.jpg) XPS (.xps) RTF (.rtf) TXT (.txt)	Specifică formatul fişierului FTP **Notă:** Setarea prestabilită din fabrică este PDF (.pdf).
Setări PDF Versiune PDF 1,2 – 1,7 A–1a A–1b Compresie PDF Normală Ridicat Secure PDF (PDF securizat) Dezactivat Activat PDF care poate fi căut. Dezactivat Activat	Configurează setările pentru PDF **Note:** • Setarea prestabilită din fabrică pentru versiunea PDF ester 1.5. • Setarea prestabilită din fabrică pentru compresia PDF este Normal. Acest element de meniu apare numai dacă s-a instalat un hard disk formatat, funcțional. • Setarea prestabilită din fabrică pentru PDF securizat şi PDF care poate fi căutat este Dezactivat. Pentru PDF securizat trebuie să introduceți parola de două ori.
Content Type (Tip conținut) Text/Foto Foto Text Grafică	Specifică conținutul documentului original **Notă:** Setarea prestabilită din fabrică este Text/Foto.
Content Source (Sursă conținut) Imprimante cu laser color Jet de cerneală Photo/Film (Foto/Film) Revistă Ziar Presă Altele Black and White Laser (Laser alb-negru)	Specifică modul în care a fost produs documentul original **Notă:** Setarea prestabilită din fabrică este Color Laser (Laser color).
Color Activat Dezactivat	Specifică dacă exemplarele se imprimă color **Notă:** Setarea implicită din fabrică este Activat.

Element de meniu	Descriere
Rezoluție 150 dpi 200 dpi 300 dpi 400 dpi 600 dpi 75 dpi	Specifică calitatea scanării în puncte pe inch **Notă:** Setarea prestabilită este 150 dpi.
Întunecare 1–9	Luminează sau întunecă ieşirea **Notă:** 5 este setarea prestabilită din fabrică.
Orientare Portret Vedere	Specifică orientarea imaginii scanate **Notă:** Setarea prestabilită din fabrică este Portrait (Portret).
Dimensiune original Letter Legal Executive Tabloid Folio Statement Universal 4 x 6 in. 3 x 5 in. Cărți de vizită Dimensiune particularizată de scanare [x] A3 A4 A5 Oficio (Mexic) A6 JIS B4 JIS B5 Book Original (Original carte) Auto Size Sense (Identificare automată a dimensiunii) Mixed Sizes (Dimensiuni amestecate)	Specifică dimensiunea documentului original **Notă:** Setarea pentru letter prestabilită este din fabrică pentru S.U.A. A4 (Plicuri DL) este setarea prestabilită internațională.
Fețe (Duplex) Dezactivat Muchia lungă Muchia scurtă	Specifică modalitatea în care sunt orientate pe pagină textul şi grafica **Notă:** Setarea implicită din fabrică este Dezactivat.

Element de meniu	Descriere
JPEG Quality (Calitate JPEG) Optim pentru conținut 5–90	Setează calitatea unei imagini foto JPEG în legătură cu dimensiunea fişierului şi calitatea imaginii **Note:** • Setarea implicită din fabrică este Optim pentru conținut. • 5 reduce dimensiunea fişierului, dar calitatea imaginii scade. • 90 oferă cea mai bună calitate a imaginii, dar dimensiunea fişierului este foarte mare. • Acest meniu se aplică tuturor funcțiilor de scanare.
Text Default (Prestabilit Text) 5–90	Setează calitatea textului în raport cu dimensiunea fişierului şi calitatea imaginii **Notă:** 75 este setarea prestabilită din fabrică.
Text/Photo Default (Prestabilit Text/Foto) 5–90	Setează calitatea unei imagini care conține text sau o fotografie în raport cu dimensiunea fişierului şi calitatea imaginii **Notă:** 75 este setarea prestabilită din fabrică.
Photo Default (Prestabilit Foto) 5–90	Setează calitatea unei imagini care conține o fotografie în raport cu dimensiunea fişierului şi calitatea imaginii **Notă:** 50 este setarea prestabilită din fabrică.
Utilizare TIFF multi-pagină Activat Dezactivat	Oferă posibilitatea de a alege între fişiere TIFF formate dintr-o singură pagină sau din mai multe pagini. Pentru o lucrare de scanare la FTP a mai multe pagini, se creează fie un fişier TIFF care conține toate paginile, fie mai multe fişiere TIFF cu un fişier pentru fiecare pagină a lucrării. **Note:** • Setarea implicită din fabrică este Activat. • Acest meniu se aplică tuturor funcțiilor de scanare.
Compresie TIFF LZW JPEG	Specifică formatul utilizat la compresia fişierelor TIFF **Notă:** Setarea prestabilită din fabrică este LZW
Jurnal trimitere Imprimare jurnal Nu se imprimă jurnalul Se imprimă numai în caz de eroare	Specificați dacă se imprimă jurnalul de transmiteri **Notă:** Setarea prestabilită din fabrică este Imprimare jurnal.
Sursă hârtie jurnal Tava [x] Alimentator manual	Specifică o sursă de hârtie pentru imprimarea jurnalelor FTP **Notă:** Tava 1 este setată în mod prestabilit din fabrică.
Log Output Bin (Recipient de ieșire pentru jurnal) Recipient standard Bin [x] (Recipient [x])	Specifică un recipient de ieşire pentru jurnalele FTP **Note:** • Setarea prestabilită din fabrică este Standard Bin (Recipient standard). • Recipient [x] apare numai când este instalat cel puțin un recipient de ieşire opțional.
FTP bit Depth (Număr biți FTP) 8 biți 1 bit	Activează modul Text/Foto pentru a obține dimensiuni de fişier mai mici utilizând imagini de 1-bit atunci când modul Color este setat pe Dezactivat **Notă:** Setarea prestabilită din fabrică este 8 biți.

Element de meniu	Descriere
Nume fişier	Vă permite să introduceți un nume de fişier de bază **Notă:** Limita este de 53 de caractere.
Custom Job Scanning (Scanare lucrare particularizată) Dezactivat Activat	Permite copierea unui document care conține dimensiuni combinate de hârtie într-o singură lucrare de scanare **Notă:** Setarea implicită din fabrică este Dezactivat.
Examinare scanare Dezactivat Activat	Specifică dacă va apărea pe afişaj o examinare a lucrării de scanare **Notă:** Setarea implicită din fabrică este Dezactivat.
Allow Save as Shortcut (Se permite salvarea drept comandă rapidă) Activat Dezactivat	Permite crearea de comenzi rapide pentru adrese FTP **Notă:** Setarea implicită din fabrică este Activat.
Eliminare fundal -4 la 4	Modifică cantitatea de fundal vizibil într-o copie **Notă:** 0 este setarea prestabilită din fabrică.
Balans culori Cyan - Red (Cyan - Roşu) Magenta - Green (Magenta - Verde) Yellow - Blue (Galben - Albastru)	Activează o balanță egală de culori la ieşire
Color Dropout (Abandonare culori) Color Dropout (Abandonare culori) Fără Roşu Verde Albastru Default Red Threshold (Prag prestabilit roşu) 0–255 Default Green Threshold (Prag prestabilit verde) 0–255 Default Blue Threshold (Prag prestabilit albastru) 0–255	Specificați culoarea care se eliberează şi ajustați setarea de eliberare pentru fiecare prag de culoare **Note:** • Setarea prestabilită din fabrică pentru Color Dropout (Abandonare culori) este None (Fără). • Setarea prestabilită din fabrică pentru pragul fiecărei culori este 128.
Contrast 0–5 Optim pentru conținut	Specifică contrastul pentru rezultatul imprimării **Notă:** Setarea implicită din fabrică este Optim pentru conținut.
Mirror Image (Imagine în oglindă) Dezactivat Activat	Creează o imagine în oglindă a documentului original **Notă:** Setarea implicită din fabrică este Dezactivat.
Negative Image (Imagine negativă) Dezactivat Activat	Creează o imagine negativă a documentului original **Notă:** Setarea implicită din fabrică este Dezactivat.
Detaliu umbră -4 la 4	Modifică cantitatea de detaliu al umbrei vizibilă pe o imagine scanată **Notă:** 0 este setarea prestabilită din fabrică.

Element de meniu	Descriere
Scanare de la muchie la muchie Dezactivat Activat	Specifică dacă documentul original este scanat de la o margine la alta **Notă:** Setarea implicită din fabrică este Dezactivat.
Claritate 1–5	Modifică claritatea unei imagini scanate **Notă:** 3 este setarea prestabilită din fabrică.
Temperature (Temperatură) -4 la 4	Specifică ieşiri în culori calde sau reci. Valorile „reci” generează o ieşire mai albăstruie decât cea implicită, în timp ce valorile „calde” generează o ieşire mai roşiatică decât cea implicită.

meniul Unitate flash

Setări scanare

Element de meniu	Descriere
Format PDF (.pdf) Secure PDF (PDF securizat) TIFF (.tif) JPEG (.jpg) XPS (.xps)	Specifică formatul fişierului care va fi transmis prin FTP **Notă:** Setarea prestabilită din fabrică este PDF (.pdf).
Setări PDF Versiune PDF 1,2 – 1,7 A–1a Compresie PDF Normală Ridicat Secure PDF (PDF securizat) Dezactivat Activat PDF care poate fi căut. Dezactivat Activat	Configurează setările pentru PDF **Note:** • Setarea prestabilită din fabrică pentru versiunea PDF ester 1.5. • Setarea prestabilită din fabrică pentru compresia PDF este Normal. • Setarea prestabilită din fabrică pentru PDF securizat şi PDF care poate fi căutat este Dezactivat. Pentru PDF securizat trebuie să introduceți parola de două ori.
Content Type (Tip conținut) Text/Foto Foto Text Grafică	Specifică conținutul documentului original **Notă:** Setarea prestabilită din fabrică este Text/Foto.

Element de meniu	Descriere
Content Source (Sursă conținut) Imprimante cu laser color Jet de cerneală Photo/Film (Foto/Film) Revistă Ziar Presă Altele Black and White Laser (Laser alb-negru)	Specifică modul în care a fost produs documentul original **Notă:** Setarea prestabilită din fabrică este Color Laser (Laser color).
Color Activat Dezactivat	Specifică dacă exemplarele se imprimă color **Notă:** Setarea implicită din fabrică este Dezactivat.
Rezoluție 150 dpi 200 dpi 300 dpi 400 dpi 600 dpi 75 dpi	Specifică rezoluția de scanare în puncte pe inch (dpi) **Notă:** Setarea prestabilită este 150 dpi.
Întunecare 1–9	Luminează sau întunecă ieşirea **Notă:** 5 este setarea prestabilită din fabrică.
Orientare Portret Vedere	Specifică orientarea imaginii scanate **Notă:** Setarea prestabilită din fabrică este Portrait (Portret).

Element de meniu	Descriere
Dimensiune original Letter Legal Executive Tabloid Folio Statement Universal 4 x 6 inchi 3 x 5 in. Cărți de vizită Dimensiune particularizată de scanare [x] A3 A4 A5 Oficio (Mexic) A6 JIS B4 JIS B5 Book Original (Original carte) Auto Size Sense (Identificare automată a dimensiunii) Mixed Sizes (Dimensiuni amestecate)	Specifică dimensiunea hârtiei documentului original **Notă:** Setarea pentru letter prestabilită este din fabrică pentru S.U.A. A4 (Plicuri DL) este setarea prestabilită internațională.
Fețe (Duplex) Dezactivat Muchia lungă Muchia scurtă	Specifică modalitatea în care sunt orientate în pagină textul şi grafica **Notă:** Setarea implicită din fabrică este Dezactivat.
JPEG Quality (Calitate JPEG) Optim pentru conținut 5–90	Setează calitatea unei imagini foto JPEG în raport cu dimensiunea şi calitatea fişierului **Note:** • Setarea implicită din fabrică este Optim pentru conținut. • 5 reduce dimensiunea fişierului, dar calitatea imaginii scade. • 90 oferă cea mai bună calitate a imaginii, dar dimensiunea fişierului este foarte mare. • Acest meniu se aplică tuturor funcțiilor de scanare.
Text Default (Prestabilit Text) 5–90	Setează calitatea textului în raport cu dimensiunea fişierului şi calitatea imaginii **Notă:** 75 este setarea prestabilită din fabrică.
Text/Photo Default (Prestabilit Text/Foto) 5–90	Setează calitatea unei imagini care conține text sau o fotografie în legătură cu dimensiunea şi calitatea fişierului **Notă:** 75 este setarea prestabilită din fabrică.
Photo Default (Prestabilit Foto) 5–90	Setează calitatea unei imagini care conține o fotografie în legătură cu dimensiunea şi calitatea fişierului **Notă:** 50 este setarea prestabilită din fabrică.

Element de meniu	Descriere
Utilizare TIFF multi-pagină Activat Dezactivat	Oferă posibilitatea de a alege între fişiere TIFF formate dintr-o singură pagină sau din mai multe pagini. Pentru o lucrare de scanare la FTP a mai multor pagini, fie se creează un fişier TIFF care conține toate paginile, fie se creează mai multe fişiere TIFF, cu un fişier pentru fiecare pagină. **Note:** • Setarea implicită din fabrică este Activat. • Acest meniu se aplică tuturor funcțiilor de scanare.
Compresie TIFF LZW JPEG	Specifică formatul utilizat la compresia fişierelor TIFF **Notă:** Setarea prestabilită din fabrică este LZW.
Scan Bit Depth (Număr de biți la scanare) 8 biți 1 bit	Activează modul Text/Foto pentru a obține dimensiuni de fişier mai mici utilizând imagini de 1-bit atunci când modul Color este setat pe Dezactivat **Notă:** Setarea prestabilită din fabrică este 8 biți.
Nume fișier	Vă permite să introduceți un nume de fişier de bază **Notă:** Se permit maximum 53 de caractere.
Custom Job Scanning (Scanare lucrare particularizată) Dezactivat Activat	Permite copierea într-o singură lucrare a unui document care conține dimensiuni de pagini diferite **Notă:** Setarea implicită din fabrică este Dezactivat.
Examinare scanare Dezactivat Activat	Specifică dacă va apărea pe afişaj o examinare a lucrării de scanare **Notă:** Setarea implicită din fabrică este Dezactivat.
Eliminare fundal -4 la 4	Modifică cantitatea de fundal vizibil într-o copie **Notă:** 0 este setarea prestabilită din fabrică.
Balans culori Cyan - Red (Cyan - Roşu) Magenta - Green (Magenta - Verde) Yellow - Blue (Galben - Albastru)	Activează o balanță egală de culori în imaginea scanată
Color Dropout (Abandonare culori) Color Dropout (Abandonare culori) Fără Roşu Verde Albastru Default Red Threshold (Prag prestabilit roşu) 0–255 Default Green Threshold (Prag prestabilit verde) 0–255 Default Blue Threshold (Prag prestabilit albastru) 0–255	Specificați culoarea care se eliberează şi ajustați setarea de eliberare pentru fiecare prag de culoare **Note:** • Setarea prestabilită din fabrică pentru Color Dropout (Abandonare culori) este None (Fără). • Setarea prestabilită din fabrică pentru pragul fiecărei culori este 128.

Element de meniu	Descriere
Contrast Optim pentru conținut 0–5	Precizează contrastul imaginii scanate **Notă:** Setarea implicită din fabrică este Optim pentru conținut.
Mirror Image (Imagine în oglindă) Dezactivat Activat	Creează o imagine în oglindă a documentului original **Notă:** Setarea implicită din fabrică este Dezactivat.
Negative Image (Imagine negativă) Dezactivat Activat	Creează o imagine negativă a documentului original **Notă:** Setarea implicită din fabrică este Dezactivat.
Detaliu umbră -4 la 4	Modifică cantitatea de detaliu al umbrei vizibilă pe o imagine scanată **Notă:** 0 este setarea prestabilită din fabrică.
Scanare de la muchie la muchie Dezactivat Activat	Specifică dacă documentul original este scanat de la o margine la alta **Notă:** Setarea implicită din fabrică este Dezactivat.
Claritate 1–5	Reglează claritatea unei imagini scanate **Notă:** 3 este setarea prestabilită din fabrică.
Temperature (Temperatură) -4 la 4	Îi permite utilizatorului să specifice ieşiri în culori calde sau reci. Valorile „reci” generează o ieşire mai albăstruie decât cea implicită, în timp ce valorile „calde” generează o ieşire mai roşiatică decât cea implicită.

Setări imprimare

Element de meniu	Descriere
Copii 1–999	Specifică un număr prestabilit de exemplare pentru fiecare operație de tipărire **Notă:** 1 este setarea prestabilită din fabrică.
Sursă hârtie Tava [x] Alimentator MF Hârtie alimentată manual Plicuri alimentate manual	Setează o sursă de hârtie prestabilită pt. toate operațiile de tipărire **Notă:** Tava 1 este setată în mod prestabilit din fabrică.
Color Color Black Only (Numai negru)	Specifică dacă exemplarele se imprimă color **Notă:** Setarea prestabilită din fabrică este Color.
Asamblare On (Activat) (1,2,1,2,1,2) Off (Dezactivat) (1,1,1,2,2,2)	Când se tipăresc mai multe exemplare, paginile fiecărui exemplar sunt aşezate în ordine **Notă:** Setarea implicită din fabrică este Activat.
Fețe (Duplex) imprimare pe 1 fețe imprimare pe 2 fețe	Specifică dacă materialele sunt imprimate pe o singură față sau pe ambele fețe ale paginii **Notă:** Imprimare pe 1 față este setarea implicită din fabrică.

Element de meniu	Descriere
Capsare Dezactivat Automat Înapoi Dual Dublu dual Față	Specifică dacă materialele imprimate sunt capsate **Note:** • Setarea implicită din fabrică este Dezactivat. • Acest meniu apare numai atunci când este instalat un capsator.
Perforare Dezactivat Activat	Specifică dacă materialele imprimate au găuri perforate **Note:** • Setarea implicită din fabrică este Dezactivat. • Acest meniu apare numai atunci când este instalat un perforator.
Mod Perforare 2 găuri 3 găuri 4 găuri	Determină tipul de finisare prin perforare care se aplică materialelor imprimate **Note:** • “3 găuri” este setarea implicită din fabrică dacă este instalat un perforator cu 3 găuri. • “4 găuri” este setarea implicită din fabrică dacă este instalat un perforator cu 2 găuri şi cu 4 găuri. • Acest meniu apare numai atunci când este instalat un perforator.
Duplex Binding (Legare duplex) Muchie lungă Muchie scurtă	Defineşte modul în care sunt legate paginile față-verso şi în care este orientată imprimarea de pe spatele paginii comparativ cu cea de pe fața paginii **Note:** • Opțiunea Long Edge (Muchie lungă) presupune legarea paginii pe muchia lungă (muchia din stânga în cazul orientării de tip portret şi muchia de sus în cazul orientării de tip peisaj). • Opțiunea Short Edge (Muchie scurtă) presupune legarea paginii pe muchia scurtă (muchia de sus în cazul orientării de tip portret şi muchia din stânga în cazul orientării de tip peisaj).
Paper Saver Orientation (Orientare la utilizarea opțiunii Economizor hârtie) Automat Vedere Portret	Specifică orientarea documentelor care conțin mai multe pagini **Notă:** Automat este setarea implicită din fabrică. Imprimanta alege singură formatul portret sau peisaj.
Economisire hârtie Dezactivat Câte 2 Câte 3 Câte 4 Câte 6 Câte 9 Câte 12 Câte 16	Specifică imprimarea imaginilor de pe mai multe pagini pe o singură față a unei coli de hârtie **Note:** • Setarea implicită din fabrică este Dezactivat. • Numărul selectat reprezintă numărul de imagini pe o pagină care va fi tipărit pe o față.

Element de meniu	Descriere
Paper Saver Border (Margine la utilizarea opțiunii Economizor hârtie) Fără Compact	Imprimă un chenar pe fiecare imagine de pagină **Notă:** Setarea prestabilită din fabrică este None (Fără).
Paper Saver Ordering (Ordonare la utilizarea opțiunii Economizor hârtie) Orizontal Reverse Horizontal (Rotire pe orizontală) Reverse Vertical (Rotire pe verticală) Vertical	Specifică poziția imaginilor multi-pagină **Note:** • Setarea prestabilită din fabrică este Horizontal (Orizontal). • Poziționarea depinde de numărul de imagini de pe pagină şi de faptul dacă acestea au o orientare de tip portret sau peisaj.
Separator Sheets (Coli de separare) Dezactivat Între copii Între lucrări Între pagini	Specifică sunt inserate coli de separare necompletate **Note:** • Setarea implicită din fabrică este Dezactivat. • Dacă opțiunea Collate (Asamblare) este setată pe On (Activat), opțiunea Between Copies (Între exemplare) inserează o pagină goală între fiecare copie a lucrării de imprimare. Dacă opțiunea Collate (Asamblare) este setată pe Off (Dezactivat), după fiecare set de pagini imprimate se inserează câte o pagină goală, de exemplu, după toate exemplarele paginii cu numărul 1 şi după toate exemplarele paginii cu numărul 2. • Opțiunea Between Jobs (Între operații) introduce câte o pagină goală între operațiile de tipărire. • Opțiunea Between Pages (Între pagini) introduce câte o pagină goală între fiecare două pagini din operația de tipărire. Această setare este utilă atunci când tipăriți materiale transparente sau doriți să introduceți pagini albe într-un document.
Separator Sheet Source (Sursă coală de separare) Tava [x] Alimentator manual	Specifică sursa hârtiei pentru coli de separare **Notă:** Tava 1 este setată în mod prestabilit din fabrică.
Blank Pages (Pagini goale) Do Not Print (Nu se tipăresc) Print (Imprimare)	Specifică dacă într-o operație de tipărire sunt inserate pagini goale **Notă:** Setarea prestabilită este Do Not Print (Nu se tipăresc).

Meniul Setări OCR

Notă: Acest meniu apare numai dacă ați achiziționat şi instalat soluția OCR AccuRead.

Utilizați	Pentru
Rotație automată Activat Dezactivat	Roteşte automat documentele scanate la orientarea potrivită. **Notă:** Setarea implicită din fabrică este Activat.

Utilizați	Pentru
Estompare puncte Dezactivat Activat	Îndepărtează acumulările de toner de pe o imagine scanată. **Notă:** Setarea prestabilită din fabrică este Dezactivat.
Inversare detecție Activat Dezactivat	Recunoaşte şi face editabil textul alb de pe fundal negru. **Notă:** Setarea implicită din fabrică este Activat.
Îmbunătățire contrast automat Dezactivat Activat	Reglează automat contrastul pentru a îmbunătăți calitatea OCR. **Notă:** Setarea prestabilită din fabrică este Dezactivat.
Limbi recunoscute Engleză Franceză Germană Spaniolă Italiană Portugheză Daneză Olandeză Norvegiană Suedeză Finlandeză Maghiară Polonă	Setează limba sau limbile pe care o/le poate recunoaşte OCR. Pentru fiecare limbă, selectați dintre opțiunile următoare: Dezactivat Activat **Notă:** Setarea implicită este cu limba activată. Dacă se setează la o valoare care nu se află pe lista limbilor recunoscute, se setează engleza automat.

Setări imprimare

Meniul Setup (Configurare)

Element de meniu	Descriere
Printer Language (Limbaj imprimantă) PS Emulation (Emulare PS) PCL Emulation (Emulare PCL)	Setează limbajul prestabilit pentru imprimantă **Note:** • Limbajul prestabilit din fabrică al imprimantei este PS Emulation (Emulare PS). • Setarea unui limbaj prestabilit pentru imprimantă nu împiedică programul software să trimită lucrări de imprimare care folosesc alt limbaj.
Job Waiting (Lucrare în așteptare) Off (Dezactivat) On (Activat)	Determină eliminarea lucrărilor de imprimare din coada de imprimare, dacă acestea necesită setări particularizate sau opțiuni de care imprimanta nu dispune. Acestea se stochează într-o coadă de imprimare separată, astfel încât alte lucrări să se poată imprima normal. Atunci când informațiile şi/sau opțiunile lipsă sunt obținute, lucrările stocate se imprimă. **Note:** • Setarea implicită din fabrică este Off (Dezactivat). • Acest meniu apare numai dacă în imprimantă este instalat un hard disk care nu este doar în citire. Această cerință asigură condiția ca lucrările stocate să nu se şteargă dacă imprimanta rămâne fără alimentare.

Element de meniu	Descriere
Print Area (Zonă de imprimare) Normal Whole Page (Întreaga pagină)	Setează zona de imprimare logică şi fizică **Note:** • Setarea prestabilită din fabrică este Normal. Când se încearcă imprimarea datelor în zona neimprimabilă definită de setarea Normal, imprimanta va decupa marginile imaginii. • Setarea Whole Page (Întreaga pagină) permite mutarea imaginii în zona neimprimabilă definită de setarea Normal, dar imprimanta decupează imaginea la limita setării Normal. Setarea Whole Page (Întreaga pagină) afectează numai paginile imprimate utilizând un interpretor PCL 5e. Această setare nu are niciun efect asupra paginilor imprimate utilizând interpretoarele PCL XL sau PostScript.
Printer Usage (Utilizare imprimantă) Max Speed (Viteză maximă) Max Yield (Randament maxim)	Setează tonerul color utilizat la imprimare **Note:** • Setarea implicită a imprimantei este Max Speed (Viteză maximă). • Driverul imprimantei poate să ignore această setare
Black Only Mode (Mod Numai negru) Off (Dezactivat) On (Activat)	Setează echipamentul să imprime textul şi imaginile numai cu ajutorul cartuşului de imprimare negru. **Notă:** Setarea implicită din fabrică este Off (Dezactivat).
Download Target (Locație de descărcare) RAM Flash Disk (Disc)	Setează locația de stocare pentru elementele descărcate **Note:** • Setarea prestabilită din fabrică este RAM. Stocarea elementelor descărcate în memoria RAM este temporară. • Stocarea elementelor descărcate în memoria flash sau pe un hard disk de imprimantă este permanentă. Elementele descărcate rămân în memoria flash sau pe hard diskul imprimantei chiar şi când imprimanta este oprită. • Acest meniu apare numai dacă este instalată o opțiune de memorie flash şi/sau disc.
Resource Save (Salvare resurse) Off (Dezactivat) On (Activat)	Identifică modul în care imprimanta gestionează elementele descărcate temporar, cum sunt fonturile şi macrocomenzile stocate în memoria RAM, atunci când imprimanta primeşte o lucrare care necesită mai multă memorie decât este disponibilă **Note:** • Setarea implicită din fabrică este Off (Dezactivat). Setarea Off (Dezactivat) determină imprimanta să păstreze în memorie elementele descărcate atâta timp cât spațiul nu este necesar în alt scop. Elementele descărcate sunt şterse pentru a procesa lucrările de imprimare. • Setarea On (Activat) păstrează elementele descărcate la schimbarea limbilor şi la resetarea imprimantei. Dacă imprimanta nu mai are suficientă memorie, va apărea mesajul **38 Memory Full (38 Memorie plină)**. Datele descărcate nu vor fi şterse.
Print All Order (Ordine Imprimare tot) Alphabetical (Alfabetic) Oldest First (Cea mai veche prima) Newest First (Cea mai nouă prima)	Identifică ordinea în care se imprimă lucrările în aşteptare şi cele confidențiale, când se selectează Print All (Imprimare tot) **Notă:** Setarea prestabilită din fabrică este Alphabetical (Alfabetic). În panoul de control al imprimantei, lucrările de imprimare apar întotdeauna în ordine alfabetică.

Meniul Job Accounting (Evidență lucrări)

Notă: Acest element de meniu apare numai dacă în imprimantă este instalat un hard disk formatat şi fără defecte. Hard diskul imprimantei trebuie să nu fiei protejat la citire/scriere sau numai la scriere.

Element de meniu	Descriere
Job Accounting Log (Jurnal evidență lucrări) Off (Dezactivat) On (Activat)	Stabileşte dacă imprimanta creează un jurnal al lucrărilor de imprimare primite **Notă:** Setarea implicită din fabrică este Off (Dezactivat).
Job Accounting Utilities (Utilitare evidență lucrări)	Vă permite să imprimați sau să ştergeți fişierele jurnal ori să le exportați pe o unitate flash
Accounting Log Frequency (Frecvență evidență lucrări) Monthly (Lunar) Weekly (Săptămânal)	Stabileşte frecvența cu care sunt create fişierele jurnal **Notă:** Setarea implicită din fabrică este Monthly (Lunar).
Log Action at End of Frequency (Acțiune jurnal la finalul frecvenței) None (Fără) E-mail Current Log (Se trimite jurnalul curent prin poşta electronică) E-mail & Delete Current Log (Se trimite jurnalul curent prin poşta electronică, apoi se şterge) Post Current Log (Se postează jurnalul curent) Post & Delete Current Log (Se postează jurnalul curent, apoi se şterge)	Determină modul în care reacționează imprimanta la expirarea limitei de frecvență **Notă:** Setarea prestabilită din fabrică este None (Fără).
Disk Near Full Level (Nivel disc aproape plin) 1–99 Off (Dezactivat)	Indică dimensiunea maximă a fişierului jurnal înainte ca imprimanta să execute funcția Disk Near Full Action (Acțiune când discul este aproape plin) **Notă:** Setarea prestabilită din fabrică este 5MB.
Disk Near Full Action (Acțiune când discul este aproape plin) None (Fără) E-mail Current Log (Se trimite jurnalul curent prin poşta electronică) E-mail & Delete Current Log (Se trimite jurnalul curent prin poşta electronică, apoi se şterge) E-mail & Delete Oldest Log (Se trimite jurnalul cel mai vechi prin poşta electronică, apoi se şterge) Post Current Log (Se postează jurnalul curent) Post & Delete Current Log (Se postează jurnalul curent, apoi se şterge) Post & Delete Oldest Log (Se postează jurnalul cel mai vechi, apoi se şterge) Delete Current Log (Se şterge jurnalul curent) Delete Oldest Log (Se şterge jurnalul cel mai vechi) Delete All Logs (Se şterg toate jurnalele) Delete All But Current (Se şterg toate, cu excepția celui curent)	Determină modul în care reacționează imprimanta când hard diskul este aproape plin **Note:** • Setarea prestabilită din fabrică este None (Fără). • Valoarea definită de setarea Disk Near Full Level (Nivel disc aproape plin) determină momentul de declanşare a acestei acțiuni.

Element de meniu	Descriere
Disk Full Action (Acțiune la umplerea discului) None (Fără) E-mail & Delete Current Log (Se trimite jurnalul curent prin poşta electronică, apoi se şterge) E-mail & Delete Oldest Log (Se trimite jurnalul cel mai vechi prin poşta electronică, apoi se şterge) Post & Delete Current Log (Se postează jurnalul curent, apoi se şterge) Post & Delete Oldest Log (Se postează jurnalul cel mai vechi, apoi se şterge) Delete Current Log (Se şterge jurnalul curent) Delete Oldest Log (Se şterge jurnalul cel mai vechi) Delete All Logs (Se şterg toate jurnalele) Delete All But Current (Se şterg toate, cu excepția celui curent)	Determină modul în care reacționează imprimanta când utilizarea discului atinge limita maximă (100 MO) **Notă:** Setarea prestabilită din fabrică este None (Fără).
URL to Post Logs (URL pentru postarea jurnalelor)	Stabileşte locația în care postează imprimanta jurnalele de evidență a lucrărilor
E-mail Address to Send Logs (Adresă de poștă electronică pentru trimiterea jurnalelor)	Indică adresa de poştă electronică la care trimite dispozitivul jurnalele de evidență a lucrărilor
Log File Prefix (Prefix fișier jurnal)	**Notă:** Numele de gazdă curent definit în meniul TCP/IP este utilizat ca prefix implicit pentru fişierul jurnal.

meniul Finishing (Finalizare)

Element de meniu	Descriere
Sides (Duplex) (Fețe (Duplex)) Imprimare pe o față imprimare pe 2 fețe	Specifică dacă tipărirea duplex (pe 2 fețe) este setată ca setare prestabilită pentru toate operațiile de tipărire **Note:** • Imprimare pe 1 față este setarea implicită din fabrică. • Aveți posibilitatea să setați imprimarea pe 2 fețe din programul software. Pentru utilizatorii de Windows: faceți clic pe **File (Fişier)** > **Print (Imprimare)**, apoi pe **Properties (Proprietăți)**, **Preferences (Preferințe)**, **Options (Opțiuni)** sau pe **Setup (Configurare)**. Pentru utilizatorii Macintosh, alegeți **File (Fişier)** > **Print (Tipărire)**, apoi ajustați setările din dialogul de imprimare şi meniurile pop-up.
Duplex Binding (Legare duplex) Muchie lungă Muchie scurtă	Defineşte modul în care paginile duplex sunt legate şi în care tipărirea de pe spatele paginii este orientată comparativ cu cea de pe fața paginii **Note:** • Setarea prestabilită este Long Edge (Muchia lungă). Opțiunea Long Edge (Muchie lungă) presupune legarea paginii pe muchia lungă (muchia din stânga în cazul orientării de tip portret şi muchia de sus în cazul orientării de tip peisaj). • Opțiunea Short Edge (Muchie scurtă) presupune legarea paginii pe muchia scurtă (muchia de sus în cazul orientării de tip portret şi muchia din stânga în cazul orientării de tip peisaj).
Exemplare 1–999	Specifică numărul implicit de copii pentru fiecare lucrare de imprimare **Notă:** Setarea prestabilită din fabrică este 1.

Element de meniu	Descriere
Blank Pages (Pagini goale) Do Not Print (Nu se tipăresc) Print (Imprimare)	Specifică dacă într-o operație de tipărire sunt inserate pagini goale **Notă:** Setarea prestabilită este Do Not Print (Nu se tipăresc).
Colaționare On (Activat) (1,2,1,2,1,2) Off (Dezactivat) (1,1,1,2,2,2)	Când se tipăresc mai multe exemplare, paginile fiecărui exemplar sunt aşezate în ordine **Note:** • Activat este setarea implicită din fabrică. • Setarea On (Activat) aşează lucrarea de imprimare în ordine.
Separator Sheets (Coli de separare) Dezactivat Între exemplare Între operații Between Pages (Între pagini)	Specifică sunt inserate coli de separare necompletate **Note:** • Setarea implicită din fabrică este Dezactivat. • Dacă opțiunea Collate (Asamblare) este setată pe On (Activat), opțiunea Between Copies (Între exemplare) inserează o pagină goală între fiecare copie a lucrării de imprimare. Dacă opțiunea Collate (Asamblare) este setată pe Off (Dezactivat), după fiecare set de pagini imprimate se inserează câte o pagină goală, de exemplu, după toate exemplarele paginii cu numărul 1 şi după toate exemplarele paginii cu numărul 2. • Opțiunea Between Jobs (Între operații) introduce câte o pagină goală între operațiile de tipărire. • Opțiunea Between Pages (Între pagini) inserează câte o pagină goală după fiecare pagină a lucrării de imprimare. Această setare este utilă când imprimați folii transparente sau când inserați pagini goale într-un document.
Separator Source (Sursă separator) Tray [x] (Tava [x]) Alimentator manual	Specifică sursa hârtiei pentru coli de separare **Note:** • Tava 1 (tava standard) este setată în mod prestabilit din fabrică. • Din meniul Hârtie, opțiunea Configurare MF trebuie setată la valoarea Casetă pentru Alimentator manual pentru a apărea ca setare de meniu.
Economisire hârtie Dezactivat Câte 2 Câte 3 Câte 4 Câte 6 Câte 9 Câte 12 Câte 16	Specifică imprimarea imaginilor de pe mai multe pagini pe o singură față a unei coli de hârtie **Note:** • Setarea implicită din fabrică este Dezactivat. • Numărul selectat reprezintă numărul de imagini pe o pagină care va fi tipărit pe o față.
Paper Saver Ordering (Ordonare la utilizarea opțiunii Economizor hârtie) Orizontal Reverse Horizontal (Rotire pe orizontală) Reverse Vertical (Rotire pe verticală) Vertical	Specifică poziția imaginilor de pe mai multe pagini când se utilizează Paper Saver (Economizor hârtie) **Note:** • Setarea prestabilită din fabrică este Horizontal (Orizontal). • Poziționarea depinde de numărul de imagini de pe pagină şi de faptul dacă acestea au o orientare de tip portret sau peisaj.

Element de meniu	Descriere
Paper Saver Orientation (Orientare la utilizarea opțiunii Economizor hârtie) Auto Landscape (Peisaj) Portrait (Portret)	Specifică orientarea documentelor care conțin mai multe pagini **Notă:** Automat este setarea implicită din fabrică. Imprimanta alege singură formatul portret sau peisaj.
Paper Saver Border (Margine la utilizarea opțiunii Economizor hârtie) Fără Solid	Imprimă un chenar pe fiecare imagine de pagină **Notă:** Setarea prestabilită din fabrică este None (Fără).
Staple Job (Capsare operație) Dezactivat Auto Verso Dual Dublu dual Față	Specifică dacă materialele imprimate sunt capsate **Note:** • Setarea implicită din fabrică este Dezactivat. • Acest meniu apare numai atunci când este instalat un capsator.
Perforare Dezactivat Activat	Specifică dacă materialele imprimate au găuri perforate **Notă:** Acest meniu apare numai atunci când este instalat un perforator.
Mod Perforare 2 holes (2 găuri) 3 holes (3 găuri) 4 holes (4 găuri)	Determină tipul de perforare pentru materialele imprimate **Note:** • „2 găuri” este setarea prestabilită din fabrică, indiferent de hardware. • „3 găuri” şi „4 găuri” apar numai atunci când este instalat hardware-ul de perforare respectiv. •
Offset pagini Fără Între exemplare Între operații	Decalează paginile în anumite situații **Note:** • Setarea prestabilită din fabrică este None (Fără). • Dacă opțiunea Collate (Asamblare) este setată pe On (Activat), opțiunea Between Copies (Între exemplare) decalează fiecare copie a unei lucrări de imprimare. Dacă opțiunea Collate (Asamblare) este setată pe Off (Dezactivat), fiecare set de pagini imprimate este decalat, adică toate paginile cu numărul 1 şi toate paginile cu numărul 2. • Opțiunea Between Jobs (Între lucrări) setează aceeaşi poziție de ofset pentru întreaga lucrare de imprimare, indiferent de numărul de copii imprimate. • Acest meniu apare numai atunci când este instalat un capsator.

Meniul Calitate

Utilizați	Pentru
Print Mode (Mod de tipărire) Color Black Only (Numai negru)	Specificați dacă doriți să imprimați imaginile color. **Notă:** Setarea prestabilită din fabrică este Color.

Utilizați	Pentru
Corectare culori Automat Dezactivat Manual	Ajustează culorile imprimate în pagină. **Notă:** Automat este setarea implicită din fabrică.
Rezoluție de tipărire 1200 dpi Calit. imagine 2400	Specifică rezoluția de ieşire în puncte per inch (dpi) sau în calitatea imaginii. **Notă:** Image Q (Calitate imagine) 2400 este setarea implicită din fabrică.
Luminozitate toner 1–5	Măreşte sau reduce luminozitatea imprimatelor. **Notă:** 3 este setarea prestabilită din fabrică.
Îmbunătățire linii fine Activat Dezactivat	Activează un mod de imprimare preferabil pentru fişiere precum desene de arhitectură, hărți, scheme electrice şi scheme logice. **Notă:** Setarea implicită din fabrică este Dezactivat.
Color economic Activat Dezactivat	Reduce cantitatea de toner utilizată pentru elemente grafice şi imagini. **Note:** • Setarea implicită din fabrică este Dezactivat. • Opțiunea Activat anulează setarea Luminozitate toner.
Luminozitate RGB -6 la 6	Reglează luminozitatea rezultatului. **Notă:** 0 este setarea prestabilită din fabrică.
RGB Contrast (Contrast RGB) 0–5	Reglează contrastul rezultatului. **Notă:** 0 este setarea prestabilită din fabrică.
RGB Saturation (Saturație RGB) 0–5	Reglează saturația culorilor imprimate. **Notă:** 0 este setarea prestabilită din fabrică.
Balans culori Cyan -5...5 Magenta -5...5 Galben -5...5 Negru -5...5 Reset Defaults (Resetare la valorile prestabilite)	Activează o balanță egală de culori la ieşire. **Notă:** 0 este setarea prestabilită din fabrică.
Color Samples (Mostre culori) Afişaj sRGB sRGB intens Display - True Black (Afişaj - Negru intens) Intens Off—RGB (RGB închis) CMYK SUA CMYK Europa CMYK intens CMYK închis	Imprimă pagini mostră pentru fiecare dintre tabelele de conversie RGB şi CMYK utilizate de imprimantă.

Utilizați	Pentru
Culoare manuală Imagine RGB Text RGB Grafică RGB	Particularizează conversia culorilor RGB. Selectați din următoarele opțiuni: Intens Afişaj sRGB Display - True Black (Afişaj - Negru intens) sRGB intens Dezactivat **Note:** • Afişaj sRGB este setarea prestabilită pentru imagini RGB. • sRGB Vivid este setarea prestabilită pentru RGB Text (Text RGB) şi RGB Graphics (Grafică RGB).
Manual Color (Culoare manuală) - continuare Imagine CMYK Text CMYK Grafică CMYK	Particularizează conversia culorilor CMYK. Selectați din următoarele opțiuni: CMYK SUA CMYK Europa CMYK intens Dezactivat **Notă:** CMYK SUA este setarea implicită din fabrică pentru S.U.A. EuroCMYK este setarea internațională prestabilită din fabrică.
Spot Color Replacement (Înlocuire culori rezultate la o singură trecere)	Atribuiți anumite valori CMYK culorilor rezultate la o singură trecere. **Notă:** Acest meniu este disponibil numai la serverul Embedded Web Server.
Înlocuire RGB	Potriveşte culorile rezultatului cu cele ale documentului original. **Notă:** Acest meniu este disponibil numai la serverul Embedded Web Server.

Meniul Utilities (Utilitare)

Element de meniu	Descriere
Remove Held Jobs (Eliminare lucrări în aşteptare) Confidential (Confidențial) Held (În aşteptare) Not Restored (Nerestaurate) All (Toate)	Elimină de pe hard diskul imprimantei lucrările confidențiale şi pe cele în aşteptare **Note:** • Selectarea unei setări afectează numai lucrările de imprimare rezidente în imprimantă. Marcajele, lucrările de imprimare de pe unități flash şi alte tipuri de lucrări în aşteptare nu sunt afectate. • Dacă selectați Not Restored (Nerestaurate), vor fi eliminate toate lucrările de imprimare şi în aşteptare care *nu* au fost restaurate de pe hard diskul sau din memoria imprimantei.

Element de meniu	Descriere
Format Flash (Formatare flash) Yes (Da) No (Nu)	Formatează memoria flash **Avertisment - Pericol de deteriorare:** Nu opriți imprimata în timpul formatării memoriei flash. **Note:** • Opțiunea Yes (Da) şterge toate datele stocate în memoria flash. • Opțiunea No (Nu) revocă solicitarea de formatare. • Memoria flash este memoria adăugată prin instalarea pe imprimantă a unei cartele de memorie flash opționale. • Pentru ca acest element de meniu să fie disponibil, imprimanta trebuie să aibă instalată o cartelă de memorie flash opțională care să funcționeze. • Cartela de memorie flash opțională trebuie să nu fie protejată la citire/scriere sau la scriere.
Delete Downloads on Disk (Ștergere descărcări de pe disc) Delete now (Se şterg acum) Do Not Delete (Nu se şterg)	Elimină descărcările de pe hard diskul imprimantei, inclusiv toate lucrările în aşteptare, pe cele din buffer şi pe cele parcate **Note:** • Opțiunea Delete Now (Se şterg acum) configurează panoul de control al imprimantei să revină la ecranul inițial după finalizarea procesului de ştergere. • Opțiunea Do Not Delete (Nu se şterg) configurează panoul de control al imprimantei să revină la meniul principal Utilities (Utilitare).
Activate Hex Trace (Activare Urmărire hexa)	Se utilizează pentru izolarea sursei unei probleme legate de o lucrare de imprimare **Note:** • Dacă această opțiune este activată, toate datele transmise către imprimantă sunt imprimate în format hexazecimal, iar reprezentarea caracterelor şi codurile de control nu sunt executate. • Pentru a ieşi din modul Hex Trace (Urmărire hexa) sau pentru a-l dezactiva, opriți imprimanta sau resetați-o.
Coverage Estimator (Estimare acoperire) Off (Dezactivat) On (Activat)	Oferă o estimare a acoperirii procentuale a tonerului pe o pagină. Estimarea este imprimată pe o pagină separată, la sfârşitul fiecărei lucrări de imprimare. **Notă:** Setarea implicită din fabrică este Off (Dezactivat).

Meniul XPS

Element de meniu	Descriere
Imprimare pagini de eroare Dezactivat Activat	Imprimă o pagină care conține informații despre erori, inclusiv erori de marcare XML **Notă:** Setarea implicită din fabrică este Dezactivat.

Meniul PDF

Element de meniu	Descriere
Scale to Fit (Redimensionare pentru încadrare) Nu Da	Redimensionează conținutul paginii pentru a se încadra în dimensiunea hârtiei **Notă:** Setarea implicită din fabrică este No (Nu).
Annotations (Adnotări) Do Not Print (Nu se imprimă) Print (Imprimare)	Imprimă adnotări într-un document PDF **Notă:** Setarea implicită din fabrică este Do Not Print (Nu se imprimă).

Meniul PostScript

Element de meniu	Descriere
Print PS Error (Imprimare eroare PS) Off (Dezactivat) On (Activat)	Imprimă o pagină care conține eroarea PostScript **Notă:** Setarea implicită din fabrică este Off (Dezactivat).
Lock PS Startup Mode (Blocare mod pornire PS) Off (Dezactivat) On (Activat)	Permite utilizatorilor să dezactiveze fişierul SysStart **Notă:** Setarea implicită din fabrică este Off (Dezactivat).
Font Priority (Prioritate font) Resident (Rezident) Flash/Disk (Flash/Disc)	Stabileşte ordinea de căutare a fonturilor **Note:** • Setarea prestabilită din fabrică este Resident (Rezident). • Acest element de meniu este disponibil numai dacă s-a instalat o cartelă de memorie flash opțională sau un hard disk formatat, care să funcționeze. • Asigurați-vă că memoria flash opțională sau hard diskul imprimantei nu sunt protejate la citire/scriere sau numai la scriere ori prin parolă. • Opțiunea Job Buffer Size (Dimensiune buffer operație) nu trebuie să fie setată la 100%.
Image Smoothing (Îmbunătățire imagine) Off (Dezactivat) On (Activat)	Măreşte contrastul şi claritatea imaginilor cu rezoluție redusă şi îmbunătățeşte tranzițiile cromatice **Note:** • Setarea implicită din fabrică este Off (Dezactivat). • Îmbunătățirea imaginii nu are efect asupra imaginilor cu rezoluții de 300 dpi sau mai mult.

Meniul PCL Emul (Emulare PCL)

Element de meniu	Descriere
Font Source (Sursă font) Resident (Rezident) Disk (Disc) Download (Descărcare) Flash All (Toate)	Identifică setul de fonturi utilizate de elementul de meniu Font Name (Nume font) **Note:** • Setarea prestabilită din fabrică este Resident (Rezident). Aceasta afişează setul de caractere implicit din fabrică descărcat în memoria RAM. • Setările Flash şi Disk (Disc) afişează toate fonturile stocate în locația corespunzătoare. Asigurați-vă că opțiunea flash este formatată corect şi că nu este protejată la citire/scriere sau prin parolă. • Opțiunea Download (Descărcare) afişează toate fonturile descărcate în memoria RAM. • Opțiunea All (Toate) afişează toate fonturile disponibile, indiferent de locație.
Font Name (Nume font) RO Courier	Identifică un anumit font şi locația sa de stocare **Notă:** Setarea implicită din fabrică este RO Courier. Formatul RO Courier indică numele fontului, ID-ul acestuia şi locația de stocare din imprimantă. Abrevierea pentru sursa fontului este R pentru rezident, F pentru Flash, K pentru disc şi D pentru descărcare.
Symbol Set (Set de simboluri) 10U PC-8 12U PC-850	Identifică setul de simboluri pentru fiecare nume de font **Note:** • 10U PC-8 este setarea implicită din fabrică pentru Statele Unite. Setarea internațională implicită din fabrică este 12U PC-850. • Un set de simboluri este un set de caractere alfabetice şi numerice, semne de punctuație şi simboluri speciale. Seturile de simboluri acceptă diverse limbi sau programe specifice, cum sunt simbolurile matematice pentru text ştiințific. Sunt afişate numai seturile de simboluri acceptate.
PCL Emulation Settings (Setări pentru emulare PCL) Point Size (Dimensiune punct) 1,00–1008,00	Schimbă dimensiunea punctului pentru fonturi tipografice scalabile **Note:** • Valoarea prestabilită din fabrică este 12. • Opțiunea Point Size (Dimensiune punct) se referă la înălțimea caracterelor din cadrul fontului. Un punct este echivalent cu aproximativ 1/72 dintr-un inch. • Dimensiunea punctului poate fi mărită sau micşorată în trepte de 0,25 puncte.

Element de meniu	Descriere
PCL Emulation Settings (Setări pentru emulare PCL) Pitch (Pas) 0,08-100	Identifică pasul pentru fonturile monospațiu scalabile **Note:** • Valoarea prestabilită din fabrică este 10. • Pasul reprezintă numărul de caractere de dimensiune fixă per inch (cpi). • Dimensiunea pasului poate fi mărită sau micşorată în trepte de 0,01 cpi. • Pentru fonturile monospațiu nescalabile, pasul apare pe afişaj, dar nu poate fi schimbat.
PCL Emulation Settings (Setări pentru emulare PCL) Orientation (Orientare) Portrait (Portret) Landscape (Tip vedere)	Identifică orientarea textului şi a elementelor grafice de pe pagină **Note:** • Setarea implicită din fabrică este Portrait (Portret). • Setarea Portrait (Portret) imprimă textul şi elementele grafice în paralel cu muchia scurtă a paginii. • Setarea Landscape (Peisaj) imprimă textul şi elementele grafice în paralel cu muchia lungă a paginii.
PCL Emulation Settings (Setări pentru emulare PCL) Lines per Page (Rânduri pe pagină) 1–255	Identifică numărul de rânduri imprimate pe fiecare pagină **Note:** • Setarea implicită din fabrică pentru Statele Unite este 60. Setarea internațională implicită din fabrică este 64. • Imprimanta stabileşte spațiul dintre rânduri pe baza setărilor Lines per Page (Rânduri pe pagină), Paper Size (Dimensiune hârtie) şi Orientation (Orientare). Selectați valorile dorite pentru Paper Size (Dimensiune hârtie) şi Orientation (Orientare) înainte de a seta opțiunea Lines per Page (Rânduri pe pagină).
PCL Emulation Settings (Setări pentru emulare PCL) A4 Width (Lățime A4) 198 mm 203 mm	Setează echipamentul să imprime pe hârtie de format A4 **Note:** • Setarea implicită din fabrică este 198 mm. • Setarea 203 mm stabileşte lățimea paginii pentru a permite imprimarea a 80 de caractere cu pas de 10.
PCL Emulation Settings (Setări pentru emulare PCL) Auto CR after LF (CR automat după LF) Off (Dezactivat) On (Activat)	Specifică dacă imprimanta execută automat comanda de control retur de car (CR) după salt la rând nou (LF) **Notă:** Setarea implicită din fabrică este Off (Dezactivat).
PCL Emulation Settings (Setări pentru emulare PCL) Auto LF after CR (LF automat după CR) Off (Dezactivat) On (Activat)	Specifică dacă imprimanta execută automat comanda de control salt la rând nou (LF) după retur de car (CR) **Notă:** Setarea implicită din fabrică este Off (Dezactivat).

Element de meniu	Descriere
Tray Renumber (Renumerotare tăvi) Assign MP Feeder (Asociere alimentator multifuncțional) Off (Dezactivat) None (Fără) 0–199 Assign Tray [x] (Asociere tavă [x]) Off (Dezactivat) None (Fără) 0–199 Assign Manual Paper (Asociere hârtie alimentată manual) Off (Dezactivat) None (Fără) 0–199 Assign Manual Env (Asociere plic alimentat manual) Off (Dezactivat) None (Fără) 0–199	Configurează imprimanta pentru a lucra cu software de imprimantă sau aplicații care asociază diferite surse pentru tăvi, sertare şi alimentatoare **Note:** • Setarea implicită din fabrică este Off (Dezactivat). • Opțiunea None (Fără) ignoră comanda Select Paper Feed (Selectare alimentare cu hârtie). Această opțiune este afişată numai dacă este selectată de interpretorul PCL 5e. • 0–199 permite asocierea unei setări particularizate.
Tray Renumber (Renumerotare tăvi) View Factory Defaults (Vizualizare valori implicite din fabrică) MPF Default = 8 (Valoare implicită imprimantă multifuncțională = 8) T1 Default = 1 (Valoare implicită T1 = 1) T2 Default = 4 (Valoare implicită T2 = 4) T3 Default = 5 (Valoare implicită T3 = 5) T4 Default = 20 (Valoare implicită T4 = 20) T5 Default = 21 (Valoare implicită T5 = 21) Env Default = 6 (Valoare implicită plicuri = 6) MPaper Default = 2 (Valoare implicită hârtie alimentată manual = 2) MEnv Default = 3 (Valoare implicită plicuri alimentate manual = 3)	Afişează setările implicite asociate pentru fiecare tavă, sertar sau alimentator
Tray Renumber (Renumerotare tăvi) Restore Defaults (Restabilire valori implicite) Yes (Da) No (Nu)	Readuce toate setările asociate pentru tăvi, sertare şi alimentatoare la valorile implicite.

Meniul HTML

Element de meniu		Descriere
Font Name (Nume font) Albertus MT Antique Olive Apple Chancery Arial MT Avant Garde Bodoni Bookman Chicago Clarendon Cooper Black Copperplate Coronet Courier Eurostile Garamond Geneva Gill Sans Goudy Helvetica Hoefler Text Intl CG Times Intl Courier Intl Univers	Joanna MT Letter Gothic Lubalin Graph Marigold MonaLisa Recut Monaco New CenturySbk New York Optima Oxford Palatino StempelGaramond Taffy Times TimesNewRoman Univers Zapf Chancery NewSansMTCS NewSansMTCT New SansMTJA NewSansMTKO	Setează fontul implicit pentru documentele în format HTML **Notă:** În documentele în format HTML în care nu se specifică un font, se utilizează fontul Times.

Element de meniu	Descriere
Font Size (Dimensiune font) 1–255 pt	Setează dimensiunea implicită a fontului pentru documentele în format HTML **Note:** • Setarea implicită din fabrică este 12 pt. • Dimensiunea fontului poate fi mărită în trepte de 1 punct.
Scale (Scalare) 1–400%	Scalează fontul implicit din documentele HTML **Note:** • Valoarea implicită din fabrică este 100%. • Redimensionarea poate fi mărită în trepte de 1%.
Orientation (Orientare) Portrait (Portret) Landscape (Tip vedere)	Setează orientarea paginii pentru documentele în format HTML **Notă:** Setarea implicită din fabrică este Portrait (Portret).
Margin Size (Dimensiune margini) 8–255 mm	Setează marginile paginilor pentru documentele HTML **Note:** • Setarea implicită din fabrică este 19 mm. • Dimensiunile marginilor pot fi mărite în trepte de 1 mm.

Element de meniu	Descriere
Backgrounds (Fundaluri) Print (Se imprimă) Do Not Print (Nu se imprimă)	Specifică dacă se imprimă fundaluri în documentele HTML **Notă:** Setarea implicită din fabrică este Print (Se imprimă).

Meniul Image (Imagine)

Element de meniu	Descriere
Auto Fit (Încadrare automată) On (Activat) Off (Dezactivat)	Selectează valorile optime pentru dimensiunea hârtiei, scalare şi orientare **Notă:** Setarea prestabilită din fabrică este On (Activat). Aceasta înlocuieşte setările de scalare şi orientare pentru anumite imagini.
Invert (Inversare) Off (Dezactivat) On (Activat)	Inversează imaginile monocromatice în două tonuri **Note:** • Setarea implicită din fabrică este Off (Dezactivat). • Această setare nu este valabilă pentru imaginile în format GIF sau JPEG.
Scaling (Scalare) Best Fit (Încadrare optimă) Anchor Center (Ancorare în centru) Fit Height/Width (Încadrare pe înălțime/lățime) Fit Height (Încadrare pe înălțime) Fit Width (Încadrare pe lățime) Anchor Top Left (Ancorare stânga sus)	Scalează imaginea pentru a se încadra în dimensiunile de hârtie selectate **Note:** • Setarea implicită din fabrică este Best Fit (Încadrare optimă). • Când opțiunea Auto Fit (Încadrare automată) este setată la valoarea On (Activat), scalarea este setată automat la Best Fit (Încadrare optimă).
Orientation (Orientare) Portrait (Portret) Landscape (Tip vedere) Rev Portrait (Porter răsturnat) Rev Landscape (Peisaj răsturnat)	Setează orientarea imaginii **Notă:** Setarea implicită din fabrică este Portrait (Portret).

Meniul Ajustări broșură

Meniul Ajustări broşură este disponibil numai atunci când este instalat un finisor de broşuri. Când imprimați broşuri, puteți selecta diferite ajustări din acest meniu.

Pentru a accesa meniul Ajustări broşură:

1. Opriți imprimanta.
2. Țineți apăsat 2ABC şi 6MNO în timp ce porniți imprimanta.
3. Eliberați butoanele când apare ecranul cu bara de progres.

   Imprimanta execută o secvență de pornire, apoi este afişat **Configuration Menu (Meniu Configurare)**.
4. Atingeți săgețile până când apare **Ajustări broşură**.
5. Atingeți **Booklet Adjustments (Ajustări broşură)**.

Element de meniu	Descriere
Dimensiune hârtie JIS B4 Letter A4 Legal 11 x 17 12 x 18 A3 SRA3 Oficio Folio	Specifică dimensiunea hârtiei **Notă:** Valoarea implicită a acestei setări este valoarea dimensiunii hârtiei pentru Tava 1.
Număr total de coli 1–2 coli 3 coli 4 coli 5–7 coli 8–15 coli	Specifică numărul total de coli dintr-o broşură **Notă:** Setarea implicită din fabrică este de 1-2 coli.
Ajustare pentru suprapunerea la pliere Suprapunere superioară Suprapunere inferioară	Selectează suprapunerea superioară sau inferioară în funcție de materialul imprimat
Ajustare a poziționării greșite în timpul realizării broșurii Poziționare greşită în sensul acelor de ceasornic Poziționare greşită în sensul invers al acelor de ceasornic	Selectează direcția orientării greşite în funcție de materialele imprimate

Meniul Asistență

Meniul Help (Ajutor) este format dintr-o serie de pagini de ajutor stocate în imprimanta multifuncțională (MFP) în format PDF. Acestea conțin informații despre utilizarea imprimantei şi efectuarea a diverse activități, între care copierea, scanarea şi trimiterea prin fax.

Traducerile în engleză, franceză, germană şi spaniolă sunt stocate în imprimantă.

Alte traduceri sunt disponibile pe site-ul Web Lexmark, la adresa **www.lexmark.com**.

Element de meniu	Descriere
Print All Guides (Se imprimă toate ghidurile)	Tipăreşte toate ghidurile
Copy Guide (Ghid de copiere)	Oferă informații despre realizarea de copii şi modificarea setărilor
Ghid pentru fax	Oferă informații despre trimiterea de faxuri folosind numere de fax, numere rapide sau agenda şi despre modificarea setărilor
Ghid pentru e-mail	Oferă informații despre trimiterea mesajelor de poştă electronică folosind adrese, numere rapide sau agenda şi despre modificarea setărilor
FTP Guide (Ghid pentru FTP)	Oferă informații despre scanarea documentelor direct pe un server FTP utilizând o adresă FTP, numere rapide sau agende şi despre modificarea setărilor

Element de meniu	Descriere
Print Defects Guide (Ghid pentru defecte de imprimare)	Oferă ajutor pentru rezolvarea defectelor repetate în copii sau imprimări
Information Guide (Ghid informativ)	Oferă asistență pentru localizarea de informații suplimentare
Supplies Guide (Ghid pentru consumabile)	Conține codurile de piese pentru componente

Securizarea hard diskului și a altor tipuri de memorie instalată

Declarație privind volatilitatea

Imprimanta conține diverse tipuri de memorie care au capacitatea de a stoca setări de dispozitiv şi de rețea, informații din soluții încorporate şi date de utilizator. Tipurile de memorie, precum şi tipurile de date stocate de fiecare dintre acestea, sunt descrise mai jos.

- **Volatile memory (Memorie volatilă)** - Dispozitivul dvs. utilizează o *memorie cu acces aleator* (Random Access Memory, RAM) standard pentru a stoca temporar în buffer datele de utilizator în timpul lucrărilor simple de imprimare şi de copiere.
- **Non-volatile memory (Memorie nevolatilă)** - Dispozitivul dvs. poate să utilizeze două forme de memorie nevolatilă: EEPROM şi NAND (memorie flash). Ambele tipuri sunt utilizate pentru a stoca datele de sistem de operare, setări de dispozitiv, informații de rețea, setări pentru scaner şi marcaje şi soluții încorporate.
- **Hard disk memory (Memorie de hard disk)** - Pe unele dispozitive este instalat un hard disk. Hard diskul imprimantei este proiectat pentru funcționalitatea specifică dispozitivului şi nu poate fi utilizat pentru stocarea pe termen lung a datelor neasociate cu imprimarea. Hard diskul nu le oferă utilizatorilor capacitatea de a extrage informații, de a crea foldere, de a crea partajări ale fişierele de pe disc sau din rețea sau informații FTP direct de pe un dispozitiv client. Hard diskul poate reține datele de utilizator stocate în buffer din lucrările complexe de scanare, imprimare, copiere şi fax, precum şi datele asociate cu formularele şi cu fonturile.

Există mai multe situații în care se recomandă să ştergeți conținutul dispozitivelor de memorie instalate pe imprimantă. Între acestea se numără:

- Imprimanta este dezafectată.
- Hard diskul imprimantei urmează să fie înlocuit.
- Imprimanta urmează să fie mutată într-un alt departament sau într-o altă locație
- Operațiile de service asupra imprimantei sunt efectuate de o persoană din afara organizației
- Imprimanta este ridicată de la sediul dvs. pentru service
- Imprimanta este vândută unei alte organizații

Dezafectarea unui hard disk

Notă: Nu toate imprimantele au instalat un hard disk.

În mediile de înaltă securitate, pot fi necesare măsuri suplimentare pentru a vă asigura că datele confidențiale stocate pe hard diskul imprimantei nu pot fi accesate după ridicarea imprimantei sau a hard diskului de la sediul dvs. Deşi majoritatea datelor pot fi şterse electronic, puteți lua în considerare una sau mai multe dintre următoarele acțiuni înainte de dezafectarea unei imprimante sau a unui hard disk:

- **Degaussing (Demagnetizare)** - Hard diskul imprimantei este supus unui câmp magnetic care şterge datele stocate
- **Crushing (Concasare)** - Comprimă fizic hard diskul pentru a deteriora părțile componente, astfel încât datele să fie indescifrabile
- **Milling (Aşchiere)** - Sfâşie fizic hard diskul în bucăți mici de metal

Notă: Deşi majoritatea datelor pot fi şterse electronic, singura modalitate de a vă asigura de ştergerea integrală a tuturor datelor este distrugerea fizică a fiecărui dispozitiv de memorie pe care este posibil să se fi stocat date.

Golirea memoriei volatile

Memoria volatilă (RAM) instalată pe imprimantă necesită o sursă de tensiune pentru a păstra informațiile. Pentru a şterge datele stocate în buffer, este suficient să opriți alimentarea cu energie a dispozitivului.

Golirea memoriei nevolatile

- **Setări individuale, setări de dispozitiv şi de rețea, setări de securitate şi soluții încorporate** - Ştergeți informații şi setări selectând Wipe All Settings (Se şterg toate setările) din meniul Configuration (Configurație).
- **Date de fax** - Ştergeți setările şi datele de fax selectând Wipe All Settings (Se şterg toate setările) din meniul Configuration (Configurație).

1. Opriți imprimanta.
2. Țineți apăsat 2ABC şi 6MNO în timp ce porniți imprimanta. Eliberați butoanele numai când apare ecranul cu bara de progres.

   Imprimanta efectuează o secvență de alimentare, apoi apare meniul Configuration (Configurație). După pornirea completă a imprimantei, pe ecranul tactil apare o listă de funcții, în locul pictogramelor standard din ecranul de început.
3. Atingeți **Wipe All Settings (Se şterg toate setările)**.

   Imprimanta va reporni de mai multe ori în timpul procesului.

   Notă: Opțiunea Wipe All Settings (Se şterg toate setările) elimină în siguranță setările pentru dispozitive, soluțiile, lucrările, faxurile şi parolele de pe imprimantă.
4. Atingeți **Back (Înapoi)** > **Exit Config Menu (Ieşire din meniul de configurare)**.

Imprimanta se va reseta la punerea sub tensiune, apoi va reveni la modul normal de funcționare.

Golirea memoriei din hard diskul imprimantei

Note:

- Este posibil ca unele modele de imprimantă să nu aibă instalat un hard disk.
- Configurarea opțiunii Erase Temporary Data Files (Ştergere fişiere de date temporare) în meniurile imprimantei vă permite să eliminați materialele confidențiale reziduale rămase după lucrări de imprimare, prin suprascrierea securizată a fişierelor marcate pentru ştergere.

Utilizarea panoului de control al imprimantei

1. Opriți imprimanta.
2. Țineți apăsat pe **2** şi pe **6** în timp ce porniți imprimanta. Eliberați butoanele numai când apare ecranul cu bara de progres.

   Imprimanta efectuează o secvență de alimentare, apoi apare meniul Configuration (Configurație). După pornirea completă a imprimantei, ecranul tactil afişează o listă de funcții.
3. Atingeți **Wipe Disk (Curățare disc)**, apoi atingeți una dintre următoarele opțiuni:
   - **Wipe disk (fast) - Curățare disc (rapidă)** - această opțiune vă permite să suprascrieți hard diskul imprimantei printr-o singură trecere, numai cu zerouri.
   - **Wipe disk (secure) - Curățare disc (securizată)** - această opțiune vă permite să suprascrieți de mai multe ori hard diskul imprimantei cu modele de biți aleatoare, după care urmează o trecere de verificare. O suprascriere securizată respectă standardul DoD 5220.22-M pentru ştergerea securizată a datelor de pe hard disk. Informațiile cu grad înalt de confidențialitate trebuie curățate utilizând această metodă.
4. Atingeți **Yes (Da)** pentru a continua cu procesul de curățare a discului.

   Note:

   - Progresul activității de curățare a discului va fi indicat într-o bară de stare.
   - Curățarea discului poate dura de la câteva minute la mai mult de o oră, iar imprimanta nu va fi disponibilă în acest interval pentru alte activități ale utilizatorului.
5. Atingeți **Back (Înapoi)** > **Exit Config Menu (Ieşire din meniul de configurare)**.

Imprimanta se va reseta la punerea sub tensiune, apoi va reveni la modul normal de funcționare.

Configurarea criptării hard diskului imprimantei

Notă: Este posibil ca imprimanta să nu aibă instalat un hard disk.

Activarea criptării hard diskului imprimantei ajută la prevenirea pierderii datelor delicate în cazul în care imprimanta sau hard diskul sunt furate.

Utilizarea serverului Embedded Web Server

1. Din serverul Embedded Web Server, faceți clic pe **Settings (Setări)** > **Security (Securitate)** > **Disk Encryption (Criptare disc)**.

   Notă: Opțiunea Disk Encryption (Criptare disc) apare în meniul Security (Securitate)numai dacă este instalat un hard disk formatat şi fără defecte.
2. Din meniul Disk Encryption (Criptare disc), selectați **Enable (Activare)**.

Note:

- Activarea criptării discului va şterge conținutul hard diskului imprimantei.
- Criptarea discului poate dura de la câteva minute la mai mult de o oră, iar imprimanta nu va fi disponibilă în acest interval pentru alte activități ale utilizatorului.

3 Faceți clic pe **Submit (Remitere)**.

Utilizarea panoului de control al imprimantei

1 Opriți imprimanta.

2 Țineți apăsat 2ABC şi 6MNO în timp ce porniți imprimanta. Eliberați butoanele numai când apare ecranul cu bara de progres.

Imprimanta efectuează o secvență de alimentare, apoi apare meniul Configuration (Configurație). După pornirea completă a imprimantei, pe ecranul tactil apare o listă de funcții, în locul pictogramelor standard din ecranul de început, cum ar fi Copy (Copiere) sau Fax.

3 Atingeți **Disk Encryption (Criptare disc)** > **Enable (Activare)**.

Notă: Activarea criptării discului va şterge conținutul hard diskului imprimantei.

4 Atingeți **Yes (Da)** pentru a continua cu procesul de curățare a discului.

Progresul activității de curățare a discului va fi indicat într-o bară de stare. După criptarea discului, imprimanta va reveni la ecranul Enable/Disable (Activare/Dezactivare).

Note:

- Nu opriți imprimanta în timpul procesului de criptare. Oprirea imprimantei poate cauza pierderi de date.
- Criptarea discului poate dura de la câteva minute la mai mult de o oră, iar imprimanta nu va fi disponibilă în acest interval pentru alte activități ale utilizatorului.

5 Atingeți **Back (Înapoi), apoi** Exit Config Menu (Ieşire din meniul de configurare).

Imprimanta se va reseta la punerea sub tensiune, apoi va reveni la modul normal de funcționare.

Întreținerea imprimantei

Periodic, sunt necesare anumite lucrări pentru a menține o performanță optimă a imprimantei.

Curățarea exteriorului imprimantei

1. Asigurați-vă că imprimanta este oprită şi deconectată de la priza de perete.

   ATENȚIE - PERICOL DE ELECTROCUTARE: Pentru a evita riscul electrocutării în timpul curățării părții exterioare a imprimantei, deconectați cablul de alimentare de la priza de perete şi deconectați toate celelalte cabluri de la imprimantă înainte de a continua.

2. Scoateți hârtia din recipientul de ieşire standard

3. Umeziți cu apă o cârpă curată fără scame.

   Avertisment - Pericol de deteriorare: Nu utilizați produse comerciale de curățare şi nici detergenți, deoarece aceştia pot să deterioreze finisajul imprimantei.

4. Ştergeți numai exteriorul imprimantei, inclusiv recipientul de ieşire standard.

   Avertisment - Pericol de deteriorare: Utilizarea unei cârpe umede pentru a curăța interiorul poate să deterioreze imprimanta.

5. Înainte de a începe o nouă lucrare de imprimare, asigurați-vă că suportul pentru hârtie şi recipientul de ieşire standard sunt uscate.

Curățarea geamului scanerului

Curățați geamul scanerului dacă întâmpinați probleme de calitate la imprimare, cum ar fi dungi pe imaginile copiate sau scanate.

1 Umeziți uşor o cârpă moale şi fără scame sau un prosop de hârtie.

2 Deschideți capacul scanerului.

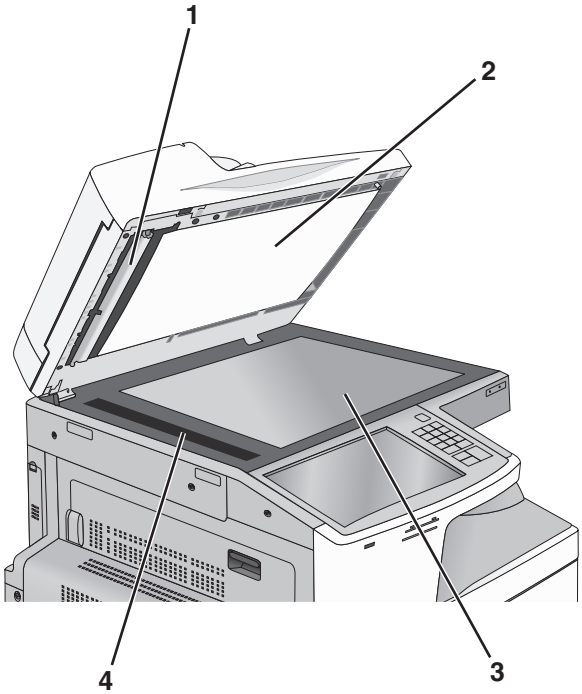

1	Partea inferioară albă a capacului ADF
2	Partea inferioară albă a capacului scanerului
3	Geamul scanerului
4	Geamul ADF

3 Curățați zonele prezentate şi lăsați-le să se usuce.

4 Închideți capacul scanerului.

Curățarea lentilelor capului de tipărire

Când apar probleme legate de calitatea imprimării, curățați lentilele capului de imprimare.

1 Deschideți uşa frontală.

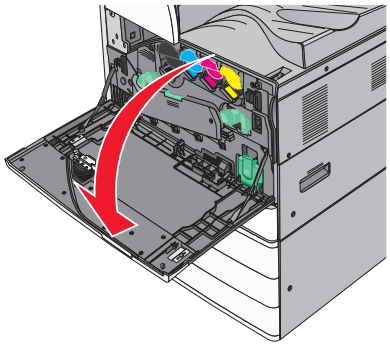

2 Glisați maneta pentru eliberare spre stânga pentru deblocarea capacului.

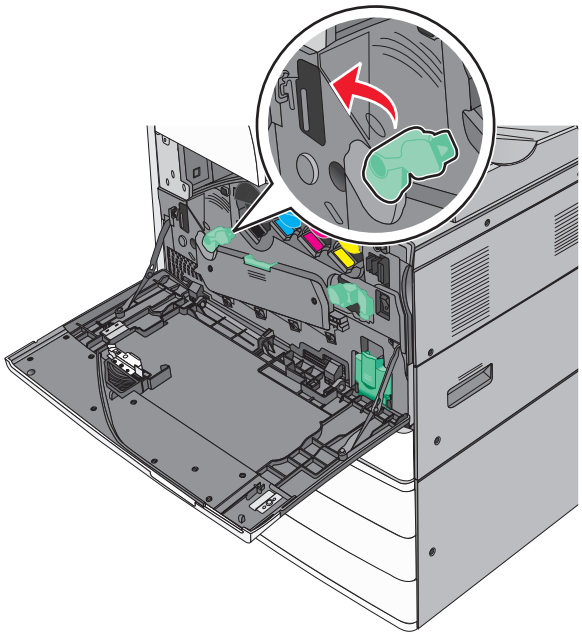

3 Deschideți capacul.

Avertisment - Pericol de deteriorare: Pentru a evita supraexpunerea unității fotoconductoare, nu lăsați capacul deschis mai mult de 10 minute.

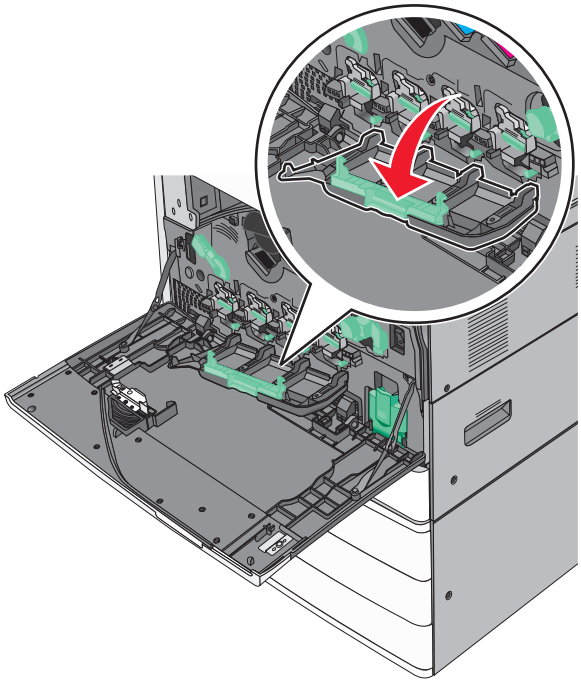

4 Localizați ştergătoarele capului de tipărire.

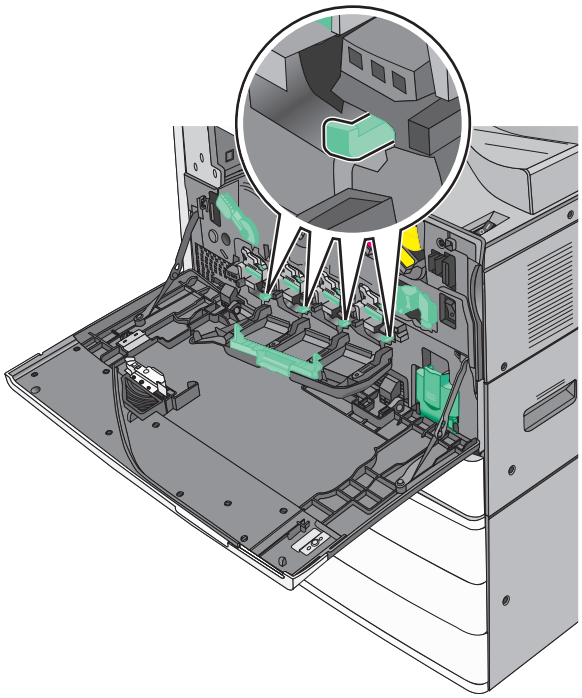

5 Trageți uşor ştergătoarele pentru capul de tipărire până când se opreşte şi apoi glisați-le încet înapoi la locul lor.

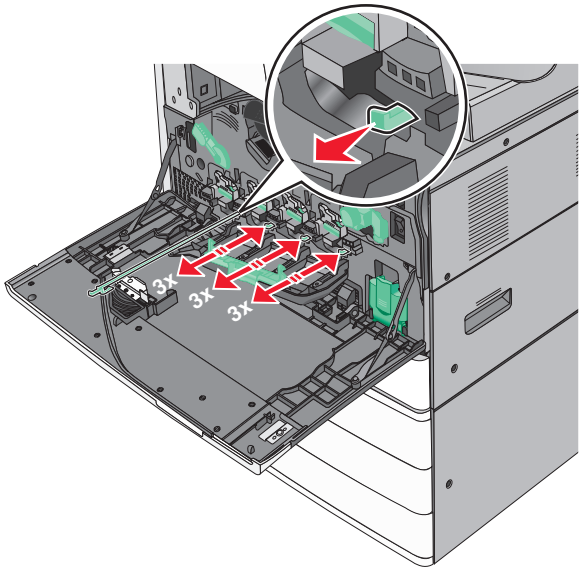

6 Închideți capacul.

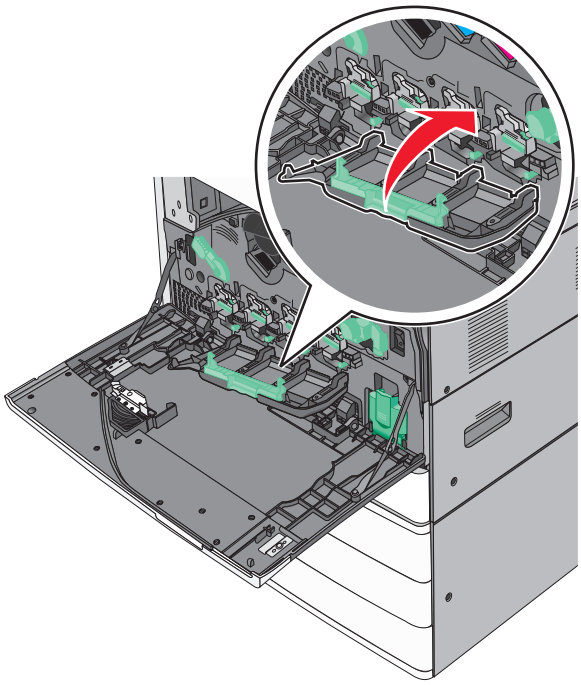

7 Glisați maneta pentru eliberare spre dreapta pentru blocarea capacului.

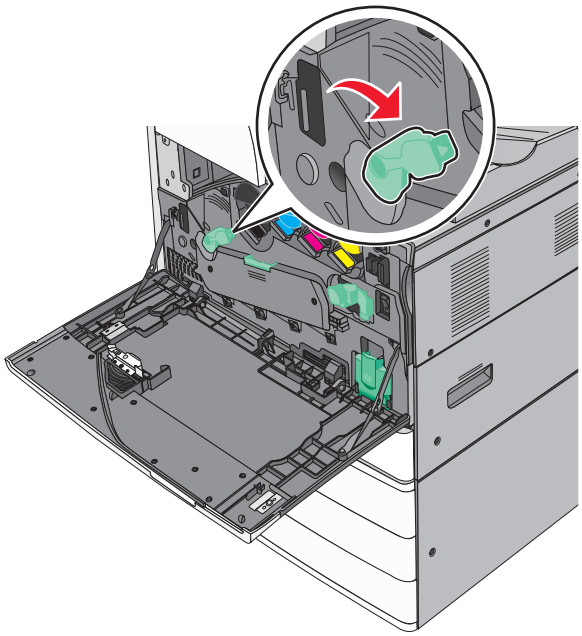

8 Închideți uşa frontală.

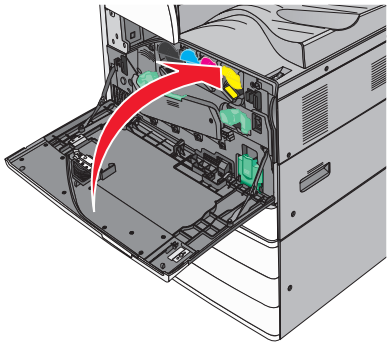

Golirea casetei perforatorului

1 Deschideți uşa G.

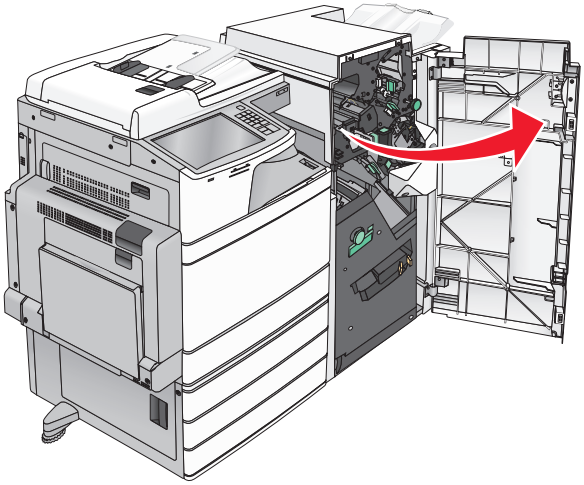

2 Scoateți caseta perforatorului.

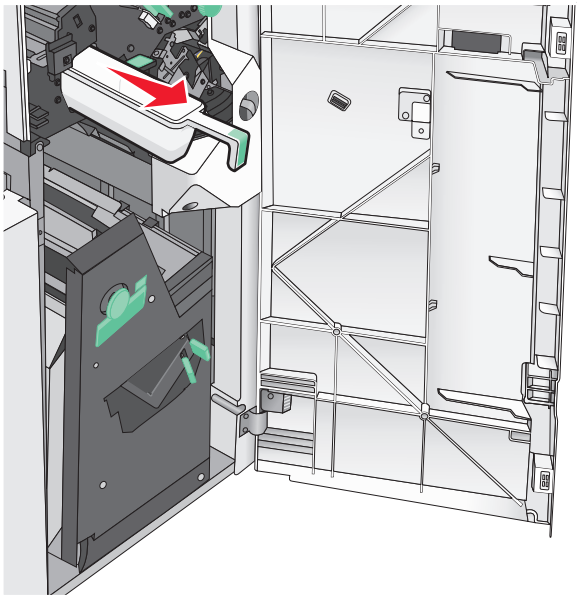

3 Goliți containerul.

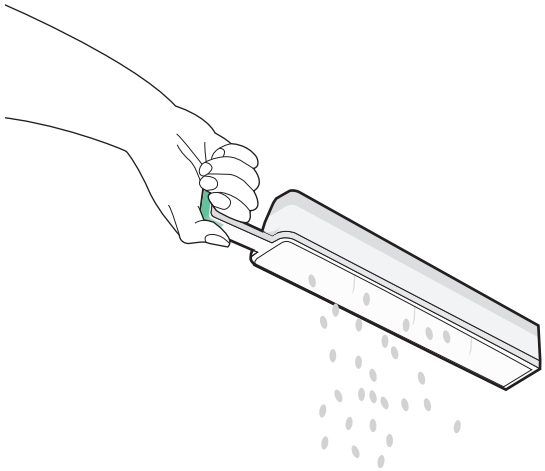

4 Inserați caseta goală a perforatorului înapoi în finisor până se opreşte.

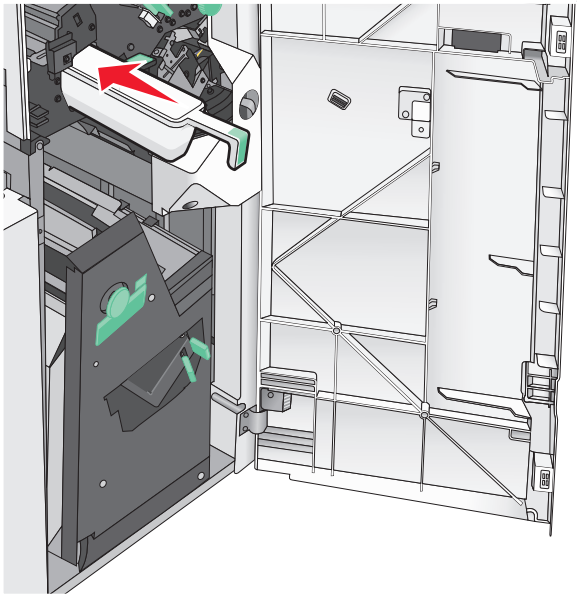

5 Închideți uşa G.

Depozitarea pieselor de schimb

Alegeți un loc de depozitare răcoros şi curat pentru piesele de schimb ale imprimantei. Depozitați piesele de schimb în picioare, în ambalajul lor original până sunteți pregătiți să le utilizați.

Nu expuneți piese de schimb la:

- Lumină solară directă
- Temperaturi mai mari de 35°C (95°F)
- Umiditate mai mare de 80%
- Aer sărat

- Gaze corozive
- Praf

Verificarea stării pieselor și consumabilelor

Când este necesară înlocuirea unui articol consumabil sau trebuie efectuate activități de întreținere, pe ecran se afişează un mesaj în acest sens.

Verificarea stării pieselor și consumabilelor de la panoul de control al imprimantei

Din ecranul de început, atingeți **Stare/Consumabile** > **Vizualizare consumabile**.

Verificarea stării pieselor și consumabilelor de la un calculator din rețea

Notă: Calculatorul trebuie conectat la aceeaşi rețea ca imprimanta.

1. Deschideți un browser Web, apoi tastați adresa IP a imprimantei în câmpul de adrese.

   Notă: Vizualizați adresa IP a imprimantei pe ecranul de început al panoului de control al imprimantei. Adresa IP apare ca patru seturi de numere separate prin puncte, cum ar fi 123.123.123.123.

2. Faceți clic pe **Device Status (Stare dispozitiv)**.

Comandarea pieselor și consumabilelor

Pentru a comanda piese de schimb şi consumabile în SUA, contactați Lexmark la numărul 1-800-539-6275 pentru informații despre distribuitorii de piese de schimb autorizați Lexmark din zona dvs. În alte țări sau regiuni, vizitați site-ul web Lexmark la adresa **www.lexmark.com** sau contactați magazinul de la care ați achiziționat imprimanta.

Note:

- Indicatoarele afişate reprezintă o estimare a duratei de viață rămase a consumabilului sau piesei indicat(e) în dreptul fiecărui indicator.
- Toate duratele de viață per pagină estimate pentru consumabile presupun imprimarea pe o singură parte pe hârtie simplă de dimensiune Letter sau A4.

Comandarea cartușelor de toner

Când apar mesajele **88.xx Cartuş [culoare] consumat** sau **88.xx Cartuş [color] aproape consumat**, comandați un cartuş nou.

Când apare mesajul **88.2x Înlocuiți cartuşul [culoare]**, înlocuiți cartuşul specificat.

Randamentul estimat al cartuşelor se bazează pe standardul ISO / IEC 19798 (cu o acoperire de aproximativ 5% pe culoare). Imprimarea cu acoperiri extern de mici (sub 1,25% pentru o culoare), în decursul unor perioade mari de timp, poate să influențeze negativ randamentul efectiv pentru acea culoare şi să determine probleme în funcționarea componentelor respective ale cartuşelor, înainte de epuizarea tonerului.

Nume componentă	Număr componentă
Cartuş de toner cu randament mare - Negru	X950X2KG
Cartuş de toner cu randament mare - Galben	X950X2YG
Cartuş de toner cu randament mare - Magenta	X950X2MG
Cartuş de toner cu randament mare - Cyan	X950X2CG

Comandarea unei unități fotoconductor

Când apare mesajul **84.xx Fotoconductor [culoare] epuizat** sau **84.xx Fotoconductor [culoare] aproape epuizat**, comndați o unitate fotoconductor de schimb.

Când apare mesajul **84 Înlocuiți fotoconductorul [culoare]**, trebuie să înlocuiți fotoconductorul specificat.

Nume componentă	Număr componentă
Unitate fotoconductor • Negru • Cyan • Magenta • Galben	C950X71G
Kit de fotoconductor CMY (Cyan, Magenta, Galben) **Notă:** Unitățile fotoconductor CMY pot ajunge la finalul duratei de utilizare în acelaşi timp.	C950X73G

Comandarea unui recipient pentru tonerul rezidual

Când apare mesajul **82.xx Waste toner bottle nearly full (Recipientul pentru toner rezidual este aproape plin)**, comandați un recipient de schimb pentru toner rezidual.

Când apare mesajul **82.xx Replace waste toner bottle (Înlocuiți recipientul pentru toner rezidual)**, înlocuiți recipientul pentru toner rezidual.

Notă: Reutilizarea recipientului pentru toner rezidual nu este recomandată.

Nume componentă	Număr componentă
Recipient pentru toner rezidual	C950X76G

Comandarea cartușelor de capse

Când apare mesajul **Staples Low (Lipsesc capse)** sau **Staples Empty (Fără capse)**, comandați cartuşul de capse specificat.

Pentru mai multe informații, vedeți ilustrațiile din interiorul uşiței pentru capsator.

Nume componentă	Număr componentă
Cartuşe de capse--pachet de 3 (capse G5)	25A0013
Capse speciale pentru broşură (capse G11 şi capse G12)	21Z0357

Comandarea unui kit de întreținere

Când **[x] Kit de întreținere** apare pe afişajul imprimantei, comandați kitul de întreținere indicat pentru a înlocui piesele uzate. Toate piesele kitului de întreținere cu excepția celor din kitul de întreținere 480K sunt concepute pentru a fi înlocuite de către utilizator. Kiturile sunt furnizate cu instrucțiuni.

Kit de întreținere	Cod de produs service
Kit de întreținere 160K	40X7540
Kit de întreținere ADF 200K	40X7530
Kit de întreținere 320K (100 V)	40X7568
Kit de întreținere 320K (110 V)	40X7550
Kit de întreținere 320K (220 V)	40X7569
Kit de întreținere 480K	40X7560

Înlocuirea pieselor și consumabilelor

Înlocuirea unui kit de întreținere

1 Înlocuiți kitul de întreținere.

2 Resetați contorul de întreținere la zero pentru a şterge mesajul **80 Întreținere programată [x]**.

Notă: Pentru mai multe informații despre înlocuirea kitului de întreținere şi resetarea contorului de întreținere, consultați foaia de instrucțiuni care însoțeşte kitul de întreținere.

Înlocuirea unei unități fotoconductoare

1 Deschideți uşa frontală.

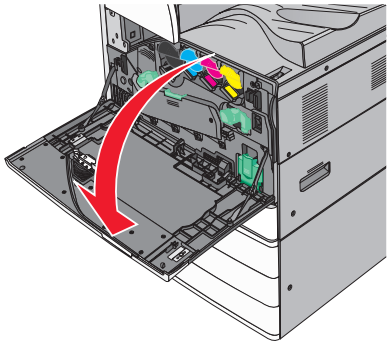

2 Rotiți maneta pentru eliberare în sens antiorar pentru a deschide capacul.

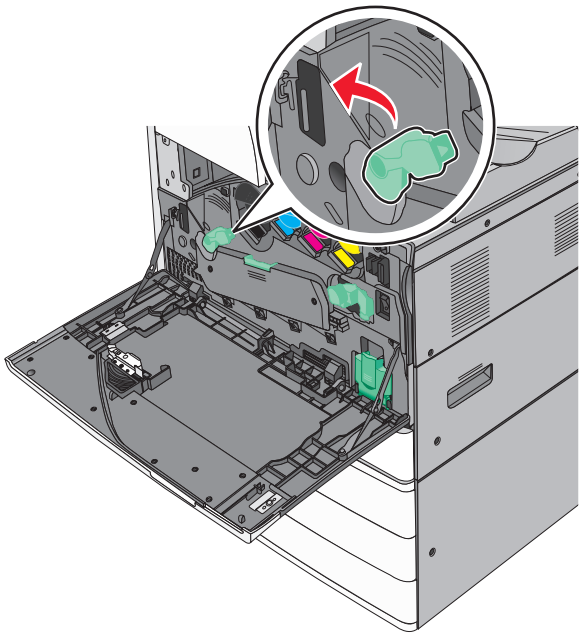

3 Coborâți capacul.

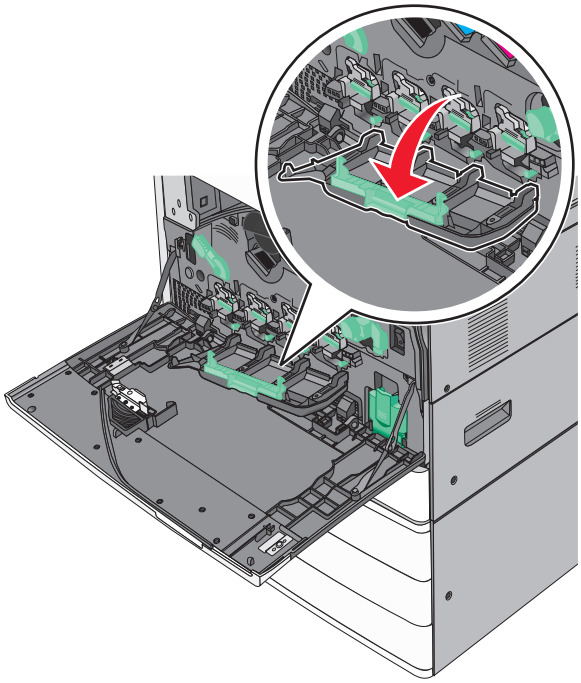

Avertisment - Pericol de deteriorare: Pentru a evita supraexpunerea unității fotoconductoare, nu lăsați uşa deschisă mai mult de 10 minute.

4 Apucați mânerul unității fotoconductoare şi trageți-l din echipament.

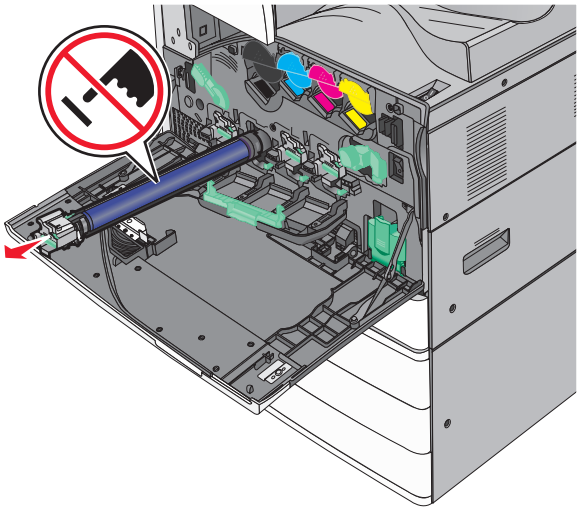

5 Despachetați unitatea fotoconductoare înlocuitoare.

6 Aliniați şi introduceți capătul unității fotoconductoare.

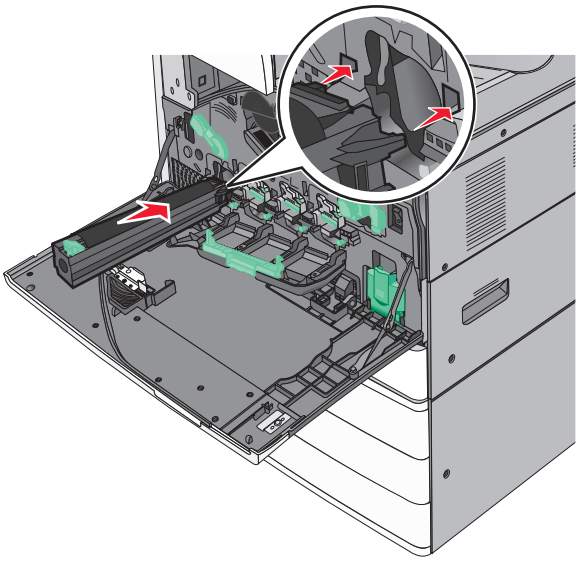

7 Îndepărtați banda de pe partea superioară a unității fotoconductoare.

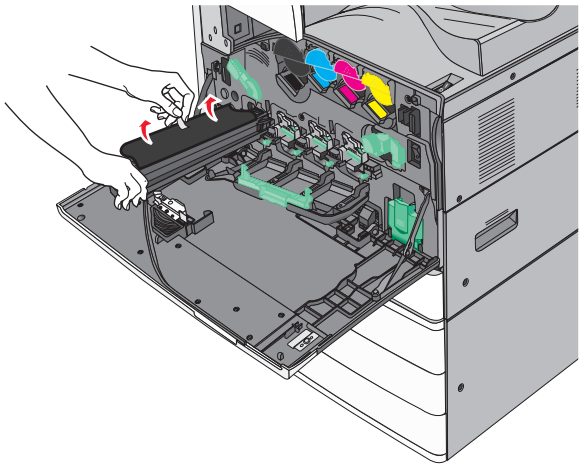

8 Împingeți urechea înainte pentru a introduce unitatea fotoconductoare.

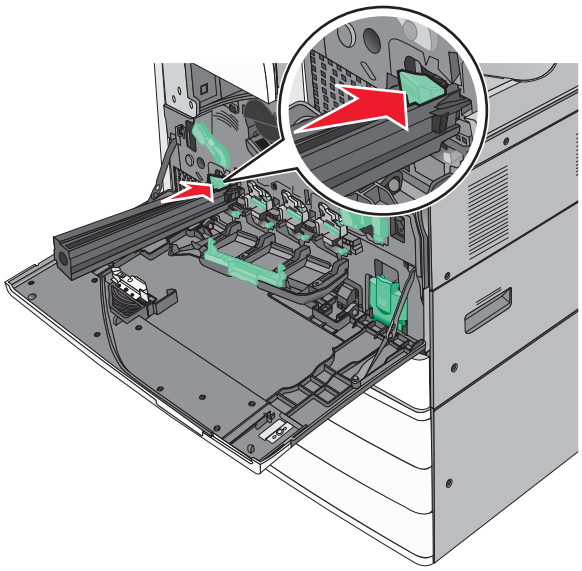

9 Împingeți unitatea fotoconductoare până se fixează pe poziție făcând *clic*

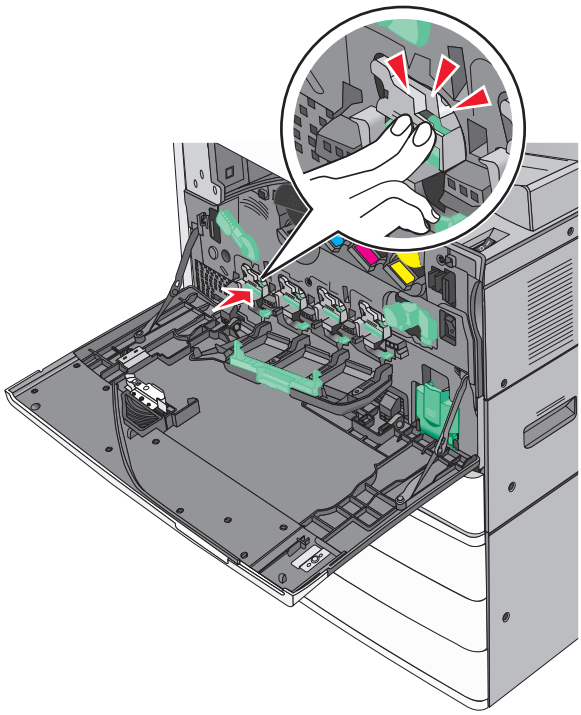

10 Trageți uşor ştergătoarele pentru capul de tipărire până când se opreşte şi apoi glisați-le încet înapoi la locul lor.

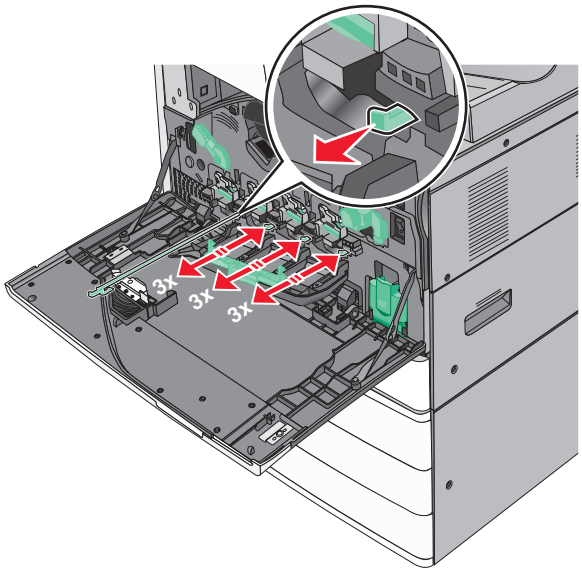

11 Închideți capacul.

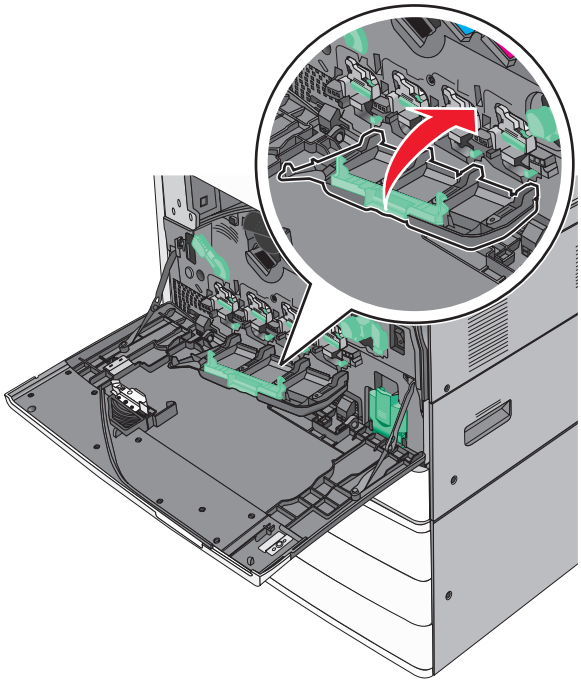

12 Rotiți maneta pentru eliberare în sens orar pentru blocarea capacului.

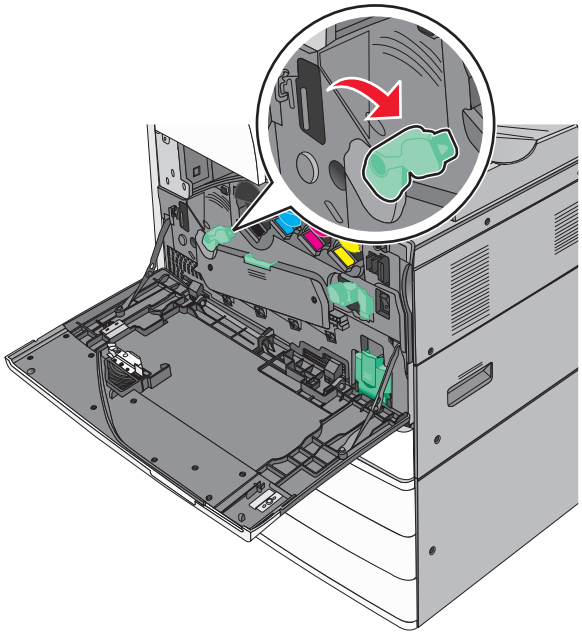

13 Închideți uşa frontală.

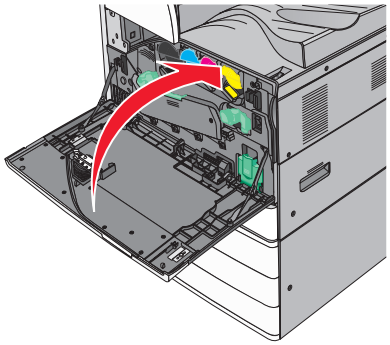

Înlocuirea unui cartuș de toner

1 Deschideți uşa frontală.

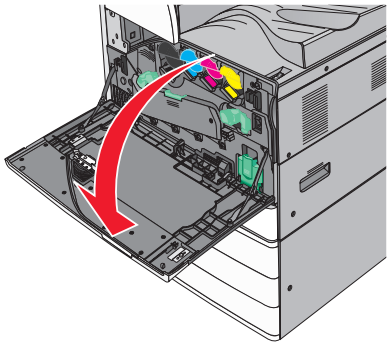

2 Puneți-vă mâna sub crestătura cartuşului de tuner şi apoi ridicați uşor cartuşul.

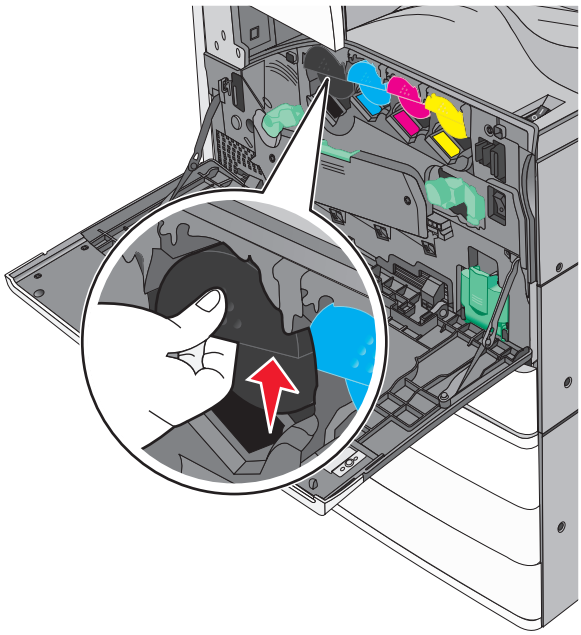

3 Trageți cartuşul de toner.

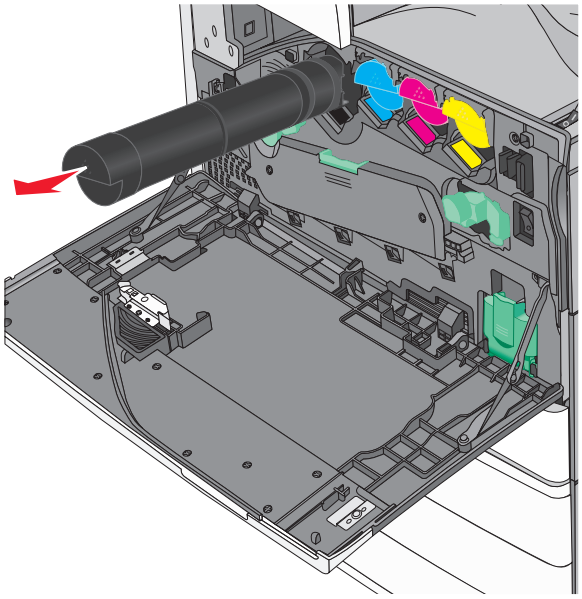

4 Despachetați cartuşul de toner înlocuitor şi apoi scuturați-l înainte-înapoi şi dintr-o parte în alta pentru a distribui uniform tonerul.

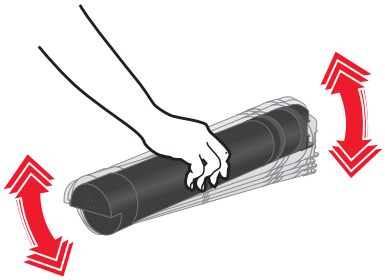

5 Scoateți banda roşie utilizată la ambalare de pe cartuşul nou.

6 Introduceți cartuşul nou în imprimantă.

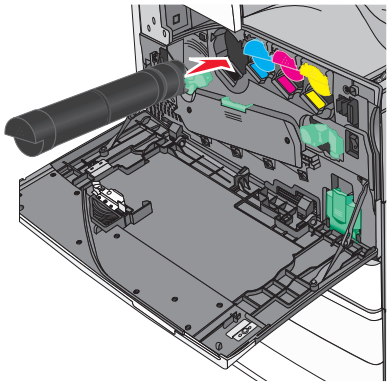

7 Închideți uşa frontală.

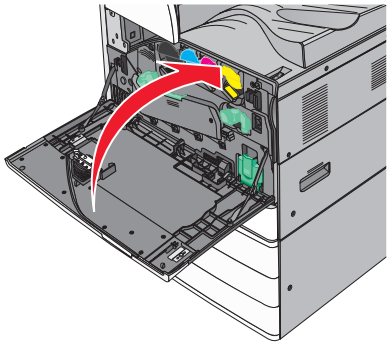

Înlocuirea recipientului pentru toner rezidual

1 Închideți imprimanta.

2 Deschideți uşa frontală.

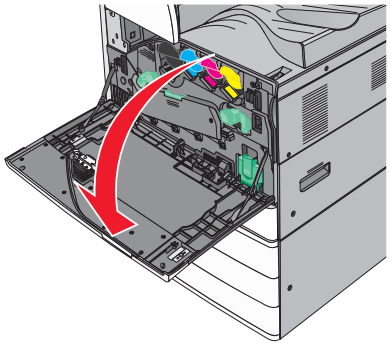

3 Îndepărtați recipientul pentru toner rezidual.

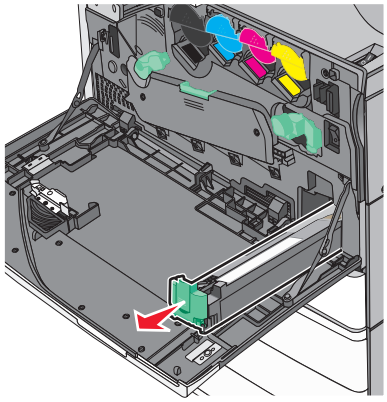

4 Despachetați recipientul pentru toner rezidual nou.

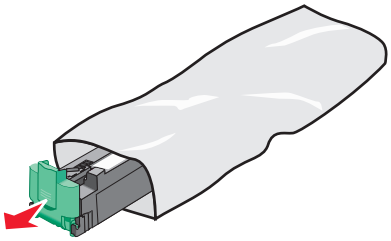

5 Introduceți noul recipient pentru toner rezidual în imprimantă până când se fixează în poziție cu un *clic*.

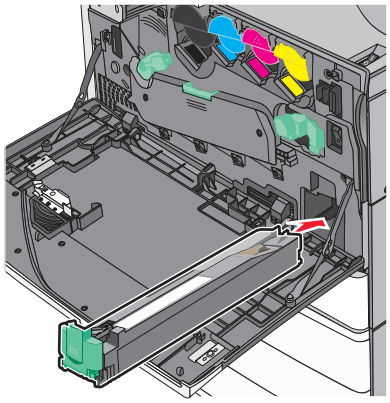

6 Rotiți maneta pentru eliberare în sens antiorar pentru a deschide capacul.

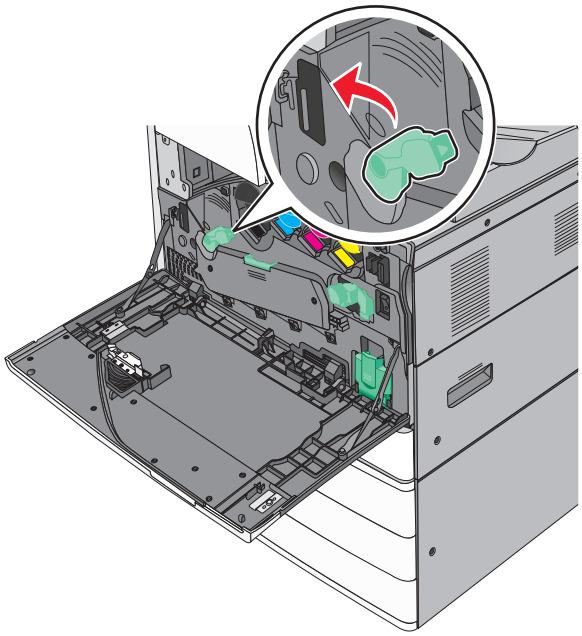

7 Coborâți capacul.

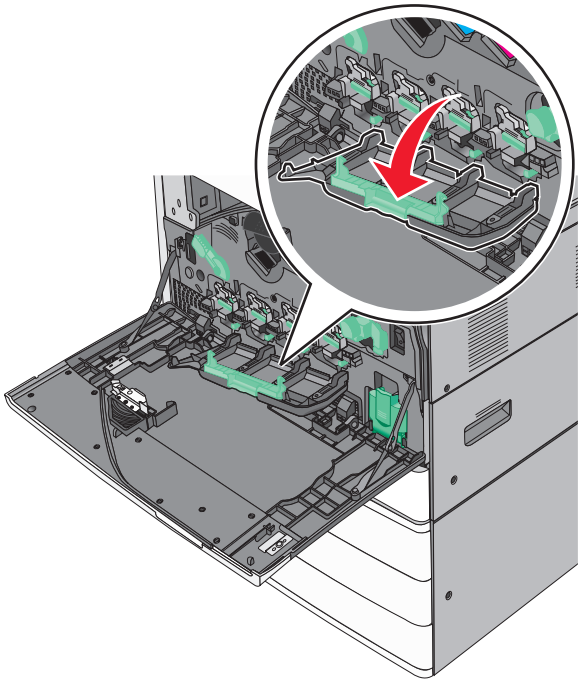

8 Glisați în afară ştergătoarele pentru capul de tipărire.

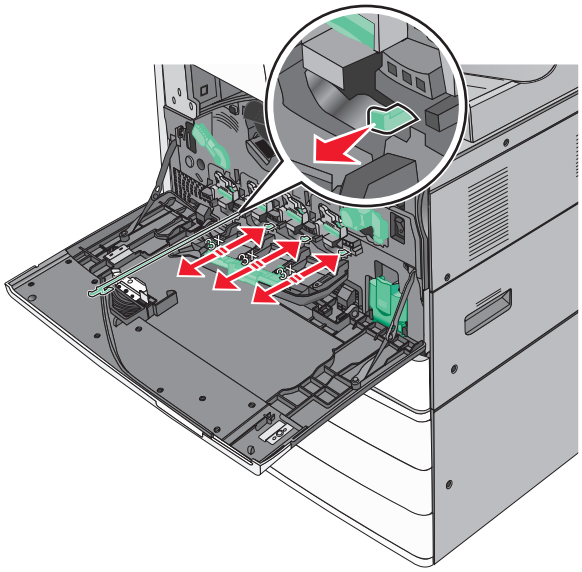

9 Glisați înapoi ştergătoarele pentru capul de tipărire.

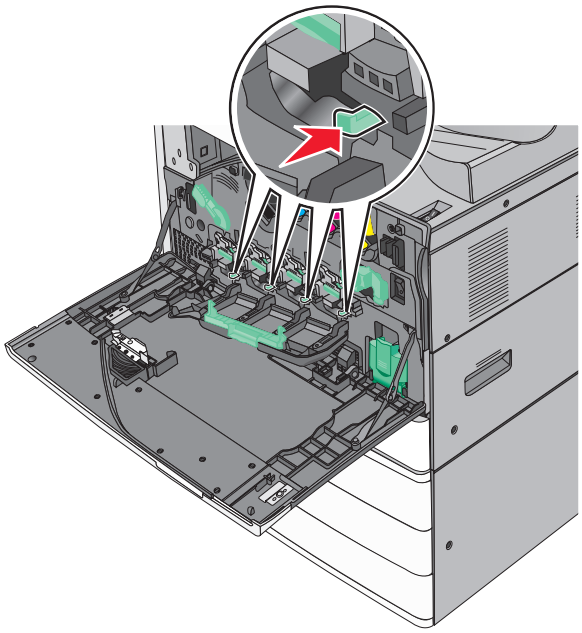

10 Închideți capacul.

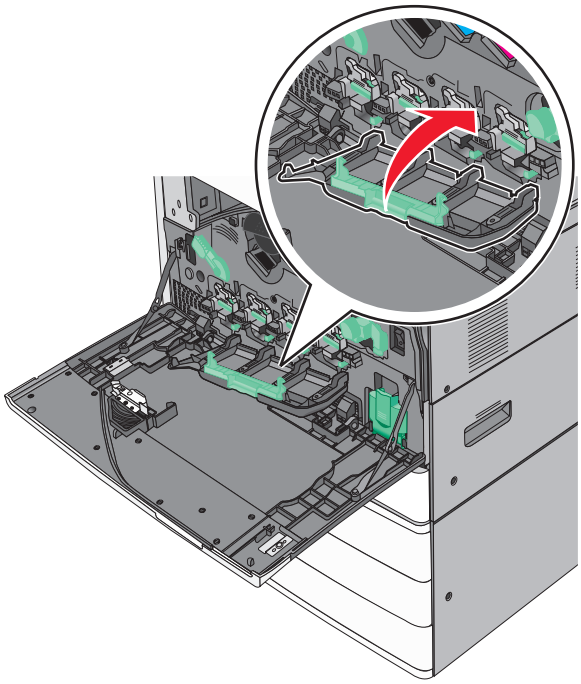

11 Rotiți maneta pentru eliberare în sens orar pentru blocarea capacului.

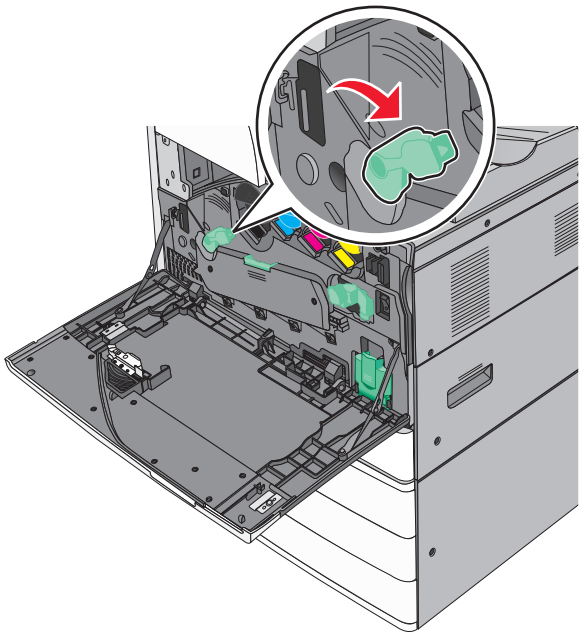

12 Închideți uşa frontală.

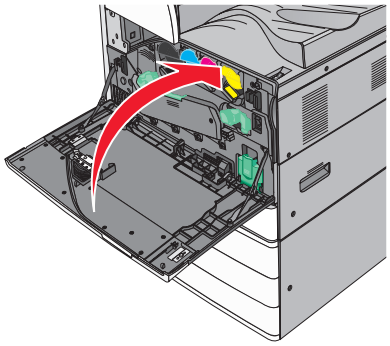

13 Porniți din nou imprimanta.

Înlocuirea unui cartuș de capse

Notă: Un mesaj de pe ecranul imprimantei indică ce cartuş de capse trebuie înlocuit.

Înlocuirea cartușului de capse din unitatea de capsare standard

1 Deschideți uşa G.

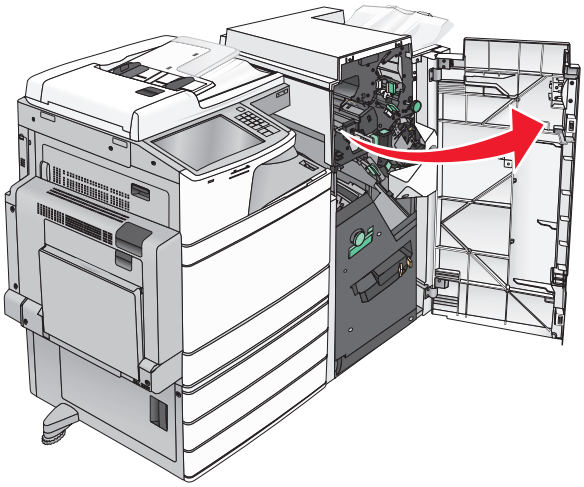

2 Apucați mânerul suportului cartuşului de capse, apoi scoateți suportul către dreapta.

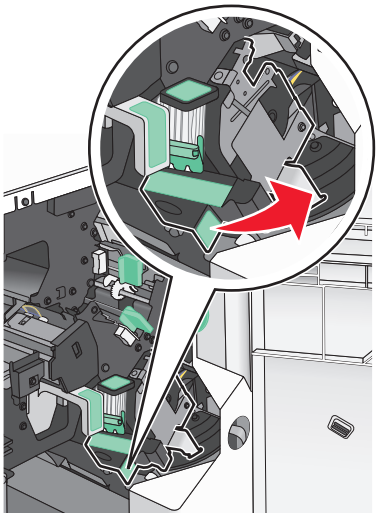

3 Scoateți cartuşul de capse din finisor.

Notă: Nu scoateți cartuşul de capse cu prea multă forță.

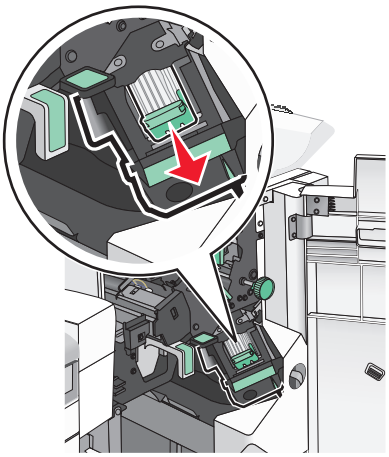

4 Strângeți ambele părți ale cutiei de capse cu degetele şi apoi scoateți cutia de capse din cartuş.

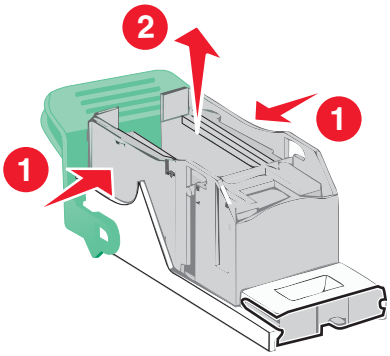

5 Introduceți partea din față a cutiei de capse noi în cartuşul de capse şi împingeți partea din spate în cartuş.

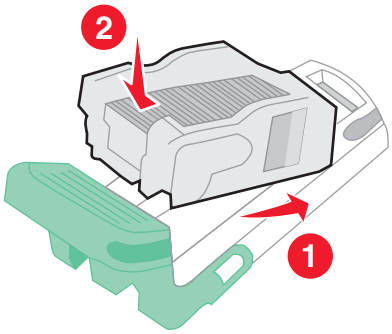

6 Împingeți cartuşul de capse în finisor până când acesta se fixează în poziție cu un *clic*.

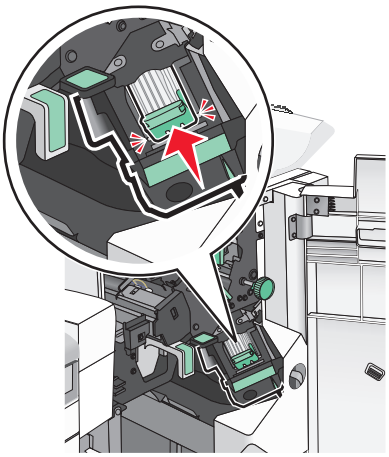

7 Închideți uşa G.

Înlocuirea cartușului de capse din unitatea de capsare pentru broșuri

Notă: Această acțiune se aplică numai când este instalat un finisor de broşuri.

1 Deschideți uşa G.

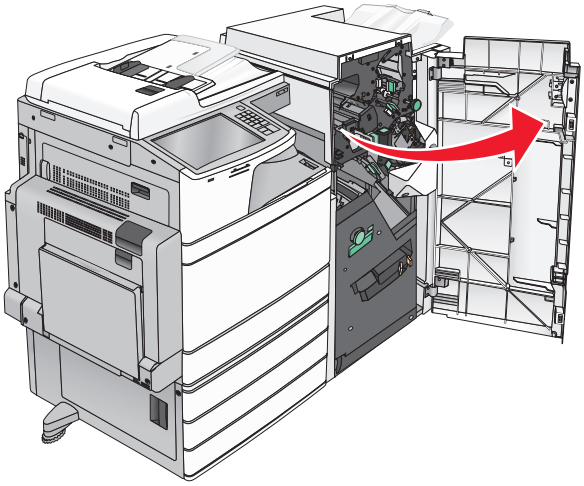

2 Apăsați mânerele cartuşului de capse către dreapta şi apoi scoateți unitatea de capsare din finisor.

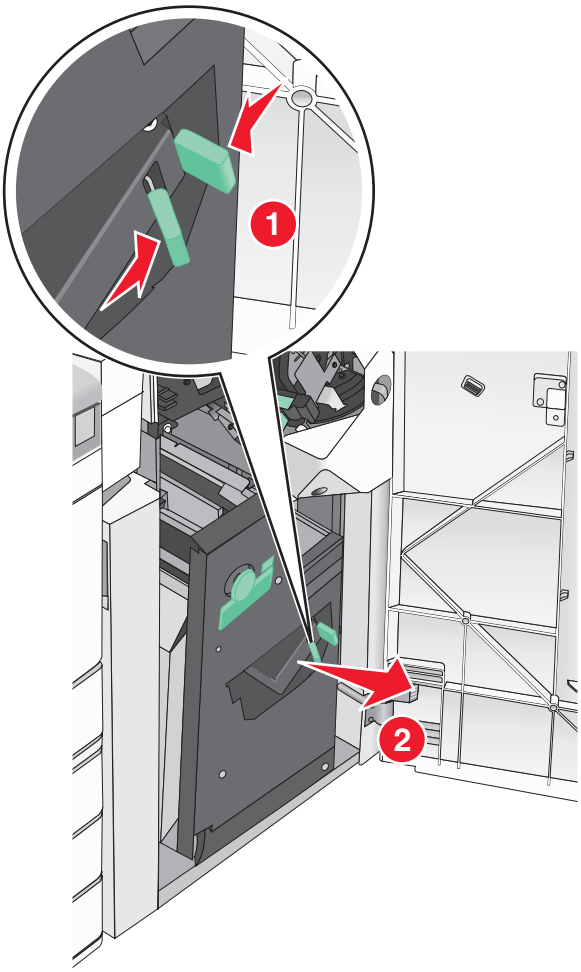

3 Țineți ghidajele de pe ambele părți ale cartuşului de capse.

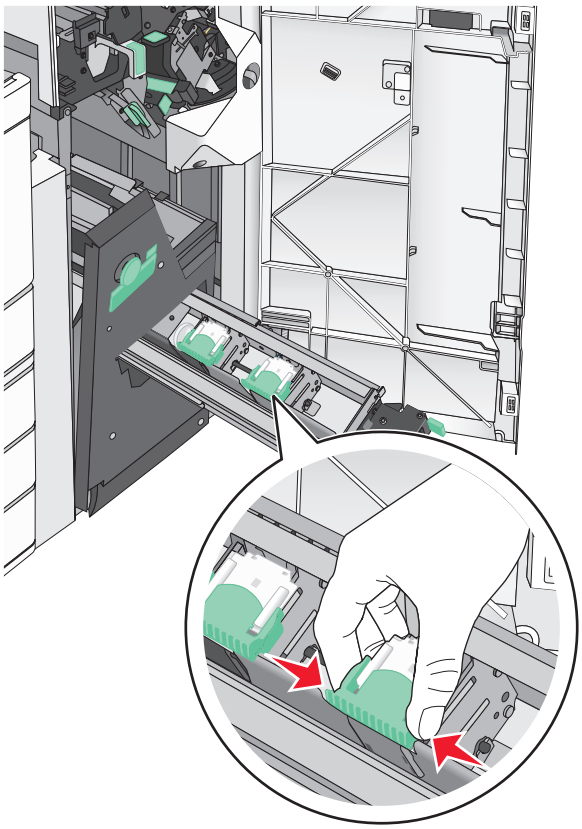

4 Rotiți cartuşul de capse pentru broşuri la un anumit unghi.

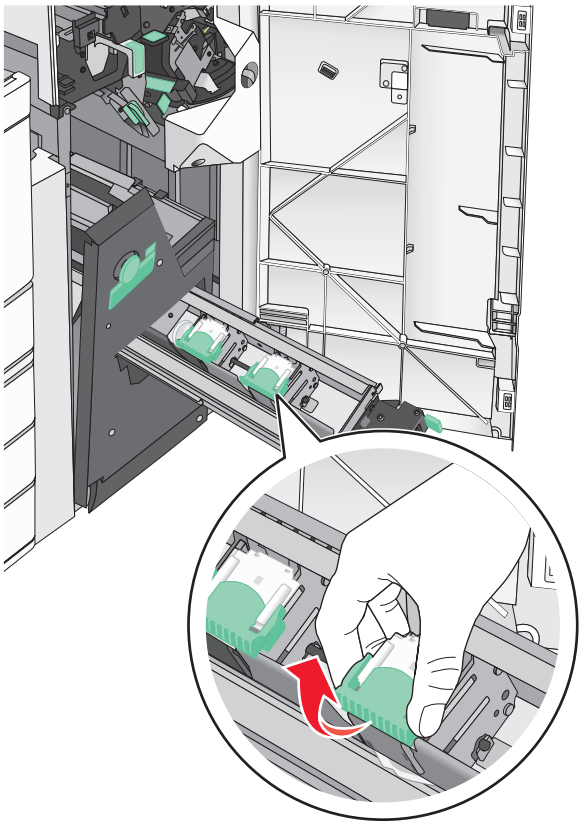

5 Ridicați cartuşul de capse pentru broşuri din unitate.

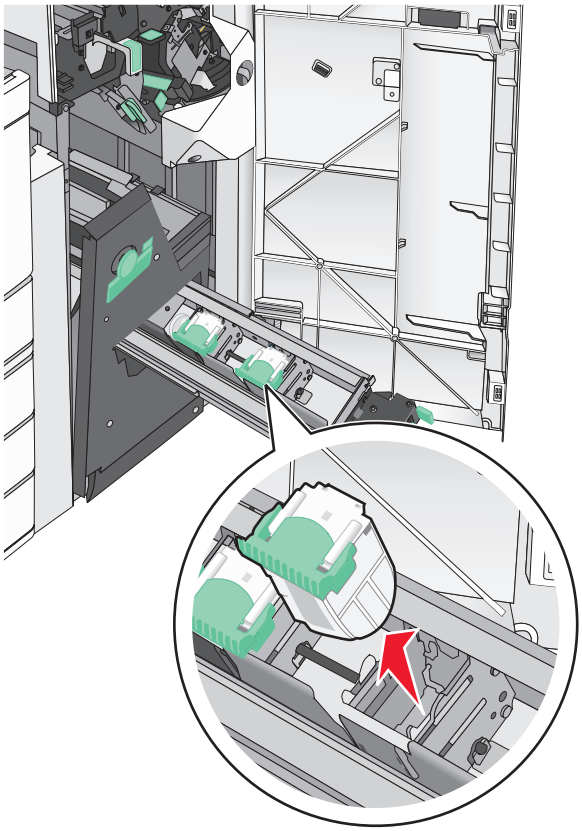

6 Strângeți ambele părți ale cutiei de capse cu degetele şi apoi scoateți cutia de capse din cartuş.

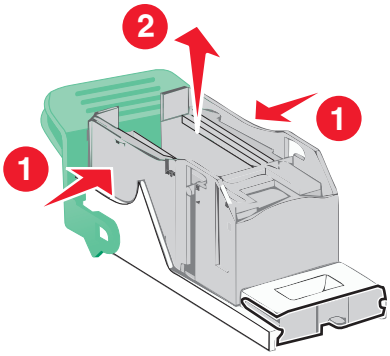

7 Introduceți partea din față a cutiei de capse noi în cartuşul de capse şi împingeți partea din spate în cartuş.

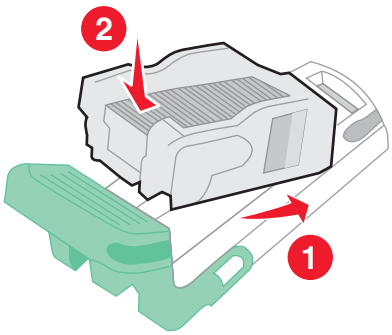

8 Readuceți cartuşul în poziția sa inițială, apoi împingeți uşor cartuşul până se fixează în poziție cu un *clic*.

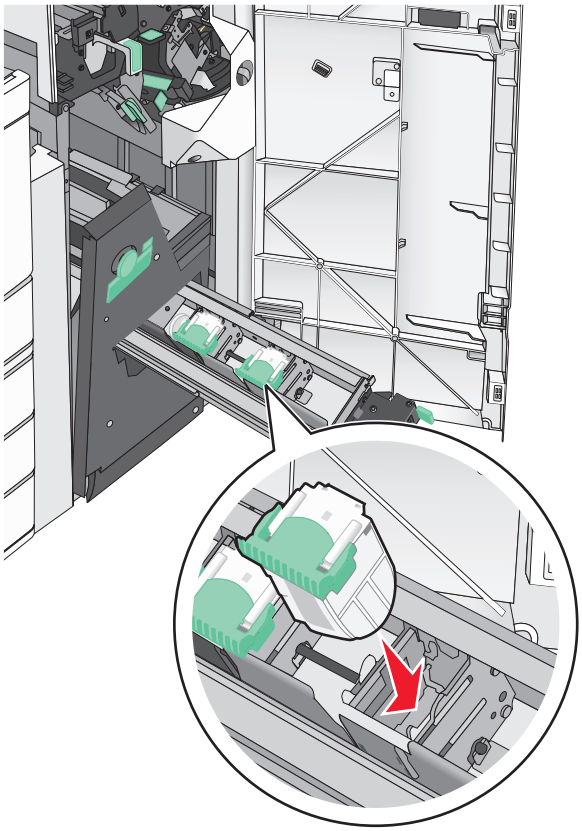

9 Readuceți unitatea în poziția inițială.

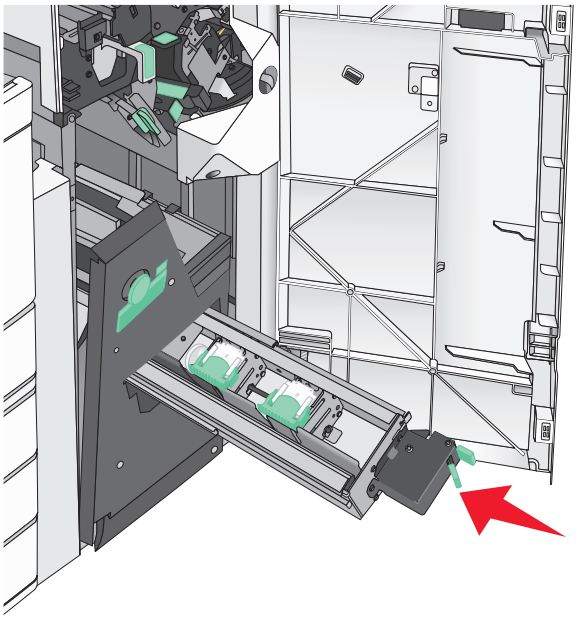

10 Închideți uşa G.

Mutarea imprimantei

Înainte de a muta imprimanta

ATENȚIE - PERICOL DE ACCIDENTARE: Imprimanta cântăreşte mai mult de 18 kg (40 livre) şi necesită două sau mai multe persoane cu pregătire pentru a o ridica în siguranță.

ATENȚIE - PERICOL DE ACCIDENTARE: Înainte de a muta imprimanta, urmați aceste indicații, pentru a evita accidentarea dvs. sau deteriorarea imprimantei:

- Opriți imprimanta utilizând butonul de tensiune, apoi scoateți cablul de tensiune din priza de perete.
- Înainte de a o muta, deconectați toate cablurile de la imprimantă.
- Ridicați imprimanta de pe sertarul opțional şi aşezați-o alături; nu încercați să ridicați sertarul şi imprimanta în acelaşi timp.

  Notă: Pentru a o ridica de pe sertarul opțional, utilizați mânerele amplasate pe ambele părți ale imprimantei.

Avertisment - Pericol de deteriorare: Deteriorarea imprimantei din cauza manipulării necorespunzătoare nu este acoperită de garanție.

Mutarea imprimantei în altă locație

Imprimanta şi accesoriile pot fi mutate în siguranță în altă locație dacă respectați următoarele măsuri de siguranță:

- Cărucioarele utilizate pentru a muta imprimanta trebuie să aibă o suprafață care să poată susține integral baza imprimantei. Cărucioarele utilizate pentru a muta accesoriile trebuie să aibă o suprafață care să poată susține dimensiunile acestora.
- Mențineți imprimanta în poziție verticală.
- Evitați mutarea imprimantei prin mişcări de împingere bruşte.

Expedierea imprimantei

Când expediați imprimanta, utilizați ambalajul original sau contactați centrul de achiziție pentru a obține un kit de relocare.

Asistență administrativă

Găsirea informațiilor complexe despre rețele și administrare

Acest capitol prezintă activități elementare de suport administrativ utilizând serverul Embedded Web Server. Pentru activități de asistență avansată de sistem, consultați *Ghidul pentru lucrul în rețea* de pe CD-ul *Software şi documentație* sau *Embedded Web Server - securitate: Ghidul administratorului* de pe site-ul web de asistență Lexmark la **http://support.lexmark.com**.

Verificarea stării imprimantei

1. Tastați adresa IP a imprimantei în câmpul de adresă al browserul Web.

   Dacă nu cunoaşteți adresa IP a imprimantei, aveți posibilitatea să:

   - Vizualizați adresa IP în panoul de control al imprimantei, în secțiunea TCP/IP, sub meniul Networks/Ports (Rețele/Porturi).
   - Imprimați o pagină de configurare pentru rețea sau paginile cu setări de meniuri şi identificați adresa IP în secțiunea TCP/IP.
2. Faceți clic pe **Device Status (Stare dispozitiv)**.

Starea dispozitivului indică următoarele informații:

- Setările tăvilor pentru hârtie
- Nivelul tonerului din cartuşul de imprimare
- Procentul duratei de viață rămase în kitul de întreținere
- Măsurătorile de capacitate ale anumitor componente ale imprimantei

Consultarea ecranului virtual

1. Deschideți un server Embedded Web Server asociat cu imprimanta.

   Tastați adresa IP a imprimantei în câmpul de adresă al browserul Web.

   Dacă nu cunoaşteți adresa IP a imprimantei, aveți posibilitatea să:

   - Vizualizați adresa IP în panoul de control al imprimantei, în secțiunea TCP/IP, sub meniul Networks/Ports (Rețele/Porturi).
   - Imprimați o pagină de configurare pentru rețea sau paginile cu setări de meniuri şi identificați adresa IP în secțiunea TCP/IP.
2. Consultați ecranul virtual care apare în colțul din stânga sus al ecranului.

   Ecranul virtual funcționează similar unui ecran real al unui panou de control de imprimantă, afişând mesajele imprimantei.

Configurarea avertizărilor prin poșta electronică

Configurați imprimanta să vă trimită alerte prin poşta electronică atunci când nivelul consumabilelor este insuficient sau atunci când trebuie schimbată, adăugată sau deblocată hârtia.

1 Tastați adresa IP a imprimantei în câmpul de adresă al browserul Web.

   Dacă nu cunoaşteți adresa IP a imprimantei, aveți posibilitatea să:
   - Vizualizați adresa IP în panoul de control al imprimantei, în secțiunea TCP/IP, sub meniul Networks/Ports (Rețele/Porturi).
   - Imprimați o pagină de configurare pentru rețea sau paginile cu setări de meniuri şi identificați adresa IP în secțiunea TCP/IP.

2 Faceți clic pe **Settings (Setări)**.

3 Sub Other Settings (Alte setări), faceți clic pe **E-mail Alert Setup (Configurare avertizare prin poşta electronică)**.

4 Selectați elementele pentru care să se facă notificarea şi tastați adresele de poştă electronică.

5 Faceți clic pe **Submit (Remitere)**.

Notă: Pentru informații privind configurarea serverului de poştă electronică, luați legătura cu persoana care asigură asistența sistemului.

Vizualizarea rapoartelor

Se pot vedea unele rapoarte din EWS. Aceste rapoarte sunt utile pentru evaluarea stării imprimantei, a rețelei şi a consumabilelor.

Pentru a vedea rapoartele de la o imprimantă de rețea:

1 Tastați adresa IP a imprimantei în câmpul adresă al browserului Web.

   Dacă nu cunoaşteți adresa IP a imprimantei, aveți posibilitatea să:
   - Vizualizați adresa IP pe panoul de control al imprimantei, în secțiunea TCP/IP, sub meniul Rețele/Porturi.
   - Imprimați o pagină de configurare pentru rețea sau paginile cu setări de meniuri şi identificați adresa IP în secțiunea TCP/IP.

2 Faceți clic pe **Reports (Rapoarte)**, apoi faceți clic pe tipul de raport pe care doriți să îl vizualizați.

Restaurarea setărilor prestabilite din fabrică

Dacă doriți să rețineți o listă de setări curente de meniu pentru referință, imprimați o pagină de setări pentru meniuri înainte de a restaura setările prestabilite din fabrică.

Avertisment - Pericol de deteriorare: Restaurarea setărilor prestabilite din fabrică determină readucerea celor mai multe dintre setările imprimantei la valorile prestabilite din fabrică. Excepțiile includ limba afişajului, dimensiunile şi mesajele particularizate şi setările de meniu pentru rețea/port. Toate elementele descărcate stocate în memoria RAM sunt şterse. Elementele descărcate stocate în memoria flash sau pe hard diskul unei imprimante nu sunt afectate.

Din ecranul de început, navigați la:

> **Settings (Setări)** > **General Settings (Setări generale)** > **Factory Defaults (Setări prestabilite din fabrică)** > **Restore Now (Restaurare imediată)** > **Submit (Remitere)**

Îndepărtarea blocajelor

Selectați cu grijă hârtia şi suporturile speciale şi încărcați-o corect pentru a evita majoritatea blocajelor. Dacă se întâmplă totuşi blocaje, urmați paşii descrişi în această secțiune.

Notă: Opțiunea Jam Recovery (Recuperare pagini blocate) este setată în mod implicit la valoarea Auto (Automat). Imprimanta retipăreşte paginile blocate cu excepția cazului în care memoria necesară pentru stocarea paginilor este folosită la alte operații de tipărire.

Evitarea blocajelor

Recomandări privind tava pentru hârtie

- Asigurați-vă că hârtia stă dreaptă în tavă.
- Nu îndepărtați nicio tavă în timp ce echipamentul imprimă.
- Nu încărcați nicio tavă în timp ce echipamentul imprimă. Încărcați-o înainte de a imprima sau aşteptați să vi se solicite încărcarea acesteia.
- Nu încărcați prea multă hârtie. Asigurați-vă că înălțimea stivei nu depăşeşte înălțimea maximă indicată.
- Asigurați-vă că ghidajele din tava pentru hârtie sau din alimentatorul multifuncțional sunt corect poziționate şi că nu apasă prea tare pe hârtie sau pe plicuri.
- După încărcarea hârtiei, împingeți ferm tava.

Recomandări privind hârtia

- Utilizați numai hârtie sau suporturi speciale recomandate.
- Nu încărcați hârtie creponată, încrețită, umedă, îndoită sau curbată.
- Flexați şi îndreptați hârtia înainte de a o încărca.

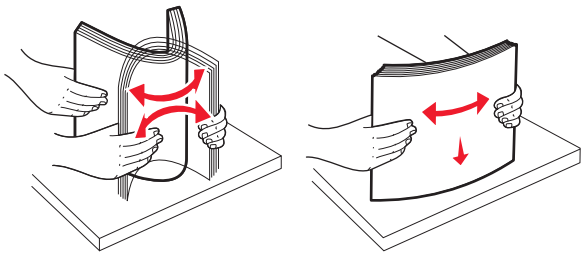

- Nu utilizați hârtie care a fost tăiată sau decupată manual.
- Nu amestecați coli de dimensiuni, greutăți sau tipuri diferite în aceeaşi stivă.
- Asigurați-vă că toate dimensiunile şi tipurile sunt setate corect în meniurile din panoul de control al imprimantei.
- Depozitați hârtia conform recomandărilor producătorului.

Interpretarea numerelor și locațiilor pentru blocaje

Când se produce un blocaj, pe ecranul imprimantei se afişează un mesaj cu locația blocajului. Deschideți capacele şi scoateți tăvile pentru a accesa locațiile pentru blocaje. Pentru a rezolva orice mesaj privind un blocaj de hârtie, trebuie să îndepărtați toată hârtia blocată din traseul acesteia.

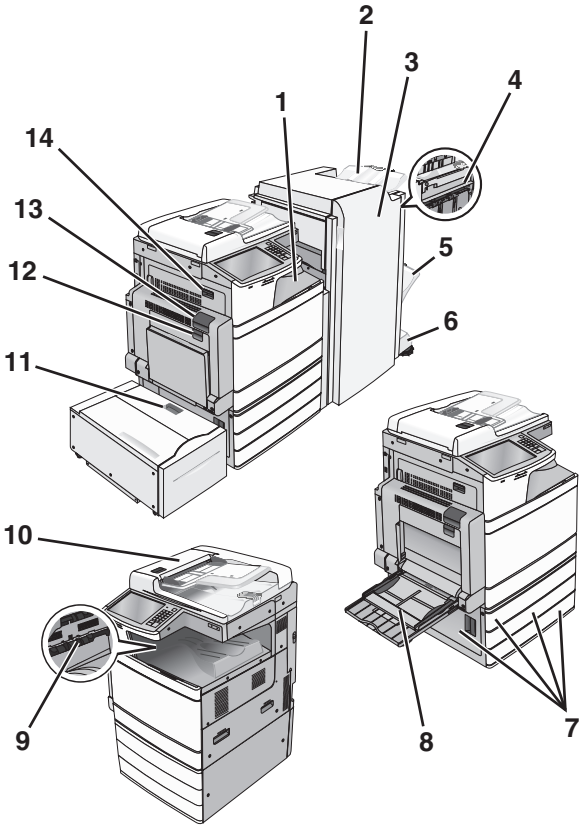

Zonă	Nume zonă	Numere de blocaje	Cum se procedează
1	Capacul F (transport hârtie)	**4yy.xx** **455**	Deschideți capcul F şi apoi scoateți hârtia blocată. Deschideți uşile G şi H şi apoi scoateți hârtia blocată. Deschideți uşa capsatorului, scoateți cartuşul de capse, apoi eliminați capsa blocată.
2	Recipient finisor standard		
3	Uşa G		
4	Uşa H		
5	Recipient finisor 1		
6	Recipient finisor 2		
7	Uşa C Tăvi 1–4	**24x**	Deschideți uşa C şi apoi scoateți hârtia blocată Deschideți fiecare tavă şi apoi scoateți hârtia blocată.
8	Alimentator &multi-funcțional	**250**	Scoateți toată hârtia din alimentatorul multifuncțional, apoi scoateți hârtia blocată.
9	Recipient de ieşire standard	**201–202** **203**	Scoateți toată hârtia din recipientul de ieşire standard şi apoi scoateți hârtia blocată.
10	Alimentator automat de documente (ADF)	**28y.xx**	Scoateți toată hârtia din ADF şi apoi scoateți hârtia blocată.
11	Tava 5 (alimentator de înaltă capacitate)	**24x**	Deschideți tava şi apoi scoateți hârtia blocată. Deschideți capacul superior şi îndepărtați hârtia blocată. Deplasați uşor tava către stânga până se opreşte şi apoi scoateți hârtia blocată.

Zonă	Nume zonă	Numere de blocaje	Cum se procedează
12	Uşa B	**230**	Deschideți uşa B şi apoi scoateți hârtia blocată.
13	Uşa A	**201–202** **231** **281**	Deschideți uşa A şi apoi scoateți hârtia blocată. Scoateți toată hârtia blocată din unitatea de fuziune.
14	Uşa D	**203**	Deschideți uşa A, apoi uşa D şi apoi scoateți hârtia blocată.

201–202 paper jams (231–239 blocaje de hârtie)

Dacă hârtia blocată este vizibilă în recipientul de evacuare standard, apucați ferm hârtia de ambele părți şi trageți-o uşor afară.

Notă: Asigurați-vă că toate fragmentele de hârtie sunt îndepărtate.

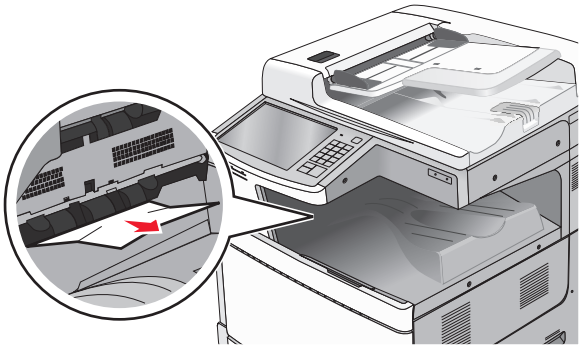

Blocaj de hârtie în unitatea de fuziune

1 Deschideți uşa A ridicând dispozitivul de blocare şi coborând uşa.

ATENȚIE - SUPRAFAȚĂ FIERBINTE: Interiorul imprimantei poate să fie fierbinte. Pentru a reduce riscul de vătămare datorită componentei fierbinți, lăsați suprafața să se răcească înainte de a o atinge.

2 Ridicați pârghia verde.

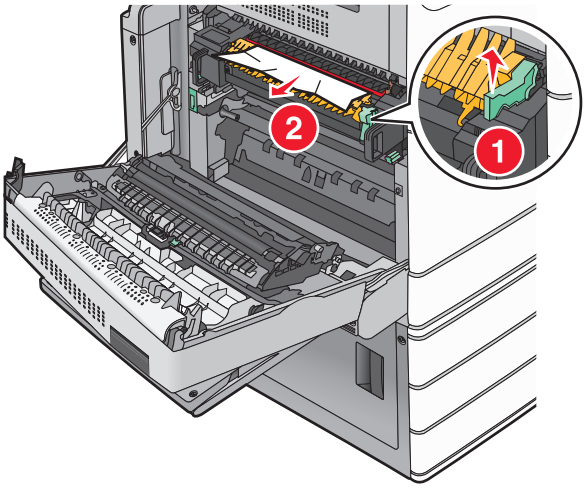

3 Apucați ferm hârtia blocată de fiecare parte şi trageți-o încet afară.

Avertisment - Pericol de deteriorare: Nu atingeți partea centrală a unității de fuziune. Atingerea acesteia va deteriora unitatea de fuziune.

Notă: Asigurați-vă că toate fragmentele de hârtie sunt îndepărtate.

4 Împingeți maneta verde în locul său.

5 Închideți uşa A.

6 Dacă este necesar, atingeți **Continuare** de pe panoul de control al imprimantei.

Blocaj de hârtie sub unitatea de fuziune

1 Deschideți uşa A.

ATENȚIE - SUPRAFAȚĂ FIERBINTE: Interiorul imprimantei poate să fie fierbinte. Pentru a reduce riscul de vătămare datorită componentei fierbinți, lăsați suprafața să se răcească înainte de a o atinge.

2 Dacă hârtia blocată este vizibilă sub unitatea de fuziune, apucați ferm hârtia de ambele părți şi trageți-o uşor afară.

Notă: Asigurați-vă că toate fragmentele de hârtie sunt îndepărtate.

3 Închideți uşa A.

4 Dacă este necesar, atingeți **Continuare** de pe panoul de control al imprimantei.

203 paper jam (203 blocaj de hârtie)

Dacă hârtia blocată este vizibilă în recipientul de evacuare standard, apucați ferm hârtia de ambele părți şi trageți-o uşor afară.

Notă: Asigurați-vă că toate fragmentele de hârtie sunt îndepărtate.

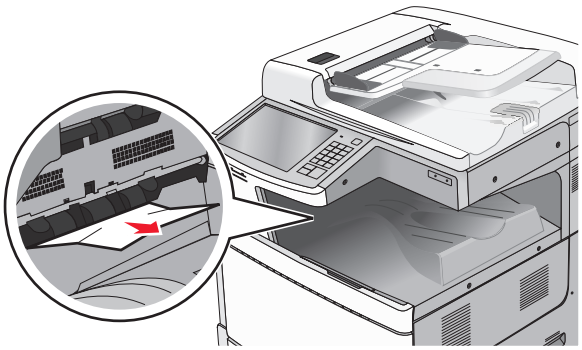

1 Deschideți uşa A şi apoi uşa D ridicând clapeta de eliberare a fiecărei uşi şi coborând uşile.

ATENȚIE - SUPRAFAȚĂ FIERBINTE: Interiorul imprimantei poate să fie fierbinte. Pentru a reduce riscul de vătămare datorită componentei fierbinți, lăsați suprafața să se răcească înainte de a o atinge.

2 Apucați ferm hârtia blocată de fiecare parte şi trageți-o încet afară.

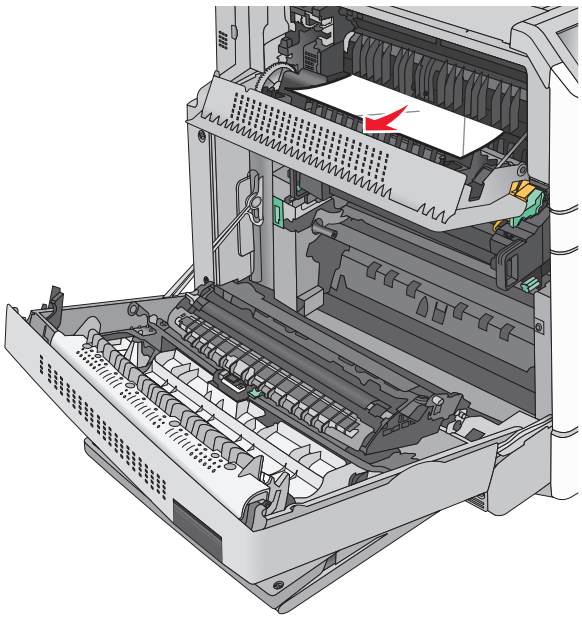

Notă: Asigurați-vă că toate fragmentele de hârtie sunt îndepărtate.

3 Închideți uşa D, apoi închideți uşa A.

4 Dacă este necesar, atingeți **Continuare** de pe panoul de control al imprimantei.

230 blocaj de hârtie

1 Coborâți alimentatorul multifuncțional şi apoi deschideți uşa B.

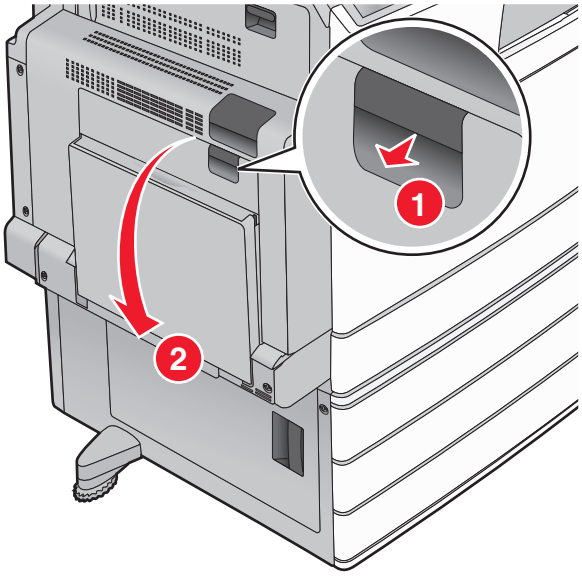

2 Apucați ferm hârtia blocată de fiecare parte şi trageți-o încet afară.

Notă: Asigurați-vă că toate fragmentele de hârtie sunt îndepărtate.

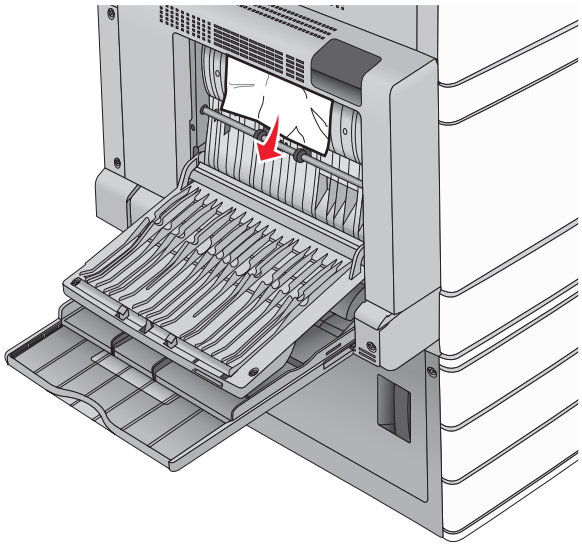

3 Închideți uşa B.

4 Dacă este necesar, atingeți **Continuare** de pe panoul de control al imprimantei.

231 paper jam (Blocaj hârtie)

1 Deschideți uşa A apăsând dispozitivul de blocare în sus şi apoi coborând uşa.

ATENȚIE - SUPRAFAȚĂ FIERBINTE: Interiorul imprimantei poate să fie fierbinte. Pentru a reduce riscul de vătămare din cauza componentei fierbinți, lăsați suprafața să se răcească înainte de a o atinge.

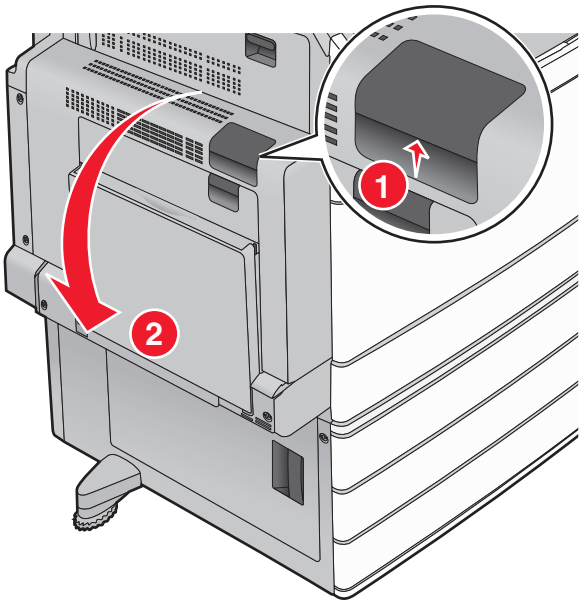

2 Ridicați pârghia verde.

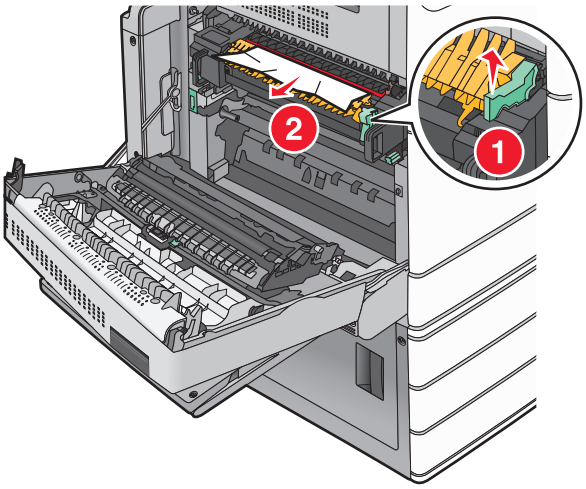

3 Apucați ferm hârtia blocată de fiecare parte şi trageți-o încet afară.

Notă: Asigurați-vă că toate fragmentele de hârtie sunt îndepărtate.

4 Împingeți maneta verde în locul său.

5 Închideți ușa A.

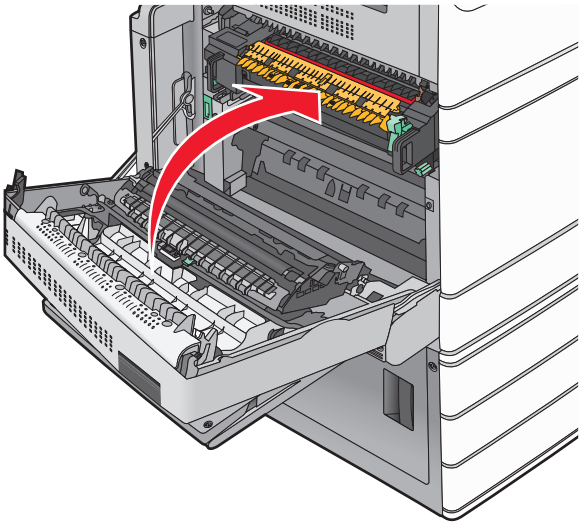

6 Dacă este necesar, atingeți **Continuare** de pe panoul de control al imprimantei.

24x paper jam (24x Blocaj hârtie)

Notă: Asigurați-vă că toate fragmentele de hârtie sunt îndepărtate când scoateți hârtia blocată.

Blocaj de hârtie în tava 1

1 Deschideți tava 1.

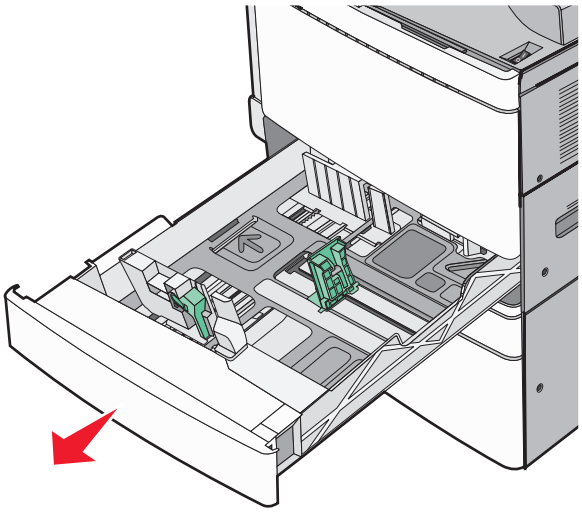

2 Apucați ferm hârtia blocată de fiecare parte şi trageți-o încet afară.

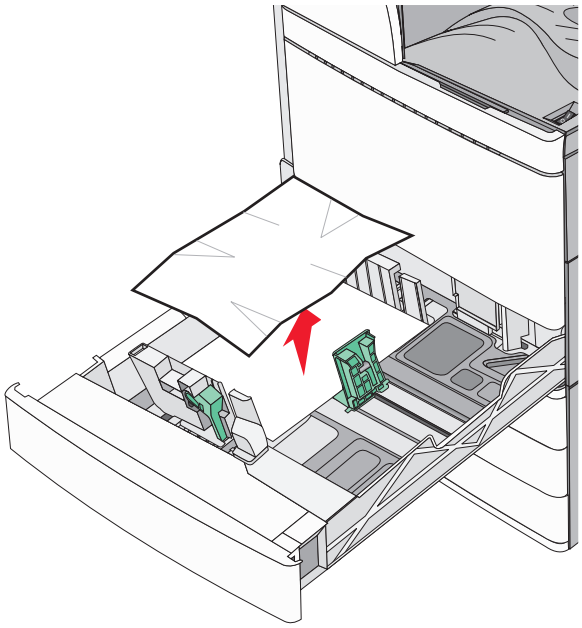

3 Închideți Tava 1.

4 Dacă este necesar, atingeți **Continuați, blocaj îndepărtat** de pe panoul de control al imprimantei.

Blocaj de hârtie într-una dintre tăvile opționale (Tăvile 2–4)

1 Verificați uşa C şi apoi apucați ferm hârtia blocată şi trageți-o afară.

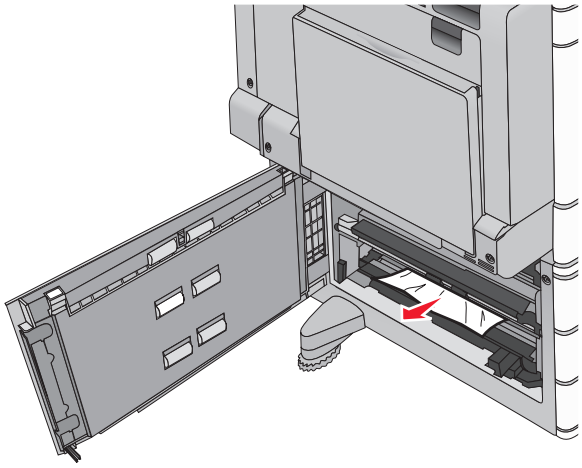

2 Deschideți tava menționată.

3 Apucați ferm hârtia blocată de fiecare parte şi trageți-o încet afară.

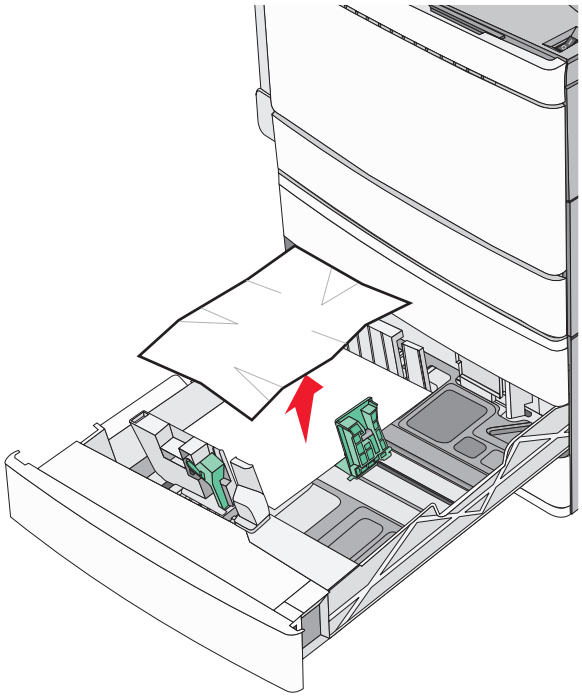

4 Închideți tava.

5 Dacă este necesar, atingeți **Continuați, blocaj îndepărtat** de pe panoul de control al imprimantei.

Blocaj de hârtie în Tava 5 (alimentator de înaltă capacitate)

Blocaj de hârtie în tavă

1 Trageți tava în exterior până se opreşte.

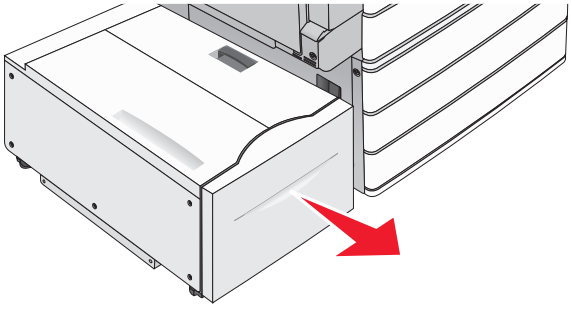

Avertisment - Pericol de deteriorare: Nu scoateți tava în exterior cu prea multă forță. În caz contrar, aceasta vă poate lovi şi vă poate răni genunchii.

2 Apucați ferm hârtia blocată de fiecare parte şi trageți-o încet afară.

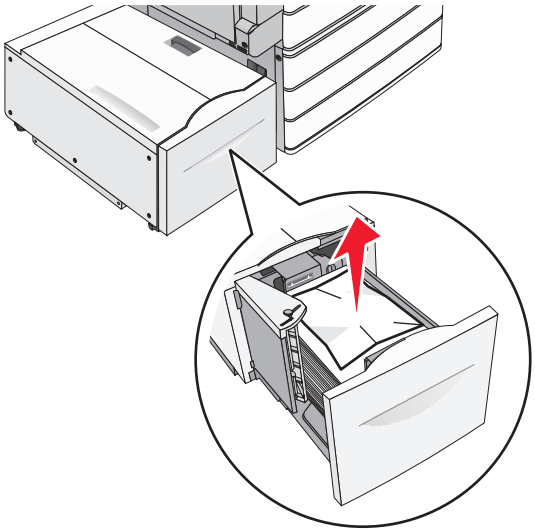

3 Împingeți tava uşor până se opreşte.

4 Dacă este necesar, atingeți **Continuați, blocaj îndepărtat** de pe panoul de control al imprimantei.

Blocaj de hârtie în tava de ieșire

1 Deplasați uşor tava spre stânga până se opreşte.

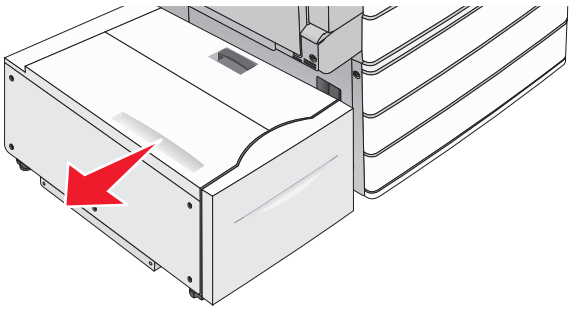

2 Apucați ferm hârtia blocată de fiecare parte şi trageți-o încet afară.

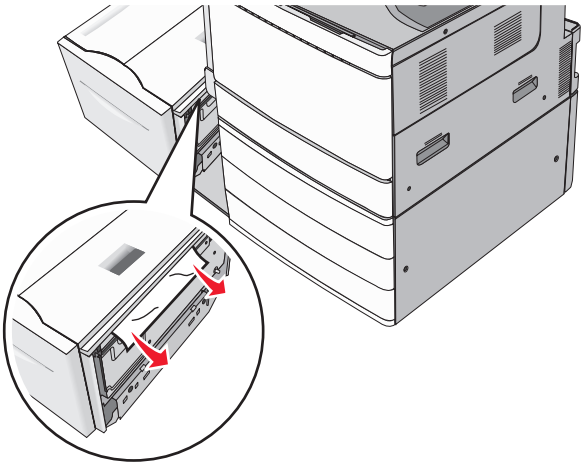

3 Puneți uşor tava înapoi în locul său.

4 Dacă este necesar, atingeți **Continuați, blocaj îndepărtat** de pe panoul de control al imprimantei.

Blocaj de hârtie în capacul superior

1 Deplasați uşor tava spre stânga până se opreşte.

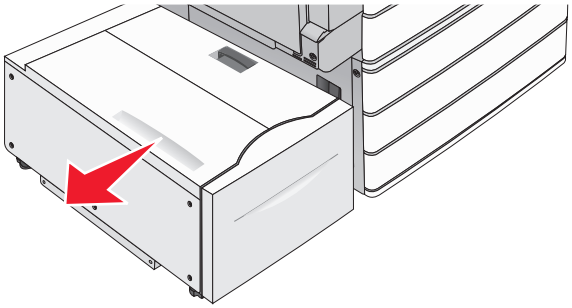

2 Deschideți capacul superior.

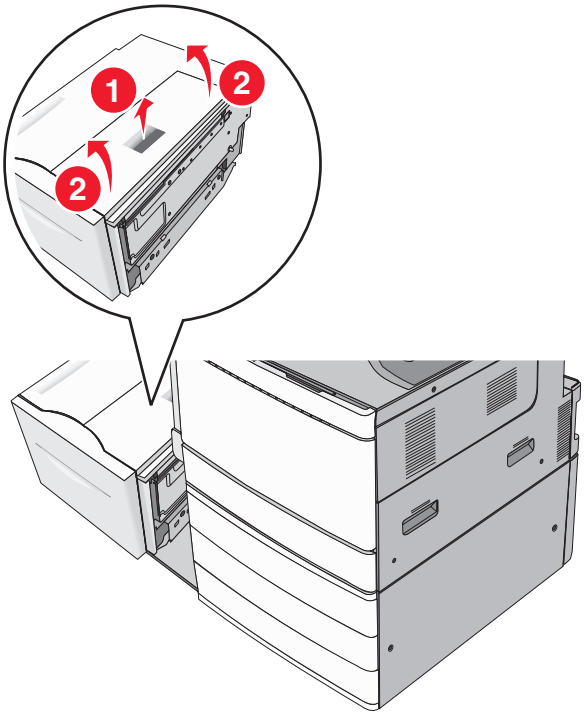

3 Apucați ferm hârtia blocată de fiecare parte şi trageți-o încet afară.

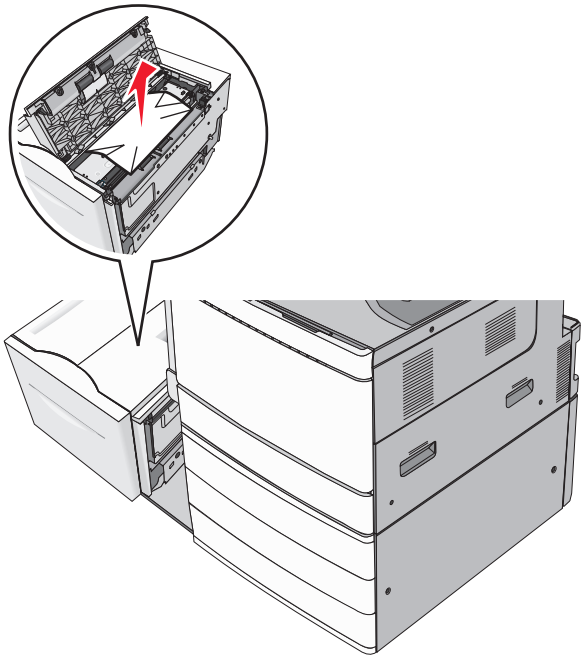

4 Închideți capacul superior.

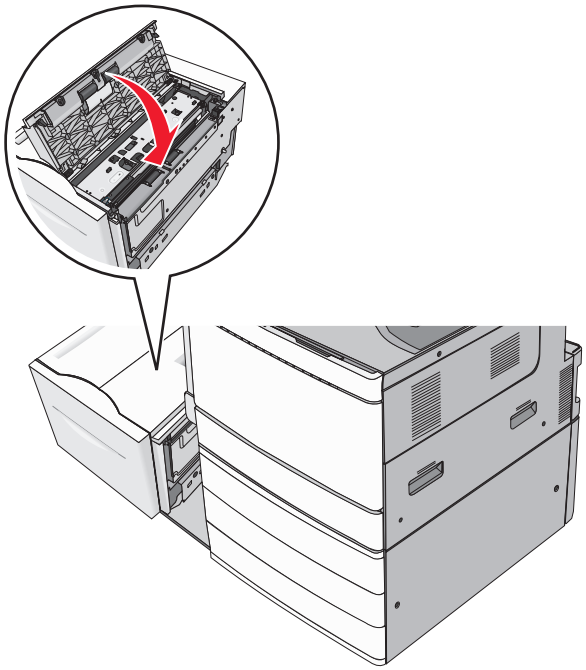

5 Puneți uşor tava înapoi în locul său.

6 Dacă este necesar, atingeți **Continuați, blocaj îndepărtat** de pe panoul de control al imprimantei.

250 blocaj de hârtie

1 Îndepărtați toate paginile blocate din alimentatorul multifuncțional.

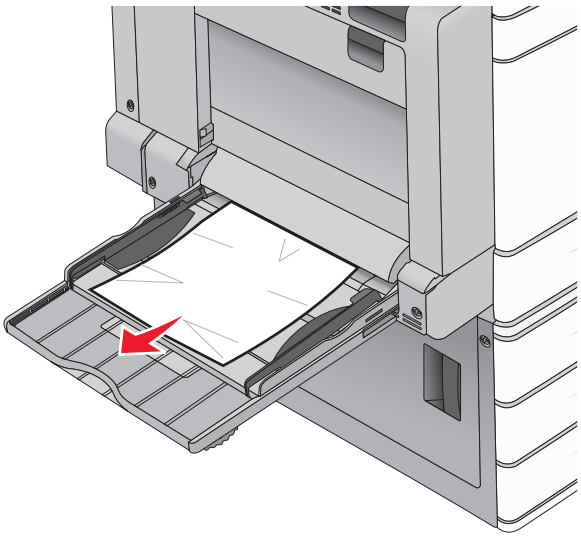

2 Încărcați hârtie în alimentatorul multifuncțional.

3 Dacă este necesar, atingeți **Continuați, blocaj îndepărtat** de pe panoul de control al imprimantei.

281 paper jam (Blocaj hârtie)

Blocaj hârtie în ușa A

1 Deschideți uşa A.

ATENȚIE - SUPRAFAȚĂ FIERBINTE: Interiorul imprimantei poate să fie fierbinte. Pentru a reduce riscul de vătămare datorită componentei fierbinți, lăsați suprafața să se răcească înainte de a o atinge.

2 Aflați unde este localizat blocajul, apoi îndepărtați-l:

a Dacă hârtia este vizibilă sub unitatea de fuziune, prindeți-o ferm din părțile laterale şi trageți-o uşor afară.

Notă: Asigurați-vă că toate fragmentele de hârtie sunt îndepărtate.

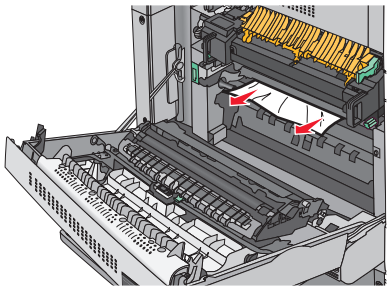

b Dacă hârtia nu este vizibilă, atunci va trebui să scoateți unitatea de fuziune.

Avertisment - Pericol de deteriorare: Nu atingeți partea centrală a unității de fuziune. Atingerea acesteia va deteriora unitatea de fuziune.

1 Îndepărtați şurubul cu piuliță fluture de pe fiecare parte a unității de fuziune rotindu-le în sens antiorar.

2 Ridicați mânerele de pe fiecare parte a unității de fuziune, apoi trageți pentru a o scoate.

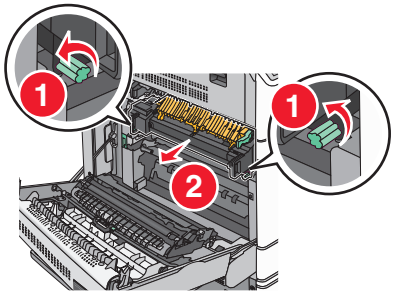

3 Ridicați pârghia verde, apucați ferm hârtia din părțile laterale şi trageți-o uşor afară.

Note:

- Asigurați-vă că toate fragmentele de hârtie sunt îndepărtate.
- Dacă hârtia este în unitatea de fuziune, coborâți pârghia de eliberare a unității de fuziune şi puneți-o în modul plic.
- După îndepărtarea hârtiei blocate, readuceți pârghia în poziția corectă.

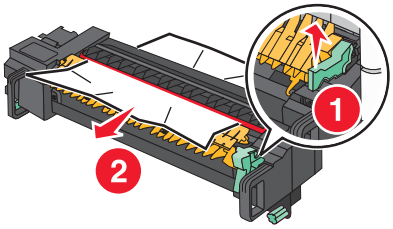

4 Aliniați unitatea de fuziune cu ajutorul mânerelor de pe fiecare parte, apoi puneți-o înapoi în imprimantă.

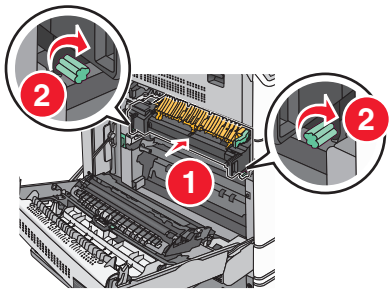

3 Închideți uşa A.

4 Dacă este necesar, atingeți **Continuare** de pe panoul de control al imprimantei.

Blocaj de hârtie în capacul F (transport hârtie)

1 Deschideți capacul F.

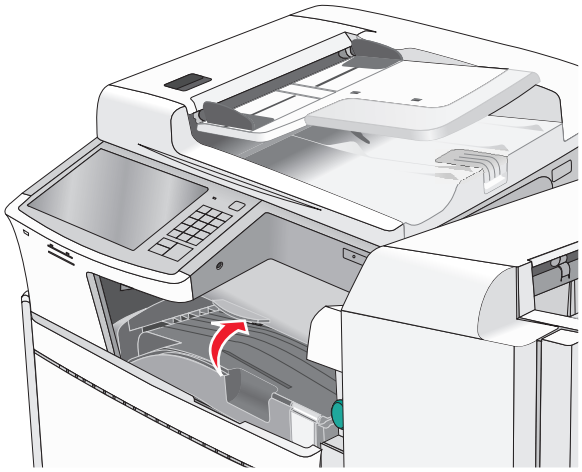

2 Apucați ferm hârtia blocată de fiecare parte şi trageți-o încet afară.

Notă: Asigurați-vă că toate fragmentele de hârtie sunt îndepărtate.

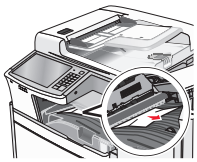

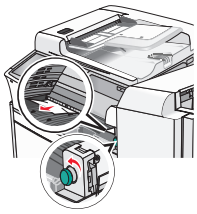

Notă: Dacă hârtia blocată de pe partea dreaptă este dificil de scos, rotiți butonul în sens antiorar.

3 Închideți capacul F.

4 Dacă este necesar, atingeți **Continuare** de pe panoul de control al imprimantei.

4yy.xx blocaje de hârtie

Dacă hârtia blocată este vizibilă în oricare dintre recipientele de ieşire ale finisorului, apucați ferm hârtia de ambele părți şi trageți-o uşor afară.

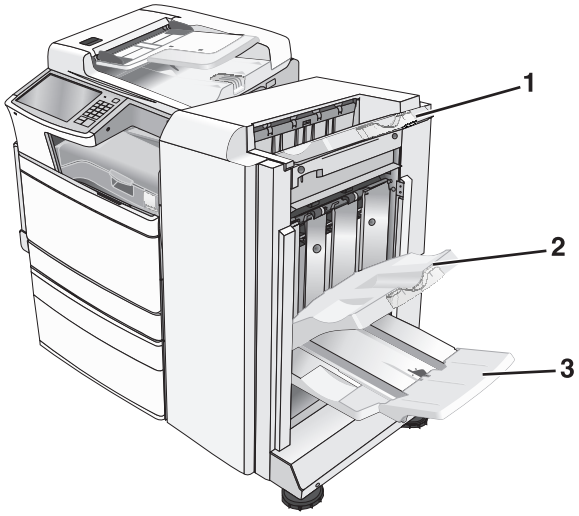

1	Recipient de ieşire finisor
2	Recipient finisor 1
3	Recipient finisor 2 **Notă:** Recipientul finisor 2 este disponibil numai când este instalat un finisor de broşuri.

Notă: Asiguraţi-vă că toate fragmentele de hârtie sunt îndepărtate.

Blocaj hârtie în uşa H

1 Deschideţi uşa H.

Notă: Uşa H se află între recipientele de ieşire ale finisorului.

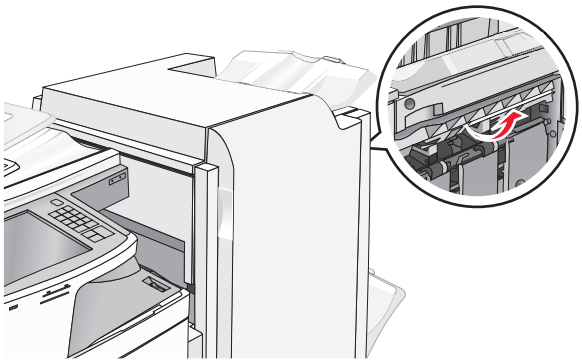

2 Apucaţi ferm hârtia blocată de fiecare parte şi trageţi-o încet afară.

Notă: Asiguraţi-vă că toate fragmentele de hârtie sunt îndepărtate.

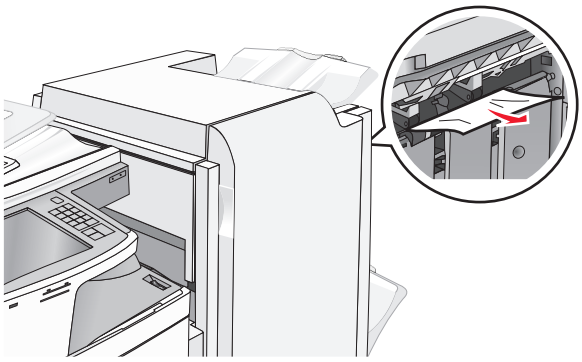

3 Închideți uşa H.

4 Dacă este necesar, atingeți **Continuare** de pe panoul de control al imprimantei.

Blocaj hârtie în ușa G

1 Deschideți uşa G.

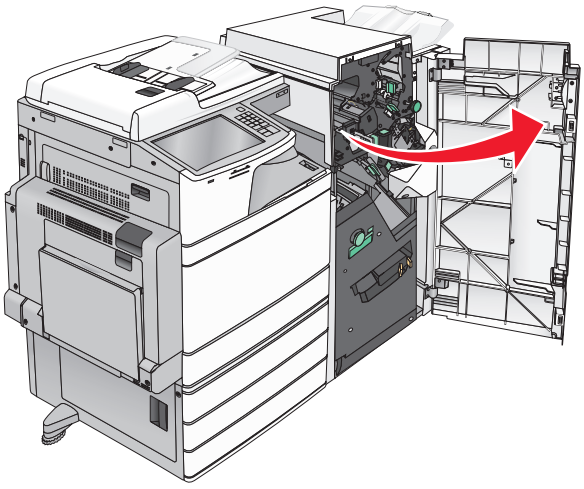

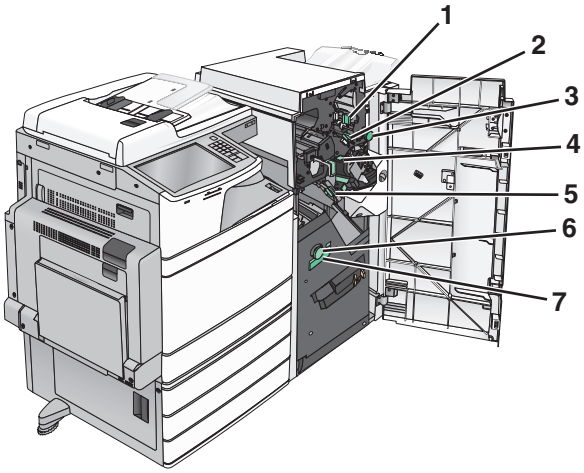

Zonă	Nume capac, buton sau mâner
1	Capac G1
2	Capac G2
3	Buton G3
4	Capac G4
5	Capac G7
6	Buton G8
7	Mâner G9

2 Ridicați maneta capacului G1.

3 Apucați ferm hârtia blocată şi apoi trageți-o încet afară.

Notă: Asigurați-vă că eliminați toate fragmentele de hârtie după ce trageți încet afară toată hârtia blocată în interiorul uşii G.

4 Deplasați capacul G2 spre dreapta şi apoi scoateți toată hârtia blocată.

Notă: Dacă hârtia este blocată în role, atunci rotiți butonul G3 în sens antiorar.

5 Deplasați capacul G4 în jos şi apoi scoateți toată hârtia blocată.

6 Deplasați capacul G7 spre stânga şi apoi scoateți toată hârtia blocată.

7 Trageți mânerul G9 până când tava este complet deschisă.

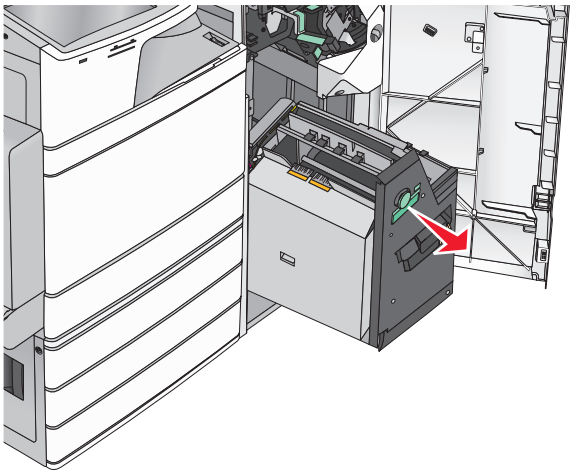

8 Ridicați capacul interior. Dacă hârtia este blocată în role, atunci rotiți butonul G8 în sens antiorar şi apoi scoateți toată hârtia blocată.

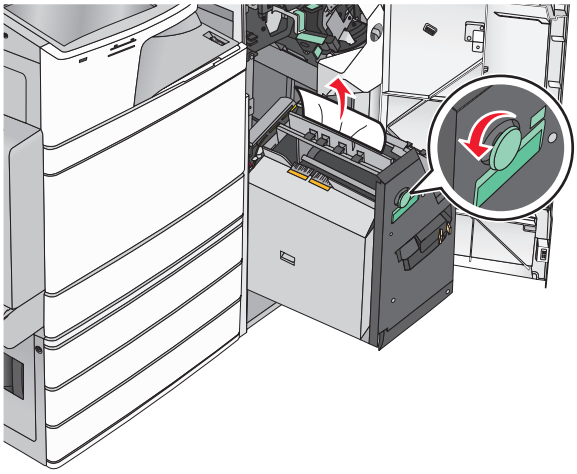

9 Închideți uşa G.

10 Dacă este necesar, atingeți **Continuare** de pe panoul de control al imprimantei.

Blocaj hârtie în capacul F (transport hârtie)

1 Deschideți capacul F.

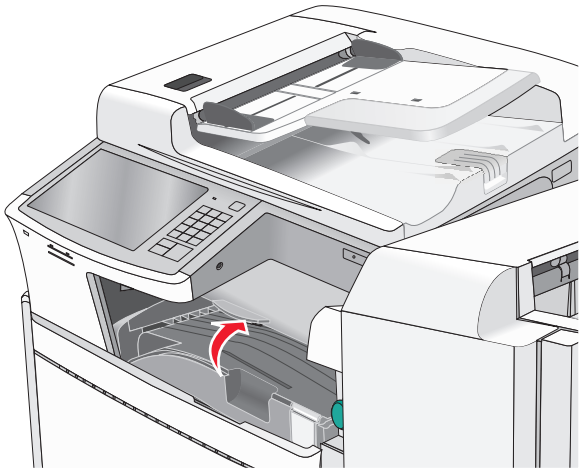

2 Apucați ferm hârtia blocată de fiecare parte şi trageți-o încet afară.

Notă: Asigurați-vă că toate fragmentele de hârtie sunt îndepărtate.

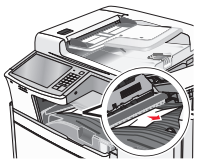

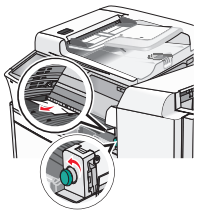

Notă: Dacă hârtia blocată de pe partea dreaptă este dificil de scos, rotiți butonul în sens antiorar.

3 Închideți capacul F.

4 Dacă este necesar, atingeți **Continuare** de pe panoul de control al imprimantei.

455 blocaj capsator

1 Deschideți uşa G.

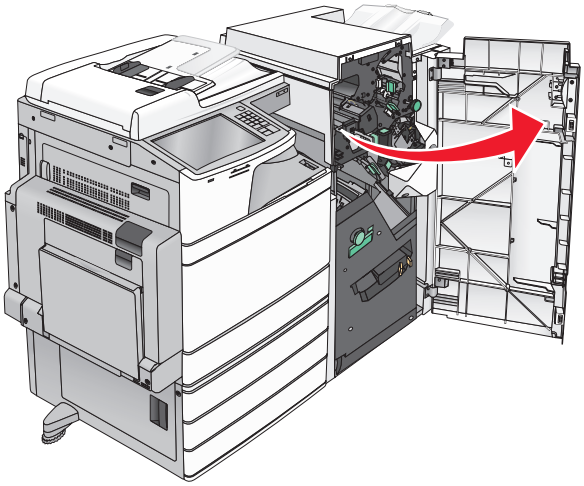

2 Apăsați pe dispozitivul de blocare pentru a deschide uşa capsatorului.

Notă: Aceasta se află în spatele finisorului.

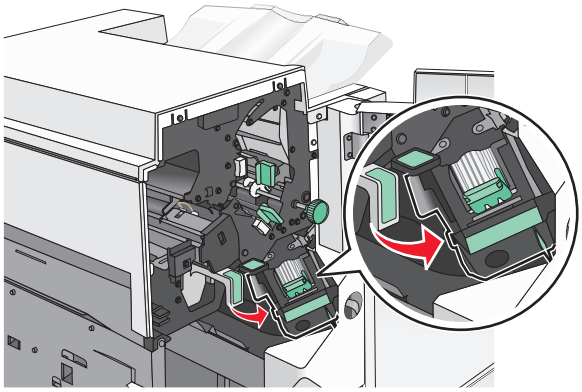

3 Apăsați în jos pe carul suportului cartuşului de capse, apoi scoateți suportul cartuşului de capse din imprimantă.

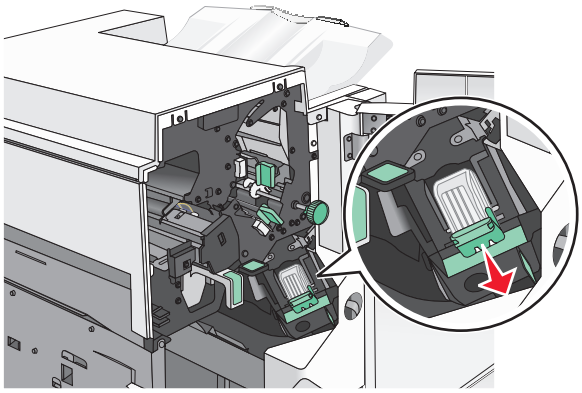

4 Utilizați dispozitivul de metal pentru a ridica garda capsatorului, apoi îndepărtați capsele blocate sau desprinse.

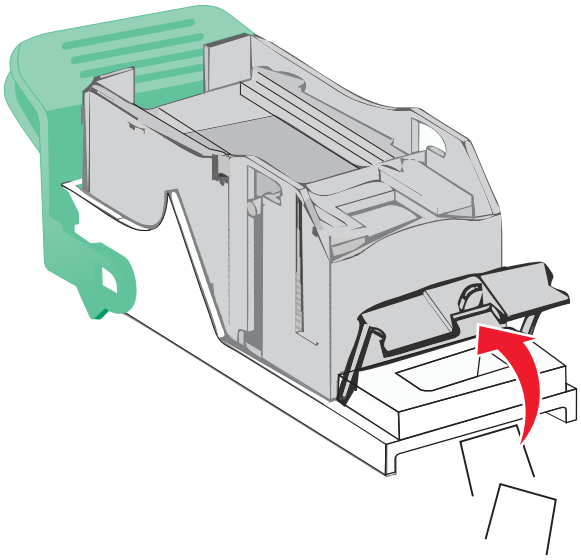

5 Închideți garda capsatorului.

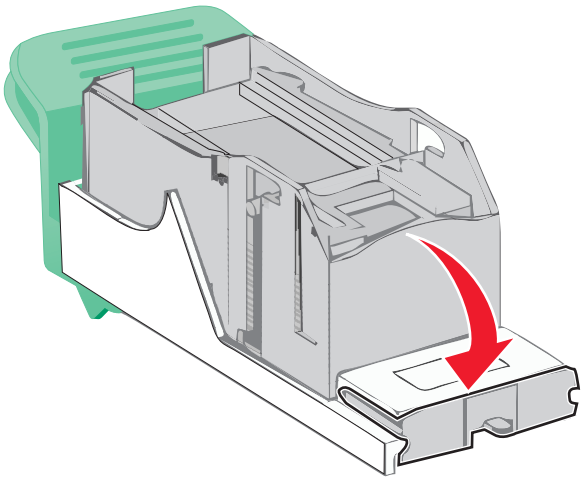

6 Apăsați în jos garda capsatorului până când face *clic* pe poziție.

7 Împingeți suportul cartuşului de capse ferm înapoi în unitatea de capsare până când suportul capsatorului face *clic* pe poziție.

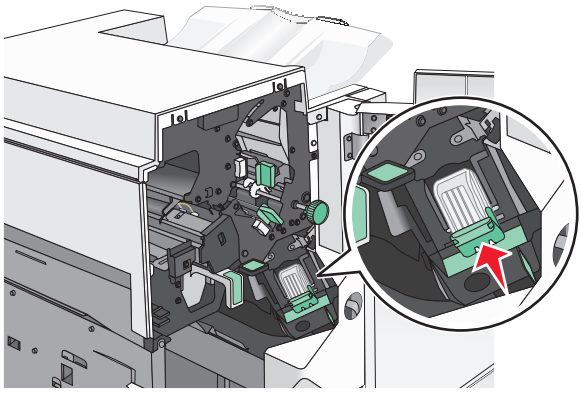

8 Închideți uşa capsatorului.

9 Închideți uşa G.

10 Dacă este necesar, atingeți **Continuați, blocaj îndepărtat** de pe panoul de control al imprimantei.

28y.xx blocaje ale hârtiei

Scanerul nu a reuşit să se alimenteze cu una sau mai multe pagini din ADF.

1 Scoateți toate documentele originale din ADF.

Notă: Mesajul dispare când paginile au fost îndepărtate din ADF.

2 Deschideți capacul ADF.

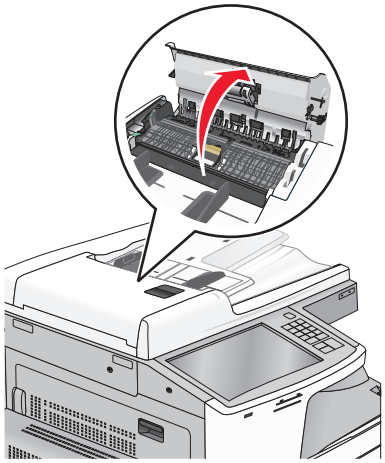

3 Apucați ferm hârtia blocată de fiecare parte şi trageți-o încet afară.

Notă: Asigurați-vă că toate fragmentele de hârtie sunt îndepărtate.

4 Închideți capacul ADF.

5 Reîncărcați documentele originale în ADF, îndreptați teancul de hârtie, apoi reglați ghidajul pentru hârtie.

Rezolvarea problemelor

Explicarea mesajelor imprimantei

Adjusting color (Se reglează culoarea)

Aşteptați finalizarea procesului.

Recipientul 2 nu poate coborî; scoateți hârtia și verificați dacă există o obstrucție.

Încercați una sau mai multe dintre următoarele variante:

- Scoateți hârtia şi eliminați orice obstrucție din recipient.
- Apăsați **Continue (Continuare)** pentru a şterge mesajul şi a continua să tipăriți.

Schimbați [sursă hârtie] cu [nume tip particularizat]

Încercați una sau mai multe dintre următoarele variante:

- Atingeți **Utilizare [sursă hârtie] curentă** pentru a ignora mesajul şi pentru a imprima din tava selectată.
- Încărcați dimensiunea şi tipul corecte de hârtie în tavă, verificați că setările de dimensiune şi de tip de hârtie sunt specificate în panoul de control al imprimantei şi apoi atingeți **Hârtie schimbată, continuați**.
- Apăsați **Cancel job (Revocare lucrare)**, pentru a revoca lucrarea de imprimare.

Schimbați [sursă hârtie] cu [nume tip particularizat] încărcată [orientare]

Încercați una sau mai multe dintre următoarele variante

- Atingeți **Utilizare [sursă hârtie] curentă** pentru a ignora mesajul şi pentru a imprima din tava selectată.
- Încărcați dimensiunea şi tipul corecte de hârtie în tavă, verificați că setările de dimensiune şi de tip de hârtie sunt specificate în panoul de control al imprimantei şi apoi atingeți **Hârtie schimbată, continuați**.
- Apăsați **Cancel job (Revocare lucrare)**, pentru a revoca lucrarea de imprimare.

Înlocuiți [sursă hârtie] cu [șir particularizat]

Încercați una sau mai multe dintre următoarele variante:

- Atingeți **Utilizare [sursă hârtie] curentă** pentru a ignora mesajul şi pentru a imprima din tava selectată.
- Încărcați dimensiunea şi tipul corecte de hârtie în tavă, verificați că setările de dimensiune şi de tip de hârtie sunt specificate în panoul de control al imprimantei şi apoi atingeți **Hârtie schimbată, continuați**.

- Apăsați **Cancel job (Revocare lucrare)**, pentru a revoca lucrarea de imprimare.

Schimbați [sursă hârtie] cu [șir particularizat] încărcată [orientare]

Încercați una sau mai multe dintre următoarele variante:

- Atingeți **Utilizare [sursă hârtie] curentă** pentru a ignora mesajul şi pentru a imprima din tava selectată.
- Încărcați dimensiunea şi tipul corecte de hârtie în tavă, verificați că setările de dimensiune şi de tip de hârtie sunt specificate în panoul de control al imprimantei şi apoi atingeți **Hârtie schimbată, continuați**.
- Apăsați **Cancel job (Revocare lucrare)**, pentru a revoca lucrarea de imprimare.

Schimbați [sursă hârtie] cu [dimensiune hârtie]

Încercați una sau mai multe dintre următoarele variante:

- Atingeți **Utilizare [sursă hârtie] curentă** pentru a ignora mesajul şi pentru a imprima din tava selectată.
- Încărcați dimensiunea şi tipul corecte de hârtie în tavă, verificați că setările de dimensiune şi de tip de hârtie sunt specificate în panoul de control al imprimantei şi apoi atingeți **Hârtie schimbată, continuați**.
- Apăsați **Cancel job (Revocare lucrare)**, pentru a revoca lucrarea de imprimare.

Schimbați [sursă hârtie] cu [dimensiune hârtie] încărcată [orientare]

Încercați una sau mai multe dintre următoarele variante:

- Atingeți **Utilizare [sursă hârtie] curentă** pentru a ignora mesajul şi pentru a imprima din tava selectată.
- Încărcați dimensiunea şi tipul corecte de hârtie în tavă, verificați că setările de dimensiune şi de tip de hârtie sunt specificate în panoul de control al imprimantei şi apoi atingeți **Hârtie schimbată, continuați**.
- Apăsați **Cancel job (Revocare lucrare)**, pentru a revoca lucrarea de imprimare.

Schimbați [sursă hârtie] cu [dimensiune hârtie] [tip hârtie]

Încercați una sau mai multe dintre următoarele variante:

- Atingeți **Utilizare [sursă hârtie] curentă** pentru a ignora mesajul şi pentru a imprima din tava selectată.
- Încărcați dimensiunea şi tipul corecte de hârtie în tavă, verificați că setările de dimensiune şi de tip de hârtie sunt specificate în panoul de control al imprimantei şi apoi atingeți **Hârtie schimbată, continuați**.
- Apăsați **Cancel job (Revocare lucrare)**, pentru a revoca lucrarea de imprimare.

Schimbați [sursă hârtie] cu [dimensiune hârtie] [tip hârtie] încărcată [orientare]

Încercați una sau mai multe dintre următoarele variante:

- Atingeți **Utilizare [sursă hârtie] curentă** pentru a ignora mesajul şi pentru a imprima din tava selectată.
- Încărcați dimensiunea şi tipul corecte de hârtie în tavă, verificați că setările de dimensiune şi de tip de hârtie sunt specificate în panoul de control al imprimantei şi apoi atingeți **Hârtie schimbată, continuați**.
- Apăsați **Cancel job (Revocare lucrare)**, pentru a revoca lucrarea de imprimare.

Check [src] orientation or guides (Verificați orientarea sau ghidajele [sursă])

Încercați una sau mai multe dintre următoarele variante:

- Deplasați ghidajele pentru hârtie din tavă în pozițiile corecte pentru dimensiunea hârtiei încărcate.
- Asigurați-vă că setarea pentru dimensiunea hârtiei corespunde hârtiei încărcate în tavă:
  1. Din meniul Paper (Hârtie) de la panoul de control al imprimantei, verificați setarea Paper Size (Dimensiune hârtie).
  2. Înainte de trimiterea lucrării de imprimare, specificați setarea de dimensiune corectă:
     - Pentru utilizatorii de Windows, specificați dimensiunea de hârtie din Print Properties (Proprietăți imprimare).
     - Pentru utilizatorii de Macintosh, specificați dimensiunea de hârtie din dialogul Page Setup (Inițializare pagină).

Închideți capacul [x]

Închideți capacul specificat pentru ca mesajul să dispară.

Închideți ușa [x]

Închideți uşa specificată.

Disk corrupted (Disc deteriorat)

Imprimanta a încercat o operație de recuperare a hard diskului pentru un hard disk deteriorat, dar acesta nu poate fi reparat. Hard diskul trebuie reformatat.

Atingeți **Format disk (Formatare disc)** pentru a reformata hard diskul imprimantei şi a şterge mesajul.

Notă: Formatarea şterge toate fişierele stocate pe hard diskul imprimantei.

Empty the hole punch box (Goliți caseta perforatorului)

1. Goliți caseta perforatorului.

   Pentru instrucțiuni privind golirea casetei perforatorului, de la panoul de control al imprimantei, atingeți **More Information (Informații suplimentare)**.

2. Reintroduceți caseta perforatorului în finisor, apoi atingeți **Continue (Continuare)** pentru a şterge mesajul.

Error reading USB drive. (Eroare la citirea unității USB.) Scoateți dispozitivul USB.

S-a introdus un dispozitiv USB neacceptat. Îndepărtați dispozitivul USB neacceptat, apoi instalați unul acceptat.

Eroare la citirea hub-ului USB. Îndepărtați hub-ul.

S-a introdus un hub USB neacceptat. Îndepărtați hub-ul USB neacceptat, apoi instalați unul acceptat.

Memorie de fax plină

Memorie insuficientă pentru trimiterea lucrării de fax.

Apăsați **Continue (Continuare)** pentru a şterge mesajul.

Partiție de fax neoperativă. Contactați administratorul de sistem.

Partiția de fax pare să fie coruptă. Încercați una sau mai multe dintre următoarele variante:

- Apăsați **Continue (Continuare)** pentru a şterge mesajul.
- Opriți şi reporniți alimentarea imprimantei pentru a o reseta.Dacă mesajul apare din nou, contactați persoana de suport pentru sistem.

Server de fax 'To Format' neconfigurat. Contactați administratorul de sistem.

Imprimanta este în mod Server Fax, dar configurarea Server Fax nu s-a realizat.

Încercați una sau mai multe dintre următoarele variante:

- Apăsați **Continue (Continuare)** pentru a goli mesajul.
- Terminați configurarea Server Fax. Dacă mesajul apare din nou, contactați persoana de suport pentru sistem.

Numele stației de fax este neconfigurat

Numele stației de fax nu a fost introdus. Trimiterea şi primirea faxurilor s-a dezactivat până când faxul este configurat corect.

Încercați una sau mai multe dintre următoarele variante:

- Apăsați **Continue (Continuare)** pentru a şterge mesajul.
- Terminați configurarea faxului analogic. Dacă mesajul apare din nou, contactați persoana de suport pentru sistem.

Numărul stației de fax este neconfigurat

Numărul stației de fax nu a fost introdus. Trimiterea şi primirea faxurilor s-a dezactivat până când faxul este configurat corect.

Încercați una sau mai multe dintre următoarele variante:

- Apăsați **Continue (Continuare)** pentru a şterge mesajul.
- Terminați configurarea faxului analogic. Dacă mesajul apare din nou, contactați persoana de suport pentru sistem.

Insert Tray [x] (Introduceți tava [x])

Introduceți tava specificată în imprimantă.

Insert the hole punch box (Introduceți caseta perforatorului)

Introduceți caseta perforatorului în finisor, apoi atingeți **Continue (Continuare)** pentru a şterge mesajul.

Install Tray [x] (Instalați tava [x])

Încercați una sau mai multe dintre următoarele variante:

- Instalați tava specificată:
  1. Opriți imprimanta.
  2. Deconectați cablul de tensiune de la priza de perete.
  3. Instalați tava specificată.
  4. Conectați cablul de tensiune la o priză electrică împământată corespunzător.
  5. Porniți din nou imprimanta.
- Revocați lucrarea de imprimare.

Load [src] with [custom type name] (Încărcați [sursă] cu [nume tip particularizat])

Încercați una sau mai multe dintre următoarele variante:

- Încărcați hârtia specificată în tavă sau alimentator.
- Atingeți **Paper loaded, continue (Hârtie încărcată, continuați)** pentru a şterge mesajul şi a continua imprimarea.

  Dacă imprimanta găseşte o tavă care conține tipul corect de hârtie la dimensiunea corectă, aceasta se alimentează din acea tavă. Dacă imprimanta nu găseşte nicio tavă care să conțină tipul corect de hârtie la dimensiunea corectă, aceasta imprimă din sursa de hârtie implicită.
- Revocați lucrarea de imprimare.

Load [src] with [custom string] (Încărcați [sursă] cu [șir particularizat])

Încercați una sau mai multe dintre următoarele variante:

- Încărcați hârtia specificată în tavă sau alimentator.
- Atingeți **Paper loaded, continue (Hârtie încărcată, continuați)** pentru a şterge mesajul şi a continua imprimarea.

  Dacă imprimanta găseşte o tavă care conține tipul corect de hârtie la dimensiunea corectă, aceasta se alimentează din acea tavă. Dacă imprimanta nu găseşte nicio tavă care să conțină tipul corect de hârtie la dimensiunea corectă, aceasta imprimă din sursa de hârtie implicită.
- Revocați lucrarea de imprimare.

Load [src] with [size] (Încărcați [sursă] cu [dimensiune])

Încercați una sau mai multe dintre următoarele variante:

- Încărcați hârtia specificată în tavă sau alimentator.
- Atingeți **Paper loaded, continue (Hârtie încărcată, continuați)** pentru a şterge mesajul şi a continua imprimarea.

  Dacă imprimanta găseşte o tavă care conține tipul corect de hârtie la dimensiunea corectă, aceasta se alimentează din acea tavă. Dacă imprimanta nu găseşte nicio tavă care să conțină tipul corect de hârtie la dimensiunea corectă, aceasta se alimentează din sursa de hârtie implicită.
- Revocați lucrarea de imprimare.

Load [src] with [type] [size] (Încărcați [sursă] cu [tip] [dimensiune])

Încercați una sau mai multe dintre următoarele variante:

- Încărcați hârtia specificată în tavă sau alimentator.
- Atingeți **Paper loaded, continue (Hârtie încărcată, continuați)** pentru a şterge mesajul şi a continua imprimarea.

  Dacă imprimanta găseşte o tavă care conține tipul corect de hârtie la dimensiunea corectă, aceasta se alimentează din acea tavă. Dacă imprimanta nu găseşte nicio tavă care să conțină tipul corect de hârtie la dimensiunea corectă, aceasta se alimentează din sursa de hârtie implicită.
- Revocați lucrarea de imprimare.

Load Manual Feeder with [custom type name] (Încărcați alimentatorul manual cu [nume tip particularizat])

Încercați una sau mai multe dintre următoarele variante:

- Încărcați hârtia specificată în alimentatorul manual.
- Atingeți **Împingeți fiecare pagină, hârtie încărcată** sau **Nu împingeți fiecare pagină, hârtie încărcată** pentru a şterge mesajul şi a continua tipărirea.
- Atingeți **Selectare automată hârtie** pentru a utiliza hârtie încărcată în tavă.
- Anulați operația de tipărire.

Load Manual Feeder with [custom string] (Încărcați alimentatorul manual cu [șir particularizat])

Încercați una sau mai multe dintre următoarele variante:

- Încărcați hârtia specificată în alimentatorul manual.
- Atingeți **Împingeți fiecare pagină, hârtie încărcată** sau **Nu împingeți fiecare pagină, hârtie încărcată** pentru a şterge mesajul şi a continua tipărirea.
- Atingeți **Selectare automată hârtie** pentru a utiliza hârtie încărcată în tavă.
- Anulați operația de tipărire.

Încărcare alimentator manual cu [dimensiune hârtie]

Încercați una sau mai multe dintre următoarele variante:

- Încărcați hârtia specificată în alimentatorul manual.
- Atingeți **Împingeți fiecare pagină, hârtie încărcată** sau **Nu împingeți fiecare pagină, hârtie încărcată** pentru a şterge mesajul şi a continua tipărirea.
- Atingeți **Selectare automată hârtie** pentru a utiliza hârtie încărcată în tavă.
- Anulați operația de tipărire.

Încărcați alimentatorul manual cu [tip hârtie] [dimensiune hârtie]

Încercați una sau mai multe dintre următoarele variante:

- Încărcați hârtia specificată în alimentatorul manual.
- Atingeți **Împingeți fiecare pagină, hârtie încărcată** sau **Nu împingeți fiecare pagină, hârtie încărcată** pentru a şterge mesajul şi a continua tipărirea.
- Atingeți **Selectare automată hârtie** pentru a utiliza hârtie încărcată în tavă.
- Anulați operația de tipărire.

Încărcați capse

Încercați una sau mai multe dintre următoarele variante:

- Înlocuiți cartuşul de capse specificat în finisor.
- Apăsați **Continue (Continuare)** pentru a şterge mesajul şi a continua să tipăriți.

  Notă: Această lucrare de imprimare va fi capsată dacă este înlocuit sau introdus cartuşul de capse.
- Apăsați **Cancel job (Revocare lucrare)**, pentru a revoca lucrarea de imprimare.

Alimentatorul manual așteaptă [dimensiune hârtie]. Verificați ghidajele [sursă hârtie]

Încercați una sau mai multe dintre următoarele variante:

- Încărcați dimensiunea hârtiei specificate în alimentatorul manual.
- Reglați fizic ghidajele [dimensiune hârtie] la o dimensiune recunoscută de hârtie.

- Apăsați **Continue (Continuare)** pentru a şterge mesajul şi a continua să tipăriți.

  Dacă imprimanta găseşte o tavă care conține tipul corect de hârtie la dimensiunea corectă, aceasta se alimentează din acea tavă. Dacă imprimanta nu găseşte nici o tavă care să conțină tipul corect de hârtie la dimensiunea corectă, aceasta tipăreşte din sursa prestabilită.

Memorie plină, imposibil de imprimat faxuri

Memorie insuficientă pentru imprimarea lucrării de fax.

Apăsați **Continue (Continuare)** pentru a şterge mesajul fără a imprima. Faxurile reținute vor încerca imprimarea după repornirea imprimantei.

Opriți, așteptați 2 secunde, porniți

Opriți imprimanta şi aşteptați 2 secunde înainte de a o reporni.

Scoateți hârtia din tava de ieșire standard

Scoateți hârtia din recipientul de ieşire standard.

Remove paper from bin [x] (Scoateți hârtia din recipientul [x])

Scoateți hârtia din recipientul respectiv. Imprimanta sesizează automat scoaterea hârtiei şi reia imprimarea.

Dacă în urma scoaterii hârtiei nu se şterge mesajul, atingeți **Continue (Continuare)**.

Remove paper from [linked set bin name] (Scoateți hârtia din [nume recipient setat prin unire])

Scoateți hârtia din recipientul respectiv. Imprimanta detectează automat scoaterea hârtiei şi reia imprimarea.

Dacă în urma scoaterii hârtiei nu se şterge mesajul, atingeți **Continue (Continuare)**.

Scoateți hârtia din toate recipientele

Scoateți hârtia din toate recipientele. Imprimanta sesizează automat eliberarea hârtiei şi reia imprimarea.

Dacă în urma scoaterii hârtiei nu se şterge mesajul, apăsați **Continue (Continuare)**.

Restaurare lucrări în așteptare?

Încercați una sau mai multe dintre următoarele variante:

- Apăsați **Restaurare** pentru a restaura toate lucrările păstrate stocate pe hard diskul imprimantei.
- Apăsați **Do not restore (Nu se restaurează)** dacă nu doriți restaurarea niciunei lucrări de imprimare.

Capac deschis scaner ADF

Capacul ADF este deschis. Mesajul se şterge când se închide capacul.

Scanare document prea lung

Lucrarea de scanare depăşeşte numărul maxim de pagini. Atingeți **Cancel Job (Revocare lucrare)** pentru a şterge mesajul.

Serverul SMTP nu se configurează. Contactați administratorul de sistem.

A apărut o eroare pe serverul SMTP sau serverul SMTP nu este configurat corect. Apăsați **Continue (Continuare)** pentru a goli mesajul. Dacă mesajul apare din nou, contactați persoana de suport pentru sistem.

Some held jobs were not restored (Unele lucrări în așteptare nu au fost restaurate)

Atingeți **Continue (Continuare)** pentru a şterge lucrarea specificată.

Notă: Lucrările în aşteptare care nu sunt restaurate rămân pe hard disk şi nu sunt accesibile.

Disc neacceptat

S-a instalat un hard disk de imprimantă neacceptat. Îndepărtați dispozitivul neacceptat, apoi instalați unul acceptat.

31.xx Missing or defective [color] cartridge (31.xx Cartuș [culoare] absent sau defect)

Încercați una sau mai multe dintre următoarele variante:

1. Scoateți şi instalați din nou cartuşul de imprimare specificat.

   Pentru instrucțiuni cu privire la scoaterea unui cartuş de imprimare, atingeți **More Information (Informații suplimentare)**.

2. Atingeți **Continue (Continuare)** pentru a şterge mesajul.

   Notă: Dacă mesajul nu este şters, înlocuiți cartuşul de imprimare defect.

32.xx [color] cartridge part number unsupported by device (32.xx codul de produs al cartușului [culoare] nu este acceptat de dispozitiv)

Scoateți cartuşul de toner neacceptat, apoi instalați unul acceptat.

34 Dimensiune incorectă de hârtie, verificați [sursă hârtie]

Încercați una sau mai multe dintre următoarele variante:

- Încărcați hârtia corespunzătoare sau alte suporturi speciale în tava corespunzătoare.
- Confirmați că rotița din tava 1 este setată la dimensiunea hârtiei încărcate în tavă. Asigurați-vă că dimensiunea hârtiei se potriveşte cu documentul pe care încercați să-l tipăriți.
- Atingeți **Continue (Continuare)** pentru a şterge mesajul şi pentru a imprima folosind o altă tavă.
- Verificați lungimea tăvii şi ghidajele pentru lățime şi asigurați-vă că hârtia este încărcată corect în tavă.
- Asigurați-vă că în setările din Proprietăți tipărire sau Dialog imprimare sunt specificate dimensiunea şi tipul corecte de hârtie.
- Verificați dacă dimensiunea hârtiei este setată corect. De exemplu, dacă opțiunea dimensiune alimentator MP este setată la Universal, asigurați-vă că hârtia este suficient de mare pentru datele care trebuie tipărite.
- Anulați operația de tipărire.

34 Tip incorect de hârtie, verificați [sursă hârtie]

Încercați una sau mai multe dintre următoarele variante:

- Încărcați hârtia corespunzătoare sau alte suporturi speciale în tava corespunzătoare.
- Confirmați că rotița din tava 1 este setată la tipul hârtiei încărcate în tavă. Asigurați-vă că tipul hârtiei se potriveşte cu documentul pe care încercați să-l tipăriți.
- Atingeți **Continue (Continuare)** pentru a şterge mesajul şi pentru a imprima folosind o altă tavă.
- Verificați lungimea tăvii şi ghidajele pentru lățime şi asigurați-vă că hârtia este încărcată corect în tavă.
- Asigurați-vă că în setările din Proprietăți tipărire sau Dialog imprimare sunt specificate dimensiunea şi tipul corecte de hârtie.
- Verificați dacă tipul hârtiei este setat corect. De exemplu, dacă opțiunea tip alimentator MP este setată la Universal, atunci asigurați-vă că hârtia este suficient de mare pentru datele care trebuie tipărite.
- Anulați operația de tipărire.

35 Memorie insuficientă pentru acceptarea caracteristicii Salvare resursă

Încercați una sau mai multe dintre următoarele variante:

- Apăsați **Continue (Continuare)** pentru a dezactiva salvare resurse şi a continua imprimarea.
- Pentru a activa caracteristica Salvare resursă după recepționarea acestui mesaj, asigurați-vă că bufferele de legătură sunt setate la Auto (Automat), apoi ieşiți din meniuri pentru a activa modificările asupra bufferelor de legătură. Când apare mesajul **Ready (Gata)**, activați caracteristica Salvare resursă.
- Instalați memorie suplimentară.

36 Printer service required (36 Service imprimantă necesar)

Atingeți **Continue (Continuare)** pentru a şterge mesajul sau contactați asistența pentru clienți.

37 Memorie insuficientă pentru a colaționa operația

Încercați una sau mai multe dintre următoarele variante:

- Apăsați **Continue (Continuare)** pentru a imprima porțiunea din lucrare deja stocată şi a începe colaționarea restului lucrării de imprimare.
- Anulați operația de tipărire curentă.

37 Memorie insuficientă pentru operația Defragmentare memorie flash

Încercați una sau mai multe dintre următoarele variante:

- Apăsați **Continue (Continuare)** pentru a opri operația de defragmentare şi a continua imprimarea.
- Şterge fonturi, macrocomenzi şi alte date din memoria imprimantei.
- Instalați memorie suplimentară în imprimantă.

37 Memorie insuficientă, anumite operații păstrate au fost șterse

Imprimanta a şters anumite operații păstrate pentru a procesa operațiile curente.

Apăsați **Continue (Continuare)** pentru a şterge mesajul.

37 Memorie insuficientă, anumite operații păstrate nu vor fi restaurate

Imprimanta nu a putut restaura o parte sau toate operațiile confidențiale sau păstrate de pe hard discul imprimantei.

Apăsați **Continue (Continuare)** pentru a şterge mesajul.

38 Memorie plină

Încercați una sau mai multe dintre următoarele variante:

- Atingeți **Revocare lucrare** pentru a şterge mesajul.
- Instalați memorie suplimentară în imprimantă.

39 Pagină complexă, este posibil ca unele date să nu se fi imprimat

Încercați una sau mai multe dintre următoarele variante:

- Apăsați **Continue (Continuare)** pentru a şterge mesajul şi a continua să tipăriți.
- Anulați operația de tipărire curentă.
- Instalați memorie suplimentară în imprimantă.

40 [color] invalid refill, change cartridge (40 reumplere [culoare] nevalidă, schimbați cartușul)

Înlocuiți cartuşul specificat pentru a continua imprimarea.

51 A fost detectată o memorie flash defectă

Încercați una sau mai multe dintre următoarele variante:

- Apăsați **Continue (Continuare)** pentru a şterge mesajul şi a continua să tipăriți.
- Anulați operația de tipărire curentă.

52 Spațiu liber insuficient în memoria flash pentru resurse

Încercați una sau mai multe dintre următoarele variante:

- Apăsați **Continue (Continuare)** pentru a şterge mesajul şi a continua să tipăriți.

  Fonturile şi macrocomenzile care nu au fost stocate anterior în memoria flash sunt şterse.
- Şterge fonturi, macrocomenzi şi alte date stocate în memoria flash.
- Faceți upgrade la un card de memorie flash cu capacitate mai mare.

53 A fost detectată o memorie flash neformatată

Încercați una sau mai multe dintre următoarele variante:

- Apăsați **Continue (Continuare)** pentru a opri operația de defragmentare şi a continua imprimarea.
- Formatați memoria flash. Dacă mesajul de eroare rămâne, este posibil ca memoria flash să fie deteriorată şi să necesite înlocuire.

54 Network [x] software error (54 Eroare de software în rețeaua [x])

Încercați una sau mai multe dintre următoarele variante:

- Atingeți **Continue (Continuare)** pentru a continua imprimarea.
- Opriți imprimanta, aşteptați aproximativ 10 secunde, apoi reporniți imprimanta.
- Actualizați (flash) firmware-ul rețelei din imprimantă.

54 Serial option [x] error (54 Eroare a opțiunii seriale [x])

Încercați una sau mai multe dintre următoarele variante:

- Verificați dacă este corect conectat cablul serial şi dacă este cel corespunzător pentru portul serial.
- Verificați dacă parametrii de interfață serială - protocol, baud, parity (paritate) şi data bits (biți de date) - sunt setați corect pe imprimantă şi pe computerul gazdă.
- Atingeți **Continue (Continuare)** pentru a continua imprimarea.
- Opriți şi reporniți imprimanta pentru a o reseta.

54 Eroare standard de software de rețea

Încercați una sau mai multe dintre următoarele variante:

- Apăsați **Continue (Continuare)** pentru a continua imprimarea.
- Opriți şi reporniți alimentarea imprimantei pentru a o reseta.
- Faceți upgrade la firmware-ul de rețea al imprimantei sau al serverului de imprimantă.

55 Unsupported option in slot [x] (55 Opțiune neacceptată la slotul [x])

1. Opriți imprimanta.
2. Deconectați cablul de tensiune de la priza de perete.
3. Scoateți cardul opțional neacceptat din placa de sistem a imprimantei, apoi înlocuiți-l cu un card acceptat.
4. Conectați cablul de tensiune la o priză electrică împământată corespunzător.
5. Porniți din nou imprimanta.

56 Parallel port [x] disabled (56 Portul paralel [x] este dezactivat)

Încercați una sau mai multe dintre următoarele variante:

- Atingeți **Continue (Continuare)** pentru a şterge mesajul.

  Imprimanta elimină datele recepționate prin intermediul portului paralel.
- Asigurați-vă că elementul de meniu Parallel Buffer (Buffer paralel) nu este setat la valoarea Disabled (Dezactivat).

56 Serial port [x] disabled (56 Portul serial [x] a fost dezactivat)

Încercați una sau mai multe dintre următoarele variante:

- Atingeți **Continue (Continuare)** pentru a şterge mesajul.

  Imprimanta elimină datele recepționate prin intermediul portului serial.
- Asigurați-vă că elementul de meniu Serial Buffer (Buffer serial) nu este setat la valoarea Disabled (Dezactivat).

56 Port USB standard dezactivat

Încercați una sau mai multe dintre următoarele variante:

- Apăsați **Continue (Continuare)** pentru a şterge mesajul.

  Imprimanta elimină datele recepționate prin intermediul portului USB.
- Asigurați-vă că elementul de meniu USB Buffer (Buffer USB) nu este setat la valoarea Disabled (Dezactivat).

56 Port paralel standard dezactivat

Încercați una sau mai multe dintre următoarele variante:

- Apăsați **Continue (Continuare)** pentru a şterge mesajul.

  Imprimanta elimină datele recepționate prin intermediul portului paralel.
- Asigurați-vă că elementul de meniu Buffer paralel nu este setat la valoarea Dezactivat.

56 USB port [x] disabled (56 Portul USB [x] este dezactivat)

Încercați una sau mai multe dintre următoarele variante:

- Atingeți **Continue (Continuare)** pentru a şterge mesajul.

  Imprimanta elimină datele recepționate prin intermediul portului USB.
- Asigurați-vă că elementul de meniu USB Buffer (Buffer USB) nu este setat la valoarea Disabled (Dezactivat).

58 Too many disks installed (58 Au fost instalate prea multe discuri)

1. Opriți imprimanta.
2. Deconectați cablul de tensiune de la priza de perete.
3. Îndepărtați discurile în exces.
4. Conectați cablul de tensiune la o priză electrică împământată corespunzător.
5. Porniți din nou imprimanta.

58 Au fost instalate prea multe opțiuni Flash

1. Închideți imprimanta.
2. Deconectați cablul de alimentare din priza de perete.
3. Îndepărtați memoria Flash în exces.
4. Conectați cablul de alimentare la o priză cu împământare.
5. Porniți din nou imprimanta.

58 Au fost atașate prea multe tăvi

1. Închideți imprimanta.
2. Deconectați cablul de alimentare din priza de perete.
3. Scoateți tăvile suplimentare.
4. Conectați cablul de tensiune la o priză cu împământare.
5. Porniți din nou imprimanta.

59 Tavă [x] incompatibilă

Încercați una sau mai multe dintre următoarele variante:

- Scoateți tava respectivă.
- Apăsați pe **Continue (Continuare)** pentru a şterge mesajul şi a continua imprimarea fără să folosiți tava specificată.

61 Remove defective disk (61 Îndepărtați hard diskul defect)

Încercați una sau mai multe dintre următoarele variante:

- Eliminați hard discul defect al imprimantei.
- Instalați un hard disk de imprimantă nou înainte de a efectua operații care necesită un hard disk de imprimantă.

62 Disk full (62 Disc plin)

Încercați una sau mai multe dintre următoarele variante:

- Atingeți **Continue (Continuare)** pentru a şterge mesajul şi a continua să procesați.
- Ştergeți fonturi, macrocomenzi şi alte date stocate pe hard diskul imprimantei.
- Instalați un hard disk de imprimantă cu capacitate mai mare.

63 Disc neformatat

Încercați una sau mai multe dintre următoarele variante:

- Apăsați **Continue (Continuare)** pentru a şterge mesajul şi a continua să tipăriți.
- Formatați hard discul imprimantei.

Dacă mesajul de eroare rămâne, este posibil ca memoria flash să fie deteriorată şi să necesite înlocuire.

80.xx Fuser life warning (80.xx Avertisment cu privire la durata de viață a unității de fuziune)

- Comandați imediat o unitate de fuziune înlocuitoare. Când calitatea imprimării începe să scadă, instalați unitatea de fuziune nouă, urmând foaia de instrucțiuni furnizată împreună cu piesa de schimb.
- Atingeți **Continue (Continuare)** pentru a şterge mesajul şi a continua imprimarea.

80 Înlocuiți unitatea de fuziune

1. Schimbați unitatea de fuziune utilizând foaia de instrucțiuni furnizată împreună cu unitatea nouă.
2. Apăsați **Continue (Continuare)** pentru a şterge mesajul şi a continua să tipăriți.

80 Este necesară întreținerea scanerului, utilizați kitul ADF

Contactați serviciul de asistență pentru clienți şi comunicați mesajul. Imprimanta este programată pentru întreținere.

80 Întreținere programată [x]

Contactați serviciul de asistență pentru clienți şi comunicați mesajul. Imprimanta este programată pentru întreținere.

80 Înlocuiți rolele de tragere a hârtiei din [sursă hârtie], utilizați piesele și instrucțiunile din compartimentul tăvii 1

Încercați una sau mai multe dintre următoarele variante:

- Atingeți **Continuați şi înlocuiți mai târziu** pentru a ignora mesajul şi a continua imprimarea.

  Notă: Rolele de tragere a hârtiei uzate sau defecte pot provoca blocaje ale hârtiei.
- Înlocuiți rolele de tragere a hârtiei uzate sau defecte şi apoi atingeți **Role înlocuite** pentru a şterge mesajul şi a continua imprimarea.

82.xx Replace waste toner bottle (Înlocuiți recipientul pentru toner rezidual)

1. Înlocuiți recipientul pentru toner rezidual.

   Pentru instrucțiuni privind înlocuirea recipientului pentru toner rezidual, de la panoul de control al imprimantei, atingeți **More Information (Informații suplimentare)**.
2. Atingeți **Continue (Continuare)** pentru a şterge mesajul şi a continua imprimarea.

82.xx Waste toner bottle missing (82.xx Recipientul pentru toner rezidual lipsește)

Reintroduceți recipientul pentru toner rezidual în imprimantă.

82.xx Waste toner bottle nearly full (82.xx Recipientul pentru toner rezidual este aproape plin)

Comandați imediat un nou recipient pentru toner rezidual.

1. Înlocuiți recipientul pentru toner rezidual.

   Pentru instrucțiuni privind instalarea recipientului pentru toner rezidual, de la panoul de control al imprimantei, atingeți **More Information (Informații suplimentare)**.
2. Atingeți **Continue (Continuare)** pentru a şterge mesajul şi a continua imprimarea.

84 fotoconductor [culoare] neacceptat

Îndepărtați fotoconductorul specificat şi apoi instalați unul acceptat.

84.xx Fotoconductor [culoare] absent

Instalați fotoconductorul color specificat urmând foaia de instrucțiuni furnizată împreună cu piesa de schimb.

84.xx Fotoconductor [culoare] aproape consumat

1. Comandați un fotoconductor înlocuitor.
2. Când calitatea imprimării începe să scadă, instalați fotoconductorul nou, urmând foaia de instrucțiuni furnizată împreună cu piesa de schimb.
3. Apăsați **Continue (Continuare)** pentru a şterge mesajul şi a continua să tipăriți.

84.xx [color] photoconductor low (84.xx Fotoconductor [culoare] consumat)

1. Comandați imediat un fotoconductor înlocuitor.
2. Când calitatea imprimării începe să scadă, instalați fotoconductorul nou, urmând foaia de instrucțiuni furnizată împreună cu piesa de schimb.
3. Apăsați **Continue (Continuare)** pentru a şterge mesajul şi a continua să tipăriți.

83.xx Transfer module missing (83.xx Modul de transfer absent)

Introduceți modulul de transfer în imprimantă.

84.xx Înlocuiți fotoconductorul [culoare]

1. Înlocuiți fotoconductorul, urmând foaia de instrucțiuni furnizată împreună cu unitatea nouă.
2. De la panoul de control al imprimantei, atingeți **Continuare** pentru a şterge mesajul şi a continua tipărirea.

88.2x Replace [color] cartridge (88.2x Înlocuiți cartușul [culoare])

Cartuşul de toner specificat este gol.

1. Schimbați cartuşul de toner specificat.
2. Atingeți **Continue (Continuare)** pentru a şterge mesajul şi a continua imprimarea.

88.xx Nivel cartuș [culoare] foarte redus

1. Comandați imediat un cartuş de toner înlocuitor.
2. Apăsați **Continuare** pentru a şterge mesajul şi a continua să tipăriți.

Notă: Continuare imprimare până când apare mesajul **88.xx Nivel cartuş [culoare] foarte redus**.

88.xx Nivel cartuș [culoare] foarte redus

Nivelul cartuşului de imprimare specificat este foarte redus. Dacă nu aveți un cartuş de toner pentru înlocuire, comandați unul imediat.

1. Pentru instrucțiuni privind înlocuirea unui cartuş de imprimare, de la panoul de control al imprimantei, atingeți **Informații suplimentare**.
2. Apăsați **Continuare** pentru a şterge mesajul şi a continua să tipăriți.

2yy.xx Închideți capacul scanerului și încărcați originalele dacă reporniți lucrarea

Încercați una sau mai multe dintre următoarele variante:

- Atingeți **Anulare operație** pentru a anula operația şi a şterge mesajul.
- Atingeți **Scanare din alimentatorul automat** pentru a relua operația de scanare din ADF imediat după ultima pagină scanată cu succes.
- Atingeți **Scanare din flatbed** pentru a relua operația de scanare din geamul scanerului imediat după ultima pagină scanată cu succes.
- Atingeți **Terminare lucrare fără continuarea scanării** pentru a termina operația de scanare la ultima pagină scanată cu succes.

  Notă: Aceasta nu anulează operația de scanare. Toate paginile scanate cu succes vor fi procesate în continuare pentru copiere, trimitere fax sau trimitere prin poştă electronică.

280.06 Lipsă hârtie

Încercați una sau mai multe dintre următoarele variante:

- Atingeți **Continuare** pentru a şterge mesajul.
- Atingeți **Anulare operație** pentru a anula operația şi a şterge mesajul.
- Atingeți **Scanare din alimentatorul automat** pentru a relua operația de scanare din ADF imediat după ultima pagină scanată cu succes.
- Atingeți **Scanare din flatbed** pentru a relua operația de scanare din geamul scanerului imediat după ultima pagină scanată cu succes.
- Atingeți **Terminare lucrare fără continuarea scanării** pentru a termina operația de scanare la ultima pagină scanată cu succes.

  Notă: Aceasta nu anulează operația de scanare. Toate paginile scanate cu succes vor fi procesate în continuare pentru copiere, trimitere fax sau trimitere prin poştă electronică.
- Atingeți **Repornire lucrare** pentru a şterge mesajul şi a începe o nouă operație de scanare cu aceleaşi setări ca cele pentru operația anterioară.

840.01 Scanner disabled by admin (840.01 Scaner dezactivat de administrator)

Imprimați fără să utilizați scanerul sau contactați persoana care asigură asistența sistemului.

840.02 Scaner dezactivat. Pentru probleme, contactați administratorul de sistem.

Încercați una sau mai multe dintre următoarele variante:

- Atingeți **Continuați cu scanerul dezactivat** pentru a reveni la ecranul de început şi apoi contactați persoana care asigură asistența sistemului.
- Atingeți **Reporniți şi activați automat scanerul** pentru a anula lucrarea.

  Notă: Aceasta încearcă să readucă scanerul online.

1565 Emulation error, load emulation option (1565 Eroare emulare, încărcați opțiunea de emulare)

Imprimanta şterge automat mesajul în 30 de secunde şi apoi dezactivează simulatorul de descărcare de pe cardul firmware.

Rezolvarea problemelor simple cu imprimanta

Dacă există probleme simple cu imprimanta sau aceasta nu răspunde, asigurați-vă că:

- Ați conectat cablul de tensiune la imprimantă şi la o priză cu împământare.
- Priza electrică nu a fost întreruptă de la un comutator sau întrerupător.
- Imprimanta nu este cuplată la un dispozitiv de protecție la supratensiune, la o sursă de tensiune neîntreruptibilă sau la un cablu prelungitor.
- Celelalte echipamente electronice pe care le conectați la priză funcționează.
- Imprimanta este pornită. Verificați întrerupătorul imprimantei.
- Cablul imprimantei este bine cuplat la imprimantă şi la calculatorul gazdă, la serverul de imprimare, la echipamentul opțional sau la alt echipament de rețea.
- Toate opțiunile sunt instalate corect.
- Setările driverului de imprimantă sunt corecte.

După ce ați efectuat toate aceste verificări, opriți imprimanta, aşteptați 10 secunde, apoi porniți-o din nou. În felul acesta, problema va fi, de regulă, rezolvată.

Rezolvarea problemelor legate de tipărire

Fișierele PDF în mai multe limbi nu se imprimă

Este posibil ca fişierele PDF să conțină fonturi indisponibile.

1. Deschideți în Adobe Acrobat documentul pe care doriți să-l imprimați.
2. Faceți clic pe pictograma imprimantei > **Advanced (Complex)** > **Print as image (Imprimare ca imagine)** > **OK** > **OK**.

Afișajul panoului de control al imprimantei este gol sau afișează numai blocuri

Testul automat al imprimantei a eşuat. Opriți imprimanta, aşteptați aproximativ 10 secunde, apoi porniți-o la loc.

Dacă nu apare **Ready (Gata)**, opriți imprimanta şi contactați serviciul de asistență pentru clienți.

Apare un mesaj de eroare legat de citirea unității USB

Asigurați-vă că unitatea flash este acceptată.

Lucrările de imprimare nu sunt imprimate

Încercați una sau mai multe dintre următoarele variante:

Asigurați-vă că nu există nicio problemă cu imprimanta

Din panoul de control al imprimantei, verificați starea. Dacă este necesar, urmați instrucțiunile de recuperare.

Asigurați-vă că imprimanta este pregătită pentru tipărire

Înainte de a lansa o lucrare de imprimare, asigurați-vă că pe ecran apare mesajul **Ready (Pregătită).**

Verificați dacă lipsește sau trebuie înlocuit un consumabil

Scoateți, apoi reinstalați sau înlocuiți consumabilul.

Verificați dacă recipientul de ieșire standard este plin

Scoateți topul de hârtie din recipientul de ieşire standard.

Asigurați-vă că tava pentru hârtie nu este goală

Încărcați hârtie în tavă.

Asigurați-vă că este instalat software-ul corect pentru imprimantă

- Asigurați-vă că utilizați software-ul de imprimantă corect.
- Dacă imprimanta este conectată la computer prin intermediul unui port USB, asigurați-vă că executați un sistem de operare acceptat şi că utilizați un software de imprimantă compatibil.

Asigurați-vă că serverul intern de imprimare funcționează corect

- Asigurați-vă că serverul de tipărire intern este instalat corespunzător şi că imprimanta este conectată la rețea.
- Tipăriți o pagină de configurare a rețelei şi verificați că starea indicată este **Connected** (Conectat). Dacă starea este **Not Connected (Neconectat)**, verificați cablurile de rețea şi încercați să imprimați din nou pagina de configurare a rețelei. Contactați persoana de la asistența tehnică a sistemului pentru a vă asigura că rețeaua funcționează corect.

Software-ul pentru imprimantă este disponibil pe site-ul Web Lexmark, la adresa **http:.//support.lexmark.com.**

Asigurați-vă că utilizați un cablu USB, serial sau Ethernet recomandat

Pentru informații suplimentare, consultați site-ul Web Lexmark la **http://support.lexmark.com.**

Asigurați-vă că ați conectat corect cablurile imprimantei

Verificați dacă sunt corecte conexiunile cablurilor la imprimantă şi serverul de tipărire.

Pentru informații suplimentare, consultați documentația de configurare furnizată împreună cu imprimanta.

Operațiile confidențiale și alte operații nu se tipăresc

Sunt mai multe soluții posibile. Încercați una sau mai multe dintre următoarele variante:

Se imprimă lucrări parțiale, nu se imprimă lucrări sau se imprimă pagini goale

Operațiunea de imprimare poate conține o eroare de formatare sau date nevalide.

- Ştergeți operațiunea de imprimare, apoi imprimați-o din nou.
- Pentru documentele PDF, creați din nou fişierul PDF şi imprimați-l din nou.

Dacă imprimați de pe Internet, atunci este posibil ca imprimanta să citească mai multe titluri de lucrări de imprimare ca duplicate şi să le şteargă pe toate, cu excepția primei lucrări.

- Pentru utilizatorii de Windows, deschideți Proprietăți imprimare. În dialogul Imprimare şi păstrare, bifați caseta de selectare "Păstrare documente duplicat" de sub caseta de text Nume utilizator, înaintea introducerii numărului PIN.
- Pentru utilizatorii de Macintosh, salvați fiecare lucrare de imprimare, cu nume diferite, apoi trimiteți lucrările individuale la imprimantă.

Asigurați-vă că imprimanta are memorie suficientă

Eliberați din memoria imprimantei parcurgând lista de operații păstrate şi ştergând o parte dintre acestea.

Lucrarea de imprimare durează mai mult decât în mod normal

Încercați una sau mai multe dintre următoarele variante:

Reduceți complexitatea lucrării de imprimare

Eliminați numărul şi dimensiunea fonturilor, numărul şi complexitatea imaginilor şi numărul de pagini al lucrării de imprimare.

Dezactivați setarea Page Protect (Protejare pagină)

Din ecranul de început, navigați la:

> **Settings (Setări)** > **General Settings (Setări generale)** > **Print Recovery (Recuperare imprimare)** > **Page Protect (Protejare pagină)** > **Off (Dezactivat)** >

Modificați setările de protejare a mediului

Când utilizați setările din Eco-Mode (Mod Economic) sau Quiet Mode (Mod Silențios), este posibil să observați o reducere a performanței.

Operațiile de tipărire sunt executate din tava incorectă sau pe hârtie incorectă

Verificați setările cu dimensiunea și tipul de hârtie

Asigurați-vă că setarea pentru tipul hârtiei corespunde hârtiei încărcate în tavă:

1. Din meniul Hârtie al panoului de control al imprimantei, verificați setările pentru tipul şi dimensiunea hârtiei.
2. Înainte de trimiterea lucrării la imprimare, specificați tipul corect al hârtiei:
   - Pentru utilizatorii de Windows, specificați tipul de hârtie din Print Properties (Proprietăți imprimare).
   - Pentru utilizatorii de Macintosh, specificați tipul de hârtie din dialogul Print (Imprimare).

Tipărirea incorectă a caracterelor

- Asigurați-vă că imprimanta nu se află în modul Hex Trace (Urmărire hexa). Dacă pe afişaj apare mesajul **Ready Hex (Hexa gata)**, trebuie să părăsiți modul Urmărire hexa, înainte de a putea imprima o nouă lucrare de imprimare. Pentru a părăsi modul Urmărire hexa, opriți şi reporniți imprimanta.
- Asigurați-vă că setările SmartSwitch sunt stabilite la valoarea Activat, în meniurile Rețea şi USB.

Legarea tăvilor nu funcționează

Acestea sunt soluții posibile. Încercați una sau mai multe din variantele următoare:

Încărcați hârtie de aceeași dimensiune și de același tip

- Încărcați în fiecare tavă care se va lega hârtie de aceeaşi dimensiune şi de acelaşi tip.
- Deplasați ghidajele pentru hârtie în pozițiile corecte pentru dimensiunea hârtiei încărcate în fiecare tavă.

Utilizați aceleași setări Dimensiune hârtie și Tip hârtie

- Tipăriți o pagină cu setările de meniu şi comparați setările pentru fiecare tavă.
- Dacă este necesar, reglați setările din meniul Paper Size/Type (Dimensiune/Tip hârtie).

Notă: Tava standard de 550 de coli şi alimentatorul multifuncțional nu detectează automat dimensiunea hârtiei. Trebuie să setați dimensiunea din meniul Paper Size/Type (Dimensiune/Tip hârtie).

Operațiile mari nu colaționează

Acestea sunt soluțiile posibile. Încercați una sau mai multe din variantele următoare:

Asigurați-vă că opțiunea Collate (Colaționare) este setată la valoarea On (Activat).

Din meniul Finishing (Finalizare) sau din Print Properties (Proprietăți tipărire), setați opțiunea Collate (Colaționare) la valoarea On (Activat).

Notă: Setarea opțiunii Collate (Colaționare) la valoarea Off (Dezactivat) din software prevalează asupra setării din meniul Finishing (Finalizare).

Reduceți complexitatea operației de tipărire

Reduceți complexitatea operației de tipărire eliminând numărul şi dimensiunea fonturilor, numărul şi complexitatea imaginilor şi numărul de pagini din cadrul operației.

Asigurați-vă că imprimanta are memorie suficientă

Adăugați memorie sau un hard disc opțional.

Apar întreruperi neprevăzute între pagini

Măriți valoarea pentru Print Timeout (Expirare imprimare)

1. Din ecranul de început, navigați la:

   > **Setări** > **Setări generale** > **Expirări**

2. Apăsați pe săgeata dreaptă sau stângă de lângă **Print Timeout (Expirare imprimare)** până apare valoare dorită.
3. Atingeți **Submit (Remitere)**.

Rezolvarea problemelor de copiere

Copiatorul nu răspunde

Acestea sunt soluții posibile. Încercați una sau mai multe dintre următoarele variante:

Verificați dacă sunt mesaje de eroare pe ecran

Ştergeți toate mesajele de eroare.

Verificați alimentarea

Asigurați-vă că imprimanta este conectată, pornită şi este afişat **Ready (Pregătit)**.

Unitatea de scanare nu se închide

Asigurați-vă că nu este obstrucționată:

1. Ridicați unitatea de scanare.
2. Îndepărtați orice obstrucție care ține unitatea de scanare deschisă.
3. Coborâți unitatea de scanare.

Calitate slabă a copierii

Iată câteva exemple de calitate slabă a copierii:

- Pagini goale
- Model stil tablă de şah
- Elemente grafice sau imagini distorsionate
- Caractere lipsă
- Imprimare decolorată
- Imprimare întunecată
- Linii asimetrice
- Cerneală întinsă
- Dungi
- Caractere neaşteptate
- Linii albe în lucrarea imprimată

Încercați una sau mai multe dintre următoarele variante:

Ștergeți toate mesajele de eroare

Verificați afişajul şi ştergeți orice mesaj de eroare.

Înlocuirea cartușului de toner sau a cartușului de imprimare

Când imprimatul rămâne şters, înlocuiți cartuşul de toner sau cartuşul de imprimare.

Curățați geamul scanerului

Geamul scanerului poate fi murdar. Curățați geamul scanerului cu o lavetă curată, fără scame, umezită cu apă.

Pentru informații suplimentare, consultați “Curățarea geamului scanerului” la pagina 235.

Reglați luminozitatea tonerului pentru copie

Reglați luminozitatea tonerului din meniurile Copy (Copiere).

Asigurați-vă că documentul original este de calitate satisfăcătoare

Verificați calitatea documentului original.

Amplasați corect documentul original

Asigurați-vă că documentul sau fotografia s-a încărcat cu fața în jos pe geamul scanerului, în colțul din stânga sus.

Asigurați-vă că utilizați setări de copiere corespunzătoare

Când la ieşire apar modele (moiré):

- În ecranul Copy (Copiere), asigurați-vă că setările Content Type (Tip conținut) şi Source (Sursă) sunt adecvate pentru documentul care se scanează.
- Din ecranul Copy (Copiere), navigați la:

  Advanced Options (Opțiuni complexe) > **Advanced Imaging (Imagini complexe)** > **Sharpness (Claritate)** > reduceți setarea Sharpness (Claritate)
- În ecranul Copy (Copiere), asigurați-vă că nu s-a selectat nicio scalare.

Când textul are o luminozitate prea mare sau dispare:

- Din ecranul Copy (Copiere), navigați la:

  Content (Conținut) > **Text** > > selectați sursa corespunzătoare pentru documentul original care se copiază >
- Din ecranul Copy (Copiere), navigați la:

  Advanced Options (Opțiuni complexe) > **Advanced Imaging (Imagini complexe)** > **Sharpness (Claritate)** > măriți setarea curentă
- Din ecranul Copy (Copiere), navigați la:

  Advanced Options (Opțiuni complexe) > **Advanced Imaging (Imagini complexe)** > **Background removal (Eliminare fundal)**, apoi reduceți setarea curentă
- Din ecranul Copy (Copiere), navigați la:

  Advanced Options (Opțiuni complexe) > **Advanced Imaging (Imagini complexe)** > **Contrast** > măriți setarea curentă
- Din ecranul Copy (Copiere), navigați la:

  Advanced Options (Opțiuni complexe) > **Advanced Imaging (Imagini complexe)** > **Shadow detail (Detaliu umbră)** > reduceți setarea curentă

Când ieşirea apare decolorată sau supraexpusă:

- În ecranul Copy (Copiere), asigurați-vă că setările Content Type (Tip conținut) şi Source (Sursă) sunt adecvate pentru documentul care se scanează.
- Reglați setarea Darkness (Întunecare) din ecranul Copy (Copiere).
- Din ecranul Copy (Copiere), navigați la:

  Advanced Options (Opțiuni complexe) > **Advanced Imaging (Imagini complexe)** > **Shadow detail (Detaliu umbră)** > reduceți setarea curentă
- Din ecranul Copy (Copiere), navigați la:

  Advanced Options (Opțiuni complexe) > **Advanced Imaging (Imagini complexe)** > **Background removal (Eliminare fundal)** > reduceți setarea curentă

Copii de documente sau foto parțiale

Acestea sunt soluții posibile. Încercați una sau mai multe dintre următoarele variante:

Verificați așezarea documentului

Asigurați-vă că documentul sau fotografia este încărcată cu fața în jos pe sticla scanerului, în colțul din stânga-sus.

Verificați setarea pentru dimensiunea hârtiei

Asigurați-vă că setarea pentru dimensiunea hârtiei corespunde hârtiei încărcate în tavă:

1. De la panoul de control al imprimantei, verificați setarea Dimensiune hârtie din meniul Hârtie.
2. Înainte de trimiterea lucrării la imprimare, specificați dimensiunea corectă a hârtiei:
   - Pentru utilizatorii de Windows, specificați dimensiunea din Proprietăți imprimare.
   - Pentru utilizatorii Macintosh, specificați dimensiunea din dialogul Page Setup.

Rezolvarea problemelor legate de scaner

Verificarea unui scanner care nu răspunde la comenzi

Dacă scannerul nu răspunde la comenzi, asigurați-vă că:

- Imprimanta este pornită.
- Cablul imprimantei este bine cuplat la imprimantă şi la calculatorul gazdă, la serverul de imprimare, la echipamentul opțional sau la alt echipament de rețea.
- Ați conectat cablul de tensiune la imprimantă şi la o priză cu împământare.
- Priza electrică nu a fost întreruptă de la un comutator sau întrerupător.
- Imprimanta nu este cuplată la un dispozitiv de protecție la supratensiune, la o sursă de tensiune neîntreruptibilă sau la un cablu prelungitor.
- Celelalte echipamente electrice pe care le conectați la priză funcționează.

După ce ați efectuat toate aceste verificări, opriți imprimanta şi porniți-o la loc. Aceste lucruri remediază de cele mai multe ori problemele cu scannerul.

Scanarea nu a reușit

Acestea sunt soluții posibile. Încercați una sau mai multe din variantele următoare:

Verificați conexiunile cablurilor

Asigurați-vă că este conectat bine cablul de rețea sau USB la computer şi la imprimantă.

Este posibil să fi survenit o eroare în program

Închideți şi reporniți calculatorul.

Scanarea durează prea mult sau îngheață computerul

Acestea sunt soluții posibile. Încercați una sau mai multe dintre următoarele variante:

Alte programe software pot interfera cu scanarea

Închideți toate programele care nu sunt utilizate.

Rezoluția scanării poate fi setată la o valoare prea mare

Selectați o rezoluție de scanare mai mică.

Calitatea imaginilor scanate slab

Acestea sunt soluții posibile. Încercați una sau mai multe dintre următoarele variante:

Verificați afișajul pentru mesaje de eroare

Ştergeți toate mesajele de eroare.

Geamul scanerului este murdar

Curățați sticla scanerului cu o cârpă umezită în apă, curată, fără scame. Pentru informații suplimentare, consultați “Curățarea geamului scanerului” la pagina 235.

Ajustați rezoluția de scanare

Pentru o calitate mai bună, măriți rezoluția de scanare.

Verificați calitatea documentului original

Asigurați-vă că calitatea documentului original este satisfăcătoare.

Verificați așezarea documentului

Asigurați-vă că documentul sau fotografia este încărcată cu fața în jos pe sticla scanerului, în colțul din stânga-sus.

Scanări de documente sau foto parțiale

Acestea sunt soluții posibile. Încercați una sau mai multe dintre următoarele variante:

Verificați așezarea documentului

Asigurați-vă că documentul sau fotografia este încărcată cu fața în jos pe sticla scanerului, în colțul din stânga-sus.

Verificați setarea pentru dimensiunea hârtiei

Asigurați-vă că setarea pentru dimensiunea hârtiei corespunde hârtiei încărcate în tavă:

1. De la panoul de control al imprimantei, verificați setarea Dimensiune hârtie din meniul Hârtie.
2. Înainte de trimiterea lucrării la imprimare, specificați dimensiunea corectă a hârtiei:
   - Pentru utilizatorii de Windows, specificați dimensiunea din Proprietăți imprimare.
   - Pentru utilizatorii Macintosh, specificați dimensiunea din dialogul Page Setup.

Nu se poate scana de la un computer

Acestea sunt soluții posibile. Încercați una sau mai multe dintre următoarele variante:

Verificați dacă sunt mesaje de eroare pe ecran

Ştergeți toate mesajele de eroare.

Verificați alimentarea

Asigurați-vă că imprimanta este conectată, pornită şi este afişat **Ready (Pregătit)**.

Verificați cablurile de conectare

Verificați dacă imprimanta şi computerul sunt conectate corect prin cablul de rețea sau USB.

Rezolvarea problemelor de fax

Funcțiile pentru fax și e-mail nu sunt configurate

Indicatorul luminos clipeşte roşu până când configurați faxul şi poşta electronică. Pentru a configura funcțiile pentru fax şi e-mail, urmați aceşti paşi:

Notă: Înainte de finalizarea acestor instrucțiuni pentru o imprimantă conectată la o rețea, asigurați-vă că sunt conectate cablurile pentru fax.

1. Din ecranul de început, navigați la:

   > **Setări generale** > **Executare configurare inițială** > **Da** > **Remitere**
2. Opriți imprimanta, apoi porniți-o din nou.
3. Din panoul de control al imprimantei, atingeți limba.
4. Atingeți țara sau regiunea dvs., apoi atingeți **Continue (Continuare)**.
5. Selectați fusul orar, apoi atingeți **Continue (Continuare)**.
6. Atingeți **Fax** şi **E-mail (Poştă electronică)** pentru a face să dispară pictogramele, apoi atingeți **Continue (Continuare)**.

Notă: Puteți utiliza aceiaşi paşi pentru a dezactiva funcțiile de fax şi de e-mail.

Identificator apelant (Caller ID) nu este afișat

Contactați firma de telecomunicații pentru a verifica dacă linia telefonică este abonată la serviciul identificator apelant.

Dacă regiunea dvs. acceptă modele multiple de identificator apelant, trebuie să modificați setările implicite. Sunt disponibile două setări: FSK (model 1) şi DTMF (model 2). Disponibilitatea acestor setări în meniul Fax depinde de eventualitatea în regiunea dvs. acceptă modele multiple de identificator apelant. Contactați firma de telecomunicații pentru a afla ce model sau comutare se poate utiliza.

Nu se poate trimite sau primi un fax

Acestea sunt soluții posibile. Încercați una sau mai multe dintre următoarele variante:

Verificați dacă sunt mesaje de eroare pe ecran

Ştergeți toate mesajele de eroare.

Verificați alimentarea

Asigurați-vă că imprimanta este conectată, pornită şi este afişat **Ready (Pregătit)**.

Verificați conexiunile imprimantei

Asigurați-vă că conexiunile cablurilor pentru următoarele dispozitive hardware sunt sigure, dacă este cazul:

- Telefon
- Căşti
- Robot telefonic

Verificați priza telefonică de perete

1. Conectați un telefon la priza de perete.
2. Aşteptați tonul de apel.
3. Dacă nu auziți un ton de apel, conectați alt telefon la priza de perete.
4. Dacă tot nu auziți tonul, conectați un telefon la o altă priză de perete.
5. Dacă auziți un ton de apel, conectați imprimanta la priza de perete respectivă.

Treceți în revistă această listă de verificare a serviciilor telefonice digitale

Modemul de fax este un dispozitiv analogic. Anumite dispozitive pot fi conectate la imprimantă, astfel încât să poată fi utilizate serviciile telefonice digitale respective.

- Dacă utilizați un serviciu telefonic ISDN, conectați imprimanta la un port telefonic analogic (un port de interfață R) de pe un adaptor terminal ISDN. Pentru informații suplimentare şi pentru solicitarea unui port de interfață R, contactați furnizorul ISDN.
- Dacă utilizați DSL, conectați-vă la un filtru DSL sau router care acceptă utilizare analogică. Pentru informații suplimentare, contactați furnizorul DSL.
- Dacă utilizați un serviciu de telefonie PBX, asigurați-vă că vă conectați la o conexiune analogică în PBX. Dacă nu există niciuna, luați în considerarea instalarea unei linii telefonice analogice pentru fax.

Ascultați dacă se aude tonul.

- Faceți un apel de test la numărul de telefon la care doriți să trimiteți un fax, pentru a vă asigura că funcționează corect.
- Dacă linia telefonică este utilizată de alt dispozitiv, aşteptați finalizarea celuilalt dispozitiv înainte de a trimite un fax.
- Dacă utilizați caracteristica Apelare cu receptorul în furcă, creşteți volumul pentru a verifica dacă există ton.

Deconectați temporar alte echipamente

Pentru a vă asigura că imprimanta funcționează corect, conectați-o direct la linia telefonică. Deconectați robotul telefonic, computerele cu modemuri sau repartitoarele de linii telefonice.

Verificați blocajele

Îndepărtați blocajele, apoi asigurați-vă că este afişat mesajul **Ready (Gata)**.

Dezactivați temporar apelul în așteptare

Apelul în aşteptare poate afecta transmisiunile prin fax. Dezactivați această caracteristică înainte de a trimite sau a primi un fax. Contactați compania telefonică pentru a obține secvența de pe tastatură pentru dezactivarea temporară a serviciului Apel în aşteptare.

Serviciul de poștă vocală poate interfera cu transmisiunea de fax

Serviciul de mesagerie vocală oferit prin intermediul companiei telefonice poate afecta transmisiunile prin fax. Pentru a activa simultan mesageria vocală şi preluarea apelurilor de către imprimantă, puteți lua în considerare adăugarea celei de a doua linii telefonice pentru imprimantă.

Memoria imprimantei poate fi plină

1. Formați numărul de fax.
2. Scanați documentul original, pagină cu pagină.

Se pot trimite dar nu se pot primi faxuri

Încercați una sau mai multe dintre următoarele variante:

Încărcați hârtie

Dacă tava este goală, încărcați hârtie în tavă sau în alimentator.

Verificarea setărilor pentru numărul de apeluri în așteptare

Numărul de apeluri în aşteptare setează numărul de apeluri pe linia telefonică înainte ca imprimanta să răspundă. Dacă aveți telefoane în derivație pe aceeaşi linie cu imprimanta sau sunteți abonat la serviciul Sonerie distinctă de la compania telefonică, păstrați setarea Ring Delay (Interval apeluri) la 4.

1. Tastați adresa IP a imprimantei în câmpul de adresă al browserului Web.

Dacă nu cunoaşteți adresa IP a imprimantei, atunci aveți posibilitatea să:

- Vizualizați adresa IP în panoul de control al imprimantei, în secțiunea TCP/IP, sub meniul Networks/Ports (Rețele/Porturi).
- Imprimați o pagină de configurare pentru rețea sau paginile cu setări de meniuri şi identificați adresa IP în secțiunea TCP/IP.

2. Faceți clic pe **Settings (Setări)** > **Fax Settings (Setări fax)** > **Analog Fax Setup (Configurare fax analogic)**.
3. În câmpul Rings to answer (Nr. de semnaluri de apel până la răspuns), introduceți numărul de apeluri telefonice înainte ca imprimanta să răspundă.
4. Faceți clic pe **Submit (Remitere)**.

Înlocuirea cartușului de toner sau a cartușului de imprimare

Înlocuiți cartuşul de toner sau cartuşul de imprimare.

Se pot primi, dar nu se pot trimite faxuri

Acestea sunt soluții posibile. Încercați una sau mai multe dintre următoarele variante:

Imprimanta nu este în modul Fax

Pe ecranul de pornire, atingeți **Fax** pentru a trece imprimanta în mod Fax.

Documentul nu este încărcat corect

Încărcați documentul original cu fața în sus, cu prima muchie scurtă în ADF, sau cu fața în jos pe sticla scanerului, în colțul din stânga-sus.

Notă: Nu încărcați cărți poştale, fotografii, articole mici, folii transparente, hârtie foto sau alte suporturi subțiri (ca decupaje din reviste) în ADF. Aşezați aceste articole pe sticla scanerului.

Asigurați-vă că numărul de comandă rapidă este corect configurat

- Verificați pentru a vă asigura că numărul de comandă rapidă a fost programat pentru numărul pe care doriți să îl formați.
- Ca alternativă, formați numărul de telefon manual.

Faxurile primite au o calitate redusă

Încercați una sau mai multe dintre următoarele variante:

Retrimiterea documentului

Cereți persoanei care v-a trimis faxul să:

- Verifice dacă este satisfăcătoare calitatea documentului original.
- Retrimită faxul. Este posibil să fi existat o problemă privind calitatea conexiunii liniei telefonice.
- Crească nivelul de rezoluție a scanării pentru fax, dacă este posibil.

Înlocuirea cartușului de imprimare

Când apare mesajul **88 Cartridge low (88 Cartuş consumat)** sau când imprimarea este estompată, înlocuiți cartuşul de imprimare.

Asigurați-vă că viteza de transmitere a faxului nu este setată la o valoare prea mare

Scădeți viteza de transmitere a faxului de intrare:

1. Tastați adresa IP a imprimantei în câmpul de adresă al browserului Web.

   Notă: Dacă nu cunoaşteți adresa IP a imprimantei, imprimați o pagină cu setările de rețea şi căutați adresa IP în secțiunea TCP/IP.

2. Faceți clic pe **Settings (Setări)** > **Fax Settings (Setări fax)** > **Analog Fax Setup (Configurare fax analogic)**.
3. În caseta Max Speed (Viteză maximă), faceți clic pe una dintre opțiunile:
   2400
   4800
   9600
   14400
   33600
4. Faceți clic pe **Submit (Remitere)**.

Rezolvarea problemelor cu aplicația ecranului de început

S-a produs o eroare de aplicație

Verificați jurnalul de sistem pentru detaliile relevante

1. Introduceți adresa IP sau numele gazdei imprimantei în câmpul de adresă al browserului dvs. Web.

   Dacă nu cunoaşteți adresa IP sau numele gazdei imprimantei, atunci aveți posibilitatea să:
   - Vizualizați informațiile de pe ecranul de început al panoului de control al imprimantei sau în secțiunea TCP/IP, sub meniul Rețele/Porturi.
   - Imprimați o pagină de configurare rețea sau o pagină cu setări de meniuri şi să localizați informațiile în secțiunea TCP/IP.
2. Faceți clic pe **Setări** sau **Configurare**.
3. Faceți clic pe **Soluții echipam.** > **Soluții (eSF)** > fila **Sistem** > **Jurnal**.
4. Din meniul Filtru, selectați starea unei aplicații.
5. Din meniul Aplicații, selectați o aplicație şi apoi faceți clic pe **Remitere**.

Asigurați-vă că numele fișierului pe care doriți să-l scanați nu se află deja în uz

Verificați ca fişierul în care doriți să scanați să nu fie deschis de către un alt utilizator sau o altă aplicație.

Pentru a facilita prevenirea erorilor, asigurați-vă că în setările de configurare a destinației este selectat fie „Adăugare marcaj de oră”, fie „Suprascriere fişier existent”.

Ajustați setările de scanare

În setările de configurație ale destinației, reduceți setările de scanare. De exemplu, reduceți rezoluția de scanare, dezactivați Color (Culoare) sau modificați parametrul Content type (Tip conținut) la Text.

Contactați asistența pentru clienți

Dacă tot nu puteți să izolați problema, contactați asistența pentru clienți.

Rezolvarea problemelor legate de opțiuni

Opțiunea nu operează corect sau se închide după instalare.

Încercați una sau mai multe dintre următoarele variante:

Resetați imprimanta

Opriți imprimanta, aşteptați aproximativ 10 secunde, apoi porniți-o la loc.

Verificați dacă opțiunea este conectată la imprimantă

1. Opriți imprimanta de la comutatorul de alimentare.
2. Deconectați cablul de alimentare din priza de perete, apoi de la imprimantă.
3. Verificați conexiunea dintre opțiune şi imprimantă.

Asigurați-vă că opțiunea este instalată corect

Imprimați o pagină de setări de meniu şi verificați dacă opțiunea apare în lista Installed Options (Opțiuni instalate). Dacă opțiunea nu este listată, reinstalați-o. Pentru mai multe informații, consultați documentația de instalare a hardware-ului care a fost livrată împreună cu opțiunea sau mergeți la **www.lexmark.com** pentru a vedea pagina de instrucțiuni ale opțiunii.

Asigurați-vă că opțiunea este selectată

De pe computerul de unde imprimați, selectați opțiunea.

Pentru informații suplimentare, consultați “Actualizarea opțiunilor disponibile în driverul de imprimantă” la pagina 47.

Probleme cu tava pentru hârtie

Încercați una sau mai multe dintre următoarele variante:

Asigurați-vă că hârtia este încărcată corect

1. Deschideți tava pentru hârtie.
2. Verificați dacă nu există blocaje de hârtie sau alimentări necorespunzătoare.
3. Asigurați-vă că ghidajele pentru hârtie sunt aliniate la marginile hârtiei.
4. Asigurați-vă că tava pentru hârtie se închide corect.

Resetați imprimanta

Opriți imprimanta, aşteptați aproximativ 10 secunde, apoi porniți-o din nou.

Asigurați-vă că tava pentru hârtie este instalată corect

Dacă tava pentru hârtie este inclusă în pagina cu setări de meniu, dar hârtia se blochează când iese sau intră în tavă, este posibil ca aceasta să nu fie montată corect. Reinstalați tava pentru hârtie. Pentru mai multe informații, consultați documentația de instalare hardware care însoțeşte tava de hârtie sau accesați **http://support.lexmark.com** pentru a vedea instrucțiunile pentru tava de hârtie.

Probleme cu sertarul de 2000 de coli

Verificați conexiunea sertarului

Asigurați-vă că sertarul de 2000 de coli este conectat corect la imprimantă.

Încărcați hârtie

Dacă tava este goală, încărcați hârtie în tavă sau în alimentator.

Rezolvați toate blocajele

Deschideți uşa laterală a tăvii sau a alimentatorului, apoi eliminați hârtia blocată.

Evitați blocajele de hârtie

- Arcuiți uşor hârtia.
- Asigurați-vă că sertarul este montat corespunzător.
- Asigurați-vă că hârtia este încărcată corect.
- Asigurați-vă că topul de hârtie încărcat nu depăşeşte înălțimea maximă indicată în tavă.
- Asigurați-vă că hârtia sau suporturile speciale corespund specificațiilor şi nu sunt deteriorate.
- Asigurați-vă că ghidajele pentru hârtie sunt poziționate corect pentru dimensiunea de hârtie încărcată.

Memory card (Card de memorie)

Asigurați-vă că ați conectat bine cardul de memorie la placa de sistem a imprimantei.

Imposibil de detectat cartela de memorie flash

Asigurați-vă că ați conectat corect cartela de memorie flash la placa de sistem a imprimantei.

Imposibil de detectat hard diskul imprimantei

Asigurați-vă că hard diskul imprimantei este conectat corect la placa de sistem a imprimantei.

Portul Internal Solutions Port nu funcționează corect

Încercați una sau mai multe dintre următoarele variante:

Verificați conexiunile de port Internal Solutions Port (ISP)

Asigurați-vă că ISP este conectat corespunzător la placa de sistem a imprimantei.

Verificați cablul

Asigurați-vă că folosiți cablul corect şi că acesta este conectat corespunzător la portul Internal Solutions Port (ISP).

Asigurați-vă că software-ul de rețea este configurat corect

Pentru informații despre instalarea software-ului pentru imprimarea în rețea, consultați *Ghidul pentru lucrul în rețea* de pe CD-ul *Software şi documentație*.

Serverul intern de imprimare nu funcționează corect

Încercați una sau mai multe dintre următoarele variante:

Verificați conexiunile serverului de imprimare

- Asigurați-vă că serverul intern de imprimare este ataşat corespunzător la placa de sistem a imprimantei.
- Asigurați-vă că folosiți cablul corect şi că acesta este conectat corespunzător.

Asigurați-vă că software-ul de rețea este configurat corect

Pentru informații suplimentare despre instalarea software-ului de imprimare în rețea, parcurgeți următorii paşi:

1. Deschideți CD-ul *Software şi documentație*.
2. Faceți clic pe **Additional (Suplimentar)**.
3. La Publications on this CD (Publicații de pe acest CD), selectați **Networking Guide (Ghid pentru lucrul în rețea)**.

Cardul de interfață USB/paralel nu funcționează corect

Verificați conexiunea cardului de interfață USB/paralel

Asigurați-vă că ați conectat corect cardul de interfață USB/paralel la placa de sistem a imprimantei.

Verificați cablul

Asigurați-vă că folosiți cablul corect şi că acesta este conectat corespunzător.

Rezolvarea problemelor legate de alimentarea cu hârtie

Hârtia se blochează frecvent

Acestea sunt soluții posibile. Încercați una sau mai multe dintre următoarele variante:

Verificați hârtia

Utilizați hârtia recomandată şi alte suporturi speciale. Pentru mai multe informații, consultați capitolul despre hârtie şi instrucțiunile despre suporturile speciale.

Asigurați-vă că nu există prea multă hârtie în tava de alimentare

Asigurați-vă că topul de hârtie încărcat nu depăşeşte înălțimea maximă indicată în tavă sau pe alimentatorul multifuncțional.

Verificați ghidajele pentru hârtie.

Deplasați ghidajele din tavă în pozițiile corecte ale dimensiunii hârtiei încărcate.

Este posibil ca hârtia să fi absorbit umezeală din cauza umidității ridicate.

- Încărcați hârtie dintr-un pachet nou.
- Păstrați hârtia în ambalajul original până când o utilizați.

Mesajul privind blocarea hârtiei persistă și după înlăturarea blocajului

Verificați calea hârtiei

Traseul hârtiei nu este degajat. Îndepărtați hârtia blocată de pe întregul traseu al hârtiei şi apăsați pe **Continue (Continuare)**.

Paginile blocate nu sunt reimprimate

Activați funcția Jam Recovery (Recuperare pagini blocate)

1. Din ecranul de început, navigați la:

   > **Settings (Setări)** > **General Settings (Setări generale)** > **Print Recovery (Recuperare imprimare)**

2. Atingeți săgețile de lângă **Jam Recovery (Recuperare pagini blocate)** până ce apare **On (Activat)** sau **Auto (Automat)**.
3. Atingeți **Submit (Remitere)**.

Rezolvarea problemelor legate de calitatea imprimării

Dacă aceste sugestii nu rezolvă problema, atunci contactați serviciul de asistență pentru clienți. Este posibil ca o componentă a imprimantei să necesite ajustare sau înlocuire.

Marginile caracterelor sunt zimțate sau inegale

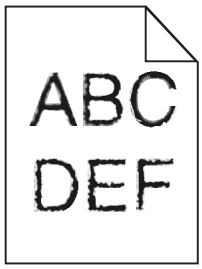

Dacă folosiți fonturi descărcate, verificați dacă acestea sunt acceptate de imprimantă, de calculatorul gazdă şi de programul software.

Imagini incomplete

Încercați una sau mai multe dintre următoarele variante:

Verificați ghidajele

Deplasați ghidajele de lungime şi lățime din tavă în pozițiile corecte ale dimensiunii hârtiei încărcate.

Verificați setarea pentru dimensiunea hârtiei

Asigurați-vă că setarea pentru dimensiunea hârtiei corespunde hârtiei încărcate în tavă:

1. De la panoul de control al imprimantei, verificați setarea Dimensiune hârtie din meniul Hârtie.
2. Înainte de trimiterea lucrării la imprimare, specificați dimensiunea corectă a hârtiei:
   - Pentru utilizatorii de Windows, specificați dimensiunea din Proprietăți imprimare.
   - Pentru utilizatorii Macintosh, specificați dimensiunea din dialogul Page Setup.

Pe paginile color apar linii fine orizontale

Este posibil să observați linii fine orizontale la fotografii sau pagini cu o concentrație înaltă de culori. Acest lucru se întâmplă când imprimanta este în modul Silențios. Pentru a remedia problema, setați modul Silențios la **Off (Image/Photo) - Dezactivat (Imagine/foto)**.

Pe materialele imprimate apar imagini umbrite

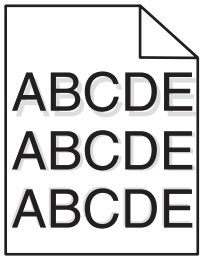

Încercați una sau mai multe dintre următoarele variante:

Verificați setările pentru tipul și greutatea hârtiei

Asigurați-vă că setările pentru tipul şi greutatea hârtiei se potrivesc cu hârtia încărcată în tavă sau alimentator:

1. Din meniul Paper (Hârtie) de la panoul de control al imprimantei, verificați setările pentru Paper Type (Tip hârtie) şi Paper Weight (Greutate hârtie).
2. Înainte de trimiterea lucrării de imprimare, specificați setarea corectă a tipului de hârtie:
   - Pentru utilizatorii de Windows, specificați tipul de hârtie din Print Properties (Proprietăți imprimare).
   - Pentru utilizatorii de Macintosh, specificați tipul de hârtie din dialogul Print (Imprimare).

Asigurați-vă că nivelul tonerului din cartușul de imprimare nu este redus

Dacă apare mesajul **88.xx [color] cartridge low (88.xx Cartuş [culoare] consumat)**, asigurați-vă că tonerul este distribuit uniform pentru toate cele patru cartuşe de imprimare sau pentru culoarea care produce imagini umbrite.

1. Scoateți cartuşul de imprimare.

   Avertisment - Pericol de deteriorare: Aveți grijă să nu atingeți cilindrul fotoconductorului. Dacă îl atingeți, calitatea viitoarelor imprimări poate fi afectată.
2. Scuturați ferm cartuşul într-o parte şi în cealaltă şi înainte-înapoi de câteva ori, pentru a redistribui tonerul.
3. Reintroduceți cartuşul de imprimare.

   Notă: În cazul în care calitatea imprimării nu se îmbunătățeşte, înlocuiți cartuşul de imprimare pentru culoarea care produce umbrirea.

Dacă problema persistă, probabil este necesară verificarea imprimantei. Pentru mai multe informații, contactați serviciul asistență pentru clienți.

Fundal gri

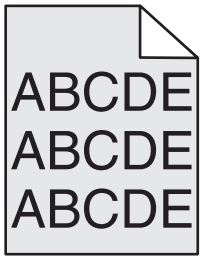

Verificați setarea Toner Darkness (Luminozitate toner)

Selectați o setare mai luminoasă a Toner Darkness (Luminozitate toner):

- Din meniul Quality (Calitate) al panoului de control al imprimantei, modificați setarea.
- Pentru utilizatorii de Windows, modificați setarea din Print Properties (Proprietăți tipărire).
- Pentru utilizatorii de Macintosh, modificați setarea din dialogul Print (Tipărire).

Cartușul de toner poate fi uzat sau defect

Schimbați cartuşul de toner.

Margini incorecte

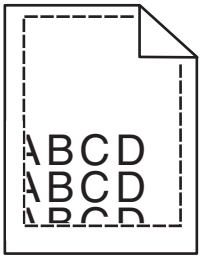

Sunt mai multe soluții posibile. Încercați una sau mai multe dintre următoarele variante:

Verificați ghidajele pentru hârtie.

Deplasați ghidajele din tavă în pozițiile corecte ale dimensiunii hârtiei încărcate.

Verificați setarea pentru dimensiunea hârtiei

Asigurați-vă că setarea pentru dimensiunea hârtiei corespunde hârtiei încărcate în tavă:

1. De la panoul de control al imprimantei, verificați setarea Dimensiune hârtie din meniul Hârtie.
2. Înainte de trimiterea lucrării la imprimare, specificați dimensiunea corectă a hârtiei:
   - Pentru utilizatorii de Windows, specificați dimensiunea din Proprietăți imprimare.
   - Pentru utilizatorii Macintosh, specificați dimensiunea din dialogul Page Setup.

Pe materialele imprimate apar linii decolorate, linii albe sau linii colorate incorect

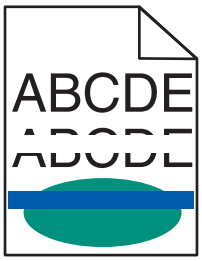

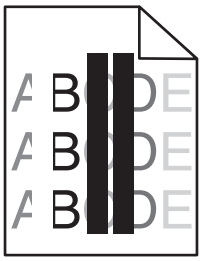

Încercați una sau mai multe dintre următoarele variante:

Asigurați-vă că nu există cartușe de toner defecte

Înlocuiți cartuşul de toner defect.

Asigurați-vă că unitatea fotoconductor nu este defectă

Înlocuiți unitatea fotoconductor defectă.

Verificați să nu fie defect modulul de transfer

Înlocuiți modulul de transfer defect.

Curățați lentilele capului de tipărire.

1. Deschideți uşa frontală şi apoi deschideți capacul intern.
2. Localizați ştergătoarele capului de tipărire.
3. Trageți uşor ştergătorul capului de tipărire până când se opreşte şi apoi glisați-l încet înapoi la locul său.
4. Curățați cele trei lentile rămase ale capului de tipărire.

Încrețire hârtie

Încercați una sau mai multe dintre următoarele variante:

Verificați setările pentru tipul și greutatea hârtiei

Asigurați-vă că setările pentru tipul şi greutatea hârtiei se potrivesc cu hârtia încărcată în tavă sau alimentator:

1. Din meniul Paper (Hârtie) de la panoul de control al imprimantei, verificați setările pentru Paper Type (Tip hârtie) şi Paper Weight (Greutate hârtie).
2. Înainte de trimiterea lucrării de imprimare, specificați setarea corectă a tipului de hârtie:
   - Pentru utilizatorii de Windows, specificați tipul de hârtie din Print Properties (Proprietăți imprimare).
   - Pentru utilizatorii de Macintosh, specificați tipul de hârtie din dialogul Print (Imprimare).

Încărcați hârtie dintr-un pachet nou

Hârtia absoarbe umezeală din cauza umidității ridicate. Păstrați hârtia în ambalajul original până când o utilizați.

Neregularități la imprimare

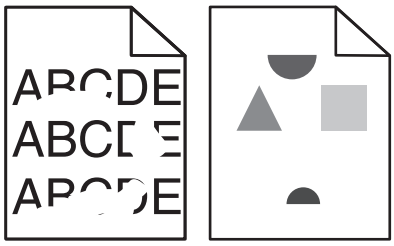

Încercați una sau mai multe dintre următoarele variante:

Încărcați hârtie dintr-un pachet nou

Este posibil ca hârtia să fi absorbit umezeală din cauza umidității ridicate. Păstrați hârtia în ambalajul original până când o utilizați.

Verificați setările pentru tipul și greutatea hârtiei

Asigurați-vă că setările pentru tipul şi greutatea hârtiei se potrivesc cu hârtia încărcată în tavă sau alimentator:

1. Din meniul Paper (Hârtie) de la panoul de control al imprimantei, verificați setările pentru Paper Type (Tip hârtie) şi Paper Weight (Greutate hârtie).
2. Înainte de trimiterea lucrării de imprimare, specificați setarea corectă a tipului de hârtie:
   - Pentru utilizatorii de Windows, specificați tipul de hârtie din Print Properties (Proprietăți imprimare).
   - Pentru utilizatorii de Macintosh, specificați tipul de hârtie din dialogul Print (Imprimare).

Evitați hârtia cu textură pronunțată sau suprafață aspră

Asigurați-vă că nu există cartușe de toner defecte

Înlocuiți cartuşul de toner uzat sau defect.

Verificați să nu fie defect modulul de transfer

Înlocuiți modulul de transfer defect. Pentru mai multe informații, consultați foaia de instrucțiuni livrată împreună cu piesa de înlocuire.

Asigurați-vă că unitatea de fuziune nu este defectă

Înlocuiți unitatea de fuziune defectă. Pentru mai multe informații, consultați foaia de instrucțiuni livrată împreună cu piesa de înlocuire.

Materialele imprimate sunt prea întunecate

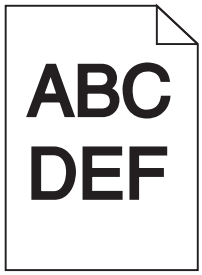

Încercați una sau mai multe dintre următoarele variante:

Verificați setările pentru întunecare, luminozitate și contrast

Setarea Toner Darkness (Luminozitate toner) poate fi prea închisă, setarea Brightness (Luminozitate) poate fi prea închisă sau setarea Contrast poate fi prea ridicată.

- Din meniul Quality (Calitate) de la panoul de control al imprimantei, modificați aceste setări.
- Pentru utilizatorii de Windows, modificați aceste setări din Print Properties (Proprietăți tipărire).
- Pentru utilizatorii de Macintosh:
  1. Alegeți **File (Fişier)** > **Print (Tipărire)**.
  2. Din meniul „imagini orientare”, alegeți **Caracteristici imprimantă**.
  3. Alegeți un nivel mai redus pentru setările Toner Darkness (Luminozitate toner), Brightness (Luminozitate) şi Contrast.

Încărcați hârtie dintr-un pachet nou

Este posibil ca hârtia să fi absorbit umezeală din cauza umidității ridicate. Păstrați hârtia în ambalajul original până când o utilizați.

Evitați hârtia cu textură pronunțată sau suprafață aspră

Verificați setarea pentru tipul hârtiei

Asigurați-vă că setarea tip hârtie corespunde hârtiei încărcate în tavă sau în alimentator:

- Din meniul Paper (Hârtie) de la panoul de control al imprimantei, verificați setarea Paper Type (Tip hârtie).
- Pentru utilizatorii de Windows, verificați această setare din Print Properties (Proprietăți imprimare).
- Pentru utilizatorii de Macintosh, verificați această setare din dialogul Print (Imprimare).

Materialele imprimate sunt prea luminoase

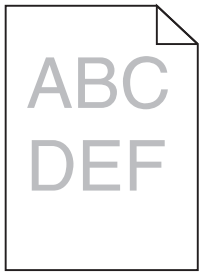

Încercați una sau mai multe dintre următoarele variante:

Verificați setările pentru întunecare, luminozitate și contrast

Setarea Toner Darkness (Luminozitate toner) poate fi prea deschisă, setarea Brightness (Luminozitate) poate fi prea deschisă sau setarea Contrast poate fi prea redusă.

- Din meniul Quality (Calitate) de la panoul de control al imprimantei, modificați aceste setări.
- Pentru utilizatorii de Windows, modificați aceste setări din Print Properties (Proprietăți imprimare)
- Pentru utilizatorii de Macintosh:
  1. Alegeți **File (Fişier)** > **Print (Tipărire)**.
  2. Din meniul vertical de imagini Orientation (Orientare), alegeți **Printer Features (Caracteristici imprimantă)**.
  3. Alegeți o valoare mai ridicată pentru setările Toner Darkness (Luminozitate toner), Brightness (Luminozitate) şi Contrast.

Încărcați hârtie dintr-un pachet nou

Este posibil ca hârtia să fi absorbit umezeală din cauza umidității ridicate. Păstrați hârtia în ambalajul original până când o utilizați.

Evitați hârtia cu textură pronunțată sau suprafață aspră

Verificați setarea pentru tipul hârtiei

Asigurați-vă că setarea Paper Type (Tip hârtie) corespunde hârtiei încărcate în tavă sau în alimentator:

- Din meniul Paper (Hârtie) de la panoul de control al imprimantei, verificați setarea Paper Type (Tip hârtie).
- Pentru utilizatorii de Windows, verificați această setare din Print Properties (Proprietăți imprimare).
- Pentru utilizatorii de Macintosh, verificați această setare din dialogul Print (Imprimare).

Echipamentul imprimă pagini goale

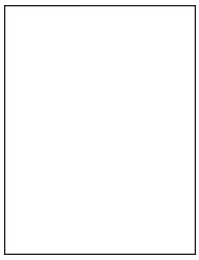

Încercați una sau mai multe dintre următoarele variante:

Asigurați-vă că materialul de ambalare este complet scos de pe cartușul de toner sau de pe cartușul de imprimare

Scoateți cartuşul şi asigurați-vă că materialul de ambalare este îndepărtat corespunzător. Reinstalați cartuşul.

Asigurați-vă că nivelul tonerului din cartușul de imprimare sau din cartușul de toner nu este redus

Dacă apare mesajul **88.xx [color] cartridge low (88.xx Cartuş [culoare] consumat)**, asigurați-vă că tonerul este distribuit uniform între cele patru cartuşe:

1. Scoateți cartuşul.

   Avertisment - Pericol de deteriorare: Aveți grijă să nu atingeți cilindrul fotoconductorului. Dacă îl atingeți, calitatea viitoarelor imprimări poate fi afectată.

2. Scuturați ferm cartuşul într-o parte şi în cealaltă şi înainte-înapoi de câteva ori, pentru a redistribui tonerul.
3. Reintroduceți cartuşul.

   Notă: În cazul în care calitatea imprimării nu se îmbunătățeşte, înlocuiți cartuşul aferent culorii care nu se imprimă.

Dacă problema persistă, probabil este necesară verificarea imprimantei. Pentru mai multe informații, contactați serviciul asistență pentru clienți.

Pe o pagină apar defecte repetitive

Încercați una sau mai multe dintre următoarele variante:

Asigurați-vă că unitatea fotoconductor nu este defectă

Este posibil ca unitatea fotoconductor să fie defectă dacă apar în mod repetat semne de o singură culoare şi de mai multe ori pe o pagină.

- Înlocuiți unitatea fotoconductor dacă defecțiunile apar la fiecare 94,2 mm (3,71 in.) sau 37,68 mm (1,48 in.).

Asigurați-vă că unitatea de fuziune nu este defectă

Este posibil ca unitatea de fuziune să fie defectă dacă apar în mod repetat semne de toate culorile.

- Dacă defecțiunile apar la fiecare 141 mm (5,55 in.), înlocuiți unitatea de fuziune.

Tipărire oblică

Încercați una sau mai multe dintre următoarele variante:

Verificați ghidajele pentru hârtie.

Reglați ghidajele pentru lățime şi pentru lungime din tavă în pozițiile corecte ale dimensiunii hârtiei încărcate.

- Asigurați-vă că ghidajele nu sunt la distanță prea mare de teancul de hârtie.
- Asigurați-vă că ghidajele nu apasă prea uşor pe teancul de hârtie.

Verificați hârtia

Asigurați-vă că utilizați hârtie care corespunde specificațiilor imprimantei.

Asigurați-vă că imprimanta este curată sau că nu este contaminată cu praf de hârtie

Curățați exteriorul imprimantei

1. Asigurați-vă că imprimanta este oprită şi deconectată de la priza de perete.

   Avertisment - Pericol de deteriorare: Pentru a evita riscul electrocutării în timpul curățării exterioare a imprimantei, deconectați cablul de tensiune de la priza de perete şi deconectați toate celelalte cabluri de la imprimantă înainte de a continua.

2. Scoateți hârtia din recipientul de ieşire standard
3. Umeziți cu apă o cârpă curată fără scame.

   Avertisment - Pericol de deteriorare: Nu utilizați produse comerciale de curățare şi nici detergenți, deoarece aceştia pot să deterioreze finisajul imprimantei.

4. Ştergeți numai exteriorul imprimantei, inclusiv recipientul de ieşire standard.

   Avertisment - Pericol de deteriorare: Utilizarea unei cârpe umede pentru a curăța interiorul poate să deterioreze imprimanta.

5. Înainte de a începe o nouă lucrare de imprimare, asigurați-vă că suportul pentru hârtie şi recipientul de ieşire standard sunt uscate.

Asigurați-vă că rolele de alimentare pentru hârtie sunt curate și că nu sunt contaminate cu praf de hârtie

1. Închideți imprimanta de la comutator, apoi deconectați cablul de tensiune de la priza de perete.
2. Îndepărtați rolele de alimentare pentru hârtie.

   Notă: Pentru instrucțiuni privind scoaterea şi reinstalarea rolelor de alimentare pentru hârtie, consultați fişa de configurare care a fost livrată cu rolele în interiorul cutiei compartimentului tăvii 1.

3. Umeziți cu apă o cârpă curată fără scame.
4. Curățați rolele de alimentare pentru hârtie.

   Avertisment - Pericol de deteriorare: Nu atingeți cauciucul. Atingerea acestuia va deteriora rolele.

5. Reinstalați rolele de alimentare pentru hârtie.

   Notă: Asigurați-vă că înlocuiți rolele de alimentare pentru hârtie uzate sau defecte.

Pagini cu culoare solidă

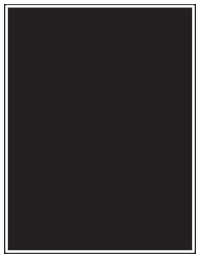

Asigurați-vă că fotoconductorul nu este defect și că este instalat corect

Scoateți şi apoi instalați din nou fotoconductorul. Dacă problema persistă, atunci probabil este necesară înlocuirea fotoconductorului.

Pe foliile transparente sau pe hârtie apar dungi negre ori albe.

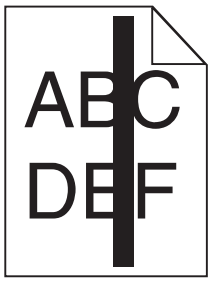

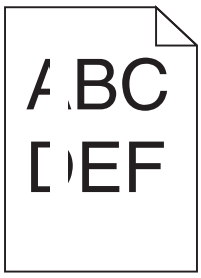

Încercați una sau mai multe dintre următoarele variante:

Asigurați-vă că modelul de umplere este corect

Dacă modelul de umplere este incorect, alegeți un alt model de umplere din programul software.

Verificați tipul hârtiei

- Utilizați numai foliile transparente recomandate.
- Asigurați-vă că setarea Paper Type (Tip hârtie) corespunde hârtiei încărcate în tavă sau în alimentator.
- Asigurați-vă că setarea Paper Texture (Textură hârtie) este corectă pentru hârtia sau suporturile speciale încărcate în tavă ori în alimentator.

Asigurați-vă că nivelul tonerului din cartușul de imprimare nu este redus

Dacă apare mesajul **88.xx [color] cartridge low (88.xx Cartuş [culoare] consumat)**, asigurați-vă că tonerul este distribuit uniform în cartuşul de imprimare:

1. Scoateți cartuşul de imprimare.

   Avertisment - Pericol de deteriorare: Aveți grijă să nu atingeți cilindrul fotoconductorului. Dacă îl atingeți, calitatea viitoarelor imprimări poate fi afectată.

2. Scuturați ferm cartuşul într-o parte şi în cealaltă şi înainte-înapoi de câteva ori, pentru a redistribui tonerul.
3. Reintroduceți cartuşul de imprimare.

Dacă problema persistă, probabil este necesară verificarea imprimantei. Pentru mai multe informații, contactați Serviciul asistență pentru clienți.

Pe materialele imprimate apar linii întrerupte orizontale

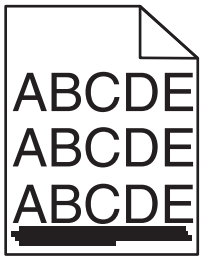

Încercați una sau mai multe dintre următoarele variante:

Selectați o altă tavă sau un alt alimentator

- Din meniul Paper (Hârtie) de la panoul de control al imprimantei, selectați Default Source (Sursa implicită).
- Pentru utilizatorii de Windows, selectați sursa de hârtie din Print Properties (Proprietăți imprimare).
- Pentru utilizatorii de Macintosh, selectați sursa de hârtie din dialogul Print (Imprimare) şi meniurile pop-up.

Asigurați-vă că nu există cartușe de toner uzate, defecte sau goale

Înlocuiți cartuşul de toner uzat, defect sau gol.

Eliberați calea hârtiei din apropierea cartușului de toner

ATENȚIE - SUPRAFAȚĂ FIERBINTE: Interiorul imprimantei poate să fie fierbinte. Pentru a reduce riscul de vătămare datorită componentei fierbinți, lăsați suprafața să se răcească înainte de a o atinge.

Îndepărtați toată hârtia vizibilă sau curățați orice urmă vizibilă de toner din calea hârtiei. Dacă problema persistă, contactați Serviciul de asistență pentru clienți.

Pe materialele imprimate apar linii întrerupte verticale

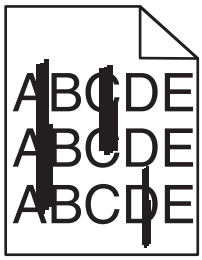

Încercați una sau mai multe dintre următoarele variante:

Selectați o altă tavă sau un alt alimentator

- Din meniul Paper (Hârtie) de la panoul de control al imprimantei, selectați Default Source (Sursă implicită)
- Pentru utilizatorii de Windows, selectați sursa de hârtie din Print Properties (Proprietăți imprimare).
- Pentru utilizatorii de Macintosh, selectați sursa de hârtie din dialogul Print (Imprimare) şi meniurile pop-up.

Asigurați-vă că nu există cartușe de toner uzate, defecte sau goale

Înlocuiți cartuşul de toner uzat, defect sau gol.

Eliberați calea hârtiei din apropierea cartușului de toner

Verificați calea hârtiei din apropierea cartuşului de toner.

ATENȚIE - SUPRAFAȚĂ FIERBINTE: Interiorul imprimantei poate să fie fierbinte. Pentru a reduce riscul de vătămare datorită componentei fierbinți, lăsați suprafața să se răcească înainte de a o atinge.

Îndepărtați toată hârtia care se vede.

Asigurați-vă că nu există toner în calea hârtiei

Pe pagină apare pulbere de toner sau fundalul este întunecat

Încercați una sau mai multe dintre următoarele variante:

Asigurați-vă de instalarea corectă a cartușului de toner sau că acesta nu este defect

Reinstalați sau înlocuiți cartuşul de toner defect.

Asigurați-vă să nu fie uzat sau defect modulul de transfer

Înlocuiți modulul de transfer uzat sau defect.

Asigurați-vă să nu fie uzată sau defectă unitatea fotoconductor

Înlocuiți cuvântul sau unitatea fotoconductor defectă.

Asigurați-vă că unitatea de fuziune nu este uzată sau defectă

Înlocuiți unitatea de fuziune uzată sau defectă.

Asigurați-vă că imprimanta s-a recalibrat recent

Efectuați reglarea culorii din meniul Quality (Calitate).

Asigurați-vă că aplicația nu a specificat un alb palid

Verificați setările aplicației.

Asigurați-vă că nu există toner pe traseul hârtiei

Contactați asistența pentru clienți.

Tonerul se ia

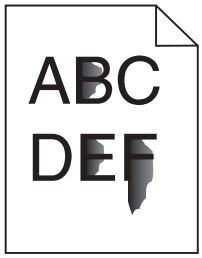

Încercați una sau mai multe dintre următoarele variante:

Verificați setările pentru tipul și greutatea hârtiei

Asigurați-vă că setările pentru tipul şi greutatea hârtiei se potrivesc cu hârtia încărcată în tavă sau alimentator:

1. Din meniul Paper (Hârtie) de la panoul de control al imprimantei, verificați setările pentru Paper Type (Tip hârtie) şi Paper Weight (Greutate hârtie). Schimbați setarea Paper Weight (Greutate hârtie) de la Normal la Heavy (Grea).
2. Înainte de trimiterea lucrării de imprimare, specificați setarea corectă a tipului de hârtie:
   - Pentru utilizatorii de Windows, specificați tipul de hârtie din Print Properties (Proprietăți imprimare).
   - Pentru utilizatorii de Macintosh, specificați tipul de hârtie din dialogul Print (Imprimare).

Verificați setarea pentru textura hârtiei

Din meniul Paper (Hârtie) din panoul de control al imprimantei, asigurați-vă că setarea Paper Texture (Textură hârtie) corespunde hârtiei încărcate în tavă sau în alimentator. Dacă este necesar, schimbați setarea Paper Texture (Textură hârtie) de la Normal la Rough (Aspră).

Asigurați-vă că unitatea de fuziune nu este uzată sau defectă

Înlocuiți unitatea de fuziune uzată sau defectă. Pentru mai multe informații, consultați foaia de instrucțiuni livrată împreună cu piesa de înlocuire.

Acumulări de toner

Încercați una sau mai multe dintre următoarele variante:

Asigurați-vă că nu există cartușe de toner defecte

Înlocuiți cartuşele de toner defecte sau uzate.

Asigurați-vă că unitatea fotoconductor nu este defectă

Înlocuiți unitatea fotoconductor defectă.

Apelați asistență pentru clienți

Calitate slabă la tipărirea pe folii transparente

Încercați una sau mai multe din variantele următoare:

Verificați foliile transparente

Utilizați numai folii transparente conforme specificațiilor imprimantei.

Verificați setarea paper type (Tip hârtie).

Asigurați-vă că tipul de hârtie este setat la Transparency (Folie transparentă).

1. Din meniul Paper (Hârtie) de la panoul de control al imprimantei, verificați setarea Paper Type (Tip hârtie).
2. Înainte de trimiterea lucrării la imprimare, specificați tipul corect al hârtiei:
   - Pentru utilizatorii de Windows, specificați tipul din Print Properties (Proprietăți tipărire).
   - Pentru utilizatorii de Macintosh, specificați tipul din dialogul Print (Tipărire).

Rezolvarea problemelor legate de calitatea culorilor

întrebări frecvente despre tipărirea color

Ce este culoarea RGB?

Luminile roşie, verde şi albastră pot fi combinate în diverse proporții pentru a crea o gamă largă de culori pe care le putem observa în natură. De exemplu, roşul şi verdele pot fi combinate pentru a crea culoarea galbenă. Televizoarele şi monitoarele calculatoarelor creează culorile în acest mod. Culoarea RGB este o modalitate de descriere a culorilor prin cantitatea de roşu, verde sau albastru necesară pentru a produce o anumită culoare.

Ce este culoarea CMYK?

Cernelurile sau tonerele cyan, magenta, galbene şi negre pot fi tipărite în diverse cantități, pentru a produce o gamă largă de culori observate în natură. De exemplu, cyan şi galben pot fi combinate pentru a crea verdele. Maşinile de tipărit, imprimantele cu jet de cerneală şi imprimantele laser color creează culorile în acest mod. Culoarea CMYK este o modalitate de descriere a culorilor cyan, magenta, galben şi negru necesare pentru reproducerea unei anumite culori.

Cum sunt specificate culorile într-un document care trebuie tipărit?

Programele software specifică, de regulă, culorile utilizate într-un document folosind combinații RGB sau CMYK. În plus, acestea permit utilizatorilor să modifice culoarea fiecărui obiect dintr-un document. Pentru informații suplimentare, consultați subiectele secțiunii de asistență din programul software.

Cum ştie imprimanta ce culori trebuie tipărite?

Când un utilizator tipăreşte un document, imprimanta primeşte informații care descriu tipul şi coloarea fiecărui obiect. Informațiile despre culori sunt transmise prin intermediul tabelelor pentru conversia culorilor, care interpretează culoarea sub forma cantităților de toner cian, magenta, galben şi negru necesare pentru crearea culorii dorite. Informațiile despre obiect determină aplicarea tabelelor pentru conversia culorilor. De exemplu, este posibilă aplicarea unui anumit tip de tabel pentru conversia culorilor pentru text şi a altui tabel pentru conversia culorilor pentru fotografii.

De ce culorile tipărite nu corespund culorilor pe care le văd pe ecranul calculatorului?

Tabelele pentru conversia culorilor folosite în modul de corecție automată a culorilor aproximează de regulă culorile folosite pe un monitor de calculator standard. Totuşi, din cauza diferențelor tehnologice dintre imprimante şi monitoare, există multe culori care pot fi, de asemenea, afectate în funcție de monitor şi de condițiile de iluminare. Pentru recomandări privind modul în care paginile cu mostre de culori scoase de imprimantă vă pot ajuta la rezolvarea anumitor probleme de corespondență între culori, consultați întrebarea, “Cum pot corela o anumită culoare (cum ar fi sigla unei companii)?”

Pagina tipărită are o anumită tentă. Pot regla culorile?

Uneori o pagină tipărită poate apărea cu o anumită tentă (de exemplu, tot ce este tipărit pare să fie prea roşu). Aceasta poate fi din cauza condițiilor de mediu, a tipului de hârtie, a condițiilor de iluminare sau a preferințelor utilizatorului. În aceste cazuri, reglați setarea Color Balance (Balans culori) pentru a crea o culoare preferată. Balansul culorilor permite utilizatorului să efectueze reglaje fine ale cantității de toner utilizată în fiecare panou de culori. Selectarea unor valori pozitive sau negative pentru cian, magenta, galben şi negru (din meniul Color Balance (Balans culori)), va mări sau micşora într-o mică măsură cantitatea de toner folosită pentru culoarea selectată. De exemplu, dacă o pagină tipărită are o tentă roşie, micşorarea cantităților de magenta şi galben ar putea îmbunătăți balansul culorilor.

Foliile transparente par întunecate când sunt proiectate. Ce pot face pentru a îmbunătăți culorile?

Această problemă apare de cele mai multe ori la folosirea retroproiectoarelor cu reflexie. Pentru a obține o calitate optimă a imaginii proiectate, sunt recomandate retroproiectoarele cu transmisie. Dacă trebuie utilizat un proiector cu reflexie, reglarea setării Toner Darkness (Luminozitate toner) la 1, 2 sau 3 va mări luminozitatea foliei transparente. Asigurați-vă că folosiți tipul de folii transparente recomandat.

Ce este corectarea manuală a culorilor?

Dacă opțiunea de corectare manuală a culorilor este activată, imprimanta foloseşte tabelele pentru conversia culorilor selectate de utilizator pentru a procesa obiectele. Totuşi, opțiunea Color Correction (Corectare culori) trebuie setată la Manual sau, în caz contrar, nu vor fi implementate conversii de culori definite de utilizator. Setările de corectare manuală a culorilor sunt specifice tipului de obiect de tipărit (text, grafică sau imagini) şi modului în care culoarea obiectului este specificată în programul software (combinații RGB sau CMYK).

Note:

- Opțiunea Manual Color Correction (Corectare manuală a culorilor) nu este utilă dacă programul software nu specifică culorile folosind combinații RGB sau CMYK. De asemenea, nu este eficientă în situațiile în care programul software sau sistemul de operare al calculatorului controlează reglajele pentru culori.
- Tabelele pentru conversia culorilor - aplicate fiecărui obiect dacă opțiunea Color Correction (Corectare culori) este setată la Auto - generează culori preferate pentru majoritatea documentelor.

Pentru a aplica manual un alt tabel pentru conversia culorilor:

1. Din meniul Calitate, selectați **Color Correction (Selectare culori)**, apoi selectați **Manual**.
2. Din meniul Calitate, selectați **Manual Color (Culoare manuală)**, apoi selectați tabelul corespunzător pentru conversia culorilor, pentru tipul respectiv de obiect.

Tip obiect	Tabele pentru conversia culorilor
Imagine RGB Text RGB Grafică RGB	• **Vivid (Intens)** - Produce culori mai luminoase, mai saturate şi poate fi aplicată tuturor formatelor de culoare de intrare. • **sRGB Display (Afişaj sRGB)** - Produce un rezultat care aproximează culorile afişate pe un monitor de calculator. Utilizarea tonerului negru este optimizată pentru tipărirea fotografiilor. • **Display — True Black (Afişaj - Negru intens)** - Produce un rezultat care aproximează culorile afişate pe un monitor de calculator. Utilizează numai toner negru pentru a crea toate nivelurile de gri neutre. • **sRGB Vivid (sRGB intens)** - Oferă o saturație sporită a culorilor pentru corectarea culorilor sRGB Display (Afişaj sRGB). Utilizarea negrului este optimizată pentru tipărirea graficii de afaceri. • **Off (Dezactivat)** - Nu este implementată nicio corectare a culorilor.
Imagine CMYK Text CMYK Grafică CMYK	• **US CMYK (CMYK SUA)** - Aplică corectarea culorilor pentru a aproxima rezultatul color SWOP (Specifications for Web Offset Publishing). • **Euro CMYK (CMYK Europa)** - Aplică corectarea culorilor pentru rezultatul color EuroScale aproximat. • **Vivid CMYK (CMYK intens)** - Creşte saturarea culorilor pentru setarea de corectare a culorilor US CMYK (CMYK SUA). • **Off (Dezactivat)** - Nu este implementată nicio corectare a culorilor.

Cum pot corela o anumită culoare (cum ar fi culoarea siglei unei companii)?

Din meniul Quality (Calitate) al imprimantei, sunt disponibile nouă tipuri de seturi de mostre de culori. De asemenea, acestea sunt disponibile din pagina Mostre culori a serverului EWS. Selectarea oricărui set de mostre generează un rezultat pe mai multe pagini, care constă în sute de casete colorate. În fiecare casetă se află o combinație CMYK sau RGB, în funcție de tabelul selectat. Culoarea pe care o puteți observa în fiecare casetă se obține prin trecerea combinației CMYK sau RGB marcate pe casetă prin tabelul de conversie pentru culoarea selectată.

Examinând seturile de mostre de culori, un utilizator poate identifica o casetă a cărei culoare este cea mai apropiată de culoarea dorită. Combinația de culori indicată pe casetă poate fi ulterior utilizată pentru modificarea culorii obiectului dintr-un program software. Pentru informații suplimentare, consultați subiectele secțiunii de asistență din programul software. Corectarea manuală a culorilor poate fi necesară pentru utilizarea tabelului pentru conversia culorilor selectat pentru un anumit obiect.

Selectarea setului de mostre de culori care va fi folosit pentru o anumită problemă de corelare a culorilor depinde de setarea utilizată pentru opțiunea Color Correction (Corectare culori) (Auto, Off (Dezactivat) sau Manual), tipul de obiect care este tipărit (text, grafică sau imagini) şi modul în care culoarea obiectului este specificată în programul software (combinații RGB sau CMYK). Când setarea Color Correction (Corectare culori) a imprimantei este setată la valoarea Off (Dezactivat), culoarea se bazează pe informațiile privind operația de tipărire; nu este implementată nici o conversie a culorilor.

Notă: Paginile cu mostre de culori nu sunt utile dacă programul software nu specifică culorile folosind combinații RGB sau CMYK. În plus, există anumite situații în care programul software sau sistemul de operare al calculatorului reglează combinațiile RGB sau CMYK specificate în program prin intermediul managementului culorilor. Culorile rezultate la tipărire pot să nu corespundă exact celor din paginile cu mostre de culori.

Ce sunt mostrele de culori detaliate şi cum le pot accesa?

Seturile de mostre de culori detaliate sunt disponibile numai prin intermediul serverului EWS a unei imprimante în rețea. Un set de mostre de culori detaliate conține o gamă de nuanțe (afişate sub formă de casete colorate) similare unei valori RGB sau CMYK definite de utilizator. Asemănarea dintre culorile din set depinde de valoarea introdusă în caseta de incrementare RGB sau CMYK.

Pentru a accesa un set de mostre de culori detaliate de pe serverul EWS:

1 Introduceți adresa IP sau numele gazdei imprimantei în câmpul de adresă al browserului dvs. Web.

Notă: Dacă nu cunoaşteți adresa IP sau numele gazdei imprimantei, aveți posibilitatea să:

- Vizualizați informațiile pe ecranul de început al panoului de control al imprimantei sau în secțiunea TCP/IP, în meniul Rețele/Porturi.
- Imprimați o pagină de configurare a rețelei sau o pagină de setări ale meniurilor şi localizați informațiile în secțiunea TCP/IP.

2 Faceți clic pe **Configurare** > **Mostre culori** > **Opțiuni detaliate**.

3 Selectați un tabel de conversie a culorilor.

4 Introduceți numărul culorii RGB sau CMYK.

5 Introduceți o valoare de incrementare între 1–255.

Notă: Cu cât valoarea este mai apropiată de 1, cu atât gama de mostre de culori va fi mai mică.

6 Faceți clic pe **Print (Imprimare)**.

Serverul Embedded Web Server nu se deschide

Încercați una sau mai multe dintre următoarele variante:

Verificați conexiunea de rețea

Asigurați-vă că imprimanta şi computerul sunt deschise şi conectate la aceeaşi rețea.

Verificați adresa introdusă în browserul Web

- În funcție de setările de rețea, pentru a accesa serverul Embedded Web Server, trebuie să tastați „**https://**” în loc de „**http://**” înaintea adresei IP a imprimantei. Pentru informații suplimentare, contactați persoana care asigură asistența sistemului.
- Verificați să fie corectă adresa IP a imprimantei.

Dezactivați temporar serverele proxy Web

Serverele proxy vă pot bloca sau restricționa accesul la anumite site-uri Web, incluzând serverul Embedded Web Server. Pentru informații suplimentare, contactați persoana care asigură asistența sistemului.

Contactarea serviciului de asistență pentru clienți

Când contactați serviciul de asistență pentru clienți, descrieți problema cu care vă confruntați, secvența luminoasă care apare în panoul de control şi etapele de depanare pe care le-ați efectuat deja încercând să găsiți o rezolvare.

Trebuie să cunoaşteți tipul de model şi numărul de serie ale imprimantei. Pentru informații suplimentare, consultați eticheta de pe interiorul capacului frontal al imprimantei. Numărul de serie este listat şi în pagina pentru setările de meniu.

Lexmark vă oferă diverse modalități pentru a vă ajuta să rezolvați problemele de imprimare. Vizitați site-ul Web Lexmark la adresa **http://support.lexmark.com**, apoi selectați una dintre următoarele opțiuni:

Bibliotecă tehnică	Puteți răsfoi biblioteca de manuale, documentație de asistență, drivere şi alte elemente descărcabile, pentru a vă ajuta să rezolvați problemele frecvent întâlnite.
E-mail (Poştă electronică)	Puteți trimite un mesaj de poştă electronică echipei Lexmark, în care să descrieți problema întâmpinată. Un reprezentant de service vă va răspunde şi vă va furniza informații pentru soluționarea problemei.
Chat în direct	Puteți discuta pe chat direct cu un reprezentant de service. Acesta poate colabora cu dvs. pentru a remedia problema imprimantei sau vă poate oferi asistență prin Service asistat, caz în care reprezentantul de service se poate conecta de la distanță prin internet la computerul dvs. pentru a remedia probleme, a instala actualizări sau a efectua alte activități care vă vor ajuta să utilizați cu succes produsul Lexmark.

Este disponibilă şi asistență telefonică. În S.U.A. sau în Canada, sunați la 1-800-539-6275. Pentru alte țări sau regiuni, vizitați site-ul Web Lexmark la adresa **http://support.lexmark.com**.

Note

Informații despre produs

Denumire produs:

Lexmark X950de, X952dte, X954dhe, XS955de şi XS955dhe

Tip echipament:

7558

Modele:

032, 036, 232, 236, 432, 436, 496

Notă referitoare la ediție

Iulie 2017

Următorul paragraf nu se aplică în cazul țărilor în care astfel de prevederi nu sunt compatibile cu legile locale: LEXMARK INTERNATIONAL, INC., FURNIZEAZĂ ACEASTĂ PUBLICAȚIE "CA ATARE", FĂRĂ NICI UN FEL DE GARANȚIE, FIE EA EXPRESĂ SAU IMPLICITĂ, INCLUZÂND DAR FĂRĂ A SE LIMITA LA ACESTEA, GARANȚIILE IMPLICITE CU PRIVIRE LA VANDABILITATE SAU POTRIVIRE PENTRU UN ANUMIT SCOP. Unele state nu permit respingerea garanțiilor exprese sau implicite în anumite tranzacții; prin urmare, este posibil ca această declarație să nu se aplice în cazul dumneavoastră.

Această publicație poate conține inadvertențe tehnice sau erori tipografice. Informațiile conținute în această publicație se modifică periodic; aceste modificări se vor include în edițiile viitoare. Îmbunătățirile sau modificările produselor sau programelor descrise pot fi făcute în orice moment.

Referințele din această publicație cu privire la diverse produse, programe sau servicii nu implică faptul că producătorul intenționează să le facă disponibile în toate țările în care operează. Orice referință la un produs, program sau serviciu nu se face cu intenția de a declara sau sugera că numai acel produs, program sau serviciu pot fi utilizate. Orice produs, program sau serviciu, echivalent din punct de vedere funcțional, care nu încalcă nici un drept existent de proprietate intelectuală, poate fi utilizat în locul celor referite. Utilizatorul este singurul responsabil în legătură cu evaluarea şi verificarea interoperabilității cu alte produse, programe sau servicii, cu excepția celor desemnate în mod expres de producător.

Pentru asistență Lexmark, vizitați **http://support.lexmark.com**.

Pentru informații despre piese de schimb şi descărcări, vizitați **www.lexmark.com**.

© 2010 Lexmark International, Inc.

Toate drepturile rezervate.

Mărci comerciale

Lexmark, desenul Lexmark cu aspect de diamant şi MarkVision sunt mărci comerciale ale Lexmark International, Inc., înregistrate în Statele Unite şi/sau în alte țări.

ScanBack este marcă comercială a Lexmark International, Inc.

Mac şi sigla Mac sunt mărci comerciale ale Apple Inc., înregistrate în statele Unite ale Americii şi alte țări.

PCL® este marcă înregistrată a Hewlett-Packard Company. PCL este denumirea dată de Hewlett-Packard Company unui set de comenzi (un limbaj) şi funcții pentru imprimantă incluse în produsele sale de tip imprimantă. Această imprimantă este proiectată pentru a fi compatibilă cu limbajul PCL. Aceasta înseamnă că imprimanta recunoaşte comenzile PCL utilizate în diverse aplicații şi simulează funcțiile corespunzătoare comenzilor.

Următorii termeni sunt mărci comerciale sau mărci comerciale înregistrate ale acestor companii:

Albertus	The Monotype Corporation plc
Antique Olive	Monsieur Marcel OLIVE
Apple-Chancery	Apple Computer, Inc.
Arial	The Monotype Corporation plc
CG Times	Pe baza Times New Roman, sub licența de la The Monotype Corporation plc, este un produs al Agfa Corporation
Chicago	Apple Computer, Inc.
Clarendon	Linotype-Hell AG şi/sau filialele sale
Eurostile	Nebiolo
Geneva	Apple Computer, Inc.
GillSans	The Monotype Corporation plc
Helvetica	Linotype-Hell AG şi/sau filialele sale
Hoefler	Jonathan Hoefler Type Foundry
ITC Avant Garde Gothic	International Typeface Corporation
ITC Bookman	International Typeface Corporation
ITC Mona Lisa	International Typeface Corporation
ITC Zapf Chancery	International Typeface Corporation
Joanna	The Monotype Corporation plc
Marigold	Arthur Baker
Monaco	Apple Computer, Inc.
New York	Apple Computer, Inc.
Oxford	Arthur Baker
Palatino	Linotype-Hell AG şi/sau filialele sale
Stempel Garamond	Linotype-Hell AG şi/sau filialele sale
Taffy	Agfa Corporation
Times New Roman	The Monotype Corporation plc
Univers	Linotype-Hell AG şi/sau filialele sale

Toate celelalte mărci comerciale sunt proprietatea deținătorilor.

AirPrint şi sigla AirPrint sunt mărci comerciale ale Apple Inc.

Notificare privind componentele modulare

Acest produs poate conține următoarele componente modulare:

Tip/model Lexmark LEX-M01-003 reglementat; FCC ID:IYLM01003; IC:2376A-M01003

Tip/model Lexmark LEX-M05-001 reglementat; FCC ID:IYLLEXM05001; IC:2376A-M05001

Tip/model Lexmark LEX-M05-002 reglementat; FCC ID:IYLLEXM05002; IC:2376A-M05002

Note de licență

Toate notele de licență asociate cu acest produs pot fi vizualizate de pe CD:directorul \LEGAL de pe CD-ul de instalare.

Niveluri de poluare fonică

Măsurătorile următoare au fost realizate în conformitate cu standardul ISO 7779 şi raportate în conformitate cu standardul ISO 9296.

Notă: Unele moduri pot să nu fie valabile pentru produsul dvs.

Presiune medie a sunetului pe metru, dBA	
Tipărirea	53
Scanarea	54
Copierea	54
Pregătit	35

Valorile se pot modifica. Pentru valorile actuale, consultați **www.lexmark.com**.

Directiva privind casarea echipamentelor electrice și electronice (Waste from Electrical and Electronic Equipment - WEEE)

Sigla WEEE semnifică anumite programe şi proceduri de reciclare pentru produse electronice din țări ale Uniunii Europene. Noi încurajăm reciclarea produselor noastre.

Dacă aveți alte întrebări cu privire la opțiunile de reciclare, vizitați site-ul Web Lexmark, la adresa **www.lexmark.com** pentru a afla numărul de telefon al biroului de vânzări local.

India E-Waste notice

This product complies with the India E-Waste (Management and Handling) Rules, 2011, which prohibit use of lead, mercury, hexavalent chromium, polybrominated biphenyls, or polybrominated diphenyl ethers in concentrations exceeding 0.1% by weight and 0.01% by weight for cadmium, except for the exemption set in Schedule II of the Rules.

Notă privind sensibilitatea la electricitatea statică

Acest simbol identifică părțile sensibile la electricitatea statică. Nu atingeți zonele din apropierea acestor simboluri fără a atinge mai întâi cadrul de metal al imprimantei.

ENERGY STAR

Orice produs Lexmark care are emblema ENERGY STAR pe produs sau pe un ecran de pornire este certificat pentru conformitatea cu cerințele ENERGY STAR ale Agenției pentru Protecția Mediului (EPA - Environmental Protection Agency) când este configurat în maniera existentă la momentul expedierii de la Lexmark.

Informații cu privire la temperatură

Temperatura ambiantă de funcționare	15,6 - 32,2°C (60 - 90°F)
Temperatură în timpul transportului şi stocării	între -40 şi 40°C (între -40 şi 104°F) şi între 0 şi 35°C (între 32 şi 95°F)

Consumul de energie

Consumul de energie al produsului

În tabelul următor sunt documentate caracteristicile de consum energetic ale produsului.

Notă: Unele moduri pot să nu fie valabile pentru produsul dvs.

Mod	Descriere	Consum de energie (Wați)
Imprimare	Produsul generează lucrări imprimate din intrări electronice.	675 (x950de); 710 (x952de and x952dte); 750 (x954de şi x954dhe)
Copiere	Produsul generează o lucrare imprimată din documente originale cu suport fizic.	810 (x950de); 830 (x952de and x952dte); 850 (x954de şi x954dhe)
Scanare	Produsul scanează documente de pe suport fizic.	125 (x950de); 130 (x952de and x952dte); 135 (x954de şi x954dhe)
Pregătit	Produsul aşteaptă o lucrare de imprimare.	110 (x950de); 115 (x952de and x952dte); 120 (x954de şi x954dhe)
Modul Sleep (Repaus)	Produsul se află într-un mod de economisire a energiei de nivel înalt.	17
Hibernate (Hibernare)	Produsul se află într-un mod de economisire a energiei de nivel redus.	1,0
Off (Dezactivat)	Produsul este conectat la o priză de perete, dar este oprit de la comutatorul de alimentare.	0,35

Nivelurile de consum energetic indicate în tabelul anterior reprezintă măsurători medii efectuate în timp. Valorile energetice instantanee pot fi mult mai ridicate decât media.

Valorile se pot schimba. Pentru valorile actuale, consultați **www.lexmark.com**.

Modul Oprit

Dacă acest produs are un mod Oprit care încă mai consumă o cantitate mică de energie, atunci pentru a opri complet consumul de energie al produsului, deconectați cordonul sursei de alimentare de la priza de perete.

Modul Sleep (Inactiv)

Acest produs este prevăzut cu un mod de economisire a energiei denumit *Sleep Mode (Mod Inactiv)*. Modul Sleep (Inactiv) economiseşte energie prin reducerea consumului energetic în perioadele extinse de inactivitate. Modul Sleep (Repaus) este activat automat după ce acest produs nu este utilizat o anumită perioadă de timp, perioadă denumită *Sleep Mode Timeout (Expirare pentru modul Repaus)*.

Valoarea implicită din fabrică a Sleep Mode Timeout (Expirare pentru mod Inactiv) pentru acest produs (în minute):	5

Utilizând meniurile de configurare, timpul de Expirare pentru modul Inactiv poate fi modificat între 1 minut şi 120 de minute. Setarea timpului de expirare pentru modul Inactiv la o valoare mai mică reduce consumul de energie, dar poate mări timpul de răspuns al produsului. Setarea timpului de Expirare pentru modul Inactiv la o valoare mai mare menține un răspuns rapid, dar utilizează mai multă energie.

modul Hibernare

Acest produs este prevăzut cu un mod de funcționare la un consum extrem redus de energie, denumit *modul Hibernare*. La funcționarea în modul Hibernare, toate celelalte sisteme şi dispozitive sunt oprite în siguranță.

Pentru a intra în modul Hibernare, alegeți oricare dintre următoarele metode:

- Utilizarea opțiunii Expirare hibernare
- Utilizarea opțiunii Programare moduri alimentare

- Utilizarea butonului Repaus/Hibernare

Opțiunea implicită din fabrică Expirare hibernare pentru acest produs în toate țările sau regiunile	3 zile

Intervalul de timp în care imprimanta aşteaptă după imprimarea unei lucrări înainte de a intra în modul Hibernare poate fi modificat cu valori între o oră şi o lună.

Consumul total de energie

Câteodată este util să calculați consumul total de energie al produsului. Deoarece datele privind consumul de energie sunt furnizate în Wați, pentru a calcula consumul energetic trebuie să înmulțiți consumul de energie cu timpul petrecut de produs în fiecare mod. Consumul total de energie al produsului este suma consumurilor de energie în fiecare mod.

Conformitate cu directivele Comisiei Europene (CE)

Acest produs este în conformitate cu cerințele de protecție ale directivelor Consiliului CE 2004/108/CE, 2006/95/CE şi 2011/65/UE privind aproximarea şi armonizarea legislației din statele membre în legătură cu compatibilitatea electromagnetică, siguranța echipamentelor electrice proiectate pentru a fi utilizate cu anumite limite ale tensiunii şi restricțiile de utilizare ale anumitor substanțe periculoase la echipamentele electrice şi electronice.

Fabricantul acestui produs este: Lexmark International, Inc., 740 West New Circle Road, Lexington, KY, 40550 S.U.A. Reprezentantul autorizat este: Lexmark International Technology Hungária Kft., 8 Lechner Ödön fasor, Millennium Tower III, 1095 Budapesta UNGARIA; o declarație de conformitate față de cerințele Directivelor este disponibilă la cerere de la Reprezentantul autorizat.

Acest produs respectă limitele pentru Clasa A ale EN 55022 şi cerințele de siguranță ale EN 60950-1.

Notă cu privire la interferențele radio

Avertisment

Acesta este un produs care se încadrează în limitele specificate pentru dispozitive de Clasă A din directiva EN55022 privind emisiile şi se conformează cerințelor directivei EN55024 privind imunitatea. Acest produs nu a fost proiectat în vederea utilizării în medii rezidențiale/domestice.

Acesta este un produs de clasă A. Într-un mediu domestic, acest produs poate provoca interferențe radio, caz în care este posibil ca utilizatorul să fie obligat să ia măsurile necesare.

Notificare pentru utilizatorii din Uniunea Europeană

Produsele cu marcajul CE se conformează cerințelor de protecție prevăzute în directivele Consiliului CE 2004/108/CE, 2006/95/CE, 1999/5/CE şi 2011/65/UE privind aproximarea şi armonizarea legislației din statele membre în legătură cu compatibilitatea electromagnetică, siguranța echipamentelor electrice proiectate pentru a fi utilizate cu anumite limite ale tensiunii, a echipamentelor radio şi a echipamentelor terminale de telecomunicații şi în legătură cu restricțiile de utilizare a anumitor substanțe periculoase la echipamentele electrice şi electronice.

Conformitatea este indicată prin marcajul CE.

Fabricantul acestui produs este: Lexmark International, Inc., 740 West New Circle Road, Lexington, KY, 40550 S.U.A. Reprezentantul autorizat este: Lexmark International Technology Hungária Kft., 8 Lechner Ödön fasor, Millennium Tower III, 1095 Budapesta UNGARIA. O declarație de conformitate cu cerințele Directivelor este disponibilă la cerere de la reprezentantul autorizat.

Acest produs respectă limitele pentru Clasa A ale EN 55022 şi cerințele de siguranță ale EN 60950-1.

Pentru alte informații privind conformitatea, consultați tabelul de la sfârşitul secțiunii Notificări.

Notificări în legătură cu reglementările privind produsele care utilizează comunicațiile fără fir

Această secțiune conține următoarele informații în legătură cu reglementările privind produsele fără fir care conțin transmițătoare, de exemplu, dar fără a se limita la acestea, cartele de rețea fără fir sau cititoare de cartele de proximitate.

Expunerea la radiații de radio-frecvență

Puterea de ieşire radiată de acest dispozitiv este mult mai mică decât limitele de expunere la radio-frecvență stabilite de FCC şi alte agenții de reglementare. Pentru a respecta cerințele de expunere la RF prevăzute de FCC şi alte agenții de reglementare, trebuie păstrată o distanță minimă de 20 cm (8 inchi) între antenă şi orice persoană.

Notă pentru utilizatorii din Uniunea Europeană

Produsele cu marcajul CE se conformează cerințelor de protecție prevăzute în directivele Consiliului CE 2004/108/CE, 2006/95/CE şi 1999/5/CE privind aproximarea şi armonizarea legislației din statele membre în legătură cu compatibilitatea electromagnetică şi siguranța echipamentelor electrice proiectate pentru a fi utilizate cu anumite limite ale tensiunii, a echipamentelor radio şi a echipamentelor terminale de telecomunicații.

Conformitatea este indicată prin marcajul CE.

Fabricantul acestui produs este: Lexmark International, Inc., 740 West New Circle Road, Lexington, KY, 40550 S.U.A. Reprezentantul autorizat este: Lexmark International Technology Hungária Kft., 8 Lechner Ödön fasor, Millennium Tower III, 1095 Budapesta UNGARIA; o declarație de conformitate față de cerințele Directivelor este disponibilă la cerere de la Reprezentantul autorizat.

Acest produs respectă limitele pentru Clasa A, EN 55022 şi cerințele de siguranță EN 60950.

Produsele echipate cu opțiunea LAN wireless de 2,4 GHz se conformează cerințelor de protecție prevăzute în directivele Consiliului CE 2004/108/CE, 2006/95/CE şi 1999/5/CE privind aproximarea şi armonizarea legislației din statele membre în legătură cu compatibilitatea electromagnetică şi siguranța echipamentelor electrice proiectate pentru a fi utilizate cu anumite limite ale tensiunii, a echipamentelor radio şi a echipamentelor terminale de telecomunicații.

Conformitatea este indicată prin marcajul CE.

Operarea este permisă în UE şi în țările EFTA, dar numai pentru utilizarea în interior.

Fabricantul acestui produs este: Lexmark International, Inc., 740 West New Circle Road, Lexington, KY, 40550 S.U.A. Reprezentantul autorizat este: Lexmark International Technology Hungária Kft., 8 Lechner Ödön fasor, Millennium Tower III, 1095 Budapesta UNGARIA; o declarație de conformitate față de cerințele Directivelor este disponibilă la cerere de la Reprezentantul autorizat.

Acest produs se poate utiliza în țările indicate în tabelul de mai jos.

AT	BE	BG	CH	CY	CZ	DE	DK	EE
EL	ES	FI	FR	HR	HU	IE	IS	IT
LI	LT	LU	LV	MT	NL	NO	PL	PT
RO	SE	SI	SK	TR	UK			

Česky	Společnost Lexmark International, Inc. tímto prohlašuje, že výrobek tento výrobek je ve shodě se základními požadavky a dalšími příslušnými ustanoveními směrnice 1999/5/ES.
Dansk	Lexmark International, Inc. erklærer herved, at dette produkt overholder de væsentlige krav og øvrige relevante krav i direktiv 1999/5/EF.
Deutsch	Hiermit erklärt Lexmark International, Inc., dass sich das Gerät dieses Gerät in Übereinstimmung mit den grundlegenden Anforderungen und den übrigen einschlägigen Bestimmungen der Richtlinie 1999/5/EG befindet.
Ελληνική	ΜΕ ΤΗΝ ΠΑΡΟΥΣΑ Η LEXMARK INTERNATIONAL, INC. ΔΗΛΩΝΕΙ ΟΤΙ ΑΥΤΟ ΤΟ ΠΡΟΪΟΝ ΣΥΜΜΟΡΦΩΝΕΤΑΙ ΠΡΟΣ ΤΙΣ ΟΥΣΙΩΔΕΙΣ ΑΠΑΙΤΗΣΕΙΣ ΚΑΙ ΤΙΣ ΛΟΙΠΕΣ ΣΧΕΤΙΚΕΣ ΔΙΑΤΑΞΕΙΣ ΤΗΣ ΟΔΗΓΙΑΣ 1999/5/ΕΚ.
English	Hereby, Lexmark International, Inc., declares that this type of equipment is in compliance with the essential requirements and other relevant provisions of Directive 1999/5/EC.
Español	Por medio de la presente, Lexmark International, Inc. declara que este producto cumple con los requisitos esenciales y cualesquiera otras disposiciones aplicables o exigibles de la Directiva 1999/5/CE.
Eesti	Käesolevaga kinnitab Lexmark International, Inc., et seade see toode vastab direktiivi 1999/5/EÜ põhinõuetele ja nimetatud direktiivist tulenevatele muudele asjakohastele sätetele.
Suomi	Lexmark International, Inc. vakuuttaa täten, että tämä tuote on direktiivin 1999/5/EY oleellisten vaatimusten ja muiden sitä koskevien direktiivin ehtojen mukainen.
Français	Par la présente, Lexmark International, Inc. déclare que l'appareil ce produit est conforme aux exigences fondamentales et autres dispositions pertinentes de la directive 1999/5/CE.
Magyar	Alulírott, Lexmark International, Inc. nyilatkozom, hogy a termék megfelel a vonatkozó alapvető követelményeknek és az 1999/5/EC irányelv egyéb előírásainak.
Íslenska	Hér með lýsir Lexmark International, Inc. yfir því að þessi vara er í samræmi við grunnkröfur og aðrar kröfur, sem gerðar eru í tilskipun 1999/5/EC.

Italiano	Con la presente Lexmark International, Inc. dichiara che questo questo prodotto è conforme ai requisiti essenziali ed alle altre disposizioni pertinenti stabilite dalla direttiva 1999/5/CE.
Latviski	Ar šo Lexmark International, Inc. deklarē, ka šis izstrādājums atbilst Direktīvas 1999/5/EK būtiskajām prasībām un citiem ar to saistītajiem noteikumiem.
Lietuvių	Šiuo Lexmark International, Inc. deklaruoja, kad šis produktas atitinka esminius reikalavimus ir kitas 1999/5/EB direktyvos nuostatas.
Malti	Bil-preżenti, Lexmark International, Inc., jiddikjara li dan il-prodott huwa konformi mal-ħtiġijiet essenzjali u ma dispożizzjonijiet oħrajn relevanti li jinsabu fid-Direttiva 1999/5/KE.
Nederlands	Hierbij verklaart Lexmark International, Inc. dat het toestel dit product in overeenstemming is met de essentiële eisen en de andere relevante bepalingen van richtlijn 1999/5/EG.
Norsk	Lexmark International, Inc. erklærer herved at dette produktet er i samsvar med de grunnleggende krav og øvrige relevante krav i direktiv 1999/5/EF.
Polski	Niniejszym Lexmark International, Inc. oświadcza, że niniejszy produkt jest zgodny z zasadniczymi wymogami oraz pozostałymi stosownymi postanowieniami Dyrektywy 1999/5/EC.
Português	A Lexmark International Inc. declara que este este produto está conforme com os requisitos essenciais e outras disposições da Diretiva 1999/5/CE.
Slovensky	Lexmark International, Inc. týmto vyhlasuje, že tento produkt spĺňa základné požiadavky a všetky príslušné ustanovenia smernice 1999/5/ES.
Slovensko	Lexmark International, Inc. izjavlja, da je ta izdelek v skladu z bistvenimi zahtevami in ostalimi relevantnimi določili direktive 1999/5/ES.
Svenska	Härmed intygar Lexmark International, Inc. att denna produkt står i överensstämmelse med de väsentliga egenskapskrav och övriga relevanta bestämmelser som framgår av direktiv 1999/5/EG.

Patent acknowledgment

The use of this product or service is subject to the reasonable, non-discriminatory terms in the Intellectual Property Rights (IPR) Disclosure of Certicom Corp. at the IETF for Elliptic Curve Cryptography (ECC) Cipher Suites for Transport Layer Security (TLS) implemented in the product or service.

The use of this product or service is subject to the reasonable, non-discriminatory terms in the Intellectual Property Rights (IPR) Disclosure of Certicom Corp. at the IETF for TLS Elliptic Curve Cipher Suites with SHA-256/382 and AES Galois Counter Mode (GCM) implemented in the product or service.

The use of this product or service is subject to the reasonable, non-discriminatory terms in the Intellectual Property Rights (IPR) Disclosure of Certicom Corp. at the IETF for TLS Suite B Profile for Transport Layer Security (TLS) implemented in the product or service.

The use of this product or service is subject to the reasonable, non-discriminatory terms in the Intellectual Property Rights (IPR) Disclosure of Certicom Corp. at the IETF for Addition of the Camellia Cipher Suites to Transport Layer Security (TLS) implemented in the product or service.

The use of certain patents in this product or service is subject to the reasonable, non-discriminatory terms in the Intellectual Property Rights (IPR) Disclosure of Certicom Corp. at the IETF for AES-CCM ECC Cipher Suites for TLS implemented in the product or service.

The use of this product or service is subject to the reasonable, non-discriminatory terms in the Intellectual Property Rights (IPR) Disclosure of Certicom Corp. at the IETF for IKE and IKEv2 Authentication Using the Eliptic Curve Digital Signature Algorithm (ECDSA) implemented in the product or service.

The use of this product or service is subject to the reasonable, non-discriminatory terms in the Intellectual Property Rights (IPR) Disclosure of Certicom Corp. at the IETF for Suite B Cryptographic Suites for IPSec implemented in the product or service.

The use of this product or service is subject to the reasonable, non-discriminatory terms in the Intellectual Property Rights (IPR) Disclosure of Certicom Corp. at the IETF for Algorithms for Internet Key Exchange version 1 (IKEv1) implemented in the product or service.

Index

Numerice

1565 Eroare emulare, încărcați opțiunea de emulare 310
201–202 paper jams (231–239 blocaje de hârtie) 271
203 paper jam (Blocaj hârtie) 272
230 paper jam (Blocaj hârtie) 274
231 paper jam (Blocaj hârtie) 274
24x paper jam (24x Blocaj hârtie) 276
250 paper jam (Blocaj hârtie) 282
280.06 Lipsă hârtie 309
281 paper jam (Blocaj hârtie) 282
28y.xx blocaje ale hârtiei 291
2yy.xx Închideți capacul scanerului şi încărcați originalele dacă reporniți lucrarea 309
31.xx Cartuş [culoare] absent sau defect 300
32.xx Codul de produs al cartuşului [culoare] nu este acceptat de dispozitiv 300
34 Dimensiune incorectă hârtie, verificați [sursă hârtie] 301
34 Tip incorect de hârtie, verificați [sursă hârtie] 301
35 Memorie insuficientă pentru acceptarea caracteristicii Salvare resursă 301
36 Service imprimantă necesar 301
37 Insufficient memory for Flash Memory Defragment operation (37 Memorie insuficientă pentru operația Defragmentare memorie flash) 302
37 Memorie insuficientă pentru a asambla lucrarea 302
37 Memorie insuficientă, anumite lucrări în aşteptare nu vor fi restaurate 302
37 Memorie insuficientă, anumite operații păstrate au fost şterse 302
38 Memorie plină 302
39 Pagină complexă, este posibil ca unele date să nu se fi imprimat 302
40 Reumplere [culoare] nevalidă, schimbați cartuşul 302
455 Blocaj capsator 289
51 Defective flash detected (51 A fost detectată o memorie flash defectă) 303
52 Spațiu liber insuficient în memoria flash pentru resurse 303
53 Unformatted flash detected (53 A fost detectată o memorie flash neformatată) 303
54 Eroare [x] de software 303
54 Eroare a opțiunii seriale [x] 303
54 Eroare standard de software de rețea 303
55 Opțiune neacceptată la slotul [x] 304
56 Port paralel standard dezactivat 304
56 Port USB [x] dezactivat 305
56 Portul paralel [x] este dezactivat 304
56 Portul serial [x] a fost dezactivat 304
56 Standard USB port disabled (56 Port USB standard dezactivat) 304
58 Au fost instalate prea multe discuri 305
58 Prea multe tăvi ataşate 305
58 Too many flash options installed (Prea multe opțiuni flash instalate) 305
59 Tavă [x] incompatibilă 305
61 Îndepărtați hard discul defect 306
62 Disc plin 306
63 Disc neformatat 306
80 Este necesară întreținerea scanerului, 306
80 Înlocuiți rolele de tragere a hârtiei din [sursă hârtie] 307
80 Întreținere programată [x] 306
80 Replace fuser (80 Schimbați unitatea de fuziune) 306
80.xx Avertisment cu privire la durata de viață a unității de fuziune 306
82.xx Înlocuiți recipientul pentru toner rezidual 307
82.xx Recipient pentru toner rezidual aproape plin 307
82.xx Recipientul pentru toner rezidual lipseşte 307
83.xx Modul de transfer absent 308
84 Fotoconductor [culoare] neacceptat 307
84.xx Fotoconductor [culoare] absent 307
84.xx Fotoconductor [culoare] aproape consumat 308
84.xx Fotoconductor [culoare] consumat 308
84.xx Înlocuiți fotoconductorul [culoare] 308
840.01 Scaner dezactivat de administrator 309
840.02 Scaner dezactivat. Pentru probleme, contactați administratorul de sistem. 310
88.2x Replace [color] cartridge (88.2x Înlocuiți cartuşul [culoare]) 308

Simboluri

"La format" neconfigurat pentru serverul de fax. Contactați administratorul de sistem. 295

A

accesarea plăcii de sistem 27
accesarea serverului EWS 21
actualizarea opțiunilor în driverul imprimantei 47

acumulări de toner 340
adăugarea unui marcaj de dată şi oră 106
ADF
copiere utilizând 98
Adjusting color (Se reglează culoarea) 292
adresă FTP
crearea de comenzi rapide utilizând touch-screen-ul 134
afişare, panou de control al imprimantei 15
reglarea luminozității 59
afişarea pictogramelor pe ecranul de început 21
alegerea unei conexiuni pentru fax 119
Alimentator de înaltă capacitate de 2.000 de coli
instalare 42
Alimentator de înaltă capacitate de 2000 de coli
încărcare 68
alimentator multifuncțional
încărcare 70
Alimentatorul manual aşteaptă [dimensiune hârtie]. Verificați ghidajele [sursă hârtie] 298
anulare
lucrare de imprimare, de la computer 97
anularea legării tăvilor 73
atribuirea unui nume de tip de hârtie particularizat 74
anularea unei operații de tipărire
de la computer 97
din panoul de control al imprimantei 97
anularea unui e-mail 114
ascunderea pictogramelor pe ecranul de început 21
asistența pentru clienți
contactare 344
aşezarea de coli de separare între copii 104
ataşarea cablurilor 44
atribuirea unui nume de tip de hârtie particularizat 74
avertizări prin poşta electronică
blocaj de hârtie 267
configurare 267
niveluri insuficiente ale consumabilelor 267

B

blocaj capsator, eliminare
455 Blocaj capsator 289
blocaje
evitare 269
identificarea zonelor de blocaj 269
locații 269
numere 269
blocaje de hârtie
evitare 269
Blocaje de hârtie 4yy.xx 284
blocaje hârtie, eliminare
201–202 paper jams (231–239 blocaje de hârtie) 271
203 paper jam (Blocaj hârtie) 272
230 paper jam (Blocaj hârtie) 274
231 paper jam (Blocaj hârtie) 274
24x paper jam (24x Blocaj hârtie) 276
250 paper jam (Blocaj hârtie) 282
281 paper jam (Blocaj hârtie) 282
28y.xx blocaje ale hârtiei 291
Blocaje de hârtie 4yy.xx 284
blocaje, eliminare
201–202 paper jams (231–239 blocaje de hârtie) 271
203 paper jam (Blocaj hârtie) 272
230 paper jam (Blocaj hârtie) 274
231 paper jam (Blocaj hârtie) 274
24x paper jam (24x Blocaj hârtie) 276
250 paper jam (Blocaj hârtie) 282
281 paper jam (Blocaj hârtie) 282
28y.xx blocaje ale hârtiei 291
455 Blocaj capsator 289
Blocaje de hârtie 4yy.xx 284
blocarea faxurilor nesolicitate 128
butoane şi pictograme de pe ecranul de început
description 16
butoane, panou de control al imprimantei 15
butoane, touch screen
utilizare 18

C

cabluri
Ethernet 44
USB 44
calitate copiere
reglare 102
calitate tipărire, depanare
acumulări de toner 340
calitate slabă folii transparente 341
caracterele au margini zimțate 328
dungi albe pe o pagină 337
dungi negre pe o pagină 337
fundal gri 330
imagini trunchiate 328
linii fine orizontale 328
materialele tipărite sunt prea întunecate 333
materialele tipărite sunt prea luminoase 334
pagini cu culoare solidă 337
pagini goale 335
pe materialele imprimate apar imagini umbrite 329
pe materialele imprimate apar linii decolorate, linii albe sau linii colorate incorect 331
pe materialele imprimate apar linii întrerupte orizontale 338
pe materialele imprimate apar linii întrerupte verticale 338
pe o pagină apar defecte repetitive 335
pe pagină apare pulbere de toner sau fundalul este întunecat 339
tipărire neregulată 332
tipărire oblică 336
tonerul se ia 340
calitatea imprimării
curățarea geamului scanerului 235

înlocuirea unei unități fotoconductoare 244
Capacul ADF-ului de la scaner este deschis 300
capacul plăcii de sistem reataşare 27
caracteristici Scan Center 136
caracteristici Centru de scanare 136
Card de interfață USB/paralel rezolvarea problemelor 326
cartelă de memorie instalare 29
rezolvarea problemelor 325
cartelă de memorie flash instalare 31
rezolvarea problemelor 325
cartelă firmware instalare 31
carton
încărcare, alimentator multifuncțional 70
sfaturi 94
cartuş de capse înlocuire 257
cartuş de toner înlocuire 250
cartuşe de capse comandă 243
cartuşe de toner comandă 242
reciclare 61
casetă perforator golire 240
Check [src] orientation or guides (Verificați orientarea sau ghidajele [sursă]) 294
colaționarea copiilor 103
coli transparente
copiere pe 99
încărcare 93
încărcare, alimentator multifuncțional 70
sfaturi pentru utilizarea plicurilor 93
utilizare 93
comandarea fotoconductorilor 243
comandă
cartuşe de capse 243
cartuşe de toner 242
kit de întreținere 244
recipient pentru toner rezidual 243
comenzi rapide pentru poşta electronică, creare de utilizare server EWS 111
comenzi rapide, creare
adresă FTP 134
destinație fax 123, 124
destinație FTP 133
e-mail 111
componente
verificare, de la panoul de control al imprimantei 242
verificare, utilizând serverul Embedded Web Server 242
verificarea stării 242
conectare imprimantă la adaptoare regionale 121
conectarea imprimantei la un serviciu de sonerie distinctă 121
conexiune pentru fax
conectarea imprimantei la priza de perete 120
conectarea la o linie DSL 120
conectarea la un PBX sau ISDN 120
conexiuni pentru fax adaptoare regionale 121
configurare Ethernet pregătirea pentru 48
configurare funcții pentru fax şi e-mail 319
configurare imprimantă fără fir în Macintosh 51
configurare inițială fax 118
utilizare server EWS 118
configurare rețea fără fir în Windows 49
configurarea avertizărilor prin poşta electronică utilizând serverul Embedded Web Server 267
configurarea imprimării prin cablu serial 55
configurarea setărilor de poştă electronică 111
configurarea setărilor portului 54
configurațiile de imprimantă 11
conservare consumabile 56
consultarea ecranului virtual utilizare server EWS 266
consumabile, comandare
cartuşe de capse 243
cartuşe de toner 242
kit de întreținere 244
recipient pentru toner rezidual 243
unități fotoconductor 243
contactarea serviciului de asistență pentru clienți 344
copiere
adăugarea unui marcaj de dată şi oră 106
adăugarea unui mesaj filigranat 106
ajustarea calității 102
anularea unei operații de copiere 106, 107
aşezarea de coli de separare între copii 104
colaționarea copiilor 103
copiere rapidă 98
diferite dimensiuni de hârtie 101
fotografii 99
la o altă dimensiune 100
lucrare particularizată (creare lucrare) 105
mai multe pagini pe o foaie 104
mărire 102
opțiuni avansate 109
pe ambele fețe ale hârtiei (față-verso) 102
pe folii transparente 99
pe hârtie cu antet 100
reducere 102
selectarea unei tăvi 100
utilizare ADF 98
utilizarea geamului scanerului 99
copiere, depanare
calitate slabă copiere 315
calitatea imaginilor scanate slab 318
copiatorul nu răspunde 314
copii de documente sau foto parțiale 317
unitatea de scanare nu se închide 315
copierea fotografiilor 99
copierea mai multor pagini pe o coală 104

copierea pe ambele fețe ale hârtiei (față-verso) 102
copierea pe diferite dimensiuni de hârtie 101
copierea pe folii transparente 99
copierea pe hârtie cu antet 100
corrupted printer hard disk (hard disk imprimantă deteriorat) 294
crearea profilurilor
  utilizarea programului utilitar ScanBack 137
crearea unei comenzi rapide pentru FTP
  utilizare server EWS 133
crearea unei comenzi rapide pentru o destinație de fax
  utilizare server EWS 123
criptarea hard diskului imprimantei 232
curățare
  exteriorul imprimantei 234
  geam scaner 235
curățarea discului 232
curățarea hard diskului imprimantei 232
curățarea lentilelor capului de tipărire 236
Custom Type (Tip personalizat) [x]
  modificare nume 74
  schimbare tip hârtie 74

D

dată şi oră, fax
  setare 122
declarație de volatilitate 230
depanare afişaj
  afişajul este gol 311
  pe afişaj apar numai blocuri 311
depanare alimentare cu hârtie
  mesajul persistă şi după înlăturarea blocajului 327
depanare copiere
  calitate slabă copiere 315
  calitatea imaginilor scanate slab 318
  copiatorul nu răspunde 314
  copii de documente sau foto parțiale 317
  unitatea de scanare nu se închide 315
depanare fax
  faxurile primite au o calitate redusă 322
  identificatorul de apelant nu este afişat 320
  nu se poate trimite sau primi un fax 320
  se pot primi, dar nu se pot trimite faxuri 322
  se pot trimite, dar nu se pot primi faxuri 321
depanare pentru calitatea tipăririi
  acumulări de toner 340
  calitate slabă folii transparente 341
  caracterele au margini zimțate 328
  dungi albe pe o pagină 337
  dungi negre pe o pagină 337
  fundal gri 330
  imagini trunchiate 328
  linii fine orizontale 328
  materialele tipărite sunt prea întunecate 333
  materialele tipărite sunt prea luminoase 334
  pagini cu culoare solidă 337
  pagini goale 335
  pe materialele imprimate apar imagini umbrite 329
  pe materialele imprimate apar linii decolorate, linii albe sau linii colorate incorect 331
  pe materialele imprimate apar linii întrerupte orizontale 338
  pe materialele imprimate apar linii întrerupte verticale 338
  pe o pagină apar defecte repetitive 335
  pe pagină apare pulbere de toner sau fundalul este întunecat 339
  tipărire neregulată 332
  tipărire oblică 336
  tonerul se ia 340
depanare scanare
  nu se poate scana de la un computer 319
  scanarea durează prea mult sau îngheață computerul 318
  scanarea nu a reuşit 317
  scanări de documente sau foto parțiale 318
  unitatea de scanare nu se închide 315
depanare tipărire
  apar întreruperi neprevăzute între pagini 314
  eroare de citire a unității flash 311
  fişierele PDF în mai multe limbi nu se imprimă 310
  hârtia se blochează frecvent 327
  încrețire hârtie 331
  legarea tăvilor nu funcționează 313
  lucrarea de imprimare durează mai mult decât în mod normal 312
  lucrarea este executată pe hârtie incorectă 313
  lucrările în aşteptare nu sunt imprimate 312
  lucrările mari nu se asamblează 314
  margini incorecte 330
  operațiile sunt executate din tava incorectă 313
  paginile blocate nu sunt reimprimate 327
  tipărire incorectă a caracterelor 313
  tipăririle nu se efectuează 311
depanare, afişaj
  afişajul este gol 311
  pe afişaj apar numai blocuri 311
depanare, alimentare cu hârtie
  mesajul persistă şi după înlăturarea blocajului 327
depanare, fax
  faxurile primite au o calitate redusă 322
  identificatorul de apelant nu este afişat 320
  nu se poate trimite sau primi un fax 320
  se pot primi, dar nu se pot trimite faxuri 322
  se pot trimite, dar nu se pot primi faxuri 321

depanarea pentru calitatea tipăririi
curățarea lentilelor capului de tipărire 236
depozitare
hârtie 79
piese de schimb 241
dezafectarea hard diskului imprimantei 230
diagramă meniuri 140
diferite dimensiuni de hârtie, copierea pe 101
dimensiune hârtie
setare 62
Universal 151
Dimensiune hârtie universală
setare 62
dimensiune universală hârtie 151
dimensiuni de hârtie acceptate 79
dimensiuni hârtie
acceptate 79
Disc neacceptat 300
dispozitiv mobil
tipărire din 90
Dispozitiv USB neacceptat, eliminați 295
documente, tipărire
de pe Macintosh 88
din Windows 88
Documentul pentru scanare este prea lung 300
duplex 102

E

e-mail
anulare 114
e-mail, trimitere
utilizare touch-screen 112
utilizarea agendei 113
utilizarea unui număr pentru comandă rapidă 112
economia de hârtie 104
ecran copiere
opțiuni 107, 108, 109, 138
ecran de început
afişarea pictogramelor 21
ascunderea pictogramelor 21
ecran e-mail
opțiuni 114, 115, 116
opțiuni avansate 116
ecran fax
opțiuni 129, 130
opțiuni avansate 130
ecran FTP
opțiuni 137, 138, 139
ecran virtual
consultare, utilizând serverul Embedded Web Server 266
Embedded Web Server - securitate: Ghidul administratorului
unde se găseşte 266
Empty the hole punch box (Goliți caseta perforatorului) 295
Eroare la citirea hub-ului USB. Îndepărtați hub-ul. 295
etichete, hârtie
sfaturi 93
evitarea blocajelor 79
evitarea blocajelor de hârtie 269
expedierea imprimantei 265
explicarea butoanelor şi pictogramelor de pe ecranul de început 16
exportul unei configurații
utilizare server EWS 24
exteriorul imprimantei
curățare 234

F

fax
trimitere 125
finisor
caracteristici de finisare 84
dimensiuni de hârtie acceptate 84
recipiente de ieşire 87
Formulare şi preferințe
configurare 22
fotografii
copiere 99
FTP
opțiuni avansate 139
scanarea utilizând agenda 135
funcția de poştă electronică
configurare 110
funcții pentru fax şi e-mail
configurare 319
funcțiile pentru fax şi e-mail nu sunt configurate 319

G

găsirea informațiilor suplimentare despre imprimantă 9
geam scaner
curățare 235
geamul scanerului
copiere utilizând 99
Ghid pentru lucrul în rețea
unde se găseşte 266
golirea casetei perforatorului 240
golirea memoriei hard diskului 232
golirea memoriei nevolatile 231
golirea memoriei volatile 231

H

hard disk de imprimantă
criptare 232
dezafectare 230
eliminare 39
instalare 35
rezolvarea problemelor 325
ştergere 232
hârtie
caracteristici 75
caracteristici de finisare 84
depozitare 79
diferite dimensiuni, copierea pe 101
formulare pretipărite 77
hârtie cu antet 77
neacceptată 76, 77
reciclat 77
salvare 104
selectare 76
Setare dimensiune universală 62
utilizarea hârtiei reciclate 56
hârtie cu antet
copiere pe 100
încărcare, alimentator de înaltă capacitate de 2000 de coli 68
încărcare, alimentator multifuncțional 92
încărcare, tăvi 92
hârtie reciclată
utilizare 56, 77
Hub USB neacceptat, eliminați 295

I

importul unei configurații
utilizare server EWS 24
imposibil de deschis serverul Embedded Web Server 344
imprimantă
alegerea unui loc 10
complet configurat 11
expediere 265
model de bază 11
mutare 10, 265
pornirea 26
spații libere minime 10
imprimantă, mesaje
"La format" neconfigurat pentru serverul de fax. Contactați administratorul de sistem. 295
1565 Eroare emulare, încărcați opțiunea de emulare 310
280.06 Lipsă hârtie 309
2yy.xx Închideți capacul scanerului şi încărcați originalele dacă reporniți lucrarea 309
31.xx Cartuş [culoare] absent sau defect 300
32.xx Codul de produs al cartuşului [culoare] nu este acceptat de dispozitiv 300
34 Dimensiune incorectă hârtie, verificați [sursă hârtie] 301
34 Tip incorect de hârtie, verificați [sursă hârtie] 301
35 Memorie insuficientă pentru acceptarea caracteristicii Salvare resursă 301
36 Service imprimantă necesar 301
37 Insufficient memory for Flash Memory Defragment operation (37 Memorie insuficientă pentru operația Defragmentare memorie flash) 302
37 Memorie insuficientă pentru a asambla lucrarea 302
37 Memorie insuficientă, anumite lucrări în aşteptare nu vor fi restaurate 302
37 Memorie insuficientă, anumite operații păstrate au fost şterse 302
38 Memorie plină 302
39 Pagină complexă, este posibil ca unele date să nu se fi imprimat 302
40 Reumplere [culoare] nevalidă, schimbați cartuşul 302
51 Defective flash detected (51 A fost detectată o memorie flash defectă) 303
52 Spațiu liber insuficient în memoria flash pentru resurse 303
53 Unformatted flash detected (53 A fost detectată o memorie flash neformatată) 303
54 Eroare [x] de software 303
54 Eroare a opțiunii seriale [x] 303
54 Eroare standard de software de rețea 303
55 Opțiune neacceptată la slotul [x] 304
56 Port paralel standard dezactivat 304
56 Port USB [x] dezactivat 305
56 Portul paralel [x] este dezactivat 304
56 Portul serial [x] a fost dezactivat 304
56 Standard USB port disabled (56 Port USB standard dezactivat) 304
58 Au fost instalate prea multe discuri 305
58 Prea multe tăvi ataşate 305
58 Too many flash options installed (Prea multe opțiuni flash instalate) 305
59 Tavă [x] incompatibilă 305
61 Îndepărtați hard discul defect 306
62 Disc plin 306
63 Disc neformatat 306
80 Este necesară întreținerea scanerului, utilizați kitul ADF 306
80 Înlocuiți rolele de tragere a hârtiei din [sursă hârtie] 307
80 Întreținere programată [x] 306
80 Replace fuser (80 Schimbați unitatea de fuziune) 306
80.xx Avertisment cu privire la durata de viață a unității de fuziune 306
82.xx Înlocuiți recipientul pentru toner rezidual 307
82.xx Recipient pentru toner rezidual aproape plin 307
82.xx Recipientul pentru toner rezidual lipseşte 307
83.xx Modul de transfer absent 308
84 Fotoconductor [culoare] neacceptat 307
84 Replace black pc unit (84 Schimbați unitatea PC negru) 244
84 Replace color pc units (84 Schimbați unitățile PC color) 244
84.xx Fotoconductor [culoare] absent 307
84.xx Fotoconductor [culoare] aproape consumat 308
84.xx Fotoconductor [culoare] consumat 308
84.xx Înlocuiți fotoconductorul [culoare] 308
840.01 Scaner dezactivat de administrator 309
840.02 Scaner dezactivat. Pentru probleme, contactați administratorul de sistem. 310
88.2x Replace [color] cartridge (88.2x Înlocuiți cartuşul [culoare]) 308
Adjusting color (Se reglează culoarea) 292
Alimentatorul manual aşteaptă [dimensiune hârtie]. Verificați ghidajele [sursă hârtie] 298
Capacul ADF-ului de la scaner este deschis 300
Check [src] orientation or guides (Verificați orientarea sau ghidajele [sursă]) 294

Disc corupt 294
Disc neacceptat 300
Dispozitiv USB neacceptat, eliminați 295
Documentul pentru scanare este prea lung 300
Empty the hole punch box (Goliți caseta perforatorului) 295
Eroare la citirea hub-ului USB. Îndepărtați hub-ul. 295
Hub USB neacceptat, eliminați 295
Insert hole punch box (Inserare perforator) 296
Insert Tray [x] (Introduceți tava [x]) 296
Install Tray [x] (Instalați tava [x]) 296
Încărcare alimentator manual cu [dimensiune hârtie] 298
Încărcare alimentator manual cu [tip hârtie] [dimensiune hârtie] 298
Încărcați capse 298
Închideți capacul [x] 294
Închideți uşa [x] 294
Load [src] with [custom string] (Încărcați [sursă] cu [şir particularizat]) 297
Load [src] with [custom type name] (Încărcați [sursă] cu [nume tip particularizat]) 296
Load [src] with [size] (Încărcați [sursă] cu [dimensiune]) 297
Load [src] with [type] [size] (Încărcați [sursă] cu [tip] [dimensiune]) 297
Load Manual Feeder with [custom string] (Încărcați alimentatorul manual cu [şir particularizat]) 298
Load Manual Feeder with [custom type name] (Încărcați alimentatorul manual cu [nume tip particularizat]) 297
Memorie de fax plină 295
Memorie plină, imposibil de imprimat faxuri 299
Numărul stației de fax neconfigurat 296
Numele stației de fax este neconfigurat 295
Opriți, aşteptați 2 secunde, porniți 299
Partiție de fax neoperativă. Contactați administratorul de sistem. 295
Recipientul 2 nu poate coborî 292
Remove paper from [linked set bin name] (Scoateți hârtia din [nume recipient setat prin unire]) 299
Remove paper from all bins (Scoateți hârtia din toate recipientele) 299
Remove paper from bin [x] (Scoateți hârtia din recipientul [x]) 299
Remove paper from standard output bin (Scoateți hârtia din tava de ieşire standard) 299
Restaurați lucrările păstrate? 299
Schimbare [sursă hârtie] cu [nume tip particularizat] 292
Schimbare [sursă hârtie] cu [orientare] încărcare [nume tip particularizat] 292
Schimbare [sursă hârtie] cu [orientare] încărcare [şir particularizat] 293
Schimbare [sursă hârtie] cu [orientare] încărcare [tip hârtie] [dimensiune hârtie] 294
Schimbare [sursă hârtie] cu [şir particularizat] 292
Schimbare [sursă hârtie] cu [tip hârtie] [dimensiune hârtie] 293
Schimbați [sursă hârtie] cu [dimensiune hârtie] 293
Schimbați [sursă hârtie] cu [dimensiune hârtie] încărcată [orientare] 293
Serverul SMTP nu se configurează. Contactați administratorul de sistem. 300
Unele lucrări în aşteptare nu au fost restaurate 300
imprimare alb-negru 88
imprimare prin cablu serial
  configurare 55
imprimarea alb-negru 88
imprimarea de pe o unitate flash 90
imprimarea de pe un dispozitiv mobil 90
imprimarea unei liste de directoare 96
imprimarea unei liste de eşantioane de fonturi 96
imprimarea unei pagini cu setările de meniu 45
imprimarea unei pagini de configurare pentru rețea 46
imprimarea unui document 88
informații de configurare
  rețea wireless 48
informații despre imprimantă
  unde se găseşte 9
informații despre siguranță 7, 8
informații despre subiect şi mesaj
  adăugare la poşta electronică 113
Insert hole punch box (Inserare perforator) 296
instalare imprimantă
  într-o rețea fără fir 49
instalarea alimentatorului de înaltă capacitate de 2000 de coli 42
instalarea echipamentelor opționale
  ordinea instalării 41
instalarea imprimantei într-o rețea fără fir
  utilizând Macintosh 51
instalarea într-o rețea fără fir
  utilizând Windows 49
instalarea modulului cu 1 tavă 42
instalarea modulului cu 3 tavă 42
instalarea modulului cu tăvi în tandem 42
instalarea software-ului pentru imprimantă
  adăugare opțiuni 47
instalarea software-ului pentru imprimantă (Windows) 46

instalarea unei cartele de memorie 29
instalarea unui hard disk pentru imprimantă 35
instalarea unui port Internal Solutions Port 32
Install Tray [x] (Instalați tava [x]) 296

Î

încărcare
  Alimentator de înaltă capacitate de 2000 de coli 68
  alimentator multifuncțional 70
  carton, alimentator multifuncțional 70
  folii transparente, alimentator multifuncțional 70
  hârtie cu antet în alimentatorul de înaltă capacitate de 2000 de coli 68
  plicuri, alimentator multifuncțional 70
  tavă de 520 de coli (standard sau opțională) 62
  tavă opțională de 1150 de coli 65
  tavă opțională de 850 de coli 65
Încărcare alimentator manual cu [dimensiune hârtie] 298
Încărcare alimentator manual cu [tip hârtie] [dimensiune hârtie] 298
încărcarea hârtiei cu antet
  orientarea hârtiei 92
încărcarea tăvii standard 62
Încărcați capse 298
Închideți capacul [x] 294
Închideți uşa [x] 294
îndepărtarea hard diskului imprimantei 39
înlocuire
  kit de întreținere 244
înlocuirea consumabilelor
  cartuş de capse 257
  cartuş de toner 250
  recipient pentru toner rezidual 252
înlocuirea recipientului pentru toner rezidual 252
înlocuirea unui cartuş de capse 257
înlocuirea unui cartuş de toner 250
Întrebări frecvente despre tipărirea color 341

J

jurnal fax
  vizualizare 127

K

kit de întreținere
  comandă 244
  înlocuire 244

L

legare tăvi
  atribuirea unui nume de tip de hârtie particularizat 74
legarea tăvilor 73
lentilele capului de tipărire
  curățare 236
listă de directoare
  tipărire 96
listă de eşantioane de fonturi
  tipărire 96
Load Manual Feeder with [custom string] (Încărcați alimentatorul manual cu [şir particularizat]) 298
Load Manual Feeder with [custom type name] (Încărcați alimentatorul manual cu [nume tip particularizat]) 297
lucrări de imprimare confidențiale 95
  imprimare din Windows 95
  imprimarea de pe un computer Macintosh 95
lumină, indicator 15
luminozitate toner
  reglare 89

M

max speed (viteză maximă)
  utilizare 89
max yield (randament maxim)
  utilizare 89
mărirea unei copii 102
memoria nevolatilă 230
  golire 231
memoria volatilă 230
  golire 231
memorie
  tipuri instalate la imprimantă 230
Memorie de fax plină 295
memorie din hard diskul imprimantei
  golire 232
Memorie plină, imposibil de imprimat faxuri 299
Meniu Supplies (Consumabile) 141
Meniu Ştergere fişiere de date temporare 171
Meniul Active NIC (NIC activ) 154
Meniul Ajustări broşură 227
Meniul AppleTalk 160
Meniul Asistență 228
Meniul Calitate 218
Meniul Configurare MP 147
Meniul Configurare recipient 152
meniul Configurare SMTP 167
Meniul Copy Settings (Setări copiere) 182
Meniul Dimensiune/Tip hârtie 144
Meniul Dimensiuni particularizate de scanare 151
Meniul Diverse 169
Meniul Edit Security Setups (Editare configurări de securitate) 169
Meniul Finishing (Finalizare) 216
Meniul HTML 226
Meniul Image (Imagine) 227
meniul Imprimare confidențială 170
Meniul IPv6 158
meniul Job Accounting (Evidență lucrări) 215
meniul Mod fax (Configurare fax analog) 187
meniul Mod fax (Configurare server de fax) 195
meniul Network [x] (Rețea [x]) 154

Meniul Network Card (Placă de rețea) 156
Meniul Nume particularizate 151
meniul Paper Loading (Încărcare hârtie) 149
Meniul Parallel [x] ([x] paralel) 162
Meniul PCL Emul (Simulare PCL) 223
Meniul PDF 222
meniul PostScript 222
meniul Rapoarte 153
meniul Rapoarte rețea 156
Meniul Security Audit Log (Jurnal audituri de securitate) 172
Meniul Serial [x] ([x] serial) 164
Meniul Setare dată/oră 173
Meniul Setări generale 175
Meniul Setări OCR 212
Meniul Setări pentru FTP 202
Meniul Setări pentru poşta electronică 197
Meniul Settings (Setări) 213
Meniul Standard Network (Rețea standard) 154
Meniul Substitute Size (Dimensiune înlocuitoare) 147
Meniul Sursă prestabilită 143
Meniul TCP/IP 157
Meniul Textură hârtie 147
Meniul Tipuri particularizate 150
meniul Unitate flash 206
Meniul Universal Setup (Configurare universală) 151
meniul USB standard 160
Meniul Utilities (Utilități) 220
Meniul Wireless 159
Meniul XPS 221
meniuri
  Ajustări broşură 227
  Ajutor 228
  AppleTalk 160
  Calitate 218
  Configurare tăvi 152
  Configure MP (Configurare MP) 147
  Consumabile 141
  Copy Settings (Setări copiere) 182
  diagramă de 140
  Dimensiune/Tip hârtie 144
  Dimensiuni de scanare particularizate 151
  Diverse 169
  Edit Security Setups (Editare configurări de securitate) 169
  Evidență lucrări 215
  Fără fir 159
  Finisare 216
  HTML 226
  Imagine 227
  Imprimare confidențială 170
  IPv6 158
  meniul Configurare SMTP 167
  Mod fax (Configurare fax analog) 187
  Mod fax (configurare server fax) 195
  Network [x] (Rețea [x]) 154
  Network Card (Placă de rețea) 156
  NIC activ 154
  Nume particularizate 151
  Paper Loading (Încărcare hârtie) 149
  Paper Texture (Textură hârtie) 147
  Paralel [x] 162
  PCL Emul (Simulare PCL) 223
  PDF 222
  PostScript 222
  Rapoarte 153
  Rapoarte rețea 156
  Rețea standard 154
  Security Audit Log (Jurnal audituri de securitate) 172
  Serial [x] 164
  Setare dată/oră 173
  Setări 213
  Setări FTP 202
  Setări generale 175
  Setări OCR 212
  Setări poştă electronică 197
  Standard USB (USB standard) 160
  Substitute Size (Dimensiune înlocuitoare) 147
  Sursă prestabilită 143
  Ştergere fişiere de date temporare 171
  TCP/IP 157
  Tipuri personalizate 150
  Unitate flash 206
  Universal Setup (Configurație universală) 151
  Utilitare 220
  XPS 221
micşorarea unei copii 102
Modul cu 1 tavă
  instalare 42
Modul cu 3 tavă
  instalare 42
Modul cu tăvi în tandem
  instalare 42
modul Hibernare
  utilizare 59
Multifuncționala mea
  configurare 23
mutarea imprimantei 10, 265

N

niveluri de poluare fonică 348
note FCC 352
note privitoare la
emisii 348, 351, 352
Numărul stației de fax
neconfigurat 296
nume de tip particularizat
  creare 74
nume particularizat
  configurare 74
Numele stației de fax este
neconfigurat 295

O

operație de tipărire
  revocare, de la computer 97
operații păstrate 95
  imprimare din Windows 95
  imprimarea de pe un computer Macintosh 95
Opriți, aşteptați 2 secunde, porniți 299
opțiuni
  actualizarea driverului imprimantei 47
  alimentator de înaltă capacitate de 2000 de coli, instalare 42
  carduri de memorie 27
  carduri firmware 27
  cartelă de memorie flash 31
  cartelă de memorie, instalare 29
  cartelă firmware 31

hard disk imprimantă, demontare 39
hard disk imprimantă, instalare 35
Internal Solutions Port, instalare 32
listă 27
Modul cu 1 tavă, instalare 42
Modul cu 3 tavă, instalare 42
Modul cu tăvi în tandem, instalare 42
ordinea instalării 41
porturi 27
rețea 27
opțiuni avansate
copiere 109
FTP 139
trimitere fax 130
trimitere prin e-mail 116
opțiuni de rețea 27
opțiuni e-mail
Trimitere ca 115
opțiuni imprimantă, depanare
Card de interfață USB/paralel 326
cartelă de memorie 325
imposibil de detectat cartela de memorie flash 325
imposibil de detectat hard diskul imprimantei 325
opțiunea nu funcționează 324
Port de soluții intern 326
probleme cu sertarul de 2000 de coli 325
probleme cu tava pentru hârtie 324
server intern de tipărire 326
opțiuni interne disponibile 27
opțiuni scanare
Trimitere ca 138
opțiuni, ecran tactil
copiere 107, 108, 109, 138
e-mail 114, 115, 116
fax 129, 130
FTP 137, 138, 139
oră de vară, trimitere prin fax 123

P

pagină de configurație pentru rețea
tipărire 46
pagină de setări de meniu
tipărire 45
pagini goale 335
panou de control al imprimantei 15
setări prestabilite din fabrică, restaurare 267
panou de control, imprimantă 15
Panou de operare de la distanță
configurare 24
Partiție de fax neoperativă. Contactați administratorul de sistem. 295
păstrarea faxurilor 131
pe materialele imprimate apar imagini umbrite 329
pe materialele imprimate apar linii decolorate, linii albe sau linii colorate incorect 331
pe materialele imprimate apar linii întrerupte orizontale 338
pe pagină apar dungi 337
pe pagină apare pulbere de toner sau fundalul este întunecat 339
pictograme pe ecranul de început
afişare 21
ascundere 21
piese de schimb
conservare 56
depozitare 241
utilizarea hârtiei reciclate 56
verificare, de la panoul de control al imprimantei 242
verificare, utilizând serverul Embedded Web Server 242
verificarea stării 242
piese, înlocuire
kit de întreținere 244
placă de sistem
accesare 27
plicuri
încărcare, alimentator multifuncțional 70
sfaturi 93
pornirea imprimantei 26
port
Ethernet 44
Fax 44
Telefon 44
USB 44
Port de fax 44
Port de soluții intern
instalare 32
modificarea setărilor portului 54
rezolvarea problemelor 326
Port Ethernet 44
Port telefonic 44
Port USB 44
pregătirea configurării imprimantei într-o rețea Ethernet 48
probleme cu imprimanta, rezolvare de bază 310
publicații
unde se găseşte 9

Q

Quiet Mode (Mod silențios)
depanare pentru calitatea tipăririi 328

R

rapoarte
vizualizare 267
realizarea de copii utilizând hârtie dintr-o anumită tavă 100
reciclare
ambalajul Lexmark 60
cartuşe de toner 61
Declarație WEEE 348
Produse Lexmark 60
recipient pentru toner rezidual
comandă 243
înlocuire 252
recipiente de ieşire 87
Recipientul 2 nu poate coborî 292
redirecționarea faxurilor 131
reducerea zgomotului imprimantei 58
reglarea calității copiilor 102
reglarea luminozității
ecran imprimantă 59
Server EWS 59
reglarea luminozității tonerului 89
reglarea modului Sleep (Repaus) 58
Remove paper from [linked set bin name] (Scoateți hârtia din

[nume recipient setat prin unire]) 299
Remove paper from all bins (Scoateți hârtia din toate recipientele) 299
Remove paper from bin [x] (Scoateți hârtia din recipientul [x]) 299
Remove paper from standard output bin (Scoateți hârtia din tava de ieşire standard) 299
repetarea lucrărilor de imprimare 95
  imprimare din Windows 95
  imprimarea de pe un computer Macintosh 95
Restaurați lucrările păstrate? 299
rețea Ethernet
  pregătire pentru setare imprimare Ethernet 48
rețea wireless
  informații de configurare 48
  instalare, utilizând Macintosh 51
  instalare, utilizând Windows 49
revenire la setările prestabilite din fabrică 267
rezervarea lucrărilor de imprimare 95
  imprimare din Windows 95
  imprimarea de pe un computer Macintosh 95
rezoluție, fax
  modificare 126
rezolvarea problemelor
  funcțiile pentru fax şi e-mail nu sunt configurate 319
  imposibil de deschis serverul Embedded Web Server 344
  Întrebări frecvente despre tipărirea color 341
  rezolvarea problemelor simple cu imprimanta 310
  s-a produs o eroare de aplicație 323
  Scanare în rețea 323
  verificarea unei imprimante care nu răspunde la comenzi 310
  verificarea unui scanner care nu răspunde la comenzi 317

S

scanare
  către o adresă FTP 134
  către o adresă FTP, utilizând agenda 135
  către un computer 135
  copiere rapidă 98
  de la o unitate flash 136
scanare către o adresă FTP
  crearea de comenzi rapide cu ajutorul computerului 133
  utilizare touch-screen 134
  utilizarea agendei 135
  utilizarea numerelor de comandă rapidă 134
scanare către o unitate flash 136
scanare imagine
  tip de fişier de ieşire 138
Scanare în rețea
  configurare 22
scanare la un computer 135
Scanare WS
  despre 23
scanare, depanare
  nu se poate scana de la un computer 319
  scanarea durează prea mult sau îngheață computerul 318
  scanarea nu a reuşit 317
  scanări de documente sau foto parțiale 318
  unitatea de scanare nu se închide 315
scaner
  Alimentator automat de documente (ADF) 14
  funcții 13
  geam scaner 14
Schimbare [sursă hârtie] cu [nume tip particularizat] 292
Schimbare [sursă hârtie] cu [orientare] încărcare [nume tip particularizat] 292
Schimbare [sursă hârtie] cu [orientare] încărcare [şir particularizat] 293
Schimbare [sursă hârtie] cu [orientare] încărcare [tip hârtie] [dimensiune hârtie] 294
Schimbare [sursă hârtie] cu [şir particularizat] 292
Schimbare [sursă hârtie] cu [tip hârtie] [dimensiune hârtie] 293
schimbarea tipului de fişier de ieşire
  trimitere prin e-mail 113
Schimbați [sursă hârtie] cu [dimensiune hârtie] 293
Schimbați [sursă hârtie] cu [dimensiune hârtie] încărcată [orientare] 293
selectarea hârtiei 76
selectarea unei locații pentru imprimantă 10
Server EWS
  accesare 21
  configurare inițială fax 118
  configurarea avertizărilor prin e-mail 267
  crearea de comenzi rapide pentru poşta electronică 111
  crearea unei comenzi rapide pentru FTP 133
  crearea unei comenzi rapide pentru o destinație de fax 123
  problemă la accesare 344
  setări administrative 266
  setări rețea 266
  verificare stare imprimantă 266
  verificarea stării consumabilelor 242
  verificarea stării pieselor 242
server intern de tipărire
  rezolvarea problemelor 326
Serverul SMTP nu se configurează. Contactați administratorul de sistem. 300
serviciu de sonerie distinctă, fax
  conectare la 121
setare
  adresă TCP/IP 157
setarea dimensiunii hârtiei 62
setarea Eco-Mode (mod Economic) 57
setarea numărului faxului sau al stației 122
setarea numelui faxului sau al stației de ieşire 122
setarea recipientului de ieşire
  finisor 87
setarea tipului de hârtie 62

setarea tipului de hârtie universal 62
setări administrative
Server EWS 266
setări de conservare a mediului
conservare consumabile 56
Eco-Mode (Mod economic) 57
luminozitate, ajustare 59
Quiet Mode (Mod silențios) 58
Sleep Mode (Modul Repaus) 58, 59
setări de protejare a mediului
conservare consumabile 56
Eco-Mode (Mod economic) 57
luminozitatea ecranului, reglare 59
modul Hibernare 59
Quiet Mode (Mod silențios) 58
Sleep Mode (Modul Repaus) 58
setări de rețea
Server EWS 266
setări din fabrică
restaurare 267
setări ecologice
modul Hibernare 59
setări Green (Ecologice)
Eco-Mode (Mod economic) 57
Quiet Mode (Mod silențios) 58
setări port
configurare 54
sfaturi
carton 94
despre utilizarea hârtiei cu antet 92
etichete, hârtie 93
pentru utilizarea foliilor transparente 93
plicuri 93
sfaturi pentru utilizarea hârtiei cu antet 92
Sleep Mode (Modul Repaus)
reglare 58
software imprimantă, instalare (Windows) 46
starea consumabilelor
verificare 242
starea pieselor
verificare 242
stocarea lucrărilor de imprimare 95

T

tavă de 520 de coli (standard sau opțională)
încărcare 62
tavă opțională de 1150 de coli
încărcare 65
tavă opțională de 850 de coli
încărcare 65
tavă standard
încărcare 62
tăvi
anularea legării 73
legare 73
tip de fişier de ieşire
modificare 113
scanare imagine 138
tip hârtie
setare 62
tipărire
alb-negru 88
anulare, din panoul de control al imprimantei 97
de pe Macintosh 88
de pe un dispozitiv mobil 90
de pe unitatea flash 90
din Windows 88
listă de directoare 96
listă de eşantioane de fonturi 96
pagină de configurație pentru rețea 46
pagină de setări de meniu 45
viteză maximă şi randament maxim 89
tipărire, depanare
apar întreruperi neprevăzute între pagini 314
eroare de citire a unității flash 311
fişierele PDF în mai multe limbi nu se imprimă 310
hârtia se blochează frecvent 327
încrețire hârtie 331
legarea tăvilor nu funcționează 313
lucrarea de imprimare durează mai mult decât în mod normal 312
lucrarea este executată pe hârtie incorectă 313
lucrările în aşteptare nu sunt imprimate 312
lucrările mari nu se asamblează 314
margini incorecte 330
operațiile sunt executate din tava incorectă 313
paginile blocate nu sunt reimprimate 327
tipărire incorectă a caracterelor 313
tipăririle nu se efectuează 311
tipărirea operațiilor confidențiale şi a altor operații
de pe un computer Macintosh 95
din Windows 95
tipuri de hârtie
acceptat de imprimantă 82
acceptate de finisor 82
pe unde se încarcă 82
suport pentru tipărire duplex 82
tipuri şi greutăți de hârtie acceptate 82
tonerul se ia 340
touch-screen
butoane 18
Trimitere ca
opțiuni e-mail 115
opțiuni scanare 138
trimitere fax
alegerea unei conexiuni pentru fax 119
anularea unei operații de fax 128
blocarea faxurilor nesolicitate 128
configurare fax 118
configurarea imprimantei pentru a respecta ora de vară 123
crearea de comenzi rapide utilizând serverul EWS 123
crearea de comenzi rapide utilizând touch-screen-ul 124
crearea unui fax mai luminos sau mai întunecat 127
opțiuni avansate 130
păstrarea faxurilor 131
redirecționarea faxurilor 131
schimbarea rezoluției 126
serviciu de sonerii distincte 121

setarea datei şi orei 122
setarea numărului faxului sau al stației 122
setarea numelui faxului sau al stației de ieşire 122
trimiterea unui fax la o oră programată 127
trimiterea utilizând ecranul tactil 124
utilizarea agendei 126
utilizarea comenzilor rapide 126
vizualizarea unui jurnal de fax 127
trimitere fax utilizând agenda 126
trimitere prin e-mail
adăugare linie pentru mesaj 113
adăugare linie pentru subiect 113
configurare a funcției de poştă electronică 110
configurarea setărilor de poştă electronică 111
crearea de comenzi rapide utilizând serverul EWS 111
crearea de comenzi rapide utilizând touch-screen-ul 111
opțiuni avansate 116
utilizare touch-screen 112
utilizarea agendei 113
utilizarea unui număr pentru comandă rapidă 112
trimiterea unui fax 125
trimiterea unui fax la o oră programată 127
trimiterea unui fax utilizând comenzi rapide 126
trimiterea unui fax utilizând ecranul tactil 124

U

Unele lucrări în aşteptare nu au fost restaurate 300
unitate flash
tipărire din 90
unitate fotoconductoare
înlocuire 244
unități flash
tipuri de fişiere acceptate 92
unități flash acceptate 92
unități fotoconductor
comandă 243
Utilitar ScanBack
utilizare 137
utilizarea agendei 113
trimitere fax 126
utilizarea butoanelor ecranului tactil 18
utilizarea comenzilor rapide
trimitere fax 126
utilizarea Eco-Mode (Mod Economic) 57
utilizarea hârtiei reciclate 56
utilizarea modului Hibernate (Hibernare) 59
utilizarea modului Quiet (Silențios) 58
utilizarea programului utilitar ScanBack 137
utilizarea setărilor Max Speed (Viteză maximă) şi Max Yield (Randament maxim) 89

V

verificare stare imprimantă
pe Embedded Web Server 266
verificare stare piese şi consumabile 242
verificarea lucrărilor de imprimare 95
imprimare din Windows 95
imprimarea de pe un computer Macintosh 95
verificarea stării imprimantei utilizând serverul Embedded Web Server 266
verificarea stării pieselor şi consumabilelor 242
verificarea unei imprimante care nu răspunde la comenzi 310
verificarea unui scanner care nu răspunde la comenzi 317
vizualizare
rapoarte 267
vizualizarea unui jurnal de fax 127
volatilitate
declarație de 230