XM1100 Series

Guida per l'utente

Novembre 2017 **www.lexmark.com**

Tipo di macchina:

7015

Modello:

679

Sommario

Informazioni sulla sicurezza..... 7

Convenzioni.....7

Informazioni sulla stampante..... 10

Individuazione delle informazioni sulla stampante..... 10

Scelta della posizione della stampante.....11

Configurazioni della stampante.....12

Informazioni sulle funzioni di base dello scanner.....13

Utilizzo dell´ADF e del vetro dello scanner..... 14

Informazioni sul pannello di controllo della stampante.....15

Usando il pannello di controllo della stampante..... 15

Informazioni sui colori del pulsante di sospensione e delle spie.....15

Informazioni sulla schermata iniziale..... 16

Utilizzo dei pulsanti del touch screen..... 17

Impostazione e uso delle applicazioni della schermata iniziale.....19

Ricerca dell'indirizzo IP del computer.....19

Ricerca dell'indirizzo IP della stampate.....19

Accesso al server Web incorporato..... 19

Personalizzazione della schermata iniziale.....20

Informazioni sulle diverse applicazioni.....20

Attivazione delle applicazioni della schermata iniziale.....21

Esportazione e importazione di una configurazione..... 25

Configurazione del pannello operatore remoto..... 25

Impostazione della stampante aggiuntiva.....26

Installazione delle opzioni interne.....26

Installazione delle opzioni hardware.....42

Collegamento dei cavi..... 45

Impostazione del software della stampante..... 46

Collegamento in rete.....47

Verifica della configurazione della stampante..... 51

Caricamento della carta e dei supporti speciali.....52
Impostazione del tipo e del formato carta.....52
Configurazione delle impostazioni del formato carta Universale.....52
Caricamento dei vassoi.....52
Caricamento dell'alimentatore multiuso.....57
Collegamento e scollegamento dei vassoi.....61

Guida alla carta e ai supporti speciali.....64
Istruzioni relative alla carta.....64
Tipi, formati e pesi supportati.....68
Uso di supporti speciali.....70
Conservazione della carta.....73

Stampa.....74
Stampa di un documento.....74
Stampa usando un dispositivo cellulare.....75
Stampa da unità flash.....76
Stampa dei processi riservati e in attesa.....78
Stampa di pagine di informazione.....79
Annullamento di un processo di stampa.....80

Copia.....81
Esecuzione di copie.....81
Copia di fotografie.....82
Copia su supporti speciali.....82
Personalizzazione delle impostazioni di copia.....83
Inserimento di informazioni nelle copie.....88
Annullamento di un processo di copia.....89
Informazioni sulle opzioni di copia.....90

e-mail.....94
Impostazione della stampante per l'invio di e-mail.....94
Creazione di una scelta rapida e-mail.....94
Invio di un documento tramite e-mail.....96
Impostazioni e-mail personalizzate.....97
Annullamento di un'e-mail.....98
Informazioni sulle opzioni e-mail.....98

Funzione fax..... 102
Impostazione della stampante in modalità fax..... 102
Invio di un fax..... 117
Creazione di scelte rapide..... 119
Personalizzazione delle impostazioni del fax..... 120
Annullamento di un fax in uscita..... 121
Messa in attesa e inoltro di fax..... 122
Descrizione delle opzioni fax..... 123

Scansione..... 126
Uso di Scansione in rete..... 126
Scansione su un indirizzo FTP..... 126
Scansione su un computer o su un'unità flash USB..... 128
Descrizione delle opzioni di acquisizione..... 130

Informazioni sui menu della stampante..... 133
Elenco dei menu..... 133
Menu Carta..... 134
Menu Report..... 143
Menu Rete/Porte..... 144
Menu Protezione..... 153
Menu Impostazioni..... 156
menu Guida..... 202

Per risparmiare denaro e salvare l'ambiente..... 203
Risparmio di carta e di toner..... 203
Risparmio energetico..... 203
Riciclaggio..... 206

Protezione della stampante..... 208
Dichiarazione di volatilità..... 208
Cancellazione della memoria volatile..... 208
Cancellazione della memoria non volatile..... 209
Cancellazione della memoria del disco rigido della stampante..... 209
Configurazione della codifica del disco rigido della stampante..... 210
Ricerca di informazioni di protezione della stampante..... 211

Manutenzione della stampante..... 212
Pulizia delle parti della stampante..... 212
Verifica dello stato dei componenti e dei materiali di consumo della stampante.....214
Stima del numero di pagine restanti.....214
Richiesta di materiali di consumo.....215
Conservazione dei materiali di consumo..... 216
Sostituzione dei materiali di consumo.....217
Spostamento della stampante..... 221

Gestione della stampante..... 223
Ricerca di informazioni sull'amministratore e sulle operazioni di rete avanzate..... 223
Verifica del display virtuale..... 223
Impostazione degli avvisi e-mail.....223
Visualizzazione dei rapporti.....224
Configurazione delle notifiche dei materiali di consumo da Embedded Web Server..... 224
Ripristino delle impostazioni predefinite di fabbrica.....225

Rimozione degli inceppamenti.....226
Come evitare gli inceppamenti.....226
Individuazione dell'area dell'inceppamento..... 227
Inceppamento della carta nello sportello anteriore..... 228
Inceppamento della carta nello sportello posteriore.....230
Inceppamento della carta nel raccoglitore standard..... 231
Inceppamento della carta nell'unità fronte/retro.....232
Inceppamento della carta nei vassoi.....233
Inceppamento della carta nell'alimentatore multiuso..... 233
Inceppamento della carta nell'alimentatore automatico documenti.....235

Risoluzione dei problemi.....236
Informazioni sui messaggi della stampante.....236
Risoluzione dei problemi di stampa.....252
Risoluzione dei problemi di stampa..... 260
Risoluzione dei problemi di copia..... 287
Risoluzione dei problemi del fax..... 290
Risoluzione dei problemi dello scanner..... 296
Risoluzione dei problemi relativi alle applicazioni della schermata principale.....301

Il server Web incorporato non si apre....302
Come contattare l'assistenza clienti....303

Avvertenze....304

Informazioni sul prodotto....304
Nota all'edizione....304
Consumo di energia....308

Indice....311

Informazioni sulla sicurezza

Convenzioni

Nota: una *nota* identifica le informazioni utili.

Avvertenza: un'*avvertenza* identifica la possibilità che l'hardware o il software del prodotto vengano danneggiati.

ATTENZIONE: un messaggio di *attenzione* indica una situazione di potenziale pericolo che può causare lesioni.

Tipi diversi di messaggi di attenzione includono:

ATTENZIONE - PERICOLO DI LESIONI: Indica il rischio di ferirsi.

ATTENZIONE - PERICOLO DI SCOSSE ELETTRICHE: Indica il rischio di scosse elettriche.

ATTENZIONE - SUPERFICIE CALDA: Indica il rischio di bruciarsi al contatto.

ATTENZIONE - PERICOLO DI RIBALTAMENTO: Indica il pericolo di essere schiacciati.

ATTENZIONE - PERICOLO DI SCHIACCIAMENTO: Indica il rischio di intrappolamento tra parti in movimento.

ATTENZIONE - PERICOLO DI LESIONI: Per evitare il rischio di incendio o scosse elettriche, collegare il cavo di alimentazione direttamente a una presa elettrica dotata di messa a terra e con le specifiche adeguate, situata in prossimità dell'apparecchio e facilmente accessibile.

ATTENZIONE - PERICOLO DI LESIONI: Non utilizzare il prodotto con cavi di prolunga, prese multiple, prolunghe multipresa o gruppi di continuità. La capacità della potenza di questi tipi di accessori può essere facilmente sovraccaricata da una stampante laser e può comportare incendi, danni o scarse prestazioni della stampante.

ATTENZIONE - PERICOLO DI LESIONI: Con questo prodotto può essere utilizzato solo un protettore di sovratensione in linea Lexmark fornito con la stampante correttamente collegato alla stampante e al cavo di alimentazione. L'utilizzo di protettori di sovratensione non Lexmark può comportare il rischio di incendi, danni o scarse prestazioni della stampante.

ATTENZIONE - PERICOLO DI SCOSSE ELETTRICHE: Per evitare il rischio di scosse elettriche, non posizionare o utilizzare questo prodotto in prossimità di acqua o superfici bagnate.

ATTENZIONE - PERICOLO DI LESIONI: Questo prodotto utilizza un laser. L'uso di regolazioni, procedure o controlli diversi da quelli specificati nella *Guida per l'utente* può causare l'esposizione a radiazioni pericolose.

Questo prodotto utilizza un processo che sottopone a riscaldamento i supporti di stampa; il calore generato può causare l'emissione di sostanze nocive da parte dei supporti. Leggere attentamente la sezione delle istruzioni operative riguardante la scelta dei supporti di stampa in modo da evitare il rischio di emissioni nocive.

ATTENZIONE - PERICOLO DI LESIONI: La batteria al litio presente nel prodotto non deve essere sostituita. In caso di sostituzione errata della batteria al litio, potrebbe verificarsi un'esplosione. Non ricaricare, smontare o bruciare batterie al litio. Smaltire le batterie al litio usate seguendo le istruzioni del produttore e le norme locali.

Questo apparecchio non è adatto per l'uso in ambienti in cui potrebbero essere presenti bambini o minorenni.

ATTENZIONE - SUPERFICIE CALDA: L'area interna della stampante potrebbe surriscaldarsi. Per evitare infortuni, lasciare raffreddare la superficie prima di toccarla.

ATTENZIONE - PERICOLO DI LESIONI: La stampante pesa più di 18 kg e richiede due o più persone esperte per essere spostata in modo sicuro.

ATTENZIONE - PERICOLO DI LESIONI: Per evitare di ferirsi o di danneggiare la stampante, prima di spostare la stampante, seguire le istruzioni riportate di seguito:

- Spegnere la stampante con l'interruttore e scollegare il cavo di alimentazione dalla presa elettrica.
- Scollegare tutti i cavi della stampante prima di spostarla.
- Se è attualmente installato un vassoio opzionale, rimuoverlo dalla stampante. Per rimuovere il vassoio opzionale, farlo scorrere il fermo sul lato destro del vassoio verso la parte anteriore del vassoio finché non *scatta* in posizione.
- Utilizzare le maniglie poste su entrambi i lati della stampante per sollevarla.
- Assicurarsi che le dita non siano sotto la stampante mentre viene posizionata.
- Prima di installare la stampante, accertarsi di lasciare spazio sufficiente intorno ad essa.

ATTENZIONE - PERICOLO DI LESIONI: Per evitare il rischio di incendi o scosse elettriche, utilizzare solo il cavo di alimentazione fornito con il prodotto o componenti sostitutivi autorizzati dal produttore.

Quando si collega il prodotto alla rete telefonica pubblica commutata, utilizzare solo il cavo per telecomunicazioni (RJ-11) fornito con il prodotto oppure un cavo 26 AWG o un cavo sostitutivo più grande.

ATTENZIONE - PERICOLO DI SCOSSE ELETTRICHE: se si accede alla scheda del controller o si installano dispositivi di memoria o hardware opzionali dopo aver configurato la stampante, prima di continuare, spegnere la stampante e scollegare il cavo di alimentazione dalla presa elettrica. Spegnere gli eventuali dispositivi collegati alla stampante e scollegare tutti i cavi della stampante.

ATTENZIONE - PERICOLO DI SCOSSE ELETTRICHE: Per evitare il rischio di scosse elettriche, accertarsi che tutte le connessioni esterne (quali connessioni Ethernet e a sistemi telefonici) siano installate in modo corretto nelle relative porte contrassegnate.

Questo prodotto è stato progettato, testato e approvato per essere utilizzato con componenti di uno specifico produttore, conformemente ai rigidi standard globali per la sicurezza. Le caratteristiche legate alla sicurezza di alcune parti potrebbero non essere ovvie. Il produttore non è da ritenere responsabile in caso di uso di altre parti di ricambio.

ATTENZIONE - PERICOLO DI LESIONI: Non attorcigliare, legare, schiacciare o posizionare oggetti pesanti sul cavo di alimentazione. Evitare abrasioni o tensioni. Non stringere il cavo di alimentazione tra oggetti quali mobili o pareti. Se si verifica una qualunque di queste cose, si può incorrere in rischi di incendi o elettrocuzione. Ispezionare regolarmente il cavo di alimentazione per individuare segni di problemi. Rimuovere il cavo di alimentazione dalla presa elettrica prima di ispezionarlo.

Per riparazioni di tipo diverso dagli interventi descritti nella documentazione per l'utente, rivolgersi al appresentante dell'assistenza.

ATTENZIONE - PERICOLO DI RIBALTAMENTO: Le configurazioni con montaggio su pavimento richiedono un mobile aggiuntivo per la stabilità. Se si usano più opzioni di alimentazione, è necessario utilizzare un supporto stampante oppure una base stampante. Se è stata acquistata una stampante multifunzione (MFP) in grado di eseguire operazioni di acquisizione, copia e invio di fax, potrebbero occorrere opzioni aggiuntive. Per ulteriori informazioni, visitare il sito Web **www.lexmark.com/multifunctionprinters**.

ATTENZIONE - PERICOLO DI LESIONI: per ridurre il rischio di instabilità dell'apparecchiatura, caricare ogni vassoio separatamente. Tenere tutti i vassoi chiusi per quando necessario.

ATTENZIONE - PERICOLO DI SCOSSE ELETTRICHE: in caso di temporali non utilizzare la funzione fax. Non installare questo prodotto né effettuare i collegamenti elettrici o dei cavi, come quello per il fax, di alimentazione o del telefono, durante un temporale.

ATTENZIONE - PERICOLO DI SCOSSE ELETTRICHE: Per evitare il rischio di scosse elettriche quando si pulisce la parte esterna della stampante, scollegare il cavo di alimentazione dalla presa a muro e scollegare tutti i cavi della stampante prima di procedere.

CONSERVARE QUESTE ISTRUZIONI.

Informazioni sulla stampante

Individuazione delle informazioni sulla stampante

Argomento di ricerca	Disponibile in
Istruzioni di installazione iniziale: • Collegamento della stampante • Installazione del software della stampante	Documentazione di installazione: la documentazione relativa all'installazione fornita con la stampante è disponibile anche all'indirizzo **http://support.lexmark.com**.
Configurazione aggiuntiva e istruzioni per l'uso della stampante: • Selezione e conservazione della carta e dei supporti speciali • Caricamento della carta • Configurazione delle impostazioni della stampante • Visualizzazione e stampa di documenti e foto • Installazione e utilizzo del software della stampante • Configurazione della stampante su una rete • Gestione e manutenzione della stampante • Risoluzione dei problemi	La *Guida per l'utente* e la *Guida rapida* sono disponibili sul CD *Documentazione*. **Nota:** Queste guide sono disponibili anche in altre lingue.
Informazioni sull'impostazione e configurazione delle funzioni di accesso facilitato della stampante.	La *Guida all'accessibilità Lexmark* è disponibile all'indirizzo **http://support.lexmark.com**.
Guida per l'uso del software della stampante	Guida Windows o Aiuto Mac: aprire un'applicazione o un programma software della stampante, quindi fare clic su **Guida** (o Aiuto). Fare clic su ? per visualizzare le informazioni sensibili al contesto. **Note:** • La guida viene installata automaticamente con il software della stampante. • Il software della stampante si trova nella cartella di programma della stampante o sul desktop, a seconda del sistema operativo.

Argomento di ricerca	Disponibile in
Aggiornamenti, supporto tecnico e informazioni supplementari più recenti: • Documentazione • Download dei driver • Supporto chat in diretta • Supporto e-mail • Supporto telefonico	Sito Web del supporto Lexmark: **http://support.lexmark.com.** **Nota:** Selezionare il paese o la regione, quindi il prodotto per visualizzare il sito del supporto appropriato. Per i numeri di telefono dell'assistenza clienti e gli orari di servizio nel proprio paese o regione, consultare il sito Web dell'assistenza clienti o fare riferimento alla garanzia stampata fornita insieme alla stampante. Annotare le seguenti informazioni (che è possibile trovare sulla ricevuta del negozio e sul retro della stampante) e tenerle a disposizione prima di contattare il supporto per velocizzare il servizio: • Numero modello stampante • Numero di serie • Data di acquisto • Luogo di acquisto
Garanzia	Le informazioni sulla garanzia variano in base al paese o alla regione: • **Negli Stati Uniti**: consultare la dichiarazione di garanzia limitata inclusa con questa stampante o disponibile all'indirizzo **http://support.lexmark.com**. • **In altri paesi e regioni**: consultare la garanzia stampata fornita insieme alla stampante.

Scelta della posizione della stampante

ATTENZIONE - PERICOLO DI LESIONI: La stampante pesa più di 18 kg e richiede due o più persone esperte per essere spostata in modo sicuro.

Quando si sceglie una posizione per la stampante, lasciare spazio sufficiente per aprire vassoi, coperchi e sportelli. Se si prevede di installare opzioni, lasciare spazio sufficiente anche per questi componenti. Importante:

- Installare la stampante vicino a una presa elettrica dotata di messa a terra e facilmente accessibile.
- Accertarsi che il flusso d'aria nella stanza sia conforme all'ultima revisione della norma ASHRAE 62 o della norma CEN TC 156.
- Scegliere una superficie piana, solida e stabile.
- Posizionare la stampante:
  - Al riparo da polvere e sporcizia.
  - Al riparo da punti di cucitrice sfusi e graffette.
  - Lontano dal flusso diretto di eventuali condizionatori d'aria, riscaldatori o ventilatori.
  - Al riparo dalla luce solare diretta e da livelli estremi di umidità.
- Rispettare le temperature consigliate ed evitare fluttuazioni:

Temperatura ambiente	tra 15,6° e 32,2° C (tra 60° e 90° F)
Temperatura di conservazione	tra -40° e 60 °C (tra -40° e 140 °F)

- Consentire la seguente quantità di spazio consigliata intorno alla stampante per una corretta ventilazione:

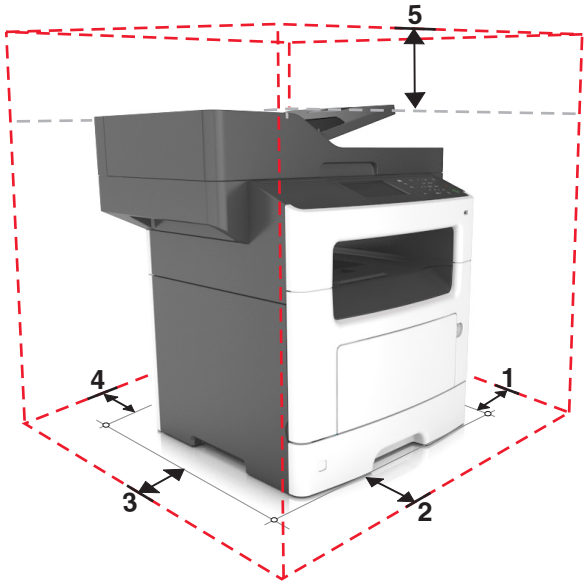

1	Lato destro	304,8 mm (12 poll.)
2	Anteriore	508 mm (20 poll.)
3	Lato sinistro	203,2 mm (8 poll.)
4	Posteriore	203,2 mm (8 poll.)
5	In alto	736,6 mm (29 poll.)

Configurazioni della stampante

ATTENZIONE - PERICOLO DI RIBALTAMENTO: le configurazioni con installazione a terra richiedono componenti aggiuntivi per garantire una stabilità maggiore. Se si usano più opzioni di alimentazione, è necessario utilizzare un supporto stampante oppure una base stampante. Se è stata acquistata una stampante multifunzione (MFP) in grado di eseguire operazioni di acquisizione, copia e invio di fax, potrebbero occorrere opzioni aggiuntive. Per ulteriori informazioni, visitare il sito Web **www.lexmark.com/multifunctionprinters**.

ATTENZIONE - PERICOLO DI LESIONI: per ridurre il rischio di instabilità dell'apparecchiatura, caricare ogni vassoio separatamente. Tenere tutti i vassoi chiusi per quando necessario.

È possibile configurare la stampante base aggiungendo un vassoio opzionale da 250 o 550 fogli. Per istruzioni sull´installazione del vassoio opzionale, vedere "Installazione del vassoio opzionale" a pagina 42.

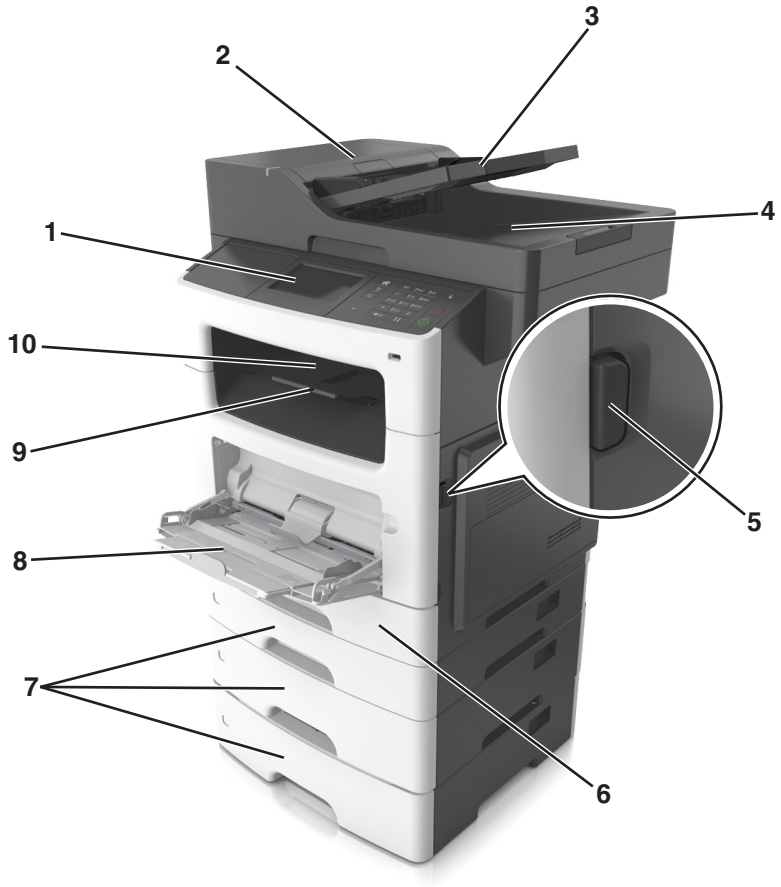

1	Pannello di controllo della stampante
2	Alimentatore automatico documenti (ADF)
3	vassoio ADF
4	Raccoglitore ADF
5	Pulsante di rilascio sportello anteriore
6	Vassoio standard da 250 fogli
7	Vassoio opzionale da 250 o 500 fogli
8	Alimentatore multiuso da 100 fogli
9	Fermo carta
10	Raccoglitore standard

Informazioni sulle funzioni di base dello scanner

- Consente di creare rapidamente copie e impostare la stampante per eseguire specifici processi di copia.
- Consente di inviare un fax tramite il pannello di controllo della stampante.
- Inviare fax a più destinatari contemporaneamente.
- Consente di acquisire documenti e inviarli al computer, a un indirizzo e-mail o a una destinazione FTP.
- Consente di acquisire documenti e inviarli a un'altra stampante (PDF tramite FTP).

Utilizzo dell´ADF e del vetro dello scanner

Alimentatore automatico documenti (ADF)	Vetro dello scanner
Usare l'ADF per documenti di più pagine, comprese quelle in fronte-retro.	Utilizzare il vetro dello scanner per documenti a singola pagina, pagine di libri, piccoli elementi (come cartoline o foto), lucidi, carta fotografica o supporti sottili (come ritagli di riviste).

Uso dell'ADF

Quando si utilizza l'ADF:

- Caricare il documento rivolto verso l'alto, inserendo per primo il bordo corto nel vassoio dell'ADF.
- Caricare fino a 50 fogli di carta normale nel vassoio dell'ADF.
- Acquisizione di formati compresi tra 105 x 148 mm (4,1 x 5,8 poll.) di larghezza e 216 x 368 mm (8,5 x 14,5 poll.) di lunghezza.
- Acquisizione di grammature comprese tra 52 e 120 g/m^2 (14-32 lb).
- Non caricare nel vassoio ADF cartoline, foto, supporti di piccole dimensioni, lucidi, carta fotografica o altri supporti di spessore limitato, quali ritagli di riviste. Tali elementi devono essere posizionati sul vetro dello scanner.

Uso del vetro dello scanner

Quando si utilizza il vetro dello scanner:

- Posizionare il documento con il lato di stampa rivolto verso il basso sul vetro dello scanner nell'angolo con la freccia verde.
- Acquisire o copiare documenti con lunghezza massima di 216 x 355,6 mm (8,5 x 11,69 pollici).
- Copiare i libri con spessore massimo di 25,3 mm (1 pollice).

Informazioni sul pannello di controllo della stampante

Usando il pannello di controllo della stampante

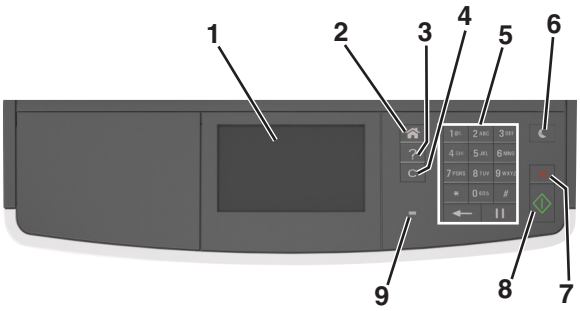

	Usare	Per
1	Schermo	• Visualizzare stato e messaggi della stampante. • Installare e usare la stampante.
2	Pulsante di pagina iniziale	Per tornare alla schermata iniziale.
3	Suggerimenti	Apre una finestra di dialogo della guida sensibile al contesto.
4	Pulsante Cancella tutto / Reimposta	Reimposta le impostazioni predefinite di una funzione quali copia, fax o acquisizione.
5	Tastierino	Immettere numeri, lettere o simboli.
6	Pulsante Pausa	Attivare la modalità di sospensione o ibernazione. Per attivare la stampante dalla modalità di pausa, provare una delle seguenti soluzioni: • Premere qualsiasi pulsante fisico. • Aprire uno sportello o un coperchio. • Inviare un processo di stampa dal computer. • Eseguire un riavvio all´accensione tramite l'interruttore di alimentazione principale.
7	Pulsante Stop o Annulla	Interrompere tutte le attività delle stampante.
8	Pulsante Inoltra	Inviare le modifiche apportate alle impostazioni della stampante.
9	Spia luminosa	Verificare lo stato della stampante.

Informazioni sui colori del pulsante di sospensione e delle spie

I colori del pulsante Sospensione e delle spie sul pannello di controllo indicano uno stato o una condizione della stampante.

Spia luminosa	Stato della stampante
Disattivato	La stampante è spenta o in modalità ibernazione.
Verde lampeggiante	La stampante è in fase di riscaldamento, elaborazione dei dati o stampa.
Verde fisso	La stampante è accesa ma inattiva.
Rosso lampeggiante	La stampante richiede l'intervento dell'utente.

Spia pulsante di sospensione	Stato della stampante
Disattivato	La stampante è spenta, inattiva o nello stato Pronta.
Ambra fisso	La stampante è in modalità di sospensione.
Ambra lampeggiante	La stampante sta entrando o è in fase di uscita dalla modalità ibernazione.
Colore ambra lampeggiante per 0,1 secondi per poi spegnersi per 1,9 secondi con uno schema a pulsazioni lente	La stampante è in modalità ibernazione.

Informazioni sulla schermata iniziale

Quando si accende la stampante, sul display viene visualizzata una schermata di base, definita schermata iniziale. Usare i pulsanti e le icone della schermata iniziale per avviare un'azione, come ad esempio, la copia, l'invio di fax o l'acquisizione oppure per aprire la schermata del menu o per rispondere ai messaggi.

Nota: La schermata iniziale può variare a seconda della personalizzazione della schermata iniziale, delle impostazioni, dell'installazione di amministrazione e delle soluzioni integrate attive.

Toccare		Per
1	Copiare	Accedere ai menu Copia ed eseguire delle copie.
2	Fax	Accedere ai menu Fax e inviare fax.
3	E-mail	Accedere ai menu E-mail e inviare e-mail.
4	FTP	Accedere ai menu FTP (File Transfer Protocol) ed eseguire la scansione di documenti direttamente in un server FTP.

Toccare		Per
5	Icona del menu	Consente di accedere ai menu della stampante. **Nota:** I menu sono disponibili solo se la stampante si trova nello stato Pronta.
6	Barra dei messaggi di stato	• Mostra lo stato corrente della stampante, ad esempio **`Pronta`** o **`Occupata`**. • Mostra le condizioni dei materiali di consumo della stampante, ad esempio **`Unità immagini in esaurimento`** o **`Cartuccia in esaurimento`**. • Mostra messaggi che richiedono l´intervento dell´utente e istruzioni visualizzate su come risolverli.
7	Stato/Materiali di consumo	• Visualizza un avviso o un messaggio di errore della stampante ogni volta che è necessario un intervento per il proseguimento dell'elaborazione. • Visualizzare maggiori informazioni sull´avviso o sul messaggio della stampante e su come azzerarlo.

Sulla schermata iniziale potrebbe inoltre essere visualizzato il seguente elemento:

Toccare	Per
Cerca nei processi in attesa	Cerca i processi correntemente in attesa.
Processi per utente	Accedere ai processi di stampa salvati dall´utente.
Profili e applicazioni	Accedere a profili e applicazioni.

Funzioni

Funzione	Descrizione
Avviso di un messaggio di intervento	Se un messaggio di intervento interessa una funzione, appare quest'icona e la spia rossa lampeggia.
Avvertenza	Questa icona viene visualizzata quando si verifica un errore.
Indirizzo IP della stampante Esempio: **`123.123.123.123`**	L'indirizzo IP della stampante si trova nell'angolo in alto a sinistra della schermata iniziale ed è composto da quattro serie di numeri separati da punti. È possibile utilizzare l'indirizzo IP durante l'accesso al server Web incorporato per visualizzare e configurare in remoto le impostazioni della stampante anche quando non si è fisicamente vicini ad essa.

Utilizzo dei pulsanti del touch screen

Nota: La schermata iniziale può variare a seconda delle relative opzioni di personalizzazione della schermata iniziale, dell'installazione di amministrazione e delle soluzioni integrate attive.

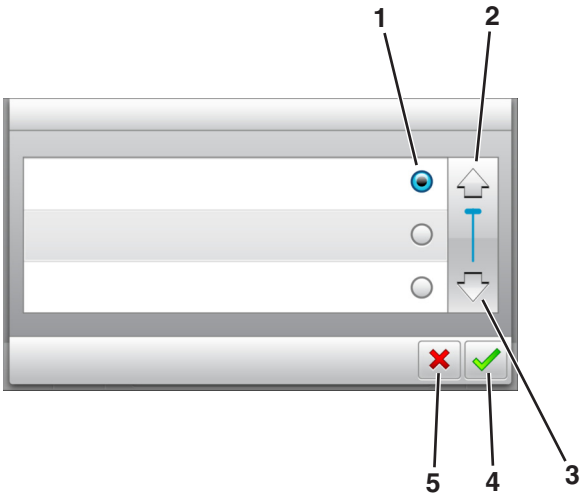

	Toccare l'icona	Per
1	Pulsante di opzione	Selezionare o deselezionare un elemento.
2	Freccia su	Scorrere verso l'alto
3	Freccia giù	Scorrere verso il basso.
4	Pulsante Accetta	Salvare un'impostazione.
5	Annulla, pulsante	• Annullare un'azione o una selezione. • Tornare alla schermata principale.

Toccare	Per
	Consente di tornare alla schermata Home.
	Consente di aprire una finestra di dialogo della Guida sensibile al contesto sul pannello di controllo della stampante.
	Scorrere verso sinistra.
	Scorrere verso destra.

Impostazione e uso delle applicazioni della schermata iniziale

Note:

- La schermata iniziale, le icone e i pulsanti potrebbero variare a seconda delle impostazioni di personalizzazione della schermata iniziale, dell'installazione di amministrazione e delle applicazioni integrate attive. Alcune applicazioni sono supportate solo per alcuni modelli di stampante.
- Potrebbero essere disponibili per l'acquisto soluzioni e applicazioni aggiuntive. Per ulteriori informazioni, visitare il sito Web **www.lexmark.com** o contattare il rivenditore presso il quale è stata acquistata la stampante.

Ricerca dell'indirizzo IP del computer

Per gli utenti Windows

1. Nella finestra di dialogo Esegui, digitare **`cmd`** per aprire il prompt dei comandi.
2. Digitare **`ipconfig`**, quindi cercare l'indirizzo IP.

Per gli utenti Macintosh

1. Da Preferenze di Sistema nel menu Apple, selezionare **Rete**.
2. Selezionare il tipo di connessione, quindi fare clic su **Avanzate** > **TCP/IP**.
3. Cercare l'Indirizzo IP.

Ricerca dell'indirizzo IP della stampate

Nota: Verificare che la stampante sia collegata in rete o a un server di stampa.

È possibile trovare l'indirizzo IP della stampante:

- Nell'angolo superiore sinistro della schermata iniziale della stampante.
- Dalla sezione TCP/IP nel menu Rete/Porte.
- Stampando la pagina delle impostazioni di rete o menu e individuando la sezione TCP/IP.

Nota: l'indirizzo IP è composto da quattro serie di numeri separati da punti, ad esempio 123.123.123.123.

Accesso al server Web incorporato

Embedded Web Server è la pagina Web della stampante che consente di visualizzare e configurare in remoto le impostazioni della stampante senza essere accanto alla stampante.

1. Determinare l'indirizzo IP della stampante:
   - Dalla schermata iniziale del pannello di controllo della stampante
   - Dalla sezione TCP/IP nel menu Rete/Porte

- Stampando la pagina delle impostazioni di rete o dei menu, individuare le sezione TCP/IP.

Nota: l'indirizzo IP è composto da quattro serie di numeri separati da punti, ad esempio **`123.123.123.123`**.

2 Aprire un browser Web e immettere l'indirizzo IP della stampante nel relativo campo.

3 Premere **Invio**.

Nota: Se si utilizza un server proxy, disattivarlo temporaneamente per caricare correttamente la pagina Web.

Personalizzazione della schermata iniziale

1 Aprire un browser Web e immettere l'indirizzo IP della stampante nel relativo campo.

Nota: visualizzare l´indirizzo IP della stampante nella schermata iniziale della stampante. L'indirizzo IP è composto da quattro serie di numeri separati da punti, ad esempio 123,123.123,123.

2 Provare una o più delle soluzioni seguenti:

- Mostrare o nascondere le icone relative alle funzioni di base della stampante.
  - a Fare clic su **Impostazioni** > **Impostazioni generali** > **Personalizzazione della schermata principale**.
  - b Selezionare le caselle di controllo per specificare quali icone devono essere visualizzate nella schermata iniziale.

    Nota: Se si deseleziona una casella di controllo accanto a un'icona, tale icona non viene visualizzata nella schermata iniziale.
  - c Fare clic su **Inoltra**.
- Personalizzare l'icona relativa a un'applicazione. Per ulteriori informazioni, vedere "Individuazione delle informazioni sulle applicazioni della schermata iniziale" a pagina 21 o consultare la documentazione fornita con l'applicazione.

Informazioni sulle diverse applicazioni

Utilizzare	Per
Copia scheda	Acquisire e stampare entrambi i lati di una scheda su una pagina singola. Per ulteriori informazioni, vedere "Impostazione di Copia scheda" a pagina 22.
Fax	Acquisire un documento, quindi inviarlo a un numero di fax. Per ulteriori informazioni, vedere "Funzione fax" a pagina 102.
Moduli e preferiti	Trovare e stampare rapidamente moduli online utilizzati di frequente direttamente dalla schermata iniziale della stampante. Per ulteriori informazioni, vedere "Configurazione di Moduli e preferiti" a pagina 21.
Invio multiplo	Acquisire un documento, quindi inviarlo a più destinazioni. Per ulteriori informazioni, vedere "Configurazione di Invio multiplo" a pagina 23.
Scelte rapide personali	Creare scelte rapide direttamente sulla schermata iniziale della stampante. Per ulteriori informazioni, vedere "Utilizzo di Scelte rapide personali" a pagina 23.
Acquisisci su e-mail	Acquisire un documento, quindi inviarlo a un indirizzo e-mail. Per ulteriori informazioni, vedere "e-mail" a pagina 94.
Acquisisci su computer	Acquisire un documento, quindi salvarlo su una cartella predefinita su un computer host. Per ulteriori informazioni, vedere "Impostazione di Acquisizione su computer" a pagina 129.

Utilizzare	Per
Acquisisci a FTP	Acquisire documenti direttamente su un server FTP (File Transfer Protocol). Per ulteriori informazioni, vedere "Scansione su un indirizzo FTP" a pagina 127.
Acquisisci su rete	Acquisire un documento, quindi inviarlo a una cartella di rete condivisa. Per ulteriori informazioni, vedere "Configurazione Acquisizione sulla rete" a pagina 24.

Attivazione delle applicazioni della schermata iniziale

Individuazione delle informazioni sulle applicazioni della schermata iniziale

Con la stampante vengono fornite applicazioni della schermata iniziale preinstallate. Prima di utilizzare tali applicazioni, è necessario attivarle e configurarle tramite Embedded Web Server. Per ulteriori informazioni sulle modalità di accesso a Embedded Web Server, vedere "Accesso al server Web incorporato" a pagina 19.

Per informazioni dettagliate sulla configurazione e l'utilizzo delle applicazioni della schermata iniziale, procedere nel modo seguente:

1. accedere a **http://support.lexmark.com**.
2. Fare clic su **Soluzioni software**, quindi selezionare una delle seguenti opzioni:
   - **Scan to Network**: per reperire informazioni sull'applicazione Scan to Network.
   - **Other Applications**: per reperire informazioni su altre applicazioni.
3. Fare clic sulla scheda **Manuali** e selezionare il documento per l'applicazione della schermata iniziale.

Configurazione di Moduli e preferiti

Nota: È possibile che una versione più recente di questa *Guida per l'utente* contenga un collegamento diretto alla *Guida dell'amministratore* di questa applicazione. Per verificare la disponibilità di aggiornamenti per questa *Guida per l'utente*, visitare il sito Web all'indirizzo **http://support.lexmark.com**.

Utilizzare	Per
	Semplificare i processi di lavoro consentendo di trovare e stampare rapidamente i moduli online utilizzati di frequente direttamente dalla schermata iniziale. **Nota:** è necessario che la stampante disponga dell'autorizzazione per l'accesso alla cartella di rete, al sito FTP o al sito Web in cui è memorizzato il segnalibro. Dal computer dove è memorizzato il segnalibro, usare le impostazioni di condivisione, protezione o firewall per concedere alla stampante almeno l´accesso in *lettura*. Per informazioni dettagliate, consultare la documentazione fornita con il sistema operativo.

1. Aprire un browser Web e immettere l'indirizzo IP della stampante nel relativo campo.

   Nota: visualizzare l´indirizzo IP della stampante nella schermata iniziale della stampante. L'indirizzo IP è composto da quattro serie di numeri separati da punti, ad esempio 123.123.123.123.
2. Fare clic su **Impostazioni** > **App.** > **Gestione applicazioni** > **Moduli e preferiti**.
3. Fare clic su **Aggiungi**, quindi personalizzare le impostazioni.

Note:

- Vedere la guida contestuale di ogni campo per una descrizione dell'impostazione.
- Per accertarsi che le impostazioni relative alla posizione del segnalibro siano corrette, digitare l'indirizzo IP corretto del computer host in cui si trova il segnalibro. Per ulteriori informazioni su come ottenere l'indirizzo IP del computer host, consultare la sezione "Ricerca dell'indirizzo IP del computer" a pagina 19.
- Accertarsi che la stampante disponga dei diritti di accesso alla cartella in cui si trova il segnalibro.

4 Fare clic su **Applica**.

Per utilizzare l'applicazione, toccare **Moduli e preferiti** nella schermata iniziale della stampante, quindi spostarsi tra le varie categorie di moduli oppure cercare i moduli in base al relativo numero, nome o alla relativa descrizione.

Impostazione di Copia scheda

Nota: È possibile che una versione più recente di questa *Guida per l'utente* contenga un collegamento diretto alla *Guida dell'amministratore* di questa applicazione. Per verificare la disponibilità di aggiornamenti per questa *Guida per l'utente*, visitare il sito Web all'indirizzo **http://support.lexmark.com**.

Utilizzare	Per
	Copiare rapidamente e in modo semplice tessere sanitarie, carte d'identità e altre tessere in formato tascabile. È possibile acquisire e stampare entrambi i lati di una scheda in un'unica pagina, consentendo di risparmiare carta e di visualizzare le informazioni sulla scheda in modo più pratico.

1 Aprire un browser Web e immettere l'indirizzo IP della stampante nel relativo campo.

   Nota: visualizzare l´indirizzo IP della stampante nella schermata iniziale della stampante. L'indirizzo IP è composto da quattro serie di numeri separati da punti, ad esempio 123.123.123.123.

2 Fare clic su **Impostazioni** > **App.** > **Gestione applicazioni** > **Copia scheda**.

3 Modificare le impostazioni di acquisizione predefinite all'occorrenza.
   - **Vassoio predefinito**: selezionare il vassoio predefinito da usare per stampare le immagini acquisite.
   - **Numero di copie predefinito**: specificare il numero di copie che devono essere stampate automaticamente quando si utilizza l´applicazione.
   - **Impostazione contrasto predefinito**: specificare un´impostazione per ridurre o aumentare il livello di contrasto quando viene stampata una copia della scheda acquisita. Selezionare **Adatta al contenuto** se non si desidera regolare automaticamente il contrasto.
   - **Impostazione di adattamento predefinita**: impostare le dimensioni desiderate per la scheda acquisita quando viene stampata. L'impostazione predefinita è 100% (dimensioni complete).
   - **Impostazione risoluzione**: regolare la qualità della scheda acquisita.

     Note:

     – Quando si acquisisce una scheda, assicurarsi che la risoluzione di acquisizione non sia superiore a 200 dpi a colori e 400 dpi in bianco e nero.

  - Quando si acquisiscono più schede, assicurarsi che la risoluzione di acquisizione non sia superiore a 150 dpi a colori e 300 dpi in bianco e nero.
- **Stampa bordi**: selezionare questa casella di controllo per stampare l'immagine acquisita con un bordo.

4 Fare clic su **Applica**.

Per utilizzare l'applicazione, toccare **Copia scheda** nella schermata iniziale della stampante e seguire le istruzioni.

Utilizzo di Scelte rapide personali

Nota: È possibile che una versione più recente di questa *Guida per l'utente* contenga un collegamento diretto alla *Guida dell'amministratore* di questa applicazione. Per verificare la disponibilità di aggiornamenti per questa *Guida per l'utente*, visitare il sito Web all'indirizzo **http://support.lexmark.com**.

Utilizzare	Per
	Creare scelte rapide sulla schermata iniziale della stampante, con impostazioni fino a 25 processi di copia, fax o e-mail utilizzati di frequente.

Per utilizzare questa applicazione, toccare **Scelta rapida personale**, quindi seguire le istruzioni visualizzate sul display della stampante.

Configurazione di Invio multiplo

Nota: È possibile che una versione più recente di questa *Guida per l'utente* contenga un collegamento diretto alla *Guida dell'amministratore* di questa applicazione. Per verificare la disponibilità di aggiornamenti per questa *Guida per l'utente*, visitare il sito Web all'indirizzo **http://support.lexmark.com**.

Utilizzare	Per
	Acquisire un documento, quindi inviarlo a più destinazioni. **Nota:** Accertarsi che vi sia spazio sufficiente nel disco fisso della stampante.

1 Aprire un browser Web e immettere l'indirizzo IP della stampante nel relativo campo.

   Nota: visualizzare l´indirizzo IP della stampante nella schermata iniziale della stampante. L'indirizzo IP della stampante è composto da quattro serie di numeri separati da punti, per esempio 123.123.123.123.

2 Fare clic su **Impostazioni** > **App.** > **Gestione applicazioni** > **Invio multiplo**.

3 Nella sezione Profili, fare clic su **Aggiungi**, quindi personalizzare le impostazioni.

Note:

- Vedere la guida contestuale per ogni campo per una descrizione dell'impostazione.
- Selezionando **FTP** o **Cartella condivisa** come destinazione, accertarsi che le impostazioni relative alla posizione della destinazione siano corrette. Immettere l'indirizzo IP corretto del computer host in cui si trova la destinazione specificata. Per ulteriori informazioni su come ottenere l'indirizzo IP del computer host, consultare la sezione "Ricerca dell'indirizzo IP del computer" a pagina 19.

4 Fare clic su **Applica**.

Per utilizzare l'applicazione, toccare **Invio multiplo** nella schermata iniziale della stampante e seguire le istruzioni visualizzate sul display della stampante.

Configurazione Acquisizione sulla rete

Nota: È possibile che una versione più recente di questa *Guida per l'utente* contenga un collegamento diretto alla *Guida dell'amministratore* di questa applicazione. Per verificare la disponibilità di aggiornamenti per questa *Guida per l'utente*, visitare il sito Web all'indirizzo **http://support.lexmark.com**.

Utilizzare	Per
	Acquisire un documento e inviarlo a una cartella di rete condivisa. È possibile definire fino a 30 destinazioni univoche per la cartella. **Note:** • È necessario che la stampante disponga dell'autorizzazione per la scrittura nelle destinazioni. Dal computer in cui è specificata la destinazione, utilizzare le impostazioni di condivisione, protezione e firewall per consentire alla stampante l'accesso alle informazioni almeno *in scrittura*. Per informazioni dettagliate, consultare la documentazione fornita con il sistema operativo. • L'icona Acquisizione su rete viene visualizzata solo quando sono definite una o più destinazioni.

1 Aprire un browser Web e immettere l'indirizzo IP della stampante nel relativo campo.

Nota: visualizzare l´indirizzo IP della stampante nella schermata iniziale della stampante. L'indirizzo IP è composto da quattro serie di numeri separati da punti, ad esempio 123.123.123.123.

2 Effettuare una delle seguenti operazioni:
- Fare clic su **Configura Acquisisci in rete** > **Fare clic qui**.
- Fare clic su **Impostazioni** > **App.** > **Gestione applicazioni** > **Scan to Network**.

3 Specificare le destinazioni e personalizzare le impostazioni.

Note:

- Vedere la guida contestuale di alcuni campi per una descrizione dell'impostazione.
- Per accertarsi che le impostazioni relative alla posizione della destinazione siano corrette, digitare l'indirizzo IP corretto del computer host in cui si trova la destinazione specificata. Per ulteriori informazioni su come ottenere l'indirizzo IP del computer host, consultare la sezione "Ricerca dell'indirizzo IP del computer" a pagina 19.
- Accertarsi che la stampante disponga dei diritti di accesso alla cartella in cui si trova la destinazione specificata.

4 Fare clic su **Applica**.

Per utilizzare l'applicazione, toccare **Acquisizione sulla rete** nella schermata iniziale della stampante e seguire le istruzioni visualizzate sul display della stampante.

Esportazione e importazione di una configurazione

È possibile esportare le impostazioni di configurazione in un file di testo e importare tale file per applicare le impostazioni ad altre stampanti.

1. Aprire un browser Web e immettere l'indirizzo IP della stampante nel relativo campo.

   Nota: Visualizzare l'indirizzo IP sulla schermata iniziale della stampante. L'indirizzo IP è composto da quattro serie di numeri separati da punti, ad esempio 123.123.123.123.

2. Esportare o importare un file di configurazione per uno o più applicazioni.

   ### Per un'applicazione

   a. Selezionare:
      Impostazioni > **Applicazioni** > **Gestione applicazioni** > selezionare un'applicazione > **Configura**

   b. Importare o esportare il file di configurazione.

      Note:

      - Se viene visualizzato il messaggio di errore **`Memoria esaurita di JVM`**, ripetere il processo di esportazione finché il file di configurazione non viene salvato.
      - Se si verifica un timeout e viene visualizzata una schermata vuota, aggiornare il Web browser, quindi fare clic su **Applica**.

   ### Per applicazioni multiple

   a. Fare clic su **Impostazioni** > **Importa/Esporta**.

   b. Importare o esportare il file di configurazione.

      Nota: Quando si importa un file di configurazione, fare clic su **Invia** per completare il processo.

Configurazione del pannello operatore remoto

Questa applicazione consente di interagire con il pannello di controllo della stampante anche quando non si è fisicamente vicini alla stampante di rete. Dal computer, è possibile visualizzare lo stato della stampante, rilasciare processi di stampa in attesa, creare segnalibri ed eseguire altre attività correlate alla stampa.

1. Aprire un browser Web e immettere l'indirizzo IP della stampante nel relativo campo.

   Nota: visualizzare l´indirizzo IP della stampante nella schermata iniziale della stampante. L'indirizzo IP è composto da quattro serie di numeri separati da punti, ad esempio 123.123.123.123.

2. Fare clic su **Impostazioni** > **Impost. pannello operatore remoto**.

3. Selezionare la casella di controllo **Attiva**, quindi personalizzare le impostazioni.

4. Fare clic su **Inoltra**.

Per utilizzare l'applicazione, fare clic su **Pannello operatore remoto** > **Avvia applet VNC**.

Impostazione della stampante aggiuntiva

Installazione delle opzioni interne

ATTENZIONE - PERICOLO DI SCOSSE ELETTRICHE: se si accede alla scheda del controller o si installano dispositivi di memoria o hardware opzionali dopo aver configurato la stampante, prima di continuare, spegnere la stampante e scollegare il cavo di alimentazione dalla presa elettrica. Spegnere gli eventuali dispositivi collegati alla stampante e scollegare tutti i cavi della stampante.

Attenzione - Possibili danni: I componenti elettronici della scheda del controller vengono facilmente danneggiati dall'elettricità statica. Prima di toccare un componente o connettore elettronico della scheda del controller, toccare una superficie metallica.

Opzioni interne disponibili

- Scheda di memoria
  - DIMM DDR3
  - Memoria Flash
    - Caratteri
    - Schede firmware
      - Codice a barre dei moduli
      - Prescribe
      - IPDS
      - Printcryption
- Disco fisso della stampante
- Porta Lexmark™ Internal Solutions Ports (ISP)
  - Scheda di interfaccia parallela 1284-B
  - Server di stampa wireless MarkNet™ N8350 802.11 b/g/n
  - Interfaccia in fibra MarkNet N8130 10/100
  - Interfaccia seriale RS-232

Accesso alla scheda del controller

ATTENZIONE - PERICOLO DI SCOSSE ELETTRICHE: se si accede alla scheda del controller o si installano dispositivi di memoria o hardware opzionali dopo aver configurato la stampante, prima di continuare, spegnere la stampante e scollegare il cavo di alimentazione dalla presa elettrica. Spegnere gli eventuali dispositivi collegati alla stampante e scollegare tutti i cavi della stampante.

1 Aprire lo sportello di accesso alla scheda del controller.

2 Aprire lo sportello dello schermo della scheda del controller usando la maniglia verde.

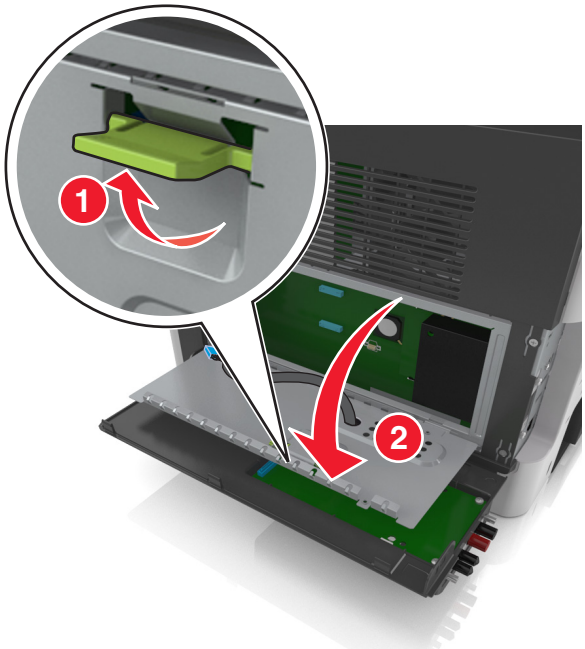

3 Per individuare il connettore appropriato, fare riferimento alla figura riportata di seguito.

Attenzione - Possibili danni: I componenti elettronici della scheda del controller vengono facilmente danneggiati dall'elettricità statica. Prima di toccare un componente o connettore elettronico della scheda del controller, toccare un oggetto metallico.

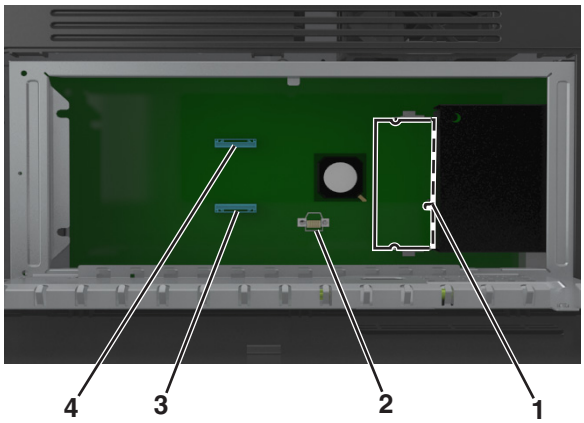

1	Connettore della scheda di memoria
2	Connettore della scheda opzionale
3	Connettore del disco fisso della stampante
4	Connettore della porta ISP (Internal Solutions Port) Lexmark

4 Chiudere lo schermo e lo sportello di accesso.

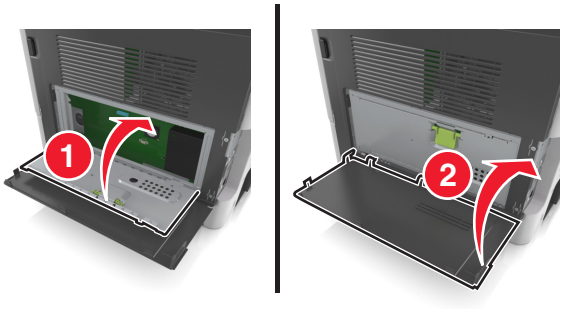

Installazione di una scheda di memoria

ATTENZIONE - PERICOLO DI SCOSSE ELETTRICHE: se si accede alla scheda del controller o si installano dispositivi di memoria o hardware opzionali dopo aver configurato la stampante, prima di continuare, spegnere la stampante e scollegare il cavo di alimentazione dalla presa elettrica. Spegnere gli eventuali dispositivi collegati alla stampante e scollegare tutti i cavi della stampante.

Attenzione - Possibili danni: i componenti elettrici della scheda del controller sono facilmente danneggiati dall'elettricità statica. Prima di toccare un componente o connettore elettronico della scheda del controller, toccare un oggetto metallico.

Nota: È possibile acquistare separatamente una scheda di memoria opzionale e collegarla alla scheda del controller.

1 Accedere alla scheda del controller.

Per ulteriori informazioni, vedere "Accesso alla scheda del controller" a pagina 27.

2 Estrarre la scheda di memoria dalla confezione.

Attenzione - Possibili danni: non toccare i punti di connessione lungo il bordo della scheda. Questa operazione potrebbe provocare danni.

3 Allineare la tacca (1) presente sulla scheda di memoria alla scanalatura (2) del connettore.

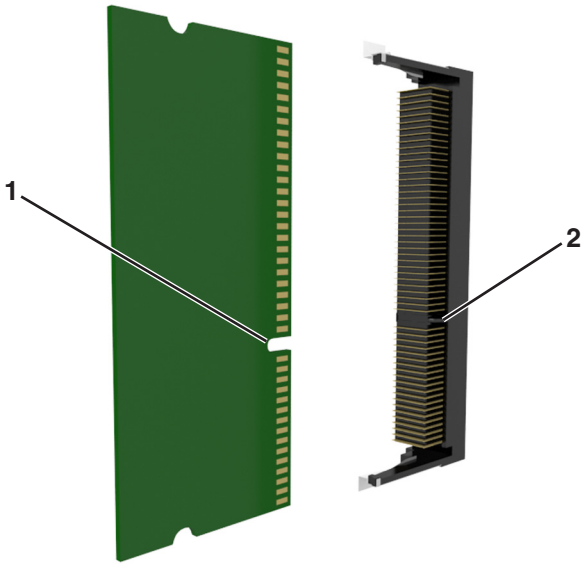

4 Inserire la scheda di memoria nel connettore, quindi spingerla verso la parete della scheda del controller finché non *scatta* in posizione.

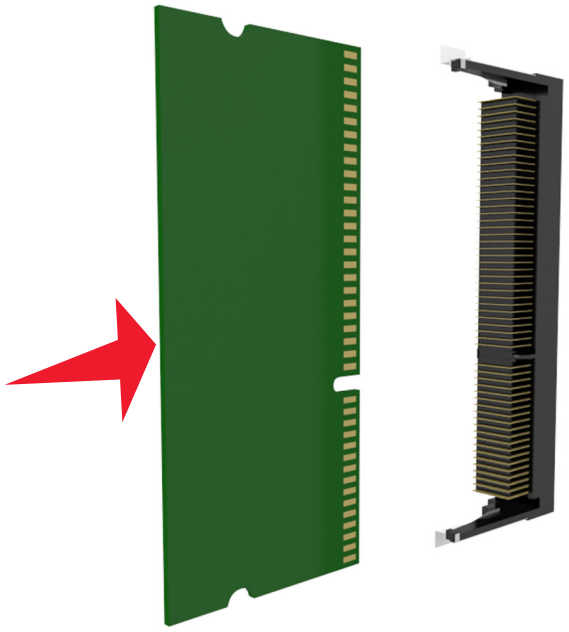

5 Chiudere lo schermo della scheda del controller, quindi chiudere lo sportello di accesso alla scheda del controller.

Nota: Dopo aver installato il software della stampante ed eventuali opzioni hardware, potrebbe essere necessario aggiungere manualmente le opzioni nel driver della stampante per renderle disponibili per i processi di stampa. Per ulteriori informazioni, vedere "Aggiunta delle opzioni disponibili nel driver di stampa" a pagina 46.

Installazione di una scheda opzionale

ATTENZIONE - PERICOLO DI SCOSSE ELETTRICHE: se si accede alla scheda del controller o si installano dispositivi di memoria o hardware opzionali dopo aver configurato la stampante, prima di continuare, spegnere la stampante e scollegare il cavo di alimentazione dalla presa elettrica. Spegnere gli eventuali dispositivi collegati alla stampante e scollegare tutti i cavi della stampante.

Attenzione - Possibili danni: I componenti elettronici della scheda del controller vengono facilmente danneggiati dall'elettricità statica. Prima di toccare un componente o connettore elettronico della scheda del controller, toccare una superficie metallica.

1. Accedere alla scheda del controller.

   Per ulteriori informazioni, vedere "Accesso alla scheda del controller" a pagina 27.

2. Estrarre la scheda opzionale dalla confezione.

   Attenzione - Possibili danni: non toccare i punti di connessione lungo il bordo della scheda. Questa operazione potrebbe provocare danni.

3. Tenendo la scheda dai lati, allineare i fermi in plastica (1) sulla scheda ai fori (2) sulla scheda del controller.

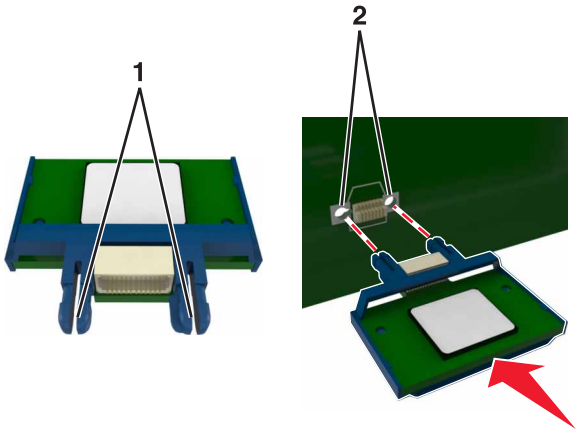

4 Inserire la scheda con decisione fino a bloccarla in posizione.

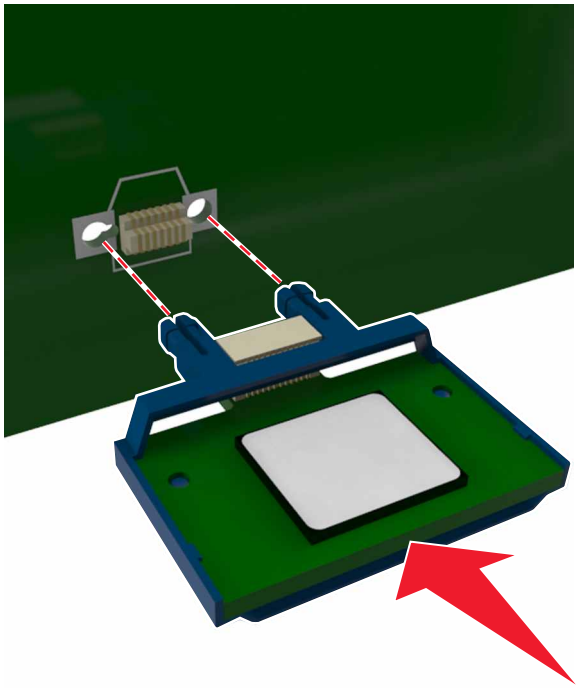

Attenzione - Possibili danni: L'installazione errata della scheda può danneggiare la scheda stessa e il controller.

Nota: Il connettore sulla scheda deve aderire per tutta la sua lunghezza alla scheda del controller.

Installazione di una porta ISP (Internal Solutions Port)

La scheda del controller supporta una porta ISP (Internal Solutions Port) Lexmark opzionale.

Nota: Per questa operazione occorre un cacciavite a testa piatta.

ATTENZIONE - PERICOLO DI SCOSSE ELETTRICHE: se si accede alla scheda del controller o si installano dispositivi di memoria o hardware opzionali dopo aver configurato la stampante, prima di continuare, spegnere la stampante e scollegare il cavo di alimentazione dalla presa elettrica. Spegnere gli eventuali dispositivi collegati alla stampante e scollegare tutti i cavi della stampante.

Attenzione - Possibili danni: i componenti elettrici della scheda del controller sono facilmente danneggiati dall'elettricità statica. Prima di toccare un componente o connettore elettronico della scheda del controller, toccare una superficie metallica.

1 Aprire lo sportello di accesso alla scheda del controller.

2 Premere leggermente il fermo sul lato sinistro dello sportello di accesso e farlo scorrere per rimuoverlo.

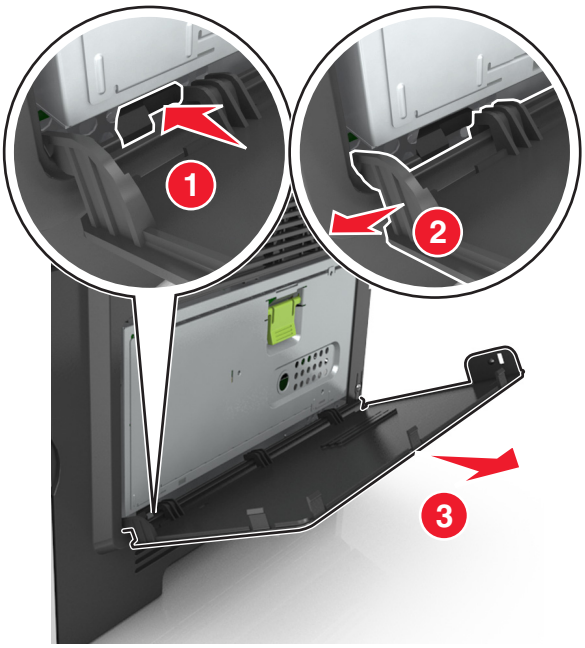

3 Estrarre il kit ISP.

Nota: Assicurarsi di rimuovere ed eliminare il piccolo cavo collegato al connettore bianco.

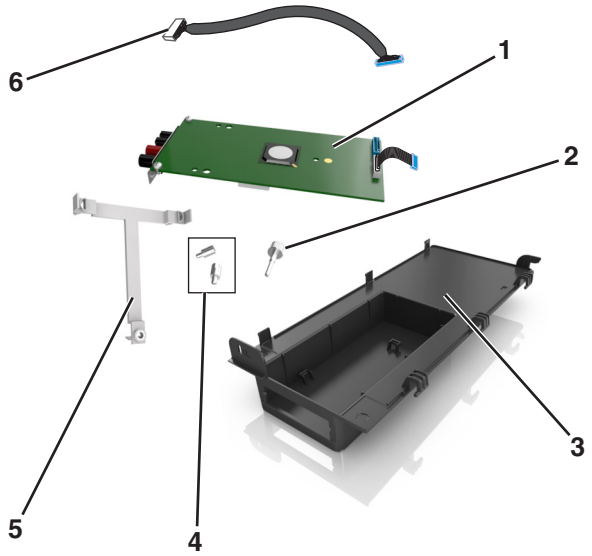

1	Soluzione ISP
2	Vite per connettere la soluzione ISP alla staffa
3	Coperchio esterno dell´ISP
4	Viti per connettere la staffa metallica ISP al telaio della stampante
5	Staffa in plastica
6	Cavo ISP lungo

4 Posizionare la staffa in plastica dentro al coperchio esterno dell´ISP finché non *scatta* in posizione.

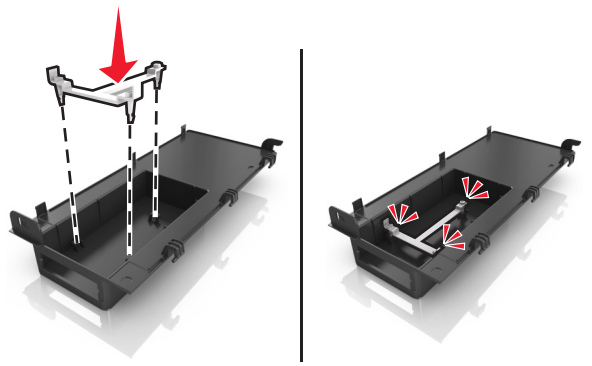

5 Far scorrere e spingere la soluzione ISP nella staffa in plastica.

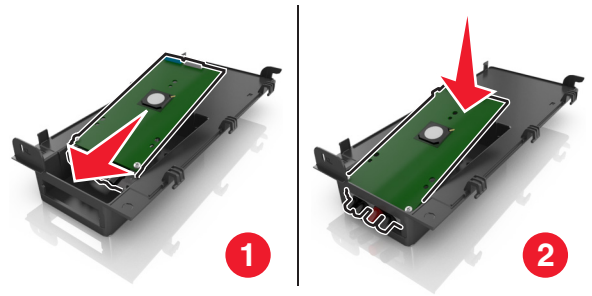

6 Assicurare la soluzione ISP alla staffa in plastica usando la vite lunga.

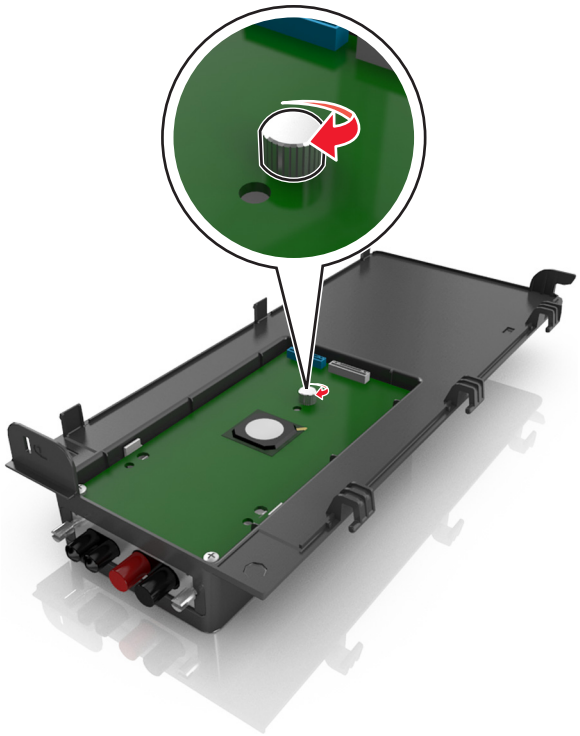

7 Stringere le due viti alla fine della soluzione ISP.

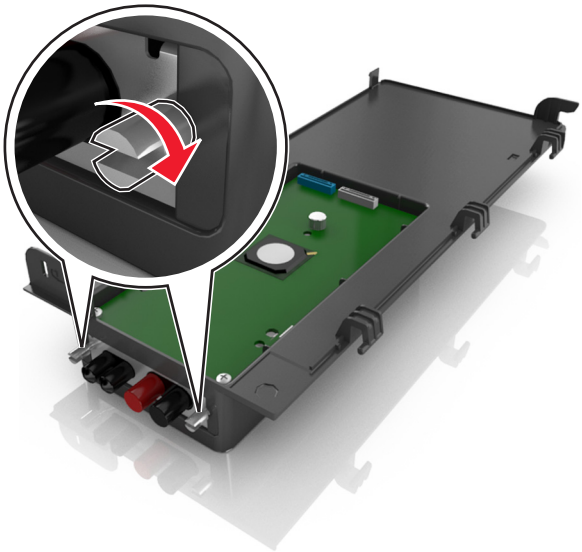

8 Collegare la spina bianca del cavo di interfaccia della soluzione ISP alla presa bianca della porta ISP.

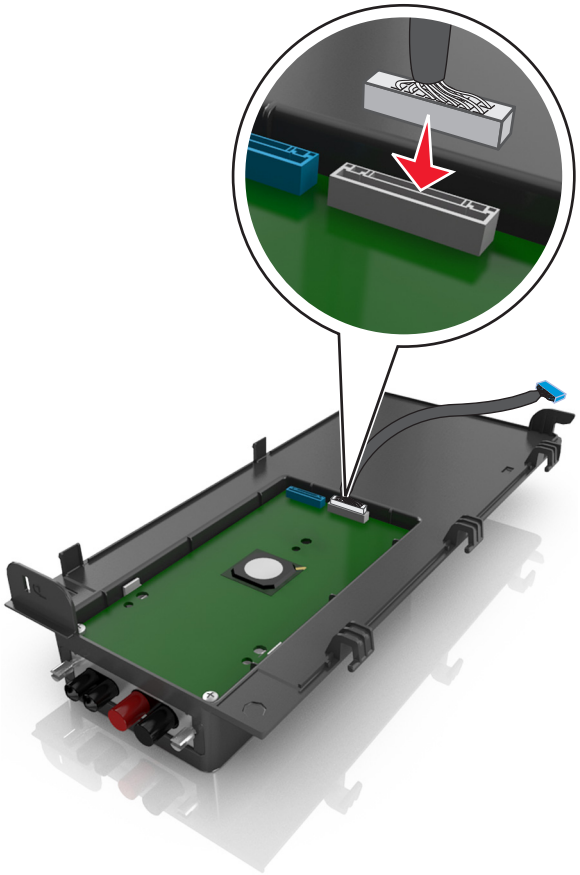

9 Connettere il coperchio esterno ISP ad un angolo inserendo prima i cardini a sinistra.

10 Abbassare il resto del coperchio, quindi farlo scorrere verso destra.

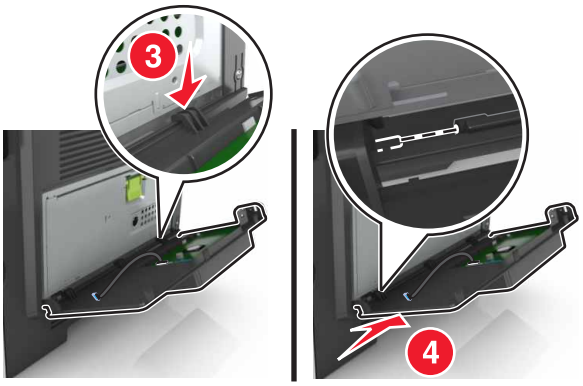

11 Far passare il cavo ISP attraverso lo schermo della scheda del controller.

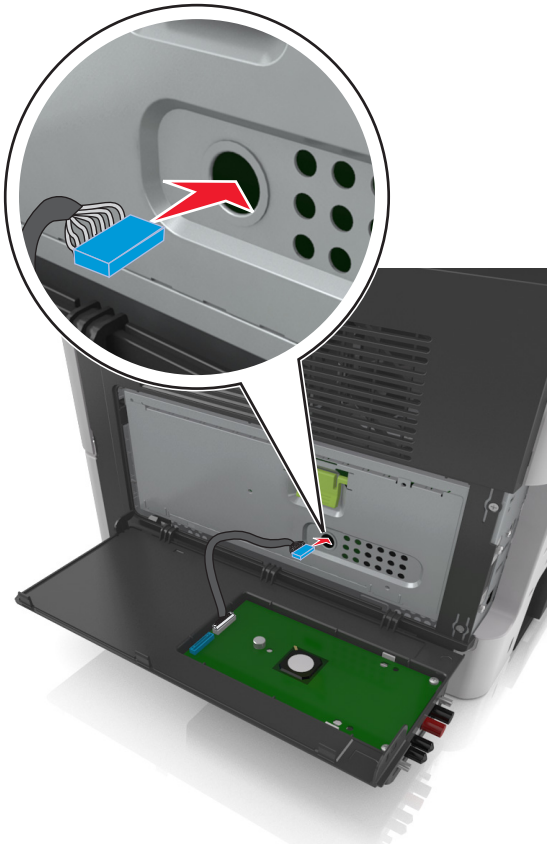

12 Aprire lo schermo usando la maniglia verde.

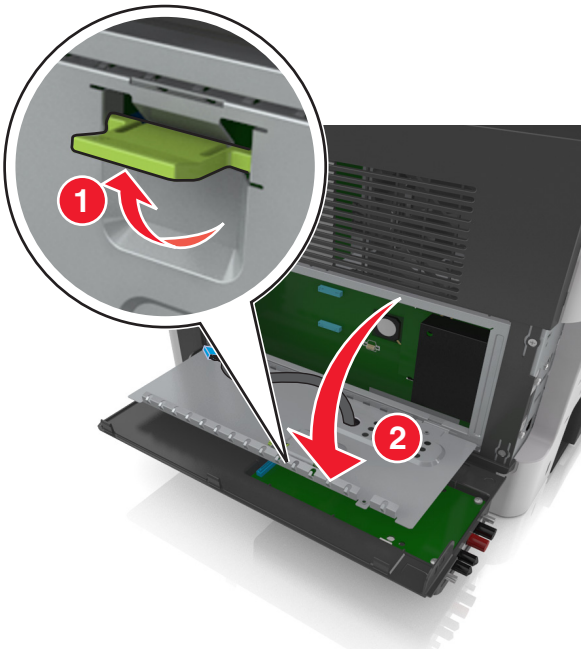

13 Collegare la spina blu del cavo di interfaccia della soluzione ISP alla presa blu della scheda del controller.

Nota: se è stato installato un disco fisso della stampante, è necessario rimuoverlo. Per ulteriori informazioni, vedere "Rimozione del disco fisso della stampante" a pagina 41. Per reinstallare il disco fisso della stampante, vedere "Installazione del disco fisso della stampante" a pagina 38.

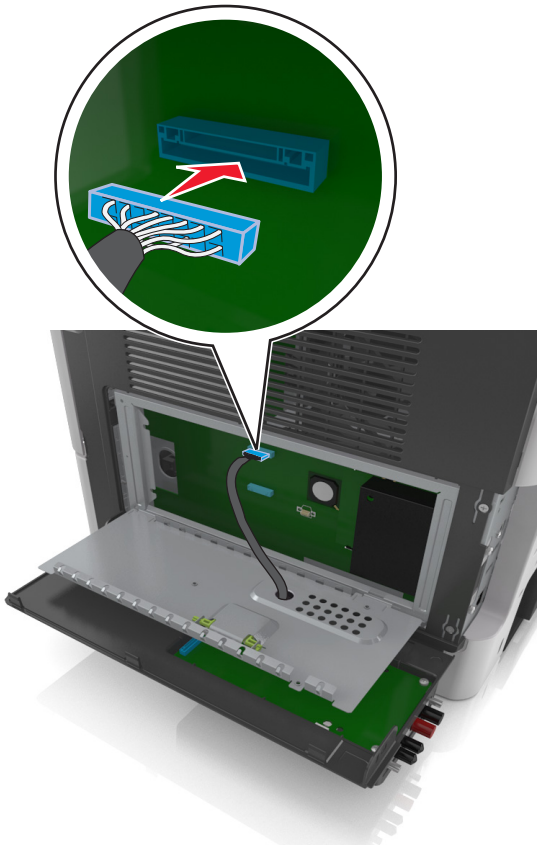

14 Chiudere lo schermo.

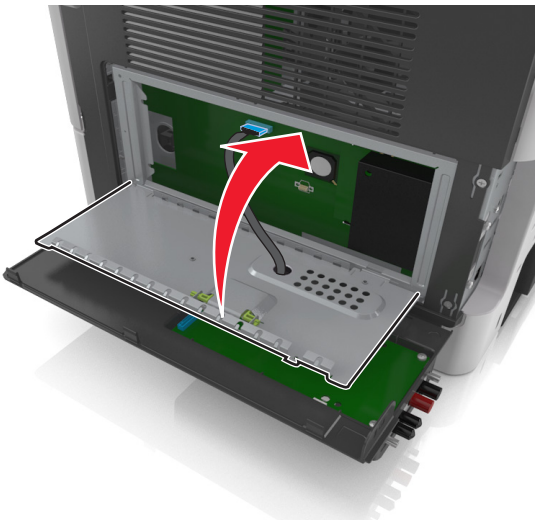

15 Chiudere il coperchio esterno dell'ISP.

Nota: dopo aver installato il software della stampante ed eventuali opzioni hardware, potrebbe essere necessario aggiungere manualmente le opzioni nel driver della stampante per renderle disponibili per i processi di stampa. Per ulteriori informazioni, vedere "Aggiunta delle opzioni disponibili nel driver di stampa" a pagina 46.

Installazione del disco fisso della stampante

ATTENZIONE - PERICOLO DI SCOSSE ELETTRICHE: se si accede alla scheda del controller o si installano dispositivi di memoria o hardware opzionali dopo aver configurato la stampante, prima di continuare, spegnere la stampante e scollegare il cavo di alimentazione dalla presa elettrica. Spegnere gli eventuali dispositivi collegati alla stampante e scollegare tutti i cavi della stampante.

Attenzione - Possibili danni: i componenti elettrici della scheda del controller sono facilmente danneggiati dall'elettricità statica. Prima di toccare un componente o connettore elettronico della scheda del controller, toccare una superficie metallica.

1 Accedere alla scheda del controller.

Per ulteriori informazioni, vedere "Accesso alla scheda del controller" a pagina 27.

2 Estrarre dalla confezione il disco fisso della stampante.

3 Installare il disco fisso della stampante sulla scheda del controller.

Attenzione - Possibili danni: Tenere la scheda del circuito stampato dai lati. Non toccare o premere sul centro del disco rigido della stampante. Questa operazione potrebbe provocare danni.

a Utilizzando un cacciavite a testa piatta, allentare le viti.

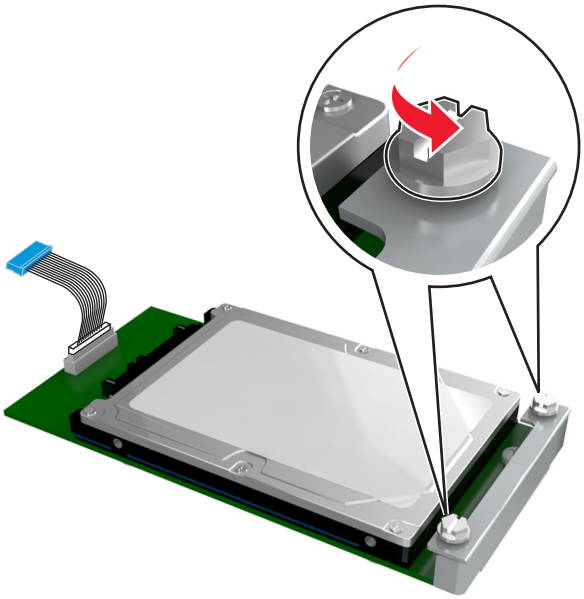

b Inserire la spina del cavo di interfaccia del disco fisso della stampante nella presa della scheda del controller.

Nota: La spina e la presa sono codificate con il colore blu.

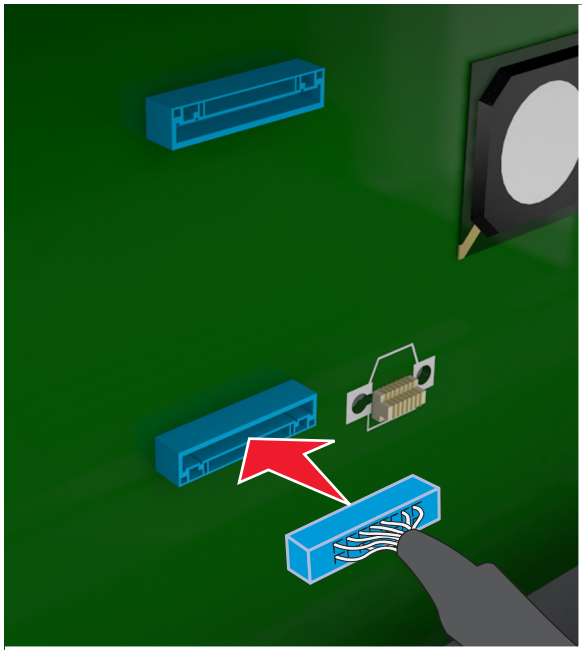

c Allineare le viti del disco fisso della stampante alle fessure sulla staffa della scheda del controller, quindi far scorrere il disco rigido della stampante sulla staffe.

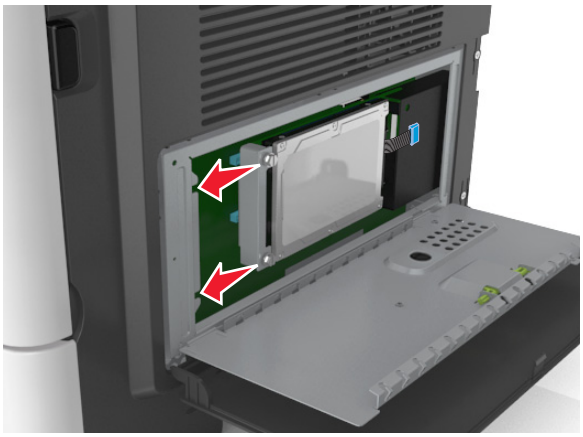

d Stringere le due viti.

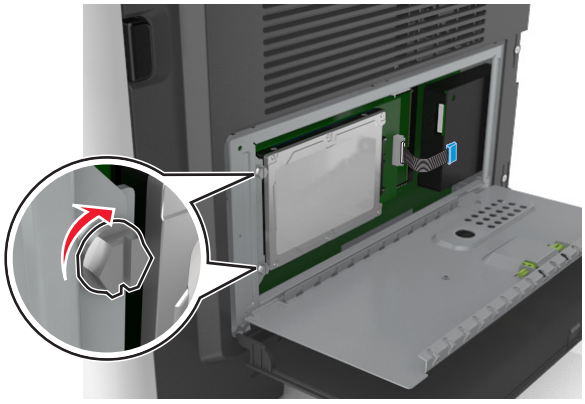

4 Chiudere lo schermo della scheda del controller, quindi chiudere lo sportello di accesso alla scheda del controller.

Nota: Dopo aver installato il software della stampante ed eventuali opzioni hardware, potrebbe essere necessario aggiungere manualmente le opzioni nel driver della stampante per renderle disponibili per i processi di stampa. Per ulteriori informazioni, vedere "Aggiunta delle opzioni disponibili nel driver di stampa" a pagina 46.

Rimozione del disco fisso della stampante

Attenzione - Possibili danni: i componenti elettrici della scheda del controller sono facilmente danneggiati dall'elettricità statica. Prima di toccare un componente o connettore elettronico della scheda del controller, toccare una superficie metallica.

1. Accedere alla scheda del controller.

   Per ulteriori informazioni, vedere "Accesso alla scheda del controller" a pagina 27.

   Nota: Per questa operazione occorre un cacciavite a testa piatta.

2. Allentare le viti che connettore il disco rigido della stampante alla staffa della scheda del controller.

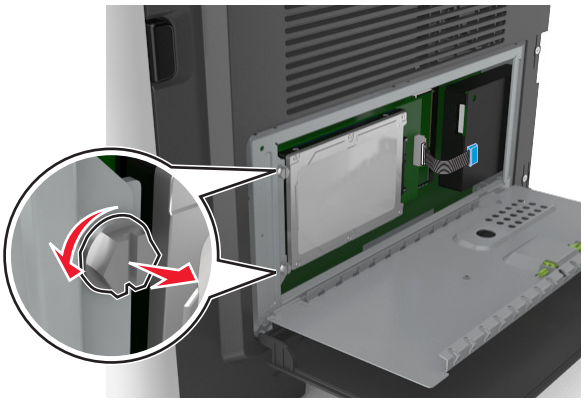

3. Scollegare il cavo di interfaccia del disco fisso della stampante dal connettore della scheda del controller, mantenendo il cavo collegato al disco fisso della stampante. Per scollegare il cavo, premere la linguetta della presa del cavo di interfaccia per rilasciare il gancio prima di estrarre il cavo.

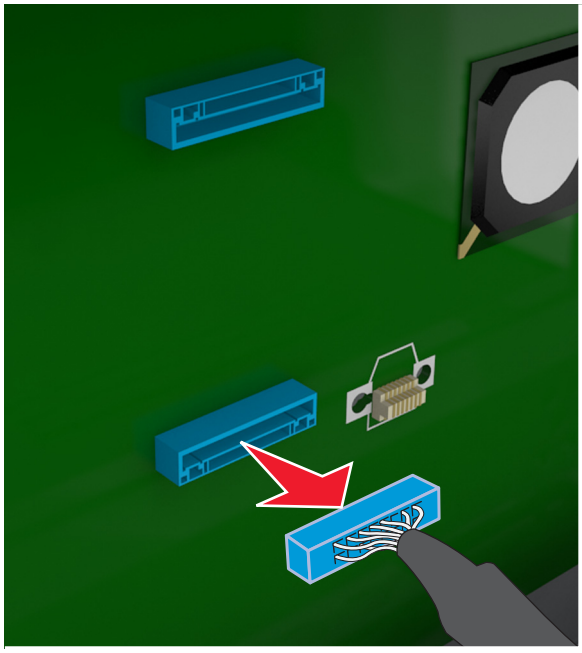

4. Tenere il disco fisso della stampante dai lati, quindi rimuoverlo dalla stampante.
5. Chiudere lo schermo della scheda del controller, quindi chiudere lo sportello di accesso.

Installazione delle opzioni hardware

Sequenza di installazione

ATTENZIONE - PERICOLO DI LESIONI: La stampante pesa più di 18 kg (40 libbre) e richiede due o più persone esperte per essere spostata in modo sicuro.

ATTENZIONE - PERICOLO DI SCOSSE ELETTRICHE: se si accede alla scheda del controller o si installano dispositivi di memoria o hardware opzionali dopo aver configurato la stampante, prima di continuare, spegnere la stampante e scollegare il cavo di alimentazione dalla presa elettrica. Spegnere gli eventuali dispositivi collegati alla stampante e scollegare tutti i cavi della stampante.

ATTENZIONE - PERICOLO DI RIBALTAMENTO: le configurazioni con installazione a terra richiedono componenti aggiuntivi per garantire una stabilità maggiore. Se si usano più opzioni di alimentazione, è necessario utilizzare un supporto stampante oppure una base stampante. Se è stata acquistata una stampante multifunzione (MFP) in grado di eseguire operazioni di acquisizione, copia e invio di fax, potrebbero occorrere opzioni aggiuntive. Per ulteriori informazioni, visitare il sito Web **www.lexmark.com/multifunctionprinters**.

Installare la stampante e qualsiasi opzione hardware acquistata nell'ordine descritto di seguito:

- Supporto stampante
- Vassoio opzionale da 250 o 500 fogli
- Stampante

Per ulteriori informazioni sull'installazione di un supporto stampante, il vassoio opzionale da 250 o 550 fogli, il distanziatore o il vassoio da 2100 fogli, vedere le istruzioni di installazione fornite con l'opzione scelta.

Installazione del vassoio opzionale

ATTENZIONE - PERICOLO DI LESIONI: La stampante pesa più di 18 kg (40 libbre) e richiede due o più persone esperte per essere spostata in modo sicuro.

ATTENZIONE - PERICOLO DI SCOSSE ELETTRICHE: se si accede alla scheda del controller o si installano dispositivi di memoria o hardware opzionali dopo aver configurato la stampante, prima di continuare, spegnere la stampante e scollegare il cavo di alimentazione dalla presa elettrica. Spegnere gli eventuali dispositivi collegati alla stampante e scollegare tutti i cavi della stampante.

ATTENZIONE - PERICOLO DI RIBALTAMENTO: le configurazioni con installazione a terra richiedono componenti aggiuntivi per garantire una stabilità maggiore. Se si usano più opzioni di alimentazione, è necessario utilizzare un supporto stampante oppure una base stampante. Se è stata acquistata una stampante multifunzione (MFP) in grado di eseguire operazioni di acquisizione, copia e invio di fax, potrebbero occorrere opzioni aggiuntive. Per ulteriori informazioni, visitare il sito Web **www.lexmark.com/multifunctionprinters**.

1. Spegnere la stampante con l'interruttore e scollegare il cavo di alimentazione dalla presa elettrica.

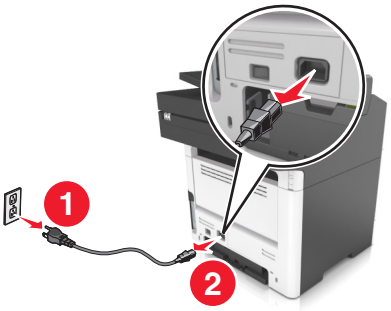

2 Estrarre il vassoio dalla confezione e rimuovere tutto il materiale di imballaggio.

3 Estrarre il vassoio dalla base.

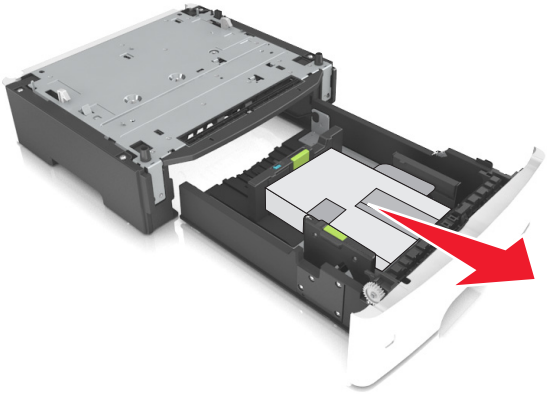

4 Rimuovere il materiale di imballaggio dall'interno del vassoio.

5 Inserire il vassoio nella base.

6 Posizionare il vassoio accanto alla stampante.

7 Allineare la stampante al vassoio e abbassare lentamente la stampante fino a bloccarla in posizione.

Nota: i vassoi opzionali si agganciano quando sono impilati.

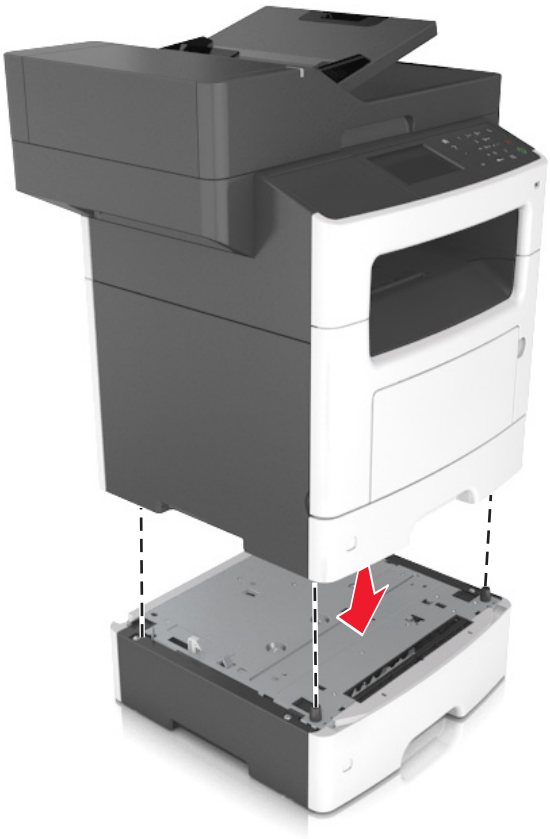

8 Collegare il cavo di alimentazione alla stampante, quindi a una presa elettrica dotata di messa a terra, quindi accendere la stampante.

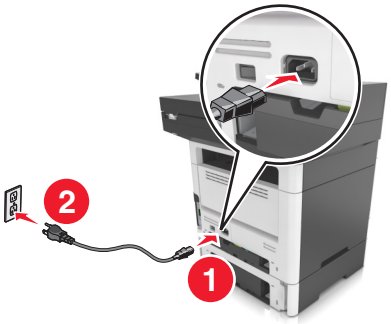

Note:

- Dopo aver installato il software della stampante ed eventuali opzioni hardware, potrebbe essere necessario aggiungere manualmente le opzioni nel driver della stampante per renderle disponibili per i processi di stampa. Per ulteriori informazioni, vedere "Aggiunta delle opzioni disponibili nel driver di stampa" a pagina 46.
- Per rimuovere i vassoi opzionali, far scorrere il fermo sul lato destro della stampante verso la parte anteriore della stampante finché non *scatta* in posizione., quindi rimuovere i vassoi appilati uno alla volta dall´alto verso il basso.

Collegamento dei cavi

ATTENZIONE - PERICOLO DI SCOSSE ELETTRICHE: Per evitare il rischio di scosse elettriche, non installare questo prodotto né effettuare i collegamenti elettrici o dei cavi, ad esempio del cavo di alimentazione, della funzione fax o del telefono, durante un temporale.

ATTENZIONE - PERICOLO DI LESIONI: Per evitare il rischio di incendio o scosse elettriche, collegare il cavo di alimentazione a una presa elettrica dotata di messa a terra e con le specifiche adeguate, situata in prossimità dell'apparecchio e facilmente accessibile.

ATTENZIONE - PERICOLO DI LESIONI: Per evitare il rischio di incendi o scosse elettriche, utilizzare solo il cavo di alimentazione fornito con il prodotto o componenti sostitutivi autorizzati dal produttore.

ATTENZIONE - PERICOLO DI LESIONI: Per ridurre il rischio di incendio, utilizzare solo un cavo AWG 26 o un cavo per telecomunicazioni di sezione superiore (RJ-11) quando si collega il prodotto alla rete pubblica telefonica commutata. Per gli utenti in Australia, il cavo deve essere approvato dall'autorità australiana per i media e le comunicazioni (ACMA).

Attenzione - Possibili danni: per evitare la perdita di dati o il malfunzionamento della stampante, non toccare il cavo USB, eventuali adattatori di rete wireless o la stampante nelle aree mostrate mentre è in corso la stampa.

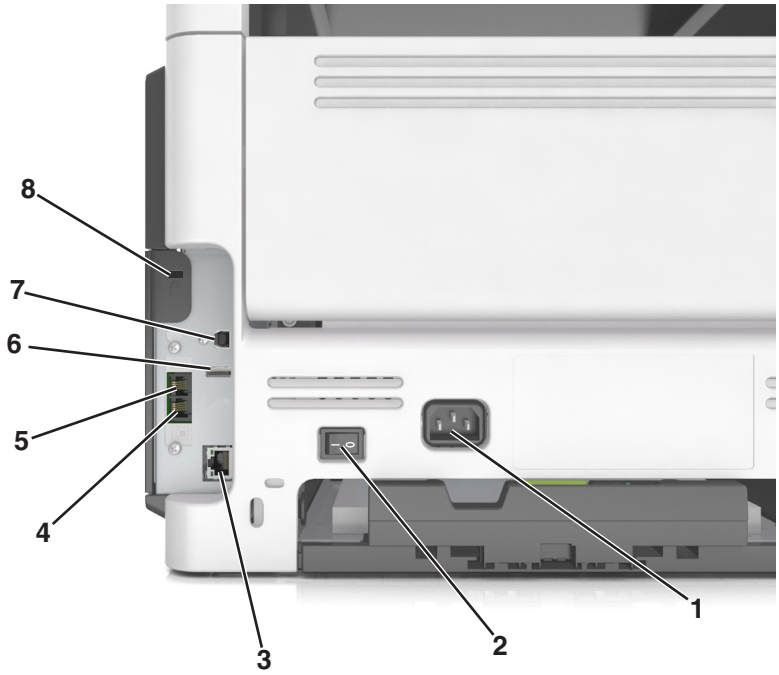

	Usare	Per
1	Socket del cavo di alimentazione	Collegare la stampante a una presa elettrica dotata di messa a terra.
2	Interruttore di alimentazione	Accendere o spegnere la stampante.
3	Porta Ethernet	Collegare la stampante a una rete Ethernet.

	Usare	Per
4	Porta EXT	Collegare periferiche aggiuntive (telefono o segreteria telefonica) alla stampante e alla linea telefonica. Utilizzare questa porta se non si dispone di una linea fax dedicata per la stampante e se questo metodo di connessione è supportato nel paese in cui si opera. **Nota:** rimuovere la presa dell'adattatore per accedere alla porta.
5	porta LINE	Collegare la stampante a una linea telefonica attiva tramite una presa a muro standard (RJ-11), un filtro DSL o un adattatore VoIP o qualsiasi altro adattatore che consente di accedere alla linea telefonica per inviare e ricevere fax.
6	porta USB	Collegare una tastiera o una qualsiasi opzione compatibile.
7	Porta USB della stampante	Collegare la stampante a un computer.
8	Slot di sicurezza	Applicare un blocco di protezione alla stampante.

Impostazione del software della stampante

Installazione del software della stampante

1. Ottenere una copia del pacchetto del programma di installazione del software.
   - Dal CD software fornito con la stampante.
   - Andare all'indirizzo **http://support.lexmark.com**, quindi selezionare la stampante e il sistema operativo in uso.
2. Eseguire il programma di installazione, quindi seguire le istruzioni visualizzate sullo schermo del computer.
3. Per gli utenti Macintosh, aggiungere la stampante.

   Nota: Visualizzare l'indirizzo IP della stampante nella sezione TCP/IP del menu Rete/Porte.

Aggiunta delle opzioni disponibili nel driver di stampa

Per gli utenti Windows

1. Aprire la cartella delle stampanti.
2. Selezionare la stampante che si desidera aggiornare, quindi effettuare le seguenti operazioni:
   - Per Windows 7 o versioni successive, selezionare **Proprietà stampante**.
   - Per le versioni precedenti, selezionare **Proprietà**.
3. Selezionare la scheda Configurazione, quindi selezionare **Aggiorna ora - Richiedi stampante**.
4. Applicare le modifiche.

Per gli utenti Macintosh

1. Da Preferenze di sistema nel menu Apple, trovare la stampante, quindi selezionare **Opzioni e materiali di consumo**.
2. Accedere all'elenco delle opzioni hardware, quindi aggiungere le opzioni installate.

3 Applicare le modifiche.

Collegamento in rete

Note:

- Acquistare una scheda di rete wireless <trademark registered="yes">MarkNet</trademark> N8350 prima di configurare la stampante su una rete wireless. Per ulteriori informazioni sull'installazione della scheda di rete wireless, vedere il foglio di installazione in dotazione con la scheda.
- l'SSID (Service Set ID) è un nome assegnato a una rete wireless. WEP (Wired Equivalent Privacy), WPA (Wi-Fi Protected Access) e WPA2 sono tipi di protezione utilizzati in una rete.

Preparazione alla configurazione della stampante in una rete Ethernet

Per configurare la stampante per la connessione a una rete Ethernet, organizzare le seguenti informazioni prima di iniziare:

Nota: se la rete assegna automaticamente gli indirizzi IP ai computer e alle stampanti, continuare con l'installazione della stampante.

- Un indirizzo IP univoco valido per la stampante da utilizzare nella rete
- Il gateway della rete
- La maschera di rete
- Un nome attribuito alla stampante (opzionale)

  Nota: un nome attribuito alla stampante semplifica l'identificazione della stampante nella rete. È possibile scegliere di utilizzare il nome attribuito predefinito della stampante o assegnare un nome che è più facile ricordare.

Sarà necessario un cavo Ethernet per collegare la stampante alla rete e una porta disponibile in cui sia possibile collegare fisicamente la stampante alla rete. Utilizzare un cavo di rete nuovo se possibile per evitare potenziali problemi dovuti a un cavo danneggiato.

Preparazione alla configurazione della stampante in una rete wireless

Note:

- Accertarsi che la scheda di rete wireless sia installata nella stampante e funzioni correttamente. Per ulteriori informazioni, consultare il foglio di istruzioni in dotazione con l'adattatore di rete wireless.
- Verificare che il punto di accesso (router wireless) sia attivato e funzioni correttamente.

Assicurarsi che le seguenti informazioni siano disponibili prima di configurare la stampante in una rete wireless:

- **SSID**: l'SSID viene anche definito come nome della rete.
- **Modalità wireless (o modalità di rete)**: la modalità sarà infrastruttura o ad hoc.
- **Canale (per reti ad hoc)**: il valore predefinito del canale è Automatico per le reti di infrastruttura.

  Anche alcune reti ad hoc richiederanno l'impostazione automatica. Se non si è certi del canale da selezionare, contattare il tecnico del supporto di sistema.

- **Metodo di protezione**: esistono quattro opzioni di base per il metodo di protezione:
  - chiave WEP

    Se la rete utilizza più chiavi WEP, immetterne fino a quattro negli spazi forniti. Selezionare la chiave attualmente in uso nella rete scegliendo Chiave di trasmissione WEP predefinita.
  - Chiave precondivisa o passphrase WPA o WPA2

    WPA include la codifica come livello di protezione aggiuntivo. Le opzioni sono AES o TKIP. La codifica deve essere impostata per lo stesso tipo nel router e nella stampante altrimenti la stampante non sarà in grado di comunicare in rete.
  - 802.1x-RADIUS

    Se si sta installando la stampante su una rete 802.1X, potrebbero essere necessarie le seguenti informazioni:
    - Tipo di autenticazione
    - Tipo di autenticazione interna
    - Nome utente e password 802.1X
    - Certificati
  - Nessuna protezione

    Se la rete wireless non utilizza alcun tipo di protezione, non si disporrà delle informazioni sulla protezione.

    Nota: non si consiglia di utilizzare una rete wireless non protetta.

Note:

- Se non si conosce l'SSID della rete a cui è collegato il computer, avviare l'utilità wireless della scheda di rete del computer e cercare il nome di rete. Se non si riesce a trovare l'SSID o le informazioni di protezione della rete, vedere la documentazione fornita con il punto di accesso wireless o rivolgersi al responsabile dell'assistenza del sistema.
- per ottenere la chiave condivisao la passphrase WPA/WPA2 per la rete wireless, consultare la documentazione fornita con il punto di accesso, la pagina di Embedded Web Server relativa ad esso o rivolgersi al responsabile dell'assistenza del sistema.

Connessione della stampante con Configurazione guidata wireless

Prima di iniziare, accertarsi delle seguenti condizioni:

- La scheda di rete wireless sia installata nella stampante e funzioni correttamente. Per ulteriori informazioni, consultare il foglio di istruzioni in dotazione con l'adattatore di rete wireless.
- Il cavo Ethernet è scollegato dalla stampante.
- La scheda NIC è impostata su Auto. Per impostare questo su Auto, selezionare:

  > **Rete/Porte** > **NIC attiva** > **Automatico** >

Nota: Spegnere la stampante, attendere circa cinque secondi e riaccenderla.

1. Sul pannello di controllo della stampante, visualizzare:

   > **Rete/Porte** > **Rete [x]** > **Impostazione rete [x]** > **Wireless** > **Configurazione connessione wireless**
2. Selezionare una configurazione della connessione wireless.

Utilizzare	Per
Cerca reti	Mostrare le connessioni wireless disponibili. **Nota:** questo menu mostra tutti gli SSID protetti o non protetti trasmessi.
Immettere il nome di rete	Immettere manualmente l´SSID. **Nota:** Verificare che venga inserito l´SSID corretto.
Wi-Fi Protected Setup	Connettere la stampante a una rete wireless tramite Wi-Fi Protected Setup.

3 Seguire le istruzioni visualizzate sul display della stampante.

Connessione della stampante a una rete wireless tramite Wi-Fi Protected Setup

Prima di iniziare, accertarsi delle seguenti condizioni:

- Il punto di accesso (router wireless) sia certificato o compatibile con Wi-Fi Protected Setup (WPS). Per ulteriori informazioni, consultare la documentazione fornita con il punto di accesso.
- La scheda di rete wireless installata sulla stampante è collegata e funziona correttamente. Per ulteriori informazioni, vedere il foglio di istruzioni che accompagna l´adattatore di rete wireless.

Uso del metodo di configurazione a pulsanti

1 Sul pannello di controllo della stampante, visualizzare:

> **Rete/Porte** > **Rete [x]** > **Impostazione rete [x]** > **Wireless** > **Configurazione connessione wireless** > **Wi-Fi Protected Setup** > **Avvia metodo a pulsante**

2 Seguire le istruzioni visualizzate sul display della stampante.

Uso del metodo PIN

1 Sul pannello di controllo della stampante, visualizzare:

> **Rete/Porte** > **Rete [x]** > **Impostazione rete [x]** > **Wireless** > **Configurazione connessione wireless** > **Wi-Fi Protected Setup** > **Avvia metodo PIN**

2 Copiare il PIN WPS di 8 cifre.

3 Aprire un browser Web e immettere l'indirizzo IP del punto di accesso nel campo dell'indirizzo.

Note:

- L'indirizzo IP è composto da quattro serie di numeri separati da punti, per esempio 123.123.123.123.
- Se si utilizza un server proxy, disattivarlo temporaneamente per caricare correttamente la pagina Web.

4 Accedere alle impostazioni WPS. Per ulteriori informazioni, consultare la documentazione fornita con il punto di accesso.

5 Immettere il PIN a otto cifre, quindi salvare l´impostazione.

Collegamento della stampante a una rete wireless mediante Embedded Web Server

Prima di iniziare, accertarsi delle seguenti condizioni:

- La stampante è collegata temporaneamente a una rete Ethernet.
- Nella stampante è installato un adattatore di rete wireless che funziona correttamente. Per ulteriori informazioni, consultare il foglio di istruzioni in dotazione con l'adattatore di rete wireless.

1. Aprire un browser Web e immettere l'indirizzo IP della stampante nel relativo campo.

   Note:

   - Visualizzare l'indirizzo IP della stampante sul pannello di controllo della stampante. L'indirizzo IP è composto da quattro serie di numeri separati da punti, ad esempio 123.123.123.123.
   - Se si utilizza un server proxy, disattivarlo temporaneamente per caricare correttamente la pagina Web.

2. Fare clic su **Impostazioni** > **Rete/Porte** > **Wireless**.
3. Modificare le impostazioni affinché corrispondano a quelle del punto di accesso (router wireless).

   Nota: accertarsi di immettere l´SSID, metodo di protezione, la chiave precondivisa o la frase chiave, la modalità di rete e il canale corretti.

4. Fare clic su **Inoltra**.
5. Spegnere la stampante, quindi scollegare il cavo Ethernet. Attendere quindi almeno 5 secondi, quindi riaccendere la stampante.
6. Per verificare se la stampante è collegata in rete, stampare una pagina delle impostazioni di rete. Quindi nella sezione Scheda di rete [x], controllare se lo stato è Collegata.

Modifica delle impostazioni della porta dopo l'installazione di una porta ISP (Internal Solutions Port)

Note:

- Se la stampante dispone di un indirizzo IP statico, non modificare la configurazione.
- Se i computer sono configurati in modo da utilizzare il nome di rete al posto di un indirizzo IP, non modificare la configurazione.
- Se si sta aggiungendo una porta ISP wireless a una stampante precedentemente configurata per una connessione Ethernet, disconnettere la stampante dalla rete Ethernet.

Per gli utenti Windows

1. Aprire la cartella delle stampanti.
2. Dal menu di scelta rapida della stampante con il nuovo ISP, aprire le proprietà della stampante.
3. Configurare la porta dall'elenco.
4. Aggiornare l'indirizzo IP.
5. Applicare le modifiche.

Per gli utenti Macintosh

1 Da Preferenze di sistema nel menu Apple, sfogliare fino all'elenco di stampanti, quindi selezionare **+** > **IP**.
2 Digitare l'indirizzo IP nel relativo campo.
3 Applicare le modifiche.

Impostazione della stampa seriale (solo Windows)

1 Impostare i parametri nella stampante.
   a Dal pannello di controllo della stampante, spostarsi nel menu delle impostazioni della porta.
   b Individuare il menu relativo alle impostazioni della porta seriale e modificare le impostazioni, se necessario.
   c Applicare le modifiche.
2 Dal computer, aprire la cartella Stampanti, quindi selezionare quella in uso.
3 Aprire le proprietà della stampante, quindi selezionare dall'elenco la porta COM.
4 Impostare i parametri della porta COM in Gestione periferiche.

Note:

- La stampa seriale riduce la velocità di stampa.
- Assicurarsi che il cavo seriale sia collegato alla porta seriale della stampante.

Verifica della configurazione della stampante

Stampa di una pagina delle impostazioni di menu

Dalla schermata iniziale, selezionare:

> **Rapporti** > **Pagina impostazioni menu**

Stampa di una pagina di configurazione di rete

Se la stampante è collegata a una rete, stampare una pagina delle impostazioni di rete per verificare la connessione di rete. In questa pagina sono contenute anche importanti informazioni relative alla configurazione per la stampa in rete.

1 Dalla schermata iniziale, selezionare:

   > **Report** > **Pagina impostazioni rete**
2 Nella prima sezione della pagina delle impostazioni di rete verificare che lo stato della stampante sia **`Collegata`**.

   Se lo stato è **`Non collegata`**, è possibile che il connettore LAN non sia attivo o che il cavo di rete non funzioni correttamente. Rivolgersi a un addetto al supporto tecnico, quindi stampare un'altra pagina delle impostazioni di rete.

Caricamento della carta e dei supporti speciali

La selezione e la gestione della carta e dei supporti speciali determina l'affidabilità della stampa dei documenti. Per ulteriori informazioni, vedere "Come evitare gli inceppamenti" a pagina 226 e "Conservazione della carta" a pagina 73.

Impostazione del tipo e del formato carta

Dalla schermata iniziale, selezionare:

> **Menu Carta** > **Formato/Tipo carta** > selezionare un vassoio > selezionare il formato o il tipo carta >

Configurazione delle impostazioni del formato carta Universale

Il formato carta Universale viene definito dall'utente e consente di stampare con formati carta non preimpostati nei menu della stampante.

Note:

- Il formato Universal più piccolo supportato è 76,2 x 76,2 mm (3 x 3 poll.).
- Il formato Universale più grande supportato è 215.9 x 359,92 mm (8,5 x 14.17 poll.).

1. Dalla schermata iniziale, selezionare:

   > **Menu Carta** > **Impostazione Universal** > **Unità di misura** > selezionare l´unità di misura >

2. Toccare **Larghezza verticale** o **Altezza verticale**.

3. Selezionare la larghezza o l'altezza, quindi toccare .

Caricamento dei vassoi

ATTENZIONE - PERICOLO DI LESIONI: per ridurre il rischio di instabilità dell'apparecchiatura, caricare ogni vassoio separatamente. Tenere tutti i vassoi chiusi per quando necessario.

1. Estrarre il vassoio completamente.

   Nota: non rimuovere i vassoi durante la stampa o quando sul display della stampante viene visualizzato il messaggio **`Occupata`**. Questa operazione potrebbe provocare inceppamenti.

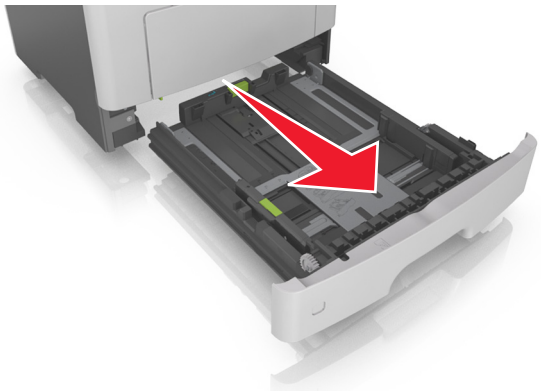

2 Premere e spostare la linguetta della guida della larghezza nella posizione corretta per il formato di carta che si sta caricando.

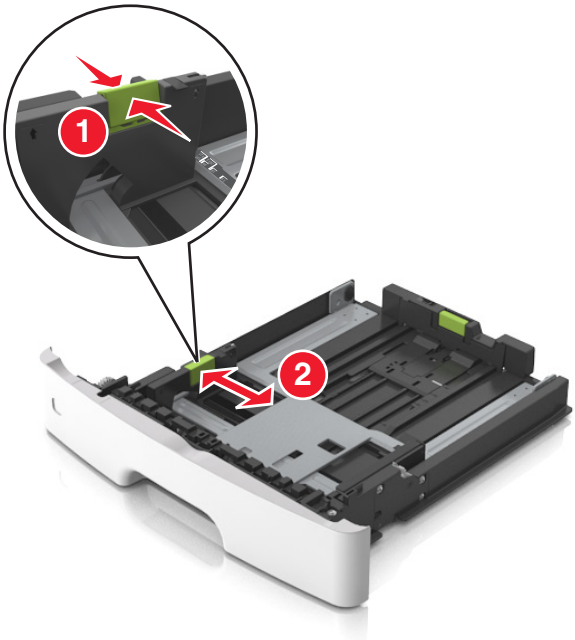

3 Premere e spostare la linguetta della guida della lunghezza nella posizione corretta per il formato di carta che si sta caricando.

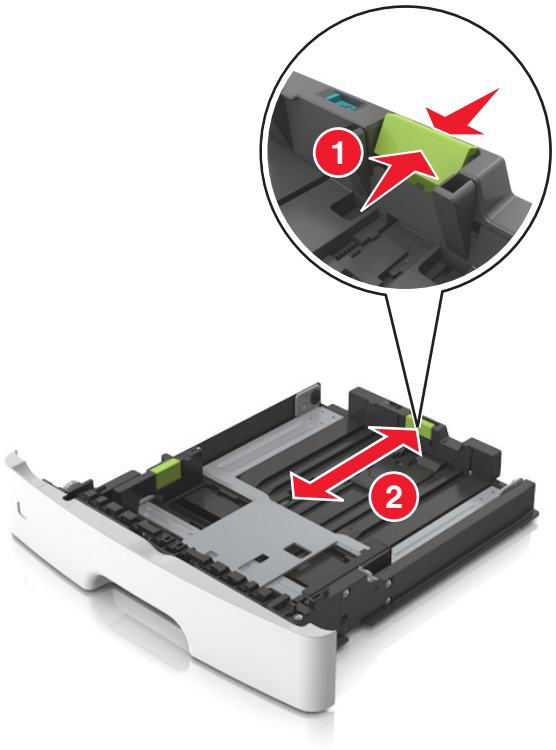

Note:

- per alcuni formati carta, ad esempio letter, legal o A4, premere e far scorrere all'indietro la linguetta della guida della lunghezza nella posizione adeguata alla lunghezza.
- Per caricare i fogli di formato Legal, la guida della lunghezza si estende oltre la base lasciando la carta esposta alla polvere. Per proteggere la carta dalla polvere, è possibile acquistare separatamente un coperchio antipolvere. Per ulteriori informazioni, contattare l'assistenza clienti.
- Se si sta caricando carta di formato A6 nel vassoio standard, premere e far scorrere la linguetta della guida della lunghezza verso il centro del vassoio nella posizione A6.
- Assicurarsi che le guide di larghezza e lunghezza siano allineate con gli indicatori del formato carta sul fondo del vassoio.

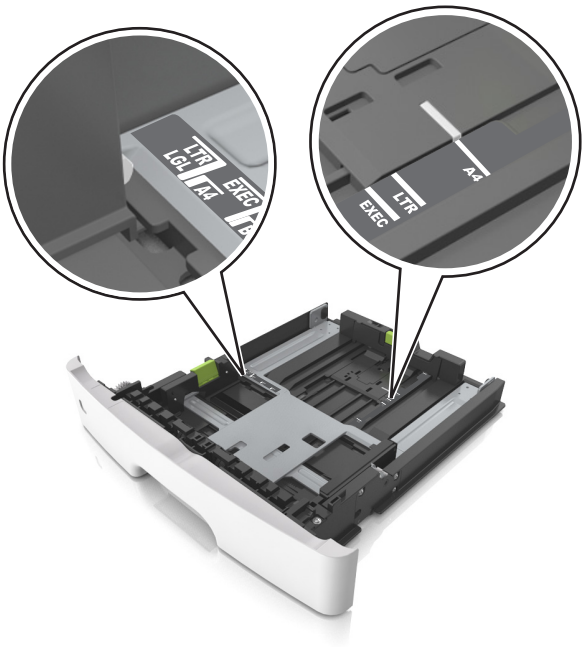

4 Flettere i fogli avanti e indietro in modo da separarli, quindi aprirli a ventaglio. Non piegare o sgualcire la carta. Allinearne i bordi su una superficie piana.

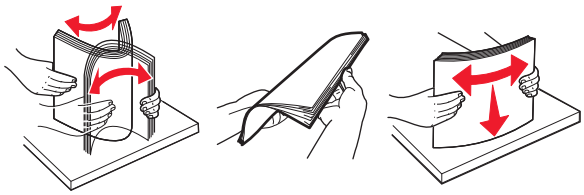

5 Caricare la risma di carta.

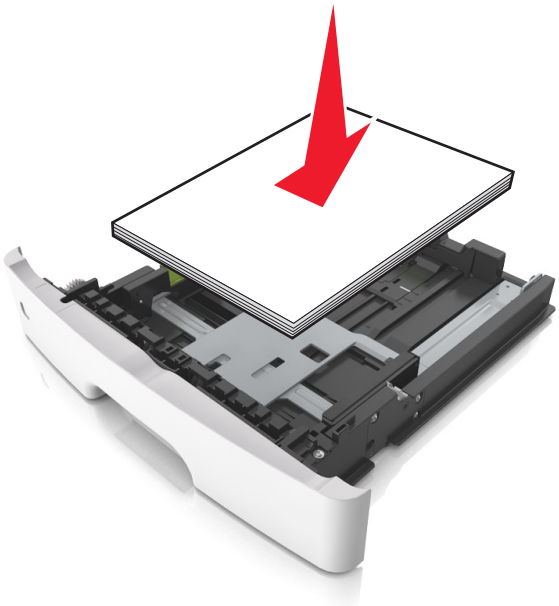

Note:

- Caricare la carta riciclata o già stampata con il lato di stampa rivolto verso il basso.
- Caricare la carta preforata con i fori rivolti verso la parte anteriore del vassoio.
- Caricare la carta intestata con il lato di stampa rivolto verso il basso, con il bordo superiore del foglio rivolto verso la parte anteriore del vassoio. Per la stampa fronte/retro, caricare la carta intestata con il lato di stampa rivolto verso l'alto, inserendo per primo il bordo inferiore del foglio.
- Accertarsi che la carta non superi il limite massimo indicato dall´indicatore di livello massimo della carta situato sul lato della guida della larghezza.

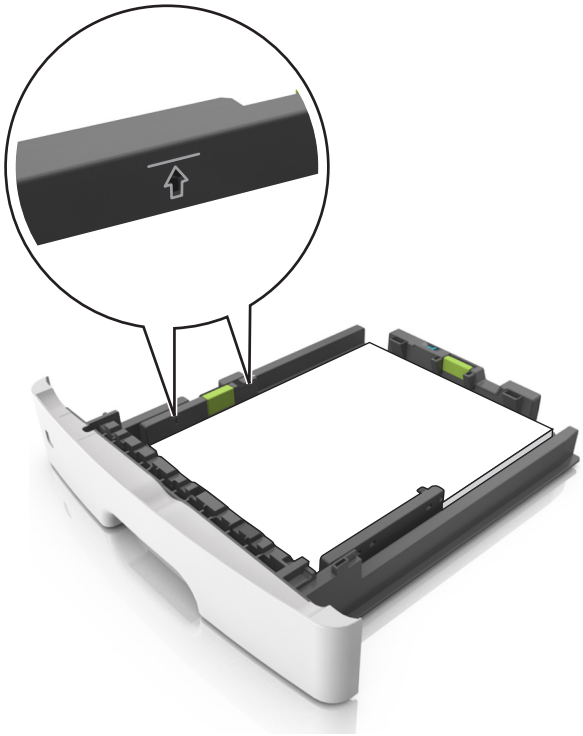

6 Inserire il vassoio.

7 Nel menu Carta del pannello di controllo della stampante, impostare il tipo e il formato carta in modo che corrispondano alla carta caricata nel vassoio.

Nota: impostare il formato e il tipo carta corretti per evitare problemi di inceppamenti e qualità di stampa.

Caricamento dell'alimentatore multiuso

Utilizzare l'alimentatore multiuso quando si stampa su formati e tipi di carta diversi oppure con supporti speciali, ad esempio cartoncino, lucidi, etichette di carta e buste. È inoltre possibile usarlo per singoli processi di stampa su carta intestata.

1 Aprire l'alimentatore multiuso.

a Tirare l´estensione dell'alimentatore multiuso.

b Tirare l'estensione in modo che l'alimentatore multiuso sia completamente aperto.

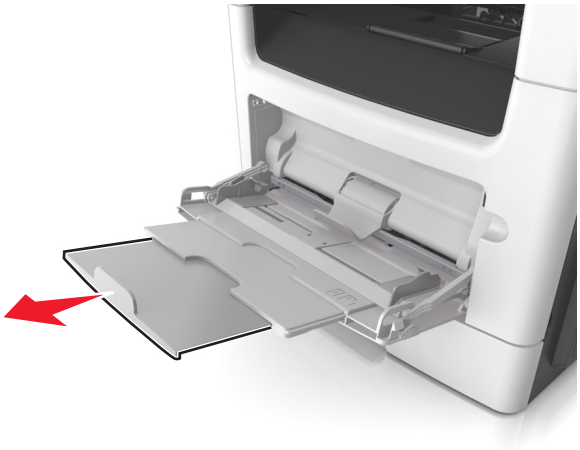

2 Premere la linguetta a sinistra della guida della larghezza e spostare le guide per la carta che si sta caricando.

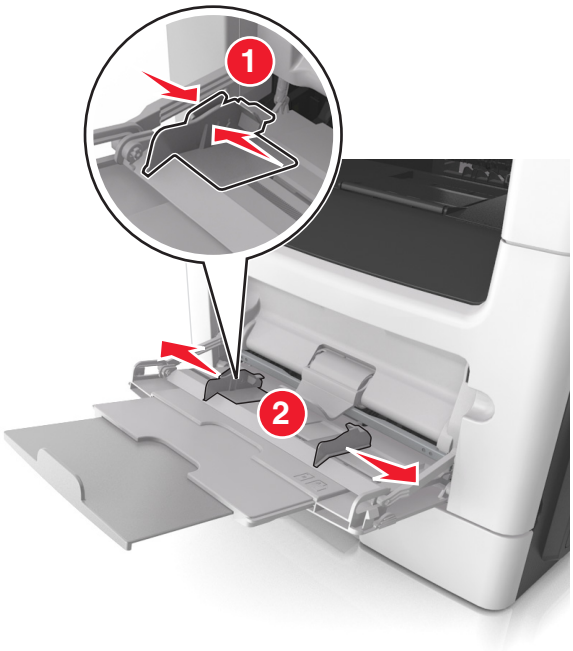

3 Preparare la carta o i supporti speciali per il caricamento.

- Flettere i fogli avanti e indietro in modo da separarli, quindi aprirli a ventaglio. Non piegare o sgualcire la carta. Allinearne i bordi su una superficie piana.

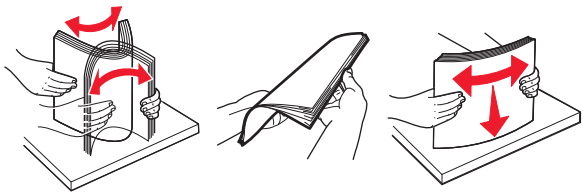

- Tenere i lucidi per i bordi. Flettere la risma di lucidi carta avanti e indietro per separarli, quindi aprirli a ventaglio. Allinearne i bordi su una superficie piana.

  Nota: Non toccare il lato di stampa dei lucidi. Prestare attenzione a non graffiarli.

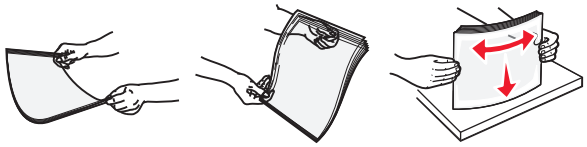

- Flettere la risma di buste avanti e indietro in modo da separarle, quindi aprirle a ventaglio. Allinearne i bordi su una superficie piana.

4 Caricare la carta o i supporti speciali.

Note:

- Non forzare l'inserimento della carta o dei supporti speciali nell'alimentatore multiuso.
- Controllare che la carta o il supporto speciale non superi l'indicatore del limite massimo di caricamento situato sulle guide della carta. Il caricamento di un numero eccessivo di supporti può causare inceppamenti.

- Caricare la carta, i lucidi e il cartoncino con il lato di stampa consigliato rivolto verso l'alto e inserendo nella stampante il bordo superiore per primo. Per ulteriori informazioni sul caricamento dei lucidi, vedere la confezione dei lucidi.

Nota: quando si carica carta in formato A6, assicurarsi che l´estensione dell'alimentatore multiuso si appoggi leggermente ai bordi della carta in modo che gli ultimi fogli di carta rimangano in posizione.

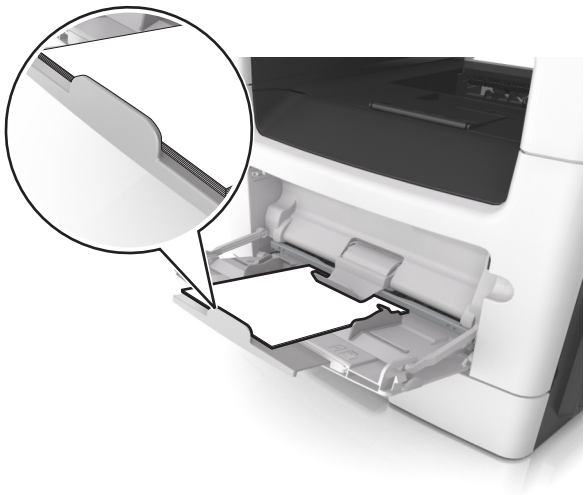

- Caricare la carta intestata con il lato rivolto verso l'alto, inserendo nella stampante il bordo superiore del foglio. Per la stampa fronte/retro, caricare la carta intestata con il lato di stampa rivolto verso il basso, inserendo nella stampante il bordo inferiore del foglio.

- Caricare le buste con l'aletta rivolta verso il basso e a sinistra.

Attenzione - Possibili danni: non utilizzare buste preaffrancate e con graffette, ganci, finestre, rivestimenti patinati o autoadesivi. Tali buste possono danneggiare gravemente la stampante.

5 Dal pannello di controllo della stampante, impostare il tipo e il formato carta nel menu Carta in modo che corrispondano alla carta o al supporto speciale caricato nell´alimentatore multiuso.

Collegamento e scollegamento dei vassoi

La stampante collega i vassoi quando il formato e il tipo di carta specificati corrispondono. Quando uno dei vassoi collegati diventa vuoto, la carta viene prelevata dal successivo vassoio collegato. Per impedire il collegamento dei vassoi, assegnare un nome del tipo di carta personalizzato univoco.

Collegamento e scollegamento dei vassoi

1 Aprire un browser Web e immettere l'indirizzo IP della stampante nel relativo campo.

Note:

- visualizzare l´indirizzo IP della stampante nella schermata iniziale della stampante. L'indirizzo IP è composto da quattro serie di numeri separati da punti, ad esempio 123,123.123,123.
- Se si utilizza un server proxy, disattivarlo temporaneamente per caricare correttamente la pagina Web.

2 Fare clic su **Impostazione** > **Menu Carta**.

3 Modificare le impostazioni relative al formato e al tipo di carta per i vassoi da collegare.

- Per collegare i vassoi, assicurarsi che il formato e il tipo di carta per il vassoio corrispondano a quelli dell'altro vassoio.
- Per scollegare i vassoi, assicurarsi che il formato e il tipo di carta per il vassoio *non* corrispondano a quelli dell'altro vassoio.

4 Fare clic su **Inoltra**.

Nota: è inoltre possibile modificare le impostazioni relative al formato e al tipo di carta mediante il pannello di controllo della stampante. Per ulteriori informazioni, vedere "Impostazione del tipo e del formato carta" a pagina 52.

Attenzione - Possibili danni: la carta caricata nel vassoio deve corrispondere al nome del tipo carta assegnato nella stampante. La temperatura dell'unità di fusione varia in base al tipo di carta specificato. Se le impostazioni non sono configurate correttamente, si potrebbero verificare problemi di stampa.

Creazione di un nome personalizzato per un tipo di carta

Uso di Embedded Web Server

1 Aprire un browser Web e immettere l'indirizzo IP della stampante nel relativo campo.

Note:

- visualizzare l´indirizzo IP della stampante nella schermata iniziale della stampante. L'indirizzo IP è composto da quattro serie di numeri separati da punti, ad esempio 123.123.123.123.
- Se si utilizza un server proxy, disattivarlo temporaneamente per caricare correttamente la pagina Web.

2 Fare clic su **Impostazioni** > **Menu Carta** > **Nomi personalizzati**.

3 Selezionare un nome personalizzato, quindi digitare un nome di tipo di carta personalizzato.

4 Fare clic su **Inoltra**.

5 Fare clic su **Tipi personalizzati**, quindi verificare che il nuovo nome personalizzato per il tipo di carta abbia sostituito il nome personalizzato precedente.

Uso del pannello di controllo della stampante

1 Dalla schermata iniziale, selezionare:

> **Menu Carta** > **Nomi personalizzati**

2 Selezionare un nome personalizzato, quindi digitare un nome di tipo di carta personalizzato.

3 Toccare .

4 Toccare **Tipi personalizzati**, quindi verificare che il nuovo nome personalizzato per il tipo di carta abbia sostituito il nome personalizzato precedente.

Assegnazione di un tipo di carta personalizzato

Uso di Embedded Web Server

Assegnare un nome del tipo di carta personalizzato a un vassoio quando si collegano o scollegano i vassoi.

1 Aprire un browser Web e immettere l'indirizzo IP della stampante nel relativo campo.

Note:

- visualizzare l´indirizzo IP della stampante nella schermata iniziale della stampante. L'indirizzo IP è composto da quattro serie di numeri separati da punti, ad esempio 123.123.123.123.
- Se si utilizza un server proxy, disattivarlo temporaneamente per caricare correttamente la pagina Web.

2 Fare clic su **Impostazioni** > **Menu Carta** > **Tipi personalizzati**.

3 Selezionare un nome di tipo di carta personalizzato, quindi selezionare un tipo di carta.

Nota: Carta è il tipo di carta predefinito di fabbrica per tutti i nomi personalizzati definiti dall'utente.

4 Fare clic su **Inoltra**.

Uso del pannello di controllo della stampante

1 Dalla schermata iniziale, selezionare:

> **Menu Carta** > **Tipi personalizzati**

2 Selezionare un nome di tipo di carta personalizzato, quindi selezionare un tipo di carta.

Nota: Carta è il tipo di carta predefinito di fabbrica per tutti i nomi personalizzati definiti dall'utente.

3 Toccare .

Configurazione di un nome personalizzato

Uso di Embedded Web Server

1 Aprire un browser Web e immettere l'indirizzo IP della stampante nel relativo campo.

Note:

- visualizzare l´indirizzo IP della stampante nella schermata iniziale della stampante. L'indirizzo IP è composto da quattro serie di numeri separati da punti, per esempio 123.123.123.123.
- Se si utilizza un server proxy, disattivarlo temporaneamente per caricare correttamente la pagina Web.

2 Fare clic su **Impostazioni** > **Menu Carta** > **Tipi personalizzati**.

3 Selezionare il nome personalizzato da configurare, selezionare un tipo di carta o supporto speciale, quindi su **Invia**.

Uso del pannello di controllo della stampante

1 Dalla schermata iniziale, selezionare:

> **menu Carta** > **Tipi personaliz.**

2 Selezionare il nome personalizzato da configurare, quindi toccare .

Guida alla carta e ai supporti speciali

Note:

- Accertarsi che il formato, il tipo e il peso della carta siano impostati correttamente sul computer o sul pannello di controllo.
- Flettere, aprire a ventaglio e allineare i supporti speciali prima di caricarli.
- È possibile che la stampa venga eseguita a velocità ridotta per impedire che il fusore venga danneggiato.
- Per ulteriori informazioni su cartoncini ed etichette, vedere la *Card Stock & Label Guide* (solo in inglese), disponibile sul sito Web dell'assistenza di Lexmark all'indirizzo **http://support.lexmark.com**.

Istruzioni relative alla carta

La scelta della carta o dei supporti speciali corretti riduce la possibilità che si verifichino problemi di stampa. Per una qualità di stampa ottimale, si consiglia di provare un campione della carta o dei supporti speciali prima di acquistarne grandi quantità.

Caratteristiche della carta

Le caratteristiche della carta descritte di seguito determinano la qualità e la riuscita della stampa; si consiglia di prenderle in considerazione prima di acquistare nuove risme.

Peso

I vassoi della stampante possono alimentare automaticamente la carta con grammatura fino a 120 g/m^2 (32 libbre) a grana lunga. L´alimentatore multiuso può alimentare automaticamente la carta con grammatura fino a 163 g/m^2 (43 libbre) a grana lunga. I supporti con un peso inferiore a 60 g/m^2 (16 libbre) non presentano lo spessore necessario per poter essere alimentati correttamente e possono causare inceppamenti. Per ottenere prestazioni ottimali, utilizzare carta a grana lunga da 75 g/m^2 (20 libbre). Per utilizzare carta con dimensioni inferiori a 182 x 257 mm (7,2 x 10,1 pollici), si consiglia di utilizzare carta da almeno 90 g/m^2 (24 libbre).

Nota: la stampa fronte/retro è supportata solo per la carta di qualità da 60-90 g/m^2 (16-24 libbre).

Arricciamento

L'arricciamento è la tendenza della carta a curvarsi ai bordi. Un arricciamento eccessivo può causare problemi di alimentazione. La carta può arricciarsi dopo il passaggio nella stampante a causa delle temperature elevate. La conservazione della carta fuori dalla confezione in condizioni di calore, freddo, umidità o assenza di umidità, anche sul vassoio, può favorirne l'arricciamento prima della stampa e causare problemi di alimentazione.

Levigatezza

La levigatezza della carta influisce direttamente sulla qualità di stampa. Se la carta è troppo ruvida, il toner non si fonde correttamente con la carta. Se la carta è troppo levigata, è possibile che si verifichino problemi di alimentazione della carta o di qualità di stampa. Si consiglia di utilizzare sempre carta i cui valori di levigatezza sono compresi tra 100 e 300 punti Sheffield; tuttavia, un valore di levigatezza compreso tra 150 e 250 punti Sheffield produce la qualità di stampa migliore.

Contenuto di umidità

La quantità di umidità presente nella carta influisce sia sulla qualità di stampa che sulla corretta alimentazione. Lasciare la carta nella confezione originale finché non viene utilizzata. In questo modo, si limita l'esposizione della carta a variazioni di umidità che possono comprometterne le prestazioni.

Conservare la carta nella confezione originale nello stesso ambiente della stampante per 24 - 48 ore prima di eseguire delle stampe. Prolungare il periodo di tempo di alcuni giorni se l'ambiente di conservazione o di trasporto è molto diverso da quello della stampante. La carta spessa può richiedere un periodo di condizionamento più lungo.

Direzione della grana

La grana è l'allineamento delle fibre di carta sul foglio. La grana può essere *lunga*, se segue la lunghezza del foglio, oppure *corta*, se segue la larghezza.

Per la carta di peso compreso tra 60 e 90-g/m^2 (16-24 libbre), è consigliato il tipo a grana lunga.

Contenuto di fibre

Generalmente, la carta xerografica di qualità è interamente composta di pasta di legno sottoposta a trattamenti chimici. Ciò le garantisce un elevato livello di stabilità che comporta un minor numero di problemi di alimentazione e offre una migliore qualità della stampa. La carta che contiene fibre come il cotone possiede caratteristiche che possono causare problemi di gestione della carta stessa.

Scelta della carta

L'uso della carta appropriata consente di prevenire gli inceppamenti e assicura una stampa senza problemi.

Per evitare inceppamenti della carta e una scarsa qualità di stampa:

- Utilizzare *sempre* carta nuova, senza difetti.
- Prima di caricare la carta, identificare il lato di stampa consigliato. In genere, questa informazione è riportata sulla confezione della carta.
- *Non* utilizzare carta tagliata o rifilata a mano.
- *Non* utilizzare contemporaneamente supporti di formato, tipo o peso diverso nello stesso vassoio; ciò potrebbe causare inceppamenti.
- *Non* utilizzare carta patinata, a meno che non sia appositamente concepita per la stampa elettrofotografica.

Scelta dei moduli prestampati e della carta intestata

Quando si scelgono i moduli prestampati e la carta intestata, attenersi alle seguenti istruzioni:

- Utilizzare fibre a grana lunga per carta con grammatura compresa tra 60 e 90 g/m^2 (da 16 a 24 libbre).
- Utilizzare solo moduli e carta intestata ottenuti con un processo di fotolitografia o di stampa a rilievo.
- Evitare tipi di carta con superfici ruvide o lavorate.

Utilizzare carta stampata con inchiostri resistenti alle alte temperature, specifici per fotocopiatrici xerografiche. L'inchiostro deve essere in grado di resistere a temperature fino a 230°C (446°F) senza sciogliersi o emettere sostanze nocive. Utilizzare inchiostri che non risentano dell'eventuale presenza di resina nel toner. Tra gli inchiostri che soddisfano tali requisiti sono solitamente compresi gli inchiostri stabilizzati per ossidazione od oleosi ma non quelli al lattice. In caso di dubbio, contattare il fornitore della carta.

La carta prestampata, ad esempio la carta intestata, deve essere in grado di resistere a temperature fino a 230°C (446°F) senza sciogliersi o emettere sostanze nocive.

Uso di carta riciclata e di altri tipi di carta da ufficio

Come azienda sensibile ai problemi ambientali, Lexmark supporta l'uso di carta riciclata prodotta appositamente per l'uso con stampanti laser (elettrofotografiche).

Sebbene non sia possibile affermare che tutta la carta riciclata venga alimentata in modo adeguato, Lexmark esegue regolari test sui tipi di carta che rappresentano tipi di carta riciclata per copiatrici in rismette disponibili sul mercato globale. Questi test scientifici sono condotti con rigore e disciplina. Vengono presi in considerazione numerosi fattori sia separatamente che nel complesso, inclusi i seguenti elementi:

- Quantità di sostanze riciclate (Lexmark esegue test fino al 100% del contenuto di sostanze riciclate).
- Condizioni di temperatura e umidità (le camere di prova simulano i diversi tipi di clima in tutto il mondo).
- Contenuto di umidità (i tipi di carta per uso professionale devono contenere un basso tasso di umidità: 4–5%.)
- Resistenza alla flessione e un'adeguata rigidità indicano un'alimentazione ottimale nella stampante.
- Spessore (influisce sulla quantità di supporti che possono essere caricati in un vassoio)
- Ruvidezza della superficie (misurata in unità Sheffield, influisce sulla chiarezza di stampa e sulla corretta fusione del toner con la carta)
- Frizione della superficie (determina la facilità con cui possono essere separati i fogli)
- Grana e formazione (influiscono sull'arricciamento, che influenza anche il comportamento della carta quando passa all'interno della stampante)
- Luminosità e grana (aspetto esteriore)

I tipi di carta riciclata sono migliori rispetto ai precedenti, tuttavia, la quantità di contenuto riciclato in un tipo di carta influisce sul livello di controllo di sostanze estranee. Sebbene i tipi di carta riciclata siano un grande passo nella direzione di una stampa sensibile ai problemi ambientali, non sono perfetti. L'energia richiesta per sbiancare la carta e trattare gli additivi, ad esempio coloranti e "colla", spesso genera più emissioni di anidride carbonica rispetto alla normale produzione di carta. Tuttavia, l'uso di tipi di carta riciclata consente una migliore gestione delle risorse complessiva.

Lexmark si occupa dell'uso responsabile di carta in generale basato sulle valutazioni del ciclo di vita dei suoi prodotti. Per una migliore comprensione dell'impatto delle stampanti sull'ambiente, la società ha commissionato una serie di valutazioni del ciclo di vita e ha rilevato che la carta è stata identificata come responsabile principale (fino all'80%) di emissioni di anidride carbonica durante l'intera vita utile di una periferica (dalla progettazione fino al limite massimo di utilizzo). Questo è dovuto ai processi di produzione che prevedono un uso intensivo di energia richiesti per produrre carta.

Pertanto, Lexmark cerca di educare i clienti e i partner a ridurre al minimo l'impatto della carta. Utilizzare carta riciclata è un modo. Eliminare il consumo di carta eccessivo e non necessario è un altro. Lexmark dispone di metodi e strumenti adeguati per aiutare i clienti a ridurre al minimo i materiali di scarto della stampa e della copia. Inoltre, la società incoraggia l'acquisto di carta dei fornitori che dimostrano il loro impegno nelle pratiche di forestazione sostenibile.

Lexmark non sostiene fornitori specifici, sebbene venga mantenuto l'elenco di prodotti del convertitore per applicazioni speciali. Tuttavia, le seguenti linee guida per la scelta della carta consentiranno di ridurre l'impatto ambientale della stampa:

1. Ridurre al minimo il consumo di carta.
2. Essere selettivi in relazione all'origine della fibra di legno. Acquistare da fornitori che dispongono di certificazioni quali FSC (Forestry Stewardship Council) o PEFC (Program for the Endorsement of Forest Certification). Queste certificazioni garantiscono che il produttore di carta utilizza pasta di legno degli operatori del settore forestale che sfruttano pratiche di gestione e ripristino delle foreste sensibili ai problemi ambientali e sociali.
3. Scegliere la carta in base alle esigenze di stampa: carta certificata normale 75 o 80 g/m^2, carta meno pesante o carta riciclata.

Esempi di carta non adatta

I risultati dei test indicano che i seguenti tipi di carta sono a rischio per l'uso con stampanti laser:

- Carta sottoposta a trattamenti chimici utilizzati per eseguire copie senza carta carbone, detta anche *carta autocopiante*
- Carta prestampata con sostanze chimiche che potrebbero contaminare la stampante
- Carta prestampata che può alterarsi a causa della temperatura nell'unità di fusione della stampante
- Carta prestampata che richiede una registrazione (l'esatta indicazione dell'area di stampa sulla pagina) maggiore di ± 2,3 mm (± 0,9 pollici), ad esempio i moduli OCR (optical character recognition). In alcuni casi, per stampare correttamente su questi moduli, è possibile regolare la registrazione mediante l'applicazione software:
- Carta patinata (di qualità cancellabile), carta sintetica, carta termica
- Carta con bordi irregolari, ruvida, arricciata o con superficie lavorata
- Carta riciclata non conforme allo standard europeo EN12281:2002 (test europei).
- Carta di grammatura inferiore a 60 g/m^2 (16 libbre)
- Moduli o documenti composti da più parti

Per ulteriori informazioni su Lexmark, visitare il sito Web all'indirizzo **www.lexmark.com**. È possibile trovare informazioni generali correlate alla sostenibilità facendo clic sul collegamento relativo alla **sostenibilità ambientale**.

Tipi, formati e pesi supportati

Formati carta supportati

Formato e dimensioni carta	Vassoio standard da 250 fogli	Vassoio opzionale da 250 o 550 fogli	Alimentatore &multiuso	ADF	Vetro dello scanner	Stampa su due lati
Biglietto da visita	X	X	X	X	✓	X
3 x 5 poll.	X	X	✓[1]	X	✓	X
4 x 6 poll.	X	X	✓[1]	X	✓	X
A4 210 x 297 mm (8,27 x 11,7 poll.)	✓	✓	✓	✓	✓	✓
A5 148 x 210 mm (5,83 x 8,27 poll.)	✓	✓	✓	✓	✓	X
A6 105 x 148 mm (4,13 x 5,83 poll.)	✓	X	✓	✓	✓	X
JIS B5 182 x 257 mm (7,17 x 10,1 poll.)	✓	✓	✓	✓	✓	X
Letter 215,9 x 279,4 mm (8,5 x 11 poll.)	✓	✓	✓	✓	✓	✓
Legal 215,9 x 355,6 mm (8,5 x 14 poll.)	✓	✓	✓	✓	✓[2]	✓
Executive 184,2 x 266,7 mm (7,25 x 10,5 poll.)	✓	✓	✓	✓	✓	X
Oficio (Messico) 215,9 x 340,4 mm (8,5 x 13,4 poll.)	✓	✓	✓	✓	✓[2]	✓
Folio 215,9 x 330,2 mm (8,5 x 13 poll.)	✓	✓	✓	✓	✓[2]	✓

[1] L'opzione del formato carta deve essere impostata su Universal.

[2] La carta è supportata solo nei modelli di stampante selezionati.

[3] La stampa fronte/retro è supportata con una larghezza minima di 210 mm (8,27 poll.) e una lunghezza minima di 279,4 mm (11 poll.). Il formato Universal più piccolo è supportato solo nell'alimentatore multiuso.

[4] La larghezza minima supportata è 215,9 mm (8,5 poll.) e la lunghezza minima supportata è 296,9 mm (11,7 poll.).

[5] La lunghezza minima supportata è 296,9 mm (11,7 poll.).

Formato e dimensioni carta	Vassoio standard da 250 fogli	Vassoio opzionale da 250 o 550 fogli	Alimentatore &multiuso	ADF	Vetro dello scanner	Stampa su due lati
Statement 139,7 x 215,9 mm (5,5 x 8,5 pollici)	✓	✓	✓	✓	✓	X
Universal[3] Da 76.2 x 127 mm (3 x 5 pollici) a 215.9 x 359.92 mm (8,5 x 14,17 pollici)	✓	✓	✓	✓	✓[4]	✓
Busta (Monarch) 7 3/4 98,4 x 190,5 mm (3,875 x 7,5 poll.)	X	X	✓	X	✓	X
Busta 9 98,4 x 226,1 mm (3,875 x 8,9 poll.)	X	X	✓	X	✓	X
Busta 10 104,8 x 241,3 mm (4,12 x 9,5 poll.)	X	X	✓	X	✓	X
Busta DL 110 x 220 mm (4,33 x 8,66 poll.)	X	X	✓	X	✓	X
Busta C5 162 x 229 mm (6,38 x 9,01 poll.)	X	X	✓	X	✓	X
Busta B5 176 x 250 mm (6,93 x 9,84 poll.)	X	X	✓	X	✓	X
Altre buste Da 85.7 x 165 mm a 215.9 x 355.6 mm (da 3,375 x 6,50 poll. a 8,5 x 14 poll.)	X	X	✓	X	✓[5]	X

[1] L'opzione del formato carta deve essere impostata su Universal.

[2] La carta è supportata solo nei modelli di stampante selezionati.

[3] La stampa fronte/retro è supportata con una larghezza minima di 210 mm (8,27 poll.) e una lunghezza minima di 279,4 mm (11 poll.). Il formato Universal più piccolo è supportato solo nell'alimentatore multiuso.

[4] La larghezza minima supportata è 215,9 mm (8,5 poll.) e la lunghezza minima supportata è 296,9 mm (11,7 poll.).

[5] La lunghezza minima supportata è 296,9 mm (11,7 poll.).

Tipi e pesi di carta supportati

Il vassoio standard supporta carta con peso compreso tra 60 e 90 g/m^2 (16–24 libbre). Il vassoio opzionale supporta carta con peso compreso tra 60 e 120 g/m^2 (16–32 libbre). L'alimentatore multiuso supporta carta con peso compreso tra 60 e 163 g/m^2 (16–43 libbre).

Tipo di carta	Vassoio da 250 o 550 fogli	Alimentatore multiuso	Modalità fronte/retro	ADF	Vetro dello scanner
Carta normale	√	√	√	√	√
Cartoncini	X	√	X	√	√
Lucidi	√	√	X	√	√
Riciclata	√	√	√	√	√
Etichette di carta[1]	√	√	X	√	√
Carta di qualità	√	√	√	√	√
Busta[2]	X	√	X	X	√
Busta ruvida	X	√	X	X	√
Intestata	√	√	√	√	√
Prestampata	√	√	√	√	√
Carta colorata	√	√	√	√	√
Carta leggera	√	√	√	√	√
Carta pesante	√	√	√	√	√
Ruvida/Cotone	√	√	X	√	√
Personalizzata tipo [x]	√	√	√	√	√

[1] Le etichette di carta stampate solo su un lato specifiche per stampanti laser sono supportate per uso occasionale. Si consiglia di stampare solo fino a 20 pagine di etichette di carta al mese. Le etichette viniliche, delle farmacie e stampate su due lati non sono supportate.

[2] Utilizzare buste da poter disporre in piano quando collocate singolarmente su un tavolo con il lato di stampa rivolto verso il basso.

Uso di supporti speciali

Suggerimenti sull'uso della carta intestata

- Utilizzare carta intestata destinata esclusivamente all'uso con stampanti laser.
- Eseguire una stampa campione con la carta intestata che si desidera utilizzare prima di acquistarne grandi quantità.
- Prima di caricare la carta intestata, fletterla, aprirla a ventaglio e allinearla per evitare che aderiscano l'uno all'altro.
- Quando si esegue la stampa su carta intestata, è importante considerare l'orientamento della pagina. Per ulteriori informazioni su come caricare la carta intestata, vedere:
  - "Caricamento dei vassoi" a pagina 52
  - "Caricamento dell'alimentatore multiuso" a pagina 57

Suggerimenti sull'uso di lucidi

- Eseguire una stampa di prova con i lucidi che si intende utilizzare prima di acquistarne grandi quantità.
- L'alimentazione dei lucidi può essere effettuata dal vassoio standard o dall'alimentatore multiuso.
- Utilizzare i lucidi destinati esclusivamente all'uso con stampanti laser. I lucidi devono essere in grado di resistere a temperature fino a 185°C senza sciogliersi, scolorirsi, separarsi o emettere sostanze nocive.

  Nota: se nel menu Carta la grammatura dei lucidi è impostata su Pesante e la grammatura dei lucidi è impostata su Ruvida, i lucidi possono essere stampati a una temperatura pari a 195° C.
- Per evitare problemi di qualità di stampa, non lasciare impronte sui lucidi.
- Prima di caricare i lucidi, fletterli, aprirli a ventaglio e allinearli per evitare che aderiscano l'uno all'altro.

Suggerimenti sull'uso delle buste

Eseguire una stampa campione con le buste che si desidera utilizzare prima di acquistarne grandi quantità.

- Utilizzare buste destinate esclusivamente all'uso con stampanti laser. Per verificare che le buste siano in grado di resistere a temperature di riscaldamento pari a 230°C (446°F) senza incollarsi, incresparsi, piegarsi eccessivamente o emettere sostanze nocive, rivolgersi al produttore o al rivenditore.
- Per ottenere prestazioni ottimali, utilizzare buste di carta da 90 g/m^2 o con contenuto di cotone fino al 25%. Le buste con contenuto di cotone non devono avere un peso superiore a 75 g/m^2.
- Utilizzare solo buste nuove e prive di difetti.
- Per ottimizzare le prestazioni della stampante e limitare il numero degli inceppamenti, non utilizzare buste:
  - Eccessivamente curvate o piegate
  - incollate o difettose
  - Con finestre, fori, perforazioni, ritagli o stampe in rilievo
  - Con graffette, spago o barrette pieghevoli
  - Ripiegate in modo complesso
  - con francobolli applicati
  - Con parti adesive esposte quando l'aletta è chiusa
  - con gli angoli ripiegati
  - Con rifiniture ruvide o arricciature
- Regolare le guide della larghezza in base alla larghezza delle buste.

Nota: un alto tasso di umidità (oltre il 60%) in combinazione con le alte temperature raggiunte in fase di stampa potrebbe arricciare o sigillare le buste.

Suggerimento sull'uso delle etichette

Eseguire una stampa campione con le etichette che si desidera utilizzare prima di acquistarne grandi quantità.

Nota: Utilizzare solo fogli di etichette di carta. Le etichette viniliche, delle farmacie e stampate su due lati non sono supportate.

Per ulteriori informazioni dettagliate sulla stampa, le caratteristiche e la forma delle etichette, consultare la *Card Stock & Label Guide* (solo in lingua inglese) disponibile all'indirizzo **http://support.lexmark.com**.

Durante la stampa su etichette:

- Utilizzare etichette destinate esclusivamente all'uso con stampanti laser. Rivolgersi al produttore o al rivenditore per verificare che:
  - Le etichette sono in grado di resistere a temperature di 240°C (464°F) senza incollarsi, piegarsi eccessivamente, incresparsi o emettere sostanze nocive.
  - Le etichette adesive, i fogli di supporto (stampabili) e le pellicole protettive sono in grado di resistere a una pressione di 172 kPa (25 psi) senza sfaldarsi, trasudare acqua di condensazione sui bordi o emettere sostanze nocive.
- Non utilizzare etichette contenenti protezioni lucide.
- Utilizzare fogli senza etichette mancanti. Le etichette dei fogli parzialmente utilizzati potrebbero staccarsi durante la stampa e provocare degli inceppamenti. I fogli dai quali sono state staccate delle etichette potrebbero contaminare la stampante con l'adesivo e invalidare le garanzie della stampante e della cartuccia di toner.
- Non utilizzare etichette con la parte adesiva esposta.
- Non stampare a meno di 1 mm (0,04 pollici) dal bordo dell'etichetta e delle perforazioni o tra i bordi delle etichette.
- Accertarsi che la pellicola adesiva non venga a contatto con i bordi del foglio. La patinatura della zona dell'adesivo deve essere ad almeno 1 mm (0,04 pollici) di distanza dai bordi. Il materiale adesivo può contaminare la stampante e rendere nulla la garanzia.
- Se la patinatura della zona dell'adesivo non è possibile, rimuovere una striscia di 2 mm (0,08 pollici) sul bordo superiore e inferiore e utilizzare un adesivo che non trasudi.
- Si consiglia di utilizzare l’orientamento verticale, in particolare se si stampano codici a barre.

Suggerimenti sull'uso dei cartoncini

I cartoncini sono supporti speciali pesanti costituiti da un unico strato. Presentano diverse caratteristiche variabili, quali il contenuto di umidità, lo spessore e la grana, che possono influire notevolmente sulla qualità della stampa. Eseguire una stampa campione sui cartoncini che si desidera utilizzare prima di acquistarne grandi quantità.

Quando si esegue la stampa sui cartoncini:

- Accertarsi che l'opzione Tipo di carta sia impostata su Cartoncino.
- Selezionare l'impostazione di Grana carta appropriata.
- L'uso di materiale prestampato, perforato e sgualcito può alterare notevolmente la qualità di stampa e causare problemi di gestione o inceppamenti.
- Per verificare che i cartoncini siano in grado di resistere a temperature di riscaldamento che raggiungono i 240 °C (464 °F) senza emettere sostanze nocive, rivolgersi al produttore o al rivenditore.
- Non utilizzare cartoncini prestampati con materiali chimici che potrebbero contaminare la stampante. I supporti prestampati introducono componenti semiliquidi e volatili all'interno della stampante.
- Ove possibile, utilizzare cartoncini a grana corta.

Conservazione della carta

Le seguenti istruzioni per la conservazione della carta consentono di evitare eventuali inceppamenti e di mantenere la qualità di stampa a un livello elevato:

- Per ottenere risultati ottimali, conservare la carta in un ambiente con temperatura di 21°C (70°F) e con umidità relativa del 40%. La maggior parte dei produttori di etichette consiglia di stampare in un ambiente con temperatura compresa tra 18 e 24°C (tra 65 e 75°F) e con umidità relativa compresa tra il 40 e il 60%.
- Conservare la carta nelle apposite confezioni, su uno scaffale o un ripiano anziché sul pavimento.
- Conservare le singole confezioni su una superficie piana.
- Non poggiare nulla sopra le confezioni della carta.
- Rimuovere la carta dalla scatola o dalla confezione solo quando è il momento di caricarla nella stampante. La scatola e la confezione consentono di mantenere la carta pulita, asciutta e piatta.

Stampa

Stampa di un documento

Stampa di moduli

Usare Moduli e Preferiti per accedere con rapidità e semplicità ai moduli utilizzati di frequente o ad altre informazioni che vengono regolarmente stampate. Prima di usare questa applicazione, è prima necessario configurarla sulla stampante. Per ulteriori informazioni, vedere "Configurazione di Moduli e preferiti" a pagina 21.

1. Dalla schermata iniziale, selezionare:

   Moduli e preferiti > selezionare il modulo dall'elenco > inserire il numero di copie > configurare le altre impostazioni

2. Applicare le modifiche.

Stampa da un computer

Nota: Per etichette, cartoncini e buste, impostare il tipo e il formato della carta nella stampante prima di inviare il processo di stampa.

1. Dal documento che sta tentando di stampare, aprire la finestra di dialogo Stampa.
2. Se necessario, regolare le impostazioni.
3. Inviare il processo di stampa.

Regolazione dell'intensità del toner

Uso di Embedded Web Server

1. Aprire un browser Web e immettere l'indirizzo IP della stampante nel relativo campo.

   Note:

   - visualizzare l´indirizzo IP della stampante nella schermata iniziale della stampante. L'indirizzo IP è composto da quattro serie di numeri separati da punti, ad esempio 123.123.123.123.
   - Se si utilizza un server proxy, disattivarlo temporaneamente per caricare correttamente la pagina Web.

2. Fare clic su **Impostazioni** > **Impostazioni di stampa** > **Menu Qualità** > **Intensità toner**.
3. Modificare l'impostazione, quindi fare clic su **Invia**.

Uso del pannello di controllo della stampante

1. Dalla schermata iniziale, selezionare:

   > **Impostazioni** > **Impostazioni di stampa** > **Menu Qualità** > **Intensità toner**

2. Modificare l'impostazione, quindi toccare .

Stampa usando un dispositivo cellulare

Nota: Accertarsi che la stampante e il dispositivo mobile condividano la stessa rete wireless. Per informazioni sulla configurazione delle impostazioni wireless del dispositivo mobile, vedere la documentazione fornita con il dispositivo stesso.

Stampa da un dispositivo mobile con Mopria Print Service

Mopria® Print Service è una soluzione di stampa mobile per i dispositivi mobili con Android 4.4 o versioni successive. Consente di stampare direttamente su qualsiasi stampante certificata Mopria.

Nota: Prima di stampare, verificare che il servizio Mopria Print Service sia attivato.

1. Dalla schermata iniziale del dispositivo mobile, avviare un'applicazione compatibile.
2. Toccare **Stampa** e selezionare la stampante.
3. Inviare il processo di stampa.

Stampa da un dispositivo mobile con Google Cloud Print

Google Cloud Print™ è un servizio di stampa mobile che consente di attivare sui dispositivi mobili applicazioni per la stampa su qualsiasi stampante abilitata per Google Cloud Print.

1. Dalla schermata iniziale del dispositivo mobile, avviare un'applicazione abilitata.
2. Toccare **Stampa** e selezionare la stampante.
3. Inviare il processo di stampa.

Stampa da un dispositivo mobile con AirPrint

AirPrint è una soluzione di stampa mobile che consente di stampare direttamente dai dispositivi su una stampante certificata AirPrint.

Nota: Questa applicazione è supportata solo in alcuni dispositivi Apple.

1. Dalla schermata iniziale del dispositivo mobile, avviare un'applicazione compatibile.
2. Selezionare un elemento da stampare e toccare l'icona di condivisione.
3. Toccare **Stampa** e selezionare la stampante.
4. Inviare il processo di stampa.

Stampa da un dispositivo mobile con Lexmark Mobile Print

Lexmark Mobile Print consente di inviare documenti e immagini direttamente a una stampante Lexmark supportata.

1. Aprire il documento, quindi inviare il documento o condividerlo su Lexmark Mobile Print.

   Nota: Alcune applicazioni di terze parti potrebbero non supportare le funzioni di invio o condivisione. Per ulteriori informazioni, vedere la documentazione fornita con l'applicazione.

2. Selezionare una stampante.

3 Stampare il documento.

Stampa da unità flash

Stampa da un'unità flash USB

Note:

- Prima di stampare un file PDF cifrato, verrà richiesto di immettere la password del file nel pannello di controllo della stampante.
- Non è possibile stampare file per i quali non si possiedono autorizzazioni di stampa.

1 Inserire un'unità flash USB nella porta USB.

Note:

- Quando un'unità flash viene inserita, l'icona dell'unità flash viene visualizzata nella schermata iniziale della stampante.
- Se si inserisce l'unità flash USB quando la stampante richiede un intervento, ad esempio quando si è verificato un inceppamento, tale unità flash viene ignorata.
- Se si inserisce l'unità flash quando la stampante elabora altri processi di stampa, sul display della stampante viene visualizzato il messaggio **`Occupata`**. Dopo l'elaborazione degli altri processi, è possibile che sia necessario visualizzare l'elenco dei processi in attesa per stampare documenti dall'unità flash.

Attenzione - Possibili danni: non toccare il cavo USB, le schede di rete wireless, eventuali connettori, il dispositivo di memoria o la stampante nelle aree mostrate durante la stampa, la lettura o la scrittura da un dispositivo di memoria. Potrebbe verificarsi una perdita di dati.

2 Dal pannello di controllo della stampante, toccare il documento che si desidera stampare.

3 Toccare le frecce per visualizzare un'anteprima del documento.

4 Usare + o − per specificare il numero di copie da stampare, quindi toccare **Stampa**.

Note:

- Non rimuovere l'unità flash USB dalla porta USB fino al termine della stampa.
- Se si lascia l'unità flash nella stampante dopo essere usciti dalla schermata iniziale del menu USB, toccare **Processi in attesa** nella schermata iniziale per stampare i file dall'unità flash.

Unità flash e tipi di file supportati

Note:

- Le unità flash USB ad alta velocità devono supportare lo standard Full-Speed. Le periferiche USB a bassa velocità non sono supportate.
- È necessario che le unità flash USB supportino il file system FAT (File Allocation Table). I dispositivi formattati con NTFS (New Technology File System) o qualsiasi altro tipo di file system non sono supportati.

Unità flash consigliate	Tipo file
• Lexar JumpDrive FireFly (512 MB e 1 GB) • SanDisk Cruzer Micro (512 MB e 1 GB) • Sony Micro Vault Classic (512 MB e 1 GB)	Documenti: • .pdf • .xps Immagini: • .dcx • .gif • .jpeg o .jpg • .bmp • .pcx • .tiff o .tif • .png • .fls

Stampa dei processi riservati e in attesa

Memorizzazione di processi di stampa nella stampante

1 Dalla schermata iniziale, selezionare:

> **Protezione** > **Stampa riservata** > , quindi selezionare il tipo di processo di stampa.

Utilizzare	Per
PIN max non valido	Limitare il numero di tentativi consentiti per l'immissione del codice PIN. **Nota:** Una volta raggiunto il limite specificato, i processi di stampa associati al nome utente e al PIN vengono eliminati.
Scadenza processo riservato	Conservare processi di stampa nel computer fino a quando viene inserito il PIN dal pannello di controllo della stampante. **Nota:** Il PIN è impostato dal computer. Deve essere composto di quattro cifre comprese tra 0 e 9.
Ripeti scadenza processo	Stampare e conservare i processi di stampa nella memoria della stampante.
Verifica scadenza processo	Stampare una copia di un processo di stampa e conservare le copie rimanenti. In tal modo, è possibile esaminare la prima copia e determinare se la qualità è soddisfacente. Una volta stampate tutte le copie, il processo di stampa viene automaticamente eliminato dalla memoria della stampante.
Posponi scadenza processo	Memorizzare processi di stampa da eseguire in un secondo momento. **Nota:** I processi di stampa vengono conservati in memoria finché non vengono eliminati dal menu Processi in attesa.

Note:

- I processi di stampa di tipo Riservato, Verifica, Posponi e Ripeti possono essere eliminati se la memoria della stampante deve essere liberata per elaborare altri processi in attesa.
- È possibile impostare la stampante in modo da memorizzare i processi di stampa fino a quando non vengono avviati manualmente dal pannello di controllo della stampante.
- Tutti i processi di stampa che è possibile avviare dalla stampante vengono definiti *processi in attesa*.

2 Toccare .

Stampa di processi in attesa

1 Dal documento che si sta tentando di stampare, aprire la finestra di dialogo Stampa.

2 Selezionare la stampante, quindi effettuare le seguenti operazioni:
- Per gli utenti Windows, fare clic su **Proprietà** o **Preferenze**, quindi fare clic su **Stampa e mantieni**.
- Per gli utenti Macintosh, selezionare **Stampa e mantieni**.

3 Selezionare il tipo di processo di stampa.

4 Se necessario, assegnare un nome utente.

5 Inviare il processo di stampa.

6 Dalla schermata iniziale della stampante, toccare **Processi in attesa**.

7 Inviare il processo di stampa.

Modifica delle impostazioni per la stampa riservata

1 Aprire un browser Web e immettere l'indirizzo IP della stampante nel relativo campo.

Note:
- visualizzare l´indirizzo IP della stampante nella schermata iniziale della stampante. L'indirizzo IP è composto da quattro serie di numeri separati da punti, per esempio 123.123.123.123.
- Se si utilizza un server proxy, disattivarlo temporaneamente per caricare correttamente la pagina Web.

2 Fare clic su **Impostazioni** > **Protezione** > **Impostazione stampa riservata**.

3 Modificare le impostazioni:
- Impostare un numero massimo di tentativi per l'inserimento del PIN. Quando l'utente supera un determinato numero di tentativi, vengono annullati tutti i processi di stampa di quell'utente.
- Impostare una scadenza per i processi di stampa riservati. Se un utente non ha stampato i processi di stampa entro il tempo stabilito, tutti i processi relativi a tale utente vengono eliminati.

4 Fare clic su **Invia** per salvare le impostazioni modificate.

Stampa di pagine di informazione

Stampa di un elenco di esempi di font

1 Dalla schermata iniziale, selezionare:

> **Report** > **Stampa font**

2 Toccare **Font PCL** o **Font PostScript**.

Stampa di un elenco di directory

L'elenco di directory mostra le risorse contenute in una memoria flash o sul disco fisso della stampante.

Dalla schermata iniziale, selezionare:

> **Report** > **Stampa directory**

Annullamento di un processo di stampa

Annullamento di un processo di stampa dal pannello di controllo della stampante

1. Dal pannello di controllo della stampante, toccare **Annulla processo** o premere sul tastierino.
2. Toccare il processo che si desidera annullare, quindi toccare **Elimina processi selezionati**.

   Nota: Se si preme dal tastierino, toccare **Riprendi** per tornare alla schermata principale.

Annullamento di un processo di stampa dal computer

1. In base al sistema operativo, eseguire una delle operazioni seguenti:
   - Aprire la cartella Stampanti, quindi selezionare quella in uso.
   - Da Preferenze di sistema nel menu Apple, andare sulla stampante in uso.
2. Selezionare il processo di stampa da annullare.

Copia

Alimentatore automatico documenti (ADF)	Vetro dello scanner
Usare l'ADF per documenti con più pagine o documenti a due facciate.	Utilizzare il vetro dello scanner per documenti a una sola pagina, pagine di libri, piccoli elementi (come cartoline o foto), lucidi, carta fotografica o supporti sottili (come ritagli di riviste).

Esecuzione di copie

Esecuzione di una copia rapida

1 Caricare il documento originale rivolto verso l'alto, inserendo per primo il bordo corto nel vassoio ADF, oppure caricarlo rivolto verso il basso sul vetro dello scanner.

Note:

- Non caricare nel vassoio ADF cartoline, foto, supporti di piccole dimensioni, lucidi, carta fotografica o altri supporti di spessore limitato, quali ritagli di riviste. Tali elementi devono essere posizionati sul vetro dello scanner.
- La spia luminosa dell'ADF si accende quando la carta viene caricata correttamente.

2 Se si carica un documento nel vassoio ADF, regolare le guide della carta.

Nota: Per evitare che l'immagine risulti ritagliata, accertarsi che il formato del documento originale e della carta copia siano uguali.

3 Dal pannello di controllo della stampante, premere .

Copia tramite ADF

1 Caricare un documento originale rivolto verso l'alto, inserendo per primo il bordo corto nel vassoio ADF.

Note:

- Non caricare nel vassoio ADF cartoline, foto, supporti di piccole dimensioni, lucidi, carta fotografica o altri supporti di spessore limitato, quali ritagli di riviste. Tali elementi devono essere posizionati sul vetro dello scanner.
- La spia luminosa dell'ADF si accende quando la carta viene caricata correttamente.

2 Regolare le guide carta.

3 Dalla schermata iniziale, selezionare:

Copia > specificare le impostazioni di copia >> **Copia**

Copia tramite il vetro dello scanner

1 Posizionare un documento originale nell'angolo superiore sinistro del vetro dello scanner con il lato di stampa rivolto verso il basso.

2 Dalla schermata iniziale, selezionare:

Copia > specificare le impostazioni di copia >> **Copia**

Se si deve eseguire la scansione di più pagine, sistemare il documento successivo sul vetro dello scanner, quindi toccare **Acquisisci pagina successiva**.

3 Toccare **Termina il processo**.

Copia di fotografie

1 Posizionare un foto rivolta verso il basso sul vetro dello scanner nell'angolo superiore sinistro.

2 Dalla schermata iniziale, selezionare:

Copia > **Contenuto** > **Foto** > ✓

3 Dal menu Origine contenuto, scegliere l'impostazione più rispondente alla foto originale.

4 Toccare ✓ > **Copia**

Nota: Se si devono copiare più foto, sistemare la foto successiva sul vetro dello scanner, quindi toccare **Acquisisci pagina successiva**.

5 Toccare **Termina il processo**.

Copia su supporti speciali

Copia su lucidi

1 Caricare il documento originale rivolto verso l'alto, inserendo per primo il bordo corto nel vassoio ADF, oppure caricarlo rivolto verso il basso sul vetro dello scanner.

Note:

- Non caricare nel vassoio dell'ADF cartoline, foto, supporti di piccole dimensioni, lucidi, carta fotografica o altri supporti di spessore limitato, quali ritagli di riviste. Tali elementi devono essere posizionati sul vetro dello scanner.
- La spia luminosa dell'ADF si accende quando la carta viene caricata correttamente.

2 Dalla schermata iniziale, selezionare:

Copia > **Copia da** > selezionare il formato del documento originale

3 Selezionare:

Copia in > selezionare il vassoio che contiene i lucidi > **Copia**

Se non sono presenti vassoi che supportano lucidi, selezionare:

Alimentatore manuale > selezionare il formato dei lucidi > **Lucido**

4 Caricare i lucidi nell´alimentatore multiuso, quindi toccare **Copia**.

Copia su carta intestata

1 Caricare il documento originale rivolto verso l'alto, inserendo per primo il bordo corto nel vassoio ADF, oppure caricarlo rivolto verso il basso sul vetro dello scanner.

Note:

- Non caricare nel vassoio dell'ADF cartoline, foto, supporti di piccole dimensioni, lucidi, carta fotografica o altri supporti di spessore limitato, quali ritagli di riviste. Tali elementi devono essere posizionati sul vetro dello scanner.
- La spia luminosa dell'ADF si accende quando la carta viene caricata correttamente.

2 Dalla schermata iniziale, selezionare:

Copia > **Copia da** > selezionare il formato del documento originale

3 Toccare **Copia in** > **Alimentatore manuale**.

4 Posizionare la carta intestata con il lato di stampa rivolto verso l'alto, inserendo per primo il lato superiore nell'alimentatore multiuso.

5 Selezionare il formato della carta intestata, quindi toccare **Carta intestata** > **Copia**.

Personalizzazione delle impostazioni di copia

Copia in un formato diverso

1 Caricare il documento originale rivolto verso l'alto, inserendo per primo il bordo corto nel vassoio ADF, oppure caricarlo rivolto verso il basso sul vetro dello scanner.

Note:

- Non caricare nel vassoio dell'ADF cartoline, foto, supporti di piccole dimensioni, lucidi, carta fotografica o altri supporti di spessore limitato, quali ritagli di riviste. Tali elementi devono essere posizionati sul vetro dello scanner.

- la spia dell'ADF si accende quando la carta è caricata correttamente.

2 Se si carica un documento nel vassoio ADF, regolare le guide della carta.

3 Dalla schermata iniziale, selezionare:

Copia > **Copia da** > selezionare il formato del documento originale

4 Selezionare:

Copia in > selezionare un nuovo formato per la copia > **Copia**

Nota: se il formato carta selezionato è diverso da quello specificato in "Copia da", la stampante ridimensiona automaticamente il formato.

Esecuzione di copie utilizzando carta proveniente da un vassoio selezionato

1 Caricare il documento originale rivolto verso l'alto, inserendo per primo il bordo corto nel vassoio ADF, oppure caricarlo rivolto verso il basso sul vetro dello scanner.

Note:

- Non caricare nel vassoio dell'ADF cartoline, foto, supporti di piccole dimensioni, lucidi, carta fotografica o altri supporti di spessore limitato, quali ritagli di riviste. Tali elementi devono essere posizionati sul vetro dello scanner.
- la spia dell'ADF si accende quando la carta è caricata correttamente.

2 Se si carica un documento nel vassoio ADF, regolare le guide della carta.

3 Dalla schermata iniziale, selezionare:

Copia > **Copia da** > selezionare il formato del documento originale

4 Toccare **Copia in** e selezionare il vassoio contenente il tipo di carta da usare.

5 Toccare **Copia**.

Copia di formati carta differenti

Utilizzare l'ADF per la copia di documenti originali con formati carta differenti. A seconda dei formati caricati e delle impostazioni "Copia in" e "Copia da", ogni copia viene stampata su formati carta misti (esempio 1) o adattata per rientrare in un singolo formato carta (esempio 2).

Esempio 1: copia su formati carta misti

1 Caricare il documento originale rivolto verso l'alto, inserendo per primo il bordo corto nel vassoio ADF, oppure caricarlo rivolto verso il basso sul vetro dello scanner.

Note:

- Non caricare nel vassoio dell'ADF cartoline, foto, supporti di piccole dimensioni, lucidi, carta fotografica o altri supporti di spessore limitato, quali ritagli di riviste. Tali elementi devono essere posizionati sul vetro dello scanner.
- la spia dell'ADF si accende quando la carta è caricata correttamente.

2 Se si carica un documento nel vassoio ADF, regolare le guide della carta.

3 Dalla schermata iniziale, selezionare:

Copia > **Copia da** > **Formati misti** > **Copia in** > **Corrisp. rilevam. autom. dimens.** > **Copia**

Lo scanner identifica i formati carta differenti durante l'acquisizione. Le copie vengono stampate su formati carta misti corrispondenti ai formati carta del documento originale.

Esempio 2: copia su un singolo formato carta

1 Caricare il documento originale rivolto verso l'alto, inserendo per primo il bordo corto nel vassoio ADF, oppure caricarlo rivolto verso il basso sul vetro dello scanner.

Note:

- Non caricare nel vassoio dell'ADF cartoline, foto, supporti di piccole dimensioni, lucidi, carta fotografica o altri supporti di spessore limitato, quali ritagli di riviste. Tali elementi devono essere posizionati sul vetro dello scanner.
- la spia dell'ADF si accende quando la carta è caricata correttamente.

2 Se si carica un documento nel vassoio ADF, regolare le guide della carta.

3 Dalla schermata iniziale, selezionare:

Copia > **Copia da** > **Formati misti** > **Copia in** > **Letter** > **Copia**

Lo scanner identifica i formati carta differenti durante l'acquisizione e quindi adatta i formati carta misti al formato selezionato.

Copia su entrambi i lati del foglio (fronte/retro)

1 Caricare il documento originale rivolto verso l'alto, inserendo per primo il bordo corto nel vassoio ADF, oppure caricarlo rivolto verso il basso sul vetro dello scanner.

Note:

- Non caricare nel vassoio ADF cartoline, foto, supporti di piccole dimensioni, lucidi, carta fotografica o altri supporti di spessore limitato, quali ritagli di riviste. Tali elementi devono essere posizionati sul vetro dello scanner.
- La spia luminosa dell'ADF si accende quando la carta viene caricata correttamente.

2 Se si carica un documento nel vassoio ADF, regolare le guide della carta.

3 Dalla schermata iniziale, selezionare:

Copia > **Lati (fronte/retro)** > selezionare il metodo di stampa fronte/retro desiderato.

Nota: Per il metodo di stampa fronte/retro desiderato, il primo numero rappresenta i lati dei documenti originali, mentre il secondo numero rappresenta i lati della copia. Ad esempio, selezionare "2 lati su 2 lati" se i documenti originali sono su due lati e si desidera eseguire le copie su due lati.

4 Toccare > **Copia**.

Riduzione o ingrandimento di copie

Le copie possono essere ridimensionate dal 25% al 400% del formato del documento originale.

1 Caricare il documento originale rivolto verso l'alto, inserendo per primo il bordo corto nel vassoio ADF, oppure caricarlo rivolto verso il basso sul vetro dello scanner.

Note:

- Non caricare nel vassoio dell'ADF cartoline, foto, supporti di piccole dimensioni, lucidi, carta fotografica o altri supporti di spessore limitato, quali ritagli di riviste. Tali elementi devono essere posizionati sul vetro dello scanner.
- la spia dell'ADF si accende quando la carta è caricata correttamente.

2 Se si carica un documento nel vassoio ADF, regolare le guide della carta.

3 Dalla schermata iniziale, toccare **Copia**.

4 Dall'area Adatta, toccare + o − per ingrandire o ridurre le copie.

Note:

- Automatico è l'impostazione predefinita di fabbrica per Scala.
- Se non si modifica tale impostazione, il contenuto del documento originale verrà adattato alla dimensione del foglio su cui si sta eseguendo la copia.
- Se si tocca **Copia in** o **Copia da** dopo avere impostato manualmente l'opzione Adatta, il valore di adattamento verrà riportato su Auto.

5 Toccare **Copia**.

Regolazione della qualità di copia

1 Caricare il documento originale rivolto verso l'alto, inserendo per primo il bordo corto nel vassoio ADF, oppure caricarlo rivolto verso il basso sul vetro dello scanner.

Note:

- Non caricare nel vassoio ADF cartoline, foto, supporti di piccole dimensioni, lucidi, carta fotografica o altri supporti di spessore limitato, quali ritagli di riviste. Tali elementi devono essere posizionati sul vetro dello scanner.
- La spia luminosa dell'ADF si accende quando la carta viene caricata correttamente.

2 Se si carica un documento nel vassoio ADF, regolare le guide della carta.

3 Dalla schermata iniziale, selezionare:

Copia > **Contenuto**

4 Toccare il pulsante che meglio definisce il tipo di contenuto del documento da copiare.
- **Testo**: il contenuto del documento originale è principalmente testo o disegni in bianco e nero.
- **Testo/Foto**: il documento originale è un insieme di testo, grafica e foto.
- **Foto**: il documento originale è principalmente una foto o un'immagine.
- **Grafica**: il documento originale è principalmente grafica di tipo aziendale, come grafici a torta o a barre e animazioni.

5 Toccare ✓.

6 Toccare il pulsante che meglio definisce l'origine del contenuto del documento da copiare.
- **Laser a colori**: il documento originale è stato stampato usando una stampante laser a colori.
- **Getto di inchiostro**: il documento originale è stato stampato usando una stampante a getto d'inchiostro.
- **Rivista**: il documento originale proviene da una rivista.

- **Stampa**: il documento originale è stato stampato usando una macchina tipografica.
- **Laser bianco e nero**: il documento originale è stato stampato usando una stampante laser monocromatica.
- **Foto/Film:** il documento originale è una foto estratta da una pellicola.
- **Quotidiano**: il documento originale proviene da un quotidiano.
- **Altro**: il documento originale è stato stampato usando una stampante alternativa o sconosciuta.

7 Toccare > **Copia**.

Fascicolazione delle copie

Se si stampano più copie di un documento, è possibile scegliere di stampare ogni copia come un set (copie fascicolate) o stampare le copie come gruppi di pagine (copie non fascicolate).

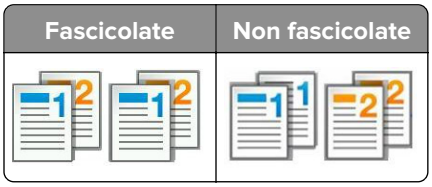

1 Caricare il documento originale rivolto verso l'alto, inserendo per primo il bordo corto nel vassoio ADF, oppure caricarlo rivolto verso il basso sul vetro dello scanner.

Note:

- Non caricare nel vassoio ADF cartoline, foto, supporti di piccole dimensioni, lucidi, carta fotografica o altri supporti di spessore limitato, quali ritagli di riviste. Tali elementi devono essere posizionati sul vetro dello scanner.
- La spia luminosa dell'ADF si accende quando la carta viene caricata correttamente.

2 Se si carica un documento nel vassoio ADF, regolare le guide della carta.

3 Dalla schermata iniziale, selezionare:

Copia > inserire il numero di copie > **Fascicola** > selezionare l'ordine preferito per le pagine > > **Copia**

Inserimento di fogli separatori tra copie

1 Caricare il documento originale rivolto verso l'alto, inserendo per primo il bordo corto nel vassoio ADF, oppure caricarlo rivolto verso il basso sul vetro dello scanner.

Note:

- Non caricare nel vassoio dell'ADF cartoline, foto, supporti di piccole dimensioni, lucidi, carta fotografica o altri supporti di spessore limitato, quali ritagli di riviste. Tali elementi devono essere posizionati sul vetro dello scanner.
- la spia dell'ADF si accende quando la carta è caricata correttamente.

2 Se si carica un documento nel vassoio ADF, regolare le guide della carta.

3 Dalla schermata iniziale, selezionare:

Copia > **Fogli separatori**

Nota: attivare l´opzione Fascicola su “1,2,3 - 1,2,3” per inserire i fogli separatori tra le copie. Se l´opzione Fascicola è impostata su “1,1,1 - 2,2,2,”, i fogli separatori vengono aggiunti alla fine del processo di copia. Per ulteriori informazioni, vedere "Fascicolazione delle copie" a pagina 87.

4 Selezionare una delle seguenti opzioni:

- **Tra copie**
- **Tra processi**
- **Tra pagine**
- **Disatt.**

5 Toccare > **Copia**.

Copia di più pagine su un singolo foglio

Per ridurre il consumo della carta, è possibile copiare due o quattro pagine consecutive di un documento di più pagine su un singolo foglio di carta.

Note:

- Assicurarsi che il formato carta sia Letter, Legal, A4 o JIS B5.
- Assicurarsi di impostare il formato di copia su 100%.

1 Caricare il documento originale rivolto verso l'alto, inserendo per primo il bordo corto nel vassoio ADF, oppure caricarlo rivolto verso il basso sul vetro dello scanner.

Note:

- Non caricare nel vassoio dell'ADF cartoline, foto, supporti di piccole dimensioni, lucidi, carta fotografica o altri supporti di spessore limitato, quali ritagli di riviste. Tali elementi devono essere posizionati sul vetro dello scanner.
- la spia dell'ADF si accende quando la carta è caricata correttamente.

2 Se si carica un documento nel vassoio ADF, regolare le guide della carta.

3 Dalla schermata iniziale, selezionare:

Copia > **Risparmio carta** > selezionare l´impostazione desiderata > > **Copia**

Nota: Se l´opzione Risparmio carta è disattivata, l'opzione Stampa bordi pagina non è disponibile.

Inserimento di informazioni nelle copie

Inserimento di intestazione o piè di pagina nelle pagine

1 Caricare il documento originale rivolto verso l'alto, inserendo per primo il bordo corto nel vassoio ADF, oppure caricarlo rivolto verso il basso sul vetro dello scanner.

Note:

- Non caricare nel vassoio dell'ADF cartoline, foto, supporti di piccole dimensioni, lucidi, carta fotografica o altri supporti di spessore limitato, quali ritagli di riviste. Tali elementi devono essere posizionati sul vetro dello scanner.
- la spia dell'ADF si accende quando la carta è caricata correttamente.

2 Se si carica un documento nel vassoio ADF, regolare le guide della carta.

3 Dalla schermata iniziale, selezionare:

Copia > **Intestazione/piè di pagina**

4 Selezionare **Intestazione** o **Piè di pagina**, quindi toccare .

5 Selezionare dove inserire l´intestazione o il piè di pagina, quindi un´opzione di testo, quindi toccare .

6 Selezionare dove stampare l´intestazione o il piè di pagina, quindi toccare .

7 Dal menu Intestazione/Piè di pagina, toccare > **Copia**.

Inserimento di un messaggio sovrapposto su ogni pagina

1 Caricare il documento originale rivolto verso l'alto, inserendo per primo il bordo corto nel vassoio ADF, oppure caricarlo rivolto verso il basso sul vetro dello scanner.

Note:

- Non caricare nel vassoio dell'ADF cartoline, foto, supporti di piccole dimensioni, lucidi, carta fotografica o altri supporti di spessore limitato, quali ritagli di riviste. Tali elementi devono essere posizionati sul vetro dello scanner.
- la spia dell'ADF si accende quando la carta è caricata correttamente.

2 Se si carica un documento nel vassoio ADF, regolare le guide della carta.

3 Dalla schermata iniziale, selezionare:

Copia > **Sovrapponi** > selezionare il messaggio di sovrapposizione >

Nota: con i messaggi indicati di seguito: Urgente, Riservato, Copia, Personalizzato e Bozza.

4 Toccare **Copia**.

Annullamento di un processo di copia

Annullamento di un processo di copia quando il documento originale è nell'ADF

Quando l'ADF inizia a elaborare un documento, toccare **Annulla processo** sul pannello di controllo della stampante.

Annullamento di un processo di copia quando si copiano pagine dal vetro dello scanner

Nella schermata iniziale, toccare **Annulla processo**.

Sul display viene visualizzato **`Cancellazione processo`**. Una volta annullato il processo, viene visualizzata la schermata Copia.

Annullamento di un processo di copia durante la stampa delle pagine

1. Dal pannello di controllo della stampante, toccare **Annulla processo** o premere ✖ sul tastierino.
2. Toccare il processo che si desidera annullare, quindi toccare **Elimina processi selezionati**.

Nota: Se si preme ✖ dal tastierino, toccare **Riprendi** per tornare alla schermata principale.

Informazioni sulle opzioni di copia

Copia da

Questa opzione consente di aprire una schermata in cui selezionare il formato carta del documento originale.

- Toccare il formato della carta corrispondente al documento originale.
- Toccare **Formati misti** per copiare un documento originale contenente formati carta misti con la stessa larghezza.
- Toccare **Rivelamento formato automatico** per impostare la stampante in modo che rilevi automaticamente il formato del documento originale.

Copia in

Questa opzione consente di accedere a una schermata in cui è possibile specificare le dimensioni e il tipo di carta su cui verranno stampate le copie.

- Toccare il formato e il tipo di carta che corrisponde al documento caricato.
- Se le impostazioni per "Copia da" e "Copia in" sono diverse, la stampante regola automaticamente l'impostazione Adatta per compensare la differenza.
- Se il tipo o le dimensioni della carta che si desidera utilizzare per la copia non corrispondono a quelle della carta caricata in uno dei vassoi, toccare **Alimentatore manuale**, quindi caricare manualmente la carta nell'alimentatore multiuso.
- Quando l'opzione "Copia in" è impostata su Corrispondenza rilevamento automatico dimensioni, le dimensioni della carta di ciascuna copia corrisponderanno a quelle del documento originale. Se il formato carta corrispondente non è in uno dei vassoi, viene visualizzato il messaggio **`Dimensioni carta non trovate`** e richiesto di caricare la carta in un vassoio o nell'alimentatore multiuso.

Scala

Questa opzione consente di ridimensionare il documento di una percentuale dal 25% al 400% delle dimensioni del documento originale. È anche possibile impostare l'adattamento automatico.

- Quando si copia in un formato carta differente, ad esempio dal formato Legal al formato Letter, impostare i formati carta "Copia da" e "Copia in" automaticamente per adattare l'immagine da acquisire alla dimensione del foglio su cui si sta eseguendo la copia.
- Per ridurre o aumentare il valore dell'1%, toccare − o + sul pannello di controllo della stampante. Per ottenere un incremento o una riduzione continui, tenere premuto il pulsante per almeno due secondi.

Intensità

Questa opzione consente di regolare la luminosità delle copie rispetto al documento originale.

Lati (fronte/retro)

Questa opzione consente di creare copie su una o entrambe le facciate da documenti originali di una o due facciate.

Fascicola

Questa opzione consente di mantenere l'ordine delle pagine di un processo di stampa che prevede più copie di uno stesso documento.

Copie

Questa opzione consente di impostare il numero di copie da stampare.

Contenuto

Questa opzione consente di impostare il tipo e l'origine del documento originale.

Scegliere tra i seguenti tipi di contenuto:

- **Grafica**: il documento originale è principalmente grafica di tipo aziendale, come grafici a torta o a barre e animazioni.
- **Foto**: il documento originale è principalmente una foto o un'immagine.
- **Testo**: il contenuto del documento originale è principalmente testo o disegni in bianco e nero.
- **Testo/Foto**: il documento originale è un insieme di testo, grafica e foto.

Scegliere tra le seguenti origini contenuto:

- **Laser bianco e nero**: il documento originale è stato stampato usando una stampante laser monocromatica.
- **Laser a colori**: il documento originale è stato stampato usando una stampante laser a colori.
- **Getto di inchiostro**: il documento originale è stato stampato usando una stampante a getto d'inchiostro.
- **Rivista**: il documento originale proviene da una rivista.
- **Quotidiano**: il documento originale proviene da un quotidiano.
- **Altro**: il documento originale è stato stampato usando una stampante alternativa o sconosciuta.

- **Foto/Film:** il documento originale è una foto estratta da una pellicola.
- **Stampa**: il documento originale è stato stampato usando una macchina tipografica.

Fronte/retro avanzata

Questa opzione consente di specificare l'orientamento del documento, se si tratta di documenti a uno o due lati, e la modalità di rilegatura.

Salva come scelta rapida

Questa opzione consente di salvare le impostazioni correnti assegnando un nome.

Nota: Selezionando questa opzione alla scelta rapida viene automaticamente assegnato il successivo numero disponibile.

Spostamento margini

Questa opzione consente di aumentare o ridurre la dimensione del margine della pagina di una distanza specificata spostando l'immagine acquisita. Toccare + o − per impostare il margine desiderato. Se il margine aggiuntivo è eccessivo, la copia verrà ritagliata.

Eliminazione bordi

Questa opzione consente di eliminare eventuali macchie o segni presenti sui bordi del documento. È possibile rimuovere la stessa area in tutti e quattro i bordi della pagina o scegliere un bordo specifico. La funzione Eliminazione bordi elimina anche il contenuto all'interno dell'area selezionata, lasciando vuota tale porzione di pagina.

Sovrapposizione

Questa opzione consente di creare una filigrana (o messaggio) sovrapposta al contenuto della copia. Le opzioni disponibili sono Riservato, Copia, Bozza, Urgente e Personalizzato. È possibile immettere un messaggio personalizzato nel campo "Immettere sovrap. testo person. e prem. OK". Il messaggio sarà appena visibile a grandi caratteri, su ogni pagina.

Impostazione copertina

Questa opzione consente di impostare la copertina per copie e opuscoli.

Fogli separatori

Questa opzione consente di inserire un foglio bianco tra le copie, le stampe, le pagine, i processi di stampa e i processi di copia. I fogli separatori possono essere prelevati da un vassoio che contiene un tipo o colore di foglio diverso dal foglio su cui vengono stampate le copie.

Intestazione/piè di pagina

Questa opzione consente di inserire un'intestazione o una nota a piè di pagina e specificare la posizione sulla pagina.

Selezionare una delle opzioni indicate di seguito:

- **Numero Bates**
- **Testo personalizzato**
- **Data/Ora**
- **Numero pagina**

Risparmio carta

Questa opzione consente di stampare due o più pagine di un documento originale sulla stessa pagina. Risparmio carta è anche denominato stampa *N su 1* dove *N* rappresenta il numero di pagine. Ad esempio, impostando 2 in uno, è possibile stampare due pagine del documento su un'unica pagina, mentre 4 in uno consentirà di stampare quattro pagine del documento su un'unica pagina.

Imaging avanzato

Questa opzione consente di regolare le impostazioni di Centratura automatica, Rimozione sfondo, Esclusione colore, Contrasto, Immagine in negativo, Immagine speculare, Acquisizione bordo a bordo, Dettagli ombreggiatura, Nitidezza e Temperatura dell'immagine prima di copiare il documento.

Crea opuscolo

Questa opzione crea una sequenza di pagine stampate e fascicolate che, quando viene piegata o piegata e rilegata, forma un opuscolo la cui dimensione è metà rispetto al documento originale e con tutte le pagine in ordine. È possibile scegliere tra la stampa su un lato o su due lati.

Nota: questa opzione viene visualizzata solo se è installato il disco fisso della stampante.

Processo personalizzato

Questa opzione consente di combinare più processi di acquisizione in un unico processo ed è disponibile solo quando nella stampante è installato un disco rigido funzionante.

Regolazione inclinazione ADF

Questa opzione consente di raddrizzare le immagini acquisite che sono leggermente inclinate quando ricevute dal vassoio dell'ADF.

e-mail

Alimentatore automatico documenti (ADF)	Vetro dello scanner
Usare l'ADF per documenti con più pagine o documenti a due facciate.	Utilizzare il vetro dello scanner per pagine singole, supporti di piccole dimensioni (come cartoline o foto), lucidi, carta fotografica o altri supporti di spessore limitato (ritagli di riviste).

La stampante consente di inviare tramite e-mail, a uno o più destinatari, i documenti sottoposti a scansione. È possibile digitare l'indirizzo e-mail, utilizzare un numero di scelta rapida oppure la rubrica.

Impostazione della stampante per l'invio di e-mail

Impostazione della funzione e-mail

1 Aprire un browser Web e immettere l'indirizzo IP della stampante nel relativo campo.

Note:

- visualizzare l´indirizzo IP della stampante nella schermata iniziale della stampante. L'indirizzo IP è composto da quattro serie di numeri separati da punti, ad esempio 123.123.123.123.
- Se si utilizza un server proxy, disattivarlo temporaneamente per caricare correttamente la pagina Web.

2 Fare clic su **Impostazioni** > **Impostazioni e-mail/FTP** > **Impostazioni e-mail**.

3 Immettere le informazioni appropriate, quindi fare clic su **Invia**.

Creazione di una scelta rapida e-mail

Creazione di una scelta rapida e-mail tramite Embedded Web Server

1 Aprire un browser Web e immettere l'indirizzo IP della stampante nel relativo campo.

Note:

- visualizzare l´indirizzo IP della stampante nella schermata iniziale della stampante. L'indirizzo IP è composto da quattro serie di numeri separati da punti, ad esempio 123.123.123.123.
- Se si utilizza un server proxy, disattivarlo temporaneamente per caricare correttamente la pagina Web.

2 Fare clic su **Impostazioni**.

3 Nella colonna Altre impostazioni, fare clic su **Gestisci scelte rapide** > **Impostazione scelte rapide e-mail**.

4 Immettere un nome univoco per il destinatario dell'e-mail e quindi inserire l'indirizzo e-mail. se si immettono più indirizzi, separare ciascun indirizzo con una virgola.

5 Fare clic su **Aggiungi**.

Creazione di una scelta rapida e-mail tramite il pannello di controllo della stampante

1 Dalla schermata iniziale, selezionare:

E-mail > **Destinatari** > immettere l'indirizzo e-mail del destinatario >

Nota: Per creare un gruppo di destinatari, toccare , quindi immettere l'indirizzo e-mail del destinatario successivo.

2 Toccare **Oggetto** > immettere l'oggetto dell'e-mail > .

3 Toccare **Messaggio** > immettere il messaggio > .

4 Regolare le impostazioni e-mail.

Nota: se si modificano le impostazioni dopo la creazione della scelta rapida per e-mail, le impostazioni non sono salvate.

5 Toccare **Salva come scelta rapida**.

6 Immettere un nome univoco per la scelta rapida, quindi toccare .

7 Verificare che il nome della scelta rapida sia corretto, quindi toccare **OK**.

Se il nome della scelta rapida non è corretto, toccare **Annulla** e immettere di nuovo le informazioni.

Note:

- Il nome della scelta rapida viene visualizzato sopra l'icona Scelte rapide e-mail nella schermata iniziale della stampante.
- La scelta rapida può essere usata per inviare tramite e-mail un altro documento con le stesse impostazioni.

Invio di un documento tramite e-mail

Invio di un e-mail tramite il pannello di controllo della stampante

1 Caricare l'originale con il lato da copiare rivolto verso l'alto, inserendo per primo il bordo corto nel vassoio dell'ADF, oppure caricarlo con il lato da copiare rivolto verso il basso sul vetro dello scanner.

Note:

- Non caricare nel vassoio dell'ADF cartoline, foto, supporti di piccole dimensioni, lucidi, carta fotografica o altri supporti di spessore limitato, quali ritagli di riviste. Tali elementi devono essere posizionati sul vetro dello scanner.
- la spia dell'ADF si accende quando la carta è caricata correttamente.

2 Se si carica un documento nel vassoio dell'ADF, regolare le guide della carta.

Nota: per evitare che il documento venga ritagliato, accertarsi che il formato del documento originale e di carta copia siano uguali.

3 Dalla schermata iniziale, selezionare:

E-mail > **Destinatari**

4 Immettere l'indirizzo e-mail oppure premere **#**, quindi immettere il numero di scelta rapida.

Per aggiungere altri destinatari, toccare , quindi immettere l'indirizzo e-mail o il numero di scelta rapida che si desidera aggiungere.

Nota: per immettere un indirizzo e-mail, è possibile anche utilizzare la rubrica.

5 Toccare > **Invia e-mail**.

Invio di e-mail tramite numero di scelta rapida

1 Caricare l'originale con il lato da copiare rivolto verso l'alto, inserendo per primo il bordo corto nel vassoio dell'ADF, oppure caricarlo con il lato da copiare rivolto verso il basso sul vetro dello scanner.

Note:

- Non caricare nel vassoio dell'ADF cartoline, foto, supporti di piccole dimensioni, lucidi, carta fotografica o altri supporti di spessore limitato, quali ritagli di riviste. Tali elementi devono essere posizionati sul vetro dello scanner.
- la spia dell'ADF si accende quando la carta è caricata correttamente.

2 Se si carica un documento nel vassoio dell'ADF, regolare le guide della carta.

3 Premere **#**, immettere il numero di scelta rapida con il tastierino, quindi toccare .

Per aggiungere altri destinatari, toccare , quindi immettere l'indirizzo e-mail o il numero di scelta rapida che si desidera aggiungere.

4 Toccare > **Invia e-mail**.

Invio di un'e-mail tramite rubrica

1 Caricare l'originale con il lato da copiare rivolto verso l'alto, inserendo per primo il bordo corto nel vassoio dell'ADF, oppure caricarlo con il lato da copiare rivolto verso il basso sul vetro dello scanner.

Note:

- Non caricare nel vassoio dell'ADF cartoline, foto, supporti di piccole dimensioni, lucidi, carta fotografica o altri supporti di spessore limitato, quali ritagli di riviste. Tali elementi devono essere posizionati sul vetro dello scanner.
- la spia dell'ADF si accende quando la carta è caricata correttamente.

2 Se si carica un documento nel vassoio dell'ADF, regolare le guide della carta.

3 Dalla schermata iniziale, selezionare:

E-mail > **Destinatari** > > immettere il nome del destinatario >

4 Toccare il nome del destinatario.

Per ricercare altri destinatari, toccare **Nuova ricerca** e immettere il nome del destinatario successivo.

5 Toccare > **Invia e-mail**.

Impostazioni e-mail personalizzate

Aggiunta dell'oggetto dell'e-mail e delle informazioni sul messaggio

1 Caricare il documento originale rivolto verso l'alto, inserendo per primo il bordo corto nel vassoio ADF, oppure caricarlo rivolto verso il basso sul vetro dello scanner.

Note:

- Non caricare nel vassoio dell'ADF cartoline, foto, supporti di piccole dimensioni, lucidi, carta fotografica o altri supporti di spessore limitato, quali ritagli di riviste. Tali elementi devono essere posizionati sul vetro dello scanner.
- la spia dell'ADF si accende quando la carta è caricata correttamente.

2 Se si carica un documento nel vassoio dell'ADF, regolare le guide della carta.

3 Dalla schermata iniziale, selezionare:

E-mail > **Destinatari** > digitare l´indirizzo e-mail >

4 Toccare **Oggetto** > immettere l'oggetto dell'e-mail > .

5 Toccare **Messaggio** > immettere il messaggio > .

Modifica del tipo di file di output

1. Caricare un documento originale nel vassoio dell'ADF o sul vetro dello scanner.
2. Dalla schermata iniziale, selezionare:

   E-mail > **Destinatari** > digitare l'indirizzo e-mail > > **Invia come**
3. Selezionare il tipo di file che si desidera inviare.
4. Toccare > **Invia**.

Annullamento di un'e-mail

- Se si utilizza l'ADF, toccare **Annulla processo** quando viene visualizzato il messaggio **`Scansione in corso`**
- Se si utilizza il vetro dello scanner, toccare **Annulla processo** quando viene visualizzato il messaggio **`Scansione in corso`** o **`Scansione pagina successiva`** / **`Termina il processo`**

Informazioni sulle opzioni e-mail

Destinatari

Questa opzione consente di immettere il destinatario del messaggio e-mail. È possibile immettere più indirizzi e-mail.

Oggetto

Questa opzione consente di immettere una riga con l'oggetto del messaggio e-mail.

Messaggio

Questa opzione consente di immettere un messaggio da inviare con l'allegato acquisito.

Nome file

Questa opzione consente di personalizzare il nome file dell'allegato.

Salva come scelta rapida

Questa opzione consente di salvare le impostazioni correnti come scelta rapida assegnando un nome.

Nota: Selezionando questa opzione alla scelta rapida viene automaticamente assegnato il successivo numero disponibile.

Formato originale

Questa opzione consente di impostare il formato carta dei documenti da inviare tramite e-mail. Quando Dimensione originale è impostato su Dimensioni miste, è possibile eseguire la scansione di un documento originale contenente formati diversi (Letter e Legal).

Intensità

Questa opzione consente di regolare la luminosità dei documenti acquisiti rispetto al documento originale.

Risoluzione

Questa opzione consente di regolare la qualità di stampa del messaggio e-mail. L'aumento della risoluzione dell'immagine aumenta la dimensione del file e-mail e il tempo necessario per eseguire la scansione del documento originale. Diminuendo la risoluzione dell'immagine, vengono ridotte le dimensioni del file.

Invia come

Questa opzione consente di impostare l'output per l'immagine acquisita.

Selezionare una delle opzioni indicate di seguito:

- **PDF**: usare questa opzione per creare un file singolo con più pagine. Tale file può essere inviato come protetto o compresso.
- **TIFF**: usare questa opzione per creare più file o un singolo file. Se l'opzione TIFF multipagina viene disattivata nel menu Impostazioni di Embedded Web Server, ogni pagina viene salvata in un file diverso. Le dimensioni del file sono generalmente maggiori di un file JPEG equivalente.
- **JPEG**: usare questa opzione per creare e allegare un file separato per ogni pagina del documento originale.
- **XPS**: usare questa opzione per creare un file XPS singolo con più pagine.
- **RTF**: usare questa opzione per creare un file in formato editabile.
- **TXT**: usare questa opzione per creare un file di testo ASCII senza formattazione.

Nota: Per utilizzare l'opzione RTF o TXT, acquistare e installare la soluzione AccuRead™ OCR.

Contenuto

Questa opzione consente di impostare il tipo e l'origine del documento originale.

Scegliere tra i seguenti tipi di contenuto:

- **Grafica**: il documento originale è principalmente grafica di tipo aziendale, come grafici a torta o a barre e animazioni.
- **Foto**: il documento originale è principalmente una foto o un'immagine.
- **Testo**: il contenuto del documento originale è principalmente testo o disegni in bianco e nero.
- **Testo/Foto**: il documento originale è un insieme di testo, grafica e foto.

Scegliere tra le seguenti origini contenuto:

- **Laser bianco e nero**: il documento originale è stato stampato usando una stampante laser monocromatica.
- **Laser a colori**: il documento originale è stato stampato usando una stampante laser a colori.
- **Getto di inchiostro**: il documento originale è stato stampato usando una stampante a getto d'inchiostro.

- **Rivista**: il documento originale proviene da una rivista.
- **Quotidiano**: il documento originale proviene da un quotidiano.
- **Altro**: il documento originale è stato stampato usando una stampante alternativa o sconosciuta.
- **Foto/Film:** il documento originale è una foto estratta da una pellicola.
- **Stampa**: il documento originale è stato stampato usando una macchina tipografica.

Formato di stampa

Questa opzione consente di modificare le seguenti impostazioni:

- **Lati (fronte/retro)**: consente di specificare se il documento originale è stampato su un solo lato o su entrambi i lati. Determina inoltre gli elementi da acquisire per l'inclusione nell'e-mail.
- **Orientamento**: consente di specificare l'orientamento del documento originale e di modificare le impostazioni Lati (fronte/retro) e Rilegatura in base all'orientamento.
- **Rilegatura**: consente di specificare se il documento originale è rilegato sul bordo lungo o corto.

Processo personalizzato

Questa opzione consente di combinare più processi di acquisizione in un unico processo ed è disponibile solo quando nella stampante è installato un disco rigido funzionante.

Anteprima acquisizione

Questa opzione consente di visualizzare la prima pagina dell'immagine prima di allegarla al messaggio e-mail. Una volta acquisita la prima pagina, il processo di scansione viene messo in pausa e viene visualizzata un'anteprima dell'immagine.

Nota: Questa opzione viene visualizzata solo se è installato un disco fisso della stampante funzionante.

Registro trasmissione

Questa opzione consente di stampare il registro di trasmissione o il registro degli errori di trasmissione.

Eliminazione bordi

Questa opzione consente di eliminare eventuali macchie o segni presenti sui bordi del documento. È possibile rimuovere la stessa area in tutti e quattro i bordi della pagina o scegliere un bordo specifico. La funzione Eliminazione bordi elimina anche il contenuto all'interno dell'area selezionata, lasciando vuota tale porzione di pagina.

Immagine avanzata

Questa opzione consente di regolare le impostazioni di Rimozione sfondo, Bilanciamento colore, Esclusione colore, Contrasto, Qualità JPEG, Immagine speculare, Immagine in negativo, Acquisizione bordo a bordo, Dettagli ombreggiatura, Nitidezza e Temperatura dell'immagine prima di inviare il documento tramite e-mail.

Regolazione inclinazione ADF

Questa opzione consente di raddrizzare le immagini acquisite che sono leggermente inclinate quando ricevute dal vassoio dell'ADF.

Funzione fax

Nota: La funzione fax è disponibile solo in determinati modelli di stampante.

Alimentatore automatico documenti (ADF)	Vetro dello scanner
Usare l'ADF per documenti con più pagine o documenti a due facciate.	Utilizzare il vetro dello scanner per documenti a una sola pagina, pagine di libri, piccoli elementi (come cartoline o foto), lucidi, carta fotografica o supporti sottili (come ritagli di riviste).

Impostazione della stampante in modalità fax

ATTENZIONE - PERICOLO DI SCOSSE ELETTRICHE: in caso di temporali non utilizzare la funzione fax, non installare questo prodotto né effettuare i collegamenti elettrici o dei cavi, ad esempio la funzione fax, il cavo di alimentazione o del telefono.

Note:

- I seguenti metodi di collegamento sono applicabili solo in alcuni paesi o regioni.
- Durante l'installazione iniziale della stampante, deselezionare la funzione fax e qualsiasi altra funzione che si intende impostare in un secondo momento, quindi toccare **Continua**.
- La spia luminosa potrebbe lampeggiare ed emettere una luce rossa se la funzione fax non è completamente impostata.

Attenzione - Possibili danni: Non toccare i cavi o la stampante nell'area mostrata mentre è in corso l'invio o la ricezione di un fax.

Impostazione del fax iniziale

In molti paesi e regioni è necessario che i fax in uscita contengano le seguenti informazioni nel margine superiore o inferiore di ogni pagina trasmessa o sulla prima pagina: nome fax (identificazione della società, di altre entità o dell'utente che trasmette il messaggio) e numero fax (numero di telefono della macchina dalla quale viene trasmesso il fax, della società, di altre entità o dell'utente che trasmette il messaggio). Per ulteriori informazioni, vedere "Avvisi sulle normative per le apparecchiature elettriche per le telecomunicazioni" a pagina 310.

Per immettere le informazioni sull'impostazione del fax, utilizzare il pannello di controllo della stampante oppure utilizzare il browser per accedere al server Web incorporato, quindi accedere al menu Impostazioni.

Nota: se non si dispone di un ambiente TCP/IP, è necessario utilizzare il pannello di controllo della stampante per immettere le informazioni sull'impostazione del fax.

Uso del pannello di controllo della stampante per l'impostazione del fax

Quando la stampante viene accesa per la prima volta, viene visualizzata una serie di schermate di avvio. Se la stampante è dotata di funzionalità fax, vengono visualizzate le schermate Nome fax e Numero fax.

1. Quando viene visualizzata la schermata Nome fax, attenersi alla seguente procedura:
   a. Immettere il nome da stampare su tutti i fax in uscita.
   b. Immettere il nome fax, quindi toccare **Inoltra**.
2. Quando viene visualizzata la schermata Numero fax, immettere il numero del fax e toccare **Inoltra**.

Uso del server Web incorporato per l'impostazione del fax

1. Aprire un browser Web e immettere l'indirizzo IP della stampante nel relativo campo.

   Note:

   - visualizzare l´indirizzo IP della stampante nella schermata iniziale della stampante. L'indirizzo IP è composto da quattro serie di numeri separati da punti, per esempio 123.123.123.123.
   - Se si utilizza un server proxy, disattivarlo temporaneamente per caricare correttamente la pagina Web.
2. Fare clic su **Imposatazioni** > **Impostazioni fax** > **Impostazione fax analogico**.
3. Nel campo Nome Fax, immettere il nome da stampare su tutti i fax in uscita.

4 Nel campo Numero fax, immettere il numero di fax della stampante.

5 Fare clic su **Inoltra**.

Selezione di una connessione fax

Scenario 1: Linea telefonica standard

Impostazione 1: La stampante è collegata a una linea fax dedicata

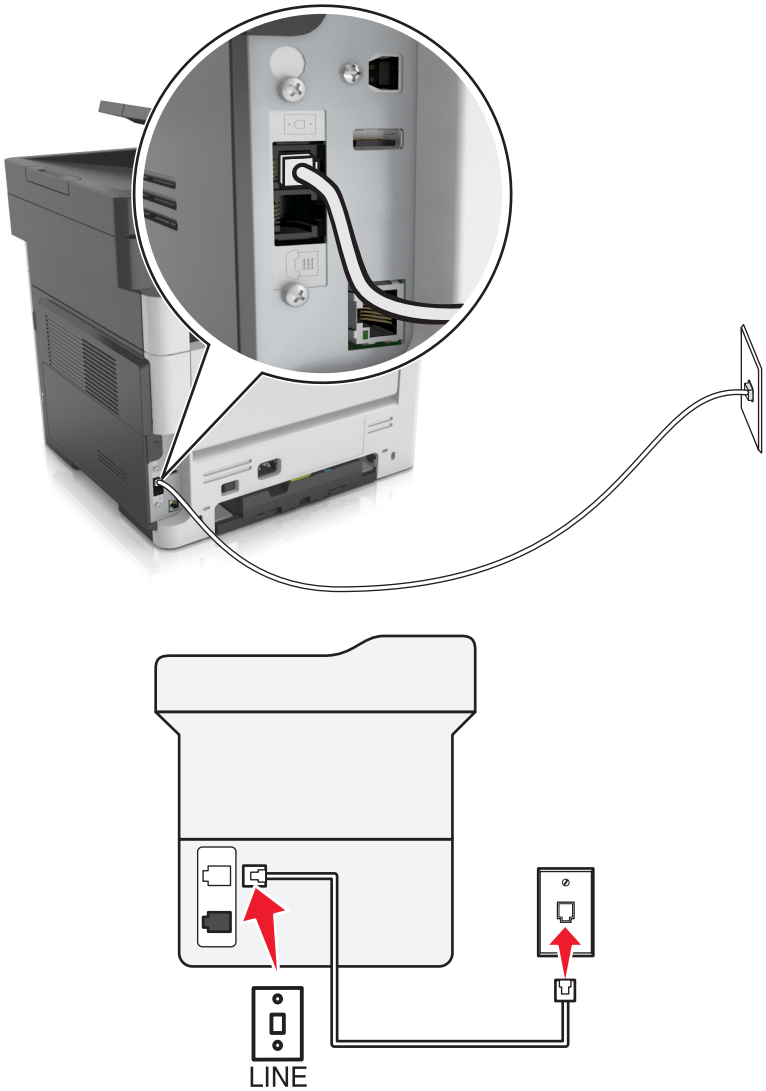

Per connettere:

1 Collegare un'estremità del cavo telefonico fornito con la stampante alla porta della stampante.

2 Collegare l'altra estremità del cavo telefonico a una presa a muro analogica attiva.

Suggerimenti per questa impostazione:

- È possibile impostare la stampante per la ricezione di fax automatica (Risposta automatica attivata) o manuale (Risposta automatica disattivata).
- Se si desidera che i fax vengano ricevuti automaticamente (Risposta automatica attivata), impostare la stampante in modo che risponda dopo il numero di squilli desiderato.

Impostazione 2: La stampante condivide la linea con una segreteria telefonica

Collegata alla stessa presa telefonica a muro

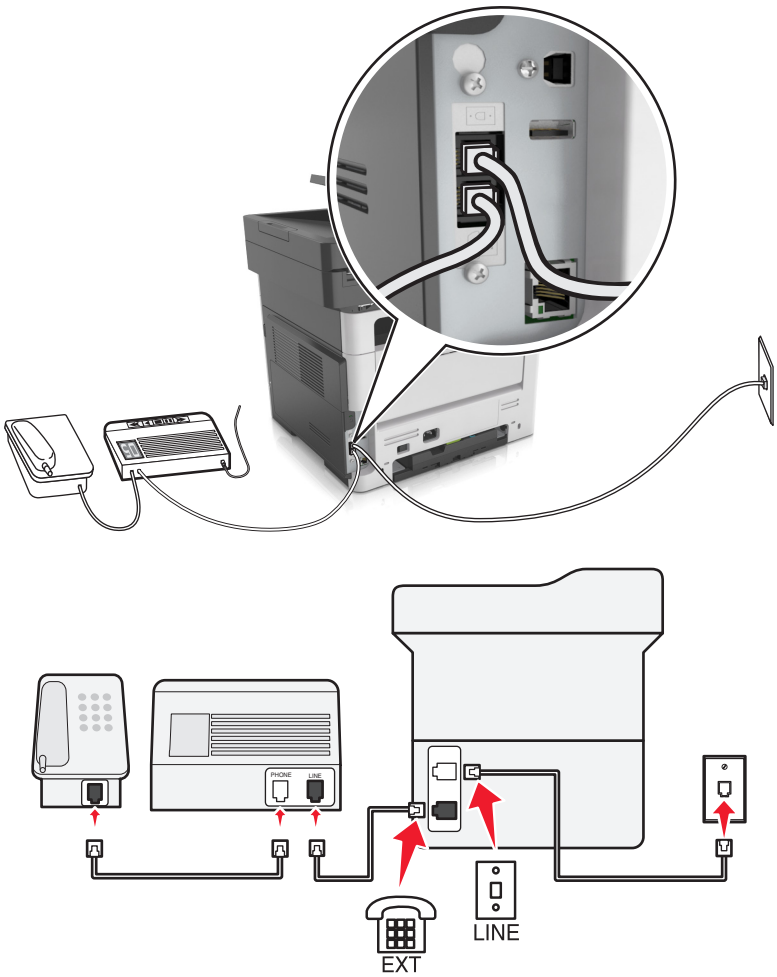

Per connettere:

1. Collegare un'estremità del cavo telefonico fornito con la stampante alla porta della stampante.
2. Collegare l'altra estremità del cavo telefonico a una presa a muro analogica attiva.
3. Collegare la segreteria alla porta della stampante.

Collegata a una diversa presa a muro

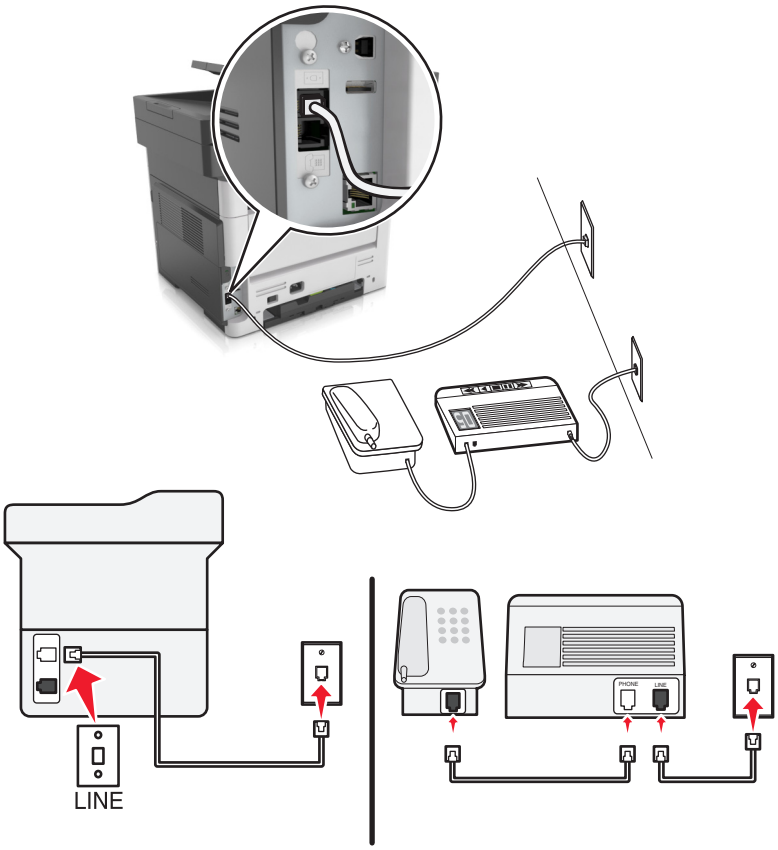

Per connettere:

1 Collegare un'estremità del cavo telefonico fornito con la stampante alla porta della stampante.

2 Collegare l'altra estremità del cavo telefonico a una presa a muro analogica attiva.

Suggerimenti per questa impostazione:

- Se si dispone di un unico numero telefonico sulla linea, è necessario impostare la stampante per la ricezione automatica dei fax (Risposta automatica attivata).
- Impostare la stampante per rispondere alle chiamate due squilli dopo la segreteria telefonica. Se, ad esempio, la segreteria telefonica risponde alle chiamate dopo quattro squilli, impostare la stampante in modo che risponda dopo sei squilli. In questo modo la segreteria prenderà prima le telefonate in voce. Se si tratta di una chiamata fax, la stampante rileva il segnale fax sulla linea e prende la chiamata.
- Se se si è abbonati a un servizio di suoneria differenziata fornito dalla propria compagnia telefonica, accertarsi di impostare la sequenza di squilli corretta per la stampante. In caso contrario, la stampante non riceve i fax neppure se è stata impostata la ricezione automatica.

Impostazione 3: La stampante condivide la linea con un telefono per il quale è stato sottoscritto un abbonamento al servizio di posta vocale

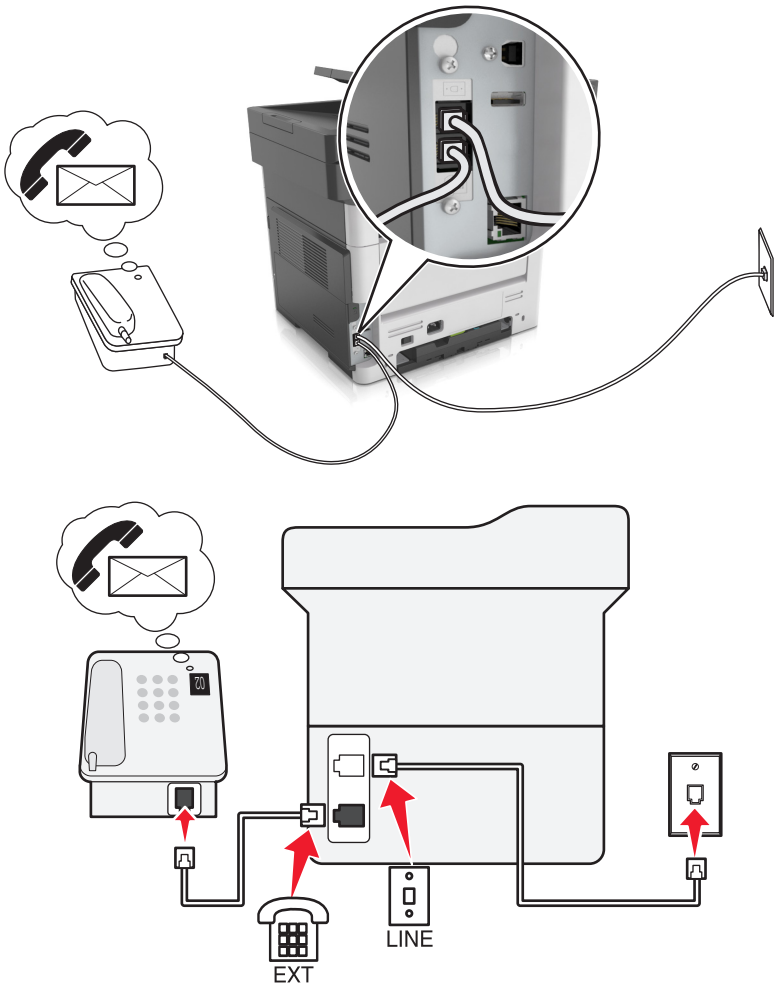

Per connettere:

1. Collegare un'estremità del cavo telefonico fornito con la stampante alla porta della stampante.
2. Collegare l'altra estremità del cavo telefonico a una presa a muro analogica attiva.
3. Collegare il telefono alla porta della stampante.

Suggerimenti per questa impostazione:

- L'impostazione funziona in modo ottimale se si è abbonati a un servizio di suoneria differenziata. Se si usufruisce di un servizio di suoneria differenziata, accertarsi di impostare la sequenza di squilli corretta per la stampante. In caso contrario, la stampante non riceve i fax neppure se è stata impostata la ricezione automatica.
- Se si dispone di un unico numero telefonico sulla linea, è necessario impostare la stampante per la ricezione manuale dei fax (Risposta automatica disattivata).

  Quando si risponde al telefono e si sentono i toni del fax, premere ***9*** o digitare il codice di risposta manuale sul telefono per ricevere il fax.

- È anche possibile impostare la stampante per la ricezione automatica dei fax (Risposta automatica attivata), ma in questo caso è necessario disattivare il servizio di posta vocale quando è in arrivo un fax. Questa impostazione è ottimale nelle situazioni in cui la posta vocale viene utilizzata più spesso del fax.

Scenario 2: DSL (Digital Subscriber Line)

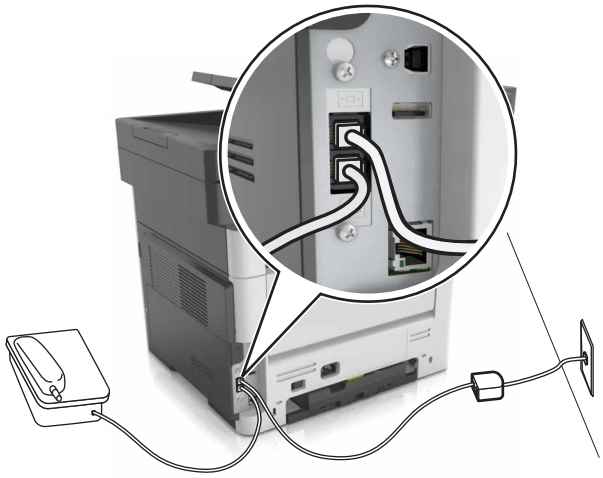

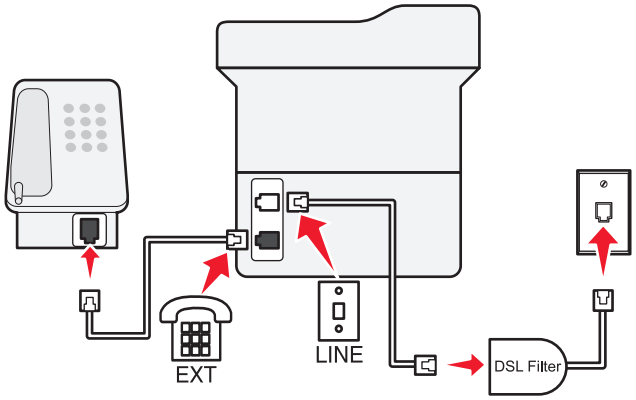

La linea DSL divide la normale linea telefonica in due canali: voce e Internet. I segnali del telefono e del fax viaggiano attraverso il canale voce, mentre i segnali di Internet passano attraverso l'altro canale. In questo modo, la stessa linea può essere utilizzata per le chiamate vocali analogiche (compresi i fax) e l'accesso digitale a Internet.

Per ridurre al minimo le interferenze tra i due canali e garantire una connessione di qualità, è necessario installare un filtro DSL per i dispositivi analogici (fax, telefono, segreteria telefonica) collegati alla rete. Le interferenze causano rumore ed elettricità statica nel telefono, il mancato invio o una qualità scadente dei fax per la stampante e una connessione Internet lenta sul computer.

Nota: Contattare il provider DSL per ottenere un filtro DSL.

Per installare un filtro per la stampante:

1. Collegare la porta della linea del filtro DSL alla presa a muro.
2. Collegare un'estremità del cavo telefonico fornito con la stampante alla porta della stampante. Collegare l'altra estremità alla porta telefono sul filtro DSL.

3 Per collegare un telefono alla stampante, rimuovere l'eventuale presa dell'adattatore installata dalla porta ☎ della stampante, quindi collegare il telefono alla porta.

Scenario 3: Servizio telefonico VoIP

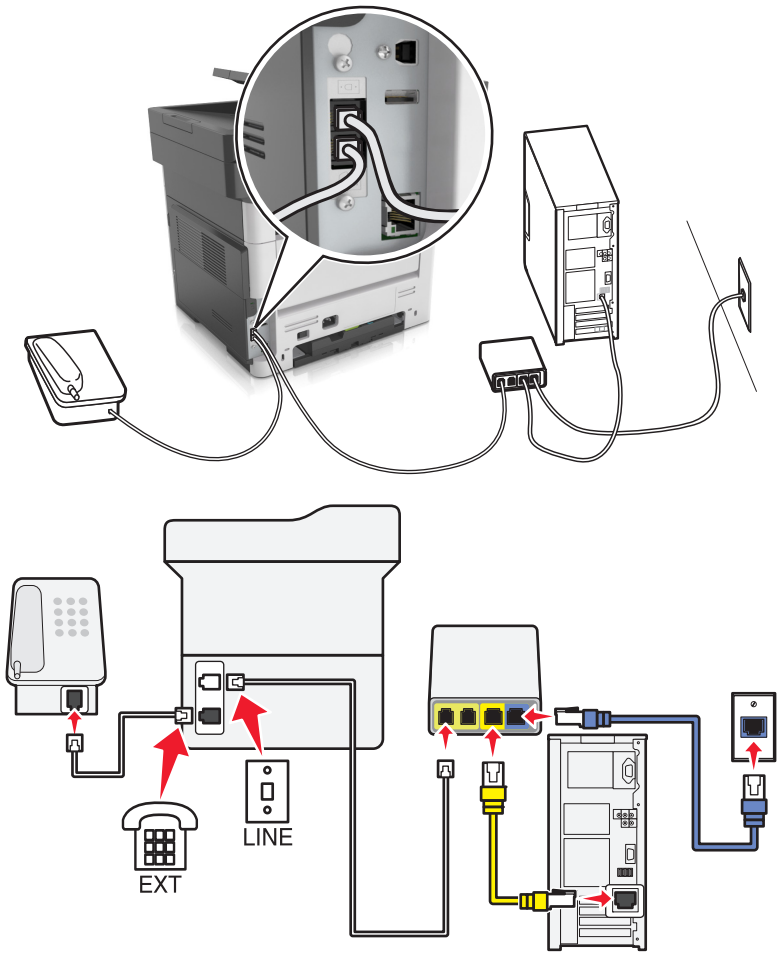

Per connettere:

1 Collegare un'estremità del cavo telefonico fornito con la stampante alla porta ⎍ della stampante.

2 Collegare l'altra estremità del cavo alla porta contrassegnata come **Linea telefonica 1** o **Porta telefono** sull'adattatore VoIP.

Nota: La porta contrassegnata **Linea telefonica 2** o **Porta fax** non è sempre attiva. I provider VoIP possono addebitare un costo aggiuntivo per l'attivazione della seconda porta telefono.

3 Collegare il telefono alla porta ☎ della stampante.

Suggerimenti per questa impostazione:

- Per accertarsi che la porta del telefono dell'adattatore VoIP sia attiva, collegarvi un telefono analogico e controllare che sia presente il segnale di linea. Se si sente il segnale di linea, la porta è attiva.
- Se si desidera disporre di due porte telefoniche per i dispositivi, ma non si intende pagare il costo supplementare, non collegare la stampante alla seconda porta telefono. È possibile utilizzare uno splitter telefonico. Collegare lo splitter telefonico alla **Linea telefonica 1** o alla **Porta telefono**, quindi collegare la stampante e il telefono allo splitter.

  Nota: Occorre utilizzare uno splitter telefonico, *non* uno splitter di linea. Per accertarsi di stare utilizzando lo splitter corretto, collegarvi un telefono analogico e controllare che sia presente il segnale di linea.

Scenario 4: Servizio telefonico digitale fornito da un provider via cavo

Impostazione 1: la stampante è collegata direttamente a un modem via cavo

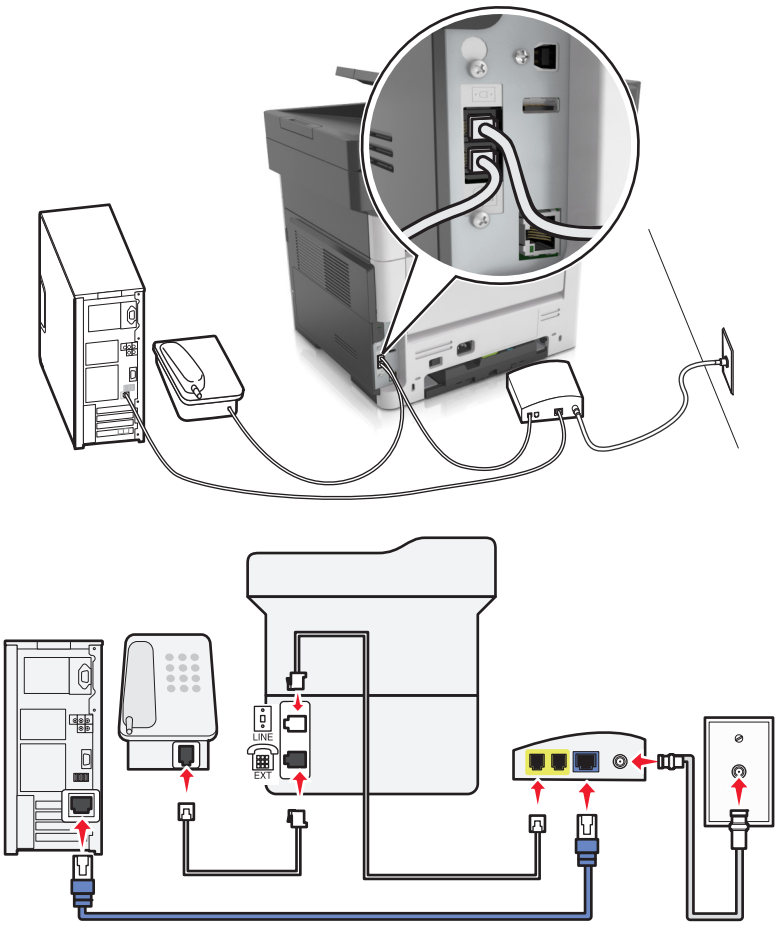

1. Collegare un'estremità del cavo telefonico fornito con la stampante alla porta della stampante.
2. Collegare l'altra estremità del cavo alla porta contrassegnata come **Linea telefonica 1** o **Porta telefono** nel modem via cavo.

   Nota: La porta contrassegnata **Linea telefonica 2** o **Porta fax** non è sempre attiva. I provider VoIP possono addebitare un costo aggiuntivo per l'attivazione della seconda porta telefono.
3. Collegare il telefono analogico alla porta della stampante.

Note:

- Per accertarsi che la porta telefono sul modem via cavo sia attiva, collegare un telefono analogico alla porta telefono, quindi controllare che il segnale di linea sia presente. Se si sente il segnale di linea, la porta è attiva.
- Se si desidera disporre di due porte telefono per i dispositivi, ma non si intende pagare il costo supplementare, non collegare la stampante alla seconda porta telefono. È possibile utilizzare uno splitter telefonico. Collegare lo splitter del telefono alla **Linea telefonica 1** o alla **Porta telefono**, quindi collegare la stampante e il telefono allo splitter.
- Occorre utilizzare uno splitter telefonico, *non* uno splitter di linea. Per accertarsi di stare utilizzando lo splitter corretto, collegarvi un telefono analogico e controllare che sia presente il segnale di linea.

Impostazione 2: La stampante è collegata a una presa a muro; il modem via cavo è installato altrove nell'edificio

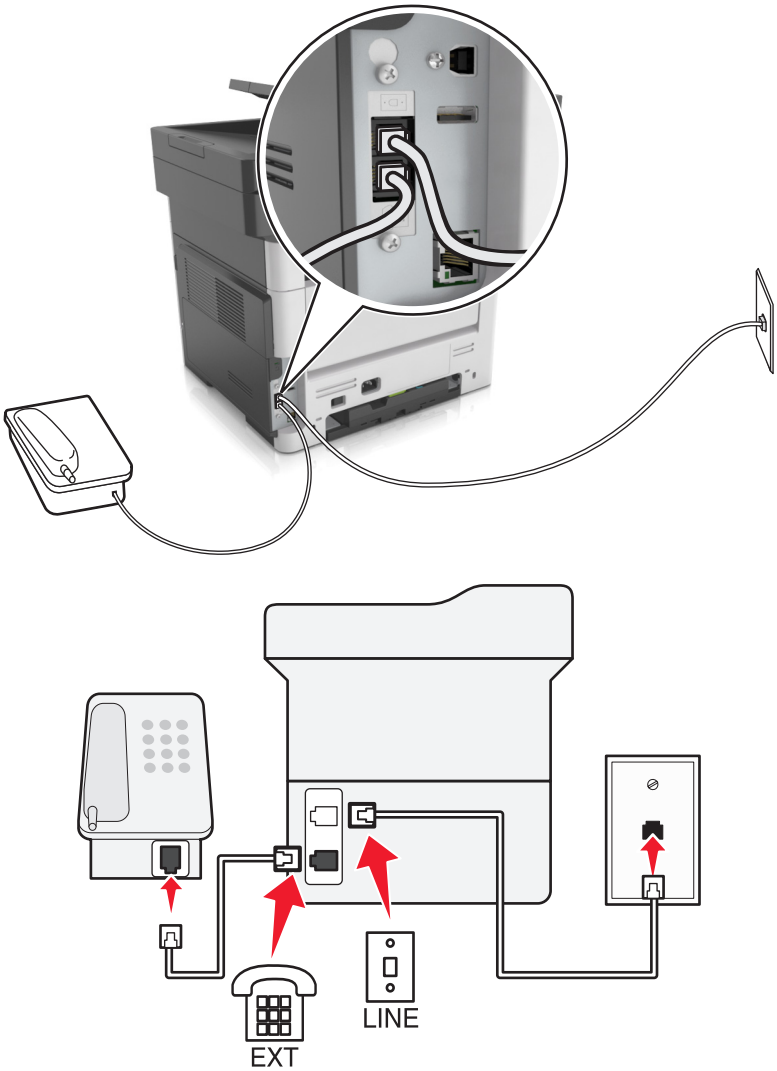

1. Collegare un'estremità del cavo telefonico fornito con la stampante alla porta della stampante.
2. Collegare l'altra estremità del cavo telefonico a una presa a muro telefonica analogica attiva.
3. Collegare il telefono analogico alla porta della stampante.

Scenario 5: Paesi o regioni con prese a muro e prese telefoniche differenti

Alcuni paesi o regioni possono utilizzare tipi di connettori per le prese a muro telefoniche diversi da quelli forniti con la stampante. La presa a muro standard adottata dalla maggior parte dei paesi e delle regioni è RJ-11. La stampante viene fornita con il jack RJ-11 e con un cavo telefonico con la presa RJ-11.

Se la presa a muro o l'apparecchiatura presente nell'edificio non è compatibile con questo tipo di connessione è necessario utilizzare un adattatore telefonico. È possibile che non venga fornito un adattatore insieme alla stampante per il paese o la regione di residenza, pertanto potrebbe essere necessario acquistarlo.

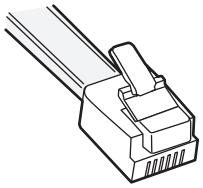

Potrebbe essere disponibile una presa dell'adattatore installata nella porta ☎ della stampante. Se si utilizza un adattatore telefonico o una struttura con uno schema a cascata o a cablaggio seriale, non rimuovere la presa dell'adattatore dalla porta ☎ della stampante.

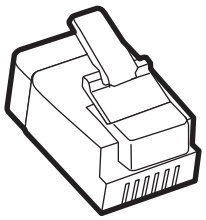

Componente	Codice
Presa dell'adattatore Lexmark	40X8519

Collegamento della stampante a una presa a muro non RJ-11

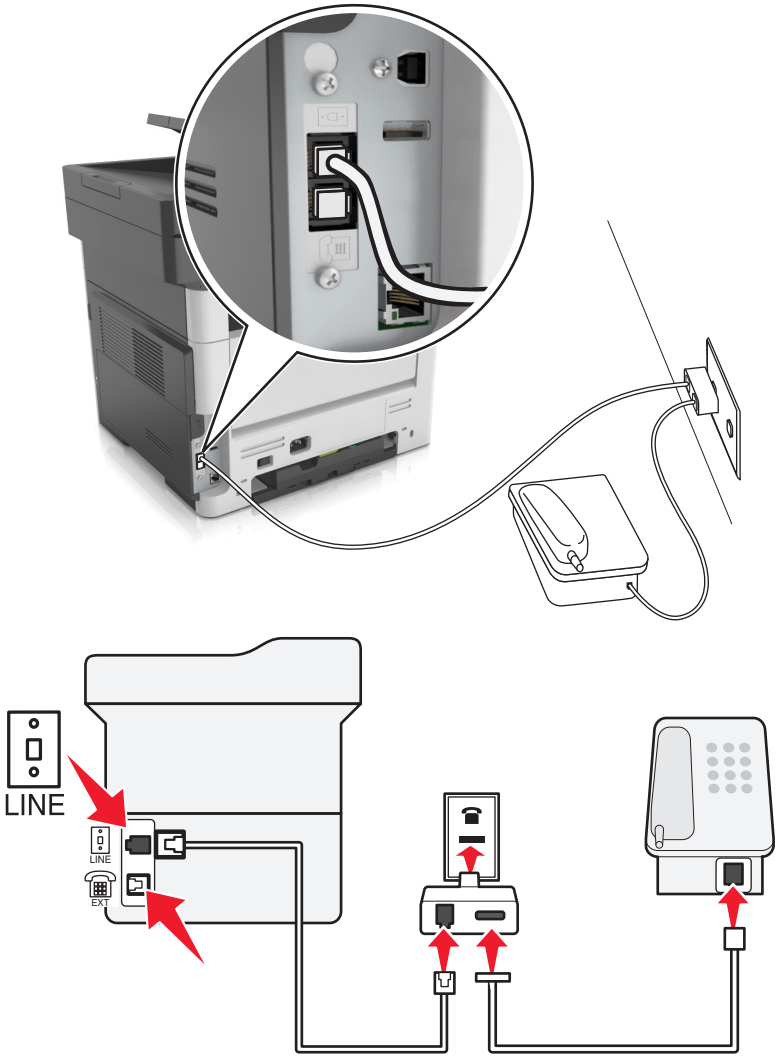

1 Collegare un'estremità del cavo telefonico fornito con la stampante alla porta della stampante.

2 Collegare l'altra estremità del cavo telefonico all'adattatore RJ-11, quindi collegare l'adattatore a una presa a muro telefonica attiva.

3 Per collegare un altro dispositivo (telefono o segreteria telefonica) alla stessa presa a muro e se il dispositivo utilizza un connettore non-RJ-11, collegare il dispositivo direttamente all'adattatore del telefono.

Note:

- La porta della stampante può disporre di una presa dell'adattatore per l'utilizzo con l'adattatore. *Non* rimuovere la presa dalla porta della stampante.
- In alcuni paesi o regioni è possibile che la stampante non venga fornita con un adattatore telefonico o con una presa dell'adattatore.

Collegamento della stampante a una presa a muro in Germania

Le prese a muro tedesche presentano due tipi di porte. Le porte N sono destinate al collegamento di apparecchi fax, modem e segreterie telefoniche. La porta F è per i telefoni.

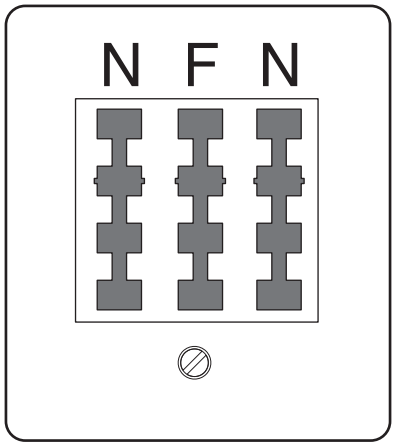

Collegare la stampante a una qualsiasi porta N.

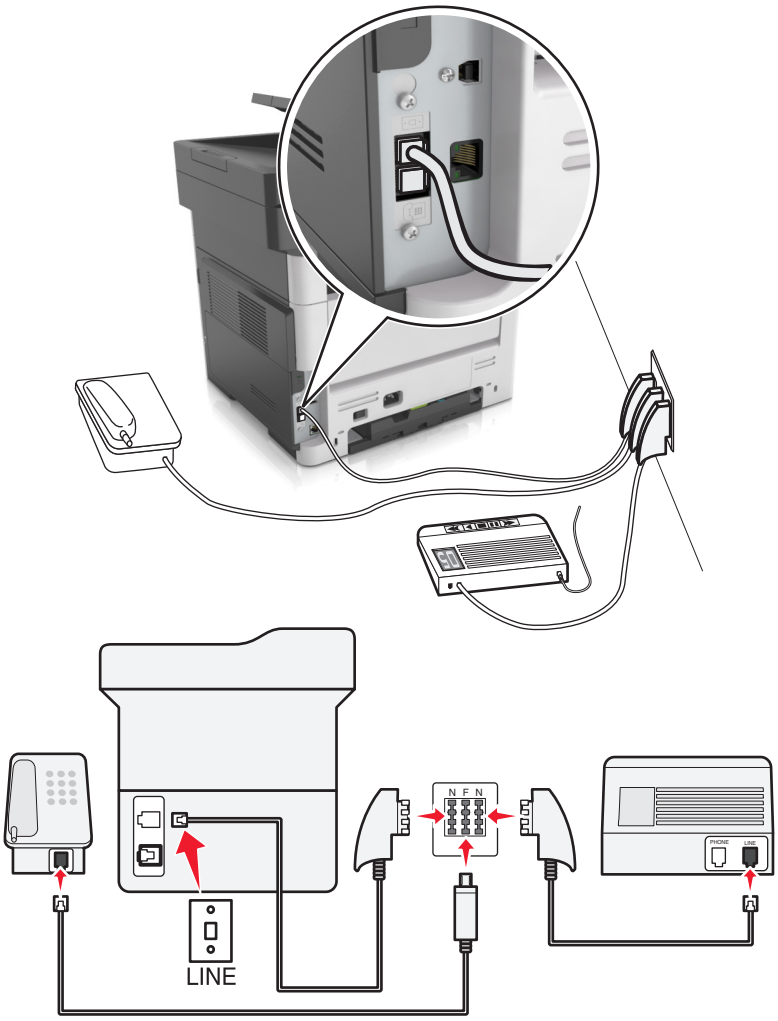

1 Collegare un'estremità del cavo telefonico fornito con la stampante alla porta della stampante.

2 Collegare l'altra estremità del cavo telefonico all'adattatore RJ-11, quindi collegare l'adattatore a una porta N.

3 Per collegare un telefono e una segreteria telefonica alla stessa presa a muro, collegare i dispositivi come indicato.

Nota: *Non* rimuovere la presa dell'adattatore dalla porta della stampante se ci si collega a un sistema telefonico seriale o a cascata.

Connessione a un servizio di suoneria differenziata

Il servizio di suoneria differenziata può essere richiesto al provider del servizio telefonico. Questo servizio consente di disporre di più numeri di telefono su una linea telefonica, ciascuno con una suoneria diversa Questo può essere utile per distinguere le chiamate fax e quelle vocali. Se si esegue l'abbonamento a un servizio di suoneria differenziata, attenersi alla seguente procedura per collegare le apparecchiature:

1 Collegare un'estremità del cavo telefonico fornito con la stampante alla porta LINE della stampante .

2 Collegare l'altra estremità del cavo telefonico a una presa a muro telefonica analogica attiva.

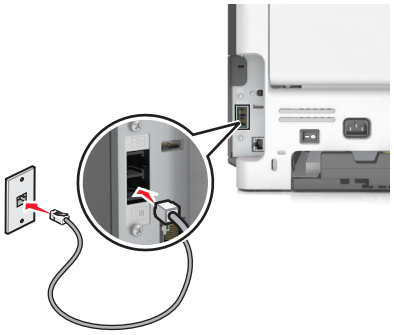

3 Modificare l'impostazione della suoneria differenziata in modo che corrisponda a quella a cui la stampante deve rispondere.

Nota: l'impostazione predefinita di fabbrica delle suonerie differenziate è Attivato. Questo consente alla stampante di rispondere con un solo squillo, due squilli o tre squilli.

a Dalla schermata iniziale, selezionare:

> **Imposatazioni** > **Impostazioni fax** > **Impostazione fax analogico** > **Risposta al**

b Selezionare l'impostazione di suoneria che si desidera modificare, quindi toccare .

Impostazione del nome e del numero del fax in uscita

1 Aprire un browser Web e immettere l'indirizzo IP della stampante nel relativo campo.

Note:

- visualizzare l´indirizzo IP della stampante nella schermata iniziale della stampante. L'indirizzo IP è composto da quattro serie di numeri separati da punti, ad esempio 123.123.123.123.

- Se si utilizza un server proxy, disattivarlo temporaneamente per caricare correttamente la pagina Web.

2 Fare clic su **Impostazioni** > **Impostazioni fax** > **Impostazione fax analogico**.

3 Nel campo Nome Fax, immettere il nome da stampare su tutti i fax in uscita.

4 Nel campo Numero fax, immettere il numero di fax della stampante.

5 Fare clic su **Inoltra**.

Impostazione di data e ora

È possibile impostare la data e l'ora in modo che vengano stampate su ciascun fax in uscita.

1 Aprire un browser Web e immettere l'indirizzo IP della stampante nel relativo campo.

Note:

- visualizzare l´indirizzo IP della stampante nella schermata iniziale della stampante. L'indirizzo IP è composto da quattro serie di numeri separati da punti, ad esempio 123.123.123.123.
- Se si utilizza un server proxy, disattivarlo temporaneamente per caricare correttamente la pagina Web.

2 Fare clic su **Sicurezza** > **Imposta data e ora**.

3 Nel campo Imposta data e ora manualmente, immettere la data e l'ora correnti.

4 Fare clic su **Inoltra**.

Nota: si consiglia di utilizzare l'orario di rete.

Configurazione della stampante per l'ora legale

La stampante può essere impostata per la regolazione automatica dell'ora legale:

1 Aprire un browser Web e immettere l'indirizzo IP della stampante nel relativo campo.

Note:

- visualizzare l´indirizzo IP della stampante nella schermata iniziale della stampante. L'indirizzo IP è composto da quattro serie di numeri separati da punti, ad esempio 123.123.123.123.
- Se si utilizza un server proxy, disattivarlo temporaneamente per caricare correttamente la pagina Web.

2 Fare clic su **Sicurezza** > **Imposta data e ora**.

3 Selezionare la casella di testo **Osserva DST in automatico**, quindi inserire le date di inizio e fine dell'ora legale nella sezione Impostazione fuso orario personalizzata.

4 Fare clic su **Inoltra**.

Invio di un fax

Invio di un fax tramite il pannello di controllo della stampante

1 Caricare l'originale con il lato da copiare rivolto verso l'alto, inserendo per primo il bordo corto nel vassoio dell'ADF, oppure caricarlo con il lato da copiare rivolto verso il basso sul vetro dello scanner.

Note:

- Non caricare nel vassoio dell'ADF cartoline, foto, supporti di piccole dimensioni, lucidi, carta fotografica o altri supporti di spessore limitato, quali ritagli di riviste. Tali elementi devono essere posizionati sul vetro dello scanner.
- la spia dell'ADF si accende quando la carta è caricata correttamente.

2 Se si carica un documento nel vassoio dell'ADF, regolare le guide della carta.

3 Dalla schermata iniziale, toccare **Fax**.

4 Dal tastierino del pannello di controllo della stampante, immettere il numero di fax o della scelta rapida.

Nota: Per aggiungere altri destinatari, toccare , quindi immettere il numero di telefono o di scelta rapida del destinatario oppure consultare la rubrica

5 Toccare **Invia fax**.

Invio di un fax tramite il computer

Per gli utenti Windows

1 Dal documento che si sta tentando di inviare via fax, aprire la finestra di dialogo Stampa.

2 Selezionare la stampante, quindi fare clic su **Proprietà**, **Preferenze**, **Opzioni** o **Imposta**.

3 Fare clic su **Fax** > **Attiva fax**, quindi immettere il numero o i numeri di fax del destinatario.

4 Se necessario, configurare altre impostazioni del fax.

5 Applicare le modifiche, quindi inviare il processo di invio fax.

Note:

- L'opzione Fax è disponibile solo con il driver PostScript® o con il driver per fax universale. Per ulteriori informazioni, visitare il sito **http://support.lexmark.com**.
- Per utilizzare l'opzione fax con il driver PostScript, configurarla e attivarla nella scheda Configurazione.

Per gli utenti Macintosh

1 Con un documento aperto, selezionare **File** > **Stampa**.

2 Selezionare la stampante.

3 Immettere il numero di fax del destinatario, quindi configurare altre impostazioni del fax, se necessario.

4 Inviare il processo fax.

Invio di fax tramite numero di scelta rapida

Le scelte rapide del fax sono simili ai numeri di scelta rapida di un telefono o di un fax. Un numero di scelta rapida (1–999) può contenere un singolo destinatario o più destinatari.

1. Caricare l'originale con il lato da copiare rivolto verso l'alto, inserendo per primo il bordo corto nel vassoio dell'ADF, oppure caricarlo con il lato da copiare rivolto verso il basso sul vetro dello scanner.

   Note:

   - Non caricare nel vassoio dell'ADF cartoline, foto, supporti di piccole dimensioni, lucidi, carta fotografica o altri supporti di spessore limitato, quali ritagli di riviste. Tali elementi devono essere posizionati sul vetro dello scanner.
   - la spia dell'ADF si accende quando la carta è caricata correttamente.
2. Se si carica un documento nel vassoio ADF, regolare le guide della carta.
3. Dal pannello di controllo della stampante, premere **#**, quindi immettere il numero della scelta rapida utilizzando il tastierino.
4. Toccare **Invia fax**.

Invio di un fax utilizzando la rubrica

La rubrica consente di ricercare segnalibri e server di directory di rete.

Nota: se la funzione relativa alla rubrica non è attivata, contattare il responsabile dell'assistenza del sistema.

1. Caricare l'originale con il lato da copiare rivolto verso l'alto, inserendo per primo il bordo corto nel vassoio dell'ADF, oppure caricarlo con il lato da copiare rivolto verso il basso sul vetro dello scanner.

   Note:

   - Non caricare nel vassoio dell'ADF cartoline, foto, supporti di piccole dimensioni, lucidi, carta fotografica o altri supporti di spessore limitato, quali ritagli di riviste. Tali elementi devono essere posizionati sul vetro dello scanner.
   - la spia dell'ADF si accende quando la carta è caricata correttamente.
2. Se si carica un documento nel vassoio dell'ADF, regolare le guide della carta.
3. Dalla schermata iniziale, selezionare:

   Fax > > immettere il nome del destinatario >

   Nota: è possibile ricercare solo un nome alla volta.
4. Toccare il nome del destinatario, quindi toccare **Invia fax**.

Invio di un fax all'ora stabilita

1. Caricare il documento originale rivolto verso l'alto, inserendo per primo il bordo corto nel vassoio ADF, oppure caricarlo rivolto verso il basso sul vetro dello scanner.

   Note:

   - Non caricare nel vassoio dell'ADF cartoline, foto, supporti di piccole dimensioni, lucidi, carta fotografica o altri supporti di spessore limitato, quali ritagli di riviste. Tali elementi devono essere posizionati sul vetro dello scanner.

- la spia dell'ADF si accende quando la carta è caricata correttamente.

2 Se si carica un documento nel vassoio ADF, regolare le guide della carta.

3 Dalla schermata iniziale, selezionare:

Fax > immettere il numero di fax > **Opzioni** > **Invio differito**

Nota: se Modalità fax è impostata su Server fax, il pulsante Invio differito non verrà visualizzato. I fax in attesa di trasmissione vengono elencati nella coda dei fax.

4 Specificare l'ora in cui il fax verrà trasmesso, quindi toccare .

5 Toccare **Invia fax**.

Nota: il documento viene acquisito e quindi inviato tramite fax all'ora programmata.

Creazione di scelte rapide

Creazione di una scelta rapida di destinazione fax tramite Embedded Web Server

È possibile assegnare un numero di scelta rapida per un singolo numero di fax o per un gruppo di numeri di fax.

1 Aprire un browser Web e immettere l'indirizzo IP della stampante nel relativo campo.

Note:

- visualizzare l´indirizzo IP della stampante nella schermata iniziale della stampante. L'indirizzo IP è composto da quattro serie di numeri separati da punti, ad esempio 123.123.123.123.
- Se si utilizza un server proxy, disattivarlo temporaneamente per caricare correttamente la pagina Web.

2 Fare clic su **Impostazioni** > **Gestisci scelte rapide** > **Impostazione scelte rapide fax**.

Nota: Potrebbe venire richiesta una password. Se non si dispone di una password e di un ID, farne richiesta a un tecnico del supporto di sistema.

3 Immettere un nome per la scelta rapida e quindi inserire il numero di fax.

Note:

- Per creare una scelta rapida per più numeri, immettere i numeri di fax per il gruppo.
- Separare ogni numero di fax del gruppo con un punto e virgola (;).

4 Assegnare un numero di scelta rapida.

Nota: Se si immette un numero già in uso, viene richiesto di selezionare un altro numero.

5 Fare clic su **Aggiungi**.

Creazione di una scelta rapida di destinazione fax tramite il pannello di controllo della stampante

1 Nella schermata iniziale, toccare **Fax**, quindi immettere il numero di fax.

   Per creare un gruppo di numeri di fax, toccare , quindi immettere l´altro numero di fax.

2 Toccare .

3 Immettere un nome univoco per la scelta rapida, quindi toccare .

4 Verificare che il nome della scelta rapida sia corretto, quindi toccare **OK**.

   Se il numero o il nome non sono corretti, toccare **Annulla** e immettere di nuovo le informazioni.

Personalizzazione delle impostazioni del fax

Modifica della risoluzione del fax

1 Caricare il documento originale rivolto verso l'alto, inserendo per primo il bordo corto nel vassoio ADF, oppure caricarlo rivolto verso il basso sul vetro dello scanner.

   Note:

   - Non caricare nel vassoio dell'ADF cartoline, foto, supporti di piccole dimensioni, lucidi, carta fotografica o altri supporti di spessore limitato, quali ritagli di riviste. Tali elementi devono essere posizionati sul vetro dello scanner.
   - la spia dell'ADF si accende quando la carta è caricata correttamente.

2 Se si carica un documento nel vassoio ADF, regolare le guide della carta.

3 Nella schermata iniziale, toccare **Fax**, quindi immettere il numero di fax.

4 Dall'area Risoluzione, toccare o per modificare i valori in base alla risoluzione desiderata.

   Nota: Le impostazioni disponibili sono Standard (velocità massima) e Ultra fine (qualità massima alla velocità più bassa).

5 Toccare **Invia fax**.

Come schiarire o scurire un fax

1 Caricare il documento originale rivolto verso l'alto, inserendo per primo il bordo corto nel vassoio ADF, oppure caricarlo rivolto verso il basso sul vetro dello scanner.

   Note:

   - Non caricare nel vassoio dell'ADF cartoline, foto, supporti di piccole dimensioni, lucidi, carta fotografica o altri supporti di spessore limitato, quali ritagli di riviste. Tali elementi devono essere posizionati sul vetro dello scanner.
   - la spia dell'ADF si accende quando la carta è caricata correttamente.

2 Se si carica un documento nel vassoio ADF, regolare le guide della carta.

3 Nella schermata iniziale, toccare **Fax**, quindi immettere il numero di fax.

4 Dall'area Tonalità, toccare − o + per regolare la tonalità del fax.

5 Toccare **Invia fax**.

Visualizzazione di un registro fax

1 Aprire un browser Web e immettere l'indirizzo IP della stampante nel relativo campo.

Note:

- visualizzare l´indirizzo IP della stampante nella schermata iniziale della stampante. L'indirizzo IP è composto da quattro serie di numeri separati da punti, ad esempio 123.123.123.123.
- Se si utilizza un server proxy, disattivarlo temporaneamente per caricare correttamente la pagina Web.

2 Fare clic su **Impostazioni** > **Report**.

3 Fare clic su **Registro processi fax** o su **Registro chiamate fax**.

Blocco dei fax indesiderati

1 Aprire un browser Web e immettere l'indirizzo IP della stampante nel relativo campo.

Note:

- visualizzare l´indirizzo IP della stampante nella schermata iniziale della stampante. L'indirizzo IP è composto da quattro serie di numeri separati da punti, ad esempio 123.123.123.123.
- Se si utilizza un server proxy, disattivarlo temporaneamente per caricare correttamente la pagina Web.

2 Fare clic su **Impostazioni** > **Impostazioni fax** > **Impostazioni fax analogico** > **Blocca fax senza nome**.

Note:

- Questa opzione consente di bloccare tutti i fax in arrivo il cui ID chiamante è riservato o a cui non è associato un nome fax.
- Nel campo Elenco fax da bloccare, immettere i numeri di telefono o i nomi di fax di chiamanti specifici che si desidera bloccare.

Annullamento di un fax in uscita

Eliminazione di un fax mentre il documento è ancora sottoposto a scansione

- Se si utilizza l'ADF, toccare **Annulla processo** sul pannello di controllo della stampante quando è visualizzato il messaggio **`Acquisizione in corso`**.
- Se si utilizza il vetro dello scanner, toccare **Annulla processo** sul pannello di controllo della stampante quando è visualizzato il messaggio **`Scansione in corso`** o **`Scansione pagina successiva`** e **`Termina il processo`**

Eliminazione di un fax dopo che l'originale è stato acquisito e salvato in memoria

1 Nella schermata iniziale, toccare **Annulla processi**.

   Viene visualizzata la schermata Annulla processi.

2 Toccare i processi che si desidera eliminare.

   Sullo schermo vengono visualizzati solo tre processi; toccare la freccia giù fino a visualizzare il processo desiderato, quindi toccare il processo da eliminare.

3 Toccare **Elimina processi selezionati**.

   Viene visualizzata la schermata Elimina processi selezionati. I processi selezionati vengono eliminati, quindi viene visualizzata la schermata iniziale.

Messa in attesa e inoltro di fax

Messa in attesa di fax

Questa opzione consente di mettere in attesa i fax ricevuti prima di stamparli. È possibile rilasciare l'ordine di stampa dei fax in attesa manualmente o programmarlo in una data o a un orario specifici.

1 Aprire un browser Web e immettere l'indirizzo IP della stampante nel relativo campo.

   Note:

   - visualizzare l´indirizzo IP della stampante nella schermata iniziale della stampante. L'indirizzo IP è composto da quattro serie di numeri separati da punti, per esempio 123.123.123.123.
   - Se si utilizza un server proxy, disattivarlo temporaneamente per caricare correttamente la pagina Web.

2 Fare clic su **Impostazioni** > **Impostazioni fax** > **Impostazione fax analogico** > **Messa in attesa di fax**.

3 Dal menu Modalità di fax in attesa, selezionare una delle seguenti opzioni:
   - **Spenta**
   - **Sempre attivo**
   - **Manuale**
   - **Pianificato**

4 Se si sceglie l'opzione Pianificato, continuare con la procedura descritta di seguito.
   - **a** Fare clic su **Programmazione memorizzazione fax**.
   - **b** Dal menu Azioni, selezionare **Mantieni fax**.
   - **c** Dal menu Ora, selezionare l'ora in cui i fax in attesa devono essere rilasciati.
   - **d** Dal menu Giorno(i), selezionare il giorno in cui i fax in attesa devono essere rilasciati.

5 Fare clic su **Aggiungi**.

Inoltro di un fax

Questa opzione consente di stampare e inoltrare fax ricevuti a un numero fax, indirizzo e-mail, sito FTP o LDSS.

1. Aprire un browser Web e immettere l'indirizzo IP della stampante nel relativo campo.

   Note:

   - visualizzare l´indirizzo IP della stampante nella schermata iniziale della stampante. L'indirizzo IP è composto da quattro serie di numeri separati da punti, ad esempio 123.123.123.123.
   - Se si utilizza un server proxy, disattivarlo temporaneamente per caricare correttamente la pagina Web.
2. Fare clic su **Impostazioni** > **Impostazioni fax**.
3. Dal menu Inoltro fax, selezionare **Stampa**, **Stampa e inoltra** o **Inoltra**.
4. Dal menu "Inoltra a", selezionare **Fax**, **E-mail**, **FTP**, **LDSS**, o **eSF**.
5. Nel campo "Inoltra a scelta rapida", immettere il numero di scelta rapida a cui si desidera inoltrare il fax.

   Nota: il numero di scelta rapida deve essere valido per l'impostazione selezionata nel menu "Inoltra a".
6. Fare clic su **Inoltra**.

Descrizione delle opzioni fax

Contenuto

Questa opzione consente di specificare il tipo e l'origine del contenuto del documento originale.

Scegliere tra i seguenti tipi di contenuto:

- **Grafica**: il documento originale è principalmente grafica di tipo aziendale, come grafici a torta o a barre e animazioni.
- **Foto**: il documento originale è principalmente una foto o un'immagine.
- **Testo**: il contenuto del documento originale è principalmente testo o disegni in bianco e nero.
- **Testo/Foto**: il documento originale è un insieme di testo, grafica e foto.

Scegliere tra le seguenti origini contenuto:

- **Laser bianco e nero**: il documento originale è stato stampato usando una stampante laser monocromatica.
- **Laser a colori**: il documento originale è stato stampato usando una stampante laser a colori.
- **Getto di inchiostro**: il documento originale è stato stampato usando una stampante a getto d'inchiostro.
- **Rivista**: il documento originale proviene da una rivista.
- **Quotidiano**: il documento originale proviene da un quotidiano.
- **Altro**: il documento originale è stato stampato usando una stampante alternativa o sconosciuta.
- **Foto/Film:** il documento originale è una foto estratta da una pellicola.
- **Stampa**: il documento originale è stato stampato usando una macchina tipografica.

Risoluzione

Questa opzione consente di regolare la qualità dell'output del fax. Aumentando la risoluzione dell'immagine aumentano le dimensioni del file e, di conseguenza, il tempo necessario per eseguire la scansione del documento originale. Diminuendo la risoluzione dell'immagine, vengono ridotte le dimensioni del file.

Selezionare una delle opzioni indicate di seguito:

- **Standard**: usare questa opzione per l'invio tramite fax della maggior parte dei documenti.
- **Fine 200 dpi**: usare questa opzione per l'invio tramite fax di documenti con caratteri di dimensioni ridotte.
- **Super fine 300 dpi**: usare questa opzione per l'invio tramite fax di documenti con dettagli sottili.
- **Ultra fine 600 dpi**: usare questa opzione per l'invio tramite fax di documenti con immagini o foto.

Intensità

Questa opzione consente di regolare la luminosità dei fax rispetto al documento originale.

Formato di stampa

Questa opzione consente di modificare le seguenti impostazioni:

- **Lati (fronte/retro)**: consente di specificare se il documento originale è stampato su un lato o su entrambi i lati (fronte/retro). Determina inoltre gli elementi da acquisire per l'inclusione nel fax.
- **Orientamento**: consente di specificare l'orientamento del documento originale e di modificare le impostazioni Lati (fronte/retro) e Rilegatura in base all'orientamento.
- **Rilegatura**: consente di specificare se il documento originale è rilegato sul bordo lungo o corto.

Processo personalizzato

Questa opzione consente di combinare più processi di acquisizione in un unico processo ed è disponibile solo quando nella stampante è installato un disco rigido funzionante.

Anteprima acquisizione

Questa opzione consente di visualizzare la prima pagina dell'immagine prima di allegarla al fax. Una volta acquisita la prima pagina, il processo di scansione viene messo in pausa e viene visualizzata un'anteprima dell'immagine.

Nota: Questa opzione viene visualizzata solo se è installato un disco fisso della stampante funzionante.

Invio differito

Questa opzione consente di inviare un fax con orario e data posticipati.

Imaging avanzato

Questa opzione consente di regolare le impostazioni di Rimozione sfondo, Bilanciamento colore, Esclusione colore, Contrasto, Immagine in negativo, Immagine speculare, Acquisizione bordo a bordo, Dettagli ombreggiatura, Nitidezza e Temperatura dell'immagine prima di inviare il documento tramite fax.

Eliminazione bordi

Questa opzione consente di eliminare eventuali macchie o segni presenti sui bordi del documento. È possibile rimuovere la stessa area in tutti e quattro i bordi della pagina o scegliere un bordo specifico. La funzione Eliminazione bordi elimina anche il contenuto all'interno dell'area selezionata, lasciando vuota tale porzione di pagina.

Registro trasmissione

Questa opzione consente di stampare il registro di trasmissione o il registro degli errori di trasmissione.

Regolazione inclinazione ADF

Questa opzione consente di raddrizzare le immagini acquisite che sono leggermente inclinate quando ricevute dal vassoio dell'ADF.

Scansione

Lo scanner consente di effettuare la scansione di documenti direttamente su un computer o su un'unità Flash. La ricezione di immagini inviate tramite tale funzione non richiede il collegamento diretto del computer in uso alla stampante. È possibile inviare nuovamente il documento acquisito al computer tramite la rete, creando un profilo di scansione sul computer e scaricando il profilo sulla stampante.

Uso di Scansione in rete

Scansione in rete consente di sottoporre a scansione i documenti nelle destinazioni di rete specificate dal tecnico del supporto di sistema. Dopo aver stabilito le destinazioni (cartelle condivise in rete) nella rete, il processo di impostazione dell'applicazione comporta l'installazione e la configurazione dell'applicazione sulla stampante appropriata mediante il server Web incorporato. Per ulteriori informazioni, vedere "Configurazione Acquisizione sulla rete" a pagina 24.

Scansione su un indirizzo FTP

Alimentatore automatico documenti (ADF)	Vetro dello scanner
Usare l'ADF per documenti con più pagine o documenti a due facciate.	Utilizzare il vetro dello scanner per documenti a una sola pagina, pagine di libri, piccoli elementi (come cartoline o foto), lucidi, carta fotografica o supporti sottili (come ritagli di riviste).

Lo scanner consente di eseguire la scansione di documenti direttamente su un server FTP (File Transfer Protocol). È possibile inviare al server un solo indirizzo FTP alla volta.

Una volta che la destinazione FTP è stata configurata dal tecnico di assistenza del sistema, il nome della destinazione diventa disponibile come numero di scelta rapida o viene elencato come profilo sotto l'icona dei processi in attesa. Una destinazione FTP potrebbe anche essere un'altra stampante PostScript.

Creazione di scelte rapide

Creazione di una scelta rapida FTP tramite il server Web incorporato

1 Aprire un browser Web e immettere l'indirizzo IP della stampante nel relativo campo.

Note:

- visualizzare l´indirizzo IP della stampante nella schermata iniziale della stampante. L'indirizzo IP è composto da quattro serie di numeri separati da punti, ad esempio 123.123.123.123.
- Se si utilizza un server proxy, disattivarlo temporaneamente per caricare correttamente la pagina Web.

2 Selezionare:

Impostazioni > sezione Altre impostazioni > **Gestisci scelte rapide** > **Impostazione scelte rapide FTP**

3 Digitare le informazioni appropriate.

Nota: Potrebbe venire richiesta una password. Se non si dispone di una password e di un ID, farne richiesta a un tecnico del supporto di sistema.

4 Immettere un numero di scelta rapida.

Nota: Se si immette un numero già in uso, viene richiesto di selezionare un altro numero.

5 Fare clic su **Aggiungi**.

Creazione di una scelta rapida FTP tramite il pannello di controllo della stampante

1 Dalla schermata iniziale, selezionare:

FTP > **Indirizzo FTP** > immettere l´indirizzo FTP > > > immettere un nome per la scelta rapida > >

2 Verificare che il nome della scelta rapida sia corretto, quindi toccare **OK**.

Se il nome non è corretto, toccare **Annulla** e immettere di nuovo le informazioni. Se si immette un numero già in uso, viene richiesto di selezionare un altro numero.

Scansione su un indirizzo FTP

Acquisizione a un indirizzo FTP tramite il pannello di controllo della stampante

1 Caricare l'originale con il lato da copiare rivolto verso l'alto, inserendo per primo il bordo corto nel vassoio dell'ADF, oppure caricarlo con il lato da copiare rivolto verso il basso sul vetro dello scanner.

Note:

- Non caricare nel vassoio dell'ADF cartoline, foto, supporti di piccole dimensioni, lucidi, carta fotografica o altri supporti di spessore limitato, quali ritagli di riviste. Tali elementi devono essere posizionati sul vetro dello scanner.
- la spia dell'ADF si accende quando la carta è caricata correttamente.

2 Se si carica un documento nel vassoio dell'ADF, regolare le guide della carta.

3 Dalla schermata iniziale, selezionare:

FTP > **Indirizzo FTP** > immettere l'indirizzo FTP > > **Scansione**

Acquisizione su un indirizzo FTP mediante un numero di scelta rapida

1 Caricare l'originale con il lato da copiare rivolto verso l'alto, inserendo per primo il bordo corto nel vassoio dell'ADF, oppure caricarlo con il lato da copiare rivolto verso il basso sul vetro dello scanner.

Note:

- Non caricare nel vassoio dell'ADF cartoline, foto, supporti di piccole dimensioni, lucidi, carta fotografica o altri supporti di spessore limitato, quali ritagli di riviste. Tali elementi devono essere posizionati sul vetro dello scanner.
- la spia dell'ADF si accende quando la carta è caricata correttamente.

2 Se si carica un documento nel vassoio dell'ADF, regolare le guide della carta.

3 Dal pannello di controllo della stampante, premere **#** sul tastierino, quindi immettere il numero della scelta rapida FTP.

4 Toccare **Scansione**.

Scansione su un computer o su un'unità flash USB

Alimentatore automatico documenti (ADF)	Vetro dello scanner
Usare l'ADF per documenti con più pagine o documenti a due facciate.	Utilizzare il vetro dello scanner per documenti a una sola pagina, pagine di libri, piccoli elementi (come cartoline o foto), lucidi, carta fotografica o supporti sottili (come ritagli di riviste).

Lo scanner consente di effettuare la scansione di documenti direttamente su un computer o su un'unità Flash. La ricezione di immagini inviate tramite tale funzione non richiede il collegamento diretto del computer in uso alla stampante. È possibile inviare nuovamente il documento acquisito al computer tramite la rete, creando un profilo di scansione sul computer e scaricando il profilo sulla stampante.

Acquisizione su un computer con Embedded Web Server

1 Aprire un browser Web e immettere l'indirizzo IP della stampante nel relativo campo.

Note:

- visualizzare l´indirizzo IP della stampante nella schermata iniziale della stampante. L'indirizzo IP è composto da quattro serie di numeri separati da punti, per esempio 123.123.123.123.

- Se si utilizza un server proxy, disattivarlo temporaneamente per caricare correttamente la pagina Web.

2 Fare clic su **Profilo acquisizione** > **Crea profilo di acquisizione**.

3 Selezionare le impostazioni di scansione, quindi fare clic su **Avanti**.

4 Selezionare una posizione sul computer in cui si desidera salvare l´immagine acquisita.

5 Immettere un nome di scansione, quindi un nome utente.

Nota: Il nome di acquisizione è il nome che viene visualizzato sul display nell'elenco Profilo acquisizione.

6 Fare clic su **Inoltra**.

Nota: Facendo clic su **Inoltra**, viene assegnato automaticamente un numero di scelta rapida. Quando si è pronti all'acquisizione dei documenti, è possibile utilizzare il numero di scelta rapida.

7 Leggere le istruzioni visualizzate sulla schermata Profilo acquisizione.

a Caricare il documento originale rivolto verso l'alto, inserendo per primo il bordo corto nel vassoio ADF, oppure caricarlo rivolto verso il basso sul vetro dello scanner.

Note:

- Non caricare nel vassoio dell'ADF cartoline, foto, supporti di piccole dimensioni, lucidi, carta fotografica o altri supporti di spessore limitato, quali ritagli di riviste. Tali elementi devono essere posizionati sul vetro dello scanner.
- la spia dell'ADF si accende quando la carta è caricata correttamente.

b Se si carica un documento nel vassoio ADF, regolare le guide della carta.

c Effettuare una delle seguenti operazioni:

- Premere **#**, quindi immettere il numero di scelta rapida tramite il tastierino.
- Dalla schermata iniziale, selezionare:
  Processi in attesa > **Profili** > selezionare la scelta rapida dall´elenco.

Nota: Lo scanner acquisisce il documento e lo invia alla directory specificata.

8 Visualizzare il file dal computer.

Nota: Il file acquisito viene salvato nella posizione specificata o lanciato nel programma specificato.

Impostazione di Acquisizione su computer

Note:

- Questa funzione è supportata solo in Windows Vista o versioni successive.
- Accertarsi che il computer e la stampante siano entrambi connessi alla stessa rete.

1 Aprire la cartella Stampanti, quindi selezionare quella in uso.

Nota: Se la stampante non è presente nell'elenco, aggiungerla:

2 Aprire le proprietà della stampante, quindi regolare le impostazioni in base alle proprie esigenze.

3 Sul pannello di controllo, toccare **Acquisisci su computer** > e selezionare l'impostazione di scansione appropriata > **Invia**.

Acquisizione su un'unità flash

1. Caricare il documento originale rivolto verso l'alto, inserendo per primo il bordo corto nel vassoio ADF, oppure caricarlo rivolto verso il basso sul vetro dello scanner.

   Note:

   - Non caricare nel vassoio ADF cartoline, foto, supporti di piccole dimensioni, lucidi, carta fotografica o altri supporti di spessore limitato, quali ritagli di riviste. Tali elementi devono essere posizionati sul vetro dello scanner.
   - La spia luminosa dell'ADF si accende quando la carta viene caricata correttamente.
2. Se si carica un documento nel vassoio ADF, regolare le guide della carta.
3. Inserire l'unità Flash USB nella porta USB nella parte anteriore della periferica.

   Nota: Viene visualizzata la schermata iniziale Unità USB.
4. Selezionare la cartella di destinazione, quindi toccare **Acquisizione su unità USB**.

   Nota: La stampante torna alla schermata iniziale dopo 30 secondi di inattività.
5. Regolare le impostazioni di scansione, quindi fare clic su **Acquisisci**.

Descrizione delle opzioni di acquisizione

Indirizzo FTP

Questa opzione consente di immettere l'indirizzo IP della destinazione FTP.

Nota: l'indirizzo IP è composto da quattro serie di numeri separati da punti, ad esempio 123.123.123.123.

Nome file

Questa opzione consente di digitare il nome file per l'immagine acquisita.

Salva come scelta rapida

Questa opzione consente di salvare le impostazioni correnti come scelta rapida assegnando un nome.

Nota: Selezionando questa opzione alla scelta rapida viene automaticamente assegnato il successivo numero disponibile.

Formato originale

Questa opzione consente di impostare il formato carta dei documenti da acquisire. Quando Dimensione originale è impostato su Dimensioni miste, è possibile eseguire la scansione di un documento originale contenente formati diversi (Letter e Legal).

Intensità

Questa opzione consente di regolare la luminosità dei documenti acquisiti rispetto al documento originale.

Risoluzione

Questa opzione consente di regolare la qualità dell'output del file. Aumentando la risoluzione dell'immagine aumentano le dimensioni del file e, di conseguenza, il tempo necessario per eseguire la scansione del documento originale. Diminuendo la risoluzione dell'immagine, vengono ridotte le dimensioni del file.

Invia come

Questa opzione consente di impostare l'output per l'immagine acquisita.

Selezionare una delle opzioni indicate di seguito:

- **PDF**: usare questa opzione per creare un file singolo con più pagine. Il file PDF può essere inviato come protetto o compresso.
- **TIFF**— usare questa opzione per creare più file o un singolo file. Se nel menu Impostazioni l'opzione TIFF multipagina è disattivata, viene salvata una pagina per ogni file. Le dimensioni del file sono generalmente maggiori di un file JPEG equivalente.
- **JPEG**: usare questa opzione per creare e allegare un file separato per ogni pagina del documento originale.
- **XPS**: usare questa opzione per creare un file XPS singolo con più pagine.
- **RTF**: usare questa opzione per creare un file in formato editabile.
- **TXT**: usare questa opzione per creare file di testo ASCII senza formattazione.

Nota: Per utilizzare l'opzione RTF o TXT, acquistare e installare la soluzione AccuRead OCR.

Contenuto

Questa opzione consente di impostare il tipo e l'origine del documento originale.

Scegliere tra i seguenti tipi di contenuto:

- **Grafica**: il documento originale è principalmente grafica di tipo aziendale, come grafici a torta o a barre e animazioni.
- **Foto**: il documento originale è principalmente una foto o un'immagine.
- **Testo**: il contenuto del documento originale è principalmente testo o disegni in bianco e nero.
- **Testo/Foto**: il documento originale è un insieme di testo, grafica e foto.

Scegliere tra le seguenti origini contenuto:

- **Laser bianco e nero**: il documento originale è stato stampato usando una stampante laser monocromatica.
- **Laser a colori**: il documento originale è stato stampato usando una stampante laser a colori.
- **Getto di inchiostro**: il documento originale è stato stampato usando una stampante a getto d'inchiostro.
- **Rivista**: il documento originale proviene da una rivista.
- **Quotidiano**: il documento originale proviene da un quotidiano.
- **Altro**: il documento originale è stato stampato usando una stampante alternativa o sconosciuta.
- **Foto/Film:** il documento originale è una foto estratta da una pellicola.
- **Stampa**: il documento originale è stato stampato usando una macchina tipografica.

Formato di stampa

Questa opzione consente di modificare le seguenti impostazioni:

- **Lati (fronte/retro)**: consente di specificare se il documento originale è stampato su un solo lato o su entrambi i lati.
- **Orientamento**: consente di specificare l'orientamento del documento originale e di modificare le impostazioni Lati (fronte/retro) e Rilegatura in base all'orientamento.
- **Rilegatura**: consente di specificare se il documento originale è rilegato sul bordo lungo o corto.

Registro trasmissione

Questa opzione consente di stampare il registro di trasmissione o il registro degli errori di trasmissione.

Anteprima acquisizione

Questa opzione consente di visualizzare la prima pagina dell'immagine prima di aggiungerla al file. Una volta acquisita la prima pagina, il processo di scansione viene messo in pausa e viene visualizzata un'anteprima dell'immagine.

Nota: Questa opzione viene visualizzata solo se è installato un disco fisso della stampante funzionante e formattato.

Eliminazione bordi

Questa opzione consente di eliminare eventuali macchie o segni presenti sui bordi del documento. È possibile rimuovere la stessa area in tutti e quattro i bordi della pagina o scegliere un bordo specifico. La funzione Eliminazione bordi elimina anche il contenuto all'interno dell'area selezionata, lasciando vuota tale porzione di pagina.

Imaging avanzato

Questa opzione consente di regolare le impostazioni di Rimozione sfondo, Bilanciamento colore, Esclusione colore, Contrasto, Qualità JPEG, Immagine in negativo, Immagine speculare, Acquisizione bordo a bordo, Dettagli ombreggiatura, Nitidezza e Temperatura dell'immagine prima di acquisire il documento.

Processo personalizzato

Questa opzione consente di combinare più processi di acquisizione in un unico processo ed è disponibile solo quando nella stampante è installato un disco rigido funzionante.

Regolazione inclinazione ADF

Questa opzione consente di raddrizzare le immagini acquisite che sono leggermente inclinate quando ricevute dal vassoio dell'ADF.

Informazioni sui menu della stampante

Elenco dei menu

Menu Carta

Origine predefinita
formato/tipo carta
configura MU
Sostituisci formato
Grana carta
Peso carta
caricamento carta
tipi personalizzati
Nomi personalizzati[1]
Dimensioni scansione personalizzata
Impostazione universale

Report

Pagina delle impostazioni dei menu
Statistiche periferica
Test cucitrice
Pagina impost. Rete[1]
Pagina impostazioni di rete [x]
Elenco di scelte rapide
Registro processi fax
Registro chiamate fax
Scelte rapide copia
Scelte rapide e-mail
Scelte rapide fax
Scelte rapide FTP
Elenco profili
Stampa font
Stampa directory
Stampa demo
Report risorse

Rete/Porte

NIC attiva
Rete standard[2]
USB Standard
Parallela [x]
Seriale [x]
Configurazione SMTP

Protezione

Protezioni varie
Impostazioni
Stampa riservata
Cancella file dati temporanei
Registro controllo protezione
Imposta data e ora

Impostazioni

Impostazioni generali
Impostazioni copia
Impostazioni fax
Impostazioni e-mail
Impostazioni FTP
Menu Unità flash
Impostazioni di stampa

Guida

Stampa tutte le guide
Guida alla copia
Guida alla funzione e-mail
Guida fax
Guida all'FTP
Guida ai difetti di stampa
Guida informativa
Guida ai materiali di consumo

Gestisci scelte rapide

Scelte rapide fax
Scelte rapide e-mail
Scelte rapide FTP
Scelte rapide copia
Scelte rapide profili

Menu Scheda opzionale[3]

Viene visualizzato un elenco dei DLE (Download Emulators, Emulatori di download) installati.

[1] A seconda della configurazione della stampante, questo menu viene visualizzato come Pagina impostazioni rete o Pagina impostazioni rete [x].

[2] A seconda della configurazione della stampante, questo menu viene visualizzato come Rete standard o Rete [x].

[3] Questo menu viene visualizzato solo quando è installato uno o più DLE.

Menu Carta

Menu Origine predefinita

Utilizzare	Per
Origine predefinita Vassoio [x] Alimentatore multiuso Carta manuale Busta manuale	Consente di impostare un'origine carta predefinita per tutti i processi di stampa. **Note:** • Vassoio 1 (vassoio standard) è l'impostazione predefinita di fabbrica. • Dal menu Carta, impostare l'opzione Configura MU su "Cassetto" affinché Alimentatore multiuso venga visualizzato come impostazione di menu. • Se due vassoi contengono carta dello stesso formato e tipo e i vassoi hanno le stesse impostazioni, i vassoi vengono automaticamente collegati. Quando un vassoio si svuota, il processo viene stampato dal vassoio collegato.

Menu Formato/Tipo carta

Utilizzare	Per
Dimensioni vassoio [x] A4 A5 A6 JIS-B5 Letter Legal Executive Oficio (Messico) Folio Statement Universal Busta 7 3/4 Busta 9 Busta 10 Busta DL Busta C5 Busta B5 Altre buste	Specificare il formato carta caricato in ciascun vassoio. **Note:** • Letter è l'impostazione predefinita di fabbrica USA. A4 è l'impostazione predefinita di fabbrica internazionale. • Se due vassoi contengono carta dello stesso formato e tipo e i vassoi hanno le stesse impostazioni, i vassoi vengono automaticamente collegati. Anche l'alimentatore multiuso può essere collegato. Quando un vassoio si svuota, il processo viene stampato dal vassoio collegato. • Il formato carta A6 viene supportato solo nel vassoio 1 e nell'alimentatore multiuso.
Nota: in questo menu sono riportati solo i vassoi e gli alimentatori installati.	

Utilizzare	Per
Tipo vassoio [x] Carta comune Cartoncino Lucidi Riciclata Etichette Etichetta vinilica Carta di qualità Busta Busta ruvida Intestata Prestampata Carta colorata Carta leggera Carta leggera Ruvida/cotone Personalizzata tipo [x]	Specificare il tipo di carta caricata in ogni vassoio. **Note:** • Carta normale è l'impostazione predefinita di fabbrica per il vassoio 1. Personalizzata tipo [x] è l'impostazione predefinita di fabbrica per tutti gli altri vassoi. • Se disponibile, verrà visualizzato un nome definito dall'utente al posto di Personalizzata tipo [x]. • Utilizzare questo menu per configurare il collegamento automatico del vassoio.
Formato alimentatore multiuso A4 A5 A6 JIS B5 Letter Legal Executive Oficio (Messico) Folio Statement Universal Busta 7 3/4 Busta 9 Busta 10 Busta DL Busta C5 Busta B5 Altre buste	Specificare il formato della carta caricata nell'alimentatore multiuso. **Note:** • Letter è l'impostazione predefinita di fabbrica USA. A4 è l'impostazione predefinita di fabbrica internazionale. • Dal menu Carta, impostare l'opzione Configura MP su "Cassetto" Formato alimentatore multiuso venga visualizzato come impostazione di menu. • L'alimentatore multiuso non rileva automaticamente il formato della carta. Assicurarsi di impostare il formato carta appropriato.
Nota: in questo menu sono riportati solo i vassoi e gli alimentatori installati.	

Utilizzare	Per
Tipo alimentatore multiuso Carta comune Cartoncino Lucidi Riciclata Etichette Etichetta vinilica Carta di qualità Busta Busta ruvida Intestata Prestampata Carta colorata Carta leggera Carta leggera Ruvida/cotone Personalizzata tipo [x]	Specificare il tipo di carta caricata nell'alimentatore multiuso. **Note:** • Carta normale è l'impostazione predefinita di fabbrica. • Dal menu Carta, impostare l'opzione Configura MP su "Cassetto" affinché Tipo alimentatore multiuso venga visualizzato come menu.
Dimensioni carta manuale A4 A5 A6 JIS B5 Letter Legal Executive Oficio (Messico) Folio Statement Universal	Specificare il formato della carta caricata manualmente. **Nota:** Letter è l'impostazione predefinita di fabbrica USA. A4 è l'impostazione predefinita di fabbrica internazionale.
Tipo carta manuale Carta comune Cartoncino Lucidi Riciclata Etichette Etichetta vinilica Carta di qualità Intestata Prestampata Carta colorata Carta leggera Carta leggera Ruvida/cotone Personalizzata tipo [x]	Specificare il tipo di carta caricato manualmente **Note:** • Carta normale è l'impostazione predefinita di fabbrica. • Dal menu Carta, impostare l'opzione Configura MP su ¨Manuale¨ per visualizzare Tipo carta manuale come voce di menu.
Nota: in questo menu sono riportati solo i vassoi e gli alimentatori installati.	

Utilizzare	Per
Dimensioni busta manuale Busta 7 3/4 Busta 9 Busta 10 Busta DL Busta C5 Busta B5 Altre buste	Specificare il formato della busta caricata manualmente. **Nota:** Busta 10 è l'impostazione predefinita di fabbrica USA. Busta DL è l'impostazione predefinita di fabbrica internazionale.
Tipo busta manuale Busta Busta ruvida Personalizzata tipo [x]	Specificare il tipo di busta caricata manualmente. **Nota:** Busta è l'impostazione predefinita di fabbrica.
Nota: in questo menu sono riportati solo i vassoi e gli alimentatori installati.	

Menu Configura MU

Utilizzare	Per
Configura alimentatore multiuso Cassetta Manuale Primo	Determinare quando la stampante deve selezionare la carta dall'alimentatore multiuso. **Note:** • Cassetto è l'impostazione predefinita di fabbrica. L'impostazione Cassetto consente di configurare l'alimentatore multiuso come origine carta automatica. • Manuale imposta l'alimentatore multiuso solo per processi di stampa ad alimentazione manuale. • First (Principale) configura l'alimentatore multiuso come origine carta principale.

Menu Sostituisci dimensioni

Utilizzare	Per
Sostituisci dimensioni Disatt. Dichiarazione/A5 Letter/A4 Intero elenco	Sostituire con un formato di carta specificato qualora il formato richiesto non sia disponibile. **Note:** • Intero elenco è l'impostazione di fabbrica predefinita. Sono consentite tutte le sostituzioni disponibili. • Disatt. indica che non sono consentite sostituzioni del formato. • L'impostazione di un formato sostitutivo consente di continuare un processo di stampa evitando di visualizzare il messaggio **`Cambiare carta`**.

Grana carta, menu

Utilizzare	Per
Grana carta normale Levigata Normale Ruvida	Specificare la grana relativa della carta normale caricata. **Nota:** Normale è l'impostazione predefinita di fabbrica.

Utilizzare	Per
Grana cartoncino Levigata Normale Ruvida	Specificare la grana relativa del cartoncino caricato. **Note:** • Normale è l'impostazione predefinita di fabbrica. • Le opzioni vengono visualizzate solo se il cartoncino è supportato.
Grana lucidi Levigata Normale Ruvida	Specificare la grana relativa dei lucidi caricati. **Nota:** Normale è l'impostazione predefinita di fabbrica.
Grana carta riciclata Levigata Normale Ruvida	Specificare la grana relativa della carta riciclata caricata. **Nota:** Normale è l'impostazione predefinita di fabbrica.
Grana etichette Levigata Normale Ruvida	Specificare la grana relativa delle etichette caricate. **Nota:** Normale è l'impostazione predefinita di fabbrica.
Grana carta qual. Levigata Normale Ruvida	Specificare la grana relativa della carta di qualità caricata. **Nota:** Ruvida è l'impostazione predefinita di fabbrica.
Grana buste Levigata Normale Ruvida	Specificare la grana relativa delle buste caricate. **Nota:** Normale è l'impostazione predefinita di fabbrica.
Grana c. ruvida Ruvida	Specificare la grana relativa delle buste ruvide caricate.
Grana carta intestata Levigata Normale Ruvida	Specificare la grana relativa della carta intestata caricata. **Nota:** Normale è l'impostazione predefinita di fabbrica.
Grana carta prestampata Levigata Normale Ruvida	Specificare la grana relativa della carta prestampata caricata. **Nota:** Normale è l'impostazione predefinita di fabbrica.
Grana c. colorata Levigata Normale Ruvida	Specificare la grana relativa della carta colorata caricata. **Nota:** Normale è l'impostazione predefinita di fabbrica.
Grana c. leggera Levigata Normale Ruvida	Specificare la grana relativa della carta caricata. **Nota:** Normale è l'impostazione predefinita di fabbrica.

Utilizzare	Per
Grana c. pesante Levigata Normale Ruvida	Specificare la grana relativa della carta caricata. **Nota:** Normale è l'impostazione predefinita di fabbrica.
Grana carta cot./ruv. Ruvida	Specificare la grana relativa della carta cotone caricata.
Granacarta person. [x] Levigata Normale Ruvida	Specificare la grana relativa della carta personalizzata caricata. **Note:** • Normale è l'impostazione predefinita di fabbrica. • Le opzioni vengono visualizzate solo se il tipo personalizzato è supportato.

menu Peso carta

Utilizzare	Per
Peso carta normale Leggera Normale Spessa	Specificare il peso relativo della carta normale caricata. **Nota:** Normale è l'impostazione predefinita di fabbrica.
Peso cartoncino Leggera Normale Spessa	Specificare il peso del cartoncino caricato. **Nota:** Normale è l'impostazione predefinita di fabbrica.
Peso lucidi Leggera Normale Spessa	Specificare il peso relativo dei lucidi caricati. **Nota:** Normale è l'impostazione predefinita di fabbrica.
Peso carta riciclata Leggera Normale Spessa	Specificare il peso relativo della carta riciclata caricata. **Nota:** Normale è l'impostazione predefinita di fabbrica.
Peso etichette Leggera Normale Spessa	Specificare il peso relativo delle etichette caricate. **Nota:** Normale è l'impostazione predefinita di fabbrica.
Peso carta di qualità Leggera Normale Spessa	Specificare il peso relativo della carta di qualità caricata. **Nota:** Normale è l'impostazione predefinita di fabbrica.
Peso busta Leggera Normale Spessa	Specificare il peso relativo delle buste caricate. **Nota:** Normale è l'impostazione predefinita di fabbrica.

Utilizzare	Per
Peso busta ruvida Leggera Normale Spessa	Specificare il peso relativo delle buste ruvide caricate. **Nota:** Normale è l'impostazione predefinita di fabbrica.
Peso carta intestata Leggera Normale Spessa	Specificare il peso relativo della carta intestata caricata. **Nota:** Normale è l'impostazione predefinita di fabbrica.
Peso carta prestampata Leggera Normale Spessa	Specificare il peso relativo della carta prestampata caricata. **Nota:** Normale è l'impostazione predefinita di fabbrica.
Peso carta colorata Leggera Normale Spessa	Specificare il peso relativo della carta colorata caricata. **Nota:** Normale è l'impostazione predefinita di fabbrica.
Peso carta leggera Leggera	Specificare che il peso relativo della carta caricata è leggero.
Peso carta pesante Spessa	Specificare che il peso relativo della carta caricata è pesante.
Peso carta-cotone/ruvida Leggera Normale Spessa	Specificare il peso relativo della carta cotone o ruvida caricata. **Nota:** Normale è l'impostazione predefinita di fabbrica.
Peso personalizzato [x] Leggera Normale Spessa	Specificare il peso relativo della carta personalizzata caricata. **Note:** • Normale è l'impostazione predefinita di fabbrica. • Le opzioni vengono visualizzate solo se il tipo personalizzato è supportato.

Caricamento carta, menu

Utilizzare	Per
Caricam. c. riciclata Fronte/retro Spenta	Consente di determinare e impostare la stampa fronte/retro per tutti i processi che specificano Riciclata come tipo di carta.

Note:

- Fronte/retro consente di impostare la stampa fronte/retro come predefinita per tutti i processi di stampa, a meno che non venga selezionata l'opzione per la stampa su un lato in Preferenze di stampa o nella finestra di dialogo Stampa.
- Se è selezionata l'opzione Fronte/retro, tutti i processi di stampa vengono inviati attraverso l'unità fronte/retro, compresi i processi di stampa su un lato.
- Disattivato è il valore predefinito di fabbrica per tutti i menu.

Utilizzare	Per
Caricam. carta qual. Fronte/retro Spenta	Consente di determinare e impostare la stampa fronte/retro per tutti i processi che specificano Carta di qualità come tipo di carta.
Caricam. carta intest. Fronte-retro Disatt.	Consente di determinare e impostare la stampa fronte/retro per tutti i processi che specificano Carta intestata come tipo di carta.
Caricamento carta prestampata Fronte-retro Disatt.	Consente di determinare e impostare la stampa fronte/retro per tutti i processi che specificano Prestampata come tipo di carta.
Caric. c. colorata Fronte-retro Disatt.	Consente di determinare e impostare la stampa fronte/retro per tutti i processi che specificano Colorata come tipo di carta.
Caric. c.leggera Fronte-retro Disatt.	Consente di determinare e impostare la stampa fronte/retro per tutti i processi che specificano Leggera come tipo di carta.
Caric. c.pesante Fronte-retro Disatt.	Consente di determinare e impostare la stampa fronte/retro per tutti i processi che specificano Spessa come tipo di carta.
Caricamento carta personalizzata [x] Fronte/retro Spenta	Consente di determinare e impostare la stampa fronte/retro per tutti i processi che specificano Personalizzata [x] come tipo di carta. **Nota:** Caricam. carta pers. [x] è disponibile soltanto se è supportato il tipo personalizzato.

Note:

- Fronte/retro consente di impostare la stampa fronte/retro come predefinita per tutti i processi di stampa, a meno che non venga selezionata l'opzione per la stampa su un lato in Preferenze di stampa o nella finestra di dialogo Stampa.
- Se è selezionata l'opzione Fronte/retro, tutti i processi di stampa vengono inviati attraverso l'unità fronte/retro, compresi i processi di stampa su un lato.
- Disattivato è il valore predefinito di fabbrica per tutti i menu.

menu Tipi personalizzati

Utilizzare	Per
Personalizzata tipo [x] Carta Cartoncino Lucidi Ruvida/cotone Etichette Busta	Consente di associare un tipo di carta o di supporto speciale a un nome predefinito dell'impostazione Personalizzata tipo [x] o a un nome personalizzato definito dall'utente, creato in Embedded Web Server o in Markvision™ Professional. Viene visualizzato il nome definito dall'utente al posto di Tipo personalizzato [x]. **Note:** • Carta è l'impostazione predefinita di fabbrica per Tipo personalizzato [x]. • Per eseguire la stampa da quell'origine, è necessario che il tipo di supporto personalizzato sia supportato nel vassoio o nell'alimentatore selezionato.

Utilizzare	Per
Riciclata Carta Cartoncino Lucidi Ruvida/cotone Etichette Busta Cotone	Specificare un tipo di carta quando l'impostazione Riciclata è selezionata in altri menu. **Note:** • Carta è l'impostazione predefinita di fabbrica. • Per eseguire la stampa da tale origine, è necessario che il tipo di carta Riciclata sia supportato nel vassoio o nell'alimentatore selezionato.

Menu Nomi personalizzati

Utilizzare	Per
Nome personalizzato [x]	Specificare un nome personalizzato per un tipo di carta. Questo nome sostituisce un nome Tipo personalizzato [x] nei menu della stampante.

menu Dimensioni scansione personalizzata

Utilizzare	per
Dimensione scansione personalizzata [x] Nome dimensione scansione Larghezza Altezza Orientamento 2 scansioni per lato Disattivato Attivato	Specificare un nome per la dimensione della scansione personalizzata, il formato e l'orientamento della pagina. **Note:** • 8,5 pollici è l'impostazione predefinita l'impostazione predefinita di fabbrica per la larghezza per gli Stati Uniti. 216 mm è l'impostazione internazionale predefinita per la larghezza. • 14 pollici è l'impostazione predefinita l'impostazione predefinita di fabbrica per l'altezza per gli Stati Uniti. 356 mm è l'impostazione internazionale predefinita per l'altezza. • L'impostazione predefinita di fabbrica è orientamento Orizzontale. • Disattivato è l'impostazione predefinita per 2 scansioni per lato.

Menu Impostazione Universale

Utilizzare	Per
Unità di misura Pollici Millimetri	Identificare le unità di misura. **Note:** • Pollici è l'impostazione predefinita di fabbrica USA. • Millimetri è l'impostazione predefinita di fabbrica internazionale.

Utilizzare	Per
Larghezza verticale 3 - 8,5 pollici 76 - 216 mm	Impostare la larghezza verticale. **Note:** • Se la larghezza supera il limite massimo, la stampante utilizza il valore massimo consentito. • 8,5 pollici l'impostazione predefinita di fabbrica USA. La larghezza può essere aumentata con incrementi di 0.01 in. (0,254 mm). • 216 mm è l'impostazione predefinita di fabbrica internazionale. La larghezza può essere aumentata con incrementi di 1 mm (0.04 in.).
Altezza verticale 3 - 14,17 pollici 76 – 360 mm	Impostare l'altezza verticale. **Note:** • Se l'altezza supera il limite massimo, la stampante utilizza il valore massimo consentito. • 14 pollici è l'impostazione predefinita di fabbrica USA. L'altezza può essere aumentata con incrementi di 0.01 in. (0,254 mm). • 356 mm è l'impostazione predefinita di fabbrica internazionale. L'altezza può essere aumentata con incrementi di 1 mm (0.04 in.).
Direzione alimentaz. Lato corto Lato lungo	Specificare la direzione di alimentazione se la carta può essere caricata in entrambe le direzioni. **Note:** • Bordo corto è l'impostazione predefinita di fabbrica. • L'opzione Lato lungo viene visualizzata solo se il bordo più lungo è inferiore alla larghezza massima supportata nel vassoio.

Menu Report

Menu Report

Utilizzare	per
Pagina delle impostazioni dei menu	Stampare un report sulle impostazioni correnti del menu della stampante. Il report contiene anche informazioni sullo stato dei materiali di consumo e un elenco delle opzioni hardware installate correttamente.
Statistiche periferica	Stampare una pagina contenente le statistiche della stampante, ad esempio informazioni sui materiali di consumo e numero di pagine stampate.
Pagina impostazioni rete	Stampare un report contenente informazioni sulle impostazioni di rete della stampante. **Nota:** Questa voce di menu viene visualizzata solo per le stampanti di rete o collegate a server di stampa.
Pagina impostazioni di rete [x]	Stampare un report contenente informazioni sulle impostazioni di rete della stampante. **Nota:** Questa voce di menu viene visualizzata solo quando è installata più di una opzione di rete e solo in stampanti di rete o stampanti collegate a server di stampa.
Elenco di scelte rapide	Stampare un report contenente informazioni sulle scelte rapide configurate.

Utilizzare	per
Registro processi fax	Stampare un report contenente informazioni sugli ultimi 200 fax completati. **Note:** • Questa voce di menu viene visualizzata solo quando Attiva registro processi è impostato su Attivo nel menu Impostazioni fax. • Questo menu è supportato solo su alcuni modelli di stampante.
Registro chiamate fax	Stampare un report contenente informazioni sulle ultime 100 chiamate effettuate, ricevute e bloccate. **Note:** • Questa voce di menu viene visualizzata solo quando Attiva registro processi è impostato su Attivo nel menu Impostazioni fax. • Questo menu è supportato solo su alcuni modelli di stampante.
Scelte rapide copia	Stampare un report contenente informazioni sulle scelte rapide di copia.
Scelte rapide e-mail	Stampare un report contenente informazioni sulle scelte rapide e-mail.
Scelte rapide fax	Stampare un report contenente informazioni sulle scelte rapide del fax.
Scelte rapide FTP	Stampare un report contenente informazioni sulle scelte rapide FTP.
Elenco profili	Stampare un elenco dei profili memorizzati sulla stampante.
Stampa font	Stampare un report di tutti i font disponibili per il linguaggio stampante impostato.
Stampa directory	Stampare un elenco di tutte le risorse contenute in una scheda di memoria flash opzionale o sul disco fisso. **Note:** • Dim. buffer processi deve essere impostato su 100%. • Accertarsi che siano installati correttamente una scheda di memoria o un disco fisso funzionanti.
Stampa demo Pagina demo [elenco delle pagine demo disponibili]	Stampare file demo disponibili nel firmware, l'opzione flash e l'opzione disco.
Report risorse	Stampare un report contenente informazioni sulle risorse della stampante, inclusi il modello e il numero di serie.
Registro eventi	Stampare un riepilogo degli eventi registrati.

Menu Rete/Porte

Menu NIC attiva

Utilizzare	Per
NIC attiva Autom. [elenco delle schede di rete disponibili]	**Note:** • Automatica è l'impostazione predefinita di fabbrica. • Questa voce di menu viene visualizzata solo se è installata una scheda di rete opzionale.

Menu Rete standard o Rete [x]

Nota: in questo menu vengono visualizzate solo le porte attive.

Utilizzare	A
Ethernet energ. efficiente Attiva Disabilita	Ridurre il consumo di energia quando la stampante non riceve i dati dalla rete Ethernet. **Nota:** Abilita è l'impostazione predefinita di fabbrica.
PCL SmartSwitch Attivato Disattivato	Consente di impostare il passaggio automatico della stampante all'emulazione PCL quando un processo di stampa lo richiede, indipendentemente dal linguaggio predefinito della stampante. **Note:** • Attivato è l'impostazione predefinita di fabbrica. • Se SmartSwitch PCL è disattivato, la stampante non esamina i dati in arrivo e utilizza la lingua predefinita della stampante, specificata nel menu Impostazioni.
PS SmartSwitch Attivato Disattivato	Consente di impostare il passaggio automatico della stampante all'emulazione PS quando un processo di stampa lo richiede, indipendentemente dal linguaggio predefinito della stampante. **Note:** • Attivato è l'impostazione predefinita di fabbrica. • Se SmartSwitch PS è disattivato, la stampante non esamina i dati in arrivo e utilizza la lingua predefinita della stampante, specificata nel menu Impostazioni.
Modalità NPA Disattivato Autom.	Consente di impostare l'esecuzione dell'elaborazione speciale richiesta per le comunicazioni bidirezionali, in conformità alle convenzioni definite nel protocollo NPA. **Note:** • Automatico è l'impostazione predefinita di fabbrica. • La stampante si riavvia automaticamente quando l'impostazione viene modificata dal pannello di controllo.
Buffer di rete Autom. Da 3 KB fino a [dimensione massima consentita]	Impostare la dimensione del buffer di ingresso di rete. **Note:** • Automatico è l'impostazione predefinita di fabbrica. • La dimensione massima consentita dipende dalla quantità di memoria della stampante, dalle dimensioni degli altri buffer di collegamento e dall'impostazione di Salva risorse (Attivato o Disattivato). • Per aumentare il limite di dimensione massima per l'opzione Buffer di rete, disattivare il buffer per la connessione parallela, seriale e USB o ridurne la dimensione. • La stampante si riavvia automaticamente quando l'impostazione viene modificata dal pannello di controllo.
Buffer processo Disattivato Attivato Autom.	Consente di memorizzare temporaneamente i processi di stampa sul disco fisso della stampante prima di avviare la stampa. Questo menu viene visualizzato quando è installato un disco formattato. **Note:** • L'impostazione predefinita dell'opzione è Disattivata. • La stampante si riavvia automaticamente quando l'impostazione viene modificata dal pannello di controllo. La selezione dei menu viene quindi aggiornata.

Utilizzare	A
PS binario MAC Attivato Disattivato Autom.	Consente di impostare la stampante per elaborare processi di stampa di tipo PostScript binario Macintosh. **Nota:** Automatico è l'impostazione predefinita di fabbrica.
Impostazione rete standard O Impostazione rete [x] Rapporti scheda di rete TCP/IP IPv6 Wireless AppleTalk	Visualizzare e configurare le impostazioni di rete della stampante. **Nota:** Il menu Wireless viene visualizzato solo quando la stampante è collegata a una rete wireless.

Menu Report

Per accedere al menu, selezionare una delle seguenti opzioni:

- **Rete/Porte** > **Rete standard** > **Impostazione rete standard** > **Report**
- **Rete/Porte** > **Rete [x]** > **Impostazioni rete [x]** > **Report**

Utilizzare	Per
Stampa pagina impostazioni	Stampare una pagina contenente informazioni sulle impostazioni della stampante di rete, ad esempio l'indirizzo TCP/IP.

Menu Scheda di rete

Per accedere al menu, selezionare una delle seguenti opzioni:

- **Rete/Porte** > **Rete standard** > **Impostazione rete standard** > **Scheda di rete**
- **Rete/Porte** > **Rete [x]** >**Impostazione rete [x]** > **Scheda di rete**

Utilizzare	Per
Visualizza stato scheda Collegata Disconnesso	Visualizzare lo stato di connessione dell'adattatore di rete wireless.
Visualizza velocità scheda	Visualizzare la velocità di un adattatore di rete wireless attivo.
Indirizzo di rete UAA LAA	Visualizzare gli indirizzi di rete.
Timeout processo 0, 10-225 secondi	Impostare l'intervallo di tempo necessario per annullare un processo di stampa in rete. **Note:** • "90 secondi" è l'impostazione predefinita di fabbrica. • Se si imposta un valore pari a 0, il timeout viene disattivato. • Se si seleziona un valore tra 1 e 9, sul display viene visualizzato **`Non valido`** e il valore non viene salvato.

Utilizzare	Per
Pagina di intestazione Disattivato Attivato	Stampare una pagina di intestazione. **Nota:** L'impostazione predefinita dell'opzione è Disattivata.

Menu TCP/IP

Per accedere al menu, selezionare una delle seguenti opzioni:

- **Rete/Porte** > **Rete standard** > **Impostazione rete standard** > **TCP/IP**
- **Rete/Porte** > **Rete [x]** >**Impostazioni rete [x]** > **TCP/IP**

Nota: questo menu è disponibile solo nelle stampanti di rete o nelle stampanti collegate a server di stampa.

Utilizzare	Per
Imposta nome host	Impostare il nome host TCP/IP corrente. **Nota:** questo può essere modificato solo da Embedded Web Server.
Indirizzo IP	Visualizzare o modificare l'indirizzo TCP/IP corrente. **Nota:** L'impostazione manuale dell'indirizzo IP disattiva le impostazioni Abilita DHCP e Abilita Auto IP. Disattiva inoltre Abilita BOOTP e Abilita RARP nei sistemi che supportano BOOTP e RARP.
Netmask	Visualizzare o modificare la netmask TCP/IP corrente.
Gateway	Visualizzare o modificare il gateway TCP/IP corrente.
Abilita DHCP Attivato Disattivato	Specificare l'indirizzo DHCP e l'assegnazione dei parametri. **Nota:** per impostazione predefinita l'opzione è attiva.
Abilita RARP Attivato Disattivato	Specificare l'impostazione di assegnazione dell'indirizzo RARP. **Nota:** L'impostazione predefinita dell'opzione è Disattivata.
Abilita BOOTP Attivato Disattivato	Specificare l'impostazione di assegnazione dell'indirizzo BOOTP. **Nota:** per impostazione predefinita l'opzione è attiva.
Abilita AutoIP Sì No	Specificare l'impostazione di Zero Configuration Networking. **Nota:** Sì è l'impostazione predefinita di fabbrica.
Abilita FTP/TFTP Sì No	Abilitare il server FTP incorporato, che consente di inviare file alla stampante utilizzando il protocollo FTP (File Transfer Protocol). **Nota:** Sì è l'impostazione predefinita di fabbrica.
Abilita server HTTP Sì No	Abilita il server Web incorporato (Embedded Web Server). Quando è abilitato, è possibile controllare e gestire la stampante in remoto tramite un browser Web. **Nota:** Sì è l'impostazione predefinita di fabbrica.
Indirizzo server WINS	Visualizzare o modificare l'indirizzo del server WINS corrente.
Abilita DDNS Sì No	Visualizzare o modificare l'impostazione DDNS corrente. **Nota:** Sì è l'impostazione predefinita di fabbrica.

Utilizzare	Per
Abilita mDNS Sì No	Visualizzare o modificare l'impostazione mDNS corrente. **Nota:** Sì è l'impostazione predefinita di fabbrica.
Indirizzo server DNS	Visualizzare o modificare l'indirizzo del server DNS corrente.
Indirizzo server DNS di backup	Visualizzare o modificare gli indirizzi del server DNS di backup.
Indirizzo server DNS di backup 2	
Indirizzo server DNS di backup 3	
Abilita HTTPS Sì No	Visualizzare o modificare l'impostazione HTTPS corrente. **Nota:** Sì è l'impostazione predefinita di fabbrica.

Menu IPv6

Per accedere al menu, selezionare una delle seguenti opzioni:

- **Rete/Porte** > **Rete standard** > **Impostazione rete standard** > **IPv6**
- **Rete/Porte** > **Rete [x]** > **Rete Impostazione [x]** > **IPv6**

Nota: questo menu è disponibile solo nelle stampanti di rete o nelle stampanti collegate a server di stampa.

Utilizzare	Per
Abilita IPv6 Attivato Disattivato	Abilitare il protocollo IPv6 nella stampante. **Nota:** per impostazione predefinita l'opzione è attiva.
Configurazione autom. Attivato Disattivato	Specificare se l'adattatore di rete wireless accetta le voci della configurazione automatica dell'indirizzo IPv6 fornite da un router. **Nota:** per impostazione predefinita l'opzione è attiva.
Visualizza nome host	Impostare il nome host. **Nota:** queste impostazioni possono essere modificate solo da Embedded Web Server.
Visualizza indirizzo	
Visualizza indirizzo router	
Abilita DHCPv6 Attivato Disattivato	Abilitare il protocollo DHCPv6 nella stampante. **Nota:** per impostazione predefinita l'opzione è attiva.

Menu Wireless

Nota: questo menu è disponibile solo in stampanti connesse a una rete Ethernet e in stampanti dotate di una scheda di rete wireless.

Per accedere al menu, selezionare una delle seguenti opzioni:

- **Rete/Porte** > **Rete standard** > **Impostazione rete standard** > **Wireless**
- **Rete/Porte** > **Rete [x]** > **Impostaz. rete [x]** > **Wireless**

Utilizzare	Per
Wi-Fi Protected Setup (WPS) Avviare metodo a pulsante Avviare metodo PIN	Stabilire una connessione alla rete wireless e abilitare la protezione di rete. **Note:** • Avvia metodo a pulsante consente di connettere la stampante a una rete wireless utilizzando i pulsanti sia della stampante che del punto di accesso (router wireless) entro un intervallo predeterminato. • Avvia metodo PIN consente di connettere la stampante a una rete wireless proteggendo la stampante con un PIN da immettere nelle impostazioni wireless del punto di accesso.
Attiva/Disattiva rilevamento automatico WPS Attiva Disabilita	Rilevare automaticamente il metodo di connessione utilizzato da un punto di accesso con WPS: tramite Avvia metodo a pulsante e Avvia metodo PIN. **Nota:** Disattiva è l'impostazione predefinita di fabbrica.
Modalità di rete Tipo BSS Infrastruttura Ad hoc	Specificare la modalità di rete. **Note:** • Infrastructure è l'impostazione di fabbrica predefinita. Consente alla stampante di accedere a una rete utilizzando un punto di accesso. • Ad hoc consente di configurare la connessione wireless direttamente tra la stampante e il computer.
Compatibilità 802.11b/g 802.11b/g/n	Specificare lo standard wireless per la rete wireless. **Nota:** 802.11b/g/n è l'impostazione predefinita di fabbrica.
Scegli rete	Selezionare una rete disponibile per la stampante da utilizzare.
Visualizza qualità segnale	Visualizzare la qualità della connessione wireless.
Visualizza modalità protezione	Visualizzare il metodo di crittografia per la rete wireless.

AppleTalk, menu

Per accedere al menu, selezionare una delle seguenti opzioni:

- **Rete/Porte** > **Rete standard** > **Impostazione rete standard** > **AppleTalk**
- **Rete/Porte** > **Rete[x]** > **Impostazioni rete [x]** > **AppleTalk**

Utilizzare	A
Attiva Sì No	Attivare o disattivare il supporto per AppleTalk. **Nota:** No è l'impostazione predefinita di fabbrica.
Visualizza nome	Visualizzare il nome AppleTalk assegnato. **Nota:** Il nome AppleTalk può essere modificato solo dall'Embedded Web Server.
Visualizza indirizzo	Visualizzare l'indirizzo AppleTalk assegnato. **Nota:** l'indirizzo AppleTalk può essere modificato solo dall'Embedded Web Server.
Imposta zona [elenco di zone disponibili sulla rete]	Fornire un elenco delle zone AppleTalk disponibili sulla rete. **Nota:** La zona predefinita per la rete è l'impostazione predefinita di fabbrica.

Menu USB standard

Utilizzare	Per
SmartSwitch PCL Attiv. Disatt.	Impostare il passaggio automatico della stampante all'emulazione PCL, se richiesto dal processo di stampa ricevuto tramite una porta USB, indipendentemente dal linguaggio predefinito della stampante. **Note:** • Attiv. (attivato) è l'impostazione predefinita di fabbrica. • Quando è impostato su Disattivato, i dati in entrata non vengono verificati dalla stampante. Se SmartSwitch PS è attivato, la stampante utilizza l'emulazione PostScript. Se SmartSwitch PS è disattivato, viene utilizzato il linguaggio predefinito della stampante specificato nel menu Impostazioni.
SmartSwitch PS Attiv. Disatt.	Impostare il passaggio automatico della stampante all'emulazione PS se richiesto da un processo di stampa ricevuto tramite una porta USB, indipendentemente dal linguaggio predefinito della stampante. **Note:** • Attiv. (attivato) è l'impostazione predefinita di fabbrica. • Quando è impostato su Disattivato, i dati in entrata non vengono verificati dalla stampante. Se SmartSwitch PCL è attivato, la stampante utilizza l'emulazione PCL. Se SmartSwitch PCL è disattivato, viene utilizzato il linguaggio predefinito della stampante specificato nel menu Impostazioni.
Modalità NPA Attiv. Disatt. Autom.	Consente di impostare l'esecuzione dell'elaborazione speciale richiesta per le comunicazioni bidirezionali, in conformità alle convenzioni definite nel protocollo NPA. **Note:** • Automatica è l'impostazione predefinita di fabbrica. La stampante esamina i dati, ne determina il formato e li elabora di conseguenza. • La stampante si riavvia automaticamente quando si modifica l´impostazione dal pannello di controllo della stampante. La selezione dei menu viene quindi aggiornata.
Buffer USB Disattivato Autom. Da 3 KB fino a [dimensione massima consentita]	Impostare la dimensione del buffer di ingresso USB. **Note:** • Automatica è l'impostazione predefinita di fabbrica. • Se si seleziona Disattivato, il buffering del processo viene disattivato. I processi già sottoposti a buffering sul disco rigido della stampante vengono stampati prima di riprendere la normale elaborazione. • La dimensione del buffer USB può essere modificata con incrementi di 1 K. • La dimensione massima consentita dipende dalla quantità di memoria della stampante, dalle dimensioni degli altri buffer di collegamento e dall'impostazione di Salva risorse (Attiv. o Disatt.). • Per aumentare il limite di dimensione massima per l'opzione Buffer USB, disattivare il buffer per la connessione parallela, seriale e di rete o ridurne la dimensione. • La stampante si riavvia automaticamente quando si modifica l´impostazione dal pannello di controllo della stampante. La selezione dei menu viene quindi aggiornata.

Utilizzare	Per
Buffer processo Disatt. Attiv. Autom.	Consente di memorizzare temporaneamente i processi di stampa sul disco fisso della stampante prima di avviare la stampa. **Note:** • Disattivata è l'impostazione predefinita di fabbrica. • Se si seleziona Attivato, viene eseguito il buffering dei processi sul disco rigido della stampante. • Se si seleziona Autom., il buffering dei processi di stampa viene eseguito solo se è in corso l'elaborazione di dati provenienti da un'altra porta di ingresso. • La modifica di questa impostazione dal pannello di controllo della stampante e la successiva chiusura dei menu determina il riavvio della stampante. La selezione dei menu viene quindi aggiornata.
PS binario Mac Attiv. Disatt. Autom.	Consente di impostare la stampante per elaborare processi di stampa di tipo PostScript binario Macintosh. **Note:** • Automatica è l'impostazione predefinita di fabbrica. • Se si seleziona Attiv., la stampante elabora i processi di stampa di tipo PostScript binario in formato raw. • Se si seleziona Disattiv., i processi di stampa vengono filtrati attraverso il protocollo standard.
Indirizzo ENA yyy.yyy.yyy.yyy	Consente di impostare le informazioni sull'indirizzo di rete per un server di stampa esterno. **Nota:** il menu è disponibile solo quando la stampante è collegata a un server di stampa esterno tramite la porta USB.
Netmask ENA yyy.yyy.yyy.yyy	Consente di impostare le informazioni sulla netmask per un server di stampa esterno. **Nota:** il menu è disponibile solo quando la stampante è collegata a un server di stampa esterno tramite la porta USB.
Gateway ENA yyy.yyy.yyy.yyy	Consente di impostare le informazioni sul gateway per un server di stampa esterno. **Nota:** il menu è disponibile solo quando la stampante è collegata a un server di stampa esterno tramite la porta USB.

Menu Impostazione SMTP

Utilizzare	Per
Gateway SMTP primario	Specificare le informazioni relative alla porta e al gateway del server SMTP. **Nota:** 25 è la porta del gateway SMTP predefinita.
Porta gateway SMTP primario	
Gateway SMTP secondario	
Porta gateway SMTP secondario	
Timeout SMTP 5–30	Specificare la quantità di tempo, in secondi, prima che il server cessi di tentare l'invio di e-mail. **Nota:** 30 è l'impostazione predefinita di fabbrica.
Indirizzo risposta	Specificare un indirizzo di risposta di un massimo di 128 caratteri nel messaggio e-mail inviato dalla stampante.

Utilizzare	Per
Usa SSL Disabilitato Negozia Obbligatorio	Impostare la stampante in modo da utilizzare SSL per maggiore protezione quando si è collegati al server SMTP. **Note:** • Disattivato è l'impostazione predefinita di fabbrica. • Quando si utilizza l'impostazione Negozia, il server SMTP determina se verrà utilizzato SSL.
Autenticazione server SMTP Nessuna autenticazione richiesta Login/Normale CRAM-MD5 Digest-MD5 NTLM Kerberos 5	Specificare il tipo di autenticazione utente richiesta per eseguire la scansione per i privilegi e-mail. **Nota:** "Autenticazione non richiesta" è l'impostazione di fabbrica predefinita.
E-mail avviata da periferica Nessuna Usa credenziali SMPT della periferica	Specificare quale credenziali verranno utilizzate quando si comunica al server SMTP. **Note:** • Nessuna è l'impostazione predefinita di fabbrica per E-mail avviata da periferica e E-mail avviata da utente. • Le opzioni "ID utente periferica" e "Password periferica" vengono utilizzate per eseguire il login al server SMTP quando si seleziona Usa credenziali SMTP periferica.
E-mail avviata dall'utente Nessuna Usa credenziali SMPT della periferica Usa ID utente e password sessione Usa indirizzo e-mail e password di sessione Richiedi a utente	
ID utente periferica	
Password periferica	
Kerberos 5 Realm	
Dominio NTLM	

Menu Protezione

menu Impostazioni di protezione varie

Utilizzare	Per
Limitazioni login Errori di login Errore intervallo di tempo Ora blocco Timeout login pannello Timeout login remoto	Limitare il numero e gli intervalli di tempo dei tentativi di accesso non riusciti dal pannello di controllo della stampante prima del blocco di *tutti* gli utenti. **Note:** • Errori di login specifica il numero di tentativi di login non riusciti prima che gli utenti vengano bloccati. È possibile selezionare un valore compreso tra 1 e 10. 3 tentativi sono l'impostazione predefinita di fabbrica. • Errore intervallo di tempo specifica l'intervallo di tempo durante il quale è possibile effettuare i tentativi di login non riusciti prima che gli utenti vengano bloccati. I valori vanno da 1 a 60 minuti. 5 minuti è l'impostazione predefinita di fabbrica. • Ora blocco specifica per quanto tempo gli utenti vengono bloccati dopo aver superato il limite di errori di login. I valori vanno da 1 a 60 minuti. 5 minuti è l'impostazione predefinita di fabbrica. 1 indica che lo scanner non impone un periodo di blocco. • Timeout di accesso al pannello specifica il periodo di standby dello scanner nella schermata principale prima della disconnessione automatica degli utenti. I valori vanno da 1 a 900 secondi. 30 secondi è l'impostazione predefinita di fabbrica. • Timeout login remoto specifica per quanto tempo l'interfaccia remota resta inattiva prima che l'utente venga automaticamente disconnesso. Le impostazioni vanno da 1 a 120 minuti. 10 minuti è l'impostazione predefinita di fabbrica.
Lunghezza PIN minima 1–16	Limitare il numero di cifre nel PIN. **Nota:** 4 è l'impostazione predefinita di fabbrica.

Stampa riservata, menu

Utilizzare	Per
Max tentativi PIN errato Disatt. 2–10	Limitare il numero di tentativi consentiti per l'immissione del codice PIN. **Note:** • Questo menu viene visualizzata solo se è installato un disco fisso della stampante non difettoso e formattato. • Una volta raggiunto il limite specificato, i processi di stampa associati al nome utente e al PIN vengono eliminati.
Scadenza processo riservato Disatt. 1 ora 4 ore 24 ore 1 settimana	Limitare la quantità di tempo per cui un processo di stampa riservato resta memorizzato nella stampante prima di essere eliminato. **Note:** • Se l'impostazione ¨Scadenza processo riservato¨ viene modificata quando nella RAM o nel disco fisso della stampante sono presenti processi riservati, il periodo di scadenza per tali processi di stampa non viene modificato in base al nuovo valore predefinito. • Se la stampante è spenta, tutti i processi riservati memorizzati nella RAM della stampante vengono eliminati.
Nota: Disattivata è l'impostazione predefinita di fabbrica.	

Utilizzare	Per
Ripeti scadenza processo Disatt. 1 ora 4 ore 24 ore 1 settimana	Impostare un limite per l'intervallo di tempo di memorizzazione dei processi di stampa da parte della stampante.
Verifica scadenza processo Disatt. 1 ora 4 ore 24 ore 1 settimana	Impostare un limite per l'intervallo di tempo di memorizzazione dei processi di stampa che richiedono la verifica.
Posponi scadenza processo Disatt. 1 ora 4 ore 24 ore 1 settimana	Impostare un limite per l'intervallo di tempo di memorizzazione dei processi che richiedono la stampa in un secondo momento.
Nota: Disattivata è l'impostazione predefinita di fabbrica.	

Menu Cancella file dati temporanei

Cancella file dati temporanei cancella *solo* i dati dei processi di stampa nel disco fisso della stampante che *non sono* attualmente utilizzati dal file system. Tutti i dati permanenti presenti sul disco fisso della stampante vengono conservati, ad esempio font trasferiti, macro e processi in attesa.

Nota: Questo menu viene visualizzato solo se è installato un disco fisso della stampante funzionante e formattato.

Utilizzare	Per
Modalità pulizia Autom.	Specificare la modalità di eliminazione dei file di dati temporanei.
Metodo automatico Passo singolo Più passi	Contrassegnare tutto lo spazio su disco utilizzato da un processo di stampa precedente. Questo metodo non consente al file system di riutilizzare questo spazio finché non è stato pulito. **Note:** • "Passo singolo" è l'impostazione predefinita di fabbrica. • Solo la pulizia automatica consente agli utenti di eliminare i file di dati senza dover spegnere la stampante per un periodo di tempo prolungato. • L´eliminazione delle informazioni altamente riservate deve essere eseguita utilizzando *solo* il metodo Più passi.

Menu Registro controllo protezione

Utilizzare	Per
Esporta registro	Consentire a un utente autorizzato di esportare il registro di controllo. **Note:** • Per esportare il registro di controllo dal pannello di controllo della stampante, è necessario collegare a quest'ultima un'unità flash USB. • È possibile scaricare il registro di controllo da Embedded Web Server e salvarlo sul computer.
Elimina registro Sì No	Specificare se i registri di controllo debbano essere eliminati. **Nota:** Sì è l'impostazione predefinita di fabbrica.
Configura registro Consenti controllo Sì No Consenti Syslog remoto No Sì Funzione di Syslog remoto 0–23 Gravità degli eventi da registrare 0-7	Specificare se e in che modo i registri di controllo vengono creati. **Note:** • Consenti controllo determina se gli eventi vengono registrati nel registro controllo protetto e nel syslog remoto. No è l'impostazione predefinita di fabbrica. • Consenti Syslog remoto determina se i registri vengono inviati a un server remoto. No è l'impostazione predefinita di fabbrica. • Funzione di Syslog remoto determina il valore utilizzato per inviare i registri al server syslog remoto. 4 è l'impostazione predefinita di fabbrica. • Se il registro controllo protezione è attivato, viene registrato il valore di gravità di ciascun evento. 4 è l'impostazione predefinita di fabbrica.

menu Imposta data e ora

Utilizzare	Per
Data e ora correnti	Visualizzare le impostazioni di data e ora correnti per la stampante.
Imposta data e ora manualmente [inserire data/ora]	Immettere data e ora. **Note:** • L'impostazione manuale della data e dell'ora consente di impostare l'opzione Abilita NTP su No. • La procedura guidata consente di impostare la data e l´ora nel formato AAAA-MM-GG-OO:MM.
Fuso orario [elenco fusi orari]	Selezionare il fuso orario. **Nota:** GMT è l'impostazione predefinita di fabbrica.
Osserva automaticamente DST Attivato Disattivato	Impostare la stampante per utilizzare l'ora legale (DST, Daylight Saving Time) iniziale e finale applicabile associata all'impostazione Fuso orario della stampante. **Nota:** Attiv. (attivato) è l'impostazione predefinita di fabbrica.

Utilizzare	Per
Abilita NTP Attiv. Disatt.	Abilita il protocollo NTP (Network Time Protocol) che sincronizza gli orologi delle periferiche in rete. **Note:** • Attiv. (attivato) è l'impostazione predefinita di fabbrica. • Questa impostazione è disattivata se la data e l'ora sono state impostate manualmente.

Menu Impostazioni

menu Impostazioni generali

Utilizzare	Per
Lingua schermo Inglese Francese Tedesco Italiano Spagnolo Danese Norvegese Paesi Bassi Svedese Portoghese Suomi Russo Polacco Greco Magyar Turkce Cesky Cinese semplificato Cinese tradizionale Coreano Giapponese	Impostare la lingua del testo visualizzato sul display. **Nota:** Non tutte le lingue sono disponibili per tutti i modelli. Per alcune potrebbe essere necessaria l'installazione di un hardware speciale.
Mostra stime materiali di consumo Mostra stime Non mostrare stime	Visualizzare le stime dei materiali di consumo sul pannello di controllo, Embedded Web Server, impostazioni di menu e i rapporti statistici della periferica. **Nota:** "Mostra stime" è l'impostazione predefinita di fabbrica.
Modalità Risparmio Disattivata Consumo energetico Cons. energ./Carta Carta	Ridurre l'uso di energia, carta o supporti speciali. **Note:** • L'impostazione predefinita dell'opzione è Disattivata. • L'impostazione della Modalità Eco su Energia o Carta potrebbe influire sulle prestazioni della stampante, ma non sulla qualità di stampa.

Utilizzare	Per
Segnale acustico ADF caricato Attivata Disabilitato	Attivare un segnale acustico emesso dall'ADF durante il caricamento della carta. **Nota:** per impostazione predefinita l'opzione è attivata.
Modalità silenziosa Disattivata Attivato	Ridurre la rumorosità della stampante. **Nota:** L'impostazione predefinita dell'opzione è Disattivata.
Avvia impostazione iniziale Sì No	Eseguire la procedura guidata di impostazione.
Tastiera Tipo di tastiera Inglese Francese Francese canadese Tedesco Italiano Spagnolo Greco Danese Norvegese Paesi Bassi Svedese Suomi Portoghese Russo Polacco Tedesco svizzero Francese svizzero Coreano Magyar Turkce Cesky Cinese semplificato Cinese tradizionale Giapponese Tasto personalizzato [x]	Specificare una lingua e le informazioni sul tasto personalizzato per la tastiera sul display.
Formati carta USA Metrico	Specificare l'unità di misura per i formati carta. **Note:** • US è l'impostazione predefinita di fabbrica. • La selezione del Paese o della regione nell'installazione guidata iniziale determina l'impostazione iniziale del formato della carta.
Intervallo porte di scansione su PC [intervallo porte]	Specificare un intervallo di porte valide per le stampanti protette da un firewall di blocco porte. **Nota:** 9751:12000 è l'impostazione predefinita di fabbrica.

Utilizzare	Per
Informazioni visualizzate Lato sinistro Lato destro	Specificare le informazioni visualizzate negli angoli superiori della schermata iniziale. Selezionare una delle opzioni indicate di seguito: Nessuna Indirizzo IP Nome dell'host Nome contatto Percorso Data/Ora Nome servizio mDNS/DDNS Nome configurazione Zero Testo personalizzato [x] Nome modello **Note:** • Indirizzo IP è l'impostazione predefinita di fabbrica per Lato sinistro. • Data/Ora è l'impostazione predefinita di fabbrica per Lato destro.
Informazioni visualizzate (continua) Testo personalizzato [x]	Personalizzare il testo da visualizzare negli angoli superiori della schermata iniziale.
Informazioni visualizzate (continua) Toner nero	Specificare le informazioni del display per Toner nero. Selezionare una delle opzioni indicate di seguito: Quando visualizzare Non visualizzare Visualizza Messaggio da visualizzare Predefinito Alternativo Predefinito [voce di testo] Alternativo [voce di testo] **Note:** • Non visualizzare è l'impostazione predefinita di fabbrica per Quando visualizzare. • Impostazione predefinita è l'impostazione predefinita di fabbrica per Messaggio da visualizzare.

Utilizzare	Per
Informazioni visualizzate (continua) Inceppamento carta Caricare carta Errore di assistenza	Personalizzare le informazioni visualizzate per alcuni menu. Selezionare una delle opzioni indicate di seguito: Visualizza Sì No Messaggio da visualizzare Predefinito Alternativo Predefinito [voce di testo] Alternativo [voce di testo] **Note:** • No è l'impostazione predefinita di fabbrica per Visualizza. • Impostazione predefinita è l'impostazione predefinita di fabbrica per Messaggio da visualizzare.
Personalizzazione della schermata principale Modifica lingua Copia Scelte rapide copia Invia tramite fax Scelte rapide fax E-mail Scelte rapide e-mail FTP Scelte rapide FTP Cerca processi in attesa Processi in attesa Unità USB Profili e applicazioni Segnalibri Processi per utente Moduli e preferiti Copia scheda Acquisisci su rete MyShortcut	Consente di modificare le icone visualizzate sulla schermata iniziale. Selezionare una delle opzioni indicate di seguito: Visualizza Non visualizzare
Formato data MM-GG-AAAA GG-MM-AAAA AAAA-MM-GG	Consente di formattare la data della stampante. **Nota:** MM-GG-AAAA è l'impostazione predefinita l'impostazione predefinita di fabbrica per gli Stati Uniti. GG-MM-AAAA è l'impostazione predefinita di fabbrica internazionale.
Formato ora 12 ore Orologio 24 ore	Consente di formattare l'ora della stampante. **Nota:** 12 ore è l'impostazione predefinita di fabbrica.
Luminosità schermo 20–100	Specificare la luminosità del display. **Nota:** 100 è l'impostazione predefinita di fabbrica.

Utilizzare	Per
Copia su una pagina Disattivata Attivato	Impostare le copie dal vetro dello scanner su una sola pagina alla volta. **Nota:** L'impostazione predefinita dell'opzione è Disattivata.
Feedback audio Feedback pulsante Attivato Disattivata Volume 1–10	Impostare il feedback pulsante e il volume. **Note:** • Attiv. è l'impostazione predefinita di fabbrica per Feedback pulsante. • 5 è l'impostazione predefinita di fabbrica per Volume.
Mostra segnalibri Sì No	Specificare se visualizzare i segnalibri dall'area Processi in attesa. **Nota:** Sì è l'impostazione predefinita di fabbrica.
Consenti rimozione sfondo Attivato Disattivata	Specificare se consentire la rimozione dello sfondo dell'immagine. **Nota:** Attivato è l'impostazione predefinita di fabbrica.
Consenti scansioni di processi personalizzati Attivato Disattivata	Acquisire più processi in un unico file. **Nota:** Attivato è l'impostazione predefinita di fabbrica.
Rimozione inceppamento dello scanner Livello processo Livello pagina	Specificare in che modo ricaricare un processo sottoposto a scansione quando si verifica un inceppamento della carta nell'ADF. **Nota:** Livello processo è l'impostazione predefinita di fabbrica.
Velocità di aggiornamento pagina Web 30–300	Specificare l'intervallo di tempo tra gli aggiornamenti di Embedded Web Server. **Nota:** 120 secondi è l'impostazione predefinita di fabbrica.
Nome contatto	Specifica un nome contatto per la stampante **Nota:** Il nome contatto viene memorizzato in Embedded Web Server.
Percorso	Specificare la posizione della stampante. **Nota:** La posizione viene memorizzata in Embedded Web Server.
Allarme Controllo allarme Allarme cartuccia	Impostare un segnale acustico di allarme quando è richiesto l'intervento dell'utente. Selezionare una delle opzioni indicate di seguito: Disattivata Singola Continuo **Note:** • Singolo è l'impostazione predefinita di fabbrica per la funzione Controllo allarme. • Disattivato è l'impostazione predefinita di fabbrica per Allarme cartuccia.
Timeout Modalità Standby Disabilitato Da 1 a 240	Impostare il tempo di inattività prima che la stampante entri nello stato di risparmio energetico. **Nota:** 15 minuti è l'impostazione predefinita di fabbrica.

Utilizzare	Per
Timeout Modalità risparmio energetico Disabilitato 1-120	Impostare il tempo di inattività prima che la stampante inizi a funzionare in modalità risparmio energetico. **Note:** • 20 minuti è l'impostazione predefinita di fabbrica. • Disattivato viene visualizzato solo quando Consumo ridotto è disabilitato.
Timeout Stampa con schermo spento Consenti stampa con schermo spento Stampa con schermo acceso	Stampare un processo con schermo spento. **Nota:** Stampa con schermo acceso è l'impostazione predefinita.
Timeout Timeout ibernazione Disabilitato 20 minuti 1 ora 2 ore 3 ore 6 ore 1 giorno 2 giorni 3 giorni 1 settimana 2 settimane 1 mese	Impostare l'intervallo di tempo prima che la stampante entri nella modalità Ibernazione. **Nota:** 3 giorni è l'impostazione predefinita di fabbrica.
Timeout ibernazione alla connessione Iberna Non sospendere	Impostare la stampante in modalità Ibernazione anche se è presente una connessione Ethernet attiva. **Nota:** "Non ibernare" è l'impostazione predefinita.
Timeout Timeout schermo Da 15 a 300	Impostare il tempo di inattività prima che il display torni automaticamente allo stato Pronto. **Nota:** 30 secondi è l'impostazione predefinita di fabbrica.
Timeout Timeout stampa Disabilitato Da 1 a 255	Impostare la stampante per terminare un processo di stampa dopo che è stata inattiva per il periodo di tempo specificato. **Note:** • 90 secondi è l'impostazione predefinita di fabbrica. • L'opzione Timeout stampa è disponibile soltanto quando viene utilizzata l'emulazione PCL.
Timeout Timeout attesa Disabilitato Da 15 a 65535	Impostare il tempo che la stampante deve attendere per la ricezione di ulteriori dati prima che un processo di stampa venga annullato. **Note:** • 40 secondi è l'impostazione predefinita di fabbrica. • L'opzione Timeout attesa è disponibile solo se la stampante utilizza l'emulazione PostScript.

Utilizzare	Per
Timeout Timeout di attesa del processo Da 5 a 255	Impostare il tempo che la stampante deve attendere per l'intervento dell'utente prima che metta in attesa i processi che richiedono risorse non disponibili. **Note:** • 30 secondi è l'impostazione predefinita di fabbrica. • Questa voce di menu viene visualizzata solo se è installato un disco fisso.
Eliminazione degli errori Riavvio auto Riavvia quando la stampante è inattiva Riavvia sempre Non riavviare mai	Impostare la stampante per il riavvio in caso di errore. **Nota:** Riavvia sempre è l'impostazione predefinita di fabbrica.
Eliminazione degli errori N. massimo riavvii automatici 1-20	Specifica il numero di riavvii automatici che la stampante può eseguire. **Nota:** 2 è l'impostazione predefinita di fabbrica.
Recupero stampa Proseguimento autom. Disabilitato Da 5 a 255	Consentire di riprendere automaticamente la stampa dopo situazioni di fuori linea nel caso in cui queste non vengano risolte entro l'intervallo di tempo specificato. **Nota:** Disabilitato è l'impostazione predefinita di fabbrica.
Recupero stampa Rimozione inceppam. Attivato Disattivata Autom.	Specificare la ristampa delle pagine inceppate. **Nota:** Automatico è l'impostazione predefinita di fabbrica.
Recupero stampa Assist. incep. Attivato Disattivata	Impostare la stampante per il controllo automatico della carta inceppata. **Nota:** Attivato è l'impostazione predefinita di fabbrica.
Recupero stampa Protezione pagina Disattivata Attivato	Impostare la stampante per stampare il corretto output per una pagina. **Nota:** L'impostazione predefinita dell'opzione è Disattivata.
Impostazioni di accessibilità Estendi timeout schermo Attivato Disattivata	Rimanere nella stessa posizione e reimpostare il timer Timeout schermo anziché tornare alla schermata iniziale. **Nota:** L'impostazione predefinita dell'opzione è Disattivata.

Utilizzare	Per
Impostazioni di accessibilità Velocità del parlato Molto lenta Lenta Normale Veloce Più veloce Molto veloce Rapida Molto rapida Massima	Regolare la velocità del parlato della Guida vocale. **Nota:** Normale è l'impostazione predefinita di fabbrica.
Impostazioni di accessibilità Volume cuffie 1–10	Impostare il volume delle cuffie. **Nota:** 5 è l'impostazione predefinita di fabbrica.
Pressione pulsante risparmio energetico Nessuna operazione Sospendi Iberna	Determinare il comportamento della stampante in stato di inattività in risposta a una breve pressione del pulsante Sospendi. **Nota:** Risparmio energetico è l'impostazione predefinita di fabbrica.
Tenere premuto il pulsante Sospensione Nessuna operazione Sospendi Iberna	Durante lo stato inattivo, stabilire la modalità di reazione della stampante se si preme a lungo il pulsante Sospensione. **Nota:** Nessuna operazione è l'impostazione predefinita.
Impostazioni predefinite di fabbrica Non ripristinare Ripristina ora	Ripristinare le impostazioni predefinite di fabbrica della stampante. **Note:** • Non ripristinare è l'impostazione di fabbrica predefinita • Tutti gli elementi trasferiti memorizzati nella RAM vengono eliminati, mentre non vengono interessati quelli trasferiti e memorizzati nella memoria flash o su un disco fisso.
Esporta file di configurazione Esporta	Esporta file di configurazione su unità flash.

menu Impostazioni copia

Utilizzare	per
Tipo di contenuti Testo Grafica Testo/Foto Foto	Specificare i contenuti del documento originale. **Nota:** Testo/Foto è l'impostazione predefinita di fabbrica.

Utilizzare	per
Origine contenuto Laser bianco e nero Stampante laser a colori Getto d'inchiostro Foto/Film Rivista Giornale Premere Altro	Specificare la modalità di produzione del documento originale. **Nota:** Laser in bianco e nero è l'impostazione predefinita di fabbrica.
Lati (fronte/retro) 1 lato su 1 lato 1 lato su 2 lati 2 lati su 1 lato 2 lati su 2 lati	Specificare se un documento originale è stampato su un solo lato oppure se è stampato su entrambi i lati e specificare se la copia deve essere fronte/retro o su una sola facciata. **Nota:** 1 lato su 1 lato è l'impostazione predefinita di fabbrica. Questa impostazione è selezionata quando si utilizza un documento originale a una facciata per un processo di copia a una facciata.
Risparmio carta Disattivato Verticale 2 pagine in 1 Verticale 4 pagine in 1 Orizzontale 2 pagine in 1 Orizzontale 4 pagine in 1	Copiare due o quattro fogli di un documento su una pagina. **Nota:** L'impostazione predefinita dell'opzione è Disattivata.
Stampa bordi pagina Attivato Disattivato	Specificare se viene stampato il bordo. **Nota:** L'impostazione predefinita dell'opzione è Disattivata.
Fascicola (1,1,1) (2,2,2) (1,2,3) (1,2,3)	Consente di preservare l'ordine di stampa quando si stampano più copie di un processo. **Nota:** (1,2,3) (1,2,3) è l'impostazione predefinita di fabbrica.
Graffatura Disattivato Attivato	Abilitare il fascicolatore della cucitrice. **Note:** • L'impostazione predefinita dell'opzione è Disattivata. • Questa voce di menu viene visualizzata solo se è installato il fascicolatore della cucitrice.

Utilizzare	per
Dimensione originale Letter Legal Executive Folio Statement Oficio (Messico) Universal Rilevamento automatico dimensioni Dimensioni miste A4 A5 A6 JIS B5 Dimensione scansione personalizzata [x] Originale libro Biglietto da visita 3 x 5 pollici 4 x 6 pollici Scheda ID	Specificare il formato del documento originale. **Nota:** Letter è l'impostazione predefinita di fabbrica per gli Stati Uniti. A4 è l'impostazione predefinita di fabbrica internazionale.
Copia su origine Vassoio [x] Corrispondenza automatica dimensioni Alimentatore multiuso	Specificare l'origine carta per i processi di copia. **Nota:** Vassoio 1 è l'impostazione predefinita di fabbrica.
Separatori di lucidi Attivato Disattivato	Inserire un foglio di carta tra i lucidi. **Nota:** Attivato è l'impostazione predefinita di fabbrica.
Fogli separatori Disattivato Tra copie Tra processi Tra pagine	Inserire un foglio di carta tra pagine, copie o processi. **Nota:** L'impostazione predefinita dell'opzione è Disattivata.
Origine foglio separatore Vassoio [x] Alimentatore multiuso	Specificare l'origine da cui prelevare il foglio separatore. **Nota:** Vassoio 1 è l'impostazione predefinita di fabbrica.
Intensità 1-9	Consente di schiarire o scurire l'output. **Nota:** 5 è l'impostazione predefinita di fabbrica.
Numero di copie sa 1 a 9999	Specificare il numero di copie per il processo di copia. **Nota:** 1 è l'impostazione predefinita di fabbrica.

Utilizzare	per
Intestazione/piè di pagina [Posizione] Disattivato Data/Ora Numero pagina Testo personalizzato Stampa su Tutte le pagine Solo la prima pagina Tutte le pagine tranne la prima Testo personalizzato	Specificare le informazioni sull'intestazione o la nota a piè di pagina e la relativa posizione sulla pagina. Per la posizione, selezionare una delle opzioni indicate di seguito: • In alto a sinistra • In alto al centro • In alto a destra • In basso a sinistra • In basso al centro • In basso a destra **Note:** • Disattivato è l'impostazione predefinita di fabbrica per la posizione. • Tutte le pagine è l'impostazione predefinita di fabbrica per "Stampa su".
Sovrapposizione Riservato Copia Bozza Urgente Personalizzato Disattivato	Specificare la sovrapposizione di testo da stampare su ciascuna pagina del processo di copia. **Nota:** L'impostazione predefinita dell'opzione è Disattivata.
Modulo elettronico personalizzato	Specificare la sovrapposizione di testo personalizzata.
Consenti copie prioritarie Attivato Disattivato	Consentire l'interruzione di un processo di stampa per copiare una pagina o un documento. **Nota:** Attivato è l'impostazione predefinita di fabbrica.
Scansione processi personalizzati Attivato Disattivato	Acquisire un documento che contiene formati carta misti in un singolo processo di copia. **Note:** • L'impostazione predefinita dell'opzione è Disattivata. • Questa voce di menu viene visualizzata solo se è installato un disco fisso della stampante funzionante e formattato.
Consenti Salva come scelta rapida Attivato Disattivato	Salvare le impostazioni di copia personalizzate come scelte rapide. **Nota:** Attivato è l'impostazione predefinita di fabbrica.
Rimozione sfondo Da -4 a 4	Regolare la quantità di sfondo visibile su una copia. **Nota:** 0 è l'impostazione predefinita di fabbrica.
Centratura automatica Disattivato Attivato	Allineare automaticamente il contenuto al centro della pagina. **Nota:** L'impostazione predefinita dell'opzione è Disattivata.

Utilizzare	per
Esclusione colore Esclusione colore Nessuna Rosso Verde Blu Soglia rosso predefinita 0-255 Soglia verde predefinita 0-255 Soglia blu predefinita 0-255	Specificare quale colore escludere e regolare l'impostazione di esclusione per ciascuna soglia di colore. **Note:** • Nessuno è l'impostazione predefinita di fabbrica per Esclusione colore. • 128 è l'impostazione predefinita di fabbrica per ciascuna soglia del colore.
Contrasto 0-5 Adatta al contenuto	Specificare il contrasto utilizzato per il processo di copia. **Nota:** Adatta al contenuto è l'impostazione predefinita di fabbrica.
Immagine speculare Disattivato Attivato	Creare un'immagine speculare del documento originale. **Nota:** L'impostazione predefinita dell'opzione è Disattivata.
Immagine in negativo Disattivato Attivato	Creare un'immagine in negativo del documento originale. **Nota:** L'impostazione predefinita dell'opzione è Disattivata.
Dettagli ombreggiatura Da -4 a 4	Regolare la quantità di dettagli di ombreggiatura visibili su una copia. **Nota:** 0 è l'impostazione predefinita di fabbrica.
Regolazione inclinazione ADF Autom. Disattivato Attivato	Correggere lievi inclinazioni nell'immagine acquisita. **Nota:** Automatico è l'impostazione predefinita di fabbrica.
Scansione da bordo a bordo Disattivato Attivato	Specificare se il documento originale viene sottoposto ad acquisizione da bordo a bordo. **Nota:** L'impostazione predefinita dell'opzione è Disattivata.
Nitidezza Da 1 a 5	Regolare la quantità di nitidezza di una copia. **Nota:** 3 è l'impostazione predefinita di fabbrica.
Copia campione Disattivato Attivato	Creare una copia campione del documento originale. **Nota:** L'impostazione predefinita dell'opzione è Disattivata.

menu Impostazioni fax

menu Modalità fax (Impostazione fax analogico)

La modalità Impostazione fax analogica invia il processo di fax tramite una linea telefonica.

Nota: La funzione fax è disponibile solo in determinati modelli di stampante.

Impostazioni fax generali

Utilizzare	per
Ripristinare le impostazioni predefinite di fabbrica	Ripristinare i valori predefiniti di tutte le impostazioni del fax.
Ottimizza compatibilità fax	Ottimizzare la compatibilità dei fax con altri apparecchi fax.
Nome fax	Specificare il nome del fax nella stampante.
Numero fax	Specificare il numero assegnato al fax.
ID Fax Nome fax Numero fax	Specificare la modalità di identificazione del fax. **Nota:** Numero fax è l'impostazione predefinita.
Abilita fax manuale Attivato Disattivato	Impostare la stampante sulla modalità fax manuale, che richiede uno sdoppiatore di linea e un apparecchio telefonico. **Note:** • L'impostazione predefinita dell'opzione è Disattivata. • Utilizzare un telefono normale per rispondere a un processo di fax in entrata e per comporre un numero di fax. • Premere **# 0** sul tastierino numerico per visualizzare direttamente questa impostazione.
Uso della memoria Solo ricezione Soprattutto ricezione Ricezione/Invio Soprattutto invio Solo invio	Definire l'allocazione di memoria non volatile tra i processi di invio e ricezione di fax. **Nota:** Ricezione/Invio è l'impostazione predefinita di fabbrica.
Annulla fax Consenti Non consentire	Specificare se l'annullamento dei processi fax è consentito. **Nota:** Consenti è l'impostazione predefinita di fabbrica.
ID chiamante Disattivato Principale Alternativo	Specificare il tipo di ID chiamante utilizzato.
Mascheramento numero fax Disattivato Da sinistra Da destra	Specificare la direzione da cui le cifre vengono mascherate in un numero di fax in uscita. **Note:** • L'impostazione predefinita dell'opzione è Disattivata. • Il numero di caratteri mascherati è determinato dall'impostazione Cifre da mascherare.
Cifre da mascherare 0–58	Specificare il numero di cifre da mascherare in un numero di fax in uscita. **Nota:** 0 è l'impostazione predefinita di fabbrica.

Utilizzare	per
Copertina fax Copertina fax Disattivato per impostazione predefinita Attivato per impostazione predefinita Non usare mai Usa sempre Campo Includi in Attivato Disattivato Campo Includi da Attivato Disattivato Da Campo Includi messaggio Attivato Disattivato Messaggio Includi logo Attivato Disattivato Includi nota a piè di pagina [x] Attivato Disattivato Nota a piè di pagina [x]	Configurare la pagina della copertina del fax. **Note:** • Disattivato per impostazione predefinita è l'impostazione predefinita di fabbrica per Copertina fax. • Disattivato è l'impostazione predefinita di fabbrica per tutte le voci del menu.

Impostazioni invio fax

Utilizzare	per
Risoluzione Standard Fine 200 dpi Super fine 300 dpi Ultra fine 600 dpi	Specificare la qualità di stampa in dpi (punti per pollici). Una risoluzione maggiore offre una qualità di stampa migliore, ma aumenta il tempo di trasmissione dei fax in uscita. **Nota:** Standard è l'impostazione predefinita di fabbrica.

Utilizzare	per
Dimensione originale Letter Legal Executive Folio Statement Oficio (Messico) Universal Rilevamento automatico dimensioni Dimensioni miste A4 A5 A6 JIS B5 Dimensioni acquisizione persona-lizzate [x] Originale libro Biglietto da visita 3 x 5 pollici 4 x 6 pollici	Specificare il formato del documento originale. **Nota:** Formati misti è l'impostazione predefinita di fabbrica l'impostazione predefinita di fabbrica per gli Stati Uniti. A4 è l'impostazione predefinita di fabbrica internazionale.
Lati (fronte/retro) Disattivato Bordo lungo Bordo corto	Specificare l'orientamento dei documenti originali caricati nell'ADF per la scansione su due lati. **Nota:** L'impostazione predefinita dell'opzione è Disattivata.
Tipo di contenuti Testo Grafica Testo/Foto Foto	Specificare i contenuti del documento originale. **Nota:** Testo è l'impostazione predefinita di fabbrica.
Origine contenuto Laser bianco e nero Stampante laser a colori Getto d'inchiostro Foto/Film Rivista Giornale Premere Altro	Specificare la modalità di produzione del documento originale. **Nota:** Laser in bianco e nero è l'impostazione predefinita di fabbrica.
Intensità 1-9	Consente di schiarire o scurire l'output. **Nota:** 5 è l'impostazione predefinita di fabbrica.
Prefisso di composizione	Immettere un prefisso di selezione, ad esempio 99. Viene fornito un campo di immissione numerica.
Regole prefisso di composizione Regola prefisso [x]	Stabilire una regola del prefisso di composizione.

Utilizzare	per
Richiamata auto 0–9	Specificare il numero di volte in cui la stampante tenta di inviare il fax a un numero specificato. **Nota:** 5 è l'impostazione predefinita di fabbrica.
Frequenza di ricomposizione 1–200	Specificare il numero di minuti tra le ricomposizioni. **Nota:** 3 è l'impostazione predefinita di fabbrica.
Tramite PABX Sì No	Attivare o disattivare la composizione silenziosa, riservata al centralino, senza tono di chiamata. **Nota:** No è l'impostazione predefinita di fabbrica.
Abilita ECM Sì No	Abilitare o disabilitare ECM (Error Correction Mode) per i processi fax. **Nota:** Sì è l'impostazione predefinita di fabbrica.
Abilita scansioni fax Attivato Disattivato	Inviare tramite fax i file acquisiti dalla stampante. **Nota:** Attivato è l'impostazione predefinita di fabbrica.
Driver per fax Sì No	Consentire al driver della stampante di inviare processi fax. **Nota:** Sì è l'impostazione predefinita di fabbrica.
Consenti Salva come scelta rapida Attivato Disattivato	Salvare i numeri di fax come scelte rapide nella stampante. **Nota:** Attivato è l'impostazione predefinita di fabbrica.
Modalità composiz. Toni A impulsi	Specificare la modalità di composizione. **Nota:** Toni è l'impostazione predefinita di fabbrica.
Velocità massima 2400 4800 9600 14400 33600	Specificare la velocità massima in baud alla quale vengono inviati i fax. **Nota:** 33.600 è l'impostazione predefinita di fabbrica.
Scansione processi personalizzati Attivato Disattivato	Acquisire un documento che contiene formati carta misti in un singolo file. **Note:** • L'impostazione predefinita dell'opzione è Disattivata. • Questa voce di menu viene visualizzata solo se è installato un disco fisso della stampante funzionante e formattato.
Anteprima acquisizione Attivato Disattivato	Specificare se verrà visualizzata un'anteprima sul display per i processi di acquisizione. **Note:** • L'impostazione predefinita dell'opzione è Disattivata. • Questa voce di menu viene visualizzata solo se è installato un disco fisso della stampante funzionante e formattato.
Rimozione sfondo Da -4 a 4	Regolare la quantità di sfondo visibile in un'immagine sottoposta ad acquisizione. **Nota:** 0 è l'impostazione predefinita di fabbrica.

Utilizzare	per
Bilanciamento colore Ciano - Rosso Magenta - Verde Giallo - Blu	Consentire di bilanciare in modo equo i colori dell'immagine acquisita.
Esclusione colore Esclusione colore Nessuna Rosso Verde Blu Soglia rosso predefinita 0-255 Soglia verde predefinita 0-255 Soglia blu predefinita 0-255	Specificare quale colore escludere e regolare l'impostazione di esclusione per ciascuna soglia di colore. **Note:** • Nessuno è l'impostazione predefinita di fabbrica per Esclusione colore. • 128 è l'impostazione predefinita di fabbrica per ciascuna soglia del colore.
Contrasto 0-5 Adatta al contenuto	Specificare il contrasto dell'immagine acquisita. **Nota:** Adatta al contenuto è l'impostazione predefinita di fabbrica.
Immagine speculare Disattivato Attivato	Creare un'immagine speculare del documento originale. **Nota:** L'impostazione predefinita dell'opzione è Disattivata.
Immagine in negativo Disattivato Attivato	Creare un'immagine in negativo del documento originale. **Nota:** L'impostazione predefinita dell'opzione è Disattivata.
Dettagli ombreggiatura Da -4 a 4	Regolare la quantità di dettagli di ombreggiatura. **Nota:** 0 è l'impostazione predefinita di fabbrica.
Regolazione inclinazione ADF Autom. Disattivato Attivato	Correggere lievi inclinazioni nell'immagine acquisita. **Note:** • Automatico è l'impostazione predefinita di fabbrica. • Questa voce di menu è supportata solo in modelli di stampante selezionati.
Scansione da bordo a bordo Disattivato Attivato	Specificare se il documento originale viene sottoposto ad acquisizione da bordo a bordo. **Nota:** L'impostazione predefinita dell'opzione è Disattivata.
Nitidezza Da 1 a 5	Regolare la nitidezza di un fax. **Nota:** 3 è l'impostazione predefinita di fabbrica.
Temperatura Da -4 a 4	Specificare calda o fredda per gli output. "Fredda" genera una dominante blu rispetto all'impostazione predefinita, mentre "calda" genera una dominante rossa rispetto all'impostazione predefinita. **Nota:** 0 è l'impostazione predefinita di fabbrica.

Utilizzare	per
Abilita scansioni fax a colori Disattivato per impostazione predefinita Attivato per impostazione predefinita Non usare mai Usa sempre	Consentire l'invio di fax a colori. **Nota:** "Disattivato per impostazione predefinita" è l'impostazione predefinita.
Converti automaticamente fax a colori in fax monocromatici Attivato Disattivato	Convertire tutti i fax in uscita in bianco e nero. **Nota:** Attivato è l'impostazione predefinita di fabbrica.

Impostazioni ricezione fax

Utilizzare	per
Abilita ricezione fax Attivato Disattivato	Consentire alla stampante di ricevere processi fax. **Nota:** Attivato è l'impostazione predefinita di fabbrica.
Attiva ID chiamante Attivato Disattivato	Visualizzare le informazioni sull'ID chiamante di un fax in arrivo. **Nota:** Attivato è l'impostazione predefinita di fabbrica.
Processo FAX in attesa Nessuna Toner Toner e materiali di consumo	Rimuove i processi fax dalla coda di stampa quando il processo richiede risorse specifiche non disponibili. **Nota:** Nessuno è l'impostazione predefinita di fabbrica.
Numero di squilli prima della risposta 1–25	Specificare il numero di squilli prima della risposta a un processo di fax in entrata. **Nota:** 3 è l'impostazione predefinita di fabbrica.
Risposta automatica Sì No	Impostare la stampante per ricevere i fax automaticamente. **Nota:** Sì è l'impostazione predefinita di fabbrica.
Codice di risposta manuale 0–9	Immettere un codice sul tastierino numerico del telefono per iniziare la ricezione di un fax. **Note:** • *9* è l'impostazione predefinita. • Questa voce di menu viene utilizzata quando la stampante condivide una linea con un telefono.
Riduzione automatica Attivato Disattivato	Adattare un processo di fax in entrata in modo che rientri nella dimensione del foglio caricato nell'origine fax prescelta. **Nota:** Attivato è l'impostazione predefinita di fabbrica.
Origine carta Autom. Vassoio [x] Alimentatore multiuso	Specificare l'origine carta per stampare i fax in arrivo. **Nota:** Automatico è l'impostazione predefinita di fabbrica.

Utilizzare	per
Lati (fronte/retro) Disattivato Attivato	Consentire la stampa su due lati per i processi di fax in entrata. **Note:** • L'impostazione predefinita dell'opzione è Disattivata. • Questa voce di menu viene visualizzata solo se è installata un'unità fronte/retro.
Fogli separatori Disattivato Prima del processo Dopo il processo	Consentire alla stampante di includere fogli separatori per i processi fax in ingresso. **Nota:** L'impostazione predefinita dell'opzione è Disattivata.
Origine foglio separatore Vassoio [x] Alimentatore multiuso	Specificare l'origine da cui prelevare il foglio separatore. **Nota:** Vassoio 1 è l'impostazione predefinita di fabbrica.
Piè di pagina fax Attivato Disattivato	Stampare le informazioni di trasmissione nella parte inferiore di ogni pagina da un fax ricevuto. **Nota:** L'impostazione predefinita dell'opzione è Disattivata.
Velocità massima 2400 4800 9600 14400 33600	Specificare la velocità massima in baud alla quale vengono ricevuti i fax. **Nota:** 33.600 è l'impostazione predefinita di fabbrica.
Inoltro fax Stampa Stampa e inoltra Inoltra	Consentire l'inoltro dei fax ricevuti a un altro destinatario. **Nota:** Stampa è l'impostazione predefinita di fabbrica.
Inoltra a Invia tramite fax E-mail FTP LDSS eSF	Specificare il tipo di destinatario al quale verranno inoltrati i fax. **Note:** • Fax è l'impostazione predefinita di fabbrica. • Questa voce di menu è disponibile solo da Embedded Web Server.
Inoltra a scelta rapida	Immettere il numero di scelta rapida che corrisponde al tipo di destinatario (Fax, E-mail, FTP, LDSS o eSF).
Blocca fax privo di nome Disattivato Attivato	Consentire il blocco di fax in entrata inviati da periferiche senza ID stazione o ID fax specificato. **Nota:** L'impostazione predefinita dell'opzione è Disattivata.
Elenco fax vietati	Abilitare l'elenco di numeri di fax bloccati memorizzati nella stampante.

Utilizzare	per
Fax in attesa Modalità fax in attesa Disattivato Sempre attivato Manuale Programmato Programmazione memorizzazione fax	Consentire alla stampante di mettere in attesa i fax ricevuti prima di stamparli. È possibile rilasciare l'ordine di stampa dei fax in attesa manualmente o programmarlo in una data o a un orario specifici. **Nota:** L'impostazione predefinita dell'opzione è Disattivata.
Abilita ricezione fax a colori Attivato Disattivato	Consentire alla stampante di ricevere il fax a colori e stamparlo in scala di grigi. **Nota:** Attivato è l'impostazione predefinita di fabbrica.

Impostazioni registro fax

Utilizzare	per
Registro trasmissione Stampa registro Non stampare il registro Stampa solo in caso di errore	Consentire la stampa di un registro di trasmissione dopo ogni processo di fax. **Nota:** Stampa registro è l'impostazione predefinita di fabbrica.
Registro errori di ricezione Non stampare Stampa in caso di errore	Consentire la stampa di un registro degli errori ricevuti. **Nota:** Non stampare è l'impostazione predefinita di fabbrica.
Stampa automatica dei registri Attivato Disattivato	Consentire la stampa automatica dei registri di fax. **Note:** • Attivato è l'impostazione predefinita di fabbrica. • I registri vengono stampati ogni 200 processi di fax.
Origine carta registro Vassoio [x] Alimentatore multiuso	Specificare l'origine carta utilizzata per la stampa dei registri. **Nota:** Vassoio 1 è l'impostazione predefinita di fabbrica.
Visualizzazione registri Nome stazione remota Numero composto	Specificare se i registri stampati visualizzano il numero composto o il nome stazione o il nome fax restituito. **Nota:** Nome stazione remota è l'impostazione predefinita di fabbrica.
Abilita registro processi Attivato Disattivato	Abilitare l'accesso al registro dei processi fax. **Nota:** Attivato è l'impostazione predefinita di fabbrica.
Abilita registro chiamate Attivato Disattivato	Abilitare l'accesso al registro delle chiamate fax. **Nota:** Attivato è l'impostazione predefinita di fabbrica.

Impostazioni altoparlante

Utilizzare	per
Modalità altoparlante Sempre disattivato Attivato finché connesso Sempre attivato	Specificare la modalità dell'altoparlante. **Nota:** "Attivato finché connesso" è l'impostazione predefinita di fabbrica. Viene emesso un suono fino all'avvenuta connessione fax.
Volume altoparlante Alto Basso	Impostare il volume dell'altoparlante su alto o basso. **Nota:** Alto è l'impostazione predefinita di fabbrica.
Volume tono di avviso Disattivato Attivato	Attivare o disattivare il volume della suoneria. **Nota:** Attivato è l'impostazione predefinita di fabbrica.

Risposta al

Utilizzare	per
Tutti gli squilli Solo squillo singolo Solo squillo doppio Solo squillo triplo Solo squilli singoli o doppi Solo squilli singoli o tripli Solo squilli doppi o tripli	Specificare la sequenza di squilli quando la stampante risponde alle chiamate. **Nota:** Tutti gli squilli è l'impostazione di fabbrica predefinita.

Menu Impostazioni e-mail

Utilizzare	Per
Impostazione server e-mail Oggetto Messaggio Nome file	Specificare le informazioni relative al server e-mail.
Impostazione server e-mail Invia una copia all'utente corrente Non viene mai visualizzato Attivato per impostazione predefinita Disattivato per impostazione predefinita Sempre attivato	Inviare una copia dell'e-mail al mittente. **Nota:** "Non appare mai" è l'impostazione predefinita di fabbrica.
Impostazione server e-mail Dimensioni massime e-mail 0–65535 KB	Specificare la dimensione massima delle e-mail. **Nota:** I messaggi che superano tali dimensioni non vengono inviati.
Impostazione server e-mail Messaggio di errore dimensioni	Inviare un messaggio quando un'e-mail supera il limite di dimensioni configurato.

Utilizzare	Per
Impostazione server e-mail Limita destinazioni	Specificare un nome di dominio, come quello di una società, e limitare l'invio di e-mail solo a quel nome di dominio. **Nota:** è possibile specificare un solo dominio.
Impostazione server e-mail Impostazione collegamento Web Server Accesso Password Percorso Nome file Collegamento Web	Definire le impostazioni di collegamento Web del server e-mail. **Nota:** I caratteri *** : ? < > |** non sono validi per un nome di percorso.
Formato PDF (.pdf) TIFF (.tif) JPEG (.jpg) XPS (.xps) RTF (.rtf) TXT (.txt)	Specificare il formato del file. **Note:** • PDF (.pdf) è l'impostazione predefinita di fabbrica. • Per utilizzare l'opzione RTF (.rtf) o TXT (.txt), acquistare e installare la soluzione AccuRead OCR.
Impostazioni PDF Versione PDF 1.2–1.7 A–1a A–1b Compressione PDF Normale Alto PDF protetto Disattivato Attivato PDF con testo ricercabile Disattivato Attivato	Configurare le impostazioni PDF. **Note:** • 1,5 è l'impostazione predefinita di fabbrica per la versione PDF. • Normale è l'impostazione predefinita di fabbrica per la compressione PDF. Questa voce di menu viene visualizzata solo se è installato un disco fisso. • Disattivato è l'impostazione predefinita di fabbrica per i PDF protetti e con possibilità di ricerca. I PDF protetti richiedono di digitare la password due volte. • Per utilizzare l'opzione PDF con testo ricercabile, acquistare e installare la soluzione AccuRead OCR.
Tipo di contenuti Testo Grafica Testo/Foto Foto	Specificare i contenuti del documento originale. **Nota:** Testo/Foto è l'impostazione predefinita di fabbrica.
Origine contenuto Laser bianco e nero Stampante laser a colori Getto d'inchiostro Foto/Film Rivista Giornale Premere Altro	Specificare la modalità di produzione del documento originale. **Nota:** Laser in bianco e nero è l'impostazione predefinita di fabbrica.

Utilizzare	Per
Colore Disattivato Attivato	Specificare se si desidera che la stampante acquisisca e trasmetta contenuti a colori. **Nota:** Attivato è l'impostazione predefinita di fabbrica.
Risoluzione 75 dpi 150 dpi 200 dpi 300 dpi 400 dpi 600 dpi	Specificare la risoluzione del processo di acquisizione in punti per pollice. **Nota:** 150 dpi è l'impostazione predefinita di fabbrica.
Intensità 1-9	Consente di schiarire o scurire l'output. **Nota:** 5 è l'impostazione predefinita di fabbrica.
Orientamento Verticale Orizzontale	Specificare l'orientamento dell'immagine acquisita. **Nota:** Verticale è l'impostazione predefinita di fabbrica.
Dimensione originale Letter Legal Executive Folio Statement Oficio (Messico) Universal Rilevamento automatico dimensioni Dimensioni miste A4 A5 A6 JIS B5 Dimensioni acquisizione persona-lizzate [x] Originale libro Biglietto da visita 3 x 5 pollici 4 x 6 pollici	Specificare il formato del documento originale. **Nota:** Letter è l'impostazione predefinita di fabbrica per gli Stati Uniti. A4 è l'impostazione predefinita di fabbrica internazionale.
Lati (fronte/retro) Disattivato Bordo lungo Bordo corto	Specificare l'orientamento dei documenti originali caricati nell'ADF per la scansione su due lati. **Nota:** L'impostazione predefinita dell'opzione è Disattivata.

Utilizzare	Per
Qualità JPEG Adatta al contenuto 5–90	Impostare la qualità di un'immagine fotografica JPEG in relazione alla dimensione del file e alla qualità dell'immagine. **Note:** • Adatta al contenuto è l'impostazione predefinita di fabbrica. • 5 riduce la dimensione del file, ma anche la qualità dell'immagine. • 90 fornisce la migliore qualità dell'immagine, ma la dimensione del file è molto elevata.
Impostazione predefinita testo 5–90	Impostare la qualità di un'immagine costituita da testo in relazione alla dimensione del file e alla qualità dell'immagine. **Nota:** 75 è l'impostazione predefinita di fabbrica.
Impostazione predefinita Testo/Foto 5–90	Impostare la qualità di un'immagine costituita da testo o foto in relazione alla dimensione del file e alla qualità dell'immagine. **Nota:** 75 è l'impostazione predefinita di fabbrica.
Impostazione predefinita Foto 5–90	Impostare la qualità di un'immagine fotografica in relazione alla dimensione del file e alla qualità dell'immagine. **Nota:** 50 è l'impostazione predefinita di fabbrica.
Immagini e-mail inviate come Allegato Collegamento Web	Specificare come devono essere inviate le immagini. **Nota:** Allegato è l'impostazione predefinita di fabbrica.
Utilizza Tiff multipagina Attivato Disattivato	Scegliere tra file TIFF a pagina singola e file TIFF multipagina. Per i processi di acquisizione costituiti da più pagine, viene creato un file TIFF contenente tutte le pagine o singoli file TIFF per ciascuna pagina del processo. **Nota:** Attivato è l'impostazione predefinita di fabbrica.
Compressione TIFF LZW JPEG	Specificare il formato utilizzato nella compressione dei file TIFF. **Nota:** LZW è l'impostazione predefinita di fabbrica.
Registro trasmissione Stampa registro Non stampare il registro Stampa solo in caso di errore	Consentire la stampa di un registro di trasmissione dopo ogni processo di e-mail. **Nota:** Stampa registro è l'impostazione predefinita di fabbrica.
Origine carta registro Vassoio [x] Alimentatore multiuso	Specificare un'origine carta per la stampa di registri e-mail. **Nota:** Vassoio 1 è l'impostazione predefinita di fabbrica.
Profondità bit e-mail 1 bit 8 bit	Ottenere file di dimensioni ridotte in modalità Testo/Foto utilizzando immagini da 1 bit quando l'opzione A colori è su Disattivato. **Nota:** 8 bit è l'impostazione predefinita di fabbrica.
Scansione processi personalizzati Attivato Disattivato	Copia un documento che contiene dimensioni carta miste. **Note:** • L'impostazione predefinita dell'opzione è Disattivata. • Questa voce di menu viene visualizzata solo se è installato un disco fisso funzionante e formattato.

Utilizzare	Per
Anteprima acquisizione Attivato Disattivato	Specificare se verrà visualizzata un'anteprima sul display per i processi di acquisizione. **Note:** • L'impostazione predefinita dell'opzione è Disattivata. • Questa voce di menu viene visualizzata solo se è installato un disco fisso funzionante e formattato.
Consenti Salva come scelta rapida Attivato Disattivato	Salvare gli indirizzi e-mail come scelte rapide. **Note:** • Attivato è l'impostazione predefinita di fabbrica. • Quando è impostato su Spenta, il pulsante Salva come scelta rapida non viene visualizzato nella schermata della destinazione e-mail.
Rimozione sfondo Da -4 a 4	Regolare la quantità di sfondo visibile in un'immagine sottoposta ad acquisizione. **Nota:** 0 è l'impostazione predefinita di fabbrica.
Bilanciamento colore Ciano-Rosso Magenta-Verde Giallo-Blu	Bilanciare in modo equo i colori dell'immagine acquisita.
Esclusione colore Esclusione colore Nessuna Rosso Verde Blu Soglia rosso predefinita 0-255 Soglia verde predefinita 0-255 Soglia blu predefinita 0-255	Specificare quale colore escludere e regolare l'impostazione di esclusione per ciascuna soglia di colore. **Note:** • Nessuno è l'impostazione predefinita di fabbrica per Esclusione colore. • 128 è l'impostazione predefinita di fabbrica per ciascuna soglia del colore.
Contrasto 0-5 Adatta al contenuto	Specificare il contrasto dell'output. **Nota:** Adatta al contenuto è l'impostazione predefinita di fabbrica.
Immagine speculare Disattivato Attivato	Creare un'immagine speculare del documento originale. **Nota:** L'impostazione predefinita dell'opzione è Disattivata.
Immagine in negativo Disattivato Attivato	Creare un'immagine in negativo del documento originale. **Nota:** L'impostazione predefinita dell'opzione è Disattivata.
Dettagli ombreggiatura Da -4 a 4	Regolare la quantità di dettagli di ombreggiatura visibili su un'immagine sottoposta ad acquisizione. **Nota:** 0 è l'impostazione predefinita di fabbrica.

Utilizzare	Per
Regolazione inclinazione ADF Automatico Disattivato Attivato	Correggere lievi inclinazioni nell'immagine acquisita. **Note:** • Automatico è l'impostazione predefinita di fabbrica. • Questa voce di menu viene visualizzata solo in alcuni modelli di stampante.
Scansione da bordo a bordo Disattivato Attivato	Specificare se il documento originale viene sottoposto ad acquisizione da bordo a bordo. **Nota:** L'impostazione predefinita dell'opzione è Disattivata.
Nitidezza Da 1 a 5	Regolare la quantità di nitidezza in un'immagine sottoposta ad acquisizione. **Nota:** 3 è l'impostazione predefinita di fabbrica.
Temperatura Da -4 a 4	Specificare calda o fredda per gli output. "Fredda" genera una dominante blu rispetto all'impostazione predefinita, mentre "calda" genera una dominante rossa rispetto all'impostazione predefinita. **Nota:** 0 è l'impostazione predefinita di fabbrica.
Usa Cc:/Ccn: Disattivato Attivato	Consentire l'utilizzo dei campi Cc e Ccn. **Nota:** L'impostazione predefinita dell'opzione è Disattivata.

Menu Impostazioni FTP

Utilizzare	Per
Formato PDF (.pdf) TIFF (.tif) JPEG (.jpg) XPS (.xps) RTF (.rtf) TXT (.txt)	Specificare il formato del file. **Note:** • PDF (.pdf) è l'impostazione predefinita di fabbrica. • Per utilizzare l'opzione RTF (.rtf) o TXT (.txt), acquistare e installare la soluzione AccuRead OCR.
Impostazioni PDF Versione PDF 1.2–1.7 A–1a A–1b Compressione PDF Normale Alto PDF protetto Disattivato Attivato PDF con testo ricercabile Disattivato Attivato	Configurare le impostazioni PDF. **Note:** • 1,5 è l'impostazione predefinita di fabbrica per la versione PDF. • Normale è l'impostazione predefinita di fabbrica per la compressione PDF. Questa impostazione viene visualizzata solo se è installato un disco fisso funzionante e formattato. • Disattivato è l'impostazione predefinita di fabbrica per i PDF protetti e con possibilità di ricerca. I PDF protetti richiedono di digitare la password due volte. • Per utilizzare l'opzione PDF con testo ricercabile, acquistare e installare la soluzione AccuRead OCR.

Utilizzare	Per
Tipo di contenuti Testo Grafica Testo/Foto Foto	Specificare i contenuti del documento originale. **Nota:** Testo/Foto è l'impostazione predefinita di fabbrica.
Origine contenuto Laser bianco e nero Stampante laser a colori Getto d'inchiostro Foto/Film Rivista Giornale Premere Altro	Specificare la modalità di produzione del documento originale. **Nota:** Laser in bianco e nero è l'impostazione predefinita di fabbrica.
Colore Disattivato Attivato	Specificare se si desidera che la stampante acquisisca e trasmetta contenuti a colori. **Nota:** Attivato è l'impostazione predefinita di fabbrica.
Risoluzione 75 dpi 150 dpi 200 dpi 300 dpi 400 dpi 600 dpi	Specificare la qualità dell'acquisizione in dpi (punti per pollice). **Nota:** 150 dpi è l'impostazione predefinita di fabbrica.
Intensità 1-9	Consente di schiarire o scurire l'output. **Nota:** 5 è l'impostazione predefinita di fabbrica.
Orientamento Verticale Orizzontale	Specificare l'orientamento dell'immagine acquisita. **Nota:** Verticale è l'impostazione predefinita di fabbrica.

Utilizzare	Per
Dimensione originale Letter Legal Executive Folio Statement Oficio (Messico) Universal Rilevamento automatico dimensioni Dimensioni miste A4 A5 A6 JIS B5 Dimensioni acquisizione personalizzate [x] Originale libro Biglietto da visita 3 x 5 pollici 4 x 6 poll.	Specificare il formato del documento originale. **Nota:** Letter è l'impostazione predefinita di fabbrica per gli Stati Uniti. A4 è l'impostazione predefinita di fabbrica internazionale.
Lati (fronte/retro) Disattivato Bordo lungo Bordo corto	Specificare l'orientamento dei documenti originali caricati nell'ADF per la scansione su due lati. **Nota:** L'impostazione predefinita dell'opzione è Disattivata.
Qualità JPEG Adatta al contenuto 5–90	Impostare la qualità di un'immagine fotografica JPEG in relazione alla dimensione del file e alla qualità dell'immagine. **Note:** • Adatta al contenuto è l'impostazione predefinita di fabbrica. • 5 riduce la dimensione del file, ma anche la qualità dell'immagine. • 90 fornisce la migliore qualità dell'immagine, ma la dimensione del file è molto elevata.
Impostazione predefinita testo 5–90	Impostare la qualità del testo in relazione alla dimensione del file e alla qualità dell'immagine. **Nota:** 75 è l'impostazione predefinita di fabbrica.
Impostazione predefinita Testo/Foto 5–90	Impostare la qualità di un'immagine costituita da testo o foto in relazione alla dimensione del file e alla qualità dell'immagine. **Nota:** 75 è l'impostazione predefinita di fabbrica.
Impostazione predefinita Foto 5–90	Impostare la qualità di un'immagine fotografica in relazione alla dimensione del file e alla qualità dell'immagine. **Nota:** 50 è l'impostazione predefinita di fabbrica.
Utilizza TIFF multipagina Attivato Disattivato	Scegliere tra file TIFF a pagina singola e file TIFF multipagina. Per i processi di acquisizione nell'FTP costituiti da più pagine, viene creato un file TIFF contenente tutte le pagine o singoli file TIFF per ciascuna pagina del processo. **Nota:** Attivato è l'impostazione predefinita di fabbrica.

Utilizzare	Per
Compressione TIFF LZW JPEG	Specificare il formato utilizzato nella compressione dei file TIFF. **Nota:** LZW è l'impostazione predefinita di fabbrica.
Registro trasmissione Stampa registro Non stampare il registro Stampa solo in caso di errore	Specificare se stampare il registro di trasmissione. **Nota:** Stampa registro è l'impostazione predefinita di fabbrica.
Origine carta registro Vassoio [x] Alimentatore multiuso	Specificare un'origine carta per la stampa dei registri FTP. **Nota:** Vassoio 1 è l'impostazione predefinita di fabbrica.
Profondità bit FTP 1 bit 8 bit	Attivare la modalità Testo/Foto per ottenere file di dimensioni ridotte utilizzando immagini da 1 bit. **Nota:** 8 bit è l'impostazione predefinita di fabbrica.
Nome file	Specificare un nome file di base.
Scansione processi personalizzati Attivato Disattivato	Copiare un documento che contiene formati carta misti in un singolo processo di acquisizione. **Nota:** L'impostazione predefinita dell'opzione è Disattivata.
Anteprima acquisizione Attivato Disattivato	Specificare se verrà visualizzata un'anteprima sul display per i processi di acquisizione. **Note:** • L'impostazione predefinita dell'opzione è Disattivata. • Questa voce di menu viene visualizzata solo se è installato un disco fisso della stampante funzionante e formattato.
Consenti Salva come scelta rapida Attivato Disattivato	Creare scelte rapide per gli indirizzi FTP. **Nota:** Attivato è l'impostazione predefinita di fabbrica.
Rimozione sfondo Da -4 a 4	Regolare la quantità di sfondo visibile su una copia. **Nota:** 0 è l'impostazione predefinita di fabbrica.
Bilanciamento colore Ciano-Rosso Magenta-Verde Giallo-Blu	Bilanciare in modo equo i colori dell'immagine acquisita.
Esclusione colore Esclusione colore Nessuna Rosso Verde Blu Soglia rosso predefinita 0-255 Soglia verde predefinita 0-255 Soglia blu predefinita 0-255	Specificare quale colore escludere e regolare l'impostazione di esclusione per ciascuna soglia di colore. **Note:** • Nessuno è l'impostazione predefinita di fabbrica per Esclusione colore. • 128 è l'impostazione predefinita di fabbrica per ciascuna soglia del colore.

Utilizzare	Per
Contrasto 0-5 Adatta al contenuto	Specificare il contrasto dell'output. **Nota:** Adatta al contenuto è l'impostazione predefinita di fabbrica.
Immagine speculare Disattivato Attivato	Creare un'immagine speculare del documento originale. **Nota:** L'impostazione predefinita dell'opzione è Disattivata.
Immagine in negativo Disattivato Attivato	Creare un'immagine in negativo del documento originale. **Nota:** L'impostazione predefinita dell'opzione è Disattivata.
Dettagli ombreggiatura Da -4 a 4	Regolare la quantità di dettagli di ombreggiatura visibili su un'immagine sottoposta ad acquisizione. **Nota:** 0 è l'impostazione predefinita di fabbrica.
Regolazione inclinazione ADF Automatico Disattivato Attivato	Correggere lievi inclinazioni nell'immagine acquisita. **Note:** • Automatico è l'impostazione predefinita di fabbrica. • Questa voce di menu è supportata solo in determinati modelli di stampante.
Scansione da bordo a bordo Disattivato Attivato	Specificare se il documento originale viene sottoposto ad acquisizione da bordo a bordo. **Nota:** L'impostazione predefinita dell'opzione è Disattivata.
Nitidezza Da 1 a 5	Regolare la quantità di nitidezza di un'immagine sottoposta ad acquisizione. **Nota:** 3 è l'impostazione predefinita di fabbrica.
Temperatura Da -4 a 4	Consentire all'utente di ottenere un'acquisizione "calda" o "fredda". "Fredda" genera una dominante blu rispetto all'impostazione predefinita, mentre "calda" genera una dominante rossa rispetto all'impostazione predefinita. **Nota:** 0 è l'impostazione predefinita di fabbrica.

Menu Unità Flash

Impostazioni di acquisizione

Utilizzare	Per
Formato PDF (.pdf) TIFF (.tif) JPEG (.jpg) XPS (.xps) RTF (.rtf) TXT (.txt)	Specificare il formato del file. **Note:** • PDF (.pdf) è l'impostazione predefinita di fabbrica. • Per utilizzare l'opzione RTF (.rtf) o TXT (.txt), acquistare e installare la soluzione AccuRead OCR.

Utilizzare	Per
Impostazioni PDF Versione PDF 1.2–1.7 A–1a Compressione PDF Normale Alto PDF protetto Disattivato Attivato PDF con testo ricercabile Disattivato Attivato	Configurare le impostazioni PDF. **Note:** • 1,5 è l'impostazione predefinita di fabbrica per la versione PDF. • Normale è l'impostazione predefinita di fabbrica per la compressione PDF. • Disattivato è l'impostazione predefinita di fabbrica per i PDF protetti e con possibilità di ricerca. I PDF protetti richiedono di digitare la password due volte. • Per utilizzare l'opzione PDF con testo ricercabile, acquistare e installare la soluzione AccuRead OCR.
Tipo di contenuti Testo Grafica Testo/Foto Foto	Specificare i contenuti del documento originale. **Nota:** Testo/Foto è l'impostazione predefinita di fabbrica.
Origine contenuto Laser bianco e nero Stampante laser a colori Getto d'inchiostro Foto/Film Rivista Giornale Premere Altro	Specificare la modalità di produzione del documento originale. **Nota:** Laser in bianco e nero è l'impostazione predefinita di fabbrica.
Colore Attivato Disattivato	Specificare se si desidera che la stampante acquisisca e trasmetta contenuti a colori. **Nota:** Attivato è l'impostazione predefinita di fabbrica.
Risoluzione 75 dpi 150 dpi 200 dpi 300 dpi 400 dpi 600 dpi	Specificare la risoluzione del processo di acquisizione in dpi (punti per pollice). **Nota:** 150 dpi è l'impostazione predefinita di fabbrica.
Intensità 1-9	Consente di schiarire o scurire l'output. **Nota:** 5 è l'impostazione predefinita di fabbrica.
Orientamento Verticale Orizzontale	Specificare l'orientamento dell'immagine acquisita. **Nota:** Verticale è l'impostazione predefinita di fabbrica.

Utilizzare	Per
Dimensione originale Letter Legal Executive Folio Statement Oficio (Messico) Universal Rilevamento automatico dimensioni Dimensioni miste A4 A5 A6 JIS B5 Dimensioni acquisizione personalizzate [x] Originale libro Biglietto da visita 3 x 5 pollici 4 x 6 poll.	Specificare il formato del documento originale. **Nota:** Letter è l'impostazione predefinita di fabbrica per gli Stati Uniti. A4 è l'impostazione predefinita di fabbrica internazionale.
Lati (fronte/retro) Disattivato Bordo lungo Bordo corto	Specificare l'orientamento dei documenti originali caricati nell'ADF per la scansione su due lati. **Nota:** L'impostazione predefinita dell'opzione è Disattivata.
Qualità JPEG Adatta al contenuto 5–90	Impostare la qualità di un'immagine fotografica JPEG in relazione alla dimensione del file e alla qualità. **Note:** • Adatta al contenuto è l'impostazione predefinita di fabbrica. • 5 riduce la dimensione del file, ma anche la qualità dell'immagine. • 90 fornisce la migliore qualità dell'immagine, ma la dimensione del file è molto elevata.
Impostazione predefinita testo 5–90	Impostare la qualità del testo in relazione alla dimensione del file e alla qualità dell'immagine. **Nota:** 75 è l'impostazione predefinita di fabbrica.
Impostazione predefinita Testo/Foto 5–90	Impostare la qualità del testo o di una foto in relazione alla dimensione e alla qualità del file. **Nota:** 75 è l'impostazione predefinita di fabbrica.
Impostazione predefinita Foto 5–90	Impostare la qualità di un'immagine fotografica in relazione alla dimensione del file e alla qualità. **Nota:** 50 è l'impostazione predefinita di fabbrica.
Utilizza TIFF multipagina Attivato Disattivato	Scegliere tra file TIFF a pagina singola e file TIFF multipagina. Per un processo di scansione multipagina su FTP, viene creato un unico file TIFF contenente tutte le pagine oppure vengono creati più file TIFF con un file per ogni pagina. **Nota:** Attivato è l'impostazione predefinita di fabbrica.

Utilizzare	Per
Profondità di acquisizione in bit 1 bit 8 bit	Attivare la modalità Testo/Foto per ottenere file di dimensioni ridotte utilizzando immagini da 1 bit. **Nota:** 8 bit è l'impostazione predefinita di fabbrica.
Nome file	Specificare un nome file di base.
Scansione processi personalizzati Attivato Disattivato	Copia un documento che contiene dimensioni carta miste. **Nota:** L'impostazione predefinita dell'opzione è Disattivata.
Anteprima acquisizione Attivato Disattivato	Specificare se verrà visualizzata un'anteprima sul display per i processi di acquisizione. **Note:** • L'impostazione predefinita dell'opzione è Disattivata. • Questa voce di menu viene visualizzata solo se è installato un disco fisso della stampante funzionante e formattato.
Rimozione sfondo Da -4 a 4	Regolare la quantità di sfondo visibile su una copia. **Nota:** 0 è l'impostazione predefinita di fabbrica.
Bilanciamento colore Ciano - Rosso Magenta - Verde Giallo - Blu	Bilanciare in modo equo i colori dell'immagine acquisita.
Esclusione colore Esclusione colore Nessuna Rosso Verde Blu Soglia rosso predefinita 0-255 Soglia verde predefinita 0-255 Soglia blu predefinita 0-255	Specificare quale colore escludere e regolare l'impostazione di esclusione per ciascuna soglia di colore. **Note:** • Nessuno è l'impostazione predefinita di fabbrica per Esclusione colore. • 128 è l'impostazione predefinita di fabbrica per ciascuna soglia del colore.
Contrasto 0-5 Adatta al contenuto	Specificare il contrasto dell'immagine acquisita. **Nota:** Adatta al contenuto è l'impostazione predefinita di fabbrica.
Immagine speculare Disattivato Attivato	Creare un'immagine speculare del documento originale. **Nota:** L'impostazione predefinita dell'opzione è Disattivata.
Immagine in negativo Disattivato Attivato	Creare un'immagine in negativo del documento originale. **Nota:** L'impostazione predefinita dell'opzione è Disattivata.
Dettagli ombreggiatura Da -4 a 4	Regolare la quantità di dettagli di ombreggiatura visibili su un'immagine sottoposta ad acquisizione. **Nota:** 0 è l'impostazione predefinita di fabbrica.

Utilizzare	Per
Regolazione inclinazione ADF Automatico Disattivato Attivato	Correggere lievi inclinazioni nell'immagine acquisita. **Note:** • Automatico è l'impostazione predefinita di fabbrica. • Questa voce di menu viene visualizzata solo in alcuni modelli di stampante.
Scansione da bordo a bordo Disattivato Attivato	Specificare se il documento originale viene sottoposto ad acquisizione da bordo a bordo. **Nota:** L'impostazione predefinita dell'opzione è Disattivata.
Nitidezza Da 1 a 5	Regolare la quantità di nitidezza in un'immagine sottoposta ad acquisizione. **Nota:** 3 è l'impostazione predefinita di fabbrica.
Temperatura Da -4 a 4	Specificare calda o fredda per gli output. "Fredda" genera una dominante blu rispetto all'impostazione predefinita, mentre "calda" genera una dominante rossa rispetto all'impostazione predefinita. **Nota:** 0 è l'impostazione predefinita di fabbrica.

Impostazioni di stampa

Copie 1-999	Consente di specificare un numero di copie predefinito per ciascun processo di stampa. **Nota:** 1 è l'impostazione predefinita di fabbrica.
Origine carta Vassoio [x] Alimentatore multiuso Carta manuale Busta manuale	Consente di impostare un'origine carta predefinita per tutti i processi di stampa. **Nota:** Vassoio 1 è l'impostazione predefinita di fabbrica.
Fascicola (1,1,1) (2,2,2) (1,2,3) (1,2,3)	Consente di preservare l'ordine di stampa quando si stampano più copie di un processo. **Nota:** "(1,2,3) (1,2,3)" è l'impostazione predefinita di fabbrica.
Lati (fronte/retro) Su un lato Su due lati	Consentire la stampa su due lati per i processi di stampa in entrata. **Nota:** Su un lato è l'impostazione predefinita di fabbrica.
Rilegatura fronte/retro Bordo lungo Bordo corto	Definire la rilegatura per le pagine fronte/retro in relazione all'orientamento della pagina. **Note:** • L'impostazione predefinita è Bordo lungo. Questa impostazione presuppone che le pagine vengano rilegate sul bordo lungo del foglio (bordo sinistro per l'orientamento verticale, bordo superiore per quello orizzontale). • Selezionando Bordo corto, le pagine verranno rilegate sul bordo corto del foglio (bordo superiore per l'orientamento verticale, bordo sinistro per quello orizzontale).
Orientamento Risparmio carta Automatico Orizzontale Verticale	Specificare l'orientamento di una stampa di più pagine per foglio. **Nota:** Automatico è l'impostazione predefinita di fabbrica.

Risparmio carta Disattivato 2 pagine su 1 3 pagine su 1 4 pagine su 1 6 pagine su 1 9 pagine su 1 12 pagine su 1 16 pagine su 1	Stampare le immagini su più pagine su un unico lato del foglio. **Nota:** L'impostazione predefinita dell'opzione è Disattivata.
Bordi risparmio carta Nessuna Solido	Stampare un bordo attorno all'immagine di ciascuna pagina. **Nota:** Nessuno è l'impostazione predefinita di fabbrica.
Ordinazione risparmio carta Orizzontale Orizzontale inverso Verticale inverso Verticale	Specificare la disposizione delle immagini su più pagine. **Note:** • Orizzontale è l'impostazione predefinita di fabbrica. • La disposizione dipende dal numero di immagini delle pagine e dall'orientamento, verticale od orizzontale.
Fogli separatori Disattivato Tra copie Tra processi Tra pagine	Specificare se inserire fogli separatori vuoti. **Note:** • L'impostazione predefinita dell'opzione è Disattivata. • "Tra copie" inserisce un foglio bianco tra ciascuna copia di un processo di stampa se l'opzione Fascicola è impostata su (1,2,3) (1,2,3). Se l'opzione Fascicolazione è impostata su (1,1,1) (2,2,2), viene inserita una pagina bianca tra ciascuna serie di pagine stampate. • Tra processi inserisce una pagina vuota tra i processi di stampa. • Tra pagine inserisce un foglio vuoto tra le singole pagine di un processo di stampa. Questa impostazione è utile nella stampa di lucidi o per inserire in un documento pagine bianche.
Origine foglio separatore Vassoio [x] Alimentatore multiuso	Consente di specificare l'origine da cui prelevare i fogli separatori. **Nota:** Vassoio 1 è l'impostazione predefinita di fabbrica.
Pagine bianche Non stampare Stampa	Specificare se inserire pagine bianche in un processo di stampa. **Nota:** Non stampare è l'impostazione di fabbrica predefinita.

Menu Impostazioni OCR

Nota: Questo menu viene visualizzato solo se è stata acquistata e installata la soluzione AccuRead OCR.

Utilizzare	Per
Rotazione automatica Attivato Disattivata	Ruotare automaticamente i documenti acquisiti per l'orientamento corretto. **Nota:** Attivato è l'impostazione predefinita di fabbrica.

Utilizzare	Per
Elimina imperfezioni Disattivata Attivato	Rimuovere le imperfezioni dall'immagine acquisita. **Nota:** L'impostazione predefinita dell'opzione è Disattivata.
Rilevamento inverso Attivato Disattivata	Riconoscere e rendere il testo in bianco su uno sfondo nero modificabile. **Nota:** Attivato è l'impostazione predefinita di fabbrica.
Miglioramento contrasto automatico Disattivata Attivato	Regolare automaticamente il contrasto per migliorare la qualità dell'OCR. **Nota:** L'impostazione predefinita dell'opzione è Disattivata.
Lingue riconosciute Inglese Francese Tedesco Spagnolo Italiano Portoghese Danese Olandese Norvegese Svedese Finlandese Ungherese Polacco	Impostare la lingua o lingue che l'OCR è in grado di riconoscere. Per ogni lingua, selezionare una delle opzioni indicate di seguito: Disattivata Attivato **Nota:** La lingua è attivata per impostazione predefinita. Se l'opzione è impostata su un valore che non è presente nell'elenco delle lingue riconosciute, Inglese è attivata per impostazione predefinita.

Impostazioni di stampa

Menu Impostazioni

Utilizzare	Per
Linguaggio stampante Emulazione PCL Emulazione PS	Impostare il linguaggio della stampante. **Note:** • Emulazione PCL è l'impostazione predefinita di fabbrica. • La selezione di un linguaggio predefinito non impedisce al programma di inviare in stampa processi che utilizzano un altro linguaggio.
Processo in attesa Attivato Disattivato	Specificare che i processi di stampa verranno rimossi dalla coda di stampa se richiedono impostazioni personalizzate oppure opzioni della stampante non disponibili. I processi di stampa rimossi dalla coda di stampa verranno memorizzati in una coda di stampa separata in modo che altri processi vengano stampati normalmente. Quando vengono ottenute le opzioni o le informazioni mancanti, i processi memorizzati verranno stampati. **Note:** • L'impostazione predefinita dell'opzione è Disattivata. • Questa voce di menu viene visualizzata solo se è installato un disco fisso della stampante funzionante e formattato. Questo requisito garantisce che i processi memorizzati non vengano eliminati se si verifica un'interruzione di alimentazione della stampante.

Utilizzare	Per
Area di stampa Normale Pagina intera	Impostare l'area di stampa fisica e logica. **Note:** • Normale è l'impostazione predefinita di fabbrica. Se si tenta di stampare i dati nell'area non stampabile definita dall'impostazione Normale, l'immagine verrà ritagliata in corrispondenza del limite dell'area stampabile. • Pagina intera consente all'immagine di essere spostata nell'area non stampabile definita dall'impostazione Normale, ma l'immagine verrà ritagliata dalla stampante in corrispondenza del limite dell'impostazione Normale. L'impostazione è applicabile solo alle pagine stampate che utilizzano il linguaggio PCL 5e, ma non a quelle stampate utilizzando il linguaggio PCL XL o PostScript.
Destinaz. trasferim. RAM Flash Disco fisso della stampante	Impostare la posizione di memorizzazione delle risorse trasferite. **Note:** • RAM è l'impostazione predefinita di fabbrica. La memorizzazione delle risorse trasferite nella memoria RAM è temporanea. • La memorizzazione delle risorse trasferite nella memoria flash o nel disco rigido della stampante è permanente. Le risorse trasferite restano nella memoria flash o sul disco rigido anche quando la stampante viene spenta. • Questa voce di menu viene visualizzata solo se è installato un disco fisso o un´unità flash della stampante funzionante e formattata.
Salva risorse Attivato Disattivato	Specificare la modalità di gestione temporanea degli elementi trasferiti, ad esempio font e macro memorizzate nella RAM, quando il processo di stampa richiede una quantità di memoria superiore a quella disponibile. **Note:** • L'impostazione predefinita dell'opzione è Disattivata. In questo modo le risorse trasferite vengono conservate solo per il tempo in cui è necessaria la memoria, quindi vengono eliminate per elaborare i processi di stampa. • Con l´opzione Attivato, le risorse trasferite vengono mantenute durante le modifiche del linguaggio e le operazioni di ripristino della stampante. Se la stampante esaurisce la memoria, compare il messaggio **`Memoria piena [38]`** e non vengono eliminate le risorse trasferite.
Stampa tutto in ordine Alfabetico Dal meno recente Dal più recente	Specificare l'ordine in cui vengono stampati i processi in attesa e quelli riservati quando è selezionata l'opzione Stampa tutto. **Nota:** Alfabetico è l'impostazione predefinita di fabbrica. I processi di stampa vengono sempre visualizzati in ordine alfabetico sul pannello di controllo della stampante.

Menu Finitura

Utilizzare	per
Lati (fronte/retro) Su un lato Su due lati	Specificare se la modalità di stampa fronte/retro è impostata come predefinita per tutti i processi di stampa. **Note:** • Su un lato è l'impostazione predefinita di fabbrica. • È possibile impostare la stampa fronte/retro dal software della stampante.

Utilizzare	per
Rilegatura fronte/retro Lato lungo Lato corto	Definire la rilegatura per le pagine fronte/retro in relazione all'orientamento della pagina. **Nota:** L'impostazione predefinita è Bordo lungo.
Copie 1-999	Consente di specificare un numero di copie predefinito per ciascun processo di stampa. **Nota:** 1 è l'impostazione predefinita di fabbrica.
Pagine bianche Non stampare Stampa	Specificare se inserire pagine bianche in un processo di stampa. **Nota:** Non stampare è l'impostazione di fabbrica predefinita.
Fascicola (1,1,1) (2,2,2) (1,2,3) (1,2,3)	Consente di preservare l'ordine di stampa quando si stampano più copie di un processo. **Nota:** (1,2,3) (1,2,3) è l'impostazione predefinita di fabbrica.
Fogli separatori Disattivato Tra copie Tra processi Tra pagine	Specificare se inserire fogli separatori vuoti. **Note:** • L'impostazione predefinita dell'opzione è Disattivata. • "Tra copie" inserisce un foglio bianco tra ciascuna copia di un processo di stampa se l'opzione Fascicola è impostata su (1,2,3) (1,2,3). Se l'opzione Fascicola è impostata su (1,1,1) (2,2,2), viene inserita una pagina vuota tra ciascun gruppo di pagine stampate, ad esempio dopo tutte le pagine 1 e dopo tutte le pagine 2. • Tra processi inserisce una pagina vuota tra i processi di stampa. • Tra pagine inserisce un foglio vuoto tra le singole pagine di un processo di stampa. Questa impostazione è utile nella stampa di lucidi o per inserire in un documento pagine bianche.
Origine separatore Vassoio [x] Alimentatore multiuso	Consente di specificare l'origine da cui prelevare i fogli separatori. **Note:** • Vassoio 1 (vassoio standard) è l'impostazione predefinita di fabbrica. • Dal menu Carta, impostare l'opzione Configura MU su "Cassetto" affinché l'alimentatore multiuso venga visualizzato come impostazione di menu.
Risparmio carta Disattivato 2 pagine su 1 3 pagine su 1 4 pagine su 1 6 pagine su 1 9 pagine su 1 12 pagine su 1 16 pagine su 1	Stampare le immagini su più pagine su un unico lato del foglio. **Note:** • L'impostazione predefinita dell'opzione è Disattivata. • Il numero selezionato corrisponde al numero di pagine che verranno stampate su ciascun lato.
Ordinazione risparmio carta Orizzontale Orizzontale inverso Verticale inverso Verticale	Specificare la disposizione delle immagini su più pagine. **Note:** • Orizzontale è l'impostazione predefinita di fabbrica. • La disposizione dipende dal numero di pagine e dall'orientamento, verticale o orizzontale.

Utilizzare	per
Orientamento Risparmio carta Autom. Orizzontale Verticale	Specificare l'orientamento di una stampa di più pagine per foglio. **Nota:** Automatico è l'impostazione predefinita di fabbrica.
Bordi risparmio carta Nessuna Solido	Stampare un bordo attorno all'immagine di ciascuna pagina. **Nota:** Nessuno è l'impostazione predefinita di fabbrica.

Menu Qualità

Utilizzare	A
Risoluzione di stampa 300 dpi 600 dpi 1200 dpi Q. immag. 1200 Q. immag. 2400	Specificare la risoluzione di stampa in dpi (punti per pollici). **Nota:** 600 dpi l'impostazione predefinita di fabbrica.
Incremento pixel Disattivato Caratteri Orizzontalmente Verticalmente Entrambe le direzioni	Stampare più pixel in cluster per una maggiore chiarezza in modo da migliorare le immagini orizzontalmente o verticalmente o migliorare i font. **Nota:** L'impostazione predefinita dell'opzione è Disattivata.
Intensità toner 1–10	Consente di schiarire o scurire la stampa. **Note:** • 8 è l'impostazione predefinita di fabbrica. • La selezione di un valore inferiore consente di prolungare la durata del toner.
Miglioramento linee sottili Attivato Disattivato	Consente di utilizzare una modalità di stampa migliore per determinati tipi di file, ad esempio disegni tecnici, mappe, diagrammi di circuiti elettronici e diagrammi di flusso. **Note:** • L'impostazione predefinita dell'opzione è Disattivata. • Per impostare questa opzione mediante Embedded Web Server, digitare l'indirizzo IP della stampante nel campo dell´indirizzo del browser.
Correzione grigio Autom. Disattivato	Consente la regolazione automatica del contrasto da applicare alle immagini. **Nota:** Automatico è l'impostazione predefinita di fabbrica.
Luminosità Da -6 a 6	Consente di regolare la stampa schiarendola o scurendola. È possibile conservare il toner schiarendo la stampa. **Nota:** 0 è l'impostazione predefinita di fabbrica.
Contrasto 0-5	Consente di regolare il contrasto degli oggetti stampati. **Nota:** 0 è l'impostazione predefinita di fabbrica.

menu Account processi

Nota: Questa voce di menu viene visualizzata solo se è installato il disco fisso della stampante. Assicurarsi che il disco fisso dello scanner non sia protetto da scrittura o da lettura e scrittura.

Utilizzare	per
Registro account processi Disattivato Attivato	Determina se per la stampante viene creato un registro dei processi di stampa ricevuti. **Nota:** L'impostazione predefinita dell'opzione è Disattivata.
Utilità account processi	Stampare ed eliminare file di registro o di esportarli su un'unità flash.
Frequenza registro account Ogni giorno Settimanale Mensile	Consente di stabilire la frequenza con cui viene creato un file di registro. **Nota:** Mensile è l'impostazione predefinita di fabbrica.
Azione registro a fine frequenza Nessuna E-mail registro corrente E-mail ed eliminazione registro corrente Invia registro corrente Invia ed elimina registro corrente	Determina la risposta della stampante al momento della scadenza della soglia di frequenza. **Nota:** Nessuno è l'impostazione predefinita di fabbrica.
Liv. registro quasi pieno Disattivato 1– 99	Consente di specificare la dimensione massima del file di registro prima che la stampante esegua l'azione di registro su disco quasi pieno. **Nota:** 5 è l'impostazione predefinita di fabbrica.
Liv. az. reg. quasi pieno Nessuna E-mail registro corrente E-mail ed eliminazione registro corrente E-mail ed eliminazione registro più vecchio Invia registro corrente Invia ed elimina registro corrente Invia ed elimina registro meno recente Elimina registro corrente Elimina registro meno recente Elimina tutti i registri Elimina tutti tranne corrente	Determina la risposta della stampante quando la memoria del disco fisso è quasi piena. **Note:** • Nessuno è l'impostazione predefinita di fabbrica. • Il valore definito in Livello disco quasi pieno stabilisce il momento di attivazione di questa azione.
Liv. az. reg. pieno Nessuna E-mail ed eliminazione registro corrente E-mail ed eliminazione registro più vecchio Invia ed elimina registro corrente Invia ed elimina registro meno recente Elimina registro corrente Elimina registro meno recente Elimina tutti i registri Elimina tutti tranne corrente	Determina la risposta della stampante quando l'utilizzo del disco raggiunge il limite massimo (100 MB). **Nota:** Nessuno è l'impostazione predefinita di fabbrica.
URL invio registri	Determina la posizione a cui la stampante invia i registri account processi.

Utilizzare	per
Indirizzo e-mail invio registri	Specifica l'indirizzo e-mail a cui il dispositivo invia i registri account processi.
Prefisso file registro	Specificare il prefisso per il nome file del registro. **Nota:** Il nome host corrente definito nel menu TCP/IP viene utilizzato come prefisso predefinito dei file di registro.

Menu Utilità

Utilizzare	Per
Rimuovi proc. in attesa Riservato In attesa Non ripristinare Tutti	Eliminare i processi in attesa o riservati dal disco fisso della stampante. **Note:** • La selezione di un'impostazione influisce solo sui processi di stampa residenti sulla stampante. e non su segnalibri, processi di stampa su unità flash e altri tipi di processi in attesa. • Non ripristinare rimuove tutti i processi di stampa e in attesa che *non* sono stati ripristinati dal disco fisso della stampante o dalla memoria.
Formatta Flash Sì No	Formattare la memoria Flash. **Attenzione - Possibili danni:** Non spegnere la stampante durante la formattazione della memoria flash. **Note:** • Se si seleziona Sì, vengono eliminati tutti i dati salvati nella memoria flash. • Selezionando No, viene annullata la richiesta di formattazione. • Per memoria flash si intende la memoria aggiunta installando una scheda di memoria flash nella stampante. • La scheda di memoria Flash opzionale non deve essere protetta da scrittura, né da lettura/scrittura. • questa voce di menu viene visualizzata solo quando è installata una scheda di memoria flash non difettosa.
Elimina trasferimenti su disco Elimina ora Non eliminare	Rimuovere i trasferimenti dal disco fisso della stampante, ad esempio tutti i processi in attesa, i processi presenti nel buffer e i processi parcheggiati. **Note:** • Elimina ora configurare la stampante in modo da eliminare i download e consente allo schermo di tornare alla schermata originaria una volta completata l´eliminazione. • Non eliminare permette di impostare lo schermo della stampante per tornare al menu Utilità principale per i modelli di stampante con schermo a sfiormanento. Quando selezionato in modelli di stampante senza schermo a sfioramento, Non eliminare permette di impostare il ritorno della stampante alla schermata di origine dopo l´eliminazione.
Attivazione traccia esadecimale	Individuare l'origine di un problema relativo a un processo di stampa. **Note:** • Quando questa opzione è attivata, tutti i dati inviati alla stampante vengono stampati in formato esadecimale o come caratteri e i codici di controllo non vengono eseguiti. • Per uscire dalla modalità Traccia esadecimale o per disattivarla, spegnere o reimpostare la stampante.

Utilizzare	Per
Copertura stimata Disatt. Attiv.	Fornire una stima della percentuale di copertura di toner su una pagina. Tale stima viene stampata su una pagina separata al termine di ogni processo di stampa. **Nota:** Disattivata è l'impostazione predefinita di fabbrica.

Menu XPS

Utilizzare	Per
Stampa pag. err. Disatt. Attiv.	Stampare una pagina contenente informazioni su errori, incluse errori di tag XML. **Nota:** Disattivata è l'impostazione predefinita di fabbrica.

Menu PDF

Utilizzare	Per
Adatta Sì No	Consente di adattare il contenuto della pagina al formato carta selezionato. **Nota:** No è l'impostazione predefinita di fabbrica.
Annotazioni Non stampare Stampa	Stampa annotazioni in un PDF. **Nota:** Non stampare è l'impostazione di fabbrica predefinita.

menu PostScript

Utilizzare	Per
Stampa errore PS Attivato Disattivato	Consente di stampare una pagina contenente l'errore PostScript. **Nota:** L'impostazione predefinita dell'opzione è Disattivata.
Blocca modalità avvio PS Attivato Disattivato	Disattivare il file SysStart. **Nota:** L'impostazione predefinita dell'opzione è Disattivata.
Priorità font Residente Flash/Disco	Consente di specificare l'ordine di ricerca dei font. **Note:** • Residente è l'impostazione predefinita di fabbrica. • Questa voce di menu è disponibile solo se una scheda di memoria flash opzionale formattata o il disco fisso della stampante è installato e funziona correttamente. • Verificare che il disco rigido della stampante o la memoria Flash opzionale non sia protetto da scrittura, lettura/scrittura o password. • Dim. buffer processi non deve essere impostato su 100%.

Menu Emulazione PCL

Utilizzare	Per
Origine font Residente Disco Download Flash Tutti	Consente di specificare l'insieme di font utilizzati nel menu Nome font. **Note:** • Residente è l'impostazione predefinita di fabbrica. che mostra l'insieme predefinito di fabbrica dei font trasferiti nella RAM. • Le impostazioni Flash e Disco fisso riportano tutti i font residenti nell'opzione specificata. Assicurarsi che l'opzione flash sia formattata correttamente e non sia protetta da lettura/scrittura o da password. • Trasferisci riporta tutti i font trasferiti nella RAM. • Tutto mostra tutti i font disponibili in ciascuna opzione.
Nome font Courier 10	Identifica un font specifico e l'opzione nella quale è memorizzato. **Nota:** Courier 10 è l'impostazione predefinita di fabbrica.
Set di simboli 10U PC-8 12U PC-850	Consente di specificare il set di simboli per ogni nome font. **Note:** • 10U PC-8 è l'impostazione predefinita di fabbrica USA. 12U PC-850 è l'impostazione predefinita di fabbrica internazionale. • Per set di simboli si intende una serie di caratteri alfanumerici, segni di punteggiatura e simboli speciali. I set di simboli supportano lingue diverse o programmi specifici, ad esempio i simboli matematici per testi scientifici. Vengono visualizzati solo i set di simboli supportati.
Impostazione emulazione PCL Dimensioni in punti 1.00–1008.00	Consente di modificare le dimensioni in punti dei font tipografici scalabili. **Note:** • 12 è l'impostazione predefinita di fabbrica. • Per Dimensioni in punti si intende l'altezza dei caratteri di un font. Un punto corrisponde circa a 0,014 di pollice. Queste possono essere modificate con incrementi o riduzioni di 0,25 punti.
Impostazione emulazione PCL Passo 0.08–100.00	Consente di specificare il passo dei font scalabili a spaziatura fissa. **Note:** • 10 è l'impostazione predefinita di fabbrica. • Per passo si intende il numero di caratteri a spaziatura fissa per pollice (cpi). Questo può essere modificato con incrementi o riduzioni di 0,01 cpi. • Nel caso dei font non scalabili a spaziatura fissa, il passo viene visualizzato, ma non può essere modificato.
Impostazione emulazione PCL Orientamento Verticale Orizzontale	Consente di specificare l'orientamento del testo e degli elementi grafici presenti in una pagina. **Note:** • Verticale è l'impostazione predefinita di fabbrica. Con Verticale, il testo e la grafica vengono stampati parallelamente al bordo corto della pagina. • Se si seleziona l'impostazione Orizzontale, il testo e la grafica vengono stampati parallelamente al bordo lungo della pagina.

Utilizzare	Per
Impostazione emulazione PCL Righe per pagina 1–255	Consente di specificare il numero di righe da stampare su ciascuna pagina. **Note:** • 60 è l'impostazione predefinita di fabbrica USA. 64 è l'impostazione predefinita di fabbrica internazionale. • La stampante imposta la quantità di spazio tra una riga e l'altra in base ai valori specificati nelle impostazioni Righe per pagina, Dimensioni carta e Orientamento. Prima dell'impostazione Righe per pagina, selezionare il formato e l'orientamento della carta.
Impostazione emulazione PCL Larghezza A4 198 mm 203 mm	Consente di impostare la stampa su carta di formato A4. **Note:** • 198 mm è l'impostazione predefinita di fabbrica. • L'impostazione 203 mm consente di specificare la larghezza della pagina per consentire la stampa di ottanta caratteri con passo 10.
Impostazione emulazione PCL CR auto. dopo LF Attiv. Disatt.	Consente di impostare l'esecuzione automatica di un ritorno a capo (CR) dopo un comando di avanzamento riga (LF). **Nota:** Disattivata è l'impostazione predefinita di fabbrica.
Impostazione emulazione PCL LF auto. dopo CR Attiv. Disatt.	Consente di impostare l'esecuzione automatica di un comando di avanzamento riga (LF) dopo un ritorno a capo (CR). **Nota:** Disattivata è l'impostazione predefinita di fabbrica.
Rinumera vassoio Assegna aliment. MU Disatt. Nessuno 0–199 Assegna vassoio [x] Disatt. Nessuno 0–199 Assegna carta man. Disatt. Nessuno 0–199 Assegna busta manuale Disatt. Nessuno 0–199	Consente di configurare la stampante in modo che possa funzionare con software o programmi che utilizzano diverse assegnazioni di origini per vassoi, cassetti e alimentatori. **Note:** • Disattivata è l'impostazione predefinita di fabbrica. • Se si seleziona l'impostazione Nessuno, il comando per la selezione dell'alimentazione carta viene ignorato. Questa selezione viene visualizzata solo quando è selezionata dal linguaggio PCL 5e. • I valori da 0 a 199 consentono l'assegnazione di un'impostazione personalizzata.

Utilizzare	Per
Rinumera vassoio Visualizza impostazioni di fabbrica Predef. MPF = 8 Predef. T1 = 1 Predef. T2 = 4 Predef. T3 = 5 Predef. T4 = 20 Predef. T5 = 21 Predef. busta = 6 Predef. carta man. = 2 Predef. busta man. = 3	Consente di visualizzare l'impostazione predefinita assegnata a ciascun vassoio, cassetto o alimentatore.
Rinumera vassoio Ripristino delle impostazioni predefinite Sì No	Consente di ripristinare le impostazioni predefinite per tutte le assegnazioni di vassoi, cassetti e alimentatori.

Menu HTML

Utilizzare		Per
Nome font Albertus MT Antique Olive Apple Chancery Arial MT Avant Garde Bodoni Bookman Chicago Clarendon Cooper Black Copperplate Coronet Courier Eurostile Garamond Geneva Gill Sans Goudy Helvetica Hoefler Text Intl CG Times Intl Courier Intl Univers	Joanna MT Letter Gothic Lubalin Graph Marigold MonaLisa Recut Monaco New CenturySbk New York Optima Oxford Palatino StempelGaramond Taffy Times TimesNewRoman Univers Zapf Chancery NewSansMTCS NewSansMTCT New SansMTJA NewSansMTKO	Impostare il font predefinito per i documenti HTML. **Nota:** Nei documenti HTML che non specificano un font viene utilizzato il Times.

Utilizzare	Per
Dimensioni font 1–255 pt	Impostare le dimensioni predefinite dei font per i documenti HTML. **Note:** • 12 pt è l'impostazione predefinita di fabbrica. • Sono possibili incrementi di 1 pt per le dimensioni font.
Scala 1–400%	Regolare le dimensioni del font predefinito per i documenti HTML. **Note:** • 100% è l'impostazione predefinita di fabbrica. • Sono possibili incrementi dell'1%.
Orientamento Verticale Orizzontale	Impostare l'orientamento della pagina per i documenti HTML. **Nota:** Verticale è l'impostazione predefinita di fabbrica.
Dimensioni margini 8–255 mm	Impostare i margini della pagina per i documenti HTML. **Note:** • 19 mm è l'impostazione predefinita di fabbrica. • Sono possibili incrementi di 1 mm per le dimensioni dei margini.
Sfondi Non stampare Stampa	Specificare la stampa degli sfondi nei documenti HTML. **Nota:** Stampa è l'impostazione predefinita di fabbrica.

Menu Immagine

Utilizzare	Per
Adatta automaticamente Attiv. Disatt.	Selezionare le dimensioni carta, le proporzioni e l'orientamento ottimali. **Nota:** Attiv. (attivato) è l'impostazione predefinita di fabbrica. L'impostazione Attivato ha la priorità rispetto alle impostazioni di proporzioni e orientamento per alcune immagini.
Inverti Attiv. Disatt.	Invertire le immagini monocromatiche bitonali. **Note:** • Disattivata è l'impostazione predefinita di fabbrica. • Questa impostazione non è applicabile a immagini GIF o JPEG.
Adattamento Ancoraggio sup. sin. Adattamento font Ancoraggio centrale Adatta altezza/largh. Adatta altezza Adatta larghezza	Adattare l'immagine al formato carta selezionato. **Note:** • Adattamento font è l'impostazione predefinita. • Quando l'opzione Adatta automaticam. è attivata, Proporzioni è impostato automaticamente su Adattamento font.
Orientamento Verticale Orizzontale Verticale inverso Orizzontale inverso	Determinare l´orientamento dell´immagine. **Nota:** Verticale è l'impostazione predefinita di fabbrica.

menu Guida

Voce di menu	Descrizione
Stampa tutte le guide	Stampa tutte le guide
Guida alla copia	Fornisce informazioni relative alla creazione di copie e alla configurazione delle impostazioni
Guida alla funzione e-mail	Fornisce informazioni relative all'invio di e-mail e alla configurazione delle impostazioni
Guida fax	Fornisce informazioni relative all'invio di fax e alla configurazione delle impostazioni
Guida all'FTP	Fornisce informazioni relative alla scansione di documenti e alla configurazione delle impostazioni
Guida ai difetti di stampa	Fornisce un modello per stabilire la causa di difetti di qualità di stampa ricorrenti e fornisce un elenco di impostazioni per regolare la qualità di stampa
Guida informativa	Fornisce informazioni su dove individuare ulteriori informazioni
Guida ai materiali di consumo	Fornisce informazioni sulla richiesta di materiali di consumo

Per risparmiare denaro e salvare l'ambiente

Lexmark è impegnata nella sostenibilità ambientale e migliora continuamente le stampanti per ridurre l'impatto sull'ambiente. La società progetta pensando all'ambiente, crea l'imballaggio in modo da ridurre i materiali e offre programmi di raccolta e riciclaggio. Per ulteriori informazioni, vedere:

- Il capitolo sugli avvisi
- La sezione sulla sostenibilità ambientale del sito Web Lexmark all'indirizzo **www.lexmark.com/environment**
- Il programma di riciclaggio Lexmark all'indirizzo **www.lexmark.com/recycle**

Selezionando determinate attività o impostazioni della stampante, si potrebbe ridurre ulteriormente l'impatto della stampante. In questo capitolo vengono descritte le impostazioni e le attività che potrebbero generare un maggiore vantaggio ambientale.

Risparmio di carta e di toner

Gli studi dimostrano che l'80% dell'emissione di CO2 di una stampante è correlata all'utilizzo di carta. È possibile ridurre in maniera significativa l'emissione di CO2 utilizzando la carta riciclata e alcuni suggerimenti di stampa, quali la stampa su entrambi i lati della carta e la stampa di più pagine su un lato del foglio di carta.

Per informazioni su come risparmiare carta e ridurre il consumo energetico in maniera rapida utilizzando un'impostazione della stampante, vedere "Uso di Modalità Risparmio" a pagina 203.

Uso di carta riciclata

Come azienda sensibile ai problemi ambientali, Lexmark supporta l'uso di carta da ufficio riciclata prodotta appositamente per l'uso con stampanti laser/LED. Per ulteriori informazioni sulla carta riciclata che può essere utilizzata con la stampante, vedere "Uso di carta riciclata e di altri tipi di carta da ufficio" a pagina 66.

Conservazione dei materiali di consumo

- Stampare su entrambi i lati della carta.

  Nota: La stampa fronte/retro è l'impostazione predefinita nel driver di stampa.
- Stampare più pagine su un singolo foglio di carta.
- Utilizzare la funzione di anteprima per visualizzare come appare il documento prima di stamparlo.
- Stampare una copia del documento per controllare che il relativo contenuto e il formato siano corretti.

Risparmio energetico

Uso di Modalità Risparmio

1. Aprire un browser Web e immettere l'indirizzo IP della stampante nel relativo campo.

Note:

- visualizzare l´indirizzo IP della stampante nella schermata iniziale della stampante. L'indirizzo IP è composto da quattro serie di numeri separati da punti, per esempio 123.123.123.123.
- Se si utilizza un server proxy, disattivarlo temporaneamente per caricare correttamente la pagina Web.

2 Fare clic su **Impostazioni** > **Impostazioni generali** > **Modalità Risparmio** > selezionare un'impostazione

Utilizzare	Per
Disatt.	Utilizzare le impostazioni predefinite di fabbrica per tutte le impostazioni associate alla modalità Risparmio. Questa impostazione supporta le specifiche relative alle prestazioni della stampante.
Consumo energetico	Ridurre il consumo energetico, soprattutto quando la stampante è inattiva. • I motori delle stampanti non si avviano finché non sono pronti per la stampa. Si potrebbe notare un breve ritardo prima che venga stampata la prima pagina. • La stampante entra in modalità di risparmio energetico dopo un minuto di inattività.
Cons. energ./Carta	Utilizzare tutte le impostazioni associate alle modalità Consumo energetico e Carta.
Carta comune	• Abilitare la funzione di stampa fronte/retro automatica. • Disattivare le funzioni del registro della stampa.

3 Fare clic su **Invia**.

Riduzione del rumore emesso dalla stampante

Abilitare la modalità silenziosa per ridurre la rumorosità della stampante.

1 Aprire un browser Web e immettere l'indirizzo IP della stampante nel relativo campo.

Note:

- visualizzare l´indirizzo IP della stampante nella schermata iniziale della stampante. L'indirizzo IP è composto da quattro serie di numeri separati da punti, per esempio 123.123.123.123.
- Se si utilizza un server proxy, disattivarlo temporaneamente per caricare correttamente la pagina Web.

2 Fare clic su **Impostazioni** > **Impostazioni generali** > **Modalità silenziosa** > selezionare un'impostazione

Utilizzare	Per
Attivata	Ridurre il rumore della stampante. **Note:** • I processi di stampa verranno elaborati a velocità ridotta. • I motori delle stampanti non si avviano finché non è presente un documento pronto per la stampa. Si verificherà un breve ritardo prima che venga stampata la prima pagina.
Spenta	Utilizzare le impostazioni predefinite di fabbrica. **Nota:** Questa impostazione supporta le specifiche relative alle prestazioni della stampante.

3 Fare clic su **Inoltra**.

Regolazione modalità risparmio energetico

1 Dalla schermata iniziale, selezionare:

> **Impostazioni** > **Impostazioni generali** > **Timeout** > **Modalità sospensione**

2 Nel campo Modalità sospensione, selezionare il numero di minuti che la stampante deve attendere prima che entri in modalità sospensione.

3 Applicare le modifiche.

Uso della modalità ibernazione

La modalità ibernazione è una modalità a bassissimo consumo di energia.

Note:

- Tre giorni è l'intervallo di tempo predefinito prima che la stampante entri in modalità Ibernazione.
- Accertarsi che la stampante esca dalla modalità ibernazione prima di inviare un processo di stampa. Un hard reset o una pressione prolungata del pulsante Sospendi consente di uscire dalla modalità ibernazione.
- Se la stampante è in modalità ibernazione, Embedded Web Server è disabilitato.

1 Dalla schermata iniziale, selezionare:

> **Impostazioni** > **Impostazioni generali**

2 Toccare **Premi pulsante Sospendi** o **Tenere premuto pulsante Sospendi**.

3 Toccare **Ibernazione** > .

Regolazione della luminosità del display della stampante

Per risparmiare energia o in caso di difficoltà nella lettura del display, regolare la luminosità del display.

Uso di Embedded Web Server

1 Aprire un browser Web e immettere l'indirizzo IP della stampante nel relativo campo.

Note:

- L'indirizzo IP è riportato nella parte superiore della schermata iniziale. L'indirizzo IP è composto da quattro serie di numeri separati da punti, ad esempio 123.123.123.123.
- Se si utilizza un server proxy, disattivarlo temporaneamente per caricare correttamente la pagina Web.

2 Selezionare **Impostazioni** > **Impostazioni generali**.

3 Nel campo Luminosità schermo, immettere la percentuale di luminosità desiderata per il display.

4 Applicare le modifiche.

Uso del pannello di controllo

1 Dalla schermata iniziale, selezionare:

> **Impostazioni** > **Impostazioni generali**

2 Nel campo Luminosità schermo, immettere la percentuale di luminosità desiderata per il display.

3 Applicare le modifiche.

Riciclaggio

Lexmark offre programmi di raccolta e approcci al riciclaggio progressivi dal punto di vista ambientale. Per ulteriori informazioni, vedere:

- Il capitolo sugli avvisi
- La sezione sulla sostenibilità ambientale del sito Web Lexmark all'indirizzo **www.lexmark.com/environment**
- Il programma di riciclaggio Lexmark all'indirizzo **www.lexmark.com/recycle**

Riciclaggio dei prodotti Lexmark

Per restituire i prodotti Lexmark per il riciclaggio:

1 Visitare il sito all'indirizzo **www.lexmark.com/recycle**.

2 Individuare il tipo di prodotto che si desidera riciclare, quindi selezionare il paese o la regione desiderata dall'elenco.

3 Seguire le istruzioni visualizzate sullo schermo.

Nota: È possibile riciclare i materiali di consumo e i componenti hardware della stampante non inclusi nel programma di raccolta di Lexmark mediante il centro di riciclo di zona. Contattare il centro di riciclo di zona per determinare i materiali accettati.

Riciclaggio dei materiali di imballaggio Lexmark

Lexmark si impegna continuamente per ridurre al minimo i materiali di imballaggio. Una minore quantità di materiali di imballaggio garantisce un trasporto delle stampanti Lexmark nella maniera più efficiente ed ecosostenibile e una riduzione dei materiali da smaltire. Questa efficienza determina una riduzione delle emissioni responsabili dell'effetto serra, un risparmio energetico e di risorse naturali.

Le confezioni di carta Lexmark sono riciclabili al 100% dove esistono impianti di riciclaggio di materiale corrugato. Tali impianti potrebbero non trovarsi nella propria area.

La schiuma utilizzata nei materiali di imballaggio Lexmark è riciclabile dove esistono impianti di riciclaggio di materiale in schiuma. Tali impianti potrebbero non trovarsi nella propria area.

Quando si restituisce una cartuccia a Lexmark, è possibile riutilizzare la confezione in cui è contenuta la cartuccia. Lexmark riciclerà la confezione.

Restituzione delle cartucce Lexmark per il riuso o il riciclaggio

Con il programma di raccolta cartucce Lexmark sarà possibile evitare che milioni di cartucce Lexmark vengano smaltite nelle discariche ogni anno; i clienti Lexmark potranno restituire facilmente e gratuitamente le cartucce usate a Lexmark per il riuso o il riciclaggio. Il 100% delle cartucce vuote restituite a Lexmark sono riutilizzate o disassemblate per il riciclaggio. Vengono riciclate anche le confezioni utilizzate per restituire le cartucce.

Per restituire le cartucce Lexmark per il riuso o il riciclaggio, seguire le istruzioni fornite con la stampante o la cartuccia e utilizzare l'etichetta di spedizione prepagata. È inoltre possibile:

1. Visitare il sito **www.lexmark.com/recycle**.
2. Dalla sezione Cartucce di toner, selezionare il proprio Paese o area geografica.
3. Seguire le istruzioni visualizzate sullo schermo.

Protezione della stampante

Dichiarazione di volatilità

La stampante contiene diversi tipi di memoria che possono memorizzare le impostazioni della periferica e di rete e i dati utente.

Tipi di memoria	Descrizione
Memoria volatile	La stampante usa RAM (*Random Access Memory*) standard come buffer temporaneo dei dati utente durante processi di stampa e di copia semplici.
Memoria non volatile	La stampante può usare due tipi di memoria non volatile: EEPROM e NAND (memoria flash). Entrambi sono utilizzati per memorizzare le informazioni relative al sistema operativo, alle impostazioni della periferica e alla rete, nonché le impostazioni di scanner e segnalibri e le soluzioni integrate.
Memoria disco fisso	Alcune stampanti sono dotate di un disco rigido installato. Il disco rigido della stampante è progettato per funzionalità specifiche della periferica. Questo consente alla periferica di mantenere in memoria i dati utente di processi di acquisizione, stampa, copia e fax, nonché dati di moduli e font.

Cancellare il contenuto di qualsiasi memoria della stampante installata nelle seguenti circonstanze:

- La stampante deve essere dismessa.
- Il disco fisso della stampante deve essere sostituito.
- La stampante deve essere spostata in un altro reparto o in un'altra ubicazione.
- La stampante deve essere riparata da un operatore esterno all'organizzazione.
- La stampante deve essere riparata al di fuori del perimetro aziendale.
- La stampante deve essere venduta a un´altra organizzazione.

Smaltimento del disco rigido della stampante

Nota: su alcuni modelli di stampante il disco rigido della stampante non è installato.

Negli ambienti ad alta sicurezza può essere necessario intraprendere ulteriori azioni per evitare l'accesso ai dati riservati archiviati nel disco fisso della stampante dopo che quest'ultima o il relativo disco rigido viene portato al di fuori del perimetro aziendale.

- **Smagnetizzazione**: consente di cancellare i dati archiviati investendo il disco rigido con un campo magnetico
- **Frantumazione**: consente di rendere illeggibile il disco fisso comprimendolo fisicamente fino a romperne i componenti
- **Macinatura**: riduce il disco fisso in frammenti metallici

Nota: La maggior parte dei dati può essere cancellata elettronicamente, tuttavia, l'unico modo di garantirne la totale cancellazione è distruggere fisicamente ogni disco rigido sul quale sono memorizzati dati.

Cancellazione della memoria volatile

Perché la memoria volatile (RAM) installata nella stampante possa conservare le informazioni, è necessaria una fonte di alimentazione elettrica. Per eliminare i dati nel buffer, spegnere la stampante.

Cancellazione della memoria non volatile

- **Singole impostazioni, impostazioni della periferica e di rete, impostazioni di protezione e Embedded Solutions**: consente di cancellare informazioni e impostazioni selezionando **Cancella tutte le impostazioni** nel menu Configurazione.
- **Dati fax**: consente di cancellare le impostazioni e i dati relativi al fax selezionando **Cancella tutte le impostazioni** nel menu Configurazione.

1. Spegnere la stampante.
2. Tenere premuto **2** e **6** mentre si accende la stampante. Rilasciare i pulsanti solo quando viene visualizzata la barra di avanzamento.

   La stampante esegue una normale sequenza di accensione, quindi viene visualizzato il menu Configurazione. Una volta attivata completamente la stampante, sullo schermo a sfioramento viene visualizzato un elenco di funzioni al posto delle icone della schermata iniziale standard.
3. Toccare **Cancella tutte le impostazioni**.

   La stampante si riavvierà diverse volte durante il processo.

   Nota: Cancella tutte le impostazioni consente di rimuovere in sicurezza tutte le impostazioni della periferica, soluzioni, processi, fax e password dalla memoria della stampante.
4. Toccare **Indietro** > **Esci menu Conf**.

La stampante eseguirà una riaccensione, quindi tornerà alla normale modalità operativa.

Cancellazione della memoria del disco rigido della stampante

Note:

- su alcuni modelli di stampante il disco rigido della stampante non è installato.
- La configurazione di Canc. file dati temporanei nei menu della stampante consente di rimuovere materiale riservato residuo lasciato da processi di stampa, sovrascrivendo i file che sono stati contrassegnati per l'eliminazione.

Usando il pannello di controllo della stampante

1. Spegnere la stampante.
2. Tenere premuto **2** e **6** mentre si accende la stampante. Rilasciare i pulsanti solo quando viene visualizzata la barra di avanzamento.

   La stampante esegue una normale sequenza di accensione, quindi viene visualizzato il menu Configurazione. Una volta che la stampante è completamente accesa, sullo schermo a sfioramento viene visualizzato un elenco di funzioni.
3. Toccare **Pulisci disco**, quindi toccare una delle seguenti opzioni:
   - **Pulisci disco (veloce)**: consente di sovrascrivere il disco con tutti zeri in un singolo passaggio.
   - **Pulisci disco (protetta)**: consente di sovrascrivere il disco con schemi di bit casuali per più volte, seguiti da un passaggio di verifica. La sovrascrittura è conforme allo standard DoD 5220.22-M per la cancellazione sicura di dati da un disco rigido. La pulizia delle informazioni altamente riservate deve essere eseguita utilizzando questo metodo.

4 Toccare **Sì** per procedere con la pulizia disco.

Note:

- Una barra di stato indicherà l'avanzamento dell'attività di pulizia.
- la pulizia disco può richiedere da alcuni minuti fino a più di un'ora. Durante questo tempo la stampante non sarà disponibile per altre attività.

5 Toccare **Indietro** > **Esci menu Conf**.

La stampante eseguirà una riaccensione, quindi tornerà alla normale modalità operativa.

Configurazione della codifica del disco rigido della stampante

Abilitare la codifica del disco fisso per impedire la perdita di dati riservati in caso di furto della stampante o del relativo disco fisso.

Nota: su alcuni modelli di stampante il disco rigido della stampante non è installato.

Uso di Embedded Web Server

1 Aprire un browser Web e immettere l'indirizzo IP della stampante nel relativo campo.

Note:

- visualizzare l´indirizzo IP della stampante nella schermata iniziale della stampante. L'indirizzo IP è composto da quattro serie di numeri separati da punti, ad esempio 123,123.123,123.
- Se si utilizza un server proxy, disattivarlo temporaneamente per caricare correttamente la pagina Web.

2 Fare clic su **Impostazioni** > **Protezione** > **Codifica disco**.

Nota: Codifica disco viene visualizzata nel menu Protezione solo se è installato un disco fisso della stampante non difettoso e formattato.

3 Nel menu Codifica disco, selezionare **Attiva**.

Note:

- attivando la codifica del disco, il contenuto del disco rigido della stampante verrà cancellato.
- la codifica del disco può richiedere da alcuni minuti fino a più di un'ora. Durante questo tempo la stampante non sarà disponibile per altre attività.

4 Fare clic su **Inoltra**.

Uso del pannello di controllo della stampante

1 Spegnere la stampante.

2 Tenere premuto **2** e **6** mentre si accende la stampante. Rilasciare i pulsanti solo quando viene visualizzata la barra di avanzamento.

La stampante esegue una normale sequenza di accensione, quindi viene visualizzato il menu Configurazione. Quando la stampante è completamente accesa, sul display della stampante viene visualizzato un elenco di funzioni.

3 Toccare **Codifica disco** > **Attiva**.

Nota: attivando la codifica del disco, il contenuto del disco rigido della stampante verrà cancellato.

4 Toccare **Sì** per procedere con la pulizia disco.

Note:

- non spegnere la stampante durante il processo di codifica. Tale operazione potrebbe causare la perdita di dati.
- la codifica del disco può richiedere da alcuni minuti fino a più di un'ora. Durante questo tempo la stampante non sarà disponibile per altre attività.
- Una barra di stato indicherà l'avanzamento dell'attività di pulizia. Una volta eseguita la codifica del disco, la stampante tornerà alla schermata di attivazione/disattivazione.

5 Toccare **Indietro** > **Esci menu Conf**.

La stampante eseguirà una riaccensione, quindi tornerà alla normale modalità operativa.

Ricerca di informazioni di protezione della stampante

Negli ambienti ad alta sicurezza può essere necessario intraprendere ulteriori azioni per evitare l'accesso ai dati riservati archiviati nella stampante da parte di persone non autorizzate. Per ulteriori informazioni, visitare la **pagina Web sulla protezione di Lexmark**.

Consultare anche *Embedded Web Server - Protezione: Guida dell'amministratore* per ulteriori informazioni:

1 Accedere a **www.lexmark.com**, selezionare **Supporto e download** > selezionare la stampante.

2 Selezionare la scheda **Manuali**, quindi selezionare *Embedded Web Server - Protezione: Guida dell'amministratore*.

Manutenzione della stampante

Attenzione - Possibili danni: La mancata manutenzione ottimale della stampante o sostituzione di componenti e materiali di consumo, può causare danni alla stampante.

Pulizia delle parti della stampante

Pulizia della stampante

ATTENZIONE - PERICOLO DI SCOSSE ELETTRICHE: Per evitare il rischio di scosse elettriche quando si pulisce la parte esterna della stampante, scollegare il cavo di alimentazione dalla presa a muro e scollegare tutti i cavi della stampante prima di procedere.

Note:

- Eseguire questa operazione a intervalli regolari di pochi mesi.
- I danni provocati da un errato gestione della stampante non sono coperti dalla garanzia.

1. Spegnere la stampante e scollegare il cavo di alimentazione dalla presa elettrica.
2. Rimuovere la carta dal raccoglitore standard e dall´alimentatore multiuso.
3. Utilizzare un pennello morbido o un aspirapolvere per rimuovere polvere, residui e frammenti di carta intorno e all'interno della stampante.
4. Pulire la parte esterna della stampante con un panno morbido, umido e privo di lanugine.

   Note:

   - Non utilizzare detersivi e detergenti comuni, poiché potrebbero danneggiare la finitura della stampante.
   - Assicurarsi che tutte le aree della stampante siano asciutte dopo la pulizia.
5. Collegare il cavo di alimentazione alla presa elettrica e accendere la stampante.

   ATTENZIONE - PERICOLO DI LESIONI: Per evitare il rischio di incendio o scosse elettriche, collegare il cavo di alimentazione a una presa elettrica dotata di messa a terra e con le specifiche adeguate, situata in prossimità dell'apparecchio e facilmente accessibile.

Pulizia del vetro dello scanner

Se si riscontrano problemi di qualità di stampa, quali striature su immagini copiate o acquisite, pulire il vetro dello scanner.

1 Inumidire leggermente con acqua un panno soffice e privo di lanugine o un fazzoletto di carta.

2 Aprire il coperchio dello scanner.

3 Pulire le aree mostrate e lasciarle asciugare.

1	Parte inferiore bianca del coperchio dello scanner
2	Vetro dello scanner
3	Vetro dell'ADF
4	Lato inferiore bianco del coperchio dell'ADF

4 Chiudere il coperchio dello scanner.

Verifica dello stato dei componenti e dei materiali di consumo della stampante

Verifica dello stato dei componenti e dei materiali di consumo dal pannello di controllo della stampante

Nella schermata iniziale, toccare **Stato/Materiali di consumo** > **Visual. mat. consumo**.

Verifica dello stato dei componenti e dei materiali di consumo da Embedded Web Server

Nota: Accertarsi che il computer e la stampante siano entrambi connessi alla stessa rete.

1. Aprire un browser Web e immettere l'indirizzo IP della stampante nel relativo campo.

   Note:

   - visualizzare l´indirizzo IP della stampante nella schermata iniziale. L'indirizzo IP è composto da quattro serie di numeri separati da punti, per esempio 123.123.123.123.
   - Se si utilizza un server proxy, disattivarlo temporaneamente per caricare correttamente la pagina Web.

2. Fare clic su **Stato periferica** > **Ulteriori dettagli**.

Stima del numero di pagine restanti

La stima del numero delle pagine restanti si basa sulla cronologia di stampa recente della stampante. La relativa accuratezza può variare notevolmente e dipende da molti fattori, ad esempio dal contenuto effettivo dei documenti, dalle impostazioni della qualità di stampa e da altre impostazioni della stampante.

L'accuratezza del numero stimato di pagine restanti può ridursi quando il consumo di stampa effettivo è diverso dal consumo di stampa cronologico. Tenere presente il livello variabile di accuratezza prima di acquistare o sostituire i materiali di consumo in base alla stima. Finché non viene ottenuta una cronologia di stampa adeguata sulla stampante, le stime iniziali presuppongono il consumo dei materiali di consumo in base ai metodi di verifica e al contenuto delle pagine dell'International Organization for Standardization*.

* Resa media continua dichiarata per cartuccia nera in conformità con ISO/IEC 19752.

Richiesta di materiali di consumo

Per richiedere i materiali di consumo negli Stati Uniti, chiamare Lexmark al numero 1-800-539-6275 per informazioni sui fornitori autorizzati Lexmark di zona. In altri paesi o regioni, andare sul sito Web **www.lexmark.com** o contattare il rivenditore presso il quale è stata acquistata la stampante.

Lexmark Return Program consente di acquistare materiali di consumo Lexmark a prezzi scontati in cambio del consenso a utilizzare tali materiali solo una volta e restituirli solo a Lexmark per essere ricondizionati o riciclati.

Nota: La durata stimata dei materiali di consumo della stampante si riferisce alla stampa su carta normale di formato Letter o A4.

Uso di componenti e materiali di consumo Lexmark originali

La stampante Lexmark è progettata per funzionare al meglio con materiali e parti Lexmark originali. L'utilizzo di materiali o componenti di terze parti può influire su prestazioni, affidabilità o durata della stampante e dei relativi componenti di acquisizione immagini. L'utilizzo di materiali o parti di terze parti può influire sulla copertura della garanzia. Eventuali danni causati dall'utilizzo di materiali di consumo o componenti di terze parti non sono coperti dalla garanzia. Tutti gli indicatori di durata sono progettati per funzionare con materiali e parti Lexmark e potrebbero produrre risultati imprevisti in caso di utilizzo di materiali e parti di terze parti. L'utilizzo di componenti di acquisizione immagini oltre la durata prevista può causare danni alla stampante Lexmark o a componenti associati.

Ordinazione delle cartucce di toner

Note:

- La resa stimata della cartuccia si basa su una copertura approssimata del 5% per pagina.
- Una copertura di stampa estremamente bassa per un periodo di tempo prolungato può influire negativamente sulla resa effettiva

Nome parte	Numero parte
Cartuccia toner ad altissima resa	24B6035

Ordinazione di un´unità immagini

Una copertura di stampa estremamente bassa per un periodo di tempo prolungato può compromettere alcune parti dell´unità immagini prima dell'esaurimento del toner dalla cartuccia di toner.

Per ulteriori informazioni sulla sostituzione dell'unità immagini, vedere il foglio di istruzioni in dotazione con il materiale di consumo.

Nome parte	Numero parte
Unità immagini	24B6040

Ordinazione di un kit di manutenzione

Note:

- L'uso di alcuni tipi di carta comporta la sostituzione frequente del kit di manutenzione.

- Il rullo separatore, il fusore, i rulli di prelievo, il rullo di trasferimento e il gruppo di rialimentazione sono inclusi nel kit di manutenzione e possono essere ordinati e sostituiti singolarmente, se necessario.
- Contattare il rappresentante dell´assistenza per sostituire il kit di manutenzione.

Kit di manutenzione	Codice
Kit di manutenzione a 100 V*	40X9146
Kit di manutenzione a 110 V	40X9135
Kit di manutenzione a 220 V	40X9136
* Questa opzione è disponibile solo in Giappone.	

Ordinazione di un rullo separatore per l´ADF

Ordinare un rullo separatore per l´ADF quando l'ADF non riesce a prelevare la carta o preleva più di un foglio di carta alla volta.

Per informazioni sulla sostituzione del rullo separatore per l´ADF, vedere il foglio di istruzioni fornito con il componente.

Componente	Codice
Rullo separatore	40X9108

Conservazione dei materiali di consumo

I materiali di consumo devono essere conservati in un ambiente fresco e pulito. Non capovolgere i materiali di consumo e conservarli nella confezione originale prima di utilizzarli.

Non esporre i materiali di consumo a:

- luce solare diretta
- temperature superiori ai 35° C (95° F);
- tasso di umidità superiore all'80%
- aria salmastra
- gas corrosivi
- ambienti polverosi

Sostituzione dei materiali di consumo

Sostituzione della cartuccia di toner

1 Premere il pulsante sul lato destro della stampante, quindi aprire lo sportello anteriore.

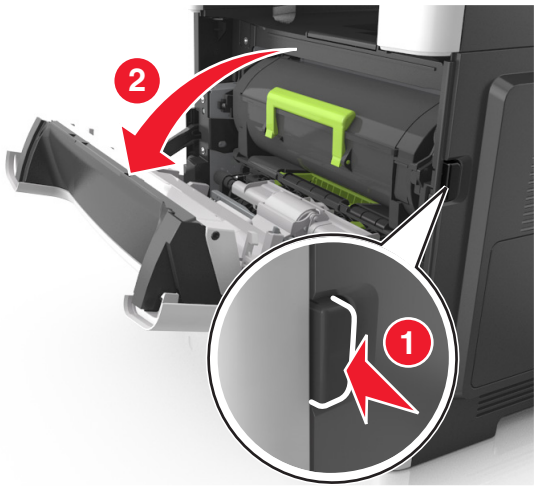

2 Estrarre la cartuccia di toner usando la maniglia.

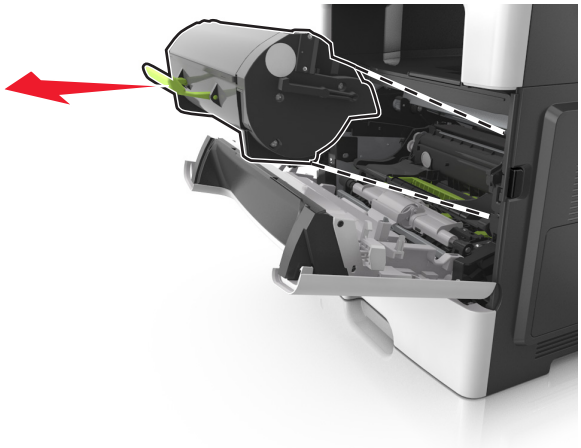

3 Rimuovere la nuova cartuccia di toner dalla confezione e rimuovere tutto il materiale di imballaggio.

4 Agitare la nuova cartuccia per ridistribuire il toner.

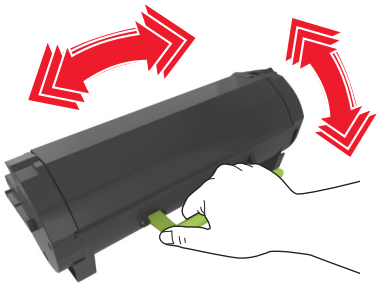

5 Inserire la cartuccia di toner nella stampante allineando le guide laterali della cartuccia con le frecce sulle guide laterali all´interno della stampante.

Attenzione - Possibili danni: Non esporre l'unità immagini alla luce diretta per più di 10 minuti. L'eccessiva esposizione alla luce può compromettere la qualità di stampa.

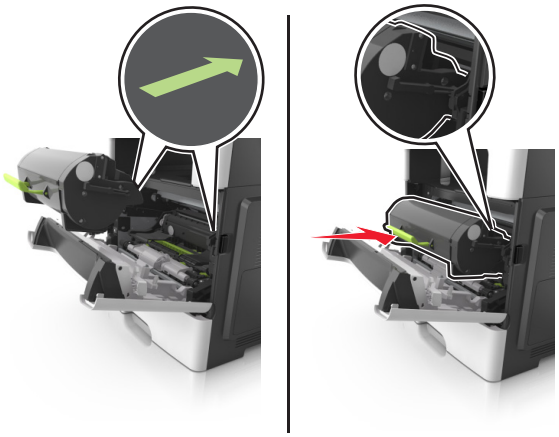

6 Chiudere lo sportello anteriore.

Sostituzione dell´unità immagini

1 Premere il pulsante sul lato destro della stampante, quindi aprire lo sportello anteriore.

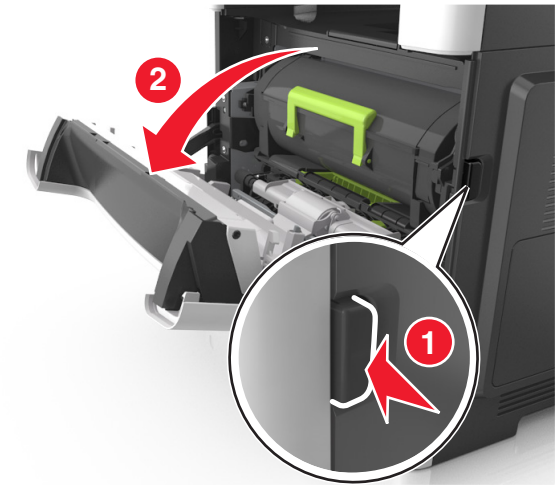

2 Estrarre la cartuccia di toner usando la maniglia.

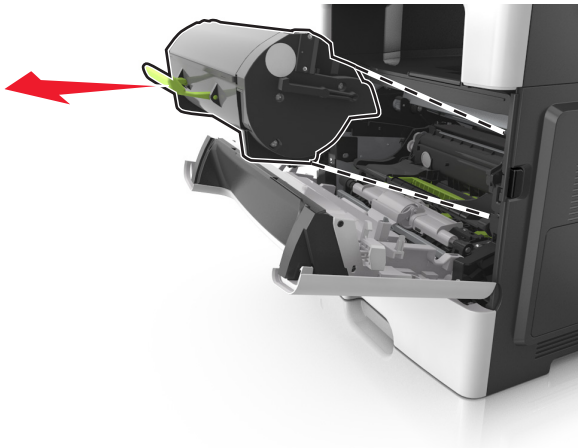

3 Sollevare la maniglia verde, quindi estrarre l'unità immagini dalla stampante.

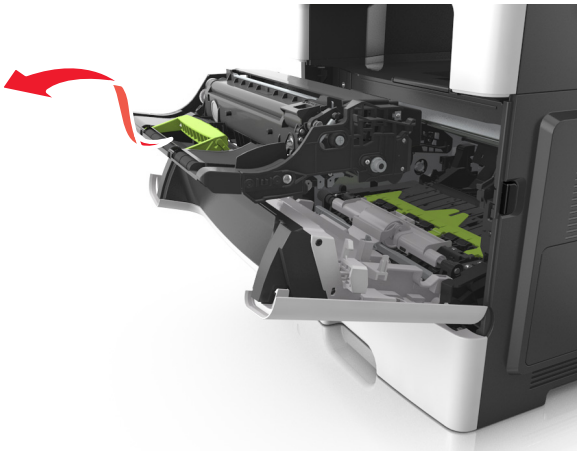

4 Rimuovere l'unità immagini dall´imballo e agitarla.

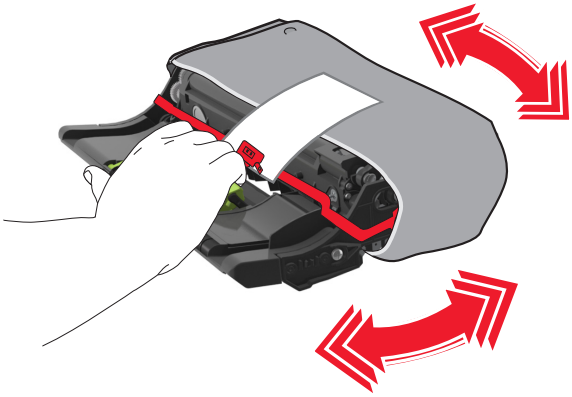

5 Rimuovere tutto il materiale di imballaggio dall´unità immagini.

Attenzione - Possibili danni: Non esporre l'unità immagini alla luce diretta per più di 10 minuti. L'eccessiva esposizione alla luce può compromettere la qualità di stampa.

Attenzione - Possibili danni: non toccare il tamburo del fotoconduttore. Ciò potrebbe influire sulla qualità di stampa dei processi di stampa futuri.

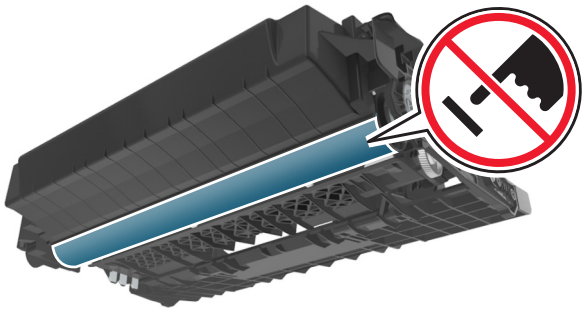

6 Inserire l´unità immagini nella stampante allineando le frecce sulle guide laterali dell´unità immagini con le frecce sulle guide laterali all´interno della stampante.

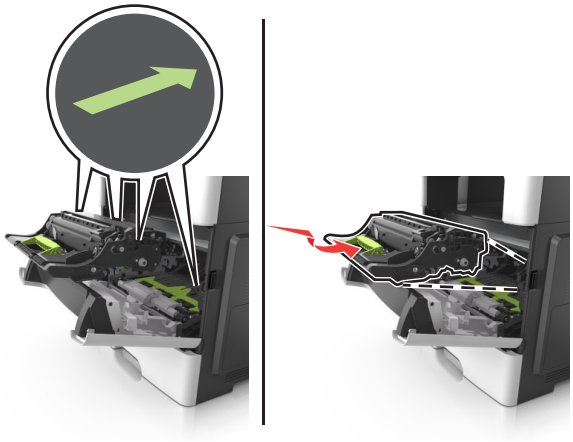

7 Inserire la cartuccia di toner nella stampante allineando le guide laterali della cartuccia con le frecce sulle guide laterali all´interno della stampante.

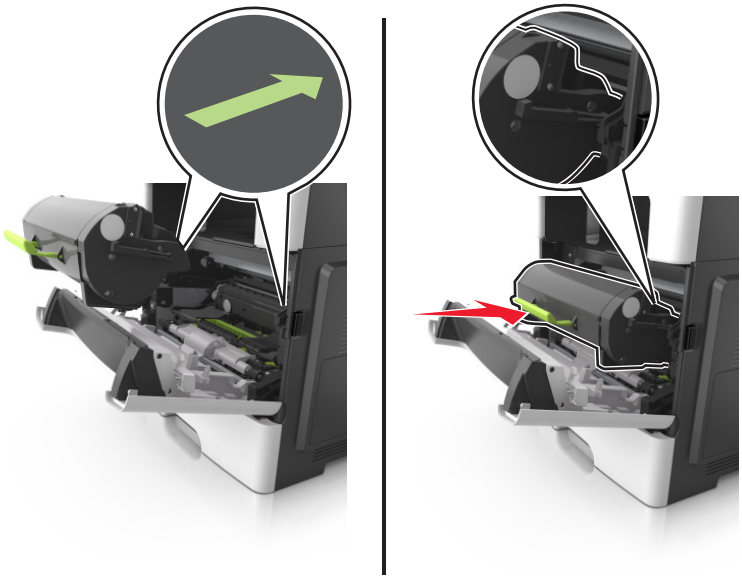

8 Chiudere lo sportello anteriore.

Spostamento della stampante

ATTENZIONE - PERICOLO DI LESIONI: La stampante pesa più di 18 kg e richiede due o più persone esperte per essere spostata in modo sicuro.

Prima di spostare la stampante

ATTENZIONE - PERICOLO DI LESIONI: prima di spostare la stampante, per evitare di ferirsi o danneggiare la stampante stessa, attenersi alle seguenti istruzioni:

- Spegnere la stampante con l'interruttore e scollegare il cavo di alimentazione dalla presa elettrica.
- Scollegare tutti i cavi della stampante prima di spostarla.
- Se è attualmente installato un vassoio opzionale, rimuoverlo dalla stampante. Per rimuovere il vassoio opzionale, farlo scorrere il fermo sul lato destro del vassoio verso la parte anteriore del vassoio finché non *scatta* in posizione.

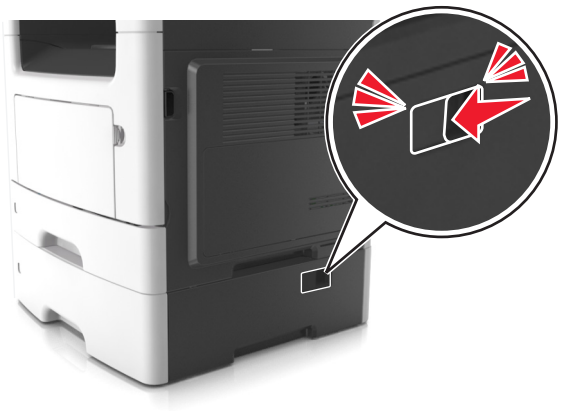

- Utilizzare le maniglie poste su entrambi i lati della stampante per sollevarla.
- Assicurarsi che le dita non siano sotto la stampante mentre viene posizionata.
- Prima di installare la stampante, accertarsi di lasciare spazio sufficiente intorno ad essa.

Utilizzare solo il cavo di alimentazione fornito con il prodotto o componenti sostitutivi autorizzati dal produttore.

Attenzione - Possibili danni: i danni provocati da un errato spostamento della stampante non sono coperti dalla garanzia.

Spostamento della stampante

Per spostare in modo sicuro la stampante e le opzioni hardware, adottare le precauzioni riportate di seguito:

- Il carrello utilizzato per trasportare la stampante deve essere in grado di sostenere l'intera base.
- Il carrello utilizzato per trasportare le opzioni hardware deve avere dimensioni adeguate a sostenerle.
- Mantenere la stampante in posizione verticale.
- Evitare movimenti bruschi.

Trasporto della stampante

Per il trasporto della stampante, utilizzare l'imballaggio originale o contattare il rivenditore per un nuovo kit di imballaggio.

Gestione della stampante

Ricerca di informazioni sull'amministratore e sulle operazioni di rete avanzate

In questo capitolo vengono descritte le attività di supporto amministrativo di base mediante l'Embedded Web Server. Per informazioni sulle attività di supporto di sistema avanzate, consultare la *Guida alle operazioni di rete* nel CD *Software e documentazione* e la *Embedded Web Server - Protezione: Guida dell'amministratore* nel sito Web del supporto Lexmark all'indirizzo **http://support.lexmark.com**.

Verifica del display virtuale

1. Aprire un browser Web e immettere l'indirizzo IP della stampante nel relativo campo.

   Note:

   - visualizzare l´indirizzo IP della stampante nella schermata iniziale della stampante. L'indirizzo IP è composto da quattro serie di numeri separati da punti, per esempio 123.123.123.123.
   - Se si utilizza un server proxy, disattivarlo temporaneamente per caricare correttamente la pagina Web.

2. Verificare il display virtuale che viene visualizzato nell'angolo superiore sinistro dello schermo.

   Il display virtuale funziona proprio come un effettivo display del pannello di controllo della stampante.

Impostazione degli avvisi e-mail

È possibile configurare la stampante per l'invio di avvisi e-mail quando i materiali di consumo sono in esaurimento, quando la carta deve essere cambiata o aggiunta o quando si verifica un inceppamento della carta.

1. Aprire un browser Web e immettere l'indirizzo IP della stampante nel relativo campo.

   Note:

   - visualizzare l´indirizzo IP della stampante nella schermata iniziale della stampante. L'indirizzo IP è composto da quattro serie di numeri separati da punti, ad esempio 123.123.123.123.
   - Se si utilizza un server proxy, disattivarlo temporaneamente per caricare correttamente la pagina Web.

2. Fare clic su **Impostazioni**.
3. Nel menu Altre impostazioni, fare clic su **Impostazioni avviso e-mail**.
4. Selezionare gli elementi per cui si desidera ricevere una notifica, quindi digitare gli indirizzi e-mail.
5. Fare clic su **Inoltra**.

Nota: per informazioni sull'impostazione del server e-mail, contattare il tecnico del supporto di sistema.

Visualizzazione dei rapporti

È possibile visualizzare alcuni report in Embedded Web Server. Questi report sono utili per la valutazione dello stato della stampante, della rete e dei materiali di consumo.

1 Aprire un browser Web e immettere l'indirizzo IP della stampante nel relativo campo.

Note:

- visualizzare l´indirizzo IP della stampante nella schermata iniziale della stampante. L'indirizzo IP è composto da quattro serie di numeri separati da punti, ad esempio 123.123.123.123.
- Se si utilizza un server proxy, disattivarlo temporaneamente per caricare correttamente la pagina Web.

2 Fare clic su **Report**, quindi sul tipo di report che si desidera visualizzare.

Configurazione delle notifiche dei materiali di consumo da Embedded Web Server

È possibile determinare la modalità di notifica quando i materiali di consumo sono in fase di esaurimento o quando sono del tutto esauriti, impostando gli avvisi selezionabili.

Note:

- Gli avvisi selezionabili si possono impostare per cartuccia di toner, unità immagini e kit di manutenzione.
- Tutti gli avvisi selezionabili possono essere impostati per le diverse condizioni di esaurimento dei materiali. Non è possibile invece impostare la condizione di limite massimo di esaurimento per tutti gli avvisi selezionabili. L'avviso selezionabile tramite e-mail è disponibile per tutte le condizioni dei materiali di consumo.
- La percentuale di durata residua stimata che richiede l'avviso può essere impostata per alcuni materiali in determinate condizioni.

1 Aprire un browser Web e immettere l'indirizzo IP della stampante nel relativo campo.

Note:

- visualizzare l´indirizzo IP della stampante nella schermata iniziale della stampante. L'indirizzo IP è composto da quattro serie di numeri separati da punti, ad esempio 123,123.123,123.
- Se si utilizza un server proxy, disattivarlo temporaneamente per caricare correttamente la pagina Web.

2 Fare clic su **Impostazioni** > **Impostazioni di stampa** > **Notifiche materiali di consumo**.

3 Dal menu a discesa per ciascun materiale di consumo, scegliere tra le opzioni relative alla notifica riportate di seguito:

Notifica	Descrizione
Disattivato	La stampante funziona normalmente per tutti i materiali di consumo.
Solo e-mail	La stampante genera un'e-mail nel momento in cui si raggiunge la condizione di esaurimento. Lo stato dei materiali viene visualizzato nella pagina dei menu e nella pagina di stato.
Avvertenza	La stampante visualizza il messaggio di avviso e genera un'e-mail sullo stato del materiale. La stampante non si arresta nel momento in cui si raggiunge la condizione di esaurimento.

Notifica	Descrizione
Continuable Stop[1]	La stampante interrompe i lavori in esecuzione quando si raggiunge la condizione di esaurimento, quindi l'utente deve premere un pulsante per continuare la stampa.
Non Continuable Stop[1,2]	La stampante interrompe i lavori in esecuzione quando si raggiunge la condizione di esaurimento. Per proseguire la stampa, è necessario sostituire il materiale di consumo.
[1] La stampante genera un'e-mail sullo stato del materiale di consumo se è attiva la relativa notifica. [2] La stampante si arresta quando alcuni materiali di consumo si esauriscono del tutto per impedire eventuali danni.	

4 Fare clic su **Inoltra**.

Ripristino delle impostazioni predefinite di fabbrica

Se si desidera mantenere un elenco delle impostazioni dei menu correnti per riferimento, stampare una pagina delle impostazioni dei menu prima di ripristinare le impostazioni predefinite di fabbrica. Per ulteriori informazioni, vedere "Stampa di una pagina delle impostazioni di menu" a pagina 51.

Per avere un metodo più completo per ripristinare le impostazioni predefiniti di fabbrica della stampante, eseguire l´opzione Cancella tutte impostazioni. Per ulteriori informazioni, vedere "Cancellazione della memoria non volatile" a pagina 209.

Attenzione - Possibili danni: Il ripristino delle impostazioni di fabbrica riporta la maggior parte delle impostazioni della stampante alle impostazioni originali. Le eccezioni includono la lingua di visualizzazione, i messaggi e le dimensioni personalizzate e le impostazioni del menu Rete/Porta. Tutti gli elementi trasferiti memorizzati nella RAM vengono eliminati, mentre quelli memorizzati nella memoria Flash o sul disco fisso della stampante non subiscono alcun effetto.

Dalla schermata iniziale, selezionare:

> **Impostazioni** > **Impostazioni generali** > **Impostazioni predefinite** > **Ripristina ora** >

Rimozione degli inceppamenti

La scelta accurata e il caricamento corretto della carta e dei supporti speciali consentono di evitare gran parte degli inceppamenti della carta. Se si verificano inceppamenti, attenersi alla procedura illustrata in questo capitolo.

Attenzione - Possibili danni: non utilizzare mai alcuno strumento per rimuovere un inceppamento. Questo potrebbe danneggiare l'unità di fusione in modo permanente.

Come evitare gli inceppamenti

Caricare la carta correttamente

- Accertarsi che la carta sia ben distesa nel vassoio.

Caricamento corretto della carta	Caricamento non corretto della carta
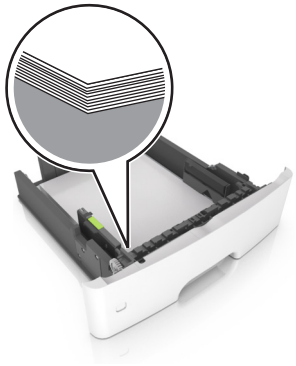	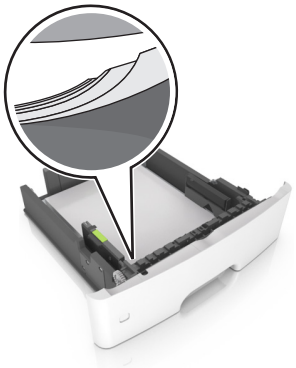

- Non caricare o rimuovere un vassoio durante la stampa.
- Non caricare una quantità eccessiva di carta. Accertarsi che l'altezza della risma non superi l'indicatore di livello massimo della carta.

- Non far scivolare la carta nel vassoio. Caricare la carta come mostrato in figura.

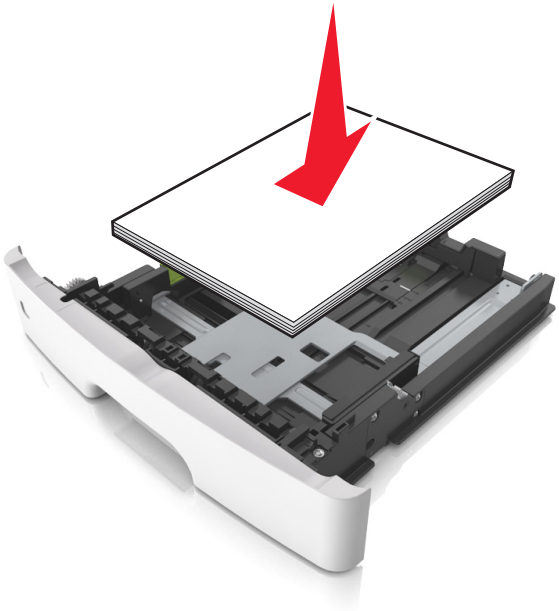

- Assicurarsi che le guide della carta siano posizionate correttamente e che non aderiscano eccessivamente alla carta o alle buste.
- Dopo aver caricato carta, inserire con decisione il vassoio nella stampante.

Utilizzare la carta consigliata

- Utilizzare solo carta consigliata o supporti speciali.
- Non caricare carta che sia piegata, sgualcita, umida, ripiegata o arricciata.
- Flettere, aprire a ventaglio e allineare i bordi della carta prima di caricarla.

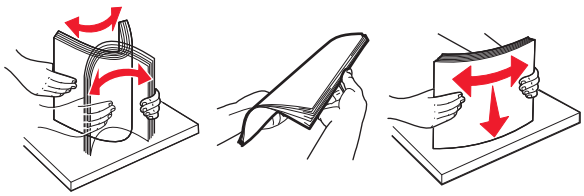

- Non utilizzare carta tagliata o rifilata a mano.
- Non mischiare tipi, pesi o dimensioni di supporti diversi nello stesso vassoio.
- Accertarsi che il tipo e il formato della carta siano impostati correttamente sul computer o sul pannello di controllo della stampante.
- Conservare la carta come consigliato dal produttore.

Individuazione dell'area dell'inceppamento

Note:

- Quando Assistenza inceppamento è impostato su Attivo, una volta rimossa la pagina inceppata, la stampante espelle automaticamente le pagine bianche o le pagine parzialmente stampate. Controllare le pagine stampate per individuare le pagine da scartare.

- Se l'opzione Rimozione inceppamento è impostata su Attivato o Automatico, le pagine inceppate vengono ristampate.

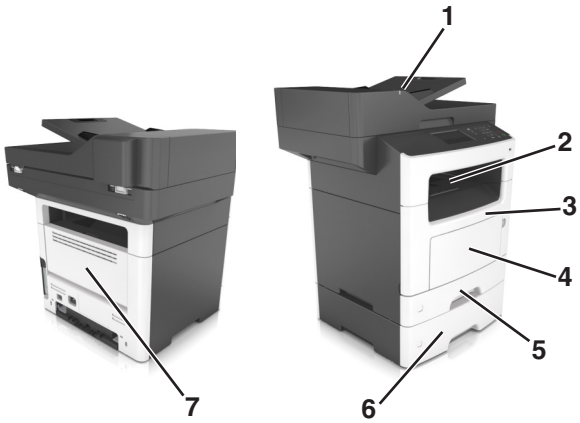

	Area dell'inceppamento
1	Alimentatore automatico documenti (ADF)
2	Raccoglitore standard
3	Sportello anteriore
4	Alimentatore multiuso
5	Unità fronte/retro
6	Vassoi
7	Sportello posteriore

Inceppamento della carta nello sportello anteriore

ATTENZIONE - SUPERFICIE CALDA: L'area interna della stampante potrebbe surriscaldarsi. Per evitare infortuni, lasciare raffreddare la superficie prima di toccarla.

1 Aprire lo sportello anteriore.

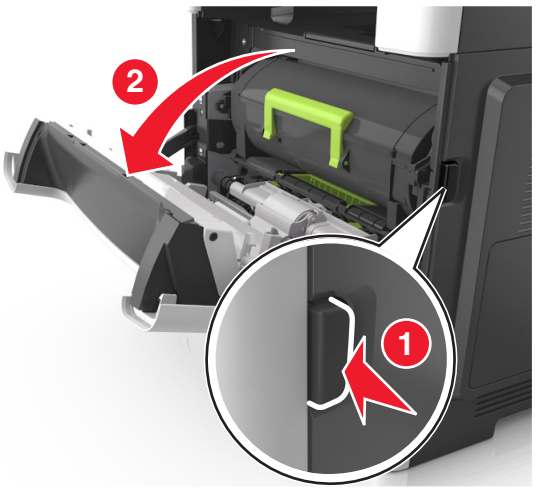

2 Rimuovere la cartuccia di toner.

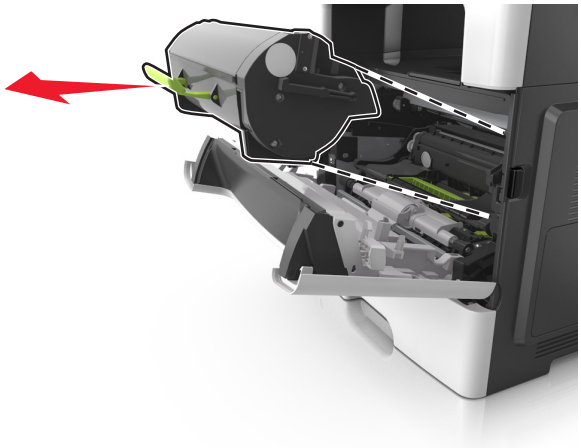

3 Rimuovere l'unità di imaging.

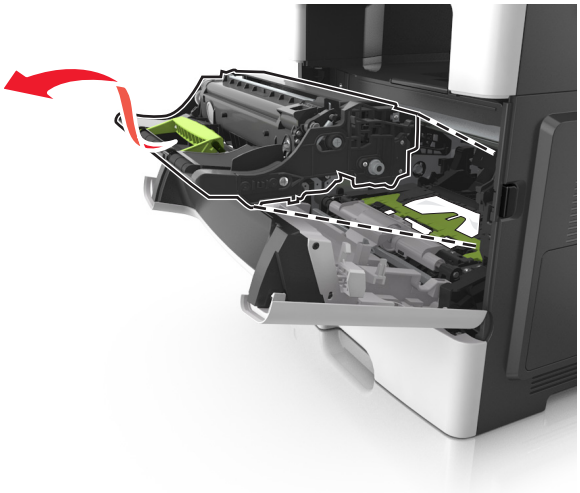

Attenzione - Possibili danni: Non esporre l'unità immagini alla luce diretta per più di 10 minuti. L'eccessiva esposizione alla luce può compromettere la qualità di stampa.

Attenzione - Possibili danni: Non toccare il tamburo del fotoconduttore lucido sotto l'unità di imaging. Ciò potrebbe influire sulla qualità dei processi di stampa futuri.

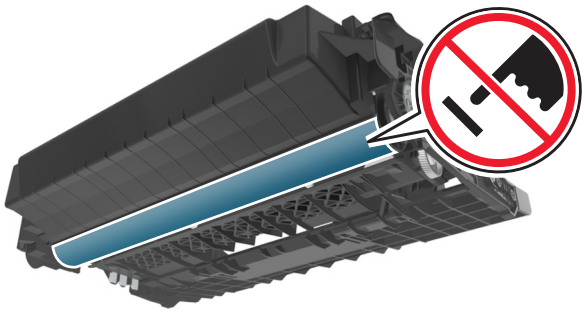

4 Rimuovere la carta inceppata.

Nota: Accertarsi che siano stati rimossi tutti i frammenti di carta.

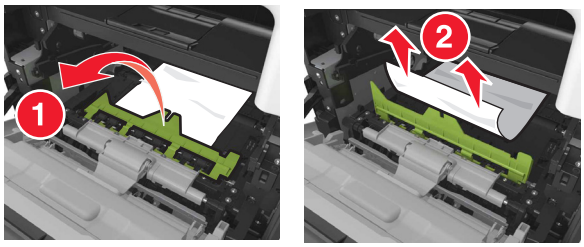

5 Inserire l'unità di imaging.

Nota: Utilizzare le frecce all'interno della stampante come guide.

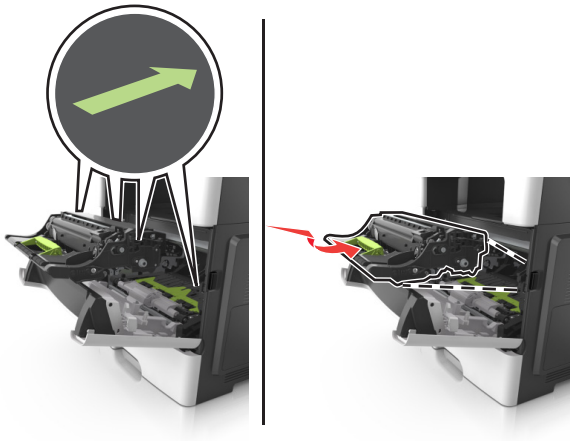

6 Inserire la cartuccia di toner.

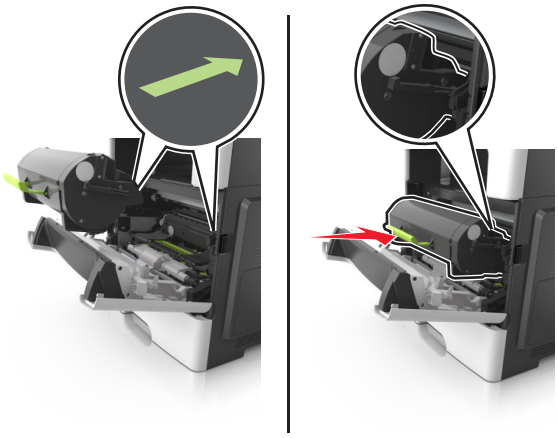

7 Chiudere lo sportello anteriore.

8 Se necessario, premere OK sul pannello di controllo.

Inceppamento della carta nello sportello posteriore

1 Aprire lo sportello posteriore.

ATTENZIONE - SUPERFICIE CALDA: L'area interna della stampante potrebbe surriscaldarsi. Per evitare infortuni, lasciare raffreddare la superficie prima di toccarla.

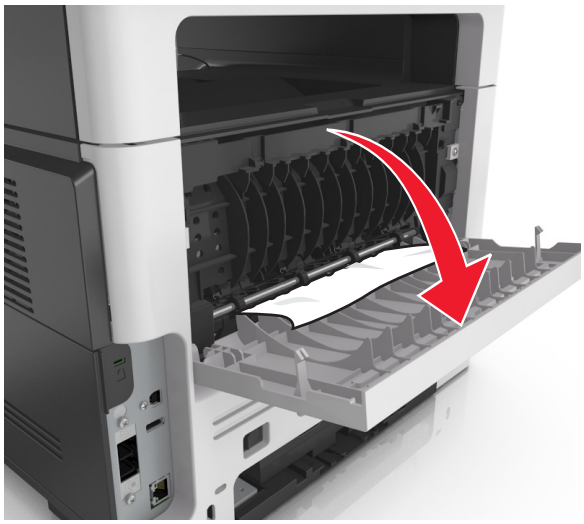

2 Rimuovere la carta inceppata.

Nota: Accertarsi che siano stati rimossi tutti i frammenti di carta.

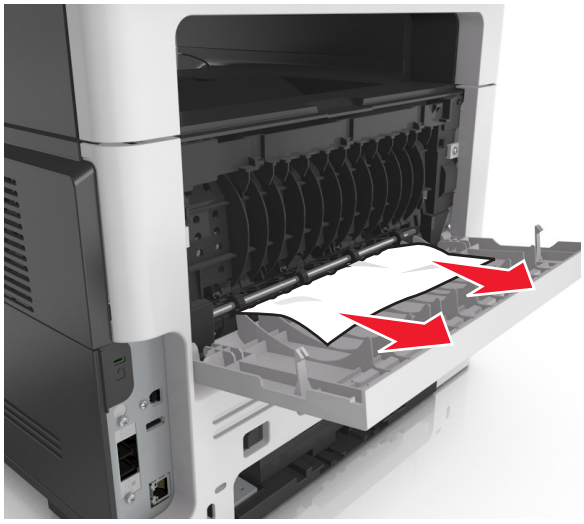

3 Chiudere lo sportello posteriore.

4 Se necessario, premere OK sul pannello di controllo.

Inceppamento della carta nel raccoglitore standard

1 Rimuovere la carta inceppata.

Nota: Accertarsi che siano stati rimossi tutti i frammenti di carta.

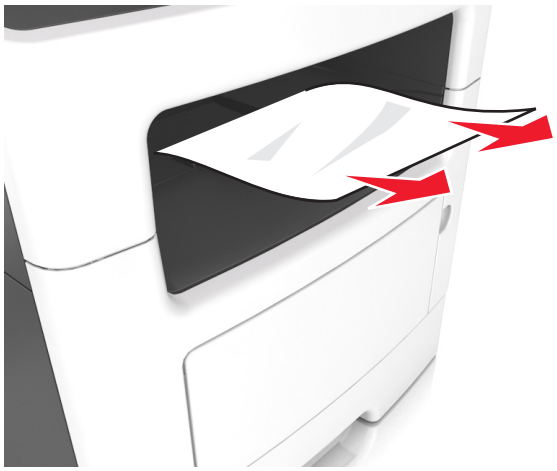

2 Se necessario, premere OK sul pannello di controllo.

Inceppamento della carta nell'unità fronte/retro

1 Rimuovere il vassoio.

2 Rimuovere la carta inceppata.

Nota: Accertarsi che siano stati rimossi tutti i frammenti di carta.

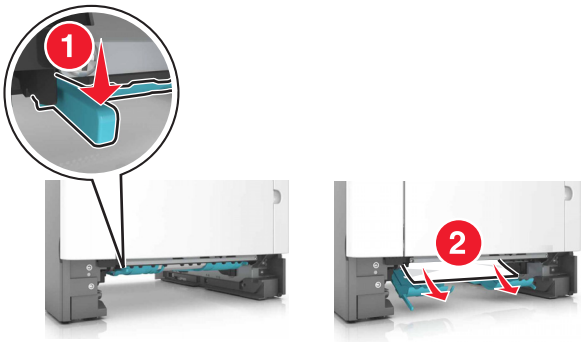

3 Inserire il vassoio.

Inceppamento della carta nei vassoi

1 Rimuovere il vassoio.

2 Rimuovere la carta inceppata.

Nota: Accertarsi che siano stati rimossi tutti i frammenti di carta.

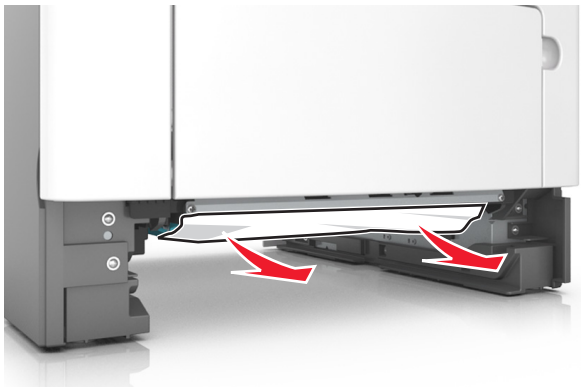

3 Inserire il vassoio.

4 Se necessario, premere OK sul pannello di controllo.

Inceppamento della carta nell'alimentatore multiuso

1 Rimuovere la carta dall'alimentatore multiuso.

2 Rimuovere la carta inceppata.

Nota: Accertarsi che siano stati rimossi tutti i frammenti di carta.

3 Flettere, aprire a ventaglio e allineare i bordi della carta prima di caricarla.

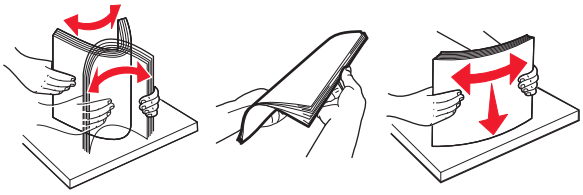

4 Ricaricare la carta, quindi regolare la guida della carta.

5 Se necessario, premere OK sul pannello di controllo.

Inceppamento della carta nell'alimentatore automatico documenti

1 Rimuovere dal vassoio ADF tutti i documenti originali.

2 Aprire il coperchio dell'ADF.

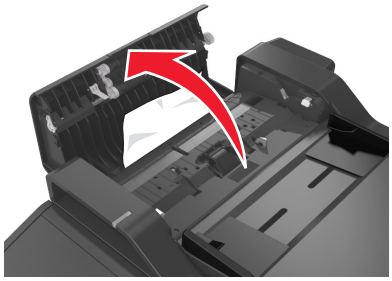

3 Rimuovere la carta inceppata.

Nota: Accertarsi che siano stati rimossi tutti i frammenti di carta.

4 Chiudere il coperchio dell'ADF.

5 Se necessario, premere OK dal pannello di controllo.

Risoluzione dei problemi

Informazioni sui messaggi della stampante

[88.xy] Cartuccia in esaurimento

Potrebbe essere necessario ordinare una cartuccia di toner. Se necessario, dal pannello di controllo della stampante selezionare **Continua** per annullare il messaggio e continuare la stampa. Per i modelli di stampante non touch screen, premere OK per confermare.

Cartuccia e unità immagini non corrispondenti [41.xy]

Utilizzare solo una cartuccia di toner supportata e l'unità di imaging.

Nota: Per un elenco dei materiali di consumo supportati, visitare il sito Web **www.lexmark.com**.

[88.xy] Cartuccia in esaurimento

Se necessario, dal pannello di controllo della stampante selezionare **Continua** per annullare il messaggio e continuare la stampa. Per i modelli di stampante non touch screen, premere OK per confermare.

Cartuccia in esaurimento, [x] pagine restanti stimate [88.xy]

Potrebbe essere necessario sostituire in tempi brevi la cartuccia di toner. Per ulteriori informazioni, vedere la sezione ¨Sostituzione dei materiali di consumo¨ della *Guida per l'utente*.

Se necessario, dal pannello di controllo della stampante selezionare **Continua** per annullare il messaggio e continuare la stampa. Per i modelli di stampante senza schermo a sfioramento, premere OK per confermare.

Cambia [origine carta] in [stringa personalizzata] caric. [orientamento carta]

Provare una o più delle soluzioni seguenti:

- Caricare carta del tipo e delle dimensioni corrette nel vassoio, verificare che nel menu Carta del pannello di controllo della stampante siano specificate le impostazioni relative alle dimensioni e al tipo di carta, quindi selezionare **Cambio carta completato**. Per i modelli di stampante senza schermo a sfioramento, premere OK per confermare.
- Annullare il processo di stampa.

Cambia [origine carta] in [nome tipo personalizzato] caric. [orientamento]

Provare una o più delle soluzioni seguenti:

- Caricare carta del tipo e delle dimensioni corrette nel vassoio, verificare che nel menu Carta del pannello di controllo della stampante siano specificate le impostazioni relative alle dimensioni e al tipo di carta, quindi selezionare **Cambio carta completato**. Per i modelli di stampante senza schermo a sfioramento, premere OK per confermare.
- Annullare il processo di stampa.

Cambia [origine carta] in [dimensioni carta] caric. [orientamento]

Provare una o più delle soluzioni seguenti:

- Caricare carta del tipo e delle dimensioni corrette nel vassoio, verificare che nel menu Carta del pannello di controllo della stampante siano specificate le impostazioni relative alle dimensioni e al tipo di carta, quindi selezionare **Cambio carta completato**. Per i modelli di stampante senza schermo a sfioramento, premere OK per confermare.
- Annullare il processo di stampa.

Cambia [origine carta] in [tipo carta] [formato carta] caric. [orientamento]

Provare una o più delle soluzioni seguenti:

- Caricare carta del tipo e delle dimensioni corrette nel vassoio, verificare che nel menu Carta del pannello di controllo della stampante siano specificate le impostazioni relative alle dimensioni e al tipo di carta, quindi selezionare **Cambio carta completato**. Per i modelli di stampante senza schermo a sfioramento, premere OK per confermare.
- Annullare il processo di stampa.

Chiudere il coperchio del piano e caricare gli originali in caso di riavvio del processo [2yy.xx]

Dal pannello di controllo della stampante, provare una o più delle seguenti procedure:

- Selezionare **Acquisisci da alimentatore automatico** per continuare ad acquisire dall'ADF subito dopo il completamento dell'ultimo processo di acquisizione.
- Selezionare **Acquisisci da superficie piana** per continuare ad acquisire dal vetro dello scanner subito dopo il completamento dell'ultimo processo di acquisizione.
- Selezionare **Termina processo senza altre acquisizioni** per terminare l´ultimo processo di acquisizione riuscito.

  Nota: In questo modo, il processo di scansione non viene annullato. Tutte le pagine acquisite correttamente verranno elaborate ulteriormente per la copia, l'invio tramite fax o e-mail.
- Selezionare **Annulla processo** per eliminare il messaggio e annullare il processo di acquisizione.
- Per i modelli di stampante non touch screen, premere OK per confermare.

Chiudere sport. ant.

Chiudere lo sportello anteriore della stampante.

[57] Modifica configurazione, alcuni processi in attesa non sono stati ripristinati

I processi in attesa non vengono convalidati a causa di una delle seguenti possibili modifiche:

- Il firmware della stampante è stato aggiornato.
- Il vassoio per il processo di stampa è stato rimosso.
- Il processo di stampa viene inviato da un'unità flash non più collegata alla porta USB.
- Il disco fisso della stampante contiene processi di stampa che sono stati memorizzati quando il disco fisso era installato in un modello di stampante diverso.

Dal pannello di controllo della stampante, selezionare **Continua** per annullare il messaggio. Per i modelli di stampante senza schermo a sfioramento, premere OK per confermare.

[39] Pagina complessa, alcuni dati potrebbero non essere stati stampati

Provare una o più delle seguenti soluzioni:

- Dal pannello di controllo, selezionare **Continua** per ignorare il messaggio e continuare la stampa. Per i modelli di stampante non touch screen, premere OK per confermare.
- Annullare il processo di stampa corrente.
- Aggiungere memoria alla stampante.

[51] Rilevata flash difettosa

Provare una o più delle soluzioni seguenti:

- Sostituire la scheda di memoria flash difettosa.
- Dal pannello di controllo della stampante, selezionare **Continua** per ignorare il messaggio e continuare la stampa. Per i modelli di stampante non touch screen, premere OK per confermare.
- Annullare il processo di stampa corrente.

[62] Disco pieno

Provare una o più delle soluzioni seguenti:

- Selezionare **Continua** per annullare il messaggio e continuare la stampa. Per i modelli di stampante senza schermo a sfioramento, premere OK per confermare.
- Eliminare font, macro e altri dati memorizzati sul disco fisso della stampante.
- Installare un disco fisso della stampante con una capacità maggiore.

Per usare il disco in questa periferica, è necessario formattarlo.

Dal pannello di controllo della stampante, selezionare **Formatta disco** per formattare il disco rigido della stampante e annullare il messaggio. Per i modelli di stampante senza schermo a sfioramento, premere OK per confermare.

Nota: La formattazione causa l'eliminazione di tutti i file memorizzati nel disco fisso della stampante.

Errore di lettura dell'unità USB. Rimozione dell'unità USB.

È stata inserita una periferica USB non supportata. Rimuovere la periferica USB e inserirne una supportata.

Errore di lettura hub USB. Rimuovere hub.

È stato inserito un hub USB non supportato. Rimuovere l'hub USB, quindi installarne uno supportato.

memoria fax piena

1. Dal pannello di controllo, toccare **Continua** per eliminare il messaggio e annullare il processo fax.
2. Attenersi alla seguente procedura:
   - Ridurre la risoluzione del fax.
   - Ridurre il numero di pagine.
3. Inviare il processo fax.

Partizione fax non operativa. Contattare l'amministratore di sistema.

Provare una delle seguenti soluzioni:

- Dal pannello di controllo della stampante, selezionare **Continua** per annullare il messaggio. Per i modelli di stampante non touch screen, premere OK per confermare.
- Spegnere la stampante, quindi riaccenderla. Se il messaggio viene nuovamente visualizzato, contattare il tecnico del supporto di sistema o consultare la sezione “Impostazione della stampante in modalità fax” della *Guida per l'utente*.

Server fax 'Formato' non impostato. Contattare l'amministratore di sistema.

Provare una delle seguenti soluzioni:

- Dal pannello di controllo della stampante, selezionare **Continua** per annullare il messaggio. Per i modelli di stampante non touch screen, premere OK per confermare.
- Completare la configurazione del server fax. Se il messaggio viene visualizzato di nuovo, contattare un tecnico del supporto di sistema.

Nome stazione fax non impostato. Contattare l'amministratore di sistema.

Provare una delle seguenti soluzioni:

- Dal pannello di controllo della stampante, selezionare **Continua** per annullare il messaggio. Per i modelli di stampante non touch screen, premere OK per confermare.
- Completare l'Impostazione fax analogico. Se il messaggio viene visualizzato al termine della configurazione contattare il tecnico del supporto di sistema.

Numero stazione fax non impostato. Contattare l'amministratore di sistema.

Provare una delle seguenti soluzioni:

- Dal pannello di controllo della stampante, selezionare **Continua** per annullare il messaggio. Per i modelli di stampante non touch screen, premere OK per confermare.
- Completare l'Impostazione fax analogico. se il messaggio viene visualizzato al termine della configurazione contattare il tecnico del supporto di sistema.

[84.xy] Unità immagini in esaurimento

Potrebbe essere necessario ordinare un'unità immagini. Se necessario, dal pannello di controllo della stampante selezionare **Continua** per annullare il messaggio e continuare la stampa. Per i modelli di stampante non touch screen, premere OK per confermare.

[84.xy] Unità immagini quasi esaurita

Se necessario, dal pannello di controllo della stampante selezionare **Continua** per annullare il messaggio e continuare la stampa. Per i modelli di stampante non touch screen, premere OK per confermare.

Unità immagini quasi esaurita, pagine restanti stimate [x] [84.xy]

Potrebbe essere necessario sostituire l'unità immagini in tempi brevi. Per ulteriori informazioni, vedere la sezione "Sostituzione dei materiali di consumo" della *Guida per l'utente*.

Se necessario, dal pannello di controllo della stampante selezionare **Continua** per annullare il messaggio e continuare la stampa. Per i modelli di stampante senza schermo a sfioramento, premere OK per confermare.

Dimensioni carta non corrette, aprire [origine carta] [34]

Nota: l'origine carta può essere un vassoio o un alimentatore.

Provare una o più delle soluzioni seguenti

- Caricare nell'origine carta il formato carta corretto.
- Dal pannello di controllo della stampante, selezionare **Continua** per annullare il messaggio e stampare utilizzando un'origine carta diversa. Per i modelli di stampante senza schermo a sfioramento, premere OK per confermare.
- Controllare le guide della larghezza e della lunghezza dell'origine carta e assicurarsi che la carta sia stata caricata correttamente.
- Accertarsi che il tipo e le dimensioni della carta siano specificati correttamente nelle finestre di dialogo Preferenze di stampa o Stampa.
- Accertarsi che il tipo e le dimensioni della carta siano specificati nel menu Carta sul pannello di controllo della stampante.
- Accertarsi che le dimensioni della carta siano impostate correttamente. Ad esempio, se Dimens al. multiuso è impostato su Universal, verificare che la larghezza della carta sia adeguata per i dati da stampare.
- Annullare il processo di stampa.

Inserire vassoio [x]

Inserire il vassoio specificato nella stampante.

[37] Memoria insufficiente, eliminati alcuni processi in attesa

Sono stati eliminati alcuni processi in attesa per consentire l'elaborazione dei processi correnti.

Selezionare **Continua** per annullare il messaggio. Per i modelli di stampante senza schermo a sfioramento, premere OK per confermare.

[37] Memoria insufficiente, alcuni processi in attesa non verranno ripristinati

Provare una o più delle soluzioni seguenti:

- Dal pannello di controllo della stampante, selezionare **Continua** per annullare il messaggio. Per i modelli di stampante senza schermo a sfioramento, premere OK per confermare.
- Eliminare altri eventuali processi in attesa per liberare memoria aggiuntiva nella stampante.

[37] Memoria insufficiente per fascicolare il processo

Provare una o più delle soluzioni seguenti:

- Dal pannello di controllo della stampante, selezionare **Continua** per stampare la parte del processo già memorizzata e iniziare la fascicolazione della parte restante del processo di stampa. Per i modelli di stampante non touch screen, premere OK per confermare.
- Annullare il processo di stampa corrente.

[35] Memoria insufficiente per supportare la funzione Salva risorse

Installare memoria aggiuntiva o selezionare **Continua** sul pannello di controllo della stampante per disattivare Salva risorse, annullare il messaggio e continuare la stampa. Per i modelli di stampante non touch screen, premere OK per confermare.

Caricare l'alimentatore multiuso con [stringa personalizzata] [orientamento]

Provare una o più delle seguenti soluzioni:

- Selezionare l'alimentatore con il formato e il tipo di carta corretti.
- A seconda del modello della stampante, toccare **Continua** o premere OK per annullare il messaggio e riprendere la stampa.

  Nota: Se non è presente carta nell'alimentatore multiuso, la richiesta viene sovrascritta manualmente, quindi viene eseguita la stampa da un vassoio selezionato automaticamente.
- Annullare il processo corrente.

Caricare l'alimentatore multiuso con [nome tipo personalizzato] [orientamento]

Provare una o più delle seguenti soluzioni:

- Caricare l'alimentatore multiuso con il formato e il tipo di carta corretti.
- A seconda del modello della stampante, toccare **Continua** o premere OK per annullare il messaggio e riprendere la stampa.

  Nota: Se non è presente carta nell'alimentatore multiuso, la richiesta viene sovrascritta manualmente, quindi viene eseguita la stampa da un vassoio selezionato automaticamente.
- Annullare il processo corrente.

Caricare l'alimentatore multiuso con [formato carta] [orientamento]

Provare una o più delle seguenti soluzioni:

- Caricare l'alimentatore multiuso con carta delle dimensioni corrette.
- A seconda del modello della stampante, toccare **Continua** o premere OK per annullare il messaggio e riprendere la stampa.

  Nota: Se non è presente carta nell'alimentatore multiuso, la richiesta viene sovrascritta manualmente, quindi viene eseguita la stampa da un vassoio selezionato automaticamente.
- Annullare il processo corrente.

Caricare l'alimentatore multiuso con [tipo carta] [formato carta] [orientamento]

Provare una o più delle seguenti soluzioni:

- Caricare l'alimentatore multiuso con il formato e il tipo di carta corretti.
- A seconda del modello della stampante, toccare **Continua** o premere OK per annullare il messaggio e riprendere la stampa.

  Nota: Se non è presente carta nell'alimentatore multiuso, la richiesta viene sovrascritta manualmente, quindi viene eseguita la stampa da un vassoio selezionato automaticamente.
- Annullare il processo corrente.

Carica [origine carta] in [stringa personalizzata] [orientamento carta]

Provare una o più delle soluzioni seguenti:

- Caricare il vassoio o l'alimentatore con il formato e il tipo di carta corretti.
- Per utilizzare il vassoio o l'alimentatore con il formato o il tipo carta corretto, selezionare **Caricamento carta completato** sul pannello di controllo della stampante. Per i modelli di stampante non touch screen, premere OK per confermare.

  Nota: Se è presente un vassoio contenente carta del tipo e formato corretto, la stampante preleva la carta da tale vassoio. Se non viene rilevato alcun vassoio contenente carta del tipo e del formato corretti, la stampa viene eseguita dall'origine carta predefinita.
- Annullare il processo corrente.

Carica [origine carta] in [nome tipo personalizzato] [orientamento carta]

Provare una o più delle soluzioni seguenti:

- Caricare il vassoio o l'alimentatore con il formato e il tipo di carta corretti.
- Per utilizzare il vassoio o l'alimentatore con il formato o il tipo carta corretto, selezionare **Caricamento carta completato** sul pannello di controllo della stampante. Per i modelli di stampante non touch screen, premere OK per confermare.

  Nota: Se è presente un vassoio contenente carta del tipo e formato corretto, la stampante preleva la carta da tale vassoio. Se non viene rilevato alcun vassoio contenente carta del tipo e del formato corretti, la stampa viene eseguita dall'origine carta predefinita.
- Annullare il processo corrente.

Carica [origine carta] in [formato carta] [orientamento carta]

Provare una o più delle soluzioni seguenti:

- Selezionare il vassoio o l'alimentatore con il formato di carta corretto.
- Per utilizzare il vassoio o l'alimentatore con il formato carta corretto, selezionare **Caricamento carta completato** sul pannello di controllo della stampante. Per i modelli di stampante non touch screen, premere OK per confermare.

  Nota: Se è presente un vassoio contenente carta del tipo e formato corretto, la stampante preleva la carta da tale vassoio. Se non viene rilevato alcun vassoio contenente carta del tipo e del formato corretti, la stampa viene eseguita dall'origine carta predefinita.
- Annullare il processo corrente.

Carica [origine carta] in [tipo carta] [formato carta] [orientamento carta]

Provare una o più delle soluzioni seguenti:

- Caricare il vassoio o l'alimentatore con il formato e il tipo di carta corretti.
- Per utilizzare il vassoio o l'alimentatore con il formato e il tipo di carta corretti, selezionare **Caricamento carta completato** sul pannello di controllo della stampante. Per i modelli di stampante non touch screen, premere OK per confermare.

  Nota: Se è presente un vassoio contenente carta del tipo e formato corretto, la stampante preleva la carta da tale vassoio. Se non viene rilevato alcun vassoio contenente carta del tipo e del formato corretti, la stampa viene eseguita dall'origine carta predefinita.
- Annullare il processo corrente.

[80.xy] Kit manutenzione in esaurimento

Potrebbe essere necessario ordinare un kit manutenzione. Per ulteriori informazioni, visitare il sito Web del supporto Lexmark all´indirizzo **http://support.lexmark.com** o contattare l´assistenza clienti e comunicare il messaggio.

Se necessario, selezionare **Continua** per annullare il messaggio e continuare la stampa. Per i modelli di stampante senza schermo a sfioramento, premere OK per confermare.

[80.xy] Kit manutenzione quasi esaurito

Per ulteriori informazioni, visitare il sito Web del supporto Lexmark all´indirizzo **http://support.lexmark.com** o contattare l´assistenza clienti e comunicare il messaggio.

Se necessario, selezionare **Continua** per annullare il messaggio e continuare la stampa. Per i modelli di stampante senza schermo a sfioramento, premere OK per confermare.

[80.xy] Kit manutenzione in esaurimento

Potrebbe essere necessario sostituire in tempi brevi il kit di manutenzione. Per ulteriori informazioni, contattare l´assistenza clienti all´indirizzo **http://support.lexmark.com** o il rappresentante del servizio clienti.

Se necessario, dal pannello di controllo della stampante selezionare **Continua** per annullare il messaggio e continuare la stampa. Per i modelli di stampante non touch screen, premere OK per confermare.

[38] Memoria piena

Provare una o più delle soluzioni seguenti:

- Dal pannello di controllo della stampante, selezionare **Annulla processo** per annullare il messaggio. Per i modelli di stampante non touch screen, premere OK per confermare.
- Installare memoria aggiuntiva nella stampante.

memoria piena, impossibile stampare fax

Dal pannello di controllo, effettuare una delle seguenti operazioni:

- Toccare **Continua a mant. fax senza stampare** per cancellare il messaggio.
- Toccare **Tentativo di stampa** per riavviare la stampante e continuare la stampa.

Errore software di rete [x] [54]

Provare una o più delle soluzioni seguenti

- Dal pannello di controllo della stampante, selezionare **Continua** per continuare la stampa. Per i modelli di stampante senza schermo a sfioramento, premere OK per confermare.
- Spegnere la stampante, attendere 10 secondi e riaccenderla.
- Aggiornare il firmware di rete nella stampante o nel server di stampa. Per ulteriori informazioni, consultare il sito Web del supporto Lexmark all'indirizzo **http://support.lexmark.com**.

nessuna linea telefonica analogica collegata al modem, fax disabilitato

Collegare la stampante a una linea telefonica analogica.

[33.xy] [tipo materiale] non-Lexmark, vedere la Guida per l'utente

Nota: Il tipo materiale di consumo può essere la cartuccia di toner o l´unità immagini.

La stampante ha rilevato un materiale o una parte non-Lexmark installata nella stampante.

La stampante Lexmark è progettata per funzionare al meglio con materiali e parti Lexmark originali. L'utilizzo di materiali o componenti di terze parti può influire su prestazioni, affidabilità o durata della stampante e dei relativi componenti di acquisizione immagini. Per ulteriori informazioni, vedere "Uso di componenti e materiali di consumo Lexmark originali" a pagina 215.

Tutti gli indicatori di durata sono progettati per funzionare con materiali e parti Lexmark e potrebbero produrre risultati imprevisti in caso di utilizzo di materiali e parti di terze parti. L'utilizzo di componenti di acquisizione immagini oltre la durata prevista può causare danni alla stampante Lexmark o a componenti associati.

Attenzione - Possibili danni: L'utilizzo di materiali o parti di terze parti può influire sulla copertura della garanzia. Eventuali danni causati dall'utilizzo di materiali o componenti di terze parti potrebbero non essere coperti dalla garanzia.

Per accettare una parte o tutti questi rischi e continuare a utilizzare componenti o parti non originali nella stampante, tenere premuto contemporaneamente ✕ e il pulsante **#** sul pannello di controllo per 15 secondi.

Per i modelli di stampante senza schermo a sfioramento, premere contemporaneamente OK e ✕ sul pannello di controllo per 15 secondi per annullare il messaggio e riprendere la stampa.

Se non si desidera accettare questi rischi, rimuovere il materiale o il componente di terze parti dalla stampante, quindi installare un materiale o un componente Lexmark originale.

Nota: Per l'elenco dei materiali supportati, vedere la sezione "Richiesta di materiali di consumo" o visitare il sito **www.lexmark.com.**

[52] Spazio libero insufficiente nella memoria flash per le risorse

Provare una o più delle soluzioni seguenti:

- Dal pannello di controllo della stampante, selezionare **Continua** per annullare il messaggio e continuare la stampa. Per i modelli di stampante non touch screen, premere OK per confermare.
- Eliminare i font, le macro e gli altri dati contenuti nella memoria flash.
- Aggiornare la scheda di memoria Flash in modo da ottenere una capacità maggiore.

Nota: Le macro e i font scaricati e non precedentemente memorizzati nella memoria flash vengono eliminati.

È stato necessario riavviare la stampante. L´ultimo processo potrebbe essere incompleto.

Dal pannello di controllo della stampante, selezionare **Continua** per annullare il messaggio e continuare la stampa. Per i modelli di stampante non touch screen, premere OK per confermare.

Per ulteriori informazioni, visitare il sito **http://support.lexmark.com** oppure contattare l'assistenza clienti.

[31.xy] Reinstallare cartuccia mancante o che non risponde

Provare una o più delle seguenti soluzioni:

- Verificare se la cartuccia di toner risulta mancante. In tal caso, installare la cartuccia di toner.

  Per informazioni sull'installazione della cartuccia di toner, vedere la sezione "Sostituzione dei materiali di consumo".

- Se la cartuccia di toner è installata, rimuovere e reinstallare la cartuccia di toner che non risponde.

  Nota: Se il messaggio viene visualizzato dopo aver reinstallato il materiale di consumo, sostituire la cartuccia di toner. La cartuccia potrebbe essere difettosa o il materiale di consumo non originale Lexmark. Per ulteriori informazioni, vedere "Uso di componenti e materiali di consumo Lexmark originali" a pagina 215.

Rimuovere carta da raccoglitore uscita standard

Rimuovere la risma di carta dal raccoglitore standard. La stampante rileva automaticamente la rimozione della carta e riprende la stampa.

Se si rimuove la carta e il messaggio non viene annullato, selezionare **Continua** sul pannello di controllo della stampante. Per i modelli di stampante senza schermo a sfioramento, premere OK per confermare.

Sostituzione di tutti gli originali in caso di riavvio processo

Dal pannello di controllo della stampante, provare una o più delle seguenti procedure:

- Selezionare **Annulla processo** per eliminare il messaggio e annullare il processo di acquisizione.
- Selezionare **Acquisisci da alimentatore automatico** per continuare ad acquisire dall'ADF subito dopo il completamento dell'ultimo processo di acquisizione.
- Selezionare **Acquisisci da superficie piana** per continuare ad acquisire dallo scanner subito dopo il completamento dell'ultimo processo di acquisizione.
- Selezionare **Termina processo senza altre acquisizioni** per terminare l´ultimo processo di acquisizione riuscito.
- Selezionare **Riavvia processo** per riavviare il processo di acquisizione con le stesse impostazioni di quello precedente.
- Per i modelli di stampante non touch screen, premere OK per confermare.

[88.xy] Sostituire la cartuccia, pagine restanti stimate 0

Per annullare il messaggio e continuare la stampa, sostituire la cartuccia di toner. Per ulteriori informazioni, vedere il foglio di istruzioni in dotazione con il materiale di consumo o la sezione "Sostituzione dei materiali di consumo" della *Guida per l'utente*.

Nota: se non si dispone di una cartuccia sostitutiva, vedere la sezione "Richiesta di materiali di consumo" nella *Guida per l'utente* o visitare il sito Web **www.lexmark.com**.

Sostituire unità immagini difettosa [31.xy]

Per annullare il messaggio, sostituire l'unità immagini difettosa. Per ulteriori informazioni, consultare il foglio di istruzioni fornito con il materiale di consumo oppure la sezione ¨Sostituzione dei materiali di consumo¨ della *Guida per l'utente*.

Nota: se non si dispone di un´unità immagini sostitutiva, vedere la sezione "Richiesta di materiali di consumo" nella *Guida per l'utente* o accedere a **www.lexmark.com**.

[84.xy] Sostituire unità immagini, pagine restanti stimate 0

Per annullare il messaggio e continuare la stampa, sostituire l'unità immagini. Per ulteriori informazioni, vedere il foglio di istruzioni in dotazione con il materiale di consumo o la sezione "Sostituzione dei materiali di consumo" della *Guida per l'utente*.

Nota: se non si dispone di un'unità immagini sostitutiva, vedere la sezione "Richiesta di materiali di consumo" nella *Guida per l'utente* o visitare il sito Web **www.lexmark.com**.

Sostituisci orig. incepp. in caso di riavvio processo

Dal pannello di controllo della stampante, provare una o più delle seguenti procedure:

- Selezionare **Annulla processo** per eliminare il messaggio e annullare il processo di acquisizione. Per i modelli di stampante non touch screen, premere OK per confermare.
- Selezionare **Acquisisci da alimentatore automatico** per continuare ad acquisire dall'ADF subito dopo il completamento dell'ultimo processo di acquisizione. Per i modelli di stampante non touch screen, premere OK per confermare.
- Selezionare **Acquisisci da superficie piana** per continuare ad acquisire dallo scanner subito dopo il completamento dell'ultimo processo di acquisizione. Per i modelli di stampante non touch screen, premere OK per confermare.
- Selezionare **Termina processo senza altre acquisizioni** per terminare l´ultimo processo di acquisizione riuscito. Per i modelli di stampante non touch screen, premere OK per confermare.
- Selezionare **Riavvia processo** per riavviare il processo di acquisizione con le stesse impostazioni di quello precedente. Per i modelli di stampante non touch screen, premere OK per confermare.

Sostituire il kit di manutenzione [80.xy]

La stampante è programmata per la manutenzione. Per ulteriori informazioni, visitare il sito **http://support.lexmark.com** o contattare il rappresentante del servizio clienti e riportare il messaggio.

[31.xy] Sostituire l'unità immagini mancante

Installare l'unità immagini mancante. Per ulteriori informazioni, vedere il foglio di istruzioni che accompagna il materiale di consumo.

[32.xy] Sostituire cartuccia non supportata

Rimuovere la cartuccia di toner e installarne una supportata per cancellare il messaggio e continuare la stampa. Per ulteriori informazioni, vedere il foglio di istruzioni in dotazione con il materiale di consumo.

L'errore può essere causato anche dall'installazione di una cartuccia originale Lexmark, come ad esempio una cartuccia a massima resa, che non è stata prevista per l'uso in questo prodotto.

I seguenti codici di errore indicano che è installata una cartuccia di toner non originale Lexmark:

32.13
32.16
32.19
32.22
32.25
32.28
32.31
32.34
32.37

Per ulteriori informazioni, vedere "Uso di componenti e materiali di consumo Lexmark originali" a pagina 215.

Nota: Se non si dispone di una cartuccia sostitutiva, vedere la sezione "Richiesta di materiali di consumo" o visitare **www.lexmark.com**.

[32.xy] Sostituire unità immagini non supportata

Per annullare il messaggio e continuare la stampa, rimuovere l'unità immagini e installarne una supportata. Per ulteriori informazioni, vedere il foglio di istruzioni in dotazione con il materiale di consumo.

L'errore può essere causato anche dall'installazione di un'unità immagini originale Lexmark, ad esempio un'unità MICR, il cui uso in questo prodotto non è previsto.

I seguenti codici di errore indicano che è installata un'unità immagini non originale Lexmark:

32.14
32.17
32.20
32.23
32.26
32.29
32.32
32.35
32.38

Per ulteriori informazioni, vedere "Uso di componenti e materiali di consumo Lexmark originali" a pagina 215.

Nota: Se non si dispone di un'unità immagini sostitutiva, vedere la sezione "Richiesta di materiali di consumo" o visitare **www.lexmark.it**.

Ripristinare processi in attesa?

Provare una o più delle soluzioni seguenti:

- Dal pannello di controllo della stampante, selezionare **Ripristina** per ripristinare tutti i processi in attesa memorizzati nel disco fisso della stampante. Per i modelli di stampante non touch screen, premere OK per confermare.
- Dal pannello di controllo della stampante, selezionare **Non ripristinare** per non ripristinare i processi di stampa. Per i modelli di stampante non touch screen, premere OK per confermare.

Coperchio alimentazione automatica scanner aperto

Chiudere il coperchio dell'ADF.

Scanner disattivato dall'amministratore [840.01]

Stampare senza lo scanner o contattare il responsabile dell'assistenza del sistema.

Scanner disattivato. Contattare l'amministratore di sistema se il problema persiste. [840.02]

Dal pannello di controllo della stampante, provare una o più delle soluzioni:

- Selezionare **Continuare con lo scanner disattivato** per tornare alla schermata principale, quindi contattare un tecnico del supporto di sistema.
- Selezionare **Riavvia e attiva scanner automaticamente** per annullare il processo.

  Nota: In questo modo, si tenta di attivare nuovamente lo scanner.
- Per i modelli di stampante non touch screen, premere OK per confermare.

Inceppamento dello scanner, rimuovere originali dallo scanner [2yy.xx]

Rimuovere la carta inceppata dallo scanner.

Inceppamento dello scanner, rimuovere originali inceppati dallo scanner [2yy.xx]

Rimuovere la carta inceppata dallo scanner.

server SMTP non impostato. contattare l'amministratore di sistema

Dal pannello di controllo della stampante, selezionare **Continua** per annullare il messaggio. Per i modelli di stampante non touch screen, premere OK per confermare.

Nota: Se il messaggio viene visualizzato di nuovo, contattare un tecnico del supporto di sistema.

Non ripristinati alcuni processi in attesa

Dal pannello di controllo della stampante, selezionare **Continua** per eliminare il processo specificato. Per i modelli di stampante non touch screen, premere OK per confermare.

Nota: I processi in attesa che non vengono ripristinati restano nel disco fisso della stampante e non è possibile accedervi.

[54] Errore software di rete standard

Provare una o più delle soluzioni seguenti

- Dal pannello di controllo della stampante, selezionare **Continua** per continuare la stampa. Per i modelli di stampante senza schermo a sfioramento, premere OK per confermare.
- Spegnere la stampante, quindi riaccenderla.
- Aggiornare il firmware di rete nella stampante o nel server di stampa. Per ulteriori informazioni, consultare il sito Web del supporto Lexmark all'indirizzo **http://support.lexmark.com**.

[56] Porta USB standard disabilitata

Dal pannello di controllo della stampante, selezionare **Continua** per annullare il messaggio. Per i modelli di stampante non touch screen, premere OK per confermare.

Note:

- Tutti i dati ricevuti tramite la porta USB vengono eliminati.
- Verificare che il menu Buffer USB non sia impostato su Disabilitato.

Materiale di consumo necessario per completare il processo

Effettuare una delle seguenti operazioni:

- Installare il materiale di consumo mancante per completare il processo.
- Annullare il processo corrente.

Periferica in Mod. prov. Alcune opz. di stampa potrebbero essere disatt. o produrre risultati imprevisti.

Selezionare **Continua** per annullare il messaggio. Per i modelli di stampante non touch screen, premere OK per confermare.

[58] Troppe opzioni flash installate

1. Spegnere la stampante.
2. Scollegare il cavo di alimentazione dalla presa elettrica.
3. Rimuovere la memoria flash extra.

4 Collegare il cavo di alimentazione a una presa elettrica dotata di messa a terra.
5 Riaccendere la stampante.

[58] Troppi vassoi collegati

1 Spegnere la stampante.
2 Scollegare il cavo di alimentazione dalla presa elettrica.
3 Rimuovere i vassoi extra.
4 Collegare il cavo di alimentazione a una presa elettrica dotata di messa a terra.
5 Riaccendere la stampante.

[53] Rilevata memoria flash non formattata

Provare una o più delle soluzioni seguenti:

- Dal pannello di controllo della stampante, selezionare **Continua** per interrompere la deframmentazione e continuare la stampa. Per i modelli di stampante non touch screen, premere OK per confermare.
- Formattare la memoria Flash.

Nota: Se il messaggio di errore persiste, è possibile che la memoria flash sia difettosa e debba essere sostituita.

Server Weblink non impostato. contattare l'amministratore di sistema

Selezionare **Continua** per annullare il messaggio. Per i modelli di stampante non touch screen, premere OK per confermare.

Nota: Se il messaggio viene visualizzato di nuovo, contattare un tecnico del supporto di sistema.

Risoluzione dei problemi di stampa

- "Problemi di base della stampante" a pagina 253
- "Problemi relativi a hardware e opzioni interne" a pagina 255
- "Problemi di alimentazione della carta" a pagina 258

Problemi di base della stampante

La stampante non risponde

Azione	Sì	No
Passaggio 1 Verificare che la stampante sia accesa. La stampante è accesa?	Andare al passaggio 2.	Accendere la stampante.
Passaggio 2 Verificare se la stampante è in modalità sospensione o ibernazione. La stampante è in modalità sospensione o ibernazione?	Premere il pulsante Sospendi per consentire alla stampante di uscire dalla modalità sospensione o ibernazione.	Andare al passaggio 3.
Passaggio 3 Assicurarsi che un'estremità del cavo di alimentazione sia collegata alla stampante e l'altra estremità a una presa elettrica dotata di messa a terra. Il cavo di alimentazione è collegato alla stampante e a una presa elettrica dotata di messa a terra?	Andare al passaggio 4.	Collegare un'estremità del cavo di alimentazione alla stampante e l'altra estremità a una presa elettrica dotata di messa a terra.
Passaggio 4 Controllare le altre apparecchiature elettriche collegate alla presa. Le apparecchiature elettriche funzionano correttamente?	Scollegare le altre apparecchiature elettriche e accendere la stampante. Se la stampante non funziona, ricollegare le altre apparecchiature elettriche.	Andare al passaggio 5.
Passaggio 5 Verificare se i cavi che collegano la stampante e il computer siano inseriti nelle porte corrette. I cavi sono inseriti nelle porte corrette?	Andare al passaggio 6.	Accertarsi che: • Il simbolo sul cavo coincida con il simbolo USB sulla stampante • Alla porta Ethernet sia collegato il cavo Ethernet appropriato
Passaggio 6 Assicurarsi che la presa elettrica non sia disattivata tramite un interruttore o un commutatore. La presa elettrica è disattivata tramite un interruttore o un commutatore?	Attivare l'interruttore o reimpostare il commutatore.	Andare al passaggio 7.

Azione	Sì	No
Passaggio 7 Verificare se la stampante sia collegata a protettori di tensione, alimentatori di corrente continua o prolunghe. La stampante è collegata a protettori di tensione, alimentatori di corrente continua o prolunghe?	Collegare il cavo di alimentazione della stampante a una presa elettrica dotata di messa a terra.	Andare al passaggio 8.
Passaggio 8 Verificare se un'estremità del cavo della stampante sia collegato a una porta sulla stampante e l'altra estremità al computer, al server di stampa, alle opzioni o ad altre periferiche di rete. Il cavo della stampante è collegato correttamente alla stampante e al computer, al server di stampa, alle opzioni o ad altre periferiche di rete?	Andare al passaggio 9.	Collegare correttamente il cavo alla stampante e al computer, al server di stampa, alle opzioni o ad altre periferiche di rete.
Passaggio 9 Assicurarsi di installare tutte le opzioni hardware correttamente e di rimuovere tutto il materiale di imballaggio. Tutte le opzioni hardware sono installate correttamente e il materiale di imballaggio è stato rimosso?	Andare al passaggio 10.	Spegnere la stampante, rimuovere tutti i materiali di imballaggio, quindi reinstallare le opzioni hardware e accendere la stampante.
Passaggio 10 Verificare se si siano selezionate le impostazioni della porta corrette nel driver della stampante. Le impostazioni della porta sono corrette?	Andare al passaggio 11.	Utilizzare le impostazioni del driver della stampante corrette.
Passaggio 11 Controllare il driver della stampante installato. È installato il driver della stampante corretto?	Andare al passaggio 12.	Installare il driver della stampante corretto.
Passaggio 12 Spegnere la stampante, attendere circa 10 secondi e riaccenderla. La stampante funziona correttamente?	Il problema è stato risolto.	Contatto **contatti e customer care**.

Lo schermo della stampante è vuoto

Azione	Sì	No
Passaggio 1 Premere il pulsante Sospendi sul pannello di controllo della stampante. Il messaggio **Pronta** viene visualizzato sul display della stampante?	Il problema è stato risolto.	Andare al passaggio 2.
Passaggio 2 Spegnere la stampante, attendere circa 10 secondi e riaccenderla. I messaggi **Attendere** e **Pronta** vengono visualizzati sul display della stampante?	Il problema è stato risolto.	Spegnere la stampante, quindi contattare **contatti e customer care**.

Problemi relativi a hardware e opzioni interne

Impossibile rilevare l´opzione interna

Azione	Sì	No
Passaggio 1 Spegnere la stampante, attendere 10 secondi e riaccenderla. L´opzione interna funziona correttamente?	Il problema è stato risolto.	Andare al passaggio 2.
Passaggio 2 Controllare se l´opzione interna è installata correttamente nella scheda del controller. **a** Spegnere la stampante con l'interruttore e scollegare il cavo di alimentazione dalla presa elettrica. **b** Assicurarsi che l´opzione interna sia installata nel connettore appropriato nella scheda del controller. **c** Collegare il cavo di alimentazione alla stampante, quindi a una presa elettrica dotata di messa a terra, quindi accendere la stampante. L´opzione interna è installata correttamente nella scheda del controller?	Andare al passaggio 3.	Connettere l´opzione interna alla scheda del controller.
Passaggio 3 Stampare una pagina delle impostazioni dei menu e verificare se l'opzione interna è presente nell'elenco Dispositivi installati. L´opzione interna è riportata nella pagina delle impostazioni dei menu?	Andare al passaggio 4.	Reinstallare l'opzione interna.

Azione	Sì	No
Passaggio 4 **a** Verificare se l'opzione interna è selezionata. Potrebbe essere necessario aggiungere manualmente l'opzione interna nel driver per stampante per renderla disponibile per i processi di stampa. Per ulteriori informazioni, vedere "Aggiunta delle opzioni disponibili nel driver di stampa" a pagina 46. **b** Inviare nuovamente il processo di stampa. L´opzione interna funziona correttamente?	Il problema è stato risolto.	Contatto **contatti e customer care**.

La porta ISP (Internal Solutions Port) non funziona correttamente

Azione	Sì	No
Passaggio 1 Accertarsi che la porta ISP (Internal Solutions Port) sia installata. **a** Installare l'ISP. Per ulteriori informazioni, vedere "Installazione di una porta ISP (Internal Solutions Port)" a pagina 31. **b** Stampare una pagina impostazioni menu e verificare se la porta ISP sia presente nell'elenco delle opzioni installate. La porta ISP è presente nell'elenco delle opzioni installate?	Andare al passaggio 2.	Verificare se sia disponibile una porta ISP supportata. **Nota:** una porta ISP di un'altra stampante potrebbe non funzionare su questa stampante.
Passaggio 2 Controllare i collegamenti dei cavi e della porta ISP. **a** Utilizzare il cavo appropriato e assicurarsi che sia collegato correttamente alla porta ISP. **b** Verificare se il cavo di interfaccia della soluzione ISP sia collegato correttamente alla presa della scheda del controller. **Nota:** Il cavo di interfaccia della soluzione ISP e la presa della scheda del controller sono codificati a colori. La porta ISP (Internal Solutions Port) funziona correttamente?	Il problema è stato risolto.	Contatto **contatti e customer care**.

Problemi del vassoio

Azione	Sì	No
Passaggio 1 **a** Estrarre il vassoio, quindi effettuare una delle seguenti operazioni: • Verificare la presenza di carta inceppata o non alimentata correttamente. • Verificare che gli indicatori del formato carta sulle guide della carta siano allineati agli indicatori del formato carta sul vassoio. • Se si desidera stampare su carta di formato personalizzato, accertarsi che le guide della carta siano appoggiate ai bordi della carta. • Accertarsi che la carta non superi l´indicatore di livello massimo della carta. • Accertarsi che la carta sia ben distesa nel vassoio. **b** Verificare che il vassoio si chiuda correttamente. Il vassoio funziona?	Il problema è stato risolto.	Andare al passaggio 2.
Passaggio 2 **a** Spegnere la stampante, attendere circa 10 secondi e riaccenderla. **b** Inviare nuovamente il processo di stampa. Il vassoio funziona?	Il problema è stato risolto.	Andare al passaggio 3.
Passaggio 3 Verificare se il vassoio è installato e se è riconosciuto dalla stampante. Stampare una pagina delle impostazioni dei menu e verificare se il vassoio è presente nell'elenco delle caratteristiche installate. Il vassoio è presente nella pagina delle impostazioni dei menu?	Andare al passaggio 4.	Reinstallare il vassoio. Per ulteriori informazioni, consultare la documentazione relativa all'installazione fornita con il vassoio.
Passaggio 4 Verificare che il vassoio sia disponibile nel driver della stampante. **Nota:** Se necessario, aggiungere manualmente il vassoio nel driver della stampante per renderlo disponibile per i processi di stampa. Per ulteriori informazioni, vedere "Aggiunta delle opzioni disponibili nel driver di stampa" a pagina 46. Il vassoio è disponibile nel driver della stampante?	Il problema è stato risolto.	Contatto **contatti e customer care**.

La scheda di interfaccia parallela/USB non funziona correttamente

Azione	Sì	No
Passaggio 1 Verificare che la scheda di interfaccia USB o parallela sia installata. **a** Installare la scheda di interfaccia USB o parallela. Per ulteriori informazioni, vedere "Installazione di una porta ISP (Internal Solutions Port)" a pagina 31. **b** Stampare una pagina impostazioni menu e verificare se la scheda di interfaccia USB o parallela sia presente nell'elenco delle opzioni installate. La scheda di interfaccia USB o parallela è presente nell'elenco delle opzioni installate?	Andare al passaggio 2.	Verificare se sia disponibile una scheda di interfaccia USB o parallela supportata. **Nota:** una scheda di interfaccia USB o parallela di un'altra stampante potrebbe non funzionare su questa stampante.
Passaggio 2 Accertarsi che il cavo utilizzato sia idoneo e collegato correttamente alla scheda di interfaccia USB o parallela. Il cavo utilizzato è idoneo e collegato correttamente alla scheda di interfaccia USB o parallela?	Contatto **contatti e customer care**.	Collegare il cavo al connettore della scheda di interfaccia USB o parallela.

Problemi di alimentazione della carta

Si verificano numerosi inceppamenti carta

Azione	Sì	No
Passaggio 1 **a** Estrarre il vassoio, quindi effettuare una delle seguenti operazioni: • Accertarsi che la carta sia ben distesa nel vassoio. • Verificare che gli indicatori del formato carta sulle guide della carta siano allineati agli indicatori del formato carta sul vassoio. • Verificare che le guide della carta siano allineate rispetto ai bordi del foglio. • Accertarsi che la carta non superi l´indicatore di livello massimo della carta. • Verificare di stampare su un formato e tipo di carta consigliato. **b** Inserire il vassoio correttamente. Se la funzione di rimozione degli inceppamenti è attivata, i processi di stampa vengono rieseguiti automaticamente. Gli inceppamenti della carta si verificano ancora di frequente?	Andare al passaggio 2.	Il problema è stato risolto.
Passaggio 2 **a** Caricare una risma di carta nuova. **Nota:** La carta assorbe molta umidità. Conservare la carta nella confezione originale finché non viene usata. **b** Inviare nuovamente il processo di stampa. Gli inceppamenti della carta si verificano ancora di frequente?	Andare al passaggio 3.	Il problema è stato risolto.

Azione	Sì	No
Passaggio 3 **a** Rileggere i suggerimenti su come evitare gli inceppamenti. Per ulteriori informazioni, vedere "Come evitare gli inceppamenti" a pagina 226. **b** Seguire i consigli, quindi inviare nuovamente il processo di stampa. Gli inceppamenti della carta si verificano ancora di frequente?	Contatto **contatti e customer care**.	Il problema è stato risolto.

Il messaggio Inceppamento carta resta visualizzato anche dopo l'eliminazione dell'inceppamento

Azione	Sì	No
Controllare l'intero percorso carta per verificare la presenza di carta inceppata. **a** Rimuovere l'eventuale carta inceppata. **b** Dal pannello di controllo della stampante, toccare **Continua** per annullare il messaggio. Il messaggio che indica l'inceppamento della carta viene ancora visualizzato?	Contatto **contatti e customer care**.	Il problema è stato risolto.

Le pagine inceppate non vengono ristampate

Azione	Sì	No
Attivare Rimozione inceppam. **a** Dalla schermata iniziale, selezionare: > **Impostazioni** > **Impostazioni generali** > **Recupero stampa** **b** Nel menu Rimozione inceppam., toccare le frecce e scorrere fino a **`Attivato`** o **`Autom`**. **c** Toccare **Inoltra**. Le pagine vengono ristampate dopo un inceppamento?	Il problema è stato risolto.	Contatto **contatti e customer care**.

Risoluzione dei problemi di stampa

Problemi di stampa

Non vengono stampati documenti riservati e altri documenti in attesa

Azione	Sì	No
Passaggio 1 **a** Dal pannello di controllo, verificare se i documenti vengono visualizzati nell'elenco Processi in attesa. **Nota:** se i documenti non sono presenti nell'elenco, stampare i documenti utilizzando le opzioni Stampa e mantieni. **b** Stampare i documenti. I documenti vengono stampati?	Il problema è stato risolto.	Andare al passaggio 2.
Passaggio 2 Il processo di stampa potrebbe contenere un errore di formattazione o dati non validi. • Eliminare il processo di stampa, quindi inviarlo di nuovo. • Per i file PDF, generare un nuovo file, quindi stampare i documenti. I documenti vengono stampati?	Il problema è stato risolto.	Andare al passaggio 3.
Passaggio 3 Se si sta stampando da Internet, è possibile che la stampante legga i diversi titoli dei processi come duplicati. **Per gli utenti Windows** **a** Aprire la finestra di dialogo Preferenze stampa. **b** Dalla sezione Stampa e mantieni, selezionare **Conserva documenti duplicati**. **c** Immettere un PIN. **d** Inviare nuovamente il processo di stampa. **Per gli utenti Macintosh** **a** Salvare e assegnare un nome diverso a ogni processo. **b** Inviare ogni processo singolarmente. I documenti vengono stampati?	Il problema è stato risolto.	Andare al passaggio 4.
Passaggio 4 **a** Eliminare alcuni processi in attesa per liberare memoria nella stampante. **b** Inviare nuovamente il processo di stampa. I documenti vengono stampati?	Il problema è stato risolto.	Andare al passaggio 5.

Azione	Sì	No
Passaggio 5 **a** Aggiungere memoria alla stampante. **b** Inviare nuovamente il processo di stampa. I documenti vengono stampati?	Il problema è stato risolto.	Contattare **l'assistenza clienti**.

Viene visualizzato un messaggio di errore relativo alla lettura dell'unità flash

Azione	Sì	No
Passaggio 1 Controllare se l'unità flash è inserita nella porta USB anteriore. **Nota:** L'unità flash non funziona se è inserita nella porta USB posteriore. L'unità flash è inserita nella porta USB anteriore?	Andare al passaggio 2.	Inserire l'unità flash USB nella porta USB anteriore.
Passaggio 2 Controllare se la spia luminosa sul pannello di controllo della stampante lampeggia in verde. **Nota:** Una spia verde lampeggiante indica che la stampante è occupata. La spia luminosa lampeggia in verde?	Attendere che la stampante sia pronta, quindi visualizzare l'elenco dei processi in attesa e stampare i documenti.	Andare al passaggio 3.
Passaggio 3 **a** Controllare se è presente un messaggio di errore sul display. **b** Cancellare il messaggio. Il messaggio di errore viene ancora visualizzato?	Andare al passaggio 4.	Il problema è stato risolto.
Passaggio 4 Controllare se l'unità flash è supportata. Per ulteriori informazioni sulle unità flash USB testate e approvate, vedere "Unità flash e tipi di file supportati" a pagina 77. Il messaggio di errore viene ancora visualizzato?	Andare al passaggio 5.	Il problema è stato risolto.
Passaggio 5 Verificare se la porta USB è stata disabilitata dal tecnico del supporto di sistema. Il messaggio di errore viene ancora visualizzato?	Contatto **contatti e customer care**.	Il problema è stato risolto.

Stampa di caratteri errati

Azione	Sì	No
Passaggio 1 Verificare che la stampante non si trovi in modalità Traccia esadecimale. **Nota:** Se sul display della stampante viene visualizzato il messaggio **`Pronta esadec.`**, spegnere la stampante e riaccenderla per disattivare la modalità Traccia esadecimale. La stampante è in modalità Traccia esadecimale?	Disattivare la modalità Traccia esadecimale.	Andare al passaggio 2.
Passaggio 2 **a** Dal pannello di controllo della stampante, selezionare **Rete standard** o **Rete [x]**, quindi attivare SmartSwitch. **b** Inviare nuovamente il processo di stampa. Vengono stampati caratteri errati?	Contatto **contatti e customer care**.	Il problema è stato risolto.

La carta o il vassoio utilizzato per la stampa del processo non è corretto

Azione	Sì	No
Passaggio 1 **a** Verificare se si sta stampando su una carta supportata dal vassoio. **b** Inviare nuovamente il processo di stampa. Il processo è stato stampato dal vassoio corretto o sulla carta corretta?	Il problema è stato risolto.	Andare al passaggio 2.
Passaggio 2 **a** Nel menu Carta del pannello di controllo della stampante, impostare il tipo e il formato carta in modo che corrispondano alla carta caricata nel vassoio. **b** Inviare nuovamente il processo di stampa. Il processo è stato stampato dal vassoio corretto o sulla carta corretta?	Il problema è stato risolto.	Andare al passaggio 3.
Passaggio 3 **a** In base al sistema operativo, aprire le Preferenze stampa o la finestra di dialogo Stampa, quindi specificare il tipo di carta. **b** Inviare nuovamente il processo di stampa. Il processo è stato stampato dal vassoio corretto o sulla carta corretta?	Il problema è stato risolto.	Andare al passaggio 4.
Passaggio 4 **a** Verificare se i vassoi non sono collegati. **b** Inviare nuovamente il processo di stampa. Il processo è stato stampato dal vassoio corretto o sulla carta corretta?	Il problema è stato risolto.	Contatto **contatti e customer care**.

I processi di grandi dimensioni non vengono fascicolati

Azione	Sì	No
Passaggio 1 **a** Nel menu Finitura del pannello di controllo della stampante, impostare Fascicola su "(1,2,3) (1,2,3)". **b** Inviare nuovamente il processo di stampa. Il processo è stato stampato e fascicolato correttamente?	Il problema è stato risolto.	Andare al passaggio 2.
Passaggio 2 **a** Dal software della stampante, impostare Fascicola su "(1,2,3) (1,2,3)". **Nota:** Se si imposta l'opzione Fascicola su "(1,1,1) (2,2,2)" nel software, questa impostazione ha la priorità rispetto a quella del menu Finitura. **b** Inviare nuovamente il processo di stampa. Il processo è stato stampato e fascicolato correttamente?	Il problema è stato risolto.	Andare al passaggio 3.
Passaggio 3 Semplificare il processo riducendo il numero e le dimensioni dei font, la quantità e la complessità delle immagini e il numero di pagine. Il processo è stato stampato e fascicolato correttamente?	Il problema è stato risolto.	Contatto **contatti e customer care**.

Non è possibile stampare file PDF multilingua

Azione	Sì	No
Passaggio 1 **a** Verificare se le opzioni di stampa per l'output PDF sono impostate per l'incorporazione di tutti i font. Per ulteriori informazioni, consultare la documentazione fornita con Adobe Acrobat. **b** Generare un nuovo file PDF, quindi inviare nuovamente il processo di stampa. I file vengono stampati?	Il problema è stato risolto.	Andare al passaggio 2.
Passaggio 2 **a** Aprire il documento che si desidera stampare in Adobe Acrobat. **b** Fare clic su **File** > **Stampa** > **Avanzate** > **Stampa come immagine** > **OK** > **OK** . I file vengono stampati?	Il problema è stato risolto.	Contatto **contatti e customer care**.

Rallentamento della stampa

Note:

- Quando si stampa utilizzando un formato di carta stretto, la stampante funziona a velocità ridotta per evitare danni all'unità di fusione.
- La velocità della stampante può risultare ridotta quando si eseguono stampe per lunghi periodi di tempo o in condizioni di temperatura elevata.

Azione	Sì	No
Passaggio 1 **a** Accertarsi che il formato della carta caricata nel vassoio corrisponda al tipo di unità di fusione. **Nota:** Utilizzare un'unità di fusione da 110 V per stampare su carta formato Letter e un'unità di fusione da 220 V per stampare su carta formato A4. **b** Inviare nuovamente il processo di stampa. La velocità di stampa aumenta?	Il problema è stato risolto.	Andare al passaggio 2.
Passaggio 2 **a** Sostituire l'unità di fusione. Per informazioni sull'installazione dell'unità di fusione, vedere il foglio di istruzioni in dotazione con il prodotto. **b** Inviare nuovamente il processo di stampa. La velocità di stampa aumenta?	Il problema è stato risolto.	Contatto **contatti e customer care**.

I processi di stampa non vengono eseguiti

Azione	Sì	No
Passaggio 1 **a** Dal documento che si sta stampante, aprire la finestra di dialogo Stampa e controllare se la stampante selezionata è quella corretta. **Nota:** Se la stampante non è quella predefinita, è necessario selezionare la stampante per ogni documento che si desidera stampare. **b** Inviare nuovamente il processo di stampa. Il processo viene stampato?	Il problema è stato risolto.	Andare al passaggio 2.
Passaggio 2 **a** Verificare se la stampante è collegata e accesa, quindi controllare se sul display della stampante è visualizzato **`Pronta`**. **b** Inviare nuovamente il processo di stampa. I processi vengono stampati?	Il problema è stato risolto.	Andare al passaggio 3.

Azione	Sì	No
Passaggio 3 Se viene visualizzato un messaggio di errore sul display della stampante, cancellare il messaggio. **Nota:** La stampante continua a stampare anche dopo la cancellazione del messaggio. Il processo viene stampato?	Il problema è stato risolto.	Andare al passaggio 4.
Passaggio 4 **a** Controllare se le porte (USB, seriale o Ethernet) funzionano e se i cavi sono connessi correttamente al computer e alla stampante. **Nota:** Per ulteriori informazioni, consultare la documentazione relativa all'installazione fornita con la stampante. **b** Inviare nuovamente il processo di stampa. Il processo viene stampato?	Il problema è stato risolto.	Andare al passaggio 5.
Passaggio 5 **a** Spegnere la stampante, attendere 10 secondi e riaccenderla. **b** Inviare nuovamente il processo di stampa. I processi vengono stampati?	Il problema è stato risolto.	Andare al passaggio 6.
Passaggio 6 **a** Rimuovere e quindi reinstallare il software della stampante. Per ulteriori informazioni, vedere "Installazione del software della stampante" a pagina 46. **Nota:** Il software della stampante è disponibile sul sito **http://support.lexmark.com**. **b** Inviare nuovamente il processo di stampa. I processi vengono stampati?	Il problema è stato risolto.	Contatto **contatti e customer care**.

Il processo di stampa richiede più tempo del previsto

Azione	Sì	No
Passaggio 1 Modificare le impostazioni ambientali della stampante. **a** Sul pannello di controllo della stampante, visualizzare: **Impostazioni** > **Impostazioni generali** **b** Selezionare **Eco Mode** o **Modalità silenziosa**, quindi selezionare **Disattivata**. **Nota:** la disattivazione di Eco Mode o Modalità silenziosa può aumentare il consumo di energia o dei materiali di consumo o entrambi. Il processo è stato stampato?	Il problema è stato risolto.	Andare al passaggio 2.

Azione	Sì	No
Passaggio 2 Ridurre il numero e le dimensioni dei font, la quantità e la complessità delle immagini e il numero di pagine del processo di stampa, quindi inviare nuovamente il processo. Il processo è stato stampato?	Il problema è stato risolto.	Andare al passaggio 3.
Passaggio 3 **a** Rimuovere i processi di stampa conservati nella memoria della stampante. **b** Inviare nuovamente il processo di stampa. Il processo è stato stampato?	Il problema è stato risolto.	Andare al passaggio 4.
Passaggio 4 **a** Disattivare la funzione Protezione pagina. Sul pannello di controllo della stampante, visualizzare: **Impostazioni** > **Impostazioni generali** > **Recupero stampa** > **Protez. pagina** >**Disatt.** **b** Inviare nuovamente il processo di stampa. Il processo è stato stampato?	Il problema è stato risolto.	Andare al passaggio 5.
Passaggio 5 **a** Verificare che i collegamenti alla stampante e al server di stampa siano stati effettuati correttamente. Per ulteriori informazioni, consultare la documentazione relativa all'installazione fornita con la stampante. **b** Inviare nuovamente il processo di stampa. Il processo è stato stampato?	Il problema è stato risolto.	Andare al passaggio 6.
Passaggio 6 Installare memoria aggiuntiva nella stampante e inviare nuovamente il processo di stampa. Il processo è stato stampato?	Il problema è stato risolto.	Contatto **contatti e customer care**.

Collegamento dei vassoi non funzionante

Note:

- I vassoi sono in grado di rilevare la lunghezza della carta.
- L'alimentatore multiuso non rileva automaticamente il formato della carta. È necessario impostare le dimensioni nel menu Dimensioni/tipo carta.

Azione	Sì	No
Passaggio 1 **a** Aprire i vassoi e verificare se contengono carta dello stesso formato e tipo. • Verificare che le guide della carta siano nella posizione appropriata per il formato della carta caricata in ciascun vassoio. • Verificare che gli indicatori del formato carta sulle guide della carta siano allineati agli indicatori del formato carta sul vassoio. **b** Inviare nuovamente il processo di stampa. Il collegamento dei vassoi viene eseguito in modo corretto?	Il problema è stato risolto.	Andare al passaggio 2.
Passaggio 2 **a** Nel menu Carta del pannello di controllo della stampante, impostare il tipo e il formato della carta in modo che corrispondano alla carta caricata nei vassoi da collegare. **Nota:** è necessario che vi sia corrispondenza tra il formato e il tipo della carta dei vassoi da collegare. **b** Inviare nuovamente il processo di stampa. Il collegamento dei vassoi viene eseguito in modo corretto?	Il problema è stato risolto.	Contatto **contatti e customer care**.

Vengono visualizzate interruzioni di pagina errate

Azione	Sì	No
Aumentare il valore di timeout di stampa. **a** Dalla schermata iniziale, selezionare: > **Impostazioni** > **Impostazioni generali** > **Timeout** **b** Aumentare l'impostazione Timeout stampa, quindi toccare **Invia**. **c** Inviare nuovamente il processo di stampa. Il file è stato stampato correttamente?	Il problema è stato risolto.	Verificare se nel file originale sono presenti interruzioni di pagina manuali.

Problemi di qualità di stampa

I caratteri presentano bordi irregolari

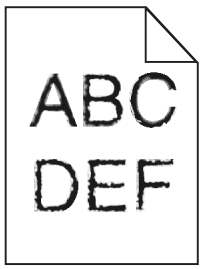

Azione	Sì	No
Passaggio 1 **a** Stampare un elenco di esempi di font per verificare che siano supportati dalla stampante. **1** Sul pannello di controllo della stampante, visualizzare: > **Rapporti** > **Stampa font** **2** Toccare **Font PCL** o **Font PostScript**. **b** Utilizzare un font supportato dalla stampante o installare il font da utilizzare. Per ulteriori informazioni, contattare il tecnico del supporto di sistema. **c** Inviare nuovamente il processo di stampa. Le stampe contengono ancora caratteri dai bordi frastagliati o irregolari?	Andare al passaggio 2.	Il problema è stato risolto.
Passaggio 2 **a** Utilizzare un font supportato dalla stampante o installare il font da utilizzare dal computer. Per ulteriori informazioni, contattare il tecnico del supporto di sistema. **b** Inviare nuovamente il processo di stampa. Le stampe contengono ancora caratteri dai bordi frastagliati o irregolari?	Contatto **contatti e customer care**.	Il problema è stato risolto.

Pagine o immagini tagliate

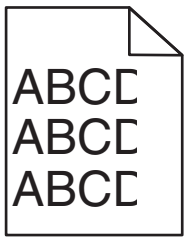

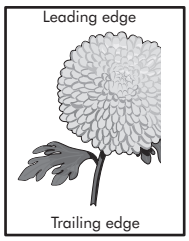

Azione	Sì	No
Passaggio 1 **a** Spostare le guide della larghezza e della lunghezza del vassoio nella posizione appropriata per la carta caricata. **b** Inviare nuovamente il processo di stampa. La pagina o l´immagine è tagliata?	Andare al passaggio 2.	Il problema è stato risolto.

Azione	Sì	No
Passaggio 2 Nel menu Carta del pannello di controllo della stampante, impostare il tipo e il formato carta in modo che corrispondano alla carta caricata nel vassoio. Il formato e il tipo della carta corrispondono a quelli della carta caricata nel vassoio?	Andare al passaggio 3.	Provare una o più delle soluzioni seguenti: • Specificare il formato della carta dalle impostazioni del vassoio in modo che corrispondano a quella caricata nel vassoio. • Cambiare la carta caricata nel vassoio in modo che corrisponda al formato della carta specificato nelle impostazioni del vassoio.
Passaggio 3 **a** A seconda del sistema operativo, specificare il formato carta nelle Preferenze stampa o nella finestra di dialogo Stampa. **b** Inviare nuovamente il processo di stampa. La pagina o l´immagine è tagliata?	Andare al passaggio 4.	Il problema è stato risolto.
Passaggio 4 **a** Reinstallare l'unità imaging. **1** Rimuovere la cartuccia di toner. **2** Rimuovere l'unità immagini. **Attenzione - Possibili danni:** Non esporre l'unità immagini alla luce diretta per più di 10 minuti. L'eccessiva esposizione alla luce può compromettere la qualità di stampa. **3** Installare l'unità immagini e la cartuccia. **b** Inviare nuovamente il processo di stampa. La pagina o l´immagine è tagliata?	Contatto **contatti e customer care**.	Il problema è stato risolto.

Presenza di immagini compresse sulle stampe

Nota: Se si stampa su carta formato Letter con un'unità di fusione da 220 V, le immagini vengono compresse.

Azione	Sì	No
Passaggio 1 **a** Accertarsi che il formato della carta caricata nel vassoio corrisponda al tipo di unità di fusione. **Nota:** Utilizzare un'unità di fusione da 110 V per stampare su carta formato Letter e un'unità di fusione da 220 V per stampare su carta formato A4. **b** Inviare nuovamente il processo di stampa. Le immagini compresse vengono ancora visualizzate?	Il problema è stato risolto.	Andare al passaggio 2.
Passaggio 2 **a** Sostituire l'unità di fusione. Per informazioni sull'installazione dell'unità di fusione, vedere il foglio di istruzioni in dotazione con il prodotto. **b** Inviare nuovamente il processo di stampa. Le immagini compresse vengono ancora visualizzate?	Il problema è stato risolto.	Contatto **contatti e customer care**.

Sfondo grigio sulle stampe

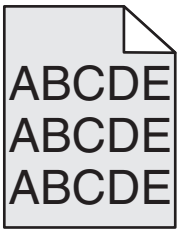

Azione	Sì	No
Passaggio 1 Verificare se Consenti rimozione sfondo è disattivato. **a** Dal menu Impostazioni generali, attivare Consenti rimozione sfondo. **b** Inviare nuovamente il processo di stampa. Lo sfondo è stato rimosso dalle stampe?	Il problema è stato risolto.	Andare al passaggio 2.
Passaggio 2 Regolare l'intensità del toner in modo che sia leggermente più chiara. **a** Nel menu Qualità, usare un valore più basso per ridurre la densità del toner. • 4 è l'impostazione predefinita di fabbrica. • Se la modalità di stampa è impostata su Solo nero, specificando il valore 5, la densità e l'intensità del toner aumentano in tutti i processi di stampa. **b** Inviare nuovamente il processo di stampa. Lo sfondo è stato rimosso dalle stampe?	Il problema è stato risolto.	Andare al passaggio 3.

Azione	Sì	No
Passaggio 3 Reinstallare la cartuccia di toner. **a** Rimuovere la vecchia cartuccia. **b** Installare la cartuccia. **c** Inviare nuovamente il processo di stampa. Lo sfondo è stato rimosso dalle stampe?	Il problema è stato risolto.	Andare al passaggio 4.
Passaggio 4 Verificare se è stato selezionato uno sfondo bianco sporco. **a** A seconda del sistema operativo, impostare lo sfondo bianco sporco nella finestra di dialogo Proprietà di stampa o Stampa. **b** Inviare nuovamente il processo di stampa. Lo sfondo è stato rimosso dalle stampe?	Il problema è stato risolto.	Contatto **contatti e customer care**.

Presenza di aree orizzontali vuote sulle stampe

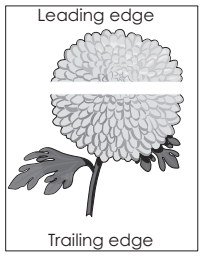

Azione	Sì	No
Passaggio 1 **a** Assicurarsi che il programma utilizzi il motivo di riempimento corretto. **b** Inviare nuovamente il processo di stampa. Sulle stampe sono presenti aree orizzontali vuote?	Andare al passaggio 2.	Il problema è stato risolto.
Passaggio 2 **a** Caricare il vassoio o l'alimentatore specificato con il tipo di carta consigliato. **b** Inviare nuovamente il processo di stampa. Sulle stampe sono presenti aree orizzontali vuote?	Andare al passaggio 3.	Il problema è stato risolto.

Azione	Sì	No
Passaggio 3 **a** Ridistribuire il toner nell´unità immagini. **1** Rimuovere la cartuccia di toner e l´unità immagini. **2** Agitare bene l'unità immagini. **Attenzione - Possibili danni:** Non esporre l'unità immagini alla luce diretta per più di 10 minuti. L'eccessiva esposizione alla luce può compromettere la qualità di stampa. **3** Reinstallare l'unità immagini e la cartuccia. **b** Inviare nuovamente il processo di stampa. Sulle stampe sono presenti aree orizzontali vuote?	Andare al passaggio 4.	Il problema è stato risolto.
Passaggio 4 Sostituire l´unità immagini e inviare nuovamente il processo di stampa. Sulle stampe sono presenti aree orizzontali vuote?	Contatto **contatti e customer care**.	Il problema è stato risolto.

Margini errati sulle stampe

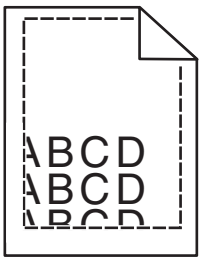

Azione	Sì	No
Passaggio 1 **a** Spostare le guide della lunghezza e della larghezza presenti nel vassoio nella posizione appropriata per le dimensioni della carta caricata. **b** Inviare nuovamente il processo di stampa. I margini sono corretti?	Il problema è stato risolto.	Andare al passaggio 2.

Azione	Sì	No
Passaggio 2 Nel menu Carta del pannello di controllo della stampante, impostare il formato di carta in modo che corrisponda a quello caricato nel vassoio. Il formato di carta corrisponde alla carta caricata nel vassoio?	Andare al passaggio 3.	Provare una o più delle soluzioni seguenti: • Specificare il formato della carta dalle impostazioni del vassoio in modo che corrispondano a quella caricata nel vassoio. • Cambiare la carta caricata nel vassoio in modo che corrisponda al formato della carta specificato nelle impostazioni del vassoio.
Passaggio 3 **a** A seconda del sistema operativo, specificare il formato carta nelle Preferenze stampa o nella finestra di dialogo Stampa. **b** Inviare nuovamente il processo di stampa. I margini sono corretti?	Il problema è stato risolto.	Contatto **contatti e customer care**.

Arricciamento della carta

Azione	Sì	No
Passaggio 1 Spostare le guide della lunghezza e della larghezza presenti nel vassoio nella posizione appropriata per il formato carta caricato. Le guide per la lunghezza e la larghezza sono posizionate correttamente?	Andare al passaggio 2.	Regolare le guide della larghezza e della lunghezza.
Passaggio 2 Nel menu Carta del pannello di controllo della stampante, impostare tipo e grammatura della carta in modo che corrispondano alla carta caricata nel vassoio. Il tipo e la grammatura della carta corrispondono a quelli della carta caricata nel vassoio?	Andare al passaggio 3.	Specificare tipo e grammatura della carta dalle impostazioni del vassoio in modo che corrispondano a quella caricata nel vassoio.
Passaggio 3 **a** A seconda del sistema operativo, specificare tipo e grammatura della carta nelle Preferenze stampa o nella finestra di dialogo Stampa. **b** Inviare nuovamente il processo di stampa. La carta è sempre arricciata?	Andare al passaggio 4.	Il problema è stato risolto.

Azione	Sì	No
Passaggio 4 **a** Rimuovere la carta dal vassoio e girarla. **b** Inviare nuovamente il processo di stampa. La carta è sempre arricciata?	Andare al passaggio 5.	Il problema è stato risolto.
Passaggio 5 **a** Caricare una risma di carta nuova. **Nota:** La carta assorbe molta umidità. Conservare la carta nella confezione originale finché non viene usata. **b** Inviare nuovamente il processo di stampa. La carta è sempre arricciata?	Contatto **contatti e customer care**.	Il problema è stato risolto.

La stampante stampa pagine vuote

Azione	Sì	No
Passaggio 1 **a** Verificare se tutto il materiale di imballaggio è stato rimosso dall´unità immagini. **1** Rimuovere la cartuccia di toner e l´unità immagini. **2** Verificare se il materiale di imballaggio è stato rimosso correttamente dall´unità immagini. **Attenzione - Possibili danni:** Non esporre l'unità immagini alla luce diretta per più di 10 minuti. L'eccessiva esposizione alla luce può compromettere la qualità di stampa. **3** Reinstallare l'unità immagini e la cartuccia. **b** Inviare nuovamente il processo di stampa. Le pagine stampate sono vuote?	Andare al passaggio 2.	Il problema è stato risolto.

Azione	Sì	No
Passaggio 2 **a** Ridistribuire il toner nell´unità immagini. **1** Rimuovere la cartuccia di toner e l´unità immagini. **2** Agitare bene l'unità immagini. **Attenzione - Possibili danni:** Non esporre l'unità immagini alla luce diretta per più di 10 minuti. L'eccessiva esposizione alla luce può compromettere la qualità di stampa. **3** Reinstallare l'unità immagini e la cartuccia. **b** Inviare nuovamente il processo di stampa. Le pagine stampate sono vuote?	Andare al passaggio 3.	Il problema è stato risolto.
Passaggio 3 Sostituire l´unità immagini e inviare nuovamente il processo di stampa. Le pagine stampate sono vuote?	Contatto **contatti e customer care**.	Il problema è stato risolto.

Le pagine stampate sono nere

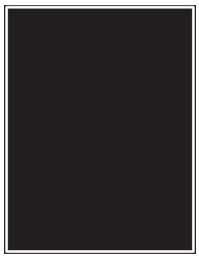

Azione	Sì	No
Passaggio 1 **a** Reinstallare l'unità imaging. **1** Rimuovere la cartuccia di toner e l´unità immagini. **Attenzione - Possibili danni:** Non esporre l'unità immagini alla luce diretta per più di 10 minuti. L'eccessiva esposizione alla luce può compromettere la qualità di stampa. **2** Installare l'unità immagini e la cartuccia. **b** Inviare nuovamente il processo di stampa. Le pagine stampate sono nere?	Andare al passaggio 2.	Il problema è stato risolto.
Passaggio 2 Sostituire l´unità immagini e inviare nuovamente il processo di stampa. Le pagine stampate sono nere?	Contatto **contatti e customer care**.	Il problema è stato risolto.

Stampa irregolare

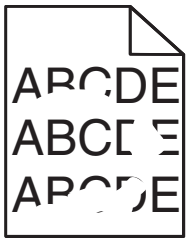

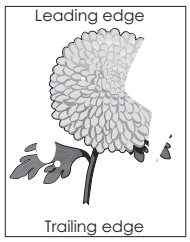

Azione	Sì	No
Passaggio 1 **a** Spostare le guide della lunghezza e della larghezza presenti nel vassoio nella posizione appropriata per il formato carta caricato nel vassoio. **b** Inviare nuovamente il processo di stampa. La pagina contiene ancora irregolarità di stampa?	Andare al passaggio 2.	Il problema è stato risolto.
Passaggio 2 Nel menu Carta del pannello di controllo della stampante, impostare il tipo e il formato carta in modo che corrispondano alla carta caricata nel vassoio. Le impostazioni della stampante corrispondono al tipo e alla grammatura della carta caricata nel vassoio?	Andare al passaggio 3.	Specificare tipo e formato della carta dalle impostazioni del vassoio in modo che corrispondano a quella caricata nel vassoio.
Passaggio 3 **a** A seconda del sistema operativo, specificare tipo e grammatura della carta nelle Preferenze stampa o nella finestra di dialogo Stampa. **b** Inviare nuovamente il processo di stampa. La pagina contiene ancora irregolarità di stampa?	Andare al passaggio 4.	Il problema è stato risolto.
Passaggio 4 Verificare se la carta caricata nel vassoio ha grana o finiture grezze. Si sta stampando su carta con grana o finiture grezze?	Nel menu Carta del pannello di controllo della stampante, impostare la grana della carta in modo che corrisponda a quella caricata nel vassoio.	Andare al passaggio 5.
Passaggio 5 **a** Caricare una risma di carta nuova. **Nota:** La carta assorbe molta umidità. Conservare la carta nella confezione originale finché non viene usata. **b** Inviare nuovamente il processo di stampa. La pagina contiene ancora irregolarità di stampa?	Andare al passaggio 6.	Il problema è stato risolto.

Azione	Sì	No
Passaggio 6 Sostituire l´unità immagini e inviare nuovamente il processo di stampa. La pagina contiene ancora irregolarità di stampa?	Contatto **contatti e customer care** all´indirizzo **http://support.lexmark.com** o il rappresentante del servizio clienti.	Il problema è stato risolto.

La stampa è troppo scura

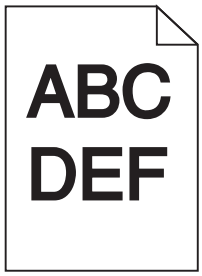

Azione	Sì	No
Passaggio 1 **a** Nel menu Qualità del pannello di controllo della stampante, ridurre l´intensità del toner. **Nota:** 8 è l'impostazione predefinita di fabbrica. **b** Inviare nuovamente il processo di stampa. La stampa è ancora troppo scura?	Andare al passaggio 2.	Il problema è stato risolto.
Passaggio 2 **a** Nel menu Carta del pannello di controllo della stampante, impostare tipo, grana e grammatura della carta in modo che corrispondano alla carta caricata nel vassoio. **b** Inviare nuovamente il processo di stampa. Il vassoio è configurato per il tipo, la grana e la grammatura della carta caricata?	Andare al passaggio 3.	Provare una o più delle soluzioni seguenti: • Specificare grana, tipo e grammatura della carta dalle impostazioni del vassoio in modo che corrispondano a quella caricata nel vassoio. • Cambiare la carta caricata nel vassoio in modo che corrisponda alle impostazioni di grana, tipo e grammatura specificate nel vassoio.

Azione	Sì	No
Passaggio 3 **a** A seconda del sistema operativo, specificare tipo, grana e grammatura della carta nelle Preferenze stampa o nella finestra di dialogo Stampa. **b** Inviare nuovamente il processo di stampa. La stampa è ancora troppo scura?	Andare al passaggio 4.	Il problema è stato risolto.
Passaggio 4 Verificare se la carta caricata nel vassoio ha grana o finiture grezze. Si sta stampando su carta con grana o finiture grezze?	Dal pannello di controllo della stampante, modificare le impostazioni nel menu Grana carta in modo che corrispondano alla carta su cui si sta stampando.	Andare al passaggio 5.
Passaggio 5 **a** Caricare una risma di carta nuova. **Nota:** La carta assorbe molta umidità. Conservare la carta nella confezione originale finché non viene usata. **b** Inviare nuovamente il processo di stampa. La stampa è ancora troppo scura?	Andare al passaggio 6.	Il problema è stato risolto.
Passaggio 6 Sostituire l´unità immagini e inviare nuovamente il processo di stampa. La stampa è ancora troppo scura?	Contatto **contatti e customer care**.	Il problema è stato risolto.

La stampa è troppo chiara

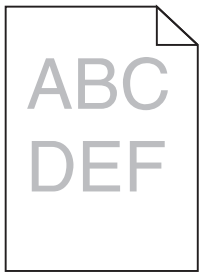

Azione	Sì	No
Passaggio 1 **a** Nel menu Qualità del pannello di controllo della stampante, incrementare l´intensità del toner. **Nota:** 8 è l'impostazione predefinita di fabbrica. **b** Inviare nuovamente il processo di stampa. La stampa è ancora troppo chiara?	Andare al passaggio 2.	Il problema è stato risolto.

Azione	Sì	No
Passaggio 2 Nel menu Carta del pannello di controllo della stampante, impostare tipo, grana e grammatura della carta in modo che corrispondano alla carta caricata nel vassoio. Il vassoio è configurato per il tipo, la grana e la grammatura della carta caricata?	Andare al passaggio 3.	Cambiare il tipo, la grana e la grammatura della carta in modo che corrispondano a quelli della carta caricata nel vassoio.
Passaggio 3 **a** A seconda del sistema operativo, specificare tipo, grana e grammatura della carta nelle Preferenze stampa o nella finestra di dialogo Stampa. **b** Inviare nuovamente il processo di stampa. La stampa è ancora troppo chiara?	Andare al passaggio 4.	Il problema è stato risolto.
Passaggio 4 Verificare che la carta non abbia grana o finiture grezze. Si sta stampando su carta con grana o finiture grezze?	Dal pannello di controllo della stampante, modificare le impostazioni nel menu Grana carta in modo che corrispondano alla carta su cui si sta stampando.	Andare al passaggio 5.
Passaggio 5 **a** Caricare una risma di carta nuova. **Nota:** La carta assorbe molta umidità. Conservare la carta nella confezione originale finché non viene usata. **b** Inviare nuovamente il processo di stampa. La stampa è ancora troppo chiara?	Andare al passaggio 6.	Il problema è stato risolto.
Passaggio 6 **a** Ridistribuire il toner nell´unità immagini. **1** Rimuovere la cartuccia di toner e l´unità immagini. **2** Agitare bene l'unità immagini. **Attenzione - Possibili danni:** Non esporre l'unità immagini alla luce diretta per più di 10 minuti. L'eccessiva esposizione alla luce può compromettere la qualità di stampa. **3** Installare l'unità immagini e la cartuccia. **b** Inviare nuovamente il processo di stampa. La stampa è ancora troppo chiara?	Andare al passaggio 7.	Il problema è stato risolto.
Passaggio 7 Sostituire l´unità immagini e inviare nuovamente il processo di stampa. La stampa è ancora troppo chiara?	Contatto **contatti e customer care**.	Il problema è stato risolto.

Presenza di difetti ricorrenti sulle stampe

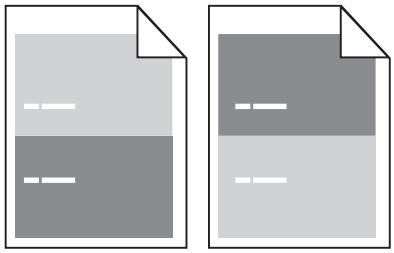

Azione	Sì	No
Passaggio 1 Misurare la distanza tra i difetti. Verificare una distanza tra i difetti uguale a: • 97 mm (3,82 poll.) • 47 mm (1,85 poll.) • 38 mm (1,5 poll.) La distanza tra i difetti è uguale a una delle misure riportate?	Andare al passaggio 2.	**1** Verificare se la distanza tra i difetti è uguale a 80 mm (3,15 poll.) **2** Annotare la distanza, quindi contattare **contatti e customer care** all´indirizzo **http://support.lexmark.com** o il rappresentante del servizio clienti.
Passaggio 2 Sostituire l´unità immagini e inviare nuovamente il processo di stampa. I difetti si ripetono ancora sulla pagina?	Contatto **contatti e customer care** all´indirizzo **http://support.lexmark.com** o il rappresentante del servizio clienti.	Il problema è stato risolto.

Presenza di immagini ombreggiate sulle stampe

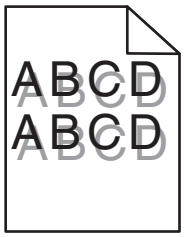

Azione	Sì	No
Passaggio 1 Caricare la carta del tipo e della grammatura corretti nel vassoio. Nel vassoio è caricata la carta del tipo e della grammatura corretti?	Andare al passaggio 2.	Caricare la carta del tipo e della grammatura corretti nel vassoio.
Passaggio 2 Nel menu Carta del pannello di controllo della stampante, impostare tipo e grammatura della carta in modo che corrispondano alla carta caricata nel vassoio. Il vassoio è configurato per il tipo e la grammatura della carta caricata?	Andare al passaggio 3.	Cambiare la carta caricata nel vassoio in modo che corrisponda alle impostazioni di tipo e grammatura specificate nel vassoio.
Passaggio 3 **a** A seconda del sistema operativo, specificare tipo e grammatura della carta nelle Preferenze stampa o nella finestra di dialogo Stampa. **b** Inviare nuovamente il processo di stampa. Sulle stampe sono sempre presenti immagini ombreggiate?	Andare al passaggio 4.	Il problema è stato risolto.
Passaggio 4 Sostituire l´unità immagini e inviare nuovamente il processo di stampa. Sulle stampe sono sempre presenti immagini ombreggiate?	Contatto **contatti e customer care**.	Il problema è stato risolto.

Stampa obliqua

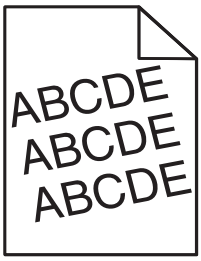

Azione	Sì	No
Passaggio 1 **a** Spostare le guide della lunghezza e della larghezza presenti nel vassoio nella posizione appropriata per il formato carta caricato. **b** Inviare nuovamente il processo di stampa. La stampa è sempre obliqua?	Andare al passaggio 2.	Il problema è stato risolto.
Passaggio 2 **a** Verificare se si sta stampando su una carta supportata dal vassoio. **b** Inviare nuovamente il processo di stampa. La stampa è sempre obliqua?	Contatto **contatti e customer care**.	Il problema è stato risolto.

Presenza di striature orizzontali sulle stampe

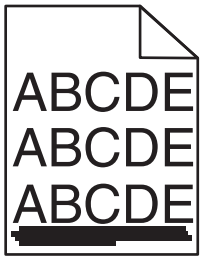

Azione	Sì	No
Passaggio 1 **a** A seconda del sistema operativo, specificare il vassoio o l´alimentatore nelle Preferenze stampa o nella finestra di dialogo Stampa. **b** Inviare nuovamente il processo di stampa. Sulle stampe sono presenti striature orizzontali?	Andare al passaggio 2.	Il problema è stato risolto.
Passaggio 2 Nel menu Carta del pannello di controllo della stampante, impostare tipo e grammatura della carta in modo che corrispondano alla carta caricata nel vassoio. Il tipo e la grammatura della carta corrispondono a quelli della carta caricata nel vassoio?	Andare al passaggio 3.	Cambiare il tipo e la grammatura della carta in modo che corrispondano a quelli della carta caricata nel vassoio.
Passaggio 3 **a** Caricare una risma di carta nuova. **Nota:** La carta assorbe molta umidità. Conservare la carta nella confezione originale finché non viene usata. **b** Inviare nuovamente il processo di stampa. Sulle stampe sono presenti striature orizzontali?	Andare al passaggio 4.	Il problema è stato risolto.
Passaggio 4 **a** Reinstallare l'unità imaging. **1** Rimuovere la cartuccia di toner e l´unità immagini. **Attenzione - Possibili danni:** Non esporre l'unità immagini alla luce diretta per più di 10 minuti. L'eccessiva esposizione alla luce può compromettere la qualità di stampa. **2** Installare l'unità immagini e la cartuccia. **b** Inviare nuovamente il processo di stampa. Sulle stampe sono presenti striature orizzontali?	Andare al passaggio 5.	Il problema è stato risolto.
Passaggio 5 Sostituire l´unità immagini e inviare nuovamente il processo di stampa. Sulle stampe sono presenti striature orizzontali?	Contatto **contatti e customer care**.	Il problema è stato risolto.

Presenza di striature verticali sulle stampe

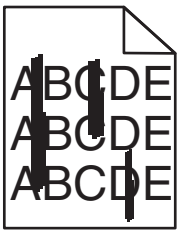

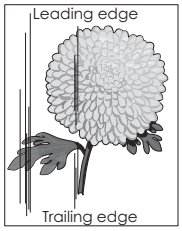

Azione	Sì	No
Passaggio 1 **a** A seconda del sistema operativo, specificare tipo, grana e grammatura della carta nelle Preferenze stampa o nella finestra di dialogo Stampa. **b** Inviare nuovamente il processo di stampa. Sulle stampe sono presenti striature verticali?	Andare al passaggio 2.	Il problema è stato risolto.
Passaggio 2 Nel menu Carta del pannello di controllo della stampante, impostare grana, tipo e grammatura della carta in modo che corrispondano alla carta caricata nel vassoio. La grana, il tipo e la grammatura della carta corrispondono a quella caricata nel vassoio?	Andare al passaggio 3.	Provare una o più delle soluzioni seguenti: • Specificare grana, tipo e grammatura della carta dalle impostazioni del vassoio in modo che corrispondano a quella caricata nel vassoio. • Cambiare la carta caricata nel vassoio in modo che corrisponda alle impostazioni di grana, tipo e grammatura specificate nel vassoio.
Passaggio 3 **a** Caricare una risma di carta nuova. **Nota:** La carta assorbe molta umidità. Conservare la carta nella confezione originale finché non viene usata. **b** Inviare nuovamente il processo di stampa. Sulle stampe sono presenti striature verticali?	Andare al passaggio 4.	Il problema è stato risolto.

Azione	Sì	No
Passaggio 4 **a** Reinstallare l'unità imaging. **1** Rimuovere la cartuccia di toner e l´unità immagini. **Attenzione - Possibili danni:** Non esporre l'unità immagini alla luce diretta per più di 10 minuti. L'eccessiva esposizione alla luce può compromettere la qualità di stampa. **2** Installare l'unità immagini e la cartuccia. **b** Inviare nuovamente il processo di stampa. Sulle stampe sono presenti striature verticali?	Andare al passaggio 5.	Il problema è stato risolto.
Passaggio 5 Sostituire l´unità immagini e inviare nuovamente il processo di stampa. Sulle stampe sono presenti striature verticali?	Contatto **contatti e customer care** all´indirizzo **http://support.lexmark.com** o il rappresentante del servizio clienti.	Il problema è stato risolto.

Presenza di ombreggiature dovute al toner sulle stampe

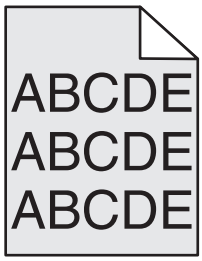

Azione	Sì	No
Passaggio 1 Reinstallare l'unità imaging. **a** Rimuovere e reinstallare l'unità immagini. **b** Inviare nuovamente il processo di stampa. Presenza ombreggiature dovute al toner sulle stampe	Andare al passaggio 2.	Il problema è stato risolto.
Passaggio 2 Sostituire l´unità immagini e inviare nuovamente il processo di stampa. Presenza ombreggiature dovute al toner sulle stampe	Contatto **contatti e customer care** all´indirizzo **http://support.lexmark.com** o il rappresentante del servizio clienti.	Il problema è stato risolto.

Aderenza difettosa del toner

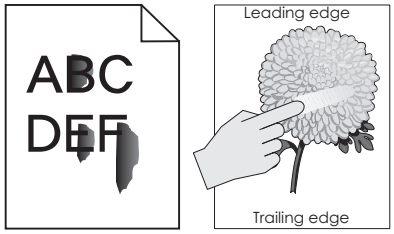

Azione	Sì	No
Passaggio 1 Nel menu Carta del pannello di controllo della stampante, verificare le impostazioni per tipo, grana e grammatura carta. Il tipo, la grana e la grammatura della carta corrispondono alla carta caricata nel vassoio?	Andare al passaggio 2.	Specificare grana, tipo e grammatura della carta dalle impostazioni del vassoio in modo che corrispondano a quella caricata nel vassoio.
Passaggio 2 Inviare nuovamente il processo di stampa. Il toner continua ad aderire in modo difettoso?	Contatto **contatti e customer care**.	Il problema è stato risolto.

Nelle stampe appaiono macchie di toner

Azione	Sì	No
Sostituire l´unità immagini e inviare nuovamente il processo di stampa. Nelle stampe appaiono macchie di toner?	Contatto **contatti e customer care**.	Il problema è stato risolto.

La qualità di stampa sul lucido è scarsa

Azione	Sì	No
Passaggio 1 Nel menu Carta del pannello di controllo della stampante, impostare il tipo di carta in modo che corrisponda a quello caricato nel vassoio. Il tipo di carta per il vassoio è impostato su Lucido?	Andare al passaggio 2.	Impostare il tipo di carta su Lucido.
Passaggio 2 **a** Controllare se si sta usando un tipo di lucido consigliato. **b** Inviare nuovamente il processo di stampa. La qualità di stampa è sempre scadente?	Contatto **contatti e customer care**.	Il problema è stato risolto.

La densità di stampa non è uniforme

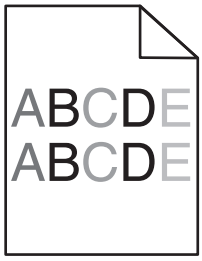

Azione	Sì	No
Sostituire l´unità immagini e inviare nuovamente il processo di stampa. La densità di stampa non è uniforme?	Contatto **contatti e customer care**.	Il problema è stato risolto.

Presenza di aree verticali vuote sulle stampe

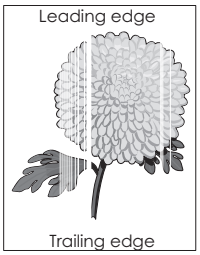

Azione	Sì	No
Passaggio 1 **a** Assicurarsi che il programma utilizzi il motivo di riempimento corretto. **b** Inviare nuovamente il processo di stampa. Sulle stampe sono presenti aree verticali vuote?	Andare al passaggio 2.	Il problema è stato risolto.
Passaggio 2 **a** Nel menu Carta del pannello di controllo della stampante, impostare tipo e grammatura della carta in modo che corrispondano alla carta caricata nel vassoio. **b** Inviare nuovamente il processo di stampa. Sulle stampe sono presenti aree verticali vuote?	Andare al passaggio 3.	Il problema è stato risolto.
Passaggio 3 Controllare se si sta usando un tipo di carta consigliato. **a** Caricare il vassoio o l'alimentatore specificato con il tipo di carta consigliato. **b** Inviare nuovamente il processo di stampa. Sulle stampe sono presenti aree verticali vuote?	Andare al passaggio 4.	Il problema è stato risolto.

Azione	Sì	No
Passaggio 4 **a** Ridistribuire il toner nell´unità immagini. **1** Rimuovere la cartuccia di toner e l´unità immagini. **2** Agitare bene l'unità immagini. **Attenzione - Possibili danni:** Non esporre l'unità immagini alla luce diretta per più di 10 minuti. L'eccessiva esposizione alla luce può compromettere la qualità di stampa. **3** Reinstallare l'unità immagini e la cartuccia. **b** Inviare nuovamente il processo di stampa. Sulle stampe sono presenti aree verticali vuote?	Andare al passaggio 5.	Il problema è stato risolto.
Passaggio 5 Sostituire l´unità immagini e inviare nuovamente il processo di stampa. Sulle stampe sono presenti aree verticali vuote?	Contatto **contatti e customer care**.	Il problema è stato risolto.

Risoluzione dei problemi di copia

- "La fotocopiatrice non risponde" a pagina 287
- "Copie di documenti o di foto parziali" a pagina 288
- "Qualità della copia scadente" a pagina 288
- "L'unità scanner non si chiude" a pagina 290

La fotocopiatrice non risponde

Azione	Sì	No
Passaggio 1 Controllare se è presente un messaggio di errore o di stato sul display. È presente un messaggio di errore o di stato?	Eliminare il messaggio di errore o di stato.	Andare al passaggio 2.
Passaggio 2 Assicurarsi che il cavo di alimentazione sia collegato alla stampante e a una presa elettrica dotata di messa a terra. Il cavo di alimentazione è collegato alla stampante e a una presa elettrica dotata di messa a terra?	Andare al passaggio 3.	Collegare il cavo di alimentazione alla stampante e a una presa elettrica dotata di messa a terra.
Passaggio 3 Spegnere la stampante, attendere circa 10 secondi e riaccenderla. Compaiono i messaggi **`Prova automatica in corso`** e **`Pronta`**?	Il problema è stato risolto.	Contatto **contatti e customer care**.

Copie di documenti o di foto parziali

Azione	Sì	No
Passaggio 1 Controllare la posizione del documento o della foto. Accertarsi che il documento o la foto sia rivolto verso il basso sul vetro dello scanner e posizionato nell'angolo in alto a sinistra. Il documento o la foto sono caricati correttamente?	Andare al passaggio 2.	Posizionare il documento o la foto con il lato di stampa rivolto verso il basso sul vetro dello scanner nell'angolo in alto a sinistra.
Passaggio 2 Controllare che l'impostazione del formato carta corrisponda al formato della carta caricata nel vassoio: Dal menu Carta del pannello di controllo della stampante, controllare l'impostazione Formato carta. L'impostazione per il formato carta corrisponde alla carta caricata nel vassoio?	Andare al passaggio 3.	Modificare l'impostazione del formato carta per allinearla alla carta caricata nel vassoio oppure caricare il vassoio con la carta corrispondente all'impostazione del formato carta.
Passaggio 3 **a** Specificare il formato della carta. A seconda del sistema operativo, specificare il formato carta nelle Preferenze stampa o nella finestra di dialogo Stampa. **b** Inviare nuovamente il processo di stampa. Le copie vengono stampate correttamente?	Il problema è stato risolto.	Contatto **contatti e customer care**.

Qualità della copia scadente

Azione	Sì	No
Passaggio 1 Controllare se viene visualizzato un messaggio di errore o di stato sul display. Viene visualizzato un messaggio di errore o di stato?	Cancellare il messaggio di errore o di stato.	Andare al passaggio 2.
Passaggio 2 Verificare la qualità del documento originale. La qualità del documento originale è soddisfacente?	Andare al passaggio 3.	Aumentare l´impostazione di risoluzione di acquisizione per un risultato di qualità superiore.
Passaggio 3 Se sulla stampa sono presenti segni scuri, pulire il vetro dello scanner e dell´ADF con un panno pulito privo di lanugine inumidito con acqua. Il vetro dello scanner è pulito?	Andare al passaggio 4.	Vedere "Pulizia del vetro dello scanner" a pagina 213.

Azione	Sì	No
Passaggio 4 Inviare un processo di stampa quindi verificare la presenza di problemi di qualità di stampa. **a** Dal menu Impostazioni generali, modificare le impostazioni di Eco Mode. **b** Dal menu Copia, regolare l'impostazione Intensità. **c** Se la qualità di stampa non migliora, sostituire la cartuccia di toner. La qualità di stampa è soddisfacente?	Andare al passaggio 5.	Vedere "Problemi di qualità di stampa" a pagina 267.
Passaggio 5 Verificare il posizionamento del documento o della foto. Accertarsi che il documento o la foto sia caricato rivolto verso il basso sul vetro dello scanner nell'angolo superiore sinistro. La foto o il documento è stato caricato correttamente?	Andare al passaggio 6.	Posizionare il documento o la foto in corrispondenza dell'angolo superiore sinistro del vetro dello scanner, con il lato da acquisire rivolto verso il basso.
Passaggio 6 Controllare le impostazioni di copia. Nella schermata Copia, verificare che le impostazioni per Tipo contenuto e Origine contenuto siano corrette per il documento da acquisire. Le impostazioni per Tipo contenuto e Origine contenuto sono corrette per il documento da acquisire?	Andare al passaggio 7.	Modificare le impostazioni per Tipo contenuto e Origine contenuto in modo che corrispondano al documento da acquisire.
Passaggio 7 Verificare la presenza di motivi sulla stampa. **a** Sul pannello di controllo della stampante, visualizzare: **Copia** > **Nitidezza** > selezionare un´impostazione più bassa **Nota:** Verificare che non sia selezionata nessuna opzione di adattamento. **b** Inviare nuovamente il processo di copia. Nelle stampe sono presenti motivi?	Andare al passaggio 8.	Il problema è stato risolto.
Passaggio 8 Verificare la presenza di testo mancante o sbiadito sulle stampe. **a** Dalla schermata Copia, regolare le seguenti impostazioni: • **Nitidezza**: aumentare l'impostazione di nitidezza. • **Contrato**: aumentare l'impostazione di contrasto. **b** Inviare nuovamente il processo di copia. Sulle stampe è presente testo mancante o sbiadito?	Andare al passaggio 9.	Il problema è stato risolto.

Azione	Sì	No
Passaggio 9 Verificare la presenza di output scolorito o sovraesposto. **a** Dalla schermata Copia, regolare le seguenti impostazioni: • **Rimozione sfondo**: ridurre l'impostazione corrente. • **Intensità**: aumentare l'impostazione corrente. **b** Inviare nuovamente il processo di copia. La stampa appare scolorita o sovraesposta?	Contatto **contatti e customer care**.	Il problema è stato risolto.

L'unità scanner non si chiude

Azione	Sì	No
Assicurarsi che non vi siano ostacoli tra l'unità scanner e la stampante. **a** Sollevare l'unità scanner. **b** Rimuovere eventuali ostacoli che impediscono all'unità scanner di chiudersi. **c** Abbassare l'unità scanner. L'unità scanner si è chiusa correttamente?	Il problema è stato risolto.	Contatto **contatti e customer care**.

Risoluzione dei problemi del fax

- "Mancata visualizzazione dell'ID chiamante" a pagina 291
- "Impossibile inviare o ricevere fax" a pagina 291
- "È possibile effettuare l'invio ma non la ricezione di fax" a pagina 294
- "È possibile effettuare l'invio ma non la ricezione di fax" a pagina 294
- "Le funzioni fax e e-mail non sono configurate" a pagina 295
- "I fax ricevuti presentano una scarsa qualità di stampa" a pagina 296

Mancata visualizzazione dell'ID chiamante

Azione	Sì	No
Contattare la compagnia telefonica e verificare che la linea telefonica in uso sia abbonata al servizio di identificazione chiamante. **Note:** • Se nella propria regione sono presenti più motivi dell'ID del chiamante, potrebbe essere necessario modificare l'impostazione predefinita. Sono disponibili due impostazioni: FSK (motivo 1) e DTMF (motivo 2). • La disponibilità di queste impostazioni nel menu Fax varia in base alla disponibilità di molteplici motivi dell'ID chiamante nel proprio paese o regione. • Contattare la compagnia telefonica per verificare il motivo da utilizzare. L'ID chiamante compare?	Il problema è stato risolto.	Contatto **contatti e customer care**.

Impossibile inviare o ricevere fax

Azione	Sì	No
Passaggio 1 Controllare se è presente un messaggio di errore o di stato sul display. È presente un messaggio di errore o di stato sul display?	Eliminare il messaggio di errore o di stato.	Andare al passaggio 2.
Passaggio 2 Assicurarsi che il cavo di alimentazione sia collegato alla stampante e a una presa elettrica dotata di messa a terra. Il cavo di alimentazione è collegato alla stampante e a una presa elettrica dotata di messa a terra?	Andare al passaggio 3.	Collegare il cavo di alimentazione alla stampante e a una presa elettrica dotata di messa a terra.
Passaggio 3 Verificare l'alimentazione. Verificare se la stampante è collegata e accesa e se sul display è visualizzato **Pronta**. La stampante è accesa e sul display è visualizzato **Pronta**?	Andare al passaggio 4.	Accendere la stampante e attendere che sul display venga visualizzato **Pronta**.
Passaggio 4 Verificare le connessioni della stampante. Se è il caso, verificare che i cavi dei seguenti apparecchi siano collegati saldamente. • Telefono • Ricevitore • Segreteria telefonica I collegamenti dei cavi sono installati in modo corretto?	Andare al passaggio 5.	Collegare i cavi in modo corretto.

Azione	Sì	No
Passaggio 5 **a** Verificare la presa telefonica a muro. **1** Collegare il telefono alla presa a muro. **2** Attendere il segnale di linea. **3** In assenza di un segnale di linea, collegare alla presa a muro un altro cavo del telefono. **4** Se il segnale di linea è ancora assente, collegare il telefono ad un'altra presa a muro. **5** Una volta individuato il segnale di linea, collegare la stampante alla stessa presa a muro. **b** Provare a inviare o ricevere un fax. È possibile inviare o ricevere fax?	Il problema è stato risolto.	Andare al passaggio 6.
Passaggio 6 Verificare se la stampante è collegata a un servizio telefonico analogico o al connettore digitale appropriato. Il modem fax è un dispositivo analogico. Alcuni dispositivi possono essere collegati alla stampante per l'utilizzo dei servizi di telefonia digitale. • Per l'utilizzo di un servizio di telefonia ISDN, collegare la stampante a una linea telefonica analogica (una porta di interfaccia R) su un adattatore terminale ISDN. Per ulteriori informazioni e per richiedere una porta di interfaccia R, contattare il proprio provider ISDN. • Se si utilizza una connessione DSL, collegare un filtro DSL o un router compatibile. Per ulteriori informazioni, contattare il provider DSL. • Se si utilizza un servizio telefonico PBX, assicurarsi di effettuare il collegamento ad una connessione analogica sul PBX. Se non si dispone di tali servizi, è necessaria l'installazione di una linea telefonica analogica per l'apparecchio fax. La stampante è collegata a un servizio telefonico analogico o al connettore digitale appropriato?	Andare al passaggio 7.	Collegare la stampante a un servizio telefonico analogico o al connettore digitale appropriato.

Azione	Sì	No
Passaggio 7 Verificare se è presente il segnale di linea. È presente il segnale di linea?	Andare al passaggio 8.	• Provare a chiamare il numero del fax per accertarsi che funzioni correttamente. • Se la linea telefonica viene utilizzata da un'altra periferica, attendere che quest'ultima sia libera prima di inviare un fax. • Se si utilizza la funzione di selezione immediata, aumentare il volume per verificare la presenza del segnale di linea.
Passaggio 8 Scollegare temporaneamente altri apparecchi (come segreterie telefoniche, computer con modem o sdoppiatori della linea telefonica) tra la stampante e la linea telefonica, quindi provare a inviare o ricevere un fax. È possibile inviare o ricevere fax?	Il problema è stato risolto.	Andare al passaggio 9.
Passaggio 9 **a** Disattivare temporaneamente la funzione di messa in attesa delle chiamate. Contattare la compagnia telefonica per ottenere la sequenza del tastierino per disattivare temporaneamente l'avviso di chiamata. **b** Provare a inviare o ricevere un fax. È possibile inviare o ricevere fax?	Il problema è stato risolto.	Andare al passaggio 10.
Passaggio 10 **a** Disattivare temporaneamente il servizio di posta vocale. Per ulteriori informazioni, rivolgersi alla società telefonica. **Nota:** Per utilizzare sia la posta vocale che la stampante, è necessario aggiungere una seconda linea telefonica per la stampante. **b** Provare a inviare o ricevere un fax. È possibile inviare o ricevere fax?	Il problema è stato risolto.	Andare al passaggio 11.

Azione	Sì	No
Passaggio 11 Eseguire la scansione del documento originale una pagina alla volta. **a** Digitare il numero di fax. **b** Eseguire la scansione del documento una pagina alla volta. È possibile inviare o ricevere fax?	Il problema è stato risolto.	Contatto **contatti e customer care**.

È possibile effettuare l'invio ma non la ricezione di fax

Azione	Sì	No
Passaggio 1 Verificare se la stampante è in modalità Fax. Nella schermata principale, toccare **Fax** per attivare la modalità Fax della stampante, quindi inviare il fax. **Nota:** L'applicazione Invio multiplo non supporta il tipo di output XPS. Per utilizzare XPS, utilizzare il normale metodo di invio fax. È possibile inviare i fax?	Il problema è stato risolto.	Andare al passaggio 2.
Passaggio 2 Caricare correttamente il documento originale. Caricare il documento originale rivolto verso l'alto, inserendo per primo il bordo corto nel vassoio dell'ADF o rivolto verso il basso sul vetro dello scanner e posizionato nell'angolo in alto a sinistra. **Nota:** Non caricare nel vassoio ADF cartoline, foto, supporti di piccole dimensioni, lucidi, carta fotografica o altri supporti di spessore limitato, quali ritagli di riviste. Tali elementi devono essere posizionati sul vetro dello scanner. È possibile inviare i fax?	Il problema è stato risolto.	Andare al passaggio 3.
Passaggio 3 Impostare correttamente il numero della scelta rapida. • Controllare che il numero della scelta rapida sia stato impostato per il numero di telefono da chiamare. • Comporre manualmente il numero di telefono. È possibile inviare i fax?	Il problema è stato risolto.	Contatto **contatti e customer care**.

È possibile effettuare l'invio ma non la ricezione di fax

Azione	Sì	No
Passaggio 1 Verificare il vassoio o l'alimentatore. Se è vuoto, caricare la carta nel vassoio o nell'alimentatore. Si ricevono i fax?	Il problema è stato risolto.	Andare al passaggio 2.

Azione	Sì	No
Passaggio 2 Verificare il ritardo nel numero degli squilli. **a** Aprire un browser Web e immettere l'indirizzo IP della stampante nel relativo campo. **Note:** • visualizzare l´indirizzo IP della stampante nella schermata iniziale della stampante. L'indirizzo IP è composto da quattro serie di numeri separati da punti, ad esempio 123.123.123.123. • Se si utilizza un server proxy, disattivarlo temporaneamente per caricare correttamente la pagina Web. **b** Fare clic su **Impostazioni** > **Impostazioni fax** > **Impostazione fax analogico**. **c** Nel campo "Squilli prima della risposta", immettere il numero di squilli del telefono desiderati prima che la stampante risponda. **d** Fare clic su **Inoltra**. Si ricevono i fax?	Il problema è stato risolto.	Andare al passaggio 3.
Passaggio 3 Sostituire la cartuccia di toner. Per ulteriori informazioni, vedere il foglio di istruzioni in dotazione con il materiale di consumo. Si ricevono i fax?	Il problema è stato risolto.	Contatto **contatti e customer care**.

Le funzioni fax e e-mail non sono configurate

Note:

- Prima di tentare di risolvere il problema, verificare che i cavi del fax siano collegati.
- La spia luminosa lampeggia in rosso finché non si impostano fax ed e-mail.

Azione	Sì	No
a Dalla schermata iniziale, selezionare: > **Impostazioni** > **Impostazioni generali** > **Avvia impostazione iniziale** > **Sì** > **Invia** **b** Spegnere la stampante, quindi riaccenderla. Sul display della stampante compare la schermata "Selezionare la lingua". **c** Selezionare una lingua e toccare . **d** Selezionare un paese o una regione, quindi toccare **Avanti**. **e** Selezionare il fuso orario, quindi toccare **Avanti**. **f** Selezionare **Fax** e **E-mail**, quindi toccare **Avanti**. Le funzioni fax e e-mail sono configurate?	Il problema è stato risolto.	Contatto **contatti e customer care**.

I fax ricevuti presentano una scarsa qualità di stampa

Azione	Sì	No
Passaggio 1 Chiedere al mittente del fax di: **a** Assicurarsi che la qualità del documento originale sia soddisfacente. **b** Aumentare la risoluzione di scansione fax, se possibile. **c** Inviare nuovamente il fax. La qualità di stampa del fax è soddisfacente?	Il problema è stato risolto.	Andare al passaggio 2.
Passaggio 2 Diminuire la velocità di trasmissione dei fax in arrivo. **a** Aprire un browser Web e immettere l'indirizzo IP della stampante nel relativo campo. **Note:** • visualizzare l´indirizzo IP della stampante nella schermata iniziale della stampante. L'indirizzo IP è composto da quattro serie di numeri separati da punti, ad esempio 123.123.123.123. • Se si utilizza un server proxy, disattivarlo temporaneamente per caricare correttamente la pagina Web. • Stampare una pagina delle impostazioni di rete o una pagina delle impostazioni dei menu e individuare l'indirizzo IP nella sezione TCP/IP. **b** Fare clic su **Impostazioni** > **Impostazioni fax** > **Impostazione fax analogico**. **c** Nel menu Velocità massima, fare clic su una delle seguenti opzioni: • 2400 • 4800 • 9600 • 14400 • 33600 **d** Fare clic su **Invia**, quindi inviare nuovamente il fax. La qualità di stampa del fax è soddisfacente?	Il problema è stato risolto.	Andare al passaggio 3.
Passaggio 3 Sostituire la cartuccia di toner. Quando viene visualizzato il messaggio **`Cartuccia in esaurimento [88.xy]`**, sostituire la cartuccia e inviare nuovamente il fax. La qualità di stampa del fax è soddisfacente?	Il problema è stato risolto.	Contatto **contatti e customer care**.

Risoluzione dei problemi dello scanner

- "Impossibile eseguire la scansione da un computer" a pagina 297
- "Scansioni di documenti o di foto parziali" a pagina 297

- "Scarsa qualità dell'immagine sottoposta a scansione" a pagina 298
- "Processo di acquisizione non riuscito" a pagina 299
- "L'unità scanner non si chiude" a pagina 299
- "La scansione richiede troppo tempo o causa il blocco del computer" a pagina 300
- "Lo scanner non risponde" a pagina 300

Impossibile eseguire la scansione da un computer

Azione	Sì	No
Passaggio 1 Verificare che la stampante sia accesa e che sul display sia indicato **Pronta** prima di procedere alla scansione di un processo. L'indicazione **Pronta** è visibile prima della scansione del processo?	Andare al passaggio 3.	Andare al passaggio 2.
Passaggio 2 Spegnere la stampante, attendere circa 10 secondi e riaccenderla. È presente un messaggio di errore sul display della stampante?	Eliminare il messaggio di errore.	Andare al passaggio 3.
Passaggio 3 Verificare che i collegamenti tra la stampante e il server di stampa siano stati effettuati correttamente. Per ulteriori informazioni, consultare la documentazione relativa all'installazione fornita con la stampante. I collegamenti tra la stampante e il server di stampa sono stati effettuati correttamente?	Contatto **contatti e customer care**.	Stringere i collegamenti dei cavi.

Scansioni di documenti o di foto parziali

Azione	Sì	No
Controllare la posizione del documento o della foto. Accertarsi che il documento o la foto sia rivolto verso il basso sul vetro dello scanner e posizionato nell'angolo in alto a sinistra. Il documento o la foto sono caricati correttamente?	Contatto **contatti e customer care**.	Caricare il documento o la foto con il lato di stampa rivolto verso il basso sul vetro dello scanner nell'angolo in alto a sinistra.

Scarsa qualità dell'immagine sottoposta a scansione

Azione	Sì	No
Passaggio 1 Controllare se viene visualizzato un messaggio di errore sul display. È presente un messaggio di errore sul display della stampante?	Cancellare il messaggio di errore.	Andare al passaggio 2.
Passaggio 2 Verificare la qualità del documento originale. La qualità del documento originale è soddisfacente?	Andare al passaggio 3.	Aumentare le impostazioni di risoluzione di acquisizione per un risultato di qualità superiore.
Passaggio 3 Pulire il vetro dello scanner e dell´ADF con un panno pulito e privo di lanugine, inumidito con acqua. Il vetro dello scanner è pulito?	Andare al passaggio 4.	Vedere "Pulizia del vetro dello scanner" a pagina 213.
Passaggio 4 Verificare il posizionamento del documento o della foto. Accertarsi che il documento o la foto sia caricato rivolto verso il basso sul vetro dello scanner nell'angolo superiore sinistro. La foto o il documento è stato caricato correttamente?	Andare al passaggio 5.	Posizionare il documento o la foto in corrispondenza dell'angolo superiore sinistro del vetro dello scanner, con il lato da acquisire rivolto verso il basso.
Passaggio 5 Inviare un processo di stampa quindi verificare la presenza di problemi di qualità di stampa. • Dal menu Impostazioni generali, modificare le impostazioni di Eco Mode. • Dal menu Copia, regolare l'impostazione Intensità. • Se la stampa risulta sbiadita, sostituire la cartuccia di toner. La qualità di stampa è soddisfacente?	Andare al passaggio 6.	Vedere "Problemi di qualità di stampa" a pagina 267.
Passaggio 6 Verificare le impostazioni di acquisizione. Nella schermata Acquisisci, verificare che le impostazioni per Tipo contenuto e Origine contenuto siano corrette per il documento da acquisire. Le impostazioni per Tipo contenuto e Origine contenuto sono corrette per il documento da acquisire?	Andare al passaggio 7.	Modificare le impostazioni per Tipo contenuto e Origine contenuto in modo che corrispondano al documento da acquisire.
Passaggio 7 Aumentare le impostazioni di risoluzione di acquisizione per un risultato di qualità superiore. L´aumento della risoluzione ha prodotto un risultato di qualità superiore?	Problema risolto.	Contatto **contatti e customer care**.

Processo di acquisizione non riuscito

Azione	Sì	No
Passaggio 1 Verificare il collegamento dei cavi. Verificare che il cavo Ethernet o USB sia collegato al computer e alla stampante. I cavi sono collegati correttamente?	Andare al passaggio 2.	Collegare i cavi correttamente.
Passaggio 2 Verificare che il nome file non sia già utilizzato. Il nome file è già in uso?	Cambiare il nome file.	Andare al passaggio 3.
Passaggio 3 Verificare se il documento o la foto su cui si desidera eseguire l'acquisizione non sia aperto in un'altra applicazione o utilizzato da un altro utente. Il file su cui si desidera eseguire l'acquisizione è aperto da un'altra applicazione o da un altro utente?	Chiudere il file che si sta acquisendo.	Andare al passaggio 4.
Passaggio 4 Verificare se la casella di controllo **Aggiungi indicatore data e ora** o **Sovrascrivi file esistente** è selezionata nelle impostazioni di configurazione della destinazione. La casella di controllo **Aggiungi indicatore data e ora** o **Sovrascrivi file esistente** è selezionata nelle impostazioni di configurazione della destinazione?	Contatto **contatti e customer care**.	Selezionare la casella di controllo **Aggiungi indicatore data e ora** o **Sovrascrivi file esistente** nelle impostazioni di configurazione della destinazione.

L'unità scanner non si chiude

Azione	Sì	No
Assicurarsi che non siano presenti ostruzioni nell'unità scanner. **a** Sollevare l'unità scanner. **b** Rimuovere qualsiasi ostacolo tenendo l'unità scanner aperta. **c** Abbassare l'unità scanner. L'unità scanner è stata chiusa correttamente?	Il problema è stato risolto.	Contatto **contatti e customer care**.

La scansione richiede troppo tempo o causa il blocco del computer

Azione	Sì	No
Passaggio 1 Assicurarsi che altre applicazioni non interferiscano con l'acquisizione. Chiudere tutte le applicazioni non in uso. L'acquisizione richiede ancora troppo tempo o causa il blocco del computer?	Andare al passaggio 2.	Il problema è stato risolto.
Passaggio 2 Selezionare un valore inferiore. L'acquisizione richiede ancora troppo tempo o causa il blocco del computer?	Contatto **contatti e customer care**.	Il problema è stato risolto.

Lo scanner non risponde

Azione	Sì	No
Passaggio 1 Verificare che la stampante sia accesa. La stampante è accesa?	Andare al passaggio 2.	Accendere la stampante.
Passaggio 2 Assicurarsi che il cavo della stampante sia collegato correttamente alla stampante e al computer, al server di stampa, alle opzioni o ad altre periferiche di rete. Il cavo della stampante è collegato correttamente alla stampante e al computer, al server di stampa, alle opzioni o ad altre periferiche di rete?	Andare al passaggio 3.	Collegare correttamente il cavo alla stampante e al computer, al server di stampa, alle opzioni o ad altre periferiche di rete.
Passaggio 3 Assicurarsi che il cavo di alimentazione sia collegato alla stampante e a una presa elettrica dotata di messa a terra. Il cavo di alimentazione è collegato alla stampante e a una presa elettrica dotata di messa a terra?	Andare al passaggio 4.	Collegare il cavo di alimentazione alla stampante e a una presa elettrica dotata di messa a terra.
Passaggio 4 Assicurarsi che la presa elettrica sia disattivata tramite un interruttore o un commutatore. La presa elettrica è disattivata tramite un interruttore o un commutatore?	Attivare l'interruttore o reimpostare il commutatore.	Andare al passaggio 5.
Passaggio 5 Verificare se la stampante sia collegata a protettori di tensione, alimentatori di corrente continua o prolunghe. La stampante è collegata a protettori di tensione, alimentatori di corrente continua o prolunghe?	Collegare il cavo di alimentazione della stampante a una presa elettrica dotata di messa a terra.	Andare al passaggio 6.

Azione	Sì	No
Passaggio 6 Controllare le altre apparecchiature elettriche collegate alla presa. Le altre apparecchiature elettriche funzionano?	Scollegare le altre apparecchiature elettriche e accendere la stampante. Se la stampante non funziona, ricollegare le altre apparec-chiature e andare al passaggio 6.	Andare al passaggio 7.
Passaggio 7 Spegnere la stampante, attendere circa 10 secondi e riaccenderla. La stampante e lo scanner funzionano?	Il problema è stato risolto.	Contatto **contatti e customer care**.

Risoluzione dei problemi relativi alle applicazioni della schermata principale

Si è verificato un errore dell'applicazione

Azione	Sì	No
Passaggio 1 Verificare i dettagli nel registro di sistema. **a** Aprire un browser Web e immettere l'indirizzo IP della stampante nel relativo campo. se non si conosce l'indirizzo IP della stampante, è possibile: • Visualizzare l'indirizzo IP sulla schermata iniziale della stampante. • Stampare una pagina delle impostazioni di rete o alcune pagine delle impostazioni dei menu, quindi individuare l'indirizzo IP nella sezione TCP/IP. **Nota:** l'indirizzo IP è composto da quattro serie di numeri separati da punti, ad esempio 123.123.123.123. **b** Fare clic su **Impostazioni** > **App.** > **Gestione applicazioni** >scheda **Sistema** > **Registro**. **c** Nel menu Filtro, selezionare lo stato di un'applicazione. **d** Nel menu Applicazione, selezionare un'applicazione e fare clic su **Inoltra**. Viene visualizzato un messaggio di errore nel registro?	Andare al passaggio 2.	Contatto **contatti e customer care**.
Passaggio 2 Risolvere l'errore. L'applicazione funziona ora?	Il problema è stato risolto.	Contatto **contatti e customer care**.

Il server Web incorporato non si apre

Azione	Sì	No
Passaggio 1 **a** Accendere la stampante. **b** Aprire un browser Web e immettere l'indirizzo IP della stampante. **c** Premere **Invio**. Embedded Web Server si apre?	Il problema è stato risolto.	Andare al passaggio 2.
Passaggio 2 Accertarsi che l'indirizzo IP della stampante sia corretto. **a** Visualizzare l'indirizzo IP della stampante: • Dalla sezione TCP/IP nel menu Rete/Porte • Stampando la pagina delle impostazioni di rete o dei menu, individuare le sezione TCP/IP. **Nota:** l'indirizzo IP è composto da quattro serie di numeri separati da punti, ad esempio 123.123.123.123. **b** Aprire un browser Web e immettere l'indirizzo IP. **Nota:** In base alle impostazioni di rete, potrebbe essere necessario digitare "**`https://`**" anziché "**`http://`**" davanti all'indirizzo IP della stampante per accedere a Embedded Web Server. **c** Premere **Invio**. Embedded Web Server si apre?	Il problema è stato risolto.	Andare al passaggio 3.
Passaggio 3 Verificare che la rete funzioni. **a** Stampare una pagina delle impostazioni di rete. **b** Nella prima sezione della pagina delle impostazioni di rete verificare che lo stato della stampante sia Collegata. **Nota:** Se lo stato è Non collegata, è possibile che il collegamento sia intermittente o che il cavo di rete sia difettoso. Per una soluzione rivolgersi a un tecnico del supporto di sistema, quindi stampare un'altra pagina delle impostazioni di rete. **c** Aprire un browser Web e immettere l'indirizzo IP della stampante. **d** Premere **Invio**. Embedded Web Server si apre?	Il problema è stato risolto.	Andare al passaggio 4.
Passaggio 4 Verificare che i collegamenti alla stampante e al server di stampa siano stati effettuati correttamente. **a** Collegare i cavi correttamente. Per ulteriori informazioni, consultare la documentazione relativa all'installazione fornita con la stampante. **b** Aprire un browser Web e immettere l'indirizzo IP della stampante. **c** Premere **Invio**. Embedded Web Server si apre?	Il problema è stato risolto.	Andare al passaggio 5.

Azione	Sì	No
Passaggio 5 Disattivare temporaneamente i server proxy Web. I server proxy potrebbero bloccare o limitare l'accesso ad alcuni siti Web, tra cui Embedded Web Server. Embedded Web Server si apre?	Il problema è stato risolto.	Contattare il responsabile dell'assistenza del sistema.

Come contattare l'assistenza clienti

Prima di contattare il centro di assistenza clienti, assicurarsi di disporre delle seguenti informazioni:

- Problema della stampante
- Messaggio di errore
- Modello e numero di serie della stampante

Andare all'indirizzo **http://support.lexmark.com** per ricevere assistenza tramite e-mail o chat oppure sfogliare la libreria dei manuali, la documentazione di supporto, i driver e altri download.

È disponibile anche l'assistenza tecnica telefonica. Negli Stati Uniti o in Canada, chiamare il numero 1- 800-539-6275. Per gli altri paesi o regioni, visitare il sito all'indirizzo **http://support.lexmark.com**.

Avvertenze

Informazioni sul prodotto

Nome del prodotto:

Lexmark XM1145

Tipo di macchina:

7015

Modelli:

679

Nota all'edizione

Novembre 2017

Le informazioni incluse nel seguente paragrafo non si applicano a tutti quei Paesi in cui tali disposizioni non risultano conformi alle leggi locali: LA PRESENTE DOCUMENTAZIONE VIENE FORNITA DA LEXMARK INTERNATIONAL, INC. COSÌ COM'È, SENZA ALCUNA GARANZIA IMPLICITA O ESPLICITA, INCLUSE LE GARANZIE IMPLICITE DI COMMERCIABILITÀ O IDONEITÀ A SCOPI SPECIFICI. In alcuni paesi non è consentita la rinuncia di responsabilità esplicita o implicita in determinate transazioni, pertanto la presente dichiarazione potrebbe non essere valida.

La presente pubblicazione potrebbe includere inesattezze di carattere tecnico o errori tipografici. Le presenti informazioni sono soggette a modifiche periodiche che vengono incluse nelle edizioni successive. Miglioramenti o modifiche ai prodotti o ai programmi descritti nel presente documento possono essere apportati in qualsiasi momento.

I riferimenti a prodotti, programmi o servizi contenuti in questa pubblicazione non sottintendono alcuna intenzione del produttore di renderli disponibili in tutti i Paesi in cui opera. Qualsiasi riferimento a un prodotto, programma o servizio non implica alcun uso esclusivo di tale prodotto, programma o servizio. Ogni prodotto, programma o servizio funzionalmente equivalente che non vìoli diritti di proprietà intellettuale può essere utilizzato in sostituzione. La valutazione e la verifica del funzionamento insieme ad altri prodotti, programmi o servizi, tranne quelli espressamente progettati dal produttore, sono di responsabilità dell'utente.

Per il supporto tecnico di Lexmark, visitare il sito Web all'indirizzo **http://support.lexmark.com**.

Per informazioni sui materiali di consumo e sui trasferimenti, visitare il sito Web **www.lexmark.com**.

© **2012 Lexmark International, Inc.**

Tutti i diritti riservati.

Marchi

Lexmark, il logo Lexmark, MarkNet e MarkVision sono marchi o marchi registrati di Lexmark International, Inc. negli Stati Uniti e/o in altri Paesi.

Google Cloud Print è un marchio di Google Inc.

Mac e il logo Mac sono marchi di Apple Inc., registrati negli Stati Uniti e in altri Paesi.

Microsoft e Windows sono marchi o marchi registrati del gruppo Microsoft negli Stati Uniti e in altri Paesi.

Mopria®, i loghi Mopria® e Mopria® Alliance sono marchi registrati e marchi di servizio di Mopria Alliance, Inc. negli Stati Uniti e in altri Paesi. L'uso non autorizzato è severamente vietato.

PCL® è un marchio registrato di Hewlett-Packard Company. PCL è la denominazione Hewlett-Packard di una serie di comandi (linguaggio) e funzioni inclusi nelle stampanti. Questa stampante è compatibile con il linguaggio PCL. Ciò significa che la stampante riconosce i comandi del linguaggio PCL utilizzati nelle diverse applicazioni e ne emula le funzioni corrispondenti.

PostScript è un marchio registrato di Adobe Systems Incorporated negli Stati Uniti e/o in altri Paesi.

I nomi seguenti sono marchi o marchi registrati delle società indicate:

Albertus	The Monotype Corporation plc
Antique Olive	Monsieur Marcel OLIVE
Apple-Chancery	Apple Computer, Inc.
Arial	The Monotype Corporation plc
CG Times	Basato su Times New Roman su licenza di The Monotype Corporation, è un prodotto di Agfa Corporation
Chicago	Apple Computer, Inc.
Clarendon	Linotype-Hell AG e/o società consociate
Eurostile	Nebiolo
Geneva	Apple Computer, Inc.
GillSans	The Monotype Corporation plc
Helvetica	Linotype-Hell AG e/o società consociate
Hoefler	Jonathan Hoefler Type Foundry
ITC Avant Garde Gothic	International Typeface Corporation
ITC Bookman	International Typeface Corporation
ITC Mona Lisa	International Typeface Corporation
ITC Zapf Chancery	International Typeface Corporation
Joanna	The Monotype Corporation plc
Marigold	Arthur Baker
Monaco	Apple Computer, Inc.
New York	Apple Computer, Inc.
Oxford	Arthur Baker
Palatino	Linotype-Hell AG e/o società consociate
Stempel Garamond	Linotype-Hell AG e/o società consociate
Taffy	Agfa Corporation
Times New Roman	The Monotype Corporation plc
Univers	Linotype-Hell AG e/o società consociate

Tutti gli altri marchi appartengono ai rispettivi proprietari.

AirPrint e il logo AirPrint sono marchi di Apple, Inc.

Livelli di emissione dei rumori

Le seguenti misurazioni sono state effettuate in conformità con ISO 7779 e riportate in base a ISO 9296.

Nota: alcune modalità potrebbero non essere applicabili al prodotto acquistato.

Pressione sonora media a un metro, dBA	
Stampa	Su un lato: 56; fronte/retro: 54
Scansione	55
Copia	56
Pronta	N/D

I valori sono soggetti a modifiche. Vedere il sito **www.lexmark.com** per i valori correnti.

Informazioni sulle temperature

Temperatura ambientale di funzionamento	tra 15,6° e 32,2° C (tra 60° e 90° F)
Temperatura di spedizione	Da -40 a 43,3 °C (da -40 a 110 °F)
Temperatura di conservazione e umidità relativa	Da 1 a 35 °C (da 34 a 95 °F) Dall'8 all'80% di UR

Direttiva WEEE (Rifiuti di apparecchiature elettriche ed elettroniche)

Il logo WEEE indica programmi e procedure per prodotti elettronici specifici per il riciclo nei Paesi dell'Unione Europea. Si raccomanda il riciclaggio dei prodotti.

Per ulteriori informazioni sulle opzioni di riciclaggio, è possibile trovare il numero telefonico dei punti vendita più vicini sul sito Web Lexmark all'indirizzo **www.lexmark.com**.

India E-Waste notice

This product complies with the India E-Waste (Management and Handling) Rules, 2011, which prohibit use of lead, mercury, hexavalent chromium, polybrominated biphenyls, or polybrominated diphenyl ethers in concentrations exceeding 0.1% by weight and 0.01% by weight for cadmium, except for the exemption set in Schedule II of the Rules.

Smaltimento dei prodotti

Lo smaltimento della stampante o dei materiali di consumo non può essere eseguito come per i normali rifiuti domestici. Per le possibilità di smaltimento e riciclaggio, consultare le autorità locali.

Avviso sensibilità ad elettricità statica

Questo simbolo identifica componenti sensibili all'elettricità statica. Non toccare le aree in prossimità di questi simboli senza prima toccare una superficie di metallo in un'area distante dal simbolo.

ENERGY STAR

Qualsiasi prodotto Lexmark che riporta il simbolo ENERGY STAR sul prodotto stesso o sulla schermata di avvio è conforme ai requisiti EPA (Environmental Protection Agency) ENERGY STAR come da configurazione alla fornitura da parte di Lexmark.

Avvertenze sui prodotti laser

La stampante è certificata negli Stati Uniti come prodotto conforme ai requisiti DHHS 21 CFR Capitolo I, Sottocapitolo J per i prodotti laser di Classe I (1), mentre in altri paesi è certificata come prodotto laser di Classe I conforme ai requisiti IEC 60825-1: 2014.

I prodotti laser di Classe I non sono considerati pericolosi. La stampante contiene un laser di Classe IIIb (3b) che è nominalmente un laser ad arseniuro di gallio a 12 milliwatt funzionante a una lunghezza d'onda di 655-675 nanometri. Il sistema laser e la stampante sono stati progettati in modo da impedire l'esposizione a radiazioni laser superiori al livello previsto dalla Classe I durante le normali operazioni di stampa, manutenzione o assistenza.

Etichetta di avviso per i prodotti laser

Le etichette di avviso possono essere applicate sulla stampante come indicato di seguito:

DANGER - Invisible laser radiation when cartridges are removed and interlock defeated. Avoid exposure to laser beam.
PERIGO - Radiação a laser invisível será liberada se os cartuchos forem removidos e o lacre rompido. Evite a exposição aos feixes de laser.
Opasnost - Nevidljivo lasersko zračenje kada su kasete uklonjene i poništena sigurnosna veza. Izbjegavati izlaganje zracima.
NEBEZPEČÍ - Když jsou vyjmuty kazety a je odblokována pojistka, ze zařízení je vysíláno neviditelné laserové záření. Nevystavujte se působení laserového paprsku.
FARE - Usynlig laserstråling, når patroner fjernes, og spærreanordningen er slået fra. Undgå at blive udsat for laserstrålen.
GEVAAR - Onzichtbare laserstraling wanneer cartridges worden verwijderd en een vergrendeling wordt genegeerd. Voorkom blootstelling aan de laser.
DANGER - Rayonnements laser invisibles lors du retrait des cartouches et du déverrouillage des loquets. Eviter toute exposition au rayon laser.
VAARA - Näkymätöntä lasersäteilyä on varottava, kun värikasetit on poistettu ja lukitus on auki. Vältä lasersäteelle altistumista.
GEFAHR - Unsichtbare Laserstrahlung beim Herausnehmen von Druckkassetten und offener Sicherheitssperre. Laserstrahl meiden.
ΚΙΝΔΥΝΟΣ - Έκλυση αόρατης ακτινοβολίας laser κατά την αφαίρεση των κασετών και την απασφάλιση της μανδάλωσης. Αποφεύγετε την έκθεση στην ακτινοβολία laser.
VESZÉLY – Nem látható lézersugárzás fordulhat elő a patronok eltávolításakor és a zárószerkezet felbontásakor. Kerülje a lézersugárnak való kitettséget.
PERICOLO - Emissione di radiazioni laser invisibili durante la rimozione delle cartucce e del blocco. Evitare l´esposizione al raggio laser.
FARE – Usynlig laserstråling når kassettene tas ut og sperren er satt ut av spill. Unngå eksponering for laserstrålen.
NIEBEZPIECZEŃSTWO - niewidzialne promieniowanie laserowe podczas usuwania kaset i blokady. Należy unikać naświetlenia promieniem lasera.
ОПАСНО! Невидимое лазерное излучение при извлеченных картриджах и снятии блокировки. Избегайте воздействия лазерных лучей.
Pozor – Nebezpečenstvo neviditeľného laserového žiarenia pri odobratých kazetách a odblokovanej poistke. Nevystavujte sa lúčom.
PELIGRO: Se producen radiaciones láser invisibles al extraer los cartuchos con el interbloqueo desactivado. Evite la exposición al haz de láser.
FARA – Osynlig laserstrålning när patroner tas ur och spärrmekanismen är upphävd. Undvik exponering för laserstrålen.
危险 - 当移除碳粉盒及互锁失效时会产生看不见的激光辐射，请避免暴露在激光光束下。
危險 - 移除碳粉匣與安全連續開關失效時會產生看不見的雷射輻射。請避免曝露在雷射光束下。
危険 - カートリッジが取り外され、内部ロックが無効になると、見えないレーザー光が放射されます。 このレーザー光に当たらないようにしてください。

Consumo di energia

Consumo elettrico del prodotto

Nella tabella seguente sono riportate le caratteristiche di consumo energetico del prodotto.

Nota: alcune modalità potrebbero non essere applicabili al prodotto acquistato.

Modalità	Descrizione	Consumo elettrico (Watt)
Stampa...	Il prodotto sta generando output stampato da input elettronici.	Su un lato: 600; fronte/retro: 420
Copia	Il prodotto sta generando output stampato da originali stampati.	620
Acquisizione	Il prodotto sta acquisendo documenti stampati.	30
Pronta	Il prodotto è in attesa di un processo di stampa.	14
Modalità risparmio energetico	Il prodotto è in modalità di consumo ridotto di livello elevato.	3.5
Sospendi	Il prodotto è in modalità di consumo ridotto di livello ridotto.	0.4
Disattivato	Il prodotto è collegato a una presa elettrica, ma l'interruttore di alimentazione è spento.	0

I livelli di consumo energetico elencati nella precedente tabella rappresentano misurazioni medie. Le misurazioni istantanee di consumo energetico potrebbero risultare notevolmente più elevate della media.

I valori sono soggetti a modifiche. Vedere il sito **www.lexmark.com** per i valori correnti.

Modalità risparmio energetico

Questo prodotto è progettato con una modalità di risparmio energetico definita *Modalità risparmio energetico*. Questa modalità consente di risparmiare energia riducendo il consumo elettrico nei periodi di inattività prolungati. Questa modalità viene attivata automaticamente dopo un periodo di inattività del prodotto specificato, denominato *Timeout risparmio energetico*.

Impostazioni predefinite del timeout di risparmio energetico per questo prodotto (in minuti):	20

Utilizzando i menu di configurazione, è possibile modificare il periodo di timeout di risparmio energetico da 1 a 120 minuti. Impostando un valore basso, viene ridotto il consumo energetico, ma aumenta il tempo di risposta del prodotto. Impostando un valore alto si mantiene una risposta rapida, ma aumenta il consumo energetico.

Modalità ibernazione

Questo prodotto è progettato con una modalità operativa a bassissimo consumo di energia definita *Modalità sospensione*. Quando è attiva la modalità Sospensione, gli altri sistemi e le altre periferiche vengono spenti in modo sicuro.

La modalità Sospensione può essere attivata in uno dei modi seguenti:

- Usando il Timeout sospensione
- Usando Pianificazione modalità alimentazione
- Usando il pulsante Pausa/Sospensione

Timeout sospensione predefinito in fabbrica per questo prodotto in tutti i paesi/regioni	3 giorni

L'intervallo di tempo tra la stampa di un processo e l'attivazione della modalità Sospensione può essere modificato tra un´ora e un mese.

Modalità di spegnimento

Se questo prodotto dispone di una modalità di spegnimento che consuma comunque una minima quantità di corrente, per interrompere completamente il consumo elettrico del prodotto, scollegare l'alimentazione dalla presa elettrica.

Utilizzo totale di energia

A volte può risultare utile calcolare l'utilizzo totale di energia del prodotto. Poiché le dichiarazioni sui consumi elettrici sono fornite in Watt, per calcolare l'utilizzo di energia il consumo va moltiplicato per il tempo speso dal prodotto in ciascuna modalità. L'utilizzo totale di energia del prodotto è la somma dell'utilizzo di ciascuna modalità.

Conformità alle direttive della Comunità Europea (CE)

Questo prodotto è conforme ai requisiti di protezione stabiliti dalle direttive del Consiglio della Comunità Europea 2014/30/UE, 2014/35/UE, 2009/125/CE e 2011/65/UE in merito all'avvicinamento e all'armonizzazione delle leggi degli stati membri in relazione alla compatibilità elettromagnetica, alla sicurezza delle apparecchiature elettriche destinate all'uso entro determinati limiti di voltaggio, alla progettazione di prodotti eco-sostenibili e in merito alla limitazione di utilizzo di alcune sostanze tossiche in apparecchiature elettriche ed elettroniche.

Il produttore di questo prodotto è: Lexmark International, Inc., 740 West New Circle Road, Lexington, KY, 40550 USA. Il rappresentante autorizzato è: Lexmark International Technology Hungária Kft., 8 Lechner Ödön fasor, Millennium Tower III, 1095 Budapest HUNGARY. È possibile richiedere una copia della dichiarazione di conformità ai requisiti delle direttive contattando il rappresentante autorizzato o all'indirizzo **www.lexmark.com/en_us/about/regulatory-compliance/european-union-declaration-of-conformity.html**.

Questo prodotto è conforme alle limitazioni previste per i prodotti di Classe B dalle direttive EN 55022 e EN55032 e ai requisiti di sicurezza della direttiva EN 60950-1.

Avvisi sulle normative per le apparecchiature elettriche per le telecomunicazioni

Questa sezione contiene le informazioni sulle normative relative ai prodotti che contengono apparecchiature elettriche per le telecomunicazioni quali il facsimile.

Indice

[

[31.xy] Reinstallare cartuccia mancante o che non risponde 247
[31.xy] Sostituire unità immagini difettosa 248
[31.xy] Sostituire unità immagini mancante 248
[32.xy] Sostituire cartuccia non supportata 249
[32.xy] Sostituire unità immagini non supportata 249
[33.xy] [tipo materiale] non-Lexmark, vedere la Guida per l'utente 245
[34] Formato carta non corretto, aprire [origine carta] 241
[35] Memoria insufficiente per supportare la funzione Salva risorse 242
[37] Memoria insufficiente, alcuni processi in attesa non verranno ripristinati 241
[37] Memoria insufficiente, eliminati alcuni processi in attesa 241
[37] Memoria insufficiente per fascicolare il processo 242
[38] Memoria piena 245
[39] Pagina complessa, alcuni dati potrebbero non essere stati stampati 238
[52] Spazio libero insufficiente nella memoria flash per le risorse 246
[53] Rilevata flash non formattata 252
[54] Errore software di rete [x] 245
[54] Errore software di rete standard 251
[56] Porta USB standard disabilitata 251
[57] Modifica configurazione, alcuni processi in attesa non sono stati ripristinati 238
[58] Troppe opzioni flash installate 251
[58] Troppi vassoi collegati 252
[62] Disco pieno 238
[80.xy] Kit manutenzione in esaurimento 244, 245
[80.xy] Kit manutenzione quasi esaurito 245
[84.xy] Sostituire unità immagini, pagine restanti stimate 0 248
[84.xy] Unità immagini quasi esaurita 240
[88.xy] Cartuccia in fase di esaurimento 236
[88.xy] Sostituire la cartuccia, pagine restanti stimate 0 247

A

accesso a Embedded Web Server 19
Acquisisci su rete
  impostazione 24
  utilizzo 126
adattatore RJ-11 112
adattatore VoIP 109
ADF
  uso della copia 81
aggiunta opzioni hardware
  driver di stampa 46
aggiunta opzioni interne
  driver di stampa 46
AirPrint
  utilizzo 75
alimentatore multiuso
  caricamento 57
annullamento di un'e-mail 98
annullamento di un processo di stampa
  dal computer 80
  dal pannello di controllo della stampante 80
Anteprima acquisizione
  opzioni di scansione 132
  opzioni fax 124
AppleTalk, menu 149
applicazioni
  informazioni 20
  schermata iniziale 21
applicazioni schermata principale
  configurazione 21
  ricerca di informazioni 21
avvertenze sulle emissioni 306
avvisi e-mail
  impostazione 223
  inceppamento carta 223
  livelli bassi del materiale di consumo 223

B

blocco di fax indesiderati 121
buste
  caricamento, alimentatore multiuso 57
  suggerimenti sull'uso 71

C

Cambia [origine carta] in [formato carta] caric. [orientamento] 237
Cambia [origine carta] in [nome tipo personalizzato], caric. [orientamento] 237
Cambia [origine carta] in [stringa personalizzata] carica [orientamento carta] 236
Cambia [origine carta] in [tipo carta] [formato carta] caric. [orientamento] 237
cancellazione della memoria del disco fisso 209
cancellazione della memoria non volatile 209
cancellazione della memoria volatile 208
Carica [origine carta] in [formato carta] [orientamento carta] 244
Carica [origine carta] in [nome tipo personalizzato] [orientamento carta] 244
Carica [origine carta] in [stringa personalizzata] [orientamento carta] 243
Carica [origine carta] in [tipo carta] [formato carta] [orientamento carta] 244

Carica l'alimentatore multiuso con [tipo carta] [formato carta] [orientamento] 243
caricamento
alimentatore multiuso 57
vassoi 52
Caricamento carta, menu 140
caricamento del vassoio opzionale 52
caricamento del vassoio standard 52
Caricare l'alimentatore multiuso con [formato carta] [orientamento] 243
Caricare l'alimentatore multiuso con [nome tipo personalizzato] [orientamento] 242
Caricare l'alimentatore multiuso con [stringa personalizzata] [orientamento] 242
carta
caratteristiche 64
caricamento, alimentatore multiuso 57
carta intestata 65
conservazione 73
formati differenti, copia 84
impostazione del formato carta Universale 52
memorizzazione 88
moduli prestampati 65
non adatta 66
riciclata 66
selezione 65
uso di carta riciclata 203
carta intestata
caricamento, alimentatore multiuso 57
copia su 83
suggerimenti sull'uso 70
carta riciclata
utilizzo 66, 203
cartoncino
caricamento, alimentatore multiuso 57
suggerimenti 72
cartucce di toner
riciclaggio 207
cartuccia di toner
richiesta 215
sostituzione 217
Cartuccia e unità immagini non corrispondenti [41.xy] 236
Cartuccia in esaurimento, [x] pagine restanti stimate [88.xy] 236
Cartuccia in esaurimento [88.xy] 236
cavi
Ethernet 45
USB 45
Chiudere il coperchio del piano e caricare gli originali in caso di riavvio del processo [2yy.xx] 237
Chiudere sport. ant. 238
codifica del disco rigido della stampante 210
collegamento dei cavi 45
collegamento dei vassoi 61, 62
come contattare l'assistenza clienti 303
componenti
uso di originali Lexmark 215
verifica, dal pannello di controllo della stampante 214
verifica, mediante Embedded Web Server 214
verifica dello stato 214
configurazione
notifiche dei materiali di consumo, cartuccia di toner 224
notifiche dei materiali di consumo, unità immagini 224
notifiche materiali di consumo, kit manutenzione 224
configurazione delle funzioni fax e e-mail 295
configurazione delle impostazioni della porta 50
configurazione delle notifiche dei materiali di consumo 224
configurazione Ethernet
preparazione per una 47
configurazione guidata wireless
utilizzo 48
configurazioni della stampante 12
connessione a una rete wireless
usando il metodo di configurazione a pulsanti 49
usando il metodo PIN 49
uso del server Web incorporato 50
uso di configurazione guidata wireless 48
connessione della stampante a un servizio di suoneria differenziata 115
conservazione
carta 73
materiali di consumo 216
conservazione dei materiali di consumo 203
Contenuto
impostazioni e-mail 99
Coperchio alimentazione automatica scanner aperto 250
copia
aggiunta di un messaggio del modulo elettronico 89
annullamento di un processo di copia 89, 90
carta intestata 83
copia rapida 81
fascicolazione delle copie 87
formati carta differenti 84
foto 82
ingrandimento 85
inserimento di fogli separatori tra copie 87
inserimento di un'intestazione o un piè di pagina 88
in un formato diverso 83
più pagine su un unico foglio 88
regolazione della qualità 86
riduzione 85
selezione del vassoio 84
su entrambi i lati del foglio (fronte/retro) 85
su lucidi 82
tramite ADF 81
uso del vetro dello scanner 82
Copia Carta d'Identità
impostazione 22
copia di formati carta differenti 84
copia di più pagine su un solo foglio 88
copia su carta intestata 83
copia su entrambi i lati della carta (fronte retro) 85
copia su lucidi 82

copie
opzioni di copia 91
Crea opuscolo
opzioni di copia 93
creazione di una scelta rapida di destinazione fax
uso del server Web incorporato 119
creazione di una scelta rapida FTP
uso del server Web incorporato 126
creazione di un nome personalizzato
tipo di carta 62

D

data e ora, fax
impostazione 116
Dati riservati
Informazioni sulla sicurezza 211
densità di stampa non uniforme 286
destinatari
opzioni e-mail 98
dichiarazione di volatilità 208
difetti di stampa ricorrenti nelle stampe 280
dimensione originale
opzioni di scansione 130
opzioni e-mail 99
disco rigido della stampante
codifica 210
installazione 38
pulizia 209
rimozione 41
smaltimento 208
display virtuale
verifica, mediante il server Web incorporato 223
Dispositivo cellulare
stampa 75
documenti, stampa
da un computer 74
driver di stampa
opzioni hardware, aggiunta 46
DSL (Digital Subscriber Line)
impostazione del fax 108

E

elenco di directory
stampa 80
elenco di esempi di font
stampa 79
Eliminazione bordi
opzioni di scansione 132
opzioni e-mail 100
opzioni fax 125
e-mail
aggiunta dell'oggetto 97
aggiunta del messaggio 97
creazione di scelte rapide tramite Embedded Web Server 94
creazione di scelte rapide tramite il pannello di controllo della stampante 95
eliminazione 98
impostazione della funzione di e-mail 94
mediante il pannello di controllo della stampante 96
tramite un numero di scelta rapida 96
uso della rubrica 97
e-mail, invio
tramite un numero di scelta rapida 96
uso della rubrica 97
Embedded Web Server
accesso 19
acquisizione su un computer tramite 128
creazione di scelte rapide e-mail 94
creazione di una scelta rapida di destinazione fax 119
creazione di una scelta rapida FTP 126
impostazione degli avvisi e-mail 223
impostazione del fax iniziale 103
impostazioni dell'amministratore 223
impostazioni di rete 223
modifica delle impostazioni per la stampa riservata 79
problemi di accesso 302
verifica dello stato dei componenti 214
verifica dello stato dei materiali di consumo 214
Embedded Web Server - Protezione: Guida dell'amministratore
individuazione 223
Errore di lettura dell'unità USB. Rimozione dell'unità USB. 239
Errore di lettura hub USB. Rimuovere hub. 239
esecuzione di copie utilizzando carta proveniente da un vassoio selezionato 84
esportazione di una configurazione
uso del server Web incorporato 25
etichette, carta
suggerimenti sull'uso 71
etichette di carta
caricamento, alimentatore multiuso 57
evitare inceppamenti della carta 226

È

È stato necessario riavviare la stampante. L´ultimo processo potrebbe essere incompleto. 246

F

fascicolazione
opzioni di copia 91
fascicolazione delle copie 87
fax
invio a un'ora programmata 118
invio tramite il pannello di controllo della stampante 117
fax in attesa 122
filtro DSL 108
filtro per linea 108
fogli separatori
opzioni di copia 92
formati carta
supportate 68
formati carta differenti, copia 84
formati carta supportati 68

formato carta
impostazione 52
formato carta Universale
impostazione 52
formato di stampa
opzioni di scansione 132
opzioni e-mail 100
opzioni fax 124
foto
copia 82
fronte/retro 85
Fronte/retro avanzata
opzioni di copia 92
funzione di e-mail
impostazione 94
funzione fax
blocco di fax indesiderati 121
come schiarire o scurire un fax 120
configurazione della stampante per l'ora legale 116
creazione di scelte rapide tramite Embedded Web Server 119
creazione di scelte rapide tramite il pannello di controllo della stampante 120
eliminazione di un processo di invio fax 121, 122
fax in attesa 122
impostazione del fax 103
impostazione della data e dell'ora 116
impostazione del nome del fax in uscita 115
impostazione del numero fax 115
inoltro di fax 123
invio di fax a un'ora programmata 118
modifica della risoluzione 120
servizio di suoneria differenziata 115
visualizzazione di un registro fax 121
funzioni fax ed e-mail
impostazione 295

G

Google Cloud Print
utilizzo 75
Grana carta, menu 137
Guida alle operazioni di rete
individuazione 223
Guida dell'amministratore del server Web incorporato
individuazione 211

H

HTML, menu 200
Hub USB non supportato. Rimuoverlo 239

I

icone nella schermata iniziale
nascondere 20
visualizzazione 20
Il disco deve essere formattato per poter essere usato nella periferica 239
Imaging avanzato
opzioni di copia 93
opzioni di scansione 132
opzioni e-mail 100
opzioni fax 124
Immagine, menu 201
immagine acquisita
tipo di file di output 131
importazione di una configurazione
uso del server Web incorporato 25
impossibile aprire Embedded Web Server 302
impostazione
formato carta 52
indirizzo TCP/IP 147
tipo di carta 52
Impostazione copertina
opzioni di copia 92
impostazione degli avvisi e-mail 223
impostazione del fax
connessione alla linea telefonica standard 104
connessione DSL 108
connessione VoIP 109
servizio di telefonia digitale 110
specifica per il paese 112
VoIP 109
impostazione del fax iniziale 103
uso del server Web incorporato 103
impostazione del formato carta Universale 52
impostazione della stampa seriale 51
impostazione del nome del fax in uscita 115
impostazione del numero fax 115
Impostazione SMTP, menu 151
impostazioni ambientali
luminosità del display, regolazione 205
Modalità di ibernazione 205
Modalità Eco 203
Modalità risparmio energetico 205
Modalità silenziosa 204
impostazioni dell'amministratore
Embedded Web Server 223
impostazioni della porta
configurazione 50
impostazioni di conservazione
luminosità, regolazione 205
Modalità di ibernazione 205
Modalità Eco 203
Modalità risparmio energetico 205
Modalità silenziosa 204
impostazioni di rete
Embedded Web Server 223
impostazioni ecocompatibili
Modalità di ibernazione 205
Modalità Eco 203
Modalità silenziosa 204
impostazioni predefinite di fabbrica
ripristino 225
inceppamenti
prevenzione 226
Inceppamenti, evitare 73
inceppamenti, rimozione
alimentatore multiuso 233
nell'alimentatore automatico documenti 235
raccoglitore standard 231
vassoi 233
inceppamenti carta
prevenzione 226
inceppamento carta, rimozione
alimentatore multiuso 233
nell'alimentatore automatico documenti 235
nell'unità fronte/retro 232

nello sportello anteriore 228
nello sportello posteriore 230
raccoglitore standard 231
vassoi 233
inceppamento carta nei vassoi 233
inceppamento carta nell'alimentatore automatico documenti 235
inceppamento carta nel raccoglitore standard 231
inceppamento della carta nell'alimentatore multiuso 233
inceppamento della carta nell'unità fronte/retro 232
inceppamento della carta nello sportello anteriore 228
inceppamento della carta nello sportello posteriore 230
Inceppamento dello scanner, rimuovere originali dallo scanner [2yy.xx] 250
Inceppamento dello scanner, rimuovere originali inceppati dallo scanner [2yy.xx] 250
indirizzo FTP
creazione di scelte rapide tramite il pannello di controllo della stampante 127
Opzioni FTP 130
indirizzo FTP, acquisizione
mediante il pannello di controllo della stampante 127
tramite un numero di scelta rapida 128
indirizzo IP, stampante
ricerca 19
Indirizzo IP del computer
ricerca 19
Indirizzo IP della stampante
ricerca 19
individuazione dell'area dell'inceppamento 227
informazioni relative alla stampante
individuazione 10
informazioni sull'oggetto e sul messaggio
aggiunta all'e-mail 97
informazioni sulla configurazione
rete wireless 47
informazioni sulla schermata iniziale 16
informazioni sulla sicurezza 7, 8, 9
ingrandimento di una copia 85
inoltro di fax 123
inserimento di fogli separatori tra copie 87
inserimento di un'intestazione o un piè di pagina 88
Inserire vassoio [x] 241
installazione del disco fisso della stampante 38
installazione delle opzioni
ordine di installazione 42
installazione del software della stampante 46
installazione del vassoio da 250 fogli 42
installazione del vassoio da 550 fogli 42
installazione di rete wireless
uso del server Web incorporato 50
installazione di una porta ISP (Internal Solutions Port) 31
installazione di una scheda opzionale 30
Intensità
opzioni di copia 91
opzioni di scansione 130
opzioni e-mail 99
opzioni fax 124
intensità del toner
regolazione 74
intes.
inserimento 88
Intestazione/piè di pagina
opzioni di copia 93
Invia come
opzioni di scansione 131
opzioni e-mail 99
invio di fax a un'ora programmata 118
Invio differito
opzioni fax 124
Invio di un e-mail tramite il pannello di controllo della stampante 96
invio di un fax tramite il computer 117
Invio di un fax tramite il pannello di controllo della stampante 117
invio fax
uso della rubrica 118
utilizzo di scelte rapide 118
Invio multiplo
aggiunta di un profilo 23
impostazione 23

K

kit di manutenzione
richiesta 215

L

l'assistenza clienti
contatti 303
la stampante stampa pagine vuote 274
lati (fronte/retro)
opzioni di copia 91
le funzioni fax e e-mail non sono configurate 295
Lexmark Print
utilizzo 75
livelli di emissione del rumore 306
lo scanner non risponde 300
lucidi
caricamento, alimentatore multiuso 57
copia su 82
suggerimenti 71

M

Materiale di consumo necessario per completare il processo 251
materiali di consumo
conservazione 203, 216
uso di carta riciclata 203
uso di originali Lexmark 215
verifica, dal pannello di controllo della stampante 214
verifica, mediante Embedded Web Server 214
verifica dello stato 214
materiali di consumo, richiesta
cartuccia di toner 215
kit di manutenzione 215
rullo separatore ADF 216
unità imaging 215

memoria
tipi installati nella stampante 208
memoria del disco rigido della stampante
cancellazione 209
memoria fax piena 239
memoria non volatile 208
cancellazione 209
memoria piena, impossibile stampare fax 245
memoria volatile 208
cancellazione 208
memorizzazione dei processi di stampa 78
menu
Account processi 195
AppleTalk 149
Cancellazione dei file dati temporanei 154
caricamento carta 140
configura MU 137
Dimensioni scansione personalizzata 142
elenco di 133
emulazione PCL 198
Finitura 192
formato/tipo carta 134
Grana carta 137
Guida 202
HTML 200
Immagine 201
Imposta data e ora 155
Impostazione SMTP, menu 151
Impostazione universale 142
Impostazioni 191
Impostazioni copia 163
Impostazioni e-mail 176
Impostazioni FTP 181
Impostazioni generali 156
Impostazioni OCR 190
IPv6 148
Modalità fax (Impostazione fax analogico) 167
NIC attiva 144
Nomi personalizzati 142
Origine predefinita 134
PDF 197
Peso carta 139
PostScript 197
Qualità[SP] 194
Registro controllo protezione 155
Report 143
Report di rete 146
Rete [x] 145
rete standard 145
scheda di rete 146
Sostituisci formato 137
Stampa riservata 153
TCP/IP 147
tipi personalizzati 141
Unità Flash 185
USB Standard 150
utilità 196
Varie 153
Wireless 148
XPS 197
menu Account processi 195
Menu Cancella file dati temporanei 154
Menu Configura MU 137
menu Dimensioni scansione personalizzata 142
menu Emulazione PCL 198
Menu Finitura 192
menu Formato carta e Tipo di carta 134
menu Guida 202
menu Imposta data e ora 155
Menu Impostazione Universale 142
Menu Impostazioni 191
menu Impostazioni copia 163
Menu Impostazioni e-mail 176
Menu Impostazioni FTP 181
menu Impostazioni generali 156
Menu Impostazioni OCR 190
Menu IPv6 148
menu Modalità fax (Impostazione fax analogico) 167
menu NIC attivo 144
Menu Nomi personalizzati 142
Menu PDF 197
menu Peso carta 139
menu PostScript 197
Menu Qualità 194
Menu Registro controllo protezione 155
Menu Report 143
menu Rete [x] 145
Menu Rete standard 145
Menu Scheda di rete 146
Menu TCP/IP 147
menu Tipi personalizzati 141
Menu Unità Flash 185
menu USB standard 150
Menu Utilità 196
Menu Wireless 148
messaggi della stampante
[31.xy] Reinstallare cartuccia mancante o che non risponde 247
[31.xy] Sostituire unità immagini difettosa 248
[31.xy] Sostituire unità immagini mancante 248
[32.xy] Sostituire cartuccia non supportata 249
[32.xy] Sostituire unità immagini non supportata 249
[33.xy] [tipo materiale] non-Lexmark, vedere la Guida per l'utente 245
[34] Formato carta non corretto, aprire [origine carta] 241
[35] Memoria insufficiente per supportare la funzione Salva risorse 242
[37] Memoria insufficiente, alcuni processi in attesa non verranno ripristinati 241
[37] Memoria insufficiente, eliminati alcuni processi in attesa 241
[37] Memoria insufficiente per fascicolare il processo 242
[38] Memoria piena 245
[39] Pagina complessa, alcuni dati potrebbero non essere stati stampati 238
[52] Spazio libero insufficiente nella memoria flash per le risorse 246
[53] Rilevata flash non formattata 252
[54] Errore software di rete [x] 245
[54] Errore software di rete standard 251
[56] Porta USB standard disabilitata 251
[57] Modifica configurazione, alcuni processi in attesa non sono stati ripristinati 238

[58] Troppe opzioni flash installate 251
[58] Troppi vassoi collegati 252
[62] Disco pieno 238
[80.xy] Kit manutenzione in esaurimento 244, 245
[80.xy] Kit manutenzione quasi esaurito 245
[84.xy] Sostituire unità immagini, pagine restanti stimate 0 248
[84.xy] Unità immagini quasi esaurita 240
[88.xy] Cartuccia in fase di esaurimento 236
[88.xy] Sostituire la cartuccia, pagine restanti stimate 0 247
Cambia [origine carta] in [formato carta] caric. [orientamento] 237
Cambia [origine carta] in [nome tipo personalizzato], caric. [orientamento] 237
Cambia [origine carta] in [stringa personalizzata] carica [orientamento carta] 236
Cambia [origine carta] in [tipo carta] [formato carta] caric. [orientamento] 237
Carica [origine carta] in [formato carta] [orientamento carta] 244
Carica [origine carta] in [nome tipo personalizzato] [orientamento carta] 244
Carica [origine carta] in [stringa personalizzata] [orientamento carta] 243
Carica [origine carta] in [tipo carta] [formato carta] [orientamento carta] 244
Carica l'alimentatore multiuso con [tipo carta] [formato carta] [orientamento] 243
Caricare l'alimentatore multiuso con [formato carta] [orientamento] 243
Caricare l'alimentatore multiuso con [nome tipo personalizzato] [orientamento] 242
Caricare l'alimentatore multiuso con [stringa personalizzata] [orientamento] 242
Cartuccia e unità immagini non corrispondenti [41.xy] 236
Cartuccia in esaurimento, [x] pagine restanti stimate [88.xy] 236
Cartuccia in esaurimento [88.xy] 236
Chiudere il coperchio del piano e caricare gli originali in caso di riavvio del processo [2yy.xx] 237
Chiudere sport. ant. 238
Coperchio alimentazione automatica scanner aperto 250
Errore di lettura dell'unità USB. Rimozione dell'unità USB. 239
Errore di lettura hub USB. Rimuovere hub. 239
È stato necessario riavviare la stampante. L´ultimo processo potrebbe essere incompleto. 246
Hub USB non supportato. Rimuoverlo 239
Il disco deve essere formattato per poter essere usato nella periferica 239
Inceppamento dello scanner, rimuovere originali dallo scanner [2yy.xx] 250
Inceppamento dello scanner, rimuovere originali inceppati dallo scanner [2yy.xx] 250
Inserire vassoio [x] 241
Materiale di consumo necessario per completare il processo 251
memoria fax piena 239
memoria piena, impossibile stampare fax 245
nessuna linea telefonica analogica collegata al modem, fax disabilitato 245
Nome stazione fax non impostato. contattare l'amministratore di sistema. 240
Non ripristinati alcuni processi in attesa 251
Numero stazione fax non impostato. contattare l'amministratore di sistema. 240
partizione fax non operativa contattare l'amministratore di sistema. 239
Periferica in Mod. prov. Alcune opz. di stampa potrebbero essere disatt. o produrre risultati imprevisti. 251
Rilevata flash difettosa [51] 238
rimuovere carta da raccoglitore uscita standard 247
Ripristinare processi in attesa? 250
Scanner disattivato. Contattare l'amministratore di sistema se il problema persiste. [840.02] 250
Scanner disattivato dall'amministratore [840.01] 250
server fax 'Formato' non impostato. contattare l'amministratore di sistema. 239
server SMTP non impostato. contattare l'amministratore di sistema. 250, 252
Sostituire il kit di manutenzione [80.xy] 248
Sostituisci orig. incepp. in caso di riavvio processo 248
Sostituzione di tutti gli originali in caso di riavvio processo 247
Unità immagini in esaurimento, [x] pagine restanti stimate [84.xy] 240
Unità immagini in esaurimento [84.xy] 240
messaggio
opzioni e-mail 98
metodo di configurazione a pulsanti
utilizzo 49
Metodo PIN
utilizzo 49
Modalità di ibernazione
utilizzo 205
Modalità Risparmio, impostazione 203

Modalità risparmio energetico
regolazione 205
Modalità silenziosa 204
modifica delle impostazioni della porta
porta ISP (Internal Solutions Port) 50
modifica del tipo di file di output
e-mail 98
Moduli e preferiti
impostazione 21
MyShortcut
informazioni su 23

N

nascondere le icone nella schermata iniziale 20
nessuna linea telefonica analogica collegata al modem, fax disabilitato 245
nome di tipo di carta personalizzato
assegnazione 62
nome fax, impostazione 115
Nome file
opzioni di scansione 130
nome personalizzato
configurazione 63
Nome stazione fax non impostato. contattare l'amministratore di sistema. 240
Non ripristinati alcuni processi in attesa 251
notifiche materiali di consumo
configurazione 224
numero di pagine restanti
stima 214
numero fax, impostazione 115
Numero stazione fax non impostato. contattare l'amministratore di sistema. 240

O

opzioni
disco fisso della stampante, installazione 38
disco fisso della stampante, rimozione 41
porta ISP (Internal Solutions Port), installazione 31
scheda di memoria 28
schede di memoria 26
schede firmware 26
vassoio da 250 fogli, installazione 42
vassoio da 550 fogli, installazione 42
opzioni, schermata di copia
copia da 90
Eliminazione bordi 92
scala 91
Sposta margini 92
opzioni, schermo a sfioramento
copia 90
e-mail 98, 100
opzioni di copia
copie 91
Crea opuscolo 93
fascicolazione 91
fogli separatori 92
Fronte/retro avanzata 92
Imaging avanzato 93
Impostazione copertina 92
Intensità 91
Intestazione/piè di pagina 93
lati (fronte/retro) 91
Processo personalizzato 93
Regolazione inclinazione ADF 93
Risparmio carta 93
Salva come scelta rapida 92
sovrapposizione 92
opzioni di scansione
Anteprima acquisizione 132
dimensione originale 130
Eliminazione bordi 132
formato di stampa 132
Imaging avanzato 132
Intensità 130
Invia come 131
Nome file 130
Processo personalizzato 132
Registro trasmissione 132
Regolazione inclinazione ADF 132
risoluzione 131
Salva come scelta rapida 130
opzioni e-mail
destinatari 98
dimensione originale 99
Eliminazione bordi 100
formato di stampa 100
Imaging avanzato 100
Intensità 99
Invia come 99
messaggio 98
oggetto 98
Processo personalizzato 100
Registro trasmissione 100
Regolazione inclinazione ADF 101
risoluzione 99
Salva come scelta rapida 98
opzioni fax
Anteprima acquisizione 124
Eliminazione bordi 125
formato di stampa 124
Imaging avanzato 124
Intensità 124
Invio differito 124
origine contenuto 123
Processo personalizzato 124
Registro trasmissione 125
Regolazione inclinazione ADF 125
risoluzione 124
tipo di contenuto 123
Opzioni FTP
indirizzo FTP 130
opzioni hardware, aggiunta
driver di stampa 46
opzioni interne 26
opzioni interne, aggiunta
driver di stampa 46
opzioni interne disponibili 26
ora legale, impostazione 116
origine contenuto
impostazioni e-mail 99
opzioni fax 123
origine predefinita, menu 134

P

pagina delle impostazioni dei menu
stampa 51
pagina delle impostazioni di rete
stampa 51
Pagina Web sulla protezione
individuazione 211
pannello di controllo
spia luminosa 15
Spia pulsante di sospensione 15

pannello di controllo della stampante
impostazioni predefinite di fabbrica, ripristino 225
utilizzo 15
pannello di controllo della stampante, schermo virtuale
uso del server Web incorporato 223
Pannello operatore remoto
impostazione 25
partizione fax non operativa contattare l'amministratore di sistema. 239
Periferica in Mod. prov. Alcune opz. di stampa potrebbero essere disatt. o produrre risultati imprevisti. 251
Personalizzata tipo [x]
creazione di un nome personalizzato 62
modifica del tipo di carta 63
pesi carta
supportati dalla stampante 69
Piè di pagina
inserimento 88
Porta Ethernet 45
porta ISP (Internal Solutions Port)
installazione 31
risoluzione dei problemi 256
porta USB 45
porte del fax 45
posposizione processi di stampa
stampa da Windows 79
stampare da un computer Macintosh 79
posta vocale
impostazione 104
preparazione alla configurazione della stampante in una rete Ethernet 47
presenza di aree verticali vuote 286
presenza di aree vuote 286
presenza di immagini compresse sulle stampe 269
presenza di striature 286
presenza di striature orizzontali sulle stampe 282
Presenza di striature verticali sulle stampe 283
problemi della stampante, risoluzione di base 253
processi di stampa in attesa
stampa da Windows 79
stampare da un computer Macintosh 79
processi di stampa riservati 78
processi in attesa 78
stampa da Windows 79
stampare da un computer Macintosh 79
processi riservati
modifica delle impostazioni di stampa 79
processo di copia, annullamento
tramite ADF 89
uso del vetro dello scanner 90
processo di stampa
annullamento dal computer 80
Processo personalizzato
opzioni di copia 93
opzioni di scansione 132
opzioni e-mail 100
opzioni fax 124
protezione
modifica delle impostazioni per la stampa riservata 79
Protezione della stampante
Informazioni su 211
pubblicazioni
individuazione 10
pulizia
interno della stampante 212
parte esterna della stampante 212
vetro dello scanner 213
pulizia del disco fisso della stampante. 209
pulizia della stampante 212
pulizia disco in corso 209
pulsante di pagina iniziale
pannello di controllo della stampante 15
pulsante Indietro
pannello di controllo della stampante 15
pulsante Inoltra
pannello di controllo della stampante 15
pulsante sospensione
pannello di controllo della stampante 15
pulsante Stop o Annulla
pannello di controllo della stampante 15
pulsanti, touch screen
utilizzo 17
pulsanti della schermata iniziale
informazioni 16

Q

qualità di copia
regolazione 86
qualità di stampa
pulizia del vetro dello scanner 213

R

Rallentamento della stampa 264
registro fax
visualizzazione 121
Registro trasmissione
opzioni di scansione 132
opzioni e-mail 100
opzioni fax 125
regolazione dell'intensità del toner 74
regolazione della luminosità
display della stampante 205
Embedded Web Server 205
regolazione della qualità di copia 86
Regolazione inclinazione ADF
opzioni di copia 93
opzioni di scansione 132
opzioni e-mail 101
opzioni fax 125
regolazione modalità risparmio energetico 205
report
visualizzazione 224
Report di rete, menu 146
Rete Ethernet
preparazione alla configurazione per la stampa Ethernet 47
rete wireless
informazioni sulla configurazione 47
ricerca dell'indirizzo IP della stampante 19
ricerca di informazioni aggiuntive sulla stampante 10

richiesta
kit di manutenzione 215
unità imaging 215
richiesta di materiali di consumo
cartuccia di toner 215
riciclaggio
cartucce di toner 207
materiali di imballaggio Lexmark 206
prodotti Lexmark 206
riduzione della rumorosità 204
riduzione di una copia 85
Rilevata flash difettosa [51] 238
rimozione del disco fisso della stampante 41
rimuovere carta da raccoglitore uscita standard 247
ripetizione processi di stampa 78
stampa da Windows 79
stampare da un computer Macintosh 79
Ripristinare processi in attesa? 250
ripristino delle impostazioni predefinite di fabbrica 225
risoluzione
opzioni di scansione 131
opzioni e-mail 99
opzioni fax 124
risoluzione, fax
modifica 120
risoluzione dei problemi
impossibile aprire Embedded Web Server 302
le funzioni fax e e-mail non sono configurate 295
lo scanner non risponde 300
risoluzione dei problemi della stampante di base 253
si è verificato un errore dell'applicazione 301
verifica di una stampante che non risponde 253
risoluzione dei problemi, alimentazione carta
il messaggio resta visualizzato dopo l'eliminazione dell'inceppamento 259
risoluzione dei problemi, display
Lo schermo della stampante è vuoto 255
risoluzione dei problemi, opzioni della stampante
opzione interna non rilevata 255
porta ISP (Internal Solutions Port) 256
problemi del vassoio 257
scheda di interfaccia parallela/USB 258
risoluzione dei problemi, qualità di stampa
densità di stampa non uniforme 286
difetti di stampa ricorrenti nelle stampe 280
i caratteri presentano bordi irregolari 267
la qualità di stampa su lucido è scarsa 285
le pagine stampate sono nere 275
nelle stampe appaiono macchie di toner 285
ombreggiature dovute al toner 284
pagine o immagini tagliate 268
pagine vuote 274
presenza di aree orizzontali vuote sulle stampe 271
presenza di immagini compresse sulle stampe 269
presenza di immagini ombreggiate sulle stampe 280
presenza di striature orizzontali sulle stampe 282
problemi di aderenza del toner 285
sfondo grigio sulle stampe 270
stampa irregolare 276
stampa obliqua 281
stampa troppo chiara 278
stampa troppo scura 277
striature verticali 283
strisce bianche su una pagina 286
risoluzione dei problemi, stampa
arricciamento della carta 273
collegamento dei vassoi non funzionante 266
errore di lettura dell'unità flash 261
I processi di grandi dimensioni non vengono fascicolati 263
i processi di stampa richiedono più tempo del previsto 265
i processi non vengono stampati 264
margini errati sulle stampe 272
non è possibile stampare i file PDF multilingua 263
pagine inceppate non ristampate 259
processo stampato dal vassoio non corretto 262
processo stampato su carta non corretta 262
Rallentamento della stampa 264
si verificano numerosi inceppamenti carta 258
stampa di caratteri errati 262
stampa di documenti riservati e altri documenti in attesa non eseguita 260
vengono visualizzate interruzioni di pagina errate 267
risoluzione dei problemi del display
Lo schermo della stampante è vuoto 255
risoluzione dei problemi della qualità di stampa
densità di stampa non uniforme 286
difetti di stampa ricorrenti nelle stampe 280
i caratteri presentano bordi irregolari 267
la qualità di stampa su lucido è scarsa 285
le pagine stampate sono nere 275
nelle stampe appaiono macchie di toner 285
ombreggiature dovute al toner 284
pagine o immagini tagliate 268
pagine vuote 274
presenza di aree orizzontali vuote sulle stampe 271
presenza di immagini compresse sulle stampe 269

presenza di immagini ombreggiate sulle stampe 280
presenza di striature orizzontali sulle stampe 282
problemi di aderenza del toner 285
sfondo grigio sulle stampe 270
stampa irregolare 276
stampa obliqua 281
stampa troppo chiara 278
stampa troppo scura 277
striature bianche uniformi 286
striature verticali 283
risoluzione dei problemi delle opzioni della stampante
opzione interna non rilevata 255
porta ISP (Internal Solutions Port) 256
problemi del vassoio 257
scheda di interfaccia parallela/USB 258
risoluzione dei problemi di alimentazione della carta
il messaggio resta visualizzato dopo l'eliminazione dell'inceppamento 259
risoluzione dei problemi di stampa
arricciamento della carta 273
collegamento dei vassoi non funzionante 266
errore di lettura dell'unità flash 261
I processi di grandi dimensioni non vengono fascicolati 263
i processi di stampa richiedono più tempo del previsto 265
i processi non vengono stampati 264
margini errati sulle stampe 272
non è possibile stampare i file PDF multilingua 263
pagine inceppate non ristampate 259
processo stampato dal vassoio non corretto 262
processo stampato su carta non corretta 262
si verificano numerosi inceppamenti carta 258
stampa di caratteri errati 262
stampa di documenti riservati e altri documenti in attesa non eseguita 260
vengono visualizzate interruzioni di pagina errate 267
risoluzione di problemi, copia
copie di documenti o di foto parziali 288
l'unità scanner non si chiude 290, 299
la fotocopiatrice non risponde 287
scarsa qualità dell'immagine sottoposta a scansione 298
scarsa qualità di copia 288
risoluzione di problemi, fax
È possibile effettuare l'invio ma non la ricezione di fax 294
È possibile effettuare la ricezione ma non l'invio di fax 294
ID chiamante non visualizzato 291
i fax ricevuti presentano una scarsa qualità di stampa 296
Impossibile inviare o ricevere fax 291
risoluzione di problemi, scansione
impossibile eseguire la scansione da un computer 297
l'unità scanner non si chiude 290, 299
la scansione richiede troppo tempo o causa il blocco del computer 300
processo di acquisizione non riuscito 299
scansioni di documenti o di foto parziali 297
risoluzione di problemi legati alla scansione
impossibile eseguire la scansione da un computer 297
l'unità scanner non si chiude 290, 299
la scansione richiede troppo tempo o causa il blocco del computer 300
processo di acquisizione non riuscito 299
scansioni di documenti o di foto parziali 297
risoluzione di problemi nella copia
copie di documenti o di foto parziali 288
l'unità scanner non si chiude 290, 299
la fotocopiatrice non risponde 287
scarsa qualità dell'immagine sottoposta a scansione 298
scarsa qualità di copia 288
risoluzione di problemi per il fax
È possibile effettuare l'invio ma non la ricezione di fax 294
È possibile effettuare la ricezione ma non l'invio di fax 294
ID chiamante non visualizzato 291
i fax ricevuti presentano una scarsa qualità di stampa 296
Impossibile inviare o ricevere fax 291
Risparmio carta
opzioni di copia 93
risparmio di carta 88
rullo separatore ADF
richiesta 216

S

Salva come scelta rapida
opzioni di copia 92
opzioni di scansione 130
opzioni e-mail 98
scanner
alimentatore automatico documenti (ADF) 14
funzioni 13
vetro dello scanner 14
Scanner disattivato. Contattare l'amministratore di sistema se il problema persiste. [840.02] 250
Scanner disattivato dall'amministratore [840.01] 250

scansione
copia rapida 81
da un'unità flash 130
su un computer tramite Embedded Web Server 128
scansione sulle destinazioni di rete 126
scansione su un computer 129
uso del server Web incorporato 128
scansione su un indirizzo FTP
creazione di scelte rapide tramite il computer 126
mediante il pannello di controllo della stampante 127
tramite un numero di scelta rapida 128
scansione su unità Flash 130
Scan to Computer
impostazione 129
Scelta della carta 65
scelta della posizione della stampante 11
scelte rapide, creazione
destinazione fax 119, 120
destinazione FTP 126
e-mail 94
indirizzo FTP 127
schermata e-mail 95
scelte rapide e-mail, creazione
uso del server Web incorporato 94
scheda del controller
accesso 27
scheda di interfaccia parallela/USB
risoluzione dei problemi 258
scheda di memoria 26
installazione 28
scheda firmware 26
scheda opzionale
installazione 30
schermata di copia
opzioni 90, 91, 92
origine contenuto 91
tipo di contenuto 91
schermata di scansione
origine contenuto 131
tipo di contenuto 131
schermata e-mail
opzioni 98, 100
schermata iniziale
nascondere le icone 20
personalizzazione 20
pulsanti, informazioni 16
visualizzazione delle icone 20
schermo, pannello di controllo della stampante
regolazione della luminosità 205
scollegamento dei vassoi 61, 62
segreteria telefonica
impostazione 104
server fax 'Formato' non impostato. contattare l'amministratore di sistema. 239
server SMTP non impostato. contattare l'amministratore di sistema. 250, 252
Servizio di stampa Mopria
utilizzo 75
servizio di suoneria differenziata, fax
connessione a 115
servizio di telefonia digitale
impostazione del fax 110
slot di sicurezza 45
smaltimento del disco rigido della stampante 208
software della stampante, installazione 46
Sostituire il kit di manutenzione [80.xy] 248
Sostituisci formato, menu 137
Sostituisci orig. incepp. in caso di riavvio processo 248
sostituzione
cartuccia di toner 217
unità imaging 218
Sostituzione di tutti gli originali in caso di riavvio processo 247
sovrapposizione
opzioni di copia 92
spia luminosa
pannello di controllo della stampante 15
spina dell'adattatore 112
splitter telefonico 109
spostamento della stampante 11, 221
stampa
annullamento, dal pannello di controllo della stampante 80
da un computer 74
da un dispositivo cellulare 75
da unità Flash 76
elenco di directory 80
elenco di esempi di font 79
moduli 74
pagina delle impostazioni dei menu 51
pagina delle impostazioni di rete 51
stampa da un'unità Flash 76
stampa di moduli 74
stampa di una pagina delle impostazioni di menu 51
stampa di una pagina di configurazione di rete 51
stampa di un elenco di directory 80
stampa di un elenco di esempi di font 79
stampa irregolare 276
stampante
configurazione completa 12
installazione su un altro computer 11, 221
modello base 12
scelta della posizione 11
spazio minimo 11
trasporto 222
stampa processi in attesa
da un computer Macintosh 79
da Windows 79
Stampa riservata, menu 153
stampa seriale
impostazione 51
stato dei componenti
verifica 214
stato dei materiali consumo
verifica 214
suggerimenti
carta intestata 70
cartoncino 72
lucidi 71
pannello di controllo della stampante 15
sull'uso delle buste 71
sull'uso di etichette 71
suggerimenti sull'uso delle buste 71

T

tastierino
pannello di controllo della stampante 15
tipi di carta
origini di caricamento 69
supportati dalla stampante 69
tipo di carta
impostazione 52
tipo di contenuto
impostazioni e-mail 99
opzioni fax 123
tipo di file di output
immagine acquisita 131
modifica 98
touch screen
pulsanti, utilizzo 17
tramite un numero di scelta rapida
scansione su un indirizzo FTP 128
trasporto della stampante 222

U

unità flash
stampa 76
tipi di file supportati 77
unità flash supportate 77
unità imaging
richiesta 215
sostituzione 218
Unità immagini in esaurimento, [x] pagine restanti stimate [84.xy] 240
Unità immagini in esaurimento [84.xy] 240
uso della modalità ibernazione 205
uso della rubrica
invio fax 118
uso di carta riciclata 203
uso di Moduli e Preferiti 74
utilizzo dei pulsanti dello schermo a sfioramento 17
utilizzo di scelte rapide
invio fax 118

V

Varie, menu 153
vassoi
caricamento 52
collegamento 61, 62
scollegamento 61, 62
vassoio da 250 fogli
installazione 42
Vassoio da 550 fogli
installazione 42
vassoio opzionale
caricamento 52
vassoio standard
caricamento 52
verifica dei processi di stampa 78
stampa da Windows 79
stampare da un computer Macintosh 79
verifica del display virtuale
uso del server Web incorporato 223
verifica dello stato dei componenti e dei materiali di consumo della stampante 214
verifica di una stampante che non risponde 253
vetro dello scanner
pulizia 213
uso della copia 82
visualizzazione
report 224
visualizzazione delle icone nella schermata iniziale 20
visualizzazione di un registro fax 121
Voice over Internet Protocol (VoIP)
impostazione del fax 109
volatilità
dichiarazione di 208

X

XPS, menu 197