XM3150

دليل المستخدم

www.lexmark.com **يونيو 2017**

نوع (أنواع) الجهاز:

7016

الطراز (الطرز):

679

المحتويات

معلومات السلامة..... 7

مصطلحات متفق عليها..... 7

التعرف على الطابعة..... 9

العثور على معلومات عن الطابعة..... 9

تحديد موقع الطابعة..... 10

مواصفات الطابعة..... 11

استخدام ملقم ويب المضمن الآمن..... 12

التعرف على الوظائف الأساسية للماسحة الضوئية..... 13

استخدام زجاج الماسحة الضوئية ووحدة تغذية المستندات التلقائية (ADF)..... 13

استخدام لوحة التحكم..... 14

إعداد تطبيقات الشاشة الرئيسية واستخدامها..... 18

العثور على عنوان IP الخاص بالكمبيوتر..... 18

العثور على عنوان IP الخاص بالطابعة..... 18

الوصول إلى ملقم ويب المضمن..... 18

تخصيص الشاشة الرئيسية..... 19

التعرف على التطبيقات المختلفة..... 19

استخدام تطبيقات الشاشة الرئيسية..... 20

العثور على معلومات حول تطبيقات الشاشة الرئيسية..... 20

إعداد "النماذج والمفضلة"..... 20

إعداد نسخ بطاقة الهوية..... 21

استخدام MyShortcut (وضع التوفير)..... 21

إعداد Multi Send..... 22

إعداد المسح الضوئي إلى شبكة الاتصال..... 22

إعداد لوحة التشغيل عن بعد..... 23

تصدير التهيئة واستيرادها..... 23

إعدادات الطابعة الإضافية..... 25

تركيب الوحدات الاختيارية الداخلية..... 25

الخيارات الداخلية المتوفرة..... 25

الوصول إلى لوحة التحكم..... 26

تركيب بطاقة ذاكرة..... 27

تركيب بطاقة اختيارية..... 29

تركيب منفذ الحلول الداخلية..... 30

تركيب قرص الطابعة الصلب..... 37

إخراج قرص الطابعة الصلب.....40
تركيب الوحدات الاختيارية للجهاز.....41
ترتيب التركيب 41
تركيب أدراج اختيارية.....41
إعداد برنامج الطابعة.....44
تثبيت برنامج الطابعة 44
إضافة الخيارات المتوفرة في برنامج تشغيل الطباعة.....44
توصيل الكبلات.....44
شبكة الاتصال.....46
التجهيز لإعداد الطابعة على شبكة اتصال Ethernet.....46
التجهيز لإعداد الطابعة على شبكة اتصال لاسلكية.....46
الاتصال بالطابعة باستخدام معالج الإعداد اللاسلكي 47
توصيل الطابعة بشبكة لاسلكية باستخدام إعداد Wi-Fi Protected Setup.....48
توصيل الطابعة بشبكة اتصال لاسلكية باستخدام ملقم الويب المضمّن 48
تغيير إعدادات المنفذ بعد تثبيت منفذ حلول داخلية 49
إعداد الطباعة التسلسلية (Windows فقط).....49
التحقق من إعداد الطابعة.....50
طباعة صفحة إعدادات القائمة.....50
طباعة صفحة إعداد شبكة الاتصال 50

تحميل الورق والوسائط الخاصة.....51

تعيين حجم الورق ونوعه.....51
تهيئة إعدادات الورق بحجم Universal.....51
تحميل الأدراج.....51
تحميل وحدة التغذية متعددة الأغراض.....56
استخدام الحاوية القياسية وحاجز الورق.....61
ربط الأدراج وفصلها.....62
ربط الأدراج وفصلها.....62
إنشاء اسم مخصص لنوع ورق.....62
تعيين نوع ورق مخصص 63
تهيئة اسم مخصص.....63

دليل الورق والوسائط الخاصة.....65

استخدام الوسائط الخاصة.....65
إرشادات الورق.....67
أحجام الورق وأنواعه وأوزانه المدعومة.....70

الطباعة.....74

طباعة مستند.....74
الطباعة من جهاز محمول.....75

الطباعة من محرك أقراص فلاش..... 76
طباعة المهام السرية والمهام المحجوزة الأخرى..... 78
طباعة صفحات المعلومات..... 80
إلغاء مهمة طباعة..... 80

"النسخ"..... 81

إنشاء النُسخ..... 81
نسخ الصور الفوتوغرافية..... 82
النسخ على وسائط خاصة..... 82
تخصيص إعدادات النسخ..... 83
وضع معلومات على النُسخ..... 89
إلغاء مهمة نسخ..... 90
فهم خيارات النسخ..... 90

الإرسال بالبريد الإلكتروني..... 93

إعداد الطابعة للإرسال عبر البريد الإلكتروني..... 93
إنشاء اختصار بريد إلكتروني..... 94
إرسال مستند بالبريد الإلكتروني..... 95
تخصيص إعدادات البريد الإلكتروني..... 96
إلغاء بريد إلكتروني..... 97
فهم خيارات البريد الإلكتروني..... 97

إرسال فاكس..... 100

إعداد الطابعة للإرسال عبر الفاكس..... 100
إرسال فاكس..... 114
إنشاء اختصارات..... 117
تخصيص إعدادات الفاكس..... 117
إلغاء فاكس صادر..... 119
إيقاف الفاكسات وتوجيهها..... 119
فهم خيارات الفاكس..... 120

المسح الضوئي..... 123

استخدام المسح الضوئي إلى شبكة الاتصال..... 123
المسح الضوئي إلى عنوان FTP..... 123
المسح الضوئي إلى الكمبيوتر أو محرك الأقراص المحمول..... 125
فهم خيارات المسح الضوئي..... 127

فهم قوائم الطابعة..... 130

توفير الوقت والحفاظ على البيئة..... 205

توفير الورق ومسحوق الحبر..... 205
استخدام الورق المُعاد تدويره..... 205
توفير مستلزمات الطباعة..... 205
توفير الطاقة..... 205
استخدام "وضع التوفير" 205
تخفيض ضجيج الطابعة..... 206
ضبط وضع "السكون" 206
استخدام وضع Hibernate (الإسبات)..... 207
إعداد "مهلة الإسبات" 207
استخدام "جدولة أوضاع الطاقة" 208
ضبط سطوع شاشة الطابعة..... 208
إعادة التدوير..... 208
إعادة تدوير منتجات Lexmark..... 209
إعادة تدوير مواد تغليف Lexmark..... 209
إرجاع خراطيش Lexmark بغرض إعادة استخدامها أو إعادة تدويرها 209

تأمين الطابعة..... 210

بيان الذاكرة..... 210
مسح الذاكرة غير الدائمة..... 210
مسح الذاكرة الدائمة..... 210
مسح ذاكرة قرص طابعة صلب..... 211
تهيئة تشفير قرص الطابعة الصلب..... 212
البحث عن معلومات أمان الطابعة..... 212

صيانة الطابعة..... 213

تنظيف أجزاء الطابعة..... 213
تنظيف الطابعة..... 213
تنظيف زجاج الماسحة الضوئية 213
فحص حالة أجزاء الطباعة ومستلزماتها..... 214
فحص حالة الأجزاء والمستلزمات من لوحة التحكم بالطابعة..... 214
فحص حالة الأجزاء ومستلزمات الطباعة من Embedded Web Server (ملقم الويب المضمن) 214
طلب المستلزمات..... 215
استخدام مستلزمات الطباعة والأجزاء الأصلية من Lexmark..... 215
طلب خرطوشة مسحوق الحبر 215
طلب وحدة تصوير 215
طلب خراطيش دبابيس..... 215
طلب مجموعة صيانة 215
طلب شراء بكرات فاصل وحدة التغذية التلقائية بالمستندات..... 216
العدد التقديري للصفحات المتبقية..... 216

تخزين مستلزمات الطباعة..... 216
استبدال مستلزمات الطباعة..... 217
استبدال Toner Cartridge (خرطوشة الحبر) 217
استبدال وحدة التصوير..... 218
استبدال خرطوشة الدبابيس 221
تحريك الطابعة..... 223
قبل نقل الطابعة..... 223
تحريك الطابعة إلى موقع آخر 223
شحن الطابعة..... 223

إدارة الطابعة..... 224

العثور على المعلومات المتقدمة للتوصيل بشبكة الاتصال ودعم المسئول..... 224
فحص شاشة العرض الافتراضية..... 224
إعداد تنبيهات البريد الإلكتروني..... 224
عرض التقارير..... 224
تهيئة إخطارات مستلزمات الطباعة من خلال ملقم الويب المضمّن..... 225
استعادة إعدادات المصنع الافتراضية..... 226

التخلص من انحشار الورق..... 227

تجنب انحشار الورق..... 227
تحديد أماكن انحشار الورق..... 228
انحشار الورق في وحدة تغذية المستندات التلقائية..... 229
انحشار الورق في الحاوية القياسية..... 229
انحشار الورق عند الباب الخلفي..... 230
انحشار الوق عند الباب الأمامي..... 231
انحشار الورق بوحدة الطباعة على الوجهين..... 234
انحشار الورق داخل وحدة التغذية متعددة الأغراض..... 234
انحشار الورق في الأدراج..... 236
انحشار الورق في وحدة الإنهاء..... 237
انحشار الدبابيس في وحدة الإنهاء..... 239

استكشاف الأخطاء وإصلاحها..... 241

إشعارات..... 302

معلومات عن المنتج..... 302
إشعار الإصدار..... 302
استهلاك الطاقة..... 306

الفهرس..... 309

معلومات السلامة

مصطلحات متفق عليها

ملاحظة: تشير *الملاحظة* إلى معلومات يمكن أن تساعدك.

تحذير: يشير *التحذير* إلى شيء من شأنه إلحاق الضرر بأجهزة أو برامج المنتج.

تنبيه: يشير *التنبيه* إلى حالة يمكن أن تكون مسببة للخطر مما يمكن أن يؤدي إلى إصابتك.

تتضمن الأنواع المختلفة لبيانات التنبيه ما يلي:

تنبيه—احتمال التعرض لإصابة: الإشارة إلى خطر التعرض لإصابة.

تنبيه—خطر التعرض لصدمة كهربائية: الإشارة إلى خطر التعرض لصدمة كهربائية.

تنبيه—سطح ساخن: الإشارة إلى خطر التعرض لحروق عند اللمس.

تنبيه — خطر السقوط: الإشارة إلى خطر التعرض للسحق.

تنبيه — خطر سحق الأصابع: الإشارة إلى خطر التعرض لسحق الأصابع بين الأجزاء المتحركة.

تنبيه—احتمال التعرض لإصابة: لتجنب خطر الحريق أو التعرض لصدمة الكهربائية، قم بتوصيل سلك الطاقة بمأخذ للتيار الكهربائي مصنّف بشكل ملائم وموصّل أرضيًا بطريقة صحيحة وقريب من المنتج ويسهل الوصول إليه.

تنبيه—احتمال التعرض لإصابة: لا تستخدم هذا المنتج مع أسلاك إطالة أو مشترك طاقة متعدد المآخذ الكهربائية أو موسعات متعددة المآخذ الكهربائية أو أجهزة UPS. يمكن لطابعة ليزر أن تتجاوز بسهولة معدّل حِمل هذه الأنواع من الملحقات، مما قد يؤدي إلى إضعاف أداء الطابعة أو إلحاق الضرر بالملكيات أو احتمال نشوب حريق.

تنبيه—خطر التعرض لصدمة كهربائية: لتجنب خطر الإصابة بصدمة كهربائية، لا تضع هذا المنتج أو تستخدمه بالقرب من الماء أو المواقع الرطبة.

تنبيه—احتمال التعرض لإصابة: يستخدم هذا المنتج شعاع الليزر. قد يؤدي استخدام عناصر تحكم أو إجراء عمليات ضبط أو تنفيذ إجراءات غير تلك المحددة في *دليل المستخدم* إلى التعرض لإشعاع ضار.

يستخدم هذا المنتج عملية طباعة تؤدي إلى رفع درجة حرارة وسائط الطباعة، وقد تؤدي درجة الحرارة إلى صدور انبعاثات من الوسائط. يجب فهم القسم الموجود في إرشادات التشغيل والذي يتناول إرشادات تحديد وسائط الطباعة لتفادي احتمال الانبعاثات الضارة.

تنبيه—احتمال التعرض لإصابة: إن بطارية الليثيوم بهذا المنتج ليست مصممة ليتم استبدالها. فقد يحدث انفجار عند استبدال بطارية الليثيوم على نحو خطأ. لا تقم بإعادة شحن بطارية الليثيوم أو تفكيكها أو حرقها. تخلص من بطاريات الليثيوم المستعملة وفقًا لإرشادات الشركة المنتجة واللوائح المحلية.

هذه المعدات غير مناسبة للاستخدام في الأماكن حيث يمكن أن يتواجد الأطفال.

تنبيه—سطح ساخن: قد يكون الجزء الداخلي من الطابعة ساخنًا. للحد من خطر التعرض للإصابة من أحد المكونات الساخنة، اترك السطح ليبرد قبل ملامسته.

تنبيه—احتمال التعرض لإصابة: يزيد وزن الطابعة عن 18كجم (40 رطلاً) ويلزم وجود شخصين مُدربين أو أكثر لرفعها بأمان.

تنبيه—احتمال التعرض لإصابة: قبل نقل الطابعة، اتبع هذه الإرشادات لتجنّب إصابة شخصية أو ضرر في الطابعة.

- قم بإيقاف تشغيل الطابعة باستخدام مفتاح التشغيل، ثم افصل سلك الطاقة عن مأخذ التيار الكهربائي.
- افصل كل الأسلاك والكابلات من الطابعة قبل نقلها.
- إذا كان الدرج الاختياري مركبًا، فأخرجه من الطابعة. لإخراج الدرج الاختياري، حرّك المزلاج بالجانب الأيمن للدرج جهة الجزء الأمامي من الدرج حتى *يستقر* في مكانه.

- استخدم مقابض اليد الموجودة بكلا جانبي الطابعة لرفعها.
- تأكد من أن أصابعك ليست تحت الطابعة عند وضعها.
- قبل وضع الطابعة، تحقق من وجود مساحة خلوص كافية حولها.

تنبيه—احتمال التعرض لإصابة: لتجنب خطر الحريق أو التعرض لصدمة كهربائية، لا تستخدم إلا سلك الطاقة المرفق بهذا المنتج أو سلكًا بديلاً معتمدًا من قبل الشركة المصنعة.

استخدم فقط كابل الاتصالات (RJ-11) المرفق مع هذا المنتج أو سلكًا بمعيار AWG 26 أو بديلاً أكبر عند توصيل هذا المنتج بشبكة الخطوط الهاتفية العامة.

تنبيه—خطر التعرض لصدمة كهربائية: إذا كنت تقوم أحيانًا بالوصول إلى لوحة وحدة التحكم أو بتركيب أجهزة اختيارية أو وحدات ذاكرة بعد إعداد الطابعة، فأوقف تشغيل الطابعة، وافصل سلك الطاقة عن مأخذ التيار الكهربائي قبل المتابعة. إذا كانت لديك أجهزة أخرى متصلة بالطابعة، فأوقف تشغيلها أيضًا، وافصل أية كابلات متصلة بالطابعة.

تنبيه—خطر التعرض لصدمة كهربائية: لتجنب خطر الإصابة بصدمة كهربائية، احرص على تثبيت كل التوصيلات الخارجية (مثل اتصالات نظام الهاتف وEthernet) على نحو صحيح في منافذ المكونات الإضافية المميزة ذات الصلة.

تم تصميم هذا المنتج واختباره واعتماده لتحقيق معايير السلامة العالمية الصارمة عند استخدام مكونات محددة للجهة المُصنعة. قد لا تكون ميزات السلامة لبعض الأجزاء واضحةً دائمًا. لا تتحمل الجهة المُصنعة مسئولية استخدام الأجزاء البديلة الأخرى.

تنبيه—احتمال التعرض لإصابة: لا تقم بقص سلك التيار الكهربائي أو ليه أو ربطه أو سحقه أو وضع أشياء ثقيلة عليه. لا تعرض سلك التيار الكهربائي للتآكل أو الضغط. لا تحشر سلك التيار الكهربائي بين المواد مثل الأثاث والحوائط. في حالة حدوث أي أمر من هذه الأمور، فقد ينتج عن ذلك خطر نشوب حريق أو صدمة كهربائية. افحص سلك التيار الكهربائي بصورة منتظمة لاكتشاف العلامات المتعلقة بمثل تلك المشكلات. قم بفصل سلك التيار الكهربائي عن مأخذ التيار الكهربائي قبل فحصه.

اترك عمليات الصيانة أو الإصلاح، خلاف تلك الموضحة في مراجع المستخدم، لمندوب صيانة.

تنبيه — خطر السقوط: تتطلب عمليات التثبيت للتركيب على الأرضية استخدام قطع أثاث إضافية لضمان ثبات الطابعة. يجب استخدام حامل طابعة أو قاعدة طابعة إذا كنت تستخدم خيارات إدخال متعددة. إذا اشتريت طابعة متعددة الوظائف (MFP) تؤدي مهام المسح الضوئي والنسخ وإرسال واستلام الفاكسات، فقد تحتاج إلى أثاث إضافي. لمزيد من المعلومات، انظر **www.lexmark.com/multifunctionprinters**.

تنبيه—احتمال التعرض لإصابة: لتقليل مخاطر عدم ثبات الجهاز، حمِّل كل درج بشكل منفرد. حافظ على إبقاء جميع الأدراج الأخرى مغلقة حتى الحاجة إليها.

تنبيه—خطر التعرض لصدمة كهربائية: لا تستخدم ميزة الفاكس أثناء عاصفة برقية. لا تقم بإعداد هذا المنتج أو إنشاء أية توصيلات كهربائية أو توصيلات للكابلات، مثل ميزة الفاكس أو سلك التيار أو الهاتف، أثناء وجود عاصفة برقية.

تنبيه—خطر التعرض لصدمة كهربائية: لتجنب خطر التعرض لصدمة كهربائية عند تنظيف الجزء الخارجي من الطابعة، افصل سلك التيار عن مأخذ الحائط وافصل كافة الكابلات عن الطابعة قبل المتابعة.

يُرجى الاحتفاظ بهذه الإرشادات.

التعرف على الطابعة

العثور على معلومات عن الطابعة

ما الذي تبحث عنه؟	يمكنك العثور عليه هنا
إرشادات الإعداد الأولي: • توصيل الطابعة • تثبيت برنامج الطابعة	مراجع الإعداد—تم إرفاق مراجع الإعداد بالطابعة كما أنها تتوفر أيضًا على موقع الويب **http://support.lexmark.com**.
إعداد الطابعة الإضافي والإرشادات الخاصة باستخدام الطابعة: • تحديد الورق والوسائط الخاصة وتخزينهما • تحميل الورق • تهيئة إعدادات الطابعة • عرض وطباعة المستندات والصور الفوتوغرافية • إعداد برنامج الطابعة واستخدامه • تهيئة الطابعة على شبكة • العناية بالطابعة وصيانتها • استكشاف الأخطاء وإصلاحها وحل المشكلات	*دليل المستخدم* و*الدليل المرجعي السريع*—يتوفر الدليلان على القرص المضغوط الخاص بـ*المراجع*. **ملاحظة:** يتوفر هذان الدليلان بلغات أخرى أيضًا.
معلومات حول إعداد ميزات إمكانية وصول الطابعة وتهيئتها.	*دليل إمكانية الوصول من Lexmark*—يتوفر هذا الدليل على **http://support.lexmark.com**.
التعليمات اللازمة لاستخدام برنامج الطابعة	تعليمات النظام Windows أو Mac—افتح برنامج الطابعة أو تطبيقها، ثم انقر فوق **Help (تعليمات)**. انقر فوق ? لعرض المعلومات ذات الصلة بالسياق. **ملاحظات:** • يتم تثبيت "التعليمات" تلقائيًا مع برنامج الطابعة. • يوجد برنامج الطابعة في مجلد برنامج الطابعة أو على سطح المكتب، وذلك وفقًا لنظام التشغيل المستخدم.
أحدث المعلومات الإضافية والتحديثات ودعم العملاء: • الوثائق • تنزيلات برامج التشغيل • دعم المحادثة المباشرة • دعم البريد الإلكتروني • دعم الصوت	موقع Lexmark للدعم على الويب—**http://support.lexmark.com** **ملاحظة:** حدد المنطقة أو البلد التي تتبعها، ثم حدد المنتج الذي بحوزتك لعرض موقع الدعم المناسب. يمكن العثور على أرقام هواتف الدعم وساعات العمل الخاصة ببلدك أو منطقتك على موقع مركز الدعم على الويب أو على الضمان المطبوع المرفق بالطابعة. قم بتسجيل المعلومات التالية (الموجودة على إيصال المتجر والجزء الخلفي من الطابعة)، ثم قم بتجهيزها عند الاتصال بدعم العملاء حتى يمكننا خدمتك بطريقة أسرع: • رقم نوع الجهاز • الرقم التسلسلي • تاريخ الشراء • اسم المتجر الذي تم الشراء منه
معلومات الضمان	تختلف معلومات الضمان حسب البلد أو المنطقة: • **في الولايات المتحدة**—يُرجى الرجوع إلى بيان الضمان المحدود المضمّن مع هذه الطابعة أو الانتقال إلى الموقع: **http//support.lexmark.com**. • **للدول والمناطق الأخرى**—يُرجى الرجوع إلى الضمان المطبوع المرفق بهذه الطابعة.

تحديد موقع الطابعة

تنبيه—احتمال التعرض لإصابة: يزيد وزن الطابعة عن 18 كجم (40 رطلاً) لذا، يتطلب رفعها اثنين أو أكثر من الأشخاص المؤهلين لرفعها بأمان.

عند اختيار موقع للطابعة، اترك فراغًا كافيًا لفتح الأدراج والأغطية والأبواب. وإذا كنت تريد تركيب أية وحدات اختيارية، فاترك مساحة كافية لها أيضاً. من المهم:

- يتم إعداد الطابعة قرب مأخذ تيار كهربائي موصل أرضيًا بطريقة صحيحة ويسهل الوصول إليه.
- التأكد من أن تيار الهواء في الغرفة يتوافق مع أحدث مراجعة لمعيار ASHRAE 62 أو المعيار 156 للجنة الفنية CEN.
- توفير سطح مستوٍ وقوي وثابت.
- الاحتفاظ بالطابعة:
  - نظيفة وجافة وخالية من الأتربة.
  - بعيدًا عن مشابك الورق والدبابيس المنحرفة.
  - بعيدًا عن تيار الهواء المباشر الصادر عن مكيفات الهواء أو المدفآت أو أجهزة التهوية.
  - بعيدًا عن ضوء الشمس المباشر والرطوبة العالية جدًا.
- مراعاة درجات الحرارة الموصى بها وتجنب التقلبات.

درجة الحرارة في البيئة المحيطة	15.6 إلى 32.2 درجة مئوية (60 إلى 90 درجة فهرنهايت)
درجة حرارة التخزين	من 1 إلى 35 درجة مئوية (من 34 إلى 95 درجة فهرنهايت)

- اترك المسافات التالية الموصى بها حول الطابعة من أجل توفير التهوية المناسبة:

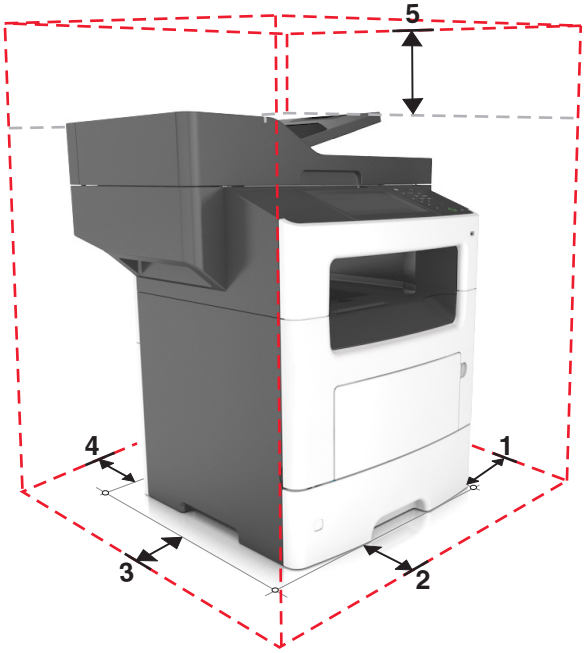

1	من جهة اليمين	304.8 ملم (12 بوصة)
2	من جهة الأمام	508 مم (20 بوصة)
3	من جهة اليسار	203.2 مم (8 بوصات)
4	من جهة الخلف	203.2 مم (8 بوصات)
5	لأعلى	800 مم (31.49 بوصة)

مواصفات الطابعة

تنبيه—احتمال التعرض لإصابة: لتقليل مخاطر عدم ثبات الجهاز، حمِّل كل درج بشكل منفرد. حافظ على إبقاء جميع الأدراج الأخرى مغلقة حتى الحاجة إليها.

تنبيه — خطر السقوط: تتطلب عمليات التثبيت للتركيب على الأرضية استخدام قطع أثاث إضافية لضمان ثبات الطابعة. يجب استخدام حامل طابعة أو قاعدة طابعة إذا كنت تستخدم خيارات إدخال متعددة. إذا اشتريت طابعة متعددة الوظائف (MFP) تؤدي مهام المسح الضوئي والنسخ وإرسال واستلام الفاكسات، فقد تحتاج إلى أثاث إضافي. لمزيد من المعلومات، انظر **www.lexmark.com/multifunctionprinters**.

الطراز الأساسي

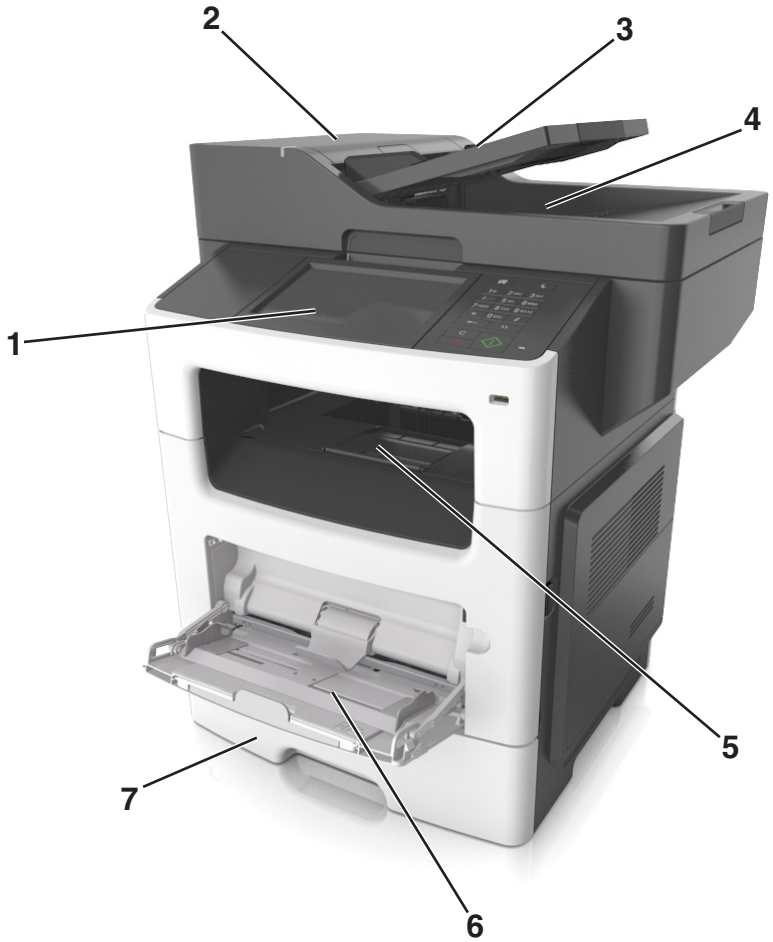

1	الشاشة
2	وحدة تغذية المستندات التلقائية (ADF)
3	درج وحدة تغذية المستندات التلقائية (ADF)
4	حاوية وحدة تغذية المستندات التلقائية (ADF)
5	حاوية قياسية
6	وحدة التغذية متعددة الأغراض
7	الدرج القياسي سعة 550 ورقة **ملاحظة:** يتوفر كذلك درج ورق قابل للقفل سعة 550 ورقة. لمزيد من المعلومات، اتصل بالمكان الذي اشتريت منه الطابعة.

الطراز المهيأ

1	درج اختياري سعة 250 ورقة
2	درج اختياري سعة 550 ورقة
3	وحدة تدبيس اختيارية

استخدام ملقم ويب المضمن الآمن

ملاحظة: تظهر هذه الميزة فقط لطابعات شبكات الاتصال أو الطابعات المتصلة بملقمات الطباعة.

إذا كانت الطابعة على شبكة اتصال؛ فيمكن استخدام Embedded Web Server (ملقم الويب المضمن) لإجراء ما يلي:

- عرض ظاهري للوحة تحكم الطابعة.
- فحص حالة مستلزمات الطباعة بالطابعة.
- قم بتهيئة إخطارات مستلزمات الطباعة.
- تهيئة إعدادات الطابعة.
- تهيئة إعدادات شبكة الاتصال.
- عرض التقارير.

للوصول إلى Embedded Web Server (ملقم الويب المضمن) الخاص بالطابعة:

1. احصل على عنوان IP للطابعة:
   - من قسم TCP/IP في القائمة شبكة الاتصال/المنافذ
   - من خلال طباعة صفحة إعداد شبكة الاتصال أو صفحة إعدادات القائمة، ثم العثور على قسم TCP/IP

   ملاحظات:

   – ويتم عرض عنوان IP في أربع مجموعات من الأرقام المفصولة بنقاط، على النحو 123.123.123.123.
   – إذا كنت تستخدم خادم وكيل، فقم بتعطيله تلقائيًا لتحميل صفحة الويب بشكل صحيح.
2. افتح مستعرض ويب، ثم اكتب عنوان IP الخاص بالطابعة في حقل العنوان.

3 اضغط على **Enter**.

يظهر خادم الويب المضمن.

التعرف على الوظائف الأساسية للماسحة الضوئية

- إنشاء النُسخ السريعة أو ضبط الطابعة لإجراء مهام نسخ محددة.
- إرسال فاكس باستخدام لوحة تحكم الطابعة.
- إرسال فاكس إلى وجهات فاكس متعددة في الوقت نفسه.
- إجراء المسح الضوئي للمستندات وإرسالها إلى الكمبيوتر أو عنوان بريد إلكتروني أو وجهة FTP.
- مسح المستندات ضوئيًا وإرسالها إلى طابعة أخرى (PDF عن طريق FTP).

استخدام زجاج الماسحة الضوئية ووحدة تغذية المستندات التلقائية (ADF)

وحدة تغذية المستندات التلقائية (ADF)	زجاج الماسحة الضوئية
استخدم وحدة تغذية المستندات التلقائية (ADF) لطباعة المستندات ذات الصفحات المتعددة؛ بما في ذلك طباعة صفحات على كلا جانبي الورقة (على الوجهين).	استخدم زجاج الماسحة الضوئية للمستندات ذات الصفحة الواحدة أو صفحات الكتب أو العناصر الصغيرة (مثل البطاقات البريدية أو الصور الفوتوغرافية) أو الورق الشفاف أو ورق الصور الفوتوغرافية أو الوسائط الرفيعة (مثل قصاصات المجلات).

استخدام وحدة تغذية المستندات التلقائية (ADF)

عند استخدام وحدة تغذية المستندات التلقائية (ADF):

- حمِّل المستند في درج وحدة تغذية المستندات التلقائية (ADF) بحيث يكون وجهه لأعلى على أن تبدأ بالحافة القصيرة أولاً.
- حمِّل ما يصل إلى 50 ورقة من الورق العادي في درج وحدة تغذية المستندات التلقائية (ADF).
- تتراوح أحجام المسح الضوئي من 105 × 148 ملم (4.1 × 5.8 بوصة) عرضًا إلى 216 × 368 ملم (8.5 × 14.5 بوصة) طولاً.
- تتراوح أوزان وسائط المسح الضوئي من 52 إلى 120 جم/م^2 (14–32 رطلاً).
- لا تقم بتحميل البطاقات البريدية أو الصور الفوتوغرافية أو العناصر الصغيرة أو الورق الشفاف أو ورق الصور أو الوسائط الرقيقة (مثل قصاصات المجلات) في درج وحدة تغذية المستندات التلقائية (ADF). ضع هذه العناصر على زجاج الماسحة الضوئية.

استخدام زجاج الماسحة الضوئية

عند استخدام زجاج الماسحة الضوئية:

- ضع المستند على زجاج الماسحة الضوئية بحيث يكون وجهه لأسفل في الركن الذي يحتوي على السهم الأخضر.
- أجرِ المسح الضوئي أو النسخ لمستندات يصل حجمها إلى 216 × 355.6 مم (8.5 × 14 بوصة) طولاً.
- انسخ الكتب التي يصل سمكها إلى 25.3 ملم (1 بوصة).

استخدام لوحة التحكم

استخدام لوحة تحكم الطابعة

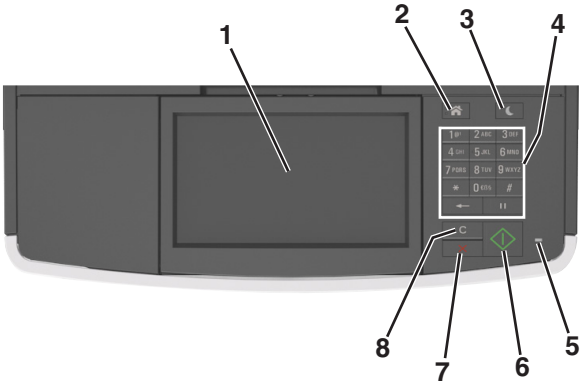

استخدام		من أجل
1	العرض	• اعرض حالة الطابعة ورسائلها. • قم بإعداد الطابعة وتشغيلها.
2	زر "الصفحة الرئيسية"	الانتقال إلى الشاشة الرئيسية.
3	زر "السكون"	لتمكين وضع "السكون" أو وضع "الإسبات". اتبع الخطوات التالية لإخراج الطابعة من وضع "السكون": • الضغط على أي زر من أزرار الجهاز. • فتح الباب أو الغطاء. • إرسال مهمة طباعة من الكمبيوتر. • قم بإجراء "إعادة التعيين عند التشغيل" (POR) باستخدام زر التشغيل الرئيسي. • توصيل جهاز بمنفذ USB موجود بالطابعة.
4	لوحة المفاتيح الرقمية	أدخل الأرقام أو الأحرف أو الرموز.
5	ضوء المؤشر	فحص حالة الطابعة.
6	زر البدء	ابدأ مهمة، وفقًا للوضع المحدد.
7	زر إلغاء الأمر	أوقف كل أنشطة الطابعة.
8	زر مسح الكل / إعادة التعيين	أعد تعيين الإعدادات الافتراضية لوظيفة ما، مثل الطباعة أو النسخ أو الإرسال بالبريد الإلكتروني.

استيعاب ألوان زر السكون ومصابيح المؤشرات

تشير ألوان زر "السكون" ومصابيح المؤشر بلوحة تحكم الطابعة إلى حالة أو وضع محدد للطابعة.

مصباح المؤشر	حالة الطابعة
إيقاف	الطابعة قيد إيقاف التشغيل أو في وضع "الإسبات".
وميض أخضر	الطابعة قيد الاستعداد أو تجري معالجة بيانات أو مهمة طباعة.
أخضر ثابت	الطابعة قيد التشغيل، لكن في وضع الخمول.
وميض أحمر	تتطلب الطابعة تدخل المستخدم.

ضوء زر "السكون"	حالة الطابعة
إيقاف	الطابعة متوقفة عن التشغيل أو في وضع الخمول أو في الحالة "جاهزة".
لون كهرماني ثابت	الطابعة في وضع "السكون".
لون كهرماني وامض	تدخل الطابعة في وضع "الإسبات" أو يتم تنبيهها منه.
لون كهرماني وامض لمدة 0.1 ثانية ثم ينطفأ تمامًا لمدة 1.9 ثانية بشكل بطيء ومتذبذب.	الطابعة في وضع "الإسبات".

التعرف على الشاشة الرئيسية

عند تشغيل الطابعة، يتم عرض شاشة أساسية يتم الإشارة إليها باسم الشاشة الرئيسية. المس الرموز والأزرار الخاصة بالشاشة الرئيسية لبدء تنفيذ إجراء مثل النسخ أو الإرسال عبر الفاكس أو المسح الضوئي أو فتح شاشة القوائم أو الاستجابة للرسائل.

ملاحظة: قد تختلف الشاشة الرئيسية وفقًا لإعدادات تخصيص الشاشة الرئيسية وإعداد الشخص المسؤول والحلول المضمنة النشطة.

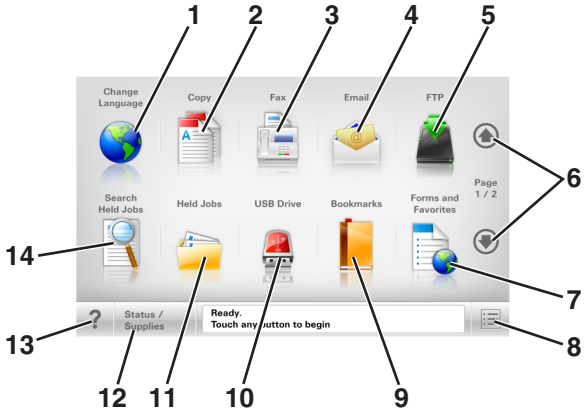

المس	لـ
1 تغيير اللغة	بدء تشغيل الإطار المنبثق "تغيير اللغة" الذي يسمح لك بتغيير اللغة الأساسية للطابعة.
2 النسخ	الوصول إلى قوائم النسخ وإنشاء نُسخ.
3 فاكس	الوصول إلى قوائم الفاكس وإرسال الفاكسات.
4 بريد إلكتروني	الوصول إلى قوائم البريد الإلكتروني وإرسال رسائل البريد الإلكتروني.
5 FTP	الوصول إلى قوائم بروتوكول نقل الملفات (FTP) ومسح المستندات ضوئيًا مباشرةً إلى ملقم FTP.
6 الأسهم	مرّر لأعلى أو لأسفل.
7 النماذج والمفضلة	العثور بسرعة على النماذج عبر إنترنت المستخدمة بشكل متكرر وطباعتها.
8 رمز Menu (القائمة)	الوصول إلى قوائم الطابعة. **ملاحظة:** تصبح القوائم متاحة فقط عندما تكون الطابعة في الحالة "جاهزة".
9 Bookmarks (الإشارات المرجعية)	لإنشاء مجموعة من الإشارات المرجعية (عناوين URL) وتنظيمها وحفظها في عرض على شكل شجرة من ارتباطات الملفات والمجلدات. **ملاحظة:** يدعم العرض على شكل شجرة فقط الإشارات المرجعية التي تمّ إنشاؤها من هذه الوظيفة وليس من أي تطبيق آخر.
10 برنامج تشغيل USB	لعرض الصور والمستندات أو تحديدها أو طباعتها أو مسحها ضوئياً أو إرسالها عبر البريد الإلكتروني من محرك أقراص فلاش. **ملاحظة:** يظهر هذا الرمز فقط عند الرجوع إلى الشاشة الرئيسية أثناء توصيل بطاقة ذاكرة أو محرك أقراص محمول بالطابعة.
11 إيقاف المهام	عرض جميع المهام المحجوزة حاليًا.

المس		لـ
12	الحالة / مستلزمات الطباعة	• لإظهار رسالة تحذير أو رسالة خطأ عندما تتطلب الطابعة التدخل لمتابعة المعالجة. • للوصول إلى شاشة الرسائل للحصول على مزيد من المعلومات حول الرسالة وكيفية مسحها.
13	تلميحات	افتح مربع حوار Help (تعليمات) الحساس للسياق.
14	Search Held Jobs (البحث في المهام المحجوزة)	ابحث عن واحد أو أكثر من العناصر التالية: • أسماء المستخدمين لمهام الطباعة المحجوزة أو السرية • أسماء المهام الخاصة بالمهام المحجوزة، باستثناء مهام الطباعة السرية • أسماء الأوضاع • حاوية الإشارات المرجعية أو أسماء مهام الطباعة • حاوية USB أو أسماء مهام الطباعة لأنواع الملفات المدعومة فقط

الميزات

الميزة	الوصف
خط سير القائمة مثال: قوائم > إعدادات > Copy Settings (إعدادات النسخ) > عدد النسخ	يوجد خط سير القائمة أعلى كل شاشة قائمة. تعرض هذه الميزة المسار المتبع للوصول إلى القائمة الحالية. المس أيًّا من الكلمات المُسطرة للرجوع إلى تلك القائمة. لم يتم تسطير عدد النُسخ لأنها هي الشاشة الحالية. إذا تم لمس كلمة مُسطرة على شاشة "Number of Copies" (عدد النُسخ) قبل تعيين عدد النُسخ وحفظه، فلن يتم حفظ التحديد ولن يصبح الإعداد الافتراضي.
تنبيه رسالة الحضور	إذا أثرت رسالة حضور في إحدى الوظائف، فسيظهر هذا الرمز وسيومض ضوء المؤشر الأحمر.
تحذير	إذا حدثت حالة خطأ، فسيظهر هذا الرمز.
شريط رسالة الحالة	• لعرض حالة الطابعة الحالية إما أنها **Ready (جاهزة)** أو **Busy (مشغولة)**. • لعرض حالات الطابعة، مثل **Toner Low (انخفاض مسحوق الحبر)** أو **Cartridge low (انخفاض مستوى الحبر بالخرطوشة)**. • لعرض رسائل التدخل ليتسنى للطابعة متابعة المعالجة.
عنوان IP الخاص بالطابعة مثال: **123.123.123.123**	يقع عنوان IP الخاص بطابعة شبكتك في الزاوية اليسرى العلوية للشاشة الرئيسية ويتم عرضه على شكل أربع مجموعات من الأرقام تفصل ما بينها نقاط. يمكنك استخدام عنوان IP عند الوصول إلى ملقم ويب المضمن لكي تتمكّن من عرض إعدادات الطابعة وتهيئتها عن بعد، حتى عندما لا تكون بالقرب من الطابعة.

استخدام أزرار شاشة اللمس

ملاحظة: قد تختلف الشاشة الرئيسية والرموز والأزرار وفقًا لإعدادات تخصيص الشاشة الرئيسية وإعداد الشخص المسؤول والحلول المضمّنة النشطة.

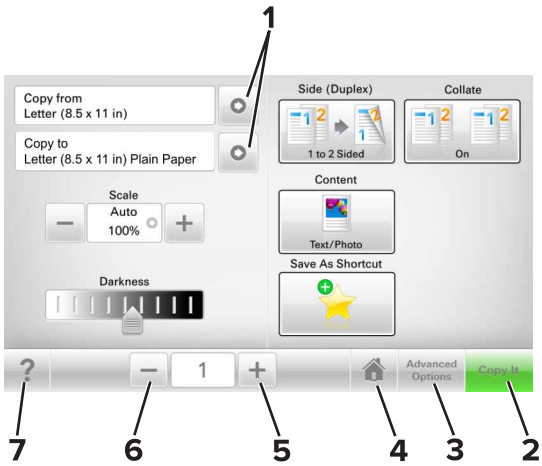

	المس	لـ
1	الأسهم	عرض قائمة بالخيارات.
2	Copy It	طباعة نسخة.
3	خيارات متقدمة	تحديد خيار نسخ.
4	المنزل	الانتقال إلى الشاشة الرئيسية.
5	Increase (زيادة)	تحديد قيمة أعلى.
6	Decrease (خفض)	تحديد قيمة أقل.
7	تلميحات	افتح مربع حوار تعليمات حساسة للسياق.

استخدام أزرار شاشة اللمس الأخرى

المس	لـ
Accept (قبول)	حفظ أحد الإعدادات.
إلغاء	• إلغاء إجراء أو تحديد. • الخروج من الشاشة والرجوع إلى الشاشة السابقة من دون حفظ التغييرات.
إ&عادة تعيين	لإعادة تعيين القيم التي تظهر على الشاشة.

إعداد تطبيقات الشاشة الرئيسية واستخدامها

ملاحظات:

- قد تختلف الشاشة الرئيسية وفقًا لإعدادات تخصيص الشاشة الرئيسية وإعداد الشخص المسؤول والتطبيقات النشطة. تكون بعض التطبيقات مدعومة في بعض طرازات الطابعات فقط.
- قد يتوفر المزيد من الحلول والتطبيقات للشراء. لمزيد من المعلومات، انتقل إلى موقع الويب **www.lexmark.com** أو اتصل بالمكان الذي اشتريت منه الطابعة.

العثور على عنوان IP الخاص بالكمبيوتر

لمستخدمي نظام التشغيل Windows

1. في مربع الحوار Run (تشغيل)، اكتب **cmd** لفتح موجه الأمر.
2. اكتب **ipconfig**، ثم ابحث عن عنوان IP.

لمستخدمي نظام التشغيل Macintosh

1. من System Preferences (تفضيلات النظام) في القائمة Apple، حدد **Network** (الشبكات).
2. حدد نوع الاتصال الذي تستخدمه ثم انقر فوق **Advanced (خيارات متقدمة)** > **TCP/IP**.
3. ابحث عن عنوان IP.

العثور على عنوان IP الخاص بالطابعة

ملاحظة: تأكّد من أن الطابعة متصلة بالشبكة أو بخادم طباعة.

يمكنك العثور على عنوان IP الخاص بالطابعة:

- من الزاوية العلوية اليسرى لشاشة الطابعة الرئيسية.
- من قسم TCP/IP في قائمة شبكة الاتصال/المنافذ.
- من خلال طباعة صفحة إعداد شبكة الاتصال أو صفحة إعدادات القائمة، ثم العثور على قسم TCP/IP.

ملاحظة: ويتم عرض عنوان IP في أربع مجموعات من الأرقام المفصولة بنقاط، على النحو 123.123.123.123.

الوصول إلى ملقم ويب المضمن

يعد خادم الوصول المضمن عبارة عن صفحة ويب الطابعة التي تتيح لك عرض إعدادات الطابعة وتهيئتها عن بُعد حتى لو لم تكن بالقرب من الطابعة ماديًا.

1. احصل على عنوان IP للطابعة:
   - من الشاشة الرئيسية للوحة التحكم بالطابعة
   - من قسم TCP/IP في القائمة شبكة الاتصال/المنافذ
   - من خلال طباعة صفحة إعداد شبكة الاتصال أو صفحة إعدادات القائمة، ثم العثور على قسم TCP/IP

   ملاحظة: ويتم عرض عنوان IP في أربع مجموعات من الأرقام المفصولة بنقاط، على النحو **123.123.123.123**.
2. افتح مستعرض ويب، ثم اكتب عنوان IP الخاص بالطابعة في حقل العنوان.

3 اضغط على **Enter**.

ملاحظة: إذا كنت تستخدم خادم وكيل، فقم بتعطيله تلقائيًا لتحميل صفحة الويب بشكل صحيح.

تخصيص الشاشة الرئيسية

1 افتح مستعرض ويب، ثم اكتب عنوان IP الخاص بالطابعة في حقل العنوان.

ملاحظة: اعرض عنوان IP للطابعة على الشاشة الرئيسية للطابعة. ويتم عرض عنوان IP في أربع مجموعات من الأرقام المفصولة بنقاط على النحو 123.123.123.123.

2 جرِّب حلاً أو أكثر مما يلي:

- قم بعرض رموز وظائف الطابعة الأساسية أو إخفائها.
  - أ انقر فوق **الإعدادات** > **إعدادات عامة** > **تخصيص الشاشة الرئيسية**.
  - ب حدد مربعات الاختيار لتحديد الرموز التي ستظهر على الشاشة الرئيسية.

    ملاحظة: إذا قمت بمسح مربع اختيار بجانب رمز، فلن يظهر الرمز عندئذٍ على الشاشة الرئيسية.
  - ج انقر فوق **Submit** (**إرسال**).
- قم بتخصيص الرمز لتطبيق. للحصول على مزيد من المعلومات، انظر العبارة"العثور على معلومات حول تطبيقات الشاشة الرئيسية" على الصفحة 20 أو انظر المراجع المرفقة بالتطبيق.

التعرف على التطبيقات المختلفة

استخدام	لـ
نسخ البطاقة	قم بمسح كلا وجهي البطاقة وطباعتهما على صفحة واحدة. للحصول على المزيد من المعلومات، انظر العبارة"إعداد نسخ بطاقة الهوية" على الصفحة 21.
فاكس	قم بمسح مستند ضوئيًا، ثم أرسله إلى رقم فاكس. للحصول على المزيد من المعلومات، انظر العبارة"إرسال فاكس" على الصفحة 100.
النماذج والمفضلة	ابحث بسرعة عن النماذج المستخدمة بشكل متكرر على الإنترنت واطبعها مباشرة من الشاشة الرئيسية للطابعة. للحصول على المزيد من المعلومات، انظر العبارة"إعداد 'النماذج والمفضلة'" على الصفحة 20.
Multi Send	قم بمسح مستند ضوئيًا، ثم أرسله إلى وجهات متعددة. للحصول على المزيد من المعلومات، انظر العبارة"إعداد Multi Send" على الصفحة 22.
MyShortcut	قم بإنشاء اختصارات مباشرة على الشاشة الرئيسية للطابعة. للحصول على المزيد من المعلومات، انظر العبارة"استخدام MyShortcut (وضع التوفير)" على الصفحة 21.
المسح الضوئي إلى البريد الإلكتروني	قم بمسح مستند ضوئيًا، ثم أرسله إلى عنوان بريد إلكتروني. للحصول على المزيد من المعلومات، انظر العبارة"الإرسال بالبريد الإلكتروني" على الصفحة 93.
مسح ضوئي إلى الكمبيوتر	قم بمسح مستند ضوئيًا، ثم احفظه في مجلد معرف مسبقًا على كمبيوتر مضيف. للحصول على المزيد من المعلومات، انظر العبارة"إعداد المسح الضوئي إلى الكمبيوتر" على الصفحة 126.
مسح ضوئي إلى ملف FTP	قم بمسح المستندات ضوئياً مباشرة إلى ملقم بروتوكول نقل الملفات (FTP). للحصول على المزيد من المعلومات، انظر العبارة"المسح الضوئي إلى عنوان FTP" على الصفحة 123.
مسح ضوئي إلى شبكة الاتصال	قم بمسح مستند ضوئيًا، ثم أرسله إلى مجلد شبكة اتصال مشتركة. للحصول على المزيد من المعلومات، انظر العبارة"إعداد المسح الضوئي إلى شبكة الاتصال" على الصفحة 22.

استخدام تطبيقات الشاشة الرئيسية

العثور على معلومات حول تطبيقات الشاشة الرئيسية

تأتي الطابعة مزودة بتطبيقات الشاشة الرئيسية المثبتة مسبقًا. قبل التمكن من استخدام هذه التطبيقات، عليك أولاً تنشيط هذه التطبيقات وإعدادها باستخدام ملقم الويب المضمّن. للحصول على مزيد من المعلومات حول الوصول إلى ملقم الويب المضمّن، انظر العبارة"الوصول إلى ملقم ويب المضمن" على الصفحة 18.

للحصول على مزيد من المعلومات حول تهيئة تطبيقات الشاشة الرئيسية واستخدامها، قم بما يلي:

1 انتقل إلى العنوان **http://support.lexmark.com**.

2 انقر فوق **Software Solutions** (حلول البرامج)، ثم حدد أيًا مما يلي:
- **Scan to Network**—يمكنك البحث عن معلومات حول تطبيق Scan to Network.
- **تطبيقات أخرى**—يمكنك البحث عن معلومات حول التطبيقات الأخرى.

3 انقر فوق علامة التبويب **Manuals** (**الأدلة**)، ثم حدد مستند تطبيق الشاشة الرئيسية.

إعداد "النماذج والمفضلة"

ملاحظة: قد تحتوي نسخة أحدث من *دليل المستخدم* هذا رابطًا مباشرًا إلى *دليل المسؤول* الخاص بهذا التطبيق. للتحقق من وجود تحديثات من *دليل المستخدم* هذا، انتقل إلى موقع **http://support.lexmark.com**.

استخدام	من أجل
	تنظيم إجراءات العمل عبر السماح لك بالعثور على النماذج الشائع استخدامها على إنترنت بسرعة وطباعتها مباشرةً من الشاشة الرئيسية للطابعة. **ملاحظة:** يجب أن يكون لدى الطابعة الإذن للوصول إلى مجلد شبكة الاتصال، أو موقع FTP، أو موقع الويب الذي تم تخزين الإشارة المرجعية به. من الكمبيوتر الذي تم تخزين الإشارة المرجعية عليه، استخدم إعدادات جدار الحماية والأمان والمشاركة للسماح للطابعة بوصول *قراءة* على الأقل. للحصول على التعليمات، انظر الوثائق المرفقة بنظام التشغيل.

1 افتح مستعرض ويب، ثم اكتب عنوان IP الخاص بالطابعة في حقل العنوان.

ملاحظة: اعرض عنوان IP للطابعة على الشاشة الرئيسية للطابعة. يظهر عنوان IP في أربع مجموعات من الأرقام المفصولة بنقاط، مثل 123.123.123.123.

2 انقر فوق **Settings** (**الإعدادات**) > **Apps** (**التطبيقات**) > **Apps Management** (**إدارة التطبيقات**) > **Forms and Favorites** (**النماذج والمفضلة**).

3 انقر فوق **Add** (إضافة)، ثم خصّص الإعدادات.

ملاحظات:
- انظر التعليمات التي تظهر عند المرور بالماوس عليها بجوار كل حقل للحصول على وصف للإعداد.
- للتأكد من صحة إعدادات الموقع للإشارة المرجعية، اكتب عنوان IP الصحيح الخاص بكمبيوتر المضيف حيث تقع الإشارة المرجعية. لمزيد من المعلومات حول الحصول على عنوان IP الخاص بكمبيوتر المضيف، انظر العبارة"العثور على عنوان IP الخاص بالكمبيوتر" على الصفحة 18.
- تأكد من أن الطابعة تملك حقوق الوصول إلى المجلد حيث تقع الإشارة المرجعية.

4 انقر فوق **تطبيق**.

لاستخدام التطبيق، المس **Forms and Favorites** (**النماذج والمفضلة**) على الشاشة الرئيسية للطابعة، ثم تنقل عبر فئات النماذج، أو ابحث عن النماذج استناداً إلى رقم النموذج، أو اسمه، أو وصفه.

إعداد نسخ بطاقة الهوية

ملاحظة: قد تحتوي نسخة أحدث من *دليل المستخدم* هذا رابطًا مباشرًا إلى *دليل المسؤول* الخاص بهذا التطبيق. للتحقق من وجود تحديثات من *دليل المستخدم* هذا، انتقل إلى موقع **http://support.lexmark.com**.

استخدام	من أجل
	نسخ سريع وسهل لبطاقات الضمان والهوية وبطاقات أخرى بحجم محفظة الجيب. يمكنك مسح كلا وجهي البطاقة وطباعتهما على صفحة واحدة، ممّا يوفر الورق ويظهر المعلومات الموجودة على البطاقة بطريقة أفضل.

1 افتح مستعرض ويب، ثم اكتب عنوان IP الخاص بالطابعة في حقل العنوان.

ملاحظة: اعرض عنوان IP للطابعة على الشاشة الرئيسية للطابعة. يظهر عنوان IP في أربع مجموعات من الأرقام المفصولة بنقاط، مثل 123.123.123.123.

2 انقر فوق **الإعدادات** > **التطبيقات** > **إدارة التطبيقات** > **نسخ البطاقة**.

3 غيّر خيارات المسح الضوئي الافتراضية، إذا لزم الأمر.

- **الدرج الافتراضي**—يحدد الدرج الافتراضي الذي يجب استخدامه لطباعة صور المسح الضوئي.
- **عدد النسخ الافتراضي**—يحدد عدد النسخ التي يجب أن تتم طباعتها تلقائيًا لدى استخدام التطبيق.
- **إعداد التباين الافتراضي**—يحدد إعدادًا لزيادة مستوى التباين أو تقليله لدى طباعة البطاقة التي يتم مسحها ضوئيًا. حدد **Best for Content** (الأفضل للمحتوى) إذا أردت أن تضبط الطابعة التباين تلقائيًا.
- **إعداد التدرج الافتراضي**—يحدد حجم البطاقة التي يتم مسحها ضوئيًا لدى طباعتها. الإعداد الافتراضي هو 100% (حجم كامل).
- **إعداد الدقة**—يضبط جودة البطاقة التي يتم مسحها ضوئيًا.

ملاحظات:

– عند مسح بطاقة ضوئيًا، تأكد من أن دقة المسح الضوئي لا تتعدى 200 نقطة لكل بوصة للألوان، و400 نقطة لكل بوصة للأبيض والأسود.
– لدى مسح عدة بطاقة ضوئيًا، تأكد من أن دقة المسح الضوئي لا تتعدى 150 نقطة لكل بوصة للألوان، و300 نقطة لكل بوصة للأبيض والأسود.

- **حدود الطباعة**—يحدد مربع الاختيار لطباعة صورة المسح الضوئي مع حد حولها.

4 انقر فوق **تطبيق**.

لاستخدام التطبيق، المس **Card Copy** (نسخ بطاقة الهوية) على الشاشة الرئيسية للطابعة، ثم اتبع الإرشادات.

استخدام MyShortcut (وضع التوفير)

ملاحظة: قد تحتوي نسخة أحدث من *دليل المستخدم* هذا رابطًا مباشرًا إلى *دليل المسؤول* الخاص بهذا التطبيق. للتحقق من وجود تحديثات من *دليل المستخدم* هذا، انتقل إلى موقع **http://support.lexmark.com**.

استخدام	من أجل
	قم بإنشاء اختصارات على الشاشة الرئيسية للطابعة، مع إعدادات تصل إلى 25 مهمة نسخ أو فاكس أو بريد إلكتروني مستخدمة بشكل متكرر.

لاستخدام التطبيق، المس **MyShortcut**، ثم اتبع الإرشادات المبينة على شاشة الطابعة.

إعداد Multi Send

ملاحظة: قد تحتوي نسخة أحدث من *دليل المستخدم* هذا رابطًا مباشرًا إلى *دليل المسؤول* الخاص بهذا التطبيق. للتحقق من وجود تحديثات من *دليل المستخدم* هذا، انتقل إلى موقع **http://support.lexmark.com**.

استخدام	من أجل
	قم بمسح مستند ضوئيًا، ثم أرسل المستند الذي تم مسحه ضوئيًا إلى وجهات متعددة. **ملاحظة:** تأكد أن هناك ما يكفي من المساحة في قرص الطابعة الصلب.

1 افتح مستعرض ويب، ثم اكتب عنوان IP الخاص بالطابعة في حقل العنوان.

ملاحظة: اعرض عنوان IP للطابعة على الشاشة الرئيسية للطابعة. يتم عرض عنوان IP في أربع مجموعات من الأرقام المفصولة بنقاط، على النحو التالي 123.123.123.123.

2 انقر فوق **الإعدادات** > **التطبيقات** > **إدارة التطبيقات** > **Multi Send**.

3 من قسم الأوضاع، انقر فوق **Add** (إضافة)، ثم قم بتخصيص الإعدادات.

ملاحظات:

- انظر التعليمات التي تظهر عند المرور بالماوس عليها بجوار كل حقل للحصول على وصف للإعداد.
- إذا حددت **FTP** أو **Share Folder** (المجلد المشترك) كوجهة، فتأكد من صحة إعدادات الموقع للوجهة. اكتب عنوان IP الصحيح الخاص بكمبيوتر المضيف حيث تقع الوجهة المحددة. لمزيد من المعلومات حول الحصول على عنوان IP الخاص بكمبيوتر المضيف، انظر العبارة"العثور على عنوان IP الخاص بالكمبيوتر" على الصفحة 18.

4 انقر فوق **تطبيق**.

لاستخدام التطبيق، المس **Multi Send** على الشاشة الرئيسية للطابعة، ثم اتبع الإرشادات المبينة على شاشة الطابعة.

إعداد المسح الضوئي إلى شبكة الاتصال

ملاحظة: قد تحتوي نسخة أحدث من *دليل المستخدم* هذا رابطًا مباشرًا إلى *دليل المسؤول* الخاص بهذا التطبيق. للتحقق من وجود تحديثات من *دليل المستخدم* هذا، انتقل إلى موقع **http://support.lexmark.com**.

استخدام	من أجل
	مسح ضوئي لمستند وإرساله إلى مجلد شبكة مشتركة. يمكنك تحديد لغاية 30 وجهة مجلد فريدة. **ملاحظات:** • يجب أن يكون لدى الطابعة الإذن للكتابة إلى الوجهات. من الكمبيوتر حيث تم تخزين الإشارة المرجعية، استخدم إعدادات المشاركة، والأمان، وجدار الحماية لإعطاء الطابعة حق الوصول *للكتابة* على الأقل. للحصول على التعليمات، انظر الوثائق المرفقة بنظام التشغيل. • يظهر رمز Scan to Network (مسح ضوئي إلى شبكة الاتصال) فقط عند تحديد وجهة واحدة أو أكثر.

1 افتح مستعرض ويب، ثم اكتب عنوان IP الخاص بالطابعة في حقل العنوان.

ملاحظة: اعرض عنوان IP للطابعة على الشاشة الرئيسية للطابعة. يظهر عنوان IP في أربع مجموعات من الأرقام المفصولة بنقاط، مثل 123.123.123.123.

2 نفذ أي مما يلي:

- انقر فوق **إعداد الماسحة الضوئية للعمل على شبكة الاتصال > انقر هنا**.
- انقر فوق **الإعدادات > التطبيقات > إدارة التطبيقات > مسح ضوئي إلى شبكة الاتصال**.

3 حدد الوجهات، ثم خصّص الإعدادات.

ملاحظات:

- انظر التعليمات التي تظهر عند المرور بالماوس عليها بجوار بعض الحقول للحصول على وصف للإعداد.
- للتأكد من صحة إعدادات الموقع للوجهة، اكتب عنوان IP الصحيح الخاص بكمبيوتر المضيف حيث تقع الوجهة المحددة. لمزيد من المعلومات حول الحصول على عنوان IP الخاص بكمبيوتر المضيف، انظر العبارة"العثور على عنوان IP الخاص بالكمبيوتر" على الصفحة 18.
- تأكد من أن الطابعة تملك حقوق الوصول إلى المجلد حيث تقع الوجهة المحددة.

4 انقر فوق **تطبيق**.

لاستخدام التطبيق، المس **Scan to Network (مسح ضوئي إلى شبكة الاتصال)** على الشاشة الرئيسية للطابعة، ثم اتبع الإرشادات المبينة على شاشة الطابعة.

إعداد لوحة التشغيل عن بعد

يتيح لك هذا التطبيق التفاعل مع لوحة التحكم بالطابعة حتى عندما لا تكون فعليًا بالقرب من طابعة شبكة الاتصال. ويمكنك، من الكمبيوتر،عرض حالة الطابعة وتحرير مهام الطباعة المحجوزة وإنشاء الإشارات المرجعية بالإضافة إلى القيام بمهام أخرى مرتبطة بالطباعة.

1 افتح مستعرض ويب، ثم اكتب عنوان IP الخاص بالطابعة في حقل العنوان.

ملاحظة: اعرض عنوان IP للطابعة على الشاشة الرئيسية للطابعة. يظهر عنوان IP في أربع مجموعات من الأرقام المفصولة بنقاط، مثل 123.123.123.123.

2 انقر فوق **Settings (الإعدادات) > Remote Operator Panel Settings (إعدادات لوحة التشغيل عن بعد)**.

3 حدد خانة الاختيار **تمكين**، ثم قم بتخصيص الإعدادات.

4 انقر فوق **إرسال**.

لاستخدام التطبيق، انقر فوق **لوحة التشغيل عن بعد > بدء تشغيل تطبيق VNC الصغير**.

تصدير التهيئة واستيرادها

يمكنك تصدير إعدادات التهيئة إلى ملف نصي، ثم استيراد الملف بعد ذلك لتطبيق الإعدادات على طابعات أخرى.

1 افتح مستعرض ويب، ثم اكتب عنوان IP الخاص بالطابعة في حقل العنوان.

ملاحظة: اعرض عنوان IP للطابعة على الشاشة الرئيسية للطابعة. ويتم عرض عنوان IP في أربع مجموعات من الأرقام المفصولة بنقاط على النحو 123.123.123.123.

2 لتصدير تكوين أو استيراده لتطبيق واحد، قم بما يلي:

أ انقر فوق **Settings (الإعدادات) > Apps (التطبيقات) > Apps Management (إدارة التطبيقات)**.

ب من قائمة التطبيقات المثبتة، انقر فوق اسم التطبيق الذي تريد تهيئته.

ج انقر فوق **Configure** (تكوين)، ثم نفّذ أي من الإجراءات التالية:

- لتصدير تهيئة إلى ملف، انقر فوق **Export (تصدير)**، ثم اتبع الإرشادات التي تظهر على شاشة الكمبيوتر لحفظ ملف التهيئة.

ملاحظات:

– عند حفظ ملف التهيئة، يمكنك كتابة اسم ملف فريد أو استخدام اسم الملف الافتراضي.

– في حال حدوث خطأ "نفاذ ذاكرة JVM" فكرر عندئذٍ عملية التصدير حتى يتم حفظ ملف التهيئة.

- لاستيراد تهيئة من ملف، انقر فوق **Import (استيراد)**، ثم قم بالاستعراض للوصول إلى ملف التهيئة المحفوظ والذي تم تصديره من طابعة تمت تهيئتها مسبقًا.

ملاحظات:

– قبل استيراد ملف التهيئة، يمكنك أن تختار إما مراجعته أولاً أو تحميله مباشرةً.

– إذا حدثت فترة توقف وظهرت شاشة فارغة، فقم بتحديث مستعرض ويب، ثم انقر فوق **Apply (تطبيق)**.

3 لتصدير تكوين أو استيراده لتطبيقات متعددة، قم بما يلي:

أ انقر فوق **Settings** (إعدادات) > **Import/Export** (استيراد/تصدير).

ب نفذ أي مما يلي:

- لتصدير ملف تكوين، انقر فوق **Export Embedded Solutions Settings File** (تصدير ملف إعدادات الحلول المضمنة) ثم اتبع الإرشادات التي تظهر على شاشة الكمبيوتر لحفظ ملف التكوين.
- لاستيراد ملف تكوين، قم بما يلي:

1 انقر فوق **Import Embedded Solutions Settings File** (استيراد ملف إعدادات الحلول المضمنة) **Choose File** > (اختيار ملف) ثم قم بالاستعراض للوصول إلى ملف التكوين المحفوظ والذي تم تصديره من طابعة تم تكوينها مسبقًا.

2 انقر فوق **Submit (إرسال)**.

إعدادات الطابعة الإضافية

تركيب الوحدات الاختيارية الداخلية

تنبيه—خطر التعرض لصدمة كهربائية: إذا كنت تقوم أحيانًا بالوصول إلى لوحة وحدة التحكم أو بتركيب أجهزة اختيارية أو وحدات ذاكرة بعد إعداد الطابعة، فأوقف تشغيل الطابعة، وافصل سلك الطاقة عن مأخذ التيار الكهربائي قبل المتابعة. إذا كانت هناك أي أجهزة أخرى متصلة بالطابعة، أوقف تشغيلها أيضاً وافصل أي كبلات تتصل بالطابعة.

الخيارات الداخلية المتوفرة

- بطاقة الذاكرة
  - DDR3 DIMM
  - الذاكرة المؤقتة
    - الخطوط
    - البرامج الثابتة

      الرموز الشريطية للنماذج

      الوصف

      IPDS

      بطاقة PrintCryption
- قرص الطابعة الصلب
- منافذ الحلول الداخلية (ISP) من Lexmark™
  - واجهة B-1284 المتوازية
  - واجهة من الألياف طراز 10/100 N8130 من MarkNet
  - ملقم الطابعة اللاسلكي 802.11 b/g/n MarkNet N8350
  - واجهة RS-232-C التسلسلية

الوصول إلى لوحة التحكم

تنبيه—خطر التعرض لصدمة كهربائية: إذا كنت تقوم أحيانًا بالوصول إلى لوحة وحدة التحكم أو بتركيب أجهزة اختيارية أو وحدات ذاكرة بعد إعداد الطابعة، فأوقف تشغيل الطابعة، وافصل سلك الطاقة عن مأخذ التيار الكهربائي قبل المتابعة. إذا كانت هناك أي أجهزة أخرى متصلة بالطابعة، أوقف تشغيلها أيضاً وافصل أي كبلات تتصل بالطابعة.

1 افتح باب الوصول إلى لوحة التحكم.

2 افتح الغطاء الواقي للوحة التحكم باستخدام المقبض الأخضر.

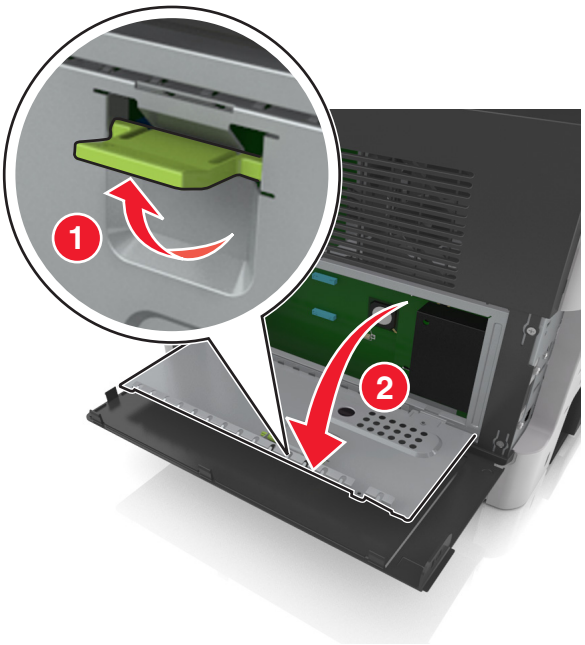

3 استخدم الرسم التوضيحي التالي لتحديد موقع الموصل الملائم.

تحذير—تلف محتمل: تتضرر المكوّنات الإلكترونية الخاصّة بلوحة التحكم بسهولة بسبب الكهرباء الاستاتية. المس شيئًا معدنيًا على الطابعة قبل لمس أي من المكونات الإلكترونية على لوحة التحكم أو الموصلات.

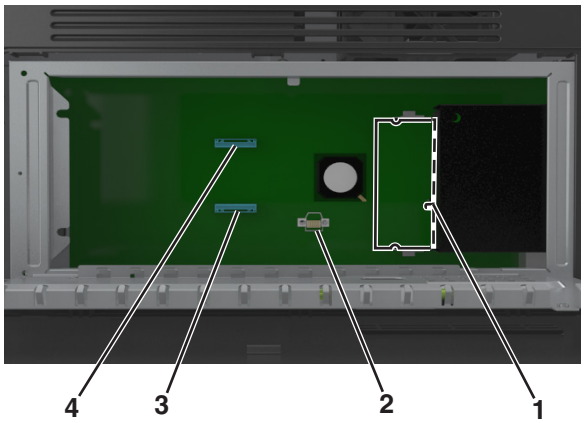

1	موصل بطاقة الذاكرة
2	موصل بطاقة الخيارات
3	موصل قرص الطابعة الصلب
4	موصل منفذ الحلول الداخلية من Lexmark

4 أغلق الغطاء الواقي، ثم باب الوصول.

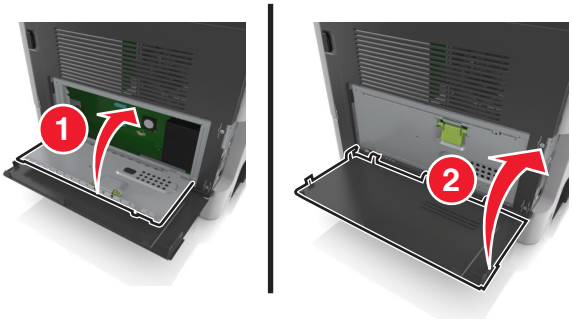

تركيب بطاقة ذاكرة

تنبيه—خطر التعرض لصدمة كهربائية: إذا كنت تقوم أحيانًا بالوصول إلى لوحة وحدة التحكم أو بتركيب أجهزة اختيارية أو وحدات ذاكرة بعد إعداد الطابعة، فأوقف تشغيل الطابعة، وافصل سلك الطاقة عن مأخذ التيار الكهربائي قبل المتابعة. إذا كانت هناك أي أجهزة أخرى متصلة بالطابعة، أوقف تشغيلها أيضاً وافصل أي كبلات تتصل بالطابعة.

تحذير—تلف محتمل: يمكن للمكونات الإلكترونية الخاصة بلوحة التحكم أن تتعرض للتلف بسهولة بسبب الكهرباء الاستاتيكية. المس شيئًا معدنيًا على الطابعة قبل لمس أي من المكونات الإلكترونية على لوحة التحكم أو الموصلات.

ملاحظة: يمكن شراء بطاقة ذاكرة اختيارية منفصلة وتوصيلها بلوحة وحدة التحكم.

1 قم بالوصول إلى لوحة التحكم.

لمزيد من المعلومات، انظر العبارة"الوصول إلى لوحة التحكم" على الصفحة 26.

2 أخرج بطاقة الذاكرة من عبوتها.

تحذير—تلف محتمل: لا تلمس نقاط التوصيل الموجودة بمحاذاة حافة البطاقة. القيام بذلك قد يؤدي إلى حدوث تلف.

3 قم بمحاذاة طرف التعليق (1) على بطاقة الذاكرة مع النتوء (2) على الموصل.

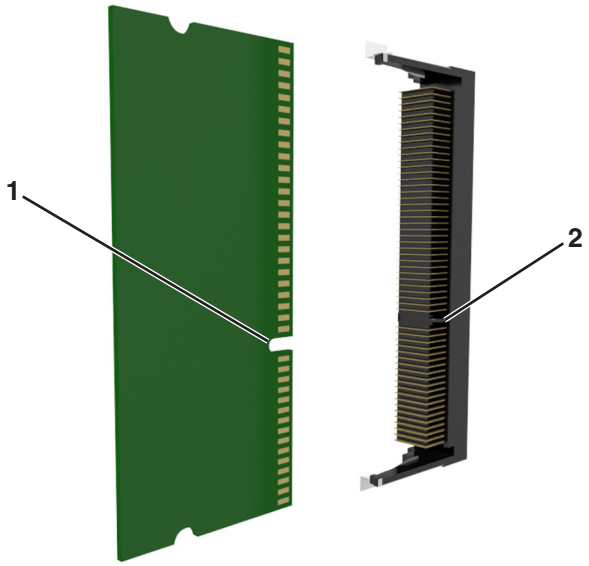

4 ادفع بطاقة الذاكرة مباشرة داخل الموصل، ثم ادفع البطاقة نحو حاجز لوحة وحدة التحكم حتى تسمع *صوتًا* يدل على أنها استقرت في مكانها.

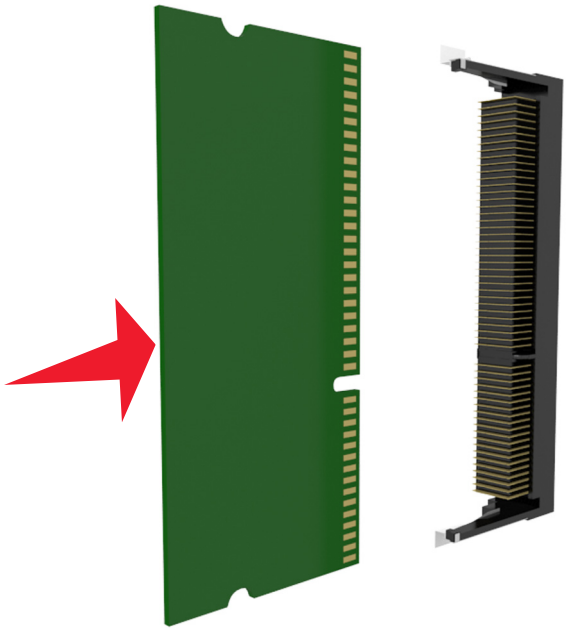

5 أغلق الغطاء الواقي للوحة التحكم، ثم باب الوصول إلى لوحة التحكم.

ملاحظة: عند تثبيت برنامج الطابعة وأي وحدات اختيارية للجهاز، فقد يكون من الضروري إضافة الوحدات الاختيارية يدويًا في برنامج تشغيل الطابعة لجعلها متوفرة لمهام الطباعة. لمزيد من المعلومات، انظر العبارة"إضافة الخيارات المتوفرة في برنامج تشغيل الطباعة" على الصفحة 44.

تركيب بطاقة اختيارية

تنبيه—خطر التعرض لصدمة كهربائية: إذا كنت تقوم أحيانًا بالوصول إلى لوحة وحدة التحكم أو بتركيب أجهزة اختيارية أو وحدات ذاكرة بعد إعداد الطابعة، فأوقف تشغيل الطابعة، وافصل سلك الطاقة عن مأخذ التيار الكهربائي قبل المتابعة. إذا كانت هناك أي أجهزة أخرى متصلة بالطابعة، أوقف تشغيلها أيضاً وافصل أي كبلات تتصل بالطابعة.

تحذير—تلف محتمل: تتضرر المكوّنات الإلكترونية الخاصّة بلوحة التحكم بسهولة بسبب الكهرباء الاستاتية. المس سطحاً معدنياً على الطابعة قبل لمس أي مكوّنات إلكترونية من مكوّنات لوحة التحكم أو أي موصلات.

1 قم بالوصول إلى لوحة التحكم.

للحصول على المزيد من المعلومات، انظر العبارة"الوصول إلى لوحة التحكم" على الصفحة 26.

2 قم بفك تغليف البطاقة الاختيارية.

تحذير—تلف محتمل: تجنب لمس نقاط التوصيل بمحاذاة حافة البطاقة. القيام بذلك قد يؤدي إلى حدوث تلف.

3 أثناء الإمساك بالبطاقة من جانبيها، قم بمحاذاة السنون البلاستيكية (1) على البطاقة مع الفتحات (2) الموجودة على لوحة التحكم.

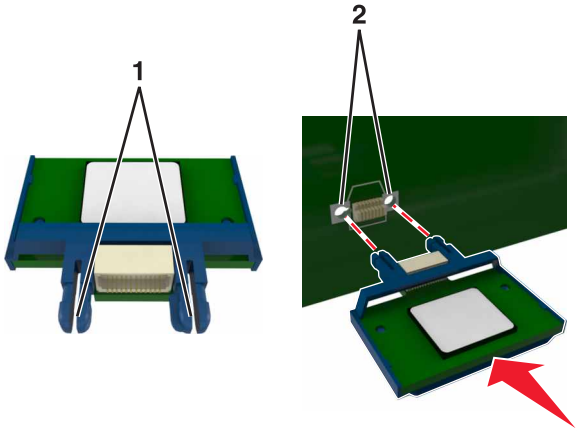

4 ادفع البطاقة بإحكام في مكانها.

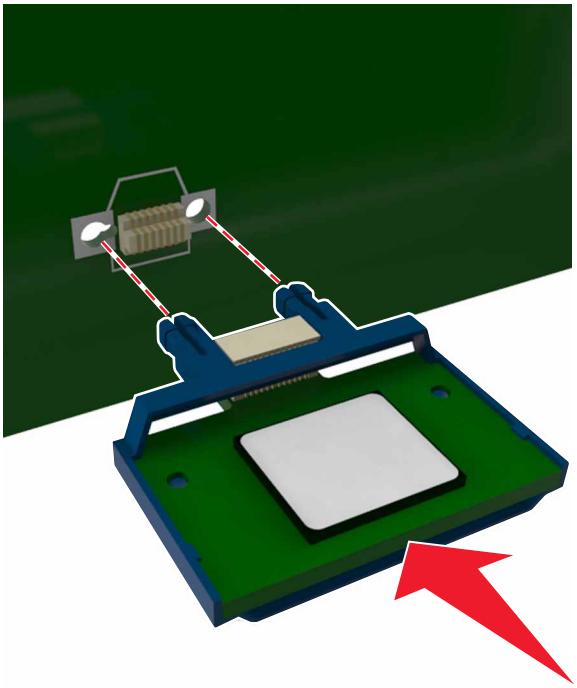

تحذير—تلف محتمل: يمكن أن يسبب التركيب غير الصحيح للبطاقة ضررًا للبطاقة وللوحة التحكم.

ملاحظة: يجب أن يلمس الطول الكامل للموصل الموجود على البطاقة لوحة التحكم وأن يكون محاذيًا لها.

تركيب منفذ الحلول الداخلية

تدعم لوحة وحدة التحكم منفذ حلول داخلية (ISP) اختياريًا واحدًا من Lexmark.

ملاحظة: تتطلّب هذه المهمة مفكّاً مسطّح الرأس.

تنبيه—خطر التعرض لصدمة كهربائية: إذا كنت تقوم أحيانًا بالوصول إلى لوحة وحدة التحكم أو بتركيب أجهزة اختيارية أو وحدات ذاكرة بعد إعداد الطابعة، فأوقف تشغيل الطابعة، وافصل سلك الطاقة عن مأخذ التيار الكهربائي قبل المتابعة. إذا كانت لديك أجهزة أخرى متصلة بالطابعة، فأوقف تشغيلها أيضًا، وافصل أية كابلات متصلة بالطابعة.

تحذير—تلف محتمل: يمكن للمكونات الإلكترونية الخاصة بلوحة التحكم أن تتعرض للتلف بسهولة بسبب الكهرباء الاستاتيكية. المس سطحًا معدنيًا على الطابعة قبل أن تلمس أي مكوّنات إلكترونية على لوحة التحكم أو أي موصلات.

1 افتح باب الوصول إلى لوحة التحكم.

2 اضغط برفق على حاجز الجانب الأيسر من باب الوصول، ثم حرك باب الوصول لإزالته.

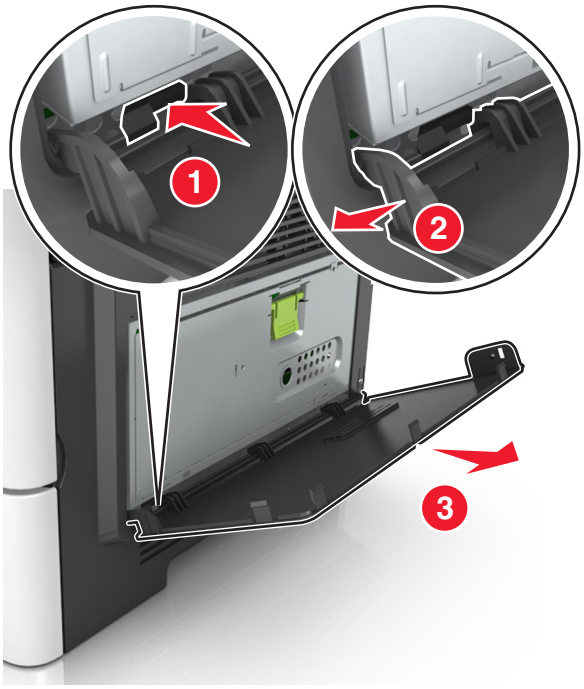

3 أخرج مجموعة منفذ الحلول الداخلية (ISP) من عبوتها.

ملاحظة: تأكد من إزالة الكابل الصغير المتصل بالموصل الأبيض والتخلص منه.

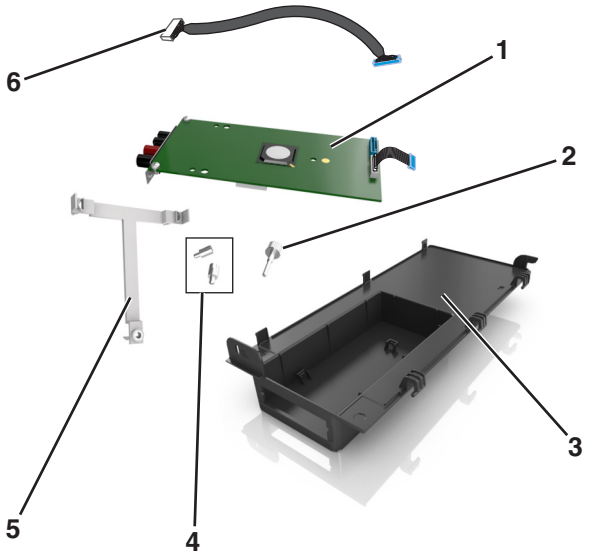

1	حل منفذ الحلول الداخلية (ISP)
2	مسمار لولبي لتثبيت منفذ الحلول الداخلية (ISP) بالمسند
3	الغطاء الخارجي لمنفذ الحلول الداخلية (ISP)
4	مسامير لولبية لتثبيت المسند المعدني لمنفذ الحلول الداخلية (ISP) بهيكل الطابعة
5	مسند بلاستيكي
6	كابل ISP طويل

4 ضع المسند البلاستيكي داخل الغطاء الخارجي لمنفذ الحلول الداخلية (ISP) لحين *استقراره في مكانه* مصدرًا صوت طقطقة.

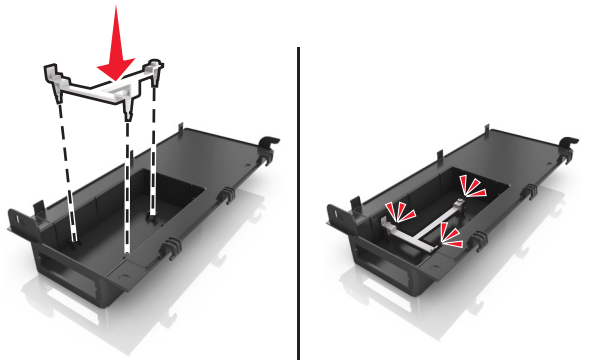

5 حرّك حل ISP وادفعه داخل المسند البلاستيكي.

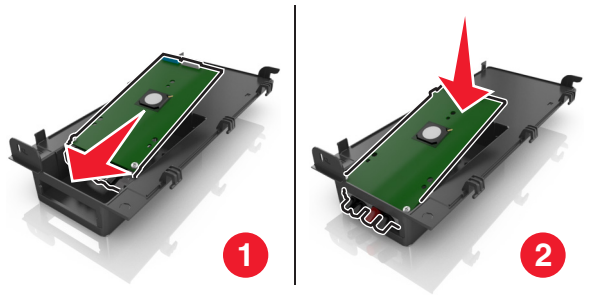

6 قم بتأمين تثبيت حل ISP بالمسند البلاستيكي مستخدمًا برغي طويل.

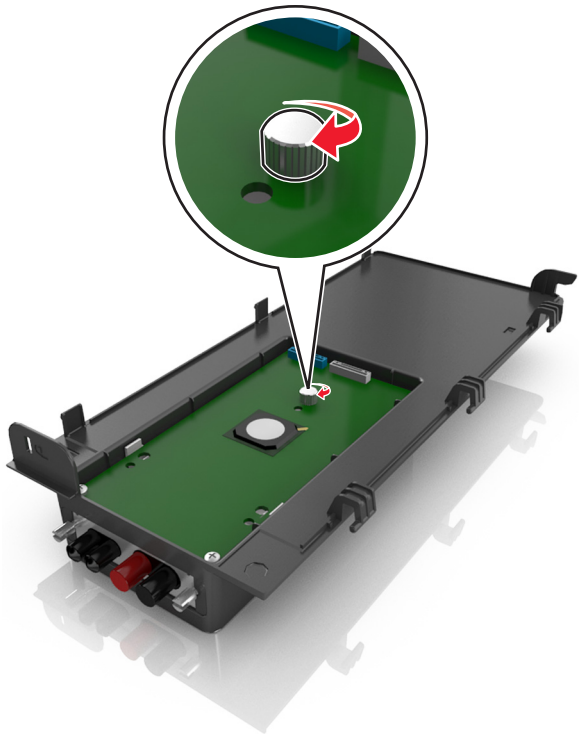

7 أحكم ربط البراغي في طرف حل ISP.

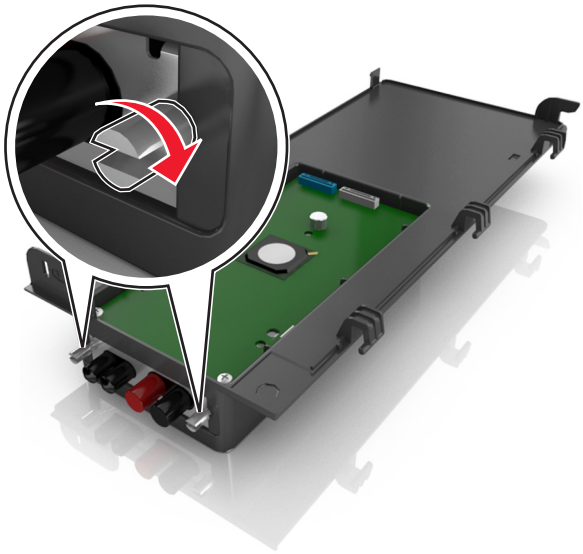

8 صل القابس الأبيض لكابل واجهة حل ISP في المقبس الأبيض الموجود على ISP.

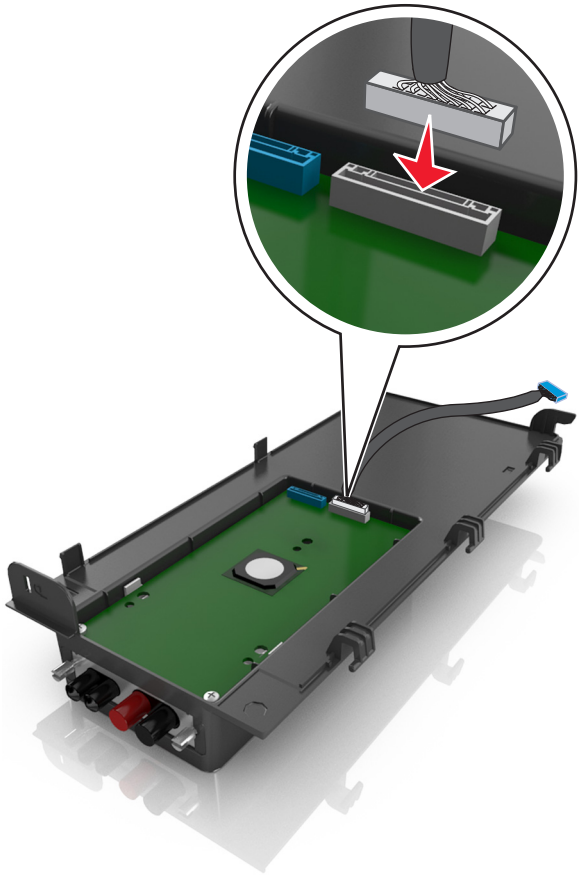

9 قم بتركيب غطاء ISP الخارجي بزاوية عبر إدخال الخطاطيف اليسرى أولاً.

10 اخفض الجزء المتبقي من الغطاء، ثم حرّك الغطاء نحو اليمين.

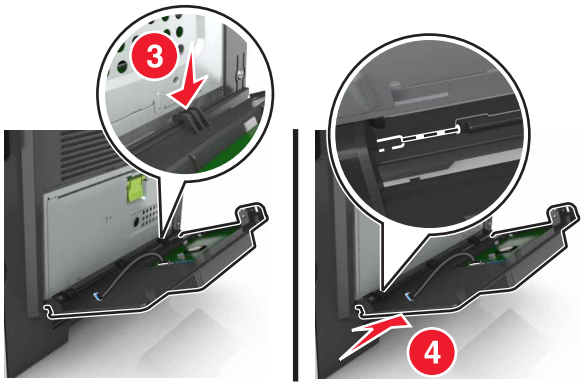

11 مرر كابل منفذ الحلول الداخلية (ISP) عبر واقي لوحة وحدة التحكم.

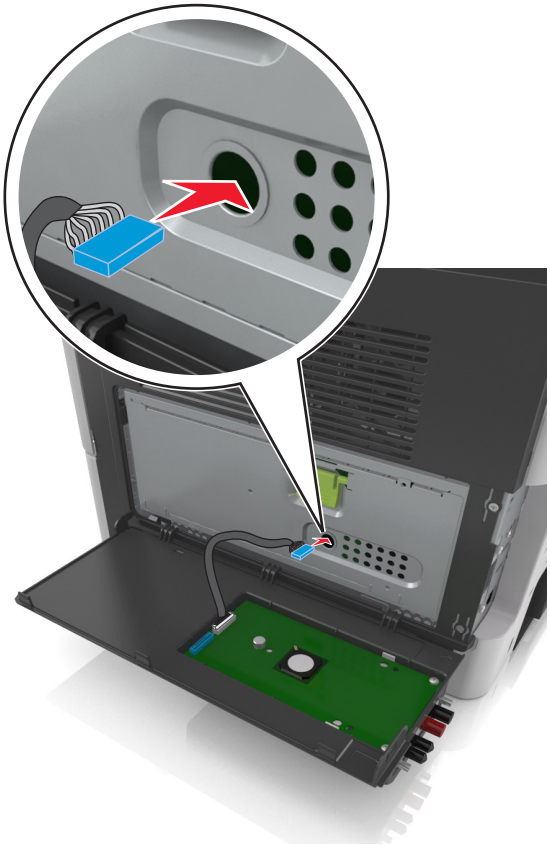

12 افتح الغطاء الواقي باستخدام المقبض الأخضر.

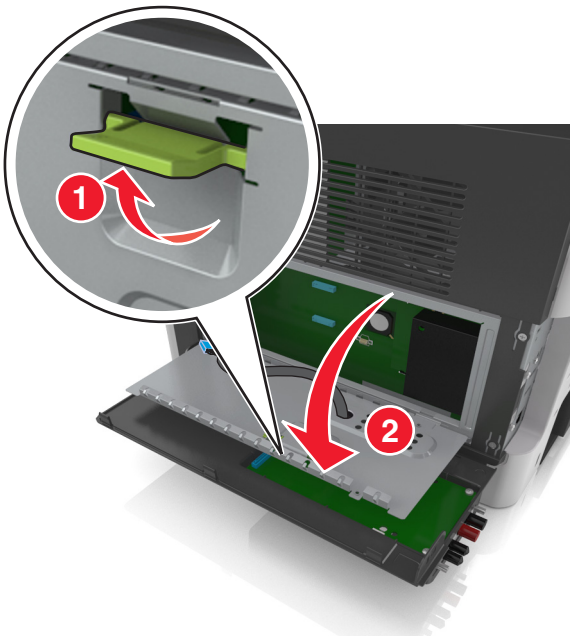

13 صل القابس الأزرق بكابل واجهة حل ISP في المقبس الأزرق الموجود على لوحة وحدة التحكم.

ملاحظة: إذا كنت قد قمت بتركيب قرص صلب بالطابعة، فأنت بحاجة لإخراجه. لمزيد من المعلومات، انظر العبارة"إخراج قرص الطابعة الصلب" على الصفحة 40. لإعادة تركيب القرص الصلب للطابعة، انظر العبارة"تركيب قرص الطابعة الصلب" على الصفحة 37.

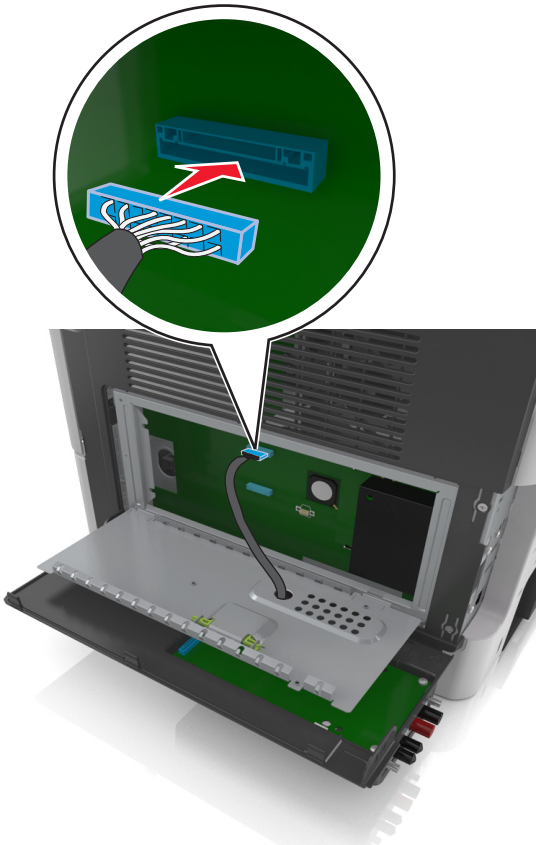

14 أغلق الواقي.

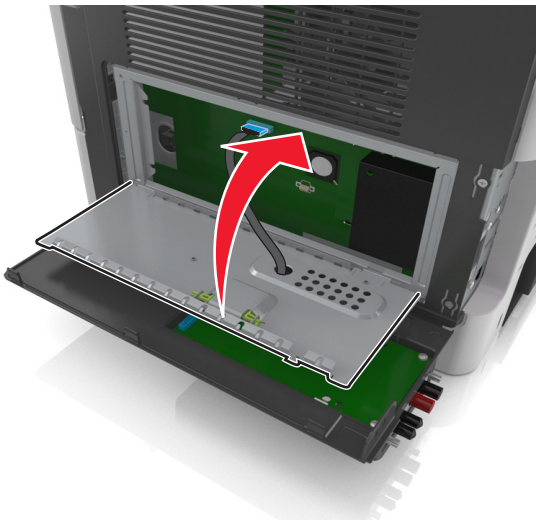

15 أغلق غطاء ISP الخارجي.

ملاحظة: عند تثبيت برنامج الطابعة وأي وحدات اختيارية، قد تلزم إضافة الوحدات الاختيارية يدويًا في برنامج تشغيل الطابعة لتصبح متاحة لمهام الطباعة. لمزيد من المعلومات، انظر العبارة"إضافة الخيارات المتوفرة في برنامج تشغيل الطباعة" على الصفحة 44.

تركيب قرص الطابعة الصلب

تنبيه—خطر التعرض لصدمة كهربائية: إذا كنت تقوم أحيانًا بالوصول إلى لوحة وحدة التحكم أو بتركيب أجهزة اختيارية أو وحدات ذاكرة بعد إعداد الطابعة، فأوقف تشغيل الطابعة، وافصل سلك الطاقة عن مأخذ التيار الكهربائي قبل المتابعة. إذا كانت لديك أجهزة أخرى متصلة بالطابعة، فأوقف تشغيلها أيضًا، وافصل أية كابلات متصلة بالطابعة.

تحذير—تلف محتمل: يمكن للمكونات الإلكترونية الخاصة بلوحة التحكم أن تتعرض للتلف بسهولة بسبب الكهرباء الاستاتيكية. المس سطحًا معدنيًا على الطابعة قبل أن تلمس أي مكوّنات إلكترونية على لوحة التحكم أو أي موصلات.

1 للوصول إلى لوحة التحكم.

لمزيد من المعلومات، انظر العبارة"الوصول إلى لوحة التحكم" على الصفحة 26.

2 أخرج قرص الطابعة الصلب من عبوته.

3 ركِّب قرص الطابعة الصلب بلوحة التحكم.

تحذير—تلف محتمل: أمسك فقط حواف لوحة الدائرة الكهربية المطبوعة. لا تلمس أو تضغط على الجزء الأوسط من قرص الطابعة الصلب. القيام بذلك قد يؤدي إلى حدوث تلف.

أ باستخدام مفك مسطّح الرأس، قم بفك المسامير.

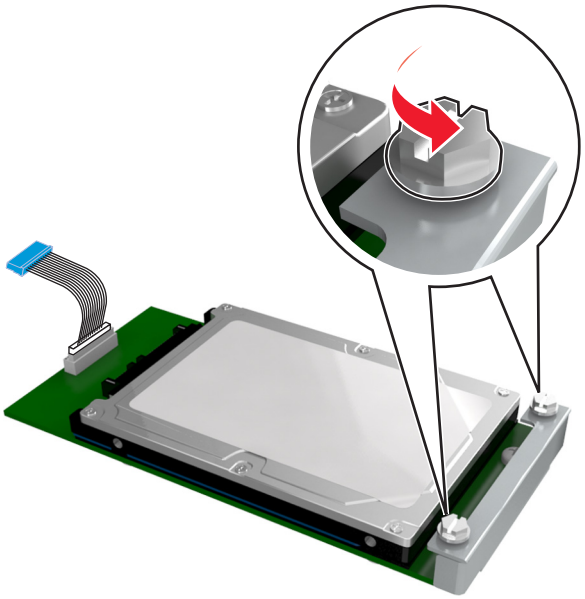

ب أدخل قابس كبل واجهة قرص الطابعة الصلب في مقبس لوحة التحكم.

ملاحظة: القابس والمقبس مميزان باللون الأزرق.

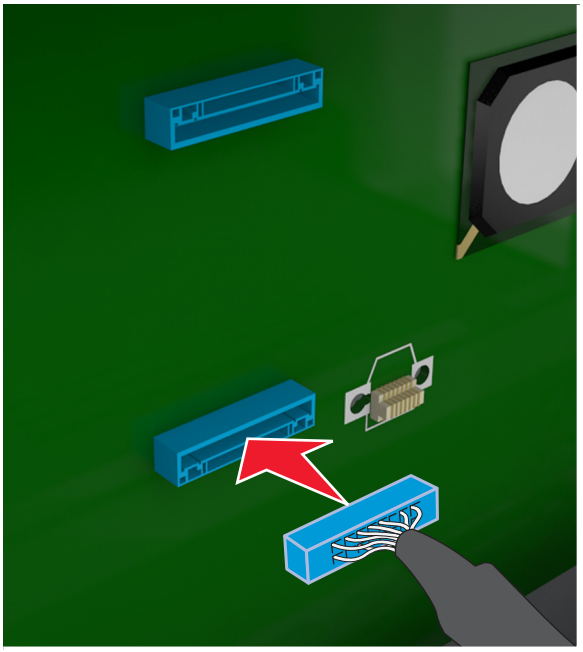

ج قم بمحاذاة المسامير اللولبية بقرص الطابعة الصلب مع الفتحات بدعامة لوحة التحكم، ثم حرّك قرص الطابعة الصلب على الدعامات.

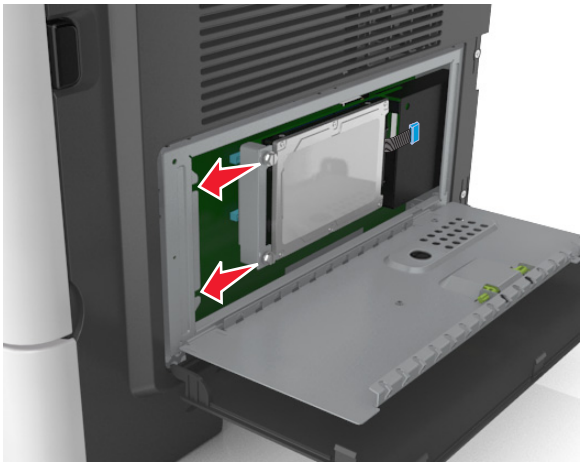

د أحكم تثبيت المسمارين اللولبيين.

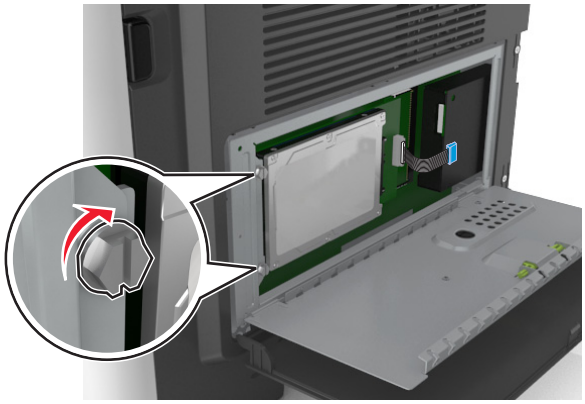

4 أغلق الغطاء الواقي للوحة التحكم، ثم أغلق باب الوصول إلى لوحة التحكم.

ملاحظة: عند تثبيت برنامج الطابعة وأية وحدات أجهزة اختيارية، قد تلزم إضافة الخيارات يدويًا في برنامج تشغيل الطابعة لتصبح متاحة لمهام الطباعة. لمزيد من المعلومات، انظر العبارة"إضافة الخيارات المتوفرة في برنامج تشغيل الطباعة" على الصفحة 44.

إخراج قرص الطابعة الصلب

تحذير—تلف محتمل: يمكن للمكونات الإلكترونية الخاصة بلوحة التحكم أن تتعرض للتلف بسهولة بسبب الكهرباء الاستاتيكية. المس سطحًا معدنيًا على الطابعة قبل أن تلمس أي مكوّنات إلكترونية على لوحة التحكم أو أي موصلات.

1 للوصول إلى لوحة التحكم.

لمزيد من المعلومات، انظر العبارة"الوصول إلى لوحة التحكم" على الصفحة 26.

ملاحظة: تتطلّب هذه المهمة مفكًّا مسطّح الرأس.

2 فك البراغي التي تصل قرص الطابعة الصلب الخاص بالطابعة بمسند لوحة وحدة التحكم.

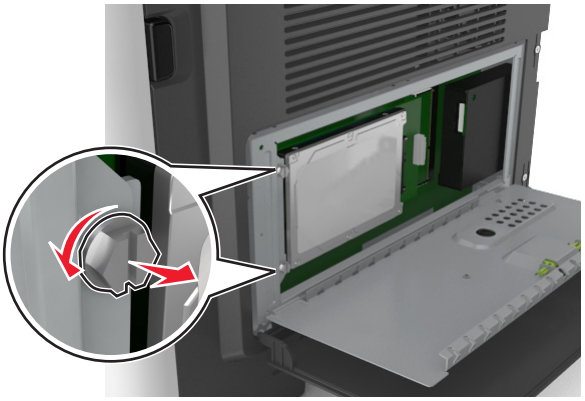

3 افصل كابل واجهة القرص الصلب بالطابعة من المقبس الموجود بلوحة وحدة التحكم، تاركًا الكابل متصلاً بقرص الطابعة الصلب. لفصل الكابل، اضغط على محرك مقبس كابل الواجهة لفك المزلاج قبل دفع الكابل إلى الخارج.

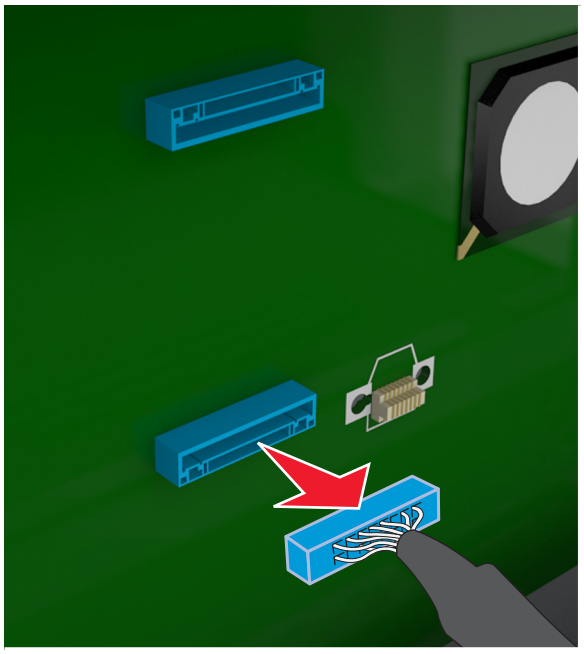

4 أمسك قرص الطابعة الصلب من الحواف، ثم اسحبه من الطابعة.

5 أغلق الغطاء الواقي للوحة التحكم، ثم أغلق باب الوصول.

تركيب الوحدات الاختيارية للجهاز

ترتيب التركيب

تنبيه—احتمال التعرض لإصابة: يزيد وزن الطابعة عن 18 كجم (40 رطلاً) لذا؛ يتطلب رفعها اثنين أو أكثر من الأشخاص المؤهلين لرفعها بأمان.

تنبيه—خطر التعرض لصدمة كهربائية: إذا كنت تقوم أحيانًا بالوصول إلى لوحة وحدة التحكم أو بتركيب أجهزة اختيارية أو وحدات ذاكرة بعد إعداد الطابعة، فأوقف تشغيل الطابعة، وافصل سلك الطاقة عن مأخذ التيار الكهربائي قبل المتابعة. إذا كانت لديك أجهزة أخرى متصلة بالطابعة، فأوقف تشغيلها أيضًا، وافصل أية كابلات متصلة بالطابعة.

تنبيه — خطر السقوط: تتطلب عمليات التثبيت للتركيب على الأرضية استخدام قطع أثاث إضافية لضمان ثبات الطابعة. يجب استخدام حامل طابعة أو قاعدة طابعة إذا كنت تستخدم خيارات إدخال متعددة. إذا اشتريت طابعة متعددة الوظائف (MFP) تؤدي مهام المسح الضوئي والنسخ وإرسال واستلام الفاكسات، فقد تحتاج إلى أثاث إضافي. لمزيد من المعلومات، انظر **www.lexmark.com/multifunctionprinters**.

قم بتركيب الطابعة وأية وحدات اختيارية للجهاز قمت بشرائها بالترتيب التالي:

- حامل الطابعة
- الدرج الاختياري سعة 250 أو 550 ورقة
- الطابعة

للحصول على المزيد من المعلومات حول تركيب حامل الطابعة أو درج اختياري سعة 250 أو 550 ورقة أو مُباعد، انظر ورقة الإعداد المرفقة مع الوحدة الاختيارية.

تركيب أدراج اختيارية

تنبيه—احتمال التعرض لإصابة: يزيد وزن الطابعة عن 18 كجم (40 رطلاً) لذا؛ يتطلب رفعها اثنين أو أكثر من الأشخاص المؤهلين لرفعها بأمان.

تنبيه—خطر التعرض لصدمة كهربائية: إذا كنت تقوم أحيانًا بالوصول إلى لوحة وحدة التحكم أو بتركيب أجهزة اختيارية أو وحدات ذاكرة بعد إعداد الطابعة، فأوقف تشغيل الطابعة، وافصل سلك الطاقة عن مأخذ التيار الكهربائي قبل المتابعة. إذا كانت لديك أجهزة أخرى متصلة بالطابعة، فأوقف تشغيلها أيضًا، وافصل أية كابلات متصلة بالطابعة.

تنبيه — خطر السقوط: تتطلب عمليات التثبيت للتركيب على الأرضية استخدام قطع أثاث إضافية لضمان ثبات الطابعة. يجب استخدام حامل طابعة أو قاعدة طابعة إذا كنت تستخدم خيارات إدخال متعددة. إذا اشتريت طابعة متعددة الوظائف (MFP) تؤدي مهام المسح الضوئي والنسخ وإرسال واستلام الفاكسات، فقد تحتاج إلى أثاث إضافي. لمزيد من المعلومات، انظر **www.lexmark.com/multifunctionprinters**.

1 أوقف تشغيل الطابعة باستخدام مفتاح التشغيل ثم افصل كابل الطاقة من المأخذ الكهربائي.

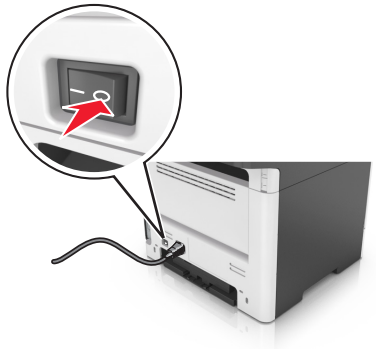

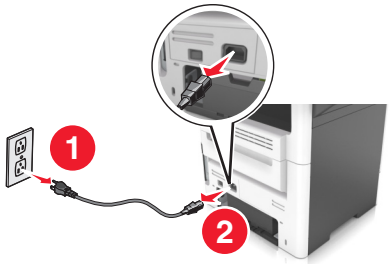

2 أخرج الدرج من عبوته، ثم انزع جميع مواد تغليف.

3 اسحب الدرج خارج القاعدة.

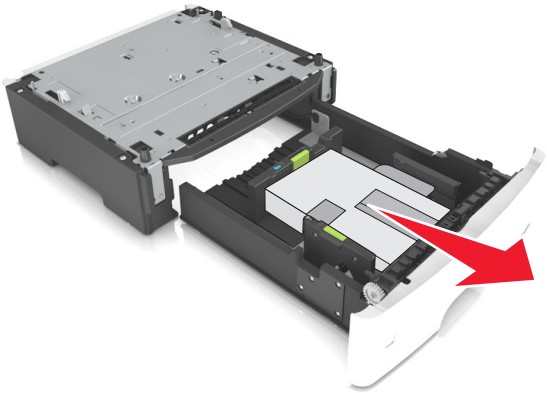

4 أزل أي مواد تغليف من داخل الدرج.

5 أدخل الدرج في القاعدة.

6 ضع الدرج بالقرب من الطابعة.

7 قم بمحاذاة الطابعة مع الدرج، ثم اخفض الطابعة ببطء في مكانها.

ملاحظة: يتم قفل الأدراج الاختيارية سويًا عند تجميعها.

8 صِل سلك الطاقة بالطابعة ثم بمأخذ تيار كهربائي معزول أرضيًا بطريقة صحيحة، ثم شغِّل الطابعة.

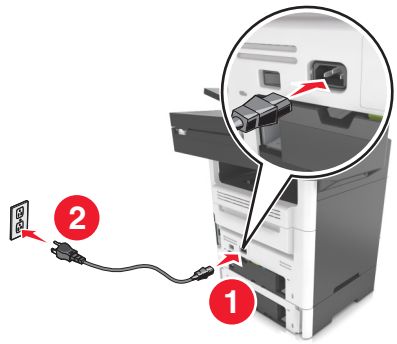

ملاحظات:

- عند تثبيت برنامج الطابعة وأية وحدات أجهزة اختيارية، قد تلزم إضافة الخيارات يدويًا في برنامج تشغيل الطابعة لتصبح متاحة لمهام الطباعة. لمعرفة مزيد من المعلومات، انظر العبارة"إضافة الخيارات المتوفرة في برنامج تشغيل الطباعة" على الصفحة 44.
- لإخراج الأدراج الاختيارية، حرك المزلاج على الجانب الأيمن من الطابعة نحو مقدمة الطابعة لحين *استقراره* في مكانه، ثم انزع الأدراج المكدسة واحد في كل مرة من أعلى لأسفل.

إعداد برنامج الطابعة

تثبيت برنامج الطابعة

1 احصل على نسخة من حزمة برنامج تثبيت البرامج.
- من القرص المضغوط الخاص بالبرنامج المرفق مع طابعتك.
- انتقل إلى العنوان **http://support.lexmark.com**، ومن ثم حدد طابعتك ونظام التشغيل المتوفر لديك.

2 عليك تشغيل برنامج التثبيت، ثم اتباع الإرشادات التي تظهر على شاشة الكمبيوتر.

3 لمستخدمي نظام التشغيل Macintosh، أضف الطابعة.

ملاحظة: احصل على عنوان IP الخاص بالطابعة من قسم TCP/IP في قائمة شبكة الاتصال/المنافذ.

إضافة الخيارات المتوفرة في برنامج تشغيل الطباعة

لمستخدمي نظام التشغيل Windows

1 افتح مجلد الطابعات.

2 حدد الطابعة التي تريد تحديثها، ومن ثم نفّذ ما يلي:
- بالنسبة لنظام التشغيل Windows 7 أو الأحدث، حدد **Printer properties** (خصائص الطابعة).
- بالنسبة للإصدارات الأقدم، حدد **Properties** (خصائص).

3 انتقل إلى علامة التبويب Configuration (تهيئة)، ثم حدد **Update Now - Ask Printer** (تحديث الآن - اسأل الطابعة).

4 طبّق التغييرات.

لمستخدمي نظام التشغيل Macintosh

1 من System Preferences (تفضيلات النظام) في القائمة Apple، انتقل إلى الطابعة الخاصة بك، ثم حدد **Options & Supplies** (الخيارات والمستلزمات).

2 انتقل إلى قائمة خيارات الأجهزة، ثم أضِف أي خيارات مثبتة.

3 طبّق التغييرات.

توصيل الكبلات

تنبيه—خطر التعرض لصدمة كهربائية: لتجنب خطر الإصابة بصدمة كهربائية، لا تقم بإعداد هذا المنتج أو بإجراء أي توصيلات كهربائية أو كبلية، مثل كابل الطاقة أو ميزة الفاكس أو الهاتف، أثناء العواصف الرعدية.

تنبيه—احتمال التعرض لإصابة: لتجنب خطر الحريق أو التعرض لصدمة الكهربائية، قم بتوصيل سلك الطاقة بمأخذ للتيار الكهربائي مصنّف بشكل ملائم وموصَل أرضيًا بطريقة صحيحة وقريب من المنتج ويسهل الوصول إليه.

تنبيه—احتمال التعرض لإصابة: لتجنب خطر الحريق أو التعرض لصدمة كهربائية، لا تستخدم إلا سلك الطاقة المرفق بهذا المنتج أو سلكًا بديلاً معتمدًا من قبل الشركة المصنعة.

تنبيه—احتمال التعرض لإصابة: لتقليل مخاطر اندلاع الحريق، استخدم فقط سلكًا بمعيار 26 AWG أو كابل اتصالات أكبر (RJ-11) عند توصيل هذا المنتج بشبكة الهاتف العامة. بالنسبة إلى المستخدمين في أستراليا، يجب أن يكون السلك معتمدًا من قبل هيئة الاتصالات والإعلام الأسترالية.

تحذير—تلف محتمل: لتفادي فقدان البيانات أو حدوث عطل ما في الطابعة، لا تلمس كابل USB أو أي مهايئ شبكة اتصال لاسلكية أو الطابعة في المناطق الموضحة أثناء عملية الطباعة.

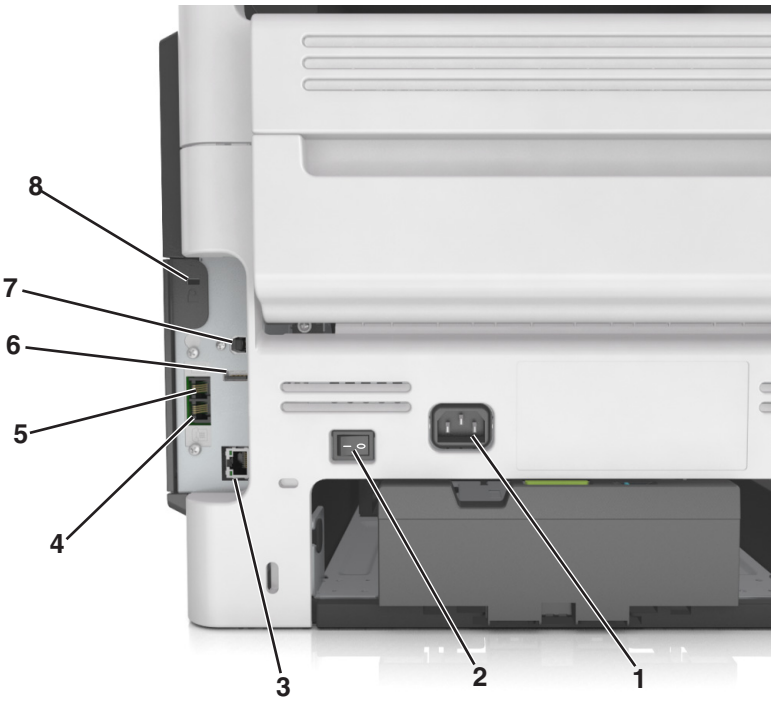

	استخدم:	لـ
1	قابس سلك التيار	قم بتوصيل الطابعة بمأخذ تيار كهربائي موصل أرضيًا على نحو سليم.
2	مفتاح التيار الكهربي	لتشغيل الطابعة أو إيقاف تشغيلها.
3	منفذ Ethernet	لتوصيل الطابعة بشبكة اتصال Ethernet.
4	منفذ EXT	توصيل أجهزة إضافية (الهاتف أو جهاز الرد على المكالمات) بالطابعة ثم بخط الهاتف. استخدم هذا المنفذ إذا لم يكن لديك خط فاكس مخصص للطابعة وإذا كانت طريقة التوصيل هذه مدعومة في بلدك أو منطقتك. **ملاحظة:** افصل قابس المهايئ للوصول إلى المنفذ.
5	منفذ LINE	صِل الطابعة بشكل صحيح بخط هاتف نشط عبر مقبس حائط قياسي (RJ-11) أو مرشح DSL أو مهايئ VoIP أو أي مهايئ آخر يسمح لك بالوصول إلى خط الهاتف لإرسال الفاكسات واستلامها.
6	منفذ USB	اعمد إلى توصيل لوحة مفاتيح أو أي خيار غير متوافق
7	منفذ USB الخاص بالطابعة	قم بتوصيل الطابعة بكمبيوتر.
8	فتحة الأمان	لتوصيل قفل لتأمين تثبيت الطابعة في مكانها.

شبكة الاتصال

ملاحظات:

- اشتر مهايئ شبكة اتصال لاسلكية طراز <trademark registered="yes">MarkNet</trademark> N8350 قبل إعداد الطابعة على شبكة اتصال لاسلكية. لمزيد من المعلومات حول تركيب مهايئ شبكة الاتصال اللاسلكية، انظر ورقة الإرشادات المرفقة بالمهايئ.
- معرّف ضبط الخدمة (SSID) عبارة عن اسم يتم تعيينه لشبكة الاتصال اللاسلكية. بروتوكول التشفير اللاسلكي (WEP) والوصول المحمي بتقنية Wi-Fi (WPA) وWPA2 (الوصول رقم 2 المحمي عبر Wi-Fi) و802.1X-RADIUS هي أنواع أمان يتم استخدامها على شبكة الاتصال.

التجهيز لإعداد الطابعة على شبكة اتصال Ethernet

لتهيئة الطابعة للاتصال بشبكة اتصال Ethernet، قم بتنظيم المعلومات التالية قبل أن تبدأ:

ملاحظة: إذا قامت شبكة الاتصال تلقائيًا بتعيين عناوين IP لأجهزة الكمبيوتر والطابعات، فاستمر في تثبيت الطابعة.

- عنوان IP صالح ومميز للطابعة المراد استخدامها على شبكة الاتصال
- عبّارة شبكة الاتصال
- قناع شبكة الاتصال
- اسم مستعار للطابعة (اختياري)

ملاحظة: يمكن لاسم الطابعة المستعار أن يجعل من السهل عليك تعريف الطابعة على شبكة الاتصال. يمكن الاختيار بين استخدام الاسم المستعار الافتراضي للطابعة، أو تعيين اسم يسهل عليك تذكره.

ستحتاج إلى كابل Ethernet لتوصيل الطابعة بشبكة الاتصال، ومنفذ متاح يمكن للطابعة من خلاله الاتصال الفعلي بشبكة الاتصال. استخدم كابل شبكة اتصال جديدًا متى كان ذلك ممكنًا حتى تتجنب المشكلات الممكنة التي يسببها استخدام الكابل التالف.

التجهيز لإعداد الطابعة على شبكة اتصال لاسلكية

ملاحظات:

- تأكد من تركيب مهايئ شبكة الاتصال اللاسلكية بالطابعة وأنه يعمل بشكل سليم. للحصول على مزيد من المعلومات، انظر ورقة الإرشادات المرفقة بمهايئ شبكة الاتصال اللاسلكية.
- تحقق من أن نقطة الوصول (الموجّه اللاسلكي) قيد التشغيل وأنها تعمل بشكل سليم.

تأكد من توفر المعلومات التالية قبل إعداد الطباعة على شبكة اتصال لاسلكية:

- **SSID** — يشار إلى SSID أيضًا باسم شبكة الاتصال.
- **الوضع اللاسلكي (أو وضع شبكة الاتصال)** — يكون إما وضع الاتصال المباشر أو وضع البنية الأساسية.
- **القناة (بالنسبة لشبكات الاتصال ذات الوضع المخصص)** — يتم ضبط القناة افتراضيًا على الوضع التلقائي بالنسبة لشبكات الاتصال ذات وضع البنية الأساسية.

  سوف تتطلب أيضاً بعض شبكات الاتصال ذات الوضع المخصص الإعداد التلقائي. ارجع إلى الشخص المسئول عن دعم النظام للتحقق في حالة عدم التأكد من نوع القناة التي يتم تحديدها.
- **طريقة الأمان** — هناك أربعة خيارات أساسية لطريقة الأمان:
  - مفتاح WEP

    إذا كانت شبكة الاتصال تستخدم أكثر من مفتاح WEP، فقم بإدخال ما يصل إلى أربعة مفاتيح في الفراغات المتاحة. حدد المفتاح المستخدم حالياً في شبكة الاتصال عن طريق تحديد مفتاح إرسال WEP الافتراضي.
  - عبارة المرور أو مفتاح WPA أو WPA2 المشترك مسبقًا

    تشتمل عبارة مرور WPA على إعداد تشفير للحصول على مستوى إضافي من الأمان. الخياران المتاحان هما AES أو TKIP. يجب تعيين التشفير على نفس النوع المستخدم للموجه وللطابعة، وإلا فلن تتمكن الطابعة من الاتصال عبر شبكة الاتصال.
  - 802.1X–RADIUS

في حال تركيب الطابعة للعمل عبر شبكة اتصال 802.1X، فقد تحتاج إلى التالي:

- نوع المصادقة
- نوع المصادقة الداخلية
- اسم مستخدم وكلمة مرور 802.1X
- الشهادات

– "لا يوجد أمان"

في حالة عدم استخدام شبكة الاتصال اللاسلكية لأي نوع حماية، فإنه لن تكون لديك أية معلومات أمان.

ملاحظة: لا يوصى باستخدام شبكة اتصال لاسلكية ليس لها مفتاح أمان.

ملاحظات:

– إذا لم تكن تعرف مُعرّف ضبط الخدمة (SSID) الخاص بشبكة الاتصال الذي يتصل بها الكمبيوتر، فقم ببدء تشغيل الأداة المساعدة اللاسلكية لمهايئ شبكة الاتصال الخاصة بالكمبيوتر، ثم ابحث عن اسم شبكة الاتصال. إذا لم تتمكن من العثور على مُعرّف ضبط الخدمة (SSID) أو معلومات الأمان الخاصة بشبكة الاتصال، فانظر المراجع الواردة مع نقطة الوصول، أو اتصل بالشخص المسؤول عن دعم النظام.

– للتعرف على عبارة مرور أو مفتاح WPA/WPA2 المشترك مسبقًا لشبكة الاتصال اللاسلكية، انظر الوثائق المرفقة بنقطة الوصول، أو انظر Embedded Web Server (ملقم الويب المضمن) المرتبط بنقطة الوصول أو ارجع إلى الشخص المسؤول عن دعم النظام.

الاتصال بالطابعة باستخدام معالج الإعداد اللاسلكي

قبل أن تبدأ، تأكد من أن:

- تركيب مهايئ شبكة اتصال لاسلكية في الطابعة، يعمل على نحو سليم. للحصول على مزيد من المعلومات، انظر ورقة الإرشادات المرفقة بمهايئ شبكة الاتصال اللاسلكية.
- تم فصل كابل Ethernet من الطابعة.
- تم ضبط "بطاقة واجهة شبكة الاتصال (NIC) النشطة" على "تلقائي". لضبط هذا الإعداد على "تلقائي"، انتقل إلى:

> شبكة الاتصال/المنافذ > بطاقة واجهة شبكة الاتصال (NIC) النشطة > تلقائي > إرسال

ملاحظة: تأكد من إيقاف تشغيل الطابعة، ثم انتظر لمدة خمس ثوانٍ على الأقل، ثم أعد تشغيل الطابعة.

1 من لوحة تحكم الطابعة، انتقل إلى:

> شبكة الاتصال/المنافذ > شبكة الاتصال [x] > إعداد شبكة [x] > لاسلكي > إعداد الاتصال اللاسلكي

2 حدد إعداد اتصال لاسلكي.

الاستخدام	من أجل
البحث عن شبكات الاتصال	اعرض الاتصالات اللاسلكية المتوفرة. **ملاحظة:** يعرض عنصر القائمة هذا جميع معرفات ضبط الخدمة (SSID) الآمنة أو غير الآمنة للبث.
اكتب اسم شبكة اتصال	اكتب معرف ضبط خدمة (SSID) يدويًا. **ملاحظة:** تأكد من كتابة معرف ضبط الخدمة (SSID) الصحيح.
إعداد Wi-Fi Protected Setup	قم بتوصيل الطابعة بشبكة اتصال لاسلكية باستخدام إعداد Wi-Fi Protected Setup.

3 اتبع الإرشادات التي تظهر على شاشة الطابعة.

توصيل الطابعة بشبكة لاسلكية باستخدام إعداد Wi-Fi Protected Setup

قبل أن تبدأ، تأكد من أن:

- أن نقطة الوصول (الموجّه اللاسلكي) معتمدة من إعداد Wi-Fi Protected Setup (إعداد Wi Fi المحمي) (WPS) أو متوافقة معه. ارجع إلى المراجع المصاحبة لنقطة الوصول لمزيد من المعلومات.
- تركيب مهايئ شبكة اتصال لاسلكية في الطابعة، متصل ويعمل على نحو سليم. لمزيد من المعلومات، انظر ورقة الإرشادات المرفقة بمهايئ شبكة الاتصال اللاسلكية.

استخدام طريقة "تهيئة النسخ بضغطة زر"

1 من لوحة تحكم الطابعة، انتقل إلى:

> شبكة الاتصال/المنافذ > شبكة الاتصال [x] > إعداد شبكة الاتصال [x] > لاسلكي > إعداد الاتصال اللاسلكي > Wi-Fi Protected Setup > بدء طريقة ضغط الزر

2 اتبع الإرشادات التي تظهر على شاشة الطابعة.

استخدام طريقة رقم التعريف الشخصي (PIN)

1 من لوحة تحكم الطابعة، انتقل إلى:

> شبكة الاتصال/المنافذ > شبكة الاتصال [x] > إعداد شبكة الاتصال [x] > لاسلكي > إعداد الاتصال اللاسلكي > Wi-Fi Protected Setup > بدء طريقة رمز PIN

2 انسخ WPS PIN المكون من ثمانية أرقام.

3 افتح مستعرض الويب، ثم اكتب عنوان IP لنقطة الوصول في حقل العنوان.

ملاحظات:

- يظهر عنوان IP في أربع مجموعات من الأرقام المفصولة بنقاط، مثل 123.123.123.123.
- إذا كنت تستخدم ملقم وكيل، فعطِّله مؤقتًا لتحميل صفحة الويب بشكل صحيح.

4 قم بالوصول إلى إعدادات WPS. ارجع إلى المراجع المصاحبة لنقطة الوصول لمزيد من المعلومات.

5 أدخل رقم PIN المكون من ثمانية أرقام، ثم احفظ الإعداد.

توصيل الطابعة بشبكة اتصال لاسلكية باستخدام ملقم الويب المضمّن

قبل أن تبدأ، تأكد من أن:

- الطابعة متصلة مؤقتًا بشبكة اتصال Ethernet.
- تم تركيب مهايئ شبكة اتصال لاسلكية في الطابعة وهو يعمل بشكل سليم. للحصول على مزيد من المعلومات، انظر ورقة الإرشادات المرفقة بمهايئ شبكة الاتصال اللاسلكية.

1 افتح مستعرض ويب، ثم اكتب عنوان IP الخاص بالطابعة في حقل العنوان.

ملاحظات:

- عرض عنوان IP للطابعة على الشاشة الرئيسية للطابعة. يظهر عنوان IP في أربع مجموعات من الأرقام المفصولة بنقاط، مثل 123.123.123.123.
- إذا كنت تستخدم ملقم وكيل، فعطِّله مؤقتًا لتحميل صفحة الويب بشكل صحيح.

2 انقر فوق **إعدادات > شبكة الاتصال/المنافذ > لاسلكي**.

3 قم بتعديل الإعدادات لتطابق إعدادات نقطة الوصول الخاصة بك (موجّه لاسلكي).

ملاحظة: تأكد من إدخال مُعرِّف ضبط الخدمة (SSID) الصحيح وطريقة الأمان والعبارة أو المفتاح المشترك مسبقًا ووضع شبكة الاتصال والقناة.

4 انقر فوق **"إرسال"**.

5 قم بإيقاف تشغيل الطابعة، ثم افصل كابل Ethernet. ثم انتظر لمدة خمس ثوانٍ على الأقل ثم أعد تشغيل الطابعة.

6 اطبع صفحة إعداد شبكة الاتصال للتحقق من اتصال الطابعة بشبكة الاتصال. ثم في القسم بطاقة شبكة الاتصال [x]، راجع ما إذا كانت الحالة هي "متصلة" أم لا.

تغيير إعدادات المنفذ بعد تثبيت منفذ حلول داخلية

ملاحظات:

- إذا كان عنوان IP الخاص بالطابعة ثابتًا، فلا تغيّر التهيئة.
- إذا تمت تهيئة أجهزة الكمبيوتر لاستخدام اسم الشبكة بدلاً من عنوان IP، فلا تغيّر التهيئة.
- إذا كنت تضيف منفذ حلول داخلية (ISP) لاسلكيًا إلى طابعة تمت تهيئتها مسبقًا لاتصال Ethernet، فافصل الطابعة عن شبكة Ethernet.

لمستخدمي نظام التشغيل Windows

1 افتح مجلد الطابعات.

2 من القائمة المختصرة للطابعة المزودة بمنفذ الحلول الداخلية (ISP) الجديد، افتح خصائص الطابعة.

3 قم بتهيئة المنفذ من القائمة.

4 حدّث عنوان IP.

5 طبّق التغييرات.

لمستخدمي نظام التشغيل Macintosh

1 من تفصيلات النظام في قائمة Apple، انتقل إلى لائحة الطابعات، ثم حدد **+ > IP**.

2 اكتب عنوان IP في حقل العنوان.

3 طبّق التغييرات.

إعداد الطباعة التسلسلية (Windows فقط)

1 قم بتعيين المعلمات في الطابعة.

أ من لوحة التحكم، انتقل إلى القائمة حيث توجد إعدادات المنافذ.

ب قم بتحديد موقع قائمة إعدادات المنفذ التسلسلي، ثم قم بضبط الإعدادات، إذا لزم الأمر.

ج طبّق التغييرات.

2 من الكمبيوتر، افتح مجلّد الطابعات ثم حدد الطابعة الخاصة بك.

3 افتح خصائص الطابعة، ثم حدد منفذ الاتصال من القائمة.

4 عيّن معلمات منفذ الاتصال في Device Manager (مدير الأجهزة).

ملاحظات:

- تخفف الطباعة التسلسلية من سرعة الطباعة.
- تأكد من أن الكبل التسلسلي متّصل بالمنفذ التسلسلي على طابعتك.

التحقق من إعداد الطابعة

عند تركيب جميع الوحدات الاختيارية للأجهزة وخيارات البرامج وتشغيل الطابعة، تحقق من إعداد الطابعة بشكل صحيح من خلال طباعة التالي:

- **صفحات إعدادات القوائم** — استخدم هذه الصفحات للتحقق من تثبيت جميع الوحدات الاختيارية للطابعة على النحو الصحيح. تظهر قائمة بالوحدات الاختيارية المثبتة تجاه أسفل الصفحة. في حالة عدم إدراج أي وحدة اختيارية قمت بتثبيتها، فإن ذلك يدل على عدم تثبيتها على النحو الصحيح. قم بإزالة الوحدة الاختيارية، وأعد تركيبها مرة أخرى.
- **صفحة إعداد شبكة الاتصال** — إذا كانت الطابعة يتمتع بإمكانية العمل عبر شبكة اتصال لاسلكية أو Ethernet وكانت متصلة بشبكة اتصال، فاطبع صفحة إعداد شبكة الاتصال للتحقق من الاتصال بالشبكة. كما توفر هذه الصفحة معلومات مهمة تساهم في تهيئة الطباعة عبر شبكة الاتصال.

طباعة صفحة إعدادات القائمة

من الشاشة الرئيسية، انتقل إلى:

> **تقارير** > **صفحة إعدادات القائمة**

طباعة صفحة إعداد شبكة الاتصال

إذا كانت الطابعة موصلة بشبكة اتصال، فاطبع صفحة إعداد شبكة الاتصال للتحقق من اتصال الشبكة. كما توفر هذه الصفحة معلومات مهمة تساعد في تهيئة الطباعة عبر شبكة الاتصال.

1 من الشاشة الرئيسية، انتقل إلى:

> **تقارير** > **صفحة إعداد شبكة الاتصال**

2 تأكد من القسم الأول من صفحة إعداد الشبكة وتأكد من أن الحالة هي **متصلة**.

إذا كانت الحالة هي **غير متصلة**، فقد تكون لوحة تفريغ LAN غير نشطة أو قد يكون هناك خلل في كابل الشبكة. استشر الشخص المسئول عن دعم النظام، ثم اطبع صفحة إعداد شبكة اتصال أخرى.

تحميل الورق والوسائط الخاصة

يعتبر تحديد الورق والوسائط الخاصة وطريقة التعامل معها من الأمور التي من شأنها التأثير على مدى موثوقية طباعة المستندات. لمزيد من المعلومات، انظر العبارة"تجنب انحشار الورق" على الصفحة 227 والعبارة"تخزين الورق" على الصفحة 69.

تعيين حجم الورق ونوعه

من الشاشة الرئيسية، انتقل إلى:

> **قائمة الورق** > **حجم/نوع الورق** > تحديد درج > تحديد حجم أو نوع الورق > **إرسال**

ملاحظات:

- يتم تلقائيًا ضبط إعداد "حجم الورق" وفقًا لموضع موجهات الورق في كل درج، ماعدا الدرج القياسي سعة 550 ورقة (الدرج 1) ووحدة التغذية متعددة الأغراض.
- ويجب تعيين إعداد "حجم الورق" بالنسبة للدرج 1 ووحدة التغذية متعددة الأغراض يدويًا في قائمة "حجم الورق".
- وإعداد المصنع الافتراضي بالنسبة لإعداد "نوع الورق" هو "ورق عادي".
- يجب إعداد "نوع الورق" لجميع الأدراج يدويًا.

تهيئة إعدادات الورق بحجم Universal

حجم الورق Universal هو إعداد مُعرَّف من قبل المستخدم يُتيح لك الطباعة على أحجام ورق غير موجودة في قوائم الطابعة.

ملاحظات:

- يبلغ أصغر حجم Universal مدعوم 76.2 × 76.2 ملم (3 × 3 بوصات).
- يبلغ أكبر حجم Universal مدعوم 215.9 × 359.92 ملم (8.5 × 14.17 بوصة).

1 من الشاشة الرئيسية، انتقل إلى:

> **قائمة الورق** > **إعداد Universal** > **وحدات القياس** > تحديد وحدة القياس >

2 المس **العرض الرأسي** أو **الارتفاع الرأسي** (الارتفاع الرأسي).

3 حدد العرض والارتفاع ثم المس .

تحميل الأدراج

تنبيه—احتمال التعرض لإصابة: لتقليل مخاطر عدم ثبات الجهاز، حمِّل كل درج بشكل منفرد. حافظ على إبقاء جميع الأدراج الأخرى مغلقة حتى الحاجة إليها.

1 اسحب الدرج للخارج بالكامل.

ملاحظة: لا تخرج الأدراج أثناء طباعة إحدى المهام أو أثناء ظهور الرسالة **"مشغولة"** على الشاشة. القيام بذلك قد يؤدي إلى حدوث انحشار للورق.

2 اضغط على لسان موجه العرض، ثم حرّكه إلى الموضع المناسب لحجم الورق الذي يتم تحميله.

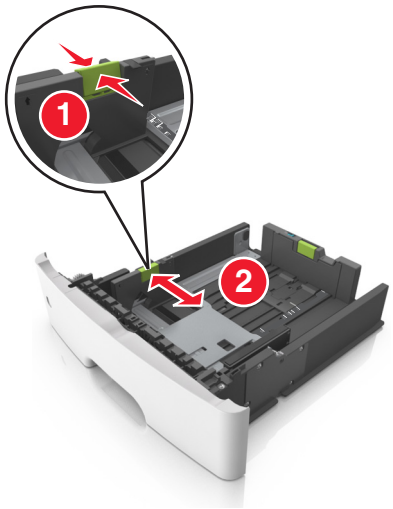

3 اضغط على لسان موجه الطول، ثم حرّكه إلى الموضع المناسب لحجم الورق الذي يتم تحميله.

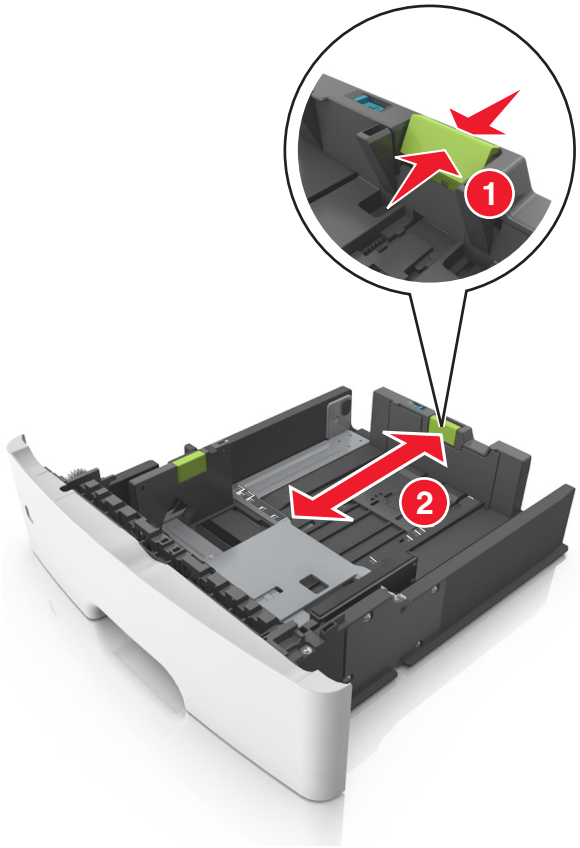

ملاحظات:

- بالنسبة لبعض أحجام الورق مثل letter وlegal وA4، اضغط على لسان موجه الطول ثم حرِّكه إلى الخلف حتى يتناسب مع طول الورق.
- عند تحميل ورق بحجم legal، يمتد موجه الطول لما وراء القاعدة بحيث يترك الورق معرضًا للغبار. ولحماية الورق من الغبار، يمكنك شراء غطاء الغبار بشكل منفصل. للحصول على مزيد من المعلومات، اتصل بدعم العملاء.
- في حالة تحميل ورق بحجم A6 في الدرج القياسي، اضغط على لسان موجه الطول ثم حركه نحو مركز الدرج إلى موضع الحجم A6.
- تأكد من محاذاة موجهي العرض والطول مع مؤشرات حجم الورق الموجودة على الجزء السفلي من الدرج.

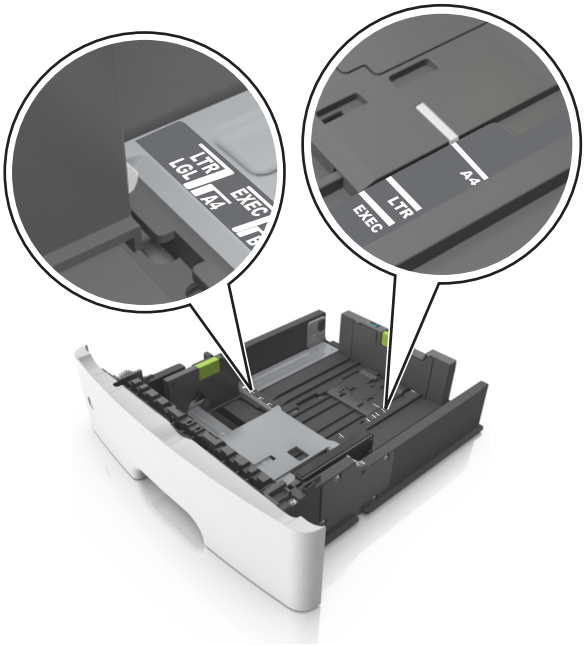

4 قم بثني الأوراق للخلف وللأمام لفصلها عن بعضها، ثم قم بتهويتها. لا تقم بطي أو ثني الورق. قم بتسوية الحواف على سطح منبسط.

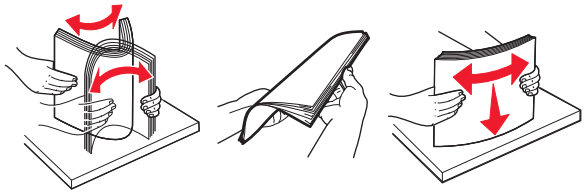

5 حمِّل رزمة الورق بحيث يكون الوجه القابل للطباعة لأسفل.

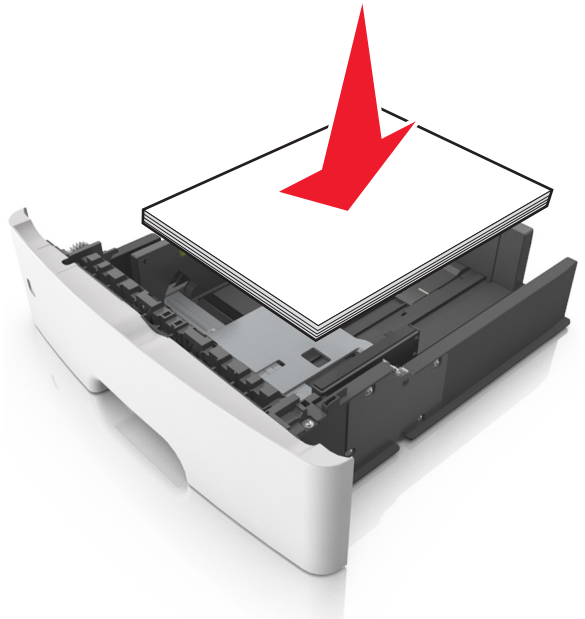

- توجد طرق مختلفة لتحميل الورق ذي الرأسية وفقًا لما إذا كانت وحدة إنهاء التدبيس الاختيارية مركبة أم لا، وما إذا كانت هناك حاجة للطباعة على الوجهين أم لا.

بدون وحدة إنهاء التدبيس الاختيارية	مع وحدة إنهاء التدبيس الاختيارية
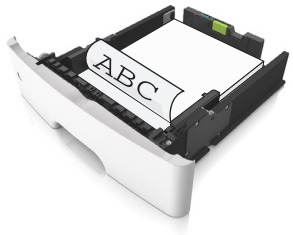 الطباعة على جانب واحد	الطباعة على جانب واحد
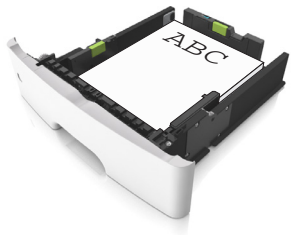 الطباعة على الوجهين (الطباعة على جانبي الورقة)	الطباعة على الوجهين (الطباعة على جانبي الورقة)

- تأكد من عدم تجاوز الورق لمؤشر حد التعبئة الأقصى الموجود على جانب موجه العرض. قد يتسبب التحميل الزائد في انحشار الورق.

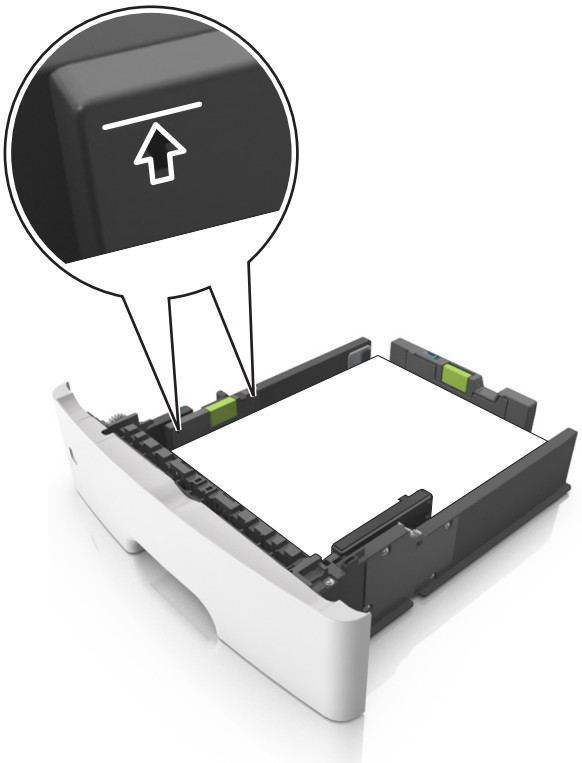

6 قم بإدخال الدرج.

7 من لوحة تحكم الطابعة، عيّن حجم الورق ونوعه من قائمة "الورق" ليطابقا الورق الذي تم تحميله في الدرج.

ملاحظة: عيّن حجم الورق ونوع الورق الصحيحين لتجنب مشكلات جودة الطباعة وانحشار الورق.

تحميل وحدة التغذية متعددة الأغراض

استخدم وحدة التغذية متعددة الأغراض عند الطباعة على أنواع وأحجام ورق مختلفة أو على وسائط خاصة؛ مثل البطاقات والورق الشفاف والملصقات الورقية والأظرف. ويمكنك استخدامها أيضًا لمهام الطباعة ذات الورقة الواحدة على الورق ذي الرأسية.

1 قم بفتح وحدة التغذية متعددة الأغراض.

أ اسحب موسع وحدة التغذية متعددة الأغراض.

ب اسحب الموسع برفق بحيث تصبح وحدة التغذية متعددة الأغراض مفتوحة وموسعة بالكامل.

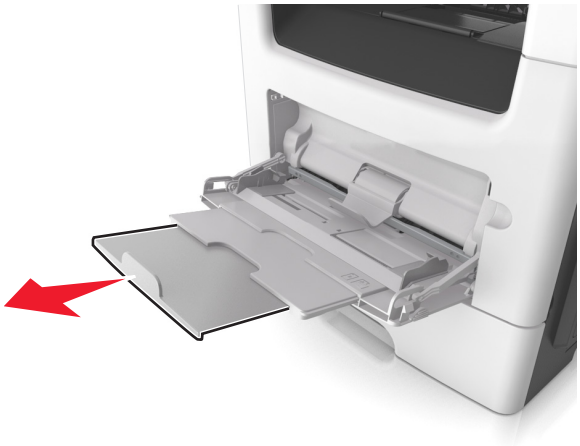

2 اضغط على اللسان بالجانب الأيسر لموجه العرض ثم حرّك الموجهات حسب الورق الجاري تحميله.

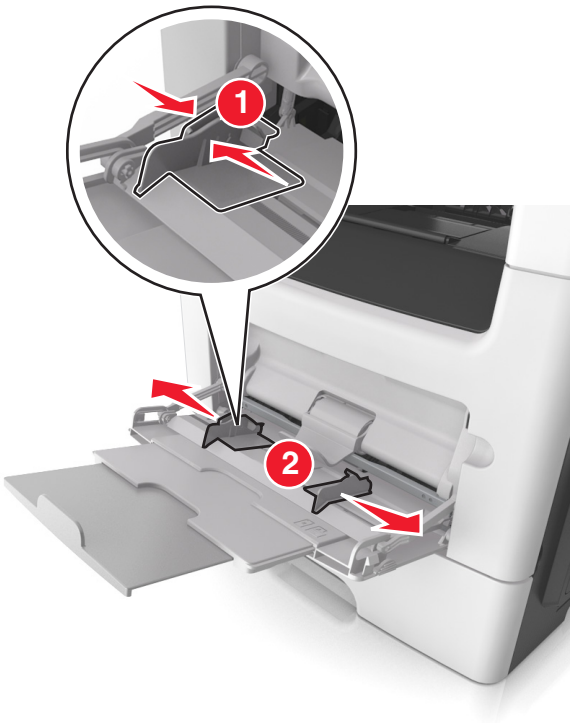

3 جهّز الورق أو الوسائط الخاصة للتحميل.

- قم بثني الورق للخلف وللأمام للمباعدة بينهم، ثم قم بعملية التهوية. لا تقم بطي أو ثني الورق. قم بتسوية الحواف على سطح منبسط.

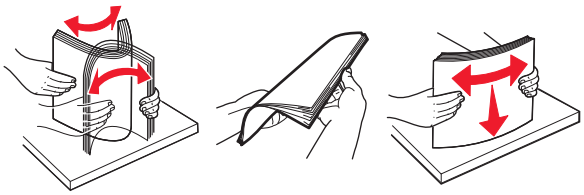

- أمسك الورق الشفاف من الحواف. قم بثني مجموعة الورق الشفاف للخلف وللأمام للمباعدة بينها، ثم قم بعملية التهوية. قم بتسوية الحواف على سطح منبسط.

  ملاحظة: تجنب لمس الوجه القابل للطباعة من الورق الشفاف. وتوخَ الحذر لكي لا تترك خدوش عليهم.

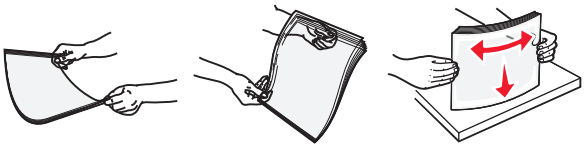

- قم بثني رزمة الأظرف للخلف وللأمام للمباعدة بينهم، ثم قم بعملية التهوية. قم بتسوية الحواف على سطح منبسط.

4 حمِّل الورق أو الوسائط الخاصة.

ملاحظات:

- لا تدفع الورق أو الوسائط الخاصة عنوة داخل وحدة التغذية متعددة الأغراض.
- تأكد من عدم تجاوز الورق أو الوسائط الخاصة لمؤشر الحد الأقصى لتعبئة الورق الموجود على موجهات الورق. قد يتسبب التحميل الزائد في انحشار الورق.

- حمِّل الورق والبطاقات والورق الشفاف مع تحميل الجانب القابل للطباعة الموصى به بحيث يكون وجهه للأعلى وإدخال الحافة العليا أولاً في الطابعة. لمزيد من المعلومات حول تحميل الورق الشفاف، انظر العبوة التي أتى بها الورق الشفاف.

ملاحظة: عند تحميل ورق بحجم A6، تأكد من استقرار موسع وحدة التغذية متعددة الأغراض برفق في مواجهة حافة الورق بحيث تظل آخر صفحات من الورق في مكانها.

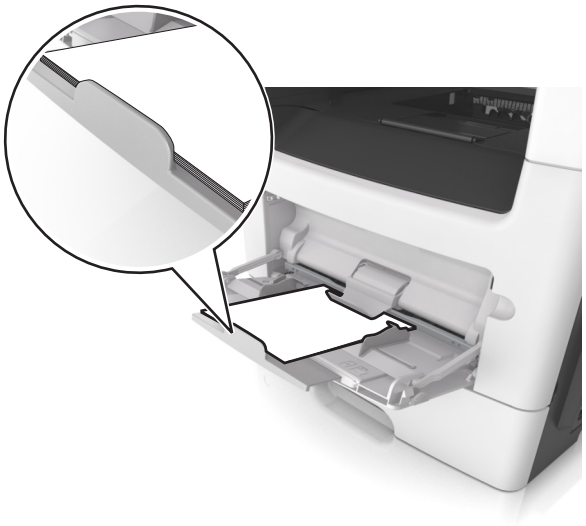

- حمِّل الورق ذا الرأسية بحيث يكون وجهه للأعلى مع إدخال الحافة العلوية أولاً في الطابعة. بالنسبة للطباعة على جانبي الورقة (على الوجهين)، حمِّل الورق ذي الرأسية بحيث يكون وجهه لأسفل مع إدخال الحافة السفلية أولاً في الطابعة.

- حمِّل الأظرف مع إدخال لسان الظرف جهة اليسار وموجهًا لأسفل.

تحذير—تلف محتمل: تجنب استخدام أظرف تحتوي على طوابع أو مشابك أو دبابيس أو فتحات أو لوحات عناوين أو بطانة مغلفة أو مواد لاصقة ذاتية اللصق. فقد تتسبب مثل هذه الأظرف في إحداث تلف شديد في الطابعة.

5 من قائمة لوحة التحكم بالطابعة، اضبط حجم الورق ونوعه في قائمة الورق ليطابقا الورق الذي تم تحميله في الوسائط الخاصة بوحدة التغذية متعددة الأغراض.

استخدام الحاوية القياسية وحاجز الورق

تسع الحاوية القياسية ما يصل إلى 150 ورقة بوزن 20 رطلاً. وتجمع المطبوعات بحيث يكون وجهها لأسفل. وتحتوي الحاوية القياسية على حاجز ورق يمنع انزلاق الورق خارج الجزء الأمامي من الحاوية أثناء تكديسه.

لفتح حاجز الورق، اسحبه حتى ينقلب للأمام.

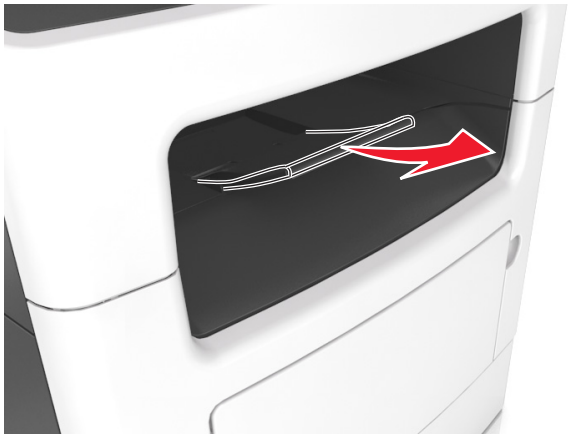

ملاحظة: أغلق حاجز الورق عند تحريك الطابعة إلى موقع آخر.

ربط الأدراج وفصلها

تربط الطابعة الأدراج عندما يكون حجم الورق المحدد ونوعه هما نفسهما. وعندما يصبح الدرج المرتبط فارغًا، تتم التغذية بالورق من الدرج المرتبط التالي. وللحيلولة دون ربط الأدراج، قم بتعيين اسم نوع ورق مخصص ووحيد.

ربط الأدراج وفصلها

1 افتح مستعرض ويب، ثم اكتب عنوان IP الخاص بالطابعة في حقل العنوان.

ملاحظات:

- اعرض عنوان IP للطابعة على الشاشة الرئيسية للطابعة. ويتم عرض عنوان IP في أربع مجموعات من الأرقام المفصولة بنقاط على النحو 123.123.123.123.
- إذا كنت تستخدم خادم وكيل، فقم بتعطيله تلقائيًا لتحميل صفحة الويب بشكل صحيح.

2 انقر فوق **الإعدادات > قائمة الورق**.

3 قم بتغيير إعدادات حجم ونوع الورق للأدراج التي تقوم بربطها.
- لربط الأدراج، تأكد من أن حجم ونوع الورق للدرج يتطابق مع الدرج الآخر.
- لفصل الأدراج، تأكد من أن حجم ونوع الورق *لا* يتطابق مع الدرج الآخر.

4 انقر فوق **Submit (إرسال)**.

ملاحظة: يمكنك كذلك تغيير إعدادات حجم ونوع الورق باستخدام لوحة التحكم بالطابعة. للحصول على المزيد من المعلومات، انظر العبارة"تعيين حجم الورق ونوعه" على الصفحة 51.

تحذير—تلف محتمل: يجب أن يتطابق الورق المحمل في الدرج مع اسم نوع الورق المخصص في الطابعة. تختلف درجة حرارة وحدة الصهر وفقًا لنوع الورق المحدد. قد تحدث مشكلات في الطباعة إذا لم تتم تهيئة الإعدادات بشكل مناسب.

إنشاء اسم مخصص لنوع ورق

استخدام "ملقم الويب المدمج"

1 افتح مستعرض ويب، ثم اكتب عنوان IP الخاص بالطابعة في حقل العنوان.

ملاحظات:

- اعرض عنوان IP للطابعة على الشاشة الرئيسية للطابعة. ويتم عرض عنوان IP في أربع مجموعات من الأرقام المفصولة بنقاط على النحو 123.123.123.123.
- إذا كنت تستخدم خادم وكيل، فقم بتعطيله تلقائيًا لتحميل صفحة الويب بشكل صحيح.

2 انقر فوق **إعدادات > قائمة الورق > أسماء مخصصة**.

3 حدد اسمًا مخصصًا، ثم اكتب اسمًا لنوع ورق مخصص.

4 انقر فوق **Submit (إرسال)**.

5 انقر فوق **Custom Types (الأنواع المخصصة)**، ثم تحقق من أن اسم نوع الورق المخصص الجديد قد استبدل الاسم المخصص.

استخدام لوحة تحكم الطابعة

1 من الشاشة الرئيسية، انتقل إلى:

> Paper Menu (قائمة الورق) > Custom Names (الأسماء المخصصة)

2 حدد اسمًا مخصصًا، ثم اكتب اسمًا لنوع ورق مخصص.

3 المس ✓.

4 المس **Custom Types (الأنواع مخصصة)**، ثم تحقق من أن اسم نوع الورق المخصص الجديد قد استبدل الاسم المخصص.

تعيين نوع ورق مخصص

استخدام "ملقم الويب المدمج"

عيّن اسم نوع ورق مخصص للدرج عند ربط الأدراج أو فصلها.

1 افتح مستعرض ويب، ثم اكتب عنوان IP الخاص بالطابعة في حقل العنوان.

ملاحظات:

- اعرض عنوان IP للطابعة على الشاشة الرئيسية للطابعة. ويتم عرض عنوان IP في أربع مجموعات من الأرقام المفصولة بنقاط على النحو 123.123.123.123.
- إذا كنت تستخدم خادم وكيل، فقم بتعطيله تلقائيًا لتحميل صفحة الويب بشكل صحيح.

2 انقر فوق **إعدادات > قائمة الورق > أنواع مخصصة**.

3 حدد اسمًا لنوع الورق المخصص، ثم حدد نوعًا للورق.

ملاحظة: الورق هو من نوع إعداد المصنع الافتراضي لجميع الأسماء المخصصة التي يحددها المستخدم.

4 انقر فوق **Submit (إرسال)**.

استخدام لوحة تحكم الطابعة

1 من الشاشة الرئيسية، انتقل إلى:

Paper Menu (قائمة الورق) > Custom Types (الأنواع مخصصة)

2 حدد اسمًا لنوع الورق المخصص، ثم حدد نوعًا للورق.

ملاحظة: الورق هو من نوع إعداد المصنع الافتراضي لجميع الأسماء المخصصة التي يحددها المستخدم.

3 المس ✓.

تهيئة اسم مخصص

استخدام ملقم ويب المضمن الآمن

1 افتح مستعرض ويب، ثم اكتب عنوان IP الخاص بالطابعة في حقل العنوان.

ملاحظات:

- اعرض عنوان IP للطابعة على الشاشة الرئيسية للطابعة. ويتم عرض عنوان IP في أربع مجموعات من الأرقام المفصولة بنقاط على النحو 123.123.123.123.
- إذا كنت تستخدم خادم وكيل، فعطِّله مؤقتًا لتحميل صفحة الويب بشكل صحيح.

2 انقر فوق **إعدادات > قائمة الورق > أنواع مخصصة**.

3 حدد الاسم المخصص المطلوب للتهيئة، ثم حدد نوع الورق أو الوسائط الخاصة، ثم انقر فوق **إرسال**.

استخدام لوحة التحكم

1 من الشاشة الرئيسية، انتقل إلى:

> **قائمة الورق** > **أنواع مخصصة**

2 حدد الاسم المخصص المطلوب تعيينه للتهيئة، ثم المس .

دليل الورق والوسائط الخاصة

ملاحظات:

- تأكد من تعيين حجم الورق ونوعه ووزنه على نحو صحيح على الكمبيوتر أو لوحة التحكم.
- قم بثني الوسائط الخاصة، وتهويتها، وتسويتها قبل تحميلها.
- قد تقوم الطابعة بالطباعة بسرعة مخفضة للحيلولة دون تلف وحدة الصهر.
- للحصول على المزيد من المعلومات حول البطاقات والملصقات، راجع *Card Stock & Label Guide* على موقع الدعم الخاص بشركة Lexmark على العنوان **http://support.lexmark.com**.

استخدام الوسائط الخاصة

تلميحات حول استخدام الورق ذي الرأسية

- استخدم الورق ذا الرأسية المصمم خصيصًا لطابعات الليزر.
- اطبع عينات على الورق ذي الرأسية الذي تريد استخدامه قبل شراء كميات كبيرة منه.
- قبل تحميل الورق ذي الرأسية، قم بثني الرزمة وتذريتها وتسويتها لمنع التصاق الورق ببعضه البعض.
- يُعتبر اتجاه الصفحة أمرًا مهمًا عند الطباعة على الورق ذي الرأسية. للحصول على معلومات حول كيفية تحميل الورق ذي الرأسية، انظر:
  - العبارة"تحميل الأدراج" على الصفحة 51
  - العبارة"تحميل وحدة التغذية متعددة الأغراض" على الصفحة 56

تلميحات حول استخدام الورق الشفاف

- اطبع صفحة اختبار على الورق الشفاف الذي تريد استخدامه قبل شراء كميات كبيرة منه.
- قم بتغذية الورق الشفاف من الدرج القياسي، أو وحدة التغذية متعددة الأغراض.
- استخدم الورق الشفاف المصمم خصيصًا لطابعات الليزر. يجب أن يتحمل الورق الشفاف درجات حرارة تصل إلى 185 درجة مئوية (365 درجة فهرنهايت) دون أن يسيل الحبر أو يتغير لونه أو يُحدِث إزاحة أو يصدر انبعاثات خطيرة.

ملاحظة: في حالة تعيين وزن الورق الشفاف على "ثقيل" ومادة الورق الشفاف على "خشن" بقائمة "الورق"، يمكن طباعة الورق الشفاف عند درجة حرارة 195 درجة مئوية (383 درجة فهرنهايت).

- تجنب وضع بصمات الأصابع على الورق الشفاف لتفادي أي مشاكل في جودة الطباعة.
- قبل تحميل الورق الشفاف، قم بثني الرزمة وتذريتها وتسويتها لمنع التصاق الورق ببعضه البعض.

تلميحات حول استخدام الأظرف

اطبع عينات على الأظرف التي تريد استخدامها قبل شراء كميات كبيرة منها.

- استخدم الأظرف المصممة خصيصًا لطابعات الليزر. راجع الجهة المصنعة أو البائع للتأكد من أن الأظرف يمكنها تحمّل درجات حرارة تصل إلى 230 درجة مئوية (446 درجة فهرنهايت) دون أن تلتصق أو تلتوي أو تتجعد بصورة زائدة أو تطلق انبعاثات خطيرة.
- للحصول على أفضل أداء، استخدم أظرفًا مصنوعة من ورق وزنه 90 جم/م^2 (24 رطل ورق ربط) أو 25 قطني. يجب ألا يزيد وزن الأظرف القطنية بالكامل عن 75 جم/م^2 (ورق سندات بوزن 20 رطل).
- استخدم فقط الأظرف الجديدة من عبوات غير تالفة.
- للحصول على أفضل أداء وللحد من انحشار الورق، لا تستخدم أظرفًا:
  - تحتوي على تجعد أو لي زائد
  - ملتصقة ببعضها البعض أو تالفة بأي شكل من أشكال التلف

– تحتوي على إطارات أو فتحات أو ثقوب أو قصاصات أو نقوش
– تستخدم المشابك أو أربطة السلسلة أو أشرطة طي
– لها تصميم قفل داخلي
– مرفق بها طوابع بريد
– بها أية مواد لاصقة مكشوفة عندما يكون لسان الظرف في الوضع المحكم الغلق
– تحتوي على أركان مثنية
– تشطيبات خشنة أو مجعدة أو مدموغة

- اضبط موجهات العرض لتتلاءم مع عرض الأظرف.

ملاحظة: قد تؤدي الرطوبة المرتفعة (أعلى من 60%) ودرجات الحرارة المرتفعة في الطباعة إلى تجعيد الأظرف أو غلقها.

تلميحات حول الملصقات

اطبع عينات على الملصقات التي ترغب في استخدامها قبل شراء كميات كبيرة منها.

ملاحظة: استخدم فقط ورق الملصقات. الملصقات المصنوعة من الفينيل أو ملصقات الأدوية أو الملصقات ذات الوجهين غير مدعومة

لمزيد من المعلومات حول طباعة الملصقات وخصائصها وتصميمها، انظر *دليل البطاقات والملصقات* المتوفر على العنوان **http://support.lexmark.com**.

عند الطباعة على ملصقات:

- استخدم الملصقات المصممة خصيصًا لطابعات الليزر. ارجع إلى الجهة المُصنِّعة أو الموزع للتحقق من الآتي:
– تتحمل الملصقات لدرجات حرارة تصل إلى 230 درجة مئوية (446 درجة فهرنهايت) دون التعرض للالتصاق أو الالتواء أو التجعد الشديد أو إصدار انبعاثات خطيرة.
– باستطاعة المواد اللاصقة في الملصقات وورقة الغلاف (البطاقات القابلة للطباعة) والأجزاء العلوية المطلية أن تتحمّل ضغطاً يصل إلى 25 رطلاً للبوصة المربعة (172 كيلو باسكال) دون أن يؤدي ذلك إلى تفككها إلى طبقات رقيقة أو حدوث تسريب من الحواف أو إصدار دخان خطير.
- لا تستخدم ورق ملصقات مع مواد دعم سميكة.
- استخدم ورق عناوين كامل البطاقات. الأوراق الجزئية قد تتسبب في إزالة أغلفة الملصقات أثناء الطباعة، مما يؤدي إلى انحشار الورق. كما أن الأوراق الجزئية تلوث الطابعة والخرطوشة بالمادة اللاصقة، وقد تبطل ضمانات الطابعة وخراطيش مسحوق الحبر.
- لا تستخدم ملصقات فيها مواد لاصقة مكشوفة.
- لا تطبع داخل مساحة تبلغ 1 مم (0.04 بوصة) من حافة الملصق، أو من الثقوب، أو بين القوالب- المقصوصة للملصق.
- تأكد من أن الخلفية اللاصقة لا تصل إلى حافة الورقة. يوصى بأن يكون غطاء المنطقة للمادة اللاصقة على مسافة تبعد 1 مم (0.04 بوصة) على الأقل من الحواف. المادة اللاصقة تلوث الطابعة وقد تؤدي إلى إبطال الضمان.
- في حالة عدم التمكن من تغطية منطقة المادة اللاصقة، أزل شريط يبلغ طوله 2 ملم (0.06 بوصة) على الحافة الأمامية وحافة المشغل، واستخدم مادة لاصقة مانعة للتسرب.
- يوصى بالاتجاه الطولي، خاصة عند طباعة الرموز الشريطية.

نصائح بشأن كيفية استخدام البطاقات

تعتبر البطاقات وسائط خاصة ثقيلة مكونة من طبقة واحدة. وبإمكان الخصائص المتغيرة بها -مثل محتوى الرطوبة والسُمك والتركيب- أن تؤثر على جودة الطباعة بدرجة ملحوظة. اطبع عينات على البطاقات التي تفكر في استخدامها قبل شراء كميات كبيرة منها.

- من قائمة "الورق"، اضبط "نوع الورق" على "بطاقات".
- حدد إعداد "مادة الورق" الملائم.
- انتبه إلى أن الطباعة المسبقة والثقوب والتجاعيد قد تؤثر على جودة الطباعة بدرجة ملحوظة وتؤدي لانحشار الورق وباقي مشكلات معالجة الورق الأخرى.
- استشر الجهة المصنعة أو البائع للتأكد من قدرة البطاقات على تحمل درجات حرارة تصل إلى 220 درجة مئوية (446 درجة فهرنهايت) دون إصدار انبعاثات خطيرة.

- لا تستخدم البطاقات المطبوعة مسبقًا والمصنعة باستخدام مواد كيميائية قد تلوث الطابعة. تؤدي الطباعة على ورق مطبوع مسبقًا إلى وجود مكونات شبه سائلة ومتطايرة في الطابعة.
- استخدم البطاقات ذات التحبب العرضي كلما أمكن ذلك.

إرشادات الورق

يؤدي تحديد الورق الصحيح أو الوسائط الخاصة الصحيحة إلى تقليل مشكلات الطباعة. للحصول على أفضل جودة طباعة، قم بتجربة عينة من الورق أو الوسائط الخاصة قبل شراء كميات كبيرة.

سمات الورق

تؤثر سمات الورق التالية على جودة الطباعة والموثوقية. يجب أخذ تلك السمات في الاعتبار عند تقييم مجموعة الورق الجديدة.

الوزن

يمكن لأدراج الطابعة القياسية أن تنفذ تغذية تلقائية لورق بأوزان تصل إلى 90 جم/م^2 (24 رطلاً) من ورق السندات طويل محبب. يمكن للأدراج الاختيارية أن تنفذ تغذية تلقائية لورق بأوزان تصل إلى 120 جم/م^2 (32 رطلاً) من ورق السندات طويل محبب. يمكن لوحدة التغذية متعددة الأغراض أن تنفذ تغذية تلقائية لورق بأوزان تصل إلى 163-جم/م^2 (43 رطلاً) من ورق السندات طويل محبب. قد لا يكون الورق الذي يقل وزنه عن 60 جم/م^2 (16 رطلاً) صلبًا بصورة كافية ليتم تغذيته بشكل صحيح، مما يؤدي إلى انحشار الورق. للحصول على أفضل أداء، استخدم ورقًا طويل التحبب وزنه 75 جرام/متر^2 (20 رطلاً). بالنسبة إلى الورق الأصغر من 182 × 257 ملم (7.2 × 10.1 بوصات)، فإننا نوصي باستخدام ورق زنته 90 جم/م^2 (24 رطلاً) أو أثقل.

ملاحظة: الطباعة على الوجهين مدعومة فقط على ورق سندات وزنه يتراوح بين 60–90 جم/م^2 (16–24 رطلاً).

طي

الطي هو ميل الوسائط إلى أن تنحني عند الحواف. التجعد الزائد يمكن أن يتسبب في حدوث مشكلات تغذية الورق. قد يحدث التجعد بعد مرور الورق عبر الطابعة، حيث يكون معرضًا لدرجات حرارة عالية. تخزين الورق بحيث يكون غير ملفوفًا في ظروف الحرارة أو الرطوبة أو البرودة أو الجفاف، حتى في الأدراج، يمكن أن يسهم في تجعد الورق قبل الطباعة مما يؤدي إلى مشكلات في تغذية الورق.

نعومة

تؤثر نعومة الورق على جودة الطباعة بشكل مباشر. إذا كان الورق خشناً للغاية، فقد لا يتمكن مسحوق الحبر من الدمج بطريقة ملائمة. إذا كان الورق شديد النعومة، فقد يؤدي إلى حدوث مشكلات في تغذية الورق وجودة الطباعة. استخدم دائمًا الورق الذي يتراوح بين 100 و300 نقاط Sheffield، إلا أن نعومة الورق التي تتراوح بين 150–200 نقاط Sheffield ينتج عنها أفضل جودة طباعة.

محتوى Moisture

يؤثر مقدار الرطوبة في الورق على كل من جودة الطباعة وقدرة الطابعة على تغذية الورق بشكل صحيح. اترك الورق في غلافه الأصلي إلى حين استخدامه. يعمل هذا على الحد من تعرض الورق لتغييرات الرطوبة مما قد يؤثر بالسلب على الأداء.

قم بتكييف الورق قبل الطباعة عن طريق تخزينه في غلافه الأصلي في نفس بيئة الطابعة لمدة تتراوح بين 24–48 ساعة قبل الطباعة. قم بإطالة الوقت لعدة أيام إذا كانت بيئة التخزين أو النقل مختلفة تمامًا عن بيئة الطابعة. قد يتطلب الورق السميك أيضًا فترة تكييف أطول.

اتجاه التحبب

يشير التحبب إلى محاذاة ألياف الورق في الورقة الواحدة. يكون التحبب *طوليًا*، بمعنى أنه يكون باتجاه طول الورق، أو *عرضيًا* باتجاه عرض الورق.

بالنسبة إلى ورق السندات بوزن من 60–90 جم/م^2 (16–24 رطلاً)، يوصى باستخدام ورق طويل محبب.

محتوى الألياف

يتم صناعة ورق التصوير الجاف الأعلى جودة من لب الخشب المعالج كيميائيًا بنسبة 100%. هذا المحتوى يوفر للورق درجة عالية من الثبات مما يقلل من مشاكل تغذية الورق وجودة طباعة أفضل. الورق الذي يحتوي على ألياف، مثل القطن، يمكن أن يؤثر بالسلب على عملية معالجة الورق.

الورق غير المقبول

لا يوصى باستخدام أنواع الورق التالية مع الطابعة:

- الورق المعالج كيميائيًا والمستخدم في عمل نسخ بدون ورق الكربون، ويعرف أيضًا بالورق الذي لا يحتوي على الكربون أو ورق نسخ لا يحتوي على الكربون (CCP)، أو ورق لا يتطلب كربون (NCR)
- الأوراق المطبوعة مسبقاً والتي تحتوي على مواد كيميائية قد تلوث الطابعة
- الأوراق المطبوعة مسبقاً والتي يمكن أن تتأثر بدرجة الحرارة داخل جهاز الصهر بالطابعة.
- الأوراق المطبوعة مسبقًا والتي تتطلب تسجيل (مكان الطباعة الدقيق على الورقة) أكبر من ±2.5 ملم (±0.10 بوصة)، على سبيل المثال نماذج التعرف الضوئي على الأحرف (OCR).

في بعض الحالات، يمكن ضبط التسجيل ببرنامج تطبيقي للطباعة بنجاح على هذه النماذج:

- الورق المطلي (ورق ربط قابل للمسح) والورق الصناعي والورق الحراري
- الورق ذو الحواف الخشنة أو الورق ذو الأسطح الخشنة أو المصنوع من مادة معينة مزودة بمواد خشنة أو الورق المجعد
- الورق المعاد تدويره الذي لا يفي بالمعيار EN12281:2002 (الأوروبي)
- الورق الذي يقل وزنه عن 60 جم/م^2 (16 رطلاً)
- النماذج أو المستندات متعددة الأجزاء

تحديد الورق

يؤدي استخدام الورق المناسب للمساعدة في تفادي حالات الانحشار ويضمن الطباعة الخالية من المشاكل.

للمساعدة في تفادي انحشار الورق وجودة الطباعة الرديئة:

- *احرص دومًا* على استخدام ورق جديد غير تالف.
- قبل تحميل الورق، تعرف على جانب الطباعة الموصى به. عادة ما يشار إلى هذه المعلومات على عبوة الورق.
- *لا تستخدم* ورقًا تم قصه أو تشذيبه باليد.
- *لا تخلط* بين أحجام الورق أو أوزانه أو أنواعه في نفس الدرج؛ حيث يؤدي هذا الخلط إلى انحشار الورق.
- *لا تستخدم* الورق المطلي ما لم يتم تصميمه خصيصاً لطباعة التصوير الفوتوغرافي الإلكتروني.

تحديد النماذج المطبوعة مسبقاً والورق ذي الرأسية

استخدم هذه الإرشادات عند تحديد النماذج المطبوعة مسبقًا والورق ذي الرأسية:

- استخدم ورقًا طويل التحبب لوزن الورق 60 إلى 90 جم/م^2 (16 إلى 24 رطلاً).
- استخدم فقط النماذج والورق ذي الرأسية المطبوع باستخدام الطباعة الليثوغرافية (الحجرية) بالإزاحة أو عملية الطباعة بالحفر.
- تجنب استخدام أوراق ذات أسطح خشنة أو ورق مصنوع من مادة معينة مزود بمواد خشنة.

استخدم أوراقًا مطبوعة بواسطة أحبار مقاومة للحرارة، مصممة للاستخدام في ناسخات التصوير الجاف. يجب أن يتحمل الحبر درجات حرارة تصل إلى 230 درجة مئوية (446 درجة فهرنهايت) دون أن يسيل أو يطلق انبعاثات خطيرة. استخدم أحبار لا تتأثر بالراتينج في مسحوق الحبر. ويجب أن تفي أنواع الأحبار التي تحتوي على مجموعة مؤكسدة أو تعتمد على الزيت عامة بهذه المتطلبات؛ وقد لا تفي بها الأحبار المصنوعة من عصارة الأشجار. متى راودك الشك، اتصل بمورد الورق لديك.

يجب أن تتحمل الأوراق المطبوعة مسبقًا مثل الورق ذي الرأسية درجات حرارة تصل إلى 230 درجة مئوية (446 درجة فهرنهايت) دون أن يسيل الحبر أو أن يطلق انبعاثات خطيرة.

استخدام الورق المعاد تدويره والأنواع الأخرى من الورق المكتبي

لأن شركة Lexmark تهتم بقضايا حماية البيئة، فإنها تدعم استخدام الورق المكتبي المعاد تدويره والمنتج خصيصًا ليتم استخدامه في طابعات الليزر (الكهروضوئية). في عام 1998، قدمت شركة Lexmark دراسة لحكومة الولايات المتحدة توضح أن الورق المعاد تدويره المنتج بواسطة المصانع الرئيسية في الولايات المتحدة تتم تغذيته في الطابعة بشكل جيد شأنه شأن الورق الجديد الذي لم تتم إعادة تدويره. ومع ذلك، ليس هناك أي تأكيد صريح على أن *كل* الورق المعاد تدويره تتم تغذيته في الطابعة بشكل جيد.

تقوم شركة Lexmark باستمرار باختبار الورق المعاد تدويره مع طابعاتها (نفايات ما بعد الاستهلاك بنسبة تتراوح من 20 إلى 100%) بالإضافة إلى مجموعة متنوعة من ورق الاختبار من مناطق مختلفة حول العالم، باستخدام اختبارات الغرفة لمعرفة مدى مطابقة الورق لدرجات الحرارة وظروف الرطوبة المختلفة. لم تجد شركة Lexmark أي مبرر لعدم تشجيع استخدام الورق المكتبي المعاد تدويره في وقتنا الحالي، ولكن بوجه عام تنطبق المواصفات الإرشادية التالية على الورق المعاد تدويره.

- انخفاض محتوى الرطوبة (4 - 5%)
- درجة نعومة ملائمة (تتراوح بين 100 - 200 وحدة من وحدات Sheffield، أو 140-350 وحدة من وحدات Bendtsen الأوروبية)

ملاحظة: تمت إعادة التصميم الهندسي لبعض الورق الذي يتميز بدرجة نعومة أكبر، (مثل الورق الفاخر بوزن 24 رطلاً، بدرجة نعومة تتراوح من 50 - 90 وحدة من وحدات Sheffield) والورق الذي يتميز بدرجة خشونة أكبر (مثل الورق الفاخر ذي المحتوى القطني، بدرجة نعومة تتراوح من 200 - 300 وحدة من وحدات Sheffield)، للعمل بشكل جيد تمامًا في طابعات الليزر، على الرغم من وجود النسيج السطحي. قبل استخدام هذه الأنواع من الورق، استشر موزع الورق لديك.

- معامل احتكاك ملائم بين كل ورقة وأخرى (0.4 - 0.6)
- مقاومة كافية للانثناء في اتجاه تغذية الورق

بالنسبة للورق المعاد تدويره، والورق الذي يتميز بوزن أقل (<60 جم/م^2 [فاخر بوزن 16 رطلاً]) و/أو سمك أقل (<3.8 مِل [0.1 ملم])، والورق قصير التحبب للاتجاه الطولي (أو قصير الحافة)، فقد يكون لديه مقاومة أقل للانثناء عما هو مطلوب لتحقيق التغذية الصحيحة للورق. قبل استخدام هذه الأنواع من الورق في طباعة الليزر (الكهروضوئية)، استشر موزع الورق لديك. تذكّر أن هذه المواصفات هي مواصفات إرشادية فقط، وقد يتسبب الورق الذي يفي بهذه المواصفات في حدوث مشاكل في تغذية الورق في أي طابعة ليزر (على سبيل المثال، في حالة تجعد الورق بشكل كبير في ظل ظروف الطباعة العادية.

تخزين الورق

استخدم توجيهات تخزين الورق تلك للمساعدة في تجنب حالات انحشار الورق وجودة الطباعة غير المتساوية:

- للحصول على أفضل النتائج، قم بتخزين الورق في درجة حرارة تبلغ 21 درجة مئوية (70 درجة فهرنهايت) ورطوبة نسبية تبلغ 40 بالمائة. توصي الغالبية العظمى من الجهات المصنعة للملصقات بالطباعة في درجة حرارة تتراوح من 18 إلى 24 درجة مئوية (من 65 إلى 75 درجة فهرنهايت) برطوبة نسبية تتراوح بين 40 و60 بالمائة.
- قم بتخزين الورق في علب كرتونية، على منصة نقالة أو رف، بدلاً من وضعها على الأرضية.
- قم بتخزين العبوات الفردية على سطح مستوٍ.
- لا تقم بتخزين أي شيء فوق عبوات الورق الفردية.
- أخرج الورق من العبوة الكرتونية أو الغلاف فقط عندما تكون جاهزًا لتحميله في الطابعة. حيث تساعد العبوة الكرتونية أو الغلاف في الحفاظ على الورق نظيفًا، وجافًا، ومستويًا.

أحجام الورق وأنواعه وأوزانه المدعومة

أحجام الورق المدعومة

حجم الورق وأبعاده	درج قياسي سعة 550 ورقة	الدرج الاختياري سعة 250 أو 550 ورقة	وحدة التغذية متعددة الاستخدامات	وحدة تغذية المستندات التلقائية	زجاج الماسحة الضوئية	الطباعة على الوجهين
بطاقة عمل	X	X	X	X	✓	X
3 5 x	X	X	✓[1]	X	✓	X
4 6 x	X	X	✓[1]	X	✓	X
A4 210 × 297 ملم (8.27 × 11.7 بوصة)	✓	✓	✓	✓	✓	✓
A5 148 × 210 ملم (5.83 × 8.27 بوصات)	✓	✓	✓	✓	✓	X
A6 105 × 148 ملم (4.13 × 5.83 بوصات)	✓	X	✓	✓	✓	X
JIS B5 182 × 257 ملم (7.17 × 10.1 بوصات)	✓	✓	✓	✓	✓	X
Letter 215.9 × 279.4 ملم (8.5 × 11 بوصة)	✓	✓	✓	✓	✓	✓
Legal 215.9 × 335.6 ملم (8.5 × 14 بوصة)	✓	✓	✓	✓	✓	✓
Executive 184.2 × 226.7 ملم (7.25 × 10.5 بوصات)	✓	✓	✓	✓	✓	X
Oficio (المكسيك) 215.9 × 340.4 ملم (8.5 × 13.4 بوصة)	✓	✓	✓	✓	✓	✓
Folio 215.9 × 330.2 ملم (8.5 × 13 بوصة)	✓	✓	✓	✓	✓	✓
Statement 139.7 × 215.9 ملم (5.5 × 8.5 بوصات)	✓	✓	✓	✓	✓	X

[1] يكون الورق مدعومًا فقط إذا تم تعيين إعداد حجم الورق على Universal.

[2] يكون الورق مدعومًا في وضع الطباعة على الوجهين (الطباعة المزدوجة) فقط إذا كان العرض يبلغ 210 ملم (8.27 بوصات) على الأقل والطول يبلغ 279.4 ملم (11 بوصة) على الأقل. أصغر حجم ورق Universal مدعوم يكون مدعومًا في وحدة التغذية متعددة الأغراض فقط.

حجم الورق وأبعاده	درج قياسي سعة 550 ورقة	الدرج الاختياري سعة 250 أو 550 ورقة	وحدة التغذية متعددة الاستخدامات	وحدة تغذية المستندات التلقائية	زجاج الماسحة الضوئية	الطباعة على الوجهين
Universal[2] 76.2 x 127 ملم (3 x 5 بوصات) إلى 215.9 x 359.92 ملم (8.5 x 14.17 بوصة)	✓	✓	✓	✓	✓	✓[2]
(Envelope (Monarch 7 3/4 98.4 × 190.5 ملم (3.875 × 7.5 بوصات)	X	X	✓	X	✓	X
ظرف 9 98.4 × 226.1 ملم (3.875 × 8.9 بوصات)	X	X	✓	X	✓	X
Envelope 10 (ظرف 9) 104.8 × 241.3 ملم (4.12 × 9.5 بوصات)	X	X	✓	X	✓	X
ظرف DL 110 × 220 ملم (4.33 × 8.66 بوصات)	X	X	✓	X	✓	X
C5 Envelope 162 × 229 ملم (6.38 × 9.01 بوصات)	X	X	✓	X	✓	X
ظرف B5 176 × 250 ملم (6.93 × 9.84 بوصات)	X	X	✓	X	✓	X
ظرف آخر 85.7 x 165 ملم إلى 215.9 x 355.6 ملم (3.375 x 6.50 بوصة إلى 8.5 x 14 بوصة)	X	X	✓	X	✓	X

[1] يكون الورق مدعومًا فقط إذا تم تعيين إعداد حجم الورق على Universal.

[2] يكون الورق مدعومًا في وضع الطباعة على الوجهين (الطباعة المزدوجة) فقط إذا كان العرض يبلغ 210 ملم (8.27 بوصات) على الأقل والطول يبلغ 279.4 ملم (11 بوصة) على الأقل. أصغر حجم ورق Universal مدعوم يكون مدعومًا في وحدة التغذية متعددة الأغراض فقط.

أنواع الورق وأوزانه المدعومة

ملاحظة: تتم طباعة الملصقات، والورق الشفاف والأظرف والبطاقات دائمًا بسرعة منخفضة.

نوع الورق	الدرج القياسي سعة 550 ورقة	الدرج سعة 250 أو 550 ورقة	وحدة التغذية متعددة الاستخدامات	وضع الطباعة على الوجهين	وحدة تغذية المستندات التلقائية (ADF)	زجاج الماسحة الضوئية
الورق العادي	✓	✓	✓	✓	✓	✓
البطاقات	X	X	✓	X	✓	✓

[1] يكون الورق الشفاف مدعومًا فقط في الدرج سعة 250 ورقة.

[2] استخدم الأظرف التي تظل منبسطة عند وضعها بشكل فردي على طاولة بحيث يكون وجهها لأسفل.

نوع الورق	الدرج القياسي سعة 550 ورقة	الدرج سعة 250 أو 550 ورقة	وحدة التغذية متعددة الاستخدامات	وضع الطباعة على الوجهين	وحدة تغذية المستندات التلقائية (ADF)	زجاج الماسحة الضوئية
الورق الشفاف	X	✓[1]	✓	X	✓	✓
معاد تدويره	✓	✓	✓	✓	✓	✓
ملصقات الورق	✓	✓	✓	X	✓	✓
ورق فاخر	X	X	✓	X	✓	✓
ظرف[2]	✓	✓	✓	✓	✓	✓
(Rough envelope) ظرف خشن	X	X	✓	X	✓	✓
ورق ذو رأسية	✓	✓	✓	✓	✓	✓
مطبوعة مسبقًا	✓	✓	✓	✓	✓	✓
ورق ملون	✓	✓	✓	✓	✓	✓
Light paper (ورق خفيف)	✓	✓	✓	✓	✓	✓
Heavy paper (ورق ثقيل)	✓	✓	✓	✓	✓	✓
خشن/قطن	✓	✓	✓	X	✓	✓
Custom Type (نوع الورق المخصص) [x]	✓	✓	✓	✓	✓	✓

[1] يكون الورق الشفاف مدعومًا فقط في الدرج سعة 250 ورقة.

[2] استخدم الأظرف التي تظل منبسطة عند وضعها بشكل فردي على طاولة بحيث يكون وجهها لأسفل.

أحجام الورق وأنواعه وأوزانه التي تدعمها وحدة الإنهاء الاختيارية

أحجام الورق المدعومة

حجم الورق	الأبعاد	وحدة تشطيب الدبابيس
A4	210 × 297 ملم (8.3 × 11.7 بوصة)	X
A5	148 × 210 ملم (5.8 × 8.3 بوصات)	X
A6	105 × 148 ملم (4.1 × 5.8 بوصات)	X
JIS B5	182 × 257 ملم (7.2 × 10.1 بوصات)	X
Letter	216 × 279 ملم (8.5 × 11 بوصات)	✓
Legal	216 × 356 ملم (8.5 × 14 بوصة)	✓
Executive	184 × 267 ملم (7.3 × 10.5 بوصات)	X
Oficio (المكسيك)	216 × 340 ملم (8.5 × 13.4 بوصة)	✓
Folio	216 × 330 ملم (8.5 × 13 بوصة)	✓

حجم الورق	الأبعاد	وحدة تشطيب الدبابيس
Statement	140 × 216 مم (5.5 × 8.5 بوصات)	X
Universal	105 × 216 مم إلى 216 × 356 مم (4.13 × 8.5 بوصات إلى 8.5 × 14 بوصة)	X
(Envelope (Monarch 7 3/4	98 × 191 ملم (3.9 × 7.5 بوصات)	X
ظرف 9	98 × 225 ملم (3.9 × 8.9 بوصات)	X
ظرف 10	105 × 241 ملم (4.1 × 9.5 بوصات)	X
ظرف DL	110 × 220 ملم (4.3 × 8.7 بوصات)	X
ظرف C5	162 × 229 ملم (6.38 × 9.01 بوصات)	X
ظرف B5	176 × 250 ملم (6.93 × 9.84 بوصات)	X
أظرف أخرى	98 × 162 مم (3.9 × 6.4 بوصات) إلى 176 × 250 مم (6.9 × 9.8 بوصات)	X

أنواع الورق وأوزانه المدعومة

نوع الورق	وحدة تشطيب الدبابيس
الورق العادي	√
البطاقات	X
الورق الشفاف	X
معاد تدويره	√
ملصقات الورق	√
ورق فاخر	√
ظرف	X
(Rough envelope) ظرف خشن	X
ورق ذو رأسية	√
مطبوعة مسبقًا	√
ورق ملون	√
Light paper (ورق خفيف)	√
Heavy paper (ورق ثقيل)	√
خشن/قطن	√
Custom Type (نوع الورق المخصص) [x]	√

الطباعة

طباعة مستند

طباعة النماذج

استخدم "النماذج والمفضلة" للوصول بسرعة وسهولة إلى النماذج المستخدمة بشكل متكرر أو المعلومات الأخرى التي تتم طباعتها بشكل منتظم. قبل أن تتمكن من استخدام هذا التطبيق؛ قم بإعداده على الطابعة أولاً. للحصول على المزيد من المعلومات، انظر العبارة"إعداد "النماذج والمفضلة"" على الصفحة 20.

1 من الشاشة الرئيسية، انتقل إلى:

النماذج والمفضلة > حدد النموذج من القائمة > أدخل عدد النُسخ > اضبط الإعدادات الأخرى

2 طبّق التغييرات.

الطباعة من كمبيوتر

ملاحظة: للملصقات ومخزون البطاقات والمغلفات، عيّن حجم الورق ونوعه في الطابعة قبل إرسال مهمة الطباعة.

1 من المستند الذي تحاول طباعته، افتح مربع الحوار "طباعة".

2 عند الضرورة، اضبط الإعدادات.

3 أرسل مهمة الطباعة.

ضبط قتامة مسحوق الحبر

1 افتح مستعرض ويب، ثم اكتب عنوان IP الخاص بالطابعة في حقل العنوان.

ملاحظات:

- اعرض عنوان IP للطابعة على الشاشة الرئيسية للطابعة. ويتم عرض عنوان IP في أربع مجموعات من الأرقام المفصولة بنقاط على النحو 123.123.123.123.
- إذا كنت تستخدم خادم وكيل، فقم بتعطيله تلقائيًا لتحميل صفحة الويب بشكل صحيح.

2 انقر فوق **إعدادات** > **إعدادات الطباعة** > **قائمة الجودة** > **قتامة مسحوق الحبر**.

3 اضبط قتامة مسحوق الحبر، ثم انقر فوق **Submit (إرسال)**.

استخدام لوحة تحكم الطابعة

1 من الشاشة الرئيسية، انتقل إلى:

Settings (الإعدادات) > **Print Settings (إعدادات الطباعة)** > **Quality Menu (قائمة الجودة)** > **Toner Darkness (قتامة مسحوق الحبر)**

2 اضبط الإعداد، ثم المس **Submit (إرسال)**.

الطباعة من جهاز محمول

ملاحظة: تأكد من توصيل الطابعة والجهاز المحمول بنفس شبكة الاتصال اللاسلكية. للحصول على معلومات حول تهيئة الإعدادات اللاسلكية للجهاز المحمول، راجع المراجع المصاحبة للجهاز.

الطباعة من جهاز محمول باستخدام خدمة الطباعة Mopria

إن خدمة الطباعة من ®Mopria هي عبارة عن حل للطباعة للأجهزة المحمولة التي تعمل بنظام Android الإصدار 4.4 أو الإصدارات اللاحقة. تسمح لك بالطباعة إلى أي طابعة تعتمد خدمة Mopria.

ملاحظة: قبل الطباعة، تأكد من تمكين خدمة الطباعة Mopria.

1. من الشاشة الرئيسية على جهازك المحمول، اعمد إلى تشغيل تطبيق متوافق.
2. اضغط على **الطباعة**، ومن ثم حدد الطابعة.
3. أرسل مهمة الطباعة.

الطباعة من جهاز محمول باستخدام Google Cloud Print

إن Google Cloud Print™ هي عبارة عن خدمة طباعة للجهاز محمول تسمح للتطبيقات الممكنة على الأجهزة المحمولة بالطباعة إلى أي طابعة مزودة بخدمة Google Cloud Print

1. من الشاشة الرئيسية على جهازك المحمول، اعمد إلى تشغيل تطبيق ممكن.
2. اضغط على زر **الطباعة**، ومن ثم حدد الطابعة.
3. أرسل مهمة الطباعة.

الطباعة من جهاز محمول باستخدام AirPrint

إن AirPrint هو حل للطباعة من الأجهزة المحمولة، يسمح لك بالطباعة مباشرة من أجهزة Apple إلى طابعة تعتمد خدمة Airprint.

ملاحظة: هذا التطبيق مدعوم فقط في بعض أجهزة Apple.

1. من الشاشة الرئيسية على جهازك المحمول، اعمد إلى تشغيل تطبيق متوافق.
2. حدد عنصرًا تريد طباعته، ومن ثم اضغط على رمز المشاركة.
3. اضغط على زر **الطباعة**، ومن ثم حدد الطابعة.
4. أرسل مهمة الطباعة.

الطباعة من جهاز محمول باستخدام Lexmark Mobile Print

Lexmark تسمح لك خدمة Mobile Print بإرسال المستندات والصور مباشرةً إلى جهاز معتمد من Lexmark.

1. افتح المستند ومن ثم أرسله إلىLexmark Mobile Print أو شاركه معها.

   ملاحظة: قد لا تدعم بعض تطبيقات الجهات الخارجية ميزة الإرسال أو المشاركة. للحصول على المزيد من المعلومات، راجع الوثائق المرفقة بالتطبيق.

2. حدد طابعة.
3. اطبع المستند.

الطباعة من محرك أقراص فلاش

الطباعة من محرك أقراص محمول

ملاحظات:

- قبل طباعة ملف PDF مشفر، تتم مطالبتك بإدخال كلمة المرور الخاصة بالملف من لوحة التحكم بالطابعة.
- لا يمكنك طباعة ملفات ليس لديك تصريحات بطباعتها.

1 أدخل محرك أقراص محمول في منفذ USB.

ملاحظات:

- يظهر رمز محرك الأقراص المحمول على الشاشة الرئيسية عند تركيب محرك الأقراص المحمول.
- إذا أدخلت محرك الأقراص المحمول حينما تكون الطابعة في حاجة إلى الانتباه، كما هو الحال حين يحدث انحشار للورق، فإن الطابعة تتجاهل جهاز الذاكرة.
- إذا أدخلت محرك الأقراص المحمول أثناء معالجة الطابعة لمهام طباعة أخرى، فستظهر الرسالة **Busy** (مشغولة) على شاشة الطابعة. بعد الانتهاء من معالجة مهام الطباعة هذه، قد تحتاج إلى استعراض قائمة المهام المتوقفة لطباعة مستندات من محرك أقراص محمول.

تحذير—تلف محتمل: لا تلمس كابل USB أو أيًا من مهايئات شبكة الاتصال اللاسلكية أو أي موصل أو وحدة الذاكرة أو الطابعة في المناطق الموضحة أثناء تنشيط الطباعة أو القراءة أو الكتابة من وحدة الذاكرة. فقد يحدث فقد للبيانات.

2 من لوحة تحكم الطابعة، المس المستند المطلوب طباعته.

3 المس الأسهم للحصول على معاينة للمستند.

4 استخدم + أو − لتحديد عدد النُسخ التي تود طباعتها، ثم المس **Print** (طباعة).

ملاحظات:

- لا تزل محرك الأقراص المحمول من منفذ USB إلى أن ينتهي المستند من الطباعة.
- إذا تركت محرك الأقراص المحمول في الطابعة بعد ترك شاشة قائمة USB الأولية، فقم بلمس **Held Jobs (المهام المحجوزة)** على الشاشة الرئيسية لطباعة الملفات من محرك الأقراص المحمول.

أنواع محركات أقراص فلاش والملفات المدعومة

ملاحظات:

- يجب أن تدعم محركات وحدات تخزين USB المحمولة عالية السرعة معيار السرعة الكاملة. إن أجهزة USB منخفضة السرعة غير مدعومة.
- يجب أن تدعم وحدات تخزين USB المحمولة نظام جدول تخصيص الملف (FAT). الأجهزة المهيأة بنظام New Technology File System (NTFS)، أو أي نظام ملفات آخر، غير مدعومة.

محركات أقراص فلاش الموصى بها	نوع الملف
• Lexar JumpDrive FireFly (512 ميجابايت و1 جيجابايت) • SanDisk Cruzer Micro (512 ميجابايت و1 جيجابايت) • Sony Micro Vault Classic (512 ميجابايت و1 جيجابايت)	المستندات: • pdf. • xps. الصور: • dcx. • gif. • jpeg. أو jpg. • bmp. • pcx. • tiff. أو tif. • png. • fls.

طباعة المهام السرية والمهام المحجوزة الأخرى

تخزين مهام الطباعة في الطابعة

1 من لوحة تحكم الطابعة، انتقل إلى:

> **Security** (الأمان) > **Confidential Print** (الطباعة السرية) > حدد نوع مهمة الطباعة

استخدام	لـ
Max Invalid PIN (الحد الأقصى لرقم PIN غير الصالح)	لتحديد عدد المرات التي يتم فيها إدخال رقم PIN غير صالح. **ملاحظة:** عند بلوغ الحد، يتم حذف مهام الطباعة لاسم المستخدم هذا ولرمز PIN.
Confidential Job Expiration (انتهاء فترة المهمة السرية)	احتفظ بمهام الطباعة في الكمبيوتر حتى تُدخِل رمز PIN من لوحة التحكم بالطابعة. **ملاحظة:** يتم تعيين رمز PIN من الكمبيوتر. يجب أن يتألف من أربعة أرقام من 1 إلى 9.
Repeat Job Expiration (تكرار انتهاء فترة المهمة)	اطبع مهام الطباعة في ذاكرة الطابعة وقم بتخزينها.
Verify Job Expiration (التحقق من انتهاء فترة المهمة)	اطبع نسخة واحدة من مهمة طباعة ما بينما تحتفظ بالنُسخ الباقية. حيث يسمح بالتحقق مما إذا كانت النسخة الأولى مرضية. يتم حذف مهمة الطباعة تلقائيًا من ذاكرة الطابعة بمجرد أن تتم طباعة جميع النُسخ.
Reserve Job Expiration (حفظ انتهاء فترة المهمة)	قم بتخزين مهام الطباعة لتتم طباعتها في وقت لاحق. **ملاحظة:** يتم الاحتفاظ بمهام الطباعة حتى يتم حذفها من قائمة "المهام المحجوزة".

ملاحظات:

- قد يتم حذف مهام Reserve Print (حفظ الطباعة) عند حاجة الطابعة إلى مساحة ذاكرة إضافية لمعالجة مهام متوقفة إضافية.
- يمكنك ضبط الطابعة لتخزين مهام الطباعة في ذاكرة الطابعة حتى تبدأ مهمة الطباعة من لوحة تحكم الطباعة.
- تسمى كل مهام الطباعة التي يمكن أن يبدأها المستخدم من الطابعة *مهام متوقفة*.

2 المس **Submit** (إرسال).

طباعة المهام السرية والمهام المحجوزة الأخرى

ملاحظة: يتم حذف مهام الطباعة بإعدادي "سرية" و"التحقق" تلقائيًا من الذاكرة بعد الطباعة. أما المهام بإعدادي "تكرار" و"حفظ" فيتم *الاحتفاظ* بها في الطابعة إلى أن تحذفها.

لمستخدمي نظام التشغيل Windows

1 بعد فتح أحد المستندات، انقر فوق **ملف** > **طباعة**.

2 انقر فوق **خصائص** أو **تفضيلات** أو **خيارات** أو **إعداد**.

3 انقر فوق **الطباعة والتوقف**.

4 حدد نوع مهمة الطباعة ("سرية" أو "حفظ" أو "تكرار" أو "التحقق")، ثم عيّن اسم المستخدم. بالنسبة للمهمة السرية، أدخل رمز PIN مكونًا من أربعة أرقام.

5 انقر فوق **OK (موافق)** أو **Print (طباعة)**.

6 من شاشة الطابعة الرئيسية، حرّر مهمة الطباعة.

- بالنسبة لمهام الطباعة السرية، انتقل إلى:
المهام المحجوزة > حدد اسم المستخدم > **المهام السرية** > أدخل رقم PIN > **طباعة**
- بالنسبة لمهام الطباعة الأخرى، انتقل إلى:
المهام المحجوزة > حدد اسم المستخدم > حدد مهمة الطباعة > حدد عدد النُسخ > **طباعة**

لمستخدمي نظام التشغيل Macintosh

1 أثناء فتح أحد المستندات، اختر **File (ملف)** > **Print (طباعة)**.

إذا لزم الأمر، فانقر فوق مثلث إظهار الخيارات لمشاهدة مزيد من الخيارات.

2 من خيارات الطباعة أو القائمة المنبثقة Copies & Pages (نُسخ وصفحات)، اختر **Job Routing (توجيه المهمة)**.

3 حدد نوع مهمة الطباعة ("سرية" أو "حفظ" أو "تكرار" أو "التحقق")، ثم عيّن اسم المستخدم. بالنسبة للمهمة السرية، أدخل رمز PIN مكونًا من أربعة أرقام.

4 انقر فوق **OK (موافق)** أو **Print (طباعة)**.

5 من شاشة الطابعة الرئيسية، حرّر مهمة الطباعة.

- بالنسبة لمهام الطباعة السرية، انتقل إلى:
المهام المحجوزة > حدد اسم المستخدم > **المهام السرية** > أدخل رقم PIN > **طباعة**
- بالنسبة لمهام الطباعة الأخرى، انتقل إلى:
المهام المحجوزة > حدد اسم المستخدم > حدد مهمة الطباعة > حدد عدد النُسخ > **طباعة**

تعديل إعدادات الطباعة السرية

1 افتح مستعرض ويب، ثم اكتب عنوان IP الخاص بالطابعة في حقل العنوان.

ملاحظات:

- اعرض عنوان IP للطابعة على الشاشة الرئيسية للطابعة. ويتم عرض عنوان IP في أربع مجموعات من الأرقام المفصولة بنقاط على النحو 123.123.123.123.
- إذا كنت تستخدم ملقم وكيل، فعطِّله مؤقتًا لتحميل صفحة الويب بشكل صحيح.

2 انقر فوق **الإعدادات** > **الأمان** > **إعداد الطباعة السرية**.

3 تعديل الإعدادات:
- قم بتعيين عدد أقصى لمحاولات إدخال رقم PIN. عندما يتجاوز المستخدم ذلك الرقم، يتم حذف جميع مهام هذا المستخدم.
- قم بتعيين فترة انتهاء لمهام الطباعة السرية. وعندما لا يقوم مستخدم بطباعة المهام خلال تلك الفترة، يتم حذف جميع المهام الخاصة بهذا المستخدم.

4 انقر فوق **Submit** (إرسال) لحفظ الإعدادات المعدّلة.

طباعة صفحات المعلومات

طباعة قائمة عينات الخطوط

1 من الشاشة الرئيسية، انتقل إلى:

Reports (التقارير) > Print Fonts (خطوط الطباعة)

2 المس **خطوط PCL** أو **خطوط PostScript**.

طباعة قائمة الدليل

تعرض قائمة بالأدلة الموارد المخزنة في بطاقة ذاكرة محمولة أو على قرص الطابعة الصلب.

من الشاشة الرئيسية، انتقل إلى:

Reports (تقارير) > Print Directory (دليل الطباعة)

إلغاء مهمة طباعة

إلغاء مهمة طباعة من لوحة تحكم الطابعة

1 من لوحة تحكم الطابعة، المس **إلغاء المهمة** أو اضغط على ✕ في لوحة المفاتيح الرقمية.

2 المس مهمة الطباعة التي تريد إلغاءها، ثم المس **حذف المهام المحددة**.

ملاحظة: إذا قمت بالضغط على ✕ بلوحة المفاتيح الرقمية، فالمس **استئناف** للعودة إلى الشاشة الرئيسية.

إلغاء مهمة طباعة من الكمبيوتر

1 وفقًا لنظام التشغيل، نفِّذ أحد الإجراءات التالية:
- افتح مجلد الطابعات، ثم حدد طابعتك.
- من "تفضيلات النظام" في قائمة Apple، انتقل إلى طابعتك.

2 حدد مهمة الطباعة التي تريد إلغاءها.

"النسخ"

وحدة تغذية المستندات التلقائية (ADF)	زجاج الماسحة الضوئية
استخدم وحدة تغذية المستندات التلقائية ADF للمستندات متعددة الصفحات.	استخدم زجاج الماسحة الضوئية للصفحات المنفردة أو العناصر الصغيرة الحجم (مثل البطاقات البريدية أو الصور الفوتوغرافية) أو الأوراق الشفافة أو ورق الصور أو الوسائط الرقيقة (مثل قصاصات المجلات).

إنشاء النُسخ

إنشاء نسخة سريعة

1 قم بتحميل المستند الأصلي ووجه الصفحة نحو الأعلى، الحافة القصيرة أولاً في درج وحدة المستندات التلقائية (ADF) أو على زجاج الماسحة الضوئية ووجه الصفحة نحو الأسفل.

ملاحظات:

- لا تقم بتحميل البطاقات البريدية أو الصور الفوتوغرافية أو العناصر الصغيرة أو الأوراق الشفافة أو ورق الصور أو الوسائط الرقيقة (مثل قصاصات المجلات) في درج وحدة تغذية المستندات التلقائية (ADF). ضع هذه العناصر على زجاج الماسحة الضوئية.
- تضيء لمبة مؤشر وحدة تغذية المستندات التلقائية (ADF) عندما يتم تحميل الورق بشكل سليم.

2 إذا كنت بصدد تحميل مستند في درج وحدة تغذية المستندات التلقائية (ADF)، فاضبط موجهات الورق.

ملاحظة: لتجنب اقتصاص الصورة، تأكد من تطابق حجم المستند الأصلي مع حجم ورقة النسخ.

3 من لوحة تحكم الطابعة، اضغط على .

النسخ باستخدام وحدة تغذية المستندات التلقائية (ADF)

1 قم بتحميل المستند الأصلي ووجه الورق نحو الأعلى، الحافة القصيرة أولاً في درج وحدة تغذية المستندات التلقائية (ADF).

ملاحظات:

- لا تقم بتحميل البطاقات البريدية أو الصور الفوتوغرافية أو العناصر الصغيرة أو الورق الشفاف أو ورق الصور أو الوسائط الرقيقة (مثل قصاصات المجلات) في درج وحدة تغذية المستندات التلقائية (ADF). ضع هذه العناصر على زجاج الماسحة الضوئية.
- يضيء مصباح مؤشر وحدة تغذية المستندات التلقائية (ADF) عندما يتم تحميل الورق بشكل سليم.

2 اضبط موجهات الورق.

3 من الشاشة الرئيسية، انتقل إلى:

Copy (النسخ) > تحديد إعدادات النسخ > **Copy It (إجراء النسخ)**

النسخ باستخدام زجاج الماسحة الضوئية

1 ضع المستند الأصلي على زجاج الماسحة الضوئية بحيث يكون وجهه لأسفل في الركن العلوي الأيسر.

2 من الشاشة الرئيسية، انتقل إلى:

Copy (نسخ) > > تحديد إعدادات النسخ >> **Copy It (إجراء النسخ)**

إذا كان لديك المزيد من الصفحات المطلوب مسحها ضوئيًا, حينئذ ضع المستند التالي على زجاج الماسحة الضوئية، ثم المس **Scan the Next Page (مسح الصفحة التالية ضوئيًا)**.

3 المس **Finish the Job (إنهاء المهمة)**.

نسخ الصور الفوتوغرافية

1 ضع الصورة الفوتوغرافية على زجاج الماسحة الضوئية بحيث يكون وجهها لأسفل في الركن الأيسر العلوي.

2 من الشاشة الرئيسية، انتقل إلى:

Copy (نسخ) > **Content** (محتوى) > **Photo** (صورة) > ✓

3 من قائمة Content Source (مصدر المحتوى)، حدد الإعداد المناسب الذي يتوافق على أفضل وجه مع الصورة الأصلية.

4 المس ✓ > **Copy It** (انسخ)

ملاحظة: إذا كان لديك المزيد من الصور لنسخها حينئذ ضع الصورة التالية على زجاج الماسحة الضوئية، ثم المس **Scan the Next Page** (مسح الصفحة التالية ضوئيًا).

5 المس **Finish the Job (إنهاء المهمة)**.

النسخ على وسائط خاصة

النسخ على الورق الشفاف

1 قم بتحميل المستند الأصلي ووجه الورقة نحو الأعلى، الحافة القصيرة أولاً في درج وحدة تغذية المستندات التلقائية (ADF) أو على زجاج الماسحة الضوئية ووجه الورقة نحو الأسفل.

ملاحظات:

- لا تقم بتحميل البطاقات البريدية أو الصور الفوتوغرافية أو العناصر الصغيرة أو الورق الشفاف أو ورق الصور أو الوسائط الرقيقة (مثل قصاصات المجلات) في درج وحدة تغذية المستندات التلقائية (ADF). ضع هذه العناصر على زجاج الماسحة الضوئية.
- يضيء مصباح مؤشر وحدة تغذية المستندات التلقائية (ADF) عندما يتم تحميل الورق بشكل سليم.

2 من الشاشة الرئيسية، انتقل إلى:

نسخ > **نسخ من** > حدد حجم المستند الأصلي > ✓

3 انتقل إلى:

Copy to (نسخ إلى) > حدد الدرج الذي يحتوي على الورق الشفاف > **Copy It** (انسخ).

في حال عدم وجود أي أدراج تتضمن ورقاً شفافاً، انتقل إلى:

Manual Feeder (وحدة التغذية اليدوية) > ✓ > حدد حجم الورق الشفاف > ✓ > **Transparency** (ورق شفاف) > ✓

4 حمِّل الورق الشفاف في وحدة التغذية متعددة الأغراض، ثم المس **Copy It** (انسخ).

النسخ على الورق ذي الرأسية

1 قم بتحميل المستند الأصلي ووجه الورقة نحو الأعلى، الحافة القصيرة أولاً في درج وحدة تغذية المستندات التلقائية (ADF) أو على زجاج الماسحة الضوئية ووجه الورقة نحو الأسفل.

ملاحظات:

- لا تقم بتحميل البطاقات البريدية أو الصور الفوتوغرافية أو العناصر الصغيرة أو الورق الشفاف أو ورق الصور أو الوسائط الرقيقة (مثل قصاصات المجلات) في درج وحدة تغذية المستندات التلقائية (ADF). ضع هذه العناصر على زجاج الماسحة الضوئية.
- يضيء مصباح مؤشر وحدة تغذية المستندات التلقائية (ADF) عندما يتم تحميل الورق بشكل سليم.

2 إذا كنت بصدد تحميل مستند في درج وحدة تغذية المستندات التلقائية (ADF)، فاضبط موجهات الورق.

3 من الشاشة الرئيسية، انتقل إلى:

نسخ > **نسخ من** > حدد حجم المستند الأصلي > ✓

4 انتقل إلى:

Copy to (نسخ إلى) > حدد الدرج الذي يتضمن الورق ذي الرأسية > **Copy It** (انسخ)

5 في حال عدم وجود أي أدراج تدعم الورق ذي الرأسية، انتقل إلى:

Manual Feeder (وحدة التغذية اليدوية) > حدد حجم الورق ذي الرأسية > **Letterhead** (ورق ذو رأسية)

6 حمّل الورق ذي الرأسية موجّهاً لأعلى مع إدخال الحافة العلوية أولاً في وحدة التغذية متعددة الأغراض، ثم المس **Copy It** (انسخ).

تخصيص إعدادات النسخ

النسخ إلى حجم مختلف

1 قم بتحميل المستند الأصلي ووجه الورقة نحو الأعلى، الحافة القصيرة أولاً في درج وحدة تغذية المستندات التلقائية (ADF) أو على زجاج الماسحة الضوئية ووجه الورقة نحو الأسفل.

ملاحظات:

- لا تقم بتحميل البطاقات البريدية أو الصور الفوتوغرافية أو العناصر الصغيرة أو الورق الشفاف أو ورق الصور أو الوسائط الرقيقة (مثل قصاصات المجلات) في درج وحدة تغذية المستندات التلقائية (ADF). ضع هذه العناصر على زجاج الماسحة الضوئية.
- يضيء مصباح مؤشر وحدة تغذية المستندات التلقائية (ADF) عندما يتم تحميل الورق بشكل سليم.

2 إذا كنت بصدد تحميل مستند في درج وحدة تغذية المستندات التلقائية (ADF)، فاضبط موجهات الورق.

3 من الشاشة الرئيسية، انتقل إلى:

نسخ > **نسخ من** > حدد حجم المستند الأصلي > ✓

4 انتقل إلى:

Copy to (نسخ إلى) > حدد حجماً جديداً للنسخة > ✓ > **Copy It** (انسخ)

إنشاء نُسخ باستخدام ورق من درج محدد

1 قم بتحميل المستند الأصلي ووجه الورقة نحو الأعلى، الحافة القصيرة أولاً في درج وحدة تغذية المستندات التلقائية (ADF) أو على زجاج الماسحة الضوئية ووجه الورقة نحو الأسفل.

ملاحظات:

- لا تقم بتحميل البطاقات البريدية أو الصور الفوتوغرافية أو العناصر الصغيرة أو الورق الشفاف أو ورق الصور أو الوسائط الرقيقة (مثل قصاصات المجلات) في درج وحدة تغذية المستندات التلقائية (ADF). ضع هذه العناصر على زجاج الماسحة الضوئية.
- يضيء مصباح مؤشر وحدة تغذية المستندات التلقائية (ADF) عندما يتم تحميل الورق بشكل سليم.

2 إذا كنت بصدد تحميل مستند في درج وحدة تغذية المستندات التلقائية (ADF)، فاضبط موجهات الورق.

3 من الشاشة الرئيسية، انتقل إلى:

نسخ > **نسخ من** > حدد حجم المستند الأصلي > ✓

4 انتقل إلى:

Copy to (نسخ إلى) > حدد الدرج الذي يتضمن نوع الورق الذي تريد استخدامه > ✓

5 المس **Copy It** (نسخ).

نسخ أحجام مختلفة من الورق

استخدم وحدة تغذية المستندات التلقائية (ADF) لنسخ مستندات أصلية ذات أحجام ورقة مختلفة. وبناءً على أحجام الورق الذي تم تحميله وإعدادي "نسخ إلى" و"نسخ من"، إما أنه تتم طباعة كل نسخة على أحجام ورق مختلطة (مثال 1) أو يتم تغيير حجم كل نسخة ليتلاءم على حجم ورق واحد (مثال 2).

مثال 1: النسخ على أحجام مختلطة من الورق

1 قم بتحميل المستند الأصلي ووجه الورقة نحو الأعلى، الحافة القصيرة أولاً في درج وحدة تغذية المستندات التلقائية (ADF) أو على زجاج الماسحة الضوئية ووجه الورقة نحو الأسفل.

ملاحظات:

- لا تقم بتحميل البطاقات البريدية أو الصور الفوتوغرافية أو العناصر الصغيرة أو الورق الشفاف أو ورق الصور أو الوسائط الرقيقة (مثل قصاصات المجلات) في درج وحدة تغذية المستندات التلقائية (ADF). ضع هذه العناصر على زجاج الماسحة الضوئية.
- يضيء مصباح مؤشر وحدة تغذية المستندات التلقائية (ADF) عندما يتم تحميل الورق بشكل سليم.

2 إذا كنت بصدد تحميل مستند في درج وحدة تغذية المستندات التلقائية (ADF)، فاضبط موجهات الورق.

3 من الشاشة الرئيسية، انتقل إلى:

Copy (نسخ) > **Copy from** (نسخ من) > **Mixed Sizes** (أحجام مختلطة) > ✓

4 انتقل إلى:

Copy to (نسخ إلى) > **Auto Size Match** (مطابقة الحجم تلقائيًا) > ✓ > **Copy It** (انسخ)

تتعرف الماسحة الضوئية على أحجام الورق المختلفة أثناء إجراء المسح الضوئي لها. تتم طباعة النُسخ على أحجام مختلطة من الورق مناظرة لأحجام ورق المستند الأصلي.

مثال 2: النسخ على حجم ورق واحد

1 قم بتحميل المستند الأصلي ووجه الورقة نحو الأعلى، الحافة القصيرة أولاً في درج وحدة تغذية المستندات التلقائية (ADF) أو على زجاج الماسحة الضوئية ووجه الورقة نحو الأسفل.

ملاحظات:

- لا تقم بتحميل البطاقات البريدية أو الصور الفوتوغرافية أو العناصر الصغيرة أو الورق الشفاف أو ورق الصور أو الوسائط الرقيقة (مثل قصاصات المجلات) في درج وحدة تغذية المستندات التلقائية (ADF). ضع هذه العناصر على زجاج الماسحة الضوئية.
- يضيء مصباح مؤشر وحدة تغذية المستندات التلقائية (ADF) عندما يتم تحميل الورق بشكل سليم.

2 إذا كنت بصدد تحميل مستند في درج وحدة تغذية المستندات التلقائية (ADF)، فاضبط موجهات الورق.

3 من الشاشة الرئيسية، انتقل إلى:

Copy (نسخ) > **Copy from (نسخ من)** > **Mixed Sizes (أحجام مختلطة)** > ✓

4 انتقل إلى:

Copy to (نسخ إلى) > **Copy It** > ✓ > **Letter** (انسخ)

تتعرف الماسحة الضوئية على أحجام الورق المختلفة أثناء إجراء المسح الضوئي لها، ثم تغير أحجام الورق المختلطة لتتلاءم مع حجم الورق المحدد.

النسخ على كلا وجهي الورقة (النسخ على الوجهين)

1 قم بتحميل المستند الأصلي ووجه الورقة نحو الأعلى، الحافة القصيرة أولاً في درج وحدة تغذية المستندات التلقائية (ADF) أو على زجاج الماسحة الضوئية ووجه الورقة نحو الأسفل.

ملاحظات:

- لا تقم بتحميل البطاقات البريدية أو الصور الفوتوغرافية أو العناصر الصغيرة أو الورق الشفاف أو ورق الصور أو الوسائط الرقيقة (مثل قصاصات المجلات) في درج وحدة تغذية المستندات التلقائية (ADF). ضع هذه العناصر على زجاج الماسحة الضوئية.
- يضيء مصباح مؤشر وحدة تغذية المستندات التلقائية (ADF) عندما يتم تحميل الورق بشكل سليم.

2 إذا كنت بصدد تحميل مستند في درج وحدة تغذية المستندات التلقائية (ADF)، فاضبط موجهات الورق.

3 من الشاشة الرئيسية، انتقل إلى:

Copy (نسخ) > **Sides (Duplex) (الجانبان (الطباعة على الوجهين)):** > حدد طريقة الطباعة على الوجهين المفضلة لديك.

ملاحظة: بالنسبة إلى طريقة الطباعة على الوجهين المفضلة لديك، يمثل الرقم الأول وجهي المستند الأصلي، بينما يمثل الرقم الثاني وجهي النسخة. على سبيل المثال، حدد "2 sided to 2 sided (ذو وجهان إلى ذي وجهين)" إذا كانت لديك مستندات أصلية ذات وجهين وتريد نُسخاً ذات وجهين.

4 المس ✓ > **انسخ**.

تصغير أو تكبير النُسخ

يمكن تغيير حجم النسخ من 25% إلى 400% من حجم المستند الأصلي.

1 قم بتحميل المستند الأصلي ووجه الورقة نحو الأعلى، الحافة القصيرة أولاً في درج وحدة تغذية المستندات التلقائية (ADF) أو على زجاج الماسحة الضوئية ووجه الورقة نحو الأسفل.

ملاحظات:

- لا تقم بتحميل البطاقات البريدية أو الصور الفوتوغرافية أو العناصر الصغيرة أو الورق الشفاف أو ورق الصور أو الوسائط الرقيقة (مثل قصاصات المجلات) في درج وحدة تغذية المستندات التلقائية (ADF). ضع هذه العناصر على زجاج الماسحة الضوئية.
- يضيء مصباح مؤشر وحدة تغذية المستندات التلقائية (ADF) عندما يتم تحميل الورق بشكل سليم.

2 إذا كنت بصدد تحميل مستند في درج وحدة تغذية المستندات التلقائية (ADF)، فاضبط موجهات الورق.

3 من الشاشة الرئيسية، المس **Copy** (نسخ).

4 من منطقة Scale (تغيير الحجم)، المس − أو + لتخفيض أو زيادة القيمة بنسبة 1%.

بعد إعداد "تغيير الحجم" يدويًا، يؤدي لمس الخيار "نسخ إلى" أو "نسخ من" إلى تغيير قيمة "تغيير الحجم" إلى "تلقائي".

ملاحظة: Auto (تلقائي) هو إعداد المصنع الافتراضي. يقوم هذا الإعداد تلقائياً بضبط الصورة الممسوحة ضوئياً للمستند الأصلي بحيث تتلاءم مع حجم الورق الذي يتم النسخ إليه.

5 المس **Copy It** (نسخ).

ضبط جودة النسخ

1 قم بتحميل المستند الأصلي ووجه الورقة نحو الأعلى، الحافة القصيرة أولاً في درج وحدة تغذية المستندات التلقائية (ADF) أو على زجاج الماسحة الضوئية ووجه الورقة نحو الأسفل.

ملاحظات:

- لا تقم بتحميل البطاقات البريدية أو الصور الفوتوغرافية أو العناصر الصغيرة أو الورق الشفاف أو ورق الصور أو الوسائط الرقيقة (مثل قصاصات المجلات) في درج وحدة تغذية المستندات التلقائية (ADF). ضع هذه العناصر على زجاج الماسحة الضوئية.
- يضيء مصباح مؤشر وحدة تغذية المستندات التلقائية (ADF) عندما يتم تحميل الورق بشكل سليم.

2 إذا كنت بصدد تحميل مستند في درج وحدة تغذية المستندات التلقائية (ADF)، فاضبط موجهات الورق.

3 من الشاشة الرئيسية، انتقل إلى:

Copy (نسخ) > **Content** (المحتوى)

4 المس الزر الذي يمثل على أفضل نحو نوع محتوى المستند الذي تقوم بنسخه.

- **نص**—يكون أغلب محتوى المستند الأصلي نصوصًا أو رسومات خطية.
- **نص/صورة فوتوغرافية**—يكون المستند الأصلي مزيجًا من نصوص ورسومات وصور فوتوغرافية.
- **صورة فوتوغرافية**—يتكون المستند الأصلي في الأغلب من صورة فوتوغرافية أو صورة.
- **رسومات**—يكون أغلب محتوى المستند الأصلي رسومات عمل مثل المخططات الدائرية والمخططات الشريطية والرسوم المتحركة.

5 المس ✓.

6 المس الزر الذي يمثل على أفضل نحو مصدر محتوى المستند الذي تقوم بنسخه.

- **ليزر ألوان**—تمت طباعة المستند الأصلي باستخدام طابعة ليزر ألوان.
- **نفث الحبر**—تمت طباعة المستند الأصلي باستخدام طابعة نفث الحبر.
- **مجلة**—المستند الأصلي من مجلة.
- **مطبعة**—تمت طباعة المستند الأصلي باستخدام مطبعة.

- **ليزر أبيض/أسود**—تمت طباعة المستند الأصلي باستخدام طابعة ليزر أحادية اللون.
- **صورة فوتوغرافية/فيلم**—المستند الأصلي هو صورة فوتوغرافية من فيلم.
- **جريدة**—المستند الأصلي من جريدة.
- **غير ذلك**—تمت طباعة المستند الأصلي باستخدام طابعة بديلة أو غير معروفة.

7 المس > **انسخ**.

ترتيب النُسخ

إذا كنت تقوم بطباعة عدة نسخ من مستند واحد، فيمكنك اختيار طباعة النسخ في شكل مجموعة (مُرتبة) أو طباعة النسخ كمجموعات من الصفحات (غير مُرتبة).

1 قم بتحميل المستند الأصلي ووجه الورقة نحو الأعلى، الحافة القصيرة أولاً في درج وحدة تغذية المستندات التلقائية (ADF) أو على زجاج الماسحة الضوئية ووجه الورقة نحو الأسفل.

ملاحظات:

- لا تقم بتحميل البطاقات البريدية أو الصور الفوتوغرافية أو العناصر الصغيرة أو الورق الشفاف أو ورق الصور أو الوسائط الرقيقة (مثل قصاصات المجلات) في درج وحدة تغذية المستندات التلقائية (ADF). ضع هذه العناصر على زجاج الماسحة الضوئية.
- يضيء مصباح مؤشر وحدة تغذية المستندات التلقائية (ADF) عندما يتم تحميل الورق بشكل سليم.

2 إذا كنت بصدد تحميل مستند في درج وحدة تغذية المستندات التلقائية (ADF)، فاضبط موجهات الورق.

3 من الشاشة الرئيسية، انتقل إلى:

Copy (نسخ) > إدخال عدد النُسخ > **Collate** (ترتيب) > تحديد ترتيب الصفحات المفضل > > **Copy It** (انسخ)

وضع أوراق فاصلة بين النسخ

1 قم بتحميل المستند الأصلي ووجه الورقة نحو الأعلى، الحافة القصيرة أولاً في درج وحدة تغذية المستندات التلقائية (ADF) أو على زجاج الماسحة الضوئية ووجه الورقة نحو الأسفل.

ملاحظات:

- لا تقم بتحميل البطاقات البريدية أو الصور الفوتوغرافية أو العناصر الصغيرة أو الورق الشفاف أو ورق الصور أو الوسائط الرقيقة (مثل قصاصات المجلات) في درج وحدة تغذية المستندات التلقائية (ADF). ضع هذه العناصر على زجاج الماسحة الضوئية.
- يضيء مصباح مؤشر وحدة تغذية المستندات التلقائية (ADF) عندما يتم تحميل الورق بشكل سليم.

2 إذا كنت بصدد تحميل مستند في درج وحدة تغذية المستندات التلقائية (ADF)، فاضبط موجهات الورق.

3 من الشاشة الرئيسية، انتقل إلى:

نسخ > خيارات متقدمة > الأوراق الفاصلة

ملاحظة: اضبط الترتيب على "1،2،3 - 1،2،3" لوضع الأوراق الفاصلة بين النُسخ. في حال تعيين الترتيب على "2،2،2 - 1،1،1"، فستتم إضافة الأوراق الفاصلة في نهاية مهمة النسخ. للحصول على المزيد من المعلومات، انظر العبارة"ترتيب النُسخ" على الصفحة 87.

4 حدد أحد ما يلي:
- **Between Copies (بين النسخ)**
- **Between Jobs (بين المهام)**
- **Between Pages (بين الصفحات)**
- **إيقاف**

5 المس > **انسخ**.

طباعة عدة صفحات على ورقة واحدة

لتوفير الورق؛ بإمكانك نسخ إما صفحتين أو أربع صفحات متتالية من مستند متعدد الصفحات في ورقة واحدة.

ملاحظات:

- تأكّد من تعيين حجم الورق إلى Letter أو Legal أو A4 أو JIS B5.
- تأكد من تعيين حجم النسخ إلى 100%.

1 قم بتحميل المستند الأصلي ووجه الورقة نحو الأعلى، الحافة القصيرة أولاً في درج وحدة تغذية المستندات التلقائية (ADF) أو على زجاج الماسحة الضوئية ووجه الورقة نحو الأسفل.

ملاحظات:

- لا تقم بتحميل البطاقات البريدية أو الصور الفوتوغرافية أو العناصر الصغيرة أو الورق الشفاف أو ورق الصور أو الوسائط الرقيقة (مثل قصاصات المجلات) في درج وحدة تغذية المستندات التلقائية (ADF). ضع هذه العناصر على زجاج الماسحة الضوئية.
- يضيء مصباح مؤشر وحدة تغذية المستندات التلقائية (ADF) عندما يتم تحميل الورق بشكل سليم.

2 إذا كنت بصدد تحميل مستند في درج وحدة تغذية المستندات التلقائية (ADF)، فاضبط موجهات الورق.

3 من الشاشة الرئيسية، انتقل إلى:

Copy (نسخ) > **Advanced Options** (خيارات متقدمة) > **Paper Saver** (موفر الورق) > حدد الإخراج الذي تريده > > **Copy It** (انسخ)

ملاحظة: في حال كان Paper Saver (موفر الورق) معيناً إلى Off (إيقاف التشغيل)، لا يتوفر الخيار Print Page Borders (طباعة حواف الصفحة).

إنشاء مهمة نسخ مخصصة

يتم استخدام "مهمة نسخ مخصصة" أو "إنشاء مهمة" للجمع بين مجموعة أو أكثر من المستندات الأصلية في مهمة نسخ واحدة. يمكن مسح كل مهمة ضوئيًا باستخدام مُعلمات المهمة. عند إرسال مهمة نسخ أثناء تمكين Custom Job (مهمة مخصصة)، تُجري الماسحة الضوئية عملية مسح ضوئي للمجموعة الأولى من المستندات الأصلية باستخدام الإعدادات المحددة، ثم تمسح المجموعة التالية ضوئيًا باستخدام الإعدادات نفسها أو إعدادات مختلفة.

يتوقف تعريف المجموعة على مصدر المسح الضوئي:

- في حالة مسح أحد المستندات ضوئيًا على زجاج المساحة الضوئية، فستتكون المجموعة من صفحة واحدة.
- في حالة إجراء المسح الضوئي لصفحات متعددة باستخدام وحدة تغذية المستندات التلقائية (ADF)، فستتكون المجموعة من كل الصفحات الممسوحة ضوئيًا حتى يصبح درج وحدة تغذية المستندات التلقائية (ADF) فارغاً.
- في حالة مسح صفحة واحدة ضوئيًا باستخدام وحدة تغذية المستندات التلقائية (ADF)، فستتكون المجموعة من صفحة واحدة.

على سبيل المثال:

1 قم بتحميل المستند الأصلي ووجه الورقة نحو الأعلى، الحافة القصيرة أولاً في درج وحدة تغذية المستندات التلقائية (ADF) أو على زجاج الماسحة الضوئية ووجه الورقة نحو الأسفل.

ملاحظات:

- لا تقم بتحميل البطاقات البريدية أو الصور الفوتوغرافية أو العناصر الصغيرة أو الورق الشفاف أو ورق الصور أو الوسائط الرقيقة (مثل قصاصات المجلات) في درج وحدة تغذية المستندات التلقائية (ADF). ضع هذه العناصر على زجاج الماسحة الضوئية.
- يضيء مصباح مؤشر وحدة تغذية المستندات التلقائية (ADF) عندما يتم تحميل الورق بشكل سليم.

2 إذا كنت بصدد تحميل مستند في درج وحدة تغذية المستندات التلقائية (ADF)، فاضبط موجهات الورق.

3 من الشاشة الرئيسية، انتقل إلى:

Copy (نسخ) > **Advanced Options** (خيارات متقدمة) > **Custom Job** (مهمة مخصصة) > **On** (تشغيل) > ✓ > **Copy It** (انسخ)

ملاحظة: عند الوصول إلى نهاية المجموعة، تظهر شاشة المسح الضوئي.

4 حمِّل المستند التالي مع توجيه وجهه لأعلى وإدخال الحافة القصيرة أولاً في درج وحدة تغذية المستندات التلقائية (ADF) أو وجهه لأسفل على زجاج الماسحة الضوئية، ثم المس **Scan from automatic feeder** (مسح ضوئي من وحدة التغذية التلقائية) أو **Scan from flatbed** (مسح ضوئي من الزجاج المسطح بالماسحة الضوئية).

ملاحظة: قم بتغيير إعدادات مهمة المسح الضوئي حسب الضرورة.

5 إذا كان لديك مستند آخر مطلوب مسحه ضوئيًا، فكرِّر الخطوة السابقة. أو بدلاً من ذلك، المس **إنهاء المهمة**.

وضع معلومات على النُسخ

وضع رأس أو تذييل على الصفحات

1 قم بتحميل المستند الأصلي ووجه الورقة نحو الأعلى، الحافة القصيرة أولاً في درج وحدة تغذية المستندات التلقائية (ADF) أو على زجاج الماسحة الضوئية ووجه الورقة نحو الأسفل.

ملاحظات:

- لا تقم بتحميل البطاقات البريدية أو الصور الفوتوغرافية أو العناصر الصغيرة أو الورق الشفاف أو ورق الصور أو الوسائط الرقيقة (مثل قصاصات المجلات) في درج وحدة تغذية المستندات التلقائية (ADF). ضع هذه العناصر على زجاج الماسحة الضوئية.
- يضيء مصباح مؤشر وحدة تغذية المستندات التلقائية (ADF) عندما يتم تحميل الورق بشكل سليم.

2 إذا كنت بصدد تحميل مستند في وحدة تغذية المستندات التلقائية ADF، فاضبط موجهات الورق.

3 من الشاشة الرئيسية، انتقل إلى:

Copy (نسخ) > **Advanced Options** (خيارات متقدمة) > **Header/Footer** (رأس/تذييل) > حدد أي تود وضع الرأس أو التذييل > حدد نوع الرأس والتذييل الذي تريده

4 أدخل المعلومات المطلوبة بالاستناد إلى الرأس أو التذييل الذي أدخلته، ثم المس **Done** (تم).

5 المس ✓، ثم اضغط على ◇.

وضع رسالة غطاء على كل صفحة

يمكن وضع رسالة تراكب على كل صفحة. خيارات الرسائل هي Urgent (عاجل) أو Confidential (سري) أو Copy (نسخة) أو Custom (مخصص) أو Draft (مسودة).

1 قم بتحميل المستند الأصلي ووجه الورقة نحو الأعلى، الحافة القصيرة أولاً في درج وحدة تغذية المستندات التلقائية (ADF) أو على زجاج الماسحة الضوئية ووجه الورقة نحو الأسفل.

ملاحظات:

- لا تقم بتحميل البطاقات البريدية أو الصور الفوتوغرافية أو العناصر الصغيرة أو الورق الشفاف أو ورق الصور أو الوسائط الرقيقة (مثل قصاصات المجلات) في درج وحدة تغذية المستندات التلقائية (ADF). ضع هذه العناصر على زجاج الماسحة الضوئية.
- يضيء مصباح مؤشر وحدة تغذية المستندات التلقائية (ADF) عندما يتم تحميل الورق بشكل سليم.

2 إذا كنت بصدد تحميل مستند في درج وحدة تغذية المستندات التلقائية (ADF)، فاضبط موجهات الورق.

3 من الشاشة الرئيسية، انتقل إلى:

Copy (نسخ) > **Advanced Options** (خيارات متقدمة) > **Overlay** (تراكب) > اختر إحدى رسائل التراكب > **Done** (تم) > **Copy It** (انسخ)

إلغاء مهمة نسخ

إلغاء مهمة نسخ أثناء وجود المستند الأصلي في وحدة تغذية المستندات التلقائية (ADF)

حين تبدأ وحدة تغذية المستندات التلقائية (ADF) في معالجة أحد المستندات، المس **Cancel Job** (إلغاء المهمة) على لوحة تحكم الطابعة.

إلغاء مهمة نسخ أثناء نسخ الصفحات باستخدام زجاج الماسحة الضوئية

من الشاشة الرئيسية، المس **Cancel Job** (إلغاء المهمة).

تظهر الرسالة **Canceling** (جارٍ الإلغاء) على الشاشة. عندما يتم إلغاء المهمة، تظهر الشاشة Copy (نسخ).

إلغاء مهمة نسخ أثناء طباعة الصفحات

1 من لوحة تحكم الطابعة، المس **إلغاء المهمة** أو اضغط على ✕ في لوحة المفاتيح الرقمية.

2 المس المهمة المطلوب إلغاؤها، ثم المس **حذف المهام المحددة**.

ملاحظة: إذا قمت بالضغط على ✕ بلوحة المفاتيح الرقمية، فالمس **استئناف** للعودة إلى الشاشة الرئيسية.

فهم خيارات النسخ

نسخ من

يفتح هذا الخيار شاشةً يمكنك من خلالها تحديد حجم الورق للمستند الأصلي.

- المس حجم الورق الذي يتوافق مع المستند الأصلي.
- لنسخ مستند أصلي يحتوي على أحجام ورق مختلطة لها العرض نفسه، المس **Mixed Sizes (أحجام مختلطة)**.
- لضبط الطابعة على اكتشاف حجم المستند الأصلي تلقائيًا، المس **Auto Size Sense (استشعار تلقائي للحجم)**.

نسخ إلى

يفتح هذا الخيار شاشة يمكنك من خلالها إدخال حجم ونوع الورق الذي ستتم طباعة النُسخ فيه.

- المس حجم ونوع الورق اللذين يتطابقان مع الورق الذي تم تحميله.
- في حالة اختلاف إعدادي "نسخ من" و"نسخ إلى"، تضبط الطابعة تلقائيًا إعداد "تغيير الحجم" ليتلاءم مع الفرق.

- في حالة عدم تحميل حجم أو نوع الورق المطلوب النسخ عليه في أحد الأدراج، المس **وحدة التغذية اليدوية**، وحمِّل الورق يدويًا في وحدة التغذية متعددة الأغراض.
- في حالة تعيين إعداد "نسخ إلى "على "مطابقة الحجم تلقائيًا"، فإن كل نسخة تطابق حجم الورق للمستند الأصلي. في حالة عدم وجود حجم الورق المطابق في أحد الأدراج، ستظهر الرسالة **لم يتم العثور على حجم الورق** وتطالب المستخدم بتحميل ورق في وحدة التغذية متعددة الأغراض.

Scale (تغيير الحجم)

يسمح لك هذا الخيار بتغيير حجم المستند من 25% إلى 400% من حجم المستند الأصلي. يمكنك أيضًا تعيين تغيير الحجم التلقائي.

- عند النسخ إلى حجم ورق مختلف، مثلاً من ورق بحجم legal إلى ورق بحجم letter، قم بتعيين حجميّ الورق "نسخ من" و"نسخ إلى" تلقائيًا لتغيير حجم صورة المسح لملاءمة حجم الورق الذي تقوم بالنسخ عليه.
- لتقليل أو زيادة القيمة بمقدار واحد بالمائة، المس − أو + على لوحة تحكم الطابعة. لإجراء تقليل أو زيادة بصورة مستمرة في القيمة، استمر بالضغط على الزر لمدة ثانيتين أو أكثر.

غمقان

يسمح لك هذا الخيار بضبط درجة تفتيح أو غمقان النُسخ بالنسبة للمستند الأصلي.

الأوجه (الطباعة على الوجهين)

يسمح لك هذا الخيار بعمل نسخ على وجه واحد أو على وجهين من مستندات أصلية أحادية الوجه أو ذات وجهين.

ترتيب

يحتفظ هذا الخيار بصفحات إحدى مهام الطباعة مُجمعة بترتيب تسلسلي عند طباعة نُسخ متعددة من المستند.

النُسخ

يسمح لك هذا الخيار بتعيين عدد النُسخ المراد طباعتها.

المحتوى

يتيح لك هذا الخيار ضبط نوع المستند الأصلي ومصدره.

حدد من بين أنواع المحتوى التالية:

- **نص**—يكون أغلب محتوى المستند الأصلي نصوصًا أو رسومات خطية.
- **نص/صورة فوتوغرافية**—يكون المستند الأصلي مزيجًا من نصوص ورسومات وصور فوتوغرافية.
- **صورة فوتوغرافية**—يتكون المستند الأصلي في الأغلب من صورة فوتوغرافية أو صورة.
- **رسومات**—يكون أغلب محتوى المستند الأصلي رسومات عمل مثل المخططات الدائرية والمخططات الشريطية والرسوم المتحركة.

حدد من بين مصادر المحتوى التالية:

- **ليزر ألوان**—تمت طباعة المستند الأصلي باستخدام طابعة ليزر ألوان.
- **نفث الحبر**—تمت طباعة المستند الأصلي باستخدام طابعة نفث الحبر.
- **مجلة**—المستند الأصلي من مجلة.
- **ورقة دعائية**—المستند الأصلي من ورقة دعائية.
- **ليزر أبيض/أسود**—تمت طباعة المستند الأصلي باستخدام طابعة ليزر أحادية اللون.
- **صورة فوتوغرافية/فيلم**—المستند الأصلي صورة فوتوغرافية من فيلم.

- **جريدة**—المستند الأصلي من جريدة.
- **غير ذلك**—تمت طباعة المستند الأصلي باستخدام طابعة بديلة أو غير معروفة.

حفظ كاختصار

يسمح لك هذا الخيار بحفظ الإعدادات الحالية من خلال تخصيص رقم اختصار.

استخدام الخيارات المتقدمة

حدد من بين الإعدادات التالية:

- **التصوير المتقدم**— يعمل هذا الخيار على ضبط إعدادات إزالة الخلفية وتوازن الألوان وسحب اللون والتباين وجودة JPEG وصورة معكوسة والصورة السلبية ومسح ضوئي من الحافة إلى الحافة وتفاصيل الظل والحدة قبل إجراء مسح ضوئي للمستند.
- **مهمة مخصصة** — يعمل هذا الخيار على الجمع بين العديد من مهام المسح الضوئي في مهمة واحدة.
- **مسح الحافة** — يعمل هذا الخيار على إزالة تلطخات الحبر أو العلامات التي توجد حول حواف المستند. يمكنك اختيار إزالة مساحة متساوية حول جميع الجوانب الأربعة للورق أو اختيار حافة معينة. يمسح إعداد "مسح الحافة" كل ما يوجد ضمن المساحة المحددة، ولا يترك أي شيء يمكن طباعته على هذا الجزء من العنصر الممسوح ضوئيًا.
- **سجل الإرسال** — يعمل هذا الخيار على طباعة سجل الإرسال أو سجل أخطاء الإرسال.
- **ضبط انحراف وحدة تغذية المستندات التلقائية (ADF)**— يعمل هذا الخيار على تسوية الصور الممسوحة ضوئيًا التي انحرفت بصورة طفيفة عند استلامها من درج وحدة التغذية التلقائية بالمستندات.

ملاحظة: ويكون هذا الخيار مدعومًا في طُرُز محددة فقط من الطابعات.

الإرسال بالبريد الإلكتروني

وحدة تغذية المستندات التلقائية (ADF)	زجاج الماسحة الضوئية
استخدم وحدة تغذية المستندات التلقائية ADF للمستندات متعددة الصفحات.	استخدم زجاج الماسحة الضوئية للصفحات المنفردة أو العناصر الصغيرة الحجم (مثل البطاقات البريدية أو الصور الفوتوغرافية) أو الأوراق الشفافة أو ورق الصور أو الوسائط الرقيقة (مثل قصاصات المجلات).

يمكنك استخدام الطابعة لإرسال المستندات الممسوحة ضوئياً بالبريد الإلكتروني إلى مستلم واحد أو أكثر. هناك ثلاث طرق لإرسال بريد إلكتروني من الطابعة. يمكنك كتابة عنوان البريد الإلكتروني، أو استخدام رقم اختصار، أو استخدام دفتر العناوين.

إعداد الطابعة للإرسال عبر البريد الإلكتروني

إعداد وظيفة البريد الإلكتروني

1 افتح مستعرض ويب، ثم اكتب عنوان IP الخاص بالطابعة في حقل العنوان.

ملاحظات:

- اعرض عنوان IP للطابعة على الشاشة الرئيسية للطابعة. ويتم عرض عنوان IP في أربع مجموعات من الأرقام المفصولة بنقاط على النحو 123.123.123.123.
- إذا كنت تستخدم خادم وكيل، فقم بتعطيله تلقائيًا لتحميل صفحة الويب بشكل صحيح.

2 انقر فوق **Settings** (الإعدادات) > **E-mail/FTP Settings** (إعدادات FTP/البريد الإلكتروني) > **E-mail Settings** (إعدادات البريد الإلكتروني).

3 أدخل المعلومات المناسبة، ثم انقر فوق **Submit** (إرسال).

تهيئة إعدادات البريد الإلكتروني

1 افتح مستعرض ويب، ثم اكتب عنوان IP الخاص بالطابعة في حقل العنوان.

ملاحظات:

- اعرض عنوان IP للطابعة على الشاشة الرئيسية للطابعة. ويتم عرض عنوان IP في أربع مجموعات من الأرقام المفصولة بنقاط على النحو 123.123.123.123.
- إذا كنت تستخدم خادم وكيل، فقم بتعطيله تلقائيًا لتحميل صفحة الويب بشكل صحيح.

2 انقر فوق **Settings** (إعدادات) > **E-mail/FTP Settings** (إعدادات FTP/البريد الإلكتروني) > **E-mail Settings** (إعدادات البريد الإلكتروني).

3 أدخل المعلومات المناسبة، ثم انقر فوق **Submit** (إرسال).

إنشاء اختصار بريد إلكتروني

إنشاء اختصار بريد إلكتروني باستخدام Embedded Web Server (ملقم ويب المضمّن)

1 افتح مستعرض ويب، ثم اكتب عنوان IP الخاص بالطابعة في حقل العنوان.

ملاحظات:

- اعرض عنوان IP للطابعة على الشاشة الرئيسية للطابعة. ويتم عرض عنوان IP في أربع مجموعات من الأرقام المفصولة بنقاط على النحو 123.123.123.123.
- إذا كنت تستخدم خادم وكيل، فقم بتعطيله تلقائيًا لتحميل صفحة الويب بشكل صحيح.

2 انقر فوق **Settings** (**إعدادات**).

3 من عمود Other Settings (الإعدادات الأخرى)، انقر فوق **Manage Shortcuts** (إدارة الاختصارات) > **E-mail Shortcut Setup** (إعداد اختصار البريد إلكتروني).

4 اكتب اسمًا فريداً من نوعه لمستلم البريد الإلكتروني، ثم أكتب عنوان البريد الإلكتروني. في حالة إدخال عناوين متعددة، افصل بين كل عنوان بفاصلة.

5 انقر فوق **Add** (**إضافة**).

إنشاء اختصار بريد إلكتروني باستخدام لوحة التحكم في الطابعة

1 من الشاشة الرئيسية، انتقل إلى:

بريد إلكتروني > **مستلم** > اكتب عنوان بريد إلكتروني

لإنشاء مجموعة مستلمين، المس **العنوان التالي**، ثم اكتب عنوان البريد الإلكتروني للمستلم التالي.

2 المس **Subject** (الموضوع)، ثم اكتب موضوع البريد الإلكتروني، ثم المس **Done** (تم).

3 المس **Message** (الرسالة)، ثم اكتب رسالتك، ثم المس **Done** (تم).

4 اضبط إعدادات البريد الإلكتروني.

ملاحظة: إذا قمت بتغيير الإعدادات بعد إنشاء اختصار البريد الإلكتروني، عندئذ لا يتم حفظ الإعدادات.

5 المس .

6 اكتب اسمًا مميزًا للاختصار، ثم المس **تم**.

7 تحقق من أن اسم الاختصار صحيح، ثم المس **OK** (موافق).

إذا كان اسم الاختصار غير صحيح، فالمس **Cancel** (إلغاء)، ثم أعد إدخال المعلومات.

ملاحظات:

- يظهر اسم الاختصار في الرمز E-mail Shortcuts (اختصارات البريد الإلكتروني) على شاشة الطابعة الرئيسية.
- يمكنك استخدام الاختصار عند إرسال مستند آخر بالبريد الإلكتروني باستخدام الإعدادات عينها.

إرسال مستند بالبريد الإلكتروني

يمكنك استخدام الطابعة لإرسال المستندات الممسوحة ضوئياً بالبريد الإلكتروني إلى مستلم واحد أو أكثر بعدّة طرق. يمكنك كتابة عنوان البريد الإلكتروني، أو استخدام رقم اختصار، أو استخدام دفتر العناوين. يمكنك أيضًا استخدام تطبيق Multi Send أو MyShortcut من الشاشة الرئيسية. للحصول على المزيد من المعلومات، انظر العبارة"استخدام تطبيقات الشاشة الرئيسية" على الصفحة 20.

إرسال بريد إلكتروني باستخدام لوحة التحكم في الطابعة

1 قم بتحميل المستند الأصلي ووجه الصفحة نحو الأعلى، الحافة القصيرة أولاً في درج وحدة المستندات التلقائية (ADF) أو على زجاج الماسحة الضوئية ووجه الصفحة نحو الأسفل.

ملاحظات:

- لا تقم بتحميل البطاقات البريدية أو الصور الفوتوغرافية أو العناصر الصغيرة أو الأوراق الشفافة أو ورق الصور أو الوسائط الرقيقة (مثل قصاصات المجلات) في درج وحدة تغذية المستندات التلقائية (ADF). ضع هذه العناصر على زجاج الماسحة الضوئية.
- تضيء لمبة مؤشر وحدة تغذية المستندات التلقائية (ADF) عندما يتم تحميل الورق بشكل سليم.

2 إذا كنت بصدد تحميل مستند في درج وحدة تغذية المستندات التلقائية (ADF)، فاضبط موجهات الورق.

ملاحظة: لتجنب اقتصاص الصورة، تأكد من تطابق حجم المستند الأصلي مع حجم ورقة النسخ.

3 من الشاشة الرئيسية، انتقل إلى:

E-mail (البريد الإلكتروني) > Recipient(s) المستلم (المستلمون)

4 اكتب عنوان البريد الإلكتروني أو اضغط على **#** باستخدام لوحة المفاتيح الرقمية ثم أدخل رقم الاختصار.

ملاحظات:

- لإدخال مستلمين إضافيين، المس **Next address (العنوان التالي)**، ثم أدخل العنوان أو رقم الاختصار المطلوب إضافته.
- يمكنك أيضًا إدخال عنوان بريد إلكتروني باستخدام دفتر العناوين.

5 المس **Done (تم) > Send It (إرساله)**.

إرسال بريد إلكتروني باستخدام رقم اختصار

1 قم بتحميل المستند الأصلي ووجه الصفحة نحو الأعلى، الحافة القصيرة أولاً في درج وحدة المستندات التلقائية (ADF) أو على زجاج الماسحة الضوئية ووجه الصفحة نحو الأسفل.

ملاحظات:

- لا تقم بتحميل البطاقات البريدية أو الصور الفوتوغرافية أو العناصر الصغيرة أو الأوراق الشفافة أو ورق الصور أو الوسائط الرقيقة (مثل قصاصات المجلات) في درج وحدة تغذية المستندات التلقائية (ADF). ضع هذه العناصر على زجاج الماسحة الضوئية.
- تضيء لمبة مؤشر وحدة تغذية المستندات التلقائية (ADF) عندما يتم تحميل الورق بشكل سليم.

2 إذا كنت بصدد تحميل مستند في درج وحدة تغذية المستندات التلقائية (ADF)، فاضبط موجهات الورق.

3 اضغط على **#**, وأدخل رقم الاختصار باستخدام لوحة المفاتيح الرقمية، ثم المس ✓.

ملاحظة: لإدخال مستلمين إضافيين، المس **Next address (العنوان التالي)**، ثم أدخل العنوان أو رقم الاختصار المطلوب إضافته.

4 المس **Send It (إرساله)**.

إرسال بريد إلكتروني باستخدام دفتر العناوين

1 قم بتحميل المستند الأصلي ووجه الصفحة نحو الأعلى، الحافة القصيرة أولاً في درج وحدة المستندات التلقائية (ADF) أو على زجاج الماسحة الضوئية ووجه الصفحة نحو الأسفل.

ملاحظات:

- لا تقم بتحميل البطاقات البريدية أو الصور الفوتوغرافية أو العناصر الصغيرة أو الأوراق الشفافة أو ورق الصور أو الوسائط الرقيقة (مثل قصاصات المجلات) في درج وحدة تغذية المستندات التلقائية (ADF). ضع هذه العناصر على زجاج الماسحة الضوئية.
- تضيء لمبة مؤشر وحدة تغذية المستندات التلقائية (ADF) عندما يتم تحميل الورق بشكل سليم.

2 إذا كنت بصدد تحميل مستند في درج وحدة تغذية المستندات التلقائية (ADF)، فاضبط موجهات الورق.

3 من الشاشة الرئيسية، انتقل إلى:

E-mail (البريد الإلكتروني) > Recipient(s) المستلم (المستلمون) > > اكتب اسم المستلم > **Search (بحث)**

4 المس اسم المستلم.

ملاحظة: لإدخال مستلمين إضافيين، المس **Next address (العنوان التالي)**، ثم أدخل العنوان أو رقم الاختصار المطلوب إضافته، أو ابحث في دفتر العناوين.

5 المس **Done** (تم).

تخصيص إعدادات البريد الإلكتروني

إضافة معلومات حول الرسالة وموضوع رسالة البريد الإلكتروني

1 قم بتحميل المستند الأصلي ووجه الورقة نحو الأعلى، الحافة القصيرة أولاً في درج وحدة تغذية المستندات التلقائية (ADF) أو على زجاج الماسحة الضوئية ووجه الورقة نحو الأسفل.

ملاحظات:

- لا تقم بتحميل البطاقات البريدية أو الصور الفوتوغرافية أو العناصر الصغيرة أو الورق الشفاف أو ورق الصور أو الوسائط الرقيقة (مثل قصاصات المجلات) في درج وحدة تغذية المستندات التلقائية (ADF). ضع هذه العناصر على زجاج الماسحة الضوئية.
- يضيء مصباح مؤشر وحدة تغذية المستندات التلقائية (ADF) عندما يتم تحميل الورق بشكل سليم.

2 إذا كنت بصدد تحميل مستند في درج وحدة تغذية المستندات التلقائية (ADF)، فاضبط موجهات الورق.

3 من الشاشة الرئيسية، انتقل إلى:

E-mail (البريد الإلكتروني) > **Recipient(s)** (المستلم (المستلمون)) > اكتب عنوان البريد الإلكتروني > **Done** (تم)

4 المس **Subject** (الموضوع) ثم اكتب موضوع البريد الإلكتروني، ثم المس **Done** (تم).

5 المس **Message** (الرسالة), ثم اكتب رسالتك، ثم المس **Done** (تم).

تغيير نوع ملف الإخراج

1 قم بتحميل مستند أصلي في درج وحدة تغذية المستندات التلقائية (ADF) أو على زجاج الماسحة الضوئية.

2 من الشاشة الرئيسية، انتقل إلى:

E-mail (البريد الإلكتروني) > **Recipient(s)** (المستلم (المستلمون)) > اكتب عنوان البريد الإلكتروني > **Done** (تم) > **Send as** (إرسال على شكل)

3 حدد نوع الملف الذي تريد إرساله.

ملاحظة: في حالة تحديد Secure PDF (PDF آمن)، ستتم مطالبتك بإدخال كلمة المرور مرتين.

4 المس > **إرساله**.

إلغاء بريد إلكتروني

- عند استخدام وحدة تخزين المستندات التلقائية (ADF)، المس **Cancel Job (إلغاء المهمة)** أثناء ظهور **Scanning (جار المسح الضوئي)**.
- عند استخدام زجاج الماسحة الضوئية، المس **Cancel Job (إلغاء المهمة)** أثناء ظهور **Scanning (جار المسح الضوئي)** أو أثناء ظهور **Scan the Next Page (مسح الصفحة التالية ضوئيًا)** / **Finish the Job (إنهاء المهمة)**.

فهم خيارات البريد الإلكتروني

Recipient(s) المستلم (المستلمون)

يسمح لك هذا الخيار بإدخال مستلم للبريد الإلكتروني. يمكنك إدخال عناوين بريد إلكتروني متعددة.

الموضوع

يسمح لك هذا الخيار بكتابة سطر موضوع للبريد الإلكتروني.

الرسالة

يسمح لك هذا الخيار بكتابة رسالة سيتم إرسالها مع المرفق الذي تم مسحه ضوئيًا.

اسم الملف

يسمح لك هذا الخيار بتخصيص اسم الملف المرفق.

حجم المستند الأصلي

يتيح لك هذا الخيار تعيين حجم الورق للمستندات التي ستقوم بإرسالها عبر البريد الإلكتروني. في حالة تعيين "حجم المستند الأصلي" على "أحجام مختلطة"، يمكنك مسح مستند أصلي يحتوي على أحجام مختلطة من الورق (صفحات بأحجام letter وlegal).

غمقان

يسمح لك هذا الخيار بضبط درجة تفتيح أو غمقان المستندات التي تم مسحها ضوئيًا بالنسبة للمستند الأصلي.

درجة الوضوح

يسمح لك هذا الخيار بضبط جودة المخرجات للبريد الإلكتروني. تؤدي زيادة درجة وضوح الصورة إلى زيادة حجم ملف البريد الإلكتروني والوقت اللازم لإجراء المسح الضوئي للمستند الأصلي. يؤدي خفض درجة وضوح الصورة إلى تقليل حجم الملف.

إرسال كـ

يسمح لك هذا الخيار بتعيين نوع المخرجات لصورة المسح الضوئي.

حدد أحد ما يلي:

- **PDF**—استخدم هذا التنسيق لإنشاء ملف واحد ذي صفحات متعددة. يمكن إرسال هذا الملف كملف آمن أو مضغوط.
- **TIFF**— استخدم هذا التنسيق لإنشاء ملفات متعددة أو ملف واحد. في حالة إيقاف تشغيل TIFF بالقائمة "إعدادات" في Embedded Web Server (ملقم الويب المضمن)، يحفظ TIFF صفحة واحدة في كل ملف. عادة يكون حجم الملف أكبر من نظيره بتنسيق JPEG.
- **JPEG**—استخدم هذا التنسيق لإنشاء ملف منفصل وإرفاقه بكل صفحة من المستند الأصلي.
- **XPS**—استخدم هذا التنسيق لإنشاء ملف XPS واحد ذي صفحات متعددة.
- **RTF**—استخدم هذا التنسيق لإنشاء ملف بتنسيق قابل للتحرير.
- **TXT**—استخدم هذا التنسيق لإنشاء ملف نص ASCII من دون تنسيق.

ملاحظة: لاستخدام خيار RTF أو TXT، قم بشراء حلّ AccuRead™ OCR وتثبيته.

المحتوى

يتيح لك هذا الخيار ضبط نوع المستند الأصلي ومصدره.

حدد من بين أنواع المحتوى التالية:

- **نص**—يكون أغلب محتوى المستند الأصلي نصوصًا أو رسومات خطية.
- **نص/صورة فوتوغرافية**—يكون المستند الأصلي مزيجًا من نصوص ورسومات وصور فوتوغرافية.
- **صورة فوتوغرافية**—يتكون المستند الأصلي في الأغلب من صورة فوتوغرافية أو صورة.
- **رسومات**—يكون أغلب محتوى المستند الأصلي رسومات عمل مثل المخططات الدائرية والمخططات الشريطية والرسوم المتحركة.

حدد من بين مصادر المحتوى التالية:

- **ليزر ألوان**—تمت طباعة المستند الأصلي باستخدام طابعة ليزر ألوان.
- **نفث الحبر**—تمت طباعة المستند الأصلي باستخدام طابعة نفث الحبر.
- **مجلة**—المستند الأصلي من مجلة.
- **ورقة دعائية**—المستند الأصلي من ورقة دعائية.
- **ليزر أبيض/أسود**—تمت طباعة المستند الأصلي باستخدام طابعة ليزر أحادية اللون.
- **صورة فوتوغرافية/فيلم**—المستند الأصلي صورة فوتوغرافية من فيلم.
- **جريدة**—المستند الأصلي من جريدة.
- **غير ذلك**—تمت طباعة المستند الأصلي باستخدام طابعة بديلة أو غير معروفة.

إعداد الصفحة

يتيح لك هذا الخيار تغيير الإعدادات التالية:

- **الوجهان (طباعة على الوجهين)**—لتحديد ما إذا كان المستند الأصلي ستتم طباعته على وجه واحد فقط أو على كلا وجهي الورقة. كما يحدد هذا أيضًا العناصر المطلوب مسحها ضوئيًا ليتم تضمينها في البريد الإلكتروني.
- **الاتجاه**—لتحديد اتجاه المستند الأصلي، ثم تغيير إعدادات الوجهين (طباعة على الوجهين) والتجليد لتتطابق مع الاتجاه.
- **التجليد** — لتحديد ما إذا كان المستند الأصلي مجلد من جانب الحافة الطويلة أم الحافة القصيرة.

معاينة المسح الضوئي

يسمح لك هذا الخيار بعرض الصفحة الأولى للصورة قبل أن يتم تضمينها في البريد الإلكتروني. عندما يتم مسح الصفحة الأولى ضوئيًا، يتم إيقاف تشغيل المسح الضوئي وتظهر صورة المعاينة.

ملاحظة: لا يظهر هذا الخيار إلا في حالة تركيب قرص طابعة صلب يعمل.

استخدام الخيارات المتقدمة

حدد من بين الإعدادات التالية:

- **التصوير المتقدم**— يعمل هذا الخيار على ضبط إعدادات إزالة الخلفية وتوازن الألوان وسحب اللون والتباين وجودة JPEG وصورة معكوسة والصورة السلبية ومسح ضوئي من الحافة إلى الحافة وتفاصيل الظل والحدة قبل إرسال المستند عبر البريد الإلكتروني.
- **مهمة مخصصة** — يعمل هذا الخيار على الجمع بين العديد من مهام المسح الضوئي في مهمة واحدة.
- **مسح الحافة** — يعمل هذا الخيار على إزالة تلطخات الحبر أو العلامات التي توجد حول حواف المستند. يمكنك اختيار إزالة مساحة متساوية حول جميع الجوانب الأربعة للورق أو اختيار حافة معينة. سيمسح إعداد مسح الحافة كل ما يوجد ضمن المنطقة المحددة، ولا يترك أي شيء على ذلك الجزء من المسح الضوئي.
- **سجل الإرسال** — يعمل هذا الخيار على طباعة سجل الإرسال أو سجل أخطاء الإرسال.
- **ضبط انحراف وحدة تغذية المستندات التلقائية (ADF)**— يعمل هذا الخيار على تسوية الصور الممسوحة ضوئيًا التي انحرفت بصورة طفيفة عند استلامها من درج وحدة التغذية التلقائية بالمستندات.

ملاحظة: ويكون هذا الخيار مدعومًا في طُرُز محددة فقط من الطابعات.

إرسال فاكس

ملاحظة: إمكانيات الفاكس متوفرة فقط في بعض طرازات الطابعات.

وحدة تغذية المستندات التلقائية (ADF)	زجاج الماسحة الضوئية
استخدم وحدة تغذية المستندات التلقائية ADF للمستندات متعددة الصفحات.	استخدم زجاج الماسحة الضوئية للصفحات المنفردة أو العناصر الصغيرة الحجم (مثل البطاقات البريدية أو الصور الفوتوغرافية) أو الأوراق الشفافة أو ورق الصور أو الوسائط الرقيقة (مثل قصاصات المجلات).

إعداد الطابعة للإرسال عبر الفاكس

تنبيه—خطر التعرض لصدمة كهربائية: لا تستخدم ميزة الفاكس أثناء عاصفة برقية. لا تقم بتركيب هذا المنتج أو عمل أية توصيلات كهربائية أو توصيل كابلات مثل ميزة الفاكس، أو سلك الكهرباء أو الهاتف أثناء وجود عاصفة رعدية.

ملاحظات:

- قد تكون أساليب الاتصال التالية قابلة للتطبيق في دول أو مناطق محددة فقط.
- أثناء إعداد الطابعة المبدئي، قم بإخلاء خانة اختيار وظيفة الفاكس وأي وظيفة أخرى تخطط لتعيينها في وقت لاحق، ثم المس **Continue (متابعة)**.
- قد يومض ضوء المؤشر باللون الأحمر في حالة تمكين وظيفة الفاكس لكن مع عدم إعدادها بشكل كامل.

تحذير—تلف محتمل: لا تلمس الكبلات أو الطابعة في المنطقة الموضحة أثناء قيامها بإرسال فاكس أو استقباله.

إعداد الفاكس الأوّلي

تتطلب الكثير من الدول والمناطق احتواء الفاكسات الصادرة على المعلومات التالية في هامش موجود بالجزء العلوي أو السفلي من كل صفحة مُرسلة أو على الصفحة الأولى من الإرسال: اسم الفاكس (تعريف الشركة أو الكيان الآخر أو الشخص الذي أرسل الرسالة) ورقم الفاكس (رقم هاتف جهاز فاكس الراسل أو الشركة أو الكيان الآخر أو الشخص الراسل). للحصول على المزيد من المعلومات، انظر العبارة"الإشعارات التنظيمية الخاصة بالأجهزة الطرفية للاتصالات عن بُعد" على الصفحة 307.

لإدخال معلومات إعداد الفاكس، استخدم لوحة التحكم الخاصة بالطابعة أو استخدم المستعرض للوصول إلى "ملقم الويب المضمن"، ثم قم بالدخول إلى القائمة "إعدادات".

ملاحظة: إذا لم تكن لديك بيئة TCP/IP، فيجب عليك استخدام لوحة التحكم الخاصة بالطابعة لإدخال معلومات إعداد الفاكس.

استخدام وحدة التحكم الخاصة بالطابعة لإعداد الفاكس

عند تشغيل الطابعة للمرة الأولى، تظهر سلسلة من شاشات بدء التشغيل. إذا كانت الطابعة مزودة بإمكانات الفاكس، فستظهر شاشتي Fax Name (اسم الفاكس) و Fax Number (رقم الفاكس).

1. عندما تظهر شاشة Fax Name (اسم الفاكس)، قم بالتالي:
   أ. أدخل الاسم المراد طباعته على كافة الفاكسات الصادرة.
   ب. أدخل اسم الفاكس، ثم المس **Submit** (إرسال).
2. عندما تظهر شاشة Fax Number (رقم الفاكس)، أدخل رقم الفاكس ثم المس **Submit** (إرسال).

استخدام ملقم الويب المضمن لإعداد الفاكس

1. افتح مستعرض ويب، ثم اكتب عنوان IP الخاص بالطابعة في حقل العنوان.

   ملاحظات:

   - اعرض عنوان IP للطابعة على الشاشة الرئيسية للطابعة. ويتم عرض عنوان IP في أربع مجموعات من الأرقام المفصولة بنقاط على النحو 123.123.123.123.
   - إذا كنت تستخدم خادم وكيل، فقم بتعطيله تلقائيًا لتحميل صفحة الويب بشكل صحيح.
2. انقر فوق **Settings** (إعدادات) > **Fax Settings** (إعدادات الفاكس) > **Analog Fax Setup** (إعداد الفاكس التناظري).
3. في حقل Fax Name (اسم الفاكس)، اكتب الاسم المراد طباعته على جميع الفاكسات الصادرة.
4. في حقل Fax Number (رقم الفاكس)، أدخل رقم فاكس الطابعة.
5. انقر فوق **Submit (إرسال)**.

اختيار اتصال فاكس

المخطط 1: خط الهاتف القياسي

الإعداد 1: الطابعة متصلة بخط فاكس مخصص

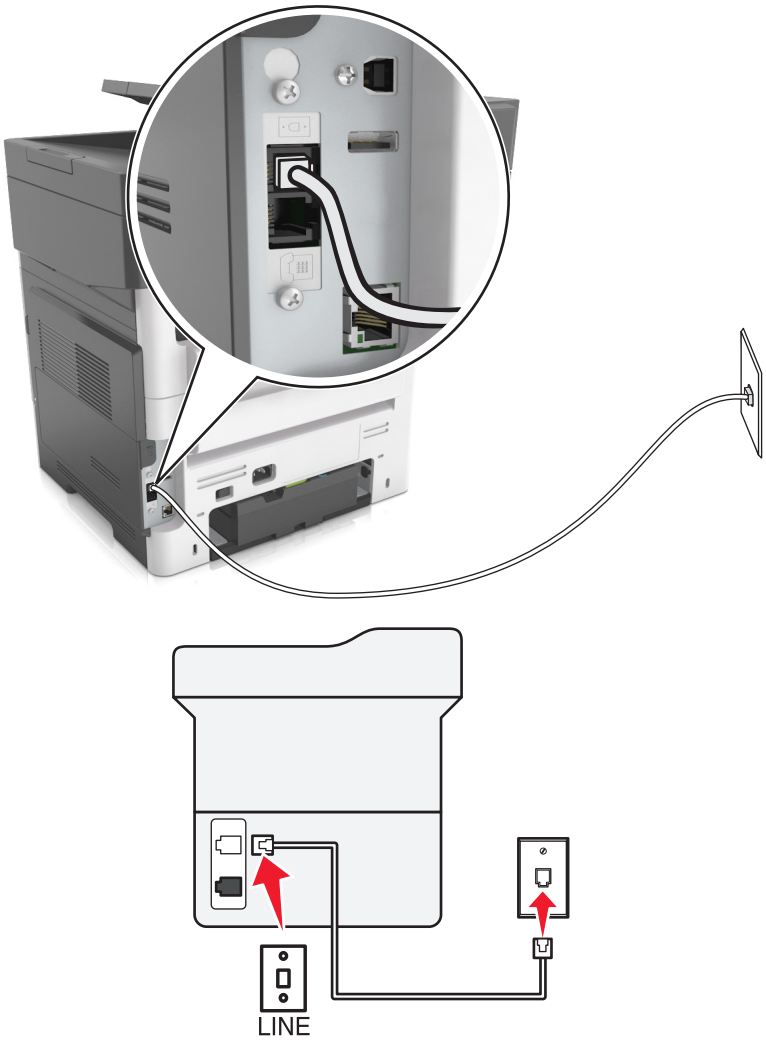

لإتمام الاتصال:

1 قم بتوصيل أحد طرفي كابل الهاتف المُرفق مع الطابعة بمنفذ في الطابعة.

2 قم بتوصيل الطرف الآخر من كابل الهاتف بمقبس هاتف تناظري نشط بالحائط.

تلميحات حول هذا الإعداد:

- يمكن إعداد الطابعة لاستلام الفاكسات تلقائيًا (تشغيل الرد التلقائي) أو يدويًا (إيقاف الرد التلقائي).
- في حالة الرغبة في استلام الفاكسات تلقائيًا (تشغيل الرد التلقائي)، قم بضبط الطابعة للالتقاط عند أي عدد من الرنات ترغب فيه.

الإعداد 2: الطابعة تشترك في الخط مع جهاز الرد الآلي

متصلة بنفس مقبس الحائط الخاص بالهاتف

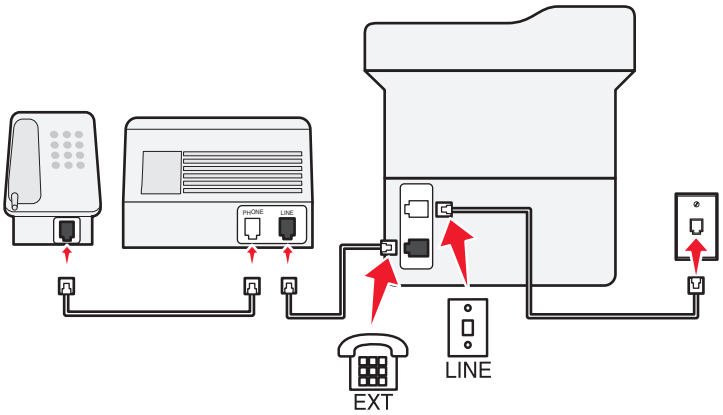

لإتمام الاتصال:

1 قم بتوصيل أحد طرفي كابل الهاتف المُرفق مع الطابعة بمنفذ في الطابعة.

2 قم بتوصيل الطرف الآخر من كابل الهاتف بمقبس هاتف تناظري نشط بالحائط.

3 قم بتوصيل جهاز الرد الآلي بمنفذ في الطابعة.

متصلة بمقابس حائط مختلفة

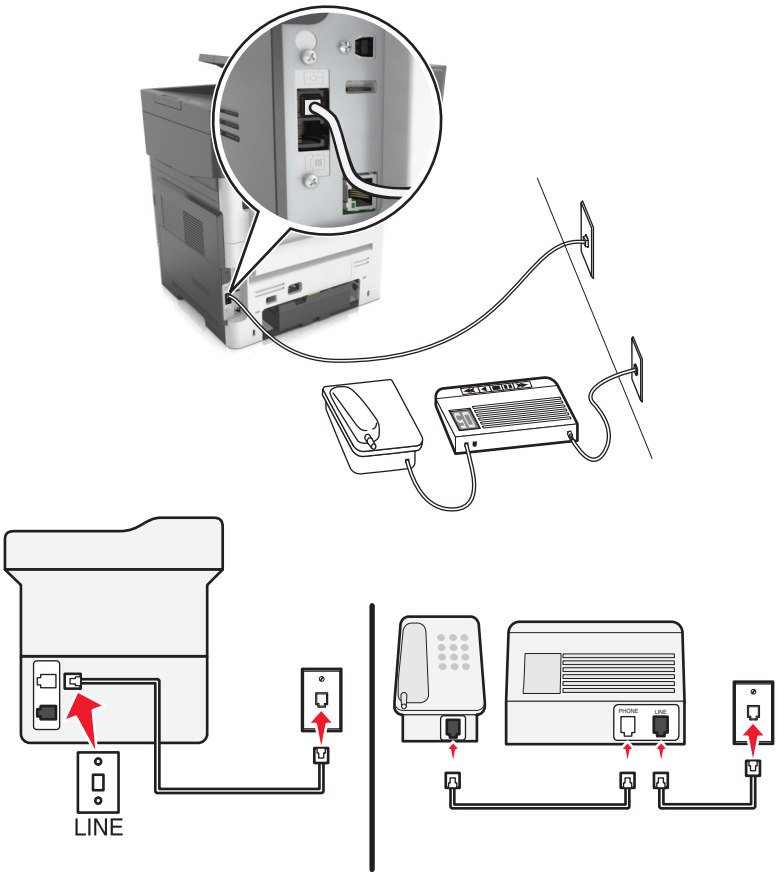

لإتمام الاتصال:

1 قم بتوصيل أحد طرفي كابل الهاتف المُرفق مع الطابعة بمنفذ في الطابعة.

2 قم بتوصيل الطرف الآخر من كابل الهاتف بمقبس هاتف تناظري نشط بالحائط.

تلميحات حول هذا الإعداد:

- إذا كان لديك رقم هاتف واحد فقط على الخط، فستكون بحاجة إلى ضبط الطابعة لاستلام الفاكسات تلقائيًا (تشغيل الرد التلقائي).
- اضبط الطابعة لالتقاط المكالمات الهاتفية بعد إصدار جهاز الرد الآلي لرنتين. على سبيل المثال، إذا كان جهاز الرد الآلي يلتقط المكالمات بعد أربع رنات، فقم بإعداد الطابعة على الالتقاط بعد ست رنات. وبهذا، يقوم جهاز الرد الآلي بالتقاط المكالمات أولاً، ويتم استلام المكالمات الصوتية الخاصة بك. وإذا كانت المكالمة عبارة عن فاكس، فستقوم الطابعة باكتشاف إشارة الفاكس على الخط ثم التقاط المكالمة.
- إذا كنت مشتركًا في خدمة الرنة المميزة التي توفرها شركة الهاتف، فتأكد من ضبط نمط الرنة الصحيح للطابعة. وإلا، فلن تستلم الطابعة الفاكسات حتى لو قمت بتعيينها على استلام الفاكسات تلقائيًا.

الإعداد 3: الطابعة تشترك في الخط مع هاتف مشترك في خدمة البريد الصوتي

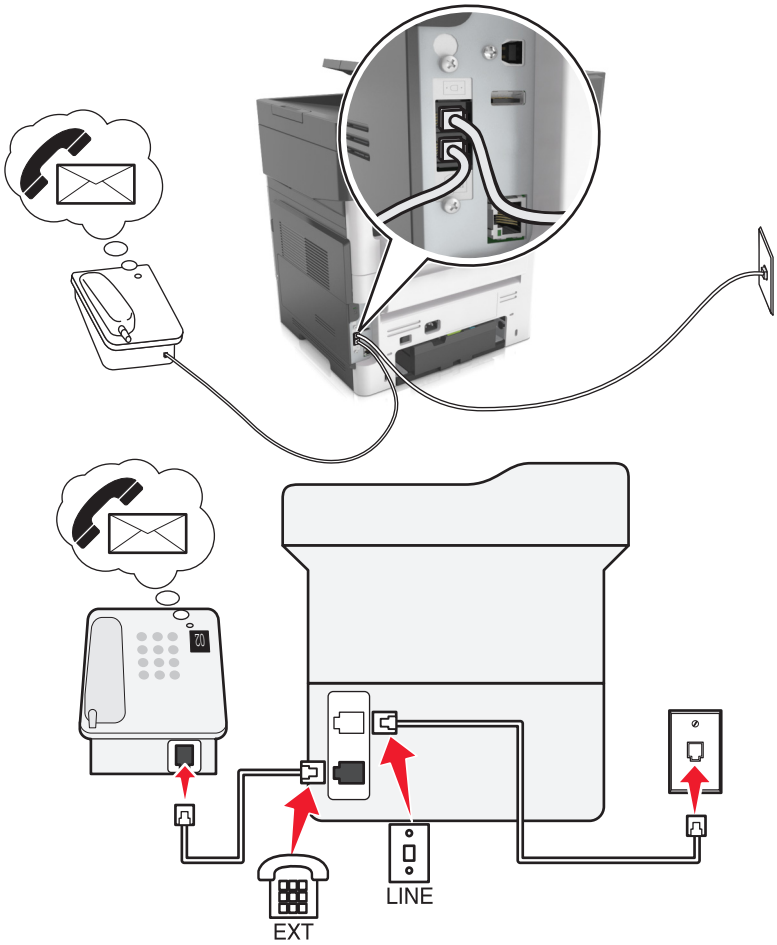

لإتمام الاتصال:

1 قم بتوصيل أحد طرفي كابل الهاتف المُرفق مع الطابعة بمنفذ في الطابعة.

2 قم بتوصيل الطرف الآخر من كابل الهاتف بمقبس هاتف تناظري نشط بالحائط.

3 قم بتوصيل الهاتف بمنفذ في الطابعة.

تلميحات حول هذا الإعداد:

- يعمل هذا الإعداد على النحو الأمثل في حالة الاشتراك في خدمة الرنة المميزة. إذا كانت لديك خدمة الرنة المميزة، فتأكد من ضبط نمط الرنة الصحيح للطابعة. وإلا، فلن تستلم الطابعة الفاكسات حتى لو قمت بتعيينها على استلام الفاكسات تلقائيًا.
- إذا كان لديك رقم هاتف واحد فقط على الخط، فستكون بحاجة إلى ضبط الطابعة لاستلام الفاكسات يدويًا (إيقاف الرد التلقائي).

  عندما تقوم بالرد على الهاتف وتسمع نغمات الفاكس، اضغط على ***9** أو رمز الرد اليدوي على الهاتف لاستلام الفاكس.
- يمكن أيضًا تعيين الطابعة لاستلام الفاكسات تلقائيًا (تشغيل الرد التلقائي)، لكن يلزم إيقاف تشغيل خدمة البريد الصوتي عند توقع ورود فاكس. يعمل هذا الإعداد على النحو الأمثل في حالة استخدام البريد الصوتي أكثر من الفاكس.

المخطط 2: خط المشترك الرقمي (DSL)

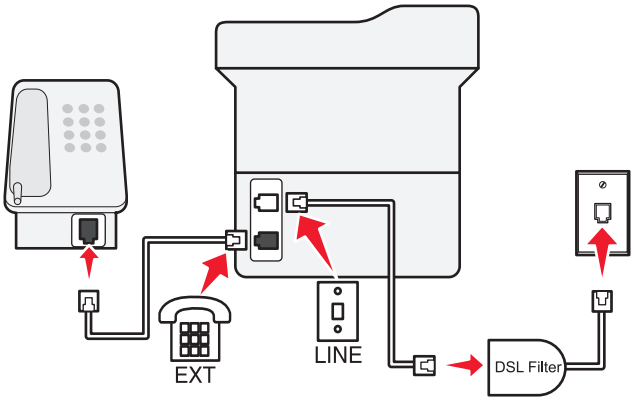

يعمل خط المشترك الرقمي على تقسيم خط الهاتف الاعتيادي لقناتين: صوت وإنترنت. تنتقل إشارات الفاكس والهاتف عبر قناة الصوت، وتمر إشارات الإنترنت عبر القناة الأخرى. بهذه الطريقة، يمكن استخدام نفس الخط للمكالمات الصوتية التناظرية (بما في ذلك الفاكسات) والوصول الرقمي إلى الإنترنت.

لتقليل التداخل بين القناتين إلى الحد الأدنى ولضمان جودة الاتصال، ستكون بحاجة إلى تركيب مرشح DSL للأجهزة التناظرية (جهاز الفاكس والهاتف وجهاز الرد على المكالمات) في شبكة الاتصال. يتسبب التداخل في حدوث ضجيج وتشويش على الهاتف، كما يتسبب في فشل إرسال الفاكسات واستلامها وتراجع جودتها بالنسبة للطابعة، وفي اتصال إنترنت بطيء على الكمبيوتر.

ملاحظة: اتصل بمزود خدمة DSL للحصول على مرشح DSL.

لتركيب مرشح للطابعة:

1. قم بتوصيل منفذ الخط الخاص بمرشح DSL بمقبس الحائط.
2. قم بتوصيل أحد طرفي كابل الهاتف المُرفق مع الطابعة بمنفذ في الطابعة. قم بتوصيل الطرف الآخر بمنفذ الهاتف الموجود على مرشح DSL.
3. لتوصيل هاتف بالطابعة، قم بإزالة أي قابس مهايئ مثبت من منفذ في الطابعة، ثم قم بتوصيل الهاتف بالمنفذ.

المخطط 3: خدمة الهاتف VoIP

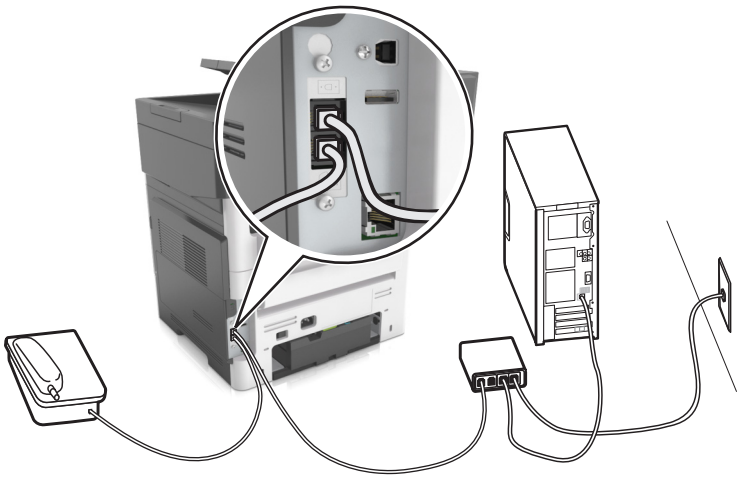

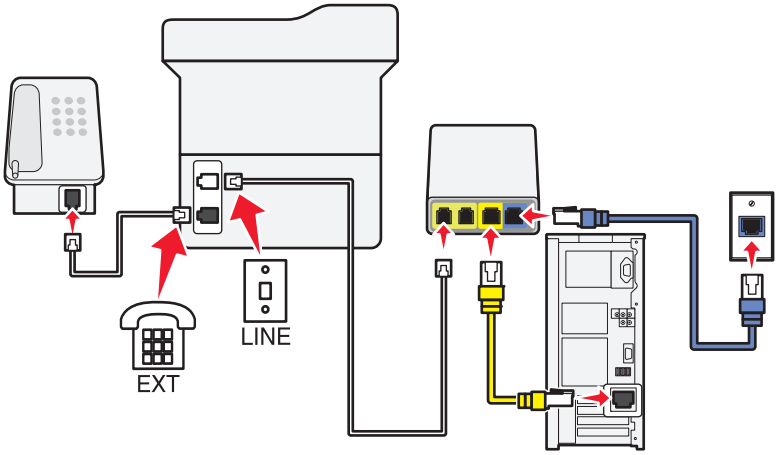

لإتمام الاتصال:

1 قم بتوصيل أحد طرفي كابل الهاتف بمنفذ الخاص بالطابعة.

2 قم بتوصيل طرف الكابل الآخر بالمنفذ الموضح بالاسم **خط الهاتف 1** أو **منفذ الهاتف** الموجود بمهايئ VoIP.

المنفذ الموضح بالاسم **خط الهاتف 2** أو **منفذ الفاكس** لا يكون نشطًا دائمًا. قد تكون بحاجة إلى دفع مبلغ أكبر لمزود VoIP إذا رغبت في تنشيط منفذ الهاتف الثاني.

3 قم بإخراج القابس الواقي من المنفذ الخاص بالطابعة، ثم قم بتوصيل الهاتف بالمنفذ.

تلميحات حول هذا الإعداد:

- للتأكد من أن منفذ الهاتف الموجود على مهايئ VoIP نشطٌ، قم بتوصيل هاتف تناظري بمنفذ الهاتف، ثم استمع لنغمة الطلب الهاتفي. إذا كنت تسمع نغمة الطلب الهاتفي، فهذا يشير إلى أن المنفذ نشطٌ.
- إذا كنت بحاجة إلى منفذي هاتف لأجهزتك ولكن لا تريد دفع مبلغ أكبر، فلا تقم بتوصيل الطابعة بمنفذ الهاتف الثاني. يمكنك استخدام مشترك للهاتف. قم بتوصيل مشترك الهاتف بـ **خط الهاتف 1** أو **منفذ الهاتف**، ثم قم بتوصيل الطابعة والهاتف بالمشترك.

  تأكد من استخدام مشترك الهاتف، *وليس* مشترك خطي. للتأكد من استخدام المشترك الصحيح، قم بتوصيل هاتف تناظري بالمشترك ثم استمع لنغمة الطلب الهاتفي.

المخطط 4: خدمة الهاتف الرقمية من خلال مزود الكابل

الإعداد 1: الطابعة متصلة بمودم الكابل مباشرة

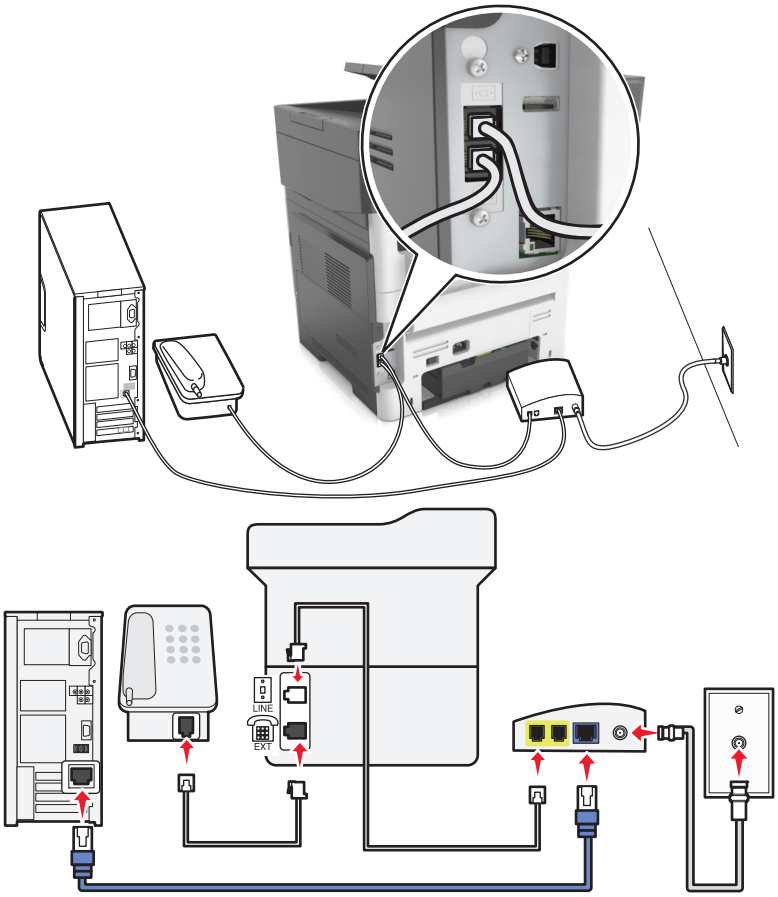

1 قم بتوصيل أحد طرفي كابل الهاتف المرفق مع الطابعة بمنفذ [ ] في الطابعة.

2 قم بتوصيل الطرف الآخر من الكابل بالمنفذ الذي تم تعليمه بـ **Phone Line 1** (خط الهاتف 1) أو **Phone Port** (منفذ الهاتف) الموجود على مودم الكابل.

ملاحظة: لا يكون المنفذ الذي تم تعليمه بـ **Phone Line 2** (خط الهاتف 2) أو **Fax Port** (منفذ الفاكس) دائمًا نشطًا. قد يفرض موفرو خدمة نقل الصوت عبر بروتوكول الإنترنت (VoIP) كلفة إضافية لتشغيل منفذ الهاتف الثاني.

3 قم بتوصيل هاتفك التناظري بمنفذ [☎] في الطابعة.

ملاحظات:

- للتأكد من أن منفذ الهاتف الموجود على مودم الكابل نشطٌ، قم بتوصيل هاتف تناظري بمنفذ الهاتف، ثم استمع لنغمة الطلب الهاتفي. إذا كنت تسمع نغمة الطلب الهاتفي، فهذا يشير إلى أن المنفذ نشطٌ.
- إذا كنت بحاجة إلى منفذي هاتف لأجهزتك ولكنك لا تريد دفع مبلغ إضافي، فلا تقم بتوصيل الطابعة بمنفذ الهاتف الثاني. يمكنك استخدام مشترك للهاتف. قم بتوصيل مشترك الهاتف بـ **Phone Line 1** (خط الهاتف 1) أو **Phone Port** (منفذ الهاتف)، ثم قم بتوصيل الطابعة والهاتف بالمشترك.
- تأكد من استخدام مشترك هاتف، *وليس* مشترك خط. للتأكد من استخدام المشترك الصحيح، قم بتوصيل هاتف تناظري بالمشترك ثم استمع لنغمة الطلب الهاتفي.

الإعداد 2: الطابعة متصلة بمقبس الحائط؛ ومودم الكابل مُثبت في مكان آخر في المنشأة

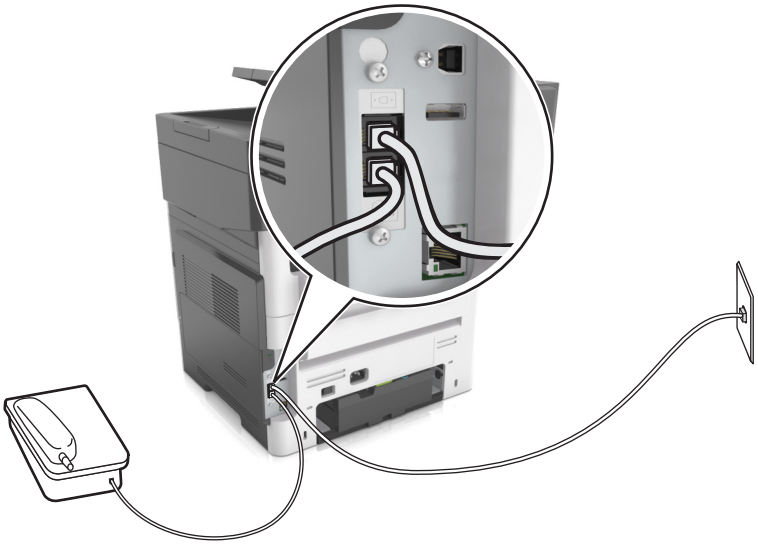

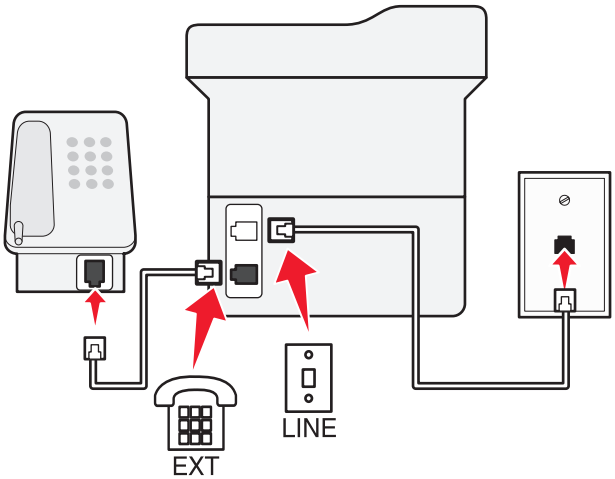

1 قم بتوصيل أحد طرفي كابل الهاتف المرفق مع الطابعة بمنفذ في الطابعة.

2 قم بتوصيل الطرف الآخر من كابل الهاتف بمقبس هاتف تناظري نشط بالحائط.

3 قم بتوصيل هاتفك التناظري بمنفذ في الطابعة.

المخطط 5: البلاد أو المناطق حيث توجد مقابس هاتف بالحائط وقوابس مختلفة

قد تستخدم بعض البلاد أو المناطق أنواعًا مختلفة من موصّلات مقابس الهاتف بالحائط عن تلك المُرفقة بالطابعة. إن مقبس الحائط القياسي الذي تقره أغلب البلاد أو المناطق هو المقبس المُسجَّل-11 (RJ-11). تُرفق طابعتك بالمقبس المُسجَّل-11 (RJ-11) وبكابل هاتف مع قابس المقبس المُسجَّل-11 (RJ-11).

إذا كان مقبس الحائط أو الجهاز في منشأتك لا يتوافق مع هذا النوع من الاتصال، فأنت تحتاج إلى استخدام مهايئ هاتف. قد لا يُرفق مهايئ مخصّص لبلدك أو منطقتك مع الطابعة، وقد تُضطر إلى شرائه منفصلاً.

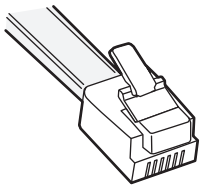

قد تجد قابسًا مهايئًا مثبتًا في منفذ ☎ في الطابعة. إذا كنت تستخدم مهايئ هاتف أو منشأة فيها نظام أسلاك متسلسلة أو متتالية، فلا تقم بإخراج قابس المهايئ من منفذ ☎ في الطابعة.

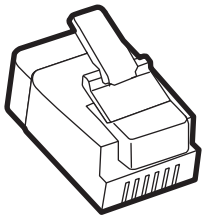

اسم الجزء	رقم الجزء
قابس مهايئ Lexmark	40X8519

توصيل الطابعة بمقبس حائط بخلاف RJ-11

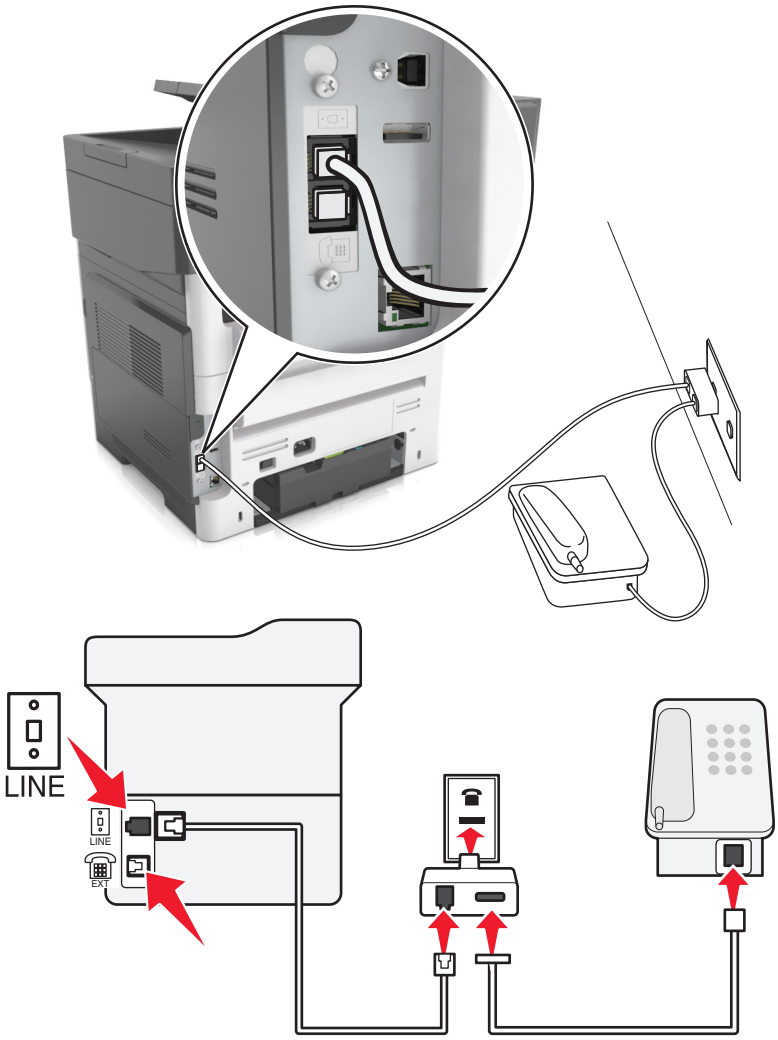

1 قم بتوصيل أحد طرفي كابل الهاتف المُرفق مع الطابعة بمنفذ في الطابعة.

2 قم بتوصيل الطرف الآخر من الكابل بمهايئ RJ-11، ثم قم بتوصيل المهايئ بمقبس الحائط.

3 إذا أردت توصيل جهاز آخر (أكان هاتفًا أو جهاز رد آليًا) بمقبس الحائط نفسه، وإذا كان الجهاز مزودًا بموصّل بخلاف RJ-11، فقم بتوصيله مباشرة بمهايئ الهاتف.

ملاحظات:

- قد يكون منفذ في الطابعة مزودًا بقابس مهايئ لاستخدامه مع المهايئ. لا تخرج القابس من منفذ في الطابعة.
- في بعض البلاد أو المناطق، قد لا تُرفق الطابعة بمهايئ هاتف أو بقابس مهايئ.

توصيل الطابعة بمقبس الحائط في ألمانيا

مقبس الحائط الألماني له نوعان من المنافذ. المنافذ N من أجل أجهزة الفاكس والمودم وأجهزة الرد على المكالمات. المنافذ F من أجل الهواتف.

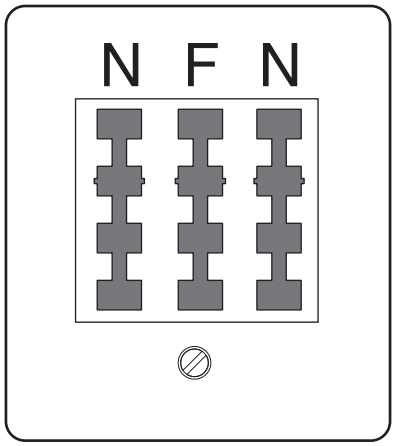

قم بتوصيل الطابعة بأي من المنافذ N.

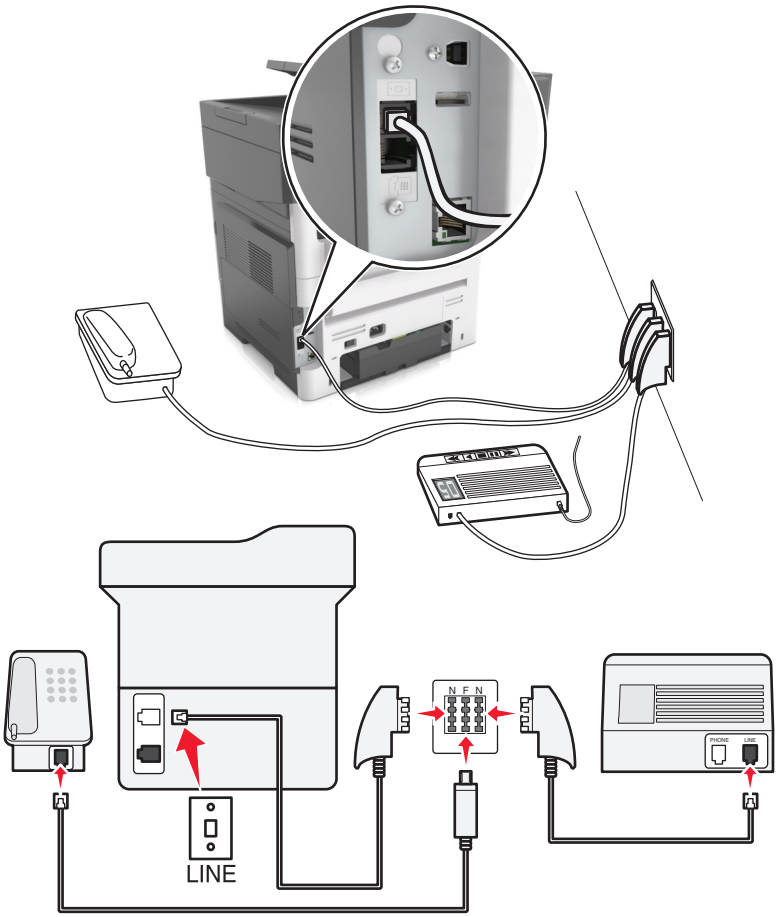

1 قم بتوصيل أحد طرفي كابل الهاتف المُرفق بالطابعة بمنفذ في الطابعة.

2 قم بتوصيل الطرف الآخر من كابل الهاتف بمهايئ المقبس المسجَّل-11 (RJ-11)، ثم قم بتوصيل المهايئ بأحد المنافذ N.

3 في حالة الرغبة في توصيل الهاتف وجهاز الرد على المكالمات بنفس مقبس الحائط، قم بتوصيل الأجهزة على النحو الموضح.

ملاحظة: لا تخرج قابس المهايئ من منفذ في الطابعة إذا كنت متصلاً بنظام هاتف متسلسل أو متتالٍ.

توصيل بخدمة الرنة المميزة

قد تتوفر خدمة الرنة المميزة من شركة الهاتف. تسمح لك هذه الخدمة بأن يكون لديك العديد من أرقام الهاتف على خط هاتف واحد، على أن يكون لكل رقم هاتف نمط رنين مختلف. قد يكون هذا مفيدًا للتمييز بين مكالمات الفاكس والمكالمات الصوتية. في حالة الاشتراك في خدمة الرنة المميزة، اتبع هذه الخطوات لتوصيل الجهاز:

1 قم بتوصيل أحد طرفي كابل الهاتف المرفق مع الطابعة بمنفذ LINE بالطابعة.

2 قم بتوصيل الطرف الآخر من كابل الهاتف بمقبس هاتف تناظري نشط بالحائط.

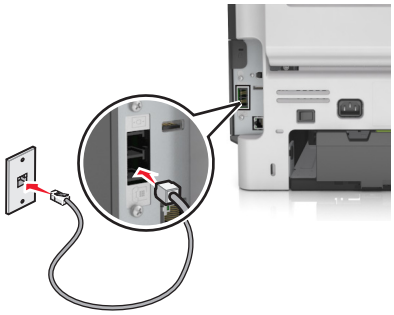

3 غيّر إعداد الرنات المميزة لتتوافق مع الإعداد المطلوب لترد الطابعة.

ملاحظة: إعداد المصنع الافتراضي للرنات المميزة هو On (تشغيل). يضبط هذا الإعداد الطابعة للرد على نمط رنين فردي وثنائي وثلاثي.

أ من الشاشة الرئيسية، انتقل إلى:

> الإعدادات > إعدادات الفاكس > إعداد الفاكس التناظري > الرد عند

ب حدد النمط المطلوب تغييره، ثم المس .

تعيين رقم الفاكس الصادر واسمه

1 افتح مستعرض ويب، ثم اكتب عنوان IP الخاص بالطابعة في حقل العنوان.

ملاحظات:

- اعرض عنوان IP للطابعة على الشاشة الرئيسية للطابعة. ويتم عرض عنوان IP في أربع مجموعات من الأرقام المفصولة بنقاط على النحو 123.123.123.123.
- إذا كنت تستخدم خادم وكيل، فقم بتعطيله تلقائيًا لتحميل صفحة الويب بشكل صحيح.

2 انقر فوق **Settings** (الإعدادات) > **Fax Settings** (إعدادات الفاكس) > **Analog Fax Setup** (إعداد الفاكس التناظري).

3 في حقل اسم الفاكس، اكتب الاسم المُراد طباعته على جميع الفاكسات الصادرة.

4 في حقل رقم الفاكس، أدخل رقم فاكس الطابعة.

5 انقر فوق **Submit** (إرسال).

ضبط التاريخ والوقت

يمكنك ضبط التاريخ والوقت بحيث تتم طباعتهما على كل فاكس تقوم بإرساله.

1 افتح مستعرض ويب، ثم اكتب عنوان IP الخاص بالطابعة في حقل العنوان.

ملاحظات:

- اعرض عنوان IP للطابعة على الشاشة الرئيسية للطابعة. ويتم عرض عنوان IP في أربع مجموعات من الأرقام المفصولة بنقاط على النحو 123.123.123.123.
- إذا كنت تستخدم خادم وكيل، فقم بتعطيله تلقائيًا لتحميل صفحة الويب بشكل صحيح.

2 انقر فوق **Security** (الأمان) > **Set Date and Time** (ضبط التاريخ والوقت).

3 في حقل ضبط التاريخ والوقت، أدخل التاريخ والوقت الحاليين.

4 انقر فوق **Submit** (إرسال).

ملاحظة: يوصى باستخدام وقت شبكة الاتصال.

تهيئة الطابعة لمراعاة التوقيت الصيفي

يمكن ضبط الطابعة بحيث تقوم بضبط التوقيت الصيفي تلقائيًا:

1 افتح مستعرض ويب، ثم اكتب عنوان IP الخاص بالطابعة في حقل العنوان.

ملاحظات:

- اعرض عنوان IP للطابعة على الشاشة الرئيسية للطابعة. ويتم عرض عنوان IP في أربع مجموعات من الأرقام المفصولة بنقاط على النحو 123.123.123.123.
- إذا كنت تستخدم خادم وكيل، فقم بتعطيله تلقائيًا لتحميل صفحة الويب بشكل صحيح.

2 انقر فوق **Security** (الأمان) > **Set Date and Time** (ضبط التاريخ والوقت).

3 حدد مربع الاختيار **Automatically Observe DST (مراعاة التوقيت الصيفي تلقائيًا)**، ثم أدخل تواريخ البدء والانتهاء الخاصة بالتوقيت الصيفي في قسم Custom Time Zone Setup (إعداد المنطقة الزمنية المخصص).

4 انقر فوق **Submit (إرسال)**.

إرسال فاكس

يمكنك استخدام الطابعة لإرسال فاكس إلى مستلم واحد أو أكثر بعدّة طرق. يمكنك كتابة عنوان البريد الإلكتروني، أو استخدام رقم اختصار، أو استخدام دفتر العناوين. يمكنك أيضًا استخدام تطبيق Multi Send أو MyShortcut من الشاشة الرئيسية. للحصول على المزيد من المعلومات، انظر العبارة"استخدام تطبيقات الشاشة الرئيسية" على الصفحة 20.

إرسال فاكس باستخدام لوحة التحكم في الطابعة

1 قم بتحميل المستند الأصلي ووجه الورقة نحو الأعلى، الحافة القصيرة أولاً في درج وحدة تغذية المستندات التلقائية (ADF) أو على زجاج الماسحة الضوئية ووجه الورقة نحو الأسفل.

ملاحظات:

- لا تقم بتحميل البطاقات البريدية أو الصور الفوتوغرافية أو العناصر الصغيرة أو الورق الشفاف أو ورق الصور أو الوسائط الرقيقة (مثل قصاصات المجلات) في درج وحدة تغذية المستندات التلقائية (ADF). ضع هذه العناصر على زجاج الماسحة الضوئية.
- تضيء لمبة مؤشر وحدة تغذية المستندات التلقائية (ADF) عندما يتم تحميل الورق بشكل سليم.

2 إذا كنت بصدد تحميل مستند في درج وحدة تغذية المستندات التلقائية (ADF)، فاضبط موجهات الورق.

3 من الشاشة الرئيسية، المس **Fax (فاكس)**.

4 أدخل رقم الفاكس أو اختصار.

ملاحظة: لإضافة مستلمين إضافيين، المس **Next number (الرقم التالي)** ثم أدخل رقم هاتف المستلم أو رقم الاختصار، أو ابحث في دفتر العناوين.

5 المس **Fax It** (إرسال بالفاكس).

إرسال فاكس باستخدام الكمبيوتر

لمستخدمي نظام التشغيل Windows

1 افتح مربع الحوار "طباعة" من المستند الذي تحاول إرساله عبر الفاكس.

2 حدد الطابعة، ثم انقر فوق **Properties** (خصائص) أو **Preferences** (تفضيلات) أو **Options** (خيارات) أو **Setup** (إعداد).

3 انقر فوق **Fax** (فاكس)**Enable Fax >** (تمكين الفاكس)، ومن ثم أدخل رقم أو أرقام الفاكس الخاصة بالمستلمين.

4 إذا لزم الأمر، قم بتهيئة إعدادات فاكس أخرى.

5 طبّق التغييرات، ومن ثم أرسل مهمة الفاكس.

ملاحظات:

- لا يتوفر خيار الفاكس إلا مع برنامج تشغيل PostScript® أو برنامج تشغيل الفاكس العام. لمزيد من المعلومات، انتقل إلى الموقع **http://support.lexmark.com**.
- لاستخدام خيار الفاكس مع برنامج تشغيل PostScript، قم بتهيئته وتمكينه في علامة التبويب Configuration (تهيئة).

لمستخدمي نظام التشغيل Macintosh

1 أثناء فتح أحد المستندات، اختر **File (ملف) > Print (طباعة)**.

2 حدد الطابعة.

3 أدخل رقم الفاكس الخاص بالمستلم، ومن ثم قم بتهيئة إعدادات الفاكس الأخرى، إذا لزم الأمر.

4 أرسل مهمة الفاكس.

إرسال فاكس باستخدام رقم اختصار

تشبه اختصارات الفاكس أرقام الاتصال السريع الموجودة على هاتف أو جهاز فاكس. يمكن أن يحتوي رقم الاختصار (1–999) على مستلم واحد أو عدة مستلمين.

1 قم بتحميل المستند الأصلي ووجه الصفحة نحو الأعلى، الحافة القصيرة أولاً في درج وحدة المستندات التلقائية (ADF) أو على زجاج الماسحة الضوئية ووجه الصفحة نحو الأسفل.

ملاحظات:

- لا تقم بتحميل البطاقات البريدية أو الصور الفوتوغرافية أو العناصر الصغيرة أو الأوراق الشفافة أو ورق الصور أو الوسائط الرقيقة (مثل قصاصات المجلات) في درج وحدة تغذية المستندات التلقائية. ضع هذه العناصر على زجاج الماسحة الضوئية.
- يضيء مصباح مؤشر وحدة تغذية المستندات التلقائية عند تحميل الطابعة بصورة مناسبة.

2 إذا كنت بصدد تحميل مستند في درج وحدة تغذية المستندات التلقائية (ADF)، فاضبط موجهات الورق.

3 من لوحة التحكم في الطابعة، اضغط على **#**، ثم أدخل رقم الاختصار باستخدام لوحة المفاتيح الرقمية.

4 المس **إرسال بالفاكس**.

إرسال فاكس باستخدام دفتر العناوين

يسمح لك دفتر العناوين بالبحث عن إشارات مرجعية ملقّمات أدلة شبكة الاتصال. لمزيد من المعلومات عن تمكين ميزة دفتر العناوين، اتصل بالشخص المسؤول عن دعم النظام.

1 قم بتحميل المستند الأصلي ووجه الصفحة نحو الأعلى، الحافة القصيرة أولاً في درج وحدة المستندات التلقائية (ADF) أو على زجاج الماسحة الضوئية ووجه الصفحة نحو الأسفل.

ملاحظات:

- لا تقم بتحميل البطاقات البريدية أو الصور الفوتوغرافية أو العناصر الصغيرة أو الأوراق الشفافة أو ورق الصور أو الوسائط الرقيقة (مثل قصاصات المجلات) في درج وحدة تغذية المستندات التلقائية (ADF). ضع هذه العناصر على زجاج الماسحة الضوئية.
- تضيء لمبة مؤشر وحدة تغذية المستندات التلقائية (ADF) عندما يتم تحميل الورق بشكل سليم.

2 إذا كنت بصدد تحميل مستند في درج وحدة تغذية المستندات التلقائية (ADF)، فاضبط موجهات الورق.

3 من الشاشة الرئيسية، انتقل إلى:

Fax (فاكس) > > اكتب اسم المستلم > **Search (بحث)**

ملاحظة: يمكنك البحث عن اسم واحد فقط في كل مرة.

4 المس اسم المستلم، ثم المس **Fax It (إرسال بالفاكس)**.

إرسال فاكس في وقت مجدول

1 قم بتحميل المستند الأصلي ووجه الورقة نحو الأعلى، الحافة القصيرة أولاً في درج وحدة تغذية المستندات التلقائية (ADF) أو على زجاج الماسحة الضوئية ووجه الورقة نحو الأسفل.

ملاحظات:

- لا تقم بتحميل البطاقات البريدية أو الصور الفوتوغرافية أو العناصر الصغيرة أو الأوراق الشفافة أو ورق الصور أو الوسائط الرقيقة (مثل قصاصات المجلات) في درج وحدة تغذية المستندات التلقائية. ضع هذه العناصر على زجاج الماسحة الضوئية.
- يضيء مصباح مؤشر وحدة تغذية المستندات التلقائية عند تحميل الطابعة بصورة مناسبة.

2 إذا كنت بصدد تحميل مستند في درج وحدة تغذية المستندات التلقائية (ADF)، فاضبط موجهات الورق.

3 من الشاشة الرئيسية، انتقل إلى:

فاكس > أدخل رقم الفاكس > **إرسال مؤجل**

ملاحظة: إذا تم تعيين Fax Mode (وضع الفاكس) على Fax Server (ملقم الفاكس)، فلن يظهر الزر Delayed Send (تأخير الإرسال). يتم سرد الفاكسات التي تنتظر الإرسال في قائمة انتظار الفاكس.

4 حدد وقت إرسال الفاكس، ثم المس .

تتم زيادة الوقت أو خفضه بفترات قدرها 30 دقيقة.

5 المس **إرسال بالفاكس**.

ملاحظة: سيتم مسح المستند ضوئيًا ثم إرساله بالفاكس في الوقت المجدول.

إنشاء اختصارات

إنشاء اختصار وجهة الفاكس باستخدام Embedded Web Server (ملقم ويب المضمّن)

قم بتعيين رقم اختصار لرقم فاكس واحد أو مجموعة من أرقام الفاكس.

1 افتح مستعرض ويب، ثم اكتب عنوان IP الخاص بالطابعة في حقل العنوان.

ملاحظات:

- اعرض عنوان IP للطابعة على الشاشة الرئيسية للطابعة. ويتم عرض عنوان IP في أربع مجموعات من الأرقام المفصولة بنقاط على النحو 123.123.123.123.
- إذا كنت تستخدم خادم وكيل، فقم بتعطيله تلقائيًا لتحميل صفحة الويب بشكل صحيح.

2 انقر فوق **Settings** (إعدادات) > **Manage Shortcuts** (إدارة الاختصارات) > **Fax Shortcut Setup** (إعداد اختصار الفاكس).

ملاحظة: قد يتطلب الأمر كلمة مرور. إذا لم يكن لديك مُعرّف وكلمة مرور، فاتصل بالشخص المسؤول عن دعم النظام.

3 اكتب اسمًا للاختصار، ثم أدخل رقم الفاكس.

ملاحظات:

- لإنشاء اختصار لأرقام متعددة، أدخل أرقام الفاكس للمجموعة.
- افصل بين كل رقم فاكس في المجموعة بفاصلة منقوطة (;).

4 عيّن رقم اختصار.

ملاحظة: إذا أدخلت رقمًا مستخدمًا بالفعل، فستتم مطالبتك بتحديد رقم آخر.

5 انقر فوق **Add** (**إضافة**).

إنشاء اختصار لوجهة الفاكس باستخدام لوحة التحكم في الطابعة

1 من الشاشة الرئيسية، المس **فاكس**، ثم أدخل رقم الفاكس.

ملاحظة: لإنشاء مجموعة من أرقام الفاكسات، المس **الرقم التالي**، ثم أدخل رقم الفاكس التالي.

2 المس .

3 اكتب اسمًا مميزًا للاختصار، ثم المس **تم**.

4 تحقق من أن اسم الاختصار ورقمه صحيحان، ثم المس **موافق**.

ملاحظة: إذا كان الاسم أو الرقم غير صحيحين، فالمس **إلغاء**، ثم أعد إدخال المعلومات.

تخصيص إعدادات الفاكس

تغيير دقة الفاكس

1 قم بتحميل المستند الأصلي ووجه الورقة نحو الأعلى، الحافة القصيرة أولاً في درج وحدة تغذية المستندات التلقائية (ADF) أو على زجاج الماسحة الضوئية ووجه الورقة نحو الأسفل.

ملاحظات:

- لا تقم بتحميل البطاقات البريدية أو الصور الفوتوغرافية أو العناصر الصغيرة أو الورق الشفاف أو ورق الصور أو الوسائط الرقيقة (مثل قصاصات المجلات) في درج وحدة تغذية المستندات التلقائية (ADF). ضع هذه العناصر على زجاج الماسحة الضوئية.
- يضيء مصباح مؤشر وحدة تغذية المستندات التلقائية (ADF) عندما يتم تحميل الورق بشكل سليم.

2 إذا كنت بصدد تحميل مستند في درج وحدة تغذية المستندات التلقائية (ADF)، فاضبط موجهات الورق.

3 من الشاشة الرئيسية، انتقل إلى:

Fax (فاكس) > أدخل رقم الفاكس > **Options** (خيارات)

4 من منطقة Resolution (الدقة)، المس الأسهم لتحديد الدقة المطلوبة.

ملاحظة: حدد دقة من Standard (قياسي) (أسرع سرعة) إلى Ultra Fine (جيد جدًا) (أفضل جودة بسرعة مخفّضة).

5 المس **Fax It** (إرسال بالفاكس).

جعل رسالة الفاكس أفتح أو أغمق

1 قم بتحميل المستند الأصلي ووجه الورقة نحو الأعلى، الحافة القصيرة أولاً في درج وحدة تغذية المستندات التلقائية (ADF) أو على زجاج الماسحة الضوئية ووجه الورقة نحو الأسفل.

ملاحظات:

- لا تقم بتحميل البطاقات البريدية أو الصور الفوتوغرافية أو العناصر الصغيرة أو الورق الشفاف أو ورق الصور أو الوسائط الرقيقة (مثل قصاصات المجلات) في درج وحدة تغذية المستندات التلقائية (ADF). ضع هذه العناصر على زجاج الماسحة الضوئية.
- يضيء مصباح مؤشر وحدة تغذية المستندات التلقائية (ADF) عندما يتم تحميل الورق بشكل سليم.

2 إذا كنت بصدد تحميل مستند في درج وحدة تغذية المستندات التلقائية (ADF)، فاضبط موجهات الورق.

3 من الشاشة الرئيسية، انتقل إلى:

Fax (فاكس) > أدخل رقم الفاكس > **Options** (خيارات)

4 قم بضبط قتامة الفاكس، ثم المس **Fax It** (إرسال الفاكس).

عرض سجل فاكس

1 افتح مستعرض ويب، ثم اكتب عنوان IP الخاص بالطابعة في حقل العنوان.

ملاحظات:

- اعرض عنوان IP للطابعة على الشاشة الرئيسية للطابعة. ويتم عرض عنوان IP في أربع مجموعات من الأرقام المفصولة بنقاط على النحو 123.123.123.123.
- إذا كنت تستخدم خادم وكيل، فقم بتعطيله تلقائيًا لتحميل صفحة الويب بشكل صحيح.

2 انقر فوق **Settings** (الإعدادات) > **Reports** (التقارير).

3 انقر فوق **Fax Job Log** (سجل مهام الفاكس) أو **Fax Call Log** (سجل مكالمات الفاكس).

منع استلام الفاكسات غير المرغوب فيها

1 افتح مستعرض ويب، ثم اكتب عنوان IP الخاص بالطابعة في حقل العنوان.

ملاحظات:

- اعرض عنوان IP للطابعة على الشاشة الرئيسية للطابعة. ويتم عرض عنوان IP في أربع مجموعات من الأرقام المفصولة بنقاط على النحو 123.123.123.123.

- إذا كنت تستخدم خادم وكيل، فقم بتعطيله تلقائيًا لتحميل صفحة الويب بشكل صحيح.

2 انقر فوق **Settings** (إعدادات) > **Fax Settings** (إعدادات الفاكس) > **Analog Fax Setup** (إعداد الفاكس التناظري) > **Block No Name Fax** (منع استلام الفاكسات مجهولة الاسم).

ملاحظات:

- يمنع هذا الخيار جميع الفاكسات الواردة التي لها مُعرِّف متصل خاص أو مجهولة اسم الفاكس.
- في حقل Banned Fax List (قائمة الفاكسات الممنوعة)، أدخل أرقام الهواتف أو أكتب أسماء الفاكس لمتصلي فاكس محددين تود منع الاستلام منهم.

إلغاء فاكس صادر

إلغاء الفاكس أثناء المسح الضوئي للمستندات الأصلية

- لدى استخدام وحدة تغذية المستندات التلقائية (ADF)، المس **Cancel Job** (إلغاء المهمة) على لوحة تحكم الطابعة أثناء ظهور **Scanning** (جارٍ المسح الضوئي).
- عند استخدام زجاج الماسحة الضوئية، المس **Cancel Job** (إلغاء المهمة) على لوحة تحكم الطابعة أثناء ظهور **Scanning** (جار المسح الضوئي) أو أثناء ظهور **Scan the Next Page** (مسح الصفحة التالية ضوئيًا) و **Finish the Job** (إنهاء المهمة).

إلغاء فاكس بعد إتمام مسح المستندات الأصلية ضوئياً إلى الذاكرة

1 من الشاشة الرئيسية، قم بلمس **Cancel Jobs (إلغاء المهام)**.

تظهر شاشة إلغاء المهام.

2 المس المهمة أو المهام التي تريد إلغاءها.

تظهر ثلاثة مهام فقط على الشاشة؛ المس السهم للأسفل إلى أن تظهر المهمة التي تريدها، ثم المس المهمة التي تريد إلغاءها.

3 قم بلمس **Delete Selected Jobs (حذف المهام المحددة)**.

تظهر شاشة حذف المهام المحددة، ويتم حذف المهام المحددة، ثم تظهر الشاشة الرئيسية.

إيقاف الفاكسات وتوجيهها

إيقاف الفاكسات

يتيح لك هذا الخيار إيقاف الفاكسات المستلمة من الطباعة حتى يتم تحريرها. يمكن تحرير الفاكسات الموقوفة يدويًا أو في وقت أو يوم مجدول.

1 افتح مستعرض ويب، ثم اكتب عنوان IP الخاص بالطابعة في حقل العنوان.

ملاحظات:

- اعرض عنوان IP للطابعة على الشاشة الرئيسية للطابعة. ويتم عرض عنوان IP في أربع مجموعات من الأرقام المفصولة بنقاط على النحو 123.123.123.123.
- إذا كنت تستخدم خادم وكيل، فقم بتعطيله تلقائيًا لتحميل صفحة الويب بشكل صحيح.

2 انقر فوق **الإعدادات > إعدادات الفاكس > إعداد فاكس تناظري > إيقاف الفاكسات**.

3 من قائمة "وضع الفاكسات الموقوفة"، حدد أحد ما يلي:

- **Off (إيقاف)**
- **تشغيل دائم**

- **Manual (الدليل)**
- **محدد الموعد**

4 في حالة تحديد "مجدول"، تابع من خلال الخطوات التالية:

أ انقر فوق **جدول إيقاف الفاكس**.

ب من قائمة "الإجراء"، حدد **إيقاف الفاكسات**.

ج من قائمة "الوقت"، حدد الوقت المراد تحرير الفاكسات الموقوفة فيه.

د من قائمة "يوم (أيام)"، حدد اليوم المراد تحرير الفاكسات الموقوفة فيه.

5 انقر فوق **Add (إضافة)**.

إعادة توجيه الفاكس

يتيح لك هذا الخيار طباعة الفاكسات المستلمة وإعادة توجيهها إلى رقم فاكس أو عنوان بريد إلكتروني أو موقع FTP أو LDSS.

1 افتح مستعرض ويب، ثم اكتب عنوان IP الخاص بالطابعة في حقل العنوان.

ملاحظات:

- اعرض عنوان IP للطابعة على الشاشة الرئيسية للطابعة. ويتم عرض عنوان IP في أربع مجموعات من الأرقام المفصولة بنقاط على النحو 123.123.123.123.
- إذا كنت تستخدم خادم وكيل، فقم بتعطيله تلقائيًا لتحميل صفحة الويب بشكل صحيح.

2 انقر فوق **Settings** (إعدادات) > **Fax Settings** (إعدادات الفاكس).

3 من القائمة Fax Forwarding (إعادة توجيه الفاكسات)، حدد **Print** (طباعة)، **Print and Forward** (طباعة وإعادة توجيه)، أو **Forward** (إعادة توجيه).

4 من القائمة "Forward to" (إعادة توجيه إلى)، حدد **Fax** (فاكس)، **E-mail** (بريد إلكتروني)، **LDSS**، **FTP**، أو **eSF**.

5 في حقل "Forward to Shortcut" (اختصار إعادة توجيه إلى)، أدخل رقم الاختصار الذي تريد إعادة توجيه الفاكس إليه.

ملاحظة: يجب أن يكون رقم الاختصار قيمة صالحة للإعداد المحدد في قائمة "إعادة توجيه إلى".

6 انقر فوق **Submit (إرسال)**.

فهم خيارات الفاكس

المحتوى

يسمح لك هذا الخيار بتحديد نوع المحتوى ومصدر المستند الأصلي.

حدد من بين أنواع المحتوى التالية:

- **نص**—يكون أغلب محتوى المستند الأصلي نصوصًا أو رسومات خطية.
- **نص/صورة فوتوغرافية**—يكون المستند الأصلي مزيجًا من نصوص ورسومات وصور فوتوغرافية.
- **صورة فوتوغرافية**—يتكون المستند الأصلي في الأغلب من صورة فوتوغرافية أو صورة.
- **رسومات**—يكون أغلب محتوى المستند الأصلي رسومات عمل مثل المخططات الدائرية والمخططات الشريطية والرسوم المتحركة.

حدد من بين مصادر المحتوى التالية:

- **ليزر ألوان**—تمت طباعة المستند الأصلي باستخدام طابعة ليزر ألوان.
- **نفث الحبر**—تمت طباعة المستند الأصلي باستخدام طابعة نفث الحبر.

- **مجلة**—المستند الأصلي من مجلة.
- **ورقة دعائية**—المستند الأصلي من ورقة دعائية.
- **ليزر أبيض/أسود**—تمت طباعة المستند الأصلي باستخدام طابعة ليزر أحادية اللون.
- **صورة فوتوغرافية/فيلم**—المستند الأصلي صورة فوتوغرافية من فيلم.
- **جريدة**—المستند الأصلي من جريدة.
- **غير ذلك**—تمت طباعة المستند الأصلي باستخدام طابعة بديلة أو غير معروفة.

درجة الوضوح

يسمح لك هذا الخيار بضبط جودة إخراج الفاكس. تؤدي زيادة دقة الصورة إلى زيادة حجم الملف والوقت اللازم لإجراء المسح الضوئي للمستندات الأصلية. يؤدي تقليل درجة وضوح الصورة إلى تقليل الحجم.

حدد أحد ما يلي:

- **قياسية**—استخدم هذا الإعداد عند إرسال أغلب المستندات عبر الفاكس.
- **دقيقة 200 نقطة لكل بوصة**—استخدم هذا الإعداد عند إرسال المستندات التي تحتوي على طباعة صغيرة عبر الفاكس.
- **دقيقة جدًا 300 نقطة لكل بوصة**—استخدم هذا الإعداد عند إرسال المستندات التي تحتوي على تفاصيل دقيقة عبر الفاكس.
- **فائقة الدقة 600 نقطة لكل بوصة**—استخدم هذا الإعداد عند إرسال المستندات التي تشتمل على صور أو صور فوتوغرافية.

غمقان

يسمح لك هذا الخيار بضبط درجة تفتيح أو غمقان رسائل الفاكس بالنسبة للمستند الأصلي.

"إرسال مؤجل"

يسمح لك هذا الخيار بإرسال فاكس في وقت أو تاريخ لاحق.

إعداد الصفحة

يتيح لك هذا الخيار تغيير الإعدادات التالية:

- **الوجهان (طباعة على الوجهين)**—لتحديد ما إذا كان المستند الأصلي ستتم طباعته على وجه واحد أو على كلا وجهي الصفحة (طباعة على الوجهين). كما يحدد هذا أيضًا العناصر المطلوب مسحها ضوئيًا ليتم تضمينها في الفاكس.
- **الاتجاه** — لتحديد اتجاه المستند الأصلي، ثم تغيير إعدادات "الوجهين (طباعة على الوجهين)" و"التجليد" لتتطابق مع الاتجاه.
- **التجليد** — لتحديد ما إذا كان المستند الأصلي مجلد من جانب الحافة الطويلة أم الحافة القصيرة.

معاينة المسح الضوئي

يسمح لك هذا الخيار بعرض الصفحة الأولى للصورة قبل أن يتم تضمينها في الفاكس. عندما يتم مسح الصفحة الأولى ضوئيًا، يتم إيقاف تشغيل المسح الضوئي مؤقتًا وتظهر صورة معاينة.

ملاحظة: لا يظهر هذا الخيار إلا في حالة تركيب قرص طابعة صلب يعمل.

استخدام الخيارات المتقدمة

حدد من بين الإعدادات التالية:

- **التصوير المتقدم**— يعمل هذا الخيار على ضبط إعدادات إزالة الخلفية وتوازن الألوان وسحب اللون والتباين وصورة معكوسة والصورة السلبية ومسح ضوئي من الحافة إلى الحافة وتفاصيل الظل والحدة قبل إرسال المستند عبر الفاكس.
- **مهمة مخصصة** — يعمل هذا الخيار على الجمع بين العديد من مهام المسح الضوئي في مهمة واحدة.
- **مسح الحافة** — يعمل هذا الخيار على إزالة تلطخات الحبر أو العلامات التي توجد حول حواف المستند. يمكنك اختيار إزالة مساحة متساوية حول جميع الجوانب الأربعة للورق أو اختيار حافة معينة. يمسح إعداد "مسح الحافة" كل ما يوجد ضمن المساحة المحددة، ولا يترك أي شيء يمكن طباعته على هذا الجزء من العنصر الممسوح ضوئيًا.
- **سجل الإرسال** — يعمل هذا الخيار على طباعة سجل الإرسال أو سجل أخطاء الإرسال.
- **ضبط انحراف وحدة تغذية المستندات التلقائية (ADF)**— يعمل هذا الخيار على تسوية الصور الممسوحة ضوئيًا التي انحرفت بصورة طفيفة عند استلامها من درج وحدة التغذية التلقائية بالمستندات.

ملاحظة: ويكون هذا الخيار مدعومًا في طُرُز محددة فقط من الطابعات.

المسح الضوئي

استخدام المسح الضوئي إلى شبكة الاتصال

إن المسح الضوئي إلى شبكة الاتصال يتيح لك مسح المستندات ضوئياً إلى وجهات على شبكة الاتصال حسبما يحددها الفرد المسؤول عن دعم النظام. بعد إنشاء الوجهات (مجلدات شبكة الاتصال المشتركة) على شبكة الاتصال، تتضمن عملية إعداد التطبيق تثبيت التطبيق وتهيئته على الطابعة المناسبة باستخدام Embedded Web Server (ملقم الويب المضمن). للحصول على المزيد من المعلومات، انظر العبارة"إعداد المسح الضوئي إلى شبكة الاتصال" على الصفحة 22.

المسح الضوئي إلى عنوان FTP

إنشاء اختصارات

بدلاً من إدخال عنوان موقع FTP بالكامل على لوحة تحكم الطابعة في كل مرة تريد فيها إرسال مستند إلى ملقم FTP، يمكنك إنشاء وجهة FTP دائمة وتعيين رقم اختصار لها. هناك طريقتان لإنشاء أرقام اختصارات: استخدام ملقم ويب المضمن واستخدام لوحة التحكم بالطابعة.

إنشاء اختصار FTP باستخدام Embedded Web Server (ملقم ويب المضمّن)

1 افتح مستعرض ويب، ثم اكتب عنوان IP الخاص بالطابعة في حقل العنوان.

ملاحظات:

- اعرض عنوان IP للطابعة على الشاشة الرئيسية للطابعة. ويتم عرض عنوان IP في أربع مجموعات من الأرقام المفصولة بنقاط على النحو 123.123.123.123.
- إذا كنت تستخدم خادم وكيل، فقم بتعطيله تلقائيًا لتحميل صفحة الويب بشكل صحيح.

2 انتقل إلى:

Settings (إعدادات) > منطقة Other Settings (إعدادات أخرى) > **Manage Shortcuts** (إدارة الاختصارات) > **FTP Shortcut Setup** (إعداد اختصار FTP)

3 أدخل المعلومات المناسبة.

ملاحظة: قد يتطلب الأمر كلمة مرور. إذا لم يكن لديك مُعرِّف وكلمة مرور، فاتصل بالشخص المسؤول عن دعم النظام.

4 أدخل رقم اختصار.

ملاحظة: إذا أدخلت رقمًا مستخدمًا بالفعل، فستتم مطالبتك بتحديد رقم آخر.

5 انقر فوق **Add (إضافة)**.

إنشاء اختصار FTP باستخدام لوحة التحكم في الطابعة

1 من الشاشة الرئيسية، انتقل إلى:

FTP > **FTP** > اكتب عنوان FTP > > اكتب اسماً للاختصار > **Done** (تم)

2 تحقق من أن اسم الاختصار ورقمه صحيحان، ثم المس **موافق**.

ملاحظات:

- إذا كان الاسم أو الرقم غير صحيحين، فالمس **إلغاء**، ثم أعد إدخال المعلومات.
- إذا أدخلت رقمًا مستخدمًا بالفعل، فستتم مطالبتك بتحديد رقم آخر.

المسح الضوئي إلى عنوان FTP

المسح الضوئي إلى عنوان FTP باستخدام لوحة التحكم في الطابعة

1 قم بتحميل المستند الأصلي ووجه الصفحة نحو الأعلى، الحافة القصيرة أولاً في درج وحدة المستندات التلقائية (ADF) أو على زجاج الماسحة الضوئية ووجه الصفحة نحو الأسفل.

ملاحظات:

- لا تقم بتحميل البطاقات البريدية أو الصور الفوتوغرافية أو العناصر الصغيرة أو الأوراق الشفافة أو ورق الصور أو الوسائط الرقيقة (مثل قصاصات المجلات) في درج وحدة تغذية المستندات التلقائية (ADF). ضع هذه العناصر على زجاج الماسحة الضوئية.
- تضيء لمبة مؤشر وحدة تغذية المستندات التلقائية (ADF) عندما يتم تحميل الورق بشكل سليم.

2 إذا كنت بصدد تحميل مستند في درج وحدة تغذية المستندات التلقائية (ADF)، فاضبط موجهات الورق.

3 من لوحة تحكم الطابعة، انتقل إلى:

FTP > **FTP** > اكتب عنوان FTP > **تم** > **إرساله**

المسح الضوئي إلى عنوان FTP باستخدام رقم اختصار

1 قم بتحميل المستند الأصلي ووجه الصفحة نحو الأعلى، الحافة القصيرة أولاً في درج وحدة المستندات التلقائية (ADF) أو على زجاج الماسحة الضوئية ووجه الصفحة نحو الأسفل.

ملاحظات:

- لا تقم بتحميل البطاقات البريدية أو الصور الفوتوغرافية أو العناصر الصغيرة أو الأوراق الشفافة أو ورق الصور أو الوسائط الرقيقة (مثل قصاصات المجلات) في درج وحدة تغذية المستندات التلقائية (ADF). ضع هذه العناصر على زجاج الماسحة الضوئية.
- تضيء لمبة مؤشر وحدة تغذية المستندات التلقائية (ADF) عندما يتم تحميل الورق بشكل سليم.

2 إذا كنت بصدد تحميل مستند في درج وحدة تغذية المستندات التلقائية (ADF)، فاضبط موجهات الورق.

3 من لوحة التحكم في الطابعة، اضغط على **#**، ثم أدخل رقم اختصار FTP.

4 المس > **إرساله**.

المسح الضوئي لعنوان FTP باستخدام دفتر العناوين

1 قم بتحميل المستند الأصلي ووجه الصفحة نحو الأعلى، الحافة القصيرة أولاً في درج وحدة المستندات التلقائية (ADF) أو على زجاج الماسحة الضوئية ووجه الصفحة نحو الأسفل.

ملاحظات:

- لا تقم بتحميل البطاقات البريدية أو الصور الفوتوغرافية أو العناصر الصغيرة أو الأوراق الشفافة أو ورق الصور أو الوسائط الرقيقة (مثل قصاصات المجلات) في درج وحدة تغذية المستندات التلقائية (ADF). ضع هذه العناصر على زجاج الماسحة الضوئية.
- تضيء لمبة مؤشر وحدة تغذية المستندات التلقائية (ADF) عندما يتم تحميل الورق بشكل سليم.

2 إذا كنت بصدد تحميل مستند في درج وحدة تغذية المستندات التلقائية (ADF)، فاضبط موجهات الورق.

3 من الشاشة الرئيسية، انتقل إلى:

FTP > **FTP** > > اكتب اسم المستلم > **بحث**

4 المس اسم المستلم.

ملاحظة: للبحث عن مستلمين إضافيين، المس **New Search (بحث جديد)**، ثم اكتب اسم المستلم التالي.

5 المس ✓ > **إرساله**.

المسح الضوئي إلى الكمبيوتر أو محرك الأقراص المحمول

ADF	زجاج الماسحة الضوئية
استخدم وحدة تغذية المستندات التلقائية ADF للمستندات متعددة الصفحات.	استخدم زجاج الماسحة الضوئية للمستندات ذات الصفحات المنفردة أو العناصر الصغيرة الحجم (مثل البطاقات البريدية أو الصور الفوتوغرافية) أو الأوراق الشفافة أو ورق الصور أو الوسائط الرقيقة (مثل قصاصات المجلات).

تسمح لك الماسحة الضوئية بإجراء مسح ضوئي للمستندات مباشرة إلى كمبيوتر أو إلى محرك الأقراص المحمول. لا داعي لأن يكون الكمبيوتر موصلاً بالطابعة مباشرة لتتمكن من تلقي الصور باستخدام المسح الضوئي إلى كمبيوتر. يمكن مسح المستند ضوئياً إلى الكمبيوتر عبر الشبكة بإنشاء ملف تعريف مسح ضوئي على الكمبيوتر ثم تحميل ملف التعريف إلى الطابعة.

المسح الضوئي إلى كمبيوتر يستخدم Embedded Web Server

1 افتح مستعرض ويب، ثم اكتب عنوان IP الخاص بالطابعة في حقل العنوان.

ملاحظات:

- اعرض عنوان IP للطابعة على الشاشة الرئيسية للطابعة. ويتم عرض عنوان IP في أربع مجموعات من الأرقام المفصولة بنقاط على النحو 123.123.123.123.
- إذا كنت تستخدم خادم وكيل، فقم بتعطيله مؤقتًا لتحميل صفحة الويب بشكل صحيح.

2 انقر فوق **ملف تعريف المسح الضوئي** > **إنشاء ملف تعريف المسح الضوئي**.

3 حدد إعدادات المسح الضوئي، ثم انقر فوق **التالي**.

4 حدد موقعًا على الكمبيوتر حيث تريد حفظ صورة المسح الضوئي.

5 اكتب اسم المسح الضوئي، ثم اسم مستخدم.

ملاحظة: يكون اسم المسح الضوئي هو الاسم الذي يظهر في قائمة "وضع المسح الضوئي" على الشاشة.

6 انقر فوق **إرسال**.

ملاحظة: يؤدي النقر فوق **إرسال** إلى تخصيص رقم اختصار تلقائيًا. يمكنك استخدام رقم الاختصار هذا عندما تكون مستعدًا لمسح المستندات ضوئيًا.

7 اتبع الإرشادات التي تظهر على شاشة "وضع المسح الضوئي".

أ قم بتحميل المستند الأصلي ووجه الورقة نحو الأعلى، الحافة القصيرة أولاً في درج وحدة تغذية المستندات التلقائية (ADF) أو على زجاج الماسحة الضوئية ووجه الورقة نحو الأسفل.

ملاحظات:

- لا تقم بتحميل البطاقات البريدية أو الصور الفوتوغرافية أو العناصر الصغيرة أو الأوراق الشفافة أو ورق الصور أو الوسائط الرقيقة (مثل قصاصات المجلات) في درج وحدة تغذية المستندات التلقائية. ضع هذه العناصر على زجاج الماسحة الضوئية.
- يضيء مصباح مؤشر وحدة تغذية المستندات التلقائية عند تحميل الطابعة بصورة مناسبة.

ب إذا كنت بصدد تحميل مستند في درج وحدة تغذية المستندات التلقائية (ADF)، فاضبط موجهات الورق.

ج نفذ أي مما يلي:

- اضغط على **#**، ثم أدخل رقم الاختصار باستخدام لوحة المفاتيح الرقمية.
- من الشاشة الرئيسية، انتقل إلى:
  المهام المحجوزة > **ملفات التعريف** > حدد الاختصار على القائمة

ملاحظة: تقوم الماسحة الضوئية بمسح المستند ضوئيًا وإرساله إلى الدليل الذي حددته.

8 اعرض الملف من الكمبيوتر.

ملاحظة: تم حفظ ملف الإخراج في الموقع أو بدء تشغيله في البرنامج المحدد.

إعداد المسح الضوئي إلى الكمبيوتر

ملاحظات:

- هذه الميزة مدعومة فقط في Windows Vista أو الإصدارات الأحدث.
- تأكد من توصيل كل من الكمبيوتر والطابعة بنفس شبكة الاتصال.

1 افتح مجلد الطابعات، ثم حدد طابعتك.

ملاحظة: إذا لم تظهر الطابعة في القائمة، فأضفها.

2 افتح خصائص الطابعة، ثم اضبط الإعدادات حسب الضرورة.

3 من لوحة التحكم، المس **Scan to Computer** (مسح ضوئي إلى الكمبيوتر) > وحدد إعداد المسح الضوئي المناسب > **Send It** (إرسال).

المسح الضوئي إلى محرك أقراص فلاش

1 قم بتحميل المستند الأصلي ووجه الورقة نحو الأعلى، الحافة القصيرة أولاً في درج وحدة تغذية المستندات التلقائية (ADF) أو على زجاج الماسحة الضوئية ووجه الورقة نحو الأسفل.

ملاحظات:

- لا تقم بتحميل البطاقات البريدية أو الصور الفوتوغرافية أو العناصر الصغيرة أو الورق الشفاف أو ورق الصور أو الوسائط الرقيقة (مثل قصاصات المجلات) في درج وحدة تغذية المستندات التلقائية (ADF). ضع هذه العناصر على زجاج الماسحة الضوئية.
- يضيء مصباح مؤشر وحدة تغذية المستندات التلقائية (ADF) عندما يتم تحميل الورق بشكل سليم.

2 إذا كنت بصدد تحميل مستند في درج وحدة تغذية المستندات التلقائية (ADF)، فاضبط موجهات الورق.

3 أدخل محرك أقراص فلاش في منفذ USB في الجزء الأمامي للطابعة.

ملاحظة: تظهر الشاشة الرئيسية لمحرك USB.

4 حدد مجلد الوجهة، ثم المس **مسح ضوئي إلى محرك USB**.

ملاحظة: تعود الطابعة إلى الشاشة الرئيسية بعد 30 ثانية من عدم نشاطها.

5 اضبط إعدادات المسح الضوئي، ثم المس **Scan It** (مسح الملف ضوئياً).

استخدام "الأداة المساعدة ScanBack"

يمكنك استخدام أداة ScanBack™ من Lexmark بدلاً من Embedded Web Server لإنشاء ملفات تعريف مسح ضوئي إلى الكمبيوتر. يمكن تنزيل الأداة المساعدة ScanBack من موقع ويب الدعم الخاص بشركة Lexmark على العنوان **http://support.lexmark.com**.

1 قم بإعداد الملف التعريفي للمسح الضوئي إلى الكمبيوتر:
   أ ابدأ تشغيل "الأداة المساعدة ScanBack".
   ب حدد الطابعة.
   في حالة عدم سرد أية طابعات، اتصل بالشخص المسئول عن دعم النظام، أو انقر فوق **إعداد** للبحث يدويًا عن عنوان IP أو اسم مضيف.
   ج اتبع الإرشادات التي تظهر على شاشة الكمبيوتر لتحديد نوع المستند الذي يتم مسحه ضوئيًا ونوع الإخراج المراد إنشاؤه.
   د قم بتخصيص اسم ملف لملف تعريف المسح الضوئي الخاص بك، ثم حدد موقعًا له على الكمبيوتر.
   هـ انقر فوق **إنهاء**.
   يظهر مربع حوار به معلومات وضع المسح الضوئي وحالة الصور المستلمة.
   ملاحظة: يمكنك تحديد **إنشاء اختصار** لإنشاء اختصار لإعدادات ملف تعريف المسح الضوئي إلى سطح المكتب.
2 مسح المستندات الأصلية ضوئيًا:
   أ حمِّل جميع الصفحات في وحدة تغذية المستندات التلقائي (ADF) أو على زجاج الماسحة الضوئية.
   ب من لوحة التحكم بالطابعة، انتقل إلى:
   المهام المحجوزة > ملفات التعريف والتطبيقات > حدد ملف التعريف للمسح الضوئي الخاص بك

ملاحظة: يتم حفظ ملف الإخراج في دليل أو يتم تشغيله في التطبيق المحدد.

فهم خيارات المسح الضوئي

FTP

يسمح لك هذا الخيار بإدخال عنوان IP لوجهة FTP.

ملاحظة: ويتم عرض عنوان IP في أربع مجموعات من الأرقام المفصولة بنقاط، على النحو 123.123.123.123.

اسم الملف

يسمح لك هذا الخيار بكتابة اسم ملف لصورة المسح الضوئي.

حفظ كاختصار

يتيح لك هذا الخيار حفظ الإعدادات الحالية في صورة اختصار من خلال تخصيص رقم.

حجم المستند الأصلي

يتيح لك هذا الخيار تعيين حجم الورق للمستندات التي ستقوم بمسحها ضوئيًا. في حالة تعيين "حجم المستند الأصلي" على "أحجام مختلطة"، يمكنك مسح مستند أصلي يحتوي على أحجام مختلطة من الورق (صفحات بأحجام letter وlegal).

غمقان

يسمح لك هذا الخيار بضبط درجة تفتيح أو غمقان المستندات التي تم مسحها ضوئيًا بالنسبة للمستند الأصلي.

درجة الوضوح

يسمح لك هذا الخيار بضبط جودة إخراج الملف. تؤدي زيادة دقة الصورة إلى زيادة حجم الملف والوقت اللازم لإجراء المسح الضوئي للمستندات الأصلية. يؤدي تقليل درجة وضوح الصورة إلى تقليل الحجم.

إرسال كـ

يسمح لك هذا الخيار بتعيين نوع المخرجات لصورة المسح الضوئي.

حدد أحد ما يلي:

- **PDF**—استخدم هذا التنسيق لإنشاء ملف واحد ذي صفحات متعددة. يمكن إرسال PDF كملف آمن أو مضغوط.
- **TIFF**—استخدم هذا التنسيق لإنشاء ملفات متعددة أو ملف واحد. في حالة إيقاف تشغيل TIFF ذي الصفحات المتعددة في القائمة إعدادات، يحفظ TIFF صفحة واحدة في كل ملف. عادة يكون حجم الملف أكبر من نظيره بتنسيق JPEG.
- **JPEG**—استخدم هذا التنسيق لإنشاء ملف منفصل وإرفاقه بكل صفحة من المستند الأصلي.
- **XPS**—استخدم هذا التنسيق لإنشاء ملف XPS واحد ذي صفحات متعددة.
- **RTF**—استخدم هذا التنسيق لإنشاء ملف بتنسيق قابل للتحرير.
- **TXT**—استخدم هذا التنسيق لإنشاء ملف نص ASCII من دون تنسيق.

ملاحظة: لاستخدام خيار RTF أو TXT، قم بشراء حلّ AccuRead OCR وتثبيته.

المحتوى

يتيح لك هذا الخيار ضبط نوع المستند الأصلي ومصدره.

حدد من بين أنواع المحتوى التالية:

- **نص**—يكون أغلب محتوى المستند الأصلي نصوصًا أو رسومات خطية.
- **نص/صورة فوتوغرافية**—يكون المستند الأصلي مزيجًا من نصوص ورسومات وصور فوتوغرافية.
- **صورة فوتوغرافية**—يتكون المستند الأصلي في الأغلب من صورة فوتوغرافية أو صورة.
- **رسومات**—يكون أغلب محتوى المستند الأصلي رسومات عمل مثل المخططات الدائرية والمخططات الشريطية والرسوم المتحركة.

حدد من بين مصادر المحتوى التالية:

- **ليزر ألوان**—تمت طباعة المستند الأصلي باستخدام طابعة ليزر ألوان.
- **نفث الحبر**—تمت طباعة المستند الأصلي باستخدام طابعة نفث الحبر.
- **مجلة**—المستند الأصلي من مجلة.
- **ورقة دعائية**—المستند الأصلي من ورقة دعائية.
- **ليزر أبيض/أسود**—تمت طباعة المستند الأصلي باستخدام طابعة ليزر أحادية اللون.
- **صورة فوتوغرافية/فيلم**—المستند الأصلي صورة فوتوغرافية من فيلم.
- **جريدة**—المستند الأصلي من جريدة.
- **غير ذلك**—تمت طباعة المستند الأصلي باستخدام طابعة بديلة أو غير معروفة.

إعداد الصفحة

يتيح لك هذا الخيار تغيير الإعدادات التالية:

- **الوجهان (طباعة على الوجهين)**—لتحديد ما إذا كان المستند الأصلي ستتم طباعته على وجه واحد فقط أو على كلا وجهي الورقة.
- **الاتجاه**—لتحديد اتجاه المستند الأصلي، ثم تغيير إعدادات الوجهين (طباعة على الوجهين) والتجليد لتتطابق مع الاتجاه.
- **التجليد**—لتحديد ما إذا كان المستند الأصلي مجلد من جانب الحافة الطويلة أم الحافة القصيرة.

معاينة المسح الضوئي

يسمح لك هذا الخيار بعرض الصفحة الأولى للصورة قبل أن يتم تضمينها في البريد الإلكتروني. عندما يتم مسح الصفحة الأولى ضوئيًا، يتم إيقاف تشغيل المسح الضوئي وتظهر صورة المعاينة.

ملاحظة: لا يظهر هذا الخيار إلا في حالة تركيب قرص طابعة صلب يعمل.

استخدام الخيارات المتقدمة

حدد من بين الإعدادات التالية:

- **Advanced Imaging (التصوير المتقدم)**—يقوم هذا الخيار بضبط الإعدادات Background Removal (إزالة الخلفية) وColor Balance (توازن الألوان) وColor Dropout (سحب اللون) وContrast (التباين) وJPEG Quality (جودة صور JPEG) وMirror Image (صورة معكوسة) وNegative Image (الصورة السلبية) وScan Edge to Edge (مسح ضوئي من الحافة إلى الحافة) وShadow Detail (تفاصيل الظل) وSharpness (الحدة) وTemperature (درجة الحرارة) قبل مسح المستند ضوئيًا.
- **Custom Job (مهمة مخصصة)**— يقوم هذا الخيار بالجمع بين العديد من مهام المسح الضوئي في مهمة واحدة.
- **مسح الحافة**— يقوم هذا الخيار بإزالة تلطخات الحبر أو العلامات التي توجد حول حواف المستند. يمكنك اختيار إزالة مساحة متساوية حول جميع الجوانب الأربعة للورق أو اختيار حافة معينة. يمسح إعداد "مسح الحافة" كل ما يوجد ضمن المساحة المحددة، ولا يترك أي شيء على ذلك الجزء من المسح الضوئي.
- **سجل الإرسال**— يقوم هذا الخيار بطباعة سجل الإرسال أو سجل أخطاء الإرسال.
- **أداة استشعار التغذية المتعددة**— يقوم هذا الخيار باكتشاف الوقت الذي تقوم فيه وحدة تغذية المستندات التلقائية (ADF) باختيار أكثر من ورقة في المرة الواحدة، ثم تعرض رسالة خطأ.

  ملاحظة: يتم دعم هذا الخيار في طُرز طابعات محددة فقط.

فهم قوائم الطابعة

سرد Menus (القوائم)

Paper Menu (قائمة الورق)

Default Source (المصدر الافتراضي)
Paper Size/Type (حجم الورق/نوعه)
Configure MP (تهيئة وحدة التغذية متعددة الأغراض)
Substitute Size (استبدال الحجم)
Paper Texture (مادة الورق)
وزن الورق
Paper Loading (تحميل الورق)
Custom Types (أنواع مخصصة)
أسماء مخصصة
Custom Scan Sizes (أحجام المسح الضوئي المخصصة)
Universal Setup (الإعداد العالمي)

Reports (التقارير)

Menu Settings Page (صفحة إعدادات القائمة)
Device Statistics (إحصائيات الجهاز)
اختبار الدباسة
Network Setup Page1 (صفحة إعداد شبكة الاتصال[1])
صفحة إعداد [x] الشبكة
قائمة الإعدادات
Fax Job Log (سجل مهام الفاكس)
Fax Call Log (سجل مكالمات الفاكس)
Copy Shortcuts (اختصارات النسخ)
E-mail Shortcuts (اختصارات البريد الإلكتروني)
Fax Shortcuts (اختصارات الفاكس)
FTP Shortcuts (اختصارات FTP)
Profiles List (قائمة ملفات التعريف)
Print Fonts (خطوط الطباعة)
Print Directory (دليل الطباعة)
Asset Report (تقرير الأصول)
Event Log Summary (ملخص سجل الأحداث)

Network/Ports (الشبكة/المنافذ)

Active NIC (بطاقة واجهة شبكة الاتصال النشطة)
شبكة اتصال قياسية[2]
Standard USB (USB قياسي)
[x] متوازٍ
[x] تسلسلي
SMTP Setup (إعداد SMTP)

Security (الأمان)

تحرير إعدادات الأمان
إعدادات الأمان المتنوعة
قائمة Confidential Print (الطباعة السرية)
مسح ملفات البيانات الموقتة
Security Audit Log (سجل مراقبة الأمان)
ضبط التاريخ والوقت

إعدادات

إعدادات عامة
Copy Settings (إعدادات النسخ)
إعدادات الفاكس
E-mail Settings (إعدادات البريد الإلكتروني)
إعدادات FTP
Flash Drive Menu (قائمة محرك أقراص فلاش)
OCR Settings (إعدادات OCR)
إعدادات الطباعة

تعليمات

طباعة جميع الأدلة
طباعة الدليل
دليل البريد الإلكتروني
دليل الفاكس
دليل FTP
دليل عيوب الطباعة
Information Guide (دليل المعلومات)
Supplies Guide (دليل المستلزمات)

إدارة الاختصارات

Fax Shortcuts (اختصارات الفاكس)
اختصارات البريد الإلكتروني
FTP Shortcuts (اختصارات FTP)
Copy Shortcuts (اختصارات النسخ)
اختصارات ملف التعريف

Option Card Menu (قائمة بطاقة الخيارات)[3]

تظهر قائمة برامج DLE (برامج مضاهاة التنزيل) المثبتة.

[1] وفقًا لإعداد الطابعة، تظهر هذه القائمة كصفحة إعداد شبكة اتصال أو صفحة إعداد شبكة اتصال [x].

[2] وفقًا لإعداد الطابعة، تظهر هذه القائمة على أنها شبكة اتصال قياسية أو شبكة اتصال [x].

[3] تظهر هذه القائمة فقط عند تثبيت برنامج DLE واحد أو أكثر.

قائمة "الورق"

قائمة "المصدر الافتراضي"

استخدام	من أجل
المصدر الافتراضي الدرج [x] وحدة التغذية متعددة الأغراض ورق يدوي التغذية اليدوية للأظرف	قم بتعيين مصدر ورق افتراضي لجميع مهام الطباعة. **ملاحظات:** • "الدرج 1 (درج قياسي)" هو إعداد المصنع الافتراضي. • من قائمة الورق، قم بتعيين تهيئة الجهاز المتعدد الأغراض على وضع "درج" حتى تظهر وحدة التغذية متعددة الأغراض كإعداد في القائمة. • في حال احتوى درجان على ورق من الحجم والنوع نفسه وفي حال كان الدرجان يملكان الإعدادات نفسها، فسيتم عندئذٍ ربط الدرجين تلقائيًا. عندما يكون أحد الدرجين فارغًا، تتم متابعة مهمة الطباعة باستخدام الدرج المرتبط.

قائمة حجم/نوع الورق

استخدام	من أجل
حجم الدرج [x] A4 A5 A6 JIS-B5 Letter Legal Executive Oficio (المكسيك) Folio Statement Universal Envelope 7 3/4 ظرف 9 ظرف 10 DL Envelope ظرف C5 ظرف B5 ظرف آخر	حدِّد حجم الورق المحمل في كل درج. **ملاحظات:** • إعداد المصنع الافتراضي في الولايات المتحدة هو Letter. A4 هو إعداد المصنع الافتراضي الدولي. • في حال احتوى درجان على ورق من الحجم والنوع نفسه، وفي حال كان الدرجان يملكان الإعدادات نفسها، فسيتم عندئذٍ ربط الدرجين تلقائيًا. قد يتم ربط وحدة التغذية متعددة الأغراض أيضاً. عندما يكون أحد الدرجين فارغًا، تتم متابعة مهمة الطباعة باستخدام الدرج المرتبط. • إن حجم الورق A6 معتمد فقط في الدرج 1 ووحدة التغذية متعددة الأغراض.
ملاحظة: يتم سرد الأدراج ووحدات التغذية التي تم تركيبها فقط في هذه القائمة.	

استخدام	من أجل
نوع الدرج [x] الورق العادي بطاقات ورق شفاف مُعاد تدويره ورق العناوين ورق العناوين Vinyl ورق سندات ظرف ظرف خشن ورق ذو رأسية مطبوع مسبقًا ورق ملون ورق خفيف ورق ثقيل خشن/قطني النوع المخصص [x]	تحديد نوع الورق المحمّل في كل درج. **ملاحظات:** • "الورق العادي" هو إعداد المصنع الافتراضي للدرج 1. "النوع المخصص [x]" هو إعداد المصنع الافتراضي لجميع الأدراج الأخرى. • سيظهر اسم محدد من قبل المستخدم، إن أمكن، بدلاً من النوع المخصص [x]. • استخدم هذه القائمة لتهيئة ربط أدراج الورق تلقائيًا.
حجم وحدة التغذية متعددة الأغراض A4 A5 A6 JIS B5 Letter Legal Executive Oficio (المكسيك) Folio Statement Universal Envelope 7 3/4 ظرف 9 ظرف 10 DL Envelope ظرف C5 ظرف B5 أظرف أخرى	حدِّد حجم الورق المحمل في وحدة التغذية متعددة الأغراض. **ملاحظات:** • إعداد المصنع الافتراضي في الولايات المتحدة هو Letter. A4 هو إعداد المصنع الافتراضي الدولي. • من قائمة الورق، عيّن الإعداد "تهيئة وحدة التغذية متعددة الأغراض" على "الدرج" لكي يظهر الإعداد "حجم وحدة التغذية متعددة الأغراض" كقائمة. • لا تقوم وحدة التغذية متعددة الأغراض باكتشاف حجم الورق تلقائيًا. تأكد من تعيين قيمة حجم الورق.
ملاحظة: يتم سرد الأدراج ووحدات التغذية التي تم تركيبها فقط في هذه القائمة.	

استخدام	من أجل
نوع وحدة التغذية متعددة الأغراض الورق العادي بطاقات ورق شفاف مُعاد تدويره ورق العناوين ورق العناوين Vinyl ورق سندات ظرف ظرف خشن ورق ذو رأسية مطبوع مسبقًا ورق ملون ورق خفيف ورق ثقيل خشن/قطني النوع المخصص [x]	تحديد نوع الورق الذي تم تحميله في وحدة التغذية متعددة الأغراض. **ملاحظات:** • "ورق عادي" هو إعداد المصنع الافتراضي. • من قائمة الورق، عيّن الإعداد "تهيئة" على "الدرج" لكي يظهر الإعداد "نوع وحدة التغذية متعددة الأغراض" كقائمة.
حجم الورق اليدوي A4 A5 A6 JIS B5 Letter Legal Executive Oficio (المكسيك) Folio Statement Universal	لتحديد حجم الورق الذي يتم تحميله يدويًا. **ملاحظة:** إعداد المصنع الافتراضي في الولايات المتحدة هو Letter. A4 هو إعداد المصنع الافتراضي الدولي.
نوع الورق اليدوي الورق العادي بطاقات ورق شفاف مُعاد تدويره ورق العناوين ورق العناوين Vinyl ورق سندات ورق ذو رأسية مطبوع مسبقًا ورق ملون ورق خفيف ورق ثقيل خشن/قطني النوع المخصص [x]	لتحديد نوع الورق الذي يتم تحميله يدويًا. **ملاحظات:** • "ورق عادي" هو إعداد المصنع الافتراضي. • من قائمة "الورق"، يجب ضبط الإعداد "تهيئة وحدة التغذية متعددة الأغراض" على الوضع "يدوي" حتى يظهر الخيار "نوع الورق" كقائمة.
ملاحظة: يتم سرد الأدراج ووحدات التغذية التي تم تركيبها فقط في هذه القائمة.	

استخدام	من أجل
حجم الظرف اليدوي Envelope 7 3/4 ظرف 9 ظرف 10 DL Envelope ظرف C5 ظرف B5 ظرف آخر	تحديد حجم الظرف الذي يتم تحميله يدويًا. **ملاحظة:** Envelope 10 هو إعداد المصنع الافتراضي في الولايات المتحدة. "DL Envelope" هو إعداد المصنع الافتراضي الدولي.
نوع الظرف اليدوي ظرف ظرف خشن النوع المخصص [x]	لتحديد نوع الظرف الذي يتم تحميله يدويًا. **ملاحظة:** "ظرف" هو إعداد المصنع الافتراضي.
ملاحظة: يتم سرد الأدراج ووحدات التغذية التي تم تركيبها فقط في هذه القائمة.	

قائمة "تهيئة وحدة التغذية متعددة الأغراض"

استخدم	من أجل
تهيئة MP الدرج "يدوي" الأول	لتحديد الوقت الذي تقوم فيه الطابعة بتحديد الورق من وحدة التغذية متعددة الأغراض. **ملاحظات:** • إعداد المصنع الافتراضي هو "الدرج". يؤدي إعداد "الدرج" إلى تهيئة وحدة التغذية متعددة الأغراض كمصدر تلقائي للورق. • يؤدي الإعداد "يدوي"إلى تعيين وحدة التغذية متعددة الأغراض فقط لمهام الطباعة بالتغذية اليدوية. • يؤدي إعداد "الأول" إلى تهيئة وحدة التغذية متعددة الأغراض كمصدر أساسي للورق.

قائمة "حجم بديل"

الاستخدام	من أجل
استبدال الحجم إيقاف Statement/A5 Letter/A4 عرض الكل	لاستبدال حجم ورق محدد إذا كان حجم الورق المطلوب غير متاح. **ملاحظات:** • "عرض الكل" هو إعداد المصنع الافتراضي. يمكن إتمام جميع الاستبدالات المتاحة. • يشير الإعداد "إيقاف" إلى عدم إمكانية إجراء تبديل للحجم. • يسمح ضبط عملية استبدال بطباعة المهمة دون ظهور رسالة **تغيير الورق**.

قائمة Paper Texture (مادة الورق)

استخدام	لـ
Plain Texture (مادة الورق العادي) Smooth (ناعم) عادي Rough (خشن)	لتحديد المادة النسبية للورق العادي الذي تم تحميله. **ملاحظة:** "عادي" هو إعداد المصنع الافتراضي.

استخدام	لـ
Card Stock Texture (مادة البطاقات) Smooth (ناعم) عادي Rough (خشن)	لتحديد المادة النسبية للبطاقات التي تم تحميلها. **ملاحظات:** • "عادي" هو إعداد المصنع الافتراضي. • تظهر الخيارات فقط إذا كانت البطاقات من النوع المدعوم.
Transparency Texture (مادة الورق الشفاف) Smooth (ناعم) عادي Rough (خشن)	لتحديد المادة النسبية للورق الشفاف الذي تم تحميله. **ملاحظة:** "عادي" هو إعداد المصنع الافتراضي.
Recycled Texture (مادة الورق المعاد تدويره) Smooth (ناعم) عادي Rough (خشن)	لتحديد المادة النسبية للورق المعاد تدويره والذي تم تحميله. **ملاحظة:** إعداد المصنع الافتراضي هو "خفيف".
Labels Texture (مادة الملصقات) Smooth (ناعم) عادي Rough (خشن)	لتحديد المادة النسبية للملصقات التي تم تحميلها. **ملاحظة:** إعداد المصنع الافتراضي هو "خفيف".
Bond Texture (مادة ورق السندات) Smooth (ناعم) عادي Rough (خشن)	لتحديد المادة النسبية لورق السندات الذي تم تحميله. **ملاحظة:** إعداد المصنع الافتراضي هو "خفيف".
Envelope Texture (مادة الظرف) Smooth (ناعم) عادي Rough (خشن)	لتحديد المادة النسبية للأظرف التي تم تحميلها. **ملاحظة:** "عادي" هو إعداد المصنع الافتراضي.
Rough Envelope Texture (مادة الظرف الخشن) Rough (خشن)	لتحديد المادة النسبية للأظرف الخشنة التي تم تحميلها.
Letterhead Texture (مادة الورق ذي الرأسية) Smooth (ناعم) {\;normal Rough (خشن)	لتحديد المادة النسبية للورق ذي الرأسية الذي تم تحميله. **ملاحظة:** "عادي" هو إعداد المصنع الافتراضي.
Preprinted Texture (مادة الورق المطبوع مسبقًا) Smooth (ناعم) عادي Rough (خشن)	لتحديد المادة النسبية للورق المطبوع مُسبقًا الذي تم تحميله. **ملاحظة:** "عادي" هو إعداد المصنع الافتراضي.
Colored Texture (مادة الورق الملون) Smooth (ناعم) عادي Rough (خشن)	لتحديد المادة النسبية للورق الملون الذي تم تحميله. **ملاحظة:** "عادي" هو إعداد المصنع الافتراضي.
Light Texture (مادة الورق الخفيف) Smooth (ناعم) {\;normal Rough (خشن)	لتحديد المادة النسبية للورق الذي تم تحميله. **ملاحظة:** إعداد المصنع الافتراضي هو "خفيف".

استخدام	لـ
Heavy Texture (مادة الورق الثقيل) Smooth (ناعم) {\;normal Rough (خشن)	لتحديد المادة النسبية للورق الذي تم تحميله. **ملاحظة:** إعداد المصنع الافتراضي هو "خفيف".
Rough/Cotton Texture (مادة الورق الخشن/القطني) Rough (خشن)	لتحديد المادة النسبية للورق القطني الذي تم تحميله.
مادة [x]المخصصة Smooth (ناعم) عادي Rough (خشن)	لتحديد المادة النسبية للورق المخصص الذي تم تحميله. **ملاحظات:** • إعداد المصنع الافتراضي هو "خفيف". • تظهر الخيارات فقط إذا كان النوع المخصص مدعومًا.

قائمة أوزان الورق

الاستخدام	من أجل
وزن الورق العادي خفيف عادية ثقيل	لتحديد الوزن النسبي للورق العادي الذي تم تحميله. **ملاحظة:** "عادي" هو إعداد المصنع الافتراضي.
وزن البطاقات خفيف عادي ثقيل	لتحديد الوزن النسبي للبطاقات التي تم تحميلها. **ملاحظة:** "عادي" هو إعداد المصنع الافتراضي.
وزن الورق الشفاف خفيف عادي ثقيل	لتحديد الوزن النسبي للورق الشفاف الذي تم تحميله. **ملاحظة:** "عادي" هو إعداد المصنع الافتراضي.
وزن الورق المعاد تدويره خفيف عادي ثقيل	لتحديد الوزن النسبي للورق المعاد تدويره والذي تم تحميله. **ملاحظة:** Normal (عادي) هو إعداد المصنع الافتراضي.
وزن الملصقات خفيف عادي ثقيل	لتحديد الوزن النسبي للملصقات التي تم تحميلها. **ملاحظة:** "عادي" هو إعداد المصنع الافتراضي.
وزن ورق الربط خفيف عادي ثقيل	لتحديد الوزن النسبي لورق السندات الذي تم تحميله. **ملاحظة:** "عادي" هو إعداد المصنع الافتراضي.
وزن الظرف خفيف عادي ثقيل	لتحديد الوزن النسبي للأظرف التي تم تحميلها. **ملاحظة:** "عادي" هو إعداد المصنع الافتراضي.

الاستخدام	من أجل
Rough Envelope Weight (وزن الأظرف الخشنة) خفيف عادي ثقيل	لتحديد الوزن النسبي للأظرف الخشنة التي تم تحميلها. **ملاحظة:** "عادي" هو إعداد المصنع الافتراضي.
Letterhead Weight (وزن الورق ذو الرأسية) خفيف عادي ثقيل	لتحديد الوزن النسبي للورق ذي الرأسية الذي تم تحميله. **ملاحظة:** "عادي" هو إعداد المصنع الافتراضي.
Preprinted Weight (وزن الأوراق المطبوعة مسبقًا) خفيف عادي ثقيل	لتحديد الوزن النسبي للورق المطبوع مسبقًا الذي تم تحميله. **ملاحظة:** "عادي" هو إعداد المصنع الافتراضي.
وزن الورق الملون خفيف عادي ثقيل	لتحديد الوزن النسبي للورق الملون الذي تم تحميله. **ملاحظة:** Normal (عادي) هو إعداد المصنع الافتراضي.
Light Weight (وزن الورق الساطع) خفيف	لتحديد أن الوزن النسبي للورق الذي تم تحميله خفيف.
Heavy Weight (وزن الورق الكثيف) ثقيل	لتحديد أن الوزن النسبي للورق الذي تم تحميله ثقيل.
Rough/Cotton Weight (وزن الورق الخشن/القطني) خفيف عادية ثقيل	تحديد الوزن النسبي للورق القطني أو الخشن الذي تم تحميله. **ملاحظة:** Normal (عادي) هو إعداد المصنع الافتراضي.
وزن مخصص [x] خفيف عادي ثقيل	لتحديد الوزن النسبي للورق المخصص الذي تم تحميله. **ملاحظات:** • Normal (عادي) هو إعداد المصنع الافتراضي. • تظهر الخيارات فقط إذا عندما يكون النوع المخصص مدعومًا.

قائمة "الورق"

استخدام	لـ
تحميل ورق معاد تدويره وحدة الطباعة على الوجهين Off (إيقاف)	يحدد إعداد الطباعة على الوجهين ويعينه لكل مهام الطباعة التي تحدد "الورق المعاد تدويره" باعتباره نوع الورق.
Bond Loading (تحميل ورق الربط) وحدة الطباعة على الوجهين Off (إيقاف)	يحدد إعداد الطباعة على الوجهين ويعينه لكل مهام الطباعة التي تحدد "ورق السندات" باعتباره نوع الورق.

ملاحظات:

- يعمل خيار الطباعة على الوجهين على ضبط الإعداد الافتراضي للطابعة على الطباعة على الوجهين لجميع مهام الطباعة إلا إذا تم تحديد الطباعة على وجه واحد من "تفضيلات الطباعة" أو مربع الحوار Print (طباعة).
- في حالة تحديد "طباعة على الوجهين"، يتم إرسال جميع مهام الطباعة عبر وحدة الطباعة على الوجهين، بما في ذلك مهام الطباعة على وجه واحد.
- "إيقاف" هو إعداد المصنع الافتراضي لجميع القوائم.

استخدام	لـ
تحميل ورق ذي رأسية وحدة الطباعة على الوجهين Off (إيقاف)	يحدد إعداد الطباعة على الوجهين ويعينه لكل مهام الطباعة التي تحدد "الورق ذي الرأسية" باعتباره نوع الورق.
تحميل ورق مطبوع مسبقًا وحدة الطباعة على الوجهين Off (إيقاف)	يحدد إعداد الطباعة على الوجهين ويعينه لكل مهام الطباعة التي تحدد "الورق المطبوع مسبقًا" باعتباره نوع الورق.
Colored Loading (تحميل ورق ملون) وحدة الطباعة على الوجهين Off (إيقاف)	يحدد إعداد الطباعة على الوجهين ويعينه لكل مهام الطباعة التي تحدد "ورق ملون" باعتباره نوع الورق.
تحميل ورق خفيف وحدة الطباعة على الوجهين Off (إيقاف)	يحدد إعداد الطباعة على الوجهين ويعينه لكل مهام الطباعة التي تحدد "ورق خفيف" باعتباره نوع الورق.
تحميل ورق ثقيل وحدة الطباعة على الوجهين Off (إيقاف)	يحدد إعداد الطباعة على الوجهين ويعينه لكل مهام الطباعة التي تحدد "ورق ثقيل" باعتباره نوع الورق.
تحميل [x] ورق مخصص وحدة الطباعة على الوجهين Off (إيقاف)	يحدد إعداد الطباعة على الوجهين ويعينه لكل مهام الطباعة التي تحدد "ورق مخصص [x]" باعتباره نوع الورق. **ملاحظة:** يتوفر الخيار "تحميل ورق مخصص [x]" فقط إذا كان نوع الورق المخصص مدعومًا.

ملاحظات:

- يعمل خيار الطباعة على الوجهين على ضبط الإعداد الافتراضي للطابعة على الطباعة على الوجهين لجميع مهام الطباعة إلا إذا تم تحديد الطباعة على وجه واحد من "تفضيلات الطباعة" أو مربع الحوار Print (طباعة).
- في حالة تحديد "طباعة على الوجهين"، يتم إرسال جميع مهام الطباعة عبر وحدة الطباعة على الوجهين، بما في ذلك مهام الطباعة على وجه واحد.
- "إيقاف" هو إعداد المصنع الافتراضي لجميع القوائم.

قائمة Custom Types (أنواع مخصصة)

الاستخدام	من أجل
نوع مخصص [x] ورق بطاقات ورق شفاف خشن/قطن ورق العناوين ظرف	اربط نوع ورق أو وسائط خاصة باسم نوع مخصص محدد في إعداد المصنع الافتراضي أو اسم مخصص محدد بواسطة المستخدم تم إنشاؤه من Embedded Web Server أو من MarkVision™ Professional.

ملاحظات:

- يعتبر الإعداد Paper (ورق) إعداد المصنع الافتراضي.
- يجب أن يكون نوع الوسائط المخصص مدعومًا بواسطة الدرج أو وحدة التغذية متعددة الأغراض المحددة للتمكن من الطباعة من هذا المصدر.

الاستخدام	من أجل
معاد تدويره ورق بطاقات ورق شفاف خشن/قطن ورق العناوين ظرف	حدد نوع ورق عند تحديد Recycled (معاد تدويره) في قوائم أخرى.
ملاحظات: • يعتبر الإعداد Paper (ورق) إعداد المصنع الافتراضي. • يجب أن يكون نوع الوسائط المخصص مدعومًا بواسطة الدرج أو وحدة التغذية متعددة الأغراض المحددة للتمكن من الطباعة من هذا المصدر.	

قائمة Custom Names (الأسماء المخصصة)

استخدام	لـ
اسم مخصص [x]	تحديد اسم مخصص لنوع ورق. يحل هذا الاسم محل النوع المخصص [x] في قوائم الطابعة.

قائمة Custom Scan Sizes (أحجام المسح الضوئي المخصصة)

استخدام	لـ
حجم المسح الضوئي المخصص [x] Scan Size Name (اسم حجم المسح الضوئي) العرض الارتفاع Orientation (الاتجاه) عمليتا مسح ضوئي لكل جانب إيقاف تشغيل	لتحديد اسم حجم مسح ضوئي مخصص وحجم واتجاه صفحة. **ملاحظات:** • 8.5 بوصة هو إعداد المصنع الافتراضي لعرض الورق. 216 mm (216 ملليمتر) هو الإعداد الافتراضي الدولي للمصنع بالنسبة لعرض الورق. • 14 بوصة هو إعداد المصنع الافتراضي لارتفاع الورق. 356 mm (356 ملليمتر) هو الإعداد الافتراضي الدولي للمصنع بالنسبة لارتفاع الورق. • "طولي" هو إعداد المصنع الافتراضي بالنسبة لإعداد "الاتجاه". • Off (إيقاف التشغيل) هو إعداد المصنع الافتراضي لعمليتي المسح الضوئي لكل وجه.

قائمة الإعداد العالمي

استخدام	من أجل
وحدات القياس بوصات ملليمترات	تحديد وحدات القياس. **ملاحظات:** • "بوصات" هو إعداد المصنع الافتراضي للولايات المتحدة. • "ملليمتر" هو إعداد المصنع الافتراضي الدولي.
العرض الرأسي 3 – 14.17 بوصة 76–360 ملم	تعيين عرض الاتجاه الطولي. **ملاحظات:** • إذا تجاوز العرض الحد الأقصى، فتستخدم الطابعة أقصى حد مسموح به للعرض. • "8.5 بوصات" هو إعداد المصنع الافتراضي للولايات المتحدة. يمكنك زيادة العرض بزيادات قدرها 0.01 بوصة. • 216 ملم هو إعداد المصنع الافتراضي الدولي. يمكنك زيادة العرض بزيادات قدرها 1 مم.

استخدام	من أجل
الارتفاع الرأسي 3 – 14.17 بوصة 76–360 ملم	ضبط الارتفاع الرأسي. **ملاحظات:** • إذا تجاوز الارتفاع الحد الأقصى، فتستخدم الطابعة أقصى حد مسموح به للارتفاع. • "14 بوصة" هو إعداد المصنع الافتراضي للولايات المتحدة. يمكنك زيادة الارتفاع بزيادات قدرها 0.01 بوصة. • 356 ملم هو إعداد المصنع الافتراضي الدولي. يمكنك زيادة الارتفاع بزيادات قدرها 1 ملم.
اتجاه التغذية حافة قصيرة حافة طويلة	تحديد اتجاه التغذية عند إمكانية تحميل الورق في أي اتجاه. **ملاحظات:** • "حافة قصيرة" هو إعداد المصنع الافتراضي. • تظهر "الحافة الطويلة" فقط إذا كانت أطول حافة أقصر من الحد الأقصى للعرض الذي يدعمه الدرج.

قائمة Reports (التقارير)

استخدام	لـ
Menu Settings Page (صفحة إعدادات القائمة)	لطباعة تقرير حول إعدادات قائمة الطابعة الحالية. يتضمن التقرير أيضًا معلومات حول حالة مستلزمات الطباعة وقائمة بخيارات الأجهزة المركَّبة بنجاح.
Device Statistics (إحصائيات الجهاز)	لطباعة تقرير يحتوي على إحصائيات الطابعة مثل معلومات عن مستلزمات الطباعة وعدد الصفحات المطبوعة.
اختبار الدباسة	لطباعة تقرير يؤكد ما إذا كانت وحدة إنهاء التدبيس تعمل على نحو سليم. **ملاحظة:** يظهر عنصر القائمة هذا فقط في حال تركيب وحدة إنهاء تدبيس مدعومة.
Network Setup Page (صفحة إعداد الشبكة)	لطباعة تقرير يحتوي على معلومات حول إعدادات شبكة الاتصال الخاصة بالطابعة. **ملاحظة:** يظهر عنصر القائمة هذا فقط في طابعات شبكات الاتصال أو الطابعات المتصلة بملقمات الطباعة.
صفحة إعداد [x] الشبكة	لطباعة تقرير يحتوي على معلومات حول إعدادات شبكة الاتصال الخاصة بالطابعة. **ملاحظة:** يظهر عنصر القائمة هذا عند توفر أكثر من خيار شبكة واحد مثبت وفقط في طابعات شبكة الاتصال أو الطابعات المتصلة بخوادم الطباعة.
قائمة الإعدادات	اطبع تقريرًا يحتوي على معلومات حول الاختصارات المكوّنة.
Fax Job Log (سجل مهام الفاكس)	لطباعة تقرير يحتوي على معلومات حول آخر 200 عملية فاكس تم إكمالها. **ملاحظات:** • يظهر عنصر القائمة هذا فقط عند تعيين Enable Job Log (تمكين سجل المهام) على On (تشغيل) في قائمة Fax Settings (إعدادات الفاكس). • هذه القائمة مدعومة فقط في بعض طرازات الطابعات.
Fax Call Log (سجل مكالمات الفاكس)	لطباعة تقرير يضم معلومات حول آخر 100 مكالمة تمت محاولة إجرائها واستلامها وحظرها. **ملاحظات:** • يظهر عنصر القائمة هذا فقط عند تعيين Enable Job Log (تمكين سجل المهام) على On (تشغيل) في قائمة Fax Settings (إعدادات الفاكس). • هذه القائمة مدعومة فقط في بعض طرازات الطابعات.
Copy Shortcuts (اختصارات النسخ)	لطباعة تقرير يحتوي على معلومات حول اختصارات النسخ.
E-mail Shortcuts (اختصارات البريد الإلكتروني)	اطبع تقريرًا يحتوي على معلومات حول اختصارات البريد الإلكتروني.

استخدام	لـ
Fax Shortcuts (اختصارات الفاكس)	لطباعة تقرير يحتوي على معلومات حول اختصارات الفاكس.
FTP Shortcuts (اختصارات FTP)	اطبع تقريرًا يحتوي على معلومات حول اختصارات FTP.
Profiles List (قائمة ملفات التعريف)	لطباعة قائمة بملفات التعريف المخزنة في الطابعة.
Print Fonts (خطوط الطباعة)	لطباعة تقرير بكل الخطوط المتاحة بالنسبة للغة الطابعة المعينة حاليًا في الطابعة.
Print Directory (دليل الطباعة)	لطباعة قائمة بكل الموارد المخزَّنة في بطاقة الذاكرة فلاش الاختيارية أو القرص الصلب. **ملاحظات:** • يجب ضبط Job Buffer Size (حجم المخزن المؤقت للمهمة) على 100%. • تأكد من تثبيت القرص الصلب أو بطاقة الذاكرة بشكل صحيح ومن عملهما بشكل صحيح.
Asset Report (تقرير الأصول)	لطباعة تقرير يحتوي على معلومات الأصول بما في ذلك الرقم التسلسلي للطابعة واسم الطراز الخاص بها. يشتمل التقرير على نصوص ورموز منتج عالمي (UPC) شريطية يمكن مسحها ضوئيًا لتصبح ضمن قاعدة بيانات الأصول.
Event Log Summary (ملخص سجل الأحداث)	لطباعة ملخص بالأحداث التي تم تسجيلها.

قائمة "شبكة الاتصال/المنافذ"

قائمة Active NIC (بطاقة واجهة شبكة الاتصال النشطة)

استخدم	من أجل
بطاقة واجهة شبكة الاتصال (NIC) نشطة تلقائي [قائمة ببطاقات الشبكات المتاحة]	**ملاحظات:** • "تلقائي" هو إعداد المصنع الافتراضي. • يظهر عنصر القائمة هذا فقط عند تركيب بطاقة شبكة اتصال اختيارية.

قائمة Standard Network (شبكة الاتصال القياسية) أو Network (شبكة الاتصال) [x] .

ملاحظة: تظهر المنافذ النشطة فقط في هذه القائمة.

استخدام	لـ
إيثرنت ذات كفاءة في توفير الطاقة تمكين تعطيل	لتخفيض استهلاك الطاقة عندما لا تتلقى الطابعة أي بيانات من شبكة اتصال Ethernet. **ملاحظة:** إعداد المصنع الافتراضي هو "خفيف".
PCL SmartSwitch تشغيل إيقاف	ضبط الطابعة لتنتقل تلقائياً إلى محاكاة PCL عندما تتطلب مهمة الطباعة ذلك، بغض النظر عن لغة الطابعة الافتراضية. **ملاحظات:** • On (تشغيل) هو إعداد المصنع الافتراضي. • في حالة تعطيل PCL SmartSwitch، فلن تقوم الطابعة بفحص البيانات الواردة وستستخدم اللغة الافتراضية للطابعة المحددة في قائمة Setup (إعداد).

استخدام	لـ
PS SmartSwitch تشغيل إيقاف	ضبط الطابعة لتنتقل تلقائياً إلى محاكاة PS عندما تتطلب مهمة الطباعة ذلك، بغض النظر عن لغة الطابعة الافتراضية. **ملاحظات:** • On (تشغيل) هو إعداد المصنع الافتراضي. • في حالة تعطيل PS SmartSwitch، فلن تقوم الطابعة بفحص البيانات الواردة وستستخدم اللغة الافتراضية للطابعة المحددة في قائمة Setup (إعداد).
NPA Mode (وضع NPA) إيقاف Auto (تلقائي)	لضبط الطابعة لأداء المعالجة الخاصة اللازمة للاتصال ثنائي الاتجاه وفقًا للاصطلاحات التي يحددها بروتوكول NPA. **ملاحظات:** • Auto (تلقائي) هو إعداد المصنع الافتراضي. • تتم إعادة تشغيل الطابعة تلقائيًا عندما يتم تغيير الإعداد من لوحة التحكم.
Network Buffer (المخزن المؤقت للشبكة) Auto (تلقائي) 3 كيلوبايت إلى [أقصى حجم مسموح به]	لتعيين حجم ذاكرة التخزين المؤقت لإدخال شبكة الاتصال. **ملاحظات:** • Auto (تلقائي) هو إعداد المصنع الافتراضي. • يعتمد أقصى حجم مسموح به على سعة الذاكرة في الطابعة وحجم المخازن المؤقتة المرتبطة الأخرى وكون Resource Save (حفظ المورد) في وضع On (التشغيل) أم Off (إيقاف التشغيل). • لزيادة نطاق أقصى حجم للمخزن المؤقت للشبكة، قم بتعطيل أو تقليل حجم المخازن المؤقتة المتوازية والتسلسلية وشبكة الاتصال. • تتم إعادة تشغيل الطابعة تلقائيًا عندما يتم تغيير الإعداد من لوحة التحكم.
Job Buffering (التخزين المؤقت للمهمة) إيقاف تشغيل Auto (تلقائي)	لتخزين مهام الطباعة مؤقتًا على قرص الطابعة الصلب قبل الطباعة. تظهر هذه القائمة فقط عند تركيب قرص مهيأ. **ملاحظات:** • إعداد المصنع الافتراضي هو Off (إيقاف التشغيل). • تتم إعادة تشغيل الطابعة تلقائيًا عندما يتم تغيير الإعداد من لوحة التحكم. ومن ثم يتم تحديث تحديد القائمة.
MAC PS الثنائي تشغيل إيقاف Auto (تلقائي)	لضبط الطابعة لمعالجة مهام طباعة Macintosh PostScript الثنائية. **ملاحظة:** Auto (تلقائي) هو إعداد المصنع الافتراضي.
إعداد شبكة الاتصال القياسية أو إعداد شبكة الاتصال [x] Reports (التقارير) Network Card (بطاقة شبكة الاتصال) TCP/IP IPv6 Wireless (لاسلكي) AppleTalk	عرض وتعيين إعدادات شبكة اتصال الطابعة. **ملاحظة:** تظهر قائمة Wireless (لاسلكي) فقط عند توصيل الطابعة بشبكة لاسلكية.

قائمة Reports (التقارير)

للوصول إلى القائمة، انتقل لأي مما يلي:

- **Network/Ports (شبكة الاتصال/المنافذ) > Standard Network (شبكة الاتصال القياسية) > Standard Network Setup (إعداد شبكة الاتصال القياسية) > Reports (التقارير)**
- **Network/Ports (شبكة الاتصال/المنافذ) > Network (شبكة الاتصال) [x] > Network [x] Setup (إعداد شبكة الاتصال) > Reports (التقارير)**

استخدام	لـ
صفحة إعداد الطباعة	لطباعة تقرير يحتوي على معلومات حول إعدادات طابعة شبكة الاتصال؛ مثل عنوان TCP/IP.

قائمة Network Card (بطاقة الشبكة)

للوصول إلى القائمة، انتقل إلى أي مما يلي:

- **Network/Ports (شبكة الاتصال/المنافذ) > Standard Network (شبكة الاتصال القياسية) > Standard Network Setup (إعداد شبكة الاتصال القياسية) > Network Card (بطاقة شبكة الاتصال)**
- **Network/Ports (شبكة الاتصال/المنافذ) > Network (شبكة الاتصال) [x] > Network [x] Setup (إعداد شبكة الاتصال [×]) > Network Card (بطاقة شبكة الاتصال)**

استخدام	لـ
عرض حالة البطاقة "متصل" غير متصلة	عرض حالة اتصال مهايئ شبكة الاتصال اللاسلكية.
عرض سرعة البطاقة	عرض سرعة مهايئ شبكة الاتصال اللاسلكية النشطة.
"عنوان شبكة الاتصال" UAA LAA	اعرض عناوين الشبكة.
زمن إيقاف المهمة 0، و10–225 ثانية	قم بتعيين مقدار الوقت الذي يستغرقه إلغاء مهمة طباعة على شبكة. **ملاحظات:** • "90 ثانية" هو إعداد المصنع الافتراضي. • تعطل قيمة الإعداد 0 زمن التوقف. • عند تحديد قيمة تتراوح بين 1 و9، فسوف تظهر **Invalid (غير صالحة)** على الشاشة، ولا يتم حفظ القيمة.
صفحة شعار إيقاف تشغيل	اسمح للطابعة بطباعة صفحة شعار. **ملاحظة:** إعداد المصنع الافتراضي هو Off (إيقاف التشغيل).

قائمة TCP/IP

للوصول إلى القائمة، انتقل لأي مما يلي:

- **Network/Ports (شبكة الاتصال/المنافذ) > Standard Network (شبكة الاتصال القياسية) > Standard Network Setup (إعداد شبكة الاتصال القياسية) > TCP/IP**
- **Network/Ports (شبكة الاتصال/المنافذ) > Network [x] (شبكة الاتصال [×]) > Network [x] Setup (إعداد شبكة الاتصال) > TCP/IP**

ملاحظة: تتوفر هذه القائمة فقط بطابعات شبكات الاتصال أو الطابعات المتصلة بخوادم الطباعة.

استخدام	لـ
تعيين اسم المضيف	لتعيين اسم المضيف الحالي لعنوان TCP/IP. **ملاحظة:** يمكن تغيير هذا الاسم فقط من ملقم الويب المضمن.

استخدام	لـ
عنوان IP	لعرض معلومات عنوان TCP/IP الحالية أو تغييرها. **ملاحظة:** يعمل الإعداد اليدوي لعنوان IP على ضبط إعدادات Enable DHCP (تمكين DHCP) وEnable Auto IP (تمكين عنوان IP تلقائيًا) على Off (إيقاف التشغيل). كما يعمل على ضبط Enable BOOTP (تمكين BOOTP) وEnable RARP (تمكين RARP) على Off (إيقاف التشغيل) في الأنظمة التي تدعم بروتوكولي BOOTP وRARP.
Netmask (قناع الشبكة)	لعرض معلومات قناع شبكة TCP/IP الحالية أو تغييرها.
Gateway (مدخل)	لعرض معلومات عبَّارة TCP/IP الحالية أو تغييرها.
تمكين DHCP تشغيل إيقاف	تحديد عنوان بروتوكول DHCP وتعيين المعلمات. **ملاحظة:** On (تشغيل) هو إعداد المصنع الافتراضي.
تمكين RARP تشغيل إيقاف	لتحديد إعداد تعيين عنوان بروتوكول RARP. **ملاحظة:** إعداد المصنع الافتراضي هو Off (إيقاف التشغيل).
تمكين BOOTP تشغيل إيقاف	لتحديد إعداد تعيين عنوان بروتوكول BOOTP. **ملاحظة:** On (تشغيل) هو إعداد المصنع الافتراضي.
تمكين AutoIP نعم لا	لتحديد إعداد "شبكات اتصال التهيئة الصفرية". **ملاحظة:** Yes (نعم) هو إعداد المصنع الافتراضي.
تمكين FTP/TFTP نعم لا	لتمكين ملقم FTP المدمج، والذي يتيح لك إمكانية إرسال ملفات إلى الطابعة باستخدام بروتوكول نقل الملفات. **ملاحظة:** Yes (نعم) هو إعداد المصنع الافتراضي.
Enable HTTP Server (تمكين ملقم HTTP) نعم لا	لتمكين ملقم الويب المدمج (Embedded Web Server). عند تمكين هذا الملقم، يمكن مراقبة الطابعة وإدارتها عن بُعد باستخدام مستعرض ويب. **ملاحظة:** Yes (نعم) هو إعداد المصنع الافتراضي.
WINS Server Address (عنوان ملقم WINS)	لعرض عنوان ملقم WINS الحالي أو تغييره.
تمكين DDNS نعم لا	لعرض إعداد DDNS الحالي أو تغييره. **ملاحظة:** Yes (نعم) هو إعداد المصنع الافتراضي.
Enable mDNS (تمكين mDNS) نعم لا	لعرض إعداد mDNS الحالي أو تغييره. **ملاحظة:** Yes (نعم) هو إعداد المصنع الافتراضي.
DNS Server Address (عنوان ملقم WINS)	لعرض عنوان ملقم DNS الحالي أو تغييره.
عنوان ملقم DNS الاحتياطي	عرض عناوين ملقم DNS الاحتياطي أو تغييرها.
عنوان ملقم DNS الاحتياطي 2	
عنوان ملقم DNS الاحتياطي 3	
تمكين HTTPS نعم لا	لعرض إعداد HTTPS الحالي أو تغييره. **ملاحظة:** Yes (نعم) هو إعداد المصنع الافتراضي.

قائمة IPv6

للوصول إلى القائمة، انتقل لأي مما يلي:

- **قائمة المنافذ/شبكة الاتصال > شبكة الاتصال القياسية > إعداد شبكة الاتصال القياسية > IPv6**
- **قائمة المنافذ/شبكة الاتصال > شبكة الاتصال [x] > إعداد شبكة الاتصال [IPv6 > [x**

ملاحظة: تتوفر هذه القائمة فقط بطابعات شبكات الاتصال أو الطابعات المتصلة بخوادم الطباعة.

استخدم	من أجل
تمكين IPv6 تشغيل إيقاف	قم بتمكين IPv6 في الطابعة. **ملاحظة:** "تشغيل" هو إعداد المصنع الافتراضي.
تهيئة تلقائية تشغيل إيقاف	حدد إمكانية قبول مهايئ شبكة الاتصال لإدخالات تهيئة عنوان IPv6 التلقائي التي يقدمها الموجه. **ملاحظة:** "تشغيل" هو إعداد المصنع الافتراضي.
تعيين اسم المضيف	قم بتعيين اسم المضيف. **ملاحظة:** يمكن تغيير هذه الإعدادات فقط من "خادم الويب المضمن".
عرض العنوان	
عرض عنوان الموجه	
تمكين DHCPv6 تشغيل إيقاف	قم بتمكين DHCPv6 في الطابعة. **ملاحظة:** "تشغيل" هو إعداد المصنع الافتراضي.

قائمة Wireless (لاسلكي)

ملاحظة: هذه القائمة متوفرة فقط في الطابعات المتصلة بشبكة اتصال Ethernet والطابعات المتصل بها مهايئ شبكة اتصال لاسلكية.

للوصول إلى القائمة، انتقل لأي مما يلي:

- **شبكة الاتصال/المنافذ > شبكة الاتصال القياسية > إعداد شبكة الاتصال القياسية > لاسلكي**
- **شبكة الاتصال/المنافذ > شبكة الاتصال [x] > إعداد شبكة الاتصال [x] > لاسلكية**

الاستخدام	من أجل
إعداد Wi-Fi Protected Setup (WPS) بدء طريقة النسخ بضغطة زر بدء طريقة PIN	أنشئ اتصالاً بشبكة اتصال لاسلكية وقم بتمكين أمان شبكة الاتصال. **ملاحظات:** • الإعداد Start Push Button Method (بدء طريقة النسخ بضغطة زر) يصل الطابعة بشبكة اتصال لاسلكية عن طريق الضغط على الأزرار الموجودة بكل من الطابعة ونقطة الوصول (الموجّه اللاسلكي) خلال فترة زمنية محددة. • الإعداد "بدء طريقة PIN" يصل الطابعة بشبكة اتصال لاسلكية عند إدخال رمز PIN بالطابعة في الإعدادات اللاسلكية لنقطة الوصول.
تمكين/تعطيل اكتشاف WPS التلقائي تمكين تعطيل	لاكتشاف طريقة الاتصال تلقائيًا التي تستخدمها نقطة وصول مزودة بـ WPS؛ سواء "بدء طريقة النسخ بضغطة زر" أو "بدء طريقة PIN". **ملاحظة:** "تعطيل" هو إعداد المصنع الافتراضي.
وضع شبكة الاتصال نوع BSS (ضبط الخدمة الأساسي) وضع البنية الأساسية Ad hoc	لتحديد وضع شبكة الاتصال. **ملاحظات:** • "البنية الأساسية" هو إعداد المصنع الافتراضي. وهذا الوضع يسمح للطابعة بالوصول إلى إحدى شبكات الاتصال باستخدام نقطة وصول. • يؤدي "الوضع المخصص" إلى تهيئة اتصال لاسلكي مباشرة بين الطابعة والكمبيوتر.

الاستخدام	من أجل
التوافق 802.11b/g 802.11b/g/n	لتحديد المعيار اللاسلكي لشبكة الاتصال اللاسلكية. **ملاحظة:** 802.11b/g/n هو إعداد المصنع الافتراضي.
اختيار "شبكة اتصال"	لتحديد شبكة اتصال متاحة حتى تستخدمها الطابعة.
عرض "جودة الإشارة"	لعرض جودة الاتصال اللاسلكي.
عرض "وضع الأمان"	لعرض طريقة التشفير التي تستخدمها شبكة الاتصال اللاسلكية.

قائمة AppleTalk

للوصول إلى القائمة، انتقل لأي مما يلي:

- **شبكة الاتصال/المنافذ > شبكة الاتصال القياسية > إعداد شبكة الاتصال القياسية > AppleTalk**
- **Network/Ports (شبكة الاتصال/المنافذ) > Network (شبكة اتصال)[x] > إعداد شبكة اتصال [x] > AppleTalk**

استخدام	لـ
Activate (تنشيط) نعم لا	تمكين دعم AppleTalk أو تعطيله. **ملاحظة:** "لا" هو إعداد المصنع الافتراضي.
View Name (عرض الاسم)	لعرض اسم AppleTalk المخصص. **ملاحظة:** يمكن تغيير اسم AppleTalk فقط من ملقم الويب المضمن.
View Address (عرض العنوان)	لعرض عنوان AppleTalk المخصص. **ملاحظة:** يمكن تغيير عنوان AppleTalk فقط من Embedded Web Server (ملقم الويب المضمن).
Set Zone (منطقة الضبط) [قائمة بالمناطق المتاحة على شبكة الاتصال]	لتوفير قائمة بمناطق AppleTalk المتاحة على شبكة الاتصال. **ملاحظة:** إن المنطقة الافتراضية لشبكة الاتصال هي إعداد المصنع الافتراضي.

قائمة USB القياسي

استخدم	من أجل
PCL SmartSwitch تشغيل إيقاف	لضبط الطابعة لكي يتم التحويل تلقائيًا إلى محاكاة PCL عندما تتطلب ذلك مهمة طباعة يتم استلامها عبر منفذ USB، بغض النظر عن لغة الطابعة الافتراضية. **ملاحظات:** • "تشغيل" هو إعداد المصنع الافتراضي. • عند التعيين على الإعداد "إيقاف"، لا تفحص الطابعة البيانات الواردة. تستخدم الطابعة محاكاة PostScript في حالة تعيين PS SmartSwitch على "تشغيل". تستخدم الطابعة لغة الطابعة الافتراضية المحددة في القائمة "إعداد" في حالة تعيين PS SmartSwitch على "إيقاف".
PS SmartSwitch تشغيل إيقاف	لضبط الطابعة لكي يتم التحويل تلقائيًا إلى محاكاة PS عندما تتطلب ذلك مهمة طباعة يتم استلامها عبر منفذ USB، بغض النظر عن لغة الطابعة الافتراضية. **ملاحظات:** • "تشغيل" هو إعداد المصنع الافتراضي. • عند التعيين على الإعداد "إيقاف"، لا تفحص الطابعة البيانات الواردة. تستخدم الطابعة محاكاة PCL في حالة تعيين PCL SmartSwitch على "تشغيل". تستخدم الطابعة لغة الطابعة الافتراضية المحددة في القائمة "إعداد" في حالة تعيين PCL SmartSwitch على "إيقاف".

استخدم	من أجل
وضع NPA تشغيل إيقاف تلقائي	لضبط الطابعة لأداء المعالجة الخاصة اللازمة للاتصال ثنائي الاتجاه وفقًا للاصطلاحات التي يحددها بروتوكول NPA. **ملاحظات:** • "تلقائي" هو إعداد المصنع الافتراضي. يضبط الإعداد "تلقائي" الطابعة لفحص البيانات وتحديد التنسيق ثم معالجتها بشكل صحيح. • تتم إعادة تشغيل الطابعة تلقائيًا عند تغيير الإعداد من لوحة التحكم بالطابعة. ومن ثم يتم تحديث تحديد القائمة.
المخزن المؤقت لـ USB تعطيل تلقائي 3 كيلوبايت إلى [أقصى حجم مسموح به]	لضبط حجم المخزن المؤقت لإدخال USB. **ملاحظات:** • "تلقائي" هو إعداد المصنع الافتراضي. • يعمل إعداد "معطل" على إيقاف تشغيل التخزين المؤقت للمهمة. تتم طباعة أية مهام تم تخزينها مؤقتًا بالفعل على قرص الطابعة الصلب قبل استئناف عملية المعالجة العادية. • يمكن تغيير قيمة حجم مخزن USB المؤقت بمعدلات زيادة قدرها 1 ك. • يعتمد أقصى حجم مسموح به على سعة الذاكرة في الطابعة وحجم المخازن المؤقتة المرتبطة الأخرى وما إذا كان "حفظ المورد" في الوضع "تشغيل" أم "إيقاف". • لزيادة نطاق أقصى حجم للمخزن المؤقت لـ USB، قم بتعطيل أو تقليل حجم المخازن المؤقتة المتوازية والمخازن المؤقتة التسلسلية والخاصة بشبكة الاتصال. • تتم إعادة تشغيل الطابعة تلقائيًا عندما يتم تغيير الإعداد من لوحة التحكم بالطابعة. ومن ثم يتم تحديث تحديد القائمة.
التخزين المؤقت للمهمة إيقاف تشغيل تلقائي	لتخزين مهام الطباعة مؤقتًا على قرص الطابعة الصلب قبل الطباعة. **ملاحظات:** • "إيقاف" هو إعداد المصنع الافتراضي. • يخزّن الوضع "تشغيل" المهام على القرص الصلب للطابعة مؤقتًا. • يخزّن الإعداد "تلقائي" مهام الطباعة مؤقتًا فقط إذا كانت الطابعة مشغولة بمعالجة بيانات من منفذ إدخال آخر. • يؤدي تغيير هذا الإعداد من لوحة تحكم الطابعة ثم الخروج من القوائم إلى إعادة تشغيل الطابعة. ومن ثم يتم تحديث تحديد القائمة.
MAC PS الثنائي تشغيل إيقاف تلقائي	لضبط الطابعة لمعالجة مهام طباعة Macintosh PostScript الثنائية. **ملاحظات:** • "تلقائي" هو إعداد المصنع الافتراضي. • يعمل الإعداد "تشغيل" على معالجة مهام طباعة PostScript الثنائية البسيطة. • يعمل الإعداد"إيقاف" كعامل تصفية لمهام الطباعة باستخدام البروتوكول القياسي.
عنوان ENA yyy.yyy.yyy.yyy	لضبط معلومات عنوان شبكة الاتصال لملقم طباعة خارجي. **ملاحظة:** هذه القائمة متاحة فقط إذا كانت الطابعة متصلة بملقم طباعة خارجي عبر منفذ USB.
قناع شبكة ENA yyy.yyy.yyy.yyy	لضبط معلومات قناع الشبكة لملقم طباعة خارجي. **ملاحظة:** هذه القائمة متاحة فقط إذا كانت الطابعة متصلة بملقم طباعة خارجي عبر منفذ USB.
عبّارة ENA yyy.yyy.yyy.yyy	لضبط معلومات العبّارة لملقم طباعة خارجي. **ملاحظة:** هذه القائمة متاحة فقط إذا كانت الطابعة متصلة بملقم طباعة خارجي عبر منفذ USB.

قائمة [x] المتوازية

ملاحظة: تظهر هذه القائمة فقط عندما تم تركيب بطاقة متوازية اختيارية.

استخدم	من أجل
PCL SmartSwitch تشغيل إيقاف	لضبط الطابعة لكي يتم التحويل تلقائيًا إلى محاكاة PCL عندما تتطلب ذلك مهمة طباعة تم استلامها عبر منفذ تسلسلي، بغض النظر عن لغة الطابعة الافتراضية. **ملاحظات:** • "تشغيل" هو إعداد المصنع الافتراضي. • عند التعيين على الإعداد "إيقاف"، لا تفحص الطابعة البيانات الواردة. تستخدم الطابعة محاكاة PostScript في حالة تعيين PS SmartSwitch على "تشغيل". تستخدم الطابعة لغة الطابعة الافتراضية المحددة في القائمة "إعداد" في حالة تعيين PS SmartSwitch على "إيقاف".
PS SmartSwitch تشغيل إيقاف	لضبط الطابعة لكي يتم التحويل تلقائيًا إلى محاكاة PS عندما تتطلب ذلك مهمة طباعة تم استلامها عبر منفذ تسلسلي، بغض النظر عن لغة الطابعة الافتراضية. **ملاحظات:** • "تشغيل" هو إعداد المصنع الافتراضي. • عند التعيين على الإعداد "إيقاف"، لا تفحص الطابعة البيانات الواردة. تستخدم الطابعة محاكاة PCL في حالة تعيين PCL SmartSwitch على "تشغيل". تستخدم الطابعة لغة الطابعة الافتراضية المحددة في القائمة"إعداد" في حالة تعيين PCL SmartSwitch على "إيقاف".
وضع NPA تشغيل إيقاف تلقائي	لضبط الطابعة لأداء المعالجة الخاصة اللازمة للاتصال ثنائي الاتجاه وفقًا للاصطلاحات التي يحددها بروتوكول NPA. **ملاحظات:** • "تلقائي" هو إعداد المصنع الافتراضي. • يؤدي تغيير هذا الإعداد من لوحة تحكم الطابعة ثم الخروج من القوائم إلى إعادة تشغيل الطابعة. ومن ثم يتم تحديث تحديد القائمة.
ذاكرة التخزين المؤقت للمنفذ المتوازية تعطيل تلقائي 3 كيلوبايت إلى [أقصى حجم مسموح به]	لتعيين حجم ذاكرة التخزين المؤقت للإدخال عبر منفذ متوازٍ. **ملاحظات:** • "تلقائي" هو إعداد المصنع الافتراضي. • يعمل إعداد "معطل" على إيقاف تشغيل التخزين المؤقت للمهمة. تتم طباعة أية مهام طباعة تم تخزينها مؤقتًا بالفعل على قرص الطابعة الصلب قبل استئناف عملية المعالجة العادية. • يمكن تغيير إعداد قيمة حجم المخزن المؤقت المتوازي بزيادة قدرها 1 كيلوبايت. • يعتمد أقصى حجم مسموح به على سعة الذاكرة في الطابعة وحجم المخازن المؤقتة المرتبطة الأخرى وما إذا كان "حفظ المورد" في الوضع "تشغيل" أم "إيقاف". • لزيادة نطاق أقصى حجم للمخزن المؤقت المتوازي، قم بتعطيل أو تقليل حجم مخازن USB المؤقتة والمخازن المؤقتة التسلسلية والخاصة بشبكة الاتصال. • يؤدي تغيير هذا الإعداد من لوحة تحكم الطابعة ثم الخروج من القوائم إلى إعادة تشغيل الطابعة. ومن ثم يتم تحديث تحديد القائمة.
التخزين المؤقت للمهمة إيقاف تشغيل تلقائي	لتخزين مهام الطباعة مؤقتًا على قرص الطابعة الصلب قبل الطباعة. **ملاحظات:** • "إيقاف" هو إعداد المصنع الافتراضي. • يخزِّن الوضع "تشغيل" مهام الطباعة على القرص الصلب للطابعة مؤقتًا. • يخزِّن الإعداد "تلقائي" مهام الطباعة مؤقتًا فقط إذا كانت الطابعة مشغولة بمعالجة بيانات من منفذ إدخال آخر. • يؤدي تغيير هذا الإعداد من لوحة تحكم الطابعة ثم الخروج من القوائم إلى إعادة تشغيل الطابعة. ومن ثم يتم تحديث تحديد القائمة.
الحالة المتقدمة تشغيل إيقاف	لتمكين الاتصال ثنائي الاتجاه عبر المنفذ المتوازي. **ملاحظات:** • "تشغيل" هو إعداد المصنع الافتراضي. • يؤدي الإعداد "إيقاف" إلى تعطيل الاتصال عبر المنفذ المتوازي.

استخدم	من أجل
بروتوكول قياسية وحدات بايت سريعة	لتخصيص بروتوكول المنفذ المتوازي. **ملاحظات:** • "وحدات بايت سريعة" هو إعداد المصنع الافتراضي. يوفر التوافق مع أغلب المنافذ المتوازية الموجودة وهو الإعداد الموصى به. • يحاول الإعداد "قياسي" حل مشكلات الاتصال عبر المنفذ المتوازي.
قبول بدء التشغيل تشغيل إيقاف	لتحديد ما إذا كانت الطابعة تقبل طلبات بدء تشغيل الأجهزة من الكمبيوتر. **ملاحظات:** • "إيقاف" هو إعداد المصنع الافتراضي. • يقوم الكمبيوتر بطلب بدء التشغيل عن طريق تنشيط إشارة بدء التشغيل من المنفذ المتوازي. يقوم العديد من أجهزة الكمبيوتر الشخصية بتنشيط إشارة بدء التشغيل في كل مرة يتم فيها تشغيل الكمبيوتر.
وضع التوازي 2 تشغيل إيقاف	لتحديد ما إذا كانت بيانات المنفذ المتوازي يتم أخذ عينة منها على حافة المصباح الإشاري الأمامي أو الخلفي. **ملاحظة:** "تشغيل" هو إعداد المصنع الافتراضي.
MAC PS الثنائي تشغيل إيقاف تلقائي	لضبط الطابعة لمعالجة مهام طباعة Macintosh PostScript الثنائية. **ملاحظات:** • "تلقائي" هو إعداد المصنع الافتراضي. • يعمل الإعداد"إيقاف" كعامل تصفية لمهام الطباعة باستخدام البروتوكول القياسي. • يعمل الإعداد "تشغيل" على معالجة مهام طباعة PostScript الثنائية البسيطة.
عنوان ENA yyy.yyy.yyy.yyy	لضبط معلومات عنوان شبكة الاتصال لملقم طباعة خارجي. **ملاحظة:** عنصر القائمة هذا متاح فقط إذا كانت الطابعة متصلة بملقم طباعة خارجي عبر منفذ USB.
قناع شبكة ENA yyy.yyy.yyy.yyy	لضبط معلومات قناع الشبكة لملقم طباعة خارجي. **ملاحظة:** عنصر القائمة هذا متاح فقط إذا كانت الطابعة متصلة بملقم طباعة خارجي عبر منفذ USB.
عبّارة ENA yyy.yyy.yyy.yyy	لضبط معلومات العبّارة لملقم طباعة خارجي. **ملاحظة:** عنصر القائمة هذا متاح فقط إذا كانت الطابعة متصلة بملقم طباعة خارجي عبر منفذ USB.

قائمة [x] التسلسلي

ملاحظة: تظهر هذه القائمة فقط عندما يتم تركيب بطاقة تسلسلية اختيارية.

استخدم	من أجل
PCL SmartSwitch تشغيل إيقاف	لضبط الطابعة لكي يتم التحويل تلقائيًا إلى محاكاة PCL عندما تتطلب ذلك مهمة طباعة تم استلامها عبر منفذ تسلسلي، بغض النظر عن لغة الطابعة الافتراضية. **ملاحظات:** • "تشغيل" هو إعداد المصنع الافتراضي. • عند التعيين على الإعداد "إيقاف"، لا تفحص الطابعة البيانات الواردة. تستخدم الطابعة محاكاة PostScript في حالة تعيين PS SmartSwitch على "تشغيل". تستخدم الطابعة لغة الطابعة الافتراضية المحددة في القائمة "إعداد" في حالة تعيين PS SmartSwitch على "إيقاف".

استخدم	من أجل
PS SmartSwitch تشغيل إيقاف	لضبط الطابعة لكي يتم التحويل تلقائيًا إلى محاكاة PS عندما تتطلب ذلك مهمة طباعة تم استلامها عبر منفذ تسلسلي، بغض النظر عن لغة الطابعة الافتراضية. **ملاحظات:** • "تشغيل" هو إعداد المصنع الافتراضي. • عند التعيين على الإعداد "إيقاف"، لا تفحص الطابعة البيانات الواردة. تستخدم الطابعة محاكاة PCL في حالة تعيين PCL SmartSwitch على "تشغيل". تستخدم الطابعة لغة الطابعة الافتراضية المحددة في القائمة"إعداد" في حالة تعيين PCL SmartSwitch على "إيقاف".
وضع NPA تشغيل إيقاف تلقائي	لضبط الطابعة لأداء المعالجة الخاصة اللازمة للاتصال ثنائي الاتجاه وفقًا للاصطلاحات التي يحددها بروتوكول NPA. **ملاحظات:** • "تلقائي" هو إعداد المصنع الافتراضي. يضبط الإعداد "تلقائي" الطابعة لفحص البيانات وتحديد التنسيق ثم معالجتها بشكل صحيح. • في حالة التعيين على "تشغيل"، تعمل الطابعة على أداء معالجة NPA. إذا لم تكن البيانات بتنسيق NPA، يتم رفضها باعتبارها بيانات رديئة. • عند التعيين على الإعداد "إيقاف"، لا تنفذ الطابعة معالجة NPA. • يؤدي تغيير هذا الإعداد من لوحة تحكم الطابعة ثم الخروج من القوائم إلى إعادة تشغيل الطابعة. ومن ثم يتم تحديث تحديد القائمة.
المخزن المؤقت التسلسلي تعطيل تلقائي 3 كيلوبايت إلى [أقصى حجم مسموح به]	لتعيين حجم المخزن المؤقت للإدخال التسلسلي. **ملاحظات:** • "تلقائي" هو إعداد المصنع الافتراضي. • يعمل إعداد "معطل" على إيقاف تشغيل التخزين المؤقت للمهمة. تتم طباعة أية مهام تم تخزينها مؤقتًا بالفعل على القرص قبل استئناف عملية المعالجة العادية. • يمكن تغيير إعداد حجم المخزن المؤقت التسلسلي بمعدلات زيادة قدرها 1 كيلوبايت في كل مرة. • يعتمد أقصى حجم مسموح به على سعة الذاكرة في الطابعة وحجم المخازن المؤقتة المرتبطة الأخرى وما إذا كان "حفظ المورد" في الوضع "تشغيل" أم "إيقاف". • لزيادة نطاق أقصى حجم للمخزن المؤقت التسلسلي، قم بتعطيل أو تقليل حجم المخازن المؤقتة المتوازية والتسلسلية والخاصة بشبكة الاتصال. • يؤدي تغيير هذا الإعداد من لوحة تحكم الطابعة ثم الخروج من القوائم إلى إعادة تشغيل الطابعة. ومن ثم يتم تحديث تحديد القائمة.
التخزين المؤقت للمهمة إيقاف تشغيل تلقائي	لتخزين مهام الطباعة مؤقتًا على قرص الطابعة الصلب قبل الطباعة. **ملاحظات:** • "إيقاف" هو إعداد المصنع الافتراضي. لا تخزِّن الطابعة مهام الطباعة على القرص الصلب للطابعة مؤقتًا. • يخزِّن الوضع "تشغيل" مهام الطباعة على القرص الصلب للطابعة مؤقتًا. • يخزِّن الإعداد "تلقائي" مهام الطباعة مؤقتًا فقط إذا كانت الطابعة مشغولة بمعالجة بيانات من منفذ إدخال آخر. • يؤدي تغيير هذا الإعداد من لوحة تحكم الطابعة ثم الخروج من القوائم إلى إعادة تشغيل الطابعة. ومن ثم يتم تحديث تحديد القائمة.
بروتوكول DTR DTR/DSR XON/XOFF XON/XOFF/DTR XONXOFF/DTRDSR	لتحديد إعدادات مزامنة الجهاز والبرنامج للمنفذ التسلسلي. **ملاحظات:** • "DTR" هو إعداد المصنع الافتراضي. • DTR/DSR هو إعداد مزامنة جهاز. • XON/XOFF هو إعداد مزامنة برنامج. • XON/XOFF/DTR وXON/XOFF/DTR/DSR هي إعدادات مزامنة جهاز وبرنامج مجموعين.

استخدم	من أجل
Robust XON (XON قوي) تشغيل إيقاف	لتحديد ما إذا كان اتصال الطابعة بالكمبيوتر متاحًا. **ملاحظات:** • "إيقاف" هو إعداد المصنع الافتراضي. • يُطبق عنصر القائمة هذا فقط على المنفذ التسلسلي إذا تم ضبط "البروتوكول التسلسلي" على XON/XOFF.
الباود 1200 2400 4800 9600 19200 38400 57600 115200 138200 172800 230400 345600	لتحديد المعدل الذي يمكن به استلام البيانات عبر المنفذ التسلسلي. **ملاحظات:** • إعداد المصنع الافتراضي هو 9600. • يتم فقط عرض معدلات 138200 و172800 و230400 و345600 باود في قائمة "تسلسلي قياسي". لا تظهر هذه الإعدادات في قوائم "الخيار التسلسلي 1" أو "الخيار التسلسلي 2" أو "الخيار التسلسلي 3".
وحدات بت للبيانات 7 8	لتحديد عدد وحدات بت للبيانات التي يتم إرسالها في كل إطار إرسال. **ملاحظة:** إعداد المصنع الافتراضي هو 8.
تماثل زوجي فردي بلا تجاهل	لضبط التماثل لأُطر الإدخال التسلسلي وبيانات الإخراج. **ملاحظة:** "بلا" هو إعداد المصنع الافتراضي.
Honor DSR تشغيل إيقاف	لتحديد ما إذا كانت الطابعة تستخدم "إشارة DSR" أم لا. **ملاحظات:** • "إيقاف" هو إعداد المصنع الافتراضي. • DSR هي إشارة مزامنة تستخدمها معظم الكابلات التسلسلية. يستخدم المنفذ التسلسلي DSR لتمييز البيانات التي يقوم الكمبيوتر بإرسالها عن البيانات التي يتم إنشاؤها بسبب التشويش الكهربائي في الكابل التسلسلي. قد يؤدي التشويش الكهربائي إلى طباعة أحرف مشتتة. اضبط هذا الخيار على "تشغيل" لمنع طباعة أحرف مشتتة.

قائمة إعداد SMTP

استخدم	من أجل
مدخل SMTP الرئيسي	حدد معلومات المنفذ وعبّارة خادم SMTP. **ملاحظة:** 25 هو منفذ مدخل SMTP الافتراضي.
منفذ مدخل SMTP الرئيسي	
مدخل SMTP الثانوي	
منفذ مدخل SMTP الثانوي	
مهلة SMTP 5–30	حدد مقدار الوقت بالثواني قبل توقف الخادم عن محاولة إرسال رسالة بريد إلكتروني. **ملاحظة:** "30" هو إعداد المصنع الافتراضي.
عنوان الرد	حدد عنوان الرد الذي يتكون مما يصل إلى 128 حرفًا في رسالة البريد الإلكتروني التي ترسلها الطابعة.

استخدم	من أجل
استخدام SSL تعطيل تفاوض مطلوب	اضبط الطابعة لاستخدام SSL للحصول على مستوى أمان أعلى عند الاتصال بخادم SMTP. **ملاحظات:** • "معطل" هو إعداد المصنع الافتراضي. • في حالة استخدام إعداد "التفاوض"، يحدد ملقم SMTP ما إذا كان سيتم استخدام SSL.
المصادقة ملقم SMTP لا تلزم مصادقة تسجيل الدخول/عادي CRAM-MD5 Digest-MD5 NTLM Kerberos 5	حدد نوع مصادقة المستخدم المطلوبة لامتيازات المسح الضوئي إلى البريد الإلكتروني. **ملاحظة:** "لا تلزم مصادقة" هو إعداد المصنع الافتراضي.
بريد إلكتروني يبدأه الجهاز لا يوجد استخدام بيانات اعتماد SMTP للجهاز	حدد بيانات الاعتماد التي سيتم استخدامها عند الاتصال بخادم SMTP. **ملاحظات:** • "بلا" هو إعداد المصنع الافتراضي للخيار بريد إلكتروني يبدأه الجهاز وبريد إلكتروني يبدأه المستخدم. • يتم استخدام "مُعرِّف مستخدم الجهاز" و"كلمة مرور الجهاز" لتسجيل الدخول إلى ملقم SMTP في حالة تحديد "استخدام بيانات اعتماد SMTP للجهاز".
بريد إلكتروني يبدأه المستخدم لا يوجد استخدام بيانات اعتماد SMTP للجهاز استخدام مُعرّف مستخدم الجلسة وكلمة مرورها استخدام عنوان البريد الإلكتروني للجلسة وكلمة مرورها مطالبة المستخدم	
مُعرِّف مستخدم الجهاز	
كلمة مرور الجهاز	
Kerberos 5 Realm	
مجال NTLM	

قائمة "الأمان"

قائمة "تحرير عمليات إعداد الأمان"

ملاحظة: تظهر هذه القائمة فقط في طرازات محددة من الطابعات ذات شاشات اللمس.

استخدام	لـ
تحرير كلمة المرور الاحتياطية استخدام كلمة المرور الاحتياطية • إيقاف • تشغيل كلمة المرور	لإنشاء كلمة مرور احتياطية. **ملاحظات:** • يعتبر الإعداد Off (إيقاف تشغيل) إعداد المصنع الافتراضي لـ "Use Backup Password" (استخدام كلمة المرور الاحتياطية). • تظهر هذه القائمة فقط في حال وجود كلمة مرور احتياطية.

استخدام	لـ
تحرير كتل الإنشاء الحسابات الداخلية NTLM إعداد Kerberos بسيط إعداد Kerberos دليل نشط LDAP LDAP+GSSAPI كلمة المرور رقم PIN	تحرير إعدادات للحسابات الداخلية و NTLM وإعداد Kerberos بسيط وإعداد Kerberos والدليل النشط و LDAP وكلمة المرور ورقم PIN.
تحرير قوالب الأمان [قائمة القوالب المتوفرة]	لإضافة قالب أمان أو تحريره.
تحرير عناصر التحكم في الوصول قوائم الإدارة الوصول إلى الوظيفة الإدارة الحلول إلغاء مهام في الجهاز	للتحكم في الوصول إلى قوائم الطابعة وتحديثات البرنامج الثابت والمهام المحجوزة ونقاط وصول أخرى.

قائمة "إعدادات الأمان المتنوعة"

استخدام	لـ
Login Restrictions (قيود تسجيل الدخول) فشل تسجيل الدخول إطار وقت الفشل وقت التأمين Panel Login Timeout (زمن توقف تسجيل دخول للّوحة) Remote Login Timeout (زمن توقف تسجيل الدخول عن بعد)	حدد عدد ووقت الإطارات الخاصة بمحاولات تسجيل الدخول الفاشلة من لوحة تحكم الطابعة قبل أن يتم تأمين *كل* المستخدمين. **ملاحظات:** • يحدد "فشل تسجيل الدخول" عدد محاولات تسجيل الدخول الفاشلة قبل أن يتم تأمين المستخدمين. تتراوح الإعدادات بين 1 إلى 10 محاولات. إعداد المصنع الافتراضي هو "3 محاولات". • يحدد "إطار وقت الفشل" إطار الوقت الذي يمكن خلاله إجراء محاولات تسجيل دخول فاشلة قبل أن يتم تأمين المستخدمين. تتراوح الإعدادات ما بين 1–60 دقيقة. إعداد المصنع الافتراضي هو "5 دقائق". • يحدد "وقت التأمين" فترة تأمين المستخدمين بعد أن تخطت المحاولات الفاشلة لتسجيل الدخول الحد الأقصى. تتراوح الإعدادات ما بين 1–60 دقيقة. إعداد المصنع الافتراضي هو "5 دقائق". يشير الرقم 1 إلى أن الطابعة لا تفرض وقت تأمين. • يحدد زمن توقف تسجيل دخول للّوحة فترة بقاء الطابعة في وضع الخمول على الشاشة الرئيسية قبل أن يتم تسجيل خروج المستخدم تلقائيًا. تتراوح الإعدادات بين 1 و900 ثانية. "30 ثانية" هو إعداد المصنع الافتراضي. • يحدد زمن توقف تسجيل الدخول عن بعد مدة خمول الواجهة عن بعد قبل تسجيل خروج المستخدم تلقائيًا. تتراوح الإعدادات ما بين 1–120 دقيقة. إعداد المصنع الافتراضي هو "10 دقائق".
رابط إعادة تعيين الأمان بلا تأثير عناصر التحكم في الوصول ="بلا أمان" إعادة تعيين إعدادات أمان المصنع الافتراضية	لضبط إعدادات المسح الضوئي. **ملاحظات:** • "بلا تأثير" يعني أن إعادة التعيين ليس لها تأثير على تهيئة أمان الطابعة. • "عناصر التحكم في الوصول ='بلا أمان'" تؤدي إلى المحافظة على جميع معلومات الأمان التي حددها المستخدم. إعداد المصنع الافتراضي هو "بلا أمان". • "إعادة تعيين إعدادات أمان المصنع الافتراضية" يحذف جميع معلومات الأمان التي حددها المستخدم، ويستعيد إعدادات المصنع الافتراضية في قائمة "إعدادات الأمان المتنوعة".

استخدام	لـ
التحقق من شهادة LDAP طلب محاولة السماح عدم الاستخدام	للسماح للمستخدم بطلب شهادة ملقم. **ملاحظات:** • "طلب" هو إعداد المصنع الافتراضي. ويعني أنه قد تم طلب شهادة ملقم. إذا تم تقديم شهادة غير صحيحة أو لم يتم تقديم شهادة، فيتم إنهاء الجلسة فوراً. • "محاولة" يعني أنه قد تم طلب شهادة ملقم. إذا لم يتم تقديم شهادة، فتتم متابعة الجلسة بشكل عادي. إذا تم تقديم شهادة غير صحيحة، فيتم إنهاء الجلسة فوراً. • "السماح" يعني أنه قد تم طلب شهادة ملقم. إذا لم يتم تقديم شهادة، فتتم متابعة الجلسة بشكل عادي. إذا تم تقديم شهادة غير صحيحة، فسيتم تجاهلها وتتم متابعة الجلسة بشكل عادي. • "أبدًا" يعني أنه قد تم طلب شهادة ملقم.
الحد الأدنى لطول رمز PIN 1–16	لتحديد طول الأرقام المكونة لرقم التعريف الشخصي (PIN). **ملاحظة:** إعداد المصنع الافتراضي هو 4.

قائمة Confidential Print (الطباعة السرية)

استخدام	لـ
Max Invalid PIN (الحد الأقصى لرقم PIN غير الصالح) إيقاف 2–10	لتعيين حد لعدد المرات التي يتم فيها إدخال رقم PIN غير صالح. **ملاحظات:** • يظهر عنصر القائمة هذا فقط عندما يتم تركيب قرص طابعة صلب يعمل وتمت تهيئته. • عند بلوغ الحد، يتم حذف مهام الطباعة لاسم المستخدم هذا ولرمز PIN.
Confidential Job Expiration (انتهاء فترة المهمة السرية) إيقاف 1 hour (ساعة واحدة) 4 hours (24 ساعة) 24 hours (24 ساعة) 1 week (أسبوع)	لتعيين حد لطول مدة تخزين الطابعة لمهام الطباعة السرية. **ملاحظات:** • في حالة تغيير إعداد Confidential Job Expiration (انتهاء فترة المهمة السرية) أثناء وجود مهام طباعة سرية في ذاكرة الطابعة أو قرص الطابعة الصلب، فإن فترة الانتهاء الخاصة بمهام الطباعة هذه لا تتغير إلى القيمة الافتراضية الجديدة. • في حالة إيقاف تشغيل الطابعة، فإنه يتم حينئذٍ حذف جميع مهام الطباعة السرية المحفوظة في ذاكرة الطابعة.
Repeat Job Expiration (تكرار انتهاء فترة المهمة) إيقاف 1 hour (ساعة واحدة) 4 hours (24 ساعة) 24 hours (24 ساعة) 1 week (أسبوع)	لتعيين حد لطول مدة تخزين الطابعة لمهام الطباعة.
Verify Job Expiration (التحقق من انتهاء فترة المهمة) إيقاف 1 hour (ساعة واحدة) 4 hours (24 ساعة) 24 hours (24 ساعة) 1 week (أسبوع)	لتعيين حد لطول مدة تخزين الطابعة لمهام الطباعة التي تحتاج للتحقق منها.
ملاحظة: إعداد المصنع الافتراضي هو Off (إيقاف التشغيل).	

استخدام	لـ
Reserve Job Expiration (حفظ انتهاء فترة المهمة) إيقاف 1 hour (ساعة واحدة) 4 hours (24 ساعة) 24 hours (24 ساعة) 1 week (أسبوع)	لتعيين حد لطول مدة تخزين الطابعة لمهام الطباعة التي ستتم طباعتها في وقت لاحق.
ملاحظة: إعداد المصنع الافتراضي هو Off (إيقاف التشغيل).	

مسح قائمة ملفات البيانات الموقتة

يقوم خيار "مسح ملفات البيانات المؤقتة" *فقط* بحذف بيانات مهمة الطباعة من قرص الطابعة الصلب التي *ليست* قيد الاستخدام في الوقت الحالي من قِبل نظام الملفات. يتم الحفاظ على جميع البيانات الدائمة على قرص الطابعة الصلب، مثل الخطوط التي تم تنزيلها ووحدات الماكرو والمهام المحجوزة.

ملاحظة: لا تظهر هذه القائمة إلا في حالة تركيب قرص طابعة صلب يعمل وتمت تهيئته.

استخدام	من أجل
وضع المسح تلقائي	حدد الوضع المطلوب لمسح ملفات البيانات المؤقتة.
الطريقة التلقائية تمرير أحادي تمرير متعدد	قم بتمييز كافة المساحات المتوفرة على القرص التي تم استخدامها في مهمة طباعة سابقة. لا تسمح هذه الطريقة لنظام الملفات بإعادة استخدام هذه المساحة حتى يتم إزالتها. **ملاحظات:** • "تمرير أحادي" هو إعداد المصنع الافتراضي. • وحده خيار المسح التلقائي يمكّن المستخدمين من مسح ملفات البيانات المؤقتة من دون الحاجة إلى إيقاف تشغيل الطابعة لفترة زمنية طويلة. • ويجب مسح المعلومات التي تتسم بقدر كبير من السرية باستخدام طريقة التمرير المتعدد *فقط*.

قائمة سجل مراقبة الأمان

استخدام	لـ
سجل التصدير	قم بتمكين مستخدم مخوّل من تصدير سجل الأمان. **ملاحظات:** • لتصدير السجل من لوحة التحكم بالطابعة، صِل محرك الأقراص المحمول بالطابعة. • ولتصدير السجل من خادم الويب المضمن، يمكن تنزيله إلى كمبيوتر.
حذف السجل نعم لا	لتحديد ما إذا كان سيتم حذف سجلات المراقبة.

استخدام	لـ
تكوين السجل تمكين التدقيق نعم لا تمكين سجل النظام عن بعد لا نعم ملقم سجل النظام البعيد [سلسلة رموز 256] منفذ سجل النظام البعيد 1-65535 طريقة سجل النظام البعيد UDP عادي Stunnel أداة إنشاء سجل النظام عن بعد 0–23 تسجيل الإجراءات بالكامل التفاف حول الإدخالات القديمة أرسل السجل بالبريد الإلكتروني ثم احذف كل الإدخالات	لتحديد ما إذا كانت ستتم تهيئة سجلات المراقبة. **ملاحظات:** • يحدد "تمكين المراقبة" إذا كان يتم تسجيل الأحداث في سجل المراقبة الآمن وسجل النظام عن بعد. "لا" هو إعداد المصنع الافتراضي. • يحدد "تمكين سجل النظام عن بعد" إذا كان يتم إرسال السجلات إلى ملقم بعيد. "لا" هو إعداد المصنع الافتراضي. • تحدد أداة إنشاء سجل النظام عن بعد القيمة المستخدمة لإرسال السجلات إلى خادم سجل النظام عن بعد. • يحدد منفذ سجل النظام البعيد المنفذ الذي تنقل عبره الطابعة الأحداث التي تم تسجيلها إلى خادم بعيد. • تحدد "طريقة سجل النظام البعيد" البروتوكول الذي تستخدمه الطابعة لنقل الأحداث التي تم تسجيلها إلى ملقم بعيد. يكون "UDP عادي" هو إعداد المصنع الافتراضي. • تحدد "أداة إنشاء سجل النظام عن بعد" قيمة أداة الإنشاء التي تستخدمها الطابعة عند إرسال الأحداث إلى خادم سجل النظام عن بعد. إعداد المصنع الافتراضي هو **4**. • يحدد "السلوك الكامل للسجل" طريقة حل الطابعة للمشكلة إذا ما ملأ السجل الذاكرة المخصصة له بالكامل. "التفاف حول الإدخالات القديمة" هو إعداد المصنع الافتراضي.

استخدام	لـ
تكوين السجل (تابع) عنوان البريد الإلكتروني للمسئول [سلسلة رموز 256] عمليات تصدير موقعة رقميًا إيقاف تشغيل أهمية الأحداث بالنسبة إلى السجل 7–0 الأحداث التي لم يتم تسجيلها في سجل النظام البعيد لا نعم تنبيه سجل البريد الإلكتروني الذي تم مسحه لا نعم تنبيه لسجل البريد الإلكتروني الملتف لا نعم تنبيه كامل للبريد الإلكتروني % لا نعم مستوى تنبيه البريد الإلكتروني % 99–1 تنبيه سجل البريد الإلكتروني الذي تم تصديره لا نعم تنبيه تغيير إعدادات البريد الإلكتروني لا نعم تسجيل نهايات الأسطر LF (\n) CR (\r) CRLF (\r\n)	لتحديد ما إذا كانت ستتم تهيئة سجلات المراقبة. **ملاحظات:** • يحدد "عنوان البريد الإلكتروني للمسؤول" ما إذا تم إخطار المسؤولين عن بعض أحداث السجلات. يمكن لهذا الإعداد تحديد عنوان بريد إلكتروني واحد أو أكثر (تفصلها الفاصلات). • تحدد "عمليات تصدير موقعة رقميًا" ما إذا كانت الطابعة توقع تلقائياً كل سجل أمان مصدر. إعداد المصنع الافتراضي هو Off (إيقاف التشغيل). • تقوم "أهمية الأحداث بالنسبة إلى السجل" بتسجيل قيمة أهمية كل حدث. إعداد المصنع الافتراضي هو 4. • تحدد "الأحداث التي لم يتم تسجيلها في سجل النظام البعيد" ما إذا كانت الطابعة ترسل الأحداث إلى الخادم البعيد الذي لديه مستوى أهمية أعلى من قيمة إعداد "أهمية الأحداث بالنسبة إلى السجل". "لا" هو إعداد المصنع الافتراضي. • يحدد "تنبيه مسح سجل البريد الإلكتروني" ما إذا كانت الطابعة ترسل بريدًا إلكترونيًا إلى المسؤول كل مرة يتم حذف السجل عبر لوحة التحكم بالطابعة أو EWS. "لا" هو إعداد المصنع الافتراضي. • يحدد "تنبيه التفاف سجل البريد الإلكتروني" ما إذا كانت الطابعة ترسل بريدًا إلكترونيًا إلى المسؤول عندما يتم إجراء التفاف لإدخالات السجل. "لا" هو إعداد المصنع الافتراضي. • يحدد "التنبيه الكامل للبريد الإلكتروني" ما إذا كانت الطابعة ترسل بريدًا إلكترونيًا إلى المسؤول عندما يملأ السجل مقدارًا معينًا من المساحة المخصصة له. "لا" هو إعداد المصنع الافتراضي. • يحدد "مستوى التنبيه الكامل" ما إذا كانت المساحة المشغولة بواسطة السجل تكافئ قيمة مستوى التنبيه الكامل أو تتجاوزه. إعداد المصنع الافتراضي هو 90. • يحدد "تنبيه تصدير سجل البريد الإلكتروني" ما إذا كانت الطابعة ترسل بريدًا إلكترونيًا إلى المسؤول عندما يتم تصدير أحد السجلات. "لا" هو إعداد المصنع الافتراضي. • يحدد "تنبيه تغيير إعدادات سجل البريد الإلكتروني" ما إذا كانت الطابعة ترسل بريدًا إلكترونيًا إلى المسؤول عندما يتم تبديل قيمة الإعداد الخاص بتمكين سجل المراقبة. "لا" هو إعداد المصنع الافتراضي. • يحدد "تسجيل نهايات الأسطر" كيفية معالجة نهايات الأسطر في ملف السجل، بحسب نظام التشغيل حيث يتم تحليل الملف أو عرضه. "LF (\n)" هو إعداد المصنع الافتراضي.

قائمة "تعيين التاريخ/الوقت"

استخدام	لـ
التاريخ والوقت الحاليان	اعرض إعدادات التاريخ والوقت الحاليين بالطابعة.
ضبط التاريخ والوقت يدويًا	أدخل التاريخ والوقت. **ملاحظة:** يتم تعيين التاريخ/الوقت بتنسيق "سنة-شهر-يوم ساعة":دقيقة:تنسيق الثواني
المنطقة الزمنية	حدد المنطقة الزمنية. **ملاحظة:** توقيت جرينتش (GMT) هو إعداد المصنع الافتراضي.
"بدء التوقيت الصيفي تلقائيًا" تشغيل إيقاف	اضبط الطابعة على استخدام مواعيد بدء ونهاية التوقيت الصيفي المعمول به (DST) والمرتبطة بإعداد "المنطقة الزمنية" للطابعة. **ملاحظة:** إعداد المصنع الافتراضي هو "تشغيل" ويستخدم "التوقيت الصيفي" المعمول به والمرتبط بإعداد "المنطقة الزمنية".

استخدام	لـ
إعداد المنطقة الزمنية المخصصة أسبوع بدء التوقيت الصيفي (DST) يوم بدء التوقيت الصيفي (DST) شهر بدء التوقيت الصيفي (DST) وقت بدء التوقيت الصيفي (DST) أسبوع نهاية التوقيت الصيفي (DST) يوم نهاية التوقيت الصيفي (DST) شهر نهاية التوقيت الصيفي (DST) وقت نهاية التوقيت الصيفي (DST) بدء التوقيت الدولي المنسق (DST)	تمكين المستخدم من إعداد المنطقة الزمنية.
تمكين NTP تشغيل إيقاف	لتمكين "بروتوكول وقت شبكة الاتصال"، والذي يقوم بمزامنة ساعات الأجهزة على شبكة الاتصال. **ملاحظة:** On (تشغيل) هو إعداد المصنع الافتراضي.
ملقم NTP	اعرض عنوان خادم NTP.
تمكين المصادقة تشغيل إيقاف	قم بتغيير إعداد المصادقة إلى تشغيل أو إيقاف. **ملاحظة:** إعداد المصنع الافتراضي هو Off (إيقاف التشغيل).

قائمة "الإعدادات"

قائمة General Settings (الإعدادات العامة)

استخدام	لـ
Display Language (لغة العرض) الإنجليزية الفرنسية الألمانية الإيطالية الأسبانية الدانمركية النرويجية الهولندية السويدية البرتغالية الفنلندية الروسية البولندية اليونانية المجرية التركية التشيكية الصينية المبسّطة الصينية التقليدية الكورية اليابانية	لتعيين لغة النص الذي يظهر على شاشة العرض. **ملاحظة:** لا تتوفر جميع اللغات لكل الطرز. وقد تحتاج إلى تثبيت أجهزة خاصة لبعض اللغات.
عرض تقديرات مستلزمات الطباعة عرض التقديرات عدم عرض التقديرات	لعرض تقديرات المستلزمات على لوحة التحكم، وملقم الويب المضمن، وإعدادات القائمة وتقارير إحصائيات الجهاز. **ملاحظة:** Show estimates (عرض التقديرات) هو إعداد المصنع الافتراضي.
Eco-Mode (وضع التوفير) إيقاف Energy (الطاقة) Energy/Paper (الطاقة/الورق) ورق	لتخفيض استهلاك الطاقة أو الورق أو الوسائط الخاصة. **ملاحظات:** • إعداد المصنع الافتراضي هو Off (إيقاف التشغيل). • قد يؤثر تعيين وضع التوفير إلى الطاقة أو الورق على أداء الطابعة، إلا أنه لن يؤثر على نوعية الطباعة.
صوت تحميل وحدة تغذية المستندات التلقائية تمكين تعطيل	تمكين صوت النغمة الخاص بوحدة تغذية المستندات التلقائية عند تحميل الورق. **ملاحظة:** إعداد المصنع الافتراضي هو "خفيف".
الوضع الصامت إيقاف تشغيل	الحد من ضجيج الطابعة. **ملاحظة:** إعداد المصنع الافتراضي هو Off (إيقاف التشغيل).
Run Initial Setup (تشغيل الإعداد الأولي) نعم لا	لتشغيل معالج الإعداد.

استخدام	لـ
لوحة مفاتيح نوع لوحة المفاتيح الإنجليزية الفرنسية الفرنسية الكندية الألمانية الإيطالية الأسبانية اليونانية الدانمركية النرويجية الهولندية السويدية الفنلندية البرتغالية الروسية البولندية السويسرية الألمانية السويسرية الفرنسية الكورية المجرية التركية التشيكية الصينية المبسّطة الصينية التقليدية اليابانية المفتاح المخصص [x]	لتحديد لغة ومعلومات حول المفتاح المخصص للوحة المفاتيح على الشاشة.
أحجام الورق الولايات المتحدة متري	تحديد وحدة قياس أحجام الورق. **ملاحظات:** • US (ذاكرة الوصول العشوائي) هي إعداد المصنع الافتراضي. • يتم تحديد الإعداد الأولي لحجم الورق بناءً على الدولة أو المنطقة التي تم تحديدها في معالج الإعداد الأولي.
Scan to PC Port Range (المسح إلى نطاق منفذ PC) [نطاق المنفذ]	لتحديد نطاق منفذ صالح للطابعات خلف جدار حماية مانع للمنفذ. **ملاحظة:** إعداد المصنع الافتراضي هو 9751:12000.

استخدام	لـ
المعلومات المعروضة الجانب الأيسر الجانب الأيمن	لتحديد معلومات العرض على ركنَي الشاشة الرئيسية العلويَين. حدد أحد الخيارات التالية: لا يوجد عنوان IP Hostname (اسم المضيف) اسم جهة الاتصال الموقع التاريخ/الوقت mDNS/DDNS Service Name (اسم خدمة mDNS/DDNS) اسم Zero Configuration النص المخصص [x] اسم الطراز **ملاحظات:** • IP Address (عنوان IP) هو إعداد المصنع الافتراضي للجانب الأيسر. • Date/Time (التاريخ/الوقت) هو إعداد المصنع الافتراضي للجانب الأيمن.
المعلومات المعروضة (تتمة) النص المخصص [x]	لتخصيص النص الذي سيتم عرضه في ركنَي الشاشة الرئيسية العلويَين.
المعلومات المعروضة (تتمة) Black Toner (مسحوق حبر أسود)	لتحديد معلومات العرض لمسحوق الحبر الأسود. حدد أحد الخيارات التالية: وقت العرض Do not display (عدم العرض) Display (العرض) الرسالة التي سيتم عرضها إعدادات افتراضية بديل إعدادات افتراضية [إدخال النص] بديل [إدخال النص] **ملاحظات:** • "عدم العرض" هو إعداد المصنع الافتراضي لخيار "وقت العرض". • "افتراضي" هو إعداد المصنع الافتراضي لعرض الرسالة.

استخدام	لـ
المعلومات المعروضة (تتمة) انحشار الورق تحميل الورق. Service Errors (أخطاء في الصيانة)	لتخصيص المعلومات المعروضة لقوائم معينة. حدد أحد الخيارات التالية: Display (العرض) نعم لا الرسالة التي سيتم عرضها إعدادات افتراضية بديل إعدادات افتراضية [إدخال النص] بديل [إدخال النص] **ملاحظات:** • "لا" هو إعداد المصنع الافتراضي لخيار "العرض". • "افتراضي" هو إعداد المصنع الافتراضي لعرض الرسالة.
تخصيص الشاشة الرئيسية تغيير اللغة النسخ Copy Shortcuts (اختصارات النسخ) فاكس Fax Shortcuts (اختصارات الفاكس) E-mail (بريد إلكتروني) E-mail Shortcuts (اختصارات البريد الإلكتروني) FTP FTP Shortcuts (اختصارات FTP) Search Held Jobs (البحث في المهام المتوقفة) إيقاف المهام برنامج تشغيل USB ملفات التعريف والتطبيقات Bookmarks (الإشارات المرجعية) Jobs by User (المهام بحسب المستخدم) النماذج والمفضلة نسخ بطاقة الهوية مسح ضوئي إلى شبكة الاتصال MyShortcut	لتغيير الرموز التي تظهر على الشاشة الرئيسية. حدد أحد الخيارات التالية: Display (العرض) Do not display (عدم العرض)
Date Format (تنسيق التاريخ) شهر - يوم - سنة يوم - شهر - سنة سنة - شهر - يوم	لتنسيق تاريخ الطابعة. **ملاحظة:** شهر - يوم - سنة هو إعداد المصنع الافتراضي في الولايات المتحدة. DD-MM-YYYY هو إعداد المصنع الافتراضي الدولي.
Time Format (تنسيق الوقت) 12 ساعة صباحًا / مساءً 24 ساعة	لتنسيق توقيت الطابعة. **ملاحظة:** 12 ساعة صباحًا / مساءً هو إعداد المصنع الافتراضي.
Screen Brightness (إضاءة الشاشة) 20–100	تحديد سطوع الشاشة. **ملاحظة:** إعداد المصنع الافتراضي هو 100.

استخدام	لـ
نسخة بصفحة واحدة إيقاف تشغيل	لتعيين نسخ من زجاج الماسحة الضوئية على صفحة واحدة فقط في كل مرة. **ملاحظة:** إعداد المصنع الافتراضي هو Off (إيقاف التشغيل).
التعليقات الصوتية تعليقات الأزرار تشغيل إيقاف مستوى الصوت 1 إلى 10	لتعيين مستوى صوت الأزرار والتعليقات الخاصة بها. **ملاحظات:** • "تشغيل" هو إعداد المصنع الافتراضي لخيار "تعليقات الأزرار". • "5" هي إعداد المصنع الافتراضي لخيار "مستوى الصوت".
Show Bookmarks (عرض الإشارات المرجعية) نعم لا	لتحديد ما إذا كان سيتم عرض الإشارات المرجعية من منطقة المهام المحجوزة. **ملاحظة:** Yes (نعم) هو إعداد المصنع الافتراضي.
Allow Background Removal (السماح بإزالة الخلفية) تشغيل إيقاف	لتحديد ما إذا سيُسمح بإزالة صورة الخلفية. **ملاحظة:** On (تشغيل) هو إعداد المصنع الافتراضي.
Allow Custom Job Scans (السماح بالمسح الضوئي للمهام المخصصة) تشغيل إيقاف	لإجراء مسح ضوئي لمهام متعددة إلى ملف واحد. **ملاحظة:** On (تشغيل) هو إعداد المصنع الافتراضي.
Scanner Jam Recovery (إصلاح انحشار الورق في الماسحة الضوئية) Job Level (مستوى المهمة) Page Level (مستوى الصفحة)	لتحديد كيفية إعادة تحميل مهمة ممسوحة ضوئيًا عند حدوث انحشار للورق في وحدة تغذية المستندات التلقائية. **ملاحظة:** مستوى المهمة هو إعداد المصنع الافتراضي.
Web Page Refresh Rate (معدل تحديث صفحة الويب) 30-300	لتحديد الفترة الزمنية بين عمليات تحديث ملقم الويب المضمن. **ملاحظة:** إعدادا المصنع الافتراضي هو 120 ثانية.
اسم جهة الاتصال	حدد اسم جهة اتصال للطابعة. **ملاحظة:** يتم تخزين اسم جهة الاتصال على Embedded Web Server (ملقم ويب المضمن).
الموقع	لتحديد موقع الطابعة. **ملاحظة:** يتم تخزين الموقع في Embedded Web Server (ملقم ويب المضمن).
Alarms (إنذارات) Alarm Control (التحكم في الإنذار) Cartridge Alarm (إنذار الخرطوشة)	قم بتعيين الإنذار للتنبيه عندما تتطلب الطابعة تدخل المستخدم. حدد أحد الخيارات التالية: إيقاف فردية متتابع **ملاحظات:** • يُعد "فردي" هو إعداد المصنع الافتراضي الخاص بـ "التحكم في الإنذار". • Off (إيقاف التشغيل) هو إعداد المصنع الافتراضي لـ Cartridge Alarm (إنذار الخرطوشة).
Timeouts (زمن التوقف) Standby Mode (وضع الاستعداد) تعطيل 1–240	لتعيين فترة الخمول قبل دخول الطابعة في حالة خفض الطاقة. **ملاحظة:** إعدادا المصنع الافتراضي هو 15 ثانية.

استخدام	لـ
Timeouts (زمن التوقف) وضع السكون تعطيل 1-120	لتعيين فترة الخمول قبل أن تبدأ الطابعة بالعمل في وضع السكون. **ملاحظات:** • إعداد المصنع الافتراضي هو 20 minutes (20 دقيقة). • يظهر الإعداد "معطل" فقط إذا تم ضبط "الحفاظ على الطاقة" على "إيقاف".
Timeouts (زمن التوقف) الطباعة مع توقف تشغيل الشاشة إتاحة الطباعة لدى توقف تشغيل الشاشة تشغيل الشاشة عند الطباعة	الطباعة عندما تكون الشاشة متوقفة عن التشغيل. **ملاحظة:** تشغيل الشاشة عند الطباعة هو إعداد المصنع الافتراضي.
Timeouts (زمن التوقف) Hibernate Timeout (زمن توقف وضع الإسبات) تعطيل 20 minutes (20 دقيقة) 1 hour (ساعة واحدة) 2 hours (24 ساعة) 3 hours (24 ساعة) 6 hours (24 ساعة) يوم 2 أيام 3 أيام 1 week (أسبوع) أسبوعان شهر	لتعيين الفترة قبل دخول الطابعة في وضع الإسبات. **ملاحظة:** إعداد المصنع الافتراضي هو 3 أيام.
Hibernate Timeout on Connection (زمن توقف وضع الإسبات في حالة الاتصال) وضع الإسبات Do Not Hibernate (عدم استخدام وضع الإسبات)	عيِّن الطابعة للدخول في وضع "الإسبات" حتى في حال وجود اتصال Ethernet نشط. **ملاحظة:** "عدم الإسبات" هو إعداد المصنع الافتراضي.
Timeouts (زمن التوقف) زمن توقف الشاشة 15-300	لتعيين فترة الخمول قبل رجوع الشاشة تلقائيًا إلى الحالة "جاهزة". **ملاحظة:** 30 ثانية هي إعداد المصنع الافتراضي.
Timeouts (زمن التوقف) Print Timeout (زمن توقف الطباعة) تعطيل 1–255	لتعيين الطابعة لإنهاء مهمة طباعة بعد البقاء في وضع الخمول للفترة المحددة من الوقت. **ملاحظات:** • إعدادا المصنع الافتراضي هو 90 ثانية. • يصبح Print Timeout (زمن توقف الطباعة) متاحًا فقط عند استخدام محاكاة PCL.
Timeouts (زمن التوقف) Wait Timeout (مهلة الانتظار) تعطيل 15–65535	لتعيين الفترة الزمنية التي تنتظرها الطابعة للحصول على المزيد من البيانات قبل إلغاء مهمة طباعة. **ملاحظات:** • إعدادا المصنع الافتراضي هو 40 ثانية. • تكون Wait Timeout (مهلة الانتظار) متاحة فقط عندما تستخدم الطابعة محاكاة PostScript.
Timeouts (زمن التوقف) Job Hold Timeout (زمن إيقاف المهمة) 5-255	لتعيين الفترة الزمنية التي تنتظرها الطابعة لتدخّل المستخدم قبل إيقاف المهام التي تتطلب موارد غير متوفرة. **ملاحظات:** • 30 ثانية هي إعداد المصنع الافتراضي. • يظهر عنصر القائمة هذا فقط عندما يتم تركيب قرص صلب.

استخدام	لـ
إصلاح الخطأ: Auto Reboot (إعادة التشغيل التلقائي) Reboot when idle (إعادة التشغيل في وضع السكون) Reboot always (إعادة التشغيل دائمًا) Reboot never (عدم إعادة التشغيل مطلقًا)	لتعيين الطابعة لإعادة التشغيل في حال حدوث خطأ. **ملاحظة:** إن Reboot always (إعادة التشغيل دائمًا) هو إعداد المصنع الافتراضي.
إصلاح الخطأ: Max Auto Reboots (الحد الأقصى لمرات إعادة التشغيل التلقائي) 1-20	لتحديد عدد مرات إعادة التشغيل التلقائي التي يمكن للطابعة تأديتها. **ملاحظة:** إعداد المصنع الافتراضي هو 2.
Print Recovery (إصلاح الطباعة) Auto Continue (متابعة تلقائية) تعطيل 5-255	يتيح للطابعة الاستمرار في الطباعة تلقائيًا في بعض مواقف عدم الاتصال بالشبكة عند عدم حل هذه المواقف خلال الفترة الزمنية المحددة. **ملاحظة:** Disabled (معطل) هو إعداد المصنع الافتراضي.
Print Recovery (إصلاح الطباعة) Jam Recovery (إصلاح انحشار الورق) تشغيل إيقاف Auto (تلقائي)	حدد ما إذا كانت الطابعة ستعيد طباعة الصفحات المحشورة. **ملاحظة:** Auto (تلقائي) هو إعداد المصنع الافتراضي.
Print Recovery (إصلاح الطباعة) Jam Assist (المساعدة على التخلص من انحشار الورق) تشغيل إيقاف	تعيين الطابعة للتحقق من الورق المحشور تلقائيًا. **ملاحظة:** On (تشغيل) هو إعداد المصنع الافتراضي.
Print Recovery (إصلاح الطباعة) Page Protect (حماية الصفحة) إيقاف تشغيل	لتعيين الطابعة لطباعة الإخراج الصحيح لصفحة معينة. **ملاحظة:** إعداد المصنع الافتراضي هو Off (إيقاف التشغيل).
إعدادات إمكانية الوصول Prolong Screen Timeout (تقليص زمن توقف الشاشة) تشغيل إيقاف	للبقاء في الموقع نفسه وإعادة تعيين مؤقت زمن توقف الشاشة بدلاً من العودة إلى الشاشة الرئيسية. **ملاحظة:** إعداد المصنع الافتراضي هو Off (إيقاف التشغيل).
إعدادات إمكانية الوصول سرعة الكلام بطيء للغاية بطيء عادي سريع أسرع سريع للغاية متسارع متسارع للغاية أقصى سرعة	لضبط سرعة كلام التوجيه الصوتي. **ملاحظة:** Normal (عادي) هو إعداد المصنع الافتراضي.

استخدام	لـ
إعدادات إمكانية الوصول مستوى صوت سماعة الرأس 1 إلى 10	لتعيين مستوى صوت سماعات الرأس. **ملاحظة:** إعداد المصنع الافتراضي هو 5.
الضغط على زر السكون لا شيء السكون وضع الإسبات	تحديد طريقة رد فعل الطابعة لضغطة قصيرة على زر Sleep (السكون) أثناء وجودها في حالة السكون. **ملاحظة:** "السكون" هو إعداد المصنع الافتراضي.
الضغط مع الاستمرار على زر السكون لا شيء السكون وضع الإسبات	حدد رد فعل الطابعة لضغطة طويلة على زر السكون بينما هي في حالة الخمول. **ملاحظة:** "لا شيء" هو إعداد المصنع الافتراضي.
إعدادات المصنع الافتراضية Do Not Restore (لا تقم بالاستعادة) Restore Now (الاستعادة الآن)	لاستعادة إعدادات المصنع الافتراضية للطابعة. **ملاحظات:** • Do Not Restore (لا تقم بالاستعادة) هو إعداد المصنع الافتراضي. • يتم حذف جميع التنزيلات المخزنة في RAM (ذاكرة الوصول العشوائي). ولن تتأثر التنزيلات المخزنة في الذاكرة المحمولة أو على قرص صلب.
تصدير ملف التهيئة "تصدير"	لتصدير ملفات التهيئة إلى محرك أقراص فلاش.

قائمة Copy Settings (إعدادات النسخ)

استخدام	لـ
نوع المحتوى نص رسومات نص/صورة فوتوغرافية صورة فوتوغرافية	لتحديد محتوى المستند الأصلي. **ملاحظة:** "نص/صورة فوتوغرافية" هو إعداد المصنع الافتراضي.
مصدر المحتوى ليزر أسود/أبيض ليزر ألوان نفث الحبر صورة فوتوغرافية/فيلم مجلة جريدة اضغط غير ذلك	لتحديد الكيفية التي تم بها إنتاج المستند الأصلي. **ملاحظة:** ليزر أسود/أبيض هو إعداد المصنع الافتراضي.
الأوجه (الطباعة على الوجهين) وجه واحد على وجه واحد وجه واحد على وجهين وجهين على وجه واحد وجهين على وجه واحد	لتحديد ما إذا كان المستند الأصلي ذا وجهين أو ذا وجه واحد، ثم تحديد ما إذا كانت النسخة ستكون على الوجهين أم على وجه واحد. **ملاحظة:** 1 sided to 1 sided (وجه واحد على وجه واحد) هو الإعداد الافتراضي للمصنع. يُحدد هذا الإعداد عند استخدام مستند أصلي من وجه واحد لمهمة نسخ على وجه واحد.

استخدام	لـ
موفر الورق إيقاف صورة طولية صفحتان في ورقة واحدة صورة طولية أربع صفحات في ورقة واحدة صورة عرضية صفحتان في ورقة واحدة صورة عرضية أربع صفحات في ورقة واحدة	نسخ ورقتين أو أربع أوراق من مستند على ورقة واحدة. **ملاحظة:** إعداد المصنع الافتراضي هو Off (إيقاف التشغيل).
طباعة حدود للصفحات تشغيل إيقاف	تحديد ما إذا كانت الحدود مطبوعة. **ملاحظة:** إعداد المصنع الافتراضي هو Off (إيقاف التشغيل).
ترتيب (1,1,1) (2,2,2) (1,2,3) (1,2,3)	تكديس صفحات إحدى مهام الطباعة في تتابع عند طباعة نسخ متعددة. **ملاحظة:** "(1,2,3) (1,2,3)" هو إعداد المصنع الافتراضي.
تدبيس إيقاف تشغيل	لتمكين وحدة إنهاء التدبيس. **ملاحظات:** • إعداد المصنع الافتراضي هو Off (إيقاف التشغيل). • لا يظهر عنصر القائمة هذا إلا عند تركيب وحدة إنهاء التدبيس.
حجم المستند الأصلي Letter Legal Executive Folio Statement Oficio (المكسيك) Universal استشعار تلقائي للحجم أحجام مختلطة A4 A5 A6 JIS B5 حجم المسح الضوئي المخصص [x] النسخة الأصلية من الكتاب بطاقة الأعمال 3 × 5 بوصات 4 × 6 بوصات بطاقة الهوية	لتحديد حجم المستند الأصلي. **ملاحظة:** Letter هو إعداد المصنع الافتراضي US. A4 هو إعداد المصنع الافتراضي الدولي.
نسخ إلى المصدر الدرج [x] مطابقة الحجم تلقائيًا وحدة التغذية متعددة الاستخدامات	لتحديد مصدر الورق لمهام النسخ. **ملاحظة:** "الدرج 1" هو إعداد المصنع الافتراضي.
أوراق فاصلة بين الورق الشفاف تشغيل إيقاف	لوضع ورقة بين الورق الشفاف. **ملاحظة:** On (تشغيل) هو إعداد المصنع الافتراضي.

استخدام	لـ
Separator Sheets (الأوراق الفاصلة) إيقاف Between Copies (بين النسخ) Between Jobs (بين المهام) Between Pages (بين الصفحات)	لوضع ورقة بين الصفحات أو النُسخ أو المهام. **ملاحظة:** إعداد المصنع الافتراضي هو Off (إيقاف التشغيل).
مصدر الأوراق الفاصلة الدرج [x] وحدة التغذية متعددة الاستخدامات	لتحديد مصدر الورق للورقة الفاصلة. **ملاحظة:** "الدرج 1" هو إعداد المصنع الافتراضي.
غمقان 1 إلى 9	لتفتيح الإخراج أو تغميقه. **ملاحظة:** إعداد المصنع الافتراضي هو 5.
عدد النسخ 1-9999	لتحديد عدد النُسخ لمهمة النسخ. **ملاحظة:** إعداد المصنع الافتراضي هو 1.
رأس/تذييل الصفحة [الموقع] إيقاف التاريخ/الوقت رقم الصفحة نص مخصص طباعة على كل الصفحات الصفحة الأولى فقط الكل باستثناء الصفحة الأولى نص مخصص	لتحديد معلومات رأس الصفحة أو تذييلها وموقعها على الصفحة. بالنسبة للموقع، حدد من بين الخيارات التالية: • الركن الأيسر العلوي • الجزء الأوسط العلوي • الركن الأيمن العلوي • الركن الأيسر السفلي • الجزء الأوسط السفلي • الركن الأيمن السفلي **ملاحظات:** • Off (إيقاف) هو إعداد المصنع الافتراضي للموقع. • All pages (كل الصفحات) هو الإعداد الافتراضي للمصنع لخيار Print on (الطباعة على).
طبقة لاصقة Confidential (سري) النسخ مسودة عاجل مخصص إيقاف	لتحديد نص التراكب الذي تتم طباعته على كل صفحة من مهمة النسخ. **ملاحظة:** إعداد المصنع الافتراضي هو Off (إيقاف التشغيل).
تراكب مخصص	لتحديد نص تراكب مخصص.
إتاحة النُسخ ذات الأولوية تشغيل إيقاف	للسماح بمقاطعة مهمة طباعة لنسخ صفحة أو مستند. **ملاحظة:** On (تشغيل) هو إعداد المصنع الافتراضي.
المسح الضوئي لمهمة مخصصة تشغيل إيقاف	لمسح مستند يحتوي على أحجام مختلطة من الورق في مهمة نسخ واحدة. **ملاحظات:** • إعداد المصنع الافتراضي هو Off (إيقاف التشغيل). • يظهر عنصر القائمة هذا فقط عندما يتم تركيب قرص طابعة صلب يعمل وتمت تهيئته.
للسماح بالحفظ كاختصار تشغيل إيقاف	لحفظ إعدادات النسخ المخصص كاختصارات. **ملاحظة:** On (تشغيل) هو إعداد المصنع الافتراضي.

استخدام	لـ
إزالة الخلفية -4 إلى 4	لضبط القدر المرئي من الخلفية على النسخة. **ملاحظة:** إعداد المصنع الافتراضي هو 0.
توسيط تلقائي إيقاف تشغيل	لإجراء محاذاة تلقائية للمحتوى في منتصف الصفحة. **ملاحظة:** إعداد المصنع الافتراضي هو Off (إيقاف التشغيل).
سحب اللون سحب اللون لا يوجد أحمر أخضر أزرق الحد الافتراضي للأحمر 0 إلى 255 الحد الافتراضي للأخضر 0 إلى 255 الحد الافتراضي للأزرق 0 إلى 255	لتحديد اللون الذي سيتم سحبه ولضبط إعداد السحب لحد كل لون. **ملاحظات:** • "بلا" هو إعداد المصنع الافتراضي لإعداد "سحب اللون". • "128" هو إعداد المصنع الافتراضي لحد كل لون.
التباين 0 إلى 5 الأفضل للمحتوى	لتحديد التباين المستخدم لمهمة النسخ. **ملاحظة:** إن Best for content (الأفضل للمحتوى) هو إعداد المصنع الافتراضي.
صورة معكوسة إيقاف تشغيل	لإنشاء صورة معكوسة من المستند الأصلي. **ملاحظة:** إعداد المصنع الافتراضي هو Off (إيقاف التشغيل).
صورة سلبية إيقاف تشغيل	لإنشاء صورة سلبية من المستند الأصلي. **ملاحظة:** إعداد المصنع الافتراضي هو Off (إيقاف التشغيل).
تفاصيل الظل -4 إلى 4	لضبط القدر المرئي من تفاصيل الظل على النسخة. **ملاحظة:** إعداد المصنع الافتراضي هو 0.
ضبط انحراف وحدة تغذية المستندات التلقائية Auto (تلقائي) إيقاف تشغيل	لتصحيح الانحراف البسيط في الصورة الممسوحة ضوئيًا. **ملاحظة:** Auto (تلقائي) هو إعداد المصنع الافتراضي.
المسح الضوئي من الحافة إلى الحافة إيقاف تشغيل	لتحديد ما إذا كان سيتم إجراء المسح الضوئي للمستند الأصلي من الحافة إلى الحافة. **ملاحظة:** إعداد المصنع الافتراضي هو Off (إيقاف التشغيل).
الوضوح 1 إلى 5	لضبط درجة الحدة للنسخة. **ملاحظة:** إعداد المصنع الافتراضي هو 3.
عينة نسخ إيقاف تشغيل	لإنشاء عينة نسخة من المستند الأصلي. **ملاحظة:** إعداد المصنع الافتراضي هو Off (إيقاف التشغيل).

قائمة Fax Settings (إعدادات الفاكس)

قائمة Fax Mode (Analog Fax Setup) (وضع الفاكس (إعداد الفاكس التناظري))

يرسل وضع "إعداد الفاكس التناظري" مهمة الفاكس عبر خط الهاتف.

إعدادات الفاكس العامة

استخدام	لـ
استعادة الإعدادات الافتراضية للمصنع	لاستعادة الإعدادات الافتراضية للمصنع لكل إعدادات الفاكس.
تحسين توافق الفاكس	لتحسين توافق الفاكس مع أجهزة فاكس أخرى.
اسم الفاكس	لتحديد اسم الفاكس في الطابعة.
رقم الفاكس	لتحديد الرقم المخصص للفاكس.
مُعرّف الفاكس اسم الفاكس رقم الفاكس	لتحديد كيفية التعرف على الفاكس. **ملاحظة:** رقم الفاكس هو إعداد المصنع الافتراضي.
تمكين إرسال الفاكس يدويًا تشغيل إيقاف	لتعيين الطابعة للإرسال عبر الفاكس يدويًا، مما يتطلب وحدة توزيع خطوط وسماعة هاتف. **ملاحظات:** • إعداد المصنع الافتراضي هو Off (إيقاف التشغيل). • استخدم هاتفًا عاديًا للرد على مهمة فاكس واردة ولطلب رقم فاكس. • المس **# 0** على لوحة المفاتيح الرقمية للانتقال مباشرة إلى هذا الإعداد.
استخدام الذاكرة استلام الكل معظم الذاكرة للاستلام مكافئ الأكثر إرسالاً إرسال الكل	لتحديد تقسيم الذاكرة الدائمة بين مهام إرسال الفاكس واستلامه. **ملاحظة:** "تقسييم الذاكرة بالتساوي" هو إعداد المصنع الافتراضي.
إلغاء الفاكسات السماح عدم السماح	لتحديد ما إذا كان يُسمح بإلغاء مهام الفاكس. **ملاحظة:** Allow (السماح) هو إعداد المصنع الافتراضي.
معرف المتصل إيقاف الأساسية بديل	لتحديد نوع مُعرِّف المتصل المستخدم.
تغطية رقم الفاكس إيقاف من اليسار من اليمين	لتحديد الاتجاه الذي يتم منه تغطية الأرقام في رقم الفاكس الصادر. **ملاحظات:** • إعداد المصنع الافتراضي هو Off (إيقاف التشغيل). • يحدد إعداد Digits to Mask (الأرقام التي تتم تغطيتها) عدد الأحرف التي تتم تغطيتها.
الأرقام التي تتم تغطيتها 0 إلى 58	لتحديد عدد الأرقام التي تتم تغطيتها في رقم الفاكس الصادر. **ملاحظة:** إعداد المصنع الافتراضي هو 0.

استخدام	لـ
صفحة غلاف الفاكس صفحة غلاف الفاكس إيقاف بشكل افتراضي تشغيل بشكل افتراضي عدم الاستخدام مطلقًا الاستخدام دائمًا تضمين حقل إلى تشغيل إيقاف تضمين حقل من تشغيل إيقاف من: تضمين حقل الرسالة تشغيل إيقاف الرسالة تضمين شعار تشغيل إيقاف تضمين تذييل [x] تشغيل إيقاف تذييل [x]	لتهيئة صفحة غلاف الفاكس. **ملاحظات:** • إن Off by default (إيقاف التشغيل بشكل افتراضي) هو إعداد المصنع الافتراضي لـ Fax Cover Page (صفحة غلاف الفاكس). • إن Off (إيقاف التشغيل) هو إعداد المصنع الافتراضي لكل عناصر القائمة الأخرى.

إعدادات إرسال الفاكس

استخدام	لـ
درجة الوضوح قياسي دقيقة 200 نقطة لكل بوصة ممتازة 300 نقطة لكل بوصة فائقة الدقة 600 نقطة لكل بوصة	لتحديد الجودة بوحدات نقطة لكل بوصة. تؤدي الدقة الأعلى إلى جودة طباعة أفضل، ولكنها تؤدي إلى زيادة وقت إرسال الفاكس للفاكسات الصادرة. **ملاحظة:** "قياسية" هي إعداد المصنع الافتراضي.

استخدام	لـ
حجم المستند الأصلي Letter Legal Executive حجم Tabloid Folio Statement Oficio (المكسيك) Universal استشعار تلقائي للحجم أحجام مختلطة A3 A4 A5 A6 JIS B4 JIS B5 حجم المسح الضوئي المخصص [x] النسخة الأصلية من الكتاب بطاقة الأعمال 3 × 5 بوصة 4 ¼ × 6 ¼ بوصة	لتحديد حجم المستند الأصلي. **ملاحظة:** Mixed Sizes (الأحجام المختلطة) هو إعداد المصنع الافتراضي US. A4 هو إعداد المصنع الافتراضي الدولي.
الأوجه (الطباعة على الوجهين) إيقاف الحافة الطويلة الحافة القصيرة	لتحديد اتجاه المستندات الأصلية المحمَّلة في وحدة تغذية المستندات التلقائية (ADF) للمسح الضوئي على الوجهين. **ملاحظة:** إعداد المصنع الافتراضي هو Off (إيقاف التشغيل).
نوع المحتوى نص رسومات نص/صورة فوتوغرافية صورة فوتوغرافية	لتحديد محتوى المستند الأصلي. **ملاحظة:** إعداد المصنع الافتراضي هو "نص".
مصدر المحتوى ليزر أسود/أبيض ليزر ألوان نفث الحبر صورة فوتوغرافية/فيلم مجلة جريدة اضغط غير ذلك	لتحديد الكيفية التي تم بها إنتاج المستند الأصلي. **ملاحظة:** ليزر أسود/أبيض هو إعداد المصنع الافتراضي.
غمقان 1 إلى 9	لتفتيح الإخراج أو تغميقه. **ملاحظة:** إعداد المصنع الافتراضي هو 5.
بادئة الطلب	إدخال بادئة طلب، مثل 99. يتوفر حقل إدخال رقمي.
قواعد بادئة الطلب الهاتفي قاعدة البادئة [x]	لإنشاء قاعدة بادئة طلب هاتفي.

استخدام	لـ
إعادة اتصال تلقائي 0 إلى 9	لتعيين عدد محدد لمرات محاولة الطابعة إرسال الفاكس. **ملاحظة:** إعداد المصنع الافتراضي هو 5.
تردد إعادة الطلب 1 إلى 200	لتحديد عدد الدقائق بين مرات إعادة الطلب. **ملاحظة:** إعداد المصنع الافتراضي هو 3.
خلف PABX نعم لا	لتمكين لوحة المفاتيح من إجراء اتصال محجوب أو تعطيلها من دون إصدار نغمة اتصال. **ملاحظة:** "لا" هو إعداد المصنع الافتراضي.
"تمكين ECM" نعم لا	لتمكين "وضع تصحيح الخطأ" لمهام الفاكس أو تعطيله. **ملاحظة:** Yes (نعم) هو إعداد المصنع الافتراضي.
لتمكين إجراء عمليات المسح الضوئي للفاكس تشغيل إيقاف	ليتم الإرسال عبر الفاكس للملفات التي يتم مسحها ضوئيًا على الطابعة. **ملاحظة:** On (تشغيل) هو إعداد المصنع الافتراضي.
برنامج التشغيل إلى الفاكس نعم لا	للسماح لبرنامج تشغيل الطباعة بإرسال مهام الفاكس. **ملاحظة:** Yes (نعم) هو إعداد المصنع الافتراضي.
للسماح بالحفظ كاختصار تشغيل إيقاف	لحفظ أرقام الفاكسات كاختصارات في الطابعة. **ملاحظة:** On (تشغيل) هو إعداد المصنع الافتراضي.
وضع الاتصال الدرجة النبض	لتحديد صوت الطلب. **ملاحظة:** إعداد المصنع الافتراضي هو "نغمة".
السرعة القصوى 2400 4800 9600 14400 33600	لتحديد أقصى سرعة بوحدات الباود سيتم بها إرسال الفاكسات. **ملاحظة:** إعداد المصنع الافتراضي هو 33600.
المسح الضوئي لمهمة مخصصة تشغيل إيقاف	لمسح مستند ضوئيًا يحتوي على أحجام مختلطة من الورق في ملف واحد. **ملاحظات:** • إعداد المصنع الافتراضي هو Off (إيقاف التشغيل). • يظهر عنصر القائمة هذا فقط عندما يتم تركيب قرص طابعة صلب يعمل وتمت تهيئته.
معاينة المسح الضوئي تشغيل إيقاف	لتحديد ما إذا كان سيتم عرض معاينة على الشاشة لمهام المسح الضوئي. **ملاحظات:** • إعداد المصنع الافتراضي هو Off (إيقاف التشغيل). • يظهر عنصر القائمة هذا فقط عندما يتم تركيب قرص طابعة صلب يعمل وتمت تهيئته.
إزالة الخلفية -4 إلى 4	لضبط القدر المرئي من الخلفية على الصورة الممسوحة ضوئيًا. **ملاحظة:** إعداد المصنع الافتراضي هو 0.
توازن الألوان سماوي - أحمر أرجواني - أخضر أصفر - أزرق	لتمكين توازن ألوان متساوٍ في الصورة الممسوحة ضوئيًا.

استخدام	لـ
سحب اللون سحب اللون لا يوجد أحمر أخضر أزرق الحد الافتراضي للأحمر 0 إلى 255 الحد الافتراضي للأخضر 0 إلى 255 الحد الافتراضي للأزرق 0 إلى 255	لتحديد اللون الذي سيتم سحبه أثناء المسح الضوئي ولضبط إعداد السحب لحد كل لون. **ملاحظات:** • "بلا" هو إعداد المصنع الافتراضي لإعداد "سحب اللون". • "128" هو إعداد المصنع الافتراضي لحد كل لون.
التباين 0 إلى 5 الأفضل للمحتوى	لتحديد تباين الصورة الممسوحة ضوئيًا. **ملاحظة:** إن Best for content (الأفضل للمحتوى) هو إعداد المصنع الافتراضي.
صورة معكوسة إيقاف تشغيل	لإنشاء صورة معكوسة من المستند الأصلي. **ملاحظة:** إعداد المصنع الافتراضي هو Off (إيقاف التشغيل).
صورة سلبية إيقاف تشغيل	لإنشاء صورة سلبية من المستند الأصلي. **ملاحظة:** إعداد المصنع الافتراضي هو Off (إيقاف التشغيل).
تفاصيل الظل -4 إلى 4	لضبط القدر المرئي من تفاصيل الظل. **ملاحظة:** إعداد المصنع الافتراضي هو 0.
ضبط انحراف وحدة تغذية المستندات التلقائية Auto (تلقائي) إيقاف تشغيل	لتصحيح الانحراف البسيط في الصورة الممسوحة ضوئيًا. **ملاحظات:** • Auto (تلقائي) هو إعداد المصنع الافتراضي. • عنصر القائمة هذا مدعوم فقط في بعض طرازات الطابعات.
المسح الضوئي من الحافة إلى الحافة إيقاف تشغيل	لتحديد ما إذا كان سيتم إجراء المسح الضوئي للمستند الأصلي من الحافة إلى الحافة قبل الإرسال عبر الفاكس. **ملاحظة:** إعداد المصنع الافتراضي هو Off (إيقاف التشغيل).
الوضوح 1 إلى 5	لضبط حدة الفاكس. **ملاحظة:** إعداد المصنع الافتراضي هو 3.
درجة الحرارة -4 إلى 4	لتحديد الإخراجات "الدافئة" أو "الباردة". تؤدي قيم الإعداد Cool (بارد) إلى إنشاء إخراج أكثر زرقة من الإعداد الافتراضي بينما يؤدي الإعداد warm (دافئ) إلى إنشاء إخراج أكثر حمرة من الإعداد الافتراضي. **ملاحظة:** إعداد المصنع الافتراضي هو 0.
لتمكين عمليات المسح الضوئي للفاكسات الملونة إيقاف بشكل افتراضي تشغيل بشكل افتراضي عدم الاستخدام مطلقًا الاستخدام دائمًا	لتمكين الإرسال عبر الفاكس بالألوان. **ملاحظة:** إعداد المصنع الافتراضي هو إيقاف بشكل افتراضي.

استخدام	لـ
التحويل التلقائي للفاكسات الملونة إلى فاكسات أحادية اللون تشغيل إيقاف	لتحويل جميع الفاكسات الصادرة إلى الأسود والأبيض. **ملاحظة:** On (تشغيل) هو إعداد المصنع الافتراضي.

إعدادات استلام الفاكس

استخدام	لـ
تمكين استلام الفاكس تشغيل إيقاف	للسماح للطابعة باستلام مهام فاكس. **ملاحظة:** On (تشغيل) هو إعداد المصنع الافتراضي.
تمكين معرف المتصل تشغيل إيقاف	لعرض الرقم الذي يرسل مهمة الفاكس الواردة. **ملاحظة:** On (تشغيل) هو الإعداد الافتراضي للمصنع.
انتظار مهمة الفاكس لا يوجد مسحوق الحبر مسحوق الحبر والمستلزمات	إزالة مهام الفاكس من قائمة انتظار الطباعة عندما تتطلب المهمة مصادر محددة غير متوفرة. **ملاحظة:** إعداد المصنع الافتراضي هو "بلا".
الرنات التي يجب الرد عليها 1 إلى 25	لتحديد عدد الرنات قبل الرد على مهمة الفاكس الواردة. **ملاحظة:** إعداد المصنع الافتراضي هو 3.
رد تلقائي نعم لا	للسماح للطابعة بالرد على مهام الفاكس الواردة. **ملاحظة:** Yes (نعم) هو إعداد المصنع الافتراضي.
رمز الرد اليدوي على المكالمات 0 إلى 9	لإدخال رمز في لوحة أرقام الهاتف للبدء في استلام الفاكس. **ملاحظات:** • إعداد المصنع الافتراضي هو 9. • يتم استخدام عنصر القائمة هذا عندما تتشارك الطابعة مع خط الهاتف في الهاتف.
تقليل تلقائي تشغيل إيقاف	لتغيير حجم مهمة فاكس واردة بحيث تتلاءم مع حجم الورق الذي تم تحميله في مصدر الورق المحدد. **ملاحظة:** On (تشغيل) هو إعداد المصنع الافتراضي.
مصدر الورق Auto (تلقائي) الدرج [x] وحدة التغذية متعددة الاستخدامات	لتحديد مصدر الورق لمهام طباعة الفاكسات الواردة. **ملاحظة:** Auto (تلقائي) هو إعداد المصنع الافتراضي.
الأوجه (الطباعة على الوجهين) إيقاف تشغيل	لتمكين الطباعة على الوجهين لمهام الفاكس الواردة. **ملاحظة:** إعداد المصنع الافتراضي هو Off (إيقاف التشغيل).
Separator Sheets (الأوراق الفاصلة) إيقاف قبل المهمة بعد المهمة	لتمكين الطابعة من تضمين ورقات فاصلة لمهام الفاكس الواردة. **ملاحظة:** إعداد المصنع الافتراضي هو Off (إيقاف التشغيل).

استخدام	لـ
مصدر الأوراق الفاصلة الدرج [x] وحدة التغذية متعددة الاستخدامات	لتحديد مصدر الورق للورقة الفاصلة. **ملاحظة:** "الدرج 1" هو إعداد المصنع الافتراضي.
حاوية الإخراج حاوية قياسية الحاوية [x]	لتحديد حاوية للفاكسات المستلمة. **ملاحظة:** Standard Bin (حاوية قياسية) هي إعداد المصنع الافتراضي.
تذييل الفاكس تشغيل إيقاف	لطباعة معلومات الإرسال في الجزء السفلي من كل صفحة من صفحات الفاكس المستلَم. **ملاحظة:** إعداد المصنع الافتراضي هو Off (إيقاف التشغيل).
السرعة القصوى 2400 4800 9600 14400 33600	لتحديد أقصى سرعة بوحدات الباود سيتم بها استلام الفاكسات. **ملاحظة:** إعداد المصنع الافتراضي هو 33600.
إعادة توجيه الفاكسات طباعة طباعة وإعادة توجيه إعادة توجيه	لتمكين إعادة توجيه الفاكسات المستلمة إلى مستلم آخر. **ملاحظة:** إعداد المصنع الافتراضي هو "خفيف".
إعادة توجيه إلى فاكس E-mail (بريد إلكتروني) FTP LDSS eSF	لتحديد نوع المستلم الذي ستتم إعادة توجيه الفاكسات إليه. **ملاحظات:** • Fax (فاكس) هو إعداد المصنع الافتراضي. • تتوفر هذه القائمة فقط ضمن Embedded Web Server (ملقم الويب المضمن) للطابعة.
إعادة توجيه الفاكسات إلى اختصار	لإدخال رقم الاختصار الذي يتطابق مع نوع المستلم (فاكس أو بريد إلكتروني أو FTP أو LDSS أو eSF).
إعاقة استلام الفاكسات المجهولة إيقاف تشغيل	لتمكين منع استلام الفاكسات الواردة المرسلة من أجهزة ليس لها مُعرّف محطة أو معرّف فاكس محدد. **ملاحظة:** إعداد المصنع الافتراضي هو Off (إيقاف التشغيل).
قائمة الفاكسات الممنوعة	لتمكين قائمة أرقام الفاكس الممنوعة المخزنة في الطابعة.
إيقاف الفاكسات وضع الفاكس الموقوف إيقاف تشغيل دومًا يدوي مجدول جدول إيقاف الفاكس	لتمكين الطابعة من تعليق طباعة مهام الفاكس المستلَمة حتى يتم تحريرها. يمكن تحرير الفاكسات الموقوفة يدويًا أو في وقت أو يوم مجدول. **ملاحظة:** إعداد المصنع الافتراضي هو Off (إيقاف التشغيل).
تدبيس إيقاف دبوس واحد دبوسان أربعة دبابيس	تحديد ما إذا تم تدبيس المطبوعات. **ملاحظات:** • إعداد المصنع الافتراضي هو Off (إيقاف التشغيل). • لا يظهر عنصر القائمة هذا إلا عند تركيب وحدة إنهاء التدبيس.

استخدام	لـ
لتمكين استلام الفاكس بالألوان تشغيل إيقاف	لتمكين الطابعة من استلام الفاكس بالألوان وطباعته بتدرج الرمادي. **ملاحظة:** On (تشغيل) هو إعداد المصنع الافتراضي.

إعدادات سجل الفاكس

استخدام	لـ
سجل الإرسال سجل الطباعة سجل عدم الطباعة طباعة الأخطاء فقط	لتمكين طباعة سجل إرسال بعد كل مهمة فاكس. **ملاحظة:** سجل الطباعة هو إعداد المصنع الافتراضي.
سجل أخطاء الاستلام عدم الطباعة مطلقًا تشغيل عند حدوث خطأ	لتمكين طباعة سجل أخطاء الاستلام. **ملاحظة:** "عدم الطباعة" هو إعداد المصنع الافتراضي.
سجلات طباعة تلقائية تشغيل إيقاف	لتمكين الطباعة التلقائية لسجلات الفاكس. **ملاحظات:** • On (تشغيل) هو إعداد المصنع الافتراضي. • تتم طباعة السجلات بعد كل 200 مهمة فاكس.
مصدر ورق السجل الدرج [x] وحدة التغذية متعددة الاستخدامات	لتحديد مصدر الورق المستخدم لطباعة السجلات. **ملاحظة:** "الدرج 1" هو إعداد المصنع الافتراضي.
عرض السجلات اسم المحطة البعيدة الرقم المطلوب	لتحديد ما إذا كانت السجلات المطبوعة تعرض الأرقام المطلوبة أو أسماء المحطات أو الفاكسات التي يتم إرجاعها. **ملاحظة:** Remote Station Name (اسم المحطة البعيدة) هو إعداد المصنع الافتراضي.
تمكين سجل المهمة تشغيل إيقاف	لتمكين الوصول إلى سجل مهام الفاكس. **ملاحظة:** On (تشغيل) هو إعداد المصنع الافتراضي.
تمكين سجل المكالمات تشغيل إيقاف	لتمكين الوصول إلى سجل مكالمات الفاكس. **ملاحظة:** On (تشغيل) هو إعداد المصنع الافتراضي.
سلة إخراج السجلات حاوية قياسية الحاوية [x]	لتحديد الحاوية لسجلات الفاكس المطبوعة. **ملاحظة:** Standard Bin (حاوية قياسية) هي إعداد المصنع الافتراضي.

إعدادات السماعة

استخدام	لـ
وضع السماعة إيقاف دومًا تشغيل حتى التوصيل تشغيل دومًا	لتحديد وضع السماعة. **ملاحظة:** يكون "تشغيل حتى التوصيل" هو إعداد المصنع الافتراضي. يتم إصدار صوت حتى يتم توصيل الفاكس.
صوت السماعة عالٍ Low (منخفض)	لتعيين مستوى صوت السماعة إلى عالٍ أو منخفض. **ملاحظة:** "عالٍ" هو إعداد المصنع الافتراضي.

استخدام	لـ
مستوى صوت الجرس إيقاف تشغيل	لتمكين أو تعطيل مستوى صوت الرنين. **ملاحظة:** On (تشغيل) هو إعداد المصنع الافتراضي.

الرد عند

استخدام	لـ
كل الرنات الرنين المفرد فقط الرنين المزدوج فقط الرنين الثلاثي فقط رنات فردية أو مزدوجة فقط رنات فردية أو ثلاثية فقط الرنين المزدوج أو الثلاثي فقط	لتحديد نمط الرنين عند رد الطابعة على المكالمات. **ملاحظة:** "كل الرنات" هو إعداد المصنع الافتراضي.

قائمة Fax Mode (Fax Server Setup) (وضع الفاكس (إعداد ملقم الفاكس))

يرسل "وضع الفاكس" مهمة الفاكس إلى ملقم فاكس من أجل الإرسال.

استخدام	لـ
إلى تنسيق	لإدخال معلومات فاكس محددة.
عنوان الرد	
الموضوع	
الرسالة	
SMTP Setup (إعداد SMTP)	لتحديد معلومات إعداد SMTP.
مدخل SMTP الرئيسي	لتحديد معلومات منفذ ملقم SMTP.
مدخل SMTP الثانوي	
تنسيق الصورة (PDF (.pdf (XPS (.xps (TIFF (.tif	لتحديد تنسيق الصورة. **ملاحظة:** إعداد المصنع الافتراضي هو (PDF (.pdf.
نوع المحتوى نص رسومات نص/صورة فوتوغرافية صورة فوتوغرافية	لتحديد محتوى المستند الأصلي. **ملاحظة:** "نص/صورة فوتوغرافية" هو إعداد المصنع الافتراضي.

استخدام	لـ
مصدر المحتوى ليزر أسود/أبيض ليزر ألوان نفث الحبر صورة فوتوغرافية/فيلم مجلة جريدة اضغط غير ذلك	لتحديد كيفية إنتاج المحتوى في الأصل. **ملاحظة:** ليزر أسود/أبيض هو إعداد المصنع الافتراضي.
دقة الفاكس قياسي دقيقة 200 نقطة لكل بوصة ممتازة 300 نقطة لكل بوصة فائقة الدقة 600 نقطة لكل بوصة	لتحديد الجودة بوحدات نقطة لكل بوصة. **ملاحظة:** "قياسية" هي إعداد المصنع الافتراضي.
غمقان 1 إلى 9	لتفتيح الإخراج أو تغميقه. **ملاحظة:** إعداد المصنع الافتراضي هو 5.
Orientation (الاتجاه) طولي عرضي	لتحديد اتجاه الصورة الممسوحة ضوئيًا. **ملاحظة:** Portrait (طولي) هو إعداد المصنع الافتراضي.
حجم المستند الأصلي Letter Legal Executive Folio Statement Oficio (المكسيك) Universal استشعار تلقائي للحجم أحجام مختلطة A4 A5 A6 JIS B5 حجم المسح الضوئي المخصص [x] النسخة الأصلية من الكتاب بطاقة الأعمال 3 x 5 بوصة. 4 × 6 بوصات	لتحديد حجم المستند الأصلي. **ملاحظة:** Mixed Sizes (الأحجام المختلطة) هو إعداد المصنع الافتراضي US. A4 هو إعداد المصنع الافتراضي الدولي.
استخدام ملفات TIFF متعددة الصفحات تشغيل إيقاف	لتوفير إمكانية الاختيار بين ملفات ذات صفحة واحدة بتنسيق TIFF وملفات متعددة الصفحات بتنسيق TIFF. لإجراء مسح ضوئي متعدد الصفحات إلى مهمة الفاكس، سواء أكان يتم إنشاء ملف TIFF واحد يحتوي على جميع الصفحات أم يتم إنشاء ملفات TIFF متعددة بواقع ملف واحد لكل صفحة في مهمة مسح ضوئي. **ملاحظة:** On (تشغيل) هو إعداد المصنع الافتراضي.
تمكين الاستلام التناظري إيقاف تشغيل	تمكين استلام الفاكسات التناظرية. **ملاحظة:** إعداد المصنع الافتراضي هو Off (إيقاف التشغيل).

قائمة E-mail Settings (إعدادات البريد الإلكتروني)

استخدام	لـ
إعداد ملقم البريد الإلكتروني الموضوع الرسالة اسم الملف	لتحديد معلومات ملقم البريد الإلكتروني.
إعداد ملقم البريد الإلكتروني إرسال نسخة لي عدم الظهور مطلقًا On by default (تشغيل بشكل افتراضي) إيقاف بشكل افتراضي Always On (تشغيل دومًا)	لإرجاع نسخة من البريد الإلكتروني إلى المرسل. **ملاحظة:** Never appears (عدم الظهور مطلقًا) هو الإعداد الافتراضي للمصنع.
إعداد ملقم البريد الإلكتروني أقصى حجم للبريد الإلكتروني 0–65535 كيلوبايت	لتحديد أقصى حجم للبريد الإلكتروني. **ملاحظة:** لا يتم إرسال رسائل البريد الإلكتروني التي تتجاوز الحجم المحدد.
إعداد ملقم البريد الإلكتروني رسالة أخطاء الحجم	لإرسال رسالة عندما يزيد حجم رسالة بريد إلكتروني عن حد الحجم المهيأ.
إعداد ملقم البريد الإلكتروني تحديد وجهات	تحديد اسم مجال، مثل اسم مجال شركة، ثم تحديد وجهات البريد الإلكتروني لاسم ذلك المجال فقط. **ملاحظة:** يمكنك تحديد مجال واحد فقط.
إعداد ملقم البريد الإلكتروني إعداد ارتباط ويب ملقم تسجيل الدخول كلمة المرور المسار اسم الملف ارتباط الويب	لتحديد إعدادات ارتباط ويب ملقم البريد الإلكتروني. **ملاحظة:** الأحرف **: * ؟ < > |** هي إدخالات غير صالحة لاسم المسار.
تهيئة PDF (.pdf) TIFF (.tif) JPEG (.jpg) XPS (.xps) RTF (.rtf) TXT (.txt)	لتحديد تنسيق الملف. **ملاحظات:** • إعداد المصنع الافتراضي هو PDF (.pdf). • لاستخدام خيار RTF (.rtf) أو TXT (.txt)، قم بشراء حلّ التعرّف الضوئي على الأحرف AccuRead وتثبيته.

استخدام	لـ
إعدادات PDF إصدار PDF 1.2 إلى 1.7 A–1a A–1b ضغط PDF عادي عالٍ تأمين PDF Off (إيقاف) On (تشغيل) ملف PDF قابل للبحث Off (إيقاف) On (تشغيل)	لتهيئة إعدادات PDF. **ملاحظات:** • 1.5 هو الإعداد الافتراضي للمصنع لإصدار PDF. • Normal (عادي) هو الإعداد الافتراضي للمصنع لضغط PDF. يظهر عنصر القائمة هذا فقط عندما يتم تركيب قرص صلب. • Off (إيقاف تشغيل) هو الإعداد الافتراضي للمصنع لـ PDF الآمن وPDF القابل للبحث. يتطلب PDF الآمن إدخال كلمة المرور مرتَين. • لاستخدام خيار PDF القابل للبحث، قم بشراء حلّ التعرّف الضوئي على الأحرف AccuRead وتثبيته.
Content Type (نوع المحتوى) نص Graphics (رسومات) Text/Photo (نص/صورة فوتوغرافية) Photo (صورة فوتوغرافية)	لتحديد محتوى المستند الأصلي. **ملاحظة:** "نص/صورة فوتوغرافية" هو إعداد المصنع الافتراضي.
Content Source (مصدر المحتوى) ليزر أسود/أبيض ليزر ألوان Inkjet (نفث الحبر) Photo/Film (صورة فوتوغرافية/فيلم) Magazine (مجلة) Newspaper (جريدة) Press (صحيفة) Other (غير ذلك)	لتحديد الكيفية التي تم بها إنتاج المستند الأصلي. **ملاحظة:** ليزر أسود/أبيض هو إعداد المصنع الافتراضي.
اللون Off (إيقاف) On (تشغيل)	لتحديد ما إذا كانت الطابعة تلتقط المحتوى وترسله بالألوان. **ملاحظة:** On (تشغيل) هو إعداد المصنع الافتراضي.
Resolution (درجة الوضوح) 75 نقطة لكل بوصة 150 نقطة لكل بوصة 200 نقطة لكل بوصة 300 نقطة لكل بوصة 400 نقطة لكل بوصة 600 نقطة لكل بوصة	لتحديد دقة المسح الضوئي بوحدات نقطة لكل بوصة. **ملاحظة:** 150 نقطة لكل بوصة هو الإعداد الافتراضي للمصنع.
Darkness (القتامة) 1 إلى 9	لتفتيح الإخراج أو تغميقه. **ملاحظة:** إعداد المصنع الافتراضي هو 5.
Orientation (الاتجاه) طولي عرضي	لتحديد اتجاه الصورة الممسوحة ضوئيًا. **ملاحظة:** Portrait (طولي) هو إعداد المصنع الافتراضي.

استخدام	لـ
Original Size (حجم المستند الأصلي) Letter Legal Executive Folio Statement Oficio (المكسيك) Universal استشعار تلقائي للحجم أحجام مختلطة A4 A5 A6 JIS B5 حجم المسح الضوئي المخصص [x] النسخة الأصلية من الكتاب بطاقة الأعمال 3 × 5 بوصات 4 × 6 بوصات	تحديد حجم المستند الأصلي. **ملاحظة:** Letter هو إعداد المصنع الافتراضي في الولايات المتحدة. A4 هو إعداد المصنع الافتراضي الدولي.
Sides (Duplex) (الأوجه (الطباعة على الوجهين)) Off (إيقاف) Long edge (حافة طويلة) Short edge (حافة قصيرة)	لتحديد اتجاه المستندات الأصلية المحمَّلة في وحدة تغذية المستندات التلقائية (ADF) للمسح الضوئي على الوجهين. **ملاحظة:** إعداد المصنع الافتراضي هو Off (إيقاف التشغيل).
جودة JPEG الأفضل للمحتوى 5 إلى 90	تعيين جودة صورة فوتوغرافية بتنسيق JPEG بما يتناسب مع حجم الملف وجودة الصورة. **ملاحظات:** • إن Best for content (الأفضل للمحتوى) هو إعداد المصنع الافتراضي. • يؤدي الإعداد "5" إلى تقليل حجم الملف وجودة الصورة. • 90 يقدم أفضل جودة للصورة، ولكن يكون حجم الملف كبيرًا للغاية.
الإعداد الافتراضي للنص 5 إلى 90	تعيين جودة صورة نص بما يتناسب مع حجم الملف وجودة الصورة. **ملاحظة:** إعداد المصنع الافتراضي هو 75.
الإعداد الافتراضي للوضع نص/صورة الفوتوغرافية 5 إلى 90	لتعيين جودة النص أو الصورة الفوتوغرافية بما يتناسب مع حجم الملف وجودة الصورة. **ملاحظة:** إعداد المصنع الافتراضي هو 75.
الإعداد الافتراضي للصورة الفوتوغرافية 5 إلى 90	تعيين جودة صورة فوتوغرافية بما يتناسب مع حجم الملف وجودة الصورة. **ملاحظة:** إعداد المصنع الافتراضي هو 50.
إرسال الصور عبر البريد الإلكتروني على شكل مرفق ارتباط الويب	تحديد الكيفية التي يتم بها إرسال الصور. **ملاحظة:** "مرفق" هو إعداد المصنع الافتراضي.
استخدام ملفات Tiff متعددة الصفحات On (تشغيل) Off (إيقاف)	لتوفير إمكانية الاختيار بين ملفات ذات صفحة واحدة بتنسيق TIFF وملفات متعددة الصفحات بتنسيق TIFF. بالنسبة لمهمة المسح الضوئي متعدد الصفحات للإرسال عبر البريد الإلكتروني، فإما أنه يتم إنشاء ملف TIFF واحد يحتوي على الصفحات جميعها، أو يتم إنشاء ملفات متعددة بتنسيق TIFF من خلال إنشاء ملف واحد لكل صفحة من المهمة. **ملاحظة:** On (تشغيل) هو إعداد المصنع الافتراضي.

استخدام	لـ
ضغط TIFF LZW JPEG	لتحديد التنسيق المستخدَم في ضغط ملفات TIFF. **ملاحظة:** LZW هو الإعداد الافتراضي للمصنع.
سجل الإرسال سجل الطباعة سجل عدم الطباعة طباعة الأخطاء فقط	لتمكين طباعة سجل إرسال بعد كل مهمة بريد إلكتروني. **ملاحظة:** سجل الطباعة هو إعداد المصنع الافتراضي.
مصدر ورق السجل Tray [x] (الدرج [x]) Multipurpose Feeder (وحدة التغذية متعددة الاستخدامات)	لتحديد مصدر الورق لطباعة سجلات البريد الإلكتروني. **ملاحظة:** "الدرج 1" هو إعداد المصنع الافتراضي.
عمق بت للبريد الإلكتروني 1 بت 8 بت	للسماح لوضع "نص/صورة فوتوغرافية" بأن ينتج ملفات أصغر حجمًا باستخدام صور بعمق 1 بت عند تعيين "ألوان" على "إيقاف". **ملاحظة:** "8 بت" هو إعداد المصنع الافتراضي.
المسح الضوئي لمهمة مخصصة On (تشغيل) Off (إيقاف)	نسخ مستند يحتوي على أحجام ورق مختلطة. **ملاحظات:** • إعداد المصنع الافتراضي هو Off (إيقاف التشغيل). • يظهر عنصر القائمة هذا فقط عندما يتم تثبيت قرص صلب يعمل وتمت تهيئته.
معاينة المسح الضوئي On (تشغيل) Off (إيقاف)	لتحديد ما إذا كان سيتم عرض معاينة على الشاشة لمهام المسح الضوئي. **ملاحظات:** • إعداد المصنع الافتراضي هو Off (إيقاف التشغيل). • يظهر عنصر القائمة هذا فقط عندما يتم تثبيت قرص صلب يعمل وتمت تهيئته.
Allow Save as Shortcut (السماح بالحفظ كاختصار) On (تشغيل) Off (إيقاف)	لحفظ عناوين البريد الإلكتروني كاختصارات. **ملاحظات:** • On (تشغيل) هو إعداد المصنع الافتراضي. • عند التعيين على "إيقاف"، لا يظهر زر "حفظ كاختصار" على شاشة وجهة البريد الإلكتروني.
Background Removal (إزالة الخلفية) -4 إلى 4	ضبط القدر المرئي من الخلفية على الصورة الممسوحة ضوئيًا. **ملاحظة:** إعداد المصنع الافتراضي هو 0.
Color Balance (توازن الألوان) سماوي-أحمر أرجواني-أخضر أصفر–أزرق	لتمكين توازن ألوان متساوٍ في المخرجات.

استخدام	لـ
Color Dropout (سحب اللون) Color Dropout (سحب اللون) لا يوجد Red (أحمر) Green (أخضر) Blue (أزرق) Default Red Threshold (الحد الافتراضي للأحمر) 0 إلى 255 Default Green Threshold (الحد الافتراضي للأخضر) 0 إلى 255 Default Blue Threshold (الحد الافتراضي للأزرق) 0 إلى 255	لتحديد اللون الذي سيتم سحبه ولضبط إعداد السحب لحد كل لون. **ملاحظات:** • "بلا" هو إعداد المصنع الافتراضي لإعداد "سحب اللون". • "128" هو إعداد المصنع الافتراضي لحد كل لون.
Contrast (التباين) 0 إلى 5 الأفضل للمحتوى	لتحديد تباين المخرجات. **ملاحظة:** إن Best for content (الأفضل للمحتوى) هو إعداد المصنع الافتراضي.
Mirror Image (صورة معكوسة) Off (إيقاف) On (تشغيل)	إنشاء صورة معكوسة من المستند الأصلي. **ملاحظة:** إعداد المصنع الافتراضي هو Off (إيقاف التشغيل).
Negative Image (صورة سلبية) Off (إيقاف) On (تشغيل)	إنشاء صورة سلبية من المستند الأصلي. **ملاحظة:** إعداد المصنع الافتراضي هو Off (إيقاف التشغيل).
Shadow Detail (تفاصيل الظل) -4 إلى 4	ضبط القدر المرئي من تفاصيل الظل على الصورة الممسوحة ضوئيًا. **ملاحظة:** إعداد المصنع الافتراضي هو 0.
Adjust ADF Skew (ضبط انحراف وحدة تغذية المستندات التلقائية) Auto (تلقائي) Off (إيقاف) On (تشغيل)	لتصحيح الانحراف البسيط في الصورة الممسوحة ضوئيًا. **ملاحظات:** • Auto (تلقائي) هو إعداد المصنع الافتراضي. • يظهر عنصر القائمة هذا فقط في بعض طرازات الطابعات.
Scan Edge to Edge (مسح ضوئي من حافة إلى حافة) Off (إيقاف) On (تشغيل)	لتحديد إذا ما كان سيتم إجراء المسح الضوئي للمستند الأصلي من الحافة إلى الحافة. **ملاحظة:** إعداد المصنع الافتراضي هو Off (إيقاف التشغيل).
Sharpness (الوضوح) 1 إلى 5	لضبط درجة الحدة على الصورة الممسوحة ضوئيًا. **ملاحظة:** إعداد المصنع الافتراضي هو 3.
Temperature (درجة الحرارة) -4 إلى 4	لتحديد الإخراجات "الدافئة" أو "الباردة". تؤدي قيم الإعداد Cool (بارد) إلى إنشاء إخراج أكثر زرقة من الإعداد الافتراضي بينما يؤدي الإعداد warm (دافئ) إلى إنشاء إخراج أكثر حمرة من الإعداد الافتراضي. **ملاحظة:** إعداد المصنع الافتراضي هو 0.
استخدام نسخة:/نسخة مخفية: Off (إيقاف) On (تشغيل)	لتمكين استخدام حقلي "نسخة" و"مخفية". **ملاحظة:** إعداد المصنع الافتراضي هو Off (إيقاف التشغيل).

قائمة FTP Settings (إعدادات FTP)

استخدام	لـ
تهيئة PDF (.pdf) TIFF (.tif) JPEG (.jpg) XPS (.xps) RTF (.rtf) TXT (.txt)	لتحديد تنسيق الملف. **ملاحظات:** • إعداد المصنع الافتراضي هو PDF (.pdf). • لاستخدام خيار RTF (.rtf) أو TXT (.txt)، قم بشراء حلّ التعرّف الضوئي على الأحرف AccuRead وتثبيته.
إعدادات PDF إصدار PDF 1.2 إلى 1.7 A–1a A–1b ضغط PDF عادي عالٍ تأمين PDF Off (إيقاف) On (تشغيل) ملف PDF قابل للبحث Off (إيقاف) On (تشغيل)	لتهيئة إعدادات PDF. **ملاحظات:** • 1.5 هو الإعداد الافتراضي للمصنع لإصدار PDF. • Normal (عادي) هو الإعداد الافتراضي للمصنع لضغط PDF. تظهر هذه القائمة فقط عندما يتم تثبيت قرص صلب يعمل وتمت تهيئته. • Off (إيقاف تشغيل) هو الإعداد الافتراضي للمصنع لـ PDF الآمن وPDF القابل للبحث. يتطلب PDF الآمن إدخال كلمة المرور مرتَين. • لاستخدام خيار PDF القابل للبحث، قم بشراء حلّ التعرّف الضوئي على الأحرف AccuRead وتثبيته.
Content Type (نوع المحتوى) نص Graphics (رسومات) Text/Photo (نص/صورة فوتوغرافية) Photo (صورة فوتوغرافية)	لتحديد محتوى المستند الأصلي. **ملاحظة:** "نص/صورة فوتوغرافية" هو إعداد المصنع الافتراضي.
Content Source (مصدر المحتوى) ليزر أسود/أبيض ليزر ألوان Inkjet (نفث الحبر) Photo/Film (صورة فوتوغرافية/فيلم) Magazine (مجلة) Newspaper (جريدة) Press (صحيفة) Other (غير ذلك)	لتحديد الكيفية التي تم بها إنتاج المستند الأصلي. **ملاحظة:** ليزر أسود/أبيض هو إعداد المصنع الافتراضي.
اللون Off (إيقاف) On (تشغيل)	لتحديد ما إذا كانت الطابعة تلتقط المحتوى وترسله بالألوان. **ملاحظة:** On (تشغيل) هو إعداد المصنع الافتراضي.

استخدام	لـ
Resolution (درجة الوضوح) 75 نقطة لكل بوصة 150 نقطة لكل بوصة 200 نقطة لكل بوصة 300 نقطة لكل بوصة 400 نقطة لكل بوصة 600 نقطة لكل بوصة	لتحديد جودة المسح الضوئي بوحدات نقطة لكل بوصة (dpi). **ملاحظة:** 150 نقطة لكل بوصة هو الإعداد الافتراضي للمصنع.
Darkness (القتامة) 1 إلى 9	لتفتيح الإخراج أو تغميقه. **ملاحظة:** إعداد المصنع الافتراضي هو 5.
Orientation (الاتجاه) طولي عرضي	لتحديد اتجاه الصورة الممسوحة ضوئيًا. **ملاحظة:** Portrait (طولي) هو إعداد المصنع الافتراضي.
Original Size (حجم المستند الأصلي) Letter Legal Executive Folio Statement Oficio (المكسيك) Universal استشعار تلقائي للحجم أحجام مختلطة A4 A5 A6 JIS B5 حجم المسح الضوئي المخصص [x] النسخة الأصلية من الكتاب بطاقة الأعمال 3 x 5 بوصات 4 × 6 بوصات	تحديد حجم المستند الأصلي. **ملاحظة:** Letter هو إعداد المصنع الافتراضي في الولايات المتحدة. A4 هو إعداد المصنع الافتراضي الدولي.
Sides (Duplex) (الأوجه (الطباعة على الوجهين)) Off (إيقاف) Long edge (حافة طويلة) Short edge (حافة قصيرة)	لتحديد اتجاه المستندات الأصلية المحمَّلة في وحدة تغذية المستندات التلقائية (ADF) للمسح الضوئي على الوجهين. **ملاحظة:** إعداد المصنع الافتراضي هو Off (إيقاف التشغيل).
جودة JPEG الأفضل للمحتوى 5 إلى 90	لتعيين جودة صورة فوتوغرافية بتنسيق JPEG بما يتناسب مع حجم الملف وجودة الصورة. **ملاحظات:** • إن Best for content (الأفضل للمحتوى) هو إعداد المصنع الافتراضي. • 5 يعمل على تقليل حجم الملف، ولكن تقل جودة الصورة. • 90 يقدم أفضل جودة للصورة، ولكن يكون حجم الملف كبيرًا للغاية.
الإعداد الافتراضي للنص 5 إلى 90	لتعيين جودة النص بما يتناسب مع حجم الملف وجودة الصورة. **ملاحظة:** إعداد المصنع الافتراضي هو 75.
الإعداد الافتراضي للوضع نص/صورة الفوتوغرافية 5 إلى 90	لتعيين جودة صورة فوتوغرافية/نص بما يتناسب مع حجم الملف وجودة الصورة. **ملاحظة:** إعداد المصنع الافتراضي هو 75.

استخدام	لـ
الإعداد الافتراضي للصورة الفوتوغرافية 5 إلى 90	لتعيين جودة صورة فوتوغرافية بما يتناسب مع حجم الملف وجودة الصورة. **ملاحظة:** إعداد المصنع الافتراضي هو 50.
استخدام ملفات TIFF متعددة الصفحات On (تشغيل) Off (إيقاف)	لتوفير إمكانية الاختيار بين ملفات ذات صفحة واحدة بتنسيق TIFF وملفات متعددة الصفحات بتنسيق TIFF. بالنسبة لمهمة المسح الضوئي متعدد الصفحات للإرسال عبر FTP، فإما أنه يتم إنشاء ملف TIFF واحد يحتوي على الصفحات جميعها، أو يتم إنشاء ملفات متعددة بتنسيق TIFF من خلال إنشاء ملف واحد لكل صفحة من المهمة. **ملاحظة:** On (تشغيل) هو إعداد المصنع الافتراضي.
ضغط TIFF LZW JPEG	لتحديد التنسيق المستخدَم في ضغط ملفات TIFF. **ملاحظة:** LZW هو الإعداد الافتراضي للمصنع.
سجل الإرسال سجل الطباعة سجل عدم الطباعة طباعة الأخطاء فقط	لتحديد ما إذا كنت تريد طباعة سجل الإرسال. **ملاحظة:** سجل الطباعة هو إعداد المصنع الافتراضي.
مصدر ورق السجل Tray [x] (الدرج [x]) Multipurpose Feeder (وحدة التغذية متعددة الاستخدامات)	لتحديد مصدر الورق عند طباعة سجلات FTP. **ملاحظة:** "الدرج 1" هو إعداد المصنع الافتراضي.
عمق بت لـ FTP 1 بت 8 بت	للسماح لوضع نص/صورة فوتوغرافية بأن ينتج ملفات أصغر حجمًا باستخدام صور بعمق 1 بت. **ملاحظة:** "8 بت" هو إعداد المصنع الافتراضي.
اسم الملف	اكتب اسم ملف أساسي.
المسح الضوئي لمهمة مخصصة On (تشغيل) Off (إيقاف)	لنسخ مستند يحتوي على أحجام مختلطة من الورق في مهمة مسح ضوئي واحدة. **ملاحظة:** إعداد المصنع الافتراضي هو Off (إيقاف التشغيل).
معاينة المسح الضوئي On (تشغيل) Off (إيقاف)	لتحديد ما إذا كان سيتم عرض معاينة على الشاشة لمهام المسح الضوئي. **ملاحظات:** • إعداد المصنع الافتراضي هو Off (إيقاف التشغيل). • يظهر عنصر القائمة هذا فقط عندما يتم تركيب قرص طابعة صلب يعمل وتمت تهيئته.
Allow Save as Shortcut (السماح بالحفظ كاختصار) On (تشغيل) Off (إيقاف)	لتمكين إنشاء اختصارات لعناوين FTP. **ملاحظة:** On (تشغيل) هو إعداد المصنع الافتراضي.
Background Removal (إزالة الخلفية) -4 إلى 4	لضبط القدر المرئي من الخلفية على النسخة. **ملاحظة:** إعداد المصنع الافتراضي هو 0.
Color Balance (توازن الألوان) سماوي-أحمر أرجواني-أخضر أصفر–أزرق	لتمكين توازن ألوان متساوٍ في المخرجات.

استخدام	لـ
Color Dropout (سحب اللون) Color Dropout (سحب اللون) لا يوجد Red (أحمر) Green (أخضر) Blue (أزرق) Default Red Threshold (الحد الافتراضي للأحمر) 0 إلى 255 Default Green Threshold (الحد الافتراضي للأخضر) 0 إلى 255 Default Blue Threshold (الحد الافتراضي للأزرق) 0 إلى 255	لتحديد اللون الذي سيتم سحبه ولضبط إعداد السحب لحد كل لون. **ملاحظات:** • "بلا" هو إعداد المصنع الافتراضي لإعداد "سحب اللون". • "128" هو إعداد المصنع الافتراضي لحد كل لون.
Contrast (التباين) 0 إلى 5 الأفضل للمحتوى	لتحديد تباين المخرجات. **ملاحظة:** إن Best for content (الأفضل للمحتوى) هو إعداد المصنع الافتراضي.
Mirror Image (صورة معكوسة) Off (إيقاف) On (تشغيل)	إنشاء صورة معكوسة من المستند الأصلي. **ملاحظة:** إعداد المصنع الافتراضي هو Off (إيقاف التشغيل).
Negative Image (صورة سلبية) Off (إيقاف) On (تشغيل)	إنشاء صورة سلبية من المستند الأصلي. **ملاحظة:** إعداد المصنع الافتراضي هو Off (إيقاف التشغيل).
Shadow Detail (تفاصيل الظل) -4 إلى 4	ضبط القدر المرئي من تفاصيل الظل على الصورة الممسوحة ضوئيًا. **ملاحظة:** إعداد المصنع الافتراضي هو 0.
Adjust ADF Skew (ضبط انحراف وحدة تغذية المستندات التلقائية) Auto (تلقائي) Off (إيقاف) On (تشغيل)	لتصحيح الانحراف البسيط في الصورة الممسوحة ضوئيًا. **ملاحظات:** • Auto (تلقائي) هو إعداد المصنع الافتراضي. • عنصر القائمة هذا مدعوم فقط في بعض طرازات الطابعات.
Scan Edge to Edge (مسح ضوئي من حافة إلى حافة) Off (إيقاف) On (تشغيل)	لتحديد إذا ما كان سيتم إجراء المسح الضوئي للمستند الأصلي من الحافة إلى الحافة. **ملاحظة:** إعداد المصنع الافتراضي هو Off (إيقاف التشغيل).
Sharpness (الوضوح) 1 إلى 5	لضبط درجة حدة الصورة الممسوحة ضوئيًا. **ملاحظة:** إعداد المصنع الافتراضي هو 3.
Temperature (درجة الحرارة) -4 إلى 4	للسماح للمستخدم بتحديد الإعداد "دافئ" أو "بارد" للمخرجات. تؤدي قيم الإعداد Cool (بارد) إلى إنشاء إخراج أكثر زرقة من الإعداد الافتراضي بينما يؤدي الإعداد warm (دافئ) إلى إنشاء إخراج أكثر حمرة من الإعداد الافتراضي. **ملاحظة:** إعداد المصنع الافتراضي هو 0.

قائمة "محرك أقراص فلاش"

إعدادات المسح الضوئي

استخدام	لـ
تهيئة (PDF (.pdf (TIFF (.tif (JPEG (.jpg (XPS (.xps (RTF (.rtf (TXT (.txt	لتحديد تنسيق الملف. **ملاحظة:** إعداد المصنع الافتراضي هو (PDF (.pdf.
إعدادات PDF إصدار PDF 1.2 إلى 1.7 A–1a A–1b ضغط PDF عادية عالٍ تأمين PDF إيقاف تشغيل ملف PDF قابل للبحث إيقاف تشغيل	لتهيئة إعدادات PDF. **ملاحظات:** • 1.5 هو الإعداد الافتراضي للمصنع لإصدار PDF. • Normal (عادي) هو الإعداد الافتراضي للمصنع لضغط PDF. يظهر عنصر القائمة هذا فقط عندما يتم تثبيت قرص صلب يعمل وتمت تهيئته. • Off (إيقاف تشغيل) هو الإعداد الافتراضي للمصنع لـ PDF الآمن وPDF القابل للبحث. يتطلب PDF الآمن إدخال كلمة المرور مرتين.
نوع المحتوى نص رسومات نص/صورة فوتوغرافية صورة فوتوغرافية	لتحديد محتوى المستند الأصلي. **ملاحظة:** "نص/صورة فوتوغرافية" هو إعداد المصنع الافتراضي.
مصدر المحتوى ليزر أسود/أبيض ليزر ألوان نفث الحبر صورة فوتوغرافية/فيلم مجلة جريدة اضغط غير ذلك	لتحديد الكيفية التي تم بها إنتاج المستند الأصلي. **ملاحظة:** ليزر أسود/أبيض هو إعداد المصنع الافتراضي.
اللون إيقاف تشغيل	لتحديد ما إذا كانت الطابعة تلتقط المحتوى وترسله بالألوان. **ملاحظة:** On (تشغيل) هو إعداد المصنع الافتراضي.

استخدام	لـ
درجة الوضوح 75 نقطة لكل بوصة 150 نقطة لكل بوصة 200 نقطة لكل بوصة 300 نقطة لكل بوصة 400 نقطة لكل بوصة 600 نقطة لكل بوصة	لتحديد دقة المسح الضوئي بوحدات نقطة لكل بوصة. **ملاحظة:** 150dpi (150 نقطة لكل بوصة) هو الإعداد الافتراضي للمصنع.
غمقان 1 إلى 9	لتفتيح الإخراج أو تغميقه. **ملاحظة:** إعداد المصنع الافتراضي هو 5.
Orientation (الاتجاه) طولي عرضي	لتحديد اتجاه الصورة الممسوحة ضوئيًا. **ملاحظة:** Portrait (طولي) هو إعداد المصنع الافتراضي.
حجم المستند الأصلي Letter Legal Executive Folio Statement Oficio (المكسيك) Universal استشعار تلقائي للحجم أحجام مختلطة A4 A5 A6 JIS B5 حجم المسح الضوئي المخصص [x] النسخة الأصلية من الكتاب بطاقة الأعمال 3 x 5 بوصة. 4 × 6 بوصات	لتحديد حجم المستند الأصلي. **ملاحظة:** Letter هو إعداد المصنع الافتراضي US. A4 هو إعداد المصنع الافتراضي الدولي.
الأوجه (الطباعة على الوجهين) إيقاف Long Edge (حافة طويلة) حافة قصيرة	لتحديد اتجاه المستندات الأصلية المحمَّلة في وحدة تغذية المستندات التلقائية (ADF) للمسح الضوئي على الوجهين. **ملاحظة:** إعداد المصنع الافتراضي هو Off (إيقاف التشغيل).
جودة JPEG الأفضل للمحتوى 5 إلى 90	لتعيين جودة صورة فوتوغرافية بتنسيق JPEG بما يتناسب مع حجم الملف وجودته. **ملاحظات:** • إن Best for content (الأفضل للمحتوى) هو إعداد المصنع الافتراضي. • 5 يعمل على تقليل حجم الملف، ولكن تقل جودة الصورة. • 90 يقدم أفضل جودة للصورة، ولكن يكون حجم الملف كبيرًا للغاية.
الإعداد الافتراضي للنص 5 إلى 90	لتعيين جودة النص بما يتناسب مع حجم الملف وجودة الصورة. **ملاحظة:** إعداد المصنع الافتراضي هو 75.
الإعداد الافتراضي للوضع نص/صورة الفوتوغرافية 5 إلى 90	لتعيين جودة نص/صورة فوتوغرافية بما يتناسب مع حجم الملف وجودته. **ملاحظة:** إعداد المصنع الافتراضي هو 75.

استخدام	لـ
الإعداد الافتراضي للصورة الفوتوغرافية 5 إلى 90	لتعيين جودة صورة فوتوغرافية بما يتناسب مع حجم الملف وجودته. **ملاحظة:** إعداد المصنع الافتراضي هو 50.
استخدام ملفات TIFF متعددة الصفحات تشغيل إيقاف	لتوفير إمكانية الاختيار بين ملفات ذات صفحة واحدة بتنسيق TIFF وملفات متعددة الصفحات بتنسيق TIFF. بالنسبة لمهمة المسح الضوئي متعدد الصفحات إلى FTP، فإما أنه يتم إنشاء ملف TIFF واحد يحتوي على الصفحات جميعها، أو يتم إنشاء ملفات متعددة بتنسيق TIFF من خلال إنشاء ملف واحد لكل صفحة. **ملاحظة:** On (تشغيل) هو إعداد المصنع الافتراضي.
عمق بت للمسح الضوئي 1 بت 8 بت	للسماح لوضع نص/صورة فوتوغرافية بأن ينتج ملفات أصغر حجمًا باستخدام صور بعمق 1 بت. **ملاحظة:** "8 بت" هو إعداد المصنع الافتراضي.
اسم الملف	اكتب اسم ملف أساسي.
المسح الضوئي لمهمة مخصصة تشغيل إيقاف	نسخ مستند يحتوي على أحجام ورق مختلطة. **ملاحظة:** إعداد المصنع الافتراضي هو Off (إيقاف التشغيل).
معاينة المسح الضوئي تشغيل إيقاف	لتحديد ما إذا كان سيتم عرض معاينة على الشاشة لمهام المسح الضوئي. **ملاحظة:** إعداد المصنع الافتراضي هو Off (إيقاف التشغيل).
إزالة الخلفية -4 إلى 4	لضبط القدر المرئي من الخلفية على النسخة. **ملاحظة:** إعداد المصنع الافتراضي هو 0.
توازن الألوان سماوي-أحمر أرجواني-أخضر أصفر—أزرق	لتمكين توازن ألوان متساوٍ في المخرجات.
سحب اللون سحب اللون لا يوجد أحمر أخضر أزرق الحد الافتراضي للأحمر 0 إلى 255 الحد الافتراضي للأخضر 0 إلى 255 الحد الافتراضي للأزرق 0 إلى 255	لتحديد اللون الذي سيتم سحبه ولضبط إعداد السحب لحد كل لون. **ملاحظات:** • "بلا" هو إعداد المصنع الافتراضي لإعداد "سحب اللون". • "128" هو إعداد المصنع الافتراضي لحد كل لون.
التباين 0 إلى 5 الأفضل للمحتوى	لتحديد تباين الصورة الممسوحة ضوئيًا. **ملاحظة:** إن Best for content (الأفضل للمحتوى) هو إعداد المصنع الافتراضي.
صورة معكوسة إيقاف تشغيل	لإنشاء صورة معكوسة من المستند الأصلي. **ملاحظة:** إعداد المصنع الافتراضي هو Off (إيقاف التشغيل).
صورة سلبية إيقاف تشغيل	لإنشاء صورة سلبية من المستند الأصلي. **ملاحظة:** إعداد المصنع الافتراضي هو Off (إيقاف التشغيل).

استخدام	لـ
تفاصيل الظل -4 إلى 4	لضبط القدر المرئي من تفاصيل الظل على الصورة الممسوحة ضوئيًا. **ملاحظة:** إعداد المصنع الافتراضي هو 0.
ضبط انحراف وحدة تغذية المستندات التلقائية Auto (تلقائي) إيقاف تشغيل	لتصحيح الانحراف البسيط في الصورة الممسوحة ضوئيًا. **ملاحظة:** Auto (تلقائي) هو إعداد المصنع الافتراضي.
المسح الضوئي من الحافة إلى الحافة إيقاف تشغيل	لتحديد إذا ما كان سيتم إجراء المسح الضوئي للمستند الأصلي من الحافة إلى الحافة. **ملاحظة:** إعداد المصنع الافتراضي هو Off (إيقاف التشغيل).
الوضوح 1 إلى 5	لضبط درجة الحدة على الصورة الممسوحة ضوئيًا. **ملاحظة:** إعداد المصنع الافتراضي هو 3.
درجة الحرارة -4 إلى 4	لتحديد الإخراجات "الدافئة" أو "الباردة". تؤدي قيم الإعداد Cool (بارد) إلى إنشاء إخراج أكثر زرقة من الإعداد الافتراضي بينما يؤدي الإعداد warm (دافئ) إلى إنشاء إخراج أكثر حمرة من الإعداد الافتراضي. **ملاحظة:** إعداد المصنع الافتراضي هو 0.

إعدادات الطباعة

النُسخ 1–999	تحديد عدد افتراضي للنسخ الخاصة لكل مهمة طباعة. **ملاحظة:** إعداد المصنع الافتراضي هو 1.
مصدر الورق الدرج [x] وحدة التغذية متعددة الاستخدامات ورق يدوي التغذية اليدوية للأظرف	تعيين مصدر ورق افتراضي لكافة مهام الطباعة. **ملاحظة:** "الدرج 1" هو إعداد المصنع الافتراضي.
ترتيب (1,1,1) (2,2,2) (1,2,3) (1,2,3)	تكديس صفحات إحدى مهام الطباعة في تتابع عند طباعة نسخ متعددة. **ملاحظة:** "(1,2,3) (1,2,3)" هو إعداد المصنع الافتراضي.
الأوجه (الطباعة على الوجهين) على وجه واحد على الوجهين	لتحديد ما إذا كانت المطبوعات ستكون على وجه واحد من الصفحة أم على الوجهين. **ملاحظة:** 1sided (على وجه واحد) هو الإعداد الافتراضي للمصنع.
تدبيس إيقاف تشغيل	تحديد ما إذا تم تدبيس المطبوعات. **ملاحظات:** • إعداد المصنع الافتراضي هو Off (إيقاف التشغيل). • تظهر هذه القائمة فقط في حالة تركيب وحدة إنهاء تدبيس.
Duplex Binding (تجليد ورق الطباعة على الوجهين) Long Edge (حافة طويلة) حافة قصيرة	لتحديد التجليد للصفحات المطبوعة على الوجهين بالنسبة لاتجاه الصفحة. **ملاحظات:** • Long Edge (حافة طويلة) هو إعداد المصنع الافتراضي. يؤدي هذا الإعداد إلى تجليد الصفحات من الحافة الطويلة (الحافة اليسرى للاتجاه الطولي والحافة العلوية للاتجاه العرضي). • يؤدي إعداد الحافة القصيرة إلى تجليد الصفحات على امتداد الحافة القصيرة للصفحة (الحافة العلوية للاتجاه الطولي والحافة اليسرى للاتجاه العرضي).

موفر الورق إيقاف صفحتان في ورقة واحدة 3 صفحات في ورقة واحدة 4 صفحات في ورقة واحدة 6 صفحات في ورقة واحدة 9 صفحات في ورقة واحدة 12 صفحات في ورقة واحدة 16 صفحات في ورقة واحدة	حدد طباعة صور متعددة الصفحات على وجه واحد من الورقة. **ملاحظات:** • إعداد المصنع الافتراضي هو Off (إيقاف التشغيل). • العدد المحدد هو عدد صور الصفحة الذي سوف يتم طباعته على الوجه الواحد.
طلب موفر الورق أفقي Reverse Horizontal (عكس الأفقي) Reverse Vertical (عكس الرأسي) رأسية	لتحديد وضع صور الصفحات المتعددة. **ملاحظات:** • Horizontal (أفقي) هو إعداد المصنع الافتراضي. • يعتمد تحديد الوضع على عدد صور الصفحات وما إذا كان اتجاهها طوليًا أو عرضيًا.
اتجاه موفر الورق Auto (تلقائي) عرضي طولي	حدد اتجاه لمستند متعدد الصفحات. **ملاحظة:** Auto (تلقائي) هو إعداد المصنع الافتراضي.
حد موفر الورق لا يوجد متواصل	لطباعة حد على كل صورة صفحة. **ملاحظة:** إعداد المصنع الافتراضي هو "بلا".
Separator Sheets (الأوراق الفاصلة) إيقاف Between Copies (بين النسخ) Between Jobs (بين المهام) Between Pages (بين الصفحات)	تحديد ما إذا كان قد تم إدخال أوراق فاصلة فارغة. **ملاحظات:** • إعداد المصنع الافتراضي هو Off (إيقاف التشغيل). • يعمل الإعداد Between Copies (بين النسخ) على إدخال ورقة فارغة بين كل نسخة من مهمة الطباعة في حال تعيين الإعداد Collate (ترتيب) إلى (1,2,3) (1,2,3). في حال تعيين الإعداد Collate (ترتيب) إلى (2,2,2) (1,1,1)، يتم إدخال صفحة فارغة بين كل مجموعة من الصفحات المطبوعة. • يعمل إعداد Between Jobs (بين المهام) على إدخال ورقة فارغة بين المهام المطبوعة. • يعمل إعداد Between Jobs (بين المهام) على إدخال ورقة فارغة بين كل صفحة من مهمة الطباعة. يصبح هذا الإعداد مفيدًا عند طباعة ورق شفاف أو عند إدخال صفحات فارغة في مستند ما.
مصدر الأوراق الفاصلة الدرج [x] وحدة التغذية متعددة الاستخدامات	تحديد مصدر الورق للأوراق الفاصلة. **ملاحظة:** "الدرج 1" هو إعداد المصنع الافتراضي.
Blank Pages (صفحات فارغة) عدم الطباعة طباعة	حدد ما إذا كان قد تم إدخال صفحات فارغة في إحدى مهام الطباعة. **ملاحظة:** إعداد المصنع الافتراضي هو "عدم الطباعة".

قائمة OCR Settings (إعدادات OCR)

ملاحظة: تظهر هذه القائمة في حال شرائك حّل AccuRead OCR وتثبيته.

استخدام	لـ
تدوير تلقائي تشغيل إيقاف	لتدوير المستندات الممسوحة ضوئيًا تلقائيًا للحصول على الاتجاه المناسب. **ملاحظة:** On (تشغيل) هو إعداد المصنع الافتراضي.

استخدام	لـ
تسوية الألوان إيقاف تشغيل	لإزالة البقع من صورة ممسوحة ضوئيًا. **ملاحظة:** إعداد المصنع الافتراضي هو Off (إيقاف التشغيل).
اكتشاف عكسي تشغيل إيقاف	للتعرف وجعل النص الأبيض على خلفية سوداء قابلاً للتحرير. **ملاحظة:** On (تشغيل) هو إعداد المصنع الافتراضي.
تحسين التباين التلقائي إيقاف تشغيل	لضبط التباين تلقائيًا لتحسين جودة OCR. **ملاحظة:** إعداد المصنع الافتراضي هو Off (إيقاف التشغيل).
اللغات المعروفة الإنجليزية الفرنسية الألمانية الإسبانية الإيطالية البرتغالية الدانمركية الهولندية النرويجية السويدية الفنلندية الهنغارية البولندية	لتعيين اللغة أو اللغات التي يمكن لـ OCR التعرف عليها. بالنسبة إلى كل لغة، حدد من بين الخيارات التالية: إيقاف تشغيل **ملاحظة:** اللغة ممكَّنة افتراضيًا. إذا تم التعيين إلى قيمة ليست مدرجة في قائمة اللغات المعروفة، يتم تمكين اللغة الإنجليزية افتراضيًا.

إعدادات الطباعة

قائمة Setup (الإعداد)

استخدم	من أجل
لغة الطابعة محاكاة PCL PS Emulation (محاكاة PS)	لتعيين لغة الطابعة. **ملاحظات:** • "محاكاة PCL" هي إعداد المصنع الافتراضي. • ولا يؤدي إعداد لغة الطابعة كلغة افتراضية إلى منع برنامج ما من إرسال مهام الطباعة التي تستخدم لغة طابعة أخرى.
انتظار مهمة تشغيل إيقاف	لتحديد إزالة مهام الطابعة من قائمة انتظار الطباعة إذا ما تطلبت تعيين خيارات طابعة غير متاحة أو إعدادات مخصصة. مهام الطباعة التي تتم إزالتها من قائمة انتظار الطباعة يتم تخزينها في قائمة انتظار طباعة منفصلة، لتتم طباعة المهام الأخرى بصورة عادية. وعندما يتم الحصول على المعلومات أو الخيارات المفقودة، تتم طباعة المهام المخزنة. **ملاحظات:** • إعداد المصنع الافتراضي هو Off (إيقاف التشغيل). • يظهر إعداد القائمة هذا فقط في حالة تركيب قرص صلب بالطابعة تمت تهيئته ويعمل بلا عيوب. يضمن هذا المتطلب عدم حذف المهام المخزنة في حالة انقطاع الطاقة عن الطابعة.

استخدم	من أجل
منطقة الطباعة عادي الصفحة الكاملة	لتعيين المنطقة القابلة للطباعة منطقيًا وفعليًا. **ملاحظات:** • "عادي" هو إعداد المصنع الافتراضي. عند محاولة طباعة بيانات في المنطقة غير القابلة للطباعة المحددة بواسطة الإعداد Normal (عادي)، تقوم الطابعة بقص الصورة عند الحد. • يتيح إعداد "الصفحة الكاملة" نقل الصورة إلى المنطقة غير القابلة للطباعة المحددة بواسطة الإعداد "عادي"، ولكن الطابعة ستقوم بقص الصورة عند حد الإعداد "عادي". يؤثر هذا الإعداد فقط في الصور المطبوعة باستخدام مترجم PCL 5e. لا يؤثر هذا الإعداد في الصفحات المطبوعة باستخدام مترجم PCL XL أو PostScript.
Download Target (هدف التنزيل) ذاكرة الوصول العشوائي (RAM) ذاكرة محمولة القرص	لتعيين موقع تخزين التنزيلات. **ملاحظات:** • "ذاكرة الوصول العشوائي" (RAM) هو إعداد المصنع الافتراضي. يتم تخزين التنزيلات في RAM (ذاكرة الوصول العشوائي) موقتًا. • يؤدي تخزين التنزيلات في الذاكرة المؤقتة أو على قرص الطابعة الصلب إلى وضعها في التخزين الدائم. تظل التنزيلات موجودة في الذاكرة المحمولة أو قرص الطابعة الصلب حتى عند إيقاف تشغيل الطابعة. • يظهر إعداد القائمة هذا فقط في حالة تركيب محرك أقراص فلاش أو قرص صلب بالطابعة تمت تهيئته ويعمل بلا عيوب.
حفظ المورد تشغيل إيقاف	لتحديد كيفية تعامل الطابعة مع التنزيلات المؤقتة، مثل الخطوط ووحدات الماكرو المخزنة في ذاكرة الوصول العشوائي (RAM)، عندما تستقبل الطابعة مهمة طباعة تتطلب مساحة ذاكرة أكبر من المساحة المتوفرة. **ملاحظات:** • إعداد المصنع الافتراضي هو Off (إيقاف التشغيل). يؤدي هذا الإعداد إلى ضبط الطابعة للاحتفاظ بالتنزيلات فقط حتى يتم الاحتياج إلى ذاكرة. يتم حذف التنزيلات لمعالجة مهام الطباعة. • يحتفظ الإعداد "تشغيل" بالتنزيلات أثناء تغييرات اللغة وعمليات إعادة تعيين الطابعة. في حالة امتلاء ذاكرة الطابعة، تظهر الرسالة **الذاكرة ممتلئة [38]**، ولا يتم حذف التنزيلات.
ترتيب طباعة الكل ترتيب أبجدي الأقدم أولاً الأحدث أولاً	تحديد الترتيب الذي تتم به طباعة المهام المحجوزة والسرية عند تحديد Print All (طباعة الكل). **ملاحظة:** Alphabetical (ترتيب أبجدي) هو إعداد المصنع الافتراضي. تظهر مهام الطباعة دائمًا بترتيب أبجدي على لوحة التحكم بالطابعة.

قائمة Finishing (الإنهاء)

استخدام	لـ
الأوجه (الطباعة على الوجهين) على وجه واحد على الوجهين	لتحديد ما إذا كان قد تم تعيين إعداد الطباعة على الوجهين كإعداد افتراضي لجميع مهام الطباعة. **ملاحظات:** • 1sided (على وجه واحد) هو الإعداد الافتراضي للمصنع. • يمكنك ضبط خيار الطباعة على الوجهين من برنامج الطابعة.
Duplex Binding (تجليد ورق الطباعة على الوجهين) Long Edge (حافة طويلة) حافة قصيرة	لتحديد طريقة تجليد الصفحات المطبوعة على الوجهين وطباعتها. **ملاحظات:** • Long Edge (حافة طويلة) هو إعداد المصنع الافتراضي. يؤدي هذا الإعداد إلى تجليد الصفحات على امتداد الحافة الطويلة للصفحة (الحافة اليسرى للاتجاه الطولي والحافة العلوية للاتجاه العرضي). • يؤدي إعداد الحافة القصيرة إلى تجليد الصفحات على امتداد الحافة القصيرة للصفحة (الحافة العلوية للاتجاه الطولي والحافة اليسرى للاتجاه العرضي).
النُسخ 1–999	لتحديد عدد افتراضي للنُسخ لكل مهمة طباعة. **ملاحظة:** إعداد المصنع الافتراضي هو 1.

استخدام	لـ
Blank Pages (صفحات فارغة) عدم الطباعة طباعة	حدد ما إذا كان قد تم إدخال صفحات فارغة في إحدى مهام الطباعة. **ملاحظة:** إعداد المصنع الافتراضي هو "عدم الطباعة".
ترتيب (1,1,1) (2,2,2) (1,2,3) (1,2,3)	تكديس صفحات إحدى مهام الطباعة في تتابع عند طباعة نسخ متعددة. **ملاحظة:** "(1,2,3) (1,2,3)" هو إعداد المصنع الافتراضي.
Separator Sheets (الأوراق الفاصلة) إيقاف Between Copies (بين النسخ) Between Jobs (بين المهام) Between Pages (بين الصفحات)	تحديد ما إذا كان قد تم إدخال أوراق فاصلة فارغة. **ملاحظات:** • إعداد المصنع الافتراضي هو Off (إيقاف التشغيل). • يعمل الإعداد Between Copies (بين النسخ) على إدخال ورقة فارغة بين كل نسخة من مهمة الطباعة في حال تعيين الإعداد Collate (ترتيب) إلى (1,2,3) (1,2,3). في حال تعيين الإعداد Collate (ترتيب) إلى (1,1,1) (2,2,2)، يتم إدخال صفحة فارغة بين كل مجموعة من الصفحات المطبوعة. • يعمل إعداد Between Jobs (بين المهام) على إدخال ورقة فارغة بين المهام المطبوعة. • يعمل إعداد "بين الصفحات" على إدخال ورقة فارغة بين كل صفحة من مهمة الطباعة. يصبح هذا الإعداد مفيدًا عند طباعة ورق شفاف أو عند إدخال صفحات فارغة في مستند ما.
Separator Source (مصدر الفاصل) الدرج [x] وحدة التغذية متعددة الاستخدامات	تحديد مصدر الورق للأوراق الفاصلة. **ملاحظات:** • الدرج 1 (درج قياسي) هو إعداد المصنع الافتراضي. • من قائمة الورق، قم بتعيين تهيئة الجهاز المتعدد الأغراض على وضع "درج" حتى تظهر وحدة التغذية متعددة الأغراض كإعداد في القائمة.
موفر الورق إيقاف صفحتان في ورقة واحدة 3 صفحات في ورقة واحدة 4 صفحات في ورقة واحدة 6 صفحات في ورقة واحدة 9 صفحات في ورقة واحدة 12 صفحات في ورقة واحدة 16 صفحات في ورقة واحدة	طباعة صور متعددة الصفحات على وجه واحد من الورق. **ملاحظات:** • إعداد المصنع الافتراضي هو Off (إيقاف التشغيل). • العدد المحدد هو عدد صور الصفحة الذي سوف يتم طباعته على الوجه الواحد.
طلب موفر الورق أفقي Reverse Horizontal (عكس الأفقي) Reverse Vertical (عكس الرأسي) رأسية	تحديد موضع الصور متعددة الصفحات عند استخدام Paper Saver (موفر الورق). **ملاحظات:** • Horizontal (أفقي) هو إعداد المصنع الافتراضي. • يعتمد تحديد الوضع على عدد صور الصفحات وما إذا كان اتجاهها طوليًا أو عرضيًا.
اتجاه موفر الورق Auto (تلقائي) عرضي طولي	حدد اتجاه لمستند متعدد الصفحات. **ملاحظة:** Auto (تلقائي) هو إعداد المصنع الافتراضي. تختار الطابعة بين الطولي والعرضي.
حد موفر الورق لا يوجد متواصل	طباعة حد عند استخدام Paper Saver (موفر الورق). **ملاحظة:** إعداد المصنع الافتراضي هو "بلا".

استخدام	لـ
Staple Job (مهمة التدبيس) إيقاف تشغيل	تحديد ما إذا كانت المخرجات المطبوعة تم تدبيسها. **ملاحظات:** • إعداد المصنع الافتراضي هو Off (إيقاف التشغيل). • يظهر عنصر القائمة هذا فقط في حال تركيب وحدة إنهاء تدبيس مدعومة.
اختبار وحدة التدبيس	طباعة تقرير يؤكد على أن وحدة إنهاء التدبيس تعمل على نحو سليم. **ملاحظة:** يظهر عنصر القائمة هذا فقط في حال تركيب وحدة إنهاء تدبيس مدعومة.

قائمة "الجودة"

استخدام	لـ
دقة الطباعة 300 نقطة لكل بوصة 600 نقطة لكل بوصة 1200 نقطة لكل بوصة جودة الصورة 1200 جودة الصورة 2400	تحديد درجة دقة المخرجات المطبوعة باستخدام قياس نقطة لكل بوصة. **ملاحظة:** 600 نقطة لكل بوصة هو الإعداد الافتراضي للمصنع.
زيادة وحدات البكسل إيقاف الخطوط أفقيًا رأسيًا كلا الاتجاهين معًا	تمكين وحدات بكسل إضافية للطباعة في مجموعات للوضوح، من أجل تحسين الصور أفقيًا أو رأسيًا، أو لتحسين الخطوط. **ملاحظة:** إعداد المصنع الافتراضي هو Off (إيقاف التشغيل).
قتامة الحبر 1 إلى 10	لتفتيح المخرجات المطبوعة أو تغميقها. **ملاحظات:** • إعداد المصنع الافتراضي هو 8. • قد يساعد تحديد عدد نُسخ أقل إلى توفير مسحوق الحبر.
تحسين الخطوط الدقيقة تشغيل إيقاف	تمكين وضع الطباعة المفضل لملفات مثل الرسومات المعمارية والخرائط والرسومات البيانية للدوائر الكهربائية ومخططات التدفق. **ملاحظات:** • إعداد المصنع الافتراضي هو Off (إيقاف التشغيل). • لتعيين هذا الخيار باستخدام خادم الويب المضمن، اكتب عنوان IP لطابعة شبكة الاتصال في حقل عنوان مستعرض الويب.
Gray Correction (تصحيح اللون الرمادي) Auto (تلقائي) إيقاف	ضبط تحسين التباين المطبق على الصور تلقائياً. **ملاحظة:** Auto (تلقائي) هو إعداد المصنع الافتراضي.
الإضاءة -6 إلى 6	اضبط الناتج المطبوع إما عبر زيادة سطوعه أو إعتامه. ويمكنك توفير مسحوق الحبر عبر زيادة سطوع الناتج. **ملاحظة:** إعداد المصنع الافتراضي هو 0.
التباين 0 إلى 5	اضبط تباين الكائنات المطبوعة. **ملاحظة:** إعداد المصنع الافتراضي هو 0.

قائمة حساب المهمة

ملاحظة: يظهر عنصر القائمة هذا فقط عندما يتم تركيب قرص طابعة صلب يعمل وتمت تهيئته.

استخدام	لـ
سجل حساب المهمة إيقاف تشغيل	لتحديد وتعيين ما إذا كانت الطابعة ستنشئ سجلاً بمهام الطباعة التي تتلقاها. **ملاحظة:** إعداد المصنع الافتراضي هو Off (إيقاف التشغيل).
الأدوات المساعدة لحساب المهمة	لطباعة أو حذف ملفات السجلات أو تصديرها إلى محرك أقراص فلاش.
تكرار سجل الحساب يوميًا أسبوعيًا شهريًا	لتحديد وتعيين عدد مرات إنشاء ملف سجل. **ملاحظة:** "كل شهر" هو إعداد المصنع الافتراضي.
إجراء السجل عند نهاية التكرار لا يوجد إرسال السجل الحالي عبر البريد الإلكتروني إرسال السجل الحالي عبر البريد الإلكتروني وحذفه نشر السجل الحالي نشر السجل الحالي وحذفه	لتحديد وتعيين رد فعل الطابعة عند انتهاء صلاحية حد التكرار. **ملاحظة:** إعداد المصنع الافتراضي هو "بلا".
سجل وشك الامتلاء إيقاف 1–99	لتحديد الحد الأقصى لحجم ملف السجل قبل أن تنفذ الطابعة "سجل إجراء وشك الامتلاء". **ملاحظة:** إعداد المصنع الافتراضي هو 5.
سجل إجراء وشك الامتلاء لا يوجد إرسال السجل الحالي عبر البريد الإلكتروني إرسال السجل الحالي عبر البريد الإلكتروني وحذفه إرسال أقدم سجل عبر البريد الإلكتروني وحذفه نشر السجل الحالي نشر السجل الحالي وحذفه نشر أقدم سجل وحذفه حذف السجل الحالي حذف أقدم سجل حذف كل السجلات حذف الكل باستثناء الحالي	لتحديد استجابة الطابعة وتعيينها عندما يصبح القرص الصلب ممتلئًا تقريبًا. **ملاحظات:** • إعداد المصنع الافتراضي هو "بلا". • إن القيمة المحددة في إعداد "سجل وشك الامتلاء" تحدد وقت تنفيذ هذا الإجراء.
سجل إجراء الامتلاء لا يوجد إرسال السجل الحالي عبر البريد الإلكتروني وحذفه إرسال أقدم سجل عبر البريد الإلكتروني وحذفه نشر السجل الحالي وحذفه نشر أقدم سجل وحذفه حذف السجل الحالي حذف أقدم سجل حذف كل السجلات حذف الكل باستثناء الحالي	لتحديد وتعيين رد فعل الطابعة عند وصول استخدام القرص إلى الحد الأقصى (100 ميجابايت). **ملاحظة:** إعداد المصنع الافتراضي هو "بلا".
عنوان URL لنشر السجلات	لتحديد وتعيين المكان الذي تنشر به الطابعة سجلات حساب المهمة.
عنوان البريد الإلكتروني لإرسال السجلات	تحديد عنوان البريد الإلكتروني الذي ترسل إليه الطابعة سجلات حساب المهمة.

استخدام	لـ
بادئة ملف السجل	لتحديد البادئة المطلوبة لاسم ملف السجل. **ملاحظة:** اسم المضيف الحالي المحدد في قائمة TCP/IP يتم استخدامه كبادئة افتراضية لملف السجل.

قائمة "الأدوات المساعدة"

استخدم	من أجل
إزالة المهام المحجوزة سرية محجوزة لم تتم استعادتها الكل	لحذف المهام السرية والمحجوزة من قرص الطابعة الصلب. **ملاحظات:** • يؤدي تحديد إعدادٍ ما إلى التأثير فقط في مهام الطباعة الدائمة بالطابعة. بينما لا تتأثر الإشارات المرجعية ومهام الطباعة الموجودة على محركات أقراص فلاش والأنواع الأخرى من المهام المحجوزة. • يؤدي إعداد "لم تتم استعادتها" إلى إزالة جميع "مهام الطباعة" و"المهام المحجوزة" التي *لم* تتم استعادتها من قرص الطابعة الصلب أو الذاكرة.
تهيئة الذاكرة المؤقتة نعم لا	لتهيئة ذاكرة فلاش. **تحذير—تلف محتمل:** لا توقف تشغيل الطابعة أثناء تهيئة الذاكرة المؤقتة. **ملاحظات:** • يؤدي تحديد "نعم" إلى حذف كل البيانات المخزنة في الذاكرة المؤقتة. • بينما تؤدي "لا" إلى إلغاء طلب التهيئة. • تشير الذاكرة المؤقتة إلى الذاكرة التي تُضاف عن طريق تثبيت بطاقة ذاكرة فلاش في الطابعة. • يجب ألا تكون بطاقة خيار الذاكرة المؤقتة محمية ضد القراءة/الكتابة أو ضد الكتابة. • يظهر عنصر القائمة هذا فقط عندما يتم ذاكرة فلاش خالية من العيوب.
حذف التنزيلات الموجودة على القرص حذف الآن عدم الحذف	لحذف التنزيلات من قرص الطابعة الصلب، بما في ذلك كافة المهام المحجوزة والمهام التي تم تخزينها مؤقتًا والمهام المتوقفة. **ملاحظات:** • يؤدي خيار "حذف الآن" إلى ضبط الطابعة لحذف التنزيلات والرجوع إلى الشاشة الأصلية بعد إتمام عملية الحذف. • يؤدي إعداد "عدم الحذف" إلى ضبط الطابعة للرجوع إلى قائمة "أدوات مساعدة" الرئيسية في طُرُز الطابعات المزودة بشاشة لمس. عند تحديد الإعداد "عدم الحذف" في طُرُز الطابعات غير المزودة بشاشة لمس؛ فإنه يضبط الطابعة للرجوع إلى الشاشة الرئيسية بعد الحذف.
تنشيط تتبع سداسي عشري	للمساعدة في تحديد مصدر مشكلة مهمة الطباعة. **ملاحظات:** • في حالة تنشيط هذا الإعداد، تتم طباعة جميع البيانات المرسلة إلى الطابعة بحروف سداسية عشرية وتمثيل الأحرف ورموز التحكم لا تُنفَّذ. • للخروج من "تتبع سداسي عشري" أو إلغاء تنشيطه، عليك بإيقاف تشغيل الطابعة أو إعادة تعيينها.
مُقدر التغطية إيقاف تشغيل	لتقدير النسبة المئوية لتغطية مسحوق الحبر في إحدى الصفحات. وتتم طباعة هذا التقدير على صفحة منفصلة في نهاية كل مهمة طباعة. **ملاحظة:** إعداد المصنع الافتراضي هو "إيقاف".

قائمة XPS

استخدم	من أجل
طباعة صفحات الخطأ إيقاف تشغيل	لطباعة صفحة تحتوي على معلومات حول الأخطاء؛ بما في ذلك أخطاء علامة XML. **ملاحظة:** "إيقاف" هو إعداد المصنع الافتراضي.

قائمة PDF

استخدم	من أجل
تغيير الحجم للملاءمة نعم رقم	لتغيير حجم محتوى الصفحة لكي يلائم حجم الورق المحدد. **ملاحظة:** إعداد المصنع الافتراضي هو "لا".
التعليقات الإيضاحية عدم الطباعة طباعة	لطباعة التعليقات الإيضاحية بتنسيق PDF. **ملاحظة:** "عدم الطباعة" هو إعداد المصنع الافتراضي.

قائمة PostScript

استخدام	لـ
خطأ في طباعة PS تشغيل إيقاف	لطباعة صفحة تحتوي على خطأ PostScript. **ملاحظة:** إعداد المصنع الافتراضي هو Off (إيقاف التشغيل).
وضع بدء قفل PS تشغيل إيقاف	تعطيل ملف SysStart. **ملاحظة:** إعداد المصنع الافتراضي هو Off (إيقاف التشغيل).
أولوية الخط دائم Flash/Disk (مؤقت/قرص)	إنشاء ترتيب البحث عن الخطوط. **ملاحظات:** • Resident (دائم) هو إعداد المصنع الافتراضي. • يكون عنصر القائمة هذا متاحًا فقط في حالة تثبيت وعمل بطاقة ذاكرة فلاش اختيارية مهيأة أو قرص طابعة صلب بشكل صحيح. • تأكد من أن ذاكرة الفلاش الاختيارية أو القرص الثابت ليسا محميين ضد القراءة/الكتابة أو ضد الكتابة أو محميين بكلمة مرور. • يجب ألا يتم تعيين "حجم ذاكرة التخزين المؤقت للمهمة" على 100 %.

قائمة "محاكاة PCL"

استخدم	من أجل
مصدر الخط دائم القرص تنزيل ذاكرة فلاش الكل	تحديد مجموعة الخطوط التي تستخدمها قائمة "اسم الخط". **ملاحظات:** • "دائم" هو إعداد المصنع الافتراضي. يعرض مجموعة خطوط المصنع الافتراضية التي تم تنزيلها في ذاكرة الوصول العشوائي (RAM). • يوضح الخياران "الذاكرة المؤقتة" و"القرص" جميع الخطوط الموجودة في هذا الخيار. تأكد من تهيئة خيار "الذاكرة المؤقتة" بطريقة صحيحة ومن عدم حمايته ضد القراءة/الكتابة أو ضد الكتابة أو حمايته بكلمة مرور. • يوضح الخيار "تنزيل" جميع الخطوط التي تم تنزيلها في ذاكرة الوصول العشوائي (RAM). • يوضح الخيار "الكل" جميع الخطوط المتاحة لأية وحدة اختيارية.
اسم الخط Courier 10	لتحديد خط محدد ومكان تخزينه. **ملاحظة:** إعداد المصنع الافتراضي هو Courier 10.

استخدم	من أجل
مجموعة الرموز 10U PC-8 12U PC-850	لتحديد مجموعة الرموز لاسم كل خط. **ملاحظات:** • 10U PC-8 هو إعداد المصنع الافتراضي بالولايات المتحدة. 12U PC-850 هو إعداد المصنع الافتراضي الدولي. • مجموعة الرموز هي مجموعة من الحروف الأبجدية والرقمية وعلامات الترقيم والرموز الخاصة. تدعم مجموعات الرموز اللغات المختلفة أو برامج محددة مثل رموز الرياضيات للنصوص العلمية. يتم إظهار مجموعة الرموز المدعومة فقط.
إعدادات محاكاة PCL حجم النقطة 1008.00–1.00	لتغيير حجم النقطة لخطوط الطباعة القابلة لتغيير الحجم. **ملاحظات:** • إعداد المصنع الافتراضي هو 12. • يشير "حجم النقطة" إلى ارتفاع الأحرف في الخط. تساوي النقطة الواحدة 0.014 من البوصة تقريبًا. يمكن زيادة هذا الحجم أو تقليله بمقدار زيادة 0.25 من النقطة.
إعدادات محاكاة PCL درجة الخط 100.00–0.08	لتحديد درجة الخط للخطوط أحادية المسافة القابلة لتغيير الحجم. **ملاحظات:** • إعداد المصنع الافتراضي هو 10. • تشير "درجة الخط" إلى عدد أحرف المسافة الثابتة لكل بوصة (cpi). يمكن زيادة هذه الدرجة أو تقليلها بزيادات قدرها 0.01-cpi (حرف لكل بوصة). • بالنسبة للخطوط أحادية المسافة غير القابلة للتغيير، تظهر درجة الخط على الشاشة لكن لا يمكن تغييرها.
إعدادات محاكاة PCL الاتجاه طولي اتجاه	لتحديد اتجاه النص والرسومات على الصفحة. **ملاحظات:** • إعداد المصنع الافتراضي هو "طولي". يعمل هذا الإعداد على طباعة النص والرسومات بشكل موازٍ لحافة الصفحة القصيرة. • يعمل الإعداد "عرضي" على طباعة النص والرسومات بشكل مواز لحافة الصفحة الطويلة.
إعدادات محاكاة PCL عدد الأسطر لكل صفحة 255–1	لتحديد عدد الأسطر التي تتم طباعتها على كل صفحة. **ملاحظات:** • إعداد المصنع الافتراضي بالولايات المتحدة هو 60. 64 هو الإعداد الدولي الافتراضي. • تضبط الطابعة مقدار المسافة بين كل سطر وفقًا لإعدادات "عدد الأسطر لكل صفحة" و"حجم الصفحة" و"الاتجاه". حدد حجم الورق والاتجاه المطلوبين قبل تعيين "عدد الأسطر لكل صفحة".
إعدادات محاكاة PCL عرض A4 198 ملم 203 ملم	تعيين الطابعة لطباعة ورق بحجم A4. **ملاحظات:** • 198 ملم هو إعداد المصنع الافتراضي. • يعمل إعداد 203 ملم على ضبط عرض الصفحة للسماح بطباعة ثمانين حرفًا بدرجة ميل قدرها 10 درجات.
إعدادات محاكاة PCL سطر جديد تلقائي بعد تغذية الأسطر تشغيل إيقاف	تحديد ما إذا كانت الطابعة تقوم تلقائيًا بإرجاع حرف جديد (CR) بعد إجراء أمر التحكم الخاص بتغذية سطر (LF). **ملاحظة:** "إيقاف" هو إعداد المصنع الافتراضي.
إعدادات محاكاة PCL تغذية أسطر تلقائية بعد سطر جديد تشغيل إيقاف	تحديد ما إذا كانت الطابعة تنفذ تلقائيًا تغذية الأسطر(LF) بعد عنصر تحكم إرجاع حرف جديد (CR). **ملاحظة:** "إيقاف" هو إعداد المصنع الافتراضي.

استخدم	من أجل
إعادة ترقيم الأدراج تعيين وحدة التغذية متعددة الأغراض إيقاف بلا 0–199 تعيين الدرج [x] إيقاف بلا 0–199 تعيين الورق اليدوي إيقاف بلا 0–199 تعيين الأظرف اليدوية إيقاف بلا 0–199	لتهيئة الطابعة للعمل باستخدام برنامج الطابعة أو البرامج التي تستخدم تعيينات مصادر مختلفة للأدراج والأدراج الجرارة ووحدات التغذية. **ملاحظات:** • "إيقاف" هو إعداد المصنع الافتراضي. • يؤدي تحديد الإعداد "بلا" إلى تجاهل الأمر "تحديد تغذية الورق". يظهر هذا التحديد فقط في حالة تحديده عن طريق مترجم PCL 5e. • يتيح 0-199 تعيين إعداد مخصص.
إعادة ترقيم الأدراج عرض إعدادات المصنع الافتراضية الإعداد الافتراضي لوحدة التغذية متعددة الأغراض = 8 الإعداد الافتراضي للدرج 1 = 1 الإعداد الافتراضي للدرج 2 = 4 الإعداد الافتراضي للدرج 3 = 5 الإعداد الافتراضي للدرج 4 = 20 الإعداد الافتراضي للدرج 5 = 21 الإعداد الافتراضي للأظرف = 6 الإعداد الافتراضي للورق M = 2 الإعداد الافتراضي للأظرف M = 3	لعرض إعداد المصنع الافتراضي بالنسبة لكل درج ودرج جرار ووحدة تغذية.
إعادة ترقيم الأدراج استعادة الإعدادات الافتراضية نعم لا	لإعادة جميع تعيينات الأدراج والأدراج الجرارة ووحدات التغذية إلى إعدادات المصنع الافتراضية.

قائمة HTML

استخدم		من أجل
اسم الخط Albertus MT Antique Olive Apple Chancery Arial MT Avant Garde Bodoni Bookman Chicago Clarendon Cooper Black Copperplate Coronet Courier Eurostile Garamond Geneva Gill Sans Goudy Helvetica Hoefler Text Intl CG Times Intl Courier Intl Univers	Joanna MT Letter Gothic Lubalin Graph Marigold MonaLisa Recut موناكو New CenturySbk New York Optima Oxford Palatino StempelGaramond Taffy Times TimesNewRoman Univers Zapf Chancery NewSansMTCS NewSansMTCT New SansMTJA NewSansMTKO	لتعيين الخط الافتراضي لمستندات HTML. **ملاحظة:** يتم استخدام خط Times في مستندات HTML التي لا تحدد خطًا معينًا.

استخدم	من أجل
حجم الخط 1–255 نقطة	لتعيين حجم الخط الافتراضي لمستندات HTML. **ملاحظات:** • 12 نقطة هو إعداد المصنع الافترضي. • يمكن زيادة حجم الخط بمعدلات زيادة قدرها نقطة واحدة.
تغيير الحجم 1–400%	لتغيير حجم الخط الافتراضي لمستندات HTML. **ملاحظات:** • إعداد المصنع الافتراضي هو 100%. • يمكن زيادة حجم الخط بزيادة قدرها 1%.
الاتجاه طولي اتجاه	لتعيين اتجاه الصفحة لمستندات HTML. **ملاحظة:** إعداد المصنع الافتراضي هو "طولي".
حجم الهوامش 8–255 ملم	لتعيين هوامش الصفحة لمستندات HTML. **ملاحظات:** • 19 ملم هو إعداد المصنع الافتراضي. • يمكن زيادة حجم الهوامش بزيادة قدرها 1 ملم.

استخدم	من أجل
خلفيات عدم الطباعة طباعة	لتحديد ما إذا كانت ستتم طباعة الخلفيات على مستندات HTML. **ملاحظة:** إعداد المصنع الافتراضي هو "طباعة".

قائمة الصور

استخدم	من أجل
ملاءمة تلقائية تشغيل إيقاف	لتحديد حجم الورق المثالي وضبط الحجم والاتجاه. **ملاحظة:** "تشغيل" هو إعداد المصنع الافتراضي. يؤدي هذا الإعداد إلى تجاوز إعدادات تغيير الحجم والاتجاه بالنسبة لبعض الصور.
عكس تشغيل إيقاف	لعكس الصور أحادية اللون ثنائية الدرجة. **ملاحظات:** • "إيقاف" هو إعداد المصنع الافتراضي. • هذا الإعداد لا ينطبق على الصور بتنسيق GIF أو JPEG.
ضبط الحجم إرساء إلى أعلى يسارًا أفضل ملاءمة إرساء في الوسط ملاءمة الارتفاع/العرض ملاءمة الارتفاع ملاءمة العرض	لتغيير حجم الصورة لتتلاءم مع حجم الورق المحدد. **ملاحظات:** • "أفضل ملاءمة" هو إعداد المصنع الافتراضي. • في حالة تعيين "الملاءمة التلقائية" على "تشغيل"، يتم تعيين "ضبط الحجم" تلقائيًا على " أفضل الملاءمة".
الاتجاه طولي اتجاه العكس الطولي العكس الأفقي	لتعيين اتجاه الصورة. **ملاحظة:** إعداد المصنع الافتراضي هو "طولي".

قائمة "تعليمات"

عنصر Menu (القائمة)	الوصف
طباعة جميع الأدلة	طباعة كافة موجهات الورق.
طباعة الدليل	يوفّر معلومات حول إنشاء النُسخ وتهيئة الإعدادات
دليل البريد الإلكتروني	يوفّر معلومات حول إرسال رسائل البريد الإلكتروني وتهيئة الإعدادات
دليل الفاكس	يوفّر معلومات حول إرسال رسائل الفاكس وتهيئة الإعدادات
دليل FTP	يوفّر معلومات حول مسح المستندات ضوئيًا وتهيئة الإعدادات
دليل عيوب الطباعة	يوفّر قالبًا لتحديد سبب عيوب جودة الطباعة المتكررة ويعدّد الإعدادات التي يمكن استخدامها لضبط جودة الطباعة
Information Guide (دليل المعلومات)	يوفر تعليمات حول تحديد موقع المعلومات الإضافية
Supplies Guide (دليل المستلزمات)	يوفر معلومات حول طلب المستلزمات

توفير الوقت والحفاظ على البيئة

تلتزم Lexmark بمبدأ الاستدامة البيئية، كما تعمل باستمرار على تطوير طابعاتها لتقليل تأثيرها على البيئة. فنحن نصمم منتجاتنا مع وضع البيئة في الاعتبار ونقوم بهندسة عبوات المنتجات لتقليل المواد، كما نوفر برامج للتجميع وإعادة التدوير. لمزيد من المعلومات، انظر:

- فصل الإشعارات
- قسم الاستدامة البيئية على موقع الويب الخاص بشركة Lexmark على العنوان **www.lexmark.com/environment**
- برنامج إعادة التدوير من Lexmark على العنوان **www.lexmark.com/recycle**

عن طريق تحديد إعدادات طابعة أو مهام معينة، يمكنك تقليل تأثير الطابعة بدرجة أكبر. يوضح هذا الفصل الإعدادات والمهام التي يمكن أن تحقق فائدة بيئية أكبر.

توفير الورق ومسحوق الحبر

أظهرت الدراسات أن ما يُعادل 80 % من مجموع الغازات الكربونية المسببة للاحتباس الحراري الناجمة عن الطابعة تتعلق باستخدام الورق. ويمكنك تقليل الغازات الكربونية المسببة للاحتباس الحراري بدرجة كبيرة باستخدام ورق مُعاد تدويره والالتزام باقتراحات الطباعة التالية، مثل الطباعة على كلا وجهي الورقة وطباعة صفحات متعددة على وجه واحد لورقة واحدة.

للحصول على معلومات حول كيفية توفير الطاقة والورق بسرعة باستخدام إعداد طابعة واحد، انظر العبارة"استخدام 'وضع التوفير'" على الصفحة 205.

استخدام الورق المُعاد تدويره

بوصفها شركة تراعي الاعتبارات البيئية، تدعم Lexmark استخدام ورق المكتب المُعاد تدويره المنتج خصيصًا للاستخدام مع طابعات الليزر/ طابعات LED. لمعرفة مزيد من المعلومات حول الورق المُعاد تدويره الذي يعمل جيدًا مع الطابعة، انظر العبارة"استخدام الورق المعاد تدويره والأنواع الأخرى من الورق المكتبي" على الصفحة 69.

توفير مستلزمات الطباعة

- اطبع على كلا وجهَي الورقة.

ملاحظة: إن Two-sided printing (الطباعة على وجهين) هو الإعداد الافتراضي في برنامج تشغيل الطباعة.

- طباعة عدة صفحات على وجه واحد من الورقة.
- استخدم ميزة المعاينة للاطلاع على شكل المستند قبل طباعته.
- اطبع نسخة واحدة من المستند للتحقق من المحتوى ومن التنسيق بهدف التأكد من صحتها.

توفير الطاقة

استخدام "وضع التوفير"

1 افتح مستعرض ويب، ثم اكتب عنوان IP الخاص بالطابعة في حقل العنوان.

ملاحظات:

- اعرض عنوان IP للطابعة على الشاشة الرئيسية للطابعة. ويتم عرض عنوان IP في أربع مجموعات من الأرقام المفصولة بنقاط على النحو 123.123.123.123.

- إذا كنت تستخدم خادمًا وكيلاً، فعطِّله مؤقتًا لتحميل صفحة الويب بشكل صحيح.

2 انقر فوق **إعدادات** > **إعدادات عامة** > **وضع التوفير** > حدِّد أحد الإعدادات

استخدم	من أجل
إيقاف	استخدم إعدادات المصنع الافتراضية لكل الإعدادات المرتبطة بوضع التوفير. يدعم الإعداد "إيقاف" مواصفات الأداء للطابعة.
الطاقة	قلِّل استخدام الطاقة، خاصة عندما تكون الطابعة في وضع الخمول. • لا تبدأ محركات مشغل الطابعة إلى أن تصبح جاهزة للطباعة. قد تلاحظ تأخيرًا بسيطًا قبل طباعة الصفحة الأولى. • تدخل الطابعة في "وضع السكون" بعد دقيقة واحدة من عدم نشاطها.
الطاقة/الورق	استخدم كل الإعدادات المرتبطة بوضعي الطاقة والورق.
الورق العادي	• قم بتمكين ميزة الطباعة على الوجهين (المزدوجة) تلقائيًا. • أوقف تشغيل ميزات سجل الطباعة.

3 انقر فوق **إرسال**.

تخفيض ضجيج الطابعة

قم بتمكين الوضع "الهادئ" للحد من ضجيج الطابعة.

1 افتح مستعرض ويب، ثم اكتب عنوان IP الخاص بالطابعة في حقل العنوان.

ملاحظات:

- اعرض عنوان IP للطابعة على الشاشة الرئيسية للطابعة. ويتم عرض عنوان IP في أربع مجموعات من الأرقام المفصولة بنقاط على النحو 123.123.123.123.
- إذا كنت تستخدم خادم وكيل، فعطِّله مؤقتًا لتحميل صفحة الويب بشكل صحيح.

2 انقر فوق **إعدادات** > **إعدادات عامة** > **الوضع الهادئ** > حدد أحد الإعدادات

استخدام	لـ
تشغيل	الحد من ضجيج الطابعة. **ملاحظات:** • تتم معالجة مهام الطباعة بسرعة منخفضة. • لا تبدأ محركات مشغل الطابعة إلى أن يصبح المستند جاهزًا للطباعة. ستكون هناك فترة تأخر قصيرة قبل طباعة الصفحة الأولى.
Off (إيقاف)	استخدام الإعدادات الافتراضية. **ملاحظة:** يدعم هذا الإعداد مواصفات الأداء للطابعة.

3 انقر فوق **"إرسال"**.

ضبط وضع "السكون"

1 من الشاشة الرئيسية، انتقل إلى:

Settings (إعدادات) > General Settings (إعدادات عامة) > Timeouts (مهلات التوقف) > Sleep Mode (وضع السكون)

2 في حقل Sleep Mode (وضع السكون)، حدد عدد الدقائق الذي تريد أن تنتظره الطابعة قبل الدخول في Sleep Mode (وضع السكون).

3 طبّق التغييرات.

استخدام وضع Hibernate (الإسبات)

وضع Hibernate (الإسبات) هو وضع تشغيل منخفض الطاقة بشكل فائق.

ملاحظات:

- إن الفترة الزمنية الافتراضية التي تسبق دخول الطابعة في وضع Hibernate (الإسبات) هي ثلاثة أيام.
- تأكد من تشغيل الطابعة من وضع الإسبات قبل إرسال أي مهمة طباعة. وما يعمل على تشغيل الطابعة من وضع الإسبات أن تقوم بإعادة تعيين كلي أو أن تضغط مطولاً على زر وضع السكون.
- وإذا كانت الطابعة في وضع الإسبات، فعندها يتم تعطيل ملقم الويب المضمّن.

1 من الشاشة الرئيسية، انتقل إلى:

Settings > General Settings (الإعدادات العامة)

2 من القائمة "Press Sleep Button" (الضغط على زر السكون) أو "Press and Hold Sleep Button" (الضغط مع الاستمرار على زر السكون)، حدد **Hibernate (الإسبات)**، ثم المس **Submit (إرسال)**.

إعداد "مهلة الإسبات"

يسمح لك إعداد "مهلة الإسبات" بتعيين الفترة الزمنية التي تنظرها الطابعة بعد معالجة مهمة طباعة وقبل الانتقال إلى حالة طاقة منخفضة.

استخدام "ملقم الويب المدمج"

1 افتح مستعرض ويب، ثم اكتب عنوان IP الخاص بالطابعة في حقل العنوان.

ملاحظات:

- اعرض عنوان IP للطابعة على الشاشة الرئيسية للطابعة. ويتم عرض عنوان IP في أربع مجموعات من الأرقام المفصولة بنقاط على النحو 123.123.123.123.
- إذا كنت تستخدم ملقم وكيل، فقم بتعطيله مؤقتًا لتحميل صفحة الويب بشكل صحيح.

2 انقر فوق **الإعدادات > إعدادات عامة > مهلات التوقف**.

3 من قائمة "مهلة الإسبات"، حدد عدد الساعات أو الأيام أو الأسابيع أو الشهور المطلوب أن تنتظرها الطابعة قبل الانتقال إلى حالة طاقة منخفضة.

4 انقر فوق **"إرسال"**.

استخدام لوحة تحكم الطابعة

1 من لوحة تحكم الطابعة، انتقل إلى:

> إعدادات > إعدادات عامة > مهلات التوقف > مهلة الإسبات

2 لتحديد الفترة الزمنية التي تنتظرها الطابعة بعد طباعة إحدى المهام وقبل الدخول في وضع "الإسبات".

3 المس .

استخدام "جدولة أوضاع الطاقة"

يسمح لك إعداد "جدولة أوضاع الطاقة" بجدولة وقت انتقال الطابعة إلى حالة طاقة منخفضة أو إلى الحالة "جاهزة".

ملاحظة: تتوفر هذه الميزة فقط في طابعات شبكات الاتصال أو الطابعات المتصلة بملقمات الطباعة.

استخدام "ملقم الويب المدمج"

1 افتح مستعرض ويب، ثم اكتب عنوان IP الخاص بالطابعة في حقل العنوان.

ملاحظات:

- اعرض عنوان IP للطابعة على الشاشة الرئيسية للطابعة. ويتم عرض عنوان IP في أربع مجموعات من الأرقام المفصولة بنقاط على النحو 123.123.123.123.
- إذا كنت تستخدم ملقم وكيل، فقم بتعطيله مؤقتًا لتحميل صفحة الويب بشكل صحيح.

2 انقر فوق **إعدادات** > **إعدادات عامة** > **جدولة أوضاع الطاقة**.

3 من قائمة "الإجراء"، حدد وضع الطاقة.

4 من قائمة "الوقت"، حدد الوقت.

5 من قائمة "يوم (أيام)"، حدد اليوم أو الأيام.

6 انقر فوق **إضافة**.

ضبط سطوع شاشة الطابعة

لتوفير الطاقة أو في حال مواجهة مشكلة في قراءة الشاشة، اضبط إعدادات سطوع الشاشة.

استخدام "ملقم الويب المدمج"

1 افتح مستعرض ويب، ثم اكتب عنوان IP الخاص بالطابعة في حقل العنوان.

ملاحظات:

- اعرض عنوان IP الخاص بالطابعة من قسم بروتوكول TCP/IP في قائمة شبكة الاتصال/المنافذ. ويتم عرض عنوان IP في أربع مجموعات من الأرقام المفصولة بنقاط على النحو 123.123.123.123.
- إذا كنت تستخدم خادم وكيل، فقم بتعطيله تلقائيًا لتحميل صفحة الويب بشكل صحيح.

2 انقر فوق **إعدادات** > **إعدادات عامة**.

3 في حقل "سطوع الشاشة"، أدخل النسبة المئوية للسطوع المطلوب لشاشة العرض.

4 انقر فوق **Submit (إرسال)**.

إعادة التدوير

توفر Lexmark برامج تجميع وأساليب متقدمة بيئيًا لإعادة التدوير. لمزيد من المعلومات، انظر:

- فصل الإشعارات
- قسم الاستدامة البيئية على موقع الويب الخاص بشركة Lexmark على العنوان **www.lexmark.com/environment**
- برنامج إعادة التدوير من Lexmark على العنوان **www.lexmark.com/recycle**

إعادة تدوير منتجات Lexmark

لإعادة منتجات Lexmark بغرض إعادة تدويرها:

1 انتقل إلى **www.lexmark.com/recycle**.

2 اعثر على نوع المنتج المطلوب إعادة تدويره، ثم حدد البلد أو المنطقة من القائمة.

3 اتبع الإرشادات الموجودة على شاشة الكمبيوتر.

ملاحظة: يمكن أن يتم إعادة تدوير مستلزمات الطابعة والأجهزة غير المدرجة في برنامج التجميع الخاص بـ Lexmark عبر مركز إعادة التدوير المحلي. اتصل بمركز إعادة التدوير المحلي لديك لتحديد العناصر التي يقبلها.

إعادة تدوير مواد تغليف Lexmark

تسعى Lexmark جاهدة باستمرار لتقليل مواد التغليف إلى الحد الأدنى. حيث يساعد تقليل مواد التغليف على ضمان نقل طابعات Lexmark بطريقة أكثر فاعلية ومراعاة للبيئة ولضمان تقليل مواد التغليف التي يتم التخلص منها. تؤدي هذه الأساليب الفعالة للتوفير إلى تقليل الانبعاثات المسببة للاحتباس الحراري وتوفير الطاقة وتوفير الموارد الطبيعية.

صناديق Lexmark الكرتونية قابلة تمامًا لإعادة التدوير حيث تتواجد منشآت إعادة تدوير الورق المتموج. قد لا تتواجد المنشآت في منطقتك.

مادة الفلين المستخدمة في مواد التغليف التي تستخدمها Lexmark قابلة لإعادة التدوير حيث تتواجد منشآت إعادة تدوير الفلين. قد لا تتواجد المنشآت في منطقتك.

عند إرجاع خرطوشة الحبر إلى Lexmark، يمكن إعادة استخدام الصندوق التي أتت فيه. ستقوم Lexmark بإعادة تدوير الصندوق.

إرجاع خراطيش Lexmark بغرض إعادة استخدامها أو إعادة تدويرها

يحوّل برنامج تجميع خراطيش Lexmark الملايين من خراطيش Lexmark الموجودة في النفايات سنويًا عبر جعل الأمر سهلاً ومجانيًا لعملاء Lexmark لإعادة الخراطيش المستخدمة من أجل أن تعيد Lexmark استخدامها أو تدويرها. وتتم إعادة استخدام نسبة 100% من الخراطيش المستخدمة التي يتم إرجاعها لشركة Lexmark أو يتم تفكيكها لإعادة تدويرها. كما أنه تتم إعادة تدوير الصناديق المستخدمة لإرجاع الخراطيش.

لإرجاع خراطيش Lexmark بغرض إعادة استخدامها أو إعادة تدويرها، اتبع الإرشادات المرفقة مع الطابعة أو الخرطوشة واستخدم ملصق الشحن المدفوع مقدمًا. يمكنك أيضًا إجراء ما يلي:

1 انتقل إلى **www.lexmark.com/recycle**.

2 من قسم Toner Cartridges (خراطيش مسحوق الحبر)، حدد البلد أو المنطقة.

3 اتبع الإرشادات الموجودة على شاشة الكمبيوتر.

تأمين الطابعة

بيان الذاكرة

تحتوي الطابعة على أنواع مختلفة من الذاكرة التي يمكنها تخزين إعدادات شبكة الاتصال والجهاز وبيانات المستخدم.

أنواع الذاكرة	الوصف
الذاكرة غير الدائمة	تستخدم الطابعة *ذاكرة الوصول العشوائي* (RAM) القياسية لتخزين بيانات المستخدم المؤقتة أثناء مهام الطباعة والنسخ البسيطة.
الذاكرة الدائمة	يمكن للطابعة استخدام شكلين من أشكال الذاكرة الدائمة: EEPROM وNAND (ذاكرة محمولة). يتم استخدام كلا النوعين لتخزين إعدادات الجهاز ونظام التشغيل ومعلومات شبكة الاتصال وإعدادات الإشارات المرجعية والماسحة الضوئية والحلول المضمنة.
ذاكرة القرص الصلب	تحتوي بعض الطابعات على محرك أقراص صلبة مركب بها. قرص الطابعة الصلب مصمم ليؤدي وظائف محددة خاصة بالجهاز. وهذا يسمح للجهاز بالاحتفاظ ببيانات المستخدم المؤقتة من المهام المعقدة للمسح الضوئي والطباعة والنسخ والإرسال عبر الفاكس وكذلك بيانات النموذج وبيانات الخطوط.

امسح محتوى أية ذاكرة مُركَّبة بالطابعة في الحالات التالية:

- التوقف عن استخدام الطابعة.
- استبدال قرص الطابعة الصلب.
- نقل الطابعة إلى قسم أو موقع مختلف.
- صيانة الطابعة بواسطة شخص من خارج شركتك.
- نقل الطابعة من موقعك بغرض الصيانة.
- تم بيع الطابعة لمؤسسة أخرى.

التخلص من قرص الطابعة الصلب.

ملاحظة: قد لا تشتمل بعض طرز الطابعات على قرص طابعة صلب مركب بها.

في البيئات التي تتمتع بدرجات عالية من التأمين، قد يكون من الضروري اتخاذ خطوات إضافية للتأكد من عدم إمكانية الوصول إلى البيانات السرية المخزنة على قرص الطابعة الصلب عند نقل الطابعة - أو القرص الصلب - من موقعك.

- **إلغاء المغناطيسية** — تعريض القرص الصلب لمجال مغناطيسي مما يمسح البيانات المخزنة.
- **التكسير** — ضغط القرص الصلب ماديًا لتكسير الأجزاء المكونة له وجعلها غير قابلة للقراءة
- **تهشيم** — تكسير القرص الصلب ماديًا إلى أجزاء معدنية صغيرة

ملاحظة: يمكن مسح جميع البيانات إلكترونيًا، إلا أن الطريقة الوحيدة لضمان مسح جميع البيانات تمامًا هي التدمير المادي لكل جهاز ذاكرة قد يكون تم عليه تخزين بيانات.

مسح الذاكرة غير الدائمة

إن الذاكرة غير الدائمة (RAM) التي تم تركيبها في الطابعة تتطلب مصدرًا للطاقة لتحتفظ بالمعلومات. لمسح البيانات المخزنة مؤقتًا، ما عليك سوى إيقاف تشغيل الطابعة.

مسح الذاكرة الدائمة

- **الإعدادات الفردية وإعدادات الجهاز وشبكة الاتصال وإعدادات الأمان والحلول المضمنة**—امسح المعلومات والإعدادات عبر تحديد **مسح كل الإعدادات** في قائمة التهيئة.
- **بيانات الفاكس**—امسح إعدادات الفاكس والبيانات عبر تحديد **مسح كل الإعدادات** في قائمة التهيئة.

1 قم بإيقاف تشغيل الطابعة.

2 اضغط مع الاستمرار على **2** و**6** أثناء تشغيل الطابعة. حرِّر الزرين فقط عند ظهور الشاشة التي تشتمل على شريط التقدم.

تُجري الطابعة تسلسل التشغيل، ثم تظهر قائمة التهيئة. بمجرد تشغيل الطابعة بالكامل، تعرض شاشة اللمس قائمة بالوظائف، وذلك بدلاً من رموز الشاشة الرئيسية القياسية.

3 المس **مسح كل الإعدادات**.

ستقوم بالطابعة بإعادة التشغيل عدة مرات خلال هذه العملية.

ملاحظة: يؤدي مسح كل الإعدادات إلى إزالة كل إعدادات الجهاز وحلوله ومهامه وفاكساته وكلمات مروره بأمان من على ذاكرة الطابعة.

4 المس **رجوع > الخروج من قائمة التهيئة**.

ستجري الطابعة عملية إعادة تعيين، ثم تعود إلى وضع التشغيل العادي.

مسح ذاكرة قرص طابعة صلب

ملاحظات:

- قد لا تشتمل بعض طرز الطابعات على قرص طابعة صلب مركب بها.
- يتيح خيار "تهيئة مسح ملفات البيانات المؤقتة" في قوائم الطابعة لك إزالة المواد السرية المتبقية التي تتخلف من مهام الطباعة وذلك من خلال استبدال الملفات التي تم تحديدها للحذف بشكل آمن.

استخدام لوحة تحكم الطابعة

1 قم بإيقاف تشغيل الطابعة.

2 اضغط مع الاستمرار على **2** و**6** أثناء تشغيل الطابعة. حرِّر الزرين فقط عند ظهور الشاشة التي تشتمل على شريط التقدم.

تُجري الطابعة تسلسل التشغيل، ثم تظهر قائمة التهيئة. عند تشغيل الطابعة بالكامل، تعرض شاشة اللمس قائمة بالوظائف.

3 المس **مسح القرص** ثم المس أحد الخيارات التالية:

- **مسح القرص (سريع)**— يتيح لك هذا الخيار استبدال بيانات القرص الصلب للطابعة بأصفار بتمريرة أحادية.
- **مسح القرص (آمن)**— يتيح لك هذا الخيار استبدال بيانات القرص باستخدام أنماط بت عشوائية لمرات متعددة، يتبع ذلك تمريرة للتحقق. يتوافق المسح الآمن مع معيار DoD 5220.22-M لمسح البيانات الآمن من القرص الصلب. يجب مسح المعلومات التي تتسم بقدر كبير من السرية باستخدام هذه الطريقة.

4 المس **نعم** لمتابعة مسح القرص.

ملاحظات:

- سيشير شريط الحالة إلى تقدم مهمة مسح القرص.
- قد يستغرق مسح القرص عدة دقائق وقد يزيد عن الساعة، وأثناء هذه الفترة لن تكون الطابعة متاحة لمهام أخرى للمستخدم.

5 المس **رجوع > الخروج من قائمة التهيئة**.

ستجري الطابعة عملية إعادة تعيين، ثم تعود إلى وضع التشغيل العادي.

تهيئة تشفير قرص الطابعة الصلب

قم بتمكين تشفير القرص الصلب للحيلولة دون فقدان البيانات الحساسة في حال سرقة الطابعة أو القرص الصلب.

ملاحظة: قد لا تشتمل بعض طرز الطابعات على قرص طابعة صلب مركب بها.

استخدام "ملقم الويب المدمج"

1 افتح مستعرض ويب، ثم اكتب عنوان IP الخاص بالطابعة في حقل العنوان.

ملاحظات:

- اعرض عنوان IP للطابعة على الشاشة الرئيسية للطابعة. ويتم عرض عنوان IP في أربع مجموعات من الأرقام المفصولة بنقاط على النحو 123.123.123.123.
- إذا كنت تستخدم خادم وكيل، فقم بتعطيله تلقائيًا لتحميل صفحة الويب بشكل صحيح.

2 انقر فوق **الإعدادات > الأمان > تشفير القرص**.

ملاحظة: يظهر تشفير القرص في قائمة أمان فقط في حالة تركيب قرص طابعة صلب مهيأ وخالٍ من العيوب.

3 من قائمة تشفير القرص، حدد **تمكين**.

ملاحظات:

- يؤدي تمكين تشفير القرص إلى مسح محتويات قرص الطابعة الصلب.
- قد يستغرق تشفير القرص عدة دقائق وقد يزيد عن الساعة، وأثناء هذه الفترة لن تكون الطابعة متاحة لمهام أخرى للمستخدم.

4 انقر فوق **Submit (إرسال)**.

استخدام لوحة تحكم الطابعة

1 قم بإيقاف تشغيل الطابعة.

2 اضغط مع الاستمرار على **2** و**6** أثناء تشغيل الطابعة. حرِّر الزرين فقط عند ظهور الشاشة التي تشتمل على شريط التقدم.

تُجري الطابعة تسلسل التشغيل، ثم تظهر قائمة التهيئة. عند تشغيل الطابعة بشكل تام، تظهر قائمة بالوظائف على شاشة الطابعة.

3 المس **تشفير القرص > تمكين**.

ملاحظة: يؤدي تمكين تشفير القرص إلى مسح محتويات قرص الطابعة الصلب.

4 المس **نعم** لمتابعة مسح القرص.

ملاحظات:

- لا توقف تشغيل الطابعة أثناء عملية التشفير. حيث قد يؤدي ذلك إلى فقد البيانات.
- قد يستغرق تشفير القرص عدة دقائق وقد يزيد عن الساعة، وأثناء هذه الفترة لن تكون الطابعة متاحة لمهام أخرى للمستخدم.
- سيشير شريط الحالة إلى تقدم مهمة مسح القرص. بعد تشفير القرص، ستعود الطابعة إلى شاشة "تمكين/تعطيل".

5 المس **رجوع > الخروج من قائمة التهيئة**.

ستجري الطابعة عملية إعادة تعيين، ثم تعود إلى وضع التشغيل العادي.

البحث عن معلومات أمان الطابعة

في البيئات التي تتمتع بدرجات عالية من الأمان، قد يكون من الضروري اتخاذ خطوات إضافية للتأكد من عدم إمكانية وصول الأشخاص غير المصرح لهم إلى البيانات السرية المخزنة على الطابعة. للحصول على المزيد من المعلومات، انتقل إلى **صفحة الويب المتعلقة بالأمان من Lexmark** أو انظر *ملقم الويب المضمن—الأمان: دليل المسؤول* على الصفحة **http://support.lexmark.com.**

صيانة الطابعة

تحذير—تلف محتمل: وقد يؤدي عدم الحفاظ على أداء الطابعة الأمثل أو استبدال الأجزاء والمستلزمات إلى إتلاف طابعتك.

تنظيف أجزاء الطابعة

تنظيف الطابعة

ملاحظة: قد يلزم إجراء هذه المهمة مرة كل بضعة أشهر.

تحذير—تلف محتمل: لا يشمل ضمان الطابعة تلف الطابعة الناجم عن التعامل معها بطريقة غير صحيحة.

1 تأكد من إيقاف تشغيل الطابعة وفصلها عن مأخذ التيار الكهربائي.

تنبيه—خطر التعرض لصدمة كهربائية: لتجنب خطر التعرض لصدمة كهربائية عند تنظيف الجزء الخارجي من الطابعة، افصل سلك التيار عن مأخذ الحائط وافصل كافة الكابلات عن الطابعة قبل المتابعة.

2 أزل الورق من الحاوية القياسية ووحدة التغذية متعددة الأغراض.

3 أزِل أي أتربة ووبر وقطع ورق من حول الطابعة باستخدام فرشاة ناعمة أو مكنسة كهربائية.

4 بلِّل قطعة نظيفة من القماش الخالي من الوبر بالماء واستخدمها لمسح السطح الخارجي للطابعة.

تحذير—تلف محتمل: لا تستخدم مواد التنظيف المنزلية أو المطهرات لمنع الضرر الذي قد تسببه مثل هذه المواد لسطح الطابعة الخارجي.

5 تأكد من جفاف جميع أجزاء الطابعة قبل إرسال مهمة طباعة جديدة.

تنظيف زجاج الماسحة الضوئية .

نظِّف زجاج الماسحة الضوئية إذا واجهت مشكلات جودة الطباعة، مثل ظهور خطوط على الصور التي يتم نسخها أو مسحها ضوئيًا.

1 بلل قطعة نظيفة من القماش أو فوطة ورقية خالية من الوبر بماء قليل .

2 افتح غطاء الماسحة الضوئية.

3 نظِّف جميع المناطق الظاهرة، ثم اتركها تجف.

1	الجانب السفلي الأبيض من غطاء الماسحة الضوئية
2	زجاج الماسحة الضوئية
3	زجاج وحدة تغذية المستندات التلقائية (ADF)
4	الجانب السفلي الأبيض من غطاء وحدة تغذية المستندات التلقائية (ADF)

4 أغلق غطاء الماسحة الضوئية.

فحص حالة أجزاء الطباعة ومستلزماتها

فحص حالة الأجزاء والمستلزمات من لوحة التحكم بالطابعة

من الشاشة الرئيسية، المس **الحالة / مستلزمات الطباعة > عرض المستلزمات**.

فحص حالة الأجزاء ومستلزمات الطباعة من Embedded Web Server (ملقم الويب المضمن)

ملاحظة: تأكد من توصيل كل من الكمبيوتر والطابعة بنفس شبكة الاتصال.

1 افتح مستعرض ويب، ثم اكتب عنوان IP الخاص بالطابعة في حقل العنوان.

ملاحظات:

- اعرض عنوان IP للطابعة على الشاشة الرئيسية. ويتم عرض عنوان IP في أربع مجموعات من الأرقام المفصولة بنقاط على النحو 123.123.123.123.
- إذا كنت تستخدم خادمًا وكيلاً، فعطِّله مؤقتًا لتحميل صفحة الويب بشكل صحيح.

2 انقر فوق **"حالة الجهاز" > "مزيد من التفاصيل"**.

طلب المستلزمات

لطلب شراء مستلزمات الطباعة في الولايات المتحدة، تستطيع الاتصال بـ Lexmark على الرقم 1-800-539-6275 للحصول على معلومات حول وكلاء Lexmark المعتمدين لمستلزمات الطباعة في المنطقة التي تقيم بها. للدول والمناطق الأخرى، قم بزيارة موقع **www.lexmark.com** أو الاتصال بالمكان الذي اشتريت منه الطابعة.

ملاحظة: تفترض جميع التقديرات الخاصة بالعمر الافتراضي لمستلزمات الطابعة، إجراء الطباعة على ورق عادي بحجم Letter أو A4.

استخدام مستلزمات الطباعة والأجزاء الأصلية من Lexmark

تم تصميم طابعة Lexmark الخاصة بك لتعمل بشكلٍ أفضل مع مستلزمات Lexmark الأصلية للطباعة وأجزائها. قد يؤثر استخدام المستلزمات أو الأجزاء التي يوفرها طرف ثالث على أداء الطابعة ومكوناتها الخاصة بالتصوير أو موثوقيتها أو عمرها. قد يؤثر استخدام المستلزمات أو الأجزاء التي يوفرها طرف ثالث على تغطية الضمان. لا يغطي الضمان التلف الناتج عن استخدام المستلزمات أو الأجزاء التي توفرها جهة أخرى. تم تصميم كافة مؤشرات العمر لتعمل مع مستلزمات Lexmark الأصلية للطباعة وأجزائها، وقد ترسل نتائج غير متوقَّعَة إذا تم استخدام مستلزمات Lexmark الأصلية للطباعة أو أجزائها. قد يتسبب استخدام عنصر التصوير بعد العمر الافتراضي المحدد له في إتلاف طابعة Lexmark أو المكونات المرتبطة بها.

طلب خرطوشة مسحوق الحبر

ملاحظات:

- تستند إنتاجية الخرطوشة المقدرة إلى تغطية 5% تقريبًا لكل صفحة.
- قد تتسبب تغطية الطباعة شديدة الانخفاض لفترات زمنية طويلة في التأثير سلبًا على الإنتاجية الفعلية.

اسم الجزء	رقم الجزء
خرطوشة حبر ذات إنتاجية عالية إضافية	24B6035

طلب وحدة تصوير

قد تتسبب تغطية الطباعة شديدة الانخفاض لفترات زمنية طويلة في إتلاف أجزاء من وحدة التصوير قبل نفاد مسحوق الحبر من خرطوشة مسحوق الحبر.

للحصول على مزيد من المعلومات حول استبدال وحدة التصوير، انظر ورقة الإرشادات المرفقة بمستلزمات الطباعة.

اسم الجزء	رقم الجزء
وحدة التصوير	24B6040

طلب خراطيش دبابيس

اسم الجزء	رقم الجزء
خراطيش الدبابيس	35S8500

طلب مجموعة صيانة

ملاحظات:

- قد يتطلب استخدام أنواع معينة من الورق استبدال مجموعة أدوات الصيانة بصورة أكثر تكرارًا.
- تشتمل مجموعة الصيانة على أسطوانة الفاصل ووحدة الصهر وأسطوانات الالتقاط وأسطوانة النقل ومجموعة تغيير مجرى الورق جميعًا، ويمكن طلب كل منها على حدة واستبدالها إذا لزم الأمر.

- اتصل بمندوب الخدمة لاستبدال مجموعة الصيانة.

مجموعة الصيانة	رقم الجزء
مجموعة الصيانة 100 فولت*	40X9147
مجموعة الصيانة 110 فولت	40X9137
مجموعة الصيانة 220 فولت	40X9138
* تكون هذه متاحة فقط في اليابان.	

طلب شراء بكرات فاصل وحدة التغذية التلقائية بالمستندات

اطلب شراء بكرة فاصل وحدة تغذية تلقائية بالمستندات عندما تفشل وحدة التغذية التلقائية بالمستندات في التقاط الورق أو تلتقط ما يزيد عن ورقة واحدة في كل مرة.

لمزيد من المعلومات حول استبدال بكرة فاصل وحدة التغذية التلقائية بالمستندات، انظر ورقة الإرشادات المرفقة بالجزء.

اسم الجزء	رقم الجزء
بكرة فاصل	40X9108

العدد التقديري للصفحات المتبقية

يستند العدد التقديري للصفحات المتبقية إلى أحدث سجل طباعة للطابعة. يمكن لدقة هذا العدد أن تختلف بشكل ملحوظ إذ إنها تعتمد على العديد من العوامل مثل محتوى المستند الفعلي وإعدادات جودة الطباعة وإعدادات أخرى خاصة بالطابعة.

يمكن للعدد التقديري للصفحات المتبقية أن ينخفض عندما يكون استهلاك الطباعة الفعلي مختلفًا عن استهلاك الطباعة في السجل. خذ مستوى الدقة المتغيّر في الاعتبار قبل شراء مستلزمات تعتمد على التقدير أو استبدالها. يتم تحديد إنتاجية الخرطوشة المقدرة وفقًا لتغطية بنسبة 5% تقريبًا لكل صفحة حتى يتم الحصول على محفوظات طباعة كافية.

تخزين مستلزمات الطباعة

اختر منطقة تخزين باردة ونظيفة لمستلزمات الطباعة الخاصة بالطابعة. قم بتخزين مستلزمات الطباعة في عبواتها الأصلية بحيث يكون جانبها الأيمن لأعلى، وذلك إلى أن تحتاج إلى استخدامها.

يجب عدم تعريض مستلزمات الطباعة لما يلي:

- ضوء الشمس المباشر
- درجة حرارة تزيد عن 35 درجة مئوية (95 فهرنهايت)
- الرطوبة العالية (أعلى من 80%)
- الهواء المالح
- الغازات المسببة للتآكل
- الغبار الثقيل

استبدال مستلزمات الطباعة

استبدال Toner Cartridge (خرطوشة الحبر)

1 اضغط على الزر الموجود على الجانب الأيمن من الطابعة، ثم افتح الباب الأمامي.

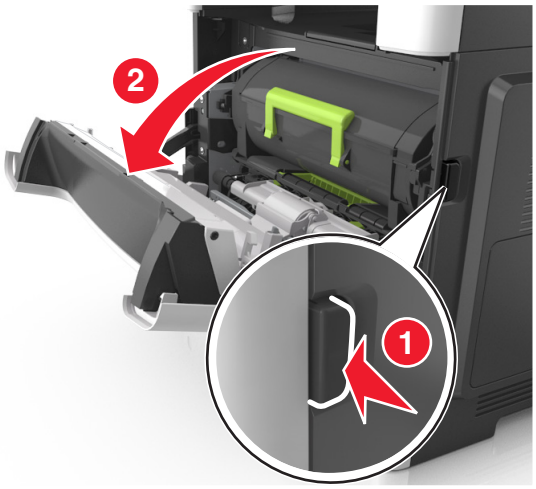

2 اسحب خرطوشة الحبر للخارج باستخدام المقبض.

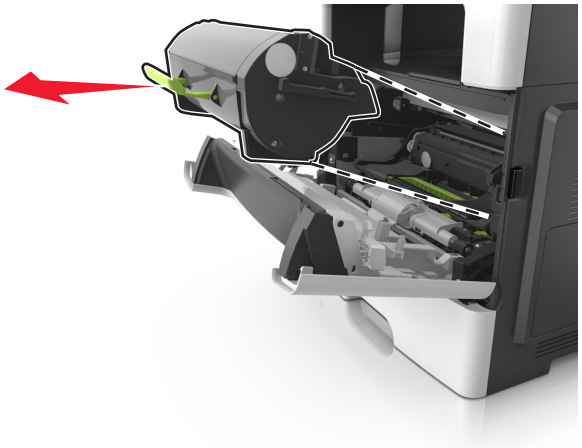

3 أخرج خرطوشة مسحوق الحبر من العبوة، ثم أزل كل مواد التغليف.

4 رج الخرطوشة الجديدة لإعادة توزيع مسحوق الحبر.

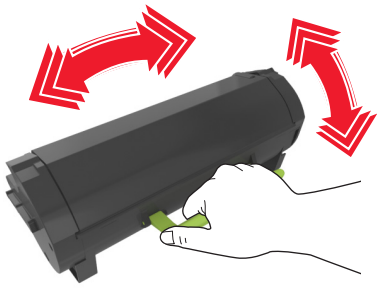

5 أدخل خرطوشة مسحوق الحبر في الطابعة عن طريق محاذاة الأسهم الموجودة على القضبان الجانبية بالخرطوشة مع الأسهم الموجودة على القضبان الجانبية داخل الطابعة.

تحذير—تلف محتمل: لا تعرّض وحدة التصوير للضوء المباشر لفترة تزيد عن 10 دقائق. قد يتسبب التعرض للضوء لمدة طويلة في حدوث مشكلات في جودة الطباعة.

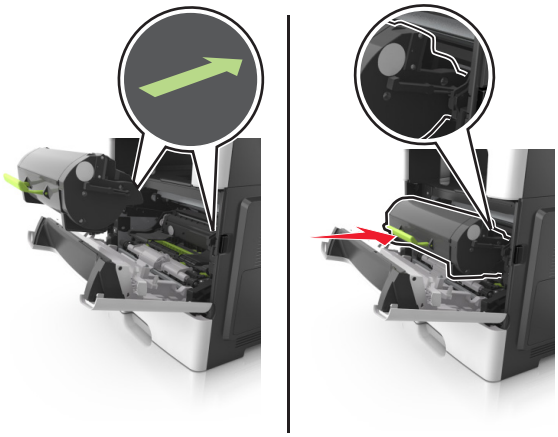

6 أغلق الباب الأمامي.

استبدال وحدة التصوير

1 اضغط على الزر الموجود على الجانب الأيمن من الطابعة، ثم افتح الباب الأمامي.

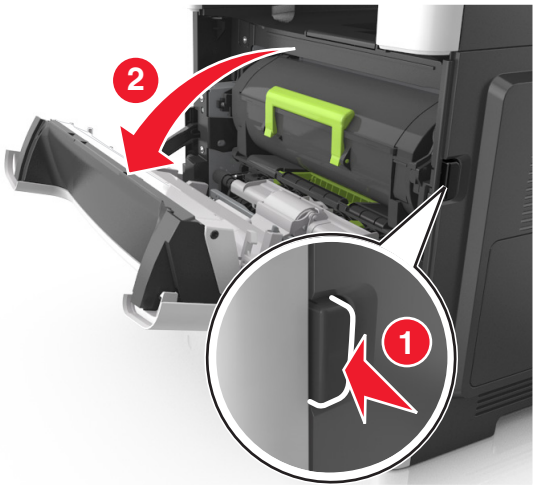

2 اسحب خرطوشة الحبر للخارج باستخدام المقبض.

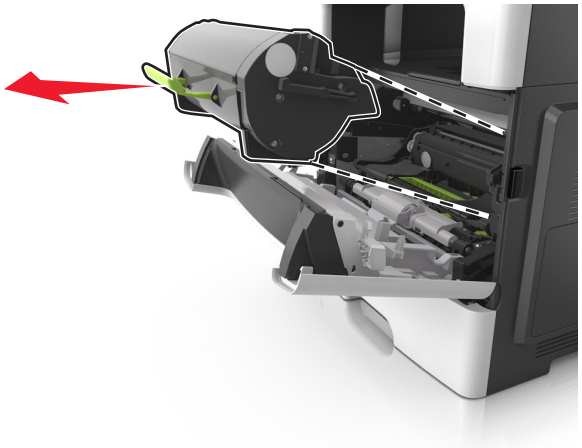

3 ارفع المقبض الأخضر، ثم اسحب وحدة التصوير خارج الطابعة.

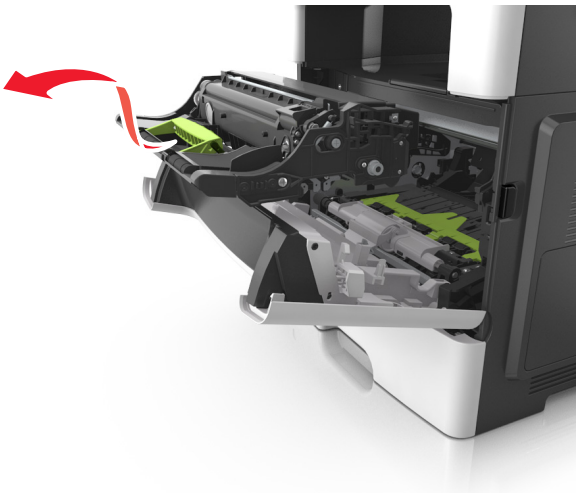

4 أخرج وحدة التصوير الجديدة من عبوتها ثم رجها.

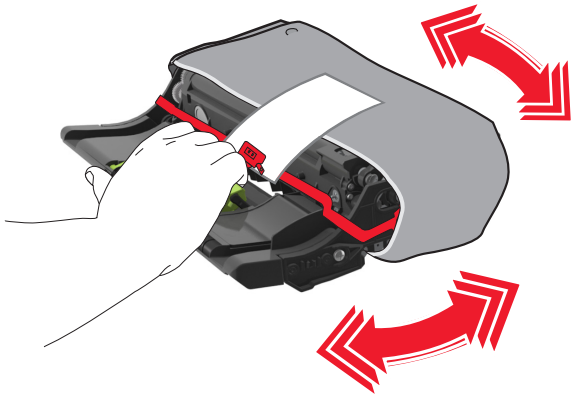

5 أزل جميع مواد التغليف من وحدة التصوير.

تحذير—تلف محتمل: لا تعرّض وحدة التصوير للضوء المباشر لفترة تزيد عن 10 دقائق. قد يتسبب التعرض للضوء لمدة طويلة في حدوث مشكلات في جودة الطباعة.

تحذير—تلف محتمل: لا تلمس أسطوانة موصل الصور. فقد يؤثر فعل ذلك على جودة الطباعة في مهام الطباعة في المستقبل.

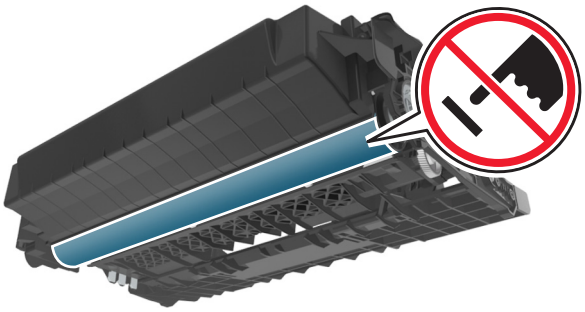

6 أدخل وحدة التصوير في الطابعة عن طريق محاذاة الأسهم الموجودة على القضبان الجانبية بوحدة التصوير مع الأسهم الموجودة على القضبان الجانبية داخل الطابعة.

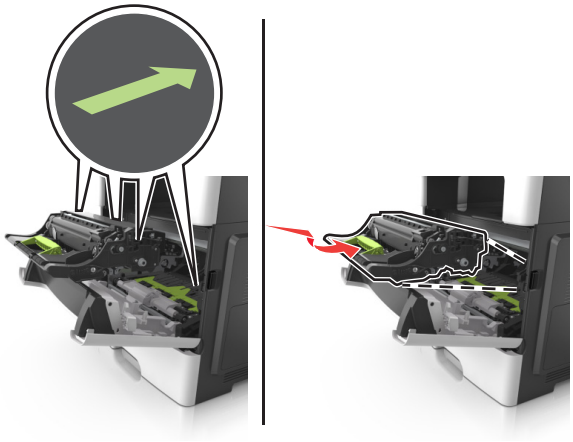

7 أدخل خرطوشة مسحوق الحبر في الطابعة عن طريق محاذاة الأسهم الموجودة على القضبان الجانبية بالخرطوشة مع الأسهم الموجودة على القضبان الجانبية داخل الطابعة.

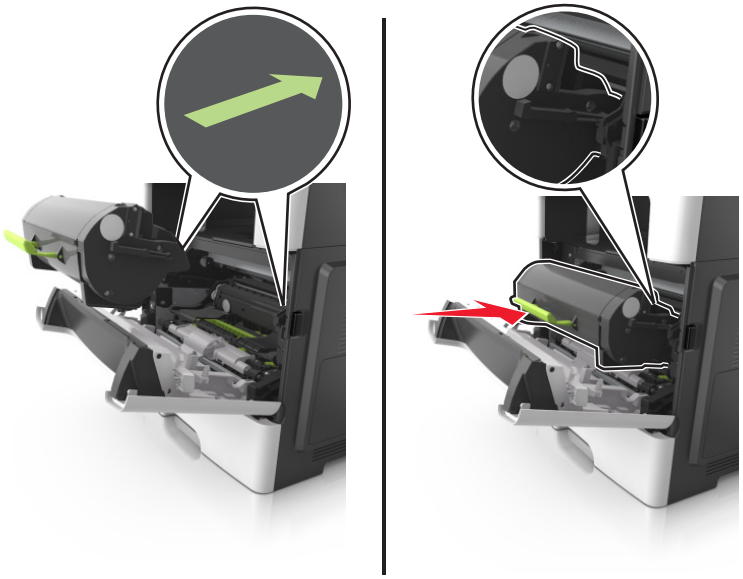

8 أغلق الباب الأمامي.

استبدال خرطوشة الدبابيس

1 افتح باب وحدة التدبيس.

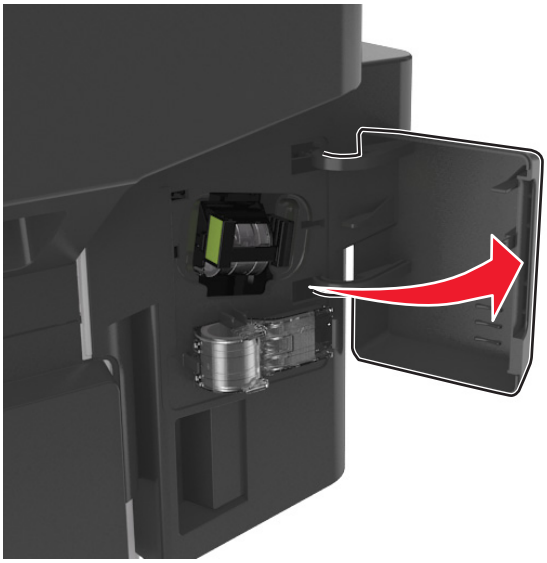

2 اسحب خرطوشة الدبابيس للخارج من وحدة الإنهاء.

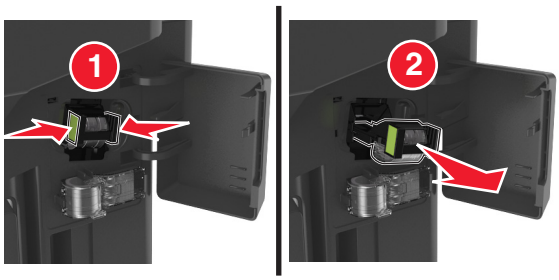

3 أمسك جانبي علبة الدبابيس الفارغة بأصابعك، واسحبها، ثم ارفع علبة الدبابيس الفارغة من الخرطوشة.

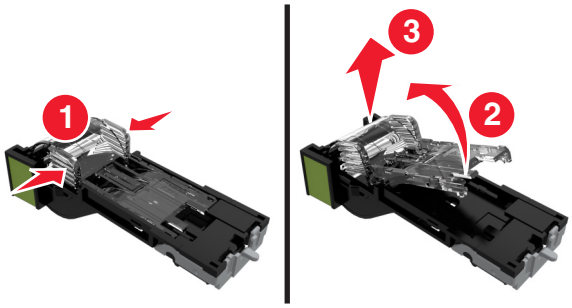

4 قم بإزالة علبة الدبابيس الاحتياطية من حاملها.

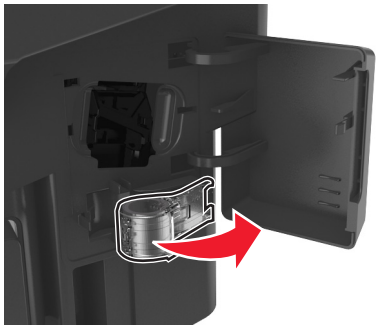

5 أدخل علبة الدبابيس الاحتياطية في خرطوشة الدبابيس.

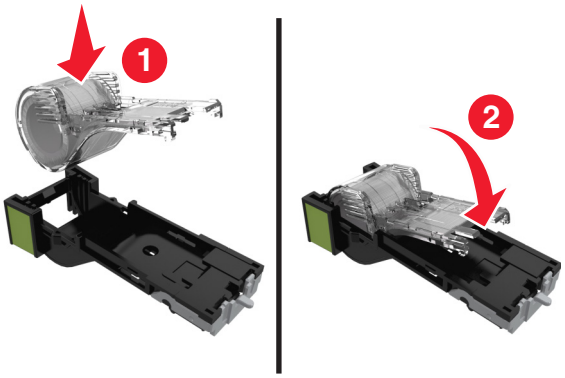

6 ادفع خرطوشة الدبابيس إلى داخل وحدة الإنهاء حتى تصدر صوتًا يوضح استقرارها في موضعها.

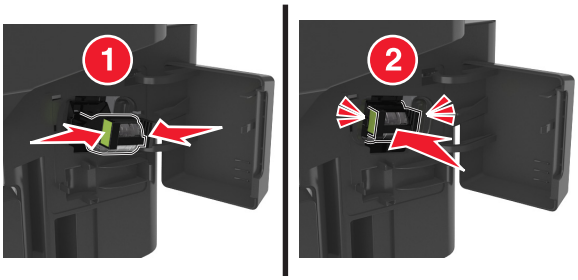

7 استبدل علبة الدبابيس الاحتياطية للاستخدام في المستقبل.

8 أغلق باب وحدة التدبيس.

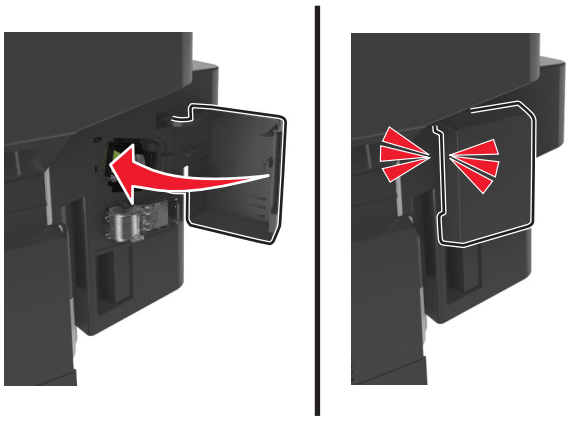

تحريك الطابعة

قبل نقل الطابعة

تنبيه—احتمال التعرض لإصابة: يزيد وزن الطابعة عن 18 كجم (40 رطلاً) لذا يتطلب رفعها اثنين أو أكثر من الأشخاص المؤهلين لرفعها بأمان.

تنبيه—احتمال التعرض لإصابة: قبل نقل الطابعة، اتبع هذه الإرشادات لتجنّب إصابة شخصية أو ضرر في الطابعة:

- قم بإيقاف تشغيل الطابعة باستخدام مفتاح التشغيل، ثم افصل سلك الطاقة عن مأخذ التيار الكهربائي.
- افصل كافة الأسلاك والكابلات عن الطابعة قبل نقلها.
- إذا كان الدرج الاختياري مركبًا، فأخرجه من الطابعة. لإخراج الدرج الاختياري، حرّك المزلاج بالجانب الأيمن للدرج جهة الجزء الأمامي من الدرج حتى *يستقر* في مكانه.

- استخدم مقابض اليد الموجودة بكلا جانبي الطابعة لرفعها.
- تأكد من أن أصابعك ليست تحت الطابعة عند وضعها.
- قبل وضع الطابعة، تحقق من وجود مساحة خلوص كافية حولها.

استخدم فقط كابل التيارالمرفق مع هذا المنتج أو كابل التيار البديل المعتمد من قبل الشركة المصنعة.

تحذير—تلف محتمل: لا يشمل ضمان الطابعة تلف الطابعة الناجم عن نقلها بطريقة غير صحيحة.

تحريك الطابعة إلى موقع آخر

يمكن تحريك الطابعة والملحقات الاختيارية بأمان إلى موقع آخر من خلال اتباع هذه الاحتياطات:

- يجب أن تكون أية عربة مستخدمة في تحريك الطابعة ذات سطح يدعم مساحة قاعدة الطابعة بالكامل.
- يجب أن تكون أية عربة مستخدمة في تحريك الملحقات الاختيارية ذات سطح يدعم أبعاد الملحقات الاختيارية.
- احتفظ بالطابعة في وضع عمودي.
- تجنّب عمليات التحريك الشديدة.

شحن الطابعة

عند شحن الطابعة، استخدم الغلاف الأصلي أو اتصل بموقع الشراء للحصول على عدة الإرسال إلى مكان جديد.

إدارة الطابعة

العثور على المعلومات المتقدمة للتوصيل بشبكة الاتصال ودعم المسئول

يغطي هذا الفصل مهام الدعم الإدارية الأساسية باستخدام Embedded Web Server (ملقم الويب المضمن). للتعرف على مزيد من مهام دعم النظام المتقدمة، انظر *Networking Guide* (دليل التوصيل بشبكة الاتصال) في القرص المضغوط الخاص بـ *Software* (البرنامج) أو *Embedded Web Server Administrator's Guide* (دليل مسؤول ملقم الويب المضمّن) على الموقع **http://support.lexmark.com.**

فحص شاشة العرض الافتراضية

1 افتح مستعرض ويب، ثم اكتب عنوان IP الخاص بالطابعة في حقل العنوان.

ملاحظات:

- اعرض عنوان IP الخاص بالطابعة من قسم بروتوكول TCP/IP في قائمة شبكة الاتصال/المنافذ. ويتم عرض عنوان IP في أربع مجموعات من الأرقام المفصولة بنقاط على النحو 123.123.123.123.
- إذا كنت تستخدم خادم وكيل، فقم بتعطيله تلقائيًا لتحميل صفحة الويب بشكل صحيح.

2 افحص شاشة العرض الظاهرية التي تظهر في الركن العلوي الأيسر من الشاشة.

تعمل شاشة العرض الظاهرية تمامًا كما تعمل الشاشة الفعلية الموجودة بلوحة تحكم الطابعة.

إعداد تنبيهات البريد الإلكتروني

يمكنك تهيئة الطابعة بحيث ترسل لك تنبيهات عبر البريد الإلكتروني عند انخفاض مستوى المستلزمات أو عند الحاجة إلى تغيير الورق أو إضافته أو عند حدوث انحشار للورق.

1 افتح مستعرض ويب، ثم اكتب عنوان IP الخاص بالطابعة في حقل العنوان.

ملاحظات:

- اعرض عنوان IP للطابعة على الشاشة الرئيسية للطابعة. ويتم عرض عنوان IP في أربع مجموعات من الأرقام المفصولة بنقاط على النحو 123.123.123.123.
- إذا كنت تستخدم خادم وكيل، فقم بتعطيله تلقائيًا لتحميل صفحة الويب بشكل صحيح.

2 انقر فوق **Settings** (إعدادات).

3 من قائمة إعدادات أخرى، انقر فوق **E-mail Alert Setup** (إعداد تنبيهات البريد الإلكتروني).

4 حدّد العناصر التي تريد إخطارك بها، ثم اكتب عناوين البريد-الإلكتروني.

5 انقر فوق **Submit** (إرسال).

ملاحظة: لمعرفة مزيد من المعلومات حول إعداد ملقم البريد الإلكتروني، اتصل بالشخص المسئول عن دعم النظام.

عرض التقارير

يمكنك عرض بعض التقارير من ملقم الويب المضمن. وتعد هذه التقارير مفيدة عند تقييم حالة الطابعة، وشبكة الاتصال ومستلزمات الطباعة.

1 افتح مستعرض ويب، ثم اكتب عنوان IP الخاص بالطابعة في حقل العنوان.

ملاحظات:

- اعرض عنوان IP للطابعة على الشاشة الرئيسية للطابعة. ويتم عرض عنوان IP في أربع مجموعات من الأرقام المفصولة بنقاط على النحو 123.123.123.123.
- إذا كنت تستخدم خادم وكيل، فقم بتعطيله تلقائيًا لتحميل صفحة الويب بشكل صحيح.

2 انقر فوق **Reports (تقارير)**, ثم انقر فوق نوع التقرير الذي ترغب في عرضه.

تهيئة إخطارات مستلزمات الطباعة من خلال ملقم الويب المضمّن

يمكنك تحديد الطريقة التي يتم إخطارك بها عندما تكون مستلزمات الطباعة على وشك الانخفاض، أو منخفضة، أو منخفضة للغاية، أو عندما تصل إلى انتهاء عمرها الافتراضي بواسطة إعداد التنبيهات القابلة للتحديد.

ملاحظات:

- يمكن تعيين التنبيهات القابلة للتحديد على خرطوشة مسحوق الحبر، ووحدة التصوير، ومجموعة الصيانة.
- يمكن تعيين كل التنبيهات القابلة للتحديد للحالات التي تكون فيها مستلزمات الطباعة على وشك الانخفاض أو منخفضة أو منخفضة للغاية. لا يمكن تعيين كل التنبيهات القابلة للتحديد للحالة التي تصل فيها مستلزمات الطباعة إلى انتهاء عمرها الافتراضي. إن التنبيه القابل للتحديد من خلال البريد الإلكتروني متاح لكل حالات مستلزمات الطباعة.
- يمكن تعيين النسبة المئوية لمستلزمات الطباعة المتبقية المقدرة التي تستدعي التنبيه على بعض مستلزمات الطباعة لحالات معينة لمستلزمات الطباعة.

1 افتح مستعرض ويب، ثم اكتب عنوان IP الخاص بالطابعة في حقل العنوان.

ملاحظات:

- اعرض عنوان IP للطابعة على الشاشة الرئيسية للطابعة. ويتم عرض عنوان IP في أربع مجموعات من الأرقام المفصولة بنقاط على النحو 123.123.123.123.
- إذا كنت تستخدم خادم وكيل، فقم بتعطيله تلقائيًا لتحميل صفحة الويب بشكل صحيح.

2 انقر فوق **Settings (الإعدادات) > Print Settings (إعدادات الطباعة) > Supply Notifications (إخطارات مستلزمات الطباعة)**.

3 من قائمة المربع المنسدل لكلّ من مستلزمات الطباعة، حدد واحدًا من خيارات الإخطار التالية:

الإخطار	الوصف
إيقاف	يحدث السلوك الطبيعي للطابعة لكل مستلزمات الطباعة.
البريد الإلكتروني فقط	تقوم الطابعة بإنشاء بريد إلكتروني عند الوصول إلى حالة مستلزمات الطباعة. تظهر حالة مستلزمات الطباعة على صفحة القوائم وصفحة الحالة.
تحذير	تعرض الطابعة رسالة التحذير وتقوم بإنشاء بريد إلكتروني بشأن حالة مستلزمات الطباعة. لا تتوقف الطابعة عن العمل عند الوصول إلى حالة مستلزمات الطباعة.
التوقف المستمر[1]	تتوقف الطابعة عن معالجة المهام عند الوصول إلى حالة مستلزمات الطباعة، وعندها يحتاج المستخدم إلى الضغط على زر معين لمواصلة الطباعة.
التوقف غير المستمر[1,2]	تتوقف الطابعة عن معالجة المهام عند الوصول إلى حالة مستلزمات الطباعة. يجب استبدال مستلزمات الطباعة لمواصلة الطباعة.
[1] تقوم الطابعة بإنشاء بريد إلكتروني بشأن حالة مستلزمات الطباعة في حال تمكين إخطار مستلزمات الطباعة. [2] تتوقف الطابعة عن العمل عندما تصبح بعض مستلزمات الطباعة فارغة وذلك للحيلولة دون تلفها.	

4 انقر فوق **Submit (إرسال)**.

استعادة إعدادات المصنع الافتراضية

إذا أردت الاحتفاظ بقائمة بإعدادات القائمة الحالية للرجوع إليها، فاطبع صفحة إعدادات القائمة قبل استعادة إعدادات المصنع الافتراضية. لمزيد من المعلومات، انظر العبارة"طباعة صفحة إعدادات القائمة" على الصفحة 50.

إذا أردت التعرف على طريقة أكثر شمولاً لاستعادة إعدادات المصنع الافتراضية للطابعة، فقم بتنفيذ خيار إعدادات مسح الكل. لمزيد من المعلومات، انظر العبارة"مسح الذاكرة الدائمة" على الصفحة 210.

تحذير—تلف محتمل: يؤدي خيار استعادة الإعدادات الافتراضية للمصنع إلى إعادة جميع إعدادات الطابعة إلى إعدادات المصنع الافتراضية الأصلية. تتضمن الاستثناءات إعدادات لغة العرض والرسائل والأحجام المخصصة وقائمة المنافذ/شبكات الاتصال. يتم حذف جميع التنزيلات المخزنة في RAM (ذاكرة الوصول العشوائي). لا تتأثر التنزيلات المخزنة في الذاكرة المحمولة أو في القرص الصلب للطابعة.

من الشاشة الرئيسية، انتقل إلى:

> إعدادات > إعدادات عامة > إعدادات المصنع الافتراضية > استعادة الآن >

التخلص من انحشار الورق

تجنب انحشار الورق

حمِّل الورق تحميلاً صحيحًا

- تأكد من وضع الورق بشكل مسطح في الدرج.

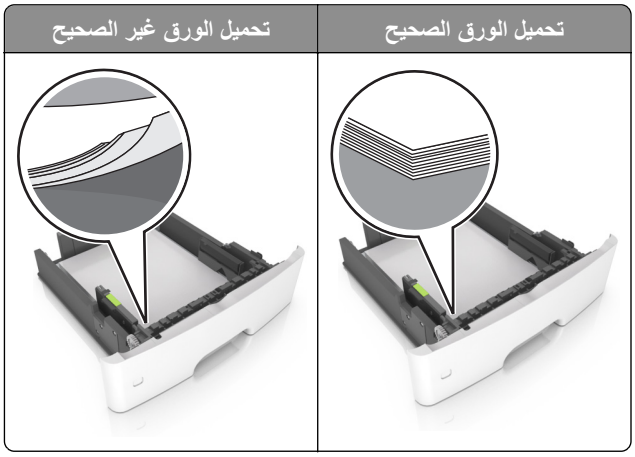

- لا تقم بتحميل الدرج أو إزالته أثناء إجراء الطابعة للطباعة.
- عدم تحميل كمية ورق أكثر من اللازم. تأكد من أن ارتفاع رزمة الورق لم يتعدَ مؤشر الحد الأقصى لتعبئة الورق.
- لا تمرر الورق إلى داخل الدرج. حمِّل الورق على النحو المبين في الرسم التوضيحي.

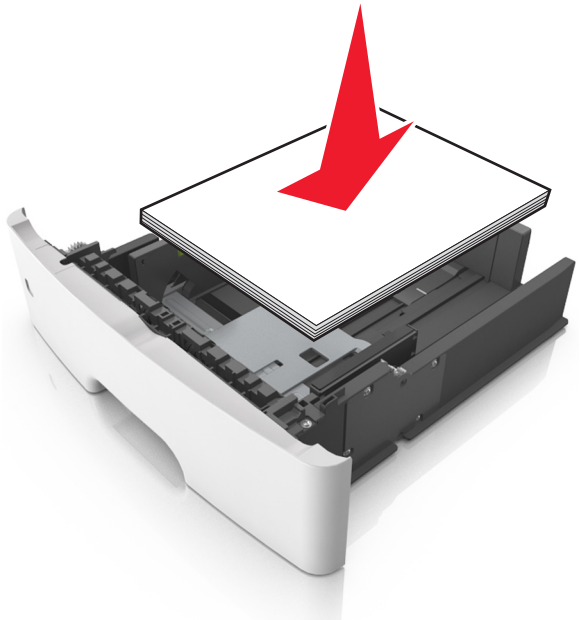

- تأكد من وضع موجهات الورق بالطريقة الصحيحة ومن أنها لا تضغط بقوة على الورق أو المغلفات.
- ادفع الدرج بإحكام داخل الطابعة بعد تحميل الورق.

استخدم الورق المُوصى به

- استخدم الورق أو الوسائط الخاصة الموصى بها فقط.
- لا تقوم بتحميل الورق المثني أو المبلل أو المطوي أو المفتول.
- قم بثني حواف الورق وتهويتها وتسويتها قبل التحميل.

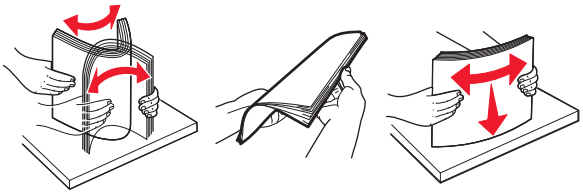

- لا تستخدم ورق تم قصه أو شذبه باليد.
- لا تخلط الورق ذا الأحجام أو الأوزان أو الأنواع المختلفة في نفس الدرج.
- تأكد من تعيين حجم الورق ونوعه بالشكل الصحيح على الكمبيوتر أو لوحة التحكم الخاصة بالطابعة.
- خزِّن الورق وفقًا لتوصيات الجهة المُصنِّعة.

تحديد أماكن انحشار الورق

ملاحظات:

- عند تعيين المساعدة على التخلص من الانحشار إلى وضع التشغيل، تُخرج الطابعة صفحات فارغة أو صفحات مطبوعة جزئيًا بعد إزالة الصفحة المنحشرة. تحقق من المخرجات المطبوعة الخاصة بالصفحات الفارغة.
- عند تعيين Jam Recovery (إصلاح انحشار الورق) على On (تشغيل) أو Auto (تلقائي)، تقوم الطابعة بطباعة الصفحات المحشورة.

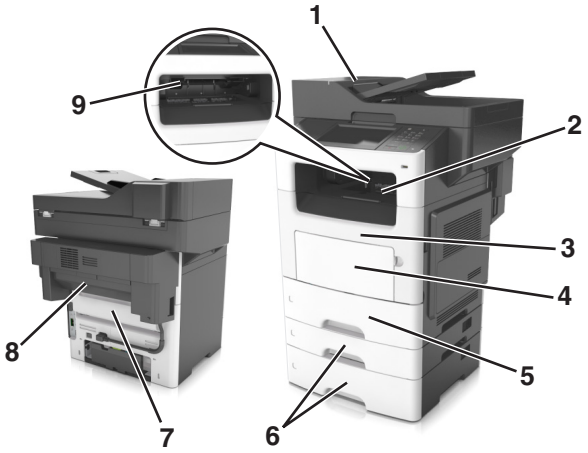

	موقع الانحشار
1	وحدة تغذية المستندات التلقائية (ADF)
2	حاوية قياسية
3	الباب الأمامي
4	وحدة التغذية متعددة الاستخدامات
5	وحدة طباعة على الوجهين
6	الأدراج
7	باب خلفي

	موقع الانحشار
8	الباب الخلفي لوحدة الإنهاء
9	حاوية وحدة الإنهاء القياسية

انحشار الورق في وحدة تغذية المستندات التلقائية

1 أزل جميع المستندات الأصلية من درج وحدة تغذية المستندات التلقائية (ADF).

2 افتح غطاء وحدة تغذية المستندات التلقائية.

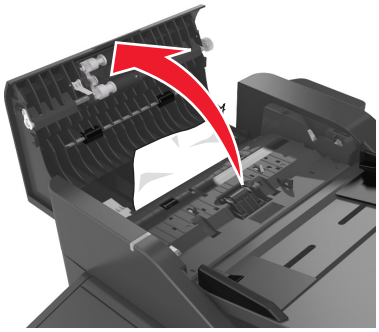

3 قم بإزالة الورق المحشور.

ملاحظة: تأكد من إزالة جميع أجزاء الورق المحشورة.

4 أغلق غطاء وحدة تغذية المستندات التلقائية.

انحشار الورق في الحاوية القياسية

قم بإزالة الورق المحشور.

ملاحظة: تأكد من إزالة جميع أجزاء الورق المحشورة.

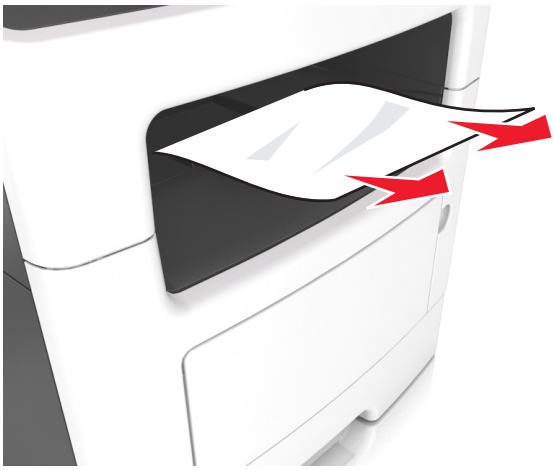

انحشار الورق عند الباب الخلفي

1 افتح باب الوصول الخلفي.

تنبيه—سطح ساخن: قد يكون الجزء الداخلي من الطابعة ساخنًا. للحد من خطر التعرض للإصابة من أحد المكونات الساخنة، اترك السطح ليبرد قبل ملامسته.

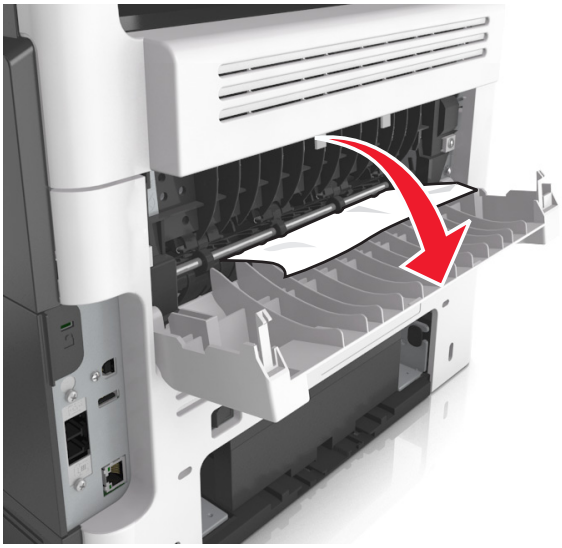

2 قم بإزالة الورق المحشور.

ملاحظة: تأكد من إزالة جميع أجزاء الورق المحشورة.

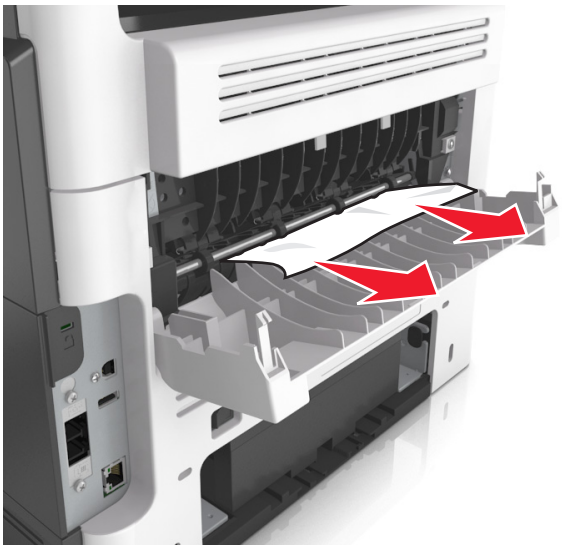

3 أغلق الباب الخلفي.

انحشار الوق عند الباب الأمامي

تنبيه—سطح ساخن: قد يكون الجزء الداخلي من الطابعة ساخنًا. للحد من خطر التعرض للإصابة من أحد المكونات الساخنة، اترك السطح ليبرد قبل ملامسته.

1 افتح الباب الأمامي.

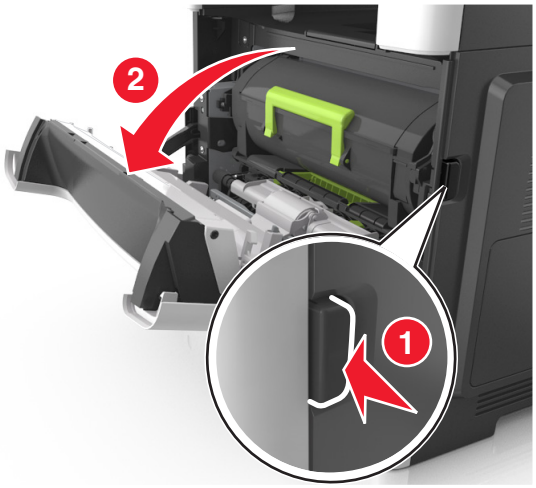

2 قم بإزالة خرطوشة مسحوق الحبر.

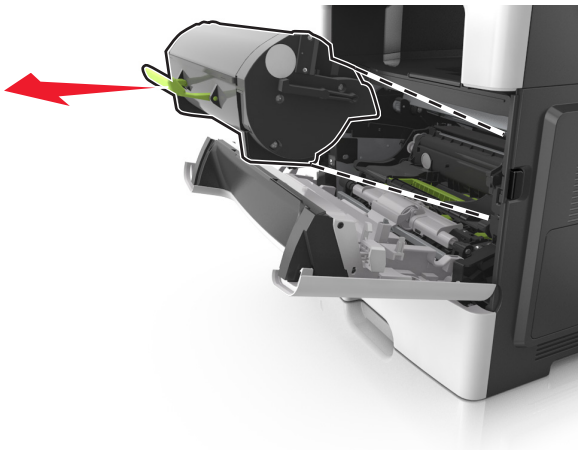

3 أخرج وحدة التصوير.

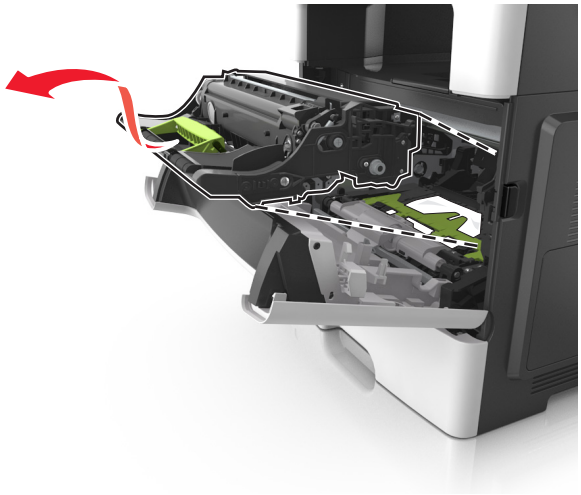

تحذير—تلف محتمل: لا تعرّض وحدة التصوير للضوء المباشر لفترة تزيد عن 10 دقائق. قد يتسبب التعرض للضوء لمدة طويلة في حدوث مشكلات في جودة الطباعة.

تحذير—تلف محتمل: لا تلمس أسطوانة موصل الصور اللامعة الموجودة أسفل وحدة التصوير. فقد يؤثر فعل ذلك على جودة مهام الطباعة في المستقبل.

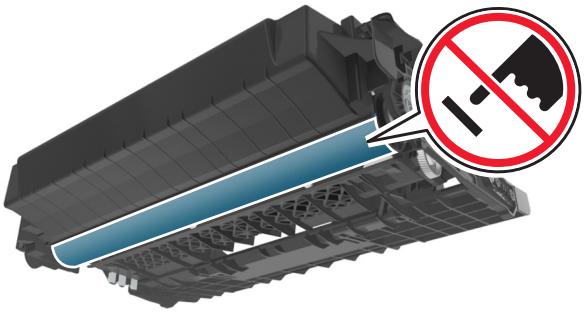

4 قم بإزالة الورق المحشور.

ملاحظة: تأكد من إزالة جميع أجزاء الورق المحشورة.

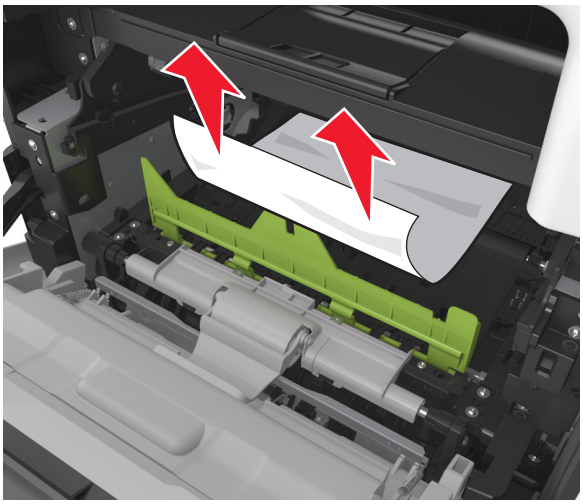

5 أدخل وحدة التصوير.

ملاحظة: استعن بالأسهم الموجودة في الطابعة لإرشادك

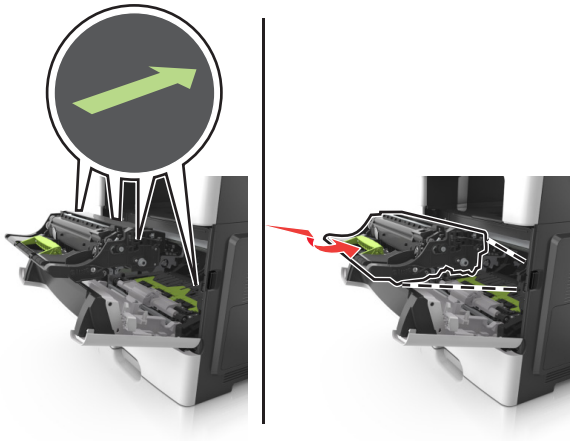

6 أدخِل خرطوشة مسحوق الحبر.

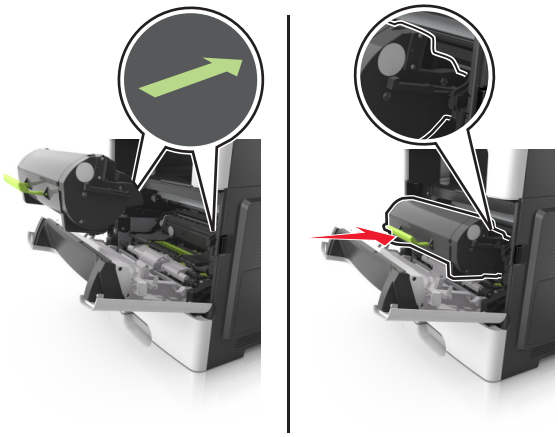

7 أغلق الباب الأمامي.

انحشار الورق بوحدة الطباعة على الوجهين

1 قم بإزالة الدرج.

2 قم بإزالة الورق المحشور.

ملاحظة: تأكد من إزالة جميع أجزاء الورق المحشورة.

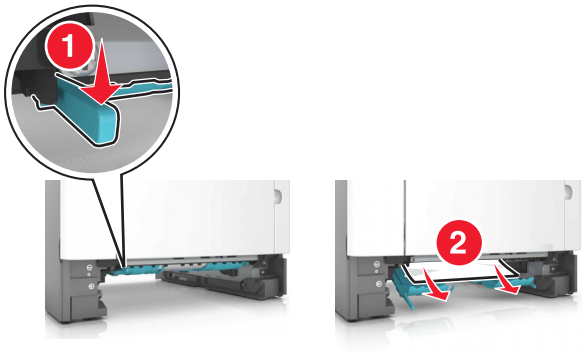

3 قم بإدخال الدرج.

انحشار الورق داخل وحدة التغذية متعددة الأغراض

1 أزل الورق من وحدة التغذية متعددة الأغراض.

2 قم بإزالة الورق المحشور.

ملاحظة: تأكد من إزالة جميع أجزاء الورق المحشورة.

3 قم بثني حواف الورق وتهويتها وتسويتها قبل التحميل.

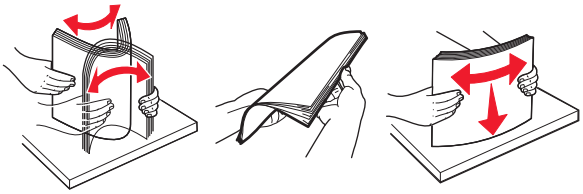

4 أعد تحميل الورق، ومن ثم اضبط موجه الورق.

انحشار الورق في الأدراج

1 قم بإزالة الدرج.

2 قم بإزالة الورق المحشور.

ملاحظة: تأكد من إزالة جميع أجزاء الورق المحشورة.

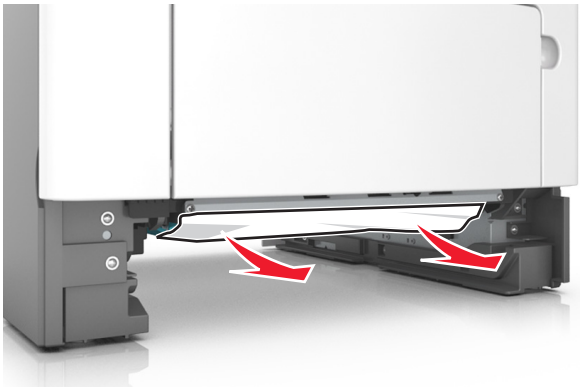

3 قم بإدخال الدرج.

انحشار الورق في وحدة الإنهاء

انحشار الورق في حاوية وحدة الإنهاء

1 قم بإزالة الورق من الحاوية القياسية

2 قم بإزالة الورق المحشور.

ملاحظة: تأكد من إزالة جميع أجزاء الورق المحشورة.

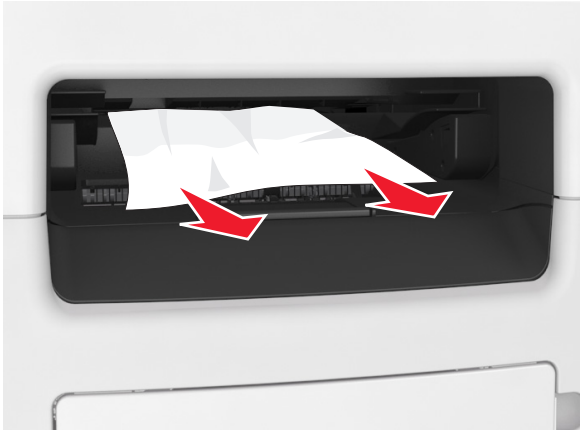

انحشار الورق في الباب الخلفي لوحدة الإنهاء

1 افتح الباب الخلفي لوحدة الإنهاء.

2 قم بإزالة الورق المحشور.

ملاحظة: تأكد من إزالة جميع أجزاء الورق المحشورة.

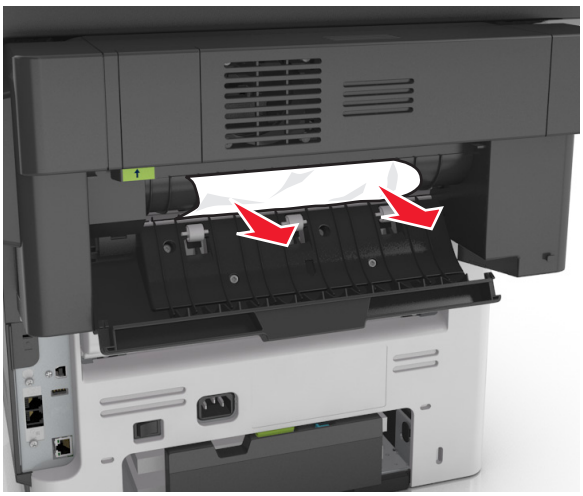

3 افتح باب وحدة الإنهاء الضيّق، ومن ثم أزل أي أجزاء ورق.

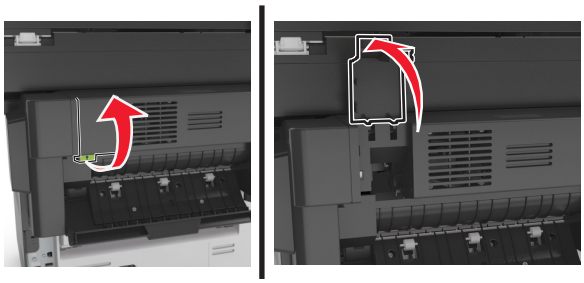

4 أغلق الباب الضيق والباب الخلفي.

انحشار الدبابيس في وحدة الإنهاء

1 افتح باب الوصول إلى الدبابيس.

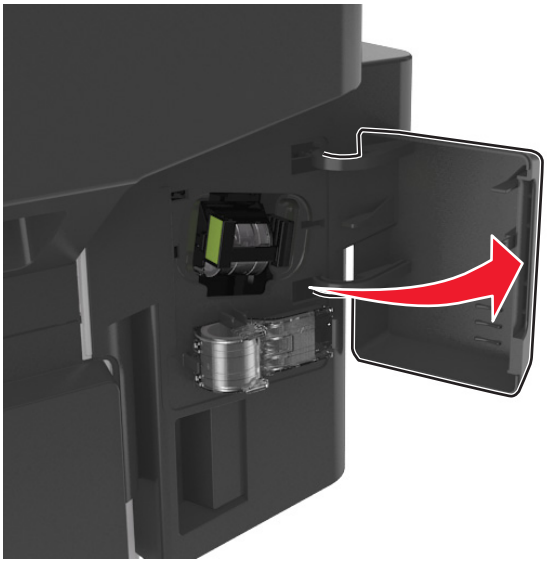

2 قم بإزالة حامل خرطوشة الدبابيس.

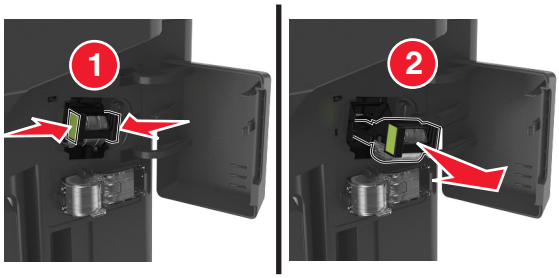

3 ارفع موجّه الدبابيس، ثم أزل الدبابيس غير المثبتة.

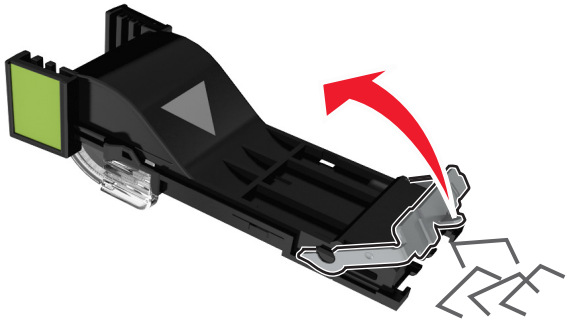

4 أغلق موجه الدبابيس.

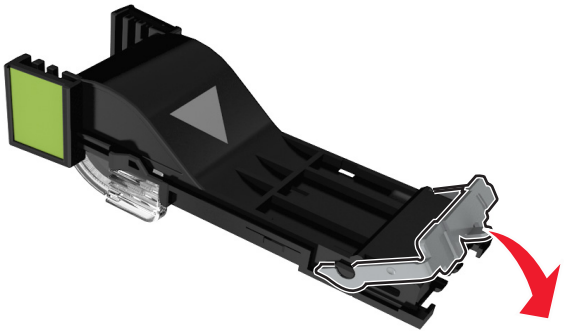

5 قم بإدخال حامل خرطوشة الدبابيس.

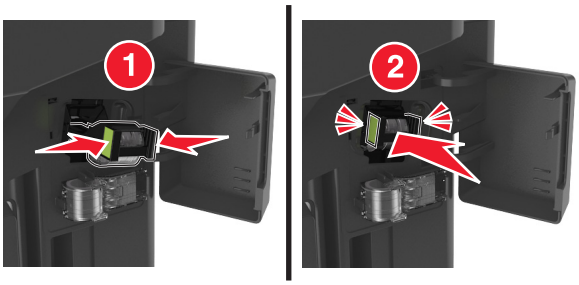

6 أغلق باب الوصول إلى الدبابيس.

استكشاف الأخطاء وإصلاحها

فهم رسائل الطابعة

مستوى الحبر بالخرطوشة منخفض [xy.88]

قد تحتاج إلى طلب خرطوشة مسحوق حبر بديلة. إذا لزم الأمر، المس **Continue (متابعة)** على لوحة تحكم الطابعة لمسح الرسالة ومتابعة الطباعة.

عدم تطابق الخرطوشة، وحدة التصوير [xy.41]

استخدم خرطوشة مسحوق حبر ووحدة تصوير مدعومتين فقط.

ملاحظة: للحصول على قائمة بالمستلزمات، انتقل إلى **www.lexmark.com**.

أوشك مستوى الحبر بالخرطوشة على الانخفاض [xy.88]

إذا لزم الأمر، المس **Continue (متابعة)** على لوحة تحكم الطابعة لمسح الرسالة ومتابعة الطباعة.

مستوى الحبر بالخرطوشة منخفض جدًا، عدد الصفحات المتبقية المتوقّع هو [x] [xy.88]

قد تحتاج إلى استبدال خرطوشة مسحوق الحبر في القريب العاجل. لمزيد من المعلومات، اطلع على قسم "استبدال مستلزمات الطباعة" في *دليل المستخدم*.

إذا لزم الأمر، المس **Continue (متابعة)** على لوحة تحكم الطابعة لمسح الرسالة ومتابعة الطباعة.

تغيير [مصدر الورق] إلى [اتجاه] تحميل [اسم نوع مخصص]

حاول القيام بواحد أو أكثر من الإجراءات التالية:

- قم بتحميل ورق من الحجم والنوع الصحيحين في الدرج أو وحدة التغذية، ثم حدد حجم الورق ونوعه في قائمة Paper (الورق) على لوحة التحكم، ثم المس **Finished changing paper (انتهى تغيير الورق)**.
- المس **Use current [paper source] (استخدام [مصدر الورق] الحالي)** لاستخدام حجم الورق ونوعه المتوفرين في وحدة التغذية أو الدرج الحالي.
- قم بإلغاء مهمة الطباعة.

تغيير [مصدر الورق] إلى [اتجاه] تحميل [سلسلة مخصصة]

حاول القيام بواحد أو أكثر من الإجراءات التالية:

- قم بتحميل ورق من الحجم والنوع الصحيحين في الدرج أو وحدة التغذية، ثم حدد حجم الورق ونوعه في قائمة Paper (الورق) على لوحة التحكم، ثم المس **Finished changing paper (انتهى تغيير الورق)**.
- المس **Use current [paper source] (استخدام [مصدر الورق] الحالي)** لاستخدام حجم الورق ونوعه المتوفرين في الدرج.
- قم بإلغاء مهمة الطباعة.

تغيير [مصدر الورق] إلى [اتجاه] تحميل [حجم الورق]

حاول القيام بواحد أو أكثر من الإجراءات التالية:

- قم بتحميل ورق من الحجم والنوع الصحيحين في الدرج أو وحدة التغذية، ثم حدد حجم الورق ونوعه في قائمة Paper (الورق) على لوحة التحكم، ثم المس **Finished changing paper (انتهى تغيير الورق)**.
- المس **Use current [paper source] (استخدام [مصدر الورق] الحالي)** لاستخدام حجم الورق ونوعه المتوفرين في وحدة التغذية أو الدرج الحالي.
- قم بإلغاء مهمة الطباعة.

تغيير [مصدر الورق] إلى [اتجاه] تحميل [حجم الورق] [نوع الورق]

حاول القيام بواحد أو أكثر من الإجراءات التالية:

- قم بتحميل ورق من الحجم والنوع الصحيحين في الدرج أو وحدة التغذية، ثم حدد حجم الورق ونوعه في قائمة Paper (الورق) على لوحة التحكم، ثم المس **Finished changing paper (انتهى تغيير الورق)**.
- المس **Use current [paper source] (استخدام [مصدر الورق] الحالي)** لاستخدام حجم الورق ونوعه المتوفرين في وحدة التغذية أو الدرج الحالي.
- قم بإلغاء مهمة الطباعة.

فحص اتصال الدرج [x]

حاول القيام بواحد أو أكثر من الإجراءات التالية:

- قم بإيقاف تشغيل الطابعة، ثم قم بتشغيلها مرةً أخرى.

  في حالة حدوث الخطأ مرة ثانية:

  1. قم بإيقاف تشغيل الطابعة.
  2. افصل سلك التيار الكهربائي عن مأخذ التيار الكهربائي.
  3. أزل الدرج المشار إليه.
  4. أعد تركيب الدرج.
  5. قم بتوصيل سلك التيار بمأخذ للتيار الكهربائي موصل أرضيًا بطريقة صحيحة.
  6. أعد تشغيل الطابعة مرة أخرى.

  في حالة حدوث الخطأ مرة ثانية:

  1. قم بإيقاف تشغيل الطابعة.
  2. افصل سلك التيار الكهربائي عن مأخذ التيار الكهربائي.
  3. قم بإزالة الدرج.
  4. قم بالاتصال بدعم العملاء.
- من لوحة تحكم الطابعة، المس **Continue (متابعة)** لمسح الرسالة ومتابعة المهمة.

أغلق الباب الخلفي

أغلق باب الطابعة الخلفي.

أغلق الباب الخلفي لوحدة الإنهاء

أغلق الباب الخلفي لوحدة الإنهاء.

أغلق الباب الأمامي

أغلق باب الطابعة الأمامي.

أغلق غطاء سطح زجاج الماسحة الضوئية وحمّل المستندات الأصلية إذا تمت إعادة تشغيل المهمة [2yy.xx]

حاول القيام بواحد أو أكثر من الإجراءات التالية:

- المس **Scan from Automatic Feeder (مسح ضوئي من وحدة التغذية التلقائية)** لمتابعة المسح الضوئي من وحدة تغذية المستندات التلقائية (ADF) مباشرة بعد آخر مهمة مسح ضوئي تمّت بنجاح.
- المس **Scan from flatbed** (مسح ضوئي من سطح زجاج الماسحة الضوئية) لمتابعة المسح الضوئي من زجاج الماسحة الضوئية مباشرة بعد آخر مهمة مسح ضوئي تمّت بنجاح.
- المس **Finish job without further scanning (إنهاء المهمة من دون إجراء مسح ضوئي آخر)** لإنهاء آخر مهمة مسح ضوئي تمّت بنجاح.

  ملاحظة: ولا يلغي هذا الأمر مهمة المسح الضوئي. ستتم معالجة كافة الصفحات الممسوحة ضوئياً بنجاح بشكل إضافي للنسخ أو الإرسال عبر الفاكس أو البريد الإلكتروني.
- المس **Cancel job (إلغاء المهمة)** لمسح الرسالة وإلغاء مهمة المسح الضوئي.

صفحة معقدة، قد لا تتم طباعة بعض البيانات [39]

حاول القيام بواحد أو أكثر من الإجراءات التالية:

- من لوحة تحكم الطابعة، المس **Continue (متابعة)** لتجاهل الرسالة ومتابعة الطباعة.
- قم بإلغاء مهمة الطباعة الحالية.
- قم بتركيب ذاكرة طابعة إضافية.

يوجد تغيير في التهيئة، لم تتم استعادة بعض المهام المحجوزة [57]

تم تعطيل المهام المحجوزة بسبب هذه التغييرات الممكنة التالية التي حدثت في الطابعة:

- تم تحديث البرنامج الثابت للطابعة.
- تمت إزالة درج مهمة الطباعة.
- تم إرسال مهمة الطباعة من وحدة التخزين المحمولة التي لم تعد متّصلة بمنفذ الـ USB.
- يحتوي قرص الطابعة الصلب على مهام طباعة تم تخزينها عندما كان مثبتاً في طراز طابعة مختلف.

من لوحة تحكم الطابعة، المس **متابعة** لمسح الرسالة.

تم اكتشاف ذاكرة محمولة معيبة [51]

حاول القيام بواحد أو أكثر من الإجراءات التالية:

- استبدل بطاقة الذاكرة المحمولة المعيبة.
- من لوحة تحكم الطابعة، المس **Continue (متابعة)** لتجاهل الرسالة ومتابعة الطباعة.
- إلغاء مهمة الطباعة الحالية.

القرص ممتلئ [62]

حاول القيام بواحد أو أكثر من الإجراءات التالية:

- من لوحة تحكم الطابعة، المس **Continue (متابعة)** لمسح الرسالة ومتابعة المعالجة.
- احذف الخطوط ووحدات الماكرو والبيانات الأخرى التي تم تخزينها بقرص الطابعة الصلب.
- ركّب قرص طابعة صلبًا ذا سعة أكبر.

يجب تهيئة القرص لاستخدامه على هذا الجهاز

من لوحة تحكم الطابعة، المس **Format disk** (تهيئة القرص) لتهيئة القرص الصلب الخاص بالطابعة ومسح الرسالة.

ملاحظة: تؤدي التهيئة إلى حذف كل الملفات المخزنة على قرص الطابعة الصلب.

القرص أوشك على الامتلاء. مسح آمن للمساحة المتوفرة على القرص.

عليك بتجربة حل أو أكثر مما يلي:

- المس **متابعة** لمسح الرسالة ومتابعة الطباعة.
- احذف الخطوط ووحدات الماكرو والبيانات الأخرى التي تم تخزينها على قرص الطابعة الصلب.
- ركّب قرصًا صلبًا ذا سعة أعلى.

حدث خطأ في قراءة محرك USB. قم بإزالة USB.

تم إدخال جهاز USB غير مدعوم. قم بإزالة جهاز USB، ثم أدخِل جهازاً آخر مدعوماً.

خطأ في قراءة محور USB. أزل المحور.

تم إدخال محور USB غير مدعوم. أخرج محور USB، ثم ركِّب محوراً آخر مدعوماً.

ذاكرة الفاكس ممتلئة

1. من لوحة التحكم، المس **متابعة** لمسح الرسالة وإلغاء مهمة الفاكس.
2. قم بما يلي:
   - قلِّل دقة الفاكس.
   - قلِّل عدد الصفحات.
3. أرسل مهمة الفاكس.

قسم الفاكس لا يعمل. اتّصل بالمسؤول عن النظام.

حاول القيام بواحد أو أكثر من الإجراءات التالية:

- من لوحة تحكم الطابعة، المس **متابعة** لمسح الرسالة.
- قم بإيقاف تشغيل الطابعة، ثم قم بتشغيلها مرةً أخرى. إذا عاودت الرسالة الظهور، فاتصل بالشخص المسئول عن دعم النظام.

لم يتم إعداد ملف الفاكس "To Format (للتنسيق)" اتّصل بالمسؤول عن النظام.

حاول القيام بواحد أو أكثر من الإجراءات التالية:

- من لوحة تحكم الطابعة، المس **متابعة** لمسح الرسالة.
- أكمل إعداد Fax Server (خادم الفاكس). إذا عاودت الرسالة الظهور، فاتصل بالشخص المسئول عن دعم النظام.

"اسم محطة الفاكس" غير معد اتّصل بالمسؤول عن النظام.

جرّب أي مما يلي:

- من لوحة تحكم الطابعة، المس **متابعة** لمسح الرسالة.
- أكمل إعداد الفاكس التناظري. إذا عاودت الرسالة الظهور بعد إكمال الإعداد، فاتصل بالشخص المسؤول عن دعم النظام.

"رقم محطة الفاكس" غير معد. اتّصل بالمسؤول عن النظام.

حاول القيام بواحد أو أكثر من الإجراءات التالية:

- من لوحة تحكم الطابعة، المس **متابعة** لمسح الرسالة.
- أكمل إعداد الفاكس التناظري. إذا عاودت الرسالة الظهور بعد إكمال الإعداد، فاتصل بالشخص المسؤول عن دعم النظام.

وحدة التصوير منخفضة [xy.84]

قد تحتاج إلى طلب وحدة تصوير بديلة. من لوحة تحكم الطابعة، حدد **Continue (متابعة)** لمسح الرسالة ومتابعة الطباعة إذا لزم الأمر.

وحدة التصوير أوشكت على الانخفاض [xy.84]

إذا لزم الأمر، المس **Continue (متابعة)** على لوحة تحكم الطابعة لمسح الرسالة ومتابعة الطباعة.

مستوى الحبر في وحدة التصوير منخفض جدًا، عدد الصفحات المتبقّية المتوقَّع هو [x] [xy.84]

قد تحتاج إلى استبدال وحدة التصوير في القريب العاجل. لمزيد من المعلومات، اطلع على قسم "استبدال مستلزمات الطباعة" في *دليل المستخدم*.

إذا لزم الأمر، المس **Continue (متابعة)** على لوحة تحكم الطابعة لمسح الرسالة ومتابعة الطباعة.

درج غير متوافق [x] [59]

حاول القيام بواحد أو أكثر من الإجراءات التالية:

- أزل الدرج المشار إليه.
- من لوحة تحكم الطابعة، المس **Continue (متابعة)** لمسح الرسالة ومتابعة الطباعة من دون استخدام الدرج المحدد.

حجم ورق غير صحيح، افتح [مصدر الورق] [34]

حاول القيام بواحد أو أكثر من الإجراءات التالية:

- قم بتحميل ورق من الحجم والنوع الصحيحين في الدرج، ثم حدد حجم الورق ونوعه في Paper menu (قائمة الورق) على لوحة تحكم الطابعة.
- تأكد من تحديد حجم الورق ونوعه الصحيحين على إعدادات خصائص الطباعة أو إعدادات مربع الحوار طباعة.
- تحقق من تعيين حجم الورق بشكل صحيح. على سبيل المثال، إذا تم تعيين النوع الخاص بوحدة التغذية متعددة الأغراض على Universal (عام)، فتأكد من أن الورق كبير بما يكفي لطباعة البيانات عليه.

- تحقق من موجهات الطول والعرض وتأكد من تحميل الورق بطريقة ملائمة في الدرج.
- من لوحة تحكم الطابعة، المس **Continue (متابعة)** لمسح الرسالة والطباعة باستخدام درج مختلف.
- قم بإلغاء مهمة الطباعة.

إدخال الدرج [x]

قم بإدخال الدرج الموضح في الطابعة.

الذاكرة غير كافية لترتيب المهمة [37]

حاول القيام بواحد أو أكثر من الإجراءات التالية:

- من لوحة تحكم الطابعة، المس **Continue (متابعة)** لطباعة جزء من المهمة المخزنة بالفعل وبدء ترتيب بقية مهمة الطباعة.
- إلغاء مهمة الطباعة الحالية.

الذاكرة غير كافية، تم حذف بعض المهام المحجوزة [37]

من لوحة تحكم الطابعة، المس **متابعة** لمسح الرسالة.

ذاكرة غير كافية، لن تتم استعادة بعض المهام المحجوزة [37]

حاول القيام بواحد أو أكثر من الإجراءات التالية:

- من لوحة تحكم الطابعة، المس **Continue (متابعة)** لمسح الرسالة.
- احذف المهام المحجوزة الأخرى لتحرير ذاكرة إضافية للطابعة.

الذاكرة غير كافية لدعم ميزة حفظ المورد [35]

قم بتركيب ذاكرة طابعة إضافية أو المس **Continue (متابعة)** لتعطيل ميزة Resource Save (حفظ المورد)، وامسح الرسالة وتابع الطباعة.

قم بتحميل [مصدر الورق] بـ [اسم النوع المخصص] [اتجاه الورق]

حاول القيام بواحد أو أكثر من الإجراءات التالية:

- قم بتحميل الدرج أو وحدة التغذية بورق من الحجم والنوع الصحيحين.
- لاستخدام الدرج المحمل بورق من الحجم والنوع الصحيحين، المس **Finished loading paper (انتهاء تحميل الورق)** على لوحة تحكم الطابعة.

  ملاحظة: في حال كشفت الطابعة عن درج محمل بورق من النوع والحجم الصحيحين، فإنها تقوم بالتغذية من هذا الدرج. إذا تعذر على الطابعة الكشف عن درج محمل بورق من النوع والحجم الصحيحين، فإنها تطبع على الورق الذي تم تحميله في مصدر الورق الافتراضي.

- قم بإلغاء المهمة الحالية.

قم بتحميل [مصدر الورق] بـ [سلسلة مخصصة] [اتجاه الورق]

حاول القيام بواحد أو أكثر من الإجراءات التالية:

- قم بتحميل الدرج المحدد أو وحدة التغذية بورق من الحجم والنوع الصحيحين.
- لاستخدام الدرج المحمل بورق من الحجم والنوع الصحيحين، المس **Finished loading paper (انتهاء تحميل الورق)** على لوحة تحكم الطابعة.

ملاحظة: إذا عثرت الطابعة على درج محمل بالنوع والحجم الصحيحين، فإنها تغذي الورق من هذا الدرج. إذا تعذر على الطابعة إيجاد درج محمل بالنوع والحجم الصحيحين للورق، فإنها تطبع على الورق الذي تم تحميله في مصدر الورق الافتراضي.

- قم بإلغاء المهمة الحالية.

قم بتحميل [مصدر الورق] بـ [حجم الورق] [اتجاه الورق]

حاول القيام بواحد أو أكثر من الإجراءات التالية:

- قم بتحميل الدرج أو وحدة التغذية المحددة بحجم الورق الصحيح.
- لاستخدام وحدة التغذية أو الدرج المحملين بورق من الحجم الصحيح، المس **Finished loading paper (انتهاء تحميل الورق)** على لوحة تحكم الطابعة.

ملاحظة: إذا عثرت الطابعة على وحدة تغذية أو درج محملين بورق من الحجم الصحيح، فإنها تقوم بالتغذية من هذا الدرج أو من وحدة التغذية. إذا تعذر على الطابعة العثور على وحدة تغذية أو درج محملين بحجم الورق الصحيح، فإنها تطبع من مصدر الورق الافتراضي.

- قم بإلغاء المهمة الحالية.

قم بتحميل [مصدر الورق] بـ [نوع الورق] [حجم الورق] [اتجاه الورق]

حاول القيام بواحد أو أكثر من الإجراءات التالية:

- قم بتحميل الدرج أو وحدة التغذية المحددة بورق من الحجم والنوع الصحيحين.
- لاستخدام وحدة التغذية أو الدرج المحملين بورق من الحجم والنوع الصحيحين، المس**Finished loading paper (انتهاء تحميل الورق)** على لوحة تحكم الطابعة.

ملاحظة: إذا عثرت الطابعة على وحدة تغذية أو درج محملين بورق من الحجم والنوع الصحيحين، فإنها تقوم بالتغذية من هذا الدرج أو من وحدة التغذية. إذا تعذّر على الطابعة العثور على وحدة تغذية أو درج محملين بورق من الحجم والنوع الصحيحين ، فإنها تطبع من مصدر الورق الافتراضي.

- قم بإلغاء المهمة الحالية.

تحميل وحدة التغذية المتعددة الأغراض بـ [اسم النوع المخصص] [اتجاه الورق]

حاول القيام بواحد أو أكثر من الإجراءات التالية:

- حمّل وحدة التغذية بالحجم والنوع الصحيحين من الورق.
- من لوحة تحكم الطابعة، المس **المطالبة لكل صفحة، تم تحميل الورق** أو **عدم المطالبة، تم تحميل الورق** لمسح الرسالة ومتابعة الطباعة.
- من لوحة التحكم، المس **تحديد الورق تلقائيًا** لاستخدام الورق المحمّل في الدرج.
- قم بإلغاء مهمة الطباعة.

تحميل وحدة التغذية المتعددة الأغراض بـ [السلسلة المخصصة] [اتجاه الورق]

حاول القيام بواحد أو أكثر من الإجراءات التالية:

- حمّل وحدة التغذية بالحجم والنوع الصحيحين من الورق.
- من لوحة تحكم الطابعة، المس **Prompt each page, paper loaded (المطالبة لكل صفحة، تم تحميل الورق)** أو **Do not prompt, paper loaded (عدم المطالبة، تم تحميل الورق)** لمسح الرسالة ومتابعة الطباعة.
- من لوحة التحكم، المس **تحديد الورق تلقائيًا** لاستخدام الورق المحمّل في الدرج.
- قم بإلغاء مهمة الطباعة.

تحميل وحدة التغذية المتعددة الأغراض بـ [حجم الورق] [اتجاه الورق]

حاول القيام بواحد أو أكثر من الإجراءات التالية:

- حمّل وحدة التغذية بالحجم الصحيح للورق.
- من لوحة تحكم الطابعة، المس **المطالبة لكل صفحة، تم تحميل الورق** أو **عدم المطالبة، تم تحميل الورق** لمسح الرسالة ومتابعة الطباعة.
- من لوحة التحكم، المس **تحديد الورق تلقائيًا** لاستخدام الورق المحمّل في الدرج.
- قم بإلغاء مهمة الطباعة.

تحميل وحدة التغذية المتعددة الأغراض بـ [نوع الورق] [حجم الورق] [اتجاه الورق]

حاول القيام بواحد أو أكثر من الإجراءات التالية:

- حمّل وحدة التغذية بالحجم والنوع الصحيحين من الورق.
- من لوحة تحكم الطابعة، المس **المطالبة لكل صفحة، تم تحميل الورق** أو **عدم المطالبة، تم تحميل الورق** لمسح الرسالة ومتابعة الطباعة.
- من لوحة التحكم، المس **تحديد الورق تلقائيًا** لاستخدام الورق المحمّل في الدرج.
- قم بإلغاء مهمة الطباعة.

مجموعة الصيانة منخفضة [xy.80]

قد تحتاج إلى طلب مجموعة صيانة. لمزيد من المعلومات، تفضل بزيارة موقع ويب الدعم الخاص بشركة Lexmark على العنوان **http://support.lexmark.com** أو اتصل بدعم العملاء، ثم قم بالإبلاغ عن الرسالة.

إذا لزم الأمر، المس **Continue (متابعة)** لمسح الرسالة ومتابعة الطباعة.

أوشكت مجموعة الصيانة على الانخفاض [xy.80]

لمزيد من المعلومات، تفضل بزيارة موقع ويب الدعم الخاص بشركة Lexmark على العنوان **http://support.lexmark.com** أو اتصل بدعم العملاء، ثم قم بالإبلاغ عن الرسالة.

إذا لزم الأمر، المس **Continue (متابعة)** لمسح الرسالة ومتابعة الطباعة.

مجموعة أدوات الصيانة منخفضة للغاية، [x] عدد الصفحات المتبقّية المُقدّر [xy.80]

قد تحتاج إلى استبدال مجموعة الصيانة في القريب العاجل. لمزيد من المعلومات، تفضل بزيارة موقع ويب الدعم الخاص بشركة Lexmark على العنوان **http://support.lexmark.com** أو اتصل بدعم العملاء، ثم قم بالإبلاغ عن الرسالة.

إذا لزم الأمر، المس **Continue (متابعة)** لمسح الرسالة ومتابعة الطباعة.

الذاكرة ممتلئة [38]

حاول القيام بواحد أو أكثر من الإجراءات التالية:

- من لوحة تحكم الطابعة، المس **Cancel job (إلغاء المهمة)** لمسح الرسالة.
- قم بتركيب ذاكرة طابعة إضافية.

الذاكرة ممتلئة، لا يمكن طباعة الفاكسات

من لوحة التحكم، قم بأي مما يلي:

- المس **الاستمرار في حجز الفاكسات بدون الطباعة** لمسح الرسالة.
- المس **محاولة طباعة** لإعادة تشغيل الطابعة ومتابعة الطباعة.

خطأ في برنامج [x] لشبكة الاتصال [54]

حاول القيام بواحد أو أكثر من الإجراءات التالية:

- من لوحة تحكم الطابعة، المس **Continue (متابعة)** لمتابعة الطباعة.
- أوقف تشغيل الطابعة، وانتظر لمدة 10 ثوانٍ، ثم شغِّل الطابعة مرة أخرى.
- قم بتحديث برنامج شبكة الاتصال الثابت في الطابعة أو ملقم الطباعة. لمزيد من المعلومات، تفضل بزيارة موقع دعم Lexmark على الويب على العنوان **http://support.lexmark.com**.

لم يتم توصيل خط هاتف تناظري، الفاكس معطّل.

قم بتوصيل الطابعة بخط هاتف تناظري.

ليست من إنتاج Lexmark [نوع المستلزمات]، انظر دليل المستخدم [xy.33]

ملاحظة: قد يشير نوع مستلزمات الطباعة إلى خرطوشة مسحوق الحبر أو وحدة التصوير.

اكتشفت الطابعة مستلزمات طباعة ليست من إنتاج Lexmark أو جزء مثبت في الطابعة.

تم تصميم طابعة Lexmark الخاصة بك لتعمل بشكلٍ أفضل مع مستلزمات Lexmark الأصلية للطباعة وأجزائها. قد يؤثر استخدام المستلزمات أو الأجزاء التي يوفرها طرف ثالث على أداء الطابعة ومكوناتها الخاصة بالتصوير أو موثوقيتها أو عمرها. للحصول على المزيد من المعلومات، انظر العبارة"استخدام مستلزمات الطباعة والأجزاء الأصلية من Lexmark" على الصفحة 215.

تم تصميم كافة مؤشرات العمر لتعمل مع مستلزمات Lexmark الأصلية للطباعة وأجزائها وقد ترسل نتائج غير متوقَّعَة إذا تم استخدام مستلزمات Lexmark الأصلية للطباعة أو أجزائها. قد يتسبب استخدام عنصر التصوير بعد العمر الافتراضي المعد له في إتلاف طابعة Lexmark الخاصة بك أو المكونات المرتبطة بها.

تحذير—تلف محتمل: قد يؤثر استخدام المستلزمات أو الأجزاء التي يوفرها طرف ثالث على تغطية الضمان. لا يغطي الضمان التلف الناتج عن استخدام المستلزمات أو الأجزاء التي يوفرها طرف ثالث.

للموافقة على أي من هذه المخاطر أو للموافقة عليها كلها وللمتابعة باستخدام مستلزمات أجزاء غير أصلية في طابعتك، اضغط باستمرار على ✕ وزر **#** على لوحة التحكم في الوقت نفسه لحوالي 15 ثانية.

إذا لم ترغب بالموافقة على هذه المخاطر، فقم بإزالة المستلزمات أو الأجزاء التي يوفرها الطرف الثالث من طابعتك وركّب مستلزمات أو أجزاءً أصلية من إنتاج Lexmark.

ملاحظة: للحصول على قائمة بالمستلزمات المدعومة، راجع قسم "طلب المستلزمات" أو انتقل إلى **www.lexmark.com**

مساحة فارغة غير كافية في بطاقة ذاكرة محمولة للموارد [52]

حاول القيام بواحد أو أكثر من الإجراءات التالية:

- من لوحة تحكم الطابعة، المس **Continue (متابعة)** لمسح الرسالة ومتابعة الطباعة.
- احذف الخطوط ووحدات الماكرو والبيانات الأخرى التي تم تخزينها في بطاقة ذاكرة محمولة.
- قم بتركيب بطاقة ذاكرة محمولة تملك سعة أكبر.

ملاحظة: يتم حذف الخطوط ووحدات الماكرو التي تم تنزيلها ولم يتم تخزينها مسبقًا في بطاقة الذاكرة المحمولة.

يلزم إجراء تغييرات للورق

حاول القيام بواحد أو أكثر من الإجراءات التالية:

- من لوحة تحكم الطابعة، المس **مطالبة لكل صفحة** لمتابعة الطباعة.
- المس **استخدام مستلزمات الطباعة الحالية** لمتابعة الطباعة باستخدام الورق المحمل في الدرج.
- إلغاء مهمة الطباعة الحالية.

المنفذ المتوازي [x] معطل [56]

حاول القيام بواحد أو أكثر من الإجراءات التالية:

- من لوحة تحكم الطابعة، المس **متابعة** لمسح الرسالة.
- تمكين المنفذ المتوازي. من لوحة تحكم الطابعة، انتقل إلى:

  الشبكات/المنافذ > متوازي [x] > ذاكرة التخزين المؤقت المتوازية > تلقائي

ملاحظة: تتجاهل الطابعة أي بيانات يتم تلقيها عبر المنفذ المتوازي.

لزم للطابعة إعادة تشغيلها. قد تكون مهمة الطباعة الأخيرة غير مكتملة.

من لوحة التحكم بالطابعة، المس **متابعة** لمسح الرسالة ومتابعة الطباعة.

لمزيد من المعلومات تفضل بزيارة الموقع الإلكتروني **http://support.lexmark.com** أو اتصل بدعم العملاء.

قم بإزالة القرص المعيب [61]

قم بإزالة القرص الصلب المعيب الخاص بالطابعة واستبداله.

إزالة الورق من حاوية الإخراج القياسية

قم بإزالة رزمة الورق من الحاوية القياسية.

أعد وضع كافة المستندات الأصلية في حال استعادة مهمة.

حاول القيام بواحد أو أكثر من الإجراءات التالية:

- المس **Cancel job (إلغاء المهمة)** لمسح الرسالة وإلغاء مهمة المسح الضوئي.
- المس **Scan from Automatic Feeder (مسح ضوئي من وحدة التغذية التلقائية)** لمتابعة المسح الضوئي من وحدة تغذية المستندات التلقائية (ADF) مباشرة بعد آخر مهمة مسح ضوئي تمّت بنجاح.
- المس **Scan from flatbed (مسح ضوئي من سطح زجاج الماسحة الضوئية)** لمتابعة المسح الضوئي من الماسحة الضوئية مباشرة بعد آخر مهمة مسح ضوئي تمّت بنجاح.

- المس **Finish job without further scanning (إنهاء المهمة من دون إجراء مسح ضوئي آخر)** لإنهاء آخر مهمة مسح ضوئي تمّت بنجاح.
- المس **Restart Job (إعادة تشغيل المهمة)** لإعادة تشغيل مهمة المسح الضوئي بنفس إعدادات مهمة المسح الضوئي السابقة.

استبدل الخرطوشة، عدد الصفحات المتبقّية المتوقَّع: صفر [xy.88]

استبدل خرطوشة مسحوق الحبر لمسح الرسالة ومتابعة الطباعة. لمزيد من المعلومات، راجع ورقة الإرشادات المرفقة بمستلزمات الطباعة أو راجع قسم "استبدال مستلزمات الطباعة" الموجود في *دليل المستخدم*.

ملاحظة: في حال عدم وجود خرطوشة بديلة، اطلع على قسم "طلب مستلزمات الطباعة" في *دليل المستخدم* أو تفضل بزيارة موقع الويب **www.lexmark.com**.

استبدل وحدة التصوير المعيبة [31.xy]

استبدل وحدة التصوير المعيبة لمسح الرسالة. لمزيد من المعلومات، انظر ورقة الإرشادات المرفقة بمستلزمات الطباعة.

ملاحظة: في حال عدم وجود وحدة تصوير بديلة، اطلع على قسم "طلب مستلزمات الطباعة" في *دليل المستخدم* أو تفضل بزيارة موقع الويب **www.lexmark.com**.

استبدل وحدة التصوير، عدد الصفحات المتبقّية المتوقَّع: صفر [xy.84]

استبدل وحدة التصوير لمسح الرسالة ومتابعة الطباعة. لمزيد من المعلومات، راجع ورقة الإرشادات المرفقة بمستلزمات الطباعة أو راجع قسم "استبدال مستلزمات الطباعة" الموجود في *دليل المستخدم*.

ملاحظة: في حال عدم وجود وحدة تصوير بديلة، اطلع على قسم "طلب مستلزمات الطباعة" في *دليل المستخدم* أو تفضل بزيارة موقع الويب **www.lexmark.com**.

أعد وضع المستندات الأصلية المحشورة في حالة إعادة تشغيل المهمة.

حاول القيام بواحد أو أكثر من الإجراءات التالية:

- المس **Cancel job (إلغاء المهمة)** لمسح الرسالة وإلغاء مهمة المسح الضوئي.
- المس **Scan from Automatic Feeder (مسح ضوئي من وحدة التغذية التلقائية)** لمتابعة المسح الضوئي من وحدة تغذية المستندات التلقائية (ADF) مباشرة بعد آخر مهمة مسح ضوئي تمّت بنجاح.
- المس **Scan from flatbed (مسح ضوئي من سطح زجاج الماسحة الضوئية)** لمتابعة المسح الضوئي من الماسحة الضوئية مباشرة بعد آخر مهمة مسح ضوئي تمّت بنجاح.
- المس **Finish job without further scanning (إنهاء المهمة من دون إجراء مسح ضوئي آخر)** لإنهاء آخر مهمة مسح ضوئي تمّت بنجاح.
- المس **Restart Job (إعادة تشغيل المهمة)** لإعادة تشغيل مهمة المسح الضوئي بنفس إعدادات مهمة المسح الضوئي السابقة.

استبدال مجموعة الصيانة [xy.80]

الطابعة مجدولة للصيانة. لمزيد من المعلومات، انتقل إلى الموقع **http://support.lexmark.com** أو اتصل بمندوب الخدمة، ثم أبلغ عن الرسالة.

استبدل وحدة التصوير المفقودة [xy.31]

قم بتثبيت وحدة التصوير المفقودة. لمزيد من المعلومات، انظر ورقة الإرشادات المرفقة بمستلزمات الطباعة.

أعد تثبيت الخرطوشة المفقودة أو غير المستجيبة [xy.31]

حاول القيام بواحد أو أكثر من الإجراءات التالية:

- تحقق ما إذا كانت خرطوشة مسحوق الحبر مفقودة. في حال فقدانها، قم بتركيب خرطوشة مسحوق الحبر.

  للحصول على معلومات حول تركيب خرطوشة مسحوق الحبر، راجع قسم "استبدال المستلزمات".
- إذا كانت خرطوشة الحبر مركّبة، فأزل خرطوشة مسحوق الحبر غير المستجيبة وأعد تركيبها.

ملاحظة: إذا ظهرت الرسالة بعد إعادة تركيب عنصر مستلزمات الطباعة، فاستبدل خرطوشة مسحوق الحبر. قد تكون خرطوشة مسحوق الحبر معيبة أو خرطوشة Lexmark غير أصلية. للحصول على المزيد من المعلومات، انظر العبارة"استخدام مستلزمات الطباعة والأجزاء الأصلية من Lexmark" على الصفحة 215.

استبدل الخرطوشة غير المدعومة [xy.32]

أخرج خرطوشة مسحوق الحبر، ثم قم بتثبيت خرطوشة مدعومة لمسح الرسالة ومتابعة الطباعة. لمزيد من المعلومات، انظر ورقة الإرشادات المرفقة بمستلزمات الطباعة.

قد يعود سبب هذا الخطأ أيضًا إلى تركيب خرطوشة Lexmark أصلية، مثل الخراطيش ذات الإنتاجية العالية التي ليست مصممة للاستخدام مع هذا المنتج.

تشير رموز الخطأ التالية إلى تركيب خرطوشة مسحوق حبر Lexmark غير أصلية:

32.13
32.16
32.19
32.22
32.25
32.28
32.31
32.34
32.37

للحصول على المزيد من المعلومات، انظر العبارة"استخدام مستلزمات الطباعة والأجزاء الأصلية من Lexmark" على الصفحة 215.

ملاحظة: في حال عدم توفر خرطوشة بديلة، راجع قسم "طلب المستلزمات" أو انتقل إلى **www.lexmark.com**.

استبدل وحدة التصوير غير المدعومة [xy.32]

أخرج وحدة التصوير ثم قم بتركيب وحدة مدعومة لمسح الرسالة ومتابعة الطباعة. لمزيد من المعلومات، انظر ورقة الإرشادات المرفقة بمستلزمات الطباعة.

قد يعود سبب هذا الخطأ أيضًا إلى تركيب وحدة تصوير Lexmark أصلية، مثل وحدة التعرف على الرموز الممغنطة بالحبر (MICR) غير المصممة للاستخدام مع هذا المنتج.

تشير رموز الخطأ التالية إلى تركيب وحدة تصوير Lexmark غير أصلية:

32.14
32.17
32.20
32.23
32.26
32.29
32.32

32.35
32.38

لمزيد من المعلومات، راجع العبارة"استخدام مستلزمات الطباعة والأجزاء الأصلية من Lexmark" على الصفحة 215.

ملاحظة: في حال عدم توفر وحدة تصوير بديلة، راجع قسم "طلب المستلزمات" أو انتقل إلى **www.lexmark.com**.

هل تريد استعادة المهام المحجوزة؟

حاول القيام بواحد أو أكثر من الإجراءات التالية:

- من لوحة تحكم الطابعة، المس **Restore (استعادة)** لاستعادة كافة المهام المحجوزة المخزنة على القرص الصلب الخاص بالطابعة.
- من لوحة تحكم الطابعة، المس **Do not restore (عدم الاستعادة)** في حال لم تكن تريد استعادة أي مهام الطباعة.

غطاء وحدة التغذية التلقائية للماسحة الضوئية مفتوح

أغلق غطاء وحدة تغذية المستندات التلقائية.

تم تعطيل الماسحة الضوئية من قِبل المسؤول [840.01]

اطبع بدون الماسحة الضوئية، أو اتصل بالشخص المسؤول عن دعم النظام.

الماسحة الضوئية معطلة. اتصل بمسؤول النظام إذا استمرت المشكلة. [840.02]

حاول القيام بواحد أو أكثر من الإجراءات التالية:

- المس **Continue with scanner disabled** (تعطيل المتابعة مع الماسح الضوئي) للعودة إلى الشاشة الرئيسية ثم اتصل بمسؤول دعم النظام.
- المس **Reboot and automatically enable scanner** (إعادة تشغيل وتمكين الماسحة الضوئية تلقائياً) لإلغاء المهمة.

ملاحظة: يحاول هذا تمكين الماسحة الضوئية.

انحشار الورق في الماسحة الضوئية، قم بإزالة كافة المستندات الأصلية من الماسحة الضوئية [2yy.xx]

قم بإزالة الورق المحشور من الماسحة الضوئية.

انحشار الورق في الماسحة الضوئية، قم بإزالة المستندات الأصلية المحشورة من الماسحة الضوئية [2yy.xx]

قم بإزالة الورق المحشور من الماسحة الضوئية.

المنفذ التسلسلي [x] معطل [56]

حاول القيام بواحد أو أكثر من الإجراءات التالية:

- من لوحة تحكم الطابعة، المس **متابعة** لمسح الرسالة.

  تتجاهل الطابعة أية بيانات يتم تلقيها عبر المنفذ التسلسلي المحدد.
- تأكد من عدم تعيين ذاكرة التخزين المؤقت التسلسلية على Disabled (تعطيل).
- من لوحة تحكم الطابعة، قم بتعيين ذاكرة التخزين المؤقت التسلسلية على تلقائي في قائمة [x] التسلسلي.

لم يتم إعداد ملقم SMTP. اتّصل بالمسؤول عن النظام.

من لوحة تحكم الطابعة، المس **متابعة** لمسح الرسالة.

ملاحظة: إذا عاودت الرسالة الظهور، فاتصل بالشخص المسئول عن دعم النظام.

لم تتم استعادة بعض المهام المحجوزة

من لوحة تحكم الطابعة، المس **Continue (متابعة)** لحذف المهمة المشار إليها.

ملاحظة: تبقى المهام المحجوزة التي لم تتم استعادتها على قرص الطابعة الصلب ولا يمكن الوصول إليها.

خطأ في برنامج الشبكة القياسية [54]

حاول القيام بواحد أو أكثر من الإجراءات التالية:

- من لوحة تحكم الطابعة، المس **Continue (متابعة)** لمتابعة الطباعة.
- قم بإيقاف تشغيل الطابعة، ثم قم بتشغيلها مرةً أخرى.
- قم بتحديث برنامج شبكة الاتصال الثابت في الطابعة أو ملقم الطباعة. لمزيد من المعلومات، تفضل بزيارة موقع ويب الدعم الخاص بشركة Lexmark على العنوان **http://support.lexmark.com** أو اتصل بدعم العملاء، ثم قم بالإبلاغ عن الرسالة.

منفذ USB القياسي معطل [56]

حاول القيام بواحد أو أكثر من الإجراءات التالية:

- من لوحة تحكم الطابعة، المس **متابعة** لمسح الرسالة.
- تمكين منفذ USB. من لوحة تحكم الطابعة، انتقل إلى:

  الشبكة/المنافذ > ذاكرة التخزين المؤقت لـ USB > تلقائي

ملاحظة: تتجاهل الطابعة أية بيانات يتم تلقيها عبر منفذ USB.

مستلزمات طباعة لازمة لاستكمال المهمة

نفذ أي مما يلي:

- قم بتثبيت المستلزمات المفقودة لاستكمال المهمة.
- قم بإلغاء المهمة الحالية.

يتم تشغيل الجهاز في Safe Mode (الوضع الآمن). قد تكون بعض خيارات الطباعة معطلة أو قد تقدم نتائج غير متوقعة.

المس **متابعة** لمسح الرسالة.

تم تثبيت وحدات ذاكرة محمولة كثيرة للغاية [58]

1. قم بإيقاف تشغيل الطابعة.
2. افصل سلك التيار الكهربائي عن مأخذ التيار الكهربائي.
3. قم بإزالة بطاقة الذاكرة المحمولة الزائدة.

4 قم بتوصيل سلك التيار بمأخذ للتيار الكهربائي موصل أرضيًا بطريقة صحيحة.

5 أعد تشغيل الطابعة مرة أخرى.

تم تركيب عدد كبير جداً من الأدراج [58]

1 قم بإيقاف تشغيل الطابعة.

2 افصل سلك التيار الكهربائي عن مأخذ التيار الكهربائي.

3 قم بإزالة الأدراج الإضافية.

4 قم بتوصيل سلك التيار بمأخذ للتيار الكهربائي موصل أرضيًا بطريقة صحيحة.

5 أعد تشغيل الطابعة مرة أخرى.

تم اكتشاف وحدة تخزين غير مهيأة [53]

حاول القيام بواحد أو أكثر من الإجراءات التالية:

- من لوحة تحكم الطابعة، المس **Continue (متابعة)** لإيقاف عملية إلغاء التجزئة ومتابعة الطباعة.
- تهيئة بطاقة الذاكرة المحمولة.

ملاحظة: إذا استمرت رسالة الخطأ بالظهور، فقد تكون بطاقة الذاكرة المحمولة معيبة ويلزم استبدالها.

قرص غير مدعوم

أخرج قرص الطابعة الصلب غير المدعوم، ثم أدخل قرصًا آخر مدعومًا.

خيار غير مدعوم في الفتحة [x] [55]

1 قم بإيقاف تشغيل الطابعة.

2 افصل سلك التيار الكهربائي عن مأخذ التيار الكهربائي.

3 أخرج البطاقة الاختيارية غير المدعومة من لوحة تحكم الطابعة، ثم استبدلها ببطاقة مدعومة.

4 قم بتوصيل سلك التيار بمأخذ للتيار الكهربائي موصل أرضيًا بطريقة صحيحة.

5 أعد تشغيل الطابعة مرة أخرى.

منفذ USB [x] معطل [56]

من لوحة تحكم الطابعة، المس **متابعة** لمسح الرسالة.

ملاحظات:

- تتجاهل الطابعة أية بيانات يتم تلقيها عبر منفذ USB.
- تأكد من عدم تعيين عنصر قائمة "ذاكرة التخزين المؤقت USB" على "تعطيل".

لم يتم إعداد خادم ارتباط الويب. اتّصل بالمسؤول عن النظام.

من لوحة تحكم الطابعة، المس **متابعة** لمسح الرسالة.

ملاحظة: إذا عاودت الرسالة الظهور، فاتصل بالشخص المسئول عن دعم النظام.

حل مشاكل الطابعة

- العبارة"مشكلات الطابعة الأساسية" على الصفحة 256
- العبارة"مشكلات الملحقات الاختيارية" على الصفحة 258
- العبارة"مشاكل تغذية الورق" على الصفحة 260

مشكلات الطابعة الأساسية

الطابعة لا تستجيب

الإجراء	نعم	لا
الخطوة 1 تأكد من تشغيل الطابعة. هل الطابعة قيد التشغيل؟	انتقل إلى الخطوة 2.	قم بتشغيل الطابعة.
الخطوة 2 تحقق ما إذا كانت الطابعة في وضع Sleep (السكون) أو Hibernate (الإسبات). هل الطابعة في وضع Sleep (السكون) أو Hibernate (الإسبات)؟	اضغط على زر Sleep (السكون) لتشغيل الطابعة من وضع Sleep (السكون) أو وضع Hibernate (الإسبات).	انتقل إلى الخطوة 3.
الخطوة 3 تأكد من أن أحد طرفي سلك التيار موصل بالطابعة والآخر بمأخذ كهربائي موصل أرضياً بطريقة صحيحة. هل سلك التيار متصل بالطابعة والمأخذ الكهربائي الموصل أرضياً بالطريقة الصحيحة؟	انتقل إلى الخطوة 4.	قم بتوصيل طرف سلك التيار الخاص بالطابعة والطرف الآخر بمأخذ للتيار الكهربائي موصل أرضياً بطريقة صحيحة.
الخطوة 4 تحقق ما إذا كان هنالك أجهزة كهربائية أخرى متصلة بمأخذ التيار الكهربائي. هل الأجهزة الكهربائية الأخرى تعمل؟	افصل الأجهزة الكهربائية الأخرى، ثم قم بتشغيل الطابعة. وإذا لم تعمل الطابعة، فأعد توصيل الأجهزة الكهربائية الأخرى.	انتقل إلى الخطوة 5.
الخطوة 5 تحقق من إدخال الكابلات المتصلة بالطابعة وجهاز الكمبيوتر في المنافذ الصحيحة. هل تم إدخال الكابلات في المنافذ الصحيحة؟	انتقل إلى الخطوة 6.	تأكد من مطابقة التالي: • رمز USB على الكبل مع رمز USB على الطابعة • كابل Ethernet المناسب مع منفذ Ethernet
الخطوة 6 تأكد من عدم إيقاف تشغيل مأخذ التيار الكهربائي باستخدام أي مفتاح أو قاطع. هل تم إيقاف تشغيل مأخذ التيار الكهربائي باستخدام أي مفتاح أو قاطع؟	قم بتشغيل المفتاح أو أعد تعيين القاطع.	انتقل إلى الخطوة 7.

الإجراء	نعم	لا
الخطوة 7 تحقق ما إن كانت الطابعة متصلة بأي أجهزة حماية ضد ارتفاع التيار، أو مصادر التيار غير المنقطعة، أو أسلاك الإطالة. هل الطابعة موصلة بأي أجهزة حماية ضد ارتفاع التيار، أو مصادر التيار غير المنقطعة، أو أسلاك الإطالة؟	قم بتوصيل سلك التيار الخاص بالطابعة مباشرة بمأخذ تيار كهربائي موصل أرضيًا بطريقة صحيحة.	انتقل إلى الخطوة 8.
الخطوة 8 تحقق من توصيل أحد طرفي كابل الطابعة بأحد المنافذ الموجودة على الطابعة وأن الطرف الآخر متصل بجهاز الكمبيوتر، أو بملقم الطباعة، أو بالخيار أو بأي أجهزة شبكة اتصال أخرى. هل كابل الطابعة متصل بإحكام بالطابعة وجهاز الكمبيوتر أو ملقم الطباعة أو الخيار أو أجهزة شبكة الاتصال الأخرى؟	انتقل إلى الخطوة 9.	قم بتوصيل كابل الطابعة بإحكام بالطابعة وجهاز الكمبيوتر أو ملقم الطباعة أو الخيار أو أجهزة شبكة الاتصال الأخرى.
الخطوة 9 تأكد من تثبيت جميع خيارات الأجهزة بشكل صحيح ثم قم بإزالة أي مواد تغليف. هل تم تثبيت جميع خيارات الأجهزة بشكل صحيح وهل تمت إزالة جميع مواد التغليف؟	انتقل إلى الخطوة 10.	قم بإيقاف تشغيل الطابعة، وقم بإزالة جميع مواد التغليف، ثم أعد تثبيت خيارات الأجهزة، ثم شغل الطابعة.
الخطوة 10 تحقق من تحديد إعدادات المنافذ الصحيحة في برنامج تشغيل الطابعة. هل إعدادات المنافذ صحيحة؟	انتقل إلى الخطوة 11.	استخدم إعدادات برنامج تشغيل الطابعة الصحيحة.
الخطوة 11 تحقق من برنامج تشغيل الطابعة الذي تم تثبيته. هل تم تثبيت برنامج تشغيل الطابعة الصحيح؟	انتقل إلى الخطوة 12.	قم بتثبيت برنامج تشغيل الطابعة.
الخطوة 12 أوقف تشغيل الطابعة، وانتظر لمدة 10 ثوانٍ، ثم شغِّل الطابعة مرة أخرى. هل الطابعة تعمل؟	لقد تم حل المشكلة.	مسئول الاتصال **دعم العملاء**.

شاشة الطابعة فارغة

الإجراء	نعم	لا
الخطوة 1 اضغط على الزر Sleep (الخمول) الموجود على لوحة تحكم الطابعة. هل تظهر **Ready (جاهزة)** على شاشة الطابعة؟	لقد تم حل المشكلة.	انتقل إلى الخطوة 2.
الخطوة 2 أوقف تشغيل الطابعة، ثم انتظر لمدة 10 ثوانٍ، ثم أعد تشغيل الطابعة مرة أخرى. هل يظهر كل من **Please wait (الرجاء الانتظار)** و**Ready (جاهزة)** على شاشة الطابعة؟	لقد تم حل المشكلة.	قم بإيقاف تشغيل الطابعة، ثم اتصل بقسم **دعم العملاء**.

مشكلات الملحقات الاختيارية

تعذر التعرف على الخيار الداخلي

الإجراء	نعم	لا
الخطوة 1 أوقف تشغيل الطابعة وانتظر لمدة 10 ثوانٍ ثم شغِّل الطابعة. هل تم تشغيل الخيار الداخلي على نحو صحيح؟	لقد تم حل المشكلة.	انتقل إلى الخطوة 2.
الخطوة 2 تحقق من تركيب الخيار الداخلي على النحو المناسب في لوحة التحكم. أ أوقف تشغيل الطابعة باستخدام مفتاح التشغيل ثم افصل كبل الطاقة من المأخذ الكهربائي. ب تأكد من تركيب الخيار الداخلي في الموصل المناسب بلوحة التحكم. ج صِل سلك الطاقة بالطابعة ثم بمأخذ تيار كهربائي معزول أرضيًا بطريقة صحيحة، ثم شغِّل الطابعة. هل تم تركيب الخيار الداخلي على النحو المناسب في لوحة التحكم؟	انتقل إلى الخطوة 3.	صِل الخيار الداخلي بلوحة التحكم.
الخطوة 3 اطبع صفحة إعدادات القائمة ثم تحقق من إدراج الخيار الداخلي في قائمة "الميزات المثبتة". هل الخيار الداخلي مدرج بصفحة إعدادات القائمة؟	انتقل إلى الخطوة 4.	أعد تركيب الخيار الداخلي.
الخطوة 4 أ تحقق من تحديد الخيار الداخلي. قد تلزم إضافة الخيار الداخلي يدويًا في برنامج تشغيل الطابعة لجعله متاحًا لمهام الطباعة. للحصول على المزيد من المعلومات، انظر العبارة"إضافة الخيارات المتوفرة في برنامج تشغيل الطباعة" على الصفحة 44. ب أعد إرسال مهمة الطباعة. هل تم تشغيل الخيار الداخلي على نحو صحيح؟	لقد تم حل المشكلة.	مسئول الاتصال **دعم العملاء**.

مشاكل الدرج

الإجراء	نعم	لا
الخطوة 1 أ اسحب الدرج، ثم نفذ إجراءً واحدًا أو أكثر من الإجراءات التالية: • تأكد من عدم انحشار الورق أو سوء التغذية. • تأكد من أن مؤشرات حجم الورق الموجودة على موجهات الورق محاذية لمؤشرات حجم الورق على الدرج. • إذا كنت تقوم بالطباعة على ورق ذي حجم مخصص، فتأكد من أن موجهات الورق لا تزال مستقرة على حوافي الورق. • تأكد من أن الورق لم يتعدَ مؤشر الحد الأقصى لتعبئة الورق. • تأكد من وضع الورق بشكل أفقي في الدرج. ب تأكد من إغلاق الدرج بصورة صحيحة. هل الدرج يعمل؟	لقد تم حل المشكلة.	انتقل إلى الخطوة 2.

الإجراء	نعم	لا
الخطوة 2 أ أوقف تشغيل الطابعة، وانتظر لمدة 10 ثوانٍ، ثم شغِّل الطابعة مرة أخرى. ب أعد إرسال مهمة الطباعة. هل الدرج يعمل؟	لقد تم حل المشكلة.	انتقل إلى الخطوة 3.
الخطوة 3 تحقق إذا تم تثبيت الدرج وتم التعرّف إليه من قبل الطابعة. قم بطباعة صفحة إعدادات القائمة، ثم تحقق ما إذا كان الدرج مدرجًا في قائمة Installed Features (الميزات المثبتة). هل الدرج مدرج في صفحة إعدادات القائمة؟	انتقل إلى الخطوة 4.	أعد تركيب الدرج. لمزيد من المعلومات، راجع مستندات الإعداد المرفقة بالدرج.
الخطوة 4 تحقق من أن الدرج متاح في برنامج تشغيل الطابعة. **ملاحظة:** إذا لزم الأمر، أضف الدرج يدويًا في برنامج تشغيل الطابعة لجعله متاحًا لمهام الطباعة. للحصول على المزيد من المعلومات، انظر العبارة"إضافة الخيارات المتوفرة في برنامج تشغيل الطباعة" على الصفحة 44. هل الدرج متاح في برنامج تشغيل الطابعة؟	لقد تم حل المشكلة.	مسئول الاتصال **دعم العملاء**.

تعذر التعرف على بطاقة الذاكرة

الإجراء	نعم	لا
تأكد من تركيب بطاقة الذاكرة. أ ركِّب بطاقة الذاكرة. للحصول على المزيد من المعلومات، انظر العبارة"تركيب بطاقة ذاكرة" على الصفحة 27. **ملاحظة:** تأكد من إحكام توصيل الذاكرة المؤقتة بلوحة تحكم الطابعة. ب اطبع صفحة إعدادات القائمة وتحقق مما إذا كانت البطاقة مدرجة في قائمة "الخيارات المثبتة". هل البطاقة مدرجة في قائمة "الخيارات المثبتة"؟	لقد تم حل المشكلة.	مسئول الاتصال **دعم العملاء**.

منفذ الحلول الداخلية لا يعمل بشكل صحيح

الإجراء	نعم	لا
الخطوة 1 تأكد من تركيب منفذ الحلول الداخلي (ISP). أ ثبِّت ISP. للحصول على المزيد من المعلومات، انظر العبارة"تركيب منفذ الحلول الداخلية" على الصفحة 30. ب قم بطباعة صفحة إعدادات القائمة وتحقق ما إذا كان منفذ الحلول الداخلية (ISP) مدرجًا في قائمة Installed Features (الميزات المثبتة). هل منفذ الحلول الداخلية (ISP) مدرج في قائمة Installed Features (الميزات المثبتة)؟	انتقل إلى الخطوة 2.	تحقق ما إذا كان لديك منفذ حلول داخلي مدعوم. **ملاحظة:** فقد لا يعمل منفذ الحلول الداخلي من طابعة أخرى على هذه الطابعة.

الإجراء	نعم	لا
الخطوة 2 تحقق من توصيل الكابل ومنفذ الحلول الداخلي. أ استخدم الكابل الصحيح، ثم تأكد من توصيله بمنفذ الحلول الداخلي بأمان. ب تحقق من توصيل كابل واجهة حل منفذ الحلول الداخلي بأمان في قابس لوحة وحدة التحكم. **ملاحظة:** يتميز كل من كابل واجهة حل منفذ الحلول الداخلي والقابس الموجود على لوحة وحدة التحكم بالرموز اللونية. هل منفذ الحلول الداخلي يعمل على نحو سليم؟	لقد تم حل المشكلة.	مسئول الاتصال **دعم العملاء**.

بطاقة الواجهة المتوازية/واجهة USB لا تعمل بشكل صحيح

الإجراء	نعم	لا
الخطوة 1 تأكد من تركيب بطاقة واجهة USB أو بطاقة الواجهة المتوازية. أ قم بتركيب بطاقة واجهة USB أو بطاقة الواجهة المتوازية. للحصول على المزيد من المعلومات، انظر العبارة"تركيب منفذ الحلول الداخلية" على الصفحة 30. ب قم بطباعة صفحة إعدادات القائمة وتحقق ما إذا كانت بطاقة واجهة USB أو بطاقة واجهة متوازية مدرجة في قائمة Installed Features (الميزات المثبتة). هل بطاقة واجهة USB أو بطاقة واجهة متوازية مدرجة في قائمة Installed Features (الميزات المثبتة)؟	انتقل إلى الخطوة 2.	تحقق مما إذا كان لديك بطاقة واجهة USB أو بطاقة واجهة متوازية مدعومة. **ملاحظة:** قد لا تعمل بطاقة واجهة USB أو بطاقة الواجهة المتوازية من طابعة أخرى على هذه الطابعة.
الخطوة 2 تحقق من الكابل ومن اتصال بطاقة واجهة USB أو بطاقة واجهة متوازية. استخدم الكابل الصحيح، ثم تأكد من توصيله ببطاقة واجهة USB أو بطاقة واجهة متوازية بأمان. هل تعمل بطاقة واجهة USB أو بطاقة الواجهة المتوازية بشكل صحيح؟	لقد تم حل المشكلة.	مسئول الاتصال **دعم العملاء**.

مشاكل تغذية الورق

انحشار الورق بشكل متكرر

الإجراء	نعم	لا
الخطوة 1 أ اسحب الدرج، ثم نفذ إجراءً واحدًا أو أكثر من الإجراءات التالية: • تأكد من وضع الورق بشكل أفقي في الدرج. • تأكد من أن مؤشرات حجم الورق الموجودة على موجهات الورق محاذية لمؤشرات حجم الورق على الدرج. • تأكد من أن موجهات الورق محاذية لحواف الورق. • تأكد من أن الورق لم يتعدَ مؤشر الحد الأقصى لتعبئة الورق. • تأكد من أنك تطبع على حجم ورق ونوع موصى بهما. ب أدخل الدرج بشكل صحيح. إذا تم تمكين إصلاح انحشار الورق، عندئذٍ ستجري مهام الطباعة إعادة طباعة تلقائيًا. هل ما زالت انحشارات الورق تحصل بشكل متكرر؟	انتقل إلى الخطوة 2.	لقد تم حل المشكلة.

الإجراء	نعم	لا
الخطوة 2 أ قم بتحميل الورق من عبوة حديثة. **ملاحظة:** يمتص الورق الرطوبة بسبب الرطوبة المرتفعة قم بتخزين الورق في غلافه الأصلي إلى أن تستخدمه. ب أعد إرسال مهمة الطباعة. هل ما زالت انحشارات الورق تحصل بشكل متكرر؟	انتقل إلى الخطوة 3.	لقد تم حل المشكلة.
الخطوة 3 أ راجع التلميحات حول تفادي انحشار الورق. للحصول على المزيد من المعلومات، انظر العبارة"تجنب انحشار الورق" على الصفحة 227. ب اتبع التوصيات، ثم أعد إرسال مهمة الطباعة. هل ما زالت انحشارات الورق تحصل بشكل متكرر؟	مسئول الاتصال **دعم العملاء**.	لقد تم حل المشكلة.

استمرار ظهور رسالة انحشار الورق بعد التخلص من الانحشار

الإجراء	نعم	لا
قم بفحص مسار الورق بالكامل للتأكد من عدم انحشار الورق. أ قم بالتخلص من أي انحشار للورق. ب من لوحة تحكم الطابعة، المس **متابعة** لمسح الرسالة. هل تستمر رسالة انحشار الورق بالظهور؟	مسئول الاتصال **دعم العملاء**.	لقد تم حل المشكلة.

تعذر إعادة طباعة الصفحات المحشورة

الإجراء	نعم	لا
تشغيل Jam Recovery (إصلاح انحشار الورق). أ من الشاشة الرئيسية، انتقل إلى: > **Settings** (إعدادات) > **General Settings** (إعدادات عامة) > **Print Recovery** (إصلاح الطابعة) ب من القائمة Jam Recovery (إصلاح انحشار الورق)، المس الأسهم للتمرير إلى **On** (تشغيل) أو **Auto** (تلقائي). ج المس **Submit** (إرسال). هل تتم إعادة طباعة الصفحات بعد انحشار الورق؟	لقد تم حل المشكلة.	مسئول الاتصال **دعم العملاء**.

حل مشكلات الطباعة

مشاكل الطباعة

تتعذر طباعة المستندات السرية والمحجوزة

الإجراء	نعم	لا
الخطوة 1 أ من لوحة التحكم، تحقق من أن المستندات مدرجة في قائمة المهام المحجوزة. **ملاحظة:** إذا لم تكن المستندات مدرجة، فقم بطباعتها باستخدام خيارَي "الطباعة والحجز". ب اطبع المستندات. هل تمت طباعة المستندات؟	لقد تم حل المشكلة.	انتقل إلى الخطوة 2.
الخطوة 2 قد تحتوي مهمة الطباعة على خطأ في التنسيق أو بيانات غير صالحة. • احذف مهمة الطباعة ثم أرسلها مرة أخرى. • لملفات PDF، قم بإنشاء ملف جديد ومن ثم اطبع المستندات. هل تمت طباعة المستندات؟	لقد تم حل المشكلة.	انتقل إلى الخطوة 3.
الخطوة 3 إذا كنت تطبع من الإنترنت، فقد تقرأ الطابعة عناوين المهام المتعددة على أنها متكررة. **لمستخدمي نظام التشغيل Windows** أ افتح مربع حوار "تفضيلات الطباعة". ب من قسم "الطباعة والحجز"، حدد **الاحتفاظ بالمستندات المتكررة**. ج أدخل رمز PIN. د أعد إرسال مهمة الطباعة. **لمستخدمي نظام التشغيل Macintosh** أ احفظ كل مهمة تحت اسم مختلف. ب أرسل المهمة بشكل فردي. هل تمت طباعة المستندات؟	لقد تم حل المشكلة.	انتقل إلى الخطوة 4.
الخطوة 4 أ احذف بعض المهام المحجوزة لتحرير بعض المساحة في ذاكرة الطابعة. ب أعد إرسال مهمة الطباعة. هل تمت طباعة المستندات؟	لقد تم حل المشكلة.	انتقل إلى الخطوة 5.
الخطوة 5 أ قم بإضافة ذاكرة للطابعة. ب أعد إرسال مهمة الطباعة. هل تمت طباعة المستندات؟	لقد تم حل المشكلة.	مسؤول الاتصال **دعم العملاء**.

ظهور رسالة خطأ بشأن قراءة وحدة التخزين المحمولة

الإجراء	نعم	لا
الخطوة 1 تأكد من إدخال محرك أقراص فلاش في منفذ USB الأمامي. **ملاحظة:** لن يعمل محرك أقراص فلاش إذا تم إدخاله في منفذ USB الخلفي. هل تم إدخال محرك أقراص فلاش في منفذ USB الأمامي؟	انتقل إلى الخطوة 2.	أدخل محرك أقراص فلاش في منفذ USB الأمامي.
الخطوة 2 تأكد من أن ضوء المؤشر الموجود على لوحة تحكم الطابعة يومض باللون الأخضر. **ملاحظة:** يشير الوميض الأخضر إلى أن الطابعة مشغولة. هل يومض ضوء المؤشر باللون الأخضر؟	انتظر حتى تجهز الطابعة واعرض قائمة المهام المحجوزة، ثم اطبع المستندات.	انتقل إلى الخطوة 3.
الخطوة 3 أ تأكد من ظهور رسالة خطأ على الشاشة. ب امسح الرسالة. هل تستمر رسالة الخطأ بالظهور؟	انتقل إلى الخطوة 4.	لقد تم حل المشكلة.
الخطوة 4 تأكد من أن وحدة التخزين المحمولة مدعومة. لمزيد من المعلومات حول محركات أقراص فلاش USB المختبرة والمعتمدة، انظر العبارة"أنواع محركات أقراص فلاش والملفات المدعومة" على الصفحة 77. هل تستمر رسالة الخطأ بالظهور؟	انتقل إلى الخطوة 5.	لقد تم حل المشكلة.
الخطوة 5 تحقق من تعطيل منفذ USB من قبل الشخص المسؤول عن دعم النظام. هل تستمر رسالة الخطأ بالظهور؟	مسئول الاتصال **دعم العملاء**.	لقد تم حل المشكلة.

طباعة أحرف غير صحيحة

الإجراء	نعم	لا
الخطوة 1 تأكد من عدم وجود الطابعة في وضع Hex Trace (التتبع السداسي العشري). **ملاحظة:** في حال ظهور **Ready Hex (سداسي عشري جاهز)** على شاشة الطابعة، قم بإيقاف تشغيل الطابعة، ثم أعد تشغيلها مرة أخرى لإلغاء تنشيط وضع Hex Trace (تتبع سداسي عشري). هل الطابعة في وضع Hex Trace (تتبع سداسي عشري)؟	إلغاء تنشيط وضع Hex Trace (تتبع سداسي عشري).	انتقل إلى الخطوة 2.
الخطوة 2 أ من لوحة التحكم بالطابعة، حدد **Standard Network (شبكة اتصال قياسية)** أو **Network (شبكة اتصال) [x]**، ثم عيّن SmartSwitch على On (تشغيل). ب أعد إرسال مهمة الطباعة. هل تتم طباعة أحرف غير صحيحة؟	مسئول الاتصال **دعم العملاء**.	لقد تم حل المشكلة.

تتم طباعة المهمة من درج خاطئ أو على ورق غير صحيح

الإجراء	نعم	لا
الخطوة 1 أ تأكد من أنك تطبع على ورق يدعمه الدرج. ب أعد إرسال مهمة الطباعة. هل قامت المهمة بالطباعة من الدرج الصحيح أو على الورق الصحيح؟	لقد تم حل المشكلة.	انتقل إلى الخطوة 2.
الخطوة 2 أ من قائمة Paper (الورق) على لوحة التحكم بالطابعة، عيّن حجم الورق ونوعه ليطابقا الورق الذي تم تحميله في الدرج. ب أعد إرسال مهمة الطباعة. هل قامت المهمة بالطباعة من الدرج الصحيح أو على الورق الصحيح؟	لقد تم حل المشكلة.	انتقل إلى الخطوة 3.
الخطوة 3 أ بناءً على نظام التشغيل الخاص بك، افتح مربع الحوار Printing Preferences (تفضيلات الطباعة) أو Print (الطباعة)، ثم حدد نوع الورق. ب أعد إرسال مهمة الطباعة. هل قامت المهمة بالطباعة من الدرج الصحيح أو على الورق الصحيح؟	لقد تم حل المشكلة.	انتقل إلى الخطوة 4.
الخطوة 4 أ تحقق من أن الأدراج ليست مرتبطة. ب أعد إرسال مهمة الطباعة. هل قامت المهمة بالطباعة من الدرج الصحيح أو على الورق الصحيح؟	لقد تم حل المشكلة.	مسئول الاتصال **دعم العملاء**.

لا يتم ترتيب المهام الكبيرة

الإجراء	نعم	رقم
الخطوة 1 أ من القائمة "إنهاء" بلوحة تحكم الطابعة، عيّن "ترتيب" على "(1,2,3) (1,2,3)". ب أعد إرسال مهمة الطباعة. هل تتم طباعة المهمة وترتيبها على نحو سليم؟	لقد تم حل المشكلة.	انتقل إلى الخطوة 2.
الخطوة 2 أ من برنامج الطابعة، عيّن "ترتيب" على "(1,2,3) (1,2,3)". **ملاحظة:** يؤدي تعيين "ترتيب" على "(1,1,1) (2,2,2)" في البرنامج إلى إلغاء الإعداد في قائمة "الإنهاء". ب أعد إرسال مهمة الطباعة. هل تتم طباعة المهمة وترتيبها على نحو سليم؟	لقد تم حل المشكلة.	انتقل إلى الخطوة 3.
الخطوة 3 قلّل تعقيد مهمة الطباعة من خلال التخلص من عدد الخطوط وحجمها وعدد الصور وتعقيدها وعدد الصفحات في المهمة. هل تتم طباعة المهمة وترتيبها على نحو سليم؟	لقد تم حل المشكلة.	جهة الاتصال **دعم العملاء**.

لا تتم طباعة ملفات PDF متعددة اللغات

الإجراء	نعم	لا
الخطوة 1 أ تحقق ما إذا كان تم تعيين خيارات الطباعة الخاصة بإخراج PDF لتضمين جميع الخطوط. راجع الوثائق المُرفقة ببرنامج Adobe Acrobat لمزيد من المعلومات. ب أنشئ ملف PDF جديدًا، ثم أعد إرسال مهمة الطباعة. هل تمت طباعة الملفات؟	لقد تم حل المشكلة.	انتقل إلى الخطوة 2.
الخطوة 2 أ قم بفتح الملف الذي ترغب في طباعته باستخدام برنامج Adobe Acrobat. ب انقر فوق **File (الملف)** > **Print (الطباعة)** > **Advanced (الخيارات المتقدمة)** > **Print As Image (الطباعة كصورة)** > **OK (موافق)** > **OK (موافق)**. هل تمت طباعة الملفات؟	لقد تم حل المشكلة.	مسئول الاتصال **دعم العملاء**.

الطباعة تتباطأ

ملاحظات:

- عند الطباعة باستخدام ورق ضيق، تقوم الطابعة بالطباعة بسرعة مخفضة للحيلولة دون تلف وحدة الصهر.
- قد تقل سرعة الطابعة عند الطباعة لفترات زمنية طويلة، أو الطباعة في درجات حرارة مرتفعة.

الإجراء	نعم	لا
الخطوة 1 أ تأكد من مطابقة حجم الورق المحمّل في الدرج مع نوع وحدة الصهر. **ملاحظة:** استخدم وحدة صهر بقوة 110 فولت للطباعة على ورق بحجم letter، ووحدة صهر بقوة 220 فولت للطباعة على ورق بحجم A4. ب أعد إرسال مهمة الطباعة. هل تزداد سرعة الطباعة؟	لقد تم حل المشكلة.	انتقل إلى الخطوة 2.
الخطوة 2 أ استبدل وحدة الصهر. للحصول على مزيد من المعلومات حول تثبيت وحدة الصهر، انظر ورقة الإرشادات المرفقة بالجزء. ب أعد إرسال مهمة الطباعة. هل تزداد سرعة الطباعة؟	لقد تم حل المشكلة.	مسئول الاتصال **دعم العملاء**.

لا تتم طباعة مهام الطباعة

الإجراء	نعم	لا
الخطوة 1 أ من المستند الذي تحاول طباعته، افتح مربع الحوار Print (طباعة) وتحقق من تحديد الطابعة الصحيحة. **ملاحظة:** إذا لم تكن الطابعة هي الطابعة الافتراضية، فيجب تحديد الطابعة لكل مستند تريد طباعته. **ب** أعد إرسال مهمة الطباعة. هل تتم طباعة المهام؟	لقد تم حل المشكلة.	انتقل إلى الخطوة 2.
الخطوة 2 أ تحقق من توصيل الطابعة بمصدر التيار وتشغيلها، وإذا كانت **Ready (جاهزة)** تظهر على شاشة الطابعة. **ب** أعد إرسال مهمة الطباعة. هل تتم طباعة المهام؟	لقد تم حل المشكلة.	انتقل إلى الخطوة 3.
الخطوة 3 في حال ظهور رسالة خطأ على شاشة الطابعة، فقم بمسح الرسالة. **ملاحظة:** تواصل الطابعة الطباعة بعد مسح الرسالة. هل تتم طباعة المهام؟	لقد تم حل المشكلة.	انتقل إلى الخطوة 4.
الخطوة 4 أ تحقق من أن المنافذ (USB والتسلسلي وEthernet) تعمل ومن أن الكبلات محكمة التوصيل بالكمبيوتر والطابعة. **ملاحظة:** لمزيد من المعلومات، راجع وثائق الإعداد الواردة مع الطابعة. **ب** أعد إرسال مهمة الطباعة. هل تتم طباعة المهام؟	لقد تم حل المشكلة.	انتقل إلى الخطوة 5.
الخطوة 5 أ أوقف تشغيل الطابعة، وانتظر لمدة 10 ثوانٍ، ثم شغِّل الطابعة مرة أخرى. **ب** أعد إرسال مهمة الطباعة. هل تتم طباعة المهام؟	لقد تم حل المشكلة.	انتقل إلى الخطوة 6.
الخطوة 6 أ أزل برنامج الطابعة، ثم أعد تثبيته. لمزيد من المعلومات، انظر العبارة"تثبيت برنامج الطابعة" على الصفحة 44. **ملاحظة:** يتوفر برنامج الطابعة على العنوان **http://support.lexmark.com**. **ب** أعد إرسال مهمة الطباعة. هل تتم طباعة المهام؟	لقد تم حل المشكلة.	مسؤول الاتصال **دعم العملاء**.

تستغرق المهمة وقتًا أطول من المتوقع

الإجراء	نعم	لا
الخطوة 1 تغيير الإعدادات البيئية للطابعة. أ من لوحة تحكم الطابعة، انتقل إلى: **Settings (الإعدادات) > General Settings (الإعدادات العامة)** ب حدد **Eco-Mode (وضع التوفير)** أو **Quiet Mode (وضع الهدوء)**، ثم حدد **Off (إيقاف تشغيل)**. **ملاحظة:** قد يؤدي تعطيل وضع Eco-Mode (وضع التوفير) أو Quiet Mode (وضع السكون) إلى زيادة استهلاك الطاقة أو مستلزمات الطباعة، أو كليهما. هل تمت طباعة مهمة الطباعة؟	لقد تم حل المشكلة.	انتقل إلى الخطوة 2.
الخطوة 2 قلّل عدد الخطوط وحجمها، وعدد الصور وتعقيدها، وعدد الصفحات في مهمة الطباعة، ثم أعد إرسالة المهمة. هل تمت طباعة مهمة الطباعة؟	لقد تم حل المشكلة.	انتقل إلى الخطوة 3.
الخطوة 3 أ قم بإزالة المهام المحجوزة في ذاكرة الطابعة. ب أعد إرسال مهمة الطباعة. هل تمت طباعة مهمة الطباعة؟	لقد تم حل المشكلة.	انتقل إلى الخطوة 4.
الخطوة 4 أ تعطيل ميزة Page Protect (حماية الصفحة). من لوحة تحكم الطابعة، انتقل إلى: **إعدادات > إعدادات عامة > إصلاح الطباعة > حماية الصفحة >إيقاف** ب أعد إرسال مهمة الطباعة. هل تمت طباعة مهمة الطباعة؟	لقد تم حل المشكلة.	انتقل إلى الخطوة 5.
الخطوة 5 أ افحص توصيلات الكابلات بالطابعة وملقم الطباعة للتأكد من إحكام توصيلها. لمزيد من المعلومات، راجع وثائق الإعداد الواردة مع الطابعة. ب أعد إرسال مهمة الطباعة. هل تمت طباعة مهمة الطباعة؟	لقد تم حل المشكلة.	انتقل إلى الخطوة 6.
الخطوة 6 قم بتركيب ذاكرة طابعة إضافية، ثم أعد إرسالة مهمة الطباعة. هل تمت طباعة مهمة الطباعة؟	لقد تم حل المشكلة.	مسئول الاتصال **دعم العملاء**.

تعذر عمل ارتباط درج الورق

ملاحظات:

- يمكن للأدراج اكتشاف طول الورق.
- لا تقم وحدة التغذية متعددة الأغراض باكتشاف حجم الورق تلقائيًا. يجب أن تقوم بتعيين الحجم من قائمة "حجم/نوع الورق".

الإجراء	نعم	لا
الخطوة 1 **أ** افتح الأدراج، ثم تحقق مما إذا كانت تحتوي على ورق بنفس الحجم والنوع أم لا. • تحقق ما إذا كانت موجهات الورق في المواضع الصحيحة بالنسبة لحجم الورق المحمل في كل درج. • تأكد من أن مؤشرات حجم الورق الموجودة على موجهات الورق محاذية لمؤشرات حجم الورق على الدرج. **ب** أعد إرسال مهمة الطباعة. هل الأدراج مرتبطة بشكل صحيح؟	لقد تم حل المشكلة.	انتقل إلى الخطوة 2.
الخطوة 2 **أ** من لوحة التحكم بالطابعة، عيّن حجم الورق ونوعه من قائمة Paper (الورق) ليطابقا الورق الذي تم تحميله في الأدراج المطلوب ربطها. **ملاحظة:** يجب أن يتطابق حجم الورق ونوعه مع الأدراج المطلوب ربطها. **ب** أعد إرسال مهمة الطباعة. هل الأدراج مرتبطة بشكل صحيح؟	لقد تم حل المشكلة.	مسئول الاتصال **دعم العملاء**.

ظهور فواصل غير متوقعة بالصفحات

الإجراء	نعم	لا
زيادة مهلة توقف الطباعة. **أ** من الشاشة الرئيسية، انتقل إلى: **Settings** > (الإعدادات) **General Settings** > (الإعدادات العامة) > **Timeouts** (مهل التوقف) **ب** قم بزيادة إعداد مهلة توقف الطباعة، ثم المس **Submit** (إرسال). **ج** أعد إرسال مهمة الطباعة. هل تمت طباعة الخطوط بشكل صحيح؟	لقد تم حل المشكلة.	تحقق من الملف الأصلي لفواصل الصفحات اليدوية.

مشكلات جودة الطباعة

الحروف غير مستقيمة أو غير مستوية الحواف

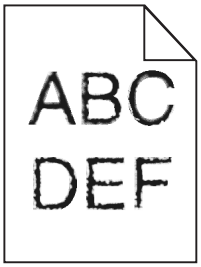

الإجراء	نعم	لا
الخطوة 1 أ اطبع قائمة بنماذج الخطوط إذا كانت الخطوط المستخدمة تدعمها الطابعة. 1 من لوحة تحكم الطابعة، انتقل إلى: > **Reports** (تقارير) > **Print Fonts** (خطوط الطباعة) 2 المس **خطوط PCL** أو **خطوط PostScript**. ب استخدم خطاً تدعمه الطابعة أو قم بتثبيت الخط الذي تريد استخدامه. لمزيد من المعلومات، اتصل بالشخص المسئول عن دعم النظام. ج أعد إرسال مهمة الطباعة. هل ما زالت الصفحات المطبوعة تتضمن أحرفاً لديها حواف غير مستوية أو متفاوتة؟	انتقل إلى الخطوة 2.	لقد تم حل المشكلة.
الخطوة 2 أ استخدم خطاً تدعمه الطابعة أو قم بتثبيت الخط الذي تريد استخدامه على الكمبيوتر لديك. لمزيد من المعلومات، اتصل بالشخص المسئول عن دعم النظام. ب أعد إرسال مهمة الطباعة. هل ما زالت الصفحات المطبوعة تتضمن أحرفاً لديها حواف غير مستوية أو متفاوتة؟	مسئول الاتصال **دعم العملاء**.	لقد تم حل المشكلة.

الطابعة تقوم بطباعة صفحات فارغة

الإجراء	نعم	لا
الخطوة 1 أ تأكد من عدم وجود أي مواد تغليف على وحدة التصوير. 1 أخرج خرطوشة مسحوق الحبر ثم وحدة التصوير. 2 تأكد من إزالة مواد التغليف على نحو صحيح من وحدة التصوير. **تحذير—تلف محتمل:** لا تعرّض وحدة التصوير للضوء المباشر لفترة تزيد عن 10 دقائق. قد يتسبب التعرض للضوء لمدة طويلة في حدوث مشكلات في جودة الطباعة. 3 أعد تركيب وحدة التصوير ثم الخرطوشة. ب أعد إرسال مهمة الطباعة. هل لا زالت تطبع الطابعة صفحات فارغة؟	انتقل إلى الخطوة 2.	لقد تم حل المشكلة.

الإجراء	نعم	لا
الخطوة 2 أ أعد توزيع مسحوق الحبر في وحدة التصوير. 1 أخرج خرطوشة مسحوق الحبر ثم وحدة التصوير. 2 قم برج وحدة التصوير بقوة. **تحذير—تلف محتمل:** لا تعرّض وحدة التصوير للضوء المباشر لفترة تزيد عن 10 دقائق. قد يتسبب التعرض للضوء لمدة طويلة في حدوث مشكلات في جودة الطباعة. 3 أعد تركيب وحدة التصوير ثم الخرطوشة. ب أعد إرسال مهمة الطباعة. هل لا زالت تطبع الطابعة صفحات فارغة؟	انتقل إلى الخطوة 3.	لقد تم حل المشكلة.
الخطوة 3 أعد تركيب وحدة التصوير في مكانها ثم أعد إرسال مهمة الطباعة. هل لا زالت تطبع الطابعة صفحات فارغة؟	اتصل بـ **دعم العملاء**.	لقد تم حل المشكلة.

الصفحات أو الصور المقصوصة

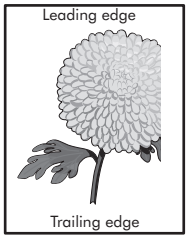

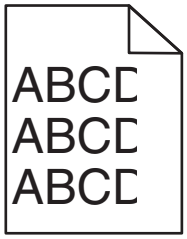

الإجراء	نعم	لا
الخطوة 1 أ حرّك موجهات العرض والطول في الدرج إلى المواضع المناسبة لحجم الورق الذي تم تحميله. ب أعد إرسال مهمة الطباعة. هل الصفحة أو الصورة مقصوصة؟	انتقل إلى الخطوة 2.	لقد تم حل المشكلة.
الخطوة 2 من لوحة التحكم بالطابعة، عيّن حجم الورق ونوعه من قائمة "الورق" ليطابقا الورق الذي تم تحميله في الدرج. هل يتطابق حجم الورق ونوعه مع الورق الذي تم تحميله في الدرج؟	انتقل إلى الخطوة 3.	جرّب حلاً أو أكثر مما يلي: • حدد حجم الورق من إعدادات الدرج ليطابق الورق الذي تم تحميله في الدرج. • غيّر الورق الذي تم تحميله في الدرج ليتطابق مع حجم الورق المحدد في إعدادات الدرج.

الإجراء	نعم	لا
الخطوة 3 أ وفقًا لنظام التشغيل، حدد حجم الورق من "تفضيلات الطباعة" أو من مربع الحوار "طباعة". ب أعد إرسال مهمة الطباعة. هل الصفحة أو الصورة مقصوصة؟	انتقل إلى الخطوة 4.	لقد تم حل المشكلة.
الخطوة 4 أ أعد تركيب وحدة التصوير. 1 قم بإزالة خرطوشة الحبر. 2 أخرج وحدة التصوير. **تحذير—تلف محتمل:** لا تعرّض وحدة التصوير للضوء المباشر لفترة تزيد عن 10 دقائق. قد يتسبب التعرض للضوء لمدة طويلة في حدوث مشكلات في جودة الطباعة. 3 ركِّب وحدة التصوير ثم الخرطوشة. ب أعد إرسال مهمة الطباعة. هل الصفحة أو الصورة مقصوصة؟	اتصل بـ **دعم العملاء**.	لقد تم حل المشكلة.

مخرجات الطباعة على الورق الشفاف الملون تبدو غامقة عند عرضها

ملاحظة: تحدث هذه المشكلة عند عرض الورق الشفاف باستخدام أجهزة إسقاط رأسية عاكسة. للحصول على أعلى جودة للون المعروض يوصى باستخدام أجهزة الإسقاط الرأسي الناقلة.

الإجراء	نعم	لا
الخطوة 1 من لوحة تحكم الطابعة، تأكد من تعيين إعداد نوع الورق على "الورق الشفاف". هل إعداد نوع الورق صحيح؟	انتقل إلى الخطوة 2.	اضبط نوع الورق على "الورق الشفاف".
الخطوة 2 قلِّل قتامة الحبر ثم أعد إرسال مهمة الطباعة. هل مخرجات الطباعة على الورق الشفاف الملون تبدو أفتح؟	لقد تم حل المشكلة.	انتقل إلى الخطوة 3.
الخطوة 3 تأكد من استخدام النوع الموصى به من الورق الشفاف الملون ثم أعد إرسال مهمة الطباعة. هل مخرجات الطباعة على الورق الشفاف الملون تبدو أفتح؟	لقد تم حل المشكلة.	مسئول الاتصال **دعم العملاء**.

ظهور صور ذات ظلال على المطبوعات

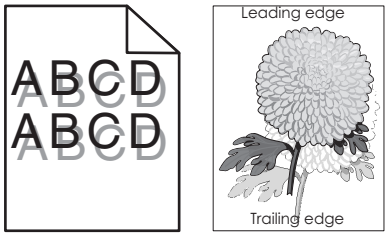

الإجراء	نعم	لا
الخطوة 1 حمّل ورقًا من النوع والوزن المحددين في الدرج. هل تم تحميل ورق من النوع والوزن المحددين في الدرج؟	انتقل إلى الخطوة 2.	حمّل ورقًا من النوع والوزن المحددين في الدرج.
الخطوة 2 من لوحة التحكم بالطابعة، عيّن نوع الورق ووزنه من قائمة "الورق" ليطابقا الورق الذي تم تحميله في الدرج. هل تم ضبط الدرج على نوع ووزن الورق الذي تم تحميله؟	انتقل إلى الخطوة 3.	غيّر الورق الذي تم تحميله في الدرج ليطابق نوع الورق ووزنه المحددين في إعدادات الدرج.
الخطوة 3 أ وفقًا لنظام التشغيل، حدد نوع الورق ووزنه من "تفضيلات الطباعة" أو من مربع الحوار "طباعة". ب أعد إرسال مهمة الطباعة. هل لا زالت تظهر صور ذات ظلال على المطبوعات؟	انتقل إلى الخطوة 4.	لقد تم حل المشكلة.
الخطوة 4 أعد تركيب وحدة التصوير في مكانها ثم أعد إرسال مهمة الطباعة. هل لا زالت تظهر صور ذات ظلال على المطبوعات؟	اتصل بـ **دعم العملاء**.	لقد تم حل المشكلة.

الخلفية رمادية اللون على المطبوعات

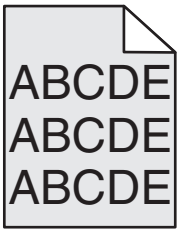

الإجراء	نعم	رقم
الخطوة 1 تحقق مما إذا كان إعداد "السماح بإزالة الخلفية" معينًا على "إيقاف". أ من القائمة "إعدادات عامة"، عيّن "السماح بإزالة الخلفية" على "تشغيل". ب أعد إرسال مهمة الطباعة. هل اختفت الخلفية من المطبوعات؟	لقد تم حل المشكلة.	انتقل إلى الخطوة 2.
الخطوة 2 اضبط درجة قتامة مسحوق الحبر على إعداد أفتح. أ من قائمة "الجودة"، حدِّد قيمة أصغر لتقليل درجة كثافة مسحوق الحبر. • "4" هو إعداد المصنع الافتراضي. • في حالة تعيين "وضع الطباعة" إلى "أسود فقط"، يعمل الإعداد "5" على زيادة كثافة مسحوق الحبر ودرجة قتامته لكل مهام الطباعة. ب أعد إرسال مهمة الطباعة. هل اختفت الخلفية من المطبوعات؟	لقد تم حل المشكلة.	انتقل إلى الخطوة 3.

الإجراء	نعم	رقم
الخطوة 3 أعد تركيب خرطوشة مسحوق الحبر. **أ** أخرج الخرطوشة. **ب** ركِّب الخرطوشة. **ج** أعد إرسال مهمة الطباعة. هل اختفت الخلفية من المطبوعات؟	لقد تم حل المشكلة.	انتقل إلى الخطوة 4.
الخطوة 4 تأكد من تحديد خلفية ذات لون أبيض يميل للصفرة. **أ** وفقًا لنظام التشغيل المستخدم، عيّن الخلفية ذات اللون الأبيض المائل للصفرة من "خصائص الطباعة" أو Print dialog (مربع حوار الطباعة). **ب** أعد إرسال مهمة الطباعة. هل اختفت الخلفية من المطبوعات؟	لقد تم حل المشكلة.	اتصل بـ **دعم العملاء**.

هوامش غير صحيحة على المطبوعات

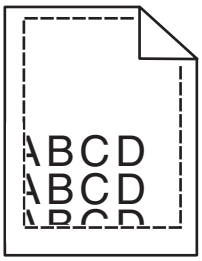

الإجراء	نعم	لا
الخطوة 1 **أ** حرك موجهات العرض والطول في الدرج إلى المواضع المناسبة لحجم الورق الذي تم تحميله. **ب** أعد إرسال مهمة الطباعة. هل الهوامش صحيحة؟	لقد تم حل المشكلة.	انتقل إلى الخطوة 2.
الخطوة 2 من لوحة التحكم بالطابعة، عيّن حجم الورق من قائمة "الورق" ليطابق الورق الذي تم تحميله في الدرج. هل حجم الورق يطابق الورق الذي تم تحميله في الدرج؟	انتقل إلى الخطوة 3.	جرّب حلاً أو أكثر مما يلي: • حدد حجم الورق من إعدادات الدرج ليطابق الورق الذي تم تحميله في الدرج. • غيّر الورق الذي تم تحميله في الدرج ليتطابق مع حجم الورق المحدد في إعدادات الدرج.

الإجراء	نعم	لا
الخطوة 3 أ وفقًا لنظام التشغيل، حدد حجم الورق من "تفضيلات الطباعة" أو من مربع الحوار "طباعة". ب أعد إرسال مهمة الطباعة. هل الهوامش صحيحة؟	لقد تم حل المشكلة.	اتصل بـ **دعم العملاء**.

تجعد الورق

الإجراء	نعم	لا
الخطوة 1 حرك موجهات العرض والطول في الدرج إلى المواضع المناسبة لحجم الورق الذي تم تحميله. هل موجهات العرض والطول في وضع صحيح؟	انتقل إلى الخطوة 2.	اضبط موجهات العرض والطول.
الخطوة 2 من لوحة التحكم بالطابعة، عيّن نوع الورق ووزنه من قائمة "الورق" ليطابقا الورق الذي تم تحميله في الدرج. هل يطابق نوع الورق ووزنه نظيريهما المحددين في الدرج؟	انتقل إلى الخطوة 3.	حدد نوع الورق ووزنه من إعدادات الدرج ليطابقا الورق الذي تم تحميله في الدرج.
الخطوة 3 أ وفقًا لنظام التشغيل، حدد نوع الورق ووزنه من "تفضيلات الطباعة" أو من مربع الحوار "طباعة". ب أعد إرسال مهمة الطباعة. هل لا زال الورق مجعدًا؟	انتقل إلى الخطوة 4.	لقد تم حل المشكلة.
الخطوة 4 أ أخرج الورق من الدرج ثم اقلبه. ب أعد إرسال مهمة الطباعة. هل لا زال الورق مجعدًا؟	انتقل إلى الخطوة 5.	لقد تم حل المشكلة.
الخطوة 5 أ حمّل الورق من عبوة حديثة. **ملاحظة:** يمتص الورق الرطوبة بسبب الرطوبة المرتفعة خزّن الورق في غلافه الأصلي إلى أن تستخدمه. ب أعد إرسال مهمة الطباعة. هل لا زال الورق مجعدًا؟	اتصل بـ **دعم العملاء**.	لقد تم حل المشكلة.

طباعة حروف متقطعة

الإجراء	نعم	لا
الخطوة 1 أ حرك موجهات العرض والطول في الدرج إلى المواضع المناسبة لحجم الورق الذي تم تحميله في الدرج. ب أعد إرسال مهمة الطباعة. هل لا زالت تظهر حروف متقطعة في الطباعة؟	انتقل إلى الخطوة 2.	لقد تم حل المشكلة.
الخطوة 2 من لوحة التحكم بالطابعة، عيّن حجم الورق ونوعه من قائمة "الورق" ليطابقا الورق الذي تم تحميله في الدرج. هل إعدادات الطابعة تطابق نوع ووزن الورق الذي تم تحميله في الدرج؟	انتقل إلى الخطوة 3.	حدد حجم الورق ونوعه من إعدادات الدرج ليطابقا الورق الذي تم تحميله في الدرج.
الخطوة 3 أ وفقًا لنظام التشغيل، حدد نوع الورق ووزنه من "تفضيلات الطباعة" أو من مربع الحوار "طباعة". ب أعد إرسال مهمة الطباعة. هل لا زالت تظهر حروف متقطعة في الطباعة؟	انتقل إلى الخطوة 4.	لقد تم حل المشكلة.
الخطوة 4 تأكد مما إذا كان الورق الذي تم تحميله في الدرج مزودًا بحواف خشنة أو مادة ما. هل تطبع على ورق خشن أو مزود بمادة ما؟	من لوحة التحكم بالطابعة، عيّن مادة الورق من قائمة "الورق" لتطابق الورق الذي تم تحميله في الدرج.	انتقل إلى الخطوة 5.
الخطوة 5 أ حمِّل الورق من عبوة حديثة. **ملاحظة:** يمتص الورق الرطوبة بسبب الرطوبة المرتفعة خزِّن الورق في غلافه الأصلي إلى أن تستخدمه. ب أعد إرسال مهمة الطباعة. هل لا زالت تظهر حروف متقطعة في الطباعة؟	انتقل إلى الخطوة 6.	لقد تم حل المشكلة.
الخطوة 6 أعد تركيب وحدة التصوير في مكانها ثم أعد إرسال مهمة الطباعة. هل لا زالت تظهر حروف متقطعة في الطباعة؟	اتصل بـ **دعم العملاء** على العنوان **http://support.lexmark.com** أو مندوب الصيانة.	لقد تم حل المشكلة.

ظهور عيوب متكررة على المطبوعات

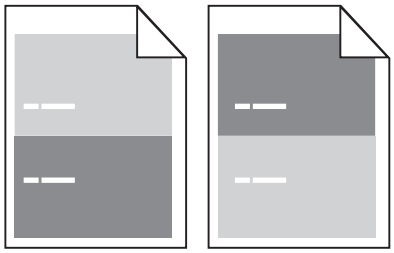

الإجراء	نعم	لا
الخطوة 1 قم بقياس المسافة بين العيوب. تأكد من أن المسافة بين العيوب تساوي: • 97 مم (3.82 بوصة) • 47 مم (1.85 بوصة) • 38 مم (1.5 بوصة) هل المسافة بين العيوب تساوي تلك المدرجة بالقياسات؟	انتقل إلى الخطوة 2.	**1** تأكد من أن المسافة بين العيوب تساوي 80 ملم (3.15 بوصات). **2** دوّن المسافة، ثم اتصل بنا **دعم العملاء** على العنوان **http://support.lexmark.com** أو بمندوب الصيانة.
الخطوة 2 أعد تركيب وحدة التصوير في مكانها ثم أعد إرسال مهمة الطباعة. هل لا تزال تظهر عيوب متكررة في الصفحة؟	مسئول الاتصال **دعم العملاء** على العنوان **http://support.lexmark.com** أو بمندوب الصيانة.	لقد تم حل المشكلة.

الطباعة قاتمة للغاية

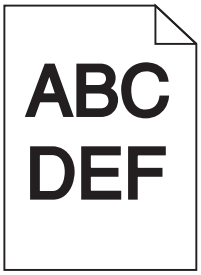

الإجراء	نعم	لا
الخطوة 1 أ من قائمة "الجودة" بلوحة تحكم الطابعة، قلِّل درجة قتامة الحبر. **ملاحظة:** إعداد المصنع الافتراضي هو 8. **ب** أعد إرسال مهمة الطباعة. هل لا زالت الطباعة قاتمة للغاية؟	انتقل إلى الخطوة 2.	لقد تم حل المشكلة.

الإجراء	نعم	لا
الخطوة 2 أ من لوحة التحكم بالطابعة، عيّن نوع الورق ومادته ووزنه من قائمة "الورق" ليطابق الورق الذي تم تحميله في الدرج. ب أعد إرسال مهمة الطباعة. هل تم ضبط الدرج على نوع ومادة ووزن الورق الذي تم تحميله؟	انتقل إلى الخطوة 3.	جرّب حلاً أو أكثر مما يلي: • حدد نوع الورق ومادته ووزنه من إعدادات الدرج ليطابق الورق الذي تم تحميله في الدرج. • غيّر الورق الذي تم تحميله في الدرج ليطابق نوع الورق ومادته ووزنه المحدد في إعدادات الدرج.
الخطوة 3 أ وفقًا لنظام التشغيل، حدد نوع الورق ومادته ووزنه من "تفضيلات الطباعة" أو من مربع الحوار "طباعة". ب أعد إرسال مهمة الطباعة. هل لا زالت الطباعة قاتمة للغاية؟	انتقل إلى الخطوة 4.	لقد تم حل المشكلة.
الخطوة 4 تأكد مما إذا كان الورق الذي تم تحميله في الدرج مزودًا بحواف خشنة أو مادة ما. هل تطبع على ورق خشن أو مزود بمادة ما؟	من لوحة التحكم بالطابعة؛ غيّر إعدادات المادة من قائمة "مادة الورق" لتطابق الورق الذي تتم الطباعة عليه.	انتقل إلى الخطوة 5.
الخطوة 5 أ حمِّل الورق من عبوة حديثة. **ملاحظة:** يمتص الورق الرطوبة بسبب الرطوبة المرتفعة خزِّن الورق في غلافه الأصلي إلى أن تستخدمه. ب أعد إرسال مهمة الطباعة. هل لا زالت الطباعة قاتمة للغاية؟	انتقل إلى الخطوة 6.	لقد تم حل المشكلة.
الخطوة 6 أعد تركيب وحدة التصوير في مكانها ثم أعد إرسال مهمة الطباعة. هل لا زالت الطباعة قاتمة للغاية؟	اتصل بـ **دعم العملاء**.	لقد تم حل المشكلة.

الطباعة فاتحة للغاية

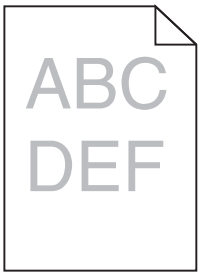

الإجراء	نعم	لا
الخطوة 1 أ من قائمة "الجودة" بلوحة تحكم الطابعة، قم بزيادة درجة قتامة الحبر. **ملاحظة:** إعداد المصنع الافتراضي هو 8. **ب** أعد إرسال مهمة الطباعة. هل لا زالت الطباعة فاتحة للغاية؟	انتقل إلى الخطوة 2.	لقد تم حل المشكلة.
الخطوة 2 من لوحة التحكم بالطابعة، عيّن نوع الورق ومادته ووزنه من قائمة "الورق" ليطابق الورق الذي تم تحميله في الدرج. هل تم ضبط الدرج على نوع ومادة ووزن الورق الذي تم تحميله؟	انتقل إلى الخطوة 3.	غيّر نوع الورق ومادته ووزنه ليطابق الورق الذي تم تحميله في الدرج.
الخطوة 3 أ وفقًا لنظام التشغيل، حدد نوع الورق ومادته ووزنه من "تفضيلات الطباعة" أو من مربع الحوار "طباعة". **ب** أعد إرسال مهمة الطباعة. هل لا زالت الطباعة فاتحة للغاية؟	انتقل إلى الخطوة 4.	لقد تم حل المشكلة.
الخطوة 4 تأكد من عدم احتواء الورق على حواف خشنة أو مادة ما. هل تطبع على ورق خشن أو مزود بمادة ما؟	من لوحة التحكم بالطابعة؛ غيّر إعدادات المادة من قائمة "مادة الورق" لتطابق الورق الذي تتم الطباعة عليه.	انتقل إلى الخطوة 5.
الخطوة 5 أ حمِّل الورق من عبوة حديثة. **ملاحظة:** يمتص الورق الرطوبة بسبب الرطوبة المرتفعة خزّن الورق في غلافه الأصلي إلى أن تستخدمه. **ب** أعد إرسال مهمة الطباعة. هل لا زالت الطباعة فاتحة للغاية؟	انتقل إلى الخطوة 6.	لقد تم حل المشكلة.
الخطوة 6 أ أعد توزيع مسحوق الحبر في وحدة التصوير. **1** أخرج خرطوشة مسحوق الحبر ثم وحدة التصوير. **2** قم برج وحدة التصوير بقوة. **تحذير—تلف محتمل:** لا تعرّض وحدة التصوير للضوء المباشر لفترة تزيد عن 10 دقائق. قد يتسبب التعرض للضوء لمدة طويلة في حدوث مشكلات في جودة الطباعة. **3** ركِّب وحدة التصوير ثم الخرطوشة. **ب** أعد إرسال مهمة الطباعة. هل لا زالت الطباعة فاتحة للغاية؟	انتقل إلى الخطوة 7.	لقد تم حل المشكلة.
الخطوة 7 أعد تركيب وحدة التصوير في مكانها ثم أعد إرسال مهمة الطباعة. هل لا زالت الطباعة فاتحة للغاية؟	اتصل بـ **دعم العملاء**.	لقد تم حل المشكلة.

الطباعة منحرفة

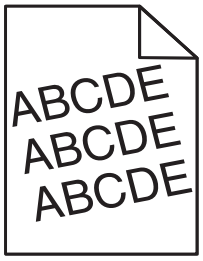

الإجراء	نعم	لا
الخطوة 1 أ حرك موجهات العرض والطول في الدرج إلى المواضع المناسبة لحجم الورق الذي تم تحميله. **ب** أعد إرسال مهمة الطباعة. هل لا زالت الطباعة منحرفة؟	انتقل إلى الخطوة 2.	لقد تم حل المشكلة.
الخطوة 2 أ تأكد من أنك تطبع على ورق يدعمه الدرج. **ب** أعد إرسال مهمة الطباعة. هل لا زالت الطباعة منحرفة؟	اتصل بـ **دعم العملاء**.	لقد تم حل المشكلة.

الطابعة تطبع صفحات خالصة السواد

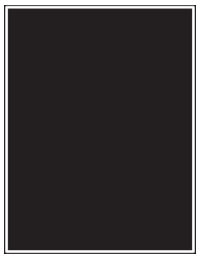

الإجراء	نعم	لا
الخطوة 1 أ أعد تركيب وحدة التصوير. **1** أخرج خرطوشة مسحوق الحبر ثم وحدة التصوير. **تحذير—تلف محتمل:** لا تعرّض وحدة التصوير للضوء المباشر لفترة تزيد عن 10 دقائق. قد يتسبب التعرض للضوء لمدة طويلة في حدوث مشكلات في جودة الطباعة. **2** ركِّب وحدة التصوير ثم الخرطوشة. **ب** أعد إرسال مهمة الطباعة. هل لا زالت الطابعة تطبع صفحات خالصة السواد؟	انتقل إلى الخطوة 2.	لقد تم حل المشكلة.
الخطوة 2 أعد تركيب وحدة التصوير في مكانها ثم أعد إرسال مهمة الطباعة. هل لا زالت الطابعة تطبع صفحات خالصة السواد؟	اتصل بـ **دعم العملاء**.	لقد تم حل المشكلة.

جودة طباعة الورق الشفاف رديئة

الإجراء	نعم	لا
الخطوة 1 من لوحة التحكم بالطابعة، عيّن نوع الورق من قائمة "الورق" ليطابق الورق الذي تم تحميله في الدرج. هل نوع الورق بالدرج معين على "الورق الشفاف"؟	انتقل إلى الخطوة 2.	اضبط نوع الورق على "الورق الشفاف".
الخطوة 2 **أ** تأكد من استخدام نوع موصى به من الورق الشفاف. **ب** أعد إرسال مهمة الطباعة. هل لا زالت جودة الطباعة رديئة للغاية؟	اتصل بـ **دعم العملاء**.	لقد تم حل المشكلة.

ظهور خطوط أفقية على المطبوعات

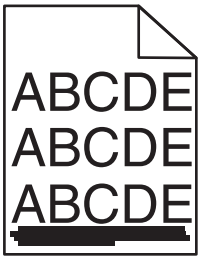

الإجراء	نعم	لا
الخطوة 1 **أ** وفقًا لنظام التشغيل، حدد الدرج أو وحدة التغذية من "تفضيلات الطباعة" أو من مربع الحوار "طباعة". **ب** أعد إرسال مهمة الطباعة. هل تظهر خطوط أفقية على المطبوعات؟	انتقل إلى الخطوة 2.	لقد تم حل المشكلة.
الخطوة 2 من لوحة التحكم بالطابعة، عيّن نوع الورق ووزنه من قائمة "الورق" ليطابقا الورق الذي تم تحميله في الدرج. هل يطابق نوع الورق ووزنه نظيريهما المحددين في الدرج؟	انتقل إلى الخطوة 3.	غيّر نوع الورق ووزنه ليطابقا الورق الذي تم تحميله في الدرج.
الخطوة 3 **أ** حمِّل الورق من عبوة حديثة. **ملاحظة:** يمتص الورق الرطوبة بسبب الرطوبة المرتفعة خزّن الورق في غلافه الأصلي إلى أن تستخدمه. **ب** أعد إرسال مهمة الطباعة. هل تظهر خطوط أفقية على المطبوعات؟	انتقل إلى الخطوة 4.	لقد تم حل المشكلة.

الإجراء	نعم	لا
الخطوة 4 أ أعد تركيب وحدة التصوير. 1 أخرج خرطوشة مسحوق الحبر ثم وحدة التصوير. **تحذير—تلف محتمل:** لا تعرّض وحدة التصوير للضوء المباشر لفترة تزيد عن 10 دقائق. قد يتسبب التعرض للضوء لمدة طويلة في حدوث مشكلات في جودة الطباعة. 2 ركِّب وحدة التصوير ثم الخرطوشة. **ب** أعد إرسال مهمة الطباعة. هل تظهر خطوط أفقية على المطبوعات؟	انتقل إلى الخطوة 5.	لقد تم حل المشكلة.
الخطوة 5 أعد تركيب وحدة التصوير في مكانها ثم أعد إرسال مهمة الطباعة. هل تظهر خطوط أفقية على المطبوعات؟	اتصل بـ **دعم العملاء**.	لقد تم حل المشكلة.

ظهور خطوط رأسية على المطبوعات

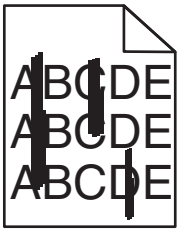

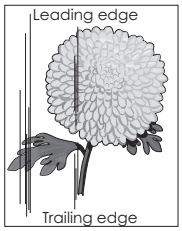

الإجراء	نعم	لا
الخطوة 1 أ وفقًا لنظام التشغيل، حدد نوع الورق ومادته ووزنه من "تفضيلات الطباعة" أو من مربع الحوار "طباعة". **ب** أعد إرسال مهمة الطباعة. هل تظهر خطوط رأسية على المطبوعات؟	انتقل إلى الخطوة 2.	لقد تم حل المشكلة.
الخطوة 2 من لوحة التحكم بالطابعة، عيّن نوع الورق ومادته ووزنه من قائمة "الورق" ليطابق الورق الذي تم تحميله في الدرج. هل نوع الورق ومادته ووزنه يطابق الورق الذي تم تحميله في الدرج؟	انتقل إلى الخطوة 3.	جرّب حلاً أو أكثر مما يلي: • حدد نوع الورق ومادته ووزنه من إعدادات الدرج ليطابق الورق الذي تم تحميله في الدرج. • غيّر الورق الذي تم تحميله في الدرج ليطابق نوع الورق ومادته ووزنه المحدد في إعدادات الدرج.

الإجراء	نعم	لا
الخطوة 3 أ حمِّل الورق من عبوة حديثة. **ملاحظة:** يمتص الورق الرطوبة بسبب الرطوبة المرتفعة خزِّن الورق في غلافه الأصلي إلى أن تستخدمه. **ب** أعد إرسال مهمة الطباعة. هل تظهر خطوط رأسية على المطبوعات؟	انتقل إلى الخطوة 4.	لقد تم حل المشكلة.
الخطوة 4 أ أعد تركيب وحدة التصوير. **1** أخرج خرطوشة مسحوق الحبر ثم وحدة التصوير. **تحذير—تلف محتمل:** لا تعرّض وحدة التصوير للضوء المباشر لفترة تزيد عن 10 دقائق. قد يتسبب التعرض للضوء لمدة طويلة في حدوث مشكلات في جودة الطباعة. **2** ركِّب وحدة التصوير ثم الخرطوشة. **ب** أعد إرسال مهمة الطباعة. هل تظهر خطوط رأسية على المطبوعات؟	انتقل إلى الخطوة 5.	لقد تم حل المشكلة.
الخطوة 5 أعد تركيب وحدة التصوير في مكانها ثم أعد إرسال مهمة الطباعة. هل تظهر خطوط رأسية على المطبوعات؟	اتصل بـ **دعم العملاء** على العنوان **http://support.lexmark.com** أو مندوب الصيانة.	لقد تم حل المشكلة.

ظهور فراغات أفقية على المطبوعات

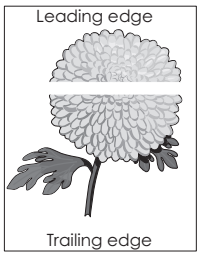

الإجراء	نعم	لا
الخطوة 1 أ تأكد من أن البرنامج يستخدم نمط تعبئة صحيح. **ب** أعد إرسال مهمة الطباعة. هل تظهر فراغات أفقية على المطبوعات؟	انتقل إلى الخطوة 2.	لقد تم حل المشكلة.
الخطوة 2 أ حمّل الدرج أو وحدة التغذية المحددة بنوع موصى به من الورق. **ب** أعد إرسال مهمة الطباعة. هل تظهر فراغات أفقية على المطبوعات؟	انتقل إلى الخطوة 3.	لقد تم حل المشكلة.

الإجراء	نعم	لا
الخطوة 3 أ أعد توزيع مسحوق الحبر في وحدة التصوير. 1 أخرج خرطوشة مسحوق الحبر ثم وحدة التصوير. 2 قم برج وحدة التصوير بقوة. **تحذير—تلف محتمل:** لا تعرّض وحدة التصوير للضوء المباشر لفترة تزيد عن 10 دقائق. قد يتسبب التعرض للضوء لمدة طويلة في حدوث مشكلات في جودة الطباعة. 3 أعد تركيب وحدة التصوير ثم الخرطوشة. ب أعد إرسال مهمة الطباعة. هل تظهر فراغات أفقية على المطبوعات؟	انتقل إلى الخطوة 4.	لقد تم حل المشكلة.
الخطوة 4 أعد تركيب وحدة التصوير في مكانها ثم أعد إرسال مهمة الطباعة. هل تظهر فراغات أفقية على المطبوعات؟	اتصل بـ **دعم العملاء**.	لقد تم حل المشكلة.

ظهور فراغات رأسية على المطبوعات

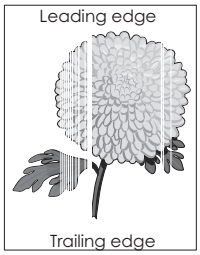

الإجراء	نعم	لا
الخطوة 1 أ تأكد من أن البرنامج يستخدم نمط تعبئة صحيح. ب أعد إرسال مهمة الطباعة. هل تظهر فراغات رأسية على المطبوعات؟	انتقل إلى الخطوة 2.	لقد تم حل المشكلة.
الخطوة 2 أ من لوحة التحكم بالطابعة، عيّن نوع الورق ووزنه من قائمة "الورق" ليطابقا الورق الذي تم تحميله في الدرج. ب أعد إرسال مهمة الطباعة. هل تظهر فراغات رأسية على المطبوعات؟	انتقل إلى الخطوة 3.	لقد تم حل المشكلة.
الخطوة 3 تأكد من استخدام نوع موصى به من الورق. أ حمّل الدرج أو وحدة التغذية المحددة بنوع موصى به من الورق. ب أعد إرسال مهمة الطباعة. هل تظهر فراغات رأسية على المطبوعات؟	انتقل إلى الخطوة 4.	لقد تم حل المشكلة.

الإجراء	نعم	لا
الخطوة 4 أ أعد توزيع مسحوق الحبر في وحدة التصوير. 1 أخرج خرطوشة مسحوق الحبر ثم وحدة التصوير. 2 قم برج وحدة التصوير بقوة. **تحذير—تلف محتمل:** لا تعرّض وحدة التصوير للضوء المباشر لفترة تزيد عن 10 دقائق. قد يتسبب التعرض للضوء لمدة طويلة في حدوث مشكلات في جودة الطباعة. 3 أعد تركيب وحدة التصوير ثم الخرطوشة. ب أعد إرسال مهمة الطباعة. هل تظهر فراغات رأسية على المطبوعات؟	انتقل إلى الخطوة 5.	لقد تم حل المشكلة.
الخطوة 5 أعد تركيب وحدة التصوير في مكانها ثم أعد إرسال مهمة الطباعة. هل تظهر فراغات رأسية على المطبوعات؟	اتصل بـ **دعم العملاء**.	لقد تم حل المشكلة.

ظهور بقع حبر على المطبوعات

الإجراء	نعم	لا
أعد تركيب وحدة التصوير في مكانها ثم أعد إرسال مهمة الطباعة. هل تظهر بقع حبر على المطبوعات؟	اتصل بـ **دعم العملاء**.	لقد تم حل المشكلة.

ظهور ضباب مسحوق الحبر أو ظلال خلفية على المطبوعات

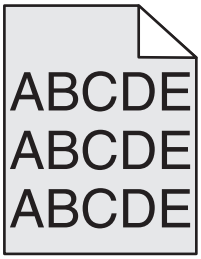

الإجراء	نعم	لا
الخطوة 1 أعد تركيب وحدة التصوير. أ أخرج وحدة التصوير، ثم قم بتركيبها. ب أعد إرسال مهمة الطباعة. هل يظهر ضباب أو ظلال على المطبوعات؟	انتقل إلى الخطوة 2.	لقد تم حل المشكلة.
الخطوة 2 أعد تركيب وحدة التصوير في مكانها ثم أعد إرسال مهمة الطباعة. هل يظهر ضباب أو ظلال على المطبوعات؟	مسئول الاتصال **دعم العملاء** على العنوان **http://support.lexmark.com** أو بمندوب الصيانة.	لقد تم حل المشكلة.

زوال الحبر

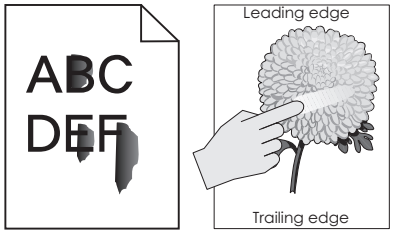

الإجراء	نعم	لا
الخطوة 1 من قائمة الورق بلوحة تحكم الطابعة، تحقق من نوع الورق ومادته ووزنه. هل نوع الورق ومادته ووزنه يطابق الورق الذي تم تحميله في الدرج؟	انتقل إلى الخطوة 2.	حدد نوع الورق ومادته ووزنه من إعدادات الدرج ليطابق الورق الذي تم تحميله في الدرج.
الخطوة 2 أعد إرسال مهمة الطباعة. هل لازال مسحوق الحبر يُمحى؟	مسؤول الاتصال **دعم العملاء**.	لقد تم حل المشكلة.

كثافة الطباعة متفاوتة

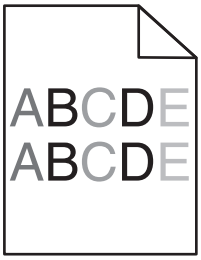

الإجراء	نعم	لا
أعد تركيب وحدة التصوير في مكانها ثم أعد إرسال مهمة الطباعة. هل كثافة الطباعة متفاوتة؟	اتصل بـ **دعم العملاء**.	لقد تم حل المشكلة.

حل مشاكل النسخ

- العبارة"الناسخة لا تستجيب" على الصفحة 286
- العبارة"عدم القدرة على إغلاق وحدة الماسحة الضوئية" على الصفحة 286
- العبارة"جودة النسخ رديئة" على الصفحة 286
- العبارة"نسخ الصور أو المستندات الجزئية" على الصفحة 288

الناسخة لا تستجيب

الإجراء	نعم	لا
الخطوة 1 تحقق من ظهور رسالة خطأ أو رسالة حالة على الشاشة. هل تظهر رسالة خطأ أو رسالة حالة؟	قم بمسح رسالة الخطأ أو رسالة الحالة.	انتقل إلى الخطوة 2.
الخطوة 2 تحقق من اتصال سلك التيار بالطابعة و بمأخذ تيار كهربائي موصل أرضياً بالطريقة الصحيحة. هل سلك التيار متصل بالطابعة والمأخذ الكهربائي الموصل أرضياً بالطريقة الصحيحة؟	انتقل إلى الخطوة 3.	قم بتوصيل سلك التيار الكهربائي بالطابعة، وبمأخذ تيار كهربائي موصل أرضياً بالطريقة الصحيحة.
الخطوة 3 أوقف تشغيل الطابعة، ثم انتظر لمدة 10 ثوانٍ، ثم شغِّل الطابعة مرة أخرى. هل تظهر الرسالة **Performing Self Test** (إجراء الاختبار الذاتي) و **Ready** (جاهزة)؟	لقد تم حل المشكلة.	مسئول الاتصال **دعم العملاء**.

عدم القدرة على إغلاق وحدة الماسحة الضوئية

الإجراء	نعم	لا
تأكد من عدم وجود أي عائق بين وحدة الماسحة الضوئية والطابعة. **أ** ارفع وحدة الماسحة الضوئية. **ب** قم بإزالة أي عائق يبقي وحدة الماسحة الضوئية مفتوحة. **ج** اخفض وحدة الماسحة الضوئية. هل تم إغلاق وحدة الماسحة الضوئية بشكل صحيح؟	لقد تم حل المشكلة.	مسئول الاتصال **دعم العملاء**.

جودة النسخ رديئة

الإجراء	نعم	لا
الخطوة 1 تأكد من ظهور رسالة خطأ أو حالة على الشاشة. هل تظهر رسالة خطأ أو حالة؟	قم بمسح رسالة الخطأ أو الحالة.	انتقل إلى الخطوة 2.
الخطوة 2 تحقق من جودة المستند الأصلي. هل جودة المستند الأصلي مرضية؟	انتقل إلى الخطوة 3.	قم بزيادة إعداد دقة المسح الضوئي للحصول على مخرجات ذات جودة أعلى.
الخطوة 3 إذا ظهرت علامات غامقة على المطبوعات، فسيتعيّن عليك تنظيف سطح الماسحة الضوئية الزجاجي وسطح وحدة تغذية المستندات التلقائية (ADF) الزجاجي بواسطة قطعة قماش نظيفة مبللة وخالية من الوبر. هل زجاج الماسحة الضوئية نظيف؟	انتقل إلى الخطوة 4.	انظر العبارة"تنظيف زجاج الماسحة الضوئية ." على الصفحة 213.

الإجراء	نعم	لا
الخطوة 4 أرسل مهمة الطباعة، ثم تحقق من مشاكل جودة الطباعة. أ من قائمة General Settings (الإعدادات العامة)، اضبط إعدادات Eco-Mode (وضع Eco). ب من قائمة Copy (النسخ)، اضبط درجة قتامة مسحوق الحبر. ج إذا بقيت الطباعة باهتة، استبدل خرطوشة مسحوق الحبر. هل جودة الطباعة مرضية؟	انتقل إلى الخطوة 5.	انظر العبارة"مشكلات جودة الطباعة" على الصفحة 268.
الخطوة 5 تحقق من وضع المستند أو الصورة الفوتوغرافية. تأكد من تحميل المستند أو الصورة ووجههما نحو الأسفل على زجاج الماسحة الضوئية في الزاوية العليا اليسرى. هل تم تحميل المستند أو الصورة الفوتوغرافية بشكل صحيح؟	انتقل إلى الخطوة 6.	ضع المستند أو الصورة الفوتوغرافية على زجاج الماسحة الضوئية بحيث يكون وجههما لأسفل في الركن الأيسر العلوي.
الخطوة 6 قم بزيادة إعداد دقة المسح الضوئي للحصول على مخرجات ذات جودة أعلى. هل صدر عن زيادة الدقة مخرجات ذات جودة أعلى؟	لقد تم حل المشكلة.	انتقل إلى الخطوة 7.
الخطوة 7 تحقق من إعدادات النسخ. من شاشة Copy (النسخ)، تأكد من أن إعدادي نوع المحتوى ومصدر المحتوى مناسبان للمستند الذي يتم مسحه ضوئيًا. هل إعدادا نوع المحتوى ومصدر المحتوى مناسبان للمستند الذي يتم مسحه ضوئيًا؟	انتقل إلى الخطوة 8.	غيّر إعدادي نوع المحتوى ومصدر المحتوى ليتطابقا مع المستند الذي يتم مسحه ضوئيًا.
الخطوة 8 تحقق من وجود أنماط على الطباعة. أ من شاشة "نسخ"، انتقل إلى: **Advanced Options** (الخيارات المتقدمة) > **Advanced Imaging** (التصوير المتقدم) > **Sharpness** (الحدة) > حدد قيمة أقل للإعداد ب من شاشة "نسخ"، تأكد من عدم تحديد أي إعداد لتغيير الحجم. هل تظهر الأنماط على المطبوعات؟	انتقل إلى الخطوة 9.	لقد تم حل المشكلة.
الخطوة 9 تحقق من وجود نص باهت أو مفقود على المطبوعات. أ من شاشة "نسخ"، انتقل إلى: **Advanced Options** (الخيارات المتقدمة) > **Advanced Imaging** (التصوير المتقدم) ب ضبط الإعدادات: • **تحسين الحدة**—قم بزيادة إعداد الحدة. • **مسح الخلفية**—قلّل إعداد مسح الخلفية الحالي. • **زيادة التباين**—قم بزيادة الإعداد الحالي. • **تقليل الظل**—قلّل الإعداد الحالي. هل يوجد نص باهت أو مفقود على المطبوعات؟	انتقل إلى الخطوة 10.	لقد تم حل المشكلة.

الإجراء	نعم	لا
الخطوة 10 تحقق من وجود مخرجات باهتة أو معرّضة لإضاءة شديدة. أ من شاشة "نسخ"، انتقل إلى: **Advanced Options** (الخيارات المتقدمة) > **Advanced Imaging** (التصوير المتقدم) ب ضبط الإعدادات لما يلي: • **مسح الخلفية**—قلِّل الإعداد الحالي. • **تفاصيل الظل**—قلّل إعداد مسح الخلفية الحالي. ج أعد إرسال مهمة الطباعة. هل تظهر على الصفحة مطبوعات باهتة أو معرّضة لإضاءة شديدة؟	مسئول الاتصال **دعم العملاء**.	لقد تم حل المشكلة.

نسخ الصور أو المستندات الجزئية

الإجراء	نعم	لا
الخطوة 1 تحقق من وضع المستند أو الصورة الفوتوغرافية. تأكد من تحميل المستند أو الصورة ووجههما نحو الأسفل على زجاج الماسحة الضوئية في الزاوية العليا اليسرى. هل تم تحميل المستند أو الصورة الفوتوغرافية بشكل صحيح؟	انتقل إلى الخطوة 2.	ضع المستند أو الصورة الفوتوغرافية على زجاج الماسحة الضوئية بحيث يكون وجههما لأسفل في الركن الأيسر العلوي.
الخطوة 2 تأكد من أن إعداد حجم الورق يتطابق مع حجم الورق الذي تم تحميله في الدرج. من قائمة الورق على لوحة التحكم في الطابعة، تحقق من إعداد حجم الورق. هل إعداد حجم الورق يتطابق مع حجم الورق الذي تم تحميله في الدرج.	انتقل إلى الخطوة 3.	غيّر إعداد حجم الورق ليتطابق مع الورق الذي تم تحميله في الدرج، أو حمّل الدرج بورق يتطابق مع إعداد حجم الورق.
الخطوة 3 أ حدد حجم الورق. وفقًا لنظام التشغيل، حدد حجم الورق من Printing Preferences (تفضيلات الطباعة) أو من مربع الحوار Print (طباعة). ب أعد إرسال مهمة الطباعة. هل تمت طباعة النسخ بشكل صحيح؟	لقد تم حل المشكلة.	مسئول الاتصال **دعم العملاء**.

حل مشاكل الفاكس

- العبارة"لم يتم إعداد وظيفتي الفاكس والبريد الإلكتروني" على الصفحة 289
- العبارة"لم يظهر معرّف المتصل" على الصفحة 289
- العبارة"تعذر إرسال أو استقبال فاكس" على الصفحة 290
- العبارة"يمكن إرسال الفاكسات ولكن يتعذر استلامها" على الصفحة 292
- العبارة"يمكن استلام الفاكسات ولكن يتعذر إرسالها" على الصفحة 293
- العبارة"الفاكس الذي تم استلامه ذو جودة طباعة منخفضة" على الصفحة 293

لم يتم إعداد وظيفتي الفاكس والبريد الإلكتروني

ملاحظات:

- قبل أن تقوم باستكشاف الأخطاء وإصلاحها، تحقق إذا كانت كبلات الفاكس متصلة.
- يومض مصباح المؤشر باللون الأحمر حتى تقوم بإعداد الفاكس والبريد الإلكتروني.

الإجراء	نعم	لا
أ من الشاشة الرئيسية، انتقل إلى: **Settings** < (إعدادات) **General Settings** < (الإعدادات العامة) < **Run initial setup** (تشغيل الإعداد الأساسي) < **Yes** (نعم) < **Submit** (إرسال) ب قم بإيقاف تشغيل الطابعة، ثم قم بتشغيلها مرةً أخرى. تظهر شاشة "Select your language" (تحديد لغتك) على شاشة عرض الطابعة. ج حدد اللغة، ثم المس . د حدد دولة أو منطقة، ثم المس **Next** (التالي). هـ حدد منطقة زمنية، ثم المس **Next** (التالي). و حدد **Fax** (فاكس) و **E-mail** (بريد إلكتروني)، ثم المس **Next** (التالي). هل تم إعداد وظائف الفاكس والبريد الإلكتروني؟	لقد تم حل المشكلة.	مسئول الاتصال **دعم العملاء**.

لم يظهر معرّف المتصل

الإجراء	نعم	لا
اتصل بشركة الهاتف للتحقق مما إذا كان خط الهاتف لديك مشتركاً في خدمة معرّف المتصل. **ملاحظات:** • في حال كانت منطقتك تدعم أنماط معرّف المتصل المتعددة، فقد يتعيّن عليك عندئذ تغيير الإعداد الافتراضي. يتوفر إعدادان: FSK (النمط 1) و DTMF (النمط 2). • يعتمد توافر هذه الإعدادات في قائمة Fax (فاكس) على ما إذا كانت دولتك أو منطقتك تدعم أنماط معرّف المتصل المتعددة. • اتصل بشركة الهاتف لتحديد النمط أو لتبديل الإعداد لاستخدامه. هل يظهر معرّف المتصل؟	لقد تم حل المشكلة.	مسئول الاتصال **دعم العملاء**.

تعذر إرسال أو استقبال فاكس

الإجراء	نعم	لا
الخطوة 1 تحقق من ظهور رسالة خطأ أو رسالة حالة على الشاشة. هل تظهر على الشاشة رسالة خطأ أو رسالة حالة؟	قم بمسح رسالة الخطأ أو رسالة الحالة.	انتقل إلى الخطوة 2.
الخطوة 2 تحقق من اتصال سلك التيار بالطابعة و بمأخذ تيار كهربائي موصل أرضياً بالطريقة الصحيحة. هل سلك التيار متصل بالطابعة والمأخذ الكهربائي الموصل أرضياً بالطريقة الصحيحة؟	انتقل إلى الخطوة 3.	قم بتوصيل سلك التيار الكهربائي بالطابعة، وبمأخذ تيار كهربائي موصل أرضياً بالطريقة الصحيحة.
الخطوة 3 تحقق من الطاقة. تحقق من توصيل الطابعة بمصدر التيار وتشغيلها، ومما إذا تظهر الرسالة **Ready** (جاهزة) على الشاشة. هل الطابعة مشغلّة، وهل تظهر الرسالة **Ready** (جاهزة) على الشاشة؟	انتقل إلى الخطوة 4.	قم بتشغيل الطابعة، ثم انتظر إلى أن تظهر الرسالة **Ready** (جاهزة) على الشاشة.
الخطوة 4 تحقق من توصيلات الطابعة. إذا كان ذلك منطبقاً، تحقق مما إذا كانت توصيلات الكبلات للأجهزة التالية آمنة: • الهاتف • سماعة الهاتف • جهاز الرد على المكالمات هل توصيلات الكبلات آمنة؟	انتقل إلى الخطوة 5.	صِل الكبلات بإحكام.
الخطوة 5 أ تأكد من مقبس الهاتف بالحائط. **1** قم بتوصيل كبل الهاتف بمقبس الحائط. **2** واستمع لنغمة الاتصال. **3** إذا لم تسمع نغمة طلب، فقم بتوصيل كبل هاتف مختلف بمقبس الحائط. **4** إذا ما زلت لم تسمع نغمة طلب، فقم بتوصيل كبل الهاتف بمقبس حائط مختلف. **5** إذا سمعت نغمة اتصال، فقم بتوصيل الطابعة بمقبس الحائط هذا. **ب** حاول إرسال فاكس أو استلامه. هل يمكنك إرسال فاكس أو استلامه؟	لقد تم حل المشكلة.	انتقل إلى الخطوة 6.

الإجراء	نعم	لا
الخطوة 6 تحقق مما إذا كانت الطابعة متصلة بخدمة هاتف تناظري أو بالموصل الرقمي الصحيح. يُعد مودم الفاكس جهاز تناظري. يمكن توصيل أجهزة معينة بالطابعة حتى يمكن استخدام خدمات الهاتف الرقمية. • وإذا كنت تستخدم خدمة الهاتف ISDN، فقم بتوصيل الطابعة بمنفذ هاتف تناظري (منفذ R-interface) على مهايئ ISDN طرفي. لمزيد من التعليمات وطب منفذ واجهة R، اتصل بمزود خدمة ISDN. • إذا كنت تستخدم DSL، فقم بالتوصيل إلى موجه بيانات أو مرشح DSL الذي سيدعم الاستخدام التناظري. للمزيد من المعلومات، اتصل بمزود DSL. • إذا كنت تستخدم خدمة هاتف PBX، فتأكد من أنك متصل بوصلة تناظرية على PBX. في حالة عدم وجود أي من السابق، فيمكنك تثبيت خط هاتف تناظري لجهاز الفاكس. هل الطابعة متصلة بخدمة هاتف تناظري أو بالموصل الرقمي الصحيح؟	انتقل إلى الخطوة 7.	قم بتوصيل الطابعة بخدمة هاتف تناظري أو بالموصل الرقمي الصحيح.
الخطوة 7 تحقق من نغمة الطلب. هل سمعت نغمة الطلب؟	انتقل إلى الخطوة 8.	• حاول طلب رقم الفاكس للتأكّد من أنه يعمل بشكل صحيح. • إذا كان هناك جهاز آخر يستخدم خط الهاتف، فانتظر حتى ينتهي الجهاز الآخر من استخدامه قبل إرسال فاكس. • إذا كنت تستخدم ميزة On Hook Dial (الاتصال والسماعة مغلقة)، قم برفع مستوى الصوت للتحقق من سماعك نغمة الطلب.
الخطوة 8 افصل مؤقتاً الأجهزة الأخرى (مثل آلات الرد على المكالمات، أو أجهزة الكمبيوتر مع مودم، أو وحدات توزيع خطوط الهاتف) بين الطابعة وخط الهاتف، وحاول إرسال فاكس واستلامه. هل يمكنك إرسال فاكس أو استلامه؟	لقد تم حل المشكلة.	انتقل إلى الخطوة 9.
الخطوة 9 أ عطّل ميزة انتظار المكالمات مؤقتاً. اتصل بشركة الهاتف للحصول على تسلسل لوحة المفاتيح الرقمية لتعطيل ميزة "انتظار المكالمات" بصفة مؤقتة. ب حاول إرسال فاكس أو استلامه. هل يمكنك إرسال فاكس أو استلامه؟	لقد تم حل المشكلة.	انتقل إلى الخطوة 10.
الخطوة 10 أ عطّل مؤقتاً خدمة البريد الصوتي. لمزيد من المعلومات، اتصل بشركة الهاتف. **ملاحظة:** إذا أردت استخدام البريد الصوتي والطابعة معاً، فكّر بإضافة خط هاتف ثانٍ للطابعة. ب حاول إرسال فاكس أو استلامه. هل يمكنك إرسال فاكس أو استلامه؟	لقد تم حل المشكلة.	انتقل إلى الخطوة 11.

الإجراء	نعم	لا
الخطوة 11 قم بمسح المستند الأصلي ضوئياً صفحة واحدة في كل مرة. أ اطلب رقم الفاكس. ب قم بمسح المستند ضوئياً صفحة واحدة في كل مرة. هل يمكنك إرسال فاكس أو استلامه؟	لقد تم حل المشكلة.	مسئول الاتصال **دعم العملاء**.

يمكن إرسال الفاكسات ولكن يتعذر استلامها

الإجراء	نعم	لا
الخطوة 1 تحقق من الدرج أو من وحدة التغذية. إذا كان أي منهما فارغًا، فحمِّل الورق في الدرج أو وحدة التغذية. هل يمكنك تلقي الفاكسات؟	لقد تم حل المشكلة.	انتقل إلى الخطوة 2.
الخطوة 2 افحص إعدادات عدد رنات التأخير. أ افتح مستعرض ويب، ثم اكتب عنوان IP الخاص بالطابعة في حقل العنوان. **ملاحظات:** • اعرض عنوان IP للطابعة على الشاشة الرئيسية للطابعة. ويتم عرض عنوان IP في أربع مجموعات من الأرقام المفصولة بنقاط على النحو 123.123.123.123. • إذا كنت تستخدم خادم وكيل، فقم بتعطيله تلقائيًا لتحميل صفحة الويب بشكل صحيح. ب انقر فوق **Settings** (إعدادات) > **Fax Settings** (إعدادات الفاكس) > **Analog Fax Setup** (إعداد الفاكس التناظري). ج في حقل "الرنات التي يجب الرد عليها"، أدخل عدد المرات المراد أن يرنها الهاتف قبل أن ترد الطابعة. د انقر فوق **Submit (إرسال)**. هل يمكنك تلقي الفاكسات؟	لقد تم حل المشكلة.	انتقل إلى الخطوة 3.
الخطوة 3 استبدل خرطوشة مسحوق الحبر. لمزيد من المعلومات، انظر ورقة الإرشادات المرفقة بمستلزمات الطباعة. هل يمكنك تلقي الفاكسات؟	لقد تم حل المشكلة.	مسئول الاتصال **دعم العملاء**.

يمكن استلام الفاكسات ولكن يتعذر إرسالها

الإجراء	نعم	لا
الخطوة 1 تأكد من وجود الطابعة في وضع Fax (الفاكس). من الشاشة الرئيسية، المس **Fax** (فاكس) لوضع الطابعة في وضع Fax (الفاكس)، ثم أرسل الفاكس. **ملاحظة:** لا يدعم التطبيق Multi Send (الإرسال المتعدد) نوع إخراج XPS. لاستخدام XPS، استخدم أسلوب إرسال الفاكس العادي. هل يمكنك إرسال الفاكسات؟	لقد تم حل المشكلة.	انتقل إلى الخطوة 2.
الخطوة 2 حمل المستند الأصلي بشكل صحيح. قم بتحميل المستند الأصلي بحيث يكون وجهه لأعلى، على أن يتم إدخال الحافة القصيرة أولاً في درج وحدة تغذية المستندات التلقائية (ADF)، أو على زجاج الماسحة الضوئية في الزاوية العلوية اليسرى بحيث يكون وجهه لأسفل. **ملاحظة:** لا تقم بتحميل البطاقات البريدية أو الصور الفوتوغرافية أو العناصر الصغيرة أو الورق الشفاف أو ورق الصور أو الوسائط الرقيقة (مثل قصاصات المجلات) في درج وحدة تغذية المستندات التلقائية (ADF). ضع هذه العناصر على زجاج الماسحة الضوئية. هل يمكنك إرسال الفاكسات؟	لقد تم حل المشكلة.	انتقل إلى الخطوة 3.
الخطوة 3 إعداد رقم الاختصار بشكل صحيح. • تأكد من تعيين رقم الاختصار على رقم الهاتف الذي تريد طلبه. • اطلب رقم الهاتف يدوياً. هل يمكنك إرسال الفاكسات؟	لقد تم حل المشكلة.	مسئول الاتصال **دعم العملاء**.

الفاكس الذي تم استلامه ذو جودة طباعة منخفضة

الإجراء	نعم	لا
الخطوة 1 اطلب من الشخص الذي أرسل إليك الفاكس: **أ** تأكد من أن جودة المستند الأصلي مرضية. **ب** قم بزيادة دقة الفاكس، إن أمكن. **ج** أعد إرسال الفاكس. هل جودة طباعة الفاكس مرضية؟	لقد تم حل المشكلة.	انتقل إلى الخطوة 2.

الإجراء	نعم	لا
الخطوة 2 قم بتقليل سرعة بث الفاكس الوارد. أ افتح مستعرض ويب، ثم اكتب عنوان IP الخاص بالطابعة في حقل العنوان. **ملاحظات:** • اعرض عنوان IP للطابعة على الشاشة الرئيسية للطابعة. ويتم عرض عنوان IP في أربع مجموعات من الأرقام المفصولة بنقاط على النحو 123.123.123.123. • إذا كنت تستخدم خادم وكيل، فقم بتعطيله تلقائيًا لتحميل صفحة الويب بشكل صحيح. • طباعة صفحة إعداد شبكة الاتصال أو صفحة إعدادات القائمة وتحديد موقع عنوان IP في القسم TCP/IP. ب انقر فوق **Settings** (الإعدادات) > **Fax Settings** (إعدادات الفاكس) > **Analog Fax Setup** (إعداد الفاكس التناظري). ج في مربع Max Speed (أقصى سرعة)، انقر فوق أي مما يلي: • 2400 • 4800 • 9600 • 14400 • 33600 د انقر فوق **Submit** (إرسال)، ثم أعد إرسال الفاكس. هل جودة طباعة الفاكس مرضية؟	لقد تم حل المشكلة.	انتقل إلى الخطوة 3.
الخطوة 3 استبدل خرطوشة مسحوق الحبر. عندما تظهر **Cartridge low [88.xy]** (مستوى الحبر بالخرطوشة منخفض [88.xy])، فاستبدل الخرطوشة، ثم أعد إرسال الفاكس. هل جودة طباعة الفاكس مرضية؟	لقد تم حل المشكلة.	مسئول الاتصال **دعم العملاء**.

حل مشاكل الماسحة الضوئية

- العبارة"الماسحة الضوئية لا تستجيب" على الصفحة 295
- العبارة"لم تتم عملية المسح الضوئي بنجاح" على الصفحة 295
- العبارة"عدم القدرة على إغلاق وحدة الماسحة الضوئية" على الصفحة 296
- العبارة"يستغرق المسح الضوئي وقتًا طويلاً أو يقوم بتعطيل الكمبيوتر" على الصفحة 297
- العبارة"جودة الصورة الممسوحة ضوئياً رديئة" على الصفحة 297
- العبارة"مسح الصور أو المستندات الجزئية ضوئياً" على الصفحة 298
- العبارة"لا يمكن إجراء المسح الضوئي من كمبيوتر" على الصفحة 298

الماسحة الضوئية لا تستجيب

الإجراء	نعم	لا
الخطوة 1 تأكد من تشغيل الطابعة. هل الطابعة قيد التشغيل؟	انتقل إلى الخطوة 2.	قم بتشغيل الطابعة.
الخطوة 2 تحقق إذا كان كابل الطابعة متصلاً بإحكام بالطابعة وجهاز الكمبيوتر، أو ملقم الطباعة أو الخيار أو جهاز شبكة اتصال آخر. هل كابل الطابعة متصل بإحكام بالطابعة وجهاز الكمبيوتر أو ملقم الطباعة أو الخيار أو أجهزة شبكة الاتصال الأخرى؟	انتقل إلى الخطوة 3.	قم بتوصيل كابل الطابعة بإحكام بالطابعة وجهاز الكمبيوتر أو ملقم الطباعة أو الخيار أو أجهزة شبكة الاتصال الأخرى.
الخطوة 3 تحقق إذا كان سلك التيار موصلاً بالطابعة وبمأخذ تيار كهربائي موصل أرضياً بالطريقة الصحيحة. هل سلك التيار متصل بالطابعة والمأخذ الكهربائي الموصل أرضياً بالطريقة الصحيحة؟	انتقل إلى الخطوة 4.	قم بتوصيل سلك التيار الكهربائي بالطابعة وبمأخذ تيار كهربائي موصل أرضياً بالطريقة الصحيحة.
الخطوة 4 تحقق إذا تم إيقاف تشغيل مأخذ التيار الكهربائي باستخدام مفتاح أو قاطع. هل تم إيقاف تشغيل مأخذ التيار الكهربائي باستخدام أي مفتاح أو قاطع؟	قم بتشغيل المفتاح أو أعد تعيين القاطع.	انتقل إلى الخطوة 5.
الخطوة 5 تحقق ما إن كانت الطابعة متصلة بأي أجهزة حماية ضد ارتفاع التيار، أو مصادر التيار غير المنقطعة، أو أسلاك الإطالة. هل الطابعة موصلة بأي أجهزة حماية ضد ارتفاع التيار، أو مصادر التيار غير المنقطعة، أو أسلاك الإطالة؟	قم بتوصيل سلك التيار الخاص بالطابعة مباشرة بمأخذ تيار كهربائي موصل أرضيًا بطريقة صحيحة.	انتقل إلى الخطوة 6.
الخطوة 6 تحقق ما إذا كان هنالك أجهزة كهربائية أخرى موصلة بمأخذ التيار الكهربائي. هل الأجهزة الكهربائية الأخرى تعمل؟	افصل الأجهزة الكهربائية الأخرى وقم بتشغيل الطابعة. إذا لم تعمل الطابعة، فأعد توصيل الأجهزة الكهربائية الأخرى ثم انتقل إلى الخطوة 6.	انتقل إلى الخطوة 7.
الخطوة 7 أوقف تشغيل الطابعة، وانتظر لمدة 10 ثوانٍ، ثم شغِّل الطابعة مرة أخرى. هل تم تشغيل الطابعة والماسحة الضوئية؟	لقد تم حل المشكلة.	مسئول الاتصال **دعم العملاء**.

لم تتم عملية المسح الضوئي بنجاح

الإجراء	نعم	لا
الخطوة 1 فحص توصيلات الكابلات. تأكد من توصيل كابل Ethernet أو كابل USB بالكمبيوتر والطابعة بإحكام. هل تم توصيل الكابلين بإحكام؟	انتقل إلى الخطوة 2.	قم بتوصيل الكابلات على نحو سليم.

الإجراء	نعم	لا
الخطوة 2 تحقق ما إذا كان اسم الملف مُستخدمًا فعلاً. هل اسم الملف مُستخدم فعلاً؟	غيّر اسم الملف.	انتقل إلى الخطوة 3.
الخطوة 3 تحقق ما إذا كان المستند أو الصورة الفوتوغرافية اللذان تريد مسحهما ضوئيًا مفتوحين في تطبيق آخر أو مُستخدمين من قبل مستخدم آخر. هل الملف الذي تريد مسحه ضوئيًا مفتوح في تطبيق آخر أو مُستخدم من قبل مستخدم آخر؟	أغلق الملف الذي تقوم بمسحه ضوئيًا.	انتقل إلى الخطوة 4.
الخطوة 4 تحقق ما إذا كان قد تم تحديد مربع الاختيار **Append time stamp** (إلحاق طابع التاريخ) أو **Overwrite existing file** (استبدال الملف الموجود) في إعدادات تهيئة الوجهة. هل تم تحديد مربع الاختيار **Append time stamp** (إلحاق طابع التاريخ) أو **Overwrite existing file** (استبدال الملف الموجود) في إعدادات تهيئة الوجهة؟	انتقل إلى الخطوة 5.	حدد مربع الاختيار **Append time stamp** (إلحاق طابع التاريخ) أو **Overwrite existing file** (استبدال الملف الموجود) في إعدادات تهيئة الوجهة.
الخطوة 5 من قائمة Flash Drive (محرك الأقراص المحمول)، قلّل إعدادات دقة المسح الضوئي، ثم أعد إرسال مهمة المسح الضوئي. هل يتم مسح المهمة ضوئيًا؟	لقد تم حل المشكلة.	انتقل إلى الخطوة 6.
الخطوة 6 تحقق من إعدادات المسح الضوئي. من شاشة Scan (المسح الضوئي)، تأكد من أن إعدادي نوع المحتوى ومصدر المحتوى مناسبان للمستند الذي يتم مسحه ضوئيًا. هل إعدادا نوع المحتوى ومصدر المحتوى مناسبان للمستند الذي يتم مسحه ضوئيًا؟	لقد تم حل المشكلة.	غيّر إعدادي نوع المحتوى ومصدر المحتوى ليتطابقا مع المستند الذي يتم مسحه ضوئيًا.

عدم القدرة على إغلاق وحدة الماسحة الضوئية

الإجراء	نعم	لا
تأكد من عدم وجود أي عائق في وحدة الماسحة الضوئية. **أ** ارفع وحدة الماسحة الضوئية. **ب** قم بإزالة أي عائق يبقي وحدة الماسحة الضوئية مفتوحة. **ج** اخفض وحدة الماسحة الضوئية. هل تم إغلاق وحدة الماسحة الضوئية كما يجب؟	لقد تم حل المشكلة.	مسئول الاتصال **دعم العملاء**.

يستغرق المسح الضوئي وقتًا طويلاً أو يقوم بتعطيل الكمبيوتر

الإجراء	نعم	لا
الخطوة 1 تحقق ما إذا كانت تطبيقات أخرى تتداخل مع المسح الضوئي. أغلق جميع التطبيقات التي لا يتم استخدامها. هل ما زال المسح الضوئي يستغرق وقتًا طويلاً أو يقوم بتعطيل الكمبيوتر؟	انتقل إلى الخطوة 2.	لقد تم حل المشكلة.
الخطوة 2 حدد دقة أقل للمسح الضوئي. هل ما زال المسح الضوئي يستغرق وقتًا طويلاً أو يقوم بتعطيل الكمبيوتر؟	مسئول الاتصال **دعم العملاء**.	لقد تم حل المشكلة.

جودة الصورة الممسوحة ضوئياً رديئة

الإجراء	نعم	لا
الخطوة 1 تأكد من ظهور رسالة خطأ على الشاشة. هل تظهر رسالة خطأ على شاشة الطابعة؟	قم بمسح رسالة الخطأ.	انتقل إلى الخطوة 2.
الخطوة 2 تحقق من جودة المستند الأصلي. هل جودة المستند الأصلي مرضية؟	انتقل إلى الخطوة 3.	قم بزيادة إعدادات دقة المسح الضوئي للحصول على مخرجات ذات جودة أعلى.
الخطوة 3 نظّف سطح الماسحة الضوئية الزجاجي وسطح وحدة تغذية المستندات التلقائية (ADF) الزجاجي بواسطة قطعة قماش نظيفة مبللة وخالية من الوبر. هل زجاج الماسحة الضوئية نظيف؟	انتقل إلى الخطوة 4.	انظر العبارة"تنظيف زجاج الماسحة الضوئية ." على الصفحة 213.
الخطوة 4 تحقق من وضع المستند أو الصورة الفوتوغرافية. تأكد من تحميل المستند أو الصورة ووجههما نحو الأسفل على زجاج الماسحة الضوئية في الزاوية العليا اليسرى. هل تم تحميل المستند أو الصورة الفوتوغرافية بشكل صحيح؟	انتقل إلى الخطوة 5.	ضع المستند أو الصورة الفوتوغرافية على زجاج الماسحة الضوئية بحيث يكون وجههما لأسفل في الركن الأيسر العلوي.
الخطوة 5 أرسل مهمة الطباعة، ثم تحقق من مشاكل جودة الطباعة. • من قائمة General Settings (الإعدادات العامة)، اضبط إعدادات Eco-Mode (وضع Eco). • من قائمة Copy (النسخ)، اضبط درجة قتامة مسحوق الحبر. • عندما تصبح الطباعة باهتة، استبدل خرطوشة مسحوق الحبر. هل جودة الطباعة مرضية؟	انتقل إلى الخطوة 6.	انظر العبارة"مشكلات جودة الطباعة" على الصفحة 268.

الإجراء	نعم	لا
الخطوة 6 قم بزيادة إعدادات دقة المسح الضوئي للحصول على مخرجات ذات جودة أعلى. هل صدر عن زيادة الدقة مخرجات ذات جودة أعلى؟	لقد تم حل المشكلة.	انتقل إلى الخطوة 7.
الخطوة 7 تحقق من إعدادات المسح الضوئي. من شاشة Scan (المسح الضوئي)، تأكد من أن إعدادي نوع المحتوى ومصدر المحتوى مناسبان للمستند الذي يتم مسحه ضوئيًا. هل إعدادا نوع المحتوى ومصدر المحتوى مناسبان للمستند الذي يتم مسحه ضوئيًا؟	مسئول الاتصال **دعم العملاء**.	غيّر إعدادي نوع المحتوى ومصدر المحتوى ليتطابقا مع المستند الذي يتم مسحه ضوئيًا.

مسح الصور أو المستندات الجزئية ضوئياً

الإجراء	نعم	لا
تحقق من وضع المستند أو الصورة الفوتوغرافية. تأكد من تحميل المستند أو الصورة ووجههما نحو الأسفل على زجاج الماسحة الضوئية في الزاوية العليا اليسرى. هل تم تحميل المستند أو الصورة الفوتوغرافية بشكل صحيح؟	مسئول الاتصال **دعم العملاء**.	حمّل المستند أو الصورة الفوتوغرافية على زجاج الماسحة الضوئية بحيث يكون وجههما لأسفل في الركن الأيسر العلوي.

لا يمكن إجراء المسح الضوئي من كمبيوتر

الإجراء	نعم	لا
الخطوة 1 تأكّد من أن الطابعة مشغلة، ومن أنّ الرسالة **Ready** (جاهزة) تظهر على شاشة الطابعة قبل إجراء مسح ضوئي لمهمة. هل تظهر الرسالة **Ready** (جاهزة) قبل إجراء مسح ضوئي لمهمة؟	انتقل إلى الخطوة 3.	انتقل إلى الخطوة 2.
الخطوة 2 أوقف تشغيل الطابعة، وانتظر لمدة 10 ثوانٍ، ثم شغِّل الطابعة مرة أخرى. هل تظهر على شاشة الطابعة رسالة خطأ؟	قم بمسح رسالة الخطأ.	انتقل إلى الخطوة 3.
الخطوة 3 افحص توصيلات الكبلات ما بين الطابعة وملقم الطباعة للتأكد من إحكام توصيلها. لمزيد من المعلومات، راجع وثائق الإعداد الواردة مع الطابعة. هل تم ربط توصيلات الكبلات ما بين الطابعة وملقم الطباعة بإحكام؟	مسئول الاتصال **دعم العملاء**.	أحكم توصيل الكبل.

حل مشاكل تطبيقات الشاشة الرئيسية

حدث خطأ في تطبيق

الإجراء	نعم	لا
الخطوة 1 افحص سجل النظام للاطلاع على التفاصيل ذات الصلة. أ افتح مستعرض ويب، ثم اكتب عنوان IP الخاص بالطابعة في حقل العنوان. إذا كنت لا تعلم عنوان IP الخاص بالطابعة، فيمكنك: • اعرض عنوان IP على الشاشة الرئيسية للطابعة. • اطبع صفحة إعداد شبكة الاتصال أو صفحة إعدادات القائمة، ثم حدد موقع عنوان IP في قسم بروتوكول TCP/IP. **ملاحظة:** ويتم عرض عنوان IP في أربع مجموعات من الأرقام المفصولة بنقاط، على النحو 123.123.123.123. ب انقر فوق **Settings (الإعدادات)** > **Apps (التطبيقات)** > **Apps Management (إدارة التطبيقات)** > **علامة تبويب System (النظام)** > **Log (السجل)**. ج من القائمة Filter (تصفية)، حدد حالة تطبيق. د من القائمة Application (تطبيق)، حدد تطبيقاً ثم انقر فوق **Submit (إرسال)**. هل تظهر رسالة خطأ في السجل؟	انتقل إلى الخطوة 2.	مسئول الاتصال دعم العملاء.
الخطوة 2 قم بحل الخطأ. هل يعمل التطبيق الآن؟	لقد تم حل المشكلة.	مسئول الاتصال دعم العملاء.

تعذر فتح Embedded Web Server (ملقم الويب المضمن)

الإجراء	نعم	لا
الخطوة 1 أ قم بتشغيل الطابعة. ب افتح مستعرض ويب، ثم اكتب عنوان IP الخاص بالطابعة. ج اضغط على **Enter**. هل ملقم الويب المضمّن مفتوح؟	لقد تم حل المشكلة.	انتقل إلى الخطوة 2.

الإجراء	نعم	لا
الخطوة 2 تأكد من صحة عنوان IP للطابعة. **أ** عرض عنوان IP للطابعة: • من قسم TCP/IP في القائمة شبكة الاتصال/المنافذ • من خلال طباعة صفحة إعداد شبكة الاتصال أو صفحة إعدادات القائمة، ثم العثور على قسم TCP/IP **ملاحظة:** ويتم عرض عنوان IP في أربع مجموعات من الأرقام المفصولة بنقاط، على النحو 123.123.123.123. **ب** افتح مستعرض ويب، ثم اكتب عنوان IP. **ملاحظة:** ووفقًا لإعدادات شبكة الاتصال، قد تلزم كتابة **"https://"** بدلاً من **"http://"** قبل عنوان IP للطابعة وذلك للوصول إلى ملقم الويب المضمّن. **ج** اضغط على **Enter**. هل ملقم الويب المضمّن مفتوح؟	لقد تم حل المشكلة.	انتقل إلى الخطوة 3.
الخطوة 3 تحقق من عمل شبكة الاتصال. **أ** طباعة صفحة إعداد الشبكة **ب** تأكد من القسم الأول من صفحة إعداد الشبكة وتأكد من أن الحالة هي Connected (متصلة). **ملاحظة:** إذا كانت الحالة هي Not Connected (غير متصلة)، فقد يكون الاتصال متقطعًا، أو قد يكون هناك خلل في كابل شبكة الاتصال. استشر الشخص المسئول عن دعم النظام للوصول إلى حل، ثم اطبع صفحة إعداد شبكة اتصال أخرى. **ج** افتح مستعرض ويب، ثم اكتب عنوان IP الخاص بالطابعة. **د** اضغط على **Enter**. هل ملقم الويب المضمّن مفتوح؟	لقد تم حل المشكلة.	انتقل إلى الخطوة 4.
الخطوة 4 افحص توصيلات الكابلات بالطابعة وملقم الطباعة للتأكد من إحكام توصيلها. **أ** قم بتوصيل الكابلات على نحو سليم. لمزيد من المعلومات، راجع وثائق الإعداد الواردة مع الطابعة. **ب** افتح مستعرض ويب، ثم اكتب عنوان IP الخاص بالطابعة. **ج** اضغط على **Enter**. هل ملقم الويب المضمّن مفتوح؟	لقد تم حل المشكلة.	انتقل إلى الخطوة 5.
الخطوة 5 قم بتعطيل ملقمات الويب الوكيلة مؤقتًا. قد تعمل الملقمات الوكيلة على منع أو تقييد الوصول إلى مواقع ويب محددة بما في ذلك Embedded Web Server (ملقم الويب المضمن). هل ملقم الويب المضمّن مفتوح؟	لقد تم حل المشكلة.	اتصل بمسئول دعم النظام.

الاتصال بخدمة دعم العملاء

قبل الاتصال بدعم العملاء، احرص على أن تكون المعلومات التالية متوفرة لديك:

- مشكلة الطابعة
- رسالة الخطأ
- نوع طراز الطابعة ورقمها التسلسلي

انتقل إلى العنوان **http://support.lexmark.com** للحصول على الدعم عبر الدردشة أو البريد الإلكتروني، أو استعرض مكتبة الدلائل ومستندات الدعم وبرامج التشغيل وغيرها من التنزيلات.

الدعم الفني عبر الهاتف متوفر أيضًا. في الولايات المتحدة أو كندا، اتصل على 1-800-539-6275. لدول أو مناطق أخرى، انتقل إلى **http://support.lexmark.com**.

إشعارات

معلومات عن المنتج

اسم المنتج:

Lexmark XM3150

نوع الجهاز:

7016

الطراز (الطرازات):

679

إشعار الإصدار

يونيو 2017

لا تنطبق الفقرة التالية على البلدان التي تكون فيها مثل هذه الشروط غير متوافقة مع القانون المحلي: توفر شركة LEXMARK INTERNATIONAL, INC هذه النشرة "كما هي" دون أي ضمان من أي نوع، سواءً كان صريحًا أم ضمنيًا، بما في ذلك على سبيل المثال لا الحصر الضمانات الضمنية لقابلية التسويق أو الملاءمة لغرض معين. ولا تسمح بعض الدول بإخلاء المسؤولية عن الضمانات الصريحة أو الضمنية في معاملات معينة، وبالتالي، لا يجوز أن ينطبق عليك هذا البيان.

قد يحتوي هذا المنشور على بعض أشكال عدم الدقة الفنية أو الأخطاء المطبعية. تطرأ تغييرات على المعلومات الواردة في هذا المستند بصفة دورية، وسيتم تضمين هذه التغيرات في الإصدارات اللاحقة. وقد يتم إدخال تحسينات أو تغييرات على المنتجات أو البرامج الموصوفة في أي وقت.

لا تدل الإشارات الواردة في هذه النشرة، فيما يتعلق بالمنتجات أو البرامج أو الخدمات، ضمنًا على أن الشركة المنتجة تنوي توفير هذه المنتجات في جميع الدول التي تعمل فيها. وليس المقصود من أي إشارة وردت بشأن أحد المنتجات أو البرامج أو الخدمات أن الشركة تبين أو تعني ضمنًا أنه يمكن استخدام مثل هذا المنتج أو البرنامج أو الخدمة فقط. ويمكن استخدام أي منتج أو برنامج أو خدمة أخرى مكافئة من الناحية الوظيفية كبديل شريطة ألا تخرق أي حق من حقوق الملكية الفكرية القائمة. وتقع مسؤولية التقييم والتحقق من صحة تشغيل هذه المنتجات أو البرامج أو الخدمات الأخرى، باستثناء تلك التي قامت الشركة بإنتاجها، على عاتق المستخدم.

للحصول على الدعم الفني من Lexmark، تفضل بزيارة الموقع الإلكتروني **http://support.lexmark.com**.

لمزيد من المعلومات حول طلب مستلزمات الطباعة والتنزيلات، تفضل بزيارة **www.lexmark.com**.

حقو الطباعة والنشر © 2012 Lexmark International, Inc.

جميع الحقوق محفوظة.

العلامات التجارية

إن Lexmark وشعار Lexmark وMarkNet وMarkVision هي علامات تجارية أو علامات تجارية مسجلة لشركة Lexmark International, Inc.، في الولايات المتحدة و/أو في دول أخرى.

تُعد Google Cloud Print علامة تجارية لشركة Google Inc.

إن Mac وشعار Mac هما علامتان تجاريتان لشركة Apple Inc. مسجلتان في الولايات المتحدة ودول أخرى.

إن Microsoft وWindows هما إما علامتان تجاريتان مسجّلتان أو علامتان تجاريتان لمجموعة شركات Microsoft في الولايات المتحدة وبلدان أخرى.

إن Mopria® وشعار Mopria® وشعار Mopria® Alliance هي علامات تجارية وعلامات خدمة مسجّلة لشركة Mopria Alliance, Inc. في الولايات المتحدة وبلدان أخرى. يُمنع منعًا باتًا الاستخدام غير المصرّح به.

إن ®PCL هي علامة تجارية مسجلة لشركة Hewlett-Packard. PCL هي التسمية الخاصة بشركة Hewlett-Packard Company لمجموعة من أوامر الطابعة (اللغة) والوظائف الواردة في منتجاتها من الطابعات. من المفترض أن تكون هذه الطابعة متوافقة مع لغة PCL. يعني ذلك أن الطابعة تتعرف على أوامر لغة PCL المستخدمة في مختلف برامج التطبيقات وأن الطابعة تحاكي الوظائف التي تتناسب مع تلك الأوامر.

PostScript عبارة عن علامة تجارية مسجلة لشركة Adobe Systems Incorporated في الولايات المتحدة و/أو في دول أخرى.

المصطلحات التالية هي علامات تجارية أو علامات تجارية مسجلة لهذه الشركات:

Albertus	The Monotype Corporation plc
Antique Olive	Monsieur Marcel OLIVE
Apple-Chancery	Apple Computer, Inc.
Arial	The Monotype Corporation plc
CG Times	هو أحد منتجات شركة Agfa Corporation، استناداً إلى Times New Roman وبموجب ترخيص من The Monotype Corporation plc
Chicago	Apple Computer, Inc.
Clarendon	Linotype-Hell AG و/أو الشركات التابعة لها
Eurostile	Nebiolo
Geneva	Apple Computer, Inc.
GillSans	The Monotype Corporation plc
Helvetica	Linotype-Hell AG و/أو الشركات التابعة لها
Hoefler	Jonathan Hoefler Type Foundry
ITC Avant Garde Gothic	International Typeface Corporation
ITC Bookman	International Typeface Corporation
ITC Mona Lisa	International Typeface Corporation
ITC Zapf Chancery	International Typeface Corporation
Joanna	The Monotype Corporation plc
Marigold	Arthur Baker
Monaco	Apple Computer, Inc.
New York	Apple Computer, Inc.
Oxford	Arthur Baker
Palatino	Linotype-Hell AG و/أو الشركات التابعة لها
Stempel Garamond	Linotype-Hell AG و/أو الشركات التابعة لها
Taffy	Agfa Corporation
Times New Roman	The Monotype Corporation plc
Univers	Linotype-Hell AG و/أو الشركات التابعة لها

أما كل العلامات التجارية الأخرى، فتعدّ ملكية خاصة لأصحابها المعنيين.

تُعد كل من AirPrint وشعار AirPrint علامات تجارية لشركة Apple, Inc.

مستويات انبعاث التشويش

تم تحديد وحدات القياس التالية وفقًا لـISO 7779 ووصفها طبقًا لـ ISO 9296.

ملاحظة: قد لا يتضمن المنتج الخاص بك بعض الأوضاع.

ضغط صوت بمتوسط 1 متر، ديسيبل صوتي	
الطباعة	55 (الطباعة على وجه واحد)؛ 54 (الطباعة على الوجهين)
المسح الضوئي	55
"النسخ"	56
جاهز	غير متاحة

هذه القيم عرضةٌ للتغيير. اطلع على **www.lexmark.com** لمعرفة القيم الحالية.

معلومات درجة الحرارة

درجة حرارة التشغيل المحيطة	15.6 إلى 32.2 درجة مئوية (60 إلى 90 درجة فهرنهايت)
درجة حرارة الشحن	-40 إلى 43.3 درجة مئوية (-40 إلى 110 درجة فهرنهايت)
درجة حرارة التخزين والرطوبة النسبية	من 1 إلى 35 درجة مئوية (من 34 إلى 95 درجة فهرنهايت) 8 إلى 80% رطوبة نسبية

التوجيه المتعلق بنفايات المعدات الكهربائية والإلكترونية (WEEE)

يعبر شعار التوجيه المتعلق بنفايات المعدات الكهربائية والإلكترونية (WEEE) عن برامج إعادة التدوير والإجراءات الخاصة بالمنتجات الإلكترونية في بلدان European Union (الاتحاد الأوروبي). ونحن نشجع إعادة تدوير منتجاتنا.

إذا كانت لديك مزيد من الأسئلة المتعلقة بخيارات إعادة التدوير، فقم بزيارة موقع Lexmark على الويب على **www.lexmark.com** للحصول على رقم هاتف مكتب المبيعات الخاص بنا في منطقتك.

India E-Waste notice

This product complies with the India E-Waste (Management and Handling) Rules, 2011, which prohibit use of lead, mercury, hexavalent chromium, polybrominated biphenyls, or polybrominated diphenyl ethers in concentrations exceeding 0.1% by weight and 0.01% by weight for cadmium, except for the exemption set in Schedule II of the Rules.

التخلص من المنتج

لا تتخلص من الطابعة أو مستلزماتها بنفس الطريقة المتبعة للتخلص من النفايات المنزلية العادية. استشر السلطات المحلية لديك للتعرف على خيارات التخلص من المنتج وإعادة تدويره.

إشعار الحساسية للكهرباء الاستاتيكية

هذا الرمز يحدد الأجزاء الحساسة للكهرباء الاستاتيكية. لا تلمس الأجزاء القريبة من هذه الرموز قبل أن تلمس الإطار المعدني للطابعة.

برنامج ENERGY STAR

يعتبر أي جهاز من أجهزة Lexmark التي تحمل شعار ENERGY STAR على المنتج أو في شاشة بدء التشغيل معتمدًا للتوافق مع برنامج ENERGY STAR التابع لوكالة حماية البيئة (EPA) وفقًا لتهيئته حال شحنه من قِبَل شركة Lexmark.

إشعار الليزر

تم اعتماد هذه الطابعة في الولايات المتحدة للتوافق مع متطلبات الفصل الفرعي ي من الفصل الأول من CFR (قانون الأنظمة الفيدرالية) 21 التابع لـ DHHS (إدارة الصحة والخدمات البشرية) من الفئة I (1) من منتجات الليزر، وتم اعتمادها في ما عدا ذلك كمنتج ليزر من الفئة I يتوافق مع متطلبات IEC 60825-1: 2014.

لا تعتبر منتجات الليزر من الفئة I خطيرة. تحتوي الطابعة من الداخل على ليزر من الفئة IIIب (3ب) بمعدل تقريبي وهو 12 ميللي واط ليزر زرنيخيد الغاليوم ضمن طول الموجة بين 655 و675 نانومتر. تم تصميم نظام الليزر والطابعة بحيث لا يصل شعاع الليزر فوق مستوى الفئة I إلى الإنسان أثناء التشغيل العادي أو صيانة المستخدم أو ظروف الخدمة المقررة.

ملصق تقرير الليزر

قد يتم تثبيت ملصق إرشادات ليزر على هذه الطابعة على النحو الموضح:

.DANGER - Invisible laser radiation when cartridges are removed and interlock defeated. Avoid exposure to laser beam
.PERIGO - Radiação a laser invisível será liberada se os cartuchos forem removidos e o lacre rompido. Evite a exposição aos feixes de laser
.Opasnost - Nevidljivo lasersko zračenje kada su kasete uklonjene i poništena sigurnosna veza. Izbjegavati izlaganje zracima
NEBEZPEČÍ - Když jsou vyjmuty kazety a je odblokována pojistka, ze zařízení je vysíláno neviditelné laserové záření. Nevystavujte se působení laserového paprsku.
.FARE - Usynlig laserstråling, når patroner fjernes, og spærreanordningen er slået fra. Undgå at blive udsat for laserstrålen
.GEVAAR - Onzichtbare laserstraling wanneer cartridges worden verwijderd en een vergrendeling wordt genegeerd. Voorkom blootstelling aan de laser
.DANGER - Rayonnements laser invisibles lors du retrait des cartouches et du déverrouillage des loquets. Eviter toute exposition au rayon laser
.VAARA - Näkymätöntä lasersäteilyä on varottava, kun värikasetit on poistettu ja lukitus on auki. Vältä lasersäteelle altistumista
.GEFAHR - Unsichtbare Laserstrahlung beim Herausnehmen von Druckkassetten und offener Sicherheitssperre. Laserstrahl meiden
ΚΙΝΔΥΝΟΣ - Έκλυση αόρατης ακτινοβολίας laser κατά την αφαίρεση των κασετών και την απασφάλιση της μανδάλωσης. Αποφεύγετε την έκθεση στην ακτινοβολία laser.
.VESZÉLY – Nem látható lézersugárzás fordulhat elő a patronok eltávolításakor és a zárószerkezet felbontásakor. Kerülje a lézersugárnak való kitettséget
.PERICOLO - Emissione di radiazioni laser invisibili durante la rimozione delle cartucce e del blocco. Evitare l´esposizione al raggio laser
.FARE – Usynlig laserstråling når kassettene tas ut og sperren er satt ut av spill. Unngå eksponering for laserstrålen
.NIEBEZPIECZEŃSTWO - niewidzialne promieniowanie laserowe podczas usuwania kaset i blokady. Należy unikać naświetlenia promieniem lasera
.ОПАСНО! Невидимое лазерное излучение при извлеченных картриджах и снятии блокировки. Избегайте воздействия лазерных лучей
.Pozor – Nebezpečenstvo neviditeľného laserového žiarenia pri odobratých kazetách a odblokovanej poistke. Nevystavujte sa lúčom
.PELIGRO: Se producen radiaciones láser invisibles al extraer los cartuchos con el interbloqueo desactivado. Evite la exposición al haz de láser
.FARA – Osynlig laserstrålning när patroner tas ur och spärrmekanismen är upphävd. Undvik exponering för laserstrålen
。危**险** - 当移除碳粉盒及互**锁**失效**时**会**产**生看不**见**的激光**辐**射，**请**避免暴露在激光光束下
。危險 - 移除碳粉匣與安全連續開關失效時會**產**生看不見的雷射輻射。請避免曝露在雷射光束下
。危険 - カートリッジが取り外され、内部ロックが無効になると、見えないレーザー光が放射されます。 このレーザー光に当たらないようにしてください

استهلاك الطاقة

استهلاك المنتج للطاقة

يوثق الجدول التالي سمات استهلاك الطاقة للمنتج.

ملاحظة: قد لا يتضمن المنتج الخاص بك بعض الأوضاع.

الوضع	الوصف	استهلاك الطاقة (بالواط)
الطباعة	يُخرج المنتج نسخًا مطبوعة من خلال إشارات إلكترونية.	640 (الطباعة على وجه واحد)؛ 460 (الطباعة على الوجهين)
النسخ	قيام المنتج بإخراج نسخة مطبوعة من مستندات أصلية.	660
مسح ضوئي	قيام المنتج بالمسح الضوئي لمستندات مطبوعة.	35
جاهز	المنتج في حالة انتظار للقيام بمهمة طباعة.	20
وضع السكون	المنتج في وضع توفير طاقة عالي المستوى.	3.5
وضع الإسبات	المنتج في وضع توفير طاقة منخفض المستوى.	0.4
إيقاف	المنتج موصل بمصدر تيار كهربائي، لكن مفتاح التشغيل في وضع إيقاف التشغيل.	0

تمثل مستويات استهلاك الطاقة المدرجة في الجدول السابق وحدات قياس حسب متوسط الوقت. وقد يكون السحب الفوري للطاقة أعلى بكثير من المتوسط.

هذه القيم عرضةٌ للتغيير. اطلع على **www.lexmark.com** لمعرفة القيم الحالية.

وضع السكون

لقد تم تصميم هذا المنتج وتزويده بوضع توفير للطاقة يسمى *وضع السكون*. ويعمل "وضع السكون" على توفير استهلاك الطاقة من خلال خفض استهلاك الطاقة أثناء فترات عدم النشاط الطويلة. يدخل هذا المنتج في "وضع السكون" تلقائيًا بعد عدم استخدامه لفترة زمنية معينة، والتي تسمى *زمن توقف وضع السكون*.

إعداد المصنع الافتراضي لـ "زمن توقف وضع السكون" لهذا المنتج (بالدقائق):	20

باستخدام قوائم التهيئة؛ يمكن تعديل "زمن توقف وضع السكون" بتعيينه على مدة تتراوح بين دقيقة واحدة و120 دقيقة. ويؤدي تعيين "زمن توقف وضع السكون" على قيمة منخفضة إلى تقليل استهلاك الطاقة، ولكن قد يؤدي إلى زيادة وقت استجابة المنتج. بينما يؤدي تعيين "زمن توقف وضع السكون" على قيمة عالية إلى الاحتفاظ باستجابة سريعة للمنتج، ولكن مع استهلاك طاقة أكبر.

وضع الإسبات

هذا المنتج مزود بوضع تشغيل منخفض الطاقة للغاية يسمى *وضع "الإسبات"*. في حالة التشغيل في وضع "الإسبات"، يتم إيقاف تشغيل جميع الأنظمة والأجهزة الأخرى بشكل آمن.

يمكن الدخول في وضع "الإسبات" من خلال أي من الطُرق التالية:

- استخدام "مهلة الإسبات"
- استخدام "جدولة أوضاع الطاقة"
- استخدام زر "السكون/الإسبات"

مهلة وضع الإسبات الافتراضية من المصنع لهذا المنتج في كافة الدول أو المناطق	3 أيام

يمكن تعديل الفترة الزمنية التي تنتظرها الطابعة بعد طباعة المهمة وقبل الدخول في وضع "الإسبات" بحيث تتراوح بين ساعة واحدة وشهر واحد.

وضع إيقاف التشغيل

إذا كان هذا المنتج يتضمن وضع إيقاف تشغيل يستهلك قدرًا قليلاً من الطاقة، فافصل سلك التيار من مأخذ التيار الكهربائي لإيقاف استهلاك طاقة المنتج بشكل كامل.

إجمالي استخدام الطاقة

يُعد إجراء حساب إجمالي استهلاك الجهاز متعدد الإمكانات للطاقة مفيدًا في بعض الأحيان. وبما أنه يتم حساب استهلاك الطاقة بوحدة الطاقة الواط، ينبغي ضرب قيمة استهلاك الطاقة في مقدار الوقت الذي تقضيه الطابعة في كل وضع وذلك لإجراء حساب استخدام الطاقة. يكون إجمالي استخدام المنتج الطاقة هو حاصل جمع استخدام الطاقة لكل وضع.

الإشعارات التنظيمية الخاصة بالأجهزة الطرفية للاتصالات عن بُعد

يحتوي هذا القسم على المعلومات التنظيمية المتعلقة بالمنتجات التي تتضمن أجهزة طرفية للاتصالات عن بُعد مثل الفاكس.

Patent acknowledgment

The use of this product or service is subject to the reasonable, non-discriminatory terms in the Intellectual Property Rights (IPR) Disclosure of Certicom Corp. at the IETF for Elliptic Curve Cryptography (ECC) Cipher Suites for Transport Layer Security (TLS) implemented in the product or service.

The use of this product or service is subject to the reasonable, non-discriminatory terms in the Intellectual Property Rights (IPR) Disclosure of Certicom Corp. at the IETF for TLS Elliptic Curve Cipher Suites with SHA-256/382 and AES Galois Counter Mode (GCM) implemented in the product or service.

The use of this product or service is subject to the reasonable, non-discriminatory terms in the Intellectual Property Rights (IPR) Disclosure of Certicom Corp. at the IETF for TLS Suite B Profile for Transport Layer .Security (TLS) implemented in the product or service

The use of this product or service is subject to the reasonable, non-discriminatory terms in the Intellectual Property Rights (IPR) Disclosure of Certicom Corp. at the IETF for Addition of the Camellia Cipher Suites to .Transport Layer Security (TLS) implemented in the product or service

The use of certain patents in this product or service is subject to the reasonable, non-discriminatory terms in the Intellectual Property Rights (IPR) Disclosure of Certicom Corp. at the IETF for AES-CCM ECC Cipher .Suites for TLS implemented in the product or service

The use of this product or service is subject to the reasonable, non-discriminatory terms in the Intellectual Property Rights (IPR) Disclosure of Certicom Corp. at the IETF for IKE and IKEv2 Authentication Using the .Eliptic Curve Digital Signature Algorithm (ECDSA) implemented in the product or service

The use of this product or service is subject to the reasonable, non-discriminatory terms in the Intellectual Property Rights (IPR) Disclosure of Certicom Corp. at the IETF for Suite B Cryptographic Suites for IPSec .implemented in the product or service

The use of this product or service is subject to the reasonable, non-discriminatory terms in the Intellectual Property Rights (IPR) Disclosure of Certicom Corp. at the IETF for Algorithms for Internet Key Exchange .version 1 (IKEv1) implemented in the product or service

الفهرس

طريقة التهيئة بضغطة زر
استخدام 48

رموز

"اسم محطة الفاكس" غير معد. اتّصل بالمسؤول عن النظام. 245
"النسخ"
أحجام مختلفة من الورق 84
إدخال رأس أو تذييل 89
إضافة رسالة أمامية 89
إلغاء مهمة نسخ 90
إلى حجم مختلف 83
استخدام زجاج الماسحة الضوئية 82
استخدام وحدة تغذية المستندات التلقائية 81
التصغير 86
التكبير 86
الطباعة على كلا وجهي الورقة 85
تحديد درج 84
ترتيب النُسخ 87
صور فوتوغرافية 82
ضبط الجودة 86
عدة صفحات على ورقة واحدة 88
على ورق ذي رأسية 83
على ورق شفاف 82
مهمة مخصصة 88
نسخ سريع 81
وضع أوراق فصل ما بين النسخ 87
"رقم محطة الفاكس" غير معد. اتّصل بالمسؤول عن النظام. 245

A

ADF
نسخ باستخدامها 81
AirPrint
استخدام 75

C

Custom Type (نوع الورق المخصص) [x]
إنشاء اسم مخصص 62
تغيير نوع الورق 63

F

Factory Defaults (إعدادات المصنع الافتراضية)
استعادة 226
Fax Setup (إعداد الفاكس)
اتصال DSL 106
اتصال خط الهاتف القياسي 102
الصوت عبر بروتوكول الإنترنت (VoIP) 107
حسب البلد أو المنطقة 109
خدمة الهاتف الرقمية 108
FTP
خيارات FTP 127

H

Hibernate Timeout (زمن توقف وضع الإسبات)
إعداد 207

M

Multi Send
إضافة وضع 22
إعداد 22
MyShortcut
حول 21

T

troubleshooting, fax (استكشاف الأخطاء وإصلاحها، فاكس)
الفاكس الذي تم استلامه ذو جودة طباعة منخفضة 293
تعذر إرسال أو استقبال فاكس 290
لم يظهر معرف المتصل 289
يمكن إرسال الفاكسات لكن يتعذر استقبالها 292
يمكن استقبال الفاكسات لكن يتعذر إرسالها 293

U

Universal Paper Size (حجم الورق العالمي)
إعداد 51

أ

أجزاء
إلغاء، من لوحة تحكم الطابعة 214
استخدام خراطيش Lexmark الأصلية 215
فحص حالة 214
فحص، باستخدام Embedded Web Server (ملقم الويب المضمن) 214
أحجام الورق المدعومة 70
أحجام الورق المدعومة 70
أحجام مختلفة من الورق، نسخ 84
أزرار الشاشة الرئيسية ورموزها الوصف 15
أشياء غير معتادة في الطباعة 275
أعد تثبيت الخرطوشة المفقودة أو غير المستجيبة [xy.31] 252
أعد وضع المستندات الأصلية المحشورة في حالة إعادة تشغيل المهمة. 251
أعد وضع كافة المستندات الأصلية في حال استعادة مهمة. 250
أغلق الباب الأمامي 243
أغلق الباب الخلفي 242
أغلق الباب الخلفي لوحدة الإنهاء 242
أغلق الغطاء المسطّح وحمّل المستندات الأصلية إذا تم إعادة تشغيل المهمة [2yy.xx] 243
أمان الطابعة
معلومات حول 212
أنواع الورق
مدعومة من قبل الطابعة 71
مكان التحميل 71
أوزان الورق
مدعومة من قبل الطابعة 71
أوشك مستوى الحبر بالخرطوشة على الانخفاض [xy.88] 241
أوشكت مجموعة الصيانة على الانخفاض [xy.80] 248

إ

إخراج قرص الطابعة الصلب 40
إخطارات تهيئة مستلزمات الطباعة 225
إخطارات مستلزمات الطباعة
تهيئة 225
إخفاء الرموز على الشاشة الرئيسية 19
إدخال رأس أو تذييل 89
إرسال بالبريد الإلكتروني
إضافة سطر الموضوع 96
إضافة سطر رسالة 96
إعداد وظيفة البريد الإلكتروني 93
إنشاء اختصارات باستخدام Embedded Web Server (ملقم ويب المضمّن) 94
إنشاء اختصارات باستخدام لوحة تحكم الطابعة 94
باستخدام دفتر العناوين 96

باستخدام رقم اختصار 95
باستخدام لوحة تحكم الطابعة 95
تهيئة إعدادات البريد الإلكتروني 93
إرسال بريد إلكتروني باستخدام لوحة التحكم في الطابعة 95
إرسال فاكس
Fax Setup (إعداد الفاكس) 101
إرسال فاكس في وقت مجدول 116
إعداد اسم الفاكس الصادر 113
إعداد رقم الفاكس 113
إلغاء مهمة فاكس 119
إنشاء اختصارات باستخدام Embedded Web Server (ملقم ويب المضمّن) 117
إنشاء اختصارات باستخدام لوحة تحكم الطابعة 117
إيقاف الفاكسات 119
استخدام لوحة التحكم 114
باستخدام الاختصارات 115
باستخدام دفتر العناوين 116
تحرير التاريخ والوقت. 113
تغيير الدقة 117
تهيئة الطابعة لمراعاة التوقيت الصيفي 114
توجيه الفاكسات 120
جعل رسالة الفاكس أفتح أو أغمق 118
خدمة الرنة المميزة 113
عرض سجل فاكس 118
منع استلام الفاكسات غير المرغوب فيها 118
إرسال فاكس باستخدام الكمبيوتر 115
إرسال فاكس باستخدام دفتر العناوين 116
إرسال فاكس باستخدام لوحة التحكم في الطابعة 114
إرسال فاكس في وقت محدد 116
إرسال كـ
خيارات البريد الإلكتروني 98
خيارات المسح الضوئي 128
إرسال مؤجل
خيارات الفاكس 121
إشعارات الانبعاث 303
إضافة خيارات الأجهزة
برنامج تشغيل الطباعة 44
إضافة خيارات داخلية
برنامج تشغيل الطباعة 44
إضافة سطر الموضوع
إرسال بالبريد الإلكتروني 96
إعادة التدوير
خراطيش الحبر 209
منتجات Lexmark 209
مواد تغليف Lexmark 209
إعداد
عنوان TCP/IP 143
إعداد "وضع التوفير" 205
إعداد Ethernet
التجهيز لإعداد 46
إعداد اسم الفاكس الصادر 113
إعداد الصفحة
خيارات البريد الإلكتروني 98
خيارات الفاكس 121
خيارات المسح الضوئي 128
إعداد الطباعة التسلسلية 49
إعداد الفاكس الأوّلي 101
استخدام ملقم ويب المضمن الآمن 101
إعداد تنبيهات البريد الالكتروني 224
إعداد رقم الفاكس 113
إعداد شبكة الاتصال اللاسلكية
استخدام ملقم ويب المضمن الآمن 48
إعداد فاكس
اتصال DSL 106
اتصال VoIP 107
اتصال خط الهاتف القياسي 102
حسب البلد أو المنطقة 109
خدمة الهاتف الرقمية 108
إعداد مهلة "الإسبات" 207
إعداد وظائف الفاكس والبريد الإلكتروني 289
إعدادات الحفظ
Hibernate Timeout (زمن توقف وضع الإسبات) 207
إضاءة، ضبط 208
الوضع الصامت 206
جدولة أوضاع الطاقة 208
وضع Eco 205
وضع الإسبات 207
وضع السكون 206
إعدادات المسؤول
ملقم الويب المضمن 224
إعدادات المنافذ
تهيئة 49
إعدادات بيئيّة
Hibernate Timeout (زمن توقف وضع الإسبات) 207
الوضع الصامت 206
جدولة أوضاع الطاقة 208
سطوع شاشة الطابعة، ضبط 208
وضع Eco 205
وضع الإسبات 207
وضع السكون 206
إعدادات شبكة الاتصال
ملقم الويب المضمن 224
إعدادات صديقة للبيئة
Hibernate Timeout (زمن توقف وضع الإسبات) 207
الوضع الصامت 206
جدولة أوضاع الطاقة 208
وضع Eco 205
وضع الإسبات 207
إلغاء بريد إلكتروني 97
إلغاء ربط الأدراج 62, 63
إلغاء مهمة الطباعة
من الكمبيوتر 80
من لوحة تحكم الطابعة 80
إنشاء اختصار عنوان FTP
استخدام ملقم ويب المضمن الآمن 123
إنشاء اختصار وجهة الفاكس
استخدام ملقم ويب المضمن الآمن 117
إنشاء اسم مخصص
نوع الورق 62
إنشاء ملفات تعريف
استخدام الأداة المساعدة ScanBack Utility 127
إنشاء نُسخ باستخدام ورق من درج محدد 84
إيقاف الفاكسات 119

ا

اختصارات البريد الإلكتروني، إنشاء
استخدام ملقم ويب المضمن الآمن 94
اختصارات، إنشاءها
البريد الإلكتروني 94
عناوين FTP 123
وجهة FTP 123
وجهة الفاكس 117
استبدال
خرطوشة مسحوق الحبر 217
وحدة التصوير 218
استبدال خرطوشة الدبابيس 221
استبدال مستلزمات الطباعة
خرطوشة الدبابيس 221
استبدل الخرطوشة غير المدعومة [xy.32] 252
استبدل الخرطوشة، يقدّر عدد الأوراق المتبقية بـ 0 [xy.88] 251
استبدل مجموعة الصيانة [xy.80] 251
استبدل وحدة التصوير المعيبة [31.xy] 251
استبدل وحدة التصوير المفقودة [xy.31] 251
استبدل وحدة التصوير غير المدعومة [xy.32] 252
استبدل وحدة التصوير، عدد الصفحات المتبقّية المتوقَّع: صفر [xy.84] 251
استخدام "النماذج والمفضلة" 74
استخدام "جدولة أوضاع الطاقة" 208
استخدام أزرار شاشة اللمس 16
استخدام الأداة المساعدة ScanBack Utility 127
استخدام الورق المُعاد تدويره 205

استخدام ملقم ويب المضمن الآمن 12
استخدام وضع الإسبات 207
استعادة إعدادات المصنع الافتراضية 226
استكشاف أخطاء الطباعة وإصلاحها
انحشار الورق بشكل متكرر 260
تتم طباعة أحرف غير صحيحة 263
تجعد الورق 274
تستغرق المهمة وقتًا أطول من المتوقع 267
تعذر إعادة طباعة الصفحات المحشورة 261
تعذر طباعة المستندات السرية والمستندات المحجوزة الأخرى 262
تعذر عمل ارتباط درج الورق 267
خطأ في قراءة محرك أقراص فلاش 263
طباعة المهمة على ورقة غير صحيحة 264
طباعة المهمة من درج غير صحيح 264
ظهور فواصل غير متوقعة بالصفحات 268
لا تتم طباعة المهام 266
لا تتم طباعة ملفات PDF متعددة اللغات 265
لا يتم ترتيب المهام الكبيرة 264
هوامش غير صحيحة على المطبوعات 273
استكشاف أخطاء العرض وإصلاحها
شاشة الطابعة فارغة 257
استكشاف أخطاء الفاكس وإصلاحها
الفاكس الذي تم استلامه ذو جودة طباعة منخفضة 293
تعذر إرسال أو استقبال فاكس 290
لم يظهر معرف المتصل 289
يمكن إرسال الفاكسات لكن يتعذر استقبالها 292
يمكن استقبال الفاكسات لكن يتعذر إرسالها 293
استكشاف أخطاء المسح الضوئي وإصلاحها
لا يمكن إجراء مسح ضوئي من الكمبيوتر 298
لم تتم عملية المسح الضوئي بنجاح 295
مسح الصور أو المستندات الجزئية ضوئياً 298
وحدة الماسحة الضوئية لا تغلق 296 ,286
يستغرق المسح الضوئي وقتًا طويلاً أو يقوم بتعطيل الكمبيوتر 297
استكشاف أخطاء النسخ وإصلاحها
المستندات الجزئية أو نُسخ الصور 288
الناسخ لا يستجيب 286
جودة الصورة الممسوحة ضوئياً رديئة 297
جودة نسخ رديئة 286
وحدة الماسحة الضوئية لا تغلق 296 ,286
استكشاف أخطاء الوحدات الاختيارية للطابعة وإصلاحها
الملحق الاختياري الداخلي لم يتم اكتشافه 258
بطاقة الذاكرة 259
بطاقة الواجهة المتوازية/واجهة USB 260
مشاكل الدرج 258
منفذ الحلول الداخلية 259
استكشاف أخطاء تغذية الورق وإصلاحها
استمرار ظهور رسالة انحشار الورق بعد التخلص من الانحشار 261
استكشاف أخطاء جودة الألوان وإصلاحها
مخرجات الطباعة على الورق الشفاف الملون تبدو غامقة عند عرضها 271
استكشاف أخطاء جودة الطباعة وإصلاحها
أشياء غير معتادة في الطباعة 275
الحروف غير مستقيمة الحواف 268
الخلفية رمادية اللون على المطبوعات 272
الصفحات أو الصور المقصوصة 270
الطابعة تطبع صفحات خالصة السواد 279
الطباعة غامقة جدًا 276
الطباعة فاتحة جدًا 277
الطباعة منحرفة 279
جودة طباعة الورق الشفاف رديئة 280
خطوط بيضاء 283
خطوط عمودية من لون مختلف 281
زوال الحبر 285
صفحات فارغة 269
ظهور بقع حبر على المطبوعات 284
ظهور خطوط أفقية على المطبوعات 280
ظهور صور ذات ظلال على المطبوعات 271
ظهور ضباب مسحوق الحبر أو ظلال خلفية 284
ظهور عيوب متكررة على المطبوعات 276
ظهور فراغات أفقية على المطبوعات 282
كثافة طباعة متفاوتة 285
استكشاف الأخطاء وإصلاحها
الماسحة الضوئية لا تستجيب 295
تعذر فتح Embedded Web Server (ملقم الويب المضمن) 299
حدث خطأ في تطبيق 299
حل المشكلات الأساسية للطابعة 256
فحص طابعة لا تستجيب 256
لم يتم إعداد وظائف الفاكس والبريد الإلكتروني 289
استكشاف الأخطاء وإصلاحها، الشاشة
شاشة الطابعة فارغة 257
استكشاف الأخطاء وإصلاحها، الطباعة
الطباعة تتباطأ 265
انحشار الورق بشكل متكرر 260
تتم طباعة أحرف غير صحيحة 263
تجعد الورق 274
تستغرق المهمة وقتًا أطول من المتوقع 267
تعذر إعادة طباعة الصفحات المحشورة 261
تعذر طباعة المستندات السرية والمستندات المحجوزة الأخرى 262
تعذر عمل ارتباط درج الورق 267
خطأ في قراءة محرك أقراص فلاش 263
طباعة المهمة على ورقة غير صحيحة 264
طباعة المهمة من درج غير صحيح 264
ظهور فواصل غير متوقعة بالصفحات 268
لا تتم طباعة المهام 266
لا تتم طباعة ملفات PDF متعددة اللغات 265
لا يتم ترتيب المهام الكبيرة 264
هوامش غير صحيحة على المطبوعات 273
استكشاف الأخطاء وإصلاحها، المسح الضوئي
لا يمكن إجراء مسح ضوئي من الكمبيوتر 298
لم تتم عملية المسح الضوئي بنجاح 295
مسح الصور أو المستندات الجزئية ضوئياً 298
وحدة الماسحة الضوئية لا تغلق 296 ,286
يستغرق المسح الضوئي وقتًا طويلاً أو يقوم بتعطيل الكمبيوتر 297
استكشاف الأخطاء وإصلاحها، تغذية الورق
استمرار ظهور رسالة انحشار الورق بعد التخلص من الانحشار 261
استكشاف الأخطاء وإصلاحها، جودة الألوان
مخرجات الطباعة على الورق الشفاف الملون تبدو غامقة عند عرضها 271
استكشاف الأخطاء وإصلاحها، جودة الطباعة
أشياء غير معتادة في الطباعة 275
الحروف غير مستقيمة الحواف 268
الخلفية رمادية اللون على المطبوعات 272
الصفحات أو الصور المقصوصة 270
الطابعة تطبع صفحات خالصة السواد 279
الطباعة غامقة جدًا 276
الطباعة فاتحة جدًا 277
الطباعة منحرفة 279
جودة طباعة الورق الشفاف رديئة 280
خطوط بيضاء على الصفحة 283
خطوط عمودية من لون مختلف 281
زوال الحبر 285
صفحات فارغة 269
ظهور بقع حبر على المطبوعات 284
ظهور خطوط أفقية على المطبوعات 280

ظهور صور ذات ظلال على
المطبوعات 271
ظهور ضباب مسحوق الحبر أو ظلال
خلفية 284
ظهور عيوب متكررة على
المطبوعات 276
ظهور فراغات أفقية على المطبوعات 282
كثافة طباعة متفاوتة 285
استكشاف الأخطاء وإصلاحها، خيارات
الطابعة
الملحق الاختياري الداخلي لم يتم
اكتشافه 258
بطاقة الذاكرة 259
بطاقة الواجهة المتوازية/واجهة
USB 260
مشاكل الدرج 258
منفذ الحلول الداخلية 259
استكشاف الأخطاء وإصلاحها، نسخ
المستندات الجزئية أو نُسخ الصور 288
الناسخ لا يستجيب 286
جودة الصورة الممسوحة ضوئياً رديئة 297
جودة نسخ رديئة 286
وحدة الماسحة الضوئية لا تغلق 286, 296
استيراد التهيئة
استخدام ملقم ويب المضمن الآمن 23
اسم الفاكس، إعداد 113
اسم الملف
خيارات المسح الضوئي 127
اسم مخصص
تهيئة 63
اسم نوع الورق المخصص
تعيين 63
الأداة المساعدة ScanBack
استخدام 127
الأدراج
تحميل 51
ربط 62, 63
فصل 62, 63
الأزرار، شاشة اللمس
استخدام 16
الأزرار، لوحة تحكم الطابعة 14
الأظرف
تحميل وحدة التغذية متعددة الأغراض 56
نصائح حول الاستخدام 65
الأمان
تعديل إعدادات الطباعة السرية 79
الاتصال بـ "مركز دعم العملاء" 301
الاتصال بشبكة اتصال لاسلكية
استخدام معالج الإعداد اللاسلكي 47
استخدام ملقم ويب المضمن الآمن 48
باستخدام طريقة PIN (رقم التعريف
الشخصي) 48
باستخدام طريقة تهيئة النسخ بضغطة
زر 48
الانحشار، الإزالة
وحدة التشطيب 239
البريد الإلكتروني
إلغاء 97
البريد الصوتي
إعداد 102
التاريخ والوقت، الفاكس
إعداد 113
التجهيز لإعداد الطابعة على شبكة اتصال
Ethernet 46
التحقق من مهام الطباعة 78
طباعة من كمبيوتر يعمل بنظام
Macintosh 79
طباعة من نظام Windows 79
التخلص من قرص الطابعة الصلب 210
التقارير
عرض 224
التوقيت الصيفي، إعداد 114
الجزء الخارجي للطابعة
تنظيف 213
الحاوية القياسية، استخدام 61
الخيارات الداخلية المتوفرة 25
الدرج القياسي
تحميل 51
الدرج سعة 250-ورقة
تركيب 41
الذاكرة
الأنواع المثبتة بالطابعة 210
بيان 210
الذاكرة الدائمة 210
مسح 210
الذاكرة غير الدائمة 210
مسح 210
الذاكرة غير كافية لترتيب مهمة [37] 246
الذاكرة غير كافية، تم حذف بعض المهام
المحجوزة [37] 246
الذاكرة ممتلئة [38] 249
الذاكرة ممتلئة، لا يمكن طباعة
الفاكسات 249
الرسالة
خيارات البريد الإلكتروني 97
الرموز على الشاشة الرئيسية
إخفاء 19
عرض 19
الشاشة الرئيسية
إخفاء الرموز 19
تخصيص 19
عرض الرموز 19
الضوء، المؤشر 14
الطابعة
الحد الأدنى للمسافات البينية 10
الطراز الأساسي 11
بإضفاء اللمسات النهائية على النُسخ
المطبوعة 72
تحديد موقع 10
تحريك 10, 223
شحن 223
مهيأة بالكامل 11
الطابعة تطبع صفحات فارغة 269
الطباعة التسلسلية
إعداد 49
الطباعة تتباطأ 265
الطباعة على الوجهين 85
الطباعة من سحابة Google
استخدام 75
الطباعة من محرك أقراص فلاش 76
العثور على عنوان IP الخاص بالطابعة 18
العثور على مزيد من المعلومات حول
الطابعة 9
القرص ممتلئ 62 244
القوائم
[x] متوازي 147
Active NIC (بطاقة واجهة شبكة الاتصال
النشطة) 141
AppleTalk 146
Confidential Print (طباعة
سرية) 154
Configure MP (تهيئة وحدة التغذية
متعددة الأغراض) 134
Copy Settings (إعدادات النسخ) 166
Custom Scan Sizes (أحجام المسح
الضوئي المخصصة) 139
Custom Types (أنواع
مخصصة) 138
Default Source (المصدر
الافتراضي) 131
E-mail Settings (إعدادات البريد
الإلكتروني) 180
Fax Mode (Analog Fax Setup)
(وضع الفاكس (إعداد الفاكس
التناظري)) 170
Fax Mode (Fax Server Setup)
(وضع الفاكس (إعداد ملقم الفاكس)) 178
Finishing (الإنهاء) 195
HTML 203
IPv6 145
Network Card (بطاقة شبكة
الاتصال) 143
OCR Settings (إعدادات
OCR) 193
Paper Loading (تحميل الورق) 137

Paper Size/Type (حجم
الورق/نوعه) 131
Paper Texture (مادة الورق) 134
PCL Emul 200
PDF 200
PostScript 200
Reports (التقارير) 140
Security Audit Log (سجل مراقبة
الأمان) 155
Set Date/Time (تعيين
التاريخ/الوقت) 157
Standard Network (شبكة
قياسية) 141
Standard USB (USB قياسي) 146
Substitute Size (استبدال
الحجم) 134
TCP/IP 143
Universal Setup (الإعداد
العالمي) 139
Utilities (الأدوات المساعدة) 199
Wireless (لاسلكي) 145
XPS 199
أسماء مخصصة 139
إعدادات 194
إعدادات FTP 185
إعدادات الأمان المتنوعة 153
إعدادات عامة 159
الجودة 197
تحرير عمليات إعداد الأمان 152
تسلسلي [x] 149
تعليمات 204
تقارير شبكة الاتصال 142
حساب المهام 198
شبكة [x] 141
صورة 204
قائمة 130
قائمة "إعداد SMTP" 151
محرك أقراص فلاش 189
مسح ملفات البيانات المؤقتة 155
وزن الورق 136
الماسحة الضوئية لا تستجيب 295
الماسحة الضوئية معطلة. اتصل بمسؤول
النظام إذا استمرت المشكلة. [840.02] 253
الماسحة الضوئية:
الوظائف 13
زجاج الماسحة الضوئية 13
وحدة تغذية المستندات التلقائية (ADF) 13
المحتوى
إعدادات البريد الإلكتروني 98
المستلزمات
إلغاء، من لوحة تحكم الطابعة 214
استخدام الورق المُعاد تدويره 205
استخدام خراطيش Lexmark
الأصلية 215
تخزين 216
توفير 205
فحص حالة 214
فحص، باستخدام Embedded Web
Server (ملقم الويب المضمن) 214
المستلم (المستلمون)
خيارات البريد الإلكتروني 97
المسح الضوئي
إلى عنوان FTP 124
إلى كمبيوتر باستخدام Embedded Web
Server (ملقم الويب المضمن) 125
من محرك أقراص فلاش 126
نسخ سريع 81
المسح الضوئي إلى الكمبيوتر 126
استخدام ملقم ويب المضمن الآمن 125
المسح الضوئي إلى عنوان FTP
إنشاء اختصارات باستخدام الكمبيوتر 123
باستخدام دفتر العناوين 124
باستخدام رقم اختصار 124
باستخدام لوحة تحكم الطابعة 124
المسح الضوئي إلى وجهات على شبكة
الاتصال 123
الملحقات الاختيارية الداخلية 25
الملصقات الورقية
تحميل وحدة التغذية متعددة الأغراض 56
المنفذ التسلسلي [x] معطل [56] 253
المنفذ المتوازي [x] معطل [56] 250
المهام السرية
إعدادات الطباعة السرية 79
النُسخ
خيارات النسخ 91
النسخ الضوئي إلى محرك أقراص
فلاش 126
النسخ على الورق الشفاف 82
النسخ على كلا وجهي الورقة (النسخ على
الوجهين) 85
النماذج والمفضلة
إعداد 20
الوجهين (طباعة مزدوجة)
خيارات النسخ 91
الورق الشفاف
النسخ على 82
تحميل وحدة التغذية متعددة الأغراض 56
تلميحات 65
الورق غير المقبول 68
الوصول إلى ملقم ويب المضمن 18
الوضع الصامت 206
انحشار الدبابيس في وحدة الإنهاء 239
انحشار الدبابيس، إزالة
وحدة التشطيب 239
انحشار الورق
تجنب 227
انحشار الورق داخل وحدة التغذية متعددة
الأغراض 234
انحشار الورق عند الباب الأمامي 231
انحشار الورق عند الباب الخلفي 230
انحشار الورق في الأدراج 236
انحشار الورق في الماسحة الضوئية، قم بإزالة
المستندات الأصلية المحشورة من الماسحة
الضوئية [2yy.xx] 253
انحشار الورق في الماسحة الضوئية، قم بإزالة
كافة المستندات الأصلية من الماسحة الضوئية
[2yy.xx] 253
انحشار الورق في وحدة الإنهاء 237
انحشار الورق في وحدة الطباعة على
الوجهين 234
انحشار الورق في وحدة تغذية المستندات
التلقائية 229
انحشار الورق، إزالة
الأدراج 236
بالباب الأمامي 231
عند الباب الخلفي 230
في الحاوية القياسية 229
في وحدة الطباعة على الوجهين 234
في وحدة تغذية المستندات التلقائية 229
وحدة التغذية متعددة الأغراض 234

ب

باستخدام الاختصارات
إرسال فاكس 115
باستخدام دفتر العناوين 96
إرسال فاكس 116
باستخدام رقم اختصار
المسح الضوئي إلى عنوان FTP 124
برنامج الطابعة، تثبيت 44
برنامج تشغيل الطباعة
خيارات الأجهزة، إضافة 44
بريد إلكتروني، إرسال
باستخدام دفتر العناوين 96
باستخدام رقم اختصار 95
بطاقات
تحميل وحدة التغذية متعددة الأغراض 56
تلميحات 66
بطاقة اختيارية
تركيب 29
بطاقة البرامج الثابتة 25
بطاقة الذاكرة 25
استكشاف الأخطاء وإصلاحها 259
تركيب 27
بطاقة الواجهة المتوازية/واجهة USB
استكشاف الأخطاء وإصلاحها 260

بكرة فاصل وحدة التغذية التلقائية بالمستندات
طلب شراء 216
بيان الذاكرة 210
بيانات سرية
معلومات حول تأمين 212

ت

تثبيت برنامج الطابعة 44
تجنب حالات الانحشار 69
تحديد أماكن انحشار الورق 228
تحديد موقع 44
تحديد موقع الطابعة 10
تحديد نوع الورق 68
تحريك الطابعة 10, 223
تحميل
الأدراج 51
وحدة التغذية متعددة الأغراض 56
تحميل [مصدر الورق] بـ [اسم النوع المخصص] [اتجاه الورق] 246
تحميل [مصدر الورق] بـ [حجم الورق][اتجاه الورق] 247
تحميل [مصدر الورق] بـ [سلسلة النوع المخصص] [اتجاه الورق] 247
تحميل [مصدر الورق] بـ [نوع الورق] [حجم الورق] [اتجاه الورق] 247
تحميل الدرج الاختياري 51
تحميل الدرج القياسي 51
تحميل وحدة التغذية المتعددة الأغراض بـ [اسم النوع المخصص] [اتجاه الورق] 247
تحميل وحدة التغذية المتعددة الأغراض بـ [السلسلة المخصصة] [اتجاه الورق] 248
تحميل وحدة التغذية المتعددة الأغراض بـ [حجم الورق] [اتجاه الورق] 248
تحميل وحدة التغذية المتعددة الأغراض بـ [نوع الورق] [حجم الورق] [اتجاه الورق] 248
تخزين
المستلزمات 216
ورق 69
تخزين مهام الطباعة 78
ترتيب
خيارات النسخ 91
ترتيب النُسخ 87
تركيب بطاقة اختيارية 29
تركيب درج سعة 250 ورقة 41
تركيب درج سعة 550 ورقة 41
تركيب قرص الطابعة الصلب 37
تركيب منفذ الحلول الداخلية 30
تشفير قرص الطابعة الصلب 212
تصدير التهيئة
استخدام ملقم ويب المضمن الآمن 23
تصغير نسخة 86
تطبيقات
التعرف على 19
الشاشة الرئيسية 20
تطبيقات الشاشة الرئيسية
الحصول على معلومات 20
تهيئة 20
تعذر فتح Embedded Web Server (ملقم الويب المضمن) 299
تعيين حجم الورق 51
تعيين حجم الورق Universal 51
تعيين نوع الورق 51
تغيير [مصدر الورق] إلى [اتجاه] تحميل [اسم نوع مخصص] 241
تغيير [مصدر الورق] إلى [اتجاه] تحميل [حجم الورق] 242
تغيير [مصدر الورق] إلى [اتجاه] تحميل [حجم الورق] [نوع الورق] 242
تغيير [مصدر الورق] إلى [اتجاه] تحميل [سلسلة مخصصة] 241
تغيير إعدادات المنافذ
منفذ الحلول الداخلية 49
تفادي انحشار الورق 227
تقليل التشويش 206
تكبير نسخة 86
تكرار مهام الطباعة 78
طباعة من كمبيوتر يعمل بنظام Macintosh 79
طباعة من نظام Windows 79
تلميحات
الورق الشفاف 65
بطاقات 66
حول استخدام الأظرف 65
ملصقات، ورق 66
ورق ذو رأسية 65
تلميحات حول استخدام الأظرف 65
تم اكتشاف ذاكرة فلاش غير مهيأة [53] 255
تم اكتشاف ذاكرة فلاش معيبة [51] 243
تم تثبيت خيارات كثيرة لذاكرة فلاش للغاية [58] 254
تم تركيب عدد كبير جداً من الأدراج [58] 255
تم تعطيل الماسحة الضوئية من قِبل المسؤول [840.01] 253
تنبيهات البريد الإلكتروني
إعداد 224
انحشار الورق 224
انخفاض مستويات مستلزمات الطباعة 224
تنظيف
الجزء الخارجي للطابعة 213
زجاج الماسحة الضوئية 213
تنظيف الطابعة 213
تهيئة
إخطارات مستلزمات الطباعة، خرطوشة مسحوق الحبر 225
إخطارات مستلزمات الطباعة، مجموعة الصيانة 225
إخطارات مستلزمات الطباعة، وحدة التصوير 225
تهيئة إعدادات البريد الإلكتروني 93
تهيئة إعدادات المنافذ 49
توجيه الفاكسات 120
توصيل الطابعة بخدمة الرنة المميزة 113
توصيل الكبلات 44
توفير المستلزمات 205
توفير الورق 88

ج

جاري تثبيت الخيارات
ترتيب التركيب 41
جدولة أوضاع الطاقة
استخدام 208
جهاز الرد على المكالمات
إعداد 102
جهاز محمول
الطباعة من 75
جودة الطباعة
تنظيف زجاج الماسحة الضوئية 213
جودة النسخ
ضبط 86

ح

حاجز الورق، استخدام 61
حالات الانحشار، إزالة
الأدراج 236
في الحاوية القياسية 229
في وحدة الإنهاء 237
في وحدة تغذية المستندات التلقائية 229
وحدة التغذية متعددة الأغراض 234
حالة الأجزاء
فحص 214
حالة مستلزمات الطباعة
فحص 214
حجم المستند الأصلي
خيارات البريد الإلكتروني 97
خيارات المسح الضوئي 127
حجم الورق
إعداد 51
حجم الورق Universal
إعداد 51
حجم ورق غير صحيح، افتح [مصدر الورق] [34] 245

حدث خطأ في قراءة محرك USB. قم بإزالة USB. 244
حفظ كاختصار
خيارات المسح الضوئي 127
خيارات النسخ 92
حفظ مهام الطباعة 78
طباعة من كمبيوتر يعمل بنظام Macintosh 79
طباعة من نظام Windows 79

خ

خدمة الرنة المميزة، الفاكس
الاتصال بـ 113
خدمة الطباعة Mopria
استخدام 75
خدمة الطباعة من Lexmark
استخدام 75
خدمة الهاتف الرقمية
Fax Setup (إعداد الفاكس) 108
خراطيش الحبر
إعادة التدوير 209
خراطيش الدبابيس
طلب شراء 215
خرطوشة الدبابيس
استبدال 221
خرطوشة مسحوق الحبر
استبدال 217
طلب شراء 215
خط المشترك الرقمي (DSL)
Fax Setup (إعداد الفاكس) 106
خطأ في برنامج [54] لشبكة الاتصال [x] 249
خطأ في برنامج الشبكة القياسية 54] 254
خطأ في قراءة محور USB. أزل المحور. 244
خيار غير مدعوم في الفتحة [x] [55] 255
خيارات
بطاقات البرامج الثابتة 25
بطاقات الذاكرة 25
بطاقة الذاكرة 27
درج سعة 250 ورقة، تركيب 41
درج سعة 550 ورقة، تركيب 41
قرص الطابعة الصلب، إخراج 40
قرص الطابعة الصلب، تركيب 37
منفذ الحلول الداخلية، تركيب 30
خيارات FTP
FTP 127
خيارات متقدمة 129
خيارات الأجهزة، إضافة
برنامج تشغيل الطباعة 44
خيارات البريد الإلكتروني
إرسال كـ 98
إعداد الصفحة 98
الرسالة 97
المستلم (المستلمون) 97
الموضوع 97
حجم المستند الأصلي 97
درجة الوضوح 97
غمقان 97
خيارات الفاكس
إرسال مؤجل 121
إعداد الصفحة 121
درجة الوضوح 121
غمقان 121
مصدر المحتوى 120
معاينة المسح الضوئي 121
نوع المحتوى 120
خيارات المسح الضوئي
إرسال كـ 128
إعداد الصفحة 128
اسم الملف 127
حجم المستند الأصلي 127
حفظ كاختصار 127
درجة الوضوح 128
غمقان 127
معاينة المسح الضوئي 129
خيارات النسخ
النُسخ 91
الوجهين (طباعة مزدوجة) 91
ترتيب 91
حفظ كاختصار 92
غمقان 91
خيارات داخلية، إضافة
برنامج تشغيل الطباعة 44
خيارات متقدمة
FTP 92
خيارات FTP 129
فاكس 122
خيارات متقدمة، شاشة اللمس
البريد الإلكتروني 99
خيارات، شاشة اللمس
البريد الإلكتروني 97, 98
نسخة 90
خيارات، شاشة النسخ
تغيير الحجم 91
نسخ من 90

د

درج اختياري
تحميل 51
درج سعة 550 ورقة
تركيب 41
درج غير متوافق [x] [59] 245
درجة الوضوح
خيارات البريد الإلكتروني 97
خيارات الفاكس 121
خيارات المسح الضوئي 128
دعم العملاء
الاتصال 301
دقة، فاكس
تغيير 117
دليل التوصيل بشبكة الاتصال
مكان التواجد 224
دليل مسؤول ملقم الويب المضمن
مكان التواجد 224

ذ

ذاكرة الفاكس ممتلئة 244
ذاكرة غير كافية لدعم ميزة Resource Save (حفظ المورد) [35] 246
ذاكرة غير كافية، لن تتم استعادة بعض المهام المحجوزة [37] 246
ذاكرة قرص طابعة صلب
مسح 211

ر

ربط الأدراج 62, 63
رسائل الطابعة
"اسم محطة الفاكس" غير معد. اتّصل بالمسؤول عن النظام. 245
"رقم محطة الفاكس" غير معد. اتّصل بالمسؤول عن النظام. 245
أعد تثبيت الخرطوشة المفقودة أو غير المستجيبة [xy.31] 252
أعد وضع المستندات الأصلية المحشورة في حالة إعادة تشغيل المهمة. 251
أعد وضع كافة المستندات الأصلية في حال استعادة مهمة. 250
أغلق الباب الأمامي 243
أغلق الباب الخلفي 242
أغلق الباب الخلفي لوحدة الإنهاء 242
أغلق الغطاء المسطّح وحمّل المستندات الأصلية إذا تم إعادة تشغيل المهمة [2yy.xx] 243
أوشك مستوى الحبر بالخرطوشة على الانخفاض [xy.88] 241
أوشكت مجموعة الصيانة على الانخفاض [xy.80] 248
استبدل الخرطوشة غير المدعومة [xy.32] 252
استبدل الخرطوشة، يقدّر عدد الأوراق المتبقية بـ 0 [xy.88] 251
استبدل مجموعة الصيانة [xy.80] 251

استبدل وحدة التصوير المعيبة [31.xy] 251
استبدل وحدة التصوير المفقودة [xy.31] 251
استبدل وحدة التصوير غير المدعومة [xy.32] 252
استبدل وحدة التصوير، عدد الصفحات المتبقّية المتوقَّع: صفر [xy.84] 251
الذاكرة غير كافية لترتيب مهمة [37] 246
الذاكرة غير كافية، تم حذف بعض المهام المحجوزة [37] 246
الذاكرة ممتلئة [38] 249
الذاكرة ممتلئة، لا يمكن طباعة الفاكسات 249
القرص أوشك على الامتلاء. مسح آمن للمساحة المتوفرة على القرص. 244
القرص ممتلئ 62 244
الماسحة الضوئية معطلة. اتصل بمسؤول النظام إذا استمرت المشكلة. [840.02] 253
المنفذ التسلسلي [x] معطل [56] 253
المنفذ المتوازي [x] معطل [56] 250
انحشار الورق في الماسحة الضوئية، قم بإزالة المستندات الأصلية المحشورة من الماسحة الضوئية [2yy.xx] 253
انحشار الورق في الماسحة الضوئية، قم بإزالة كافة المستندات الأصلية من الماسحة الضوئية [2yy.xx] 253
تحميل [مصدر الورق] بـ [اسم النوع المخصص] [اتجاه الورق] 246
تحميل [مصدر الورق] بـ [حجم الورق][اتجاه الورق] 247
تحميل [مصدر الورق] بـ [سلسلة النوع المخصص] [اتجاه الورق] 247
تحميل [مصدر الورق] بـ [نوع الورق] [حجم الورق] [اتجاه الورق] 247
تحميل وحدة التغذية المتعددة الأغراض بـ [اسم النوع المخصص] [اتجاه الورق] 247
تحميل وحدة التغذية المتعددة الأغراض بـ [السلسلة المخصصة] [اتجاه الورق] 248
تحميل وحدة التغذية المتعددة الأغراض بـ [حجم الورق] [اتجاه الورق] 248
تحميل وحدة التغذية المتعددة الأغراض بـ [نوع الورق] [حجم الورق] [اتجاه الورق] 248
تغيير [مصدر الورق] إلى [اتجاه] تحميل [اسم نوع مخصص] 241
تغيير [مصدر الورق] إلى [اتجاه] تحميل [حجم الورق] 242
تغيير [مصدر الورق] إلى [اتجاه] تحميل [حجم الورق] [نوع الورق] 242
تغيير [مصدر الورق] إلى [اتجاه] تحميل [سلسلة مخصصة] 241
تم اكتشاف ذاكرة فلاش غير مهيأة [53] 255
تم اكتشاف ذاكرة فلاش معيبة [51] 243
تم تثبيت خيارات كثيرة لذاكرة فلاش للغاية [58] 254
تم تركيب عدد كبير جداً من الأدراج [58] 255
تم تعطيل الماسحة الضوئية من قِبل المسؤول [840.01] 253
حجم ورق غير صحيح، افتح [مصدر الورق] [34] 245
حدث خطأ في قراءة محرك USB. قم بإزالة USB. 244
خطأ في برنامج [54] لشبكة الاتصال [x] 249
خطأ في برنامج شبكة الاتصال القياسية [54] 254
خطأ في قراءة محور USB. أزل المحور. 244
خيار غير مدعوم في الفتحة [x] [55] 255
درج غير متوافق [x] [59] 245
ذاكرة الفاكس ممتلئة 244
ذاكرة غير كافية لدعم ميزة Resource Save (حفظ المورد) [35] 246
ذاكرة غير كافية، لن تتم استعادة بعض المهام المحجوزة [37] 246
صفحة معقدة، قد لا تتم طباعة بعض البيانات [39] 243
عدم تطابق الخرطوشة، وحدة التصوير [xy.41] 241
غطاء وحدة التغذية التلقائية للماسحة الضوئية مفتوح 253
فحص اتصال الدرج <x> 242
قرص غير مدعوم 255
قسم الفاكس لا يعمل. اتّصل بالمسؤول عن النظام. 244
قم بإدخال الدرج [x] 246
قم بإزالة القرص المعيب [61] 250
قم بإزالة الورق من حاوية الإخراج القياسية 250
لزم للطابعة إعادة تشغيلها. قد تكون مهمة الطباعة الأخيرة غير مكتملة. 250
لم تتم استعادة بعض المهام المحجوزة 254
لم يتم إعداد خادم ارتباط الويب. اتّصل بالمسؤول عن النظام. 255
لم يتم إعداد ملف الفاكس "To Format (للتنسيق)". اتّصل بالمسؤول عن النظام. 245
لم يتم إعداد ملقم SMTP. اتّصل بالمسؤول عن النظام. 254
لم يتم توصيل خط هاتف تناظري، الفاكس معطّل. 249
ليست من إنتاج Lexmark [نوع المستلزمات]، انظر دليل المستخدم [xy.33] 249
مجموعة الصيانة منخفضة [xy.80] 248
مجموعة الصيانة منخفضة جدًا، [x] عدد الصفحات المتبقّية المتوقَّع [80.xy] 248
مساحة فارغة غير كافية في ذاكرة فلاش للموارد [52] 250
مستلزمات طباعة لازمة لاستكمال المهمة 254
مستوى الحبر بالخرطوشة منخفض [xy.88] 241
مستوى الحبر بالخرطوشة منخفض جدًا، [x] عدد الصفحات المتبقّية المتوقَّع [88.xy] 241
منفذ USB [x] معطل [56] 255
منفذ USB القياسي معطل [56] 254
موزع USB غير مدعوم، يُرجى إزالته 244
هل تريد استعادة المهام المحجوزة؟ 253
وحدة التصوير أوشكت على الانخفاض [xy.84] 245
وحدة التصوير منخفضة [xy.84] 245
وحدة الصور منخفضة جدًا، [x] عدد الصفحات المتبقّية المتوقَّع [84.xy] 245
يجب تهيئة القرص لاستخدامه على هذا الجهاز 244
يعمل الجهاز بالوضع الآمن. قد تكون بعض خيارات الطباعة معطلة أو قد تقدم نتائج غير متوقعة. 254
يلزم إجراء تغييرات للورق 250
يوجد تغيير في التهيئة، لم تتم استعادة بعض المهام المحجوزة [57] 243
رقم الفاكس، إعداد 113

ز

زجاج الماسحة الضوئية
تنظيف 213
نسخ باستخدامها 82

س

سجل الفاكس
عرض 118

ش

شاشة FTP
خيارات متقدمة 92
شاشة البريد الإلكتروني
خيارات 97, 98

خيارات متقدمة 99
شاشة العرض الافتراضية
فحص، باستخدام Embedded Web Server (ملقم الويب المضمن) 224
شاشة العرض، لوحة التحكم بالطابعة 14
ضبط الإضاءة 208
شاشة الفاكس
خيارات متقدمة 122
شاشة اللمس
الأزرار 16
شاشة المسح الضوئي
مصدر المحتوى 128
نوع المحتوى 128
شاشة النسخ
خيارات 90, 91
مصدر المحتوى 91
نوع المحتوى 91
شبكة Ethernet
التجهيز للإعداد لطباعة Ethernet 46
شبكة لاسلكية
معلومات التهيئة 46
شحن الطابعة 223

ص

صفحة إعداد الشبكة
طباعة 50
صفحة إعدادات القائمة
طباعة 50
صفحة معقدة، قد لا تتم طباعة بعض البيانات [39] 243
صفحة ويب الأمان
معلومات أمان الطابعة 212
صور فوتوغرافية
"النسخ" 82
صورة المسح الضوئي
نوع ملف الإخراج 128

ض

ضبط جودة النسخ 86
ضبط سطوع شاشة الطابعة 208
ضبط قتامة مسحوق الحبر 74
ضبط وضع "السكون" 206

ط

طباعة
إلغاء، من لوحة تحكم الطابعة 80
صفحة إعداد الشبكة 50
صفحة إعدادات القائمة 50
قائمة الأدلة 80
قائمة نماذج الخطوط 80
من جهاز كمبيوتر 74
من جهاز محمول 75
من وحدة التخزين المحمولة 76
نماذج 74
طباعة المهام السرية والمحجوزة
من Windows 79
من كمبيوتر يعمل بنظام Macintosh 79
طباعة صفحة إعداد شبكة الاتصال 50
طباعة صفحة إعدادات القائمة 50
طباعة قائمة الأدلة 80
طباعة قائمة نماذج الخطوط 80
طريقة رقم التعريف الشخصي
استخدام 48
طلب شراء
خراطيش الدبابيس 215
مجموعة الصيانة 215
وحدة التصوير 215
طلب مستلزمات الطباعة
خرطوشة مسحوق الحبر 215

ظ

ظهور خطوط 283
ظهور خطوط أفقية على المطبوعات 280
ظهور خطوط رأسية على المطبوعات 281
ظهور عيوب متكررة على المطبوعات 276
ظهور فراغات 283
ظهور فراغات رأسية 283

ع

عدد الصفحات المتبقية
التقدير 216
عدم تطابق الخرطوشة، وحدة التصوير [xy.41] 241
عرض
التقارير 224
عرض الرموز على الشاشة الرئيسية 19
عرض سجل فاكس 118
عناوين FTP
إنشاء اختصارات باستخدام لوحة تحكم الطابعة 123
عنوان FTP، المسح الضوئي إلى
باستخدام رقم اختصار 124
باستخدام لوحة تحكم الطابعة 124
عنوان IP الخاص بالطابعة
العثور على 18
عنوان IP الخاص بالكمبيوتر
العثور على 18
عنوان IP، الطابعة
العثور على 18

غ

غطاء وحدة التغذية التلقائية للماسحة الضوئية مفتوح 253
غمقان
خيارات البريد الإلكتروني 97
خيارات الفاكس 121
خيارات المسح الضوئي 127
خيارات النسخ 91

ف

فاكس
إرسال 116
فحص أجزاء الطابعة ومستلزماتها 214
فحص اتصال الدرج <x> 242
فحص العرض الظاهري
استخدام ملقم ويب المضمن الآمن 224
فحص طابعة لا تستجيب 256
فهم أزرار الشاشة الرئيسية ورموزها 15

ق

قائمة "إعداد SMTP" 151
قائمة "إعدادات الأمان المتنوعة" 153
قائمة "الإعدادات" 194
قائمة "الجودة" 197
قائمة "الصور" 204
قائمة "المصدر الافتراضي" 131
قائمة "الورق" 137
قائمة "تحرير عمليات إعداد الأمان" 152
قائمة "تعليمات" 204
قائمة "تعيين التاريخ/الوقت" 157
قائمة "تقارير شبكة الاتصال" 142
قائمة "تهيئة وحدة التغذية متعددة الأغراض" 134
قائمة "محرك أقراص فلاش" 189
قائمة [x] التسلسلي 149
قائمة [x] المتوازية 147
قائمة Active NIC (بطاقة واجهة شبكة الاتصال النشطة) 141
قائمة AppleTalk 146
قائمة Confidential Print (الطباعة السرية) 154
قائمة Copy Settings (إعدادات النسخ) 166
قائمة Custom Names (الأسماء المخصصة) 139
قائمة Custom Scan Sizes (أحجام المسح الضوئي المخصصة) 139
قائمة Custom Types (أنواع مخصصة) 138
قائمة E-mail Settings (إعدادات البريد الإلكتروني) 180

قائمة Fax Mode (Analog Fax Setup) (وضع الفاكس (إعداد الفاكس التناظري)) 170
قائمة Fax Mode (Fax Server Setup) (وضع الفاكس (إعداد ملقم الفاكس)) 178
قائمة Finishing (الإنهاء) 195
قائمة FTP Settings (إعدادات FTP) 185
قائمة General Settings (الإعدادات العامة) 159
قائمة HTML 203
قائمة IPv6 145
قائمة Network Card (بطاقة الشبكة) 143
قائمة OCR Settings (إعدادات OCR) 193
قائمة Paper Size/Type (حجم/نوع الورق) 131
قائمة Paper Texture (مادة الورق) 134
قائمة PCL Emul 200
قائمة PDF 200
قائمة PostScript 200
قائمة Reports (التقارير) 140
قائمة Standard Network (شبكة قياسية) 141
قائمة TCP/IP 143
قائمة Universal Setup (الإعداد العالمي) 139
قائمة USB القياسي 146
قائمة Utilities (الأدوات المساعدة) 199
قائمة Wireless (لاسلكي) 145
قائمة XPS 199
قائمة أوزان الورق 136
قائمة استبدال الحجم 134
قائمة الأدلة
طباعة 80
قائمة حساب المهمة 198
قائمة سجل مراقبة الأمان 155
قائمة شبكة الاتصال [x] 141
قائمة نماذج الخطوط
طباعة 80
قابس المهايئ 109
قتامة مسحوق الحبر
ضبط 74
قرص الطابعة الصلب
إزالة 40
التخلص من 210
تركيب 37
تشفير 212
مسح 211
قسم الفاكس لا يعمل. اتّصل بالمسؤول عن النظام. 244
قم بإدخال الدرج [x] 246
قم بإزالة القرص المعيب [61] 250
قم بإزالة الورق من حاوية الإخراج القياسية 250

ك

كبلات
USB 44
إيثرنت 44
كثافة طباعة متفاوتة 285

ل

لزم للطابعة إعادة تشغيلها. قد تكون مهمة الطباعة الأخيرة غير مكتملة. 250
لم تتم استعادة بعض المهام المحجوزة 254
لم يتم إعداد خادم ارتباط الويب. اتّصل بالمسؤول عن النظام. 255
لم يتم إعداد ملف الفاكس "To Format" (للتنسيق)". اتّصل بالمسؤول عن النظام. 245
لم يتم إعداد ملقم SMTP. اتّصل بالمسؤول عن النظام. 254
لم يتم إعداد وظائف الفاكس والبريد الإلكتروني 289
لم يتم توصيل خط هاتف تناظري، الفاكس معطّل. 249
لوحة التحكم بالطابعة 14
إعدادات المصنع الافتراضية، استعادة 226
ضبط الإضاءة 208
ضوء المؤشر 14
ضوء زر "السكون" 14
لوحة التحكم، الطابعة 14
ضوء المؤشر 14
ضوء زر "السكون" 14
لوحة المشغل البعيد
إعداد 23
لوحة تحكم الطابعة، شاشة عرض ظاهرية
استخدام ملقم ويب المضمن الآمن 224
لوحة وحدة التحكم
الوصول إلى 26
ليست من إنتاج Lexmark [نوع المستلزمات]، انظر دليل المستخدم [xy.33] 249

م

مجموعة الصيانة
طلب شراء 215
مجموعة الصيانة منخفضة [xy.80] 248
مجموعة الصيانة منخفضة جدًا، [x] عدد الصفحات المتبقّية المتوقَّع [xy.80] 248
محركات أقراص فلاش 77
أنواع الملفات المدعومة 77
مرشح الخط 106
مرشح خط المشترك الرقمي (DSL) 106
مساحة فارغة غير كافية في ذاكرة فلاش للموارد [52] 250
مستلزمات الطباعة، طلب شراء
بكرة فاصل وحدة التغذية التلقائية بالمستندات 216
خراطيش الدبابيس 215
خرطوشة مسحوق الحبر 215
مجموعة الصيانة 215
وحدة التصوير 215
مستلزمات طباعة لازمة لاستكمال المهمة 254
مستندات، طباعة
من جهاز كمبيوتر 74
مستوى الحبر بالخرطوشة منخفض [xy.88] 241
مستوى الحبر بالخرطوشة منخفض جدًا، [x] عدد الصفحات المتبقّية المتوقَّع [xy.88] 241
مستويات انبعاث التشويش 303
مسح الذاكرة الدائمة 210
مسح الذاكرة غير الدائمة 210
مسح القرص 211
مسح القرص الصلب للطابعة 211
مسح ذاكرة قرص صلب 211
مسح ضوئي إلى الكمبيوتر
إعداد 126
مسح ضوئي إلى شبكة الاتصال
إعداد 22
استخدام 123
مسح قائمة ملفات البيانات الموقتة 155
مشترك الهاتف 107
مشكلات الطابعة، حل المشكلات الرئيسية 256
مصدر المحتوى
إعدادات البريد الإلكتروني 98
خيارات الفاكس 120
مطبوعات
مكان التواجد 9
معالج الإعداد اللاسلكي
استخدام 47
معاينة المسح الضوئي
خيارات الفاكس 121
خيارات المسح الضوئي 129
معلومات التهيئة
شبكة لاسلكية 46
معلومات السلامة 7, 8

معلومات عن الطابعة
مكان التواجد 9
معلومات عن الموضوع والرسالة
إضافة إلى البريد الإلكتروني 96
ملصقات، ورق
تلميحات 66
ملقم الويب المضمن
إعداد الفاكس الأوّلي 101
إعداد تنبيهات البريد الالكتروني 224
إعدادات التوصيل بشبكة الاتصال 224
إعدادات المسؤول 224
إنشاء اختصار عنوان FTP 123
إنشاء اختصار وجهة الفاكس 117
إنشاء اختصارات البريد الإلكتروني 94
استخدام 12
المسح الضوئي إلى كمبيوتر باستخدام 125
الوصول إلى 12, 18
الوظائف 12
تعديل إعدادات الطباعة السرية 79
ضبط الإضاءة 208
فحص حالة أجزاء الطابعة 214
فحص حالة مستلزمات الطباعة 214
مشكلة في الوصول 299
ملقم الويب المضمن—الأمان: دليل المسؤول
مكان التواجد 212
منافذ الفاكس 44
منع استلام الفاكسات غير المرغوب فيها 118
منفذ Ethernet 44
منفذ USB 44
منفذ USB [x] معطل [56] 255
منفذ USB القياسي معطل [56] 254
منفذ الحلول الداخلية
استكشاف الأخطاء وإصلاحها 259
تركيب 30
مهام الطباعة المحجوزة 78
طباعة من كمبيوتر يعمل بنظام
Macintosh 79
طباعة من نظام Windows 79
مهام طباعة سرية 78
طباعة من كمبيوتر يعمل بنظام
Macintosh 79
طباعة من نظام Windows 79
مهايئ RJ-11 109
مهايئ نقل الصوت عبر بروتوكول الإنترنت
(VoIP) 107
مهمة طباعة
الإلغاء من الكمبيوتر 80
مهمة نسخ، إلغاء
استخدام زجاج الماسحة الضوئية 90
استخدام وحدة تغذية المستندات التلقائية 90
مواصفات الطابعة 11
موزع USB غير مدعوم، يُرجى إزالته 244
ميزات وحدة الإنهاء 72

ن

نسخ أحجام مختلفة من الورق 84
نسخ بطاقة الهوية
إعداد 21
نسخ عدة صفحات في ورقة واحدة 88
نقل الصوت عبر بروتوكول الإنترنت
(VoIP)
Fax Setup (إعداد الفاكس) 107
نماذج الطباعة 74
نوع المحتوى
إعدادات البريد الإلكتروني 98
خيارات الفاكس 120
نوع الورق
إعداد 51
نوع ملف الإخراج
تغيير 96
صورة المسح الضوئي 128

ه

هل تريد استعادة المهام المحجوزة؟ 253

و

وحدة التخزين المحمولة
الطباعة من 76
وحدة التشطيب
أحجام الورق المدعومة 72
بإضفاء اللمسات النهائية على النُسخ
المطبوعة 72
وحدة التصوير
استبدال 218
طلب شراء 215
وحدة التصوير أوشكت على الانخفاض
[xy.84] 245
وحدة التصوير منخفضة [xy.84] 245
وحدة التغذية متعددة الأغراض
تحميل 56
وحدة الصور منخفضة جدًا، [x] عدد
الصفحات المتبقّية المتوقَّع [84.xy] 245
ورق
أحجام مختلفة، نسخ 84
إعداد الحجم العام 51
استخدام الورق المُعاد تدويره 205
السمات 67
النماذج المطبوعة مسبقًا 68
تحديد 68
تحميل وحدة التغذية متعددة الأغراض 56
تخزين 69
حفظ 88
غير المقبول 68
معاد تدويره 69
ورق ذو رأسية 68
ورق ذو رأسية
النسخ على 83
تحميل وحدة التغذية متعددة الأغراض 56
نصائح حول الاستخدام 65
ورق معاد تدويره
استخدام 205 ,69
وضع أوراق فصل ما بين النسخ 87
وضع الإسبات
استخدام 207
وضع السكون
ضبط 206
وظائف الفاكس والبريد الإلكتروني
إعداد 289
وظيفة البريد الإلكتروني
إعداد 93

ي

يجب تهيئة القرص لاستخدامه على هذا
الجهاز 244
يعمل الجهاز بالوضع الآمن. قد تكون بعض خيارات الطباعة معطلة أو قد تقدم نتائج غير متوقعة. 254
يلزم إجراء تغييرات للورق 250
يوجد تغيير في التهيئة، لم تتم استعادة بعض المهام المحجوزة [57] 243