XM3150

Guía del usuario

Junio de 2017 **www.lexmark.com**

Tipos de máquinas:

7016

Modelos:

679

Contenido

Información de seguridad.....7

Convenciones.....7

Información acerca de la impresora.....10

Búsqueda de información sobre la impresora.....10

Selección de una ubicación para la impresora.....11

Configuraciones de la impresora.....12

Uso de Embedded Web Server.....14

Descripción de las funciones básicas del escáner.....15

Uso del alimentador automático de documentos y del cristal del escáner.....15

Descripción del panel de control de la impresora.....17

Configuración y uso de las aplicaciones de la pantalla de inicio.....22

Búsqueda de la dirección IP del equipo.....22

Localización de la dirección IP de impresora.....22

Acceso a Embedded Web Server.....22

Personalización de la pantalla de inicio.....23

Descripción de las distintas aplicaciones.....23

Activación de las aplicaciones de la pantalla de inicio.....24

Búsqueda de información sobre las aplicaciones de la pantalla de inicio.....24

Configuración de Formularios y favoritos.....24

Configuración de Copia de tarjetas.....25

Uso de MyShortcut.....26

Configuración de Envío múltiple.....26

Configuración de Scan to Network.....27

Configuración del Panel del operador remoto.....28

Exportar o importar una configuración.....28

Configuración de impresora adicional.....30

Instalación de opciones internas.....30

Opciones internas disponibles.....30

Acceso a la placa de la controladora.....31

Instalación de una tarjeta de memoria.....32

Instalación de una tarjeta opcional.....34

Instalación de un puerto de soluciones interno.....35

Instalación de disco duro de la impresora.....43

Extracción del disco duro de la impresora ... 45
Instalación de hardware opcional ... 46
Orden de instalación ... 46
Instalación de bandejas opcionales ... 47
Configuración del software de la impresora ... 50
Instalación del software de la impresora ... 50
Adición de opciones disponibles en el controlador de impresión ... 50
Conexión de cables ... 50
Conexión en red ... 52
Preparación para configurar la impresora en una red Ethernet ... 52
Preparación de la instalación de la impresora en una red inalámbrica ... 52
Conexión de la impresora mediante el asistente de configuración inalámbrica ... 53
Conexión de la impresora en una red inalámbrica mediante Wi-Fi Protected Setup ... 54
Conexión de la impresora a una red inalámbrica mediante Embedded Web Server ... 55
Cambio de los valores de los puertos después de la instalación de un puerto de soluciones interno ... 55
Configuración de la impresión por puerto serie (solo Windows) ... 56
Verificación de la instalación de la impresora ... 56
Impresión de una página de valores de menú ... 56
Impresión de una página de configuración de red ... 57

Carga de papel y material especial ... 58
Definición del tipo y el tamaño del papel ... 58
Configuración del valor de papel Universal ... 58
Carga de bandejas ... 58
Carga del alimentador multiuso ... 63
Uso de la bandeja estándar y el tope de papel ... 68
Enlace y anulación de enlace de bandejas ... 69
Enlace y anulación de enlace de bandejas ... 69
Creación de un nombre personalizado para un tipo de papel ... 69
Asignación de un tipo de papel personalizado ... 70
Configuración de un nombre personalizado ... 71

Guía de papel y material especial ... 72
Uso de papel especial ... 72
Instrucciones para el papel ... 74
Tamaños, tipos y pesos de papel admitidos ... 78

Impresión ... 82
Impresión de un documento ... 82
Impresión desde un dispositivo móvil ... 83

Impresión desde una unidad flash.... 84
Impresión de trabajos confidenciales y otros trabajos en espera.... 86
Impresión de páginas de información.... 88
Cancelación de un trabajo de impresión.... 89

Copia.... 90

Realizar copias.... 90
Copia de fotografías.... 91
Copiar en papel especializado.... 91
Personalizar valores de copia.... 92
Transmitir información a las copias.... 98
Cancelación de un trabajo de copia.... 99
Descripción del menú Copiar.... 100

Envío de correo electrónico.... 103

Configuración de la impresora para enviar correos electrónicos.... 103
Crear un método abreviado de correo electrónico.... 104
Enviar un documento por correo electrónico.... 105
Personalizar los valores del correo electrónico.... 106
Cancelar un correo electrónico.... 107
Descripción de las opciones del correo electrónico.... 107

Envío de fax.... 111

Configuración de la impresora como máquina de fax.... 111
Enviar un fax.... 126
Creación de métodos abreviados.... 128
Personalizar los valores del fax.... 129
Cancelar un fax saliente.... 131
Retener y reenviar faxes.... 131
Descripción de las opciones del fax.... 132

Digitalización.... 135

Uso de Digitalizar a red.... 135
Digitalización a una dirección FTP.... 135
Digitalización en un equipo o unidad flash.... 137
Descripción de las opciones de digitalización.... 140

Descripción de los menús de la impresora.... 143

Ahorro de dinero y cuidado del medioambiente..... 224
Ahorro de papel y tóner.....224
Uso de papel reciclado.....224
Ahorro de suministros.....224
Ahorro de energía..... 224
Uso de Modo eco.....224
Reducción del ruido de la impresora.....225
Ajuste del modo de suspensión.....226
Uso del modo de hibernación.....226
Establecimiento de Tiempo de espera de hibernación.....226
Uso de Programar modos de energía.....227
Ajuste el brillo de la pantalla de la impresora.....227
Reciclaje..... 228
Reciclaje de los productos de Lexmark.....228
Reciclaje del material de embalaje de Lexmark.....228
Devolución de los cartuchos Lexmark para su reutilización o reciclado.....228

Asegurar la impresora..... 230
Declaración de volatilidad.....230
Borrado de la memoria volátil..... 230
Borrado de la memoria no volátil..... 231
Borrado de la memoria del disco duro de la impresora.....231
Configuración de la codificación del disco duro de la impresora..... 232
Búsqueda de información de seguridad de la impresora.....233

Mantenimiento de la impresora..... 234
Limpieza de las piezas de la impresora.....234
Limpieza de la impresora.....234
Limpieza del cristal del escáner.....235
Comprobación del estado de suministros y piezas..... 236
Comprobación del estado de piezas y suministros en el panel de control de la impresora.....236
Comprobación del estado de los componentes y consumibles desde Embedded Web Server.....236
Solicitud de suministros..... 236
Utilice componentes y suministros originales de Lexmark.....236
Solicitud de un cartucho de tóner.....237
Solicitud de unidades de imagen.....237
Realización de pedidos de cartuchos de grapas.....237
Realización de pedidos de kits de mantenimiento.....237
Solicitud de un rodillo de separación del ADF.....238
Número estimado de páginas restantes..... 238

Almacenamiento de suministros ... 238
Sustitución de suministros ... 239
Sustitución del cartucho de tóner ... 239
Sustitución de la unidad de imagen ... 240
Sustitución del cartucho de grapas ... 243
Traslado de la impresora ... 245
Antes de desplazar la impresora ... 245
Desplazamiento de la impresora a otra ubicación ... 245
Envío de la impresora ... 246

Administración de la impresora ... 247
Búsqueda de información sobre conexión y administración avanzada de redes ... 247
Comprobación de la pantalla virtual ... 247
Configuración de alertas de e-mail ... 247
Visualización de informes ... 248
Configuración de notificaciones de suministros mediante Embedded Web Server ... 248
Restauración de valores predeterminados de fábrica ... 249

Eliminación de atascos ... 250
Cómo evitar atascos ... 250
Identificación de la ubicación del atasco ... 251
Atasco de papel en el alimentador automático de documentos ... 252
Atasco de papel en la bandeja estándar ... 252
Atasco de papel en la puerta posterior ... 253
Atasco de papel en la puerta frontal ... 254
Atasco de papel en la unidad de impresión a doble cara ... 257
Atasco de papel en el alimentador multiuso ... 257
Atasco de papel en las bandejas ... 259
Atasco de papel en el clasificador ... 260
Atasco de grapas en la grapadora ... 262

Solución de problemas ... 264

Avisos ... 333
Información de producto ... 333
Nota sobre la edición ... 333
Consumo de energía ... 338

Índice ... 341

Información de seguridad

Convenciones

Nota: Las *notas* señalan información que puede serle útil.

Aviso: Las *advertencias* indican algo que podría dañar el software o el hardware del producto.

PRECAUCIÓN: Las *precauciones* indican una situación de posible peligro que puede implicar lesiones para el usuario.

Estos son los tipos de avisos de precaución que existen:

PRECAUCIÓN: POSIBLES DAÑOS PERSONALES: Indica que existe riesgo de lesiones.

PRECAUCIÓN: PELIGRO DE DESCARGAS ELÉCTRICAS: Indica que existe riesgo de descarga eléctrica.

PRECAUCIÓN: SUPERFICIE CALIENTE: Indica que existe riesgo de sufrir quemaduras por contacto.

PRECAUCIÓN: RIESGO DE CAÍDA: Indica que existe peligro de aplastamiento.

PRECAUCIÓN: PELIGRO DE ATRAPAMIENTO: Existe riesgo de atrapamiento entre las piezas en movimiento.

PRECAUCIÓN: POSIBLES DAÑOS PERSONALES: Para evitar el riesgo de incendio o descarga eléctrica, conecte el cable de alimentación a una toma de corriente debidamente conectada a tierra con la potencia adecuada que se encuentre cerca del dispositivo y resulte fácilmente accesible.

PRECAUCIÓN: POSIBLES DAÑOS PERSONALES: No utilice este producto con cables alargadores, regletas de varias tomas, cables alargadores de varias tomas o sistemas de alimentación ininterrumpida. La potencia de este tipo de accesorios puede sobrecargarse fácilmente si se utiliza una impresora láser, lo que puede dar lugar a que el rendimiento de la impresora sea bajo, a daños materiales o a posibles incendios.

PRECAUCIÓN: PELIGRO DE DESCARGAS ELÉCTRICAS: Para evitar el riesgo de descarga eléctrica, no instale este producto cerca de agua o donde exista humedad.

PRECAUCIÓN: POSIBLES DAÑOS PERSONALES: Este producto utiliza un láser. El uso de controles o ajustes y la realización de procedimientos distintos de los especificados en la *Guía del usuario* pueden conllevar la exposición a radiación peligrosa.

Durante el proceso de impresión que utiliza este producto se calienta el medio de impresión y el calor puede provocar que el medio emita gases. Para evitar emisiones peligrosas, el usuario deberá comprender y seguir lo expuesto en la sección de las instrucciones de utilización donde se describen las directrices para seleccionar el material de impresión.

PRECAUCIÓN: POSIBLES DAÑOS PERSONALES: La batería de litio de este producto no debe reemplazarse. Existe riesgo de explosión si se sustituye incorrectamente una batería de litio. No recargue, desmonte ni incinere una batería de litio. Deseche las baterías de litio según las instrucciones del fabricante y las normativas locales.

Este equipo no es adecuado para su uso en ubicaciones en las que pueda haber niños presentes.

PRECAUCIÓN: SUPERFICIE CALIENTE: El interior de la impresora podría estar caliente. Para evitar el riesgo de heridas producidas por el contacto con un componente caliente, deje que la superficie se enfríe antes de tocarlo.

PRECAUCIÓN: POSIBLES DAÑOS PERSONALES: El peso de la impresora supera los 18 kg (40 lb) y requiere que sean dos o más personas capacitadas las que la levanten de forma segura.

PRECAUCIÓN: POSIBLES DAÑOS PERSONALES: Antes de mover la impresora, siga estas instrucciones para evitar daños personales o en la impresora:

- Pulse el interruptor para apagar la impresora y desenchufe el cable de alimentación de la toma eléctrica antes de continuar.
- Desconecte todos los cables de la impresora antes de desplazarla.
- Si hay instalada una bandeja opcional, quítela de la impresora. Para quitar la bandeja opcional, deslice el pestillo del lado derecho de la bandeja hacia la parte delantera de la bandeja hasta que *haga clic* en su sitio.
- Use las agarraderas que están a ambos lados de la impresora para levantarla.
- No ponga los dedos bajo la impresora cuando la coloque.
- Antes de configurar la impresora, asegúrese de que está rodeada de una zona despejada.

PRECAUCIÓN: POSIBLES DAÑOS PERSONALES: Para evitar el riesgo de incendio o descarga eléctrica, utilice exclusivamente el cable de alimentación que se suministra junto con este producto o el repuesto autorizado por el fabricante.

Utilice sólo el cable de telecomunicaciones (RJ-11) incluido o un cable 26 AWG o más largo para conectar este producto a la red telefónica conmutada pública.

PRECAUCIÓN: PELIGRO DE DESCARGAS ELÉCTRICAS: Si va a acceder a la placa del controlador o a instalar hardware opcional o dispositivos de memoria tras haber configurado la impresora, apague la impresora y desconecte el cable de alimentación de la toma eléctrica antes de continuar. Si cuenta con otros dispositivos conectados a la impresora, apáguelos también y desconecte cualquier cable que los una a la impresora.

PRECAUCIÓN: PELIGRO DE DESCARGAS ELÉCTRICAS: Para evitar el riesgo de descarga eléctrica, asegúrese de que todas las conexiones externas (como las conexiones de sistemas telefónicos y Ethernet) estén instaladas correctamente en sus correspondientes puertos de conexión.

Este producto se ha diseñado, verificado y aprobado para cumplir los más estrictos estándares de seguridad global usando los componentes específicos del fabricante. Puede que las características de seguridad de algunas piezas no sean siempre evidentes. El fabricante no se hace responsable del uso de otras piezas de recambio.

PRECAUCIÓN: POSIBLES DAÑOS PERSONALES: No corte, doble, ate, aplaste o coloque objetos pesados en el cable de alimentación. No someta el cable de alimentación a abrasión o tensión. No aplaste el cable de alimentación entre objetos como muebles y paredes. Si alguna de esto sucediera, existiría el riesgo de fuego o descarga eléctrica. Inspeccione el cable de alimentación regularmente y compruebe que no hay signos de tales problemas. Retire el cable de alimentación de la toma eléctrica antes de inspeccionarlo.

Las tareas de mantenimiento y reparación que no se describen en la documentación del usuario deberá llevarlas a cabo un representante del servicio.

PRECAUCIÓN: RIESGO DE CAÍDA: Las configuraciones de montaje en suelo requieren mobiliario adicional por motivos de estabilidad. Debe utilizar un soporte o base de impresora si utiliza varias opciones de entrada. Si ha adquirido una impresora multifunción (MFP) que digitaliza, copia y envía y recibe faxes, es posible que necesite mobiliario adicional. Para obtener más información, visite **www.lexmark.com/multifunctionprinters**.

PRECAUCIÓN: POSIBLES DAÑOS PERSONALES: Para reducir el riesgo de inestabilidad del equipo, cargue cada bandeja por separado. Mantenga todas las bandejas cerradas hasta que las necesite.

PRECAUCIÓN: PELIGRO DE DESCARGAS ELÉCTRICAS: No utilice la función de fax durante una tormenta eléctrica. No configure este producto ni realice ninguna conexión eléctrica o de cables, como la función de fax, el cable de alimentación o el teléfono, durante una tormenta eléctrica.

PRECAUCIÓN: PELIGRO DE DESCARGAS ELÉCTRICAS: Para evitar el riesgo de descarga eléctrica al limpiar el exterior de la impresora, desconecte el cable de alimentación de la toma eléctrica y desconecte todos los cables de la impresora antes de realizar la operación.

NO TIRE ESTAS INSTRUCCIONES.

Información acerca de la impresora

Búsqueda de información sobre la impresora

¿Qué busca?	Encuéntrelo aquí
Instrucciones de configuración inicial: • Conexión de la impresora • Instalación del software de la impresora	Documentación de configuración: la documentación de configuración se incluye con la impresora y también está disponible en **http://support.lexmark.com.**
Configuración adicional e instrucciones de uso de la impresora: • Selección y almacenamiento de papel y material especial • Carga del papel • Configuración de valores de la impresora • Visualización e impresión de documentos y fotos • Configuración y uso del software de la impresora • Configuración de la impresora para una red • Cuidado y mantenimiento de la impresora • Diagnóstico y solución de problemas	*Guía del usuario* y *Guía de referencia rápida* disponibles en el CD *Documentación*. **Nota:** Estas guías están también disponibles en otros idiomas.
Información sobre la instalación y configuración de las características de accesibilidad de la impresora.	*Guía de accesibilidad de Lexmark*: Esta guía está disponible en **http://support.lexmark.com.**
Ayuda para utilizar el software de la impresora	Ayuda de Windows o Mac: abra un programa o aplicación de software de la impresora y haga clic en **Ayuda**. Haga clic en ? para ver información sensible al contexto. **Notas:** • La ayuda se instala automáticamente con el software de la impresora. • El software de la impresora está situado en la carpeta de programas de la impresora o en el escritorio, en función de su sistema operativo.

¿Qué busca?	Encuéntrelo aquí
La última información complementaria, actualizaciones y asistencia al cliente: • Documentación • Descargas de controladores • Chat de asistencia en directo • Asistencia por e-mail • Asistencia por voz	Sitio web de asistencia de Lexmark: **http://support.lexmark.com** **Nota:** Seleccione su región o país y, a continuación, seleccione su producto para ver el sitio de asistencia correspondiente. Los números de asistencia telefónica y el horario de atención para su país o región se encuentran en el sitio web de asistencia o en la garantía impresa que se suministra con la impresora. Anote la información que aparece a continuación (extraída del recibo de compra y la parte trasera de la impresora) y téngala preparada cuando se ponga en contacto con el servicio de atención al cliente, de modo que puedan atenderle con mayor rapidez: • Número de tipo de máquina • Número de serie • Fecha de compra • Lugar de compra
Información sobre la garantía	La información sobre la garantía es diferente en cada país o región: • **En EE. UU.**: consulte la declaración de garantía limitada que se incluye con la impresora o en **http://support.lexmark.com.** • **En los demás países y regiones**: consulte la garantía impresa proporcionada con la impresora.

Selección de una ubicación para la impresora

PRECAUCIÓN: POSIBLES DAÑOS PERSONALES: El peso de la impresora supera los 18 kg (40 lb) y requiere que sean dos o más personas capacitadas las que la levanten de forma segura.

Al seleccionar una ubicación para la impresora, deje espacio suficiente para abrir las bandejas, las cubiertas y las puertas. Si desea instalar elementos opcionales, debe dejar suficiente espacio libre para dichos elementos. Es importante:

- Coloque la impresora cerca de un enchufe con toma de tierra adecuada que sea accesible con facilidad.
- Garantizar que el flujo de aire de la habitación cumple con la última revisión de la norma ASHRAE 62 o la norma 156 del departamento técnico del Comité Europeo de Normalización.
- Sitúela en una superficie plana, resistente y estable.
- Mantenga la impresora:
  - Limpia, seca y sin polvo.
  - Lejos de grapas sueltas y clips.
  - Lejos del flujo de aire directo de aparatos de aire acondicionado, calefactores o ventiladores.
  - A salvo de la luz solar directa y humedad extrema.
- Tenga en cuenta las temperaturas recomendadas y evite fluctuaciones:

Temperatura ambiente	De 15.6 a 32.2 °C (de 60 a 90 °F)
Temperatura de almacenamiento	De 1 a 35 °C (de 34 a 95 °F)

- Para lograr una ventilación adecuada de la impresora, asegure el espacio recomendado siguiente a su alrededor:

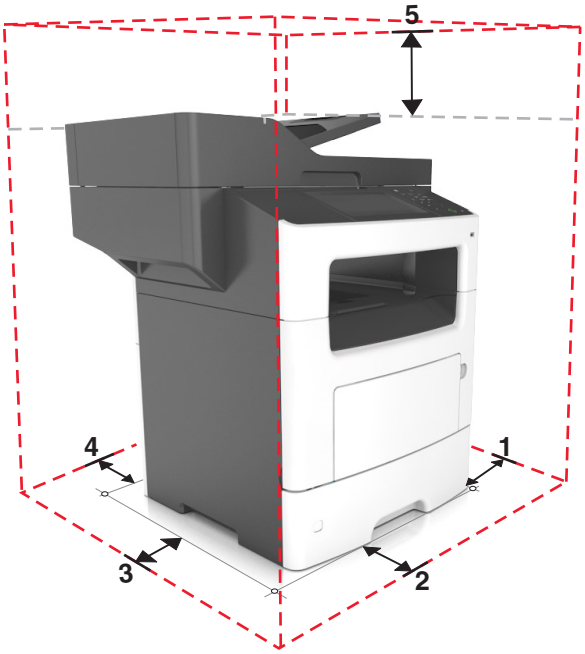

1	Lateral derecho	304.8 mm (12 pulg.)
2	Anverso	508 mm (20 pulg.)
3	Lateral izquierdo	203,2 mm (8 pulg.)
4	Atrás	203,2 mm (8 pulg.)
5	Arriba	800 mm (31,49 pulg.)

Configuraciones de la impresora

PRECAUCIÓN: POSIBLES DAÑOS PERSONALES: Para reducir el riesgo de inestabilidad del equipo, cargue cada bandeja por separado. Mantenga todas las bandejas cerradas hasta que las necesite.

PRECAUCIÓN: RIESGO DE CAÍDA: Las configuraciones de montaje en suelo requieren mobiliario adicional por motivos de estabilidad. Debe utilizar un soporte o base de impresora si utiliza varias opciones de entrada. Si ha adquirido una impresora multifunción (MFP) que digitaliza, copia y envía y recibe faxes, es posible que necesite mobiliario adicional. Para obtener más información, visite **www.lexmark.com/multifunctionprinters**.

Modelo básico

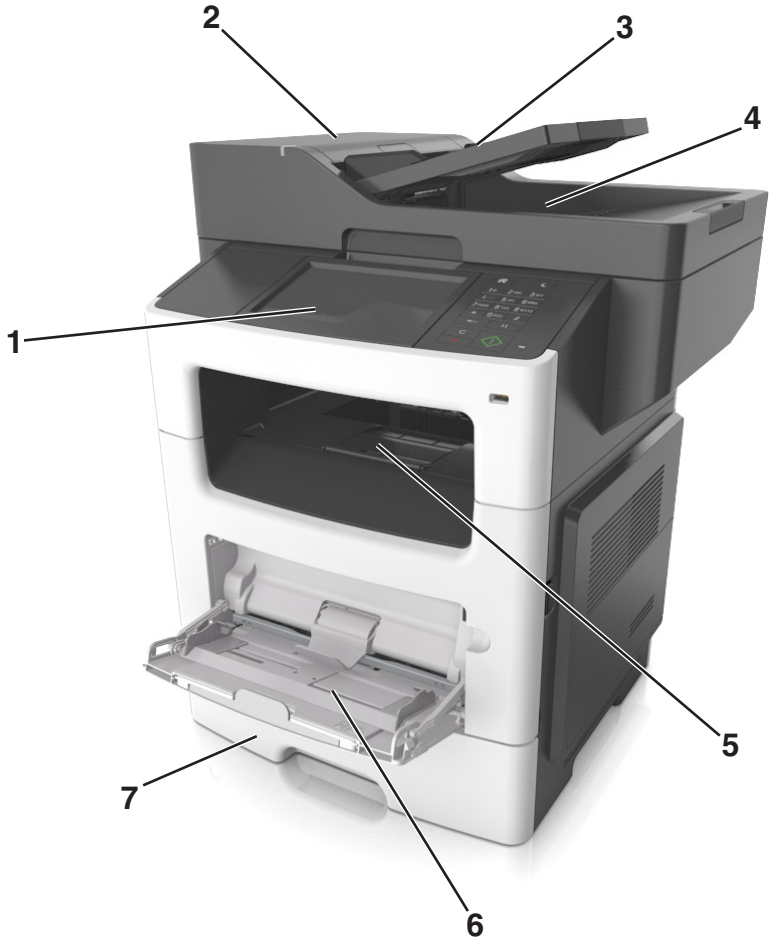

1	Pantalla
2	Alimentador de documentos automático (ADF)
3	Bandeja del alimentador automático de documentos
4	Bandeja del alimentador automático de documentos
5	Bandeja estándar
6	Alimentador multiuso
7	Bandeja estándar de 550 hojas **Nota:** También está disponible una bandeja bloqueable de 550 hojas. Para obtener más información, póngase en contacto con el establecimiento donde adquirió la impresora.

Modelo configurado

1	Bandeja opcional de 250 hojas
2	Bandeja opcional de 550 hojas
3	Grapadora opcional

Uso de Embedded Web Server

Nota: Esta función solo está disponible para las impresoras de red o las impresoras conectadas a servidores de impresión.

Si la impresora está instalada en una red, entonces puede utilizar Embedded Web Server para hacer lo siguiente:

- Ver la pantalla virtual del panel de control de la impresora.
- Comprobar el estado de los consumibles de la impresora.
- Configurar notificaciones de consumibles.
- Configurar valores de la impresora.
- Configurar los valores de red.
- Visualizar informes.

Para acceder a Embedded Web Server de la impresora:

1. Obtenga la dirección IP de la impresora:
   - En la sección TCP/IP en el menú Red/Puertos.
   - Imprimir una página de configuración de red o la página de valores del menú y, después, localizar la sección TCP/IP.

     Notas:

     – Una dirección IP aparece como cuatro grupos de números separados por puntos, como 123.123.123.123.

– Si está utilizando un servidor proxy, desactívelo temporalmente para cargar correctamente la página web.

2 Abra un explorador web y, a continuación, escriba la dirección IP de la impresora en el campo de la dirección.

3 Pulse **Intro**.

Aparece la página de Embedded Web Server.

Descripción de las funciones básicas del escáner

- Hacer copias rápidas o configurar la impresora para realizar trabajos de copia específicos.
- Enviar un fax utilizando el panel de control de la impresora.
- Enviar un fax a varios destinos de fax simultáneamente.
- Digitalizar documentos y enviarlos al equipo, a una dirección de correo electrónico o a un destino FTP.
- Digitalizar documentos y enviarlos a otra impresora (PDF a través de FTP).

Uso del alimentador automático de documentos y del cristal del escáner

Alimentador de documentos automático (ADF)	Cristal del escáner
Utilice el alimentador automático de documentos para documentos de varias páginas, incluidas las páginas de impresión a doble cara.	Utilice el cristal del escáner para documentos de una sola página, páginas de libros, elementos pequeños (como postales o fotos), transparencias, papel fotográfico o papel fino (como recortes de revistas).

Uso del alimentador automático de documentos

Cuando utilice el alimentador automático de documentos:

- Cargue el documento hacia arriba en la bandeja del alimentador automático de documentos, con el lado corto primero.
- Cargue hasta 50 hojas de papel normal en la bandeja del alimentador automático de documentos.
- Tamaños de digitalización desde 105 x 148 mm (4,1 x 5,8 pulgadas) de ancho hasta 216 x 368 mm (8,5 x 14,5 pulgadas) de largo.

- Puede digitalizar documentos con un peso que oscile entre 52 y 120 g/m^2 (14–32 lb).
- No cargue postales, fotografías, objetos pequeños, transparencias, papel fotográfico o material de poco grosor (como recortes de revistas) en la bandeja del ADF. Coloque estos elementos sobre el cristal del escáner.

Uso del cristal del escáner

Si desea utilizar el cristal del escáner:

- Coloque un documento hacia abajo en el cristal del escáner en la esquina de la flecha verde.
- Puede digitalizar o copiar documentos de hasta 216 x 355,6 mm (8,5 x 14 pulgadas) de largo.
- Copie libros de hasta 25,3 mm (1 pulgadas) de grosor.

Descripción del panel de control de la impresora

Utilización del panel de control de la impresora

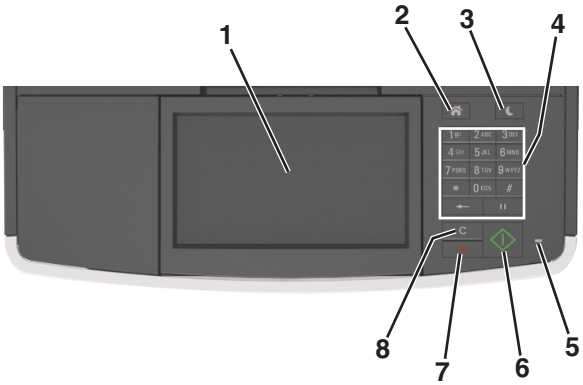

Utilice		Para
1	Pantalla	• Ver el estado de la impresora y los mensajes. • Configurar y hacer funcionar la impresora.
2	Botón Inicio	Ir a la pantalla de inicio.
3	Botón Reposo	Activar el modo de reposo o el modo de hibernación. Ejecute las acciones siguientes para reactivar la impresora cuando está en modo de reposo: • Pulsar cualquier botón. • Abrir una puerta o una cubierta. • Enviar un trabajo de impresión desde el equipo. • Reiniciar la alimentación (POR) con el interruptor de encendido principal. • Conectar un dispositivo al puerto USB de la impresora.
4	Teclado numérico	Introducir números, letras o símbolos.
5	Indicador luminoso	Comprobar el estado de la impresora.
6	Botón Inicio	Iniciar un trabajo en función del modo seleccionado.
7	Botón Cancelar	Detener todas las actividades de la impresora.
8	Botón Borrar todo/Restablecer	Restablezca los valores predeterminados de una función, por ejemplo, de impresión, copiado o envío de correos electrónicos.

Descripción de los colores de las luces del indicador y del botón Reposo

Los colores de las luces del indicador y del botón Reposo del panel de control de la impresora indican un determinado estado o condición de la impresora.

Indicador	Estado de la impresora
Desactivado	La impresora está desactivada o en modo de hibernación.
Verde intermitente	La impresora se está calentando, procesando datos o imprimiendo.
Verde fijo	La impresora está activada, pero inactiva.
Rojo intermitente	La impresora necesita la intervención del usuario.

Luz del botón Reposo	Estado de la impresora
Desactivada	La impresora está inactiva o en estado Listo.
Ámbar fijo	La impresora está en modo de reposo.
Ámbar intermitente	La impresora está entrando o saliendo del modo de hibernación.
Ámbar intermitente durante 0,1 segundo y, a continuación, desactivación total durante 1,9 segundos de forma intermitente y lenta	La impresora está en modo de hibernación.

Comprensión de la pantalla principal

Al encender la impresora, la pantalla muestra una pantalla básica conocida como pantalla de inicio. Pulse los botones y los iconos de la pantalla de inicio para realizar acciones como copiar, enviar por fax, digitalizar, abrir la pantalla de menús o responder a los mensajes.

Nota: La pantalla de inicio varía en función de los ajustes de configuración personalizados de la pantalla de inicio, la configuración administrativa y las soluciones integradas activas.

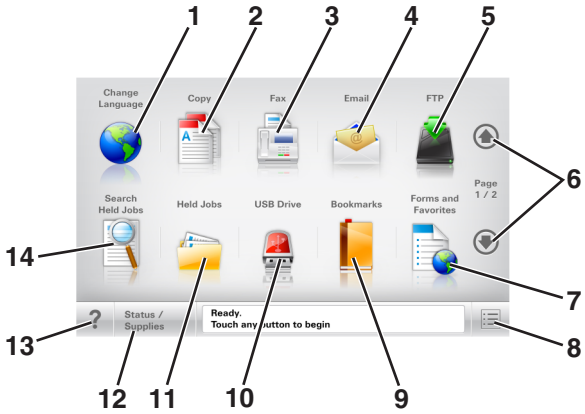

Toque		Para
1	Cambiar idioma	Se abre la ventana emergente de cambio de idioma, que permite cambiar el idioma principal de la impresora.
2	Copiar	Acceder a los menús de copia y realizar copias.
3	Fax	Acceder a los menús de fax y enviar faxes.
4	Correo electrónico	Acceder a los menús de correo electrónico y enviar correos.
5	FTP	Acceder a los menús del protocolo de transferencia de archivos (FTP) y digitalizar documentos y enviarlos directamente a un servidor FTP.
6	Flechas	Subir o bajar.

Toque		Para
7	Formularios y favoritos	Localizar e imprimir rápidamente formularios en línea utilizados con frecuencia.
8	Icono de menú	Acceder a los menús de la impresora. **Nota:** Los menús solo están disponibles cuando la impresora está en estado Lista.
9	Marcadores	Permite crear, organizar y guardar un conjunto de marcadores (URL) en una estructura de carpetas y enlaces de archivos en una vista de árbol. **Nota:** La vista de árbol sólo admite los marcadores creados con esta función, y no los creados en otras aplicaciones.
10	Unidad USB	Permite ver, seleccionar, imprimir, digitalizar o enviar por correo electrónico fotos y documentos de una unidad flash. **Nota:** Este icono sólo aparece cuando se regresa a la pantalla de inicio mientras una tarjeta de memoria o unidad flash se encuentra conectada a la impresora.
11	Trabajos en espera	Muestra todos los trabajos en espera actuales.
12	Estado/Suministros	• Mostrar un mensaje de error o advertencia de la impresora siempre que la impresora necesite que el usuario intervenga para poder continuar procesando el trabajo. • Acceda a la pantalla de mensajes para obtener más información sobre el mensaje y cómo borrarlo.
13	Consejos	Abrir un cuadro de diálogo de ayuda contextual.
14	Buscar trabajos en espera	Buscar al menos uno de los elementos siguientes: • Nombre de usuario para trabajos de impresión confidenciales o retenidos • Nombres de trabajos en espera, excluidos los trabajos de impresión confidenciales • Nombres de perfiles • Contenedor de marcadores o nombres de trabajos de impresión • Contenedor de USB o nombres de trabajos de impresión para los tipos de archivo admitidos

Características

Función	Descripción
Menú línea de cola Ejemplo: Menús > Valores > Valores de copia > Número de copias	Hay una línea de menús en la parte superior de cada pantalla de menú. Esta característica muestra la ruta seguida para llegar al menú actual. Pulse cualquiera de las palabras subrayadas para volver al menú correspondiente. Número de copias no está subrayado porque se trata de la pantalla actual. Si toca una palabra subrayada en la pantalla “Número de copias” antes de que se establezca y se guarde el número de copias, la selección no se guarda y no se convierte en el valor predeterminado.
Alerta de mensaje de asistencia	Si un mensaje de asistencia afecta a una función, aparece este icono y la luz del indicador parpadea.
Advertencia	Si se produce algún problema, aparece este icono.

Función	Descripción
Barra de mensajes de estado	• Muestra el estado actual de la impresora como **Lista** u **Ocupada**. • Muestra los problemas de la impresora, como **Tóner bajo** o **Cartucho bajo**. • Muestra mensajes de intervención de forma que la impresora pueda continuar procesando el trabajo.
Dirección IP de la impresora Ejemplo: **123.123.123.123**	La dirección IP de la impresora de red aparece en la esquina superior izquierda de la pantalla inicial. Se trata de cuatro series de números separadas por puntos. Use la dirección IP al acceder a Embedded Web Server para consultar y configurar de forma remota los ajustes de la impresora sin que para ello tenga que encontrarse físicamente junto a ella.

Uso de los botones de la pantalla táctil

Nota: La pantalla de inicio, los iconos y los botones varían en función de los ajustes de configuración personalizados de la pantalla de inicio, la configuración administrativa y las soluciones integradas activas.

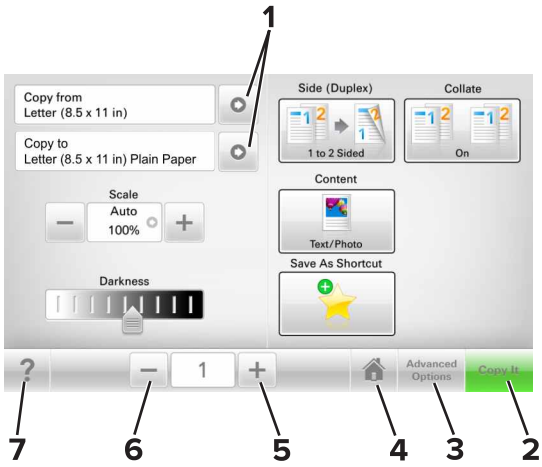

	Toque	Para
1	Flechas	Ver la lista de opciones.
2	Copy It	Imprimir una copia.
3	Opciones avanzadas	Seleccionar una opción de menú.
4	Inicio	Ir a la pantalla de inicio.
5	Aumentar	Se selecciona un valor superior.
6	Reducir	Se selecciona un valor inferior.
7	Consejos	Abrir un cuadro de diálogo de ayuda contextual.

Otros botones de la pantalla táctil

Toque	Para
Aceptar	Guardar un valor.
Cancelar	• Cancelar una acción o selección. • Se sale de la pantalla y permite regresar a la pantalla anterior sin guardar los cambios.
Restablecer	Se restablecen los valores que aparecen en la pantalla.

Configuración y uso de las aplicaciones de la pantalla de inicio

Notas:

- La pantalla de inicio puede variar dependiendo de los valores de personalización de la pantalla de inicio, la configuración administrativa y las aplicaciones activas. Algunas aplicaciones están disponibles solo para algunos modelos de impresora.
- Es posible que existan soluciones y aplicaciones adicionales a la venta. Para obtener más información, visite **www.lexmark.com** o póngase en contacto con el establecimiento en el que adquirió la impresora.

Búsqueda de la dirección IP del equipo

Para usuarios de Windows

1. En el cuadro de diálogo Ejecutar, escriba **`cmd`** para abrir el símbolo del sistema.
2. Escriba **`ipconfig`**y, a continuación, busque la dirección IP.

Para usuarios de Macintosh

1. En Preferencias del sistema en el menú Apple, seleccione **Red**.
2. Seleccione su tipo de conexión y, a continuación, haga clic en **Avanzadas** > **TCP/IP**.
3. Busque la dirección IP.

Localización de la dirección IP de impresora

Nota: Asegúrese de que la impresora esté conectada a una red o a un servidor de impresión.

Puede encontrar la dirección IP de la impresora:

- En la esquina superior izquierda de la pantalla de inicio de la impresora.
- En la sección TCP/IP del menú Red/Puertos.
- Imprimiendo una página de configuración de red o una página de valores del menú y localizando la sección TCP/IP.

Nota: Una dirección IP aparece como cuatro grupos de números separados por puntos, como 123.123.123.123.

Acceso a Embedded Web Server

Embedded Web Server es la página web de la impresora que le permite ver y configurar de manera remota los valores de la impresora incluso cuando no está físicamente cerca de ella.

1. Obtenga la dirección IP de la impresora:
   - En la pantalla de inicio del panel de control de la impresora
   - En la sección TCP/IP en el menú Red/Puertos

- Imprimir una página de configuración de red o la página de valores del menú y, después, localizar la sección TCP/IP

Nota: Una dirección IP aparece como cuatro grupos de números separados por puntos, como **123.123.123.123**.

2 Abra un explorador web y, a continuación, escriba la dirección IP de la impresora en el campo de la dirección.

3 Pulse **Intro**.

Nota: Si está utilizando un servidor proxy, desactívelo temporalmente para cargar correctamente la página web.

Personalización de la pantalla de inicio

1 Abra un explorador web y, a continuación, escriba la dirección IP de la impresora en el campo de la dirección.

Nota: Verá la dirección IP de la impresora en la pantalla de inicio de la impresora. La dirección IP aparece como cuatro grupos de números separados por puntos, como 123.123.123.123.

2 Realice al menos una de las acciones siguientes:

- Muestre u oculte los iconos de las funciones básicas de la impresora.
  a Haga clic en **Valores** > **Valores generales** > **Personalización de la pantalla de inicio**.
  b Seleccione las casillas de verificación para especificar los iconos que van a aparecer en la página de inicio.

  Nota: Si desactiva una casilla de verificación situada junto a un icono, este desaparece de la pantalla de inicio.
  c Haga clic en **Enviar**.
- Personalice el icono de una aplicación. Para obtener más información, consulte "Búsqueda de información sobre las aplicaciones de la pantalla de inicio" en la página 24 o la documentación que se facilita con la aplicación.

Descripción de las distintas aplicaciones

Utilice	Para
Copia de tarjetas	Digitalizar e imprimir ambas caras de una tarjeta en una única página. Para obtener más información, consulte "Configuración de Copia de tarjetas" en la página 25.
Fax	Digitalizar un documento y enviarlo a un número de fax. Para obtener más información, consulte "Envío de fax" en la página 111.
Formularios y favoritos	Localizar e imprimir fácilmente formularios en línea utilizados frecuentemente desde la pantalla de inicio de la impresora. Para obtener más información, consulte "Configuración de Formularios y favoritos" en la página 24.
Envío múltiple	Digitalizar un documento y enviarlo a varios destinos. Para obtener más información, consulte "Configuración de Envío múltiple" en la página 26.
Mi método abreviado	Crear accesos directos en la pantalla de inicio de la impresora. Para obtener más información, consulte "Uso de MyShortcut" en la página 26.
Digitalizar en correo electrónico	Digitalizar un documento y enviarlo a una dirección de correo electrónico. Para obtener más información, consulte "Envío de correo electrónico" en la página 103.

Utilice	Para
Digitaliz en equipo	Digitalizar un documento y guardarlo en una carpeta predefinida de un ordenador host. Para obtener más información, consulte "Configuración de Digitalizar en equipo" en la página 138.
Digitalizar en FTP	Digitalizar documentos directamente a un servidor de protocolo de transferencia de archivos (FTP). Para obtener más información, consulte "Digitalización a una dirección FTP" en la página 135.
Digitalizar en la red	Digitalizar un documento y enviarlo a una carpeta de red compartida. Para obtener más información, consulte "Configuración de Scan to Network" en la página 27.

Activación de las aplicaciones de la pantalla de inicio

Búsqueda de información sobre las aplicaciones de la pantalla de inicio

La impresora incorpora una serie predeterminada de aplicaciones de la pantalla de inicio. Para poder usarlas, primero debe activar y configurar las aplicaciones mediante Embedded Web Server. Para obtener más información sobre el uso de Embedded Web Server, consulte "Acceso a Embedded Web Server" en la página 22.

Para obtener más información sobre la configuración y el uso de algunas aplicaciones de la pantalla de inicio, haga lo siguiente:

1. Vaya a **http://support.lexmark.com**.
2. Haga clic en **Software y soluciones** y, a continuación, seleccione cualquiera de los siguientes:
   - **Scan to Network**: permite buscar información sobre la aplicación Scan to Network.
   - **Otras aplicaciones**: permite buscar información sobre otras aplicaciones.
3. Haga clic en la ficha **Manuales** y, a continuación, seleccione el documento para la aplicación de la pantalla de inicio.

Configuración de Formularios y favoritos

Nota: Una versión posterior de esta *Guía del usuario* puede contener un enlace directo a la *Guía del administrador* de esta aplicación. Para comprobar si hay actualizaciones de esta *Guía del usuario*, vaya a **http://support.lexmark.com**.

Utilice	Para
	Simplificar los procesos de trabajo, facilitando una rápida localización e impresión de los formularios en línea utilizados frecuentemente directamente desde la pantalla de inicio de la impresora. **Nota:** La impresora debe tener permiso para acceder a la carpeta de red, al sitio FTP o al sitio web en el que esté guardado el marcador. En lo que respecta al equipo en el que esté almacenado el marcador, utilice ajustes de uso compartido, seguridad y cortafuegos para que la impresora tenga acceso de *lectura* como mínimo. Para obtener ayuda, consulte la documentación suministrada con el sistema operativo.

1 Abra un explorador web y, a continuación, escriba la dirección IP de la impresora en el campo de la dirección.

Nota: Verá la dirección IP de la impresora en la pantalla de inicio de la impresora. La dirección IP aparece como cuatro grupos de números separados por puntos, como 123.123.123.123.

2 Haga clic en **Valores** > **Aplicaciones** > **Admin. aplicac.** > **Formularios y favoritos**.

3 Haga clic en **Agregar** y, a continuación, personalice los valores.

Notas:

- Mueva el ratón por encima de cada campo para obtener una descripción del valor.
- Para asegurarse de que los valores de ubicación del marcador son correctos, escriba la dirección IP correcta del equipo host en el que se encuentra el marcador. Para obtener más información sobre cómo conocer la dirección IP del equipo host, consulte "Búsqueda de la dirección IP del equipo" en la página 22.
- Asegúrese de que la impresora tiene derechos de acceso a la carpeta en la que se encuentra el marcador.

4 Haga clic en **Aplicar**.

Para utilizar la aplicación, toque **Formularios y favoritos** en la pantalla de inicio de la impresora y, a continuación, desplácese por las categorías de formularios o búsquelos por nombre, descripción o número de formulario.

Configuración de Copia de tarjetas

Nota: Una versión posterior de esta *Guía del usuario* puede contener un enlace directo a la *Guía del administrador* de esta aplicación. Para comprobar si hay actualizaciones de esta *Guía del usuario*, vaya a **http://support.lexmark.com**.

Utilice	Para
	Copiar tarjetas de identificación, de seguros y otras tarjetas de tamaño billetera de forma rápida y sencilla. Puede digitalizar e imprimir las dos caras de una tarjeta en una misma página, para ahorrar papel y mostrar la información de la tarjeta de manera más práctica.

1 Abra un explorador web y, a continuación, escriba la dirección IP de la impresora en el campo de la dirección.

Nota: Verá la dirección IP de la impresora en la pantalla de inicio de la impresora. La dirección IP aparece como cuatro grupos de números separados por puntos, como 123.123.123.123.

2 Haga clic en **Valores** > **Aplicaciones** > **Admin. aplicac.** > **Copia de tarjetas**.

3 Cambie las opciones predeterminadas de digitalización, si es necesario.

- **Bandeja predeterminada**: seleccione la bandeja predeterminada para la impresión de imágenes digitalizadas.
- **Número de copias predeterminado**: indica el número de copias que se imprimirán automáticamente cuando se utilice la aplicación.
- **Ajuste de contraste predeterminada**: indica un ajuste para incrementar o reducir el nivel de contraste cuando se imprime una copia de una tarjeta digitalizada. Seleccione **Mejor para contenido** si desea que la impresora ajuste el contraste automáticamente.
- **Ajustes de tamaño predeterminados**: defina el tamaño de la tarjeta digitalizada cuando se imprima. El valor predeterminado es 100% (tamaño completo).

- **Ajuste de resolución**: ajuste la calidad de la tarjeta digitalizada.

  Notas:

  - Al digitalizar una tarjeta, asegúrese de que la resolución de digitalización no es superior a 200 ppp a color o 400 ppp en blanco y negro.
  - Al digitalizar varias tarjetas, asegúrese de que la resolución de digitalización no es superior a 150 ppp a color o 300 ppp en blanco y negro.
- **Imprimir bordes**: seleccione esta opción para imprimir la imagen digitalizada con un borde alrededor.

4 Haga clic en **Aplicar**.

Para usar la aplicación, toque **Copia de tarjetas** en la pantalla de inicio y, a continuación, siga las indicaciones que aparecen en la pantalla de la impresora.

Uso de MyShortcut

Nota: Una versión posterior de esta *Guía del usuario* puede contener un enlace directo a la *Guía del administrador* de esta aplicación. Para comprobar si hay actualizaciones de esta *Guía del usuario*, vaya a **http://support.lexmark.com**.

Utilice	Para
	Crear accesos directos en la pantalla de inicio de la impresora, con valores para hasta 25 trabajos de copia, fax o correo electrónico frecuentes.

Para usar la aplicación, seleccione **Mi acceso directo** y, a continuación, siga las instrucciones que aparecen en la pantalla de la impresora.

Configuración de Envío múltiple

Nota: Una versión posterior de esta *Guía del usuario* puede contener un enlace directo a la *Guía del administrador* de esta aplicación. Para comprobar si hay actualizaciones de esta *Guía del usuario*, vaya a **http://support.lexmark.com**.

Utilice	Para
	Digitalizar un documento y enviarlo a varios destinos. **Nota:** Asegúrese de que hay espacio suficiente en el disco duro de la impresora.

1 Abra un explorador web y, a continuación, escriba la dirección IP de la impresora en el campo de la dirección.

Nota: Verá la dirección IP de la impresora en la pantalla de inicio de la impresora. La dirección IP de la impresora aparece como cuatro grupos de números separados por puntos, como 123.123.123.123.

2 Haga clic en **Valores** > **Aplicaciones** > **Admin. aplicac.** > **Envío múltiple**.

3 En la sección Perfiles, haga clic en **Agregar** y personalice los valores.

Notas:

- Mueva el ratón por encima de cada campo para obtener una descripción del valor.
- Si selecciona **FTP** o **Carpeta compartida** como destino, asegúrese de que los valores de la ubicación del destino son correctos. Escriba la dirección IP correcta del equipo host en el que se encuentra el destino especificado. Para obtener más información sobre cómo conocer la dirección IP del equipo host, consulte "Búsqueda de la dirección IP del equipo" en la página 22.

4 Haga clic en **Aplicar**.

Para usar la aplicación, seleccione **Envío múltiple** en la pantalla de inicio y, a continuación, siga las instrucciones que aparecen en la pantalla de la impresora.

Configuración de Scan to Network

Nota: Una versión posterior de esta *Guía del usuario* puede contener un enlace directo a la *Guía del administrador* de esta aplicación. Para comprobar si hay actualizaciones de esta *Guía del usuario*, vaya a **http://support.lexmark.com**.

Utilice	Para
	Digitalizar documentos y enviarlos a una carpeta de red compartida. Puede definir hasta 30 destinos de carpeta exclusivos. **Notas:** • La impresora debe tener permiso de escritura en los destinos. En el equipo en el que esté especificado el destino, ajuste los valores de uso compartido, seguridad y cortafuegos para que la impresora tenga al menos acceso de *escritura*. Para obtener ayuda, consulte la documentación suministrada con el sistema operativo. • El icono Scan to Network aparece solo cuando hay uno o más destinos definidos.

1 Abra un explorador web y, a continuación, escriba la dirección IP de la impresora en el campo de la dirección.

Nota: Verá la dirección IP de la impresora en la pantalla de inicio de la impresora. La dirección IP aparece como cuatro grupos de números separados por puntos, como 123.123.123.123.

2 Realice una de las siguientes acciones:

- Haga clic en **Configurar Scan to Network** > **Haga clic aquí**.
- Haga clic en **Valores** > **Aplicaciones** > **Admin. aplicac.** > **Scan to Network**.

3 Especifique los destinos y, a continuación, personalice los valores.

Notas:

- Puede mover el ratón por encima de algunos campos para obtener una descripción del valor.
- Para asegurarse de que los valores de ubicación del destino son correctos, escriba la dirección IP correcta del equipo host en el que se encuentra el destino especificado. Para obtener más

información sobre cómo conocer la dirección IP del equipo host, consulte “Búsqueda de la dirección IP del equipo” en la página 22.

- Asegúrese de que la impresora tiene derechos de acceso a la carpeta en la que se encuentra el destino especificado.

4 Haga clic en **Aplicar**.

Para usar la aplicación, utilice **Digitalizar a red** en la pantalla de inicio y, a continuación, siga las indicaciones que aparecen en la pantalla de la impresora.

Configuración del Panel del operador remoto

Con esta aplicación, podrá interactuar con el panel de control de la impresora incluso cuando no se encuentre físicamente cerca de la impresora de red. Desde el equipo, puede ver el estado de la impresora, enviar trabajos de impresión retenidos, crear marcadores y realizar otras tareas de impresión.

1 Abra un explorador web y, a continuación, escriba la dirección IP de la impresora en el campo de la dirección.

   Nota: Verá la dirección IP de la impresora en la pantalla de inicio de la impresora. La dirección IP aparece como cuatro grupos de números separados por puntos, como 123.123.123.123.

2 Haga clic en **Valores** > **Panel del operador remoto**.

3 Seleccione la casilla de verificación **Activar** y personalice después los valores.

4 Haga clic en **Enviar**.

Para utilizar la aplicación, haga clic en **Panel del operador remoto** > **Iniciar subprograma VNC**.

Exportar o importar una configuración

Puede exportar valores de configuración a un archivo de texto que puede importarse para aplicar los valores a otras impresoras.

1 Abra un explorador web y, a continuación, escriba la dirección IP de la impresora en el campo de la dirección.

   Nota: Verá la dirección IP de la impresora en la pantalla de inicio de la impresora. La dirección IP aparece como cuatro grupos de números separados por puntos, como 123.123.123.123.

2 Para exportar o importar la configuración de una aplicación, realice lo siguiente:

   a Haga clic en **Valores** > **Aplicaciones** > **Admin. aplicac**.

   b En la lista de soluciones instaladas, haga clic en el nombre de la aplicación que desee configurar.

   c Haga clic en **Configurar** y, a continuación, lleve a cabo una de las acciones siguientes:

   - Para exportar un archivo de configuración, haga clic en **Exportar**, y a continuación siga las indicaciones que aparecen en la pantalla del equipo para guardar el archivo de configuración.

     Notas:

     – Escriba un nombre de archivo exclusivo o utilice el nombre predeterminado para guardar el archivo de configuración.
     – Si se produce un error "Sin memoria de JVM", repita el proceso de exportación hasta que se guarde el archivo de configuración.

   - Para importar una configuración desde un archivo, haga clic en **Importar** y, a continuación, busque el archivo de configuración guardado que se exportó de la impresora configurada anteriormente.

Notas:

- Antes de importar el archivo de configuración tiene la posibilidad de previsualizarlo o cargarlo directamente.
- Si se supera el tiempo de espera y aparece una pantalla en blanco, actualice el navegador web y, a continuación, haga clic en **Aplicar**.

3 Para exportar o importar la configuración de varias aplicaciones, realice lo siguiente:

a Haga clic en **Valores** > **Importar/Exportar**.

b Realice una de las siguientes acciones:

- Para exportar un archivo de configuración, haga clic en **Exportar archivo de valores de Embedded Solutions**, y a continuación siga las indicaciones que aparecen en la pantalla del equipo para guardar el archivo de configuración.
- Para importar el archivo de configuración, realice una de las acciones siguientes:
  1. Haga clic en **Importar archivo de valores de Embedded Solutions** > **, seleccione un archivo** y, a continuación, busque el archivo de configuración guardado que se exportó de la impresora configurada anteriormente.
  2. Haga clic en **Enviar**.

Configuración de impresora adicional

Instalación de opciones internas

PRECAUCIÓN: PELIGRO DE DESCARGAS ELÉCTRICAS: Si va a acceder a la placa del controlador o a instalar hardware opcional o dispositivos de memoria tras haber configurado la impresora, apague la impresora y desconecte el cable de alimentación de la toma eléctrica antes de continuar. Si tiene otros dispositivos conectados a la impresora, apáguelos también y desenchufe los cables que vayan a la impresora.

Opciones internas disponibles

- Tarjeta de memoria
  - DDR3 DIMM
  - Memoria flash
    - Fuentes
    - Firmware
      - Código de barras de formularios
      - Prescribe
      - IPDS
      - PrintCryption
- Disco duro de la impresora
- Puertos de Soluciones internas (ISP) Lexmark™
  - Interfaz paralela 1284-B
  - Interfaz de fibra MarkNet N8130 10/100
  - Servidor de impresión inalámbrico MarkNet N8350 802.11 b/g/n
  - Interfaz serie RS-232-C

Acceso a la placa de la controladora

PRECAUCIÓN: PELIGRO DE DESCARGAS ELÉCTRICAS: Si va a acceder a la placa del controlador o a instalar hardware opcional o dispositivos de memoria tras haber configurado la impresora, apague la impresora y desconecte el cable de alimentación de la toma eléctrica antes de continuar. Si cuenta con otros dispositivos conectados a la impresora, apáguelos también y desconecte cualquier cable que los una a la impresora.

1 Abra la puerta de acceso de la placa de la controladora.

2 Abra la protección de la placa de la controladora utilizando la palanca verde.

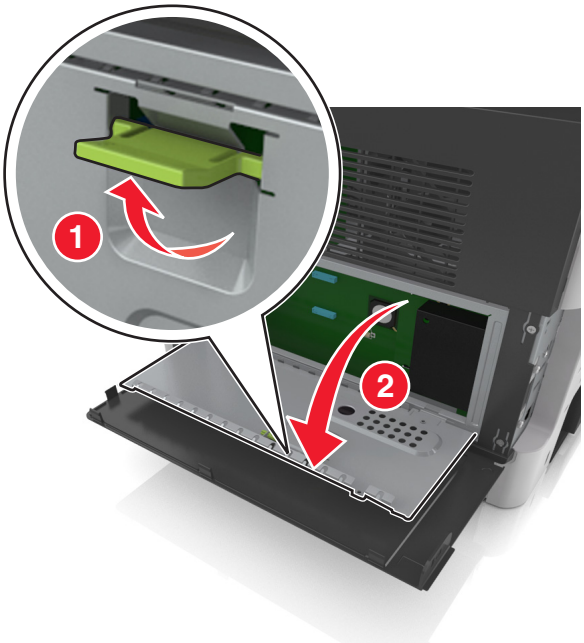

3 La siguiente ilustración le muestra la localización del conector adecuado.

Advertencia: Posibles daños: Los componentes electrónicos de la placa del controlador se dañan fácilmente con la electricidad estática. Toque algo metálico en la impresora antes de tocar ningún conector o componente electrónico de la placa de la controladora.

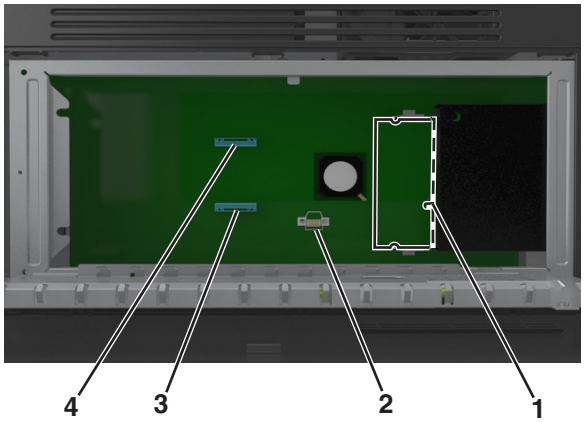

1	Conector de la tarjeta de memoria
2	Conector de tarjetas de opción
3	Conector del disco duro de la impresora
4	Lexmark Conector del puerto de soluciones interno

4 Cierre el protector y, a continuación la puerta de acceso.

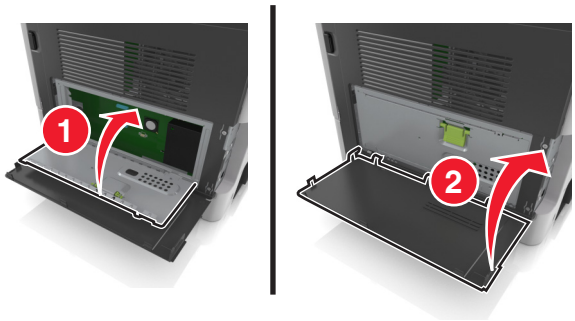

Instalación de una tarjeta de memoria

PRECAUCIÓN: PELIGRO DE DESCARGAS ELÉCTRICAS: Si va a acceder a la placa del controlador o a instalar hardware opcional o dispositivos de memoria tras haber configurado la impresora, apague la impresora y desconecte el cable de alimentación de la toma eléctrica antes de continuar. Si cuenta con otros dispositivos conectados a la impresora, apáguelos también y desconecte cualquier cable que los una a la impresora.

Advertencia: Posibles daños: Los componentes electrónicos de la placa de la controladora se dañan fácilmente con la electricidad estática. Toque algo metálico en la impresora antes de tocar ningún conector o componente electrónico de la placa de la controladora.

Nota: Puede adquirir una tarjeta de memoria opcional por separado e instalarla en la placa del controlador.

1. Acceda a la placa del controlador.

   Para obtener más información, consulte “Acceso a la placa de la controladora” en la página 31.

2. Extraiga la tarjeta de memoria del embalaje.

   Advertencia: Posibles daños: No toque los puntos de conexión situados en el borde de la tarjeta. Si lo hace, podría provocar daños.

3. Alinee la muesca (1) de la tarjeta de memoria con la guía (2) del conector.

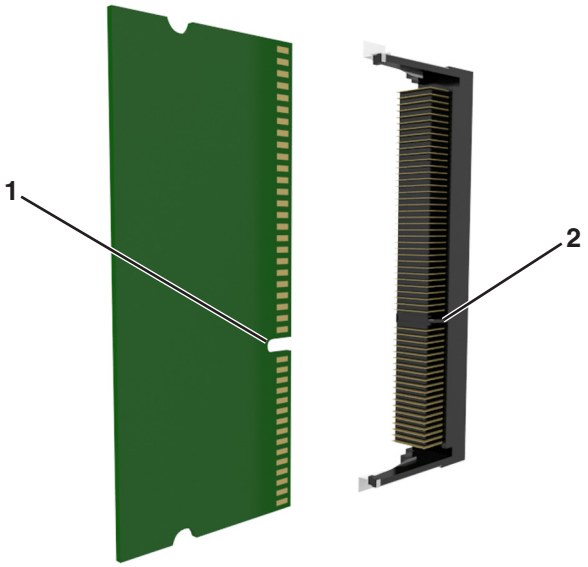

4 Introduzca la tarjeta de memoria en el conector y, a continuación, empuje la tarjeta hacia la pared de la placa del controlador hasta que *encaje* en su sitio.

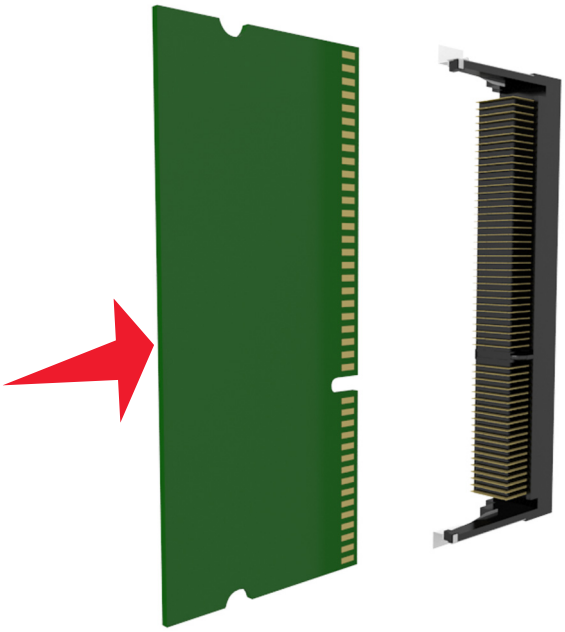

5 Cierre la protección de la placa de la controladora y, a continuación, la puerta de acceso a la placa de la controladora.

Nota: Una vez que se hayan instalado las opciones de hardware y el software de la impresora, puede ser necesario agregar manualmente las opciones en el controlador de la impresora para que estén disponibles para trabajos de impresión. Para obtener más información, consulte "Adición de opciones disponibles en el controlador de impresión" en la página 50.

Instalación de una tarjeta opcional

PRECAUCIÓN: PELIGRO DE DESCARGAS ELÉCTRICAS: Si va a acceder a la placa del controlador o a instalar hardware opcional o dispositivos de memoria tras haber configurado la impresora, apague la impresora y desconecte el cable de alimentación de la toma eléctrica antes de continuar. Si tiene otros dispositivos conectados a la impresora, apáguelos también y desenchufe los cables que vayan a la impresora.

Advertencia: Posibles daños: Los componentes electrónicos de la placa del controlador se dañan fácilmente con la electricidad estática. Toque una superficie metálica en la impresora antes de tocar ningún conector o componente electrónico de la placa del controlador.

1 Acceda a la placa del controlador.

Para obtener más información, consulte "Acceso a la placa de la controladora" en la página 31.

2 Desembale la tarjeta opcional.

Advertencia: Posibles daños: No toque los puntos de conexión que hay en el borde de la tarjeta. Si lo hace, podría dañarlas.

3 Sujete la tarjeta por los lados y alinee los pasadores de plástico (1) de la tarjeta con los orificios (2) de la placa del controlador.

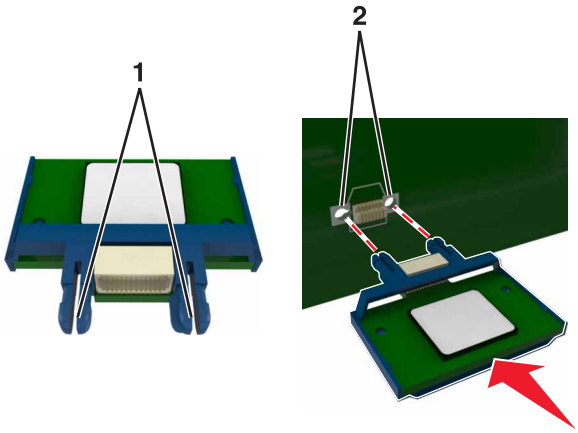

4 Empuje la tarjeta con firmeza para encajarla.

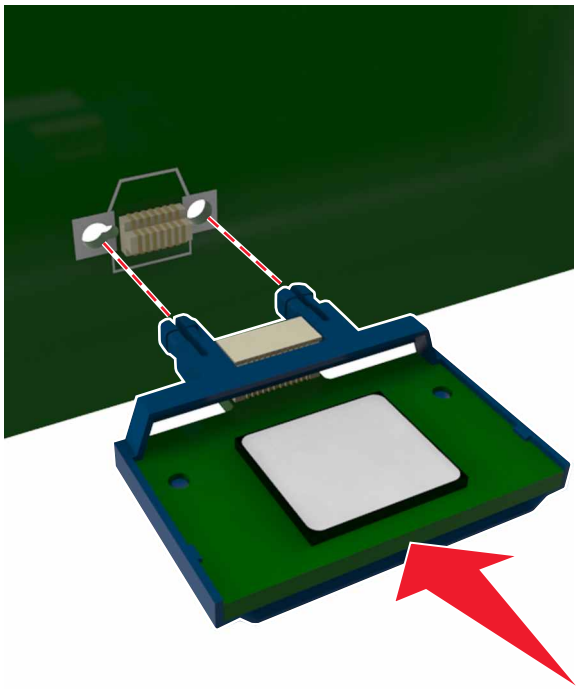

Advertencia: Posibles daños: La instalación inadecuada de la tarjeta podría provocar daños en la tarjera y en la placa del controlador.

Nota: Todo el conector de la tarjeta debe tocar y estar nivelado con la placa del controlador.

Instalación de un puerto de soluciones interno

La placa de la controladora admite un Puerto de soluciones interno (ISP) opcional de Lexmark.

Nota: Para esta tarea es necesario un destornillador de cabeza plana.

PRECAUCIÓN: PELIGRO DE DESCARGAS ELÉCTRICAS: Si va a acceder a la placa del controlador o a instalar hardware opcional o dispositivos de memoria tras haber configurado la impresora, apague la impresora y desconecte el cable de alimentación de la toma eléctrica antes de continuar. Si cuenta con otros dispositivos conectados a la impresora, apáguelos también y desconecte cualquier cable que los una a la impresora.

Advertencia: Posibles daños: Los componentes electrónicos de la placa de la controladora se dañan fácilmente con la electricidad estática. Toque la superficie metálica de la impresora antes de tocar cualquier conector o componente electrónico de la placa controladora.

1 Abra la puerta de acceso de la placa controladora.

2 Presione suavemente el tope del lado izquierdo de la puerta de acceso y, a continuación, deslice la puerta de acceso para retirarla.

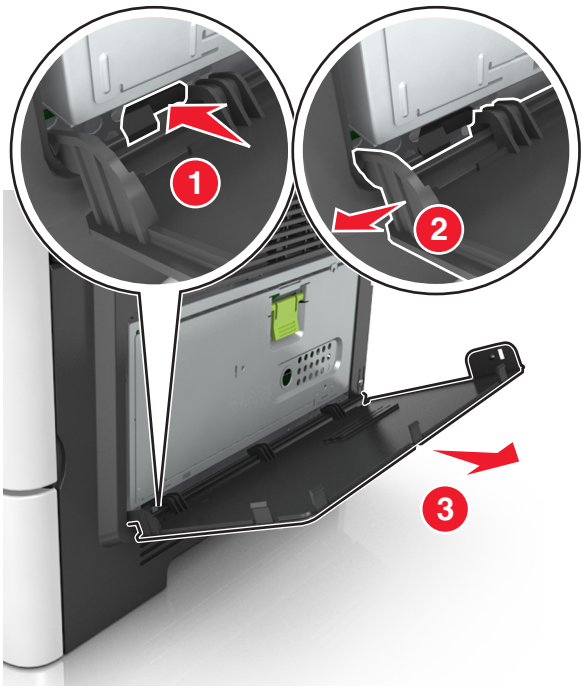

3 Extraiga el kit de ISP de su embalaje.

Nota: Asegúrese de quitar y desechar el cable pequeño conectado al conector blanco.

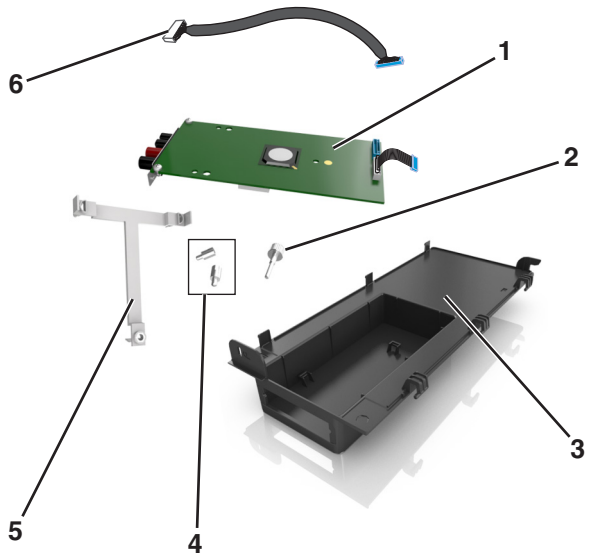

1	Solución de ISP
2	Tornillo para montar el ISP en el soporte
3	Cubierta exterior ISP
4	Tornillos para montar el soporte de metal del ISP en la carcasa de la impresora
5	Soporte de plástico
6	Cable ISP largo

4 Coloque el soporte de plástico dentro de la cubierta exterior del ISP hasta que *encaje* en su sitio.

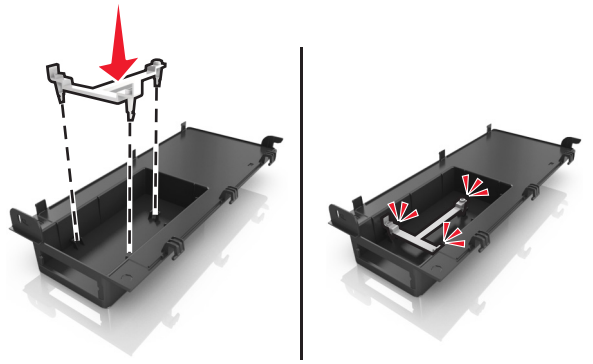

5 Deslice y empuje la solución ISP en el soporte de plástico.

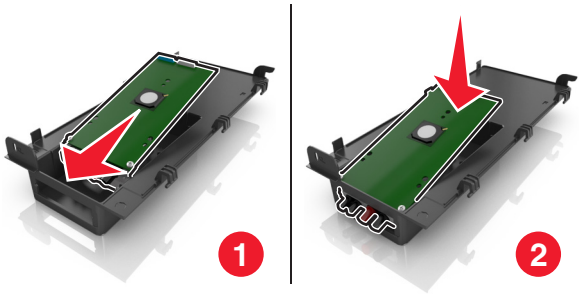

6 Asegure la solución ISP al soporte de plástico usando el tornillo largo.

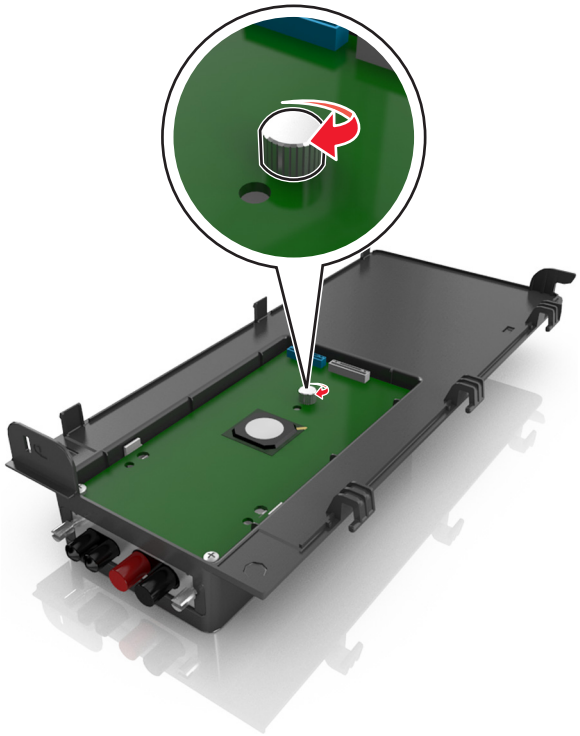

7 Apriete los dos tornillos del extremo de la solución ISP.

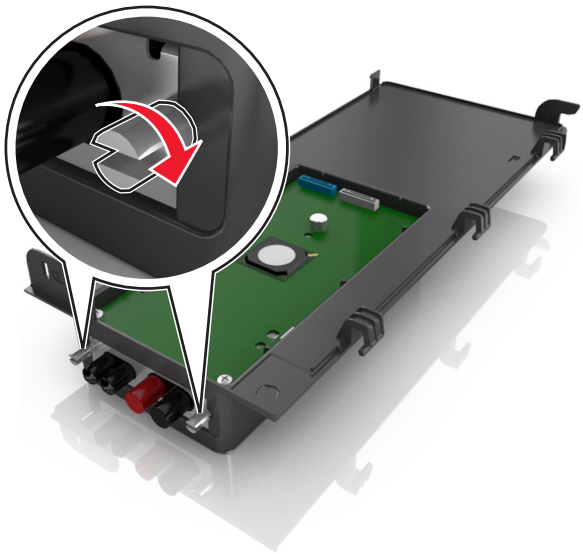

8 Conecte el enchufe blanco del cable de la interfaz de la solución ISP en el receptáculo blanco del ISP.

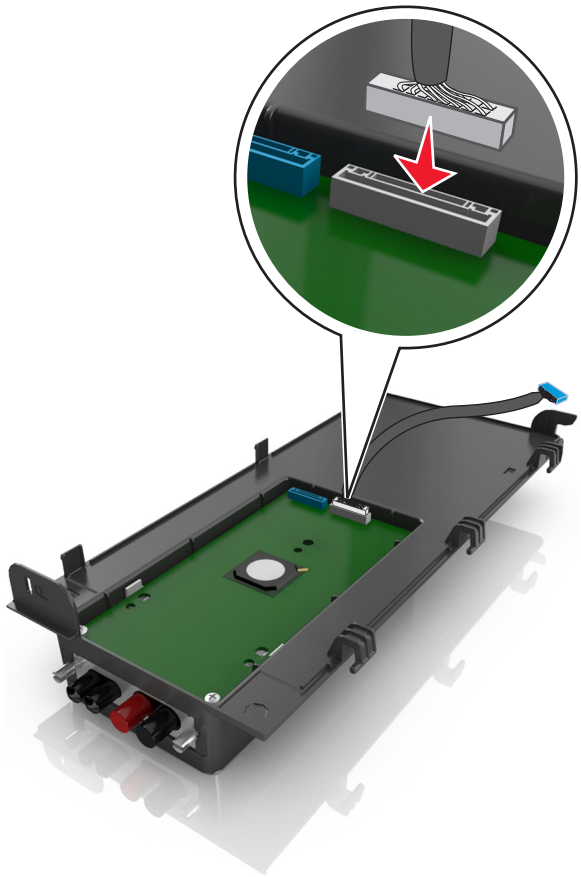

9 Conecte con cuidado la cubierta exterior de ISP en ángulo, introduciendo primero las bisagras izquierdas.

10 Baje el resto de la cubierta y, a continuación, deslícela hacia la derecha.

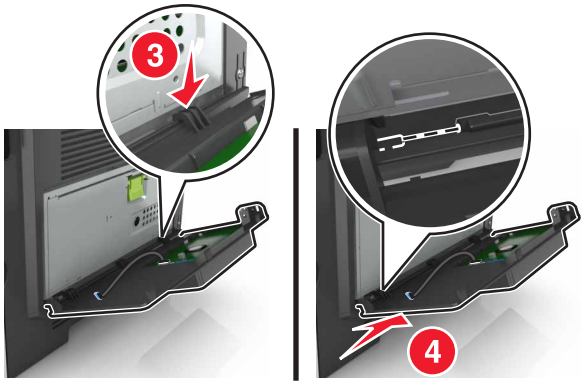

11 Pase el cable del ISP a través de la protección de la placa de la controladora.

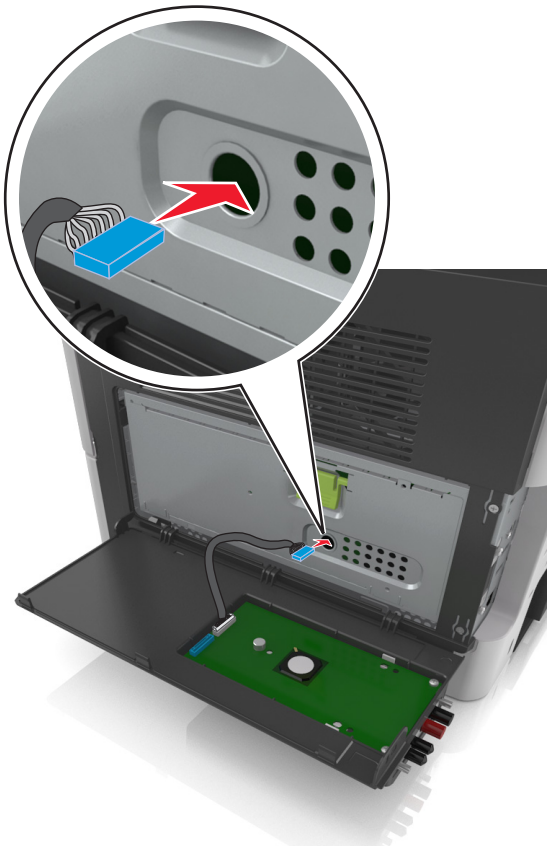

12 Abra la protección de la placa controladora por medio de la palanca verde.

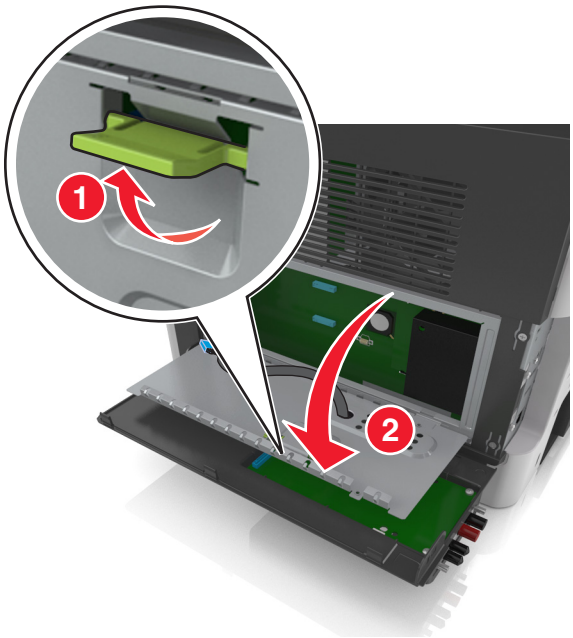

13 Conecte el enchufe azul del cable de interfaz de la solución ISP al receptáculo de la placa del controlador.

Nota: Si ha instalado un disco duro de la impresora, es necesario que lo quite. Para obtener más información, consulte “Extracción del disco duro de la impresora” en la página 45. Para reinstalar el disco duro de la impresora, consulte “Instalación de disco duro de la impresora” en la página 43.

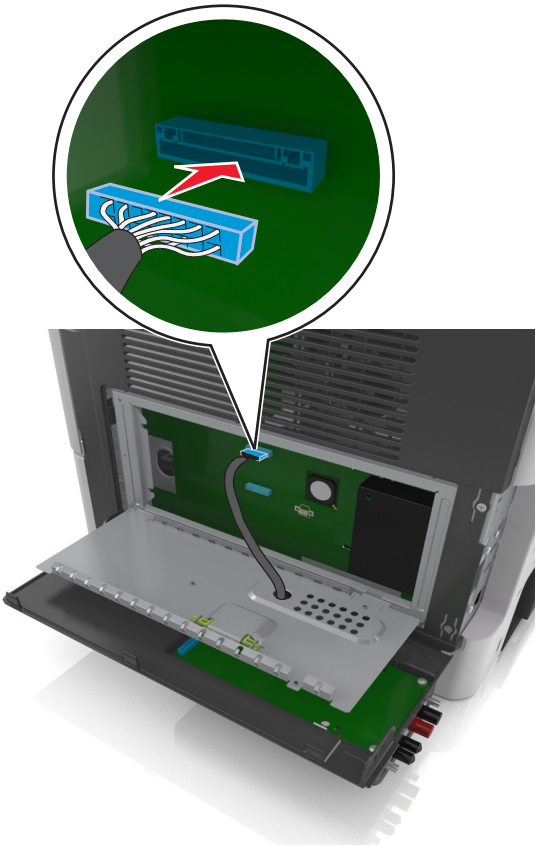

14 Cierre la protección.

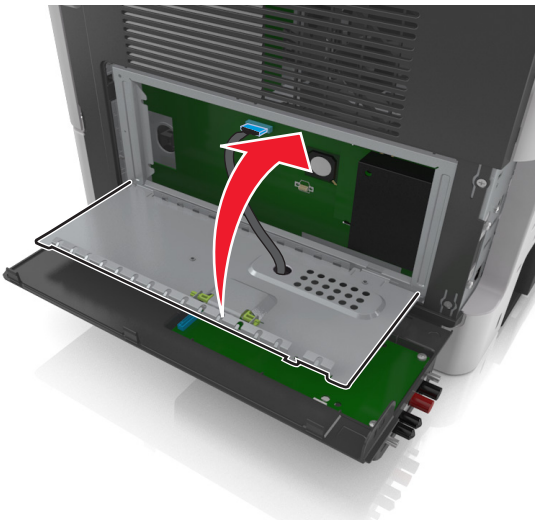

15 Cierre la cubierta exterior del ISP.

Nota: Una vez se hayan instalado las opciones de hardware y el software de la impresora, puede ser necesario agregar manualmente las opciones al controlador de la impresora para que estén disponibles para trabajos de impresión. Para obtener más información, consulte “Adición de opciones disponibles en el controlador de impresión” en la página 50.

Instalación de disco duro de la impresora

PRECAUCIÓN: PELIGRO DE DESCARGAS ELÉCTRICAS: Si va a acceder a la placa del controlador o a instalar hardware opcional o dispositivos de memoria tras haber configurado la impresora, apague la impresora y desconecte el cable de alimentación de la toma eléctrica antes de continuar. Si cuenta con otros dispositivos conectados a la impresora, apáguelos también y desconecte cualquier cable que los una a la impresora.

Advertencia: Posibles daños: Los componentes electrónicos de la placa de la controladora se dañan fácilmente con la electricidad estática. Toque la superficie metálica de la impresora antes de tocar cualquier conector o componente electrónico de la placa controladora.

1. Acceda a la placa de la controladora.

   Para obtener más información, consulte “Acceso a la placa de la controladora” en la página 31.

2. Desembale el disco duro de la impresora.

3. Instale el disco duro de la impresora en la placa de la controladora.

   Advertencia: Posibles daños: Sujete solo los bordes del conjunto de la placa de circuito impreso. No toque ni presione el centro del disco duro de la impresora. Si lo hace, podría provocar daños.

   a. Utilice un destornillador de cabeza plana para aflojar los tornillos.

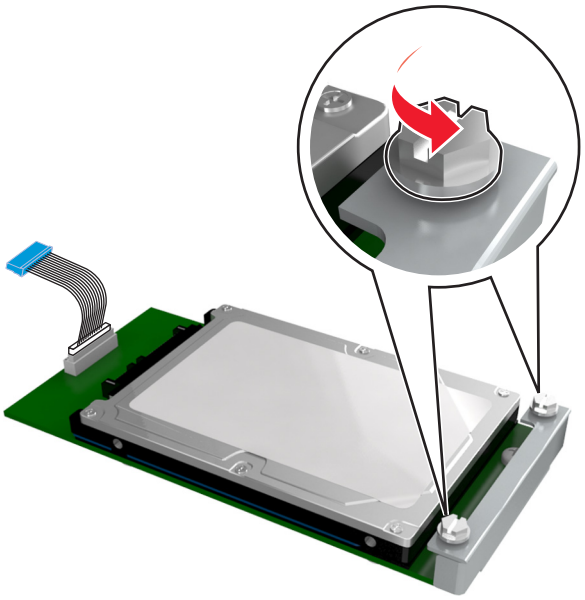

   b. Inserte el conector del cable de interfaz del disco duro de la impresora en el receptáculo de la placa de la controladora.

      Nota: El enchufe y el receptáculo están codificados con el color azul.

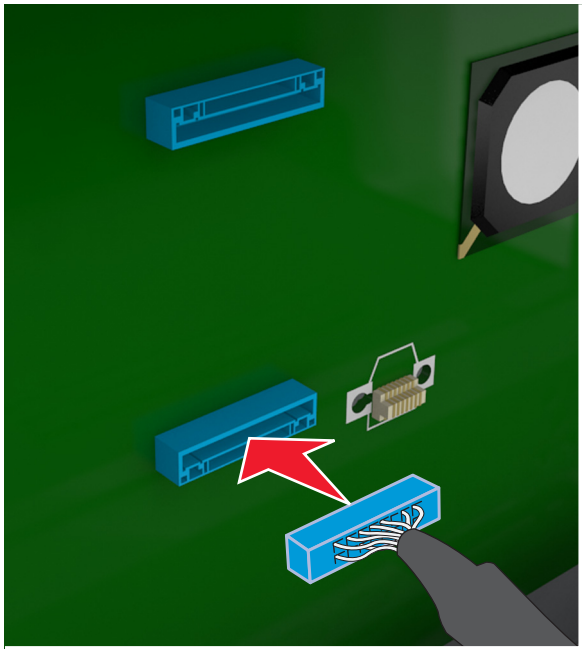

c Alinee los tornillos del disco duro de la impresora con las ranuras del soporte de la placa de la controladora y, a continuación, deslice el disco duro de la impresora en los soportes.

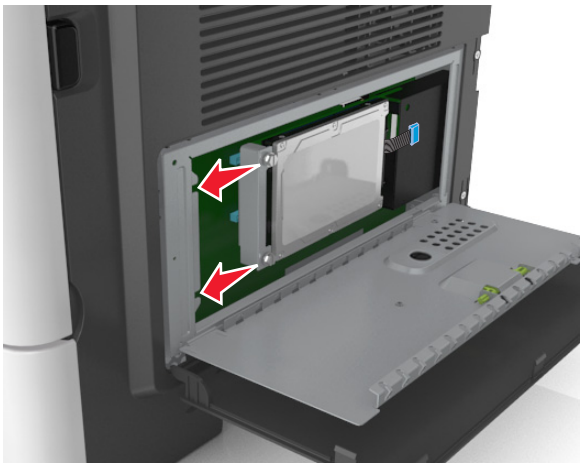

d Apriete los dos tornillos.

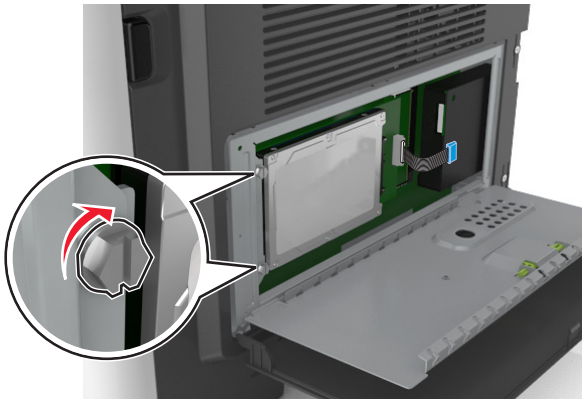

4 Cierre la protección de la placa del controlador y, a continuación, cierre la puerta de acceso a la placa del controlador.

Nota: Una vez que se hayan instalado las opciones de hardware y el software de la impresora, puede ser necesario agregar manualmente las opciones en el controlador de la impresora para que estén disponibles para trabajos de impresión. Para obtener más información, consulte “Adición de opciones disponibles en el controlador de impresión” en la página 50.

Extracción del disco duro de la impresora

Advertencia: Posibles daños: Los componentes electrónicos de la placa de la controladora se dañan fácilmente con la electricidad estática. Toque la superficie metálica de la impresora antes de tocar cualquier conector o componente electrónico de la placa controladora.

1 Acceda a la placa de la controladora.

Para obtener más información, consulte “Acceso a la placa de la controladora” en la página 31.

Nota: Para esta tarea es necesario un destornillador de cabeza plana.

2 Afloje los tornillos que conectan el disco duro de la impresora al soporte de la placa de la controladora.

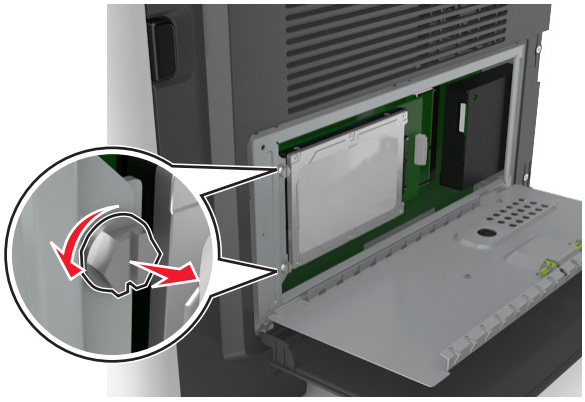

3 Desconecte el cable de interfaz del disco duro de la impresora de la placa controladora de la impresora, pero déjelo enchufado al disco duro de la impresora. Para desenchufar el cable, presione la paleta del enchufe del cable de interfaz. De este modo, se desconectará el pestillo antes de retirar el propio cable.

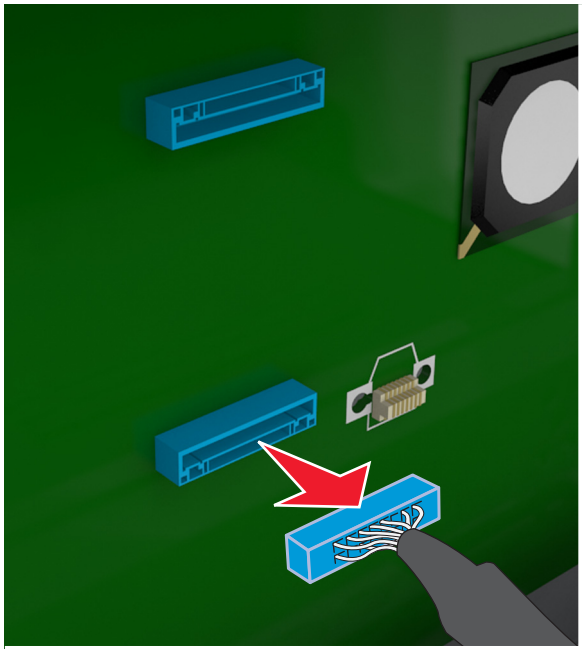

4 Sostenga el disco duro de la impresora por los lados y después extráigalo de la impresora.

5 Cierre la protección de la placa de la controladora y, a continuación, cierre la puerta de acceso.

Instalación de hardware opcional

Orden de instalación

PRECAUCIÓN: POSIBLES DAÑOS PERSONALES: El peso de la impresora supera los 18 kg (40 lb) y requiere que sean dos o más personas capacitadas las que la levanten de forma segura.

PRECAUCIÓN: PELIGRO DE DESCARGAS ELÉCTRICAS: Si va a acceder a la placa del controlador o a instalar hardware opcional o dispositivos de memoria tras haber configurado la impresora, apague la impresora y desconecte el cable de alimentación de la toma eléctrica antes de continuar. Si cuenta con otros dispositivos conectados a la impresora, apáguelos también y desconecte cualquier cable que los una a la impresora.

PRECAUCIÓN: RIESGO DE CAÍDA: Las configuraciones de montaje en suelo requieren mobiliario adicional por motivos de estabilidad. Debe utilizar un soporte o base de impresora si utiliza varias opciones de entrada. Si ha adquirido una impresora multifunción (MFP) que digitaliza, copia y envía y recibe faxes, es posible que necesite mobiliario adicional. Para obtener más información, visite **www.lexmark.com/multifunctionprinters**.

Instale la impresora y cualquier otra opción de hardware que haya adquirido respetando el orden siguiente:

- Soporte de impresora
- Bandeja opcional de 250 o 550 hojas
- Impresora

Para obtener más información sobre la instalación de un soporte de impresora, una bandeja opcional de 250 o 550 hojas o un espaciador, consulte la hoja de configuración incluida con la opción.

Instalación de bandejas opcionales

PRECAUCIÓN: POSIBLES DAÑOS PERSONALES: El peso de la impresora supera los 18 kg (40 lb) y requiere que sean dos o más personas capacitadas las que la levanten de forma segura.

PRECAUCIÓN: PELIGRO DE DESCARGAS ELÉCTRICAS: Si va a acceder a la placa del controlador o a instalar hardware opcional o dispositivos de memoria tras haber configurado la impresora, apague la impresora y desconecte el cable de alimentación de la toma eléctrica antes de continuar. Si cuenta con otros dispositivos conectados a la impresora, apáguelos también y desconecte cualquier cable que los una a la impresora.

PRECAUCIÓN: RIESGO DE CAÍDA: Las configuraciones de montaje en suelo requieren mobiliario adicional por motivos de estabilidad. Debe utilizar un soporte o base de impresora si utiliza varias opciones de entrada. Si ha adquirido una impresora multifunción (MFP) que digitaliza, copia y envía y recibe faxes, es posible que necesite mobiliario adicional. Para obtener más información, visite **www.lexmark.com/multifunctionprinters**.

1 Apague a impresora con el interruptor y desenchufe el cable de alimentación de la toma de corriente.

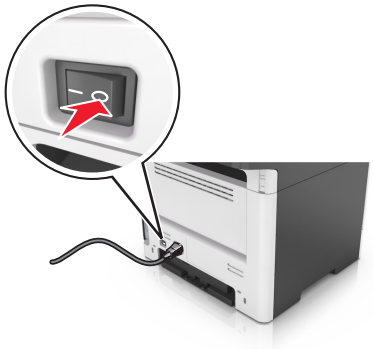

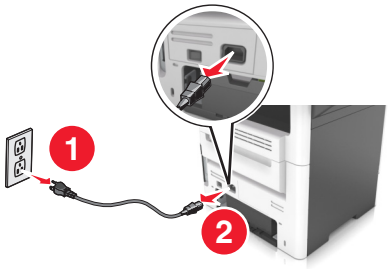

2 Desembale la bandeja y, a continuación, retire todo el material de embalaje.

3 Extraiga la bandeja de la base.

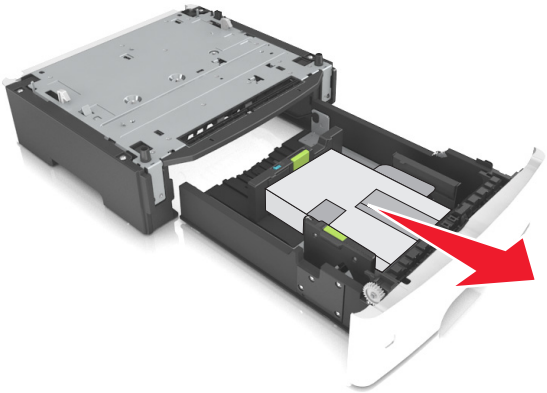

4 Extraiga el material de embalaje del interior de la bandeja.

5 Introduzca la bandeja en la base.

6 Coloque la bandeja cerca de la impresora.

7 Alinee la impresora con la bandeja y baje lentamente la impresora hasta que encaje.

Nota: Las bandejas opcionales están bloqueadas entre sí cuando se apilan.

8 Conecte el cable de alimentación a la impresora y, a continuación, a un enchufe con toma de tierra. Encienda la impresora.

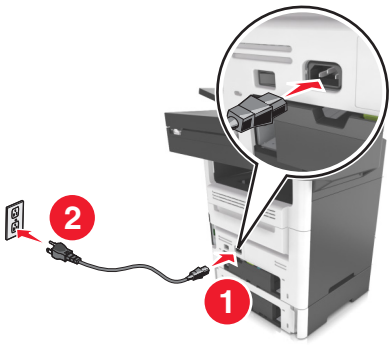

Notas:

- Una vez que se hayan instalado las opciones de hardware y el software de la impresora, puede ser necesario agregar manualmente las opciones en el controlador de la impresora para que estén disponibles para trabajos de impresión. Para obtener más información, consulte "Adición de opciones disponibles en el controlador de impresión" en la página 50.
- Para desinstalar las bandejas opcionales, deslice el pestillo del lado derecho de la impresora hacia la parte delantera hasta que *haga clic* en su sitio, y luego retire las bandejas apiladas una a una de arriba a abajo.

Configuración del software de la impresora

Instalación del software de la impresora

1 Obtenga una copia del paquete de instalación del software.
   - A través del CD de software suministrado con la impresora.
   - Vaya a **http://support.lexmark.com** y, a continuación, seleccione la impresora y el sistema operativo.
2 Haga doble clic en el paquete de instalación y siga las instrucciones que aparecen en la pantalla del equipo.
3 Si es usuario de Macintosh, agregue la impresora.

   Nota: Obtenga la dirección IP de la impresora en la sección TCP/IP del menú Red/Puertos.

Adición de opciones disponibles en el controlador de impresión

Para usuarios de Windows

1 Abra la carpeta de impresoras.
2 Seleccione la impresora que desea actualizar y realice las siguientes acciones:
   - Para Windows 7 o versiones posteriores, seleccione **Propiedades de la impresora**.
   - Para versiones anteriores, seleccione **Propiedades**.
3 Vaya a la pestaña Configuración y, a continuación, seleccione **Actualizar ahora - Preguntar a la impresora**.
4 Aplique los cambios.

Para usuarios de Macintosh

1 En Preferencias del sistema en el menú de Apple, navegue hasta la impresora y, a continuación, seleccione **Opciones y consumibles**.
2 Vaya a la lista de opciones de hardware y añada las opciones instaladas.
3 Aplique los cambios.

Conexión de cables

PRECAUCIÓN: PELIGRO DE DESCARGAS ELÉCTRICAS: Para evitar el riesgo de descarga eléctrica, no configure este producto ni realice ninguna conexión eléctrica ni de cableado, como la función de fax, el cable de alimentación o el teléfono, si hay una tormenta eléctrica.

PRECAUCIÓN: POSIBLES DAÑOS PERSONALES: Para evitar el riesgo de incendio o descarga eléctrica, conecte el cable de alimentación a una toma de corriente debidamente conectada a tierra con la potencia adecuada que se encuentre cerca del dispositivo y resulte fácilmente accesible.

PRECAUCIÓN: POSIBLES DAÑOS PERSONALES: Para evitar el riesgo de incendio o descarga eléctrica, utilice exclusivamente el cable de alimentación que se suministra junto con este producto o el repuesto autorizado por el fabricante.

PRECAUCIÓN: POSIBLES DAÑOS PERSONALES: Para reducir el riesgo de incendio, utilice sólo un cable de telecomunicaciones (RJ-11) de 26 AWG o mayor cuando conecte esta impresora a la red telefónica conmutada pública. Para los usuarios de Australia, el cable debe contar con la aprobación de la Australian Communications and Media Authority.

Advertencia: Posibles daños: Para evitar la pérdida de datos o un funcionamiento incorrecto, no toque el cable USB, ningún adaptador de red inalámbrica o las zonas de la impresora que se muestran mientras se está imprimiendo activamente.

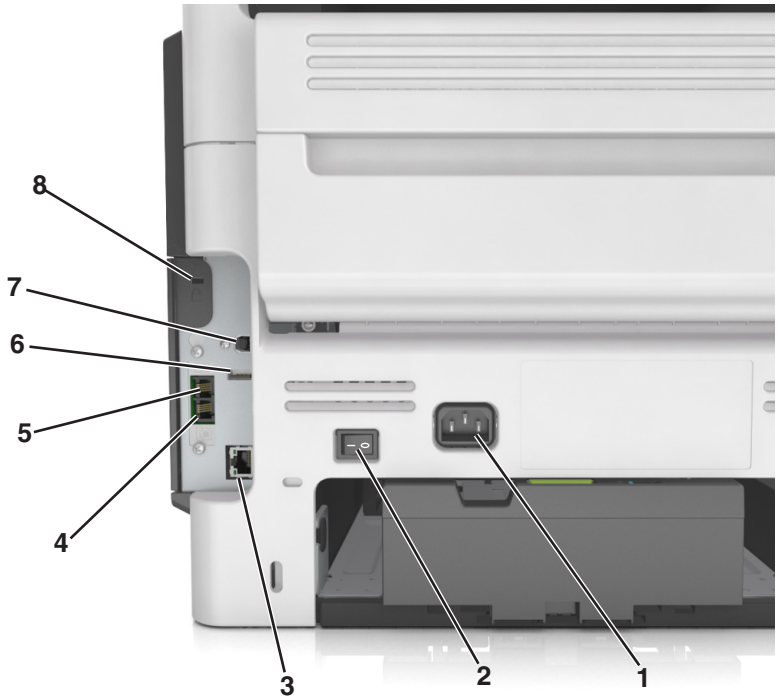

	Utilice el/la	Para
1	Zócalo del cable de alimentación	Conecte la impresora a una toma de alimentación eléctrica debidamente conectada a tierra.
2	Interruptor de corriente	Permite encender o apagar la impresora.
3	Puerto Ethernet	Conectar la impresora a una red Ethernet.
4	Puerto EXT	Conectar dispositivos adicionales (teléfono o contestador automático) a la impresora y a la línea telefónica. Utilice este puerto si no dispone de una línea de fax exclusiva para la impresora y si este método de conexión es válido en su país o región. **Nota:** Retire el enchufe del adaptador para acceder al puerto.
5	Puerto LINE	Conecte la impresora a una línea telefónica activa a través una toma mural estándar (RJ-11), un filtro DSL, un adaptador VoIP o cualquier otro adaptador que le permita acceder a la línea telefónica para enviar y recibir faxes.
6	Puerto USB	Conecte un teclado o cualquier opción compatible.
7	Puerto USB de la impresora	Conecte la impresora a un ordenador.
8	Ranura de seguridad	Conecte un bloqueo para asegurar la impresora en su sitio.

Conexión en red

Notas:

- Adquiera un adaptador de red inalámbrica <trademark registered="yes">MarkNet</trademark> N8350 antes de configurar la impresora en una red inalámbrica. Para obtener información sobre la instalación de un adaptador de red inalámbrica, consulte la hoja de instrucciones incluida con el adaptador.
- un Identificador de conjunto de servicios (SSID) es un nombre asignado a una red inalámbrica. WEP (Privacidad equivalente por cable), WPA (Acceso protegido Wi-Fi), WPA2 y 802.1X-RADIUS son tipos de seguridad utilizados en una red.

Preparación para configurar la impresora en una red Ethernet

Para configurar la impresora para que se conecte a una red Ethernet, organice la siguiente información antes de empezar:

Nota: Si la red asigna de forma automática direcciones IP a equipos e impresoras, siga instalando la impresora.

- Una dirección IP válida y única de la impresora para utilizar en la red
- La pasarela de red
- La máscara de red
- Un sobrenombre para la impresora (opcional)

  Nota: Un sobrenombre para la impresora le puede facilitar la identificación de la impresora en la red. Puede elegir utilizar el sobrenombre de impresora predeterminado o asignar un nombre que le resulte fácil de recordar.

Necesitará un cable Ethernet para conectar la impresora a la red y un puerto disponible en donde puede conectarse la impresora físicamente a la red. Cuando sea posible, utilice un cable de red para evitar problemas potenciales provocados por un cable dañado.

Preparación de la instalación de la impresora en una red inalámbrica

Notas:

- Asegúrese de que el adaptador de red inalámbrica está instalado en la impresora y funciona correctamente. Para obtener más información, consulte la hoja de instrucciones suministrada con el adaptador de red inalámbrica.
- Asegúrese de que el punto de acceso (encaminador inalámbrico) está encendido y funciona correctamente.

Asegúrese de disponer de la siguiente información antes de instalar la impresora en una red inalámbrica:

- **SSID**: El SSID también se denomina nombre de red.
- **Modo inalámbrico (o modo Red)**: el modo es de infraestructura o ad hoc.
- **Canal (para redes ad hoc)**: El canal predeterminado es automático para las redes de infraestructura.

  Algunas redes ad hoc también necesitan la configuración automática. Pregunte al personal de asistencia técnica si no está seguro del canal que debe seleccionar.

- **Método de seguridad**: Dispone de cuatro opciones básicas como método de seguridad:
  - clave WEP

    si la red utiliza más de una clave WEP, introduzca entonces un máximo de cuatro en los espacios disponibles. Seleccione la clave actual de la red seleccionando Clave de transmisión WEP predeterminada.
  - Clave compartida previamente o frase de contraseña WPA o WPA2

    WPA incluye cifrado como nivel de seguridad adicional. Las opciones son AES o TKIP. Debe especificarse el mismo tipo de cifrado en el enrutador y en la impresora, o esta no podrá comunicarse en la red.
  - 802.1X–RADIUS

    Si está instalando la impresora en una red 802.1X, necesitará lo siguiente:
    - Tipo de autenticación
    - Tipo de autenticación interna
    - Nombre de usuario y contraseña de la red 802.1X
    - Certificados
  - Sin seguridad

    Si la red inalámbrica no utiliza seguridad de ningún tipo, no habrá información de seguridad.

    Nota: No se recomienda el uso de una red inalámbrica no segura.

Notas:

- Si no sabe el SSID de la red a la que está conectada el equipo, inicie la utilidad inalámbrica del adaptador de red del equipo y, a continuación, busque el nombre de la red. Si no encuentra el SSID ni la información de seguridad de la red, consulte la documentación suministrada con el punto de acceso o póngase en contacto con el personal de asistencia técnica.
- Para obtener la clave o la frase de contraseña WPA/WPA2 precompartidas de la red inalámbrica, consulte la documentación del punto de acceso, consulte el Embedded Web Server asociado al punto de acceso o póngase en contacto con el personal de asistencia técnica.

Conexión de la impresora mediante el asistente de configuración inalámbrica

Antes de empezar, asegúrese de que:

- Hay un adaptador de red inalámbrica instalado en la impresora y funciona correctamente. Para obtener más información, consulte la hoja de instrucciones suministrada con el adaptador de red inalámbrica.
- No hay un cable Ethernet conectado a la impresora.
- El NIC activo está definido como automático. Para definirlo como automático, navegue hasta:

  > **Red/Puertos** > **NIC activo** > **Automático** > **Enviar**

Nota: Asegúrese de apagar la impresora, espere 5 segundos aproximadamente y, a continuación, vuelva a encenderla.

1. En el panel de control de la impresora, navegue hasta:

   > **Red/Puertos** > **Red [x]** > **Red [x] Configuración** > **Inalámbrica** > **Configuración de conexión inalámbrica**

2. Seleccione una configuración de conexión inalámbrica.

Utilice	Para
Búsqueda de redes	Mostrar las conexiones inalámbricas disponibles. **Nota:** Este elemento de menú muestra todas las transmisiones de SSID seguras e inseguras.
Introducir un nombre de red	Introduzca manualmente el SSID. **Nota:** Asegúrese de introducir el SSID correcto.
Wi-Fi, configuración protegida	Conectar la impresora a una red inalámbrica mediante Wi-Fi Protected Setup.

3 Siga las instrucciones que aparecen en la pantalla de la impresora.

Conexión de la impresora en una red inalámbrica mediante Wi-Fi Protected Setup

Antes de empezar, asegúrese de que:

- El punto de acceso (enrutador inalámbrico) está certificado con Wi-Fi Protected Setup (WPS) o es compatible con WPS. Para obtener más información, consulte la documentación suministrada con el punto de acceso.
- Un adaptador de red inalámbrica instalado en su impresora está conectado y funciona correctamente. Para obtener más información, consulte la hoja de instrucciones incluida con el adaptador de red inalámbrico.

Uso del método de configuración de botón de pulsación

1 En el panel de control de la impresora, navegue hasta:

> **Red/Puertos** > **Red [x]** > **Configuración de la red [x]** > **Inalámbrica** > **Configuración de conexión inalámbrica** > **Wi-Fi Protected Setup** > **Método de botones de pulsación de inicio**

2 Siga las instrucciones que aparecen en la pantalla de la impresora.

Uso del método de Número de identificación personal (PIN)

1 En el panel de control de la impresora, navegue hasta:

> **Red/Puertos** > **Red [x]** > **Configuración de la red [x]** > **Inalámbrica** > [x]**Configuración de conexión inalámbrica** > **Wi-Fi Protected Setup** > **Método PIN de inicio**

2 Copie el PIN de WPS de ocho dígitos.

3 Abra un explorador web y, a continuación, escriba la dirección IP de su punto de acceso en el campo de la dirección.

Notas:

- La dirección IP aparece como cuatro grupos de números separados por puntos, como 123.123.123.123.
- Si está utilizando un servidor proxy, desactívelo temporalmente para cargar correctamente la página web.

4 Acceda a los valores de WPS. Para obtener más información, consulte la documentación suministrada con el punto de acceso.

5 Introduzca el PIN de ocho dígitos y, a continuación, guarde el valor.

Conexión de la impresora a una red inalámbrica mediante Embedded Web Server

Antes de empezar, asegúrese de que:

- La impresora está conectada temporalmente a una red Ethernet.
- Hay un adaptador de red inalámbrica instalado en la impresora que funciona correctamente. Para obtener más información, consulte la hoja de instrucciones suministrada con el adaptador de red inalámbrica.

1. Abra un explorador web y, a continuación, escriba la dirección IP de la impresora en el campo de la dirección.

   Notas:

   - Verá la dirección IP de la impresora en el panel de control de la impresora. La dirección IP aparece como cuatro grupos de números separados por puntos, como 123.123.123.123.
   - Si está utilizando un servidor proxy, desactívelo temporalmente para cargar correctamente la página web.

2. Haga clic en **Valores** > **Red/Puertos** > **Inalámbrica**.
3. Modifique los valores para que coincidan con los de su punto de acceso (encaminador inalámbrico).

   Nota: Asegúrese de introducir el SSID, el método de seguridad, la clave o la frase precompartidas, el modo de red y el canal correctos.

4. Haga clic en **Enviar**.
5. Apague la impresora y, a continuación, desconecte el cable Ethernet. A continuación, espere al menos cinco segundos y vuelva a encender la impresora.
6. Para verificar si la impresora está conectada a la red, imprima una página de configuración de red. A continuación, en la sección Tarjeta de red [x], compruebe si el estado es Conectado.

Cambio de los valores de los puertos después de la instalación de un puerto de soluciones interno

Notas:

- Si la impresora dispone de dirección IP estática, no cambie la configuración.
- Si los equipos están configurados para utilizar el nombre de la red en vez de una dirección IP, no cambie la configuración.
- Si agrega un puerto de soluciones interno (ISP) inalámbrico a una impresora configurada previamente para una conexión Ethernet, desconecte la impresora de la red Ethernet.

Para usuarios de Windows

1. Abra la carpeta de impresoras.
2. En el menú de método abreviado de la impresora con el nuevo proveedor de servicios de Internet, abra las propiedades de la impresora.
3. Configure el puerto de la lista.
4. Actualice la dirección IP.
5. Aplique los cambios.

Para usuarios de Macintosh

1 En Preferencias del sistema en el menú de Apple, navegue hasta la lista de impresoras y, a continuación, seleccione **+** > **IP**.

2 Escriba la dirección IP en la barra de dirección.

3 Aplique los cambios.

Configuración de la impresión por puerto serie (solo Windows)

1 Defina los parámetros de la impresora.
   a En el panel de control, vaya al menú para configurar el puerto.
   b Busque el menú para los valores del puerto serie y, a continuación, ajuste los valores, si es necesario.
   c Aplique los cambios.

2 En el equipo, abra la carpeta de impresoras y, a continuación, seleccione la impresora.

3 Abra las propiedades de la impresora y, a continuación, seleccione el puerto COM de la lista.

4 Defina los parámetros del puerto COM en Administrador de dispositivos.

Notas:

- La impresión por puerto serie reduce la velocidad de impresión.
- Asegúrese de que el cable serie está conectado al puerto serie de la impresora.

Verificación de la instalación de la impresora

Tras instalar todas las opciones de hardware y software y encender la impresora, compruebe que está configurada correctamente imprimiendo lo siguiente:

- **Página de valores de menú**: utilice esta página para comprobar que todas las opciones de la impresora están instaladas correctamente. Aparecerá una lista de opciones instaladas en la parte inferior de la página. Si una de las opciones que ha instalado no se encuentra en la lista, esto significa que no está instalada correctamente. Quite la opción e instálela de nuevo.
- **Página de configuración de red**: Si la impresora dispone de Ethernet o de capacidad inalámbrica y está conectada a una red, imprima la página de configuración de red y compruebe la conexión. Esta página también proporciona información importante que facilita la configuración de la impresión en red.

Impresión de una página de valores de menú

En la pantalla de inicio, navegue hasta:

> **Informes** > **Página de valores de menú**

Impresión de una página de configuración de red

Si la impresora está conectada a una red, imprima una página de configuración de red para verificar la conexión de red. Esta página también proporciona información importante que facilita la configuración de la impresión en red.

1. En la pantalla de inicio, navegue hasta:

   > **Informes** > **Página de configuración de la red**

2. Consulte la primera sección de la página de configuración de red y confirme que el estado es **`Conectado`**.

   Si el estado es **`Sin conexión`**, es posible que la red LAN no esté activa o que el cable de red no funcione correctamente. Póngase en contacto con el personal de asistencia técnica del sistema para obtener una solución y, a continuación, imprima otra página de configuración de red.

Carga de papel y material especial

La selección y el manejo de papel y material especial pueden afectar a la fiabilidad de la impresión de documentos. Para obtener más información, consulte “Cómo evitar atascos” en la página 250 y “Almacenamiento del papel” en la página 77.

Definición del tipo y el tamaño del papel

En la pantalla de inicio, navegue hasta:

> **Menú Papel** > **Tamaño/Tipo de papel** > seleccione una bandeja > seleccione el tamaño o tipo de papel > **Enviar**

Notas:

- El valor Tamaño del papel se configura automáticamente en función de la posición de las guías del papel en cada bandeja, excepto en la bandeja estándar de 550 hojas (bandeja 1) y el alimentador multiuso.
- El valor Tamaño del papel para la Bandeja 1 y el alimentador multiuso debe definirse manualmente en el menú Tamaño del papel.
- El valor predeterminado de fábrica de Tipo de papel es Papel normal.
- El valor Tipo de papel debe definirse manualmente para todas las bandejas.

Configuración del valor de papel Universal

El tamaño de papel Universal es un valor definido por el usuario que permite imprimir en tamaños de papel no incluidos en los menús de la impresora.

Notas:

- El tamaño mínimo admitido de papel Universal es 76,2 x 76,2 mm (3 x 3 pulgadas).
- El tamaño máximo admitido del papel Universal es 215.9 x 359,92 mm (8,5 x 14.17 pulgadas).

1. En la pantalla de inicio, navegue hasta:

   > **Menú Papel** > **Configuración universal** > **Unidades de medida** > seleccione las unidades de medida >

2. Pulse **Anchura vertical** o **Altura vertical**.
3. Seleccione la altura o anchura y pulse .

Carga de bandejas

PRECAUCIÓN: POSIBLES DAÑOS PERSONALES: Para reducir el riesgo de inestabilidad del equipo, cargue cada bandeja por separado. Mantenga todas las bandejas cerradas hasta que las necesite.

1. Extraiga la bandeja completamente.

Nota: No extraiga las bandejas mientras se imprime un trabajo o mientras se muestra **Ocupada** en la pantalla de la impresora. Si lo hace, podría causar un atasco.

2 Presione y deslice la lengüeta de la guía de anchura hasta colocarla en la posición correcta para el tamaño de papel que esté cargando.

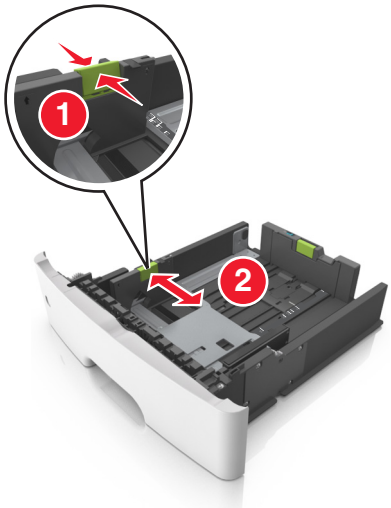

3 Presione y deslice la lengüeta de la guía de longitud hasta colocarla en la posición correcta para el tamaño de papel que esté cargando.

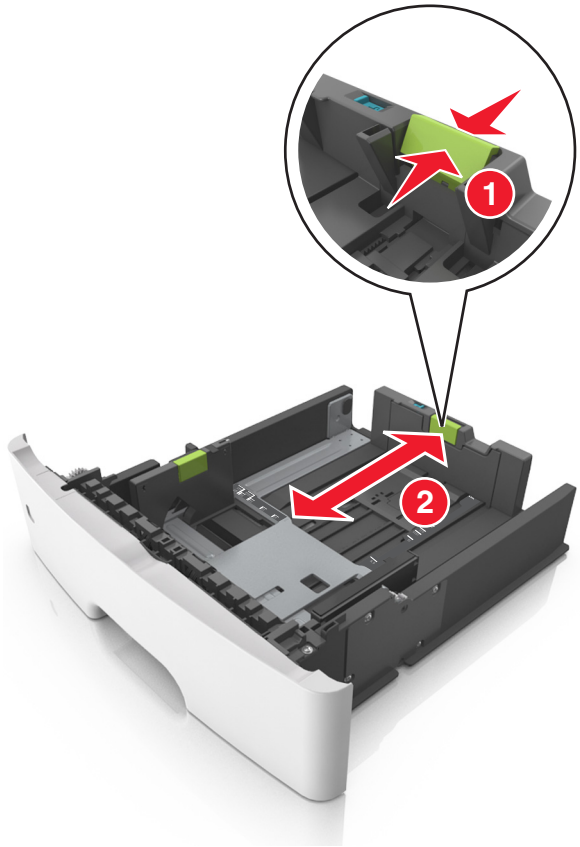

Notas:

- Para algunos tamaños de papel como carta, legal o A4, apriete y luego desplace la lengüeta de la guía de longitud hacia atrás para ajustarla a su longitud.
- Cuando cargue papel de tamaño legal, la guía de longitud se extenderá más allá de la base y dejará el papel expuesto al polvo. Para proteger el papel del polvo, puede adquirir por separado una cubierta antipolvo. Para obtener más información, póngase en contacto con el servicio de atención al cliente.
- Si está cargando un tamaño de papel A6 en la bandeja estándar, presione la lengüeta guía de longitud y luego deslícela hacia el centro de la bandeja hasta la posición del papel de tamaño A6.
- Asegúrese de que las guías de anchura y longitud del papel están alineadas con los indicadores de tamaño de papel de la parte inferior de la bandeja

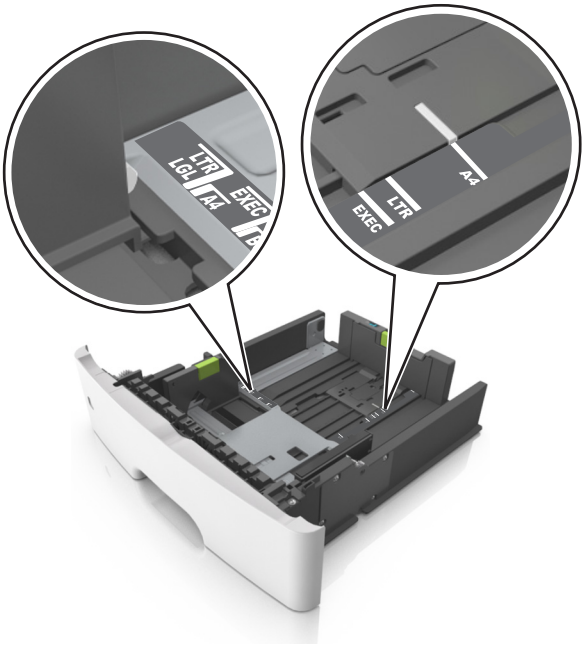

4 Flexione las hojas hacia adelante y hacia atrás; después, airéelas. No doble ni arrugue el papel. Alise los bordes en una superficie nivelada.

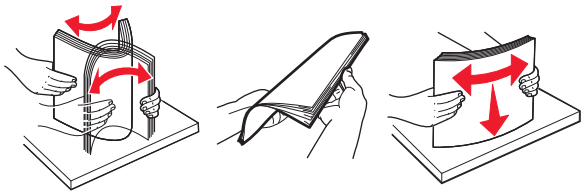

5 Cargue la pila de papel con la cara de impresión hacia abajo.

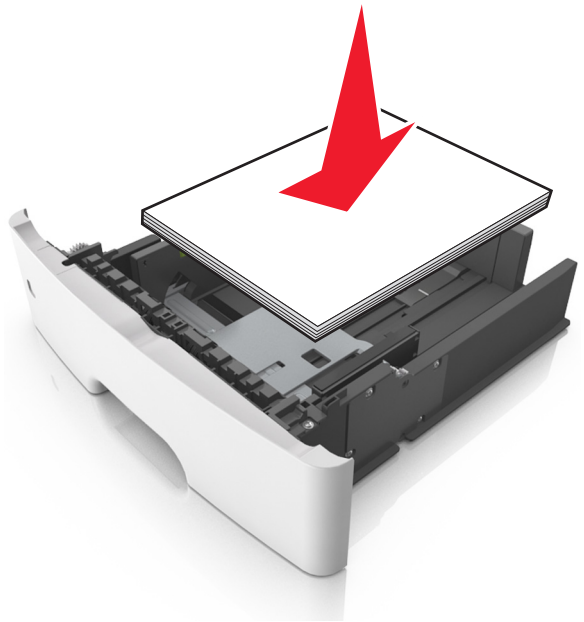

- Existen diferentes formas de cargar papel con cabecera según haya una grapadora opcional instalada y se necesite imprimir a dos caras.

Sin grapadora opcional	Con grapadora opcional
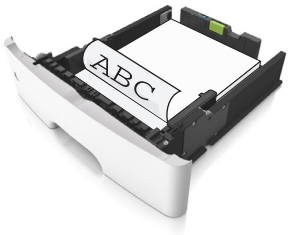 Impresión a una cara	Impresión a una cara
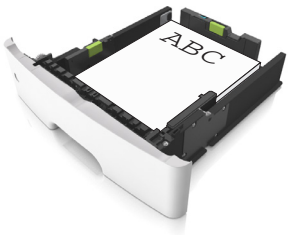 Impresión a dos caras (dúplex)	Impresión a dos caras (dúplex)

- Asegúrese de que el papel no supera el indicador de capacidad máxima de papel ubicado en el lateral de la guía de anchura. Si sobrepasa el límite, se pueden provocar atascos de papel.

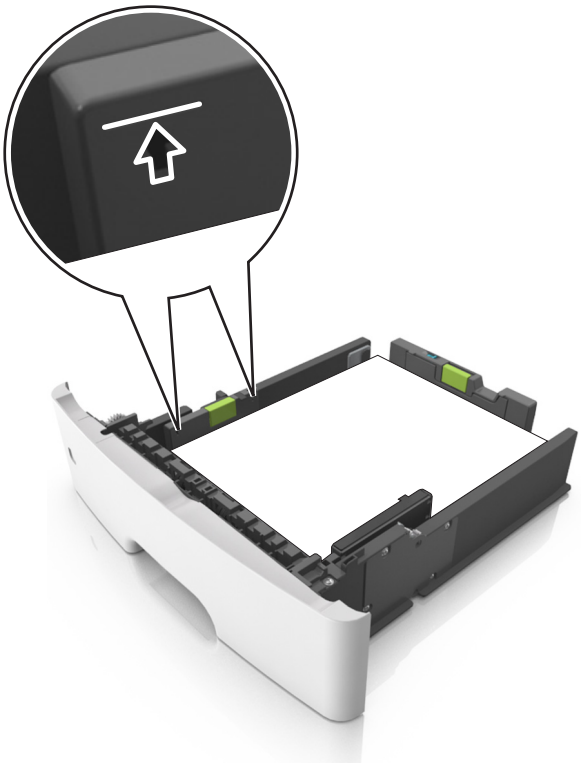

6 Introduzca la bandeja.

7 En el panel de control de la impresora, defina el tipo y tamaño del papel en el menú Papel que coincidan con el papel cargado en la bandeja.

Nota: Defina el tipo y el tamaño de papel correctos para evitar atascos y problemas de calidad de impresión.

Carga del alimentador multiuso

Utilice el alimentador multiuso cuando imprima en distintos tamaños y tipos de papel o sobre papeles especiales, como cartulinas, transparencias, etiquetas de papel y sobres. También puede utilizarlo para trabajos de impresión de una sola página en papeles con cabecera.

1 Abra el alimentador multiuso.

a Tire de la parte extensible del alimentador multiuso.

b Tire con cuidado de la parte extensible para que el alimentador multiuso quede completamente extendido y abierto.

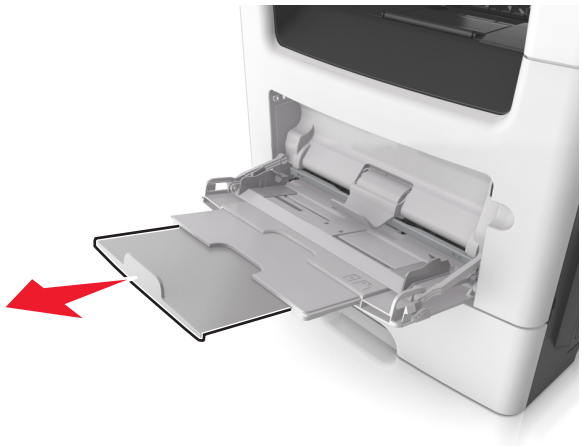

2 Presione la lengüeta que se encuentra en la guía de anchura izquierda, y luego mueva las guías en función del papel que esté cargando.

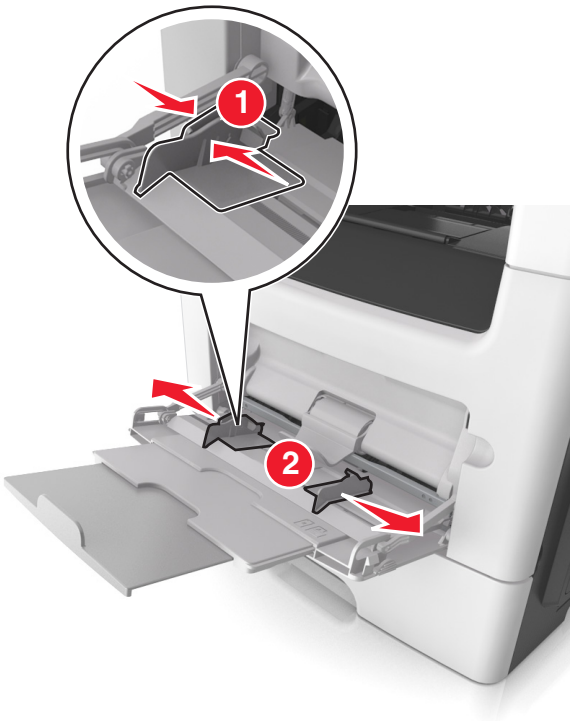

3 Prepare el papel normal o el especial para la carga.

- Flexione las hojas de papel hacia adelante y hacia atrás; después, airéelas. No doble ni arrugue el papel. Alise los bordes en una superficie nivelada.

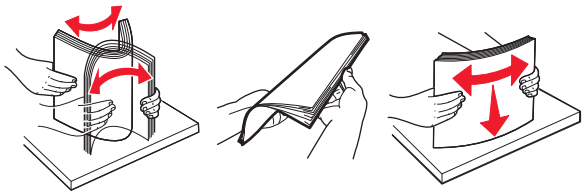

- Sujete las transparencias por los bordes. Flexione la pila de transparencias para evitar que se peguen entre sí y, a continuación, airéelas. Alise los bordes en una superficie nivelada.

  Nota: No toque la cara imprimible de las transparencias. Tenga cuidado de no rayarlas.

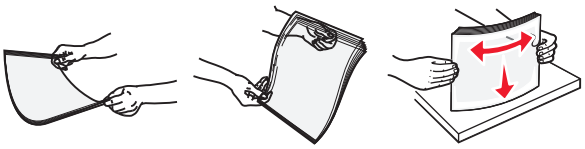

- Flexione la pila de sobres para evitar que se peguen entre sí y, a continuación, airéelos. Alise los bordes en una superficie nivelada.

4 Cargue el papel normal o el especial.

Notas:

- No fuerce el papel normal o especial al introducirlo en el alimentador multiuso.
- Asegúrese de que el papel normal o especial no exceda el indicador de capacidad máxima de papel situado en las guías de papel. Si sobrepasa el límite, se pueden provocar atascos de papel.

- Cargue el papel, las transparencias y las cartulinas con la cara de impresión recomendada hacia arriba e introduciendo primero el borde superior. Para obtener más información sobre cómo cargar transparencias, consulte el paquete en el que se incluían las transparencias.

Nota: Cuando cargue un tamaño de papel A6, asegúrese de que la parte extensible del alimentador multiuso roce ligeramente el borde del papel, de modo que las últimas hojas queden en su lugar.

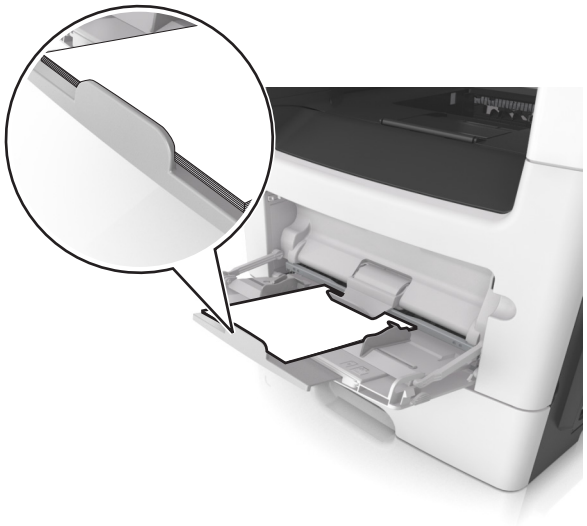

- Cargue el papel con cabecera hacia arriba, de modo que el borde superior de la hoja entre en la impresora en primer lugar. Para la impresión a dos caras (dúplex), cargue el papel con cabecera hacia abajo, de modo que el borde inferior de la hoja entre en la impresora en primer lugar.

- Cargue los sobres con la solapa hacia abajo y en la parte izquierda.

Advertencia: Posibles daños: No utilice nunca sobres con sellos, cierres, broches, ventanas, revestimientos oleosos o autoadhesivos. Este tipo de sobres pueden causar un grave deterioro en la impresora.

5 En el panel de control de la impresora, defina el tamaño y el tipo de papel a través del menú Papel para que coincidan con el papel o el material especial que se ha cargado en el alimentador multiuso.

Uso de la bandeja estándar y el tope de papel

La bandeja estándar admite hasta 150 hojas de papel de 20 libras. Almacena las impresiones hacia abajo. La bandeja estándar incluye un tope de papel que evita que el papel caiga por la parte delantera al apilarse en la bandeja.

Para abrir el tope de papel, tire de él para que dé la vuelta hacia delante.

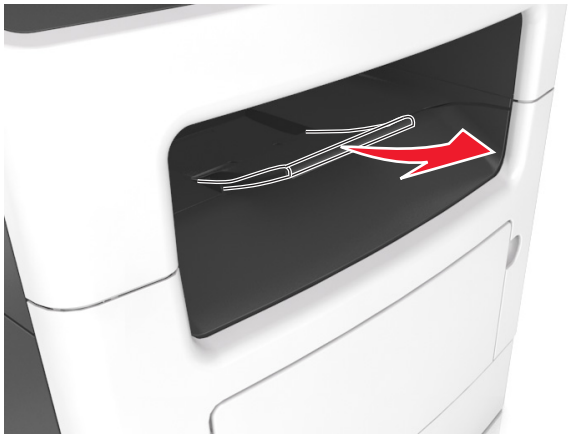

Nota: Cierre el tope del papel cuando traslade la impresora a otro lugar.

Enlace y anulación de enlace de bandejas

La impresora establece un enlace con las bandejas cuando el tamaño y el tipo de papel especificados coinciden. Cuando se vacía una bandeja enlazada, el papel se carga de la siguiente bandeja enlazada. Para evitar que las bandejas se enlacen, asigne un nombre de tipo de papel personalizado único.

Enlace y anulación de enlace de bandejas

1 Abra un explorador web y, a continuación, escriba la dirección IP de la impresora en el campo de la dirección.

Notas:

- Verá la dirección IP de la impresora en la pantalla de inicio de la impresora. La dirección IP aparece como cuatro grupos de números separados por puntos, como 123.123.123.123.
- Si está utilizando un servidor proxy, desactívelo temporalmente para cargar correctamente la página web.

2 Haga clic en **Valores** > **Menú Papel**.

3 Cambie los valores de tamaño y tipo de papel para las bandejas que está enlazando.

- Para enlazar bandejas, asegúrese de que el tamaño y el tipo de papel de la bandeja coinciden con los de la otra bandeja.
- Para desenlazar bandejas, asegúrese de que el tamaño y el tipo de papel de la bandeja *no* coinciden con los de la otra bandeja.

4 Haga clic en **Enviar**.

Nota: También puede cambiar los valores de tamaño y tipo de papel mediante el panel de control de la impresora. para obtener más información, consulte “Definición del tipo y el tamaño del papel” en la página 58.

Advertencia: Posibles daños: El papel cargado en la bandeja debe coincidir con el nombre de tipo de papel asignado en la impresora. La temperatura del fusor varía según el tipo de papel especificado. Pueden producirse problemas de impresión si no se configuran correctamente los valores.

Creación de un nombre personalizado para un tipo de papel

Uso de Embedded Web Server

1 Abra un explorador web y, a continuación, escriba la dirección IP de la impresora en el campo de la dirección.

Notas:

- Verá la dirección IP de la impresora en la pantalla de inicio de la impresora. La dirección IP aparece como cuatro grupos de números separados por puntos, como 123.123.123.123.
- Si está utilizando un servidor proxy, desactívelo temporalmente para cargar correctamente la página web.

2 Haga clic en **Valores** > **Menú Papel** > **Nombres personalizados**.

3 Seleccione un nombre personalizado y, a continuación, escriba un nombre de tipo de papel personalizado.

4 Haga clic en **Enviar**.

5 Haga clic en **Tipos personalizados** y, a continuación, verifique si el nuevo nombre de tipo de papel personalizado ha sustituido al nombre personalizado.

Uso del panel de control de la impresora

1 En la pantalla de inicio, navegue hasta:

> **Menú Papel** > **Nombres personalizados**

2 Seleccione un nombre personalizado y, a continuación, escriba un nombre de tipo de papel personalizado.

3 Toque .

4 Pulse **Tipos personalizados** y, a continuación, verifique que el nuevo nombre de tipo de papel personalizado ha sustituido al nombre personalizado.

Asignación de un tipo de papel personalizado

Uso de Embedded Web Server

Asigne un nombre de tipo de papel personalizado a una bandeja para establecer o anular un enlace con las bandejas.

1 Abra un explorador web y, a continuación, escriba la dirección IP de la impresora en el campo de la dirección.

Notas:

- Verá la dirección IP de la impresora en la pantalla de inicio de la impresora. La dirección IP aparece como cuatro grupos de números separados por puntos, como 123.123.123.123.
- Si está utilizando un servidor proxy, desactívelo temporalmente para cargar correctamente la página web.

2 Haga clic en **Valores** > **Menú Papel** > **Tipos personalizados**.

3 Seleccione un nombre de tipo de papel personalizado y, a continuación, seleccione un tipo de papel

Nota: Papel es el tipo de papel predeterminado de fábrica para todos los nombres personalizados definidos por el usuario.

4 Haga clic en **Enviar**.

Uso del panel de control de la impresora

1 En la pantalla de inicio, navegue hasta:

> **Menú Papel** > **Tipos personalizados**

2 Seleccione un nombre de tipo de papel personalizado y, a continuación, seleccione un tipo de papel

Nota: Papel es el tipo de papel predeterminado de fábrica para todos los nombres personalizados definidos por el usuario.

3 Toque .

Configuración de un nombre personalizado

Uso de Embedded Web Server

1 Abra un explorador web y, a continuación, escriba la dirección IP de la impresora en el campo de la dirección.

Notas:

- Verá la dirección IP de la impresora en la pantalla de inicio de la impresora. La dirección IP aparece como cuatro grupos de números separados por puntos, como 123.123.123.123.
- Si está utilizando un servidor proxy, desactívelo temporalmente para cargar correctamente la página web.

2 Haga clic en **Valores** > **Menú Papel** > **Tipos personalizados**.

3 Seleccione un nombre personalizado que desee configurar; posteriormente, seleccione un papel o tipo de papel especial y, a continuación, haga clic en **Enviar**.

Uso del panel de control de la impresora

1 En la pantalla de inicio, navegue hasta:

> **Menú Papel** > **Tipos personalizados**

2 Seleccione un nombre personalizado que quiera configurar y, a continuación, toque .

Guía de papel y material especial

Notas:

- Asegúrese de que se definan el tamaño, el tipo y el peso de papel correctos en el equipo o en el panel de control.
- Flexione, airee y alise los papeles especiales antes de cargarlos.
- Puede que la impresora imprima a una velocidad reducida para evitar dañar el fusor.
- Para obtener más información acerca de las tarjetas y etiquetas, consulte *Card Stock & Label Guide* (disponible sólo en inglés) en el sitio web de Lexmark en **http://support.lexmark.com**.

Uso de papel especial

Consejos sobre el uso de papel con cabecera

- Utilice papel con cabecera diseñado específicamente para impresoras láser.
- Imprima muestras en los papeles con cabecera que piensa utilizar antes de adquirirlos en grandes cantidades.
- Antes de cargar cabeceras, flexione, airee y alise la pila de papel para evitar que las hojas se peguen entre sí.
- La orientación de la página es importante al imprimir en papel con cabecera. Para obtener más información sobre cómo cargar papel con cabecera, consulte el apartado:
  - “Carga de bandejas” en la página 58
  - “Carga del alimentador multiuso” en la página 63

Sugerencias para el uso de transparencias

- Imprima una página de muestra en las transparencias que piensa utilizar antes de adquirirlas en grandes cantidades.
- Cargue las transparencias desde la bandeja estándar o el alimentador multiuso.
- Utilice transparencias diseñadas específicamente para impresoras láser. Las transparencias deben soportar temperaturas hasta 185 °C (365 °F) sin derretirse, perder el color, desviarse o liberar emisiones peligrosas.

  Nota: Si el peso de la transparencia se ha definido en Pesado y la textura de la transparencia se ha definido en Rugosa en el menú Papel, las transparencias se pueden imprimir a una temperatura máxima de 195 °C (383 °F).
- Evite dejar huellas en las transparencias para que no se produzcan problemas de calidad de impresión.
- Antes de cargar transparencias, flexione, airee y alise la pila de papel para evitar que las hojas se peguen entre sí.

Consejos sobre el uso de sobres

Imprima siempre muestras en los sobres que piensa utilizar antes de adquirirlos en grandes cantidades.

- Utilice sobres diseñados específicamente para impresoras láser. Consulte con el fabricante o el vendedor para asegurarse de que los sobres pueden soportar temperaturas de hasta 230 °C (446 °F) sin sellarse, arrugarse u ondularse en exceso ni liberar emisiones peligrosas.
- Para un mejor rendimiento, utilice sobres hechos con papel de 90 g/m^2 (24 lb de alta calidad) o con un 25 % de algodón. Los sobres de algodón no deben exceder los 75 g/m^2 (20 lb de alta calidad) de peso.
- Utilice únicamente sobres procedentes de embalajes no dañados.
- Para obtener resultados óptimos y minimizar los atascos, no utilice sobres que:
  - Tengan excesivos dobleces o curvaturas
  - Estén pegados o dañados de cualquier forma
  - Tengan ventanas, agujeros, perforaciones, recortes o repujados
  - Utilicen cierres metálicos, nudos con hilos o barras de doblez
  - Tengan un diseño de interbloqueo
  - Tengan pegados sellos de correo
  - Tengan algún adhesivo expuesto cuando la solapa está en posición de sellado o cerrado
  - Tengan esquinas dobladas
  - Tengan terminaciones ásperas, arrugadas o dobladas
- Ajuste la anchura de las guías a la de los sobres.

Nota: La combinación de una alta humedad (más del 60 %) y la alta temperatura de impresión pueden arrugar o sellar los sobres.

Consejos para el uso de etiquetas

Imprima siempre muestras en las etiquetas que piensa utilizar antes de adquirirlas en grandes cantidades.

Nota: Utilice sólo hojas de etiquetas de papel. No se admiten etiquetas de vinilo, tratadas químicamente o de dos caras.

Para obtener información detallada sobre la impresión de etiquetas y sus características y diseño, consulte *Card Stock & Label Guide* en **http://support.lexmark.com**.

Al imprimir en etiquetas:

- Utilice etiquetas diseñadas específicamente para impresoras láser. Consulte al fabricante o proveedor para verificar que:
  - Las etiquetas pueden soportar temperaturas de 230 °C (446 °F) sin sellarse, curvarse de forma excesiva, arrugarse ni liberar emisiones peligrosas.
  - Los adhesivos de las etiquetas, la cara recomendada del paquete de impresión y las capas de protección pueden soportar una presión de hasta 25 psi (172 kPa) sin laminarse, rezumar por los bordes ni liberar gases peligrosos.
- No utilice etiquetas con un material de soporte liso.
- Utilice hojas de etiquetas completas. Las hojas incompletas pueden provocar que las etiquetas se despeguen durante la impresión, causando un atasco de papel. Las hojas incompletas contaminan también la impresora y el cartucho de tóner con material adhesivo, lo que podría anular la garantía de los mismos.
- No utilice etiquetas con el adhesivo visible.

- No imprima a menos de 1 mm (0,04 pulg.) del borde de la etiqueta, de las perforaciones o entre márgenes de separación de la etiqueta.
- Asegúrese de que el soporte del adhesivo no alcanza el borde de la hoja. La aplicación por zonas del adhesivo debe tener una separación de al menos 1 mm (0,04 pulg.) de los bordes. El material adhesivo contamina la impresora y podría anular la garantía.
- Si no es posible la aplicación por zonas del adhesivo, elimine una franja de 2 mm (0,06 pulg.) del borde inicial y lateral y utilice un adhesivo que no gotee.
- Es recomendable utilizar la orientación vertical, en especial al imprimir códigos de barras.

Consejos de uso de cartulina

La cartulina es un material especial de impresión pesado de una sola capa. Muchas de sus características variables, como el nivel de humedad, el grosor y la textura, pueden afectar de forma significativa a la calidad de impresión. Imprima siempre muestras en la cartulina que piensa utilizar antes de adquirirla en grandes cantidades.

- Desde el menú Papel, configure el Tipo de papel como cartulina.
- Seleccione el valor apropiado de Textura del papel.
- Tenga en cuenta que las preimpresiones, perforaciones y arrugas pueden afectar de forma significativa a la calidad de impresión y provocar atascos u otros problemas de manejo de papel.
- Consulte con el fabricante o distribuidor si la cartulina puede soportar temperaturas de hasta 220°C (446°F) sin liberar emisiones peligrosas.
- No utilice cartulinas preimpresas fabricadas con productos químicos que puedan contaminar la impresora. Las preimpresiones introducen componentes semilíquidos y volátiles en la impresora.
- Utilice cartulinas de fibra corta siempre que sea posible.

Instrucciones para el papel

Si se selecciona el papel y el material especial adecuados se reducen los problemas de impresión. Para obtener la mejor calidad de impresión, pruebe una muestra del papel o material especial antes de comprar grandes cantidades.

Características del papel

Las características de papel que se definen a continuación afectan a la calidad y fiabilidad de la impresión. Tenga en cuenta estas características al planificar la adquisición de grandes cantidades de papel.

Peso

Las bandejas estándar de la impresora pueden cargar automáticamente papel de fibra larga de hasta 90 g/m^2 (24 libras) de alta calidad. Las bandejas opcionales de la impresora pueden cargar automáticamente papel de fibra larga de hasta 120 g/m^2 (32 libras) de alta calidad. El alimentador multiuso puede cargar automáticamente papel de fibra larga de hasta 163 g/m^2 (43 libras) de alta calidad. El papel de menos de 60 g/m^2 (16 libras) puede que no sea lo bastante rígido para una correcta alimentación, lo que provocaría atascos. Para obtener los mejores resultados, utilice papel de 75 g/m^2 (20 libras) de alta calidad de fibra larga. Para papel más pequeño de 182 x 257 mm (7,2 x 10,1 pulgada), se recomienda utilizar papel de 90 g/m^2 (24 lb) o más pesado.

Nota: La impresión a doble cara solo es compatible con papel de alta calidad de 60–90 g/m^2 (16–24 lb).

Curvatura

La curvatura es la tendencia del papel a curvarse por los bordes. La curvatura excesiva puede provocar problemas de alimentación del papel. La curvatura puede producirse después de que el papel pase por la impresora, donde queda expuesto a altas temperaturas. Asimismo, almacenar el papel sin empaquetar en ambientes cálidos, húmedos, fríos o secos, incluso en la bandeja de papel, puede causar curvaturas en el papel antes de su impresión y provocar problemas de alimentación.

Suavidad

La suavidad del papel afecta directamente a la calidad de impresión. Si el papel es demasiado áspero, el tóner no se impregna de forma adecuada. Si el papel es demasiado suave, puede provocar problemas de alimentación o de calidad de impresión. Utilice siempre papel que esté comprendido entre 100 y 300 puntos Sheffield; la suavidad que proporciona la mejor calidad de impresión oscila entre los 150 y 250 puntos Sheffield.

Nivel de humedad

La cantidad de humedad del papel afecta tanto a la calidad de impresión como a la capacidad que tiene la impresora para cargar el papel correctamente. Deje el papel en su embalaje original hasta el momento de utilizarlo. De esta forma, se limita la exposición del papel a los cambios de humedad que pueden degradar su rendimiento.

Acondicione el papel antes de imprimir guardándolo en su embalaje original en el mismo ambiente que la impresora durante 24-48 horas antes de imprimir. Déjelo varios días si el entorno de almacenamiento o transporte es muy distinto al de la impresora. El papel grueso puede requerir un período de acondicionamiento más prolongado.

Dirección de la fibra

Fibra hace referencia a la alineación de las fibras del papel en una hoja. La fibra puede ser del tipo *fibra larga*, en el sentido de la longitud del papel, o *fibra corta*, en el sentido de la anchura del papel.

Para papel de entre 60 y 90 g/m^2 (16 y 24 lb) de alta calidad, se recomienda la fibra larga.

Contenido de fibra

La mayoría del papel xerográfico de alta calidad está fabricado a partir de pulpa de madera 100 % tratada químicamente. Este contenido le proporciona un alto grado de estabilidad, provoca menos problemas de alimentación y produce una mejor calidad de impresión. El papel que contiene fibras como el algodón puede afectar negativamente al manejo del papel.

Papel no recomendado

No es aconsejable utilizar con la impresora los tipos de papel siguientes:

- Tipos de papel tratados químicamente, utilizados para hacer copias sin papel carbón, también denominados tipos de papel sin carbón, papel sin copia carbón (CCP) o papel que no necesita carbón (NCR).
- Tipos de papel preimpresos con productos químicos que puedan contaminar la impresora.
- Tipos de papel preimpresos que se puedan ver afectados por la temperatura del fusor de la impresora.

- Papeles preimpresos que requieren un registro (la ubicación precisa en la página) mayor o menor que ±2,5 mm (±0,10 pulgadas), como formularios de reconocimiento óptico de caracteres (OCR)

  En algunos casos, se puede ajustar el registro con una aplicación de software para imprimir correctamente en estos formularios:
- Tipos de papel tratado (borrable de alta calidad), papel sintético, térmico
- Tipos de papel con bordes ásperos, con superficie de textura áspera o gruesa o con curvaturas
- Papel reciclado que no cumpla la normativa EN12281:2002 (europea)
- Papel con un peso inferior a 60 g/m^2 (16 libras).
- Formularios o documentos multicopia

Selección del papel

El uso del papel correcto evita los atascos y garantiza una impresión sin problemas.

Para evitar atascos de papel y una baja calidad de impresión:

- Utilice *siempre* papel nuevo, sin dañar.
- Antes de cargar el papel, es preciso conocer la cara de impresión recomendada del papel. Esta información suele venir indicada en el embalaje del papel.
- *No* utilice papel cortado ni recortado manualmente.
- *No* mezcle tamaños, pesos o tipos de papel en la misma bandeja, ya que se pueden producir atascos.
- *No* utilice papeles tratados a menos que estén diseñados específicamente para la impresión electrofotográfica.

Selección de formularios preimpresos y papel con cabecera

Siga estas instrucciones cuando seleccione formularios preimpresos y papel con cabecera:

- Utilice fibra larga para papel con un peso de 60 a 90 g/m^2 (16 a 24 lb).
- Utilice solo formularios y papel con cabecera impresos mediante un proceso de impresión litográfica o grabado.
- Evite los papeles con superficies de textura áspera o gruesa.

Utilice papeles impresos con tintas resistentes al calor, diseñados para su uso en copiadoras xerográficas. La tinta debe poder soportar temperaturas de hasta 230 °C (446 °F) sin derretirse o liberar emisiones peligrosas. Utilice tintas que no se vean afectadas por la resina del tóner. Normalmente, las tintas que se imprimen mediante un proceso de oxidación y las tintas oleosas cumplen estos requisitos, las de látex puede que no. En caso de duda, póngase en contacto con su proveedor de papel.

Los tipos de papel preimpresos, como el papel con cabecera, deben poder soportar temperaturas de hasta 230 °C (446 °F) sin derretirse o liberar emisiones peligrosas.

Uso de papel reciclado y otro papel de oficina

Puede usar en la impresora papel reciclado diseñado específicamente para impresoras láser (electrofotográficas). En 1998, Lexmark presentó al gobierno de EE.UU. un estudio que demostraba que el papel reciclado que producían las principales papeleras del país se alimentaba tan bien como el papel no reciclado. Sin embargo, no se puede asegurar que la alimentación se realice correctamente con *todo tipo* de papel reciclado.

Lexmark siempre prueba sus impresoras con papel reciclado (20–100% de material de desecho) y una variedad de papeles de prueba de todo el mundo, utilizando cámaras con diferentes temperaturas y condiciones de humedad. Lexmark no ha encontrado motivos para no recomendar el uso de los papeles de oficina reciclados actuales, pero ofrece las siguientes directrices de propiedad para el papel reciclado.

- Bajo contenido en humedad (4% – 5%)
- Suavidad adecuada (100–200 unidades Sheffield, o 140–350 unidades Bendtsen en Europa)

  Nota: Algunos tipos de papel mucho más suaves (como los papeles para láser de 24 lb de alta calidad, 50–90 unidades Sheffield) y mucho más ásperos (como los papeles de algodón de alta calidad, 200–300 unidades Sheffield) han sido desarrollados para funcionar muy bien en las impresoras láser, a pesar de su textura de superficie. Antes de usar estos tipos de papel, consulte con su proveedor de papel.
- Coeficiente de fricción adecuado (0,4 – 0,6)
- Suficiente resistencia a la flexión en la dirección de la alimentación

Es posible que el papel reciclado, el papel más ligero (<60 g/m^2 [16 lb de alta calidad]) y/o de menor espesor (<3,8 mils [0,1 mm]) y el papel de fibra corta para impresoras con alimentación en orientación vertical (o borde corto) tengan menos resistencia a la flexión de lo requerido para realizar una alimentación de papel fiable. Antes de usar estos tipos de papel para impresión (electrofotográfica) láser, consulte con su proveedor de papel. Recuerde que se trata de meras directrices generales y que es posible que incluso aunque el papel cumpla estos requisitos puede ocasionar problemas en la alimentación).

Almacenamiento del papel

Utilice estas instrucciones de almacenamiento del papel para evitar los atascos y la calidad de impresión desigual:

- Para obtener los mejores resultados, almacene el papel con una temperatura de 21 °C (70 °F) y una humedad relativa del 40%. La mayoría de fabricantes de etiquetas recomiendan imprimir dentro de un intervalo de temperaturas entre 18 y 24 °C (de 65 a 75 °F) con una humedad relativa entre el 40 y el 60%.
- Almacene el papel en cajas, preferiblemente en una plataforma o estantería en lugar de en el suelo.
- Almacene paquetes individuales en una superficie plana.
- No coloque nada sobre los paquetes individuales de papel.
- Saque el papel de la caja de cartón o del embalaje solo cuando esté preparado para cargarlos en la impresora. La caja de cartón o el embalaje ayudan a mantener el papel limpio, seco y sin arrugas.

Tamaños, tipos y pesos de papel admitidos

Tamaños de papel admitidos

Tipo y dimensión de papel	Bandeja estándar de 550 hojas	Bandeja estándar opcional de 250 o 550 hojas	Alimentador multiuso	ADF	Cristal del escáner	Impresión a doble cara
Tarjeta de presentación	X	X	X	X	✓	X
3 x 5	X	X	✓[1]	X	✓	X
4 x 6	X	X	✓[1]	X	✓	X
A4 210 x 297 mm (8,27 x 11,7 pulg.)	✓	✓	✓	✓	✓	✓
A5 148 x 210 mm (5,83 x 8,27 pulg.)	✓	✓	✓	✓	✓	X
A6 105 x 148 mm (4,13 x 5,83 pulgadas)	✓	X	✓	✓	✓	X
JIS B5 182 x 257 mm (7,17 x 10,1 pulg.)	✓	✓	✓	✓	✓	X
Carta 215,9 x 279,4 mm (8,5 x 11 pulg.)	✓	✓	✓	✓	✓	✓
Legal 215,9 x 355,6 mm (8,5 x 14 pulg.)	✓	✓	✓	✓	✓	✓
Ejecutivo 184,2 x 266,7 mm (7,25 x 10,5 pulg.)	✓	✓	✓	✓	✓	X
Oficio (México) 215,9 x 340,4 mm (8,5 x 13,4 pulg.)	✓	✓	✓	✓	✓	✓
Folio 215,9 x 330,2 mm (8,5 x 13 pulg.)	✓	✓	✓	✓	✓	✓
Media carta 139,7 x 215,9 mm (5,5 x 8,5 pulg.)	✓	✓	✓	✓	✓	X

[1] El papel solo se admite si el valor del tamaño de papel es Universal.

[2] El papel solo se admite en el modo de doble cara si el ancho es de al menos 210 mm (8,27 pulg.) y el largo es de al menos 279,4 mm (11 pulg.). El tamaño mínimo admitido del papel Universal solo puede cargarse en el alimentador multiuso.

Tipo y dimensión de papel	Bandeja estándar de 550 hojas	Bandeja estándar opcional de 250 o 550 hojas	Alimentador multiuso	ADF	Cristal del escáner	Impresión a doble cara
Universal[2] De 76,2 x 127 mm (3 x 5 pulg.) a 215,9 x 359,92 mm (8,5 x 14,17 pulg.)	✓	✓	✓	✓	✓	✓[2]
Sobre 7 3/4 (Monarch) 98,4 x 190,5 mm (3,875 x 7,5 pulg.)	X	X	✓	X	✓	X
Sobre 9 98,4 x 226,1 mm (3,875 x 8,9 pulg.)	X	X	✓	X	✓	X
Sobre 10 104,8 x 241,3 mm (4,12 x 9,5 pulg.)	X	X	✓	X	✓	X
Sobre DL 110 x 220 mm (4,33 x 8,66 pulg.)	X	X	✓	X	✓	X
Sobre C5 162 x 229 mm (6,38 x 9,01 pulg.)	X	X	✓	X	✓	X
Sobre B5 176 x 250 mm (6,93 x 9,84 pulg.)	X	X	✓	X	✓	X
Otro sobre 85,7 x 165 mm a 215,9 x 355,6 mm (3,375 x 6,50 pulg. a 8,5 x 14 pulg.)	X	X	✓	X	✓	X

[1] El papel solo se admite si el valor del tamaño de papel es Universal.

[2] El papel solo se admite en el modo de doble cara si el ancho es de al menos 210 mm (8,27 pulg.) y el largo es de al menos 279,4 mm (11 pulg.). El tamaño mínimo admitido del papel Universal solo puede cargarse en el alimentador multiuso.

Pesos y tipos de papel admitidos

Nota: Las etiquetas, transparencias, sobres y tarjetas siempre se imprimen a una velocidad reducida.

Tipo de papel	Bandeja estándar de 550 hojas	Bandeja de 250 o 550 hojas	Alimentador multiuso	Modo dúplex	Alimentador automático de documentos	Cristal del escáner
Papel normal	✓	✓	✓	✓	✓	✓

[1] Solo la bandeja de 250 hojas admite transparencias.

[2] Se deben utilizar sobres que, colocados individualmente hacia abajo sobre la mesa, queden planos.

Tipo de papel	Bandeja estándar de 550 hojas	Bandeja de 250 o 550 hojas	Alimentador multiuso	Modo dúplex	Alimentador automático de documentos	Cristal del escáner
Tarjetas	X	X	✓	X	✓	✓
Transparencias	X	✓[1]	✓	X	✓	✓
Reciclado	✓	✓	✓	✓	✓	✓
Etiquetas de papel	✓	✓	✓	X	✓	✓
Alta calidad	X	X	✓	X	✓	✓
Sobre[2]	✓	✓	✓	✓	✓	✓
Sobre áspero	X	X	✓	X	✓	✓
Membrete	✓	✓	✓	✓	✓	✓
Preimpreso	✓	✓	✓	✓	✓	✓
Papel color	✓	✓	✓	✓	✓	✓
Papel ligero	✓	✓	✓	✓	✓	✓
Papel pesado	✓	✓	✓	✓	✓	✓
Rugoso/Algodón	✓	✓	✓	X	✓	✓
Tipo personalizado [x]	✓	✓	✓	✓	✓	✓

[1] Solo la bandeja de 250 hojas admite transparencias.

[2] Se deben utilizar sobres que, colocados individualmente hacia abajo sobre la mesa, queden planos.

Tamaños, tipos y pesos de papel admitidos por el clasificador opcional

Tamaños de papel admitidos

Tamaño del papel	Dimensiones	Grapadora
A4	210 x 297 mm (8,3 x 11,7 pulg.)	X
A5	148 x 210 mm (5,8 x 8,3 pulgadas)	X
A6	105 x 148 mm (4,1 x 5,8 pulgadas)	X
JIS B5	182 x 257 mm (7,2 x 10,1 pulgadas)	X
Carta	216 x 279 mm (8,5 x 11 pulgadas)	✓
Legal	216 x 356 mm (8,5 x 14 pulgadas)	✓
Ejecutivo	184 x 267 mm (7,3 x 10,5 pulgadas)	X
Oficio (México)	216 x 340 mm (8,5 x 13,4 pulgadas)	✓

Tamaño del papel	Dimensiones	Grapadora
Folio	216 x 330 mm (8,5 x 13 pulgadas)	✓
Media carta	140 x 216 mm (5,5 x 8,5 pulgadas)	X
Universal	De 105 x 216 mm a 216 x 356 mm (de 4,13 x 8,5 pulgadas a 8,5 x 14 pulgadas)	X
Sobre 7 3/4 (Monarch)	98 x 191 mm (3,9 x 7,5 pulgadas)	X
Sobre 9	98 x 225 mm (3,9 x 8,9 pulgadas)	X
Sobre 10	105 x 241 mm (4,1 x 9,5 pulgadas)	X
Sobre DL	110 x 220 mm (4,3 x 8,7 pulgadas)	X
Sobre C5	162 x 229 mm (6,38 x 9,01 pulgadas)	X
Sobre B5	176 x 250 mm (6,93 x 9,84 pulgadas)	X
Otro sobre	Desde 98 x 162 mm (3,9 x 6,4 pulg.) hasta 176 x 250 mm (6,9 x 9,8 pulgadas)	X

Pesos y tipos de papel admitidos

Tipo de papel	Grapadora
Papel normal	✓
Tarjetas	X
Transparencias	X
Reciclado	✓
Etiquetas de papel	✓
Alta calidad	✓
Sobre	X
Sobre áspero	X
Membrete	✓
Preimpreso	✓
Papel color	✓
Papel ligero	✓
Papel pesado	✓
Rugoso/Algodón	✓
Tipo personalizado [x]	✓

Impresión

Impresión de un documento

Impresión de formularios

Utilice Formularios y favoritos para acceder rápida y fácilmente a los formularios de uso frecuente o a otra información que se imprima frecuentemente. Antes de que pueda utilizar esta aplicación, instálela primero en la impresora. Para obtener más información, consulte "Configuración de Formularios y favoritos" en la página 24.

1. En la pantalla de inicio, navegue hasta:

   Formularios y favoritos > seleccione el formulario de la lista > introduzca el número de copias > ajuste los otros valores que desee

2. Aplique los cambios.

imprimir desde un ordenador

Nota: Para etiquetas, tarjetas y sobres, configure el tamaño y tipo de papel en la impresora antes de enviar el trabajo de impresión.

1. Abra el cuadro de diálogo Imprimir en el documento que trata de imprimir.
2. Ajuste los valores si es necesario.
3. Envíe el trabajo de impresión.

Ajuste de intensidad del tóner

1. Abra un explorador web y, a continuación, escriba la dirección IP de la impresora en el campo de la dirección.

   Notas:

   - Verá la dirección IP de la impresora en la pantalla de inicio de la impresora. La dirección IP aparece como cuatro grupos de números separados por puntos, como 123.123.123.123.
   - Si está utilizando un servidor proxy, desactívelo temporalmente para cargar correctamente la página web.

2. Haga clic en **Valores** > **Valores de impresión** > **Menú Calidad** > **Intensidad del tóner**.
3. Ajuste la intensidad del tóner y, a continuación, haga clic en **Enviar**.

Uso del panel de control de la impresora

1. En la pantalla de inicio, navegue hasta:

   > **Valores** > **Valores de impresión** > **Menú Calidad** >**Intensidad del tóner**

2. Ajuste los valores y, a continuación, toque **Enviar**.

Impresión desde un dispositivo móvil

Nota: Asegúrese de que la impresora y el dispositivo móvil compartan la misma red inalámbrica. Para obtener información sobre la configuración de los ajustes inalámbricos de su dispositivo móvil, consulte la documentación que se incluye con el dispositivo.

Impresión desde un dispositivo móvil a través de Mopria Print Service

Mopria® Print Service es una solución de impresión móvil para dispositivos móviles con Android versión 4.4 o posterior. Le permite imprimir directamente en cualquier impresora con certificación Mopria.

Nota: Antes de imprimir, compruebe que Mopria Print Service está habilitado.

1. Inicie una aplicación compatible desde la pantalla de inicio de su dispositivo móvil.
2. Toque **Imprimir** y, a continuación, seleccione la impresora.
3. Envíe el trabajo de impresión.

Impresión desde un dispositivo móvil a través de Google Cloud Print

Google Cloud Print™ es un servicio de impresión móvil que permite a las aplicaciones habilitadas en dispositivos móviles imprimir en cualquier impresora con Google Cloud Print.

1. Inicie la aplicación habilitada desde la pantalla de inicio de su dispositivo móvil.
2. Toque **Imprimir** y, a continuación, seleccione la impresora.
3. Envíe el trabajo de impresión.

Impresión desde un dispositivo móvil a través de AirPrint

AirPrint es una solución de impresión móvil que le permite imprimir directamente desde dispositivos Apple a impresoras certificadas con AirPrint.

Nota: Esta aplicación solo es compatible con determinados dispositivos Apple.

1. Inicie una aplicación compatible desde la pantalla de inicio de su dispositivo móvil.
2. Seleccione el elemento que desea imprimir y, a continuación, toque el icono de compartir.
3. Toque **Imprimir** y, a continuación, seleccione la impresora.
4. Envíe el trabajo de impresión.

Imprimir desde un dispositivo móvil a través de Lexmark Mobile Print

Lexmark Mobile Print le permite enviar documentos e imágenes directamente a una impresora Lexmark compatible.

1. Abra el documento y, a continuación, envíe o comparta el documento con Lexmark Mobile Print.

   Nota: Es posible que algunas aplicaciones de terceros no sean compatibles con la función de envío o uso compartido. Consulte la documentación que se facilita con la aplicación para obtener información adicional.

2. Seleccione una impresora.
3. Imprima el documento.

Impresión desde una unidad flash

Impresión desde una unidad flash

Notas:

- Antes de imprimir un archivo PDF cifrado, se le pedirá que escriba la contraseña del archivo en el panel de control de la impresora.
- No puede imprimir los archivos para los que no dispone de permiso de impresión.

1. Inserte una unidad flash en el puerto USB.

Notas:

- En la pantalla de inicio aparecerá un icono de una unidad flash cuando se instale.
- Si lo hace cuando la impresora requiere atención como, por ejemplo, cuando se ha producido un atasco, la impresora ignorará la unidad flash.
- Si introduce la unidad flash mientras la impresora está procesando otros trabajos de impresión, aparecerá el mensaje **Ocupada** en la pantalla. Cuando se hayan terminado de procesar los trabajos, es posible que necesite ver la lista de trabajos en espera para imprimir documentos desde la unidad flash.

Advertencia: Posibles daños: No manipule el cable USB, adaptador de red inalámbrica, conector, dispositivo de memoria ni la impresora en las zonas que se muestran mientras esté imprimiendo, leyendo o escribiendo en el dispositivo de memoria. Se puede producir una pérdida de datos.

2 En el panel de control de la impresora, toque el documento que desee imprimir.

3 Toque en las flechas para obtener una vista previa del documento.

4 Utilice + o − para especificar el número de copias que se van a imprimir y, a continuación, toque **Imprimir**.

Notas:

- no extraiga la unidad flash del puerto USB hasta que el documento haya terminado de imprimirse.
- Si deja la unidad flash en la impresora después de salir de la pantalla inicial del menú USB, pulse **Trabajos retenidos** en la pantalla de inicio para imprimir archivos desde la unidad flash.

Unidades flash y tipos de archivo admitidos

Notas:

- Las unidades flash USB de alta velocidad deben ser compatibles con el estándar de alta velocidad. No se admiten dispositivos USB de baja velocidad.
- Las unidades flash USB deben admitir el sistema de archivos FAT (del inglés File Allocation Tables, tablas de localización de archivos). Los dispositivos con formato NTFS (del inglés New Technology File System, sistema de archivos de nueva tecnología) o cualquier otro sistema de archivos no son compatibles.

Unidades flash recomendadas	Tipos
• Lexar JumpDrive FireFly (512 MB y 1 GB) • SanDisk Cruzer Micro (512 MB y 1 GB) • Sony Micro Vault Classic (512 MB y 1 GB)	Documentos: • .pdf • .xps Imágenes: • .dcx • .gif • .jpeg o .jpg • .bmp • .pcx • .TIFF o .tif • .png • .fls

Impresión de trabajos confidenciales y otros trabajos en espera

Almacenamiento de trabajos de impresión en la impresora

1 En el panel de control de la impresora, navegue hasta:

> **Seguridad** > **Impresión confidencial** > seleccione el tipo de trabajo de impresión

Utilice	Para
PIN incorrecto máximo	Limita el número de veces que se puede introducir un PIN no válido. **Nota:** Cuando se alcanza el límite, los trabajos de impresión correspondientes a ese nombre de usuario y a ese PIN se eliminan.
Caducidad de trabajo confidencial	Retenga los trabajos de impresión en el equipo hasta que introduzca el PIN en el panel de control de la impresora. **Nota:** el PIN se configura en el equipo. Debe constar de cuatro dígitos y utilizar los números del 1 al 9.
Caducidad de repetición de trabajos	Imprima y guarde trabajos de impresión en la memoria de la impresora.
Caducidad de trabajos para verificar	Imprima una copia de un trabajo de impresión y retenga las demás copias. Le permite examinar si la primera copia se ha realizado correctamente. El trabajo de impresión se elimina automáticamente de la memoria de la impresora cuando se hayan impreso todas las copias.
Caducidad de trabajos en reserva	Guarde trabajos de impresión para imprimirlos más adelante. **Nota:** Los trabajos de impresión se retienen hasta que se eliminan del menú Trabajos en espera.

Utilice	Para
Notas: • los trabajos de impresión Confidencial, Verificar, Reservar y Repetir se pueden eliminar si la impresora necesita más memoria para procesar trabajos retenidos adicionales. • Puede configurar la impresora para almacenar trabajos de impresión en la memoria de la impresora hasta que se inicie el trabajo de impresión en el panel de control de la impresora. • Todos los trabajos de impresión que el usuario puede iniciar en la impresora se denominan *trabajos retenidos*.	

2 Pulse **Enviar**.

Impresión de trabajos confidenciales y otros trabajos retenidos

Nota: Los trabajos Impresión confidencial y Verificar impresión se eliminan automáticamente de la memoria después de imprimirse. Los trabajos Repetir y Reservar permanecen *retenidos* en la impresora hasta que los elimine.

Para usuarios de Windows

1 Con un documento abierto, haga clic en **Archivo** > **Imprimir**.

2 Haga clic en **Propiedades**, **Preferencias**, **Opciones** o en **Configuración**.

3 Haga clic en **Imprimir y retener**.

4 Seleccione el tipo de trabajo de impresión (Confidencial, Repetir, Reservar o Verificar) y, a continuación, asigne un nombre de usuario. Para un trabajo de impresión confidencial, introduzca también un PIN de cuatro dígitos.

5 Haga clic en **Aceptar** o en **Imprimir**.

6 En la página de inicio de la impresora, libere el trabajo de impresión.
   - Para trabajos de impresión confidenciales, navegue hasta:
     Trabajos retenidos > seleccione su nombre de usuario > **Trabajos confidenciales** > escriba el PIN > **Imprimir**
   - Para otros trabajos de impresión, navegue hasta:
     Trabajos retenidos > seleccione su nombre de usuario > seleccione el trabajo de impresión > especifique el número de copias > **Imprimir**

Para usuarios de Macintosh

1 Con un documento abierto, elija **Archivo** > **Imprimir**.

   Si es necesario, haga clic en el triángulo de información para ver mas opciones.

2 En las opciones de impresión o en el menú emergente Copias y páginas, elija **Direccionamiento trabajo**.

3 Seleccione el tipo de trabajo de impresión (Confidencial, Repetir, Reservar o Verificar) y, a continuación, asigne un nombre de usuario. Para un trabajo de impresión confidencial, introduzca también un PIN de cuatro dígitos.

4 Haga clic en **Aceptar** o en **Imprimir**.

5 En la página de inicio de la impresora, libere el trabajo de impresión.
   - Para trabajos de impresión confidenciales, navegue hasta:
     Trabajos retenidos > seleccione su nombre de usuario > **Trabajos confidenciales** > escriba el PIN > **Imprimir**
   - Para otros trabajos de impresión, navegue hasta:
     Trabajos retenidos > seleccione su nombre de usuario > seleccione el trabajo de impresión > especifique el número de copias > **Imprimir**

Modificación de los valores de impresión confidencial

1 Abra un explorador web y, a continuación, escriba la dirección IP de la impresora en el campo de la dirección.

   Notas:
   - Verá la dirección IP de la impresora en la pantalla de inicio de la impresora. La dirección IP aparece como cuatro grupos de números separados por puntos, como 123.123.123.123.
   - Si está utilizando un servidor proxy, desactívelo temporalmente para cargar correctamente la página web.

2 Haga clic en **Configuración** > **Seguridad** > **Configuración de impresión confidencial**.

3 Modifique los valores:
   - Defina un número máximo de intentos de introducción del PIN. Cuando algún usuario supera ese número, se eliminan todos los trabajos de ese usuario.
   - Defina una caducidad para los trabajos de impresión confidenciales. Cuando un usuario no imprime los trabajos dentro de ese tiempo, se borran todos sus trabajos.

4 Haga clic en **Enviar** para guardar los valores modificados.

Impresión de páginas de información

Impresión de una lista de muestras de fuentes

1 En la pantalla de inicio, navegue hasta:

   > **Informes** > **Imprimir fuentes**

2 Pulse **Fuentes PCL** o **Fuentes PostScript**.

Impresión de una lista de directorios

Una lista de directorios muestra los recursos almacenados en una memoria flash o en el disco duro de la impresora.

En la pantalla de inicio, navegue hasta:

> **Informes** > **Imprimir directorio**

Cancelación de un trabajo de impresión

Cancelación de un trabajo de impresión desde el panel de control

1 En el panel de control de la impresora, pulse **Cancelar trabajo** o pulse ✕ en el teclado numérico.

2 Pulse sobre el trabajo que desee cancelar y, a continuación, pulse **Eliminar trabajos seleccionados**.

Nota: Si pulsa ✕ en el teclado, pulse luego **Reanudar** para volver a la pantalla de inicio.

Cancelación de un trabajo de impresión desde el ordenador

1 En función del sistema operativo, realice una de las siguientes acciones:
- Abra la carpeta de impresoras y, a continuación, seleccione la impresora.
- En Preferencias del sistema en el menú de Apple, navegue hasta la impresora.

2 Seleccione el trabajo de impresión que desee cancelar.

Copia

Alimentador de documentos automático (ADF)	Cristal del escáner
Use el alimentador automático de documentos (ADF) para documentos multipágina.	Utilice el cristal del escáner para una sola página, objetos pequeños (como fotografías o postales), transparencias, papel fotográfico o material de poco grosor (como recortes de revistas).

Realizar copias

Realización de una copia rápida

1 Cargue el documento original hacia arriba con el borde corto primero en la bandeja del ADF o hacia abajo sobre el cristal del escáner.

Notas:

- No cargue en la bandeja del ADF postales, fotografías, objetos pequeños, transparencias, papel fotográfico o material de poco grosor (como recortes de revistas). Coloque estos elementos sobre el cristal del escáner.
- La luz de indicador del ADF se enciende cuando el papel está correctamente cargado.

2 Si carga un documento en la bandeja del ADF, ajuste las guías del papel.

Nota: Para evitar que la imagen quede recortada, asegegúrese de que el tamaño del documento original y el tamaño del papel de la copia son iguales.

3 En el panel de control de la impresora, pulse .

Copia mediante el ADF

1 Cargue el documento original hacia arriba con el borde corto primero en la bandeja del ADF.

Notas:

- No cargue en la bandeja del ADF postales, fotografías, objetos pequeños, transparencias, papel fotográfico o material de poco grosor (como recortes de revistas). Coloque estos elementos sobre el cristal del escáner.

- La luz de indicador del ADF se enciende cuando el papel está correctamente cargado.

2 Ajuste las guías del papel.

3 En la pantalla de inicio, navegue hasta:

Copiar > especifique los valores de copia > **Copiar**

Realización de una copia con el cristal del escáner

1 Coloque el documento original boca abajo sobre el cristal del escáner en la esquina superior izquierda.

2 En la pantalla de inicio, navegue hasta:

Copiar > especifique los valores de copia > **Copiar**

Si tiene más páginas que digitalizar, coloque el siguiente documento sobre el cristal del escáner y, a continuación, pulse **Digitalizar la página siguiente**.

3 Toque **Finalizar trabajo**.

Copia de fotografías

1 Coloque una fotografía mirando hacia abajo en la esquina superior izquierda del cristal del escáner.

2 En la pantalla de inicio, navegue hasta:

Copiar > **Contenido** > **Foto** >

3 En el menú Origen de contenido, seleccione el ajuste que mejor se adapte a la fotografía original.

4 Toque > **Copiar**

Nota: Si tiene más fotografías para digitalizar, coloque la siguiente sobre el cristal del escáner y toque **Digitalizar la página siguiente**.

5 Toque **Finalizar trabajo**.

Copiar en papel especializado

Copia en transparencias

1 Cargue el documento original hacia arriba con el borde corto primero en la bandeja del ADF o hacia abajo sobre el cristal del escáner.

Notas:

- No cargue en la bandeja del ADF postales, fotografías, objetos pequeños, transparencias, papel fotográfico o material de poco grosor (como recortes de revistas). Coloque estos elementos sobre el cristal del escáner.
- La luz de indicador del ADF se enciende cuando el papel está correctamente cargado.

2 En la pantalla de inicio, navegue hasta:

Copiar > **Copiar de** > seleccione el tamaño del documento original >

3 Desplácese a:

Copiar > en seleccione la bandeja que contiene las transparencias > **Copiar**

Si no hay ninguna bandeja que contenga transparencias, desplácese a:

Alimentador manual > > seleccione el tamaño de las transparencias > > **Transparencia** >

4 Cargue las transparencias en el alimentador multiuso y, a continuación, toque **Copiar**.

Copia en cabecera

1 Cargue el documento original hacia arriba con el borde corto primero en la bandeja del ADF o hacia abajo sobre el cristal del escáner.

Notas:

- No cargue en la bandeja del ADF postales, fotografías, objetos pequeños, transparencias, papel fotográfico o material de poco grosor (como recortes de revistas). Coloque estos elementos sobre el cristal del escáner.
- La luz de indicador del ADF se enciende cuando el papel está correctamente cargado.

2 Si carga un documento en la bandeja del ADF, ajuste las guías del papel.

3 En la pantalla de inicio, navegue hasta:

Copiar > **Copiar de** > seleccione el tamaño del documento original >

4 Desplácese a:

Copiar en > seleccione la bandeja que contiene la cabecera > **Copiar**

5 Si no hay ninguna bandeja que contenga cabeceras, desplácese a:

Alimentador manual > seleccione el tamaño de las cabeceras > **Cabecera**

6 Cargue la cabecera cara arriba de forma que el borde superior sea lo primero que entre en el alimentador multiuso y toque **Copiar**.

Personalizar valores de copia

Copia con distinto tamaño

1 Cargue el documento original hacia arriba con el borde corto primero en la bandeja del ADF o hacia abajo sobre el cristal del escáner.

Notas:

- No cargue en la bandeja del ADF postales, fotografías, objetos pequeños, transparencias, papel fotográfico o material de poco grosor (como recortes de revistas). Coloque estos elementos sobre el cristal del escáner.
- La luz de indicador del ADF se enciende cuando el papel está correctamente cargado.

2 Si carga un documento en la bandeja del ADF, ajuste las guías del papel.

3 En la pantalla de inicio, navegue hasta:

Copiar > **Copiar de** > seleccione el tamaño del documento original > ✓

4 Desplácese a:

Copiar en > seleccione un nuevo tamaño para la copia > ✓ > **Copiar**

Realización de copias con papel de una bandeja seleccionada

1 Cargue el documento original hacia arriba con el borde corto primero en la bandeja del ADF o hacia abajo sobre el cristal del escáner.

Notas:

- No cargue en la bandeja del ADF postales, fotografías, objetos pequeños, transparencias, papel fotográfico o material de poco grosor (como recortes de revistas). Coloque estos elementos sobre el cristal del escáner.
- La luz de indicador del ADF se enciende cuando el papel está correctamente cargado.

2 Si carga un documento en la bandeja del ADF, ajuste las guías del papel.

3 En la pantalla de inicio, navegue hasta:

Copiar > **Copiar de** > seleccione el tamaño del documento original > ✓

4 Desplácese a:

Copiar en > seleccione la bandeja que contiene el tipo de papel que desee usar > ✓

5 Toque **Copiar**.

Copia de distintos tamaños de papel

Utilice el alimentador automático de documentos para copiar un documento original con distintos tamaños de papel. Según el tamaño de papel cargado y los valores de "Copiar en" y "Copiar de", cada copia se imprime en tamaños de papel mixto (Ejemplo 1) o se ajusta para un tamaño concreto (Ejemplo 2).

Ejemplo 1: Copia de tamaños de papel mixtos

1 Cargue el documento original hacia arriba con el borde corto primero en la bandeja del ADF o hacia abajo sobre el cristal del escáner.

Notas:

- No cargue en la bandeja del ADF postales, fotografías, objetos pequeños, transparencias, papel fotográfico o material de poco grosor (como recortes de revistas). Coloque estos elementos sobre el cristal del escáner.
- La luz de indicador del ADF se enciende cuando el papel está correctamente cargado.

2 Si carga un documento en la bandeja del ADF, ajuste las guías del papel.

3 En la pantalla de inicio, navegue hasta:

Copiar > **Copiar de** > **Tamaños mixtos** > ✓

4 Desplácese a:

Copiar en > **Correspondencia de tamaño automático** > ✓ > **Copiar**

El escáner identifica los distintos tamaños de papel conforme los digitaliza. Las copias se imprimen en los tamaños de papel mixtos que se correspondan con los tamaños del documento original.

Ejemplo 2: Copia con un solo tamaño de papel

1 Cargue el documento original hacia arriba con el borde corto primero en la bandeja del ADF o hacia abajo sobre el cristal del escáner.

Notas:

- No cargue en la bandeja del ADF postales, fotografías, objetos pequeños, transparencias, papel fotográfico o material de poco grosor (como recortes de revistas). Coloque estos elementos sobre el cristal del escáner.
- La luz de indicador del ADF se enciende cuando el papel está correctamente cargado.

2 Si carga un documento en la bandeja del ADF, ajuste las guías del papel.

3 En la pantalla de inicio, navegue hasta:

Copiar > **Copiar de** > **Tamaños mixtos** > ✓

4 Desplácese a:

Copiar en > **Carta** > ✓ > **Copiar**

El escáner identifica los distintos tamaños de papel conforme los digitaliza y ajusta los tamaños de papel mixtos para que encajen en el papel seleccionado.

Copia en ambas caras del papel (dúplex)

1 Cargue el documento original hacia arriba con el borde corto primero en la bandeja del ADF o hacia abajo sobre el cristal del escáner.

Notas:

- No cargue en la bandeja del ADF postales, fotografías, objetos pequeños, transparencias, papel fotográfico o material de poco grosor (como recortes de revistas). Coloque estos elementos sobre el cristal del escáner.
- La luz de indicador del ADF se enciende cuando el papel está correctamente cargado.

2 Si carga un documento en la bandeja del ADF, ajuste las guías del papel.

3 En la pantalla de inicio, navegue hasta:

Copiar > **Caras (Dúplex)** > seleccione el método de impresión dúplex que prefiera

Nota: Para el método de impresión dúplex que prefiera, el primer número representa las caras de los documentos originales; el segundo número representa las caras de la copia. Por ejemplo, seleccione el valor “2 caras a 2 caras” si los originales están a dos caras y desea copias a dos caras.

4 Toque > **Copiar**.

Reducción o ampliación de copias

El tamaño de las copias se puede modificar de un 25% a un 400% del tamaño original del documento.

1 Cargue el documento original hacia arriba con el borde corto primero en la bandeja del ADF o hacia abajo sobre el cristal del escáner.

Notas:

- No cargue en la bandeja del ADF postales, fotografías, objetos pequeños, transparencias, papel fotográfico o material de poco grosor (como recortes de revistas). Coloque estos elementos sobre el cristal del escáner.
- La luz de indicador del ADF se enciende cuando el papel está correctamente cargado.

2 Si carga un documento en la bandeja del ADF, ajuste las guías del papel.

3 En la pantalla de inicio, toque **Copiar**.

4 En el área Escala, toque o para aumentar o reducir el valor en un 1%.

Si toca Copiar en o Copiar de después de definir Graduar manualmente, el valor de Graduar volverá a Automático.

Nota: Automático es el valor predeterminado de fábrica. Esto ajusta automáticamente la imagen de digitalización del documento original para que se adapte al tamaño del papel que se está utilizando para la copia.

5 Toque **Copiar**.

Ajustando la calidad de copia

1 Cargue el documento original hacia arriba con el borde corto primero en la bandeja del ADF o hacia abajo sobre el cristal del escáner.

Notas:

- No cargue en la bandeja del ADF postales, fotografías, objetos pequeños, transparencias, papel fotográfico o material de poco grosor (como recortes de revistas). Coloque estos elementos sobre el cristal del escáner.
- La luz de indicador del ADF se enciende cuando el papel está correctamente cargado.

2 Si carga un documento en la bandeja del ADF, ajuste las guías del papel.

3 En la pantalla de inicio, navegue hasta:

Copiar > **Contenido**

4 Toque el botón que mejor represente el tipo del contenido del documento que está copiando.
- **Texto**: el contenido del documento original es casi todo texto o líneas.
- **Texto/Foto**: el documento original es una mezcla de texto, gráficos y fotos.
- **Foto**: una foto o una imagen ocupa la mayor parte del documento original.
- **Gráficos**: el documento original consta principalmente de gráficos empresariales, como gráficos circulares, barras o animaciones.

5 Toque .

6 Toque el botón que mejor represente el origen del contenido del documento que está copiando.
- **Láser en color**: el documento original se imprimió con una impresora láser a color.
- **Inyección de tinta**: el documento original se imprimió con una impresora de inyección de tinta.
- **Revista**: el documento original procede de una revista.
- **Prensa**: el documento original se imprimió con una prensa de impresión.
- **Láser en blanco y negro**: el documento original se imprimió con una impresora láser monocromo.
- **Foto/Película**: el documento original es una foto de una película.
- **Periódico**: el documento original procede de un periódico.
- **Otro**: el documento original se imprimió con una impresora alternativa o desconocida.

7 Toque > **Copiar**.

Clasificación de copias

Si imprime varias copias de un documento, puede elegir imprimirlas como un juego (clasificadas) o imprimir las copias como grupos de páginas (no clasificadas).

1 Cargue el documento original hacia arriba con el borde corto primero en la bandeja del ADF o hacia abajo sobre el cristal del escáner.

Notas:

- No cargue en la bandeja del ADF postales, fotografías, objetos pequeños, transparencias, papel fotográfico o material de poco grosor (como recortes de revistas). Coloque estos elementos sobre el cristal del escáner.
- La luz de indicador del ADF se enciende cuando el papel está correctamente cargado.

2 Si carga un documento en la bandeja del ADF, ajuste las guías del papel.

3 En la pantalla de inicio, navegue hasta:

Copiar > escriba el número de copias > **Clasificar** > seleccione el orden que desee para las páginas > > **Copiar**

Colocación de hojas de separación entre copias

1 Cargue el documento original hacia arriba con el borde corto primero en la bandeja del ADF o hacia abajo sobre el cristal del escáner.

Notas:

- No cargue en la bandeja del ADF postales, fotografías, objetos pequeños, transparencias, papel fotográfico o material de poco grosor (como recortes de revistas). Coloque estos elementos sobre el cristal del escáner.
- La luz de indicador del ADF se enciende cuando el papel está correctamente cargado.

2 Si carga un documento en la bandeja del ADF, ajuste las guías del papel.

3 En la pantalla de inicio, navegue hasta:

Copiar > **Opciones avanzadas** > **Hojas de separación**

Nota: Defina Clasificar como"1,2,3 - 1,2,3" para que se coloquen hojas de separación entre las copias. Si la opción Clasificar está definida como "1,1,1 - 2,2,2", se añadirán hojas de separación al final del trabajo de copia. Para obtener más información, consulte “Clasificación de copias” en la página 96.

4 Seleccione una de las siguientes opciones:

- **Entre copias**
- **Entre trabajos**
- **Entre páginas**
- **Desactivada**

5 Toque > **Copiar**.

Copia de varias páginas en una sola hoja

Para ahorrar papel, puede copiar dos o cuatro páginas consecutivas de un documento de varias páginas en una sola hoja de papel.

Notas:

- Asegúrese de que el tamaño del papel sea Carta, Legal, A4 o JIS B5.
- Asegúrese de establecer el tamaño de la copia en 100%.

1 Cargue el documento original hacia arriba con el borde corto primero en la bandeja del ADF o hacia abajo sobre el cristal del escáner.

Notas:

- No cargue en la bandeja del ADF postales, fotografías, objetos pequeños, transparencias, papel fotográfico o material de poco grosor (como recortes de revistas). Coloque estos elementos sobre el cristal del escáner.
- La luz de indicador del ADF se enciende cuando el papel está correctamente cargado.

2 Si carga un documento en la bandeja del ADF, ajuste las guías del papel.

3 En la pantalla de inicio, navegue hasta:

Copiar > **Opciones avanzadas** > **Ahorro de papel** > seleccione la salida que desee > >> **Copiar**

Nota: Si está desactivado el ahorro de papel, no está disponible la opción Imprimir bordes de página.

Creación de un trabajo de copia personalizado

El trabajo de copia personalizado o creación de trabajo se utiliza para combinar uno o varios conjuntos de documentos originales en un único trabajo de copia. Cada conjunto se puede digitalizar utilizando distintos parámetros de trabajo. Cuando se envía un trabajo de copia y Trabajo personalizado está activado, el escáner digitaliza el primer conjunto de documentos originales utilizando los valores proporcionados y, a continuación, digitaliza el siguiente conjunto con los mismos valores o con otros distintos.

La definición de "conjunto" depende del origen de la digitalización:

- Si digitaliza un documento sobre el cristal del escáner, el conjunto estará formado por una página.
- Si digitaliza varias páginas con el ADF, el conjunto estará formado por todas las páginas digitalizadas hasta que se vacíe la bandeja del ADF.
- Si digitaliza una página con el ADF, el conjunto estará formado por una página.

Por ejemplo:

1 Cargue el documento original hacia arriba con el borde corto primero en la bandeja del ADF o hacia abajo sobre el cristal del escáner.

Notas:

- No cargue en la bandeja del ADF postales, fotografías, objetos pequeños, transparencias, papel fotográfico o material de poco grosor (como recortes de revistas). Coloque estos elementos sobre el cristal del escáner.
- La luz de indicador del ADF se enciende cuando el papel está correctamente cargado.

2 Si carga un documento en la bandeja del ADF, ajuste las guías del papel.

3 En la pantalla de inicio, navegue hasta:

Copiar > **Opciones avanzadas** > **Trabajo personalizado** > **On** > > **Copiar**

Nota: Cuando se alcanza el final de un conjunto, aparece la pantalla de digitalización.

4 Cargue el documento siguiente hacia arriba, con el borde corto primero en la bandeja del ADF, o hacia abajo sobre el cristal del escáner y, a continuación, toque **Digitalizar desde ADF** o **Digitalizar desde superficie**.

Nota: Cambie los valores del trabajo de digitalización según convenga.

5 Si tiene otro documento para digitalizar, repita el paso anterior. De lo contrario, toque **Terminar el trabajo**.

Transmitir información a las copias

Colocación de un encabezado o un pie de página

1 Cargue el documento original hacia arriba con el borde corto primero en la bandeja del ADF o hacia abajo sobre el cristal del escáner.

Notas:

- No cargue en la bandeja del ADF postales, fotografías, objetos pequeños, transparencias, papel fotográfico o material de poco grosor (como recortes de revistas). Coloque estos elementos sobre el cristal del escáner.
- La luz de indicador del ADF se enciende cuando el papel está correctamente cargado.

2 Si carga un documento en el alimentador automático de documentos, ajuste las guías del papel.

3 En la pantalla de inicio, navegue hasta:

Copiar > **Opciones avanzadas** > **Encabezado/Pie** > seleccione donde desea colocar el encabezado o pie de página > seleccione el tipo de encabezado o pie de página que desea

4 Introduzca la información necesaria en función del encabezado o pie de página seleccionados y toque **Terminado**.

5 Toque y a continuación .

Colocación de un mensaje de plantilla en cada página

Se puede agregar un mensaje de la plantilla en cada página. Puede elegir entre los mensajes Urgente, Confidencial, Copia, Personalizado o Borrador.

1 Cargue el documento original hacia arriba con el borde corto primero en la bandeja del ADF o hacia abajo sobre el cristal del escáner.

Notas:

- No cargue en la bandeja del ADF postales, fotografías, objetos pequeños, transparencias, papel fotográfico o material de poco grosor (como recortes de revistas). Coloque estos elementos sobre el cristal del escáner.
- La luz de indicador del ADF se enciende cuando el papel está correctamente cargado.

2 Si carga un documento en la bandeja del ADF, ajuste las guías del papel.

3 En la pantalla de inicio, navegue hasta:

Copiar > **Opciones avanzadas** > **Plantilla** > s > **Terminado** > **Copiar**

Cancelación de un trabajo de copia

Cancelación de un trabajo de copia mientras el documento original se encuentra en el ADF

Cuando el alimentador automático de documentos (ADF) comience a procesar un documento, seleccione **Cancelar trabajo** en la pantalla del panel de control de la impresora.

Cancelando un trabajo de copia mientras se copian varias páginas utilizando el cristal del escáner

En la pantalla principal, toque **Cancelar trabajo**.

Aparece el mensaje **Cancelando** en la pantalla. Cuando se cancela el trabajo, se muestra la pantalla de copia.

Cancelación de un trabajo de copia mientras se imprimen las páginas

1. En el panel de control de la impresora, pulse **Cancelar trabajo** o pulse ✕ en el teclado numérico.
2. Toque el trabajo que desee cancelar y, a continuación, toque **Eliminar**.

Nota: Si pulsa ✕ en el teclado, pulse luego **Reanudar** para volver a la pantalla de inicio.

Descripción del menú Copiar

Copiar de

Esta opción abre una pantalla en la que puede seleccionar el tamaño de papel del documento original.

- Pulse el tamaño de papel que coincida con el documento original.
- Para copiar un documento original que contenga tamaños mixtos de papel con la misma anchura, toque **Tamaños mixtos**.
- Para que la impresora detecte automáticamente el tamaño del documento original, toque **Sensor de tamaño automático**.

Copiar en

Esta opción abre una pantalla en la que puede introducir el tamaño y tipo de papel en que se imprimirán las copias.

- Toque el tamaño y tipo de papel que se ajuste al papel cargado.
- Si los valores de “Copiar de” y “Copiar en” son distintos, la impresora ajusta de forma automática el valor Ajustar tamaño para adaptarse a la diferencia.
- Si el tipo o tamaño de papel en el que desea realizar la copia no está cargado en una de las bandejas, toque entonces **Alimentador manual** y cargue manualmente el papel en el alimentador multiuso.
- Cuando “Copiar en” se establece en Correspondencia de tamaño automático, todas las copias tienen el mismo tamaño de papel que el documento original. Si el tamaño de papel que coincide con el que ha escogido no está cargado en una de las bandejas, entonces el mensaje **No se ha encontrado el tamaño de papel** aparece y solicita la carga de papel en una bandeja o en el alimentador multiuso.

Graduar

Esta opción le permite modificar el tamaño del documento de un 25% a un 400% de su tamaño original. También puede establecer el escalado automático.

- Al copiar a un tamaño de papel distinto, como papel de tamaño Legal a papel tamaño Carta, establezca los tamaños de papel de "Copiar de" y "Copiar a" automáticamente para escalar la imagen y que se ajuste al tamaño del papel en el que está copiando.
- Para reducir o aumentar el valor en un 1%, toque − o + en el panel de control de la impresora. Para aumentar o reducir el valor de forma continuada, mantenga pulsado el botón durante dos o más segundos.

Intensidad

Esta opción permite ajustar el brillo o la intensidad de las copias con respecto al documento original.

Caras (dúplex)

Esta opción permite realizar copias de una o dos caras a partir de documentos originales de una o dos caras.

Clasificar

Esta opción mantiene las páginas de un trabajo de impresión apiladas en orden, especialmente al imprimir varias copias del documento.

Copias

Esta opción permite establecer el número de copias que desea imprimir.

Contenido

Esta opción le permite definir el tipo y la fuente del documento original.

Seleccione uno de los siguientes tipos de contenido:

- **Texto**: el contenido del documento original es casi todo texto o líneas.
- **Texto/Foto**: el documento original es una mezcla de texto, gráficos y fotos.
- **Foto**: una foto o una imagen ocupa la mayor parte del documento original.
- **Gráficos**: el documento original consta principalmente de gráficos empresariales, como gráficos circulares, barras o animaciones.

Seleccione uno de los siguientes orígenes de contenido:

- **Láser en color**: el documento original se imprimió con una impresora láser a color.
- **Inyección de tinta**: el documento original se imprimió con una impresora de inyección de tinta.
- **Revista**: el documento original procede de una revista.
- **Folleto**: El documento original procede de un folleto.
- **Láser en blanco y negro**: el documento original se imprimió con una impresora láser monocromo.
- **Foto/Película**: el documento original es una foto de una película.
- **Periódico**: el documento original procede de un periódico.
- **Otro**: el documento original se imprimió con una impresora alternativa o desconocida.

Guardar como método abreviado

Esta opción permite guardar los valores actuales mediante la asignación de un número de método abreviado.

Uso de las opciones avanzadas

Seleccione una de las siguientes opciones:

- **Imágenes avanzadas**: esta opción le permite ajustar los valores de Eliminación de fondo, Mezcla de color, Color excluido, Contraste, Calidad JPEG, Imagen especular, Imagen en negativo, Digitalización de borde a borde, Detalle de sombras y Nitidez antes de digitalizar el documento.
- **Trabajo personalizado**: combina varios trabajos de digitalización en un único trabajo.
- **Borrado de bordes**: elimina las manchas o las marcas de los bordes del documento. Puede elegir entre eliminar un área de igual tamaño alrededor de los cuatro extremos del papel o bien seleccionar un borde concreto. Borrado de bordes borrará todo lo que esté incluido en el área seleccionada, de forma que no se imprimirá nada en esa parte.
- **Registro de transmisión**: imprime el registro de transmisión o el registro de errores de transmisión.
- **Ajustar inclinación de ADF**: endereza las imágenes digitalizadas que estén ligeramente inclinadas cuando se reciben de la bandeja del ADF.

  Nota: Esta opción solo la admiten algunos modelos de impresora.

Envío de correo electrónico

Alimentador de documentos automático (ADF)	Cristal del escáner
Use el alimentador automático de documentos (ADF) para documentos multipágina.	Utilice el cristal del escáner para una sola página, objetos pequeños (como fotografías o postales), transparencias, papel fotográfico o material de poco grosor (como recortes de revistas).

Puede utilizar la impresora para enviar documentos digitalizados por correo electrónico a uno o varios destinatarios. Existen tres formas de enviar un correo electrónico desde la impresora. Puede escribir la dirección de correo electrónico, utilizar un número de método abreviado o la libreta de direcciones.

Configuración de la impresora para enviar correos electrónicos

Configuración de la función de e-mail

1 Abra un explorador web y, a continuación, escriba la dirección IP de la impresora en el campo de la dirección.

Notas:

- Verá la dirección IP de la impresora en la pantalla de inicio de la impresora. La dirección IP aparece como cuatro grupos de números separados por puntos, como 123.123.123.123.
- Si está utilizando un servidor proxy, desactívelo temporalmente para cargar correctamente la página web.

2 Haga clic en **Valores** > **Valores de correo electrónico/FTP** > **Configuración de correo electrónico**.

3 Introduzca la información necesaria y, a continuación, haga clic en **Enviar**.

Configuración de los valores del correo electrónico

1 Abra un explorador web y, a continuación, escriba la dirección IP de la impresora en el campo de la dirección.

Notas:

- Verá la dirección IP de la impresora en la pantalla de inicio de la impresora. La dirección IP aparece como cuatro grupos de números separados por puntos, como 123.123.123.123.

- Si está utilizando un servidor proxy, desactívelo temporalmente para cargar correctamente la página web.

2 Haga clic en **Valores** > > **Valores de correo electrónico/FTP** > > **Configuración de correo electrónico**.

3 Introduzca la información necesaria y, a continuación, haga clic en **Enviar**.

Crear un método abreviado de correo electrónico

Creación de un método abreviado de e-mail con el servidor Web incorporado

1 Abra un explorador web y, a continuación, escriba la dirección IP de la impresora en el campo de la dirección.

Notas:

- Verá la dirección IP de la impresora en la pantalla de inicio de la impresora. La dirección IP aparece como cuatro grupos de números separados por puntos, como 123.123.123.123.
- Si está utilizando un servidor proxy, desactívelo temporalmente para cargar correctamente la página web.

2 Haga clic en **Valores**.

3 En la columna Otros valores, haga clic en **Administrar métodos abreviados** > > **Configuración de métodos abreviados de correo electrónico**.

4 Introduzca un nombre único para el destinatario y seguidamente especifique la dirección de correo electrónico. Si va a introducir varias direcciones, sepárelas con comas.

5 Haga clic en **Agregar**.

Creación de un método abreviado de correo electrónico con el panel de control de la impresora

1 En la pantalla de inicio, navegue hasta:

Correo electrónico > **Destinatario** > e introduzca una dirección de correo electrónico

Para crear un grupo de destinatarios, pulse **Siguiente dirección** e introduzca la dirección de e-mail del destinatario siguiente.

2 Toque **Asunto** y escriba el asunto del correo electrónico. A continuación, toque en **Terminado**.

3 Toque **Mensaje** y escriba su mensaje. A continuación, toque en **Terminado**.

4 Ajuste los valores del correo electrónico.

Nota: Si cambia los valores después de crear el método abreviado de correo electrónico, no se guardan los ajustes.

5 Toque .

6 Introduzca un nombre único para el método abreviado y, a continuación, pulse **Hecho**.

7 Compruebe que el nombre del método abreviado sea correcto y, a continuación, toque **Aceptar**.

Si el nombre del método abreviado es incorrecto, toque **Cancelar** y vuelva a introducir esta información.

Notas:

- El nombre de método abreviado se muestra en el icono Métodos abreviados de correo electrónico de la pantalla de inicio de la impresora.
- Puede utilizar este método abreviado al enviar por correo electrónico otro documento utilizando los mismos valores.

Enviar un documento por correo electrónico

Puede utilizar la impresora para enviar documentos digitalizados por correo electrónico a uno o varios destinatarios de distintas formas. Puede escribir la dirección de correo electrónico, utilizar un número de método abreviado o la libreta de direcciones. También puede utilizar las aplicaciones Envío múltiple o MyShortcut desde la pantalla de inicio. Para obtener más información, consulte "Activación de las aplicaciones de la pantalla de inicio" en la página 24.

Envío de un correo electrónico utilizando el panel de control de la impresora

1. Cargue el documento original hacia arriba con el borde corto primero en la bandeja del ADF o hacia abajo sobre el cristal del escáner.

   Notas:

   - No cargue en la bandeja del ADF postales, fotografías, objetos pequeños, transparencias, papel fotográfico o material de poco grosor (como recortes de revistas). Coloque estos elementos sobre el cristal del escáner.
   - La luz de indicador del ADF se enciende cuando el papel está correctamente cargado.

2. Si carga un documento en la bandeja del ADF, ajuste las guías del papel.

   Nota: Para evitar que la imagen quede recortada, asegegúrese de que el tamaño del documento original y el del papel de la copia son iguales.

3. En la pantalla de inicio, navegue hasta:

   Correo electrónico > **Destinatario(s)**

4. Escriba la dirección de correo electrónico o pulse **#** con el treclado y, a continuación, introduzca el número de método abreviado.

   Notas:

   - Para agregar destinatarios, pulse **Dirección siguiente** y, a continuación, introduzca la dirección o el número de método de abreviado que desee agregar.
   - Asimismo, puede introducir una dirección de correo electrónico desde la libreta de direcciones.

5. Pulse **Hecho** > **Enviar**.

Envío de correos electrónicos con un número de método abreviado

1. Cargue el documento original hacia arriba con el borde corto primero en la bandeja del ADF o hacia abajo sobre el cristal del escáner.

Notas:

- No cargue en la bandeja del ADF postales, fotografías, objetos pequeños, transparencias, papel fotográfico o material de poco grosor (como recortes de revistas). Coloque estos elementos sobre el cristal del escáner.
- La luz de indicador del ADF se enciende cuando el papel está correctamente cargado.

2 Si carga un documento en la bandeja del ADF, ajuste las guías del papel.

3 Pulse **#**, después introduzca el número de método abreviado con el teclado y, a continuación, toque .

Nota: Para introducir destinatarios adicionales, toque **Dirección siguiente** y, a continuación, introduzca la dirección o el número de método de abreviado que desee agregar.

4 Toque **Enviar**.

Envío de un mensaje de correo electrónico mediante la libreta de direcciones

1 Cargue el documento original hacia arriba con el borde corto primero en la bandeja del ADF o hacia abajo sobre el cristal del escáner.

Notas:

- No cargue en la bandeja del ADF postales, fotografías, objetos pequeños, transparencias, papel fotográfico o material de poco grosor (como recortes de revistas). Coloque estos elementos sobre el cristal del escáner.
- La luz de indicador del ADF se enciende cuando el papel está correctamente cargado.

2 Si carga un documento en la bandeja del ADF, ajuste las guías del papel.

3 En la pantalla de inicio, navegue hasta:

Correo electrónico > **Destinatatio(s)** > > introduzca el nombre del destinatario > **Buscar**

4 Toque el nombre del destinatario.

Nota: Para introducir otros destinatarios, toque **Dirección siguiente** e introduzca la dirección o el número de método abreviado que desee agregar, o bien busque en la libreta de direcciones.

5 Toque **Hecho**.

Personalizar los valores del correo electrónico

Cómo agregar la información del asunto y el mensaje en un correo electrónico

1 Cargue el documento original hacia arriba con el borde corto primero en la bandeja del ADF o hacia abajo sobre el cristal del escáner.

Notas:

- No cargue en la bandeja del ADF postales, fotografías, objetos pequeños, transparencias, papel fotográfico o material de poco grosor (como recortes de revistas). Coloque estos elementos sobre el cristal del escáner.
- La luz de indicador del ADF se enciende cuando el papel está correctamente cargado.

2 Si carga un documento en la bandeja del ADF, ajuste las guías del papel.

3 En la pantalla de inicio, navegue hasta:

Correo electrónico > **Destinatario(s)** > introduzca una dirección de correo electrónico > **Terminado**

4 Toque **Asunto** y escriba el asunto del correo electrónico. A continuación, toque en **Terminado**.

5 Toque **Mensaje** y escriba su mensaje. A continuación, toque en **Terminado**.

Cambio del tipo de archivo de salida

1 Cargue un documento original en el alimentador automático de documentos (ADF) o en el cristal del escáner.

2 En la pantalla de inicio, navegue hasta:

Correo electrónico > **Destinatario(s)** > introduzca la dirección del correo electrónico > **Terminado** > **Enviar como**

3 Seleccione el tipo de archivo que desea enviar.

Nota: Si selecciona PDF seguro, se le solicitará que introduzca la contraseña dos veces.

4 Toque > **Enviar**.

Cancelar un correo electrónico

- Cuando utilice el ADF, pulse **Cancelar trabajo** cuando aparezca **`Digitalizando`**.
- Cuando utilice el cristal del escáner, pulse **Cancelar trabajo** cuando aparezca **`Digitalizando`** o bien cuando aparezca **`Digitalizar la página siguiente`**/**`Terminar el trabajo`**.

Descripción de las opciones del correo electrónico

Destinatario(s)

Esta opción le permite introducir el destinatario del correo electrónico. Puede introducir varias direcciones de correo electrónico.

Asunto

Esta opción permite introducir una línea de asunto para el correo electrónico.

Mensaje

Esta opción permite escribir un mensaje que se enviará con el archivo adjunto digitalizado.

Nombre de archivo

Esta opción le permite personalizar el nombre del archivo adjunto.

Tamaño original

Esta opción permite definir el tamaño del papel de los documentos que va a enviar por correo electrónico. Si Tam. original se define como Tamaños Mixtos, puede digitalizar un documento original que contenga tamaños mixtos de papel (carta y legal).

Intensidad

Esta opción permite ajustar el brillo o la intensidad de los documentos digitalizados con respecto al documento original.

Resolución

Esta opción permite ajustar la calidad de salida del correo electrónico. Si se aumenta la resolución de la imagen, aumenta también el tamaño del archivo de e-mail y el tiempo necesario para la digitalización del documento original. Si reduce la resolución de la imagen, también se reduce el tamaño de archivo.

Enviar como

Esta opción permite establecer el tipo de salida de la imagen digitalizada.

Seleccione una de las siguientes opciones:

- **PDF**: úselo para crear un único archivo con varias páginas. Esto se puede enviar como garantía o archivo comprimido.
- **TIFF**: úselo para crear varios archivos o uno solo. Si se desactiva TIFF de múltiples páginas en el menú Valores de Embedded Web Server, TIFF guarda una página en cada archivo. El tamaño del archivo es normalmente mayor que el de un archivo JPEG equivalente.
- **JPEG**: úselo para crear y adjuntar un archivo independiente para cada página del documento original.
- **XPS**: úselo para crear un único archivo XPS con varias páginas.
- **RTF**: úselo para crear un archivo en formato editable.
- **TXT**: úselo para crear un archivo de texto ASCII sin formato.

Nota: Para utilizar la opción de RTF o TXT, adquiera e instale la solución de OCR AccuRead™.

Contenido

Esta opción le permite definir el tipo y la fuente del documento original.

Seleccione uno de los siguientes tipos de contenido:

- **Texto**: el contenido del documento original es casi todo texto o líneas.
- **Texto/Foto**: el documento original es una mezcla de texto, gráficos y fotos.
- **Foto**: una foto o una imagen ocupa la mayor parte del documento original.
- **Gráficos**: el documento original consta principalmente de gráficos empresariales, como gráficos circulares, barras o animaciones.

Seleccione uno de los siguientes orígenes de contenido:

- **Láser en color**: el documento original se imprimió con una impresora láser a color.
- **Inyección de tinta**: el documento original se imprimió con una impresora de inyección de tinta.
- **Revista**: el documento original procede de una revista.
- **Folleto**: El documento original procede de un folleto.
- **Láser en blanco y negro**: el documento original se imprimió con una impresora láser monocromo.
- **Foto/Película**: el documento original es una foto de una película.
- **Periódico**: el documento original procede de un periódico.
- **Otro**: el documento original se imprimió con una impresora alternativa o desconocida.

Configuración de página

Esta opción permite modificar los siguientes valores:

- **Caras (dúplex)**: especifica si el documento original se imprime solo por una cara o por ambas caras del papel. También identifica lo que se debe digitalizar para incluirlo en el correo electrónico.
- **Orientación**: especifica la orientación del documento original y cambia los valores Caras (dúplex) y Encuadernación para que coincidan con los de la orientación del documento original.
- **Encuadernación**: especifica si el documento original está encuadernado por el borde largo o por el borde corto.

Presentación preliminar de la digitalización

Esta opción permite ver la primera página de la imagen antes de incluirla en el correo electrónico. Cuando se digitaliza la primera página, se realiza una pausa en el proceso de digitalización y aparece una imagen de vista previa.

Nota: Esta opción solo aparece cuando hay un disco duro de impresora en funcionamiento instalado.

Uso de las opciones avanzadas

Seleccione una de las siguientes opciones:

- **Imágenes avanzadas**: esta opción le permite ajustar los valores de Eliminación de fondo, Mezcla de color, Color excluido, Contraste, Calidad JPEG, Imagen especular, Imagen en negativo, Digitalización de borde a borde, Detalle de sombras y Nitidez antes de enviar el documento por correo electrónico.
- **Trabajo personalizado**: combina varios trabajos de digitalización en un único trabajo.
- **Borrado de bordes**: elimina las manchas o las marcas de los bordes del documento. Puede elegir entre eliminar un área de igual tamaño alrededor de los cuatro extremos del papel o bien seleccionar un borde concreto. La opción Borrado de bordes eliminará todo lo que esté incluido en el área seleccionada, por lo que no se imprimirá nada en esa sección.

- **Registro de transmisión**: imprime el registro de transmisión o el registro de errores de transmisión.
- **Ajustar inclinación de ADF**: endereza las imágenes digitalizadas que estén ligeramente inclinadas cuando se reciben de la bandeja del ADF.

  Nota: Esta opción solo la admiten algunos modelos de impresora.

Envío de fax

Nota: Las funciones de fax están disponibles únicamente en algunos modelos de impresora.

Alimentador de documentos automático (ADF)	Cristal del escáner
Use el alimentador automático de documentos (ADF) para documentos multipágina.	Utilice el cristal del escáner para una sola página, objetos pequeños (como fotografías o postales), transparencias, papel fotográfico o material de poco grosor (como recortes de revistas).

Configuración de la impresora como máquina de fax

PRECAUCIÓN: PELIGRO DE DESCARGAS ELÉCTRICAS: No utilice la función de fax durante una tormenta eléctrica. No configure este producto ni realice ninguna conexión eléctrica ni de cableado, como la función de fax, el cable de alimentación o el teléfono, durante una tormenta eléctrica.

Notas:

- Es posible que los siguientes métodos de conexión no sean aplicables en todos los países o regiones.
- Durante la configuración inicial de la impresora, desactive la casilla de la función de fax y de cualquier otra función que vaya a configurar después y, a continuación, toque **Continuar**.
- El indicador puede parpadear en rojo si la función de fax está activada pero no se ha terminado de configurar.

Advertencia: Posibles daños: No toque los cables ni la impresora en el área que se indica mientras se envía o recibe un fax.

Configuración inicial de fax

En muchos países y regiones se requiere que todos los faxes enviados contengan la información siguiente en un margen, en el encabezamiento o en el pie de cada página transmitida o en la primera página de la transmisión: nombre del fax (identificación de la empresa, la entidad o de la persona que envía el mensaje) y número del fax (número de teléfono del dispositivo, la empresa, la entidad o la persona que envía el fax). Para obtener más información, consulte “Avisos sobre normativa relativa a equipos de terminales de telecomunicaciones” en la página 339.

Para introducir la información de configuración de fax, utilice el panel de control de la impresora o utilice el navegador para acceder a Embedded Web Server y al menú Valores.

Nota: Si no dispone de un entorno TCP/IP, debe utilizar el panel de control de la impresora para introducir la información de configuración de fax.

Configuración de fax con el panel de control de la impresora

Cuando se enciende la impresora por primera vez, aparece una serie de pantallas iniciales. Si la impresora tiene funciones de fax, aparecerán las pantallas Nombre de fax y Número de fax:

1. Cuando se muestre la pantalla Nombre de fax, realice lo siguiente:
   a. Introduzca el nombre que imprimirá en el todos los faxes salientes.
   b. Introduzca el nombre del fax y toque en **Enviar**.
2. Cuando se muestre la pantalla Número de fax, escriba el número de fax y toque **Enviar**.

Configuración de fax con Embedded Web Server

1. Abra un explorador web y, a continuación, escriba la dirección IP de la impresora en el campo de la dirección.

   Notas:

   - Verá la dirección IP de la impresora en la pantalla de inicio de la impresora. La dirección IP aparece como cuatro grupos de números separados por puntos, como 123.123.123.123.
   - Si está utilizando un servidor proxy, desactívelo temporalmente para cargar correctamente la página web.
2. Haga clic en **Valores** >> **Valores de fax** >> **Configuración de fax analógico**.

3 En el campo Nombre de fax, introduzca el nombre que se imprimirá en todos los faxes salientes.

4 En el campo Número de fax, introduzca el número de fax de la impresora.

5 Haga clic en **Enviar**.

Selección de una conexión de fax

Caso 1: Línea telefónica estándar

Configuración 1: La impresora está conectada a una línea de fax exclusiva

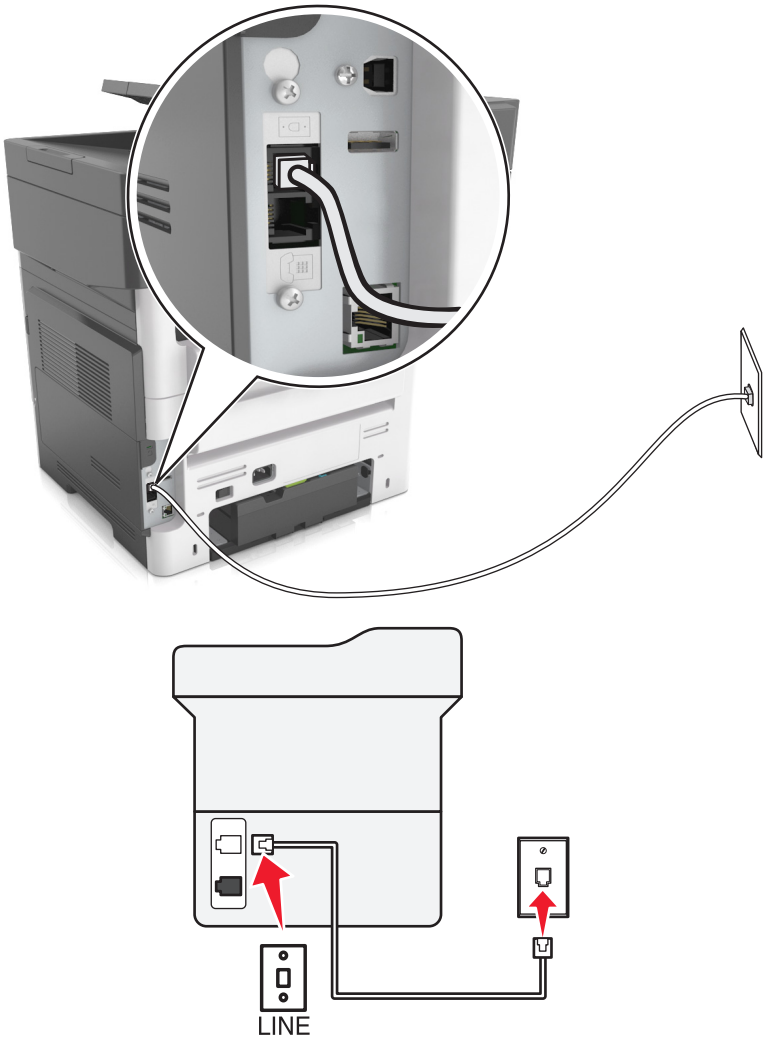

Para conectarlo:

1 Conecte un extremo del cable telefónico incluido con la impresora al puerto de la impresora.

2 Conecte el otro extremo del cable telefónico a una toma de pared analógica activa.

Sugerencias para esta configuración:

- Puede definir la impresora para recibir faxes automáticamente (respuesta automática activada) o manualmente (respuesta automática desactivada).
- Si desea recibir faxes de forma automática (respuesta automática activada), podrá definir la impresora para que descuelgue después de un número determinado de tonos.

Configuración 2: Impresora con línea compartida con un contestador automático

Conectada a la misma toma mural telefónica

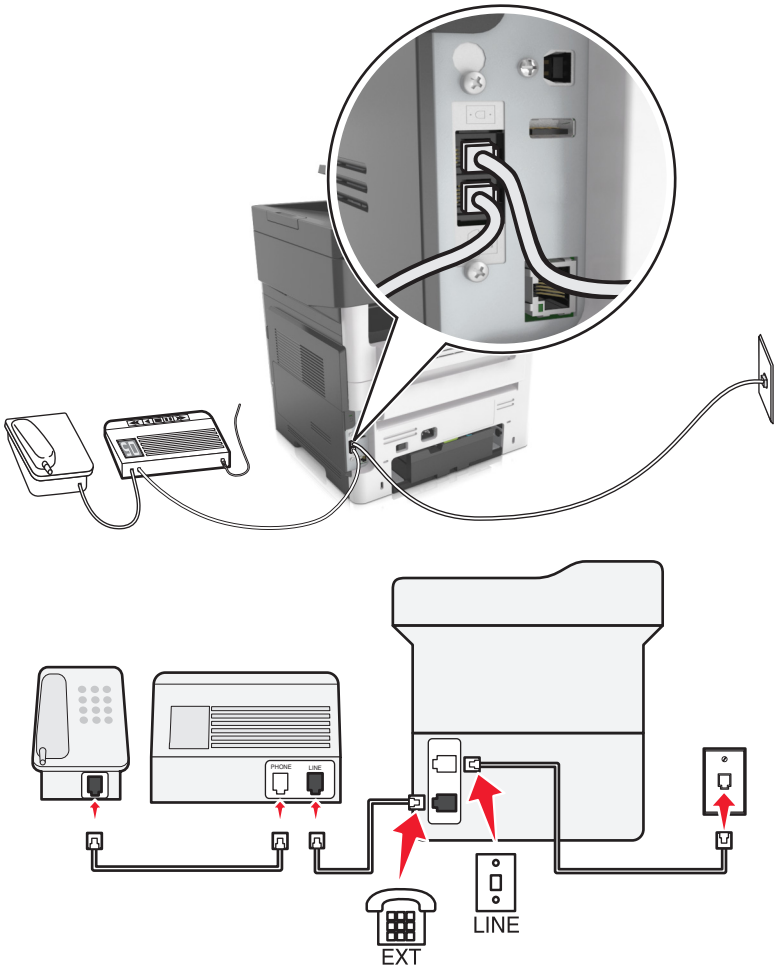

Para conectarlo:

1. Conecte un extremo del cable telefónico incluido con la impresora al puerto de la impresora.
2. Conecte el otro extremo del cable telefónico a una toma de pared analógica activa.
3. Conecte el contestador al puerto de la impresora.

Conectada a una toma mural diferente

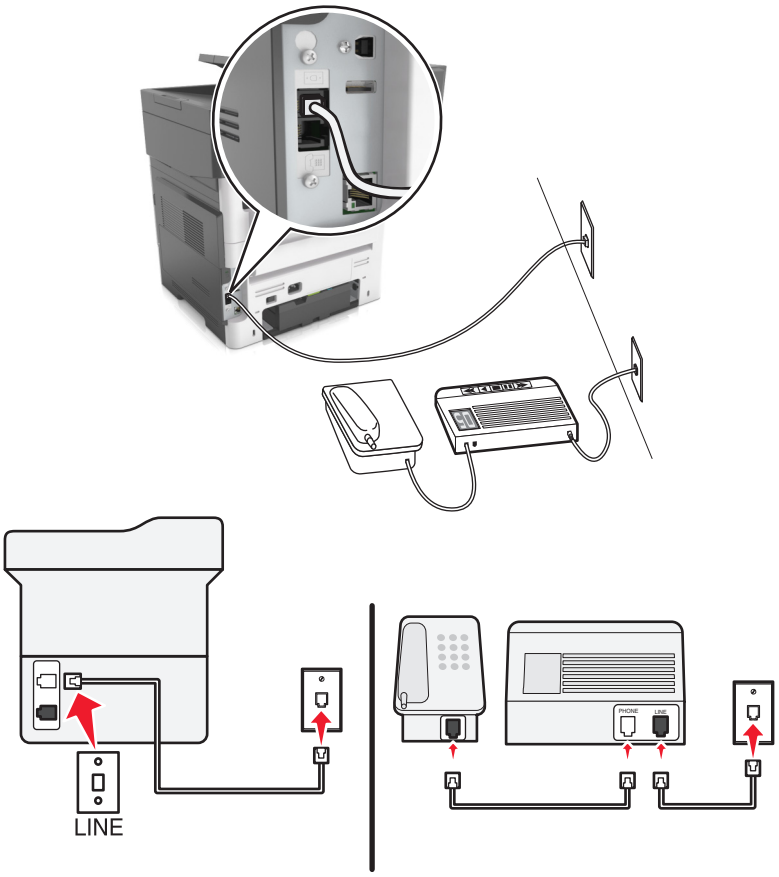

Para conectarlo:

1 Conecte un extremo del cable telefónico incluido con la impresora al puerto de la impresora.

2 Conecte el otro extremo del cable telefónico a una toma de pared analógica activa.

Sugerencias para esta configuración:

- Si solo tiene un número de teléfono en la línea, es necesario que defina la impresora para que reciba faxes de forma automática (respuesta automática activada).
- Defina la impresora para contestar llamadas tras dos tonos después del contestador automático. Por ejemplo, si el contestador automático responde a llamadas tras cuatro tonos, la impresora responde tras seis tonos. De este modo, el contestador automático recibe primero las llamadas y así puede recibir las llamadas de voz. Si la llamada es un fax, la impresora detecta la señal de fax en la línea y retoma la llamada.
- Si contrata un servicio de timbre distintivo ofertado por su empresa telefónica, asegúrese de que define el patrón de timbre correcto para la impresora. De lo contrario, la impresora no recibirá los faxes aunque la haya configurado para recibirlos de forma automática.

Configuración 3: La impresora comparte la línea con un teléfono suscrito a un servicio de buzón de voz

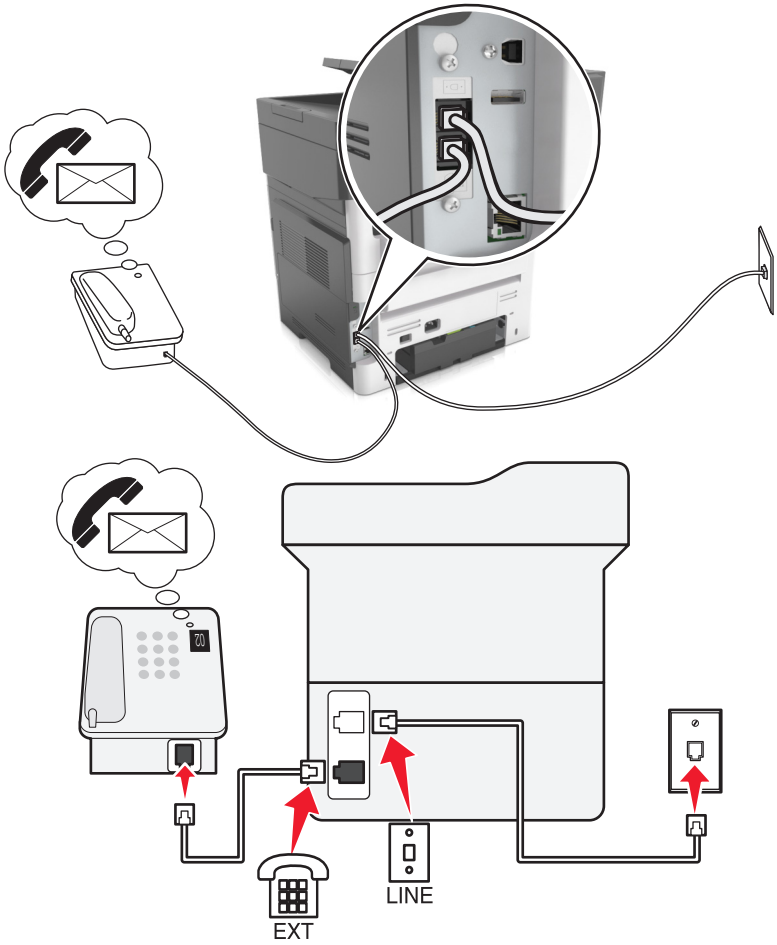

Para conectarlo:

1. Conecte un extremo del cable telefónico incluido con la impresora al puerto de la impresora.
2. Conecte el otro extremo del cable telefónico a una toma de pared analógica activa.
3. Conecte el teléfono al puerto de la impresora.

Sugerencias para esta configuración:

- Esta configuración funciona mejor si contrata un servicio de timbre distintivo. Si dispone de un servicio de timbre distintivo, asegúrese de que define el patrón de timbre correcto para la impresora. De lo contrario, la impresora no recibirá los faxes aunque la haya configurado para recibirlos de forma automática.
- Si solo tiene un número de teléfono en la línea, es necesario que defina la impresora para que reciba faxes de forma manual (respuesta automática desactivada).

  Cuando responda al teléfono y escuche tonos de fax, pulse ***9*** o el código de respuesta manual del teléfono para recibir el fax.
- También puede definir la impresora para recibir faxes automáticamente (respuesta automática activada), pero necesitará desactivar el buzón de voz cuando espere un fax. Esta configuración funciona mejor si utiliza el buzón de voz con más frecuencia que el fax.

Caso 2: digital, línea de abonado (DSL)

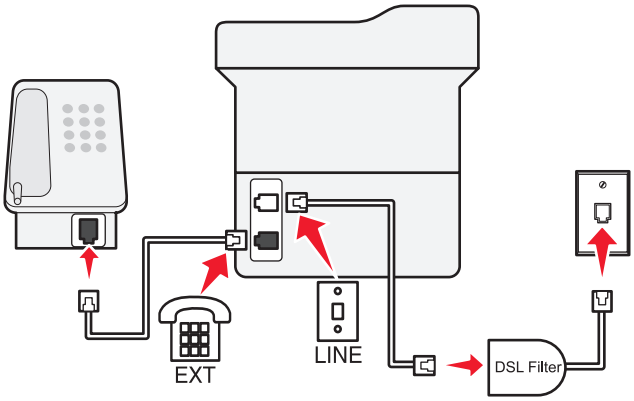

Una línea digital de abonado divide la línea de teléfono habitual en dos canales: voz e Internet. Las señales de teléfono y fax viajan a través del canal de voz mientras que la señal de Internet transcurre por el otro canal. De esta forma, puede utilizar la misma línea para llamadas de voz analógicas (incluido el fax) y para el acceso digital a Internet.

Con el fin de minimizar las interferencias entre los dos canales y garantizar una conexión de calidad, deberá instalar un filtro DSL para los servicios analógicos (máquina de fax, teléfono, contestador automático) en la red. Las interferencias provocan ruidos y electricidad estática en el teléfono, errores de fax y faxes de mala calidad para la impresora, así como una conexión lenta a Internet en el equipo.

Nota: Solicite un filtro DSL a su proveedor de DSL.

Para instalar un filtro para la impresora:

1. Conecte el puerto de la línea del filtro DSL a la toma mural.
2. Conecte un extremo del cable telefónico incluido con la impresora al puerto de la impresora. Conecte el otro extremo al puerto telefónico del filtro DSL.
3. Para conectar un teléfono a la impresora, retire cualquier adaptador de conexión instalado en el puerto de la impresora y conecte el teléfono al puerto.

Caso 3: Servicio telefónico de Voz sobre IP (VoIP)

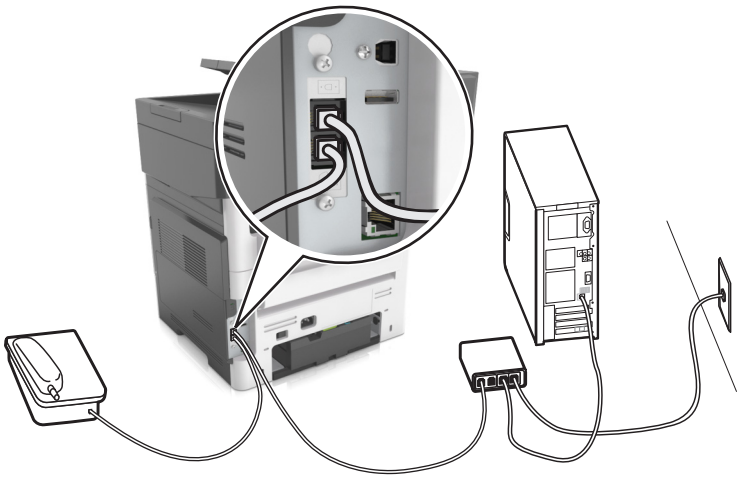

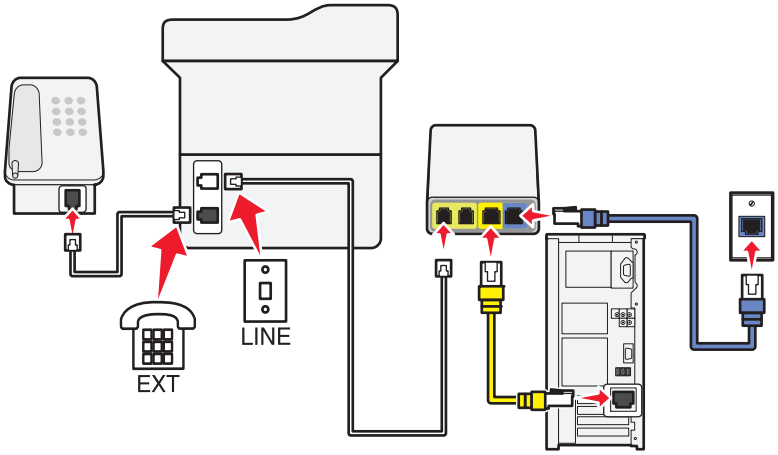

Para conectarlo:

1. Conecte un extremo del cable del teléfono al puerto de la impresora.
2. Conecte el otro extremo del cable al puerto con la etiqueta **Línea telefónica 1** o **Puerto telefónico** del adaptador VoIP.

   El puerto con la etiqueta **Línea telefónica 2** o **Puerto de fax** no está siempre activo. Es posible que deba pagar más al proveedor de VoIP si desea activar un segundo puerto telefónico.
3. Retire la protección del puerto de la impresora y conecte el teléfono al puerto.

Sugerencias para esta configuración:

- Para asegurarse de que el puerto telefónico del adaptador VoIP está activo, conecte un teléfono analógico al puerto telefónico y escuche el tono de llamada. Si escucha un tono de llamada, significa que el puerto está activo.
- Si necesita dos puerto telefónicos para sus dispositivos pero no quiere pagar más, no conecte la impresora al segundo puerto telefónico. Puede utilizar un divisor telefónico (splitter). Conecte el divisor telefónico a la **Línea telefónica 1** o **Puerto telefónico** y, a continuación, conecte la impresora y el teléfono al divisor.

  Asegúrese de utilizar un divisor telefónico y *no* divisor de línea. Para asegurarse de que utiliza el divisor correcto, enchufe un teléfono analógico al divisor y escuche el tono de llamada.

Caso 4: Telefonía digital a través de un proveedor de cable

Configuración 1: La impresora está conectada directamente a un módem de cable

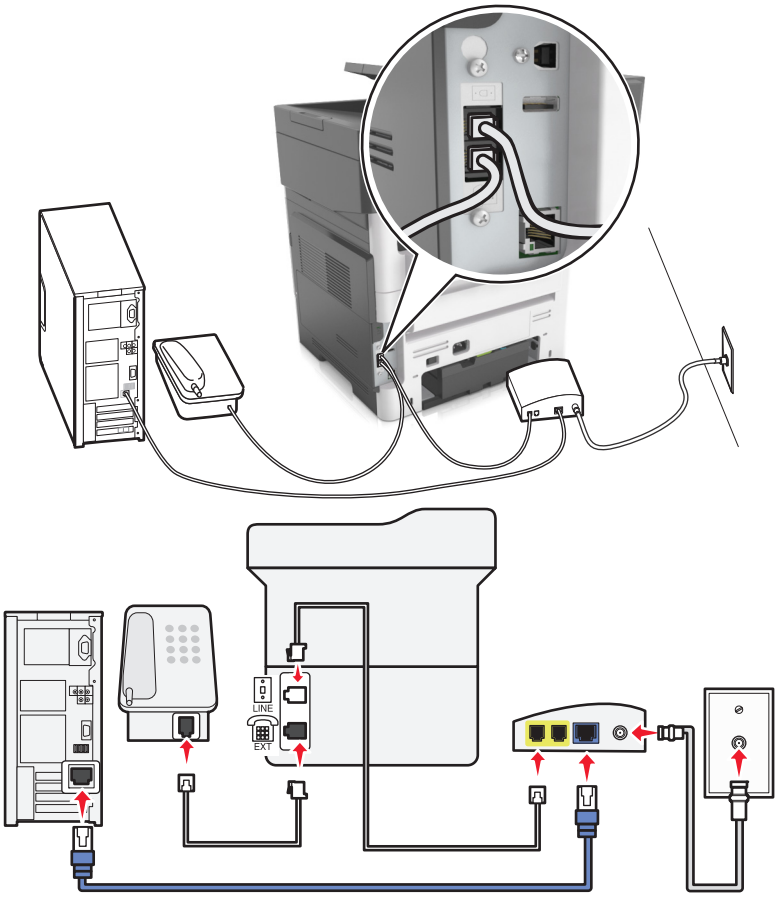

1 Conecte un extremo del cable telefónico incluido con la impresora al puerto de la impresora.

2 Conecte el otro extremo del cable al puerto con la etiqueta **Línea telefónica 1** o **Puerto telefónico** del módem de cable.

   Nota: El puerto con la etiqueta **Línea telefónica 2** o **Puerto de fax** no está siempre activo. Los proveedores de VoIP pueden cobrar una tarifa adicional por la activación del segundo puerto telefónico.

3 Conecte el teléfono analógico al puerto de la impresora.

Notas:

- Para asegurarse de que el puerto telefónico del módem de cable está activo, conecte un teléfono analógico al puerto telefónico y escuche el tono de llamada. Si escucha un tono de llamada, significa que el puerto está activo.
- Si necesita dos puertos telefónicos para sus dispositivos pero no quiere pagar costes adicionales, no conecte la impresora al segundo puerto telefónico. Puede utilizar un divisor telefónico (splitter). Conecte el divisor telefónico a la **Línea telefónica 1** o **Puerto telefónico** y, a continuación, conecte la impresora y el teléfono al divisor.
- Asegúrese de utilizar un divisor telefónico y *no* un divisor de línea. Para asegurarse de que utiliza el divisor correcto, enchufe un teléfono analógico al divisor y escuche el tono de llamada.

Configuración 2: La impresora está conectada a una toma de pared; el módem de cable está instalado en otro lugar del edificio

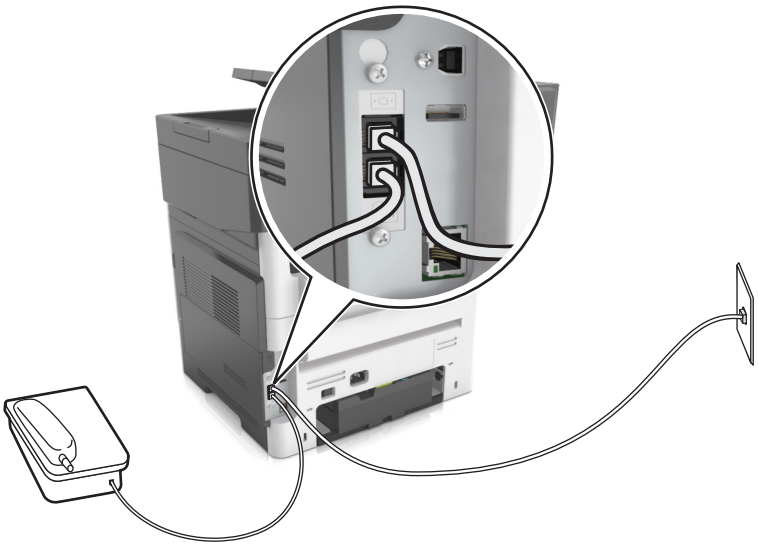

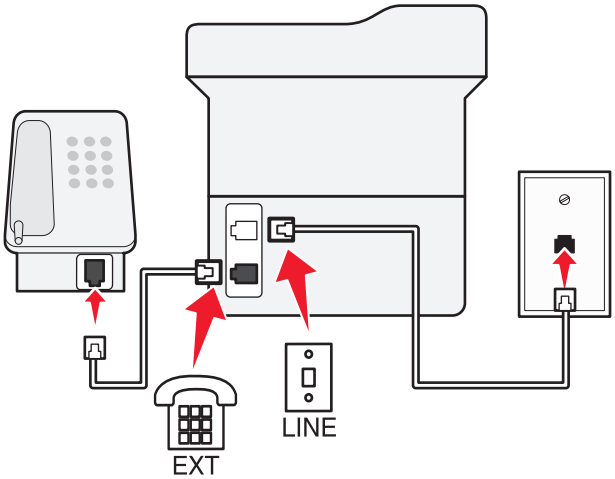

1 Conecte un extremo del cable telefónico incluido con la impresora al puerto de la impresora.

2 Conecte el otro extremo del cable telefónico a una toma de pared telefónica activa.

3 Conecte el teléfono analógico al puerto de la impresora.

Caso 5: Países o regiones con conectores y tomas de pared de teléfono distintos

Algunos países o regiones pueden tener conectores de toma de pared de teléfono distintos de los que se suministran con la impresora. La toma de pared estándar adoptada por la mayoría de países o regiones es RJ-11. La impresora incorpora la toma RJ-11 y un cable telefónico con conector RJ-11.

Si la toma de pared o el equipamiento del edificio no es compatible con este tipo de conexión, tendrá que usar un adaptador telefónico. Puede que su impresora no incluya un adaptador para su país o región y que tenga que adquirirlo por separado.

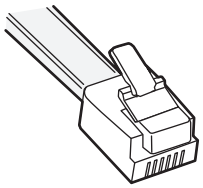

Puede que se haya instalado un adaptador de conexión en el puerto de la impresora. Si usa un adaptador telefónico o el edificio dispone de un cableado en serie o en cascada, no extraiga el adaptador de conexión del puerto de la impresora.

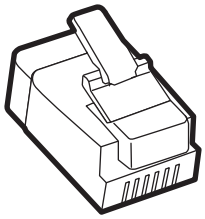

Nombre de la pieza	Número de referencia
Adaptador de conexión Lexmark	40X8519

Conexión de la impresora a una toma mural diferente de RJ-11

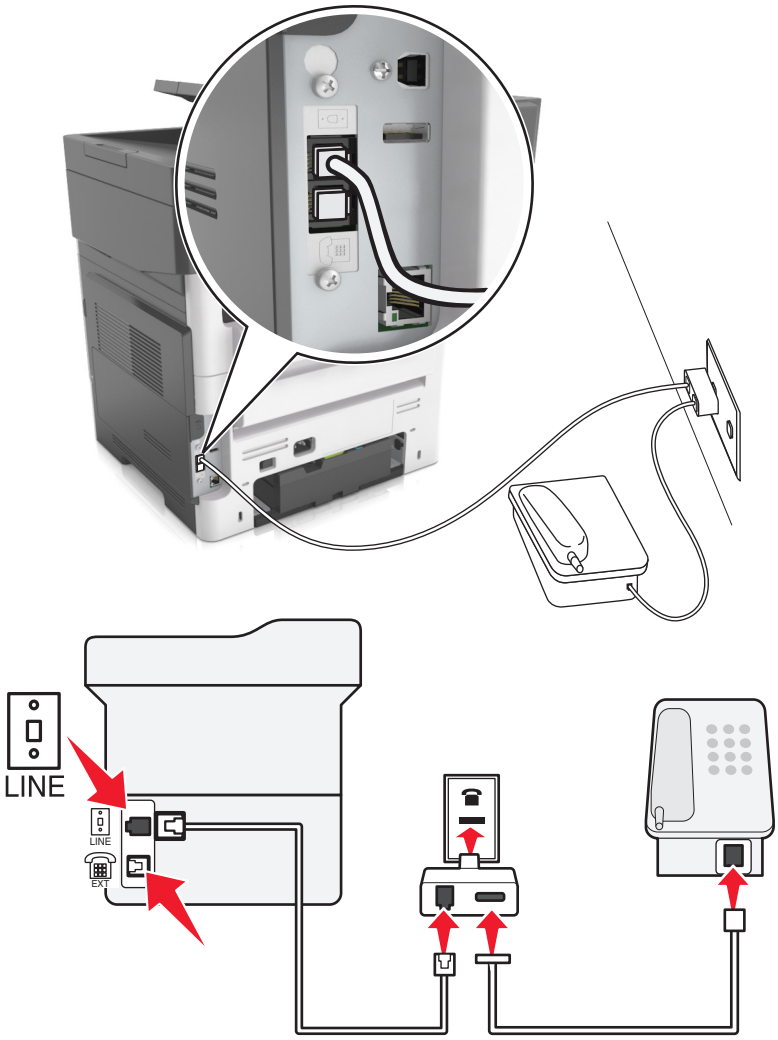

1 Conecte un extremo del cable telefónico incluido con la impresora al puerto de la impresora.

2 Conecte el otro extremo del cable al adaptador RJ-11 y conecte el adaptador a la toma mural.

3 Si quiere conectar otro dispositivo (teléfono o contestador automático) a la misma toma de pared, y si el dispositivo tiene un conector diferente de RJ-11, conéctelo directamente al adaptador telefónico.

Notas:

- El puerto de la impresora puede disponer de un adaptador de conexión para su uso con el adaptador. *No* quite el enchufe del puerto de la impresora.
- En algunos países o regiones, la impresora puede no suministrarse con un adaptador telefónico o un adaptador de conexión.

Conexión de la impresora a una toma mural en Alemania

La toma mural alemana presenta dos tipos de puertos. Los puertos N son para máquinas de fax, módems y contestadores. El puerto F es para los teléfonos.

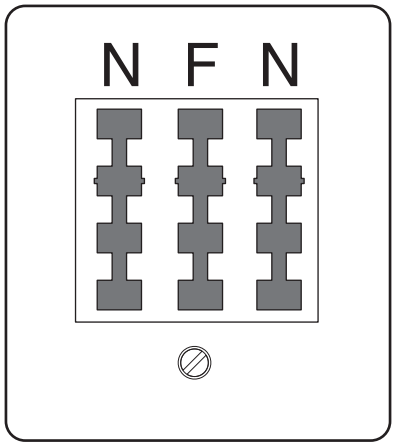

Conecte la impresora a uno de los puertos N.

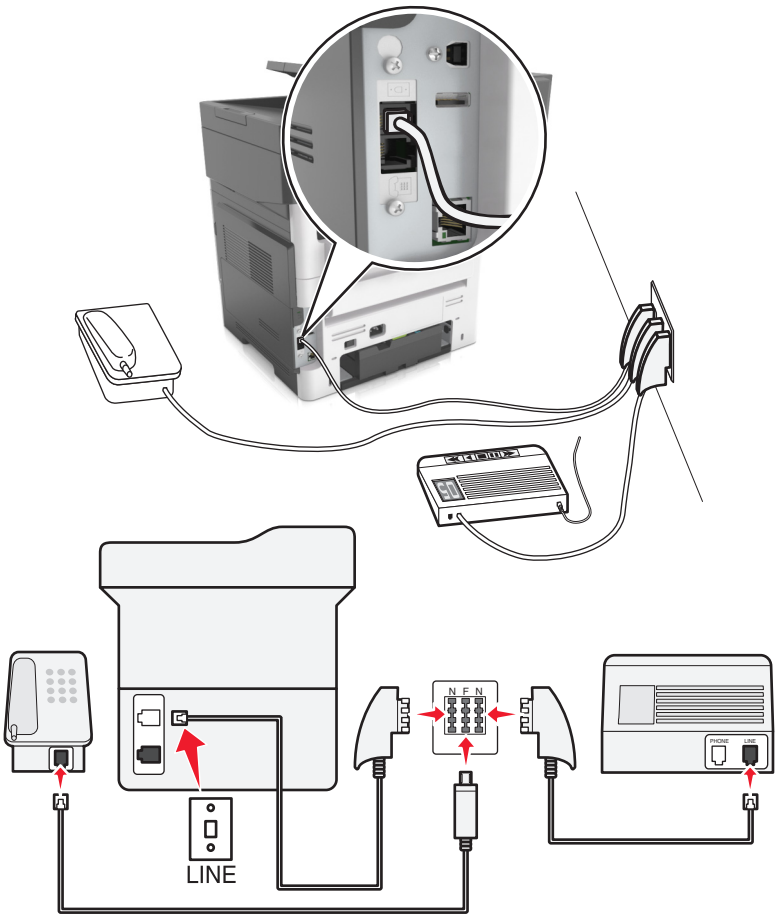

1 Conecte un extremo del cable telefónico incluido con la impresora al puerto de la impresora.

2 Conecte el otro extremo del cable al adaptador RJ-11 y conecte el adaptador a un puerto N.

3 Si quiere conectar un teléfono y un contestador automático a la misma toma mural, conecte los dispositivos tal y como se indica.

Nota: *No* quite el adaptador de conexión del puerto de la impresora si la va a conectar a un sistema telefónico en cascada o serie.

Conexión a un servicio de tono distintivo

Puede que su empresa de telefonía ponga a su disposición un servicio de tono distintivo. Este servicio le permitirá tener varios números de teléfono en la misma línea, cada uno de ellos con un tono que lo identifique. Esto puede ser útil para distinguir entre llamadas de fax y voz. Si se suscribe a un servicio de tono distintivo, siga estos pasos para conectar el equipo:

1 Conecte un extremo del cable telefónico incluido con la impresora al puerto LINE de la impresora.

2 Conecte el otro extremo del cable telefónico a una toma de pared telefónica activa.

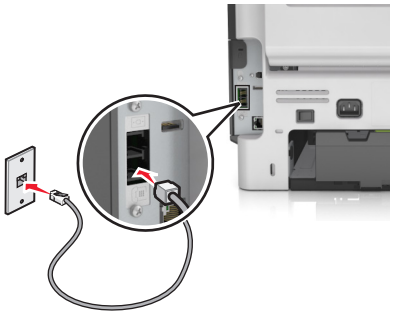

3 Cambie el tono distintivo para que coincida con el que desea que conteste la impresora.

Nota: el valor predeterminado de fábrica para los tonos distintivos es Activado. Esto configura la impresora para que conteste patrones de tono únicos, dobles y triples.

a En la pantalla de inicio, navegue hasta:

> **Valores** > **Valores de fax** > **Configuración de fax analógico** > **Respuesta activada**

b Seleccione el valor de patrón que desee cambiar y, a continuación, toque .

Configuración del nombre y el número del fax saliente

1 Abra un explorador web y, a continuación, escriba la dirección IP de la impresora en el campo de la dirección.

Notas:

- Verá la dirección IP de la impresora en la pantalla de inicio de la impresora. La dirección IP aparece como cuatro grupos de números separados por puntos, como 123.123.123.123.
- Si está utilizando un servidor proxy, desactívelo temporalmente para cargar correctamente la página web.

2 Haga clic en **Valores** > **Valores de fax** > **Configuración de fax analógico**.

3 En el campo Nombre de fax, introduzca el nombre que se imprimirá en todos los faxes salientes.

4 En el campo Número de fax, introduzca el número de fax de la impresora.

5 Haga clic en **Enviar**.

Definición de fecha y hora

Puede configurar la fecha y la hora para que se impriman en todos los faxes que envíe.

1 Abra un explorador web y, a continuación, escriba la dirección IP de la impresora en el campo de la dirección.

Notas:

- Verá la dirección IP de la impresora en la pantalla de inicio de la impresora. La dirección IP aparece como cuatro grupos de números separados por puntos, como 123.123.123.123.
- Si está utilizando un servidor proxy, desactívelo temporalmente para cargar correctamente la página web.

2 Haga clic en **Seguridad** > **Fijar fecha y hora**.

3 En el campo Ajuste manual de fecha y hora, introduzca la fecha y hora actuales.

4 Haga clic en **Enviar**.

Nota: Se recomienda utilizar la hora de red.

Configuración de la impresora según el horario de verano

La impresora se puede configurar para que ajuste automáticamente el modo del horario de verano:

1 Abra un explorador web y, a continuación, escriba la dirección IP de la impresora en el campo de la dirección.

Notas:

- Verá la dirección IP de la impresora en la pantalla de inicio de la impresora. La dirección IP aparece como cuatro grupos de números separados por puntos, como 123.123.123.123.
- Si está utilizando un servidor proxy, desactívelo temporalmente para cargar correctamente la página web.

2 Haga clic en **Seguridad** > > **Fijar fecha y hora**.

3 Active la casilla **Adoptar automáticamente el horario de verano** e introduzca las fechas de inicio y fin del horario de verano en la sección Configuración de zona horaria personalizada.

4 Haga clic en **Enviar**.

Enviar un fax

Puede utilizar la impresora para enviar un fax a uno o varios destinatarios de distintas formas. Puede escribir la dirección de correo electrónico, utilizar un número de método abreviado o la libreta de direcciones. También puede utilizar las aplicaciones Envío múltiple o MyShortcut desde la pantalla de inicio. Para obtener más información, consulte "Activación de las aplicaciones de la pantalla de inicio" en la página 24.

Envío de faxes mediante el panel de control de la impresora

1. Cargue el documento original hacia arriba con el borde corto primero en la bandeja del ADF o hacia abajo sobre el cristal del escáner.

   Notas:

   - No cargue en la bandeja del ADF postales, fotografías, objetos pequeños, transparencias, papel fotográfico o material de poco grosor (como recortes de revistas). Coloque estos elementos sobre el cristal del escáner.
   - La luz de indicador del ADF se enciende cuando el papel está correctamente cargado.
2. Si carga un documento en la bandeja del ADF, ajuste las guías del papel.
3. En la pantalla de inicio, toque **Fax**.
4. Introduzca el número de fax o un método abreviado.

   Nota: Para agregar destinatarios, pulse **Número siguiente** y, a continuación, introduzca el número de teléfono o el número de método abreviado del destinatario, o bien busque en la libreta de direcciones.
5. Toque **Enviar fax**.

Envío de un fax mediante el ordenador

Para usuarios de Windows

1. Abra el cuadro de diálogo Imprimir en el documento que trata de enviar por fax.
2. Seleccione la impresora y, a continuación, haga clic en **Propiedades**, **Preferencias**, **Opciones** o **Configuración**.
3. Haga clic en **Fax** > **Activar fax** y, a continuación, introduzca los números de fax del destinatario.
4. Si es necesario, configure otros valores de fax.
5. Aplique los cambios y, a continuación, envíe el trabajo de fax.

Notas:

- La opción de fax solo está disponible con el controlador PostScript® o el controlador de fax universal. Para obtener más información, vaya a **http://support.lexmark.com**.
- Para utilizar la opción de envío y recepción de faxes con el controlador PostScript, configure y active la opción en la ficha Configuración.

Para usuarios de Macintosh

1 Con un documento abierto, seleccione **Archivo** > **Imprimir**.

2 Seleccione la impresora.

3 Introduzca el número de fax del destinatario y, a continuación, configure otros valores de fax, si es necesario.

4 Envíe el trabajo de fax.

Envío de fax con un número de método abreviado

Los métodos abreviados de fax son como los números de marcación rápida de un teléfono o fax. Un número de método abreviado (1–999) puede contener un único destinatario o varios.

1 Cargue el documento original hacia arriba con el borde corto primero en la bandeja del ADF o hacia abajo sobre el cristal del escáner.

Notas:

- No cargue postales, fotografías, objetos pequeños, transparencias, papel fotográfico o material de poco grosor (como recortes de revistas) en la bandeja del ADF. Coloque estos elementos sobre el cristal del escáner.
- La luz indicadora del ADF se enciende cuando el papel se ha cargado correctamente.

2 Si carga un documento en la bandeja del ADF, ajuste las guías del papel.

3 En el panel de control de la impresora, pulse **#** y, a continuación, introduzca el número de método abreviado con el teclado.

4 Toque **Enviar fax**.

Envío de un fax mediante la libreta de direcciones

La libreta de direcciones permite buscar marcadores y servidores de directorios en red. Para obtener más información sobre la activación de la función de libreta de direcciones, póngase en contacto con el personal de asistencia técnica.

1 Cargue el documento original hacia arriba con el borde corto primero en la bandeja del ADF o hacia abajo sobre el cristal del escáner.

Notas:

- No cargue en la bandeja del ADF postales, fotografías, objetos pequeños, transparencias, papel fotográfico o material de poco grosor (como recortes de revistas). Coloque estos elementos sobre el cristal del escáner.
- La luz de indicador del ADF se enciende cuando el papel está correctamente cargado.

2 Si carga un documento en la bandeja del ADF, ajuste las guías del papel.

3 En la pantalla de inicio, navegue hasta:

Fax > > introduzca el nombre del destinatario > **Buscar**

Nota: Solo puede buscar un nombre cada vez.

4 Seleccione el nombre del destinatario y, a continuación, toque **Enviar fax**.

Envío de un fax a una hora programada

1 Cargue el documento original hacia arriba con el borde corto primero en la bandeja del ADF o hacia abajo sobre el cristal del escáner.

Notas:

- No cargue postales, fotografías, objetos pequeños, transparencias, papel fotográfico o material de poco grosor (como recortes de revistas) en la bandeja del ADF. Coloque estos elementos sobre el cristal del escáner.
- La luz indicadora del ADF se enciende cuando el paper se ha cargado correctamente.

2 Si carga un documento en la bandeja del ADF, ajuste las guías del papel.

3 En la pantalla de inicio, navegue hasta:

Fax > introduzca el número de fax > **Envío retrasado**

Nota: si Modo de fax está definido como Servidor de fax, el botón Envío retrasado no aparecerá. Los faxes que se van a transmitir se encuentran en la lista de cola de fax.

4 Especifique la hora de envío del fax y luego toque .

La hora se aumenta o disminuye en incrementos de 30 minutos.

5 Toque **Enviar fax**.

Nota: El documento se digitaliza y, a continuación, se envía por fax a la hora programada.

Creación de métodos abreviados

Creación de un método abreviado para el destino de fax con el servidor Web incorporado

Asígnele un número de método abreviado a un solo número de fax o a un grupo de números.

1 Abra un explorador web y, a continuación, escriba la dirección IP de la impresora en el campo de la dirección.

Notas:

- Verá la dirección IP de la impresora en la pantalla de inicio de la impresora. La dirección IP aparece como cuatro grupos de números separados por puntos, como 123.123.123.123.
- Si está utilizando un servidor proxy, desactívelo temporalmente para cargar correctamente la página web.

2 Haga clic en **Valores** >> **Administrar métodos abreviados** > > **Configuración de métodos abreviados de fax**.

Nota: es posible que se requiera contraseña. Si no tiene un ID o una contraseña, póngase en contacto con el personal de asistencia técnica.

3 Introduzca un nombre para el método abreviado y, a continuación, vuelva a introducir el número de fax.

Notas:

- Para crear un método abreviado para varios números, introduzca los números de fax que formarán el grupo.

- separe cada número de fax del grupo mediante un punto y coma (;).

4 Asígneles un número de método abreviado.

Nota: Si introduce un número que ya se esté utilizando, se le solicitará que seleccione otro número.

5 Haga clic en **Agregar**.

Creación de un método abreviado de destino de fax con el panel de control de la impresora

1 En la pantalla de inicio, seleccione **Fax** e introduzca el número de fax.

Nota: Para crear un grupo de números de fax, toque **Nº siguiente** e introduzca el número de fax siguiente.

2 Toque .

3 Introduzca un nombre único para el método abreviado y, a continuación, pulse **Hecho**.

4 Compruebe que el nombre y el número del método abreviado son correctos y, a continuación, pulse **Aceptar**.

Nota: Si el nombre del método abreviado es incorrecto, pulse **Cancelar** y vuelva a introducir esta información.

Personalizar los valores del fax

Cambio de la resolución del fax

1 Cargue el documento original hacia arriba con el borde corto primero en la bandeja del ADF o hacia abajo sobre el cristal del escáner.

Notas:

- No cargue en la bandeja del ADF postales, fotografías, objetos pequeños, transparencias, papel fotográfico o material de poco grosor (como recortes de revistas). Coloque estos elementos sobre el cristal del escáner.
- La luz de indicador del ADF se enciende cuando el papel está correctamente cargado.

2 Si carga un documento en la bandeja del ADF, ajuste las guías del papel.

3 En la pantalla de inicio, navegue hasta:

Fax > introduzca el número de fax > **Opciones**

4 En el Área de resolución, toque las flechas para seleccionar la resolución que desee.

Nota: Seleccione una resolución de Estándar (mayor rapidez) a Ultrafina (mayor calidad a menor velocidad).

5 Toque **Enviar fax**.

Aclarado u oscurecido del fax

1 Cargue el documento original hacia arriba con el borde corto primero en la bandeja del ADF o hacia abajo sobre el cristal del escáner.

Notas:

- No cargue en la bandeja del ADF postales, fotografías, objetos pequeños, transparencias, papel fotográfico o material de poco grosor (como recortes de revistas). Coloque estos elementos sobre el cristal del escáner.
- La luz de indicador del ADF se enciende cuando el papel está correctamente cargado.

2 Si carga un documento en la bandeja del ADF, ajuste las guías del papel.

3 En la pantalla de inicio, navegue hasta:

Fax > introduzca el número de fax > **Opciones**

4 Ajuste la intensidad del fax y toque **Enviar fax**.

Consulta de un registro de fax

1 Abra un explorador web y, a continuación, escriba la dirección IP de la impresora en el campo de la dirección.

Notas:

- Verá la dirección IP de la impresora en la pantalla de inicio de la impresora. La dirección IP aparece como cuatro grupos de números separados por puntos, como 123.123.123.123.
- Si está utilizando un servidor proxy, desactívelo temporalmente para cargar correctamente la página web.

2 Haga clic en **Valores** > **Informes**.

3 Haga clic en **Registro de trabajo de fax** o **Registro de llamadas de fax**.

Bloqueo de faxes no deseados

1 Abra un explorador web y, a continuación, escriba la dirección IP de la impresora en el campo de la dirección.

Notas:

- Verá la dirección IP de la impresora en la pantalla de inicio de la impresora. La dirección IP aparece como cuatro grupos de números separados por puntos, como 123.123.123.123.
- Si está utilizando un servidor proxy, desactívelo temporalmente para cargar correctamente la página web.

2 Haga clic en **Valores** > >**Valores de fax** > >**Configuración de fax analógico** >> **Bloquear fax sin nombre**.

Notas:

- Esta opción bloquea todos los faxes entrantes que tienen un ID de remitente privado o no tienen un nombre de fax.
- En el campo Lista de faxes bloqueados, introduzca los números de teléfono o los nombres de fax de los remitentes específicos que desee bloquear.

Cancelar un fax saliente

Cancelación de un trabajo de fax mientras el documento original aún se está digitalizando

- Al utilizar el ADF, toque **Cancelar trabajo** en el panel de control de la impresora mientras se muestre **`Digitalización`**.
- Cuando utilice el cristal del escáner, toque **Cancelar trabajo** cuando aparezca **`Digitalización`** o bien cuando aparezca **`Digitalizar la página siguiente`** o **`Terminar el trabajo`**.

Cancelación de fax después que los documentos originales se hayan digitalizado a la memoria

1. En la pantalla principal, pulse **Cancelar trabajos**.

   Aparece la pantalla Cancelar trabajos.

2. Pulse el trabajo o los trabajos que desee cancelar.

   En la pantalla sólo aparecen tres trabajos; pulse la flecha hacia abajo hasta que aparezca el trabajo que desea cancelar y, a continuación, selecciónelo.

3. Pulse **Eliminar trabajos seleccionados**.

   Aparece la pantalla Eliminando trabajos seleccionados, se borran los trabajos seleccionados y, a continuación, aparece la pantalla de inicio.

Retener y reenviar faxes

Faxes retenidos

Esta opción permite retener los faxes recibidos y no imprimirlos hasta que se liberen. Los faxes retenidos se pueden liberar manualmente o en el día o la hora programados.

1. Abra un explorador web y, a continuación, escriba la dirección IP de la impresora en el campo de la dirección.

   Notas:

   - Verá la dirección IP de la impresora en la pantalla de inicio de la impresora. La dirección IP aparece como cuatro grupos de números separados por puntos, como 123.123.123.123.
   - Si está utilizando un servidor proxy, desactívelo temporalmente para cargar correctamente la página web.

2. Haga clic en **Valores** > **Valores del fax** > **Configuración de fax analógico** > **Faxes retenidos**.

3. En el Menú modo fax retenido, seleccione una de las siguientes opciones:
   - **Desactivado**
   - **Siempre activado**
   - **Manual**
   - **Programada**

4 Si seleccionó Programado, continúe con los pasos siguientes:
   a Haga clic en **Programa de retención de faxes**.
   b En el menú Acciones, seleccione **Retener faxes**.
   c En el Menú hora, seleccione la hora a la que desea que se liberen los faxes retenidos.
   d En el menú Día/s, seleccione el día que desea que se liberen los faxes retenidos.
5 Haga clic en **Agregar**.

Reenviar un fax

Esta opción le permite imprimir y reenviar los faxes recibidos a un número de fax, dirección de correo electrónico, sitio FTP o LDSS.

1 Abra un explorador web y, a continuación, escriba la dirección IP de la impresora en el campo de la dirección.

   Notas:

   - Verá la dirección IP de la impresora en la pantalla de inicio de la impresora. La dirección IP aparece como cuatro grupos de números separados por puntos, como 123.123.123.123.
   - Si está utilizando un servidor proxy, desactívelo temporalmente para cargar correctamente la página web.
2 Haga clic en **Valores** >> **Valores de Fax**.
3 En el menú Reenvío de fax, seleccione **Imprimir**, **Imprimir y reenviar** o **Reenviar**.
4 En el menú “Enviar a”, seleccione **Fax**, **Correo electrónico**, **FTP**, **LDSS** o **eSF**.
5 En el campo “Ir a acceso directo”, introduzca el número de método abreviado al que desea reenviar el fax.

   Nota: El número de método abreviado debe ser válido para la configuración que se seleccionó en el menú "Reenviar a".
6 Haga clic en **Enviar**.

Descripción de las opciones del fax

Contenido

Esta opción permite especificar el tipo de contenido y fuente del documento original.

Seleccione uno de los siguientes tipos de contenido:

- **Texto**: el contenido del documento original es casi todo texto o líneas.
- **Texto/Foto**: el documento original es una mezcla de texto, gráficos y fotos.
- **Foto**: una foto o una imagen ocupa la mayor parte del documento original.
- **Gráficos**: el documento original consta principalmente de gráficos empresariales, como gráficos circulares, barras o animaciones.

Seleccione uno de los siguientes orígenes de contenido:

- **Láser en color**: el documento original se imprimió con una impresora láser a color.
- **Inyección de tinta**: el documento original se imprimió con una impresora de inyección de tinta.

- **Revista**: el documento original procede de una revista.
- **Folleto**: El documento original procede de un folleto.
- **Láser en blanco y negro**: el documento original se imprimió con una impresora láser monocromo.
- **Foto/Película**: el documento original es una foto de una película.
- **Periódico**: el documento original procede de un periódico.
- **Otro**: el documento original se imprimió con una impresora alternativa o desconocida.

Resolución

Esta opción permite ajustar la calidad de salida del fax. Si se aumenta la resolución de la imagen, aumenta también el tamaño del archivo y el tiempo necesario para la digitalización del documento original. Si reduce la resolución de la imagen, también se reduce el tamaño de archivo.

Seleccione una de las siguientes opciones:

- **Estándar**: use esta opción cuando envíe la mayoría de los documentos por fax.
- **Fina 200 ppp**: use esta opción para enviar documentos con letra pequeña por fax.
- **Superfina 300 ppp**: use esta opción para enviar documentos muy detallados por fax.
- **Ultrafina 600 ppp**: use esta opción para enviar documentos con imágenes o fotos por fax.

Intensidad

Esta opción permite ajustar el brillo o la intensidad de los faxes con respecto al documento original.

Envío retrasado

Esta opción permite enviar un fax más adelante.

Configuración de página

Esta opción permite modificar los siguientes valores:

- **Caras (dúplex)**: especifica si el documento original se imprime por una cara o por ambas caras del papel (dúplex). También identifica lo que se debe digitalizar para incluirlo en el fax.
- **Orientación**: especifica la orientación del documento original y cambia los valores Caras (dúplex) y Encuadernación para que coincidan con los de la orientación del documento original.
- **Encuadernación**: especifica si el documento original está encuadernado por el borde largo o por el borde corto.

Presentación preliminar de la digitalización

Esta opción permite ver la primera página de la imagen antes de incluirla en el fax. Cuando se digitaliza la primera página, se realiza una pausa en el proceso de digitalización y aparece una imagen de vista previa.

Nota: Esta opción solo aparece cuando hay un disco duro de impresora en funcionamiento instalado.

Uso de las opciones avanzadas

Seleccione una de las siguientes opciones:

- **Imágenes avanzadas**: esta opción le permite ajustar los valores de Eliminación de fondo, Mezcla de color, Color excluido, Contraste, Calidad JPEG, Imagen especular, Imagen en negativo, Digitalización de borde a borde, Detalle de sombras y Nitidez antes de enviar por fax el documento.
- **Trabajo personalizado**: combina varios trabajos de digitalización en un único trabajo.
- **Borrado de bordes**: elimina las manchas o las marcas de los bordes del documento. Puede elegir entre eliminar un área de igual tamaño alrededor de los cuatro extremos del papel o bien seleccionar un borde concreto. Borrado de bordes borrará todo lo que esté incluido en el área seleccionada, de forma que no se imprimirá nada en esa parte.
- **Registro de transmisión**: imprime el registro de transmisión o el registro de errores de transmisión.
- **Ajustar inclinación de ADF**: endereza las imágenes digitalizadas que estén ligeramente inclinadas cuando se reciben de la bandeja del ADF.

  Nota: Esta opción solo la admiten algunos modelos de impresora.

Digitalización

Uso de Digitalizar a red

Digitalizar a red le permite digitalizar documentos y enviarlos a los destinos de red especificados por el personal de asistencia técnica. Después de haber establecido los destinos (carpetas de red compartidas) en la red, el proceso de configuración de la aplicación implica la instalación y configuración de la aplicación en las impresoras adecuadas por medio de Embedded Web Server. Para obtener más información, consulte “Configuración de Scan to Network” en la página 27.

Digitalización a una dirección FTP

Creación de métodos abreviados

En lugar de introducir la dirección completa del FTP en el panel de control de la impresora cada vez que desee enviar un documento a un servidor FTP, puede crear un destino FTP permanente y asignarle un número de método abreviado. Hay dos métodos para crear números de método abreviado: mediante Embedded Web Server o a través del panel de control de la impresora.

Creación de un método abreviado de FTP con Embedded Web Server

1. Abra un explorador web y, a continuación, escriba la dirección IP de la impresora en el campo de la dirección.

   Notas:

   - Verá la dirección IP de la impresora en la pantalla de inicio de la impresora. La dirección IP aparece como cuatro grupos de números separados por puntos, como 123.123.123.123.
   - Si está utilizando un servidor proxy, desactívelo temporalmente para cargar correctamente la página web.

2. Desplácese a:

   Valores > área Otros valores > **Administrar métodos abreviados** > **Métodos abreviados de FTP**

3. Introduzca la información pertinente

   Nota: es posible que se requiera contraseña. Si no tiene un ID o una contraseña, póngase en contacto con el personal de asistencia técnica.

4. Introduzca un número de método abreviado.

   Nota: Si introduce un número que ya se esté utilizando, se le solicitará que seleccione otro número.

5. Haga clic en **Agregar**.

Creación de un método abreviado de FTP con el panel de control de la impresora

1 En la pantalla de inicio, navegue hasta:

FTP > **FTP** > introduzca la dirección FTP > > introduzca un nombre para el método abreviado > **Terminado**

2 Compruebe que el nombre y el número del método abreviado son correctos y, a continuación, pulse **Aceptar**.

Notas:

- Si el nombre del método abreviado es incorrecto, pulse **Cancelar** y vuelva a introducir esta información.
- Si introduce un número que ya se esté utilizando, se le solicitará que seleccione otro número.

Digitalización a una dirección FTP

Digitalización en una dirección FTP mediante el panel de control de la impresora

1 Cargue el documento original hacia arriba con el borde corto primero en la bandeja del ADF o hacia abajo sobre el cristal del escáner.

Notas:

- No cargue en la bandeja del ADF postales, fotografías, objetos pequeños, transparencias, papel fotográfico o material de poco grosor (como recortes de revistas). Coloque estos elementos sobre el cristal del escáner.
- La luz de indicador del ADF se enciende cuando el papel está correctamente cargado.

2 Si carga un documento en la bandeja del ADF, ajuste las guías del papel.

3 En el panel de control de la impresora, navegue hasta:

FTP > **FTP** > escriba la dirección FTP > **Hecho** > **Enviar**

Digitalización a una dirección de FTP con un número de método abreviado

1 Cargue el documento original hacia arriba con el borde corto primero en la bandeja del ADF o hacia abajo sobre el cristal del escáner.

Notas:

- No cargue en la bandeja del ADF postales, fotografías, objetos pequeños, transparencias, papel fotográfico o material de poco grosor (como recortes de revistas). Coloque estos elementos sobre el cristal del escáner.
- La luz de indicador del ADF se enciende cuando el papel está correctamente cargado.

2 Si carga un documento en la bandeja del ADF, ajuste las guías del papel.

3 En el panel de control de la impresora, pulse **#** en el teclado y, a continuación, introduzca el número de método abreviado de FTP.

4 Toque > **Enviar**.

Digitalizar a un FTP utilizando la libreta de direcciones

1 Cargue el documento original hacia arriba con el borde corto primero en la bandeja del ADF o hacia abajo sobre el cristal del escáner.

Notas:

- No cargue en la bandeja del ADF postales, fotografías, objetos pequeños, transparencias, papel fotográfico o material de poco grosor (como recortes de revistas). Coloque estos elementos sobre el cristal del escáner.
- La luz de indicador del ADF se enciende cuando el papel está correctamente cargado.

2 Si carga un documento en la bandeja del ADF, ajuste las guías del papel.

3 En la pantalla de inicio, navegue hasta:

FTP > **FTP** > > introduzca el nombre del destinatario > **Buscar**

4 Toque el nombre del destinatario.

Nota: Para buscar destinatarios adicionales, toque **Buscar de nuevo**, y vuelva a escribir el nombre del siguiente destinatario.

5 Toque > **Enviar**.

Digitalización en un equipo o unidad flash

ADF	Cristal del escáner
Use el alimentador automático de documentos (ADF) para documentos multipágina.	Utilice el cristal del escáner para documentos de una sola página, objetos pequeños (como fotografías o postales), transparencias, papel fotográfico o material de poco grosor (como recortes de revistas).

El escáner le permite digitalizar documentos directamente en un equipo o en una unidad flash. El ordenador no tiene que estar conectado directamente a la impresora para recibir imágenes mediante la digitalización a un ordenador. Puede volver a digitalizar el documento al equipo a través de la red creando un perfil de digitalización en el equipo y a continuación descargar el perfil en la impresora.

Digitalización a un equipo a través de Embedded Web Server

1 Abra un explorador web y, a continuación, escriba la dirección IP de la impresora en el campo de la dirección.

Notas:

- Verá la dirección IP de la impresora en la pantalla de inicio de la impresora. La dirección IP aparece como cuatro grupos de números separados por puntos, como 123.123.123.123.
- Si está utilizando un servidor proxy, desactívelo temporalmente para cargar correctamente la página web.

2 Haga clic en **Perfil de digitalización** > **Crear perfil de digitalización**.

3 Seleccione los valores de digitalización y, a continuación, haga clic en **Siguiente**.

4 Seleccione una ubicación del equipo en la que desea guardar la imagen digitalizada.

5 Introduzca un nombre de digitalización y, a continuación, un nombre de usuario.

Nota: El nombre de digitalización es el nombre que aparece en la lista de perfiles de digitalización de la pantalla.

6 Haga clic en **Enviar**.

Nota: Al hacer clic en **Enviar**, se asigna un número de método abreviado automáticamente. Puede utilizar este número cuando esté listo para digitalizar documentos.

7 Revise las instrucciones de la pantalla Perfil de digitalización.

a Cargue el documento original hacia arriba con el borde corto primero en la bandeja del ADF o hacia abajo sobre el cristal del escáner.

Notas:

- No cargue postales, fotografías, objetos pequeños, transparencias, papel fotográfico o material de poco grosor (como recortes de revistas) en la bandeja del ADF. Coloque estos elementos sobre el cristal del escáner.
- La luz indicadora del ADF se enciende cuando el papel se ha cargado correctamente.

b Si carga un documento en la bandeja del ADF, ajuste las guías del papel.

c Realice una de las siguientes acciones:

- Pulse **#** y, a continuación, introduzca el número de método abreviado utilizando el teclado numérico.
- En la pantalla de inicio, navegue hasta:
  Trabajos en espera > **Perfiles** > seleccione el método abreviado en la lista

Nota: El escáner digitaliza el documento y envía el documento al directorio que ha especificado.

8 Visualice el archivo en el equipo.

Nota: El archivo de salida se guarda en la ubicación que haya especificado o se ejecuta en el programa que haya indicado.

Configuración de Digitalizar en equipo

Notas:

- Este característica solo es compatible con Windows Vista o posterior.
- Asegúrese de que el equipo y la impresora están conectados a la misma red.

1. Abra la carpeta de impresoras y, a continuación, seleccione la impresora.

   Nota: Si la impresora no aparece en la lista, agregue la impresora.

2. Abra las propiedades de la impresora y, a continuación, ajuste los valores según sea necesario.
3. En el panel de control, pulse **Digitalizar en equipo** > seleccione el valor de digitalización correspondiente > **Enviar**.

Digitalización en una unidad flash

1. Cargue el documento original hacia arriba con el borde corto primero en la bandeja del ADF o hacia abajo sobre el cristal del escáner.

   Notas:

   - No cargue en la bandeja del ADF postales, fotografías, objetos pequeños, transparencias, papel fotográfico o material de poco grosor (como recortes de revistas). Coloque estos elementos sobre el cristal del escáner.
   - La luz de indicador del ADF se enciende cuando el papel está correctamente cargado.

2. Si carga un documento en la bandeja del ADF, ajuste las guías del papel.
3. Inserte la unidad flash en el puerto USB de la parte frontal de la impresora.

   Nota: Aparece la pantalla de inicio de la unidad USB.

4. Seleccione la carpeta de destino y, a continuación, pulse **Digitalizar a Unidad USB**.

   Nota: La impresora vuelve a la pantalla de inicio tras 30 segundos de inactividad.

5. Ajuste los valores de digitalización y, a continuación, toque **Digitalizar**.

Uso de la utilidad ScanBack

Puede usar la utilidad Lexmark ScanBack™ en lugar de Embedded Web Server para crear perfiles de digitalización a equipo. La utilidad ScanBack puede descargarse sitio web de asistencia de Lexmark en **http://support.lexmark.com**.

1. Configure su perfil de digitalización a equipo:
   a. Inicie la utilidad ScanBack.
   b. Seleccione la impresora.

      Si no aparece ninguna impresora, póngase en contacto con el personal de asistencia técnica o haga clic en el botón **Configurar** para buscar manualmente una dirección IP o nombre de host.

   c. Siga las pantallas de instrucciones que se muestran en el equipo para definir el tipo de documento que se va a digitalizar y el tipo de salida que desea crear.
   d. Asigne un nombre de archivo a su perfil de digitalización y especifique una ubicación en su equipo.
   e. Haga clic en **Finalizar**.

      Aparece un cuadro de diálogo con la información del perfil de digitalización y el estado de las imágenes recibidas.

      Nota: Puede seleccionar **Crear acceso directo** para crear un acceso directo en su escritorio a la configuración de su perfil de digitalización.

2 Digitalice los documentos originales:
   a Cargue todas las páginas en el alimentador automático de documentos o en el cristal del escáner.
   b En el panel de control de la impresora, navegue hasta:
   Trabajos en espera > **Perfiles y aplicaciones** > seleccione su perfil de digitalización

Nota: El archivo de salida se guarda en un directorio o se inicia en la aplicación que haya indicado.

Descripción de las opciones de digitalización

FTP

Esta opción le permite introducir la dirección IP para el destino FTP.

Nota: Una dirección IP aparece como cuatro grupos de números separados por puntos, como 123.123.123.123.

Nombre de archivo

Esta opción permite introducir el nombre del archivo de la imagen digitalizada.

Guardar como método abreviado

Esta opción permite guardar la configuración actual como un método abreviado asignándole un número.

Tamaño original

Esta opción permite seleccionar el tamaño del papel de los documentos que va a digitalizar. Si Tam. original se define como Tamaños Mixtos, puede digitalizar un documento original que contenga tamaños mixtos de papel (carta y legal).

Intensidad

Esta opción ajusta el brillo o la intensidad de los documentos digitalizados con respecto al documento original.

Resolución

Esta opción permite ajustar la calidad de salida del archivo. Si se aumenta la resolución de la imagen, aumenta también el tamaño del archivo y el tiempo necesario para la digitalización del documento original. Si reduce la resolución de la imagen, también se reduce el tamaño de archivo.

Enviar como

Esta opción permite establecer el tipo de salida de la imagen digitalizada.

Seleccione una de las siguientes opciones:

- **PDF**: úselo para crear un único archivo con varias páginas. El PDF se puede enviar como garantía o archivo comprimido.
- **TIFF**: crea varios archivos o uno solo. Si se desactiva TIFF de múltiples páginas en el menú Configuración, TIFF guarda una página en cada archivo. El tamaño del archivo es normalmente mayor que el de un archivo JPEG equivalente.
- **JPEG**: úselo para crear y adjuntar un archivo independiente para cada página del documento original.
- **XPS**: úselo para crear un único archivo XPS con varias páginas.
- **RTF**: úselo para crear un archivo en formato editable.
- **TXT**: úselo para crear un archivo de texto ASCII sin formato.

Nota: Para utilizar la opción de RTF o TXT, adquiera e instale la solución de OCR AccuRead.

Contenido

Esta opción le permite definir el tipo y la fuente del documento original.

Seleccione uno de los siguientes tipos de contenido:

- **Texto**: el contenido del documento original es casi todo texto o líneas.
- **Texto/Foto**: el documento original es una mezcla de texto, gráficos y fotos.
- **Foto**: una foto o una imagen ocupa la mayor parte del documento original.
- **Gráficos**: el documento original consta principalmente de gráficos empresariales, como gráficos circulares, barras o animaciones.

Seleccione uno de los siguientes orígenes de contenido:

- **Láser en color**: el documento original se imprimió con una impresora láser a color.
- **Inyección de tinta**: el documento original se imprimió con una impresora de inyección de tinta.
- **Revista**: el documento original procede de una revista.
- **Folleto**: El documento original procede de un folleto.
- **Láser en blanco y negro**: el documento original se imprimió con una impresora láser monocromo.
- **Foto/Película**: el documento original es una foto de una película.
- **Periódico**: el documento original procede de un periódico.
- **Otro**: el documento original se imprimió con una impresora alternativa o desconocida.

Configuración de página

Esta opción permite modificar los siguientes valores:

- **Caras (dúplex)**: especifica si el documento original se imprime solo por una cara o por ambas caras del papel.
- **Orientación**: especifica la orientación del documento original y cambia los valores Caras (dúplex) y Encuadernación para que coincidan con los de la orientación del documento original.
- **Encuadernación**: especifica si el documento original está encuadernado por el borde largo o por el borde corto.

Presentación preliminar de la digitalización

Esta opción permite ver la primera página de la imagen antes de incluirla en el correo electrónico. Cuando se digitaliza la primera página, se realiza una pausa en el proceso de digitalización y aparece una imagen de vista previa.

Nota: Esta opción solo aparece cuando hay un disco duro de impresora en funcionamiento instalado.

Uso de las opciones avanzadas

Seleccione una de las siguientes opciones:

- **Imágenes avanzadas**: esta opción ajusta los valores de Eliminación de fondo, Mezcla de color, Color excluido, Contraste, Calidad JPEG, Imagen reflejada, Imagen en negativo, Digitalización de borde a borde, Detalle de sombras, Nitidez y Temperatura antes de digitalizar el documento.
- **Trabajo personalizado**: esta opción combina varios trabajos de digitalización en un único trabajo.
- **Borrado de bordes**: esta opción elimina manchas o la información de los bordes del documento. Puede elegir entre eliminar un área de igual tamaño alrededor de los cuatro extremos del papel o bien seleccionar un borde concreto. La opción Borrado de bordes elimina todo lo que esté incluido en el área seleccionada, por lo que no se imprimirá nada en esa sección.
- **Registro de transmisión:** imprime el registro de transmisión o el registro de error de transmisión.
- **Sensor de alimentación múltiple**: detecta cuándo el ADF carga más de una hoja de papel a la vez y, a continuación, muestra un mensaje de error.

  Nota: Esta opción únicamente es compatible con algunos modelos de impresora.

Descripción de los menús de la impresora

Lista de menús

Menú Papel

Origen predeterminado
Tamaño/tipo de papel
Conf. multiuso
Sustituir tamaño
Textura papel
Peso del papel
Carga de papel
Tipos personali.
Nombres person.
Tamaños de digitalización personalizados
Configuración universal

Informes

Página de valores de menú
Estadísticas dispositivo
Prueba grapad.
Página de configuración de la red[1]
Página de configuración de red [x]
Lista de métodos abreviados
Registro de trabajo de fax
Registro de llamadas de fax
Métodos abreviados de copia
Métodos abreviados de e-mail
Métodos abreviados de fax
Métodos abreviados de FTP
Lista Perfiles
Imprimir fuentes
Imprimir directorio
Informe de activos
Resumen de registro de eventos

Red/Puertos

NIC activo
Red estándar[2]
USB estándar
Paralelo [x]
Serie [x]
Configuración SMTP

Seguridad

Editar valores de seguridad
Otros valores de seguridad
Menú de impresión confidencial
Borrar arch. datos tempor.
Registro de auditoría de seguridad
Fijar fecha y hora

Valores

Valores generales
Valores de copia
Valores de fax
Valores de correo electrónico
Valores de FTP
Menú Unidad flash
Valores OCR
Valores de impresión

Ayuda

Imprimir todas las guías
Guía para copias
Guía para correos electrónicos
Guía del fax
Guía para FTP
Guía de defectos de impresión
Guía de información
Guía de suministros

Administrar métodos abreviados

Métodos abreviados de fax
Métodos abreviados de correo electrónico
Métodos abreviados de FTP
Métodos abreviados de copia
Métodos abreviados de perfil

Menú Tarjeta de opción[3]

Aparece una lista de los DLE (emuladores de descarga) instalados.

[1] Según la configuración de la impresora, este menú aparece como Página configuración de red o Página de configuración de red [x].

[2] Según la configuración de la impresora, este elemento de menú aparece como Red estándar o Red [x].

[3] Este menú solo aparece cuando hay una o más DLE instalada(s).

Menú Papel

Menú Origen predeterminado

Utilice	Para
Origen predeterminado Bandeja [x] Alimentador multiuso Papel manual Sobre manual	Definir un origen de papel predeterminado para todos los trabajos de impresión. **Notas:** • Bandeja 1 (bandeja estándar) es el valor predeterminado de fábrica. • En el menú Papel, defina la función Configurar alimentador multiuso como "Cassette" para que el alimentador multiuso aparezca como valor de menú. • Si las dos bandejas contienen el mismo tipo y tamaño de papel y los mismos valores, las bandejas se enlazan automáticamente. Cuando una bandeja esté vacía, el trabajo de impresión continúa utilizando la bandeja enlazada.

Menú Tamaño/Tipo de papel

Utilice	Para
Tamaño de bandeja [x] A4 A5 A6 JIS-B5 Carta Legal Ejecutivo Oficio (México) Folio Media carta Universal Sobre 7 3/4 Sobre 9 Sobre 10 Sobre DL Sobre C5 Sobre B5 Otro sobre	Especificar el tamaño del papel cargado en cada bandeja. **Notas:** • Carta es el valor predeterminado de fábrica para EE.UU. A4 es el valor predeterminado de fábrica internacional. • Si las dos bandejas contienen el mismo tipo y tamaño de papel y los mismos valores, las bandejas se enlazan automáticamente. El alimentador multiuso también puede enlazarse. Cuando una bandeja esté vacía, el trabajo de impresión continúa utilizando la bandeja enlazada. • El tamaño de papel A6 solo puede cargarse en la Bandeja 1 y el alimentador multiuso.
Nota: En este menú solo aparecen las bandejas y los alimentadores instalados.	

Utilice	Para
Tipo de bandeja [x] Papel normal Cartulina Transparencia Reciclado Etiquetas Etiquetas de vinilo Alta calidad Sobre Sobre áspero Membrete Preimpreso Papel de color Papel ligero Papel pesado Áspero/Algodón Tipo personalizado [x]	Especificar el tipo del papel cargado en cada bandeja. **Notas:** • Papel normal es el valor predeterminado de fábrica para la bandeja 1. Tipo personalizado [x] es el valor predeterminado de fábrica para el resto de bandejas. • Si está disponible, aparecerá un nombre definido por el usuario en lugar de Tipo personalizado [x]. • Utilice este menú para configurar el enlace automático de las bandejas.
Tamaño del alimentador multiuso A4 A5 A6 JIS B5 Carta Legal Ejecutivo Oficio (México) Folio Media carta Universal Sobre 7 3/4 Sobre 9 Sobre 10 Sobre DL Sobre C5 Sobre B5 Otro sobre	Especificar el tamaño de papel cargado en el alimentador multiuso. **Notas:** • Carta es el valor predeterminado de fábrica para EE.UU. A4 es el valor predeterminado de fábrica internacional. • Desde el menú Papel, defina Configurar multiuso en "Cassette" para que el Tamaño del alimentador multiuso aparezca como un valor de menú. • El alimentador multiuso no detecta automáticamente el tamaño del papel. Asegúrese de establecer el valor del tamaño de papel.
Nota: En este menú solo aparecen las bandejas y los alimentadores instalados.	

Utilice	Para
Tipo del alimentador multiuso Papel normal Cartulina Transparencia Reciclado Etiquetas Etiquetas de vinilo Alta calidad Sobre Sobre áspero Membrete Preimpreso Papel de color Papel ligero Papel pesado Áspero/Algodón Tipo personalizado [x]	Especificar el tamaño de papel cargado en el alimentador multiuso. **Notas:** • Papel normal es el valor predeterminado de fábrica. • Desde el menú Papel, defina Configurar multiuso en "Cassette" para que el Tipo del alimentador multiuso aparezca como un valor de menú.
Tamaño papel manual A4 A5 A6 JIS B5 Carta Legal Ejecutivo Oficio (México) Folio Media carta Universal	Especificar el tamaño del papel que se está cargando manualmente. **Nota:** Carta es el valor predeterminado de fábrica para EE.UU. A4 es el valor predeterminado de fábrica internacional.
Tipo papel manual Papel normal Cartulina Transparencia Reciclado Etiquetas Etiquetas de vinilo Bond Membrete Preimpreso Papel de color Papel ligero Papel pesado Áspero/Algodón Tipo personalizado [x]	Especificar el tipo de papel que se está cargando manualmente. **Notas:** • Papel normal es el valor predeterminado de fábrica. • En el menú Papel, defina Configurar multiuso en "Manual" para que aparezca Tipo de papel manual como un elemento del menú.
Nota: En este menú solo aparecen las bandejas y los alimentadores instalados.	

Utilice	Para
Tamaño sobre manual Sobre 7 3/4 Sobre 9 Sobre 10 Sobre DL Sobre C5 Sobre B5 Otro sobre	Especificar el tamaño del sobre que se está cargando manualmente. **Nota:** Sobre 10 es la configuración predeterminada de fábrica para EE. UU. Sobre DL es el valor predeterminado de fábrica internacional.
Tipo sobre manual Sobre Sobre áspero Tipo personalizado [x]	Especificar el tipo de sobre que se está cargando manualmente. **Nota:** Sobre es el valor predeterminado de fábrica.
Nota: En este menú solo aparecen las bandejas y los alimentadores instalados.	

Menú Configurar multiuso

Utilice	Para
Configurar multiuso Cassette Manual Primero	Determina cuándo selecciona la impresora el papel del alimentador multiuso. **Notas:** • Cassette es el valor predeterminado de fábrica. Cassette configura el alimentador multiuso como el origen de papel automático. • Manual establece que el alimentador multiuso solo se pueda utilizar para los trabajos de impresión de alimentación manual. • Primero configura el alimentador multiuso como el origen principal de papel automático.

Menú Sustituir tamaño

Utilice	Para
Sustituir tamaño Desactivado Media carta/A5 Carta/A4 Todos en lista	Sustituir un tamaño de papel especificado si el tamaño de papel solicitado no está disponible. **Notas:** • Todos en lista es el valor predeterminado de fábrica. Se permiten todas las sustituciones disponibles. • Desactivado indica que no se permite la sustitución de tamaño. • La definición de una sustitución permite que el trabajo se imprima sin que aparezca el mensaje **`Cambiar papel`**.

Menú Textura del papel

Utilice	Para
Textura normal Suave Normal Áspero	Especificar la textura relativa del papel normal cargado. **Nota:** Normal es el valor predeterminado de fábrica.

Utilice	Para
Textura de cartulina Suave Normal Áspero	Especificar la textura relativa de la cartulina cargada. **Notas:** • Normal es el valor predeterminado de fábrica. • Las opciones solo aparecen si se admite cartulina.
Textura transparencia Suave Normal Áspero	Especificar la textura relativa de las transparencias cargadas. **Nota:** Normal es el valor predeterminado de fábrica.
Textura reciclada Suave Normal Áspero	Especificar la textura relativa del papel reciclado cargado. **Nota:** Normal es el valor predeterminado de fábrica.
Textura etiquetas Suave Normal Áspero	Especificar la textura relativa de las etiquetas cargadas. **Nota:** Normal es el valor predeterminado de fábrica.
Textura alta calidad Suave Normal Áspero	Especificar la textura relativa del papel Bond cargado. **Nota:** Áspero es el valor predeterminado de fábrica.
Textura sobres Suave Normal Áspero	Especificar la textura relativa de los sobres cargados. **Nota:** Normal es el valor predeterminado de fábrica.
Textura de sobre áspero Áspero	Especificar la textura relativa de los sobres rugosos cargados.
Textura cabecera Suave Normal Áspero	Especificar la textura relativa de la cabecera cargada. **Nota:** Normal es el valor predeterminado de fábrica.
Textura preimpreso Suave Normal Áspero	Especificar la textura relativa del papel preimpreso cargado. **Nota:** Normal es el valor predeterminado de fábrica.
Textura color Suave Normal Áspero	Especificar la textura relativa del papel de color cargado. **Nota:** Normal es el valor predeterminado de fábrica.
Textura fina Suave Normal Áspero	Especificar la textura relativa del papel cargado. **Nota:** Normal es el valor predeterminado de fábrica.

Utilice	Para
Textura gruesa Suave Normal Áspero	Especificar la textura relativa del papel cargado. **Nota:** Normal es el valor predeterminado de fábrica.
Text. papel áspero/algodón Áspero	Especificar la textura relativa del papel de algodón cargado.
Textura personalizada [x] Suave Normal Áspero	Especificar la textura relativa del papel personalizado cargado. **Notas:** • Normal es el valor predeterminado de fábrica. • Las opciones solo aparecen si se admite el tipo personalizado.

Menú Peso del papel

Utilice	Para
Peso normal Claro Normal Pesado	Especificar el peso relativo del papel normal cargado. **Nota:** El valor predeterminado de fábrica es Normal.
Peso tarjeta Claro Normal Pesado	Especificar el peso relativo del cartón cargado. **Nota:** El valor predeterminado de fábrica es Normal.
Peso transparencia Claro Normal Pesado	Especificar el peso relativo de las transparencias cargadas. **Nota:** El valor predeterminado de fábrica es Normal.
Peso reciclado Claro Normal Pesado	Especificar el peso relativo del papel reciclado cargado. **Nota:** El valor predeterminado de fábrica es Normal.
Peso etiquetas Claro Normal Pesado	Especificar el peso relativo de las etiquetas cargadas. **Nota:** El valor predeterminado de fábrica es Normal.
Peso alta cal. Claro Normal Pesado	Especificar el peso relativo del papel de alta calidad cargado. **Nota:** El valor predeterminado de fábrica es Normal.
Peso sobre Claro Normal Pesado	Especificar el peso relativo del sobre cargado. **Nota:** El valor predeterminado de fábrica es Normal.

Utilice	Para
Peso sobre áspero Claro Normal Pesado	Especificar el peso relativo del sobre áspero cargado. **Nota:** El valor predeterminado de fábrica es Normal.
Peso cabecera Claro Normal Pesado	Especificar el peso relativo del papel de cabecera cargado. **Nota:** El valor predeterminado de fábrica es Normal.
Peso preimpreso Claro Normal Pesado	Especificar el peso relativo del papel preimpreso cargado. **Nota:** El valor predeterminado de fábrica es Normal.
Peso color Claro Normal Pesado	Especificar el peso relativo del papel a color cargado. **Nota:** El valor predeterminado de fábrica es Normal.
Peso ligero Claro	Especificar que el peso relativo del papel preimpreso cargado es ligero.
Peso pesado Pesado	Especificar que el peso relativo del papel preimpreso cargado es pesado.
Peso áspero/algodón Claro Normal Pesado	Especifique el peso relativo del papel de algodón o áspero cargado. **Nota:** El valor predeterminado de fábrica es Normal.
Peso personalizado [x] Claro Normal Pesado	Especificar el peso relativo del papel personalizado cargado. **Notas:** • El valor predeterminado de fábrica es Normal. • Las opciones solo aparecen si se admite el tipo personalizado.

Menú Carga de papel

Utilice	Para
Cargar reciclado Dúplex Desactivado	Determinar y establecer la impresión a dos caras para todos los trabajos de impresión en los que se especifique Reciclado como tipo de papel.

Notas:

- Dúplex define el valor de impresión a dos caras como el predeterminado para todos los trabajos de impresión, a menos que se seleccione la impresión en una cara en Preferencias de impresión o en el cuadro de diálogo Imprimir.
- Si se selecciona Dúplex, todos los trabajos se envían mediante la unidad dúplex, incluidos los trabajos a una cara.
- Desactivado es el valor predeterminado de fábrica para todos los menús.

Utilice	Para
Cargar alta calidad Dúplex Desactivado	Determinar y establecer la impresión a dos caras para todos los trabajos de impresión en los que se especifique Bond como tipo de papel.
Cargar cabecera Dúplex Desactivado	Determinar y establecer la impresión a dos caras para todos los trabajos de impresión en los que se especifique Cabecera como tipo de papel.
Cargar preimpreso Dúplex Desactivado	Determinar y establecer la impresión a dos caras para todos los trabajos de impresión en los que se especifique Preimpreso como tipo de papel.
Cargar papel color Dúplex Desactivado	Determinar y establecer la impresión a dos caras para todos los trabajos de impresión en los que se especifique Color como tipo de papel.
Carga ligera Dúplex Desactivado	Determinar y establecer la impresión a dos caras para todos los trabajos de impresión en los que se especifique Ligero como tipo de papel.
Carga pesada Dúplex Desactivado	Determinar y establecer la impresión a dos caras para todos los trabajos de impresión en los que se especifique Pesado como tipo de papel.
Cargar personalizado [x] Dúplex Desactivado	Determinar y establecer la impresión a dos caras para todos los trabajos de impresión en los que se especifique Personalizado [x] como tipo de papel. **Nota:** Cargar personaliz. [x] solo está disponible si se admite el tipo personalizado.

Notas:

- Dúplex define el valor de impresión a dos caras como el predeterminado para todos los trabajos de impresión, a menos que se seleccione la impresión en una cara en Preferencias de impresión o en el cuadro de diálogo Imprimir.
- Si se selecciona Dúplex, todos los trabajos se envían mediante la unidad dúplex, incluidos los trabajos a una cara.
- Desactivado es el valor predeterminado de fábrica para todos los menús.

Menú Tipos personalizados

Utilice	Para
Tipo personalizado [x] Papel Tarjeta Transparencia Rugoso/Algodón Etiquetas Sobre	Asociar un papel o un tipo de papel especial con un nombre de tipo personalizado predeterminado de fábrica o un nombre personalizado definido por el usuario mediante el Embedded Web Server o MarkVision™ Professional.

Notas:

- El valor predeterminado de fábrica es Papel.
- La bandeja de papel o el alimentador multiuso seleccionados deben admitir el tipo de material de impresión personalizado para poder imprimir desde dicho origen.

Utilice	Para
Reciclado Papel Tarjeta Transparencia Rugoso/Algodón Etiquetas Sobre	Especifique un tipo de papel cuando se selecciona Reciclado en otros menús.
Notas: • El valor predeterminado de fábrica es Papel. • La bandeja de papel o el alimentador multiuso seleccionados deben admitir el tipo de material de impresión personalizado para poder imprimir desde dicho origen.	

Menú Nombres personalizados

Utilice	Para
Nombre personalizado [x]	Especifique un nombre personalizado para un tipo de papel. Este nombre sustituye a Tipo personalizado [x] en los menús de la impresora.

Menú Tamaños de digitalización personalizados

Utilice	Para
Tamaño de digitalización personalizado [x] Nombre de tamaño de digitalización Anchura Altura Orientación 2 digitalizaciones por cara Desactivado Activado	Especificar un tamaño, nombre y orientación de página de digitalización personalizados. **Notas:** • 8,5 pulgadas es el valor predeterminado de fábrica para EE.UU. para la anchura. 216 mm es el valor predeterminado de fábrica internacional para Anchura. • 14 pulgadas es el valor predeterminado de fábrica para EE.UU. para la altura. 356 mm es el valor predeterminado de fábrica internacional para Altura. • Vertical es el valor predeterminado de fábrica para la orientación. • Desactivado es el valor predeterminado de fábrica para 2 digitalizaciones por cara.

Menú Configuración universal

Utilice	Para
Unidades de medida Pulgadas Milímetros	Identificar las unidades de medida. **Notas:** • Pulgadas es el valor predeterminado de fábrica para EE. UU. • Milímetros es el valor predeterminado de fábrica internacional.

Utilice	Para
Anchura vertical 3–14,17 pulgadas 76–360 mm	Definir la anchura vertical. **Notas:** • Si la anchura excede el máximo, la impresora utiliza la anchura máxima permitida. • 8,5 pulgadas es el valor predeterminado de fábrica para EE. UU. Puede aumentar la anchura en incrementos de 0,01 pulg. • 216 mm es el valor internacional predeterminado de fábrica. Puede aumentar la anchura en incrementos de 1 mm.
Altura vertical 3–14,17 pulgadas 76–360 mm	Defina la altura vertical. **Notas:** • Si la altura excede el máximo, la impresora utiliza la altura máxima permitida. • 14 pulgadas es el valor predeterminado de fábrica para EE. UU. Puede aumentar la altura en incrementos de 0,01 pulg. • 356 mm es el valor internacional predeterminado de fábrica. Puede aumentar la altura en incrementos de 1 mm.
Dirección alimentación Borde corto Borde largo	Especifique la dirección de alimentación si el papel puede cargarse en cualquier dirección. **Notas:** • Borde corto es el valor predeterminado de fábrica. • Borde largo aparece sólo cuando el borde más largo es más corto que la anchura máxima admitida en la bandeja.

Menú Informes

Utilice	Para
Página de valores de menú	Imprimir un informe sobre los valores actuales del menú de la impresora. El informe también contiene información sobre el estado de los suministros y una lista de opciones de hardware que se instalaron correctamente.
Estadísticas dispositivo	Imprimir un informe que contiene estadísticas de impresora, como información de suministros y el número de páginas impresas.
Prueba grapad.	Imprimir un informe que confirme que la grapadora funciona correctamente. **Nota:** Este menú solo está disponible si está instalada una grapadora admitida.
Página de configuración de la red	Imprimir un informe que contiene información sobre los valores de red de la impresora. **Nota:** Esta opción del menú sólo aparece para las impresoras en red o las impresoras conectadas a servidores de impresión.
Página de configuración de red [x]	Imprimir un informe que contiene información sobre los valores de red de la impresora. **Nota:** Este menú solo aparece cuando hay más de una opción de red instalada y en impresoras de red o impresoras conectadas a servidores de impresión.
Lista de métodos abreviados	Imprimir un informe que contiene información sobre los métodos abreviados configurados.

Utilice	Para
Registro de trabajo de fax	Imprimir un informe que contiene información sobre los últimos 200 faxes realizados. **Notas:** • Este elementos de menú solo aparece cuando Activar registro de trabajos está activado en el menú Valores de fax. • Este menú únicamente es compatible con algunos modelos de impresora.
Registro de llamadas de fax	Imprimir un informe que contiene información sobre las últimas 100 llamadas atendidas, recibidas y bloqueadas. **Notas:** • Este elementos de menú solo aparece cuando Activar registro de trabajos está activado en el menú Valores de fax. • Este menú únicamente es compatible con algunos modelos de impresora.
Métodos abreviados de copia	Imprimir un informe que contiene información acerca de los métodos abreviados de copia.
Métodos abreviados de e-mail	Imprimir un informe que contiene información sobre los métodos abreviados de correo electrónico.
Métodos abreviados de fax	Imprimir un informe que contiene información sobre los métodos abreviados de fax.
Métodos abreviados de FTP	Imprimir un informe que contiene información sobre los métodos abreviados de FTP.
Lista Perfiles	Imprimir una lista de perfiles almacenados en la impresora.
Imprimir fuentes	Imprimir un informe de todas las fuentes disponibles para el idioma de impresora definido actualmente.
Imprimir directorio	Imprimir una lista de todos los recursos almacenados en una tarjeta de memoria flash opcional o en el disco duro. **Notas:** • Tamaño mem. int. debe estar definida en 100%. • Asegúrese de que la tarjeta de memoria o el disco duro estén instalados y funcionen correctamente.
Informe de activos	Imprimir un informe que contiene información sobre los activos, incluido el número de serie y el modelo de la impresora. El informe contiene texto y códigos de barras UPC que se pueden digitalizar en una base de datos de activos.
Resumen de registro de eventos	Imprimir un resumen de los eventos registrados.

Menú Red/puertos

Menú NIC activo

Utilice	Para
NIC activo Automático [lista de las tarjetas de red disponibles]	**Notas:** • El valor predeterminado de fábrica es Automático. • Esta opción del menú solo aparece cuando hay instalada una tarjeta de red opcional.

Menú Red estándar o Red [x]

Nota: En este menú sólo aparecen los puertos activos.

Utilice	Hasta
Ethernet consumo eficiente de energía Activar Desactivar	Reducir el consumo de energía cuando la impresora no recibe datos de la red Ethernet. **Nota:** Activar es el valor predeterminado de fábrica.
PCL SmartSwitch Activado Desactivado	Establecer la impresora para que cambie automáticamente a la emulación PCL cuando un trabajo de impresión lo necesite, independientemente del lenguaje predeterminado de la impresora. **Notas:** • Activado es el valor predeterminado de fábrica. • Si PCL SmartSwitch está desactivado, la impresora no examina los datos entrantes y utiliza el idioma predeterminado de la impresora especificado en el menú Configuración.
PS SmartSwitch Activado Desactivado	Establecer la impresora para que cambie automáticamente a la emulación PS cuando un trabajo de impresión lo necesite, independientemente del lenguaje predeterminado de la impresora. **Notas:** • Activado es el valor predeterminado de fábrica. • Si PS SmartSwitch está desactivado, la impresora no examina los datos entrantes y utiliza el idioma predeterminado de la impresora especificado en el menú Configuración.
Modo NPA Desactivado Autom.	Definir la impresora para que realice el procesamiento especial necesario para la comunicación bidireccional, según las convenciones definidas en el protocolo NPA. **Notas:** • Automático es el valor predeterminado de fábrica. • La impresora se reinicia automáticamente al modificar el valor del panel de control.

Utilice	Hasta
Mem intermedia red Autom. De 3 KB hasta [tamaño máximo permitido]	Definir el tamaño de la memoria intermedia de entrada de red. **Notas:** • Automático es el valor predeterminado de fábrica. • El tamaño máximo permitido depende de la cantidad de memoria de la impresora, el tamaño de las demás memorias intermedias de enlace y de si Guardar recursos se ha definido en Activado o Desactivado. • Para aumentar el rango de tamaño máximo de la memoria intermedia de red, desactive o reduzca el tamaño de las memorias intermedias de puerto paralelo, serie y USB. • La impresora se reinicia automáticamente al modificar el valor del panel de control.
Mem. intermedia trab Desactivado Activado Autom.	Almacenar temporalmente trabajos de impresión en el disco duro de la impresora antes de imprimir. Este menú sólo aparece cuando se instala un disco formateado. **Notas:** • Desactivado es el valor predeterminado de fábrica. • La impresora se reinicia automáticamente al modificar el valor del panel de control. Así, la selección del menú se actualiza.
PS binario Mac Activado Desactivado Autom.	Definir la impresora para que procese trabajos de impresión PostScript binario de Macintosh. **Nota:** Automático es el valor predeterminado de fábrica.
Configuración de red estándar O Configuración de red [x] Informes Tarjeta de red TCP/IP IPv6 Inalámbrico AppleTalk	Mostrar y establecer los valores de red de la impresora. **Nota:** El menú Inalámbrico aparece sólo cuando la impresora se conecta a una red inalámbrica.

Menú Informes

Para acceder al menú, navegue hasta cualquiera de los siguientes elementos:

- **Red/Puertos** > **Red estándar** > **Configuración de red estándar** > **Informes**
- **Red/Puertos** > **Red [x]** > **Configuración de red [x]** > **Informes**

Utilice	Para
Imprimir página de configuración	Imprimir un informe que contiene información sobre los valores de la impresora de red, como la dirección TCP/IP.

Tarjeta de red, menú

Para acceder al menú, navegue hasta cualquiera de los siguientes elementos:

- **Red/Puertos** > **Red estándar** > **Configuración de red estándar** > **Tarjeta de red**
- **Red/Puertos** > **Red [x]** > **Configuración de red [x] Tarjeta de red** >

Utilice	Para
Ver estado de tarjeta Conectado Desconectada	Ver el estado de conexión del adaptador de red inalámbrica.
Ver velocidad de tarjeta	Ver la velocidad de un adaptador de red inalámbrica activo.
Dirección de red UAA LAA	Ver las direcciones de red.
Tiempo de espera de trabajo 0, 10–225 segundos	Definir el período de tiempo que tarda un trabajo de impresión de red en cancelarse. **Notas:** • "90 segundos" es el valor predeterminado de fábrica. • Con el valor 0 se desactiva el tiempo de espera. • Si se selecciona un valor entre 1 y 9, aparece el mensaje **`No válido`** en la pantalla y no se guarda el valor.
Página banner Desactivada Activada	Permitir imprimir una página banner. **Nota:** Desactivado es el valor predeterminado de fábrica.

Menú TCP/IP

Para acceder al menú, navegue hasta cualquiera de los siguientes elementos:

- **Red/Puertos** > **Red estándar** > **Configuración de red estándar** > **TCP/IP**
- **Red/Puertos** > **Red [x]** > **Configuración de red [x]** > **TCP/IP**

Nota: Este menú sólo está disponible para impresoras de red o impresoras conectadas a servidores de impresión.

Utilice	Para
Definir nombre de host	Configurar el nombre de host TCP/IP actual. **Nota:** Éste sólo puede cambiarse desde Embedded Web Server.
Dirección IP	Visualizar o cambiar la dirección TCP/IP actual. **Nota:** La configuración manual de la dirección IP desactiva Activar DHCP y Activar IP automática. También desactiva Activar BOOTP y Activar RARP en los sistemas compatibles con BOOTP y RARP.
Máscara de red	Visualizar o cambiar la máscara de red TCP/IP actual.
Puerta de enlace	Visualizar o cambiar la puerta de enlace TCP/IP actual.
Activar DHCP Activada Desactivada	Especifique la asignación de parámetros y direcciones de DHCP. **Nota:** Activado es el valor predeterminado de fábrica.
Activar RARP Activada Desactivada	Especificar la asignación de direcciones de RARP. **Nota:** Desactivado es el valor predeterminado de fábrica.

Utilice	Para
Activar BOOTP Activada Desactivada	Especificar la asignación de direcciones de BOOTP. **Nota:** Activado es el valor predeterminado de fábrica.
Activar AutoIP Sí No	Especificar el valor de la red de configuración Zero. **Nota:** Sí es el valor predeterminado de fábrica.
Activar FTP/TFTP Sí No	Activar el servidor FTP integrado, lo que permite enviar archivos a la impresora mediante el protocolo de transferencia de archivos. **Nota:** Sí es el valor predeterminado de fábrica.
Activar servidor HTTP Sí No	Activar el servidor web incorporado (Embedded Web Server). Al activarlo, se puede controlar y gestionar de forma remota la impresora mediante un navegador Web. **Nota:** Sí es el valor predeterminado de fábrica.
Dirección de servidor WINS	Visualizar o cambiar la dirección WINS actual.
Activar DDNS Sí No	Visualizar o cambiar la configuración de DDNS actual. **Nota:** Sí es el valor predeterminado de fábrica.
Activar mDNS Sí No	Visualizar o cambiar la configuración de mDNS actual. **Nota:** Sí es el valor predeterminado de fábrica.
Dirección de servidor DNS	Visualizar o cambiar la dirección DNS actual.
Dirección del servidor DNS secundario	Visualizar o cambiar las direcciones de los servidores DNS secundarios.
Dirección del servidor DNS secundario 2	
Dirección del servidor DNS secundario 3	
Activar HTTPS Sí No	Visualizar o cambiar la configuración de HTTPS actual. **Nota:** Sí es el valor predeterminado de fábrica.

Menú IPv6

Para acceder al menú, navegue hasta cualquiera de los siguientes elementos:

- **Menú Red/Puertos** > **Red estándar** > **Configuración de red estándar** > **IPv6**
- **Menú Red/Puertos** > **Red [x]** > **Configuración de red [x]** > **IPv6**

Nota: Este menú solo está disponible para impresoras de red o impresoras conectadas a servidores de impresión.

Utilice	Para
Activar IPv6 Activado Desactivado	Activar IPv6 en la impresora. **Nota:** El valor predeterminado de fábrica es Activado.

Utilice	Para
Configuración automática Activada Desactivada	Especificar si el adaptador de red acepta las entradas de configuración automática de direcciones IPv6 que proporciona un enrutador. **Nota:** El valor predeterminado de fábrica es Activada.
Definir nombre de host	Definir el nombre de host. **Nota:** Estos valores solo pueden cambiarse desde Embedded Web Server.
Ver dirección	
Ver dirección de enrutador	
Activar DHCPv6 Activado Desactivado	Activar DHCPv6 en la impresora. **Nota:** El valor predeterminado de fábrica es Activado.

Menú Inalámbrica

Nota: Este menú solo está disponible en impresoras conectadas a una red Ethernet y en impresoras con un adaptador de red inalámbrica conectado.

Para acceder al menú, navegue hasta cualquiera de los siguientes elementos:

- **Red/Puertos** > **Red estándar** > **Configuración de red estándar** > **Inalámbrica**
- **Red/Puertos** > **Red [x]** > **Configuración de la red [x]** > **Inalámbrica**

Utilice	Para
Configuración protegida de la red Wi-Fi (WPS) Método de botones de pulsación de inicio Método PIN de inicio	Establecer una conexión de red inalámbrica y activar la seguridad de la red. **Notas:** • El método de botones de pulsación de inicio conecta la impresora a una red inalámbrica al pulsar los botones de la impresora y el punto de acceso (encaminador inalámbrico) en un periodo de tiempo determinado. • El método PIN de inicio permite conectar la impresora a una red inalámbrica al introducir un PIN en la impresora, en los valores inalámbricos del punto de acceso.
Activar/Desactivar la detección automática WPS Activar Desactivar	Detectar automáticamente el método de conexión que utiliza un punto de acceso con WPS (configuración del botón de pulsación de inicio o método PIN de inicio) **Nota:** Desactivar es el valor predeterminado de fábrica.
Modo Red Tipo BSS Infraestructura Ad hoc	Especificar el modo de red. **Notas:** • El valor predeterminado de fábrica es Infraestructura. Esto permite que la impresora acceda a una red mediante un punto de acceso. • Ad hoc configura una conexión inalámbrica directamente entre la impresora y un equipo.
Compatibilidad 802.11b/g 802.11b/g/n	Especificar el estándar inalámbrico para la red inalámbrica. **Nota:** El 802.11b/g/n es el valor predeterminado de fábrica.
Seleccionar red	Seleccionar una red disponible para que la use la impresora.
Ver calidad de señal	Ver la calidad de la conexión inalámbrica.
Ver modo de seguridad	Ver el método de cifrado de la red inalámbrica.

AppleTalk, menú

Para acceder al menú, navegue hasta cualquiera de los siguientes elementos:

- **Red/Puertos** > **Red estándar** > **Configuración de red estándar** > **AppleTalk**
- **Red/Puertos** >**Red [x]** > **Configuración de red [x]** > **AppleTalk**

Utilice	Para
Activado Sí No	Habilitar o deshabilitar el soporte de AppleTalk. **Nota:** No es el valor predeterminado de fábrica.
Ver nombre	Mostrar el nombre AppleTalk asignado. **Nota:** El nombre de AppleTalk solo puede cambiarse en Embedded Web Server.
Ver dirección	Mostrar la dirección AppleTalk asignada. **Nota:** La dirección AppleTalk sólo puede cambiarse en Embedded Web Server.
Definir zona [lista de las zonas disponibles en la red]	Proporcionar una lista de zonas AppleTalk disponibles en la red. **Nota:** La zona predeterminada de la red es el valor predeterminado.

Menú USB estándar

Utilice	Para
PCL SmartSwitch Activado Desactivado	Definir la impresora para que cambie automáticamente a la emulación PCL cuando un trabajo de impresión recibido a través de un puerto USB lo necesite, independientemente del idioma predeterminado de la impresora. **Notas:** • El valor predeterminado de fábrica es Activado. • Cuando se establece como Desactivada, la impresora no examina los datos entrantes. La impresora utiliza la emulación PostScript si PS SmartSwitch se establece como Activada. Utiliza el lenguaje de impresora predeterminado especificado en el menú Configuración si PS SmartSwitch se establece como Activada.
PS SmartSwitch Activado Desactivado	Definir la impresora para que cambie automáticamente a la emulación PS cuando un trabajo de impresión recibido a través de un puerto USB lo necesite, independientemente del idioma predeterminado de la impresora. **Notas:** • El valor predeterminado de fábrica es Activado. • Cuando se establece como Desactivada, la impresora no examina los datos entrantes. La impresora utiliza la emulación PCL si PCL SmartSwitch se establece como Activada. Utiliza el lenguaje de impresora predeterminado especificado en el menú Configuración si PCL SmartSwitch se establece como Activada.

Utilice	Para
Modo NPA Activado Desactivado Automático	Definir la impresora para que realice el procesamiento especial necesario para la comunicación bidireccional, según las convenciones definidas en el protocolo NPA. **Notas:** • El valor predeterminado de fábrica es Automática. El valor Automático define la impresora para que examine los datos, determine el formato y los procese adecuadamente. • La impresora se reinicia automáticamente al modificar el valor del panel de control de la impresora. Así, la selección del menú se actualiza.
Memoria intermedia del puerto USB Desactivada Automática De 3 K hasta [tamaño máximo permitido]	Definir el tamaño de la memoria intermedia de entrada USB. **Notas:** • El valor predeterminado de fábrica es Automática. • Si se establece como Desactivada, no se almacenan trabajos en la memoria intermedia. Cualquier trabajo que ya esté almacenado en el disco duro de la impresora se imprime antes de que se reanude el procesamiento normal. • El tamaño de la memoria intermedia USB se puede cambiar en incrementos de 1 K. • El tamaño máximo permitido depende de la cantidad de memoria de la impresora, el tamaño de las demás memorias intermedias de enlace y de si Guardar recursos se ha definido como Activado o Desactivado. • Para aumentar el rango de tamaño máximo de la memoria intermedia del puerto USB, desactive o reduzca el tamaño de las memorias intermedias del puerto paralelo, del puerto serie y de red. • La impresora se reinicia automáticamente al modificar el valor del panel de control de la impresora. Así, la selección del menú se actualiza.
Memoria intermedia de trabajos Desactivada Activada Automática	Almacenar temporalmente trabajos de impresión en el disco duro de la impresora antes de imprimir. **Notas:** • El valor predeterminado de fábrica es Desactivada. • El valor Activada almacena trabajos en el disco duro de la impresora. • El valor Automática almacena los trabajos de impresión en la memoria intermedia solo si la impresora está ocupada procesando datos de otro puerto de entrada. • Si se cambia este valor en el panel de control de la impresora y se sale de los menús, la impresora se reinicia. Así, la selección del menú se actualiza.
PS binario Mac Activado Desactivado Automático	Definir la impresora para que procese trabajos de impresión PostScript binario de Macintosh. **Notas:** • El valor predeterminado de fábrica es Automática. • El valor Activado procesa trabajos de impresión PostScript binario sin formato. • El valor Desactivado filtra los trabajos de impresión mediante el protocolo estándar.
Dirección ENA yyy.yyy.yyy.yyy	Definir la información sobre la dirección de red para un servidor de impresión externo. **Nota:** Este menú solo está disponible cuando la impresora está conectada a un servidor de impresión externo a través de un puerto USB.
Máscara de red ENA yyy.yyy.yyy.yyy	Definir la información sobre la máscara de red para un servidor de impresión externo. **Nota:** Este menú solo está disponible cuando la impresora está conectada a un servidor de impresión externo a través de un puerto USB.

Utilice	Para
Pasarela ENA yyy.yyy.yyy.yyy	Definir la información sobre la pasarela para un servidor de impresión externo. **Nota:** Este menú solo está disponible cuando la impresora está conectada a un servidor de impresión externo a través de un puerto USB.

Menú Paralelo [x]

Nota: Este menú solo está disponible si hay una tarjeta paralela opcional instalada.

Utilice	Para
PCL SmartSwitch Activado Desactivado	Define la impresora para que cambie automáticamente a la emulación PCL cuando un trabajo de impresión recibido a través de un puerto serie lo necesite, independientemente del lenguaje predeterminado de la impresora. **Notas:** • El valor predeterminado de fábrica es Activado. • Cuando se establece como Desactivada, la impresora no examina los datos entrantes. La impresora utiliza la emulación PostScript si PS SmartSwitch si se establece como Activada. Utiliza el lenguaje de impresora predeterminado especificado en el menú Configuración si PS SmartSwitch se establece como Activada.
PS SmartSwitch Activado Desactivado	Definir la impresora para que cambie automáticamente a la emulación PS cuando un trabajo de impresión recibido a través de un puerto serie lo necesite, independientemente del lenguaje predeterminado de la impresora. **Notas:** • El valor predeterminado de fábrica es Activado. • Cuando se establece como Desactivada, la impresora no examina los datos entrantes. La impresora utiliza la emulación PCL si PCL SmartSwitch se establece como Activada. Utiliza el lenguaje de impresora predeterminado especificado en el menú Configuración si PCL SmartSwitch se establece como Desactivada.
Modo NPA Activado Desactivado Automático	Definir la impresora para que realice el procesamiento especial necesario para la comunicación bidireccional, según las convenciones definidas en el protocolo NPA. **Notas:** • El valor predeterminado de fábrica es Automático. • Si se cambia este valor en el panel de control de la impresora y se sale de los menús, la impresora se reinicia. Así, la selección del menú se actualiza.

Utilice	Para
Memoria intermedia del puerto paralelo Desactivada Automática De 3 K hasta [tamaño máximo permitido]	Definir el tamaño de la memoria intermedia de entrada del puerto paralelo. **Notas:** • El valor predeterminado de fábrica es Automática. • Si se establece como Desactivada, no se almacenan trabajos en la memoria intermedia. Cualquier trabajo que ya esté almacenado en el disco duro de la impresora se imprime antes de que se reanude el procesamiento normal. • El tamaño de la memoria intermedia del puerto paralelo se puede cambiar en incrementos de 1 KB. • El tamaño máximo permitido depende de la cantidad de memoria de la impresora, el tamaño de las demás memorias intermedias de enlace y de si Guardar recursos se ha definido como Activado o Desactivado. • Para aumentar el rango de tamaño máximo de la memoria intermedia del puerto paralelo, desactive o reduzca el tamaño de las memorias intermedias USB, del puerto serie y de red. • Si se cambia este valor en el panel de control de la impresora y se sale de los menús, la impresora se reinicia. Así, la selección del menú se actualiza.
Memoria intermedia de trabajos Desactivada Activada Automática	Almacenar temporalmente trabajos de impresión en el disco duro de la impresora antes de imprimir. **Notas:** • El valor predeterminado de fábrica es Desactivada. • El valor Activada almacena trabajos de impresión en el disco duro de la impresora. • El valor Automática almacena los trabajos de impresión en la memoria intermedia sólo si la impresora está ocupada procesando datos de otro puerto de entrada. • Si se cambia este valor en el panel de control de la impresora y se sale de los menús, la impresora se reinicia. Así, la selección del menú se actualiza.
Estado avanzado Activado Desactivado	Activar la comunicación bidireccional a través del puerto paralelo. **Notas:** • El valor predeterminado de fábrica es Activado. • El valor Desactivado deshabilita la negociación del puerto paralelo.
Protocolo Estándar Fastbytes	Especificar el protocolo del puerto paralelo. **Notas:** • El valor predeterminado de fábrica es Fastbytes. Proporciona compatibilidad con la mayoría de los puertos paralelos existentes y es el valor recomendado. • El valor Estándar intenta resolver los problemas de comunicación del puerto paralelo.
Aceptar Init Activado Desactivado	Determinar si la impresora acepta las solicitudes de inicialización de hardware de impresora del equipo. **Notas:** • El valor predeterminado de fábrica es Desactivado. • El equipo solicita la inicialización activando la señal Init en el puerto paralelo. Muchos equipos personales activan la señal Init cada vez que se encienden.
Modo paralelo 2 Activado Desactivado	Determinar si se realiza un muestreo de los datos del puerto paralelo al principio o al final del cable. **Nota:** El valor predeterminado de fábrica es Activado.

Utilice	Para
PS binario Mac Activado Desactivado Automático	Definir la impresora para que procese trabajos de impresión PostScript binario de Macintosh. **Notas:** • El valor predeterminado de fábrica es Automático. • El valor Desactivado filtra los trabajos de impresión mediante el protocolo estándar. • El valor Activado procesa trabajos de impresión PostScript binario sin formato.
Dirección ENA yyy.yyy.yyy.yyy	Definir la información sobre la dirección de red para un servidor de impresión externo. **Nota:** Esta opción del menú sólo está disponible si la impresora está conectada a un servidor de impresión externo a través de un puerto USB.
Máscara de red ENA yyy.yyy.yyy.yyy	Definir la información sobre la máscara de red para un servidor de impresión externo. **Nota:** Esta opción del menú sólo está disponible si la impresora está conectada a un servidor de impresión externo a través de un puerto USB.
Pasarela ENA yyy.yyy.yyy.yyy	Definir la información sobre la pasarela para un servidor de impresión externo. **Nota:** Esta opción del menú sólo está disponible si la impresora está conectada a un servidor de impresión externo a través de un puerto USB.

Menú Serie [x]

Nota: Este menú solo está disponible si hay una tarjeta de serie paralela opcional instalada.

Utilice	Para
PCL SmartSwitch Activado Desactivado	Definir la impresora para que cambie automáticamente a la emulación PCL cuando un trabajo de impresión recibido a través de un puerto serie lo necesite, independientemente del idioma predeterminado de la impresora. **Notas:** • El valor predeterminado de fábrica es Activado. • Cuando se establece como Desactivada, la impresora no examina los datos entrantes. La impresora utiliza la emulación PostScript si PS SmartSwitch si se establece como Activada. Utiliza el lenguaje de impresora predeterminado especificado en el menú Configuración si PS SmartSwitch se establece como Activada.
PS SmartSwitch Activado Desactivado	Definir la impresora para que cambie automáticamente a la emulación PS cuando un trabajo de impresión recibido a través de un puerto serie lo necesite, independientemente del idioma predeterminado de la impresora. **Notas:** • El valor predeterminado de fábrica es Activado. • Cuando se establece como Desactivada, la impresora no examina los datos entrantes. La impresora utiliza la emulación PCL si PCL SmartSwitch se establece como Activada. Utiliza el lenguaje de impresora predeterminado especificado en el menú Configuración si PCL SmartSwitch se establece como Desactivada.

Utilice	Para
Modo NPA Activado Desactivado Automático	Definir la impresora para que realice el procesamiento especial necesario para la comunicación bidireccional, según las convenciones definidas en el protocolo NPA. **Notas:** • El valor predeterminado de fábrica es Automática. El valor Automático define la impresora para que examine los datos, determine el formato y los procese adecuadamente. • Cuando se establece como Activado, la impresora realiza el procesamiento NPA. Si los datos no están en formato NPA, se rechazan como datos incorrectos. • Cuando se establece como Desactivado, la impresora no realiza el procesamiento NPA. • Si se cambia este valor en el panel de control de la impresora y se sale de los menús, la impresora se reinicia. Así, la selección del menú se actualiza.
Memoria intermedia del puerto serie Desactivada Automática De 3 K hasta [tamaño máximo permitido]	Definir el tamaño de la memoria intermedia de entrada del puerto serie. **Notas:** • El valor predeterminado de fábrica es Automática. • Si se establece como Desactivada, no se almacenan trabajos en la memoria intermedia. Cualquier trabajo que ya esté almacenado en el disco se imprime antes de que se reanude el procesamiento normal. • El tamaño de la memoria intermedia del puerto serie se puede cambiar en incrementos de 1 KB. • El tamaño máximo permitido depende de la cantidad de memoria de la impresora, el tamaño de las demás memorias intermedias de enlace y de si Guardar recursos se ha definido como Activado o Desactivado. • Para aumentar el rango de tamaño máximo de la memoria intermedia del puerto serie, desactive o reduzca el tamaño de las memorias intermedias del puerto paralelo, del puerto serie y de red. • Si se cambia este valor en el panel de control de la impresora y se sale de los menús, la impresora se reinicia. Así, la selección del menú se actualiza.
Memoria intermedia de trabajos Desactivada Activada Automática	Almacenar temporalmente trabajos de impresión en el disco duro de la impresora antes de imprimir. **Notas:** • El valor predeterminado de fábrica es Desactivada. La impresora no almacena trabajos de impresión en el disco duro de la impresora. • El valor Activada almacena trabajos de impresión en el disco duro de la impresora. • El valor Automática almacena los trabajos de impresión en la memoria intermedia solo si la impresora está ocupada procesando datos de otro puerto de entrada. • Si se cambia este valor en el panel de control de la impresora y se sale de los menús, la impresora se reinicia. Así, la selección del menú se actualiza.
Protocolo DTR DTR/DSR XON/XOFF XON/XOFF/DTR XONXOFF/DTRDSR	Seleccionar los valores de intercambio de hardware y software para el puerto serie. **Notas:** • El valor predeterminado de fábrica es DTR. • DTR/DSR es un valor de intercambio de hardware. • XON/XOFF es un valor de intercambio de software. • XON/XOFF/DTR y XON/XOFF/DTR/DSR son valores de intercambio combinado de hardware y software.

Utilice	Para
Robust XON Activado Desactivado	Determinar si la impresora comunica la disponibilidad al equipo. **Notas:** • El valor predeterminado de fábrica es Desactivado. • Esta opción del menú solo se aplica al puerto serie si el valor Protocolo serie está definido como XON/XOFF.
Baudios 1200 2400 4800 9600 19200 38400 57600 115200 138200 172800 230400 345600	Especificar la velocidad a la que se pueden recibir los datos a través del puerto serie. **Notas:** • El valor predeterminado de fábrica es 9600. • Las velocidades en baudios 138200, 172800, 230400 y 345600 se muestran solo en el menú Serie estándar. Estos valores no aparecen en los menús Serie opción 1, Serie opción 2 o Serie opción 3.
Bits de datos 7 8	Especificar el número de bits de datos enviados en cada secuencia de transmisión. **Nota:** El valor predeterminado de fábrica es 8.
Paridad Par Impar Ninguna Omitir	Definir la paridad para las secuencias de datos de entrada y salida serie. **Nota:** El valor predeterminado de fábrica es Ninguna.
Aceptar DSR Activado Desactivado	Determinar si la impresora utiliza la señal DSR. **Notas:** • El valor predeterminado de fábrica es Desactivado. • DSR es una señal de intercambio que utiliza la mayoría de los cables serie. El puerto serie utiliza DSR para diferenciar los datos enviados por el equipo de los creados por el ruido eléctrico en el cable serie. El ruido eléctrico puede provocar la impresión de caracteres inconexos. Defina esta opción como Activado para que los caracteres inconexos no se impriman.

Menú Configuración de SMTP

Utilice	Para
Pasarela SMTP principal	Especificar la pasarela del servidor SMTP y la información del puerto. **Nota:** 25 es el valor del puerto de la pasarela SMTP predeterminado.
Puerto de la pasarela SMTP principal	
Pasarela SMTP secundaria	
Puerto de la pasarela SMTP secundaria	

Utilice	Para
Tiempo de espera SMTP 5–30	Especificar la cantidad de tiempo en segundos que transcurrirá hasta que el servidor deje de intentar enviar un correo electrónico. **Nota:** El valor predeterminado de fábrica es 30.
Dirección de respuesta	Especificar una dirección de respuesta de hasta 128 caracteres en el correo electrónico enviado por la impresora.
Utilizar SSL Desactivado Negociar Necesario	Establecer la impresora para que utilice SSL para conseguir una mayor seguridad al conectarse al servidor SMTP. **Notas:** • El valor predeterminado de fábrica es Desactivado. • Cuando se utiliza el valor Negociar, el servidor SMTP determina si se va a utilizar SSL.
Autenticación del servidor SMTP No se necesita autenticación Conexión/Normal CRAM-MD5 Digest-MD5 NTLM Kerberos 5	Especificar el tipo de autenticación de usuario necesaria para tener privilegios de digitalización en el correo electrónico. **Nota:** “No se necesita autenticación” es el valor predeterminado de fábrica.
Correo electrónico iniciado por dispositivo Ninguno Usar credenciales de dispositivo SMTP	Especificar las credenciales que se utilizarán para comunicarse con el servidor SMTP. **Notas:** • El valor predeterminado de fábrica para Correo electrónico iniciado por dispositivo y Correo electrónico iniciado por usuario es Ninguno. • “ID de usuario de dispositivo” y “Contraseña de dispositivo” se utilizan para conectarse al servidor SMTP cuando se ha seleccionado Usar credenciales de dispositivo SMTP.
Correo electrónico iniciado por usuario Ning. Usar credenciales de dispositivo SMTP Usar ID y contraseña de usuario de sesión Usar dirección de correo electrónico y contraseña de la sesión Preguntar al usuario	
ID de usuario de dispositivo	
Contraseña de dispositivo	
Dominio Kerberos 5	
Dominio NTLM	

Seguridad, menú

Editar configuraciones de seguridad, menú

Nota: Este menú solo se muestra en algunos modelos de impresora de pantalla táctil.

Utilice	Para
Editar contraseña de seguridad Usar contraseña de seguridad • Desactivada • Activada Contraseña	Crear una contraseña de seguridad. **Notas:** • Desactivado es el valor predeterminado de fábrica para Usar contraseña de seguridad. • Este menú solo aparece cuando existe una contraseña de seguridad.
Editar bloques Cuentas internas NTLM Configuración Kerberos simple Configuración Kerberos Active Directory LDAP LDAP+GSSAPI Contraseña PIN	Editar valores para Cuentas internas, NTLM, Configuración Kerberos simple, Configuración Kerberos, Active Directory, LDAP, Contraseña y PIN.
Editar plantillas de seguridad [lista de plantillas disponibles]	Agregar o editar la plantilla de seguridad.
Editar controles de acceso Menús administrativos Acceso a función y de configuración Soluciones Cancelar trabajos del dispositivo	Controlar el acceso a los menús de la impresora, actualizaciones de firmware, trabajos en espera y otros puntos de acceso.

Menú Otros valores de seguridad

Utilice	Para
Restricciones de conexión Intentos fallidos de conexión Límite de tiempo de intentos fallidos Duración de bloqueo Tiempo de espera de conexión del panel Tiempo de espera de conexión remota	Establecer un límite para el tiempo y el número de intentos de conexión fallidos en el panel de control de la impresora antes de que se bloqueen *todos* los usuarios. **Notas:** • "Intentos fallidos de conexión" especifica el número de intentos de conexión fallidos antes de que se bloqueen los usuarios. Los valores van de 1 a 10 intentos. "3 intentos" es el valor predeterminado de fábrica. • "Límite de tiempo de intentos fallidos" especifica el tiempo durante el que se pueden producir intentos de conexión fallidos antes de que se bloqueen los usuarios. Los valores van de 1 a 60 minutos. "5 minutos" es el valor predeterminado de fábrica. • "Duración de bloqueo" especifica el tiempo durante el que permanecen bloqueados los usuarios tras haber superado el límite de fallos de conexión. Los valores van de 1 a 60 minutos. "5 minutos" es el valor predeterminado de fábrica. 1 indica que la impresora no impone una duración de bloqueo. • “Tiempo de espera de conexión del panel” especifica el tiempo durante el que la impresora está inactiva en la pantalla de inicio antes de desconectar automáticamente al usuario. Los valores van de 1 a 900 segundos. “30 segundos” es el valor predeterminado de fábrica. • "Tiempo de espera de conexión remota" especifica el tiempo durante el que una interfaz remota permanece inactiva antes de desconectar automáticamente al usuario. Los valores van de 1 a 120 minutos. "10 minutos" es el valor predeterminado de fábrica.
Puente de restablecimiento de seguridad Sin efecto Controles de acceso = "Sin seguridad" Restauración de los valores de seguridad predeterminados de fábrica	Ajustar los valores de seguridad. **Notas:** • “Sin efecto” significa que el restablecimiento no tiene ningún tipo de consecuencia sobre la configuración de seguridad de la impresora. • Controles de acceso = "Sin seguridad" mantiene toda la información de seguridad definida por el usuario. "Sin seguridad" es el valor predeterminado de fábrica. • “Restaurar valores de seguridad predeterminados de fábrica” elimina toda la información de seguridad definida por el usuario y restaura los valores predeterminados de fábrica en el menú Otros valores de seguridad.
Verificación de certificado LDAP Demanda Probar Permitir Nunca	Permitir al usuario solicitar un certificado de servidor. **Notas:** • El valor predeterminado de fábrica es "Demanda". Esto significa que se solicita un certificado de servidor. Si no se proporciona certificado o se proporciona uno no válido, la sesión finaliza automáticamente. • “Probar ” significa que se solicita un certificado de servidor. Si no se proporciona el certificado, la sesión continuará con normalidad. Si se proporciona un certificado no válido, la sesión finaliza automáticamente. • “Permitir” significa que se solicita un certificado de servidor. Si no se proporciona el certificado, la sesión continuará con normalidad. Si se proporciona un certificado no válido, éste se ignorará y la sesión continuará con normalidad. • “Nunca” significa que no se solicita un certificado de servidor.
Longitud mínima de PIN 1–16	Limitar la longitud de dígitos del número de identificación personal (PIN). **Nota:** 4 es el valor predeterminado de fábrica.

Impresión confidencial, menú

Utilice	Para
PIN incorrecto máximo Desactivada 2–10	Establecer el límite del número de veces que se puede introducir un PIN no válido. **Notas:** • Esta opción del menú solo aparece cuando hay instalado un disco duro de la impresora formateado y funcionando correctamente. • Cuando se alcanza el límite, los trabajos de impresión correspondientes a ese nombre de usuario y a ese PIN se eliminan.
Caducidad de trabajo confidencial Desactivada 1 hora 4 horas 24 horas 1 semana	Definir el tiempo que el la impresora guarda trabajos de impresión confidenciales. **Notas:** • Si se ha modificado el valor de "Caducidad de trabajo confidencial" mientras hay trabajos de impresión confidenciales en la memoria o en el disco duro de la impresora, la caducidad de los trabajos de impresión confidenciales no se cambia al nuevo valor predeterminado. • Si la impresora está apagada, todos los trabajos confidenciales que se encuentran en la memoria de la impresora se eliminarán.
Caducidad de repetición de trabajos Desactivada 1 hora 4 horas 24 horas 1 semana	Definir el tiempo que el la impresora guarda trabajos de impresión.
Caducidad de trabajos para verificar Desactivada 1 hora 4 horas 24 horas 1 semana	Definir el tiempo que la impresora guarda trabajos de impresión que necesitan ser verificados.
Caducidad de trabajos en reserva Desactivada 1 hora 4 horas 24 horas 1 semana	Definir el tiempo que la impresora almacena los trabajos de impresión que se van a imprimir con posterioridad.
Nota: Desactivado es el valor predeterminado de fábrica.	

Menú de borrado de archivos temporales

La opción Borrar archivos temporales elimina *solo* los datos de trabajo de impresión del disco duro de la impresora que el sistema de archivos *no está* usando en ese momento. Se conservan todos los datos permanentes en el disco duro de la impresora, como fuentes descargadas, macros y trabajos retenidos.

Nota: Este menú solo aparece cuando hay instalado un disco duro de la impresora formateado y funcionando correctamente.

Utilice	Para
Modo Limpiar Autom.	Especificar el modo para borrar archivos de datos temporales.
Método automático Pase único Pase múltiple	Marcar el espacio de disco utilizado por un trabajo de impresión anterior. Este método no permite que el sistema de archivos reutilice este espacio hasta que se haya limpiado. **Notas:** • El valor predeterminado de fábrica es “Pase único”. • Solo el valor Limpieza automática permite a los usuarios borrar archivos de datos temporales sin tener que desactivar la impresora durante un largo período de tiempo. • La información altamente confidencial debe borrarse usando *solo* el método Pase múltiple.

Registro de auditoría de seguridad, menú

Utilice	Para
Registro de exportación	Permitir a un usuario autorizado exportar el registro de seguridad. **Notas:** • Para exportar el registro de auditoría desde el panel de control de la impresora, conecte una unidad flash a la impresora. • Para exportar el registro del Embedded Web Server, descargue el registro a un equipo.
Borrar registro Sí No	Especificar si se borran los registros de auditoría.
Configurar registro Permitir auditoría Sí No Permitir registro del sistema remoto No Sí Servidor syslog remoto [cadena de 256 caracteres] Puerto syslog remoto 1–65535 Método syslog remoto UDP normal Stunnel Utilidad de registro del sistema remoto 0–23 Registro completo Actualizar entradas antiguas Enviar por correo electrónico el registro y, a continuación, borrar todas las entradas	Especificar la configuración de los registros de auditoría. **Notas:** • Activar auditoría determina si se graban los eventos en el registro de auditoría seguro y el registro del sistema remoto. No es el valor predeterminado de fábrica. • Activar registro del sistema remoto determina si se envían registros a un servidor remoto. No es el valor predeterminado de fábrica. • "Servidor syslog remoto" determina el valor que se utiliza para enviar los registros al servidor syslog remoto. • "Puerto syslog remoto" identifica el puerto por el que la impresora transmite los eventos registrados a un servidor remoto. • "Método syslog remoto" identifica el protocolo utilizado por la impresora para transmitir eventos registrados a un servidor remoto. El valor predeterminado de fábrica es UDP Normal. • "Utilidad syslog remoto" determina el valor de utilidad que usa la impresora para enviar eventos al servidor syslog remoto. 4 es el valor predeterminado de fábrica. • "Registro completo" determina la solución de la impresora si el registro llena completamente la memoria asignada. "Sobrescribir las entradas antiguas" es el valor predeterminado de fábrica.

Utilice	Para
Configurar registro (continuación) Dirección de correo electrónico de administrador [cadena de 256 caracteres] Firmar digitalmente exportaciones Desactivada Activada Gravedad de los eventos que se van a registrar 0–7 Syslog remoto de eventos no registrados No Sí Correo electrónico de alerta de registro borrado No Sí Correo electrónico de alerta de registro actualizado No Sí Correo electrónico de alerta de % lleno No Sí Nivel de alerta de % lleno 1–99 Correo electrónico de alerta de registro exportado No Sí Correo electrónico de alerta de configuración de registro cambiada No Sí Finales de línea de registro LF (\n) CR (\r) CRLF (\r\n)	Especificar la configuración de los registros de auditoría. **Notas:** • “Dirección de correo electrónico del administrador” determina si los administradores reciben automáticamente una notificación de determinados eventos del registro. Esta opción puede incluir una o varias direcciones de correo electrónico (separadas por comas). • “Firmar digitalmente exportaciones” determina si la impresora firma automáticamente cada registro de seguridad exportado. Desactivado es el valor predeterminado de fábrica. • "Gravedad de los eventos que se van a registrar" guarda el valor de gravedad de cada evento. 4 es el valor predeterminado de fábrica. • “Eventos no registrados en syslog remoto” determina si la impresora envía eventos al servidor remoto que tienen un nivel de gravedad superior al valor de "Gravedad de los eventos que se van a registrar". No es el valor predeterminado de fábrica. • "Correo electrónico de alerta de registro borrado" determina si la impresora envía un correo electrónico al administrador cada vez que se borra un registro a través del panel de control de la impresora o el EWS. No es el valor predeterminado de fábrica. • "Correo electrónico de alerta de registro actualizado" determina si la impresora envía un correo electrónico al administrador cuando sobrescriben las entradas de registro. No es el valor predeterminado de fábrica. • "Correo electrónico de alerta de % lleno" determina si la impresora envía un correo electrónico al administrador cuando el registro llena una determinada cantidad de su espacio dedicado. No es el valor predeterminado de fábrica. • "Nivel de alerta de % lleno" determina si el espacio ocupado por el registro es igual o superior al valor del nivel de alerta por espacio insuficiente. 90 es el valor predeterminado de fábrica. • "Correo electrónico de alerta de registro exportado" determina si la impresora envía un correo electrónico al administrador cuando se exporta una entrada de registro. No es el valor predeterminado de fábrica. • "Correo electrónico de alerta de configuración de registro cambiada" determina si la impresora envía un correo electrónico al administrador cuando se modifica el valor de Activar registro de auditoría. No es el valor predeterminado de fábrica. • “Finales de línea de registro” especifica cómo se tratarán los finales de línea del archivo de registro, dependiendo del sistema operativo en el que se analice o vea el archivo. "LF (\n)" es el valor predeterminado de fábrica.

Definir fecha/hora, menú

Utilice	Para
Fecha y hora actuales	Ver los valores de fecha y hora actuales de la impresora.
Ajustar manualmente fecha y hora	Introducir la fecha y la hora. **Nota:** La fecha y hora se configuran con el formato AAAA-MM-DD HH:MM:SS.
Zona horaria	Seleccionar la zona horaria. **Nota:** El valor predeterminado de fábrica es GMT.
Adoptar automáticamente el horario de verano Activada Desactivada	Definir la impresora para utilizar las horas de inicio y fin del horario de verano o invierno asociadas a la configuración de zona horaria de la impresora. **Nota:** Activado es el valor predeterminado de fábrica y utiliza el modo del horario de verano asociado con el valor de la zona horaria.
Personalizar configuración de zona horaria Semana inicio DST Día inicio DST Mes inicio DST Hora inicio DST Semana fin DST Día fin DST Mes fin DST Hora fin DST Desviación DST	Permitir que el usuario configure la zona horaria.
Activar NTP Activada Desactivada	Activar el protocolo de tiempo de red, que sincroniza los relojes de los dispositivos de una red. **Nota:** Activado es el valor predeterminado de fábrica.
Servidor NTP	Ver la dirección del servidor NTP.
Activar autenticación Activada Desactivada	Cambiar el valor de autenticación a Activado o Desactivado. **Nota:** Desactivado es el valor predeterminado de fábrica.

Menú Valores

Valores generales, menú

Utilice	Para
Idioma Español Francés Deutsch Italiano Español Dansk Norsk Nederlands Svenska Portugués Suomi Ruso Polaco Griego Magyar Turkce Cesky Chino simplificado Chino tradicional Coreano Japanese	Establezca el idioma del texto que aparece en la pantalla. **Nota:** No todos los idiomas están disponibles en todos los modelos. Es posible que necesite instalar hardware especial en algunos idiomas.
Mostrar estimac. sumin. Mostrar estim. No mostrar estimaciones	Vea las estimaciones de los consumibles en el panel de control, Embedded Web Server, la configuración de menú y los informes estadísticos del dispositivo. **Nota:** "Mostrar estimaciones" es el valor predeterminado de fábrica.
Eco Mode Desactivado Energía Energía/papel Papel	Minimizar el consumo de energía, papel o papel especial. **Notas:** • Desactivado es el valor predeterminado de fábrica. • Establecer el Eco Mode en Energía o Papel puede afectar al rendimiento de la impresora, pero no a la calidad de impresión.
Pitido indicador de ADF cargado Activado Desactivado	Active un pitido en el alimentador automático cuando se cargue papel. **Nota:** Activado es el valor predeterminado de fábrica.
Modo silencioso Desactivado Activado	Reducir el ruido de la impresora. **Nota:** Desactivado es el valor predeterminado de fábrica.
Ejecutar la configuración inicial Sí No	Ejecutar el asistente de configuración.

Utilice	Para
Teclado Tipo de teclado Español Francés Francés (Canadá) Deutsch Italiano Español Griego Dansk Norsk Nederlands Svenska Suomi Portugués Ruso Polaco Alemán (Suiza) Francés (Suiza) Coreano Magyar Turkce Cesky Chino simplificado Chino tradicional Japanese Tecla personalizada [x]	Especifique un idioma y la información de tecla personalizada para el teclado en pantalla.
Tamaños de papel Estados Unidos Métrico	Especifique la unidad de medida para los tamaños de papel. **Notas:** • El valor predeterminado de fábrica es US. • El país o región que ha seleccionado en el asistente de configuración inicial determina el valor inicial del tamaño de papel.
Digitalizar a rango de puertos de PC [rango de puerto]	Especificar un rango válido de puertos para las impresoras detrás de un cortafuegos que bloquea puertos. **Nota:** El valor predeterminado de fábrica es 9751:12000.

Utilice	Para
Información mostrada Lado izquierdo Lado derecho	Especifique la información mostrada en las esquinas superiores de la pantalla de inicio. Seleccione de entre las siguientes opciones: Ninguno Dirección del IP Nombre de host Nombre de contacto Ubicación Fecha/hora Nombre de servicio mDNS/DDNS Nombre de configuración rápida Texto personalizado [x] Nombre de modelo **Notas:** • Dirección IP es el valor predeterminado de fábrica para Lado izquierdo. • Fecha y hora es el valor predeterminado de fábrica para Lado derecho.
Información mostrada (continuación) Texto personalizado [x]	Personalice el texto mostrado en las esquinas superiores de la pantalla de inicio.
Información mostrada (continuación) Tóner negro	Especifique la información mostrada para el tóner negro. Seleccione de entre las siguientes opciones: Cuándo mostrar No mostrar Mostrar Mensaje a mostrar Predeterminado Alternativo Predeterminado [entrada de texto] Alternativo [entrada de texto] **Notas:** • No mostrar es el valor predeterminado de fábrica para Cuándo se muestra. • El valor predeterminado de fábrica para Mensaje para mostrar es Predeterminado.

Utilice	Para
Información mostrada (continuación) Atasco de papel Cargar papel Errores de servicio	Personaliza la información mostrada para determinados menús. Seleccione de entre las siguientes opciones: Mostrar Sí No Mensaje a mostrar Predeterminado Alternativo Predeterminado [entrada de texto] Alternativo [entrada de texto] **Notas:** • El valor predeterminado de fábrica para Mostrar es No. • El valor predeterminado de fábrica para Mensaje para mostrar es Predeterminado.
Personalización de la pantalla de inicio Cambiar idioma Copiar Métodos abreviados de copia Fax Métodos abreviados de fax Correo electrónico Métodos abreviados de e-mail FTP Métodos abreviados de FTP Buscar trabajos en espera Trabajos en espera Unidad USB Perfiles y aplicaciones Marcadores Trabajos por usuario Formularios y favoritos Copia de tarjetas Digitalizar en la red MyShortcut	Cambiar los iconos que se muestran en la pantalla inicial. Seleccione de entre las siguientes opciones: Mostrar No mostrar
Formato de fecha MM-DD-AAAA DD-MM-AAAA AAAA-MM-DD	Dar formato a la fecha de la impresora. **Nota:** MM-DD-AAAA es la configuración de fábrica para Estados Unidos. DD-MM-AAAA es el valor internacional predeterminado de fábrica.
Formato de hora 12 horas A.M./P.M. Reloj de 24 horas	Dar formato a la hora de la impresora. **Nota:** 12 horas A.M./P.M. es el valor predeterminado de fábrica.
Brillo de la pantalla 20–100	Especificar el brillo de la pantalla. **Nota:** 100 es el valor predeterminado de fábrica.

Utilice	Para
Copia a una página Desactivado Activado	Definir las copias desde el cristal del escáner de modo que se digitalicen las páginas una a una. **Nota:** Desactivado es el valor predeterminado de fábrica.
Respuesta sonora Botón Respuesta Activado Desactivado Volumen 1–10	Establezca el volumen y la respuesta de los botones. **Notas:** • El valor predeterminado de fábrica para el botón Respuesta es Activado. • El valor predeterminado de fábrica para Volumen es 5.
Mostrar marcadores Sí No	Especifique si se muestran marcadores desde el área de trabajos en espera. **Nota:** Sí es el valor predeterminado de fábrica.
Permitir eliminación de fondo Activado Desactivado	Especifique si se permite la eliminación del fondo de las imágenes. **Nota:** Activado es el valor predeterminado de fábrica.
Permitir digitalizaciones de trabajos personalizados Activado Desactivado	Digitalizar varios trabajos a un archivo. **Nota:** Activado es el valor predeterminado de fábrica.
Recuperación de atasco del escáner Nivel del trabajo Nivel de la página	Especifique cómo volver a cargar un trabajo digitalizado cuando se produce un atasco de papel en el ADF. **Nota:** Nivel del trabajo es el valor predeterminado de fábrica.
Frecuencia de actualización de la página Web 30–300	Especifique el tiempo transcurrido entre las actualizaciones de Embedded Web Server. **Nota:** 120 segundos es el valor predeterminado de fábrica.
Nombre de contacto	Especificar un nombre de contacto para la impresora. **Nota:** El nombre de contacto se almacena en Embedded Web Server.
Ubicación	Especifique la ubicación de la impresora. **Nota:** La ubicación se almacenará en Embedded Web Server.
Alarmas Control alarma Alarma de cartucho	Definir una alarma para cuando la impresora requiera la intervención del usuario. Seleccione de entre las siguientes opciones: Desactivado Simple Continuo **Notas:** • Simple es el valor predeterminado de fábrica para Control alarma. • Desactivado es el valor predeterminado de fábrica para Alarma de cartucho.
Tiempos de espera Modo en espera Desactivado 1–240	Defina el período de tiempo que espera la impresora antes de pasar a un estado de reducción de consumo energético. **Nota:** 15 minutos es el valor predeterminado de fábrica.

Utilice	Para
Tiempos de espera Modo suspensión Desactivado 1–120	Defina el período de tiempo que espera la impresora antes de pasar al modo de suspensión. **Notas:** • 20 minutos es el valor predeterminado de fábrica. • Solo se muestra Desactivado si Ahorro de energía está también desactivado.
Tiempos de espera Imprimir con la pantalla apagada Permitir impresión con la pantalla apagada Mostrar cuando la impresión	Imprimir un trabajo con la pantalla apagada. **Nota:** Mostrar cuando la impresión es el valor predeterminado de fábrica.
Tiempos de espera Tiempo de espera de hibernación Desactivado 20 minutos 1 hora 2 horas 3 horas 6 horas 1 día 2 días 3 días 1 semana 2 semanas 1 mes	Defina el período de tiempo que espera la impresora antes de pasar al modo de hibernación. **Nota:** 3 días es el valor predeterminado de fábrica.
Tiempo de espera para hibernación en conexión Hibernar No hibernar	Definir la impresora en el modo de hibernación incluso si hay una conexión Ethernet activa. **Nota:** El valor predeterminado de fábrica es No hibernar.
Tiempos de espera Tiempo de espera de pantalla 15–300	Defina el período de tiempo que espera la impresora antes de que la pantalla vuelva automáticamente al estado Preparado. **Nota:** 30 segundos es el valor predeterminado de fábrica.
Tiempos de espera Espera de impresión Desactivado 1–255	Configure la impresora para que finalice los trabajos de impresión después de estar inactiva durante un período de tiempo determinado. **Notas:** • 90 segundos es el valor predeterminado de fábrica. • Espera de impresión está disponible solo al usar emulación PCL.
Tiempos de espera Tiempo de espera Desactivado 15–65535	Defina el período de tiempo que espera la impresora para recibir más datos antes de cancelar un trabajo de impresión. **Notas:** • 40 segundos es el valor predeterminado de fábrica. • Tiempo de espera solo está disponible si la impresora utiliza la emulación PostScript.

Utilice	Para
Tiempos de espera Tiempo de espera de retención de trabajo 5–255	Defina el período de tiempo que la impresora espera a que intervenga un usuario antes de retener los trabajos que precisen recursos no disponibles. **Notas:** • 30 segundos es el valor predeterminado de fábrica. • Este elemento de menú solo aparece cuando hay un disco duro instalado.
Recuperación de errores Inicio automático Reiniciar cuando está inactiva Reiniciar siempre No reiniciar nunca	Establece la impresora para que se reinicie cuando se encuentre un error. **Nota:** "Reiniciar siempre" es el valor predeterminado de fábrica.
Recuperación de errores Máximo de inicios automáticos 1–20	Determinar el número de reinicios automáticos que puede realizar la impresora. **Nota:** 2 es el valor predeterminado de fábrica.
Recuperación de impresión Continuar auto Desactivado 5–255	Permita que la impresora continúe la impresión automáticamente después de determinados estados que la dejan fuera de línea cuando dichas situaciones no se resuelven dentro del período de tiempo especificado. **Nota:** Desactivado es el valor predeterminado de fábrica.
Recuperación de impresión Recup. atasco Activado Desactivado Autom.	Especificar si la impresora vuelve a imprimir las páginas atascadas. **Nota:** Automático es el valor predeterminado de fábrica.
Recuperación de impresión As. atasc. Activado Desactivado	Establecer la impresora para que compruebe atascos de papel automáticamente. **Nota:** Activado es el valor predeterminado de fábrica.
Recuperación de impresión Protección de página Desactivado Activado	Configure la impresora para imprimir un resultado correcto de una página. **Nota:** Desactivado es el valor predeterminado de fábrica.
Ajustes de accesibilidad Prolong. espera pant. Activado Desactivado	Se sigue mostrando la misma ubicación y se pone a cero el temporizador de tiempo de espera en lugar de regresar a la pantalla de inicio. **Nota:** Desactivado es el valor predeterminado de fábrica.

Utilice	Para
Ajustes de accesibilidad Velocidad de voz Muy lento Lento Normal Rápido Más rápido Muy rápido Rápido Muy rápido Lo más rápido	Ajuste la velocidad de voz en la navegación por voz. **Nota:** Normal es el valor predeterminado de fábrica.
Ajustes de accesibilidad Volumen auriculares 1–10	Ajuste el volumen de los auriculares. **Nota:** 5 es el valor predeterminado de fábrica.
Pulsar botón Reposo No hacer nada Suspensión Hibernar	Determinar cómo reacciona la impresora si se pulsa brevemente el botón de reposo mientras esta se encuentra inactiva. **Nota:** El valor predeterminado de fábrica es Suspensión.
Mantener pulsado el botón Reposo No hacer nada Suspensión Hibernar	Determine cómo reacciona la impresora si se mantiene pulsado el botón de suspensión mientras esta se encuentra inactiva. **Nota:** El valor predeterminado de fábrica es No hacer nada.
Predeterminados No restaurar Restaurar ahora	Utilice los valores predeterminados de fábrica de la impresora. **Notas:** • No restaurar es el valor predeterminado de fábrica. • Se eliminan todas las descargas almacenadas en la RAM. Las descargas almacenadas en la memoria flash o en el disco duro no se ven afectadas.
Exportar archivo de configuración Exportar	Exporte los archivos de configuración a una unidad flash.

Menú de valores de copia

Utilice	Para
Tipo de contenido Texto Gráficos Texto/Foto Foto	Especificar el contenido del documento original. **Nota:** Texto/Foto es el valor predeterminado de fábrica.

Utilice	Para
Origen de contenido Láser blanco/negro Láser color Inyección de tinta Foto/Película Revista Periódico Prensa Otro	Especificar cómo se produce el documento original. **Nota:** Láser blanco y negro es el valor predeterminado de fábrica.
Caras (doble cara) De 1 caras a 1 caras De 1 caras a 2 caras De 2 caras a 1 caras De 2 caras a 2 caras	Especificar si un documento original tiene dos caras o una y si la copia debe realizarse por ambas caras o por una. **Nota:** De 1 cara a 1 cara es el valor predeterminado de fábrica. Este valor se selecciona cuando se utiliza un documento original a una cara para un trabajo de copia a una cara.
Ahorro de papel Desactivado 2 en una vertical 4 en una vertical 2 en una horizontal 4 en una horizontal	Copiar dos o cuatro hojas de un documento en una sola página. **Nota:** Desactivado es el valor predeterminado de fábrica.
Impresión de bordes de página Activado Desactivado	Especifique si se imprime un borde. **Nota:** Desactivado es el valor predeterminado de fábrica.
Clasificar (1,1,1) (2,2,2) (1,2,3) (1,2,3)	Apilar las páginas de un trabajo de impresión en orden al imprimir varias copias. **Nota:** (1,2,3) (1,2,3) es el valor predeterminado de fábrica.
Grapar Desactivado Activado	Activar la grapadora. **Notas:** • Desactivado es el valor predeterminado de fábrica. • Este elemento de menú solo está disponible si está instalada una grapadora.

Utilice	Para
Tamaño original Carta Legal Ejecutivo Folio Media carta Oficio (México) Universal Sensor de tamaño automático Tamaños mixtos A4 A5 A6 JIS B5 Tamaño de digitalización persona-lizado [x] Libro original Tarjeta de presentación 3 x 5 pulgadas 4 x 6 pulgadas Tarjeta de ID	Especificar la mida del document original. **Nota:** Carta es el valor predeterminado de fábrica para Estados Unidos. A4 es el valor predeterminado de fábrica internacional.
Copiar en origen Bandeja [x] Correspondencia de tamaño automático Alimentador multiuso	Especificar un origen de papel para trabajos de copia. **Nota:** Bandeja 1 es el valor predeterminado de fábrica.
Separadores de transparencias Activado Desactivado	Colocar una hoja de papel entre las transparencias. **Nota:** Activado es el valor predeterminado de fábrica.
Hojas de separación Desactivado Entre copias Entre trabajos Entre páginas	Colocar una hoja de papel entre las páginas, copias o trabajos. **Nota:** Desactivado es el valor predeterminado de fábrica.
Origen hoja separación Bandeja [x] Alimentador multiuso	Especificar el origen del papel para la hoja de separación. **Nota:** Bandeja 1 es el valor predeterminado de fábrica.
Intensidad 1–9	Aclarar u oscurecer la salida. **Nota:** 5 es el valor predeterminado de fábrica.
Número de copias 1-9999	Especificar el número de copias del trabajo de copia. **Nota:** 1 es el valor predeterminado de fábrica.

Utilice	Para
Encabezado/Pie [Ubicación] Desactivado Fecha/hora Número de página Texto personalizado Imprimir en Todas las páginas Solo la primera página Todas las páginas excepto la primera Texto personalizado	Especificar información de encabezado y pie de página y la ubicación en la página. Para la ubicación, seleccione una de las siguientes opciones: • Superior izquierda • Superior centro • Superior derecha • Inferior izquierda • Inferior centro • Inferior derecha **Notas:** • Desactivado es el valor predeterminado de fábrica para la ubicación. • Todas las páginas es el valor predeterminado de fábrica para Imprimir en.
Plantilla Confidencial Copiar Borrador Urgente Personalizado Desactivado	Especificar el texto de plantilla que se imprime en cada página del trabajo de copia. **Nota:** Desactivado es el valor predeterminado de fábrica.
Plantilla personalizada	Especificar el texto de plantilla personalizado.
Permitir prioridad de copia Activado Desactivado	Permitir la interrupción de un trabajo de impresión para copiar una página o un documento. **Nota:** Activado es el valor predeterminado de fábrica.
Digitalización de trabajo personalizado Activado Desactivado	Digitalizar un documento que contiene tamaños de papel mixtos en un único trabajo de copia. **Notas:** • Desactivado es el valor predeterminado de fábrica. • Esta opción del menú solo aparece cuando hay instalado un disco duro de la impresora formateado y funcionando correctamente.
Permitir guardar como método abreviado Activado Desactivado	Permitir guardar los valores de copia personalizados como métodos abreviados. **Nota:** Activado es el valor predeterminado de fábrica.
Eliminación de fondo -4 a 4	Ajustar la cantidad de fondo visible en una copia. **Nota:** 0 es el valor predeterminado de fábrica.
Centrado automático Desactivado Activado	Alinear la copia automáticamente en el centro de la página. **Nota:** Desactivado es el valor predeterminado de fábrica.

Utilice	Para
Color excluido Color excluido Ninguno Rojo Verde Azul Umbral de rojo predeterminado 0–255 Umbral de verde predeterminado 0–255 Umbral de azul predeterminado 0–255	Especifique qué color se va a excluir y ajuste los valores de exclusión para cada umbral de color. **Notas:** • Color es el valor predeterminado de fábrica. • 128 es el valor predeterminado de fábrica para el umbral de cada color.
Contraste 0–5 Óptimo para contenido	Especificar el contraste utilizado para el trabajo de copia. **Nota:** Mejor para contenido es el valor predeterminado de fábrica.
Imagen simétrica Desactivado Activado	Crear una imagen en espejo del documento original. **Nota:** Desactivado es el valor predeterminado de fábrica.
Imagen en negativo Desactivado Activado	Crear una imagen en negativo del documento original. **Nota:** Desactivado es el valor predeterminado de fábrica.
Detalle de sombras -4 a 4	Ajustar la cantidad de detalle de sombras visible en una copia. **Nota:** 0 es el valor predeterminado de fábrica.
Ajustar la inclinación del ADF Autom. Desactivado Activado	Corregir pequeñas inclinaciones en la imagen digitalizada. **Nota:** Automático es el valor predeterminado de fábrica.
Digitalizar borde a borde Desactivado Activado	Especificar si el documento original se digitaliza de borde a borde. **Nota:** Desactivado es el valor predeterminado de fábrica.
Nitidez 1–5	Ajustar el nivel de nitidez de una copia. **Nota:** 3 es el valor predeterminado de fábrica.
Copia de muestra Desactivado Activado	Crear una copia de muestra del documento original. **Nota:** Desactivado es el valor predeterminado de fábrica.

Menú de valores del fax

Menú del modo de fax (configuración de fax análoga)

El modo Configuración de fax analógico envía el trabajo de fax a través de la línea telefónica.

Valores generales de fax

Utilice	Para
Restaurar los valores predeterminados de fábrica	Restaurar los valores predeterminados de fábrica de todos los valores de fax.
Optimizar compatibilidad del fax	Optimizar la compatibilidad del fax con otras máquinas de fax.
Nombre de fax	Especificar el nombre del fax en la impresora.
Número de fax	Especificar el número asignado al fax.
Identificador de fax Nombre de fax Número de fax	Especificar cómo se identifica el fax. **Nota:** El valor predeterminado de fábrica es Número de fax.
Activar fax manual Activado Desactivado	Configurar la impresora para enviar faxes manualmente, para lo que es necesario un divisor de línea y un teléfono. **Notas:** • Desactivado es el valor predeterminado de fábrica. • Se utiliza el teléfono normal para responder a un trabajo de fax entrante y para marcar un número de fax. • Pulse **# 0** en el teclado numérico para ir directamente a este valor.
Uso de memoria Sólo recepción Recepción principalmente Igual Envío principalmente Sólo envío	Definir el reparto de la memoria no volátil entre enviar y recibir trabajos de fax. **Nota:** Igual es el valor predeterminado de fábrica.
Cancelar faxes Permitir No permitir	Especificar si la cancelación de trabajos de fax está permitida. **Nota:** El valor predeterminado de fábrica es Permitir.
Identificación de llamada Desactivado Primaria Alternativo	Especificar el tipo de ID del interlocutor usado.
Enmascaramiento del número de fax Desactivado De la izquierda De la derecha	Especificar la dirección desde la que se enmascaran los dígitos en un número de fax saliente. **Notas:** • Desactivado es el valor predeterminado de fábrica. • El número de caracteres enmascarados se determina mediante el valor de "Dígitos para enmascarar".
Dígitos para enmascarar 0–58	Especificar el número de dígitos para enmascarar en un número de fax saliente. **Nota:** 0 es el valor predeterminado de fábrica.

Utilice	Para
Portada de fax Portada de fax Desactivado de forma predeterminada Activado de forma predeterminada No usar nunca Usar siempre Incluir campo Para Activado Desactivado Incluir campo De Activado Desactivado Desde Incluir campo Mensaje Activado Desactivado Mensaje Incluir logotipo Activado Desactivado Incluir pie de página [x] Activado Desactivado Pie de página [x]	Configurar la página de portada de fax. **Notas:** • "Desactivado de forma predeterminada" es el valor predeterminado de fábrica para la opción Página de portada de fax. • Desactivado es el valor predeterminado de fábrica para el resto de elementos de menú.

Valores de envío de fax

Utilice	Para
Resolución Estándar Fina 200 ppp Superfina 300 ppp Ultrafina 600 ppp	Especificar la calidad en puntos por pulgada (ppp). Una mayor resolución ofrece mejor calidad de impresión, pero aumenta el tiempo de transmisión de los faxes salientes. **Nota:** Estándar es el valor predeterminado de fábrica.

Utilice	Para
Tamaño original Carta Legal Ejecutivo Tabloide Folio Media carta Oficio (México) Universal Sensor de tamaño automático Tamaños mixtos A3 A4 A5 A6 JIS B4 JIS B5 Tamaño de digitalización personalizado [x] Libro original Tarjeta de presentación 3 × 5 pulgadas 4 x 6 pulgadas	Especificar la mida del document original. **Nota:** Tamaños mixtos es el valor predeterminado de fábrica para Estados Unidos. A4 es el valor predeterminado de fábrica internacional.
Caras (doble cara) Desactivado Borde largo Borde corto	Especificar la orientación de los documentos originales cargados en el alimentador automático de documentos para el escaneo a doble cara. **Nota:** Desactivado es el valor predeterminado de fábrica.
Tipo de contenido Texto Gráficos Texto/Foto Foto	Especificar el contenido del documento original. **Nota:** Texto es el valor predeterminado de fábrica.
Origen de contenido Láser blanco/negro Láser color Inyección de tinta Foto/Película Revista Periódico Prensa Otro	Especificar cómo se produce el documento original. **Nota:** Láser blanco y negro es el valor predeterminado de fábrica.
Intensidad 1–9	Aclarar u oscurecer la salida. **Nota:** 5 es el valor predeterminado de fábrica.
Prefijo	Introducir un prefijo de marcación, como 99. Se proporciona un campo de entrada numérico.

Utilice	Para
Reglas del prefijo de marcado Regla del prefijo [x]	Establecer una regla de prefijo de marcación.
Rellamada automática 0–9	Especificar el número de veces que la impresora intenta enviar el fax a un número especificado. **Nota:** 5 es el valor predeterminado de fábrica.
Frecuencia de rellamada 1–200	Especificar el número de minutos entre rellamadas. **Nota:** 3 es el valor predeterminado de fábrica.
En PABX Sí No	Activar o desactivar el marcado automático de centralita sin tono. **Nota:** No es el valor predeterminado de fábrica.
Activar ECM Sí No	Activar o desactivar el modo de corrección de errores para los trabajos de fax. **Nota:** Sí es el valor predeterminado de fábrica.
Activar digitalizaciones de fax Activado Desactivado	Enviar por fax archivos digitalizados en la impresora. **Nota:** Activado es el valor predeterminado de fábrica.
Controlador a fax Sí No	Permitir al controlador de la impresora enviar trabajos de fax. **Nota:** Sí es el valor predeterminado de fábrica.
Permitir guardar como método abreviado Activado Desactivado	Guardar números de fax como métodos abreviados en la impresora. **Nota:** Activado es el valor predeterminado de fábrica.
Modo de marcado Tono Pulsos	Especificar un sonido de marcado. **Nota:** El valor predeterminado de fábrica es la marcación por tonos.
Velocidad máx. 2400 4800 9600 14400 33600	Especificar la velocidad máxima de envío de faxes en baudios. **Nota:** 33600 es el valor predeterminado de fábrica.
Digitalización de trabajo personalizado Activado Desactivado	Digitalizar un documento que contiene tamaños de papel mixtos en un único archivo. **Notas:** • Desactivado es el valor predeterminado de fábrica. • Esta opción del menú solo aparece cuando hay instalado un disco duro de la impresora formateado y funcionando correctamente.
Presentación preliminar de la digitalización Activado Desactivado	Especificar si aparece en pantalla una vista previa de los trabajos de digitalización. **Notas:** • Desactivado es el valor predeterminado de fábrica. • Esta opción del menú solo aparece cuando hay instalado un disco duro de la impresora formateado y funcionando correctamente.

Utilice	Para
Eliminación de fondo -4 a 4	Ajustar la cantidad de fondo visible en una imagen digitalizada. **Nota:** 0 es el valor predeterminado de fábrica.
Balance de color Cian - Rojo Magenta - Verde Amarillo - Azul	Permitir el equilibrio de los colores de la imagen digitalizada.
Color excluido Color excluido Ninguno Rojo Verde Azul Umbral de rojo predeterminado 0–255 Umbral de verde predeterminado 0–255 Umbral de azul predeterminado 0–255	Especificar qué color se va a excluir durante la digitalización y ajustar los valores de exclusión para cada umbral de color. **Notas:** • Color es el valor predeterminado de fábrica. • 128 es el valor predeterminado de fábrica para el umbral de cada color.
Contraste 0–5 Óptimo para contenido	Especificar el contraste de la imagen digitalizada. **Nota:** Mejor para contenido es el valor predeterminado de fábrica.
Imagen simétrica Desactivado Activado	Crear una imagen en espejo del documento original. **Nota:** Desactivado es el valor predeterminado de fábrica.
Imagen en negativo Desactivado Activado	Crear una imagen en negativo del documento original. **Nota:** Desactivado es el valor predeterminado de fábrica.
Detalle de sombras -4 a 4	Ajustar la cantidad de detalle de sombras visible. **Nota:** 0 es el valor predeterminado de fábrica.
Ajustar la inclinación del ADF Autom. Desactivado Activado	Corregir pequeñas inclinaciones en la imagen digitalizada. **Notas:** • Automático es el valor predeterminado de fábrica. • Este elemento de menú solo está disponible en determinados modelos de impresoras.
Digitalizar borde a borde Desactivado Activado	Especificar si el documento original se digitaliza de borde a borde antes de enviarlo por fax. **Nota:** Desactivado es el valor predeterminado de fábrica.
Nitidez 1–5	Ajustar la nitidez de un fax. **Nota:** 3 es el valor predeterminado de fábrica.
Temperatura -4 a 4	Especificar salidas cálidas o frías. Los valores fríos generan impresiones más azuladas que los valores predeterminados, mientras que los valores cálidos generan impresiones más rojizas. **Nota:** 0 es el valor predeterminado de fábrica.

Utilice	Para
Activar digitalizaciones de fax color Desactivado de forma predeterminada Activado de forma predeterminada No usar nunca Usar siempre	Habilitar las funciones de fax de color. **Nota:** Desactivado de forma predeterminada es el valor predeterminado de fábrica.
Conversión auto de faxes color a mono Activado Desactivado	Convertir todos los faxes salientes en blanco y negro. **Nota:** Activado es el valor predeterminado de fábrica.

Valores de recepción de fax

Utilice	Para
Activar recepc. fax Activado Desactivado	Permitir a la impresora recibir trabajos de fax. **Nota:** Activado es el valor predeterminado de fábrica.
Activar ID de remitente Activado Desactivado	Mostrar el número desde el que se envía el trabajo de fax entrante. **Nota:** Activado es el valor predeterminado de fábrica.
Trabajo de fax en espera Ninguno Tóner Tóner y suministros	Quitar los trabajos de fax de la cola de impresión cuando el trabajo requiera recursos específicos que no estén disponibles. **Nota:** Ninguna es el valor predeterminado de fábrica.
Llamadas pendientes de respuesta 1–25	Especificar el número de tonos antes de responder a un trabajo de fax entrante. **Nota:** 3 es el valor predeterminado de fábrica.
respuesta automática Sí No	Permitir que la impresora responda a un trabajo de fax entrante. **Nota:** Sí es el valor predeterminado de fábrica.
Código de resp. manual 0–9	Introducir un código en el teclado del teléfono para iniciar la recepción de un fax. **Notas:** • 9 es el valor predeterminado de fábrica. • Este elemento de menú se utiliza cuando la impresora comparte la línea con un teléfono.
Reducción automática Activado Desactivado	Ajustar un trabajo de fax entrante de modo que quepa en el tamaño del papel cargado en el origen de fax designado. **Nota:** Activado es el valor predeterminado de fábrica.
Origen del papel Autom. Bandeja [x] Alimentador multiuso	Especificar el origen del papel para la impresión de faxes entrantes. **Nota:** Automático es el valor predeterminado de fábrica.
Caras (doble cara) Desactivado Activado	Activar la impresión a doble cara para los trabajos de fax entrantes. **Nota:** Desactivado es el valor predeterminado de fábrica.

Utilice	Para
Hojas de separación Desactivado Antes de trabajo Después de trabajo	Permitir a la impresora incluir hojas de separación en los trabajos de fax entrantes. **Nota:** Desactivado es el valor predeterminado de fábrica.
Origen hoja separación Bandeja [x] Alimentador multiuso	Especificar el origen del papel para la hoja de separación. **Nota:** Bandeja 1 es el valor predeterminado de fábrica.
Bandeja de salida Bandeja estándar Bandeja [x]	Especificar una bandeja para los faxes recibidos. **Nota:** Salida estándar es el valor predeterminado de fábrica.
Pie de página de fax Activado Desactivado	Imprimir la información de transmisión en la parte inferior de cada página de un fax recibido. **Nota:** Desactivado es el valor predeterminado de fábrica.
Velocidad máx. 2400 4800 9600 14400 33600	Especificar la velocidad máxima de recepción de faxes en baudios. **Nota:** 33600 es el valor predeterminado de fábrica.
Reenvío de faxes Impresión Imprimir y reenviar Reenviar	Permitir el reenvío de los faxes recibidos a otro destinatario. **Nota:** Imprimir es el valor predeterminado de fábrica.
Enviar a Fax Correo electrónico FTP LDSS eSF	Especificar el tipo de destinatario al que se reenviarán los faxes. **Notas:** • El valor predeterminado de fábrica es Fax. • Este menú solo está disponible desde el servidor Embedded Web Server de la impresora.
Ir a acceso directo	Introducir el número de método abreviado que coincida con el tipo de destinatario (fax, correo electrónico, FTP, LDSS o eSF).
Bloquear fax sin nombre Desactivado Activado	Permitir el bloqueo de faxes entrantes enviados desde dispositivos sin ID de estación o fax especificado. **Nota:** Desactivado es el valor predeterminado de fábrica.
Lista de faxes bloqueados	Activar la lista de números de fax bloqueados almacenada en la impresora.
Retención de faxes Modo Fax retenido Desactivado Siempre activado Manual Programado Programa de retención de faxes	Habilitar la impresora para retener los faxes recibidos y no imprimirlos hasta que se liberen. Los faxes retenidos se pueden liberar manualmente o en el día o la hora programados. **Nota:** Desactivado es el valor predeterminado de fábrica.

Utilice	Para
Grapar Desactivado 1 grapa 2 grapas 4 grapas	Especifique si las impresiones se grapan. **Notas:** • Desactivado es el valor predeterminado de fábrica. • Este elemento de menú solo está disponible si está instalada una grapadora.
Activar recepc. fax color Activado Desactivado	Permitir que la impresora reciba faxes en color y los imprima en escala de grises. **Nota:** Activado es el valor predeterminado de fábrica.

Valores de registro de fax

Utilice	Para
Registro de transmisión Imprimir registro No imprimir registro Imprimir sólo para error	Permitir la impresión de un registro de transmisión después de cada trabajo de fax. **Nota:** Imprimir registro es el valor predeterminado de fábrica.
Reg errores de recepc. No imprimir nunca Imprimir cuando haya un error	Permitir la impresión de un registro de errores recibidos. **Nota:** No imprimir nunca es el valor predeterminado de fábrica.
Impr registros auto Activado Desactivado	Permitir la impresión automática de los registros de fax. **Notas:** • Activado es el valor predeterminado de fábrica. • Los registros se imprimen después de 200 trabajos de fax.
Orig papel registro Bandeja [x] Alimentador multiuso	Especificar el origen del papel utilizado para imprimir registros. **Nota:** Bandeja 1 es el valor predeterminado de fábrica.
Visualización de informes Nombre de la estación remota Número marcado	Especificar si los registros impresos muestran el número marcado o el nombre de la estación o fax devuelto. **Nota:** Nombre de la estación remota es el valor predeterminado de fábrica.
Activar registro de trabajos Activado Desactivado	Permitir el acceso al registro de trabajos de fax. **Nota:** Activado es el valor predeterminado de fábrica.
Activar registro de llamadas Activado Desactivado	Permitir el acceso al registro de llamadas de fax. **Nota:** Activado es el valor predeterminado de fábrica.
Registro de bandeja de salida Bandeja estándar Bandeja [x]	Especificar la bandeja para imprimir los registros de fax. **Nota:** Salida estándar es el valor predeterminado de fábrica.

Valores de los altavoces

Utilice	Para
Modo de altavoz Siempre desactivado Activado hasta establecer conexión Siempre activado	Especificar el modo del altavoz. **Nota:** Activado hasta establecer conexión es el valor predeterminado de fábrica. Se emite un sonido hasta que se realiza la conexión de fax.
Volumen de altavoz Alto Bajo	Ajustar el volumen del altavoz en alto o bajo. **Nota:** Alto es el valor predeterminado de fábrica.
Volumen del timbre Desactivado Activado	Activar o desactivar el volumen del timbre. **Nota:** Activado es el valor predeterminado de fábrica.

Respuesta activada

Utilice	Para
Todos los timbres Solo timbre sencillo Solo timbre doble Solo timbre triple Solo timbres sencillos o dobles Solo timbres sencillos o triples Solo timbres dobles o triples	Especificar el patrón de tonos que se utilizará cuando la impresora responda llamadas. **Nota:** El valor predeterminado de fábrica es Todos los tonos.

Menú del modo de fax (configuración del servidor del fax)

El modo Fax envía el trabajo de fax a un servidor de fax para su transmisión.

Utilice	Para
Formato de destino	Introducir la información específica del fax.
Dirección de respuesta	
Asunto	
Mensaje	
Configuración SMTP	Especificar la información de configuración de SMTP.
Gateway SMTP primario	Especificar la información de puerto de servidor SMTP.
Gateway SMTP secundario	
Formato de imagen PDF (.pdf) XPS (.xps) TIFF (.tif)	Especificar el formato de imagen. **Nota:** PDF (.pdf) es el valor predeterminado de fábrica.
Tipo de contenido Texto Gráficos Texto/Foto Foto	Especificar el contenido del documento original. **Nota:** Texto/Foto es el valor predeterminado de fábrica.

Utilice	Para
Origen de contenido Láser blanco/negro Láser color Inyección de tinta Foto/Película Revista Periódico Prensa Otro	Especificar cómo se creó el contenido original. **Nota:** Láser blanco y negro es el valor predeterminado de fábrica.
Resolución de fax Estándar Fina 200 ppp Superfina 300 ppp Ultrafina 600 ppp	Especificar la calidad en puntos por pulgada (ppp). **Nota:** Estándar es el valor predeterminado de fábrica.
Intensidad 1–9	Aclarar u oscurecer la salida. **Nota:** 5 es el valor predeterminado de fábrica.
Orientación Vertical Horizontal	Especificar la orientación de la imagen digitalizada. **Nota:** Vertical es el valor predeterminado de fábrica.
Tamaño original Carta Legal Ejecutivo Folio Media carta Oficio (México) Universal Sensor de tamaño automático Tamaños mixtos A4 A5 A6 JIS B5 Tamaño de digitalización personalizado [x] Libro original Tarjeta de presentación 3 x 5 pulg. 4 x 6 pulg.	Especificar la mida del document original. **Nota:** Tamaños mixtos es el valor predeterminado de fábrica para Estados Unidos. A4 es el valor predeterminado de fábrica internacional.
Usar TIFF de múltiples páginas Activado Desactivado	Ofrecer la opción de elegir entre archivos TIFF de una sola página y archivos TIFF de varias páginas. Para realizar una digitalización de varias páginas y enviarla por fax, se puede crear un solo archivo TIFF con todas las páginas, o bien crear varios archivos TIFF, uno por cada página del trabajo. **Nota:** Activado es el valor predeterminado de fábrica.

Utilice	Para
Activar recepción analógica Desactivado Activado	Activar la recepción de faxes analógicos. **Nota:** Desactivado es el valor predeterminado de fábrica.

Menú de valores del correo electrónico

Utilizar	Para
Configuración del servidor de correo electrónico Asunto Mensaje Nombre de archivo	Especificar la información del servidor de correo electrónico.
Configuración del servidor de correo electrónico Enviarme una copia Nunca aparece Activado de forma predeterminada Desactivado de forma predeterminada Siempre activado	Enviar una copia del correo electrónico al remitente. **Nota:** El valor predeterminado de fábrica es Nunca aparece.
Configuración del servidor de correo electrónico Tamaño máx. del correo electrónico 0–65.535 KB	Especificar el tamaño de correo electrónico máximo. **Nota:** El correo electrónico que supera el tamaño especificado no se envía.
Configuración del servidor de correo electrónico Mensaje de error de tamaño	Enviar un mensaje cuando un correo electrónico supere el límite de tamaño configurado.
Configuración del servidor de correo electrónico Limitar destinos	Especificar un nombre de dominio, como el nombre de dominio de una empresa y, a continuación, limitar las direcciones de correo electrónico de destino a ese nombre de dominio. **Nota:** Solo se puede especificar un dominio.
Configuración del servidor de correo electrónico Configuración de enlace Web Servidor Iniciar sesión Contraseña Ruta Nombre de archivo Enlace Web	Definir la configuración de enlace Web del servidor de correo electrónico. **Nota:** Los caracteres *** : ? < >** | son entradas no válidas para un nombre de ruta.

Utilizar	Para
Formato PDF (.pdf) TIFF (.tif) JPEG (.jpg) XPS (.xps) RTF (.rtf) TXT (.txt)	Especificar el formato de archivo. **Notas:** • PDF (.pdf) es el valor predeterminado de fábrica. • Para utilizar la opción de RTF (.rtf) o .TXT (.txt), adquiera e instale la solución de AccuRead OCR.
Valores PDF Versión PDF 1.2–1.7 A–1a A-1b Compresión de PDF Normal Alto PDF seguro Desactivado Activado PDF con capacidad de búsqueda Desactivado Activado	Configurar los valores del PDF. **Notas:** • 1.5 es el valor predeterminado de fábrica para la versión de PDF. • Normal es el valor predeterminado de fábrica para la compresión de PDF. Este elemento de menú solo aparece cuando hay un disco duro instalado. • Desactivado es el valor predeterminado de fábrica para PDF seguro y PDF con capacidad de búsqueda. PDF seguro requiere que introduzca la contraseña dos veces. • Para utilizar la búsqueda en archivos PDF, adquiera e instale la solución de AccuRead OCR.
Tipo de contenido Texto Gráficos Texto/Foto Foto	Especificar el contenido del documento original. **Nota:** Texto/Foto es el valor predeterminado de fábrica.
Origen de contenido Láser blanco/negro Láser color Inyección de tinta Foto/Película Revista Periódico Prensa Otro	Especificar cómo se produce el documento original. **Nota:** Láser blanco y negro es el valor predeterminado de fábrica.
Color Desactivado Activado	Especificar si la impresora captura y transmite contenido en color. **Nota:** Activado es el valor predeterminado de fábrica.
Resolución 75 ppp 150 ppp 200 ppp 300 ppp 400 ppp 600 ppp	Especificar la resolución del trabajo de digitalización en puntos por pulgada. **Nota:** 150 ppp es el valor predeterminado de fábrica.

Utilizar	Para
Intensidad 1–9	Aclarar u oscurecer la salida. **Nota:** 5 es el valor predeterminado de fábrica.
Orientación Vertical Horizontal	Especificar la orientación de la imagen digitalizada. **Nota:** Vertical es el valor predeterminado de fábrica.
Tamaño original Carta Legal Ejecutivo Folio Media carta Oficio (México) Universal Sensor de tamaño automático Tamaños mixtos A4 A5 A6 JIS B5 Tamaño de digitalización personalizado [x] Libro original Tarjeta de presentación 3 x 5 pulgadas 4 x 6 pulgadas	Especificar la mida del document original. **Nota:** Carta es el valor predeterminado de fábrica para Estados Unidos. A4 es el valor predeterminado de fábrica internacional.
Caras (doble cara) Desactivado Borde largo Borde corto	Especificar la orientación de los documentos originales cargados en el alimentador automático de documentos para el escaneo a doble cara. **Nota:** Desactivado es el valor predeterminado de fábrica.
Calidad JPG Óptimo para contenido 5–90	Establecer la calidad de la imagen fotográfica JPEG en relación con el tamaño de archivo y la calidad de la imagen. **Notas:** • Mejor para contenido es el valor predeterminado de fábrica. • 5 reduce el tamaño de archivo, pero la calidad de la imagen también se reduce. • 90 ofrece la mejor calidad de imagen, pero el tamaño de archivo es muy grande.
Valores predeterminados de texto 5–90	Establecer la calidad de la imagen del texto en relación con el tamaño del archivo y la calidad de la imagen. **Nota:** 75 es el valor predeterminado de fábrica.
Valores predeterminados de texto/foto 5–90	Establecer la calidad de la imagen del texto o foto en relación con el tamaño del archivo y la calidad de la imagen. **Nota:** 75 es el valor predeterminado de fábrica.

Utilizar	Para
Valor predeterminado de foto 5–90	Establecer la calidad de la imagen de la foto en relación con el tamaño del archivo y la calidad de la imagen. **Nota:** 50 es el valor predeterminado de fábrica.
Imágenes de e-mail enviadas como Archivo adjunto Enlace Web	Especificar cómo se enviarán las imágenes. **Nota:** Archivo adjunto es el valor predeterminado de fábrica.
Usar TIFF de múltiples páginas Activado Desactivado	Ofrecer la opción de elegir entre archivos TIFF de una sola página y archivos TIFF de varias páginas. Para un trabajo de digitalización a correo electrónico de varias páginas, se crea un solo archivo TIFF que contiene todas las páginas o se crean varios archivos TIFF, uno por cada página del trabajo. **Nota:** Activado es el valor predeterminado de fábrica.
Compresión TIFF LZW JPEG	Especificar el formato utilizado para comprimir archivos TIFF. **Nota:** LZW es el valor predeterminado de fábrica.
Registro de transmisión Imprimir registro No imprimir registro Imprimir solo para error	Permitir la impresión de un registro de transmisión después de cada trabajo de correo electrónico. **Nota:** Imprimir registro es el valor predeterminado de fábrica.
Orig papel registro Bandeja [x] Alimentador multiuso	Especificar un origen de papel para imprimir registros de correo electrónico. **Nota:** Bandeja 1 es el valor predeterminado de fábrica.
Profundidad en bits de e-mail 1 bit 8 bit	Activar el modo Texto/Foto, que permite que el tamaño de los archivos sea menor mediante la utilización de imágenes de 1 bit cuando Color está desactivado. **Nota:** 8 bits es el valor predeterminado de fábrica.
Digitalización de trabajo personalizado Activado Desactivado	Copiar un documento con tamaños de papel mixtos. **Notas:** • Desactivado es el valor predeterminado de fábrica. • Esta opción del menú solo aparece cuando hay instalado un disco duro formateado que funciona correctamente.
Presentación preliminar de la digitalización Activado Desactivado	Especificar si aparece en pantalla una vista previa de los trabajos de digitalización. **Notas:** • Desactivado es el valor predeterminado de fábrica. • Esta opción del menú solo aparece cuando hay instalado un disco duro formateado que funciona correctamente.
Permitir guardar como método abreviado Activado Desactivado	Permitir el almacenamiento de direcciones de correo electrónico como accesos directos. **Notas:** • Activado es el valor predeterminado de fábrica. • Cuando está establecido como Desactivado, el botón Guardar como método abreviado no aparece en la pantalla de destino del correo electrónico.

Utilizar	Para
Eliminación de fondo -4 a 4	Ajustar la cantidad de fondo visible en una imagen digitalizada. **Nota:** 0 es el valor predeterminado de fábrica.
Balance de color Cian-Rojo Magenta-Verde Amarillo-Azul	Permitir el equilibrio de los colores en la salida.
Color excluido Color excluido Ninguno Rojo Verde Azul Umbral de rojo predeterminado 0–255 Umbral de verde predeterminado 0–255 Umbral de azul predeterminado 0–255	Especifique qué color se va a excluir y ajuste los valores de exclusión para cada umbral de color. **Notas:** • Color es el valor predeterminado de fábrica. • 128 es el valor predeterminado de fábrica para el umbral de cada color.
Contraste 0–5 Óptimo para contenido	Especificar el contraste de la salida. **Nota:** Mejor para contenido es el valor predeterminado de fábrica.
Imagen simétrica Desactivado Activado	Crear una imagen en espejo del documento original. **Nota:** Desactivado es el valor predeterminado de fábrica.
Imagen en negativo Desactivado Activado	Crear una imagen en negativo del documento original. **Nota:** Desactivado es el valor predeterminado de fábrica.
Detalle de sombras -4 a 4	Ajustar la cantidad de detalle de sombras visible en una imagen digitalizada. **Nota:** 0 es el valor predeterminado de fábrica.
Ajustar la inclinación del ADF Autom. Desactivado Activado	Corregir pequeñas inclinaciones en la imagen digitalizada. **Notas:** • Automático es el valor predeterminado de fábrica. • Este elemento de menú solo se muestra en determinados modelos de impresora.
Digitalizar borde a borde Desactivado Activado	Especificar si el documento original se digitaliza de borde a borde. **Nota:** Desactivado es el valor predeterminado de fábrica.
Nitidez 1–5	Ajustar la nitidez de una imagen digitalizada. **Nota:** 3 es el valor predeterminado de fábrica.
Temperatura -4 a 4	Especificar salidas cálidas o frías. Los valores fríos generan impresiones más azuladas que los valores predeterminados, mientras que los valores cálidos generan impresiones más rojizas. **Nota:** 0 es el valor predeterminado de fábrica.

Utilizar	Para
Usar CC:/CCO: Desactivado Activado	Permitir el uso de los campos cc y cco. **Nota:** Desactivado es el valor predeterminado de fábrica.

Menú Valores de FTP

Utilizar	Para
Formato PDF (.pdf) TIFF (.tif) JPEG (.jpg) XPS (.xps) RTF (.rtf) TXT (.txt)	Especificar el formato de archivo. **Notas:** • PDF (.pdf) es el valor predeterminado de fábrica. • Para utilizar la opción de RTF (.rtf) o .TXT (.txt), adquiera e instale la solución de AccuRead OCR.
Valores PDF Versión PDF 1.2–1.7 A–1a A-1b Compresión de PDF Normal Alto PDF seguro Desactivado Activado PDF con capacidad de búsqueda Desactivado Activado	Configurar los valores del PDF. **Notas:** • 1.5 es el valor predeterminado de fábrica para la versión de PDF. • Normal es el valor predeterminado de fábrica para la compresión de PDF. Este valor solo aparece cuando hay instalado un disco duro formateado que funciona correctamente. • Desactivado es el valor predeterminado de fábrica para PDF seguro y PDF con capacidad de búsqueda. PDF seguro requiere que introduzca la contraseña dos veces. • Para utilizar la búsqueda en archivos PDF, adquiera e instale la solución de AccuRead OCR.
Tipo de contenido Texto Gráficos Texto/Foto Foto	Especificar el contenido del documento original. **Nota:** Texto/Foto es el valor predeterminado de fábrica.
Origen de contenido Láser blanco/negro Láser color Inyección de tinta Foto/Película Revista Periódico Prensa Otro	Especificar cómo se produce el documento original. **Nota:** Láser blanco y negro es el valor predeterminado de fábrica.
Color Desactivado Activado	Especificar si la impresora captura y transmite contenido en color. **Nota:** Activado es el valor predeterminado de fábrica.

Utilizar	Para
Resolución 75 ppp 150 ppp 200 ppp 300 ppp 400 ppp 600 ppp	Especificar la resolución del trabajo de digitalización en puntos por pulgada (ppp). **Nota:** 150 ppp es el valor predeterminado de fábrica.
Intensidad 1–9	Aclarar u oscurecer la salida. **Nota:** 5 es el valor predeterminado de fábrica.
Orientación Vertical Horizontal	Especificar la orientación de la imagen digitalizada. **Nota:** Vertical es el valor predeterminado de fábrica.
Tamaño original Carta Legal Ejecutivo Folio Media carta Oficio (México) Universal Sensor de tamaño automático Tamaños mixtos A4 A5 A6 JIS B5 Tamaño de digitalización personalizado [x] Libro original Tarjeta de presentación 3 x 5 pulg. 4 x 6 pulg.	Especificar la mida del document original. **Nota:** Carta es el valor predeterminado de fábrica para Estados Unidos. A4 es el valor predeterminado de fábrica internacional.
Caras (doble cara) Desactivado Borde largo Borde corto	Especificar la orientación de los documentos originales cargados en el alimentador automático de documentos para el escaneo a doble cara. **Nota:** Desactivado es el valor predeterminado de fábrica.
Calidad JPG Óptimo para contenido 5–90	Establecer la calidad de una imagen de foto en JPG en relación con el tamaño del archivo y la calidad de la imagen. **Notas:** • Mejor para contenido es el valor predeterminado de fábrica. • 5 reduce el tamaño de archivo, pero la calidad de la imagen también se reduce. • 90 ofrece la mejor calidad de imagen, pero el tamaño de archivo es muy grande.

Utilizar	Para
Valores predeterminados de texto 5–90	Establecer la calidad del texto en relación con el tamaño del archivo y la calidad de la imagen. **Nota:** 75 es el valor predeterminado de fábrica.
Valores predeterminados de texto/foto 5–90	Establecer la calidad de una imagen del texto o foto en relación con el tamaño del archivo y la calidad de la imagen. **Nota:** 75 es el valor predeterminado de fábrica.
Valor predeterminado de foto 5–90	Establecer la calidad de la imagen de la foto en relación con el tamaño del archivo y la calidad de la imagen. **Nota:** 50 es el valor predeterminado de fábrica.
Usar TIFF de múltiples páginas Activado Desactivado	Ofrecer la opción de elegir entre archivos TIFF de una sola página y archivos TIFF de varias páginas. Para un trabajo de digitalización de varias páginas a FTP, se crea un solo archivo TIFF que contiene todas las páginas o se crean varios archivos TIFF, uno por cada página del trabajo. **Nota:** Activado es el valor predeterminado de fábrica.
Compresión TIFF LZW JPEG	Especificar el formato utilizado para comprimir archivos TIFF. **Nota:** LZW es el valor predeterminado de fábrica.
Registro de transmisión Imprimir registro No imprimir registro Imprimir solo para error	Especificar si desea imprimir el registro de transmisión. **Nota:** Imprimir registro es el valor predeterminado de fábrica.
Orig papel registro Bandeja [x] Alimentador multiuso	Especificar un origen de papel para imprimir los registros de FTP. **Nota:** Bandeja 1 es el valor predeterminado de fábrica.
Profundidad en bits de FTP 1 bit 8 bit	Activar el modo Texto/Foto para generar archivos de menor tamaño mediante la utilización de imágenes de 1 bit. **Nota:** 8 bits es el valor predeterminado de fábrica.
Nombre de archivo	Especificar un nombre de archivo base.
Digitalización de trabajo personalizado Activado Desactivado	Copiar un documento que contiene tamaños de papel mixtos en un único trabajo de digitalización. **Nota:** Desactivado es el valor predeterminado de fábrica.
Presentación preliminar de la digitalización Activado Desactivado	Especificar si aparece en pantalla una vista previa de los trabajos de digitalización. **Notas:** • Desactivado es el valor predeterminado de fábrica. • Esta opción del menú solo aparece cuando hay instalado un disco duro de la impresora formateado y funcionando correctamente.
Permitir guardar como método abreviado Activado Desactivado	Permitir la creación de métodos abreviados para direcciones FTP. **Nota:** Activado es el valor predeterminado de fábrica.
Eliminación de fondo -4 a 4	Ajustar la cantidad de fondo visible en una copia. **Nota:** 0 es el valor predeterminado de fábrica.

Utilizar	Para
Balance de color Cian-Rojo Magenta-Verde Amarillo-Azul	Permitir el equilibrio de los colores en la salida.
Color excluido Color excluido Ninguno Rojo Verde Azul Umbral de rojo predeterminado 0–255 Umbral de verde predeterminado 0–255 Umbral de azul predeterminado 0–255	Especifique qué color se va a excluir y ajuste los valores de exclusión para cada umbral de color. **Notas:** • Color es el valor predeterminado de fábrica. • 128 es el valor predeterminado de fábrica para el umbral de cada color.
Contraste 0–5 Óptimo para contenido	Especificar el contraste de la salida. **Nota:** Mejor para contenido es el valor predeterminado de fábrica.
Imagen simétrica Desactivado Activado	Crear una imagen en espejo del documento original. **Nota:** Desactivado es el valor predeterminado de fábrica.
Imagen en negativo Desactivado Activado	Crear una imagen en negativo del documento original. **Nota:** Desactivado es el valor predeterminado de fábrica.
Detalle de sombras -4 a 4	Ajustar la cantidad de detalle de sombras visible en una imagen digitalizada. **Nota:** 0 es el valor predeterminado de fábrica.
Ajustar la inclinación del ADF Autom. Desactivado Activado	Corregir pequeñas inclinaciones en la imagen digitalizada. **Notas:** • Automático es el valor predeterminado de fábrica. • Este elemento de menú solo está disponible en determinados modelos de impresoras.
Digitalizar borde a borde Desactivado Activado	Especificar si el documento original se digitaliza de borde a borde. **Nota:** Desactivado es el valor predeterminado de fábrica.
Nitidez 1–5	Ajustar el nivel de intensidad de la imagen digitalizada. **Nota:** 3 es el valor predeterminado de fábrica.
Temperatura -4 a 4	Permitir al usuario especificar salidas cálidas o frías. Los valores fríos generan impresiones más azuladas que los valores predeterminados, mientras que los valores cálidos generan impresiones más rojizas. **Nota:** 0 es el valor predeterminado de fábrica.

Menú Unidad flash

Valores de digitalización

Utilice	Para
Formato PDF (.pdf) TIFF (.tif) JPEG (.jpg) XPS (.xps) RTF (.rtf) TXT (.txt)	Especificar el formato de archivo. **Nota:** PDF (.pdf) es el valor predeterminado de fábrica.
Valores PDF Versión PDF 1.2–1.7 A–1a A-1b Compresión de PDF Normal Alto PDF seguro Desactivado Activado PDF con capacidad de búsqueda Desactivado Activado	Configurar los valores del PDF. **Notas:** • 1.5 es el valor predeterminado de fábrica para la versión de PDF. • Normal es el valor predeterminado de fábrica para la compresión de PDF. Esta opción del menú solo aparece cuando hay instalado un disco duro formateado que funciona correctamente. • Desactivado es el valor predeterminado de fábrica para PDF seguro y PDF con capacidad de búsqueda. PDF seguro requiere que introduzca la contraseña dos veces.
Tipo de contenido Texto Gráficos Texto/Foto Foto	Especificar el contenido del documento original. **Nota:** Texto/Foto es el valor predeterminado de fábrica.
Origen de contenido Láser blanco/negro Láser color Inyección de tinta Foto/Película Revista Periódico Prensa Otro	Especificar cómo se produce el documento original. **Nota:** Láser blanco y negro es el valor predeterminado de fábrica.
Color Desactivado Activado	Especificar si la impresora captura y transmite contenido en color. **Nota:** Activado es el valor predeterminado de fábrica.

Utilice	Para
Resolución 75 ppp 150 ppp 200 ppp 300 ppp 400 ppp 600 ppp	Especificar la resolución del trabajo de digitalización en puntos por pulgada (ppp). **Nota:** 150 dpi es el valor predeterminado de fábrica.
Intensidad 1–9	Aclarar u oscurecer la salida. **Nota:** 5 es el valor predeterminado de fábrica.
Orientación Vertical Horizontal	Especificar la orientación de la imagen digitalizada. **Nota:** Vertical es el valor predeterminado de fábrica.
Tamaño original Carta Legal Ejecutivo Folio Media carta Oficio (México) Universal Sensor de tamaño automático Tamaños mixtos A4 A5 A6 JIS B5 Tamaño de digitalización personalizado [x] Libro original Tarjeta de presentación 3 x 5 pulg. 4 x 6 pulg.	Especificar la mida del document original. **Nota:** Carta es el valor predeterminado de fábrica para Estados Unidos. A4 es el valor predeterminado de fábrica internacional.
Caras (doble cara) Desactivado Borde largo Borde corto	Especificar la orientación de los documentos originales cargados en el alimentador automático de documentos para el escaneo a doble cara. **Nota:** Desactivado es el valor predeterminado de fábrica.
Calidad JPG Óptimo para contenido 5–90	Definir la calidad de la imagen fotográfica JPEG en relación con el tamaño de archivo y la calidad. **Notas:** • Mejor para contenido es el valor predeterminado de fábrica. • 5 reduce el tamaño de archivo, pero la calidad de la imagen también se reduce. • 90 ofrece la mejor calidad de imagen, pero el tamaño de archivo es muy grande.

Utilice	Para
Valores predeterminados de texto 5–90	Establecer la calidad del texto en relación con el tamaño del archivo y la calidad de la imagen. **Nota:** 75 es el valor predeterminado de fábrica.
Valores predeterminados de texto/foto 5–90	Establecer la calidad de una imagen de texto o foto en relación con el tamaño del archivo y la calidad de la imagen. **Nota:** 75 es el valor predeterminado de fábrica.
Valor predeterminado de foto 5–90	Establecer la calidad de una imagen fotográfica en relación con el tamaño de archivo y la calidad. **Nota:** 50 es el valor predeterminado de fábrica.
Usar TIFF de múltiples páginas Activado Desactivado	Ofrecer la opción de elegir entre archivos TIFF de una sola página y archivos TIFF de varias páginas. Para un trabajo de digitalización a FTP de varias páginas, se crea un solo archivo TIFF que contiene todas las páginas o se crean varios archivos TIFF, uno por cada página. **Nota:** Activado es el valor predeterminado de fábrica.
Profundidad en bits de digitalización 1 bit 8 bit	Activar el modo Texto/Foto para generar archivos de menor tamaño mediante la utilización de imágenes de 1 bit. **Nota:** 8 bits es el valor predeterminado de fábrica.
Nombre de archivo	Especificar un nombre de archivo base.
Digitalización de trabajo personalizado Activado Desactivado	Copiar un documento con tamaños de papel mixtos. **Nota:** Desactivado es el valor predeterminado de fábrica.
Presentación preliminar de la digitalización Activado Desactivado	Especificar si aparece en pantalla una vista previa de los trabajos de digitalización. **Nota:** Desactivado es el valor predeterminado de fábrica.
Eliminación de fondo -4 a 4	Ajustar la cantidad de fondo visible en una copia. **Nota:** 0 es el valor predeterminado de fábrica.
Balance de color Cian-Rojo Magenta-Verde Amarillo-Azul	Permitir el equilibrio de los colores en la salida.
Color excluido Color excluido Ninguno Rojo Verde Azul Umbral de rojo predeterminado 0–255 Umbral de verde predeterminado 0–255 Umbral de azul predeterminado 0–255	Especifique qué color se va a excluir y ajuste los valores de exclusión para cada umbral de color. **Notas:** • Color es el valor predeterminado de fábrica. • 128 es el valor predeterminado de fábrica para el umbral de cada color.

Utilice	Para
Contraste 0–5 Óptimo para contenido	Especificar el contraste de la imagen digitalizada. **Nota:** Mejor para contenido es el valor predeterminado de fábrica.
Imagen simétrica Desactivado Activado	Crear una imagen en espejo del documento original. **Nota:** Desactivado es el valor predeterminado de fábrica.
Imagen en negativo Desactivado Activado	Crear una imagen en negativo del documento original. **Nota:** Desactivado es el valor predeterminado de fábrica.
Detalle de sombras -4 a 4	Ajustar la cantidad de detalle de sombras visible en una imagen digitalizada. **Nota:** 0 es el valor predeterminado de fábrica.
Ajustar la inclinación del ADF Autom. Desactivado Activado	Corregir pequeñas inclinaciones en la imagen digitalizada. **Nota:** Automático es el valor predeterminado de fábrica.
Digitalizar borde a borde Desactivado Activado	Especificar si el documento original se digitaliza de borde a borde. **Nota:** Desactivado es el valor predeterminado de fábrica.
Nitidez 1–5	Ajustar la nitidez de una imagen digitalizada. **Nota:** 3 es el valor predeterminado de fábrica.
Temperatura -4 a 4	Especificar salidas cálidas o frías. Los valores fríos generan impresiones más azuladas que los valores predeterminados, mientras que los valores cálidos generan impresiones más rojizas. **Nota:** 0 es el valor predeterminado de fábrica.

Valores de impresión

Copias 1–999	Especificar un número predeterminado de copias para cada trabajo de impresión. **Nota:** 1 es el valor predeterminado de fábrica.
Origen del papel Bandeja [x] Alimentador multiuso Papel manual Sobre manual	Definir un origen de papel predeterminado para todos los trabajos de impresión. **Nota:** Bandeja 1 es el valor predeterminado de fábrica.
Clasificar (1,1,1) (2,2,2) (1,2,3) (1,2,3)	Apilar las páginas de un trabajo de impresión en orden al imprimir varias copias. **Nota:** (1,2,3) (1,2,3) es el valor predeterminado de fábrica.
Caras (doble cara) 1 caras 2 caras	Especificar si las impresiones se realizan en una o en las dos caras de la página. **Nota:** 1 cara es el valor predeterminado de fábrica.

Grapar Desactivado Activado	Especifique si las impresiones se grapan. **Notas:** • Desactivado es el valor predeterminado de fábrica. • Este menú solo está disponible si está instalada la grapadora.
Encuadernación a doble cara Borde largo Borde corto	Definir la encuadernación para las páginas a dos caras en relación con la orientación del papel. **Notas:** • Borde largo es el valor predeterminado de fábrica. Asume que la encuadernación se realiza en el borde largo de la página (borde izquierdo en vertical y lado superior en horizontal). • El valor Borde corto asume que la encuadernación se realiza en el borde corto de la página (lado superior en vertical y borde izquierdo en horizontal).
Ahorro de papel Desactivado 2 en una 3 en una 4 en una 6 en una 9 en una 12 en una 16 en una	Especificar que imágenes de varias páginas se imprimen en una de las caras del papel. **Notas:** • Desactivado es el valor predeterminado de fábrica. • El número seleccionado es el número de imágenes de página que se imprimirán por cara.
Colocación para ahorro de papel Horizontal Horizontal inverso Vertical inversa Vertical	Especificar la posición de las imágenes de varias páginas. **Notas:** • Horizontal es el valor predeterminado de fábrica. • La colocación depende del número de imágenes de página y de si tienen orientación vertical u horizontal.
Orientación para ahorro de papel Autom. Horizontal Vertical	Especificar la orientación de un documento de varias páginas. **Nota:** Automático es el valor predeterminado de fábrica.
Borde para ahorro de papel Ninguno Fijo	Imprimir un borde en cada imagen de página. **Nota:** Ninguna es el valor predeterminado de fábrica.
Hojas de separación Desactivado Entre copias Entre trabajos Entre páginas	Especificar si se insertan hojas de separación en blanco. **Notas:** • Desactivado es el valor predeterminado de fábrica. • El valor Entre copias inserta una hoja en blanco entre cada copia de un trabajo de impresión si la opción Clasificar se define en (1,2,3) (1,2,3). Si la opción Clasificar se define en (1,1,1) (2,2,2), se inserta una página en blanco entre cada conjunto de páginas impresas. • Entre trabajos inserta una hoja en blanco entre trabajos de impresión. • Entre páginas inserta una hoja en blanco entre todas las páginas del trabajo de impresión. Este valor resulta útil si imprime transparencias o inserta páginas en blanco en un documento.

Origen hoja separación Bandeja [x] Alimentador multiuso	Especificar el origen del papel para las hojas de separación. **Nota:** Bandeja 1 es el valor predeterminado de fábrica.
Páginas en blanco No imprimir Impresión	Especificar si se insertan páginas en blanco en un trabajo de impresión. **Nota:** No imprimir es el valor predeterminado de fábrica.

menú de configuración del OCR

Nota: Este menú sólo aparece si ha adquirido e instalado la solución de OCR AccuRead.

Utilizar	Para
Giro automático Activado Desactivado	Girar automáticamente los documentos digitalizados para orientarlos correctamente. **Nota:** Activado es el valor predeterminado de fábrica.
Limpiar Desactivado Activado	Eliminar las manchas de una imagen digitalizada. **Nota:** Desactivado es el valor predeterminado de fábrica.
Detección inversa Activado Desactivado	Reconocer el texto blanco sobre fondo negro y hacerlo editable. **Nota:** Activado es el valor predeterminado de fábrica.
Mejora de contraste automática Desactivado Activado	Ajustar el contraste automáticamente para mejorar la calidad del OCR. **Nota:** Desactivado es el valor predeterminado de fábrica.
Idiomas reconocidos Español Francés Alemán Español Italiano Portugués Danés Holandés Noruego Sueco Finés Húngaro Polaco	Definir el idioma o idiomas que el OCR puede reconocer. Para cada idioma, seleccione una de las siguientes opciones: Desactivado Activado **Nota:** El idioma está activado de forma predeterminada. Si se establece en un valor que no está en la lista de idiomas reconocidos, inglés es el valor activado de forma predeterminada.

Valores de impresión

Configuración, menú

Utilice	Para
Idioma de impresora Emulación PCL Emulación PS	Definir el idioma de la impresora. **Notas:** • El valor predeterminado de fábrica es Emulación PCL. • La definición del lenguaje de impresora como predeterminado no evita que un programa de software envíe trabajos de impresión que utilicen otro lenguaje de impresora.
Trabajo en espera Activada Desactivada	Especificar que se eliminen de la cola de impresión los trabajos de impresión que requieran opciones de impresora no disponibles o valores personalizados. Los trabajos de impresión eliminados de la cola de impresión se almacenan en una cola de impresión diferente. Por tanto, los demás trabajos se imprimirán normalmente. Cuando se recupere la información o las opciones que faltan, empezará la impresión de los trabajos almacenados. **Notas:** • El valor predeterminado de fábrica es Desactivado. • Este valor de menú solo aparece cuando hay instalado un disco duro de impresora activo. Este requisito asegura que los trabajos almacenados no se eliminarán en caso de que la impresora pierda energía.
Área de impresión Normal Página completa	Definir el área imprimible lógica y física. **Notas:** • El valor predeterminado de fábrica es Normal. Al intentar imprimir datos en el área no imprimible definida por el valor Normal, la impresora recorta la imagen por el límite. • El valor Página completa permite mover la imagen al área no imprimible definida por el valor Normal, aunque la impresora recorta la imagen por el límite del valor Normal. Este valor solo afecta a las páginas impresas mediante un intérprete PCL 5e. Este valor no afecta a las páginas impresas con intérpretes PCL XL o PostScript.
Destino de carga RAM Flash Disco	Definir la ubicación de almacenamiento para las descargas. **Notas:** • El valor predeterminado de fábrica es RAM. El almacenamiento de las descargas en la memoria RAM es temporal. • El almacenamiento de las descargas en la memoria flash o en un disco duro de la impresora es permanente. Las descargas permanecen en la memoria flash o en el disco duro de la impresora incluso cuando se apaga la impresora. • Este valor de menú solo aparece cuando se ha instalado una unidad flash o un disco duro de impresora activos.

Utilice	Para
Guardar recursos Activada Desactivada	Especificar cómo maneja la impresora las descargas temporales, como fuentes y macros almacenadas en la memoria RAM, si la impresora recibe un trabajo que necesite más memoria de la disponible. **Notas:** • El valor predeterminado de fábrica es Desactivado. Esta opción configura la impresora para que solo guarde las descargas hasta que se necesite memoria. Las descargas se eliminan para poder procesar los trabajos de impresión. • El valor Activado guarda las descargas durante los cambios de idioma y el restablecimiento de la impresora. Si la impresora se queda sin memoria, aparecerá el mensaje **`Memoria llena [38]`** y las descargas no se eliminarán.
Orden de imprimir todo Alfabéticamente Más antiguo primero Más nuevo primero	Especifique el orden de impresión de los trabajos confidenciales y en espera cuando Imprimir todo está seleccionado. **Nota:** El valor predeterminado de fábrica es Alfabéticamente. Los trabajos de impresión siempre aparecen en orden alfabético en el panel de control de la impresora.

Acabado, menú

Utilice	Para
Caras (doble cara) 1 cara 2 caras	Especificar si la impresión a doble cara está definida como el valor predeterminado de todos los trabajos de impresión. **Notas:** • 1 cara es el valor predeterminado de fábrica. • Puede establecer una impresión por las dos caras en el software de la impresora.
Encuadernación a doble cara Borde largo Borde corto	Definir el modo de encuadernación e impresión de las páginas a doble cara. **Notas:** • Borde largo es el valor predeterminado de fábrica. Este valor asume que la encuadernación se realiza en el borde largo de la página (borde izquierdo en vertical y lado superior en horizontal). • El valor Borde corto asume que la encuadernación se realiza en el borde corto de la página (lado superior en vertical y borde izquierdo en horizontal).
Copias 1–999	Especificar el número de copias predeterminado para cada trabajo de impresión. **Nota:** 1 es el valor predeterminado de fábrica.
Páginas en blanco No imprimir Impresión	Especificar si se insertan páginas en blanco en un trabajo de impresión. **Nota:** No imprimir es el valor predeterminado de fábrica.
Clasificar (1,1,1) (2,2,2) (1,2,3) (1,2,3)	Apilar las páginas de un trabajo de impresión en orden al imprimir varias copias. **Nota:** (1,2,3) (1,2,3) es el valor predeterminado de fábrica.

Utilice	Para
Hojas de separación Desactivado Entre copias Entre trabajos Entre páginas	Especificar si se insertan hojas de separación en blanco. **Notas:** • Desactivado es el valor predeterminado de fábrica. • El valor Entre copias inserta una hoja en blanco entre cada copia de un trabajo de impresión si la opción Clasificar se define en (1,2,3) (1,2,3). Si la opción Clasificar se define en (1,1,1) (2,2,2), se inserta una página en blanco entre cada conjunto de páginas impresas. • Entre trabajos inserta una hoja en blanco entre trabajos de impresión. • El valor Entre páginas inserta una hoja en blanco entre todas las páginas de un trabajo de impresión. Este valor resulta útil si imprime transparencias o inserta páginas en blanco en un documento.
Origen separador Bandeja [x] Alimentador multiuso	Especificar el origen del papel para las hojas de separación. **Notas:** • Bandeja 1 (bandeja estándar) es el valor predeterminado de fábrica. • En el menú Papel, defina la función Configurar alimentador multiuso como "Cassette" para que el alimentador multiuso aparezca como valor de menú.
Ahorro de papel Desactivado 2 en una 3 en una 4 en una 6 en una 9 en una 12 en una 16 en una	Imprima imágenes de varias páginas en una de las caras del papel. **Notas:** • Desactivado es el valor predeterminado de fábrica. • El número seleccionado es el número de imágenes de página que se imprimirán por cara.
Colocación para ahorro de papel Horizontal Horizontal inverso Vertical inversa Vertical	Especifique la colocación de las imágenes de varias páginas al utilizar Ahorro de papel. **Notas:** • Horizontal es el valor predeterminado de fábrica. • La colocación depende del número de imágenes de página y de si tienen orientación vertical u horizontal.
Orientación para ahorro de papel Autom. Horizontal Vertical	Especificar la orientación de un documento de varias páginas. **Nota:** Automático es el valor predeterminado de fábrica. La impresora selecciona entre la orientación vertical y la horizontal.
Borde para ahorro de papel Ninguno Fijo	Imprima un borde cuando se utiliza Ahorro de papel. **Nota:** Ninguna es el valor predeterminado de fábrica.
Grapar trabajo Desactivado Activado	Especifique si se grapa la impresión. **Notas:** • Desactivado es el valor predeterminado de fábrica. • Este menú solo está disponible si está instalada una grapadora admitida.

Utilice	Para
Ejecutar prueba de grapadora	Imprima un informe que confirme que la grapadora funciona correctamente. **Nota:** Este menú solo está disponible si está instalada una grapadora admitida.

Menú Calidad

Utilice	Hasta
Resolución impresión 300 ppp 600 ppp 1200 ppp Calidad de imagen 1200 Calidad de imagen 2400	Especifique la resolución de la salida impresa en puntos por pulgada. **Nota:** 600 ppp es el valor predeterminado de fábrica.
Realce de píxeles Desactivado Fuentes Horizontal Vertical Ambas direcciones	Permite imprimir más píxeles en grupos para mayor claridad, para mejorar la impresión horizontal o vertical de las imágenes o para mejorar las fuentes. **Nota:** Desactivado es el valor predeterminado de fábrica.
Intensidad del tóner 1–10	Aclarar u oscurecer la impresión. **Notas:** • 8 es el valor predeterminado de fábrica. • si se selecciona un número más bajo, se contribuye al ahorro de tóner.
Mejorar líneas finas Activada Desactivado	Activar un modo de impresión aconsejable para archivos que contengan dibujos de arquitectura, mapas, diagramas de circuitos electrónicos y organigramas. **Notas:** • Desactivado es el valor predeterminado de fábrica. • Para definir esta opción mediante Embedded Web Server, escriba la dirección IP de la impresora de red en el campo de dirección del navegador web.
Corrección de gris Autom. Desactivado	Ajustar automáticamente la mejora de contraste aplicada a las imágenes. **Nota:** Automático es el valor predeterminado de fábrica.
Brillo -6 a 6	Ajuste la impresión aclarándola u oscureciéndola. Aclarando la impresión puede ahorrar tóner. **Nota:** 0 es el valor predeterminado de fábrica.
Contraste 0–5	Ajuste el contraste de los objetos impresos. **Nota:** 0 es el valor predeterminado de fábrica.

Recuento de trabajos, menú

Nota: Esta opción del menú solo aparece cuando hay instalado un disco duro de la impresora formateado y funcionando correctamente.

Utilice	Hasta
Registro de recuento de trabajos Desactivado Activado	Determinar y establecer si la impresora crea un registro de los trabajos de impresión que reciba. **Nota:** Desactivado es el valor predeterminado de fábrica.
Utilidades del recuento de trabajos	Imprimir y eliminar los archivos de registro o exportarlos a una unidad flash.
Frecuencia de registro de recuento Diariamente Semanalmente Mensualmente	Determinar y establecer la frecuencia con la que se crea un archivo de registro. **Nota:** El valor predeterminado de fábrica es Mensualmente.
Acción de registro al final de frecuencia Ninguno Enviar por correo electrónico registro actual Enviar por correo electrónico y eliminar registro actual Enviar registro actual Enviar y eliminar registro actual	Determinar y establecer el modo en el que responde la impresora cuando se supera el umbral de frecuencia. **Nota:** Ninguna es el valor predeterminado de fábrica.
Registro cerca máximo Desactivado 1–99	Especificar el tamaño máximo del archivo de registro antes de que el escáner ejecute la Acción de registro a casi completa. **Nota:** 5 es el valor predeterminado de fábrica.
Acción de registro a casi completa Ninguno Enviar por correo electrónico registro actual Enviar por correo electrónico y eliminar registro actual Enviar por correo electrónico y eliminar registro más antiguo Enviar registro actual Enviar y eliminar registro actual Enviar y eliminar registro más antiguo Eliminar registro actual Eliminar registro más antiguo Eliminar todos los registros Eliminar todos excepto el actual	Determinar y establecer el modo en el que responde la impresora cuando el disco duro está casi lleno. **Notas:** • Ninguna es el valor predeterminado de fábrica. • El valor definido en el nivel de disco casi lleno determina cuándo se activa la acción.
Acción de registro completa Ninguno Enviar por correo electrónico y eliminar registro actual Enviar por correo electrónico y eliminar registro más antiguo Enviar y eliminar registro actual Enviar y eliminar registro más antiguo Eliminar registro actual Eliminar registro más antiguo Eliminar todos los registros Eliminar todos excepto el actual	Determinar y establecer el modo en el que responde la impresora cuando el espacio utilizado del disco alcanza el límite máximo (100 MB). **Nota:** Ninguna es el valor predeterminado de fábrica.

Utilice	Hasta
URL para enviar registros	Determinar y establecer el lugar en el que la impresora envía los registros de recuentos de trabajos.
Dirección de correo electrónico para enviar registros	Especificar la dirección de correo electrónico a la que la impresora envía los registros de recuentos de trabajos.
Prefijo de archivo de registro	Especificar el prefijo que desea para el nombre del archivo de registro. **Nota:** El nombre de host actual definido en el menú TCP/IP se utiliza como el prefijo de archivo de registro predeterminado.

Menú Utilidades

Utilice	Para
Eliminar trabajos retenidos Confidencial Retenido No restaurado Todos	Eliminar los trabajos confidenciales y en espera del disco duro de la impresora. **Notas:** • Al seleccionar un valor, solo se ven afectados los trabajos residentes en la impresora. Los marcadores, los trabajos de impresión en unidades flash y otros tipos de trabajos retenidos no se ven afectados. • La opción No restaurado elimina todos los trabajos con el estado Imprimir y poner en espera que *no* se hubieran restaurado del disco duro o memoria de la impresora.
Formatear flash Sí No	Formatear la memoria flash. **Advertencia: Posibles daños:** No desconecte la impresora mientras se formatea la memoria flash. **Notas:** • Si selecciona Sí, se eliminan todos los datos almacenados en la memoria flash. • La opción No cancela la solicitud de formateo. • La memoria flash es la memoria que se agrega instalando una tarjeta de memoria flash en la impresora. • La tarjeta opcional de memoria flash no debe estar protegida contra lectura/escritura ni escritura. • Esta opción del menú solo aparece cuando hay instalada una tarjeta de memoria flash opcional.
Eliminar descargas en disco Eliminar ahora No eliminar	Eliminar las descargas del disco duro de la impresora, incluidos todos los trabajos en espera, trabajos en memoria interna y trabajos pendientes. **Notas:** • La opción Eliminar ahora configura la impresora para que elimine las descargas y permite a la pantalla volver a la pantalla original después del proceso de eliminación. • La opción No eliminar configura la pantalla del panel de control de la impresora para volver al menú Utilidades principal en las impresoras con pantalla táctil. Cuando se selecciona en impresoras sin pantalla táctil, la opción No eliminar configura la impresora para que vuelva a la pantalla original después de la eliminación.

Utilice	Para
Activar Rastreo hexadecimal	Ayudar a identificar el origen de los problemas en los trabajos de impresión. **Notas:** • Si se activa, todos los datos enviados a la impresora se imprimen en representación hexadecimal y de caracteres y los códigos de control no se ejecutan. • Para salir o desactivar el Rastreo hexadecimal, apague o reinicie la impresora.
Calculador de cobertura Desactivado Activado	Proporcionar una estimación del porcentaje de cobertura de tóner en una página. La estimación se imprime en una página de separación al finalizar cada trabajo de impresión. **Nota:** El valor predeterminado de fábrica es Desactivado.

Menú XPS

Utilice	Para
Imprimir pág. error Desactivado Activado	Imprimir una página con la información de los errores, incluidos los errores de marcado XML. **Nota:** El valor predeterminado de fábrica es Desactivado.

Menú PDF

Utilice	Para
Ajustar a ventana Sí No	Ajustar el contenido de la página al tamaño de papel seleccionado. **Nota:** No es el valor predeterminado de fábrica.
Anotaciones No imprimir Imprimir	Imprimir anotaciones en un PDF. **Nota:** El valor predeterminado de fábrica es No imprimir.

PostScript, menú

Utilice	Para
Imprimir error PS Activada Desactivada	Imprimir una página que contiene el error de PostScript. **Nota:** Desactivado es el valor predeterminado de fábrica.
Bloquear Modo de inicio PS Activada Desactivada	Desactive el archivo SysStart. **Nota:** Desactivado es el valor predeterminado de fábrica.

Utilice	Para
Prioridad Fuente. Residentes Flash/Disco	Establecer el orden de búsqueda de fuentes. **Notas:** • Residente es el valor predeterminado de fábrica. • Para que este elemento del menú esté disponible debe haber instalado un disco duro de impresora o una tarjeta opcional de memoria flash que funcione correctamente. • Asegúrese de que ni la opción de memoria flash ni el disco duro de la impresora están protegidos contra lectura/escritura, escritura o con contraseña. • Tamaño mem. int. no debe estar definida en 100%.

Menú Emulación PCL

Utilice	Para
Origen de fuente Residente Disco Descargar Flash Todos	Especificar el conjunto de fuentes utilizadas en el menú Fuente. **Notas:** • El valor predeterminado de fábrica es Residente. Muestra el conjunto de fuentes predeterminado de fábrica cargado en la memoria RAM. • Los valores Flash y Disco muestran todas las fuentes residentes en dichas opciones. Asegúrese de que la opción Flash tenga el formato correcto y no esté protegida contra lectura/escritura ni con contraseña. • Descargar muestra todas las fuentes cargadas en la memoria RAM. • Todas muestra todas las fuentes disponibles para cualquier opción.
Nombre de fuente Courier 10	Identificar una fuente específica así como el lugar donde está almacenada. **Nota:** Courier 10 es el valor predeterminado de fábrica.
Juego de símbolos 10U PC-8 12U PC-850	Especificar el juego de símbolos de cada nombre de fuente. **Notas:** • 10U PC-8 es el valor predeterminado de fábrica para EE. UU. 12U PC-850 es el valor internacional predeterminado de fábrica. • Un juego de símbolos es un conjunto de caracteres alfabéticos y numéricos, signos de puntuación y símbolos especiales. Los juegos de símbolos admiten distintos idiomas o programas concretos, como los símbolos matemáticos para texto científico. Sólo se muestran los juegos de símbolos admitidos.
Valores de Emulación PCL Tamaño en puntos 1.00–1008.00	Cambiar el tamaño de los puntos para fuentes tipográficas escalables. **Notas:** • El valor predeterminado de fábrica es 12. • Tamaño en puntos se refiere a la altura de los caracteres de la fuente. Un punto es igual a 0,014 pulgadas aproximadamente. Este se puede aumentar o reducir en incrementos de 0,25 puntos.

Utilice	Para
Valores de Emulación PCL Paso 0.08–100.00	Especificar el paso para fuentes de monoespaciado escalable. **Notas:** • El valor predeterminado de fábrica es 10. • Paso es el número de caracteres de espacio fijo por pulgada (cpp). Este se puede aumentar o reducir en incrementos de 0,01 cpp. • En el caso de fuentes de monoespaciado no escalable, el paso aparece en la pantalla, pero no se puede modificar.
Valores de Emulación PCL Orientación Vertical Horizontal	Especificar la orientación del texto y los gráficos en una página. **Notas:** • Vertical es el valor predeterminado de fábrica. Imprime el texto y los gráficos paralelos en el borde corto de la página. • Horizontal imprime el texto y los gráficos paralelos al borde largo de la página.
Valores de Emulación PCL Líneas por página 1–255	Especificar el número de líneas que se imprimen en cada página. **Notas:** • 60 es el valor predeterminado de fábrica para EE. UU. 64 es el valor internacional predeterminado. • La impresora define la cantidad de espacio entre cada línea según los valores Líneas por página, Tamaño del papel y Orientación. Seleccione el tamaño del papel y la orientación antes de configurar Líneas por página.
Valores de Emulación PCL Ancho A4 198 mm 203 mm	Establecer la impresora para imprimir en papel de tamaño A4. **Notas:** • 198 mm es el valor predeterminado de fábrica. • El valor 203 mm define el ancho de la página para permitir la impresión de ochenta caracteres de paso 10.
Valores de Emulación PCL CR auto tras LF Activado Desactivado	Especificar si la impresora introduce automáticamente un retorno de carro (CR) después de un comando de control de avance de línea (LF). **Nota:** El valor predeterminado de fábrica es Desactivado.
Valores de Emulación PCL LF auto tras CR Activado Desactivado	Especificar si la impresora introduce automáticamente un avance de línea (LF) después de un comando de control de retorno de carro (CR). **Nota:** El valor predeterminado de fábrica es Desactivado.

Utilice	Para
Renumerar bandeja Asignar alim multiuso Desactivado Ninguno 0–199 Asignar bandeja [x] Desactivado Ninguno 0–199 Asignar papel manual Desactivado Ninguno 0–199 Asignar sobre manual Desactivado Ninguno 0–199	Configurar la impresora para que funcione con software de impresora o programas que utilicen distintas asignaciones de orígenes para bandejas y alimentadores. **Notas:** • El valor predeterminado de fábrica es Desactivado. • Ninguno ignora el comando de selección de alimentación del papel. La selección solo aparece cuando lo selecciona el intérprete PCL 5e. • 0–199 permite la asignación de un valor personalizado.
Renumerar bandeja Ver predeterminados de fábrica Alim mult pred=8 Bandeja1 predet.=1 Bandeja2 predet.=4 Bandeja3 predet.=5 Bandeja 4 predet.=20 Bandeja5 predet.=21 Sobre predet.=6 Pap man predet.=2 Sob man predet.=3	Mostrar el valor predeterminado de fábrica asignado para cada bandeja o alimentador.
Renumerar bandeja Restaurar valores predeterminados Sí No	Devolver todas las asignaciones de bandejas y alimentadores a los valores predeterminados de fábrica.

Menú HTML

Utilice		Para
Nombre de fuente Albertus MT Antique Olive Apple Chancery Arial MT Avant Garde Bodoni Bookman Chicago Clarendon Cooper Black Copperplate Coronet Courier Eurostile Garamond Geneva Gill Sans Goudy Helvetica Hoefler Text Intl CG Times Intl Courier Intl Univers	Joanna MT Letter Gothic Lubalin Graph Marigold MonaLisa Recut Monaco New CenturySbk New York Optima Oxford Palatino StempelGaramond Taffy Times TimesNewRoman Univers Zapf Chancery NewSansMTCS NewSansMTCT New SansMTJA NewSansMTKO	Definir la fuente predeterminada para los documentos HTML. **Nota:** Se utiliza la fuente Times en los documentos HTML que no especifiquen ninguna fuente.

Utilice	Para
Tamaño de fuente 1–255 pt	Definir el tamaño de fuente predeterminado para documentos HTML. **Notas:** • 12 pt es el valor predeterminado de fábrica. • El tamaño de fuente se puede aumentar en incrementos de 1 punto.
Escala 1–400%	Ajustar el tamaño de la fuente predeterminada para documentos HTML. **Notas:** • El valor predeterminado de fábrica es 100%. • La escala se puede aumentar en incrementos del 1%.
Orientación Vertical Horizontal	Definir la orientación de página para documentos HTML. **Nota:** Vertical es el valor predeterminado de fábrica.
Tamaño de margen 8–255 mm	Definir el margen de la página para documentos HTML. **Notas:** • El valor predeterminado de fábrica es 19 mm. • El tamaño de margen puede aumentar en incrementos de 1 mm.

Utilice	Para
Fondos No imprimir Imprimir	Especificar si se van a imprimir fondos en documentos HTML. **Nota:** Imprimir es el valor predeterminado de fábrica.

Menú Imagen

Utilice	Para
Ajuste automático Activado Desactivado	Seleccionar un tamaño de papel, una escala y una orientación óptimos. **Nota:** El valor predeterminado de fábrica es Activado. Anula los valores de escala y orientación en algunas imágenes.
Invertir Activado Desactivado	Invertir las imágenes monocromas de dos tonos. **Notas:** • El valor predeterminado de fábrica es Desactivado. • Este valor no se aplica a imágenes GIF o JPEG.
Escala Marcar superior izda Más aproximado Marcar centro Ajustar altura/ancho Ajustar altura Ajustar ancho	Ajustar la imagen para que quepa en el tamaño del papel seleccionado. **Notas:** • Más aproximada es el valor predeterminado de fábrica. • Si Ajuste automático está definido en Activado, Escala se define de forma automática en Más aproximada.
Orientación Vertical Horizontal Vertical inversa Horizontal inversa	Definir la orientación de la imagen. **Nota:** Vertical es el valor predeterminado de fábrica.

Menú Ayuda

Elemento de menú	Descripción
Imprimir todas las guías	Imprime todas las guías.
Guía para copias	Proporciona información sobre la realización de copias y la configuración de los parámetros
Guía para correos electrónicos	Proporciona información sobre el envío de mensajes de correos electrónicos y la configuración de los parámetros
Guía del fax	Proporciona información sobre el envío de faxes y la configuración de los parámetros
Guía para FTP	Proporciona información sobre la digitalización de documentos y la configuración de los parámetros
Guía de defectos de impresión	Proporciona una plantilla para determinar la causa de los defectos en la calidad de impresión y enumera los valores de configuración que se pueden utilizar para ajustar la calidad de impresión
Guía de información	Proporciona ayuda en la búsqueda de información adicional.

Elemento de menú	Descripción
Guía de suministros	Proporciona información acerca de la solicitud de suministros

Ahorro de dinero y cuidado del medioambiente

Lexmark está comprometido con la sostenibilidad medioambiental y mejora constantemente sus impresoras para reducir su impacto sobre el medioambiente. Diseñamos pensando en el medioambiente, ideamos el embalaje para reducir materiales y ofrecemos programas de recogida y reciclaje. Para obtener más información, consulte:

- Sección de Avisos
- La sección Sostenibilidad del medio ambiente de la sitio web de Lexmark se encuentra en **www.lexmark.com/environment**
- El programa de reciclaje de Lexmark se encuentra en **www.lexmark.com/recycle**

Seleccionando determinadas tareas o valores de la impresora podrá reducir aún más el impacto de su impresora. Este capítulo indica las opciones y tareas que pueden proporcionar mayores beneficios medioambientales.

Ahorro de papel y tóner

Los estudios demuestran que hasta el 80% de las emisiones de carbono de una impresora está relacionado con el uso del papel. Puede reducir considerablemente las emisiones de carbono si utiliza papel reciclado y sigue los siguientes consejos de impresión, tales como imprimir por las dos caras del papel e imprimir varias páginas en una misma cara del papel.

Para obtener información acerca de cómo puede ahorrar papel y energía rápidamente utilizando una opción de su impresora, consulte “Uso de Modo eco” en la página 224.

Uso de papel reciclado

Como una empresa preocupada por el medioambiente, Lexmark apoya el empleo de papel reciclado en las oficinas para su uso específico en impresoras láser/LED. Si desea más información acerca del tipo de papel reciclado que se adecua a su impresora, consulte “Uso de papel reciclado y otro papel de oficina” en la página 76.

Ahorro de suministros

- Imprimir en ambas caras del papel.

  Nota: La impresión a dos caras es el valor predeterminado del controlador de impresión.
- Imprimir varias páginas en una sola hoja de papel.
- La función de vista previa se puede utilizar para ver el aspecto del documento antes de que se imprima.
- Para mayor precisión, imprima una sola copia del documento para comprobar el contenido y el formato.

Ahorro de energía

Uso de Modo eco

1. Abra un explorador web y, a continuación, escriba la dirección IP de la impresora en el campo de la dirección.

Notas:

- Verá la dirección IP de la impresora en la pantalla de inicio de la impresora. La dirección IP aparece como cuatro grupos de números separados por puntos, como 123.123.123.123.
- Si está utilizando un servidor proxy, desactívelo temporalmente para cargar correctamente la página web.

2 Haga clic en **Valores** > **Valores generales** > **Modo eco** > seleccione un valor

Utilice	Para
Desactivado	Utilizar los valores predeterminados de fábrica para todos los valores asociados con el modo eco. Desactivado admite las especificaciones de rendimiento de la impresora.
Energía	Reducir el consumo energético, especialmente cuando la impresora está inactiva. • Los motores de la impresora no se activan hasta que está preparada para imprimir. La primera página podría imprimirse con un ligero retraso. • La impresora entra en el modo de suspensión tras un minuto de inactividad.
Energía/Papel	Utilizar todos los valores asociados con los modos Energía y Papel.
Papel normal	• Activar la característica de doble cara (dúplex) automática. • Desactivar las opciones del registro de impresión.

3 Haga clic en **Enviar**.

Reducción del ruido de la impresora

Active Modo silencioso para reducir el ruido que produce la impresora.

1 Abra un explorador web y, a continuación, escriba la dirección IP de la impresora en el campo de la dirección.

Notas:

- Verá la dirección IP de la impresora en la pantalla de inicio de la impresora. La dirección IP aparece como cuatro grupos de números separados por puntos, como 123.123.123.123.
- Si está utilizando un servidor proxy, desactívelo temporalmente para cargar correctamente la página web.

2 Haga clic en **Valores** > **Valores generales** > **Modo silencioso** > seleccione un valor

Utilice	Para
Activado	Reducir el ruido de la impresora. **Notas:** • Los trabajos de impresión se procesan a una velocidad reducida. • Los motores de la impresora no se activan hasta que un documento esté listo para imprimirse. Habrá un pequeño retraso hasta que se imprima la primera página.
Desactivado	Utilizar los valores predeterminados de fábrica. **Nota:** Este valor admite las especificaciones de rendimiento de la impresora.

3 Haga clic en **Enviar**.

Ajuste del modo de suspensión

1 En la pantalla de inicio, navegue hasta:

> **Valores** > **Valores generales** > **Tiempos de espera** > **Modo de suspensión**

2 En el campo del modo de suspensión, seleccione el número de minutos que desee que la impresora espere hasta entrar en modo de suspensión.

3 Aplique los cambios.

Uso del modo de hibernación

El modo de hibernación es un modo de funcionamiento que requiere muy poca energía.

Notas:

- El periodo de tiempo predeterminado antes de que la impresora pase al modo de hibernación es de tres días.
- Asegúrese de reactivar la impresora cuando está en modo de hibernación antes de enviar un trabajo de impresión. Un reinicio de fábrica o mantener pulsado el botón de suspensión reactiva la impresora cuando está en modo de hibernación.
- Si la impresora está en modo de hibernación, se desactiva Embedded Web Server.

1 En la pantalla de inicio, navegue hasta:

> **Valores** > **Valores generales**

2 En el menú “Pulsar el botón de suspensión” o “Pulsar y mantener el botón de suspensión”, seleccione **Hibernación** y, a continuación, pulse **Enviar**.

Establecimiento de Tiempo de espera de hibernación

El Tiempo de espera de hibernación permite definir la cantidad de tiempo que espera la impresora después de procesar un trabajo de impresión antes de pasar al estado de ahorro de energía.

Uso de Embedded Web Server

1 Abra un explorador web y, a continuación, escriba la dirección IP de la impresora en el campo de la dirección.

Notas:

- Verá la dirección IP de la impresora en la pantalla de inicio de la impresora. La dirección IP aparece como cuatro grupos de números separados por puntos, como 123.123.123.123.
- Si está utilizando un servidor proxy, desactívelo temporalmente para cargar correctamente la página web.

2 Haga clic en **Valores** > **Valores generales** > **Tiempos de espera**.

3 En el menú Tiempo de espera de hibernación, seleccione el número de horas, días, semanas o meses que quiere que espere la impresora antes de pasar a un estado de ahorro de energía.

4 Haga clic en **Enviar**.

Usar el panel de control de la impresora

1 En el panel de control de la impresora, navegue hasta:

> **Valores** > **Valores generales** > **Tiempos de espera** > **Tiempo de espera de hibernación**

2 Seleccione la cantidad de tiempo que espera la impresora después de procesar un trabajo de impresión y antes de pasar a modo Hibernar.

3 Toque .

Uso de Programar modos de energía

Programar modos de energía permite programar cuándo pasa la impresora a un modo de ahorro de energía o al estado Lista.

Nota: Esa función sólo está disponible para las impresoras de red o las impresoras conectadas a servidores de impresión.

Uso de Embedded Web Server

1 Abra un explorador web y, a continuación, escriba la dirección IP de la impresora en el campo de la dirección.

Notas:

- Verá la dirección IP de la impresora en la pantalla de inicio de la impresora. La dirección IP aparece como cuatro grupos de números separados por puntos, como 123.123.123.123.
- Si está utilizando un servidor proxy, desactívelo temporalmente para cargar correctamente la página web.

2 Haga clic en **Valores** > **Valores generales** > **Programar modos de energía**.

3 En el menú Acción, seleccione el modo de energía.

4 En el menú Hora, seleccione la hora.

5 En el menú Día(s), seleccione el día o días.

6 Haga clic en **Añadir**.

Ajuste el brillo de la pantalla de la impresora

Para ahorrar energía, o si tiene problemas para leer la pantalla, ajuste los valores de brillo de esta.

Uso de Embedded Web Server

1 Abra un explorador web y, a continuación, escriba la dirección IP de la impresora en el campo de la dirección.

Notas:

- Visualice la dirección IP de la impresora en la sección TCP/IP del menú Red/Puertos. La dirección IP aparece como cuatro grupos de números separados por puntos, como 123.123.123.123.
- Si está utilizando un servidor proxy, desactívelo temporalmente para cargar correctamente la página web.

2 Haga clic en **Valores** > **Valores generales**.

3 En el campo Brillo de la pantalla, escriba el porcentaje de brillo que desee para su pantalla.

4 Haga clic en **Enviar**.

Reciclaje

Lexmark proporciona programas de recogida y procecimientos de reciclaje respetuosos con el medio ambiente. Para obtener más información, consulte:

- Sección de Avisos
- La sección Sostenibilidad del medio ambiente de la sitio web de Lexmark se encuentra en **www.lexmark.com/environment**
- El programa de reciclaje de Lexmark se encuentra en **www.lexmark.com/recycle**

Reciclaje de los productos de Lexmark

Para devolver productos Lexmark para proceder a su reciclaje:

1 Vaya a **www.lexmark.com/recycle**.

2 Busque el tipo de producto que desee reciclar y, a continuación, seleccione su país o región en la lista.

3 Siga las instrucciones que aparecen en la pantalla del ordenador.

Nota: Los suministros y el hardware de la impresora que no figuren en un programa de recogida de Lexmark se pueden reciclar en su centro de reciclado local. Póngase en contacto con el centro e reciclado para determinar los elementos que aceptan.

Reciclaje del material de embalaje de Lexmark

Lexmark se esfuerza constantemente en minimizar el material de embalaje. Una menor cantidad de este material ayuda a asegurar que las impresoras Lexmark se transportan de la manera más ecológica y eficaz, y esto hace que haya menos material de embalaje que desechar. Estos detalles hacen que disminuyan las emisiones de gases de efecto invernadero y que se produzca un ahorro tanto en la energía como en los recursos naturales.

Lexmark dispone de instalaciones apropiadas para de reciclaje del cartón ondulado que utiliza como material de embalaje. Es posible que no haya este tipo de instalaciones en su entorno.

La espuma que se utiliza para el embalaje en Lexmark se recicla en instalaciones destinadas para este fin. Es posible que no haya este tipo de instalaciones en su entorno.

Cuando usted devuelve un cartucho a Lexmark, puede volver a utilizar la caja en la que venía metido. Lexmark reciclará la caja.

Devolución de los cartuchos Lexmark para su reutilización o reciclado

El Programa de recogida de cartuchos de Lexmark evita que anualmente lleguen a los vertederos millones de estos como residuo. El programa ofrece métodos sencillos y gratuitos a los clientes para la devolución a Lexmark de cartuchos usados para su posterior reutilización o reciclaje. El cien por cien de los cartuchos vacíos que se devuelven a Lexmark se reutilizan o se reciclan. Las cajas que se utilizan para devolver los cartuchos también se reciclan.

Para devolver los cartuchos de Lexmark para su reutilización o reciclaje, siga las instrucciones que vienen con su impresora o con el cartucho y utilice la etiqueta de envío prepago. También puede hacer lo siguiente:

1. Vaya a **www.lexmark.com/recycle**.
2. Desde la sección Cartuchos de tóner, seleccione su país o región.
3. Siga las instrucciones que aparecen en la pantalla del ordenador.

Asegurar la impresora

Declaración de volatilidad

Su impresora contiene varios tipos de memoria capaces de almacenar configuración de red y dispositivos, así como datos de usuario.

Tipos de memoria	Descripción
Memoria volátil	Su impresora utiliza la *memoria de acceso aleatorio* (RAM) para almacenar temporalmente los datos de usuario durante los trabajos sencillos de copia y de impresión.
Memoria no volátil	Su impresora utiliza dos tipos de memoria no volátil: EEPROM y NAND (memoria flash). Los dos tipos se utilizan para almacenar el sistema operativo, los valores del dispositivo, la información de la red, los valores del escáner y del marcador así como las soluciones integradas.
Memoria de disco duro	Algunas impresoras tienen instaladas un disco duro. El disco duro de la impresora está diseñado para funcionar con dispositivos específicos. Esto permite que el dispositivo conserve datos de usuarios almacenados de trabajos complejos de digitalización, impresión, copia y fax, así como datos de formato y fuente.

Borre el contenido de cualquier memoria de impresora instalada si se dan las siguientes circunstancias:

- La impresora no está disponible.
- Se va a sustituir el disco duro de la impresora.
- Se va a trasladar la impresora a un departamento o ubicación diferente.
- La impresora va a ser reparada por una persona ajena a la organización.
- Se va a retirar la impresora de las instalaciones para repararla.
- La impresora se vende a otra empresa.

Eliminación de un disco duro de la impresora

Nota: Algunas modelos de impresoras puede que no tengan un disco duro instalado.

En los entornos de alta seguridad, puede ser necesario tomar medidas adicionales para asegurar que no se pueda acceder a los datos confidenciales almacenados en el disco duro de la impresora cuando esta (o el disco duro) no se encuentre en las instalaciones.

- **Borrado mediante campo magnético**: proporciona al disco duro un campo magnético que borra los datos almacenados
- **Aplastamiento**: comprime físicamente el disco duro para romper los componentes y hacer que sean ilegibles.
- **Molido**: corta físicamente el disco duro en pequeños trozos metálicos.

Nota: La mayor parte de los datos se pueden eliminar de forma electrónica, el único modo para garantizar que todos los datos se hayan borrado completamente consiste en destruir físicamente cada disco duro en el que se hayan almacenado los datos.

Borrado de la memoria volátil

La memoria volátil (RAM) que está instalada en la impresora requiere una fuente de alimentación para conservar la información. Para borrar datos almacenados, solo tiene que apagar la impresora.

Borrado de la memoria no volátil

- **Valores individuales, valores de red y dispositivo, valores de seguridad y soluciones integradas**: seleccione **Limpiar todos los valores** en el menú Configuración para borrar información y valores.
- **Datos de fax**: seleccione **Limpiar todos los valores** en el menú Configuración para borrar los datos y valores de fax.

1. Apague la impresora.
2. Mantenga pulsados **2** y **6** mientras se enciende la impresora. Suelte los botones solo cuando aparezca la pantalla con la barra de progreso.

   La impresora realiza una secuencia de encendido y, a continuación, aparece el menú Configuración. Una vez que se haya encendido completamente la impresora, la pantalla táctil mostrará una lista de funciones, en lugar de los iconos estándar de la pantalla de inicio.
3. Toque **Limpiar todos los valores**.

   La impresora se reiniciará varias veces durante este proceso.

   Nota: La opción Limpiar todos los valores elimina los valores del dispositivo, las soluciones, los trabajos, los fax y las contraseñas de la memoria de la impresora.
4. Toque **Atrás** > **Salir del menú Configurar**.

La impresora se reiniciará y volverá al modo de funcionamiento normal.

Borrado de la memoria del disco duro de la impresora

Notas:

- Algunos modelos de impresoras puede que no tengan un disco duro instalado.
- La configuración de Borrar archivos de datos temporales en los menús de la impresora permite eliminar los residuos del material confidencial que se originan a la hora de digitalizar, imprimir, copiar y enviar y recibir por fax, con solo sobrescribir de forma segura archivos que se han seleccionado para ser eliminados.

Utilización del panel de control de la impresora

1. Apague la impresora.
2. Mantenga pulsados **2** y **6** mientras se enciende la impresora. Suelte los botones sólo cuando aparezca la pantalla con la barra de progreso.

   La impresora realiza una secuencia de encendido y, a continuación, aparece el menú Configuración. Una vez que se haya encendido completamente la impresora, la pantalla táctil mostrará una lista de funciones.
3. Toque **Limpieza de disco** y toque una de las siguientes opciones:
   - **Limpieza de disco (rápida)**: esta opción le permite sobrescribir el disco con todo ceros en un único pase.
   - **Limpieza de disco (segura)**: esta opción le permite sobrescribir el disco varias veces con un modelo aleatorio de bits, seguido de una verificación de las claves. Un proceso para sobrescribir de forma segura debe cumplir con el estándar DoD 5220.22-M (estándar del Departamento de Defensa de EE. UU.) sobre el borrado de datos seguro de un disco duro. La información altamente confidencial debe limpiarse usando este método.

4 Toque **Sí** para comenzar la limpieza de disco.

Notas:

- Una barra de estado le indicará el progreso de la limpieza de disco.
- La limpieza del disco puede tardar de varios minutos a más de una hora. Durante este tiempo, la impresora no podrá realizar otras tareas.

5 Toque **Atrás** > **Salir del menú Configurar**.

La impresora se reiniciará y volverá al modo de funcionamiento normal.

Configuración de la codificación del disco duro de la impresora

Active la codificación del disco duro para prevenir la pérdida de datos importantes en caso de robo de la impresora o del disco duro.

Nota: Algunos modelos de impresoras puede que no tengan un disco duro instalado.

Uso de Embedded Web Server

1 Abra un explorador web y, a continuación, escriba la dirección IP de la impresora en el campo de la dirección.

Notas:

- Verá la dirección IP de la impresora en la pantalla de inicio de la impresora. La dirección IP aparece como cuatro grupos de números separados por puntos, como 123.123.123.123.
- Si está utilizando un servidor proxy, desactívelo temporalmente para cargar correctamente la página web.

2 Haga clic en **Valores** > **Seguridad** > **Codificación de disco**.

Nota: Este elemento de menú solo aparece en el menú Seguridad si hay instalado un disco duro formateado y no defectuoso.

3 En el menú Codificación de disco, seleccione **Activar**.

Notas:

- Si activa la codificación de disco, se borrarán los contenidos del disco duro de la impresora.
- La codificación del disco puede tardar de varios minutos a más de una hora. Durante este tiempo, la impresora no podrá realizar otras tareas.

4 Haga clic en **Enviar**.

Uso del panel de control de la impresora

1 Apague la impresora.

2 Mantenga pulsados **2** y **6** mientras se enciende la impresora. Suelte los botones sólo cuando aparezca la pantalla con la barra de progreso.

La impresora realiza una secuencia de encendido y, a continuación, aparece el menú Configuración. Al encender la impresora del todo, aparece una lista de funciones en la pantalla de la impresora.

3 Toque **Codificación de disco** > **Activar**.

Nota: Si activa la codificación de disco, se borrarán los contenidos del disco duro de la impresora.

4 Toque **Sí** para comenzar la limpieza de disco.

Notas:

- No desconecte la impresora durante el proceso de codificación. Si lo hace, se podrían perder datos.
- La codificación del disco puede tardar de varios minutos a más de una hora. Durante este tiempo, la impresora no podrá realizar otras tareas.
- Una barra de estado le indicará el progreso de la limpieza de disco. Una vez se haya codificado el disco, la impresora volverá a la pantalla Activar/desactivar.

5 Toque **Atrás** > **Salir del menú Configurar**.

La impresora se reiniciará y volverá al modo de funcionamiento normal.

Búsqueda de información de seguridad de la impresora

En los entornos de alta seguridad, puede ser necesario tomar medidas adicionales para asegurar que personas no autorizadas no puedan acceder a los datos confidenciales almacenados en el disco duro de la impresora. Para obtener más información, visite la **página web de seguridad de Lexmark** o consulte *Embedded Web Server—Security: Guía del administrador* en **http://support.lexmark.com.**

Mantenimiento de la impresora

Advertencia: Posibles daños: Si no se consigue mantener un rendimiento de impresora óptimo o no se sustituyen las piezas y los consumibles, es posible que la impresora sufra daños.

Limpieza de las piezas de la impresora

Limpieza de la impresora

Nota: Es posible que tenga que realizar esta tarea cada par de meses.

Advertencia: Posibles daños: Cualquier daño de la impresora ocasionado por su manipulación inadecuada queda fuera de la cobertura de garantía de la impresora.

1. Asegúrese de que la impresora esté apagada y desconectada de la toma de tierra.

   PRECAUCIÓN: PELIGRO DE DESCARGAS ELÉCTRICAS: Para evitar el riesgo de descarga eléctrica al limpiar el exterior de la impresora, desconecte el cable de alimentación de la toma eléctrica y desconecte todos los cables de la impresora antes de realizar la operación.

2. Elimine el papel de la bandeja estándar y del alimentador multiuso.
3. Retire el polvo, las pelusas y los trozos de papel que se encuentren alrededor de la impresora con un cepillo suave o una aspiradora.
4. Humedezca con agua un paño limpio y que no suelte pelusa y utilícelo para limpiar el exterior de la impresora.

   Advertencia: Posibles daños: No utilice productos de limpieza para el hogar ni detergentes, ya que podrían dañar el exterior de la impresora.

5. Asegúrese de que todas las partes de la impresora están secas antes de enviar un nuevo trabajo de impresión.

Limpieza del cristal del escáner

Limpie el cristal del escáner si encuentra problemas en la calidad de la impresión como, por ejemplo, rayas en las imágenes copiadas o digitalizadas.

1 Humedezca ligeramente un trapo suave que no suelte pelusas o utilice una toallita de papel humedecida.

2 Abra la cubierta del escáner.

3 Limpie todas las áreas que se muestran y deje que se sequen.

1	Parte inferior blanca de la tapa del escáner
2	Cristal del escáner
3	cristal del ADF
4	Parte inferior blanca de la cubierta del ADF

4 Cierre la cubierta del escáner.

Comprobación del estado de suministros y piezas

Comprobación del estado de piezas y suministros en el panel de control de la impresora

En la pantalla inicial, toque **Estado/Suministros** > **Ver suministros**.

Comprobación del estado de los componentes y consumibles desde Embedded Web Server

Nota: Asegúrese de que el equipo y la impresora están conectados a la misma red.

1. Abra un explorador web y, a continuación, escriba la dirección IP de la impresora en el campo de la dirección.

   Notas:

   - Verá la dirección IP de la impresora en la pantalla de inicio. La dirección IP aparece como cuatro grupos de números separados por puntos, como 123.123.123.123.
   - Si está utilizando un servidor proxy, desactívelo temporalmente para cargar correctamente la página web.

2. Haga clic en **Estado del dispositivo** > **Más detalles**.

Solicitud de suministros

Para realizar pedidos de suministros en Estados Unidos, póngase en contacto con Lexmark en ell 1-800-539-6275 para obtener información acerca de los distribuidores autorizados de suministros de Lexmark en su área. En los demás países o regiones, vaya a **www.lexmark.com** o póngase en contacto con el lugar en el que adquirió la impresora.

Nota: las estimaciones de duración de todos los suministros de la impresora se realizan en base a la impresión en papel normal de tamaño Carta o A4.

Utilice componentes y suministros originales de Lexmark

La impresora Lexmark ha sido diseñada para un óptimo rendimiento con suministros y piezas originales de Lexmark. El uso de suministros o piezas de terceros puede afectar al rendimiento, la fiabilidad o el ciclo de vida de la impresora y de sus componentes de imagen. El uso de suministros o piezas de terceros puede afectar a la cobertura de la garantía. La garantía no cubre el daño ocasionado por el uso de suministros o piezas de terceros. Todos los indicadores de duración han sido diseñados para funcionar con suministros y piezas de Lexmark, y podrían ocasionar resultados impredecibles si se utilizan suministros o piezas de terceros. Si se agota el uso de los componentes de imagen, pueden producirse daños en la impresora Lexmark o en sus componentes asociados.

Solicitud de un cartucho de tóner

Notas:

- El rendimiento aproximado del cartucho se basa en un nivel de cobertura por página de alrededor del 5%.
- Una cobertura de impresión extremadamente baja durante períodos prolongados puede afectar negativamente al rendimiento real.

Nombre del componente	Número de referencia
Cartucho de tóner de rendimiento extraalto	24B6035

Solicitud de unidades de imagen

Una cobertura de impresión extremadamente baja durante períodos prolongados puede afectar negativamente a piezas de la unidad de imagen y dar lugar a que fallen antes de que se agote el tóner del cartucho de tóner.

Para obtener información sobre la sustitución de la unidad de imagen, consulte la hoja de instrucciones que se proporciona con el suministro.

Nombre del componente	Número de referencia
Unidad de imagen	24B6040

Realización de pedidos de cartuchos de grapas

Nombre de la pieza	Número de referencia
Cartuchos de grapas	35S8500

Realización de pedidos de kits de mantenimiento

Notas:

- El uso de determinados tipos de papel puede hacer necesaria una sustitución más frecuente del kit de mantenimiento.
- El rodillo de separación, el fusor, los rodillos de carga, el rodillo de transferencia y el conjunto de reconducción están todos incluidos en el kit de mantenimiento y se pueden solicitar individualmente y sustituirlos, si es necesario.
- Póngase en contacto con su representante de servicios para sustituir el kit de mantenimiento.

Kit de mantenimiento	Número de referencia
Kit de mantenimiento 100-V*	40X9147
Kit de mantenimiento 110-V	40X9137
Kit de mantenimiento 220-V	40X9138
* Solo disponible en Japón.	

Solicitud de un rodillo de separación del ADF

Solicite un rodillo de separación del ADF cuando el ADF no tome papel o tome más de una hoja cada vez.

Para obtener información sobre la sustitución del rodillo de separación del ADF, consulte la hoja de instrucciones que se proporciona con la pieza.

Nombre de la pieza	Número de referencia
Rodillo de separación	40X9108

Número estimado de páginas restantes

El número estimado de páginas restantes se basa en el historial de impresión reciente de la impresora. Su precisión puede variar considerablemente en función de varios factores, como el contenido del documento actual, los valores de calidad de impresión otros valores de impresión.

La precisión del número estimado de páginas restantes puede disminuir cuando el consumo actual difiere del consumo del historial de impresión. Tenga en cuenta los diferentes niveles de precisión antes de adquirir o sustituir suministros en función de la estimación. Hasta que se obtenga un historial de impresión adecuado de la impresora, el rendimiento estimado del cartucho se basa en aproximadamente un 5% de cobertura por página.

Almacenamiento de suministros

Guarde los suministros de la impresora en un lugar fresco y limpio. Almacene los suministros hacia arriba en sus embalajes originales hasta su utilización.

No exponga los suministros a:

- Luz directa del sol
- Temperaturas superiores a 35 °C (95 °F)
- Alta humedad por encima del 80%
- Aire salado
- Gases corrosivos
- Mucho polvo

Sustitución de suministros

Sustitución del cartucho de tóner

1 Pulse el botón en el lateral derecho de la impresora y abra la puerta frontal.

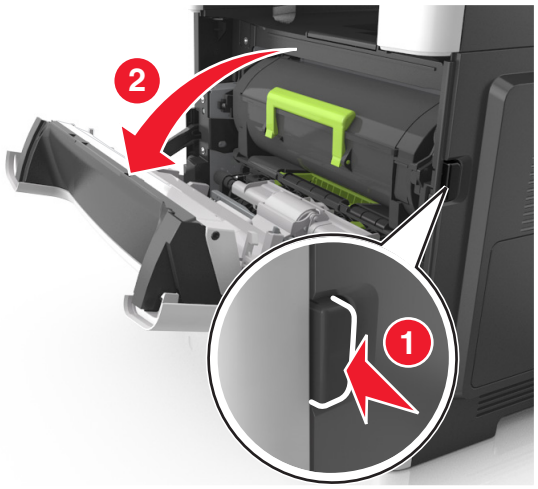

2 Extraiga el cartucho de tóner mediante la palanca.

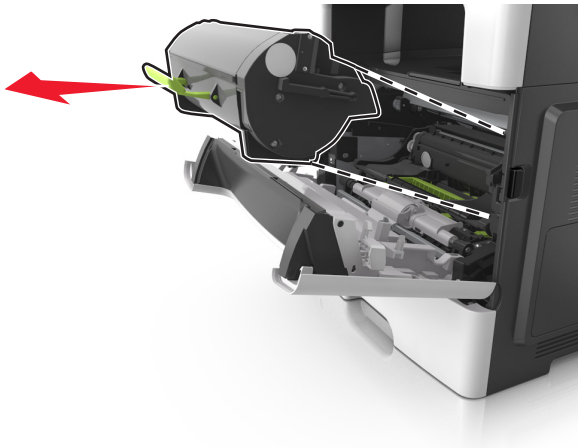

3 Desembale el cartucho de tóner y quite el material de embalaje.

4 Agite el nuevo cartucho para redistribuir el tóner.

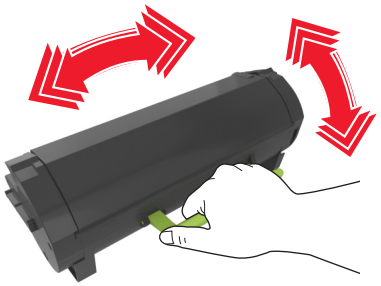

5 Para introducir el cartucho de tóner en la impresora, alinee los carriles laterales del cartucho con las flechas de los carriles laterales dentro la impresora.

Advertencia: Posibles daños: No exponga la unidad de imagen a la luz directa durante más de diez minutos. Una exposición prolongada a la luz puede provocar problemas de calidad de impresión.

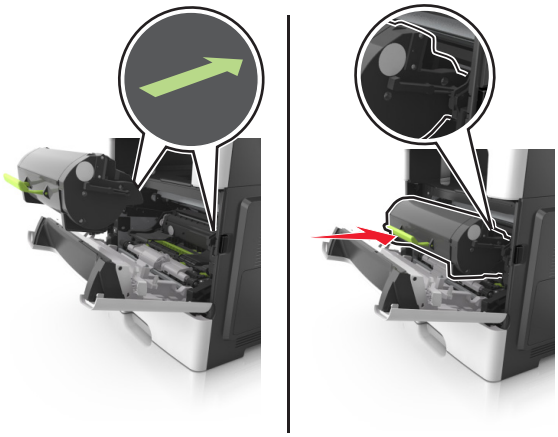

6 Cierre la puerta frontal.

Sustitución de la unidad de imagen

1 Pulse el botón en el lateral derecho de la impresora y abra la puerta frontal.

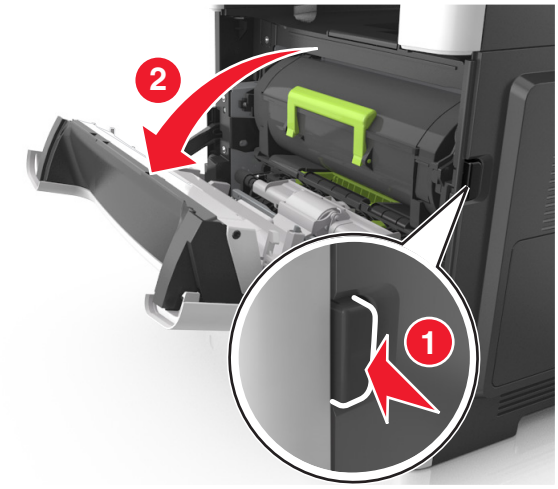

2 Extraiga el cartucho de tóner mediante la palanca.

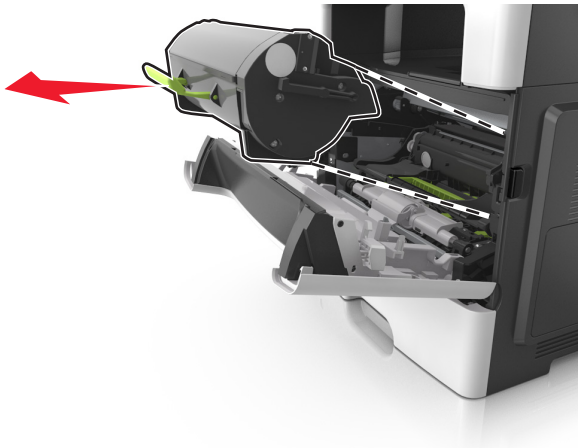

3 Levante la palanca verde y, a continuación, extraiga la unidad de imagen de la impresora.

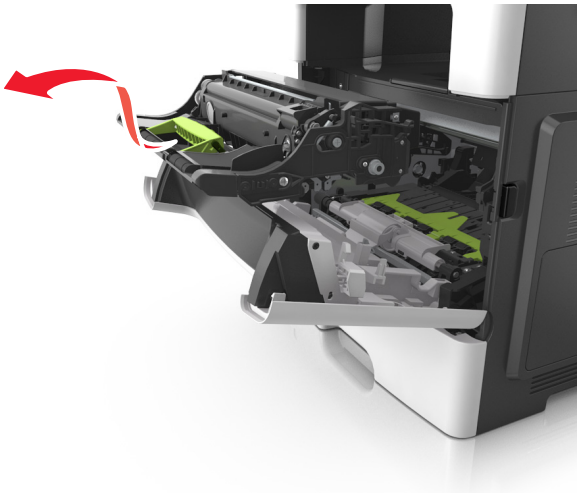

4 Desembale la unidad de imagen y agítelo.

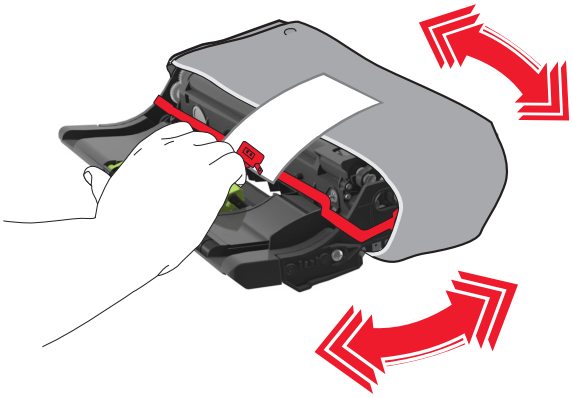

5 Quite el material de embalaje de la unidad de imagen.

Advertencia: Posibles daños: No exponga la unidad de imagen a la luz directa durante más de diez minutos. Una exposición prolongada a la luz puede provocar problemas de calidad de impresión.

Advertencia: Posibles daños: No toque el tambor de fotoconductor. Si lo hace, puede afectar a la calidad de impresión de los futuros trabajos.

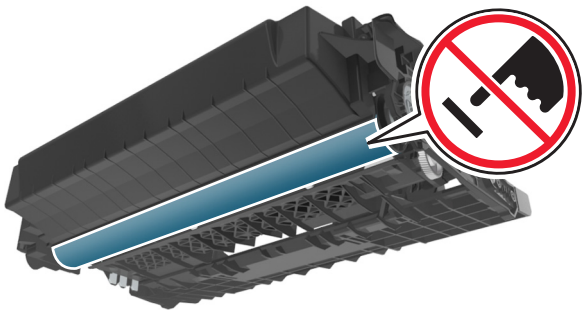

6 Para introducir la unidad de imagen en la impresora, alinee las flechas de los carriles laterales de la unidad de imagen con las flechas de los carriles laterales dentro la impresora.

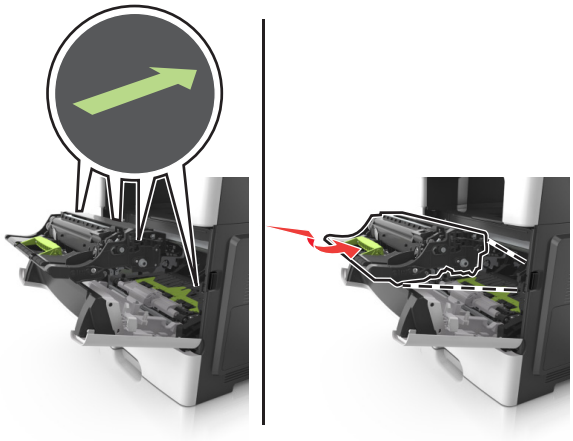

7 Para introducir el cartucho de tóner en la impresora, alinee los carriles laterales del cartucho con las flechas de los carriles laterales dentro la impresora.

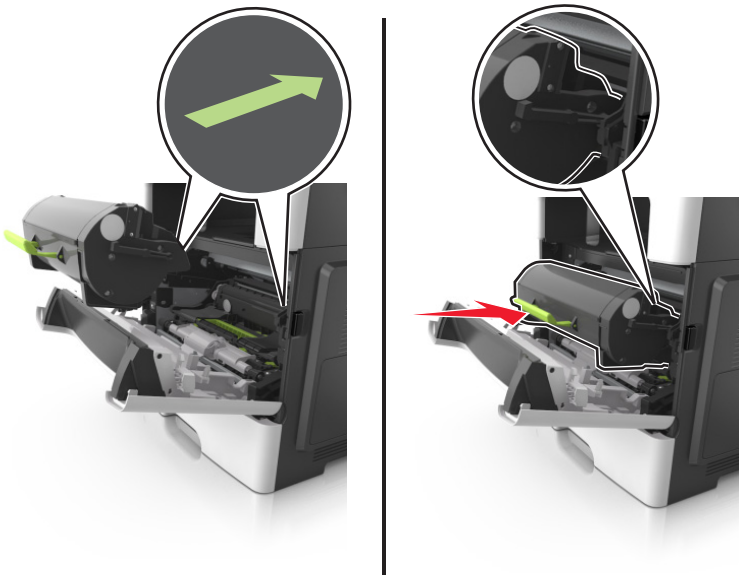

8 Cierre la puerta frontal.

Sustitución del cartucho de grapas

1 Abra la puerta de la grapadora.

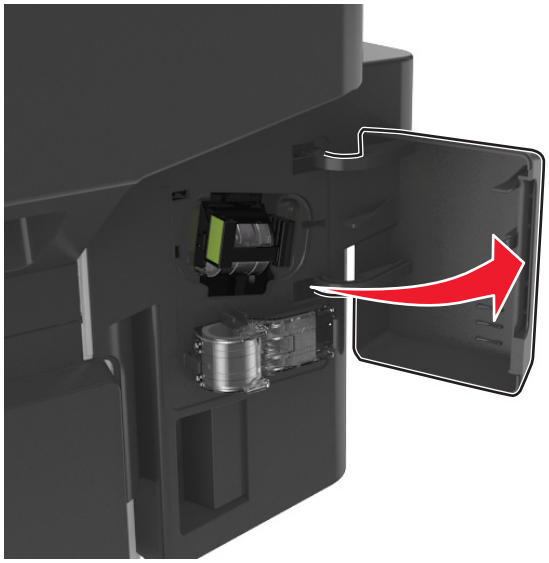

2 Extraiga el cartucho de grapas del clasificador.

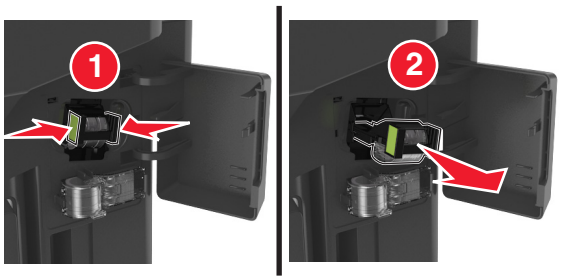

3 Sujete con los dedos los laterales del estuche de grapas vacío, tire y después levante el estuche vacío del cartucho.

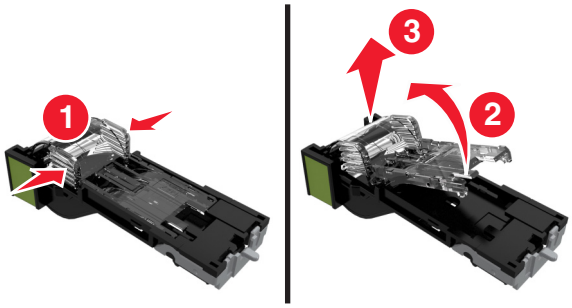

4 Extraiga el estuche de grapas de repuesto de su soporte.

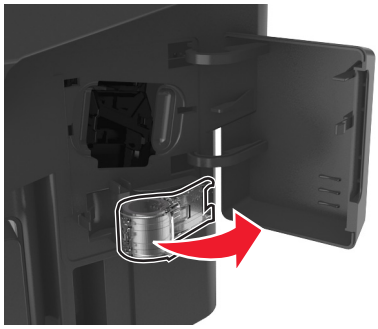

5 Inserte el estuche de grapas de repuesto en el cartucho.

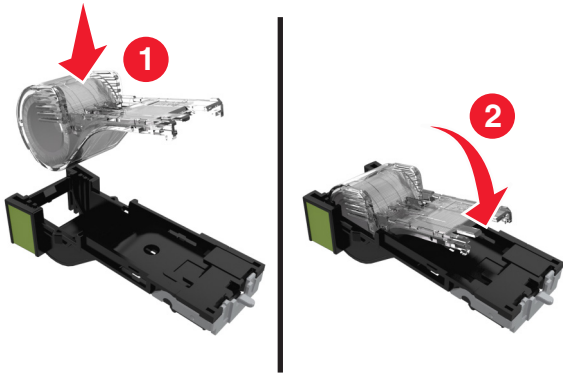

6 Empuje el cartucho de grapas hasta que *encaje* en su sitio.

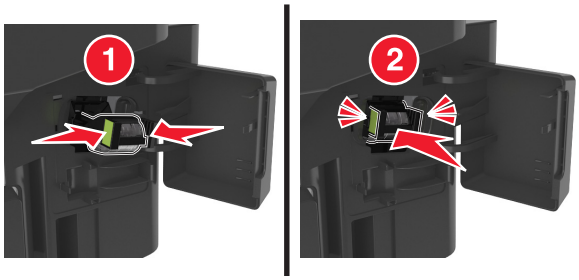

7 Sustituya el estuche de grapas de repuesto para su futuro uso.

8 Cierre la puerta de la grapadora.

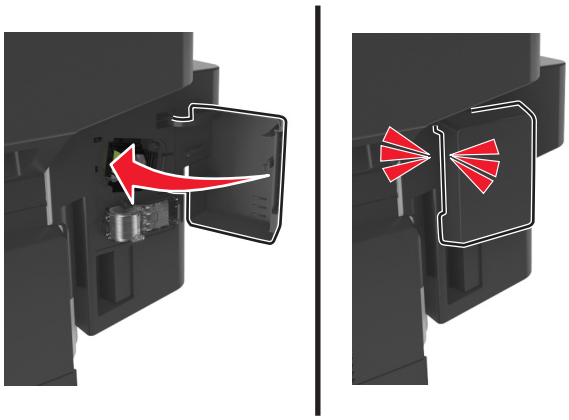

Traslado de la impresora

Antes de desplazar la impresora

PRECAUCIÓN: POSIBLES DAÑOS PERSONALES: El peso de la impresora supera los 18 kg (40 lb) y requiere que sean dos o más personas capacitadas las que la levanten de forma segura.

PRECAUCIÓN: POSIBLES DAÑOS PERSONALES: Antes de mover la impresora, siga estas instrucciones para evitar daños personales o en la impresora:

- Pulse el interruptor para apagar la impresora y desenchufe el cable de alimentación de la toma eléctrica antes de continuar.
- Desconecte todos los cables de la impresora antes de desplazarla.
- Si hay instalada una bandeja opcional, quítela de la impresora. Para quitar la bandeja opcional, deslice el pestillo del lado derecho de la bandeja hacia la parte delantera de la bandeja hasta que *haga clic* en su sitio.

- Use las agarraderas que están a ambos lados de la impresora para levantarla.
- No ponga los dedos bajo la impresora cuando la coloque.
- Antes de configurar la impresora, asegúrese de que está rodeada de una zona despejada.

Utilice solo el cable de alimentación que se suministra junto con este producto o el repuesto autorizado por el fabricante.

Advertencia: Posibles daños: Cualquier daño de la impresora ocasionado por su desplazamiento inadecuado queda fuera de la cobertura de garantía de la impresora.

Desplazamiento de la impresora a otra ubicación

La impresora y los accesorios opcionales se pueden desplazar de forma segura a otra ubicación teniendo en cuenta las siguientes precauciones:

- Si se utiliza un carro para desplazar la impresora, este debe tener una superficie capaz de abarcar toda el área de la impresora.
- Si se utiliza un carro para desplazar los accesorios opcionales, este debe tener una superficie que pueda abarcar todas las dimensiones de dichos accesorios.
- Mantenga la impresora en posición vertical.
- Se deben evitar los movimientos bruscos.

Envío de la impresora

Al enviar la impresora, utilice el embalaje original o póngase en contacto con el punto de venta para obtener un kit de traslado.

Administración de la impresora

Búsqueda de información sobre conexión y administración avanzada de redes

Este capítulo trata de las tareas básicas de soporte administrativo realizadas con Embedded Web Server. Si desea información sobre tareas de soporte del sistema más avanzadas, consulte la *Guía de conexión en red* en el CD de *Software* o la *Guía del administrador de Embedded Web Server* en **http://support.lexmark.com.**

Comprobación de la pantalla virtual

1 Abra un explorador web y, a continuación, escriba la dirección IP de la impresora en el campo de la dirección.

   Notas:

   - Visualice la dirección IP de la impresora en la sección TCP/IP del menú Red/Puertos. La dirección IP aparece como cuatro grupos de números separados por puntos, como 123.123.123.123.
   - Si está utilizando un servidor proxy, desactívelo temporalmente para cargar correctamente la página web.

2 Compruebe la pantalla virtual que aparece en la esquina superior izquierda de la pantalla.

   La pantalla virtual funciona como lo haría una pantalla real en el panel de control de la impresora.

Configuración de alertas de e-mail

Configure la impresora para enviar alertas de correo electrónico cuando los suministros empiecen a agotarse o cuando sea necesario cambiar papel, agregarlo o eliminar un atasco de papel.

1 Abra un explorador web y, a continuación, escriba la dirección IP de la impresora en el campo de la dirección.

   Notas:

   - Verá la dirección IP de la impresora en la pantalla de inicio de la impresora. La dirección IP aparece como cuatro grupos de números separados por puntos, como 123.123.123.123.
   - Si está utilizando un servidor proxy, desactívelo temporalmente para cargar correctamente la página web.

2 Haga clic en **Valores**.

3 En el menú Otros valores, haga clic en **Configuración de la alerta de e-mail**.

4 Seleccione los elementos de los que desee una notificación y, a continuación, escriba las direcciones de correo electrónico.

5 Haga clic en **Enviar**.

Nota: para obtener más información sobre la configuración del servidor de correo electrónico, póngase en contacto con el personal de asistencia técnica.

Visualización de informes

En Embedded Web Server puede ver algunos informes. Estos informes resultan útiles para evaluar el estado de la impresora, la red y los suministros.

1 Abra un explorador web y, a continuación, escriba la dirección IP de la impresora en el campo de la dirección.

Notas:

- Verá la dirección IP de la impresora en la pantalla de inicio de la impresora. La dirección IP aparece como cuatro grupos de números separados por puntos, como 123.123.123.123.
- Si está utilizando un servidor proxy, desactívelo temporalmente para cargar correctamente la página web.

2 Pulse **Informes** y, a continuación, haga clic en el tipo de informe que desee ver.

Configuración de notificaciones de suministros mediante Embedded Web Server

Puede determinar cómo desea que se le informe de que los suministros se están agotando, están bajos, están muy bajos o han llegado al final de su duración mediante el ajuste de las alertas que se pueden seleccionar.

Notas:

- Estas alertas se pueden configurar en el cartucho de tóner, en la unidad de imagen y en el kit de mantenimiento.
- Todas las alertas que se pueden seleccionar pueden configurarse para estados de suministros casi agotados, bajos y muy bajos. No todas las alertas que se pueden seleccionar pueden configurarse para el final de la duración del suministro. La alerta de correo electrónico está disponible para todos los estados de los suministros.
- El porcentaje estimado de suministros restantes que activa la alerta puede definirse en algunos suministros para algunos estados del suministro.

1 Abra un explorador web y, a continuación, escriba la dirección IP de la impresora en el campo de la dirección.

Notas:

- Verá la dirección IP de la impresora en la pantalla de inicio de la impresora. La dirección IP aparece como cuatro grupos de números separados por puntos, como 123.123.123.123.
- Si está utilizando un servidor proxy, desactívelo temporalmente para cargar correctamente la página web.

2 Haga clic en **Valores** > **Valores de impresión** > **Notificaciones de suministros**.

3 En el menú desplegable de cada suministro, seleccione una de las siguientes opciones de notificación:

Notificación	Descripción
Desactivada	La impresora tiene un comportamiento normal para todos los suministros.
Sólo correo electrónico	La impresora genera un correo electrónico cuando se alcanza el estado del suministro. El estado del suministro aparece en la página de menús y en la página de estado.
Advertencia	La impresora muestra el mensaje de advertencia y genera un correo electrónico sobre el estado del suministro. La impresora no se detiene cuando se alcanza el estado del suministro.

Notificación	Descripción
Parada con continuación[1]	La impresora deja de procesar trabajos cuando se alcanza el estado del suministro; el usuario debe pulsar un botón para continuar imprimiendo.
Parada sin continuación[1,2]	La impresora deja de procesar trabajos cuando se alcanza el estado del suministro. El suministro debe sustituirse para continuar imprimiendo.
[1] La impresora genera un correo electrónico sobre el estado del suministro cuando la notificación de suministros está activada. [2] La impresora se detiene cuando algunos suministros se quedan vacíos para evitar daños.	

4 Haga clic en **Enviar**.

Restauración de valores predeterminados de fábrica

Si desea conservar una lista de los valores de menú actuales como referencia, imprima una página de valores de menú antes de restaurar los valores predeterminados de fábrica. Para obtener más información, consulte "Impresión de una página de valores de menú" en la página 56.

Si desea un método más completo de restauración de los valores predeterminados de fábrica de la impresora, utilice la opción Limpiar todos los valores. Para obtener más información, consulte "Borrado de la memoria no volátil" en la página 231.

Advertencia: Posibles daños: Con la opción de restauración de valores predeterminados de fábrica se restauran la mayoría de los valores predeterminados de fábrica de la impresora. Entre las excepciones se incluyen el idioma de la pantalla, los mensajes y tamaños personalizados y los valores del menú Red/Puertos. Se eliminan todas las descargas almacenadas en la RAM. No se ven afectadas las descargas almacenadas en la memoria flash o en el disco duro de la impresora.

En la pantalla de inicio, navegue hasta:

> **Valores** > **Valores generales** > **Valores predeterminados de fábrica** > **Restaurar ahora** >

Eliminación de atascos

Cómo evitar atascos

Cargue el papel correctamente

- Asegúrese de que el papel esté bien colocado en la bandeja.

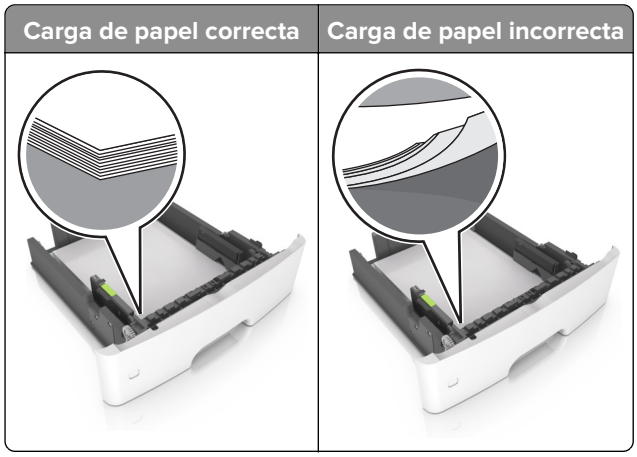

- No cargue ni extraiga las bandejas mientras se esté imprimiendo.
- No cargue demasiado papel. Asegúrese de que la altura de la pila no exceda el indicador de capacidad máxima de papel.
- No deslice el papel en la bandeja. Cárguelo tal como se muestra en la ilustración.

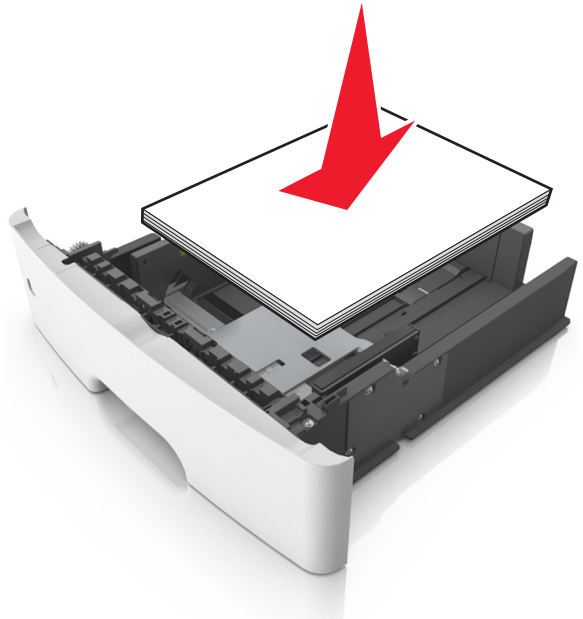

- Asegúrese de que las guías del papel estén colocadas correctamente y no estén demasiado ajustadas al papel ni a los sobres.
- Introduzca la bandeja con firmeza en la impresora después de cargar el papel.

Utilice papel recomendado

- Utilice sólo el papel o el material de impresión especial recomendado.
- No cargue papel arrugado, doblado, húmedo ni curvado.
- Flexione, airee y alise los bordes del papel antes de cargarlo.

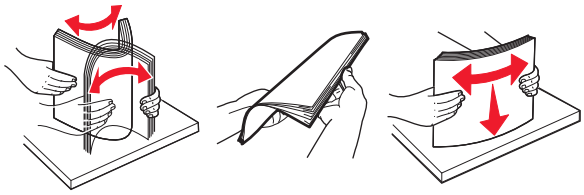

- No utilice papel cortado ni recortado manualmente.
- No mezcle tamaños, pesos o tipos de papel en la misma bandeja.
- Asegúrese de que se definan el tamaño y el tipo de papel correctos en el equipo o en el panel de control de la impresora.
- Guarde el papel teniendo en cuenta las recomendaciones del fabricante.

Identificación de la ubicación del atasco

Notas:

- Cuando el Asistente de atascos está Activado, la impresora expulsa páginas en blanco o con impresiones parciales después de eliminar la página atascada. Compruebe si hay páginas en blanco en la salida impresa.
- Cuando Recuperación de atasco está fijado en Activado o Automático, la impresora vuelve a imprimir las páginas atascadas.

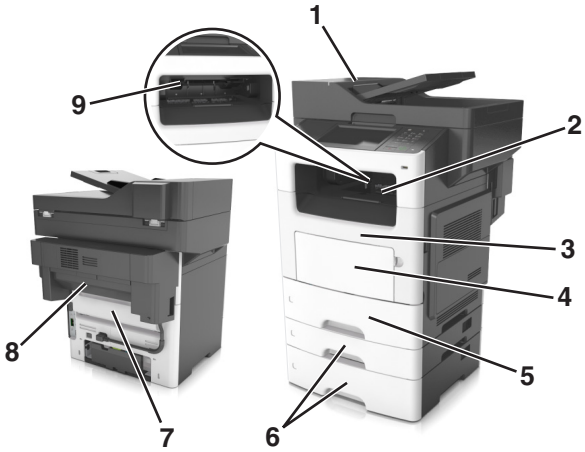

	Ubicación del atasco
1	Alimentador de documentos automático (ADF)
2	Bandeja estándar
3	Puerta frontal
4	Alimentador multiuso
5	Unidad dúplex

	Ubicación del atasco
6	Bandejas
7	Puerta posterior
8	Puerta posterior del clasificador
9	Bandeja estándar del clasificador

Atasco de papel en el alimentador automático de documentos

1 Extraiga todos los documentos originales de la bandeja del ADF.

2 Abra la cubierta del alimentador automático.

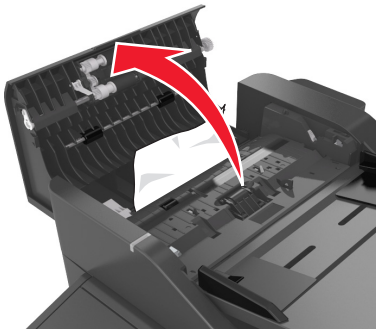

3 Retire el papel atascado.

Nota: Retire todos los fragmentos de papel.

4 Cierre la cubierta del alimentador automático de documentos.

Atasco de papel en la bandeja estándar

Retire el papel atascado.

Nota: Retire todos los fragmentos de papel.

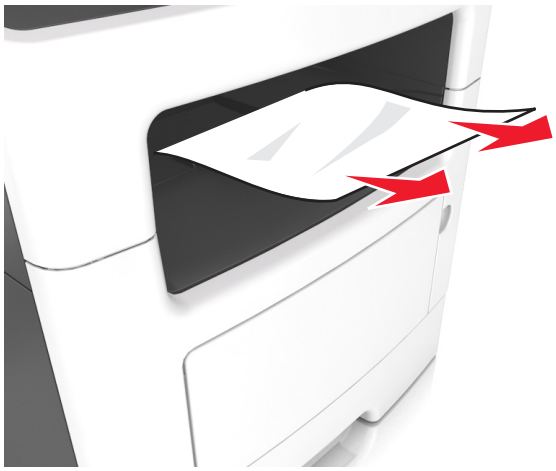

Atasco de papel en la puerta posterior

1 Abra la puerta posterior.

PRECAUCIÓN: SUPERFICIE CALIENTE: El interior de la impresora podría estar caliente. Para evitar el riesgo de heridas producidas por el contacto con un componente caliente, deje que la superficie se enfríe antes de tocarlo.

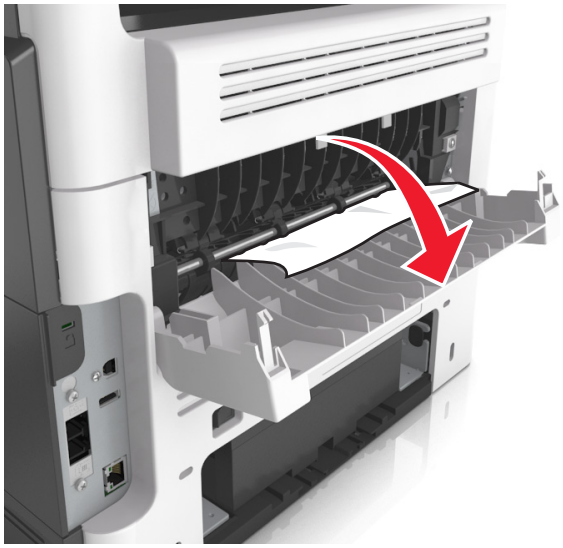

2 Retire el papel atascado.

Nota: Retire todos los fragmentos de papel.

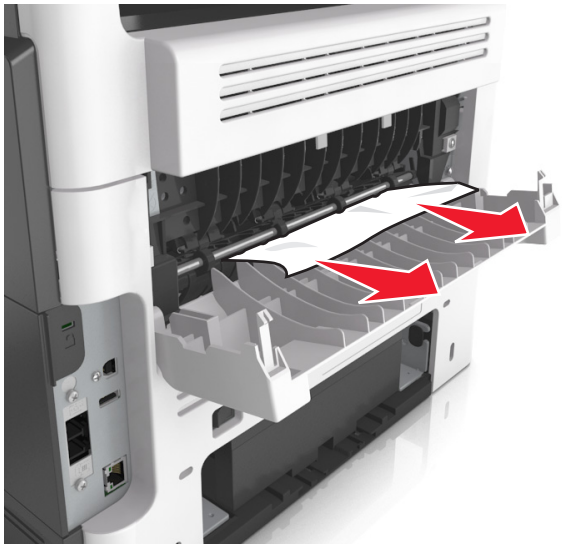

3 Cierre la puerta posterior.

Atasco de papel en la puerta frontal

PRECAUCIÓN: SUPERFICIE CALIENTE: El interior de la impresora podría estar caliente. Para evitar el riesgo de heridas producidas por el contacto con un componente caliente, deje que la superficie se enfríe antes de tocarlo.

1 Abra la puerta frontal.

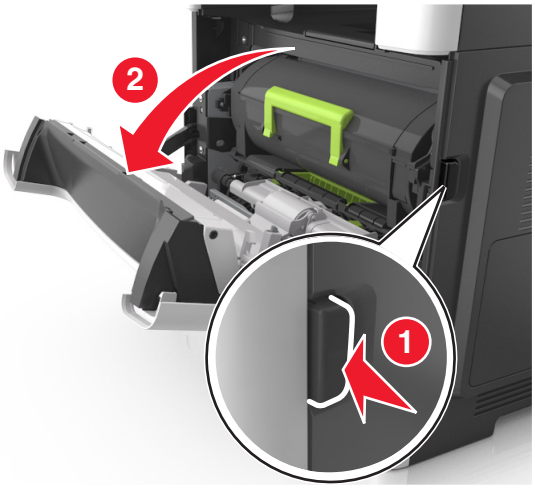

2 Extraiga el cartucho de tóner.

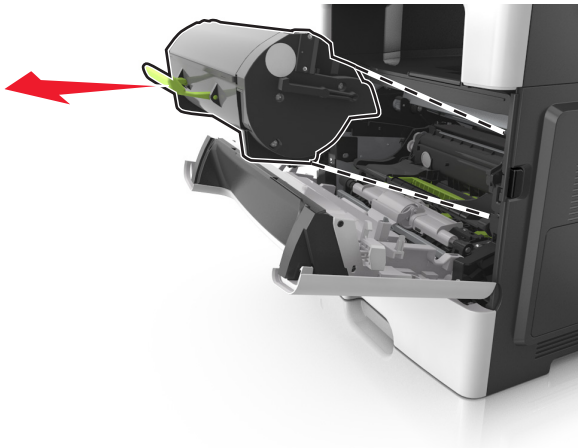

3 Extraiga la unidad de imagen.

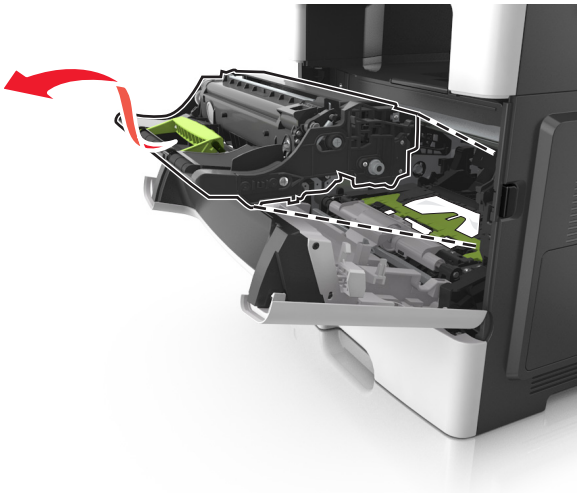

Advertencia: Posibles daños: No exponga la unidad de imagen a la luz directa durante más de diez minutos. Una larga exposición a la luz puede ocasionar problemas de calidad de impresión.

Advertencia: Posibles daños: No toque el tambor fotoconductor brillante que se encuentra debajo de la unidad de imagen. Si lo hace, puede afectar a la calidad de los futuros trabajos de impresión.

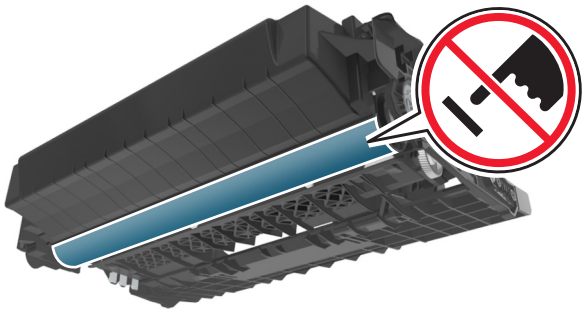

4 Retire el papel atascado.

Nota: Retire todos los fragmentos de papel.

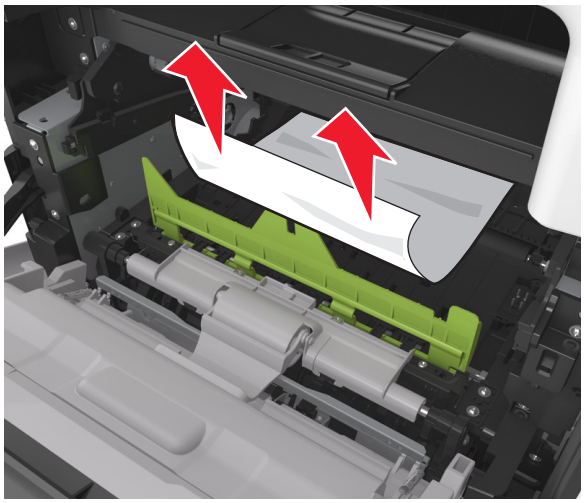

5 Introduzca la unidad de imagen.

Nota: Utilice como guía las flechas del interior de la impresora.

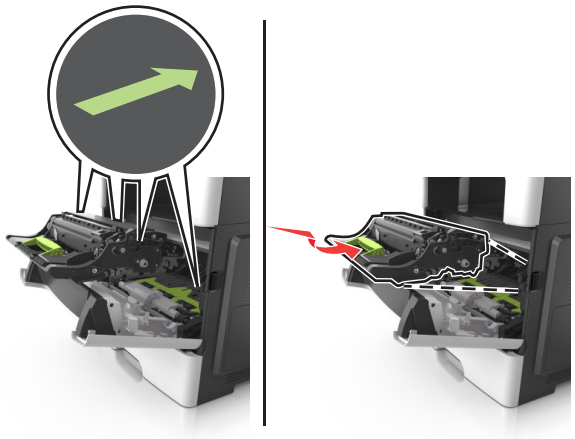

6 Introduzca el cartucho de tóner.

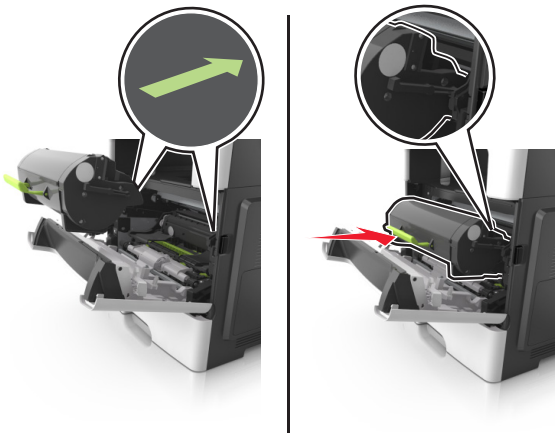

7 Cierre la puerta frontal.

Atasco de papel en la unidad de impresión a doble cara

1 Extraiga la bandeja.

2 Retire el papel atascado.

Nota: Retire todos los fragmentos de papel.

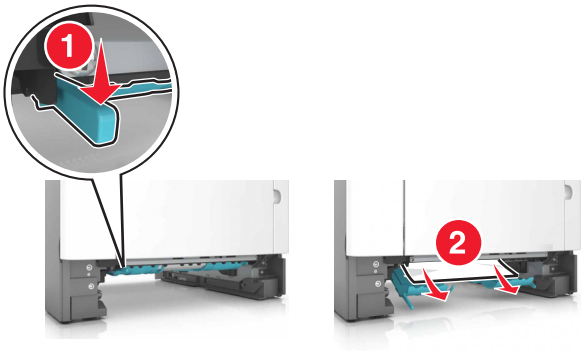

3 Introduzca la bandeja.

Atasco de papel en el alimentador multiuso

1 Retire el papel del alimentador multiuso.

2 Retire el papel atascado.

Nota: Retire todos los fragmentos de papel.

3 Flexione, airee y alise los bordes del papel antes de cargarlo.

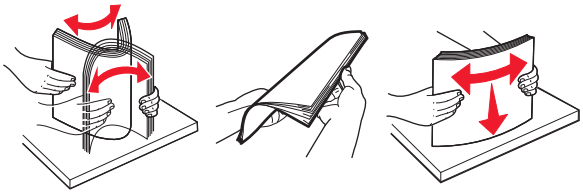

4 Cargue papel y ajuste la guía del papel.

Atasco de papel en las bandejas

1 Extraiga la bandeja.

2 Retire el papel atascado.

Nota: Retire todos los fragmentos de papel.

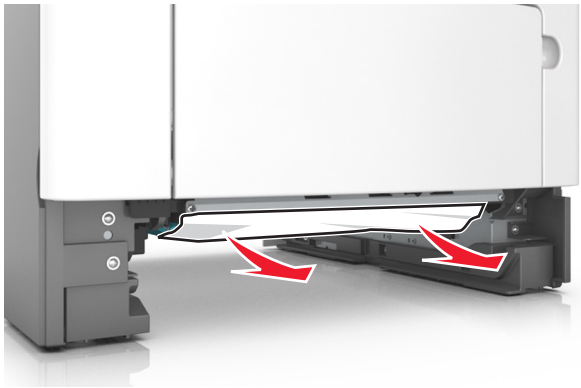

3 Introduzca la bandeja.

Atasco de papel en el clasificador

Atasco de papel en la bandeja del clasificador

1 Extraiga el papel de la bandeja estándar.

2 Retire el papel atascado.

Nota: Retire todos los fragmentos de papel.

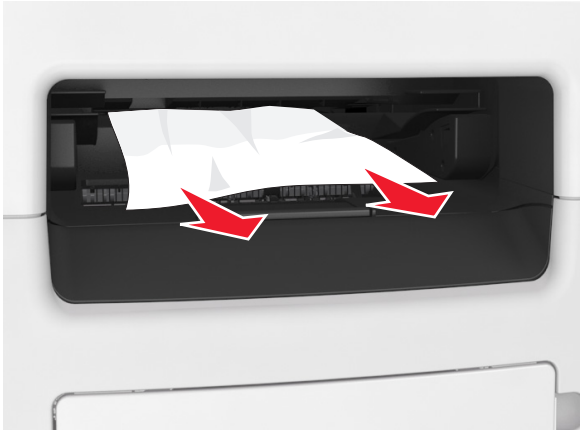

Atasco de papel en la puerta posterior del clasificador

1 Abra la puerta posterior del clasificador.

2 Retire el papel atascado.

Nota: Retire todos los fragmentos de papel.

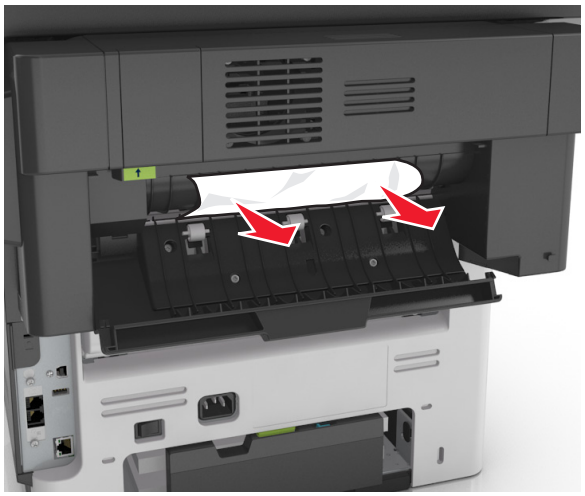

3 Abra la puerta estrecha del clasificador y, a continuación, retire los fragmentos de papel.

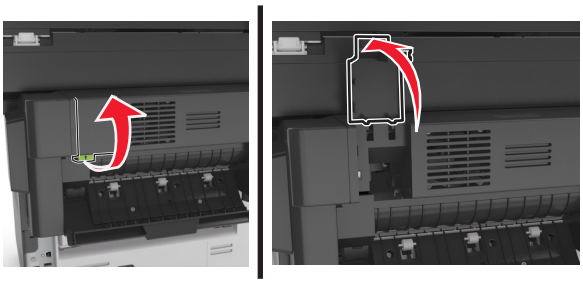

4 Cierre la puerta estrecha y posterior.

Atasco de grapas en la grapadora

1 Abra la puerta de acceso de la grapadora.

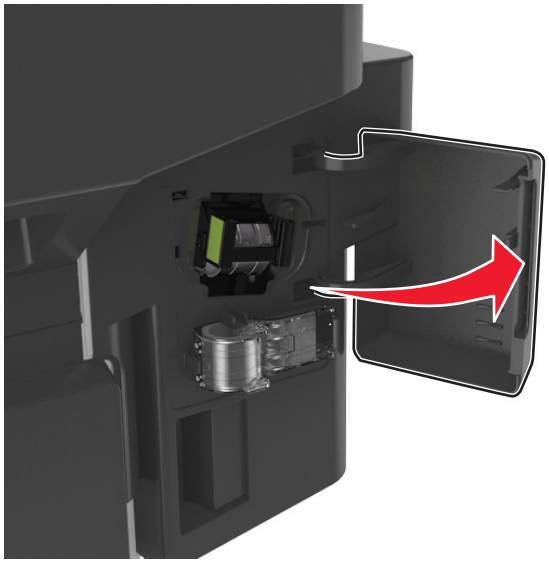

2 Retire el soporte del cartucho de grapas.

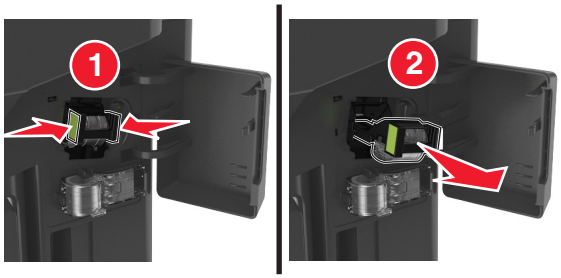

3 Levante la protección de grapas y, a continuación, retire las grapas sueltas.

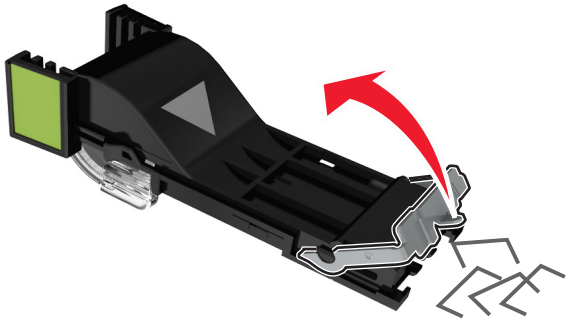

4 Cierre la protección de grapas.

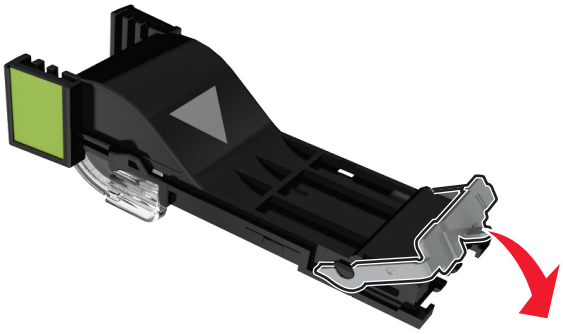

5 Inserte el soporte del cartucho de grapas.

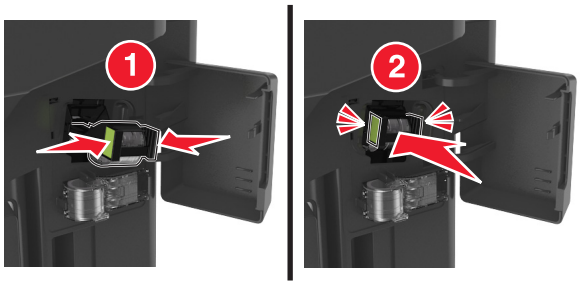

6 Cierre la puerta de acceso de la grapadora.

Solución de problemas

Descripción de los mensajes de la impresora

[88.xy] Cartucho bajo

Puede que tenga que realizar un pedido de un cartucho de tóner de repuesto. Si es necesario, pulse **Continuar** en el panel de control de la impresora para borrar el mensaje y continuar con la impresión.

Cartucho, unidad de imagen no coinciden [41.xy]

Utilice sólo un cartucho de tóner y una unidad de imagen compatibles.

Nota: Para ver una lista de consumibles compatibles, visite **www.lexmark.com**.

[88.xy] Cartucho casi agotado

Si es necesario, pulse **Continuar** en el panel de control de la impresora para borrar el mensaje y continuar con la impresión.

Cartucho muy bajo, [x] páginas restantes aproximadas [88.xy]

Puede que tenga que sustituir el cartucho de tóner muy pronto. Para obtener más información consulte la sección “Sustitución de consumibles” en la *Guía del usuario*.

Si es necesario, pulse **Continuar** en el panel de control de la impresora para borrar el mensaje y continuar con la impresión.

Cambiar [origen del papel] a [nombre de tipo personalizado], cargar [orientación]

Realice alguna de estas acciones:

- Cargue el tamaño y el tipo de papel correctos en la bandeja o el alimentador, especifique el tamaño y el tipo de papel en el menú Papel del panel de control y, a continuación, pulse **Cambio de papel finalizado**.
- Toque **Usar actual [origen de papel]** para utilizar el tamaño y el tipo de papel disponibles en la bandeja o el alimentador actual.
- Cancele el trabajo de impresión.

Cambiar [origen del papel] a [cadena personalizada], cargar [orientación]

Realice alguna de estas acciones:

- Cargue el tamaño y el tipo de papel correctos en la bandeja o el alimentador, especifique el tamaño y el tipo de papel en el menú Papel del panel de control y, a continuación, pulse **Cambio de papel finalizado**.
- Toque **Usar actual [origen de papel]** para utilizar el tamaño y el tipo de papel disponibles en la bandeja.
- Cancele el trabajo de impresión.

Cambiar [origen del papel] a [tamaño del papel] cargar [orientación]

Realice alguna de estas acciones:

- Cargue el tamaño y el tipo de papel correctos en la bandeja o el alimentador, especifique el tamaño y el tipo de papel en el menú Papel del panel de control y, a continuación, pulse **Cambio de papel finalizado**.
- Toque **Usar actual [origen de papel]** para utilizar el tamaño y el tipo de papel disponibles en la bandeja o el alimentador actual.
- Cancele el trabajo de impresión.

cambiar de [origen] a [tipo de papel] [tamaño del papel], cargar [orientación]

Realice alguna de estas acciones:

- Cargue el tamaño y el tipo de papel correctos en la bandeja o el alimentador, especifique el tamaño y el tipo de papel en el menú Papel del panel de control y, a continuación, pulse **Cambio de papel finalizado**.
- Toque **Usar actual [origen de papel]** para utilizar el tamaño y el tipo de papel disponibles en la bandeja o el alimentador actual.
- Cancele el trabajo de impresión.

Compruebe la conexión de la bandeja [x]

Realice al menos una de las acciones siguientes:

- Apague la impresora y, a continuación, vuelva a encenderla.

  Si el error se produce por segunda vez:

  1. Apague la impresora.
  2. Desconecte el cable de alimentación de la toma eléctrica.
  3. Retire la bandeja indicada.
  4. Vuelva a instalar la bandeja.
  5. Conecte el cable de alimentación a una toma de alimentación eléctrica debidamente conectada a tierra.
  6. Vuelva a encender la impresora.

Si el error se produce de nuevo:

1. Apague la impresora.
2. Desconecte el cable de alimentación de la toma eléctrica.
3. Extraiga la bandeja.
4. Ponerse en contacto con el servicio de atención al cliente.

- En el panel de control de la impresora, toque **Continuar** para borrar el mensaje y continuar con el trabajo.

Cierre de la puerta posterior

Cierre la puerta posterior de la impresora.

Cierre de la puerta posterior del clasificador

Cierre la puerta posterior del clasificador.

Cerrar puerta frontal

Cierre la puerta frontal de la impresora.

Cierre la cubierta de la superficie y cargue los originales si se reinicia el trabajo [2yy.xx]

Realice al menos una de las acciones siguientes:

- Pulse **Digitalizar desde ADF** para continuar digitalizando desde el ADF inmediatamente después del último trabajo de digitalización realizado correctamente.
- Toque **Digitalizar desde superficie** para continuar digitalizando desde el cristal del escáner inmediatamente después del último trabajo de digitalización realizado correctamente.
- Pulse **Finalizar trabajo sin más digitalización** para finalizar la digitalización con el último trabajo realizado correctamente.

  Nota: Esto no cancela el trabajo de digitalización. Todas las páginas correctamente digitalizadas se procesarán para copiar, enviar por fax o por correo electrónico.
- Pulse **Cancelar trabajo** para borrar el mensaje y cancelar el trabajo de digitalización.

[39] Página compleja; puede que algunos datos no se hayan imprimido

Realice al menos una de las acciones siguientes:

- En el panel de control de la impresora, pulse **Continuar** para ignorar el mensaje y continuar con la impresión.
- Cancelar el trabajo de impresión actual.
- Instale más memoria de impresora.

[57] Cambio en configuración; algunos trabajos retenidos no se han restaurado

Se han invalidado los trabajos retenidos debido a los posibles cambios siguientes en la impresora:

- Se ha actualizado el firmware de la impresora.
- Se ha eliminado la bandeja para el trabajo de impresión.
- El trabajo de impresión se ha enviado desde una unidad flash que ya no está conectada al puerto USB.
- El disco duro de la impresora contiene trabajos de impresión que se almacenaron mientras el disco duro estaba instalado en un modelo de impresora diferente.

En el panel de control de la impresora, toque **Continuar** para borrar el mensaje.

[51] Flash defectuosa detectada

Realice al menos una de las acciones siguientes:

- Sustituya la tarjeta de memoria flash defectuosa.
- En el panel de control de la impresora, pulse **Continuar** para ignorar el mensaje y continuar con la impresión.
- Cancele el trabajo de impresión actual.

[62] Disco lleno

Realice al menos una de las acciones siguientes:

- En el panel de control de la impresora, pulse **Continuar** para borrar el mensaje y continuar con el procesamiento.
- Elimine fuentes, macros y otros datos almacenados en el disco duro de la impresora.
- Instale un disco duro de impresora con mayor capacidad.

Es necesario formatear el disco para utilizarlo en este dispositivo

En la pantalla de inicio, pulse **Formatear disco** para formatear el disco duro de la impresora y borrar el mensaje.

Nota: Al formatear, se eliminarán todos los archivos almacenados en disco duro de la impresora.

Disco casi lleno. Liberando espacio con seguridad.

Realice al menos una de las siguientes acciones:

- Toque **Continuar** para borrar el mensaje y continuar con la impresión.
- Elimine fuentes, macros y otros datos almacenados en el disco duro de la impresora.
- Instale un disco duro con mayor capacidad de memoria.

Error al leer unidad USB. Extraiga la unidad USB.

Se ha introducido un dispositivo USB no admitido. Extraiga el dispositivo USB e introduzca uno admitido.

Error al leer el concentrador USB. Extraiga el concentrador.

Se ha conectado un concentrador USB no compatible. Extraiga el concentrador USB no admitido e instale uno compatible.

Memoria de fax llena

1. En el panel de control, toque **Continuar** para borrar el mensaje y cancelar el trabajo de fax.
2. Haga lo siguiente:
   - Reduzca la resolución del fax.
   - Reduzca el número de páginas.
3. Envíe el trabajo de fax.

Partición de fax no operativa. Póngase en contacto con el administrador del sistema.

Realice al menos una de las acciones siguientes:

- En el panel de control de la impresora, toque **Continuar** para borrar el mensaje.
- Apague la impresora y, a continuación, vuelva a encenderla. Si aparece el mensaje de nuevo, póngase en contacto con el personal de asistencia técnica.

Formato de destino del servidor de fax no configurado. Póngase en contacto con el administrador del sistema.

Realice al menos una de las acciones siguientes:

- En el panel de control de la impresora, toque **Continuar** para borrar el mensaje.
- Finalice la configuración del servidor de fax. Si aparece el mensaje de nuevo, póngase en contacto con el personal de asistencia técnica.

Nombre de la estación de fax no configurado. Póngase en contacto con el administrador del sistema.

Realice una de las siguientes acciones:

- En el panel de control de la impresora, toque **Continuar** para borrar el mensaje.
- Finalice la configuración de fax analógico. Si, tras finalizar la instalación, se vuelve a mostrar el mensaje, póngase en contacto con el personal de asistencia técnica.

Número de estación de fax no configurado. Póngase en contacto con el administrador del sistema.

Realice al menos una de las acciones siguientes:

- En el panel de control de la impresora, toque **Continuar** para borrar el mensaje.
- Finalice la configuración de fax analógico. Si, tras finalizar la instalación, se vuelve a mostrar el mensaje, póngase en contacto con el personal de asistencia técnica.

[84.xy] Unidad de imagen casi agotada.

Puede que tenga que realizar un pedido de una unidad de imagen de repuesto. Si es necesario, seleccione **Continuar** en el panel de control de la impresora para borrar el mensaje y continuar con la impresión.

[84.xy] Unidad de imagen casi agotada

Si es necesario, pulse **Continuar** en el panel de control de la impresora para borrar el mensaje y continuar con la impresión.

Unidad de imagen muy baja, [x] páginas restantes aproximadas [84.xy]

Puede que tenga que sustituir la unidad de imagen muy pronto. Para obtener más información consulte la sección “Sustitución de consumibles” en la *Guía del usuario*.

Si es necesario, pulse **Continuar** en el panel de control de la impresora para borrar el mensaje y continuar con la impresión.

[59] Bandeja [x] incompatible

Realice al menos una de las acciones siguientes:

- Retire la bandeja indicada.
- En el panel de control de la impresora, pulse **Continuar** para borrar el mensaje y continuar imprimiendo sin utilizar la bandeja especificada.

Tamaño de papel incorrecto, abrir [origen del papel] [34]

Realice al menos una de las acciones siguientes:

- Cargue el tamaño y el tipo de papel correctos en la bandeja y, a continuación, especifique el tamaño y el tipo de papel en el menú Papel del panel de control de la impresora.
- Asegúrese de que estén especificados el tamaño y el tipo de papel correctos en los valores de los cuadros de diálogo Propiedades de impresión o Imprimir.
- Compruebe si el tamaño de papel está correctamente definido. Por ejemplo, si el tamaño del alimentador multiuso se ha definido como Universal, asegúrese de que el papel es lo suficientemente grande para los datos que se están imprimiendo.
- Compruebe las guías de longitud y anchura de la bandeja y asegúrese de que el papel está cargado correctamente en ella.
- En el panel de control de la impresora, pulse **Continuar** para borrar el mensaje y continuar con la impresión con una bandeja diferente.
- Cancele el trabajo de impresión.

Introducir bandeja [x]

Introduzca la bandeja indicada en la impresora.

[37] Memoria insuficiente para clasificar trabajo

Realice al menos una de las acciones siguientes:

- En el panel de control de la impresora, pulse **Continuar** para imprimir la parte del trabajo que ya está almacenada y empezar a clasificar el resto del trabajo de impresión.
- Cancele el trabajo de impresión actual.

Memoria insuficiente, se han eliminado algunos trabajos en espera [37]

En el panel de control de la impresora, toque **Continuar** para borrar el mensaje.

[37] Memoria insuficiente; algunos trabajos retenidos no se restaurarán

Realice al menos una de las acciones siguientes:

- En el panel de control de la impresora, pulse **Continuar** para borrar el mensaje.
- Borre otros trabajos en espera para liberar memoria de impresora adicional.

[35] Memoria insuficiente para admitir la función Guardar recursos

Instale memoria adicional en la impresora o pulse **Continuar** para desactivar Guardar recursos, borrar el mensaje y continuar con la impresión.

Cargar [origen del papel] con [nombre de tipo personalizado] [orientación del papel]

Realice al menos una de las acciones siguientes:

- Cargue la bandeja o el alimentador con papel adecuado del mismo tipo y tamaño.
- Para usar la bandeja con papel adecuado del mismo tipo y tamaño, pulse **Papel cargado, continuar** en el panel de control de la impresora.

  Nota: Si la impresora encuentra una bandeja con papel adecuado del mismo tipo y tamaño, cargará el papel de esa bandeja. En caso contrario, imprimirá desde el origen de papel predeterminado.
- Cancele el trabajo actual.

Cargar [origen del papel] con [cadena personalizada] [orientación de papel]

Realice al menos una de las acciones siguientes:

- Cargue la bandeja o el alimentador con papel adecuado del mismo tipo y tamaño.
- Para usar la bandeja con papel adecuado del mismo tipo y tamaño, pulse **Papel cargado, continuar** en el panel de control de la impresora.

  Nota: Si la impresora encuentra una bandeja con papel del tamaño y tipo adecuados, cargará el papel de esa bandeja. En caso contrario, imprimirá desde el origen de papel predeterminado.
- Cancele el trabajo actual.

Cargar [origen del papel] con [tamaño del papel] [orientación del papel]

Realice al menos una de las acciones siguientes:

- Cargue la bandeja o el alimentador especificados con papel del tamaño adecuado.
- Para usar la bandeja con papel del tamaño adecuado, pulse **Papel cargado, continuar** en el panel de control de la impresora.

  Nota: Si la impresora encuentra un alimentador o bandeja con papel del tamaño adecuado, cargará el papel de ese alimentador o bandeja. En caso contrario, imprimirá desde el origen de papel predeterminado.
- Cancele el trabajo actual.

Cargar [origen del papel] con [tipo de papel] [tamaño del papel] [orientación del papel]

Realice al menos una de las acciones siguientes:

- Cargue la bandeja o el alimentador especificados con papel adecuado del mismo tipo y tamaño.
- Para usar la bandeja o el alimentador que contengan el tamaño y tipo de papel correctos, pulse **Papel cargado, continuar** en el panel de control de la impresora.

  Nota: Si la impresora encuentra un alimentador o bandeja con el tamaño y el tipo de papel adecuados, cargará el papel de ese alimentador o bandeja. En caso contrario, imprimirá desde el origen de papel predeterminado.
- Cancele el trabajo actual.

Cargar el alimentador multiuso con [nombre de tipo personalizado] [orientación del papel]

Realice alguna de estas acciones:

- Cargue el alimentador con el tipo y tamaño de papel correctos.
- En el panel de control, pulse **Pedir confirmación de cada página, papel cargado** o **No solicitar, papel cargado** para borrar el mensaje y continuar con la impresión.
- En el panel de control, pulse **Seleccionar papel auto** para que coincida con el papel cargado en la bandeja.
- Cancele el trabajo de impresión.

Cargar el alimentador multiuso con [cadena personalizada] [orientación del papel]

Realice alguna de estas acciones:

- Cargue el alimentador con el tipo y tamaño de papel correctos.
- En el panel de control de la impresora, pulse **Pedir confirmación de cada página, papel cargado** o **No solicitar, papel cargado** para borrar el mensaje y continuar con la impresión.
- En el panel de control, pulse **Seleccionar papel auto** para que coincida con el papel cargado en la bandeja.
- Cancele el trabajo de impresión.

Cargar el alimentador multiuso con [tamaño del papel] [orientación del papel]

Realice alguna de estas acciones:

- Cargue el alimentador con el tamaño de papel correcto.
- En el panel de control, pulse **Pedir confirmación de cada página, papel cargado** o **No solicitar, papel cargado** para borrar el mensaje y continuar con la impresión.
- En el panel de control, pulse **Seleccionar papel auto** para que coincida con el papel cargado en la bandeja.
- Cancele el trabajo de impresión.

Cargar alimentador multiuso con [tipo del papel] [tamaño del papel] [orientación del papel]

Realice alguna de estas acciones:

- Cargue el alimentador con el tipo y tamaño de papel correctos.
- En el panel de control, pulse **Pedir confirmación de cada página, papel cargado** o **No solicitar, papel cargado** para borrar el mensaje y continuar con la impresión.
- En el panel de control, pulse **Seleccionar papel auto** para que coincida con el papel cargado en la bandeja.
- Cancele el trabajo de impresión.

[80.xy] Kit de mantenimiento agotado

Es posible que deba solicitar un kit de mantenimiento. Para obtener más información, visite el sitio web de asistencia de Lexmark en **http://support.lexmark.com** o póngase en contacto con el servicio de atención al cliente y, a continuación, informe del mensaje.

Si es necesario, pulse **Continuar** para borrar el mensaje y continuar con la impresión.

[80.xy] Kit de mantenimiento casi agotado

Para obtener más información, visite el sitio web de asistencia de Lexmark en **http://support.lexmark.com** o póngase en contacto con el servicio de atención al cliente y, a continuación, informe del mensaje.

Si es necesario, pulse **Continuar** para borrar el mensaje y continuar con la impresión.

Kit de mantenimiento muy bajo, quedan aproximadamente [x] páginas [80.xy]

Puede que tenga que sustituir el kit de mantenimiento muy pronto. Para obtener más información, visite el sitio web de asistencia de Lexmark en **http://support.lexmark.com** o póngase en contacto con el servicio de atención al cliente y, a continuación, informe del mensaje.

Si es necesario, pulse **Continuar** para borrar el mensaje y continuar con la impresión.

[38] Memoria llena

Realice al menos una de las acciones siguientes:

- En el panel de control de la impresora, pulse **Cancelar trabajo** para borrar el mensaje.
- Instale más memoria de impresora.

Memoria llena, no se pueden imprimir faxes

En el panel de control, realice una de las siguientes acciones:

- Toque **Continuar reteniendo faxes sin imprimir** para borrar el mensaje.
- Toque **Intentar imprimir** para reiniciar la impresora y continuar con la impresión.

[54] Error de software en red [x]

Realice alguna de estas acciones:

- En el panel de control de la impresora, pulse **Continuar** para continuar con la impresión.
- Apague la impresora, espere 10 segundos aproximadamente y, a continuación, enciéndala de nuevo.
- Actualice el firmware de la red en la impresora o el servidor de impresión. Para obtener más información, visite el sitio web de asistencia de Lexmark en **http://support.lexmark.com**.

No hay ninguna línea telefónica analógica conectada al módem, el fax está desactivado.

Conecte la impresora a una línea telefónica analógica.

[33.xy] Para [consumibles] que no sean de Lexmark, consulte la Guía del usuario

Nota: El consumible puede ser el cartucho de tóner o la unidad de imagen.

La impresora ha detectado un consumible o una pieza instalada en la impresora que no es de Lexmark.

La impresora Lexmark ha sido diseñada para un óptimo rendimiento con consumibles y piezas originales de Lexmark. El uso de suministros o piezas de terceros puede afectar al rendimiento, la fiabilidad o el ciclo de vida de la impresora y de sus componentes de imagen. Para obtener más información, consulte “Utilice componentes y suministros originales de Lexmark” en la página 236.

Todos los indicadores de duración han sido diseñados para funcionar con consumibles y piezas de Lexmark, pudiendo ocasionar resultados impredecibles si se utilizan consumibles o piezas de terceros. Si se agota el uso de los componentes de imagen, pueden producirse daños en la impresora Lexmark o en sus componentes asociados.

Advertencia: Posibles daños: El uso de consumibles o piezas de terceros puede afectar a la cobertura de la garantía. Es posible que la garantía no cubra el daño ocasionado por el uso de consumibles o piezas de terceros.

Para asumir cualquiera de estos riesgos y continuar con el uso de consumibles y piezas no originales en la impresora, mantenga pulsados ✕ y el botón **#** en el panel de control de forma simultánea durante 15 segundos.

Si no desea asumir estos riesgos, extraiga el consumible o la pieza de terceros de la impresora e instale un consumible o pieza original de Lexmark.

Nota: Para ver la lista de consumibles compatibles, consulte la sección "Solicitud de suministros" o visite **www.lexmark.com**.

[52] No hay suficiente espacio en memoria flash para recursos

Realice al menos una de las acciones siguientes:

- En el panel de control de la impresora, pulse **Continuar** para borrar el mensaje y continuar con la impresión.
- Elimine fuentes, macros y otros datos almacenados en la memoria flash.
- Instale una tarjeta de memoria flash de mayor capacidad.

Nota: Se borran las macros y fuentes cargadas que no se hayan guardado previamente en la memoria flash.

papel, cambios necesarios

Realice al menos una de las acciones siguientes:

- En el panel de control de la impresora, toque **Pedir confirmación en cada página** para continuar con la impresión.
- Toque **Utilizar suministros actuales** para continuar con la impresión utilizando el papel cargado en la bandeja.
- Cancele el trabajo de impresión actual.

Puerto paralelo [x] desactivado [56]

Realice al menos una de las acciones siguientes:

- En el panel de control de la impresora, toque **Continuar** para borrar el mensaje.
- Active el puerto paralelo. En el panel de control de la impresora, navegue hasta:

  Red/Puertos > **Paralelo [x]** > **Mem intermedia paral** > **Auto**

Nota: La impresora desecha cualquier dato recibido a través del puerto paralelo.

La impresora ha tenido que reiniciarse. Puede que el último trabajo esté incompleto.

En el panel de control de la impresora, pulse **Continuar** para borrar el mensaje y continuar con la impresión.

Para obtener más información, visite **http://support.lexmark.com** o póngase en contacto con el servicio de atención al cliente.

[61] Extraer disco defectuoso

Extraiga y sustituya el disco duro defectuoso de la impresora.

Retirar papel de la bandeja de salida estándar

Extraiga la pila de papel de la bandeja estándar.

Sustituir todos los originales si se reinicia el trabajo.

Pruebe con una o varias de las siguientes opciones:

- Pulse **Cancelar trabajo** para borrar el mensaje y cancelar el trabajo de digitalización.
- Pulse **Digitalizar desde ADF** para continuar digitalizando desde el ADF inmediatamente después del último trabajo de digitalización realizado correctamente.
- Pulse **Digitalizar desde superficie** para continuar digitalizando desde el escáner inmediatamente después del último trabajo de digitalización realizado correctamente.
- Pulse **Finalizar trabajo sin más digitalización** para finalizar la digitalización con el último trabajo realizado correctamente.
- Pulse **Reiniciar trabajo** para reiniciar el trabajo de digitalización con los mismos valores del trabajo de digitalización anterior.

[88.xy] Sustituir cartucho, 0 páginas restantes aproximadas

Sustituya el cartucho de tóner para borrar el mensaje y continuar imprimiendo. Para obtener más información, consulte la hoja de instrucciones que se facilita con el suministro o consulte la sección “Sustitución de consumibles” en la *Guía del usuario*.

Nota: Si no tiene un cartucho de recambio, consulte la sección “Solicitud de suministros” de la *Guía del usuario* o visite **www.lexmark.com**.

[31.xy] Sustitución de la unidad de imagen defectuosa

Sustituya la unidad de imagen defectuosa para borrar el mensaje. Para obtener más información, consulte la hoja de instrucciones incluida con el consumible.

Nota: Si no tiene una unidad de imagen de recambio, consulte la sección “Solicitud de suministros” de la *Guía del usuario* o visite **www.lexmark.com**.

[84.xy] Sustituir unidad de imagen, 0 páginas restantes aproximadas

Sustituya la unidad de imagen para borrar el mensaje y continuar la impresión. Para obtener más información, consulte la hoja de instrucciones que se facilita con el suministro o consulte la sección “Sustitución de consumibles” en la *Guía del usuario*.

Nota: Si no tiene una unidad de imagen de recambio, consulte la sección “Solicitud de suministros” de la *Guía del usuario* o visite **www.lexmark.com**.

Volver a colocar orig atasc si reinicia trab

Pruebe con una o varias de las siguientes opciones:

- Pulse **Cancelar trabajo** para borrar el mensaje y cancelar el trabajo de digitalización.
- Pulse **Digitalizar desde ADF** para continuar digitalizando desde el ADF inmediatamente después del último trabajo de digitalización realizado correctamente.

- Pulse **Digitalizar desde superficie** para continuar digitalizando desde el escáner inmediatamente después del último trabajo de digitalización realizado correctamente.
- Pulse **Finalizar trabajo sin más digitalización** para finalizar la digitalización con el último trabajo realizado correctamente.
- Pulse **Reiniciar trabajo** para reiniciar el trabajo de digitalización con los mismos valores del trabajo de digitalización anterior.

Sustituir kit de mantenimiento [80.xy]

Hay programadas tareas de mantenimiento para la impresora. Para obtener más información, vaya a **http://support.lexmark.com** o póngase en contacto con el representante de asistencia técnica e indique el mensaje.

[31.xy] Sustituir la unidad de imagen que falta

Instale la unidad de imagen que falta. Para obtener más información, consulte la hoja de instrucciones incluida con el consumible.

Reinstalar cartucho que falta o no responde [31.xy]

Realice alguna de estas acciones:

- Compruebe si falta el cartucho de tóner. Si falta, instálelo.

  Para obtener información sobre la instalación del cartucho de tóner, consulte la sección “Sustitución de consumibles”.
- Si está instalado, extráigalo e instale de nuevo el cartucho de tóner que no responde.

  Nota: Si aparece el mensaje después de reinstalar el consumible, sustituya el cartucho de tóner. Es posible que el cartucho esté defectuoso o que el consumible no sea original de Lexmark. Para obtener más información, consulte “Utilice componentes y suministros originales de Lexmark” en la página 236.

Sustituir cartucho no admitido [32.xy]

Extraiga el cartucho de tóner e instale uno admitido para borrar el mensaje y continuar con la impresión. Para obtener más información, consulte la hoja de instrucciones incluida con el consumible.

Este error también puede producirse al instalar cartucho original de Lexmark, como un cartucho de alto rendimiento, que no esté diseñado para su uso con este producto.

Los siguientes códigos de error indican que se ha instalado un cartucho de tóner no original de Lexmark:

32,13
32,16
32,19
32,22
32,25
32,28
32,31

32,34
32,37

Para obtener más información, consulte “Utilice componentes y suministros originales de Lexmark” en la página 236.

Nota: Si no tiene un cartucho de recambio, consulte la sección “Solicitud de suministros” o acceda a **www.lexmark.com**.

[32.xy] Sustituir unidad de imagen no admitida

Extraiga la unidad de imagen e instale una admitida para borrar el mensaje y continuar con la impresión. Para obtener más información, consulte la hoja de instrucciones incluida con el consumible.

Este error también puede aparecer por instalar una unidad de imagen original de Lexmark, por ejemplo una unidad MICR, que no esté concebida para usarse en este producto.

Los siguientes códigos de error indican que se ha instalado una unidad de imagen no original de Lexmark:

32.14
32.17
32.20
32.23
32.26
32.29
32.32
32.35
32.38

Para obtener más información, consulte “Utilice componentes y suministros originales de Lexmark” en la página 236.

Nota: Si no tiene una unidad de imagen de recambio, consulte la sección “Solicitud de suministros” o visite **www.lexmark.com**.

¿Restaurar trabajos en espera?

Realice al menos una de las acciones siguientes:

- Pulse **Restaurar** en el panel de control de la impresora para restaurar todos los trabajos retenidos almacenados en el disco duro de la impresora.
- Pulse **No restaurar** en el panel de control de la impresora si no quiere que se restaure ningún trabajo de impresión.

Cubierta del alimentador automático del escáner abierta

Cierre la cubierta del alimentador automático de documentos.

[840.01] Escáner desactivado por administrador

Imprima sin tener activado el escáner o póngase en contacto con el personal de asistencia técnica.

Escáner desactivado. [840.02] Póngase en contacto con el administrador del sistema si el problema persiste.

Realice al menos una de las acciones siguientes:

- Pulse **Continuar con el escáner desactivado** para volver a la pantalla de inicio y, a continuación, póngase en contacto con el personal de asistencia técnica.
- Pulse **Reiniciar y activar el escáner automáticamente** para cancelar el trabajo.

  Nota: De este modo, se intenta a volver a activar el escáner.

[2yy.xx] Atasco en escáner; extraiga todos los originales del escáner

Extraiga el papel atascado del escáner.

[2yy.xx] Atasco en escáner; extraiga todos los originales atascados del escáner

Extraiga el papel atascado del escáner.

Puerto serie [x] desactivado [56]

Realice al menos una de las acciones siguientes:

- En el panel de control de la impresora, toque **Continuar** para borrar el mensaje.

  La impresora descarta cualquier dato recibido a través del puerto serie especificado.
- Asegúrese de que la memoria intermedia del puerto serie no está configurada como Desactivada.
- En el panel de control de la impresora, establezca Mem intermedia serie en Auto en el menú Serie [x].

Servidor SMTP no configurado. Póngase en contacto con el administrador del sistema.

En el panel de control de la impresora, toque **Continuar** para borrar el mensaje.

Nota: Si aparece el mensaje de nuevo, póngase en contacto con el personal de asistencia técnica.

Algunos trabajos en espera no se han restaurado

En el panel de control de la impresora, pulse **Continuar** para eliminar el trabajo especificado.

Nota: Los trabajos retenidos que no se restauran permanecen en el disco duro de la impresora y son inaccesibles.

[54] Error de software en red estándar

Realice alguna de estas acciones:

- En el panel de control de la impresora, pulse **Continuar** para continuar con la impresión.
- Apague la impresora y, a continuación, vuelva a encenderla.

- Actualice el firmware de la red en la impresora o el servidor de impresión. Para obtener más información, visite el sitio web de asistencia de Lexmark en **http://support.lexmark.com** o póngase en contacto con el servicio de atención al cliente y, a continuación, informe del mensaje.

[56] Puerto USB estándar desactivado

Realice al menos una de las acciones siguientes:

- En el panel de control de la impresora, toque **Continuar** para borrar el mensaje.
- Active el puerto USB. En el panel de control de la impresora, navegue hasta:

  Red/Puertos > **Mem intermedia USB** > **Auto**

Nota: La impresora desecha cualquier dato recibido a través del puerto USB.

Consumibles necesarios para completar el trabajo

Realice una de las siguientes acciones:

- Instale el consumible que falta para completar el trabajo.
- Cancele el trabajo actual.

El dispositivo está funcionando en Modo seguro. Puede que algunas opciones de impresión estén desactivadas o proporcionen resultados inesperados.

Pulse **Continuar** para borrar el mensaje.

[58] Demasiadas opciones flash instaladas

1. Apague la impresora.
2. Desconecte el cable de alimentación de la toma eléctrica.
3. Retire la memoria flash sobrante.
4. Conecte el cable de alimentación a una toma de alimentación eléctrica debidamente conectada a tierra.
5. Vuelva a encender la impresora.

[58] Demasiadas bandejas instaladas

1. Apague la impresora.
2. Desconecte el cable de alimentación de la toma eléctrica.
3. Retire las bandejas sobrantes.
4. Conecte el cable de alimentación a una toma de alimentación eléctrica debidamente conectada a tierra.
5. Vuelva a encender la impresora.

Flash sin formato detectada [53]

Realice al menos una de las acciones siguientes:

- En el panel de control de la impresora, pulse **Continuar** para detener la operación de desfragmentación y continuar con la impresión.
- Formatee la memoria flash.

  Nota: Si el mensaje de error continúa, es posible que la memoria flash venga defectuosa y deba sustituirla.

Disco no admitido

Extraiga el disco duro de la impresora no admitido e instale después uno que sea compatible.

[55] Opción no admitida en la ranura [x]

1. Apague la impresora.
2. Desconecte el cable de alimentación de la toma eléctrica.
3. Extraiga la tarjeta de opción no admitida de la placa de control de la impresora y sustitúyala por una que sea compatible.
4. Conecte el cable de alimentación a una toma de alimentación eléctrica debidamente conectada a tierra.
5. Encienda la impresora de nuevo.

Puerto USB [x] desactivado [56]

En el panel de control de la impresora, toque **Continuar** para borrar el mensaje.

Notas:

- La impresora desecha cualquier dato recibido a través del puerto USB.
- Asegúrese de que el menú de la memoria intermedia del puerto USB no está configurado como Desactivado.

Servidor Weblink no configurado. Póngase en contacto con el administrador del sistema.

En el panel de control de la impresora, toque **Continuar** para borrar el mensaje.

Nota: Si aparece el mensaje de nuevo, póngase en contacto con el personal de asistencia técnica.

Solución de problemas de la impresora

- “Problemas básicos de la impresora” en la página 281
- “Problemas de opciones” en la página 283
- “Problemas de alimentación del papel” en la página 286

Problemas básicos de la impresora

La impresora no responde

Acción	Sí	No
Paso 1 Asegúrese de que la impresora está encendida. ¿La impresora está encendida?	Vaya al paso 2.	Encienda la impresora.
Paso 2 Compruebe si la impresora está en modo de suspensión o en modo de hibernación. ¿Está la impresora en modo de suspensión o hibernación?	Pulse el botón de suspensión para reactivar la impresora cuando esté en modo de suspensión o hibernación.	Vaya al paso 3.
Paso 3 Compruebe si un extremo del cable de alimentación está enchufado a la impresora y el otro a una toma de alimentación eléctrica debidamente conectada a tierra. ¿El cable de alimentación está enchufado a la impresora y a una toma de alimentación eléctrica debidamente conectada a tierra?	Vaya al paso 4.	Enchufe un extremo del cable de alimentación a la impresora y el otro a una toma de alimentación eléctrica debidamente conectada a tierra.
Paso 4 Compruebe el resto de equipos eléctricos enchufados a la toma de corriente. ¿El resto de equipos eléctricos funciona?	Desenchufe el resto de equipos eléctricos y encienda la impresora. Si la impresora no funciona, vuelva a conectar el resto de equipos eléctricos.	Vaya al paso 5.
Paso 5 Compruebe si los cables que conectan la impresora con el equipo está insertados en los puertos correctos. ¿Están los cables insertados en los puertos correctos?	Vaya al paso 6.	Asegúrese de que los siguientes elementos coinciden: • El símbolo USB del cable con el mismo símbolo de la impresora • El cable Ethernet adecuado con el puerto Ethernet.
Paso 6 Asegúrese de que la toma de corriente no se desconecta mediante ningún tipo de interruptor. ¿La toma de corriente se desconecta mediante algún tipo de interruptor?	Encienda o restablezca el interruptor.	Vaya al paso 7.

Acción	Sí	No
Paso 7 Compruebe si la impresora está enchufada a algún protector de sobretensión, fuentes de alimentación permanentes o cables alargadores. ¿Está la impresora enchufada a algún protector de sobretensión, fuentes de alimentación permanentes o cables alargadores?	Conecte el cable de alimentación de la impresora directamente a una toma de alimentación eléctrica debidamente conectada a tierra.	Vaya al paso 8.
Paso 8 Compruebe si un extremo del cable de la impresora está enchufado a un puerto de la impresora y el otro, al equipo, al servidor de impresión, a una opción o a otro dispositivo de red. ¿El cable de la impresora está correctamente conectado a la misma y al equipo, servidor de impresión, opción u otro dispositivo de red?	Vaya al paso 9.	Conecte el cable de la impresora correctamente a la misma y al equipo, servidor de impresión, opción u otro dispositivo de red.
Paso 9 Asegúrese de instalar todas las opciones de hardware correctamente y de extraer el material de embalaje. ¿Están todas las opciones de hardware instaladas correctamente y el material de embalaje extraído?	Vaya al paso 10.	Apague la impresora, extraiga todo el material de embalaje y, a continuación, vuelva a instalar las opciones de hardware y encienda la impresora.
Paso 10 Compruebe si ha seleccionado los valores de puerto correctos en el controlador de la impresora. ¿Los valores de puerto son correctos?	Vaya al paso 11.	Utilice los valores del controlador de la impresora correctos.
Paso 11 Compruebe el controlador de impresora instalado. ¿Está instalado el controlador de impresora correcto?	Vaya al paso 12.	Instale el controlador de impresora correcto.
Paso 12 Apague la impresora, espere 10 segundos aproximadamente y, a continuación, vuelva a encenderla. ¿Funciona la impresora?	El problema se ha solucionado.	Póngase en contacto con **atención al cliente**.

La pantalla de la impresora está en blanco

Acción	Sí	No
Paso 1 Pulse el botón de suspensión en el panel de control de la impresora. ¿Aparece el mensaje **Lista** en el panel de control de la impresora?	El problema se ha solucionado.	Vaya al paso 2.
Paso 2 Apague la impresora, espere 10 segundos aproximadamente y, a continuación, vuelva a encenderla. ¿Aparecen los mensajes **Espere** y **Lista** en la pantalla de la impresora?	El problema se ha solucionado.	Apague la impresora y, a continuación, póngase en contacto con **atención al cliente**.

Problemas de opciones

No se puede detectar la opción interna

Acción	Sí	No
Paso 1 Apague la impresora, espere unos 10 segundos aproximadamente y, a continuación, encienda la impresora. ¿Funciona correctamente la opción interna?	El problema se ha solucionado.	Vaya al paso 2.
Paso 2 Compruebe si la opción interna está correctamente instalada en la placa de la controladora. **a** Apague a impresora con el interruptor y desenchufe el cable de alimentación de la toma de corriente. **b** Asegúrese de que la opción interna está instalada en el conector adecuado de la placa de la controladora. **c** Conecte el cable de alimentación a la impresora y, a continuación, a un enchufe con toma de tierra. Encienda la impresora. ¿Está bien conectada la opción interna en la placa de la controladora?	Vaya al paso 3.	Conecte la opción interna a la placa de la controladora.
Paso 3 Imprima una página de valores de menú y compruebe si la opción interna aparece en la lista de Funciones instaladas. ¿Aparece la opción interna en la página de valores del menú?	Vaya al paso 4.	Vuelva a instalar la opción interna.

Acción	Sí	No
Paso 4 **a** Compruebe si la opción interna está seleccionada. Es posible que sea necesario añadir manualmente la opción interna en el controlador de la impresora para que esté disponible para los trabajos de impresión. Para obtener más información, consulte "Adición de opciones disponibles en el controlador de impresión" en la página 50. **b** Vuelva a enviar el trabajo de impresión. ¿Funciona correctamente la opción interna?	El problema se ha solucionado.	Póngase en contacto con **atención al cliente**.

Problemas de bandeja

Acción	Sí	No
Paso 1 **a** Extraiga la bandeja y, a continuación, pruebe una o varias de las siguientes acciones: • Compruebe que el papel está bien introducido y que no hay atascos. • Compruebe que los indicadores de tamaño del papel de las guías están alineadas con los indicadores del tamaño de papel de la bandeja. • Si está imprimiendo en papel de tamaño personalizado, asegúrese de que las guías de papel se apoyan en los bordes del papel. • Asegúrese de que el papel no exceda el indicador de capacidad máxima de papel. • Asegúrese de que el papel esté bien colocado en la bandeja. **b** Compruebe si la bandeja se cierra correctamente. ¿La bandeja funciona?	El problema se ha solucionado.	Vaya al paso 2.
Paso 2 **a** Apague la impresora, espere 10 segundos aproximadamente y, a continuación, enciéndala de nuevo. **b** Vuelva a enviar el trabajo de impresión. ¿La bandeja funciona?	El problema se ha solucionado.	Vaya al paso 3.
Paso 3 Compruebe si se ha instalado la bandeja y la impresora la ha reconocido. Imprima una página de valores de menú y, a continuación, compruebe si la bandeja aparece en la lista Opciones instaladas. ¿Aparece la bandeja en la página de valores de menú?	Vaya al paso 4.	Vuelva a instalar la bandeja. Para obtener más información, consulte la documentación de instalación incluida con la bandeja.

Acción	Sí	No
Paso 4 Compruebe si la bandeja está disponible en el controlador de la impresora. **Nota:** Si es necesario, añada manualmente la bandeja en el controlador de la impresora para que esté disponible para los trabajos de impresión. Para obtener más información, consulte "Adición de opciones disponibles en el controlador de impresión" en la página 50. ¿La bandeja está disponible en el controlador de la impresora?	El problema se ha solucionado.	Póngase en contacto con **atención al cliente**.

No se detecta la tarjeta de memoria.

Acción	Sí	No
Compruebe que la tarjeta de memoria está instalada. **a** Instale la tarjeta de memoria. Para obtener más información, consulte "Instalación de una tarjeta de memoria" en la página 32. **Nota:** Compruebe si la tarjeta de memoria está conectada correctamente a la placa controladora de la impresora. **b** Imprima una página de valores de menú y compruebe si la tarjeta aparece en la lista Opciones instaladas. ¿Aparece la tarjeta en la lista Opciones instaladas?	El problema se ha solucionado.	Póngase en contacto con **atención al cliente**.

El puerto de soluciones interno no funciona adecuadamente

Acción	Sí	No
Paso 1 Asegúrese de que el puerto de soluciones interno (ISP) está instalado. **a** Instale el ISP. Para obtener más información, consulte "Instalación de un puerto de soluciones interno" en la página 35. **b** Imprima una página de valores de menú y, a continuación, compruebe si el ISP aparece en la lista Opciones instaladas. ¿Aparece el ISP en la lista Opciones instaladas?	Vaya al paso 2.	Compruebe si tiene un ISP admitido. **Nota:** Puede que un ISP de otra impresora no funcione en esta.
Paso 2 Compruebe el cable y la conexión del ISP. **a** Utilice el cable correcto y, a continuación, asegúrese de que está conectado correctamente al ISP. **b** Compruebe si el cable de interfaz de la solución de ISP está conectado correctamente en el receptáculo de la placa del controlador. **Nota:** El cable de interfaz de la solución de ISP y el receptáculo de la placa del controlador están identificados por colores. ¿El puerto de soluciones interno funciona correctamente?	El problema se ha solucionado.	Póngase en contacto con **atención al cliente**.

La tarjeta de interfaz paralelo/USB no funciona correctamente

Acción	Sí	No
Paso 1 Asegúrese de que el USB o la tarjeta de interfaz paralelo están instalados. **a** Instale el USB o la tarjeta de interfaz paralelo. Para obtener más información, consulte "Instalación de un puerto de soluciones interno" en la página 35. **b** Imprima una página de valores de menú y, a continuación, compruebe si el USB o la tarjeta de interfaz paralelo aparecen en la lista Opciones instaladas. ¿Aparecen el USB o la tarjeta de interfaz paralelo en la lista Opciones instaladas?	Vaya al paso 2.	Compruebe si tiene un USB o una tarjeta de interfaz paralelo admitidos. **Nota:** Puede que un USB o una tarjeta de interfaz paralelo de otra impresora no funcionen en esta.
Paso 2 Compruebe la conexión del cable y del USB o de la tarjeta de interfaz paralelo. Utilice el cable correcto y, a continuación, asegúrese de que está conectado correctamente al USB o a la tarjeta de interfaz paralelo. ¿Funciona correctamente el USB o la tarjeta de interfaz paralelo?	El problema se ha solucionado.	Póngase en contacto con **atención al cliente**.

Problemas de alimentación del papel

El papel se atasca frecuentemente

Acción	Sí	No
Paso 1 **a** Extraiga la bandeja y, a continuación, pruebe una o varias de las siguientes acciones: • Asegúrese de que el papel esté bien colocado en la bandeja. • Compruebe que los indicadores de tamaño del papel de las guías están alineadas con los indicadores del tamaño de papel de la bandeja. • Compruebe que las guías de papel están alineadas con los bordes del papel. • Asegúrese de que el papel no exceda el indicador de capacidad máxima de papel. • Compruebe que está imprimiendo en un tipo y tamaño de papel recomendado. **b** Inserte la bandeja correctamente. Si la recuperación de atasco está activada, entonces los trabajos de impresión se volverán a imprimir de forma automática. ¿Se siguen produciendo atascos de papel con frecuencia?	Vaya al paso 2.	El problema se ha solucionado.

Acción	Sí	No
Paso 2 **a** Cargue papel de un paquete nuevo. **Nota:** El papel está mojado debido al alto nivel de humedad. Guarde el papel en su embalaje original hasta que lo vaya a utilizar. **b** Vuelva a enviar el trabajo de impresión. ¿Se siguen produciendo atascos de papel con frecuencia?	Vaya al paso 3.	El problema se ha solucionado.
Paso 3 **a** Revise las sugerencias para evitar atascos de papel. para obtener más información, consulte "Cómo evitar atascos" en la página 250. **b** Siga las recomendaciones y, a continuación, reenvíe el trabajo de impresión. ¿Se siguen produciendo atascos de papel con frecuencia?	Póngase en contacto con **atención al cliente**.	El problema se ha solucionado.

El mensaje Atasco de papel permanece después de haber eliminado el atasco

Acción	Sí	No
Compruebe si hay papel atascado en todo el trayecto del papel. **a** Extraiga el papel atascado. **b** En el panel de control de la impresora, toque **Continuar** para borrar el mensaje. ¿Sigue apareciendo el mensaje de atasco de papel?	Póngase en contacto con **atención al cliente**.	El problema se ha solucionado.

Las páginas atascadas no se vuelven a imprimir

Acción	Sí	No
Active la recuperación de atascos. **a** En la pantalla de inicio, navegue hasta: > **Valores** > **Valores generales** > **Recuperación de impresión** **b** En el menú Recuperación de atasco, toque las flechas para desplazarse a **`Activado`** o **`Automático`**. **c** Pulse **Enviar**. ¿Se vuelven a imprimir las páginas tras un atasco?	El problema se ha solucionado.	Póngase en contacto con **atención al cliente**.

Solución de problemas de impresión

Problemas de impresión

Los documentos confidenciales u otro tipo de trabajos en espera no se imprimen

Acción	Sí	No
Paso 1 **a** En el panel de control, compruebe si los documentos aparecen en la lista de trabajos retenidos. **Nota:** Si los documentos no aparecen en la lista, imprima los documentos utilizando las opciones de Imprimir y poner en espera. **b** Imprima los documentos. ¿Se han imprimido los documentos?	El problema se ha solucionado.	Vaya al paso 2.
Paso 2 El trabajo de impresión podría contener un error de formato o datos no válidos. • Elimine el trabajo de impresión y, a continuación, envíelo de nuevo. • Para archivos PDF, genere un nuevo archivo y, a continuación imprima los documentos. ¿Se han imprimido los documentos?	El problema se ha solucionado.	Vaya al paso 3.
Paso 3 Si está imprimiendo desde Internet, es posible que la impresora esté leyendo varios nombres de trabajos de impresión creyendo que son duplicados. **Para usuarios de Windows** **a** Abra el cuadro de diálogo Preferencias de impresión. **b** En la sección Imprimir y poner en espera, seleccione **Conservar documentos duplicados**. **c** Introduzca un PIN. **d** Vuelva a enviar el trabajo de impresión. **Para usuarios de Macintosh** **a** Guarde y asigne un nombre diferente a cada trabajo. **b** Envíe el trabajo de forma individual. ¿Se han imprimido los documentos?	El problema se ha solucionado.	Vaya al paso 4.
Paso 4 **a** Borre algunos trabajos en espera para liberar memoria de impresora. **b** Vuelva a enviar el trabajo de impresión. ¿Se han imprimido los documentos?	El problema se ha solucionado.	Vaya al paso 5.

Acción	Sí	No
Paso 5 **a** Añada memoria de la impresora. **b** Vuelva a enviar el trabajo de impresión. ¿Se han imprimido los documentos?	El problema se ha solucionado.	Póngase en contacto con **atención al cliente**.

Aparición de un mensaje de error al leer la unidad flash

Acción	Sí	No
Paso 1 Compruebe que se ha introducido la unidad flash en el puerto USB frontal. **Nota:** La unidad flash no funcionará si se introduce en el puerto USB posterior. ¿Está introducida la unidad flash en el puerto USB frontal?	Vaya al paso 2.	Inserte la unidad flash en el puerto USB frontal.
Paso 2 Compruebe si el indicador del panel de control de la impresora parpadea en verde. **Nota:** Si la impresora está ocupada, el indicador parpadeará en verde. ¿El indicador está parpadeando en verde?	Espere hasta que la impresora esté preparada, consulte la lista de trabajos en espera.y, a continuación, imprima los documentos.	Vaya al paso 3.
Paso 3 **a** Compruebe si hay algún mensaje de error en la pantalla. **b** Borrar el mensaje. ¿Continúa apareciendo el mensaje de error?	Vaya al paso 4.	El problema se ha solucionado.
Paso 4 Compruebe que la unidad flash es compatible. Para obtener más información sobre los dispositivos de memoria flash USB probados y aprobados, visite "Unidades flash y tipos de archivo admitidos" en la página 85. ¿Continúa apareciendo el mensaje de error?	Vaya al paso 5.	El problema se ha solucionado.
Paso 5 Compruebe si el personal de asistencia técnica ha desactivado el puerto USB. ¿Continúa apareciendo el mensaje de error?	Póngase en contacto con **atención al cliente**.	El problema se ha solucionado.

Se imprimen caracteres incorrectos

Acción	Sí	No
Paso 1 Asegúrese de que la impresora no está en modo Rastreo hexadecimal. **Nota:** Si aparece **`Hex. preparado`** en la pantalla de la impresora, apague la impresora y, a continuación, vuelva a encenderla para desactivar el modo Rastreo hexadecimal. ¿Está la impresora en modo Rastreo hexadecimal?	Desactive el modo Rastreo hexadecimal.	Vaya al paso 2.
Paso 2 **a** En el panel de control de la impresora, seleccione **Red estándar** o **Red [x]** y, a continuación, establezca SmartSwitch como Activado. **b** Vuelva a enviar el trabajo de impresión. ¿Se imprimen los caracteres incorrectos?	Póngase en contacto con **atención al cliente**.	El problema se ha solucionado.

El trabajo se imprime desde la bandeja incorrecta o en el papel incorrecto

Acción	Sí	No
Paso 1 **a** Compruebe que está imprimiendo en un papel admitido por la bandeja. **b** Vuelva a enviar el trabajo de impresión. ¿El trabajo se ha impreso desde la bandeja correcta o en el papel correcto?	El problema se ha solucionado.	Vaya al paso 2.
Paso 2 **a** En el menú Papel del panel de control de la impresora, defina el tamaño y el tipo del papel para que coincidan con el papel cargado en la bandeja. **b** Vuelva a enviar el trabajo de impresión. ¿El trabajo se ha impreso desde la bandeja correcta o en el papel correcto?	El problema se ha solucionado.	Vaya al paso 3.
Paso 3 **a** Según el sistema operativo, abra Preferencias de impresión o el cuadro de diálogo Imprimir y, a continuación, especifique el tipo de papel. **b** Vuelva a enviar el trabajo de impresión. ¿El trabajo se ha impreso desde la bandeja correcta o en el papel correcto?	El problema se ha solucionado.	Vaya al paso 4.

Acción	Sí	No
Paso 4 **a** Compruebe si las bandejas no se enlazan. **b** Vuelva a enviar el trabajo de impresión. ¿El trabajo se ha impreso desde la bandeja correcta o en el papel correcto?	El problema se ha solucionado.	Póngase en contacto con **atención al cliente**.

los trabajos grandes no se clasifican

Acción	Sí	No
Paso 1 **a** En el menú Acabado del panel de control de la impresora, defina Clasificar en "(1,2,3) (1,2,3)". **b** Vuelva a enviar el trabajo de impresión. ¿El trabajo se ha impreso y clasificado correctamente?	El problema se ha solucionado.	Vaya al paso 2.
Paso 2 **a** En el software de la impresora, defina Clasificar como "(1,2,3) (1,2,3)". **Nota:** Si define Clasificar como "(1,1,1) (2,2,2)" en el software, se anulará el valor del menú Acabado. **b** Vuelva a enviar el trabajo de impresión. ¿El trabajo se ha impreso y clasificado correctamente?	El problema se ha solucionado.	Vaya al paso 3.
Paso 3 Reduzca la complejidad del trabajo de impresión al eliminar el número y el tamaño de las fuentes, el número y complejidad de imágenes y el número de páginas del trabajo. ¿El trabajo se ha impreso y clasificado correctamente?	El problema se ha solucionado.	Póngase en contacto con **atención al cliente**.

No se imprimen los archivos PDF en varios idiomas

Acción	Sí	No
Paso 1 **a** Compruebe si las opciones de impresión de la salida PDF están definidas para incrustar todas las fuentes. Para obtener más información, consulte la documentación suministrada con Adobe Acrobat. **b** Genere un nuevo archivo PDF y, a continuación, vuelva a enviar el trabajo de impresión. ¿Los archivos se imprimen?	El problema se ha solucionado.	Vaya al paso 2.

Acción	Sí	No
Paso 2 **a** Abra el documento que desea imprimir en Adobe Acrobat. **b** Haga clic en **Archivo** > **Imprimir** > **Avanzado** > **Imprimir como imagen** > **Aceptar** > **Aceptar**. ¿Los archivos se imprimen?	El problema se ha solucionado.	Póngase en contacto con **atención al cliente**.

La impresión se ralentiza

Notas:

- Al imprimir utilizando papel estrecho, la impresora imprime a una velocidad para evitar dañar el fusor.
- La velocidad de la impresora se puede ver reducida al imprimir durante largos periodos de tiempo o al imprimir a temperaturas elevadas.

Acción	Sí	No
Paso 1 **a** Asegúrese de que el tamaño del papel cargado en la bandeja coincida con el tipo de fusor. **Nota:** Utilice un fusor de 110 voltios para imprimir en papel de tamaño Carta y uno de 220 para imprimir en papel tamaño A4. **b** Vuelva a enviar el trabajo de impresión. ¿Aumenta la velocidad de impresión?	El problema se ha solucionado.	Vaya al paso 2.
Paso 2 **a** Sustituya el fusor. Para obtener más información sobre la instalación de un fusor, consulte la hoja de instrucciones que se suministra con la pieza de repuesto. **b** Vuelva a enviar el trabajo de impresión. ¿Aumenta la velocidad de impresión?	El problema se ha solucionado.	Póngase en contacto con **atención al cliente**.

No se imprimen los trabajos de impresión

Acción	Sí	No
Paso 1 **a** En el documento que está intentando imprimir, abra el cuadro de diálogo Imprimir y compruebe si ha seleccionado la impresora correcta. **Nota:** Si la impresora no es la predeterminada, debe seleccionar la impresora para cada documento que desee imprimir. **b** Vuelva a enviar el trabajo de impresión. ¿Los trabajos se imprimen?	El problema se ha solucionado.	Vaya al paso 2.

Acción	Sí	No
Paso 2 **a** Compruebe si la impresora está enchufada y encendida, y si aparece el mensaje **`Lista`** en la pantalla de la impresora. **b** Vuelva a enviar el trabajo de impresión. ¿Los trabajos se imprimen?	El problema se ha solucionado.	Vaya al paso 3.
Paso 3 Si aparece un mensaje de error en la pantalla de la impresora, borre el mensaje. **Nota:** La impresora continuará imprimiendo después de borrar el mensaje. ¿Los trabajos se imprimen?	El problema se ha solucionado.	Vaya al paso 4.
Paso 4 **a** Compruebe si los puertos (USB, serie o Ethernet) funcionan y si los cables están bien conectados al equipo y a la impresora. **Nota:** Para obtener más información, consulte la documentación de instalación incluida con la impresora. **b** Vuelva a enviar el trabajo de impresión. ¿Los trabajos se imprimen?	El problema se ha solucionado.	Vaya al paso 5.
Paso 5 **a** Apague la impresora, espere 10 segundos aproximadamente y, a continuación, enciéndala de nuevo. **b** Vuelva a enviar el trabajo de impresión. ¿Los trabajos se imprimen?	El problema se ha solucionado.	Vaya al paso 6.
Paso 6 **a** Desinstale el software de la impresora y vuelva a instalarlo. Para obtener más información, consulte "Instalación del software de la impresora" en la página 50. **Nota:** El software de la impresora está disponible en **http://support.lexmark.com**. **b** Vuelva a enviar el trabajo de impresión. ¿Los trabajos se imprimen?	El problema se ha solucionado.	Contacto **atención al cliente**.

El trabajo de impresión tarda más de lo esperado

Acción	Sí	No
Paso 1 Cambiar los valores medioambientales de la impresora. **a** En el panel de control de la impresora, navegue hasta: **Valores** > **Valores generales** **b** Seleccione **Modo económico** o **Modo silencioso** y, a continuación, seleccione **Desactivado**. **Nota:** La desactivación del Modo económico o del Modo silencioso puede aumentar el consumo de energía o de suministros, o ambos. ¿Se ha impreso el trabajo?	El problema se ha solucionado.	Vaya al paso 2.
Paso 2 Reduzca el número y el tamaño de las fuentes, el número y la complejidad de imágenes y el número de páginas del trabajo de impresión y, a continuación, vuelva a enviar el trabajo. ¿Se ha impreso el trabajo?	El problema se ha solucionado.	Vaya al paso 3.
Paso 3 **a** Elimine los trabajos retenidos almacenados en la memoria de la impresora. **b** Vuelva a enviar el trabajo de impresión. ¿Se ha impreso el trabajo?	El problema se ha solucionado.	Vaya al paso 4.
Paso 4 **a** Desactive la función Protección de página. En el panel de control de la impresora, navegue hasta: **Valores** > **Valores generales** > **Recuperación de impresión** > **Protección de página** >**Desactivada** **b** Vuelva a enviar el trabajo de impresión. ¿Se ha impreso el trabajo?	El problema se ha solucionado.	Vaya al paso 5.
Paso 5 **a** Compruebe si las conexiones de los cables con la impresora y el servidor de impresión están bien fijas. Para obtener más información, consulte la documentación de instalación incluida con la impresora. **b** Vuelva a enviar el trabajo de impresión. ¿Se ha impreso el trabajo?	El problema se ha solucionado.	Vaya al paso 6.
Paso 6 Instale memoria adicional en la impresora y, a continuación, vuelva a enviar el trabajo de impresión. ¿Se ha impreso el trabajo?	El problema se ha solucionado.	Póngase en contacto con **atención al cliente**.

No funciona el enlace de bandejas

Notas:

- Las bandejas pueden detectar la longitud del papel.
- El alimentador multiuso no detecta automáticamente el tamaño del papel. Debe configurar el tamaño del papel desde el menú Tamaño/Tipo de papel.

Acción	Sí	No
Paso 1 **a** Abra las bandejas y, a continuación, compruebe si contienen papel del mismo tamaño y tipo. • Compruebe que las guías de papel están en la posición adecuada para el tamaño de papel cargado en cada bandeja. • Compruebe que los indicadores de tamaño del papel de las guías están alineadas con los indicadores del tamaño de papel de la bandeja. **b** Vuelva a enviar el trabajo de impresión. ¿Se enlazan las bandejas correctamente?	El problema se ha solucionado.	Vaya al paso 2.
Paso 2 **a** En el panel de control de la impresora, defina el tipo y tamaño del papel, en el menú Papel, para que coincidan con el papel cargado en las bandejas que se van a enlazar. **Nota:** El tamaño y el tipo de papel deben coincidir para que las bandejas se enlacen. **b** Vuelva a enviar el trabajo de impresión. ¿Se enlazan las bandejas correctamente?	El problema se ha solucionado.	Póngase en contacto con **atención al cliente**.

Se producen saltos de página inesperados

Acción	Sí	No
Aumente el tiempo de espera de impresión. **a** En la pantalla de inicio, navegue hasta: > **Valores** > **Valores generales** > **Tiempos de espera** **b** Aumente el valor de Espera de impresión y, a continuación, seleccione **Enviar**. **c** Vuelva a enviar el trabajo de impresión. ¿El archivo se ha impreso correctamente?	El problema se ha solucionado.	Compruebe si el archivo original tiene saltos de página manuales.

Problemas de calidad de impresión

Los caracteres tienen bordes dentados o desiguales

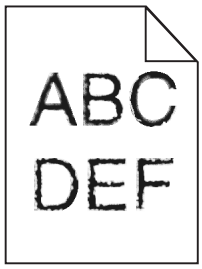

Acción	Sí	No
Paso 1 **a** Imprima una lista de muestra de fuentes para comprobar que la impresora admita las fuentes que está utilizando. **1** En el panel de control de la impresora, navegue hasta: > **Informes** > **Imprimir fuentes** **2** Pulse **Fuentes PCL** o **Fuentes PostScript**. **b** Utilice una fuente admitida por la impresora o instale la que desee. Si desea obtener más información, póngase en contacto con el personal de asistencia técnica. **c** Vuelva a enviar el trabajo de impresión. ¿Las impresiones continúan teniendo caracteres con bordes dentados o desiguales?	Vaya al paso 2.	El problema se ha solucionado.
Paso 2 **a** Utilice una fuente admitida por la impresora o instale la que desee utilizar en su equipo. Si desea obtener más información, póngase en contacto con el personal de asistencia técnica. **b** Vuelva a enviar el trabajo de impresión. ¿Las impresiones continúan teniendo caracteres con bordes dentados o desiguales?	Póngase en contacto con **atención al cliente**.	El problema se ha solucionado.

La impresora imprime páginas en blanco

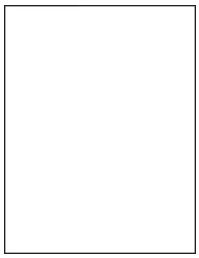

Acción	Sí	No
Paso 1 **a** Asegúrese de que no queden restos de material de embalaje en la unidad de imagen. **1** Extraiga el cartucho de tóner y, a continuación, la unidad de imagen. **2** Asegúrese de que el material de embalaje se haya extraído correctamente de la unidad de imagen. **Advertencia: Posibles daños:** No exponga la unidad de imagen a la luz directa durante más de diez minutos. Una exposición prolongada a la luz puede producir problemas de calidad de impresión. **3** Vuelva a instalar la unidad de imagen y, a continuación, el cartucho. **b** Vuelva a enviar el trabajo de impresión. ¿Siguen imprimiéndose páginas en blanco?	Vaya al paso 2.	El problema se ha solucionado.
Paso 2 **a** Redistribuya el tóner en la unidad de imagen. **1** Extraiga el cartucho de tóner y, a continuación, la unidad de imagen. **2** Agite firmemente la unidad de imagen. **Advertencia: Posibles daños:** No exponga la unidad de imagen a la luz directa durante más de diez minutos. Una exposición prolongada a la luz puede producir problemas de calidad de impresión. **3** Vuelva a instalar la unidad de imagen y, a continuación, el cartucho. **b** Vuelva a enviar el trabajo de impresión. ¿Siguen imprimiéndose páginas en blanco?	Vaya al paso 3.	El problema se ha solucionado.
Paso 3 Sustituya la unidad de imagen y vuelva a enviar el trabajo de impresión. ¿Siguen imprimiéndose páginas en blanco?	Póngase en contacto con **cliente, atención**.	El problema se ha solucionado.

Páginas o imágenes recortadas

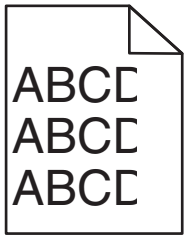

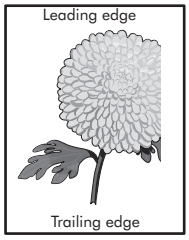

Acción	Sí	No
Paso 1 **a** Mueva las guías de anchura y longitud de la bandeja hasta las posiciones correctas para el papel cargado. **b** Vuelva a enviar el trabajo de impresión. ¿Está recortada la página o la imagen?	Vaya al paso 2.	El problema se ha solucionado.
Paso 2 En el panel de control de la impresora, en el menú Papel, defina el tipo y tamaño del papel para que coincidan con el papel cargado en la bandeja. ¿Coinciden el tipo y el tamaño del papel con el papel cargado en la bandeja?	Vaya al paso 3.	Realice al menos una de las acciones siguientes: • Especifique el tamaño del papel en los valores de la bandeja para que coincida con el papel cargado en esta. • Cambie el papel cargado en la bandeja para que coincida con el tamaño de papel especificado en los valores de la bandeja.
Paso 3 **a** Según el sistema operativo, especifique el tamaño del papel en Preferencias de impresión o en el cuadro de diálogo Imprimir. **b** Vuelva a enviar el trabajo de impresión. ¿Está recortada la página o la imagen?	Vaya al paso 4.	El problema se ha solucionado.
Paso 4 **a** Vuelva a instalar la unidad de imagen. **1** Extraiga el cartucho de tóner. **2** Extraiga la unidad de imagen. **Advertencia: Posibles daños:** No exponga la unidad de imagen a la luz directa durante más de diez minutos. Una exposición prolongada a la luz puede producir problemas de calidad de impresión. **3** Instale la unidad de imagen y, a continuación, el cartucho. **b** Vuelva a enviar el trabajo de impresión. ¿Está recortada la página o la imagen?	Póngase en contacto con **cliente, atención**.	El problema se ha solucionado.

Las impresiones en transparencias de color aparecen oscuras cuando se proyectan.

Nota: Este problema se produce cuando se proyectan transparencias con retroproyectores reflectantes. Para obtener la mejor calidad de proyección del color, se recomienda el uso de retroproyectores transmisivos.

Acción	Sí	No
Paso 1 Desde el panel de control de la impresora, asegúrese de que el valor de tipo de papel está definido en Transparencia. ¿Es correcto el valor de tipo de papel?	Vaya al paso 2.	Defina el tipo de papel en Transparencia.
Paso 2 Reduzca la oscuridad del tóner y reenvíe el trabajo de impresión. ¿Se ve más clara la impresión en la transparencia de color?	El problema se ha solucionado.	Vaya al paso 3.
Paso 3 Asegúrese de que está utilizando el tipo recomendado de transparencia de color y reenvíe el trabajo de impresión. ¿Se ve más clara la impresión en la transparencia de color?	El problema se ha solucionado.	Póngase en contacto con **atención al cliente**.

Imágenes borrosas en las impresiones

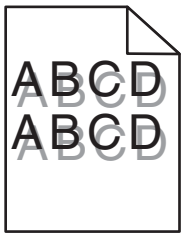

Acción	Sí	No
Paso 1 Cargue en la bandeja papel de tipo y peso correctos. ¿Se ha cargado en la bandeja papel de tipo y peso correctos?	Vaya al paso 2.	Cargue en la bandeja papel de tipo y peso correctos.
Paso 2 En el panel de control de la impresora, en el menú Papel, defina el tipo y el peso del papel para que coincidan con el papel cargado en la bandeja. ¿Se ha definido en la bandeja el tipo y el peso del papel cargado?	Vaya al paso 3.	Cambie el papel cargado en la bandeja para que coincida con el tipo y el peso de papel especificados en los valores de la bandeja.
Paso 3 **a** Según el sistema operativo, especifique el tipo y el peso del papel en Preferencias de impresión o en el cuadro de diálogo Imprimir. **b** Vuelva a enviar el trabajo de impresión. ¿Siguen apareciendo imágenes borrosas en las impresiones?	Vaya al paso 4.	El problema se ha solucionado.

Acción	Sí	No
Paso 4 Sustituya la unidad de imagen y vuelva a enviar el trabajo de impresión. ¿Siguen apareciendo imágenes borrosas en las impresiones?	Póngase en contacto con **cliente, atención**.	El problema se ha solucionado.

Se imprime un fondo gris

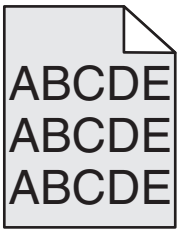

Acción	Sí	No
Paso 1 Compruebe si la opción Permitir eliminación de fondo está desactivada. **a** En el menú Valores generales, active Permitir eliminación de fondo. **b** Vuelva a enviar el trabajo de impresión. ¿Ha desaparecido el fondo gris de las impresiones?	El problema se ha solucionado.	Vaya al paso 2.
Paso 2 Ajuste la intensidad del tóner a un valor más suave. **a** En el menú Calidad, seleccione un valor menor para reducir la intensidad del tóner. • El valor predeterminado de fábrica es 4. • Si el modo de impresión es Solo negro, el valor 5 aumenta la densidad del tóner y la oscuridad para todos los trabajos de impresión. **b** Vuelva a enviar el trabajo de impresión. ¿Ha desaparecido el fondo gris de las impresiones?	El problema se ha solucionado.	Vaya al paso 3.
Paso 3 Vuelva a instalar el cartucho de tóner. **a** Retire el cartucho. **b** Instale el cartucho. **c** Vuelva a enviar el trabajo de impresión. ¿Ha desaparecido el fondo gris de las impresiones?	El problema se ha solucionado.	Vaya al paso 4.

Acción	Sí	No
Paso 4 Compruebe que la opción de fondo que no es del todo blanco está seleccionada. **a** Según su sistema operativo, configure el fondo que no es del todo blanco en Propiedades de impresión del cuadro de diálogo Imprimir. **b** Vuelva a enviar el trabajo de impresión. ¿Ha desaparecido el fondo gris de las impresiones?	El problema se ha solucionado.	Póngase en contacto con **atención al cliente**.

Márgenes incorrectos en las impresiones

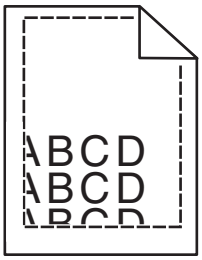

Acción	Sí	No
Paso 1 **a** Mueva las guías de anchura y longitud de la bandeja hasta las posiciones correctas para el tamaño del papel cargado. **b** Vuelva a enviar el trabajo de impresión. ¿Son correctos los márgenes?	El problema se ha solucionado.	Vaya al paso 2.
Paso 2 En el panel de control de la impresora, en el menú Papel, defina el tamaño del papel para que coincida con el papel cargado en la bandeja. ¿Coincide el tamaño del papel con el papel cargado en la bandeja?	Vaya al paso 3.	Realice al menos una de las acciones siguientes: • Especifique el tamaño del papel en los valores de la bandeja para que coincida con el papel cargado en esta. • Cambie el papel cargado en la bandeja para que coincida con el tamaño de papel especificado en los valores de la bandeja.

Acción	Sí	No
Paso 3 **a** Según el sistema operativo, especifique el tamaño del papel en Preferencias de impresión o en el cuadro de diálogo Imprimir. **b** Vuelva a enviar el trabajo de impresión. ¿Son correctos los márgenes?	El problema se ha solucionado.	Póngase en contacto con **cliente, atención**.

Curvatura del papel

Acción	Sí	No
Paso 1 Mueva las guías de anchura y longitud de la bandeja hasta las posiciones correctas para el tamaño del papel cargado. ¿Están colocadas correctamente las guías de anchura y longitud?	Vaya al paso 2.	Ajuste las guías de anchura y longitud.
Paso 2 En el panel de control de la impresora, en el menú Papel, defina el tipo y el peso del papel para que coincidan con el papel cargado en la bandeja. ¿Coinciden el tipo y el peso del papel con el tipo y el peso del papel cargado en la bandeja?	Vaya al paso 3.	Especifique el tipo y el peso del papel en los valores de la impresora para que coincidan con el papel cargado en la bandeja.
Paso 3 **a** Según el sistema operativo, especifique el tipo y el peso del papel en Preferencias de impresión o en el cuadro de diálogo Imprimir. **b** Vuelva a enviar el trabajo de impresión. ¿Sigue curvado el papel?	Vaya al paso 4.	El problema se ha solucionado.
Paso 4 **a** Retire el papel de la bandeja de salida y dele la vuelta. **b** Vuelva a enviar el trabajo de impresión. ¿Sigue curvado el papel?	Vaya al paso 5.	El problema se ha solucionado.
Paso 5 **a** Cargue papel de un paquete nuevo. **Nota:** El papel está mojado debido al alto nivel de humedad. Guarde el papel en su embalaje original hasta que lo vaya a utilizar. **b** Vuelva a enviar el trabajo de impresión. ¿Sigue curvado el papel?	Póngase en contacto con **cliente, atención**.	El problema se ha solucionado.

Irregularidades de impresión

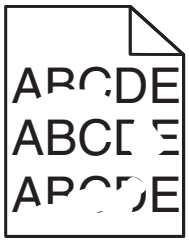

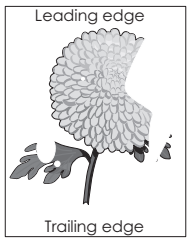

Acción	Sí	No
Paso 1 **a** Mueva las guías de anchura y longitud de la bandeja hasta las posiciones correctas para el tamaño del papel cargado en la bandeja. **b** Vuelva a enviar el trabajo de impresión. ¿Siguen apareciendo irregularidades de impresión?	Vaya al paso 2.	El problema se ha solucionado.
Paso 2 En el panel de control de la impresora, en el menú Papel, defina el tipo y tamaño del papel para que coincidan con el papel cargado en la bandeja. ¿Coinciden los valores de la impresora con el tipo y el peso del papel cargado en la bandeja?	Vaya al paso 3.	Especifique el tipo y el tamaño del papel en los valores de la impresora para que coincidan con el papel cargado en la bandeja.
Paso 3 **a** Según el sistema operativo, especifique el tipo y el peso del papel en Preferencias de impresión o en el cuadro de diálogo Imprimir. **b** Vuelva a enviar el trabajo de impresión. ¿Siguen apareciendo irregularidades de impresión?	Vaya al paso 4.	El problema se ha solucionado.
Paso 4 Revise el papel cargado en la bandeja para comprobar si las terminaciones tienen una textura áspera o rugosa. ¿Está imprimiendo en papel de textura áspera o rugosa?	En el panel de control de la impresora, en el menú Papel, defina la textura del papel para que coincida con el papel cargado en la bandeja.	Vaya al paso 5.
Paso 5 **a** Cargue papel de un paquete nuevo. **Nota:** El papel está mojado debido al alto nivel de humedad. Guarde el papel en su embalaje original hasta que lo vaya a utilizar. **b** Vuelva a enviar el trabajo de impresión. ¿Siguen apareciendo irregularidades de impresión?	Vaya al paso 6.	El problema se ha solucionado.

Acción	Sí	No
Paso 6 Sustituya la unidad de imagen y vuelva a enviar el trabajo de impresión. ¿Siguen apareciendo irregularidades de impresión?	Póngase en contacto con **cliente, atención** en **http://support.lexmark.com** o con su representante de servicios.	El problema se ha solucionado.

Defectos repetitivos en las impresiones

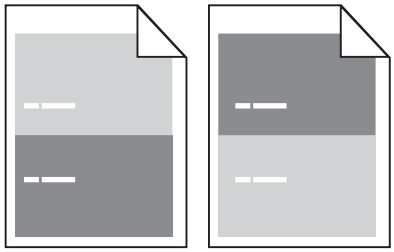

Acción	Sí	No
Paso 1 Mida la distancia entre los defectos. Busque una distancia entre los defectos que equivalga a: • 97 mm (3,82 pulg.) • 47 mm (1,85 pulg.) • 38 mm (1,5 pulg.) ¿Es la distancia entre los defectos igual a una de las medidas que indicamos?	Vaya al paso 2.	**1** Compruebe si la distancia entre los defectos es igual a 80 mm (3,1 pulg.). **2** Tome nota de la distancia y póngase en contacto con **atención al cliente** en **http://support.lexmark.com** o con su representante de servicios.
Paso 2 Sustituya la unidad de imagen y vuelva a enviar el trabajo de impresión. ¿Siguen apareciendo los defectos repetitivos?	Póngase en contacto con **atención al cliente** en **http://support.lexmark.com** o con su representante de servicios.	El problema se ha solucionado.

La impresión es demasiado oscura

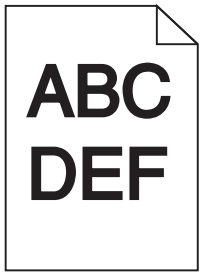

Acción	Sí	No
Paso 1 **a** En el menú Calidad del panel de control de la impresora, reduzca la intensidad del tóner. **Nota:** El valor predeterminado de fábrica es 8. **b** Vuelva a enviar el trabajo de impresión. ¿Sigue siendo demasiado oscura la impresión?	Vaya al paso 2.	El problema se ha solucionado.
Paso 2 **a** En el panel de control de la impresora, en el menú Papel, defina el tipo, la textura y el peso del papel para que coincidan con el papel cargado en la bandeja. **b** Vuelva a enviar el trabajo de impresión. ¿Se ha definido en la bandeja el tipo, la textura y el peso del papel cargado?	Vaya al paso 3.	Realice al menos una de las acciones siguientes: • Especifique el tipo, la textura y el peso del papel en los valores de la impresora para que coincidan con el papel cargado en la bandeja. • Cambie el papel cargado en la bandeja para que coincida con el tipo, la textura y el peso de papel especificados en los valores de la bandeja.
Paso 3 **a** Según el sistema operativo, especifique el tipo, la textura y el peso del papel en Preferencias de impresión o en el cuadro de diálogo Imprimir. **b** Vuelva a enviar el trabajo de impresión. ¿Sigue siendo demasiado oscura la impresión?	Vaya al paso 4.	El problema se ha solucionado.

Acción	Sí	No
Paso 4 Revise el papel cargado en la bandeja para comprobar si las terminaciones tienen una textura áspera o rugosa. ¿Está imprimiendo en papel de textura áspera o rugosa?	En el panel de control de la impresora, en el menú Textura del papel, cambie el valor de la textura para que coincida con el papel en el que está imprimiendo.	Vaya al paso 5.
Paso 5 **a** Cargue papel de un paquete nuevo. **Nota:** El papel está mojado debido al alto nivel de humedad. Guarde el papel en su embalaje original hasta que lo vaya a utilizar. **b** Vuelva a enviar el trabajo de impresión. ¿Sigue siendo demasiado oscura la impresión?	Vaya al paso 6.	El problema se ha solucionado.
Paso 6 Sustituya la unidad de imagen y vuelva a enviar el trabajo de impresión. ¿Sigue siendo demasiado oscura la impresión?	Póngase en contacto con **cliente, atención**.	El problema se ha solucionado.

La impresión es demasiado clara

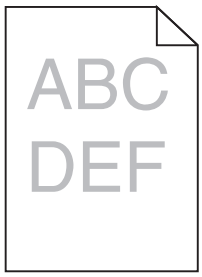

Acción	Sí	No
Paso 1 **a** En el menú Calidad del panel de control de la impresora, aumente la intensidad del tóner. **Nota:** El valor predeterminado de fábrica es 8. **b** Vuelva a enviar el trabajo de impresión. ¿Sigue siendo demasiado clara la impresión?	Vaya al paso 2.	El problema se ha solucionado.
Paso 2 En el panel de control de la impresora, en el menú Papel, defina el tipo, la textura y el peso del papel para que coincidan con el papel cargado en la bandeja. ¿Se ha definido en la bandeja el tipo, la textura y el peso del papel cargado?	Vaya al paso 3.	Cambie el tipo, la textura y el peso del papel para que coincidan con los del papel cargado en la bandeja.

Acción	Sí	No
Paso 3 **a** Según el sistema operativo, especifique el tipo, la textura y el peso del papel en Preferencias de impresión o en el cuadro de diálogo Imprimir. **b** Vuelva a enviar el trabajo de impresión. ¿Sigue siendo demasiado clara la impresión?	Vaya al paso 4.	El problema se ha solucionado.
Paso 4 Compruebe que los acabados del papel no sean ásperos ni rugosos. ¿Está imprimiendo en papel de textura áspera o rugosa?	En el panel de control de la impresora, en el menú Textura del papel, cambie el valor de la textura para que coincida con el papel en el que está imprimiendo.	Vaya al paso 5.
Paso 5 **a** Cargue papel de un paquete nuevo. **Nota:** El papel está mojado debido al alto nivel de humedad. Guarde el papel en su embalaje original hasta que lo vaya a utilizar. **b** Vuelva a enviar el trabajo de impresión. ¿Sigue siendo demasiado clara la impresión?	Vaya al paso 6.	El problema se ha solucionado.
Paso 6 **a** Redistribuya el tóner en la unidad de imagen. **1** Extraiga el cartucho de tóner y, a continuación, la unidad de imagen. **2** Agite firmemente la unidad de imagen. **Advertencia: Posibles daños:** No exponga la unidad de imagen a la luz directa durante más de diez minutos. Una exposición prolongada a la luz puede producir problemas de calidad de impresión. **3** Instale la unidad de imagen y, a continuación, el cartucho. **b** Vuelva a enviar el trabajo de impresión. ¿Sigue siendo demasiado clara la impresión?	Vaya al paso 7.	El problema se ha solucionado.
Paso 7 Sustituya la unidad de imagen y vuelva a enviar el trabajo de impresión. ¿Sigue siendo demasiado clara la impresión?	Póngase en contacto con **cliente, atención**.	El problema se ha solucionado.

Impresión sesgada

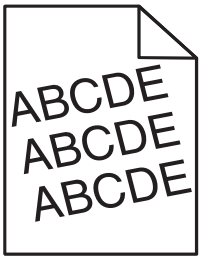

Acción	Sí	No
Paso 1 **a** Mueva las guías de anchura y longitud de la bandeja hasta las posiciones correctas para el tamaño del papel cargado. **b** Vuelva a enviar el trabajo de impresión. ¿Sigue estando sesgada la impresión?	Vaya al paso 2.	El problema se ha solucionado.
Paso 2 **a** Compruebe si la impresión se efectúa en el papel que admite la impresora. **b** Vuelva a enviar el trabajo de impresión. ¿Sigue estando sesgada la impresión?	Póngase en contacto con **cliente, atención**.	El problema se ha solucionado.

La impresora imprime páginas completamente negras

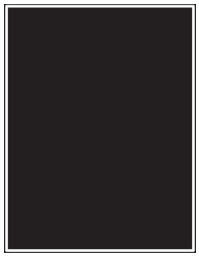

Acción	Sí	No
Paso 1 **a** Vuelva a instalar la unidad de imagen. **1** Extraiga el cartucho de tóner y, a continuación, la unidad de imagen. **Advertencia: Posibles daños:** No exponga la unidad de imagen a la luz directa durante más de diez minutos. Una exposición prolongada a la luz puede producir problemas de calidad de impresión. **2** Instale la unidad de imagen y, a continuación, el cartucho. **b** Vuelva a enviar el trabajo de impresión. ¿Está imprimiendo la impresora páginas completamente negras?	Vaya al paso 2.	El problema se ha solucionado.

Acción	Sí	No
Paso 2 Sustituya la unidad de imagen y vuelva a enviar el trabajo de impresión. ¿Está imprimiendo la impresora páginas completamente negras?	Póngase en contacto con **cliente, atención**.	El problema se ha solucionado.

La impresión de transparencias es de baja calidad

Acción	Sí	No
Paso 1 En el panel de control de la impresora, en el menú Papel, defina el tipo de papel para que coincida con el papel cargado en la bandeja. ¿Se ha definido en Transparencia el tipo de papel de la bandeja?	Vaya al paso 2.	Defina el tipo de papel en Transparencia.
Paso 2 **a** Compruebe que utilice un tipo de transparencia recomendado. **b** Vuelva a enviar el trabajo de impresión. ¿Sigue siendo mala la calidad de impresión?	Póngase en contacto con **cliente, atención**.	El problema se ha solucionado.

Líneas horizontales a trazos en las impresiones

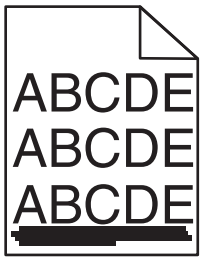

Acción	Sí	No
Paso 1 **a** Según el sistema operativo, especifique la bandeja o el alimentador en Preferencias de impresión o en el cuadro de diálogo Imprimir. **b** Vuelva a enviar el trabajo de impresión. ¿Aparecen líneas horizontales a trazos en las impresiones?	Vaya al paso 2.	El problema se ha solucionado.
Paso 2 En el panel de control de la impresora, en el menú Papel, defina el tipo y el peso del papel para que coincidan con el papel cargado en la bandeja. ¿Coinciden el tipo y el peso del papel con el tipo y el peso del papel cargado en la bandeja?	Vaya al paso 3.	Cambie el tipo y el peso del papel para que coincidan con los del papel cargado en la bandeja.

Acción	Sí	No
Paso 3 **a** Cargue papel de un paquete nuevo. **Nota:** El papel está mojado debido al alto nivel de humedad. Guarde el papel en su embalaje original hasta que lo vaya a utilizar. **b** Vuelva a enviar el trabajo de impresión. ¿Aparecen líneas horizontales a trazos en las impresiones?	Vaya al paso 4.	El problema se ha solucionado.
Paso 4 **a** Vuelva a instalar la unidad de imagen. **1** Extraiga el cartucho de tóner y, a continuación, la unidad de imagen. **Advertencia: Posibles daños:** No exponga la unidad de imagen a la luz directa durante más de diez minutos. Una exposición prolongada a la luz puede producir problemas de calidad de impresión. **2** Instale la unidad de imagen y, a continuación, el cartucho. **b** Vuelva a enviar el trabajo de impresión. ¿Aparecen líneas horizontales a trazos en las impresiones?	Vaya al paso 5.	El problema se ha solucionado.
Paso 5 Sustituya la unidad de imagen y vuelva a enviar el trabajo de impresión. ¿Aparecen líneas horizontales a trazos en las impresiones?	Póngase en contacto con **cliente, atención**.	El problema se ha solucionado.

Líneas verticales a trazos en las impresiones

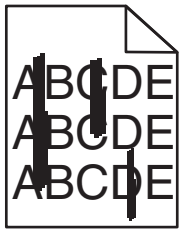

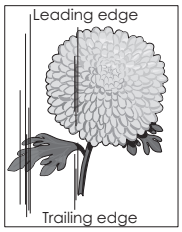

Acción	Sí	No
Paso 1 **a** Según el sistema operativo, especifique el tipo, la textura y el peso del papel en Preferencias de impresión o en el cuadro de diálogo Imprimir. **b** Vuelva a enviar el trabajo de impresión. ¿Aparecen líneas verticales a trazos en las impresiones?	Vaya al paso 2.	El problema se ha solucionado.

Acción	Sí	No
Paso 2 En el panel de control de la impresora, en el menú Papel, defina la textura, el tipo y el peso del papel para que coincidan con el papel cargado en la bandeja. ¿Coinciden la textura, el tipo y el peso del papel con el papel de la bandeja?	Vaya al paso 3.	Realice al menos una de las acciones siguientes: • Especifique el la textura, el tipo y el peso del papel en los valores de la impresora para que coincidan con el papel cargado en la bandeja. • Cambie el papel cargado en la bandeja para que coincida con la textura, el tipo y el peso de papel especificados en los valores de la bandeja.
Paso 3 **a** Cargue papel de un paquete nuevo. **Nota:** El papel está mojado debido al alto nivel de humedad. Guarde el papel en su embalaje original hasta que lo vaya a utilizar. **b** Vuelva a enviar el trabajo de impresión. ¿Aparecen líneas verticales a trazos en las impresiones?	Vaya al paso 4.	El problema se ha solucionado.
Paso 4 **a** Vuelva a instalar la unidad de imagen. **1** Extraiga el cartucho de tóner y, a continuación, la unidad de imagen. **Advertencia: Posibles daños:** No exponga la unidad de imagen a la luz directa durante más de diez minutos. Una exposición prolongada a la luz puede producir problemas de calidad de impresión. **2** Instale la unidad de imagen y, a continuación, el cartucho. **b** Vuelva a enviar el trabajo de impresión. ¿Aparecen líneas verticales a trazos en las impresiones?	Vaya al paso 5.	El problema se ha solucionado.
Paso 5 Sustituya la unidad de imagen y vuelva a enviar el trabajo de impresión. ¿Aparecen líneas verticales a trazos en las impresiones?	Póngase en contacto con **cliente, atención** en **http://support.lexmark.com** o con su representante de servicios.	El problema se ha solucionado.

Aparecen espacios en blanco horizontales en las impresiones

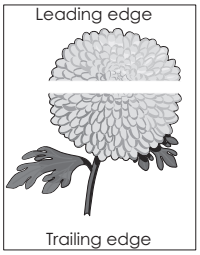

Acción	Sí	No
Paso 1 **a** Compruebe que el programa de software utilice un modelo de relleno correcto. **b** Vuelva a enviar el trabajo de impresión. ¿Aparecen espacios en blanco horizontales en las impresiones?	Vaya al paso 2.	El problema se ha solucionado.
Paso 2 **a** Cargue la bandeja o alimentador especificado con un tipo de papel recomendado. **b** Vuelva a enviar el trabajo de impresión. ¿Aparecen espacios en blanco horizontales en las impresiones?	Vaya al paso 3.	El problema se ha solucionado.
Paso 3 **a** Redistribuya el tóner en la unidad de imagen. **1** Extraiga el cartucho de tóner y, a continuación, la unidad de imagen. **2** Agite firmemente la unidad de imagen. **Advertencia: Posibles daños:** No exponga la unidad de imagen a la luz directa durante más de diez minutos. Una exposición prolongada a la luz puede producir problemas de calidad de impresión. **3** Vuelva a instalar la unidad de imagen y, a continuación, el cartucho. **b** Vuelva a enviar el trabajo de impresión. ¿Aparecen espacios en blanco horizontales en las impresiones?	Vaya al paso 4.	El problema se ha solucionado.
Paso 4 Sustituya la unidad de imagen y vuelva a enviar el trabajo de impresión. ¿Aparecen espacios en blanco horizontales en las impresiones?	Póngase en contacto con **cliente, atención**.	El problema se ha solucionado.

Aparecen espacios en blanco verticales en las impresiones

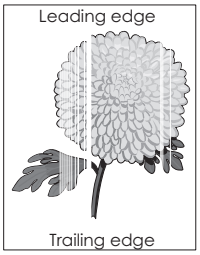

Acción	Sí	No
Paso 1 **a** Compruebe que el programa de software utilice un modelo de relleno correcto. **b** Vuelva a enviar el trabajo de impresión. ¿Aparecen espacios en blanco verticales en las impresiones?	Vaya al paso 2.	El problema se ha solucionado.
Paso 2 **a** En el panel de control de la impresora, en el menú Papel, defina el tipo y el peso del papel para que coincidan con el papel cargado en la bandeja. **b** Vuelva a enviar el trabajo de impresión. ¿Aparecen espacios en blanco verticales en las impresiones?	Vaya al paso 3.	El problema se ha solucionado.
Paso 3 Compruebe que utilice un tipo de papel recomendado. **a** Cargue la bandeja o alimentador especificado con un tipo de papel recomendado. **b** Vuelva a enviar el trabajo de impresión. ¿Aparecen espacios en blanco verticales en las impresiones?	Vaya al paso 4.	El problema se ha solucionado.
Paso 4 **a** Redistribuya el tóner en la unidad de imagen. **1** Extraiga el cartucho de tóner y, a continuación, la unidad de imagen. **2** Agite firmemente la unidad de imagen. **Advertencia: Posibles daños:** No exponga la unidad de imagen a la luz directa durante más de diez minutos. Una exposición prolongada a la luz puede producir problemas de calidad de impresión. **3** Vuelva a instalar la unidad de imagen y, a continuación, el cartucho. **b** Vuelva a enviar el trabajo de impresión. ¿Aparecen espacios en blanco verticales en las impresiones?	Vaya al paso 5.	El problema se ha solucionado.

Acción	Sí	No
Paso 5 Sustituya la unidad de imagen y vuelva a enviar el trabajo de impresión. ¿Aparecen espacios en blanco verticales en las impresiones?	Póngase en contacto con **cliente, atención**.	El problema se ha solucionado.

Aparecen manchas de tóner en las impresiones

Acción	Sí	No
Sustituya la unidad de imagen y vuelva a enviar el trabajo de impresión. ¿Aparecen manchas de tóner en las impresiones?	Póngase en contacto con **cliente, atención**.	El problema se ha solucionado.

Aparecen manchas de fondo o tóner borroso en las impresiones

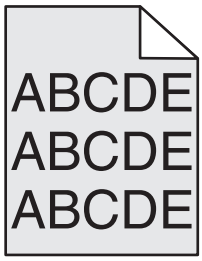

Acción	Sí	No
Paso 1 Vuelva a instalar la unidad de imagen. **a** Extraiga la unidad de imagen y luego instálela. **b** Vuelva a enviar el trabajo de impresión. ¿Aparecen manchas de fondo o imágenes borrosas en las impresiones?	Vaya al paso 2.	El problema se ha solucionado.
Paso 2 Sustituya la unidad de imagen y vuelva a enviar el trabajo de impresión. ¿Aparecen manchas de fondo o imágenes borrosas en las impresiones?	Póngase en contacto con **atención al cliente** en **http://support.lexmark.com** o su representante de servicios.	El problema se ha solucionado.

El tóner se difumina

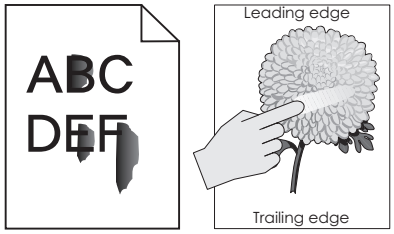

Acción	Sí	No
Paso 1 En el menú Papel del panel de control de la impresora, compruebe el tipo, la textura y el peso del papel. ¿Coinciden el tipo, la textura y el peso del papel con el papel cargado en la bandeja?	Vaya al paso 2.	Especifique el tipo, la textura y el peso del papel en los valores de la impresora para que coincidan con el papel cargado en la bandeja.
Paso 2 Vuelva a enviar el trabajo de impresión. ¿Se difumina aún el tóner?	Contacto **atención al cliente**.	El problema se ha solucionado.

Densidad de impresión desigual

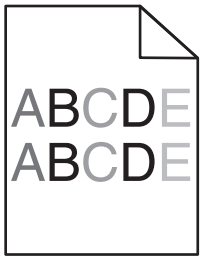

Acción	Sí	No
Sustituya la unidad de imagen y vuelva a enviar el trabajo de impresión. ¿Es desigual la densidad de impresión?	Póngase en contacto con **cliente, atención**.	El problema se ha solucionado.

Solución de problemas de copia

- “La copiadora no responde” en la página 316
- “La unidad de escáner no cierra” en la página 316
- “Baja calidad de las copias” en la página 316
- “Copias parciales de documentos o fotografías” en la página 318

La copiadora no responde

Acción	Sí	No
Paso 1 Compruebe si hay algún mensaje de error o de estado en la pantalla. ¿Se muestra algún mensaje de error o de estado?	Elimine el mensaje de error o de estado.	Vaya al paso 2.
Paso 2 Asegúrese de que el cable de alimentación se encuentra enchufado a la impresora y a una toma de alimentación debidamente conectada a tierra. ¿El cable de alimentación está enchufado a la impresora y a una toma de alimentación eléctrica debidamente conectada a tierra?	Vaya al paso 3.	Conecte el cable de alimentación a la impresora y a una toma de alimentación eléctrica debidamente conectada a tierra.
Paso 3 Apague la impresora, espere 10 segundos aproximadamente y, a continuación, vuelva a encenderla. ¿Se ha mostrado **`Efectuando prueba automática`** y **`Lista`**?	El problema se ha solucionado.	Póngase en contacto con **atención al cliente**.

La unidad de escáner no cierra

Acción	Sí	No
Compruebe que no haya obstrucciones entre la unidad de escáner y la impresora. **a** Levante la unidad del escáner. **b** Retire cualquier obstrucción que impida cerrar la unidad de escáner. **c** Tire hacia abajo de la unidad de escáner. ¿La unidad de escáner se cierra correctamente?	El problema se ha solucionado.	Póngase en contacto con **atención al cliente**.

Baja calidad de las copias

Acción	Sí	No
Paso 1 Compruebe si hay algún mensaje de error o estado en la pantalla. ¿Aparece algún mensaje de error o estado?	Borre el mensaje de error o estado.	Vaya al paso 2.
Paso 2 Compruebe la calidad del documento original. ¿La calidad del documento original es satisfactoria?	Vaya al paso 3.	Aumente el valor de resolución de la digitalización para obtener un resultado de mayor calidad.

Acción	Sí	No
Paso 3 Si aparecen marcas oscuras en las impresiones, limpie el cristal del escáner y el del ADF con un paño limpio y sin pelusa humedecido con agua. ¿El cristal del escáner está limpio?	Vaya al paso 4.	Consulte "Limpieza del cristal del escáner" en la página 235.
Paso 4 Envíe un trabajo de impresión y compruebe si hay problemas de calidad. **a** En el menú Valores generales, ajuste los valores del Modo Eco. **b** En el menú Copiar, ajuste la intensidad del tóner. **c** Si la impresión continúa difuminada, sustituya el cartucho de tóner. ¿La calidad de impresión es satisfactoria?	Vaya al paso 5.	Consulte "Problemas de calidad de impresión" en la página 296.
Paso 5 Compruebe la colocación del documento o fotografía. Asegúrese de que el documento o fotografía está cargado boca abajo sobre el cristal del escáner en la esquina superior izquierda. ¿El documento o fotografía están correctamente colocados?	Vaya al paso 6.	Coloque el documento o fotografía hacia abajo en la esquina superior izquierda del cristal del escáner.
Paso 6 Aumente el valor de resolución de la digitalización para obtener un resultado de mayor calidad. ¿El aumento de resolución ha producido un resultado de mejor calidad?	El problema se ha solucionado.	Vaya al paso 7.
Paso 7 Compruebe los valores de copia. En la pantalla Copiar, asegúrese de que los valores Tipo de contenido y Origen de contenido son apropiados para el documento que va a digitalizar. ¿Los valores Tipo de contenido y Origen de contenido son apropiados para el documento que va a digitalizar?	Vaya al paso 8.	Cambie los valores Tipo de contenido y Origen de contenido en función del documento que vaya a digitalizar.
Paso 8 Busque patrones en la impresión. **a** En la pantalla Copiar, navegue a: **Opciones avanzadas** > **Imágenes avanzadas** > **Nitidez** > y seleccione un valor más bajo **b** En la pantalla Copiar, asegúrese de que no está seleccionada ninguna escala. ¿Aparecen patrones en las impresiones?	Vaya al paso 9.	El problema se ha solucionado.

Acción	Sí	No
Paso 9 Compruebe si falta texto o aparece difuminado en las impresiones. **a** En la pantalla Copiar, navegue a: **Opciones avanzadas** > **Imágenes avanzadas** **b** Ajuste los valores: • **Mejorar nitidez**: aumenta el valor de la nitidez. • **Eliminar fondo**: reduce el valor de eliminación de fondo actual. • **Aumentar contraste**: aumenta el valor actual. • **Reducir sombras**: reduce el valor actual. ¿Falta texto en las impresiones o aparece difuminado?	Vaya al paso 10.	El problema se ha solucionado.
Paso 10 Compruebe si la impresión parece descolorida o sobreexpuesta. **a** En la pantalla Copiar, navegue a: **Opciones avanzadas** > **Imágenes avanzadas** **b** Ajuste los siguientes valores: • **Eliminación de fondo**: reduce el valor actual. • **Detalle de sombras**: reduce el valor de eliminación de fondo actual. **c** Vuelva a enviar el trabajo de copia. ¿La impresión parece descolorida o sobreexpuesta?	Póngase en contacto con **atención al cliente**.	El problema se ha solucionado.

Copias parciales de documentos o fotografías

Acción	Sí	No
Paso 1 Compruebe la colocación del documento o la fotografía. Asegúrese de que el documento o fotografía está cargado boca abajo sobre el cristal del escáner en la esquina superior izquierda. ¿El documento o fotografía están correctamente colocados?	Vaya al paso 2.	Coloque el documento o fotografía hacia abajo en la esquina superior izquierda del cristal del escáner.
Paso 2 Compruebe que el tamaño del papel coincide con el del papel cargado en la bandeja. En el menú Papel del panel de control de la impresora, compruebe el valor Tamaño del papel. ¿El valor del tamaño del papel coincide con el del papel cargado en la bandeja?	Vaya al paso 3.	Cambie el valor del tamaño del papel para que coincida con el de la bandeja, o cargue la bandeja con papel que coincida con el valor del tamaño del papel.

Acción	Sí	No
Paso 3 **a** Especifique el tamaño del papel. Según el sistema operativo, especifique el tamaño del papel en Preferencias de impresión o en el cuadro de diálogo Imprimir. **b** Vuelva a enviar el trabajo de impresión. ¿Las copias se imprimen correctamente?	El problema se ha solucionado.	Póngase en contacto con **atención al cliente**.

Solución de problemas de fax

- “Funciones de fax y correo electrónico no configuradas” en la página 319
- “El ID de remitente no se muestra.” en la página 320
- “No se pueden enviar ni recibir faxes” en la página 320
- “Se pueden enviar pero no recibir faxes” en la página 323
- “Se pueden recibir pero no enviar faxes” en la página 323
- “El fax recibido tiene una calidad de impresión baja” en la página 324

Funciones de fax y correo electrónico no configuradas

Notas:

- Antes de llevar a cabo los procedimientos de solución de problemas, asegúrese de que estén conectados los cables del fax.
- La luz del indicador parpadea en rojo hasta que configure el fax y el correo electrónico.

Acción	Sí	No
a En la pantalla de inicio, navegue hasta: > **Valores** > **Valores generales** > **Ejecutar configuración inicial** > **Sí** > **Enviar** **b** Apague la impresora y, a continuación, vuelva a encenderla. Se muestra la pantalla “Seleccione su idioma” en la pantalla de la impresora. **c** Seleccione un idioma y, a continuación, toque . **d** Seleccione un país o región y, a continuación, toque **Siguiente**. **e** Seleccione una zona horaria y, a continuación, toque **Siguiente**. **f** Seleccione **Fax** y **Correo electrónico** y toque **Siguiente**. ¿Están configuradas las funciones de fax y correo electrónico?	El problema se ha solucionado.	Póngase en contacto con **atención al cliente**.

El ID de remitente no se muestra.

Acción	Sí	No
Póngase en contacto con su compañía telefónica para asegurarse que su línea está suscrita al servicio de identificación de llamadas. **Notas:** • Si la región admite patrones de ID de remitente, puede que tenga que cambiar el valor predeterminado. Hay dos valores disponibles: FSK (patrón 1) y DTMF (patrón 2). • El acceso a estos valores a través del menú de fax depende de si su país o región admite patrones de ID de remitente. • Póngase en contacto con su compañía telefónica para determinar qué patrón o valor de cambio debe utilizar. ¿Se muestra el ID de remitente?	El problema se ha solucionado.	Póngase en contacto con **atención al cliente**.

No se pueden enviar ni recibir faxes

Acción	Sí	No
Paso 1 Compruebe si hay algún mensaje de error o de estado en la pantalla. ¿Aparece un mensaje de error o de estado en la pantalla?	Elimine el mensaje de error o de estado.	Vaya al paso 2.
Paso 2 Asegúrese de que el cable de alimentación se encuentra enchufado a la impresora y a una toma de alimentación debidamente conectada a tierra. ¿El cable de alimentación está enchufado a la impresora y a una toma de alimentación eléctrica debidamente conectada a tierra?	Vaya al paso 3.	Conecte el cable de alimentación a la impresora y a una toma de alimentación eléctrica debidamente conectada a tierra.
Paso 3 Compruebe la alimentación. Compruebe si la impresora está enchufada y encendida, y si aparece el mensaje **`Lista`** en la pantalla. ¿Está la impresora encendida y se muestra **`Lista`** en la pantalla?	Vaya al paso 4.	Encienda la impresora y espere hasta que se muestre **`Lista`** en la pantalla.
Paso 4 Compruebe las conexiones de la impresora. Si es aplicable, asegúrese de que los cables del equipamiento siguiente estén correctamente conectados: • Teléfono • Auricular • Contestador automático ¿Están bien conectados los cables?	Vaya al paso 5.	Conecte firmemente los cables.

Acción	Sí	No
Paso 5 **a** Compruebe la toma mural telefónica. **1** Conecte el cable del teléfono a la clavija de pared. **2** Espere tono. **3** Si no escucha el tono de marcado, enchufe otro cable de teléfono en la clavija de pared. **4** Si sigue sin escuchar el tono de marcado, enchufe el cable de teléfono en otra clavija de pared. **5** Si escucha el tono de marcado, conecte la impresora en esa clavija de pared. **b** Pruebe a enviar o recibir un fax. ¿Puede enviar o recibir faxes?	El problema se ha solucionado.	Vaya al paso 6.
Paso 6 Compruebe que la impresora esté conectada a un servicio de teléfono analógico o al conector digital correcto. El módem fax es un dispositivo analógico. Se pueden conectar determinados dispositivos a la impresora para poder utilizar servicios de teléfono digital. • Si está utilizando un servicio telefónico RDSI, conecte la impresora a un puerto de teléfono analógico (un puerto de interfaz R) en un adaptador de terminal RDSI. Para obtener más información y solicitar un puerto de interfaz R, póngase en contacto con su proveedor de servicios RDSI. • Si está utilizando DSL, realice la conexión a un filtro DSL o a un router que admita el uso analógico. Para obtener más información, póngase en contacto con su proveedor de servicios DSL. • Si está utilizando un servicio telefónico PABX, asegúrese de que se está conectando a una conexión analógica de PABX. Si no hay ninguna, considere la opción de instalar una línea telefónica analógica para el equipo de fax. ¿Está conectada la impresora a un servicio de teléfono analógico o al conector digital correcto?	Vaya al paso 7.	Conecte la impresora a un servicio de teléfono analógico o al conector digital correcto.

Acción	Sí	No
Paso 7 Compruebe si hay tono de marcado. ¿Ha sonado un tono de marcado?	Vaya al paso 8.	• Pruebe a llamar al número de fax para asegurarse de que funciona correctamente. • Si otro dispositivo está utilizando la línea telefónica, espere hasta que el otro dispositivo termine antes de enviar el fax. • Si está utilizando la función Marcado descolgado, suba el volumen para comprobar si hay tono de marcado.
Paso 8 Desconecte temporalmente el resto del equipamiento (como contestadores automáticos, equipos con módems o divisores de línea telefónica) que esté conectado entre la impresora y la línea de teléfono y pruebe a enviar o recibir un fax. ¿Puede enviar o recibir faxes?	El problema se ha solucionado.	Vaya al paso 9.
Paso 9 **a** Desactive temporalmente las llamadas en espera. Póngase en contacto con su compañía de telefonía para obtener la secuencia de teclado para la desactivación temporal de llamadas en espera. **b** Pruebe a enviar o recibir un fax. ¿Puede enviar o recibir faxes?	El problema se ha solucionado.	Vaya al paso 10.
Paso 10 **a** Desactive temporalmente el servicio de correo de voz. Póngase en contacto con su compañía telefónica para obtener más información. **Nota:** Si desea utilizar tanto el correo de voz como la impresora, considere la opción de añadir una segunda línea telefónica para la impresora. **b** Pruebe a enviar o recibir un fax. ¿Puede enviar o recibir faxes?	El problema se ha solucionado.	Vaya al paso 11.
Paso 11 Digitalice las páginas del documento original de una en una. **a** Marque el número de fax. **b** Digitalice las páginas del documento de una en una. ¿Puede enviar o recibir faxes?	El problema se ha solucionado.	Póngase en contacto con **atención al cliente**.

Se pueden enviar pero no recibir faxes

Acción	Sí	No
Paso 1 Compruebe la bandeja o el alimentador. Si están vacíos, cargue papel en la bandeja o el alimentador. ¿Puede recibir faxes?	El problema se ha solucionado.	Vaya al paso 2.
Paso 2 Compruebe los valores de demora de recuento de tonos. **a** Abra un explorador web y, a continuación, escriba la dirección IP de la impresora en el campo de la dirección. **Notas:** • Verá la dirección IP de la impresora en la pantalla de inicio de la impresora. La dirección IP aparece como cuatro grupos de números separados por puntos, como 123.123.123.123. • Si está utilizando un servidor proxy, desactívelo temporalmente para cargar correctamente la página web. **b** Haga clic en **Valores** >> **Valores de fax** >> **Configuración de fax analógico**. **c** En el campo Nº todos de respuesta, introduzca el número de tonos que desea que reproduzca el teléfono antes de que la impresora responda. **d** Haga clic en **Enviar**. ¿Puede recibir faxes?	El problema se ha solucionado.	Vaya al paso 3.
Paso 3 Sustituya el cartucho de tóner. Para obtener más información, consulte la hoja de instrucciones incluida con el consumible. ¿Puede recibir faxes?	El problema se ha solucionado.	Póngase en contacto con **atención al cliente**.

Se pueden recibir pero no enviar faxes

Acción	Sí	No
Paso 1 Asegúrese de que la impresora está en modo de fax. En la pantalla principal, toque **Fax** para establecer la impresora en modo de fax y a continuación, envíe el fax. **Nota:** La aplicación de envío múltiple no admite el tipo de salida XPS. Para utilizar XPS, utilice el método de envío de faxes habitual. ¿Puede enviar faxes?	El problema se ha solucionado.	Vaya al paso 2.

Acción	Sí	No
Paso 2 Cargue correctamente el documento original. Cargue el documento original hacia arriba, introduciendo el borde corto primero en la bandeja del alimentador automático de documentos (ADF), o hacia abajo en el cristal del escáner en la esquina superior izquierda. **Nota:** No cargue en la bandeja del ADF postales, fotografías, objetos pequeños, transparencias, papel fotográfico o material de poco grosor (como recortes de revistas). Coloque estos elementos sobre el cristal del escáner. ¿Puede enviar faxes?	El problema se ha solucionado.	Vaya al paso 3.
Paso 3 Configure correctamente el número de método abreviado. • Asegúrese de que el número de método abreviado se haya programado para el número que desea marcar. • Marque manualmente el número de teléfono. ¿Puede enviar faxes?	El problema se ha solucionado.	Póngase en contacto con **atención al cliente**.

El fax recibido tiene una calidad de impresión baja

Acción	Sí	No
Paso 1 Pídale a la persona que le envío el fax que: **a** Compruebe si la calidad del documento original es satisfactoria. **b** Aumente la resolución de digitalización del fax, si es posible. **c** Vuelva a enviar el fax. ¿La calidad de impresión del fax es satisfactoria?	El problema se ha solucionado.	Vaya al paso 2.

Acción	Sí	No
Paso 2 Reduzca la velocidad de transmisión del fax entrante. **a** Abra un explorador web y, a continuación, escriba la dirección IP de la impresora en el campo de la dirección. **Notas:** • Verá la dirección IP de la impresora en la pantalla de inicio de la impresora. La dirección IP aparece como cuatro grupos de números separados por puntos, como 123.123.123.123. • Si está utilizando un servidor proxy, desactívelo temporalmente para cargar correctamente la página web. • Imprimir una página de configuración de red en el menú ajuste de páginas y localizar la dirección IP en la sección TCP/IP. **b** Haga clic en **Valores** > **Valores de fax** > **Configuración de fax analógico**. **c** En el menú Velocidad máxima, haga clic en uno de los siguientes valores: • 2400 • 4800 • 9600 • 14400 • 33600 **d** Haga clic en **Enviar** y reenvíe el fax. ¿La calidad de impresión del fax es satisfactoria?	El problema se ha solucionado.	Vaya al paso 3.
Paso 3 Sustituya el cartucho de tóner. Si aparece **`[88.xy] Cartucho bajo`**, sustituya el cartucho y vuelva a enviar el fax. ¿La calidad de impresión del fax es satisfactoria?	El problema se ha solucionado.	Póngase en contacto con **atención al cliente**.

Solución de problemas de digitalización

- “El escáner no responde” en la página 326
- “El trabajo de digitalización no se ha realizado correctamente” en la página 327
- “La unidad de escáner no cierra” en la página 328
- “La digitalización tarda mucho o bloquea el ordenador” en la página 328
- “Baja calidad de la imagen digitalizada” en la página 328
- “Digitalizaciones parciales de documentos o fotografías” en la página 329
- “No se puede digitalizar desde un ordenador” en la página 330

El escáner no responde

Acción	Sí	No
Paso 1 Compruebe que la impresora está encendida. ¿La impresora está encendida?	Vaya al paso 2.	Encienda la impresora.
Paso 2 Compruebe si el cable de la impresora está correctamente conectado a la misma y al ordenador, servidor de impresión, opción u otro dispositivo de red. ¿El cable de la impresora está correctamente conectado a la misma y al equipo, servidor de impresión, opción u otro dispositivo de red?	Vaya al paso 3.	Conecte el cable de la impresora correctamente a la misma y al equipo, servidor de impresión, opción u otro dispositivo de red.
Paso 3 Compruebe si el cable de alimentación está conectado a la impresora y a una toma de alimentación debidamente conectada a tierra. ¿El cable de alimentación está enchufado a la impresora y a una toma de alimentación eléctrica debidamente conectada a tierra?	Vaya al paso 4.	Conecte el cable de alimentación a la impresora y a una toma de alimentación debidamente conectada a tierra.
Paso 4 Compruebe si la toma de alimentación se desconecta mediante algún tipo de interruptor. ¿La toma de corriente se desconecta mediante algún tipo de interruptor?	Encienda o restablezca el interruptor.	Vaya al paso 5.
Paso 5 Compruebe si la impresora está enchufada a algún protector de sobretensión, fuentes de alimentación permanentes o cables alargadores. ¿Está la impresora enchufada a algún protector de sobretensión, fuentes de alimentación permanentes o cables alargadores?	Conecte el cable de alimentación de la impresora directamente a una toma de alimentación eléctrica debidamente conectada a tierra.	Vaya al paso 6.
Paso 6 Compruebe el resto de equipos eléctricos conectados a la toma de alimentación. ¿El resto de equipos eléctricos funciona?	Desenchufe el resto de equipos eléctricos y encienda la impresora. Si la impresora no funciona, vuelva a conectar el resto de equipos eléctricos y vaya al paso 6.	Vaya al paso 7.
Paso 7 Apague la impresora, espere 10 segundos aproximadamente y, a continuación, vuelva a encenderla. ¿Funcionan la impresora y el escáner?	El problema se ha solucionado.	Póngase en contacto con **atención al cliente**.

El trabajo de digitalización no se ha realizado correctamente

Acción	Sí	No
Paso 1 Compruebe las conexiones de los cables. Asegúrese de que el cable Ethernet o USB está conectado correctamente al ordenador y a la impresora. ¿Están conectados correctamente los cables?	Vaya al paso 2.	Conecte los cables correctamente.
Paso 2 Compruebe si ya se ha usado el nombre del archivo. ¿El nombre del archivo ya se ha usado?	Cambie el nombre del archivo.	Vaya al paso 3.
Paso 3 Compruebe si el documento o fotografía que desea digitalizar están abiertos en otra aplicación o están siendo usados por otro usuario. ¿El documento o fotografía que desea digitalizar están abiertos en otra aplicación o están siendo usados por otro usuario?	Cierre el archivo que vaya a digitalizar.	Vaya al paso 4.
Paso 4 Compruebe si las casillas de verificación **Agregar sello de hora** o **Sobrescribir archivo existente** están seleccionadas en los valores de la configuración de destino. ¿Las casillas de verificación **Agregar sello de hora** o **Sobrescribir archivo existente** están seleccionadas en los valores de la configuración de destino?	Vaya al paso 5.	Seleccione la casilla de verificación **Agregar sello de hora** o **Sobrescribir archivo existente** en los valores de la configuración de destino.
Paso 5 En el menú Unidad flash, reduzca los valores de resolución de la digitalización y, a continuación, vuelva a enviar el trabajo de digitalización. ¿Puede digitalizar el trabajo?	El problema se ha solucionado.	Vaya al paso 6.
Paso 6 Compruebe los valores de digitalización. En la pantalla Digitalizar, asegúrese de que los valores Tipo de contenido y Origen de contenido son apropiados para el documento que va a digitalizar. ¿Los valores Tipo de contenido y Origen de contenido son apropiados para el documento que va a digitalizar?	El problema se ha solucionado.	Cambie los valores Tipo de contenido y Origen de contenido en función del documento que va a digitalizar.

La unidad de escáner no cierra

Acción	Sí	No
Compruebe si hay obstrucciones en la unidad de escáner. **a** Levante la unidad del escáner. **b** Retire cualquier obstrucción que impida cerrar la unidad de escáner. **c** Tire hacia abajo de la unidad de escáner. ¿La unidad de escáner se cierra correctamente?	El problema se ha solucionado.	Póngase en contacto con **atención al cliente**.

La digitalización tarda mucho o bloquea el ordenador

Acción	Sí	No
Paso 1 Compruebe si hay otras aplicaciones que interfieran con la digitalización. Cierre todas las aplicaciones que no se estén usando. ¿La digitalización sigue tardando mucho o se bloquea el ordenador?	Vaya al paso 2.	El problema se ha solucionado.
Paso 2 Seleccione una resolución menor. ¿La digitalización sigue tardando mucho o se bloquea el ordenador?	Póngase en contacto con **atención al cliente**.	El problema se ha solucionado.

Baja calidad de la imagen digitalizada

Acción	Sí	No
Paso 1 Compruebe si hay algún mensaje de error en la pantalla. ¿Aparece un mensaje de error en la pantalla de la impresora?	Borre el mensaje de error.	Vaya al paso 2.
Paso 2 Compruebe la calidad del documento original. ¿La calidad del documento original es satisfactoria?	Vaya al paso 3.	Aumente los valores de resolución de la digitalización para obtener un resultado de mayor calidad.
Paso 3 Limpie el cristal del escáner y el del ADF con un paño limpio y sin pelusa humedecido con agua. ¿El cristal del escáner está limpio?	Vaya al paso 4.	Consulte "Limpieza del cristal del escáner" en la página 235.

Acción	Sí	No
Paso 4 Compruebe la colocación del documento o la fotografía. Asegúrese de que el documento o fotografía está cargado boca abajo sobre el cristal del escáner en la esquina superior izquierda. ¿El documento o la fotografía están correctamente colocados?	Vaya al paso 5.	Coloque el documento o fotografía hacia abajo en la esquina superior izquierda del cristal del escáner.
Paso 5 Envíe un trabajo de impresión y compruebe si hay problemas de calidad. • En el menú Valores generales, ajuste los valores del Modo Eco. • En el menú Copiar, ajuste la intensidad del tóner. • Cuando la impresión aparezca difuminada, sustituya el cartucho de tóner. ¿La calidad de impresión es satisfactoria?	Vaya al paso 6.	Consulte "Problemas de calidad de impresión" en la página 296.
Paso 6 Aumente los valores de resolución de la digitalización para obtener un resultado de mayor calidad. ¿El aumento de resolución ha producido un resultado de mejor calidad?	Problema resuelto.	Vaya al paso 7.
Paso 7 Compruebe los valores de digitalización. En la pantalla Digitalizar, asegúrese de que los valores Tipo de contenido y Origen de contenido son apropiados para el documento que va a digitalizar. ¿Los valores Tipo de contenido y Origen de contenido son apropiados para el documento que va a digitalizar?	Póngase en contacto con **atención al cliente**.	Cambie los valores Tipo de contenido y Origen de contenido en función del documento que va a digitalizar.

Digitalizaciones parciales de documentos o fotografías

Acción	Sí	No
Compruebe la colocación del documento o la fotografía. Asegúrese de que el documento o fotografía está cargado boca abajo sobre el cristal del escáner en la esquina superior izquierda. ¿El documento o la fotografía están correctamente colocados?	Póngase en contacto con **atención al cliente**.	Cargue el documento o fotografía hacia abajo en la esquina superior izquierda del cristal del escáner.

No se puede digitalizar desde un ordenador

Acción	Sí	No
Paso 1 Antes de digitalizar un trabajo, asegúrese de que la impresora esté encendida y de que se muestre **`Lista`** en la pantalla. ¿Se muestra **`Lista`** antes de digitalizarse el trabajo?	Vaya al paso 3.	Vaya al paso 2.
Paso 2 Apague la impresora, espere 10 segundos aproximadamente y, a continuación, vuelva a encenderla. ¿Aparece un mensaje de error en la pantalla?	Borre el mensaje de error.	Vaya al paso 3.
Paso 3 Compruebe las conexiones de los cables con la impresora y el servidor de impresión para asegurarse de que están bien fijas. Para obtener más información, consulte la documentación de instalación incluida con la impresora. ¿Están fijas las conexiones de los cables con la impresora y el servidor de impresión?	Póngase en contacto con **atención al cliente**.	Apriete las conexiones de los cables.

Solución de problemas de aplicación de la pantalla de inicio

Se ha producido un error en la aplicación

Acción	Sí	No
Paso 1 Compruebe el registro del sistema para obtener detalles relevantes. **a** Abra un explorador web y, a continuación, escriba la dirección IP de la impresora en el campo de la dirección. Si no conoce la dirección IP de la impresora puede: • Ver la dirección IP de la impresora en la pantalla de inicio de la impresora. • Imprimir una página de configuración de red o las páginas de valores del menú y localizar la dirección IP en la sección TCP/IP. **Nota:** Una dirección IP aparece como cuatro grupos de números separados por puntos, como 123.123.123.123. **b** Haga clic en la pestaña **Valores** > **Aplicaciones** > **Admin. aplicac.** > **Sistema** > **Registro**. **c** En el menú Filtrar, seleccione un estado de aplicación. **d** En el menú Aplicación, seleccione una aplicación y, a continuación, haga clic en **Enviar**. ¿Aparece un mensaje de error en el registro?	Vaya al paso 2.	Póngase en contacto con **atención al cliente**.

Acción	Sí	No
Paso 2 Solucione el error. ¿Funciona ahora la aplicación?	El problema se ha solucionado.	Póngase en contacto con **atención al cliente**.

No se abre el servidor Web incorporado

Acción	Sí	No
Paso 1 **a** Encienda la impresora. **b** Abra un explorador web y, a continuación, escriba la dirección IP de la impresora. **c** Pulse **Intro**. ¿Se abre Embedded Web Server?	El problema se ha solucionado.	Vaya al paso 2.
Paso 2 Asegúrese de que la dirección IP de la impresora es correcta. **a** Verá la dirección IP de la impresora: • En la sección TCP/IP en el menú Red/Puertos • Imprimir una página de configuración de red o la página de valores del menú y, después, localizar la sección TCP/IP **Nota:** Una dirección IP aparece como cuatro grupos de números separados por puntos, como 123.123.123.123. **b** Abra un explorador web y, a continuación, escriba la dirección IP. **Nota:** En función de la configuración de la red, puede que tenga que escribir "**`https://`**" en lugar de "**`http://`**" antes de la dirección IP de la impresora para acceder a Embedded Web Server. **c** Pulse **Intro**. ¿Se abre Embedded Web Server?	El problema se ha solucionado.	Vaya al paso 3.
Paso 3 Compruebe si la red funciona. **a** Imprima una página de configuración de la red. **b** Consulte la primera sección de la página de configuración de red y confirme que el estado es Conectado. **Nota:** Si el estado es Sin conexión, es posible que la conexión sea intermitente o que el cable de red esté defectuoso. Póngase en contacto con el personal de soporte del sistema para obtener una solución y, a continuación, imprima otra página de configuración de la red. **c** Abra un explorador web y, a continuación, escriba la dirección IP de la impresora. **d** Pulse **Intro**. ¿Se abre Embedded Web Server?	El problema se ha solucionado.	Vaya al paso 4.

Acción	Sí	No
Paso 4 Compruebe si las conexiones de los cables con la impresora y el servidor de impresión están bien fijas. **a** Conecte los cables correctamente. Para obtener más información, consulte la documentación de instalación incluida con la impresora. **b** Abra un explorador web y, a continuación, escriba la dirección IP de la impresora. **c** Pulse **Intro**. ¿Se abre Embedded Web Server?	El problema se ha solucionado.	Vaya al paso 5.
Paso 5 Desactive temporalmente los servidores proxy web. Es posible que los servidores proxy bloqueen o limiten el acceso a ciertos sitios web, como Embedded Web Server. ¿Se abre Embedded Web Server?	El problema se ha solucionado.	Póngase en contacto con el personal de asistencia técnica.

Contacto con el servicio de atención al cliente

Antes de ponerse en contacto con el servicio de atención al cliente, asegúrese de tener la siguiente información:

- Problema de la impresora
- Mensaje de error
- Tipo de modelo y número de serie de la impresora

Vaya a **http://support.lexmark.com** para recibir asistencia por correo electrónico o chat, o bien, explorar la biblioteca de manuales, documentación de asistencia, controladores y otras descargas.

El servicio de asistencia técnica está también disponible a través de teléfono. En EE.UU. o Canadá, llame al 1-800- 539-6275. En los demás países o regiones, visite **http://support.lexmark.com**.

Avisos

Información de producto

Nombre del producto:

Lexmark XM3150

Tipo de máquina:

7016

Modelo(s):

679

Nota sobre la edición

Junio de 2017

El párrafo siguiente no se aplica a los países en los que tales disposiciones son contrarias a la legislación local: LEXMARK INTERNATIONAL, INC, PROPORCIONA ESTA PUBLICACIÓN «TAL CUAL» SIN GARANTÍA DE NINGÚN TIPO, NI EXPLÍCITA NI IMPLÍCITA, LO QUE INCLUYE, PERO SIN LIMITARSE A ELLO, LAS GARANTÍAS IMPLÍCITAS DE COMERCIABILIDAD O IDONEIDAD PARA UN PROPÓSITO EN PARTICULAR. Algunos estados no permiten la renuncia a garantías explícitas ni implícitas en algunas transacciones; por lo tanto, es posible que la presente declaración no se aplique en su caso.

Esta publicación puede incluir inexactitudes técnicas o errores tipográficos. Periódicamente se realizan modificaciones en la presente información; dichas modificaciones se incluyen en ediciones posteriores. Las mejoras o modificaciones en los productos o programas descritos pueden efectuarse en cualquier momento.

Las referencias hechas en esta publicación a productos, programas o servicios no implican que el fabricante tenga la intención de ponerlos a la venta en todos los países en los que opere. Cualquier referencia a un producto, programa o servicio no indica o implica que sólo se pueda utilizar dicho producto, programa o servicio. Se puede utilizar cualquier producto, programa o servicio de funcionalidad equivalente que no infrinja los derechos de la propiedad intelectual. La evaluación y comprobación del funcionamiento junto con otros productos, programas o servicios, excepto aquellos designados expresamente por el fabricante, son responsabilidad del usuario.

Para obtener asistencia técnica de Lexmark, visite **http://support.lexmark.com**.

Para obtener más información sobre los consumibles y descargas, visite **www.lexmark.com**.

© **2012 Lexmark International, Inc.**

Reservados todos los derechos.

Marcas comerciales

Lexmark, el logotipo de Lexmark, MarkNet y Markvision son marcas comerciales o marcas registradas de Lexmark International, Inc., en EE.UU. y/o en otros países.

Google Cloud Print es una marca comercial de Google Inc.

Mac y el logotipo de Mac son marcas comerciales de Apple Inc., registradas en EE.UU. y en otros países.

Microsoft y Windows son marcas comerciales registradas o marcas comerciales del grupo de compañías Microsoft en los Estados Unidos y en otros países.

Mopria®, el logotipo de Mopria® y el logotipo de Mopria® Alliance son marcas comerciales y marcas registradas de Mopria Alliance, Inc. en Estados Unidos y en otros países. Se prohíbe estrictamente su uso sin autorización.

PCL® es una marca comercial registrada de Hewlett-Packard Company. PCL es la designación de Hewlett-Packard Company para un conjunto de comandos (lenguaje) de impresora y de funciones incluidos en sus impresoras. Esta impresora ha sido diseñada para ser compatible con el lenguaje PCL. Esto significa que la impresora reconoce los comandos del lenguaje PCL utilizados en diferentes aplicaciones y que la impresora emula las funciones correspondientes a estos comandos.

PostScript es una marca comercial registrada de Adobe Systems Incorporated en Estados Unidos y/o en otros países.

Los siguientes términos son marcas comerciales o marcas comerciales registradas de estas empresas:

Albertus	The Monotype Corporation plc
Antique Olive	Monsieur Marcel OLIVE
Apple-Chancery	Apple Computer, Inc.
Arial	The Monotype Corporation plc
CG Times	Basado en Times New Roman con autorización de The Monotype Corporation plc; producto de Agfa Corporation
Chicago	Apple Computer, Inc.
Clarendon	Linotype-Hell AG y/o sus filiales
Eurostile	Nebiolo
Geneva	Apple Computer, Inc.
GillSans	The Monotype Corporation plc
Helvetica	Linotype-Hell AG y/o sus filiales
Hoefler	Jonathan Hoefler Type Foundry
ITC Avant Garde Gothic	International Typeface Corporation
ITC Bookman	International Typeface Corporation
ITC Mona Lisa	International Typeface Corporation
ITC Zapf Chancery	International Typeface Corporation
Joanna	The Monotype Corporation plc
Marigold	Arthur Baker
Monaco	Apple Computer, Inc.
New York	Apple Computer, Inc.
Oxford	Arthur Baker
Palatino	Linotype-Hell AG y/o sus filiales
Stempel Garamond	Linotype-Hell AG y/o sus filiales
Taffy	Agfa Corporation
Times New Roman	The Monotype Corporation plc

Univers	Linotype-Hell AG y/o sus filiales

Las otras marcas comerciales pertenecen a sus respectivos propietarios.

AirPrint y el logotipo de AirPrint son marcas comerciales de Apple, Inc.

Niveles de emisión de ruido

Las siguientes medidas se realizaron según la norma ISO 7779 y cumplen con la norma ISO 9296.

Nota: Es posible que algunos modos no se apliquen a su producto.

Presión de sonido media a 1 metro, dBA	
Imprimiendo	55 (Una sola cara); 54 (a dos caras)
Digitalización	55
Copiar	56
Listo	N/A

Estos valores pueden sufrir cambios. Consulte **www.lexmark.com** para ver los valores actuales.

Información acerca de la temperatura

Temperatura ambiente de funcionamiento	De 15.6 a 32.2 °C (de 60 a 90 °F)
Temperatura para envío	De -40 °C a 43,3°C (de -40 °F a 110°F)
Temperatura de almacenamiento y humedad relativa	De 1 a 35 °C (de 34 a 95 °F) Humedad relativa del 8 al 80%

Información de la energía de México

Consumo de energía en operación:

660 Wh

Consumo de energía en modo de espera:

0,0 Wh

Cantidad de producto por unidad de energía consumida:

4,55 páginas

Directiva de residuos de aparatos eléctricos y electrónicos (WEEE)

El logotipo de la WEEE hace referencia a los procedimientos y programas específicos de reciclaje de productos electrónicos en países de la Unión Europea. Recomendamos el reciclaje de nuestros productos.

Para obtener más información sobre las opciones de reciclado, visite el sitio Web de Lexmark en **www.lexmark.com** para conocer el número de teléfono de la oficina local de ventas.

India E-Waste notice

This product complies with the India E-Waste (Management and Handling) Rules, 2011, which prohibit use of lead, mercury, hexavalent chromium, polybrominated biphenyls, or polybrominated diphenyl ethers in concentrations exceeding 0.1% by weight and 0.01% by weight for cadmium, except for the exemption set in Schedule II of the Rules.

Información para el desecho de los productos

No deseche la impresora ni los suministros como si se trataran de residuos normales. Consulte a las autoridades locales sobre las opciones de reciclado y desecho.

Aviso de sensibilidad a electricidad estática

Este símbolo identifica piezas sensibles a la electricidad estática. No toque las zonas cercanas a estos símbolos sin tocar antes el marco metálico de la impresora.

ENERGY STAR

Cualquier producto de Lexmark en el que aparece el símbolo de ENERGY STAR o una pantalla de inicio dispone del certificado de cumplimiento de los requisitos ENERGY STAR establecidos por la EPA (Environmental Protection Agency) configurados de fábrica por Lexmark.

Aviso de láser

Esta impresora se ha certificado en EE.UU. cumpliendo con los requisitos de DHHS 21 CFR, capítulo I, subcapítulo J para los productos láser de Clase I (1) y en otros países está certificada como un producto láser de Clase I de acuerdo con los requisitos de IEC 60825-1: 2014.

Los productos láser de Clase I no se consideran peligrosos. La impresora contiene un láser interno de Clase IIIb (3b) que nominalmente es un láser de arsenide galio de 12 milivatios que funciona en una longitud de onda de 655-675 nanómetros. El sistema láser y la impresora se han diseñado para que el ser humano no acceda nunca a las radiaciones láser por encima del nivel de Clase I durante su uso normal, ni en tareas de mantenimiento o intervenciones de servicio técnico prescritas.

Etiqueta de advertencia de láser

Esta impresora puede llevar una etiqueta de avisos de láser tal como se muestra:

DANGER - Invisible laser radiation when cartridges are removed and interlock defeated. Avoid exposure to laser beam.

PERIGO - Radiação a laser invisível será liberada se os cartuchos forem removidos e o lacre rompido. Evite a exposição aos feixes de laser.

Opasnost - Nevidljivo lasersko zračenje kada su kasete uklonjene i poništena sigurnosna veza. Izbjegavati izlaganje zracima.

NEBEZPEČÍ - Když jsou vyjmuty kazety a je odblokována pojistka, ze zařízení je vysíláno neviditelné laserové záření. Nevystavujte se působení laserového paprsku.

FARE - Usynlig laserstråling, når patroner fjernes, og spærreanordningen er slået fra. Undgå at blive udsat for laserstrålen.

GEVAAR - Onzichtbare laserstraling wanneer cartridges worden verwijderd en een vergrendeling wordt genegeerd. Voorkom blootstelling aan de laser.

DANGER - Rayonnements laser invisibles lors du retrait des cartouches et du déverrouillage des loquets. Eviter toute exposition au rayon laser.

VAARA - Näkymätöntä lasersäteilyä on varottava, kun värikasetit on poistettu ja lukitus on auki. Vältä lasersäteelle altistumista.

GEFAHR - Unsichtbare Laserstrahlung beim Herausnehmen von Druckkassetten und offener Sicherheitssperre. Laserstrahl meiden.

ΚΙΝΔΥΝΟΣ - Έκλυση αόρατης ακτινοβολίας laser κατά την αφαίρεση των κασετών και την απασφάλιση της μανδάλωσης. Αποφεύγετε την έκθεση στην ακτινοβολία laser.

VESZÉLY – Nem látható lézersugárzás fordulhat elő a patronok eltávolításakor és a zárószerkezet felbontásakor. Kerülje a lézersugárnak való kitettséget.

PERICOLO - Emissione di radiazioni laser invisibili durante la rimozione delle cartucce e del blocco. Evitare l´esposizione al raggio laser.

FARE – Usynlig laserstråling når kassettene tas ut og sperren er satt ut av spill. Unngå eksponering for laserstrålen.

NIEBEZPIECZEŃSTWO - niewidzialne promieniowanie laserowe podczas usuwania kaset i blokady. Należy unikać naświetlenia promieniem lasera.

ОПАСНО! Невидимое лазерное излучение при извлеченных картриджах и снятии блокировки. Избегайте воздействия лазерных лучей.

Pozor – Nebezpečenstvo neviditeľného laserového žiarenia pri odobratých kazetách a odblokovanej poistke. Nevystavujte sa lúčom.

PELIGRO: Se producen radiaciones láser invisibles al extraer los cartuchos con el interbloqueo desactivado. Evite la exposición al haz de láser.

FARA – Osynlig laserstrålning när patroner tas ur och spärrmekanismen är upphävd. Undvik exponering för laserstrålen.

危险 - 当移除碳粉盒及互锁失效时会产生看不见的激光辐射，请避免暴露在激光光束下。

危險 - 移除碳粉匣與安全連續開關失效時會產生看不見的雷射輻射。請避免曝露在雷射光束下。

危険 - カートリッジが取り外され、内部ロックが無効になると、見えないレーザー光が放射されます。 このレーザー光に当たらないようにしてください。

Consumo de energía

Consumo de energía del dispositivo

En la siguiente tabla se enumeran las características de consumo de energía del producto.

Nota: Es posible que algunos modos no se apliquen a su producto.

Modo	Descripción	Consumo de energía (vatios)
Imprimiendo	El dispositivo genera una copia impresa de las entradas electrónicas.	640 (una cara); 460 (dos caras)
Copiar	El dispositivo genera una copia impresa de un documento original impreso.	660
Digitalizar	El dispositivo digitaliza documentos impresos.	35
Listo	El dispositivo está preparado para realizar un trabajo de impresión.	20
Modo de suspensión	El dispositivo se encuentra en modo de ahorro de energía elevado.	3,5
Hibernación	El dispositivo se encuentra en modo de ahorro de energía bajo.	0,4
Desactivada	El dispositivo está enchufado a una toma eléctrica, pero el interruptor está apagado.	0

Los niveles de consumo de energía de la tabla anterior representan valores medios. En los momentos en los que el consumo de energía se inicia de forma instantánea, los valores pueden ser significativamente superiores a la media.

Estos valores pueden sufrir cambios. Consulte **www.lexmark.com** para ver los valores actuales.

Modo de suspensión

Este producto consta de un modo de ahorro de energía denominado *Modo de suspensión*. El modo de suspensión permite ahorrar energía reduciendo el consumo durante largos períodos de inactividad. El modo de suspensión se activa de forma automática si el producto no se ha utilizado durante un periodo de tiempo específico denominado *Tiempo de espera del modo de suspensión*.

Tiempo de espera del modo de suspensión predeterminado para este producto (en minutos):	20

Si utiliza los menús de configuración, el tiempo de espera del modo de suspensión se puede modificar entre 1 y 120 minutos. Si se configura el tiempo de espera del modo de suspensión con un valor bajo, se reducirá el consumo de energía, pero puede que aumente el tiempo de respuesta del producto. Si se configura el tiempo de espera del modo de suspensión con un valor alto, se obtiene una respuesta rápida, pero se utiliza más energía.

Modo de hibernación

Este producto ha sido diseñado de forma que incluye un modo de funcionamiento de consumo ultrarreducido llamado *modo de hibernación*. Cuando se opera en el modo de hibernación, todos los demás sistemas y dispositivos se desconectan de forma segura.

Puede accederse al modo de hibernación de cualquiera de las formas siguientes:

- Mediante la función Tiempo de hibernación

- Mediante la función Programar modos de energía
- Mediante el botón Suspender/Hibernar

Tiempo de hibernación predeterminado de fábrica para este producto en todos los países o regiones	3 días

El tiempo que tarda la impresora en pasar al modo de hibernación después de haber realizado una impresión se puede modificar con valores de una hora a un mes.

Modo de desconexión

Si el producto tiene un modo de desconexión que consume una pequeña cantidad de energía, desconecte el cable de alimentación de la toma eléctrica para detener por completo el consumo de energía del producto.

Consumo total de energía

En determinadas ocasiones, puede ser útil calcular el consumo total de energía. Ya que el consumo de energía se proporciona en vatios, deberá multiplicar el consumo de energía por el tiempo que el dispositivo está activo en cada uno de los modos. El consumo total de energía será la suma del consumo en cada uno de los modos.

Conformidad con las directivas de la Comunidad Europea (CE)

Este producto está en conformidad con los requisitos de protección de las directivas 2014/30/UE, 2014/35/UE, 2009/125/CE y 2011/65/UE sobre la aproximación y armonización de las leyes de los estados miembros en relación con la compatibilidad electromagnética y seguridad de equipos eléctricos diseñados para su uso dentro de ciertos límites de voltaje, equipos de radio y de terminales de telecomunicaciones, el diseño ecológico aplicado a los productos que utilizan energía y en las restricciones de uso de ciertas sustancias peligrosas en equipos eléctricos y electrónicos.

Fabricante de este producto: Lexmark International, Inc., 740 West New Circle Road, Lexington, KY, 40550 EE.UU. Representante autorizado: Lexmark International Technology Hungária Kft., 8 Lechner Ödön fasor, Millennium Tower III, 1095 Budapest HUNGRÍA. Si lo solicita, el representante autorizado pondrá a su disposición una declaración de conformidad con los requisitos de las directivas, o también puede consultarla en **www.lexmark.com/en_us/about/regulatory-compliance/european-union-declaration-of-conformity.html**.

Este producto cumple con los límites de EN 55022 y EN 55032 para Clase B y los requisitos de seguridad de EN 60950-1.

Avisos sobre normativa relativa a equipos de terminales de telecomunicaciones

Esta sección contiene información sobre normativa relativa a productos que contienen equipos de terminales de telecomunicaciones, como aparatos de fax.

Patent acknowledgment

The use of this product or service is subject to the reasonable, non-discriminatory terms in the Intellectual Property Rights (IPR) Disclosure of Certicom Corp. at the IETF for Elliptic Curve Cryptography (ECC) Cipher Suites for Transport Layer Security (TLS) implemented in the product or service.

The use of this product or service is subject to the reasonable, non-discriminatory terms in the Intellectual Property Rights (IPR) Disclosure of Certicom Corp. at the IETF for TLS Elliptic Curve Cipher Suites with SHA-256/382 and AES Galois Counter Mode (GCM) implemented in the product or service.

The use of this product or service is subject to the reasonable, non-discriminatory terms in the Intellectual Property Rights (IPR) Disclosure of Certicom Corp. at the IETF for TLS Suite B Profile for Transport Layer Security (TLS) implemented in the product or service.

The use of this product or service is subject to the reasonable, non-discriminatory terms in the Intellectual Property Rights (IPR) Disclosure of Certicom Corp. at the IETF for Addition of the Camellia Cipher Suites to Transport Layer Security (TLS) implemented in the product or service.

The use of certain patents in this product or service is subject to the reasonable, non-discriminatory terms in the Intellectual Property Rights (IPR) Disclosure of Certicom Corp. at the IETF for AES-CCM ECC Cipher Suites for TLS implemented in the product or service.

The use of this product or service is subject to the reasonable, non-discriminatory terms in the Intellectual Property Rights (IPR) Disclosure of Certicom Corp. at the IETF for IKE and IKEv2 Authentication Using the Eliptic Curve Digital Signature Algorithm (ECDSA) implemented in the product or service.

The use of this product or service is subject to the reasonable, non-discriminatory terms in the Intellectual Property Rights (IPR) Disclosure of Certicom Corp. at the IETF for Suite B Cryptographic Suites for IPSec implemented in the product or service.

The use of this product or service is subject to the reasonable, non-discriminatory terms in the Intellectual Property Rights (IPR) Disclosure of Certicom Corp. at the IETF for Algorithms for Internet Key Exchange version 1 (IKEv1) implemented in the product or service.

Índice

¿

¿Restaurar trabajos en espera? 277

[

[2yy.xx] Atasco de escáner, extraiga todos los originales atascados del escáner 278
[2yy.xx] Atasco en escáner; extraiga todos los originales del escáner 278
[2yy.xx] Cierre la cubierta de la superficie y cargue los originales si se reinicia el trabajo 266
[31.xy] Sustituir la unidad de imagen que falta 276
[31.xy] Sustituir unidad de imagen defectuosa 275
[32.xy] Sustituir unidad de imagen no admitida 277
[33.xy] Para [consumibles] que no sean de Lexmark, consulte la Guía del usuario 273
[56] Puerto USB [x] desactivado 280
[59] Bandeja [x] incompatible 269
[80.xy] Kit de mantenimiento agotado 272
[80.xy] Kit de mantenimiento casi agotado 272
[80.xy] Kit de mantenimiento muy bajo, [x] número de páginas aproximadas 272
[80.xy] Sustituir el kit de mantenimiento 276
[84.xy] Sustituir unidad de imagen, 0 páginas restantes aproximadas 275
[84.xy] Unidad de imagen agotada. 269
[84.xy] Unidad de imagen casi agotada 269
[84.xy] Unidad de imagen muy baja, [x] páginas restantes aproximadas 269
[840.01] Escáner desactivado por administrador 277
[88.xy] Cartucho muy bajo, [x] páginas restantes aproximadas 264

A

Acabado, menú 212
acceso a Embedded Web Server 22
adaptador de conexión 120
ADF
  copiando con... 90
admitidas, unidades flash 85
agregando hojas de separación entre las copias 97
agregar opciones de hardware
  controlador de impresora 50
agregar opciones internas
  controlador de impresora 50
ahorro de papel 97
ahorro de suministros 224
AirPrint
  uso 83
ajuste de calidad de copia 95
ajuste de intensidad del tóner 82
ajuste de modo de suspensión 226
ajuste del brillo de la pantalla de la impresora 227
Algunos trabajos en espera no se han restaurado 278
alimentador multiuso
  carga 63
almacenamiento
  papel 77
  suministros 238
almacenamiento de trabajos de impresión 86
ampliación de una copia 95
anulación de enlace de bandejas 69, 70
aplicaciones
  descripción 23
  pantalla de inicio 24
AppleTalk, menú 160
archivo, nombre
  opciones de digitalización 140
asistente de configuración inalámbrica
  uso 53
atasco de grapas en el clasificador 262
atasco de grapas, eliminación
  clasificador 262
atasco de papel en el alimentador automático de documentos 252
atasco de papel en el alimentador multiuso 257
atasco de papel en el clasificador 260
atasco de papel en la puerta frontal 254
atasco de papel en la puerta posterior del clasificador 253
atasco de papel en la unidad de impresión a doble cara 257
atasco de papel en las bandejas 259
atasco de papel, eliminar
  alimentador multiuso 257
  bandejas 259
  en el alimentador automático de documentos 252
  en la puerta posterior 253
  en la unidad de impresión a doble cara 257
  en puerta frontal 254
atasco, eliminación
  clasificador 262
atascos
  cómo evitar 250
atascos de papel
  cómo evitar 250
atascos de papel, borrado
  en la bandeja estándar 252
atascos, borrado
  alimentador multiuso 257
  bandejas 259
  en el alimentador automático de documentos 252
  en el clasificador 260
  en la bandeja estándar 252
atascos, evitar 77

atención al cliente
contacto 332
avisos sobre emisiones 335

B

Bandeja de 250 hojas
instalación 47
Bandeja de 550 hojas
instalación 47
bandeja estándar
carga 58
bandeja estándar, uso 68
bandeja opcional
carga 58
bandejas
carga 58
desenlace 69, 70
enlace 69, 70
bloquear faxes no deseados 130
borrado de la memoria del disco duro 231
borrado de la memoria del disco duro de la impresora
borrar 231
borrado de la memoria no volátil 231
borrado de la memoria volátil 230
borrado del disco duro de la impresora 231
botón de pulsación, método de configuración
uso 54
botones, panel de control de la impresora 17
botones, pantalla táctil
uso 20
búsqueda de la dirección IP de la impresora 22
búsqueda de más información sobre la impresora 10

C

cables
Ethernet 50
USB 50
calidad de copia
ajustando 95
calidad de impresión
limpieza del cristal del escáner 235
Cambiar [origen del papel] a [cadena personalizada], cargar [orientación] 265
Cambiar [origen del papel] a [nombre de tipo personalizado], cargar [orientación] 264
Cambiar [origen del papel] a [tamaño del papel] cargar [orientación] 265
cambiar de [origen] a [tipo de papel] [tamaño del papel], cargar [orientación] 265
cambiar tipo de archivo de salida
Envío de correo electrónico 107
cambio de valores de puerto
puerto de soluciones interno 55
Cambio en configuración; algunos trabajos en espera no se han restaurado [57] 267
cancelación de un correo electrónico 107
cancelación de un trabajo de impresión
desde el equipo 89
desde el panel de control de la impresora 89
caras (dúplex)
copia, opciones 101
carga
alimentador multiuso 63
bandejas 58
carga de la bandeja estándar 58
carga de la bandeja opcional 58
Cargar [origen del papel] con [cadena personalizada] [orientación de papel] 270
Cargar [origen del papel] con [nombre de tipo personalizado] [orientación del papel] 270
Cargar [origen del papel] con [tamaño del papel] [orientación del papel] 271
Cargar [origen del papel] con [tipo de papel] [tamaño del papel] [orientación del papel] 271
Cargar alimentador multiuso con [tipo del papel] [tamaño del papel] [orientación del papel] 272
Cargar el alimentador multiuso con [cadena personalizada] [orientación del papel] 271
Cargar el alimentador multiuso con [nombre de tipo personalizado] [orientación del papel] 271
Cargar el alimentador multiuso con [tamaño del papel] [orientación del papel] 272
Cartucho bajo [88.xy] 264
Cartucho casi agotado [88.xy] 264
cartucho de grapas
sustitución 243
cartucho de tóner
solicitud 237
sustitución 239
Cartucho, unidad de imagen no coinciden [41.xy] 264
cartuchos de grapas
solicitud 237
cartuchos de tóner
reciclaje 228
cartulina
carga, alimentador multiuso 63
consejos 74
Cerrar la puerta posterior del clasificador 266
Cerrar puerta frontal 266
Cierre la puerta posterior 266
clasificación de copias 96
clasificador
finalizar características 80
tamaños de papel soportados 80
clasificador, características 80
clasificar
copia, opciones 101
codificación del disco duro de la impresora 232
comprobación de la pantalla virtual
mediante Embedded Web Server 247
comprobación de una impresora que no responde 281
comprobación del estado de suministros y piezas 236
Compruebe conexión bandeja [x] 265

Concentrador USB no compatible, retírelo 268
conectando a una red inalámbrica
mediante Embedded Web Server 55
utilización del asistente de configuración inalámbrica 53
utilización del método de configuración del botón de pulsación 54
utilización del método de PIN (número de identificación personal) 54
conexión de cables 50
conexión de la impresora a un servicio de tono distintivo 124
configuración
dirección TCP/IP 157
notificaciones de suministros, cartucho de tóner 248
notificaciones de suministros, kit de mantenimiento 248
notificaciones de suministros, unidad de imagen 248
configuración de alertas de e-mail 247
configuración de fax
conexión de línea telefónica estándar 113
conexión DSL 117
conexión VoIP 118
específico del país o la región 120
servicio telefónico digital 119
configuración de impresión por puerto serie 56
configuración de la zona horaria
conexión de línea telefónica estándar 113
conexión DSL 117
específico del país o la región 120
servicio telefónico digital 119
VoIP 118
configuración de las funciones de fax y correo electrónico 319
configuración de los valores de puerto 55
configuración de notificaciones de suministros 248
configuración de página
opciones de correo electrónico 109
opciones de digitalización 141
opciones de fax 133
Configuración de SMTP, menú 166
configuración del nombre del fax saliente 124
configuración del número de fax 124
configuración del tamaño de papel 58
configuración del tipo de papel 58
configuración inicial de fax 112
mediante Embedded Web Server 112
Configuración universal, menú 152
Configurar multiuso, menú 147
configurar valores del correo electrónico 103
consejos
cartulina 74
etiquetas, papel 73
papel con cabecera 72
sobre el uso de sobres 73
transparencias 72
Consumibles necesarios para completar el trabajo 279
contacto con el servicio de atención al cliente 332
contenido
valores del correo electrónico 108
contestador automático
configuración 113
controlador de impresora
opciones de hardware, agregar 50
copia
agregando hojas de separación entre las copias 97
agregar un mensaje de plantilla 99
ajustando la calidad 95
ampliando... 95
cancelando un trabajo de copia 99, 100
clasificación de copias 96
con cabecera 92
copia rápida 90
distintos tamaños de papel 93
en ambas caras del papel (dúplex) 94
en distinto tamaño 92
en transparencias 91
fotografías 91
inserción de un encabezado o pie de página 98
reducir 95
selección de una bandeja 93
trabajo personalizado 98
uso del alimentador automático de documentos (ADF) 90
uso del cristal del escáner 91
varias páginas en una única hoja 97
copia de distintos tamaños de papel 93
Copia de tarjetas
configuración 25
copia de varias páginas en una hoja 97
copia en ambas caras del papel (doble cara) 94
copia en transparencias 91
copia, opciones
caras (dúplex) 101
clasificar 101
Copias 101
guardar como método abreviado 101
oscuridad 101
Copias
copia, opciones 101
correo electrónico
cancelación 107
correo electrónico, alertas
atasco de papel 247
configuración 247
niveles bajos de suministros 247
correo electrónico, pantalla
opciones 108, 109
opciones avanzadas 109
correos electrónicos, envío y recepción
usar un número de método abreviado 105
uso de la libreta de direcciones 106

creación de nombre personalizado
tipo de papel 69
creación de perfiles
uso de la utilidad ScanBack 139
crear un método abreviado de destino de fax
mediante Embedded Web Server 128
crear un método abreviado de FTP
mediante Embedded Web Server 135
cristal del escáner
copiando con... 91
limpieza 235
Cubierta del alimentador automático del escáner abierta 277

D

datos confidenciales
información sobre seguridad 233
declaración de volatilidad 230
definición del tamaño del papel Universal 58
Definir fecha/hora, menú 173
Demasiadas bandejas instaladas [58] 279
Demasiadas opciones flash instaladas [58] 279
densidad de impresión desigual 315
descripción de los iconos y botones de la pantalla de inicio 18
destinatario(s)
opciones de correo electrónico 107
destinos de Digitalizar a red 135
digital, línea de abonado (DSL)
configuración de la zona horaria 117
digitalización
copia rápida 90
desde una unidad flash 139
en un equipo mediante Embedded Web Server 137
en una dirección FTP 136, 137
digitalización a un equipo 138
mediante Embedded Web Server 137
digitalización en una dirección FTP
crear métodos abreviados usando el equipo 135
usar un número de método abreviado 136
uso de la libreta de direcciones 137
uso del panel de control de la impresora 136
digitalización en una unidad flash 139
Digitalizar en equipo
configuración 138
Digitalizar en la red
configuración 27
uso 135
digitalizar imagen
tipo de archivo de salida 140
dirección FTP
creación de métodos abreviados usando el panel de control de la impresora 136
dirección FTP, digitalización a
usar un número de método abreviado 136
uso del panel de control de la impresora 136
dirección IP de la impresora
búsqueda 22
dirección IP, impresora
búsqueda 22
disco duro de la impresora
codificar 232
eliminar 230
extracción 45
instalación 43
limpiar 231
disco duro de la impresora, codificación 232
Disco lleno 62 267
disco, limpieza 231
disponibles, opciones internas 30
distintos tamaños de papel, copia 93
documentos, impresión
desde un equipo 82
DSL, filtro 117
dúplex 94

E

Editar configuraciones de seguridad, menú 168
El dispositivo está funcionando en el modo seguro. Puede que algunas opciones de impresión estén desactivadas o proporcionen resultados inesperados. 279
el escáner no responde 326
eliminación de un disco duro de la impresora 230
Embedded Web Server
acceso 14, 22
ajuste de brillo 227
comprobación del estado de los piezas 236
comprobación del estado de los suministros 236
configuración de alertas de e-mail 247
configuración de red 247
configuración inicial de fax 112
crear un método abreviado de destino de fax 128
crear un método abreviado de FTP 135
crear un método abreviado para el envío de correos electrónicos 104
digitalización a un equipo mediante 137
funciones 14
modificación de los valores de impresión confidencial 88
problemas al acceder 331
uso 14
valores del administrador 247
Embedded Web Server—Seguridad: Guía del administrador
dónde encontrar 233
Emulación PCL, menú 218
enlace de bandejas 69, 70
Enviar como
opciones de correo electrónico 108
opciones de digitalización 140

enviar faxes
aclarado u oscurecido del fax 130
bloquear faxes no deseados 130
cambiando la resolución... 129
cancelación de un trabajo de fax 131
configuración de la zona horaria 112
configuración del nombre del fax saliente 124
configuración del número de fax 124
configurar fecha y hora 125
configurar la impresora según el horario de verano 125
creación de métodos abreviados usando el panel de control de la impresora 129
creación de métodos abreviados usando Embedded Web Server 128
enviar un fax a una hora programada 128
enviar usando el panel de control de la impresora 126
reenviar faxes 132
retener faxes 131
servicio de tono distintivo 124
ver el registro del fax 130
Envío de correo electrónico
Agregar línea de asunto 106
Agregar línea de mensajes 106
configuración de la función de correo electrónico 103
configurar valores del correo electrónico 103
creación de métodos abreviados usando el panel de control de la impresora 104
creación de métodos abreviados usando Embedded Web Server 104
usar un número de método abreviado 105
uso de la libreta de direcciones 106
uso del panel de control de la impresora 105
envío de faxes mediante el panel de control de la impresora 126
envío de la impresora 246
envío de un correo electrónico utilizando el panel de control de la impresora 105
envío de un fax
uso de la libreta de direcciones 127
uso de métodos abreviados 127
envío de un fax a una hora programada 128
envío de un fax mediante el ordenador 126
envío de un fax mediante la libreta de direcciones 127
Envío múltiple
agregar un perfil 26
configuración 26
envío retrasado
opciones de fax 133
Error [x] de software en red [54] 273
Error al leer el concentrador USB. Extraiga el concentrador. 268
Error al leer unidad USB. Extraiga la unidad USB. 267
Error de software en red estándar [54] 278
Es necesario formatear el disco para utilizarlo en este dispositivo 267
escáner
alimentador automático de documentos (ADF) 15
cristal del escáner 15
funciones 15
Escáner desactivado. Póngase en contacto con el administrador del sistema si el problema persiste. [840.02] 278
espacios en blanco, aparecen 313
establecimiento de Tiempo de espera de hibernación 226
estado de las piezas
comprobación 236
estado de suministros
comprobación 236
Ethernet, configuración
preparación para 52
Ethernet, red
preparación para configurar impresión Ethernet 52
etiquetas de papel
carga, alimentador multiuso 63
etiquetas, papel
consejos 73
exportación de una configuración
mediante Embedded Web Server 28
exterior de la impresora
limpieza 234
extracción del disco duro de la impresora 45
Extraer disco defectuoso [61] 274

F

Fax
envío 127
fax, puertos 50
fax, registro
visualización 130
fecha y hora de fax
configuración 125
Flash defectuosa detectada [51] 267
Flash sin formato detectado [53] 280
Formato de destino del servidor de fax no configurado. Póngase en contacto con el administrador del sistema. 268
Formularios y favoritos
configuración 24
fotografías
copia 91
FTP
FTP, opciones 140
FTP, opciones
FTP 140
opciones avanzadas 142
función correo electrónico
configuración 103
funciones de fax y correo electrónico
configuración 319
funciones de fax y correo electrónico no configuradas 319

G

Google Cloud Print
uso 83
guardar como método abreviado
copia, opciones 101
opciones de digitalización 140
Guía de conexión de red
dónde encontrar 247
Guía del administrador de Embedded Web Server
dónde encontrar 247

H

horario de verano, configuración 125
HTML, menú 221

I

iconos en la pantalla de inicio
mostrar 23
ocultar 23
iconos y botones de la pantalla de inicio
descripción 18
identificación de la ubicación del atasco 251
Imagen, menú 222
importación de una configuración
mediante Embedded Web Server 28
Impr. de Lexmark
uso 84
impresión
cancelar desde el panel de control de la impresora 89
desde un dispositivo móvil 83, 84
desde un equipo 82
desde una unidad flash 84
formularios 82
lista de directorios 88
lista de muestra de fuentes 88
página de configuración de red 57
página de valores de menú 56
Impresión confidencial, menú 170
impresión confidencial, trabajos 86
impresión desde Windows 87
imprimir desde un equipo Macintosh 87
impresión de formularios 82
impresión de trabajos confidenciales y otros trabajos en espera
desde un equipo Macintosh 87
desde Windows 87
impresión de una lista de directorio 88
impresión de una lista de muestras de fuentes 88
impresión de una página de configuración de red 57
impresión de una página de valores del menú 56
impresión desde una unidad flash 84
impresión por puerto serie
configuración 56
impresora
envío 246
espacios mínimos 11
finalizar características 80
modelo básico 12
selección de una ubicación 11
totalmente configurada 12
traslado 11, 245
impresora, configuraciones 12
impresora, imprime páginas en blanco 296
impresora, información
dónde encontrar 10
imprimir se ralentiza 292
Inalámbrico, menú 159
información de configuración
red inalámbrica 52
información de seguridad 7, 8, 9
información del asunto y del mensaje
agregar al correo electrónico 106
informes
visualización 248
inserción de un encabezado o pie de página 98
instalación de bandeja de 250 hojas 47
instalación de bandeja de 550 hojas 47
instalación de disco duro de la impresora 43
instalación de opciones
orden de instalación 46
instalación de un puerto de soluciones interno 35
instalación de una tarjeta opcional 34
instalación del software de la impresora 50
Intensidad del tóner
ajustando 82
Introducir bandeja [x] 269
IP, dirección del equipo
búsqueda 22
IPv6, menú 158
irregularidades de impresión 303

K

kit de mantenimiento
solicitud 237

L

La impresora ha tenido que reiniciarse. Puede que el último trabajo esté incompleto. 274
limpieza
cristal del escáner 235
exterior de la impresora 234
limpieza de la impresora 234
línea, filtro 117
líneas horizontales a trazos en las impresiones 309
líneas verticales a trazos en las impresiones 310
líneas, aparecen 313
lista de directorios
impresión 88
lista de muestra de fuentes
impresión 88
luz, indicador 17

M

mediante Embedded Web Server 14
memoria
tipos instalados en la impresora 230
Memoria de fax llena 268
Memoria insuficiente para admitir característica Guardar recursos [35] 270

Memoria insuficiente para clasificar trabajo [37] 270
Memoria insuficiente, se han eliminado algunos trabajos en espera [37] 270
Memoria insuficiente; algunos trabajos en espera no se restaurarán [37] 270
Memoria llena [38] 273
Memoria llena, no se pueden imprimir faxes 273
mensaje
opciones de correo electrónico 108
mensajes de la impresora
¿Restaurar trabajos en espera? 277
[2yy.xx] Atasco de escáner, extraiga todos los originales atascados del escáner 278
[2yy.xx] Atasco en escáner; extraiga todos los originales del escáner 278
[2yy.xx] Cierre la cubierta de la superficie y cargue los originales si se reinicia el trabajo 266
[31.xy] Sustituir la unidad de imagen que falta 276
[31.xy] Sustituir unidad de imagen defectuosa 275
[32.xy] Sustituir unidad de imagen no admitida 277
[33.xy] Para [consumibles] que no sean de Lexmark, consulte la Guía del usuario 273
[56] Puerto USB [x] desactivado 280
[59] Bandeja [x] incompatible 269
[80.xy] Kit de mantenimiento agotado 272
[80.xy] Kit de mantenimiento casi agotado 272
[80.xy] Kit de mantenimiento muy bajo, [x] número de páginas aproximadas 272
[80.xy] Sustituir el kit de mantenimiento 276
[84.xy] Sustituir unidad de imagen, 0 páginas restantes aproximadas 275
[84.xy] Unidad de imagen agotada. 269
[84.xy] Unidad de imagen casi agotada 269
[84.xy] Unidad de imagen muy baja, [x] páginas restantes aproximadas 269
[840.01] Escáner desactivado por administrador 277
[88.xy] Cartucho muy bajo, [x] páginas restantes aproximadas 264
Algunos trabajos en espera no se han restaurado 278
Cambiar [origen del papel] a [cadena personalizada], cargar [orientación] 265
Cambiar [origen del papel] a [nombre de tipo personalizado], cargar [orientación] 264
Cambiar [origen del papel] a [tamaño del papel] cargar [orientación] 265
cambiar de [origen] a [tipo de papel] [tamaño del papel], cargar [orientación] 265
Cambio en configuración; algunos trabajos en espera no se han restaurado [57] 267
Cargar [origen del papel] con [cadena personalizada] [orientación de papel] 270
Cargar [origen del papel] con [nombre de tipo personalizado] [orientación del papel] 270
Cargar [origen del papel] con [tamaño del papel] [orientación del papel] 271
Cargar [origen del papel] con [tipo de papel] [tamaño del papel] [orientación del papel] 271
Cargar alimentador multiuso con [tipo del papel] [tamaño del papel] [orientación del papel] 272
Cargar el alimentador multiuso con [cadena personalizada] [orientación del papel] 271
Cargar el alimentador multiuso con [nombre de tipo personalizado] [orientación del papel] 271
Cargar el alimentador multiuso con [tamaño del papel] [orientación del papel] 272
Cartucho bajo [88.xy] 264
Cartucho casi agotado [88.xy] 264
Cartucho, unidad de imagen no coinciden [41.xy] 264
Cerrar la puerta posterior del clasificador 266
Cerrar puerta frontal 266
Cierre la puerta posterior 266
Compruebe conexión bandeja [x] 265
Concentrador USB no compatible, retírelo 268
Consumibles necesarios para completar el trabajo 279
Cubierta del alimentador automático del escáner abierta 277
Demasiadas bandejas instaladas [58] 279
Demasiadas opciones flash instaladas [58] 279
Disco casi lleno. Liberando espacio con seguridad. 267
Disco lleno 62 267
Disco no admitido 280
El dispositivo está funcionando en el modo seguro. Puede que algunas opciones de impresión estén desactivadas o proporcionen resultados inesperados. 279
Error [x] de software en red [54] 273
Error al leer el concentrador USB. Extraiga el concentrador. 268
Error al leer unidad USB. Extraiga la unidad USB. 267
Error de software en red estándar [54] 278
Es necesario formatear el disco para utilizarlo en este dispositivo 267

Escáner desactivado. Póngase en contacto con el administrador del sistema si el problema persiste. [840.02] 278
Extraer disco defectuoso [61] 274
Flash defectuosa detectada [51] 267
Flash sin formato detectado [53] 280
Formato de destino del servidor de fax no configurado. Póngase en contacto con el administrador del sistema. 268
Introducir bandeja [x] 269
La impresora ha tenido que reiniciarse. Puede que el último trabajo esté incompleto. 274
Memoria de fax llena 268
Memoria insuficiente para admitir característica Guardar recursos [35] 270
Memoria insuficiente para clasificar trabajo [37] 270
Memoria insuficiente, se han eliminado algunos trabajos en espera [37] 270
Memoria insuficiente; algunos trabajos en espera no se restaurarán [37] 270
Memoria llena [38] 273
Memoria llena, no se pueden imprimir faxes 273
No hay ninguna línea telefónica analógica conectada al módem, el fax está desactivado. 273
No hay suficiente espacio en memoria flash para recursos [52] 274
Nombre de la estación de fax no configurado. Póngase en contacto con el administrador del sistema. 268
Número de estación de fax no configurado. Póngase en contacto con el administrador del sistema. 268
Opción no admitida en la ranura [x] [55] 280
Página compleja; puede que algunos datos no se hayan imprimido [39] 266
papel, cambios necesarios 274
Partición de fax no operativa. Póngase en contacto con el administrador del sistema. 268
Puerto paralelo [x] desactivado [56] 274
Puerto serie [x] desactivado [56] 278
Puerto USB estándar desactivado [56] 279
Reinstalar cartucho que falta o no responde [31.xy] 276
Retirar papel de la bandeja de salida estándar 275
Servidor SMTP no configurado. Póngase en contacto con el administrador del sistema. 278
Servidor Weblink no configurado. Póngase en contacto con el administrador del sistema. 280
Sustituir cartucho no admitido [32.xy] 276
Sustituir cartucho, 0 páginas restantes aproximadas [88.xy] 275
Sustituir todos los originales si se reinicia el trabajo. 275
Tamaño de papel incorrecto, abrir [origen del papel] [34] 269
Volver a colocar orig atasc si reinicia trab 275
Menú Ayuda 222
Menú Calidad 214
Menú Carga de papel 150
Menú de borrado de archivos temporales 170
menú de configuración del OCR 210
Menú de nombres personalizados 152
Menú de valores de copia 181
Menú de valores del correo electrónico 196
Menú del modo de fax (configuración de fax análoga) 185
Menú del modo de fax (configuración del servidor del fax) 194
Menú Informes 153
Menú Informes de red 156
Menú Otros valores de seguridad 169
Menú Red estándar 155
Menú Tamaño/tipo de papel 144
Menú Tamaños de digitalización personalizados 152
Menú TCP/IP 157
Menú Textura del papel 147
Menú Unidad flash 205
Menú USB estándar 160
Menú Utilidades 216
Menú Valores 211
Menú Valores de FTP 201
menús
Acabado 212
AppleTalk 160
Ayuda 222
Borrar arch. datos tempor. 170
Calidad 214
Carga de papel 150
Conf. multiuso 147
Configuración de SMTP, menú 166
Configuración universal 152
Definir fecha/hora 173
Editar configuraciones de seguridad 168
Emulación PCL 218
HTML 221
Imagen 222
Impresión confidencial 170
Inalámbrico 159
Informes 153
Informes de red 156
IPv6 158
lista de 143
Modo de fax (configuración de fax análoga) 185
Modo de fax (configuración del servidor del fax) 194
NIC activo 155
Nombres person. 152
Origen predeterminado 144
Otros valores de seguridad 169

Paralelo [x] 162
PDF 217
Peso del papel 149
PostScript 217
Red [x] 155
Red estándar 155
Registro de auditoría de seguridad 171
Seguimiento trab. 214
Serie [x] 164
Sustituir tamaño 147
Tamaño/tipo de papel 144
Tamaños de digitalización personalizados 152
Tarjeta de red 156
TCP/IP 157
Textura papel 147
Tipos personali. 151
Unidad flash 205
USB estándar 160
Utilidades 216
Valores 211
Valores de copia 181
Valores de correo electrónico 196
Valores de FTP 201
Valores generales 174
Valores OCR 210
XPS 217
método abreviado para el envío de correos electrónicos, creación
mediante Embedded Web Server 104
métodos abreviados, creación
correo electrónico 104
destino de fax 128, 129
destino FTP 135
dirección FTP 136
modo de evitar atascos de papel 250
Modo de hibernación
uso 226
Modo silencioso 225
Modo suspensión
ajustando 226
mostrar iconos en la pantalla de inicio 23
móvil, dispositivo
impresión desde 83, 84
MyShortcut
acerca de 26

N

NIC activo, menú 155
niveles de emisión de ruidos 335
no aceptado, papel 75
No hay ninguna línea telefónica analógica conectada al módem, el fax está desactivado. 273
No hay suficiente espacio en memoria flash para recursos [52] 274
no se puede abrir Embedded Web Server 331
no volátil, memoria 230
borrar 231
nombre de fax, configuración 124
Nombre de la estación de fax no configurado. Póngase en contacto con el administrador del sistema. 268
nombre de tipo de papel personalizado
asignar 70
nombre personalizado
configuración 71
notificaciones de suministros
configuración 248
Número de estación de fax no configurado. Póngase en contacto con el administrador del sistema. 268
número de fax, configuración 124
número de identificación personal, método
uso 54
número de páginas restantes
estimación 238

O

ocultar iconos en la pantalla de inicio 23
Opción no admitida en la ranura [x] [55] 280
opciones
extraer el disco duro de la impresora 45
instalar disco duro de la impresora 43
instalar la bandeja de 250 hojas 47
instalar la bandeja de 550 hojas 47
instalar puerto de soluciones interno 35
tarjeta de memoria 32
tarjetas de firmware 30
tarjetas de memoria 30
opciones avanzadas
Fax 134
FTP 102
FTP, opciones 142
opciones avanzadas, pantalla táctil
correo electrónico 109
opciones de correo electrónico
asunto 107
configuración de página 109
destinatario(s) 107
Enviar como 108
mensaje 108
oscuridad 108
resolución 108
tamaño original 108
opciones de digitalización
archivo, nombre 140
configuración de página 141
Enviar como 140
guardar como método abreviado 140
oscuridad 140
resolución 140
tamaño original 140
vista previa de digitalización 142
opciones de fax
configuración de página 133
envío retrasado 133
origen de contenido 132
oscuridad 133
resolución 133
tipo de contenido 132
vista previa de digitalización 133
opciones de hardware, agregar
controlador de impresora 50
opciones de pantalla táctil
copiar 100
correo electrónico 108, 109
opciones internas 30

opciones internas, agregar
controlador de impresora 50
opciones, pantalla de copia
copiar de 100
escala 100
origen de contenido
opciones de fax 132
valores del correo
electrónico 108
Origen predeterminado,
menú 144
oscuridad
copia, opciones 101
opciones de correo
electrónico 108
opciones de digitalización 140
opciones de fax 133

P

Página compleja; puede que
algunos datos no se hayan
imprimido [39] 266
página de configuración de red
impresión 57
página de valores de menú
impresión 56
panel de control de la
impresora 17
ajuste de brillo 227
indicador 17
Luz del botón Reposo 17
valores predeterminados de
fábrica, restauración 249
panel de control de la impresora,
pantalla virtual
mediante Embedded Web
Server 247
Panel del operador remoto
configuración 28
pantalla de copia
opciones 100
origen de contenido 101
tipo de contenido 101
pantalla de digitalización
origen de contenido 141
tipo de contenido 141
pantalla de inicio
mostrar iconos 23
ocultar iconos 23
personalizar 23
pantalla de inicio, aplicaciones
búsqueda de información 24
configuración 24
pantalla del fax
opciones avanzadas 134
Pantalla FTP
opciones avanzadas 102
pantalla táctil
botones 20
pantalla virtual
comprobar mediante
Embedded Web Server 247
pantalla, panel de control de la
impresora 17
ajuste de brillo 227
papel
almacenamiento 97, 77
características 74
carga, alimentador multiuso 63
copiar distintos tamaños 93
formularios preimpresos 76
no aceptado 75
papel con cabecera 76
reciclado 76
selección 76
utilizar papel reciclado 224
valor de tamaño Universal 58
papel con cabecera
carga, alimentador multiuso 63
consejos de uso 72
copiar en 92
papel reciclado
uso 76, 224
papel, cambios necesarios 274
papel, selección 76
Paralelo [x], menú 162
partes
comprobar en el panel de
control de la impresora 236
comprobar estado 236
comprobar mediante
Embedded Web Server 236
uso de originales de
Lexmark 236
Partición de fax no operativa.
Póngase en contacto con el
administrador del sistema. 268
PDF, menú 217
peso del papel
admitido por la impresora 79
Peso del papel, menú 149
placa del controlador
acceso 31
PostScript, menú 217
preparación para configurar la
impresora en una red
Ethernet 52
problemas básicos de la
impresora, solución 281
Programar modos de energía
uso 227
publicaciones
dónde encontrar 10
Puerto de soluciones interno
instalación 35
solución de problemas 285
Puerto Ethernet 50
Puerto paralelo [x] desactivado
[56] 274
Puerto serie [x] desactivado
[56] 278
Puerto USB 50
Puerto USB estándar
desactivado [56] 279

R

ranura de seguridad 50
realización de copias con papel
de una bandeja seleccionada 93
reciclaje
cartuchos de tóner 228
embalaje de Lexmark 228
productos de Lexmark 228
Recuento de trabajos, menú 214
Red [x], menú 155
red inalámbrica
información de
configuración 52
red inalámbrica, configuración
mediante Embedded Web
Server 55
red, configuración
Embedded Web Server 247
reducción de una copia 95
reducir ruido 225
reenviar faxes 132
Registro de auditoría de
seguridad, menú 171
Reinstalar cartucho que falta o no
responde [31.xy] 276
repetir trabajos de impresión 86
impresión desde Windows 87
imprimir desde un equipo
Macintosh 87

repetitivos, defectos de impresión en las impresiones 304
reserva de trabajos de impresión 86
impresión desde Windows 87
imprimir desde un equipo Macintosh 87
resolución
opciones de correo electrónico 108
opciones de digitalización 140
opciones de fax 133
resolución, fax
cambio 129
restauración de los valores predeterminados de fábrica 249
retener faxes 131
Retirar papel de la bandeja de salida estándar 275
RJ-11, adaptador 120
Rodillo de separación del ADF
solicitud 238

S

seguridad
modificación de los valores de impresión confidencial 88
seguridad de la impresora
información acerca de 233
seguridad, página web
información de seguridad de la impresora 233
selección de una ubicación para la impresora 11
Serie [x], menú 164
Servicio de impresión Mopria
uso 83
servicio de tono distintivo, fax
conexión a 124
servicio telefónico digital
configuración de la zona horaria 119
Servidor SMTP no configurado. Póngase en contacto con el administrador del sistema. 278
Servidor Weblink no configurado. Póngase en contacto con el administrador del sistema. 280
sobres
carga, alimentador multiuso 63
consejos de uso 73
software de la impresora, instalación 50
solicitud
cartuchos de grapas 237
kit de mantenimiento 237
unidad de imagen 237
solicitud de suministros
cartucho de tóner 237
solución de problemas
comprobación de una impresora que no responde 281
el escáner no responde 326
funciones de fax y correo electrónico no configuradas 319
no se puede abrir Embedded Web Server 331
se ha producido un error en la aplicación 330
solución de problemas básicos de la impresora 281
solución de problemas de alimentación del papel
el mensaje permanece después de haber eliminado el atasco 287
solución de problemas de calidad de color
las impresiones en transparencias de color aparecen oscuras cuando se proyectan 299
solución de problemas de calidad de impresión
caracteres con bordes dentados 296
densidad de impresión desigual 315
espacios en blanco horizontales en las impresiones 312
imágenes borrosas en las impresiones 299
impresión de transparencias de baja calidad 309
impresión demasiado clara 306
impresión demasiado oscura 305
impresión sesgada 308
irregularidades de impresión 303
la impresora imprime páginas completamente negras 308
líneas blancas 313
líneas horizontales a trazos en las impresiones 309
líneas verticales a trazos 310
manchas de tóner en las impresiones 314
Páginas en blanco 296
páginas o imágenes recortadas 297
repetitivos, defectos de impresión en las impresiones 304
se imprime un fondo gris 300
tóner borroso o manchas de fondo 314
tóner difuminado 315
solución de problemas de copia
baja calidad de la imagen digitalizada 328
baja calidad de las copias 316
copias parciales de documentos o fotografías 318
la copiadora no responde 316
la unidad de escáner no se cierra 316, 328
solución de problemas de digitalización
digitalizaciones parciales de documentos o fotografías 329
el trabajo de digitalización no se ha realizado correctamente 327
la digitalización tarda mucho o bloquea el equipo 328
la unidad de escáner no se cierra 316, 328
no se puede digitalizar desde un equipo 330
solución de problemas de fax
el fax recibido tiene una calidad de impresión baja 324
el ID del remitente no se muestra 320
no se pueden enviar ni recibir faxes 320
se pueden enviar pero no recibir faxes 323
se pueden recibir pero no enviar faxes 323

solución de problemas de impresión
atascos de papel frecuentes 286
caracteres incorrectos impresos 290
curvatura del papel 302
el trabajo de impresión tarda más de lo esperado 294
enlace de bandejas, no funciona 295
error de lectura de la unidad flash 289
las páginas atascadas no se vuelven a imprimir 287
los documentos confidenciales u otro tipo de trabajos en espera no se imprimen 288
Los trabajos grandes no se clasifican 291
márgenes incorrectos en las impresiones 301
no se imprimen los archivos PDF en varios idiomas 291
saltos de página inesperados 295
Trabajo impreso desde la bandeja incorrecta 290
trabajo impreso en el papel incorrecto 290
trabajos, no se imprimen 292
solución de problemas de opciones de impresora
opción interna no detectada 283
problemas de bandeja 284
Puerto de soluciones interno 285
tarjeta de interfaz paralelo/USB 286
tarjeta de memoria 285
solución de problemas de pantalla
la pantalla de la impresora está en blanco 283
solución de problemas, alimentación del papel
el mensaje permanece después de haber eliminado el atasco 287
solución de problemas, calidad de color
las impresiones en transparencias de color aparecen oscuras cuando se proyectan 299
solución de problemas, calidad de impresión
caracteres con bordes dentados 296
densidad de impresión desigual 315
espacios en blanco horizontales en las impresiones 312
imágenes borrosas en las impresiones 299
impresión de transparencias de baja calidad 309
impresión demasiado clara 306
impresión demasiado oscura 305
impresión sesgada 308
irregularidades de impresión 303
la impresora imprime páginas completamente negras 308
líneas blancas en la página 313
líneas horizontales a trazos en las impresiones 309
líneas verticales a trazos 310
manchas de tóner en las impresiones 314
Páginas en blanco 296
páginas o imágenes recortadas 297
repetitivos, defectos de impresión en las impresiones 304
se imprime un fondo gris 300
tóner borroso o manchas de fondo 314
tóner difuminado 315
solución de problemas, copia
baja calidad de la imagen digitalizada 328
baja calidad de las copias 316
copias parciales de documentos o fotografías 318
la copiadora no responde 316
la unidad de escáner no se cierra 316, 328
solución de problemas, digitalización
digitalizaciones parciales de documentos o fotografías 329
el trabajo de digitalización no se ha realizado correctamente 327
la digitalización tarda mucho o bloquea el equipo 328
la unidad de escáner no se cierra 316, 328
no se puede digitalizar desde un equipo 330
solución de problemas, fax
el fax recibido tiene una calidad de impresión baja 324
el ID del remitente no se muestra 320
no se pueden enviar ni recibir faxes 320
se pueden enviar pero no recibir faxes 323
se pueden recibir pero no enviar faxes 323
solución de problemas, impresión
imprimir se ralentiza 292
solución de problemas, pantalla
la pantalla de la impresora está en blanco 283
sugerencias sobre el uso de sobres 73
suministros
ahorro 224
almacenamiento 238
comprobar en el panel de control de la impresora 236
comprobar estado 236
comprobar mediante Embedded Web Server 236
uso de originales de Lexmark 236
uso de papel reciclado 224
suministros, solicitud
cartucho de tóner 237
cartuchos de grapas 237
kit de mantenimiento 237
Rodillo de separación del ADF 238
unidad de imagen 237
sustitución
cartucho de tóner 239

unidad de imagen 240
sustitución de suministros
cartucho de grapas 243
sustitución del cartucho de grapas 243
Sustituir cartucho no admitido [32.xy] 276
Sustituir cartucho, 0 páginas restantes aproximadas [88.xy] 275
Sustituir tamaño, menú 147
Sustituir todos los originales si se reinicia el trabajo. 275

T

Tamaño de papel incorrecto, abrir [origen del papel] [34] 269
tamaño de papel Universal
configuración 58
Tamaño de papel Universal
configuración 58
tamaño del papel
configuración 58
tamaño original
opciones de correo electrónico 108
opciones de digitalización 140
tamaños de papel
compatibles 78
tamaños de papel soportados 78
tarjeta de firmware 30
tarjeta de interfaz paralelo/USB
solución de problemas 286
tarjeta de memoria 30
instalación 32
solución de problemas 285
Tarjeta de red, menú 156
tarjeta opcional
instalación 34
telefónico, divisor 118
Tiempo de espera de hibernación
configuración 226
tipo de archivo de salida
cambio 107
digitalizar imagen 140
tipo de contenido
opciones de fax 132
valores del correo electrónico 108
tipo de papel
configuración 58
Tipo personalizado [x]
cambiar tipo de papel 71
creación de nombre personalizado 69
Tipo personalizado, menú 151
tipos de papel
admitido por la impresora 79
dónde cargar 79
tope del papel, uso 68
trabajo de copia, cancelación
uso del alimentador automático de documentos (ADF) 99
uso del cristal del escáner 99
trabajo de impresión
cancelación desde el ordenador 89
trabajos confidenciales
modificación de los valores de impresión 88
trabajos en espera 86
impresión desde Windows 87
imprimir desde un equipo Macintosh 87
transparencias
carga, alimentador multiuso 63
consejos 72
copiar en 91
traslado de la impresora 11, 245

U

unidad de imagen
solicitud 237
sustitución 240
unidad flash
impresión desde 84
unidades flash
formatos de archivo admitidos 85
usar un número de método abreviado
digitalización en una dirección FTP 136
uso de Formularios y favoritos 82
uso de la libreta de direcciones 106
envío de un fax 127
uso de la utilidad ScanBack 139
uso de los botones de la pantalla táctil 20
uso de métodos abreviados
envío de un fax 127
uso de papel reciclado 224
uso de Programar modos de energía 227
uso del modo de hibernación 226
Utilidad ScanBack
uso 139

V

valor Eco Mode 224
valores de conservación
brillo, ajuste 227
Eco Mode 224
Modo de hibernación 226
Modo silencioso 225
Modo suspensión 226
Programar modos de energía 227
Tiempo de espera de hibernación 226
valores de puerto
configuración 55
valores del administrador
Embedded Web Server 247
valores ecológicos
Eco Mode 224
Modo de hibernación 226
Modo silencioso 225
Programar modos de energía 227
Tiempo de espera de hibernación 226
Valores generales, menú 174
valores medioambientales
brillo de la pantalla de la impresora, ajustar 227
Eco Mode 224
Modo de hibernación 226
Modo silencioso 225
Modo suspensión 226
Programar modos de energía 227
Tiempo de espera de hibernación 226
valores predeterminados de fábrica
restauración 249
ver el registro del fax 130
verificar trabajos de impresión 86
impresión desde Windows 87

imprimir desde un equipo
Macintosh 87
verticales, aparecen espacios en
blanco 313
vista previa de digitalización
opciones de digitalización 142
opciones de fax 133
visualización
informes 248
VoIP, adaptador 118
volátil, memoria 230
borrar 230
volatilidad
declaración de 230
Volver a colocar orig atasc si
reinicia trab 275
Voz sobre Protocolo de Internet
(VoIP)
configuración de la zona
horaria 118
voz, buzón de
configuración 113

X

XPS, menú 217