C790 Series

用戶手冊

2011 年 9 月 **www.lexmark.com**

機器型式：

5062

機種：

210、230、235

目錄

安全資訊.....12

認識印表機.....14

感謝您選擇本印表機！.....14
尋找印表機相關資訊.....14
選取印表機放置地點.....15
印表機配置.....16
瞭解印表機控制面板.....17

瞭解主畫面.....19

瞭解主畫面.....19
使用觸控式螢幕按鈕.....20

設定及使用主畫面應用程式.....23

存取 Embedded Web Server（內嵌式 Web 伺服器）.....23
啓動主畫面應用程式.....23
使用 Embedded Web Server（內嵌式 Web 伺服器）匯出和匯入配置.....26

其他印表機設定.....27

安裝內接式選購品.....27
- 可用的內接式選購品.....27
- 使用安全鎖功能.....28
- 存取系統主機板.....29
- 安裝記憶卡.....32
- 安裝快閃記憶體或韌體卡.....34
- 安裝內部解決方案連接埠.....35
- 安裝印表機硬碟.....39
- 移除印表機硬碟.....44

安裝順序.....45
安裝選購性送紙匣.....45
支援的輸出處理特性.....46
連接電纜.....48
驗證印表機設定.....49
- 列印功能表設定頁.....49
- 列印網路設定頁.....50

設定印表機軟體.....50
- 安裝印表機軟體.....50

更新印表機驅動程式中的可用選購品.....51
設定無線列印.....51
在無線網路上安裝印表機所需的資訊.....51
在無線網路上安裝印表機 (Windows).....52
在無線網路上安裝印表機 (Macintosh).....54
在有線網路上安裝印表機.....56
在安裝新的網路「內部解決方案連接埠」之後變更連接埠設定.....58
設定序列列印.....60

降低印表機對環境帶來的影響.....62
節省紙張和碳粉.....62
使用再生紙.....62
節省耗材.....62
省電.....63
使用 Eco-Mode（經濟省電模式）.....63
降低印表機噪音.....63
調整睡眠模式.....64
使用休眠模式.....64
調整顯示幕的亮度.....65
回收利用.....66
回收 Lexmark 產品.....66
回收 Lexmark 包裝材料.....66
送回 Lexmark 碳粉匣以重複使用或資源回收.....66

載入紙張和特殊材質.....67
設定紙張尺寸和類型.....67
配置 Universal（通用尺寸）紙張設定.....67
載入標準或選購性 550 張送紙匣.....68
載入 2000 張高容量送紙器.....71
將紙張載入多用途送紙器.....73
鏈結及解除鏈結送紙匣.....75
鏈結送紙匣.....75
解除送紙匣的鏈結.....76
鏈結出紙槽.....76
建立紙張類型的自訂名稱.....76
指定自訂紙張類型名稱.....77
配置自訂名稱.....77

紙張和特殊材質指南.....78
紙張指引.....78
紙張特性.....78

不適用的紙張....79
選取紙張....79
選取預印紙張規格和銜頭紙....79
使用再生紙和其他辦公室紙張....79
存放紙張....80
支援的紙張尺寸、類型和重量....81
支援的紙張尺寸....81
支援的紙張類型和重量....82

列印....84
列印文件....84
列印文件....84
黑白列印....84
調整碳粉明暗度....84
從快閃儲存碟列印....85
從快閃儲存碟列印....85
支援的快閃儲存碟和檔案類型....86
列印特殊材質文件....87
信頭紙使用提示....87
專用透明投影膠片使用提示....87
信封使用提示....87
標籤使用提示....88
卡片使用提示....88
列印機密工作和其他保留工作....89
將列印工作儲存在印表機中....89
列印機密工作和其他保留工作....89
列印資訊頁....90
列印字型範例清單....90
列印目錄清單....90
取消列印工作....91
從印表機控制面板取消列印工作....91
從電腦取消列印工作....91

瞭解印表機功能表....92
功能表清單....92
Supplies menu（耗材功能表）....93
Paper menu（紙張功能表）....94
Default Source menu（預設來源功能表）....94
Paper Size/Type menu（紙張尺寸/類型功能表）....95
Configure MP menu（配置多用途送紙器功能表）....98
Substitute Size menu（替代尺寸功能表）....98
Paper Texture menu（紙張材質功能表）....98

Paper Weight menu（紙張重量功能表）.....100
Paper Loading menu（載入的紙張類型功能表）.....102
Custom Type menu（自訂類型功能表）.....103
Custom Names menu（自訂名稱功能表）.....104
Custom Bin Names menu（自訂出紙槽名稱功能表）.....104
Universal Setup menu（通用尺寸設定功能表）.....104
Bin Setup menu（出紙槽設定功能表）.....105
Reports menu（報告功能表）.....106
Reports menu（報告功能表）.....106
Network/Ports menu（網路/連接埠功能表）.....107
Active NIC menu（作用中 NIC 功能表）.....107
Standard Network or Network [x] menus（標準網路或網路 [x] 功能表）.....107
Network Reports menu（網路報告功能表）.....109
Network Card menu（網路卡功能表）.....109
TCP/IP menu（TCP/IP 功能表）.....110
IPv6 menu（IPv6 功能表）.....111
Wireless menu（無線功能表）.....112
AppleTalk menu（AppleTalk 功能表）.....113
Standard USB menu（標準 USB 功能表）.....113
Parallel [x] menu（平行埠 [x] 功能表）.....115
Serial [x] menu（序列埠 [x] 功能表）.....117
SMTP Setup menu（SMTP 設定功能表）.....120
Security menu（安全性功能表）.....121
Miscellaneous Security Settings menu（其他安全設定功能表）.....121
Confidential Print menu（機密列印功能表）.....122
Disk Wiping menu（磁碟機抹除功能表）.....122
Security Audit Log menu（安全稽核日誌功能表）.....124
Set Date and Time menu（設定日期和時間功能表）.....124
Settings menu（設定功能表）.....125
General Settings menu（一般設定功能表）.....125
Flash Drive menu（快閃儲存碟功能表）.....133
Setup menu（設定功能表）.....135
Job Accounting Menu（工作統計功能表）.....137
Finishing menu（輸出處理功能表）.....138
Quality menu（品質功能表）.....140
Utilities menu（公用程式功能表）.....144
XPS 功能表.....145
PDF menu（PDF 功能表）.....145
PostScript menu（PostScript 功能表）.....145
PCL Emul menu（PCL 模擬模式功能表）.....146
HTML menu（HTML 功能表）.....149
Image menu（影像功能表）.....150
Help menu（說明功能表）.....150

移動印表機之前請先保全記憶體.....152

揮發性聲明.....152
消除揮發性記憶體.....152
消除非揮發性記憶體.....153
清理印表機硬碟記憶體.....153
配置印表機硬碟加密.....154

維護印表機.....155

清除印表機的外部.....155
清潔列印頭鏡片.....155
存放耗材.....156
檢查耗材狀態.....157
從印表機控制面板檢查耗材的狀態.....157
檢查網路電腦的耗材狀態.....157
訂購耗材.....157
訂購碳粉匣.....157
訂購加熱熔合組件或轉印套件模組.....158
訂購廢棄碳粉回收瓶.....158
訂購裝釘匣.....158
訂購清潔套件.....159
更換耗材.....159
更換碳粉匣.....159
Replacing the waste toner bottle（更換廢棄碳粉回收瓶）.....162
移動印表機.....163
移動印表機之前.....163
將印表機移到其他地點.....164
運送印表機.....164

管理支援.....165

尋找進階網路功能及管理者資訊.....165
使用 Embedded Web Server（內嵌式 Web 伺服器）.....165
檢查虛擬顯示幕.....165
檢查印表機狀態.....165
設定電子郵件警示.....166
檢視報告.....166
回復出廠預設值.....166

清除夾紙.....168

避免夾紙.....168

瞭解夾紙編號和位置.....168
200 paper jam（200 夾紙）.....170
201 paper jam（201 夾紙）.....170
202 – 203 paper jams（202 – 203 夾紙）.....171
230 paper jam（230 夾紙）.....172
231 – 239 paper jams（231 – 239 夾紙）.....173
24x paper jam（24x 夾紙）.....173
250 paper jam（250 夾紙）.....174
400 – 403 and 460 – 461 paper jams（400 – 403 和 460 – 461 夾紙）.....175
431 – 454, and 456 – 458 paper jams（431 – 454 和 456 – 458 夾紙）.....176
455 staple jam（455 夾釘）.....176

疑難排解.....179

檢查未回應的印表機.....179
瞭解印表機訊息.....179
調整色彩.....179
An error has occurred with the USB drive.（USB 儲存碟發生錯誤。）請先移除儲存碟，然後再重新插入。.....179
Change [paper source] to [custom type name]（將 [紙張來源] 變更為 [自訂類型名稱]）.....179
Change [paper source] to [custom type name] load [orientation]（將 [紙張來源] 變更為 [自訂類型名稱] 載入 [方向]）.....180
Change [paper source] to [custom string]（將 [紙張來源] 變更為 [自訂字串]）.....180
Change [paper source] to [custom string] load [orientation]（將 [紙張來源] 變更為 [自訂字串] 載入 [方向]）.....180
Change [paper source] to [paper size] [paper type]（將 [紙張來源] 變更為 [紙張尺寸] [紙張類型]）.....180
Change [paper source] to [paper size] [paper type] load [orientation]（將 [紙張來源] 變更為 [紙張尺寸] [紙張類型] 載入 [方向]）.....180
Close paper transport cover（關上紙張傳輸蓋板）.....181
Close left side door（關上左側門板）.....181
Close [tray] door（關上 [送紙匣] 門板）.....181
Close finisher side door（關上分頁裝訂器側門）.....181
Close finisher top cover（關上分頁裝訂器頂蓋）.....181
Close front door（關閉前門）.....181
Disk corrupted（磁碟損毀）.....181
Disk near full.（磁碟幾乎已滿。）Securely clearing disk space.（安全的清理磁碟空間。）.....181
Disk problem（磁碟問題）.....181
Empty the hole punch box（將打孔箱清空）.....182
Error reading USB drive.（讀取 USB 儲存碟時發生錯誤。）Remove USB.（請移除 USB。）.....182
Insert staple cartridge（插入裝釘匣）.....182
Insert Tray [x]（插入 [x] 號送紙匣）.....182
Insert the hole punch box（插入打孔箱）.....182

Install bin [x]（安裝 [x] 號出紙槽）....182
Install envelope feeder（安裝信封送紙器）....182
Install Tray [x]（安裝 [x] 號送紙匣）....183
Load [src] with [custom type name]（在 [來源] 中載入 [自訂類型名稱]）....183
Load [src] with [custom string]（在 [來源] 中載入 [自訂字串]）....183
Load [src] with [size]（在 [來源] 中載入 [尺寸]）....183
Load [src] with [type] [size]（在 [來源] 中載入 [類型] [尺寸]）....184
Load Manual Feeder with [custom type name]（在手動輔助式送紙器中載入 [自訂類型名稱]）....184
Load Manual Feeder with [custom string]（在手動輔助式送紙器中載入 [自訂字串]）....184
Load Manual Feeder with [paper type] [paper size]（在手動輔助式送紙器中載入 [紙張類型] [紙張尺寸]）....184
Load staples（載入釘書針）....185
Paper changes needed（需要更換紙張）....185
Reattach bin [x]（重新安裝 [x] 號出紙槽）....185
Reattach bin [x] – [y]（重新安裝 [x] – [y] 號出紙槽）....185
Remove paper from standard output bin（從標準出紙槽移除紙張）....186
Remove paper from bin [x]（從 [x] 號出紙槽移除紙張）....186
Remove paper from all bins（從所有出紙槽移除紙張）....186
Remove paper from [linked set bin name]（從 [連結的設定出紙槽名稱] 取出紙張）....186
Remove packaging material, [area name]（移除包裝材料，[區域名稱]）....186
Restore held jobs?（回復保留的工作？）....186
Slide finisher to the left（請將分頁裝訂器滑向左邊）....186
Some held jobs were not restored（有些保留工作並未回復）....187
Supply needed to complete job（需要耗材才能完成工作）....187
Unsupported disk（不支援的磁碟）....187
31.xx Missing or defective [color] cartridge（31.xx 找不到 [某顏色] 碳粉匣或該碳粉匣有瑕疵）....187
32.xx [color] cartridge part number unsupported by device（32.xx 此裝置不支援 [某顏色] 碳粉匣材料編號）....187
34 不正確的紙張大小, 開啓 [src]....187
35 Insufficient memory to support Resource Save feature（35 記憶體不足，無法支援節省資源功能）....188
36 Printer service required（36 需要印表機維修服務）....188
37 Insufficient memory to collate job（37 記憶體不足，無法逐份列印工作）....188
37 Insufficient memory for Flash Memory Defragment operation（37 記憶體不足，無法進行快閃記憶體重組作業）....188
37 Insufficient memory, some Held Jobs were deleted（37 記憶體不足，已刪除某些保留工作）.188
37 Insufficient memory, some held jobs will not be restored（37 記憶體不足，有些保留工作並不會回復）....188
38 Memory full（38 記憶體已滿）....189
39 Complex page, some data may not have printed（39 複雜頁面，某些資料可能未列印）....189
40 [color] 重新裝填無效，變更墨水匣....189
51 Defective flash detected（51 偵測到不良的快閃記憶體）....189
52 Not enough free space in flash memory for resources（52 快閃記憶體中沒有足夠的可用空間可供資源使用）....189
53 Unformatted flash detected（53 偵測到未格式化的快閃記憶體）....189
54 Serial option [x] error（54 序列選項 [x] 錯誤）....190

54 Standard network software error（54 標準網路軟體錯誤）.....190
54 網路 [x] 軟體錯誤.....190
55 Unsupported option in slot [x]（55 插槽 [x] 中有不支援的選購品）.....190
56 Parallel port [x] disabled（56 平行埠 [x] 已關閉）.....190
56 Serial port [x] disabled（56 序列埠 [x] 已關閉）.....191
56 Standard USB port disabled（56 標準 USB 連接埠已關閉）.....191
56 Standard parallel port disabled（56 標準平行埠已關閉）.....191
56 USB port [x] disabled（56 USB 連接埠 [x] 已關閉）.....191
57 Configuration change, some held jobs were not restored（57 配置變更，有些保留工作並未回復）.....191
58 Input config error（58 輸入配置錯誤）.....191
58 Too many bins attached（58 安裝了太多出紙槽）.....192
58 Too many disks installed（58 安裝了太多磁碟）.....192
58 Too many flash options installed（58 安裝了太多快閃記憶體選購品）.....192
58 Too many trays attached（58 安裝了太多送紙匣）.....192
59 Incompatible output bin [x]（59 [x] 號出紙槽不相容）.....193
61 Remove defective disk（61 移除不良磁碟）.....193
62 Disk full（62 磁碟已滿）.....193
80.xx Fuser near life warning（80.xx 加熱組件即將達到使用期限警告）.....193
80.xx Fuser life warning（80.xx 加熱組件使用期限警告）.....193
80.xx Replace fuser（80.xx 更換加熱組件）.....193
80.xx 加熱組件遺失.....193
82.xx Waste toner bottle nearly full（82.xx 廢棄碳粉回收瓶幾乎已滿）.....194
82.xx Replace waste toner bottle（82.xx 更換廢棄碳粉回收瓶）.....194
82.xx Waste toner bottle missing（82.xx 找不到廢棄碳粉回收瓶）.....194
83.xx Transfer module life warning（83.xx 轉印套件模組使用期限警告）.....194
83.xx Transfer module missing（83.xx 找不到轉印套件模組）.....194
83.xx Replace transfer module（83.xx 更換轉印套件模組）.....194
88.xx [color] cartridge nearly low（88.xx [某顏色] 碳粉匣即將不足）.....194
88.xx [color] cartridge low（88.xx [某顏色] 碳粉匣碳粉不足）.....194
88.xx [color] cartridge very low（88.xx [某顏色] 碳粉匣碳粉快用完了）.....195
88.xx [Color] cartridge critically low（88.xx [某顏色] 碳粉匣碳粉嚴重不足）.....195
1565 Emulation error, load emulation option（1565 模擬模式錯誤，請載入模擬模式選購品）.....195
解決列印問題.....195
多重語言 PDF 檔無法列印.....195
印表機控制面板顯示幕一片空白，或只顯示菱形.....195
出現有關讀取 USB 儲存碟的錯誤訊息.....195
列印工作無法列印.....196
機密工作和其他保留工作無法列印.....197
列印工作所花的時間比預期時間長.....197
工作從錯誤的送紙匣列印，或在錯誤的紙張上列印.....198
印出錯誤的字元.....198
無法鏈結送紙匣.....198
大型工作無法逐份列印.....198
發生非預期的換頁.....199

解決主畫面應用程式問題.....199
應用程式發生錯誤.....199
解決選購品問題.....200
選購品無法正常運作，或在安裝後隨即停止運作.....200
送紙匣問題.....200
2,000 張裝紙器問題.....201
無法偵測到快閃記憶卡.....201
無法偵測到印表機硬碟.....201
「內部解決方案連接埠」無法正常運作.....201
內接式列印伺服器無法正常運作.....202
記憶卡.....202
USB/平行介面卡無法正常運作.....202
解決送紙問題.....202
紙張經常夾紙.....202
清除夾紙後仍出現夾紙訊息.....203
夾住的頁面沒有重新列印.....203
解決列印品質問題.....203
印表機印出空白頁.....203
字元有鋸齒狀或邊緣不平滑的情形.....204
影像遭到削減.....204
彩色頁面上出現細緻的水平線條.....205
列印文件上出現陰影影像.....205
列印文件上出現灰色調背景.....206
邊界錯誤.....206
列印文件上出現彩色淡線、白線或不正確的彩色線條.....207
紙張扭曲.....207
列印不規則頁面.....207
列印色澤太濃.....208
列印色澤太淡.....209
列印文件上出現重複瑕疵.....210
列印歪斜.....210
列印文件有實色彩色或純黑色頁面.....211
專用透明投影膠片或紙張上有黑色或白色條紋.....211
列印文件上出現帶斑紋的水平線條.....212
頁面上出現碳粉霧化或背景陰影.....212
碳粉脫落.....213
專用透明投影膠片列印品質不佳.....214
列印密度不均勻.....214
解決色彩品質問題.....214
關於彩色列印的常見問題集.....214
Embedded Web Server（內嵌式 Web 伺服器）未開啓.....217
檢查網路連線.....217
檢查輸入 Web 瀏覽器的位址.....217

暫時停用 Web Proxy 伺服器.....217
聯繫客戶支援.....217

注意事項.....218
產品資訊.....218
版本注意事項.....218
耗電量.....224

索引.....229

安全資訊

請將電源線連接到本產品附近且妥善接地的電源插座，而且必須易於使用。

請避免在有水或潮濕的地點附近放置或使用本產品。

請當心－有潛在傷害的危險：本產品係採用雷射裝置。使用非本文指定之程序控制、調整或效能，可能導致有害之輻射外洩。

本產品使用的列印過程，將會在列印材質上加熱，熱量可能會使列印材質產生釋出物。您必須瞭解本操作手冊有關選擇列印材質的指引，避免可能有害的釋出物。

請當心－有潛在傷害的危險： 本產品中的鋰電池原本並不需要予以更換。若未正確更換鋰電池，可能會有爆炸的危險。請勿將鋰電池充電、拆裝或焚燒。請遵照製造商的指示及當地法規，丟棄用過的電池。

請當心－表面會發熱：印表機內部的溫度可能很高。為避免被發熱表面或元件燙傷的危險，請先讓該表面或元件冷卻之後再觸摸。

請當心－有潛在傷害的危險：印表機的重量超過 18 公斤（40 磅），若要安全地抬起它，需要有兩個或兩個以上受過訓練的工作人員。

請當心－有潛在傷害的危險： 移動印表機之前，請遵循下列指引，以免受傷或損壞印表機：

- 利用電源開關關閉印表機電源，然後從牆上插座拔掉電源線。
- 移動印表機之前，請先中斷印表機的所有纜線和電纜。
- 將印表機抬離選購性裝紙器，再將印表機放置一旁，請避免同時抬起裝紙器和印表機。

  請注意：請利用印表機兩邊的握把，將印表機抬離選購性裝紙器。

請只使用本產品隨附的電源線，或製造商的授權更換品。

請當心－有觸電的危險：若您在安裝印表機之後才取用系統主機板或安裝選購性硬體或記憶體裝置，請先關閉印表機電源，並從牆上插座拔除電源線，再繼續作業。若您有任何其他裝置連接至印表機，請也關閉它們的電源，並拔下所有連接到印表機的電纜。

請當心－有觸電的危險：請確定所有的外接線（如乙太網路與電話系統連線）均已適當地安裝在所標示的連接埠插孔中。

本產品採用特定製造商的零件，其設計、測試及檢驗均符合全球最嚴格的安全標準。某些零件的安全特性可能不顯著。若使用其他替代零件，製造商不負任何責任。

請當心－有潛在傷害的危險： 請勿切割、扭轉、彎曲或擠壓電源線，或是在電源線上放置重物。請避免讓電源線遭到磨損或壓迫。請不要讓電源線夾在傢俱和牆壁這類的物體之間。若發生以上任一種情況，有可能會引起火災或造成觸電。請定期檢查電源線，確認有無該等問題的跡象。檢查電源線之前，請先從電源插座拔掉電源線。

有關服務或維修的事項，除了本使用者說明文件所提供的說明之外，您可以向專業維修人員尋求協助。

請當心－有觸電的危險：為避免電擊的危險，當您清潔印表機外部時，請先拔下牆上插座的電源線，並且拔除連接印表機的所有電纜，然後再繼續作業。

請當心－有觸電的危險：在雷雨期間，請勿安裝本產品，或進行任何電器或電纜的接線工作，例如連接傳真功能、電源線或電話線。

請當心－有傾倒的危險：地面裝載的配置需搭配額外的設備，來增加穩定性。如果您即將使用高容量進紙匣、雙面列印裝置及進紙選購品，或即將使用多個進紙選購品，便需使用印表機台座或印表機底座。如果您購買的是能夠掃描、複印及傳真的多功能複合機 (MFP)，那麼您可能需搭配額外的設備。如需其他資訊，請參閱 **www.lexmark.com/multifunctionprinters**。

請當心－有潛在傷害的危險：爲了降低因設備不穩固可能造成的風險，請分別載入每一個裝紙器或送紙匣。請讓其他所有裝紙器或送紙匣保持關閉狀態，等需要使用時再打開。

請保存上述指示。

認識印表機

感謝您選擇本印表機！

我們戮力於提供您滿意的產品。

要立刻開始使用新印表機，請參考印表機隨附的安裝說明文件，然後查看*用戶手冊*，瞭解如何執行基本的列印工作。要讓印表機發揮最大效益，請詳讀*用戶手冊*，且務必登入本公司網站，查看最近的更新資訊。

本公司致力於提供您效能與價值兼具的印表機，以滿足您的需求。如果使用期間出現任何問題，本公司專業的支援代表將竭誠協助您儘速解決，重新順利運作。若您發現任何需要改進之處，請不吝提供寶貴意見。本公司秉持以客爲尊的信念，竭誠歡迎您提供意見，讓我們把每件事做得更加完善。

尋找印表機相關資訊

您在尋找什麼？	請在這裡尋找
起始設定指示： • 連接印表機 • 安裝印表機軟體	安裝說明文件—印表機隨附的安裝說明文件，也可從下列 Lexmark 網站取得：**http://support.lexmark.com**。
使用印表機的其他安裝與指示： • 選取與存放紙張和特殊材質 • 載入紙張 • 配置印表機設定 • 檢視與列印文件和相片 • 設定與使用印表機軟體 • 在網路上配置印表機（根據您的印表機型號） • 保養與維護印表機 • 疑難排解與解決問題	*用戶手冊*—*用戶手冊*隨附在*軟體與說明文件* 光碟中。 請到本公司網站，取得更新資料：**http://support.lexmark.com**。
以下各項的指示： • 利用「導引式」或「進階」無線設定安裝印表機 • 將印表機連接至乙太網路或無線網路 • 印表機連線問題的疑難排解	*網路功能設定指南*—開啓*軟體與說明文件* 光碟，然後在「出版品」資料夾下方尋找*印表機與軟體說明文件*。從出版品清單，按一下**網路功能設定指南**鏈結。
協助使用印表機軟體	Windows 或 Mac 說明—開啓印表機軟體程式或應用程式，然後按一下**說明**。 按一下 ?，檢視與作業內容相關的資訊。 **請注意：** • 「說明」會隨同印表機軟體自動安裝。 • 印表機軟體位在印表機的「程式」資料夾中或出現在桌面上，視您的作業系統而定。

您在尋找什麼？	請在這裡尋找
最新的補充資訊、更新資料及技術支援： • 說明文件 • 驅動程式下載 • 線上交談支援 • 電子郵件支援 • 電話支援	Lexmark 支援網站—**http://support.lexmark.com** **請注意：**選取您所在的國家或地區，再選取您的產品，以檢視適當的支援網站。 您可以在支援網站或印表機隨附的紙本保固合約上，找到您所在國家或地區的支援電話號碼和辦公時間。 請記錄並備妥下列資訊（位於店家收據與印表機背面），方便支援中心提供您更快速的服務： • 機器型號 • 序號 • 購買日期 • 購買商店
保固資訊	保固資訊因國家或地區而有所不同： • **在美國**—請參閱印表機隨附的「有限保固聲明」，或者登入下列網站：**http://support.lexmark.com**。 • **在其他國家和地區**—請參閱印表機隨附的紙本保固合約。

選取印表機放置地點

請當心－有潛在傷害的危險：印表機的重量超過 18 公斤（40 磅），若要安全地抬起它，需要有兩個或兩個以上受過訓練的工作人員。

選取印表機放置地點時，請預留足夠的空間，方便您打開送紙匣、蓋板和門板。如果您計劃安裝任何選購品，請同時預留足夠的空間。請注意下列重要事項：

- 確認室內空氣流動符合最新版的 ASHRAE 62 標準或 CEN 技術委員會 156 標準。
- 提供平坦、穩固的表面。
- 擺放印表機時，請注意下列事項：
  - 印表機應遠離空調設備、電熱器或抽風機的送風口。
  - 印表機應避免陽光直射、溼度過高或過低或溫差過大等問題。
  - 印表機應保持乾淨、乾燥，並避免灰塵堆積。
- 建議您在印表機周圍預留以下適當的通風空間：

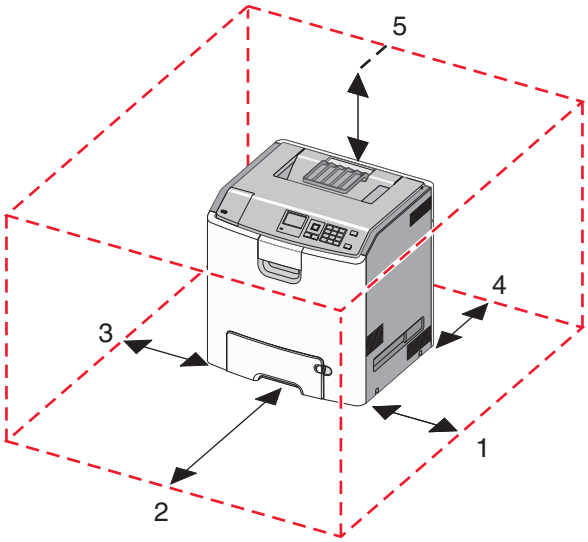

1	152.4 公釐（6.0 英吋）
2	101.6 公釐（4.0 英吋）
3	609.6 公釐（24.0 英吋）
4	381 公釐（15.0 英吋）
5	304.8 公釐（12.0 英吋）

印表機配置

請當心－有傾倒的危險：落地式配置需搭配使用額外的設備，以增加穩定性。如果您即將使用高容量進紙匣、雙面列印裝置及進紙選購品，或即將使用多個進紙選購品，便需使用印表機台座或印表機底座。如果您購買的是能夠掃描、複印及傳真的多功能複合機 (MFP)，那麼您可能需搭配使用額外的設備。如需其他資訊，請參閱 **www.lexmark.com/multifunctionprinters**。

配置基本印表機時，您可以新增選購性送紙匣。

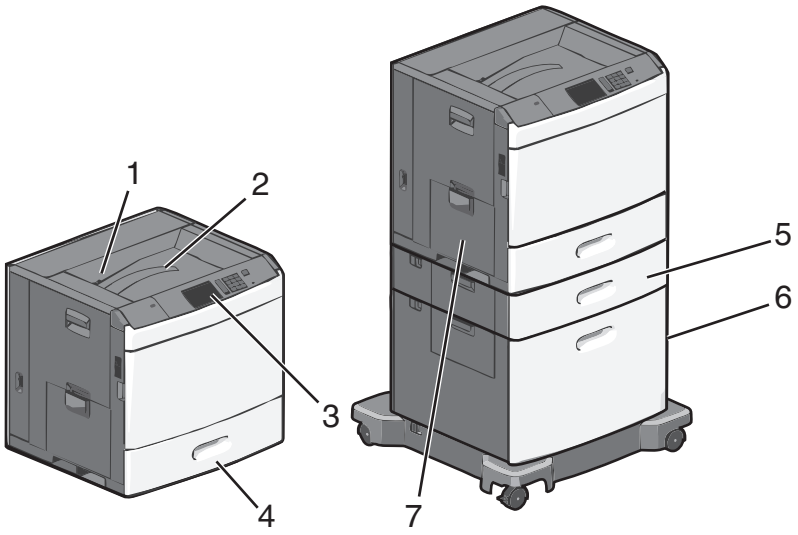

1	標準出紙槽
2	線形導引夾
3	印表機控制面板
4	標準 550 張送紙匣
5	選購性 550 張送紙匣
6	選購性 2000 張高容量送紙器
7	多用途送紙器

瞭解印表機控制面板

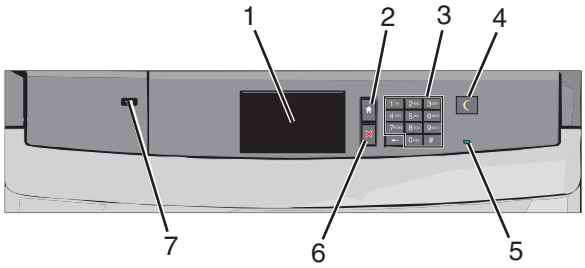

項目		說明
1	顯示幕	顯示印表機的狀態。
2	首頁	可讓您導覽至主畫面。
3	鍵台	可讓您在印表機上輸入數字、字母或符號。

項目		說明
4	睡眠	啓動「睡眠模式」或「休眠模式」。 以下爲指示燈和「睡眠」按鈕的狀態： • 進入或結束睡眠模式—指示燈亮起固定不閃爍的綠色，「睡眠」按鈕則不亮燈。 • 在睡眠模式下運作—指示燈亮起固定不閃爍的綠色，「睡眠」按鈕則亮起固定不閃爍的黃褐色。 • 進入或結束休眠模式—指示燈亮起固定不閃爍的綠色，「睡眠」按鈕則亮起閃爍的黃褐色。 • 在休眠模式下運作—指示燈不亮燈，「睡眠」按鈕亮起閃爍的黃褐色（每一秒中的 1/10 秒會閃爍），然後在脈衝模式下有 1.9 秒完全不亮燈。 下列動作可將印表機從「睡眠模式」中喚醒： • 觸控螢幕或按下任何硬式按鈕。 • 打開進紙匣、蓋板或門板。 • 從電腦傳送列印工作。 • 利用主電源開關執行「電源開機重置」(Power On Reset, POR)。
5	指示燈	熄滅—印表機電源關閉。 閃爍的綠色—印表機正在暖機、處理資料或進行列印。 固定不閃爍的綠色—印表機電源開啓，但閒置中。 固定不閃爍的紅色—需要操作人員介入。
6	停止/取消	停止所有的印表機活動。 **請注意：**顯示幕上出現 **Stopped**（已停止）後，畫面隨即顯示一份選項清單。
7	USB 連接埠	可讓您將 USB 藍芽配接卡或快閃儲存碟連接至印表機。 **請注意：**只有前端 USB 連接埠才支援快閃儲存碟。

瞭解主畫面

瞭解主畫面

當您啓動印表機時，顯示幕會出現一個基本畫面，稱爲主畫面。您可以使用主畫面按鈕及圖示，來起始某項動作。

請注意：所顯示的主畫面、圖示及按鈕，可能因您的主畫面自訂設定、管理者設定和作用中的內嵌式解決方案而有所差異。

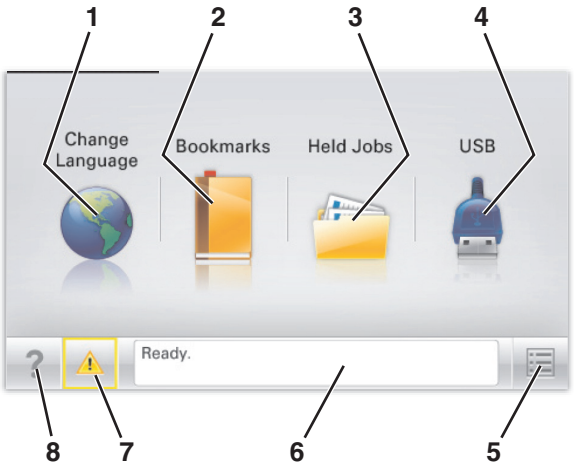

觸控		執行
1	Change Language（變更語言）	變更印表機的主要語言。
2	Bookmarks（書籤）	可讓您建立、組織和儲存一組書籤 (URL)，並將書籤整合爲資料夾及檔案連結的樹狀圖。 **請注意：**樹狀圖中不包括 **Forms and Favorites（表單與喜好項目）**中建立的書籤，而且樹狀圖中的書籤也不適用於 **Forms and Favorites（表單與喜好項目）**。
3	Held Jobs（保留工作）	顯示所有目前的保留工作。
4	USB 或 USB Thumbdrive（USB 大姆哥儲存碟）	從快閃儲存碟檢視、選取或列印相片及文件。 **請注意：**只有當您在記憶卡或快閃儲存碟連接至印表機時返回主畫面，才會顯示此圖示。
5	Menus（功能表）	存取印表機功能表。 **請注意：**只有在印表機處於 **Ready（備妥）**狀態時，才可以使用這些功能表。
6	Status message bar（狀態訊息列）	• 顯示目前印表機狀態，像是 **Ready（備妥）**或 **Busy（忙碌狀態）**。 • 顯示各種印表機狀況，像是 **Fuser missing（找不到加熱組件）**或 **Cartridge Low（碳粉匣碳粉不足）**。 • 顯示人爲介入訊息和指示，告知如何清除這些訊息。
7	Status/Supplies（狀態/耗材）	• 每當印表機需要人爲介入才得以繼續處理作業時，即顯示警告或錯誤訊息。 • 可存取訊息畫面，取得訊息的相關資訊，並瞭解如何清除訊息。

觸控		執行
8	Tips（提示）	開啓觸控式螢幕上，上下文相關的「說明」資訊。

以下項目也可能出現在主畫面上：

觸控	執行
Search Held Jobs（搜尋保留工作）	搜尋目前的保留工作。

使用觸控式螢幕按鈕

請注意：所顯示的主畫面、圖示及按鈕，可能因您的主畫面自訂設定、管理者設定和作用中的內嵌式解決方案而有所差異。

觸控式螢幕範例

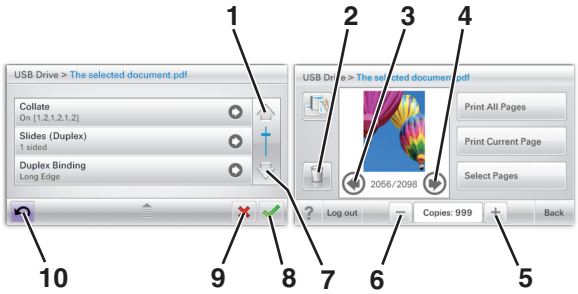

	觸控	執行
1	Up arrow（上移鍵）	往上捲動。
2	Delete folder（刪除資料夾）	刪除您選取的檔案。
3	Left arrow（左移鍵）	向左邊捲動。
4	Right arrow（右移鍵）	向右邊捲動。

	觸控	執行
5	Right scroll increase（右捲增大）	捲至另一個依序增大的值。
6	Left scroll decrease（左捲減小）	捲至另一個依序減小的值。
7	Down arrow（下移鍵）	向下捲動。
8	Accept（接受）	儲存設定。
9	Cancel（取消）	• 取消某個動作或選項。 • 取消某個畫面並返回至前一個畫面。
10	Back（上一步）	導覽回前一個畫面。

其他觸控式螢幕按鈕

觸控	執行
Exit（退出）	結束目前畫面，再移至主畫面。
圓鈕	選取或清除某個項目。

產品功能

特性	說明
功能表追蹤線： Menus（功能表） > Settings（設定） > Print Settings（列印設定） > Number of Copies（份數）	功能表追蹤線位在每個功能表畫面頂端。這項功能具有追蹤作用，可顯示到達目前功能表所經的路徑。它可以提供位在功能表內的確切位置。 Number of Copies（份數）不畫底線，因為這是目前的畫面。如果您在設定和儲存 Number of Copies（份數）之前，觸控了 Number of Copies（份數）畫面上加底線的文字，則該選項不會被儲存，它也不會變成預設值。
關照訊息警示 	如果關照訊息會影響到某功能，就會顯示此圖示，而且紅色指示燈會呈閃爍狀態。
警告 	若發生了錯誤狀況，便會顯示此圖示。

設定及使用主畫面應用程式

請注意：

- 所顯示的主畫面、圖示及按鈕，可能因您的主畫面自訂設定、管理者設定和作用中的內嵌式應用程式而有所差異。某些應用程式只適用於選定的印表機機種。
- 本公司還提供額外的解決方案和應用程式供您選購。若要瞭解更多資訊，請造訪下列網站：**www.lexmark.com**。或者，請洽詢印表機經銷商。

存取 Embedded Web Server（內嵌式 Web 伺服器）

Embedded Web Server（內嵌式 Web 伺服器）是印表機網頁，可讓您檢視並遠端配置印表機設定，即使您本人並不在實體印表機的附近。

1 取得印表機的 IP 位址：
   - 從印表機控制面板主畫面
   - 從 **Network/Ports**（網路/連接埠）功能表中的 **TCP/IP** 區段
   - 列印網路設定頁或功能表設定頁，即可找到 **TCP/IP** 區段

   請注意：IP 位址會以四組以英文句點隔開的號碼呈現，例如：`123.123.123.123`。

2 開啓 Web 瀏覽器，然後在位址欄位中輸入印表機 IP 位址。

   隨即顯示 Embedded Web Server（內嵌式 Web 伺服器）頁面。

顯示或隱藏主畫面上的圖示

1 從 Embedded Web Server（內嵌式 Web 伺服器），按一下 **Settings**（設定） > **General Settings**（一般設定） > **Home screen customization**（主畫面自訂）。

   這時會出現基本印表機功能清單。

2 選取勾選框，指定哪些圖示要顯示在印表機主畫面上。

   這時未勾選的勾選框會呈隱藏狀態。

3 按一下 **Submit**（提出）。

啓動主畫面應用程式

如需有關配置及使用主畫面應用程式的詳細資訊，請造訪 Lexmark 網站，網址爲：**http://support.lexmark.com**。

Background and Idle Screen（背景和閒置畫面）

圖示	說明
	此應用程式可讓您自訂您印表機主畫面的背景和閒置畫面。

若要利用印表機控制面板來變更印表機主畫面的背景，請執行下列各項：

1 從主畫面，導覽至：

Change Background（變更背景） > 選取要使用的背景

2 觸控 ✔ 。

Forms and Favorites（表單與喜好項目）

圖示	說明
	此應用程式可協助您簡化並加速工作處理程序，讓您直接從主畫面，快速尋找並列印經常使用的線上表單。例如，您可以依需要隨時列印最新版的表單。這項操作可消除列印表單的庫存，避免大堆表單成爲過期的廢紙。 **請注意：**印表機必須擁有權限，以存取網路資料夾、FTP 站台或書籤儲存所在的網站。從書籤儲存所在的電腦，使用分享、安全性及防火牆設定，讓印表機至少擁有*讀取* 權限。如需說明，請參閱作業系統隨附的說明文件。

若要配置「表單與喜好項目」，請執行下列各項：

1 從 Embedded Web Server（內嵌式 Web 伺服器），按一下 **Settings（設定）** > **Device Solutions（裝置解決方案）** > **Solutions (eSF)** > **Forms and Favorites（表單與喜好項目）**。

2 定義書籤，然後自訂設定。

3 按一下 **Apply（套用）**。

若要使用應用程式，請觸控主畫面上的 **Forms and Favorites（表單與喜好項目）**，然後根據表單編號、名稱或說明，瀏覽表單種類或搜尋表單。

Eco-Settings（經濟省電設定）

圖示	說明
	此應用程式可讓您輕鬆管理能源消耗、噪音、碳粉和紙張用法設定，有助於降低印表機對環境所造成的衝擊。

Showroom（展示廳）

圖示	說明
	此應用程式可讓您在印表機的觸控式螢幕上，建立並顯示自訂的投影片放映。您可以指定每一張投影片的顯示時間，而且可從快閃儲存碟或透過 Embedded Web Server（內嵌式 Web 伺服器）載入影像。

Remote Operator Panel（遠端操作面板）

此應用程式可在電腦螢幕上顯示印表機控制面板，讓您即使不在印表機的鄰近，仍能與印表機控制面板互動。從您的電腦螢幕，您可以檢視印表機狀態、釋放保留的列印工作、建立書籤，並執行一般您在鄰近印表機時才會進行的其他列印相關作業。

若要啓動「遠端操作面板」，請執行下列各項：

1 從 Embedded Web Server（內嵌式 Web 伺服器），按一下 **Settings（設定）** > **Device Solutions（裝置解決方案）** > **Solutions (eSF)（解決方案 (eSF)）** > **Remote Operator Panel（遠端操作面板）**。

2 選取 **Enabled（已啓用）**勾選框，然後自訂設定。

3 按一下 **Apply（套用）**。

若要使用 Remote Operator Panel（遠端操作面板），請從 Embedded Web Server（內嵌式 Web 伺服器），按一下 **Applications（應用程式）** > **Remote Operator Panel（遠端操作面板）** > **Launch VNC Applet（啓動 VNC Applet）**。

使用 **Embedded Web Server**（內嵌式 **Web** 伺服器）匯出和匯入配置

您可將配置設定匯出爲文字檔，供日後用來將設定值匯入並套用至一台或多台其他的印表機。

匯出配置

1 從 Embedded Web Server（內嵌式 Web 伺服器），按一下 **Settings**（設定）或 **Configuration**（配置）。
2 按一下 **Device Solutions**（裝置解決方案）> **Solutions (eSF)**（解決方案 (eSF)），或按一下 **Embedded Solutions**（內嵌式解決方案）。
3 從 Installed Solutions（已安裝的解決方案），按一下所要配置的應用程式名稱。
4 按一下 **Configure**（配置）> **Export**（匯出）。
5 遵循電腦螢幕上的指示來儲存配置檔，然後輸入唯一的檔名，或是使用預設的名稱。

   請注意：若發生了 `JVM Out of Memory`（`JVM` 記憶體不足）錯誤，請重複匯出作業，直到配置檔完成儲存。

匯入配置

1 從 Embedded Web Server（內嵌式 Web 伺服器），按一下 **Settings**（設定）或 **Configuration**（配置）。
2 按一下 **Device Solutions**（裝置解決方案）> **Solutions (eSF)**（解決方案 (eSF)），或按一下 **Embedded Solutions**（內嵌式解決方案）。
3 從 Installed Solutions（已安裝的解決方案），按一下所要配置的應用程式名稱。
4 按一下 **Configure**（配置）> **Import**（匯入）。
5 瀏覽至所儲存的配置檔，然後載入或預覽該檔案。

   請注意：若發生了逾時，並且出現空白畫面，請重新整理瀏覽器，然後按一下 **Apply**（套用）。

其他印表機設定

安裝內接式選購品

請當心－有觸電的危險：若您在安裝印表機之後，才取用系統主機板或安裝選購性硬體或記憶體裝置，請先關閉印表機電源，並從牆上插座拔除電源線，再繼續作業。若您有任何其他裝置連接至印表機，請同時關閉它們的電源，並拔下所有連接到印表機的電纜。

您可新增選購卡，來自訂印表機連線與記憶體容量。本節中的指示說明如何安裝可用的插卡，您也可以使用這些指示，來尋找要移除的插卡。

可用的內接式選購品

- 記憶卡
  - 印表機記憶體
  - 快閃記憶體
  - 字型
- 韌體卡
  - 條碼
  - PrintCryption™
- 印表機硬碟
- Lexmark™ 內部解決方案連接埠 (ISP)
  - RS-232-C 序列 ISP
  - 平行 1284-B ISP
  - MarkNet™ N8250 802.11 b/g/n Wireless ISP
  - MarkNet N8130 10/100 Fiber ISP
  - MarkNet N8120 10/100/1000 Ethernet ISP

使用安全鎖功能

本印表機備有安全鎖功能。只要安裝與大部分膝上型電腦相容的鎖，即可鎖定印表機。鎖定後，就無法移除金屬板和系統主機板。請按照以下所示位置，將安全鎖安裝到印表機。

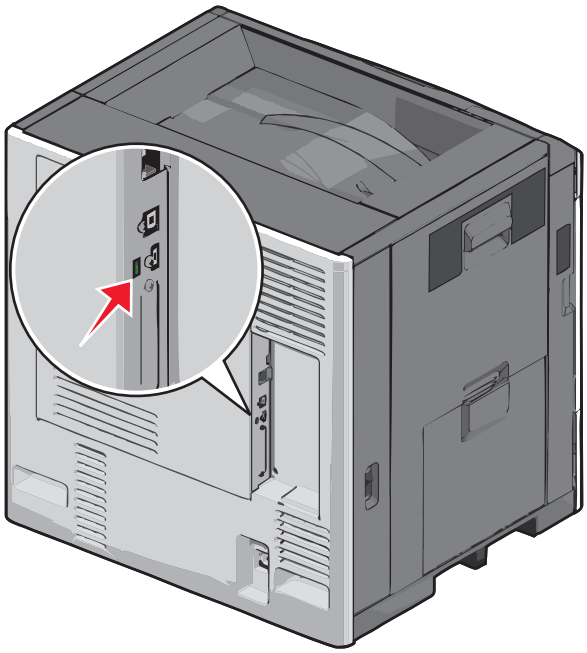

存取系統主機板

請當心－有觸電的危險：若您在安裝印表機之後，才取用系統主機板或安裝選購性硬體或記憶體裝置，請先關閉印表機電源，並從牆上插座拔除電源線，再繼續作業。若您有任何其他裝置連接至印表機，請同時關閉它們的電源，並拔下所有連接到印表機的電纜。

請注意：這項作業需使用一字起子。

1 打開蓋板。

2 取出金屬板。

   a 依逆時針方向轉動金屬板上的螺絲，然後取下螺絲。

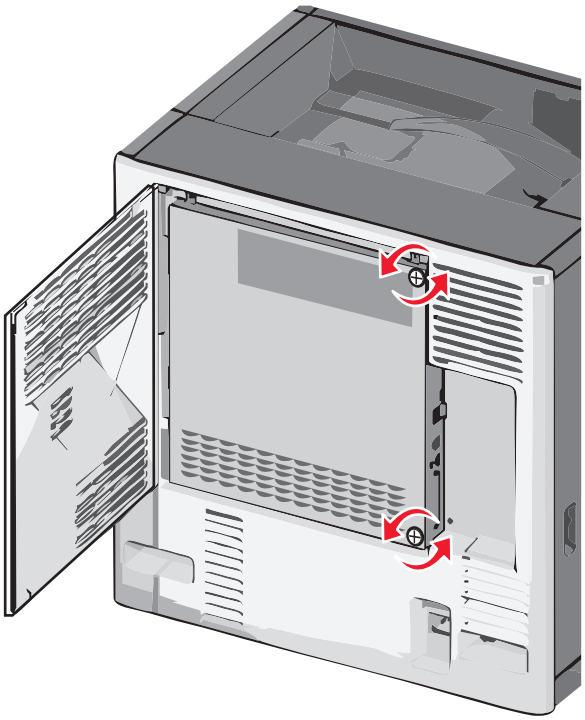

b 將金屬板往左移，使其脫離勾栓，然後往前拉出，即可取下。

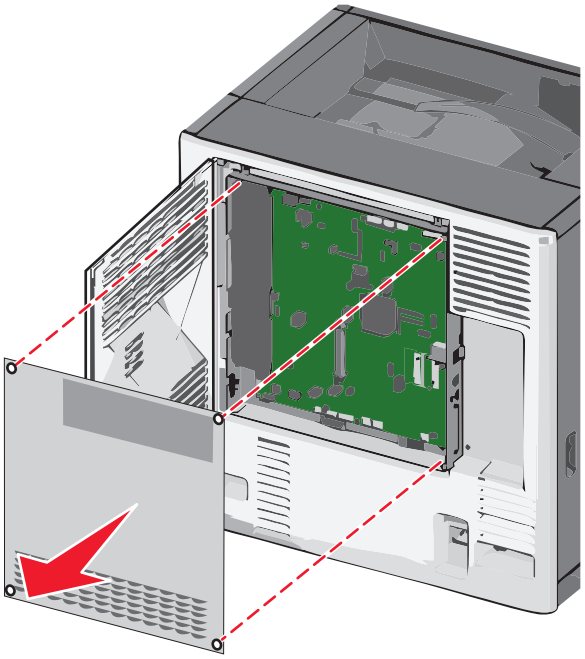

3 請利用以下圖例，找到適當的接頭。

警告－潛在損害：系統主機板上的電子元件很容易受靜電而毀損。觸碰系統主機板上的任何電子元件或接頭之前，請先觸摸印表機上的金屬部分。

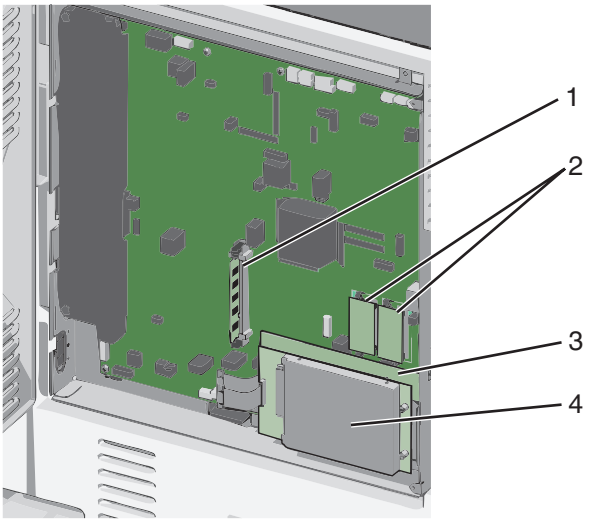

1	記憶卡接頭
2	韌體和快閃記憶卡接頭
3	內接式列印伺服器接頭
4	硬碟接頭

4 重新安裝系統主機板的蓋板。

警告－潛在損害：系統主機板上的電子元件很容易受靜電而毀損。觸碰系統主機板上的任何電子元件或接頭之前，請先觸摸印表機上的金屬部分。

a 將金屬板左側的勾栓重新安裝在系統主機板框盒上的插槽中，然後往右側移動。

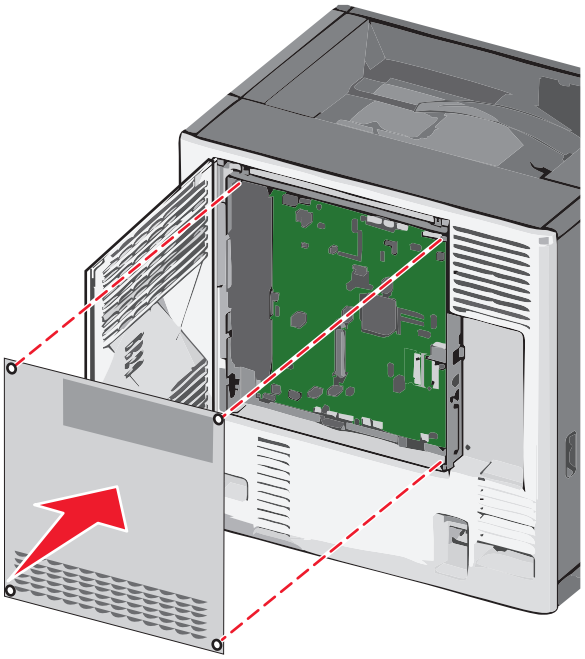

b 將每顆螺絲對準後，依順時針方向旋緊。

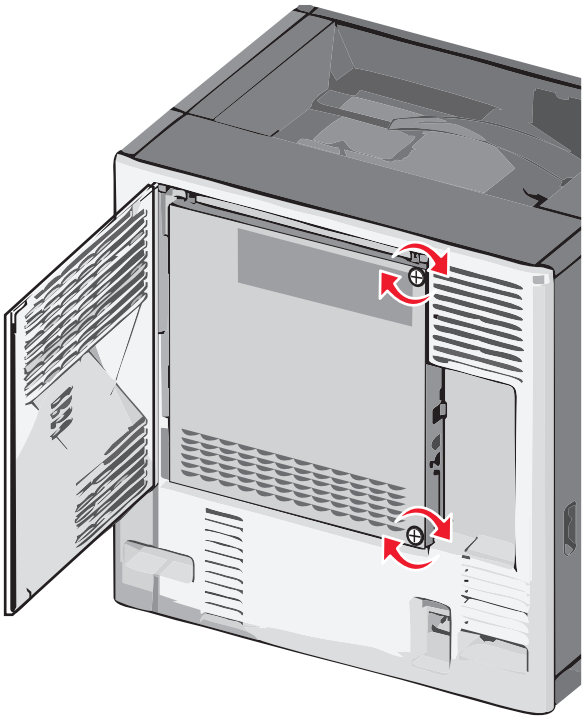

c 關上蓋板。

安裝記憶卡

請當心－有觸電的危險：若您在安裝印表機之後，才取用系統主機板或安裝選購性硬體或記憶體裝置，請先關閉印表機電源，並從牆上插座拔除電源線，再繼續作業。若您有任何其他裝置連接至印表機，請同時關閉它們的電源，並拔下所有連接到印表機的電纜。

警告－潛在損害：系統主機板上的電子元件很容易受靜電而毀損。觸碰系統主機板上的任何電子元件或接頭之前，請先觸摸印表機上的金屬部分。

您可以另外購買選購性記憶卡，然後連接到系統主機板。

1 存取系統主機板。

   如需其他資訊，請參閱第 29 頁的「存取系統主機板」。

   請注意：這項作業需使用一字起子。

2 拆開記憶卡的包裝。

   請注意：請避免碰觸插卡邊緣的連接點。

3 在系統主機板上，打開記憶卡接頭的卡榫。

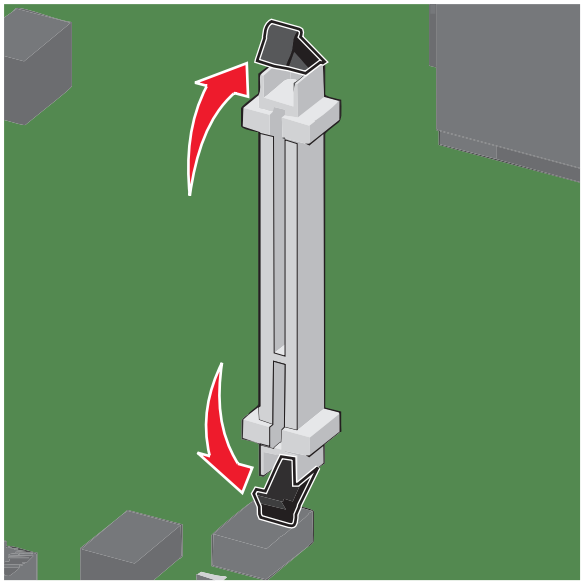

4 將記憶卡上的缺口處對準接頭的脊部。

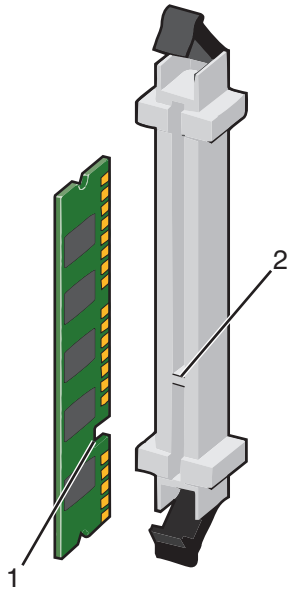

1	缺口處
2	脊部

5 將記憶卡筆直推入接頭，使它*發出喀嚓一聲*， 卡入定位。

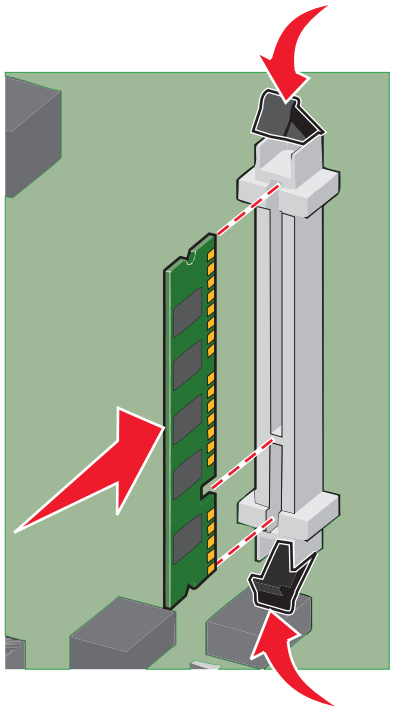

6 重新安裝系統主機板的蓋板。

安裝快閃記憶體或韌體卡

系統主機板備有兩個可供選購性快閃記憶體或韌體卡使用的連接裝置。您只能安裝其中一種，不過，這兩個連結器可以交換。

請當心－有觸電的危險：若您在安裝印表機之後，才取用系統主機板或安裝選購性硬體或記憶體裝置，請先關閉印表機電源，並從牆上插座拔除電源線，再繼續作業。若您有任何其他裝置連接至印表機，請同時關閉它們的電源，並拔下所有連接到印表機的電纜。

警告－潛在損害：系統主機板的電子元件很容易受靜電而毀損。觸摸系統主機板的任何電子元件或連結器之前，請先觸摸印表機上的金屬部分。

1 存取系統主機板。

   請注意：這項作業需使用一字起子。

2 拆開插卡的包裝。

   請注意：請避免碰觸插卡邊緣的連接點。

3 握著卡片邊緣，然後將插卡上的塑膠插腳對準系統主機板上的孔洞。

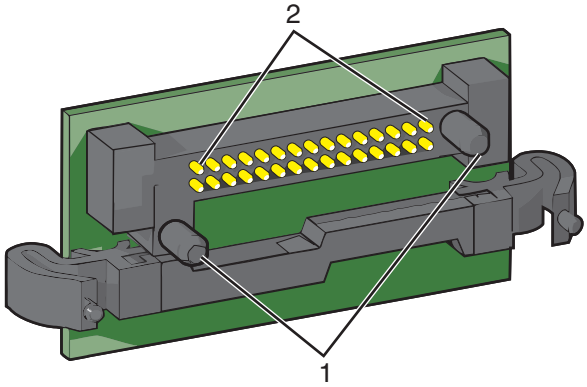

1	塑膠插腳
2	金屬插腳

4 將插卡穩妥地推入定位。

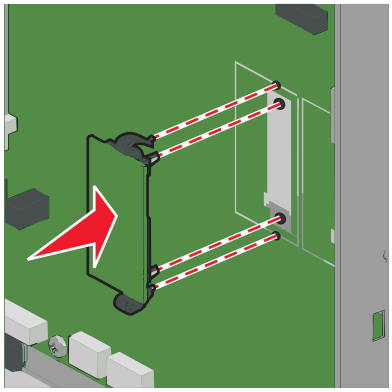

請注意：

- 插卡接頭的整個長度都必須觸碰並緊靠著系統主機板。
- 請小心，別損壞了接頭。

5 重新安裝系統主機板的蓋板。

安裝內部解決方案連接埠

系統主機板支援一個選購性 Lexmark 內部解決方案連接埠 (Internal Solutions Port, ISP)。

請注意：這項作業需使用一字起子。

請當心－有觸電的危險：若您在安裝印表機之後，才取用系統主機板或安裝選購性硬體或記憶體裝置，請先關閉印表機電源，並從牆上插座拔除電源線，再繼續作業。若您有任何其他裝置連接至印表機，請同時關閉它們的電源，並拔下所有連接到印表機的電纜。

警告－潛在損害：系統主機板上的電子元件很容易受靜電而毀損。觸碰系統主機板上的任何電子元件或接頭之前，請先觸摸印表機上的金屬部分。

1 存取系統主機板。

如需其他資訊，請參閱第 29 頁的「存取系統主機板」。

2 拆開 ISP 和塑膠 T 字形物件的包裝。

請注意：請勿觸摸機板上的元件。

3 在系統主機板上找到適當的接頭。

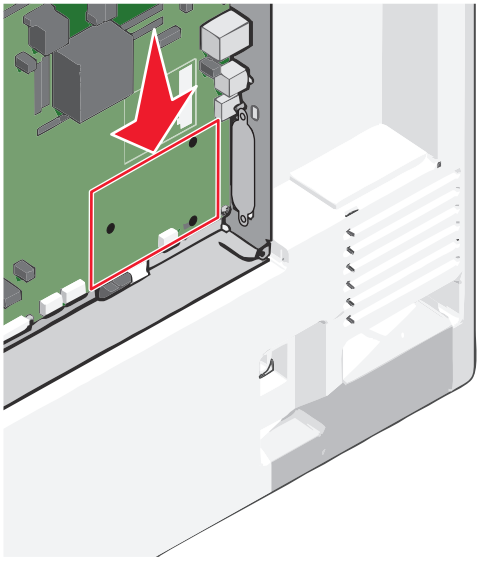

4 移除印表機硬碟。

如需其他資訊，請參閱第 44 頁的「移除印表機硬碟」。

5 從 ISP 開口處取下金屬蓋板。

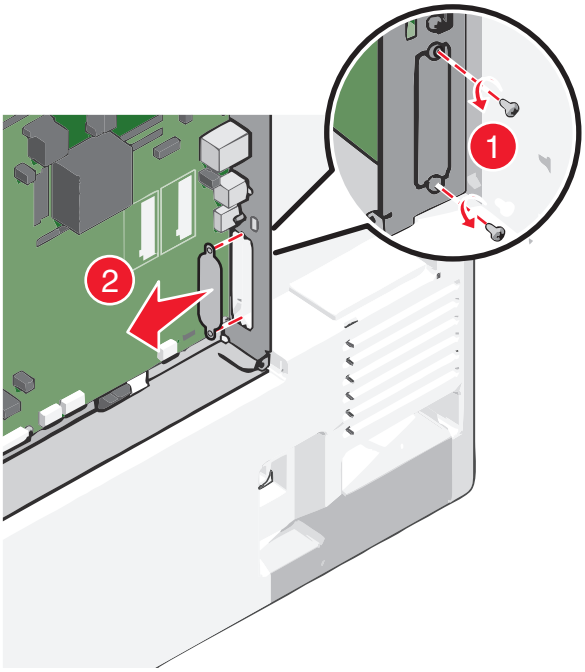

6 將塑膠 T 字形物件的腳柱對準系統主機板的孔洞，然後往下壓，使 T 字形物件*發出喀嚓一聲，* 卡入定位。確認 T 字形物件的每個腳柱都已完全栓緊，並確定 T 字形物件已牢靠地固定在系統主機板上。

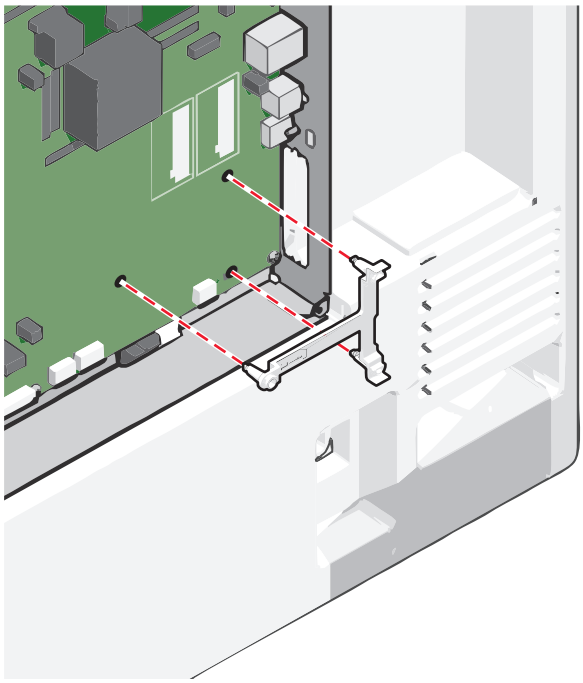

7 將 ISP 安裝在塑膠 T 字形物件上。調整角度將 ISP 斜放至塑膠 T 字形物件上方，然後靠近塑膠 T 字形物件，使懸空的所有接頭都能穿過位於系統主機板框盒中的 ISP 開口處。

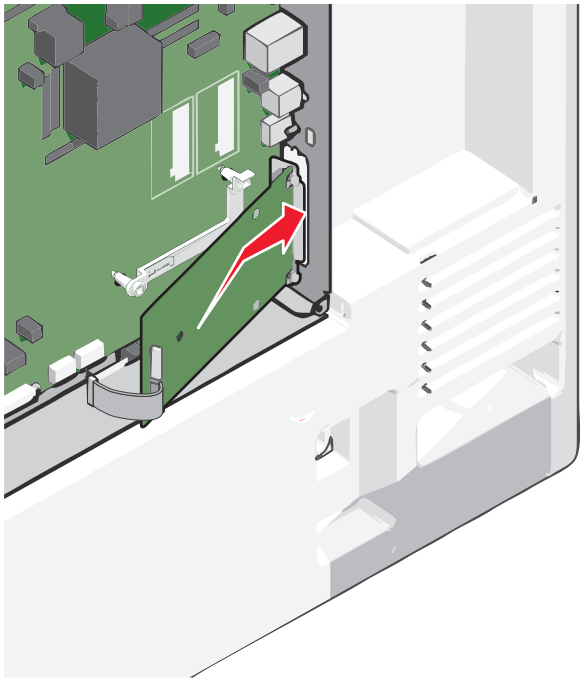

8 將 ISP 往下推向塑膠 T 字形物件，使 ISP 固定在塑膠 T 字形物件的兩個導引夾之間。

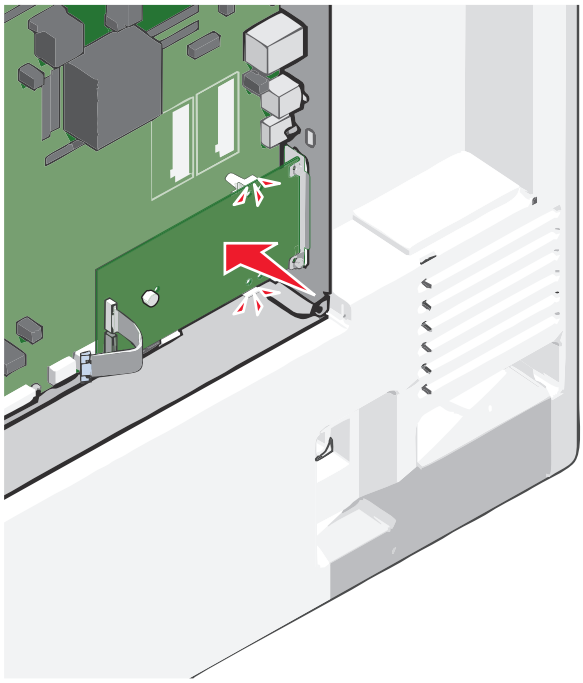

9 插入長形手旋螺絲，依順時針方向，轉動至可讓 ISP 保持定位即可，暫時不必將手旋螺絲鎖緊。

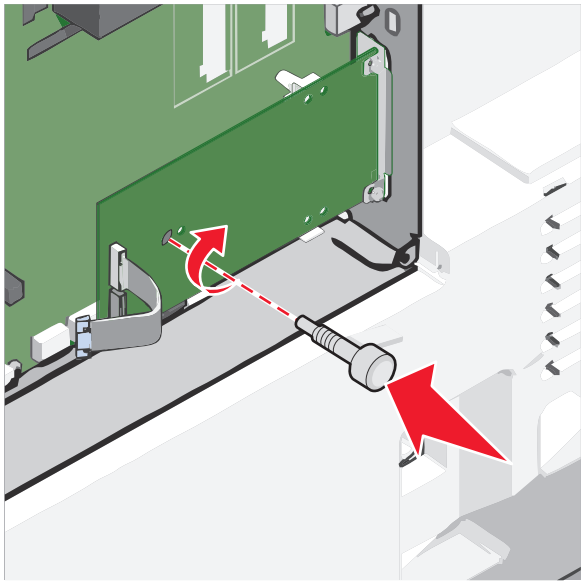

10 裝上所提供的兩顆螺絲，將 ISP 裝載支架固定在系統主機板框盒上。

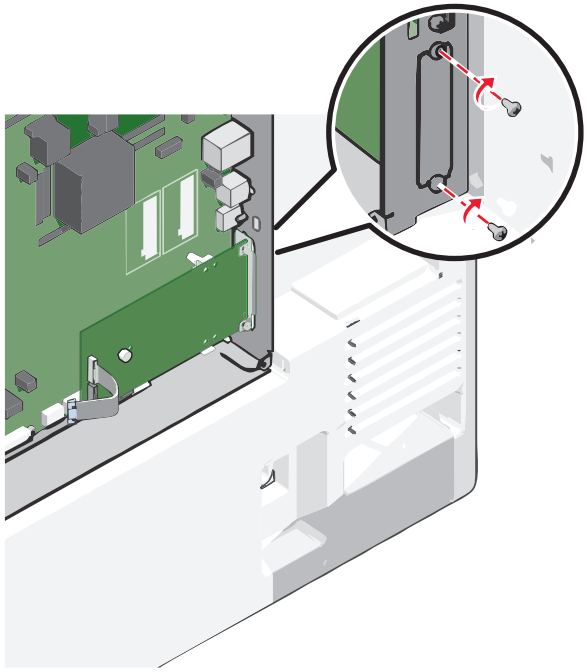

11 將長型手旋螺絲鎖緊，

警告－潛在損害：但不要鎖得太緊。

12 將 ISP 介面電纜的插頭插入系統主機板的連結器。

請注意：插頭和連結器均有彩色編碼。

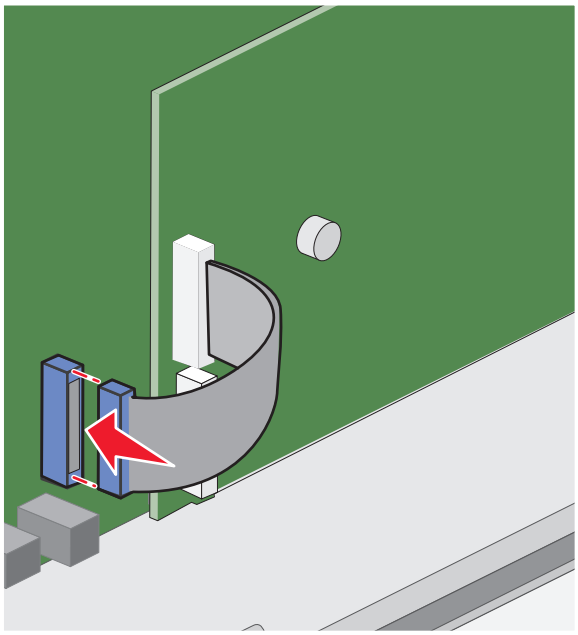

13 重新安裝系統主機板的蓋板。

安裝印表機硬碟

請注意：這項作業需使用一字起子。

請當心－有觸電的危險：若您在安裝印表機之後，才取用系統主機板或安裝選購性硬體或記憶體裝置，請先關閉印表機電源，並從牆上插座拔除電源線，再繼續作業。若您有任何其他裝置連接至印表機，請同時關閉它們的電源，並拔下所有連接到印表機的電纜。

警告－潛在損害：系統主機板上的電子元件很容易受靜電而毀損。觸碰系統主機板上的任何電子元件或接頭之前，請先觸摸印表機上的金屬部分。

1 存取系統主機板。

如需其他資訊，請參閱第 29 頁的「存取系統主機板」。

2 拆開印表機硬碟的包裝。

3 在系統主機板上找到適當的接頭。

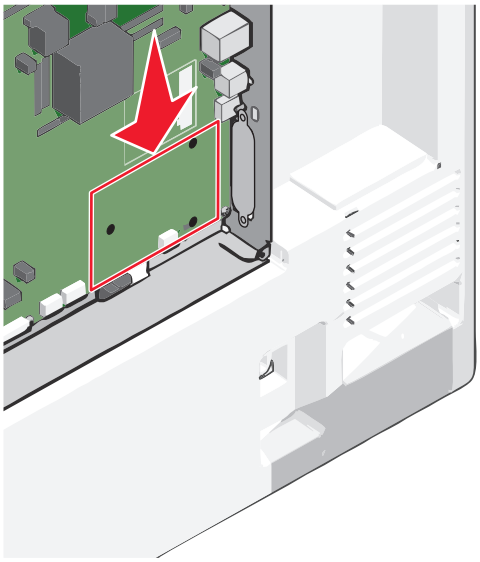

請注意：若目前已安裝選購性 ISP，則印表機硬碟必須安裝在 ISP 上。

若要將印表機硬碟安裝在 ISP 上：

a 使用一字螺絲起子鬆開螺絲。

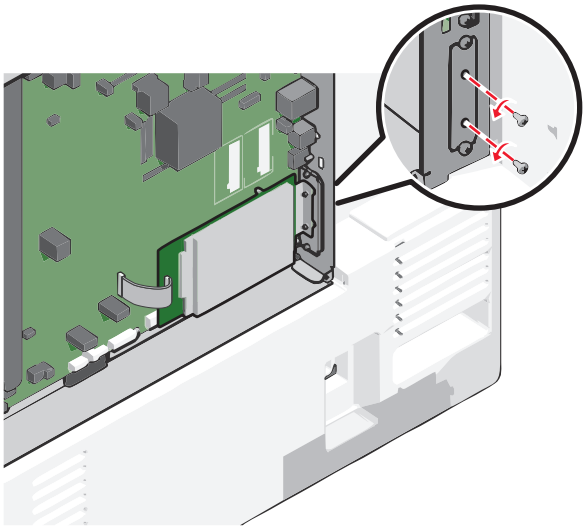

b 移除用來連接至印表機硬碟裝載支架的螺絲，然後取下裝載支架。

c 將印表機硬碟的外螺紋螺絲對準 ISP 的孔洞，然後將印表機硬碟往下壓，讓外螺紋螺絲卡入定位。

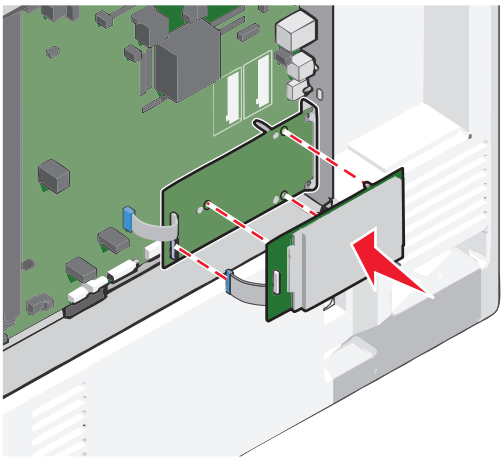

d 將印表機硬碟介面電纜的插頭插入 ISP 的連結器。

請注意：插頭和連結器均有彩色編碼。

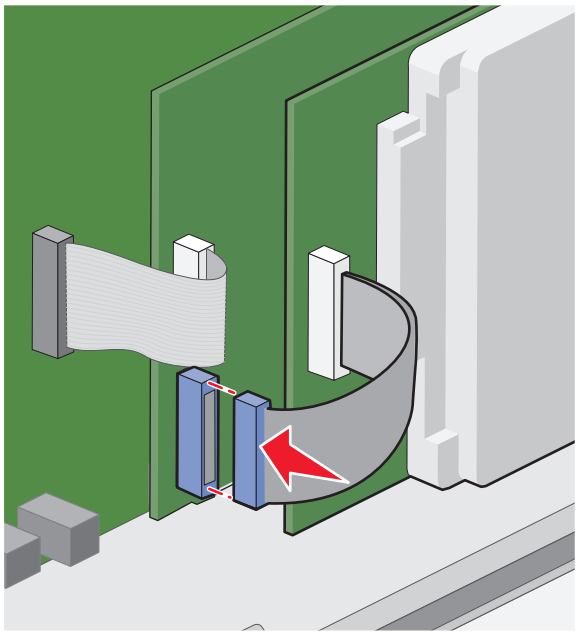

若要將印表機硬碟直接安裝在系統主機板上：

a 將印表機硬碟的外螺紋螺絲對準系統主機板的孔洞，然後將印表機硬碟往下壓，讓外螺紋螺絲卡入定位。

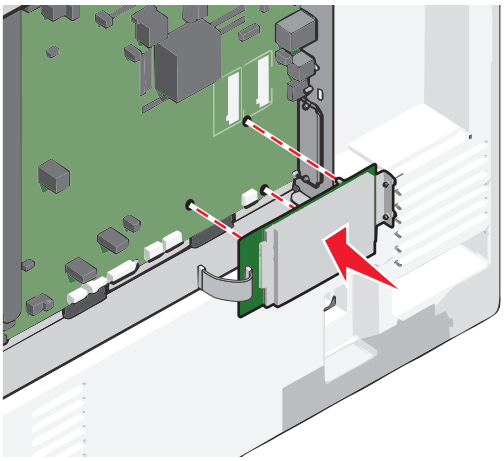

b 利用產品所提供的兩顆螺絲，來安裝印表機硬碟裝載支架。

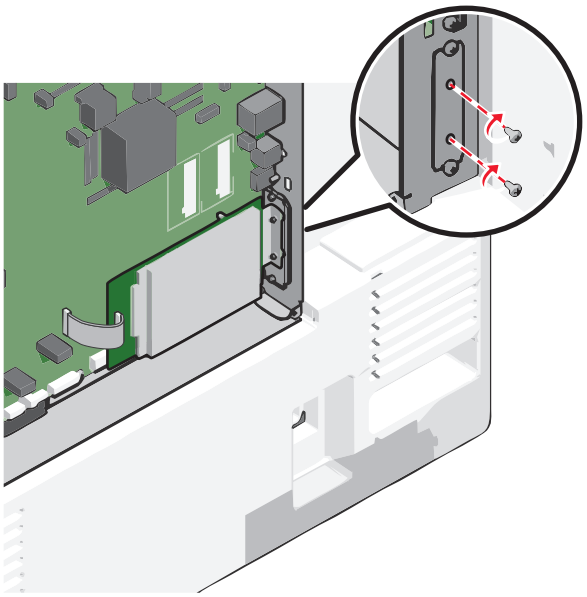

c 將印表機硬碟介面電纜的插頭，插入系統主機板上的連結器。

請注意：插頭和連結器均有彩色編碼。

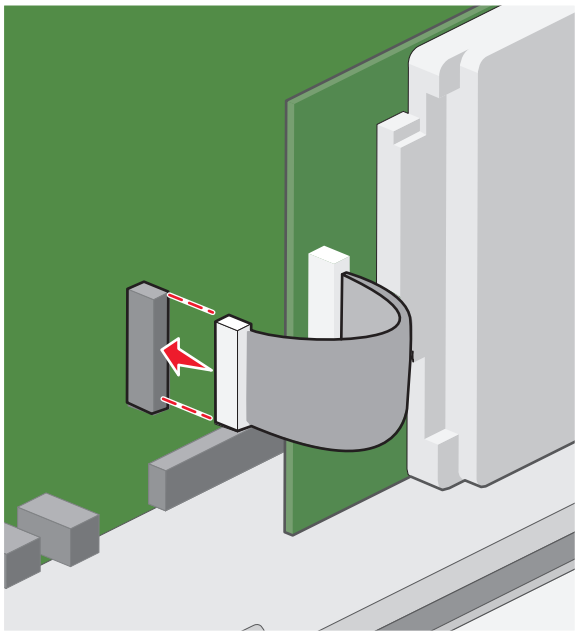

4 重新安裝系統主機板的蓋板。

移除印表機硬碟

請注意：這項作業需使用一字起子。

警告－潛在損害：系統主機板上的電子元件很容易受靜電而毀損。觸碰系統主機板上的任何電子元件或接頭之前，請先觸摸印表機上的金屬部分。

1 存取系統主機板。

   如需其他資訊，請參閱第 29 頁的「存取系統主機板」。

2 從系統主機板拔下印表機硬碟介面電纜，讓電纜仍舊連接在印表機硬碟上。若要拔下電纜，請在拔出電纜之前，先捏住介面電纜插頭的側翼，使卡榫脫落。

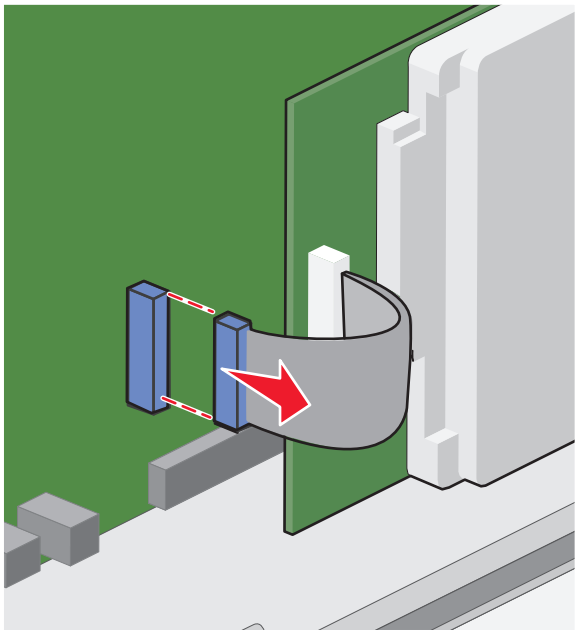

3 取下用來固定印表機硬碟的螺絲，然後取出印表機硬碟。

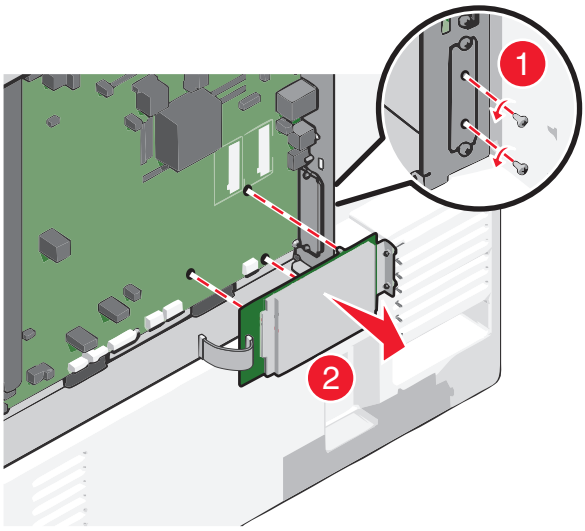

4 將印表機硬碟放在旁邊。

5 重新安裝系統主機板的蓋板。

安裝順序

請當心－有潛在傷害的危險：印表機的重量超過 18 公斤（40 磅），若要安全地抬起它，需要有兩個或兩個以上受過訓練的工作人員。

請當心－有傾倒的危險：落地式配置需搭配使用額外的設備，以加強穩定性。如果您即將使用高容量進紙匣、雙面列印裝置及進紙選購品，或即將使用多個進紙選購品，便需使用印表機台座或印表機底座。如果您購買的是能夠掃描、複印及傳真的多功能複合機 (MFP)，那麼您可能需搭配使用額外的設備。如需其他資訊，請參閱 **www.lexmark.com/multifunctionprinters**。

請當心－有觸電的危險：若您在安裝印表機之後，才取用系統主機板或安裝選購性硬體或記憶體裝置，請先關閉印表機電源，並從牆上插座拔除電源線，再繼續作業。若您有任何其他裝置連接至印表機，請同時關閉它們的電源，並拔下所有連接到印表機的電纜。

請依照下列順序，安裝印表機和您購買的所有選購品：

- 附腳輪的底座
- 選購性間隔匣
- 選購性 550 張送紙匣或 2,000 張高容量送紙器
- 標準 550 張送紙匣
- 印表機

如需有關安裝腳輪底座、550 張或 2,000 張選購性送紙匣、間隔匣或任何分頁裝訂器的資訊，請參閱選購品隨附的安裝說明文件。

安裝選購性送紙匣

本印表機支援下列選購性進紙來源：

- 550 張送紙匣
- 2,000 張高容量送紙器

請當心－有潛在傷害的危險：印表機的重量超過 18 公斤（40 磅），若要安全地抬起它，需要有兩個或兩個以上受過訓練的工作人員。

請當心－有觸電的危險：若您在安裝印表機之後，才取用系統主機板或安裝選購性硬體或記憶體裝置，請先關閉印表機電源，並從牆上插座拔除電源線，再繼續作業。若您有任何其他裝置連接至印表機，請同時關閉它們的電源，並拔下所有連接到印表機的電纜。

請當心－有傾倒的危險：落地式配置需搭配使用額外的設備，以加強穩定性。如果您即將使用高容量進紙匣、雙面列印裝置及進紙選購品，或即將使用多個進紙選購品，便需使用印表機台座或印表機底座。如果您購買的是能夠掃描、複印及傳真的多功能複合機 (MFP)，那麼您可能需搭配使用額外的設備。如需其他資訊，請參閱 **www.lexmark.com/multifunctionprinters**。

1. 打開選購性送紙匣的包裝，並移除所有的包裝材料。
2. 將送紙匣放在印表機旁邊。
3. 關閉印表機電源。
4. 將印表機對準送紙匣，然後讓印表機往下放入定位。

   請注意：選購性送紙匣相疊後，會交互鎖在一起。必要時，請由上而下，從疊放的送紙匣中每次取下一個紙匣。

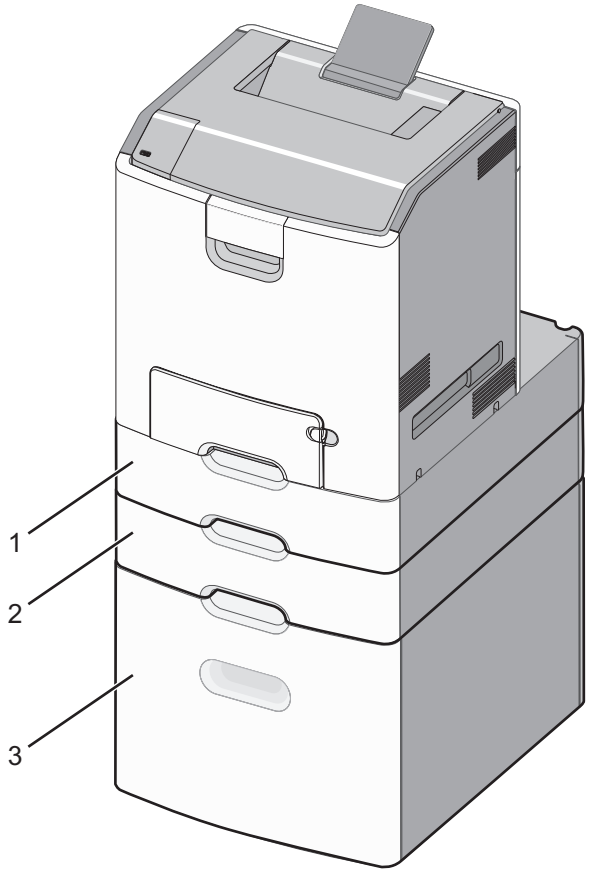

1	標準 550 張送紙匣（1 號送紙匣）
2	選購性 550 張送紙匣

5 將印表機重新開機。

6 設定印表機軟體，使其得以辨識選購性進紙來源。

如需其他資訊，請參閱第 51 頁的「更新印表機驅動程式中的可用選購品」。

支援的輸出處理特性

本印表機支援下列輸出處理特性：

- 500 張偏位堆紙器
- 500 張分頁裝訂器
- 500 張裝訂、打孔分頁裝訂器
- 5 槽式出紙槽信箱

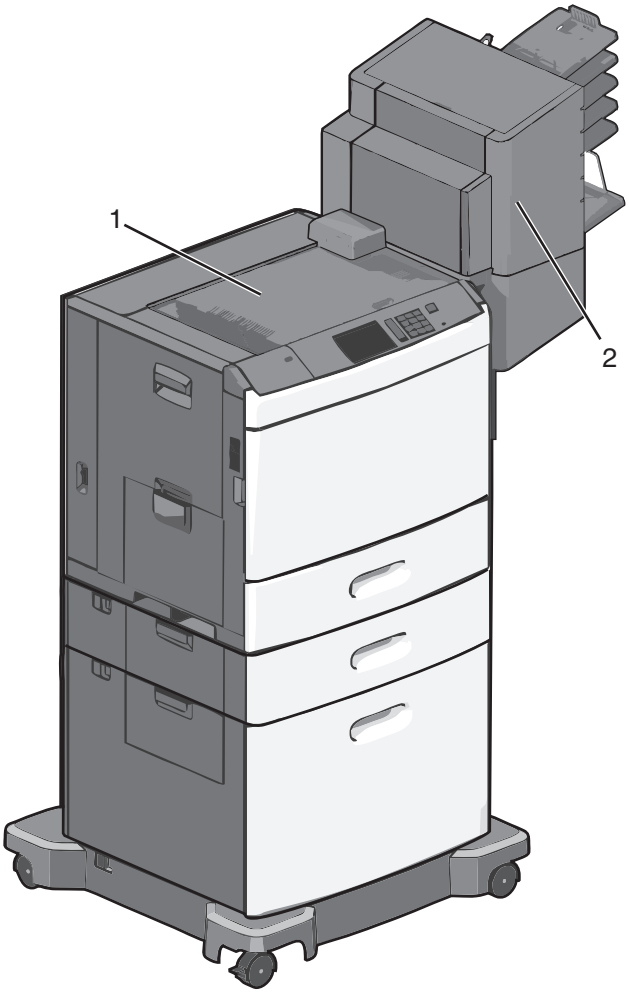

1	標準出紙槽
2	分頁裝訂器出紙槽

標準出紙槽

- 紙張容量爲 500 張。
- 此出紙槽不支援輸出處理選購品。
- 信封是從這裡遞送的。

分頁裝訂器出紙槽

- 紙張容量爲 500 張。
- 此出紙槽不支援信封、A5、A6 及 Statement 紙張尺寸。

輸出處理特性

紙張尺寸	二孔打孔器	三孔或四孔打孔器	5 槽式出紙槽信箱	500 張分頁裝訂器
A4	✓	✓	✓	✓
A5	**X**	**X**	✓	**X**

紙張尺寸	二孔打孔器	三孔或四孔打孔器	5 槽式出紙槽信箱	500 張分頁裝訂器
Executive	✓	✓	✓	✓
Folio	✓	X	✓	✓
JIS B5	✓	✓	✓	✓
Legal	✓	✓	✓	✓
Letter	✓	✓	✓	✓
Statement	X	X	✓	✓
通用尺寸	X	X	✓	✓
信封（任何尺寸）	X	X	✓	X
Oficio	✓	✓	✓	✓

連接電纜

請當心－有觸電的危險：請勿於雷雨天氣時安裝本產品或連接電子產品或電纜，例如：電源線、傳真機功能或 USB 電纜。

使用 USB 電纜或乙太網路電纜，將印表機連接到電腦。

請務必遵守下列事項：

- 將電纜上的 USB 符號對應至印表機上的 USB 符號
- 將乙太網路電纜對應至適當的乙太網路連接埠

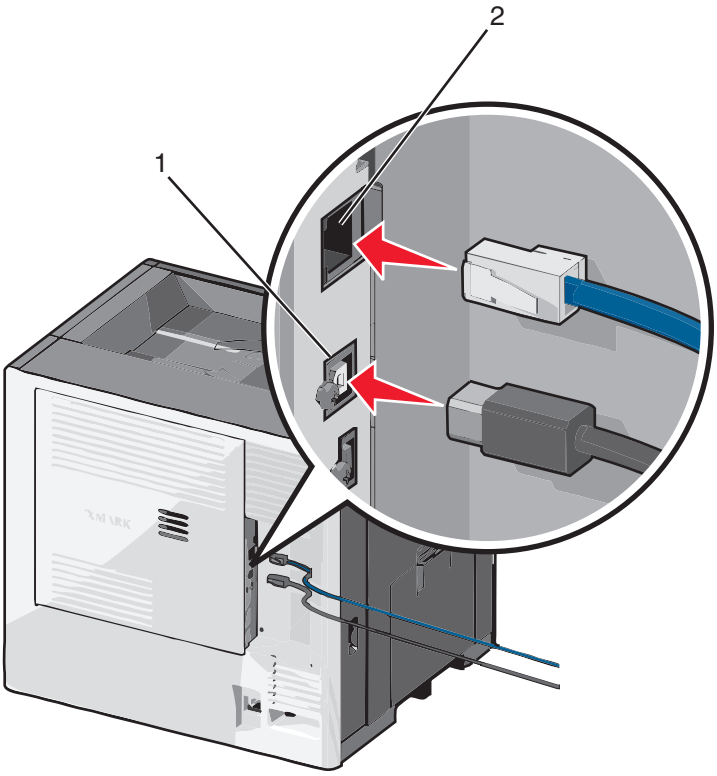

1	USB 連接埠 **警告－潛在損害：**正在列印時，請勿觸摸 USB 電纜、任何網路配接卡或圖示中的印表機區域。這麼做可能會發生資料遺失或無法運作的情況。
2	乙太網路連接埠

驗證印表機設定

所有硬體與軟體選購品都安裝到印表機並啓動後，請列印下列各項，來驗證印表機設定是否正確：

- **功能表設定頁**—使用這個頁面，來驗證所有印表機選購品都安裝正確。頁面底端會出現已安裝的選購品清單。如果您安裝的選購品未列在清單上，可能是安裝不正確的緣故。請移除該選購品，並重新安裝。
- **網路設定頁**—如果您的印表機爲網路型並已連接到網路，請列印網路設定頁，來驗證網路連線。本頁還提供有助於網路列印配置的重要資訊。

列印功能表設定頁

從主畫面，導覽至：

> **Reports**（報告） > **Menu Settings Page**（功能表設定頁）

列印網路設定頁

如果印表機連接到網路，請列印網路設定頁以驗證網路連線。本頁還提供有助於網路列印配置的重要資訊。

1 從主畫面，導覽至：

> **Reports**（報告） > **Network Setup Page**（網路設定頁）

2 請檢查網路設定頁上的第一個區段，確認狀態為 **Connected**（已連線）。

若狀態為 **Not Connected**（未連線），表示區域網路節點可能不在作用中，或網路電纜可能故障。請洽詢系統支援人員尋求解決方案，然後列印其他網路設定頁。

設定印表機軟體

安裝印表機軟體

請注意：若您先前已在此電腦上安裝印表機軟體，但現在需要重新安裝，請先解除安裝目前的軟體。

Windows 使用者適用

1 關閉所有開啟的軟體程式。

2 放入安裝軟體光碟。

若稍後並未出現安裝對話方塊畫面，請手動啟動光碟：

a 按一下，或按一下**開始**，然後按一下**執行**。

b 在「開始搜尋」或「執行」方框中，輸入 **D:\setup.exe**，此處的 **D** 是指您的光碟機或 DVD 光碟機代號。

c 按下 **Enter**，或按一下 **OK**（確定）。

3 按一下**安裝**，然後遵循電腦螢幕上的指示。

Macintosh（英文版）使用者適用

1 關閉所有開啟的應用程式。

2 放入安裝軟體光碟。

若稍後並未出現安裝對話框，請按一下桌面上的光碟圖像。

3 按兩下軟體安裝程式套件，然後遵循電腦螢幕上的指示。

使用網際網路

1 請前往 Lexmark 網站，網址如下： **www.lexmark.com**。

2 導覽至：

SUPPORT & DOWNLOADS（支援和下載） > 選取您的印表機 > 選取您的作業系統

3 下載驅動程式，然後安裝印表機軟體。

請注意：已更新的印表機軟體可在以下網站取得：**http://support.lexmark.com**。

更新印表機驅動程式中的可用選購品

安裝印表機軟體和任何選購品後，您可能必須將這些選購品手動新增至印表機驅動程式，使其得以執行列印工作。

Windows 使用者適用

1 開啟印表機資料夾：
   a 按一下 ，或按一下**開始**，然後按一下**執行**。
   b 在「開始搜尋」或「執行」方框中，輸入 `control printers`。
   c 按下 **Enter**，或按一下**確定**。
2 選取印表機。
3 用滑鼠右鍵按一下印表機，然後選取**內容**。
4 按一下**配置**標籤。
5 按一下**立即更新 - 詢問印表機**，或是在「配置選項」下方，手動新增已安裝的所有硬體選購品。
6 按一下**套用**。

Macintosh 使用者適用

在 Mac OS X 10.5 版或更新的版本中

1 從 Apple 選單，導覽到：
   系統偏好設定 > **列印與傳真** > 選取您的印表機 > **Options & Supplies**（**選項與耗材**） > **驅動程式**
2 新增所有已安裝的硬體選購品，然後按一下**好**。

在 Mac OS X 10.4 版或舊版軟體中

1 從 Finder，導覽至：
   前往 > **應用程式** > **工具程式**
2 按兩下**印表機設定工具程式**或**列印中心**。
3 選取您的印表機。
4 從「印表機」選單，選擇**顯示簡介**。
5 新增所有已安裝的硬體選購品，然後按一下**套用更動**。

設定無線列印

請注意：「服務設置識別碼」(Service Set Identifier, SSID) 是用來識別無線網路的名稱。「無線加密通訊協定」(Wireless Encryption Protocol, WEP) 和「Wi-Fi 保護存取」(Wi-Fi Protected Access, WPA) 是網路上使用的安全性類型。

在無線網路上安裝印表機所需的資訊

請注意：在安裝軟體未顯示提示之前，請勿自行連接安裝或網路電纜。

- **SSID**—SSID 又稱爲網路名稱。
- **無線模式（或網路模式）**—此模式爲主從式 (Infrastructure) 或對等式 (Ad Hoc)。
- **頻道（對等式 (Ad Hoc) 網路適用）**—針對主從式 (Infrastructure) 網路，此頻道的預設值爲自動。

  某些對等式 (Ad Hoc) 網路也需要此自動設定。若不確定所要選取的頻道，請洽詢您的系統支援人員。
- **安全方法**—「安全方法」有下列三種基本選項：
  - WEP 金鑰

    若您的網路使用多個 WEP 金鑰，請在所提供的空格中，輸入 WEP 金鑰（最多四個）。您可以選取「預設 WEP 傳輸金鑰」，來選取目前正在網路上使用的金鑰。

    或
  - WPA 或 WPA2 通行詞組

    WPA 內含加密機制，以做爲額外的安全層。選項爲 AES 或 TKIP。路由器和印表機上的加密必須設爲相同類型，否則印表機無法在網路上通訊。
  - 不採用安全性

    若無線網路未使用任何安全類型，則無任何安全資訊。

    請注意：建議您不要使用不安全的無線網路。

若要利用「進階」方法，將印表機安裝在 802.1X 網路上，您可能需要下列項目：

- 鑑別類型
- 內部鑑別類型
- 802.1X 使用者名稱和密碼
- 憑證

請注意：如需有關配置 802.1X 安全的其他資訊，請參閱*軟體與說明文件* 光碟上的*網路功能設定指南*。

在無線網路上安裝印表機 (Windows)

在無線網路上安裝印表機之前，請先確認下列事項：

- 無線網路已經完成設定，並且能正常運作。
- 您所使用的電腦已連接到印表機安裝所在的同一無線網路。

1 將電源線連接到印表機，然後連接到妥善接地的電源插座，接著打開印表機電源。

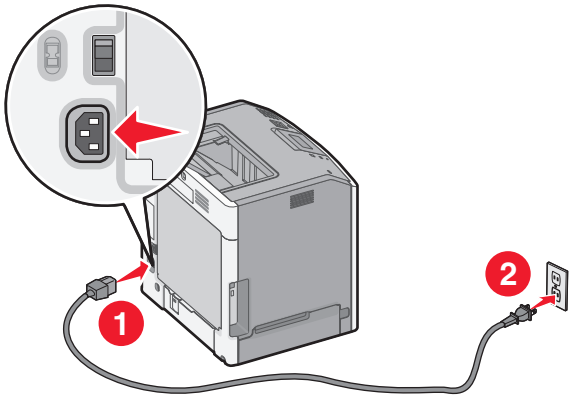

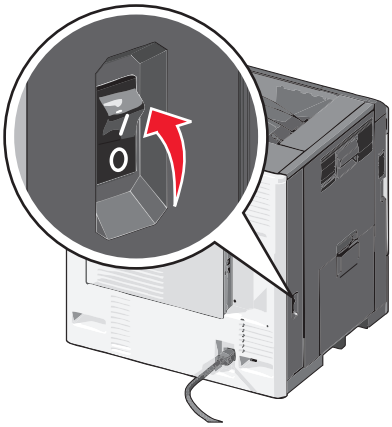

確認已全部開啓印表機和電腦的電源，機器也都已經備妥。

電腦螢幕上出現指示之前，請勿連接 USB 電纜。

2 請放入*軟體與說明文件* 光碟。

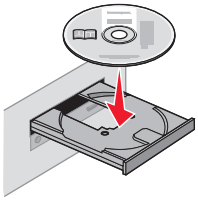

3 按一下**安裝**，然後遵循電腦螢幕上的指示。

4 若要求您選擇一種連線類型時，請選取**無線連線**。

5 從「無線配置」對話方塊，選取**導引式設定（建議使用）**。

請注意：只有在您想自訂安裝時，才選擇**進階設定**。

6 請使用 USB 電纜暫時連接無線網路上的電腦及印表機。

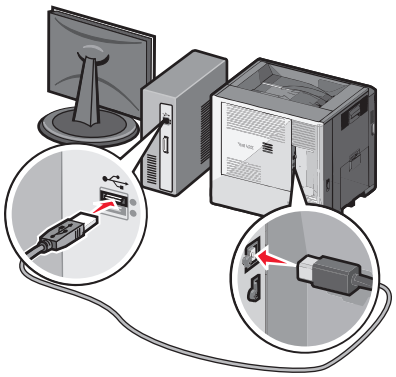

請注意：配置好印表機後，軟體會指示您中斷 USB 電纜的暫時連線，以進行無線列印。

7 遵循電腦螢幕上的指示。

請注意：如需有關允許網路上其他電腦使用無線印表機的資訊，請參閱*網路功能設定指南*。

在無線網路上安裝印表機 (Macintosh)

確認您在無線網路上安裝印表機時，必須中斷乙太網路電纜的連線。

準備配置印表機

1 將電源線連接到印表機，然後連接到妥善接地的電源插座，接著打開印表機電源。

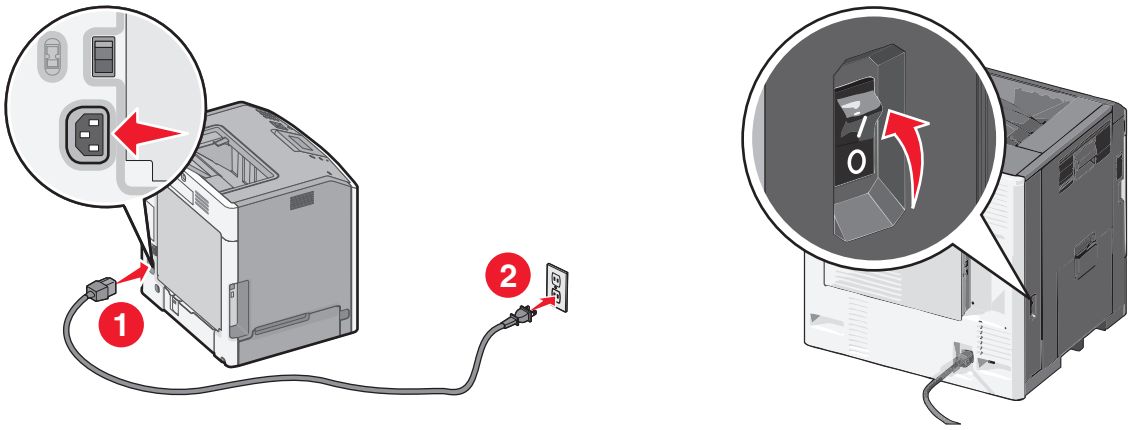

2 找到印表機 MAC 位址。
   a 從主畫面，導覽至：
      > **Reports**（報告） > **Network Setup Page**（網路設定頁）
   b 在 Standard Network Card（標準網路卡）區段中，尋找 **UAA(MAC)**。

      請注意：稍後您需使用此資訊。

輸入印表機資訊

1 存取 AirPort 選購品：

   在 **Mac OS X 10.5** 版或更新的版本中
      從 Apple 選單，導覽到：
      系統偏好設定 > **網路** > **AirPort**

   在 **Mac OS X 10.4** 版或舊版軟體中
      從 Finder，導覽至：
      應用程式 > **Internet 連線程式** > **AirPort**

2 從「網路名稱」彈出式選單，選取**列印伺服器 [yyyyyy]**，其中 **y** 是 MAC 位址表上 MAC 位址的最後六位數。

3 開啓 Web 瀏覽器。

4 從「書籤」彈出式選單，選取**顯示**或**顯示所有書籤**。

5 在「頻道集」之下，選取 **Bonjour** 或 **Rendezvous**，然後連按兩下印表機名稱。

   請注意： 該應用程式在 Mac OS X 10.2 版中稱爲 *Rendezvous*，目前 Apple Inc. 將它改稱爲 *Bonjour*。

6 從 Embedded Web Server（內嵌式 Web 伺服器），導覽至無線設定資訊的儲存位置。

對印表機配置無線存取

1 在適當的欄位中，輸入網路名稱 (SSID)。
2 如果您使用存取點（無線路由器），請選取**主從式 (Infrastructure)** 當做「網路模式」設定。
3 選取您要用來保護無線網路的安全性類型。
4 輸入印表機連接至無線網路時所需的安全資訊。
5 按一下 **Submit**（提出）。
6 在您電腦上開啟 AirPort 應用程式：

   在 **Mac OS X 10.5** 版或更新的版本中
   從 Apple 選單，導覽到：
   系統偏好設定 > **網路** > **AirPort**

   在 **Mac OS X 10.4** 版或舊版軟體中
   從 Finder，導覽至：
   應用程式 > **Internet 連線程式** > **AirPort**
7 從「網路」彈出式選單，選取無線網路的名稱。

將電腦配置為以無線方式使用印表機

若要在網路印表機上進行列印，則每位 Macintosh 使用者都必須安裝自訂的印表機驅動程式檔，並在「印表機設定工具程式」或「列印中心」中建立佇列。

1 在電腦上安裝印表機驅動程式檔案：
   a 放入*軟體與說明文件* 光碟，然後按兩下印表機的安裝程式套件。
   b 遵循電腦螢幕上的指示。
   c 選取目的地，然後按一下**繼續**。
   d 從「簡易安裝」畫面，按一下**安裝**。
   e 輸入使用者密碼，然後按一下**好**。
   這時所有必備的應用程式都會安裝到電腦上。
   f 安裝作業完成後，請按一下**關閉**。
2 新增印表機：
   a 對於 IP 列印：

      在 **Mac OS X 10.5** 版或更新的版本中
      1 從 Apple 選單，導覽到：
      系統偏好設定 > **列印與傳真**
      2 按一下 **+**，然後按一下 **IP** 標籤。
      3 在位址欄位中輸入印表機的 IP 位址，然後按一下**新增**。

      在 **Mac OS X 10.4** 版或舊版軟體中
      1 從 Finder，導覽至：
      應用程式 > **工具程式**
      2 按兩下**印表機設定工具程式**或**列印中心**。

3 從「印表機列表」，選擇**加入**，然後按一下 **IP 印表機**。
4 在位址欄位中輸入印表機的 IP 位址，然後按一下**新增**。

b 對於 AppleTalk 列印：

請注意：確認已在印表機上啓動 AppleTalk。

在 **Mac OS X 10.5** 版中

1 從 Apple 選單，導覽到：
系統偏好設定 > **列印與傳真**
2 按一下 **+**，然後導覽至：
AppleTalk > 從列表中選取印表機 > **加入**

在 **Mac OS X 10.4** 版或舊版軟體中

1 從 Finder，導覽至：
應用程式 > **工具程式**
2 按兩下**印表機設定工具程式**或**列印中心**。
3 從「印表機列表」中，按一下**新增**。
4 按一下**預設瀏覽器**標籤 > **更多印表機**。
5 從第一個彈出式選單，選取 **AppleTalk**。
6 從第二個彈出式選單，選取**本機 AppleTalk 區域**。
7 從列表中選取印表機，然後按一下**新增**。

在有線網路上安裝印表機

以下指示適用於乙太網路和光纖網路連線。

請注意：確認您已完成印表機的初始設定。

Windows 使用者適用

1 請放入*軟體與說明文件* 光碟。
如果稍後仍未出現安裝畫面，請手動啓動光碟：

a 按一下 ，或按一下**開始**，然後按一下**執行**。
b 在「開始搜尋」或「執行」方框中，輸入 **`D:\setup.exe`**，其中 **`D`** 是指 CD 或 DVD 光碟機的代號。
c 按下 **Enter**，或按一下**確定**。

2 按一下**安裝**，然後遵循電腦螢幕上的指示。

請注意：若要採用靜態 IP 位址、IPv6 或 Script 來配置印表機，請選取**進階選項** > **管理者工具**。

3 選取**乙太網路連線**，然後按一下**繼續**。
4 當螢幕出現指示後，請將適當的電纜連接至電腦，並連接至印表機。
5 從列表中選取印表機，然後按一下**繼續**。

請注意：如果您所配置的印表機沒有顯示在清單上，請按一下**修改搜尋**。

6 遵循電腦螢幕上的指示。

Macintosh 使用者適用

1 允許網路 DHCP 伺服器對印表機指定 IP 位址。

2 取得印表機的 IP 位址。您可以：

   a 在 Networks/Ports（網路/連接埠）選單下的 TCP/IP 區段中，或是在印表機控制面板的主畫面上檢視該資訊。

   b 列印網路設定頁或選單設定頁，在 TCP/IP 區段中找到該資訊。

   請注意：當您要針對與印表機不同之子網路上的電腦進行存取配置時，您需要此 IP 位址。

3 安裝印表機驅動程式，然後新增印表機。

   a 在電腦上安裝印表機驅動程式檔案：

      1 放入*軟體與說明文件* 光碟，然後按兩下印表機的安裝程式套件。
      2 遵循電腦螢幕上的指示。
      3 選取目的地，然後按一下**繼續**。
      4 從「簡易安裝」畫面，按一下**安裝**。
      5 輸入使用者密碼，然後按一下**好**。
      這時所有必備的應用程式都會安裝到電腦上。
      6 安裝作業完成後，請按一下**關閉**。

   b 新增印表機：

      - 對於 IP 列印：

         在 **Mac OS X 10.5** 版或更新的版本中

         1 從 Apple 選單，導覽到：
         系統偏好設定 > **列印與傳真**
         2 按一下 **+**，然後按一下 **IP** 標籤。
         3 在位址欄位中輸入印表機的 IP 位址，然後按一下**新增**。

         在 **Mac OS X 10.4** 版或舊版軟體中

         1 從 Finder，導覽至：
         應用程式 > **工具程式**
         2 按兩下**印表機設定工具程式**或**列印中心**。
         3 從「印表機列表」，按一下**加入**，然後按一下 **IP 印表機**。
         4 在位址欄位中輸入印表機的 IP 位址，然後按一下**新增**。

      - 對於 AppleTalk 列印：

         請注意：確認已在印表機上啓動 AppleTalk。

         在 **Mac OS X 10.5** 版中

         1 從 Apple 選單，導覽到：
         系統偏好設定 > **列印與傳真**
         2 按一下 **+**，然後導覽至：
         AppleTalk > 從列表中選取印表機 > **加入**

         在 **Mac OS X 10.4** 版或舊版軟體中

         1 從 Finder，導覽至：
         應用程式 > **工具程式**
         2 按兩下**印表機設定工具程式**或**列印中心**。

3 從「印表機列表」中，按一下**新增**。
4 按一下**預設瀏覽器**標籤 > **更多印表機**。
5 從第一個彈出式選單，選取 **AppleTalk**。
6 從第二個彈出式選單，選取**本機 AppleTalk 區域**。
7 從列表中選取印表機，然後按一下**新增**。

請注意：若印表機未顯示在列表中，您可能需要利用 IP 位址來新增它。如需其他資訊，請洽詢系統支援人員。

在安裝新的網路「內部解決方案連接埠」之後變更連接埠設定

因爲印表機會被指定新的 IP 位址，當印表機中安裝了新的 Lexmark 內部解決方案連接埠 (Internal Solutions Port, ISP) 時，用於存取印表機之電腦上的印表機配置必須予以更新。即將存取該印表機的所有電腦都必須採用此新的 IP 位址進行更新。

請注意：

- 若印表機備有靜態 IP 位址，您就不需要變更電腦配置。
- 如果將電腦配置爲使用同一個網路名稱，不使用 IP 位址指定的名稱，則您不需要變更電腦的配置。
- 若您要將無線 ISP 新增至先前已配置爲有線連線的印表機，請確認您必須先中斷有線網路，才能將印表機配置爲適用無線操作。若有線連線保持連接狀態，您還是可以完成無線配置，但無線 ISP 將無法作用。若是在印表機仍連接到無線連線時，您爲印表機配置無線 ISP，這時請中斷無線連線，關閉印表機電源，然後再重新開啓印表機電源。這項作業將啓用無線 ISP。
- 一次只能有一個網路連線作用中。如果您要在有線和無線兩種連線類型間切換，您必須先關閉印表機電源，連接電纜（以切換到有線連線），或中斷電纜（以切換到無線連線），然後再開啓印表機電源。

Windows 使用者適用

1 在 Web 瀏覽器的位址欄位中，輸入印表機 IP 位址。

   如果您不知道印表機的 IP 位址，您可以：
   - 在 Networks/Ports（網路/連接埠）功能表下的 TCP/IP 區段中，檢視印表機控制面板上的 IP 位址。
   - 列印網路設定頁或功能表設定頁，找到 TCP/IP 區段中的 IP 位址。

2 按一下 ，或按一下**開始**，然後按一下**執行**。
3 在「開始搜尋」或「執行」方框中，輸入 `control printers`。
4 按下 **Enter**，或按一下**確定**。

   隨即開啓印表機資料夾。

5 找出已變更的印表機。

   請注意：若有多台印表機，請全部更新爲新的 IP 位址。

6 用滑鼠右鍵按一下印表機。
7 按一下**內容** > **連接埠**標籤。
8 從清單中選取連接埠，然後按一下**配置連接埠**。

9 在「印表機名稱或 IP 位址」欄位中，輸入新的 IP 位址。

10 按一下**確定** > **關閉**。

Macintosh 使用者適用

1 在 Web 瀏覽器的位址欄位中，輸入印表機 IP 位址。

如果您不知道印表機的 IP 位址，您可以：

- 在 Networks/Ports（網路/連接埠）功能表下的 TCP/IP 區段中，檢視印表機控制面板上的 IP 位址。
- 列印網路設定頁或功能表設定頁，找到 TCP/IP 區段中的 IP 位址。

請注意：當您要針對與印表機不同之子網路上的電腦進行存取配置時，您需要此 IP 位址。

2 新增印表機：

- 對於 IP 列印：

在 Mac OS X 10.5 版或更新的版本中

a 從 Apple 選單，導覽到：
系統偏好設定 > **列印與傳真**

b 按一下 **+**，然後按一下 **IP** 標籤。

c 在「位址」欄位中輸入印表機的 IP 位址，然後按一下**新增**。

在 Mac OS X 10.4 版或舊版軟體中

a 從 Finder，瀏覽至：
應用程式 > **工具程式**

b 按兩下**印表機設定工具程式**或**列印中心**。

c 從「印表機列表」，按一下**加入**，然後按一下 **IP 印表機**。

d 在「位址」欄位中輸入印表機的 IP 位址，然後按一下**新增**。

- 對於 AppleTalk 列印：

請注意：確認已在印表機上啓動 AppleTalk。

在 Mac OS X 10.5 版中

a 從 Apple 選單，導覽到：
系統偏好設定 > **列印與傳真**

b 按一下 **+**，然後導覽至：
AppleTalk > 從列表中選取印表機 > **加入**

在 Mac OS X 10.4 版或舊版軟體中

a 從 Finder，瀏覽至：
應用程式 > **工具程式**

b 按兩下**印表機設定工具程式**或**列印中心**。

c 從「印表機列表」中，按一下**新增**。

d 按一下**預設瀏覽器**標籤 > **更多印表機**。

e 從第一個彈出式選單，選取 **AppleTalk**。

f 從第二個彈出式選單，選取**本機 AppleTalk 區域**。

g 從列表中選取印表機，然後按一下**新增**。

設定序列列印

序列列印以每次一位元的方式來傳輸資料。雖然序列列印速度通常比平行列印慢，但是當印表機與電腦相隔很遠，或沒有傳輸速率較快的介面可供使用時，序列列印倒是較合適的選項。

安裝好序列埠或通訊 (COM) 埠後，請配置印表機和電腦，方便彼此進行通訊。確認您已將序列電纜連接到印表機的 COM 埠。

1 設定印表機中的參數：

- **a** 從印表機控制面板，導覽至提供連接埠設定的功能表。
- **b** 找到提供序列埠設定的功能表。
- **c** 對序列設定進行所有必要的變更。
- **d** 儲存新的設定，然後列印功能表設定頁。

2 安裝印表機驅動程式：

- **a** 請放入*軟體與說明文件* 光碟。
  如果稍後仍未出現安裝畫面，請手動啟動光碟：
  1. 按一下 ，或按一下**開始**，然後按一下**執行**。
  2. 在「開始搜尋」或「執行」方框中，輸入 **`D:\setup.exe`**，其中 **`D`** 是指 CD 或 DVD 光碟機的代號。
  3. 按下 **Enter**，或按一下**確定**。
- **b** 按一下**進階選項** > **自訂安裝**。
- **c** 遵循電腦螢幕上的指示。
- **d** 從「配置印表機連線」對話方塊，選取**透過您電腦上找到的連接埠進行連線**，然後選取一個連接埠。
- **e** 如果該連接埠沒有列在清單上，請按一下**重新整理**。
  或
  導覽到：
  新增連接埠 > 選取一種連接埠類型 > 輸入必要的資訊 > **確定**
- **f** 按一下**繼續**。
  1. 如果您想新增其他印表機，請按一下**新增另一項**。
  2. 若您要做變更，請選取一台印表機，然後按一下**編輯**。
  3. 遵循電腦螢幕上的指示。
- **g** 按一下**結束**。

3 設定 COM 連接埠參數：

安裝好印表機驅動程式後，您必須在指定到印表機驅動程式的 COM 連接埠中，設定序列參數。

請注意：確認 COM 連接埠中的序列參數，必須符合您在印表機中設定的序列參數。

- **a** 開啟「裝置管理員」。
  1. 按一下 ，或按一下**開始**，然後按一下**執行**。
  2. 在「開始搜尋」或「執行」方框中，輸入 **`devmgmt.msc`**。
  3. 按下 **Enter**，或按一下**確定**。
- **b** 找到「連接埠」，然後按一下 **+** 以展開可用連接埠清單。
- **c** 以滑鼠右鍵點選將序列電纜連接到您電腦的 COM 連接埠（例如：COM1）。
- **d** 按一下**內容**。

e 在「連接埠設定」標籤上，將序列參數設成與印表機中的序列參數相同的序列參數。
查看功能表設定頁的序列表頭，找到印表機設定。

f 按一下**確定**，然後關閉所有的視窗。

g 列印測試頁來驗證印表機安裝程序。

降低印表機對環境帶來的影響

Lexmark 致力於環境永續性，並持續改善本公司的印表機，以期降低對環境所造成的影響。本公司在產品設計上相當注重環保，在包裝上費盡心思以減少所用材料，並且提供產品回收計劃。如需其他資訊，請參閱：

- 「注意事項」這一章
- Lexmark 網站上的 Environmental Sustainability（環境永續性）一節，網址為：**www.lexmark.com/environment**
- Lexmark 回收計劃則載明於 **www.lexmark.com/recycle**

藉由選取某些印表機設定或作業，也許就能進一步降低您的印表機對環境所造成的影響。本章概述較有利於環保的一些設定和作業。

節省紙張和碳粉

研究顯示，印表機的二氧化碳排放量，其中高達 80% 與紙張用量有關。採用再生紙並遵循下列的列印建議（例如：採用雙面列印與縮版併印的列印方式），即可大幅降低您的碳足跡。

如需有關如何利用一種印表機設定，達到快速省紙省電的資訊，請參閱第 63 頁的「使用 Eco-Mode（經濟省電模式）」。

使用再生紙

Lexmark 是注重環保的公司，支持使用專為雷射印表機應用而製造的辦公室再生紙。如需更多印表機適用的再生紙資訊，請參閱第 79 頁的「使用再生紙和其他辦公室紙張」。

節省耗材

使用紙張的正反面

如果您的印表機型號支援雙面列印，您可以從「列印」對話方塊或從 Lexmark Toolbar（Lexmark 工具列）中選取**雙面列印**，來控制列印輸出要出現在紙張的一面或兩面上。

在一張紙上擺放多頁

您可以從「列印」對話畫面的「縮版併印 (N-Up)」區段選取一種設定，在一張紙的單面上，最多列印連續 16 頁的多頁文件。

檢查初稿的正確性

列印或複印多份文件之前：

- 從「列印」對話方塊或從 Lexmark Toolbar（Lexmark 工具列），使用預覽功能查看文件的外觀，然後再進行列印。
- 列印一份文件，檢查其內容和格式的正確性。

避免夾紙

正確設定紙張的類型和尺寸，以避免夾紙。如需其他資訊，請參閱第 168 頁的「避免夾紙」。

黑白列印

若只利用黑色碳粉匣列印所有的文字和圖形，請將印表機設定為 Black Only（僅黑色）。如需其他資訊，請參閱第 84 頁的「黑白列印」。

省電

使用 Eco-Mode（經濟省電模式）

1 在 Web 瀏覽器的位址欄位中，輸入印表機 IP 位址。

如果您不知道印表機的 IP 位址，您可以：

- 在 Networks/Ports（網路/連接埠）功能表下的 TCP/IP 區段中，檢視印表機控制面板上的 IP 位址。
- 在列印網路設定頁或功能表設定頁，找到 TCP/IP 區段中的 IP 位址。

2 按一下 **Settings**（設定） > **General Settings**（一般設定） > **Eco-Mode**（經濟省電模式） > 選取設定 > **Submit**（提出）。

選取	執行
Off（關）	針對與 Eco-Mode（經濟省電模式）相關的所有設定，使用出廠預設值。此設定支援您印表機的效能規格。
Energy（省電）	減少能源使用量，特別是在印表機閒置時。 • 印表機會在閒置一分鐘後，進入 Sleep mode（睡眠模式）。 • 當印表機進入 Sleep mode（睡眠模式）時，印表機控制面板的顯示幕會跟著關閉。
Energy/Paper（省電/省紙）	使用與「省電」模式和「省紙」模式相關的所有設定。
Paper（省紙）	• 啟動自動雙面列印功能。 • 關閉列印記錄功能。

降低印表機噪音

若要利用 Embedded Web Server（內嵌式 Web 伺服器）選取 Quiet Mode（靜音模式）設定：

1 在 Web 瀏覽器的位址欄位中，輸入印表機 IP 位址。

如果您不知道印表機的 IP 位址，您可以：

- 在 Networks/Ports（網路/連接埠）功能表下的 TCP/IP 區段中，檢視印表機控制面板上的 IP 位址。
- 在列印網路設定頁或功能表設定頁，找到 TCP/IP 區段中的 IP 位址。

2 按一下 **Settings**（設定） > **General Settings**（一般設定） > **Quiet Mode**（靜音模式） > 選取設定 > **Submit**（提出）

選取	執行
Off（關） **請注意：**從驅動程式選取**相片**，可能會停用「靜音模式」。	使用出廠預設值。此設定支援您印表機的效能規格。
On（開）	降低印表機噪音。 • 印表機會以較緩慢的速度處理列印工作。 • 風扇運轉速度變慢或關閉。 • 如果您的印表機有傳真功能，傳真聲音會因而降低或停用，包括來自傳真機揚聲器的聲音和鈴聲在內。傳真會置於待機模式。 • 警示控制與碳粉匣警示聲會關閉。

調整睡眠模式

若要省電，您可以減小印表機進入 Sleep Mode（睡眠模式）之前的分鐘數。

可用的設定範圍爲 1 – 240 分鐘。出廠預設值是 30 分鐘。

使用 **Embedded Web Server**（內嵌式 **Web** 伺服器）

1 在 Web 瀏覽器的位址欄位中，輸入印表機 IP 位址。

   如果您不知道印表機的 IP 位址，您可以：
   - 在 Networks/Ports（網路/連接埠）功能表下的 TCP/IP 區段中，檢視印表機控制面板上的 IP 位址。
   - 列印網路設定頁或功能表設定頁，找到 TCP/IP 區段中的 IP 位址。

2 按一下 **Settings**（設定） > **General Settings**（一般設定） > **Timeouts**（逾時）。

3 在 Sleep Mode（睡眠模式）欄位中，輸入您要印表機進入 Sleep Mode（睡眠模式）之前所等待的分鐘數。

4 按一下 **Submit**（提出）。

使用印表機控制面板

1 從主畫面，導覽至：

   > **Settings**（設定） > **General Settings**（一般設定） > **Timeouts**（逾時） > **Sleep Mode**（睡眠模式）

2 在 Sleep Mode（睡眠模式）欄位中，選取您要印表機進入 Sleep Mode（睡眠模式）之前所等待的分鐘數。

3 觸控 。

使用休眠模式

「休眠」是一種超低電源運作模式。在「休眠」模式下運作時，所有其他系統和裝置都會以安全方式關機。

使用 **Embedded Web Server**（內嵌式 **Web** 伺服器）

1 在 Web 瀏覽器的位址欄位中，輸入印表機 IP 位址。

如果您不知道印表機的 IP 位址，您可以：

- 在 Networks/Ports（網路/連接埠）功能表下的 TCP/IP 區段中，檢視印表機控制面板上的 IP 位址。
- 在列印網路設定頁或功能表設定頁，找到 TCP/IP 區段中的 IP 位址。

2 按一下 **Settings**（設定）> **General Settings**（一般設定）> **Sleep Button Settings**（睡眠按鈕設定）。

3 從 Press Sleep Button（按下睡眠按鈕）或 Press and Hold Sleep Button（按住睡眠按鈕）下拉式清單，選取 **Hibernate**（休眠）。

4 按一下 **Submit**（提出）。

使用印表機控制面板

1 從主畫面，導覽至：

> **Settings**（設定）> **General Settings**（一般設定）> **Press Sleep Button**（按下睡眠按鈕）或 **Press and Hold Sleep Button**（按住睡眠按鈕）> **Hibernate**（休眠）

2 觸控 。

調整顯示幕的亮度

若要省電，或出現難以閱讀顯示幕內容的情形，您可以調整顯示幕的亮度。

可用的設定範圍是從 20 – 100。出廠預設值是 100。

使用 **Embedded Web Server**（內嵌式 **Web** 伺服器）

1 在 Web 瀏覽器的位址欄位中，輸入印表機 IP 位址。

如果您不知道印表機的 IP 位址，您可以：

- 在 Networks/Ports（網路/連接埠）功能表下的 TCP/IP 區段中，檢視印表機控制面板上的 IP 位址。
- 列印網路設定頁或功能表設定頁，找到 TCP/IP 區段中的 IP 位址。

2 按一下 **Settings**（設定）> **General Settings**（一般設定）。

3 在 Screen Brightness（螢幕亮度）欄位中，輸入您所要的顯示幕亮度百分比。

4 按一下 **Submit**（提出）。

使用印表機控制面板

1 從主畫面，導覽至：

> **Settings**（設定）> **General Settings**（一般設定）

2 觸控下移鍵，直到 **Screen Brightness**（螢幕亮度）出現，然後選取設定。

3 觸控 。

回收利用

Lexmark 提供回收計劃和環境保護方案。如需其他資訊，請參閱：

- 「注意事項」這一章
- Lexmark 網站上的 Environmental Sustainability（環境永續性）一節（網址爲：**www.lexmark.com/environment**）
- Lexmark 回收計劃則載明於 **www.lexmark.com/recycle**

回收 Lexmark 產品

若要將 Lexmark 產品進行回收：

1. 請造訪本公司網站，網址爲：**www.lexmark.com/recycle**。
2. 尋找您要回收的產品類型，然後從清單中選取您的國家或區域。
3. 遵循電腦螢幕上的指示。

請注意：印表機耗材和硬體若未列在 Lexmark 收集程序裡，可能需要透過您當地的回收中心進行回收。請聯繫您當地的回收中心，以確定他們可以接受的回收產品。

回收 Lexmark 包裝材料

Lexmark 持續致力於減少包裝材料。較少的包裝材料有助於確保 Lexmark 印表機以最有效且更環保的方式運送，而且也會丟棄較少的包裝材料。這類有效的措施能導致溫室氣體排放量變少、節省能源並節省自然資源。

Lexmark 包裝箱可在瓦楞紙回收處理設施處，進行 100% 回收。您的所在地區可能沒有這類設施。

Lexmark 包裝材料中所用的泡棉，可在泡棉回收處理設施處進行回收。您的所在地區可能沒有這類設施。

當您將碳粉匣送回 Lexmark 時，您可以重複使用碳粉匣包裝箱。Lexmark 會回收此包裝箱。

送回 Lexmark 碳粉匣以重複使用或資源回收

「Lexmark 碳粉匣收集計劃」讓每年數百萬個 Lexmark 碳粉匣不必丟棄到垃圾掩埋場，Lexmark 客戶可以輕鬆免費送回用過的 Lexmark 碳粉匣，以利重複使用或資源回收。送回的 Lexmark 空碳粉匣百分之百都會重複使用或回收分解。用來送回碳粉匣的包裝箱同樣會進行回收。

若要送回 Lexmark 碳粉匣以重複使用或資源回收，請遵循印表機或碳粉匣隨附的指示，並使用預付郵資。您也可以：

1. 造訪我們的網站：**www.lexmark.com/recycle**。
2. 從 Toner Cartridges（碳粉匣）區段的清單中選取您的國家/地區。
3. 遵循電腦畫面上的指示。

載入紙張和特殊材質

本節說明如何載入 550 張送紙匣、選購性 2,000 張送紙匣、多用途送紙器，以及選購性 550 張特殊材質裝紙器。本節內容還涵蓋有關紙張列印方向、設定 Paper Size（紙張尺寸）和 Paper Type（紙張類型），以及鏈結與解除鏈結送紙匣等資訊。

設定紙張尺寸和類型

印表機會根據每個送紙匣（多用途送紙器除外）中的紙張導引夾位置，自動感應「紙張尺寸」設定。多用途送紙器的「紙張尺寸」設定，必須從「紙張尺寸」功能表中以手動方式加以設定。若是不含普通紙的所有送紙匣，便須手動設定「紙張類型」設定。

從主畫面導覽到：

> **紙張功能表** > **紙張尺寸/類型** > 選取送紙匣 > 選取紙張尺寸或類型 >

「紙張類型」設定的出廠預設值是「普通紙」。

配置 Universal（通用尺寸）紙張設定

Universal Paper Size（通用紙張尺寸）是使用者定義的設定值，它能讓您列印在印表機功能表未預先設定的紙張尺寸上。若您無法從 Paper Size（紙張尺寸）功能表中找到您要的尺寸，請將指定送紙匣的 Paper Size（紙張尺寸）設定為 Universal（通用尺寸）。然後，針對您的紙張指定下列所有 Universal（通用尺寸）設定：

- Units of Measure（測量單位）
- Portrait Width（直印寬度）
- Portrait Height（直印高度）

請注意：

- 支援的最大「通用尺寸」為 216 x 1219 公釐（8.5 x 48 英吋）。
- 支援的最小「通用尺寸」為 76 x 127 公釐（3 x 5 英吋），而且只能載入多用途送紙器。

從主畫面，導覽至：

> **Paper Menu**（紙張功能表） > **Universal Setup**（通用尺寸設定） > **Units of Measure**（測量單位） > 選取測量單位 > **Portrait Width**（直印寬度）或 **Portrait Height**（直印高度） > 選取寬度或高度 >

載入標準或選購性 550 張送紙匣

本印表機附有一個標準 550 張送紙匣（1 號送紙匣），而且可以配備一或多個選購性 550 張送紙匣。所有的 550 張送紙匣都支援相同的紙張尺寸和類型。

請當心－有潛在傷害的危險：為了降低因設備不穩固可能造成的風險，請分別載入每一個裝紙器或送紙匣。請讓其他所有裝紙器或送紙匣保持關閉狀態，等需要使用時再打開。

1 請將送紙匣拉出。

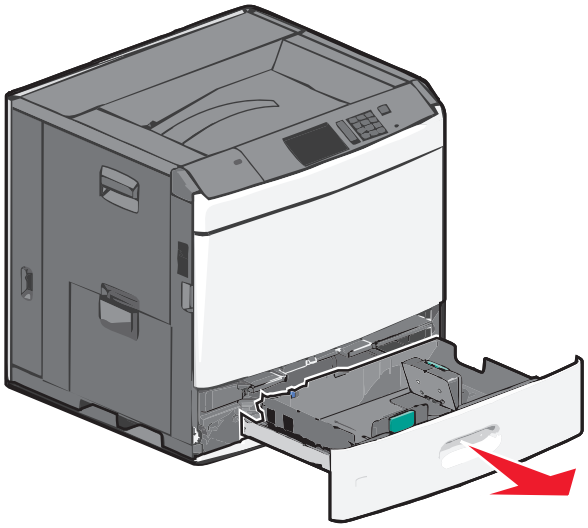

請注意送紙匣底部的尺寸指示標誌。請利用這些標誌協助您擺放長度和寬度導引夾。

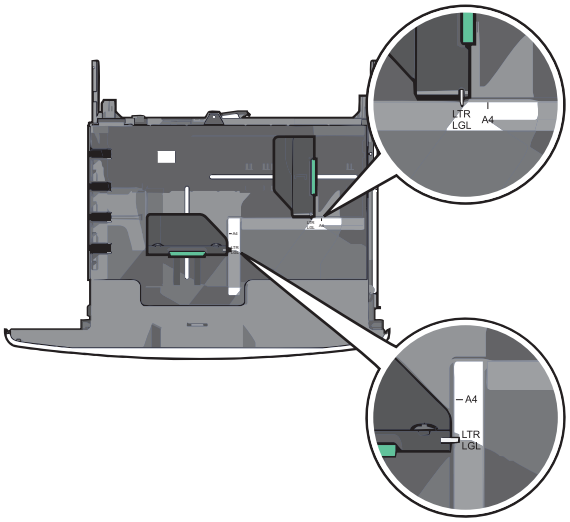

2 根據您所載入的紙張尺寸，捏住後移動寬度導引夾，然後滑至正確的位置。

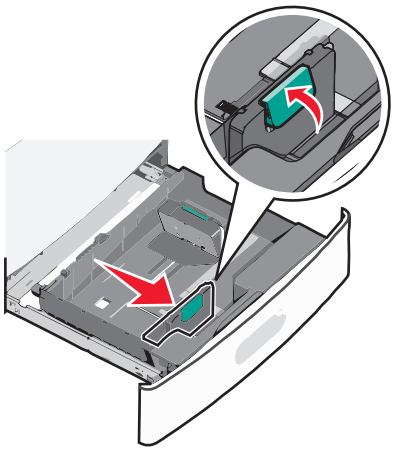

3 根據您所載入的紙張尺寸，捏住後移動長度導引夾，然後滑至正確的位置。

請注意：長度導引夾附有鎖定裝置。若要解除鎖定，請將長度導引夾上方的按鈕往回推。若要鎖定，請在選取某種長度後，將該按鈕往前推。

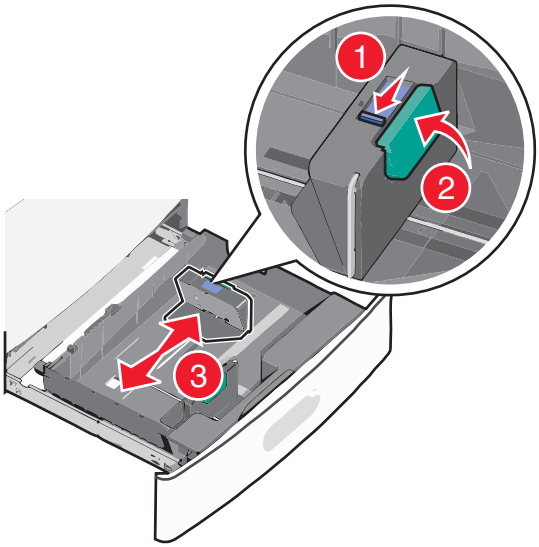

4 前後彎曲翻動紙張，讓紙張鬆開。請勿折疊或弄皺紙張。在平面上對齊列印材質的邊緣。

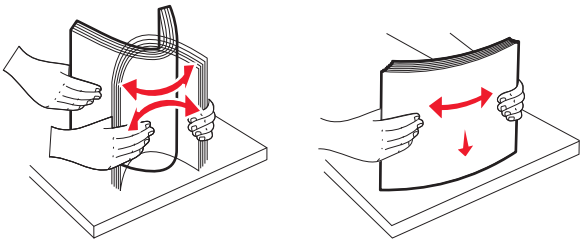

5 載入紙張堆疊，讓建議使用的列印面朝上。

請注意：

- 若是雙面列印，請讓列印面朝下。
- 放入預先打孔的紙張時，孔洞應朝向送紙匣前端。
- 放入信頭紙時列印面朝上，信頭應位在送紙匣左側。
- 若要進行雙面列印，放入信頭紙時列印面朝下，信頭應位在送紙匣右側。
- 請確認放入的紙張應低於送紙匣內緣上的滿線上限。在送紙匣中載入過多紙張可能會造成夾紙，而且可能使印表機受損。

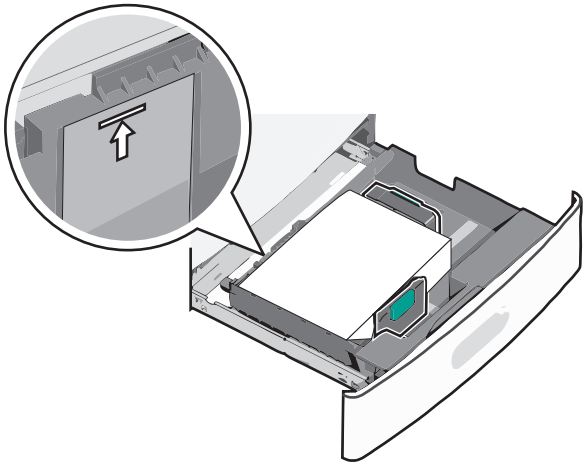

6 插入送紙匣。

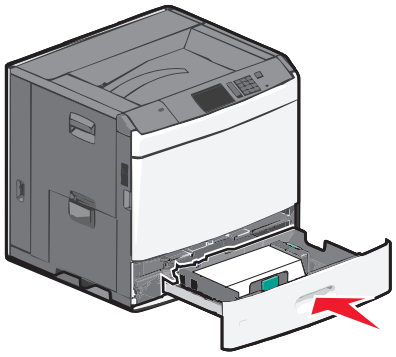

7 從印表機控制面板，依據您所載入的紙張，來驗證送紙匣的「紙張尺寸」和「紙張類型」。

載入 2000 張高容量送紙器

高容量送紙器最多可容納 2,000 張 A4、Letter 或 Legal 尺寸紙張（80 g/m^2 或 20 磅）。

請當心－有潛在傷害的危險：為了降低因設備不穩固可能造成的風險，請分別載入每一個裝紙器或送紙匣。請讓其他所有裝紙器或送紙匣保持關閉狀態，等需要使用時再打開。

1 請將送紙匣拉出。

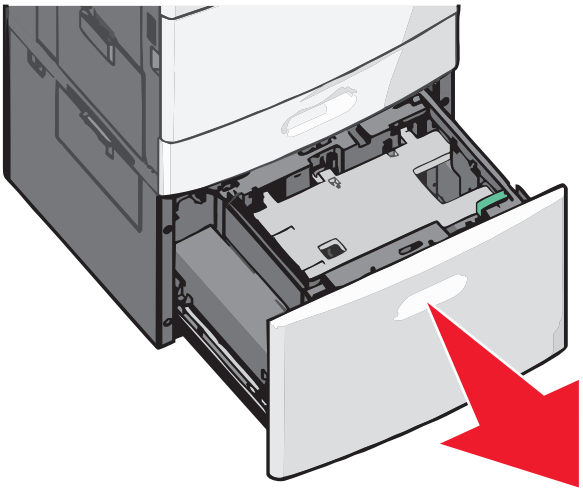

2 請依所需情況調整寬度導引夾。

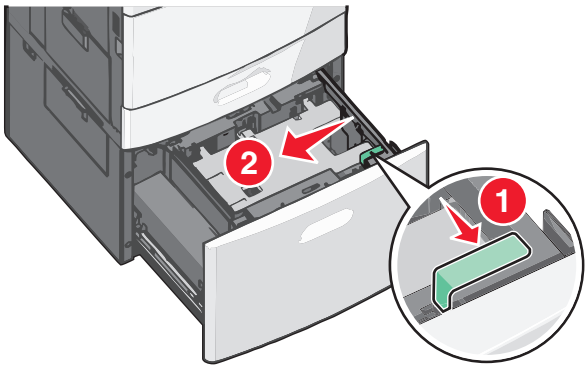

3 前後彎曲翻動紙張，讓紙張鬆開。請勿折疊或弄皺紙張。在平面上對齊列印材質的邊緣。

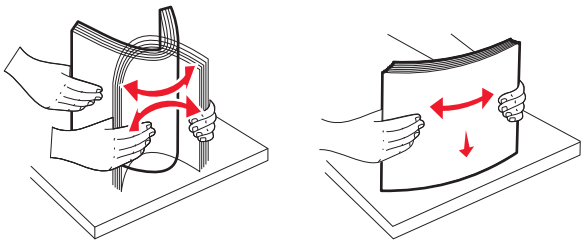

4 將紙張載入送紙匣，載入時列印面朝上。

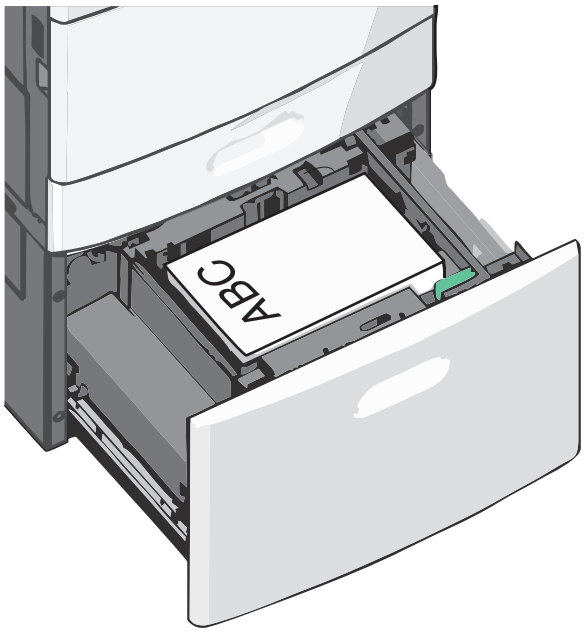

請注意：請確認放入的紙張應低於送紙匣內緣上的滿線上限。在送紙匣中載入過量紙張可能會造成夾紙。

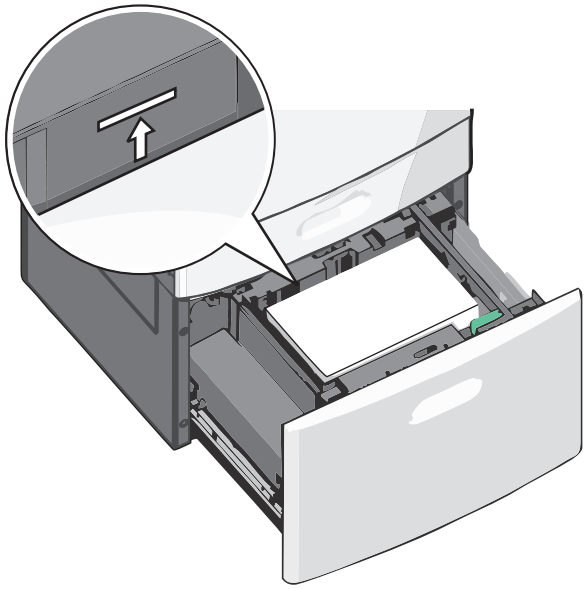

請注意：

- 放入預先打孔的紙張時，孔洞應朝向送紙匣前端。
- 放入信頭紙時列印面朝上，信頭應位在送紙匣左側。
- 若要進行雙面列印，放入信頭紙時列印面朝下，信頭應位在送紙匣右側。

5 插入送紙匣。

將紙張載入多用途送紙器

多用途送紙器可放入數種列印材質尺寸與類型，像是專用透明投影膠片、標籤、卡片及信封。它可以用於單頁列印或手動列印，也可以當作另一個送紙匣。

多用途送紙器大約可以容納：

- 100 張 75 g/m^2 （20 磅）紙張
- 10 個信封
- 75 張專用透明投影膠片

多用途送紙器可接受以下尺寸範圍內的紙張或特殊材質：

- 寬度—89 公釐（3.5 英吋）到 229 公釐（9.02 英吋）
- 長度—127 公釐（5 英吋）到 1270 公釐（50 英吋）

請注意：最大寬度和長度只能套用到短邊送紙。

請注意：當印表機正在從多用途送紙器列印，或印表機控制面板指示燈正在閃爍時，請不要加入或移除紙張或特殊材質。這麼做可能會造成夾紙。

1 將多用途送紙器門板往下拉。

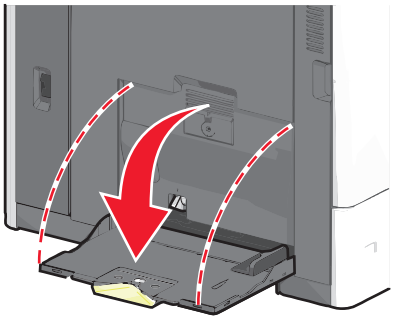

2 紙張或特殊材質若大於 Letter 尺寸紙張，請輕輕拉開延伸托架，直到它完全伸展開來。

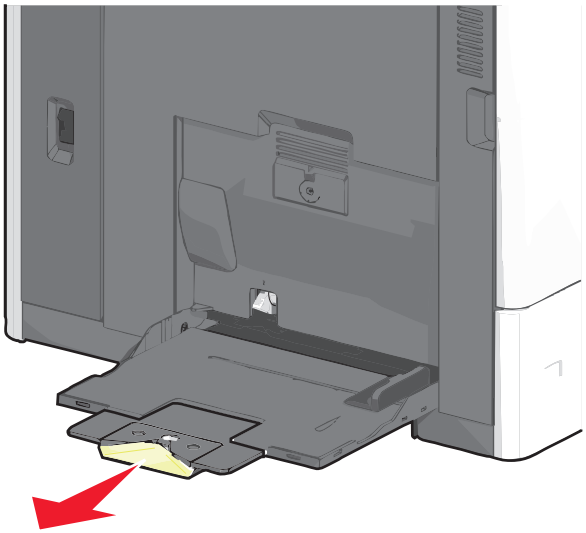

3 前後彎曲彈動紙張或特殊材質，讓列印材質鬆開。請勿摺疊或弄皺列印材質。在平面上對齊列印材質的邊緣。

紙張

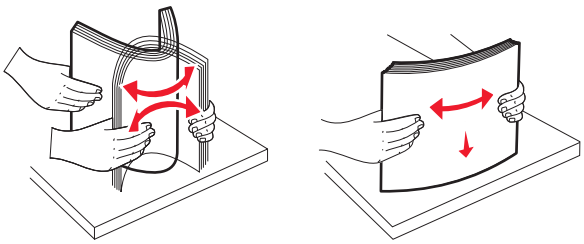

信封

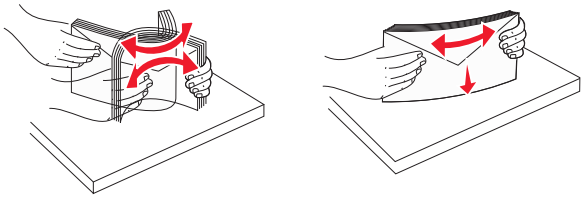

專用透明投影膠片

請注意：請不要刮到或觸摸列印面。

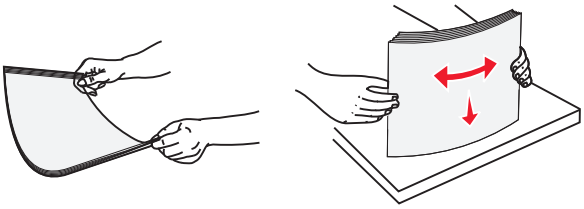

4 將取紙定位拉片往內推，然後載入紙張或特殊材質。將紙疊輕輕滑入多用途送紙器直到抵住邊框，然後鬆開取紙定位拉片。

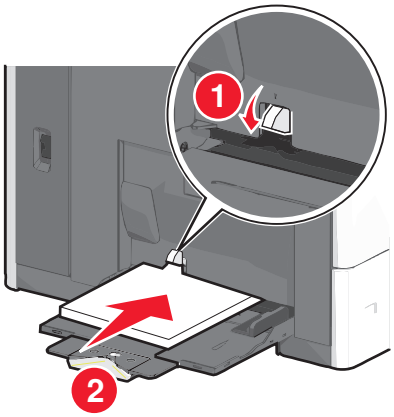

警告－潛在損害：若您沒有先推入取紙定位拉片，就將紙張拉出，可能會導致夾紙或取紙定位拉片破損。

- 載入紙張或專用透明投影膠片時請讓建議的列印面朝下，同時讓短邊先進入印表機。
- 若要雙面列印信頭紙，請讓信頭紙朝上，並讓信頭最後才進入印表機。

- 載入信封時，請讓信封口那一面朝上，並朝向右側。

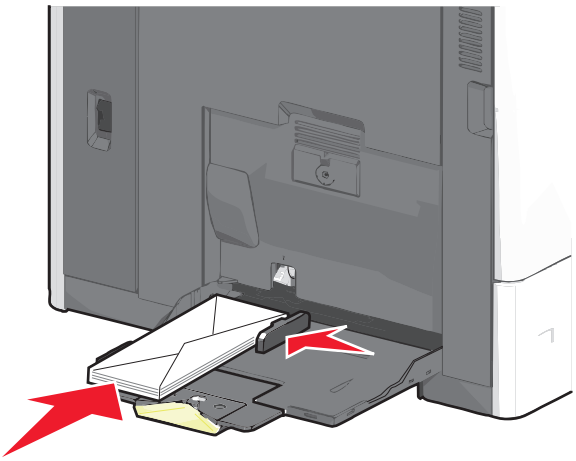

警告－潛在損害：切勿使用有郵票、拴扣、勾環、窗格、覆膜襯裡或自黏式的信封。這類信封可能會嚴重損壞印表機。

請注意：

- 請不要用力將紙張或專用透明投影膠片塞入堆疊高度限制標誌下面，而使紙張超出堆疊高度上限。
- 請一次只載入一種紙張尺寸和類型。

5 調整寬度導引夾，讓它輕輕碰觸紙疊邊緣。確認多用途送紙器中的紙張或特殊材質沒有擺放得太緊、已確實平躺，而且沒有彎曲或起皺。

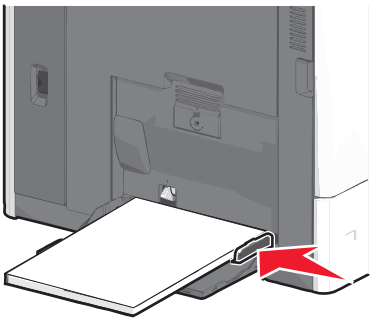

6 依據所載入的紙張或特殊材質，從印表機控制面板，設定多用途送紙器的 Paper Size（紙張尺寸）和 Paper Type（紙張類型）（MP Feeder Size（多用途送紙器尺寸）和 MP Feeder Type（多用途送紙器類型））。

鏈結及解除鏈結送紙匣

鏈結送紙匣

送紙匣鏈結適用於大型列印工作或多重列印份數。當某個鏈結的送紙匣已空時，印表機會從下一個鏈結的送紙匣送紙。當所有送紙匣的 Paper Size（紙張尺寸）和 Paper Type（紙張類型）設定全部相同時，印表機就會自動鏈結送紙匣。印表機會根據每個送紙匣（1 號送紙匣和多用途送紙器除外）中的紙張導引夾位置，自動感應「紙張尺寸」設定。多用途送紙器的 Paper Size（紙張尺寸）設定，必須從 Paper Size（紙張尺寸）功能表中以手動方式加以設定。您必須從 Paper Type（紙張類型）功能表，針對所有送紙匣來設定 Paper Type（紙張類型）設定。您可從 Paper Size/Type（紙張尺寸/類型）功能表存取 Paper Type（紙張類型）功能表和 Paper Size（紙張尺寸）功能表。

解除送紙匣的鏈結

請注意：送紙匣若未比照其他送紙匣完成相同的設定，就無法予以鏈結。

變更以下任一送紙匣設定：

- Paper Type（紙張類型）

  紙張類型名稱說明紙張的特性。如果鏈結的送紙匣已使用最能夠清楚描述您紙張的名稱，請為該送紙匣指定一個不同的 Paper Type（紙張類型）名稱，例如 Custom Type x>（自訂類型 x），或定義您自己的自訂名稱。

- Paper Size（紙張尺寸）

  載入不同的紙張尺寸，以自動變更送紙匣的 Paper Size（紙張尺寸）設定。多用途送紙器的 Paper Size（紙張尺寸）設定不是自動進行；您必須從 Paper Size（紙張尺寸）功能表手動設定。

警告－潛在損害：請勿指定無法正確描述送紙匣中所載入紙張類型的 Paper Type（紙張類型）名稱。加熱組件的溫度因指定的 Paper Type（紙張類型）而異。若選取不正確的 Paper Type（紙張類型），可能無法適當處理列印輸出。

鏈結出紙槽

鏈結出紙槽可建立單一的輸出來源。印表機會自動使用下一個可用的出紙槽，作為輸出來源。

標準出紙槽最多可容納 550 張 20 磅的紙張。如果您需要額外的輸出列印量，您可以購買其他選購性出紙槽。

請注意：並非所有的出紙槽都支援每一種紙張尺寸與類型。

1. 從主畫面，導覽至：

   > **Paper Menu**（紙張功能表） > **Bin Setup**（出紙槽設定）

2. 觸控您要鏈結的出紙槽（一個或多個），然後觸控 **Configure Bins**（配置出紙槽） > **Link**（鏈結）。

建立紙張類型的自訂名稱

若印表機在網路上，您可以使用 Embedded Web Server（內嵌式 Web 伺服器）為每一種載入印表機的自訂紙張類型，定義一個不同於 Custom Type x（自訂類型 x）的名稱。

1. 在 Web 瀏覽器的位址欄位中，輸入印表機 IP 位址。

   請注意：如果您不知道印表機的 IP 位址，您可以：

   - 在 Networks/Ports（網路/連接埠）功能表下的 TCP/IP 區段中，檢視印表機控制面板上的 IP 位址。
   - 列印網路設定頁或功能表設定頁，找到 TCP/IP 區段中的 IP 位址。

2. 按一下 **Settings**（設定） > **Paper Menu**（紙張功能表） > **Custom Name**（自訂名稱） > 輸入名稱 > **Submit**（提出）。

   請注意：此自訂名稱將替換 Custom Types（自訂類型）及 Paper Size（紙張尺寸）與 Paper Type（紙張類型）功能表下的 Custom Type [x]（自訂類型 x）名稱。

3. 按一下 **Custom Types**（自訂類型） > 選取紙張類型 > **Submit**（提出）。

指定自訂紙張類型名稱

1 從主畫面，導覽至：

> **Paper Menu**（紙張功能表） > **Paper Size/Type**（紙張尺寸/類型）

2 選取送紙匣號碼或 MP Feeder Type（多用途送紙器類型）。

3 觸控左移或右移鍵，等 **Custom Type [x]**（自訂類型 [x]）或其他自訂名稱出現。

4 觸控 。

配置自訂名稱

若印表機在網路上，則您可以使用 Embedded Web Server（內嵌式 Web 伺服器）為每一種載入印表機的自訂紙張類型，定義一個不同於 Custom Type x（自訂類型 x）的名稱。

1 在 Web 瀏覽器的位址欄位中，輸入印表機 IP 位址。

請注意：如果您不知道印表機的 IP 位址，您可以：

- 在 Networks/Ports（網路/連接埠）功能表下的 TCP/IP 區段中，檢視印表機控制面板上的 IP 位址。
- 在列印網路設定頁或功能表設定頁，找到 TCP/IP 區段中的 IP 位址。

2 按一下 **Settings**（設定） > **Paper Menu**（紙張功能表） > **Custom Types**（自訂類型） > 選取您要配置的自訂名稱 > 選取紙張或特殊材質類型 > **Submit**（提出）。

紙張和特殊材質指南

紙張指引

紙張特性

下列紙張特性會影響列印品質與可靠性。評估新紙材時，請考量下列特性。

重量

可供印表機自動送紙的紙張，其重量範圍為 60 至 176 g/m^2（16 至 47 磅）沒有表面覆膜塗佈的長紋理雪銅紙。紙張重量小於 60 g/m^2（16 磅）的紙張可能因為質地不夠堅硬而無法適當送紙，甚至造成夾紙。為求最佳效能，請採用 75 g/m^2（20 磅）沒有表面覆膜塗佈的長紋理雪銅紙。若紙張尺寸小於 182 x 257 公釐（7 x 10 英吋），建議您使用 90 g/m^2（24 磅）或更重的紙張。

請注意：雙面列印只適用於 75 – 176 g/m^2（20 – 47 磅）沒有表面覆膜塗佈的雪銅紙。

扭曲

扭曲是指紙張邊緣有捲曲的傾向。紙張過度扭曲可能會造成送紙問題。紙張通過印表機之後，因為暴露於高溫下，可能會出現扭曲的現象。將未包裝的紙張存放在濕熱或乾冷的環境（即使是存放在送紙匣中）下，很容易使紙張在列印之前產生扭曲，而且可能會造成送紙問題。

平滑度

紙張平滑度會直接影響列印品質。若紙張太粗糙，碳粉無法適當熔合在紙張上。若紙張太平滑，則可能造成送紙或列印品質的問題。請永遠使用介於 100 與 300 Sheffield 點之間的紙張；不過，當平滑度介於 150 與 200 Sheffield 點之間時，可產生最佳列印品質。

溼度

紙張中的溼度會影響列印品質，也會影響印表機能否正確地送紙。請讓紙張保留在原來的包裝材料內，直到您要使用時才取出。這麼做可避免紙張暴露在溼度多變的環境中，溼度的變化會降低紙張的效能。

為了讓紙張適應環境，請將紙張存放在原來的包裝材料內，並放在與印表機相同的環境中，放置時間為列印前的 24 到 48 小時。如果紙張的存放或運送環境與印表機所在環境相差很大，請將上述存放時間延長幾天。厚紙張可能需要更長的環境適應期。

紋理排列方向

紋理是指紙張上的紙張纖維排列方式。紋理分為*長紋理*（紋理沿著紙張長度的方向呈現）或*短紋理*（紋理沿著紙張寬度的方向呈現）。

對於 60 – 135 g/m^2（16 – 36 磅）沒有表面覆膜塗佈的雪銅紙，建議使用長紋理紙張。若紙張重量大於 135 g/m^2，建議使用短紋理紙張。

纖維成份

大部分的高品質影印紙都由 100% 化學處理的紙漿製成。這種成份可讓紙張具備高穩定性，進而減少送紙問題並提高列印品質。內含纖維的紙張（例如：棉紙）可能不利於紙張處理。

不適用的紙張

建議您的印表機不要使用下列紙張類型：

- 化學處理過的紙張，在不用複寫紙情況下即可製作副本，也稱爲非碳紙張、非碳複寫紙 (Carbonless Copy Paper, CCP) 或不用碳的 (No Carbon Required, NCR) 紙張
- 含有可能污損印表機的化學成份之預印紙
- 會受印表機加熱組件的高溫所影響的預印紙
- 需要套印（頁面上精確的列印位置）大於 ±2.3 公釐（±0.9 英吋）的預印紙，例如：光學字元辨識 (OCR) 規格

  在某些情形下，您可以利用軟體應用程式來調整套印，以順利列印這類紙張規格。
- 覆膜專用紙（可擦拭無覆膜雪銅紙）、合成紙、熱感應紙
- 邊緣粗糙、材質表面粗糙或厚重的紙張，或扭曲的紙張
- 不符合 EN12281:2002（歐盟）的再生紙
- 重量小於 60 g/m^2 (16 磅）的材質
- 複式紙張規格或文件

選取紙張

使用適當的紙張，不但可以防止夾紙，還可以確保列印不會發生問題。

若要避免夾紙和列印品質變差：

- *永遠* 使用未受損的新紙張。
- 載入紙張之前，請先確認紙張的列印面。這項資訊通常會標示在紙張包裝上。
- *不要* 使用以手撕過的紙張。
- *不要* 在相同來源中混用不同的紙張尺寸、類型或重量；混用會造成夾紙。
- 除非是專門針對電子顯像列印設計的覆膜專用紙，否則，請*不要* 使用這類紙張。

選取預印紙張規格和銜頭紙

選取預印紙張規格和銜頭紙時，請遵循下列指引：

- 請使用重量爲 60 到 90 g/m^2 （16 至 24 磅）的長紋理紙張。
- 您只能使用以平版印刷或刻板印刷所印出的紙張規格與銜頭紙列印。
- 避免使用材質表面粗糙或厚重的紙張。

使用以影印機專用的耐高溫油墨所列印的紙張。油墨必須可耐攝氏 190 度（華氏 374 度）高溫，而且不會融化或釋放有害物質。油墨要能不受碳粉內的合成樹脂影響。氧化性或油脂製成的油墨，通常都符合這類要求；但乳液墨水則不符合。若有疑問，請洽詢紙張供應商。

預印紙（如銜頭紙）必須可耐攝氏 190 度（華氏 374 度）高溫，而且不會融化或釋放有害物質。

使用再生紙和其他辦公室紙張

Lexmark 是注重環保的公司，支持使用專爲應用在雷射（電子顯像）印表機而製造的辦公室再生紙。1998 年，Lexmark 向美國政府提出一項研究報告，證明美國主要造紙廠所製造的再生紙在送紙作業上與非再生紙的情況一樣良好。但是報告中無法保證*所有* 再生紙在送紙時都很順利。

Lexmark 利用針對不同溫度和溼度條件的室內測試，以再生紙（20 – 100% 含有消費者使用後廢棄物）以及全球製造的各種測試紙張不斷測試其印表機。Lexmark 找不到拒用現有辦公室再生紙的理由，但是一般而言，以下資產指引適用於再生紙。

- 包含溼度低 (4 – 5%)
- 適當的平滑度（100 – 200 Sheffield 單位，或歐洲的 140 – 350 Bendtsen 單位）

  請注意：有些更平滑（例如 24 磅雷射印表機紙張，50 – 90 Sheffield 單位）和更粗糙（例如高級棉紙，200 – 300 Sheffield 單位）的紙張已經過改良，不論表面是何種材質，都能夠搭配雷射印表機使用。使用這些類型的紙張前，請洽詢您的紙張供應商。
- 適當的紙張間摩擦係數 (0.4 – 0.6)
- 在送紙方向中有足夠的彎曲阻力

再生紙、重量較輕的紙張（<60 g/m^2 [16 磅] 沒有表面覆膜塗佈的雪銅紙）及/或厚度較低（<3.8 密耳 [0.1 公釐]）的紙張，以及裁切成短紋理以應用於印表機直式（或短邊裝訂）送紙的紙張，其彎曲阻力可能低於可靠的送紙作業所需要的阻力。在將這些類型的紙張用於雷射（電子顯像）列印時，請洽詢您的紙張供應商。 請記住，這些僅為一般指引，符合這些指引的紙張仍可能在任何雷射印表機中造成紙張送紙問題（例如，如果紙張在正常列印情況下過度捲曲）。

存放紙張

請使用這些紙張儲存指引來幫助避免夾紙和不穩定的列印品質：

- 為了獲得最佳結果，請將紙張存放在溫度為攝氏 21 度（華氏 70 度）、相對濕度為 40% 的環境。大部分的貼紙製造商都建議在攝氏 18 度到 24 度（華氏 65 到 75 度）的溫度範圍及 40% 到 60% 的相對濕度範圍進行列印。
- 若可能的話，請將紙張存放在包裝箱中，放在墊子或架子上，不要放在地上。
- 請將個別的包裝存放在平坦的表面上。
- 不要在單包紙張上堆置任何物品。

支援的紙張尺寸、類型和重量

下表提供有關標準及選購性紙張進紙來源的資訊，以及它們所支援的紙張類型。

請注意：若要使用未列出的紙張尺寸，請配置 Universal Paper Size（通用紙張尺寸）。

如需其他資訊，請參閱 Lexmark 網站提供的 *Card Stock & Label Guide（卡片和標籤手冊，英文版）*，網址如下：**http://support.lexmark.com**。

支援的紙張尺寸

測量單位只適用於單面列印。若是雙面列印，尺寸下限為 139.7 x 210 公釐（5.50 x 8.27 英吋）。

紙張尺寸	尺寸	標準 550 張送紙匣（1 號送紙匣）	選購性 550 張送紙匣	選購性 2,000 張送紙匣	多用途送紙器	雙面列印裝置
A4	210 x 297 公釐（8.27 x 11.7 英吋）	✓	✓	✓	✓	✓
A5	148 x 210 公釐（5.83 x 8.27 英吋）	✓	✓	X	✓	✓
A6	105 x 148 公釐（4.13 x 5.83 英吋）	X	X	X	✓	X
JIS B5	182 x 257 公釐（7.17 x 10.1 英吋）	✓	✓	X	✓	✓
Letter	215.9 x 279.4 公釐（8.5 x 11 英吋）	✓	✓	✓	✓	✓
Legal	215.9 x 355.6 公釐（8.5 x 14 英吋）	✓	✓	✓	✓	✓
Executive	184.2 x 266.7 公釐（7.25 x 10.5 英吋）	✓	✓	X	✓	✓
Oficio（墨西哥）	215.9 x 340.4 公釐（8.5 x 13.4 英吋）	✓	✓	X	✓	✓
Folio	215.9 x 330.2 公釐（8.5 x 13 英吋）	✓	✓	X	✓	✓
Statement	139.7 x 215.9 公釐（5.5 x 8.5 英吋）	✓	✓	X	✓	✓

[1] 僅 C792 型號適用。

[2] 此尺寸設定所製作的頁面格式，適用於 215.9 x 355.6 公釐（8.5 x 14 英吋）的信封，但軟體應用程式另有指定尺寸者不在此限。

紙張尺寸	尺寸	標準 550 張送紙匣（1 號送紙匣）	選購性 550 張送紙匣	選購性 2,000 張送紙匣	多用途送紙器	雙面列印裝置
通用尺寸 **請注意：**關閉尺寸感應功能，以支援接近標準材質尺寸的通用尺寸。	148 x 210 公釐到 215.9 x 355.6 公釐（5.83 x 8.27 英吋到 8.5 x 14 英吋）	✓	✓	X	✓	✓
	76.2 x 127 公釐（3 x 5 英吋）到 215.9 x 355.6 公釐（8.5 x 14 英吋）	X	X	X	✓	X
	76.2 x 127 公釐（3 x 5 英吋）到 215.9 x 914.4 公釐 （8.5 x 36 英吋）[1]	X	X	X	✓	X
	76.2 x 127 公釐（3 x 5 英吋）到 215.9 x 1219.2 公釐 （8.5 x 48 英吋）[1]	X	X	X	✓	X
7 3/4 信封 (Monarch)	98.4 x 190.5 公釐（3.875 x 7.5 英吋）	X	X	X	✓	X
9 號信封	98.4 x 226.1 公釐（3.875 x 8.9 英吋）	X	X	X	✓	X
Com 10 號信封	104.8 x 241.3 公釐（4.12 x 9.5 英吋）	X	X	X	✓	X
DL 信封	110 x 220 公釐（4.33 x 8.66 英吋）	X	X	X	✓	X
C5 信封	162 x 229 公釐（6.38 x 9.01 英吋）	X	X	X	✓	X
B5 信封	176 x 250 公釐（6.93 x 9.84 英吋）	X	X	X	✓	X
其他信封 [2]	85.7 x 165 公釐到 215.9 x 355.6 公釐（3.375 x 6.50 英吋到 8.5 x 14 英吋）	X	X	X	✓	X

[1] 僅 C792 型號適用。

[2] 此尺寸設定所製作的頁面格式，適用於 215.9 x 355.6 公釐（8.5 x 14 英吋）的信封，但軟體應用程式另有指定尺寸者不在此限。

支援的紙張類型和重量

本印表機支援 60 – 176 g/m^2（16 – 47 磅）紙張重量（供單面列印使用）。64 – 176 g/m^2（17 – 47 磅）的紙張重量支援雙面列印。

請注意：標籤、專用透明投影膠片、信封和卡片一定以較慢速度列印。

紙張類型	標準 550 張送紙匣（1 號送紙匣）	選購性 550 張送紙匣	選購性 2,000 張送紙匣	多用途送紙器	雙面列印裝置
紙張 • 普通紙 • 再生紙 • 光面紙 • 厚磅光面紙 • 無覆膜的雪銅紙 • 信頭紙 • 預印紙 • 彩色紙 • 薄磅 • 厚磅 • 糙面/棉紙 • 自訂類型 [x]	✓	✓	✓	✓	✓
卡片	✓	✓	X	✓	✓
專用透明投影膠片 [1、2]	X	X	X	✓	X
標籤 [3] • 紙張 • 乙烯樹脂 (Vinyl)	✓	✓	X	✓	✓
信封 [4]	X	X	X	✓	X

[1] 此材質只有在多用途送紙器中才受支援。

[2] 請勿使用噴墨或 3M CG3710 專用透明投影膠片。

[3] 本產品支援紙張標籤。其他材質如乙烯樹脂 (vinyl)，在某些環境下可能會顯示列印品質瑕疵，而且頻繁使用乙烯樹脂標籤，也可能縮短加熱組件的使用期限。如需其他資訊，請參閱 Lexmark 網站提供的 *Card Stock & Label Guide（卡片和標籤手冊，英文版）*，網址如下：**http://support.lexmark.com**。

[4] 若要使用面朝下個別放置在桌上的信封，請使用平放的信封。

列印

本章內容涵蓋列印、印表機報告和取消工作。紙張和特殊材質的選擇和處理會影響文件列印的可靠性。如需其他資訊，請參閱第 168 頁的「避免夾紙」及第 80 頁的「存放紙張」。

列印文件

列印文件

1 從印表機控制面板的 Paper（紙張）功能表，設定 Paper Type（紙張類型）和 Paper Size（紙張尺寸），以符合所載入的紙張。

2 傳送列印工作：

Windows 使用者適用

a 開啟文件，然後按一下**檔案** > **列印**。

b 按一下**內容**、**喜好設定**、**選項**或**設定**。

c 依所需調整設定。

d 按一下**確定** > **列印**。

Macintosh 使用者適用

a 在「設定頁面」對話框中，按照需求自訂設定：

1 開啟文件後，選取**檔案** > **設定頁面**。

2 選取紙張尺寸，或建立自訂尺寸，以符合所載入的紙張。

3 按一下**確定**。

b 在「列印」對話框中，按照需求自訂設定：

1 開啟文件，然後選取**檔案** > **列印**。
必要時，請按一下展開三角標示，來查看其他選項。

2 從「列印」對話框和彈出式選單，依需求調整設定。

請注意：若要列印在特定紙張類型上，請調整紙張類型設定，以符合所載入的紙張，或選取適當的送紙匣或送紙器。

3 按一下**列印**。

黑白列印

從主畫面，導覽至：

> **Settings**（設定） > **Print Settings**（列印設定） > **Quality Menu**（品質功能表） > **Print Mode**（列印模式） > **Black Only**（僅黑色） >

調整碳粉明暗度

1 在 Web 瀏覽器的位址欄位中，輸入印表機 IP 位址。

如果您不知道印表機的 IP 位址，您可以：

- 在 Networks/Ports（網路/連接埠）功能表下的 TCP/IP 區段中，檢視印表機控制面板上的 IP 位址。
- 列印網路設定頁或功能表設定頁，找到 TCP/IP 區段中的 IP 位址。

2 按一下 **Settings**（設定）> **Print Settings**（列印設定）> **Quality Menu**（品質功能表）> **Toner Darkness**（碳粉明暗度）。

3 調整碳粉明暗度設定。

4 按一下 **Submit**（提出）。

從快閃儲存碟列印

從快閃儲存碟列印

請注意：

- 在列印加密的 PDF 檔案前，請先從印表機控制面板輸入檔案密碼。
- 您無法列印未擁有列印權限的檔案。

1 將快閃儲存碟插入 USB 連接埠。

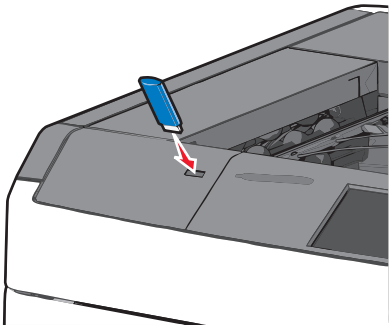

請注意：

- 如果您在印表機需要人爲介入時（例如：發生夾紙時）插入快閃儲存碟，印表機會忽略該快閃儲存碟。
- 如果您在印表機處理其他列印工作時插入快閃儲存碟，便會顯示 **Busy**（忙碌狀態）。處理完這些列印工作後，您可能需要檢視保留工作清單，以便從快閃儲存碟列印文件。

警告－潛在損害：若目前正從記憶體裝置進行列印、讀取或寫入作業，請勿碰觸 USB 電纜、任何網路配接卡、任何接頭、記憶體裝置或圖中所顯示的印表機區域。這麼做可能會導致資料遺失。

2 從印表機控制面板，觸控您要列印的文件。

3 觸控箭頭可增大列印份數，接著再觸控 **Print**（列印）。

請注意：

- 在文件完成列印之前，請勿從 USB 連接埠移除快閃儲存碟。
- 如果您在離開最初的 USB 功能表畫面之後，將快閃儲存碟留在印表機內，您仍可以從快閃儲存碟將檔案當做保留工作來列印。

支援的快閃儲存碟和檔案類型

快閃儲存碟	檔案類型
• Lexar JumpDrive 2.0 Pro（256MB、512MB 或 1GB 大小） • SanDisk Cruzer Mini（256MB、512MB 或 1GB 大小） 請注意： • 高速 USB 快閃儲存碟必須支援「全速」標準。僅支援 USB 低速功能的裝置不受支援。 • USB 快閃儲存碟必須支援 FAT（*檔案配置表*）系統。利用 NTFS（*新技術檔案系統*）或任何其他檔案系統予以格式化的裝置不受支援。	文件： • .pdf • .xps 影像： • .dcx • .gif • .JPEG • .jpg • .bmp • .pcx • .TIFF • .tif • .png

列印特殊材質文件

信頭紙使用提示

- 請採用專爲雷射印表機設計的信頭紙。
- 大量購買前，請先試印您考慮購買的信頭紙試用品。
- 載入信頭紙前，請先彎曲翻動紙疊，防止信頭紙黏在一起。
- 請遵循適當的紙張列印方向。

來源	列印面	紙張列印方向
– 標準 550 張送紙匣 – 選購性 550 張送紙匣 – 選購性 2000 張高容量送紙器	將預印信頭紙的設計面朝上放置。	將含有標誌的紙張上緣朝送紙匣左側放置。
從送紙匣進行雙面列印	將預印信頭紙的設計面朝下放置。	將含有標誌的紙張上緣朝送紙匣右側放置。
多用途送紙器（單面列印）	將預印信頭紙的設計面朝下放置。	含有標誌的紙張上緣應該先送入多用途送紙器。
多用途送紙器（雙面列印）	將預印信頭紙的設計面朝上放置。	含有標誌的紙張上緣應該最後送入多用途送紙器。
請注意：請與製造商或廠商確認，所選擇的預印信頭紙是否適用於雷射印表機。		

專用透明投影膠片使用提示

- 大量購買前，請先試印您考慮要購買的專用透明投影膠片測試頁。
- 您只能從多用途送紙器送入專用透明投影膠片。
- 從 Paper（紙張）功能表，將 MP Feeder Type（多用途送紙器類型）設定爲 Transparency（專用透明投影膠片）。
- 請採用專爲雷射印表機設計的專用透明投影膠片。專用透明投影膠片必須耐得住攝氏 230 度（華氏 446 度）的高溫，而且不會融化、變色、偏位或釋放危險釋出物。
- 爲了防止列印品質發生問題，請不要在專用透明投影膠片上留下指紋。
- 載入專用透明投影膠片前，請先略爲彎折以鬆開堆疊，防止專用透明投影膠片黏在一起。
- 建議您採用 Lexmark 專用透明投影膠片。如需訂購資訊，請查看 Lexmark 網站，網址爲：**www.lexmark.com**。

信封使用提示

大量購買前，請先試印您考慮購買的信封試用品。

- 請採用專爲雷射印表機設計的信封。請向製造商或供應商確認信封是否可耐攝氏 220 度（華氏 446 度）高溫，而且不會黏合、起皺、過度捲曲或釋放有害物質。
- 爲求最佳效能，請採用以 90g/m^2 （24 磅）沒有表面覆膜塗佈的雪銅紙或 25% 棉質成份所製造的信封。所有的棉質信封，其重量都不能超過 70g/m^2 （20 磅沒有表面覆膜塗佈的雪銅紙）。
- 請只使用外包裝沒有受損的全新信封。

- 為使效能最佳化並讓夾紙情況減到最低，請勿使用有下列狀況的信封：
  - 過於扭曲或捲曲。
  - 黏在一起或任何部位受損。
  - 含有透明紙窗、穿孔、打洞、裁切角或浮雕。
  - 含有金屬拴扣、線帶或摺條。
  - 具有連扣設計。
  - 貼有郵票。
  - 封口黏合或閉合時，有黏膠會露出。
  - 含有摺角。
  - 表面粗糙、有條紋或經過裝飾。
- 配合信封寬度調整寬度導引夾。

請注意：高溼度（超過 60%）加上高列印溫度，可能會使信封起皺或黏合在一起。

標籤使用提示

請注意：建議您只偶爾使用紙張標籤來列印。本產品不支援乙烯樹脂 (Vinyl)、製藥業及雙面標籤。

如需有關標籤的列印、特性及設計的詳細資訊，請參閱 Lexmark 網站提供的 *Card Stock & Label Guide（卡片與標籤指南，英文版）*，網址如下：**http://support.lexmark.com**。

在標籤上進行列印時：

- 請採用專為雷射/LED 印表機設計的標籤。請洽詢製造商或供應商，確認下列事項：
  - 標籤可耐攝氏 210 度（華氏 410 度）高溫，而且不會黏合、過度扭曲、起皺或釋放有害物質。

    請注意：若 Label Weight（標籤重量）設為 Heavy（厚磅），則標籤可在較高的加熱溫度（最高可達攝氏 220 度（華氏 428 度））下列印。您可以利用 Embedded Web Server（內嵌式 Web 伺服器），或從印表機控制面板的 Paper（紙張）功能表中選取此設定。
  - 標籤黏著劑、標籤正面（可列印材料）以及塗層標籤都可耐 25 psi (172 kPa) 的壓力，不會在邊緣滲出黏著劑或釋放有害氣體。
- 請勿使用含有油滑背襯質料的標籤。
- 請使用完整的標籤。不完整的標籤可能會使標籤在列印時脫落，而造成夾紙。不完整的標籤也可能因黏著劑而污損印表機與碳粉匣，致使印表機與碳粉匣的保固失效。
- 請勿使用黏著劑外露的標籤。
- 請勿在標籤邊緣、打洞處或標籤壓模裁切範圍之間 1 公釐（0.04 英吋）內列印。
- 確認黏貼背頁未達標籤邊緣。建議黏著劑覆膜與邊緣至少應相隔 1 公釐（0.04 英吋）。黏著劑材料會污損印表機，並致使保固失效。
- 如果無法區隔黏著劑覆膜，請在驅動前緣上撕下 1.6 公釐（0.06 英吋）的長條形，並使用不會滲出黏著劑的標籤。
- 直印的效果最好，尤其是列印條碼時更是如此。

卡片使用提示

卡片是一種厚磅的單層特殊材質。它的多種可變特性（例如：溼度、厚度及材質）對列印品質都有很大的影響。大量購買前，請先試印您考慮購買的卡片試用品。

- 從 Paper（紙張）功能表，將 Paper Type（紙張類型）設為 Card Stock（卡片）。
- 選取適當的 Paper Texture（紙張材質）設定。

- 請注意預印、打洞及摺痕會嚴重影響列印品質，並導致夾紙或其他紙張處理問題。
- 向製造商或供應商確認卡片是否可耐攝氏 220 度（華氏 446 度）高溫，而且不會釋放有害物質。
- 請勿使用以化學成份製成的預印卡片，這類卡片可能會污損印表機。預印材質會將半液狀物及易揮發的成分傳入印表機。
- 請盡量使用短紋理卡片。

列印機密工作和其他保留工作

將列印工作儲存在印表機中

您可以將印表機設定成將列印工作儲存在印表機記憶中，直到您從印表機控制面板起始列印工作為止。

可由使用者在印表機所在處起始的所有列印工作，都稱為*保留工作*。

請注意：如果印表機需要額外的記憶體來處理其他保留工作，「機密」、「驗證」、「保留」及「重複列印」的列印工作可能會被刪除。

列印工作類型	說明
機密	「機密」可讓您將列印工作保留在電腦中，直到您從控制面板輸入「個人識別碼」為止。 **請注意：**「個人識別碼」是從電腦完成設定。個人識別碼必須使用數字 0 至 9 中的 4 位數。
驗證	「驗證」可讓您列印一份列印工作，並讓印表機保留其餘的列印份數。它能讓您檢查第一份複本是否令您滿意。印好所有的列印份數後，印表機會自動從印表機記憶體刪除該列印工作。
保留	「保留」可讓印表機儲存列印工作，方便您以後再列印。印表機會持續保留該列印工作，直到您從 Help Jobs（保留工作）功能表刪除該列印工作為止。
重複列印	「重複列印」不只能列印工作，*還能*將該列印工作儲存在印表機記憶體中，方便您重新列印。

列印機密工作和其他保留工作

請注意：列印「機密」和「驗證」列印工作後，印表機會自動從記憶體中刪除這些列印工作。「重複」和「保留」工作會保留在印表機中，直到您選擇刪除這些工作。

Windows 使用者適用

1. 開啟文件，然後按一下**檔案** > **列印**。
2. 按一下**內容**、**喜好設定**、**選項**或**設定**。
3. 按一下**列印與保留**。
4. 選取列印工作類型（機密、重複、保留或驗證），然後指定使用者名稱。若是機密列印工作，則還需要輸入四位數的個人識別碼。
5. 按一下**確定**或**列印**。

6 從印表機主畫面，釋放該列印工作。
   - 若是機密列印工作，請導覽至：
     保留工作 > 您的使用者名稱 > **機密工作** > 輸入個人識別碼 > 選取列印工作 > 指定份數 > **列印**
   - 若是其他列印工作，請導覽至：
     保留工作 > 您的使用者名稱 > 選取列印工作 > 指定份數 > **列印**

Macintosh 使用者適用

1 開啟文件，然後選取**檔案** > **列印**。
   必要時，請按一下展開三角標示，來查看其他選項。
2 從列印選項或「列印份數與頁數」彈出式選單，選取**傳送工作**。
3 選取列印工作類型（機密、重複、保留或驗證），然後指定使用者名稱。若是機密列印工作，則還需要輸入四位數的個人識別碼。
4 按一下**好**或**列印**。
5 從印表機主畫面，釋放該列印工作。
   - 若是機密列印工作，請導覽至：
     保留工作 > 您的使用者名稱 > **機密工作** > 輸入個人識別碼 > 選取列印工作 > 指定份數 > **列印**
   - 若是其他列印工作，請導覽至：
     保留工作 > 您的使用者名稱 > 選取列印工作 > 指定份數 > **列印**

列印資訊頁

列印字型範例清單

1 從主畫面，導覽至：
   > **Reports**（報告） > **Print Fonts**（列印字型）
2 觸控 **PCL Fonts**（**PCL** 字型）或 **PostScript Fonts**（**PostScript** 字型）。

列印目錄清單

目錄清單將顯示儲存於快閃記憶體或印表機硬碟上的資源。

從主畫面，導覽至：

> **Reports**（報告） > **Print Directory**（列印目錄）

取消列印工作

取消列印工作的方法有好幾種。下列各節說明如何從印表機控制面板或電腦取消列印工作（視作業系統而定）。

從印表機控制面板取消列印工作

1 觸控畫面上的 **Cancel Jobs**（取消工作），或者按下鍵台上的 ✕。
2 觸控您要取消的工作，然後觸控 **Delete Selected Jobs**（刪除所選工作）。

從電腦取消列印工作

Windows 使用者適用

1 開啟印表機資料夾：
   a 按一下 ，或按一下**開始**，然後按一下**執行**。
   b 在「開始搜尋」或「執行」方框中，輸入 `control printers`。
   c 按下 **Enter**，或按一下**確定**。
2 按兩下該印表機圖像。
3 選取您要取消的列印工作。
4 從鍵盤按下 **Delete** 鍵。

Macintosh 使用者適用

在 Mac OS X 10.5 版或更新的版本中：

1 從 Apple 選單，選取**系統偏好設定** > **列印與傳真** > **Open Print Queue**（開啟列印佇列）。
2 從印表機視窗，選取您要取消的列印工作。
3 從視窗頂端的圖像列，按一下**刪除**圖像。

在 Mac OS X 10.4 版或舊版軟體中：

1 從 Finder，導覽至：
   前往 > **應用程式**
2 按兩下**工具程式** > **列印中心**或**印表機設定工具程式**。
3 按兩下該印表機圖像。
4 從印表機視窗，選取您要取消的列印工作。
5 從視窗頂端的圖像列，按一下**刪除**圖像。

瞭解印表機功能表

功能表清單

Supplies（耗材）

Cyan Cartridge（靛青色碳粉匣）
Magenta Cartridge（洋紅色碳粉匣）
Yellow Cartridge（鮮黃色碳粉匣）
Black Cartridge（黑色碳粉匣）
Waste Toner Bottle（廢棄碳粉回收瓶）
Fuser（加熱熔合組件）
Transfer Module（轉印套件模組）
Staples（釘書針）
Hole Punch Box（打孔箱）

Paper Menu（紙張功能表）

Default Source（預設來源）
Paper Size/Type（紙張尺寸/類型）
Configure MP（配置多用途送紙器）
Substitute Size（替代尺寸）
Paper Texture（紙張材質）
Paper Weight（紙張重量）
Paper Loading（載入的紙張類型）
Custom Types（自訂類型）
Custom Names（自訂名稱）
Custom Bin Names（自訂出紙槽名稱）
Universal Setup（通用尺寸設定）
Bin Setup（出紙槽設定）

Reports（報告）

Menu Settings Page（功能表設定頁）
Device Statistics（裝置統計記錄）
Network Setup Page（網路設定頁）
Network [x] Setup Page（網路 [x] 設定頁）
Profiles List（設定檔清單）
Print Fonts（列印字型）
Print Directory（列印目錄）
Asset Report（資產報告）

Settings（設定）

General Settings（一般設定）
Flash Drive Menu（快閃儲存碟功能表）
Print Settings（列印設定）
Setup Menu（設定功能表）
Finishing Menu（輸出處理功能表）
Quality Menu（品質功能表）
Job Accounting Menu（工作統計功能表）
Utilities Menu（公用程式功能表）
XPS Menu（XPS 功能表）
PDF Menu（PDF 功能表）
PostScript Menu（PostScript 功能表）
PCL Emul Menu（PCL 模擬模式功能表）
HTML Menu（HTML 功能表）
Image Menu（影像功能表）

Security（安全性）

Miscellaneous Security Settings（其他安全設定）
Confidential Print（機密列印）
Disk Wiping（磁碟機抹除）
Security Audit Log（安全稽核日誌）
Set Date and Time（設定日期和時間）

Network/Ports（網路/連接埠）

Active NIC（作用中 NIC）
Standard Network（標準網路）或 Network [x]（網路 [x]）*
Standard USB（標準 USB）
Parallel [x]（平行埠 [x]）
Serial [x]（序列埠 [x]）
SMTP Setup（SMTP 設定）

Help（說明）

Print All Guides（列印所有指南）
Color Quality（色彩品質）
Print Quality（列印品質）
Printing Guide（列印指南）
Media Guide（材質指南）
Print Defects Guide（列印品質檢測指南）
Menu Map（功能表圖）
Information Guide（資訊指南）
Connection Guide（連線指南）
Moving Guide（移動指南）
Supplies Guide（耗材指南）

* 依據不同的印表機設定，這個功能表可能會顯示爲 Standard Network（標準網路）、Network [x]（網路 [x]）或 Wireless Network（無線網路）。

Supplies menu（耗材功能表）

功能表項目	說明
Cyan Cartridge（靛青色碳粉匣） Early Warning（初期警告） Invalid（無效） Critically Low（嚴重不足） Missing（找不到） Defective（有瑕疵） OK（可使用） Unsupported（不支援）	顯示靛青色碳粉匣的狀態。
Magenta Cartridge（洋紅色碳粉匣） Early Warning（初期警告） Invalid（無效） Critically Low（嚴重不足） Missing（找不到） Defective（有瑕疵） OK（可使用） Unsupported（不支援）	顯示洋紅色碳粉匣的狀態。
Yellow Cartridge（鮮黃色碳粉匣） Early Warning（初期警告） Invalid（無效） Critically Low（嚴重不足） Missing（找不到） Defective（有瑕疵） OK（可使用） Unsupported（不支援）	顯示鮮黃色碳粉匣的狀態。
Black Cartridge（黑色碳粉匣） Early Warning（初期警告） Invalid（無效） Critically Low（嚴重不足） Missing（找不到） Defective（有瑕疵） OK（可使用） Unsupported（不支援）	顯示黑色碳粉匣的狀態。
Waste Toner Bottle（廢棄碳粉回收瓶） Near Full（幾乎已滿） Replace（更換） Missing（找不到） OK（可使用）	顯示廢棄碳粉回收瓶的狀態。

功能表項目	說明
Fuser（加熱熔合組件） Early Warning（初期警告） Low（不足） Replace（更換） Missing（找不到） OK（可使用）	顯示加熱組件的狀態。
Transfer module（轉印套件模組） Early Warning（初期警告） Low（不足） Replace（更換） Missing（找不到） OK（可使用）	顯示轉印套件模組的狀態。
Staple Cartridge（裝釘匣） Early Warning（初期警告） Low（不足） Replace（更換） Missing（找不到） OK（可使用）	顯示裝釘匣的狀態。
Hole Punch Box（打孔箱） Near Full（幾乎已滿） Replace（更換） Missing（找不到） OK（可使用）	顯示打孔箱的狀態。

Paper menu（紙張功能表）

Default Source menu（預設來源功能表）

功能表項目	說明
Default Source（預設來源） Tray [x]（送紙匣 [x]） MP Feeder（多用途送紙器） Manual Paper（手動送紙） Manual Envelope（手動送信封）	設定所有列印工作的預設紙張來源。 **請注意：** • 出廠預設值是 Tray 1（1 號送紙匣）（標準送紙匣）。 • 從 Paper（紙張）功能表，您必須將 MP feeder（多用途送紙器）中的 Configure MP feeder（配置多用途送紙器）設定為 Cassette（紙匣），才能顯示為功能表設定。 • 若兩個送紙匣中的紙張為相同尺寸和類型，且 Paper Size（紙張尺寸）和 Paper Type（紙張類型）設定相符，就會自動鏈結這兩個送紙匣。若其中一個送紙匣的紙張用完，列印工作便會利用鏈結的送紙匣進行列印。

Paper Size/Type menu（紙張尺寸/類型功能表）

功能表項目	說明
Tray [x] Size（[x] 號送紙匣尺寸） Letter Legal Executive Oficio (Mexico)（Oficio（墨西哥）） Folio Statement Universal（通用尺寸） A4 A5 JIS B5	指定每個送紙匣中載入的紙張尺寸。 **請注意：** • 美國的出廠預設值是 Letter。國際出廠預設值是 A4。 • 如果是具有自動感應尺寸功能的送紙匣，則只會顯示硬體所偵測到的尺寸。 • 若兩個送紙匣中的紙張爲相同尺寸和類型，且 Paper Size（紙張尺寸）和 Paper Type（紙張類型）設定相符，就會自動鏈結這兩個送紙匣。若其中一個送紙匣紙張用完，列印工作便會使用鏈結的送紙匣。
Tray [x] Type（[x] 號送紙匣類型） Plain Paper（普通紙） Card Stock（卡片） Transparency（專用透明投影膠片） Recycled（再生紙） Glossy（光面紙） Heavy Glossy（厚磅光面紙） Labels（標籤） Vinyl Labels（乙烯樹脂標籤） Bond（無覆膜的雪銅紙） Letterhead（信頭紙） Preprinted（預印紙） Colored Paper（彩色紙） Light Paper（薄磅紙張） Heavy Paper（厚磅紙張） Rough/Cotton Paper（糙面/棉紙） Custom Type [x]（自訂類型 [x]）	指定每個送紙匣中載入的紙張類型。 **請注意：** • Tray 1（1 號送紙匣）的出廠預設值是 Plain Paper（普通紙）。其他所有送紙匣的出廠預設值是 Custom Type [x]（自訂類型 [x]）。 • 若有使用者定義的名稱，則會出現該名稱，而不是出現 Custom Type [x]（自訂類型 [x]）。 • 您可以利用此功能表項目，來配置自動鏈結紙匣。
請注意：只有已安裝的送紙匣才會列在此功能表中。	

功能表項目	說明
MP Feeder Size（多用途送紙器尺寸） Letter Legal Executive Oficio (Mexico)（Oficio（墨西哥）） Folio Statement Universal（通用尺寸） 7 3/4 Envelope（7 3/4 信封） 9 Envelope（9 號信封） 10 Envelope（10 號信封） DL Envelope（DL 信封） C5 Envelope（C5 信封） B5 Envelope（B5 信封） Other Envelope（其他信封） A4 A5 A6 JIS B5	指定多用途送紙器中載入的紙張尺寸。 **請注意：** • 美國的出廠預設值是 Letter。國際出廠預設值是 A4。 • 從 Paper（紙張）功能表，您必須將 Configure MP Feeder（配置多用途送紙器）設為 Cassette（紙匣），MP Feeder（多用途送紙器）才能顯示為功能表項目。
MP Feeder Type（多用途送紙器類型） Custom Type [x]（自訂類型 [x]） Plain Paper（普通紙） Card Stock（卡片） Transparency（專用透明投影膠片） Recycled（再生紙） Glossy（光面紙） Heavy Glossy（厚磅光面紙） Labels（標籤） Vinyl Labels（乙烯樹脂標籤） Bond（無覆膜的雪銅紙） Envelope（信封） Rough Envelope（糙面信封） Letterhead（信頭紙） Preprinted（預印紙） Colored Paper（彩色紙） Light Paper（薄磅紙張） Heavy Paper（厚磅紙張） Rough/Cotton Paper（糙面/棉紙）	指定多功能送紙器中載入的紙張類型。 **請注意：** • 出廠預設值是 Custom Type [x]（自訂類型 [x]）。 • 從 Paper（紙張）功能表，您必須將 Configure MP Feeder（配置多用途送紙器）設為 Cassette（紙匣），MP Feeder（多用途送紙器）才能顯示為功能表項目。
請注意：只有已安裝的送紙匣才會列在此功能表中。	

功能表項目	說明
Manual Paper Size（手動送紙尺寸） Letter Legal Executive Oficio (Mexico)（Oficio（墨西哥）） Folio Statement Universal（通用尺寸） A4 A5 A6 JIS B5	指定手動載入的紙張尺寸。 **請注意：**美國的出廠預設值是 Letter。國際出廠預設值是 A4。
Manual Paper Type（手動送紙類型） Plain Paper（普通紙） Card Stock（卡片） Transparency（專用透明投影膠片） Recycled（再生紙） Glossy（光面紙） Heavy Glossy（厚磅光面紙） Labels（標籤） Vinyl Labels（乙烯樹脂標籤） Bond（無覆膜的雪銅紙） Letterhead（信頭紙） Preprinted（預印紙） Colored Paper（彩色紙） Light Paper（薄磅紙張） Heavy Paper（厚磅紙張） Rough/Cotton Paper（糙面/棉紙） Custom Type [x]（自訂類型 [x]）	指定手動載入的紙張類型。 **請注意：**出廠預設值是 Plain Paper（普通紙）。
Manual Envelope Size（手動送信封尺寸） 10 Envelope（10 號信封） DL Envelope（DL 信封） C5 Envelope（C5 信封） B5 Envelope（B5 信封） Other Envelope（其他信封） 7 3/4 Envelope（7 3/4 信封） 9 Envelope（9 號信封）	指定手動載入的信封尺寸。 **請注意：**10 Envelope（10 號信封）是美國的出廠預設值。國際出廠預設值是 DL Envelope（DL 信封）。
Manual Envelope Type（手動送信封類型） Envelope（信封） Rough Envelope（糙面信封） Custom Type [x]（自訂類型 [x]）	指定手動載入的信封類型。 **請注意：**出廠預設值是 Envelope（信封）。
請注意：只有已安裝的送紙匣才會列在此功能表中。	

Configure MP menu（配置多用途送紙器功能表）

功能表項目	說明
Configure MP（配置多用途送紙器） Cassette（紙匣） Manual（手動） First（優先）	決定印表機何時從多用途送紙器選取紙張。 **請注意：** • 出廠預設值是 Cassette（紙匣）。Cassette（紙匣）可將多用途送紙器配置爲自動紙張來源。 • Manual（手動）只能爲手動送紙列印工作設定多用途送紙器。 • First（優先）可將多用途送紙器配置爲主要紙張來源。

Substitute Size menu（替代尺寸功能表）

功能表項目	說明
Substitute Size（替代尺寸） All Listed（所有列出的紙張） Off（關） Statement/A5 Letter/A4	如果無法使用所要求的紙張尺寸，請以指定的紙張尺寸替代。 **請注意：** • 出廠預設值是 All Listed（所有列出的紙張）。您可以使用所有可用的替代尺寸。 • Off（關）表示不允許使用替代尺寸。 • 設定替代尺寸後，繼續執行列印工作時就不會出現 Change Paper（更換紙張）訊息。

Paper Texture menu（紙張材質功能表）

功能表項目	說明
Plain Texture（普通紙材質） Normal（一般） Rough（糙面） Smooth（平滑）	指定所載入普通紙的相對應材質。 **請注意：**出廠預設值是 Normal（一般）。
Card Stock Texture（卡片材質） Normal（一般） Rough（糙面） Smooth（平滑）	指定所載入卡片的相對應材質。 **請注意：** • 出廠預設值是 Normal（一般）。 • 只有在卡片受支援時，才會顯示 Settings（設定）。
Transparency Texture（專用透明投影膠片材質） Normal（一般） Rough（糙面） Smooth（平滑）	指定所載入專用透明投影膠片的相對應材質。 **請注意：**出廠預設值是 Normal（一般）。
Recycled Texture（再生紙材質） Normal（一般） Rough（糙面） Smooth（平滑）	指定所載入再生紙的相對應材質。 **請注意：**出廠預設值是 Normal（一般）。

功能表項目	說明
Glossy Texture（光面紙材質） Normal（一般） Rough（糙面） Smooth（平滑）	指定所載入光面紙的相對應材質。 **請注意：**出廠預設值是 Normal（一般）。
Heavy Glossy Texture（厚磅光面紙材質） Normal（一般） Rough（糙面） Smooth（平滑）	指定所載入光面紙的相對應材質。 **請注意：**出廠預設值是 Normal（一般）。
Labels Texture（標籤材質） Normal（一般） Rough（糙面） Smooth（平滑）	指定所載入標籤的相對應材質。 **請注意：**出廠預設值是 Normal（一般）。
Vinyl Labels Texture（乙烯樹脂標籤材質） Normal（一般） Rough（糙面） Smooth（平滑）	指定所載入乙烯樹脂 (Vinyl) 標籤的相對應材質。 **請注意：**出廠預設值是 Normal（一般）。
Bond Texture（無覆膜的雪銅紙材質） Rough（糙面） Smooth（平滑） Normal（一般）	指定所載入沒有表面覆膜塗佈的雪銅紙之相對應材質。 **請注意：**出廠預設值是 Rough（糙面）。
Envelope Texture（信封材質） Normal（一般） Rough（糙面） Smooth（平滑）	指定所載入信封的相對應材質。 **請注意：**出廠預設值是 Normal（一般）。
Rough Envelope Texture（糙面信封材質） Rough（糙面）	指定所載入信封的相對應材質。 **請注意：**出廠預設值是 Rough（糙面）。
Letterhead Texture（信頭紙材質） Normal（一般） Rough（糙面） Smooth（平滑）	指定所載入信頭紙的相對應材質。 **請注意：**出廠預設值是 Normal（一般）。
Preprinted Texture（預印紙材質） Normal（一般） Rough（糙面） Smooth（平滑）	指定所載入預印紙的相對應材質。 **請注意：**出廠預設值是 Normal（一般）。
Colored Texture（彩色紙材質） Normal（一般） Rough（糙面） Smooth（平滑）	指定所載入彩色紙的相對應材質。 **請注意：**出廠預設值是 Normal（一般）。
Light Texture（薄磅材質） Normal（一般） Rough（糙面） Smooth（平滑）	指定所載入紙張的相對應材質。 **請注意：**出廠預設值是 Normal（一般）。

功能表項目	說明
Heavy Texture（厚磅材質） Normal（一般） Rough（糙面） Smooth（平滑）	指定所載入紙張的相對應材質。 **請注意：**出廠預設值是 Normal（一般）。
Rough/Cotton Texture（糙面/棉紙材質） Rough（糙面）	指定所載入棉紙的相對應材質。 **請注意：**出廠預設值是 Rough（糙面）。
Custom [x] Texture（自訂 [x] 材質） Normal（一般） Rough（糙面） Smooth（平滑）	指定所載入自訂紙張的相對應材質。 **請注意：** • 出廠預設值是 Normal（一般）。 • 只有在自訂類型受支援時，才會顯示 Settings（設定）。

Paper Weight menu（紙張重量功能表）

功能表項目	說明
Plain Weight（普通紙重量） Normal（一般） Heavy（厚磅） Light（薄磅）	指定所載入普通紙的相對重量。 **請注意：**出廠預設值是 Normal（一般）。
Card Stock Weight（卡片重量） Normal（一般） Heavy（厚磅） Light（薄磅）	指定所載入卡片的相對重量。 **請注意：** • 出廠預設值是 Normal（一般）。 • 只有在卡片受支援時，才會顯示 Settings（設定）。
Transparency Weight（專用透明投影膠片重量） Normal（一般） Heavy（厚磅） Light（薄磅）	指定所載入專用透明投影膠片的相對重量。 **請注意：**出廠預設值是 Normal（一般）。
Recycled Weight（再生紙重量） Normal（一般） Heavy（厚磅） Light（薄磅）	指定所載入再生紙的相對重量。 **請注意：**出廠預設值是 Normal（一般）。
Glossy Weight（光面紙重量） Normal（一般） Heavy（厚磅） Light（薄磅）	指定所載入光面紙的相對重量。 **請注意：**出廠預設值是 Normal（一般）。
Heavy Glossy Weight（厚磅光面紙重量） Heavy（厚磅）	指定所載入光面紙的相對重量。 **請注意：**出廠預設值是 Heavy（厚磅）。

功能表項目	說明
Labels Weight（標籤重量） Normal（一般） Heavy（厚磅） Light（薄磅）	指定所載入標籤的相對重量。 **請注意：**出廠預設值是 Normal（一般）。
Vinyl Labels Weight（乙烯樹脂標籤重量） Normal（一般） Heavy（厚磅） Light（薄磅）	指定所載入乙烯樹脂標籤的相對重量。 **請注意：**出廠預設值是 Normal（一般）。
Bond Weight（沒有表面覆膜塗佈的雪銅紙重量） Normal（一般） Heavy（厚磅） Light（薄磅）	指定所載入無覆膜雪銅紙的相對重量。 **請注意：**出廠預設值是 Normal（一般）。
Envelope Weight（信封重量） Normal（一般） Heavy（厚磅） Light（薄磅）	指定所載入信封的相對重量。 **請注意：**出廠預設值是 Normal（一般）。
Rough Envelope Weight（糙面信封重量） Heavy（厚磅） Light（薄磅） Normal（一般）	指定所載入信封的相對重量。 **請注意：**出廠預設值是 Heavy（厚磅）。
Letterhead Weight（信頭紙重量） Normal（一般） Heavy（厚磅） Light（薄磅）	指定所載入信頭紙的相對重量。 **請注意：**出廠預設值是 Normal（一般）。
Preprinted Weight（預印紙重量） Normal（一般） Heavy（厚磅） Light（薄磅）	指定所載入預印紙的相對重量。 **請注意：**出廠預設值是 Normal（一般）。
Colored Weight（彩色紙重量） Normal（一般） Heavy（厚磅） Light（薄磅）	指定所載入彩色紙的相對重量。 **請注意：**出廠預設值是 Normal（一般）。
Light Weight（薄磅重量） Light（薄磅）	指定所載入紙張的相對重量。 **請注意：**出廠預設值是 Light（薄磅）。
Heavy Weight（厚磅重量） Heavy（厚磅）	指定所載入紙張的相對重量。 **請注意：**出廠預設值是 Heavy（厚磅）。
Rough/Cotton Weight（糙面/棉紙重量） Normal（一般） Heavy（厚磅） Light（薄磅）	指定所載入棉紙的相對重量。 **請注意：**出廠預設值是 Normal（一般）。

功能表項目	說明
Custom [x] Weight（自訂 [x] 重量） Normal（一般） Heavy（厚磅） Light（薄磅）	指定所載入自訂紙張的相對重量。 **請注意：** • 出廠預設值是 Normal（一般）。 • 只有在自訂類型受支援時，才會顯示 Settings（設定）。

Paper Loading menu（載入的紙張類型功能表）

功能表項目	說明
Card Stock Loading（載入卡片） Off（關） Duplex（雙面列印）	決定所有指定 Card Stock（卡片）作爲紙張類型的列印工作，是否要進行雙面列印。 **請注意：**出廠預設值是 Off（關）。
Recycled Loading（載入再生紙） Off（關） Duplex（雙面列印）	決定所有指定 Recycled（再生紙）作爲紙張類型的列印工作，是否要進行雙面列印。 **請注意：**出廠預設值是 Off（關）。
Glossy Loading（載入光面紙） Off（關） Duplex（雙面列印）	決定所有指定 Glossy（光面紙）作爲紙張類型的列印工作，是否要進行雙面列印。 **請注意：**出廠預設值是 Off（關）。
Heavy Glossy Loading（載入厚磅光面紙） Off（關） Duplex（雙面列印）	決定所有指定 Heavy Glossy（厚磅光面紙）作爲紙張類型的列印工作，是否要進行雙面列印。 **請注意：**出廠預設值是 Off（關）。
Labels Loading（載入標籤） Off（關） Duplex（雙面列印）	決定所有指定 Labels（標籤）作爲紙張類型的列印工作，是否要進行雙面列印。 **請注意：**出廠預設值是 Off（關）。
Vinyl Labels Loading（載入乙烯樹脂標籤） Off（關） Duplex（雙面列印）	決定所有指定 Vinyl Labels（乙烯樹脂標籤）作爲紙張類型的列印工作，是否要進行雙面列印。 **請注意：**出廠預設值是 Off（關）。
Bond Loading（載入無覆膜的雪銅紙） Off（關） Duplex（雙面列印）	決定所有指定 Bond（無覆膜的雪銅紙）作爲紙張類型的列印工作，是否要進行雙面列印。 **請注意：**出廠預設值是 Off（關）。
Letterhead Loading（載入信頭紙） Off（關） Duplex（雙面列印）	決定所有指定 Letterhead（信頭紙）作爲紙張類型的列印工作，是否要進行雙面列印。 **請注意：**出廠預設值是 Off（關）。

請注意：

- Duplex（雙面列印）可讓您針對每份列印工作，將印表機預設值設爲雙面列印（除非是從 Print Properties（列印內容）中選取了單面列印）。
- 若選取了 Duplex（雙面列印），則所有的列印工作（包括單面列印工作）都會透過雙面列印裝置來傳送。

功能表項目	說明
Preprinted Loading（載入預印紙） Off（關） Duplex（雙面列印）	決定所有指定 Preprinted（預印紙）作爲紙張類型的列印工作，是否要進行雙面列印。 **請注意：**出廠預設值是 Off（關）。
Colored Loading（載入彩色紙） Off（關） Duplex（雙面列印）	決定所有指定 Colored（彩色紙）作爲紙張類型的列印工作，是否要進行雙面列印。 **請注意：**出廠預設值是 Off（關）。
Light Loading（載入薄磅紙張） Off（關） Duplex（雙面列印）	決定所有指定 Light（薄磅）作爲紙張類型的列印工作，是否要進行雙面列印。 **請注意：**出廠預設值是 Off（關）。
Heavy Loading（載入厚磅紙張） Off（關） Duplex（雙面列印）	決定所有指定 Heavy（厚磅）作爲紙張類型的列印工作，是否要進行雙面列印。 **請注意：**出廠預設值是 Off（關）。
Rough/Cotton Loading（載入糙面/棉紙） Off（關） Duplex（雙面列印）	決定所有指定 Rough（糙面）或 Cotton（棉紙）作爲紙張類型的工作，是否要進行雙面列印。 **請注意：**出廠預設值是 Off（關）。
Custom [x] Loading（載入自訂 [x]） Off（關） Duplex（雙面列印）	決定所有指定 Custom [x]（自訂 [x]）作爲紙張類型的工作，是否要進行雙面列印。 **請注意：** • 出廠預設值是 Off（關）。 • 只有當自訂紙張類型受支援時，才能使用 Custom [x] Loading（載入自訂 [x]）。
請注意： • Duplex（雙面列印）可讓您針對每份列印工作，將印表機預設值設爲雙面列印（除非是從 Print Properties（列印內容）中選取了單面列印）。 • 若選取了 Duplex（雙面列印），則所有的列印工作（包括單面列印工作）都會透過雙面列印裝置來傳送。	

Custom Type menu（自訂類型功能表）

功能表項目	說明
Custom Type [x]（自訂類型 [x]） Paper（紙張） Card Stock（卡片） Transparency（專用透明投影膠片） Glossy（光面紙） Rough/Cotton（糙面/棉紙） Labels（標籤） Vinyl Labels（乙烯樹脂標籤） Envelope（信封）	將紙張或特殊材質類型關聯於出廠預設值 **Custom Type [x]（自訂類型 [x]）**名稱，或關聯於從 Embedded Web Server（內嵌式 Web 伺服器）或從 MarkVision™ Professional 建立的使用者定義的 Custom Name（自訂名稱）。 **請注意：** • 出廠預設值是 Paper（紙張）。 • 選取的送紙匣或多用途送紙器必須支援自訂材質類型，才能從該來源進行列印。

功能表項目	說明
Recycled（再生紙） Paper（紙張） Card Stock（卡片） Transparency（專用透明投影膠片） Glossy（光面紙） Rough/Cotton（糙面/棉紙） Labels（標籤） Vinyl Labels（乙烯樹脂標籤） Envelope（信封）	指定當其他功能表選取了 Recycled（再生紙）設定時的紙張類型。 **請注意：** • 出廠預設值是 Paper（紙張）。 • 選取的送紙匣或多用途送紙器必須支援自訂材質類型，才能從該來源進行列印。

Custom Names menu（自訂名稱功能表）

功能表項目	定義
Custom Name [x]（自訂名稱 [x]） [none]（[無]）	指定紙張類型的自訂名稱。此名稱會取代印表機功能表中的 **Custom Type [x]**（自訂類型 [x]）名稱。

Custom Bin Names menu（自訂出紙槽名稱功能表）

功能表項目	說明
Standard Bin（標準出紙槽）	指定標準出紙槽的自訂名稱
Bin [x]（出紙槽 [x]）	指定 Bin [x]（出紙槽 [x]）的自訂名稱

Universal Setup menu（通用尺寸設定功能表）

這些功能表項目可用來指定 Universal Paper Size（通用紙張尺寸）的高度和寬度。Universal Paper Size（通用紙張尺寸）是使用者定義的紙張尺寸設定。列出通用紙張尺寸設定時，也會一併列出其他紙張尺寸設定，且會包含類似選項，例如：雙面列印和在單張紙上列印多頁的支援。

功能表項目	說明
Units of Measure（測量單位） Inches（英吋） Millimeters（公釐）	識別測量單位。 **請注意：**美國的出廠預設值是 Inches（英吋）。國際出廠預設值是 Millimeters（公釐）。
Portrait Width（直印寬度） 3 – 48 inches（3 – 48 英吋） 76 – 1219 mm（76 – 1219 公釐）	設定直印寬度。 **請注意：** • 如果寬度超出了最大值，則印表機會使用所允許的最大寬度。 • 8.5 英吋是美國的出廠預設值。216 公釐是國際出廠預設值。 • 寬度每次可增大 0.01 英吋或 1 公釐。

功能表項目	說明
Portrait Height（直印高度） 3 – 48 inches（3 – 48 英吋） 76 – 1219 mm（76 – 1219 公釐）	設定直印高度。 **請注意：** • 如果高度超出了最大值，則印表機會使用所允許的最大高度。 • 14 英吋是美國的出廠預設值。356 公釐是國際出廠預設值。 • 高度每次可增大 0.01 英吋或 1 公釐。
Feed Direction（送紙方向） Short Edge（短邊） Long Edge（長邊）	指定送紙方向。 **請注意：** • 出廠預設值是 Short Edge（短邊）。 • 只有在最長邊小於送紙匣支援的最大寬度時，才會出現 Long Edge（長邊）。

Bin Setup menu（出紙槽設定功能表）

功能表項目	說明
Output Bin（出紙槽） Standard Bin（標準出紙槽） Bin [x]（[x] 號出紙槽）	指定預設的出紙槽。 **請注意：**出廠預設值是 Standard Bin（標準出紙槽）。
Configure Bins（配置出紙槽） Mailbox（信箱） Link（鏈結） Mail Overflow（郵件滿溢） Link Optional（鏈結選購性裝置） Type Assignment（指定類型）	指定出紙槽的配置選項。 **請注意：** • 出廠預設值是 Mailbox（信箱）。此設定會將每個出紙槽當作個別的信箱。 • Link（鏈結）可將所有可用的出紙槽配置成一個大型出紙槽。 • Mail Overflow（郵件滿溢）可指定當信箱出紙槽已滿時，哪個紙槽將作爲滿溢出紙槽。 • Link Optional（鏈結選購性裝置）可將所有可用的出紙槽（標準出紙槽除外）鏈結在一起，但至少須安裝兩個選購性出紙槽，才會出現此設定。 • Type Assignment（指定類型）可指定出紙槽或鏈結出紙槽組中的每一種紙張類型。 • 除非選取了 Link Optional（鏈結選購性裝置），否則會自動鏈結指定爲同名的出紙槽。
Overflow Bin（溢出出紙槽） Standard Bin（標準出紙槽） Bin [x]（[x] 號出紙槽）	設定當指定出紙槽已滿時的替換出紙槽。 **請注意：**出廠預設值是 Standard Bin（標準出紙槽）。

功能表項目	說明
Assign Type/Bin（指定類型/出紙槽） Plain Paper Bin（普通紙出紙槽） Card Stock Bin（卡片出紙槽） Transparency Bin（專用透明投影膠片出紙槽） Recycled Bin（再生紙出紙槽） Glossy Bin（光面紙出紙槽） Heavy Glossy Bin（厚磅光面紙出紙槽） Labels Bin（標籤出紙槽） Vinyl Labels Bin（乙烯樹脂標籤出紙槽） Bond Bin（無覆膜的雪銅紙出紙槽） Envelope Bin（信封出紙槽） Rough Envelope Bin（糙面信封出紙槽） Letterhead Bin（信頭紙出紙槽） Preprinted Bin（預印紙出紙槽） Colored Bin（彩色紙出紙槽） Light Paper Bin（薄磅紙張出紙槽） Heavy Paper Bin（厚磅紙張出紙槽） Rough/Cotton Bin（糙面/棉紙出紙槽） Custom [x] Bin（自訂 [x] 出紙槽）	為支援的每一種紙張類型選取出紙槽。 為每一種類型選取以下選項： Disabled（已停用） Standard Bin（標準出紙槽） Bin [x]（[x] 號出紙槽） **請注意：** 出廠預設值是 Disabled（已停用）。

Reports menu（報告功能表）

Reports menu（報告功能表）

功能表項目	說明
Menu Settings Page（功能表設定頁）	列印一份內含下列項目相關資訊的報告：載入送紙匣中的紙張、已安裝記憶體、總頁數計數、警示、逾時、印表機控制面板語言、TCP/IP 位址、耗材狀態、網路連線狀態及其他實用資訊。
Device Statistics（裝置統計記錄）	列印一份內含印表機統計記錄的報告（例如：耗材資訊和列印頁面詳細資料）。
Network Setup Page（網路設定頁）	列印一份內含網路印表機設定相關資訊的報告（例如：TCP/IP 位址資訊）。 **請注意：**只有網路印表機或連接至列印伺服器的印表機，才會顯示此功能表項目。
Network [x] Setup Page（網路 [x] 設定頁）	列印一份內含網路印表機設定相關資訊的報告（例如：TCP/IP 位址資訊）。 **請注意：** • 若您安裝了一個以上的網路選購品，便可使用此選項。 • 只有網路印表機或連接至列印伺服器的印表機，才會顯示此功能表項目。
Profiles List（設定檔清單）	列印印表機中所儲存的設定檔清單。

功能表項目	說明
Print Fonts（列印字型） PCL Fonts（PCL 字型） PostScript Fonts（PostScript 字型）	列印一份印表機目前設定的報告，其中列有印表機語言的所有可用字型。 **請注意：**PCL 及 PostScript 模擬模式各有一份清單。
Print Directory（列印目錄）	列印一份清單，其中列有儲存在選購性快閃記憶卡或印表機硬碟中的所有資源。 **請注意：** • Job Buffer Size（工作緩衝區大小）必須設為 100%。 • 確認選購性快閃記憶體或印表機硬碟安裝正確且能正常運作。
Asset Report（資產報告）	列印一份報告，其中列有印表機序號及型號名稱等資產資訊。 **請注意：**該報告中含有文字，以及可供掃描至資產資料庫的 UPC 條碼。

Network/Ports menu（網路/連接埠功能表）

Active NIC menu（作用中 NIC 功能表）

功能表項目	說明
Active NIC（作用中 NIC） Auto（自動） [可用網路卡清單]	**請注意：** • 出廠預設值是 Auto（自動）。 • 您必須先安裝選購性網路卡，才會顯示此功能表項目。

Standard Network or Network [x] menus（標準網路或網路 [x] 功能表）

請注意：只有作用中的連接埠才會出現在此功能表中；所有非作用中的連接埠都會予以省略。

功能表項目	說明
PCL SmartSwitch（PCL 語言自動切換） On（開） Off（關）	將印表機設為不論預設印表機語言為何，當列印列印工作需要時，都會自動切換為 PCL 模擬模式 **請注意：** • 出廠預設值是 On（開）。 • 若使用 Off（關），則印表機不會檢查送入的資料。若 PS SmartSwitch（PS 語言自動切換）設定為 On（開），則印表機會使用 PostScript 模擬模式。如果 PS SmartSwitch（PS 語言自動切換）設定為 Off（關），則印表機會使用 Setup（設定）功能表中所指定的預設印表機語言。

功能表項目	說明
PS SmartSwitch（PS 語言自動切換） On（開） Off（關）	將印表機設為不論預設印表機語言為何，當列印工作需要時，都會自動切換為 PS 模擬模式。 **請注意：** • 出廠預設值是 On（開）。 • 若使用 Off（關），則印表機不會檢查送入的資料。若 PCL SmartSwitch（PCL 語言自動切換）設定為 On（開），則印表機會使用 PCL 模擬模式。如果 PCL SmartSwitch（PCL 語言自動切換）設為 Off（關），則印表機會使用 Setup（設定）功能表中所指定的預設印表機語言。
NPA Mode（NPA 模式） Auto（自動） Off（關）	將印表機設為依循 NPA 通訊協定所定義的慣例，執行雙向通訊所需的特殊處理。 **請注意：** • 出廠預設值是 Auto（自動）。 • 若是從印表機控制面板變更此設定，接著結束功能表，可能導致印表機重新啟動。接著會更新功能表選項。
Network Buffer（網路緩衝區） Auto（自動） 3KB to [maximum size allowed]（3KB 到 [允許的最大值]）	設定網路輸入緩衝區大小。 **請注意：** • 出廠預設值是 Auto（自動）。 • 此值可按每次增大 1 K 予以變更。 • 所允許的最大緩衝區設定值，視印表機記憶體的總容量、其他鏈結緩衝區的大小，以及 Resource Save（節省資源）設為 On（開）或 Off（關）等因素而定。 • 若要增大 Network Buffer（網路緩衝區）的大小上限範圍，請停用或降低平行、序列及 USB 緩衝區的大小。 • 若是從印表機控制面板變更此設定，接著結束功能表，可能導致印表機重新啟動。接著會更新功能表選項。
Job Buffering（工作緩衝） Off（關） On（開） Auto（自動）	列印之前將列印工作暫存在印表機硬碟中。您必須先安裝格式化磁碟，才會出現此功能表。 **請注意：** • 出廠預設值是 Off（關）。 • On（開）會在印表機硬碟上緩衝列印工作。 • Auto（自動）只會在印表機正忙於處理另一個輸入連接埠送來的資料時，才緩衝處理列印工作。 • 若是從印表機控制面板變更此設定，接著結束功能表，可能導致印表機重新啟動。接著會更新功能表選項。
Mac Binary PS（Mac 二進位碼 PS） Auto（自動） On（開） Off（關）	將印表機設為處理 Macintosh 二進位碼 PostScript 列印工作。 **請注意：** • 出廠預設值是 Auto（自動）。 • Off（關）可使用標準通訊協定過濾列印工作。 • On（開）可處理原始二進位碼 PostScript 列印工作。

功能表項目	說明
Standard Network Setup（標準網路設定） Reports（報告） Network Card（網路卡） TCP/IP IPv6 Wireless（無線） AppleTalk	顯示及設定印表機網路設定。 **請注意：**印表機必須連接至無線網路，才會出現 Wireless（無線）功能表。
Network [x] Setup（網路 [x] 設定） Reports（報告） Network Card（網路卡） TCP/IP IPv6 Wireless（無線） AppleTalk	

Network Reports menu（網路報告功能表）

您可以從 Network/Ports（網路/連接埠）功能表，來存取此功能表：

Network/Ports（網路/連接埠） > **Standard Network**（標準網路）或 **Network [x]**（網路 [x]） > **Standard Network Setup**（標準網路設定）或 **Network [x] Setup**（網路 [x] 設定） > **Reports**（報告）或 **Network Reports**（網路報告）

功能表項目	說明
Print Setup Page（列印設定頁）	列印一份內含網路印表機設定相關資訊的報告（例如：TCP/IP 位址）。

Network Card menu（網路卡功能表）

您可以從 Network/Ports（網路/連接埠）功能表，來存取此功能表：

Network/Ports（網路/連接埠） > **Standard Network**（標準網路）或 **Network [x]**（網路 [x]） > **Standard Network Setup**（標準網路設定）或 **Network [x] Setup**（網路 [x] 設定） > **Network Card**（網路卡）

功能表項目	說明
View Card Status（檢視網路卡狀態） Connected（已連線） Disconnected（已中斷連線）	可讓您檢視 Network Card（網路卡）的連線狀態。
View Card Speed（檢視網路卡速度）	可讓您檢視目前作用中網路卡的速度。
Network Address（網路位址） UAA LAA	可讓您檢視網路位址。

功能表項目	說明
Job Timeout（工作逾時） 0 10 – 225	設定取消網路列印工作之前的總時間（以秒計）。 **請注意：**出廠預設值是 90 秒。
Banner Page（說明首頁） Off（關） On（開）	可讓印表機列印說明首頁。 **請注意：**出廠預設值是 Off（關）。

TCP/IP menu（TCP/IP 功能表）

您可以從 Network/Ports（網路/連接埠）功能表，來存取此功能表：

Network/Ports（網路/連接埠） > **Standard Network**（標準網路）或 **Network [x]**（網路 [x]） > **Standard Network Setup**（標準網路設定）或 **Network [x] Setup**（網路 [x] 設定） > **TCP/IP**

請注意：只有網路型印表機或連接至列印伺服器的印表機，才能使用此功能表。

功能表項目	說明
Activate（啓動） On（開） Off（關）	Activates TCP/IP（啓動 TCP/IP） **請注意：**出廠預設值是 On（開）。
Set Hostname（設定主電腦名稱）	讓您設定目前的 TCP/IP 主電腦名稱。 **請注意：**您只能從 Embedded Web Server（內嵌式 Web 伺服器）變更此名稱。
IP Address（IP 位址）	讓您檢視或變更目前的 TCP/IP 位址。 **請注意：**手動設定 IP 位址，會將 Enable DHCP（啓動 DHCP）和 Enable Auto IP（啓動自動 IP）設定設爲 Off（關）。在支援 BOOTP 和 RARP 的系統上，前述手動設定也會將 Enable BOOTP（啓動 BOOTP）和 Enable RARP（啓動 RARP）設爲 Off（關）。
Netmask（網路遮罩）	讓您檢視或變更目前的 TCP/IP 網路遮罩。
Gateway（閘道）	讓您檢視或變更目前的 TCP/IP 閘道。
Enable DHCP（啓動 DHCP） On（開） Off（關）	指定 DHCP 位址和參數指定設定。 **請注意：**出廠預設值是 On（開）。
Enable RARP（啓動 RARP） On（開） Off（關）	指定 RARP 位址的指定設定。 **請注意：**出廠預設值是 On（開）。
Enable BOOTP（啓動 BOOTP） On（開） Off（關）	指定 BOOTP 位址的指定設定。 **請注意：**出廠預設值是 On（開）。
Enable AutoIP（啓動自動 IP） Yes（是） No（否）	指定 Zero Configuration Networking（零配置網路功能）設定。 **請注意：**出廠預設值是 Yes（是）。

功能表項目	說明
Enable FTP/TFTP（啓動 **FTP/TFTP**） Yes（是） No（否）	啓用內建 FTP 伺服器，該伺服器可讓您利用「檔案傳輸通訊協定」，將檔案傳送至印表機。 **請注意：**出廠預設值是 Yes（是）。
Enable HTTP Server（啓動 **HTTP** 伺服器） Yes（是） No（否）	啓用內建 Web 伺服器 (Embedded Web Server)。若啓用此設定，則可利用 Web 瀏覽器，對印表機進行遠端監視和管理。 **請注意：**出廠預設值是 Yes（是）。
WINS Server Address（**WINS** 伺服器位址）	讓您檢視或變更目前的 WINS 伺服器位址。
Enable DDNS（啓動 **DDNS**） Yes（是） No（否）	讓您檢視或變更目前的 DDNS 設定。 **請注意：**出廠預設值是 Yes（是）。
Enable mDNS（啓動 **mDNS**） Yes（是） No（否）	讓您檢視或變更目前的 mDNS 設定。 **請注意：**出廠預設值是 Yes（是）。
DNS Server Address（**DNS** 伺服器位址）	讓您檢視或變更目前的 DNS 伺服器位址。
Enable HTTPS（啓動 **HTTPS**） Yes（是） No（否）	讓您檢視或變更目前的 HTTPS 設定。 **請注意：**出廠預設值是 Yes（是）。

IPv6 menu（IPv6 功能表）

請注意：只有網路型印表機或連接至列印伺服器的印表機，才能使用此功能表。

您可以從 Network/Ports（網路/連接埠）功能表，來存取此功能表：

Network/Ports（網路/連接埠） > **Standard Network**（標準網路）或 **Network [x]**（網路 **[x]**） > **Standard Network Setup**（標準網路設定）或 **Network [x] Setup**（網路 **[x]** 設定） > **IPv6**

功能表項目	說明
Enable IPv6（啓動 **IPv6**） On（開） Off（關）	在印表機中啓用 IPv6。 **請注意：**出廠預設值是 On（開）。
Auto Configuration（自動配置） On（開） Off（關）	指定網路配接卡是否接受路由器提供的自動 IPv6 位址配置項目。 **請注意：**出廠預設值是 On（開）。
Set Hostname（設定主電腦名稱）	可讓您設定印表機主電腦名稱。
View Address（檢視位址）	顯示印表機的 IPv6 位址。 **請注意：**此 IPv6 位址只能從 Embedded Web Server（內嵌式 Web 伺服器）予以變更。

功能表項目	說明
View Router Address（檢視路由器位址）	顯示路由器位址。 **請注意：**此路由器位址只能從 Embedded Web Server（內嵌式 Web 伺服器）予以變更。
Enable DHCPv6（啓動 **DHCPv6**） On（開） Off（關）	在印表機中啓用 DHCPv6。 **請注意：**出廠預設值是 On（開）。

Wireless menu（無線功能表）

您可以利用下列功能表項目，來檢視或配置無線內接式列印伺服器設定。

請注意：此功能表只適用於連接至無線網路的機種。

您可以從 Network/Ports（網路/連接埠）功能表，來存取 Wireless（無線）功能表：

Network/Ports（網路/連接埠） > **Standard Network**（標準網路）或 **Network [x]**（網路 [x]） > **Standard Network Setup**（標準網路設定）或 **Network [x] Setup**（網路 [x] 設定） > **Wireless**（無線）

功能表項目	說明
WPS PBC Mode（**WPS PBC** 模式）	可讓您在特定時間內按下印表機和存取點（無線路由器）上的按鈕，將印表機連接到無線網路。
WPS PIN Mode（**WPS PIN** 模式）	可讓您使用印表機上的「個人識別碼」，將它輸入存取點的無線設定中，以連接印表機和無線網路。
WPS Auto Detect（**WPS** 自動偵測） Disable（停用） Enable（啓用）	自動偵測含有 WPS 的存取點所使用的連線方法—WPS 按鈕配置 (PBC) 或「WPS 個人識別碼 (PIN)。 **請注意：**出廠預設值是 Disable（停用）。
Network Mode（網路模式） Ad hoc（對等式） Infrastructure（主從式）	指定網路模式。 **請注意：** • 出廠預設值是 Ad Hoc（對等式）。此設定可直接配置印表機與電腦之間的無線連線。 • Infrastructure（主從式）可讓印表機利用存取點存取網路。
Compatibility（相容性） 802.11b/g/n 802.11n 802.11b/g	指定無線網路的無線標準。 **請注意：**出廠預設值是 802.11b/g/n。
Choose Network（選取網路） [可用網路清單]	可讓您選取印表機所要使用的可用網路。
View Signal Quality（檢視信號品質）	可讓您檢視無線連線的品質。

功能表項目	說明
View Security Mode（檢視安全模式）	可讓您檢視無線網路所使用的加密方法。

請注意： *Wi-Fi Protected Setup (WPS)（無線網路保護設定）*是一種安全簡單的配置，您不必事先瞭解 Wi-Fi 技術，即可建立無線網路並啓用網路安全功能。您不用再配置網路裝置的網路名稱 (SSID) 和 WEP 金鑰或 WPA 通行詞組。

AppleTalk menu（AppleTalk 功能表）

您可以從 Network/Ports（網路/連接埠）功能表，來存取此功能表：

Network/Ports（網路/連接埠） > **Standard Network**（標準網路）或 **Network [x]**（網路 [x]） > **Standard Network Setup**（標準網路設定）或 **Network [x] Setup**（網路 [x] 設定） > **AppleTalk**

功能表項目	說明
Activate（啓動） Yes（是） No（否）	啓動 AppleTalk 支援。 **請注意：**出廠預設值是 Yes（是）。
View Name（檢視名稱）	顯示指定的 AppleTalk 名稱。 **請注意：**此名稱只能從 Embedded Web Server（內嵌式 Web 伺服器）予以變更。
View Address（檢視位址）	顯示指定的 AppleTalk 位址。 **請注意：**此位址只能從 Embedded Web Server（內嵌式 Web 伺服器）予以變更。
Set Zone（設定區域） [預設值] [網路上可用的區域清單]	提供網路上可用的 AppleTalk 區域清單。 **請注意：**若選取了「預設值」，則印表機使用的 AppleTalk 區或會由路由器將它識別爲網路的預設區域。如果預設區域不存在，則標記爲 * 的區域就是預設值。

Standard USB menu（標準 USB 功能表）

功能表項目	說明
PCL SmartSwitch（**PCL** 語言自動切換） On（開） Off（關）	將印表機設爲不論預設印表機語言爲何，當透過 USB 連接埠所接收列印工作需要時，都會自動切換至 PCL 模擬模式。 **請注意：** • 出廠預設值是 On（開）。 • 若設定爲 Off（關），則印表機不會檢查送入的資料。若 PS SmartSwitch（PS 語言自動切換）設定爲 On（開），則印表機會使用 PostScript 模擬模式。如果 PS SmartSwitch（PS 語言自動切換）設定爲 Off（關），則印表機會使用 Setup（設定）功能表中所指定的預設印表機語言。

功能表項目	說明
PS SmartSwitch（PS 語言自動切換） On（開） Off（關）	將印表機設為不論預設印表機語言為何，當透過 USB 連接埠所接收列印工作需要時，都會自動切換至 PS 模擬模式。 **請注意：** • 出廠預設值是 On（開）。 • 若設定為 Off（關），則印表機不會檢查送入的資料。若 PCL SmartSwitch（PCL 語言自動切換）設定為 On（開），則印表機會使用 PCL 模擬模式。如果 PCL SmartSwitch（PCL 語言自動切換）設為 Off（關），則印表機會使用 Setup（設定）功能表中所指定的預設印表機語言。
NPA Mode（NPA 模式） Auto（自動） On（開） Off（關）	將印表機設為依循 NPA 通訊協定所定義的慣例，執行雙向通訊所需的特殊處理。 **請注意：** • 出廠預設值是 Auto（自動）。Auto（自動）設定會讓印表機先檢測資料來決定格式，然後再進行適當的處理程序。 • 若是從印表機控制面板變更此設定，接著結束功能表，可能導致印表機重新啟動。接著會更新功能表選項。
USB Buffer（USB 緩衝區） Auto（自動） 3KB to [maximum size allowed]（3KB 到 [允許的最大值]） Disabled（已停用）	設定 USB 輸入緩衝區大小。 **請注意：** • 出廠預設值是 Auto（自動）。 • Disabled（已停用）會關閉工作緩衝功能。在一般處理程序回復之前，便會先列印所有已在印表機硬碟上執行緩衝的工作。 • 變更 USB 緩衝區大小設定值時，可以每次增大 1 KB。 • 所允許的最大緩衝區設定值，視印表機記憶體的總容量、其他鏈結緩衝區的大小，以及 Resource Save（節省資源）設為 On（開）或 Off（關）等因素而定。 • 若要增大 USB Buffer（USB 緩衝區）的大小上限範圍，請停用或降低平行、序列和網路緩衝區的大小。 • 若是從印表機控制面板變更此設定，接著結束功能表，可能導致印表機重新啟動。接著會更新功能表選項。
Job Buffering（工作緩衝） Off（關） On（開） Auto（自動）	列印之前將列印工作暫存在印表機硬碟中。 **請注意：** • 出廠預設值是 Off（關）。 • On（開）會在印表機硬碟上緩衝工作。 • Auto（自動）只會在印表機正忙於處理另一個輸入連接埠送來的資料時，才緩衝處理列印工作。 • 若是從印表機控制面板變更此設定，接著結束功能表，可能導致印表機重新啟動。接著會更新功能表選項。
Mac Binary PS（Mac 二進位碼 PS） Auto（自動） On（開） Off（關）	將印表機設為處理 Macintosh 二進位碼 PostScript 列印工作。 **請注意：** • 出廠預設值是 Auto（自動）。 • On（開）會處理原始二進位碼 PostScript 列印工作。 • Off（關）會使用標準通訊協定過濾列印工作。

功能表項目	說明
ENA Address（ENA 位址） yyy.yyy.yyy.yyy	設定外接式列印伺服器的網路位址資訊。 **請注意：**只有在印表機透過 USB 連接埠連接至外接式列印伺服器時，才能使用此功能表項目。
ENA Netmask（ENA 網路遮罩） yyy.yyy.yyy.yyy	設定外接式列印伺服器的網路遮罩資訊。 **請注意：**只有在印表機透過 USB 連接埠連接至外接式列印伺服器時，才能使用此功能表項目。
ENA Gateway（ENA 閘道） yyy.yyy.yyy.yyy	設定外接式列印伺服器的閘道資訊。 **請注意：**只有在印表機透過 USB 連接埠連接至外接式列印伺服器時，才能使用此功能表項目。

Parallel [x] menu（平行埠 [x] 功能表）

功能表項目	說明
PCL SmartSwitch（PCL 語言自動切換） On（開） Off（關）	將印表機設為不論預設印表機語言為何，當透過序列埠所接收的列印工作需要時，都會自動切換至 PCL 模擬模式。 **請注意：** • 出廠預設值是 On（開）。 • 若設定為 Off（關），則印表機不會檢查送入的資料。若 PS SmartSwitch（PS 語言自動切換）設定為 On（開），則印表機會使用 PostScript 模擬模式。如果 PS SmartSwitch（PS 語言自動切換）設定為 Off（關），則印表機會使用 Setup（設定）功能表中所指定的預設印表機語言。
PS SmartSwitch（PS 語言自動切換） On（開） Off（關）	印表機設為不論預設印表機語言為何，當透過序列埠所接收的列印工作需要時，都會自動切換至 PS 模擬模式。 **請注意：** • 出廠預設值是 On（開）。 • 若設定為 Off（關），則印表機不會檢查送入的資料。若 PCL SmartSwitch（PCL 語言自動切換）設定為 On（開），則印表機會使用 PCL 模擬模式。如果 PCL SmartSwitch（PCL 語言自動切換）設為 Off（關），則印表機會使用 Setup（設定）功能表中所指定的預設印表機語言。
NPA Mode（NPA 模式） Auto（自動） On（開） Off（關）	將印表機設為依循 NPA 通訊協定所定義的慣例，執行雙向通訊所需的特殊處理。 **請注意：** • 出廠預設值是 Auto（自動）。 • 若是從印表機控制面板變更此設定，接著結束功能表，可能導致印表機重新啟動。接著會更新功能表選項。

功能表項目	說明
Parallel Buffer（平行緩衝區） Auto（自動） 3KB to [maximum size allowed]（3KB 到 [允許的最大值]） Disabled（已停用）	設定平行輸入緩衝區大小。 **請注意：** • 出廠預設值是 Auto（自動）。 • Disabled（已停用）會關閉工作緩衝功能。在一般處理程序回復之前，便會先列印所有已在印表機硬碟上執行緩衝的列印工作。 • 變更平行緩衝區大小設定時，可以每次增大 1 KB。 • 所允許的最大緩衝區設定值，視印表機記憶體的總容量、其他鏈結緩衝區的大小，以及 Resource Save（節省資源）設為 On（開）或 Off（關）等因素而定。 • 若要增大 Parallel Buffer（平行緩衝區）的大小上限範圍，請停用或降低 USB、序列和網路緩衝區的大小。 • 若是從印表機控制面板變更此設定，接著結束功能表，可能導致印表機重新啟動。接著會更新功能表選項。
Job Buffering（工作緩衝） Off（關） On（開） Auto（自動）	列印之前將列印工作暫存在印表機硬碟中。 **請注意：** • 出廠預設值是 Off（關）。 • On（開）會在印表機硬碟上緩衝列印工作。 • Auto（自動）只會在印表機正忙於處理另一個輸入連接埠送來的資料時，才緩衝處理列印工作。 • 若是從印表機控制面板變更此設定，接著結束功能表，可能導致印表機重新啟動。接著會更新功能表選項。
Advanced Status（進階狀態） On（開） Off（關）	透過平行埠啟用雙向通訊。 **請注意：** • 出廠預設值是 On（開）。 • Off（關）會停用平行埠協商。
Protocol（通訊協定） Fastbytes Standard（標準）	指定平行埠通訊協定。 **請注意：** • 出廠預設值是 Fastbytes。此設定會讓大部份現有的平行埠具備相容能力，也是建議您使用的設定值。 • Standard（標準）將嘗試解決平行埠通訊問題。
Honor Init（優先起始） Off（關） On（開）	決定印表機是否履行來自電腦的印表機硬體起始設定要求。 **請注意：** • 出廠預設值是 Off（關）。 • 電腦會根據平行埠上作用的「起始設定信號」，要求初始設定。許多個人電腦在每次開機時，都會啟動「起始設定信號」。
Parallel Mode 2（平行模式 2） On（開） Off（關）	決定要在觸發信號前緣還是後緣，對平行埠資料進行採樣。 **請注意：**出廠預設值是 On（開）。

功能表項目	說明
Mac Binary PS（Mac 二進位碼 PS） Auto（自動） On（開） Off（關）	將印表機設為處理 Macintosh 二進位碼 PostScript 列印工作。 **請注意：** • 出廠預設值是 Auto（自動）。 • Off（關）會使用標準通訊協定過濾列印工作。 • On（開）會處理原始二進位碼 PostScript 列印工作。
ENA Address（ENA 位址） yyy.yyy.yyy.yyy	設定外接式列印伺服器的網路位址資訊。 **請注意：**只有在印表機透過 USB 連接埠連接至外接式列印伺服器時，才能使用此功能表項目。
ENA Netmask（ENA 網路遮罩） yyy.yyy.yyy.yyy	設定外接式列印伺服器的網路遮罩資訊。 **請注意：**只有在印表機透過 USB 連接埠連接至外接式列印伺服器時，才能使用此功能表項目。
ENA gateway（ENA 閘道） yyy.yyy.yyy.yyy	設定外接式列印伺服器的閘道資訊。 **請注意：**只有在印表機透過 USB 連接埠連接至外接式列印伺服器時，才能使用此功能表項目。

Serial [x] menu（序列埠 [x] 功能表）

功能表項目	說明
PCL SmartSwitch（PCL 語言自動切換） On（開） Off（關）	將印表機設為不論預設印表機語言為何，當透過序列埠所接收的列印工作需要時，都會自動切換至 PCL 模擬模式。 **請注意：** • 出廠預設值是 On（開）。 • 若設定為 Off（關），則印表機不會檢查送入的資料。若 PS SmartSwitch（PS 語言自動切換）設定為 On（開），則印表機會使用 PostScript 模擬模式。如果 PS SmartSwitch（PS 語言自動切換）設定為 Off（關），則印表機會使用 Setup（設定）功能表中所指定的預設印表機語言。
PS SmartSwitch（PS 語言自動切換） On（開） Off（關）	印表機設為不論預設印表機語言為何，當透過序列埠所接收的列印工作需要時，都會自動切換至 PS 模擬模式 **請注意：** • 出廠預設值是 On（開）。 • 若設定為 Off（關），則印表機不會檢查送入的資料。若 PCL SmartSwitch（PCL 語言自動切換）設定為 On（開），則印表機會使用 PCL 模擬模式。如果 PCL SmartSwitch（PCL 語言自動切換）設為 Off（關），則印表機會使用 Setup（設定）功能表中所指定的預設印表機語言。

功能表項目	說明
NPA Mode（NPA 模式） Auto（自動） On（開） Off（關）	將印表機設為依循 NPA 通訊協定所定義的慣例，執行雙向通訊所需的特殊處理。 **請注意：** • 出廠預設值是 Auto（自動）。Auto（自動）設定會讓印表機先檢測資料來決定格式，然後再進行適當的處理程序。 • 若設定為 On（開），印表機便會執行 NPA 處理程序。如果不是 NPA 格式的資料，印表機會將它視為損壞的資料，而予以拒絕。 • 若設定為 Off（關），則印表機不會執行 NPA 處理程序。 • 若是從印表機控制面板變更此設定，接著結束功能表，可能導致印表機重新啓動。接著會更新功能表選項。
Serial Buffer（序列緩衝區） Auto（自動） 3KB to [maximum size allowed]（3KB 到 [允許的最大值]） Disabled（已停用）	設定序列輸入緩衝區大小。 **請注意：** • 出廠預設值是 Auto（自動）。 • Disabled（已停用）會關閉工作緩衝功能。磁碟上任何已緩衝設定的工作，都會在一般處理程序回復之前，先列印出來。 • 變更序列緩衝區大小設定時，可以每次增大 1 KB。 • 所允許的最大緩衝區設定值，視印表機記憶體的總容量、其他鏈結緩衝區的大小，以及 Resource Save（節省資源）設為 On（開）或 Off（關）等因素而定。 • 若要增大 Serial Buffer（序列緩衝區）的大小上限範圍，請停用或降低平行、序列和網路緩衝區的大小。 • 若是從印表機控制面板變更此設定，接著結束功能表，可能導致印表機重新啓動。接著會更新功能表選項。
Job Buffering（工作緩衝） Off（關） On（開） Auto（自動）	列印之前將列印工作暫存在印表機硬碟中。 **請注意：** • 出廠預設值是 Off（關）。印表機不會在印表機硬碟上緩衝列印工作。 • On（開）會在印表機硬碟上緩衝列印工作。 • Auto（自動）只會在印表機正忙於處理另一個輸入連接埠送來的資料時，才緩衝處理列印工作。 • 若是從印表機控制面板變更此設定，接著結束功能表，可能導致印表機重新啓動。接著會更新功能表選項。
Protocol（通訊協定） DTR DTR/DSR XON/XOFF XON/XOFF/DTR XONXOFF/DTRDSR	選取序列埠的硬體及軟體握手式通訊設定。 **請注意：** • 出廠預設值是 DTR。 • DTR/DSR 是一種硬體握手式通訊設定。 • XON/XOFF 是一種軟體握手式通訊設定。 • XON/XOFF/DTR 及 XON/XOFF/DTR/DSR 是硬體和軟體混合型的握手式通訊設定。

功能表項目	說明
Robust XON Off（關） On（開）	決定是否要讓印表機跟電腦互通可用性。 **請注意：** • 出廠預設值是 Off（關）。 • 此功能表項目僅在 Serial Protocol（序列通訊協定）設為 XON/XOFF 時，才適用於序列埠。
Baud（鮑率） 9600 19200 38400 57600 115200 138200 172800 230400 345600 1200 2400 4800	指定透過序列埠接收資料的速率。 **請注意：** • 出廠預設值是 9600。 • 138200、172800、230400 及 345600 鮑率只會顯示在 Standard Serial（標準序列埠）功能表中。這些設定不會顯示在 Serial Option 1（序列選項 1）、Serial Option 2（序列選項 2）或 Serial Option 3（序列選項 3）功能表中。
Data Bits（資料位元） 8 7	指定每個傳輸資訊框中所傳送的資料位元數。 **請注意：**出廠預設值是 8。
Parity（同位元檢查) None（無） Ignore（忽略） Even（偶數） Odd（奇數）	設定序列輸入和輸出資料資訊框的同位元檢查。 **請注意：**出廠預設值是 None（無）。
Honor DSR（優先 DSR） Off（關） On（開）	決定印表機是否使用 DSR Signal（DSR 信號）。 **請注意：** • 出廠預設值是 Off（關）。 • DSR 是大部分序列電纜所使用的一種握手式通訊信號。序列埠使用 DSR 來區分電腦所傳送的資料與序列電纜中因電信干擾所產生的雜訊。電子雜訊會導致印出不需要的字元。將此值設定為 On（開）可避免列印出不需要的字元。

SMTP Setup menu（SMTP 設定功能表）

功能表項目	說明
Primary SMTP Gateway（主要的 SMTP 閘道）	指定 SMTP 伺服器閘道和連接埠資訊。 **請注意：**預設 SMTP 閘道連接埠是 25。
Primary SMTP Gateway Port（主要的 SMTP 閘道連接埠）	
Secondary SMTP Gateway（次要的 SMTP 閘道）	
Secondary SMTP Gateway Port（次要的 SMTP 閘道連接埠）	
SMTP Timeout（SMTP 逾時） 5 – 30	指定伺服器停止嘗試傳送電子郵件之前的時間長度（以秒計）。 **請注意：**出廠預設值是 30 秒。
Reply Address（回覆地址）	指定印表機所傳送電子郵件中的回覆地址（最多 128 個字元）。
Use SSL（使用 SSL） Disabled（已停用） Negotiate（議定） Required（必要）	設定印表機在連接至 SMTP 伺服器時使用 SSL，以提高安全性。 **請注意：** • 出廠預設值是 Disabled（已停用）。 • 若使用了 Negotiate（議定）設定，SMTP 伺服器將決定是否使用 SSL。
SMTP Server Authentication（SMTP 伺服器鑑別） No authentication required（不需要鑑別） Login/Plain（登入/一般） CRAM-MD5 Digest-MD5 NTLM Kerberos 5	指定掃描至電子郵件權限所需的使用者鑑別類型。 **請注意：**出廠預設值是「No authentication required」（不需要鑑別）。

功能表項目	說明
Device-Initiated E-mail（裝置起始的電子郵件） None（無） Use Device SMTP Credentials（使用裝置 SMTP 認證）	指定與 SMTP 伺服器通訊時所使用的認證。某些 SMTP 伺服器需要進行認證，才能傳送電子郵件。 請注意： • None（無）是裝置與使用者起始的電子郵件的出廠預設值。 • 若選取了 Use Device SMTP Credentials（使用裝置 SMTP 認證），便須使用 Device Userid（裝置使用者 ID）及 Device Password（裝置密碼）來登入 SMTP 伺服器。
User-Initiated E-mail（使用者起始的電子郵件） None（無） Use Device SMTP Credentials（使用裝置 SMTP 認證） Use Session User ID & Password（使用階段作業使用者 ID 和密碼） Use Session E-mail address & Password（使用階段作業電子郵件位址和密碼） Prompt User（提示使用者）	
Device Userid（裝置使用者 ID）	
Device Password（裝置密碼）	
Kerberos 5 Realm（Kerberos 5 範圍）	
NTLM Domain（NTLM 網域）	

Security menu（安全性功能表）

Miscellaneous Security Settings menu（其他安全設定功能表）

功能表項目	說明
Login Restriction（登入限制） Login failures（登入失敗次數） 1 – 10 Failure time frame（無效的時間範圍） 1 – 60 Lockout time（封鎖時間） 1 – 60 Panel Login Timeout（面板登入逾時） 1 – 900 Remote Login Timeout（遠端登入逾時） 1 – 120	封鎖*所有* 使用者之前，先從印表機控制面板限制登入嘗試失敗次數和時間範圍。 請注意： • 「Login failures」（登入失敗次數）可指定登入嘗試失敗達該次數後，才封鎖使用者。出廠預設值是 3 次。 • 「Failure time frame」（無效的時間範圍）可指定登入嘗試失敗達某個時間範圍後，才封鎖使用者。出廠預設值是 5 分鐘。 • 「Lockout time」（封鎖時間）可指定使用者若超出登入失敗次數限制後，多久之後就要予以封鎖。出廠預設值是 5 分鐘。 • Panel Login Timeout（面板登入逾時）可用於指定印表機要在主畫面上維持閒置狀態長達多久，才將使用者自動登出。出廠預設值是 30 秒。 • Remote Login Timeout（遠端登入逾時）可指定遠端介面（例如網頁）要維持閒置狀態長達多久，才將使用者自動登出。出廠預設值是 10 分鐘。

Confidential Print menu（機密列印功能表）

功能表項目	說明
Max Invalid PIN（個人識別碼無效次數上限） Off（關） 2 – 10	限制可輸入無效個人識別碼的次數。 **請注意：** • 您必須先安裝已格式化、無瑕疵的印表機硬碟，才會顯示此功能表。 • 一旦達到限制，該使用者名稱和該個人識別碼的列印工作就會被刪除。
Confidential Job Expiration（機密工作逾期） Off（關） 1 hour（1 小時） 4 hours（4 小時） 24 hours（24 小時） 1 week（1 星期）	限制機密列印工作刪除前停留在印表機上的總時間。 **請注意：** • 若在機密列印工作常駐於印表機 RAM 或印表機硬碟上時變更了 Job Expiration（工作逾期）設定，那些列印工作的有效期限時間就不會變更爲新的預設值。 • 若印表機關機，則保留在印表機 RAM 中的所有機密工作都會被刪除。
Repeat Job Expiration（重複工作逾期） Off（關） 1 hour（1 小時） 4 hours（4 小時） 24 hours（24 小時） 1 week（1 星期）	設定印表機儲存列印工作所需時間的時間限制。
Verify Job Expiration（驗證工作逾期） Off（關） 1 hour（1 小時） 4 hours（4 小時） 24 hours（24 小時） 1 week（1 星期）	設定印表機儲存需要驗證的列印工作所需時間的時間限制。
Reserve Job Expiration（保留工作逾期） Off（關） 1 hour（1 小時） 4 hours（4 小時） 24 hours（24 小時） 1 week（1 星期）	設定印表機儲存列印工作方便日後進行列印所需時間的時間限制。
請注意：出廠預設值是 Off（關）。	

Disk Wiping menu（磁碟機抹除功能表）

Disk Wiping（磁碟機抹除）*只* 會從印表機硬碟清除檔案系統目前*未* 使用的列印工作資料。印表機硬碟上的所有永久資料（例如：下載的字型、巨集及保留工作）都會予以保存。

請注意：您必須先安裝已格式化、無瑕疵的印表機硬碟，才會顯示此功能表。

功能表項目	說明
Wiping Mode（抹除模式） Auto（自動） Manual（手動） Off（關）	Disk Wiping（磁碟機抹除）*只* 會從印表機硬碟清除檔案系統目前*未* 使用的列印工作資料。印表機硬碟上的所有永久資料（例如：下載的字型、巨集及保留工作）都會予以保存。 **請注意：** • 出廠預設值是 Auto（自動）。 • Automatic Wiping（自動抹除）需使用大量資源，因此，啓動此選項可能會降低印表機的效能，尤其是當印表機對於硬碟空間的需求速度，比它進行抹除並回復可提供服務之狀態的速度快時，更可能會降低印表機的效能。
Manual Wiping（手動抹除） Do not start now（不要立即啓動） Start now（立即啓動）	Manual Wiping（手動抹除）會改寫所有用於保留已處理（已列印）的列印工作資料之磁碟空間。此抹除類型*不會* 清除有關未處理列印工作的任何資訊。 **請注意：** • 出廠預設值是「Do not start now」（不要立即啓動）。 • 若啓動了 Disk Wiping（磁碟機抹除）存取控制，則使用者必須成功通過鑑別，且必須擁有授權，才能起始磁碟機抹除作業。
Automatic Method（自動方法） Single pass（單一批准） Multiple pass（多重批准）	Automatic wiping（自動抹除）會標示前一列印工作所使用的所有磁碟空間，不允許檔案系統重複使用該空間，直到該空間完成抹除作業。 只有 Automatic wiping（自動抹除）可讓使用者在啓動磁碟機抹除時，不需要讓印表機關機過久。 **請注意：** • 出廠預設值是「Single pass」（單一批准）。 • 極機密資訊*只能* 利用 Multiple pass（多重批准）方法來抹除。
Manual Method（手動方法） Single pass（單一批准） Multiple pass（多重批准）	手動抹除和排程抹除可讓檔案系統重複使用標示的磁碟空間，不必先抹除該空間。 **請注意：** • 出廠預設值是「Single pass」（單一批准）。 • 極機密資訊*只能* 利用 Multiple pass（多重批准）方法來抹除。
Scheduled Method（已排程的方法） Single pass（單一批准） Multiple pass（多重批准）	手動抹除和排程抹除可讓檔案系統重複使用標示的磁碟空間，不必先抹除該空間。 **請注意：** • 出廠預設值是「Single pass」（單一批准）。 • 極機密資訊*只能* 利用 Multiple Pass（多重批准）方法來抹除。 • 起始 Scheduled wipes（已排程抹除）時，*不會* 顯示使用者警告訊息或確認訊息。

Security Audit Log menu（安全稽核日誌功能表）

功能表項目	說明
Export Log（匯出記錄）	可讓獲授權的使用者匯出稽核日誌。 **請注意：** • 若要從印表機控制面板匯出稽核日誌，您必須將快閃儲存碟連接至印表機。 • 您可以從 Embedded Web Server（內嵌式 Web 伺服器），將稽核日誌下載至電腦。
Delete Log（刪除記錄） Yes（是） No（否）	指定是否要刪除稽核日誌。 **請注意：**出廠預設值是 Yes（是）。
Configure Log（配置記錄） Enable Audit（啓用稽核） No（否） Yes（是） Enable Remote Syslog（啓用遠端系統日誌） No（否） Yes（是） Remote Syslog Facility（遠端系統日誌設備） 0 – 23 Severity of events to log（記錄事件的嚴重性） 0 – 7	指定是否要建立稽核日誌，並指定日誌建立方式。 **請注意：** • Enable Audit（啓用稽核）可決定是否將事件記錄在安全稽核日誌和遠端系統日誌中。出廠預設值是 No（否）。 • Enable Remote Syslog（啓用遠端系統日誌）可決定印表機是否將日誌傳送至遠端伺服器。出廠預設值是 No（否）。 • Remote Syslog Facility（遠端系統日誌設備）可決定用來傳送日誌至遠端系統日誌伺服器的值。出廠預設值是 4。 • 啓用安全稽核日誌後，便會記錄每個事件的嚴重性值。出廠預設值是 4。

Set Date and Time menu（設定日期和時間功能表）

功能表項目	說明
Current Date and Time（目前的日期和時間）	顯示印表機目前的日期和時間設定。
Manually Set Date and Time（手動設定日期和時間） [輸入日期/時間]	**請注意：** • 設定 Date and Time（日期和時間）時必須採用 YYYY-MM-DD HH:MM 格式。 • 手動設定日期和時間時，會將 Enable NTP（啓動 NTP）設爲 Off（關）。
Time Zone（時區） [時區的清單]	**請注意：**出廠預設值是 GMT（格林威治標準時間）。
Automatically observe DST（自動檢查日光節約時間） On（開） Off（關）	**請注意：**出廠預設值是 On（開）。此設定會使用與 Time Zone（時區）設定相關聯的適用 Daylight Saving Time（日光節約時間）。

功能表項目	說明
Enable NTP（啓動 NTP） On（開） Off（關）	啓動 Network Time Protocol（網路時間通訊協定），此協定可將網路各種裝置的時鐘同步化。 **請注意：** • 出廠預設值是 On（開）。 • 若您手動設定日期和時間，此設定就會關閉。

Settings menu（設定功能表）

General Settings menu（一般設定功能表）

功能表項目	說明
Display Language（顯示語言） English（英語） Francais（法語） Deutsch（德語） Italiano（義大利語） Espanol（西班牙語） Greek（希臘語） Dansk（丹麥語） Norsk（挪威語） Nederlands（荷蘭語） Svenska（瑞典語） Portuguese（葡萄牙語） Suomi（芬蘭語） Russian（俄語） Polski（波蘭語） Magyar（馬札爾語） Turkce（土耳其語） Cesky（捷克語） Simplified Chinese（簡體中文） Traditional Chinese（繁體中文） Korean（韓語） Japanese（日語）	設定顯示幕所顯示文字的語言。 **請注意：**某些語言可能不適用於全部印表機。

功能表項目	說明
Eco-Mode（經濟省電模式） Off（關閉） Energy（省電） Energy/Paper（省電/省紙） Paper（省紙）	減少能源、紙張或特殊材質的用量。 **請注意：** • 出廠預設值是 Off（關閉）。Off（關閉）可將印表機重設爲其出廠預設值。 • Energy（省電）可將印表機耗電量降到最少。執行效能可能因而受到影響，但不致影響列印品質。 • Energy/Paper（省電/省紙）可以減少耗電量，並降低紙張和特殊材質的用量。 • Paper（省紙）可透過雙面列印每一頁，減少列印工作所需的紙張和特殊材質用量。執行效能可能因而受到影響，但不致影響列印品質。
Quiet Mode（靜音模式） Off（關閉） On（開啓）	可以降低印表機所產生的噪音量。 **請注意：** • 出廠預設值是 Off（關閉）。此設定支援您印表機的效能規格。 • 將印表機配置爲儘可能製造更少的噪音。 • 要讓色彩豐富的文件列印輸出最佳化，請將 Quiet Mode（靜音模式）設爲 Off（關閉）。 • 從驅動程式選取「相片」，可能會關閉「靜音模式」。
Run Initial setup（執行起始設定） Yes（是） No（否）	執行設定精靈。 **請注意：** • 出廠預設值是 Yes（是）。 • 完成設定精靈後，預設值將變爲 No（否）。

功能表項目	說明
Keyboard（鍵盤） Keyboard Type（鍵盤類型） English（英語） Francais（法語） Francais Canadien（加拿大法語） Deutsch（德語） Italiano（義大利語） Espanol（西班牙語） Greek（希臘語） Dansk（丹麥語） Norsk（挪威語） Nederlands（荷蘭語） Svenska（瑞典語） Suomi（芬蘭語） Portuguese（葡萄牙語） Russian（俄語） Polski（波蘭語） Swiss German（瑞士德語） Swiss French（瑞士法語） Korean（韓語） Magyar（馬札爾語） Turkce（土耳其語） Cesky（捷克語） Simplified Chinese（簡體中文） Traditional Chinese（繁體中文） Japanese（日語） Custom Key 1（自訂鍵 1）	指定印表機控制面板鍵盤的語言。 **請注意：** • Keyboard Type（鍵盤類型）可指定印表機控制面板鍵盤的語言。 • Custom Key1（自訂鍵 1）可讓使用者指定自訂鍵設定的值。允許的長度上限爲 6 個字元。
Paper Sizes（紙張尺寸） US（美式） Metric（公制）	指定預設紙張測量單位。 **請注意：** • 此起始設定值取決於您在起始設定精靈中選取的國家或地區。 • 變更此設定，會同時變更 Paper Size/Type（紙張尺寸/類型）功能表中各進紙來源的預設值。

功能表項目	說明
Displayed Information（顯示的資訊） Left side（左邊） Right side（右邊） Custom Text [x]（自訂文字 [x]） [x] Toner（[x] 碳粉） Fuser（加熱熔合組件） Transfer Module（轉印套件模組）	指定主畫面左上角和右上角所顯示的內容。 若是 Left side（左邊）和 Right side（右邊）功能表，請從下列選項中選取適用項目： None（無） IP Address（IP 位址） Hostname（主電腦名稱） Contact Name（聯絡人名稱） Location（位置） Date/Time（日期/時間） mDNS/DDNS Service Name（mDNS/DDNS 服務名稱） Zero Configuration Name（零配置名稱） Custom Text [x]（自訂文字 [x]） Model Name（型號名稱） 若是 [x] Toner（[x] 碳粉）、[x] Fuser（[x] 加熱熔合組件）和 Transfer Module（轉印套件模組）功能表，請從下列選取選項： When to display（何時顯示） Do not display（不要顯示） Display（顯示） Message to Display（要顯示的訊息） Default（預設值） Alternate（替代） Default（預設值） [文字項目] Alternate（替代） [文字項目] **請注意：** • Left side（左邊）的出廠預設值是 IP Address（IP 位址）。 • Right side（右邊）的出廠預設值是 Date/Time（日期/時間）。 • 「When to display」（何時顯示）的出廠預設值是「Do not display」（不要顯示）。 • Message to Display（要顯示的訊息）的出廠預設值是 Default（預設值）。

功能表項目	說明
Displayed Information（顯示的資訊） Waste Toner Bottle（廢棄碳粉回收瓶） Paper Jam（夾紙） Load Paper（載入紙張） Service Errors（維修服務錯誤）	可讓您自訂 Waste Toner Bottle（廢棄碳粉回收瓶）、Paper Jam（夾紙）、Load Paper（載入紙張）和 Service Errors（維修服務錯誤）的顯示資訊。 請從下列選取適用的選項： Display（顯示） No（否） Yes（是） Message to Display（要顯示的訊息） Default（預設值） Alternate（替代） Default（預設值） [文字項目] Alternate（替代） [文字項目] **請注意：** • Display（顯示）的出廠預設值是 No（否）。 • Message to Display（要顯示的訊息）的出廠預設值是 Default（預設值）。
Home screen customization（主畫面自訂） Change Language（變更語言） Search Held Jobs（搜尋保留工作） Held Jobs（保留工作） USB Drive（USB 儲存碟） Profiles and Solutions（設定檔與解決方案） Bookmarks（書籤） Jobs by user（使用者的工作） Forms and Favorites（表單與喜好項目） Eco-Settings（經濟省電設定） Showroom（展示廳） Change Background（變更背景）	可讓您新增或移除主畫面上所顯示的圖示和按鈕。 以下是每個按鈕的可用選項： Display（顯示） Do Not Display（不要顯示）
Date Format（日期格式） [MM-DD-YYYY]（[月-日-年]） [DD-MM-YYYY]（[日-月-年]） [YYYY-MM-DD]（[年-月-日]）	指定印表機日期的格式。
Time Format（時間格式） 12 hour（12 小時） 24 hour（24 小時）	指定印表機時間的格式。 **請注意：**出廠預設值是 12 hour（12 小時制）。
Screen Brightness（螢幕亮度） 20 – 100	指定印表機控制面板螢幕的亮度。 **請注意：**出廠預設值是 100。

功能表項目	說明
Output Lighting（輸出指示燈） Normal/Standby Mode（一般/待機模式） Off（關閉） Dim（暗淡） Bright（明亮） Sleep Mode（睡眠模式） Off（關閉） Dim（暗淡） Bright（明亮）	設定選購性出紙槽的指示燈亮度。 **請注意：** • 若 Eco-Mode（經濟省電模式）設定為 Energy（省電）或 Energy/Paper（省電/省紙），則 Dim（暗淡）就會成為 Normal/Standby Mode（一般/待機模式）的出廠預設值。 • 若 Eco-Mode（經濟省電模式）設定為 Off（關閉）或 Paper（省紙），則 Bright（明亮）就會成為 Normal/Standby Mode（一般/待機模式）的出廠預設值。 • 若 Eco-Mode（經濟省電模式）設定為 Energy（省電）或 Energy/Paper（省電/省紙），則 Off（關閉）就會成為 Sleep Mode（睡眠模式）的出廠預設值。 • 若 Eco-Mode（經濟省電模式）設定為 Off（關閉）或 Paper（省紙），則 Dim（暗淡）就會成為 Sleep Mode（睡眠模式）的出廠預設值。
Error Lighting（錯誤指示燈） On（開啓） Off（關閉）	決定指示燈在印表機遭遇到錯誤時是否要閃爍。 **請注意：**出廠預設值是 On（開啓）。
Audio Feedback（聲音反饋） Button Feedback（按鈕反饋） On（開啓） Off（關閉） Volume（音量） 1 – 10	**請注意：** • Button Feedback（按鈕反饋）的出廠預設值是 On（開）。 • Volume（音量）的出廠預設值是 5。
Show Bookmarks（顯示書籤） Yes（是） No（否）	決定是否要顯示「書籤」圖示。 **請注意：** • 出廠預設值是 Yes（是）。 • Bookmarks（書籤）圖示會顯示在 Held Jobs（保留工作）內。如果將 Show Bookmarks（顯示書籤）設定為 No（否），則「保留工作」圖示只會在印表機中存有一或多個保留工作時，才會顯示在主畫面上。
Web Page Refresh Rate（網頁更新率） 30 – 300	指定 Embedded Web Server（內嵌式 Web 伺服器）執行重新整理的時間間隔（以秒鐘計）。 **請注意：**出廠預設值是 120 秒。
Contact Name（聯絡人名稱）	指定印表機的聯絡人名稱。
Location（位置）	指定印表機的位置。 **請注意：**此位置會儲存在 Embedded Web Server（內嵌式 Web 伺服器）上。

功能表項目	說明
Alarms（警示） Alarm Control（警示控制） Cartridge Alarm（碳粉匣警示） Staple Alarm（裝訂警示） Hole Punch Alarm（打孔警示）	設定警示聲要在印表機需要使用者介入時響起。 以下是每一種警示類型的可用選項： Off（關閉） Single（單次警示） Continuous（連續警示） **請注意：** • Single（單次警示）是 Alarm Control（警示控制）及 Cartridge Alarm（碳粉匣警示）的出廠預設值。Single（單次警示）會發出三次快響嗶聲。 • Staple Alarm（裝訂警示）和 Hole Punch Alarm（打孔警示）的出廠預設值是 Off（關閉）。Off（關閉）表示沒有警示聲。 • Continuous（連續警示）會每隔 10 秒重複發出三次嗶聲。
Timeouts（逾時） Standby Mode（待機模式） Disabled（已停用） 1 – 240	指定系統進入電力不足狀態之前沒有活動的時間（以分鐘計）。 **請注意：**出廠預設值是 15 分鐘。
Timeouts（逾時） Sleep Mode（睡眠模式） Disabled（已停用） 1 – 240	指定系統開始進入電力下限狀態之前沒有活動的總時間（以分鐘計）。 **請注意：** • 出廠預設值是 30 分鐘。 • 設定值較低雖然可節省更多能源，但暖機時間可能延得更長。 • 如果印表機必須和室內照明使用相同的電路，請選取較低階的設定值。 • 若印表機使用頻繁，請選取較高的設定值。在大部分情況下，這項設定可使印表機在最短時間內完成暖機程序。 • Sleep mode（睡眠模式）不會與 Standby mode（待機模式）交互作用。
Timeouts（逾時） Screen Timeout（畫面逾時） 15 – 300	設定印表機在回復為備妥狀態之前所等待的總時間（以秒計）。 **請注意：**出廠預設值是 30 秒。
Timeouts（逾時） Print Timeout（列印逾時） Disabled（已停用） 1 – 255	設定印表機在取消剩餘的列印工作之前，等待接收工作結束訊息的總時間（以秒計）。 **請注意：** • 出廠預設值是 90 秒。 • 若超出了預設時間，就會印出仍保留在印表機中的所有部分列印頁面，然後印表機會檢查是否有任何新列印工作處於等待列印狀態。 • 只有在您使用 PCL 模擬模式時，才能使用 Print Timeout（列印逾時）。此設定對於 PostScript 模擬模式列印工作沒有作用。
Timeouts（逾時） Wait Timeout（等待逾時） Disabled（已停用） 15 – 65535	設定印表機在取消列印工作之前，等待其他資料所花的總時間（以秒計）。 **請注意：** • 出廠預設值是 40 秒。 • 只有在印表機使用 PostScript 模擬模式時，才能存取 Wait Timeout（等待逾時）。此設定對於 PCL 模擬模式列印工作沒有作用。

功能表項目	說明
Timeouts（逾時） Job Hold Timeout（工作保留逾時） 5 – 255	設定印表機在保留特定工作（這些工作需要用到無法使用的資源），並繼續處理列印佇列中的其他工作之前，需等待使用者介入的總時間（以秒計）。 **請注意：** • 出廠預設值是 30 秒。 • 印表機必須先安裝硬碟，才會顯示此功能表。
Print Recovery（列印回復） Auto Continue（自動繼續） Disabled（已停用） 5 – 255	在指定期限內未解決特定離線狀況時，讓印表機自動繼續列印。 **請注意：**出廠預設值是 Disabled（已停用）。
Print Recovery（列印回復） Jam Recovery（夾紙恢復） Auto（自動） On（開啓） Off（關閉）	指定印表機是否重新列印發生夾紙的頁面。 **請注意：** • 出廠預設值是 Auto（自動）。除非其他印表機作業需要記憶體來保留頁面，否則印表機會重新列印卡住的頁面。 • On（開啓）可將印表機設定爲務必重新列印發生夾紙的頁面。 • Off（關閉）可將印表機設定爲不用重新列印發生夾紙的頁面。
Print Recovery（列印回復） Page Protect（頁面保護） Off（關閉） On（開啓）	讓印表機成功列印先前可能尚未列印的頁面。 **請注意：** • 出廠預設值是 Off（關閉）。Off（關閉）可在印表機沒有足夠記憶體列印整頁時，列印部分的頁面。 • On（開啓）可將印表機設定爲處理整頁，因而會列印完整的頁面。
Press Sleep Button（按下睡眠按鈕） Sleep（睡眠） Hibernate（休眠） Do Nothing（不執行任何動作）	決定印表機處於「閒置狀態」時，要以何種方式回應短按「睡眠按鈕」的動作。 **請注意：** • 出廠預設值是 Sleep（睡眠）。 • Sleep（睡眠）或 Hibernate（休眠）可將印表機設爲以低電源配置運作。 • 若印表機處於 Sleep Mode（睡眠模式），則觸控式螢幕會顯示爲關閉，Sleep（睡眠）按鈕則會變成黃褐色。 • 觸控觸控式螢幕的任一處，或按下印表機控制面板上的按鈕，即可結束 Sleep Mode（睡眠模式）。 • 若印表機處於 Hibernate（休眠）模式，觸控式螢幕會完全關閉，Sleep（睡眠）按鈕則會變成閃爍的黃褐色。 •

功能表項目	說明
Press and Hold Sleep Button（按住睡眠按鈕） Do Nothing（不執行任何動作） Sleep（睡眠） Hibernate（休眠）	決定印表機處於「閒置狀態」時，要以何種方式回應長按「睡眠按鈕」的動作。 **請注意：** • 出廠預設值是 Do Nothing（不執行任何動作）。 • Sleep（睡眠）或 Hibernate（休眠）可將印表機設為以低電源配置運作。 • 若印表機處於 Sleep Mode（睡眠模式），則觸控式螢幕會顯示為關閉，Sleep（睡眠）按鈕則會變成黃褐色。 • 按住 Sleep（睡眠）按鈕 3 秒鐘或更久，即可進入 Hibernate（休眠）模式。 • 觸控觸控式螢幕的任一處，或按下印表機控制面板上的按鈕，即可結束 Sleep Mode（睡眠模式）。
Factory Defaults（出廠預設值） Do Not Restore（不要回復） Restore Now（立即回復）	使印表機設定回復成出廠預設值。 **請注意：** • 出廠預設值是 Do Not Restore（不要回復）。Do Not Restore（不要回復）將保留使用者定義的設定。 • Restore Now（立即回復）則會將所有的印表機設定（Network/Ports（網路/連接埠）功能表設定除外）還原為出廠預設值。儲存在 RAM 中的所有下載資訊都會被刪除。儲存在快閃記憶體或印表機硬碟中的下載資料則不會受影響。

Flash Drive menu（快閃儲存碟功能表）

功能表項目	說明
Copies（份數） 1 – 999	指定每個列印工作的預設列印份數。 **請注意：**出廠預設值是 1。
Paper Source（紙張來源） Tray [x]（[x] 號送紙匣） MP Feeder（多用途送紙器） Manual Paper（手動送紙） Manuel Envelope（手動送信封）	設定所有列印工作的預設紙張來源。 **請注意：**出廠預設值是 Tray 1（1 號送紙匣）（標準送紙匣）。
Color（色彩） Color（彩色） Black Only（僅黑色）	產生彩色輸出。 **請注意：**出廠預設值是 Color（彩色）。
Collate（逐份列印） On (1,2,1,2,1,2)（開啓 (1,2,1,2,1,2)） Off (1,1,1,2,2,2)（關閉 (1,1,1,2,2,2)）	列印多份時，可依序堆疊列印工作的頁面。 **請注意：**出廠預設值是 On（開啓）。
Sides (Duplex)（單（雙）面） 1 sided（單面） 2 sided（兩面）	指定要列印在紙張的單面或雙面。 **請注意：**出廠預設值是 1 sided（單面）。

功能表項目	說明
Staple（裝訂） Off（關閉） On（開啓）	指定是否要裝訂列印輸出。 **請注意：** • 出廠預設值是 Off（關閉）。 • 您必須先安裝裝釘器，才會顯示此功能表。
Hole Punch（打孔） Off（關閉） On（開啓）	指定是否要爲列印輸出打孔。 **請注意：** • 出廠預設值是 Off（關閉）。 • 您必須先安裝打孔器，才會顯示此功能表。
Hole Punch Mode（打孔模式） 2 holes（2 孔） 3 holes（3 孔） 4 holes（4 孔）	決定列印輸出的打孔輸出處理類型。 **請注意：** • 美國出廠預設值是 3 孔。國際出廠預設值是 4 孔。 • 您必須先安裝打孔器，才會顯示此功能表。
Duplex Binding（雙面列印裝訂） Long Edge（長邊） Short Edge（短邊）	定義雙面列印頁的裝訂方式，以及反面相對於正面的列印方向。 **請注意：** • 出廠預設值是 Long Edge（長邊）。Long edge（長邊）假定沿著頁面的長邊裝訂（左端用於直印方向，頂端用於橫印方向）。 • Short edge（短邊）假定沿著頁面的短邊裝訂（左端用於直印方向，頂端用於橫印方向）。
Paper Saver Orientation（省紙列印方向） Auto（自動） Landscape（橫向） Portrait（直向）	指定多頁文件的列印方向。 **請注意：**出廠預設值是 Auto（自動）。印表機會選擇直印或橫印。
Paper Saver（省紙功能） Off（關閉） 2-Up 3-Up 4-Up 6-Up 9-Up 12-Up 16-Up	指定在紙張的其中一面上，以縮版併印方式列印影像。 **請注意：** • 出廠預設值是 Off（關閉）。 • 所選數字是指每一面列印的頁面影像數目。
Paper Saver Border（省紙功能邊框） None（無） Solid（實線）	使用 Paper Saver Border（省紙功能邊框）時，可在每個頁面影像上列印邊框。 **請注意：**出廠預設值是 None（無）。

功能表項目	說明
Paper Saver Ordering（省紙功能排序） Horizontal（水平） Reverse Horizontal（水平反轉） Reverse Vertical（垂直反轉） Vertical（垂直）	指定使用 Paper Saver Ordering（省紙功能排序）時的縮版併印影像擺放方式。 **請注意：** • 出廠預設值是 Horizontal（水平）。 • 擺放位置將依據頁面影像的數目和頁面影像的列印方向是直印或橫印而定。
Separator Sheets（分隔頁） Off（關閉） Between Copies（在列印副本之間） Between Jobs（在列印工作之間） Between Pages（在頁面之間）	指定是否要插入空白的分隔頁。 **請注意：** • 出廠預設值是 Off（關閉）。 • 如果將 Collation（逐份列印）設為 On（開啓），Between Copies（在列印副本之間）就會在每個列印工作副本之間插入空白頁。如果將 Collation（逐份列印）設為 Off（關閉），就會在每一組列印頁之間插入空白頁，例如在所有第 1 頁後面或在所有第 2 頁後面插入空白頁。 • Between Jobs（在列印工作之間）可在各列印工作之間插入空白頁。 • Between Pages（在頁面之間）可在列印工作的各頁面之間插入空白頁。此設定可用於列印專用透明投影膠片，或在文件中插入空白頁，做為記事之用。
Separator Sheet Source（分隔頁來源） Tray [x]（[x] 號送紙匣） Manual Feeder（手動輔助式送紙器）	指定分隔頁的紙張來源。 **請注意：** • 出廠預設值是 Tray 1（1 號送紙匣）（標準送紙匣）。 • 從 Paper（紙張）功能表，您必須將 Configure MP（配置多用途送紙器）設定為 Cassette（紙匣），才能讓 Manual Feeder（手動輔助式送紙器）顯示為功能表設定。
Blank Pages（空白頁） Do Not Print（不要列印） Print（列印）	指定是否要在列印工作中插入空白頁。 **請注意：**出廠預設值是 Do Not Print（不要列印）。

Setup menu（設定功能表）

功能表項目	說明
Printer Language（印表機語言） PS Emulation（PS 模擬模式） PCL Emulation（PCL 模擬模式）	設定預設的印表機語言。 **請注意：** • 出廠預設值為 PS Emulation（PS 模擬模式）。PostScript 模擬模式使用 PS 直譯器處理列印工作。 • PCL 模擬模式使用 PCL 直譯器處理列印工作。 • 如果將某印表機語言設為預設值，並不會妨礙軟體程式傳送使用其他印表機語言的列印工作。

功能表項目	說明
Job Waiting（工作等待中） Off（關） On（開）	指定當列印工作所需要的印表機選項或自訂設定無法供使用時，是否要從列印佇列移除該列印工作。這些列印工作會儲存在另外的列印佇列中，讓其他工作得以正常列印。一旦取得原先找不到的資訊及（或）選項時，就會列印這些儲存的工作。 **請注意：** • 出廠預設值是 Off（關）。 • 您必須先安裝非唯讀的印表機硬碟，才會顯示此功能表項目。此需求可確保儲存的工作，不會在印表機沒有接通電源時遭到刪除。
Print Area（列印範圍） Normal（一般） Fit to Page（使其適合頁面） Whole Page（整頁）	設定邏輯及實體可列印範圍。 **請注意：** • 出廠預設值是 Normal（一般）。若嘗試將資料列印在 Normal（一般）設定所定義的不可列印範圍內，印表機就會裁切影像邊界。 • Fit to Page（使其適合頁面）會將頁面內容編排進選取的紙張尺寸內。 • Whole Page（整頁）可讓影像移至 Normal（一般）設定所定義的不可列印範圍內，但印表機仍會裁切 Normal（一般）設定所定義的影像邊界。此設定只會影響使用 PCL 5e 編譯器所列印的頁面，而且不致影響使用 PCL XL 或 PostScript 編譯器所列印的頁面。
Black Only Mode（僅黑色模式） Off（關） On（開）	將印表機設成僅使用黑色碳粉匣來列印文字和圖形。 **請注意：**出廠預設值是 Off（關）。
Download Target（下載目標） RAM 快閃記憶體 磁碟	設定下載資訊的儲存位置。 **請注意：** • 出廠預設值是 RAM。下載資訊只是暫存於 RAM 中。 • 如果將下載資訊儲存在快閃記憶體或印表機硬碟中，便會永久儲存這些資訊。即使印表機關機，下載資訊也同樣會保存在快閃記憶體或硬碟上。 • 您必須先安裝快閃記憶體及（或）磁碟選購品，才會顯示此功能表項目。
Resource Save（節省資源） Off（關） On（開）	指定當印表機的可用記憶體少於所接收列印工作需使用的記憶體時，印表機要以何種方式處理暫時下載資料（例如：儲存在 RAM 中的字型及巨集） **請注意：** • 出廠預設值是 Off（關）。Off（關）會將印表機設爲保留下載資訊，直到需要記憶體爲止。若要處理列印工作，便會刪除下載資訊。 • On（開）會在語言變更及印表機重設期間，保留下載資訊。若印表機記憶體用完，就會顯示 **38 Memory Full（38 記憶體已滿）**，但不會刪除下載資料。
Print All Order（列印所有排列順序） Alphabetical（依照字母順序） Oldest First（最舊的優先） Newest First（最新的優先）	在選取 Print All（全部列印）時，可用於指定保留工作和機密工作的列印順序。 **請注意：** • 出廠預設值是 Alphabetical（依照字母順序）。 • 列印工作一律依照字母順序，出現在印表機控制面板上。

Job Accounting Menu（工作統計功能表）

請注意：您必須先安裝已格式化、無瑕疵的印表機硬碟，才會顯示此功能表項目。印表機硬碟不能設爲「讀/寫」或「寫入保護」型式。

功能表項目	說明
Job Accounting Log（工作統計記錄） Off（關） On（開）	決定印表機是否要建立所接收列印工作的記錄。 **請注意：**出廠預設值是 Off（關）。
Job Accounting Utilities（工作統計公用程式）	讓您列印或刪除記錄檔或將該檔案匯出至快閃儲存碟。
Accounting Log Frequency（統計記錄頻率） Monthly（每月） Weekly（每週）	決定多久建立一次記錄檔。 **請注意：**出廠預設值是 Monthly（每月）。
Log Action at End of Frequency（在重複作業結束時記錄活動） None（無） E-mail Current Log（以電子郵件寄送現行記錄） E-mail & Delete Current Log（以電子郵件寄送並刪除現行記錄） Post Current Log（發佈現行記錄） Post & Delete Current Log（發佈並刪除現行記錄）	決定印表機在超過頻率臨界值時的回應方式。 **請注意：**出廠預設值是 None（無）。
Disk Near Full Level（磁碟幾乎已滿狀態） 1 – 99 Off（關）	指定印表機執行 Disk Near Full Action（磁碟幾乎已滿動作）之前的記錄檔大小上限。 **請注意：**出廠預設值是 5MB。
Disk Near Full Action（磁碟幾乎已滿動作） None（無） E-mail Current Log（以電子郵件寄送現行記錄） E-mail & Delete Current Log（以電子郵件寄送並刪除現行記錄） E-mail & Delete Oldest Log（以電子郵件寄送並刪除最舊的記錄） Post Current Log（發佈現行記錄） Post & Delete Current Log（發佈並刪除現行記錄） Post & Delete Oldest Log（發佈並刪除最舊的記錄） Delete Current Log（刪除現行記錄） Delete Oldest Log（刪除最舊的記錄） Delete All Logs（刪除所有的記錄） Delete All But Current（全部刪除但現行項目除外）	決定印表機在印表機硬碟幾乎已滿時的回應方式。 **請注意：** • 出廠預設值是 None（無）。 • Disk Near Full Level（磁碟幾乎已滿狀態）中定義的值可決定何時觸發此動作。

功能表項目	說明
Disk Full Action（磁碟已滿動作） None（無） E-mail & Delete Current Log（以電子郵件寄送並刪除現行記錄） E-mail & Delete Oldest Log（以電子郵件寄送並刪除最舊的記錄） Post & Delete Current Log（發佈並刪除現行記錄） Post & Delete Oldest Log（發佈並刪除最舊的記錄） Delete Current Log（刪除現行記錄） Delete Oldest Log（刪除最舊的記錄） Delete All Logs（刪除所有的記錄） Delete All But Current（全部刪除但現行項目除外）	決定印表機在磁碟用量達到上限 (100MB) 時的回應方式。 **請注意：**出廠預設值是 None（無）。
URL to Post Logs（用於張貼記錄的 URL）	決定印表機要在何處發佈工作統計記錄。
E-mail Address to Send Logs（用於傳送記錄的電子郵件位址）	指定要作爲裝置工作統計記錄傳送目的地的電子郵件位址。
Log File Prefix（記錄檔前導碼）	**請注意：**TCP/IP 功能表中定義的現行主電腦名稱，將作爲預設的記錄檔前導碼。

Finishing menu（輸出處理功能表）

功能表項目	說明
Sides (Duplex)（單（雙）面） 1 sided（單面） 2 sided（兩面）	指定是否要將雙面列印設爲所有列印工作的預設值。 **請注意：** • 出廠預設值是 1 sided（單面）。 • 您可以從軟體程式設定雙面列印。若是 Windows 使用者，請按一下**檔案 > 列印**，然後按一下**內容**、**喜好設定**、**選項**或**設定**。若是 Macintosh 使用者，請選取**檔案 > 列印**，然後從列印對話框和彈出式選單調整設定。
Duplex Binding（雙面列印裝訂） Long Edge（長邊） Short Edge（短邊）	定義雙面列印頁的裝訂方式，以及反面相對於正面的列印方向。 **請注意：** • 出廠預設值是 Long Edge（長邊）。Long edge（長邊）假定沿著頁面的長邊裝訂（左端用於直印方向，頂端用於橫印方向）。 • Short edge（短邊）假定沿著頁面的短邊裝訂（左端用於直印方向，頂端用於橫印方向）。
Copies（份數） 1 – 999	指定每個列印工作的預設列印份數。 **請注意：**出廠預設值是 1。
Blank Pages（空白頁） Do Not Print（不要列印） Print（列印）	指定是否要在列印工作中插入空白頁。 **請注意：**出廠預設值是 Do Not Print（不要列印）。

功能表項目	說明
Collate（逐份列印） Off (1,1,1,2,2,2)（關閉 (1,1,1,2,2,2)） On (1,2,1,2,1,2)（開啓 (1,2,1,2,1,2)）	列印多份時，可依序堆疊列印工作的頁面。 **請注意：** • 出廠預設值是 Off（關閉）。 • On（開啓）可依序堆疊列印工作。
Separator Sheets（分隔頁） Off（關閉） Between Copies（在列印副本之間） Between Jobs（在列印工作之間） Between Pages（在頁面之間）	指定是否要插入空白的分隔頁。 **請注意：** • 出廠預設值是 Off（關閉）。 • 如果將 Collate（逐份列印）設爲 On（開啓），Between Copies（在列印副本之間）就會在每個列印工作副本之間插入空白頁。如果將 Collate（逐份列印）設爲 Off（關閉），就會在每一組列印頁之間插入空白頁，例如在所有第 1 頁後面或在所有第 2 頁後面插入空白頁。 • Between Jobs（在列印工作之間）可在各列印工作之間插入空白頁。 • Between Pages（在頁面之間）可在列印工作的各頁面之間插入空白頁。此設定可用於列印專用透明投影膠片，或在文件中插入空白頁。
Separator Source（分隔頁來源） Tray [x]（[x] 號送紙匣） Manual Feeder（手動輔助式送紙器）	指定分隔頁的紙張來源。 **請注意：** • 出廠預設值是 Tray 1（1 號送紙匣）（標準送紙匣）。 • 從 Paper（紙張）功能表，您必須將 Configure MP（配置多用途送紙器）設定爲 Cassette（紙匣），才能讓 Manual Feeder（手動輔助式送紙器）顯示爲功能表設定。
Paper Saver（省紙功能） Off（關閉） 2-Up 3-Up 4-Up 6-Up 9-Up 12-Up 16-Up	指定在紙張的其中一面上，以縮版併印方式列印影像。 **請注意：** • 出廠預設值是 Off（關閉）。 • 所選數字是指每一面列印的頁面影像數目。
Paper Saver Ordering（省紙功能排序） Horizontal（水平） Reverse Horizontal（水平反轉） Reverse Vertical（垂直反轉） Vertical（垂直）	指定縮版併印影像的排列位置。 **請注意：** • 出廠預設值是 Horizontal（水平）。 • 擺放位置將依據頁面影像的數目和頁面影像的列印方向是直印或橫印而定。
Paper Saver Orientation（省紙列印方向） Auto（自動） Landscape（橫向） Portrait（直向）	指定多頁文件的列印方向。 **請注意：**出廠預設值是 Auto（自動）。印表機會選擇直印或橫印。

功能表項目	說明
Paper Saver Border（省紙功能邊框） None（無） Solid（實線）	在每個頁面影像上列印邊框。 **請注意：**出廠預設值是 None（無）。
Staple Job（裝訂工作） Off（關閉） On（開啓）	指定是否要裝訂列印輸出。 **請注意：**您必須先安裝裝釘器，才會顯示此功能表。
Hole Punch（打孔） Off（關閉） On（開啓）	指定是否要爲列印輸出打孔。 **請注意：**您必須先安裝打孔器，才會顯示此功能表。
Hole Punch Mode（打孔模式） 2 holes（2 孔） 3 holes（3 孔） 4 holes（4 孔）	決定列印輸出的打孔輸出處理類型。 **請注意：** • 美國出廠預設值是 3 孔。國際出廠預設值是 4 孔。 • 您必須先安裝打孔器，才會顯示此功能表。
Offset Pages（頁面偏位） None（無） Between Copies（在列印副本之間） Between Jobs（在列印工作之間）	讓頁面按若干距離進行偏位。 **請注意：** • 出廠預設值是 None（無）。 • 若是將 Collate（逐份列印）設爲 On（開啓），則 Between Copies（在列印副本之間）會讓各份列印工作偏位。若是將 Collate（逐份列印）設爲 Off（關閉），則每組列印頁面都會偏位，例如：所有的第 1 頁及所有的第 2 頁。 • 不論列印幾份，Between Jobs（在列印工作之間）都會將整個列印工作設爲相同的偏位位置。 • 您必須先安裝裝釘器，才會顯示此功能表。

Quality menu（品質功能表）

功能表項目	說明
Print Mode（列印模式） Color（彩色） Black Only（僅黑色）	指定以黑白灰階或彩色列印影像。 **請注意：** • 出廠預設值是 Color（彩色）。 • 印表機驅動程式可以置換此設定。
Color Correction（色彩修正） Auto（自動） Off（關） Manual（手動）	調整列印頁上的色彩輸出。 **請注意：** • 出廠預設值是 Auto（自動）。Auto（自動）會在列印頁的每個物件上套用不同的色彩轉換表。 • Manual（手動）可讓您利用 Manual Color（手動色彩）功能表提供的設定來自訂色表。 • 由於加色色彩與減色色彩之間的差異，顯示在電腦螢幕上的某些色彩不可能完全複製到列印頁上。

功能表項目	說明
Print Resolution（列印解析度） 4800 CQ 1200 dpi	指定列印輸出的解析度。 **請注意：** • 出廠預設值是 4800 CQ。 • 1200 dpi 提供最高的解析度輸出，而且能增強光澤。
Toner Darkness（碳粉明暗度） 1 – 5	使列印輸出較淡或較濃。 **請注意：** • 出廠預設值是 4。 • 選取較小的數字有助於節省碳粉。 • 若 Print Mode（列印模式）設為 Black Only（僅黑色），設定為 5 會對所有列印工作增大碳粉密度及暗度。 • 若 Print Mode（列印模式）設為 Color（彩色），則設定值 5 與設定值 4 基本上沒有什麼不同。
Enhance Fine Lines（強化細線） Off（關） On（開）	啓動建築製圖、地圖、電路圖及流程圖等檔案適用的列印模式。 **請注意：** • 出廠預設值是 Off（關）。 • 您可以從軟體程式設定此選項。若是 Windows 使用者，請按一下**檔案** > **列印**，然後按一下**內容**、**喜好設定**、**選項**或**設定**。若是 Macintosh 使用者，請選取**檔案** > **列印**，然後從列印對話框和彈出式選單調整設定。 • 若要利用 Embedded Web Server（內嵌式 Web 伺服器）來設定此選項，請在瀏覽器視窗輸入網路印表機 IP 位址。
Color Saver（省色模式） Off（關） On（開）	減少圖形及影像所用的碳粉量。但不會減少文字所用的碳粉量。 **請注意：** • 出廠預設值是 Off（關）。 • On（開）會置換 Toner Darkness（碳粉明暗度）設定。
RGB Brightness（**RGB** 亮度） -6 to 6（-6 到 6）	調整色彩輸出的亮度。 **請注意：** • 出廠預設值是 0。 • 這個設定不會影響使用 CMYK 色彩規格的檔案。
RGB Contrast（**RGB** 對比） 0 – 5	調整色彩輸出的對比。 **請注意：** • 出廠預設值是 0。 • 這項設定不會影響使用 CMYK 色彩規格的檔案。
RGB Saturation（**RGB** 飽和度） 0 – 5	調整色彩輸出的飽和度。 **請注意：** • 出廠預設值是 0。 • 這項設定不會影響使用 CMYK 色彩規格的檔案。

功能表項目	說明
Color Balance（色彩平衡） Cyan（靛青色） -5 to 5（-5 到 5） Magenta（洋紅色） -5 to 5（-5 到 5） Yellow（鮮黃色） -5 to 5（-5 到 5） Black（黑色） -5 to 5（-5 到 5） Reset Defaults（重設預設值）	增加或減少每個色彩所用的碳粉量，來調整列印輸出的色彩。 **請注意：**出廠預設值是 0。
Color Samples（色彩樣本） sRGB Display（sRGB 顯示） sRGB Vivid（sRGB 鮮明色彩） Display—True Black（顯示—全黑） Vivid（鮮明色彩） Off—RGB（關—RGB） US CMYK（美式 CMYK） Euro CMYK（歐式 CMYK） Vivid CMYK（鮮明色彩 CMYK） Off—CMYK（關—CMYK）	爲印表機中每個可用的 RGB 及 CMYK 色彩轉換表列印樣本頁。 **請注意：** • 選取任何設定後都會列印樣本。 • 色彩樣本包含一系列色板，以及用於建立所見色彩的 RGB 或 CMYK 組合。這些頁面可協助您判斷使用哪些組合得以產生所要的列印輸出。 • 從瀏覽器視窗輸入印表機的 IP 位址，即可從 Embedded Web Server（內嵌式 Web 伺服器）存取完整的色彩樣本頁清單。

功能表項目	說明
Manual Color（手動色彩） RGB Image（RGB 影像） sRGB Display（sRGB 顯示） Display—True Black（顯示—全黑） sRGB Vivid（sRGB 鮮明色彩） Off（關） Vivid（鮮明色彩） RGB Text（RGB 文字） sRGB Vivid（sRGB 鮮明色彩） Off（關） Vivid（鮮明色彩） sRGB Display（sRGB 顯示） Display—True Black（顯示—全黑） RGB Graphics（RGB 圖形） sRGB Vivid（sRGB 鮮明色彩） Off（關） Vivid（鮮明色彩） sRGB Display（sRGB 顯示） Display—True Black（顯示—全黑）	自訂 RGB 色彩轉換。 **請注意：** • RGB Image（RGB 影像）的出廠預設值是 sRGB Display（sRGB 顯示）。此設定會將色彩轉換表套用到與電腦監視器所顯示的色彩相符的輸出。 • RGB Text（RGB 文字）和 RGB Graphics（RGB 圖形）的出廠預設值是 sRGB Vivid（sRGB 鮮明色彩）。sRGB Vivid（sRGB 鮮明色彩）可讓您套用色表，來增大飽和度。此設定適用於商用圖形和文字。 • Vivid（鮮明色彩）會套用色彩轉換表，來產生比較明亮、較為飽和的色彩。 • Display—True Black（顯示—全黑）所套用的色彩轉換表，僅使用黑色碳粉來顯示中性灰色。
Manual Color（手動色彩） CMYK Image（CMYK 影像） US CMYK（美式 CMYK） Euro CMYK（歐式 CMYK） Vivid CMYK（鮮明色彩 CMYK） Off（關） CMYK Text（CMYK 文字） US CMYK（美式 CMYK） Euro CMYK（歐式 CMYK） Vivid CMYK（鮮明色彩 CMYK） Off（關） CMYK Graphics（CMYK 圖形） US CMYK（美式 CMYK） Euro CMYK（歐式 CMYK） Vivid CMYK（鮮明色彩 CMYK） Off（關）	自訂 CMYK 色彩轉換。 **請注意：** • 美國的出廠預設值是 US CMYK（美式 CMYK）。US CMYK（美式 CMYK）可讓您套用色彩轉換表，嘗試產生符合 SWOP 色彩輸出的列印輸出。 • 國際出廠預設值是 Euro CMYK（歐式 CMYK）。Euro CMYK（歐式 CMYK）可讓您套用色彩轉換表，嘗試產生符合 EuroScale 色彩輸出的列印輸出。 • Vivid CMYK（鮮明色彩 CMYK）可增大 US CMYK（美式 CMYK）色彩轉換表的色彩飽和度。
Spot Color Replacement（色塊替換）	提供此功能方便您將特定的 CMYK 值指定給所設定的色塊。

功能表項目	說明
Color Adjust（色彩校正）	起始色彩轉換表重新校正，並容許印表機調整輸出的色彩變化。 請注意： • 選取這個功能表時，會啓動校正。這時顯示幕上會出現 **Calibrating**（正在校正），直到完成程序。 • 有時可變條件（例如：室溫和溼度）會導致輸出的色彩變化。印表機演算法會執行色彩調整。在這個程序中也會重新執行色彩校正。

Utilities menu（公用程式功能表）

功能表項目	說明
Remove Held Jobs（移除保留工作） Confidential（機密） Held（保留） Not Restored（未回復） All（全部）	將機密和保留工作從印表機硬碟上移除。 請注意： • 選取只會影響印表機常駐列印工作的設定。書籤、快閃儲存碟上的列印工作，以及其他類型的保留工作不會受到影響。 • Not Restored（未回復）會將*未* 從印表機硬碟或記憶體回復的所有 Print and Hold（列印與保留）工作予以移除。
Format Flash（格式化快閃記憶體） Yes（是） No（否）	將快閃記憶體格式化。 **警告－潛在損害：**格式化快閃記憶體時，請勿關閉印表機電源。 請注意： • Yes（是）可以刪除快閃記憶體中儲存的所有資料。 • No（否）可以取消格式化要求。 • 快閃記憶體指的是在印表機中額外安裝的快閃記憶體選購卡。 • 快閃記憶體選購卡必須已安裝在印表機內，並且能正常運作，才能使用此功能表項目。 • 快閃記憶體選購卡不能設爲「讀取/寫入」或「寫入」保護狀態。
Delete Downloads on Disk（刪除磁碟上的下載檔案） Delete Now（立即刪除） Do Not Delete（不要刪除）	從印表機硬碟移除下載檔案，包括所有的保留工作、緩衝工作及擱置工作。 請注意： • Delete Now（立即刪除）可將印表機控制面板配置爲在完成刪除程序後返回原始畫面。 • Do Not Delete（不要刪除）可將印表機控制面板設定爲返回主要 Utilities menu（公用程式功能表）。
Activate Hex Trace（啓動 16 進位追蹤模式）	協助您找出列印工作的問題來源。 請注意： • 若啓動此設定，傳送到印表機的所有資料會以 16 進位模式列印，而且印表機不會執行字元表示法和控制碼。 • 若要退出或停用 Hex Trace（16 進位追蹤模式），請關閉印表機電源或重設印表機。

功能表項目	說明
Coverage Estimator（覆蓋率估計器） Off（關） On（開）	提供碳粉在頁面上的預估覆蓋率百分比。每份列印工作結束時，此預估值會列印在個別的頁面上。 **請注意：**出廠預設值是 Off（關）。

XPS 功能表

功能表項目	說明
Print Error Pages（列印錯誤頁面） Off（關） On（開）	列印內含各項錯誤（包括 XML 標示的錯誤）相關資訊的頁面 **請注意：**出廠預設值是 Off（關）。

PDF menu（PDF 功能表）

功能表項目	說明
Scale to Fit（調整為適合的比例） No（否） Yes（是）	調整頁面內容比例以符合所選紙張大小。 **請注意：**出廠預設值是 No（否）。
Annotations（註釋） Do Not Print（不要列印） Print（列印）	以 PDF 格式列印註釋。 **請注意：**出廠預設值是 Do Not Print（不要列印）。

PostScript menu（PostScript 功能表）

功能表項目	說明
Print PS Error（列印 PS 錯誤） Off（關） On（開）	列印含有 PostScript 錯誤的頁面。 **請注意：**出廠預設值是 Off（關）。
Lock PS Startup Mode（鎖定 PS 啓動模式） Off（關） On（開）	可讓使用者停用 SysStart 檔。 **請注意：**出廠預設值是 Off（關）。
Font Priority（字型優先順序） Resident（常駐） Flash/Disk（快閃記憶體/磁碟）	建立字型搜尋順序。 **請注意：** • 出廠預設值是 Resident（常駐）。 • 您必須先安裝格式化快閃記憶體選購卡或印表機硬碟，且能正常運作，才能使用此功能表項目。 • 確認快閃記憶體選購品或印表機硬碟不能設有讀/寫、寫入或密碼保護。 • Job Buffer Size（工作緩衝區大小）不可設為 100%。

功能表項目	說明
Image Smoothing（影像平滑化） Off（關） On（開）	加強低解析度影像的對比和清晰度，並使其色彩轉換更平順。 **請注意：** • 出廠預設值是 Off（關）。 • Image Smoothing（影像平滑化）不適用於解析度為 300 dpi 或更高的影像。

PCL Emul menu（PCL 模擬模式功能表）

功能表項目	說明
Font Source（字型來源） Resident（常駐） Disk（磁碟） Download（下載） Flash（快閃記憶體） All（全部）	指定 Font Name（字型名稱）功能表項目所用的字型集。 **請注意：** • 出廠預設值是 Resident（常駐）。Resident（常駐）將顯示已下載至 RAM 的出廠預設字型集。 • Flash（快閃記憶體）及 Disk（磁碟）設定可顯示該選項中所有常駐字型。確認快閃記憶體選購品已適當格式化，而且未設有讀/寫或密碼保護。 • Download（下載）將顯示已下載至 RAM 的所有字型。 • All（全部）將顯示任何選項可用的所有字型。
Font Name（字型名稱） RO Courier	識別特定字型及其儲存位置。 **請注意：**出廠預設值是 RO Courier。RO Courier 格式將顯示印表機中的字型名稱、字型 ID 及儲存位置。字型來源縮寫 R 代表「常駐」、F 代表「快閃記憶體」、K 代表「磁碟」、D 代表「下載」。
Symbol Set（符號集） 10U PC-8 12U PC-850	指定每個字型名稱的符號集。 **請注意：** • 美國的出廠預設值是 10U PC-8。國際出廠預設值是 12U PC-850。 • 符號集是指一組字母、數值字元、標點與特殊符號。符號集支援不同語言或特定程式，例如科學文字的數學符號。此時只會顯示支援的符號集。
PCL Emulation Settings（PCL 模擬模式設定） Point Size（點數） 1.00 – 1008.00	變更可縮放印刷字型的點數。 **請注意：** • 出廠預設值是 12。 • Point Size（點數）是指字型的字元高度。一點大約等於 1/72 英吋。 • Point sizes（點數）每次可增大或減小的單位為 0.25 點。

功能表項目	說明
PCL Emulation Settings（PCL 模擬模式設定） Pitch（點距） 0.08 – 100	指定可縮放單空格字型的字型點距。 **請注意：** • 出廠預設值是 10。 • Pitch（點距）是指每英吋固定間距的字元個數 (cpi)。 • Pitch（點距）每次可增大或減小的單位為 0.01 cpi。 • 對無法縮放的單空格字型而言，其點距可以顯示在顯示幕上，但是無法加以變更。
PCL Emulation Settings（PCL 模擬模式設定） Orientation（列印方向） Portrait（直印） Landscape（橫印）	指定頁面上文字及圖形的列印方向。 **請注意：** • 出廠預設值是 Portrait（直印）。 • Portrait（直印）可列印與頁面短邊平行的文字及圖形。 • Landscape（橫印）可列印與頁面長邊平行的文字及圖形。
PCL Emulation Settings（PCL 模擬模式設定） Lines per Page（每頁行數） 1 – 255	指定每頁列印的行數。 **請注意：** • 美國出廠預設值是 60。國際預設值是 64。 • 印表機會根據 Lines per Page（每頁行數）、Paper Size（紙張尺寸），以及 Orientation（列印方向）等設定，指定每行之間的空格數。請先選取所要的 Paper Size（紙張尺寸）及 Orientation（列印方向），然後再設定 Lines per Page（每頁行數）。
PCL Emulation Settings（PCL 模擬模式設定） A4 Width（A4 寬度） 198 mm（198 公釐） 203 mm（203 公釐）	將印表機設為在 A4 尺寸的紙張上列印。 **請注意：** • 198 公釐是出廠預設值。 • 203 公釐設定可指定容許列印 80 個 10 點距字元的頁面寬度。
PCL Emulation Settings（PCL 模擬模式設定） Auto CR after LF（換行之後自動歸位） Off（關） On（開）	指定印表機是否在換行 (LF) 控制指令之後自動執行歸位 (CR)。 **請注意：**出廠預設值是 Off（關）。
PCL Emulation Settings（PCL 模擬模式設定） Auto LF after CR（歸位之後自動換行） Off（關） On（開）	指定印表機是否在歸位 (CR) 控制指令之後自動執行換行 (LF)。 **請注意：**出廠預設值是 Off（關）。

功能表項目	說明
Tray Renumber（送紙匣重新編號） Assign MP Feeder（指定多用途送紙器） Off（關） None（無） 0 – 199 Assign Tray [x]（指定送紙匣 [x]） Off（關） None（無） 0 – 199 Assign Manual Paper（指定手動送紙） Off（關） None（無） 0 – 199 Assign Manual Env（指定手動送信封） Off（關） None（無） 0 – 199	將印表機配置為搭配使用印表機軟體或程式，這類程式可對送紙匣、裝紙器及送紙器使用不同的來源指定值。 **請注意：** • 出廠預設值是 Off（關）。 • None（無）會略過不予處理 Select Paper Feed（選取送紙）指令。只有當 PCL 5e 解譯器選取了此項目，才會顯示此選項。 • 0 – 199 可讓您指定自訂設定。
Tray Renumber（送紙匣重新編號） View Factory Defaults（檢視出廠預設值） MPF Default = 8（多用途送紙器預設值=8） T1 Default = 1（T1 預設值=1） T2 Default = 4（T2 預設值=4） T3 Default = 5（T3 預設值=5） T4 Default = 20（T4 預設值=20） T5 Default = 21（T5 預設值=21） Env Default = 6（信封預設值=6） MPaper Default = 2（手動送紙預設值=2） MEnv Default = 3（手動送信封預設值=3）	顯示指定給每個送紙匣、裝紙器或送紙器的出廠預設值。
Tray Renumber（送紙匣重新編號） Restore Defaults（回復出廠預設值） Yes（是） No（否）	將所有送紙匣、裝紙器及送紙器的指定值，還原為出廠預設值。

HTML menu（HTML 功能表）

功能表項目		說明
Font Name（字型名稱） Albertus MT Antique Olive Apple Chancery Arial MT Avant Garde Bodoni Bookman Chicago Clarendon Cooper Black Copperplate Coronet Courier Eurostile Garamond Geneva Gill Sans Goudy Helvetica Hoefler Text Intl CG Times Intl Courier Intl Univers	Joanna MT Letter Gothic Lubalin Graph Marigold MonaLisa Recut Monaco New CenturySbk New York Optima Oxford Palatino StempelGaramond Taffy Times TimesNewRoman Univers Zapf Chancery NewSansMTCS NewSansMTCT New SansMTJA NewSansMTKO	設定 HTML 文件的預設字型。 **請注意：**若未指定 HTML 文件的字型，便會使用 Times 字型。

功能表項目	說明
Font Size（字型大小） 1 – 255 pt（1 – 255 點）	設定 HTML 文件的預設字型大小。 **請注意：** • 12 pt 是出廠設定值。 • 字型大小每次可增大 1 點。
Scale（比例） 1 – 400%	調整 HTML 文件預設字型的比例。 **請注意：** • 出廠預設值是 100%。 • 調整比例時每次可增大 1%。
Orientation（列印方向） Portrait（直印） Landscape（橫印）	設定 HTML 文件的頁面方向。 **請注意：**出廠預設值是 Portrait（直印）。

功能表項目	說明
Margin Size（邊界尺寸） 8 – 255 mm（8 – 255 公釐）	設定 HTML 文件的頁面邊界。 **請注意：** • 19 公釐是出廠預設值。 • 邊界尺寸每次可增大 1 公釐。
Backgrounds（背景） Print（列印） Do Not Print（不要列印）	指定是否要在 HTML 文件上列印背景。 **請注意：**出廠預設值是 Print（列印）。

Image menu（影像功能表）

功能表項目	說明
Auto Fit（自動調整） On（開） Off（關）	選取最佳紙張尺寸、調整比例及列印方向。 **請注意：**出廠預設值是 On（開）。此設定會置換某些影像的調整比例及列印方向設定。
Invert（反相） Off（關） On（開）	反轉雙色調黑白影像。 **請注意：** • 出廠預設值是 Off（關）。 • 此設定不適用於 GIF 或 JPEG 影像。
Scaling（調整比例） Best Fit（最佳配合） Anchor Center（基準中央） Fit Height/Width（符合高度/寬度） Fit Height（符合高度） Fit Width（符合寬度） Anchor Top Left（基準左上）	調整影像比例，以符合所選紙張尺寸。 **請注意：** • 出廠預設值是 Best Fit（最佳配合）。 • 當 Auto Fit（自動調整）設為 On（開）時，Scaling（調整比例）會自動設為 Best Fit（最佳配合）。
Orientation（列印方向） Portrait（直印） Landscape（橫印） Rev Portrait（反向直印） Rev Landscape（反向橫印）	設定影像的列印方向。 **請注意：**出廠預設值是 Portrait（直印）。

Help menu（說明功能表）

「說明」功能表中所含的「說明」頁，是由儲存在印表機的一系列 PDF 檔所組成。這些頁面包含有關使用印表機和執行列印作業的資訊。

英文、法文、德文及西班牙文翻譯將儲存在印表機中。其他語言翻譯都可在 Lexmark 網站上找到，網址為：**www.lexmark.com**。

功能表項目	說明
Print All Guides（列印所有指南）	列印所有的指南。
Color Quality（色彩品質）	提供關於調整和自訂彩色列印的資訊。
Print Quality（列印品質）	提供關於解決列印品質問題的資訊。
Printing Guide（列印指南）	提供關於載入紙張和其他特殊材質的資訊。
Media Guide（材質指南）	提供送紙匣、裝紙器和送紙器所支援的紙張尺寸清單。
Print Defects Guide（列印品質檢測指南）	提供說明，協助您判別導致重複瑕疵的印表機零件。
Menu Map（功能表圖）	提供印表機控制面板功能表和設定的清單。
Information Guide（資訊指南）	提供尋找其他資訊的說明。
Connection Guide（連線指南）	提供關於在本端 (USB) 或透過網路連線至印表機的資訊。
Moving Guide（移動指南）	提供安全移動印表機的指示。
Supplies Guide（耗材指南）	提供訂購耗材的材料編號。

移動印表機之前請先保全記憶體

揮發性聲明

本印表機內含各種類型的記憶體，這些記憶體可用來儲存裝置和網路設定、Embedded Solutions（內嵌式解決方案）中的資訊，以及使用者資料。記憶體類型—以及各種記憶體所儲存的資料類型—說明如下。

- **Volatile memory（揮發性記憶體）**—您的裝置會在進行簡單的列印和複印工作時，利用標準*隨機存取記憶體* (RAM) 對使用者資料進行暫時性的緩衝作業。
- **Non-volatile memory（非揮發性記憶體）**—您的裝置可能使用兩種型式的非揮發性記憶體：EEPROM 和 NAND（快閃記憶體）。這兩種類型都可用來儲存作業系統、裝置設定、網路資訊、掃描器和書籤設定，以及 Embedded Solutions（內嵌式解決方案）。
- **Hard disk memory（硬碟記憶體）**—某些裝置會安裝硬碟。印表機硬碟是專為裝置特定功能而設計，所以不能用於長期儲存非列印相關的資料。硬碟並未提供使用者直接從用戶端裝置執行下列作業的功能：擷取資訊、建立資料夾、建立磁碟或網路檔案共用，或是 FTP 資訊。硬碟可以從複雜的掃描、列印、複印及傳真工作中，保留緩衝的使用者資料，以及紙張規格資料和字型資料。

在某些情況下，您可能會想要清除安裝在印表機中的記憶體裝置內容。以下為上述情況的某些範例：

- 將要停用印表機
- 將要更換印表機硬碟
- 印表機即將移至不同的部門或其他位置
- 印表機即將由您公司以外的人員進行維修服務
- 即將從您所在位置移除印表機以進行維修
- 印表機被販售給另一個組織機構

丟棄硬碟

請注意：並非所有的印表機都安裝有硬碟。

在高度安全環境中，從您所在位置移除印表機或其硬碟後，可能有必要另外採取某些步驟，來確保儲存在印表機硬碟中的機密資料不致遭他人存取。雖然大部分的資料都可利用電子方式予以清除，但在丟棄印表機或硬碟以前，建議您採取下列一項或多項動作：

- **Degaussing（消磁）**—利用可清除儲存資料的磁場，來清光硬碟裡的資料。
- **Crushing（銷毀）**—實體擠壓硬碟以損壞組件，使其無法被讀取。
- **Milling（碾碎）**—實際將硬碟碾成較小的金屬碎片。

請注意：雖然大部分的資料都可利用電子方式予以清除，但唯一保證能徹底清除所有資料的方式，就是對可能儲存資料的所有記憶體裝置，進行實體的破壞。

消除揮發性記憶體

安裝在印表機中的揮發性記憶體 (RAM) 必須接上電源才能留存資訊。若要消除緩衝的資料，只要將裝置關機即可。

消除非揮發性記憶體

- **Individual settings, device and network settings, security settings, and embedded solutions**（**個別設定、裝置和網路設定、安全設定及內嵌式解決方案**）—透過在 Configuration（配置）功能表中選取 Wipe All Settings（抹除所有設定），來消除資訊。
- **Fax data**（**傳真資料**）—透過在 Configuration（配置）功能表中選取 Wipe All Settings（抹除所有設定），來消除傳真設定和資料。

1 關閉印表機電源。

2 打開印表機電源後，請同時按住 2ABC 和 6MNO。請等到畫面出現進度列時，才放開按鈕。

印表機將執行開機順序，接著會出現 Configuration menu（配置功能表）。印表機啓動完畢後，觸控式螢幕會顯示一份功能清單，而非標準的主畫面圖示。

3 觸控 **Wipe All Settings**（**抹除所有設定**）。

此程序執行期間，該印表機將重新開機數次。

請注意：Wipe All Settings（抹除所有設定）會安全地移除印表機上的裝置設定、解決方案、工作、傳真和密碼。

4 觸控 **Back**（**上一步**）> **Exit Config Menu**（**結束配置功能表**）。

印表機會開機重設，然後返回一般操作模式。

清理印表機硬碟記憶體

請注意：您的印表機可能未裝有硬碟。

在印表機功能表中配置 Disk Wiping（磁碟機抹除）可讓您經由安全改寫已標示要刪除的檔案，來移除掃描、列印、複印和傳真工作所遺留的機密材料。

使用印表機控制面板

1 關閉印表機電源。

2 打開印表機電源後，請同時按住 2ABC 和 6MNO。請等到畫面出現進度列時，才放開按鈕。

印表機將執行開機順序，接著會出現 Configuration menu（配置功能表）。印表機啓動完畢後，觸控式螢幕會顯示一份功能清單，而非標準的主畫面圖示。

3 觸控 **Wipe Disk**（**抹除磁碟**），然後觸控以下任一項：
   - **Wipe disk (fast)**（**抹除磁碟（快速）**）—此設定可讓您在單一批准下以所有的零改寫磁碟。
   - **Wipe disk (secure)**（**抹除磁碟（安全）**）—此設定可讓您以數次隨機位元模式，後續接著執行驗證程序，來改寫磁碟。安全的改寫作業與 DoD 5220.22-M 標準相容，可安全地從硬碟清理資料。極機密資訊應使用這種方式來進行抹除作業。

4 觸控 **Yes**（**是**），可繼續執行磁碟機抹除作業。狀態列可用於指示磁碟機抹除作業的進度。

請注意：Disk wiping（磁碟機抹除）可能需要數分鐘或甚至超過一個小時，該作業進行期間，印表機可能無法執行其他使用者作業。

5 觸控 **Back**（**上一步**）> **Exit Config Menu**（**結束配置功能表**）。

印表機會開機重設，然後返回一般操作模式。

配置印表機硬碟加密

請注意：您的印表機可能未裝有硬碟。

啓用硬碟加密有助於在印表機或其硬碟遭竊時，防止敏感資料的遺失。

使用 **Embedded Web Server**（內嵌式 **Web** 伺服器）

1 從 Embedded Web Server（內嵌式 Web 伺服器），按一下 **Settings**（設定） > **Security**（安全性） > **Disk Encryption**（磁碟加密）。

請注意：您必須先安裝已格式化、無瑕疵的印表機硬碟，才會顯示 Disk Encryption（磁碟加密）。

2 從 Disk encryption（磁碟加密）功能表，選取 **Enable**（啓用）。

請注意：

- 啓用磁碟加密會清除印表機硬碟的內容。
- Disk encryption（磁碟加密）可能需要數分鐘或甚至超過一個小時，該作業進行期間，印表機可能無法執行其他使用者作業。

3 按一下 **Submit**（提出）。

使用印表機控制面板

1 關閉印表機電源。

2 啓動印表機時，請同時按住 2ABC 和 6MNO。請只在畫面出現進度列時，才放開按鈕。

印表機將執行開機順序，接著出現 Configuration menu（配置功能表）。印表機啓動完畢後，觸控式螢幕會顯示一份功能清單，而非標準的主畫面圖示（例如「複印」或「傳真」圖示）。

3 觸控 **Disk Encryption**（磁碟加密） > **Enable**（啓用）。

請注意：啓用磁碟加密會清除印表機硬碟的內容。

4 觸控 **Yes**（是），可繼續執行磁碟機抹除作業。

狀態列可用於指示磁碟機抹除作業的進度。磁碟完成加密後，印表機會返回 Enable/Disable（啓用/停用）畫面。

請注意：

- 加密處理程序期間，請勿關閉印表機電源。這麼做可能會導致資料的遺失。
- Disk encryption（磁碟加密）可能需要數分鐘或甚至超過一個小時，該作業進行期間，印表機可能無法執行其他使用者作業。

5 觸控 **Back**（上一步），然後觸控 **Exit Config Menu**（結束配置功能表）。

印表機會開機重設，然後返回一般操作模式。

維護印表機

您需要定期執行某些作業，才能維持最佳列印品質。

清除印表機的外部

1 確定已關閉印表機，並且已從牆面插座拔下插頭。

請當心－有觸電的危險：為避免電擊的危險，當您清潔印表機外部時，請先拔下牆上插座的電源線，並且拔除連接印表機的所有電纜，然後再繼續作業。

2 取出標準出紙槽的紙張。

3 將一條不含棉絮、乾淨的擦拭用布用水弄溼。

警告－潛在損害：請勿使用家庭清潔劑或洗滌劑，因為這些會損壞印表機的外部塗裝。

4 您只能擦拭印表機外部（標準出紙槽也一定要擦拭）。

警告－潛在損害：使用濕布清潔內部可能會損壞印表機。

5 務必確定紙張托架和標準出紙槽已晾乾，再開始新的列印工作。

清潔列印頭鏡片

發生列印品質問題時，請清潔列印頭鏡片。

1 打開前門。

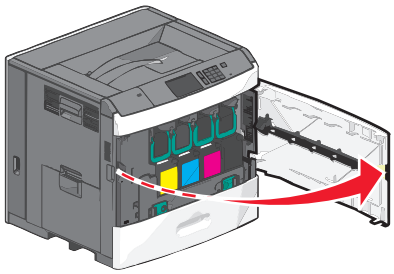

2 取出所有的碳粉匣。

警告－潛在損害：請勿觸摸感光鼓上發亮的區域。這麼做可能會損壞感光鼓。

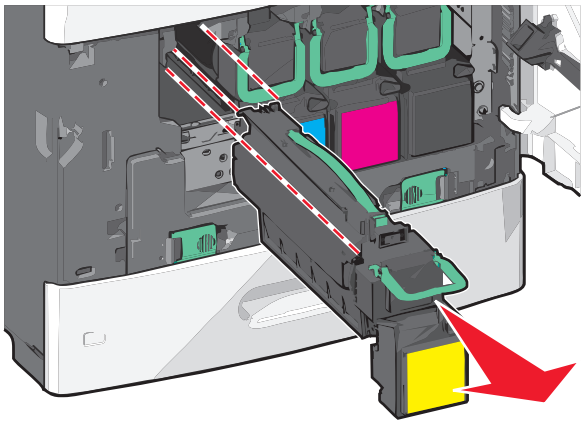

3 找出四個列印頭鏡片。

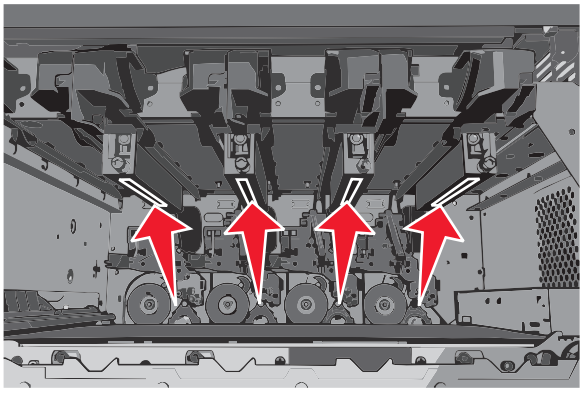

4 利用壓縮的空氣來清潔鏡片。

警告－潛在損害：請勿觸摸列印頭鏡片。

5 重新安裝碳粉匣。

6 關上前門。

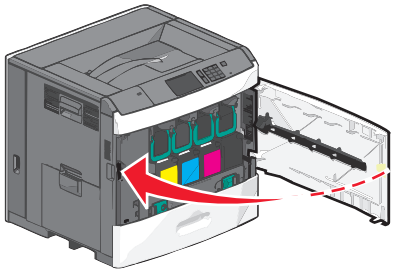

存放耗材

選擇陰涼、乾淨的地方來存放印表機耗材。請將耗材右邊朝上存放在原始的包裝中，等您預備要使用時再拆封。

耗材不應暴露在下列環境中：

- 直接日曬
- 溫度高於攝氏 35 度（華氏 95 度）

- 濕度高於 80%
- 空氣中含有鹽分
- 含有腐蝕性氣體
- 充滿塵埃

檢查耗材狀態

有耗材需要更換或需要維護時，顯示幕上會出現一則訊息。

從印表機控制面板檢查耗材的狀態

從主畫面，觸控 **Status/Supplies**（狀態/耗材） > **View Supplies**（檢視耗材）。

檢查網路電腦的耗材狀態

請注意：電腦必須連線到和印表機相同的網路。

1 在 Web 瀏覽器的位址欄位中，輸入印表機 IP 位址。

   如果您不知道印表機的 IP 位址，您可以：

   - 在 Networks/Ports（網路/連接埠）功能表下的 TCP/IP 區段中，檢視印表機控制面板上的 IP 位址。
   - 列印網路設定頁或功能表設定頁，找到 TCP/IP 區段中的 IP 位址。

2 按一下 **Device Status**（裝置狀態）。

   這時會出現「裝置狀態」頁，顯示耗材存量摘要。

訂購耗材

如果要在美國訂購耗材，請撥 1-800-539-6275 聯絡 Lexmark，取得您所在地區「Lexmark 授權耗材經銷商」的相關資訊。在其他國家或地區，請造訪 Lexmark 網站，網址如下：**www.lexmark.com**。或者，請聯絡原印表機經銷處。

請注意：

- 碳粉存量錶所顯示的存量是碳粉匣中碳粉存量的評估值。
- 所有印表機耗材的使用期限，是以列印在 Letter 或 A4 尺寸普通紙上的情況來估計。

訂購碳粉匣

當 **88 [color] cartridge low**（**88 [某顏色] 碳粉匣碳粉不足**） 或 **88 [color] cartridge nearly low**（**88 [某顏色] 碳粉匣即將不足**）出現時，請訂購新碳粉匣。

碳粉匣列印量估計是依據 ISO/IEC 19798 標準。長期過低的碳粉列印覆蓋率（少於 1.25%），可能會對實際列印量產生負面影響，也可能使碳粉匣零件在碳粉未用完之前就發生故障。

建議使用的碳粉匣與材料編號

材料名稱	Lexmark 回收計劃碳粉匣	普通碳粉匣
靛青色碳粉匣 靛青色超高容量碳粉匣	C792A1CG C792X1CG	C792A2CG C792X2CG
洋紅色碳粉匣 洋紅色超高容量碳粉匣	C792A1MG C792X1MG	C792A2MG C792X2MG
鮮黃色碳粉匣 鮮黃色超高容量碳粉匣	C792A1YG C792X1YG	C792A2YG C792X2YG
黑色碳粉匣 黑色超高容量碳粉匣	C792A1KG C792X1KG	C792A2KG C792X2KG

訂購加熱熔合組件或轉印套件模組

當 **80 加熱熔合組件使用期限警告**或 **83 轉印套件模組使用期限警告**出現時，請訂購替換用的加熱熔合組件或轉印套件模組。

當 **80 更換加熱熔合組件**或 **83 更換轉印套件模組**出現時，請安裝新加熱熔合組件或新轉印套件模組。如需安裝資訊，請參閱該零件隨附的說明文件。

材料名稱	材料編號
加熱熔合組件	40X7102（100 伏特） 40X7100（115 伏特） 40X7101（230 伏特）
轉印套件模組	40X7103

訂購廢棄碳粉回收瓶

出現 **82 廢棄碳粉回收瓶幾乎已滿**時，請訂購替換的廢棄碳粉回收瓶。

當 **82 請更換廢棄碳粉回收瓶**出現時，請更換廢棄碳粉回收瓶。

請注意：不建議您重複使用廢棄碳粉回收瓶。

材料名稱	材料編號
廢棄碳粉回收瓶	C792X77G

訂購裝釘匣

出現 **Staples Low**（釘書針不足）或 **Staples Empty**（釘書針已用完）時，請訂購所指定的裝釘匣。

如需其他資訊，請參閱裝釘器門蓋內的圖例。

材料名稱	材料編號
裝釘匣 – 3 包 （一包中內含 5,000 支釘書針，3 包總共有 15,000 支釘書針。）	25A0013

訂購清潔套件

請使用清潔套件中的濕抹布和乾抹布，來清潔觸控式螢幕。

材料名稱	材料編號
清潔套件（濕抹布和乾抹布）	40X0392

更換耗材

更換碳粉匣

1 打開前門。

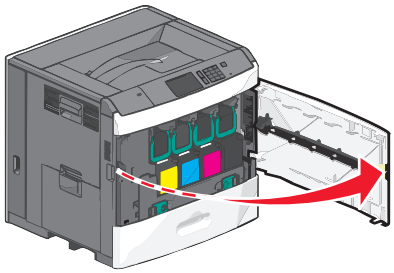

2 拉起綠色握把，然後將碳粉匣往外拉。抓著上端的握把，然後將送紙匣拉出印表機。

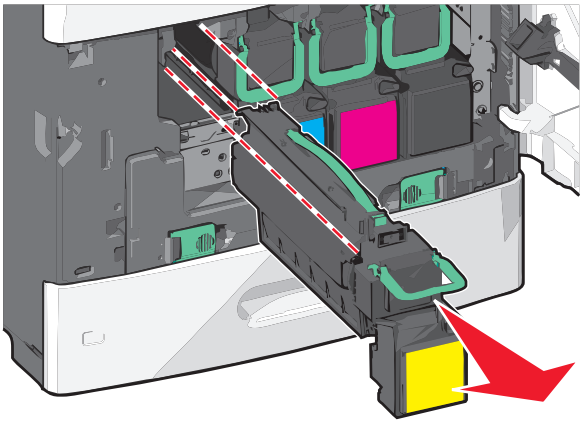

3 將舊碳粉匣放入替換碳粉匣運送盒中，然後將回收標籤貼到盒上，方便運送。

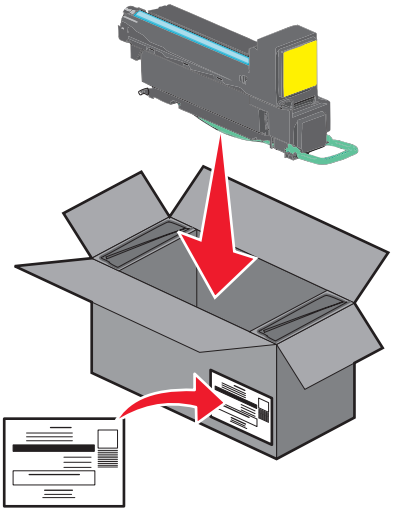

4 拆開新碳粉匣的包裝。

警告－潛在損害：請小心不要觸摸感光鼓。觸摸感光鼓可能會影響後續列印工作的列印品質。

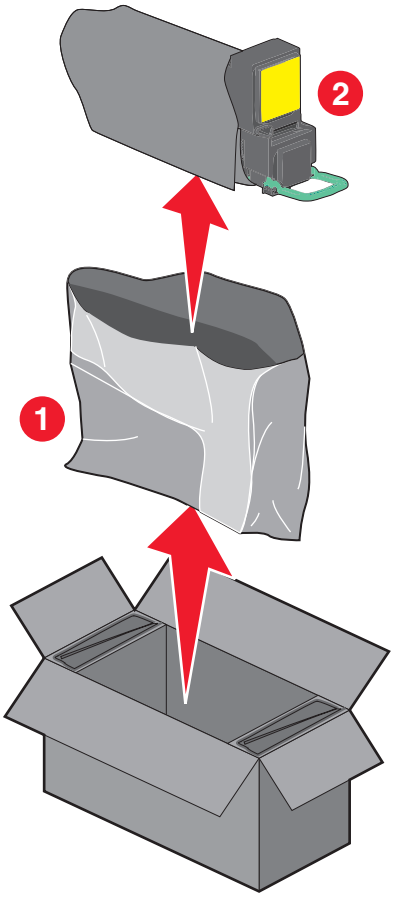

5 前、後、左、右晃動新碳粉匣，讓碳粉分佈均勻。

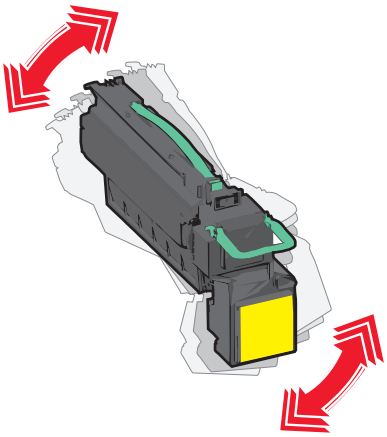

6 移除新碳粉匣上的紅色包裝條狀物。

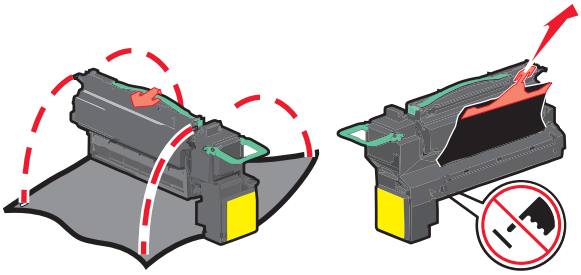

7 將新碳粉匣插入印表機內，然後將綠色握把進回原位。

請注意：確認碳粉匣已完全推入定位。

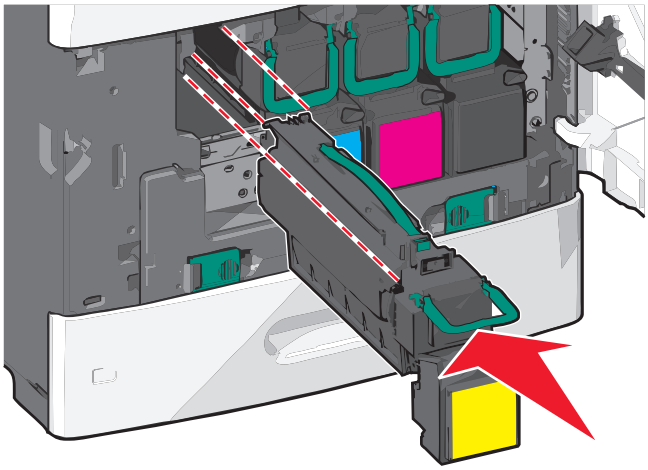

8 關上前門。

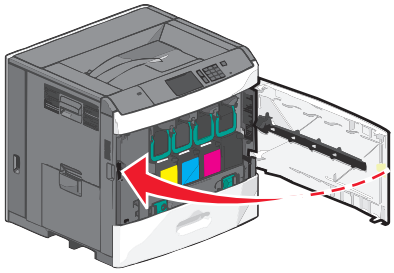

Replacing the waste toner bottle（更換廢棄碳粉回收瓶）

當 **82.xx Replace waste toner bottle**（**82.xx 請更換廢棄碳粉回收瓶**）出現時，請更換廢棄碳粉回收瓶。更換廢棄碳粉回收瓶後，印表機才能繼續列印。

1 從包裝盒內取出替換的廢棄碳粉回收瓶，然後拆開它的包裝。

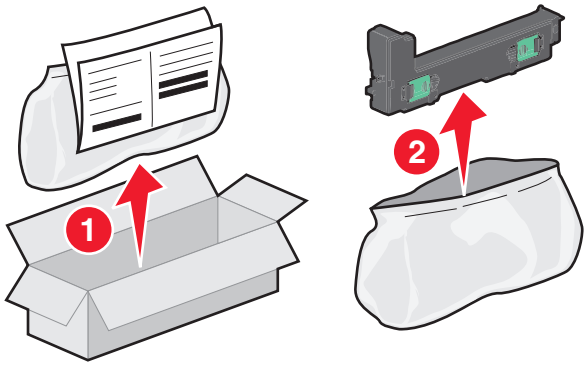

2 打開印表機前門，然後開啓 1 號送紙匣。

3 將綠色定位拉片往側邊拉，抓好定位拉片後用兩手將它拉出，以取出廢棄碳粉回收瓶。

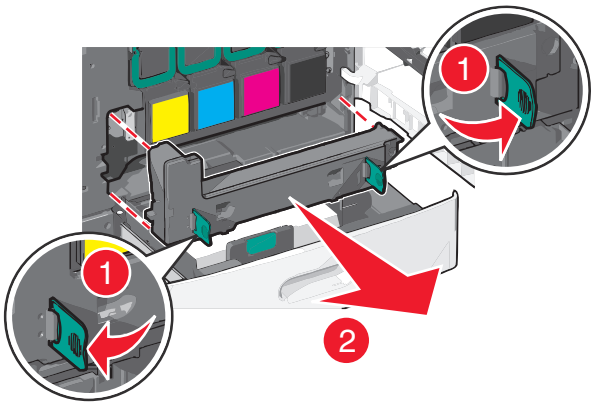

4 將廢棄碳粉回收瓶放入回收袋。

5 將回收袋放入您剛才取出替換零件的包裝盒內。

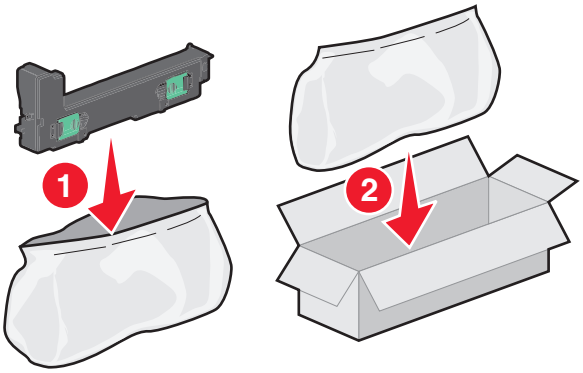

6 撕下回收標籤，並將它貼在包裝盒上。

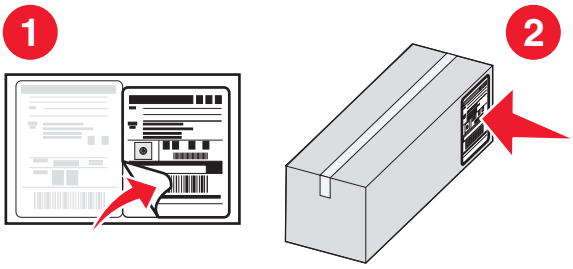

7 將新廢棄碳粉回收瓶插入印表機。

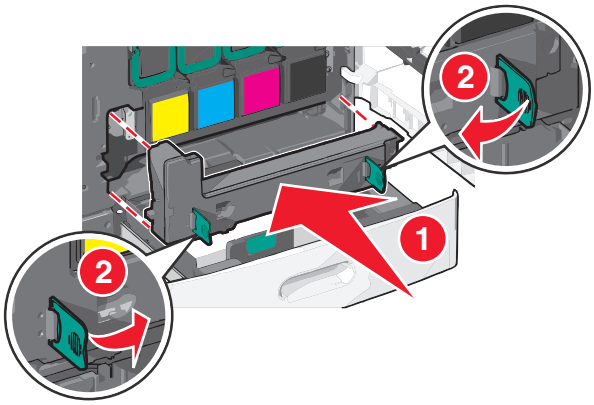

8 關閉 1 號送紙匣，然後關上前門。

移動印表機

移動印表機之前

⚠ **請當心－有潛在傷害的危險：**印表機的重量超過 18 公斤（40 磅），若要安全地抬起它，需要有兩個或兩個以上受過訓練的工作人員。

⚠ **請當心－有潛在傷害的危險：**移動印表機之前，請遵循下列指引，以免受傷或損壞印表機：

- 利用電源開關關閉印表機電源，然後從牆上插座拔掉電源線。
- 移動印表機之前，請先中斷印表機的所有電源線和電纜。
- 將印表機抬離選購性裝紙器，再將印表機放置一旁，請避免同時抬起裝紙器和印表機。

  請注意：請利用印表機兩邊的握把，將印表機抬離選購性裝紙器。

警告－潛在損害：因移動方式不當所導致的印表機損壞，不屬於印表機的保固範圍。

將印表機移到其他地點

下列預防措施有助於您將印表機和選購品安全地移到其他地點：

- 用來移動印表機的任何車具，都應該要有一個足以支撐整個印表機台面面積的表面。用來移動選購品的任何車具，都應該要有一個足以支撐選購品尺寸的表面。
- 讓印表機保持垂直。
- 避免劇烈的震動。

運送印表機

運送印表機時，請使用原始包裝材料，或電洽購買處索取重新安置配套元件。

管理支援

尋找進階網路功能及管理者資訊

本章內容涵蓋使用 Embedded Web Server（內嵌式 Web 伺服器）執行多種基本管理支援作業。如需更多進階系統支援作業，請參閱*軟體與說明文件* 光碟上的*網路功能設定指南*，以及 *Embedded Web Server Administrator's Guide（內嵌式 Web 伺服器管理者手冊）*，本書位在 Lexmark 網站上，網址為：**http://support.lexmark.com**。

使用 Embedded Web Server（內嵌式 Web 伺服器）

若印表機安裝在網路上，則 Embedded Web Server（內嵌式 Web 伺服器）可以廣泛用於下列功能：

- 檢視印表機控制面板的虛擬顯示幕
- 檢查印表機耗材狀態
- 配置印表機設定
- 配置網路設定
- 檢視報告

若要存取您印表機的 Embedded Web Server（內嵌式 Web 伺服器）：

1. 在 Web 瀏覽器的位址欄位中，輸入印表機 IP 位址。

   請注意：

   - 若您不知道印表機的 IP 位址，請列印網路設定頁，並在 TCP/IP 區段中找出 IP 位址。
   - 若您正在使用 Proxy 伺服器，請暫時停用，才能正確載入 Embedded Web Server（內嵌式 Web 伺服器）。
2. 按下 **Enter**。

檢查虛擬顯示幕

1. 開啟與您印表機相關聯的 Embedded Web Server（內嵌式 Web 伺服器）。

   在 Web 瀏覽器的位址欄位中，輸入印表機 IP 位址。

   如果您不知道印表機的 IP 位址，您可以：

   - 在 Networks/Ports（網路/連接埠）功能表下的 TCP/IP 區段中，檢視印表機控制面板上的 IP 位址。
   - 列印網路設定頁或功能表設定頁，找到 TCP/IP 區段中的 IP 位址。
2. 檢查顯示在螢幕左上角的虛擬顯示幕。

   虛擬顯示幕的功能和印表機控制面板上用於顯示印表機訊息的實際顯示幕一樣。

檢查印表機狀態

1. 在 Web 瀏覽器的位址欄位中，輸入印表機 IP 位址。

如果您不知道印表機的 IP 位址，您可以：
- 在 Networks/Ports（網路/連接埠）功能表下的 TCP/IP 區段中，檢視印表機控制面板上的 IP 位址。
- 列印網路設定頁或功能表設定頁，找到 TCP/IP 區段中的 IP 位址。

2 按一下 **Device Status**（裝置狀態）。

裝置狀態將顯示下列各項：
- 送紙匣設定
- 碳粉匣的碳粉存量
- 保養套件剩餘使用期限百分比
- 某些印表機組件的容量測量

設定電子郵件警示

將印表機配置為在耗材存量不足或紙張需要更換或重新添加，或發生夾紙時，將電子郵件警示傳送給您。

1 在 Web 瀏覽器的位址欄位中，輸入印表機 IP 位址。

如果您不知道印表機的 IP 位址，您可以：
- 在 Networks/Ports（網路/連接埠）功能表下的 TCP/IP 區段中，檢視印表機控制面板上的 IP 位址。
- 列印網路設定頁或功能表設定頁，找到 TCP/IP 區段中的 IP 位址。

2 按一下 **Settings**（設定）。

3 在 Other Settings（其他設定）之下，按一下 **E-mail Alert Setup**（電子郵件警示設定）。

4 選取需要通知的項目，然後輸入電子郵件位址。

5 按一下 **Submit**（提出）。

請注意：如需有關設定電子郵件伺服器的資訊，請聯絡系統支援人員。

檢視報告

您可以從「內嵌式 Web 伺服器」檢視某些報告。這些報告有助於您評估印表機、網路及耗材的狀態。

若要從網路印表機檢視報告：

1 在 Web 瀏覽器的位址欄位中，輸入印表機 IP 位址。

如果您不知道印表機的 IP 位址，您可以：
- 在 Networks/Ports（網路/連接埠）功能表下的 TCP/IP 區段中，檢視印表機控制面板上的 IP 位址。
- 列印網路設定頁或功能表設定頁，找到 TCP/IP 區段中的 IP 位址。

2 按一下 **Reports**（報告），然後按一下您要檢視的報告類型。

回復出廠預設值

如果您想保留一份目前的功能表設定當作參考，請在回復出廠預設值之前先列印功能表設定頁。

警告－潛在損害：回復出廠預設值可以將大部分的印表機設定，重設回原始出廠預設值。但不包括顯示語言、自訂尺寸和訊息，以及網路/連接埠功能表設定。儲存在 RAM 中的所有下載資訊都會被刪除。儲存在快閃記憶體或印表機硬碟中的下載資料則不會受影響。

從主畫面，導覽至：

> **Settings**（設定） > **General Settings**（一般設定） > **Factory Defaults**（出廠預設值） > **Restore Now**（立即回復） >

清除夾紙

慎選紙張和特殊材質，並適當地載入印表機，即可避免大部分夾紙的發生。如需其他資訊，請參閱第 168 頁的「避免夾紙」。萬一發生夾紙，請遵循本章節所列出的各項步驟。

如果要解決夾紙訊息所指出的問題，您必須清理整個送紙路徑，然後觸控 **Continue（繼續）**，來清除訊息並回復列印。如果 Jam Recovery（夾紙恢復）設為 On（開）或 Auto（自動），針對夾住的頁面，印表機會列印一份新的頁面；不過，Auto（自動）設定則不保證該頁面一定可以印出。

請注意：Jam Recovery（夾紙恢復）預設為 Auto（自動）。除非其他印表機作業需要記憶體來保留頁面，否則印表機會重新列印卡住的頁面。

避免夾紙

建議使用的送紙匣

- 確認將紙張在送紙匣中水平放妥。
- 請不要在印表機列印時移除送紙匣。
- 請不要在印表機列印時將列印材質載入送紙匣。請在列印前將材質載入送紙匣，或等到提示出現時再載入。
- 請勿載入過多紙張。請確認紙張堆疊高度沒有超出所指示的高度上限。
- 請確認送紙匣或手動輔助式送紙器中的導引夾已擺放在適當的位置，而且沒有因過度緊靠而壓迫到紙張或信封。
- 將紙張載入送紙匣後，請將送紙匣穩妥地往內推。

建議使用的紙張

- 請務必採用建議使用的紙張或特殊列印材質。
- 請勿載入起皺、有摺痕、潮溼、彎曲或扭曲的紙張。
- 載入紙張前，請先彎曲翻動並對齊紙張。

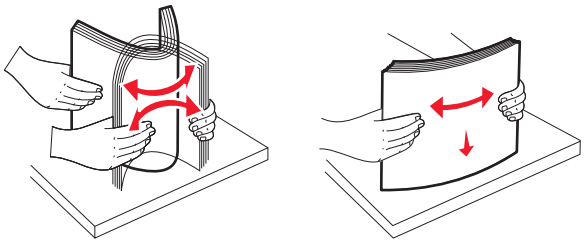

- 請不要使用以手撕過的紙張。
- 請不要在同一疊中混用各種紙張尺寸、重量或類型。
- 請確認已在印表機控制面板功能表中，正確地設定所有的尺寸和類型。
- 請遵從製造商的建議方式存放紙張。

瞭解夾紙編號和位置

發生夾紙時，顯示幕上會出現指示夾紙位置的訊息。若要解析夾紙訊息，您必須清除送紙路徑中所有夾住的紙張。

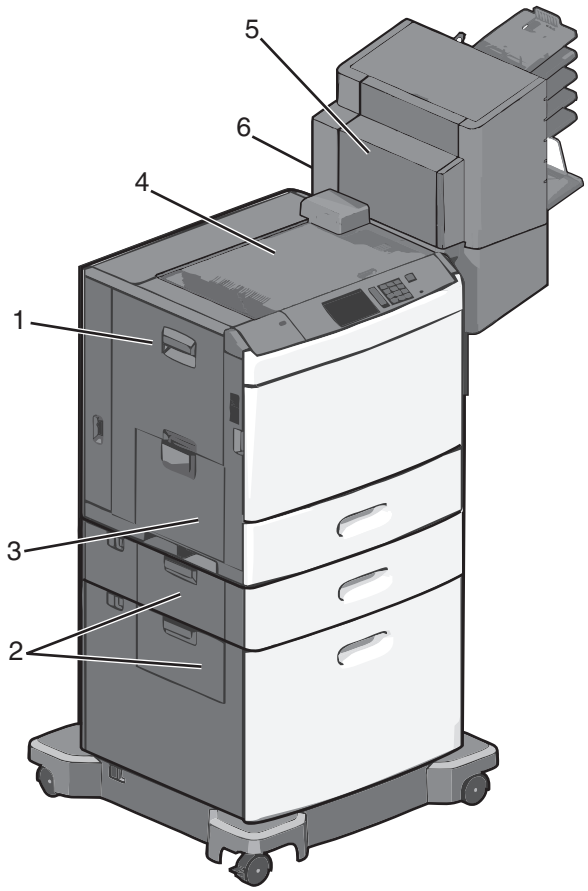

區域	夾紙編號	解決方法
1	**200-239**	打開側門，然後取出夾紙。
2	**24x**	打開指定送紙匣的側門，然後取出夾紙。
3	**250**	從多用途送紙器中移除所有的紙張，然後取出夾紙。
4	**400-403、460-461**	打開「水平傳輸套件」(Horizontal Transport Unit, HTU) 門板，然後取出夾紙。
5	**431-458**	按下按鈕，將分頁裝訂器或信箱滑向右側，打開分頁裝訂器或信箱門板，然後取出夾紙。
6	**455**	打開裝釘器門板，移除裝釘匣，然後取出夾釘。

200 paper jam（200 夾紙）

1 打開印表機的側門。

請當心－表面會發熱：印表機內部的溫度可能很高。為避免被發熱表面或元件燙傷的危險，請先讓該表面或元件冷卻之後再觸碰。

2 穩妥地抓住夾紙，然後將它輕輕拉出。

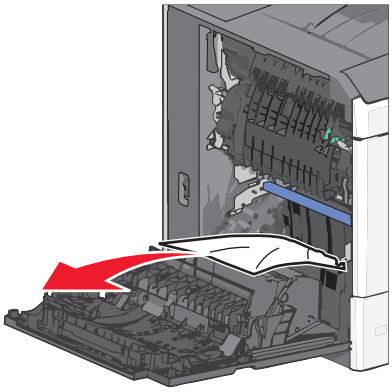

請注意：確認已取出所有的紙張碎片。

3 關上印表機的側門。

4 從印表機控制面板，觸控 **Continue, jam cleared**（繼續作業，夾紙已清除）。

201 paper jam（201 夾紙）

1 打開印表機的側門。

請當心－表面會發熱：印表機內部的溫度可能很高。為避免被發熱表面或元件燙傷的危險，請先讓該表面或元件冷卻之後再觸碰。

2 找出夾紙所在位置，然後取出夾紙：

a 如果紙張夾在加熱組件內側，請打開加熱組件存取門。

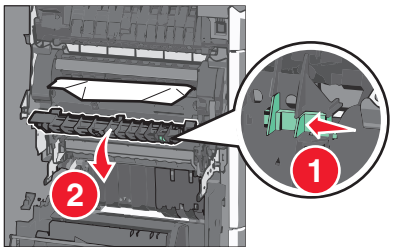

b 穩妥地抓住夾紙的一邊，然後將它輕輕拉出。

警告－潛在損害：請勿觸摸加熱組件中心。這麼做可能會損壞加熱組件。

請注意：確認已取出所有的紙張碎片。

3 關上印表機的側門。

4 從印表機控制面板，觸控 **Continue, jam cleared**（繼續作業，夾紙已清除）。

202 – 203 paper jams（202 – 203 夾紙）

如果紙張夾在標準出紙槽中，請抓緊紙張的兩側，然後輕輕將紙張拉出。

請注意：確認已取出所有的紙張碎片。

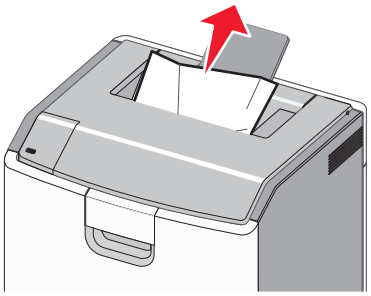

紙張夾在加熱組件中

1 打開印表機的側門。

請當心－表面會發熱：印表機內部的溫度可能很高。為避免被發熱表面或元件燙傷的危險，請先讓該表面或元件冷卻之後再觸碰。

2 如果紙張夾在加熱組件內側，請打開加熱組件存取門。

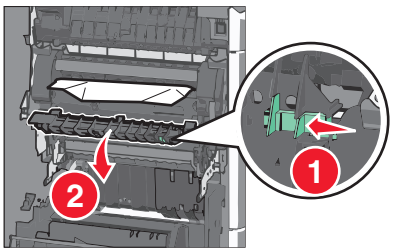

3 穩妥地抓住夾紙的一邊，然後將它輕輕拉出。

警告－潛在損害：請勿觸摸加熱組件中心。這麼做可能會損壞加熱組件。

請注意：確認已取出所有的紙張碎片。

4 關上側門。

紙張夾在加熱組件下面

1 打開印表機的側門。

請當心－表面會發熱：印表機內部的溫度可能很高。為避免被發熱表面或元件燙傷的危險，請先讓該表面或元件冷卻之後再觸碰。

2 如果紙張夾在加熱組件下方，請抓緊夾紙的一邊，然後輕輕將紙張拉出。

請注意：確認已取出所有的紙張碎片。

3 關上印表機的側門。

4 從印表機控制面板，觸控 **Continue, jam cleared**（繼續作業，夾紙已清除）。

230 paper jam（230 夾紙）

1 打開印表機的側門。

請當心－表面會發熱：印表機內部的溫度可能很高。為避免被發熱表面或元件燙傷的危險，請先讓該表面或元件冷卻之後再觸碰。

2 滑動卡榫以打開雙面列印裝置蓋板。

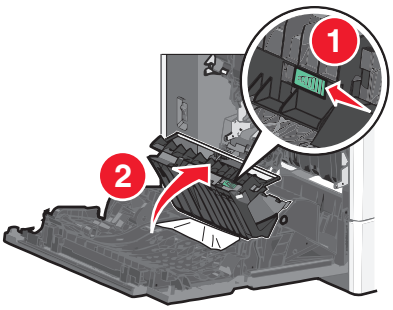

3 抓住夾紙，然後將它輕輕拉出。

請注意：確認已取出所有的紙張碎片。

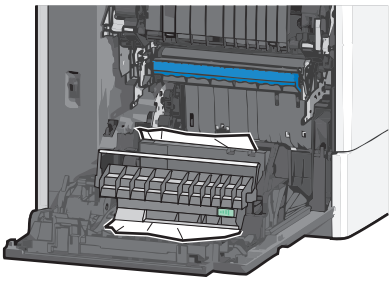

4 關上雙面列印裝置蓋板。

5 關上印表機的側門。

6 從印表機控制面板，觸控 **Continue, jam cleared**（繼續作業，夾紙已清除）。

231 – 239 paper jams（231 – 239 夾紙）

1 打開印表機的側門。

請當心－表面會發熱：印表機內部的溫度可能很高。為避免被發熱表面或元件燙傷的危險，請先讓該表面或元件冷卻之後再觸碰。

2 滑動卡榫以打開雙面列印裝置蓋板。

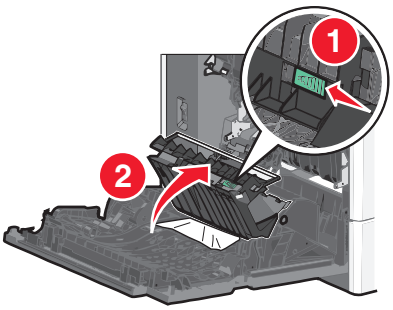

3 抓住夾紙，然後將它輕輕拉出。

請注意：確認已取出所有的紙張碎片。

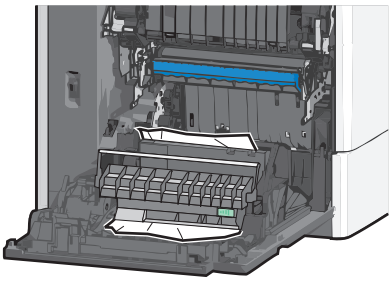

4 關上雙面列印裝置蓋板。

5 關上印表機的側門。

6 從印表機控制面板，觸控 **Continue, jam cleared**（繼續作業，夾紙已清除）。

24x paper jam（24x 夾紙）

1 號送紙匣中發生夾紙

1 請打開側門。

2 抓住夾紙的一邊，然後將它輕輕拉出。

3 關上側門。

4 從印表機控制面板，觸控 **Continue, jam cleared**（繼續作業，夾紙已清除）。

選購性送紙匣中發生夾紙

1 打開指定選購性送紙匣的側門。

2 抓住夾紙的一邊，然後將它輕輕拉出。

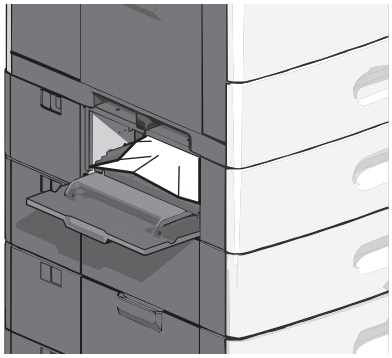

3 關上側門。

4 從印表機控制面板，觸控 **Continue, jam cleared**（繼續作業，夾紙已清除）。

250 paper jam（250 夾紙）

1 推入取紙定位拉片，然後從多用途送紙器取出所有的紙張。

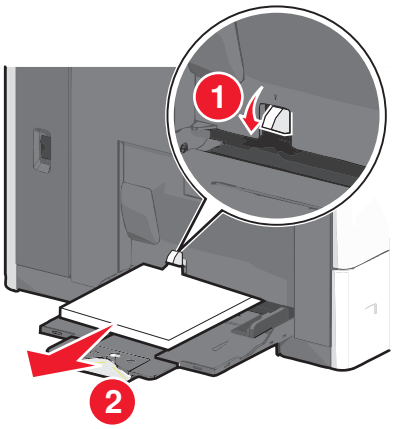

警告－潛在損害：若您沒有先推入取紙定位拉片，就將紙張拉出，可能會導致取紙定位拉片破損。

2 抓住夾紙的一邊，然後將它輕輕拉出。

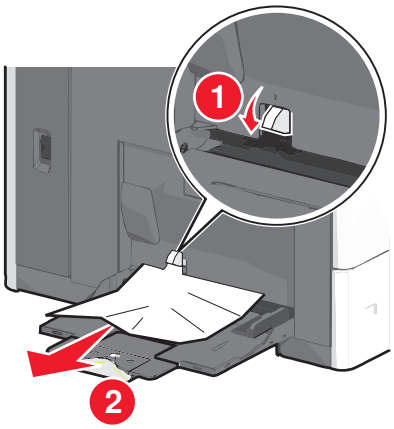

請注意：確認已取出所有的紙張碎片。

3 將紙張重新載入多用途送紙器，然後調整紙張導引夾。

4 從印表機控制面板，觸控 **Continue, jam cleared**（繼續作業，夾紙已清除）。

400 – 403 and 460 – 461 paper jams（400 – 403 和 460 – 461 夾紙）

1 請打開紙張傳輸套件門板。

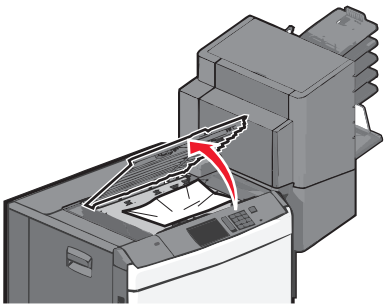

2 穩妥地抓住夾紙，然後將它輕輕拉出。

請注意：確認已取出所有的紙張碎片。

3 關上紙張傳輸套件門板。

4 從印表機控制面板，觸控 **Continue, jam cleared**（繼續作業，夾紙已清除）。

431 – 454, and 456 – 458 paper jams（431 – 454 和 456 – 458 夾紙）

1 請推入按鈕，然後將輸出分頁裝訂器或信箱滑向右側。

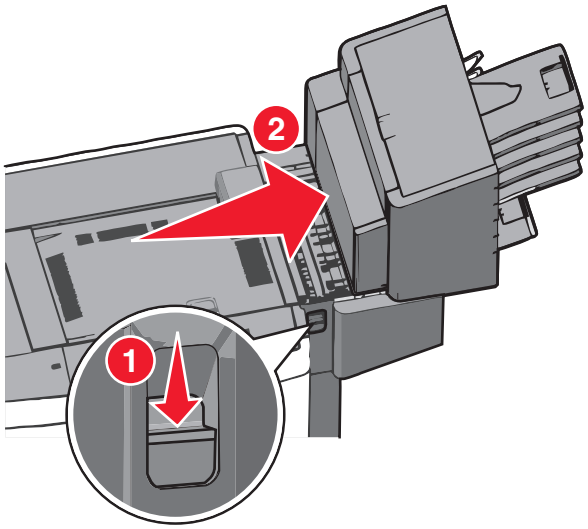

2 打開分頁裝訂器或信箱的存取門。

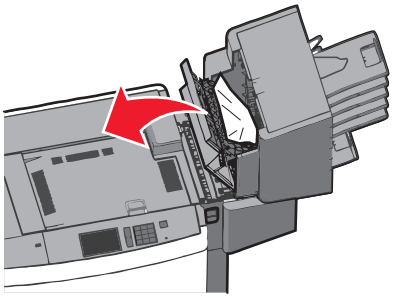

3 抓住夾紙，然後將它輕輕拉出。

請注意：確認已取出所有的紙張碎片。

4 關上分頁裝訂器或信箱的存取門。

5 將分頁裝訂器或信箱滑向左側，直到它*發出喀嚓一聲，* 卡入定位。

6 從印表機控制面板，觸控 **Continue, jam cleared**（繼續作業，夾紙已清除）。

455 staple jam（455 夾釘）

1 按下卡榫，打開裝釘器門板。

請注意：裝釘器門板位在分頁裝訂器背面。

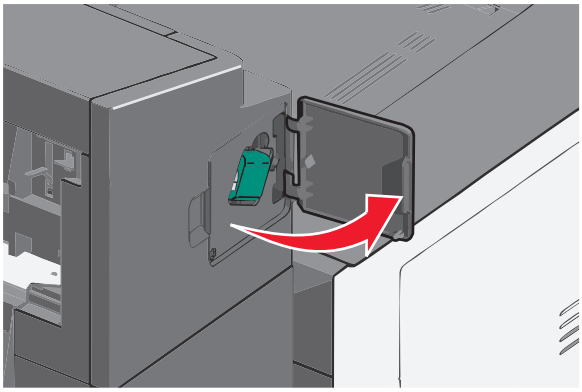

2 將裝釘匣容器的卡榫往下拉，然後從印表機中拉出裝釘匣容器。

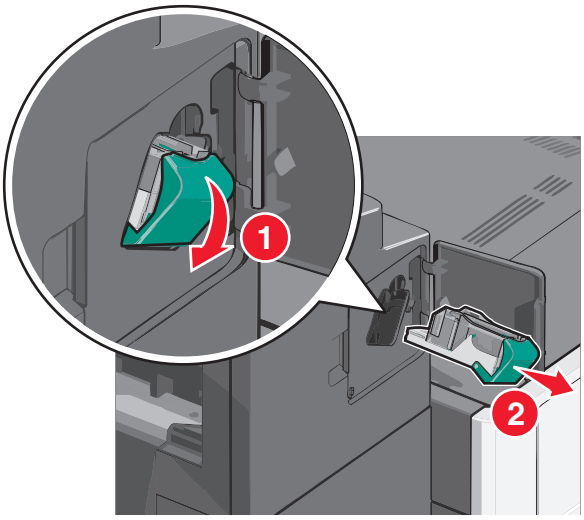

3 利用金屬定位拉片掀開裝釘夾，然後取出所有卡住或鬆脫的釘書針。

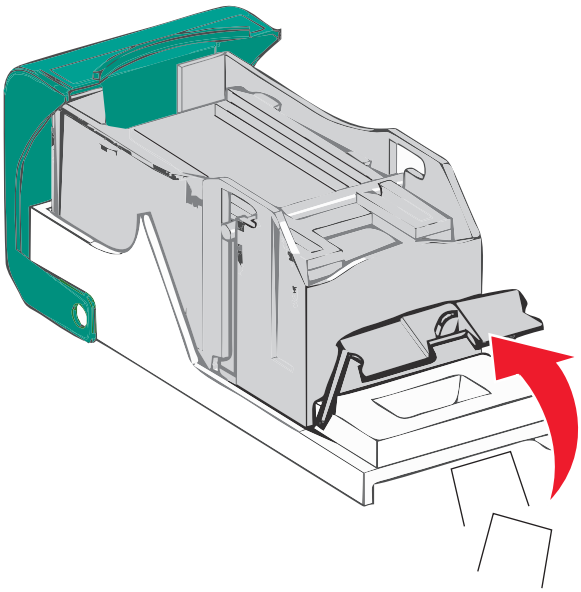

4 關上裝釘夾。

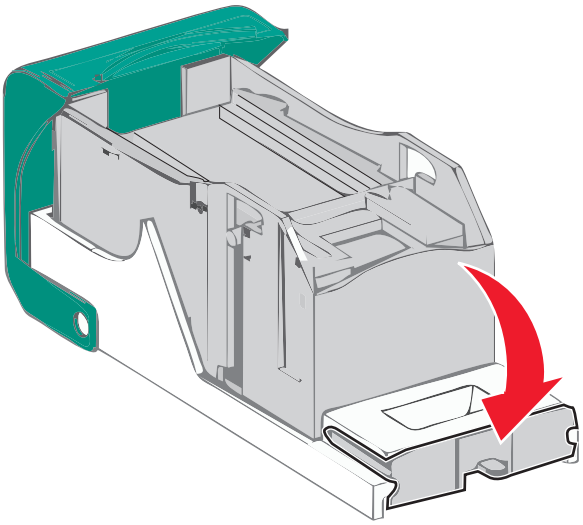

5 將裝釘夾往下壓，使它*發出喀嚓一聲*， 卡入定位。

6 將裝釘匣容器穩妥地推回裝釘器內，直到裝釘匣容器*發出喀嚓一聲*， 卡入定位。

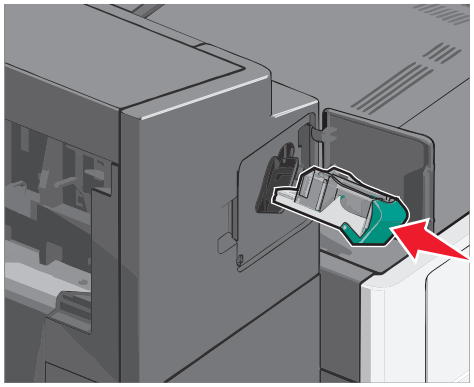

7 關上裝釘器門板。

8 從印表機控制面板，觸控 **Continue, jam cleared**（繼續作業，夾紙已清除）。

疑難排解

檢查未回應的印表機

若印表機沒有回應，請先確定：

- 電源線是否插入印表機以及適當接地後的插座中。
- 電源插座並未被任何切換器或斷電器所關閉。
- 印表機沒有插入任何突波保護裝置、不斷電系統或延長線。
- 其他須插入插座的電源設備都可以正常運作。
- 是否已啟動印表機。
- 用來連接印表機與主電腦、列印伺服器、選購品或其他網路裝置的纜線有沒有接妥。

以上各種可能性都檢查過後，請關閉印表機電源，然後再開啟電源。通常這樣就可以解決問題了。

瞭解印表機訊息

調整色彩

等候程序完成。

An error has occurred with the USB drive.（USB 儲存碟發生錯誤。）請先移除儲存碟，然後再重新插入。

請嘗試下列其中一個或多個項目：

- 請先移除快閃儲存碟，然後再重新插入。
- 如果錯誤訊息仍然存在，表示快閃記憶體可能有瑕疵，必須加以更換。

Change [paper source] to [custom type name]（將 [紙張來源] 變更為 [自訂類型名稱]）

請嘗試下列其中一個或多個項目：

- 觸控 **Use current [paper source]**（使用現用 [紙張來源]）來忽略訊息，並從選取的送紙匣進行列印。
- 將正確的紙張尺寸和類型載入送紙匣，驗證已在印表機控制面板的 Paper（紙張）功能表中指定了紙張尺寸和類型設定，然後觸控 **Paper changed, continue**（紙張已變更，繼續）。
- 觸控 **Cancel job**（取消工作），來取消列印工作。

Change [paper source] to [custom type name] load [orientation]（將 [紙張來源] 變更爲 [自訂類型名稱] 載入 [方向]）

請嘗試下列其中一個或多個項目：

- 觸控 **Use current [paper source]**（使用現用 [紙張來源]）來忽略訊息，並從選取的送紙匣進行列印。
- 將正確的紙張尺寸和類型載入送紙匣，驗證已在印表機控制面板的 Paper（紙張）功能表中指定了紙張尺寸和類型設定，然後觸控 **Paper changed, continue**（紙張已變更，繼續）。
- 觸控 **Cancel job**（取消工作），來取消列印工作。

Change [paper source] to [custom string]（將 [紙張來源] 變更爲 [自訂字串]）

請嘗試下列其中一個或多個項目：

- 觸控 **Use current [paper source]**（使用現用 [紙張來源]）來忽略訊息，並從選取的送紙匣進行列印。
- 將正確的紙張尺寸和類型載入送紙匣，驗證已在印表機控制面板的 Paper（紙張）功能表中指定了紙張尺寸和類型設定，然後觸控 **Paper changed, continue**（紙張已變更，繼續）。
- 觸控 **Cancel job**（取消工作），來取消列印工作。

Change [paper source] to [custom string] load [orientation]（將 [紙張來源] 變更爲 [自訂字串] 載入 [方向]）

請嘗試下列其中一個或多個項目：

- 觸控 **Use current [paper source]**（使用現用 [紙張來源]）來忽略訊息，並從選取的送紙匣進行列印。
- 將正確的紙張尺寸和類型載入送紙匣，驗證已在印表機控制面板的 Paper（紙張）功能表中指定了紙張尺寸和類型設定，然後觸控 **Paper changed, continue**（紙張已變更，繼續）。
- 觸控 **Cancel job**（取消工作），來取消列印工作。

Change [paper source] to [paper size] [paper type]（將 [紙張來源] 變更爲 [紙張尺寸] [紙張類型]）

請嘗試下列其中一個或多個項目：

- 觸控 **Use current [paper source]**（使用現用 [紙張來源]）來忽略訊息，並從選取的送紙匣進行列印。
- 將正確的紙張尺寸和類型載入送紙匣，驗證已在印表機控制面板的 Paper（紙張）功能表中指定了紙張尺寸和類型設定，然後觸控 **Paper changed, continue**（紙張已變更，繼續）。
- 觸控 **Cancel job**（取消工作），來取消列印工作。

Change [paper source] to [paper size] [paper type] load [orientation]（將 [紙張來源] 變更爲 [紙張尺寸] [紙張類型] 載入 [方向]）

請嘗試下列其中一個或多個項目：

- 觸控 **Use current [paper source]**（使用現用 [紙張來源]）來忽略訊息，並從選取的送紙匣進行列印。
- 將正確的紙張尺寸和類型載入送紙匣，驗證已在印表機控制面板的 Paper（紙張）功能表中指定了紙張尺寸和類型設定，然後觸控 **Paper changed, continue**（紙張已變更，繼續）。
- 觸控 **Cancel job**（取消工作），來取消列印工作。

Close paper transport cover（關上紙張傳輸蓋板）

關上紙張傳輸套件蓋板或門板。

Close left side door（關上左側門板）

請關上印表機的左側門板。

Close [tray] door（關上 [送紙匣] 門板）

把指定的送紙匣門板關上。

Close finisher side door（關上分頁裝訂器側門）

請關上分頁裝訂器的側門。

Close finisher top cover（關上分頁裝訂器頂蓋）

請關上分頁裝訂器的頂蓋。

Close front door（關閉前門）

關閉印表機的前門。

Disk corrupted（磁碟損毀）

本印表機嘗試在損毀的硬碟上進行硬碟回復，但無法修復硬碟。硬碟必須重新格式化。

觸控 **Format disk**（格式化磁碟），以重新格式化印表機硬碟，並清除此訊息。

請注意：格式化作業將刪除印表機硬碟上儲存的所有檔案。

Disk near full.（磁碟幾乎已滿。）Securely clearing disk space.（安全的清理磁碟空間。）

請嘗試下列其中一個或多個項目：

- 觸控 **Continue**（繼續），來清除訊息並繼續列印。
- 刪除印表機硬碟中儲存的字型、巨集，以及其他資料。
- 請安裝容量較大的硬碟。

Disk problem（磁碟問題）

印表機硬碟必須重新格式化。

觸控 **Format disk**（格式化磁碟），以重新格式化印表機硬碟，並清除此訊息。

請注意：格式化作業將刪除印表機硬碟上儲存的所有檔案。

Empty the hole punch box（將打孔箱清空）

1 將打孔箱清空。
   如需有關清空打孔箱的指示，請從印表機控制面板觸控 **More Information**（其他資訊）。
2 將打孔箱重新插入分頁裝訂器，然後觸控 **Continue**（繼續），來清除訊息。

Error reading USB drive.（讀取 USB 儲存碟時發生錯誤。）Remove USB.（請移除 USB。）

所插入的 USB 儲存碟不受支援。請移除該 USB 裝置，然後重新安裝受支援的裝置。

Insert staple cartridge（插入裝釘匣）

請嘗試下列其中一個或多個項目：

- 插入裝釘匣。
- 觸控 **Continue**（繼續），來清除訊息並繼續列印，但不使用分頁裝訂器。

Insert Tray [x]（插入 [x] 號送紙匣）

將指定的送紙匣插入印表機。

Insert the hole punch box（插入打孔箱）

將打孔箱插入分頁裝訂器，然後觸控 **Continue**（繼續），來清除訊息。

Install bin [x]（安裝 [x] 號出紙槽）

請嘗試下列其中一個或多個項目：

- 安裝指定的出紙槽：
  1 關閉印表機電源。
  2 從牆上插座拔掉電源線。
  3 安裝指定的出紙槽。
  4 將電源線連接到妥善接地的電源插座。
  5 將印表機重新開機。
- 取消列印工作。

Install envelope feeder（安裝信封送紙器）

請嘗試下列其中一個或多個項目：

- 安裝信封送紙器：
  1 關閉印表機電源。
  2 從牆上插座拔掉電源線。
  3 安裝信封送紙器。

4 將電源線連接到妥善接地的電源插座。
5 將印表機重新開機。

- 取消列印工作。

Install Tray [x]（安裝 [x] 號送紙匣）

請嘗試下列其中一個或多個項目：

- 安裝指定的送紙匣：
  1 關閉印表機電源。
  2 從牆上插座拔掉電源線。
  3 安裝指定的送紙匣。
  4 將電源線連接到妥善接地的電源插座。
  5 將印表機重新開機。
- 取消列印工作。

Load [src] with [custom type name]（在 [來源] 中載入 [自訂類型名稱]）

請嘗試下列其中一個或多個項目：

- 將指定的紙張載入送紙匣或送紙器。
- 觸控 **Paper loaded, continue**（紙張已載入，繼續），來清除訊息並繼續列印。

  若印表機找到內含正確的紙張類型和尺寸的送紙匣，便會從該送紙匣送紙。若印表機找不到內含正確的紙張類型和尺寸的送紙匣，便會從預設紙張來源進行列印。
- 取消列印工作。

Load [src] with [custom string]（在 [來源] 中載入 [自訂字串]）

請嘗試下列其中一個或多個項目：

- 將指定的紙張載入送紙匣或送紙器。
- 觸控 **Paper loaded, continue**（紙張已載入，繼續），來清除訊息並繼續列印。

  若印表機找到內含正確的紙張類型和尺寸的送紙匣，便會從該送紙匣送紙。若印表機找不到內含正確的紙張類型和尺寸的送紙匣，便會從預設紙張來源進行列印。
- 取消列印工作。

Load [src] with [size]（在 [來源] 中載入 [尺寸]）

請嘗試下列其中一個或多個項目：

- 將指定的紙張載入送紙匣或送紙器。
- 觸控 **Paper loaded, continue**（紙張已載入，繼續），來清除訊息並繼續列印。

  若印表機找到內含正確的紙張類型和尺寸的送紙匣，便會從該送紙匣送紙。若印表機找不到內含正確的紙張類型和尺寸的送紙匣，便會從預設的紙張來源進紙。
- 取消列印工作。

Load [src] with [type] [size]（在 [來源] 中載入 [類型] [尺寸]）

請嘗試下列其中一個或多個項目：

- 將指定的紙張載入送紙匣或送紙器。
- 觸控 **Paper loaded, continue**（紙張已載入，繼續），來清除訊息並繼續列印。

  若印表機找到內含正確的紙張類型和尺寸的送紙匣，便會從該送紙匣送紙。若印表機找不到內含正確的紙張類型和尺寸的送紙匣，便會從預設的紙張來源進紙。
- 取消列印工作。

Load Manual Feeder with [custom type name]（在手動輔助式送紙器中載入 [自訂類型名稱]）

請嘗試下列其中一個或多個項目：

- 將指定的紙張載入手動輔助式送紙器。
- 觸控 **Prompt each page, paper loaded**（每頁提示，已載入紙張）或 **Do not prompt, paper loaded**（不要提示，已載入紙張）以清除訊息，並繼續列印。
- 觸控 **Automatically select paper**（自動選取紙張），以使用載入送紙匣中的紙張。
- 取消列印工作。

Load Manual Feeder with [custom string]（在手動輔助式送紙器中載入 [自訂字串]）

請嘗試下列其中一個或多個項目：

- 將指定的紙張載入手動輔助式送紙器。
- 觸控 **Prompt each page, paper loaded**（每頁提示，已載入紙張）或 **Do not prompt, paper loaded**（不要提示，已載入紙張）以清除訊息，並繼續列印。
- 觸控 **Automatically select paper**（自動選取紙張），以使用載入送紙匣中的紙張。
- 取消列印工作。

Load Manual Feeder with [paper type] [paper size]（在手動輔助式送紙器中載入 [紙張類型] [紙張尺寸]）

請嘗試下列其中一個或多個項目：

- 將指定的紙張載入手動輔助式送紙器。
- 觸控 **Prompt each page, paper loaded**（每頁提示，已載入紙張）或 **Do not prompt, paper loaded**（不要提示，已載入紙張）以清除訊息，並繼續列印。
- 觸控 **Automatically select paper**（自動選取紙張），以使用載入送紙匣中的紙張。
- 取消列印工作。

Load staples（載入釘書針）

請嘗試下列其中一個或多個項目：

- 更換分頁裝訂器中指定的裝釘匣。
- 觸控 **Continue**（**繼續**）來清除訊息，並繼續列印。

  請注意：若您更換或插入了裝釘匣，就會裝訂列印工作。
- 觸控 **Cancel job**（**取消工作**），來取消列印工作。

Paper changes needed（需要更換紙張）

請嘗試下列其中一個或多個項目：

- 觸控 **Use current supplies**（**使用目前的耗材**），來清除訊息並繼續列印。
- 取消現在的列印工作。

Reattach bin [x]（重新安裝 [x] 號出紙槽）

請嘗試下列其中一個或多個項目：

- 關閉印表機電源，然後再打開電源。
- 重新安裝指定的出紙槽：
  1. 關閉印表機電源。
  2. 從牆上插座拔掉電源線。
  3. 移除指定的出紙槽。
  4. 重新安裝出紙槽。
  5. 將電源線連接到妥善接地的電源插座。
  6. 將印表機重新開機。
- 移除指定的出紙槽：
  1. 關閉印表機電源。
  2. 從牆上插座拔掉電源線。
  3. 移除指定的出紙槽。
  4. 聯絡客戶支援中心。
- 觸控 **Continue**（**繼續**），來清除訊息並繼續列印，但不使用指定的出紙槽。

Reattach bin [x] – [y]（重新安裝 [x] – [y] 號出紙槽）

請嘗試下列其中一個或多個項目：

- 關閉印表機電源，然後再打開電源。
- 重新安裝指定的出紙槽：
  1. 關閉印表機電源。
  2. 從牆上插座拔掉電源線。
  3. 移除指定的出紙槽。
  4. 重新安裝出紙槽。

5 將電源線連接到妥善接地的電源插座。
6 將印表機重新開機。

- 移除指定的出紙槽：
  1 關閉印表機電源。
  2 從牆上插座拔掉電源線。
  3 移除指定的出紙槽。
  4 聯絡客戶支援中心。
- 觸控 **Continue**（**繼續**），來清除訊息並繼續列印，但不使用指定的出紙槽。

Remove paper from standard output bin（從標準出紙槽移除紙張）

從標準出紙槽中取出紙張堆疊。

Remove paper from bin [x]（從 [x] 號出紙槽移除紙張）

移除指定出紙槽中的紙張。印表機會自動感應紙張移除程序，然後回復列印。

若移除紙張後並未清除訊息，請觸控 **Continue**（**繼續**）。

Remove paper from all bins（從所有出紙槽移除紙張）

出紙槽已達到容量上限。從所有出紙槽中移除紙張以清除訊息並繼續列印。

Remove paper from [linked set bin name]（從 [連結的設定出紙槽名稱] 取出紙張）

移除指定出紙槽中的紙張。印表機會自動偵測紙張移除程序，然後回復列印。

若移除紙張後並未清除訊息，請觸控 **Continue**（**繼續**）。

Remove packaging material, [area name]（移除包裝材料，[區域名稱]）

從指定位置移除所有殘餘的包裝材料。

Restore held jobs?（回復保留的工作？）

請嘗試下列其中一個或多個項目：

- 觸控 **Restore**（**回復**），以回復印表機硬碟上儲存的所有保留工作。
- 若不要回復任何列印工作，請觸控 **Do not restore**（**不要回復**）。

Slide finisher to the left（請將分頁裝訂器滑向左邊）

將信箱或分頁裝訂器滑向左側，直到它*發出喀嚓一聲*， 卡入定位。

Some held jobs were not restored（有些保留工作並未回復）

觸控 **Continue**（**繼續**）來刪除指定的工作。

請注意：未回復的保留工作將繼續存放在硬碟而且無法供您存取。

Supply needed to complete job（需要耗材才能完成工作）

找不到完成工作所需的耗材。觸控 **Cancel**（**取消**）來清除訊息。

Unsupported disk（不支援的磁碟）

所插入的磁碟不受支援。請移除不受支援的裝置，然後安裝受支援的裝置。

31.xx Missing or defective [color] cartridge（31.xx 找不到 [某顏色] 碳粉匣或該碳粉匣有瑕疵）

請嘗試下列其中一個或多個項目：

1 取出指定的碳粉匣，然後再重新安裝。
   如需有關移除碳粉匣的指示，請觸控 **More Information**（**其他資訊**）。
2 請觸控 **Continue**（**繼續**）來清除訊息。
   請注意：如果仍無法清除該訊息，請更換有瑕疵的碳粉匣。

32.xx [color] cartridge part number unsupported by device（32.xx 此裝置不支援 [某顏色] 碳粉匣材料編號）

1 請取出不支援的碳粉匣，然後安裝支援的碳粉匣。
   如需有關移除碳粉匣的指示，請觸控 **More Information**（**其他資訊**）。
2 請觸控 **Continue**（**繼續**）來清除訊息。

34 不正確的紙張大小, 開啓 [src]

請嘗試以下任一種或多種方式：

- 在適當的紙匣中載入適當的紙張或特殊材質。
- 確認紙匣 1 上的滾輪已設定爲紙匣中所載入紙張的大小。確認此大小是您嘗試列印的大小。
- 觸控 **Continue**（**繼續**）以清除訊息，並使用不同的紙匣來列印。
- 檢查紙匣的長度和寬度導引夾，並確認紙張已正確地載入至紙匣中。
- 確認「列印內容」或「列印」對話框設定中的是正確的紙張大小和類型。
- 檢查是否已正確地設定紙張大小。例如，如果「MP 送紙器大小」是設定爲 Universal，請確認紙張的大小足以印出資料。
- 取消列印工作。

35 Insufficient memory to support Resource Save feature（35 記憶體不足，無法支援節省資源功能）

請嘗試下列其中一個或多個項目：

- 觸控 **Continue**（繼續），來關閉 Resource Save（節省資源）並繼續列印。
- 若要在接收此訊息之前啓動 Resource Save（節省資源），請確定鏈結緩衝區已設爲 Auto（自動），然後結束功能表來啓動鏈結緩衝區變更。當 **Ready（備妥）**出現時，便會啓動 Resource Save（節省資源）。
- 安裝額外的記憶體。

36 Printer service required（36 需要印表機維修服務）

觸控 **Continue（繼續）**，來清除訊息或聯絡客戶支援人員。

37 Insufficient memory to collate job（37 記憶體不足，無法逐份列印工作）

請嘗試下列其中一個或多個項目：

- 觸控 **Continue**（繼續），以列印工作中已儲存的部分，並開始逐份列印列印工作的其他部分。
- 取消現在的列印工作。

37 Insufficient memory for Flash Memory Defragment operation（37 記憶體不足，無法進行快閃記憶體重組作業）

請嘗試下列其中一個或多個項目：

- 觸控 **Continue**（繼續），以停止重組作業並繼續列印。
- 請刪除印表機記憶體中的字型、巨集，以及其他資料。
- 安裝額外的印表機記憶體。

37 Insufficient memory, some Held Jobs were deleted（37 記憶體不足，已刪除某些保留工作）

印表機已刪除某些保留工作，以便處理目前的工作。

請觸控 **Continue**（繼續），以清除此訊息。

37 Insufficient memory, some held jobs will not be restored（37 記憶體不足，有些保留工作並不會回復）

印表機無法回復印表機硬碟上的某些或所有機密或保留工作。

請觸控 **Continue**（繼續），以清除此訊息。

38 Memory full（38 記憶體已滿）

請嘗試下列其中一個或多個項目：

- 請觸控 **Continue**（繼續），以清除此訊息。
- 取消現在的列印工作。
- 安裝額外的印表機記憶體。

39 Complex page, some data may not have printed（39 複雜頁面，某些資料可能未列印）

請嘗試下列其中一個或多個項目：

- 觸控 **Continue**（繼續），來清除訊息並繼續列印。
- 取消現在的列印工作。
- 安裝額外的印表機記憶體。

40 [color] 重新裝填無效，變更墨水匣

更換指定的墨水匣以繼續列印。

51 Defective flash detected（51 偵測到不良的快閃記憶體）

請嘗試下列其中一個或多個項目：

- 觸控 **Continue**（繼續），來清除訊息並繼續列印。
- 取消現在的列印工作。

52 Not enough free space in flash memory for resources（52 快閃記憶體中沒有足夠的可用空間可供資源使用）

請嘗試下列其中一個或多個項目：

- 觸控 **Continue**（繼續），來清除訊息並繼續列印。
  先前未儲存在快閃記憶體中的下載字型與巨集都會被刪除。
- 請刪除儲存在快閃記憶體中的字型、巨集，以及其他資料。
- 請升級至較大容量的快閃記憶卡。

53 Unformatted flash detected（53 偵測到未格式化的快閃記憶體）

請嘗試下列其中一個或多個項目：

- 觸控 **Continue**（繼續），以停止重組作業並繼續列印。
- 格式化快閃記憶體。如果錯誤訊息仍未消失，表示快閃記憶體可能是不良品，必須加以更換。

54 Serial option [x] error（54 序列選項 [x] 錯誤）

請嘗試下列其中一個或多個項目：

- 檢查序列電纜已適當連接，且適用於序列埠。
- 檢查印表機和主電腦上的序列介面參數（通訊協定、鮑率、同位元檢查及資料位元）的設定全部正確。
- 觸控 **Continue（繼續）**，以繼續列印。
- 請關閉印表機電源，然後重新開啓電源來重設印表機。

54 Standard network software error（54 標準網路軟體錯誤）

請嘗試下列其中一個或多個項目：

- 觸控 **Continue**（繼續），繼續列印。
- 請關閉印表機電源，然後再打開電源來重設印表機。
- 升級（更新）印表機或列印伺服器中的網路韌體。

54 網路 [x] 軟體錯誤

請嘗試以下任一種或多種方式：

- 觸控 **Continue（繼續）**以繼續列印。
- 請先關閉印表機電源，等待 10 秒鐘，然後再重新開啓印表機電源。
- 升級（快閃）印表機中的網路韌體。

55 Unsupported option in slot [x]（55 插槽 [x] 中有不支援的選購品）

1. 關閉印表機電源。
2. 從牆上插座拔掉電源線。
3. 請從印表機系統主機板移除不支援的選購卡，然後以受支援的選購卡取代之。
4. 將電源線連接到妥善接地的電源插座。
5. 將印表機重新開機。

56 Parallel port [x] disabled（56 平行埠 [x] 已關閉）

請嘗試下列其中一個或多個項目：

- 請觸控 **Continue（繼續）**來清除訊息。
  印表機隨即捨棄透過平行埠所接收的任何資料。
- 確認未將 Parallel Buffer（平行緩衝區）功能表項目設爲 Disabled（已關閉）。

56 Serial port [x] disabled（56 序列埠 [x] 已關閉）

請嘗試下列其中一個或多個項目：

- 請觸控 **Continue**（**繼續**）來清除訊息。
  印表機隨即捨棄透過序列埠所接收的任何資料。
- 確認未將 Serial Buffer（序列緩衝區）功能表項目設為 Disabled（已關閉）。

56 Standard USB port disabled（56 標準 USB 連接埠已關閉）

請嘗試下列其中一個或多個項目：

- 請觸控 **Continue**（繼續），以清除此訊息。
  印表機隨即捨棄透過 USB 連接埠所接收的任何資料。
- 確定 USB Buffer（USB 緩衝區）功能表項目未設為 Disabled（關閉）。

56 Standard parallel port disabled（56 標準平行埠已關閉）

請嘗試下列其中一個或多個項目：

- 請觸控 **Continue**（繼續），以清除此訊息。
  印表機隨即捨棄透過平行埠所接收的任何資料。
- 確定 Parallel Buffer（平行緩衝區）功能表項目未設為 Disabled（關閉）。

56 USB port [x] disabled（56 USB 連接埠 [x] 已關閉）

請嘗試下列其中一個或多個項目：

- 請觸控 **Continue**（**繼續**）來清除訊息。
  印表機隨即捨棄透過 USB 連接埠所接收的任何資料。
- 確認未將 USB Buffer（USB 緩衝區）功能表項目設為 Disabled（已關閉）。

57 Configuration change, some held jobs were not restored（57 配置變更，有些保留工作並未回復）

使用者在印表機中做了某些改變，使保留工作失去效力。可能的變更包括以下各項：

- 更新了印表機韌體。
- 移除了列印工作所需的進紙選購品。
- 建立列印工作時使用了 USB 連接埠中某裝置的資料，但該裝置現已不在 USB 連接埠中。
- 印表機硬碟中的列印工作，是在硬碟安裝於不同印表機機種時所儲存的工作。

請觸控 **Continue**（**繼續**）來清除訊息。

58 Input config error（58 輸入配置錯誤）

1. 關閉印表機電源。
2. 從牆上插座拔掉電源線。
3. 檢查是否所有的送紙匣都配置正確。必要的話，請移除不需要的送紙匣。

4 將電源線連接到妥善接地的電源插座。
5 將印表機重新開機。

58 Too many bins attached（58 安裝了太多出紙槽）

1 關閉印表機電源。
2 從牆上插座拔掉電源線。
3 移除額外的出紙槽。
4 將電源線連接到妥善接地的電源插座。
5 將印表機重新開機。

58 Too many disks installed（58 安裝了太多磁碟）

1 關閉印表機電源。
2 從牆上插座拔掉電源線。
3 移除額外的磁碟。
4 將電源線連接到妥善接地的電源插座。
5 將印表機重新開機。

58 Too many flash options installed（58 安裝了太多快閃記憶體選購品）

1 關閉印表機電源。
2 從牆上插座拔掉電源線。
3 移除過多的快閃記憶體。
4 將電源線連接到妥善接地的插座。
5 將印表機重新開機。

58 Too many trays attached（58 安裝了太多送紙匣）

1 關閉印表機電源。
2 從牆上插座拔掉電源線。
3 移除額外的送紙匣。
4 將電源線連接到妥善接地的插座。
5 將印表機重新開機。

59 Incompatible output bin [x]（59 [x] 號出紙槽不相容）

請嘗試下列其中一個或多個項目：

- 移除指定的出紙槽。
- 觸控 **Continue**（**繼續**），來清除訊息並繼續列印，但不使用指定的出紙槽。

61 Remove defective disk（61 移除不良磁碟）

請嘗試下列其中一個或多個項目：

- 移除有瑕疵的印表機硬碟。
- 請先安裝其他印表機硬碟，再執行需要使用印表機硬碟的任何操作。

62 Disk full（62 磁碟已滿）

請嘗試下列其中一個或多個項目：

- 觸控 **Continue**（**繼續**），來清除訊息並繼續處理後續作業。
- 刪除印表機硬碟中儲存的字型、巨集，以及其他資料。
- 請安裝容量較大的印表機硬碟。

80.xx Fuser near life warning（80.xx 加熱組件即將達到使用期限警告）

1. 請立即訂購替換的加熱組件。
2. 當列印品質下降時，請遵循替換組件隨附的指示表，來安裝新的加熱組件。
3. 觸控 **Continue**（**繼續**），來清除訊息並繼續列印。

80.xx Fuser life warning（80.xx 加熱組件使用期限警告）

- 請立即訂購替換的加熱組件。當列印品質下降時，請遵循替換組件隨附的指示表，來安裝新的加熱組件。
- 觸控 **Continue**（**繼續**），來清除訊息並繼續列印。

80.xx Replace fuser（80.xx 更換加熱組件）

利用替換組件隨附的指示表，來更換加熱組件。

80.xx 加熱組件遺失

1. 依照更換零件隨附的指示單來更換加熱組件。
2. 觸控 **Continue**（**繼續**）以清除訊息然後繼續列印。

82.xx Waste toner bottle nearly full（82.xx 廢棄碳粉回收瓶幾乎已滿）

請立即訂購替換的廢棄碳粉回收瓶。

1 更換廢棄碳粉回收瓶。
如需有關安裝廢棄碳粉回收瓶的指示，請從印表機控制面板觸控 **More Information**（其他資訊）。

2 觸控 **Continue**（繼續），來清除訊息並繼續列印。

82.xx Replace waste toner bottle（82.xx 更換廢棄碳粉回收瓶）

1 更換廢棄碳粉回收瓶。
如需有關更換廢棄碳粉回收瓶的指示，請從印表機控制面板觸控 **More Information**（其他資訊）。

2 觸控 **Continue**（繼續），來清除訊息並繼續列印。

82.xx Waste toner bottle missing（82.xx 找不到廢棄碳粉回收瓶）

將廢棄碳粉回收瓶重新裝回印表機。

83.xx Transfer module life warning（83.xx 轉印套件模組使用期限警告）

1 請遵循替換組件隨附的指示表，來更換轉印套件模組。

2 觸控 **Continue**（繼續），來清除訊息並繼續列印。

83.xx Transfer module missing（83.xx 找不到轉印套件模組）

將轉印套件模組插入印表機內。

83.xx Replace transfer module（83.xx 更換轉印套件模組）

請遵循替換組件隨附的指示表，來更換轉印套件模組。

88.xx [color] cartridge nearly low（88.xx [某顏色] 碳粉匣即將不足）

請為指定的碳粉匣訂購替換品。

88.xx [color] cartridge low（88.xx [某顏色] 碳粉匣碳粉不足）

1 移除指定的碳粉匣。

警告－潛在損害：請小心不要觸摸感光鼓。觸摸感光鼓可能會影響後續列印工作的列印品質。

2 前後左右搖晃碳粉匣數次，讓碳粉均勻分佈。

3 重新插入碳粉匣，然後觸控 **Continue**（繼續），來清除訊息並繼續列印。

請注意：

- 請重複這項程序數次，直到列印輸出仍然顯得模糊。當列印輸出依舊模糊時，請更換碳粉匣。
- 請備妥新的碳粉匣，方便目前碳粉匣列印效果不佳時替換。

88.xx [color] cartridge very low（88.xx [某顏色] 碳粉匣碳粉快用完了）

指定碳粉匣的碳粉快用完了。

1 如需有關更換碳粉匣的指示，請從印表機控制面板觸控 **More Information**（其他資訊）。
2 觸控 **Continue**（繼續），來清除訊息並繼續列印。

88.xx [Color] cartridge critically low（88.xx [某顏色] 碳粉匣碳粉嚴重不足）

指定碳粉匣的碳粉嚴重不足。

1 如需有關更換碳粉匣的指示，請從印表機控制面板觸控 **More Information**（其他資訊）。
2 觸控 **Continue**（繼續），來清除訊息並繼續列印。

1565 Emulation error, load emulation option（1565 模擬模式錯誤，請載入模擬模式選購品）

30 秒後印表機會自動清除本訊息，然後關閉韌體卡上的下載模擬器。

若要修正此問題，請從 Lexmark 網站下載正確的下載模擬器，網址如下：**www.lexmark.com**。

解決列印問題

多重語言 PDF 檔無法列印

PDF 檔可能內含無法使用的字型。

1 在 Adobe Acrobat 中打開您要列印的文件。
2 按一下印表機圖示 > **Advanced**（進階） > **Print as image**（以圖形方式列印） > **OK**（確定） > **OK**（確定）。

印表機控制面板顯示幕一片空白，或只顯示菱形

印表機自我測試失敗。關閉印表機電源，等待 10 秒左右，然後再打開印表機電源。

若未出現 **`Performing Self Test`**（正在執行自我測試）和 **`Ready`**（備妥），請關閉印表機電源，並聯絡「客戶支援中心」。

出現有關讀取 USB 儲存碟的錯誤訊息

確認使用的是受支援的快閃儲存碟。

列印工作無法列印

請嘗試下列其中一個或多個項目：

確認印表機沒有出現任何問題

從印表機控制面板，檢查狀態。必要的話，請遵循回復指示。

確認印表機已經備妥，可以進行列印

確認顯示幕上出現 **Ready**（備妥），再傳送列印工作。

檢查是否找不到耗材或耗材需要更換

請先移除，然後再重新安裝耗材，或者更換耗材。

檢查標準出紙槽是否已滿

從標準出紙槽移除整疊紙張。

檢查送紙匣內是否已沒有紙張

請將紙張載入送紙匣。

確認已安裝正確的印表機軟體

- 驗證所使用的是正確的印表機軟體。
- 如果印表機透過 USB 連接埠連接到您的電腦，請確認您執行的是受支援的作業系統，而且使用相容的印表機軟體。

確認內接式列印伺服器能正常運作

- 請確認內接式列印伺服器已正確安裝，而且印表機已連接到網路。
- 列印網路設定頁，並檢查狀態是否顯示為 **Connected**（已連線）。若狀態為 **Not Connected**（未連線），請檢查網路電纜，然後重新嘗試列印網路設定頁。請聯絡系統支援人員，確認網路運作正常。

您可從 Lexmark 網站取得印表機軟體，網址為：**http://support.lexmark.com**。

確認所使用的是建議使用的 USB、序列，或乙太網路電纜

如需其他資訊，請造訪 Lexmark 網站，網址如下：**http://support.lexmark.com**。

確認印表機電纜已牢固的接妥

請檢查印表機和列印伺服器的電纜接頭，確認已牢固的連妥。

如需其他資訊，請參閱印表機隨附的安裝說明文件。

機密工作和其他保留工作無法列印

以下爲可能的解決方案。請嘗試下列其中一個或多個項目：

局部工作、無工作或列印空白頁

列印工作可能包含格式錯誤或無效的資料。

- 請刪除列印工作，然後重新列印。
- 對於 PDF 文件，請重新建立 PDF，然後再列印。

如果您是從網際網路列印，印表機可能會讀取多個列印工作標題，並視爲是重複的內容，之後刪除第一個工作以外的所有工作。

- 若是 Windows 使用者，請開啓「列印內容」。從「列印與保留」對話方塊，選取「使用者名稱」文字框下方的「保留重複文件」勾選框，然後再輸入密碼 (PIN)。
- 若是 Macintosh 使用者，請儲存每一個列印工作，爲每個工作取不同的名稱，然後將個別的工作傳送給印表機。

確定印表機有足夠的記憶體

捲動保留工作清單，並刪除某些保留工作，以便釋放額外的印表機記憶體。

列印工作所花的時間比預期時間長

請嘗試下列其中一個或多個項目：

減少列印工作的複雜性

減少字型的數量和大小、影像的數量和複雜度，以及列印工作的頁數。

關閉 PAGE PROTECT（頁面保護）設定

從主畫面，導覽至：

> **Settings**（設定） > **General Settings**（一般設定） > **Print Recovery**（列印回復） > **Page Protect**（頁面保護） > **Off**（關） >

變更環境設定

使用 Eco-Mode（經濟省電模式）或 Quiet Mode（靜音模式）設定時，您可能注意到執行效能降低的情況。

工作從錯誤的送紙匣列印，或在錯誤的紙張上列印

檢查紙張類型和紙張尺寸設定

確認紙張類型設定與送紙匣中載入的紙張相符：

1 從印表機控制面板的 Paper（紙張）功能表，檢查紙張類型和紙張尺寸設定。

2 傳送列印工作之前，請先指定正確的類型設定：
   - 若是 Windows 使用者，請從「列印內容」指定紙張類型。
   - 若是 Macintosh 使用者，請從「列印」對話框指定紙張類型。

印出錯誤的字元

- 確定印表機不是在 Hex Trace（16 進位追蹤模式）下。如果顯示幕上出現 **Ready Hex**（備妥十六進位），您必須先結束 16 進位追蹤模式，才能夠列印工作。請關閉印表機電源，然後再開啓電源，就可以結束 Hex Trace Mode（16 進位追蹤模式）。
- 確定 Network（網路）和 USB 功能表中， SmartSwitch（語言自動切換）設定是設爲 On（開）。

無法鏈結送紙匣

以下爲可能的解決方案。請嘗試下列其中一個或多個項目：

載入相同尺寸及類型的紙張

- 在每個要鏈結的送紙匣中，載入相同尺寸和類型的紙張。
- 配合每個送紙匣中載入紙張的尺寸，將紙張導引夾移到正確的位置。

使用相同的 Paper Size（紙張尺寸）和 Paper Type（紙張類型）設定

- 列印功能表設定頁，並比較每個送紙匣的設定。
- 如有需要，請從 Paper Size/Type（紙張尺寸/類型）功能表調整設定。

請注意：標準 550 張送紙匣和多用途送紙器不會自動感應紙張尺寸。您必須從 Paper Size/Type（紙張尺寸/類型）功能表設定尺寸。

大型工作無法逐份列印

以下爲可能的解決方案。請嘗試下列其中一個或多個項目：

確定 Collate（逐份列印）設爲 On（開）

從 Finishing（輸出處理）功能表或「列印內容」中，將 Collate（逐份列印）設爲 On（開）。

請注意：若將軟體中的 Collate（逐份列印）設爲 Off（關），該項設定會置換 Finishing（輸出處理）功能表中的設定。

減少列印工作的複雜性

減少列印工作中字型的數量與大小、影像的數量與複雜度，以及列印的頁數，以便加快列印速度。

確定印表機有足夠的記憶體

新增印表機記憶體或選購性硬碟。

發生非預期的換頁

增大「列印逾時」的值

1 從主畫面，導覽至：

> **Settings**（設定） > **General Settings**（一般設定） > **Timeouts**（逾時） > **Print Timeout**（列印逾時）

2 增大 Print Timeout（列印逾時）值，然後觸控 ✔。

解決主畫面應用程式問題

應用程式發生錯誤

請檢查系統記錄，取得相關明細

1 在 Web 瀏覽器的位址欄位中，輸入印表機 IP 位址或主電腦名稱。

如果您不知道印表機的 IP 位址或主電腦名稱，您可以：

- 在 Networks/Ports（網路/連接埠）選單下的 TCP/IP 區段中，或是在印表機控制面板的主畫面上檢視該資訊。
- 列印網路設定頁或選單設定頁，在 TCP/IP 區段中找到該資訊。

2 按一下 **Settings**（設定）或 **Configuration**（配置）。

3 按一下 **Device Solutions**（裝置解決方案） > **Solutions (eSF)**（解決方案 (eSF)） > **System**（系統）標籤 > **Log**（記錄）。

4 從 Filter（過濾程式）功能表，選取應用程式狀態。

5 從 Application（應用程式）功能表，選取一個應用程式，然後按一下 **Submit**（提出）。

聯絡客戶支援中心

若您仍無法找出問題，請聯絡客戶支援中心。

解決選購品問題

選購品無法正常運作，或在安裝後隨即停止運作

以下爲可能的解決方案。請嘗試下列其中一個或多個項目：

重設印表機

關閉印表機，等候約 10 秒鐘，然後再啓動印表機。

確認選購品是否連接至印表機

1 關閉印表機電源。
2 拔除印表機電源。
3 檢查選購品與印表機之間的連線。

確定已安裝選購品

列印功能表設定頁，檢查該選購品是否列在「已安裝選購品」清單中。如果沒有列出該選購品，請重新安裝它。

確定印表機驅動程式中有此選項可供使用

您可能必須在印表機驅動程式中手動新增此選項，才可以將它用於列印工作。如需其他資訊，請參閱第 51 頁的「更新印表機驅動程式中的可用選購品」。

確定已選取選購品

從您所使用的程式中選取選購品。Mac OS 9 的使用者應確定已在「選擇週邊」中設定印表機。

送紙匣問題

請嘗試下列其中一個或多個項目：

確認已正確載入紙張

1 打開送紙匣。
2 檢查是否夾紙或送紙錯誤。
3 確認紙張導引夾已對齊紙張邊緣。
4 確認已正確關上送紙匣。

重設印表機

關閉印表機電源，等待 10 秒左右，然後再打開印表機電源。

確認已正確安裝送紙匣

如果功能表設定頁上列出送紙匣，但是紙張在進入或退出送紙匣時發生夾紙，則表示可能安裝不適當。重新安裝送紙匣。如需其他資訊，請參閱送紙匣隨附的硬體安裝說明文件，或前往 **http://support.lexmark.com**，檢視送紙匣說明書。

2,000 張裝紙器問題

檢查裝紙器的連接

確認 2,000 張裝紙器已適當連接至印表機。

載入紙張

若送紙匣或 送紙器的紙張用完，請將紙張載入送紙匣。

清除所有的夾紙

打開送紙匣或送紙器的側門，然後取出所有的夾紙。

避免夾紙

- 彎曲翻動紙張。
- 確認已適當安裝裝紙器。
- 確認已正確載入紙張。
- 確認您載入的紙疊沒有超過送紙匣所指示的堆疊高度上限。
- 確認紙張或特殊材質符合規格且未破損。
- 確認已配合所載入的紙張尺寸，將導引夾調到正確位置。

無法偵測到快閃記憶卡

確認快閃記憶卡已牢靠地連接到印表機系統主機板。

無法偵測到印表機硬碟

確認印表機硬碟已牢靠地連接到印表機系統主機板。

「內部解決方案連接埠」無法正常運作

請嘗試下列其中一個或多個項目：

檢查「內部解決方案連接埠」(ISP) 的連線

確認 ISP 已牢靠地連接到印表機系統主機板。

檢查電纜

確認您使用正確的電纜，並已牢靠地將電纜連接到「內部解決方案連接埠」(ISP)。

確認您已正確配置網路軟體

如需有關安裝網路列印軟體的資訊，請參閱*軟體與說明文件* 光碟上的*網路功能設定指南*。

內接式列印伺服器無法正常運作

請嘗試下列其中一個或多個項目：

檢查列印伺服器的連線

- 確認內接式列印伺服器已牢靠地連接到印表機系統主機板。
- 確認您使用正確的電纜，並已牢靠地連接妥當。

確認您已正確配置網路軟體

如需有關安裝網路列印軟體的其他資訊，請執行以下各項：

1. 開啟*軟體與說明文件* 光碟。
2. 按一下**其他**。
3. 在本光碟的「出版品」下方，選取**網路功能設定指南**。

記憶卡

請確定記憶卡已牢固連接到印表機系統主機板。

USB/平行介面卡無法正常運作

檢查 USB/平行介面卡的連線

確認 USB/平行介面卡已牢靠地連接到印表機系統主機板。

檢查電纜

確認您使用正確的電纜，並已牢靠地連接妥當。

解決送紙問題

紙張經常夾紙

以下為可能的解決方案。請嘗試下列其中一個或多個項目：

檢查紙張

請採用建議使用的紙張和特殊材質。如需詳細資訊，請參閱紙張和特殊材質指引的相關章節。

請確定紙匣中沒有太多紙張

請確認您載入的紙疊沒有超過送紙匣或多用途送紙器中所指示的堆疊高度上限。

檢查紙張導引夾

配合載入紙張的尺寸，將送紙匣內的導引夾移到正確的位置。

紙張可能因溼度高而吸收了水氣

- 請載入新包裝的紙張。
- 請將紙張存放在原來的包裝材料內，等您要載入時，才將紙張取出。

清除夾紙後仍出現夾紙訊息

檢查送紙路徑

送紙路徑未清理完全。請清理整個送紙路徑中的夾紙，然後觸控 **Continue**（繼續）。

夾住的頁面沒有重新列印

啓動 JAM RECOVERY（夾紙恢復）

1 從主畫面，導覽至：

   > **Settings**（設定） > **General Settings**（一般設定） > **Print Recovery**（列印回復）

2 觸控 **Jam Recovery**（夾紙恢復）旁邊的箭頭，直到出現 **On**（開）或 **Auto**（自動）爲止。

3 觸控 。

解決列印品質問題

若這些解決方案仍然無法更正問題，請聯絡客戶支援中心。或者，您可能需要調整或更換印表機零件。

印表機印出空白頁

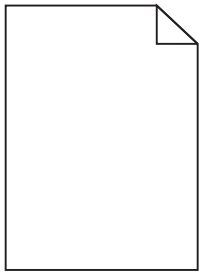

請嘗試下列其中一個或多個項目：

確認碳粉或碳粉匣上未殘留任何包裝材料

請取出碳粉匣，並確認已適當移除包裝材料。重新安裝碳粉匣。

確認碳粉或碳粉匣沒有碳粉不足的情形

當 **88.xx [color] cartridge low（88.xx [某顏色] 碳粉匣碳粉不足）** 出現時，請確認所有四個碳粉匣內的碳粉均確實分佈均勻：

1 移除碳粉匣。

警告－潛在損害：請小心不要觸摸感光鼓。觸摸感光鼓可能會影響後續列印工作的列印品質。

2 前後左右搖晃碳粉匣數次，讓碳粉均勻分佈。

3 重新插入碳粉匣。

請注意：若列印品質並未改善，請更換無法列印的碳粉匣顏色。

若問題仍然存在，印表機可能需要維修服務。如需其他資訊，請聯絡客戶支援中心。

字元有鋸齒狀或邊緣不平滑的情形

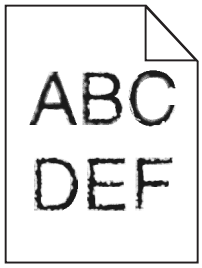

如果您要使用下載字型，請確認印表機、主電腦及軟體程式可以支援這些字型。

影像遭到削減

請嘗試下列其中一個或多個項目：

檢查導引夾

配合載入紙張的尺寸，將送紙匣內的寬度和長度導引夾移到正確的位置。

檢查紙張尺寸設定

確定紙張尺寸設定與送紙匣中載入的紙張相符：

1 從印表機控制面板的 Paper（紙張）功能表，檢查 Paper Size（紙張尺寸）設定。

2 傳送列印工作之前，請先指定正確的尺寸設定：
- 針對 Windows 使用者，請從「列印內容」指定尺寸。
- 針對 Macintosh 使用者，請從「設定頁面」對話框指定尺寸。

彩色頁面上出現細緻的水平線條

您可能在相片或頁面上發現高色彩濃度且細緻的水平線條。若印表機處於 Quiet Mode（靜音模式）下，便可能出現這種狀況。若要修正這類情況，請將 Quiet Mode（靜音模式）設成 **Off (Image/Photo)**（關（影像/相片））。

列印文件上出現陰影影像

請嘗試下列其中一個或多個項目：

檢查紙張類型和重量設定

確認紙張類型和重量設定與載入送紙匣或送紙器中的紙張相符：

1 從印表機控制面板的「紙張」功能表，檢查「紙張類型」和「紙張重量」設定。

2 傳送列印工作之前，請先指定正確的紙張類型設定：
   - 若是 Windows 使用者，請從「列印內容」指定紙張類型。
   - 若是 Macintosh 使用者，請從「列印」對話框指定紙張類型。

確認碳粉匣中的碳粉沒有不足的情形

當 **88.xx ［某顏色］ 碳粉匣碳粉不足**出現時，請確認四個碳粉匣中的碳粉都均勻分佈，或請確認哪一種碳粉顏色出現陰影影像。

1 取出碳粉匣。

警告－潛在損害：請小心不要觸摸感光鼓。觸摸感光鼓可能會影響後續列印工作的列印品質。

2 前後左右搖晃碳粉匣數次，讓碳粉均勻分佈。

3 重新插入碳粉匣。

請注意：若列印品質並未改善，請更換會產生陰影的碳粉匣顏色。

如果問題仍然存在，印表機可能需要維修服務。如需其他資訊，請聯絡客戶支援中心。

列印文件上出現灰色調背景

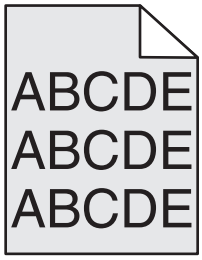

確認碳粉匣沒有出現耗損或瑕疵

更換已耗損或有瑕疵的碳粉匣。

邊界錯誤

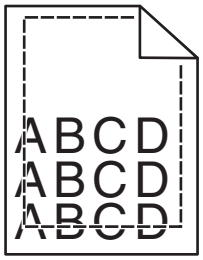

以下為可能的解決方案。請嘗試下列其中一個或多個項目：

檢查紙張導引夾

配合載入紙張的尺寸，將送紙匣內的導引夾移到正確的位置。

檢查紙張尺寸設定

確定紙張尺寸設定與送紙匣中載入的紙張相符：

1 從印表機控制面板的 Paper（紙張）功能表，檢查 Paper Size（紙張尺寸）設定。

2 傳送列印工作之前，請先指定正確的尺寸設定：
   - 針對 Windows 使用者，請從「列印內容」指定尺寸。
   - 針對 Macintosh 使用者，請從「設定頁面」對話框指定尺寸。

列印文件上出現彩色淡線、白線或不正確的彩色線條

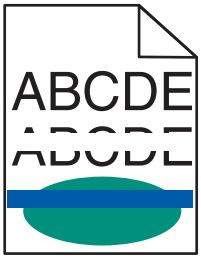

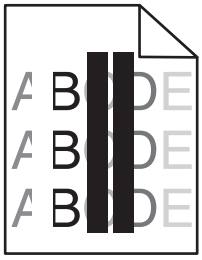

請嘗試下列其中一個或多個項目：

確認碳粉匣沒有出現瑕疵

更換有瑕疵的碳粉匣。

確認轉印帶裝置沒有出現瑕疵

更換有瑕疵的轉印帶裝置。如需其他資訊，請參閱市售替換組件隨附的說明書。

紙張扭曲

請嘗試下列其中一個或多個項目：

檢查紙張類型和重量設定

確認紙張類型和重量設定與載入送紙匣或送紙器中的紙張相符：

1. 從印表機控制面板的 Paper（紙張）功能表，檢查 Paper Type（紙張類型）和 Paper Weight（紙張重量）設定。
2. 傳送列印工作之前，請先指定正確的紙張類型設定：
   - 若是 Windows 使用者，請從「列印內容」指定紙張類型。
   - 若是 Macintosh 使用者，請從「列印」對話框指定紙張類型。

請載入新拆封的紙張

紙張因溼度高而吸收了水氣。請讓紙張留存在原來的包裝材料內，等您要用時，才將紙張取出。

列印不規則頁面

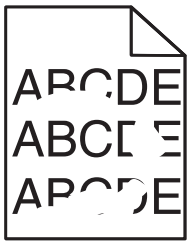

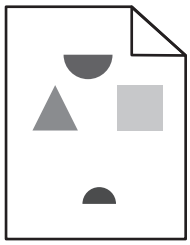

請嘗試下列其中一個或多個項目：

請載入新拆封的紙張

紙張可能因溼度高而吸收了水氣。請讓紙張留存在原來的包裝材料內，等您要用時，才將紙張取出。

檢查紙張類型和重量設定

確認紙張類型和重量設定與載入送紙匣或送紙器中的紙張相符：

1 從印表機控制面板的「紙張」功能表，檢查「紙張類型」和「紙張重量」設定。
2 傳送列印工作之前，請先指定正確的紙張類型設定：
   - 若是 Windows 使用者，請從「列印內容」指定紙張類型。
   - 若是 Macintosh 使用者，請從「列印」對話框指定紙張類型。

不要使用僅初步拋光處理且質地粗糙的紙張

確認碳粉匣沒有出現瑕疵

更換已耗損或有瑕疵的碳粉匣。

確認轉印帶裝置沒有出現瑕疵

更換有瑕疵的轉印帶裝置。如需其他資訊，請參閱市售替換組件隨附的說明書。

確認加熱組件沒有出現瑕疵

更換有瑕疵的加熱組件。如需其他資訊，請參閱市售替換組件隨附的說明書。

列印色澤太濃

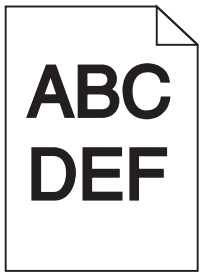

請嘗試下列其中一個或多個項目：

請載入新拆封的紙張

紙張可能因溼度高而吸收了水氣。請讓紙張留存在原來的包裝材料內，等您要用時，才將紙張取出。

不要使用僅初步拋光處理且質地粗糙的紙張

檢查「紙張類型」設定

確認「紙張類型」設定與送紙匣或送紙器中載入的紙張相符：

- 從印表機控制面板的「紙張」功能表，檢查「紙張類型」設定。
- 若是 Windows 使用者，請從「列印內容」勾選此設定。
- 若是 Macintosh 使用者，請從「列印」對話框勾選此設定。

確認碳粉匣沒有出現瑕疵

更換有瑕疵的碳粉匣。

列印色澤太淡

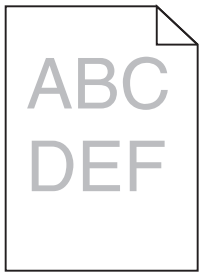

請嘗試下列其中一個或多個項目：

請載入新拆封的紙張

紙張可能因溼度高而吸收了水氣。請讓紙張留存在原來的包裝材料內，等您要用時，才將紙張取出。

不要使用僅初步拋光處理且質地粗糙的紙張

檢查「紙張類型」設定

確認「紙張類型」設定與送紙匣或送紙器中載入的紙張相符：

- 從印表機控制面板的「紙張」功能表，檢查「紙張類型」設定。
- 若是 Windows 使用者，請從「列印內容」勾選此設定。
- 若是 Macintosh 使用者，請從「列印」對話框勾選此設定。

確認碳粉匣中的碳粉沒有不足的情形

當 **88.xx ［某顏色］ 碳粉匣碳粉不足**出現時，請確認碳粉匣內的碳粉確實分佈均勻。

1 取出碳粉匣。

警告－潛在損害：請小心不要觸摸感光鼓。觸摸感光鼓可能會影響後續列印工作的列印品質。

2 前後左右搖晃碳粉匣數次，讓碳粉均勻分佈。

3 重新插入碳粉匣。

請注意：若列印品質並未改善，請更換碳粉匣。

若問題仍然存在，印表機可能需要維修服務。如需其他資訊，請聯絡客戶支援中心。

確認碳粉匣沒有出現瑕疵

更換有瑕疵的碳粉匣。

列印文件上出現重複瑕疵

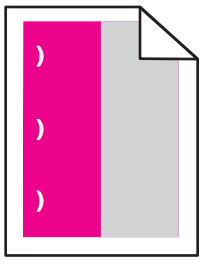

請嘗試下列其中一個或多個項目：

更換碳粉匣

若列印瑕疵出現在以下的實例，請更換出現重複瑕疵的碳粉匣顏色：

- 頁面上每隔 37.7 公釐（1.48 英吋）
- 頁面上每隔 41.6 公釐（1.64 英吋）
- 頁面上每隔 42.7 公釐（1.68 英吋）
- 頁面上每隔 94.3 公釐（3.71 英吋）

更換加熱組件

若列印瑕疵出現在以下的實例，請更換加熱組件：

- 頁面上每隔 95.0 公釐（3.74 英吋）
- 頁面上每隔 146.7 公釐（5.78 英吋）

列印歪斜

以下為可能的解決方案。請嘗試下列其中一個或多個項目：

檢查紙張導引夾

配合所載入的紙張尺寸，將送紙匣內的長度和寬度導引夾移到正確的位置。

- 確認導引夾距離紙疊不致太遠。
- 確認導引夾碰觸紙疊時不致過鬆。

檢查紙張

確認您所使用的紙張符合印表機規格。

列印文件有實色彩色或純黑色頁面

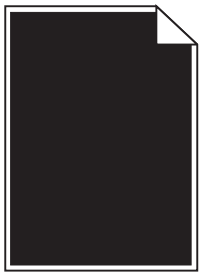

確認已正確安裝碳粉匣，而且碳粉匣沒有出現瑕疵，碳粉也沒有不足

- 取出碳粉匣。

警告－潛在損害：請小心不要觸摸感光鼓。觸摸感光鼓可能會影響後續列印工作的列印品質。

- 重新插入碳粉匣。

請注意：若品質並未改善，請更換碳粉匣。

- 如果問題仍然存在，印表機可能需要維修服務。如需其他資訊，請聯絡客戶支援中心。

專用透明投影膠片或紙張上有黑色或白色條紋

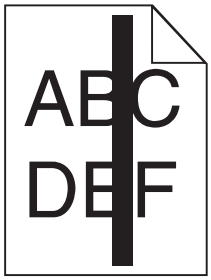

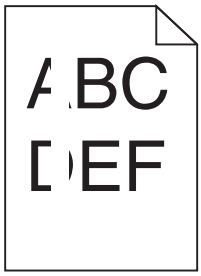

請嘗試下列其中一個或多個項目：

確認填入樣式正確

如果填入樣式不正確，請從軟體程式選取不同的的填入樣式。

檢查紙張類型

- 請務必使用建議使用的專用透明投影膠片。
- 請確認 Paper Type（紙張類型）設定必須符合送紙匣或送紙器中所載入的內容。
- 請確認 Paper Texture（紙張材質）設定必須符合送紙匣或送紙器中所載入紙張或特殊材質的類型。

確認碳粉匣中的碳粉沒有不足的情形

當 **88.xx [color] cartridge low**（**88.xx [某顏色] 碳粉匣碳粉不足**）出現時，請確認碳粉匣內的碳粉確實分佈均勻：

1 取出碳粉匣。

警告－潛在損害：請小心不要觸摸感光鼓。觸摸感光鼓可能會影響後續列印工作的列印品質。

2 前後左右搖晃碳粉匣數次，讓碳粉均勻分佈。

3 重新插入碳粉匣。

如果問題仍然存在，表示印表機可能需要維修服務。如需其他資訊，請聯絡客戶支援中心。

列印文件上出現帶斑紋的水平線條

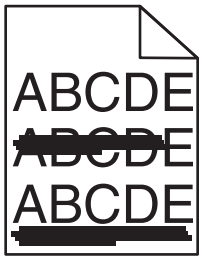

請嘗試下列其中一個或多個項目：

選取其他送紙匣或送紙器

- 在印表機控制面板，從「紙張功能表」選取「預設來源」。
- 針對 Windows 使用者，請從「列印內容」選取紙張來源。
- 針對 Macintosh 使用者，請從「列印」對話框及彈出式選單選取紙張來源。

確認碳粉匣沒有出現耗損、瑕疵或用完的情形

更換已耗損、有瑕疵或已用完的碳粉匣。

頁面上出現碳粉霧化或背景陰影

請嘗試下列其中一個或多個項目：

確認已正確安裝碳粉匣，而且碳粉匣沒有任何瑕疵

重新安裝或更換碳粉匣。

確認轉印帶裝置沒有耗損或出現瑕疵

更換轉印帶裝置。如需其他資訊，請參閱市售替換組件隨附的說明書。

確認加熱組件沒有耗損或出現瑕疵

更換加熱熔合組件。如需其他資訊，請參閱市售替換組件隨附的說明書。

確認送紙路徑中沒有殘餘碳粉

清除送紙路徑中所有看得見的碳粉。若問題持續存在，請與客戶支援中心聯絡。

重新校正印表機

從印表機控制面板的「品質」功能表執行色彩校正。

檢查軟體程式或應用程式

軟體程式或應用程式可能指定了灰白色背景。

碳粉脫落

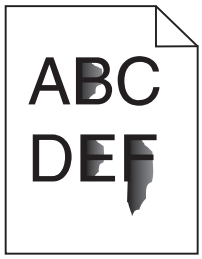

請嘗試下列其中一個或多個項目：

檢查紙張類型和重量設定

確認紙張類型和重量設定與載入送紙匣或送紙器中的紙張相符：

1. 從印表機控制面板的「紙張」功能表，檢查「紙張類型」和「紙張重量」設定。請將「紙張重量」設定從「一般」變更為「厚磅」。
2. 傳送列印工作之前，請先指定正確的紙張類型設定：
   - 若是 Windows 使用者，請從「列印內容」指定紙張類型。
   - 若是 Macintosh 使用者，請從「列印」對話框指定紙張類型。

檢查紙張材質設定

從印表機控制面板的「紙張」功能表，確認「紙張材質」設定與載入送紙匣或送紙器中的紙張相符。必要的話，請將「紙張材質」設定從「一般」變更為「糙面」。

確認加熱組件沒有耗損或出現瑕疵

更換耗損或有瑕疵的加熱組件。如需其他資訊，請參閱市售替換組件隨附的說明書。

專用透明投影膠片列印品質不佳

請嘗試下列其中一個或多個項目：

請檢查專用透明投影膠片

請務必採用符合印表機規格的專用透明投影膠片。

檢查紙張類型設定

確認紙張類型設定設爲「專用透明投影膠片」：

1 從印表機控制面板的 Paper（紙張）功能表，檢查 Paper Type（紙張類型）設定。

2 傳送列印工作之前，請先指定正確的類型設定：
   - 針對 Windows 使用者，請從「列印內容」指定類型。
   - 針對 Macintosh 使用者，請從「列印」對話框指定類型。

列印密度不均勻

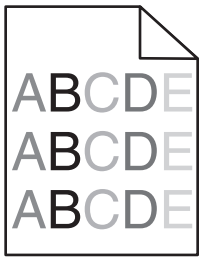

確認碳粉匣沒有出現耗損或瑕疵

更換已耗損或有瑕疵的碳粉匣。

解決色彩品質問題

本節協助回答一些基本的色彩相關問題，並說明如何使用 Quality Menu（品質功能表）中提供的某些功能，來解決典型的色彩問題。

關於彩色列印的常見問題集

何謂 RGB 色彩？

不同量的紅色、綠色及藍色光線可以添加在一起，產生我們在自然界中觀察到的大範圍色彩。例如，結合紅色與綠色可以產生鮮黃色。電視及電腦監視器就是以這種方式來產生色彩。RGB 色彩是一種形成色彩的方法，其作法爲指出產生某一色彩所需的紅色、綠色或藍色的量。

何謂 CMYK 色彩？

以不同量的靛青色、洋紅色及黑色墨水或碳粉來列印，以產生自然中觀察到的大範圍的色彩。例如，結合靛青色與鮮黃色可以產生綠色。列印印刷機、噴墨印表機及彩色雷射印表機就是以這種方式來產生色彩。CMYK 色彩是一種產生色彩的方法，其作法爲指出複製特定色彩所需的靛青色、洋紅色、鮮黃色和黑色的量。

如何列印文件中指定的色彩？

一般而言，軟體程式使用 RGB 或 CMYK 色彩組合來指定文件色彩。此外，它們還可以讓使用者修改文件中每個物件的色彩。如需其他資訊，請參閱軟體程式的「說明」主題。

印表機如何辨識要列印什麼色彩？

當使用者列印文件時，每個物件的類型和色彩的說明資訊會傳送至印表機。色彩資訊會透過色彩轉換表傳遞，該表會將色彩轉換成產生所要求色彩需要的靛青色、洋紅色、鮮黃色及黑色碳粉適當用量。物件資訊決定色彩轉換表的套用。例如，您可以將一種類型的色彩轉換表套用至文字，而同時將不同的色彩轉換表套用至相片影像。

印出的色彩爲何會與我在電腦螢幕上看到的色彩不相符？

「自動色彩修正」模式中使用的色彩轉換表，通常可以產生接近標準電腦螢幕的色彩。不過，印表機和螢幕採用的技術不同，因此，有許多色彩仍會受螢幕變化和照明狀況影響。如需有關印表機色彩範例頁在哪些方面對解決某些色彩相符問題會有幫助的建議，請參閱「如何符合特定色彩（例如：公司商標中的某一種色彩）？」這個問題。

列印頁面的色彩似乎太濃了。我是否可以稍微調整色彩？

有時候使用者可能會覺得列印頁面中的色彩似乎太濃（例如：印出的色彩都太紅）。舉凡環境狀況、紙張類型、照明狀況或使用者的偏好，都可能造成這種情形。在這些實例中，可以利用 Color Balance（色彩平衡）設定的調整來建立更理想的色彩。Color Balance（色彩平衡）提供使用者對每個色彩平面中使用的碳粉量進行精準調整的能力。在 Color Balance（色彩平衡）功能表下選取靛青色、洋紅色、鮮黃色及黑色的正（或負）值時，會稍微增加（或減少）用於所選色彩的碳粉量。比方說，若列印的頁面中的紅色太濃，那麼同時減少洋紅色和鮮黃色可能可以改善色彩平衡。

投影時，我的專用透明投影膠片有點暗。有沒有什麼辦法能改善色彩？

這個問題最常發生在以反射式投影機投影專用透明投影膠片時。如果要有最好的投影色彩品質，建議您採用傳導式投影機。如果一定要使用反射式投影機，只要將 Toner Darkness（碳粉明暗度）設定調整爲 1、2 或 3，專用透明投影膠片就會變亮。請務必列印在建議使用的彩色專用透明投影膠片類型上。

什麼是手動色彩修正？

手動色彩修正啓動時，印表機會套用使用者所選的色彩轉換表來處理物件。不過，Color Correction（色彩修正）必須設爲 Manual（手動），否則不會執行色彩轉換。手動色彩修正視列印物件的類型（文字、圖形或影像），以及軟體程式中物件色彩的指定方式而不同（RGB 或 CMYK 組合）。

請注意：

- 若軟體程式不是以 RGB 或 CMYK 組合指定色彩，則手動色彩修正的用處就不大。當色彩的調整由軟體程式或電腦作業系統控制時，該項設定也沒什麼作用。
- 就大部分的文件而言，將 Color Correction（色彩修正）設定爲 Auto（自動），套用在每個物件的色彩轉換表可產生您所偏愛的色彩。

若要手動套用不同的色彩轉換表：

1. 從 Quality（品質）功能表，選取 **Color Correction（色彩修正）**，然後選取 **Manual（手動）**。
2. 從 Quality（品質）功能表，選取 **Manual Color（手動色彩）**，然後爲受影響的物件類型選取適當的色彩轉換表。

Manual Color menu（手動色彩功能表）

物件類型	色彩轉換表
RGB Image（RGB 影像） RGB Text（RGB 文字） RGB Graphics（RGB 圖形）	• **Vivid（鮮明色彩）**—產生比較明亮、比較飽和的色彩，並可套用至所有送入的色彩模式。 • **sRGB Display（sRGB 顯示）**—產生與電腦監視器所顯示之色彩相近的輸出。黑色碳粉用量已爲相片列印最佳化。 • **Display—True Black（顯示—純黑色）**—產生與電腦監視器所顯示之色彩相近的輸出。僅利用黑色碳粉產生所有層次的中性灰色。 • **sRGB Vivid（sRGB 鮮明色彩）**—提供更佳的色彩飽和度，適用於 sRGB Display（sRGB 顯示）色彩修正。黑色碳粉用量已爲商業圖形列印最佳化。 • **Off（關）**—不執行色彩修正。
CMYK Image（CMYK 影像） CMYK Text（CMYK 文字） CMYK Graphics（CMYK 圖形）	• **US CMYK（美式 CMYK）**—套用色彩修正以產生近似 SWOP（Web 平版印刷排版規格）的色彩輸出。 • **Euro CMYK（歐式 CMYK）**—套用色彩修正以產生近似 EuroScale 的色彩輸出。 • **Vivid CMYK（鮮明色彩 CMYK）**—增加 US CMYK（美式 CMYK）色彩修正設定的色彩飽和度。 • **Off（關）**—不執行色彩修正。

如何符合特定色彩（例如：公司商標）？

Quality（品質）功能表中，有九種 Color Samples（色彩樣本）可供使用。您也可以從內嵌式 Web 伺服器的 Color Samples（色彩樣本）頁取得這些樣本。任選一個樣本集，會產生由數百個彩色框所組成的多頁列印輸出。在每個框中會有 CMYK 或 RGB 組合，至於是哪一種組合，視所選取的表格而定。您可以透過選取的色彩轉換表傳遞標示於框上的 CMYK 或 RGB 組合，取得每個框看到的色彩。

藉由檢查各色彩樣本頁，使用者可辨識出其色彩最接近理想色彩的框。然後可以利用框上標示的色彩組合來修改軟體程式中物件的色彩。如需其他資訊，請參閱軟體程式的「說明」主題。若要使用所選的特定物件色彩轉換表，則可能需要手動色彩修正。

選取哪些 Color Samples（色彩樣本）集才適用於特定色彩相符問題，取決於所使用的 Color Correction（色彩修正）設定（Auto（自動）、Off（關）或 Manual（手動））、要列印的物件類型（文字、圖形或影像），以及在軟體程式中物件色彩的指定方式（RGB 或 CMYK 組合）。當印表機的 Color Correction（色彩修正）設定設爲 Off（關）時，色彩取決於列印工作的資訊；不執行色彩轉換。

請注意：如果軟體程式不是以 RGB 或 CMYK 組合指定色彩，則 Color Samples（色彩樣本）頁的用處就不大。此外，在某些情況下，軟體程式或電腦作業系統會透過色彩管理來調整應用程式中所指定的 RGB 或 CMYK 組合。印出的色彩可能不會與「色彩樣本」頁完全相符。

什麼是詳細的 Color Samples（色彩樣本）？我要如何存取這些樣本？

詳細的 Color Samples（色彩樣本）集僅可以透過網路印表機的內嵌式 Web 伺服器取得。詳細的 Color Samples（色彩樣本）集包含一系列的陰影（以彩色框顯示），這些陰影近似於使用者定義的 RGB 或 CMYK 值。其中的色彩相似度取決於 RGB 或 CMYK 增量框中所輸入的值。

若要從內嵌式 Web 伺服器存取詳細的 Color Samples（色彩樣本）集：

1 在 Web 瀏覽器的位址欄位中，輸入印表機 IP 位址或主電腦名稱。

請注意：如果您不知道印表機的 IP 位址或主電腦名稱，您可以：

- 在 Networks/Ports（網路/連接埠）功能表下的 TCP/IP 區段中，或是在印表機控制面板的主畫面上檢視該資訊。
- 列印網路設定頁或功能表設定頁，在 TCP/IP 區段中找到該資訊。

2 按一下 **Configuration（配置）** > **Color Samples（色彩樣本）** > **Detailed Options（細部選項）**。

3 選取色彩轉換表。

4 輸入 RGB 或 CMYK 色彩數字。

5 輸入 1 – 255 之間的增量值。

請注意：數值越接近 1，則顯示的色彩樣本範圍越小。

6 按一下 **Print**（列印）。

Embedded Web Server（內嵌式 Web 伺服器）未開啓

請嘗試下列其中一個或多個項目：

檢查網路連線

確認已開啓印表機和電腦的電源，而且連線到同一個網路。

檢查輸入 WEB 瀏覽器的位址

- 視網路設定而定，您可能需要在印表機 IP 位址前面輸入「**`https://`**」以取代「**`http://`**」，來存取 Embedded Web Server（內嵌式 Web 伺服器）。如需其他資訊，請洽詢系統支援人員。
- 確認印表機 IP 位置正確無誤。

暫時停用 WEB PROXY 伺服器

Proxy 伺服器可能會阻擋或限制您存取特定的網站，包括 Embedded Web Server（內嵌式 Web 伺服器）在內。如需其他資訊，請洽詢系統支援人員。

聯繫客戶支援

在致電客戶支援時，請說明您遭遇的問題、顯示畫面中的訊息，以及您已執行用來找出解決方案的疑難排解步驟。

您須有印表機機型及序號。如需其他資訊，請參閱印表機正面頂蓋內側的標籤。序號也列於功能表設定頁中。

在美國或加拿大，請電 1-800-539-9275。在其他國家或地區，請造訪下列 Lexmark 網站：**http://support.lexmark.com**。

注意事項

產品資訊

產品名稱：

Lexmark C792e、C792de、C792dte、C792dhe

機器類型：

5062

機型：

210、230、235

版本注意事項

2011 年 9 月

下列各段文字如與當地法規歧異時，於該地不適用之：LEXMARK INTERNATIONAL, INC. 僅以「現狀」提供本出版品，不含任何明示或暗示之保證，包括，但不限於銷售性及針對特定目的適用性之暗示性保證。有些州禁止於特定交易中拒絕爲明示或暗示之保證，因此，本份聲明不一定適用於 台端。

本出版品中，可能會有技術上或印刷上之錯誤。本處所提供之資料會定期進行變更；該等變更會併入其後發行的版本。所有論述之產品或程式，亦隨時有可能進行改進或變更。

本出版品中所提及的產品、程式或服務，並不表示製造商將使其可適用於所有國家/地區。所有提及的產品、程式或服務，並無明示或暗示僅能使用該等產品、程式或服務。凡功能相當之產品、程式或服務，於不侵害任何現有智慧財產權下均可替換使用。除製造商另有明示外，結合其他產品、程式或服務之操作評估與查驗，屬使用者之責任。

如需 Lexmark 技術支援相關資訊，請造訪：**support.lexmark.com**。

如需耗材與下載相關資訊，請造訪：**www.lexmark.com**。

如果您無法存取網際網路，您可以透過郵件與 Lexmark 聯繫：

Lexmark International, Inc.
Bldg 004-2/CSC
740 New Circle Road NW
Lexington, KY 40550
USA

© 2010 Lexmark International, Inc.

版權所有，翻製必究。

商標

Lexmark、含菱形鑽石圖案之 Lexmark、MarkNet 及 MarkVision 都是 Lexmark International, Inc. 在美國和（或）其他國家/地區已經註冊之商標。

MarkTrack、PrintCryption 與 StapleSmart 是 Lexmark International, Inc. 的商標。

PCL® 是 Hewlett-Packard Company 的註冊商標。PCL 是 Hewlett-Packard 公司所設計，附在印表機產品中的一組印表機指令（語言）及功能。此印表機的設計目的是要與 PCL 語言相容。意即印表機可以辨識在不同應用程式中使用的 PCL 指令，並模擬與指令相對應的功能。

以下專有名詞爲下列公司的商標或註冊商標：

Albertus	The Monotype Corporation plc
Antique Olive	Monsieur Marcel OLIVE
Apple-Chancery	Apple Computer, Inc.
Arial	The Monotype Corporation plc
CG Times	以 Times New Roman 爲基礎，並由 The Monotype Corporation plc 授權之 Agfa Corporation 的產品
Chicago	Apple Computer, Inc.
Clarendon	Linotype-Hell AG 和/或其附屬機構
Eurostile	Nebiolo
Geneva	Apple Computer, Inc.
GillSans	The Monotype Corporation plc
Helvetica	Linotype-Hell AG 和/或其附屬機構
Hoefler	Jonathan Hoefler Type Foundry
ITC Avant Garde Gothic	International Typeface Corporation
ITC Bookman	International Typeface Corporation
ITC Mona Lisa	International Typeface Corporation
ITC Zapf Chancery	International Typeface Corporation
Joanna	The Monotype Corporation plc
Marigold	Arthur Baker
Monaco	Apple Computer, Inc.
New York	Apple Computer, Inc.
Oxford	Arthur Baker
Palatino	Linotype-Hell AG 和/或其附屬機構
Stempel Garamond	Linotype-Hell AG 和/或其附屬機構
Taffy	Agfa Corporation
Times New Roman	The Monotype Corporation plc
Univers	Linotype-Hell AG 和/或其附屬機構

所有其他商標爲各個所有人之財產。

AirPrint

AirPrint 及 AirPrint 標誌是 Apple, Inc. 的商標。

Federal Communications Commission (FCC) compliance information statement（美國聯邦電信委員會 (FCC) 電磁相容聲明）

This equipment has been tested and found to comply with the limits for a Class A digital device, pursuant to Part 15 of the FCC Rules.Operation is subject to the following two conditions:(1) this device may not cause harmful interference, and (2) this device must accept any interference received, including interference that may cause undesired operation.

The FCC Class A limits are designed to provide reasonable protection against harmful interference when the equipment is operated in a commercial environment.This equipment generates, uses, and can radiate radio frequency energy and, if not installed and used in accordance with the instruction manual, may cause harmful interference to radio communications.Operation of this equipment in a residential area is likely to cause harmful interference, in which case the user will be required to correct the interference at his own expense.

The manufacturer is not responsible for any radio or television interference caused by using other than recommended cables or by unauthorized changes or modifications to this equipment.Unauthorized changes or modifications could void the user's authority to operate this equipment.

請注意：To assure compliance with FCC regulations on electromagnetic interference for a Class A computing device, use a properly shielded and grounded cable such as Lexmark part number 1021231 for parallel attach or 1021294 for USB attach.Use of a substitute cable not properly shielded and grounded may result in a violation of FCC regulations.

組合元件注意事項

本產品可能包含下列組合元件：

Lexmark regulatory type/model LEX-M01-003; FCC ID:IYLM01003; IC:2376A-M01003

版權注意事項

您可以從安裝軟體光碟檢視下列文件。

目錄	檔案
CD:\LEGAL	FW_License.pdf mDNS.tar.gz Expat.txt Inst_lib.txt Instgui.txt Instgui.zip

高溫警告標籤

此符號表示該表面或元件會發熱。
請當心：為避免被發熱表面或元件燙傷的危險，請先讓該表面或元件冷卻之後再觸摸。

噪音干擾程度 (Noise emission levels)

下列測量單位係依 ISO 7779 規定製出，並依 ISO 9296 規定提出報告。

請注意：有些模式可能不適用於您的產品。

1 公尺平均聲壓，dBA	
列印	53 彩色、52 黑白
備妥	30

上述值可能會有所變更。請參閱 **www.lexmark.com**，取得目前的值。

廢電子電機產品 (Waste from Electrical and Electronic Equipment, WEEE) 指令

WEEE 標誌宣告歐盟各會員國對電子產品所制訂的特定回收計劃與程序。本公司支持這項規範，並鼓勵客戶回收我們的產品。如果您對回收的選擇方式有進一步的問題，請造訪 Lexmark 網站（網址爲：**www.lexmark.com**），得知您當地經銷商的電話號碼。

台灣廢乾電池回收標誌注意事項

依台灣環境保護署公告之廢棄物清理法第十五條應負回收、清除、處理責任之乾電池製造或輸入業者，乾電池裝配於物品中，且隨該物品銷售、贈送或促銷予消費者，得於該物品之個包裝、標籤或說明書上，標示回收標誌及回收標誌相鄰處說明「廢電池請回收」字樣。廢乾電池之回收標誌圖樣及回收標誌相鄰處說明字樣如下所示。請您將廢棄之乾電池送到標示可提供廢電池回收的廠商以提供正確的廢電池處理方法。

廢電池請回收

BSMI 電池注意事項

警告

本電池如果更換不正確會有爆炸的危險

請依製造商說明書處理用過之電池

靜電靈敏度注意事項

本符號指出易受靜電傷害的組件。請先觸摸印表機的金屬框架，再觸摸這些符號的附近區域。

ENERGY STAR（能源之星）

不論在產品本身或是在起始畫面附上 ENERGY STAR 標幟的任何 Lexamrk 產品，均比照 Lexmark 產品出貨配置，必須通過認證符合 Environmental Protection Agency (EPA) ENERGY STAR（環境保護署能源之星）的各項規範。

溫度資訊

環境溫度	15.6 至 32.2° C（60 至 90° F）
出貨運送和儲存溫度	-40° 至 40° C (104° F)

雷射聲明

本產所含的 Class I (1)（I 級雷射）會產生可見的雷射放射線。本印表機係經過美國核可，符合 DHHS 21 CFR 二級規章之 J 級 I (1) 規定及 IEC 60825-1 規定的 I 級雷射產品。

根據 I 級雷射產品的規定，這類產品不會對人體造成傷害。本印表機所採用之 IIIb (3b) 級 AlGaAs 雙束型雷射含括在其作用波長爲 775 至 800 奈米 (nanometer) 的不可修復列印頭組件中。使用者只要以正確的方法操作及維護保養，並依照先前所述之維修方式進行修護，此印表機與其雷射系統絕不會產生 I 級以上的放射線，而對人體造成傷害。

雷射通知標籤

本印表機可能附貼雷射聲明標籤，如下所示：

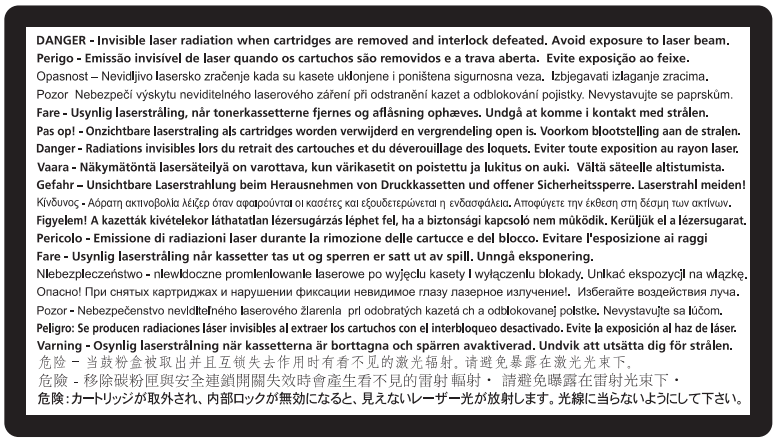

耗電量

產品耗電量

下表記錄本產品的耗電量性質。

請注意：某些模式可能不適用於您的產品。

模式	說明	耗電量（瓦）
作用中	本產品正要從電子輸入產生紙本輸出。	850 瓦
閒置	本產品正在等待列印工作。	50 瓦
睡眠模式	本產品正處於高度節能模式。	10 瓦
休眠	本產品正處於低度節能模式。	0.55 瓦
關	本產品的電源線目前插入壁式電源插座，但電源開關呈關閉狀態。	0 瓦

上表中所列的耗電量是以平均時間作爲測量單位。瞬間用電量可能實際上要高於平均值。

這些數值可能會變動。請參閱 **www.lexmark.com**，取得目前的值。

睡眠模式

本產品附有節省能源模式設定，該模式稱爲*睡眠模式*。「睡眠模式」藉由降低長時間不作用時的耗電量，來節省能源。當本產品不作用期間達到指定時間之後，「睡眠模式」就會自動啓動，而該指定時間稱爲「睡眠模式逾時」。

以下是本產品的出廠預設「睡眠模式逾時」值（以分鐘計）：	30

您可使用配置功能表來修改「睡眠模式逾時」值，該值介於 1 分鐘與 240 分鐘之間。將「睡眠模式逾時」設成較低的值可以降低能量消耗，但會增加產品的回應時間。將「睡眠模式逾時」設成較高的值可以加速回應，但會使用較多的能源。

關閉模式

如果本產品的關閉模式仍會消耗少量電源，這時若想完全停止產品繼續消耗電源，請從牆上插座拔除電源線。

能源用量總計

計算產品的能源總用量，有時頗有用處。由於電源用量聲明是以瓦 (Watt) 作爲電力單位，因此電源用量的計算應該要乘以產品在每個模式下所花的時間，才能得到正確的能源用量。產品的能源用量總計，是每個模式的能源用量之總和。

BSMI notice

警告使用者：
這是甲類的資訊產品，在居住的環境中使用時，可能會造成無線電干擾，在這種情況下，使用者會被要求採取某些適當的對策。

環境要求	
工作環境	15.6 至 32.2° C（60 至 90° F）
儲存 / 運輸環境	-40° 至 40° C (104° F)

無線產品控管注意事項

本段落所涵蓋的控管資訊適用於附傳輸器的無線產品，例如：無線網卡或感應式讀卡器。

暴露於無線電頻輻射

本裝置的輻射輸出功率遠低於 FCC 及其他無線電管理機構的無線電頻暴露限制。本裝置使用者與天線之間至少應保持 20 公分（8 英吋）的距離，才符合 FCC（美國聯邦電信委員會）及其他管理機構的無線電頻暴露要求。

Taiwan NCC RF notice statement

NCC型式認證設備注意事項
台灣低功率射頻電機設備之使用注意事項

經型式認證合格之低功率射頻電機，非經許可，公司、商號或使用者均不得擅自變更頻率、加大功率或變更原設計之特性及功能。

低功率射頻電機之使用不得影響飛航安全及干擾合法通信；經發現有干擾現象時，應立即停用，並改善至無干擾時方得繼續使用。前項合法通信，指依電信規定作業之無線電信。低功率射頻電機須忍受合法通信或工業、科學及醫療用電波輻射性電機設備之干擾。

LEXMARK 軟體有限保固及授權合約

使用本產品前，請先詳細閱讀本合約：使用本產品之行爲，即表示 貴客戶同意遵守本軟體有限保固及授權合約之一切條款。若 貴客戶不同意本軟體有限保固及授權合約之條款，請儘速退回未使用之產品，並請求本公司退還 貴客戶已支付之價款。若 貴客戶係基於供第三者使用而安裝本產品， 貴客戶同意通知使用者，使用本產品即表示接受該等條款。

LEXMARK 軟體授權合約

本授權合約（下稱「本軟體授權合約」）係 貴客戶（個人或單一實體）與 Lexmark International, Inc.（下稱「Lexmark」）雙方所成立之合法合約，本合約於 貴客戶之 Lexmark 產品或軟體程式不受 貴客戶與 Lexmark 或其供應商間所訂立之書面軟體授權合約拘束時，拘束 貴客戶爲搭配使用 Lexmark 產品而使用 Lexmark 安裝或提供之任何軟體程式行爲。「軟體程式」一詞，包括機器可讀取之指令、音訊/視訊內容（例如：影像及錄製品）與相關媒體、印刷品及電子文件，而不論其等是否納入 貴客戶之 Lexmark 產品，或是否隨同 Lexmark 產品一併發放，或是否與 Lexmark 產品搭配使用。

1 **軟體有限保固聲明**。Lexmark 保證提供本軟體程式之媒體（例如：磁碟或光碟）於保固期間內，在正常使用之情況下，其材料及製造均無瑕疵。保固期爲九十 (90) 天，並自本軟體程式交付予原始使用者之當日起算。本有限保固僅適用於向 Lexmark 或 Lexmark 授權之轉銷商或經銷商所購買之新軟體程式媒體。若該媒體經判定，不符合本有限保固之規定者，Lexmark 應更換本軟體程式。

2 **免責聲明及保固限制**。除本軟體授權合約另有約定外及根據應適用之法律所許可之最大範圍內，LEXMARK 及其供應商將以「現狀」提供本軟體程式，並據此聲明不負擔一切其他明示或默示保證及條件，包括但不限於有關本軟體程式之一切所有權、未涉侵權、可商用性、符合特定目的及不含病毒之明示或默示之保證及條件。如依法 LEXMARK 不得聲明免除任何零組件具有商用性或符合特定目的之默示保證責任時，於該不得聲明免除之範圍內，LEXMARK 所負之責任限定爲 90 日之明示軟體有限保固責任。

於解釋本合約時，應一併納入隨時可能發生效力，及暗示 Lexmark 應提供保證或其他條件，或課予 Lexmark 義務，且規定該等保證或義務均不能予以排除或變更之法律規定。如適用該等規定者，則於 Lexmark 得排除之範圍內，Lexmark 違反該等規定時所應負之責任以下列任一項爲限：更換本軟體程式，或補償就本軟體程式所支付之價款。

本軟體程式可能內含連結至與 Lexmark 無企業關係之第三人所主控或操作之其他軟體應用程式及/或網際網路網頁之網際網路鏈結。 貴客戶確認並同意，在任何情況下，Lexmark 均不就該等軟體應用程式及/或網際網路網頁之主控、效能、操作、維護或內容擔負任何責任。

3 **賠償限制**。於適用法律許可之最大範圍內，LEXMARK 於本軟體授權合約下所應負擔之任何及一切賠償責任，明定以爲已就本軟體程式支付之價金與五美元（或等值之當地貨幣）中較高者爲限。 貴客戶於本軟體授權合約下之任何爭議中得對 LEXMARK 提出之唯一請求，係要求退還該等價金或金額，LEXMARK 於支付該價金或金額後，即免除對 貴客戶之其他義務及責任。

在任何情況下，LEXMARK、其供應商、子公司或經銷商，均不就任何特殊、附帶、間接、懲戒性、懲罰性或衍生性損害負擔賠償之責任，（包括但不限於利潤或收益損失、盈餘損失、資料或記錄之使用發生中斷或滅失、不精確或損壞；關於第三人之求償、不動產或有形財產之損害、因本軟體程式之使用或不能使用、或因本軟體授權合約之任何條款所致一切相關之隱私權損害），不問求償之性質爲何，包括但不限於違背保固責任或契約、侵權行爲（包括過失或絕對賠償責任），即使 LEXMARK 或其供應商、關係企業或轉銷商已得知有發生該等損害之可能性者，亦同；此外，Lexmark 對於 貴客戶基於第三人之求償所提出之求償亦不負賠償之責任，但該等損害賠償之排除如經認定爲無效者，不在此限。縱使前述賠償規定之基本目的未能達成，仍適用前述賠償限制之規定。

4 **美國州法**。本軟體之有限保固乃賦予 貴客戶之特定法律權利。 貴客戶亦可能因各州不同之規定而享有其他權利。某些州對於默示保固責任之存續期間不允許設有限制，或不允許排除對附帶或衍生性損害賠償責任所爲之限制，因此前述賠償限制條款可能亦對 貴客戶不適用之。

5 **授權**。Lexmark 授予 貴客戶下列權利，惟 貴客戶應遵守本授權合約之所有條款：

   a **使用**。 貴客戶得使用一份本軟體程式。「使用」一詞，係指儲存、載入、安裝、執行或展示本軟體程式。若 Lexmark 權授 貴客戶得共同使用本軟體程式者， 貴客戶應限制被授權使用之人數符合 貴客戶與 Lexmark 於合約中所指定之人數。 貴客戶不得分散本軟體程式之元件，而提供多部電腦使用。 貴客戶同意，不以任何方式使用本軟體程式之全部或一部，而使其產生置換、修改、刪除、掩蓋、變更或減低本軟體程式於電腦螢幕上所顯現之商標、商名、商品包裝或智慧財產權注意事項之效果。

   b **複印**。 貴客戶僅得基於備份、保存或安裝之目的而製作一份本軟體程式複本，惟該複本應包含原始軟體程式之一切所有權注意事項。 貴客戶不得將本軟體程式複製至任何公用或分散式網路。

   c **權利之保留**。本軟體程式，包括一切字型，均有著作權，並爲 Lexmark International, Inc. 及/或其供應商所有。Lexmark 保留本授權合約中未明確授予 貴客戶之一切權利。

   d **免費軟體**。縱使本授權合約條款另有規定，本軟體程式之全部或部分如成爲第三人依公用授權合約提供之軟體者（下稱「免費軟體」），該部分之授權應受免費軟體之軟體授權合約條款之拘束，並不問該軟體授權合約於下載時係採離散合約、拆封授權或電子授權條款之形式。 貴客戶使用免費軟體之行爲，應完全受其授權合約條款之拘束。

6 **轉讓**。 貴客戶得轉讓本軟體程式予其他使用者。任何轉讓行爲，均應包含所有軟體元件、媒體、印刷品及本授權合約， 貴客戶不得保留本軟體程式或其元件之複本。此一轉讓不得爲間接轉讓，例如：委託。轉讓前，受讓軟體程式之使用者須同意本授權合約之所有條款。 貴客戶所取得之授權，並於轉讓本軟體程式之同時自動終止。除本授權合約另有規定外， 貴客戶不得出租、再授權或轉讓本軟體程式，任何試圖出租、再授權或轉讓之行爲均屬無效。

7 **升級**。 貴客戶須先取得由 Lexmark 指明爲可升級之原始軟體程式之授權，方能使用指明爲升級版之軟體程式。升級後， 貴客戶不得繼續使用使 貴客戶享有升級資格之原始軟體程式。

8 **逆向工程之限制**。 貴客戶不得對本軟體程式進行修改、解密、逆向工程、逆向組合、逆向編纂或轉譯，但相關應適用法律明文規定基於交互作業能力、錯誤更正及安全測試之目的得進行此等行爲者，不在此限。若 貴客戶享有該等法定權利者， 貴客戶應以書面通知 Lexmark 有意進行之逆向工程、逆向組合或逆向編纂。 貴客戶不得對本軟體程式進行解密，但基於合法使用本軟體程式所必要者，不在此限。

9 **其他軟體**。本授權合約亦適用於 Lexmark 就原始軟體程式所提供之升級版或補充版，但如 Lexmark 就升級版或補充版另提供其他條款者，不在此限。

10 **有效期限**。本授權合約除經終止或拒絕外，均應有效。 貴客戶得隨時以銷毀本軟體程式之所有複本及其一切任何形式之修正、文件及合併部分，或本授權合約所定其他方式，拒絕或終止本授權合約。如 貴客戶未遵守本授權合約之任何條款時，Lexmark 得以通知終止對 貴客戶之授權。於終止時， 貴客戶同意銷毀本軟體程式之所有複本及其所有形式之修正、文件及合併之部分。

11 **稅捐**。 貴客戶同意負責支付由本合約或由 貴客戶使用軟體之行爲所生任何稅捐，包括但不限於任何貨物稅與服務稅，及個人財產稅。

12 **訴訟限制**。任一方當事人對於本合約所生事項，於訴訟事由發生二年後，均不得提出任何形式之法律程序，但適用之法律另有規定者不在此限。

13 **適用法律**。本合約以美國肯塔基州法律爲準據法，並不適用任一地區之法律適用法，亦不適用聯合國國際貨物銷售契約協定。

14 **美國政府之權利限制**。本軟體程式之開發，完全以私人經費爲之。美國政府對本軟體程式之使用權，依本合約定之，並受 DFARS 252.227-7014 及類似之 FAR 法規（或任何相等級機關之規定或契約條款）之限制。

15 **同意資料之使用**。 貴客戶同意 Lexmark、其相關企業及代理商得於與軟體程式有關及與 貴客戶要求有關之支援服務事項上收集及使用 貴客戶所提供之資料。Lexmark 同意除提供服務所必須外，不以可識別 貴客戶個人資料之形式使用該資訊。

16 **出口限制**。 貴客戶不得 (a) 違反任何應適用之出口法律而直接或間接取得、運輸、轉讓或再出口本軟體程式或直接由其所產生之任何產品；或 (b) 許可將軟體程式用於出口法律所禁止之任何目的，包括但不限於核子或生化武器之擴散。

17 **同意以電子方式訂立合約**。 貴客戶與 Lexmark 同意以電子方式訂立本授權合約。這表示當 貴客戶按下本頁之「同意」或「是」按鈕，或使用本產品時， 貴客戶確認同意該等授權合約條款，並願意依據該等條款與 Lexmark「簽署」合約。

18 **訂立合約之能力與權限**。 貴客戶聲明 貴客戶已達簽署本授權合約所在地之法定年齡，且如有適用時， 貴客戶並已取得僱主或本人之授權得簽署本合約。

19 **完整合約**。本授權合約（包括本軟體程式授權合約之任何附錄或補充部分）係 貴客戶與 Lexmark 間關於本軟體程式事項之全部約定。除本合約另有其他約定外，本合約條款得取代先前或同時就本軟體程式或本授權合約所涵蓋之其他事項所爲之一切相關口頭或書面通訊、提議及陳述（如該等其他條款與本授權合約及 貴客戶與 Lexmark 就 貴客戶使用本軟體程式之行爲所訂其他書面合約並無抵觸者，則無須取代）。Lexmark 之任何支援服務政策或方案如與本授權合約有歧異者，應以本授權合約條款爲準。

MICROSOFT CORPORATION NOTICES

1 This product may incorporate intellectual property owned by Microsoft Corporation. The terms and conditions upon which Microsoft is licensing such intellectual property may be found at **http://go.microsoft.com/fwlink/?LinkId=52369.**

2 This product is based on Microsoft Print Schema technology. You may find the terms and conditions upon which Microsoft is licensing such intellectual property at **http://go.microsoft.com/fwlink/?LinkId=83288**.

ADOBE SYSTEMS INCORPORATED 注意事項

內含 Adobe Systems Incorporated 所開發的 Flash®、Flash® Lite™ 及（或）Reader® 技術

本產品內含 Adobe Systems Incorporated 授權的 Adobe® Flash® player 軟體，版權 © 1995-2007 Adobe Macromedia Software LLC. 版權所有，翻製必究。Adobe、Reader 與 Flash 爲 Adobe Systems Incorporated 的商標。

索引

數字

1565 Emulation error, load emulation option（1565 模擬模式錯誤，請載入模擬模式選購品） 195
2,000 張高容量送紙器
安裝 45
200 paper jam（200 夾紙） 170
2000 張高容量送紙器
載入 71
201 paper jam（201 夾紙） 170
202 – 203 paper jams（202 – 203 夾紙） 171
230 paper jam（230 夾紙） 172
231 – 239 paper jams（231 – 239 夾紙） 173
24x paper jam（24x 夾紙） 173
250 paper jam（250 夾紙） 174
31.xx Missing or Defective [color] cartridge（31.xx 找不到 [某顏色] 碳粉匣或該碳粉匣有瑕疵） 187
32.xx [color] cartridge part number unsupported by device（32.xx 此裝置不支援 [某顏色] 碳粉匣材料編號） 187
34 Incorrect paper size, open [src]（34 紙張尺寸不正確，請開啓 [來源]） 187
35 Insufficient memory to support Resource Save feature（35 記憶體不足，無法支援節省資源功能） 188
36 Printer service required（36 需要印表機維修服務） 188
37 Insufficient memory for Flash Memory Defragment operation（37 記憶體不足，無法進行快閃記憶體重組作業） 188
37 Insufficient memory to collate job（37 記憶體不足，無法逐份列印工作） 188
37 Insufficient memory, some Held Jobs were deleted（37 記憶體不足，已刪除某些保留工作） 188
37 Insufficient memory, some held jobs will not be restored（37 記憶體不足，有些保留工作並不會回復） 188
38 Memory full（38 記憶體已滿） 189
39 Complex page, some data may not have printed（39 複雜頁面，有些資料可能無法印出） 189
40 [color] invalid refill, change cartridge（40 [某顏色] 重新裝填無效，請更換碳粉匣） 189
400 – 403 paper jams（400 – 403 夾紙） 175
431 – 454 paper jams（431 – 454 夾紙） 176
455 staple jam（455 夾釘） 176
456 – 458 paper jams（456 – 458 夾紙） 176
460 – 461 paper jams（460 – 461 夾紙） 175
51 Defective flash detected（51 偵測到有瑕疵的快閃記憶體） 189
52 Not enough free space in flash memory for resources（52 快閃記憶體中，供資源使用的可用空間不足） 189
53 Unformatted flash detected（53 偵測到未格式化的快閃記憶體） 189
54 Network [x] software error（54 網路 [x] 軟體錯誤） 190
54 Serial option [x] error（54 序列選項 [x] 錯誤） 190
54 Standard network software error（54 標準網路軟體錯誤） 190
55 Unsupported option in slot [x]（55 插槽 [x] 中有不支援的選購品） 190
550 張送紙匣
安裝 45
550 張送紙匣（標準或選購性）
載入 68
56 Parallel port [x] disabled（56 平行埠 [x] 已關閉） 190
56 Serial port [x] disabled（56 序列埠 [x] 已關閉） 191
56 Standard parallel port disabled（56 標準平行埠關閉） 191
56 Standard USB port disabled（56 標準 USB 連接埠已關閉） 191
56 USB port [x] disabled（56 USB 連接埠 [x] 已關閉） 191
57 Configuration change, some held jobs were not restored（57 配置變更，有些保留工作並未回復） 191
58 Input config error（58 輸入配置錯誤） 191
58 Too many bins attached（58 安裝了太多出紙槽） 192
58 Too many disks installed（58 安裝了太多磁碟） 192
58 Too many flash options installed（58 安裝了太多快閃記憶體選購品） 192
58 Too many trays attached（58 安裝了太多送紙匣） 192
59 Incompatible output bin [x]（59 [x] 號出紙槽不相容） 193
62 Disk full（62 磁碟已滿） 193
80.xx Fuser life warning（80.xx 加熱組件使用期限警告） 193
80.xx Fuser missing（80.xx 找不到加熱組件） 193
80.xx Fuser near life warning（80.xx 加熱組件即將達到使用期限警告） 193
80.xx Replace fuser（80.xx 更換加熱組件） 193
82.xx Replace waste toner bottle（82.xx 更換廢棄碳粉回收瓶） 194
82.xx Waste toner bottle missing（82.xx 找不到廢棄碳粉回收瓶） 194
82.xx Waste toner bottle nearly full（82.xx 廢棄碳粉回收瓶幾乎已滿） 194
83.xx Replace transfer module（83.xx 更換轉印套件模組） 194

83.xx Transfer module life warning（83.xx 轉印套件模組使用期限警告） 194
83.xx Transfer module missing（83.xx 找不到轉印套件模組） 194
88.xx [Color] cartridge critically low（88.xx [某顏色] 碳粉匣碳粉嚴重不足） 195
88.xx [color] cartridge low（88.xx [某顏色] 碳粉匣碳粉不足） 194, 195
88.xx [color] cartridge nearly low（88.xx [某顏色] 碳粉匣即將不足） 194

A

Active NIC menu（作用中 NIC 功能表） 107
Adjusting color（校正色彩） 179
AppleTalk menu（AppleTalk 功能表） 113

B

Background and Idle Screen（背景和閒置畫面） 24
Bin Setup menu（出紙槽設定功能表） 105

C

Change [paper source] to [custom string] load [orientation]（將 [紙張來源] 變更爲 [自訂字串] 載入 [方向]） 180
Change [paper source] to [custom string]（將 [紙張來源] 變更爲 [自訂字串]） 180
Change [paper source] to [custom type name] load [orientation]（將 [紙張來源] 變更爲 [自訂類型名稱] 載入 [方向]） 180
Change [paper source] to [custom type name]（將 [紙張來源] 變更爲 [自訂類型名稱]） 179
Change [paper source] to [paper size] [paper type] load [orientation]（將 [紙張來源] 變更爲 [紙張尺寸] [紙張類型] 載入 [方向]） 180
Change [paper source] to [paper size] [paper type]（將 [紙張來源] 變更爲 [紙張尺寸] [紙張類型]） 180
Close [tray] door（關上 [送紙匣] 門板） 181
Close finisher side door（關閉分頁裝訂器的側門） 181
Close finisher top cover（關上分頁裝訂器頂蓋） 181
Close front door（關上前門） 181
Close left side door（關上左側門板） 181
Close paper transport cover（關上紙張傳輸蓋板） 181
Confidential Print menu（機密列印功能表） 122
Configure MP menu（配置多用途送紙器功能表） 98
Custom Bin Names menu（自訂出紙槽名稱功能表） 104
Custom Names menu（自訂名稱功能表） 104
Custom Type [x]（自訂類型 [x]）
  變更名稱 76
  變更紙張類型 77
Custom Type menu（自訂類型功能表） 103

D

Default Source menu（預設來源功能表） 94
Disk Wiping menu（磁碟機抹除功能表） 122

E

Eco-Mode（經濟省電模式）設定 63
Eco-Settings（經濟省電設定） 25
Embedded Web Server Administrator's Guide（內嵌式 Web 伺服器管理者手冊）
  尋找位置 165
Embedded Web Server（內嵌式 Web 伺服器）
  功能 165
  存取 165
  使用 165
  設定電子郵件警示 166
  無法存取 217
  管理者設定 165
  網路功能設定 165
  檢查印表機狀態 165
  檢查耗材 157
Empty the hole punch box（將打孔箱清空） 182

F

FCC 聲明 220, 225
Finishing menu（輸出處理功能表） 138
Flash Drive menu（快閃儲存碟功能表） 133
Forms and Favorites（表單與喜好項目） 24

G

General Settings menu（一般設定功能表） 125

H

Help menu（說明功能表） 150
Hibernate Mode（休眠模式）
  使用 64
HTML menu（HTML 功能表） 149

I

Image menu（影像功能表） 150
Insert hole punch box（插入打孔箱） 182
Insert staple cartridge（插入裝釘匣） 182
Install bin [x]（安裝 [x] 號出紙槽） 182
Install envelope feeder（安裝信封送紙器） 182
Install Tray [x]（安裝 [x] 號送紙匣） 183
IPv6 menu（IPv6 功能表） 111

J

Job Accounting Menu（工作統計功能表） 137

L

Load Manual Feeder with [custom string]（在手動輔助式送紙器中載入 [自訂字串]） 184
Load Manual Feeder with [custom type name]（在手動輔助式送紙器中載入 [自訂類型名稱]） 184
Load Manual Feeder with [paper type] [paper size]（在手動輔助式送紙器中載入 [紙張類型] [紙張尺寸]） 184

M

Miscellaneous Security Settings menu（其他安全設定功能表） 121

N

Network [x] menu（網路 [x] 功能表） 107
Network Card menu（網路卡功能表） 109
Network Reports menu（網路報告功能表） 109

P

Paper changes needed（需要更換紙張） 185
Paper Loading menu（載入的紙張類型功能表） 102
Paper Size/Type menu（紙張尺寸/類型功能表） 95
Paper Texture menu（紙張材質功能表） 98
Paper Weight menu（紙張重量功能表） 100
Parallel [x] menu（平行埠 [x] 功能表） 115
PCL Emul menu（PCL 模擬模式功能表） 146
PDF menu（PDF 功能表） 145
PostScript menu（PostScript 功能表） 145

Q

Quality menu（品質功能表） 140
Quiet Mode（靜音模式）
 列印品質疑難排解 205

R

Reattach bin [x] – [y]（重新安裝 [x] – [y] 號出紙槽） 185
Reattach bin [x]（重新安裝 [x] 號出紙槽） 185
Remote Operator Panel（遠端操作面板） 25
Remove packaging material, [area name]（移除包裝材料，[區域名稱]） 186
Remove paper from all bins（從所有出紙槽移除紙張） 186
Remove paper from bin [x]（從 [x] 號出紙槽移除紙張） 186
Remove paper from standard output bin（從標準出紙槽移除紙張） 186
Reports menu（報告功能表） 106
Restore held jobs?（回復保留的工作？） 186

S

Security Audit Log menu（安全稽核日誌功能表） 124
Serial [x] menu（序列埠 [x] 功能表） 117
Set Date and Time menu（設定日期和時間功能表） 124
Setup menu（設定功能表） 135
Showroom（展示廳） 25
Sleep Mode（睡眠模式）
 調整 64
Slide finisher to the left（請將分頁裝訂器滑向左邊） 186
SMTP Setup menu（SMTP 設定功能表） 120
Some held jobs were not restored（有些保留工作並未回復） 187
Standard Network menu（標準網路功能表） 107
Standard USB menu（標準 USB 功能表） 113
Substitute Size menu（替代尺寸功能表） 98
Supplies menu（耗材功能表） 93
Supply needed to complete job（需要耗材才能完成工作） 187

T

TCP/IP menu（TCP/IP 功能表） 110

U

Universal Paper Size（通用紙張尺寸） 104
 設定 67
Universal Setup menu（通用尺寸設定功能表） 104
Unsupported USB device, please remove（不支援此 USB 裝置，請移除） 182
USB 連接埠 48
USB/平行介面卡
 疑難排解 202
Utilities menu（公用程式功能表） 144

W

Wireless menu（無線功能表） 112

X

XPS menu（XPS 功能表） 145

一劃

乙太網路功能
 Macintosh 56
 Windows 56
乙太網路連接埠 48

三劃

三合一碳粉匣
 訂購 157

四劃

內接式列印伺服器
 疑難排解 202
內部解決方案連接埠
 安裝 35
 疑難排解 201
 變更連接埠設定 58
分頁裝訂器
 支援的紙張尺寸 46
 輸出處理特性 46
支援的快閃儲存碟 86
支援的紙張尺寸 81
支援的紙張類型和重量 82

文件, 列印
從 Macintosh 84
從 Windows 84

五劃

主畫面
按鈕, 瞭解 19
應用程式 23
隱藏圖示 23
顯示圖示 23
主畫面按鈕
瞭解 19
主畫面應用程式
使用 23
出版品
尋找位置 14
出紙槽
鏈結 76
出廠預設值
回復 166
加熱熔合組件或轉印套件模組
訂購 158
功能表
Active NIC（作用中 NIC） 107
AppleTalk 113
Bin Setup（出紙槽設定） 105
Confidential Print（機密列印） 122
Configure MP（配置多用途送紙器） 98
Custom Bin Names（自訂出紙槽名稱） 104
Custom Names（自訂名稱） 104
Custom Types（自訂類型） 103
Default Source（預設來源） 94
Disk Wiping（磁碟機抹除） 122
Finishing（輸出處理） 138
Flash Drive（快閃儲存碟） 133
General Settings（一般設定） 125
Help（說明） 150
HTML 149
Image（影像） 150
IPv6 111
Job Accounting（工作統計） 137
Miscellaneous Security Settings（其他安全設定） 121
Network Card（網路卡） 109
Network Reports（網路報告） 109
Network[x]（網路 [x]） 107
Paper Loading（載入的紙張類型） 102
Paper Size/Type（紙張尺寸/類型） 95
Paper Texture（紙張材質） 98
Paper Weight（紙張重量） 100
Parallel [x]（平行埠 [x]） 115
PCL Emul（PCL 模擬模式） 146
PDF 145
PostScript 145
Quality（品質） 140
Reports（報告） 106
Security Audit Log（安全稽核日誌） 124
Serial [x]（序列埠 [x]） 117
Set Date and Time（設定日期和時間） 124
Setup（設定） 135
SMTP Setup menu（SMTP 設定功能表） 120
Standard Network（標準網路） 107
Standard USB（標準 USB） 113
Substitute Size（替代尺寸） 98
Supplies（耗材） 93
TCP/IP 110
Utilities（公用程式） 144
Wireless（無線） 112
XPS 145
圖表 92
功能表設定頁
列印 49
功能表圖 92
卡片
提示 88
載入多用途送紙器 73
可用的內接式選購品 27
目錄清單
列印 90

六劃

光纖
網路設定 56
再生紙
使用 62, 79
列印
功能表設定頁 49
目錄清單 90
在信頭紙上 87
字型範例清單 90
取消, 從印表機控制面板 91
從 Macintosh 84
從 Windows 84
從快閃儲存碟 85
黑白 84
網路設定頁 50
列印工作
取消, 從電腦 91
列印不規則頁面 207
列印文件 84
列印文件上出現帶斑紋的水平線條 212
列印文件上出現彩色淡線、白線或不正確的彩色線條 207
列印文件上出現陰影影像 205
列印文件有實色彩色或純黑色頁面 211
列印功能表設定頁 49
列印目錄清單 90
列印字型範例清單 90
列印品質
清潔列印頭鏡片 155
列印品質疑難排解
列印不規則頁面 207
列印文件上出現灰色調背景 206
列印文件上出現帶斑紋的水平線條 212
列印文件上出現彩色淡線、白線或不正確的彩色線條 207
列印文件上出現陰影影像 205
列印文件有實色彩色或純黑色頁面 211
列印色澤太淡 209
列印色澤太濃 208
列印歪斜 210
列印密度不均勻 214
字元的邊緣出現鋸齒狀 204
空白頁 203
重複的列印瑕疵 210
頁面上有白色條紋 211

頁面上有黑色條紋 211
專用透明投影膠片品質不佳 214
細緻的水平線條 205
碳粉脫落 213
碳粉霧化或背景陰影 212
影像遭到削減 204
列印密度不均勻 214
列印疑難排解
大型工作無法逐份列印 198
工作列印在錯誤的紙張上 198
工作從錯誤的送紙匣列印 198
工作無法列印 196
列印工作所花的時間比預期時間長 197
印出錯誤的字元 198
多重語言 PDF 檔無法列印 195
夾住的頁面沒有重新列印 203
保留工作無法列印 197
紙張扭曲 207
無法鏈結送紙匣 198
發生非預期的換頁 199
經常發生夾紙 202
邊界錯誤 206
讀取快閃儲存碟時發生錯誤 195
列印網路設定頁 50
列印機密工作和其他保留工作
從 Macintosh 電腦 89
從 Windows 89
列印頭鏡片
清潔 155
印表機
已配置的型號 16
空間下限 15
移動 15, 163, 164
運送 164
輸出處理特性 46
選取放置地點 15
印表機的外部
清潔 155
印表機訊息
1565 Emulation error, load emulation option（1565 模擬模式錯誤，請載入模擬模式選購品） 195
31.xx Missing or Defective [color] cartridge（31.xx 找不到 [某顏色] 碳粉匣或該碳粉匣有瑕疵） 187
32.xx [color] cartridge part number unsupported by device（32.xx 此裝置不支援 [某顏色] 碳粉匣材料編號） 187
34 Incorrect paper size, open [src]（34 紙張尺寸不正確，請開啓 [來源]） 187
35 Insufficient memory to support Resource Save feature（35 記憶體不足，無法支援節省資源功能） 188
36 Printer service required（36 需要印表機維修服務） 188
37 Insufficient memory for Flash Memory Defragment operation（37 記憶體不足，無法進行快閃記憶體重組作業） 188
37 Insufficient memory to collate job（37 記憶體不足，無法逐份列印工作） 188
37 Insufficient memory, some Held Jobs were deleted（37 記憶體不足，已刪除某些保留工作） 188
37 Insufficient memory, some held jobs will not be restored（37 記憶體不足，有些保留工作並不會回復） 188
38 Memory full（38 記憶體已滿） 189
39 Complex page, some data may not have printed（39 複雜頁面，有些資料可能無法印出） 189
40 [color] invalid refill, change cartridge（40 [某顏色] 重新裝填無效，請更換碳粉匣） 189
51 Defective flash detected（51 偵測到有瑕疵的快閃記憶體） 189
52 Not enough free space in flash memory for resources（52 快閃記憶體中，供資源使用的可用空間不足） 189
53 Unformatted flash detected（53 偵測到未格式化的快閃記憶體） 189
54 Network [x] software error（54 網路 [x] 軟體錯誤） 190
54 Serial option [x] error（54 序列選項 [x] 錯誤） 190
54 Standard network software error（54 標準網路軟體錯誤） 190
55 Unsupported option in slot [x]（55 插槽 [x] 中有不支援的選購品） 190
56 Parallel port [x] disabled（56 平行埠 [x] 已關閉） 190
56 Serial port [x] disabled（56 序列埠 [x] 已關閉） 191
56 Standard parallel port disabled（56 標準平行埠關閉） 191
56 Standard USB port disabled（56 標準 USB 連接埠已關閉） 191
56 USB port [x] disabled（56 USB 連接埠 [x] 已關閉） 191
57 Configuration change, some held jobs were not restored（57 配置變更，有些保留工作並未回復） 191
58 Input config error（58 輸入配置錯誤） 191
58 Too many bins attached（58 安裝了太多出紙槽） 192
58 Too many disks installed（58 安裝了太多磁碟） 192
58 Too many flash options installed（58 安裝了太多快閃記憶體選購品） 192
58 Too many trays attached（58 安裝了太多送紙匣） 192
59 Incompatible output bin [x]（59 [x] 號出紙槽不相容） 193
62 Disk full（62 磁碟已滿） 193
80.xx Fuser life warning（80.xx 加熱組件使用期限警告） 193
80.xx Fuser missing（80.xx 找不到加熱組件） 193
80.xx Fuser near life warning（80.xx 加熱組件即將達到使用期限警告） 193
80.xx Replace fuser（80.xx 更換加熱組件） 193
82.xx Replace waste toner bottle（82.xx 更換廢棄碳粉回收瓶） 194

82.xx Waste toner bottle missing（82.xx 找不到廢棄碳粉回收瓶） 194
82.xx Waste toner bottle nearly full（82.xx 廢棄碳粉回收瓶幾乎已滿） 194
83.xx Replace transfer module（83.xx 更換轉印套件模組） 194
83.xx Transfer module life warning（83.xx 轉印套件模組使用期限警告） 194
83.xx Transfer module missing（83.xx 找不到轉印套件模組） 194
88.xx [Color] cartridge critically low（88.xx [某顏色] 碳粉匣碳粉嚴重不足） 195
88.xx [color] cartridge low（88.xx [某顏色] 碳粉匣碳粉不足） 194, 195
88.xx [color] cartridge nearly low（88.xx [某顏色] 碳粉匣即將不足） 194
Adjusting color（校正色彩） 179
an error has occurred with the USB drive（USB 儲存碟發生錯誤） 179
Change [paper source] to [custom string] load [orientation]（將 [紙張來源] 變更為 [自訂字串] 載入 [方向]） 180
Change [paper source] to [custom string]（將 [紙張來源] 變更為 [自訂字串]） 180
Change [paper source] to [custom type name] load [orientation]（將 [紙張來源] 變更為 [自訂類型名稱] 載入 [方向]） 180
Change [paper source] to [custom type name]（將 [紙張來源] 變更為 [自訂類型名稱]） 179
Change [paper source] to [paper size] [paper type] load [orientation]（將 [紙張來源] 變更為 [紙張尺寸] [紙張類型] 載入 [方向]） 180
Change [paper source] to [paper size] [paper type]（將 [紙張來源] 變更為 [紙張尺寸] [紙張類型]） 180
Close [tray] door（關上 [送紙匣] 門板） 181
Close finisher side door（關閉分頁裝訂器的側門） 181
Close finisher top cover（關上分頁裝訂器頂蓋） 181
Close front door（關上前門） 181
Close left side door（關上左側門板） 181
Close paper transport cover（關上紙張傳輸蓋板） 181
Disk corrupted（磁碟損毀） 181
Disk near full.（磁碟幾乎已滿。）Securely clearing disk space.（安全的清理磁碟空間。） 181
Disk problem（磁碟問題） 181
Empty the hole punch box（將打孔箱清空） 182
Insert hole punch box（插入打孔箱） 182
Insert staple cartridge（插入裝釘匣） 182
Insert Tray [x]（插入 [x] 號送紙匣） 182
Install bin [x]（安裝 [x] 號出紙槽） 182
Install envelope feeder（安裝信封送紙器） 182
Install Tray [x]（安裝 [x] 號送紙匣） 183
Load [src] with [custom string]（在 [來源] 中載入 [自訂字串]） 183
Load [src] with [custom type name]（在 [來源] 中載入 [自訂類型名稱]） 183
Load [src] with [size]（在 [來源] 中載入 [尺寸]） 183
Load [src] with [type] [size]（在 [來源] 中載入 [類型] [尺寸]） 184
Load Manual Feeder with [custom string]（在手動輔助式送紙器中載入 [自訂字串]） 184
Load Manual Feeder with [custom type name]（在手動輔助式送紙器中載入 [自訂類型名稱]） 184
Load Manual Feeder with [paper type] [paper size]（在手動輔助式送紙器中載入 [紙張類型] [紙張尺寸]） 184
Paper changes needed（需要更換紙張） 185
Reattach bin [x] – [y]（重新安裝 [x] – [y] 號出紙槽） 185
Reattach bin [x]（重新安裝 [x] 號出紙槽） 185
Remove packaging material, [area name]（移除包裝材料，[區域名稱]） 186
Remove paper from all bins（從所有出紙槽移除紙張） 186
Remove paper from bin [x]（從 [x] 號出紙槽移除紙張） 186
Remove paper from standard output bin（從標準出紙槽移除紙張） 186
Restore held jobs?（回復保留的工作？） 186
Slide finisher to the left（請將分頁裝訂器滑向左邊） 186
Some held jobs were not restored（有些保留工作並未回復） 187
Supply needed to complete job（需要耗材才能完成工作） 187
Unsupported disk（不支援的磁碟） 187
Unsupported USB device, please remove（不支援此 USB 裝置，請移除） 182
印表機配置 16
印表機控制面板
出廠預設值, 回復 166
調整亮度 65
瞭解 17
印表機軟體
安裝 50
印表機硬碟
加密 154
安裝 39
移除 44
疑難排解 201

印表機硬碟已損毀 181
印表機硬碟加密 154
印表機資訊
尋找位置 14
印表機選購品疑難排解
2,000 張裝紙器問題 201
USB/平行介面卡 202
內接式列印伺服器 202
內部解決方案連接埠 201
記憶卡 202
送紙匣問題 200
無法偵測到印表機硬碟 201
無法偵測到快閃記憶卡 201
選購品無法運作 200
回收利用
Lexmark 包裝材料 66
Lexmark 產品 66
碳粉匣 66
廢電子/電機設備 (WEEE) 聲明 221
回復出廠預設值 166
在信頭紙上列印 87
在無線網路上安裝
使用 Windows 52
在無線網路上安裝印表機
使用 Macintosh 54
在網路上安裝印表機
有線網路功能 56
多用途送紙器
載入 73
字型範例清單
列印 90
存取系統主機板 29
存放
紙張 80
耗材 156
安全資訊 12, 13, 222
安全鎖 28
安裝 2,000 張高容量送紙器 45
安裝 550 張送紙匣 45
安裝「內部解決方案連接埠」 35
安裝印表機
在有線網路上 (Macintosh) 56
在有線網路上 (Windows) 56
在無線網路上 52
安裝印表機軟體 50
新增選購品 51
安裝印表機硬碟 39
安裝記憶卡 32
安裝選購品
安裝順序 45
有線網路設定
使用 Macintosh 56
使用 Windows 56
自訂名稱
配置 77
自訂紙張類型
指定 77
自訂紙張類型名稱
建立 76

七劃

夾紙
尋找 168
避免 168
夾紙, 清除
200 paper jam（200 夾紙） 170
201 paper jam（201 夾紙） 170
202 – 203 paper jams（202 – 203 夾紙） 171
230 paper jam（230 夾紙） 172
231 – 239 paper jams（231 – 239 夾紙） 173
24x paper jam（24x 夾紙） 173
250 paper jam（250 夾紙） 174
400 – 403 paper jams（400 – 403 夾紙） 175
431 – 454 paper jams（431 – 454 夾紙） 176
455 staple jam（455 夾釘） 176
456 – 458 paper jams（456 – 458 夾紙） 176
460 – 461 paper jams（460 – 461 夾紙） 175
夾紙位置 168
夾紙編號
含義 168
夾釘, 清理
455 staple jam（455 夾釘） 176
序列列印
設定 60
快閃記憶卡
安裝 34
疑難排解 201
快閃儲存碟
支援的檔案類型 86
從其中列印 85
更換碳粉匣 159
更換廢棄碳粉回收瓶 162
更新印表機驅動程式中的選購品 51
系統主機板
存取 29
系統主機板的蓋板
安裝 29
重新安裝 29

八劃

使用 Eco-Mode（經濟省電模式） 63
使用 Embedded Web Server（內嵌式 Web 伺服器） 165
使用 Embedded Web Server（內嵌式 Web 伺服器）設定電子郵件警示 166
使用 Embedded Web Server（內嵌式 Web 伺服器）匯入配置 26
使用 Embedded Web Server（內嵌式 Web 伺服器）匯出配置 26
使用 Embedded Web Server（內嵌式 Web 伺服器）檢查印表機狀態 165
使用 Hibernate Mode（休眠模式） 64
使用 Quiet Mode（靜音模式） 63
使用再生紙 62
使用觸控式螢幕按鈕 20
取消
列印工作, 從電腦 91
取消列印工作
從印表機控制面板 91
從電腦 91
注意事項 218, 220, 221, 222, 223, 224, 225
空白頁 203

九劃

信封
用法提示 87
載入多用途送紙器 73
信封使用提示 87
信頭紙
載入, 2000 張高容量送紙器 71
載入, 多用途送紙器 87
載入, 送紙匣 87

信頭紙列印 87
信頭紙使用提示 87
保留工作 89
從 Macintosh 電腦列印 89
從 Windows 列印 89
保留列印工作 89
從 Macintosh 電腦列印 89
從 Windows 列印 89
按鈕, 印表機控制面板 17
按鈕, 觸控式螢幕
使用 20
指定自訂紙張類型名稱 77
訂購
三合一碳粉匣 157
加熱熔合組件或轉印套件模組 158
清潔套件 159
裝釘匣 158
廢棄碳粉回收瓶 158
訂購碳粉匣 157
重新安裝系統主機板的蓋板 29
重複列印工作 89
從 Macintosh 電腦列印 89
從 Windows 列印 89
重複的列印瑕疵 210
降低印表機噪音 63
頁面上出現條紋 211

十劃

紙張
Universal Paper Size（通用紙張尺寸） 104
不適用的 79
再生紙 79
存放 80
使用再生紙 62
信頭紙 79
通用尺寸設定 67
預印紙張規格 79
選取 79
紙張尺寸
印表機支援的 81
設定 67
紙張類型
印表機支援的 82
設定 67
載入位置 82
雙面列印支援 82
耗材
存放 156
使用再生紙 62
節省 62
檢查, 使用 Embedded Web Server（內嵌式 Web 伺服器） 157
檢查, 從印表機控制面板 157
檢查狀態 157
耗材, 訂購
三合一碳粉匣 157
加熱熔合組件或轉印套件模組 158
清潔套件 159
裝釘匣 158
廢棄碳粉回收瓶 158
耗材的狀態
檢查 157
記憶卡
安裝 32
疑難排解 202
送紙匣
解除鏈結 76
鏈結 75
送紙疑難排解
清除夾紙後仍出現夾紙訊息 203
配置連接埠設定 58
配置資訊
無線網路 51

十一劃

專用透明投影膠片
用法提示 87
使用 87
載入 87
載入多用途送紙器 73
將印表機硬碟加密 154
從快閃儲存碟列印 85
清理揮發性記憶體 152
清潔
印表機的外部 155
清潔列印頭鏡片 155
清潔套件
訂購 159
移除印表機硬碟 44
移動印表機 163, 164
移動您的印表機 15
設定
TCP/IP address（TCP/IP 位址） 110
設定序列列印 60
設定紙張尺寸 67
設定紙張類型 67
設定通用紙張尺寸 67
連接埠設定
配置 58
連接電纜 48

十二劃

報告
檢視 166
尋找更多印表機相關資訊 14
提示
卡片 88
有關使用信封 87
有關使用信頭紙 87
有關使用專用透明投影膠片 87
標籤, 紙張 88
揮發性記憶體
清理 152
無法開啓 Embedded Web Server（內嵌式 Web 伺服器） 217
無線印表機設定
在 Macintosh 中 54
無線網路
安裝, 使用 Macintosh 54
安裝, 使用 Windows 52
配置資訊 51
無線網路設定
在 Windows 中 52
發生非預期的換頁 199
虛擬顯示幕
檢查, 使用 Embedded Web Server（內嵌式 Web 伺服器） 165
韌體卡
安裝 34
黑白列印 84

十三劃

匯入配置
使用 Embedded Web Server（內嵌式 Web 伺服器） 26
匯出配置
使用 Embedded Web Server（內嵌式 Web 伺服器） 26
節省耗材 62
節能設定
Eco-Mode（經濟省電模式） 63
Hibernate Mode（休眠模式） 64
Quiet Mode（靜音模式） 63
Sleep Mode（睡眠模式） 64
亮度, 調整 65

裝釘匣
訂購 158
解除鏈結送紙匣 76
載入
2000 張高容量送紙器 71
2000 張高容量送紙器內含信頭紙 71
550 張送紙匣（標準或選購性） 68
多用途送紙器 73
將信頭紙載入多用途送紙器 87
載入卡片
多用途送紙器中 73
載入多用途送紙器 73
載入信封
多用途送紙器中 73
載入專用透明投影膠片
多用途送紙器中 73
載入標準送紙匣 68
運送印表機 164
電子郵件警示
夾紙 166
耗材存量不足 166
設定 166
電洽客戶支援中心 217
電磁相容聲
明 220, 221, 224, 225
電纜
USB 48
乙太網路 48

十四劃

疑難排解
無法開啟 Embedded Web Server（內嵌式 Web 伺服器） 217
應用程式發生錯誤 199
檢查未回應的印表機 179
聯絡客戶支援中心 217
關於彩色列印的常見問題集 214
疑難排解, 列印
大型工作無法逐份列印 198
工作列印在錯誤的紙張上 198
工作從錯誤的送紙匣列印 198
工作無法列印 196
列印工作所花的時間比預期時間長 197
印出錯誤的字元 198
多重語言 PDF 檔無法列印 195
夾住的頁面沒有重新列印 203
保留工作無法列印 197
紙張扭曲 207
無法鏈結送紙匣 198
發生非預期的換頁 199
經常發生夾紙 202
邊界錯誤 206
讀取快閃儲存碟時發生錯誤 195
疑難排解, 列印品質
列印不規則頁面 207
列印文件上出現灰色調背景 206
列印文件上出現帶斑紋的水平線條 212
列印文件上出現彩色淡線、白線或不正確的彩色線條 207
列印文件上出現陰影影像 205
列印文件有實色彩色或純黑色頁面 211
列印色澤太淡 209
列印色澤太濃 208
列印歪斜 210
列印密度不均勻 214
字元的邊緣出現鋸齒狀 204
空白頁 203
重複的列印瑕疵 210
頁面上有白色條紋 211
頁面上有黑色條紋 211
專用透明投影膠片品質不佳 214
細緻的水平線條 205
碳粉脫落 213
碳粉霧化或背景陰影 212
影像遭到削減 204
疑難排解, 印表機選購品
2,000 張裝紙器問題 201
USB/平行介面卡 202
內接式列印伺服器 202
內部解決方案連接埠 201
記憶卡 202
送紙匣問題 200
無法偵測到印表機硬碟 201
無法偵測到快閃記憶卡 201
選購品無法運作 200
疑難排解, 送紙
清除夾紙後仍出現夾紙訊息 203
疑難排解, 顯示幕
顯示幕一片空白 195
顯示幕只顯示菱形 195
碳粉匣
回收利用 66
更換 159
碳粉明暗度
調整 84
碳粉脫落 213
綠色環保設定
Eco-Mode（經濟省電模式） 63
Hibernate Mode（休眠模式） 64
Quiet Mode（靜音模式） 63
網路功能設定指南
尋找位置 165
網路設定頁
列印 50
網路選購品 27

十五劃

廢棄碳粉回收瓶
更換 162
訂購 158
標準送紙匣
載入 68
標籤, 紙張
提示 88
調整「睡眠模式」 64
調整碳粉明暗度 84
調整顯示幕亮度 65

十六劃

噪音干擾程度 (Noise emission levels) 221
機密列印工作 89
從 Macintosh 電腦列印 89
從 Windows 列印 89
輸出處理特性 46
選取印表機放置地點 15
選購品
2,000 張高容量送紙器, 安裝 45
550 張送紙匣, 安裝 45
內部解決方案連接埠, 安裝 35
印表機硬碟, 安裝 39
印表機硬碟, 移除 44
在印表機驅動程式中更新 51
安裝順序 45
快閃記憶卡 34
記憶卡 27
記憶卡, 安裝 32
清單 27
連接埠 27
韌體卡 34, 27
網路 27

應用程式, 主畫面
Background and Idle Screen（背景和閒置畫面） 23
Eco-Settings（經濟省電設定） 23
Forms and Favorites（表單與喜好項目） 23
Remote Operator Panel（遠端操作面板） 23
Showroom（展示廳） 23
應用程式清單
主畫面 23

十七劃

檢查未回應的印表機 179
檢查印表機狀態
在 Embedded Web Server（內嵌式 Web 伺服器）上 165
檢查耗材狀態 157
檢查虛擬顯示幕
使用 Embedded Web Server（內嵌式 Web 伺服器） 165
檢視
報告 166
環境設定
Eco-Mode（經濟省電模式） 63
Hibernate Mode（休眠模式） 64
Quiet Mode（靜音模式） 63
Sleep Mode（睡眠模式） 64
節省耗材 62
顯示幕亮度, 調整 65
瞭解主畫面 19
瞭解印表機控制面板 17
聯絡客戶支援中心 217
避免夾紙 168
隱藏主畫面上的圖示 23

十八劃

儲存列印工作 89
鎖定功能, 安全 28

十九劃

鏈結
出紙槽 76
鏈結出紙槽 76
鏈結送紙匣 75
關於彩色列印的常見問題集 214

二十劃

觸控式螢幕
按鈕, 使用 20

二十三劃

顯示主畫面上的圖示 23
顯示幕, 印表機控制面板 17
調整亮度 65
顯示幕疑難排解
顯示幕一片空白 195
顯示幕只顯示菱形 195
驗證列印工作 89
從 Macintosh 電腦列印 89
從 Windows 列印 89