מדריך מהיר

טעינת נייר ומדיית הדפסה מיוחדת

הגדרת גודל וסוג הנייר

קיימת חישה אוטומטית של ההגדרה **גודל נייר** בהתאם למיקום של מכווני הנייר בכל מגש, למעט המזין הרב-תכליתי. יש לקבוע ידנית את ההגדרה **גודל נייר** עבור המזין הרב-תכליתי בתפריט **גודל נייר**. יש לקבוע ידנית את ההגדרה **סוג נייר** עבור כל המגשים שאינם מכילים נייר רגיל.

במסך הבית, נווט אל:

> **תפריט נייר** > **גודל/סוג נייר** > בחר מגש > בחר את גודל או סוג הנייר >

ברירת המחדל של היצרן עבור **סוג נייר** היא נייר רגיל.

טעינת מגש רגיל או מגש אופציונלי ל- 520 גיליונות

המדפסת מצוידת במגש רגיל אחד ל- 520 גיליונות (מגש 1) ועשויה לכלול מגש אופציונלי אחד או יותר ל- 520 גיליונות. כל המגשים ל- 520 גיליונות תומכים באותם סוגים וגדלים של נייר.

זהירות - אפשרות לפציעה: כדי להפחית את סכנת חוסר היציבות של הציוד, טען בנפרד כל מגירת או מגש נייר. שמור את כל המגירות והמגשים סגורים עד שיהיה עליך לפתוח אותם.

1 משוך את המגש החוצה.

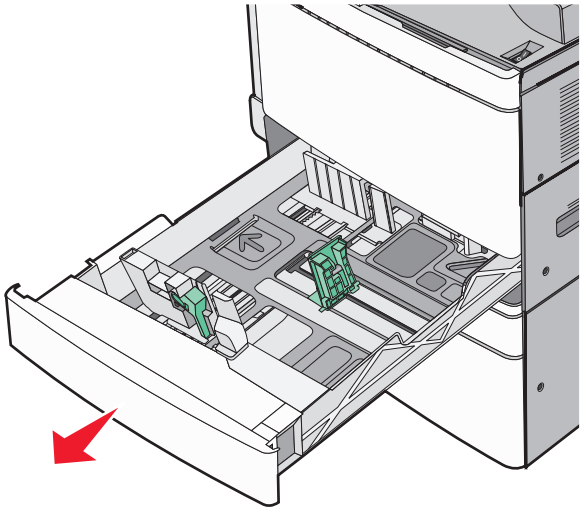

שים לב למחווני הגודל בחלקו התחתון של המגש. השתמש במחווונים אלה כדי לסייע במיקום מכווני האורך והרוחב.

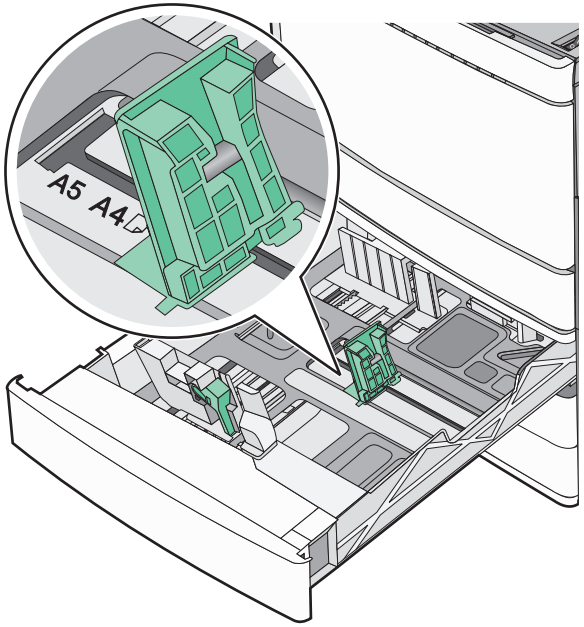

2 לחץ על מכוון הרוחב ולאחר מכן הסט אותו למיקום הנכון עבור גודל הנייר שאתה טוען.

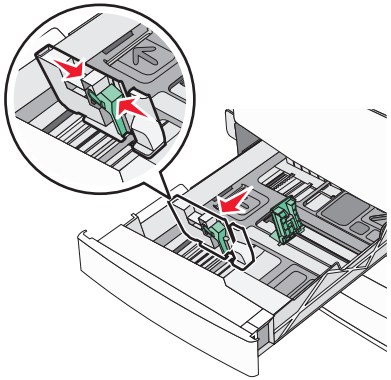

3 לחץ על מכוון האורך ולאחר מכן הסט אותו למיקום הנכון עבור גודל הנייר שאתה טוען.

הערה: למוביל האורך יש מנגנון נעילה. לפתיחת הנעילה, הסט כלפי מטה את הלחצן שבחלקו העליון של מכוון האורך. לנעילה, הסט את הלחצן כלפי מעלה לאחר בחירת האורך.

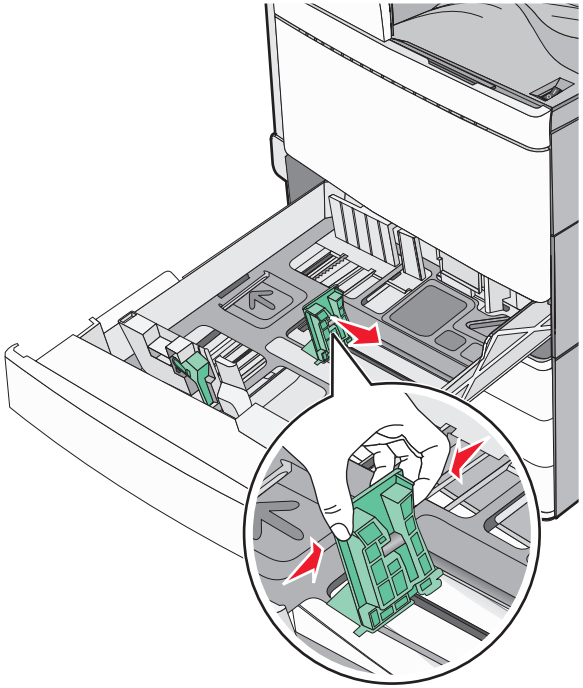

4 כופף מעט את גיליונות הנייר קדימה ואחורה כדי לשחררם. אל תקפל את הנייר ואל תקמט אותו. ישר את הקצוות על משטח ישר.

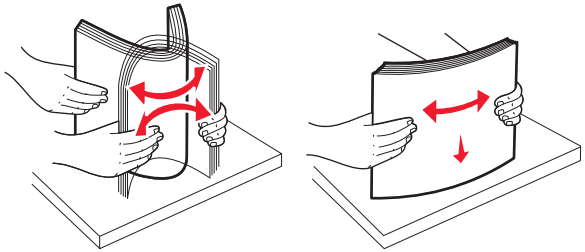

5 טען את ערימת הנייר כאשר הצד המומלץ להדפסה פונה כלפי מעלה.

הערות:

- בהדפסה דו-צדדית, הנח את הצד שמיועד להדפסה עם הפנים כלפי מטה.
- הנח נייר מחורר מראש כאשר החורים פונים לכיוון חזית המגש.
- הנח נייר מכתבים כאשר הכותרת בצד שמאל של המגש.
- ודא שהנייר נמצא מתחת לקו המילוי המקסימלי שנמצא בשולי מגש הנייר.

אזהרה-נזק אפשרי: טעינת יתר של המגש עלולה לגרום לחסימות נייר ואף לנזק למדפסת.

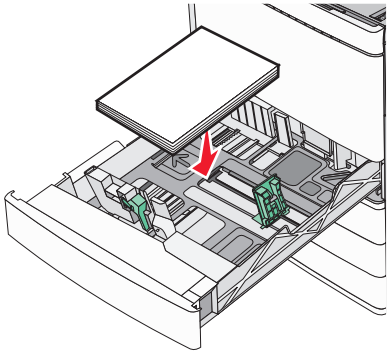

6 הכנס את המגש.

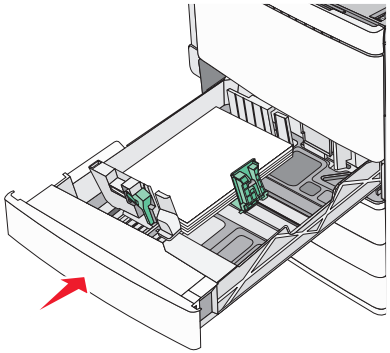

7 בלוח הבקרה של המדפסת, ודא את הגדרות גודל הנייר וסוג הנייר עבור המגש בהתבסס על הנייר שטענת.

טעינת מגשים אופציונליים של 850 ושל 1, 150 גיליונות

המגשים של 850 ושל 150,1 גיליונות תומכים באותם גודלי וסוגי נייר ודורשים את אותו תהליך לטעינת נייר.

זהירות - אפשרות לפציעה: כדי להפחית את סכנת חוסר היציבות של הציוד, טען בנפרד כל מגירת או מגש נייר. שמור את כל המגירות והמגשים סגורים עד שיהיה עליך לפתוח אותם.

1 משוך את המגש החוצה.

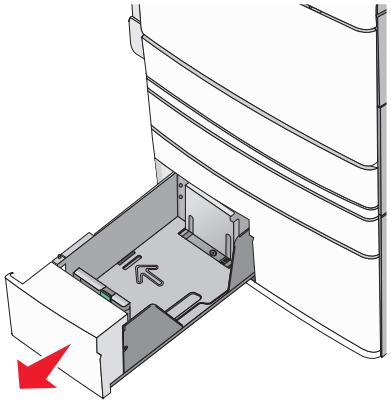

2 לחץ על מכוון האורך ולאחר מכן הסט אותו למיקום הנכון עבור גודל הנייר שאתה טוען.

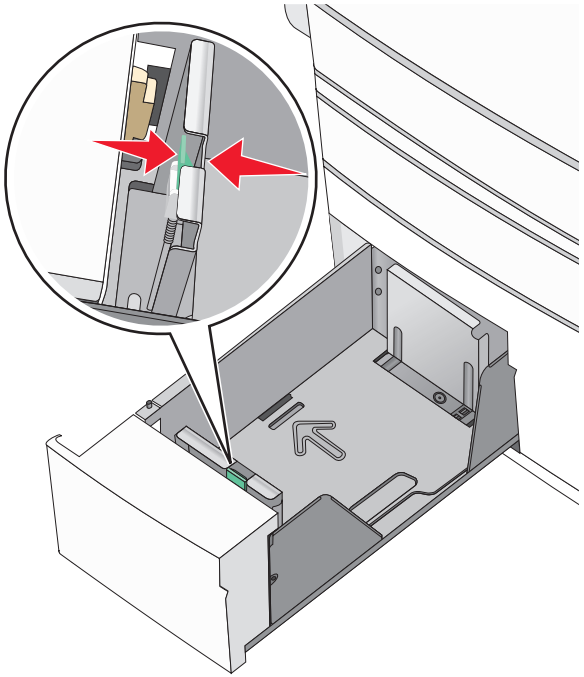

3 כופף מעט את גיליונות הנייר קדימה ואחורה כדי לשחררם. אל תקפל את הנייר ואל תקמט אותו. ישר את הקצוות על משטח ישר.

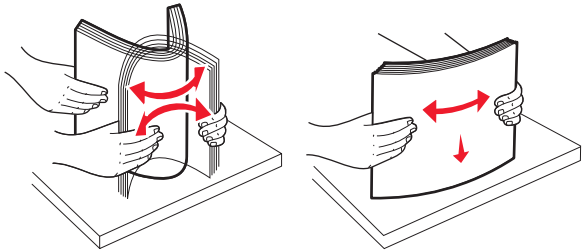

4 טען את ערימת הנייר כאשר הצד המומלץ להדפסה פונה כלפי מעלה.

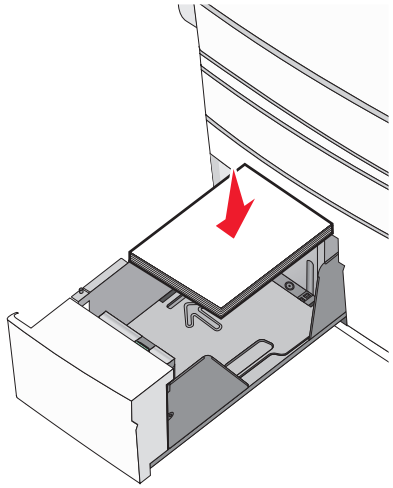

הערות:

- בהדפסה דו-צדדית, הנח את הצד שמיועד להדפסה עם הפנים כלפי מטה.
- הנח נייר מחורר מראש כאשר החורים פונים לכיוון חזית המגש.
- הנח נייר מכתבים כאשר הצד להדפסה פונה כלפי מעלה והכותרת בצד שמאל של המגש.
- להדפסה דו-צדדית, הנח נייר מכתבים כאשר הצד להדפסה פונה כלפי מטה והכותרת בצד ימין של המגש.
- ודא שהנייר נמצא מתחת לקו המילוי המקסימלי שנמצא בשולי מגש הנייר.

אזהרה-נזק אפשרי: טעינת יתר של המגש עלולה לגרום לחסימות נייר ואף לנזק למדפסת.

5 הכנס את המגש.

6 בלוח הבקרה של המדפסת, ודא את הגדרות גודל הנייר וסוג הנייר עבור המגש בהתבסס על הנייר שטענת.

טעינת מזין נייר בקיבולת גבוהה של 2000 גיליונות

מזין הנייר בקיבולת גבוהה יכול להכיל 2,000 גיליונות נייר בגודל A4, letter או legal (80 ג/מ"ר).

1 משוך את המגש החוצה.

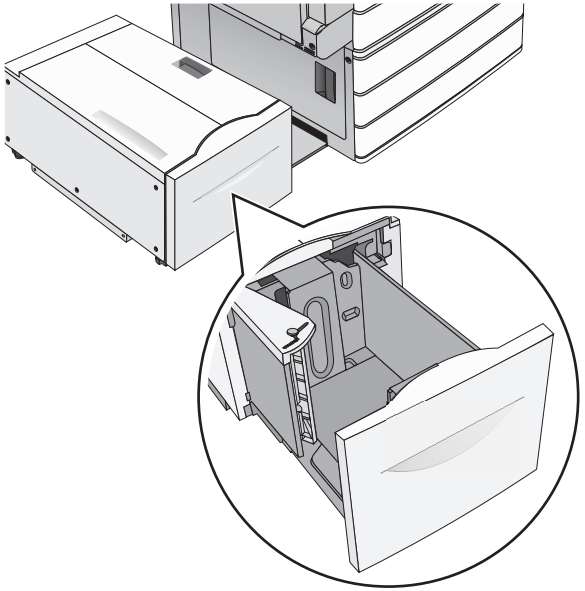

2 התאם את מכוון הרוחב בהתאם לנדרש.

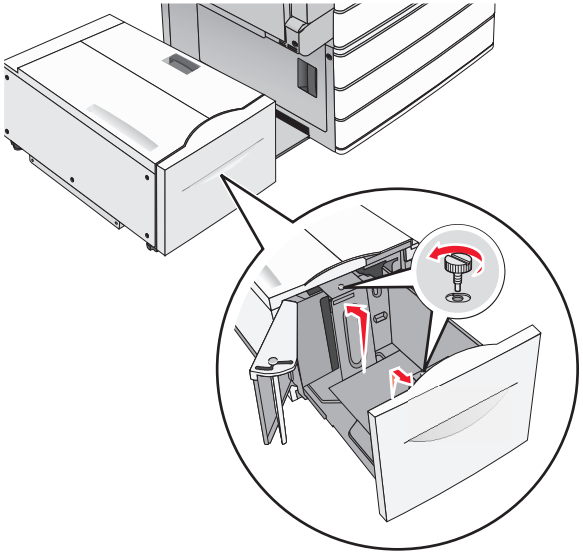

3 כופף קלות את הגיליונות קדימה ואחורה כדי לשחרר אותם. אל תקפל ואל תקמט את הנייר. יישר את הקצוות על משטח ישר.

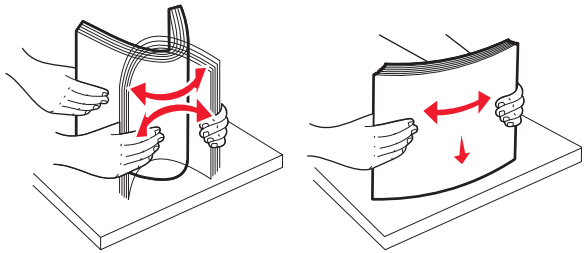

4 טען נייר למגש כאשר הצד להדפסה פונה כלפי מעלה.

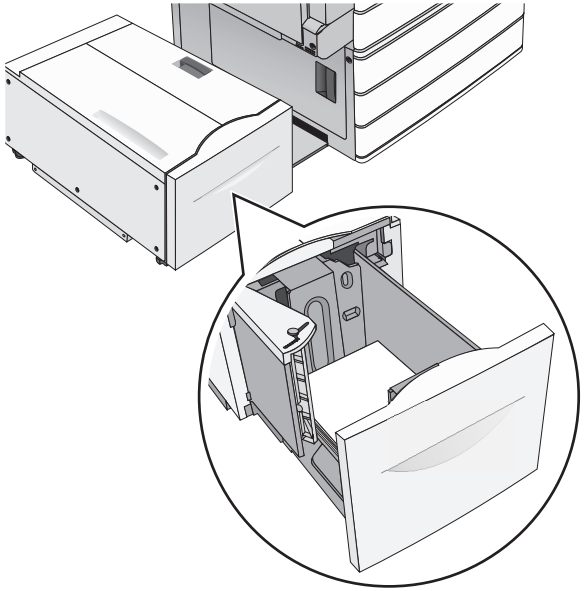

הערה: ודא שהנייר נמצא מתחת לקו המילוי המקסימלי שנמצא בשולי מגש הנייר. טעינת יתר של המגש עלולה לגרום לחסימות ונזק אפשרי למדפסת.

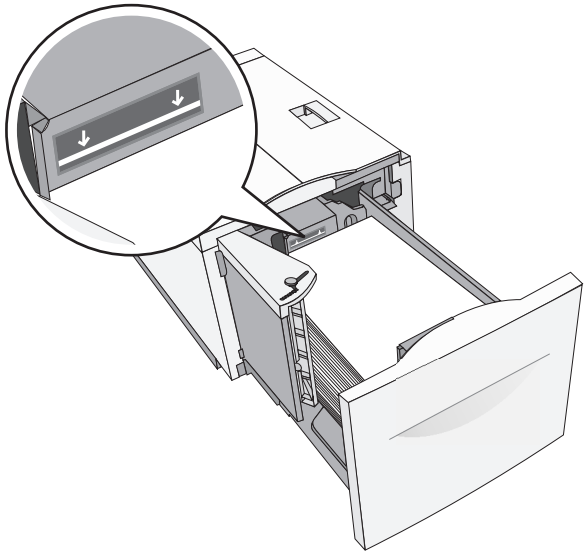

הערות:

- הנח נייר מחורר מראש כאשר החורים פונים לכיוון חזית המגש.
- הנח נייר מכתבים כאשר הצד להדפסה פונה כלפי מעלה והכותרת בצד שמאל של המגש.
- להדפסה דו-צדדית, הנח נייר מכתבים כאשר הצד להדפסה פונה כלפי מטה והכותרת בצד ימין של המגש.

5 הכנס את המגש.

טעינה במזין הרב-תכליתי

המזין הרב-תכליתי יכול להכיל מספר גדלים וסוגים של מדיית הדפסה, דוגמת שקפים, מדבקות, כרטיסיות ומעטפות. ניתן להשתמש בו להדפסת דף יחיד או הדפסה ידנית, או כמגש נוסף.

המגש הרב-תכליתי יכול הכיל בקירוב:

- 100 גיליונות של נייר במשקל 75 ג/מ"ר
- 10 מעטפות
- 75 שקפים

המגש הרב-תכליתי יכול לקבל נייר או מדיה מיוחדת בממדים הבאים:

- רוחב - 89 מ"מ (5.3 אינץ') עד 229 מ"מ (02.9 אינץ')
- אורך - 127 מ"מ (5 אינץ') עד 1270 מ"מ (50 אינץ')

הערה: גול ורוחב מקסימליים ניתן להחיל רק על הזנת קצה קצר.

הערה: אל תוסיף או תסיר נייר או מדיה מיוחדת בעת שהמדפסת מדפיסה מתוך המזין הרב-תכליתי או כאשר מחוון לוח הבקרה מהבהב. פעולה כזו עלולה לגרום לחסימה.

1 משוך כלפי מטה את דלת המזין הרב-תכליתי.

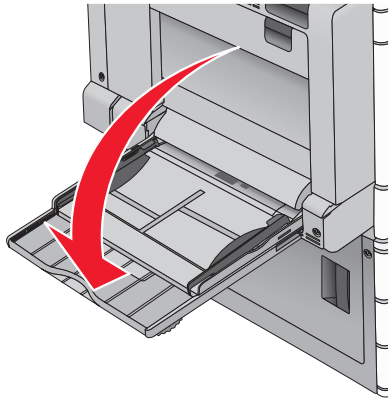

2 עבור נייר או מדיה מיוחדת הארוכים מנייר בגודל letter, משוך בעדינות את המאריך עד שיצא במלואו.

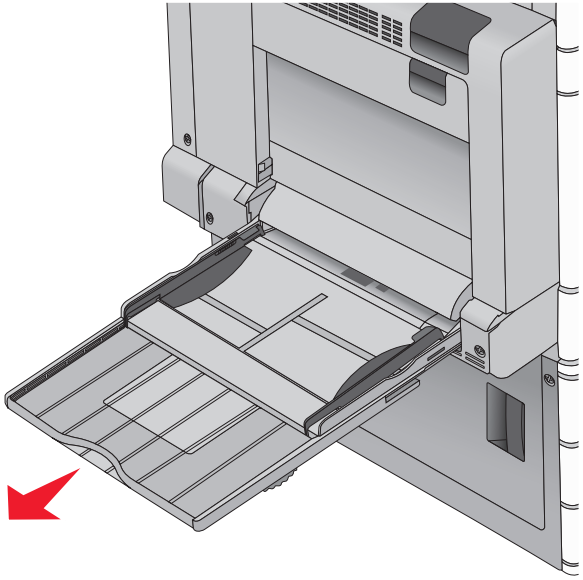

3 כופף קלות את גיליונות הנייר או המדיה המיוחדת קדימה ואחורה כדי לשחרר אותם. אל תקפל ואל תקמט אותם. יישר את הקצוות על משטח ישר.

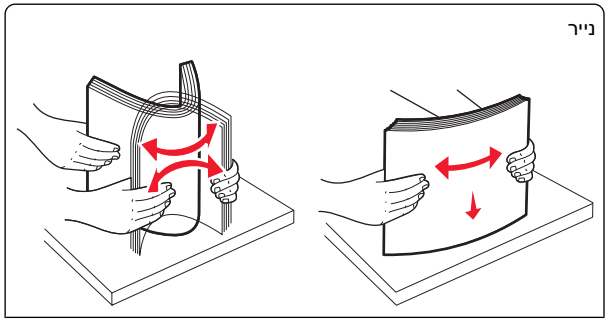

מעטפות

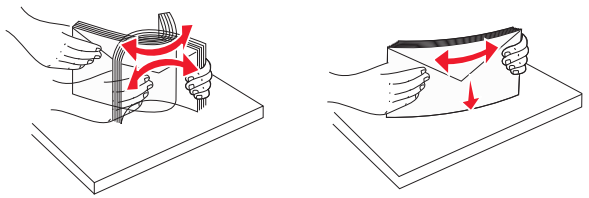

שקפים

הערה: הימנע משריטה או נגיעה בצד ההדפסה

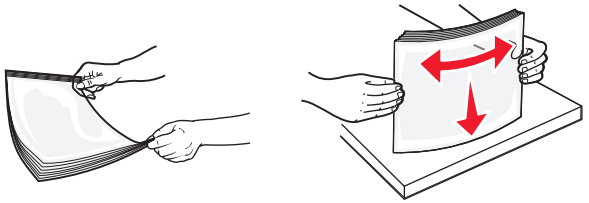

4 דחף את לשונית הבחירה ולאחר מכן טען את הנייר או המדיה המיוחדת. החלק את הערימה בעדינות לתוך המזין הרב-תכליתי עד שתיעצר, ולאחר מכן שחרר את לשונית בחירת הנייר.

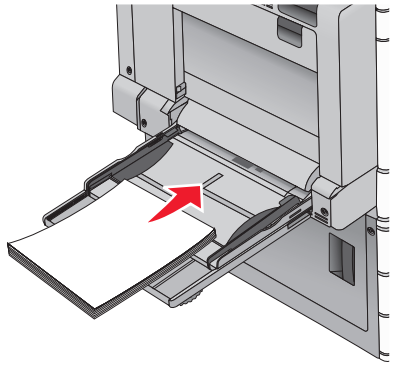

אזהרה-נזק אפשרי: משיכת הנייר החוצה ללא דחיפת לשונית הבחירה תחילה, עלולה לגרום לחסימות או לשבירת לשונית הבחירה.

- טען נייר או שקפים כאשר הצד המומלץ להדפסה פונה כלפי מטה והקצה הקצר נכנס ראשון למדפסת.
- להדפסה דו- צדדית של נייר מכתבים, הנח את הנייר המכתבים כאשר הצד להדפסה פונה כלפי מעלה והכותרת נכנסת למדפסת תחילה.

- טען מעטפות כאשר צד הדש כלפי מעלה וימינה.

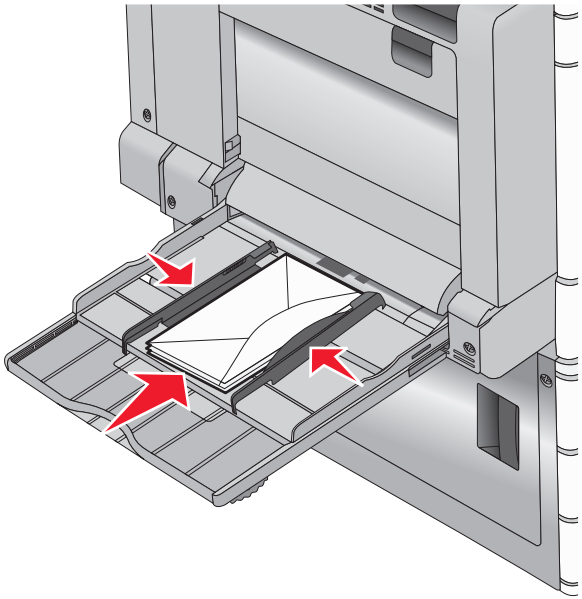

אזהרה-נזק אפשרי: אף פעם אל תשתמש במעטפות עם בולים, מהדקים, לחצנים, חלונות, רפידות מצופות או חלקים נדבקים מעצמם. מעטפות אלה עלולות לגרום נזק חמור למדפסת.

הערות:

- אל תחרוג מגובה הערימה המקסימלי על-ידי דחיסת נייר או שקפים מתחת למגבלת גובה הערימה.
- טען רק גודל וסוג אחד בכל פעם.

5 התאם מכוון הרוחב כך שיגע קלות בקצוות ערימת הנייר. ודא שהנייר או המדיה המיוחדת מתאימים לתוך המזין הרב-תכליתי בצורה נוחה, מונחים בצורה שטוחה ואינם מכופפים או מקומטים.

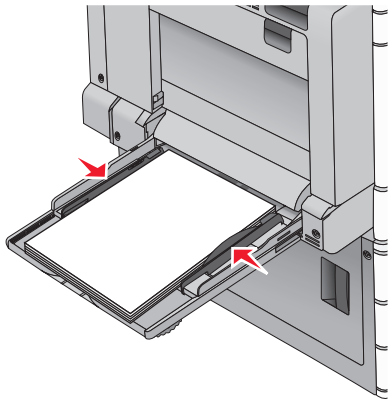

6 בלוח הבקרה של המדפסת, הגדר את **גודל הנייר** ואת **סוג הנייר** עבור המזין הרב-תכליתי (גודל מזין MP וסוג מזין MP) בהתבסס על הנייר או המדיה המיוחדת שטענת.

קישור מגשים וביטול קישור מגשים

קישור מגשים

קישור מגשים שימושי עבור עבודות הדפסה גדולות או הדפסת עותקים מרובים. כאשר מגש מקושר אחד ריק, הנייר מוזן מהמגש המקושר הבא. כאשר ההגדרות **גודל נייר** ו**סוג נייר** זהות עבור כל המגשים, המגשים מקושרים אוטומטית. קיימת חישה אוטומטית של ההגדרה **גודל נייר** בהתאם למיקום של מכווני הנייר בכל מגש, למעט מגש 1 והמזין הרב-תכליתי. יש לקבוע ידנית את ההגדרה **גודל נייר** עבור המזין הרב-תכליתי בתפריט **גודל נייר**. יש לקבוע את ההגדרה **סוג נייר** עבור כל המגשים בתפריט **סוג נייר**. הן התפריט **סוג נייר** והן התפריט **גודל נייר** זמינים בתפריט **גודל/סוג נייר**.

ביטול קישור מגשים

הערה: למגשים שאין הגדרות זהות לזו של כל מגש אחר אינם מקושרים.

שנה אחת מההגדרות המגשים הבאות:

- סוג נייר

שמות **סוג נייר** מתארים את מאפייני הנייר. אם השם שמתאר באופן הטוב ביותר את הנייר משמש מגש מקושר, הקצה למגש שם שונה של **סוג נייר**, דוגמת **סוג מותאם אישית** [x], או הגדר ם מותאם אישית משלך.

- גודל נייר

טען גודל נייר שונה כדי לשנות אוטומטית את ההגדרה **גודל נייר** עבור מגש. ההגדרות **גודל נייר** עבור המזין הרב-תכליתי אינן אוטומטיות; יש לקבוע אותן ידנית בתפריט **גודל נייר**.

אזהרה-נזק אפשרי: אל תקצה שם **סוג נייר** שאינו מתאר במדויק את סוג הנייר שטעון במגש. טמפרטורת ה- Fuser משתנה בהתאם ל**סוג הנייר** שצוין. אם נבחר **סוג נייר** לא מדויק, ייתכן שההדפסות לא יעבדו בצורה נכונה.

יצירת שם מותאם אישית עבור סוג נייר

אם המדפסת נמצאת ברשת, ניתן להשתמש בשרת האינטרנט המוטבע כדי להגדיר שם עבור **סוג מותאם אישית** [x] עבור כל סוג של נייר מותאם אישית שנטען במדפסת.

1 הקלד את כתובת ה- IP של המדפסת בשדה כתובת האינטרנט של הדפדפן.

הערה: אם כתובת ה- IP של המדפסת אינה ידועה לך, תוכל:
- להציג את כתובת ה- IP בלוח הבקרה של המדפסת בקטע TCP/IP תחת התפריט **רשתות/יציאות**.
- הדפס את דף הגדרות הרשת או את דף הגדרות התפריט ואתר את כתובת ה- IP בקטע TCP/IP.

2 לחץ על **הכרטיסייה הגדרות** > **תפריט נייר** > **שם מותאם אישית** > הקלד את השם > **שלח**.

הערה: שם מותאם אישית זה יחליף את את השם **סוג מותאם אישית** [x] בתפריטים **סוגים מותאמים אישית** וכן **גודל וסוג נייר**.

3 לחץ על **סוגים מותאמים אישית** > בחר את סוג הנייר > **שלח**.

הקצאת שם סוג נייר מותאם אישית

1 במסך הבית, נווט אל:

> **תפריט נייר** > **גודל/סוג נייר**

2 בחר את מספר המגש או סוג מזין MP.

3 גע בלחצני החץ שמאלה או ימינה עד להופעת **סוג מותאם אישית [x]** או שם מותאם אישית אחר.

4 גע ב- .

ניקוי חסימות

ניתן למנוע את רוב חסימות הנייר על ידי בחירה זהירה של נייר ומדיה מיוחדת וטעינה נכונה שלהם. אם בכל זאת מתרחשות חסימות, בצע את הצעדים המפורטים בפרק זה.

לניקוי ההודעה ולהמשך הדפסה, גע ב- **Continue (המשך)**. אם האפשרות Jam Recovery (התאוששות מחסימה) נמצאת במצב On (מופעל), המדפסת תדפיס עותק חדש של הדף שנחסם. אם האפשרות Jam Recovery (התאוששות מחסימה) נמצאת במצב Auto (אוטומטי), המדפסת תדפיס שוב את הדף החסום אם יש מספיק זיכרון פנוי.

הערה: כברירת מחדל, הפריט Jam Recovery (התאוששות חסימת נייר) מוגדר לערך Auto (אוטומטי).

הימנעות מחסימות נייר

המלצות למגש נייר

- ודא שהנייר מונח בצורה שטוחה במגש.
- אל תסיר את המגש בעת שהמדפסת מדפיסה.
- אל תטען נייר במגש בעת שהמדפסת מדפיסה. טען לפני ההדפסה או המתן להנחיה לטעון נייר.
- אל תטען יותר מדי נייר. ודא שגובה הערימה אינו חורג מהגובה המקסימלי שמצוין.
- ודא שהמכוונים במגש או במזין הרב-תכליתי ממוקמים כשורה ואינם נלחצים בצורה מהודקת מדי כנגד הנייר או המעטפות.
- דחף את המגש היטב פנימה לאחר טעינת הנייר.

המלצות לנייר

- השתמש רק בנייר או במדיה מיוחדת מומלצים.
- אל תטען נייר מקומט, מקופל, לח מכופף או מסתלסל.
- כופף קלות, את הנייר לפני טעינה.

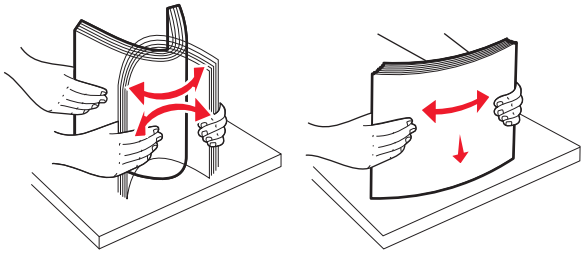

- אל תשתמש בנייר שנגזר או יושר ידנית.
- אל תערבב גדלים, נייר במשקל שונה וסוגים באותו המגש.
- ודא שכל הגדלים והסוגים מוגדרים כשורה בתפריטי לוח הבקרה של המדפסת.
- אחסן את הנייר לפי המלצות היצרן.

הבנת מספרי ומיקומי חסימות

במקרה של חסימת נייר, מופיעה על המסך הודעה המציינת את מיקום החסימה. לצורך גישה אל מיקומי חסימה, פתח דלתות ומכסים, והסר מגשים. כדי לפתור הודעה כלשהי על חסימת נייר, עליך לנקות את כל הנייר התקוע בנתיב הנייר.

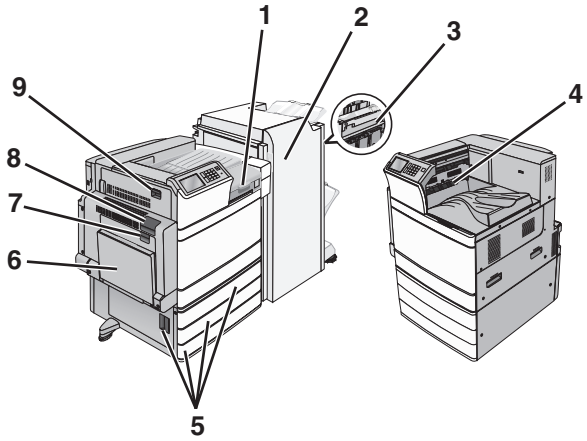

אזור	שם אזור	מספרי חסימה	מה לעשות
1	מכסה F	281 4yy.xx	פתח את מכסה F ולאחר מכן הסר את נייר החסום.
2	דלת G	455 4yy.xx	פתח את דלת G ולאחר מכן הסר את הנייר החסום. בחסימות סיכות, הסר את מחסנים הסיכות ולאחר מכן נקה את חסימת הסיכות.
3	דלת H	4yy.xx	פתח את דלת H ולאחר מכן הסר את הנייר החסום.
4	סל פלט רגיל	202-201 203	הסר את כל הנייר מסל הפלט הסטנדרטי ולאחר מכן הסר את הנייר החסום.
5	דלת C מגש [x]	24x	פתח את דלת C ולאחר מכן הסר את הנייר החסום. פתח כל מגש ולאחר מכן נקה חסימות כלשהן.
6	מזין רב-תכליתי	250	הסר את כל הנייר מהמזין הרב-תכליתי ולאחר מכן הסר את הנייר החסום.
7	דלת B	230	פתח את דלת B ולאחר מכן הסר את הנייר החסום.

אזור	שם אזור	מספרי חסימה	מה לעשות
8	דלת A	202–201 231 281	פתח את דלת A ולאחר מכן הסר את הנייר החסום.
9	דלת D	203	פתח את דלת A, לאחר מכן את דלת D, ולאחר מכן הסר את הנייר החסום.

201-202 חסימות נייר

אם הנייר נראה בסל הפלט הרגיל, אחוז בחוזקה את הנייר בשני צדיו ולאחר מכן משוך אותו החוצה בעדינות.

הערה: ודא שהסרת את כל פיסות הנייר.

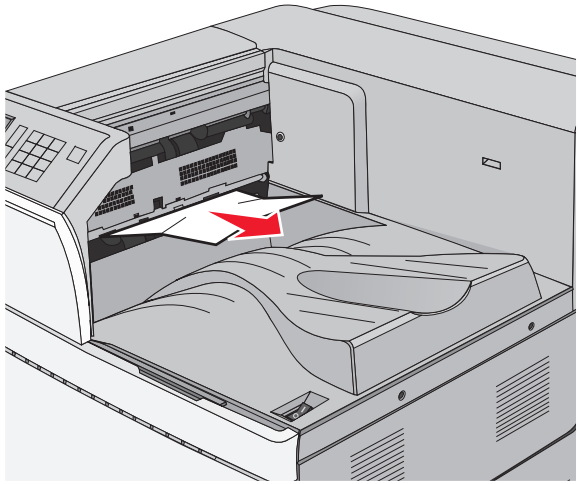

חסימת נייר ב-fuser

1 פתח את דלת A על ידי דחיפת לשונית השחרור כלפי מעלה והורדת הדלת.

זהירות - משטח חם: פנים המדפסת עלול להיות חם. להפחתת הסיכון לפגיעה מרכיב חם, יש לאפשר למשטח להתקרר לפני שנוגעים בו.

2 הורד את הידית הירוקה כלפי מטה.

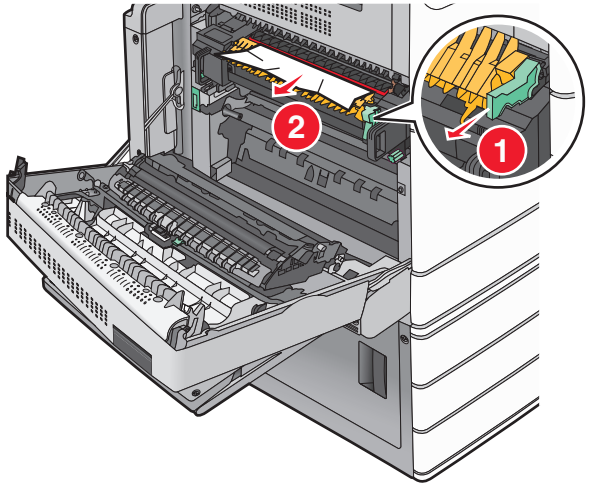

3 אחוז בחוזקה בנייר החסום בשני צדיו ומשוך אותו בעדינות החוצה.

אזהרה-נזק אפשרי: אל תיגע בחלק המרכזי של יחידת ה- fuser. מגע יגרום נזק ל-fuser.

הערה: ודא שהסרת את כל פיסות הנייר.

4 דחוף את הידית הירוקה בחזקה למקומה.

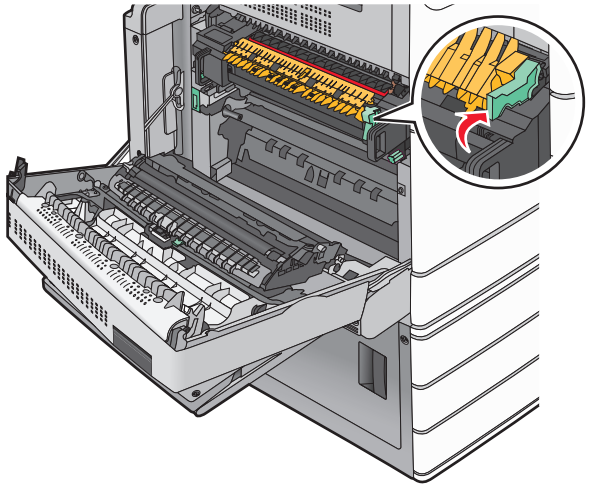

5 סגור דלת A.

6 במקרה הצורך, גע ב- **Continue (המשך)** בלוח הבקרה של המדפסת.

חסימת נייר מתחת ל- fuser

1 פתח את דלת A.

זהירות - משטח חם: פנים המדפסת עלול להיות חם. להפחתת הסיכון לפגיעה מרכיב חם, יש לאפשר למשטח להתקרר לפני שנוגעים בו.

2 אם הנייר נראה תחת ה-fuser, אחוז בחוזקה את הנייר בשני צדיו ולאחר מכן משוך אותו החוצה בעדינות.

הערה: ודא שהסרת את כל פיסות הנייר.

3 סגור דלת A.

4 במקרה הצורך, גע ב- **Continue (המשך)** בלוח הבקרה של המדפסת.

203 חסימת נייר

אם הנייר נראה בסל הפלט הרגיל, אחוז בחוזקה את הנייר בשני צדיו ולאחר מכן משוך אותו החוצה בעדינות.

הערה: ודא שהסרת את כל פיסות הנייר.

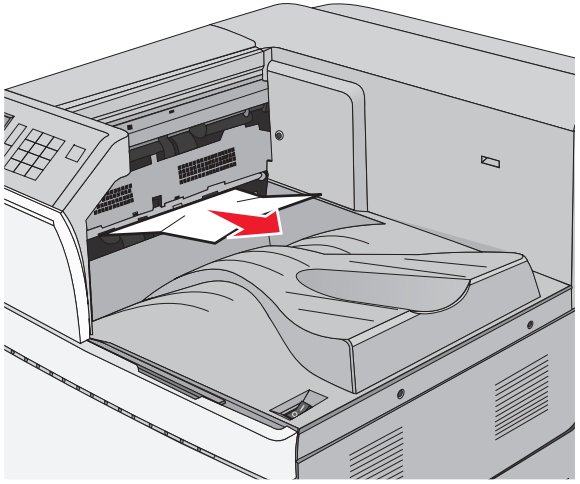

1 פתח את דלת A, ולאחר מכן את דלת D על ידי הרמת תפס השחרור של כל דלת והורדת הדלתות.

זהירות - משטח חם: פנים המדפסת עלול להיות חם. להפחתת הסיכון לפגיעה מרכיב חם, יש לאפשר למשטח להתקרר לפני שנוגעים בו.

2 אחוז בחוזקה בנייר החסום בשני צדיו ומשוך אותו בעדינות החוצה.

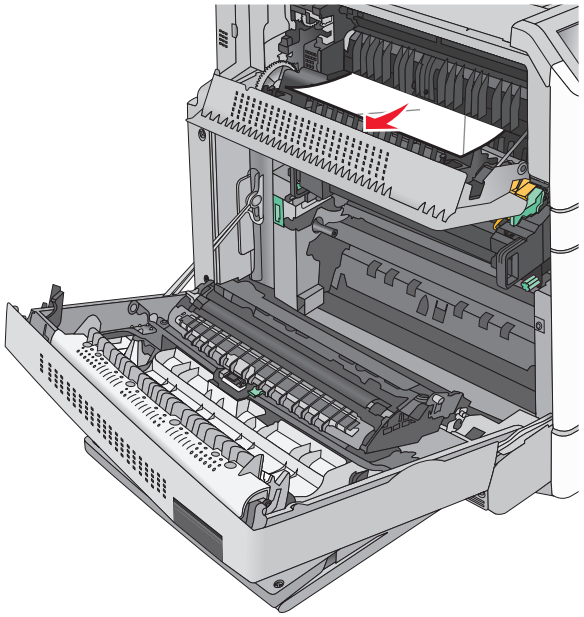

הערה: ודא שהסרת את כל פיסות הנייר.

3 סגור את דלת D, ולאחר מכן סגור את דלת A.

4 במקרה הצורך, גע ב- **Continue (המשך)** בלוח הבקרה של המדפסת.

230 חסימת נייר

1 הורד את המזין הרב-תכליתי ולאחר מכן פתח את דלת B.

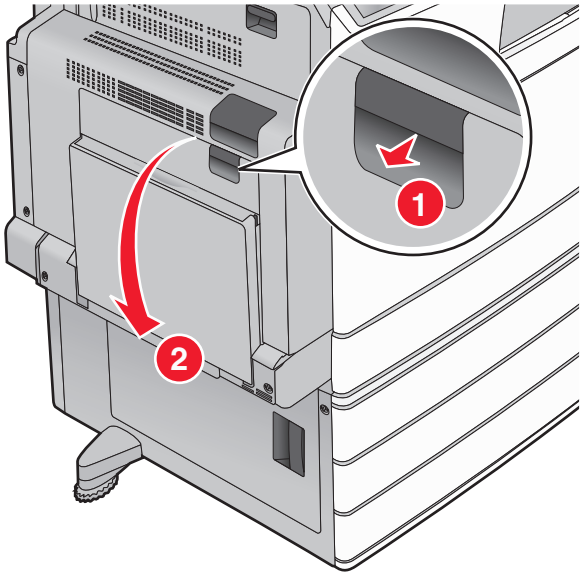

2 אחוז בחוזקה בנייר החסום בשני צדיו ומשוך אותו בעדינות החוצה.

הערה: ודא שהסרת את כל פיסות הנייר.

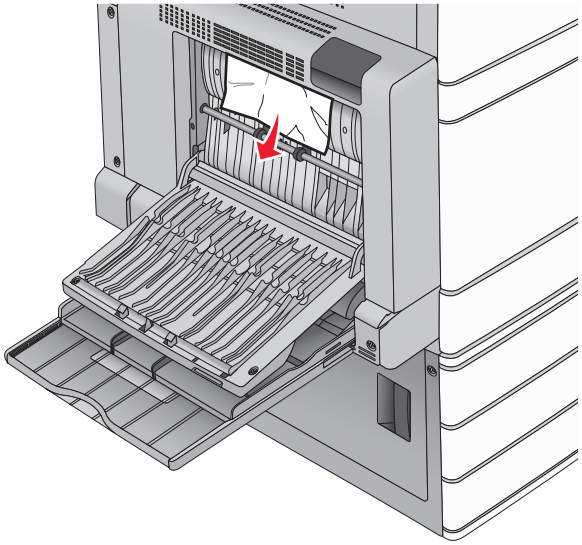

3 סגור דלת B.

4 במקרה הצורך, גע ב- **Continue (המשך)** בלוח הבקרה של המדפסת.

231 חסימת נייר

1 פתח את דלת A על ידי הרמת לשונית השחרור והורדת הדלת.

זהירות - משטח חם: פנים המדפסת עלול להיות חם. להפחתת הסיכון לפגיעה מרכיב חם, יש לאפשר למשטח להתקרר לפני שנוגעים בו.

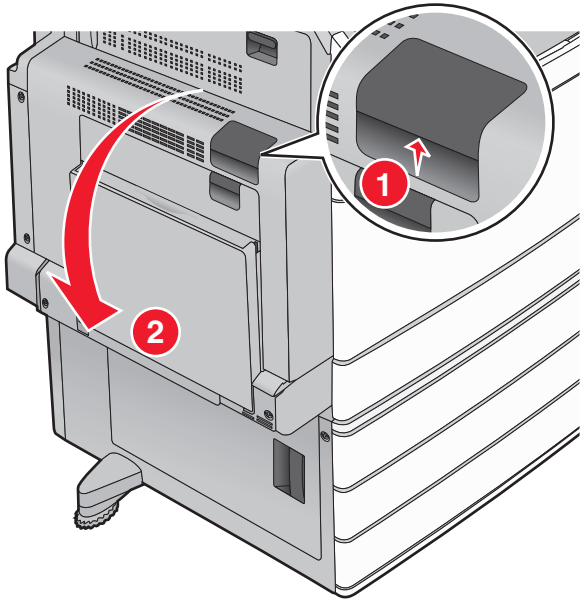

2 הורד את הידית הירוקה כלפי מטה.

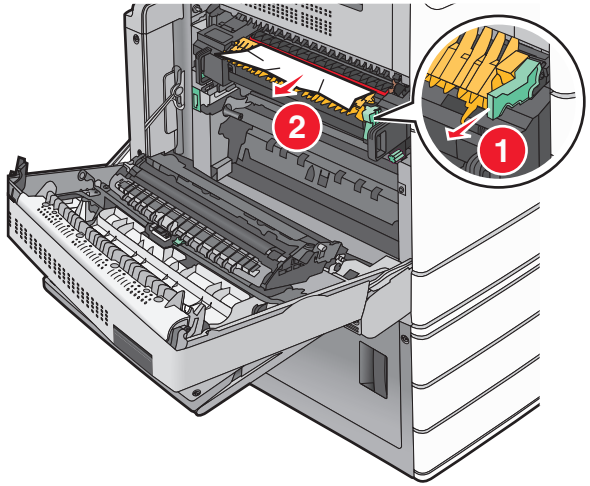

הערה: ודא שהסרת את כל פיסות הנייר.

3 אחוז בחוזקה בנייר החסום בשני צדיו ומשוך אותו בעדינות החוצה.

4 דחוף את הידית הירוקה בחזקה למקומה.

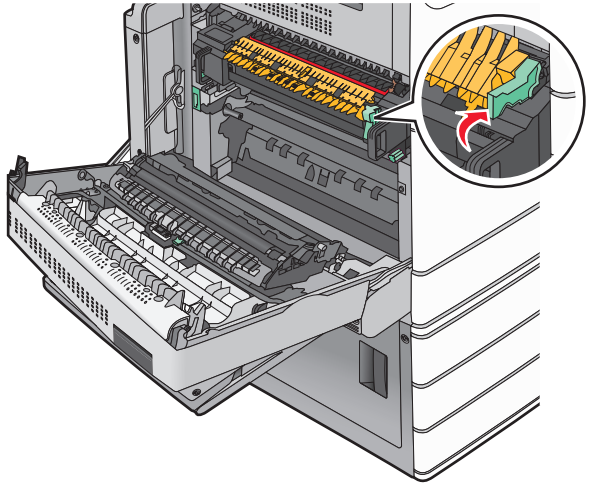

5 סגור דלת A.

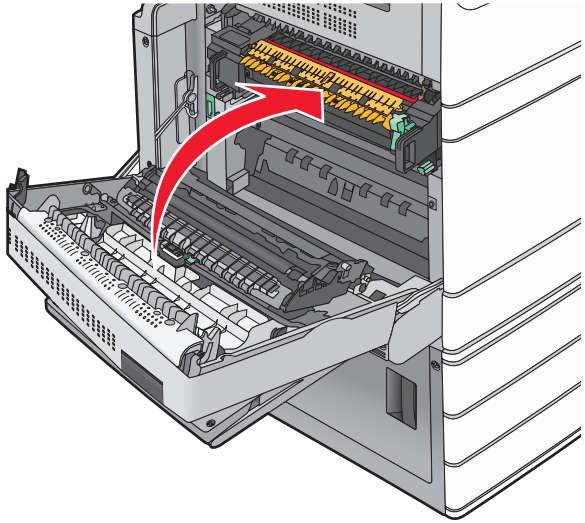

6 במקרה הצורך, גע ב- **Continue (המשך)** בלוח הבקרה של המדפסת.

24x חסימת נייר

חסימת נייר במגש 1

1 פתח את מגש 1.

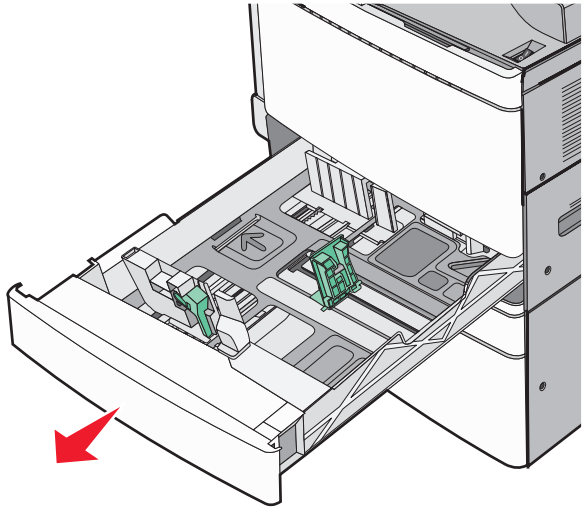

2 אחוז בחוזקה בנייר החסום בשני צדיו ומשוך אותו בעדינות החוצה.

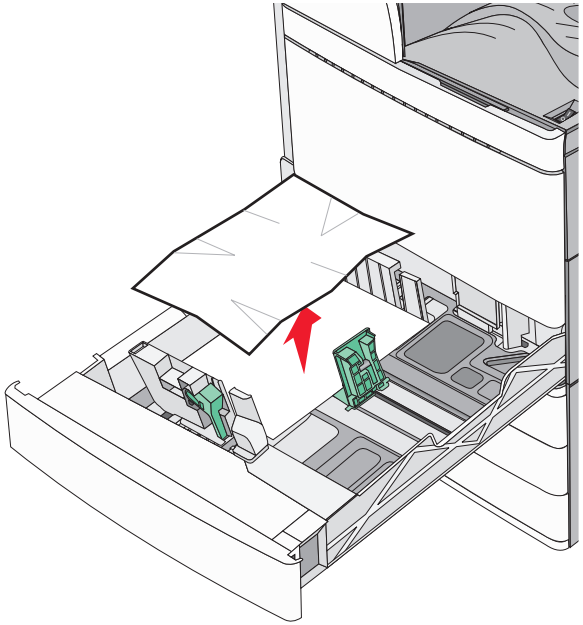

הערה: ודא שהסרת את כל פיסות הנייר.

3 סגור את מגש 1.

4 במקרה הצורך, גע ב- **Continue, jam cleared (המשך, חסימה נוקתה)** בלוח הבקרה של המדפסת.

חסימת נייר באחד מהמגשים האופציונליים

1 בדוק את דלת C, ולאחר מכן משוך החוצה את הדפים החסומים.

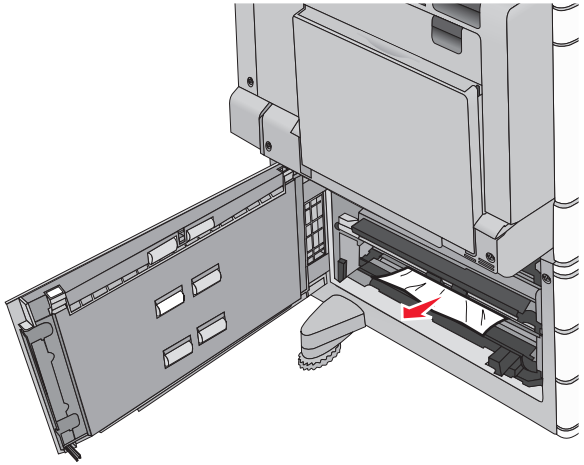

הערה: ודא שהסרת את כל פיסות הנייר.

2 פתח את המגש המצוין.

3 אחוז בחוזקה בנייר החסום בשני צדיו ומשוך אותו בעדינות החוצה.

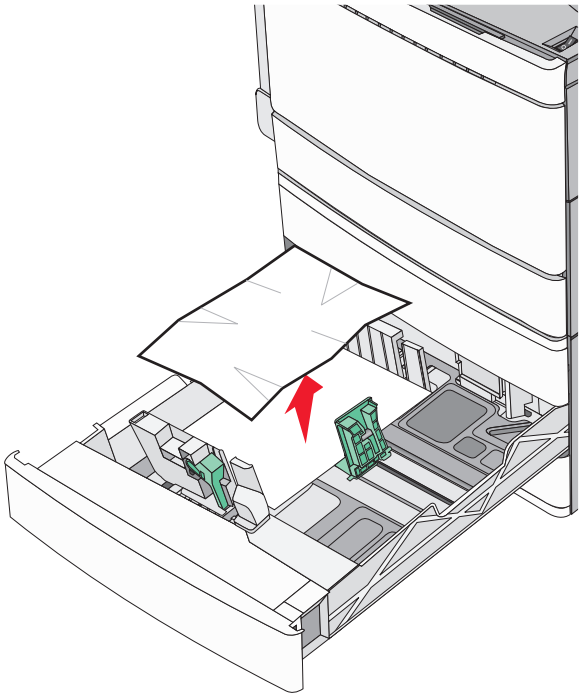

הערה: ודא שהסרת את כל פיסות הנייר.

4 סגור את המגש.

5 במקרה הצורך, גע ב- **Continue, jam cleared (המשך, חסימה נוקתה)** בלוח הבקרה של המדפסת.

250 חסימת נייר

1 הסר ניירות חסומים מהמזין הרב-תכליתי.

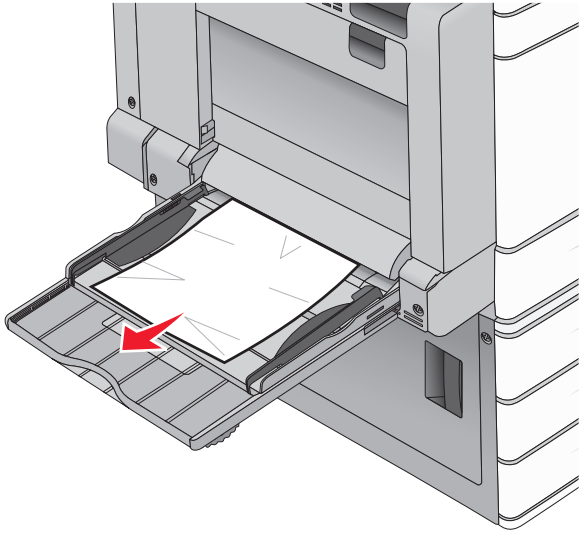

2 טען נייר במזין הרב-תכליתי.

3 במקרה הצורך, גע ב- **Continue, jam cleared (המשך, חסימה נוקתה)** בלוח הבקרה של המדפסת.

281 paper jam (חסימת נייר)

חסימת נייר בדלת A

1 פתח את דלת A.

זהירות - משטח חם: פנים המדפסת עלול להיות חם. להפחתת הסיכון לפגיעה מרכיב חם, יש לאפשר למשטח להתקרר לפני שנוגעים בו.

2 אתר את מיקום החסימה, והסר אותה:

א אם נראה נייר מתחת ל- fuser, אחוז אותו בחוזקה בשני צידיו ומשוך החוצה.

הערה: ודא שהסרת את כל פיסות הנייר.

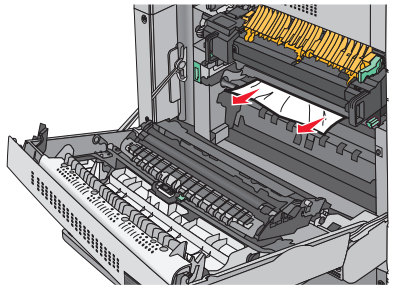

ב אם הנייר אינו נראה, יהיה עליך להסיר את יחידת ה- fuser.

אזהרה-נזק אפשרי: אל תיגע בחלק המרכזי של יחידת ה- fuser. מגע יגרום נזק ל-fuser.

1 הסר את בורג הכנף משני צדי יחידת ה-fuser על ידי סיבובם נגד כיוון השעון.

2 הרם את הידיות שמשני צדי ה-fuser ולאחר מכן משוך להסרת יחידת ה-fuser.

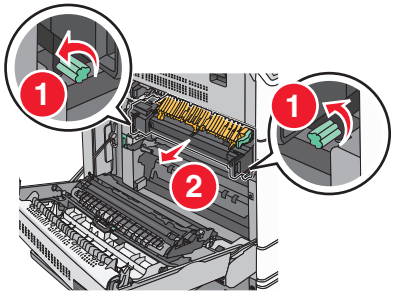

3 אחוז בחוזקה בנייר החסום בכל צד ומשוך אותו בעדינות למטה והחוצה.

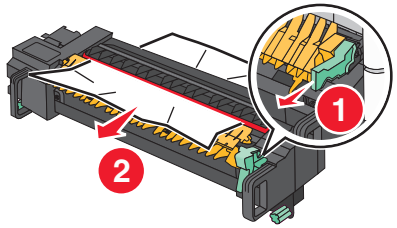

הערות:

- ודא שהסרת את כל פיסות הנייר.
- אם הנייר נמצב ב- fuser, הורד את ידית שרור קצה ה- fuser והעבר אותה למצב מעטפה.
- לאחר הסרת הנייר החסום, החזר את הידית למקומה המתאים.

4 ישר את יחידת ה-fuser באמצעות ידיות האחיזה שבכל צד, והנח אותה בחזרה בתוך המדפסת.

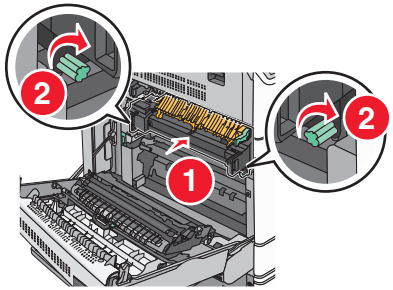

3 סגור דלת A.

4 במקרה הצורך, גע ב- **Continue (המשך)** בלוח הבקרה של המדפסת.

חסימת נייר במכסה F (מוביל הנייר)

1 פתח מכסה F.

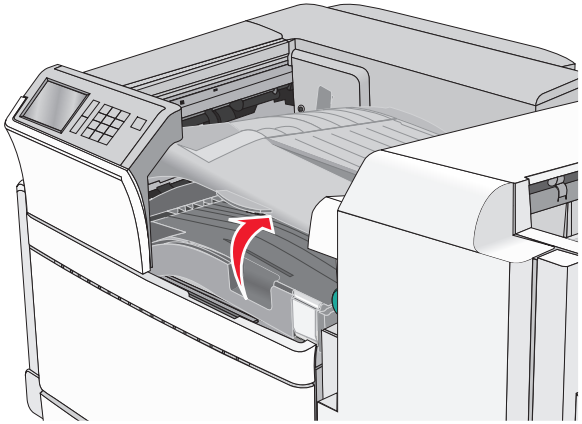

2 אחוז בחוזקה בנייר החסום בשני צדיו ומשוך אותו בעדינות החוצה.

הערה: ודא שהסרת את כל פיסות הנייר.

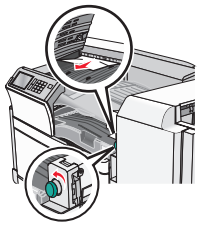

הערה: אם חסימת הנייר מימן קשה להסרה, סובב את הכפתור כנגד כיוון השעון.

3 סגור את מכסה F.

4 במקרה הצורך, גע ב- **Continue (המשך)** בלוח הבקרה של המדפסת.

4yy.xx חסימות נייר

חסימת נייר בדלת H

1 פתח דלת H.

הערה: דלת H נמצאת בין תאי הפלט של יחידת הגימור.

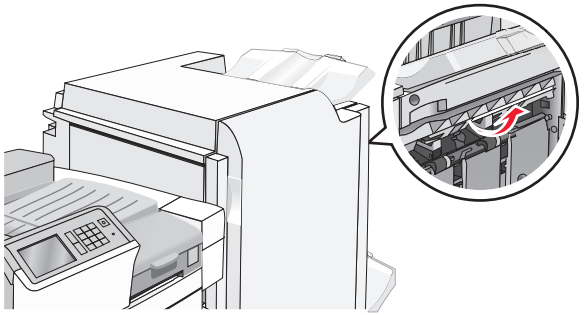

2 אחוז בחוזקה בנייר החסום בשני צדיו ומשוך אותו בעדינות החוצה.

הערה: ודא שהסרת את כל פיסות הנייר.

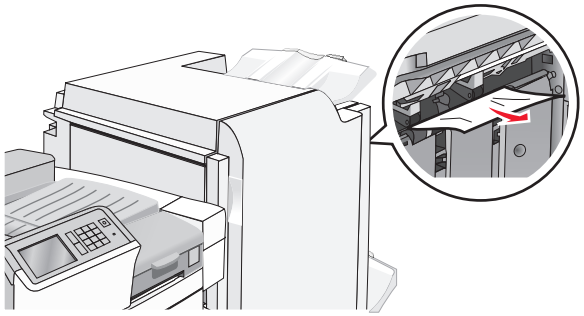

3 סגור דלת H.

4 במקרה הצורך, גע ב- **Continue (המשך)** בלוח הבקרה של המדפסת.

חסימת נייר בדלת G

1 פתח דלת G.

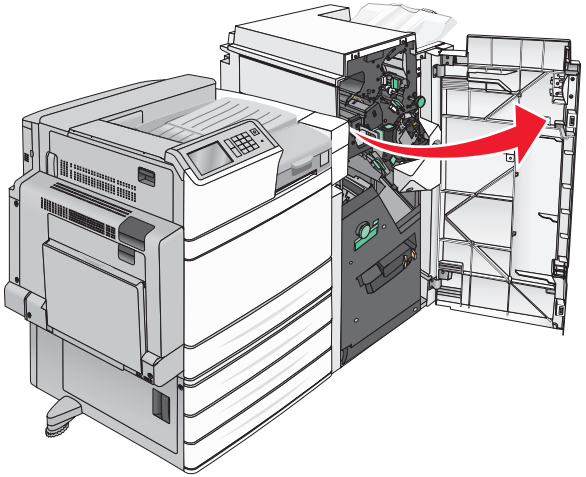

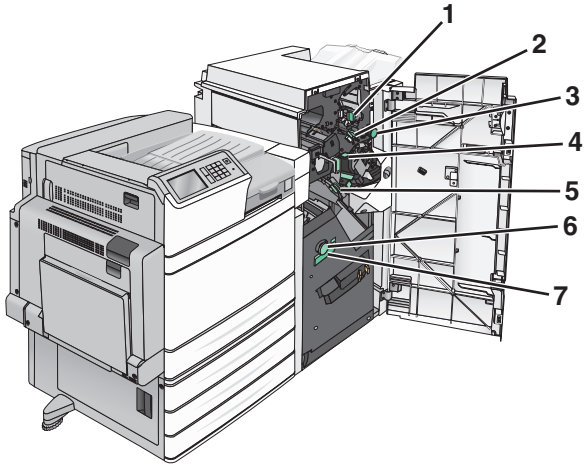

אזור	שם מכסה, כפתור או ידית
1	מכסה G1
2	מכסה G2
3	כפתור G3
4	מכסה G4
5	מכסה G7
6	כפתור G8
7	ידית G9

2 הדרם את ידית מכסה G1 .

3 אחוז בנייר החסום בחוזקה ומשוך אותו בעדינות החוצה.

הערה: הקפד להסיר את כל פיסות הנייר אחרי שהסרת בעדינות נייר חסום בתוך דלת G.

4 הזז את מכסה G2 ימינה ולאחר מכן הסר כל נייר חסום.

הערה: אם הנייר תקוע בגלילים, סובב את כפתור G3 נגד כיוון השעון.

5 הזז מכסה G4 כלפי מטה ולאחר מכן הסר כל נייר חסום.

6 הזז את מכסה G7 שמאלה ולאחר מכן הסר כל נייר חסום.

7 משוך בידית G9 עד שהמגש נפתח לחלוטין.

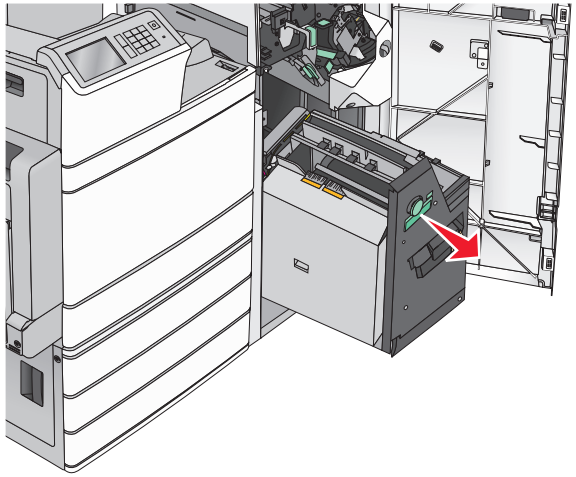

8 הרם את המכסה הפנימי. אם הנייר תקוע בגלילים, סובב את כפתור G8 נגד כיוון השעון ולאחר מכן הסר את הנייר החסום.

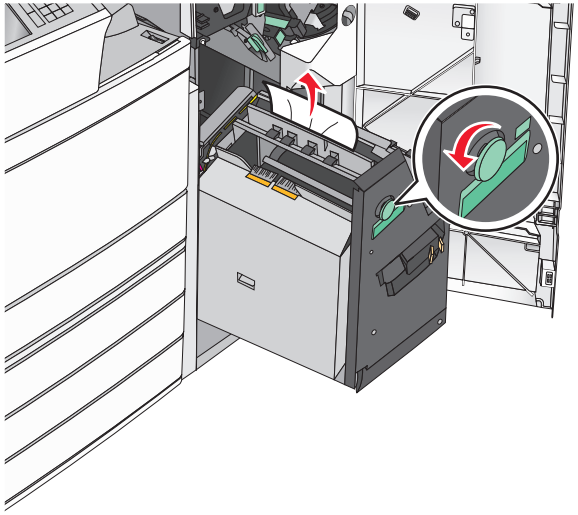

9 סגור דלת G.

10 במקרה הצורך, גע ב- **Continue (המשך)** בלוח הבקרה של המדפסת.

חסימת נייר במכסה F (מוביל הנייר)

1 פתח מכסה F.

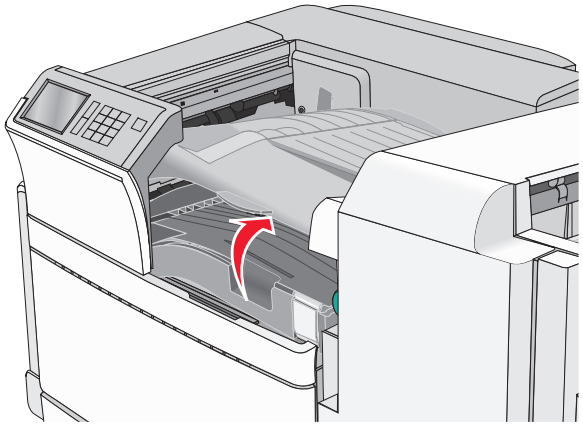

2 אחוז בחוזקה בנייר החסום בשני צדיו ומשוך אותו בעדינות החוצה.

הערה: ודא שהסרת את כל פיסות הנייר.

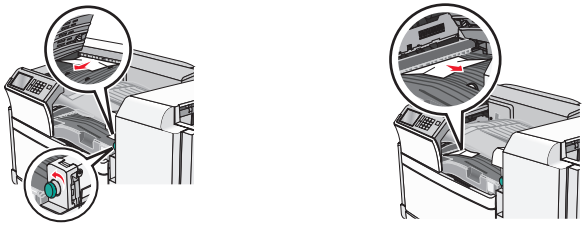

הערה: אם חסימת הנייר מימן קשה להסרה, סובב את הכפתור כנגד כיוון השעון.

3 סגור את מכסה F.

4 במקרה הצורך, גע ב- **Continue (המשך)** בלוח הבקרה של המדפסת.

455 חסימת מהדק

1 פתח דלת G.

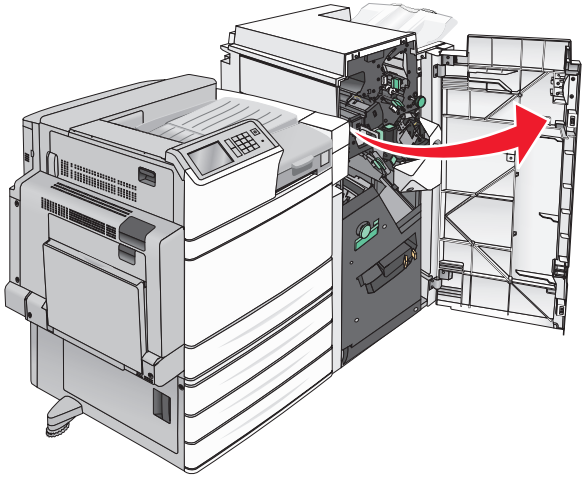

2 לחץ על התפס כדי לפתוח את דלת השדכן.

הערה: דלת שדכן נמצאת מאחורי יחידת הגימור.

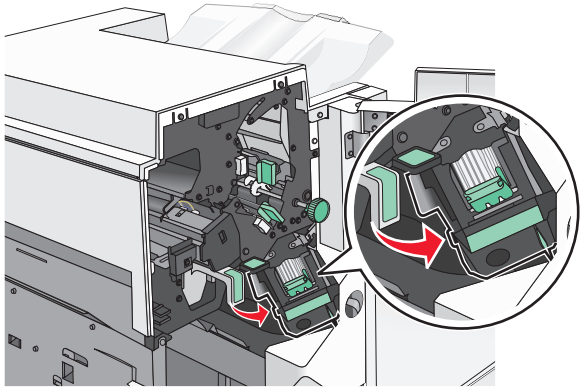

3 משוך למטה את התפס שעל תושבת מחסנית הסיכות, ולאחר מכן משוך את התושבת והוצא אותה מהמדפסת.

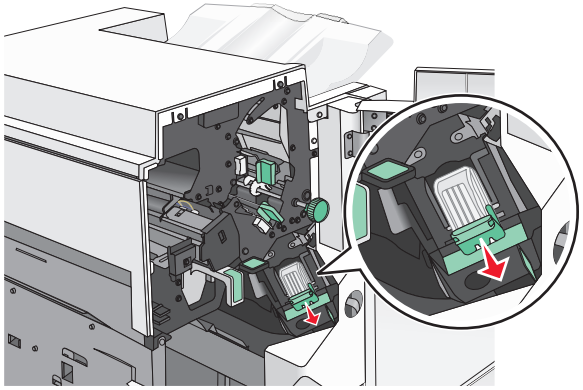

4 השתמש בלשונית המתכת כדי להרים את מגן הסיכות ולאחר מכן הסר סיכות חסומות או משוחררות.

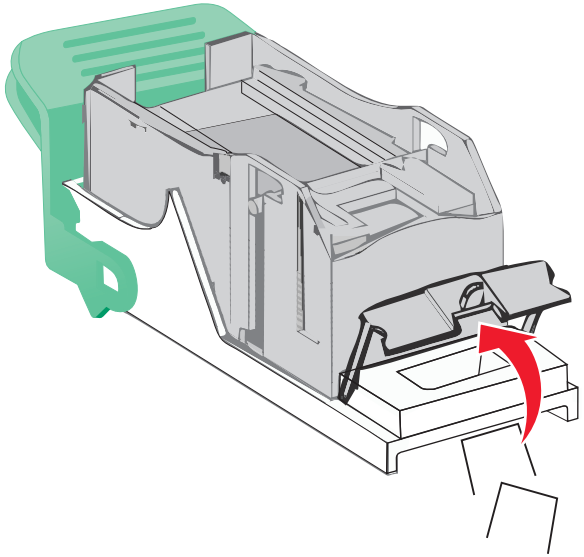

5 סגור מגן שדכן הסיכות.

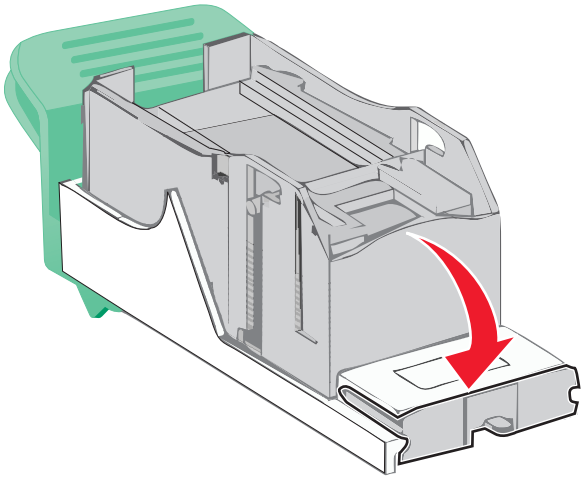

6 לחץ על מגן הסיכות עד שהוא ננעל למקומו *בנקישה*.

7 דחף את תושבת מחסנית הסיכות בחוזקה לתוך יחידת שדכן הסיכות עד שתושבת המחסנית תינעל למקומה *בנקישה*.

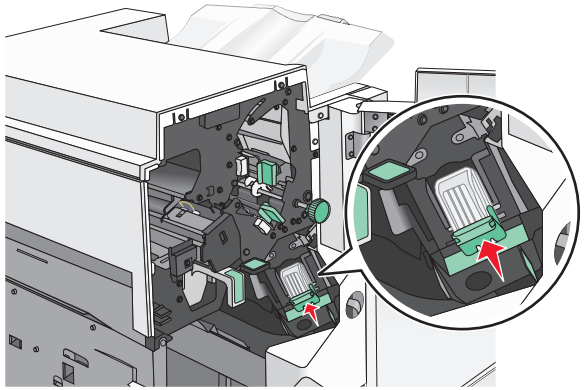

8 סגור את דלת שדכן הסיכות.

9 סגור דלת G.

10 במקרה הצורך, גע ב- **Continue, jam cleared (המשך, חסימה נוקתה)** בלוח הבקרה של המדפסת.