Краткое справочное руководство

www.lexmark.com

Содержание

Информация о принтере.....5

Использование панели управления принтера.....5

Последовательность индикаторов на панели управления принтера.....6

Использование Embedded Web Server.....10

Печать страницы настроек меню и настройки сети.....10

Использование служебной программы настройки локального принтера.....11

Установка служебной программы локальной настройки принтера.....11

Загрузка бумаги и специальных материалов для печати.....12

Задание формата и типа бумаги.....12

Настройка параметров для бумаги формата Universal.....13

Использование стандартного выходного лотка и упора для бумаги.....13

Загрузка бумаги в лотки.....14

Загрузка многоцелевого устройства подачи.....18

Связывание лотков и исключение лотков из цепочки связи.....22

- Связывание лотков и исключение лотков из цепочки связи.....22
- Настройка пользовательского типа бумаги.....23
- Назначение пользовательского типа бумаги.....24

Выполняется печать.....24

Печать документов.....24

- Печать документа.....24
- Настройка плотности тонера.....25

Отмена задания печати с компьютера.....25

Устранение замятий.....26

Доступ к зонам замятия.....26

Замятие страницы [x], откройте переднюю дверцу. [20y.xx].....27

Замятие страницы [x], откройте заднюю дверцу. [20y.xx].....32

Замятие страницы [x], очистите стандартный выходной лоток. [20y.xx].....34

Замятие страницы [x], снимите лоток 1 для очистки устройства двусторонней печати. [23y.xx].....36

Замятие страницы [x], удалите лоток [x]. [24y.xx].....39

Замятие страницы [x], очистите устройство ручной подачи. [250.xx].....41

Значение сообщений принтера.....44
Сообщения, касающиеся картриджа с тонером.....44
Несоответствие картриджа и формирователя изображения [41.xy] 44
Низкий уровень тонера в картридже [88.xx] 45
Тонер в картридже почти закончился [88.xy] 45
Очень низкий уровень картриджа [88.xy] 46
Картридж производства не Lexmark, см. руководство пользователя [33.xy].....46
Замените картридж, осталось примерно 0 страниц [88.xy] 47
Замените картридж, несоответствие региона принтера [42.xy] 49
Повторно установите отсутствующий или не отвечающий картридж [31.xy].....50
Замените неподдерживаемый картридж [32.xy] 52
Сообщения, связанные с блоком формирования изображения.....53
Заканчивается формирователь изображения [84.xy] 53
Недостаточно формирователя изображения [84.xy].....54
Очень низкий уровень формирователя изображения [84.xy].....54
Формирователь изображения производства не Lexmark, см. руководство пользователя [33.xy] 55
Замените формирователь изображения, осталось примерно 0 страниц [84.xy] 56
Переустановите отсутствующий или не отвечающий формирователь изображения [31.xy] 57
Замените неподдерживаемый формирователь изображения [32.xy] 58
Сообщения, связанные с загрузкой бумаги.....59
Неверный формат бумаги, откройте [источник бумаги] [34].....59
Загрузите [имя пользовательского типа] в [источник бумаги] с загрузкой [ориентация] 61
Загрузите [строка пользовательского типа] в [источник бумаги] с загрузкой [ориентация]...62
Загрузите [размер бумаги] с загрузкой [ориентация] в [источник бумаги] 63
Загрузите [тип бумаги] [размер бумаги] в [источник бумаги] с загрузкой [ориентация].....64
Загрузите в устройство ручной подачи [имя пользовательского типа] с загрузкой [ориентация].....65
Загрузите в устройство ручной подачи [строка пользовательского типа] с загрузкой [ориентация].....66
Загрузите в устройство ручной подачи [размер бумаги] с загрузкой [ориентация] 67
Загрузите в устройство ручной подачи [тип бумаги] [формат бумаги] с загрузкой [ориентация].....68
Извлеките бумагу из стандартного выходного лотка 69
Сообщение об ошибке связи принтера.....70
Программная ошибка сети [x] [54] 70
Стандартный параллельный порт отключен [56] 71
Ошибка ПО стандартной сети [54] 73
Задн. порт USB откл. [56].....74
Сообщения об ошибках; недостаточно памяти.....76
Недостаточно памяти для разбора по копиям [37] 76
Недостаточно памяти для поддержки функции "Экономия ресурсов" [35] 78

Память заполнена [38] 79
Разные сообщения 81
Закройте переднюю дверцу 81
Сложная страница, некоторые данные могли быть не напечатаны [39] 81
PPDS ошибка шрифта [50] 83
Необходимо было перезапустить принтер. Последнее задание могло быть не выполнено 84
Ошибка. Требуется техническое обслуживание принтера. 85
Присоединено слишком много лотков [58] 86

Информация о принтере

Примечание. Состояние сетевого принтера или принтера, подключенного к серверу печати, также можно проверить через встроенный веб-сервер.

Использование панели управления принтера

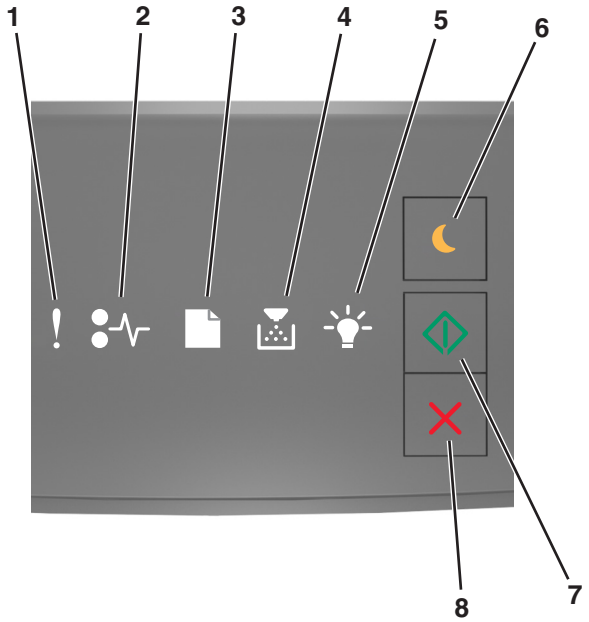

	Индикатор или кнопка		Цвет	Описание
1	Индикатор ошибки	!	Желтый	Произошла ошибка.
2	Индикатор замятия бумаги		Желтый	Возникло замятие бумаги.
3	Индикатор загрузки или удаления бумаги		Желтый	Бумагу необходимо загрузить в лоток или извлечь из него.
4	Индикатор «Мало тонера» или «Замените блок формирования изображения»		Желтый	В картридже мало тонера, или блок формирования изображения необходимо заменить.
5	Индикатор готовности или данных		Зеленый	Принтер находится в состоянии готовности.
6	Кнопка и индикатор перехода в спящий режим		Желтый	Используется для включения спящего режима или режима гибернации.

	Индикатор или кнопка		Цвет	Описание
7	Кнопка и индикатор запуска		Зеленый	Используется для начала выполнения задания печати.
8	Кнопка «Стоп» или «Отмена»		Красный	Используется для отмены задания печати.

Последовательность индикаторов на панели управления принтера

Разные последовательности индикации на панели управления принтера соответствуют различным состояниям и событиям. Индикаторы могут быть включены, выключены, мигать медленно или быстро, указывая состояние принтера, предупреждение или ошибку. Некоторые ошибки сопровождаются такою же последовательностью сигналов индикации. В следующей таблице указаны последовательности индикации.

Вкл.	мигает	Медленно мигает

Если последовательность индикаторов на панели управления принтера совпадает с последовательностью, указанной в следующей таблице, см. сообщение в той же строке.

Последовательность индикации:						Сообщение
						Закройте переднюю дверцу
						Замените блок формирования изображения
						Замените неподдерживаемый картридж с тонером
						Замените неподдерживаемый блок формирования изображения

Последовательность индикации:						Сообщение
						Несоответствие картриджа и блока формирования изображения
						Отмена задания на печать
						Сброс буфера
						Разрешение уменьшено
Индикаторы панели управления принтера мигают по одному, слева направо, с интервалами.						Картридж с тонером производства не Lexmark
						Блок формирования изображения производства не Lexmark
						Необходимо было перезапустить принтер.
						Очень низкий уровень тонера в картридже
						Низкий уровень ресурса блока формирования изображения
						Тонер в картридже почти закончился
						Ресурс блока формирования изображения почти исчерпан
						Ошибка. Требуется техническое обслуживание принтера.
						Загрузите бумагу
						Удалите бумагу из стандартного выходного лотка
						Мало тонера в картридже
						Блок формиров. изобр. зак.
						Готов
						ожидание

Последовательность индикации:						Сообщение
						Занято
						Не готов

Если последовательность индикаторов на панели управления принтера совпадает с последовательностью в столбце «Последовательность первичного кода ошибки» в следующей таблице, дважды быстро нажмите на панели управления принтера. Найдите соответствующую последовательность индикаторов в столбце «Вспомогательная последовательность индикации», а затем прочитайте сообщение в той же строке.

Основная последовательность сигналов индикаторов						Вспомогательная последовательность индикации						Сообщение
												Картридж с тонером отсутствует или не реагирует
												Замена картриджа с тонером
												Несоответствие региона для картриджа с тонером, принтера
												Блок формирования изображения отсут-ствует или не реагирует
												Ошибка стандартного сетевого программного обеспечения
												Ошибка программного обеспечения сети [x]
												Недостаточно памяти для разбора задания по копиям
												Ошибка шрифта PPDS
												Сложная страница

Основная последовательность сигналов индикаторов						Вспомогательная последовательность индикации						Сообщение
!						!						Недостаточно памяти для поддержки функции сохранения ресурсов
!						!						Стандартный параллельный порт отключен
!						!						Задн. порт USB откл.
!						!						Присоединено слишком много лотков
!						!						Неверный формат бумаги
!						!						Переполнение памяти
												Замятие бумаги, очистите стандартный выходной лоток.
												Замятие бумаги, удалите стандартный лоток для очистки устройства двусторонней печати
												Замятие бумаги, откройте заднюю дверцу Замятие бумаги, удалите стандартный лоток для очистки устройства двусторонней печати
												Замятие бумаги, откройте переднюю дверцу
												Замятие бумаги, удалите стандартный лоток
												Замятие бумаги, удалите дополнительный лоток

Основная последовательность сигналов индикаторов						Вспомогательная последовательность индикации						Сообщение
												Замятие бумаги, устройство ручной подачи

Использование Embedded Web Server

Примечание. Эта функция доступна только для сетевых принтеров или для принтеров, подключенных к серверам печати.

Предназначение Embedded Web Server

- Проверка состояния расходных материалов принтера.
- Настройка уведомлений о расходных материалах.
- Настройка параметров принтера.
- Настройка сетевых параметров.
- Просмотр отчетов.

Для доступа принтера к веб-серверу Embedded Web Server:

1. Чтобы выяснить IP-адрес принтера, распечатайте страницу настройки сети или настроек меню и найдите раздел TCP/IP.

   Подробнее см. «Печать страницы настроек меню и настройки сети» на стр. 10.

   Примечания.

   - IP-адрес отображается в виде четырех наборов цифр, разделенных точками, например 123.123.123.123.
   - Если используется прокси-сервер, временно отключите его, чтобы обеспечить правильную загрузку веб-страницы.

2. Откройте веб-обозреватель и в поле адреса введите IP-адрес принтера.
3. Нажмите клавишу **Enter**.

Печать страницы настроек меню и настройки сети

Печать страницы параметров меню используется для проверки текущих значений параметров принтера и правильности установки дополнительных устройств принтера. Одновременно будет напечатана страница настройки сети, на которой указаны параметры сети принтера и уровень ресурса расходных материалов.

На панели управления принтера нажмите и удерживайте кнопку хотя бы в течение четырех секунд.

Примечания.

- Если параметры меню не были изменены, то на странице настроек меню отображаются заводские настройки по умолчанию. После выбора и сохранения пользовательских настроек с помощью меню они используются вместо заводских настроек по умолчанию.
- Обязательно проверьте первый раздел страницы параметров сети и убедитесь в том, что в поле «Состояние» указано значение «Подключен». Если в поле «Состояние» указано значение «Не подключен», данная линия локальной сети не работает или может быть поврежден сетевой кабель. Обратитесь за помощью к специалисту по поддержке, а затем распечатайте еще одну страницу настройки сети.

Использование служебной программы настройки локального принтера

Программа настроек локального принтера позволяет изменять и сохранять настройки для принтера, который локально подключен к компьютеру с помощью кабеля USB или параллельного кабеля.

Для загрузки и установки служебной программы настройки локального принтера см. «Установка служебной программы локальной настройки принтера» на стр. 11.

Для доступа к служебной программе настройки локального принтера:

В системе Windows 8

В окне поиска введите **`служебная программа настройки локального принтера`**, а затем выберите:

Список приложений >**Служебная программа настройки локального принтера**

В операционной системе Windows 7 или более ранних версиях

1 Нажмите кнопку или **Пуск**.

2 Выберите **Все программы** или **Программы** >**Lexmark** >**Служебная программа настройки локального принтера**.

Для сохранения параметров нажмите **Действия** >**Применить параметры**.

Вы также можете применить настройки к другим принтерам, сохранив их в виде командного файла. Для сохранения параметров в виде командного файла выберите **Действия** >**Сохранить как командный файл**.

Установка служебной программы локальной настройки принтера

1 Посетите веб-узел **http://support.lexmark.com**, а затем загрузите программное обеспечение.

2 Дважды щелкните установочный пакет программы.

3 Выберите тип установки и нажмите **Установить**.

4 Нажмите **Установить** для запуска установки.

5 Нажмите кнопку **Принимаю**, чтобы принять лицензионное соглашение.

6 Нажмите **Продолжить** или следуйте инструкциям на экране компьютера.

Примечания.

- Для изменения плотности тонера, режима энергосбережения и настроек формата бумаги для всех заданий печати воспользуйтесь служебной программой настройки локального принтера. Для изменения этих параметров для отдельных заданий на печать используйте программное обеспечение принтера.
- Эта утилита поддерживается только в некоторых моделях принтеров.

Загрузка бумаги и специальных материалов для печати

Примечания.

- Встроенный веб-сервер доступен только для сетевых принтеров и для принтеров, подключенных к серверам печати.
- Служебная программа настройки локального принтера и настройки принтера поддерживаются только в некоторых моделях принтеров.

Задание формата и типа бумаги

Использование Embedded Web Server

1 Откройте веб-обозреватель и в поле адреса введите IP-адрес принтера.

Примечания.

- Распечатайте страницу настройки сети или настроек меню и найдите IP-адрес в разделе TCP/IP. IP-адрес отображается в виде четырех наборов цифр, разделенных точками, например 123.123.123.123.
- Если используется прокси-сервер, временно отключите его, чтобы обеспечить правильную загрузку веб-страницы.

2 Выберите **Параметры** >**меню «Бумага»**.

Использование программы настройки принтера на компьютере

В зависимости от операционной системы для доступа к меню «Бумага» необходима служебная программа настройки локального принтера или программа Printer Settings.

Примечание. Значения параметров формата и типа бумаги сохраняются до тех пор, пока не будут восстановлены заводские настройки по умолчанию.

Настройка параметров для бумаги формата Universal

Настройка формата бумаги Universal задается пользователем и позволяет печатать на бумаге, имеющей формат, не представленный в меню принтера.

Примечания.

- Самый большой поддерживаемый формат Universal — 216 x 355,6 мм (8,5 x 14 дюймов).
- Наименьший формат Universal, поддерживаемый многоцелевым устройством подачи, — 76 x 127 мм (3 x 5 дюймов). Наименьший формат Universal, поддерживаемый дополнительным лотком, — 183 x 210 мм (7,2 x 8,3 дюймов).

Использование Embedded Web Server

1. Откройте веб-обозреватель и в поле адреса введите IP-адрес принтера.
2. Выберите **Параметры** >**Меню «Бумага»** >**Универсальная настройка**.
3. Выберите единицу измерения или нажмите **Книжная – Ширина** либо **Книжная – высота**.
4. Измените параметр и нажмите **Отправить**.

Использование программы настройки принтера на компьютере

1. В зависимости от операционной системы для доступа к меню «Бумага» необходима служебная программа настройки локального принтера или программа Printer Settings.
2. Выберите лоток с бумагой формата Universal, а затем укажите Universal в качестве формата бумаги.

Использование стандартного выходного лотка и упора для бумаги

Стандартный выходной лоток вмещает до 150 листов бумаги плотностью 75 г/м^2 (20 фунтов). Отпечатанные листы поступают в стандартный выходной лоток стороной для печати вниз. В комплект стандартного выходного лотка входит упор для бумаги, который удерживает бумагу в лотке в процессе формирования стопки.

Чтобы открыть упор, потяните его вперед.

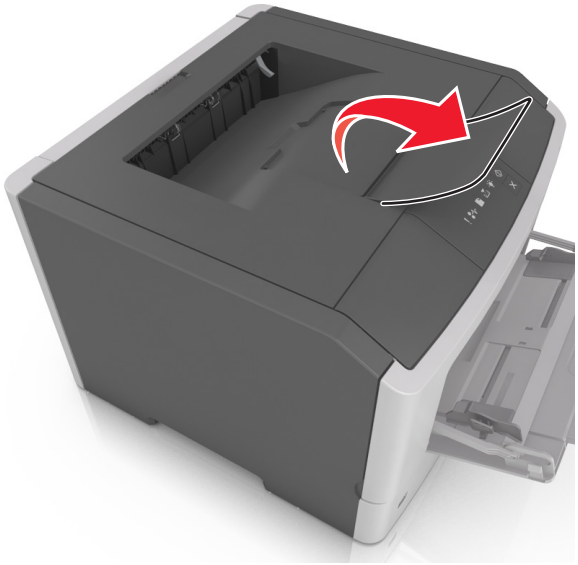

Примечание. При перемещении принтера в другое место закройте упор для бумаги.

Загрузка бумаги в лотки

ВНИМАНИЕ-ВОЗМОЖНОСТЬ ТРАВМЫ: Для уменьшения риска нестабильной работы оборудования загружайте каждый лоток отдельно. Остальные устройства подачи или лотки держите закрытыми.

1 Полностью извлеките лоток.

Примечание. Не вынимайте лотки, когда выполняется задание печати или когда на панели управления принтера горит следующая последовательность индикаторов. Это может привести к замятию бумаги.

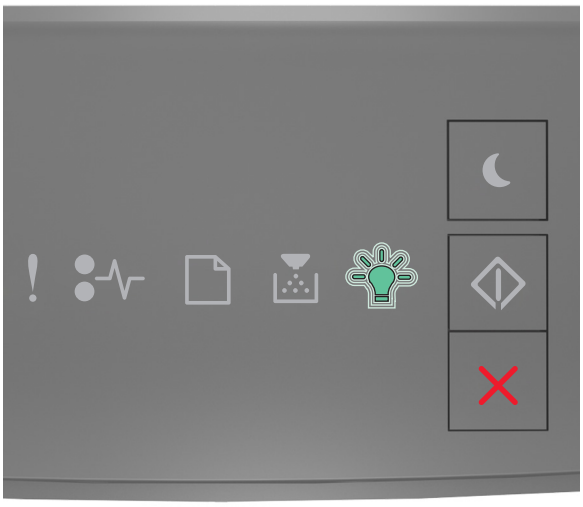

Занято

- мигает

2 Сожмите, а затем передвиньте направляющую ширины в положение, соответствующее формату загружаемой бумаги.

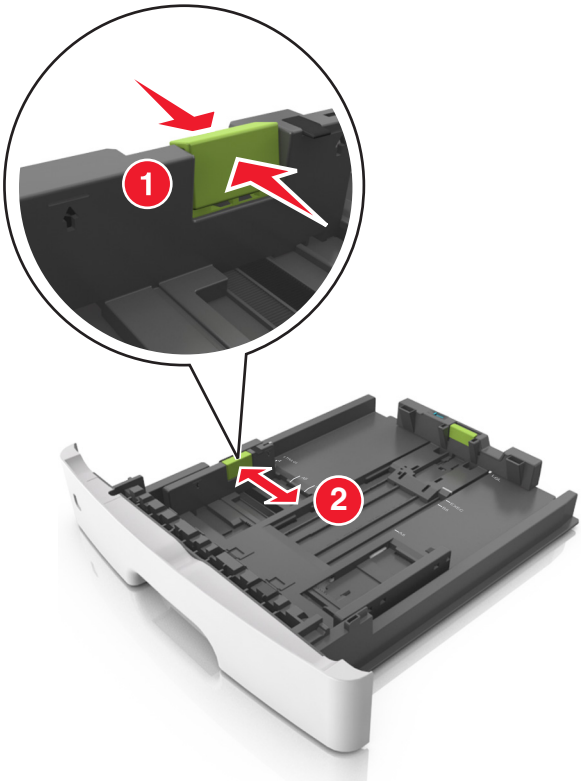

3 Сожмите, а затем передвиньте направляющую длины в положение, соответствующее формату загружаемой бумаги.

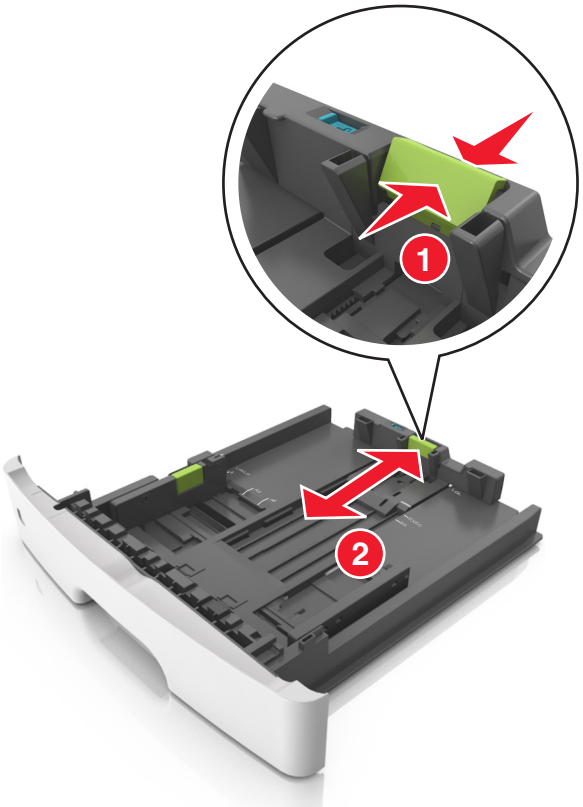

Примечания.

- Для некоторых форматов бумаги, таких как letter, legal и A4, сожмите и передвиньте направляющую назад, чтобы бумага уместилась по всей длине.
- При загрузке бумаги формата Legal направляющая длины выходит за пределы основания, подвергая бумагу воздействию пыли. Чтобы защитить бумагу от пыли, отдельно приобретите пылезащитный чехол. Для получения сведений обратитесь в службу поддержки клиентов.
- Если вы загружаете в стандартный лоток бумагу формата A6, сначала сожмите, а потом переместите направляющие длины в середину лотка в положение, соответствующее формату A6.
- Проверьте, чтобы направляющие ширины и длины для бумаги соответствовали индикаторам формата внизу лотка.

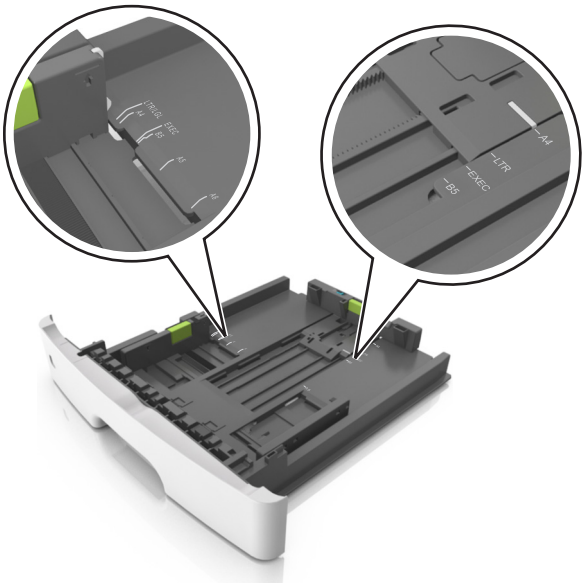

4 Изогните стопку несколько раз в разные стороны для разделения листов, затем пролистайте ее. Не загружайте бумагу со складками и сгибами. Выровняйте края стопки на плоской поверхности.

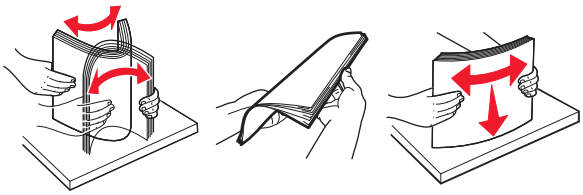

5 Загрузите стопку бумаги.

Примечание. Убедитесь в том, что бумага не превышает максимальной высоты, отмеченной индикатором максимальной загрузки, расположенным на боку направляющей ширины.

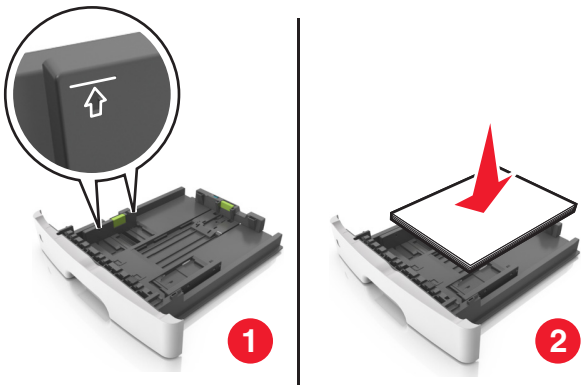

Примечания.

- Загружайте бумагу из вторсырья или печатные бланки стороной для печати вниз.
- Загружайте бумагу с перфорированными отверстиями вверху страницы отверстиями к передней стороне лотка.
- Положите фирменные бланки лицевой стороной вниз и верхним краем листа к передней стенке лотка. Для выполнения двусторонней печати фирменные бланки следует загружать лицевой стороной вверх, нижним краем к передней части лотка.

6 Вставьте лоток.

7 С сервера Embedded Web Server или со своего компьютера в меню «Бумага» задайте формат и тип бумаги в соответствии с загруженной в лоток бумагой.

Примечания.

- Если принтер не подключен к сети, то для доступа к меню «Бумага» в зависимости от операционной системы необходимо использовать следует использовать служебную программу настройки локального компьютера или программу Printer Settings.
- Укажите правильный формат и тип бумаги, чтобы избежать замятий бумаги и неполадок, связанных с качеством печати.

Загрузка многоцелевого устройства подачи

Многоцелевое устройство подачи используется при печати на бумаге разных форматов и типов или на специальной бумаге, например, на карточках, прозрачных пленках, бумажных этикетках или конвертах. Можно также изменить значения параметров для выполнения отдельных заданий печати на фирменных бланках.

1 Откройте многоцелевое устройство подачи.

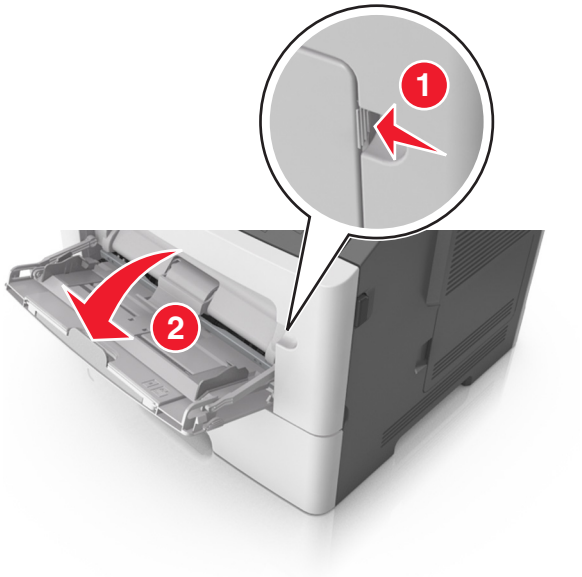

а Извлеките раскладную часть многоцелевого устройства подачи.

б Осторожно вытащите раскладную часть таким образом, чтобы полностью выдвинуть и открыть многоцелевое устройство подачи.

2 Прижмите язычок на левой направляющей ширины, а затем переместите направляющие в положение, соответствующее формату загружаемой бумаги.

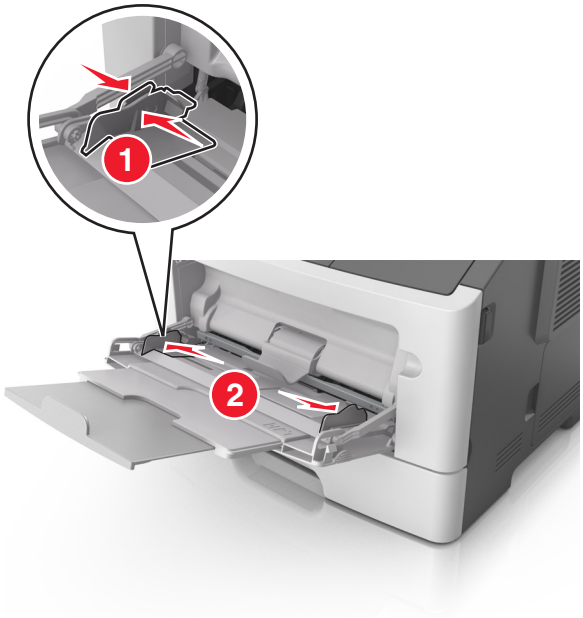

3 Подготовьте бумагу или специальный материал для загрузки.

- Изогните стопку бумаги несколько раз в разные стороны для разделения листов, затем пролистайте стопку. Не загружайте бумагу со складками и сгибами. Выровняйте края стопки на плоской поверхности.

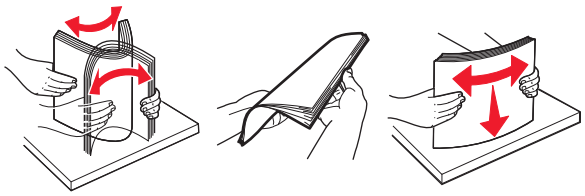

- Удерживайте стопку прозрачных пленок за края. Согните стопку прозрачных пленок, чтобы они не слипались, затем разверните ее веером. Выровняйте края стопки на плоской поверхности.

  Примечание. Не дотрагивайтесь до рабочей стороны прозрачных пленок. Следите за тем, чтобы не поцарапать пленки.

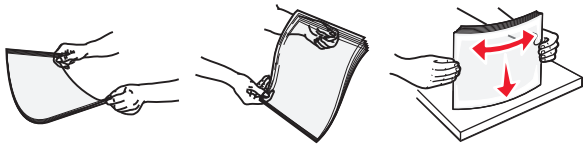

- Изогните стопку конвертов несколько раз в разные стороны для разделения конвертов, затем пролистайте стопку. Выровняйте края стопки на плоской поверхности.

4 Загрузите бумагу или специальный материал для печати.

Примечания.

- Бумагу в многоцелевое устройство подачи следует загружать без усилия. Переполнение лотка может вызывать замятия бумаги.
- Убедитесь в том, что толщина обычной или специальной бумаги ниже индикатора максимальной загрузки бумаги, размещенном на направляющих бумаги.

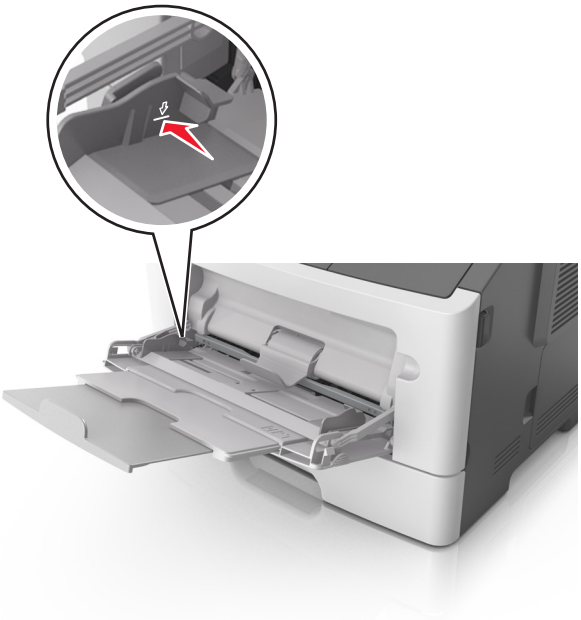

- Бумагу, прозрачные пленки и карточки следует загружать стороной для печати вверх, верхним краем в принтер. Дополнительные сведения о загрузке прозрачных пленок см. на их упаковке.

Примечание. При загрузке бумаги формата A6 убедитесь, что раскладная часть многоцелевого устройства подачи слегка упирается в край бумаги, так что несколько последний листов бумаги остаются на своем месте.

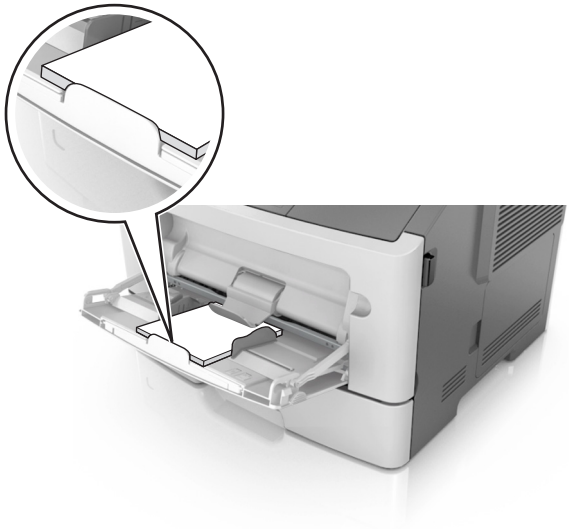

- Фирменные бланки следует загружать лицевой стороной вверх, верхним краем к принтеру. Для выполнения двусторонней печати фирменные бланки следует загружать лицевой стороной вниз, нижним краем к принтеру.

- Загрузите конверты в левую часть устройства подачи клапаном вниз.

  ПРЕДУПРЕЖДЕНИЕ. Возможность повреждения: Не используйте конверты со штампами, зажимами, застежками, окнами, подкладкой и самоклеющимися деталями. Использование таких конвертов может привести к серьезному повреждению принтера.

5 С сервера Embedded Web Server или со своего компьютера в меню «Бумага» задайте формат и тип бумаги в соответствии с загруженной в многоцелевое устройство подачи бумагой.

  Примечание. В зависимости от операционной системы для доступа к меню «Бумага» необходима служебная программа настройки локального принтера или программа Printer Settings.

Связывание лотков и исключение лотков из цепочки связи

Связывание лотков и исключение лотков из цепочки связи

Использование Embedded Web Server

1 Откройте веб-обозреватель и в поле адреса введите IP-адрес принтера.

Примечания.

- Распечатайте страницу настройки сети или настроек меню и найдите IP-адрес в разделе TCP/IP. IP-адрес отображается в виде четырех наборов цифр, разделенных точками, например 123.123.123.123.
- Если используется прокси-сервер, временно отключите его, чтобы обеспечить правильную загрузку веб-страницы.

2 Выберите **Параметры** >**меню «Бумага»**.

3 В разделе «Конфигурация лотка» выберите лоток, а затем измените параметры формата и типа бумаги.
   - Для связывания лотков проверьте, чтобы для другого лотка был указан такой же формат и тип бумаги.
   - Для отмены связи между лотками проверьте, чтобы для лотков были указаны *разные* форматы и типы бумаги.

4 Нажмите кнопку **Отправить**.

Использование программы настройки принтера на компьютере

В зависимости от операционной системы для доступа к меню «Бумага» необходима служебная программа настройки локального принтера или программа Printer Settings.

ПРЕДУПРЕЖДЕНИЕ. Возможность повреждения: Загруженная в лоток бумага должны быть такого же типа, как и указанная в настройках принтера. Температура термоблока изменяется в зависимости от указанного типа бумаги. Если параметры не настроены надлежащим образом, при печати могут возникнуть проблемы.

Настройка пользовательского типа бумаги

Использование Embedded Web Server

1 Откройте веб-обозреватель и в поле адреса введите IP-адрес принтера.

Примечания.

- Распечатайте страницу настроек сети или страницу настроек меню, а потом найдите IP-адрес в разделе TCP/IP. IP-адрес отображается в виде четырех наборов цифр, разделенных точками, например 123.123.123.123.
- Если используется прокси-сервер, временно отключите его, чтобы обеспечить правильную загрузку веб-страницы.

2 Выберите **Параметры** >**Меню «Бумага»** >**Пользовательские типы**.

3 Выберите имя пользовательского типа, а затем выберите пользовательский тип бумаги.

Примечание. По умолчанию со всеми названиями заданных пользователем пользовательских типов бумаги связана обычная бумага.

4 Нажмите кнопку **Отправить**.

Использование программы настройки принтера на компьютере

В зависимости от операционной системы для доступа к меню пользовательских параметров необходима служебная программа настройки локального принтера или программа Printer Settings.

Назначение пользовательского типа бумаги

Использование Embedded Web Server

1 Откройте веб-обозреватель и в поле адреса введите IP-адрес принтера.

Примечания.

- Распечатайте страницу настройки сети или настроек меню и найдите IP-адрес в разделе TCP/IP. IP-адрес отображается в виде четырех наборов цифр, разделенных точками, например 123.123.123.123.
- Если используется прокси-сервер, временно отключите его, чтобы обеспечить правильную загрузку веб-страницы.

2 Выберите **Параметры** >**меню «Бумага»**.

3 В разделе «Конфигурация лотка» выберите источник бумаги, а затем под столбцом типа бумаги выберите пользовательский тип бумаги.

4 Нажмите кнопку **Отправить**.

Использование программы настройки принтера на компьютере

В зависимости от операционной системы для доступа к меню «Бумага» необходима служебная программа настройки локального принтера или программа Printer Settings.

Выполняется печать

Примечания.

- Встроенный веб-сервер доступен только для сетевых принтеров и для принтеров, подключенных к серверам печати.
- Служебная программа настройки локального принтера и настройки принтера поддерживаются только в некоторых моделях принтеров.

Печать документов

Печать документа

1 С сервера Embedded Web Server или со своего компьютера в меню «Бумага» задайте формат и тип бумаги в соответствии с загруженной в лоток бумагой.

Примечание. Если принтер не подключен к сети, то для доступа к меню «Бумага» в зависимости от операционной системы необходимо использовать следует использовать служебную программу настройки локального компьютера или программу Printer Settings.

2 Отправьте задание на печать.

Для пользователей Windows

а Открыв документ, выберите **Файл** >**Печать**.

б Выберите **Свойства**, **Настройка**, **Параметры** или **Настройка**.

в При необходимости настройте нужные параметры.

г Нажмите **OK** >**Печать**.

Для пользователей Macintosh

а Настройте параметры в диалоговом окне «Параметры страницы».

1. Открыв документ, выберите **File (Файл)** >**Page Setup (Параметры страницы)**.
2. Выберите формат бумаги или создайте пользовательский формат, соответствующий загруженной бумаге.
3. Нажмите **OK**.

б Настройте параметры в диалоговом окне «Печать».

1. Открыв документ, выберите **File** >**Print**.

   Если необходимо, щелкните значок в виде треугольника, чтобы отобразить дополнительные параметры.
2. При необходимости настройте параметры в диалоговом окне «Print» и раскрывающихся меню.

   Примечание. Чтобы выполнить печать на бумаге определенного типа, настройте параметр типа бумаги в соответствии с загруженной бумагой или выберите соответствующий лоток или устройство подачи.
3. Нажмите кнопку **Печать**.

Настройка плотности тонера

Использование Embedded Web Server

1. Откройте веб-обозреватель и в поле адреса введите IP-адрес принтера.

   Примечания.

   - Распечатайте страницу настройки сети или настроек меню и найдите IP-адрес в разделе TCP/IP. IP-адрес отображается в виде четырех наборов цифр, разделенных точками, например 123.123.123.123.
   - Если используется прокси-сервер, временно отключите его, чтобы обеспечить правильную загрузку веб-страницы.
2. Выберите **Параметры** >**Параметры печати** >**Меню «Качество»**.
3. Настройте значение параметра "Плотность тонера".
4. Нажмите кнопку **Отправить**.

Использование программы настройки принтера на компьютере

В зависимости от операционной системы отрегулируйте параметр плотности тонера с помощью служебной программа настройки локального принтера или программы Printer Settings.

Отмена задания печати с компьютера

Для пользователей Windows

1. Откройте папку "Принтеры".

В системе Windows 8

Нажмите чудо-кнопку "Поиск", введите **выполнить** и выберите:

Выполнить > введите **управление принтерами** >**OK**

В ОС Windows 7 или более ранних версиях

а Щелкните или нажмите кнопку **Пуск** и выберите пункт **Выполнить**.

б Введите **управление принтерами**.

в Нажмите **ВВОД** или нажмите **OK**.

2 Дважды нажмите мышью на значке принтера.

3 Выберите задание на печать, которое требуется отменить.

4 Нажмите кнопку **Удалить**.

Для пользователей Macintosh

1 Из пункта System Preferences (Настройки системы) меню Apple откройте папку принтеров.

2 В окне очереди печати выберите задание, которое необходимо отменить, и удалите его.

Устранение замятий

Примечания.

- Встроенный веб-сервер доступен только для сетевых принтеров и для принтеров, подключенных к серверам печати.
- Служебная программа настройки локального принтера и настройки принтера поддерживаются только в некоторых моделях принтеров.

Доступ к зонам замятия

Для доступа к зонам замятия следует открыть дверцы и извлечь все лотки.

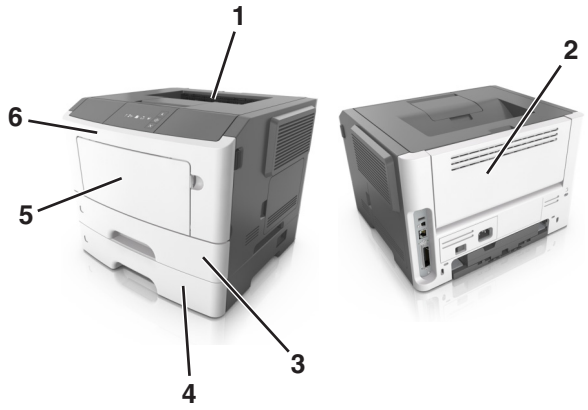

Область доступа	Описание
1	Стандартный лоток
2	Задняя дверца
3	Стандартный лоток на 250 листов (Лоток 1)
4	Дополнительный лоток на 250 или 550 листов (лоток 2)
5	Дверца многоцелевого устройства подачи
6	Передняя дверца

Примечания.

- Если функция помощника при замятиях включена, то после извлечения замятой страницы принтер автоматически удаляет пустые или не полностью распечатанные страницы в стандартный выходной лоток. Проверьте наличие испорченных страниц в распечатанных материалах.
- Если для параметра «Восстановление после замятия» задано значение «Вкл.» или «Авто», принтер перепечатывает замятые страницы. Однако, параметр «Авто» не гарантирует печать страницы.

Замятие страницы [x], откройте переднюю дверцу. [20y.xx]

- Вкл.

- Вкл.

Если последовательность индикаторов на панели управления принтера совпадает с последовательностью на предыдущей иллюстрации, быстро нажмите кнопку дважды, чтобы отобразить вспомогательную последовательность индикаторов.

- горит

- Вкл.

- горит

Если вспомогательная последовательность индикаторов совпадает с последовательностью на предыдущей иллюстрации, выполните следующие действия.

ВНИМАНИЕ-ГОРЯЧАЯ ПОВЕРХНОСТЬ: Внутренние детали принтера могут сильно нагреваться. Для снижения вероятности травмы, вызванной прикосновением к горячей поверхности, подождите, пока поверхность остынет.

1 Нажмите кнопку на правой панели принтера и откройте переднюю дверцу.

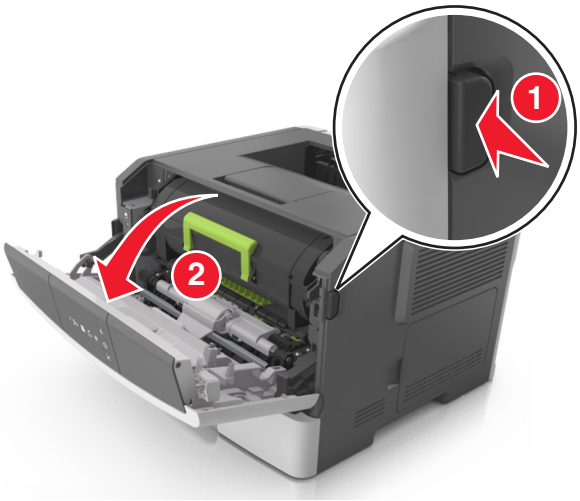

2 Взявшись за рукоятку, вытащите картридж с тонером.

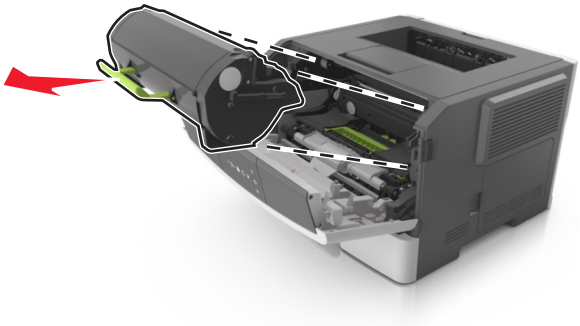

3 Поднимите зеленую рукоятку и извлеките блок формирования изображения из принтера.

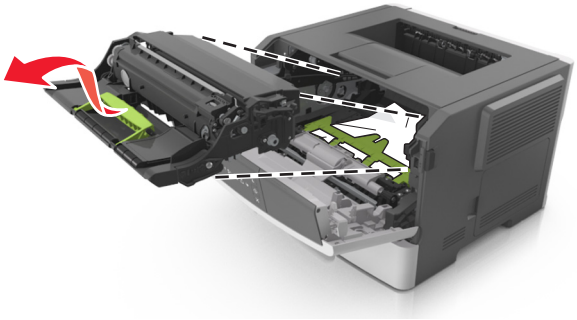

ПРЕДУПРЕЖДЕНИЕ. Возможность повреждения: Не прикасайтесь к фотобарабану. В последствии это может привести к снижению качества печати.

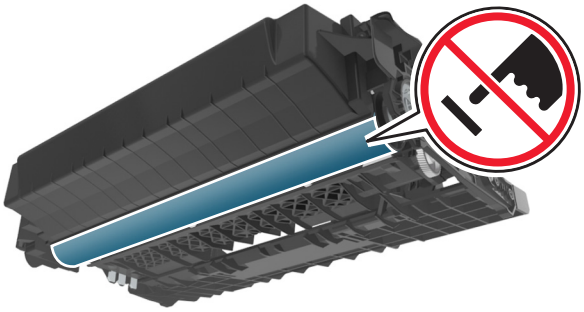

4 Поместите формирователь изображения рядом на ровную гладкую поверхность.

ПРЕДУПРЕЖДЕНИЕ. Возможность повреждения: Не оставляйте формирователь изображения под воздействием света дольше 10 минут. Длительное воздействие света может привести к снижению качества печати.

5 Поднимите зеленую переднюю откидную дверцу принтера.

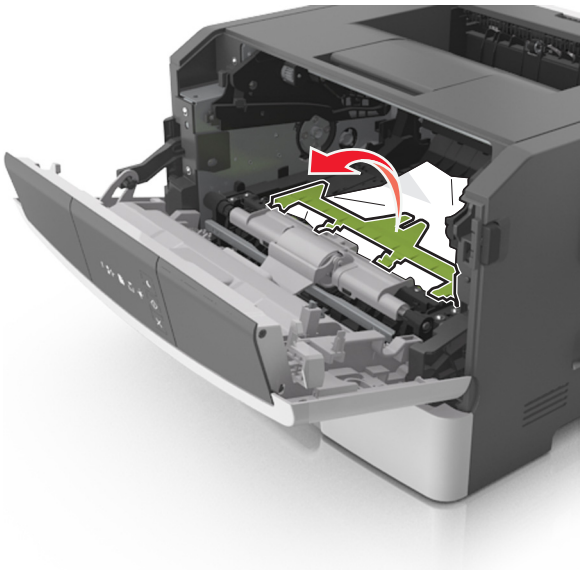

6 Возьмите замятую бумагу с каждой стороны и аккуратно выньте ее из принтера.

Примечание. Убедитесь в том, что извлечены все обрывки бумаги.

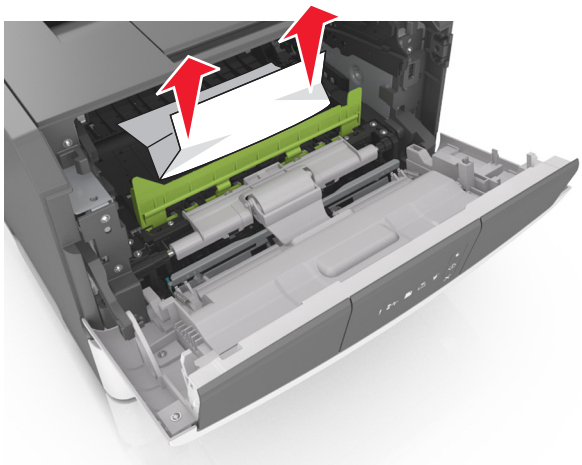

7 Установите формирователь изображения, совместив стрелки на боковых направляющих формирователя со стрелками на боковых направляющих внутри принтера, а потом вставьте формирователь в принтер.

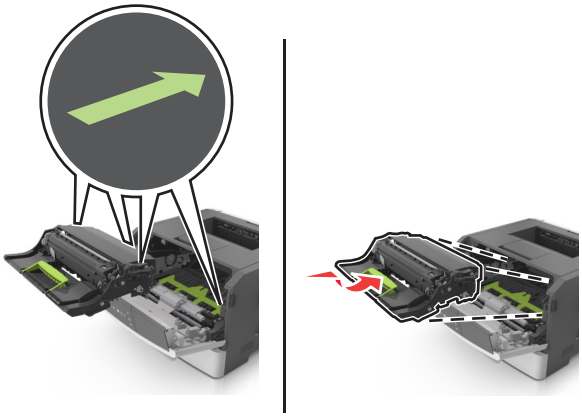

8 Установите картридж с тонером, совместив стрелки на боковых направляющих картриджа со стрелками на боковых направляющих внутри принтера, а потом вставьте картридж в принтер.

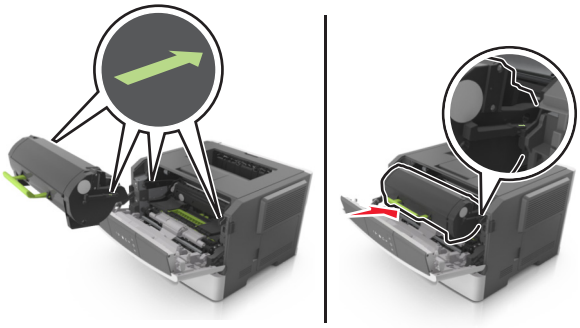

9 Закройте переднюю дверцу.

10 На панели управления принтера нажмите для удаления сообщения и продолжения печати.

Замятие страницы [x], откройте заднюю дверцу. [20y.xx]

- Вкл.

- Вкл.

Если последовательность индикаторов на панели управления принтера совпадает с последовательностью на предыдущей иллюстрации, быстро нажмите кнопку дважды, чтобы отобразить вспомогательную последовательность индикаторов.

- горит

- Вкл.

- горит

Если вспомогательная последовательность индикаторов совпадает с последовательностью на предыдущей иллюстрации, выполните следующие действия.

1 Нажмите кнопку на правой панели принтера и откройте переднюю дверцу.

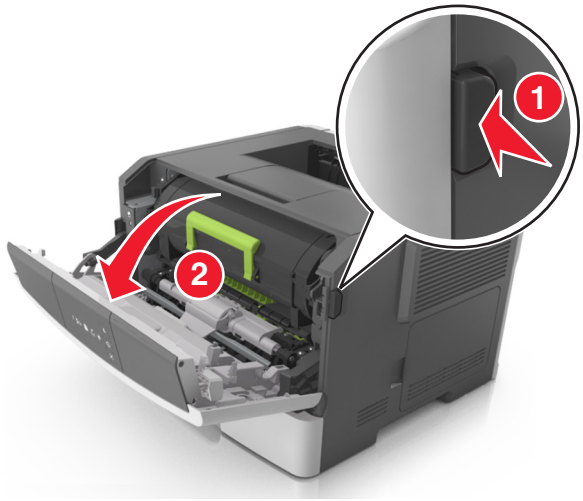

2 Осторожно опустите заднюю дверцу.

ВНИМАНИЕ-ГОРЯЧАЯ ПОВЕРХНОСТЬ: Внутренние детали принтера могут сильно нагреваться. Во избежание ожогов при прикосновении к горячим поверхностям подождите, пока поверхность остынет.

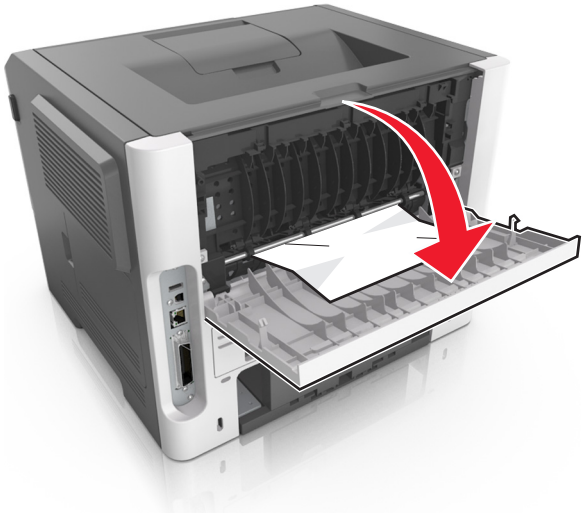

3 Возьмите замятую бумагу с каждой стороны и аккуратно выньте ее из принтера.

Примечание. Убедитесь в полном извлечении обрывков бумаги.

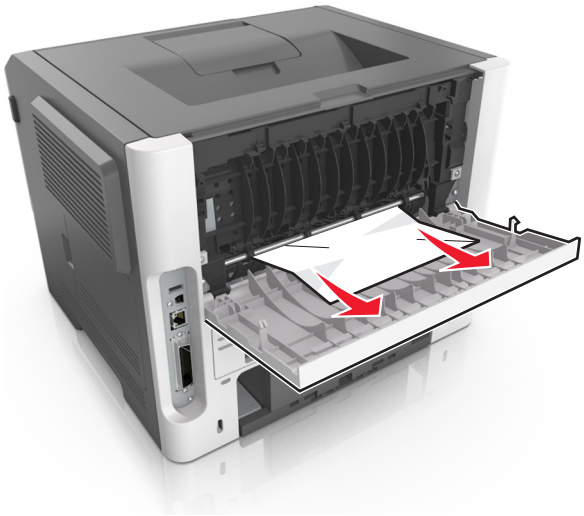

4 Закройте заднюю и переднюю дверцы.

5 На панели управления принтера нажмите для удаления сообщения и продолжения печати.

Замятие страницы [x], очистите стандартный выходной лоток. [20y.xx]

- Вкл.

- Вкл.

Если последовательность индикаторов на панели управления принтера совпадает с последовательностью на предыдущей иллюстрации, быстро нажмите кнопку дважды, чтобы отобразить вспомогательную последовательность индикаторов.

- горит

- Вкл.

- горит

Если вспомогательная последовательность индикаторов совпадает с последовательностью на предыдущей иллюстрации, выполните следующие действия.

1 Возьмите замятую бумагу с каждой стороны и аккуратно выньте ее из принтера.

Примечание. Убедитесь в том, что извлечены все обрывки бумаги.

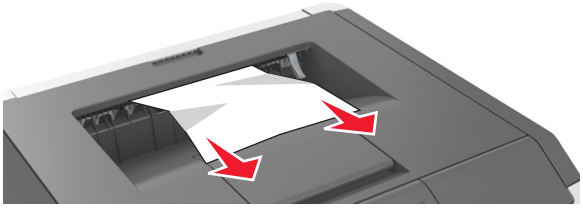

2 На панели управления принтера нажмите для удаления сообщения и продолжения печати.

Замятие страницы [x], снимите лоток 1 для очистки устройства двусторонней печати. [23y.xx]

- Вкл.

- Вкл.

Если последовательность индикаторов на панели управления принтера совпадает с последовательностью на предыдущей иллюстрации, быстро нажмите кнопку дважды, чтобы отобразить вспомогательную последовательность индикаторов.

Вспомогательные последовательности индикаций

Последовательность индикации:

– Вкл.

– Вкл.

– Вкл.

Последовательность индикации:

– Вкл.

– Мигает

– Вкл.

Если вспомогательная последовательность индикаторов совпадает с последовательностью на предыдущих иллюстрациях, выполните следующие действия.

ВНИМАНИЕ-ГОРЯЧАЯ ПОВЕРХНОСТЬ: Внутренние детали принтера могут сильно нагреваться. Для снижения вероятности травмы, вызванной прикосновением к горячей поверхности, подождите, пока поверхность остынет.

1 Полностью извлеките лоток.

2 Найдите синий рычаг и потяните его вниз, чтобы освободить замявшуюся бумагу.

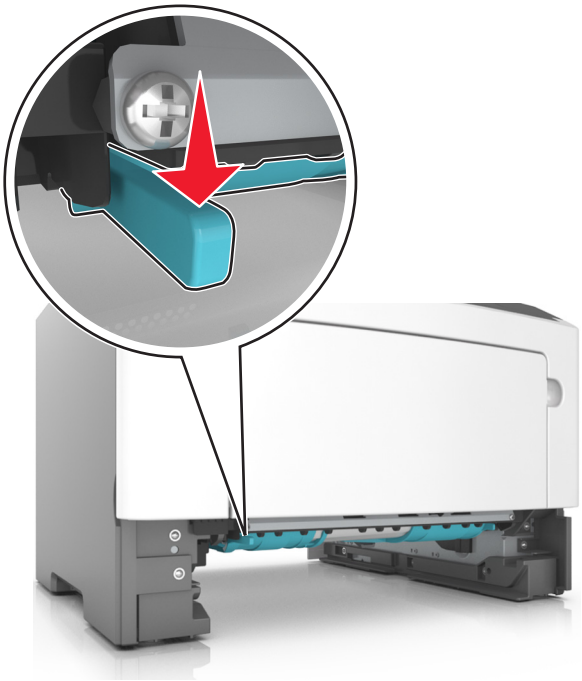

Примечание. Если замятая бумага не видна в области двусторонней печати, откройте заднюю дверцу и осторожно извлеките оттуда замятую бумагу. Убедитесь в полном извлечении обрывков бумаги.

3 Возьмите замятую бумагу с каждой стороны и аккуратно выньте ее из принтера.

Примечание. Убедитесь в полном извлечении обрывков бумаги.

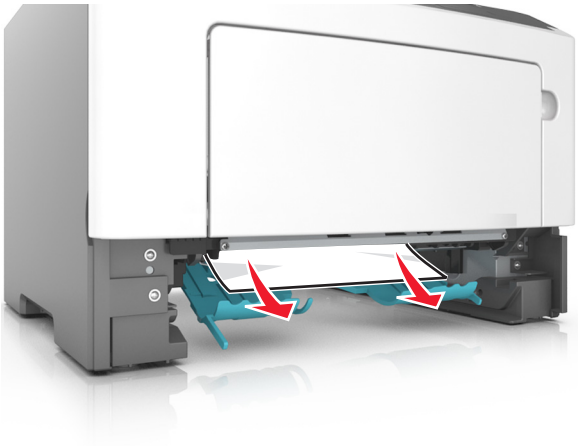

4 Вставьте лоток.

5 На панели управления принтера нажмите для удаления сообщения и продолжения печати.

Замятие страницы [x], удалите лоток [x]. [24y.xx]

- Вкл.

- Вкл.

Если последовательность индикаторов на панели управления принтера совпадает с последовательностью на предыдущей иллюстрации, быстро нажмите кнопку дважды, чтобы отобразить вспомогательную последовательность индикаторов.

Вспомогательные последовательности индикаций

Последовательность индикации:

- Вкл.

- Вкл.

- Вкл.

- Вкл.

Последовательность индикации:

- Вкл.

- Вкл.

- Вкл.

- Вкл.

Если вспомогательная последовательность индикаторов совпадает с последовательностью на предыдущих иллюстрациях, выполните следующие действия.

1 Полностью извлеките лоток.

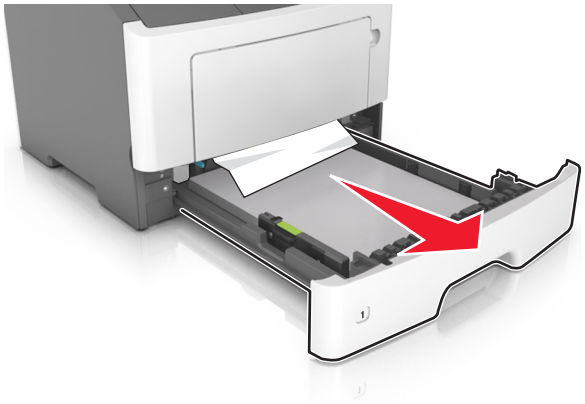

2 Возьмите замятую бумагу с каждой стороны и аккуратно выньте ее из принтера.

Примечание. Убедитесь в том, что извлечены все обрывки бумаги.

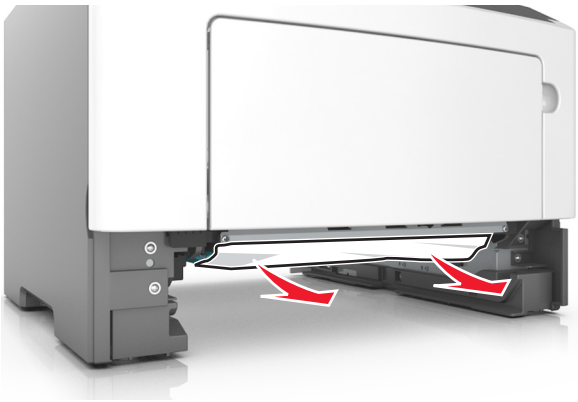

3 Вставьте лоток.

4 На панели управления принтера нажмите для удаления сообщения и продолжения печати.

Замятие страницы [x], очистите устройство ручной подачи. [250.xx]

- горит

- горит

Если последовательность индикаторов на панели управления принтера совпадает с последовательностью на предыдущей иллюстрации, быстро нажмите кнопку дважды, чтобы отобразить вспомогательную последовательность индикаторов.

- горит

- горит

- горит

- горит

Если вспомогательная последовательность индикаторов совпадает с последовательностью на предыдущей иллюстрации, выполните следующие действия.

1 Из многофункционального устройства подачи возьмите замятую бумагу с каждой стороны и аккуратно выньте ее из принтера.

Примечание. Убедитесь в полном извлечении обрывков бумаги.

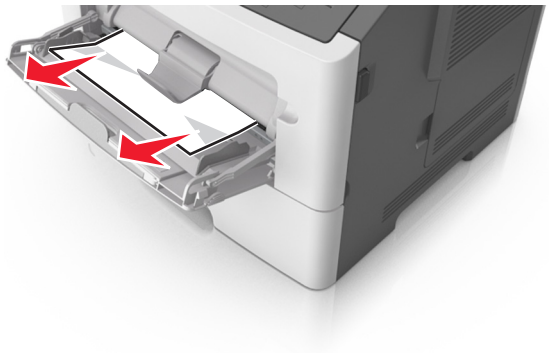

2 Изогните стопку бумаги несколько раз в разные стороны для разделения листов, затем пролистайте стопку. Не загружайте бумагу со складками и сгибами. Выровняйте края стопки на плоской поверхности.

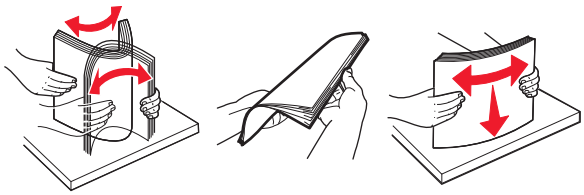

3 Повторно загрузите бумагу в многоцелевое устройство подачи.

Примечание. Сдвиньте направляющую для бумаги так, чтобы она слегка упиралась в край бумаги.

4 На панели управления принтера нажмите для удаления сообщения и продолжения печати.

Значение сообщений принтера

Примечания.

- Встроенный веб-сервер доступен только для сетевых принтеров и для принтеров, подключенных к серверам печати.
- Служебная программа настройки локального принтера и настройки принтера поддерживаются только в некоторых моделях принтеров.

Сообщения, касающиеся картриджа с тонером

Несоответствие картриджа и формирователя изображения [41.xy]

! - горит

- горит

Если последовательность индикаторов на панели управления принтера совпадает с последовательностью на предыдущей иллюстрации, выполните следующие действия:

1. Проверьте, являются ли картридж с тонером и формирователь изображения авторизованными Lexmark расходными материалами *MICR* (Magnetic Imaging Content Recording) или нет.
2. Замените картридж с тонером или формирователь изображения, чтобы оба были расходными авторизованными Lexmark материалами MICR или нет.

Примечания.

- Список поддерживаемых расходных материалов см. в разделе "Заказ расходных материалов" данного *Руководства пользователя* или на веб-сайте **www.lexmark.com**.
- Дополнительные сведения по MICR см. на веб-сайте **www.lexmark.com**.

Низкий уровень тонера в картридже [88.xx]

- горит

- горит

Если последовательность индикаторов на панели управления принтера совпадает с последовательностью на предыдущей иллюстрации, возможно, вам придется заказать новый картридж с тонером. При необходимости на панели управления принтера нажмите для продолжения печати.

Тонер в картридже почти закончился [88.xy]

! - медленно мигает

- горит

- горит

Если последовательность индикаторов на панели управления принтера совпадает с последовательностью на предыдущей иллюстрации, нажмите кнопку на панели управления принтера, если необходимо продолжить печать.

Очень низкий уровень картриджа [88.xy]

! - мигает

- горит

- горит

Если последовательность индикаторов на панели управления принтера совпадает с последовательностью на предыдущей иллюстрации, возможно, вам придется вскоре заменить картридж с тонером. Для получения дополнительных сведений см. раздел "Замена расходных материалов" в *Руководстве пользователя*.

При необходимости на панели управления принтера нажмите для продолжения печати.

Картридж производства не Lexmark, см. руководство пользователя [33.xy]

Если индикаторы на панели управления принтера мигают слева направо с интервалами, то в принтере обнаружен установленный картридж не Lexmark, а другого производителя.

Принтер Lexmark наиболее эффективно работает с подлинными расходными материалами и деталями Lexmark. Использование расходных материалов или деталей сторонних производителей может снизить производительность, надежность или срок службы принтера и его компонентов формирования изображения.

ПРЕДУПРЕЖДЕНИЕ. Возможность повреждения: Использование расходных материалов или деталей сторонних производителей может повлиять на гарантию. Ущерб, возникший в результате использования расходных материалов или деталей сторонних производителей, не покрывается гарантией.

Все индикаторы срока службы предназначены для работы с расходными материалами и деталями Lexmark и могут выдавать непредвиденные результаты при использовании расходных материалов или деталей сторонних производителей. Использование компонентов формирования изображения дольше предусмотренного срока службы может повредить принтер Lexmark или связанные компоненты.

Чтобы принять на себя все соответствующие риски и продолжить использование неподлинных расходных материалов или деталей в принтере, одновременно нажмите и удерживайте и в течение минимум трех секунд для выключения индикаторов.

Примечание. Список поддерживаемых расходных материалов см. в разделе "Заказ расходных материалов" данного *руководства пользователя* или на сайте **http://support.lexmark.com**.

Замените картридж, осталось примерно 0 страниц [88.xy]

! – горит

– горит

Если последовательность индикаторов на панели управления принтера совпадает с последовательностью на предыдущей иллюстрации, быстро нажмите кнопку дважды, чтобы отобразить вспомогательную последовательность индикаторов.

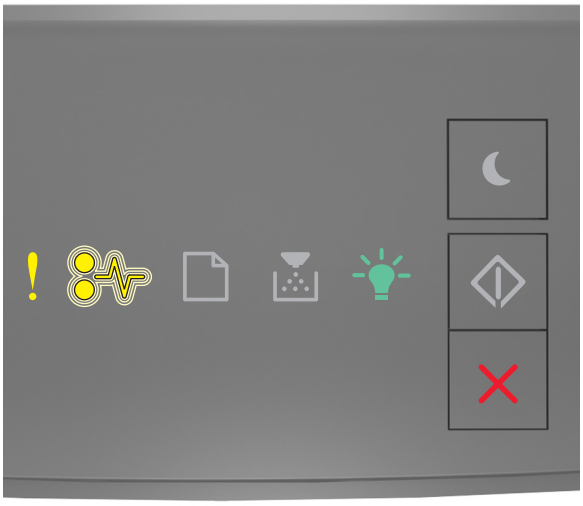

! – горит

– мигает

– горит

Если вспомогательная последовательность индикаторов совпадает с последовательностью на предыдущей иллюстрации, замените картридж с тонером. Подробная информация представлена в инструкциях, поставляющихся вместе с расходным материалом, или в разделе «Замена расходных материалов» *Руководства пользователя*.

Примечание. Если у вас нет картриджа для замены, см. раздел «Заказ расходных материалов» данного *Руководства пользователя* или посетите веб-сайт **www.lexmark.com**.

Замените картридж, несоответствие региона принтера [42.xy]

! – горит

– горит

Если последовательность индикаторов на панели управления принтера совпадает с последовательностью на предыдущей иллюстрации, быстро нажмите кнопку дважды, чтобы отобразить вспомогательную последовательность индикаторов.

! – горит

– мигает

– горит

Если вспомогательная последовательность индикации совпадает с указанной на предыдущей иллюстрации, установите картридж с тонером, который соответствует номеру региона принтера. *x* указывает значение региона принтера. *y* указывает значение региона картриджа. x и y могут иметь следующие значения:

Перечень регионов для регистрации принтера и картриджа с тонером

Номер региона (x)	Регион (y)
0	Весь мир
1	США, Канада
2	Страны Европейской экономической зоны, Швейцария
3	Страны Юго-Восточной Азии и Тихоокеанского региона, Австралия, Новая Зеландия
4	Латинская Америка
5	Африка, Ближний Восток, другие страны Европы
9	Недопустимый

Примечания.

- Значения x и y являются `.xy` в коде, который отображается в окне Embedded Web Server.
- Для продолжения печати значения x и y должны совпадать.

Повторно установите отсутствующий или не отвечающий картридж [31.xy]

! - горит

- горит

Если последовательность индикаторов на панели управления принтера совпадает с последовательностью на предыдущей иллюстрации, быстро нажмите кнопку дважды, чтобы отобразить вспомогательную последовательность индикаторов.

! - горит

- горит

- горит

Если вспомогательная последовательность индикаторов совпадает с последовательностью на предыдущей иллюстрации, выполните одно или несколько из приведенных ниже действий.

- Извлеките картридж с тонером, а затем снова его установите.
- Извлеките картридж с тонером, а затем установите новый. Для получения дополнительных сведений см. инструкции, прилагаемые к расходным материалам.

Замените неподдерживаемый картридж [32.xy]

! – горит

– горит

– горит

– горит

Если последовательность индикаторов на панели управления принтера совпадает с предыдущей последовательностью, извлеките картридж с тонером и установите поддерживаемый. Для получения дополнительных сведений см. инструкции, прилагаемые к расходным материалам.

Примечание. Если у вас нет картриджа для замены, см. раздел «Заказ расходных материалов» данного *Руководства пользователя* или посетите веб-сайт **www.lexmark.com**.

Сообщения, связанные с блоком формирования изображения

Заканчивается формирователь изображения [84.xy]

- мигает

- горит

Если последовательность индикаторов на панели управления принтера совпадает с последовательностью на предыдущей иллюстрации, возможно, вам придется заказать новый формирователь изображения. При необходимости на панели управления принтера нажмите для продолжения печати.

Недостаточно формирователя изображения [84.xy]

! - медленно мигает

- мигает

- горит

Если последовательность индикаторов на панели управления принтера совпадает с последовательностью на предыдущей иллюстрации, нажмите кнопку на панели управления принтера, если необходимо продолжить печать.

Очень низкий уровень формирователя изображения [84.xy]

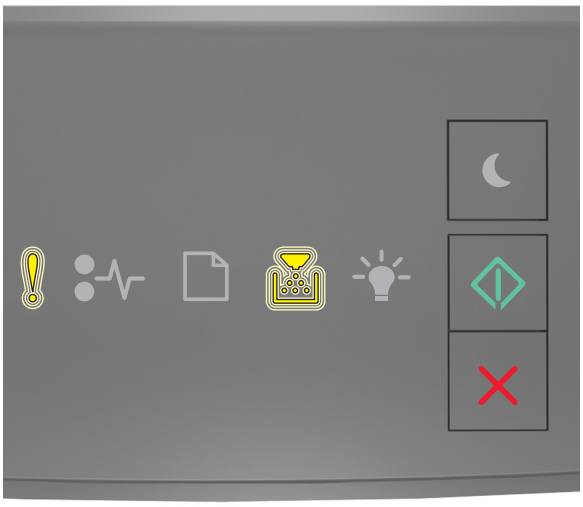

! - мигает

- мигает

- горит

Если последовательность индикаторов на панели управления принтера совпадает с последовательностью на предыдущей иллюстрации, возможно, вам придется вскоре заменить блок формирования изображения. Для получения дополнительных сведений см. раздел "Замена расходных материалов" в *Руководстве пользователя*.

При необходимости на панели управления принтера нажмите для продолжения печати.

Формирователь изображения производства не Lexmark, см. руководство пользователя [33.xy]

Если индикаторы на панели управления принтера мигают слева направо с интервалами, то в принтере обнаружен установленный блок формирования изображения не Lexmark, а другого производителя.

Принтер Lexmark наиболее эффективно работает с подлинными расходными материалами и деталями Lexmark. Использование расходных материалов или деталей сторонних производителей может снизить производительность, надежность или срок службы принтера и его компонентов формирования изображения.

ПРЕДУПРЕЖДЕНИЕ. Возможность повреждения: Использование расходных материалов или деталей сторонних производителей может повлиять на гарантию. Ущерб, возникший в результате использования расходных материалов или деталей сторонних производителей, не покрывается гарантией.

Все индикаторы срока службы предназначены для работы с расходными материалами и деталями Lexmark и могут выдавать непредвиденные результаты при использовании расходных материалов или деталей сторонних производителей. Использование компонентов формирования изображения дольше предусмотренного срока службы может повредить принтер Lexmark или связанные компоненты.

Чтобы принять на себя всяческий риск и продолжить использование не подлинных расходных материалов или деталей в принтере, одновременно нажмите и удерживайте и в течение минимум четырех секунд для выключения индикаторов.

Примечание. Список поддерживаемых расходных материалов см. в разделе "Заказ расходных материалов" данного *руководства пользователя* или на сайте **http://support.lexmark.com**.

Замените формирователь изображения, осталось примерно 0 страниц [84.xy]

! – горит

– мигает

– горит

Если последовательность индикаторов на панели управления принтера совпадает с последовательностью на предыдущей иллюстрации, замените формирователь изображения. Для получения дополнительных сведений см. инструкции, прилагаемые к расходным материалам.

Примечание. Если у вас нет блока формирования изображения для замены, см. раздел «Заказ расходных материалов» данного *Руководства пользователя* или посетите веб-сайт **www.lexmark.com**.

Переустановите отсутствующий или не отвечающий формирователь изображения [31.xy]

! - горит

- мигает

Если последовательность индикаторов на панели управления принтера совпадает с последовательностью на предыдущей иллюстрации, быстро нажмите кнопку дважды, чтобы отобразить вспомогательную последовательность индикаторов.

! - горит

- горит

- мигает

Если вспомогательная последовательность индикаторов совпадает с последовательностью на предыдущей иллюстрации, выполните одно или несколько из приведенных ниже действий.

- Извлеките формирователь изображения, затем снова его установите.
- Извлеките формирователь изображения, затем установите новый. Для получения дополнительных сведений см. инструкции, прилагаемые к расходным материалам.

Замените неподдерживаемый формирователь изображения [32.xy]

– горит

– горит

– горит

– мигает

Если последовательность индикаторов на панели управления принтера совпадает с последовательностью на предыдущей иллюстрации, замените формирователь изображения на поддерживаемый. Для получения дополнительных сведений см. инструкции, прилагаемые к расходным материалам.

Примечание. Если у вас нет блока формирования изображения для замены, см. раздел «Заказ расходных материалов» данного *Руководства пользователя* или посетите веб-сайт **www.lexmark.com**.

Сообщения, связанные с загрузкой бумаги

Неверный формат бумаги, откройте [источник бумаги] [34]

! - горит

- горит

Если последовательность индикаторов на панели управления принтера совпадает с последовательностью на предыдущей иллюстрации, быстро нажмите кнопку дважды, чтобы отобразить вспомогательную последовательность индикаторов.

! - горит

- горит

- горит

- горит

Если вспомогательная последовательность индикаторов совпадает с последовательностью на предыдущей иллюстрации, выполните одно или несколько из приведенных ниже действий.

- Загрузите бумагу правильного формата.
- На панели управления принтера нажмите , чтобы выключить индикаторы и выполнить печать задания, используя другой лоток для бумаги.
- Проверьте направляющие длины и ширины и убедитесь, что бумага правильно загружена в лоток.
- Убедитесь, что в настройках "Параметры печати" или "Печать" указаны соответствующие формат и тип бумаги.
- Убедитесь, что в меню "Бумага" на панели управления принтера указано правильный формат и тип бумаги:
  - Если принтер подключен к сети, подключитесь к встроенному веб-серверу.
    1. Откройте веб-обозреватель и в поле адреса введите IP-адрес принтера.

       Примечания.

       - Распечатайте страницу настроек сети или страницу настроек меню, а потом найдите IP-адрес в разделе TCP/IP.
       - Если используется прокси-сервер, временно отключите его, чтобы обеспечить правильную загрузку веб-страницы.
    2. Выберите **Параметры** >**меню «Бумага»**.
  - Если принтер подключен к компьютеру с помощью кабеля USB или кабеля параллельного интерфейса, войдите в меню "Бумага" через утилиту настройки параметров локального принтера для Windows или через параметры настройки принтера для Macintosh.

  Примечание. Убедитесь в том, что формат бумаги указан правильно. Например, если для параметра «Формат в МУП» задано значение «Universal», убедитесь, что бумага имеет достаточные размеры для размещения распечатываемых данных.

Загрузите [имя пользовательского типа] в [источник бумаги] с загрузкой [ориентация]

- горит

- горит

Если последовательность индикаторов на панели управления принтера совпадает с последовательностью на предыдущей иллюстрации, попробуйте воспользоваться одним из следующих способов:

- Загрузите в лоток или устройство подачи бумагу правильного формата и типа.
- На панели управления принтера нажмите для продолжения печати.

  Примечание. В случае обнаружения принтером лотка с бумагой требуемого типа и формата бумага будет подана из этого лотка. Если принтеру не удастся обнаружить лоток с бумагой необходимого типа и формата, он выполнит печать с использованием источника бумаги по умолчанию.
- Нажмите кнопку , чтобы отменить задание печати.

Загрузите [строка пользовательского типа] в [источник бумаги] с загрузкой [ориентация]

- горит

- горит

Если последовательность индикаторов на панели управления принтера совпадает с последовательностью на предыдущей иллюстрации, попробуйте воспользоваться одним из следующих способов:

- Загрузите в лоток или устройство подачи бумагу правильного формата и типа.
- На панели управления принтера нажмите для продолжения печати.

  Примечание. В случае обнаружения принтером лотка с бумагой требуемого типа и формата бумага будет подана из этого лотка. Если принтеру не удастся обнаружить лоток с бумагой необходимого типа и формата, он выполнит печать с использованием источника бумаги по умолчанию.
- На панели управления принтера нажмите для отмены задания на печать.

Загрузите [размер бумаги] с загрузкой [ориентация] в [источник бумаги]

- горит

- горит

Если последовательность индикаторов на панели управления принтера совпадает с последовательностью на предыдущей иллюстрации, попробуйте воспользоваться одним из следующих способов:

- Загрузите в лоток или устройство подачи бумагу правильного типа и формата.
- На панели управления принтера нажмите для продолжения печати.

  Примечание. В случае обнаружения принтером лотка с бумагой требуемого формата бумага будет подана из этого лотка. Если принтеру не удастся обнаружить лоток с бумагой необходимого формата, он выполнит печать с использованием источника бумаги по умолчанию.

- На панели управления принтера нажмите для отмены задания на печать.

Загрузите [тип бумаги] [размер бумаги] в [источник бумаги] с загрузкой [ориентация]

- горит

- горит

Если последовательность индикаторов на панели управления принтера совпадает с последовательностью на предыдущей иллюстрации, попробуйте воспользоваться одним из следующих способов:

- Загрузите в лоток или устройство подачи бумагу правильного формата и типа.
- На панели управления принтера нажмите для продолжения печати.

  Примечание. В случае обнаружения принтером лотка с бумагой требуемого типа и формата бумага будет подана из этого лотка. Если принтеру не удастся обнаружить лоток с бумагой необходимого типа и формата, он выполнит печать с использованием источника бумаги по умолчанию.
- На панели управления принтера нажмите для отмены задания на печать.

Загрузите в устройство ручной подачи [имя пользовательского типа] с загрузкой [ориентация]

- горит

- горит

Если последовательность индикаторов на панели управления принтера совпадает с последовательностью на предыдущей иллюстрации, попробуйте воспользоваться одним из следующих способов:

- Загрузите бумагу правильного типа и формата в многоцелевое устройство подачи.
- На панели управления принтера нажмите для продолжения печати.

  Примечание. Если бумага не загружена, принтер самостоятельно отменит запрос, затем бумага для печати будет подаваться из автоматически выбранного лотка.
- Нажмите кнопку , чтобы отменить задание печати.

Загрузите в устройство ручной подачи [строка пользовательского типа] с загрузкой [ориентация]

- горит

- горит

Если последовательность индикаторов на панели управления принтера совпадает с последовательностью на предыдущей иллюстрации, попробуйте воспользоваться одним из следующих способов:

- Загрузите бумагу правильного типа и формата в многоцелевое устройство подачи.
- На панели управления принтера нажмите для продолжения печати.

  Примечание. Если бумага не загружена, принтер самостоятельно отменит запрос, затем бумага для печати будет подаваться из автоматически выбранного лотка.
- Нажмите кнопку , чтобы отменить задание печати.

Загрузите в устройство ручной подачи [размер бумаги] с загрузкой [ориентация]

- горит

- горит

Если последовательность индикаторов на панели управления принтера совпадает с последовательностью на предыдущей иллюстрации, попробуйте воспользоваться одним из следующих способов:

- Загрузите бумагу правильного типа и формата в устройство подачи.
- На панели управления принтера нажмите для продолжения печати.

  Примечание. Если бумага не загружена, принтер самостоятельно отменит запрос, затем бумага для печати будет подаваться из автоматически выбранного лотка.
- Нажмите кнопку , чтобы отменить задание печати.

Загрузите в устройство ручной подачи [тип бумаги] [формат бумаги] с загрузкой [ориентация].

- горит

- горит

Если последовательность индикаторов на панели управления принтера совпадает с последовательностью на предыдущей иллюстрации, попробуйте воспользоваться одним из следующих способов:

- Загрузите бумагу правильного типа и формата в многоцелевое устройство подачи.
- На панели управления принтера нажмите для продолжения печати.

  Примечание. Если бумага не загружена, принтер самостоятельно отменит запрос, затем бумага для печати будет подаваться из автоматически выбранного лотка.
- Нажмите кнопку , чтобы отменить задание печати.

Извлеките бумагу из стандартного выходного лотка

- мигает

Если последовательность индикаторов на панели управления принтера совпадает с последовательностью на предыдущей иллюстрации, выполните следующие действия:

1. Извлеките стопку бумаги из стандартного выходного лотка.
2. На панели управления принтера нажмите для продолжения печати.

Сообщение об ошибке связи принтера

Программная ошибка сети [x] [54]

! - горит

- горит

Если последовательность индикаторов на панели управления принтера совпадает с последовательностью на предыдущей иллюстрации, быстро нажмите кнопку дважды, чтобы отобразить вспомогательную последовательность индикаторов.

! - горит

- мигает

- горит

Если вспомогательная последовательность индикаторов совпадает с последовательностью на предыдущей иллюстрации, выполните одно или несколько из приведенных ниже действий.

- На панели управления принтера нажмите для продолжения печати.
- Отключите маршрутизатор и приблизительно через 30 секунд снова подключите его.
- Выключите принтер и приблизительно через 10 секунд снова включите его.
- Обновите сетевое микропрограммное обеспечение принтера или сервера печати. Дополнительную информацию можно найти на веб-сайте Lexmark по адресу **http://support.lexmark.com**.

Стандартный параллельный порт отключен [56]

! - горит

- горит

Если последовательность индикаторов на панели управления принтера совпадает с последовательностью на предыдущей иллюстрации, быстро нажмите кнопку дважды, чтобы отобразить вспомогательную последовательность индикаторов.

! - горит

- медленно мигает

- медленно мигает

- горит

Если вспомогательная последовательность индикаторов совпадает с последовательностью на предыдущей иллюстрации, выполните одно или несколько из приведенных ниже действий.

- На панели управления принтера нажмите для продолжения печати.

  Примечание. Принтер отбрасывает все данные, полученные через параллельный порт.
- Установите для параметра "Буфер параллельного порта" значение "Авто".
  - Если принтер подключен к сети, подключитесь к встроенному веб-серверу.
    1. Откройте веб-обозреватель и в поле адреса введите IP-адрес принтера.

       Примечания.

       - Распечатайте страницу настройки сети или настроек меню и найдите IP-адрес в разделе TCP/IP.
       - Если используется прокси-сервер, временно отключите его, чтобы обеспечить правильную загрузку веб-страницы.
    2. Нажмите **Параметры** >**Сети/Порты** >**Параллельный**.
    3. В поле "Буфер параллельного порта" введите 2.
    4. Нажмите кнопку **Отправить**.

– Если принтер подключен к компьютеру с помощью кабеля USB или кабеля параллельного интерфейса, войдите в меню "Параллельный" через утилиту настройки параметров локального принтера для Windows или через параметры настройки принтера для Macintosh.

Ошибка ПО стандартной сети [54]

! - горит

- горит

Если последовательность индикаторов на панели управления принтера совпадает с последовательностью на предыдущей иллюстрации, быстро нажмите кнопку дважды, чтобы отобразить вспомогательную последовательность индикаторов.

! - горит

- горит

- горит

Если вспомогательная последовательность индикаторов совпадает с последовательностью на предыдущей иллюстрации, выполните одно или несколько из приведенных ниже действий.

- На панели управления принтера нажмите для продолжения печати.
- Выключите принтер, а затем снова включите его.
- Обновите сетевое микропрограммное обеспечение принтера или сервера печати. Дополнительную информацию можно найти на веб-сайте Lexmark по адресу **http://support.lexmark.com**.

Задн. порт USB откл. [56]

! – Вкл.

– Вкл.

Если последовательность индикаторов на панели управления принтера совпадает с последовательностью на предыдущей иллюстрации, быстро нажмите кнопку дважды, чтобы отобразить вспомогательную последовательность индикаторов.

! - горит

- мигает

- мигает

- горит

Если вспомогательная последовательность индикаторов совпадает с последовательностью на предыдущей иллюстрации, выполните одно или несколько из приведенных ниже действий.

- На панели управления принтера нажмите для продолжения печати.

  Примечание. Принтер отбрасывает все данные, полученные через порт USB.
- Установите для параметра "Буфер USB" значение "Авто":
  - Если принтер подключен к сети, подключитесь к серверу Embedded Web Server.
    1. Откройте веб-обозреватель и в поле адреса введите IP-адрес принтера.

       Примечания.

       - Распечатайте страницу настройки сети или настроек меню и найдите IP-адрес в разделе TCP/IP.
       - Если используется прокси-сервер, временно отключите его, чтобы обеспечить правильную загрузку веб-страницы.
    2. Нажмите **Параметры** >**Сети/Порты** >**Стандартный USB**.
    3. В поле "Буфер USB" введите 2.
    4. Нажмите кнопку **Отправить**.

– Если принтер подключен к компьютеру с помощью кабеля USB или параллельного кабеля, войдите в меню "USB" с помощью служебной программы настройки локального принтера для Windows.

Сообщения об ошибках; недостаточно памяти

Недостаточно памяти для разбора по копиям [37]

! - горит

- горит

Если последовательность индикаторов на панели управления принтера совпадает с последовательностью на предыдущей иллюстрации, быстро нажмите кнопку дважды, чтобы отобразить вспомогательную последовательность индикаторов.

! - горит

- горит

- горит

Если вспомогательная последовательность индикаторов совпадает с последовательностью на предыдущей иллюстрации, выполните одно или несколько из приведенных ниже действий.

- Нажмите кнопку на панели управления принтера для печати сохраненной части задания и печати с разбором по копиям оставшейся части задания.
- На панели управления принтера нажмите для отмены задания на печать.

Недостаточно памяти для поддержки функции "Экономия ресурсов" [35]

! - горит

- горит

Если последовательность индикаторов на панели управления принтера совпадает с последовательностью на предыдущей иллюстрации, быстро нажмите кнопку дважды, чтобы отобразить вспомогательную последовательность индикаторов.

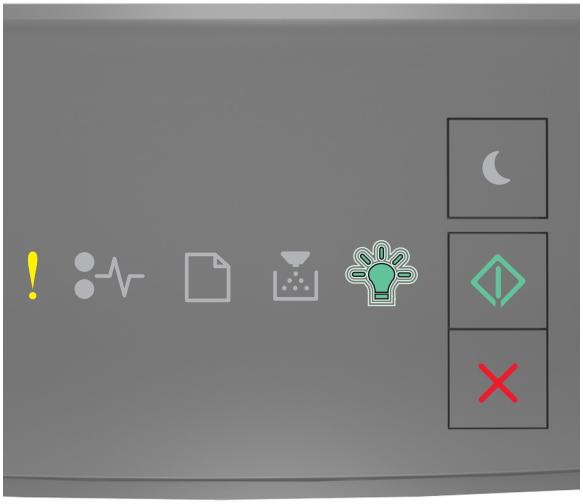

! - горит

- мигает

- горит

Если вспомогательная последовательность индикаторов совпадает с последовательностью на предыдущей иллюстрации, нажмите на панели управления принтера, чтобы отключить индикаторы.

Задание будет распечатано при отключенном режиме "Экономия ресурсов".

Память заполнена [38]

! - горит

- горит

Если последовательность индикаторов на панели управления принтера совпадает с последовательностью на предыдущей иллюстрации, быстро нажмите кнопку дважды, чтобы отобразить вспомогательную последовательность индикаторов.

! - горит

- горит

- горит

- горит

Если вспомогательная последовательность индикаторов совпадает с последовательностью на предыдущей иллюстрации, выполните одно или несколько из приведенных ниже действий.

- На панели управления принтера нажмите для продолжения печати. Произойдет потеря данных.
- На панели управления принтера нажмите для отмены задания на печать.
- Установите в принтер дополнительную память.
- Уменьшите параметр разрешения.

Разные сообщения

Закройте переднюю дверцу

! - горит

Если последовательность индикаторов на панели управления принтера совпадает с последовательностью на предыдущей иллюстрации, закройте переднюю дверцу принтера.

Сложная страница, некоторые данные могли быть не напечатаны [39]

! - горит

- горит

Если последовательность индикаторов на панели управления принтера совпадает с последовательностью на предыдущей иллюстрации, быстро нажмите кнопку дважды, чтобы отобразить вспомогательную последовательность индикаторов.

! - горит

- горит

- горит

Если вспомогательная последовательность индикаторов совпадает с последовательностью на предыдущей иллюстрации, выполните одно или несколько из приведенных ниже действий.

- На панели управления принтера нажмите для продолжения печати. Может произойти потеря данных.
- На панели управления принтера нажмите для отмены задания на печать.
- Установите в принтер дополнительную память.
- Уменьшите количество и размер шрифтов, количество и сложность изображений, количество страниц в задании на печать.

PPDS ошибка шрифта [50]

! - горит

- горит

Если последовательность индикаторов на панели управления принтера совпадает с последовательностью на предыдущей иллюстрации, быстро нажмите кнопку дважды, чтобы отобразить вспомогательную последовательность индикаторов.

! - горит

- мигает

- горит

Если вспомогательная последовательность индикаторов совпадает с последовательностью на предыдущей иллюстрации, выполните одно или несколько из приведенных ниже действий.

- На панели управления принтера нажмите для продолжения печати.
- На панели управления принтера нажмите для отмены задания на печать.

Необходимо было перезапустить принтер. Последнее задание могло быть не выполнено.

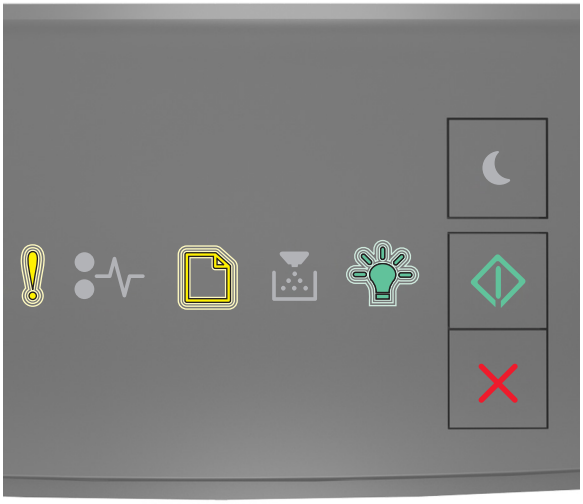

! - мигает

- мигает

- мигает

- Вкл.

Если последовательность индикаторов на панели управления принтера совпадает с последовательностью на предыдущей иллюстрации, нажмите кнопку на панели управления принтера, чтобы продолжить печать.

Для получения дополнительных сведений см. веб-сайт **http://support.lexmark.com** или обратитесь в службу поддержки заказчиков.

Ошибка. Требуется техническое обслуживание принтера.

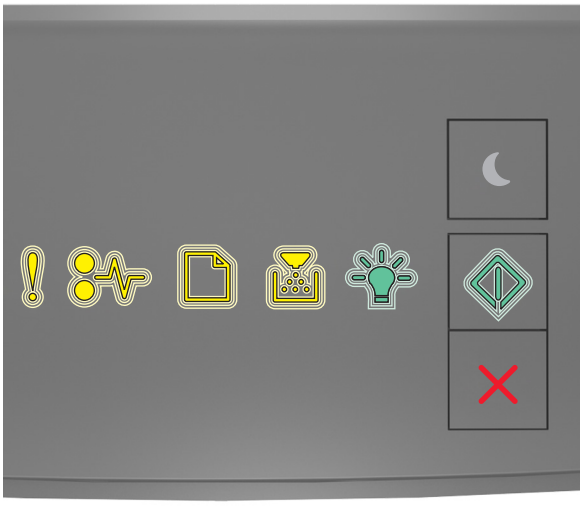

! - мигает

- мигает

- мигает

- мигает

- мигает

- мигает

Если последовательность индикаторов на панели управления принтера совпадает с последовательностью на предыдущей иллюстрации, выключите и снова включите принтер.

Если индикаторы продолжают мигать по истечении 10 секунд, возможно, требуется техническое обслуживание принтера. Посетите веб-сайт **http://support.lexmark.com** или обратитесь к представителю службы поддержки.

Присоединено слишком много лотков [58]

! - горит

- горит

Если последовательность индикаторов на панели управления принтера совпадает с последовательностью на предыдущей иллюстрации, быстро нажмите кнопку дважды, чтобы отобразить вспомогательную последовательность индикаторов.

! - горит

- горит

- горит

- горит

Если вспомогательная последовательность индикаторов совпадает с последовательностью на предыдущей иллюстрации, выполните следующие действия:

1 Выключите принтер.

2 Отсоедините кабель питания от розетки электросети.

Примечание. При установке друг на друга дополнительные лотки защелкиваются. Разберите собранные лотки по одному сверху вниз.

3 Удалите лишний лоток или лотки.

4 Подсоедините кабель питания к правильно заземленной электрической розетке.

5 Снова включите принтер.