Краткое справочное руководство

Использование модели принтера с двухстрочным дисплеем

Информация о принтере

Использование панели управления принтера

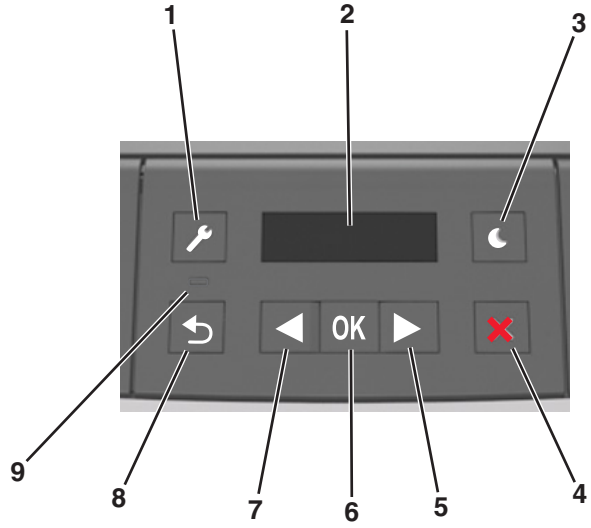

	Компонент	Назначение
1	Кнопка вызова меню	Служит для открытия меню. **Примечания.** • Эти меню доступны, только когда принтер находится в состоянии Готов. • Нажатие кнопки при перемещении по меню возвращает пользователя к меню более высокого высшего уровня на панели управления принтера.
2	Отобразить	Просмотр параметров сканирования, а также сообщений о состоянии и ошибках.
3	Кнопка «Сон»	Переход в спящий режим или режим гибернации. **Примечания.** • Нажатие любой кнопки приведет к выводу принтера из спящего режима. • Нажатие кнопки перехода в спящий режим или переключателя питания выводит принтер из режима гибернации.
4	Кнопка "Стоп"	• Выход из режима меню и возврат в состояние готовности. • Прерывание операции принтера, например печати или загрузки шрифтов.
5	Кнопка со стрелкой вправо	• Прокрутка меню или перемещение между экранами и пунктами меню. • Прокрутка параметров или текста. Для меню с числовыми значениями нажмите и удерживайте кнопку со стрелкой для прокрутки списка параметров. Отпустите кнопку при появлении на дисплее требуемого значения.
6	кнопка "Выбрать"	• Служит для открытия меню. • Открывает пункт меню и отображает возможные значения или настройки. Текущий параметр по умолчанию отмечен звездочкой (*). • Используется для сохранения отображаемого значения в виде новой пользовательской настройки по умолчанию

	Компонент	Назначение
7	Кнопка со стрелкой влево	• Прокрутка меню или перемещение между экранами и пунктами меню. • Прокрутка параметров или текста. Для меню с числовыми значениями нажмите и удерживайте кнопку со стрелкой для прокрутки списка параметров. Отпустите кнопку при появлении на дисплее требуемого значения.
8	кнопка "Назад"	Возврат к предыдущему экрану.
9	Световой индикатор	Определение состояния принтера.

Знакомство с цветами света кнопки перехода в спящий режим и цветами индикатора

Цвета кнопки перехода в спящий режим и цвета индикатора на панели управления принтера обозначают состояние принтера.

Световой индикатор	Состояние принтера
Выкл	Принтер отключен или находится в режиме гибернации.
Мигает зеленым цветом	Принтер прогревается, обрабатывает данные или печатает.
Постоянно горит зеленым цветом	Принтер включен, но простаивает.
Мигает красным цветом	Требуется вмешательство пользователя.

Свет кнопки перехода в спящий режим	Состояние принтера
Выкл	Принтер выключен, находится в режиме ожидания или в состоянии готовности.
Постоянно горит желтым цветом	Принтер находится в режиме сна.
Мигает желтым	Принтер входит в или выходит из режима гибернации.
Мигает желтым 0,1 секунды, затем полностью перестает гореть в течение 1,9 секунды, и так попеременно.	Принтер находится в режиме гибернации.

Задание формата и типа бумаги

1 На панели управления принтера выберите:

>**Меню «Бумага»** > OK >**Формат и тип бумаги** > OK

2 Выберите **Размер лотка [x]** или **Тип Лотка [x]**, а затем нажмите OK.

3 Измените значение формата или типа бумаги, а затем нажмите OK.

Примечания.

- Параметр формата бумаги для стандартного лотка на 250 листов (Лоток 1), дополнительного лотка на 250 или 550 листов (Лоток 2) и многоцелевого устройства подачи необходимо настроить вручную с помощью меню «Формат бумаги».
- Заводской настройкой по умолчанию для параметра «Тип бумаги» в Лотке 1 является значение «Обычная бумага».
- Заводской настройкой по умолчанию для параметра «Тип бумаги» в многоцелевом устройстве подачи является значение «Пользовательский тип 6».
- Параметр «Тип бумаги» необходимо выставить вручную для всех лотков.

Настройка параметров для бумаги формата Universal

Формат бумаги Universal задается пользователем и позволяет печатать на бумаге, имеющей формат, не представленный в меню принтера.

Примечания.

- Наименьший поддерживаемый формат Universal 76 x127 мм (3 x 5 дюймов) загружается только в многоцелевое устройство подачи.
- Наибольший формат Universal 216 x 355,6 мм (8,5 x 14 дюймов) загружается только во все устройства для подачи бумаги.

На панели управления принтера выберите:

>**Меню Бумага** > OK >**Универсальная настройка** > OK >**Единицы измерения** > OK > выберите единицы измерения > OK

Задание высоты и ширины листа бумаги

1 На панели управления принтера выберите:

>**Меню Бумага** > OK >**Универсальная настройка** > OK >**Единицы измерения** > OK > выберите единицы измерения > OK

2 С помощью кнопок со стрелками выберите пункт **Высота при книжной ориентации** или **Ширина при книжной ориентации**, а затем нажмите OK.

3 Измените параметры и нажмите кнопку OK.

Настройка плотности тонера

Использование встроенного веб-сервера

1 Откройте веб-браузер и в поле адреса введите IP-адрес принтера.

Примечания.

- В разделе TCP/IP меню «Сеть/порты» проверьте IP-адрес принтера. IP-адрес отображается в виде четырех наборов цифр, разделенных точками, например 123.123.123.123.
- Если используется прокси-сервер, временно отключите его, чтобы обеспечить правильную загрузку веб-страницы.

2 Выберите **Параметры** >**Параметры печати** >**Меню «Качество»** >**Плотность тонера**.

3 Настройте значение параметра «Плотность тонера».

4 Нажмите кнопку **Отправить**.

Использование программы настройки принтера на компьютере

В зависимости от операционной системы отрегулируйте параметр плотности тонера с помощью служебной программа настройки локального принтера или программы Printer Settings.

Использование панели управления принтера

1 На панели управления принтера выберите:

>**Параметры** > OK >**Параметры печати** > OK >**меню "Качество"** > OK >**Плотность тонера** > OK

2 Настройка плотности тонера.

3 Нажмите OK.

Связывание лотков и исключение лотков из цепочки связи

Использование встроенного веб-сервера

1 Откройте веб-браузер и в поле адреса введите IP-адрес принтера.

Примечания.

- В разделе TCP/IP меню «Сеть/порты» проверьте IP-адрес принтера. IP-адрес отображается в виде четырех наборов цифр, разделенных точками, например 123.123.123.123.
- Если используется прокси-сервер, временно отключите его, чтобы обеспечить правильную загрузку веб-страницы.

2 Выберите **Параметры** >**меню «Бумага»**.

3 Изменение параметров лотков для указания формата и типа бумаги для данного лотка.

- Для связывания лотков проверьте, чтобы для другого лотка был указан такой же формат и тип бумаги.
- Для отмены связи между лотками проверьте, чтобы для лотков были указаны *разные* форматы и типы бумаги.

4 Нажмите кнопку **Отправить**.

Использование программы настройки принтера на компьютере

В зависимости от операционной системы для доступа к меню «Бумага» необходима служебная программа

настройки локального принтера или программа Printer Settings.

Примечание. Также можно указать формат бумаги и тип лотка, используя панель управления принтера. Подробнее см. «Задание формата и типа бумаги» на стр. 2.

ПРЕДУПРЕЖДЕНИЕ. Возможность повреждения: Загруженная в лоток бумага должны быть такого же типа, как и указанная в настройках принтера. Температура термоблока изменяется в зависимости от указанного типа бумаги. Если параметры не настроены надлежащим образом, при печати могут возникнуть проблемы.

Использование модели принтера с экраном размером 2,4 дюйма

Информация о принтере

Использование панели управления

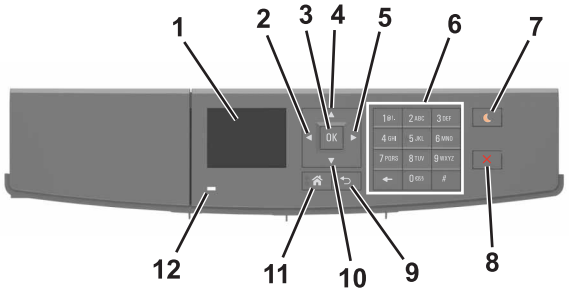

	Использовать	Чтобы
1	Отобразить	Просмотр состояния принтера и сообщений. Настройка и работа с принтером.
2	Кнопка со стрелкой влево	Прокрутка влево.
3	кнопка "Выбрать"	Выбор параметров меню. Сохранение настроек.
4	Кнопка со стрелкой вверх	Прокрутка вверх.
5	Кнопка со стрелкой вправо	Прокрутка вправо.
6	Клавиатура	Ввод чисел, букв или символов.
7	Кнопка перехода в спящий режим	Переход в спящий режим или режим гибернации. Выполните следующие действия для выведения принтера из спящего режима: • Нажмите любую кнопку • Отправка задания печати с компьютера • Выполнение сброса настроек по включению питания с помощью выключателя питания Для выведения принтера из режима гибернации выполните следующие действия. • Нажимайте кнопку "Спящий режим" до тех пор, пока принтер не выйдет из соответствующего режима. • Выполнение сброса настроек по включению питания с помощью выключателя питания
8	Кнопка «Стоп» или «Отмена»	Остановка всех операций принтера.
9	кнопка "Назад"	Возврат к предыдущему экрану.
10	Кнопка со стрелкой вниз	Прокрутка вниз.
11	Кнопка "Начальный экран"	Возврат к начальному экрану.
По умолчанию применяется значение 12	Световой индикатор	Проверка состояния принтера.

Задание формата и типа бумаги

1 На панели управления принтера выберите:

>**Настройки** > OK >**Меню «Бумага»** > OK >**Меню «Формат и тип бумаги»** > OK

2 Нажимайте кнопку со стрелкой вверх или вниз, чтобы выбрать нужный лоток, а затем нажмите кнопку OK.

3 Нажимайте кнопку со стрелкой вверх или вниз, чтобы выбрать нужный формат бумаги, а затем нажмите кнопку OK.

4 Нажимайте кнопку со стрелкой вверх или вниз, чтобы выбрать нужный формат бумаги, а затем нажмите кнопку OK, чтобы изменить настройки.

Настройка параметров для бумаги формата Universal

Формат бумаги Universal задается пользователем и позволяет печатать на бумаге, имеющей формат, не представленный в меню принтера.

Примечания.

- Наименьший поддерживаемый формат Universal 76 x127 мм (3 x 5 дюймов) загружается только в многоцелевое устройство подачи.
- Наибольший формат Universal 216 x 355,6 мм (8,5 x 14 дюймов) загружается только во все устройства для подачи бумаги.

1 На панели управления принтера выберите:

>**Параметры** > OK >**Меню Бумага** > OK >**Универсальная настройка** > OK >**Единицы измерения** > OK > выберите единицу измерения > OK

2 Выберите **Книжная - Ширина** или **Книжная - Высота**, а затем нажмите OK.

3 С помощью кнопок со стрелками влево и вправо измените значение параметра и нажмите кнопку OK.

Доступ к встроенному веб-серверу

Встроенный веб-сервер – это веб-страница принтера, позволяющая просматривать и дистанционно настраивать параметры принтера, даже если вы не находитесь поблизости от него.

1 Получение IP-адреса принтера.
   - На начальном экране панели управления принтера
   - В разделе «TCP/IP» меню «Сеть/порты»
   - Путем печати страницы настройки сети или параметров меню и поиска раздела «TCP/IP»

   Примечание. IP-адрес отображается в виде четырех наборов цифр, разделенных точками, например `123.123.123.123`.

2 Откройте веб-браузер и в поле адреса введите IP-адрес принтера.

3 Нажмите клавишу **Enter**.

   Примечание. Если используется прокси-сервер, временно отключите его, чтобы обеспечить правильную загрузку веб-страницы.

Настройка плотности тонера

Использование встроенного веб-сервера

1 Откройте веб-обозреватель и в поле адреса принтера введите IP-адрес.

   Примечания.
   - В разделе TCP/IP меню «Сеть/Порты» проверьте IP-адрес принтера. IP-адрес отображается в виде четырех наборов цифр, разделенных точками, например 123.123.123.123.
   - Если используется прокси-сервер, временно отключите его, чтобы обеспечить правильную загрузку веб-страницы.

2 Выберите **Параметры** >**Параметры печати** >**Меню «Качество»** >**Плотность тонера**.

3 Отрегулируйте плотность тонера, а затем щелкните **Отправить**.

Использование панели управления принтера

1 На панели управления принтера выберите:

   >**Параметры** > OK >**Параметры печати** > OK >**меню "Качество"** > OK >**Плотность тонера**

2 Настройте плотность тонера и нажмите OK.

Печать с мобильного устройства

Чтобы загрузить совместимое приложение для печати с мобильных устройств, посетите наш веб-узел или обратитесь по месту приобретения принтера.

Примечание. Кроме того, приложения для печати с мобильных устройств могут быть доступны на сайте производителя этих мобильных устройств.

Связывание лотков и исключение лотков из цепочки связи

1 Откройте веб-браузер и в поле адреса введите IP-адрес принтера.

   Примечания.
   - Просмотрите IP-адрес на панели управления в разделе TCP/IP в меню "Сети/Порты". IP-адрес отображается в виде четырех наборов цифр, разделенных точками, например 123.123.123.123.
   - Если используется прокси-сервер, временно отключите его, чтобы обеспечить правильную загрузку веб-страницы.

2 Выберите **Параметры** >**меню «Бумага»**.

3 Измените формат бумаги и настройки типа бумаги для связанных лотков.
   - Для связанных лотков убедитесь в том, что формат и тип бумаги одного лотка соответствуют другому лотку.
   - Чтобы отменить связывание лотков, убедитесь в том, что формат и тип бумаги одного лотка не соответствует параметрам другого лотка.

4 Нажмите кнопку **Отправить**.

Примечание. Также можно изменить формат бумаги и параметры типа бумаги, используя панель управления. Подробнее см. «Задание формата и типа бумаги» на стр. 3.

ПРЕДУПРЕЖДЕНИЕ. Возможность повреждения: Загруженная в лоток бумага должны быть такого же типа, как и указанная в настройках принтера. Температура термоблока изменяется в зависимости от указанного типа бумаги. Если параметры не настроены надлежащим образом, при печати могут возникнуть проблемы.

Выполняется печать

Печать документа

1 В меню «Бумага» на панели управления принтера задайте тип и формат бумаги в соответствии с загруженной бумагой.

2 Отправьте задание на печать:

Для пользователей ОС Windows

а Открыв документ, выберите **Файл** >**Печать**.

б Выберите **Свойства**, **Настройки**, **Параметры** или **Настройка**.

в При необходимости настройте нужные параметры.

г Нажмите **OK** >**Печать**.

Для пользователей ОС Macintosh

а Настройте параметры в диалоговом окне «Page Setup».
   1 Открыв документ, выберите **File (Файл)** >**Page Setup (Параметры страницы)**.
   2 Выберите формат бумаги или создайте пользовательский формат, соответствующий загруженной бумаге.
   3 Нажмите **OK**.

б Настройте параметры в диалоговом окне «Print».
   1 Открыв документ, выберите **File** >**Print**.
   Если необходимо, щелкните значок в виде треугольника, чтобы отобразить дополнительные параметры.
   2 При необходимости настройте параметры в диалоговом окне «Print» и раскрывающихся меню.

Примечание. Чтобы выполнить печать на бумаге определенного типа, настройте параметр типа бумаги в соответствии с загруженной бумагой или выберите соответствующий лоток или устройство подачи.

3 Нажмите кнопку **Печать**.

Отмена задания печати с компьютера

Для пользователей Windows

1 Откройте папку принтеров, затем выберите ваш принтер.

2 В окне очереди печати выберите задание, которое необходимо отменить, и удалите его.

Для пользователей Macintosh

1 Из пункта System Preferences (Настройки системы) меню Apple перейдите к вашему принтеру.

2 В окне очереди печати выберите задание, которое необходимо отменить, и удалите его.

Отмена задания печати с помощью панели управления принтером

На панели управления принтера нажмите кнопку ✕ > OK.

Загрузка бумаги и специальных материалов для печати

Загрузка бумаги в лотки

ВНИМАНИЕ-ВОЗМОЖНОСТЬ ТРАВМЫ: Для уменьшения риска нестабильной работы оборудования загружайте каждый лоток отдельно. Остальные устройства подачи или лотки держите закрытыми.

1 Полностью извлеките лоток.

Примечание. Не отсоединяйте лотки во время печати задания, а также при отображении на дисплее принтера сообщения **Занят**. Это может привести к замятию бумаги.

2 Сожмите, а затем передвиньте направляющую ширины в положение, соответствующее формату загружаемой бумаги.

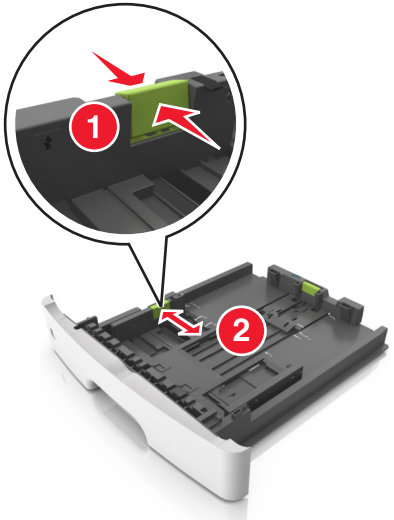

3 Сожмите, а затем передвиньте направляющую длины в положение, соответствующее формату загружаемой бумаги.

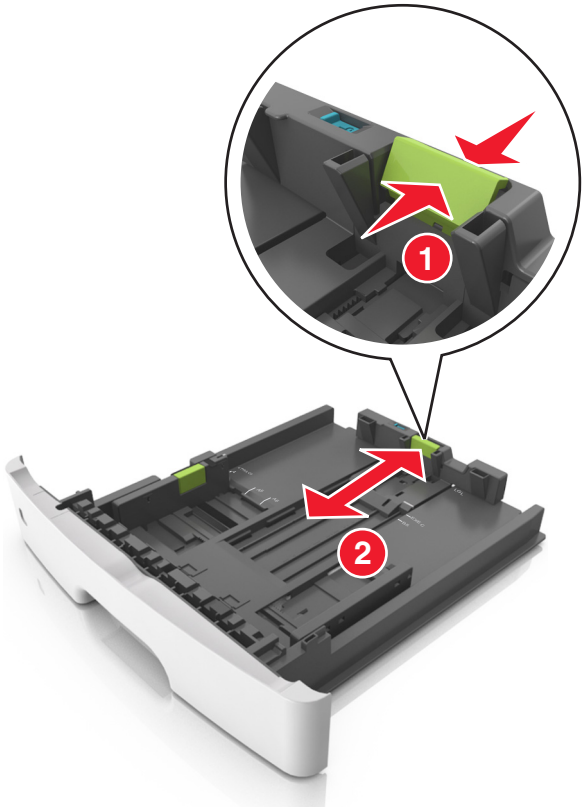

Примечания.

- Для некоторых форматов бумаги, таких как letter, legal и A4, сожмите и передвиньте направляющую назад, чтобы бумага уместилась по всей длине.
- При загрузке бумаги формата Legal направляющая длины выходит за пределы основания, подвергая бумагу воздействию пыли. Чтобы защитить бумагу от пыли, отдельно приобретите пылезащитный чехол. Для получения сведений обратитесь в службу поддержки клиентов.
- Если вы загружаете в стандартный лоток бумагу формата A6, сначала сожмите, а потом переместите направляющие длины в середину лотка в положение, соответствующее формату A6.

- Проверьте, чтобы направляющие ширины и длины для бумаги соответствовали индикаторам формата внизу лотка.

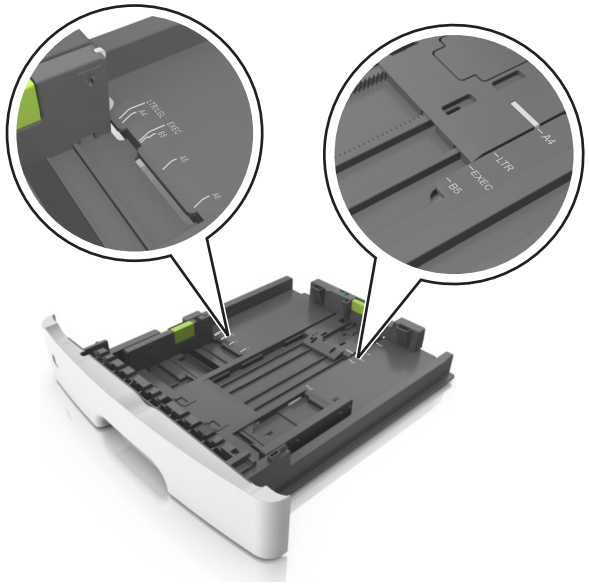

4 Изогните стопку несколько раз в разные стороны для разделения листов, затем пролистайте ее. Не загружайте бумагу со складками и сгибами. Выровняйте края стопки на плоской поверхности.

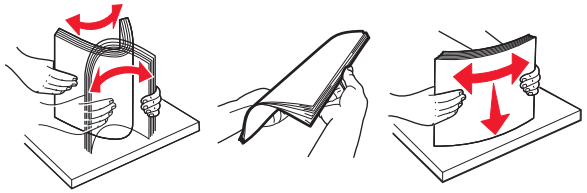

5 Загрузите стопку бумаги.

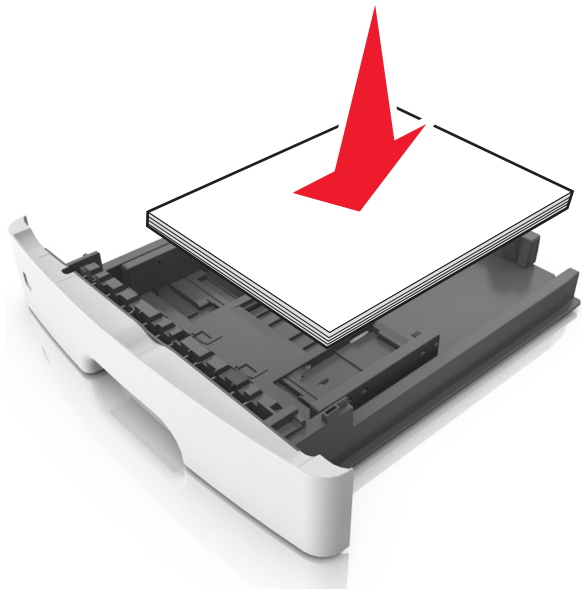

Примечания.

- Загружайте бумагу из вторсырья или печатные бланки стороной для печати вниз.
- Загружайте бумагу с перфорированными отверстиями вверху страницы отверстиями к передней стороне лотка.
- Положите фирменные бланки лицевой стороной вниз и верхним краем листа к передней стенке лотка. Для выполнения двусторонней печати фирменные бланки следует загружать лицевой стороной вверх, нижним краем к передней части лотка.
- Убедитесь в том, что бумага не превышает максимальной высоты, отмеченной индикатором максимальной загрузки, расположенным на боку направляющей ширины.

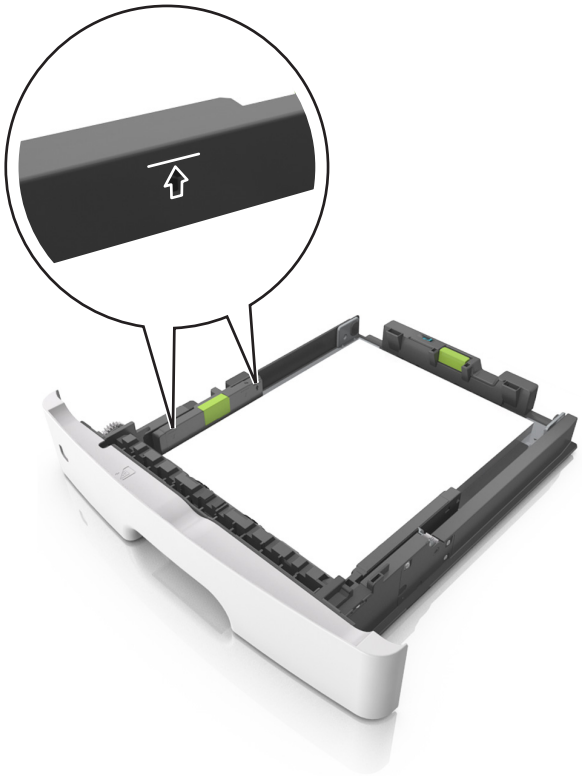

6 Вставьте лоток.

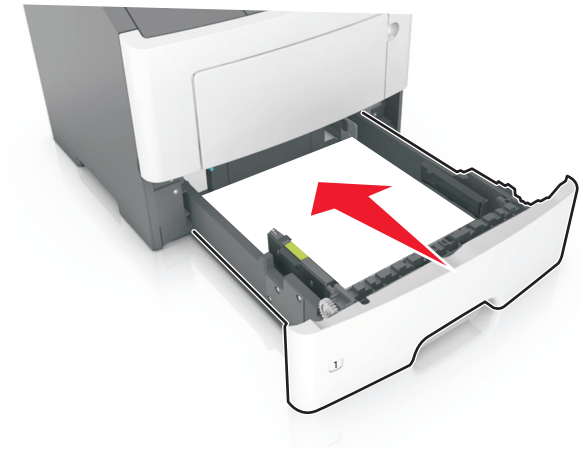

7 В меню «Бумага» на панели управления принтера задайте тип и формат бумаги в соответствии с загруженной в лоток бумагой.

Примечание. Укажите правильный формат и тип бумаги, чтобы избежать замятий бумаги и неполадок, связанных с качеством печати.

Загрузка многоцелевого устройства подачи

Многоцелевое устройство подачи используется при печати на бумаге разных форматов и типов или на специальной бумаге, например, на карточках, прозрачных пленках и конвертах. Можно также изменить значения параметров для выполнения отдельных заданий печати на фирменных бланках.

1 Откройте многоцелевое устройство подачи.

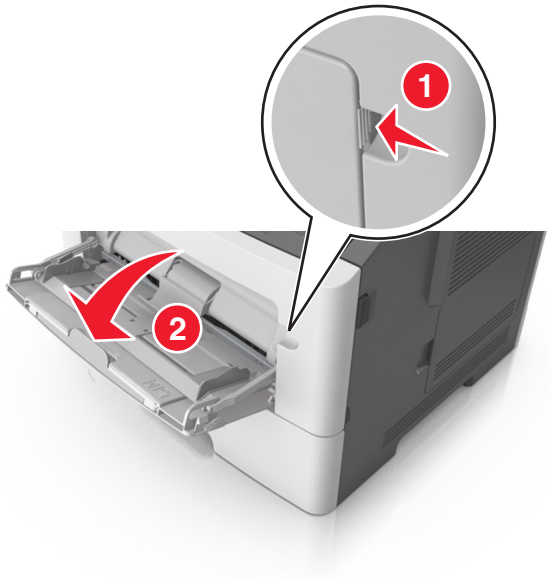

а Извлеките раскладную часть многоцелевого устройства подачи.

б Осторожно вытащите раскладную часть таким образом, чтобы полностью выдвинуть и открыть многоцелевое устройство подачи.

2 Прижмите язычок на левой направляющей ширины, а затем переместите направляющие в положение, соответствующее формату загружаемой бумаги.

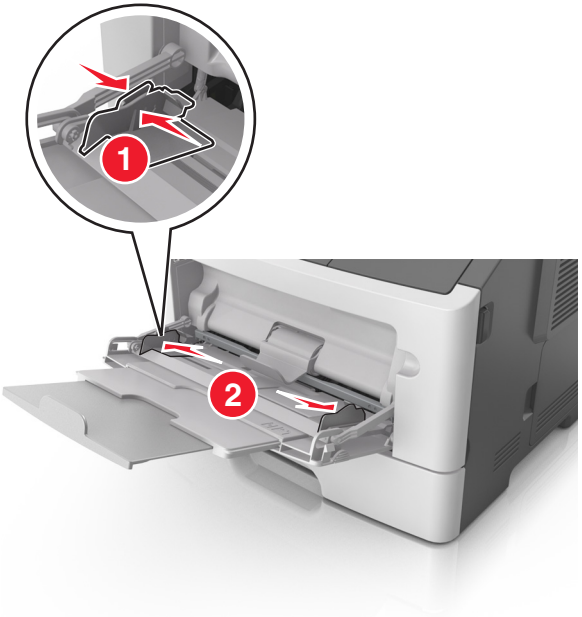

3 Подготовьте бумагу или специальный материал для загрузки.

- Изогните стопку бумаги несколько раз в разные стороны для разделения листов, затем пролистайте стопку. Не загружайте бумагу со складками и сгибами. Выровняйте края стопки на плоской поверхности.

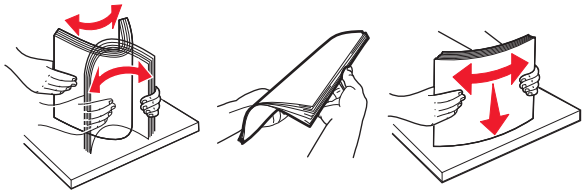

- Удерживайте стопку прозрачных пленок за края. Согните стопку прозрачных пленок, чтобы они не слипались, затем разверните ее веером. Выровняйте края стопки на плоской поверхности.

  Примечание. Не дотрагивайтесь до рабочей стороны прозрачных пленок. Следите за тем, чтобы не поцарапать пленки.

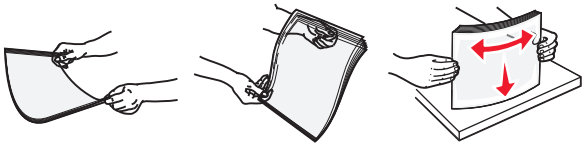

- Изогните стопку конвертов несколько раз в разные стороны для разделения конвертов, затем пролистайте стопку. Выровняйте края стопки на плоской поверхности.

4 Загрузите бумагу или специальный материал для печати.

Примечания.

- Не прилагайте усилий при загрузке обычной или специальной бумаги в многоцелевое устройство подачи.
- Убедитесь в том, что толщина обычной или специальной бумаги ниже индикатора максимальной загрузки бумаги, размещенном на направляющих бумаги. Переполнение лотка может вызывать замятия бумаги.

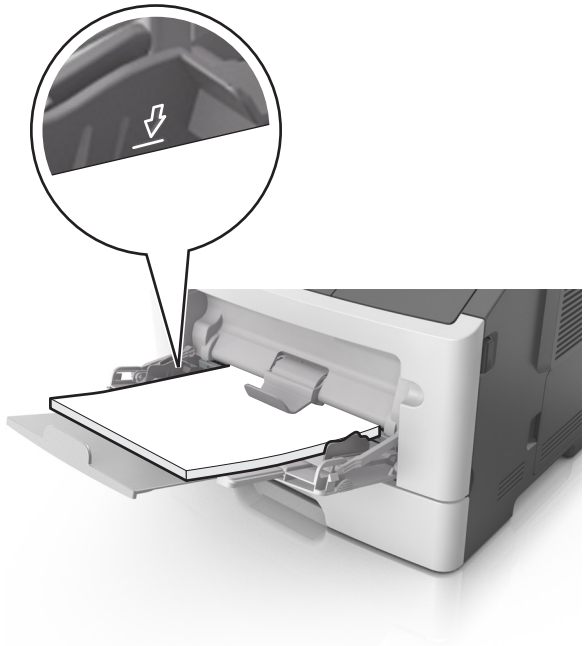

- Бумагу, прозрачные пленки и карточки следует загружать стороной для печати вверх, верхним краем в принтер. Дополнительные сведения о загрузке прозрачных пленок см. на их упаковке.

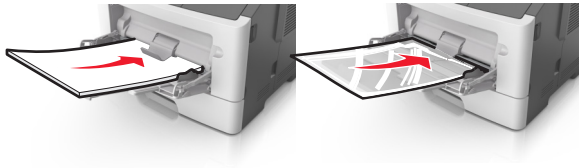

Примечание. При загрузке бумаги формата A6 убедитесь, что раскладная часть многоцелевого устройства подачи слегка упирается в край бумаги, так что несколько последний листов бумаги остаются на своем месте.

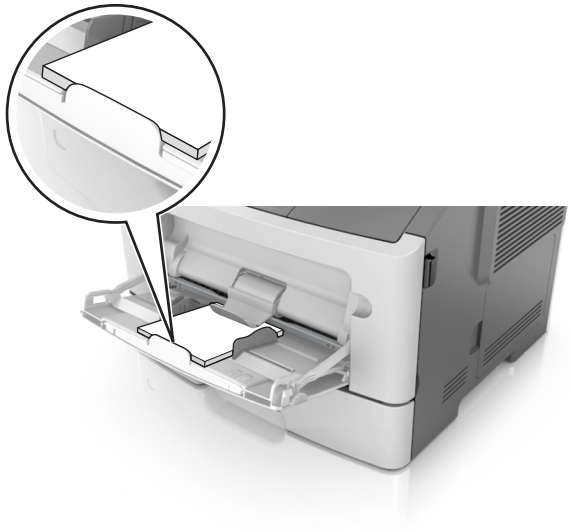

- Фирменные бланки следует загружать лицевой стороной вверх, верхним краем к принтеру. Для выполнения двусторонней печати фирменные бланки следует загружать лицевой стороной вниз, нижним краем к принтеру.

- Загрузите конверты в левую часть устройства подачи клапаном вниз.

ПРЕДУПРЕЖДЕНИЕ. Возможность повреждения: Не используйте конверты со штампами, зажимами, застежками, окнами, подкладкой и самоклеющимися деталями. Использование таких конвертов может привести к серьезному повреждению принтера.

5 С панели управления принтера откройте меню «Бумага» и установите формат и тип бумаги в соответствии с бумагой или специальной бумагой, загружаемой в многоцелевое устройство подачи.

Устранение замятий

Предотвращение замятия материалов для печати

Загрузите бумагу надлежащим образом.

- Убедитесь в том, что бумага лежит ровно в лотке.

Правильная загрузка бумаги	Неправильная загрузка бумаги
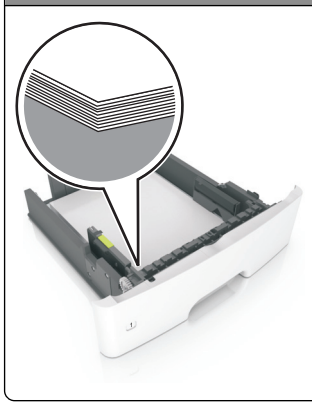	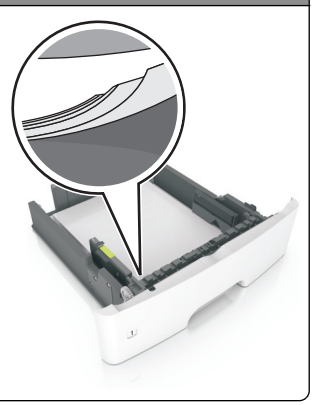

- Не извлекайте лоток, когда принтер выполняет печать.
- Не выполняйте загрузку бумаги в лоток, когда принтер выполняет печать. Это необходимо сделать до начала печати или после запроса на загрузку.
- Не загружайте слишком много бумаги. Убедитесь в том, что высота стопки загруженной бумаги ниже индикатора максимальной загрузки бумаги.

- Не прилагайте усилия при загрузке бумаги в лоток. Загрузите стопку в лоток, как показано на рисунке.

- Убедитесь, что направляющие в лотке или многофункциональном устройстве подачи установлены правильно и не слишком прижаты к стопке бумаги или конвертов.
- После загрузки бумаги задвиньте лотки в принтер до упора.

Необходимо использовать рекомендованную бумагу

- Используйте только рекомендованную бумагу или специальные материалы для печати.
- Не загружайте в принтер измятую, покоробленную, влажную и скрученную бумагу.
- Перед загрузкой изогните стопку бумаги в разные стороны, пролистайте ее и выровняйте края.

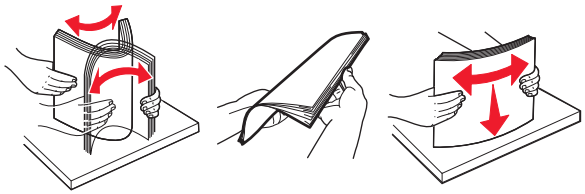

- Не используйте бумагу, разрезанную или обрезанную вручную.
- Не помещайте в один лоток бумагу, различающуюся по формату, плотности или типу.
- Убедитесь, что формат и тип бумаги правильно указаны на компьютере или панели управления принтера.
- Следуйте рекомендациям изготовителя при хранении бумаги.

Замятия в модели принтера с двухстрочным дисплеем

Значение сообщений о замятиях бумаги и их местоположение

При замятии на дисплее принтера отображается сообщение о месте замятия и необходимости его устранения. Откройте дверцы, крышки и лотки, указанные на дисплее, чтобы устранить замятие.

Примечания.

- Если функция помощника при замятиях включена, то после извлечения замятой страницы принтер автоматически удаляет пустые или не полностью распечатанные страницы в стандартный выходной лоток. Проверьте наличие испорченных страниц в распечатанных материалах.
- Если для параметра «Восстановление после замятия» задано значение «Вкл.» или «Авто», принтер перепечатывает замятые страницы. Однако, параметр «Авто» не гарантирует печать страницы.

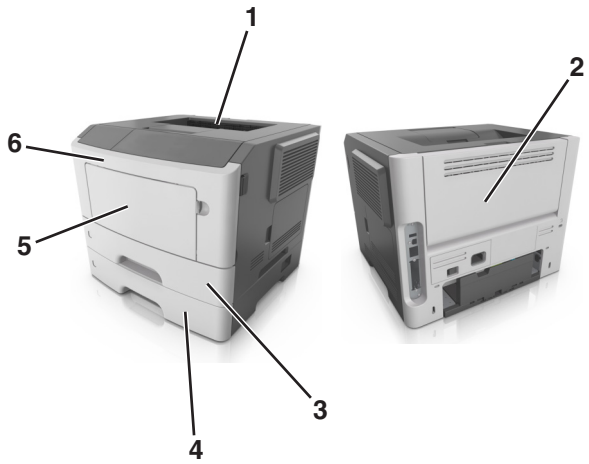

	Область	Сообщения на панели управления принтера	Инструкции по устранению
1	Стандартный лоток	Замятие, стандартный лоток [20y.xx]	Извлеките замятую бумагу.
2	Задняя дверца	Замятие, задняя дверца [20y.xx]	Откройте заднюю дверцу, затем извлеките замятую бумагу.
3	Лоток 1	Замятие, извлек. лот.1. Нажм. синий клапан. [23y.xx]	Полностью извлеките лоток 1, а затем нажмите на клапан на передней части блока и извлеките замятую бумагу. **Примечание.** Для устранения некоторых замятий бумаги в зоне 23y.xx может понадобиться открыть заднюю дверцу.
4	Лоток [x]	Замятие, лоток [x] [24y.xx]	Вытащите указанный лоток, затем извлеките замятую бумагу.
5	Многоцелевое устройство подачи	Замятие, МУП [250.xx]	Уберите всю бумагу из многоцелевого устройства подачи, затем извлеките всю замятую бумагу.

	Область	Сообщения на панели управления принтера	Инструкции по устранению
6	Передняя дверца	Замятие, передняя дверца. [20y.xx]	Откройте переднюю дверцу, а затем извлеките картридж с тонером, блок формирования изображений и замятую бумагу.

Замятие, передняя дверца [20y.xx]

ВНИМАНИЕ-ГОРЯЧАЯ ПОВЕРХНОСТЬ: Внутренние детали принтера могут сильно нагреваться. Во избежание ожогов при прикосновении к горячим поверхностям подождите, пока поверхность остынет.

1 Нажмите кнопку на правой панели принтера и откройте переднюю дверцу.

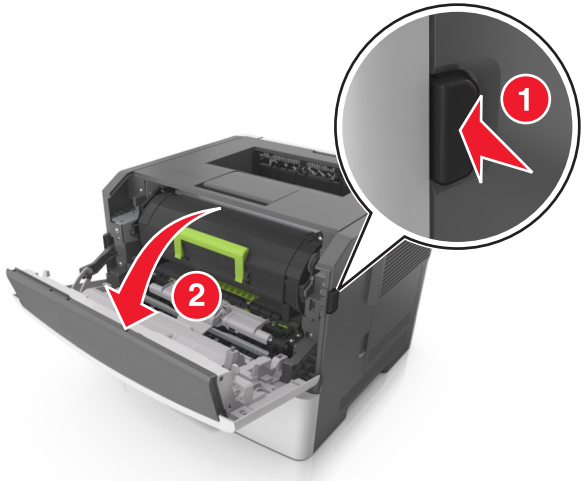

2 Вытяните картридж с тонером за ручку.

3 Поднимите зеленую ручку и извлеките формирователь изображения из принтера.

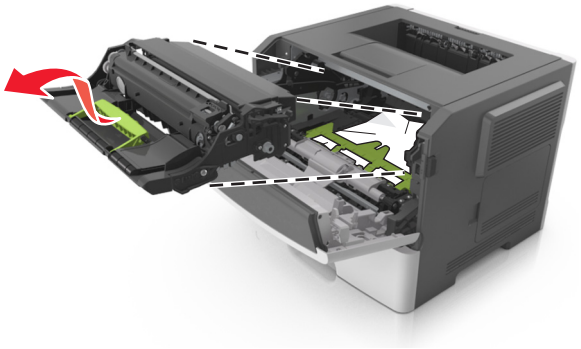

ПРЕДУПРЕЖДЕНИЕ. Возможность повреждения: Не прикасайтесь к фотобарабану. Впоследствии это может привести к снижению качества печати.

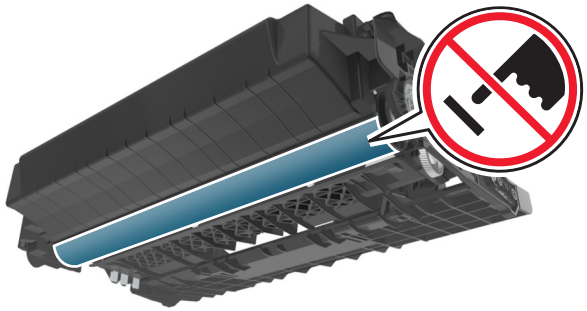

4 Поместите формирователь изображения рядом на ровную гладкую поверхность.

ПРЕДУПРЕЖДЕНИЕ. Возможность повреждения: Не оставляйте формирователь изображения под воздействием света дольше 10 минут. Длительное воздействие света может привести к снижению качества печати.

5 Поднимите зеленую переднюю откидную дверцу принтера.

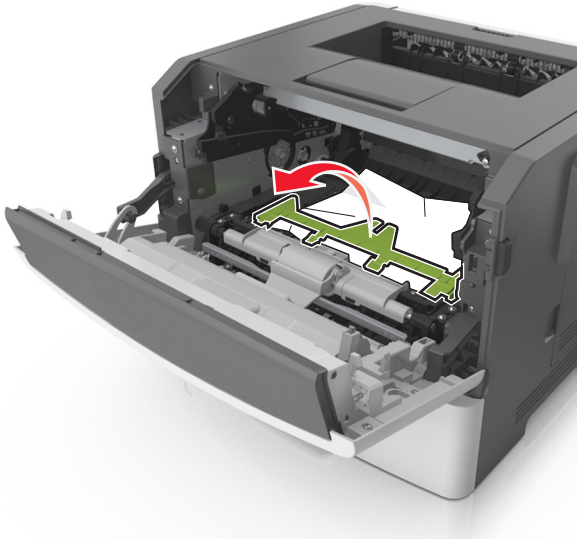

6 Возьмите замятую бумагу с каждой стороны и аккуратно выньте ее из принтера.

Примечание. Убедитесь в том, что извлечены все обрывки бумаги.

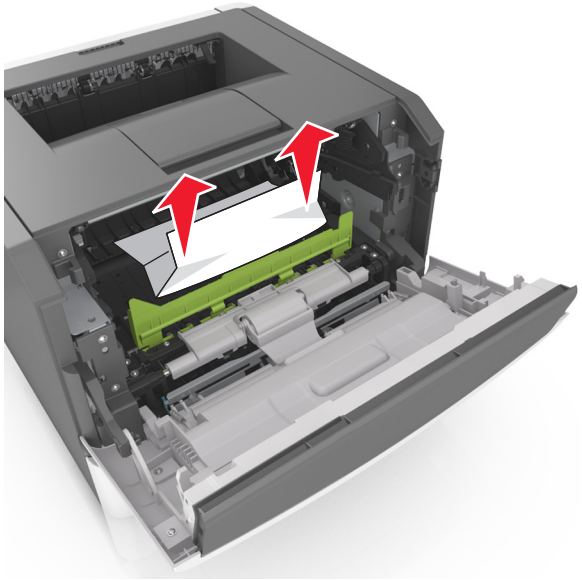

7 Установите формирователь изображения, совместив стрелки на боковых направляющих формирователя со стрелками на боковых направляющих внутри принтера, а потом вставьте формирователь в принтер.

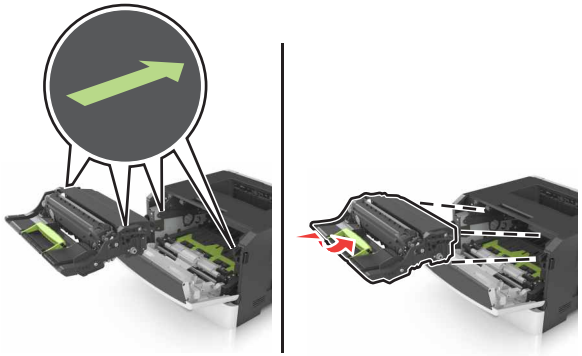

8 Установите картридж с тонером, совместив стрелки на боковых направляющих картриджа со стрелками на боковых направляющих внутри принтера, а потом вставьте картридж в принтер.

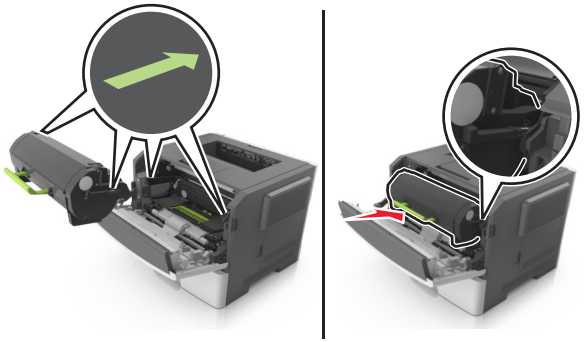

9 Закройте переднюю дверцу.

10 На панели управления принтера нажмите OK для удаления сообщения и продолжения печати.

Замятие, задняя дверца [20y.xx]

1 Нажмите кнопку на правой панели принтера и откройте переднюю дверцу.

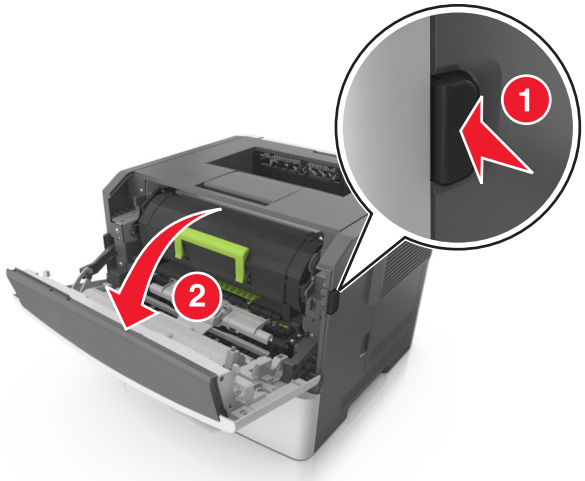

2 Осторожно опустите заднюю дверцу.

ВНИМАНИЕ-ГОРЯЧАЯ ПОВЕРХНОСТЬ: Внутренние детали принтера могут сильно нагреваться. Во избежание ожогов при прикосновении к горячим поверхностям подождите, пока поверхность остынет.

3 Возьмите замятую бумагу с каждой стороны и аккуратно выньте ее из принтера.

Примечание. Убедитесь в полном извлечении обрывков бумаги.

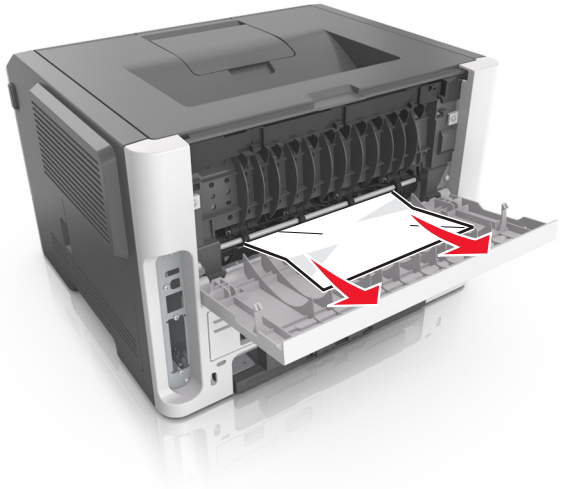

4 Закройте заднюю и переднюю дверцы.

5 На панели управления принтера нажмите OK для удаления сообщения и продолжения печати.

Замятие, стандартный лоток [20y.xx]

1 Возьмите замятую бумагу с каждой стороны и аккуратно выньте ее из принтера.

Примечание. Убедитесь в том, что извлечены все обрывки бумаги.

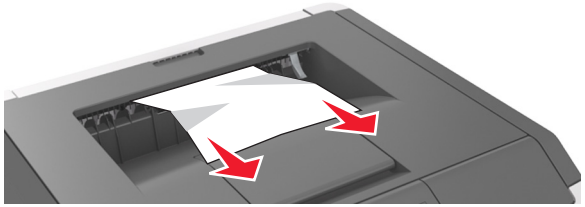

2 На панели управления принтера нажмите OK для удаления сообщения и продолжения печати.

Замятие, извлек. лот.1. Нажм. синий клапан. [23y.xx]

1 Полностью извлеките лоток.

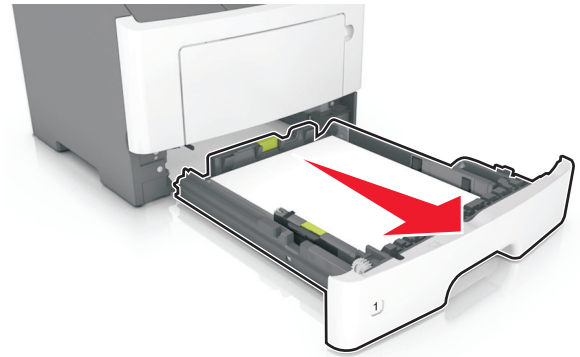

2 Найдите синий рычаг и потяните его вниз, чтобы освободить замявшуюся бумагу.

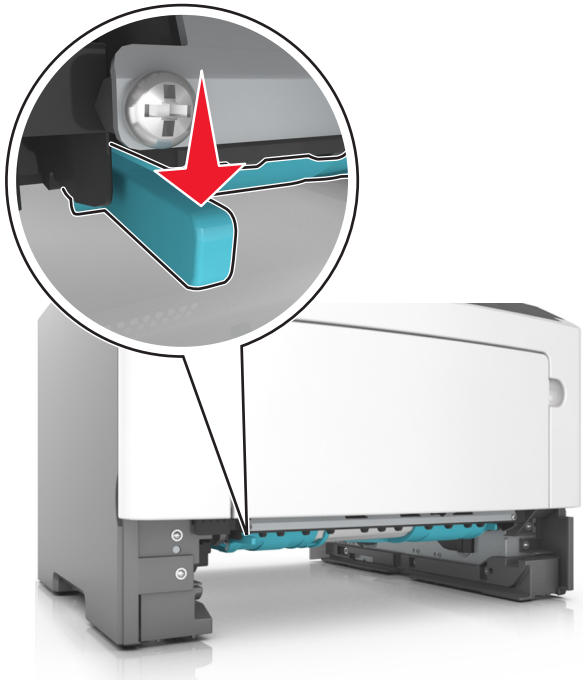

Примечание. Если замятая бумага не видна в области двусторонней печати, откройте заднюю дверцу и осторожно извлеките оттуда замятую бумагу. Убедитесь в полном извлечении обрывков бумаги.

3 Возьмите замятую бумагу с каждой стороны и аккуратно выньте ее из принтера.

Примечание. Убедитесь в полном извлечении обрывков бумаги.

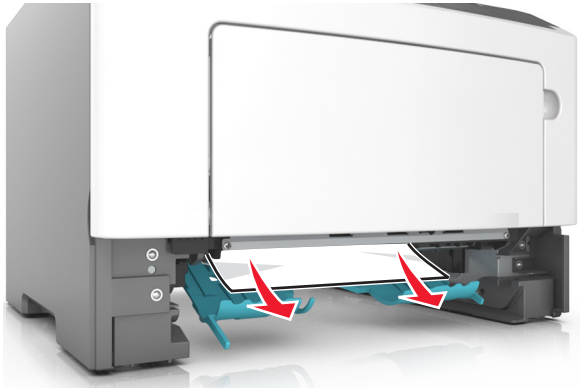

4 Вставьте лоток.

5 На панели управления принтера нажмите OK для удаления сообщения и продолжения печати.

Замятие, лоток [x] [24y.xx]

1 Полностью извлеките лоток.

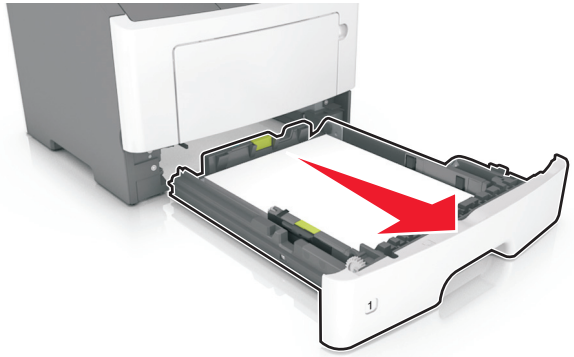

2 Возьмите замятую бумагу с каждой стороны и аккуратно выньте ее из принтера.

Примечание. Убедитесь в том, что извлечены все обрывки бумаги.

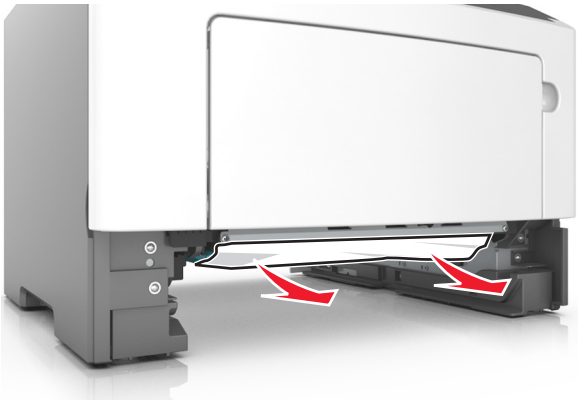

3 Вставьте лоток.

4 На панели управления принтера нажмите OK для удаления сообщения и продолжения печати.

Замятие, МУП [250.xx]

1 Из многофункционального устройства подачи возьмите замятую бумагу с каждой стороны и аккуратно выньте ее из принтера.

Примечание. Убедитесь в полном извлечении обрывков бумаги.

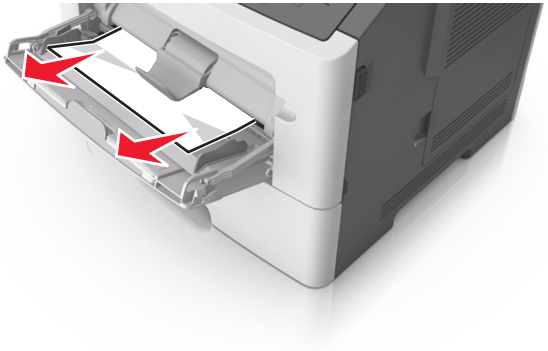

2 Изогните стопку бумаги несколько раз в разные стороны для разделения листов, затем пролистайте стопку. Не загружайте бумагу со складками и сгибами. Выровняйте края стопки на плоской поверхности.

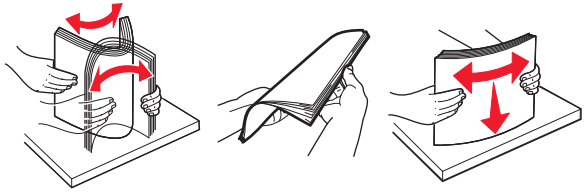

3 Повторно загрузите бумагу в многоцелевое устройство подачи.

Примечание. Сдвиньте направляющую для бумаги так, чтобы она слегка упиралась в край бумаги.

4 На панели управления принтера нажмите OK для удаления сообщения и продолжения печати.

Замятия в модели принтера с экраном размером 2,4 дюйма

Значение сообщений о замятиях бумаги и их местоположение

При замятии на дисплее отображается сообщение о месте замятия и сведения о том, как устранить замятие. Откройте дверцы, крышки и лотки, указанные на дисплее, чтобы устранить замятие.

Примечания.

- Если функция помощника при замятиях включена, то после извлечения замятой страницы принтер автоматически удаляет пустые или не полностью распечатанные страницы в стандартный выходной лоток. Проверьте наличие испорченных страниц в распечатанных материалах.
- Если параметр "Восстановление после замятия" установлен в положение "Вкл." или "Авто", тогда принтер снова печатает замятые страницы. Однако, параметр «Авто» не гарантирует печать страницы.

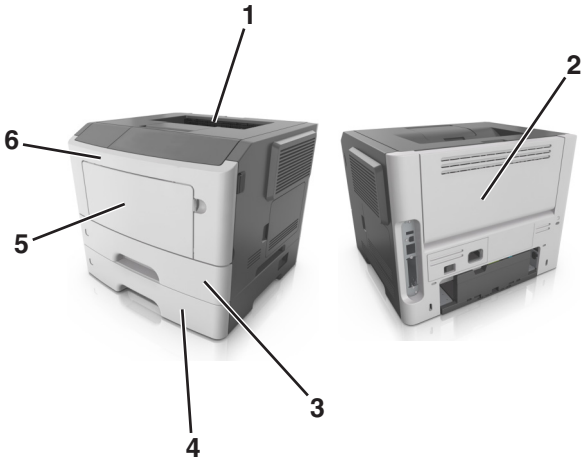

	Область	Сообщение на панели управления	Инструкции по устранению
1	Стандартный лоток	Замятие страницы [x], очистите стандартный выходной лоток. [20y.xx]	Извлеките замятую бумагу.
2	Задняя дверца	Замятие страницы [x], откройте заднюю дверцу. [20y.xx]	Откройте заднюю дверцу, затем извлеките замятую бумагу.

	Область	Сообщение на панели управления	Инструкции по устранению
3	Лоток 1	Замятие страницы [x], снимите лоток 1 для очистки устройства двусторонней печати. [23y.xx]	Полностью выдвиньте лоток 1, затем толкните клапан передней части устройства двусторонней печати вниз и после этого извлеките замятую бумагу. **Примечание.** Для устранения некоторых замятий бумаги в зоне 23y.xx может понадобиться открыть заднюю дверцу.
4	Лоток [x]	Замятие страницы [x], отсоедините лоток [x]. [24y.xx]	Вытащите указанный лоток, затем извлеките замятую бумагу.
5	Многоцелевое устройство подачи	Замятие страницы [x], очистите устройство ручной подачи. [250.xx]	Уберите всю бумагу из многоцелевого устройства подачи, затем извлеките всю замятую бумагу.
6	Передняя дверца	Замятие страницы [x], откройте переднюю дверцу. [20y.xx]	Откройте переднюю дверцу, а затем извлеките картридж с тонером, блок формирования изображений и замятую бумагу.

Замятие страницы [x], откройте переднюю дверцу. [20y.xx]

ВНИМАНИЕ-ГОРЯЧАЯ ПОВЕРХНОСТЬ: Внутренние детали принтера могут сильно нагреваться. Для снижения вероятности травмы, вызванной прикосновением к горячей поверхности, подождите, пока поверхность остынет.

1 Нажмите кнопку на правой панели принтера и откройте переднюю дверцу.

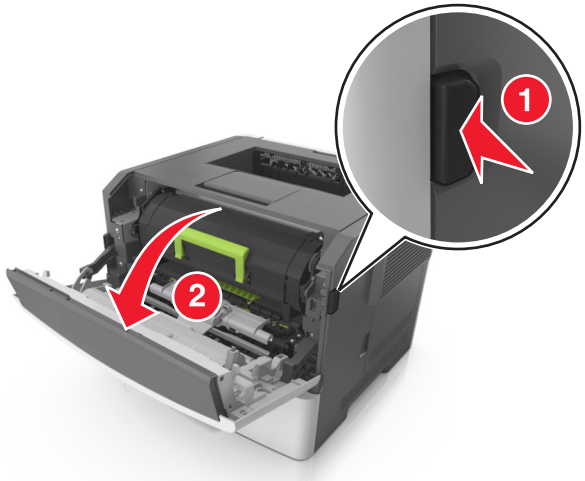

2 Взявшись за рукоятку, вытащите картридж с тонером.

3 Поднимите зеленую рукоятку и извлеките блок формирования изображения из принтера.

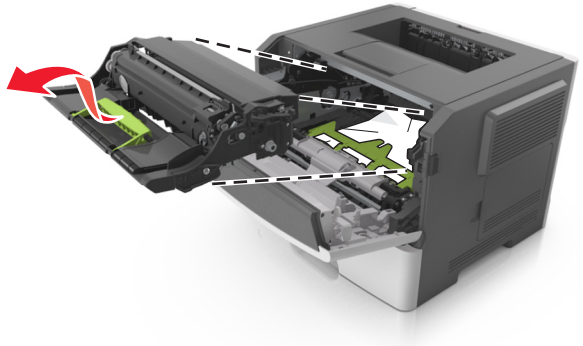

ПРЕДУПРЕЖДЕНИЕ. Возможность повреждения: Не прикасайтесь к блестящему синему фотобарабану под формирователем изображения. В последствии это может привести к снижению качества печати.

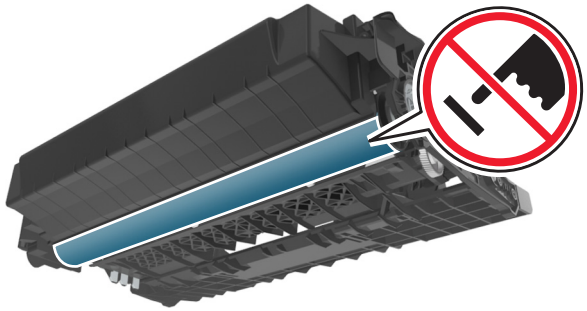

4 Поместите формирователь изображения рядом на ровную гладкую поверхность.

ПРЕДУПРЕЖДЕНИЕ. Возможность повреждения: Не оставляйте копи-картридж под воздействием света дольше 10 минут. Длительное воздействие света может привести к снижению качества печати.

5 Поднимите зеленую переднюю откидную дверцу принтера.

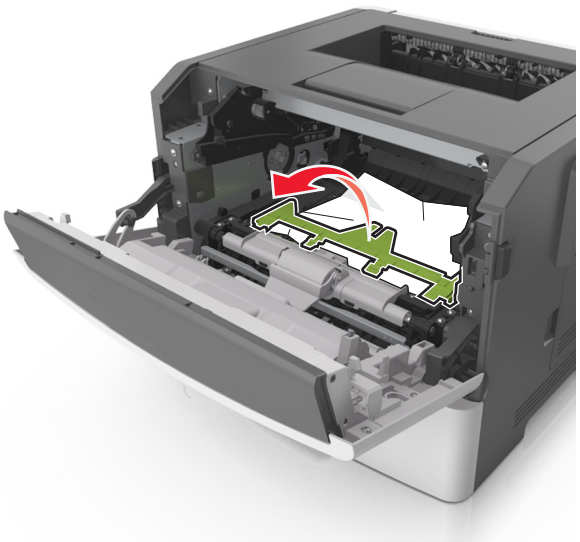

6 Возьмите замятую бумагу с каждой стороны и аккуратно выньте ее из принтера.

Примечание. Убедитесь в полном извлечении обрывков бумаги.

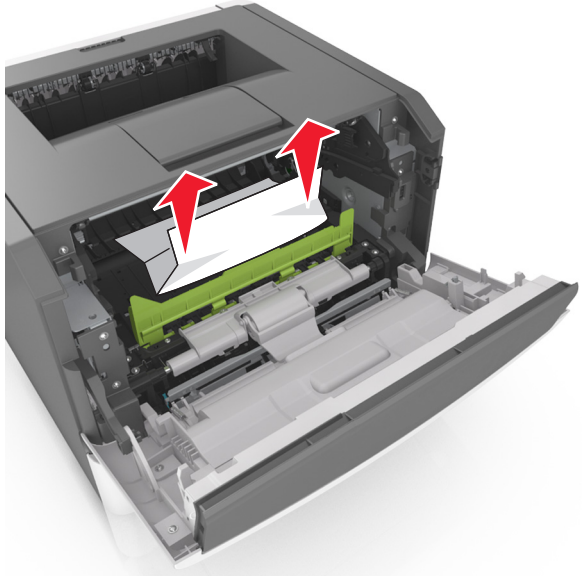

7 Установите формирователь изображения, совместив стрелки на боковых направляющих формирователя со стрелками на боковых направляющих внутри принтера, а потом вставьте формирователь в принтер.

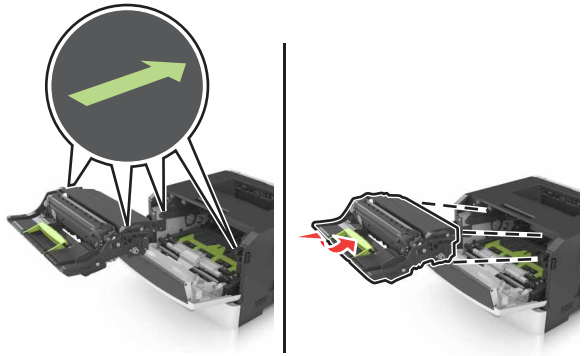

8 Установите картридж с тонером, совместив стрелки на боковых направляющих картриджа со стрелками на боковых направляющих внутри принтера, а потом вставьте картридж в принтер.

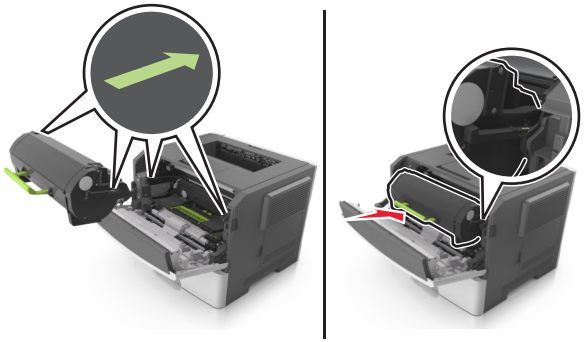

9 Закройте переднюю дверцу.

10 На панели управления выберите **Далее** > OK >**Извлеките замятую бумагу, нажмите "OK"** > OK.

Замятие страницы [x], откройте заднюю дверцу. [20y.xx]

1 Откройте переднюю дверцу.

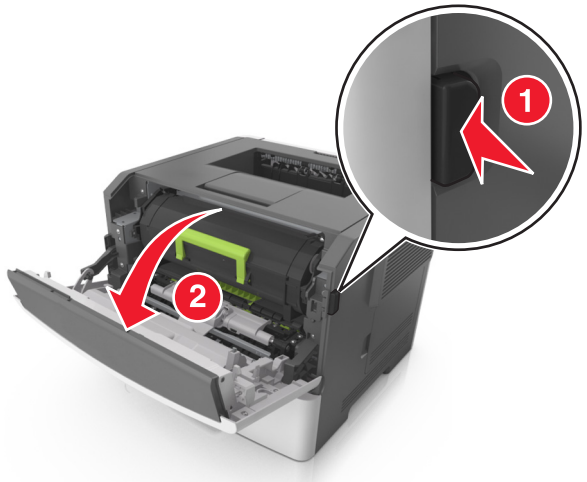

2 Осторожно опустите заднюю дверцу.

ВНИМАНИЕ-ГОРЯЧАЯ ПОВЕРХНОСТЬ: Внутренние детали принтера могут сильно нагреваться. Для снижения вероятности травмы, вызванной прикосновением к горячей поверхности, подождите, пока поверхность остынет.

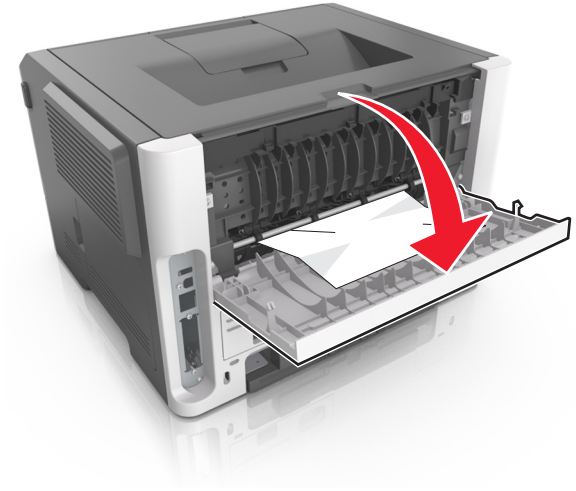

3 Возьмите замятую бумагу с каждой стороны и аккуратно выньте ее из принтера.

Примечание. Убедитесь в полном извлечении обрывков бумаги.

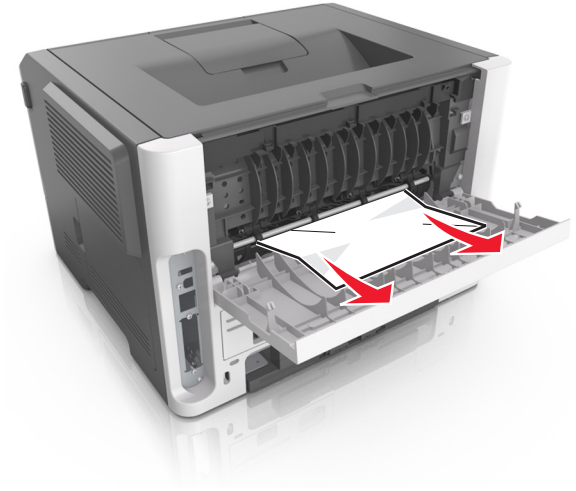

4 Закройте заднюю дверцу.

5 На панели управления выберите **Далее** >

OK >**Извлеките замятую бумагу, нажмите OK,** >

OK чтобы удалить сообщение и продолжить печать.

Замятие страницы [x], очистите стандартный выходной лоток. [20y.xx]

1 Возьмите замятую бумагу с каждой стороны и аккуратно выньте ее из принтера.

Примечание. Убедитесь в полном извлечении обрывков бумаги.

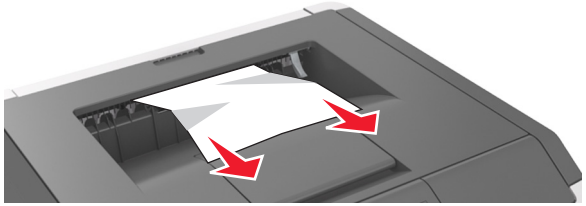

2 На панели управления выберите **Далее** >

OK >**Извлеките замятую бумагу, нажмите OK,** >

OK чтобы удалить сообщение и продолжить печать.

Замятие страницы [x], снимите лоток 1 для очистки устройства двусторонней печати. [23y.xx]

ВНИМАНИЕ-ГОРЯЧАЯ ПОВЕРХНОСТЬ: Внутренние детали принтера могут сильно нагреваться. Для снижения вероятности травмы, вызванной прикосновением к горячей поверхности, подождите, пока поверхность остынет.

1 Полностью вытащите лоток из принтера.

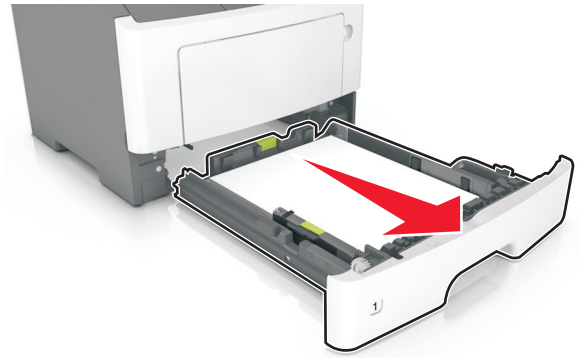

2 Найдите синий рычаг и потяните его вниз, чтобы освободить замявшуюся бумагу.

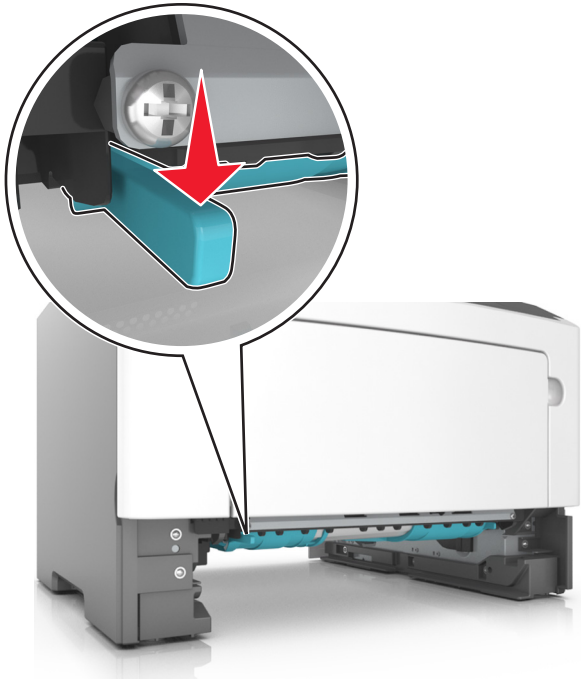

3 Возьмите замятую бумагу с каждой стороны и аккуратно выньте ее из принтера.

Примечание. Убедитесь в полном извлечении обрывков бумаги.

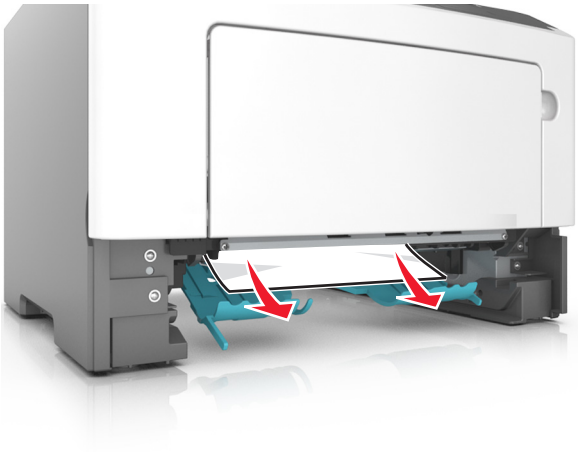

4 Вставьте лоток.

5 На панели управления выберите **Далее** >

OK >**Извлеките замятую бумагу, нажмите OK,** >

OK чтобы удалить сообщение и продолжить печать.

Замятие страницы [x], откройте лоток [x]. [24y.xx]

1 Полностью вытащите лоток из принтера.

Примечание. В сообщении на дисплее принтера указывается лоток, в котором обнаружено замятие бумаги.

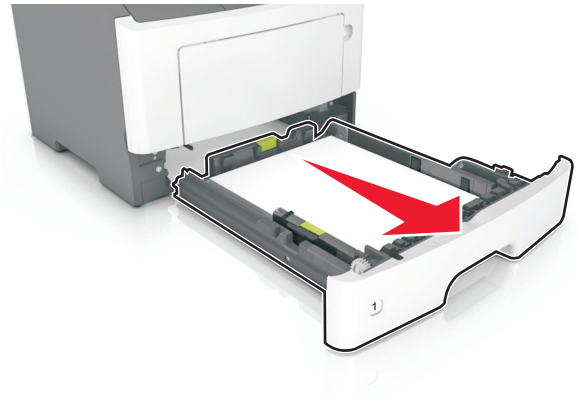

2 Возьмите замятую бумагу с каждой стороны и аккуратно выньте ее из принтера.

Примечание. Убедитесь в полном извлечении обрывков бумаги.

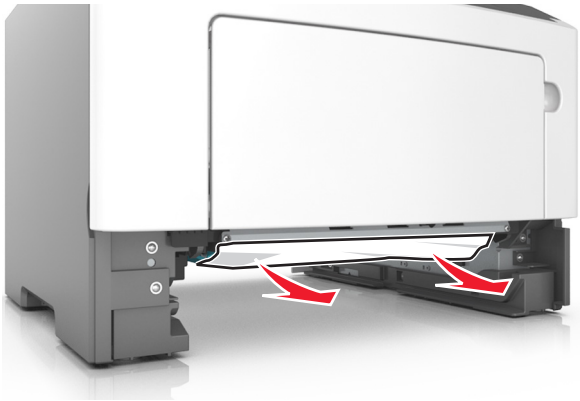

3 Вставьте лоток.

4 На панели управления выберите **Далее** >

OK >**Извлеките замятую бумагу, нажмите OK,** >

OK чтобы удалить сообщение и продолжить печать.

Замятие страницы [x], очистите устройство ручной подачи. [25y.xx]

1 Из многофункционального устройства подачи возьмите замятую бумагу с каждой стороны и аккуратно выньте ее из принтера.

Примечание. Убедитесь в полном извлечении обрывков бумаги.

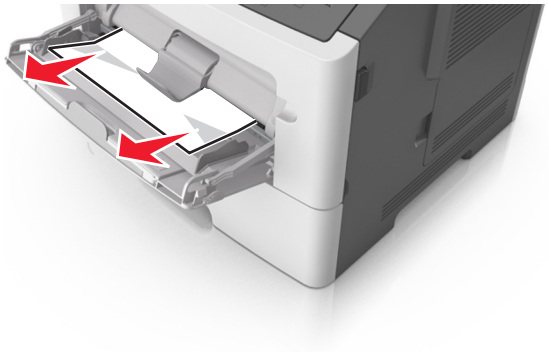

2 Изогните стопку бумаги несколько раз в разные стороны для разделения листов, затем пролистайте стопку. Не загружайте бумагу со складками и сгибами. Выровняйте края стопки на плоской поверхности.

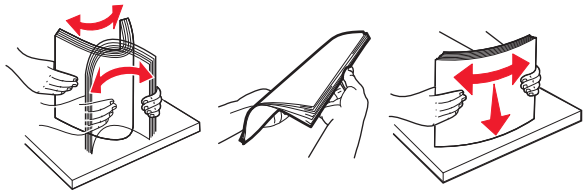

3 Повторно загрузите бумагу в многоцелевое устройство подачи.

Примечание. Сдвиньте направляющую для бумаги так, чтобы она слегка упиралась в край бумаги.

4 На панели управления выберите **Далее** >

OK >**Извлеките замятую бумагу, нажмите OK,** >

OK чтобы удалить сообщение и продолжить печать.