Lazer Yazıcı

Hızlı Başvuru

Kağıt ve özel ortam yükleme

Standart veya isteğe bağlı 500-sayfalık tepsilere yükleme yapma

Yazıcıda iki adet standart 500-sayfalık tepsi (Tepsi 1 ve Tepsi 2) vardır ve yazıcıda bir veya birkaç isteğe bağlı 500-sayfalık tepsi bulunabilir. Tüm 500-sayfalık tepsiler aynı kağıt boyutlarını ve türlerini destekler. Kağıtlar uzun-kenar veya kısa-kenar yönlendirmesiyle tepsilere yüklenebilir.

1 Tepsiyi tamamen dışarı doğru çekin.

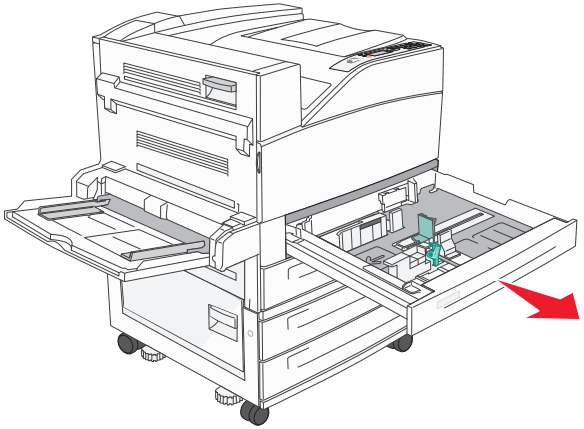

2 Genişlik ve uzunluk kılavuzlarını sıkıştırıp yüklenen kağıt boyutu için doğru konumlara kaydırın.

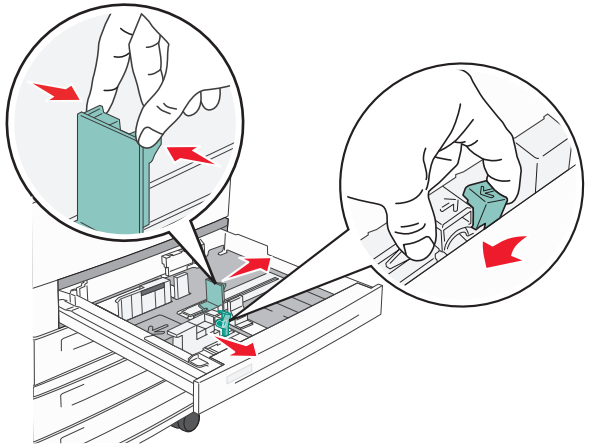

3 Kağıtları ileri geri esnetip gevşetin ve ardından havalandırın. Kağıtları katlamayın veya buruşturmayın. Kenarları düz bir yüzeyde düzleştirin.

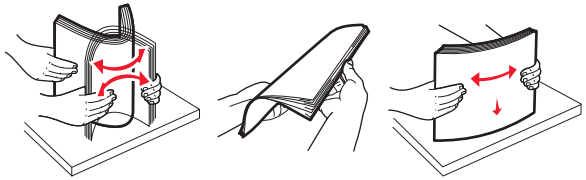

4 Kağıt yığınını yazdırma yüzü yukarı bakacak şekilde yükleyin. Kağıdı gösterildiği gibi uzun-kenar veya kısa-kenar yönlendirmesiyle yükleyin.

Notlar:

- A4'ten büyük boyutları kısa-kenar yönlendirmesiyle yükleyin.
- Kağıdın, kağıt tepsisinin kenarında bulunan maks doldurma çizgisinin aşağısında olduğundan emin olun. Tepsinin aşırı doldurulması kağıt sıkışmasına ve olası yazıcı hasarına neden olabilir.

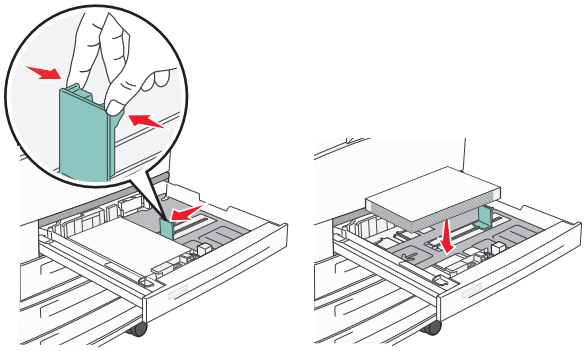

5 Kağıt kılavuzlarının kağıdın kenarlarına sabitlendiğinden emin olun.

6 Tepsiyi içeri sokun.

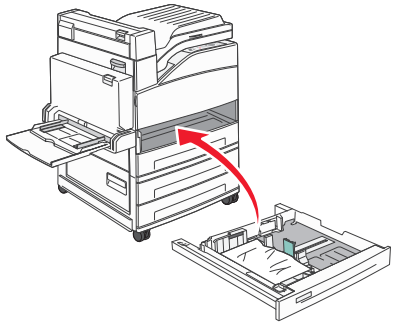

7 Yüklediğiniz kağıt türü, tepside daha önce yüklenenden farklıysa, tepsinin Kağıt Türü ayarını değiştirin.

Sıkışmaları giderme

200-201 kağıt sıkışmaları

1 Açma mandalını yukarı itip kapağı alçaltarak A Kapağını açın.

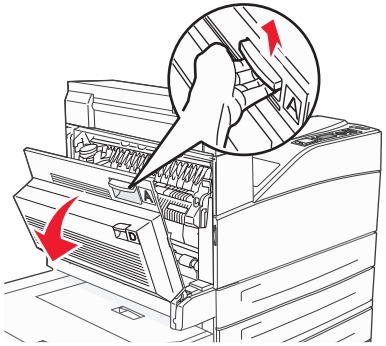

DİKKAT—SICAK YÜZEY: Yazıcının içi sıcak olabilir. Sıcak bir yüzeyin neden olabileceği bir yaralanma riskini azaltmak için, dokunmadan önce yüzeyin soğumasını bekleyin.

2 Sıkışan kağıdı yukarı ve kendinize doğru çekin.

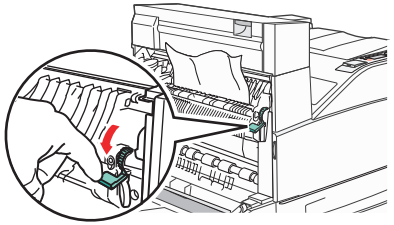

Not: Sıkışan kağıt hemen hareket etmezse çekmeyi bırakın. Sıkışan kağıdın çıkarılmasını kolaylaştırmak için yeşil kolu aşağı bastırın ve çekin. Tüm kağıt parçalarının çıkarıldığından emin olun.

3 A Kapağını kapatın.

202 kağıt sıkışması

A Alanını Temizleme

1 Açma mandalını yukarı itip kapağı alçaltarak A Kapağını açın.

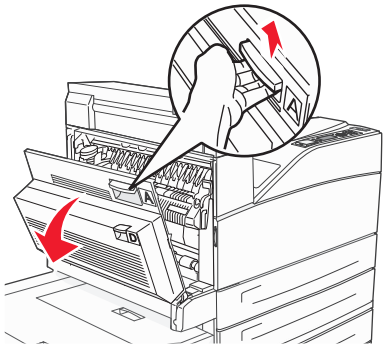

DİKKAT—SICAK YÜZEY: Yazıcının içi sıcak olabilir. Sıcak bir yüzeyin neden olabileceği bir yaralanma riskini azaltmak için, dokunmadan önce yüzeyin soğumasını bekleyin.

2 Sıkışan kağıdı yukarı ve kendinize doğru çekin.

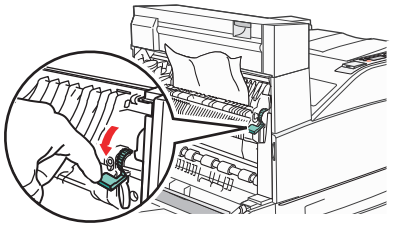

Not: Sıkışan kağıt hemen hareket etmezse çekmeyi bırakın. Sıkışan kağıdın çıkarılmasını kolaylaştırmak için yeşil kolu aşağı bastırın ve çekin. Tüm kağıt parçalarının çıkarıldığından emin olun.

3 A Kapağını kapatın.

B Alanını Temizleme

1 B Kapağını açın.

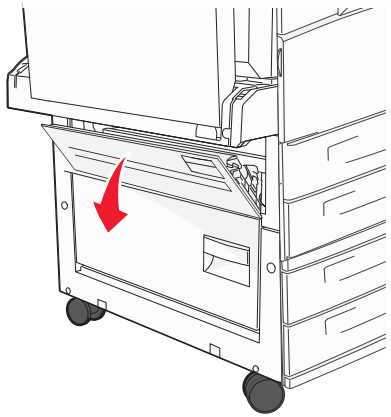

2 Sıkışan kağıdı yukarı ve kendinize doğru çekin.

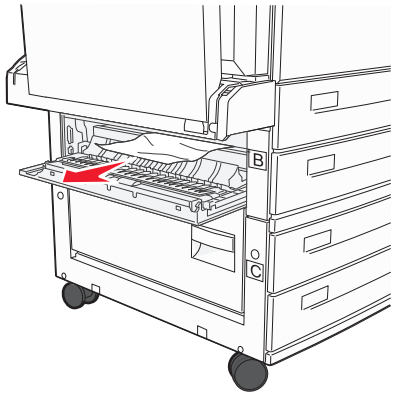

3 B Kapağını kapatın.

203, 230-231 kağıt sıkışmaları

203 kağıt sıkışması

1 Açma mandalını yukarı itip kapağı alçaltarak A Kapağını açın.

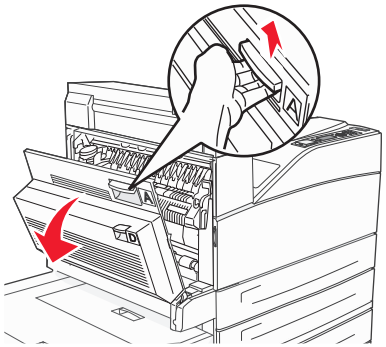

DİKKAT—SICAK YÜZEY: Yazıcının içi sıcak olabilir. Sıcak bir yüzeyin neden olabileceği bir yaralanma riskini azaltmak için, dokunmadan önce yüzeyin soğumasını bekleyin.

2 Açma mandalını yukarı bastırıp kapağı alçaltarak Kapak E'yi açın.

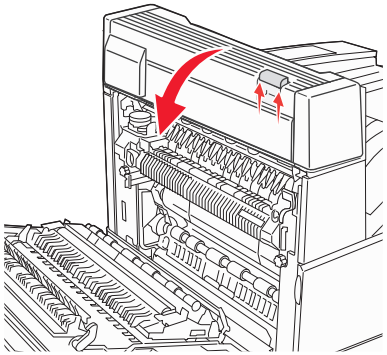

3 Sıkışan kağıdı yukarı çekin.

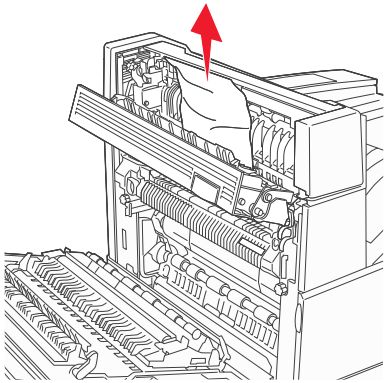

4 Kapak E'yi kapatın.

5 A Kapağını kapatın.

230 kağıt sıkışması

1 Kapak D'yi açın.

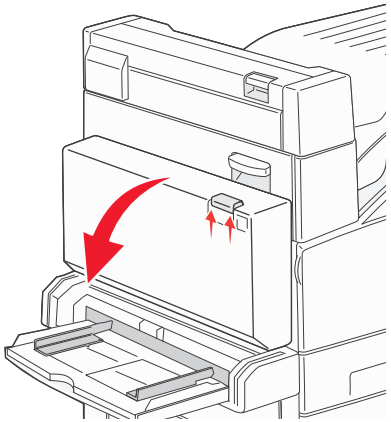

2 Sıkışmayı giderin.

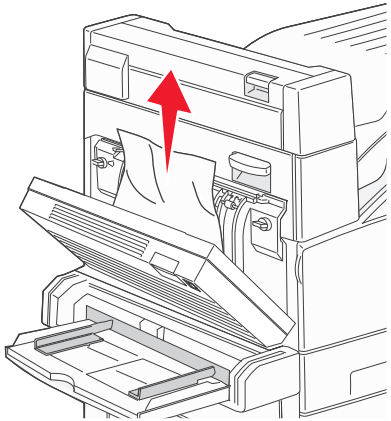

3 Kapak D'yi kapatın.

4 Açma mandalını yukarı itip kapağı alçaltarak A Kapağını açın.

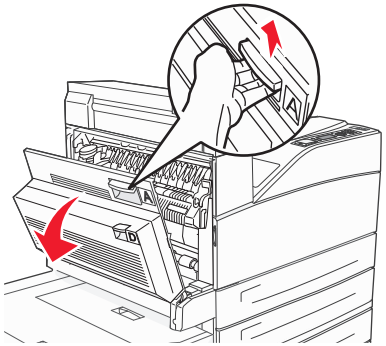

DİKKAT—SICAK YÜZEY: Yazıcının içi sıcak olabilir. Sıcak bir yüzeyin neden olabileceği bir yaralanma riskini azaltmak için, dokunmadan önce yüzeyin soğumasını bekleyin.

5 Açma mandalını yukarı bastırıp kapağı alçaltarak Kapak E'yi açın.

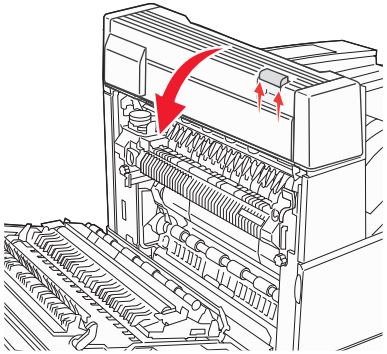

6 Sıkışan kağıdı yukarı çekin.

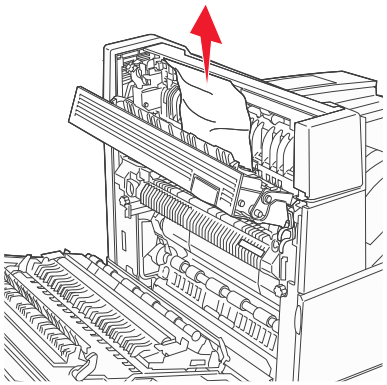

7 Kapak E'yi kapatın.

8 A Kapağını kapatın.

231 kağıt sıkışması

1 Kapak D'yi açın.

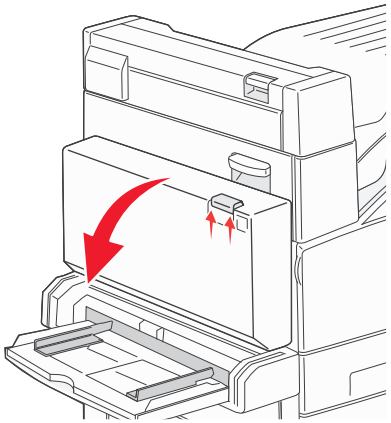

2 Sıkışmayı giderin.

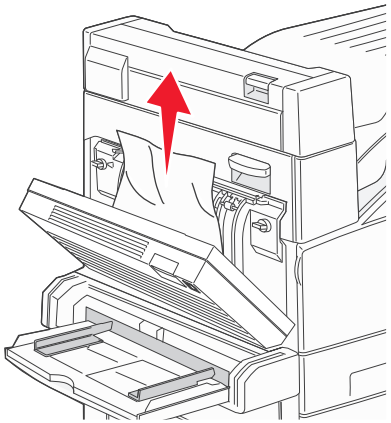

3 Kapak D'yi kapatın.

4 Açma mandalını yukarı itip kapağı alçaltarak A Kapağını açın.

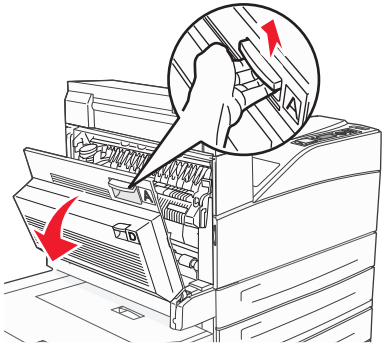

DİKKAT—SICAK YÜZEY: Yazıcının içi sıcak olabilir. Sıcak bir yüzeyin neden olabileceği bir yaralanma riskini azaltmak için, dokunmadan önce yüzeyin soğumasını bekleyin.

5 Sıkışan kağıdı yukarı ve kendinize doğru çekin.

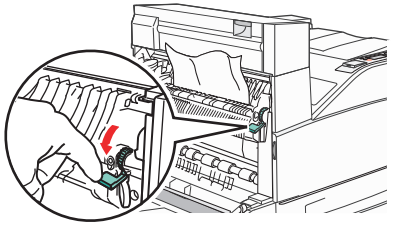

Not: Sıkışan kağıt hemen hareket etmezse çekmeyi bırakın. Sıkışan kağıdın çıkarılmasını kolaylaştırmak için yeşil kolu aşağı bastırın ve çekin. Tüm kağıt parçalarının çıkarıldığından emin olun.

6 A Kapağını kapatın.

24x kağıt sıkışması

Tepsi 1'de Sıkışma

1 Tepsi 1'i yazıcıdan çıkarın.

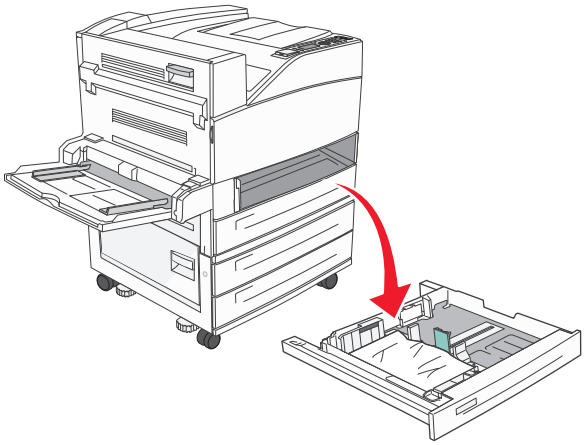

2 Sıkışmayı giderin.

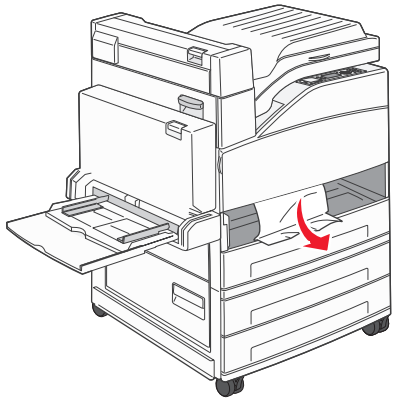

3 Tepsi 1'i takın.

İsteğe bağlı tepside sıkışma

1 Tepsiyi dışarı doğru çekin.

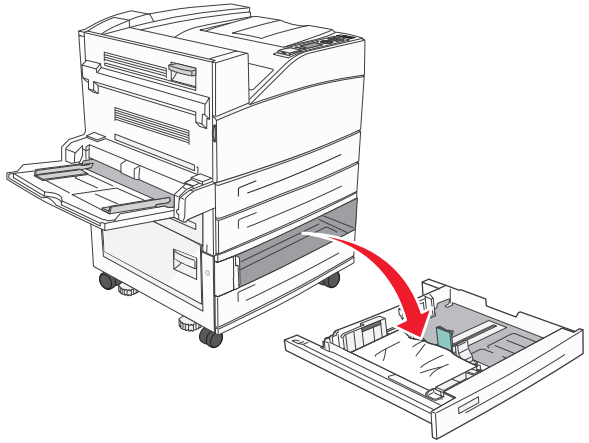

2 Sıkışmayı giderin.

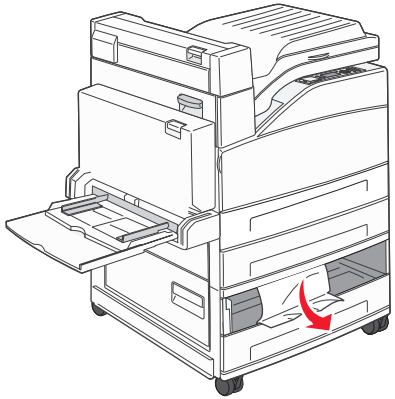

3 Tepsiyi içeri sokun.

Kapak A'da sıkışmayı giderin

1 Açma mandalını yukarı itip kapağı alçaltarak A Kapağını açın.

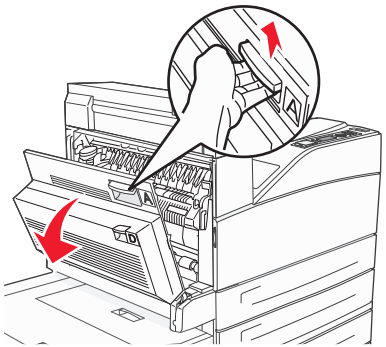

DİKKAT—SICAK YÜZEY: Yazıcının içi sıcak olabilir. Sıcak bir yüzeyin neden olabileceği bir yaralanma riskini azaltmak için, dokunmadan önce yüzeyin soğumasını bekleyin.

2 Sıkışan kağıdı yukarı ve kendinize doğru çekin.

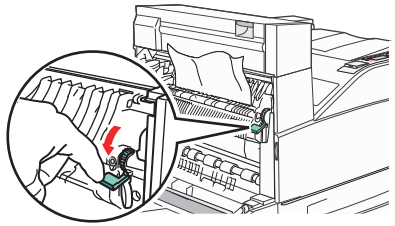

Not: Sıkışan kağıt hemen hareket etmezse çekmeyi bırakın. Sıkışan kağıdın çıkarılmasını kolaylaştırmak için yeşil kolu aşağı bastırın ve çekin. Tüm kağıt parçalarının çıkarıldığından emin olun.

3 A Kapağını kapatın.

Kapak B'de sıkışmayı giderme

1 B Kapağını açın.

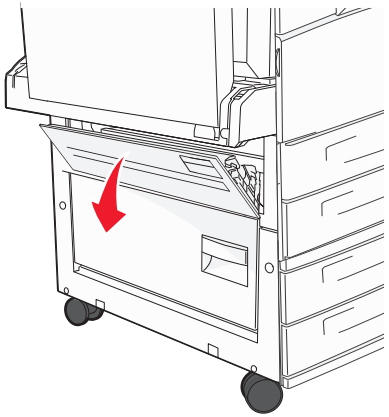

2 Sıkışan kağıdı yukarı ve kendinize doğru çekin.

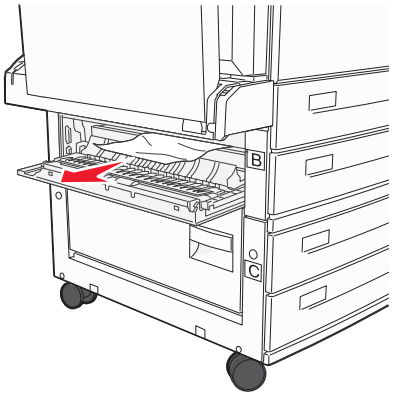

3 B Kapağını kapatın.

241 kağıt sıkışması

1 C Kapağını açın.

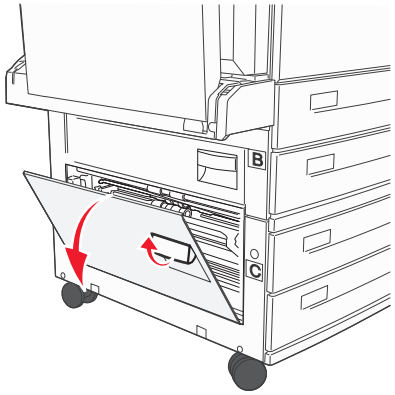

2 Sıkışan kağıdı yukarı ve kendinize doğru çekin.

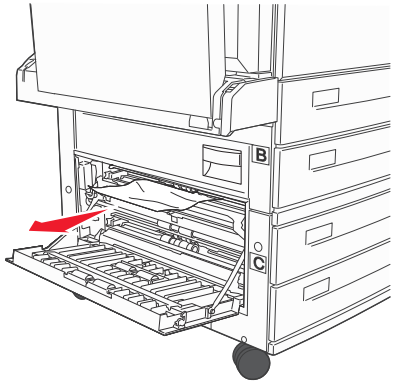

Not: Tüm kağıt parçalarının çıkarıldığından emin olun.

3 C Kapağını kapatın.

4 Tepsi 1'i açın ve kırışan tüm kağıtları tepsiden çıkarın.

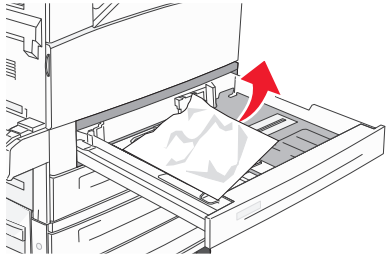

5 Tepsi 1'i takın.

250 kağıt sıkışması

1 Çok amaçlı besleyiciden kağıdı çıkarın.

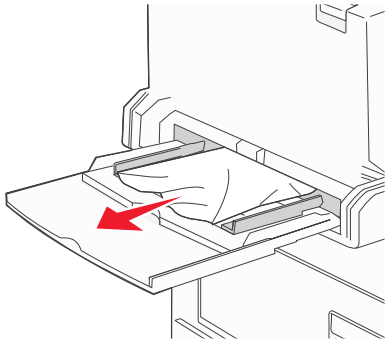

2 Kağıtları ileri geri esnetip gevşetin ve ardından havalandırın. Kağıtları katlamayın veya buruşturmayın. Kenarları düz bir yüzeyde düzleştirin.

3 Kağıdı çok amaçlı besleyiciye yükleyin.

4 Kağıt kılavuzunu kağıdın kenarına hafifçe dayanacak şekilde ayarlayın.

280-282 kağıt sıkışmaları

280-281 kağıt sıkışmaları

1 Açma mandalını yukarı itip kapağı alçaltarak A Kapağını açın.

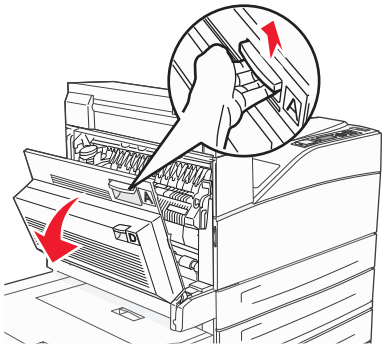

DİKKAT—SICAK YÜZEY: Yazıcının içi sıcak olabilir. Sıcak bir yüzeyin neden olabileceği bir yaralanma riskini azaltmak için, dokunmadan önce yüzeyin soğumasını bekleyin.

2 Sıkışan kağıdı yukarı ve kendinize doğru çekin.

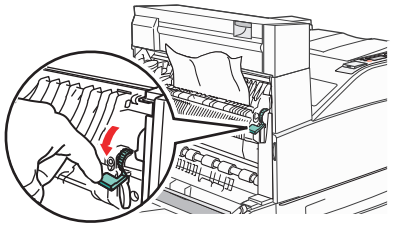

Not: Sıkışan kağıt hemen hareket etmezse çekmeyi bırakın. Sıkışan kağıdın çıkarılmasını kolaylaştırmak için yeşil kolu aşağı bastırın ve çekin. Tüm kağıt parçalarının çıkarıldığından emin olun.

3 A Kapağını kapatın.

4 F Kapağını açın.

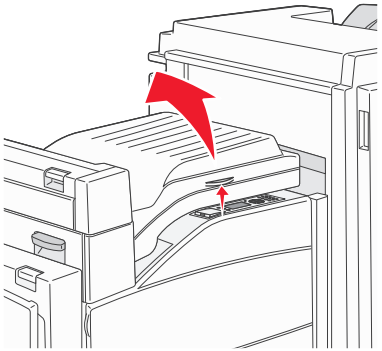

5 Sıkışmayı giderin.

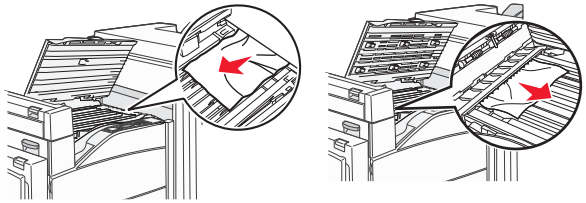

6 F Kapağını kapatın.

282 kağıt sıkışması

1 F Kapağını açın.

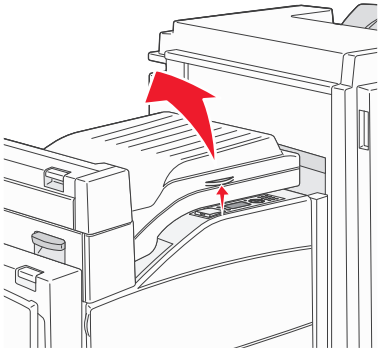

2 Sıkışmayı giderin.

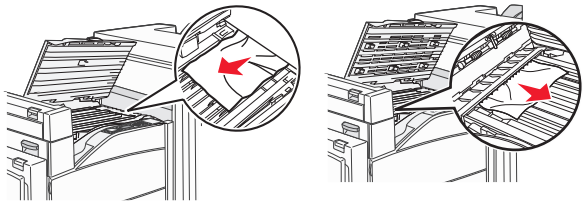

3 F Kapağını kapatın.

283, 289 zımba sıkışması

283 kağıt sıkışması

1 H Kapağını kaldırın.

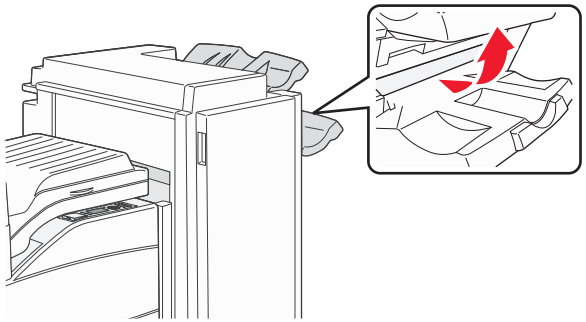

2 Sıkışmayı giderin.

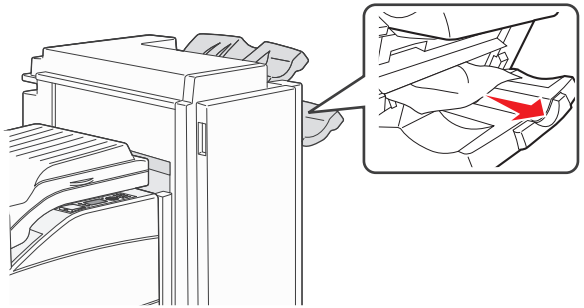

3 H Kapağını kapatın.

289 zımba hatası

1 G Kapağını açın.

2 Zımba kartuşu tutucusundaki kolu tutun ve sağa doğru hareket ettirin.

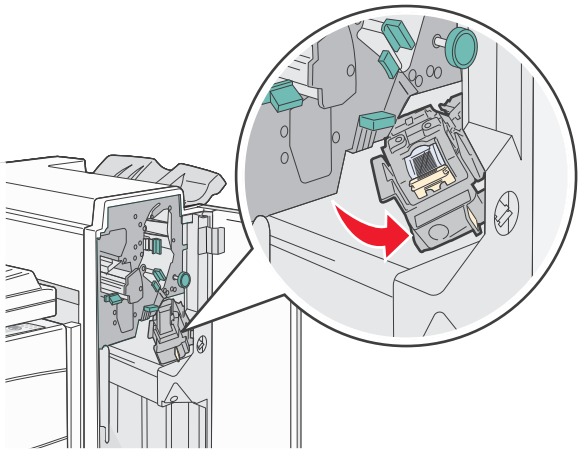

3 Zımba kartuşunu çıkarmak için renkli tırnağı sıkıca çekin.

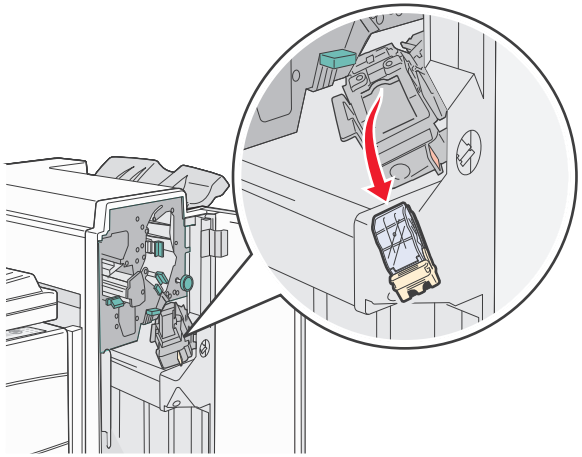

4 Zımba kılavuzunu kaldırmak için metal tırnağı kullanın ve sonra zımba sayfasını çekip çıkarın.

Sayfanın tamamını atın.

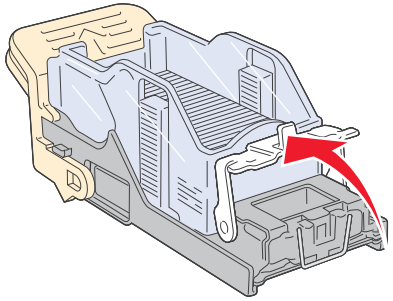

5 Girişte zımba sıkışmadığından emin olmak için kartuş tutucusunun altındaki temiz muhafazaya bakın.

6 Zımba kılavuzunu yerine sıkıca oturuncaya kadar bastırın.

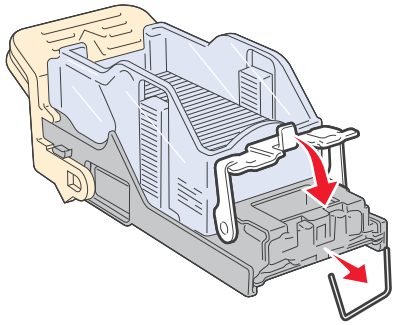

7 Tutucu yerine oturuncaya kadar kartuş tutucusunu sıkıca zımbaya bastırın.

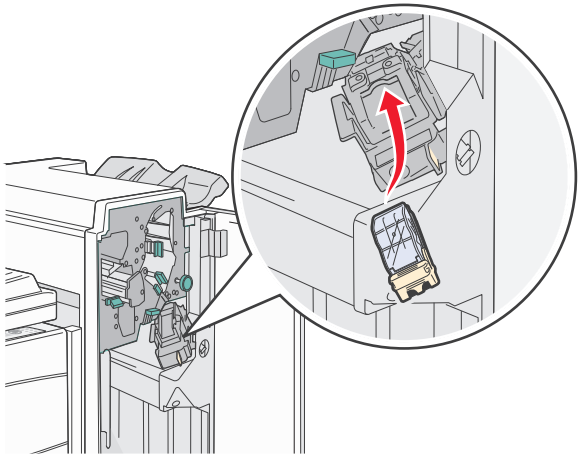

8 G Kapağını kapatın.

Zımba Hazırlanıyor mesajı görüntülenir. Hazırlama işlemi, zımbanın düzgün çalışmasını sağlar.

28x kağıt sıkışması

284 kağıt sıkışması

1 F Kapağını açın.

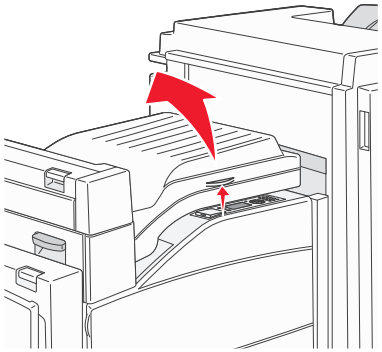

2 Sıkışmayı giderin.

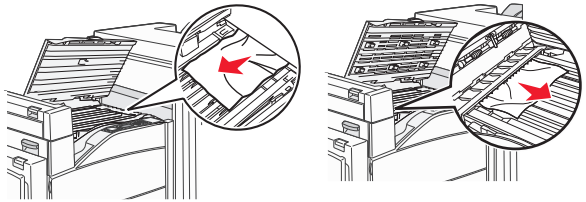

3 F Kapağını kapatın.

4 G Kapağını açın.

5 Sıkışmayı giderin.

6 G Kapağını kapatın.

7 H Kapağını kaldırın.

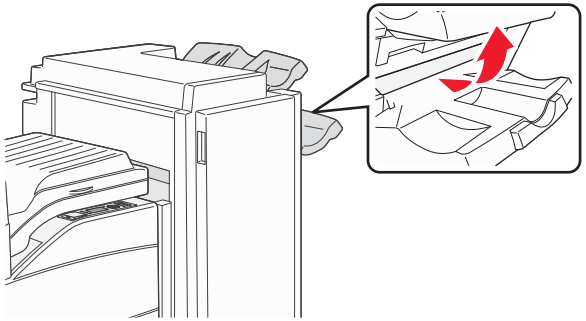

8 Sıkışmayı giderin.

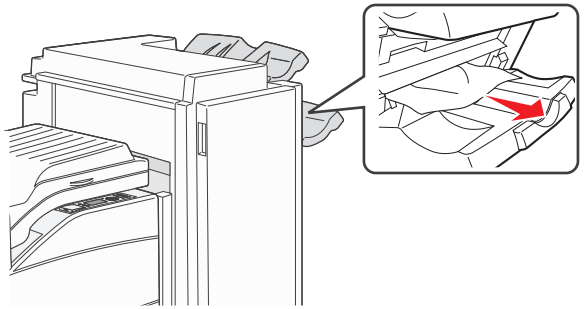

9 H Kapağını kapatın.

285-286 kağıt sıkışmaları

1 H Kapağını kaldırın.

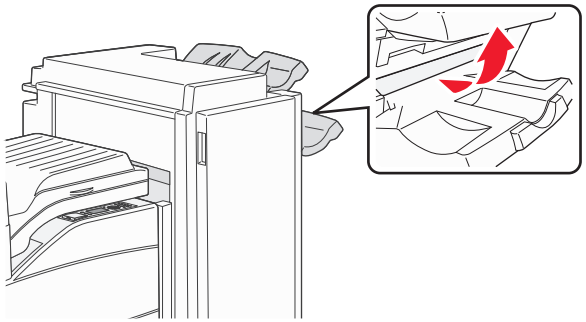

2 Sıkışmayı giderin.

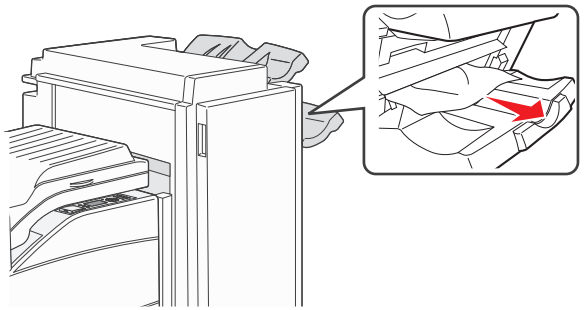

3 H Kapağını kapatın.

287-288 kağıt sıkışmaları

1 F Kapağını açın.

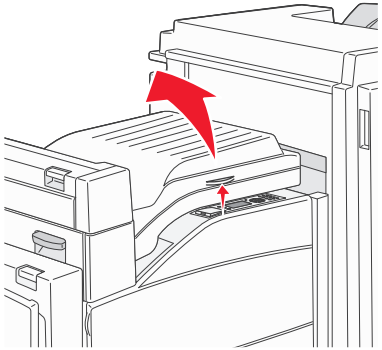

2 Sıkışmayı giderin.

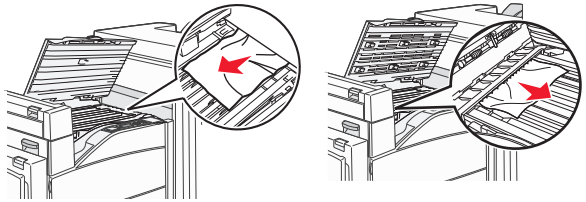

3 F Kapağını kapatın.

4 G Kapağını açın.

5 Sıkışmayı giderin.

6 G Kapağını kapatın.