X746x, X748x

Uživatelská příručka

Říjen 2014 **www.lexmark.com**

Typ(y) přístroje:

7526

Model(y):

576, 776

Obsah

Informace o bezpečnosti.....6

Informace o tiskárně.....8

Vyhledání informací o tiskárně.....8
Výběr umístění tiskárny.....9
Konfigurace tiskárny.....10
Popis podavače ADF a skleněné plochy skeneru.....11
Použití ovládacího panelu tiskárny.....12

Popis domovské obrazovky.....14

Popis domovské obrazovky.....14
Použití tlačítek na dotykovém displeji.....16

Nastavení a použití aplikací spouštěných z domovské obrazovky.....18

Použití vestavěného webového serveru.....18
Zobrazení nebo skrytí ikon na domovské obrazovce.....18
Aktivace aplikací na domovské obrazovce.....19
Nastavení vzdáleného ovládacího panelu.....21
Import a export konfigurace.....21

Dodatečná příprava tiskárny.....23

Instalace interních součástí.....23
Instalace hardwarových součástí.....40
Připojování kabelů.....42
Nastavení softwaru tiskárny.....44
Práce v síti.....45
Ověření nastavení tiskárny.....54

Založení papíru a speciálních médií.....56

Nastavení formátu a typu papíru.....56
Nastavení pro Univerzální formát papíru.....56
Zakládání do standardního nebo doplňkového zásobníku na 550 listů.....56
Vkládání do přídavného zásobníku na 550 listů pro speciální média.....60
Plnění vysokokapacitního podavače na 2000 listů.....66
Vkládání do univerzálního podavače.....68

Propojování a rozpojování zásobníků....71

Pravidla pro papír a speciální média....74

Pokyny ohledně použitého papíru....74

Podporované formáty, typy a gramáže papíru....78

Tisk....81

Tisk formulářů a dokumentu....81

Tisk z jednotky flash....83

Tisk důvěrných a jiných pozdržených úloh....85

Tisk informačních stránek....86

Tisk na speciální média....86

Rušení tiskové úlohy....89

Kopírování....90

Kopírování....90

Kopírování fotografií z filmu....91

Kopírování na speciální média....91

Přizpůsobení nastavení kopírování....92

Umístění informace na kopie....98

Zrušení úlohy kopírování....98

Popis obrazovek kopírování a možností....99

Zasílání e-mailem....102

Příprava na e-mail....102

Vytvoření zástupce e-mailu....103

Zaslání dokumentu e-mailem....104

Úprava nastavení e-mailu....105

Zrušení e-mailu....106

Popis možností e-mailu....106

Faxování....109

Příprava tiskárny na faxování....109

Vytváření zástupců....115

Odeslání faxu....116

Přizpůsobení nastavení faxování....118

Zrušení odesílaného faxu....119

Popis možností faxování....120

Pozdržení a odesílání faxů....122

Skenování....124

Použití aplikace Scan to Network....124
Skenování na adresu FTP....124
Skenování na jednotku flash....128

Porozumění nabídkám tiskárny....133

Seznam nabídek....133
nabídka Spotřební materiál....134
Nabídka Papír....135
Nabídka Zprávy....143
Nabídka Síť/Porty....144
Nabídka Bezpečnost....155
Nabídka Nastavení....161
Nabídka Nápověda....207

Úspora peněz a ochrana životního prostředí....209

Úspora papíru a toneru....209
Úspora energie....210
Recyklace....212

Zabezpečení tiskárny....214

Zamknutí systémové desky....214
Prohlášení o nestálosti....214
Vymazání dočasné paměti....215
Vymazání trvalé paměti....215
Vymazání paměti pevného disku tiskárny....216
Konfigurace šifrování pevného disku tiskárny....216
Vyhledání informací o zabezpečení tiskárny....217

Údržba tiskárny....218

Čištění částí tiskárny....218
Kontrola stavu částí a spotřebního materiálu....224
Objednání částí a spotřebního materiálu....225
Používání originálních dílů a spotřebního materiálu Lexmark....227
Skladování spotřebního materiálu....227
Výměna částí a spotřebního materiálu....227

Nulování počítadla údržby....239
Přemisťování tiskárny....239

Správa tiskárny....241

Hledání informací o pokročilé tvorbě sítí a administraci....241
Prohlížení virtuálního displeje....241
Zobrazení zpráv....241
Nastavení e-mailových upozornění....241

Odstraňování uvíznutí....243

Prevence uvíznutí....243
Vysvětlení čísel a umístění uvíznutí....244
200–201 Uvíznutí papíru....245
202–203 Uvíznutí papíru....250
24x uvíznutí papíru....255
250 Uvíznutí papíru....256
29y.xx Uvíznutí papíru....257

Řešení problémů....259

Řešení základních problémů s tiskárnou....259
Vysvětlení zpráv tiskárny....259
Řešení problémů s tiskem....276
Řešení problémů s kopírováním....280
Řešení problémů se skenerem....282
Řešení problémů s faxem....284
Řešení potíží s aplikacemi spouštěnými z domovské obrazovky....288
Řešení problémů s příslušenstvím....292
Řešení problémů s podáváním papíru....295
Řešení problémů s kvalitou tisku....296
Řešení problémů s barvami....309
Vestavěný webový server se nespustil....312
Kontaktování zákaznické podpory....312

Poznámky....313

Rejstřík....320

Informace o bezpečnosti

Připojte napájecí kabel přímo do řádně uzemněné elektrické zásuvky s odpovídajícími parametry, která se nachází v blízkosti výrobku a je snadno přístupná.

VÝSTRAHA—NEBEZPEČÍ ÚRAZU: Nepoužívejte s tímto výrobkem prodlužovací kabely, kabely s více zásuvkami, zásuvkové rozbočovače či jiné typy přepěťové ochrany a zařízení UPS. Jmenovité výkonové parametry těchto typů příslušenství mohou být při použití laserové tiskárny snadno překročeny, což může vést ke špatnému výkonu tiskárny, škodám na majetku či vzniku požáru.

Výrobek neumisťujte a nepoužívejte v blízkosti vody a na vlhkých místech.

VÝSTRAHA—NEBEZPEČÍ ÚRAZU: Tento produkt používá laser. Použití ovládacích prvků, úprav a provádění postupů jiných, než jaké jsou popsány v tomto dokumentu, může způsobit vystavení škodlivému záření.

Produkt využívá proces tisku, při němž dochází k zahřívání tiskových médií, což může vést k tomu, že se z nich uvolňují určité látky. Aby byla vyloučena možnost uvolňování škodlivin, je nutné, abyste se seznámili s částí provozních pokynů, která obsahuje pokyny k výběru tiskových médií.

VÝSTRAHA—HORKÝ POVRCH: Zapékač a vnitřek tiskárny poblíž zapékače mohou být horké. Aby se snížilo riziko poranění od horké součásti, nechte povrch před vyjmutím papíru vychladnout.

VÝSTRAHA—HORKÝ POVRCH: Vnitřek tiskárny může být horký. Abyste omezili riziko zranění způsobeného horkou součástí, nedotýkejte se povrchu, dokud nevychladne.

VÝSTRAHA—NEBEZPEČÍ ÚRAZU: Lithiová baterie ve výrobku není určena k výměně. Při nesprávné výměně lithiové baterie hrozí nebezpečí exploze. Lithiovou baterii nedobíjejte, nerozkládejte ani nespalujte. Použité lithiové baterie zlikvidujte v souladu s pokyny výrobce a místními předpisy.

VÝSTRAHA—NEBEZPEČÍ ÚRAZU: Hmotnost tiskárny je vyšší než 18 kg a k jejímu bezpečnému zvednutí jsou zapotřebí dvě osoby.

VÝSTRAHA—NEBEZPEČÍ ÚRAZU: Před přemístěním tiskárny dodržte tyto pokyny, aby nedošlo ke zranění osob nebo poškození tiskárny:

- Vypněte tiskárnu pomocí vypínače a odpojte napájecí kabel ze síťové zásuvky.
- Než začnete tiskárnu přesouvat, odpojte od ní veškeré šňůry a kabely.
- Ke zdvižení tiskárny použijte držadla po obou stranách a na zadní části tiskárny.
- Při pokládání tiskárny dejte pozor, abyste pod ní neměli prsty.
- Před nastavením tiskárny se ujistěte, že je kolem ní dostatek místa.
- Zdvihněte tiskárnu z doplňkového zásobníku a odložte jej stranou – nepokoušejte se zvednout současně zásobník i tiskárnu.

Používejte pouze napájecí kabel dodaný s tímto produktem, nebo náhradu schválenou výrobcem.

VÝSTRAHA—NEBEZPEČÍ ÚRAZU: Pokud připojujete tento výrobek k veřejné telefonní síti, používejte pouze telefonní kabel (RJ-11) dodaný s výrobkem nebo kabel o velikosti 26 AWG ze seznamu UL nebo robustnější , abyste snížili riziko vzniku požáru.

VÝSTRAHA—NEBEZPEČÍ ÚRAZU ELEKTRICKÝM PROUDEM: Zkontrolujte, zda jsou v označených portech připojeny veškeré vnější kabely (např. ethernetové a telefonní).

Tento produkt byl vyroben, otestován a schválen tak, aby při použití specifických součástí výrobce vyhovoval přísným globálním bezpečnostním normám. Bezpečnostní funkce některých částí nemusí být vždy zjevné. Výrobce neodpovídá za použití jiných náhradních dílů.

VÝSTRAHA—NEBEZPEČÍ ÚRAZU: Napájecí kabel nepřeřezávejte, nekruťte, neohýbejte, nemačkejte a nepokládejte na něho těžké předměty. Zabraňte jeho odírání a napínání. Zamezte jeho přiskřípnutí mezi dvěma objekty, například mezi nábytkem a stěnou. Ve výše uvedených případech hrozí nebezpečí požáru či úrazu elektrickým proudem. Pravidelně kontrolujte napájecí kabel s ohledem na výše uvedené problémy. Před kontrolou kabelu ho vytáhněte z elektrické zásuvky.

Služby nebo opravy, které nejsou popsány v uživatelské dokumentaci, svěřte servisnímu středisku.

VÝSTRAHA—NEBEZPEČÍ ÚRAZU ELEKTRICKÝM PROUDEM: Pokud chcete při čištění vnitřku nebo vnějšku tiskárny předejít nebezpečí úrazu elektrickým proudem, odpojte napájecí kabel od elektrické zásuvky a odpojte před zahájením čištění z tiskárny všechny kabely.

VÝSTRAHA—NEBEZPEČÍ ÚRAZU ELEKTRICKÝM PROUDEM: Během bouřky nepoužívejte fax. Tento produkt během bouřky nenastavujte a nepropojujte jej s jinými zařízeními, jako je fax, napájecí kabel anebo telefon.

VÝSTRAHA—NEBEZPEČÍ SKLOPENÍ: Konfigurace připevněné k podlaze vyžadují dodatečné vybavení pro zajištění stability. Pokud používáte více vstupních zásobníků, musíte použít stojan tiskárny nebo základnu tiskárny. Pokud jste si zakoupili multifunkční tiskárnu (MFP), která umí skenovat, kopírovat a faxovat, možná budete potřebovat další nábytek. Další informace najdete na adrese **www.lexmark.com/multifunctionprinters**.

VÝSTRAHA—NEBEZPEČÍ ÚRAZU ELEKTRICKÝM PROUDEM: Pokud potřebujete získat přístup k systémové desce nebo chcete doplnit volitelný hardware a paměťová zařízení poté, co jste tiskárnu nainstalovali, nejprve tiskárnu vypněte a odpojte napájecí kabel ze zásuvky. Máte-li k tiskárně připojena další zařízení, pak je rovněž vypněte a odpojte jakékoli kabely vedoucí k tiskárně.

VÝSTRAHA—NEBEZPEČÍ ÚRAZU: Chcete-li snížit riziko nestability zařízení, vkládejte papír do jednotlivých zásobníků samostatně. Všechny ostatní zásobníky udržujte zavřené až do chvíle, kdy je budete potřebovat.

TYTO POKYNY SI ULOŽTE.

Informace o tiskárně

Vyhledání informací o tiskárně

Co hledáte?	Kde to najdete
Pokyny k počáteční instalaci: • Připojení tiskárny • Instalace softwaru tiskárny	Dokumentace k nastavení – Dokumentace k nastavení byla přiložena k tiskárně a je rovněž k dispozici na webové stránce **http://support.lexmark.com**.
Další pokyny k instalaci a používání tiskárny: • Výběr a skladování papíru a speciálních médií • Vkládání papíru • Konfigurace nastavení tiskárny • Zobrazení a tisk dokumentů a fotografií • Instalace a používání softwaru tiskárny • Konfigurace tiskárny v síti • Péče a údržba tiskárny • Řešení problémů	*Uživatelská příručka* a *Stručná referenční příručka* – Příručky jsou k dispozici na disku CD na adrese **http://support.lexmark.com**. **Poznámka:** Tyto příručky jsou k dispozici také v jiných jazycích.
Informace o nastavení a konfiguraci funkcí usnadnění tiskárny	*Průvodce funkcemi usnadnění Lexmark* – Tento průvodce je k dispozici na adrese **http://support.lexmark.com**.
Nápověda k používání softwaru tiskárny	Nápověda v systému Windows nebo Mac – otevřete softwarový program či aplikaci tiskárny a klepněte na položku **Nápověda**. Klepnutím na tlačítko ? zobrazíte kontextové informace. **Poznámky:** • Nápověda se nainstaluje automaticky se softwarem tiskárny. • Software tiskárny je uložen ve složce programů tiskárny nebo na ploše, podle toho, jaký operační systém v počítači používáte.
Nejnovější doplňující informace, aktualizace a zákaznická podpora: • Dokumentace • Ovladače ke stažení • Podpora prostřednictvím chatu • E-mailová podpora • Telefonická podpora	Stránky podpory společnosti Lexmark – **http://support.lexmark.com** **Poznámka:** Pro zobrazení příslušných internetových stránek podpory zvolte svou zemi nebo oblast a poté produkt. Telefonní čísla a úřední hodiny podpory ve vaší zemi či oblasti naleznete na internetových stránkách podpory nebo na záručním listu, který byl dodán společně s vaší tiskárnou. Poznamenejte si následující informace (uvedené na dokladu o zakoupení a na zadní straně tiskárny) a mějte je k dispozici, když budete kontaktovat podporu zákazníků, abychom vás mohli obsloužit rychleji: • Číslo typu zařízení • Sériové číslo • Datum zakoupení • Místo nákupu

Co hledáte?	Kde to najdete
Informace o záruce	Informace o záruce se mohou lišit podle země nebo regionu: • **V USA** – Podívejte se do prohlášení o omezené záruce, jímž je opatřena tato tiskárna, nebo se podívejte na adresu **http://support.lexmark.com**. • **Ostatní země nebo oblasti** – Přečtěte si tištěné prohlášení o záruce dodané s tiskárnou.

Výběr umístění tiskárny

VÝSTRAHA—NEBEZPEČÍ ÚRAZU: Hmotnost tiskárny je vyšší než 18 kg a k jejímu bezpečnému zvednutí jsou zapotřebí dvě osoby.

Při volbě umístění tiskárny ponechejte dostatek prostoru pro otevření zásobníků, krytů a dvířek. Pokud máte v úmyslu instalovat volitelné doplňky, ponechte pro ně dostatek volného prostoru. Je důležité:

- Postavte tiskárnu blízko řádně uzemněné a snadno přístupné elektrické zásuvky.
- Ujistěte se, že proudění vzduchu v místnosti odpovídá nejnovější revizi normy ASHRAE 62 nebo normě 156 technického výboru CEN.
- Umístěte tiskárnu na rovný, pevný a stabilní povrch.
- Udržujte tiskárnu:
  - Čistou, suchou a nezprášenou.
  - Stranou od volně položených svorek a kancelářských spon.
  - Stranou přímého vzdušného proudění klimatizací, ohřívačů a ventilátorů.
  - Stranou přímého slunečního záření a prostředí s extrémní vlhkostí.
- Dodržujte doporučené teploty a zabraňte výkyvům hodnot:

Okolní teplota	15,6 až 32,2 °C (60 až 90 °F)
Skladovací teplota	-40 až 40 °C

- Pro vhodné odvětrávání doporučujeme zachovat v okolí tiskány volný prostor o rozměrech:

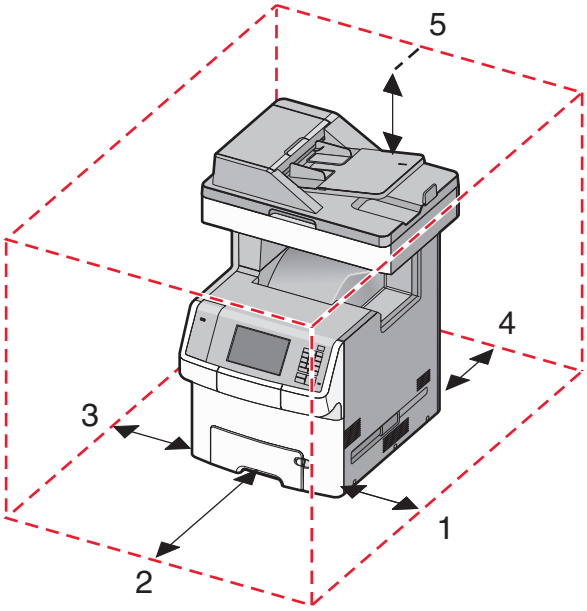

1	Pravá strana	100 mm (3,9 palce)
2	Vepředu	482,6 mm (19,5 palce)
3	Levá strana	100 mm (3,9 palce)
4	Vzadu	100 mm (3,9 palce)
5	Nahoru	393,7 mm (15,5 palce)

Konfigurace tiskárny

VÝSTRAHA—NEBEZPEČÍ SKLOPENÍ: Konfigurace připevněné k podlaze vyžadují dodatečný nábytek pro zajištění stability. Pokud používáte vstupní zásobník s vysokou kapacitou, duplexor anebo více než jedno vstupní zařízení, musíte použít stojan tiskárny nebo základnu tiskárny. Pokud jste si zakoupili multifunkční tiskárnu (MFP), která umí skenovat, kopírovat a faxovat, možná budete potřebovat další nábytek. Další informace najdete na adrese **www.lexmark.com/multifunctionprinters**.

Konfiguraci základní tiskárny můžete doplnit přidáním až čtyř přídavných zásobníků na 550 listů a vysokokapacitního podavače na 2000 listů. Podstavec s kolečky a rozpěrka jsou podporovány ve všech konfiguracích.

Rozpěrky jsou nefunkční zásobníky, které slouží ke zvětšení výšky tiskárny. Rozpěrky se umisťují:

- Přímo na podstavec s kolečky nebo na desku stolu.
- Pod všechny stohy zásobníků a nesmí se používat společně s přídavným, vysokokapacitním zásobníkem na 2000 listů.

  Další informace o instalaci rozpěrek najdete na listu s pokyny, který byl dodán společně s hardwarem.

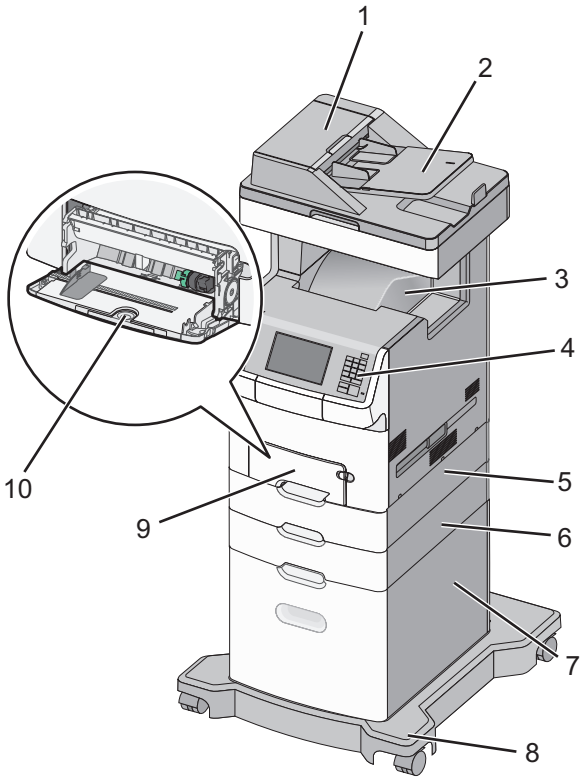

1	Podavač ADF (automatický podavač dokumentů)
2	zásobník podavače ADF

3	Standardní zásobník
4	Ovládací panel tiskárny
5	Přídavný zásobník na 550 listů **Poznámka:** Tímto zásobníkem je standardně vybaven model X748dte.
6	Přídavný zásobník na 550 listů
7	Přídavný vysokokapacitní podavač na 2000 listů
8	Podstava na kolečkách
9	Standardní zásobník na 550 listů
10	Víceúčelový podavač

Popis podavače ADF a skleněné plochy skeneru

Automatický podavač dokumentů (ADF)	Skleněná plocha skeneru
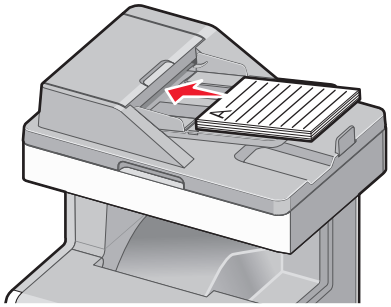 Podavač ADF používejte pro vícestránkové dokumenty.	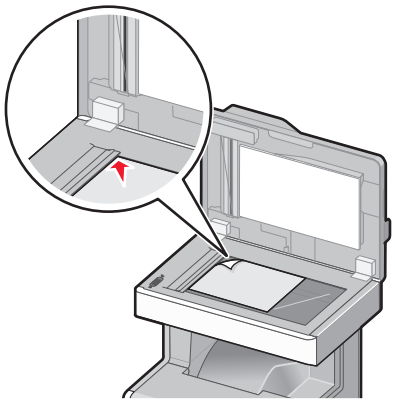 Skleněnou plochu skeneru používejte pro malé dokumenty (např. pohlednice nebo fotografie), průhledné fólie, fotografický papír nebo tenká média (např. výstřižky z časopisů).

Pro skenování dokumentů můžete použít ADF nebo skleněnou plochu skeneru.

Použití ADF

Automatický podavač dokumentů (ADF) dokáže skenovat více stránek, včetně oboustranných. Pokud se používá ADF:

- Do podavače ADF vložte předlohu lícem nahoru, kratší stranou napřed.
- Založte do vstupního zásobníku automatického podavače dokumentů až 50 listů obyčejného papíru.
- Skenujte velikosti od 148 x 210 mm (5,8 x 8,3 palce) do 215,9 x 355,6 mm (8,5 x 14 palce).
- Skenujte dokumenty o různých velikostech stran (formáty letter a legal).
- Skenujte média o hmotnosti 52 až 120 g/m^2 (14 až 32 lb).
- Nevkládejte do automatického podavače dokumentů pohlednice, fotografie, malé dokumenty, průhledné fólie, fotografický papír nebo tenká média (např. výstřižky z časopisů). Tyto položky položte na skleněnou plochu skeneru.

Použití skleněné plochy skeneru

Skleněnou plochu skeneru lze použít ke skenování nebo kopírování jednotlivých stránek nebo stránek knih. Pokud se používá skleněná plocha skeneru:

- Položte dokument potištěnou stranou do levého horního rohu skeneru.
- Skenujte nebo kopírujte dokumenty až do formátu 215,9 × 355,6 mm (8.5 x 14 in.).
- Kopírujte knihy silné až 25,4 mm (1 palce).

Použití ovládacího panelu tiskárny

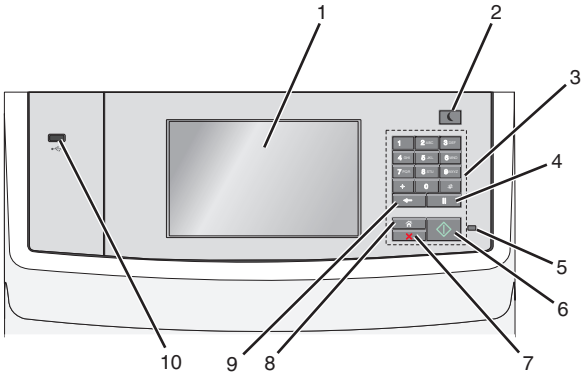

	Část	Použití
1	Displej	Zobrazení možností tisku, posílání e-mailem, kopírování a faxování a dále stavových a chybových zpráv
2	Tlačítko Spánek	Zapnutí režimu spánku nebo režimu hibernace. Dále jsou popsány stavy kontrolky indikátoru a tlačítka režimu spánku: • Přepnutí do režimu spánku nebo probuzení – Kontrolka indikátoru svítí zeleně. – Tlačítko režimu spánku svítí. • Režim spánku – Kontrolka indikátoru svítí zeleně. – Tlačítko režimu spánku svítí žlutě. • Přepnutí do režimu hibernace nebo probuzení – Kontrolka indikátoru nesvítí. – Tlačítko Spánek cyklicky blikne na 0,10 sekundy žlutě a potom je po dobu 1,9 sekundy zhasnuté. • Režim hibernace – Kontrolka indikátoru nesvítí. – Tlačítko Spánek cyklicky blikne na 0,10 sekundy žlutě a potom je po dobu 1,9 sekundy zhasnuté. Následující akce probudí tiskárnu z režimu spánku: • Dotknete-li se displeje nebo stisknete libovolné tlačítko. • Otevření vstupního zásobníku, krytu nebo dvířek. • Vložení do podavače ADF • Otevření krytu nebo víka skleněné plochy skeneru • Odeslání tiskové úlohy z počítače • Resetování vypnutím a zapnutím pomocí hlavního vypínače

	Část	Použití
3	Klávesnice	Zadání číslic, písmen nebo symbolů.
4	Tlačítko pauza ve vytáčení	• Vloží do do faxového čísla dvou- až třísekundovou pauzu ve vytáčení. V poli Komu je pauza ve vytáčení zastoupena čárkou (,). • Znovu vytočí faxové číslo. **Poznámky:** • Stisknutí tlačítka mimo nabídku Fax vyvolá chybové pípnutí. • Po stisknutí tlačítka na domovské obrazovce se znovu vytočí poslední použité faxové číslo.
5	Kontrolka indikátoru	• **Nesvítí** – Tiskárna je vypnutá. • **Zeleně bliká** – Tiskárna se zahřívá, zpracovává data nebo tiskne. • **Svítí zeleně** – Tiskárna je zapnutá, ale je v nečinnosti. • **Bliká červeně** – Je vyžadován zásah obsluhy.
6	Tlačítko Start	• Spustí aktuální úlohu označenou na displeji. • Zahájí úlohu kopírování s výchozím nastavením. **Poznámka:** Stisknutí tlačítka během skenování nemá žádný efekt.
7	Tlačítko Stop	Zastaví veškerou činnost tiskárny. **Poznámka:** Jakmile se na displeji zobrazí **Zastaveno**, je nabídnut seznam možností.
8	Tlačítko Domů	Návrat na domovskou obrazovku **Poznámka:** Stisknutím tlačítka Domů se obnoví všechna výchozí nastavení průběhu činnosti.
9	Tlačítko Zpět	• Smaže nejvíce vpravo umístěnou číslici v poli Počet kopií. Pokud pomocí opakovaného stisknutí tlačítka smažete celé číslo, objeví se výchozí hodnota 1. • Smaže nejvíce vpravo umístěnou číslici ručně zadaného čísla v poli Seznam cílů faxování. Pomocí tlačítka můžete také smazat celý zkrácený záznam. Jakmile je celý řádek smazán, další stisknutí tlačítka způsobí posun kurzoru o řádek nahoru. • Smaže znak nalevo od kurzoru v poli Seznam cílů e-mailu. Pokud je znak ve zkratce, je tato zkratka smazána.
10	port USB	Připojení jednotky paměti flash k tiskárně **Poznámka:** Jednotky flash podporuje jen přední port USB.

Popis domovské obrazovky

Popis domovské obrazovky

Po zapnutí tiskárny se na displeji zobrazí základní obrazovka, zvaná domovská obrazovka. Chcete-li zahájit akci, jako je například kopírování, faxování či skenování, otevřít obrazovku s nabídkou nebo reagovat na hlášení, použijte tlačítka domovské obrazovky.

Poznámka: Domovská obrazovka, ikony a tlačítka se mohou lišit v závislosti na přizpůsobení nastavení vaší domovské obrazovky, nastavení správy a aktivních vestavěných řešeních.

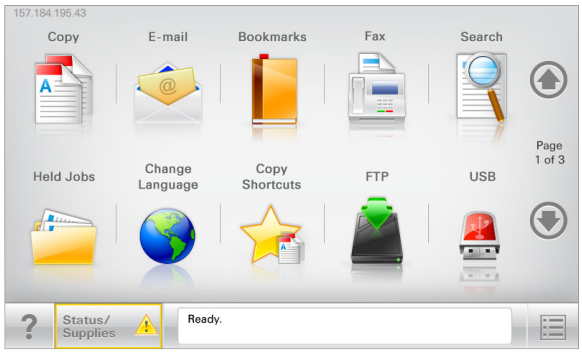

Dotkněte se tlačítka	Činnost
Kopírovat	Umožňuje přístup k nabídkám kopírování a pořizování kopií.
E-mail	Umožňuje přístup k nabídkám e-mailu a odesílání e-mailů.
Faxovat	Umožňuje přístup k nabídkám faxování a odesílání faxů.
	Umožňuje přístup k nabídkám tiskárny. **Poznámka:** Tyto nabídky jsou dostupné, jen když je tiskárna ve stavu Připravena.
FTP	Umožňuje přístup k nabídkám FTP (File Transfer Protocol) a skenování dokumentů přímo na server FTP.
Stavová lišta	• Zobrazuje aktuální stav tiskárny, například **Připravena** nebo **Zaneprázdněna**. • Zobrazuje momentální situaci tiskárny, například **Málo toneru** nebo **Dochází kazeta**. • Zobrazuje hlášení o nutnosti zásahu obsluhy, aby mohla tiskárna pokračovat v práci.
Stav/spotřební materiál	• Zobrazuje varovné nebo chybové zprávy, kdykoli je třeba zásah obsluhy, aby mohla tiskárna pokračovat v práci. • Umožňuje přístup na obrazovku hlášení, kde získáte podrobnější informace o hlášení včetně pokynů, jak jej odstranit.
Jednotka USB nebo jednotka USB flash	Umožňuje zobrazit, vybrat, tisknout, skenovat nebo odeslat e-mailem fotografie a dokumenty z jednotky flash. **Poznámka:** Toto tlačítko se zobrazí pouze tehdy, když se vrátíte na domovskou obrazovku a přitom je k tiskárně připojena paměťová karta nebo jednotka flash.
Záložky	Umožňuje vytvářet, uspořádávat a ukládat záložky (adresy URL) do stromové struktury složek a odkazů na soubory. **Poznámka:** Zobrazení stromové struktury podporuje pouze záložky vytvořené pomocí této funkce, a nikoli vytvořené pomocí jiné aplikace.

Dotkněte se tlačítka	Činnost
Pozdržené úlohy	Zobrazí všechny aktuálně pozdržené úlohy.

Na domovské obrazovce se mohou zobrazit i další tlačítka:

Dotkněte se tlačítka	Činnost
Hledat pozdržené úlohy	Hledá některou z následujících položek: • Uživatelská jména patřící k pozdrženým nebo důvěrným tiskovým úlohám • Názvy pozdržených úloh, vyjma důvěrných tiskových úloh • Názvy profilů • Pole pro záložky nebo názvy tiskových úloh • Schránka USB nebo názvy tiskových úloh pro podporované typy souborů
Uvolnit pozdržený fax	Umožňuje přístup k seznamu pozdržených faxů. **Poznámka:** Toto tlačítko se zobrazí pouze v případě, že existují pozdržené faxy s dříve nastavenou plánovanou dobou pozdržení.
Zamknout zařízení	Otevře obrazovku pro zadání hesla. Na ovládacím panelu tiskárny zadejte správné heslo pro zamknutí. **Poznámka:** Toto tlačítko se zobrazí pouze v případě, že je tiskárna odemčena a je nastaveno heslo.
Odemknout zařízení	Otevře obrazovku pro zadání hesla. Na ovládacím panelu tiskárny zadejte správné heslo pro odemknutí. **Poznámka:** Toto tlačítko se zobrazí pouze v případě, že je tiskárna zamčena. Tlačítka a zkratky nemohou být v průběhu zobrazení této zprávy použity.
Zrušit úlohy	Otevře obrazovku Zrušit úlohy. Na obrazovce Zrušit úlohy se zobrazí tři nadpisy: Tisk, Fax a Síť. Pod záhlavími Tisk, Fax a Síť jsou k dispozici tyto možnosti: • Tisková úloha • Úloha kopírování • Faxový profil • FTP • Odeslaný e-mail Každému ze záhlaví přísluší seznam úloh v pod nimi uvedeném sloupci, přičemž na jedné obrazovce lze zobrazit pouze tři úlohy. Pokud sloupec obsahuje více než tři úlohy, zobrazuje se šipka, pomocí níž se můžete posouvat po úlohách.
Změnit jazyk	Otevře automaticky otevírané okno Změnit jazyk, v němž lze změnit hlavní jazyk tiskárny.

Funkce

Funkce	Popis
Řádek s cestou v nabídkách Vzor: nabídek > &Nastavení > Kopírovat nastavení > Počet kopií	Řádek s cestou v nabídkách se nachází v horní části každé obrazovky s nabídkou. Tato funkce zobrazí cestu, jakou byla vyvolána aktuální nabídka. Dotkněte se jakéhokoli z podtržených slov a vrátíte se do příslušné nabídky. Počet kopií není podržený, protože jde o aktuální obrazovku. Pokud se dotknete podtrženého slova na obrazovce Počet kopií dříve, než nastavíte a uložíte počet kopií, výběr se neuloží a nestane se výchozím nastavením.
Výstražné hlášení o přítomnosti 	Pokud hlášení o přítomnosti ovlivní funkci, zobrazí se tato ikona a bliká červená kontrolka.
Varování 	Pokud dojde k chybě, zobrazí se tato ikona.
Adresa IP tiskárny Vzor: **123.123.123.123**	Adresa IP síťové tiskárny je umístěna v levém horním rohu domovské obrazovky a je zobrazena jako čtyři sady čísel oddělené tečkami. Adresu IP lze použít při přístupu k vestavěnému webovému serveru pro zobrazení a vzdálenou konfiguraci nastavení tiskárny a to i v případě, že se nenacházíte ve fyzické blízkosti tiskárny.

Použití tlačítek na dotykovém displeji

Poznámka: V závislosti na vlastním nastavení domovské obrazovky, nastavení správy a aktivních integrovaných řešeních se vaše domovská obrazovka, ikony a tlačítka mohou lišit.

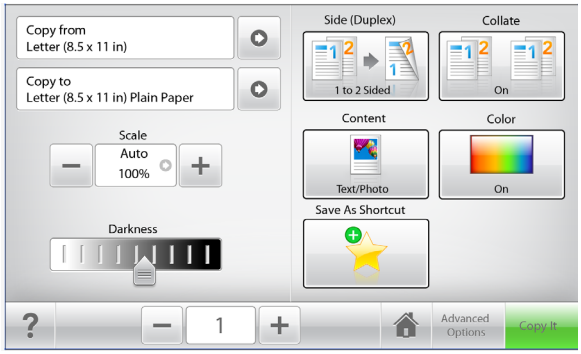

Dotkněte se tlačítka	Použití
Kopírovat	Umožňuje odeslat změny v nastavení kopírování a spustit kopírování.
Šipka doprava 	Posun doprava

Dotkněte se tlačítka	Použití
Šipka doleva	Posun doleva
Domů	Návrat na domovskou obrazovku
Posunutí vpravo, zvětšení	Umožňuje vybrat vyšší hodnotu.
Posunutí vlevo, zmenšení	Umožňuje vybrat nižší hodnotu.
Konec	Umožňuje ukončit práci s aktuální obrazovkou.
Tipy	Otevře dialogové okno kontextové nápovědy.

Ostatní tlačítka dotykového displeje

Dotkněte se tlačítka	Použití
Přijmout	Uložení nastavení.
Storno	• Ruší akci nebo výběr. • Ukončí obrazovku a vrátí se na předchozí obrazovku bez uložení změn.
Obnovit	Obnoví hodnoty na displeji.

Nastavení a použití aplikací spouštěných z domovské obrazovky

Poznámky:

- Domovská obrazovka se může lišit v závislosti na přizpůsobení nastavení vaší domovské obrazovky, nastavení správy a aktivních vestavěných aplikacích.
- Někdy je možné zakoupit další řešení a aplikace. Další informace naleznete na **www.lexmark.com** nebo vám je sdělí prodejce, u kterého jste zakoupili tiskárnu.

Použití vestavěného webového serveru

Vestavěný webový server je webová stránka tiskárny, která umožňuje zobrazit a vzdáleně konfigurovat nastavení tiskárny i když nejste fyzicky poblíž tiskárny.

1. Zjistěte IP adresu tiskárny:
   - na domovské obrazovce ovládacího panelu tiskárny;
   - v části **TCP/IP** v nabídce **Síť/Porty**;
   - vytištěním stránky s nastavením sítě nebo stránky s nastavením nabídek a vyhledáním informace v části **TCP/IP**.

   Poznámka: Adresa IP se zobrazí jako čtyři sady čísel oddělených tečkou, například **123.123.123.123**.
2. Otevřete webový prohlížeč a zadejte do pole adresy IP adresu tiskárny.

   Zobrazí se stránka vestavěného webového serveru.

Zobrazení nebo skrytí ikon na domovské obrazovce

1. Otevřete webový prohlížeč a zadejte do pole adresy IP adresu tiskárny.

   Poznámka: Zobrazte adresu IP tiskárny na domovské obrazovce tiskárny. Adresa IP se zobrazí jako čtyři sady čísel oddělených tečkou, například 123.123.123.123.
2. Klepněte na položky **Nastavení** >**Obecné nastavení** >**Přizpůsobení domovské obrazovky**.

   Zobrazí se seznam základních funkcí tiskárny.
3. Zaškrtněte políčka funkcí, jejichž ikony chcete zobrazit na domovské obrazovce tiskárny.

   Poznámka: Položky, které nezaškrtnete, zůstanou skryté.
4. Klepněte na tlačítko **Odeslat**.

   Vybrané ikony se zobrazí na domovské obrazovce. Informace o jednotlivých ikonách naleznete v části „Popis domovské obrazovky“ na str. 14.

Aktivace aplikací na domovské obrazovce

Vyhledání informací o aplikacích na domovské stránce

Tiskárna je dodávána s předinstalovanými aplikacemi na domovské obrazovce. Před použitím těchto aplikací je nutné nejprve tyto aplikace aktivovat a nastavit pomocí serveru Embedded Web Server. Další informace o přístupu k serveru Embedded Web Server naleznete v části „Použití vestavěného webového serveru“ na str. 18.

Další informace o konfiguraci a používání aplikací na domovské obrazovce získáte takto:

1 Přejděte na **http://support.lexmark.com**.

2 Klepněte na položku **Softwarová řešení** a vyberte některou z následujících položek:
   - **Scan to Network** – Vyhledání informací o aplikaci Scan to Network.
   - **Další aplikace** – Vyhledání informací o dalších aplikacích.

3 Klepněte na kartu **Příručky** a vyberte dokument pro aplikaci na domovské obrazovce.

Nastavení aplikace Forrms and Favorites

Ikona	Popis
	Tyto aplikace přispívají ke zjednodušení a plynulosti pracovních postupů. Umožňují rychle nalézt a vytisknout často používané online formuláře přímo z domovské obrazovky. **Poznámka:** Tiskárna musí mít povolení k přístupu do síťové složky, na server FTP nebo na webové stránky, kde je uložena záložka. Z počítače, kde je uložena záložka, můžete používat nastavení sdílení, zabezpečení a brány firewall, které tiskárně umožňují alespoň přístup pro *čtení*. Další informace si vyhledejte v dokumentaci dodané s operačním systémem.

1 Otevřete webový prohlížeč a zadejte do pole adresy IP adresu tiskárny.

   Poznámka: Zobrazte adresu IP tiskárny na domovské obrazovce ovládacího panelu tiskárny. Adresa IP se zobrazí jako čtyři sady čísel oddělených tečkou, například 123.123.123.123.

2 Klepněte na položky **Nastavení** > **Řešení zařízení** > **Řešení (eSF)** > **Forms and Favorites**.

3 Definujte záložky a potom přizpůsobte nastavení.

4 Klepněte na tlačítko **Použít**.

Chcete-li používat aplikaci, dotkněte se tlačítka **Forms and Favorites** na domovské obrazovce tiskárny. Pak můžete procházet kategorie formulářů nebo je vyhledávat podle čísla, názvu nebo popisu.

Nastavení aplikace Scan to Network

Ikona	Popis
	Aplikace umožňuje pořídit digitální obraz tištěného dokumentu-a nasměrovat ji do sdílené síťové složky. Je možné definovat až 30 jedinečných cílových umístění složek. **Poznámky:** • Tiskárna musí mít oprávnění k zápisu do cílových umístění. Z počítače, kde je uloženo cílové umístění, můžete používat nastavení sdílení, zabezpečení a brány firewall, které tiskárně umožňují alespoň přístup pro *zápis*. Další informace si vyhledejte v dokumentaci dodané s operačním systémem. • Ikona aplikace Scan to Network se zobrazí pouze v případě, že je definováno jedno nebo více cílových umístění.

1 Otevřete webový prohlížeč a zadejte do pole adresy IP adresu tiskárny.

   Poznámka: Zobrazte adresu IP tiskárny na domovské obrazovce ovládacího panelu tiskárny. Adresa IP se zobrazí jako čtyři sady čísel oddělených tečkou, například 123.123.123.123.

2 Klepněte na položky **Nastavení** > **Řešení zařízení** > **Řešení (eSF)** > **Scan to Network**.

3 Zadejte cílová umístění a potom přizpůsobte nastavení.

4 Klepněte na tlačítko **Použít**.

Chcete-li používat aplikaci, dotkněte se tlačítka **Scan to Network** na domovské obrazovce tiskárny a postupujte podle pokynů na displeji tiskárny.

Nastavení aplikace Moje MFP

Ikona	Popis
	Tato aplikace umožňuje přizpůsobit nastavení dotykové obrazovky a uložit je na jednotku paměti flash. Pokaždé, když budete chtít kopírovat, faxovat nebo skenovat, vložte jednotku paměti flash do portu USB tiskárny. Dojde k automatickému odeslání všech osobních předvoleb, například nastavení úlohy, předvoleb domovské obrazovky a adresáře. **Poznámka:** Ikona aplikace se zobrazuje pouze v případě, že je do portu USB tiskárny vložena jednotka paměti flash s nastaveními funkce Moje MFP.

Chcete-li nastavit aplikaci Moje MFP, vložte jednotku flash do portu USB tiskárny a spusťte průvodce nastavením podle pokynů zobrazených na displeji tiskárny.

Chcete-li použít aplikaci Moje MFP, vložte jednotku flash do portu USB tiskárny, kdykoli budete chtít kopírovat, faxovat nebo skenovat.

Popis aplikace WS-Scan

Ikona	Popis
	Aplikace WS-Scan umožňuje skenovat dokumenty pomocí síťové tiskárny a odeslat naskenovaný obrázek do počítače. WS-Scan je aplikace společnosti Microsoft. Podobá se aplikaci Scan to Network, ale je schopna odeslat naskenovaný obrázek do aplikace v systému Windows. Další informace o aplikaci WS-Scan naleznete v dokumentaci společnosti Microsoft. **Poznámka:** Ikona se na domovské obrazovce tiskárny zobrazí pouze v případě, že je v síťové tiskárně aktuálně zaregistrován počítač. V počítači musí být nainstalován operační systém Windows 8, Windows 7 nebo Windows Vista.

Nastavení vzdáleného ovládacího panelu

Tato aplikace zobrazuje ovládací panel tiskárny na obrazovce počítače. Umožňuje interakci s ovládacím panelem tiskárny i v případě, že se nacházíte jinde než síťová tiskárna. Na obrazovce počítače můžete zobrazit stav tiskárny, uvolňovat pozdržené tiskové úlohy, vytvářet záložky a provádět další úlohy související s tiskem, které byste jinak mohli provádět pouze během fyzické přítomnosti u síťové tiskárny.

1 Otevřete webový prohlížeč a zadejte do pole adresy IP adresu tiskárny.

   Poznámka: Zobrazte adresu IP tiskárny na domovské obrazovce ovládacího panelu tiskárny. Adresa IP se zobrazí jako čtyři sady čísel oddělených tečkou, například 123.123.123.123.

2 Klepněte na položky **Nastavení** > **Řešení zařízení** > **Řešení (eSF)** > **Vzdálený ovládací panel**.

3 Zaškrtněte políčko **Aktivováno** a potom přizpůsobte nastavení.

4 Klepněte na tlačítko **Použít**.

Chcete-li použít tuto aplikaci, ve vestavěném webovém serveru klepněte na tlačítko **Aplikace** > **Vzdálený ovládací panel** > **Spustit VNC applet**.

Import a export konfigurace

Nastavení konfigurace můžete exportovat do textového souboru a pak je importovat a použít toto nastavení v jiných tiskárnách.

Export konfigurace do souboru

1 Otevřete webový prohlížeč a zadejte do pole adresy IP adresu tiskárny.

   Poznámka: Zobrazte adresu IP tiskárny na domovské obrazovce ovládacího panelu tiskárny. Adresa IP se zobrazí jako čtyři sady čísel oddělených tečkou, například 123.123.123.123.

2 Klepněte na tlačítko **Nastavení** nebo **Konfigurace**.

3 Klepněte na možnost **Řešení zařízení** > **Řešení (eSF)** nebo klepněte na možnost **Vložená řešení**.

4 V části Instalovaná řešení klepněte na název aplikace, kterou chcete konfigurovat.

5 Klepněte na tlačítko **Konfigurovat** > **Export**.

6 Podle pokynů na obrazovce počítače uložte konfigurační soubor. Poté zadejte jedinečný název souboru nebo použijte výchozí název.

Poznámka: Pokud dojde k chybě **Nedostatek paměti JVM**, opakujte proces exportu, dokud se konfigurační soubor neuloží.

Import konfigurace ze souboru

1 Otevřete webový prohlížeč a zadejte do pole adresy IP adresu tiskárny.

Poznámka: Zobrazte adresu IP tiskárny na domovské obrazovce ovládacího panelu tiskárny. Adresa IP se zobrazí jako čtyři sady čísel oddělených tečkou, například 123.123.123.123.

2 Klepněte na tlačítko **Nastavení** nebo **Konfigurace**.

3 Klepněte na možnost **Řešení zařízení** > **Řešení (eSF)** nebo klepněte na možnost **Vložená řešení**.

4 V části Instalovaná řešení klepněte na název aplikace, kterou chcete konfigurovat.

5 Klepněte na tlačítko **Konfigurovat** > **Import**.

6 Přejděte k uloženému konfiguračnímu souboru, který jste exportovali z dříve konfigurované tiskárny, a poté jej načtěte nebo zobrazte jeho náhled.

Poznámka: Dojde-li k překročení časového limitu a objeví se prázdná obrazovka, aktualizujte webový prohlížeč a klepněte na tlačítko **Použít**.

Dodatečná příprava tiskárny

Instalace interních součástí

VÝSTRAHA—NEBEZPEČÍ ÚRAZU ELEKTRICKÝM PROUDEM: Pokud potřebujete získat přístup k systémové desce nebo chcete doplnit volitelný hardware a paměťová zařízení poté, co jste tiskárnu nainstalovali, nejprve tiskárnu vypněte a odpojte napájecí kabel ze zásuvky. Máte-li k tiskárně připojena další zařízení, vypněte je také a odpojte jakékoli kabely vedoucí k tiskárně.

Dostupné interní doplňky

- Paměťové karty
  - Paměť tiskárny
  - Flash paměť
  - Písma
- Firmwarové karty
  - Čárový kód
  - IPDS
  - PrintCryption™
- Pevný disk tiskárny
- Porty Lexmark™ Internal Solutions Port (ISP)
  - RS-232-C Serial ISP
  - Parallel 1284-B ISP
  - MarkNet™ N8250 802.11 b/g/n, bezdrátový port ISP
  - MarkNet N8130 10/100, optický port ISP
  - MarkNet N8120 10/100/1000, ethernetový port ISP

Poznámka: Pro podporu portu ISP je zapotřebí externí sada.

Přístup k systémové desce

VÝSTRAHA—NEBEZPEČÍ ÚRAZU ELEKTRICKÝM PROUDEM: Pokud potřebujete získat přístup k systémové desce nebo chcete doplnit volitelný hardware a paměťová zařízení poté, co jste tiskárnu nainstalovali, nejprve tiskárnu vypněte a odpojte napájecí kabel ze zásuvky. Máte-li k tiskárně připojena další zařízení, pak je rovněž vypněte a odpojte jakékoliv kabely vedoucí k tiskárně.

Poznámka: Tento úkon vyžaduje plochý šroubovák.

1 Sejměte kryt systémové desky.

   a Šrouby na krytu uvolněte otáčením proti směru hodinových ručiček, ale nevyšroubujte je úplně.

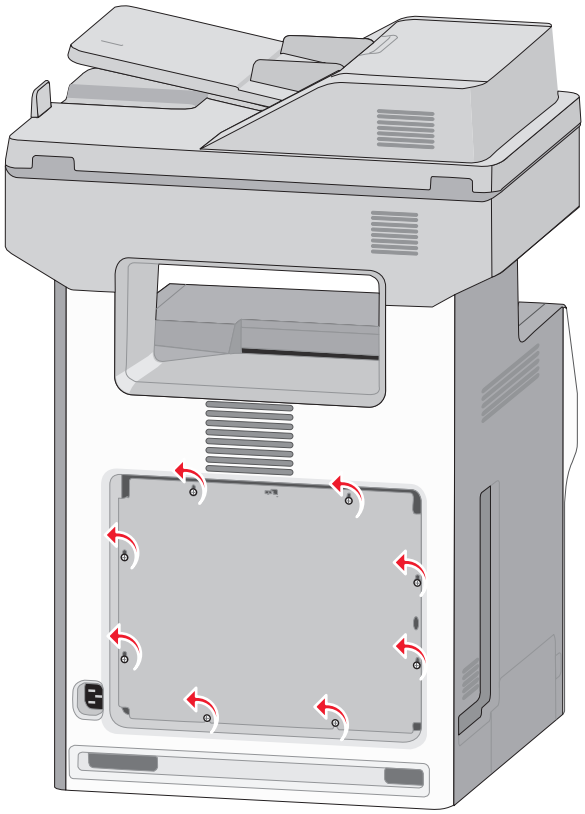

b Posuňte kryt mírně nahoru, dokud nebude každý šroub ve svém otvoru.

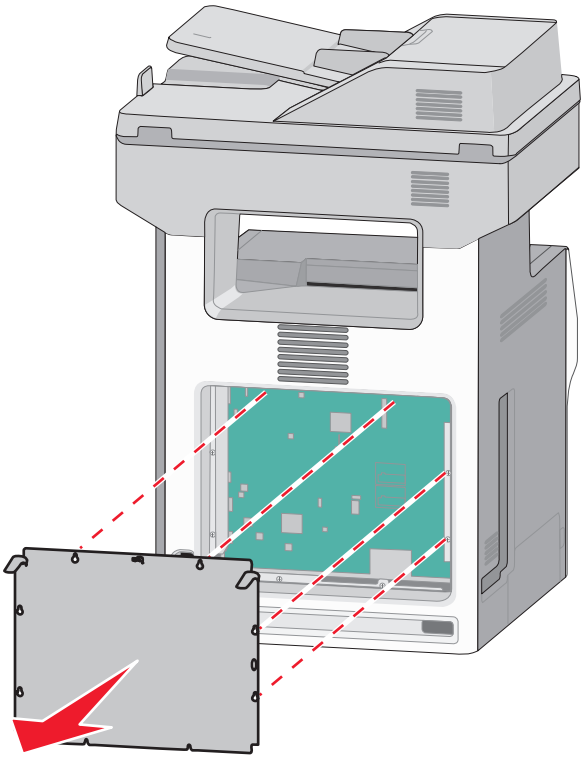

c Zatáhněte za kryt a sundejte ho.

2 Vyhledejte příslušný konektor na systémové desce.

Výstraha—nebezpečí poškození: Elektronické součásti systémové desky mohou být snadno poškozeny statickou elektřinou. Předtím, než se dotknete elektronických součástí nebo konektorů na systémové desce, se dotkněte něčeho kovového.

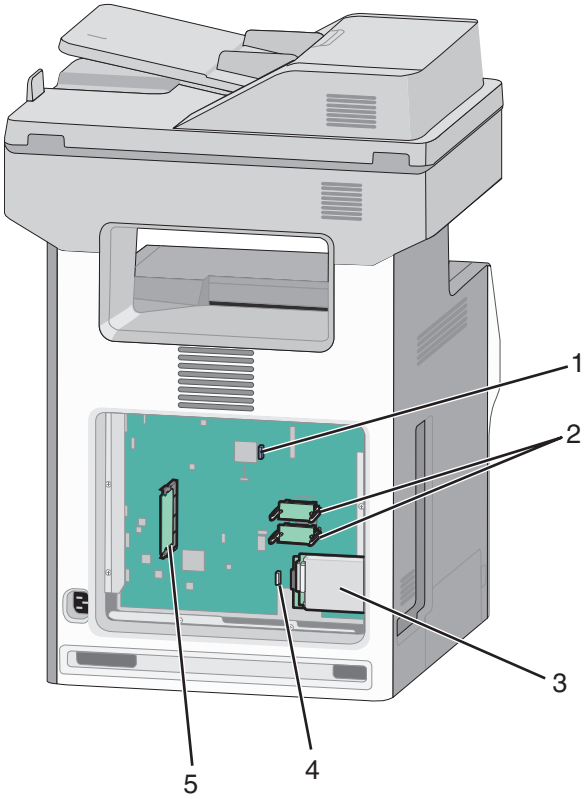

1	Konektor faxové karty
2	Konektory firmwaru a paměťové karty flash
3	Konektor pevného disku tiskárny
4	Konektor interního tiskového serveru
5	Konektor paměťové karty

3 Znovu připojte kryt systémové desky.

Výstraha—nebezpečí poškození: Elektronické součásti systémové desky mohou být snadno poškozeny statickou elektřinou. Předtím, než se dotknete elektronických součástí nebo konektorů na systémové desce, se dotkněte něčeho kovového.

a Zarovnejte otvory se šrouby.

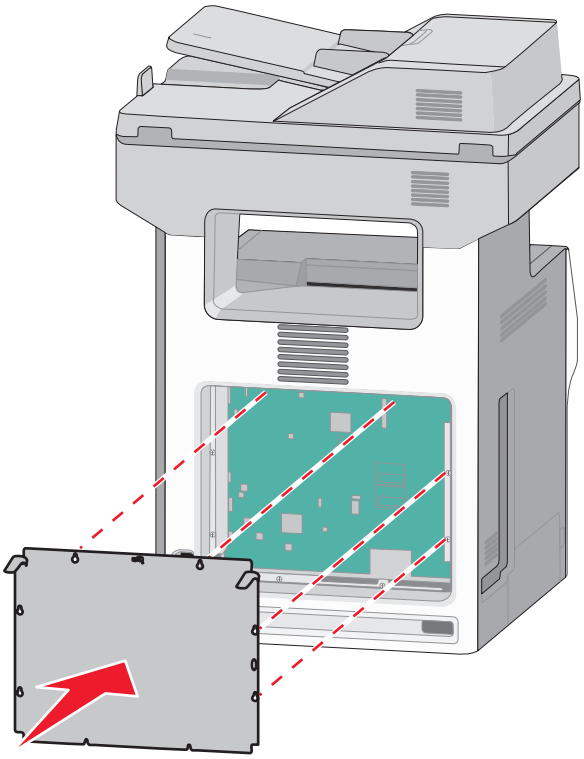

b Posuňte kryt dolů a dotáhněte všechny šrouby v krytu otáčením ve směru chodu hodinových ručiček.

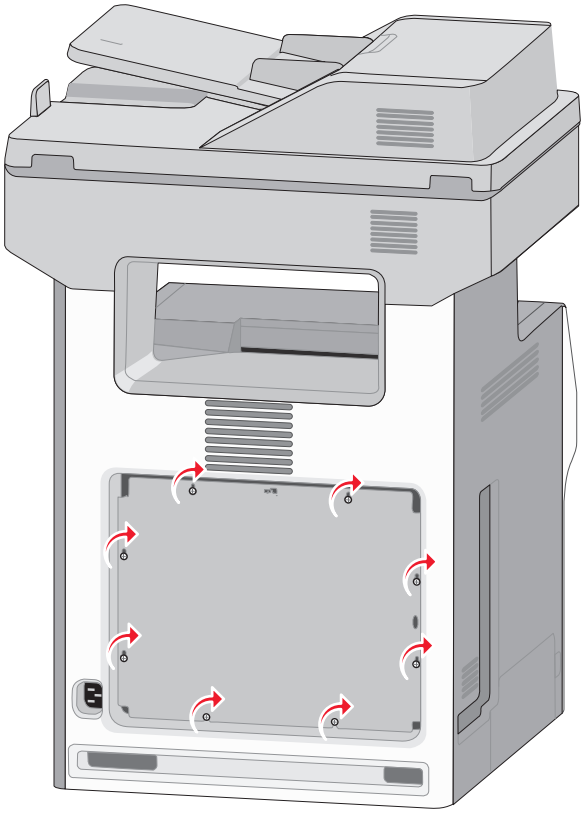

Instalace paměťové karty

VÝSTRAHA—NEBEZPEČÍ ÚRAZU ELEKTRICKÝM PROUDEM: Pokud potřebujete získat přístup k systémové desce nebo chcete doplnit volitelný hardware a paměťová zařízení poté, co jste tiskárnu nainstalovali, nejprve tiskárnu vypněte a odpojte napájecí kabel ze zásuvky. Máte-li k tiskárně připojena další zařízení, pak je rovněž vypněte a odpojte jakékoliv kabely vedoucí k tiskárně.

Výstraha—nebezpečí poškození: Elektronické součásti systémové desky mohou být snadno poškozeny statickou elektřinou. Předtím, než se dotknete elektronických součástí nebo konektorů na systémové desce, se dotkněte něčeho kovového.

Volitelnou paměťovou kartu můžete zakoupit samostatně a připojit ji k systémové desce.

1. Dostaňte se k systémové desce.

   Další informace naleznete v části „Přístup k systémové desce“ na str. 23.

   Poznámka: Tento úkon vyžaduje plochý šroubovák.

2. Vybalte paměťovou kartu.

   Výstraha—nebezpečí poškození: Nedotýkejte se kontaktů podél hrany karty. Mohlo by dojít k poškození karty.

3. Odklopte západky konektoru paměťové karty.

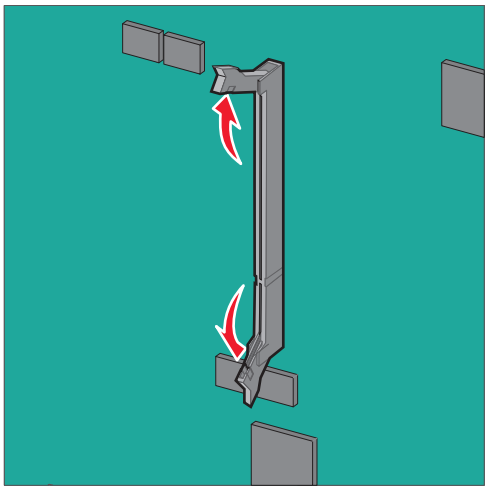

4 Srovnejte zářez (1) paměťové karty s výstupkem (2) konektoru.

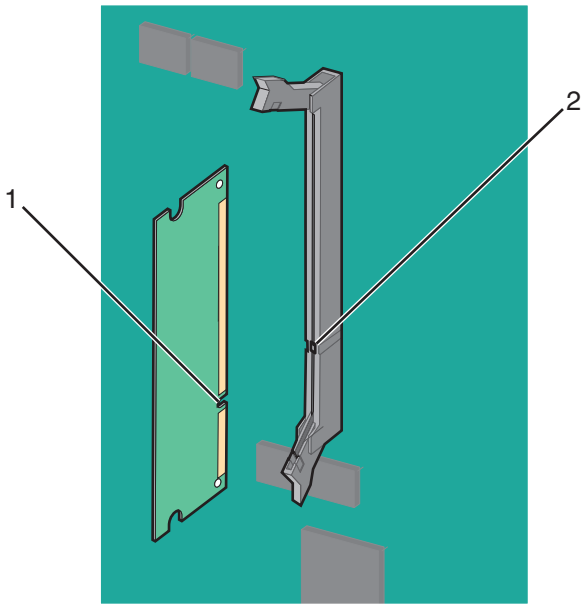

5 Zasouvejte paměťovou kartu rovně do konektoru, dokud *nezaklapne* na místo, a potom zatlačte na západky, čímž kartu pevně usadíte do konektoru.

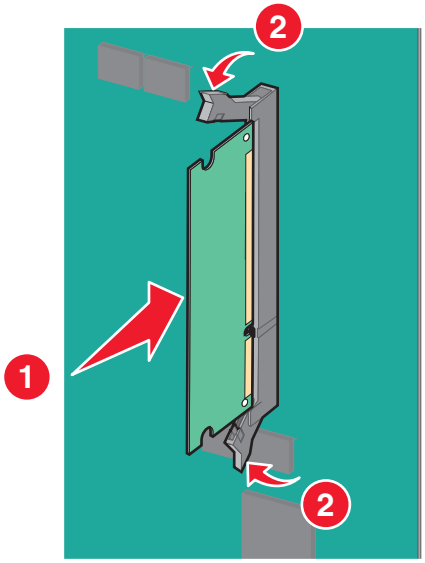

6 Znovu připojte kryt systémové desky.

Instalace paměti flash nebo firmwarové karty

Systémová deska má dvě připojovací místa pro volitelnou paměť flash nebo kartu s firmwarem. Nainstalována může být pouze jedna od každé, konektory jsou nicméně zaměnitelné.

VÝSTRAHA—NEBEZPEČÍ ÚRAZU ELEKTRICKÝM PROUDEM: Pokud potřebujete získat přístup k systémové desce nebo chcete doplnit volitelný hardware a paměťová zařízení poté, co jste tiskárnu nainstalovali, nejprve tiskárnu vypněte a odpojte napájecí kabel ze zásuvky. Máte-li k tiskárně připojena další zařízení, pak je rovněž vypněte a odpojte jakékoliv kabely vedoucí k tiskárně.

Výstraha—nebezpečí poškození: Elektronické součásti systémové desky mohou být snadno poškozeny statickou elektřinou. Předtím, než se dotknete elektronických součástí nebo konektorů na systémové desce, se dotkněte něčeho kovového.

Poznámka: Tento úkon vyžaduje plochý šroubovák.

1 Dostaňte se k systémové desce.

   Další informace najdete v části „Přístup k systémové desce“ na str. 23.

2 Vybalte kartu.

   Výstraha—nebezpečí poškození: Vyvarujte se dotyku v místě připojení podél hrany karty.

3 Uchopte kartu po jejích stranách a zarovnejte plastové výstupky(1) na kartě s otvory (2) na systémové desce.

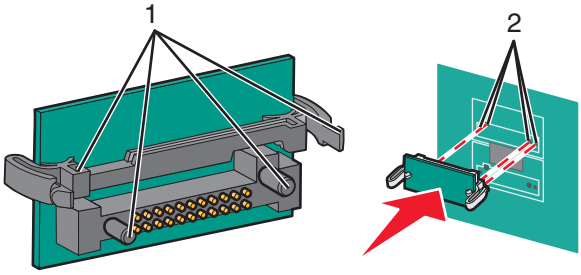

4 Zatlačte kartu na místo přiměřenou silou.

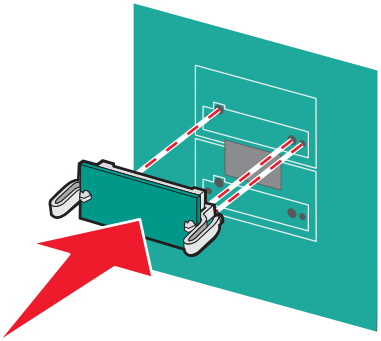

   Výstraha—nebezpečí poškození: Dávejte pozor, abyste nepoškodili konektory.

   Poznámka: Celá délka konektoru karty se musí dotýkat systémové desky a být s ní zarovnána.

5 Znovu připojte kryt systémové desky.

   Poznámka: Jakmile bude nainstalován software tiskárny s libovolnými volitelnými doplňky, možná bude potřeba některé volitelné doplňky ručně přidat do ovladače tiskárny, aby byly k dispozici pro tiskové úlohy. Další informace najdete v části „Přidání dostupných volitelných doplňků do ovladače tiskárny“ na str. 44.

Instalace portu Internal Solutions Port

Systémová deska podporuje jeden doplňkový port Lexmark Internal Solutions Port (ISP).

VÝSTRAHA—NEBEZPEČÍ ÚRAZU ELEKTRICKÝM PROUDEM: Pokud potřebujete získat přístup k systémové desce nebo chcete doplnit volitelný hardware a paměťová zařízení poté, co jste tiskárnu nainstalovali, nejprve tiskárnu vypněte a odpojte napájecí kabel ze zásuvky. Máte-li k tiskárně připojena další zařízení, pak je rovněž vypněte a odpojte jakékoliv kabely vedoucí k tiskárně.

Výstraha—nebezpečí poškození: Elektronické součásti systémové desky mohou být snadno poškozeny statickou elektřinou. Předtím, než se dotknete elektronických součástí nebo konektorů na systémové desce, se dotkněte něčeho kovového.

1 Dostaňte se k systémové desce.

Další informace naleznete v části „Přístup k systémové desce“ na str. 23.

Poznámka: Tento úkon vyžaduje plochý šroubovák.

2 Vybalte sadu ISP.

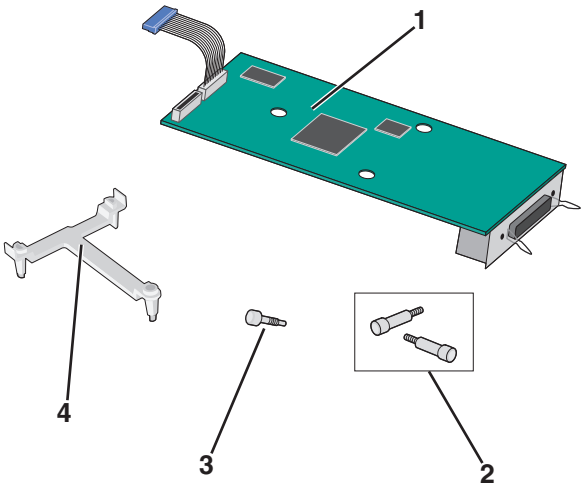

1	Řešení ISP
2	Šrouby pro řešení ISP
3	Šroub pro plastový držák
4	Plastový držák

3 Vyrovnejte patky plastového T s otvory v systémové desce.

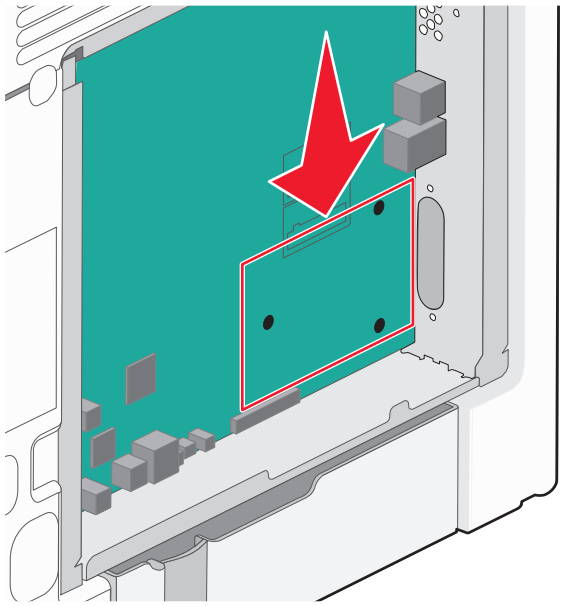

Poznámka: Pokud je již nainstalován pevný disk tiskárny, je třeba jej nejprve vyjmout. Další informace naleznete v části „Vyjmutí pevného disku tiskárny“ na str. 39.

4 Vyšroubujte šroubky a odstraňte kovový kryt z otvoru portu ISP.

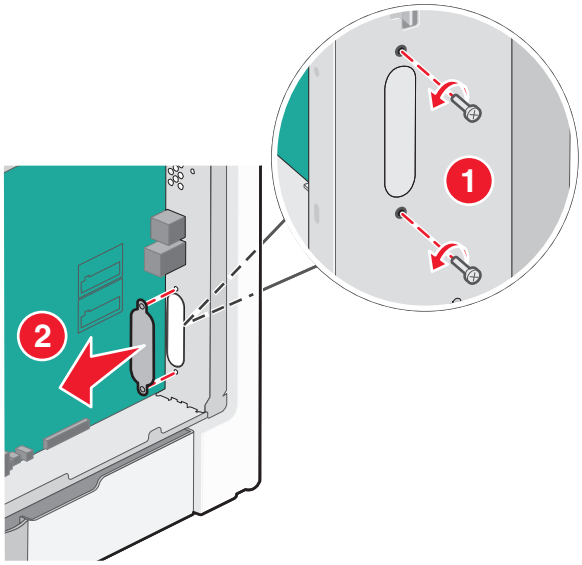

5 Upevněte ISP k systémové desce.

a Vyrovnejte patky plastového T s otvory v systémové desce.

b Držte kartu ISP za hrany a nasměrujte ji k otvoru v rámu systémové desky. Potom ji opatrně položte na plastové T.

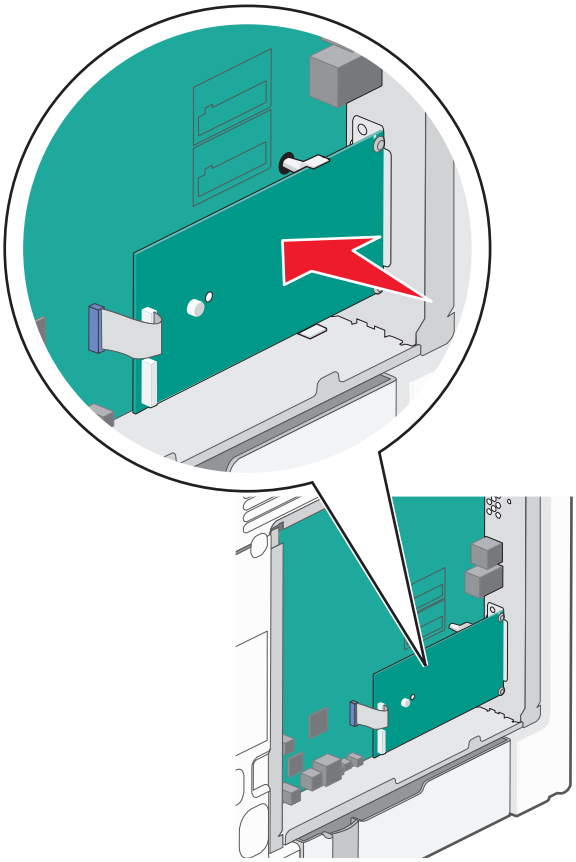

c Pro připevnění plastového držáku k ISP použijte dodaný šroub.

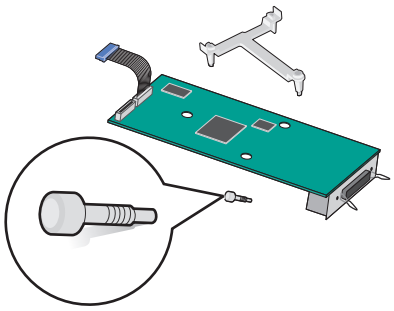

6 Připojte kabel rozhraní řešení ISP do barevně označené zásuvky na systémové desce.

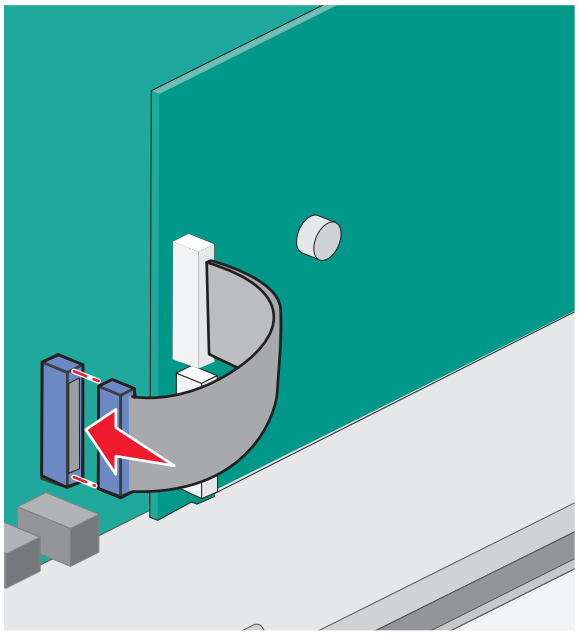

7 Dvěma šrouby pevně připojte ISP k systémové desce.

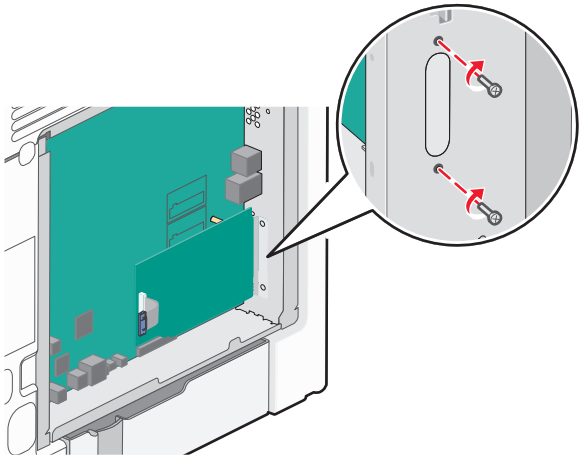

8 Znovu připojte kryt systémové desky.

Poznámka: Pokud jste při instalaci portu ISP vyjmuli přídavný pevný disk tiskárny, nainstalujte ho zpět předtím, než vrátíte na místo kryt systémové desky. Další informace najdete v části „Instalace pevného disku tiskárny“ na str. 34.

Instalace pevného disku tiskárny

VÝSTRAHA—NEBEZPEČÍ ÚRAZU ELEKTRICKÝM PROUDEM: Pokud potřebujete získat přístup k systémové desce nebo chcete doplnit volitelný hardware a paměťová zařízení poté, co jste tiskárnu nainstalovali, nejprve tiskárnu vypněte a odpojte napájecí kabel ze zásuvky. Máte-li k tiskárně připojena další zařízení, pak je rovněž vypněte a odpojte jakékoliv kabely vedoucí k tiskárně.

Výstraha—nebezpečí poškození: Elektronické součásti systémové desky mohou být snadno poškozeny statickou elektřinou. Předtím, než se dotknete elektronických součástí nebo konektorů na systémové desce, se dotkněte něčeho kovového.

1 Dostaňte se k systémové desce.

Další informace naleznete v části „Přístup k systémové desce“ na str. 23.

Poznámka: Tento úkon vyžaduje plochý šroubovák.

2 Rozbalte pevný disk tiskárny.

3 Vyrovnejte patky plastového T s otvory v systémové desce.

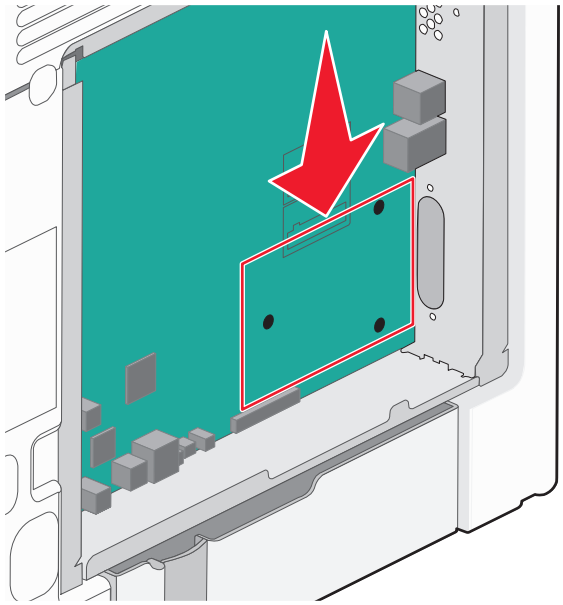

Poznámka: Je-li již volitelný port ISP nainstalovaný, pak je nutné pevný disk tiskárny nainstalovat do ISP.

Instalace pevného disku tiskárny do ISP:

a Pomocí plochého šroubováku povolte šrouby.

b Odšroubujte šrouby připevňující montážní konzolu pevného disku tiskárny k pevnému disku a pak vyjměte konzolu.

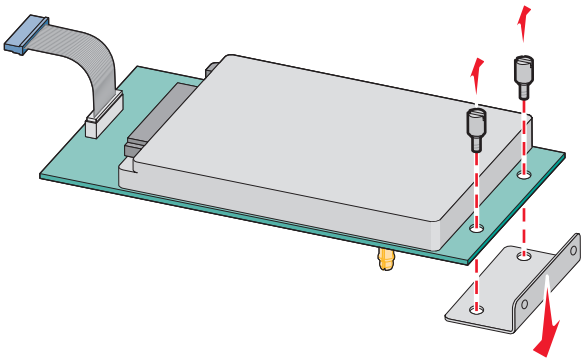

c Instalace pevného disku tiskárny do ISP:

1 Podržte desku s plošnými spoji a srovnejte výstupky pevného disku tiskárny s otvory na portu ISP.

2 Tlačte na pevný disk tiskárny, dokud výstupky nezapadnou na místo.

Výstraha—nebezpečí poškození: Netlačte na střed pevného disku tiskárny. Mohlo by dojít k poškození pevného disku.

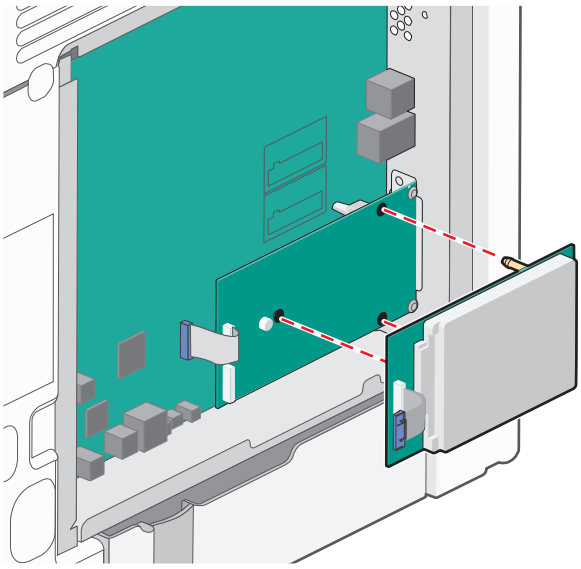

d Připojte konec kabelu rozhraní pevného disku tiskárny do zástrčky portu ISP.

Poznámka: Zástrčky a zásuvky jsou barevně označeny.

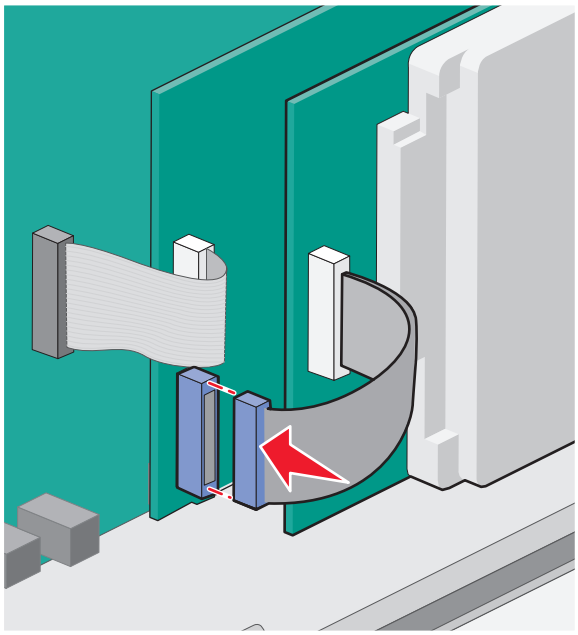

Instalace pevného disku tiskárny přímo na systémovou desku:

a Podržte desku s plošnými spoji a srovnejte výstupky pevného disku tiskárny s otvory v systémové desce. Tlačte na pevný disk tiskárny, dokud výstupky nezapadnou na místo.

Výstraha—nebezpečí poškození: Netlačte na střed pevného disku tiskárny. Mohlo by dojít k poškození pevného disku.

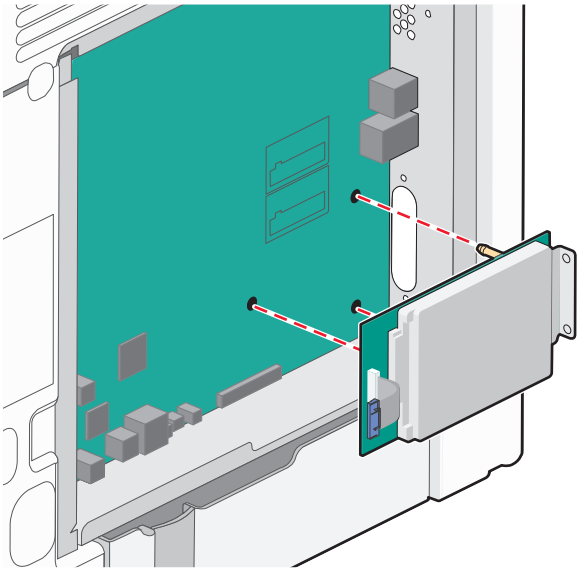

b Pro zajištění pevného disku tiskárny použijte dva dodané šrouby.

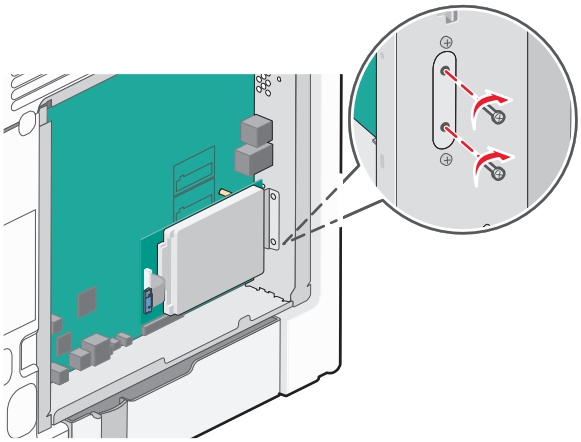

c Připojte konec kabelu rozhraní pevného disku tiskárny do zdířky na systémové desce.

Poznámka: Zástrčky a zásuvky jsou barevně označeny.

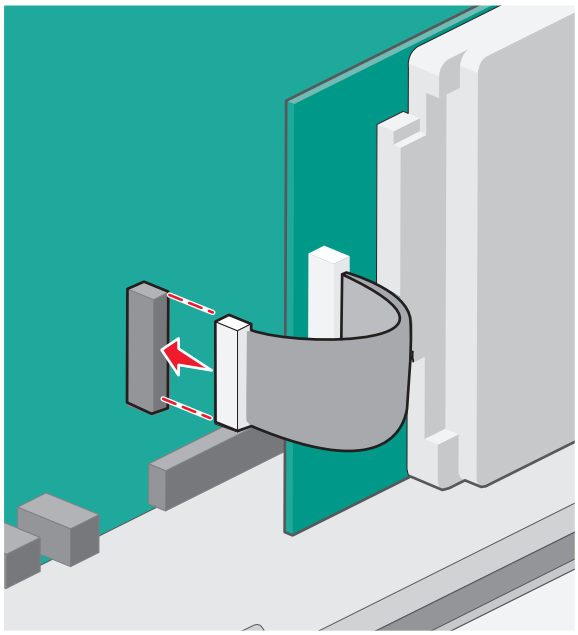

4 Znovu připojte kryt systémové desky.

Vyjmutí pevného disku tiskárny

Výstraha—nebezpečí poškození: Elektronické součásti systémové desky mohou být snadno poškozeny statickou elektřinou. Předtím, než se dotknete elektronických součástí nebo konektorů na systémové desce, se dotkněte něčeho kovového.

1 Dostaňte se k systémové desce.

Další informace naleznete v části „Přístup k systémové desce“ na str. 23.

Poznámka: Tento úkon vyžaduje plochý šroubovák.

2 Odpojte kabel rozhraní pevného disku tiskárny od systémové desky, ale k pevnému disku tiskárny nechte kabel připojený. Kabel odpojíte tak, že před jeho vytažením stlačíte páčku u zástrčky kabelu rozhraní a tím uvolníte západku.

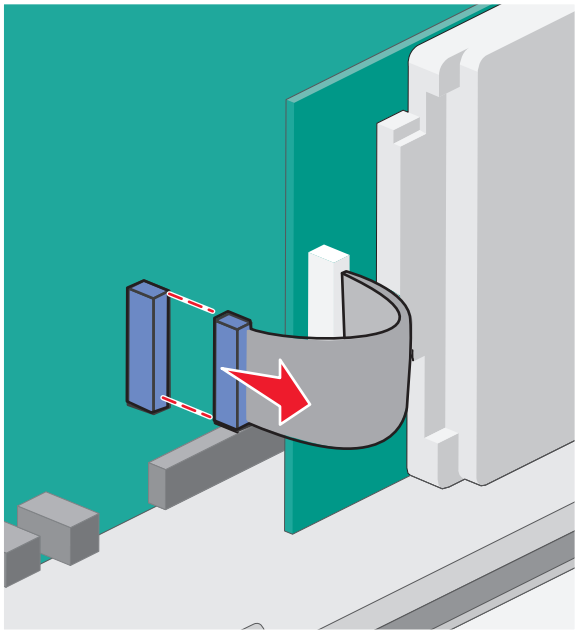

3 Vyšroubujte šroubky, kterými je pevný disk tiskárny připevněn k rámu systémové desky.

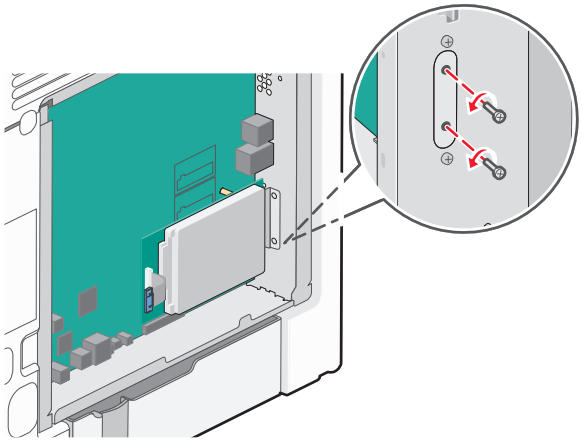

4 Vyjměte pevný disk tiskárny tak, že jej vytáhnete směrem nahoru.

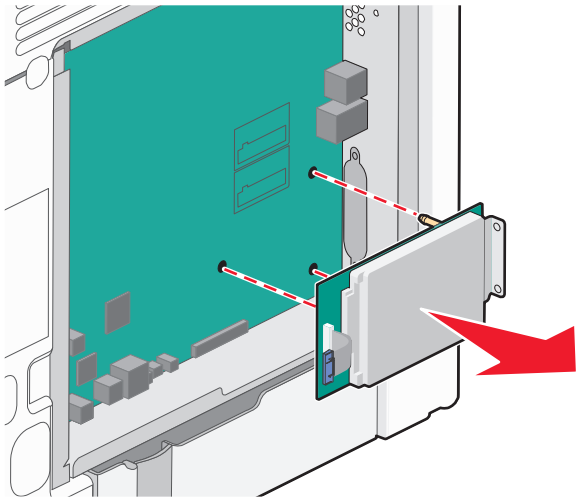

5 Položte pevný disk tiskárny stranou.

6 Znovu připojte kryt systémové desky.

Instalace hardwarových součástí

Pořadí instalace

VÝSTRAHA—NEBEZPEČÍ ÚRAZU: Hmotnost tiskárny je vyšší než 18 kg a k jejímu bezpečnému zvednutí jsou zapotřebí dvě osoby.

VÝSTRAHA—NEBEZPEČÍ SKLOPENÍ: Konfigurace připevněné k podlaze vyžadují dodatečný nábytek pro zajištění stability. Pokud používáte vstupní zásobník s vysokou kapacitou, duplexor anebo více než jedno vstupní zařízení, musíte použít stojan tiskárny nebo základnu tiskárny. Pokud jste si zakoupili multifunkční tiskárnu (MFP), která umí skenovat, kopírovat a faxovat, možná budete potřebovat další nábytek. Další informace najdete na adrese **www.lexmark.com/multifunctionprinters**.

VÝSTRAHA—NEBEZPEČÍ ÚRAZU ELEKTRICKÝM PROUDEM: Pokud potřebujete získat přístup k systémové desce nebo chcete doplnit volitelný hardware a paměťová zařízení poté, co jste tiskárnu nainstalovali, nejprve tiskárnu vypněte a odpojte napájecí kabel ze zásuvky. Máte-li k tiskárně připojena další zařízení, pak je rovněž vypněte a odpojte jakékoliv kabely vedoucí k tiskárně.

Nainstalujte tiskárnu a všechny přídavné zásobníky v následujícím pořadí:

- Přídavný vysokokapacitní podavač na 2000 listů
- Přídavný zásobník na 550 listů
- Přídavný zásobník na 550 listů speciálních médií
- Tiskárna

Další informace o instalaci přídavného zásobníku naleznete v dokumentaci k instalaci dodané spolu se zásobníkem.

Výstraha—nebezpečí poškození: Přihrádky v přídavném zásobníku na 550 listů a v přídavném zásobníku na 550 listů speciálních médií nejsou vzájemně zaměnitelné.

Instalace přídavných zásobníků

VÝSTRAHA—NEBEZPEČÍ ÚRAZU: Hmotnost tiskárny je vyšší než 18 kg a k jejímu bezpečnému zvednutí jsou zapotřebí dvě osoby.

VÝSTRAHA—NEBEZPEČÍ ÚRAZU ELEKTRICKÝM PROUDEM: Pokud potřebujete získat přístup k systémové desce nebo chcete doplnit volitelný hardware a paměťová zařízení poté, co jste tiskárnu nainstalovali, nejprve tiskárnu vypněte a odpojte napájecí kabel ze zásuvky. Máte-li k tiskárně připojena další zařízení, pak je rovněž vypněte a odpojte jakékoliv kabely vedoucí k tiskárně.

VÝSTRAHA—NEBEZPEČÍ SKLOPENÍ: Konfigurace připevněné k podlaze vyžadují dodatečný nábytek pro zajištění stability. Pokud používáte vstupní zásobník s vysokou kapacitou, duplexor anebo více než jedno vstupní zařízení, musíte použít stojan tiskárny nebo základnu tiskárny. Pokud jste si zakoupili multifunkční tiskárnu (MFP), která umí skenovat, kopírovat a faxovat, možná budete potřebovat další nábytek. Další informace najdete na adrese **www.lexmark.com/multifunctionprinters**.

1. Vybalte přídavný zásobník a poté odstraňte veškerý balicí materiál.

   Poznámka: Přídavné zásobníky se spojí dohromady, když se postaví na sebe. Zásobníky naskládané na sobě odebírejte shora dolů, jeden po druhém.

2. Umístěte zásobník poblíž tiskárny.
3. Vypněte tiskárnu.
4. Vyrovnejte tiskárnu se zásobníkem a usaďte tiskárnu na místo.

   Poznámka: Podstavec s kolečky a až čtyři rozpěrky jsou podporovány ve všech konfiguracích tiskárny. Informace o instalaci podstavce s kolečky a rozpěrky najdete na listu s pokyny, který byl dodán společně s doplňkem.

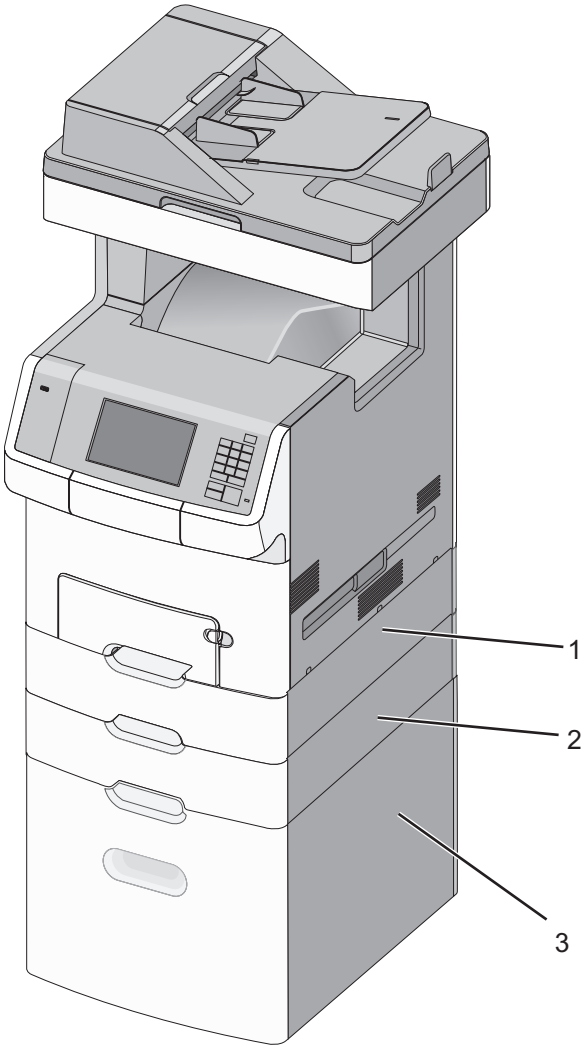

1	Volitelná přihrádka na 550 listů speciálních médií
2	Přídavný zásobník na 550 listů **Poznámka:** Tímto zásobníkem je standardně vybaven model X748dte.
3	Přídavný zásobník na 2000 listů

5 Tiskárnu zapněte.

Připojování kabelů

VÝSTRAHA—NEBEZPEČÍ ÚRAZU ELEKTRICKÝM PROUDEM: Nepoužívejte faxové funkce za bouřky. Neinstalujte výrobek ani nezapojujte jakékoli kabely, včetně elektrických a telefonních (fax), za bouřky.

1 Otevřete přístupová dvířka jejich vysunutím doprava.

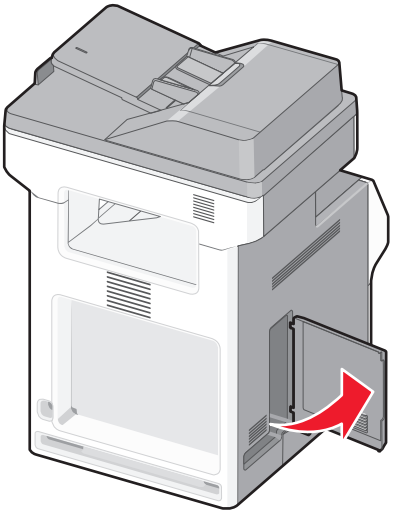

2 Připojte příslušný kabel do odpovídajícího portu.

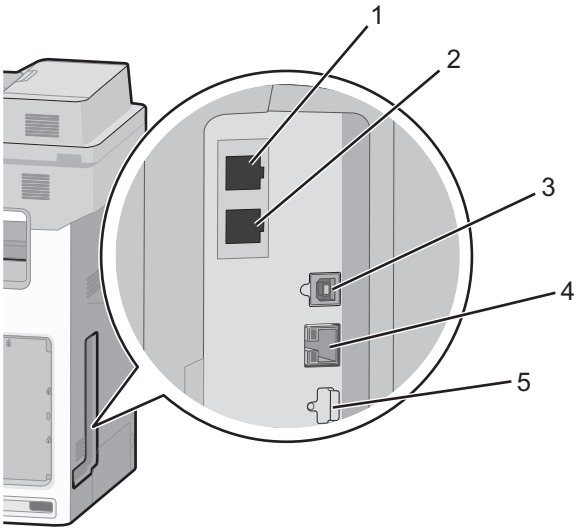

1	Faxový port
2	Telefonní port
3	Port sítě Ethernet
4	Port USB tiskárny
5	Port USB

Výstraha—nebezpečí poškození: Tiskne-li právě tiskárna, nedotýkejte se kabelu USB, jakéhokoli síťového adaptéru ani tiskárny samotné na vyznačených místech. Mohlo by dojít ke ztrátě dat nebo k poruše.

3 Zavřete přístupová dvířka a opatrně zarovnejte kabel do levé strany.

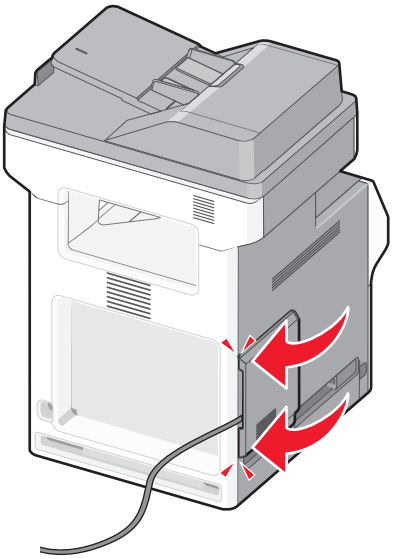

Poznámka: Můžete též přístupová dvířka úplně sundat a uložit je.

Nastavení softwaru tiskárny

Instalace tiskárny

1 Opatřete si kopii softwarového instalačního balíčku.

2 Spusťte znovu instalační program a poté postupujte podle pokynů na obrazovce počítače.

3 Uživatelé se systémem Macintosh přidají tiskárnu.

Poznámka: Adresu IP tiskárny získáte v části TCP/IP v nabídce Síť/Zprávy.

Přidání dostupných volitelných doplňků do ovladače tiskárny

Uživatelé se systémem Windows

1 Otevřete složku Tiskárny.

V systému Windows 8

V okně Hledání zadejte příkaz **run** a poté přejděte na:

Spustit > zadejte příkaz **control printers** >**OK**

V systému Windows 7 a předchozích verzích

a Klepněte na tlačítko nebo **Start** a potom na příkaz **Spustit**.

b Zadejte příkaz **control printers**.

c Stiskněte klávesu **Enter** nebo klepněte na tlačítko **OK**.

2 Vyberte tiskárnu, kterou chcete aktualizovat, a poté proveďte některou z následujících akcí:
   - V systému Windows 7 nebo novějším vyberte možnost **Vlastnosti tiskárny**.
   - U předchozích verzí vyberte možnost **Vlastnosti**.
3 Přejděte na kartu Konfigurace a poté vyberte možnost **Aktualizovat – Požádat tiskárnu**.
4 Použijte změny.

Uživatelé se systémem Macintosh

1 V nabídce počítače Apple vyberte možnost System Preferences (Systémové předvolby) a poté vyberte položku **Options & Supplies** (Možnosti a spotřební materiál).
2 Přejděte na seznam možností hardwaru a poté přidejte veškeré nainstalované volitelné doplňky.
3 Použijte změny.

Práce v síti

Poznámka: Identifikátor SSID (Service Set Identifier) je název přidělený bezdrátové síti. Wired Equivalent Privacy (WEP), Wi-Fi Protected Access (WPA), WPA2 a 802.1X - RADIUS jsou typy zabezpečení používané v síti.

Příprava instalace tiskárny do sítě Ethernet

Chcete-li nakonfigurovat tiskárnu pro síť Ethernet, obstarejte si před započetím konfigurace následující informace:

Poznámka: Pokud síť přiřazuje adresy IP počítačům a tiskárnám automaticky, pokračujte v instalaci tiskárny.

- Platná, jedinečná adresa IP pro tiskárnu pro použití v síti
- Brána sítě
- Maska sítě
- Přezdívka tiskárny (nepovinné)

  Poznámka: Přezdívka tiskárny může usnadnit identifikaci tiskárny v síti. Můžete zvolit výchozí přezdívku tiskárny, nebo jí přiřadit název, který si snadněji zapamatujete.

Budete potřebovat kabel Ethernet pro připojení tiskárny k síti a volný port, pomocí kterého tiskárnu fyzicky připojíte k síti. Pokud je to možné, použijte nový síťový kabel, abyste zabránili potenciálním problémům způsobeným poškozeným kabelem.

Příprava instalace tiskárny do bezdrátové sítě

Poznámky:

- Zkontrolujte, zda je přístupový bod (bezdrátový směrovač) zapnutý a zda je funkční.
- Nepřipojujte instalační nebo síťové kabely, dokud k tomu nebudete vyzváni softwarem pro nastavení.

Před instalací tiskárny do bezdrátové sítě musíte znát následující informace:

- **SSID** – SSID se také označuje jako název sítě.
- **Bezdrátový režim (nebo Síťový režim)** – tento režim bude buď infrastruktura nebo ad hoc.

- **Kanál (pro sítě ad hoc)** – výchozím nastavením kanálu pro infrastrukturní sítě je automaticky.

  Nastavení auto vyžadují i některé sítě ad hoc. Pokud si nejste jisti, který kanál vybrat, poraďte se s pracovníkem oddělení systémové podpory.
- **Způsob zabezpečení** – pro způsob zabezpečení existují čtyři základní možnosti:
  - klíč WEP

    Jestliže vaše síť používá více než jeden klíč WEP, pak na příslušné místo zadejte až čtyři klíče. Vyberte klíč právě používaný sítí výběrem výchozího přenosového klíče WAP.
  - Předem sdílený klíč nebo heslo WPA/WPA2

    WPA zahrnuje šifrování jako další vrstvu zabezpečení. Vybrat lze šifru AES nebo TKIP. Šifrování musí být nastaveno na stejný typ na směrovači i tiskárně, jinak tiskárna nebude schopná komunikovat v síti.
  - 802.1X–RADIUS

    Pokud instalujete tiskárnu v síti standardu 802.1X, pak budete možná potřebovat následující informace:
    - Typ ověření
    - Typ vnitřního ověření
    - Uživatelské jméno a heslo 802.1X
    - Certifikáty
  - Bez zabezpečení

    Pokud vaše síť nepoužívá žádný typ zabezpečení, nebudete muset mít žádné bezpečnostní informace.

    Poznámka: Použití nezabezpečených bezdrátových sítí se nedoporučuje.

Poznámky:

- Pokud neznáte název SSID sítě, ke které je počítač připojen, spusťte nástroj pro nastavení bezdrátové sítě síťového adaptéru v počítači a vyhledejte název sítě. Pokud nenaleznete název SSID nebo informace o zabezpečení sítě, podívejte se do dokumentace k přístupovému bodu nebo se obraťte na pracovníka oddělení systémové podpory.
- Potřebujete-li zjistit klíč nebo heslo WPA/WPA2 pro bezdrátovou síť, podívejte se do dokumentace dodané s přístupovým bodem nebo na vestavěný webový server přidružený k přístupovému bodu, nebo se obraťte na správce systému.

Instalace tiskárny v bezdrátové síti (Windows)

Před instalací tiskárny do bezdrátové sítě zkontrolujte následující body:

- Bezdrátová síť je nastavena a funguje správně.
- Počítač, se kterým pracujete, je připojen ke stejné bezdrátové síti, do které chcete nainstalovat tiskárnu.

1. Připojte napájecí kabel k tiskárně a poté k řádně uzemněné zásuvce a zapněte tiskárnu.

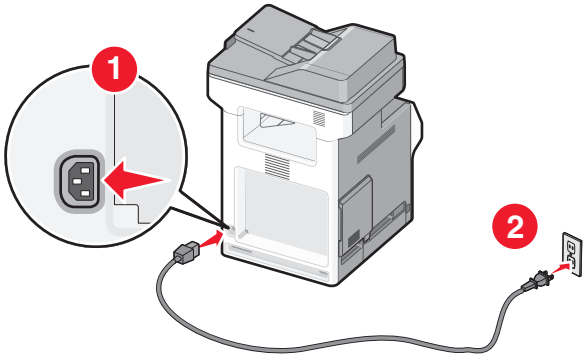

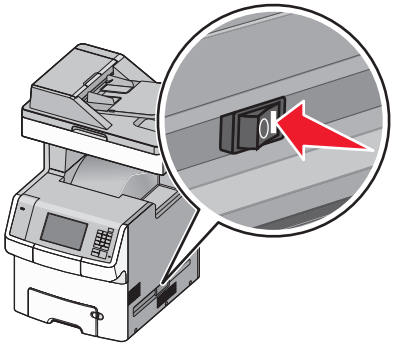

Poznámka: Ujistěte, že tiskárna i počítač jsou zapnuty a připraveny k činnosti.

Výstraha—nebezpečí poškození: Nepřipojujte kabel USB, dokud se pokyn k provedení tohoto kroku nezobrazí na obrazovce počítače.

2 Obstarejte si kopii instalačního balíčku softwaru.

- Z disku CD *Software and Documentation* přiloženého k tiskárně.
- Z našich webových stránek:
  Přejděte na **http://support.lexmark.com** a potom na:
  PODPORA A SOUBORY KE STAŽENÍ > vyberte tiskárnu > vyberte váš operační systém.

3 Poklepejte na instalační balíček softwaru.

Počkejte, až se zobrazí dialogové okno instalace.

Pokud používáte disk CD *Software and Documentation* a nezobrazí se instalační dialogové okno, postupujte následovně:

V systému Windows 8

Do pole Hledat napište příkaz **run** a přejděte na:

Seznam aplikací >**Spustit** > napište **D:\setup.exe** >**OK**

V systému Windows 7 nebo nižším

a Klepněte na tlačítko , nebo klepněte na tlačítko **Start** a potom na příkaz **Spustit**.

b Do dialogového okna Začít hledat nebo Spustit napište **D:\setup.exe**.

c Stiskněte klávesu **Enter** nebo klepněte na tlačítko **OK**.

Poznámka: D je písmeno vaší jednotky CD nebo DVD.

4 Klepněte na možnost **Instalovat** a postupujte podle pokynů na obrazovce počítače.

5 Až budete vyzváni, abyste vybrali typ připojení, vyberte možnost **Bezdrátové připojení**.

6 V dialogovém okně Konfigurace bezdrátového připojení vyberte možnost **Průvodce nastavením (Doporučeno)**.

Poznámka: Rozšířené nastavení zvolte pouze v případě, že chcete instalaci upravit.

7 Dočasně zapojte kabel USB mezi počítačem v bezdrátové síti a tiskárnou.

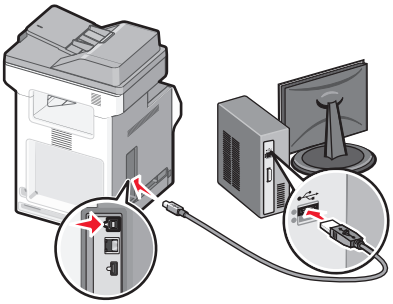

Poznámka: Po konfiguraci tiskárny zobrazí software pokyn k odpojení dočasně připojeného kabelu USB tak, abyste mohli tisknout prostřednictvím bezdrátového připojení.

8 Postupujte podle pokynů na obrazovce počítače.

Poznámka: Další informace o tom, jak lze povolit dalším počítačům v síti používat bezdrátovou tiskárnu, naleznete v *Síťové příručce*.

Instalace tiskárny v bezdrátové síti (Macintosh)

Poznámka: Před instalací tiskárny do bezdrátové sítě se ujistěte, že je odpojený síťový kabel (sítě Ethernet).

Připravte se na konfiguraci tiskárny.

1 Připojte napájecí kabel k tiskárně a poté k řádně uzemněné zásuvce a zapněte tiskárnu.

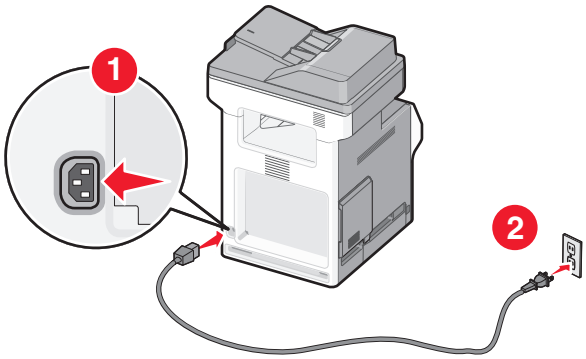

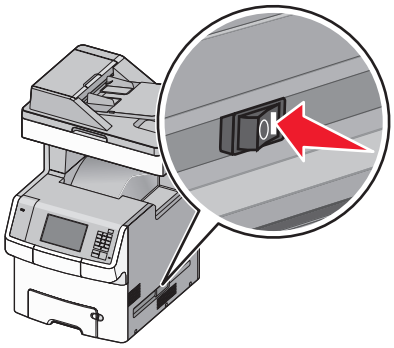

2 Vyhledejte MAC adresu tiskárny.

a Na ovládacím panelu tiskárny přejděte na:

>**Sestavy** > >**Stránka s nastavením sítě** >

nebo

>**Sestavy** >**Stránka s nastavením sítě**

b V části Standardní síťová karta vyhledejte položku **UAA (MAC)**.

Poznámka: Tyto informace budete potřebovat později.

Zadejte informace o tiskárně.

1 Použijte možnosti AirPort:

V systému Mac OS X verze 10.5 nebo novější

V nabídce Apple přejděte na některou z následujících položek:

- **Systémové předvolby** >**Síť** >**Wi-Fi**
- **Předvolby systému** >**Síť** >**AirPort**

V systému Mac OS X verze 10.4

Na ploše Finder přejděte na položku:

Aplikace >**Připojení k Internetu** >**AirPort**

2 Z místní nabídky Název sítě vyberte možnost **tiskový server [yyyyyy]**, kde písmena **y** představují posledních šest číslic MAC adresy, která se nachází na listu MAC adresy.

3 Spusťte webový prohlížeč

4 V nabídce Záložky zvolte možnost **Zobrazit** nebo **Zobrazit všechny záložky**.

5 Pod záhlavím SBíRKY vyberte možnost **Bonjour** nebo **Rendezvous** a poklepejte na název tiskárny.

Poznámka: Aplikace je v systému Mac OS X verze 10.2 označována jako *Rendezvous*, ale nyní se jmenuje *Bonjour* by Apple Inc.

6 Z prostředí serveru Embedded Web Server přejděte na místo, kde jsou uloženy informace o nastaveních bezdrátové sítě.

Nakonfigurujte tiskárnu pro bezdrátový přístup.

1 Do určeného pole zadejte název sítě (SSID).

2 Pokud používáte přístupový bod (bezdrátový směrovač), vyberte síťový režim **Infrastruktura**.

3 Zvolte typ zabezpečení, který chcete použít k ochraně bezdrátové sítě.

4 Zadejte bezpečnostní informace, které tiskárna potřebuje pro připojení k bezdrátové síti.

5 Klepněte na tlačítko **Odeslat**.

6 V počítači spusťte aplikaci AirPort:

V systému Mac OS X verze 10.5 nebo novější

V nabídce Apple přejděte na některou z následujících položek:

- **Systémové předvolby** >**Síť** >**Wi-Fi**
- **Předvolby systému** >**Síť** >**AirPort**

V systému Mac OS X verze 10.4

Na ploše Finder přejděte na položku:

Aplikace >**Připojení k Internetu** >**AirPort**

7 V místní nabídce Síť zvolte název bezdrátové sítě.

Nakonfigurujte počítač pro bezdrátový přístup k tiskárně.

Každý uživatel počítače Macintosh, který chce tisknout na síťovou tiskárnu, musí nainstalovat vlastní soubor s ovladačem tiskárny a vytvořit tiskovou frontu v nástroji Printer Setup Utility (Nástroj pro nastavení tiskárny) nebo aplikaci Print Center (Tiskové centrum).

1. Nainstalujte do počítače soubor ovladače tiskárny:
   a. Obstarejte si kopii instalačního balíčku softwaru.
      - Z disku CD *Software and Documentation* přiloženého k tiskárně.
      - Z našich webových stránek:
        Přejděte na **http://support.lexmark.com** a potom na:
        PODPORA A SOUBORY KE STAŽENÍ > vyberte tiskárnu > vyberte váš operační systém.
   b. Poklepejte na instalační balíček tiskárny.
   c. Postupujte podle pokynů na obrazovce počítače.
   d. Vyberte cíl a pak klepněte na tlačítko **Continue (Pokračovat)**.
   e. Na obrazovce Easy Install (Snadná instalace) klepněte na tlačítko **Install (Instalovat)**.
   f. Zadejte uživatelské heslo a klepněte na tlačítko **OK**.
      Do počítače se nainstalují veškeré nezbytné aplikace.
   g. Po dokončení instalace klepněte na tlačítko **Zavřít**.
2. Přidejte tiskárnu:
   a. Pro tisk pomocí IP:

      V systému Mac OS X verze 10.5 nebo novější
      1. V nabídce Apple přejděte na některou z následujících položek:
         - **Systémové předvolby** >**Tisk a skenování**
         - **Systémové předvolby** >**Tisk a fax**
      2. Klepněte na tlačítko **+**.
      3. V případě potřeby klepněte na tlačítko **Přidat tiskárnu nebo skener** nebo **Přidat další tiskárnu nebo skener**.
      4. Klepněte na kartu **IP**.
      5. Zadejte IP adresu tiskárny do pole adresy a klepněte na tlačítko **Přidat**.

      V systému Mac OS X verze 10.4
      1. Na ploše Finder přejděte na položku:
         Aplikace >**Nástroje**
      2. Poklepejte na položku **Printer Setup Utility (Nástroj Printer Setup Utility)** nebo **Print Center (Středisko tisku)**.
      3. V seznamu tiskáren zvolte příkaz **Přidat** a klepněte na položku **IP Printer (IP tiskárny)**.
      4. Zadejte IP adresu tiskárny do pole adresy a klepněte na tlačítko **Přidat**.
   b. Pro tisk pomocí AppleTalk:

      Poznámky:

      - Zkontrolujte, zda je v tiskárně zapnutý protokol AppleTalk.
      - Funkce je podporována pouze v systému Mac OS X verze 10.5 nebo nižší.

V systému Mac OS X verze 10.5

1 V nabídce Apple přejděte na:
Systémové předvolby >**Tisk a fax**
2 Klepněte na tlačítko **+** a přejděte na:
AppleTalk > vyberte tiskárnu v seznamu >**Přidat**

V systému Mac OS X verze 10.4

1 Na ploše Finder přejděte na položku:
Aplikace >**Nástroje**
2 Poklepejte na položku **Printer Setup Utility (Nástroj Printer Setup Utility)** nebo **Print Center (Středisko tisku)**.
3 V seznamu tiskáren klepněte na tlačítko **Add (Přidat)**.
4 Klepněte na kartu **Výchozí prohlížeč** >**Další tiskárny**.
5 V první místní nabídce vyberte položku **AppleTalk**.
6 V druhé místní nabídce vyberte položku **Local AppleTalk Zone (Místní zóna AppleTalk)**.
7 Vyberte tiskárnu v seznamu a klepněte na tlačítko **Přidat**.

Změna nastavení portů po instalaci nového síťového portu Internal Solutions Port

Je-li do tiskárny nainstalován nový port ISP (LexmarkInternal Solutions Port), je nutné aktualizovat konfigurace tiskárny v počítačích, které tiskárnu používají, protože tiskárně bude přidělena nová adresa IP. Všechny počítače, které používají tiskárnu, je nutné aktualizovat touto novou adresou IP.

Poznámky:

- Má-li tiskárna statickou adresu IP, není třeba provést žádné změny konfigurací počítačů.
- Jsou-li počítače nakonfigurovány na použití názvu sítě a nikoli na použití adresy IP, není třeba provádět žádné změny konfigurací počítačů.
- Pokud přidáváte bezdrátový port ISP do tiskárny dříve konfigurované pro připojení Ethernet, pak se při konfiguraci tiskárny pro bezdrátový provoz ujistěte, že je síť Ethernet odpojena. Je-li tiskárna připojena k síti Ethernet, bezdrátová konfigurace se dokončí, ale bezdrátový port ISP bude neaktivní. Chcete-li aktivovat bezdrátový ISP, odpojte tiskárnu ze sítě Ethernet, vypněte ji a pak ji znovu zapněte.
- Vždy je aktivní jen jedno síťové připojení. Chcete-li změnit typ připojení ze sítě Ethernet na bezdrátové nebo obráceně, musíte nejprve vypnout tiskárnu, připojit kabel (pro změnu na připojení Ethernet) nebo odpojit kabel (pro změnu na bezdrátové připojení) a pak tiskárnu znovu zapnout.

Uživatelé se systémem Windows

1 Otevřete webový prohlížeč a zadejte do pole adresy IP adresu tiskárny.

Poznámky:

- Zobrazte adresu IP tiskárny na ovládacím panelu tiskárny. Adresa IP se zobrazí jako čtyři sady čísel oddělených tečkou, například 123.123.123.123.
- Pokud používáte server proxy, dočasně ho zakažte, aby se správně načetla webová stránka.

2 Otevřete složku Tiskárny.

V systému Windows 8

V okně Hledání zadejte příkaz **Run** a poté přejděte na:

Apps list (Seznam aplikací) >**Run** > (Spustit) napište **control printers** >**OK**

V systému Windows 7 a předchozích verzích

a Klepněte na tlačítko nebo **Start** a potom na příkaz **Spustit**.

b Do dialogového okna Začít hledat nebo Spustit napište **control printers**.

c Stiskněte klávesu **Enter** nebo klepněte na tlačítko **OK**.

3 Chcete-li vybrat tiskárnu, která se změnila, proveďte jednu z následujících akcí:

- Stiskněte a podržte tiskárnu a poté vyberte možnost **Vlastnosti tiskárny**.
- Klepněte pravým tlačítkem myši na tiskárnu a vyberte položku **Vlastnosti tiskárny** (Windows 7 nebo novější) nebo **Vlastnosti** (dřívější verze).

Poznámka: Existuje-li více než jedna kopie tiskárny, pak je všechny aktualizujte novou adresou IP.

4 Klepněte na záložku **Ports (Porty)**.

5 Vyberte port v seznamu a klepněte na tlačítko **Konfigurovat port**.

6 Do pole „Název nebo adresa IP tiskárny“ napište novou adresu IP.

7 Klepněte na tlačítko **OK** >**Zavřít**.

Uživatelé se systémem Macintosh

1 Otevřete webový prohlížeč a zadejte do pole adresy IP adresu tiskárny.

Poznámky:

- Zobrazte adresu IP tiskárny na ovládacím panelu tiskárny. Adresa IP se zobrazí jako čtyři sady čísel oddělených tečkou, například 123.123.123.123.
- Pokud používáte server proxy, dočasně ho zakažte, aby se správně načetla webová stránka.

2 Přidejte tiskárnu.

- Pro tisk pomocí IP:
  - a V nabídce Apple přejděte na některou z následujících položek:
    - **System Preferences (Systémové předvolby)** >**Print & Scan (Tisk a skenování)**
    - **System Preferences** >**Print & Fax (Tisk a fax)**
  - b Klepněte na **+**.
  - c Klepněte na kartu **IP**.
  - d Zadejte do pole adresy adresu IP tiskárny a klepněte na tlačítko **Přidat**.
- Pro tisk pomocí AppleTalk:

  Poznámky:

  - Zkontrolujte, zda je v tiskárně zapnutý protokol AppleTalk.
  - Funkce je podporována pouze v systému Mac OS X verze 10.5.

  a V nabídce Apple přejděte na:
  System Preferences >**Print & Fax (Tisk a fax)**

  b Klepněte na tlačítko **+** a přejděte na:
  AppleTalk > vyberte tiskárnu >**Přidat**

Nastavení sériového tisku

Použijte sériový tisk, chcete-li tisknout, i pokud je počítač vzdálen od tiskárny, nebo když chcete tisknout sníženou rychlostí.

Po instalaci sériového portu nebo komunikačního portu (COM) nakonfigurujte tiskárnu a počítač. Ujistěte se, že jste připojili sériový kabel k portu COM na tiskárně.

1. Nastavte parametry v tiskárně.
   a. Na ovládacím panelu tiskárny přejděte do nabídky s nastaveními portu.
   b. Vyhledejte nabídku pro nastavení sériového portu a pak v případě potřeby upravte nastavení.
   c. Uložte změněné nastavení a vytiskněte stránku s nastavením nabídek.
2. Nainstalujte ovladač tiskárny.
   a. Obstarejte si kopii instalačního balíčku softwaru.
      - Z disku CD *Software and Documentation* přiloženého k tiskárně
      - Z našich webových stránek:
        Přejděte na **http://support.lexmark.com** a potom na:
        PODPORA A SOUBORY KE STAŽENÍ > vyberte tiskárnu > vyberte váš operační systém.
   b. Poklepejte na instalační balíček softwaru.
      Počkejte, až se zobrazí dialogové okno instalace.
      Pokud používáte disk CD *Software and Documentation* a nezobrazí se instalační dialogové okno, postupujte následovně:

      V systému Windows 8

      Do pole Hledat napište příkaz **run** a přejděte na:
      Seznam aplikací > **Spustit** > napište **D:\setup.exe** > **OK**

      V systému Windows 7 nebo nižším

      1. Klepněte na tlačítko , nebo klepněte na tlačítko **Start** a potom na příkaz **Spustit**.
      2. Do dialogového okna Začít hledat nebo Spustit napište **D:\setup.exe**.
      3. Stiskněte klávesu **Enter** nebo klepněte na tlačítko **OK**.

      Poznámka: D je písmeno vaší jednotky CD nebo DVD.
   c. Klepněte na tlačítko **Instalovat**.
   d. Postupujte podle pokynů na obrazovce počítače.
   e. Zvolte možnost **Pokročilá**, a klepněte na tlačítko **Pokračovat**.
   f. V dialogovém okně Konfigurovat připojení tiskárny vyberte port.
   g. Pokud není port v seznamu zobrazen, klepněte na tlačítko **Aktualizovat** nebo přejděte na:
      Přidat port > vyberte typ portu > zadejte požadované informace > **OK**
   h. Klepněte na tlačítka **Pokračovat** > **Dokončit**.
3. Nastavte parametry portu COM.

   Po instalaci ovladače tiskárny nastavte sériové parametry portu COM, který je přiřazen ovladači tiskárny.

   Poznámka: Sériové parametry portu COM musí odpovídat sériovým parametrům nastaveným v tiskárně.
   a. Otevřete Správce zařízení.

V systému Windows 8

Do pole Hledat napište příkaz **run** a přejděte na:

Seznam aplikací > **Spustit** > napište **devmgmt.msc** > **OK**

V systému Windows 7 nebo nižším

1. Klepněte na tlačítko , nebo klepněte na tlačítko **Start** a potom na příkaz **Spustit**.
2. Do pole Zahájit hledání nebo Spustit zadejte **devmgmt.msc**.
3. Stiskněte klávesu **Enter** nebo klepněte na tlačítko **OK**.

b Poklepáním na položku **Porty (COM & LPT)** rozbalte seznam dostupných portů.

c Postupujte jedním z následujících způsobů:

- Stiskněte a podržte port COM, k němuž jste v počítači připojili sériový kabel (např. COM1).
- Klepněte pravým tlačítkem myši na port COM, k němuž jste v počítači připojili sériový kabel (např. COM1).

d V zobrazené nabídce vyberte položku **Vlastnosti**.

e Na kartě Nastavení portů nastavte sériové parametry na stejné sériové parametry, jaké máte v tiskárně. Vyhledejte nastavení tiskárny v záhlaví nabídky sériové komunikace na stránce nastavení nabídek.

f Klepněte na tlačítko **OK** a zavřete všechna dialogová okna.

g Ověřte instalaci tiskárny vytištěním zkušební stránky.

Ověření nastavení tiskárny

Jakmile je veškerý doplňující hardware i software nainstalován a tiskárna zapnuta, ověřte, zda je tiskárna správně nastavena tak, že vytisknete následující:

- **Stránku nastavení nabídek** – tuto stránku použijte k ověření, že jsou správně nainstalované všechny volitelné doplňky tiskárny. Seznam nainstalovaných doplňků se nachází na spodní části stránky. Není-li vámi nainstalovaný volitelný doplněk v seznamu, nebyl nainstalován správně. Volitelný doplněk odeberte a znovu nainstalujte.
- **Stránka nastavení sítě** – je-li vaše tiskárna síťového typu a je připojená k síti, vytiskněte stránku nastavení sítě pro ověření připojení k síti. Tato stránka rovněž poskytuje důležité informace, které vám budou k užitku při konfiguraci síťového tisku.

Tisk stránky nastavení nabídek

Na domovské obrazovce přejděte na položku:

> **Zprávy** > **Stránka nastavení nabídek**

Tisk stránky s nastavením sítě

Když je tiskárna připojena k síti, je možné pro ověření připojení k síti vytisknout stránku nastavení sítě. Tato stránka také podává důležité informace, které pomáhají při konfiguraci síťového tisku.

1. Na domovské obrazovce přejděte na položku:

   > **Zprávy** > **Stránka s nastavením sítě**

2. Zkontrolujte první část stránky s nastavením sítě a ověřte, že stav je **Připojeno**.

   Pokud je stav **Nepřipojeno**, je možné, že síť LAN není aktivní nebo je vadný síťový kabel. Obraťte se o pomoc na správce systému a poté vytiskněte další stránku nastavení sítě.

Založení papíru a speciálních médií

Výběr papíru a speciálních médií a manipulace s nimi může ovlivnit spolehlivost tisku dokumentů. Další informace naleznete v „Prevence uvíznutí“ na str. 243 a „Skladování papíru“ na str. 77.

Nastavení formátu a typu papíru

Na domovské obrazovce přejděte na položku:

>**nabídka Papír** >**Formát/typ papíru** > vyberte zásobník > vyberte formát nebo typ papíru >**Odeslat**

Poznámky:

- Formát papíru se automaticky nastavuje podle polohy vodicích lišt papíru v každém zásobníku, kromě standardního zásobníku na 550 listů (zásobník 1) a univerzálního podavače.
- Nastavení Formát papíru u zásobníku 1 a univerzálního podavače je třeba nastavit ručně v nabídce Formát papíru.
- Výchozím nastavením typu papíru je Obyčejný papír.
- Nastavení Typ papíru je třeba nastavit ručně pro všechny zásobníky.

Nastavení pro Univerzální formát papíru

Univerzální formát papíru je uživatelem definovaný formát, který vám umožňuje tisknout na formáty papíru, které nejsou přednastaveny v nabídkách tiskárny. Není-li formát papíru, který potřebujete, v nabídce Formát papíru k dispozici, nastavte Formát papíru pro určený zásobník na možnost Univerzální. Pak upřesněte všechny následující parametry univerzálního formátu pro svůj papír:

- Jednotky míry
- Na výšku – šířka
- Na výšku - výška

Poznámka: Nejmenší podporovaná velikost univerzálního formátu je 76 x 127 mm (3 x 5 palců); největší je 216 x 356 mm (8,5 x 14 palců).

1. Na domovské obrazovce přejděte na položku:

   > **Nabídka Papír** > **Univerzální nastavení** > **Měrné jednotky** > vyberte měrnou jednotku

2. Klepněte na tlačítko **Na výšku – šířka** nebo **Na výšku – výška** > vyberte šířku nebo výšku > **Odeslat**.

Zakládání do standardního nebo doplňkového zásobníku na 550 listů

Tiskárna má jeden standardní zásobník na 550 listů (Zásobník 1) a může mít až čtyři přídavné zásobníky na 550 listů včetně zásobníku na speciální média. Pro úzké formáty papíru, např. formát A6 a obálky, používejte zásobník na speciální média. Další informace najdete v části „Vkládání do přídavného zásobníku na 550 listů pro speciální média“ na str. 60.

VÝSTRAHA—NEBEZPEČÍ ÚRAZU: Chcete-li snížit riziko nestability zařízení, vkládejte jednotlivé zásobníky na papír samostatně. Všechny ostatní zásobníky udržujte zavřené až do chvíle, kdy je budete potřebovat.

1 Zásobník úplně vytáhněte.

Poznámka: Zásobníky neodstraňujte v průběhu tiskové úlohy ani když je na displeji zobrazena zpráva **Zaneprázdněna**. V opačném případě by mohlo dojít k uvíznutí papíru.

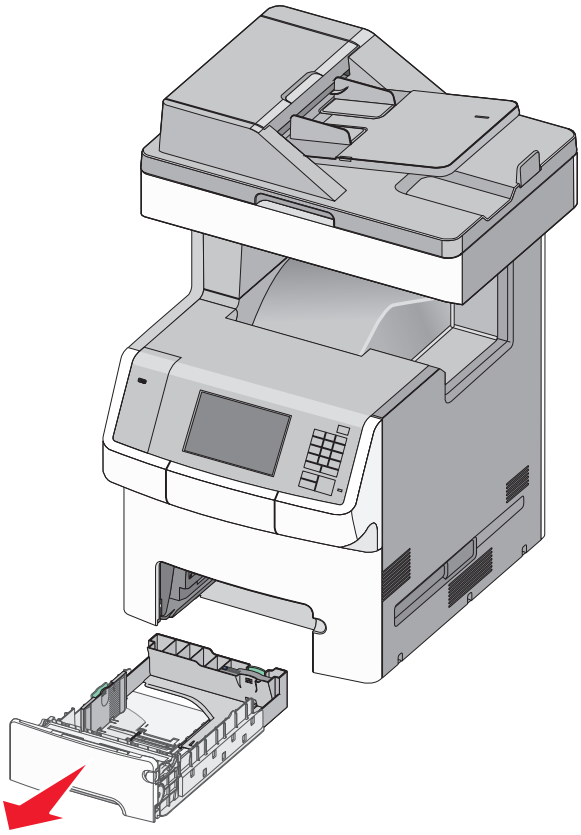

2 Stiskněte vodicí lištu šířky a posuňte ji do správné polohy pro vložený formát papíru.

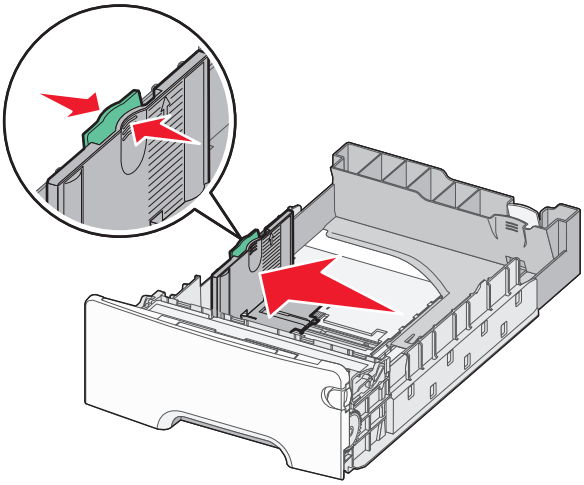

Poznámka: Pomocí indikátorů formátu papíru na dně zásobníku upravte polohu vodicích lišt délky a šířky.

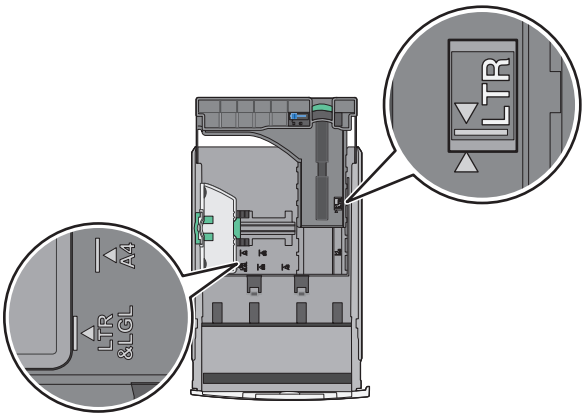

3 Stiskněte vodicí lištu délky a posuňte ji do správné polohy pro vložený formát papíru.

Poznámky:

- U některých formátů papíru, např. Letter, Legal nebo A4, stiskněte vodicí lištu délky a posuňte ji dozadu tak, aby odpovídala délce papíru.
- Vodicí lišta délky má pojistku. Pro odjištění vodicí lišty délky posuňte tlačítko ve vrchní části vodicí lišty délky doleva. Pro zajištění posuňte po zvolení délky tlačítko doprava.

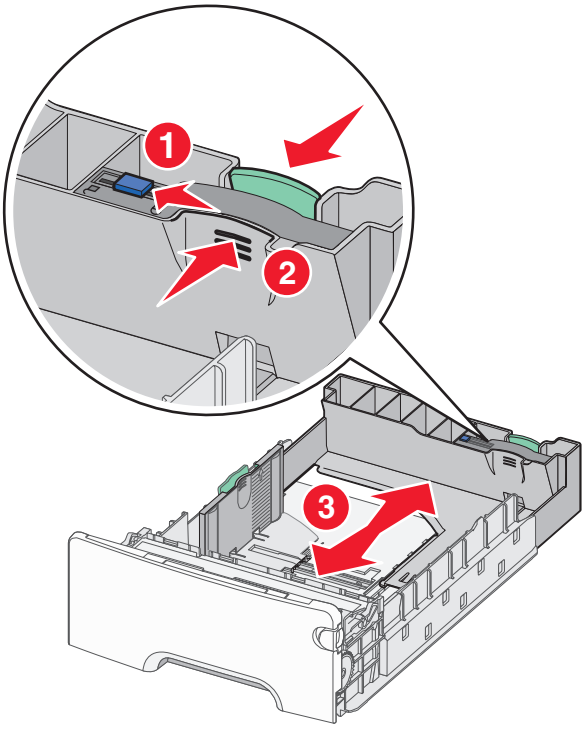

4 Ohněte listy papíru dozadu a dopředu, aby se navzájem oddělily. Papír nepřekládejte a nemačkejte. Srovnejte okraje podle rovné plochy.

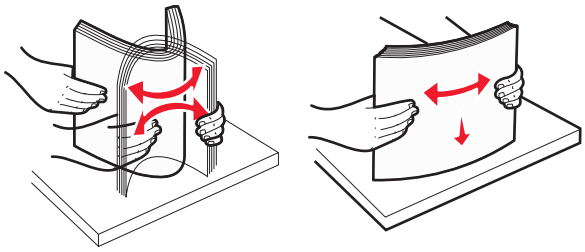

5 Vložte stoh papíru otočeného doporučenou tiskovou stranou nahoru do zadní části zásobníku.

Poznámky:

- Vkládáte-li předtištěný hlavičkový papír pro jednostranný tisk, umístěte papír hlavičkou nahoru směrem k přední části zásobníku.
- Vkládáte-li předtištěný hlavičkový papír pro oboustranný tisk, umístěte papír hlavičkou dolů směrem k zadní části zásobníku.

Jednostranný tisk

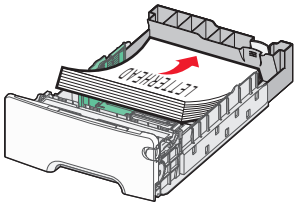

Oboustranný tisk

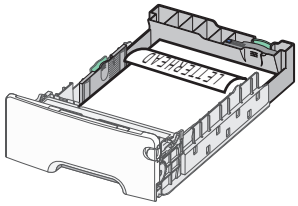

Poznámka: Ujistěte se, že papír nepřesahuje čáru maximálního naplnění papírem vyznačenou po levé straně zásobníku.

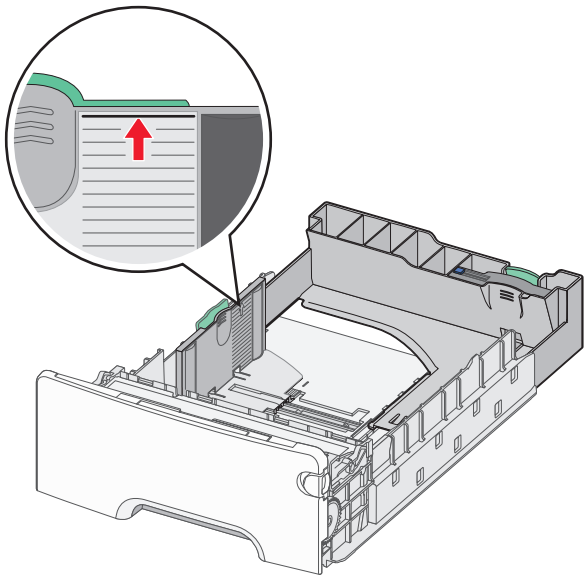

Výstraha—nebezpečí poškození: Přeplnění zásobníku může způsobit uvíznutí papíru a možné poškození tiskárny.

6 Vložte zásobník.

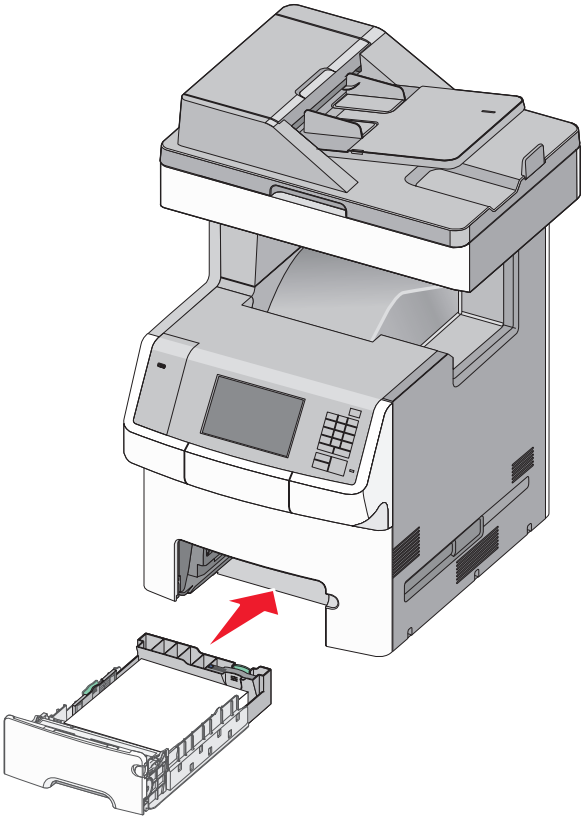

7 Na ovládacím panelu tiskárny ověřte, zda nastavení formátu a typu papíru pro zásobník odpovídají vloženému papíru.

Vkládání do přídavného zásobníku na 550 listů pro speciální média

Přídavný zásobník na 550 listů pro speciální média (Zásobník 2) podporuje úzké formáty papíru, např. obálky a formát A6.

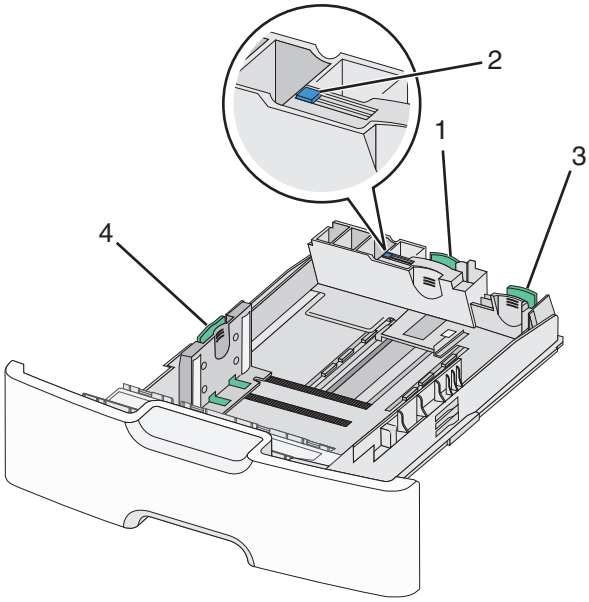

1	Primární vodicí lišta délky
2	Zámek vodicí lišty délky
3	Sekundární vodicí lišta délky
4	Vodicí lišta šířky

VÝSTRAHA—NEBEZPEČÍ ÚRAZU: Chcete-li snížit riziko nestability zařízení, vkládejte jednotlivé zásobníky na papír samostatně. Všechny ostatní zásobníky udržujte zavřené až do chvíle, kdy je budete potřebovat.

Poznámky:

- Pokyny týkající se vkládání formátů papíru větších než A6 a obálek naleznete v části „Zakládání do standardního nebo doplňkového zásobníku na 550 listů“ na str. 56.
- Úplný seznam podporovaných formátů papíru naleznete v části „Podporované formáty, typy a gramáže papíru“ v *Uživatelské příručce*.

Vkládání úzkých formátů papíru, např. obálek a formátu A6

1 Zásobník úplně vytáhněte.

Poznámka: Zásobníky neodstraňujte v průběhu tiskové úlohy ani když je na displeji zobrazena zpráva **Zaneprázdněna**. V opačném případě by mohlo dojít k uvíznutí papíru.

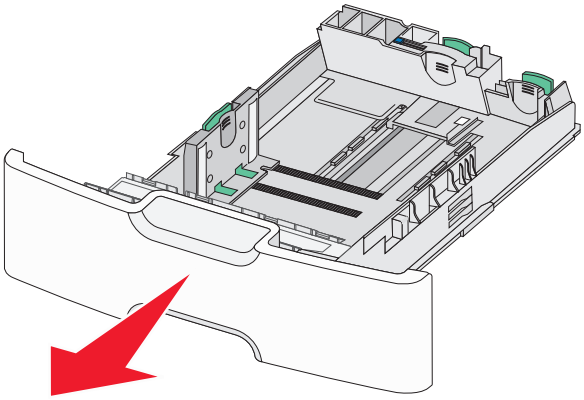

2 Stiskněte primární vodicí lištu délky a posuňte ji směrem k sobě až na doraz.

Poznámky:

- Vodicí lišta délky má pojistku. Pro odjištění vodicí lišty délky posuňte tlačítko ve vrchní části vodicí lišty délky doleva. Pro zajištění posuňte po zvolení délky tlačítko doprava.
- Sekundární vodicí lištu délky je možné posunout jen tehdy, když primární vodicí lišta délky dosáhne ke hraně vodicí lišty šířky.

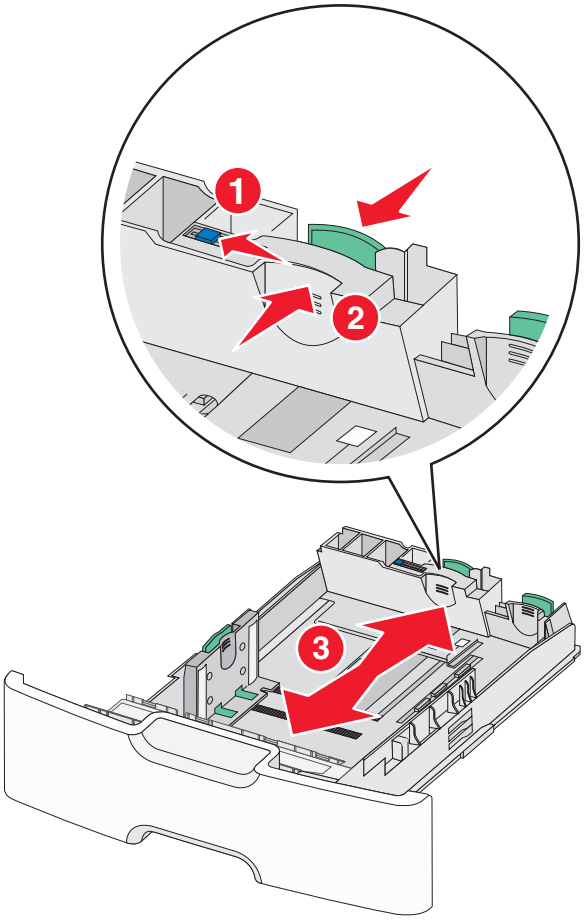

3 Stiskněte vodicí lištu šířky a posuňte ji do správné polohy pro vložený formát papíru.

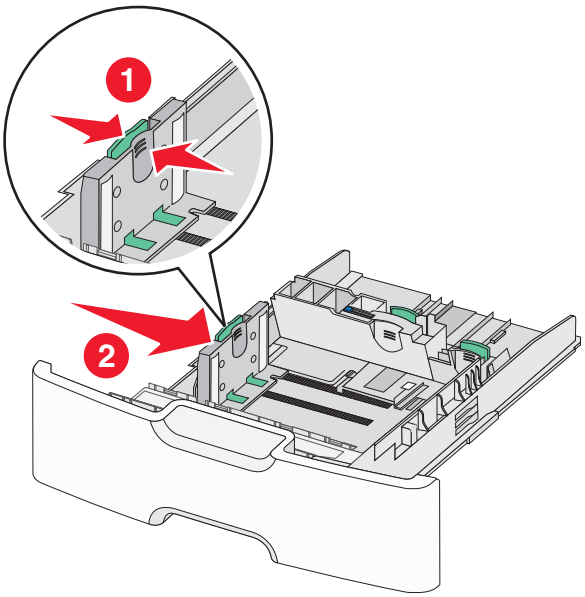

Poznámka: Pomocí indikátorů formátu papíru na dně zásobníku upravte polohu vodicí lišty šířky.

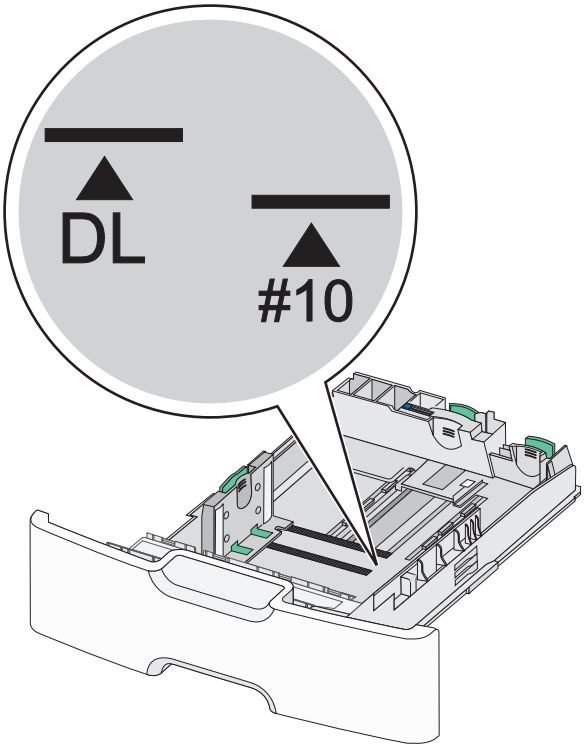

4 Stiskněte sekundární vodicí lištu délky a posuňte ji do správné polohy pro vkládaný formát papíru.

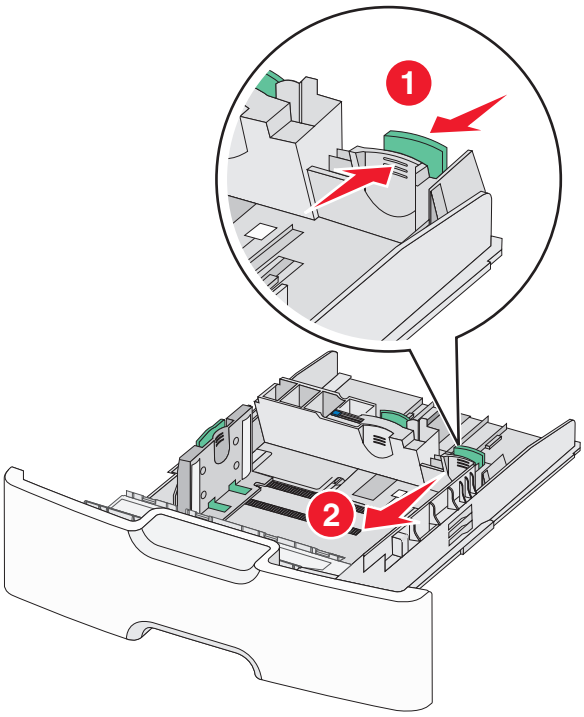

5 Ohněte listy papíru dozadu a dopředu, aby se navzájem oddělily. Papír nepřekládejte a nemačkejte. Srovnejte okraje podle rovné plochy.

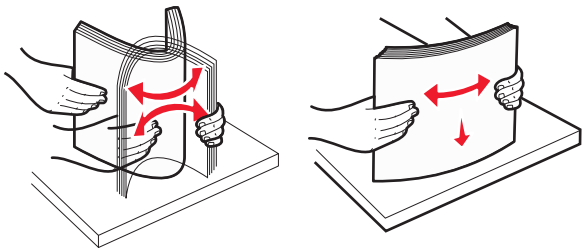

6 Vložte stoh papíru tak, aby nahoře byla strana doporučená k tisku.

Poznámky:

- Obálky vkládejte otočené okrajem pro známku směrem do tiskárny.
- Ujistěte se, že papír nepřesahuje čáru maximálního naplnění papírem vyznačenou na boku vodicí lišty šířky.

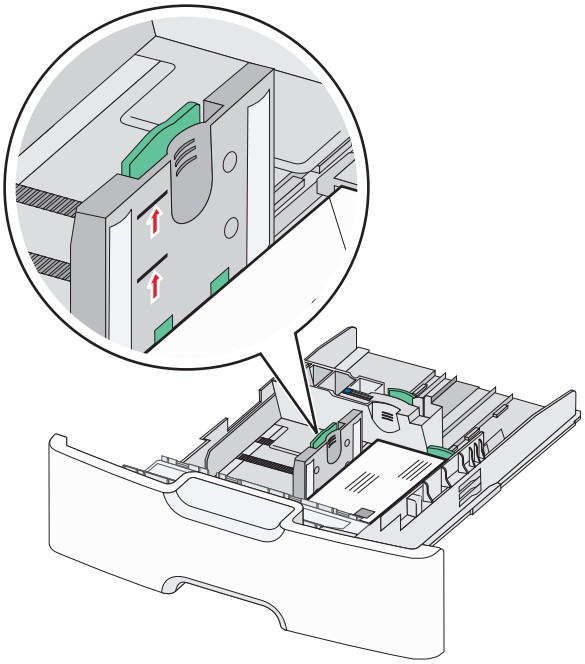

Výstraha—nebezpečí poškození: Přeplnění zásobníku může způsobit uvíznutí papíru a možné poškození tiskárny.

7 Vložte zásobník.

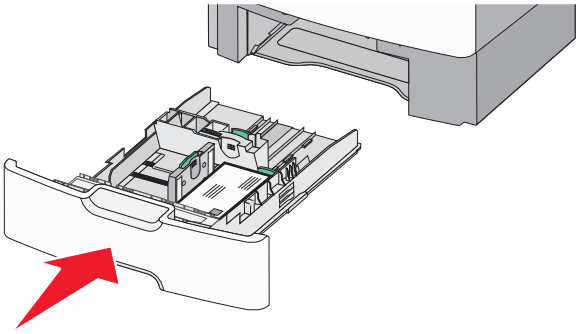

8 Na ovládacím panelu tiskárny ověřte, zda nastavení formátu a typu papíru pro zásobník odpovídají vloženému papíru.

Poznámka: Při vkládání dlouhých papírů, např. formátu Legal, Letter a A4, vraťte sekundární vodicí lištu délky do původní polohy. Stiskněte lištu a posuňte ji až *zacvakne* na své místo.

Plnění vysokokapacitního podavače na 2000 listů

VÝSTRAHA—NEBEZPEČÍ ÚRAZU: Chcete-li snížit riziko nestability zařízení, vkládejte jednotlivé zásobníky na papír samostatně. Všechny ostatní zásobníky udržujte zavřené až do chvíle, kdy je budete potřebovat.

1 Vytáhněte zásobník.

2 Vytáhněte vodicí lištu šířky a posuňte ji do správné polohy pro vkládaný formát papíru.

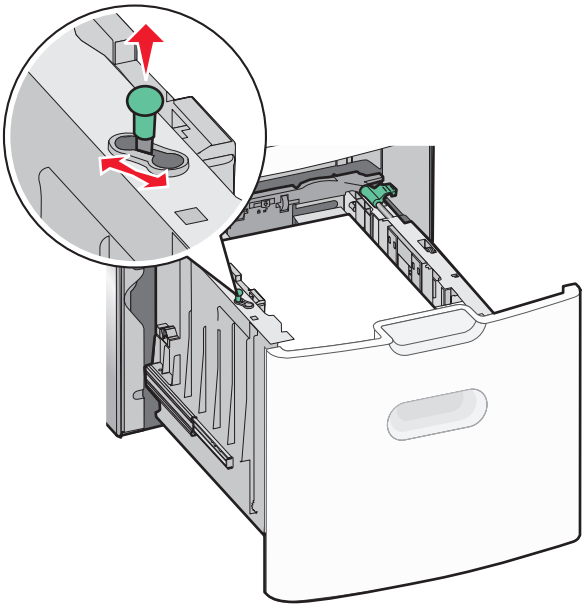

3 Odemkněte pojistku vodítka délky.

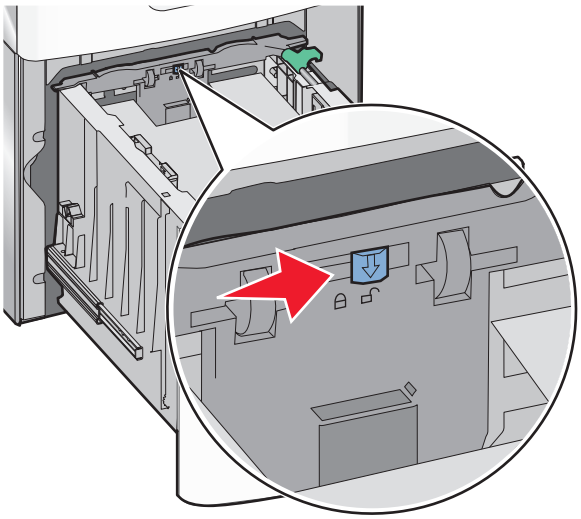

4 Stiskněte uvolňovací páčku vodicí lišty délky a zvedněte lištu. Posuňte ji do správné polohy pro formát papíru, který vkládáte, a lištu zajistěte.

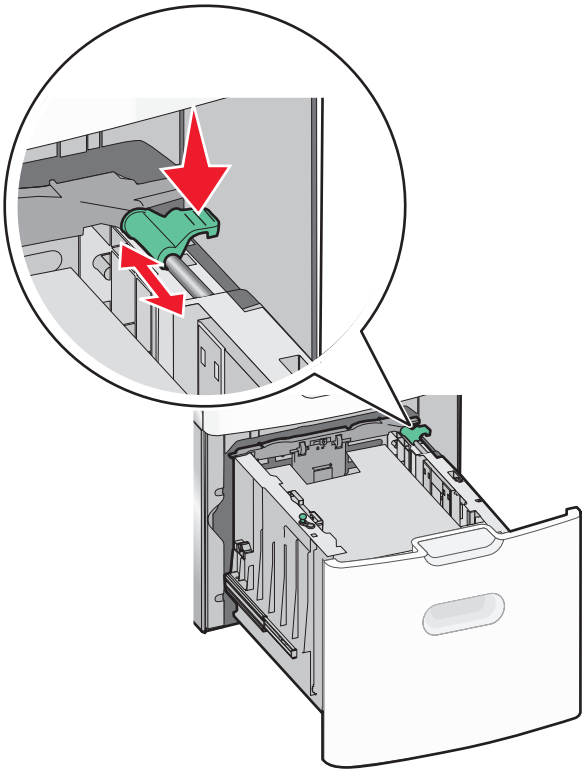

5 Ohněte listy papíru dozadu a dopředu, aby se navzájem oddělily. Papír nepřekládejte a nemačkejte. Srovnejte okraje podle rovné plochy.

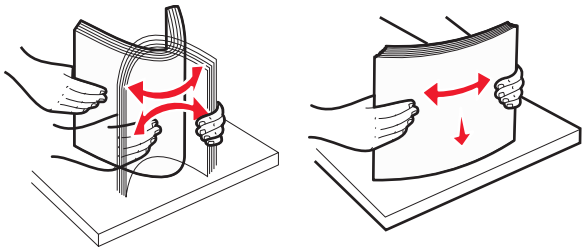

6 Vložte stoh papíru:

- tiskovou stranou nahoru pro jednostranný tisk
- tiskovou stranou dolů pro oboustranný tisk

Jednostranný tisk	Oboustranný tisk
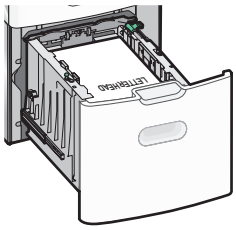	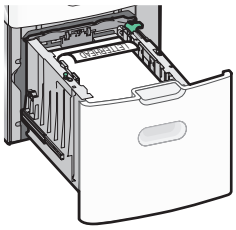

- Ujistěte se, že papír nepřesahuje čáru maximálního naplnění papírem vyznačenou na boku zásobníku.

  Výstraha—nebezpečí poškození: Přeplnění zásobníku může způsobit uvíznutí papíru a možné poškození tiskárny.

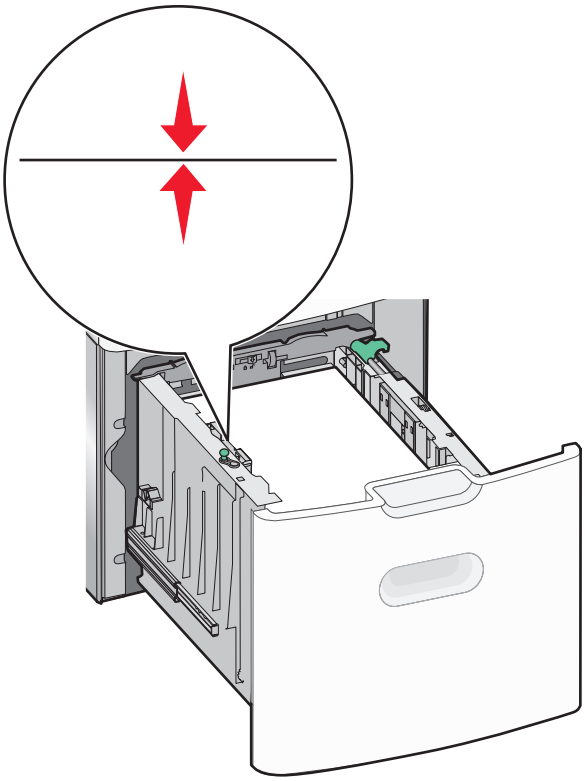

7 Vložte zásobník.

Vkládání do univerzálního podavače

Kapacita univerzálního podavače je přibližně:

- 100 listů papíru gramáže 75-g/m^2 (20-liber)
- 10 obálek
- 75 průhledných fólií

Poznámka: Nepřidávejte ani neodebírejte papír nebo speciální média, když tiskárna tiskne z univerzálního podavače nebo když na ovládacím panelu tiskárny bliká kontrolka. V opačném případě by mohlo dojít k uvíznutí papíru.

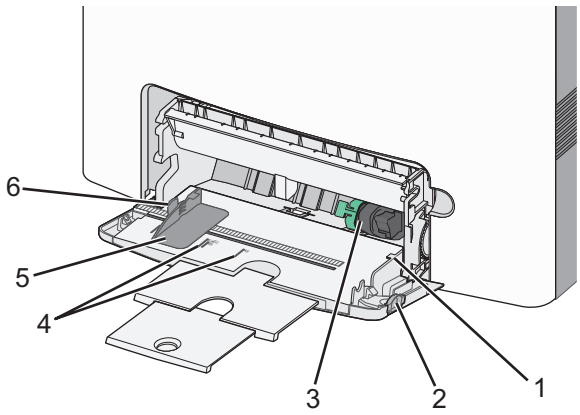

1	Indikátor maximálního naplnění papírem
2	Uvolňovací páčka zásobníku
3	Páčka pro uvolnění papíru
4	Značky formátu papíru
5	Vodicí lišta šířky papíru
6	Uvolňovací páčka vodicí lišty šířky

1 Stiskněte páčku pro uvolnění zásobníku doleva a vytáhněte univerzální podavač směrem dolů.

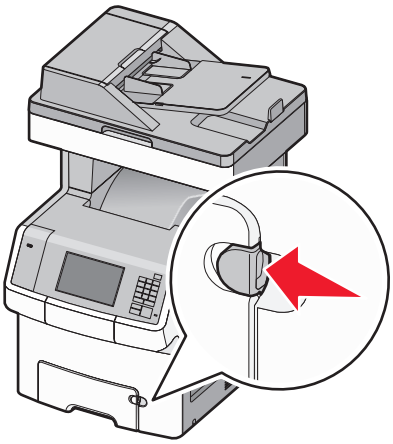

2 Jemně vytáhněte nástavec až na doraz.

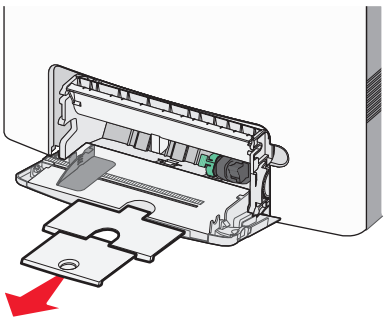

3 Ohněte listy papíru dozadu a dopředu, aby se navzájem oddělily. Papír nepřekládejte a nemačkejte. Srovnejte okraje podle rovné plochy.

Papír 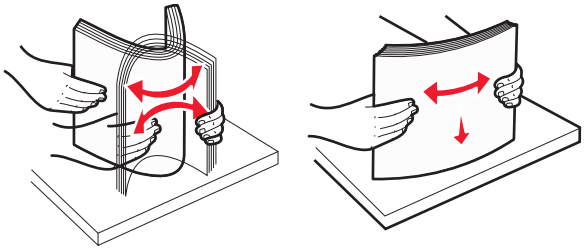
Obálky 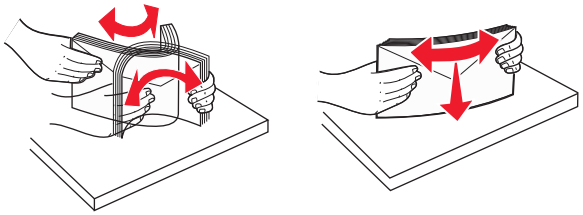
Průhledné fólie* 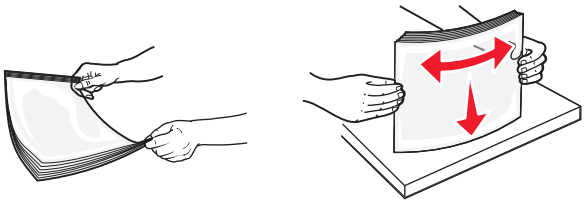
* Nedotýkejte se strany průhledných fólií, na kterou se bude tisknout. Dejte si pozor, ať je nepoškrábete.

4 Vložte papír nebo speciální média. Zasuňte stoh do univerzálního podavače až na konec.

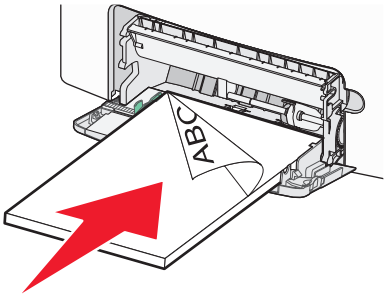

Poznámky:

- Ujistěte, že výška papíru nebo speciálních médií nepřesahuje označenou maximální náplň papíru.
- Vždy vkládejte pouze jeden formát a typ papíru nebo speciálního média.
- Papír nebo speciální média musí ležet v univerzálním podavači rovně a volně.
- Pokud jsou papír nebo speciální média zatlačeny příliš hluboko v univerzálním podavači, stiskněte pro vyjmutí páčku pro uvolnění papíru.
- Obálky vkládejte otočené chlopní doprava a nahoru a okrajem pro známku směrem do tiskárny.

Výstraha—nebezpečí poškození: Nikdy nepoužívejte obálky se známkami, sponkami, prasklinami, okénky, barevnými okraji nebo samolepícími plochami. Takové obálky by mohly vážně poškodit tiskárnu.

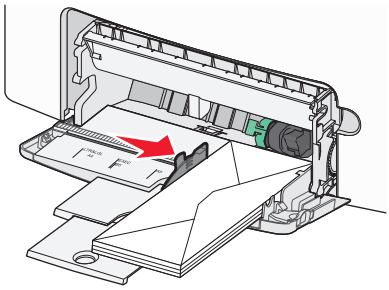

5 Na ovládacím panelu tiskárny ověřte, zda nastavení formátu a typu papíru pro podavač odpovídají vloženému papíru.

Propojování a rozpojování zásobníků

Tiskárna propojuje zásobníky v případě, že se shoduje zadaný formát a typ papíru. Jakmile se jeden z propojených zásobníků vyprázdní, bude papír dodávat další propojený zásobník. Chcete-li zabránit propojení zásobníků, přiřaďte vlastní název typu papíru.

Rozpojování zásobníků

1 Otevřete webový prohlížeč a zadejte do pole adresy IP adresu tiskárny.

Poznámky:

- Zobrazte adresu IP tiskárny na domovské obrazovce tiskárny. Adresa IP se zobrazí jako čtyři sady čísel oddělených tečkou, například 123.123.123.123.
- Pokud používáte server proxy, dočasně ho zakažte, aby se správně načetla webová stránka.

2 Klepněte na položku **Nastavení** >**nabídka Papír**.

3 Změňte nastavení formátu a typu papíru zásobníku tak, aby *ne*odpovídala nastavení ostatních zásobníků, a klepněte na tlačítko **Odeslat**.

Výstraha—nebezpečí poškození: Papír vložený v zásobníku musí odpovídat názvu typu papíru přiřazenému v tiskárně. Teplota zapékače se liší podle vybraného typu papíru. Pokud by nastavení nebyla správně nakonfigurována, mohlo by dojít k potížím.

Spojování zásobníků

1 Otevřete webový prohlížeč a zadejte do pole adresy IP adresu tiskárny.

Poznámky:

- Zobrazte adresu IP tiskárny na domovské obrazovce tiskárny. Adresa IP se zobrazí jako čtyři sady čísel oddělených tečkou, například 123.123.123.123.
- Pokud používáte server proxy, dočasně ho zakažte, aby se správně načetla webová stránka.

2 Klepněte na položku **Nastavení** >**nabídka Papír**.

3 Změňte nastavení formátu a typu papíru zásobníku tak, aby odpovídala nastavení ostatních zásobníků, a klepněte na tlačítko **Odeslat**.

Určení vlastního názvu typu papíru

Pokud je tiskárna připojená k síti, můžete využít vestavěný webový server a definovat pro každý vlastní typ papíru používaný v tiskárně jiný název než Vlastní typ [x].

1 Otevřete webový prohlížeč a zadejte do pole adresy IP adresu tiskárny.

Poznámky:

- Zobrazte adresu IP tiskárny na domovské obrazovce tiskárny. Adresa IP se zobrazí jako čtyři sady čísel oddělených tečkou, například 123.123.123.123.
- Pokud používáte server proxy, dočasně ho zakažte, aby se správně načetla webová stránka.

2 Přejděte na:

Nastavení >**nabídka Papír** >**Vlastní název** > zadejte název >**Odeslat**

Poznámka: Tento vlastní název nahradí název Vlastní typ [x] v nabídkách Vlastní typy a Formát a typ papíru.

3 Přejděte na:

Vlastní typy > vyberte typ papíru >**Odeslat**

Přiřazení názvu vlastnímu typu papíru

Přiřazení názvu vlastního typu papíru k zásobníku umožňuje připojení nebo odpojení zásobníku.

1 Otevřete webový prohlížeč a zadejte do pole adresy IP adresu tiskárny.

Poznámky:

- Zobrazte adresu IP tiskárny na domovské obrazovce tiskárny. Adresa IP se zobrazí jako čtyři sady čísel oddělených tečkou, například 123.123.123.123.
- Pokud používáte server proxy, dočasně ho zakažte, aby se správně načetla webová stránka.

2 Klepněte na položku **Nastavení** >**nabídka Papír** >**Vlastní názvy**.

3 Zadejte název typu papíru a klepněte na tlačítko **Odeslat**.

4 Vyberte vlastní typ a ověřte, zda je k vlastnímu názvu přiřazen správný typ papíru.

Poznámka: Výchozím typem papíru pro všechny uživatelem definované vlastní názvy je Obyčejný papír.

Konfigurace vlastního názvu

Pokud je tiskárna připojená k síti, můžete využít zabudovaný webový server, abyste pro každý vlastní typ papíru zvolili jiný název než Vlastní typ [x].

1 Otevřete webový prohlížeč a zadejte do pole adresy IP adresu tiskárny.

Poznámky:

- Zobrazte adresu IP tiskárny na domovské obrazovce tiskárny. Adresa IP se zobrazí jako čtyři sady čísel oddělených tečkou, například 123.123.123.123.

- Pokud používáte server proxy, dočasně ho zakažte, aby se správně načetla webová stránka.

2 Klepněte na položku **Nastavení** >**nabídka Papír** >**Vlastní typy**.

3 Vyberte vlastní název, který chcete nakonfigurovat, vyberte typ papíru nebo speciálního média, a potom klepněte na tlačítko **Odeslat**.

Pravidla pro papír a speciální média

Poznámky:

- Zkontrolujte, zda je v počítači nebo na ovládacím panelu správně nastaven formát, typ a gramáž papíru.
- Speciální média před založením prohněte a vyrovnejte.
- Tiskárna může tisknout sníženou rychlostí, aby zabránila poškození zapékače.
- Další informace o tvrdém papíru a štítcích najdete v *Průvodci tvrdým papírem a štítky* na webových stránkách podpory společnosti Lexmark na adrese **http://support.lexmark.com**.

Pokyny ohledně použitého papíru

Charakteristiky papíru

Následující charakteristiky papíru mají vliv na kvalitu a spolehlivost tisku. Při posuzování nového druhu papíru vezměte v úvahu tyto charakteristiky.

Gramáž

Tiskárna může automaticky zavádět papír s dlouhými vlákny o gramáži od 60 do 220 g/m^2 (16 až 58 liber). Papír lehčí než 60 g/m^2 (16 liber)by nemusel být dostatečně tuhý pro správné zavádění, což by způsobovalo uvíznutí. Pro nejlepší výsledky používejte papír s dlouhým vláknem o gramáži 75 g/m^2 (20 liber). Pro formát 182 × 257 mm (7,2 x 10,1 palců) doporučujeme papír o gramáži alespoň 90 g/m^2 (24 liber).

Poznámka: Oboustranný tisk je podporován jen pro papír o gramáži 63 g/m^2 až 170 g/m^2 (17 liber až 45 liber).

Prohýbání

Prohýbání je tendence papíru ohýbat se na okrajích. Nadměrné prohýbání může způsobit problémy při podávání papíru. Prohýbání může vznikat poté, co papír prošel tiskárnou, přičemž zde byl vystaven vysokým teplotám. Skladování papíru v horkém, vlhkém, studeném či suchém prostředí, dokonce i zásobnících, může přispívat k jeho prohýbání před tiskem a může tak způsobit problémy při podávání papíru.

Hladkost

Hladkost papíru přímo ovlivňuje kvalitu tisku. Je-li papír příliš hrubý, toner se do něj nemůže řádně zapéct. Je-li papír příliš hladký, může to způsobit problémy s podáváním a kvalitou tisku. Vždy používejte papír mezi 100 a 300 body Sheffield, nicméně hladkost mezi 150 a 200 body Sheffield dodává tisku nejvyšší kvalitu.

Obsah vlhkosti

Množství vlhkosti v papíru ovlivňuje jak kvalitu tisku, tak schopnost tiskárny správně papír podávat. Vybalte papír z jeho původního obalu až těsně před použitím. Tím se omezí vystavení papíru změnám vlhkosti, které mohou zhoršovat jeho vlastnosti.

Papír před tiskem kondicionujte tak, že jej necháte po dobu 24 až 48 hodin před použitím v původním obalu ve stejném prostředí, v jakém je tiskárna. Prodlužte tuto dobu o několik dní v případě, kdy prostředí skladování nebo dopravy je velmi odlišné od prostředí tiskárny. Silný papír může také vyžadovat delší dobu kondicionování.

Směr vláken

Směr vláken se týká uspořádání vláken papíru v listu papíru. Směr vláken je buď *podélně*, rovnoběžně s delší stranou listu, nebo *našíř*, rovnoběžně s kratší stranou listu.

Pro gramáž 60 až 135 g/m^2 (16 až 36 liber)se doporučuje papír s dlouhým vláknem. Pro papíry těžší než 135 g/m^2 se doporučuje krátké vlákno.

Obsah vláken

Nejkvalitnější xerografický papír se vyrábí ze 100% chemicky upravené buničiny. To dává papíru vysoký stupeň stability s menším množstvím problémů při podávání papíru a s lepší kvalitou tisku. Papír obsahující vlákna jako je bavlna negativně ovlivňuje manipulaci s papírem.

Nepřijatelný papír

Pro použití v tiskárně se nedoporučují následující typy papírů:

- Chemicky upravené papíry používané ke kopírování, k němuž není zapotřebí průklepový papír. Mohou se také nazývat samokopírovací papír, samopropisový papír (CCP) nebo samoprůklepový papír (NCR).
- Předtištěné papíry obsahující chemické látky, které mohou znečistit tiskárnu
- Předtištěné papíry, na které může nepříznivě působit teplota zapékače tiskárny
- Předtištěné papíry vyžadující soutisk (přesné umístění tisku na stránce) větší než ±2,3 mm (±0.9 in.), například formuláře vytvořené pomocí optického rozpoznávání písma (OCR).

  V některých případech je možné soutisk nastavit pomocí softwarové aplikace a tisknout bez problémů i na tyto formuláře.
- Potahované papíry (smazatelný bankovní), syntetické papíry, termopapíry
- Papíry s hrubým okrajem, hrubým povrchem či výraznou texturou, zprohýbané papíry.
- Recyklovaný papír, který nesplňuje (evropskou) normu EN12281:2002.
- Papír o nižší gramáži než 60 g/m^2 (16 lb).
- Formuláře nebo dokumenty skládající se z několika částí.

Výběr papíru

Použitím vhodného papíru zabráníte jeho uvíznutí a pomůžete zajistit bezproblémový tisk.

Jak se vyhnout uvíznutí papíru a nekvalitnímu tisku:

- *Vždy* používejte nový, nepoškozený papír.
- Před vložením papíru si zjistěte, která strana je doporučena pro tisk. Tato informace je obvykle uvedena na obalu.
- *Nepoužívejte* papír, který je nastříhaný nebo ručně oříznutý.
- *Nedávejte* papíry různého formátu, typu nebo gramáže do jednoho zásobníku. Směšování různých papírů způsobuje uvíznutí.
- *Nepoužívejte* potahované papíry, pokud nejsou výslovně určené pro elektrofotografický tisk.

Výběr předtištěných formulářů a hlavičkových papírů

Pokud vybíráte předtištěné formuláře a hlavičkový papír, řiďte se těmito pokyny:

- Použijte papír s dlouhým vláknem a gramáží od 60 do 90 g/m ^{2} (16 až 24 liber).
- Použijte pouze předtištěné formuláře a hlavičkové papíry tištěné offsetem nebo z rytiny.
- Nepoužívejte papíry s hrubým nebo výrazně strukturovaným povrchem.

Použijte papíry tištěné inkousty odolnými proti teplu, navrženými pro použití v xerografických kopírkách. Inkoust musí vydržet teplotu až 190 °C (374 °F), aniž by se tavil nebo uvolňoval nebezpečné škodliviny. Použijte inkousty, které nejsou ovlivněny pryskyřicí v toneru. Tyto požadavky obecně splňují oxidační nebo olejové inkousty. Latexové inkousty tyto požadavky splňovat nemusí. Pokud máte pochybnosti, kontaktujte dodavatele papíru.

Předtištěné papíry, například hlavičkové, musí vydržet teplotu až 190 °C (374 °F), aniž by se tavily nebo uvolňovaly nebezpečné škodliviny.

Použití recyklovaného papíru a jiných kancelářských papírů

Jako společnost, které záleží na životním prostředí, Lexmark podporuje použití recyklovaného papíru vyrobeného speciálně pro použití v laserových (elektrofotografických) tiskárnách.

Zatímco nelze učinit paušální prohlášení, že se bude veškerý recyklovaný papír dobře podávat, společnost Lexmark soustavně testuje papíry, které reprezentují recyklované nařezané papíry do kopírek dostupné na globálním trhu. Toto vědecké testování se provádí podle přísných systematických pravidel. Bere se v úvahu mnoho faktorů, jak samostatně, tak vcelku, včetně těchto:

- Množství odpadu po spotřebě (Společnost Lexmark testuje až 100 % obsahu odpadu po spotřebě.)
- Teplota a vlhkost (Testovací komory simulují podnebí z celého světa.)
- Obsah vlhkosti (Kancelářský papír musí mít nízkou vlhkost: 4–5 %.)
- Tuhost v ohybu a náležitá nepoddajnost znamená optimální vedení tiskárnou.
- Tloušťka (má vliv na množství, které lze založit do zásobníku)
- Hrubost povrchu (měřená v Sheffieldových jednotkách, má vliv na čistotu tisku a na to, jak dobře se toner zapéká do papíru)
- Povrchové tření (určuje, jak snadno lze oddělovat listy)
- Vlákno a formace (má vliv na prohýbání, které též ovlivňuje mechaniku chování papíru při jeho pohybu tiskárnou)
- Jas a povrch (vzhled a pocit)

Recyklované papíry jsou lepší než bývaly; avšak množství recyklovaného obsahu v papíru má vliv na stupeň kontroly nad cizí hmotou. A zatímco recyklované papíry představují jednu z dobrých cest k environmentálně odpovědnému tisku, nejsou dokonalé. Energie nutná k odstranění tiskových barev a zacházení s aditivy, jako jsou barviva a „lepidla“, často produkuje více uhlíkových emisí než výroba normálního papíru. Avšak používání recyklovaných papírů umožňuje celkově lepší hospodaření se zdroji.

Společnost Lexmark se obecně zajímá o odpovědné používání papíru na základě hodnocení životních cyklů svých produktů. Aby lépe pochopila vliv tiskáren na životní prostředí, společnost objednala řadu hodnocení životního cyklu a zjistila, že papír byl označen za hlavního přispěvatele (až 80 %) k emisím uhlíku vyvolaným během celé životnosti zařízení (od návrhu do konce životnosti). Je to způsobeno energeticky náročným výrobním procesem nutným pro zhotovení papíru.

Proto se společnost Lexmark snaží poučit zákazníky a partnery o minimalizaci vlivu papíru. Použití recyklovaného papíru je jednou z možností. Druhou možností je odstranění nadměrné a zbytečné spotřeby papíru. Společnost Lexmark je dobře vybavena k tomu, aby pomohla zákazníkům minimalizovat odpad z tisku a kopírování. Společnost kromě toho podporuje nákup papíru od dodavatelů, kteří projevují svůj závazek k udržitelným praktikám lesního hospodářství.

Společnost Lexmark neschvaluje určité dodavatele, ačkoli se udržuje seznam produktů od zpracovatelů pro speciální aplikace. Zmírnit vliv tisku na životní prostředí však pomohou tyto pokyny pro volbu papíru:

1. Minimalizujte spotřebu papíru.
2. Vybírejte na základě původu dřevního vlákna. Kupujte od dodavatelů, kteří získávají certifikace, např. od Rady pro dozor nad lesním hospodářstvím (Forestry Stewardship Council – FSC) nebo Programu pro schvalování certifikací lesního hospodářství (Program for the Endorsement of Forest Certification – PEFC). Tyto certifikace zaručují, že výrobce papíru používá rozmělněné dřevo od provozovatelů lesního hospodářství, kteří používají environmentálně a sociálně odpovědnou správu lesů a praktiky obnovy.
3. Vybírejte si papír nejvhodnější pro potřeby tisku: normální certifikovaný papír o gramáži 75 nebo 80 g/m^2, papír o nižší gramáži nebo recyklovaný papír.

Příklady nepřijatelného papíru

Výsledky naznačují, že následující typy papíru přinášejí při používání s laserovými tiskárnami riziko:

- Chemicky ošetřené papíry používané ke zhotovování kopií bez průklepového papíru *samokopírovací papíry*
- Předtištěné papíry obsahující chemické látky, které mohou znečistit tiskárnu
- Předtištěné papíry, na které může nepříznivě působit teplota zapékače tiskárny
- Předtištěné papíry vyžadující soutisk (přesné umístění na stránce) lepší než ±2,3 mm (±0,9 palce), například formuláře vytvořené pomocí optického rozpoznávání písma (OCR). V některých případech je možné soutisk nastavit pomocí softwarové aplikace a tisknout bez problémů i na tyto formuláře.
- Potahované papíry (smazatelné bankovní), syntetické papíry, termopapíry
- Papíry s hrubým okrajem, hrubým či výrazným povrchem nebo zprohýbané papíry
- Recyklované papíry, které neuspěly v testu EN12281:2002 (evropský test)
- Papíry o hmotnosti nižší než 60 g/m^2 (16 lb)
- Vícedílné formuláře nebo dokumenty

Další informace o společnosti Lexmark naleznete na webových stránkách **www.lexmark.com**. Obecné informace týkající se udržitelnosti získáte klepnutím na odkaz **Environmental Sustainability (Environmentální udržitelnost)**.

Skladování papíru

Chcete-li zabránit zasekávání papíru a nerovnoměrné kvalitě tisku, řiďte se následujícími pokyny pro skladování papíru:

- Papír skladujte v prostředí s teplotou přibližně 21 °C a relativní vlhkostí 40 %. Většina výrobců štítků doporučuje provádět tisk při teplotě od 18 do 24 °C a relativní vlhkosti vzduchu mezi 40 a 60 %.
- Papír skladujte pokud možno v krabicích a spíše na paletě nebo na polici než přímo na zemi.
- Jednotlivá balení skladujte položená na rovném povrchu.
- Na jednotlivá balení papíru nic nepokládejte.

Podporované formáty, typy a gramáže papíru

Následující tabulky poskytují informace o standardních a doplňkových zdrojích papíru a formátech, typech a hmotnostech papíru, které podporují.

Poznámka: Pro formát papíru, který není v seznamu uveden, zvolte nejbližší *větší* formát, který v seznamu uveden je.

Podporované formáty papíru

Formát a rozměry papíru	Standardní zásobník na 550 listů	Přídavný zásobník na 550 listů	Přídavný vysokokapacitní podavač na 2000 listů	Víceúčelový podavač	Volitelná přihrádka na 550 listů speciálních médií	Papír ručně	Obálka ručně	Oboustranný tisk	ADF	Skleněná plocha skeneru
A4 210 x 297 mm (8,27 x 11,7 palce)	✓[2]	✓[1]	✓[1]	✓[2]	✓[1]	✓[2]	X	✓	✓[1,2,3,4]	✓[1,2,3,4]
A5 148 x 210 mm (5,83 x 8,27 palce)	✓[2]	✓[1]	X	✓[2]	✓[2]	✓[2]	X	✓	✓[1,2,3,4]	✓[1,2,3,4]
A6 105 x 148 mm (4,13 x 5,83 palce)	X		X	✓[2]	✓[2]	✓[2]	X	X	X	✓[2]
JIS B5 182 x 257 mm (7,17 x 10,1 palce)	✓[2]	✓[1]	X	✓[2]	✓[2]	✓[2]	X	✓	✓[1,2,3,4]	✓[1,2,3,4]
Letter 215.9 x 279.4 mm (8,5 x 11 palce)	✓[2]	✓[1]	✓[1]	✓[2]	✓[1]	✓[2]	X	✓	✓[1,2,3,4]	✓[1,2,3,4]
Legal 215.9 x 355.6 mm (8,5 x 14 palce)	✓[2]	✓[1]	✓[1]	✓[2]	✓[1]	✓[2]	X	✓	✓[1,2,3,4]	✓[1,2,3,4]
Executive 184.2 x 266.7 mm (7,25 x 10,5 palce)	✓[2]	✓[1]	X	✓[2]	✓[2]	✓[2]	X	✓	✓[1,2,3,4]	✓[1,2,3,4]
Oficio (Mexiko) 215.9 x 340.4 mm (8,5 x 13,4 palce)	✓[2]	✓[1]	X	✓[2]	✓[2]	✓[2]	X	✓	✓[2,3]	✓[2]
Folio 215.9 x 330.2 mm (8,5 x 13 palce)	✓[2]	✓[1]	X	✓[2]	✓[2]	✓[2]	X	✓	✓[1,2,3,4]	✓[1,2,3,4]

[1] Zdroj podporuje formát papíru s *detekcí formátu*.

[2] Zdroj podporuje formát papíru bez *detekce formátu*.

[3] Formát papíru je podporován, jsou-li nastaveny americké jednotky.

[4] Formát papíru je podporován, jsou-li nastaveny metrické jednotky.

[5] Formát papíru je podporován, pokud je jeho délka mezi 8,27 palce (210 mm) a 14 palci (355,6 mm); a jeho šířka je mezi 5,5 palce (139,7 mm) a 8,5 palce (215,9 mm).

[6] Toto nastavení formátu odpovídá obálce o velikosti 215,9 x 355,6 mm (8,5 x 14 palců), není-li formát určen softwarovou aplikací.

[7] Pro podporu univerzálních formátů, které jsou podobné standardním formátům papíru nebo speciálních médií, vypněte podporu automatického rozpoznání formátu.

Formát a rozměry papíru	Standardní zásobník na 550 listů	Přídavný zásobník na 550 listů	Přídavný vysokokapacitní podavač na 2000 listů	Víceúčelový podavač	Volitelná přihrádka na 550 listů speciálních médií	Papír ručně	Obálka ručně	Oboustranný tisk	ADF	Skleněná plocha skeneru
Statement 139.7 x 215.9 mm (5,5 x 8,5 palce)	X	X	X	✓[2]	✓[2]	✓[2]	X	✓	✓[1,2,3,4]	✓[1,2,3,4]
Univerzální[7] 148 x 210 mm až 215,9 x 355,6 mm (5,83 x 8,27 palce až 8,5 x 14 palců)	✓[2]	✓[1]	X	✓[1]	✓	✓[2]	X	✓[5]	✓[2]	✓[2]
Univerzální[7] 76,2 x 127 mm (3 x 5 palců) až 215,9 x 1219,2 mm (8,5 x 48 palců)	X	X	X	✓[2]	X	X	X	X	X	X
Obálka 7 3/4 (Monarch) 98.4 x 190.5 mm (3,875 x 7,5 palce)	X	X	X	✓[2]	✓[2]	X	✓[2]	X	X	X
Obálka 9 98.4 x 226.1 mm (3,875 x 8,9 palce)	X	X	X	✓[2]	✓[2]	X	✓[2]	X	X	X
Obálka Com 10 104.8 x 241.3 mm (4,12 x 9,5 palce)	X	X	X	✓[2]	✓[1]	X	✓[2]	X	X	X
Obálka DL 110 x 220 mm (4,33 x 8,66 palce)	X	X	X	✓[2]	✓[1]	X	✓[2]	X	X	X
Obálka C5 162 x 229 mm (6,38 x 9,01 palce)	X	X	X	✓[2]	✓[1]	X	✓[2]	X	X	X
Obálka B5 176 x 250 mm (6,93 x 9,84 palce)	X	X	X	✓[2]	✓[2]	X	✓[2]	X	X	X
Jiná obálka[6] 85,7 x 165 mm až 215,9 x 355,6 mm (3,375 x 6,50 palce až 8,5 x 14 palců)	X	X	X	✓[2]	✓[2]	X	✓[2]	X	X	X

[1] Zdroj podporuje formát papíru s *detekcí formátu*.

[2] Zdroj podporuje formát papíru bez *detekce formátu*.

[3] Formát papíru je podporován, jsou-li nastaveny americké jednotky.

[4] Formát papíru je podporován, jsou-li nastaveny metrické jednotky.

[5] Formát papíru je podporován, pokud je jeho délka mezi 8,27 palce (210 mm) a 14 palci (355,6 mm); a jeho šířka je mezi 5,5 palce (139,7 mm) a 8,5 palce (215,9 mm).

[6] Toto nastavení formátu odpovídá obálce o velikosti 215,9 x 355,6 mm (8,5 x 14 palců), není-li formát určen softwarovou aplikací.

[7] Pro podporu univerzálních formátů, které jsou podobné standardním formátům papíru nebo speciálních médií, vypněte podporu automatického rozpoznání formátu.

Podporované druhy a gramáže papíru

Tiskárna podporuje papír o gramáži 60–220-g/m^2.

Poznámka: Tisk na štítky, průhledné fólie, obálky a štítkový karton je vždy pomalejší.

Typ papíru	Standardní nebo přídavný zásobník na 550 listů	Volitelná přihrádka na 550 listů speciálních médií	Přídavný vysoko-kapacitní podavač na 2000 listů	Víceúčelový podavač	Papír ručně	Obálka ručně	Oboustranný tisk
Papír • Obyčejný • Kancelářský • Barevný • Hlavičkový • Předtištěný • Lehký • Lesklý • Těžký • Lesklý s vyšší gramáží • Recyklovaný	✓	✓	✓	✓	✓	X	✓
Pohlednice	✓	✓	X	✓	✓	X	X
Průhledné fólie	✓	✓	X	✓	✓	X	X
Štítky • Papír • Vinyl	✓	✓	X	✓	✓	X	X
Obálky	X	✓	X	✓	X	✓	X
Vlastní typ [x]	✓	✓	✓	✓	✓	✓	✓
Hrubý/Bavlněný	✓	✓	✓	✓	✓	X	✓

Tisk

Tisk formulářů a dokumentu

Tisk formulářů

Aplikace Forms and Favorites umožňuje snadný a rychlý přístup k často používaným formulářům nebo k dalším informacím, které se pravidelně tisknou. Než budete moci tuto aplikaci používat, musíte ji do tiskárny nejprve nainstalovat. Další informace najdete v části „Nastavení aplikace Forrms and Favorites“ na str. 19.

1 Na domovské obrazovce přejděte na:

   Forms and Favorites > v seznamu vyberte formulář > zadejte počet kopií > upravte ostatní nastavení

2 Použijte změny.

Tisk dokumentu

1 V nabídce Papír na ovládacím panelu tiskárny nastavte typ a formát papíru odpovídající vloženému papíru.

2 Odešlete tiskovou úlohu:

   Uživatelé se systémem Windows

   a Otevřete dokument. Klepněte na nabídku **Soubor** >**Tisk**.

   b Klepněte na tlačítko **Vlastnosti**, **Předvolby**, **Možnosti** nebo **Nastavení**.

   c V případě potřeby změňte nastavení.

   d Klepněte na tlačítko **OK** >**Tisk**.

   Uživatelé se systémem Macintosh

   a Nastavení upravte v dialogovém okně Nastavení stránky:

      1 Otevřete dokument a zvolte příkaz **Soubor** >**Nastavení stránky**.

      2 Zvolte formát papíru nebo vytvořte vlastní formát tak, aby odpovídal vloženému papíru.

      3 Klepněte na tlačítko **OK**.

   b Nastavení upravte v dialogovém okně Tisk:

      1 Otevřete dokument a zvolte nabídku **Soubor** >**Tisk**.
      V případě potřeby si nechte zobrazit další možnosti klepnutím na odkrývací trojúhelník.

      2 Nastavení můžete podle potřeby upravit v dialogovém okně Tisk a místních nabídkách.

         Poznámka: Chcete-li tisknout na specifický typ papíru, upravte nastavení typu papíru tak, aby odpovídalo vloženému papíru, nebo vyberte příslušný zásobník či podavač.

      3 Klepněte na tlačítko **Tisk**.

Černobílý tisk

Na domovské obrazovce přejděte na položku:

> **Nastavení** > **Nastavení tisku** > **Nabídka Kvalita** > **Režim tisku** > **Pouze černá** > **Odeslat**

Nastavení sytosti toneru

1 Otevřete webový prohlížeč a zadejte do pole adresy IP adresu tiskárny.

Poznámky:

- Zobrazte adresu IP tiskárny na domovské obrazovce tiskárny. Adresa IP se zobrazí jako čtyři sady čísel oddělených tečkou, například 123.123.123.123.
- Pokud používáte server proxy, dočasně ho zakažte, aby se správně načetla webová stránka.

2 Klepněte na položku **Nastavení** >**Nastavení tisku** >**nabídka Kvalita** >**Sytost toneru**.

3 Upravte nastavení sytosti toneru.

4 Klepněte na tlačítko **Odeslat**.

Použití nastavení Maximální rychlost a Maximální výtěžnost

Nastavení Maximální rychlost a Maximální výtěžnost vám umožňují volit mezi vyšší rychlostí tisku a vyšší výtěžností toneru. Výchozí nastavení je Max. výtěžnost.

- **Maximální rychlost** – Tiskne v černobílém nebo barevném režimu, podle toho, co je nastaveno v ovladači tiskárny. Tiskárna tiskne barevně, pokud není v ovladači tiskárny nastaveno Pouze černá.
- **Maximální výtěžnost** – Umožňuje přepínat z černobílého do barevného režimu na základě barevného obsahu zjištěného na každé stránce. Časté přepínání barevného režimu může zpomalit tisk, je-li obsah stránek smíšený.

Pomocí vestavěného webového serveru

1 Otevřete webový prohlížeč a zadejte do pole adresy IP adresu tiskárny.

Poznámky:

- Zobrazte adresu IP tiskárny na domovské obrazovce tiskárny. Adresa IP se zobrazí jako čtyři sady čísel oddělených tečkou, například 123.123.123.123.
- Pokud používáte server proxy, dočasně ho zakažte, aby se správně načetla webová stránka.

2 Klepněte na položku **Nastavení** >**Nastavení tisku** >**nabídka Nastavení**.

3 V seznamu Použití tiskárny vyberte položku **Maximální rychlost** nebo **Maximální výtěžnost**.

4 Klepněte na tlačítko **Odeslat**.

Pomocí ovládacího panelu tiskárny

1 Na domovské obrazovce přejděte na položku:

>**Nastavení** >**Nastavení tisku** >**nabídka Nastavení**

2 V seznamu Použití tiskárny vyberte položku **Maximální rychlost** nebo **Maximální výtěžnost**.

3 Dotkněte se tlačítka **Odeslat**.

Tisk pomocí mobilního zařízení

Chcete-li se podívat na seznam podporovaných mobilních zařízení a stáhnout kompatibilní aplikaci pro mobilní tisk, navštivte stránku **http://lexmark.com/mobile**.

Poznámka: Aplikace pro mobilní tisk může být k dispozici také u výrobce vašeho mobilního zařízení.

Tisk z jednotky flash

Tisk z jednotky flash

Poznámky:

- Před tiskem zašifrovaného souboru PDF budete vyzváni k zadání hesla k souboru pomocí ovládacího panelu tiskárny.
- Nelze tisknout soubory, ke kterým nemáte oprávnění k tisku.

1 Vložte jednotku flash do portu USB.

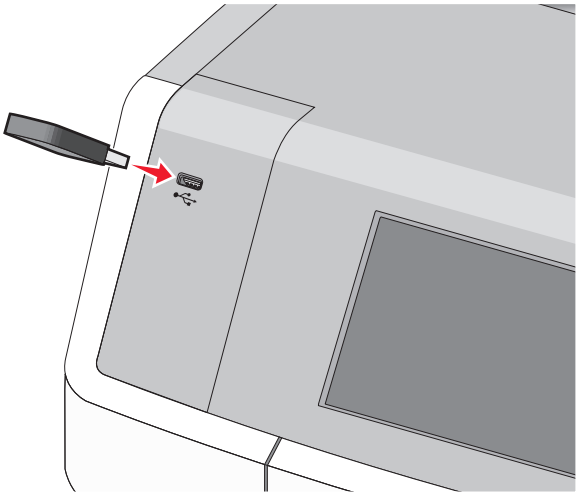

Poznámky:

- Po nainstalování jednotky paměti flash se zobrazí ikona jednotky paměti flash na domovské obrazovce a v ikoně pozdržených úloh.
- Pokud vložíte jednotku flash do tiskárny v okamžiku, kdy si žádá vaši pozornost, například pokud se zasekl papír, bude připojená jednotka flash ignorována.
- Pokud vložíte jednotku flash během zpracování jiných tiskových úloh, zobrazí se zpráva **Zaneprázdněna**. Po zpracování těchto tiskových úloh možná budete muset zobrazit seznam pozdržených úloh, abyste mohli vytisknout dokumenty z jednotky flash.

Výstraha—nebezpečí poškození: Během tisku, čtení nebo zápisu na paměťové zařízení se nedotýkejte kabelu USB, žádného síťového adaptéru, žádného konektoru, paměťového zařízení ani tiskárny ve vyznačené oblasti. Mohlo by dojít ke ztrátě dat.

2 Na ovládacím panelu tiskárny se dotkněte dokumentu, který chcete vytisknout.

3 Pomocí šipek zadejte počet tištěných kopií a pak se dotkněte tlačítka **Tisk**.

Poznámky:

- Jednotku flash nevyjímejte z portu USB, dokud tiskárna nedokončí tisk.
- Pokud ponecháte jednotku flash v tiskárně po opuštění úvodní obrazovky nabídky USB, i nadále lze tisknout soubory z jednotky flash jako pozdržené úlohy.

Podporované jednotky flash a typy souborů

jednotka paměti flash	Typ souboru
• Lexar JumpDrive 2.0 Pro (256 MB, 512 MB nebo 1 GB) • SanDisk Cruzer Mini (256 MB, 512 MB nebo 1 GB) **Poznámky:** • Vysokorychlostní jednotky paměti flash USB musí podporovat normu s plnou rychlostí. Zařízení, která podporují pouze nízkou rychlost rozhraní USB, nejsou podporována. • Jednotky paměti flash USB musí podporovat systém souborů FAT (File Allocation Tables). Zařízení formátovaná systémem souborů NTFS (New Technology File System) či jiným systémem souborů nejsou podporována.	Dokumenty: • .pdf • .xps Obrázky: • .dcx • .gif • .JPEG nebo .jpg • .bmp • .pcx • .TIFF nebo .tif • .png • .fls

Tisk důvěrných a jiných pozdržených úloh

Ukládání tiskových úloh v tiskárně

1 Na ovládacím panelu tiskárny přejděte na:

>**Zabezpečení** >**Důvěrný tisk**

Typ tiskové úlohy	Popis
Důvěrná	Tiskové úlohy můžete pozdržet v počítači do doby, dokud nezadáte na ovládacím panelu tiskárny PIN kód. **Poznámka:** PIN kód se nastavuje pomocí počítače. Musí obsahovat čtyři číslice od 0 do 9.
Ověřovací	Můžete vytisknout jednu kopii tiskové úlohy a zbývající kopie tiskárna pozdrží. Můžete si zkontrolovat, zda je první kopie uspokojivá. Po vytištění všech kopií se úloha automaticky odstraní z paměti tiskárny.
Vyhrazená	Můžete uložit tiskové úlohy pro pozdější vytištění. Tiskové úlohy budou uloženy, dokud je neodstraníte z nabídky Pozdržené úlohy.
Opakujte	Umožňuje opakovat tisk *a* ukládá tiskové úlohy do paměti tiskárny pro opětovný tisk.

Poznámky:

- Tiskové úlohy můžete ukládat do paměti tiskárny do doby, dokud úlohu nespustíte z ovládacího panelu tiskárny. Všechny tiskové úlohy, které může spustit uživatel z tiskárny, se nazývají *pozdržené úlohy*.
- Vyžaduje-li tiskárna více paměti pro zpracování dalších pozdržených úloh, je možné odstranit důvěrné, ověřovací, vyhrazené a opakované tiskové úlohy.

2 Dotkněte se tlačítka **Odeslat**.

Tisk důvěrných a jiných pozdržených úloh

Poznámka: Důvěrné a ověřovací tiskové úlohy se po vytištění automaticky odstraňují z paměti. Opakované a vyhrazené úlohy zůstávají *pozdržené* v tiskárně, dokud se je nerozhodnete odstranit.

Uživatelé se systémem Windows

1 Otevřete dokument. Klepněte na nabídku **Soubor** >**Tisk**.

2 Klepněte na tlačítko **Vlastnosti**, **Předvolby**, **Možnosti** nebo **Nastavení**.

3 Klepněte na možnost **Vytisknout a pozdržet**.

4 Zvolte typ tiskové úlohy (důvěrná, vyhrazená, opakovaná, ověřovací) a zadejte uživatelské jméno. U důvěrné tiskové úlohy rovněž zadejte čtyřmístný PIN kód.

5 Klepněte na tlačítko **OK** nebo **Tisk**.

6 Na domovské obrazovce tiskárny uvolněte tiskovou úlohu k tisku.

- U důvěrných úloh přejděte na:
  Pozdržené úlohy > vyberte své uživatelské jméno >**Důvěrné úlohy** > zadejte PIN kód >**Tisk**
- U jiných tiskových úloh přejděte na:
  Pozdržené úlohy > vyberte své uživatelské jméno > vyberte tiskovou úlohu > zadejte počet kopií >**Tisk**

Uživatelé se systémem Macintosh

1 Otevřete dokument a zvolte nabídku **Soubor** >**Tisk**.

   V případě potřeby si nechte zobrazit další možnosti klepnutím na odkrývací trojúhelník.

2 Z možností tisku nebo místní nabídky Kopie a strany vyberte možnost &Směrování úloh.

3 Zvolte typ tiskové úlohy (důvěrná, vyhrazená, opakovaná, ověřovací) a zadejte uživatelské jméno. U důvěrné tiskové úlohy rovněž zadejte čtyřmístný PIN kód.

4 Klepněte na tlačítko **OK** nebo **Tisk**.

5 Na domovské obrazovce tiskárny uvolněte tiskovou úlohu k tisku.

   - U důvěrných úloh přejděte na:
     Pozdržené úlohy > vyberte své uživatelské jméno >**Důvěrné úlohy** > zadejte PIN kód >**Tisk**
   - U jiných tiskových úloh přejděte na:
     Pozdržené úlohy > vyberte své uživatelské jméno > vyberte tiskovou úlohu > zadejte počet kopií >**Tisk**

Tisk informačních stránek

Tisk seznamu ukázek písma

1 Na domovské obrazovce přejděte na položku:

   > **Zprávy** > **Tisk písem**

2 Dotkněte se položky **Písma PCL** nebo **Písma PostScript**.

Tisk seznamu adresářů

Seznam adresářů uvádí zdroje uložené v paměti flash nebo na pevném disku tiskárny.

Na domovské obrazovce přejděte na položku:

> **Zprávy** > **Tisk adresářů**

Tisk na speciální média

Tipy pro používání hlavičkového papíru

- Používejte hlavičkový papír určený výslovně pro laserové tiskárny.
- Nejprve si na hlavičkový papír, jenž se chystáte používat, vytiskněte vzorky, a teprve poté nakupte hlavičkové papíry ve větším množství.
- Stoh hlavičkového papíru před vložením prohněte, abyste zabránili slepení papírů.

- Při tisku na hlavičkový papír je důležitá orientace stránky. Informace o vkládání hlavičkového papíru naleznete v části:
  - „Zakládání do standardního nebo doplňkového zásobníku na 550 listů“ na str. 56
  - „Vkládání do univerzálního podavače“ na str. 68

Tipy pro používání folií

Před nákupem většího množství folií k tisku si vytiskněte několik vzorových výtisků těchto folií.

Při tisku na průhledné fólie dodržujte následující pravidla:

- Průhledné fólie zavádějte ze zásobníku nebo přihrádky s výjimkou přídavného vysokokapacitního podavače na 2000 listů.
- Používejte průhledné folie určené speciálně pro laserové tiskárny. Informujte se u výrobce či prodejce, zda jsou průhledné fólie schopné odolat teplotě až 170 °C bez tavení, ztráty barvy, změny tvaru a bez uvolnění nebezpečných škodlivin.
- Chcete-li zamezit problémům s kvalitou tisku, zamezte kontaktu prstů s povrchem folie.
- Stoh folií před vložením prohněte, zabráníte tak jejich slepení.
- Pro průhledné fólie formátu letter doporučujeme materiál Lexmark s číslem součásti 12A8240 a pro průhledné fólie formátu A4 materiál Lexmark s číslem součásti 12A8241.

Tipy pro používání obálek

Nejprve si na obálky, které se chystáte používat, vytiskněte vzorky, a teprve poté nakupte obálky ve větším množství.

- Používejte obálky určené výslovně pro laserové/LED tiskárny. Ověřte si u výrobce či prodejce, že jsou obálky schopny odolat teplotám až 220 °C (446 °F), aniž by se výrazně slepily, zvlnily, zvrásnily nebo vypouštěly nebezpečné emise.
- Chcete-li dosáhnout nejlepších výsledků, používejte obálky vyrobené z bankovního papíru o gramáži 90 g/m^2 (24 liber) nebo z 25% bavlny. U obálek z papíru vyrobeného výhradně z bavlny nesmí gramáž přesáhnout 70 g/m^2 (20 liber).
- Používejte pouze nové obálky z nepoškozených balení.
- Chcete-li dosáhnout co nejlepších výsledků a omezit možnost uvíznutí, nepoužívejte tyto obálky:
  - nadměrně zprohýbané nebo zkroucené,
  - slepené dohromady nebo jakkoli poškozené,
  - mající okénka, otvory, perforaci, výřezy nebo reliéfní tisk,
  - mající kovové uzávěry, drátky nebo kovové úchyty,
  - s provázanou strukturou,
  - s nalepenou poštovní známkou,
  - s nekrytou lepivou plochou, když je obálka zalepená nebo uzavřená,
  - s ohnutými rohy,
  - s hrubým, vrásčitým nebo žebrovaným povrchem.
- Vodítka šířky nastavte podle šířky obálek.

Poznámka: Kombinace vysoké vlhkosti (přesahující 60 %) a vysokých teplot tisku mohou vést k pomačkání nebo zalepení obálek.

Tipy pro používání štítků

Poznámky:

- Jednostranné papírové štítky určené pro laserové/LED tiskárny jsou podporovány pro příležitostné použití.
- Doporučuje se tisknout nejvýše 20 stran papírových štítků měsíčně.
- Vinylové, lékárnické a oboustranné štítky nejsou podporovány.

Podrobné informace o tisku na štítky, jeho vlastnostech a návrhu naleznete v *průvodci štítkovým kartonem a štítky*, který je k dispozici na webových stránkách společnosti Lexmark na adrese **http://support.lexmark.com**.

Tisk na štítky:

- Používejte štítky výslovně určené pro laserové/LED tiskárny. Informujte se u výrobce nebo prodejce, zda:
  - Štítky snesou teplotu až 210 °C (410 °F), aniž by se lepily, nadměrně prohýbaly a vlnily nebo uvolňovaly nebezpečné škodliviny.

    Poznámka: Na štítky je možné tisknout zvýšenou zapékací teplotou: až 220 °C (428 °F), pokud je gramáž štítku nastavena na vysokou. Toto nastavení zvolte pomocí vestavěného webového serveru nebo z nabídky Papír na ovládacím panelu tiskárny.
  - Lepidla štítků, přední strana (na níž se tiskne) a povrchové vrstvy snesou tlak až 172 kPa,aniž by došlo k vzájemnému oddělení jednotlivých vrstev, natavení lepidla podél okrajů nebo uvolňování nebezpečných kouřových zplodin.
- Nepoužívejte štítky, které mají zadní stranu z hladkého materiálu.
- Používejte kompletní archy se štítky. Nekompletní listy mohou způsobit odlepení štítků během tisku a následné uvíznutí štítků. Nekompletní listy také znečišťují tiskárnu a kazetu lepidlem a jejich používání může vést ke ztrátě platnosti záruky na tiskárnu i kazetu.
- Nepoužívejte štítky, které mají nekrytou lepivou plochu.
- Netiskněte ve vzdálenosti 1 mm (0,04 palce) od okraje štítku, perforací nebo výseků na štítku.
- Zkontrolujte, že vrstva lepidla na zadní straně štítků nesahá až k okraji listu. Doporučuje se zónové nanesení lepidla nejméně 1 mm (0,04 palce) od okrajů listu. Lepivá hmota způsobuje znečištění tiskárny a může způsobit ukončení platnosti záruky.
- Pokud není zónové nanášení možné, odstraňte pruh o šířce 1,6 mm (0,06 palce) z předního okraje listu (vstupujícího do tiskárny) a používejte neprotékající lepidlo.
- Je lepší orientace na výšku, zvláště při tisku čárových kódů.

Tipy pro používání štítkového kartonu

Štítkový karton je těžké jednovrstvé speciální médium. Kvalitu tisku mohou výrazně ovlivnit mnohé z jeho proměnlivých vlastností, jako je obsah vlhkosti, tloušťka a povrch. Na štítkový karton, který hodláte používat, si nejprve vytiskněte vzorky, a teprve poté nakupte karton ve větším množství.

- V nabídce Papír nastavte typ papíru na štítkový karton.
- Zvolte vhodné nastavení povrchu papíru.
- Vezměte na vědomí, že předtisk, perforace a přehyby mohou výrazně ovlivnit kvalitu tisku a způsobit problémy při manipulaci s tiskovými médii nebo jejich uvíznutí.
- Informujte se u výrobce či prodejce, zda je štítkový karton schopný odolat teplotám až 220 °C (446 °F), aniž by se z něho uvolňovaly nebezpečné škodliviny.

- Nepoužívejte předtištěný štítkový karton napuštěný chemickými látkami, které mohou způsobit znečištění tiskárny. Z předtištěných médií se do tiskárny uvolňují polotekuté a těkavé složky.
- Pokud je to možné, používejte štítkový karton s vlákny podélně.

Rušení tiskové úlohy

Zrušení tiskové úlohy z ovládacího panelu tiskárny

1 Na ovládacím panelu tiskárny se dotkněte tlačítka **Zrušit úlohu** nebo stiskněte tlačítko ✕ na klávesnici.

2 Dotkněte se tiskové úlohy, kterou chcete zrušit, a potom se dotkněte tlačítka **Odstranit vybrané úlohy**.

Poznámka: Pokud stisknete na klávesnici tlačítko ✕, vraťte se na domovskou obrazovku pomocí tlačítka **Pokračovat**.

Zrušení tiskové úlohy z počítače

Uživatelé se systémem Windows

1 Otevřete složku Tiskárny a poté vyberte tiskárnu.

2 V tiskové frontě vyberte úlohu, kterou chcete zrušit, a poté ji odstraňte.

Uživatelé se systémem Macintosh

1 V nabídce počítače Apple vyberte možnost System Preferences (Systémové předvolby) a přejděte k tiskárně.

2 V tiskové frontě vyberte úlohu, kterou chcete zrušit, a poté ji odstraňte.

Kopírování

Podavač ADF (automatický podavač dokumentů)	Skleněná plocha skeneru
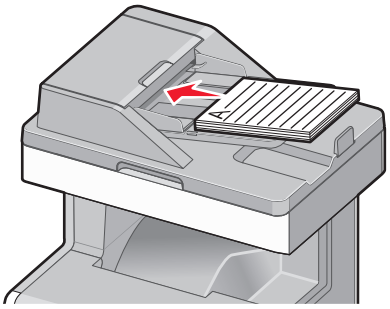	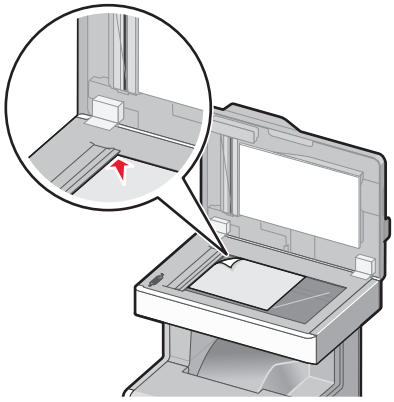
Pro vícestránkové dokumenty použijte podavač ADF.	Na skleněnou plochu skeneru se vkládají jednostránkové dokumenty, malé obrázky (např. dopisnice nebo fotografie), průhledné fólie, fotografický papír nebo tenká média (např. výstřižky z časopisů).

Kopírování

Rychlé kopírování

1 Položte originální dokument lícem nahoru, krátkou stranou napřed, do podavače ADF nebo lícem dolů na skleněnou plochu skeneru.

Poznámky:

- Při vkládání dokumentu do podavače ADF upravte vodící lišty papíru.
- Zkontrolujte, zda je velikost předlohy stejná jako formát papíru kopie. Chybné nastavení správné velikosti může vést k oříznutí kopie.
- Do podavače ADF nevkládejte dopisnice, fotografie, malé obrázky, průhledné fólie, fotografický papír ani tenká média (např. výstřižky z časopisů). Tyto dokumenty pokládejte na skleněnou plochu skeneru.

2 Kopírování spustíte na ovládacím panelu tiskárny tlačítkem ◇ .

Kopírování pomocí podavače ADF

1 Vložte originální dokument do podavače ADF lícem nahoru, krátkou stranou napřed.

Poznámka: Do podavače ADF nevkládejte dopisnice, fotografie, malé obrázky, průhledné fólie, fotografický papír ani tenká média (např. výstřižky z časopisů). Tyto dokumenty pokládejte na skleněnou plochu skeneru.

2 Nastavte vodicí lišty papíru.

3 Na domovské obrazovce přejděte na položku:

Kopírovat > změňte nastavení kopírování > **Kopírovat**

Kopírování ze skleněné plochy skeneru

1 Položte originální dokument lícem dolů do levého horního rohu skleněné plochy skeneru.

2 Na domovské obrazovce přejděte na položku:

Kopírovat > změňte nastavení kopírování > **Kopírovat**

3 Chcete-li skenovat více stánek, umístěte na skleněnou plochu skeneru další dokument a poté se dotkněte položky **Skenovat další stránku**.

4 Dotkněte se položky **Dokončit úlohu**. Tím se vrátíte na domovskou obrazovku.

Kopírování fotografií z filmu

1 Položte fotografii lícem dolů do levého horního rohu skleněné plochy skeneru.

2 Na domovské obrazovce přejděte na položku:

Kopírovat >**Obsah** >**Fotografie** > >**Fotografie/Film** > >**Kopírovat**

3 Dotkněte se položky **Skenovat další stránku** nebo **Dokončit úlohu**.

Kopírování na speciální média

Kopírování na průhledné fólie

1 Položte originální dokument lícem nahoru, krátkou stranou napřed, do podavače ADF nebo lícem dolů na skleněnou plochu skeneru.

Poznámka: Do podavače ADF nevkládejte dopisnice, fotografie, malé obrázky, průhledné fólie, fotografický papír ani tenká média (např. výstřižky z časopisů). Tyto dokumenty pokládejte na skleněnou plochu skeneru.

2 Pokud vkládáte dokument do podavače ADF, nastavte vodicí lišty.

3 Na domovské obrazovce přejděte na položku:

Kopírovat >**Kopírovat z** > vyberte velikost předlohy >

4 Dotkněte se tlačítka **Kopírovat na** > zvolte zásobník obsahující průhledné fólie >**Kopírovat**.

5 Pokud nemáte k dispozici žádné zásobníky, které by podporovaly průhledné fólie, zvolte možnost **Ruční podavač** a poté se dotkněte ikony .

6 Vyberte požadovaný formát průhledných fólií a vyberte typ Ruční podavač.

7 Vložte průhledné fólie do univerzálního podavače a dotkněte se tlačítka **Kopírovat**.

Kopírování na hlavičkový papír

1 Položte originální dokument lícem nahoru, krátkou stranou napřed, do podavače ADF nebo lícem dolů na skleněnou plochu skeneru.

Poznámka: Do podavače ADF nevkládejte dopisnice, fotografie, malé obrázky, průhledné fólie, fotografický papír ani tenká média (např. výstřižky z časopisů). Tyto dokumenty pokládejte na skleněnou plochu skeneru.

2 Pokud vkládáte dokument do podavače ADF, nastavte vodicí lišty.

3 Na domovské obrazovce přejděte na položku:

Kopírovat > **Kopírovat z** > formát předlohy > **Kopírovat do** > **Ruční podavač**

4 Horní hranu hlavičkového papíru otočeného lícem nahoru vkládejte do univerzálního podavače jako první.

5 Vyberte formát hlavičkového papíru.

6 Přejděte na:

Pokračovat > **Hlavičkový papír** > **Pokračovat** > **Kopírovat**

Přizpůsobení nastavení kopírování

Černobílé kopírování

1 Položte originální dokument lícem nahoru, krátkou stranou napřed, do podavače ADF nebo lícem dolů na skleněnou plochu skeneru.

Poznámka: Do podavače ADF nevkládejte dopisnice, fotografie, malé obrázky, průhledné fólie, fotografický papír ani tenká média (např. výstřižky z časopisů). Tyto dokumenty pokládejte na skleněnou plochu skeneru.

2 Pokud vkládáte dokument do podavače ADF, nastavte vodicí lišty.

3 Na domovské obrazovce přejděte na položku:

Kopírovat > **Umožnit barevné kopie** > **Vypnout** > > **Odeslat**

Kopírování na jiný formát

1 Položte originální dokument lícem nahoru, krátkou stranou napřed, do podavače ADF nebo lícem dolů na skleněnou plochu skeneru.

Poznámka: Do podavače ADF nevkládejte dopisnice, fotografie, malé obrázky, průhledné fólie, fotografický papír ani tenká média (např. výstřižky z časopisů). Tyto dokumenty pokládejte na skleněnou plochu skeneru.

2 Pokud vkládáte dokument do podavače ADF, nastavte vodicí lišty.

3 Na domovské stránce klepněte na **Kopírovat**.

4 Dotkněte se tlačítka **Kopírovat z** > vyberte formát předlohy > .

5 Dotkněte se tlačítka **Kopírovat do** > vyberte formát kopie > .

Poznámka: Tiskárna automaticky vypočítá formát.

6 Dotkněte se tlačítka **Kopírovat**.

Zhotovení kopií na papír z vybraného zásobníku

1 Položte originální dokument lícem nahoru, krátkou stranou napřed, do podavače ADF nebo lícem dolů na skleněnou plochu skeneru.

Poznámka: Do podavače ADF nevkládejte dopisnice, fotografie, malé obrázky, průhledné fólie, fotografický papír ani tenká média (např. výstřižky z časopisů). Tyto dokumenty pokládejte na skleněnou plochu skeneru.

2 Pokud vkládáte dokument do podavače ADF, nastavte vodicí lišty.

3 Na domovské obrazovce přejděte na položku:

Kopírovat > **Kopírovat z** > formát předlohy > **Kopírovat do**

4 Dotkněte se položky **Ruční podavač** nebo zvolte zásobník, který obsahuje požadovaný typ papíru.

Poznámka: Pokud zvolíte Ruční podavač, budete rovněž muset zvolit velikost a typ papíru.

5 Dotkněte se tlačítka **Kopírovat**.

Kopírování různých formátů papíru

Ke kopírování předlohy, která obsahuje různé formáty papíru, použijte podavač ADF. V závislosti na založených formátech papíru a na nastaveních „Kopírovat na“ a „Kopírovat z“ se každá kopie tiskne na smíšené formáty papíru (příklad 1) nebo se přizpůsobí jedinému formátu papíru (příklad 2).

Příklad 1: Kopírování na různé formáty papíru

1 Položte originální dokument lícem nahoru, krátkou stranou napřed, do podavače ADF nebo lícem dolů na skleněnou plochu skeneru.

Poznámka: Do podavače ADF nevkládejte dopisnice, fotografie, malé obrázky, průhledné fólie, fotografický papír ani tenká média (např. výstřižky z časopisů). Tyto dokumenty pokládejte na skleněnou plochu skeneru.

2 Pokud vkládáte dokument do podavače ADF, nastavte vodicí lišty.

3 Na domovské obrazovce přejděte na položku:

Kopírovat > **Kopírovat z** > **Kombinované formáty** > > **Kopírovat na** > **Automatické přizpůsobení formátu** > > **Kopírovat**

Skener během skenování zjišťuje různé formáty papíru. Kopie se tisknou na různé formáty papíru podle formátů stránek předlohy.

Příklad 2: Kopírování na jeden formát papíru

1 Položte originální dokument lícem nahoru, krátkou stranou napřed, do podavače ADF nebo lícem dolů na skleněnou plochu skeneru.

Poznámka: Do podavače ADF nevkládejte dopisnice, fotografie, malé obrázky, průhledné fólie, fotografický papír ani tenká média (např. výstřižky z časopisů). Tyto dokumenty pokládejte na skleněnou plochu skeneru.

2 Pokud vkládáte dokument do podavače ADF, nastavte vodicí lišty.

3 Na domovské obrazovce přejděte na položku:

Kopírovat > **Kopírovat z** > **Kombinované formáty** > > **Kopírovat na** > **Letter** > > **Kopírovat**

Skener během skenování zjišťuje různé formáty papíru a upravuje měřítko kombinovaných formátů tak, aby se vešly na vybraný formát papíru.

Kopírování na obě strany papíru (oboustranný tisk)

1 Položte originální dokument lícem nahoru, krátkou stranou napřed, do podavače ADF nebo lícem dolů na skleněnou plochu skeneru.

Poznámka: Do podavače ADF nevkládejte dopisnice, fotografie, malé obrázky, průhledné fólie, fotografický papír ani tenká média (např. výstřižky z časopisů). Tyto dokumenty pokládejte na skleněnou plochu skeneru.

2 Pokud vkládáte dokument do podavače ADF, nastavte vodicí lišty.

3 Na domovské stránce klepněte na **Kopírovat**.

4 V oblasti stran (oboustranný tisk) se dotkněte tlačítka, které odpovídá metodě oboustranného tisku, kterou chcete použít.

První číslo představuje počet stran původních dokumentů, druhé pak počet stran kopií. Vyberete si například možnost 1 str. na 2 str., máte-li jednostranné předlohy a chcete zhotovit dvoustranné kopie.

5 Dotkněte se tlačítka a potom se dotkněte tlačítka **Kopírovat**.

Zmenšení nebo zvětšení kopií

Kopie mohou být zmenšeny až na 25 % a zvětšeny až na 400 % velikosti své předlohy. Výchozí nastavení měřítka je Automaticky. Pokud necháte nastavené automatické měřítko, obsah předlohy se zvětší nebo zmenší tak, aby odpovídal formátu papíru, na který kopírujete.

Zmenšení či zvětšení kopie:

1 Položte originální dokument lícem nahoru, krátkou stranou napřed, do podavače ADF nebo lícem dolů na skleněnou plochu skeneru.

Poznámka: Do podavače ADF nevkládejte dopisnice, fotografie, malé obrázky, průhledné fólie, fotografický papír ani tenká média (např. výstřižky z časopisů). Tyto dokumenty pokládejte na skleněnou plochu skeneru.

2 Pokud vkládáte dokument do podavače ADF, nastavte vodicí lišty.

3 Na domovské stránce klepněte na **Kopírovat**.

4 V oblasti měřítka pomocí šipek zvětšete nebo zmenšete své kopie.

Pokud se po nastavení měřítka dotknete možnosti Kopírovat z nebo Kopírovat do, bude hodnota měřítka vrácena na Automaticky.

5 Dotkněte se tlačítka **Kopírovat**.

Nastavení kvality kopírování

1 Vložte předlohu lícem nahoru, kratší stranou napřed, do podavače ADF nebo lícem dolů na skleněnou plochu skeneru.

Poznámka: Do podavače ADF nevkládejte dopisnice, fotografie, malé dokumenty, průhledné fólie, fotografický papír ani tenká média (např. výstřižky z časopisů). Tyto dokumenty pokládejte na skleněnou plochu skeneru.

2 Pokud vkládáte dokument do podavače ADF, nastavte vodicí lišty.

3 Na domovské obrazovce přejděte na položku:

Kopírovat > **Obsah**

4 Dotkněte se tlačítka, které nejlépe vystihuje typ obsahu kopírovaného dokumentu:

- **Text** – Používá se, je-li obsah předlohy převážně textový nebo s převažujícími čárovými kresbami.
- **Grafika** – Používá se, je-li obsah předlohy složen převážně z obchodní grafiky, jako jsou výsečové grafy, sloupcové grafy a animace.
- **Text a fotografie** – Tato možnost se používá, je-li předloha směsí textu, grafiky a fotografií.
- **Fotografie** – Používá se, je-li obsah předlohy složen převážně z fotografií nebo obrázků.

5 Dotkněte se tlačítka .

6 Dotkněte se tlačítka, které nejlépe vystihuje zdroj obsahu kopírovaného dokumentu:

- **Barevná laserová** – Používá se, je-li předloha vytištěna na barevné laserové tiskárně.
- **Černobílá laserová** – Používá se, je-li předloha vytištěna na černobílé laserové tiskárně.
- **Inkoustová** – Používá se, je-li předloha vytištěna na inkoustové tiskárně.
- **Fotografie nebo film** – Používá se, je-li obsah předlohy fotografie z filmu.
- **Časopis** – Používá se, pochází-li předloha z časopisu.
- **Noviny** – Používá se, pochází-li předloha z novin.
- **Tiskovina** – Používá se, je-li předloha vytištěna pomocí tiskařského lisu.
- **Jiný** – Používá se, je-li předloha vytištěna na jiné nebo neznámé tiskárně.

7 Dotkněte se položky > **Kopírovat**.

Skládání kopií

Tisknete-li více kopií dokumentu, můžete zvolit, zda budete tisknout každou kopii jako sadu všech stránek (skládané), nebo zda budete tisknout kopie jako skupiny jednotlivých stránek (neskládané).

Skládané

Neskládané

Ve výchozím nastavení je skládání zapnuté. Pokud kopie nechcete skládat, změňte nastavení na Vypnuto:

1 Položte originální dokument lícem nahoru, krátkou stranou napřed, do podavače ADF nebo lícem dolů na skleněnou plochu skeneru.

Poznámka: Do podavače ADF nevkládejte dopisnice, fotografie, malé obrázky, průhledné fólie, fotografický papír ani tenká média (např. výstřižky z časopisů). Tyto dokumenty pokládejte na skleněnou plochu skeneru.

2 Pokud vkládáte dokument do podavače ADF, nastavte vodicí lišty.

3 Na domovské obrazovce přejděte na položku:

Kopírovat > zadejte počet kopií > **Skládat** > **Vypnuto** > > **Kopírovat**

Umístění oddělovacích listů mezi kopie

1 Položte originální dokument lícem nahoru, krátkou stranou napřed, do podavače ADF nebo lícem dolů na skleněnou plochu skeneru.

Poznámky:

- Pokud vkládáte dokument do podavače ADF, nastavte vodicí lišty.
- Do podavače ADF nevkládejte dopisnice, fotografie, malé obrázky, průhledné fólie, fotografický papír ani tenká média (např. výstřižky z časopisů). Tyto dokumenty pokládejte na skleněnou plochu skeneru.

2 Na domovské obrazovce přejděte na položku:

Kopírovat >**Rozšířené možnosti** >**Oddělovací listy**

Poznámka: Aby bylo možné umístit mezi kopie oddělovací listy, musí být zapnuto skládání kopií. Je-li skládání kopií vypnuté, oddělovací listy se přidají na konec tiskové úlohy.

3 Vyberte jednu z následujících možností:

- **Mezi kopie**
- **Mezi úlohy**
- **Mezi listy**
- **Vypnuto**

4 Dotkněte se položky >**Kopírovat**.

Kopírování více stránek na jeden list

Chcete-li ušetřit papír, můžete zkopírovat dvě nebo čtyři po sobě jdoucí stránky vícestránkového dokumentu na jeden list papíru.

Poznámky:

- Formát papíru musí být nastavený na Letter, Legal, A4, nebo JIS B5.

- Velikost kopie být nastavena na 100 %.

1 Položte originální dokument lícem nahoru, krátkou stranou napřed, do podavače ADF nebo lícem dolů na skleněnou plochu skeneru.

   Poznámka: Do podavače ADF nevkládejte dopisnice, fotografie, malé obrázky, průhledné fólie, fotografický papír ani tenká média (např. výstřižky z časopisů). Tyto dokumenty pokládejte na skleněnou plochu skeneru.

2 Pokud vkládáte dokument do podavače ADF, nastavte vodicí lišty.

3 Na domovské obrazovce přejděte na položku:

   Kopírovat > **Rozšířené možnosti** > **Spořič papíru** > vyberte požadovaný výstup > > **Kopírovat**

Vytvoření vlastní úlohy kopírování (vytváření úloh)

Funkce vlastní úloha kopírování nebo vytváření úloh se používá ke spojení jedné nebo více sad předloh do jediné kopírovací úlohy. Každá sada může být skenována s použitím jiných parametrů úlohy. Je-li odeslána kopírovací úloha a aktivována vlastní úloha, skener naskenuje první sadu předloh s použitím dodaných parametrů a pak skenuje další sadu se stejnými nebo jinými parametry.

Definice sady závisí na zdroji skenování:

- Pokud skenujete dokument umístěný na skleněné ploše skeneru, sada se skládá z jedné stránky.
- Pokud skenujete více stránek pomocí podavače ADF, sada se skládá ze všech stránek naskenovaných do vyprázdnění podavače ADF.
- Pokud skenujete jednu stránku pomocí podavače ADF, sada se skládá z jedné stránky.

Příklad:

1 Položte originální dokument lícem nahoru, krátkou stranou napřed, do podavače ADF nebo lícem dolů na skleněnou plochu skeneru.

   Poznámka: Do podavače ADF nevkládejte dopisnice, fotografie, malé obrázky, průhledné fólie, fotografický papír ani tenká média (např. výstřižky z časopisů). Tyto dokumenty pokládejte na skleněnou plochu skeneru.

2 Pokud vkládáte dokument do podavače ADF, nastavte vodicí lišty.

3 Na domovské obrazovce přejděte na položku:

   Kopírovat > **Možnosti** > **Vlastní úloha** > **Zapnuto** > **Hotovo** > **Kopírovat**

   Po dosažení konce sady se znovu objeví skenovací obrazovka.

4 Vložte další dokument potiskem nahoru a krátkou stranou napřed do podavače ADF nebo jej položte potiskem dolů na skleněnou plochu skeneru a dotkněte se možnosti **Skenovat z automatického podavače dokumentů** nebo **Skenovat z plochy**.

   Poznámka: V případě nutnosti změňte nastavení úlohy.

5 Pokud chcete skenovat další dokument, opakujte předchozí krok. Jinak se dotkněte možnosti **Dokončit úlohu**.

Umístění informace na kopie

Umístění data a času na horní okraj každé stránky

1 Položte originální dokument lícem nahoru, krátkou stranou napřed, do podavače ADF nebo lícem dolů na skleněnou plochu skeneru.

Poznámka: Do podavače ADF nevkládejte dopisnice, fotografie, malé obrázky, průhledné fólie, fotografický papír ani tenká média (např. výstřižky z časopisů). Tyto dokumenty pokládejte na skleněnou plochu skeneru.

2 Pokud vkládáte dokument do podavače ADF, nastavte vodicí lišty.

3 Na domovské obrazovce přejděte na položku:

Kopírovat > **Rozšířené možnosti** > **Záhlaví/Zápatí**

4 Zvolte oblast stránky pro umístění data a času.

5 Dotkněte se tlačítka **Ano** nebo **Ne** > > **Kopírovat**.

Umístění překryvné zprávy na každou stránku

Na každou stránku je možné umístit překryvnou zprávu. Volit lze mezi zprávami Naléhavé, Důvěrné, Kopie, Vlastní a Koncept. Zprávu na kopie umístíte takto:

1 Položte originální dokument lícem nahoru, krátkou stranou napřed, do podavače ADF nebo lícem dolů na skleněnou plochu skeneru.

Poznámka: Do podavače ADF nevkládejte dopisnice, fotografie, malé obrázky, průhledné fólie, fotografický papír ani tenká média (např. výstřižky z časopisů). Tyto dokumenty pokládejte na skleněnou plochu skeneru.

2 Pokud vkládáte dokument do podavače ADF, nastavte vodicí lišty.

3 Na domovské obrazovce přejděte na položku:

Kopírovat > **Rozšířené možnosti** > **Překrytí** > vyberte překryvnou zprávu > .

4 Dotkněte se tlačítka **Kopírovat**.

Zrušení úlohy kopírování

Rušení kopírovací úlohy s dokumentem založeným v podavači ADF

Jakmile podavač ADF zahájí proces zpracování dokumentu, zobrazí se obrazovka skenování. Pro zrušení kopírovací úlohy se na obrazovce dotkněte položky **Cancel Job (Zrušit úlohu)**.

Zobrazí se obrazovka „Rušení úlohy skenování“. Podavač ADF vyprázdní všechny stránky z podavače ADF a poté zruší úlohu.

Zrušení kopírovací úlohy během kopírování stránek za použití skleněné plochy skeneru

Na dotykové obrazovce se dotkněte položky **Cancel Job (Zrušit úlohu)**.

Zobrazí se obrazovka „Rušení úlohy skenování“. Jakmile je úloha zrušena, objeví se obrazovka kopírování.

Zrušení kopírovací úlohy zatímco se tisknou stránky.

1. Na ovládacím panelu tiskárny se dotkněte tlačítka **Zrušit úlohu** nebo stiskněte tlačítko ✕ na klávesnici.
2. Dotkněte se úlohy, kterou chcete zrušit, a dotkněte se tlačítka **Odstranit vybrané úlohy**.

Poznámka: Pokud stisknete na klávesnici tlačítko ✕, vraťte se na domovskou obrazovku pomocí tlačítka **Pokračovat**.

Popis obrazovek kopírování a možností

Kopírovat z

Tato možnost otevře obrazovku, na níž můžete zadat formát papíru původního dokumentu.

- Dotkněte se formátu papíru, který odpovídá původnímu dokumentu.
- Chcete-li kopírovat dokument, který obsahuje různé formáty papíru se stejnou šířkou, dotkněte se tlačítka **Kombinované formáty**.
- Chcete-li povolit skeneru, aby automaticky rozpoznal formát původního dokumentu, dotkněte se tlačítka **Automatické rozpoznání formátu**.

Kopírovat na

Tato možnost otevře obrazovku, na které si můžete zadat formát a typ papíru, na který budou vytištěny kopie.

- Dotkněte se formátu a typu papíru, který odpovídá vloženému papíru.
- Pokud se nastavení „Kopírovat z“ a „Kopírovat na“ liší, tiskárna automaticky upraví měřítko, aby vyrovnala rozdíl.
- Pokud není typ nebo formát papíru, na který chcete kopírovat, založen v některém ze zásobníků, dotkněte se tlačítka **Ruční podavač** a ručně vložte papír do univerzálního podavače.
- Pokud je volba „Kopírovat do“ nastavena na Automatické přizpůsobení formátu, bude velikost všech kopií odpovídat formátu původního dokumentu. Pokud není odpovídající formát papíru založen v některém ze zásobníků, zobrazí se zpráva **Formát papíru nenalezen** a výzva k vložení papíru do zásobníku nebo do univerzálního podavače.

Počet kopií

Pomocí této možnosti můžete nastavit počet tisknutých kopií.

Měřítko

Tato možnost vytvoří z vaší kopie obrázek, který bude mít proporcionálně upravenou velikost: mezi 25 a 400 %. Velikost může být také nastavena automaticky.

- Chcete-li kopírovat z jedné velikosti papíru na jinou (například z formátu legal na formát letter), nastavení velikosti položek „Kopírovat z“ a „Kopírovat do“ se automaticky změní, aby byl zachován celý originální dokument.
- Dotyk šipky doleva snižuje hodnotu o 1 %, dotyk šipky doprava hodnotu o 1 % zvyšuje.
- Chcete-li hodnotu změnit o více procent, podržte prst na šipce.
- Rychlost změny hodnoty se zvýší po dvou vteřinách držení šipky.

Sytost

Tato možnost vám umožní upravit světlost, respektive tmavost kopií ve vztahu k původnímu dokumentu.

Strany (duplex)

Touto volbou vyberte nastavení oboustranného tisku. Kopie můžete tisknout na jednu nebo obě strany, můžete vytvářet oboustranné kopie (duplex) oboustranných originální dokumentů, vytvářet oboustranné kopie z jednostranných originálních dokumentů nebo vytvářet jednostranné kopie (simplex) z oboustranných originálních dokumentů.

Kompletovat

Tato možnost udržuje stránky tiskové úlohy při tisku více kopií dokumentu ve správném pořadí. Při výchozím továrním nastavení je možnost kompletovat zapnutá – výstupní stránky vašich kopií bude organizovány takto: (1, 2, 3), (1, 2, 3), (1, 2, 3). Pokud si přejete, aby byly kopie jednotlivých stránek vytištěny společně, vypněte volbu kompletovaní. Vaše kopie budou organizovány takto: (1, 1, 1), (2, 2, 2), (3, 3, 3).

Předloha

Tato možnost umožňuje nastavit typ a zdroj předlohy.

Můžete volit typ obsahu z možností: Text, Text a fotografie, Fotografie nebo Grafika.

- **Text** – Používá se, je-li obsah předlohy převážně textový nebo s převažujícími čárovými kresbami.
- **Grafika** – Používá se, je-li obsah předlohy složen převážně z obchodní grafiky, jako jsou výsečové grafy, sloupcové grafy a animace.
- **Text a fotografie** – Používá se, je-li předloha směsí textu, grafiky a fotografií.
- **Fotografie** – Používá se, je-li obsah předlohy složen převážně z fotografií nebo obrázků.

Můžete volit zdroj obsahu z možností: Barevná laserová, Černobílá laserová, Inkoustová, Fotografie nebo film, Časopis, Noviny, Tiskovina nebo Jiný.

- **Barevná laserová** – Používá se, je-li předloha vytištěna na barevné laserové tiskárně.
- **Černobílá laserová** – Používá se, je-li předloha vytištěna na černobílé laserové tiskárně.
- **Inkoustová** – Používá se, je-li předloha vytištěna na inkoustové tiskárně.
- **Fotografie nebo film** – Používá se, je-li obsah předlohy fotografie z filmu.
- **Časopis** – Používá se, pochází-li předloha z časopisu.
- **Noviny** – Používá se, pochází-li předloha z novin.

- **Tiskovina** – Používá se, je-li předloha vytištěna pomocí tiskařského lisu.
- **Jiný** – Používá se, je-li předloha vytištěna na jiné nebo neznámé tiskárně.

Barevně

Pomocí této možnosti zapnete nebo vypnete barvy v naskenovaném obrazu.

Rozšířené možnosti

Dotknete-li se tlačítka Rozšířené možnosti, otevřete obrazovku, na které můžete měnit následující nastavení:

- **Rozšířený oboustranný tisk** – Určuje orientaci dokumentu, zda jsou dokumenty jednostranné nebo oboustranné a jak jsou vázány.

  Poznámka: Některé možnosti rozšířeného oboustranného tisku jsou dostupné pouze na vybraných tiskárnách.
- **Rozšířené zobrazování** – Pomocí této možnosti lze před kopírováním dokumentu změnit nebo nastavit položky Automatické centrování, Odstranění pozadí, Vyvážení barev, Zeslabení barvy, Kontrast, Zrcadlový obraz, Negativní obraz, Skenovat od okraje k okraji, Detail stínu, Ostrost a Teplota.
- **Vytvořit knihu** – Slouží k vytvoření knihy. Lze vybírat mezi jednostrannou a oboustrannou.

  Poznámka: Tato možnost se zobrazí, pouze pokud je nainstalována jednotka pro oboustranný tisk a pevný disk tiskárny.
- **Nastavení úvodní stránky** – Slouží k nastavení úvodní stránky tisku a úvodní stránky knihy.
- **Vlastní úloha** – Slouží ke spojení několika skenovacích úloh do jedné.
- **Vymazání okraje** – Odstraní šmouhy nebo nadbytečné informace podél okrajů dokumentu. Tuto možnost si můžete vybrat, chcete-li vynechat stejnou plochu kolem všech čtyř stran papíru nebo zvolit určitý okraj. Funkce vymazání okrajů vymaže všechno v rámci vybrané oblasti, která tak bude zcela prázdná.
- **Záhlaví/zápatí** – Aktivuje položky Datum/čas, Číslo stránky, Batesovo číslo nebo Vlastní text a tyto informace tiskne na určená místa záhlaví a zápatí.
- **Posunutí okraje** – Zvětšuje okraj o určenou hodnotu posunutím naskenovaného obrazu. To může být užitečné, je-li třeba udělat místo pro slepé nebo děrované kopie. Pomocí šipek můžete zvětšit anebo zmenšit okraj dle potřeby. Je-li přídavný okraj příliš velký, kopie se ořízne.
- **Překrytí** – Slouží k vytvoření vodoznaku (nebo zprávy), která překrývá obsah vaší kopie. Můžete volit z nápisů Naléhavé, Důvěrné, Kopie a Koncept nebo můžete zadat vlastní zprávu do pole „Vložte vlastní text“. Slovo, které si vyberete, se objeví slabě vytištěné velkými písmeny napříč celou stránkou.

  Poznámka: Vlastní překryvnou zprávu může též vytvořit správce systému. Je-li vytvořena vlastní překryvná zpráva, bude k dispozici tlačítko s ikonou tohoto překrytí.
- **Spořič papíru** – Umožňuje tisknout dva nebo více listů předlohy na stejnou stránku. Spořič papíru se též označuje jako tisk více stránek na list (N-up). N nahrazuje počet (number). Například nastavení 2-up bude tisknout dvě stránky dokumentu na jednu stranu a 4-up čtyři stránky dokumentu na jednu stranu. Dotknete-li se položky Tisk ohraničení stránky, přidáte či odeberete obrysový rámeček kolem stránky předlohy na výstupní straně.
- **Oddělovací listy** – Umožňuje umístění prázdného listu papíru mezi kopie, stránky nebo tiskové úlohy. Oddělovací list lze vytáhnout ze zásobníku, který obsahuje jiný druh či barvu papíru než má papír, na nějž tisknete kopie.

Uložit jako zástupce

Tato možnost umožňuje uložit aktuální nastavení jako zástupce přiřazením čísla.

Zasílání e-mailem

Podavač ADF (automatický podavač dokumentů)	Skleněná plocha skeneru
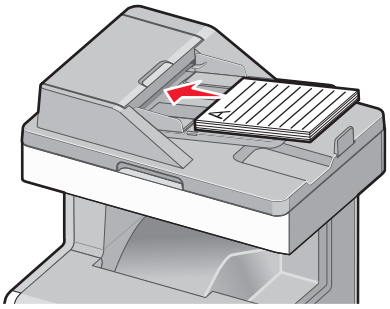	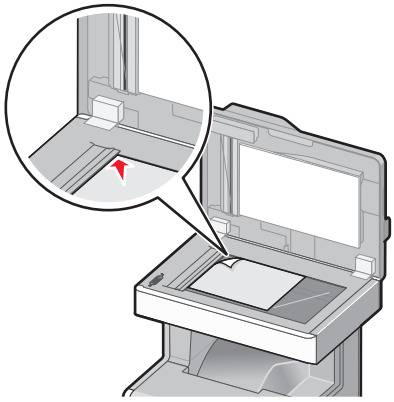
Pro vícestránkové dokumenty použijte podavač ADF.	Na skleněnou plochu skeneru se vkládají jednostránkové dokumenty, malé obrázky (např. dopisnice nebo fotografie), průhledné fólie, fotografický papír nebo tenká média (např. výstřižky z časopisů).

Příprava na e-mail

Nastavení funkce e-mailu

1 Zadejte do pole adresy ve webovém prohlížeči adresu IP tiskárny.

Pokud adresu IP tiskárny neznáte, můžete:

- Adresu IP zobrazit na ovládacím panelu tiskárny v sekci TCP/IP pod nabídkou Sítě/porty.
- Vytiskněte stránku nastavení sítě nebo stránky nastavení nabídek a vyhledejte adresu IP tiskárny v sekci TCP/IP.

2 Klepněte na položku **Nastavení**.

3 Ve skupině Výchozí nastavení klepněte na položku **Nastavení e-mailu/FTP**.

4 Klepněte na **Nastavení e-mailu** > **Nastavení e-mailového serveru**.

5 Vyplňte v polích příslušné informace.

6 Klepněte na tlačítko **Odeslat**.

Konfigurace nastavení e-mailu

1 Zadejte do pole adresy ve webovém prohlížeči adresu IP tiskárny.

Pokud adresu IP tiskárny neznáte, můžete:

- Adresu IP zobrazit na ovládacím panelu tiskárny v sekci TCP/IP pod nabídkou Sítě/porty.
- Vytiskněte stránku nastavení sítě nebo stránky nastavení nabídek a vyhledejte adresu IP tiskárny v sekci TCP/IP.

2 Klepněte na **Nastavení** > **Nastavení e-mailu/FTP** > **Nastavení e-mailu**.

3 Vyplňte v polích příslušné informace.

4 Klepněte na tlačítko **Odeslat**.

Vytvoření zástupce e-mailu

Vytvoření zkratky e-mailu pomocí vestavěného webového serveru

1 Zadejte do pole adresy ve webovém prohlížeči adresu IP tiskárny.

Pokud adresu IP tiskárny neznáte, můžete:

- Adresu IP zobrazit na ovládacím panelu tiskárny v sekci TCP/IP pod nabídkou Sítě/porty.
- Vytiskněte stránku nastavení sítě nebo stránky nastavení nabídek a vyhledejte adresu IP tiskárny v sekci TCP/IP.

2 Klepněte na položku **Nastavení**.

3 V části Další nastavení klepněte na položku **Správa zkratek** > **Nastavení zástupce e-mailu**.

4 Zadejte jedinečné jméno příjemce a potom e-mailovou adresu.

Poznámka: Pokud zadáváte více adres, oddělte je od sebe čárkou (,).

5 Vyberte nastavení skenování (Formát, Obsah, Barvu a Rozlišení).

6 Zadejte číslo zkratky a stiskněte tlačítko **Přidat**.

Pokud zadáte číslo, které je již použito, zobrazí se výzva, abyste zvolili jiné číslo.

Vytvoření zástupce e-mailu pomocí ovládacího panelu tiskárny

1 Na domovské obrazovce přejděte na položku:

E-mail >**Příjemce** > zadejte e-mailovou adresu

Chcete-li vytvořit skupinu příjemců, dotkněte se tlačítka **Další adresa** a zadejte e-mailovou adresu dalšího příjemce.

2 Dotkněte se tlačítka .

3 Zadejte jedinečný název zkratky a poté se dotkněte tlačítka **Hotovo**.

4 Ověřte správnost názvu zkratky a dotkněte se tlačítka **OK**.

Pokud je název zkratky nesprávný, dotkněte se tlačítka **Storno**.

Zaslání dokumentu e-mailem

Odeslání e-mailu pomocí ovládacího panelu tiskárny

1 Položte originální dokument lícem nahoru, krátkou stranou napřed, do podavače ADF nebo lícem dolů na skleněnou plochu skeneru.

Poznámka: Do podavače ADF nevkládejte dopisnice, fotografie, malé obrázky, průhledné fólie, fotografický papír ani tenká média (např. výstřižky z časopisů). Tyto dokumenty pokládejte na skleněnou plochu skeneru.

2 Pokud vkládáte dokument do podavače ADF, nastavte vodicí lišty.

Poznámka: Zkontrolujte, zda je velikost předlohy stejná jako formát papíru kopie. Chybné nastavení správné velikosti může vést k oříznutí kopie.

3 Na domovské obrazovce přejděte na položku:

E-mail >**Příjemce**

4 Zadejte e-mailovou adresu nebo stiskněte tlačítko # a zadejte číselnou zkratku.

Chcete-li zadat další příjemce, dotkněte se tlačítka **Další adresa** a poté zadejte adresu nebo číslo zkratky, kterou chce přidat.

Poznámka: Také můžete zadat e-mailovou adresu z adresáře.

5 Dotkněte se tlačítka **Hotovo** >**Odeslat**.

Odeslání e-mailu pomocí číselné zkratky

1 Vložte předlohu lícem nahoru, kratší stranou napřed, do podavače ADF nebo lícem dolů na skleněnou plochu skeneru.

Poznámka: Do podavače ADF nevkládejte dopisnice, fotografie, malé dokumenty, průhledné fólie, fotografický papír ani tenká média (např. výstřižky z časopisů). Tyto dokumenty pokládejte na skleněnou plochu skeneru.

2 Pokud vkládáte dokument do podavače ADF, nastavte vodicí lišty.

3 Stiskněte tlačítko #, zadejte číselnou zkratku pomocí klávesnice, a dotkněte se tlačítka ✓.

Chcete-li zadat další příjemce, dotkněte se tlačítka **Další adresa** a poté zadejte adresu nebo číslo zkratky, kterou chce přidat.

4 Dotkněte se tlačítka **Odeslat**.

Odeslání e-mailu pomocí adresáře

1 Položte originální dokument lícem nahoru, krátkou stranou napřed, do podavače ADF nebo lícem dolů na skleněnou plochu skeneru.

Poznámka: Do podavače ADF nevkládejte dopisnice, fotografie, malé obrázky, průhledné fólie, fotografický papír ani tenká média (např. výstřižky z časopisů). Tyto dokumenty pokládejte na skleněnou plochu skeneru.

2 Pokud vkládáte dokument do podavače ADF, nastavte vodicí lišty.

3 Na domovské obrazovce přejděte na položku:

E-mail >**Příjemci** > > zadejte jméno příjemce > **Procházet zkratky**

4 Dotkněte se jména příjemce.

Chcete-li zadat další příjemce, dotkněte se tlačítka **Další adresa** a poté zadejte adresu nebo číslo zkratky, kterou chce přidat, nebo prohledejte adresář.

5 Dotkněte se tlačítka **Hotovo**.

Úprava nastavení e-mailu

Přidání informace o předmětu e-mailu a zprávě

1 Položte originální dokument lícem nahoru, krátkou stranou napřed, do podavače ADF nebo lícem dolů na skleněnou plochu skeneru.

Poznámka: Do podavače ADF nevkládejte dopisnice, fotografie, malé obrázky, průhledné fólie, fotografický papír ani tenká média (např. výstřižky z časopisů). Tyto dokumenty pokládejte na skleněnou plochu skeneru.

2 Pokud vkládáte dokument do podavače ADF, nastavte vodicí lišty.

3 Na domovské obrazovce se dotkněte tlačítka **E-mail**.

4 Zadejte e-mailovou adresu.

5 Dotkněte se tlačítka **Možnosti** > **Předmět**.

6 Zadejte předmět e-mailu.

7 Dotkněte se tlačítka **Hotovo** > **Zpráva**.

8 Zadejte e-mailovou zprávu.

9 Dotkněte se tlačítka **Hotovo** > **Odeslat e-mailem**.

Změna typu výstupního souboru

1 Položte originální dokument do zásobníku podavače ADF nebo na skleněnou plochu skeneru.

2 Na domovské obrazovce přejděte na:

E-mail >**Příjemce/příjemci** > zadejte e-mailovou adresu >**Hotovo** >**Odeslat jako**

3 Vyberte typ souboru, který chcete odeslat.

Poznámka: Pokud vyberete možnost Secure PDF (Zabezpečené PDF), budete muset dvakrát zadat heslo.

4 Stiskněte tlačítko >**Odeslat**.

Zrušení e-mailu

- Při použití podavače ADF a zobrazení hlášení **Probíhá skenování**, klepněte na příkaz **Zrušit úlohu**.
- Při použití skleněné plochy skeneru a zobrazení hlášení **Probíhá skenování** nebo hlášení **Skenovat další stránku** / **Dokončit úlohu**, klepněte na příkaz **Zrušit úlohu**.

Popis možností e-mailu

Příjemci

Pomocí této možnosti můžete zadat cíl e-mailu. Můžete zadat více e-mailových adres.

Předmět

Pomocí této možnosti můžete zadat řádek předmětu e-mailu.

Zpráva

Pomocí této možnosti můžete zadat zprávu, která bude zaslána spolu s naskenovanou přílohou.

Název souboru

Pomocí této možnosti můžete upravit název souboru přílohy.

Původní velikost

Tato možnost otevírá obrazovku, na níž si můžete vybrat formát dokumentů, které hodláte odeslat e-mailem.

- Dotkněte se tlačítka pro formát papíru a nastavte formát Původní velikost. Objeví se obrazovka e-mailu s novým nastavením.
- Je-li možnost „Původní velikost“ nastavena na „Kombinované formáty“, můžete skenovat předlohu obsahující smíšené formáty papíru.

Rozlišení

Upravte výstupní kvalitu svého e-mailu. Zvýšení rozlišení obrazu zvyšuje výslednou velikost e-mailu a prodlužuje dobu, kterou bude trvat skenování originálního dokumentu. Výslednou velikost e-mailu můžete snížit tím, že snížíte rozlišení obrazu.

Barva

Pomocí této možnosti můžete nastavit výstupní barvu naskenovaného dokumentu. Dotknete-li se barvy, barvu zapnete či vypnete.

Předloha

Tato možnost umožňuje určit typ a zdroj obsahu předlohy.

Můžete volit typ obsahu z možností: Text, Text a fotografie, Fotografie nebo Grafika.

- **Text** – Používá se, je-li obsah předlohy převážně textový nebo s převažujícími čárovými kresbami.
- **Grafika** – Používá se, je-li obsah předlohy složen převážně z obchodní grafiky, jako jsou výsečové grafy, sloupcové grafy a animace.
- **Text a fotografie** – Tato možnost se používá, je-li předloha směsí textu, grafiky a fotografií.
- **Fotografie** – Používá se, je-li obsah předlohy složen převážně z fotografií nebo obrázků.

Můžete volit zdroj obsahu z možností: Barevná laserová, Černobílá laserová, Inkoustová, Fotografie nebo film, Časopis, Noviny, Tiskovina nebo Jiný.

- **Barevná laserová** – Používá se, je-li předloha vytištěna na barevné laserové tiskárně.
- **Černobílá laserová** – Používá se, je-li předloha vytištěna na černobílé laserové tiskárně.
- **Inkoustová** – Používá se, je-li předloha vytištěna na inkoustové tiskárně.
- **Fotografie nebo film** – Používá se, je-li obsah předlohy fotografie z filmu.
- **Časopis** – Používá se, pochází-li předloha z časopisu.
- **Noviny** – Používá se, pochází-li předloha z novin.
- **Tiskovina** – Používá se, je-li předloha vytištěna pomocí tiskařského lisu.
- **Jiný** – Používá se, je-li předloha vytištěna na jiné nebo neznámé tiskárně.

Tmavost

Tato možnost upravuje zesvětlení nebo ztmavení skenovaných dokumentů oproti předloze.

Odeslat jako

Umožňuje natavit typ výstupu pro skenovaný obraz.

Vyberte jednu z následujících možností:

- **PDF** – Vytvoří jediný soubor s více stránkami. Ten lze odeslat jako zabezpečený nebo komprimovaný soubor.
- **TIFF** – Vytvoří více souborů, nebo soubor jediný. Pokud je v nabídce nastavení serveru Embedded Web Server vypnuta volba vícestránkových souborů TIFF, je v každém souboru TIFF uložena pouze jedna stránka. Výsledný soubor je obvykle větší než jeho protějšek formátu JPEG.
- **JPEG** – Vytvoří pro každou stránku předlohy samostatný soubor.
- **XPS** – Vytvoří jediný soubor XPS s více stránkami.
- **RTF** – Vytvoří soubor v editovatelném formátu.
- **TXT** – Vytvoří textový soubor v kódu ASCII bez formátování.

Nastavení stránky

Pomocí této možnosti lze změnit položky Strany (duplex), Orientace a Vazba.

- **Strany (duplex)** – Tato položka určuje, zda je předloha jednostranná (tištěná po jedné straně) nebo oboustranná (tištěná po obou stranách). Také určuje, co je třeba naskenovat a přiložit k e-mailu.
- **Orientace** – Tato položka určuje orientaci předlohy a umožňuje měnit položky **Strany** a **Vazba** tak, aby odpovídaly orientaci.
- **Vazba** – Tato položka určuje, zda je originální dokument vázán k delšímu či kratšímu okraji.

Náhled skenování

Zobrazí první stránku obrazu předtím, než bude přiložen k e-mailu. Po naskenování první stránky je skenování pozastaveno a zobrazí se náhled obrazu.

Rozšířené možnosti

Dotykem této klávesy otevřete obrazovku pro úpravy následujících nastavení:

- **Rozšířené zobrazování** – Pomocí této možnosti lze před odesláním dokumentu e-mailem změnit nebo nastavit položky Odstranění pozadí, Vyvážení barev, Zeslabení barvy, Kontrast, Kvalita JPEG, Zrcadlový obraz, Negativní obraz, Skenovat od okraje k okraji, Detail stínu, Ostrost a Teplota.
- **Vlastní úloha** – Slouží ke spojení několika skenovacích úloh do jedné.
- **Vymazání okraje** – Odstraní šmouhy nebo nadbytečné informace podél okrajů dokumentu. Tuto možnost si můžete vybrat, chcete-li vynechat stejnou plochu kolem všech čtyř stran papíru nebo zvolit určitý okraj. Funkce vymazání okrajů vymaže všechno v rámci vybrané oblasti, která tak bude zcela prázdná.
- **Protokol přenosu** – Slouží k tisku protokolu přenosu nebo protokolu chyb spojení.

Faxování

Poznámka: Funkce faxu je k dispozici pouze u některých modelů tiskáren.

Podavač ADF (automatický podavač dokumentů)	Skleněná plocha skeneru
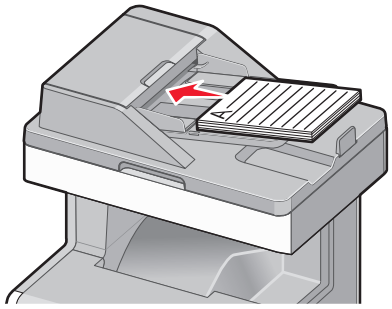	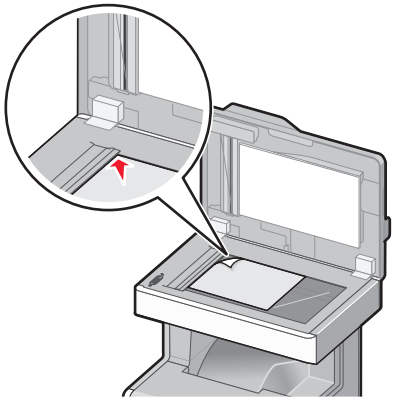
Pro vícestránkové dokumenty použijte podavač ADF.	Na skleněnou plochu skeneru se vkládají jednostránkové dokumenty, malé obrázky (např. dopisnice nebo fotografie), průhledné fólie, fotografický papír nebo tenká média (např. výstřižky z časopisů).

Příprava tiskárny na faxování

VÝSTRAHA—NEBEZPEČÍ ÚRAZU ELEKTRICKÝM PROUDEM: Nepoužívejte faxové funkce za bouřky. Tento produkt během bouřky nenastavujte a nepropojujte jej s jinými zařízeními, jako je fax, napájecí kabel anebo telefon.

Poznámky:

- Následující způsoby připojení platí pouze pro některé země a oblasti.
- Během úvodního nastavení tiskárny zrušte výběr funkce faxu a libovolných dalších funkcí, které chcete nastavit později. Potom stiskněte tlačítko **Pokračovat**.
- Je-li funkce faxu zapnuta a není plně nastavena, může kontrolka blikat červeně.

Výstraha—nebezpečí poškození: Během odesílání nebo přijímání faxu se nedotýkejte kabelů nebo tiskárny ve vyznačené oblasti.

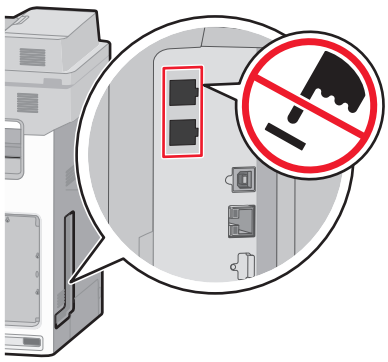

Počáteční nastavení faxu

V mnoha zemích a regionech je u odchozích faxů vyžadováno, aby obsahovali v horním či spodním kraji každé převáděné stránky anebo první převáděné stránky následující informace: název stanice (identifikace obchodního či jiného subjektu anebo jednotlivce) a číslo stanice (telefonní číslo faxu, obchodního či jiného subjektu anebo jednotlivce).

Pro přístup k nastavovacím informacím svého faxu použijte ovládací panel tiskárny anebo použijte svůj prohlížeč pro přístup k vestavěnému webovému serveru a poté přejděte do nabídky Nastavení.

Poznámka: Pokud nemáte prostředí TCP/IP, musíte k zadání nastavovacích informací faxu použít ovládací panel tiskárny.

Použití ovládacího panelu tiskárny pro nastavení faxu

Pokud je tiskárna zapnuta poprvé anebo byla-li tiskárna vypnuta po delší dobu, objeví se řada úvodních obrazovek. Pokud má tiskárna funkci faxu, zobrazí se následující obrazovka:

Název faxu nebo Název stanice

Faxové číslo nebo Název stanice

1. Jakmile se zobrazí **Název faxu** nebo **Název stanice**, zadejte název, který bude vytištěn na každý z odchozích faxů.
2. Po zadání názvu faxu nebo stanice se dotkněte tlačítka **Odeslat**.
3. Jakmile se zobrazí **Faxové číslo** nebo **Číslo stanice**, zadejte číslo faxu tiskárny.
4. Po zadání čísla faxu nebo stanice se dotkněte tlačítka **Odeslat**.

Použití zabudovaného webového serveru pro nastavení faxu

1. Zadejte do pole adresy ve webovém prohlížeči adresu IP tiskárny.

   Pokud adresu IP tiskárny neznáte, můžete:

   - Adresu IP zobrazit na ovládacím panelu tiskárny v sekci TCP/IP pod nabídkou Sítě/porty.
   - Vytiskněte stránku nastavení sítě nebo stránky nastavení nabídek a vyhledejte adresu IP tiskárny v sekci TCP/IP.
2. Klepněte na **Nastavení** > **Nastavení faxu** > **Nastavení analogového faxu**.
3. Do pole Název faxu nebo Název stanice, zadejte název, který bude vytištěn na každý z odchozích faxů.
4. Do pole Faxové číslo nebo Číslo stanice, zadejte číslo faxu tiskárny.
5. Klepněte na tlačítko **Odeslat**.

Volba připojení faxu

Poznámky:

- Tiskárna je analogové zařízení, které funguje nejlépe, když je přímo připojené k telefonní zásuvce na stěně. Ostatní zařízení (jako je telefon nebo záznamník) lze úspěšně připojit tak, aby procházela tiskárnou, jak je uvedeno v instalačních krocích.
- Chcete-li používat digitální připojení, jako je ISDN, DSL nebo ADSL, je potřeba použít zařízení (například filtr DSL) jiného výrobce. Chcete-li získat filtr DSL, obraťte se na svého poskytovatele DSL. Filtr DSL odstraňuje digitální signál přítomný v telefonní lince, který může zhoršit schopnost tiskárny správně faxovat.
- *Nemusíte* připojovat tiskárnu k počítači, ale *je třeba* ji připojit k analogové telefonní lince, aby bylo možné odesílat a přijímat faxy.

Možnosti vybavení a servisu	Nastavení připojení faxu
Připojte přímo k telefonní lince.	Viz „Připojení k analogové telefonní lince“ na str. 111.
Připojte ke službě DSL nebo ADSL.	Viz „Připojení ke službě DSL“ na str. 111.
Připojte k soukromé pobočkové ústředně (PBX) nebo k systému sítě integrovaných digitálních služeb (ISDN).	Viz „Připojení k ústředně PBX nebo k systému ISDN“ na str. 112.
Použijte službu charakteristického vyzvánění.	Viz „Připojování ke službě charakteristického vyzvánění“ na str. 112.
Připojte prostřednictvím adaptéru používaného ve vaší oblasti.	Viz „Připojení k adaptéru pro vaši zemi či oblast“ na str. 113.

Připojení k analogové telefonní lince

Pokud vaše telekomunikační zařízení používá „americkou“ telefonní linku (RJ11), postupujte při jeho připojení takto:

1 Jeden konec telefonního kabelu dodaného s tiskárnou připojte k portu tiskárny LINE.

2 Druhý konec telefonního kabelu připojte k aktivní telefonní zásuvce na zdi.

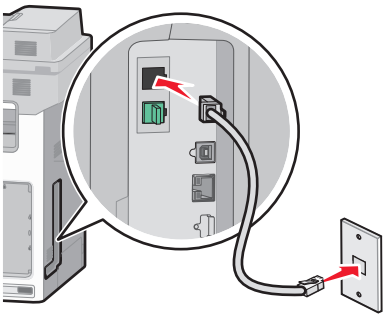

Připojení ke službě DSL

Pokud si předplatíte službu DSL, požádejte poskytovatele DSL o filtr DSL a telefonní šňůru a pak připojte zařízení tímto způsobem:

1 Jeden konec telefonního kabelu dodaného s tiskárnou připojte k portu tiskárny LINE.

2 Druhý konec telefonního kabelu připojte k filtru DSL.

Poznámka: Váš filtr DSL může vypadat jinak než filtr na obrázku.

3 Kabel filtru DSL připojte k aktivní telefonní zásuvce na zdi.

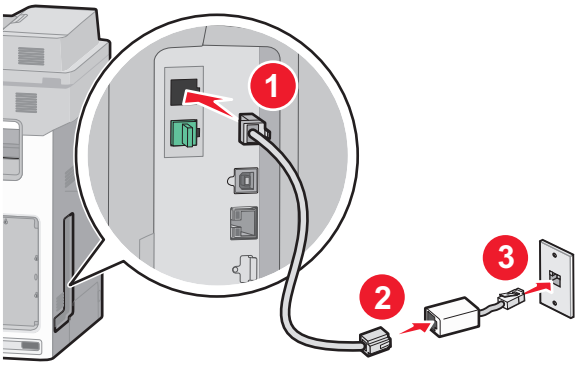

Připojení k ústředně PBX nebo k systému ISDN

Pokud používáte konvertor pro PBX nebo ISDN nebo zakončovací adaptér, postupujte při připojení zařízení takto:

1 Jeden konec telefonního kabelu dodaného s tiskárnou připojte k portu tiskárny LINE.

2 Druhý konec telefonního kabelu připojte k portu vyhrazenému pro používání faxu nebo telefonu.

Poznámky:

- Ujistěte se, že je zakončovací adaptér nastavený na správný typ přepínače pro váš region.
- V závislosti na přiřazení portu ISDN se možná budete muset připojit k určitému portu.
- Při použití systému PBX ověřte, zda je vypnutý vyčkávací tón.
- Pokud používáte systém PBX, vytočte před číslem faxu předvolbu venkovní linky.
- Více informací o používání faxu se systémem PBX naleznete v dokumentaci dodané s vaším systémem PBX.

Připojování ke službě charakteristického vyzvánění

Službu charakteristického vyzvánění můžete získat od vašeho poskytovatele telefonních služeb. Tato služba vám umožňuje používat v rámci jedné telefonní linky několik telefonních čísel, každé z nich s jiným vyzváněním To může být užitečné pro rozlišování mezi faxovými a hlasovými voláními. Pokud si předplatíte službu charakteristického vyzvánění, připojte zařízení takto:

1 Jeden konec telefonního kabelu dodaného s tiskárnou připojte k portu tiskárny LINE.

2 Druhý konec telefonního kabelu připojte k aktivní telefonní zásuvce na zdi.

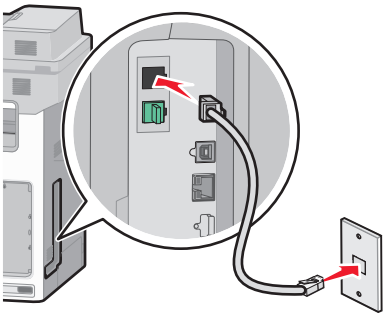

3 Změňte nastavení charakteristického vyzvánění tak, aby odpovídalo požadovanému nastavení způsobu, jakým má tiskárna přijímat příchozí volání:

Poznámka: Výchozí tovární nastavení pro funkci charakteristického vyzvánění je **Zapnuto**. To tiskárně umožňuje reagovat na jednoduché, dvojité a trojité vyzvánění.

a Na domovské obrazovce přejděte na položku:

> **Nastavení** > **Nastavení faxování** > **Nastavení analgového faxu** > **Charakteristická vyzvánění**

b Zvolte typ vyzvánění, které chcete změnit, a dotkněte se tlačítka **Odeslat**.

Připojení k adaptéru pro vaši zemi či oblast

V níže uvedených zemích či oblastech může být zapotřebí speciálního adaptéru pro připojení telefonního kabelu k zásuvce na zdi:

Země/oblast

- Rakousko
- Kypr
- Dánsko
- Finsko
- Francie
- Německo
- Irsko
- Itálie
- Nový Zéland
- Nizozemsko
- Norsko
- Portugalsko
- Švédsko
- Švýcarsko
- V. Británie

Pro některé země či oblasti je v krabici přibalen adaptér telefonní linky. Tento adaptér použijte k připojení telefonního záznamníku, telefonu nebo jiných telekomunikačních zařízení k tiskárně.

1 Jeden konec telefonního kabelu dodaného s tiskárnou připojte k portu tiskárny LINE.

2 Připojte druhý konec telefonní kabelu k adaptéru a následně zapojte adaptér do aktivní telefonní zásuvky ve zdi.

Poznámka: Váš telefonní adaptér může vypadat jinak než adaptér na obrázku. Bude se hodit pro zásuvku ve zdi používanou ve vaší lokalitě.

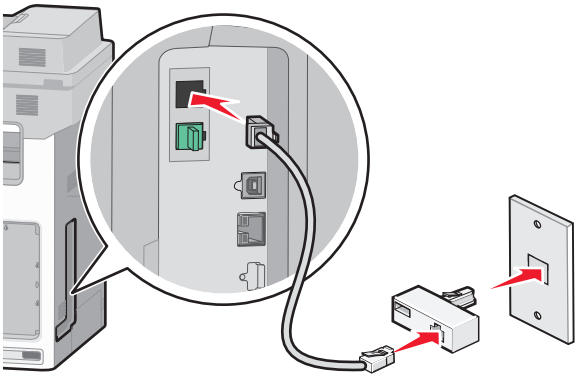

nastavení názvu a čísla odchozího faxu nebo stanice

1 Zadejte do pole adresy ve webovém prohlížeči adresu IP tiskárny.

Pokud adresu IP tiskárny neznáte, můžete:

- Adresu IP zobrazit na ovládacím panelu tiskárny v sekci TCP/IP pod nabídkou Sítě/porty.
- Vytiskněte stránku nastavení sítě nebo stránky nastavení nabídek a vyhledejte adresu IP tiskárny v sekci TCP/IP.

2 Klepněte na **Nastavení** > **Nastavení faxu** > **Nastavení analogového faxu**.

3 Do pole Název faxu nebo Název stanice, zadejte název, který bude vytištěn na každý z odchozích faxů.

4 Do pole Faxové číslo nebo Číslo stanice, zadejte číslo faxu tiskárny.

5 Klepněte na tlačítko **Odeslat**.

Nastavit datum a čas.

Můžete nastavit datum a čas tak, aby byl vytištěn na každý fax, který odešlete. Pokud dojde k výpadku napájení, pravděpodobně budete muset datum a čas obnovit.

1 Napište adresu IP tiskárny do adresního řádku webového prohlížeče.

Pokud adresu IP tiskárny neznáte, můžete provést následující akce:

- Adresu IP zobrazit na ovládacím panelu tiskárny v sekci TCP/IP pod nabídkou Sítě/porty.
- Vytiskněte stránku nastavení sítě nebo stránky nastavení nabídek a vyhledejte adresu IP tiskárny v sekci TCP/IP.

2 Klepněte na tlačítko **Zabezpečení** > **Nastavit datum a čas**.

3 Do pole Nastavit datum a čas zadejte aktuální datum a čas.

4 Klepněte na tlačítko **Odeslat**.

Poznámka: Doporučujeme použít síťový čas.

Konfigurace tiskárny pro sledování letního času

Tiskárna může být nastavena tak, aby přechod na letní čas řešila automaticky.

1 Otevřete webový prohlížeč a zadejte do pole adresy IP adresu tiskárny.

Poznámky:

- Zobrazte adresu IP tiskárny na domovské obrazovce tiskárny. Adresa IP se zobrazí jako čtyři sady čísel oddělených tečkou, například 123.123.123.123.
- Pokud používáte server proxy, dočasně ho zakažte, aby se správně načetla webová stránka.

2 Klepněte na položku **Nastavení** >**Zabezpečení** >**Nastavit datum a čas**.

3 Zaškrtněte políčko **Automaticky sledovat letní čas**.

4 V části Nastavení vlastního časového pásma nastavte datum začátku a konce letního času.

5 Klepněte na tlačítko **Odeslat**.

Vytváření zástupců

Vytvoření zkratky cíle faxu pomocí vestavěného webového serveru

Místo abyste při každém odesílání faxu zadávali na ovládacím panelu tiskárny celé telefonní číslo příjemce faxu, můžete vytvořit trvalý cíl faxu a přiřadit mu číslo zkratky. Můžete vytvořit zkratku k jednomu faxovému číslu nebo ke skupině faxových čísel.

1. Zadejte do pole adresy ve webovém prohlížeči adresu IP tiskárny.

   Pokud adresu IP tiskárny neznáte, můžete:

   - Adresu IP zobrazit na ovládacím panelu tiskárny v sekci TCP/IP pod nabídkou Sítě/porty.
   - Vytiskněte stránku nastavení sítě nebo stránky nastavení nabídek a vyhledejte adresu IP tiskárny v sekci TCP/IP.

2. Klepněte na **Nastavení** > **Správa zástupců** > **Nastavení zástupců faxu**.

   Poznámka: Možná budete muset zadat heslo. Pokud neznáte ID a heslo, obraťte se na pracovníka systémové podpory.

3. Zadejte jedinečný název zkratky a potom faxové číslo.

   Chcete-li vytvořit zástupce pro více čísel, zadejte faxová čísla pro skupinu.

   Poznámka: Jednotlivá faxová čísla ve skupině oddělte středníkem (;).

4. Přiřaďte číslo zkratky.

   Pokud zadáte číslo, které je již použito, zobrazí se výzva, abyste zvolili jiné číslo.

5. Klepněte na tlačítko **Přidat**.

Vytvoření zástupce cílového faxu pomocí ovládacího panelu tiskárny

1. Na domovské obrazovce se dotkněte položky **Fax** a zadejte faxové číslo.

   Pro vytvoření skupiny čísel faxů se dotkněte položky **Další číslo** a zadejte další číslo faxu.

2. Dotkněte se tlačítka .

3. Zadejte jedinečný název zkratky a poté se dotkněte tlačítka **Hotovo**.

4. Ověřte správnost názvu a čísla zkratky a dotkněte se tlačítka **OK**.

   Pokud jsou název nebo číslo zkratky nesprávné, dotkněte se tlačítka **Storno**.

Odeslání faxu

Odeslání faxu pomocí ovládacího panelu tiskárny

1 Položte originální dokument lícem nahoru, krátkou stranou napřed, do podavače ADF nebo lícem dolů na skleněnou plochu skeneru.

   Poznámka: Do podavače ADF nevkládejte dopisnice, fotografie, malé obrázky, průhledné fólie, fotografický papír ani tenká média (např. výstřižky z časopisů). Tyto dokumenty pokládejte na skleněnou plochu skeneru.

2 Pokud vkládáte dokument do podavače ADF, nastavte vodicí lišty.

3 Na domovské obrazovce se dotkněte tlačítka **Faxovat**.

4 Zadejte faxové číslo nebo číselnou zkratku pomocí dotykového displeje či klávesnice.

   Chcete-li přidat další příjemce, dotkněte se položky **Další číslo** a poté zadejte telefonní číslo příjemce anebo číslo zkratky. Můžete rovněž vyhledávat v adresáři.

   Poznámka: Chcete-li do faxového čísla umístit vytáčecí pauzu, stiskněte tlačítko . Pauza ve vytáčení se v poli „Fax pro“ zobrazí jako čárka. Tuto funkci použijte, když musíte nejprve vytočit kód pro přístup k venkovní lince.

5 Dotkněte se tlačítka **Odfaxovat**.

Odeslání faxu pomocí počítače

Faxový ovladač tiskárny umožňuje odeslat tiskovou úlohu do tiskárny, která úlohu odešle jako fax. Faxový doplněk pracuje jako běžný faxový přístroj, ale je ovládán místo ovládacího panelu tiskárny pomocí ovladače tiskárny.

1 Otevřete dokument a klepněte na položky **Soubor** >**Tisk**.

2 Vyberte tiskárnu a potom klepněte na možnost **Vlastnosti**, **Předvolby**, **Možnosti** nebo **Nastavení**.

3 Přejděte na:

   kartu **Fax** >**Povolit fax**

4 Zadejte faxové číslo nebo čísla příjemce do pole Faxová čísla.

   Poznámka: Faxová čísla lze zadávat ručně nebo pomocí funkce Telefonní seznam.

5 V případě poitřeby zadejte do pole Předvolba předvolbu.

6 Vyberte vhodnou velikost papíru a orientaci stránky.

7 Pokud chcete do faxu zahrnout úvodní stránku, vyberte možnost **Zahrnout úvodní stránku do faxu** a zadejte příslušné údaje.

8 Klepněte na tlačítko **OK**.

Poznámky:

- Možnost Fax lze používat pouze s ovladačem PostScript nebo univerzálním faxovým ovladačem. Informace o instalaci těchto ovladačů naleznete na disku CD *Software a dokumentace*.
- Před použitím je třeba doplněk Fax nakonfigurovat a povolit v ovladači PostScript na kartě Konfigurace.

- Pokud je zaškrtnuto políčko **Před faxováním vždy zobrazovat nastavení**, budete vyzváni k ověření informací o příjemci před odesláním faxu. Pokud není toto políčko zaškrtnuto, bude dokument ve frontě odeslán automaticky jako fax po klepnutí na tlačítko **OK** na kartě Fax.

Odeslání faxu pomocí zástupců

Faxové zkratky fungují stejně jako tlačítka pro rychlé vytáčení na telefonu nebo faxu. Zkrácené číslo (1-99999) může zahrnovat jednoho nebo více příjemců.

1. Vložte předlohu lícem nahoru, kratší stranou napřed, do podavače ADF nebo lícem dolů na skleněnou plochu skeneru.

   Poznámka: Nevkládejte do automatického podavače dokumentů pohlednice, fotografie, malé dokumenty, průhledné fólie, fotografický papír nebo tenká média (např. výstřižky z časopisů). Tyto dokumenty pokládejte na skleněnou plochu skeneru.

2. Pokud vkládáte dokument do podavače ADF, nastavte vodicí lišty.
3. Stiskněte # a následně zadejte číselnou zkratku pomocí klávesnice.
4. Klepněte na **Odfaxovat**.

Odeslání faxu pomocí adresáře

Adresář vám umožňuje vyhledávat záložky a síťové adresářové servery.

Poznámka: Pokud není funkce adresáře zapnuta, obraťte se na správce systému.

1. Položte originální dokument lícem nahoru, krátkou stranou napřed, do podavače ADF nebo lícem dolů na skleněnou plochu skeneru.

   Poznámky:

   - Pokud vkládáte dokument do podavače ADF, nastavte vodicí lišty.
   - Do podavače ADF nevkládejte dopisnice, fotografie, malé obrázky, průhledné fólie, fotografický papír ani tenká média (např. výstřižky z časopisů). Tyto dokumenty pokládejte na skleněnou plochu skeneru.

2. Na domovské obrazovce přejděte na položku:

   Faxování >

3. Dotkněte se tlačítka **Procházet zkratky** nebo pomocí virtuální klávesnice napište jméno nebo část jména osoby, jejíž faxové číslo chcete vyhledat.

   Poznámka: Nepokoušejte se vyhledat více jmen současně.

4. Dotkněte se jména osoby, které chcete fax odeslat, a potom se dotkněte tlačítka **Hotovo** >**Odfaxovat**.

Přizpůsobení nastavení faxování

Změna rozlišení faxu

K dispozici jsou nastavení Standardní (nejvyšší rychlost) až Superjemné (nejnižší rychlost, ale nejvyšší kvalita).

1. Položte předlohu lícem nahoru, krátkou stranou napřed, do podavače ADF nebo lícem dolů na skleněnou plochu skeneru.

   Poznámka: Do podavače ADF nevkládejte dopisnice, fotografie, malé dokumenty, průhledné fólie, fotografický papír ani tenká média (např. výstřižky z časopisů). Tyto dokumenty pokládejte na skleněnou plochu skeneru.

2. Pokud vkládáte dokument do podavače ADF, nastavte vodicí lišty.
3. Na domovské obrazovce přejděte na položku:

   Fax > zadejte faxové číslo > **Možnosti**

4. V oblasti rozlišení můžete pomocí šipek vybrat takové rozlišení, které chcete.
5. Klepněte na **Odfaxovat**.

Zesvětlení nebo ztmavení faxu

1. Položte originální dokument lícem nahoru, krátkou stranou napřed, do podavače ADF nebo lícem dolů na skleněnou plochu skeneru.

   Poznámka: Do podavače ADF nevkládejte dopisnice, fotografie, malé obrázky, průhledné fólie, fotografický papír ani tenká média (např. výstřižky z časopisů). Tyto dokumenty pokládejte na skleněnou plochu skeneru.

2. Pokud vkládáte dokument do podavače ADF, nastavte vodicí lišty.
3. Na domovské obrazovce přejděte na položku:

   Fax > zadejte faxové číslo > **Možnosti**

4. V oblasti Sytost se dotkněte šipek pro úpravu sytosti faxu.
5. Dotkněte se tlačítka **Odfaxovat**.

Odeslání faxu v naplánovaný čas

1. Položte originální dokument lícem nahoru, krátkou stranou napřed, do podavače ADF nebo lícem dolů na skleněnou plochu skeneru.

   Poznámka: Do podavače ADF nevkládejte dopisnice, fotografie, malé obrázky, průhledné fólie, fotografický papír ani tenká média (např. výstřižky z časopisů). Tyto dokumenty pokládejte na skleněnou plochu skeneru.

2. Pokud vkládáte dokument do podavače ADF, nastavte vodicí lišty.
3. Na domovské obrazovce přejděte na položku:

   Fax > zadejte faxové číslo > **Možnosti** > **Rozšířené možnosti** > **Odložené odeslání**

   Poznámka: Pokud je Faxový režim nastaven na Faxový server, tlačítko Odložené odeslání se nezobrazí. Faxy čekající na odeslání se zobrazí ve Faxové frontě.

4 Pomocí šipek upravte čas odeslání faxu.

Čas se zvětšuje a zmenšujte v krocích po 30 minutách. Je-li zobrazen aktuální čas, není levá šipka k dispozici.

5 Dotkněte se tlačítka **Odfaxovat**.

Poznámka: Dokument se naskenuje a odešle v naplánovaném čase.

Zobrazení faxového protokolu

1 Zadejte do pole adresy ve webovém prohlížeči adresu IP tiskárny.

Pokud adresu IP tiskárny neznáte, můžete:

- Adresu IP zobrazit na ovládacím panelu tiskárny v sekci TCP/IP pod nabídkou Sítě/porty.
- Vytiskněte stránku nastavení sítě nebo stránky nastavení nabídek a vyhledejte adresu IP tiskárny v sekci TCP/IP.

2 Klepněte na **Nastavení** > **Sestavy** > **Protokol faxových úloh** nebo **Protokol faxových volání**.

Blokování nevyžádaných faxů

1 Zadejte do pole adresy ve webovém prohlížeči adresu IP tiskárny.

Pokud adresu IP tiskárny neznáte, můžete:

- Adresu IP zobrazit na ovládacím panelu tiskárny v sekci TCP/IP pod nabídkou Sítě/porty.
- Vytiskněte stránku nastavení sítě nebo stránky nastavení nabídek a vyhledejte adresu IP tiskárny v sekci TCP/IP.

2 Klepněte na **Nastavení** > **Nastavení faxu** > **Nastavení analogového faxu** > **Blokovat fax bez názvu**.

Poznámky:

- Tato možnost blokuje všechny příchozí faxy, které měly ID soukromého volajícího nebo prázdný název faxové stanice.
- Do pole Seznam blokovaných faxů vložte telefonní čísla či názvy určitých odesílatelů faxů, které chcete zablokovat.

Zrušení odesílaného faxu

Zrušení faxu zatímco se stále skenují předlohy

- Pokud používáte podavač ADF, dotkněte se povelu **Cancel Job (Zrušit úlohu)** zatímco se zobrazuje hlášení **Probíhá skenování**.
- Pokud používáte skleněnou plochu skeneru, dotkněte se povelu **Cancel Job (Zrušit úlohu)** zatímco se zobrazuje hlášení **Probíhá skenování** nebo hlášení **Skenovat další stánku** / **Dokončit úlohu**.

Zrušení faxu po naskenování předloh do paměti

1 Na domovské obrazovce se dotkněte položky **Cancel Jobs (Zrušit úlohy)**.

   Zobrazí se rušené úlohy.

2 Dotkněte se úlohy nebo úloh, které chcete zrušit.

   Na obrazovce se objeví jen tři úlohy; dotýkejte se šipky dolů, dokud se neobjeví požadovaná úloha, a pak se dotkněte úlohy, kterou chcete zrušit.

3 Dotkněte se položky **Delete Selected Jobs (Odstranit vybrané úlohy)**.

   Objeví se obrazovka odstraňování vybraných úloh, vybrané úlohy se odstraní a objeví se domovská obrazovka.

Popis možností faxování

Předloha

Tato možnost umožňuje určit typ a zdroj obsahu předlohy.

Můžete volit typ obsahu z možností: Text, Text a fotografie, Fotografie nebo Grafika.

- **Text** – Používá se, je-li obsah předlohy převážně textový nebo s převažujícími čárovými kresbami.
- **Grafika** – Používá se, je-li obsah předlohy složen převážně z obchodní grafiky, jako jsou výsečové grafy, sloupcové grafy a animace.
- **Text a fotografie** – Tato možnost se používá, je-li předloha směsí textu, grafiky a fotografií.
- **Fotografie** – Používá se, je-li obsah předlohy složen převážně z fotografií nebo obrázků.

Můžete volit zdroj obsahu z možností: Barevná laserová, Černobílá laserová, Inkoustová, Fotografie nebo film, Časopis, Noviny, Tiskovina nebo Jiný.

- **Barevná laserová** – Používá se, je-li předloha vytištěna na barevné laserové tiskárně.
- **Černobílá laserová** – Používá se, je-li předloha vytištěna na černobílé laserové tiskárně.
- **Inkoustová** – Používá se, je-li předloha vytištěna na inkoustové tiskárně.
- **Fotografie nebo film** – Používá se, je-li obsah předlohy fotografie z filmu.
- **Časopis** – Používá se, pochází-li předloha z časopisu.
- **Noviny** – Používá se, pochází-li předloha z novin.
- **Tiskovina** – Používá se, je-li předloha vytištěna pomocí tiskařského lisu.
- **Jiný** – Používá se, je-li předloha vytištěna na jiné nebo neznámé tiskárně.

Rozlišení

Tyto možnosti slouží k nastavení důkladnosti, se kterou skener snímá dokument určený k faxování. Pokud faxujete fotografii, kresbu s tenkými čarami nebo dokument s velmi malými písmeny, zvyšte rozlišení. Tím se prodlouží doba skenování a zvýší kvalita faxového výstupu.

- **Standardní** – hodí se pro většinu dokumentů
- **Jemné 200 dpi** – doporučuje se pro dokumenty s drobným tiskem
- **Superjemné 300 dpi** – doporučuje se pro předlohy s jemnými detaily
- **Ultrajemné 600 dpi** – doporučuje se pro dokumenty s obrázky nebo fotografiemi

Poznámka: Volby **Jemné 200 dpi** a **Superjemné 300 dpi** se zobrazí při zvolení barevného tisku.

Sytost

Tato možnost upravuje zesvětlení nebo ztmavení faxů oproti předloze.

Barevně

Pomocí této možnosti zapnete nebo vypnete barvy při faxování.

Nastavení stránky

Pomocí této možnosti lze změnit nastavení položek Strany (oboustranný tisk), Orientace a Vazba.

- **Strany (oboustranný tisk)** – Určuje, zda je předloha jednostranná (tištěná po jedné straně) nebo oboustranná (tištěná po obou stranách). Také určuje, co je třeba naskenovat a přiložit k faxu.
- **Orientace** – Určuje orientaci předlohy a umožňuje měnit položky Strany a Vazba tak, aby odpovídaly orientaci.
- **Vazba** – Určuje, zda je předloha vázána k delšímu či kratšímu okraji.

Náhled skenování

Zobrazí první stránku obrazu předtím, než bude přiložen k faxu. Po naskenování první stránky je skenování pozastaveno a zobrazí se náhled obrazu.

Odložené odeslání

Tato funkce umožňuje naplánovat odeslání faxu v pozdější dobu nebo datum.

1. Nastavte fax.
2. Na domovské obrazovce přejděte na položku:

   Odložené odeslání > zadejte datum a čas, kdy chcete odeslat fax > **Hotovo**

Poznámka: Pokud je tiskárna v době naplánovaného odeslání faxu vypnutá, bude fax odeslán po následujícím zapnutí tiskárny.

Toto nastavení může být užitečné pro odesílání informací na faxové linky, které nejsou dostupné neustále, nebo pro odesílání v době, kdy je přenos levnější.

Rozšířené možnosti

Dotknete-li se tlačítka Rozšířené možnosti, otevřete obrazovku, na které můžete měnit následující nastavení:

- **Rozšířené zobrazování** – Pomocí této možnosti lze před faxováním dokumentu nastavit položky Odstranění pozadí, kontrast, Vyvážení barev, Negativní obraz, Zrcadlový obraz, Skenovat od okraje k okraji, Detail stínu, Ostrost a Teplota.
- **Vlastní úloha** – Slouží ke spojení několika skenovacích úloh do jedné.

- **Vymazání okraje** – Odstraní šmouhy nebo nadbytečné informace podél okrajů dokumentu. Tuto možnost si můžete vybrat, chcete-li vynechat stejnou plochu kolem všech čtyř stran papíru nebo zvolit určitý okraj. Funkce vymazání okrajů vymaže všechno v rámci vybrané oblasti, která tak bude zcela prázdná.
- **Protokol přenosu** – Slouží k tisku protokolu přenosu nebo protokolu chyb spojení.

Pozdržení a odesílání faxů

Pozdržení faxů

Tato možnost vám umožňuje pozdržet tisk přijatých faxů, dokud nebudou uvolněny. Pozdržené faxy lze uvolnit ručně nebo v plánovaný den nebo čas.

1. Otevřete webový prohlížeč a zadejte do pole adresy IP adresu tiskárny.

   Poznámky:

   - Zobrazte adresu IP tiskárny na domovské obrazovce tiskárny. IP adresa se zobrazí jako čtyři sady čísel oddělených tečkou, například 123.123.123.123.
   - Pokud používáte server proxy, dočasně ho zakažte, aby se správně načetla webová stránka.
2. Klepněte na **Nastavení** >**Nastavení faxu** >**Nastavení analogového faxu** >**Pozdržení faxů**.
3. V nabídce Režim pozdržení faxu klepněte na jednu z těchto možností:
   - **Vypnuto**
   - **Vždy zapnuto**
   - **Ručně**
   - **Plánované**
4. Pokud zvolíte možnost Plánováno, pokračujte dalšími kroky:
   a. Klepněte na možnost **Rozvrh pozdržení faxů**.
   b. Z nabídky Akce zvolte možnost **Pozdržet faxy**.
   c. Z nabídky Čas zvolte čas, kdy chcete pozdržené faxy uvolnit.
   d. Z nabídky Dny zvolte den, kdy chcete pozdržené faxy uvolnit.
5. Klepněte na tlačítko **Přidat**.

Přeposlání faxu

Tato možnost vám umožňuje vytisknout přijaté faxy a předat je dál na číslo faxu, e-mailovou adresu, server FTP nebo LDSS.

1. Zadejte do pole adresy ve webovém prohlížeči adresu IP tiskárny.

   Pokud adresu IP tiskárny neznáte, můžete:

   - Adresu IP zobrazit na ovládacím panelu tiskárny v sekci TCP/IP pod nabídkou Sítě/porty.
   - Vytiskněte stránku nastavení sítě nebo stránky nastavení nabídek a vyhledejte adresu IP tiskárny v sekci TCP/IP.
2. Klepněte na položku **Nastavení** > **Nastavení faxování**.

3 V nabídce Přeposlání faxu vyberte jednu z následujících možností:
- **Tisk**
- **Vytisknout a přeposlat**
- **Přeposlat**

4 V nabídce Přeposlat na zvolte jednu z následujících možností:
- **Faxovat**
- **E-mail**
- **FTP**
- **LDSS**
- **eSF**

5 Do pole Předat prostřednictvím zkratky zadejte číselnou zkratku kontaktu, kterému chcete fax předat.

Poznámka: Toto zkrácené číslo musí být platným zkráceným číslem nastavení vybraného v nabídce Přeposlat na.

6 Klepněte na tlačítko **Odeslat**.

Skenování

Použití aplikace Scan to Network

Aplikace Scan to Network umožňuje skenovat dokumenty do cílových umístění v síti nakonfigurovaných pracovníkem oddělení podpory. Po vytvoření cílových umístění (sdílených síťových složek) v síti bude během instalace aplikace tato aplikace nainstalována a nakonfigurována v příslušné tiskárně pomocí vestavěného webového serveru. Další informace najdete v části „Nastavení aplikace Scan to Network“ na str. 20.

Skenování na adresu FTP

Podavač ADF (automatický podavač dokumentů)	Skleněná plocha skeneru
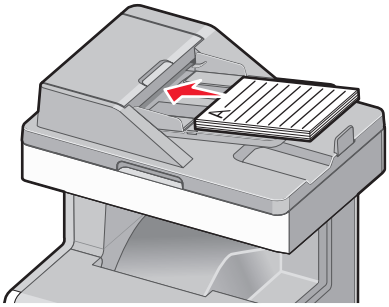	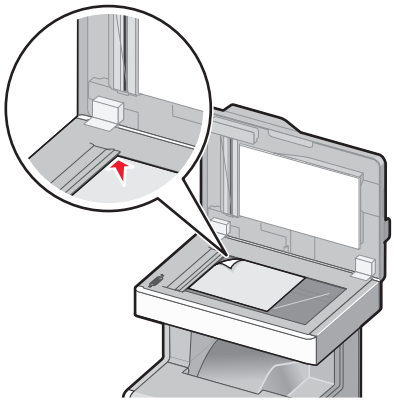
Pro vícestránkové dokumenty použijte podavač ADF.	Na skleněnou plochu skeneru se vkládají jednostránkové dokumenty, malé obrázky (např. dopisnice nebo fotografie), průhledné fólie, fotografický papír nebo tenká média (např. výstřižky z časopisů).

Skener umožňuje skenovat dokumenty přímo na server File Transfer Protocol (FTP). Současně je možné použít pouze jednu adresu FTP.

Jakmile vám pracovník oddělení podpory zkonfiguruje destinaci FTP, název destinace bude k dispozici jako číselná zkratka nebo bude uveden jako profil pod ikonou pozdržených úloh.

Vytváření zástupců

Namísto zadání úplné adresy serveru FTP pomocí ovládací panelu vždy, když chcete odeslat dokument na server FTP, můžete vytvořit trvalou destinaci FTP a přiřadit jí zkrácené číslo.

Vytvoření zkratky FTP pomocí vestavěného webového serveru

1. Zadejte do pole adresy ve webovém prohlížeči adresu IP tiskárny.

   Pokud adresu IP tiskárny neznáte, můžete:

   - Adresu IP zobrazit na ovládacím panelu tiskárny v sekci TCP/IP pod nabídkou Sítě/porty.
   - Vytiskněte stránku nastavení sítě nebo stránky nastavení nabídek a vyhledejte adresu IP tiskárny v sekci TCP/IP.

2. Klepněte na položku **Nastavení**.

3 V části Další nastavení klepněte na položku **Správa zkratek**.

Poznámka: Možná budete muset zadat heslo. Pokud neznáte ID a heslo, obraťte se na pracovníka systémové podpory.

4 Klepněte na tlačítko **Nastavení zkratky FTP**.

5 Zadejte příslušné informace.

6 Zadejte zkrácené číslo.

Pokud zadáte číslo, které je již použito, zobrazí se výzva, abyste zvolili jiné číslo.

7 Klepněte na tlačítko **Přidat**.

Vytvoření zkratky FTP pomocí dotykové obrazovky

1 Na domovské obrazovce přejděte na položku:

FTP > zadejte adresu serveru FTP > > zdejte název zkratky > **Hotovo**

2 Ověřte správnost názvu a čísla zkratky a dotkněte se tlačítka **OK**. Pokud jsou název nebo číslo zkratky nesprávné, dotkněte se tlačítka **Storno**.

Pokud zadáte číslo, které je již použito, zobrazí se výzva, abyste zvolili jiné číslo.

3 Dotkněte se tlačítka **Odeslat**.

Skenování na adresu FTP

Skenování na adresu FTP serveru pomocí ovládacího panelu

1 Položte originální dokument lícem nahoru, krátkou stranou napřed, do podavače ADF nebo lícem dolů na skleněnou plochu skeneru.

Poznámka: Do podavače ADF nevkládejte dopisnice, fotografie, malé obrázky, průhledné fólie, fotografický papír ani tenká média (např. výstřižky z časopisů). Tyto dokumenty pokládejte na skleněnou plochu skeneru.

2 Pokud vkládáte dokument do podavače ADF, nastavte vodicí lišty.

3 Na domovské obrazovce přejděte na položku:

FTP >**FTP** > zadejte adresu serveru FTP >**Odeslat**

Skenování na adresu serveru FTP pomocí číselné zkratky

1 Položte originální dokument lícem nahoru, krátkou stranou napřed, do podavače ADF nebo lícem dolů na skleněnou plochu skeneru.

Poznámka: Do podavače ADF nevkládejte dopisnice, fotografie, malé obrázky, průhledné fólie, fotografický papír ani tenká média (např. výstřižky z časopisů). Tyto dokumenty pokládejte na skleněnou plochu skeneru.

2 Pokud vkládáte dokument do podavače ADF, nastavte vodicí lišty.

3 Stiskněte tlačítko # a zadejte číselnou zkratku serveru FTP.

4 Dotkněte se tlačítka **Odeslat**.

Skenování na adresu serveru FTP pomocí adresáře

1 Vložte předlohu lícem nahoru, kratší stranou napřed, do podavače ADF nebo lícem dolů na skleněnou plochu skeneru.

   Poznámka: Do podavače ADF nevkládejte dopisnice, fotografie, malé dokumenty, průhledné fólie, fotografický papír ani tenká média (např. výstřižky z časopisů). Tyto dokumenty pokládejte na skleněnou plochu skeneru.

2 Pokud vkládáte dokument do podavače ADF, nastavte vodicí lišty.

3 Na domovské obrazovce přejděte na položku:

   FTP > **FTP** > > zadejte jméno příjemce > **Procházet zkratky** > jméno příjemce > **Hledat**

Použití možností FTP

FTP

Pomocí této možnosti můžete zadat adresu IP serveru FTP.

Poznámka: Adresy musí být zadány ve formátu čísel oddělených tečkami (příklad: **yyy.yyy.yyy.yyy**).

Název souboru

Pomocí této možnosti můžete zadat název souboru naskenovaného dokumentu.

Původní velikost

Tato možnost otevírá obrazovku, na níž si můžete vybrat formát dokumentů, které hodláte odeslat pomocí protokolu FTP.

- Dotkněte se tlačítka pro formát papíru a nastavte formát Původní velikost. Objeví se obrazovka protokolu FTP s novým nastavením.
- Je-li možnost „Původní velikost“ nastavena na „Kombinované formáty“, můžete skenovat předlohu obsahující smíšené formáty papíru.
- Pokud je možnost „Původní velikost“ nastavena na „Automatické rozpoznání formátu“, skener automaticky rozpozná formát původního dokumentu.

Odeslat jako

Umožňuje natavit typ výstupu pro skenovaný obraz.

Vyberte jednu z následujících možností:

- **PDF** – Vytvoří jediný soubor s více stránkami. Dokument PDF lze odeslat jako zabezpečený nebo komprimovaný soubor.
- **TIFF** – Vytvoří více souborů, nebo soubor jediný. Pokud je v nabídce nastavení vypnuta volba vícestránkových souborů TIFF, je v každém souboru TIFF uložena pouze jedna stránka. Výsledný soubor je obvykle větší než jeho protějšek formátu JPEG.
- **JPEG** – Vytvoří pro každou stránku předlohy samostatný soubor.
- **XPS** – Vytvoří jediný soubor XPS s více stránkami.

- **RTF** – Vytvoří soubor v editovatelném formátu.
- **TXT** – Vytvoří textový soubor v kódu ASCII bez formátování.

Barevně

Pomocí této možnosti zapnete nebo vypnete barvy v naskenovaném obrazu.

Rozlišení

Tato volba upraví výstupní kvalitu vašeho souboru. Zvýšení rozlišení obrazu zvyšuje výslednou velikost souboru a prodlužuje dobu, kterou bude skenování originálního dokumentu probíhat. Výslednou velikost souboru můžete snížit tím, že snížíte rozlišení obrazu.

Nastavení stránky

Pomocí této možnosti lze změnit položky Strany (duplex), Orientace a Vazba.

- **Strany (duplex)** – Tato položka určuje, zda je předloha jednostranná (tištěná po jedné straně) nebo oboustranná (tištěná po obou stranách). Rovněž tím určuje, co je potřeba skenovat.
- **Orientace** – Tato položka určuje orientaci předlohy a umožňuje měnit položky Strany a Vazba tak, aby odpovídaly orientaci.
- **Vazba** – Tato položka určuje, zda je originální dokument vázán k delšímu či kratšímu okraji.

Předloha

Tato možnost umožňuje určit typ a zdroj obsahu předlohy.

Můžete volit typ obsahu z možností: Text, Text a fotografie, Fotografie nebo Grafika.

- **Text** – Používá se, je-li obsah předlohy převážně textový nebo s převažujícími čárovými kresbami.
- **Grafika** – Používá se, je-li obsah předlohy složen převážně z obchodní grafiky, jako jsou výsečové grafy, sloupcové grafy a animace.
- **Text a fotografie** – Tato možnost se používá, je-li předloha směsí textu, grafiky a fotografií.
- **Fotografie** – Používá se, je-li obsah předlohy složen převážně z fotografií nebo obrázků.

Můžete volit zdroj obsahu z možností: Barevná laserová, Černobílá laserová, Inkoustová, Fotografie nebo film, Časopis, Noviny, Tiskovina nebo Jiný.

- **Barevná laserová** – Používá se, je-li předloha vytištěna na barevné laserové tiskárně.
- **Černobílá laserová** – Používá se, je-li předloha vytištěna na černobílé laserové tiskárně.
- **Inkoustová** – Používá se, je-li předloha vytištěna na inkoustové tiskárně.
- **Fotografie nebo film** – Používá se, je-li obsah předlohy fotografie z filmu.
- **Časopis** – Používá se, pochází-li předloha z časopisu.
- **Noviny** – Používá se, pochází-li předloha z novin.
- **Tiskovina** – Používá se, je-li předloha vytištěna pomocí tiskařského lisu.
- **Jiný** – Používá se, je-li předloha vytištěna na jiné nebo neznámé tiskárně.

Náhled skenování

Zobrazí první stránku originálního dokumentu předtím, než bude naskenována. Po naskenování první stránky je skenování pozastaveno a zobrazí se náhled obrazu.

Rozšířené možnosti

Dotknete-li se tlačítka Rozšířené možnosti, otevřete obrazovku, na které můžete měnit následující nastavení:

- **Rozšířené zobrazování** – Pomocí této možnosti lze před odesláním dokumentu nastavit položky Odstranění pozadí, Vyvážení barev, Zeslabení barvy, Kontrast, Kvalita JPEG, Negativní obraz, Zrcadlový obraz, Skenovat od okraje k okraji, Detail stínu, Ostrost a Teplota.
- **Vymazání okraje** – Odstraní šmouhy nebo nadbytečné informace podél okrajů dokumentu. Tuto možnost si můžete vybrat, chcete-li vynechat stejnou plochu kolem všech čtyř stran papíru nebo zvolit určitý okraj. Funkce vymazání okrajů vymaže všechno v rámci vybrané oblasti, která tak bude zcela prázdná.
- **Protokol přenosu** – Slouží k tisku protokolu přenosu nebo protokolu chyb spojení.
- **Vlastní úloha** – Slouží ke spojení několika skenovacích úloh do jedné.

Skenování na jednotku flash

Podavač ADF (automatický podavač dokumentů)	Skleněná plocha skeneru
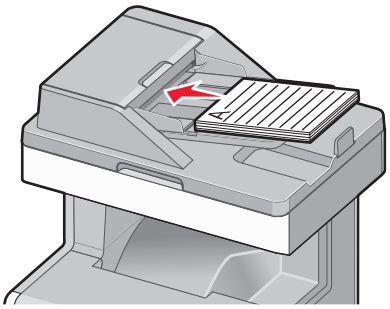	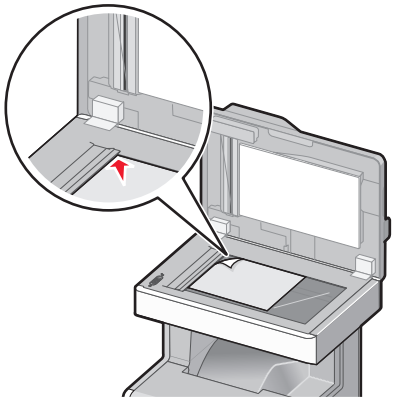
Pro vícestránkové dokumenty použijte podavač ADF.	Na skleněnou plochu skeneru se vkládají jednostránkové dokumenty, malé obrázky (např. dopisnice nebo fotografie), průhledné fólie, fotografický papír nebo tenká média (např. výstřižky z časopisů).

Skener umožňuje skenovat dokumenty přímo do počítače nebo na jednotku flash. Počítač nemusí být přímo připojen k tiskárně, abyste mohli přijímat dokumenty naskenované do počítače. Dokument můžete zpětně naskenovat do počítače přes síť, když vytvoříte profil skenování v počítači a stáhnete ho do tiskárny.

Skenování do počítače

1. Zadejte do pole adresy ve webovém prohlížeči adresu IP tiskárny.

   Pokud adresu IP tiskárny neznáte, můžete:

   - Adresu IP zobrazit na ovládacím panelu tiskárny v sekci TCP/IP pod nabídkou Sítě/porty.
   - Vytiskněte stránku nastavení sítě nebo stránky nastavení nabídek a vyhledejte adresu IP tiskárny v sekci TCP/IP.

2. Klepněte na tlačítko **Skenovací profil** > **Vytvořit**.

3 Vyberte nastavení skenování a klepněte na tlačítko **Další**.

4 Vyberte umístění v počítači, kam chcete uložit naskenovaný výstupní soubor.

5 Zadejte název skenu.

Název skenu je označení, které se zobrazí na displeji v seznamu Profil skenování.

6 Klepněte na tlačítko **Odeslat**.

7 Prohlédněte si pokyny na obrazovce skenovacího profilu.

Po klepnutí na tlačítko **Odeslat** bylo automaticky přiřazeno číslo zkratky. Zkrácené číslo můžete použít pro skenování dokumentů.

a Položte originální dokument lícem nahoru, krátkou stranou napřed, do podavače ADF nebo lícem dolů na skleněnou plochu skeneru.

Poznámka: Do podavače ADF nevkládejte dopisnice, fotografie, malé obrázky, průhledné fólie, fotografický papír ani tenká média (např. výstřižky z časopisů). Tyto dokumenty pokládejte na skleněnou plochu skeneru.

b Pokud vkládáte dokument do podavače ADF, nastavte vodicí lišty.

c Stiskněte tlačítko # a poté pomocí klávesnice zadejte číselnou zkratku nebo se na domovské obrazovce dotkněte tlačítka **Pozdržené úlohy** a poté tlačítka **Profily**.

d Po zadání zkráceného čísla skener naskenuje dokument a odešle jej do určené složky nebo programu. Pokud jste se na domovské obrazovce dotknuli tlačítka **Profily**, vyberte si zkratku ze seznamu.

8 Zobrazte soubor v počítači.

Výstupní soubor bude uložen v zadaném umístění nebo se otevře v programu, který jste určili.

Skenování na jednotku paměti flash

1 Položte originální dokument lícem nahoru, krátkou stranou napřed, do podavače ADF nebo lícem dolů na skleněnou plochu skeneru.

Poznámka: Do podavače ADF nevkládejte dopisnice, fotografie, malé obrázky, průhledné fólie, fotografický papír ani tenká média (např. výstřižky z časopisů). Tyto dokumenty pokládejte na skleněnou plochu skeneru.

2 Pokud vkládáte dokument do podavače ADF, nastavte vodicí lišty.

3 Vložte jednotku flash do portu USB na přední straně tiskárny.

Zobrazí se domovská obrazovka jednotky USB.

4 Vyberte cílovou složku a dotkněte se tlačítka **Skenovat na jednotku USB**.

5 Upravte nastavení skenování.

6 Dotkněte se tlačítka **Skenovat**.

Použití nástroje ScanBack

Nástroj LexmarkScanBack™ můžete použít místo vestavěného webového serveru k vytvoření profilů pro skenování do osobního počítače. Nástroj ScanBack je také možné stáhnout z domovské internetové stránky společnosti Lexmark **http:\\support.lexmark.com**.

1. Nastavte profil pro skenování do počítače:
   a. Spusťte nástroj ScanBack.
   b. Zvolte tiskárnu.
      Pokud seznam neobsahuje žádné tiskárny, obraťte na správce systému nebo klepněte na tlačítko **Nastavení** a ručně vyhledejte adresu IP nebo název hostitele.
   c. Postupujte podle pokynů na obrazovce počítače a definujte typ skenovaného dokumentu a druhu výstupu, který chcete vytvořit.
   d. Vyberte některou z následujících možností:
      - **Zobrazit pokyny multifunkční tiskárny** – Můžete zobrazit nebo vytisknout pokyny.
      - **Vytvořit zástupce** – Chcete-li tuto skupinu nastavení uložit pro budoucí opětovné použití.
   e. Klepněte na tlačítko **Dokončit**.
      Objeví se dialogové okno s informacemi o vašem skenovacím profilu a stavu přijatých obrazů.
2. Naskenujte svoje předlohy:
   a. Vložte všechny stránky do podavače ADF nebo je položte na skleněnou plochu skeneru.
   b. Na ovládacím panelu tiskárny přejděte na:
      Skenovat/e-mail > **Profily** > vyberte profil skenování > **Odeslat**

Poznámka: Váš výstupní soubor je uložen ve vámi uvedeném adresáři nebo otevřen v aplikaci, kterou jste specifikovali.

Použití možností profilu skenování

Původní velikost

Tato možnost nastavuje formát předloh, které hodláte skenovat. Je-li formát předlohy nastaven na kombinované formáty, můžete skenovat předlohu obsahující smíšené formáty papíru (formáty stránek letter a legal).

Rozlišení

Tato volba upraví výstupní kvalitu vašeho souboru. Zvýšení rozlišení obrazu zvyšuje výslednou velikost souboru a prodlužuje dobu, kterou bude trvat skenování předlohy. Výslednou velikost souboru můžete snížit tím, že snížíte rozlišení obrazu.

Barevně

Pomocí této možnosti zapnete nebo vypnete barvy v naskenovaném obrazu.

Předloha

Tato možnost umožňuje zadat typ obsahu a zdroj předlohy.

Můžete volit typ obsahu z možností: Text, Text a fotografie, Fotografie nebo Grafika.

- **Text** – Používá se, je-li obsah předlohy převážně textový nebo s převažujícími čárovými kresbami.
- **Grafika** – Používá se, je-li obsah předlohy složen převážně z obchodní grafiky, jako jsou výsečové grafy, sloupcové grafy a animace.
- **Text a fotografie** – Používá se, je-li předloha směsí textu, grafiky a fotografií.
- **Fotografie** – Používá se, je-li obsah předlohy složen převážně z fotografií nebo obrázků.

Můžete volit zdroj obsahu z možností: Barevná laserová, Černobílá laserová, Inkoustová, Fotografie nebo film, Časopis, Noviny, Tiskovina nebo Jiný.

- **Barevná laserová** – Používá se, pokud byla předloha vytištěna na barevné laserové tiskárně.
- **Černobílá laserová** – Používá se, pokud byla předloha vytištěna na černobílé laserové tiskárně.
- **Inkoustová** – Používá se, pokud byla předloha vytištěna na inkoustové tiskárně.
- **Fotografie nebo film** – Používá se, je-li obsah předlohy fotografie z filmu.
- **Časopis** – Používá se, pochází-li předloha z časopisu.
- **Noviny** – Používá se, pochází-li předloha z novin.
- **Tiskovina** – Používá se, pokud byla předloha vytištěna pomocí tiskařského lisu.
- **Jiný** – Používá se, pokud byla předloha vytištěna na jiné nebo neznámé tiskárně.

Tmavost

Tato možnost upravuje zesvětlení nebo ztmavení skenovaných dokumentů oproti předloze.

Nastavení stránky

Pomocí této možnosti lze změnit položky Strany (duplex), Orientace a Vazba.

- **Strany (duplex)** – Tato položka určuje, zda je předloha jednostranná (tištěná po jedné straně) nebo oboustranná (tištěná po obou stranách). Také určuje, co je třeba naskenovat a přiložit k e-mailu.
- **Orientace** – Tato položka určuje orientaci předlohy a umožňuje měnit položky **Strany** a **Vazba** tak, aby odpovídaly orientaci.
- **Vazba** – Tato položka určuje, zda je originální dokument vázán k delšímu či kratšímu okraji stránky.

Náhled skenování

Zobrazí první stránku obrazu předtím, než bude přiložen k e-mailu. Po naskenování první stránky je skenování pozastaveno a zobrazí se náhled obrazu.

Rozšířené možnosti

Dotknete-li se tlačítka Rozšířené možnosti, otevřete obrazovku, na které můžete měnit následující nastavení:

- **Rozšířené zobrazování** – Pomocí této možnosti můžete před naskenováním dokumentu změnit nebo nastavit položky Odstranění pozadí, Vyvážení barev, Zeslabení barvy, Kontrast, Kvalita JPEG, Zrcadlový obraz, Negativní obraz, Skenovat od okraje k okraji, Detail stínu, Ostrost a Teplota.
- **Vlastní úloha** – Slouží ke spojení několika skenovacích úloh do jedné.

- **Vymazání okraje** – Slouží k odstraní šmouhy nebo nadbytečné informace podél okrajů dokumentu. Tuto možnost si můžete vybrat, chcete-li vynechat stejnou plochu kolem všech čtyř stran papíru nebo zvolit určitý okraj. Funkce vymazání okrajů vymaže všechno v rámci vybrané oblasti, která tak bude zcela prázdná.
- **Protokol přenosu** – Slouží k tisku protokolu přenosu nebo protokolu chyb spojení.

Porozumění nabídkám tiskárny

Seznam nabídek

Spotřební materiál

Vyměňte spotř. mat.
Azurová kazeta
Purpurová kazeta
Žlutá kazeta
Černá kazeta
Oddělovací váleček a zaváděcí komplet
Nádobka na odpadní toner
Zapékač
Přenosový modul

Nabídka Papír

Výchozí zdroj
Velikost nebo typ papíru
Konfigurace univerzálního podavače
Náhradní formát
Povrch papíru
Zakládání papíru
Vlastní typy
Vlastní názvy
Vlastní formáty skenování
Univerzální nastavení
Nastavení zásobníku

Zprávy

Stránka nastavení nabídek
Statistika zařízení
Stránka nastavení sítě
Stránka s nastavením sítě [x]
Seznam zástupců
Protokol faxových úloh
Protokol faxových volání
Zástupci kopírování
Zástupci e-mailu
Zástupci faxu
Zástupci FTP
Seznam profilů
Tisk typů písma
Tisk adresáře
Zpráva o aktivech

Nastavení

Obecná nastavení
Kopírovat nastavení
Nastavení faxu
Nastavení e-mailu
Nastavení FTP
Nabídka Jednotka Flash
Nastavení OCR
Nastavení tisku

Zabezpečení

Upravit nastavení zabezpečení
Různá bezpečnostní nastavení
Důvěrný tisk
Vymazat dočasné soubory
Protokol auditu zabezpečení
Nastavit čas a datum

Síť/Porty

aktivní síťová karta
Síť[1]
Standardní USB
Paralelní port [x]
Sériové rozhraní [x]
Nastavení SMTP

Nápověda

Tisk všech příruček
Příručka pro kopírování
Příručka pro e-mail
Příručka pro faxování
Příručka pro FTP
Průvodce vadami tisku
Informace
Pokyny ke spotřebnímu materiálu

Správa zástupců

Zástupci faxu
Zástupci e-mailu
Zástupci FTP
Zástupci kopírování
Zástupci profilů

Nabídka Doplňková karta

Zobrazí se seznam instalovaných konfigurací DLE (Download Emulator).[2]

[1] V závislosti na nastavení tiskárny se tato nabídka zobrazí jako Standardní síť nebo Síť [x].

[2] Tato nabídka se zobrazuje pouze, je-li instalována jedna či více konfigurací DLE.

nabídka Spotřební materiál

Položka	Funkce
Vyměňte spotř. mat. Všechny fotoválce Azurový fotoválec Purpurový fotoválec Žlutý fotoválec Černá jednotka fotoválce Oddělovací zaváděcí komplet a váleček	Umožňuje vynulovat počítadlo spotřebního materiálu pro spotřební materiál. • Výběrem možnosti **Ano** resetujete čítač spotřebního materiálu. • Výběrem možnosti **Ne** operaci ukončíte. **Poznámka:** Po výměně fotoválce vynulujte počítadlo spotřebního materiálu ručně.
Azurová kazeta	Zobrazí stav tonerových kazet, což může být následující: Včasné varování Nízký Neplatný Před koncem životnosti Vyměňte Chybí Vadné OK Nepodporováno
Purpurová kazeta	
Žlutá kazeta	
Černá kazeta	
Oddělovací zaváděcí komplet a váleček OK Vyměňte	Zobrazuje stav oddělovacího zaváděcího kompletu a válečku.
Nádobka na odpadní toner Téměř plný Vyměňte Chybí OK	Zobrazí stav nádobky na odpadní toner.
Zapékač Včasné varování Nízký Vyměňte Chybí OK	Zobrazí stav zapékače.
Přenosový modul Včasné varování Nízký Vyměňte Chybí OK	Zobrazí stav přenosového modulu.

Nabídka Papír

Nabídka Výchozí zdroj

Položka	Použití
Výchozí zdroj Zásobník [x] Univerzální podavač Papír ručně Obálka ručně	Nastavení výchozího zdroje papíru pro všechny tiskové úlohy. **Poznámky:** • Výchozí tovární nastavení je Zásobník 1 (standardní zásobník). • Aby se univerzální podavač objevil jako nastavení nabídky, je nutné nastavit položku Konfigurovat univerzální podavač nabídky Papír na možnost Kazeta.

Nabídka Formát/typ papíru

Položka	Použití
Formát v zásobníku [x] A4 A5 JIS B5 Letter Legal Executive Oficio (Mexiko) Folio Univerzální	Zadejte formát papíru vloženého v jednotlivých zásobnících. **Poznámky:** • Výchozí nastavení závisí na hodnotě formátů papíru v nabídce Obecná nastavení. • Pro zásobníky s automatickou detekcí formátu papíru se zobrazí pouze formát zjištěný zásobníkem.
Typ v zásobníku [x] Obyčejný papír Štítkový karton Průhledná fólie Recyklovaný Lesklý Lesklý s vyšší gramáží Štítky Vinylové štítky Kancelářský Hlavičkový Předtištěný Barevný papír Lehký papír Papír s vyšší gramáží Hrubý/Bavlněný Vlastní typ [x]	Zadejte typ papíru vloženého v jednotlivých zásobnících. **Poznámky:** • Výchozí nastavení pro Zásobník 1 je Obyčejný papír. Vlastní typ [x] je výchozí nastavení pro všechny ostatní zásobníky. • Pokud je k dispozici uživatelem definovaný název, zobrazí se místo vlastního typu [x]. • Tuto nabídku použijte pro nastavení automatického propojování zásobníků.
Poznámka: V této nabídce budou zobrazeny pouze nainstalované zásobníky.	

Položka	Použití
Formát v univerzálním podavači A4 A5 A6 JIS B5 Letter Legal Executive Oficio (Mexiko) Folio Statement Univerzální Obálka 7 3/4 Obálka 9 Obálka 10 Obálka DL Obálka C5 Obálka B5 Jiná obálka	Specifikuje formát papíru vloženého v univerzálním podavači. **Poznámky:** • V USA je výchozí tovární nastavení Letter. Mezinárodní výchozí tovární nastavení je A4. • Aby se formát univerzálního podavače objevil jako položka nabídky, je nutné nastavit položku Konfigurovat univerzální podavač nabídky Papír na možnost Kazeta.
Typ v univ. podav. Obyčejný papír Štítkový karton Průhledná fólie Recyklovaný Lesklý Lesklý s vyšší gramáží Štítky Vinylové štítky Kancelářský Obálka Hrubá obálka Hlavičkový Předtištěný Barevný papír Lehký papír Papír s vyšší gramáží Hrubý/Bavlněný Vlastní typ [x]	Určuje typ papíru založeného v univerzálním podavači. **Poznámky:** • Výchozí nastavení je Vlastní typ [x]. • Aby se typ univerzálního podavače objevil jako položka nabídky, je nutné nastavit položku Konfigurovat univerzální podavač nabídky Papír na možnost Kazeta.
Poznámka: V této nabídce budou zobrazeny pouze nainstalované zásobníky.	

Položka	Použití
Formát v ručním podavači A4 A5 A6 JIS B5 Letter Legal Executive Oficio (Mexiko) Folio Statement Univerzální	Určuje formát ručně vkládaného papíru. **Poznámka:** V USA je výchozí tovární nastavení Letter. Mezinárodní výchozí tovární nastavení je A4.
Typ v ručním podavači Obyčejný papír Štítkový karton Průhledná fólie Recyklovaný Lesklý Lesklý s vyšší gramáží Štítky Vinylové štítky Kancelářský Hlavičkový Předtištěný Barevný papír Lehký papír Papír s vyšší gramáží Hrubý/Bavlněný Vlastní typ [x]	Specifikuje typ ručně vkládaného papíru. **Poznámka:** Výchozím nastavením je obyčejný papír.
Formát ruční pod. obálek Obálka 7 3/4 Obálka 9 Obálka 10 Obálka DL Obálka C5 Obálka B5 Jiná obálka	Určuje formát ručně vkládané obálky. **Poznámka:** Obálka 10 je výchozí nastavení v USA. V ostatních státech je výchozí tovární nastavení Obálka DL.
Typ ruční pod. obálek Obálka Hrubá obálka Vlastní typ [x]	Určuje typ ručně vkládané obálky. **Poznámka:** Výchozí tovární nastavení je Obálka.
Poznámka: V této nabídce budou zobrazeny pouze nainstalované zásobníky.	

Nabídka Konfigurace multifunkční tiskárny

Položka	Použití
Konfigurace univerzálního podavače Kazeta Ručně První	Určuje, kdy tiskárna vybere papír z univerzálního podavače. **Poznámky:** • Výchozí tovární nastavení je Kazeta. Nastavení Kazeta nakonfiguruje univerzální podavač jako automatický zdroj papíru. • Je-li vybrána možnost Ruční, lze univerzální podavač použít pouze pro tiskové úlohy s ručním podáváním.. • Nastavení První nakonfiguruje univerzální podavač jako primární zdroj papíru.

Nabídka Náhradní formát

Položka	Použití
Náhradní formát Vypnuto Statement/A5 Letter/A4 Všechny	Nahrazuje papír určeného formátu, není-li požadovaný formát k dispozici. **Poznámky:** • Výchozí nastavení výrobce je Všechny. Jsou povoleny všechny dostupné náhrady. • Nastavení na Vypnuto znamená, že není povoleno žádné nahrazení formátu. • Nastavení náhradního formátu umožňuje pokračovat v tiskové úloze, aniž by se zobrazilo hlášení **Změňte papír**.

Nabídka Gramáž papíru

Položka	Použití
Gramáž obyčejného papíru Lehký Normální Těžký	Specifikuje relativní gramáž vloženého obyčejného papíru. **Poznámka:** Výchozí nastavení je Normální.
Gamáž štítkového kartónu Lehký Normální Těžký	Specifikuje relativní gramáž vloženého štítkového kartonu. **Poznámka:** Výchozí nastavení je Normální.
Průhledné fólie – gramáž Lehký Normální Těžký	Specifikuje relativní gramáž vložených průhledných fólií. **Poznámka:** Výchozí nastavení je Normální.
Gramáž recyklovaného papíru Lehký Normální Těžký	Specifikuje relativní gramáž vloženého recyklovaného papíru. **Poznámka:** Výchozí nastavení je Normální.
Gramáž lesk. papíru Lehký Normální Těžký	Specifikuje relativní gramáž vloženého lesklého papíru. **Poznámka:** Výchozí nastavení je Normální.

Položka	Použití
Gramáž těžkého lesk. papíru Lehký Normální Těžký	Specifikuje relativní gramáž vloženého lesklého papíru s vysokou gramáží. **Poznámka:** Výchozí nastavení je Normální.
Štítky – gramáž Lehký Normální Těžký	Specifikuje relativní gramáž vložených štítků. **Poznámka:** Výchozí nastavení je Normální.
Hmotnost vinyl. štítků Lehký Normální Těžký	Specifikuje relativní gramáž vložených vinylových štítků. **Poznámka:** Výchozí nastavení je Normální.
Gramáž bankovního papíru Lehký Normální Těžký	Specifikuje relativní gramáž vloženého kancelářského papíru. **Poznámka:** Výchozí nastavení je Normální.
Obálky – gramáž Lehký Normální Těžký	Specifikuje relativní gramáž vložených obálek. **Poznámka:** Výchozí nastavení je Normální.
Gramáž hrubé obálky Lehký Normální Těžký	Specifikuje relativní gramáž vložených hrubých obálek. **Poznámka:** Výchozí nastavení je Normální.
Gramáž hlavičkového papíru Lehký Normální Těžký	Specifikuje relativní gramáž vloženého hlavičkového papíru. **Poznámka:** Výchozí nastavení je Normální.
Gramáž předtištěného papíru Lehký Normální Těžký	Specifikuje relativní gramáž vloženého předtištěného papíru. **Poznámka:** Výchozí nastavení je Normální.
Gramáž barevného papíru Lehký Normální Těžký	Specifikuje relativní gramáž vloženého barevného papíru. **Poznámka:** Výchozí nastavení je Normální.
Gramáž lehkého papíru Lehký	Specifikuje relativní gramáž vloženého papíru.
Gramáž těžkého papíru Těžký	Specifikuje relativní gramáž vloženého papíru.
Gramáž drsného papíru/papíru z bavlněné vlákniny Lehký Normální Těžký	Specifikuje relativní gramáž vloženého papíru z bavlněné vlákniny. **Poznámka:** Výchozí nastavení je Normální.

Položka	Použití
Gramáž vlastního papíru [x] Lehký Normální Těžký	Specifikuje relativní gramáž vloženého vlastního papíru. **Poznámky:** • Výchozí nastavení je Normální. • Možnosti se zobrazí pouze tehdy, když je vlastní typ podporován.

Nabídka Zakládání papíru

Položka	Použití
Vkládání štítkového kartonu Oboustranný tisk Vypnuto	Nastaví oboustranný tisk pro všechny tiskové úlohy, které specifikují jako typ papíru Štítkový kartón.
Vkládání recyklovaného papíru Oboustranný tisk Vypnuto	Nastaví oboustranný tisk pro všechny tiskové úlohy, které specifikují jako typ papíru Recyklovaný.
Vkládání lesklého papíru Oboustranný tisk Vypnuto	Nastaví oboustranný tisk pro všechny tiskové úlohy, které specifikují jako typ papíru Lesklý.
Vkládání těžkého lesk. papíru Vypnuto Oboustranný tisk	Nastaví oboustranný tisk pro všechny tiskové úlohy, které specifikují jako typ papíru Lesklý s vysokou gramáží.
Vkládání štítků Vypnuto Oboustranný tisk	Nastaví oboustranný tisk pro všechny tiskové úlohy, které specifikují jako typ papíru Štítky.
Vkládání vinyl. štítků Vypnuto Oboustranný tisk	Nastaví oboustranný tisk pro všechny tiskové úlohy, které specifikují jako typ papíru Vinyl.
Vkládání kancelářského papíru Oboustranný tisk Vypnuto	Nastaví oboustranný tisk pro všechny tiskové úlohy, které specifikují jako typ papíru Kancelářský.
Vkládání hlavičkového papíru Oboustranný tisk Vypnuto	Nastaví oboustranný tisk pro všechny tiskové úlohy, které specifikují jako typ papíru Hlavičkový.
Vkládání předtišt.pap. Oboustranný tisk Vypnuto	Nastaví oboustranný tisk pro všechny tiskové úlohy, které specifikují jako typ papíru Předtištěný.
Poznámky: • Vypnuto je výchozí tovární nastavení pro všechny nabídky Zakládání papíru. • Možnost Oboustranně nastaví výchozí nastavení tiskárny na oboustranný tisk pro každou tiskovou úlohu s výjimkou případu, kdy je vybrán jednostranný tisk v nastavení Vlastnosti tisku v systému Windows nebo v dialogovém okně Tisk v systému Macintosh. • Je-li zvolena možnost Oboustranně, všechny tiskové úlohy včetně jednostranných se odesílají prostřednictvím jednotky pro oboustranný tisk.	

Položka	Použití
Vkládání barevného papíru Oboustranný tisk Vypnuto	Nastaví oboustranný tisk pro všechny tiskové úlohy, které specifikují jako typ papíru Barevný.
Vkládání lehkého papíru Oboustranný tisk Vypnuto	Nastaví oboustranný tisk pro všechny tiskové úlohy, které specifikují jako typ papíru Lehký.
Vkládání těžkého papíru Oboustranný tisk Vypnuto	Nastaví oboustranný tisk pro všechny tiskové úlohy, které specifikují jako typ papíru Těžký.
Vkládání hrubého papíru/bavlněného papíru Oboustranný tisk Vypnuto	Nastaví oboustranný tisk pro všechny tiskové úlohy, které specifikují jako typ papíru Hrubý nebo Bavlněný.
Vkládání vlastního papíru [x] Oboustranný tisk Vypnuto	Nastaví oboustranný tisk pro všechny tiskové úlohy, které specifikují jako typ papíru Vlastní [x]. **Poznámka:** Vkládání vlastního papíru [x] je k dispozici, jen když je podporován vlastní typ.

Poznámky:

- Vypnuto je výchozí tovární nastavení pro všechny nabídky Zakládání papíru.
- Možnost Oboustranně nastaví výchozí nastavení tiskárny na oboustranný tisk pro každou tiskovou úlohu s výjimkou případu, kdy je vybrán jednostranný tisk v nastavení Vlastnosti tisku v systému Windows nebo v dialogovém okně Tisk v systému Macintosh.
- Je-li zvolena možnost Oboustranně, všechny tiskové úlohy včetně jednostranných se odesílají prostřednictvím jednotky pro oboustranný tisk.

Nabídka Vlastní typy

Položka	Použití
Vlastní typ [x] Papír Štítkový karton Průhledná fólie Lesklý Štítky Vinylové štítky Obálka	Přiřazení papíru nebo typu speciálního média k uživatelem definovanému vlastnímu názvu vytvořenému prostřednictvím vestavěného webového serveru nebo programu MarkVision™ Professional. **Poznámky:** • Výchozí nastavení je Papír. • Typ vlastního papíru musí být podporován pro vybraný zásobník nebo univerzální podavač, aby bylo možné z daného zdroje tisknout.
Recyklovaný Papír Štítkový karton Průhledná fólie Lesklý Štítky Vinylové štítky Obálka	Specifikuje typ papíru, když je v jiných nabídkách vybráno nastavení Recyklovaný. **Poznámky:** • Výchozí nastavení je Papír. • Typ vlastního papíru musí být podporován pro vybraný zásobník nebo univerzální podavač, aby bylo možné z daného zdroje tisknout.

Nabídka Vlastní formáty skenování

Položka	Funkce
Vlastní formát skenování [x] Název formátu skenování Šířka Výška Orientace 2 skeny na stranu Vypnuto Zapnuto	Umožňuje zadat název vlastního formátu naskenovaného dokumentu, rozměry a orientaci stránky. **Poznámky:** • Výchozí tovární nastavení položky Šířka Výchozí tovární nastavení položky Šířka pro USA je 8,5 palce. Mezinárodní výchozí tovární nastavení položky Šířka je 216 mm. • Výchozí tovární nastavení položky Výška Výchozí tovární nastavení položky Výška pro USA je 14 palců. Mezinárodní výchozí tovární nastavení položky Výška je 356 mm. • Výchozí tovární nastavení hodnoty Orientace je Na výšku. • Výchozí tovární nastavení pro hodnotu 2 skeny na stranu je Vypnuto.

Nabídka Vlastní názvy

Položka	Použití
Vlastní název [x] [žádný]	Specifikujte vlastní název typu papíru. Tento název na nahrazuje název Vlastní typ [x] v nabídkách tiskárny.

Nabídka Univerzální nastavení

Položka	Použití
Jednotky míry Palce Milimetry	Určuje měrnou jednotku. **Poznámka:** Palce jsou americkým výchozím továrním nastavením. Milimetry jsou mezinárodním výchozím továrním nastavením.
Na výšku – šířka 3–48 palců 76–1219 mm	Nastavení šířky orientace stránky na výšku **Poznámky:** • 8,5 palce je americkým výchozím nastavením. Mezinárodní výchozí tovární nastavení je 216 mm. • Jestliže zadaná šířka přesahuje maximální hodnotu, tiskárna použije maximální povolenou šířku. • Šířku lze zvyšovat v krocích po 0,01 palce nebo 1 mm.
Na výšku - výška 3–48 palců 76–1219 mm	Nastavení výšky orientace stránky na výšku **Poznámky:** • 14 palců je americkým výchozím nastavením. Mezinárodní výchozí tovární nastavení je 356 mm. • Jestliže zadaná výška přesahuje maximální hodnotu, tiskárna použije maximální povolenou výšku. • Výšku lze zvyšovat v krocích po 0,01 palce nebo 1 mm.
Směr podávání Krátký okraj Dlouhý okraj	Určuje směr podávání. **Poznámky:** • Krátký okraj je výchozím továrním nastavením. • Možnost Dlouhý okraj se zobrazí pouze tehdy, pokud je možné vkládat papír nebo speciální média oběma směry.

Nabídka Zprávy

Nabídka Sestavy

Položka	Použití
Stránka nastavení nabídek	Vytištění sestavy obsahující informace o papíru založeném do zásobníků, nainstalované paměti, celkovém počtu stránek, alarmech, časových limitech, jazyku ovládacího panelu tiskárny, adrese TCP/IP, stavu spotřebního materiálu, stavu síťového připojení a další informace.
Statistika zařízení	Vytištění sestavy obsahující statistiku tiskárny, např. informace o spotřebním materiálu a podrobnosti o vytištěných stránkách.
Stránka s nastavením sítě	Vytištění sestavy obsahující informace o síťových nastaveních tiskárny, např. adresu TCP/IP. **Poznámka:** Tato položka nabídky se zobrazuje pouze u síťových tiskáren nebo tiskáren připojených k tiskovým serverům.
Stránka s nastavením sítě [x]	Vytištění sestavy obsahující informace o síťových nastaveních tiskárny, např. adresu TCP/IP. **Poznámka:** Tato položka nabídky je dostupná pouze tehdy, když je nainstalováno více síťových karet a pouze u síťových tiskáren nebo tiskáren připojených k tiskovým serverům.
Seznam zástupců	Tiskne sestavu obsahující informace o nakonfigurovaných zástupcích.
Protokol faxových úloh	Tiskne sestavu obsahující informace o posledních 200 dokončených faxech. **Poznámka:** Tato položka nabídky je dostupná jen v případě, že je v nabídce Nastavení faxování zapnuta položka Zapnout protokol úloh.
Protokol faxových volání	Tiskne sestavu obsahující informace o posledních 100 pokusech o volání, přijatých a zablokovaných voláních. **Poznámka:** Tato položka nabídky je dostupná jen v případě, že je v nabídce Nastavení faxování zapnuta položka Zapnout protokol úloh.
Kopírování – zástupci	Tiskne sestavu obsahující informace o zástupcích pro kopírování.
E-mail – zástupci	Tiskne sestavu obsahující informace o zástupcích pro e-mail.
Fax – zástupci	Tiskne sestavu obsahující informace o zástupcích pro fax.
FTP – zástupci	Tiskne sestavu obsahující informace o zástupcích pro FTP.
Seznam profilů	Vytištění seznamu profilů uložených v tiskárně
Tisk písem	Vytištění sestavy se všemi písmy, která jsou k dispozici pro aktuálně nastavený jazyk tiskárny.
Tisk adresáře	Vytištění seznamu všech zdrojů uložených na volitelné paměťové kartě flash nebo pevném disku tiskárny. **Poznámky:** • Velikost vyrovnávací paměti úlohy musí být nastavena na 100 %. • Volitelná paměť flash nebo pevný disk musí být správně nainstalovány a řádně fungovat.
Zpráva o aktivech	Tiskne sestavu obsahující informace o aktivech včetně sériového čísla a názvu modelu tiskárny. Sestava obsahuje text a čárové kódy UPC, které lze skenovat do databáze položek.

Nabídka Síť/Porty

Nabídka Aktivní síťová karta

Položka	Použití
Aktivní síťová karta Automaticky [seznam síťových karet]	**Poznámky:** • Výchozí nastavení je Automaticky. • Tato položka nabídky se zobrazí pouze tehdy, když je nainstalovaná volitelná síťová karta.

Nabídky Standardní síť nebo Síť [x]

Poznámka: V nabídce se zobrazí pouze aktivní porty. Všechny neaktivní porty jsou vynechány.

Položka	Použití
PCL SmartSwitch Zapnuto Vypnuto	Nastaví tiskárnu, aby se automaticky přepnula na emulaci PCL, bude-li si to žádat tisková úloha, a to bez ohledu na výchozí jazyk tiskárny. **Poznámky:** • Výchozí nastavení je Zapnuto. • Pokud je nastavena hodnota Vypnuto, tiskárna příchozí data nezkoumá. Je-li PS SmartSwitch nastaveno na Zapnuto, tiskárna používá emulaci PostScriptu. Používá výchozí jazyk tiskárny určený v nabídce Nastavení, je-li PS SmartSwitch nastavený na Vypnuto.
PS SmartSwitch Zapnuto Vypnuto	Nastaví tiskárnu, aby se automaticky přepnula na emulaci PS, bude-li si to žádat tisková úloha, a to bez ohledu na výchozí jazyk tiskárny. **Poznámky:** • Výchozí nastavení je Zapnuto. • Pokud je nastavena hodnota Vypnuto, tiskárna příchozí data nezkoumá. Je-li PCL SmartSwitch nastaveno na Zapnuto, tiskárna používá emulaci PCL. Používá výchozí jazyk tiskárny určený v nabídce Nastavení, jestliže je PCL SmartSwitch nastaven na Vypnuto.
Režim NPA Vypnuto Automaticky	Nastaví tiskárnu, aby prováděla zvláštní zpracování vyžadované pro obousměrnou komunikaci podle obecných zásad definovaných protokolem NPA. **Poznámky:** • Výchozí nastavení je Automaticky. • Změna tohoto nastavení z ovládacího panelu tiskárny a následný odchod z nabídky způsobí, že se tiskárna restartuje. Volba nabídky je aktualizována.
Buffer pro síť Automaticky 3 kB až [maximální povolená velikost]	Slouží k nastavení velikosti vstupní vyrovnávací paměti sítě. **Poznámky:** • Výchozí nastavení je Automaticky. • Hodnotu lze zvyšovat po 1 kB. • Maximální velikost závisí na množství paměti v tiskárně, velikosti ostatních vyrovnávacích pamětí a na tom, zda je možnost Šetření zdroji nastavena na Zapnuto nebo Vypnuto. • Chcete-li zvětšit maximální velikost vyrovnávací paměti síťového rozhraní, vypněte nebo zmenšete vyrovnávací paměť paralelního, sériového a USB rozhraní. • Změna tohoto nastavení z ovládacího panelu tiskárny a následný odchod z nabídky způsobí, že se tiskárna restartuje. Volba nabídky je aktualizována.

Položka	Použití
Vyrovnávací paměť úloh Vypnuto Zapnuto Automaticky	Dočasně ukládá tiskové úlohy na pevný disk tiskárny před tiskem. Tato nabídka se zobrazuje jen tehdy, když je nainstalován formátovaný disk. **Poznámky:** • Výchozí nastavení je Vypnuto. • Hodnota Zapnuto ukládá tiskové úlohy do vyrovnávací paměti na pevném disku tiskárny. • Nastavení Automaticky znamená, že se tiskové úlohy do vyrovnávací paměti ukládají pouze tehdy, pokud je tiskárna zaneprázdněna zpracováváním dat z jiného vstupního portu. • Změna tohoto nastavení z ovládacího panelu tiskárny a následný odchod z nabídky způsobí, že se tiskárna restartuje. Volba nabídky je aktualizována.
MAC Binary PS Zapnuto Vypnuto Automaticky	Nastaví tiskárnu pro zpracování tiskových úloh v binárním jazyku PostScript Macintosh. **Poznámky:** • Výchozí nastavení je Automaticky. • Nastavení Vypnuto filtruje tiskové úlohy používající standardní protokol. • Nastavení Zapnuto zpracovává tiskové úlohy v základním binárním jazyku PostScript.
Nastavení standardní sítě NEBO Nastavení sítě [x] Sestavy Síťová karta TCP/IP IPv6 Bezdrátová síť AppleTalk	Umožňuje zobrazit a nastavit síťové nastavení tiskárny. **Poznámka:** Nabídka bezdrátového připojení se zobrazuje, jen když je tiskárna připojená k bezdrátové síti.

Nabídka Sestavy

Chcete-li přejít do nabídky, postupujte jedním z následujících způsobů:

- menu **Síť/Porty** >**Síť/Porty** >**Standardní síť** >**Nastavení standardní sítě** >**Sestavy**
- menu **Síť/Porty** >**Síť/Porty** >**Síť [x]** >**Nastavení sítě [x]** >**Sestavy**

Položka	Použití
Vytisknout stránku nastavení	Vytištění sestavy obsahující informace o síťových nastaveních tiskárny, např. adresu TCP/IP.

Nabídka Síťová karta

Chcete-li přejít do nabídky, postupujte jedním z následujících způsobů:

- menu **Síť/Porty** >**Síť/Porty** >**Standardní síť** >**Nastavení standardní sítě** >**Síťová karta**
- menu **Síť/Porty** >**Síť/Porty** >**Síť [x]** >**Nastavení sítě [x]** >**Síťová karta**

Položka	Použití
Zobrazit stav karty Připojeno Odpojeno	Zobrazí stav připojení síťové karty.
Zobrazit rychlost karty	Zobrazí rychlost aktivní síťové karty.

Položka	Použití
Síťová adresa UAA LAA	Zobrazí síťové adresy.
Časový limit úlohy 0, 10–255 sekund	Umožňuje nastavit dobu, kiterá uplyne před zrušením síťové tiskové úlohy. **Poznámky:** • Výchozí nastavení je 90 sekund. • Hodnota nastavení 0 ruší časový limit. • Je-li vybrána hodnota 1 až 9, pak se nastavení uloží jako 10.
Hlavičková stránka Vypnuto Zapnuto	Umožňuje tisk hlavičkové stránky. **Poznámka:** Výchozí nastavení je Vypnuto.

Nabídka TCP/IP

Chcete-li přejít do nabídky, postupujte jedním z následujících způsobů:

- **Síť/Porty** >**Standardní síť** >**Nastavení standardní sítě** >**TCP/IP**
- **Síť/Porty** >**Síť [x]** >**Nastavení sítě [x]** >**TCP/IP**

Poznámka: Tato nabídka je dostupná jen u síťových tiskáren nebo tiskáren připojených k tiskovým serverům.

Položka	Činnost
Nastavit název hostitele	Nastavení aktuálního názvu hostitele protokolu TCP/IP
Adresa IP	Umožňuje zobrazit nebo změnit aktuální adresu protokolu TCP/IP. **Poznámka:** Ruční nastavení adresy IP nastavuje možnosti Povolit DHCP a Povolit Auto IP na hodnotu Vypnuto. Na hodnotu Vypnuto nastavuje také možnosti Zapnout BOOTP a Zapnout RARP v systémech, které podporují technologie BOOTP a RARP.
Síťová maska	Umožňuje zobrazit nebo změnit aktuální masku sítě protokolu TCP/IP.
Brána	Umožňuje zobrazit nebo změnit aktuální bránu protokolu TCP/IP.
Povolit DHCP Zapnuto Vypnuto	Specifikace adresy DHCP a přiřazení parametrů **Poznámka:** Výchozí tovární nastavení je Zapnuto.
Zapnout RARP Zapnuto Vypnuto	Specifikace nastavení přiřazení adresy RARP **Poznámka:** Výchozí tovární nastavení je Vypnuto.
Zapnout BOOTP Zapnuto Vypnuto	Specifikace nastavení přiřazení adresy BOOTP **Poznámka:** Výchozí tovární nastavení je Zapnuto.
Povolit AutoIP Ano Ne	Specifikace nastavení automatické konfigurace IP sítě **Poznámka:** Výchozí tovární nastavení je Ano.
Povolit server FTP/TFTP Ano Ne	Odesílá soubory do tiskárny pomocí vestavěného FTP serveru. **Poznámka:** Výchozí tovární nastavení je Ano.

Položka	Činnost
Povolit server HTTP Ano Ne	Zapne vestavěný webový server (Embedded Web Server), který umožňuje monitorovat a spravovat tiskárnu na dálku pomocí webového prohlížeče. **Poznámka:** Výchozí tovární nastavení je Ano.
Adresa serveru WINS	Umožňuje zobrazit nebo změnit aktuální adresu serveru WINS.
Povolit DDNS Ano Ne	Umožňuje zobrazit nebo změnit aktuální nastavení DDNS. **Poznámka:** Výchozí tovární nastavení je Ano.
Povolit mDNS Ano Ne	Umožňuje zobrazit nebo změnit aktuální nastavení mDNS. **Poznámka:** Výchozí tovární nastavení je Ano.
Adresa serveru DNS	Umožňuje zobrazit nebo změnit aktuální adresu serveru DNS.
Záloha [x]. adresy DNS serveru	Umožňuje zobrazit nebo změnit aktuální adresu serveru DNS.
Povolit protokol HTTPS Ano Ne	Umožňuje zobrazit nebo změnit aktuální nastavení HTTPS. **Poznámka:** Výchozí tovární nastavení je Ano.

Nabídka IPv6

Chcete-li přejít do nabídky, postupujte jedním z následujících způsobů:

- nabídka **Síť/Porty** >**Standardní síť** >**Nastavení standardní sítě** >**IPv6**
- nabídka **Síť/Porty** >**Síť [x]** >**Nastavení sítě [x]** >**IPv6**

Poznámka: Tato nabídka je dostupná jen u síťových tiskáren nebo tiskáren připojených k tiskovým serverům.

Položka	Použití
Povolit IPv6 Zapnuto Vypnuto	Aktivuje protokol IPv6 v tiskárně. **Poznámka:** Výchozí nastavení je Zapnuto.
Automatická konfigurace Zapnuto Vypnuto	Určuje, zda síť akceptuje automatické konfigurační vstupy adres IPv6 prováděné směrovačem. **Poznámka:** Výchozí nastavení je Zapnuto.
Nastavit název hostitele	Nastavení názvu hostitele **Poznámka:** Tato nastavení lze změnit pouze z prostředí vestavěného webového serveru.
Zobrazit adresu	
Zobrazit adresu směrovače	
Povolit DHCPv6 Zapnuto Vypnuto	Aktivuje protokol DHCPv6 v tiskárně. **Poznámka:** Výchozí nastavení je Zapnuto.

Nabídka Nastavení bezdrátové sítě

Poznámka: Tato nabídka je k dispozici jen u modelů tiskáren připojených k bezdrátové síti.

Chcete-li přejít do nabídky, postupujte jedním z následujících způsobů:

- **Síť/Porty** >**Standardní síť** >**Nastavení standardní sítě** >**Nastavení bezdrátové sítě**
- **Síť/Porty** >**Síť [x]** >**Nastavení sítě [x]** >**Bezdrátová síť**

Položka	Použití
Wi-Fi Protected Setup (WPS) Metoda připojení tlačítkem Metoda připojení PIN kódem	Nastaví bezdrátovou síť a zapne zabezpečení sítě. **Poznámky:** • Metoda připojení tlačítkem připojí tiskárnu k bezdrátové síti stisknutím tlačítka na tiskárně a na přístupovém bodu (bezdrátovém směrovači) v daném časovém intervalu. • Metoda připojení PIN kódem připojí tiskárnu k bezdrátové síti zadáním PIN kódu na tiskárně a do nastavení bezdrátové sítě v přístupovém bodu.
Povolit/zakázat automatickou detekci WPS Povolit Zakázat	Automaticky rozpozná způsob připojení, který používá přístupový bod s funkcí WPS – metodu připojení tlačítkem nebo PIN kódem. **Poznámka:** Výchozí tovární nastavení je Vypnuto.
Síťový režim Infrastruktura Ad hoc	Určuje režim sítě. **Poznámky:** • Výchozí nastavení výrobce je Ad hoc. Tiskárna se v tomto případě bezdrátově připojí přímo k počítači. • Režim Infrastruktura umožňuje tiskárně přistupovat k síti s použitím přístupového bodu.
Kompatibilita 802.11b/g 802.11b/g/n	Určuje bezdrátový standard pro bezdrátovou síť. **Poznámka:** Výchozím nastavením výrobce je 802.11b/g/n.
Zvolte síť	Umožní vybrat dostupnou síť, kterou bude tiskárna používat.
Zobrazit kvalitu signálu	Zobrazení kvality bezdrátového připojení
Zobrazit režim zabezpečení	Zobrazení způsobu šifrování bezdrátové sítě

Nabídka AppleTalk

Poznámka: Tato nabídka je dostupná pouze u modelů tiskáren připojených k pevné síti, nebo když je nainstalována volitelná síťová karta.

Chcete-li přejít do nabídky, postupujte jedním z následujících způsobů:

- **Síť/Porty** >**Standardní síť** >**Nastavení standardní sítě** >**AppleTalk**
- **Síť/Porty** >**Nastavení sítě [x]** >**AppleTalk**

Položka	Použití
Aktivovat Ano Ne	Zapnutí nebo vypnutí podpory AppleTalk **Poznámka:** Výchozí nastavení je Ano.
Zobrazit název	Zobrazí přiřazený název protokolu AppleTalk. **Poznámka:** Tento název lze změnit pouze z prostředí vestavěného webového serveru.
Zobrazit adresu	Zobrazí přiřazenou adresu protokolu AppleTalk. **Poznámka:** Tuto adresu lze změnit pouze z prostředí vestavěného webového serveru.

Položka	Použití
Nastavit zónu [seznam zón dostupných v síti]	Zobrazí seznam zón protokolu AppleTalk dostupných v síti. **Poznámka:** Výchozí nastavení je výchozí zóna pro síť. Pokud žádná výchozí zóna neexistuje, výchozím nastavením je zóna označená hvězdičkou (*).

Nabídka Standardní USB

Položka	Použití
PCL SmartSwitch Zapnuto Vypnuto	Nastavení tiskárny tak, aby se automaticky přepnula na emulaci PCL, pokud to vyžaduje tisková úloha přijatá přes port USB, bez ohledu na výchozí jazyk tiskárny. **Poznámky:** • Výchozí nastavení je Zapnuto. • Je-li nastaveno Vypnuto, tiskárna nezkoumá příchozí data. Je-li PS SmartSwitch nastaveno na Zapnuto, tiskárna používá emulaci PostScriptu. Používá výchozí jazyk tiskárny určený v nabídce Nastavení, je-li PS SmartSwitch nastavený na Vypnuto.
PS SmartSwitch Zapnuto Vypnuto	Nastavení tiskárny tak, aby se automaticky přepnula na emulaci PS, pokud to vyžaduje tisková úloha přijatá přes port USB, bez ohledu na výchozí jazyk tiskárny. **Poznámky:** • Výchozí nastavení je Zapnuto. • Je-li nastaveno Vypnuto, tiskárna nezkoumá příchozí data. Je-li PCL SmartSwitch nastaveno na Zapnuto, tiskárna používá emulaci PCL. Používá výchozí jazyk tiskárny určený v nabídce Nastavení, je-li PCL SmartSwitch nastavený na Vypnuto.
Režim NPA Zapnuto Vypnuto Automaticky	Nastaví tiskárnu, aby prováděla zvláštní zpracování vyžadované pro obousměrnou komunikaci podle obecných zásad definovaných protokolem NPA. **Poznámky:** • Výchozí nastavení je Automaticky. Pokud je použita hodnota Automaticky, tiskárna zkontroluje data, určí formát a potom je zpracuje příslušným způsobem. • Při změně nastavení pomocí ovládacího panelu tiskárny se tiskárna automaticky restartuje. Volba nabídky je aktualizována.
Vyrovnávací paměť pro USB Vypnuto Automaticky 3 kB až [maximální povolená velikost]	Slouží k nastavení velikosti vstupní vyrovnávací paměti USB. **Poznámky:** • Výchozí nastavení je Automaticky. • Vypne ukládání úloh do vyrovnávací paměti. Všechny úlohy, které již byly uloženy na pevném disku tiskárny, jsou vytištěny před pokračováním normálního zpracování. • Velikost vyrovnávací paměti pro USB je možné měnit v krocích po 1 kB. • Maximální velikost závisí na množství paměti v tiskárně, velikosti ostatních vyrovnávacích pamětí a na tom, zda je možnost Šetření zdroji nastavena na Zapnuto nebo Vypnuto. • Chcete-li zvětšit maximální velikost vyrovnávací paměti USB rozhraní, vypněte nebo zmenšete vyrovnávací paměť paralelního, sériového a síťového rozhraní. • Při změně nastavení pomocí ovládacího panelu tiskárny se tiskárna automaticky restartuje. Volba nabídky je aktualizována.

Položka	Použití
Vyrovnávací paměť úloh Vypnuto Zapnuto Automaticky	Dočasně ukládá tiskové úlohy na pevný disk tiskárny před tiskem. **Poznámky:** • Výchozí nastavení je Vypnuto. • Hodnota Zapnuto ukládá úlohy do vyrovnávací paměti na pevném disku tiskárny. • Nastavení Automaticky znamená, že se tiskové úlohy do vyrovnávací paměti ukládají pouze tehdy, pokud je tiskárna zaneprázdněna zpracováváním dat z jiného vstupního portu. • Změna tohoto nastavení z ovládacího panelu tiskárny a následný odchod z nabídky způsobí, že se tiskárna restartuje. Volba nabídky je aktualizována.
MAC Binary PS Zapnuto Vypnuto Automaticky	Nastaví tiskárnu pro zpracování tiskových úloh v binárním jazyku PostScript Macintosh. **Poznámky:** • Výchozí nastavení je Automaticky. • Nastavení Zapnuto zpracovává tiskové úlohy v základním binárním jazyku PostScript. • Nastavení Vypnuto filtruje tiskové úlohy používající standardní protokol.
Adresa ENA yyy.yyy.yyy.yyy	Slouží k nastavení informací o síťové adrese pro externí tiskový server. **Poznámka:** Tato nabídka je dostupná pouze tehdy, když je tiskárna připojená k externímu tiskovému serveru prostřednictvím portu USB.
Síťová maska ENA yyy.yyy.yyy.yyy	Slouží k nastavení informací o síťové masce pro externí tiskový server. **Poznámka:** Tato nabídka je dostupná pouze tehdy, když je tiskárna připojená k externímu tiskovému serveru prostřednictvím portu USB.
Brána ENA yyy.yyy.yyy.yyy	Slouží k nastavení informací o bráně pro externí tiskový server. **Poznámka:** Tato nabídka je dostupná pouze tehdy, když je tiskárna připojená k externímu tiskovému serveru prostřednictvím portu USB.

Nabídka Paralelní rozhraní [x]

Poznámka: Tato nabídka se zobrazí pouze tehdy, pokud je nainstalována doplňková paralelní karta.

Položka	Použití
PCL SmartSwitch Zapnuto Vypnuto	Nastavení tiskárny tak, aby se automaticky přepnula na emulaci PCL, pokud to vyžaduje tisková úloha přijatá přes sériový port, bez ohledu na výchozí jazyk tiskárny **Poznámky:** • Výchozí nastavení je Zapnuto. • Je-li nastaveno Vypnuto, tiskárna nezkoumá příchozí data. Je-li PS SmartSwitch nastaveno na Zapnuto, tiskárna používá emulaci PostScriptu. Používá výchozí jazyk tiskárny určený v nabídce Nastavení, je-li PS SmartSwitch nastavený na Vypnuto.
PS SmartSwitch Zapnuto Vypnuto	Nastavení tiskárny tak, aby se automaticky přepnula na emulaci PS, pokud to vyžaduje tisková úloha přijatá přes sériový port, bez ohledu na výchozí jazyk tiskárny **Poznámky:** • Výchozí nastavení je Zapnuto. • Je-li nastaveno Vypnuto, tiskárna nezkoumá příchozí data. Je-li PCL SmartSwitch nastaveno na Zapnuto, tiskárna používá emulaci PCL. Používá výchozí jazyk tiskárny určený v nabídce Nastavení, jestliže je PCL SmartSwitch nastaven na Vypnuto.

Položka	Použití
Režim NPA Zapnuto Vypnuto Automaticky	Nastaví tiskárnu, aby prováděla zvláštní zpracování vyžadované pro obousměrnou komunikaci podle obecné zásady definované protokolem NPA. **Poznámky:** • Výchozí nastavení je Automaticky. • Změna tohoto nastavení z ovládacího panelu tiskárny a následný odchod z nabídky způsobí, že se tiskárna restartuje. Volba nabídky je aktualizována.
Vyrovnávací paměť paralelního rozhraní Vypnuto Automaticky 3 kB až [maximální povolená velikost]	Nastavení velikosti vstupní vyrovnávací paměti paralelního rozhraní **Poznámky:** • Výchozí nastavení je Automaticky. • Vypne ukládání úloh do vyrovnávací paměti. Všechny tiskové úlohy, které již byly uloženy na pevném disku tiskárny, jsou vytištěny před pokračováním normálního zpracování. • Velikost vyrovnávací paměti pro paralelní rozhraní je možné změnit v krocích 1 kB. • Maximální velikost závisí na množství paměti v tiskárně, velikosti ostatních vyrovnávacích pamětí a na tom, zda je možnost Šetření zdroji nastavena na Zapnuto nebo Vypnuto. • Chcete-li zvětšit maximální velikost vyrovnávací paměti paralelního rozhraní, vypněte nebo zmenšete vyrovnávací paměť USB, sériového a síťového rozhraní. • Změna tohoto nastavení z ovládacího panelu tiskárny a následný odchod z nabídky způsobí, že se tiskárna restartuje. Volba nabídky je aktualizována.
Vyrovnávací paměť úloh Vypnuto Zapnuto Automaticky	Dočasně ukládá tiskové úlohy na pevný disk tiskárny před tiskem. **Poznámky:** • Výchozí nastavení je Vypnuto. • Hodnota Zapnuto ukládá tiskové úlohy do vyrovnávací paměti na pevném disku tiskárny. • Nastavení Automaticky znamená, že se tiskové úlohy do vyrovnávací paměti ukládají pouze tehdy, pokud je tiskárna zaneprázdněna zpracováváním dat z jiného vstupního portu. • Změna tohoto nastavení z ovládacího panelu tiskárny a následný odchod z nabídky způsobí, že se tiskárna restartuje. Volba nabídky je aktualizována.
Rozšířený režim Zapnuto Vypnuto	Umožňuje obousměrnou komunikaci přes paralelní port. **Poznámky:** • Výchozí nastavení je Zapnuto. • Hodnota Vypnuto vypíná komunikaci přes paralelní port.
Protokol Standardní Fastbytes	Specifikuje protokol paralelního portu. **Poznámky:** • Výchozí tovární nastavení je Fastbytes. Nabízí kompatibilitu s nejoblíbenějšími paralelními porty a je doporučeným nastavením. • Standardní nastavení se pokouší vyřešit problém komunikace paralelního portu.
Akceptovat inic Zapnuto Vypnuto	Určuje, zda tiskárna akceptuje požadavky na inicializaci hardwaru tiskárny z počítače. **Poznámky:** • Výchozí nastavení je Vypnuto. • Počítač požaduje inicializaci aktivací signálu Init z paralelního portu. Mnoho osobních počítačů aktivuje signál Init při každém zapnutí počítače.

Položka	Použití
Paralelní režim 2 Zapnuto Vypnuto	Určuje, zda jsou data paralelního portu vzorkována na začátku nebo na konci vzorkovacího impulsu. **Poznámka:** Výchozí nastavení je Zapnuto.
MAC Binary PS Zapnuto Vypnuto Automaticky	Nastaví tiskárnu pro zpracování tiskových úloh v binárním jazyku PostScript Macintosh. **Poznámky:** • Výchozí nastavení je Automaticky. • Nastavení Vypnuto filtruje tiskové úlohy používající standardní protokol. • Nastavení Zapnuto zpracovává tiskové úlohy v základním binárním jazyku PostScript.
Adresa ENA yyy.yyy.yyy.yyy	Slouží k nastavení informací o síťové adrese pro externí tiskový server. **Poznámka:** Tato položka nabídky je dostupná, jen když je tiskárna připojená k externímu tiskovému serveru prostřednictvím portu USB.
Síťová maska ENA yyy.yyy.yyy.yyy	Slouží k nastavení informací o síťové masce pro externí tiskový server. **Poznámka:** Tato položka nabídky je dostupná, jen když je tiskárna připojená k externímu tiskovému serveru prostřednictvím portu USB.
Brána ENA yyy.yyy.yyy.yyy	Slouží k nastavení informací o bráně pro externí tiskový server. **Poznámka:** Tato položka nabídky je dostupná, jen když je tiskárna připojená k externímu tiskovému serveru prostřednictvím portu USB.

Nabídka Sériové rozhraní [x]

Poznámka: Tato nabídka se zobrazí pouze tehdy, pokud je nainstalována doplňková sériová karta.

Položka	Použití
PCL SmartSwitch Zapnuto Vypnuto	Nastavení tiskárny tak, aby se automaticky přepnula na emulaci PCL, pokud to vyžaduje tisková úloha přijatá přes sériový port, bez ohledu na výchozí jazyk tiskárny **Poznámky:** • Výchozí nastavení je Zapnuto. • Je-li nastaveno Vypnuto, tiskárna nezkoumá příchozí data. Je-li PS SmartSwitch nastaveno na Zapnuto, tiskárna používá emulaci PostScriptu. Používá výchozí jazyk tiskárny určený v nabídce Nastavení, je-li PS SmartSwitch nastavený na Vypnuto.
PS SmartSwitch Zapnuto Vypnuto	Nastavení tiskárny tak, aby se automaticky přepnula na emulaci PS, pokud to vyžaduje tisková úloha přijatá přes sériový port, bez ohledu na výchozí jazyk tiskárny **Poznámky:** • Výchozí nastavení je Zapnuto. • Je-li nastaveno Vypnuto, tiskárna nezkoumá příchozí data. Je-li PCL SmartSwitch nastaveno na Zapnuto, tiskárna používá emulaci PCL. Používá výchozí jazyk tiskárny určený v nabídce Nastavení, jestliže je PCL SmartSwitch nastaven na Vypnuto.

Položka	Použití
Režim NPA Zapnuto Vypnuto Automaticky	Nastaví tiskárnu, aby prováděla zvláštní zpracování vyžadované pro obousměrnou komunikaci podle obecných zásad definovaných protokolem NPA. **Poznámky:** • Výchozí nastavení je Automaticky. Pokud je použita hodnota Automaticky, tiskárna zkontroluje data, určí formát a potom je zpracuje příslušným způsobem. • Pokud je nastavena možnost Zapnuto, provádí tiskárna zpracování NPA. Nejsou-li data ve formátu NPA, jsou odmítnuta jako špatná data. • Je-li nastaveno Vypnuto, tiskárna nezpracuje data pomocí NPA. • Změna tohoto nastavení z ovládacího panelu tiskárny a následný odchod z nabídky způsobí, že se tiskárna restartuje. Volba nabídky je aktualizována.
Vyrovnávací paměť sér. rozhraní Vypnuto Automaticky 3 kB až [maximální povolená velikost]	Nastavení velikosti vstupní vyrovnávací paměti pro sériový port **Poznámky:** • Výchozí nastavení je Automaticky. • Vypne ukládání úloh do vyrovnávací paměti. Všechny úlohy, které již byly uloženy na disku, jsou vytištěny před pokračováním normálního zpracování. • Velikost vyrovnávací paměti pro sériové rozhraní je možné změnit v krocích po 1 kB. • Maximální velikost závisí na množství paměti v tiskárně, velikosti ostatních vyrovnávacích pamětí a na tom, zda je možnost Šetření zdroji nastavena na Zapnuto nebo Vypnuto. • Chcete-li zvětšit maximální velikost vyrovnávací paměti sériového rozhraní, vypněte nebo zmenšete vyrovnávací paměť paralelního, USB a síťového rozhraní. • Změna tohoto nastavení z ovládacího panelu tiskárny a následný odchod z nabídky způsobí, že se tiskárna restartuje. Volba nabídky je aktualizována.
Vyrovnávací paměť úloh Vypnuto Zapnuto Automaticky	Dočasně ukládá tiskové úlohy na pevný disk tiskárny před tiskem. **Poznámky:** • Výchozí nastavení je Vypnuto. Tiskárna neukládá tiskové úlohy do vyrovnávací paměti na pevném disku tiskárny. • Hodnota Zapnuto ukládá tiskové úlohy do vyrovnávací paměti na pevném disku tiskárny. • Nastavení Automaticky znamená, že se tiskové úlohy do vyrovnávací paměti ukládají pouze tehdy, pokud je tiskárna zaneprázdněna zpracováváním dat z jiného vstupního portu. • Změna tohoto nastavení z ovládacího panelu tiskárny a následný odchod z nabídky způsobí, že se tiskárna restartuje. Volba nabídky je aktualizována.
Protokol DTR DTR/DSR XON/XOFF XON/XOFF/DTR XONXOFF/DTRDSR	Slouží k výběru hardwarových a softwarových nastavení připojování pro sériový port. **Poznámky:** • Výchozí nastavení je DTR. • Hardwarové nastavení připojování je DTR/DSR. • Softwarové nastavení připojování je XON/XOFF. • Kombinované hardwarové a softwarové nastavení připojování je XON/XOFF/DTR a XON/XOFF/DTR/DSR.

Položka	Použití
Robustní XON Zapnuto Vypnuto	Určuje, zda tiskárna hlásí svou dostupnost počítači. **Poznámky:** • Výchozí nastavení je Vypnuto. • Tato položka nabídky platí pro sériový port v pouze případě, že je položka Sériový protokol nastavena na hodnotu XON/XOFF.
Přenosová rychlost v baudech 1200 2400 4800 9600 19200 38400 57600 115200 138200 172800 230400 345600	Specifikuje rychlost přijímání dat prostřednictvím sériového portu. **Poznámky:** • Výchozí nastavení je 9600. • Přenosové rychlosti 138200, 172800, 230400 a 345600 baudů se zobrazují jen ve standardní nabídce sériového rozhraní. Tato nastavení se neobjevují v nabídkách sériových doplňků 1 až 3.
Datové bity 7 8	Určuje počet datových bitů, které jsou odesílány v každém přenosovém rámci. **Poznámka:** Výchozí nastavení je 8.
Parita Sudá Lichá Žádný Ignorovat	Nastavení parity pro datové rámce sériového vstupu a výstupu **Poznámka:** Výchozí nastavení je Žádná.
Akceptovat DSR Zapnuto Vypnuto	Určuje, zda tiskárna používá signál DSR. **Poznámky:** • Výchozí nastavení je Vypnuto. • DSR je signál připojování, který používá většina sériových kabelů. Sériový port používá signál DSR k odlišení dat odesílaných počítačem od dat vzniklých na základě elektrického šumu v sériovém kabelu. Elektrický šum by mohl způsobit tisk zbloudilých znaků. Zvolte možnost Zapnuto, abyste zabránili tisku zbloudilých znaků.

Nabídka Nastavení SMTP

Položka	Použití
Primární brána SMTP	Určuje informace o portu a bráně serveru SMTP. **Poznámka:** Výchozí port brány SMTP je 25.
Port primární brány SMTP	
Sekundární brána SMTP	
Port sekundární brány SMTP	
Časový limit SMTP 5–30	Určuje dobu v sekundách, která musí uplynout, než se server přestane pokoušet odeslat e-mail. **Poznámka:** Výchozí nastavení je 30.

Položka	Použití
Adresa pro odpověď	Určuje adresu pro odpověď o délce až 128 znaků v e-mailu odeslaném tiskárnou.
Použít SSL Vypnuto Projednat Požadováno	Nastavuje tiskárnu pro používání protokolu SSL zaručujícího zvýšenou bezpečnost při připojování k serveru SMTP. **Poznámky:** • Výchozí tovární nastavení je Vypnuto. • Při nastavení Projednat rozhoduje o použití protokolu SSL server SMTP.
Ověření serveru SMTP Žádné ověření není nutné. Přihlášení / obyčejné CRAM-MD5 Digest-MD5 NTLM Kerberos 5	Určuje typ ověření uživatele požadovaného ke zjišťování oprávnění pro skenování do e-mailu. **Poznámka:** Výchozí nastavení výrobce je „Žádné ověření není nutné“.
E-mail započatý zařízením Žádný Použít přihlašovací údaje SMTP zařízení	Určuje, jaké přihlašovací údaje se použijí při komunikaci se serverem SMTP. Některé servery SMTP vyžadují pro odeslání e-mailu přihlašovací údaje. **Poznámky:** • Výchozí tovární nastavení pro e-mail započatý zařízením a e-mail započatý uživatelem je Žádný. • Uživatelské jméno a heslo zařízení se použijí k přihlášení k serveru SMTP, je-li zvolena možnost Použít přihlašovací údaje SMTP zařízení.
E-mail započatý uživatelem Žádný Použít přihlašovací údaje SMTP zařízení Použít uživ. jméno a heslo relace Použít e-mailovou adresu a heslo relace Vyzvat uživatele	
Uživ. jméno zařízení	
Heslo zařízení	
Oblast Kerberos 5	
Doména NTLM	

Nabídka Bezpečnost

Nabídka Upravit nastavení zabezpečení

Položka	Použití
Upravit záložní heslo	Vytváří záložní heslo. **Poznámka:** Tato položka nabídky se zobrazí jen tehdy, když existuje záložní heslo.
Upravit stavební bloky	Upravuje interní účty, NTLM, různá nastavení, heslo a PIN kód.
Upravit šablony zabezpečení	Přidává nebo upravuje šablonu zabezpečení.

Položka	Použití
Upravit ovládací prvky přístupu	Řídí přístup k nabídkám tiskárny, aktualizacím firmwaru, pozdrženým úlohám a jiným přístupovým bodům.

Nabídka Různá nastavení zabezpečení

Položka	Použití
Omezení přihlášení Počet neúspěšných přihlášení Časový rámec pro neúspěšné pokusy Doba uzamčení Časový limit pro přihlášení z panelu Časový limit pro vzdálené přihlášení	Omezuje počet a časový rámec neúspěšných pokusů o přihlášení z ovládacího panelu tiskárny, než dojde k uzamčení *všech* uživatelů. **Poznámky:** • Počet neúspěšných přihlášení určuje počet neúspěšných pokusů o přihlášení, než dojde k uzamčení všech uživatelů. Rozsah nastavení je 1–10 pokusů. Výchozí nastavení jsou 3 pokusy. • Časový rámec pro neúspěšné pokusy určuje časové období, během kterého lze uskutečňovat neúspěšné pokusy o přihlášení, než dojde k uzamčení všech uživatelů. Rozsah nastavení je 1–60 minut. Výchozí nastavení je 5 minut. • Doba uzamčení určuje, jak dlouho bude trvat uzamčení uživatelů po překročení limitu neúspěšných přihlášení. Rozsah nastavení je 1–60 minut. Výchozí nastavení je 5 minut. 1 znamená, že tiskárna nepoužívá dobu blokování. • Časový limit pro přihlášení pomocí panelu určuje, jak dlouho zůstane tiskárna nečinná na domovské obrazovce před automatickým odhlášením uživatele. Rozsah nastavení je 1–900 sekund. Výchozí nastavení je 30 sekund. • Hodnota Časový limit pro vzdálené přihlášení určuje, jak dlouho zůstává vzdálené rozhraní v nečinnosti, než dojde k automatickému odhlášení uživatele. Rozsah nastavení je 1–120 minut. Výchozí nastavení je 10 minut.
Bezpečnostní resetovací propojka Řízení přístupu = Žádné zabezpečení Bez účinku Obnovit výchozí tovární zabezpečení	Nastavení zabezpečení **Poznámky:** • Řízení přístupu = Hodnota Bez zabezpečení zachová všechny informace o zabezpečení definované uživatelem. Výchozí nastavení je Bez zabezpečení. • Hodnota Bez efektu znamená, že resetování nemá na konfiguraci zabezpečení tiskárny žádný vliv. • Hodnota Obnovit výchozí nastavení zabezpečení odstraní všechny informace o zabezpečení definované uživatelem a obnoví výchozí hodnoty všech nastavení v nabídce Různá nastavení zabezpečení.
Ověření LDAP certifikátu Požadovat Zkusit Povolit Nikdy	Povolit uživateli požadovat certifikát serveru. **Poznámky:** • Hodnota Požadovat značí, že bude požadován certifikát serveru. Pokud byl poskytnut chybný certifikát nebo nebyl poskytnut žádný, relace bude okamžitě ukončena. Výchozí nastavení je Požadovat. • Hodnota Zkusit značí, že bude požadován certifikát serveru. Není-li poskytnut žádný certifikát, relace bude normálně pokračovat. Pokud byl poskytnut chybný certifikát, relace bude okamžitě ukončena. • Hodnota Povolit značí, že bude požadován certifikát serveru. Není-li poskytnut žádný certifikát, relace bude normálně pokračovat. Pokud byl poskytnut chybný certifikát, bude ignorován a relace bude normálně pokračovat. • Hodnota Nikdy značí, že nebude požadován certifikát serveru.

Položka	Použití
Minimální délka kódu PIN 1–16	Omezuje délku PIN (Personal Identification Number) kódu. **Poznámka:** Výchozí nastavení je 4.

nabídka Důvěrný tisk

Položka	Použití
Max. počet neplatných PIN kódů Vypnuto 2–10	Omezuje počet možných zadání neplatného PIN kódu. **Poznámky:** • Tato nabídka se zobrazí pouze v případě, že je nainstalován naformátovaný pevný disk tiskárny, který je bez závad. • Po dosažení tohoto limitu se odstraní tiskové úlohy s tímto uživatelským jménem a PIN kódem.
Doba platnosti důvěrné úlohy Vypnuto 1 hodina 4 hodiny 24 hodin 1 týden	Omezuje dobu, po kterou důvěrná tisková úloha zůstává v tiskárně, než bude odstraněna. **Poznámky:** • Pokud se nastavení změní v době, kdy jsou v paměti RAM nebo na pevném disku tiskárny uloženy důvěrné tiskové úlohy, doba platnosti těchto tiskových úloh se na novou výchozí hodnotu nezmění. • Vypnutím tiskárny se odstraní všechny důvěrné úlohy uložené v paměti RAM tiskárny.
Opakovat dobu platnosti úlohy Vypnuto 1 hodina 4 hodiny 24 hodin 1 týden	Nastavuje časový limit pro uložení tiskových úloh v tiskárně.
Ověřit dobu platnosti úlohy Vypnuto 1 hodina 4 hodiny 24 hodin 1 týden	Nastavuje časový limit pro uložení tiskových úloh vyžadujících ověření v tiskárně.
Vyhradit dobu platnosti úlohy Vypnuto 1 hodina 4 hodiny 24 hodin 1 týden	Nastavuje časový limit, po který tiskárna ukládá tiskové úlohy určené k pozdějšímu vytištění.
Poznámka: Výchozí nastavení je Vypnuto.	

Nabídka Vymazat dočasné datové soubory

Příkaz Vymazat dočasné datové soubory vymaže z pevného disku tiskárny *pouze* data tiskových úloh, která *nejsou* aktuálně používána souborovým systémem. Na pevném disku skeneru budou zachována všechna trvalá data, jako jsou stažená písma, makra a pozdržené úlohy.

Poznámka: Tato možnost se zobrazí pouze v případě, že je nainstalován naformátovaný funkční pevný disk tiskárny.

Položka	Funkce
Režim mazání Vypnuto Automatický režim Ručně	Zadejte režim pro vymazání dočasných datových souborů. **Poznámka:** Výchozí tovární nastavení je Automaticky.
Automatická metoda Jeden průchod Vícenásobné spuštění	Zadejte způsob automatického mazání disku. **Poznámky:** • Výchozí tovární nastavení je Jedno spuštění. • Mazání vysoce důvěrných informací by se mělo provádět *pouze* pomocí metody Vícenásobné spuštění.
Ruční metoda Jeden průchod Vícenásobné spuštění	Zadejte způsob ručního mazání disku. **Poznámka:** Výchozí tovární nastavení je Jedno spuštění.
Plánovaná metoda Jeden průchod Vícenásobné spuštění	Zadejte způsob plánovaného mazání disku. **Poznámka:** Výchozí tovární nastavení je Jedno spuštění.

Nabídka Deník bezpečnostního auditu

Položka	Použití
Exportovat deník	Umožňuje oprávněnému uživateli exportovat bezpečnostní deník. **Poznámky:** • Chcete-li exportovat deník z ovládacího panelu tiskárny, připojte k tiskárně jednotku paměti flash. • Chcete-li exportovat deník z vestavěného webového serveru, stáhněte deník do počítače.
Odstranit deník Ano Ne	Určuje, zda se odstraňují deníky auditu. **Poznámka:** Výchozí nastavení je Ano.

Položka	Použití
Konfigurovat deník Zapnout audit Ano Ne Zapnout vzdálený syslog Ano Ne Vzdálený syslog server [řetězec obsahující 256 znaků] Vzdálený syslog port 1–65535 Vzdálená metoda syslogu Normální UDP Stunnel Vzdálené zařízení pro syslog 0–23 Chování deník plný Zabalení nejstarších záznamů Odeslat deník e-mailem, poté odstranit všechny položky E-mail. adresa správce [řetězec obsahující 256 znaků] Dig. podepsat exporty Vypnuto Zapnuto Závažnost událostí k protokolování 0–7 Nezazn. události vzdál. syslogu Ne Ano Upoz. na vymazání e-mail. deníku Ne Ano Upoz. na přenesení e-mail. deníku Ne Ano Upoz. na plný e-mail z % Ne Ano Úrov. upoz.: z % plný 1–99 Upoz. na exportování e-mail. deníku Ne Ano Upoz. na změnu nastavení e-mail. deníku Ne Ano Ukonč. řádků deníku LF (\n) CR (\r) CRLF (\r\n)	Určuje, zda a jak budou vytvářeny deníky auditu. **Poznámky:** • Možnost Zapnout audit určuje, zda jsou události zaznamenávány v deníku bezpečnostního auditu a ve vzdáleném syslogu. Výchozí tovární nastavení je Ne. • Možnost Zapnout vzdálený syslog určuje, zda se deníky odesílají na vzdálený server. Výchozí tovární nastavení je Ne. • Možnost Vzdálený syslog server určuje hodnotu používanou pro odesílání deníků na vzdálený syslog server. Výchozí nastavení je 4. • Možnost Vzdálený syslog port určuje port, přes který tiskárna přenáší protokolované události na vzdálený server. • Možnost Vzdálená metoda syslogu určuje protokol, který tiskárna využívá k přenosu protokolovaných událostí na vzdálený server. Výchozí nastavení je Normální UDP. • Možnost Vzdálené zařízení pro syslog určuje hodnotu Zařízení, kterou tiskárna používá při odesílání událostí na vzdálený syslog server. Výchozí nastavení je 4. • Možnost Chování při plném deníku určuje, jak tiskárna reaguje, když deník zcela zaplní přidělenou paměť. Výchozím nastavením je hodnota Zabalení nejstarších záznamů. • Hodnotou nastavení E-mailová adresa správce může být jedna e-mailová adresa nebo seznam e-mailových adres oddělených čárkami. • Možnost Dig. podepsat exporty určuje, zda tiskárna automaticky podepisuje každý exportovaný bezpečnostní deník. Výchozí nastavení je Vypnuto. • Závažnost událostí k protokolování zaznamenává závažnost zaznamenané události. Výchozí nastavení je 4. • Možnost Nezazn. události vzdál. syslogu určuje, zda tiskárna odesílá události na vzdálený server, jehož úroveň závažnosti je vyšší než hodnota nastavení Závažnost událostí k protokolování. Výchozí tovární nastavení je Ne. • Možnost Upoz. na vymazání e-mail. deníku určuje, zda tiskárna odešle e-mail správci pokaždé, když dojde k odstranění deníku pomocí ovládacího panelu tiskárny nebo vestavěného webového serveru. Výchozí tovární nastavení je Ne. • Možnost Upoz. na přenesení e-mail. deníku určuje, zda tiskárna odešle e-mail správci, když dojde k zabalení záznamů deníku. Výchozí tovární nastavení je Ne. • Možnost Úrov. upoz.: z % plný určuje, zda prostor, který zabírá deník, je roven nebo je větší než hodnota úrovně upozornění na zaplnění paměti. Výchozí nastavení je 90. • Možnost Upozornění na naplnění e-mailu určuje, zda tiskárna odešle e-mail správci, pokud deník zaplní určitou část přidělené paměti. Výchozí tovární nastavení je Ne. • Možnost Upoz. na exportování e-mail. deníku určuje, zda tiskárna odešle e-mail správci, pokud dojde k exportování deníku. Výchozí tovární nastavení je Ne. • Možnost Upoz. na změnu nastavení e-mail. deníku určuje, zda tiskárna odešle e-mail správci, pokud dojde k přepnutí hodnoty nastavení Zapnout deník.

Nabídka Nastavit datum a čas

Položka	Použití
Aktuální datum a čas	Zobrazí aktuální nastavení data a času pro tiskárnu.
Ručně nastavit datum a čas	Zadejte datum a čas. **Poznámky:** • Datum a čas jsou nastaveny na formát RRRR-MM-DD HH:MM:SS. • Ruční nastavení data a času změní hodnotu položky Povolit NTP na Ne.
Časové pásmo	Vyberte časové pásmo. **Poznámka:** Výchozí nastavení je GMT.
Automaticky sledovat letní čas Zapnuto Vypnuto	Nastaví tiskárnu tak, aby používala odpovídající časy začátku a konce letního času (DST) podle nastavení časového pásma tiskárny. **Poznámka:** Výchozí nastavení výrobce je Zapnuto a toto nastavení používá příslušný letní čas spojený nastavením časového pásma.
Vlastní nastavení časového pásma Posunutí UTC První týden letního času První den letního času – vypnuto První měsíc letního času Začátek letního času Poslední týden letního času Poslední den letního času Poslední měsíc letního času Konec letního času Posunutí letního času	Vyberte časové pásmo.
Povolit server NTP Zapnuto Vypnuto	Aktivuje či deaktivuje časový protokol sítě (NTP), který synchronizuje hodiny tiskáren připojených k síti. **Poznámka:** Výchozí nastavení je Zapnuto.
Server NTP	Umožňuje zobrazit adresu serveru NTP.
Povolit ověření Vypnuto Zapnuto	Umožňuje změnit nastavení ověření na Zapnuto či Vypnuto. **Poznámky:** • Výchozí nastavení je Vypnuto. • Pokud je ověřování zapnuto, tiskárna vyzve uživatele k zadání přihlašovacích údajů, např. ID uživatele a hesla.

Nabídka Nastavení

Nabídka obecných nastavení

Položka	Funkce
Jazyk výpisů Angličtina Francais Deutsch Italiano Espanol Řečtina Dansk Norsk Nederlands Svenska Portugalština Suomi Ruština Polski Magyar Turkce Česky Zjednodušená čínština Tradiční čínština Korejština Japonština	Nastavení jazyka zobrazovaného textu na displeji.
Režim Eco-Mode Vypnuto Energie Energie/papír Papír	Minimalizuje spotřebu energie, papíru nebo speciálních médií. **Poznámka:** Výchozí tovární nastavení je Vypnuto. To zajistí obnovení výchozích továrních nastavení tiskárny.
Pípnutí při naplnění ADF Zapnuto Vypnuto	Určuje, zda automatický podavač dokumentů (ADF) vyšle pípnutí při založení papíru. **Poznámka:** Výchozí tovární nastavení je Neaktivní.
Tichý režim Vypnuto Zapnuto	Minimalizace hluku tiskárny. **Poznámka:** Výchozí tovární nastavení je Vypnuto. Toto nastavení podporuje specifikace výkonu pro danou tiskárnu.
Spustit první nastavení Ano Ne	Spustí průvodce instalací.

Položka	Funkce
Klávesnice Typ klávesnice Angličtina Francais Francais Canadien Deutsch Italiano Espanol Řečtina Dansk Norsk Nederlands Svenska Suomi Portugalština Ruština Polski Swiss German Swiss French Turkce Korejština Vlastní klávesa [x] Karta Symboly / znaky s diakritikou Zapnuto Vypnuto Karta Ruština/polština Zapnuto Vypnuto Karta Korejština Zapnuto Vypnuto	Určuje jazyk a informace o vlastních tlačítkách pro klávesnici tiskárny. Další karty nabízejí přístup k diakritickým znaménkům a symbolům pomocí klávesnice.
Formáty papíru USA Metrický	Určuje měrné jednotky pro formáty papíru. **Poznámky:** • USA tovární nastavení je USA. Mezinárodní tovární nastavení je Metrický. • Počáteční nastavení je určeno výběrem země nebo regionu v průvodci první instalací.
Rozsah portů funkce Skenovat do počítače [rozsah portů]	Určuje platný rozsah portů pro tiskárny za branou firewall blokující porty. **Poznámka:** 9751:Výchozí tovární nastavení je 12000.

Položka	Funkce
Zobrazené informace Levá strana Pravá strana Vlastní text [x] [zadaný text]	Určuje položky zobrazované v horních rozích domovské obrazovky. Pro položky Levá strana a Pravá strana můžete vybírat z následujících možností: Žádný IP adresa Název hostitele Jméno kontaktu Umístění Datum/Cas Název služby mDNS/DDNS Název Nulové konfigurace Množství ink. v kazetě Vlastní text [x] **Poznámky:** • Výchozím nastavením pro levou stranu je adresa IP. • Výchozím nastavením pro pravou stranu je Datum/čas.
Zobrazené informace (pokračování) [x] Kazeta [x] Fotoválec Zapékač Přenosový modul	Umožňuje přizpůsobit zobrazené informace o spotřebním materiálu. Můžete vybírat z těchto možností: Kdy zobrazit Nezobrazovat Displej Zobrazovaná zpráva Výchozí nastavení Alternativní Výchozí nastavení [zadaný text] Alternativní [zadaný text] **Poznámky:** • Výchozím nastavením výrobce pro „Zobrazit při naplnění registrů“ je Vypnuto. • Výchozím nastavením položky Zobrazená zpráva je Výchozí.

Položka	Funkce
Zobrazené informace (pokračování) Nádobka na odpadní toner Uvíznutí papíru Založte papír Servisní chyby	Umožňuje přizpůsobit zobrazené informace o určitých nabídkách. Můžete vybírat z těchto možností: Aktivovat Ano Ne Typ zobrazovaného hlášení Výchozí nastavení Alternativní Výchozí hlášení [zadaný text] Alternativní hlášení [zadaný text] **Poznámky:** • Pro možnost Aktivovat není k dispozici žádné výchozí nastavení. • Výchozím nastavením pro Typ hlášení je Výchozí.
Přizpůsobení domovské stránky Změnit jazyk Kopírovat Zástupci kopírování Faxovat Zástupci faxu E-mail Zástupci e-mailu FTP Zástupci FTP Hledat pozdržené úlohy Pozdržené úlohy Jednotka USB Profily a řešení Záložky Úlohy podle uživatelů Formuláře a oblíbené položky	Umožňuje měnit ikony zobrazené na domovské obrazovce. Pro každou ikonu vyberte některou z následujících možností: Displej Nezobrazovat
Formát data MM-DD-RRRR DD-MM-RRRR RRRR-MM-DD	Nastavte formát data.
Formát času 12hodinový dop./odp. 24hodinový čas	Nastavte formát času.
Jas obrazovky 20–100	Umožňuje upravit jas displeje
Jedna kopie strany Zapnuto Vypnuto	Slouží k nastavení počtu kopií skenovaných ze skleněné plochy skeneru na pouze jednu stránku. **Poznámka:** Výchozí tovární nastavení je Vypnuto.

Položka	Funkce
Osvětlení výstupu LED standardního zásobníku Normální/Pohotovostní režim Jasné Tlumené Vypnuto Spořič energie Jasné Tlumené Vypnuto	Slouží k nastavení množství světla pro standardní zásobník. **Poznámky:** • V režimu Normální/pohotovostní je výchozím nastavením výrobce hodnota Jasné. • Výchozí tovární nastavení pro Úsporný režim je Tlumené. • Tato položka nabídky se zobrazí pouze v případě, že je přítomno integrované výstupní osvětlení, nebo když je nainstalován přídavný výstupní zásobník s kontrolkou.
Zvuková odezva Odezva tlačítek Zapnuto Vypnuto Hlasitost 1–10	Nastavuje hlasitost zvuku pro tlačítka. **Poznámky:** • Výchozí nastavení pro položku Odezva tlačítek je Zapnuto. • Výchozí nastavení pro položku Hlasitost je 5.
Zobrazit záložky Zapnuto Vypnuto	Určuje, zda se v oblasti Pozdržené úlohy zobrazí záložky. **Poznámka:** Výchozí tovární nastavení je Zapnuto.
Povolit odstranění pozadí Zapnuto Vypnuto	Určuje, zda je povoleno odstranit pozadí obrázku. **Poznámka:** Výchozí tovární nastavení je Zapnuto.
Povolit vlastní skenování úloh Zapnuto Vypnuto	Skenování více úloh do jednoho souboru **Poznámka:** Výchozí tovární nastavení je Zapnuto. Je-li vybrána možnost Zapnuto, lze pro určité úlohy povolit nastavení Povolit vlastní skenování úloh.
Obnova po uvíznutí ve skeneru Úroveň úlohy Úroveň stránky	Určuje, jakým způsobem má být skenovaná úloha znovu vložena, pokud dojde k uvíznutí papíru v automatickém podavači papíru. **Poznámky:** • Výchozí tovární nastavení je Úroveň úlohy. • Je-li vybrána možnost Úroveň úlohy, je nutno při uvíznutí jakékoliv strany zopakovat celé skenování. • Je-li vybrána možnost Úroveň strany, bude opakované skenování probíhat od uvíznuté strany dále.
Frekvence obnovy webové stránky 30–300	Udává interval v sekundách mezi aktualizacemi serveru Embedded Web Server. **Poznámka:** Výchozí tovární nastavení je 120.
Jméno kontaktu	Slouží k zadání jména kontaktu. **Poznámka:** Kontaktní název bude uložen na serveru Embedded Web Server.
Umístění	Slouží k zadání umístění. **Poznámka:** Umístění bude uloženo na serveru Embedded Web Server.

Položka	Funkce
Alarmy Řízení alarmů Alarm kazety	Nastavuje upozornění, když tiskárna vyžaduje zásah uživatele. Pro každý typ upozornění vyberte z následujících možností: Vypnuto Jedno Nepřetržitě **Poznámky:** • Výchozí tovární nastavení Řízení alarmu je Jednou. Při nastavení Jednou zazní tři rychlá pípnutí. • Výchozí tovární nastavení Alarmu kazety je Vypnuto. Při nastavení Vypnuto alarm nezazní. • Při nastavení Nepřetržitě zazní tři pípnutí každých 10 sekund.
Limity Pohotovostní režim Vypnuto 1–240	Určuje dobu nečinnosti v minutách, po které tiskárna přejde do úsporného režimu. **Poznámka:** Výchozí tovární nastavení je 15.
Limity Režim spánku 1–180	Nastaví dobu v sekundách, po kterou tiskárna po vytištění úlohy vyčká, než přejde do úsporného režimu. **Poznámky:** • Výchozí tovární nastavení je 20. • Při nastavení nižší hodnoty bude dosažena vyšší úspora energie, může se však prodloužit doba pro spuštění. • Zvolte nejnižší hodnotu, pokud tiskárna sdílí elektrický okruh s osvětlením místnosti nebo pozorujete blikání světla v místnosti. • Pokud tiskárnu používáte neustále, vyberte vysokou hodnotu. Ve většině případů tak zůstane tiskárna připravena k tisku s minimální dobou spuštění.
Limity Doba hibernace Vypnuto 20 sekund 1–3 hodiny 6 hodin 1–3 dny 1–2 týdny 1 měsíc	Nastavte dobu, jež má uplynout, než tiskárna přejde do režimu hibernace. **Poznámka:** Výchozím nastavením výrobce jsou 3 dny.
Limity Časový limit obrazovky 15–300	Nastaví dobu v sekundách, po jakou tiskárna čeká předtím, než se ovládací panel přepne do režimu Připraveno. **Poznámka:** Výchozí tovární nastavení je 30.

Položka	Funkce
Limity Časový limit tisku Vypnuto 1–255	Umožňuje nastavit dobu v sekundách, po kterou tiskárna čeká na obdržení zprávy o konci úlohy před tím, než zruší zbytek tiskové úlohy. **Poznámky:** • Výchozí tovární nastavení je 90. • Jakmile tato doba vyprší, všechny částečně vytištěné stránky, které jsou stále v tiskárně, budou vytištěny a poté tiskárna zkontroluje, zda na zpracování čekají další nové tiskové úlohy. • Časový limit tisku je k dispozici pouze při použití emulace jazyka PCL. Toto nastavení nemá žádný vliv na tiskové úlohy s emulací jazyka PostScript.
Limity Limit pro čekání Vypnuto 15–65535	Nastaví dobu v sekundách, po kterou tiskárna čeká na další data před tím, než zruší tiskovou úlohu. **Poznámky:** • Výchozí tovární nastavení je 40. • Limit pro čekání je k dispozici pouze tehdy, pokud tiskárna používá emulaci PostScript. Toto nastavení nemá žádný vliv na tiskové úlohy s emulací jazyka PCL.
Limity Limit čekání na pozdrženou úlohu 5–255	Určuje čas, po který tiskárna čeká na zásah uživatele před tím, než pozastaví úlohy vyžadující nedostupné zdroje, a pokračuje v tisku jiných úloh čekajících v tiskové frontě. **Poznámky:** • Výchozí tovární nastavení je 30. • Tato nabídka se zobrazí pouze v případě, že je nainstalován pevný disk tiskárny.
Obnovení tisku Vypnuto Automatické pokračování 5–255	Umožňuje tiskárně automaticky pokračovat v tisku po určitých situacích, kdy byla odpojena, pokud problém nebyl vyřešen v určeném časovém intervalu. **Poznámka:** Výchozí tovární nastavení je Neaktivní.
Obnovení tisku Napravit uvíznutí Automatický režim Zapnuto Vypnuto	Určuje, zda tiskárna znovu vytiskne uvíznuté stránky. **Poznámky:** • Výchozí tovární nastavení je Automaticky. Tiskárna uvíznuté stránky nevytiskne znovu, pokud je paměť požadovaná pro uložení těchto stránek potřebná pro další tiskové úlohy. •
Obnovení tisku Ochrana stránky Vypnuto Zapnuto	Umožní tiskárně úspěšně vytisknout stránku, která by jinak nemohla být vytištěna. **Poznámky:** • Výchozí tovární nastavení je Vypnuto. Možnost Vypnuto vytiskne částečnou stránku, pokud není dostatek paměti pro vytištění celé stránky. • Možnost Zapnuto nastaví tiskárnu, aby zpracovala celou stránku a byla tak vytištěna stránka celá.

Položka	Funkce
Stisknutí tlačítka Spánek Spánek Hibernace Žádná akce	Určuje, jak tiskárna reaguje v nečinném stavu na krátké stisknutí tlačítka Spánek. **Poznámky:** • Výchozí nastavení je Spánek. • Režim spánku nebo hibernace ukončíte stisknutím libovolného místa na displeji nebo stisknutím tlačítka na ovládacím panelu.
Stisknutí a podržení tlačítka Spánek Žádná akce Spánek Hibernace	Určuje, jak tiskárna reaguje v nečinném stavu na dlouhé stisknutí tlačítka Spánek. **Poznámky:** • Výchozí nastavení je Žádná akce. • Režim spánku nebo hibernace ukončíte stisknutím libovolného místa na displeji nebo stisknutím tlačítka na ovládacím panelu.
Výchozí tovární nastavení Neobnovovat Obnovit nyní	Použije výchozí tovární nastavení tiskárny. **Poznámka:** Možnost Neobnovovat je výchozím továrním nastavením.

Nabídka Nastavení kopírování

Položka	Funkce
Typ obsahu Text Grafika Text/Fotografie Fotografie	Určuje obsah předlohy. **Poznámka:** Výchozí tovární nastavení je Text/Fotografie.
Zdroj obsahu Černobílá laserová Barevná laserová Do inkoustových tiskáren Fotografie/Film Časopis Noviny Tisk Jiný	Určuje, jak byla vytvořena předloha. **Poznámka:** Výchozí tovární nastavení je Barevná laserová.
Barevně Zapnuto Vypnuto	Určuje, zda jsou kopie tištěny barevně. **Poznámka:** Výchozí tovární nastavení je Zapnuto.
Umožnit barevné kopie Zapnuto Vypnuto	Zapne nebo vypne barvy při kopírování. **Poznámky:** • Výchozí tovární nastavení je Zapnuto. • Nastavení Vypnuto skryje všechny nabídky týkající se barvy. • Toto nastavení potlačí nastavení Barevně.

Položka	Funkce
Aut. detekce barev Citlivost barev 1–9 Citlivost oblasti 1–9	Nastaví intenzitu barvy, kterou tiskárna může rozpoznat z originálního dokumentu. **Poznámka:** Tato položka nabídky je k dispozici pouze tehdy, pokud je možnost Barva nastavena na hodnotu Automaticky.
Strany (oboustranný tisk) Jednostranný na jednostranný Jednostranný na dvoustranný Dvoustranný na jednostranný Dvoustranný na dvoustranný	Určuje, zda je předloha oboustranná nebo jednostranná a zda má být kopie oboustranná nebo jednostranná. **Poznámka:** Výchozí tovární nastavení je Jednostranný na jednostranný. Toto nastavení se zvolí při použití jednostranné předlohy pro úlohu jednostranného kopírování.
Šetřič papíru Vypnuto Portrét 2 na 1 Na šířku 2 na 1 Portrét 4 na 1 Na šířku 4 na 1	Umožňuje kopírovat dvě nebo čtyři stránky dokumentu na jednu stranu papíru. **Poznámka:** Výchozí tovární nastavení je Vypnuto.
Tisknout okraje stránek, Zapnuto Vypnuto	Určuje, zda se bude tisknout okraj. **Poznámka:** Výchozí tovární nastavení je Vypnuto.
Skládat kopie Vypnuto [1,1,1,2,2,2] Zapnuto [1,2,1,2,1,2]	Vyrovnání stránek tiskové úlohy ve správném pořadí při tisku více kopií. **Poznámka:** Výchozí tovární nastavení je Zapnuto.
Formát předlohy Letter Legal Executive Folio Statement Oficio (Mexico) Universal Automatická detekce formátu Kombinované formáty A4 A5 A6 JIS B5 Vlastní formát skenování [x] Předloha knihy Vizitky 3 x 5 4 x 6 Identifikační karta	Zadání velikosti původního dokumentu **Poznámka:** Výchozí tovární nastavení v USA je Letter. Mezinárodní výchozí tovární nastavení je A4.
Kopírovat do zdroje Zásobník [x] Automatické přizpůsobení rozměru Ruční podavač	Určuje zdroj papíru pro úlohy kopírování. **Poznámka:** Výchozí tovární nastavení je Zásobník 1.

Položka	Funkce
Oddělovací listy průsvitné fólie Zapnuto Vypnuto	Zajišťuje umístění listu papíru mezi průhledné fólie. **Poznámka:** Výchozí tovární nastavení je Zapnuto.
Oddělovací listy Vypnuto Mezi kopiemi Mezi úlohy Mezi listy	Zajišťuje umístění listu papíru mezi jednotlivé listy, kopie nebo úlohy. **Poznámka:** Výchozí tovární nastavení je Vypnuto.
Zdroj oddělovacích listů Zásobník [x] Ruční podavač	Zadejte zdroj papíru pro oddělovací list. **Poznámka:** Výchozí tovární nastavení je Zásobník 1.
Tmavost 1–9	Zesvětluje nebo ztmavuje výstup. **Poznámka:** Výchozí tovární nastavení je 5.
Počet kopií 1–999	Určuje počet kopií pro úlohu kopírování. **Poznámka:** Výchozí tovární nastavení je 1.
Záhlaví/Zápatí [Umístění] Vypnuto Datum/Cas Číslo stránky Vlastní text Tisknout Všechny stránky Pouze první stránka Všechny stránky kromě první Vlastní text	Určuje informace v záhlaví/zápatí a jeho umístění na stránce. Umístění vyberte z následujících možností: • Vlevo nahoře • Nahoře uprostřed • Vpravo nahoře • Vlevo dole • Dole uprostřed • Vpravo dole **Poznámky:** • Výchozí tovární nastavení pro umístění je Vypnuto. • Pro Vytisknout na je výchozí nastavení Všechny stránky.
Překrytí Důvěrná Kopírovat Koncept Urgentní Vlastní Vypnuto	Určuje text překrytí vytištěný na každé stránce dané úlohy kopírování. **Poznámka:** Výchozí tovární nastavení je Vypnuto.
Vlastní maska	Určuje vlastní text překrytí.
Umožnit prioritu kopií Zapnuto Vypnuto	Umožňuje uložit vlastní nastavení kopírování jako zástupce. **Poznámka:** Výchozí tovární nastavení je Zapnuto.

Položka	Funkce
Skenování vlastní úlohy Vypnuto Zapnuto	Umožňuje naskenovat dokument, který obsahuje různé formáty papíru, do jediné úlohy kopírování. **Poznámky:** • Výchozí tovární nastavení je Vypnuto. • Tato možnost se zobrazí pouze v případě, že je nainstalován naformátovaný funkční pevný disk tiskárny.
Umožnit Uložit jako zástupce Zapnuto Vypnuto	Umožňuje uložit vlastní nastavení kopírování jako zástupce. **Poznámka:** Výchozí tovární nastavení je Zapnuto.
Odstranění pozadí -4 až 4	Umožňuje upravit viditelnost pozadí na kopii. **Poznámka:** Výchozí tovární nastavení je 0.
Automatické centrování Vypnuto Zapnuto	Umožňuje automaticky vyrovnat obsah na střed stránky. **Poznámka:** Výchozí tovární nastavení je Vypnuto.
Vyvážení barev Azurová – červená Purpurová – zelená Žlutá – modrá	Zapíná vyvážení barev ve výstupu.
Zeslabení barvy Zeslabení barvy Žádný Červená Zelená Modrá Výchozí prahová hodnota červené 0–255 Výchozí prahová hodnota zelené 0–255 Výchozí prahová hodnota modré 0–255	Určuje barvu, jejíž intenzita bude snížena, a umožňuje nastavit snížení pro prahové hodnoty jednotlivých barev. **Poznámky:** • Výchozí tovární nastavení pro Zeslabení barvy je Žádné. • Výchozí tovární nastavení pro každou prahovou hodnotu barvy je 128.
Kontrast 0–5 Nejlepší pro obsah	Určuje kontrast použitý pro výstup. **Poznámka:** Výchozí tovární nastavení je Nejlepší pro obsah
Zrcadlový obraz Vypnuto Zapnuto	Vytvoří zrcadlový obraz předlohy. **Poznámka:** Výchozí tovární nastavení je Vypnuto.
Negativní obraz Vypnuto Zapnuto	Vytvoří negativní obraz předlohy. **Poznámka:** Výchozí tovární nastavení je Vypnuto.
Detail stínu -4 až 4	Umožňuje upravit viditelnost detailů ve stínech na kopii. **Poznámka:** Výchozí tovární nastavení je 0.

Položka	Funkce
Skenování od okraje k okraji Vypnuto Zapnuto	Určuje, zda se předloha skenuje od kraje ke kraji. **Poznámka:** Výchozí tovární nastavení je Vypnuto.
Ostrost 1–5	Upravuje ostrost kopie. **Poznámka:** Výchozí tovární nastavení je 3.
Teplota -4 až 4	Určuje, zda budou výstupy teplé nebo studené. Hodnota Chladný vytvoří modřejší výstup než výchozí hodnota, hodnota Teplý vytvoří červenější výstup než výchozí hodnota.
Vzorek kopie Vypnuto Zapnuto	Vytvoří vzorek kopie předlohy. **Poznámka:** Výchozí tovární nastavení je Vypnuto.

Nabídka Nastavení faxu

Nabídka režimu faxu (nastavení analogového faxu)

Režim Analogového nastavení faxu odešle faxovou úlohu po telefonní lince.

Obecná nastavení faxu

Položka	Funkce
Obnovit výchozí výrobní nastavení	Obnovuje výchozí výrobní nastavení všech nastavení faxu.
Optimalizovat kompatibilitu	Optimalizuje kompatibilitu faxu s dalšími faxovými přístroji.
Název stanice	Určuje název faxu v tiskárně.
Číslo stanice	Určuje telefonní číslo přiřazené faxu.
ID stanice Název stanice Číslo stanice	Určuje, jak je fax identifikován. **Poznámka:** Výchozí tovární nastavení je Číslo stanice.
Povolit ruční skenování Zapnuto Vypnuto	Slouží k nastavení tiskárny na ruční faxování, které vyžaduje rozdělovač kanálů (splitter) a telefonní přístroj. **Poznámky:** • Výchozí tovární nastavení je Vypnuto. • K přijetí příchozí faxové úlohy a volbě čísla faxu použijte běžný telefonní přístroj. • Funkci ručního faxování přímo vyvoláte stisknutím tlačítka **# 0** na číselné klávesnici.
Využitá paměť Všechny přijaté Většina pro příjem Stejné Nejodesílanější Všechny odeslané	Definuje přiřazení stálé paměti mezi odesláním a přijetím faxových úloh. **Poznámka:** Výchozím nastavením výrobce je Stejná.
Storno faxů Povolit Nepovolit	Určuje, zda je povoleno zrušit faxové úlohy. **Poznámka:** Výchozí tovární nastavení je Povolit.

Položka	Funkce
Maskování faxového čísla Vypnuto Zleva Zprava	Určuje směr, z něhož se budou maskovat číslice v čísle odchozího faxu. **Poznámky:** • Výchozí tovární nastavení je Vypnuto. • Počet maskovaných znaků je určen nastavením položky „Maskované číslice“.
Maskované číslice 0–58	Určuje počet maskovaných číslic v odchozím čísle faxu. **Poznámka:** Výchozí tovární nastavení je 0.
Úvodní stránka faxu Úvodní stránka faxu Ve výchozím stavu vypnuto Ve vých. stavu zapnuto Nikdy nepoužít Vždy použít Zahrnout pole Komu Zapnuto Vypnuto Zahrnout pole Od Zapnuto Vypnuto Část Zahrnout pole Zpráva Zapnuto Vypnuto Zpráva Zahrnout logo Zapnuto Vypnuto Zahrnout zápatí [x] Zapnuto Vypnuto Zápatí [x]	Konfiguruje úvodní stránku faxu. **Poznámky:** • „Ve výchozím stavu vypnuto“ je výchozí nastavení pro možnost Úvodní stránka faxu. • U všech ostatních položek nabídky je výchozí tovární nastavení Vypnuto.

Nastavení odesílání faxů

Položka	Funkce
Rozlišení Standardní Vysoké 200 dpi Super vysoké 300 dpi	Určuje kvalitu v bodech na palec (dpi). Vyšší rozlišení zaručuje lepší kvalitu tisku, ale prodlužuje dobu přenosu odchozích faxů. **Poznámka:** Výchozí tovární nastavení je Standard (Standardní).

Položka	Funkce
Formát předlohy Letter Legal Executive Folio Statement Oficio (Mexico) Universal Kombinované formáty A4 A5 A6 JIS B5 Vlastní formát skenování [x] Předloha knihy Vizitky 3 x 5 palců 4 x 6 palců	Zadání velikosti původního dokumentu **Poznámka:** Výchozí tovární nastavení v USA je Kombinované formáty. Mezinárodní výchozí tovární nastavení je A4.
Strany (oboustranný tisk) Vypnuto Dlouhý okraj Krátký okraj	Určuje orientaci předloh vložených do podavače ADF pro oboustranné skenování. **Poznámka:** Výchozí tovární nastavení je Vypnuto.
Typ obsahu Text Grafika Text/Fotografie Fotografie	Určuje obsah předlohy. **Poznámka:** Výchozí tovární nastavení je Text.
Zdroj obsahu Černobílá laserová Barevná laserová Do inkoustových tiskáren Fotografie/Film Časopis Noviny Tisk Jiný	Určuje, jak byla vytvořena předloha. **Poznámka:** Výchozí tovární nastavení je Barevná laserová.
Tmavost 1–9	Zesvětluje nebo ztmavuje výstup. **Poznámka:** Výchozí tovární nastavení je 5.
Předvolba	Umožňuje zadat předvolbu, například 99. Je zde pole pro zadání číslic.
Pravidla pro předvolbu Pravidlo pro předčíslí [x]	Umožňuje určit pravidlo pro předvolbu.
Automatická opakovaná volba 0–9	Určuje, kolikrát se tiskárna pokouší odeslat fax na určené číslo. **Poznámka:** Výchozí tovární nastavení je 5.

Položka	Funkce
Četnost opakovaného vytáčení 1–200	Určuje dobu v minutách mezi opakovanými volbami. **Poznámka:** Výchozí tovární nastavení je 3.
Za ústřednou PABX Ano Ne	Povoluje nebo zakazuje slepou volbu ústředny bez oznamovacího tónu. **Poznámka:** Výchozí tovární nastavení je Ne.
Povolit ECM Ano Ne	Povoluje nebo zakazuje Režim opravy chyb pro faxové úlohy. **Poznámka:** Výchozí tovární nastavení je Ano.
Zapnout skenování faxů Zapnuto Vypnuto	Umožňuje faxovat soubory naskenované v tiskárně. **Poznámka:** Výchozí tovární nastavení je Zapnuto.
Ovladač pro fax Ano Ne	Umožňuje tiskovému ovladači odesílat faxové úlohy. **Poznámka:** Výchozí tovární nastavení je Ano.
Umožnit Uložit jako zástupce Zapnuto Vypnuto	Umožňuje uložit v tiskárně faxová čísla jako zástupce. **Poznámka:** Výchozí tovární nastavení je Zapnuto.
Režim vytáčení Tón Pulsní	Umožňuje zadat zvuk předčíslí. **Poznámka:** Výchozím nastavením výrobce je tónové vytáčení.
Max. rychlost 2400 4800 9600 14400 33600	Určuje maximální rychlost odesílání faxů v baudech. **Poznámka:** Výchozí tovární nastavení je 33600.
Skenování vlastní úlohy Zapnuto Vypnuto	Umožňuje naskenovat dokument, který obsahuje kombinované formáty papíru, do jediného souboru. **Poznámky:** • Výchozí tovární nastavení je Vypnuto. • Tato položka nabídky se zobrazí pouze v případě, že je nainstalován funkční naformátovaný pevný disk.
Náhled skenování Zapnuto Vypnuto	Určuje, zda se na displeji zobrazí náhled pro úlohy skenování. **Poznámky:** • Výchozí tovární nastavení je Vypnuto. • Tato položka nabídky se zobrazí pouze v případě, že je nainstalován funkční naformátovaný pevný disk.
Odstranění pozadí -4 až 4	Upravuje rozsah pozadí viditelného na naskenovaném dokumentu. **Poznámka:** Výchozí tovární nastavení je 0.

Položka	Funkce
Vyvážení barev Azurová – červená Purpurová – zelená Žlutá – modrá	Zapíná vyvážení barev v obrazu naskenovaného dokumentu.
Zeslabení barvy Zeslabení barvy Žádný Červená Zelená Modrá Výchozí prahová hodnota červené 0–255 Výchozí prahová hodnota zelené 0–255 Výchozí prahová hodnota modré 0–255	Určuje barvu, jejíž intenzita bude snížena, a umožňuje nastavit snížení pro prahové hodnoty jednotlivých barev. **Poznámky:** • Výchozí tovární nastavení pro Zeslabení barvy je Žádné. • Výchozí tovární nastavení pro každou prahovou hodnotu barvy je 128.
Kontrast 0–5 Nejlepší pro obsah	Určuje kontrast naskenovaného obrazu. **Poznámka:** Výchozí tovární nastavení je Nejlepší pro obsah
Zrcadlový obraz Vypnuto Zapnuto	Vytvoří zrcadlový obraz předlohy. **Poznámka:** Výchozí tovární nastavení je Vypnuto.
Negativní obraz Vypnuto Zapnuto	Vytvoří negativní obraz předlohy. **Poznámka:** Výchozí tovární nastavení je Vypnuto.
Detail stínu -4 až 4	Nastavuje míru viditelného stínu. **Poznámka:** Výchozí tovární nastavení je 0.
Skenování od okraje k okraji Vypnuto Zapnuto	Určuje, zda je předloha skenována od okraje k okraji. **Poznámka:** Výchozí tovární nastavení je Vypnuto.
Ostrost 1–5	Upravuje ostrost faxu. **Poznámka:** Výchozí tovární nastavení je 3.
Teplota -4 až 4	Určuje, zda budou výstupy teplé nebo studené. Hodnota Chladný vytvoří modřejší výstup než výchozí hodnota, hodnota Teplý vytvoří červenější výstup než výchozí hodnota. **Poznámka:** Výchozí tovární nastavení je 0.
Zapnout skenování barevných faxů Ve výchozím stavu vypnuto Ve vých. stavu zapnuto Nikdy nepoužít Vždy použít	Umožňuje barevné faxování. **Poznámka:** Výchozí nastavení výrobce je „Ve vých. stavu vypnuto“.

Položka	Funkce
Automatický převod barevných faxů do jedno-barevných Zapnuto Vypnuto	Převádí všechny odchozí faxy na černobílé. **Poznámka:** Výchozí tovární nastavení je Zapnuto.

Nastavení přijímání faxů

Položka	Funkce
Zapnout příjem faxů Zapnuto Vypnuto	Umožňuje tiskárně přijímat faxové úlohy. **Poznámka:** Výchozí tovární nastavení je Zapnuto.
Povolit ID volajícího Zapnuto Vypnuto	Zobrazuje identifikační informace volajícího pro příchozí fax. **Poznámka:** Výchozí tovární nastavení je Zapnuto.
Čekání faxových úloh Žádný toner Toner a spotřební materiál	Zajišťuje odebrání faxových úloh z tiskové fronty, pokud úloha vyžaduje specifické prostředky, které nejsou dostupné. **Poznámka:** Výchozí tovární nastavení je Žádný.
Počet zvonění před přijetím 1–25	Určuje počet zvonění před přijetím příchozí faxové úlohy. **Poznámka:** Výchozí tovární nastavení je 3.
Automatická redukce Zapnuto Vypnuto	Zajišťuje změnu měřítka příchozí faxové úlohy tak, aby vyplnila formát papíru založeného v určeném zdroji pro faxování. **Poznámka:** Výchozí tovární nastavení je Zapnuto.
Zdroj papíru Automatický režim Zásobník [x] Univerzální podavač Ruční podavač	Určuje zdroj papíru pro tisk příchozích faxových úloh. **Poznámka:** Výchozí tovární nastavení je Automaticky.
Oddělovací listy Vypnuto Před úlohou Po úloze	Umožňuje tiskárně vložit oddělovací listy pro příchozí faxové úlohy. **Poznámka:** Výchozí tovární nastavení je Vypnuto.
Zdroj oddělovacích listů Zásobník [x] Ruční podavač	Zadejte zdroj papíru pro oddělovací list. **Poznámka:** Výchozí tovární nastavení je Zásobník 1.
Strany (oboustranný tisk) Vypnuto Zapnuto	Aktivuje oboustranný tisk pro příchozí faxové úlohy. **Poznámka:** Výchozí tovární nastavení je Vypnuto.
Zápatí stránky Zapnuto Vypnuto	Tiskne informace o přenosu na spodní okraj každé stránky přijatého faxu. **Poznámka:** Výchozí tovární nastavení je Vypnuto.
Časová značka zápatí faxu Čas tisku Čas přijetí	Doba času přijetí faxu. **Poznámka:** Výchozí tovární nastavení je Čas přijetí.

Položka	Funkce
Max. rychlost 2400 4800 9600 14400 33600	Určuje maximální rychlost přijímaných faxů v baudech. **Poznámka:** Výchozí tovární nastavení je 33600.
Přeposílání faxů Tisk Vytisknout a přeposlat Přeposlat	Aktivuje přeposílání přijatých faxů dalšímu příjemci. **Poznámka:** Výchozí tovární nastavení je Tisk.
Předat Faxovat E-mail FTP LDSS eSF	Určuje typ příjemce, kterému budou faxy přeposlány. **Poznámky:** • Výchozí tovární nastavení je Fax. • Tato položka nabídky je dostupná pouze z vestavěného webového serveru.
Zkratka pro funkci Předat	Umožňuje zadat číslo zástupce, které bude odpovídat typu příjemce (Fax, E-mail, FTP, LDSS nebo eSF).
Blokovat fax bez názvu Vypnuto Zapnuto	Aktivuje blokování příchozích faxů odeslaných ze zařízení bez zadaného identifikátoru stanice nebo faxu. **Poznámka:** Výchozí tovární nastavení je Vypnuto.
Seznam blokovaných faxů	Aktivuje seznam blokovaných faxových čísel uložený v tiskárně.
Pozdržení faxů Režim pozdrženého faxu Vypnuto Vždy zapnuto Ručně Naplánováno Rozvrh pozdržení faxů	Umožňuje tiskárně pozdržet tisk přijatých faxů, dokud nebudou uvolněny. Pozdržené faxy lze uvolnit ručně nebo v plánovaný den nebo čas. **Poznámka:** Výchozí tovární nastavení je Vypnuto.
Zapnout příjem barevných faxů Zapnuto Vypnuto	Umožňuje tiskárně přijímat barevné faxy a tisknout je ve stupních šedi. **Poznámka:** Výchozí tovární nastavení je Zapnuto.

Nastavení faxových protokolů

Položka	Funkce
Protokol přenosu Tisk protokolu Netisknout protokol Tisknout jen kvůli chybě	Umožňuje tisk protokolu přenosu po každé faxové úloze. **Poznámka:** Výchozí tovární nastavení je Tisk protokolu.
Protokol chyb příjmu Nikdy netisknout Tisknout při chybě	Umožňuje tisk protokolu chyb příjmu. **Poznámka:** Výchozí tovární nastavení je Nikdy netisknout.

Položka	Funkce
Automatický tisk protokolů Zapnuto Vypnuto	Umožňuje automatický tisk protokolů faxu. **Poznámky:** • Výchozí tovární nastavení je Zapnuto. • Tisk protokolů po každé 200. úloze.
Zdroj papíru pro protokol Zásobník [x] Ruční podavač	Určuje zdroj papíru používaný pro tisk protokolů. **Poznámka:** Výchozí tovární nastavení je Zásobník 1.
Zobrazení protokolů Název vzdálené stanice Vytočené číslo	Určuje, zda je ve vytištěných protokolech uvedeno volané číslo, vrácený název stanice nebo faxu. **Poznámka:** Výchozí tovární nastavení je Název vzdálené stanice.
Umožnit protokolování úloh Zapnuto Vypnuto	Povoluje přístup k protokolu faxových úloh. **Poznámka:** Výchozí tovární nastavení je Zapnuto.
Povolit záznam volání Zapnuto Vypnuto	Povoluje přístup k protokolu faxových volání. **Poznámka:** Výchozí tovární nastavení je Zapnuto.

Nastavení reproduktoru

Položka	Funkce
Režim reproduktoru Vždy vypnuto Zapnuto do připojení Vždy zapnuto	Určuje režim reproduktoru. **Poznámka:** Výchozí tovární nastavení je Zapnuto do připojení. Reproduktor reprodukuje hluk, dokud se nenaváže faxové spojení.
Hlasitost reproduktoru Vysoký Nízký	Nastavuje vysokou nebo nízkou hlasitost reproduktoru. **Poznámka:** Výchozím nastavením výrobce je Vysoká.
Hlasitost zvonění Vypnuto Zapnuto	Zapíná nebo vypíná hlasitost vyzvánění. **Poznámka:** Výchozí tovární nastavení je Zapnuto.

Přijmout po

Položka	Funkce
Všechna zvonění Pouze jedno zazv. Pouze dvě zazv. Pouze tři zazv. Pouze po jednom nebo dvou zazvoněních Pouze po jednom nebo třech zazvoněních Pouze dvě nebo tři zazv.	Určuje typy vyzvánění, po kterých tiskárna přijímá volání. **Poznámka:** Výchozí tovární nastavení je Všechna zvonění.

Nabídka režimu faxu (nastavení faxového serveru)

Režim Faxový server odešle faxovou úlohu na faxový server k přenosu.

Chcete-li otevřít nabídku z domovské obrazovky, přejděte na:

>Nastavení >Nastavení faxování >Nastavení faxového serveru

Položka	Použití
Na formát	Umožňuje zadávat informace pomocí virtuální klávesnice na ovládacím panelu tiskárny.
Adresa pro odpověď	
Předmět	
Zpráva	
Nastavení SMTP	Určuje informace o nastavení serveru SMTP.
Primární brána SMTP	Určuje informace o portu serveru SMTP.
Sekundární brána SMTP	
Formát obrazu PDF (.pdf) XPS (.xps) TIFF (.tif)	Určuje typ obrazu ke skenování za účelem odeslání faxu.
Typ obsahu Text Text/Fotografie Grafika Fotografie	Určuje obsah předlohy. **Poznámka:** Text je výchozí tovární nastavení.
Zdroj obsahu Barevná laserová Inkoustová tiskárna Fotografie/Film Časopis Noviny Tiskovina Jiná	Určuje, jak byla vytvořena předloha. **Poznámka:** Výchozí tovární nastavení je Barevná laserová.
Rozlišení faxu Standardní Vysoké 200 dpi Super vysoké 300 dpi Ultra vysoké 600 dpi	Určuje úroveň rozlišení pro skenování za účelem odeslání faxu.
Tmavost 1–9	Zesvětluje nebo ztmavuje výstup. **Poznámka:** Výchozí nastavení je 5.
Orientace Na výšku Na šířku	Určuje orientaci naskenovaného obrazu.

Položka	Použití
Původní velikost Letter Legal Executive Folio Statement Oficio (Mexiko) Univerzální Automatické rozpoznání formátu Kombinované formáty A4 A5 A6 JIS B5 Vlastní formát naskenovaného dokumentu [x] Vizitka 3 x 5 palců 4 x 6 palců	Určuje formát papíru skenovaného dokumentu. **Poznámka:** V USA je výchozím nastavením hodnota Kombinované formáty. Mezinárodní výchozí tovární nastavení je A4.
Použít vícestránkový formát TIFF Zapnuto Vypnuto	Umožňuje výběr mezi jednostránkovými a vícestránkovými soubory TIFF. U skenování více stránek pro úlohu faxování se vytvoří buď jeden soubor TIFF obsahující všechny stránky, nebo více souborů TIFF s jedním souborem na každé stránce. **Poznámky:** • Výchozí nastavení je Zapnuto. • Tato položka nabídky se týká všech funkcí skenování.
Aktivovat analogový příjem Vypnuto Zapnuto	Aktivuje analogové přijetí faxu. **Poznámka:** Výchozí nastavení je Vypnuto.

Nabídka Nastavení e-mailu

Položka	Funkce
Nastavení e-mailového serveru Předmět Zpráva Název souboru	Určuje informace o e-mailovém serveru.
Nastavení e-mailového serveru Odeslat kopii sobě Nikdy se nezobrazuje Ve vých. stavu zapnuto Ve výchozím stavu vypnuto Vždy zapnuto	Odešle kopii e-mailu odesílateli. **Poznámka:** Výchozí tovární nastavení je Nikdy se nezobrazuje.
Nastavení e-mailového serveru Maximální velikost e-mailu 0–65535 kB	Určuje maximální velikost e-mailu. **Poznámka:** E-maily větší než zadaná maximální velikost nejsou odeslány.

Položka	Funkce
Nastavení e-mailového serveru Zpráva o chybě velikosti	Odešle zprávu, je-li e-mail větší než nastavené maximum.
Nastavení e-mailového serveru Omezená místa určení	Určuje název domény, například název firemní domény, a poté omezuje cíle e-mailů pouze na tuto doménu. **Poznámky:** • E-maily lze odeslat jen do určené domény. • Limit je jedna doména.
Nastavení e-mailového serveru Nastavení internetového odkazu Server Přihlašovací jméno Heslo Cesta Název souboru Internetový odkaz	Definuje nastavení internetového odkazu e-mailového serveru. **Poznámka:** Znaky *** : ? < > |** nelze v cestě použít.
Formát PDF (.pdf) TIFF (.tif) JPEG (.jpg) XPS (.xps) RTF (.rtf) TXT (.txt)	Určuje formát souboru. **Poznámka:** Výchozí tovární nastavení je PDF (.pdf).
Nastavení PDF Verze ve formátu PDF 1,2–1,7 A–1a A–1b Komprese PDF Normální Vysoký Zabezpečené PDF Vypnuto Zapnuto Prohledávatelné PDF Vypnuto Zapnuto	Nakonfigurujte nastavení formátu PDF. **Poznámky:** • Výchozí tovární nastavení pro položku Verze PDF je 1.5. • Výchozí tovární nastavení pro položku Komprese PDF je Normální. Tato položka nabídky se zobrazí pouze v případě, že je nainstalován funkční naformátovaný pevný disk. • Výchozí tovární nastavení pro položky Zabezpečené PDF a Prohledávatelné PDF je Vypnuto. Pro zabezpečené PDF je nutné dvakrát zadat heslo.
Typ obsahu Text Grafika Text/Fotografie Fotografie	Určuje obsah předlohy. **Poznámka:** Výchozí tovární nastavení je Text/Fotografie.

Položka	Funkce
Zdroj obsahu Černobílá laserová Barevná laserová Do inkoustových tiskáren Fotografie/Film Časopis Noviny Tisk Jiný	Určuje, jak byla vytvořena předloha. **Poznámka:** Výchozí tovární nastavení je Barevná laserová.
Barevně Vypnuto Zapnuto	Určuje, zda tiskárna snímá a přenáší obsah barevně. **Poznámka:** Výchozí tovární nastavení je Zapnuto.
Rozlišení 75 dpi 150 dpi 200 dpi 300 dpi 400 dpi 600 dpi	Určuje rozlišení skenovaného obrazu v dpi (dots per inch). **Poznámka:** Výchozím nastavením výrobce je 150 dpi.
Tmavost 1–9	Zesvětluje nebo ztmavuje výstup. **Poznámka:** Výchozí tovární nastavení je 5.
Orientace Na výšku Na šířku	Určuje orientaci skenovaného obrazu. **Poznámka:** Výchozí tovární nastavení je Na výšku.
Formát předlohy Letter Legal Executive Folio Statement Oficio (Mexico) Universal Kombinované formáty A4 A5 A6 JIS B5 Vlastní formát skenování [x] Předloha knihy Vizitky 3 x 5 palců 4 x 6 palců	Zadání velikosti původního dokumentu **Poznámka:** Výchozí tovární nastavení v USA je Letter. Mezinárodní výchozí tovární nastavení je A4.

Položka	Funkce
Strany (oboustranný tisk) Vypnuto Dlouhý okraj Krátký okraj	Určuje orientaci předlohy vložené do podavače ADF pro oboustranné skenování. **Poznámka:** Výchozí tovární nastavení je Vypnuto.
Kvalita JPEG Nejlepší pro obsah 5–90	Slouží k nastavení kvality obrazu fotografie ve formátu JPEG ve vztahu k velikosti souboru a kvalitě obrazu. **Poznámka:** Výchozí tovární nastavení je Nejlepší pro obsah
Text – výchozí 5–90	Slouží k nastavení kvality obrazu textového dokumentu ve vztahu k velikosti souboru a kvalitě obrazu. **Poznámka:** Výchozí tovární nastavení je 75.
Text/fotografie – výchozí 5–90	Slouží k nastavení kvality obrazu smíšeného textového a fotografického dokumentu ve vztahu k velikosti souboru a kvalitě obrazu. **Poznámka:** Výchozí tovární nastavení je 75.
Fotografie – výchozí 5–90	Slouží k nastavení kvality obrazu fotografie ve vztahu k velikosti souboru a kvalitě obrazu. **Poznámka:** Výchozí tovární nastavení je 50.
E-mail. obr. poslány jako Příloha Internetový odkaz	Určuje způsob odesílání obrazů. **Poznámka:** Výchozím nastavením výrobce je Příloha.
Použít vícestránkový TIFF Zapnuto Vypnuto	Umožňuje výběr mezi jednostránkovými a vícestránkovými soubory TIFF. U skenování více stránek pro odeslání e-mailem se vytvoří buď jeden soubor TIFF obsahující všechny stránky, nebo více souborů TIFF s jedním souborem na každé stránce. **Poznámka:** Výchozí tovární nastavení je Zapnuto.
Komprese TIFF LZW JPEG	Určuje formát použitý při kompresi souborů TIFF. **Poznámka:** Výchozí tovární nastavení je LZW.
Protokol přenosu Tisk protokolu Netisknout protokol Tisknout jen kvůli chybě	Určuje, zda se bude tisknout protokol přenosů. **Poznámka:** Výchozí tovární nastavení je Tisk protokolu.
Zdroj papíru pro protokol Zásobník [x] Ruční podavač	Určuje zdroj papíru pro tisk protokolů e-mailů. **Poznámka:** Výchozí tovární nastavení je Zásobník 1.
Bitová hloubka e-mailu 1 bit 8 bitů	Umožňuje vytvářet menší soubory v režimu Text/foto díky použití jednobitových obrazů při nastavení barvy na Vypnuto. **Poznámka:** Výchozí nastavení je 8 bitů.
Skenování vlastní úlohy Zapnuto Vypnuto	Slouží ke kopírování dokumentu, který obsahuje různé formáty papíru. **Poznámky:** • Výchozí tovární nastavení je Vypnuto. • Tato položka nabídky se zobrazí pouze v případě, že je nainstalován funkční naformátovaný pevný disk.

Položka	Funkce
Náhled skenování Zapnuto Vypnuto	Určuje, zda se na displeji zobrazí náhled pro úlohy skenování. **Poznámky:** • Výchozí tovární nastavení je Vypnuto. • Tato položka nabídky se zobrazí pouze v případě, že je nainstalován funkční naformátovaný pevný disk.
Umožnit Uložit jako zástupce Zapnuto Vypnuto	Ukládá e-mailové adresy jako zástupce. **Poznámky:** • Výchozí tovární nastavení je Zapnuto. • Při nastavení možnosti Vypnuto se tlačítko Uložit jako zástupce na obrazovce Místo určení e-mailu nezobrazí.
Odstranění pozadí -4 až 4	Upravuje rozsah pozadí viditelného na naskenovaném dokumentu. **Poznámka:** Výchozí tovární nastavení je 0.
Vyvážení barev Azurová – červená Purpurová – zelená Žlutá – modrá	Zapíná vyvážení barev ve výstupu.
Zeslabení barvy Zeslabení barvy Žádný Červená Zelená Modrá Výchozí prahová hodnota červené 0–255 Výchozí prahová hodnota zelené 0–255 Výchozí prahová hodnota modré 0–255	Určuje barvu, jejíž intenzita bude snížena, a umožňuje nastavit snížení pro prahové hodnoty jednotlivých barev. **Poznámky:** • Výchozí tovární nastavení pro Zeslabení barvy je Žádné. • Výchozí tovární nastavení pro každou prahovou hodnotu barvy je 128.
Kontrast 0–5 Nejlepší pro obsah	Určuje kontrast výstupu. **Poznámka:** Výchozí tovární nastavení je Nejlepší pro obsah
Zrcadlový obraz Vypnuto Zapnuto	Vytvoří zrcadlový obraz předlohy. **Poznámka:** Výchozí tovární nastavení je Vypnuto.
Negativní obraz Vypnuto Zapnuto	Vytvoří negativní obraz předlohy. **Poznámka:** Výchozí tovární nastavení je Vypnuto.
Detail stínu -4 až 4	Upravuje množství viditelných detailů ve stínech ve skenovaném obrazu. **Poznámka:** Výchozí tovární nastavení je 0.
Skenování od okraje k okraji Vypnuto Zapnuto	Určuje, zda je předloha skenována od okraje k okraji. **Poznámka:** Výchozí tovární nastavení je Vypnuto.

Položka	Funkce
Ostrost 1–5	Upravuje intenzitu ostrosti skenovaného obrazu. **Poznámka:** Výchozí tovární nastavení je 3.
Teplota -4 až 4	Určuje, zda budou výstupy teplé nebo studené. Hodnota Chladný vytvoří modřejší výstup než výchozí hodnota, hodnota Teplý vytvoří červenější výstup než výchozí hodnota. **Poznámka:** Výchozí tovární nastavení je 0.
Použít pole kopie:/slepá kopie: Vypnuto Zapnuto	Umožňuje použít pole „kopie:“ a slepá „kopie:“. . **Poznámka:** Výchozí tovární nastavení je Vypnuto.

Nabídka Nastavení FTP

Položka	Funkce
Formát PDF (.pdf) TIFF (.tif) JPEG (.jpg) XPS (.xps) RTF (.rtf) TXT (.txt)	Určuje formát souboru. **Poznámka:** Výchozí tovární nastavení je PDF (.pdf).
Nastavení PDF Verze ve formátu PDF 1,2–1,7 A–1a A–1b Komprese PDF Normální Vysoký Zabezpečené PDF Vypnuto Zapnuto Prohledávatelné PDF Vypnuto Zapnuto	Nakonfigurujte nastavení formátu PDF. **Poznámky:** • Výchozí tovární nastavení pro položku Verze PDF je 1.5. • Výchozí tovární nastavení pro položku Komprese PDF je Normální. Tato položka nabídky se zobrazí pouze v případě, že je nainstalován funkční naformátovaný pevný disk. • Výchozí tovární nastavení pro položky Zabezpečené PDF a Prohledávatelné PDF je Vypnuto. Pro zabezpečené PDF je nutné dvakrát zadat heslo.
Typ obsahu Text Grafika Text/Fotografie Fotografie	Určuje obsah předlohy. **Poznámka:** Výchozí tovární nastavení je Text/Fotografie.

Položka	Funkce
Zdroj obsahu Černobílá laserová Barevná laserová Do inkoustových tiskáren Fotografie/Film Časopis Noviny Tisk Jiný	Určuje, jak byla vytvořena předloha. **Poznámka:** Výchozí tovární nastavení je Barevná laserová.
Barevně Vypnuto Zapnuto	Určuje, zda tiskárna snímá a přenáší obsah barevně. **Poznámka:** Výchozí tovární nastavení je Zapnuto.
Rozlišení 75 dpi 150 dpi 200 dpi 300 dpi 400 dpi 600 dpi	Určuje kvalitu skenovaného obrazu v dpi (dots per inch). **Poznámka:** Výchozí tovární nastavení je 150 dpi.
Tmavost 1–9	Zesvětluje nebo ztmavuje výstup. **Poznámka:** Výchozí tovární nastavení je 5.
Orientace Na výšku Na šířku	Určuje orientaci skenovaného obrazu. **Poznámka:** Výchozí tovární nastavení je Na výšku.
Formát předlohy Letter Legal Executive Folio Statement Oficio (Mexico) Universal Kombinované formáty A4 A5 A6 JIS B5 Vlastní formát skenování [x] Předloha knihy Vizitky 3 x 5 palců 4 x 6 palců	Zadání velikosti původního dokumentu **Poznámka:** Výchozí tovární nastavení v USA je Letter. Mezinárodní výchozí tovární nastavení je A4.

Položka	Funkce
Strany (oboustranný tisk) Vypnuto Dlouhý okraj Krátký okraj	Určuje orientaci předloh vložených do podavače ADF pro oboustranné skenování. **Poznámka:** Výchozí tovární nastavení je Vypnuto.
Kvalita JPEG Nejlepší pro obsah 5–90	Slouží k nastavení kvality obrazu fotografie ve formátu JPEG ve vztahu k velikosti souboru a kvalitě obrazu. **Poznámky:** • Výchozí tovární nastavení je Nejlepší pro obsah • Hodnota 5 zmenšuje soubor, ale zhoršuje kvalitu obrazu. • Hodnota 90 zajišťuje nejlepší kvalitu obrazu, ale soubor je hodně velký.
Text – výchozí 5–90	Slouží k nastavení kvality obrazu textového dokumentu ve vztahu k velikosti souboru a kvalitě obrazu. **Poznámka:** Výchozí tovární nastavení je 75.
Text/fotografie – výchozí 5–90	Slouží k nastavení kvality obrazu smíšeného textového a fotografického dokumentu ve vztahu k velikosti souboru a kvalitě obrazu. **Poznámka:** Výchozí tovární nastavení je 75.
Fotografie – výchozí 5–90	Slouží k nastavení kvality obrazu fotografie ve vztahu k velikosti souboru a kvalitě obrazu. **Poznámka:** Výchozí tovární nastavení je 50.
Použít vícestránkový TIFF Zapnuto Vypnuto	Umožňuje výběr mezi jednostránkovými a vícestránkovými soubory TIFF. U skenování více stránek pro FTP se vytvoří buď jeden soubor TIFF obsahující všechny stránky, nebo více souborů TIFF s jedním souborem na každé stránce. **Poznámka:** Výchozí tovární nastavení je Zapnuto.
Komprese TIFF LZW JPEG	Určuje formát použitý při kompresi souborů TIFF. **Poznámka:** Výchozí tovární nastavení je LZW.
Protokol přenosu Tisk protokolu Netisknout protokol Tisknout jen kvůli chybě	Určuje, zda se bude tisknout protokol přenosů. **Poznámka:** Výchozí tovární nastavení je Tisk protokolu.
Zdroj papíru pro protokol Zásobník [x] Ruční podavač	Určuje zdroj papíru pro tisk protokolů FTP. **Poznámka:** Výchozí tovární nastavení je Zásobník 1.
Bitová hloubka FTP 1 bit 8 bit	Umožňuje vytvářet menší soubory v režimu Text/foto díky použití jednobitových obrazů. **Poznámka:** Výchozí tovární nastavení je 8 bitů.
Název souboru	Umožňuje zadat základní název souboru.
Skenování vlastní úlohy Zapnuto Vypnuto	Slouží ke kopírování dokumentu, který obsahuje různé formáty papíru, v jediné úloze skenování. **Poznámka:** Výchozí tovární nastavení je Vypnuto.

Položka	Funkce
Náhled skenování Zapnuto Vypnuto	Určuje, zda se na displeji zobrazí náhled pro úlohy skenování. **Poznámky:** • Výchozí tovární nastavení je Vypnuto. • Tato položka nabídky se zobrazí pouze v případě, že je nainstalován funkční naformátovaný pevný disk tiskárny.
Umožnit Uložit jako zástupce Zapnuto Vypnuto	Umožňuje vytváření zástupců adres FTP. **Poznámka:** Výchozí tovární nastavení je Zapnuto.
Odstranění pozadí -4 až 4	Umožňuje upravit viditelnost pozadí na kopii. **Poznámka:** Výchozí tovární nastavení je 0.
Vyvážení barev Azurová–červená Purpurová–zelená Žlutá–modrá	Zapíná vyvážení barev ve výstupu.
Zeslabení barvy Zeslabení barvy Žádný Červená Zelená Modrá Výchozí prahová hodnota červené 0–255 Výchozí prahová hodnota zelené 0–255 Výchozí prahová hodnota modré 0–255	Určuje barvu, jejíž intenzita bude snížena, a umožňuje nastavit snížení pro prahové hodnoty jednotlivých barev. **Poznámky:** • Výchozí tovární nastavení pro Zeslabení barvy je Žádné. • Výchozí tovární nastavení pro každou prahovou hodnotu barvy je 128.
Kontrast 0–5 Nejlepší pro obsah	Určuje kontrast výstupu. **Poznámka:** Výchozí tovární nastavení je Nejlepší pro obsah
Zrcadlový obraz Vypnuto Zapnuto	Vytvoří zrcadlový obraz předlohy. **Poznámka:** Výchozí tovární nastavení je Vypnuto.
Negativní obraz Vypnuto Zapnuto	Vytvoří negativní obraz předlohy. **Poznámka:** Výchozí tovární nastavení je Vypnuto.
Detail stínu -4 až 4	Upravuje množství viditelných detailů ve stínech ve skenovaném obrazu. **Poznámka:** Výchozí tovární nastavení je 0.
Skenování od okraje k okraji Vypnuto Zapnuto	Určuje, zda je předloha skenována od okraje k okraji. **Poznámka:** Výchozí tovární nastavení je Vypnuto.
Ostrost 1–5	Upravuje intenzitu ostrosti skenovaného obrazu. **Poznámka:** Výchozí tovární nastavení je 3.

Položka	Funkce
Teplota -4 až 4	Umožňuje uživateli zadat, zda budou výstupy „teplé“ nebo „chladné“. Hodnota Chladný vytvoří modřejší výstup než výchozí hodnota, hodnota Teplý vytvoří červenější výstup než výchozí hodnota. **Poznámka:** Výchozí tovární nastavení je 0.

nabídka Jednotka flash

Nastavení skenování

Položka	Funkce
Formát PDF (.pdf) TIFF (.tif) JPEG (.jpg) XPS (.xps) RTF (.rtf) TXT (.txt)	Určuje formát souboru. **Poznámka:** Výchozí tovární nastavení je PDF (.pdf).
Nastavení PDF Verze ve formátu PDF 1,2–1,7 A–1a A–1b Komprese PDF Normální Vysoký Zabezpečené PDF Vypnuto Zapnuto Prohledávatelné PDF Vypnuto Zapnuto	Nakonfigurujte nastavení formátu PDF. **Poznámky:** • Výchozí tovární nastavení pro položku Verze PDF je 1.5. • Výchozí tovární nastavení pro položku Komprese PDF je Normální. • Výchozí tovární nastavení pro položky Zabezpečené PDF a Prohledávatelné PDF je Vypnuto. Pro zabezpečené PDF je nutné dvakrát zadat heslo.
Typ obsahu Text Grafika Text/Fotografie Fotografie	Určuje obsah předlohy. **Poznámka:** Výchozí tovární nastavení je Text/Fotografie.
Zdroj obsahu Černobílá laserová Barevná laserová Do inkoustových tiskáren Fotografie/Film Časopis Noviny Tisk Jiný	Určuje, jak byla vytvořena předloha. **Poznámka:** Výchozí tovární nastavení je Barevná laserová.

Položka	Funkce
Barevně Zapnuto Vypnuto	Určuje, zda tiskárna snímá a přenáší obsah barevně. **Poznámka:** Výchozí tovární nastavení je Zapnuto.
Rozlišení 75 dpi 150 dpi 200 dpi 300 dpi 400 dpi 600 dpi	Určuje rozlišení naskenovaného dokumentu v dpi (dots per inch). **Poznámka:** Výchozí tovární nastavení je 150 dpi.
Tmavost 1–9	Zesvětluje nebo ztmavuje výstup. **Poznámka:** Výchozí tovární nastavení je 5.
Orientace Na výšku Na šířku	Určuje orientaci skenovaného obrazu. **Poznámka:** Výchozí tovární nastavení je Na výšku.
Formát předlohy Letter Legal Executive Folio Statement Oficio (Mexico) Universal Kombinované formáty A4 A5 A6 JIS B5 Vlastní formát skenování [x] Předloha knihy Vizitky 3 x 5 palců 4 x 6 palců	Zadání velikosti původního dokumentu **Poznámka:** Výchozí tovární nastavení v USA je Letter. Mezinárodní výchozí tovární nastavení je A4.
Strany (oboustranný tisk) Vypnuto Dlouhý okraj Krátký okraj	Určuje orientaci předloh vložených do podavače ADF pro oboustranné skenování. **Poznámka:** Výchozí tovární nastavení je Vypnuto.
Kvalita JPEG Nejlepší pro obsah 5–90	Slouží k nastavení kvality obrazu fotografie ve formátu JPEG ve vztahu k velikosti souboru a kvalitě. **Poznámky:** • Výchozí tovární nastavení je Nejlepší pro obsah • Hodnota 5 zmenšuje soubor, ale zhoršuje kvalitu obrazu. • Hodnota 90 zajišťuje nejlepší kvalitu obrazu, ale soubor je hodně velký.

Položka	Funkce
Text – výchozí 5–90	Slouží k nastavení kvality obrazu textového dokumentu ve vztahu k velikosti souboru a kvalitě obrazu. **Poznámka:** Výchozí tovární nastavení je 75.
Text/fotografie – výchozí 5–90	Slouží k nastavení kvality obrazu smíšeného textového a fotografického dokumentu ve vztahu k velikosti souboru a kvalitě. **Poznámka:** Výchozí tovární nastavení je 75.
Fotografie – výchozí 5–90	Slouží k nastavení kvality obrazu fotografie ve vztahu k velikosti souboru a kvalitě. **Poznámka:** Výchozí tovární nastavení je 50.
Použít vícestránkový TIFF Zapnuto Vypnuto	Umožňuje výběr mezi jednostránkovými a vícestránkovými soubory TIFF. U skenování více stránek na server FTP se vytvoří buď jeden soubor TIFF obsahující všechny stránky, nebo více souborů TIFF s jedním souborem na každé stránce. **Poznámka:** Výchozí tovární nastavení je Zapnuto.
Komprese TIFF LZW JPEG	Určuje formát použitý při kompresi souborů TIFF. **Poznámka:** Výchozí tovární nastavení je LZW.
Bitová hloubka skenu 1 bit 8 bitů	Umožňuje vytvářet menší soubory v režimu Text/foto díky použití jednobitových obrazů. **Poznámka:** Výchozí nastavení je 8 bitů.
Název souboru	Umožňuje zadat základní název souboru.
Skenování vlastní úlohy Zapnuto Vypnuto	Slouží ke kopírování dokumentu, který obsahuje různé formáty papíru. **Poznámka:** Výchozí tovární nastavení je Vypnuto.
Náhled skenování Zapnuto Vypnuto	Určuje, zda se na displeji zobrazí náhled pro úlohy skenování. **Poznámky:** • Výchozí tovární nastavení je Vypnuto. • Tato položka nabídky se zobrazí pouze v případě, že je nainstalován funkční naformátovaný pevný disk.
Odstranění pozadí -4 až 4	Umožňuje upravit viditelnost pozadí na kopii. **Poznámka:** Výchozí tovární nastavení je 0.
Vyvážení barev Azurová – červená Purpurová – zelená Žlutá – modrá	Zapíná vyvážení barev ve výstupu.

Položka	Funkce
Zeslabení barvy Zeslabení barvy Žádný Červená Zelená Modrá Výchozí prahová hodnota červené 0–255 Výchozí prahová hodnota zelené 0–255 Výchozí prahová hodnota modré 0–255	Určuje barvu, jejíž intenzita bude snížena, a umožňuje nastavit snížení pro prahové hodnoty jednotlivých barev. **Poznámky:** • Výchozí tovární nastavení pro Zeslabení barvy je Žádné. • Výchozí tovární nastavení pro každou prahovou hodnotu barvy je 128.
Kontrast 0–5 Nejlepší pro obsah	Určuje kontrast naskenovaného obrazu. **Poznámka:** Výchozí tovární nastavení je Nejlepší pro obsah
Zrcadlový obraz Vypnuto Zapnuto	Vytvoří zrcadlový obraz předlohy. **Poznámka:** Výchozí tovární nastavení je Vypnuto.
Negativní obraz Vypnuto Zapnuto	Vytvoří negativní obraz předlohy. **Poznámka:** Výchozí tovární nastavení je Vypnuto.
Detail stínu -4 až 4	Upravuje množství viditelných detailů ve stínech ve skenovaném obrazu. **Poznámka:** Výchozí tovární nastavení je 0.
Skenování od okraje k okraji Vypnuto Zapnuto	Určuje, zda je předloha skenována od okraje k okraji. **Poznámka:** Výchozí tovární nastavení je Vypnuto.
Ostrost 1–5	Upravuje intenzitu ostrosti skenovaného obrazu. **Poznámka:** Výchozí tovární nastavení je 3.
Teplota -4 až 4	Určuje, zda budou výstupy teplé nebo studené. Hodnota Chladný vytvoří modřejší výstup než výchozí hodnota, hodnota Teplý vytvoří červenější výstup než výchozí hodnota. **Poznámka:** Výchozí tovární nastavení je 0.

Nastavení tisku

Počet kopií 1–999	Určení výchozího počtu kopií u každé tiskové úlohy. **Poznámka:** Výchozí tovární nastavení je 1.
Zdroj papíru Zásobník [x] Univerzální podavač Ruční výběr Ručně obálky	Nastavení výchozího zdroje papíru pro všechny tiskové úlohy. **Poznámka:** Výchozí tovární nastavení je Zásobník 1.
Barevně Barevně Pouze černá	Určuje, zda bude dokument vytištěn barevně. **Poznámka:** Výchozí tovární nastavení je Barva.

Skládat kopie Zapnuto [1,2,1,2,1,2] Vypnuto [1,1,1,2,2,2]	Vyrovnání stránek tiskové úlohy ve správném pořadí při tisku více kopií. **Poznámka:** Výchozí tovární nastavení je Zapnuto.
Strany (oboustranný tisk) Jednostranné Dvoustranný	Povoluje oboustranný tisk pro příchozí tiskové úlohy. **Poznámka:** Výchozí tovární nastavení je jednostranný tisk.
Oboustranné přeložení Dlouhý okraj Krátký okraj	Definuje vazbu pro oboustranně potištěné listy s ohledem na orientaci stránek. **Poznámky:** • Výchozí tovární nastavení je Delší strana. V tomto případě budou stránky svázány podél dlouhého okraje stránky (levý okraj u orientace na výšku, horní okraj u orientace na šířku). • U možnosti Krátký okraj budou stránky svázány podél krátkého okraje stránky (horní okraj u orientace na výšku, levý okraj u orientace na šířku).
Orientace papíru ve spořiči papíru Automatický režim Na šířku Na výšku	Určuje orientaci vícestránkového dokumentu. **Poznámka:** Výchozí tovární nastavení je Automaticky.
Šetřič papíru Vypnuto 2 na list 3 na list 4 na list 6 na list 9 na list 12 na list 16 na list	Vytiskne vícestránkové obrazy na jednu stranu papíru. **Poznámka:** Výchozí tovární nastavení je Vypnuto.
Hranice spořiče papíru Žádný Plné	Vytiskne okolo každého obrazu stránky rámeček. **Poznámka:** Výchozí tovární nastavení je Žádný.
Pořadí ve spořiči papíru Horizontálně Opačné horizontální Opačné vertikální Vertikálně	Určuje umístění více obrazů stránek. **Poznámky:** • Výchozí tovární nastavení je Horizontální. • Umístění závisí na počtu stránek a na jejich orientaci (na výšku nebo na šířku).
Oddělovací listy Vypnuto Mezi kopiemi Mezi úlohy Mezi listy	Určuje, zda se mají vkládat prázdné oddělovací listy. **Poznámka:** Výchozí tovární nastavení je Vypnuto.
Zdroj oddělovacích listů Zásobník [x] Ručně	Určení zdroje papíru pro oddělovací listy. **Poznámka:** Výchozí tovární nastavení je Zásobník 1.
Prázdné strany Netisknout Tisk	Určuje, zda se mají do tiskové úlohy vkládat prázdné stránky. **Poznámka:** Výchozí tovární nastavení je Netisknout.

Nabídka Nastavení OCR

Položka	Funkce
Aut. otočit Zapnuto Vypnuto	Automaticky otáčí naskenované dokumenty do správné orientace. **Poznámka:** Výchozí tovární nastavení je Zapnuto.
Odstranit skvrny Vypnuto Zapnuto	Odstraňuje skvrny z naskenovaného obrazu. **Poznámka:** Výchozí tovární nastavení je Vypnuto.
Inverzní detekce Zapnuto Vypnuto	Rozpoznává bílý text na černém pozadí a umožňuje jej upravovat. **Poznámka:** Výchozí tovární nastavení je Zapnuto.
Aut. zlepšení kontrastu Vypnuto Zapnuto	Automaticky upravuje kontrast, aby se zlepšila kvalita optického rozpoznávání znaků (OCR). **Poznámka:** Výchozí tovární nastavení je Vypnuto.
Rozpoznávané jazyky Angličtina Francouzština Němčina Španělština Italština Portugalština Dánština Holandština Norština Švédština Finština Maďarština Polština	Umožňuje nastavit jazyk nebo jazyky, které dokáže optické rozpoznávání znaků (OCR) rozpoznat. Pro každý jazyk vyberte některou z následujících možností: Vypnuto Zapnuto **Poznámka:** Jazyk je ve výchozím nastavení zapnutý. Pokud je nastavena hodnota, která není uvedena v seznamu rozpoznaných jazyků, zapne se ve výchozím nastavení angličtina.

Nastavení tisku

Nabídka Nastavení

Položka	Použití
Jazyk tiskárny Emulace PS Emulace PCL	Nastaví výchozí jazyk tiskárny. **Poznámky:** • Výchozí tovární jazyk tiskárny je emulace PS. Emulace PS používá ke zpracování tiskových úloh překladač PS. • Emulace PCL používá na zpracování tiskových úloh překladač PCL. • Nastavení výchozího jazyka tiskárny nezabrání softwarovému programu odesílat tiskové úlohy, které používají jiný jazyk tiskárny.

Položka	Použití
Čekání úloh Zapnuto Vypnuto	Určuje, že tiskové úlohy budou odebrány z tiskové fronty, pokud vyžadují nedostupné možnosti tiskárny nebo vlastní nastavení. Budou uloženy do samostatné tiskové fronty, aby se jiné úlohy mohly normálně tisknout. Po získání chybějících informací nebo možností se uložené úlohy vytisknou. **Poznámky:** • Výchozí nastavení je Vypnuto. • Tato položka nabídky se zobrazí pouze v případě, že je nainstalován pevný disk tiskárny, který není určen pouze pro čtení. Cílem tohoto požadavku je zajistit, aby nedošlo k odstranění uložených úloh v případě výpadku napájení tiskárny.
Oblast tisku Normální Celá stránka	Nastavení logické a fyzické oblasti tisku. **Poznámky:** • Výchozí nastavení je Normální. Jakmile se pokoušíte vytisknout data v oblasti, která není podle nastavení Normální určena k tisku, tiskárna daný obraz na hranici ořízne. • Nastavení Celá stránka umožňuje přesunout obrázek do netisknutelné oblasti definované nastavením Normální, tiskárna však ořízne obrázky u okraje definovaného nastavením Normální. Nastavení Celá stránka se vztahuje pouze na stránky tištěné s využitím překladače jazyka PCL 5e. Toto nastavení nemá vliv na stránky tištěné s využitím překladače jazyka PCL XL nebo PostScript.
Použ. tiskárny Max. výtěžnost Max. rychlost	Nastaví tiskárnu na rychlejší tisk, nebo na vyšší výtěžnost toneru. **Poznámka:** Výchozí nastavení je Max. výtěžnost.
Režim Pouze černá Zapnuto Vypnuto	Nastaví tiskárnu na tisk textu a grafiky pouze s použitím černé tonerové kazety. **Poznámka:** Výchozí nastavení je Vypnuto.
Stahovat do RAM Flash Disk	Nastaví, kam se mají uložit stažené soubory. **Poznámky:** • Výchozí nastavení je RAM. Ukládání stažených souborů v paměti RAM je dočasné. • Při stahování souborů do paměti flash nebo na pevný disk tiskárny budou soubory umístěny do trvalého úložiště. Stažené soubory zůstanou v paměti flash nebo na pevném disku tiskárny i po vypnutí tiskárny. • Tato položka nabídky se zobrazí pouze v případě, že je nainstalována jednotka paměti flash nebo pevný disk tiskárny. • Vypnutím tiskárny se obnoví výchozí nastavení.
Šetření zdroji Zapnuto Vypnuto	Určuje, jak tiskárna nakládá s dočasnými staženými soubory, například písmy a makry uloženými v paměti RAM, přijme-li tiskárna tiskovou úlohu, která vyžaduje více paměti, než je k dispozici. **Poznámky:** • Výchozí nastavení je Vypnuto. Vypnuto nastaví tiskárnu tak, aby zachovala stažené soubory pouze do té chvíle, než je paměť třeba. Stažené soubory jsou smazány, aby bylo možné zpracovat tiskové úlohy. • Nastavení Zapnuto udrží v paměti stažené soubory během změn jazyka i restartů tiskárny. Když v tiskárně dojde paměť, zobrazí se hlášení **38 Plná paměť**, ale stažené soubory se neodstraní.
Pořadí při tisku Vytisknout vše Abecedně Od nejstarších Od nejnovějších	Určuje pořadí, v němž jsou tištěny pozdržené a důvěrné úlohy, pokud je zvolena možnost Pořadí při tisku Vytisknout vše. **Poznámky:** • Výchozí tovární nastavení je Abecedně. • Tiskové úlohy se na ovládacím panelu tiskárny vždy objevují v abecedním pořadí.

Nabídka Dokončování

Položka	Použití
Strany (oboustranný tisk) Jednostranný Oboustranný	Určuje, zda je oboustranný tisk nastaven jako výchozí pro všechny tiskové úlohy. **Poznámky:** • Výchozí tovární nastavení je jednostranný tisk. • Když je vybrán oboustranný tisk a médium není na obou stranách stejné, musí se média do zásobníků vkládat s jinou orientací. • Když je vybrán oboustranný tisk a médium není na obou stranách stejné, musí se média do zásobníků vkládat s jinou orientací. • Oboustranný tisk lze nastavit prostřednictvím softwarového programu. V systému Windows klepněte na položku **Soubor** >**Tisk** a potom klepněte na tlačítko **Vlastnosti**, **Předvolby**, **Možnosti** nebo **Nastavení**. V systému Macintosh zvolte položku **Soubor** >**Tisk** a potom upravte nastavení v dialogovém okně Tisk a místních nabídkách.
Vazba při oboustranném tisku Dlouhý okraj Krátký okraj	Definice vazby u oboustranně potisknutých stránek podle orientace papíru **Poznámky:** • Výchozí tovární nastavení je Dlouhý okraj. U možnosti Dlouhý okraj budou stránky svázány podél dlouhého okraje stránky (levý okraj u orientace na výšku, horní okraj u orientace na šířku). • U možnosti Krátký okraj budou stránky svázány podél krátkého okraje stránky (horní okraj u orientace na výšku, levý okraj u orientace na šířku).
Počet kopií 1–999	Určuje výchozí počet kopií pro každou tiskovou úlohu. **Poznámka:** Výchozí nastavení je 1.
Prázdné stránky Netisknout Tisk	Určuje, zda se mají do tiskové úlohy vkládat prázdné stránky. **Poznámka:** Výchozí tovární nastavení je Netisknout.
Skládání kopií Vypnuto (1,1,1,2,2,2) Zapnuto (1,2,1,2,1,2)	Tato volba určuje, že při tisku více kopií má tiskárna klást jednotlivé stránky na sebe. **Poznámky:** • Výchozí nastavení je Vypnuto. • Při nastavení Zapnuto budou tiskové úlohy skládány postupně.
Oddělovací listy Vypnuto Mezi kopie Mezi úlohy Mezi listy	Určuje, zda se vloží prázdné oddělovací listy. **Poznámky:** • Výchozí nastavení je Vypnuto. • Při použití hodnoty Mezi kopie se vloží mezi jednotlivé kopie tiskové úlohy prázdný list, pokud je zapnutá funkce Skládání. Je-li funkce Skládání vypnuta, mezi každou sadu vytištěných stránek se vloží prázdná stránka, například po všech prvních stránkách, po všech druhých stránkách atd. • Při použití hodnoty Mezi úlohy se vkládají prázdné listy mezi jednotlivé tiskové úlohy. • Při použití hodnoty Mezi listy se vloží prázdný list za každou stránku tiskové úlohy. Toto nastavení je užitečné při tisku na průhledné folie nebo chcete-li do dokumentu vkládat prázdné listy.
Zdroj oddělovacích listů Zásobník [x] Ruční podavač	Určení zdroje papíru pro oddělovací listy. **Poznámka:** Výchozí tovární nastavení je Zásobník 1 (standardní zásobník).

Položka	Použití
Spořič papíru Vypnuto 2 na list 3 na list 4 na list 6 na list 9 na list 12 na list 16 na list	Určuje, že se obrazy více stránek vytisknou na jednu stranu listu papíru. **Poznámky:** • Výchozí nastavení je Vypnuto. • Vybrané číslo je počet obrazů stran, které se budou tisknout na jednu stranu.
Pořadí ve spořiči papíru Horizontální Opačné horizontální Opačné vertikální Vertikálně	Určuje umístění více obrazů stránek. **Poznámky:** • Výchozí tovární nastavení je Horizontální. • Umístění závisí na počtu stránek a na jejich orientaci (na výšku nebo na šířku).
Orientace papíru ve spořiči papíru Automaticky Na šířku Na výšku	Určuje orientaci vícestránkového dokumentu. **Poznámka:** Výchozí nastavení je Automaticky. Tiskárna volí mezi orientací na výšku a na šířku.
Hranice spořiče papíru Žádný Plné	Vytiskne okolo každého obrazu stránky rámeček. **Poznámka:** Výchozí nastavení je Žádná.

Nabídka Kvalita

Položka	Funkce
Režim tisku Barevně Pouze černá	Určuje, zda budou obrázky vytištěny barevně. **Poznámka:** Výchozí tovární nastavení je Barva.
Korekce barev Automatický režim Vypnuto Ručně	Umožňuje upravit barevný výstup na tištěné stránce. **Poznámka:** Výchozí tovární nastavení je Automaticky.
Rozlišení tisku 1200 dpi 4800 CQ	Určuje rozlišení výstupu v dpi (dots per inch) nebo barevné kvalitě (CQ). **Poznámka:** Výchozí tovární nastavení je 4800 CQ.
Tmavost toneru 1–5	Zesvětluje nebo ztmavuje výstup. **Poznámka:** Výchozí tovární nastavení je 4.
Zvýraznit tenké čáry Zapnuto Vypnuto	Zapnutí režimu tisku, který je vhodnější pro soubory jako jsou stavební výkresy, mapy, schémata elektrických obvodů a vývojové diagramy. **Poznámka:** Výchozí tovární nastavení je Vypnuto.

Položka	Funkce
Šetřič barev Zapnuto Vypnuto	Sníží množství toneru používaného pro grafiku a obrázky. **Poznámky:** • Výchozí tovární nastavení je Vypnuto. • Možnost Zapnuto přepíše nastavení Sytost toneru.
Jas RGB -6 až 6	Upravuje jas výstupu. **Poznámka:** Výchozí tovární nastavení je 0.
Kontrast RGB 0–5	Určuje kontrast výstupu. **Poznámka:** Výchozí tovární nastavení je 0.
Sytost RGB 0–5	Upraví sytost v barevných výstupech. **Poznámka:** Výchozí tovární nastavení je 0.
Vyvážení barev Azurová -5 až 5 Purpurová -5 až 5 Žlutá -5 až 5 Černobílá -5 až 5 Obnovit výchozí nastavení	Zapíná vyvážení barev ve výstupu. **Poznámka:** Výchozí tovární nastavení je 0.
Ukázka barev sRGB – displej sRGB – živě Displej – plná čerň Živě Vypnuto – RGB CMYK – USA CMYK – Evropa CMYK – živě CMYK – vypnuto	Vytiskne ukázky barev pro každou z tabulek pro konverzi barev RGB a CMYK použitou v tiskárně.
Ručně vytvořená barva Obrázek RGB Text RGB Grafika RGB	Umožňuje přizpůsobit konverze barev RGB. Můžete vybírat z těchto možností: Živě sRGB – displej Displej – plná čerň sRGB – živě Vypnuto **Poznámky:** • Výchozí tovární nastavení pro položku Obrázek RGB je sRGB – displej. • Výchozí tovární nastavení pro položky Text RGB a Grafika RGB je sRGB – živě.

Položka	Funkce
Ruční barva (pokračování) Obrázek CMYK Text CMYK Grafika CMYK	Umožňuje přizpůsobit konverze barev CMYK. Můžete vybírat z těchto možností: CMYK – USA CMYK – Evropa CMYK – živě Vypnuto **Poznámka:** Nastavení hodnot US CMYK v USA je MM-DD-RRRR. V ostatních státech je výchozí nastavení Euro CMYK.
Úprava barev	Spustí rekalibraci tabulek konverze barev a umožní tiskárně provést ve výstupu úpravy barevných odchylek.
Náhrada přímých barev	Umožňuje přiřadit hodnoty CMYK příslušným přímým barvám. **Poznámka:** Tato nabídka je dostupná pouze ve vestavěném webovém serveru.
Nahrazení RGB	Upravuje barvy výstupu, aby se shodovaly s barvami originálního dokumentu. **Poznámka:** Tato nabídka je dostupná pouze ve vestavěném webovém serveru.

Nabídka Evidence úloh

Poznámka: Tato položka nabídky se zobrazí pouze v případě, že je nainstalován naformátovaný pevný disk tiskárny, který neobsahuje vady. Pevný disk tiskárny nesmí být chráněn proti čtení či zápisu nebo proti zápisu.

Položka	Použití
Protokol evidence úloh Vypnuto Zapnuto	Určuje, zda tiskárna vytváří protkol přijatých tiskových úloh. **Poznámka:** Výchozí nastavení je Vypnuto.
Nástroje evidence úloh	Umožňuje tisknout a odstraňovat soubory protokolu nebo je exportovat na jednotku flash.
Četnost evidence úloh Každý týden Každý měsíc	Určuje a nastavuje, jak často se soubor protokolu vytváří. **Poznámka:** Výchozí nastavení je Každý měsíc.
Akce protokolu na konci četnosti Žádný Odeslat e-mailem aktuální protokol Odeslat e-mailem aktuální protokol a odstranit ho Vystavit aktuální protokol Vystavit a odstranit aktuální protokol	Určuje a nastavuje, jak tiskárna reaguje při vypršení prahu četnosti. **Poznámka:** Výchozí nastavení je Žádná.
Disk je téměř plný. Vypnuto 1–99	Specifikuje maximální velikost souboru protokolu předtím, než tiskárna spustí Akci při téměř plném disku. **Poznámka:** Výchozí nastavení je 5.

Položka	Použití
Akce při téměř pném disku Žádný Odeslat e-mailem aktuální protokol Odeslat e-mailem aktuální protokol a odstranit ho Odeslat e-mailem nejstarší protokol a odstranit ho Vystavit aktuální protokol Vystavit a odstranit aktuální protokol Vystavit a odstranit nejstarší protokol Odstranit aktuální protokol Odstranit nejstarší protokol Odstranit všechny protokoly Odstranit všechny protokoly kromě aktuálního	Určuje a nastavuje, jak tiskárna reaguje, když je téměř plný pevný disk. **Poznámky:** • Výchozí nastavení je Žádná. • Hodnota definovaná v položce Disk je téměř plný určuje, kdy bude akce spuštěna.
Akce při pném disku Žádný Odeslat e-mailem aktuální protokol a odstranit ho Odeslat e-mailem nejstarší protokol a odstranit ho Vystavit a odstranit aktuální protokol Vystavit a odstranit nejstarší protokol Odstranit aktuální protokol Odstranit nejstarší protokol Odstranit všechny protokoly Odstranit všechny protokoly kromě aktuálního	Určuje a nastavuje, jak tiskárna reaguje, když využití disku dosáhne maximální mezní hodnoty (100 MB). **Poznámka:** Výchozí nastavení je Žádná.
Adresa URL pro vystavení protokolů	Určuje a nastavuje, kam tiskárna vystaví protokoly evidence úloh.
E-mailová adresa pro zasílání protokolů	Určuje e-mailovou adresu, na kterou bude zařízení zasílat protokoly evidence úloh.
Předpona souboru protokolu	Můžete zadat předponu názvu souboru protokolu. **Poznámka:** Jako výchozí předpona souboru protokolu se používá aktuální název hostitele definovaný v nabídce TCP/IP.

Nabídka Nástroje

Položka	Použití
Odstr.pozdržené úlohy Důvěrná Pozdržená Neobnovená Vše	Odstraní důvěrné a pozdržené úlohy z pevného disku tiskárny. **Poznámky:** • Výběr nastavení ovlivňuje pouze tiskové úlohy, které se nacházejí v tiskárně. Záložky, tiskové úlohy na jednotkách flash a další typy pozdržených úloh nejsou ovlivněny. • Výběrem hodnoty Neobnovená odeberete všechny tiskové a pozdržené úlohy, které *nebyly* obnoveny z pevného disku tiskárny nebo z paměti.

Položka	Použití
Formát Flash Ano Ne	Naformátujte paměť flash. **Výstraha—nebezpečí poškození:** Během formátování flash paměti tiskárnu nevypínejte. **Poznámky:** • Volbou Ano vymažete všechna data uložená v paměti flash. • Volba Ne zruší požadavek na formátování. • Pojem paměť flash označuje paměť, kterou do tiskárny přidáte nainstalováním paměťové karty flash. • Volitelná paměťová karta flash nesmí být chráněna proti čtení/zápisu nebo zápisu. • Tato položka nabídky se zobrazí pouze v případě, že je nainstalována paměťová karta flash a neobsahuje žádné vady.
Odstranit položky stažené na disk Ihned odstranit Neodstraňovat	Odstraní z pevného disku tiskárny stažené položky, včetně všech pozdržených úloh, úloh v paměti a zaparkovaných úloh. **Poznámky:** • Položka Odstranit nastaví tiskárnu tak, aby odstranila stažené soubory a aby se po dokončení procesu odstraňování displej vrátil na původní obrazovku. • Hodnota Neodstraňovat nastaví tiskárnu tak, že se displej u modelů tiskáren s dotykovým displejem vrátí do hlavní nabídky Nástroje. Když vyberete hodnotu Neodstraňovat u modelů tiskáren bez dotykového displeje, displej se po dokončení odstranění vrátí na původní obrazovku.
Aktivovat hexadecimální trasování	Pomáhá nalézt zdroj problému s tiskovou úlohou. **Poznámky:** • Je-li aktivováno, veškerá data zasílaná na tiskárnu jsou vytištěna v hexadecimálním a znakovém vyjádření a nejsou spouštěny řídicí kódy. • Hexadecimální trasování ukončíte nebo deaktivujete vypnutím nebo resetováním tiskárny.
Odhad pokrytí Vypnuto Zapnuto	Nabízí odhad procentuálního pokrytí stránky tonerem. Odhad je vytištěn na samostatné stránce na konci každé tiskové úlohy. **Poznámka:** Výchozí nastavení je Vypnuto.

Nabídka XPS

Položka	Použití
Stránky s chybami tisku Vypnuto Zapnuto	Tiskne stránku s informacemi o chybách, včetně chyb s označením XML. **Poznámka:** Výchozí nastavení je Vypnuto.

Nabídka PDF

Položka	Použití
Na celou stránku Ano Ne	Přizpůsobení obsahu stránky formátu vybraného papíru **Poznámka:** Výchozí tovární nastavení je Ne.

Položka	Použití
Anotace Netisknout Tisk	Tisk anotací v PDF **Poznámka:** Výchozí tovární nastavení je Netisknout.

Nabídka PostScript

Položka	Použití
Tisk PS chyb Zapnuto Vypnuto	Vytiskne stránku obsahující chybu PostScriptu. **Poznámka:** Výchozí nastavení je Vypnuto.
Režim spuštění se zamknutým PS Zapnuto Vypnuto	Uživatelé mohou vypnout soubor SysStart. **Poznámka:** Výchozí nastavení je Vypnuto.
Priorita písem Rezidentní Paměť flash/Disk	Stanovení pořadí hledání písem. **Poznámky:** • Výchozí nastavení je Rezidentní. • Tato položka nabídky se zobrazí pouze v případě, že je nainstalována naformátovaná přídavná karta paměti flash nebo naformátovaný pevný disk tiskárny, které neobsahují vady. • Paměťová karta flash nebo pevný disk tiskárny nesmí být chráněn proti čtená a zápisu, proti zápisu a nesmí být chráněn ani heslem. • Vyrovnávací paměť úloh nesmí být nastavena na 100 %.
Vyhlazování obrázků Zapnuto Vypnuto	Vylepší kontrast a ostrost obrázků s nízkým rozlišením a vyhladí jejich barevné přechody. **Poznámky:** • Výchozí nastavení je Vypnuto. • Vyhlazování obrázků nemá vliv na obrázky, které mají rozlišení 300 dpi nebo vyšší.

Nabídka Emulace PCL

Položka	Použití
Zdroj písem Rezidentní Disk Stáhnout Flash Vše	Určení sady písem použitých v nabídce Název písma. **Poznámky:** • Výchozí nastavení je Rezidentní. Zobrazí výchozí sadu písem staženou do paměti RAM. • Nastavení Flash a Disk zobrazí všechna písma rezidentní v dané možnosti. Volitelná paměť flash musí být správně naformátována a nesmí být chráněna proti čtení/zápisu, nebo chráněna heslem. • Stahování zobrazuje všechna písma stažená do paměti RAM. • Při použití možnosti Vše se zobrazí všechna písma dostupná pro jakýkoli doplněk.
Název písma Courier 10	Označuje konkrétní písmo a doplněk, ve kterém je uloženo. **Poznámka:** Výchozí nastavení je Courier 10.

Položka	Použití
Sada symbolů 10U PC-8 12U PC-850	Určení sady symbolů pro jednotlivé názvy písem. **Poznámky:** • 10U PC-8 je americkým výchozím továrním nastavením. 12U PC-850 je mezinárodním výchozím továrním nastavením. • Sada symbolů je sada písmen a číselných znaků, interpunkčních znamének a speciálních symbolů. Sady symbolů podporují různé jazyky nebo specifické programy, například matematické symboly pro vědecké texty. Jsou zobrazeny pouze podporované sady symbolů.
Nastavení emulace PCL Bodová velikost 1.00–1008.00	Změna bodové velikosti pro škálovatelná typografická písma. **Poznámky:** • Výchozí tovární nastavení je 12. • Bodová velikost označuje výšku znaků v písmu. Jeden bod se rovná přibližně 0,36 mm. Bodové velikosti lze měnit po 0,25 bodu.
Nastavení emulace PCL Rozteč 0.08–100.00	Určuje rozteč písma pro škálovatelná písma s konstantní roztečí. **Poznámky:** • Výchozí tovární nastavení je 10. • Velikost rozteče se odvíjí od počtu znaků s pevnou mezerou na jeden palec (cpi). Rozteč může být navyšována po 0,01 cpi. • Pro neškálovatelné fonty s konstantní roztečí se rozteč zobrazí, ale nelze ji změnit.
Nastavení emulace PCL Orientace Na výšku Na šířku	Určuje orientaci textu a grafiky na stránce. **Poznámky:** • Výchozí nastavení je Na výšku. Při orientaci na výšku se text a grafika tiskne rovnoběžně s kratším okrajem stránky. • Při orientaci na šířku se text a grafika tiskne rovnoběžně s delším okrajem stránky.
Nastavení emulace PCL Počet řádků na stránku 1–255	Určuje počet řádků, které se vytisknou na každé stránce. **Poznámky:** • Výchozí tovární nastavení v USA je 60. Mezinárodní výchozí nastavení je 64. • Tiskárna nastavuje velikost prostoru mezi řádky na základě nastavení počtu řádků na stránku, formátu papíru a orientace. Před změnou nastavení počtu řádků na stránku zvolte správný formát papíru a správnou orientaci.
Nastavení emulace PCL Šířka formátu A4 198 mm 203 mm	Nastavení tiskárny pro tisk na papír formátu A4. **Poznámky:** • Výchozí tovární nastavení je 198 mm. • Nastavení 203 mm nastaví šířku stránky tak, aby to umožňovalo tisk osmdesáti znaků s roztečí 10.
Nastavení emulace PCL Vkládat CR za LF Zapnuto Vypnuto	Nastavení automatického vložení znaku konce řádku (CR) po znaku LF (posun na další řádek). **Poznámka:** Výchozí nastavení je Vypnuto.

Položka	Použití
Nastavení emulace PCL Vkládat LF za CR Zapnuto Vypnuto	Nastavení automatického vložení znaku LF (posun na další řádek) po znaku konce řádku (CR). **Poznámka:** Výchozí nastavení je Vypnuto.
Přečíslování zásobníků Přiřadit univ. podavač Vypnuto Žádný 0–199 Přiřadit zásobník [x] Vypnuto Žádný 0–199 Přiřadit ruč. pod. pap. Vypnuto Žádný 0–199 Přiřadit ruč. podavač obálek Vypnuto Žádný 0–199	Konfigurace tiskárny pro spolupráci se softwarem tiskárny nebo programů, které používají jiné označení zdrojů pro zásobníky a podavače. **Poznámky:** • Výchozí nastavení je Vypnuto. • Nastavení Žádný ignoruje příkaz Vybrat podávání papíru. Tato volba se zobrazí pouze když je vybrána překladačem PCL 5e. • Položka 0–199 umožňuje přiřazení vlastního nastavení.
Přečíslování zásobníků Zobrazit výchozí nastavení MPF Výchozí = 8 T1 Výchozí = 1 T2 Výchozí = 4 T3 Výchozí = 5 T4 Výchozí = 20 T5 Výchozí = 21 Výchozí obálka = 6 Ruční pod. výchozí = 2 Ručně ob. vých. = 3	Zobrazení výchozí hodnoty od výrobce přiřazené ke každému zásobníku nebo podavači.
Přečíslování zásobníků Obnovit výchozí Ano Ne	Vrácení přiřazení všech zásobníků a podavačů na výchozí nastavení od výrobce.

Nabídka HTML

Položka		Použití
Název písma Albertus MT Antique Olive Apple Chancery Arial MT Avant Garde Bodoni Bookman Chicago Clarendon Cooper Black Copperplate Coronet Courier Eurostile Garamond Geneva Gill Sans Goudy Helvetica Hoefler Text Intl CG Times Intl Courier Intl Univers	Joanna MT Letter Gothic Lubalin Graph Marigold MonaLisa Recut Monaco New CenturySbk New York Optima Oxford Palatino StempelGaramond Taffy Times TimesNewRoman Univers Zapf Chancery NewSansMTCS NewSansMTCT New SansMTJA NewSansMTKO	Nastaví výchozí písmo pro dokumenty HTML. **Poznámka:** V dokumentech HTML bez specifikovaného písma se použije písmo Times.

Položka	Použití
Velikost písma 1–255 bodů	Nastaví výchozí velikost písma pro dokumenty HTML. **Poznámky:** • Výchozí tovární nastavení je 12 bodů. • Velikost písma lze zvětšovat v přírůstcích po 1 bodu.
Přizpůsobit 1–400%	Přizpůsobí výchozí písmo pro dokumenty HTML. **Poznámky:** • Výchozí nastavení je 100%. • Přizpůsobení písma lze zvětšovat v 1% přírůstcích.
Orientace Na výšku Na šířku	Nastaví orientaci stránky pro dokumenty HTML. **Poznámka:** Výchozí nastavení je Na výšku.
Velikost okraje 8–255 mm	Nastaví okraj stránky pro dokumenty HTML. **Poznámky:** • Výchozí tovární nastavení je 19 mm. • Velikost okraje lze zvětšovat v přírůstcích po 1 mm.

Položka	Použití
Pozadí Netisknout Tisk	Určuje, zda se u dokumentů HTML má tisknout pozadí. **Poznámka:** Výchozí tovární nastavení je Tisk.

Nabídka Obrázek

Položka	Použití
Automatické přizpůsobení Zapnuto Vypnuto	Vybere optimální formát, měřítko a orientaci papíru. **Poznámka:** Výchozí nastavení je Zapnuto. Zapnutím tohoto nastavení potlačíte nastavení měřítka a orientace u některých obrázků.
Invertovat Zapnuto Vypnuto	Invertuje dvoubarevné monochromatické obrázky. **Poznámky:** • Výchozí nastavení je Vypnuto. • Toto nastavení se nevztahuje na obrázky GIF a JPEG.
Měřítko Ukotvit vlevo nahoře Nejlepší Ukotvit ve středu Přizpůsobit výšku/šířku Přizpůsobit výšku Přizpůsobit šířku	Přizpůsobí obrázek vybranému formátu papíru. **Poznámky:** • Nejlepší je výchozí tovární nastavení. • Když je zapnuto Automatické přizpůsobení, je měřítko automaticky nastaveno na přizpůsobení výšky/šířky.
Orientace Na výšku Na šířku Převrátit na výšku Převrátit na šířku	Nastavuje orientaci obrázku. **Poznámka:** Výchozí nastavení je Na výšku.

Nabídka Nápověda

Nabídka Nápověda se skládá ze série stránek nápovědy, které jsou v multifunkční tiskárně uloženy jako soubory typu PDF. Obsahují informace o použití tiskárny a o provádění různých úkonů, například o kopírování, skenování a faxování.

V tiskárně jsou uloženy překlady do angličtiny, francouzštiny, němčiny a španělštiny.

Další překlady jsou k dispozici na webu společnosti Lexmark na adrese **www.lexmark.com**.

Položka nabídky	Popis
Tisk všech příruček	Vytiskne všechny průvodce
Příručka pro kopírování	Obsahuje informace o vytváření kopií a změnách nastavení.
Příručka pro faxování	Obsahuje informace o odesílání faxů pomocí faxových čísel, číselných zkratek nebo adresáře a také informace o změnách nastavení.
Příručka pro e-mail	Obsahuje informace o zasílání e-mailů s použitím adres, číselných zkratek nebo adresáře a také informace o změnách nastavení.

Položka nabídky	Popis
Příručka pro FTP	Obsahuje informace o skenování dokumentů přímo na FTP server pomocí FTP adresy, číselných zkratek nebo adresáře a také informace o změnách nastavení.
Příručka pro tiskové defekty	Poskytuje pomoc při řešení opakovaných defektů na zkopírovaných či vytištěných stránkách.
Informace	Umožňuje vyhledat další informace
Pokyny ke spotřebnímu materiálu	Poskytuje čísla dílů pro objednávání spotřebního materiálu

Úspora peněz a ochrana životního prostředí

Společnost Lexmark se zavázala k podpoře environmentální udržitelnosti a své tiskárny neustále zlepšuje, aby tak snížila jejich dopad na životní prostředí. Naše produkty navrhujeme tak, abychom co možná nejvíce vyšli vstříc životnímu prostředí, balení našich produktů navrhujeme tak, abychom dosahovali snižování použitých materiálů a poskytujeme rovněž i sběrné a recyklační programy. Další informace viz:

- Kapitola Upozornění
- Sekci s informacemi o environmentální udržitelnosti naleznete na internetových stránkách společnosti Lexmark na adrese **www.lexmark.com/environment**
- Informace o recyklačním programu společnosti Lexmark naleznete na adrese **www.lexmark.com/recycle**

Výběrem určitých nastavení či příkazů můžete dopad vaší tiskárny na životní prostředí také znatelně snížit. Tato kapitola pojednává o nastaveních a příkazech, které se mohou zasloužit o značný environmentální přínos.

Úspora papíru a toneru

Studie ukazují, že více než 80 % uhlíkové stopy tiskárny souvisí s používáním papíru. Používáním recyklovaného papíru a různých možností tisku, jako je například tisk na obě strany papíru a tisk více stran na jeden list papíru, můžete značně omezit vlastní uhlíkovou stopu.

Informace o rychlých způsobech úspory papíru a energie pomocí nastavení tiskárny naleznete v části „Použití úsporného režimu“ na str. 210.

Použití recyklovaného papíru

Jako společnost, které záleží na životním prostředí, Lexmark podporuje používání recyklovaného kancelářského papíru vyrobeného zvláště pro využití v laserových tiskárnách. Více informací o recyklovaných papírech, které se hodí pro práci s vaší tiskárnou, naleznete v části „Použití recyklovaného papíru a jiných kancelářských papírů“ na str. 76.

Úspora spotřebního materiálu

Tisk na obě strany papíru

Pokud vaše tiskárna podporuje oboustranný tisk, můžete určit, zda se bude tisknout na obě strany papíru.

Poznámky:

- Oboustranný tisk je výchozím nastavením ovladače tiskárny.
- Úplný seznam podporovaných produktů a zemí naleznete na webové stránce **http://support.lexmark.com**.

Umístění více stránek na jeden list papíru

Můžete vytisknout až 16 sousledných stran vícestranného dokumentu na jediný list papíru volbou nastavení v Vícestránkový tisk (N-Up) pro danou tiskovou úlohu.

Zkontrolujte správnost svého prvního návrhu

Před tiskem nebo tvorbou mnoha kopií dokumentu:

- Funkce náhledu slouží k zobrazení vzhledu dokumentu před tiskem.
- Vytiskněte jednu kopii dokumentu a zkontrolujte její obsah a formátování.

Předejděte uvíznutí papíru

Nastavte správně typ a formát papíru. Tím předejdete uvíznutí papíru. Další informace najdete v části „Prevence uvíznutí“ na str. 243.

Úspora energie

Použití úsporného režimu

1 Otevřete webový prohlížeč a zadejte do pole adresy IP adresu tiskárny.

Poznámky:

- Zobrazte adresu IP tiskárny na domovské obrazovce tiskárny. Adresa IP se zobrazí jako čtyři sady čísel oddělených tečkou, například 123.123.123.123.
- Pokud používáte server proxy, dočasně ho zakažte, aby se správně načetla webová stránka.

2 Klepněte na položky **Nastavení** >**Obecná nastavení** >**Eko režim** > vyberte nastavení.

Položka	Použití
Vypnuto	Použije výchozí nastavení pro všechna nastavení související s Eko režimem. Hodnota Vypnuto podporuje specifikace výkonu pro danou tiskárnu.
Energie	Snížená spotřeba energie, obzvlášť v době nečinnosti. • Motor tiskárny se nespustí, dokud tiskárna nebude připravena k tisku. Můžete si povšimnout krátké prodlevy před tiskem první strany. • Tiskárna po jedné minutě nečinnosti přejde do režimu spánku.
Energie/papír	Použije všechna nastavení související s režimy Energie a Papír.
Obyčejný papír	• Zapne funkci automatického oboustranného tisku. • Vypněte funkce spojené se zaznamenáváním tisku.

3 Klepněte na tlačítko **Odeslat**.

Snížení hlučnosti tiskárny

Zvolení Tichého režimu pomocí vestavěného webového serveru:

1 Otevřete webový prohlížeč a zadejte do pole adresy IP adresu tiskárny.

Poznámky:

- Zobrazte adresu IP tiskárny na domovské obrazovce tiskárny. Adresa IP se zobrazí jako čtyři sady čísel oddělených tečkou, například 123.123.123.123.

- Pokud používáte server proxy, dočasně ho zakažte, aby se správně načetla webová stránka.

2 Klepněte na položky **Nastavení** >**Obecná nastavení** >**Tichý režim** > vyberte nastavení.

Položka	Použití
Zapnuto	Snižte hluk tiskárny. • Zpracování tiskových úloh bude provádění sníženou rychlostí. • Motor tiskárny se nespustí, dokud tiskárna nebude připravena k tisku. Před tiskem první strany dojde k menší časové prodlevě. • Pokud je tiskárna vybavena funkcí faxu, jsou zvuky faxu ztišeny nebo zcela potlačeny (včetně těch, které vydává reproduktor faxu a vyzvánění). Fax se nachází v pohotovostním režimu. • Je vypnuté řízení alarmů včetně zvuků alarmu kazety. • Tiskárna bude ignorovat příkaz rozšířeného spuštění.
Vypnuto **Poznámka:** Vyberete-li položku Fotografie v ovladači tiskárny, může být tichý režim zakázán. Kvalita tisku se zvýší a tisk dosáhne plné rychlosti.	Použijte výchozí nastavení. Toto nastavení podporuje specifikace výkonu pro danou tiskárnu.

3 Klepněte na tlačítko **Odeslat**.

Nastavení režimu spánku

1 Na domovské obrazovce přejděte na:

>**Nastavení** >**Obecná nastavení** >**Časové limity** >**Režim spánku**

2 V poli Režim spánku zvolte počet minut, kdy bude tiskárna nečinná před vstupem tiskárny do režimu spánku.

3 Použijte změny.

Použití režimu hibernace

Hibernace je režim s ultranízkou spotřebou energie.

Poznámky:

- Výchozí doba před tím, než tiskárna přejde do režimu hibernace, jsou tři dny.
- Před odesláním nové tiskové úlohy zkontrolujte, zda jste tiskárnu probudili z režimu hibernace. Tiskárnu probudíte z režimu hibernace hardwarovým resetováním nebo dlouhým stisknutím tlačítka Spánek.
- V režimu hibernace je server Embedded Web Server vypnutý.

1 Na domovské obrazovce přejděte na:

>**Nastavení** >**Obecná nastavení**

2 Dotkněte se položky **Stisknutí tlačítka Spánek** nebo **Stisknutí a podržení tlačítka Spánek**.

3 Dotkněte se tlačítka **Hibernace** > .

Úprava jasu displeje tiskárny

Chcete-li ušetřit energii nebo máte-li problém se čtením svého displeje, můžete upravit jas displeje.

Použití serveru Embedded Web Server

1 Otevřete webový prohlížeč a zadejte do pole adresy IP adresu tiskárny.

Poznámky:

- Adresa IP je umístěna v horní části domovské obrazovky. Zobrazí se jako čtyři sady čísel oddělených tečkou, například 123.123.123.123.
- Pokud používáte server proxy, dočasně jej zakažte, aby se správně načetla webová stránka.

2 Vyberte položku **Nastavení** >**Obecná nastavení**.

3 Do pole Jas obrazovky napište požadovaný jas v procentech.

4 Použijte změny.

Použití ovládacího panelu

1 Na domovské obrazovce přejděte na:

>**Nastavení** >**Obecná nastavení**

2 Do pole Jas obrazovky napište požadovaný jas v procentech.

3 Použijte změny.

Obnovení výchozích továrních nastavení

Chcete-li si zachovat seznam aktuálních nastavení nabídek pro budoucí použití, vytiskněte stránku s nastavením nabídek předtím, než obnovíte výchozí nastavení. Další informace najdete v části „Tisk stránky nastavení nabídek“ na str. 54.

Jestliže chcete provést komplexnější způsob obnovení výchozích nastavení tiskárny, použijte možnost Smazat všechna nastavení. Další informace najdete v části „Vymazání trvalé paměti“ na str. 215.

Výstraha—nebezpečí poškození: Obnova výchozích nastavení výrobce vrací většinu nastavení tiskárny k původním výchozím hodnotám výrobce. Výjimky zahrnují zobrazovací jazyk, vlastní formáty a hlášení, jakož i nastavení nabídky Síť/port. Všechny stažené soubory uložené v paměti RAM jsou odstraněny. Stažená data uložená v paměti flash nebo na pevném disku tiskárny zůstanou nedotčena.

Na domovské obrazovce přejděte na položku:

>**Nastavení** >**Obecná nastavení** >**Výchozí nastavení** >**Obnovit** >

Recyklace

Společnost Lexmark nabízí sběrné programy a ekologicky pokrokové přístupy k recyklaci. Další informace viz:

- Kapitola upozornění
- Sekci s informacemi o environmentální udržitelnosti naleznete na internetových stránkách společnosti Lexmark na adrese **www.lexmark.com/environment**
- Informace o recyklačním programu společnosti Lexmark naleznete na adrese **www.lexmark.com/recycle**

Recyklace produktů společnosti Lexmark

Vrácení produktů společnosti Lexmark kvůli recyklaci:

1. Přejděte na stránku **www.lexmark.com/recycle**.
2. Zjistěte si typ produktu, který chcete recyklovat, a pak vyberte ze seznamu svou zemi nebo oblast.
3. Postupujte podle pokynů na obrazovce počítače.

Poznámka: Spotřební materiál a hardware, které nejsou uvedeny ve sběrném programu společnosti Lexmark, lze recyklovat prostřednictvím místního recyklačního střediska. Zjistěte si u svého místního recyklačního střediska, jaké položky přijímá k recyklaci.

Recyklace obalových materiálů společnosti Lexmark

Společnost Lexmark trvale usiluje o minimalizaci obalového materiálu. Menší množství obalového materiálu pomáhá zajistit nejefektivnější přepravu tiskáren společnosti Lexmark způsobem šetrným k životnímu prostředí a zároveň je zde méně obalového materiálu k likvidaci. Tato efektivita má za následek méně skleníkových emisí, úspory energie a přírodních zdrojů.

Kartony společnosti Lexmark jsou 100 % recyklovatelné v příslušných recyklačních zařízeních. Taková zařízení nemusí být ve vaší oblasti.

Pěna používaná k balení produktů společnosti Lexmark je recyklovatelná v příslušných recyklačních zařízeních. Taková zařízení nemusí být ve vaší oblasti.

Při vracení kazety společnosti Lexmark můžete znovu použít krabici, v níž byla kazeta dodána. Společnost Lexmark krabici recykluje.

Vrácení kazet Lexmark za účelem opětovného použití nebo recyklace

Sběrný program kazet Lexmark zabraňuje tomu, aby se miliony kazet ročně ocitly na skládkách. Společnost Lexmark svým zákazníkům totiž umožňuje snadné a bezplatné vrácení použitých kazet pro další použití a recyklaci. Sto procent prázdných kazet vrácených společnosti Lexmark je buď znovu použito, nebo vráceno do výroby pro recyklaci. Krabičky sloužící k vrácení kazet jsou taktéž recyklovány.

Chcete-li vrátit kazety společnosti Lexmark pro opětovné použití nebo recyklaci, postupujte podle pokynů dodaných s tiskárnou a použijte připravenou obálku. Můžete se rovněž provést následující:

1. Přejděte na stránku **www.lexmark.com/recycle**.
2. V sekci Tonerové kazety vyberte ze seznamu svou zemi nebo region.
3. Postupujte podle pokynů na obrazovce počítače.

Zabezpečení tiskárny

Zamknutí systémové desky

Chcete-li omezit přístup k systémové desce, připevněte k tiskárně v místě vyznačeném na obrázku bezpečnostní zámek. Tiskárna je kompatibilní s většinou bezpečnostních zámků přenosných počítačů.

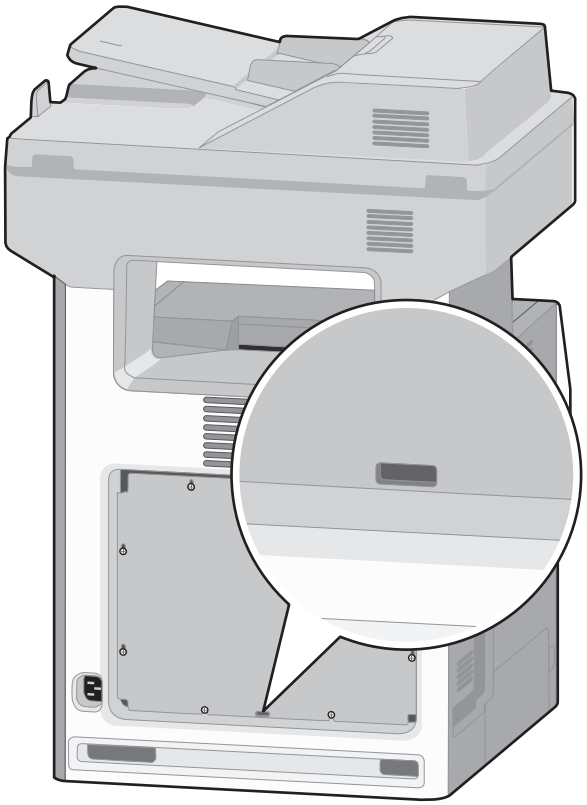

Prohlášení o nestálosti

Vaše tiskárna obsahuje různé typy pamětí, do kterých lze ukládat nastavení zařízení a sítě a uživatelská data.

Typy paměti	Popis
Dočasná paměť	Tiskárna využívá standardní paměť RAM (*Random Access Memory*) k dočasnému ukládání uživatelských dat během jednoduchých úloh tisku a kopírování.
Trvalá paměť	Tiskárna může používat dva druhy trvalé paměti: EEPROM a NAND (flash paměť). Oba typy se používají k ukládání operačního systému, nastavení zařízení, informací o síti, nastavení skeneru a záložek a zabudovaných řešení.
Pevný disk	V některých tiskárnách je nainstalován pevný disk. Pevný disk je určen pro funkce specifické pro dané zařízení. Na pevném disku může zařízení uchovávat uživatelská data z komplexních úloh skenování, tisku, kopírování a faxování a také formuláře a písma.

Obsah všech instalovaných pamětí tiskárny vymažte za následujících okolností:

- Tiskárna se vyřazuje z provozu.
- Pevný disk tiskárny se vyměňuje.

- Tiskárna se přemisťuje do jiného oddělení nebo na jiné místo.
- Servis tiskárny bude provádět někdo mimo vaší organizaci.
- Tiskárna se bude kvůli servisu přemisťovat z vašich prostor.
- Tiskárna se prodává jiné organizaci.

Likvidace pevného disku tiskárny

Poznámka: V některých modelech tiskáren nemusí být pevný disk nainstalován.

V prostředích s vysokým stupněm zabezpečení bude možná zapotřebí podniknout ještě další kroky, aby bylo zajištěno, že důvěrná data uložená na pevném disku tiskárny nebudou po přemístění tiskárny - nebo pevného disku - z vašich prostor přístupná.

- **Demagnetizace** – Zaplaví pevný disk magnetickým polem, které vymaže uložená data.
- **Rozdrcení** – Fyzické stlačení pevného disku zničí jeho součásti a znemožní čtení dat.
- **Rozemletí** – Fyzické zničení pevného disku na malé kovové kousky.

Poznámka: Přestože lze většinu dat vymazat elektronickou cestou, jediným způsobem, jak lze zaručit úplné smazání všech dat, je fyzické zničení pevného disku, na kterém jsou data uložena.

Vymazání dočasné paměti

Dočasná paměť (RAM) instalovaná v tiskárně potřebuje pro uchování informací zdroj energie. Chcete-li smazat data z paměti, jednoduše vypněte tiskárnu.

Vymazání trvalé paměti

- **Individuální nastavení, nastavení zařízení a sítě, bezpečnostní nastavení a vložená řešení** – Informace a nastavení vymažete pomocí příkazu **Smazat všechna nastavení** v nabídce Konfigurace.
- **Faxová data** – Nastavení a data faxu vymažete pomocí příkazu **Smazat všechna nastavení** v nabídce Konfigurace.

1. Vypněte tiskárnu.
2. Při zapínání tiskárny stiskněte a podržte tlačítka **2** a **6**. Až se zobrazí obrazovka s ukazatelem průběhu, pusťte tlačítka.

   Tiskárna provede spouštěcí sekvenci a následně se zobrazí nabídka Konfigurace. Až bude tiskárna úplně zapnutá, na dotykovém displeji se zobrazí místo standardní domovské obrazovky seznam funkcí.
3. Dotkněte se tlačítka **Smazat všechna nastavení**.

   Tiskárna se během tohoto procesu několikrát restartuje.

   Poznámka: Příkaz Smazat všechna nastavení z paměti tiskárny bezpečně odebere nastavení zařízení, řešení, úlohy, faxy a hesla.
4. Dotkněte se tlačítka **Zpět** >**Zavřít nabídku Konfigurace**.

Tiskárna se zresetuje a vrátí se do normálního pracovního režimu.

Vymazání paměti pevného disku tiskárny

Poznámky:

- V některých modelech tiskáren nemusí být pevný disk nainstalován.
- Konfigurací položky Vymazat dočasné datové soubory v nabídkách tiskárny můžete odstranit zbývající důvěrné materiály zanechané po tiskových úlohách bezpečným přepsáním souborů označených pro smazání.

Pomocí ovládacího panelu tiskárny

1. Vypněte tiskárnu.
2. Při zapínání tiskárny stiskněte a podržte tlačítka **2** a **6**. Až se zobrazí obrazovka s ukazatelem průběhu, pusťte tlačítka.

   Tiskárna provede spouštěcí sekvenci a následně se zobrazí nabídka Konfigurace. Když je tiskárna zcela zapnuta, zobrazí se na jejím displeji seznam funkcí.
3. Stiskněte a podržte tlačítko se šipkou nahoru nebo dolů, dokud se nezobrazí položka **Smazat disk**, a potom vyberte jednu z následujících možností:
   - **Smazat disk (rychle)** – Tato možnost přepíše disk samými nulami v jednom průchodu.
   - **Smazat disk (zabezpečeně)** – Tato možnost přepíše disk náhodnými kombinacemi bitů v několika průchodech za sebou a nakonec proběhne ověření. Zabezpečené přepsání je kompatibilní se standardem DoD 5220.22-M pro zabezpečené smazání dat z pevného disku. Mazání vysoce důvěrných informací by se mělo provádět pomocí této metody.
4. Stiskněte a podržte tlačítko se šipkou nahoru nebo dolů, dokud se nezobrazí položka **Ano**, a pokračujte v mazání disku.

   Poznámky:

   - Průběh procesu mazání disku bude vyznačován stavovým pruhem.
   - Mazání disku může trvat od několika minut až po více než hodinu a během této doby nebude tiskárna moci provádět jiné uživatelské úlohy.
5. Přejděte na:

   Zpět >**Zavřít nabídku konfigurace**

Tiskárna se zresetuje a vrátí se do normálního pracovního režimu.

Konfigurace šifrování pevného disku tiskárny

Zapnutí šifrování pevného disku napomůže zabránit ztrátě citlivých dat v případě zcizení tiskárny nebo pevného disku.

Poznámka: V některých modelech tiskáren nemusí být pevný disk nainstalován.

Pomocí vestavěného webového serveru

1. Otevřete webový prohlížeč a zadejte do pole adresy IP adresu tiskárny.

   Poznámky:

   - Zobrazte adresu IP tiskárny na domovské obrazovce tiskárny. Adresa IP se zobrazí jako čtyři sady čísel oddělených tečkou, například 123.123.123.123.

- Pokud používáte server proxy, dočasně ho zakažte, aby se správně načetla webová stránka.

2 Klepněte na položku **Nastavení** >**Zabezpečení** >**Šifrování disku**.

Poznámka: Položka Šifrování disku se zobrazí v nabídce Zabezpečení pouze tehdy, když je nainstalován naformátovaný pevný disk tiskárny, který neobsahuje vady.

3 V nabídce Šifrování disku vyberte možnost **Zapnout**.

Poznámky:

- Zapnutím šifrování disku dojde ke smazání obsahu pevného disku tiskárny.
- Šifrování disku může trvat od několika minut až po více než hodinu, a během této doby nebude tiskárna moci provádět jiné uživatelské úlohy.

4 Klepněte na tlačítko **Odeslat**.

Pomocí ovládacího panelu tiskárny

1 Vypněte tiskárnu.

2 Při zapínání tiskárny stiskněte a podržte tlačítka **2** a **6**. Až se zobrazí obrazovka s ukazatelem průběhu, pusťte tlačítka.

Tiskárna provede spouštěcí sekvenci a následně se zobrazí nabídka Konfigurace. Jakmile je tiskárna úplně zapnutá, na dotykovém displeji se zobrazí místo standardní domovské obrazovky seznam funkcí, např. Kopírovat nebo Faxovat.

3 Dotkněte se tlačítka **Šifrování disku** >**Zapnout**.

Poznámka: Zapnutím šifrování disku dojde ke smazání obsahu pevného disku tiskárny.

4 Pokračujte v mazání disku tlačítkem **Ano**.

Poznámky:

- Během procesu šifrování tiskárnu nevypínejte. Mohlo by dojít ke ztrátě dat.
- Šifrování disku může trvat od několika minut až po více než hodinu, a během této doby nebude tiskárna moci provádět jiné uživatelské úlohy.
- Průběh procesu mazání disku bude vyznačován stavovým pruhem. Po zašifrování disku se tiskárna vrátí na obrazovku Zapnout/Vypnout.

5 Dotkněte se tlačítka **Zpět** >**Zavřít nabídku Konfigurace**.

Tiskárna se zresetuje a vrátí se do normálního pracovního režimu.

Vyhledání informací o zabezpečení tiskárny

V prostředích s vysokým stupněm zabezpečení bude možná zapotřebí podniknout ještě další kroky, aby bylo zajištěno, že důvěrná data uložená v tiskárně nebudou přístupná neoprávněným osobám. Další informace najdete na **webových stránkách společnosti Lexmark věnovaných zabezpečení**.

Další informace naleznete také v *Příručce správce serveru Embedded Web Server – Zabezpečení*:

1 Přejděte na **www.lexmark.com** a potom na **Podpora a soubory ke stažení** > vyberte svou tiskárnu.

2 Klepněte na kartu **Příručky** a vyberte položku *Příručka správce serveru Embedded Web Server – Zabezpečení*.

Údržba tiskárny

Čištění částí tiskárny

Čištění vnitřku tiskárny

Poznámka: Tento úkon budete možná muset provádět každých několik měsíců.

Výstraha—nebezpečí poškození: Poškození tiskárny způsobené nesprávnou manipulací není kryto zárukou.

1 Zkontrolujte, zda je tiskárna vypnuta a odpojena od elektrické zásuvky.

   VÝSTRAHA—NEBEZPEČÍ ÚRAZU ELEKTRICKÝM PROUDEM: Pokud chcete při čištění vnitřku tiskárny předejít nebezpečí úrazu elektrickým proudem, odpojte napájecí kabel od elektrické zásuvky a odpojte z tiskárny všechny kabely.

2 Vyjměte papír ze standardního zásobníku a z univerzálního podavače.

3 Odstraňte z vnitřku tiskárny veškerý prach, nečistoty a kousky papíru pomocí jemného kartáčku nebo vysavače.

4 Otřete volné částečky toneru suchým hadříkem.

Výstraha—nebezpečí poškození: Nenechávejte dvířka otevřená déle než 10 minut. Jinak by mohlo dojít k poškození jednotky fotoválce nebo zobrazovací jednotky.

Čištění vnějšku tiskárny

1 Zkontrolujte, že je tiskárna vypnutá a její napájecí kabel je vypojený ze zásuvky rozvodné sítě elektrického proudu.

   VÝSTRAHA—NEBEZPEČÍ ÚRAZU ELEKTRICKÝM PROUDEM: Abyste zabránili nebezpečí zasažení elektrickým proudem při čištění vnějšku tiskárny, vypojte nejdříve napájecí kabel ze zásuvky rozvodné sítě elektrického proudu a odpojte všechny ostatní kabely připojené k tiskárně.

2 Vyjměte veškerý papír z tiskárny.

3 Navlhčete vodou čistý hadřík, ze kterého se neuvolňují vlákna.

   Výstraha—nebezpečí poškození: Nepoužívejte čisticí nebo saponátové prostředky pro domácnost, protože mohou poškodit povrchovou úpravu tiskárny.

4 Otřete pouze vnější povrch tiskárny.

   Výstraha—nebezpečí poškození: Při použití vlhkého hadříku k čištění vnitřku tiskárny může dojít k jejímu poškození.

5 Před zahájením tisku nové tiskové úlohy se ujistěte, že jsou všechny části tiskárny zcela suché.

Čištění skleněné plochy skeneru

Čistěte skleněnou plochu podavače ADF. I drobná nečistota na skleněné ploše podavače ADF může způsobit pruh, který se potáhne po celé délce naskenované stránky.

1 Mírně navlhčete vodou měkký hadřík, ze kterého se neuvolňují vlákna, nebo papírový ručník.

2 Otevřete kryt skeneru.

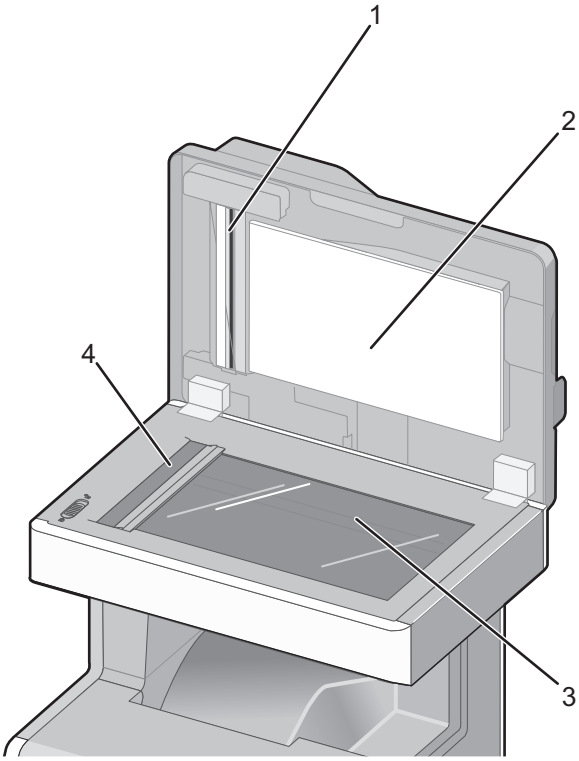

1	Bílá spodní strana krytu podavače ADF
2	Bílá spodní strana krytu skeneru
3	Skleněná plocha skeneru
4	Skleněná plocha podavače ADF

3 Otřete označené oblasti a nechte je vyschnout.

4 Zavřete kryt skeneru.

Čištění dílů podavače ADF

V rámci udržení optimálního výkonu tisku pravidelně čistěte součásti podavače ADF. Nečistoty na součástech podavače ADF mohou způsobit problémy s kvalitou tisku a chybná hlášení 290–294 o uvíznutí papíru.

1 Vypněte tiskárnu.

2 Mírně navlhčete měkký nechlupatící hadr nebo papírový kapesník vodou.

3 Otevřete kryt podavače ADF.

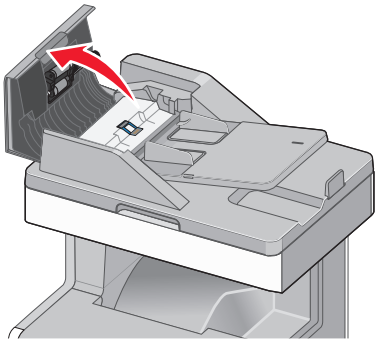

4 Vyjměte komplet zaváděcího válce.

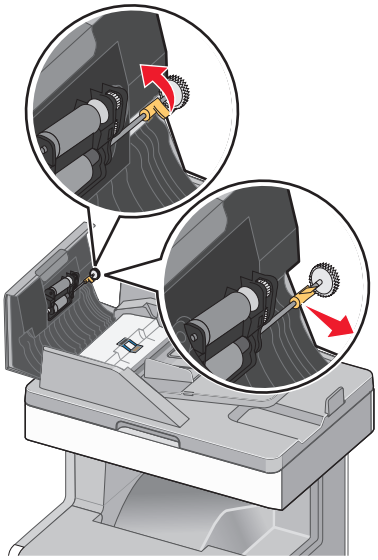

5 Otřete povrch obou zaváděcích válců.

6 Komplet zaváděcího válce vraťte nazpět.

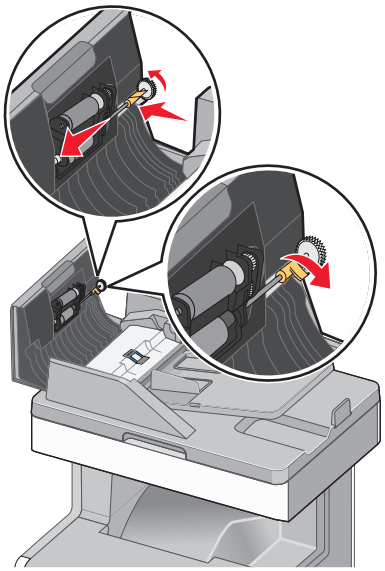

7 Otřete povrch pod krytem podavače ADF, včetně dvou malých bílých válečků.

8 Otřete povrch oddělovací podložky a poté otřete zvedací podložku.

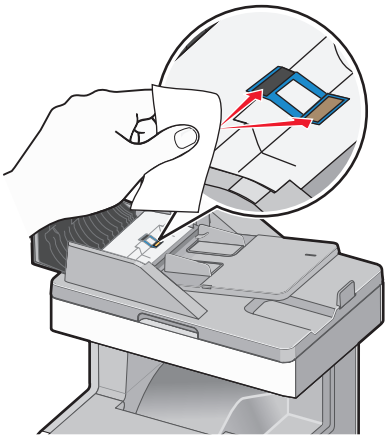

9 Vytáhněte chlopeň tak, jak je to znázorněno na obrázku a otřete snímač, který se nachází za ní.

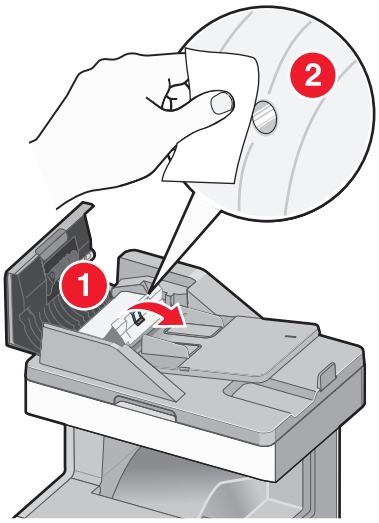

10 Zavřete chlopeň a poté zavřete i kryt podavače ADF.

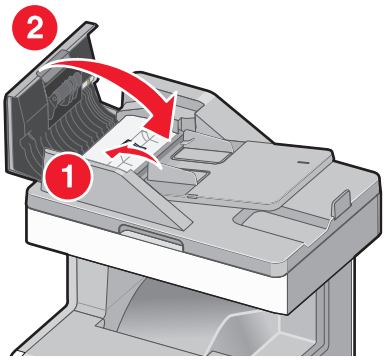

Čištění čoček tiskové hlavy

Narazíte-li na problémy s kvalitou tisku, vyčistěte čočky tiskové hlavy.

1 Otevřete horní přístupový kryt a potom otevřete přední dvířka.

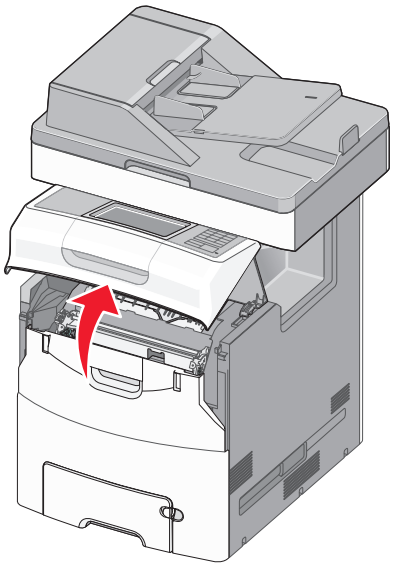

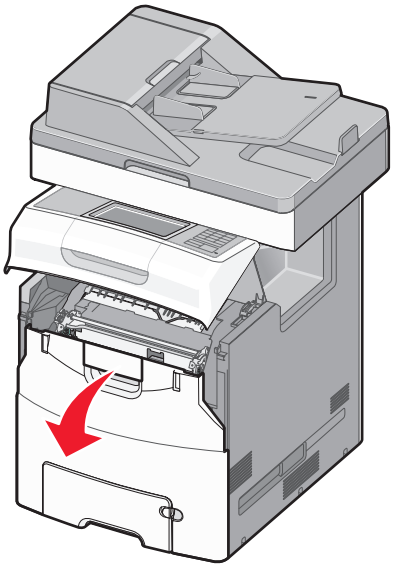

Výstraha—nebezpečí poškození: Nenechávejte přední dvířka otevřená déle než 10 minut. Jinak by mohlo dojít k poškození fotoválců.

2 Vyjměte všechny čtyři tonerové kazety.

Poznámka: Při tomto postupu nevyjímejte fotoválce.

3 Vyhledejte čtyři čočky tiskové hlavy.

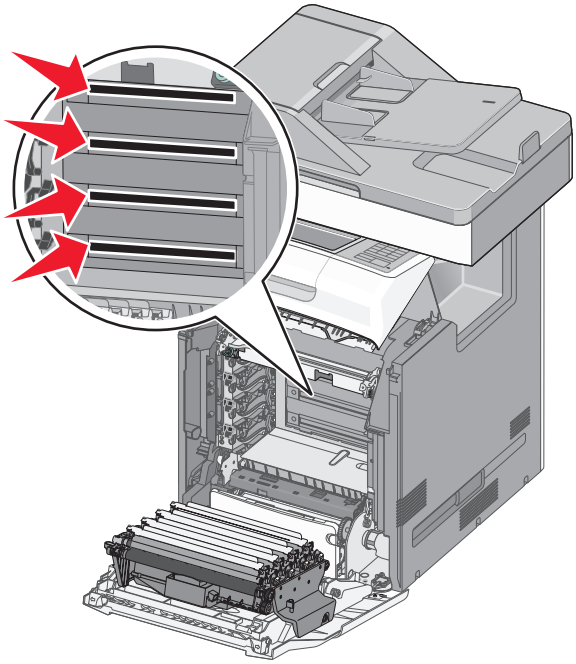

4 Čočky vyčistěte pomocí nádobky se stlačeným vzduchem.

Výstraha—nebezpečí poškození: Tiskových čoček se nedotýkejte. Mohlo by dojít k jejich poškození.

5 Vložte tonerové kazety zpět.

6 Zavřete přední dvířka a potom zavřete horní přístupový kryt.

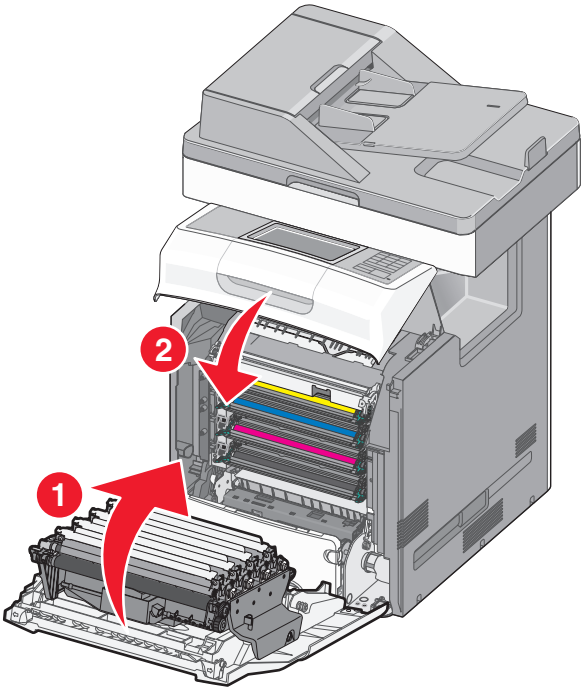

Kontrola stavu částí a spotřebního materiálu

Pokud je třeba vyměnit spotřební materiál nebo je nutná údržba, na displeji se objeví hlášení. Další informace najdete v části „nabídka Spotřební materiál“ na str. 134.

Kontrola stavu částí a spotřebního materiálu na ovládacím panelu tiskárny

Na domovské obrazovce se dotkněte položky **Stav/Spotřební materiál** > **Zobrazit spotřební materiál**.

Kontrola stavu částí a spotřebního materiálu pomocí vestavěného webového serveru

Poznámka: Zkontrolujte, zda jsou počítač i tiskárna připojeny ke stejné síti.

1 Otevřete webový prohlížeč a zadejte do pole adresy IP adresu tiskárny.

Poznámky:

- Zobrazte adresu IP tiskárny na domovské obrazovce. Adresa IP se zobrazí jako čtyři sady čísel oddělených tečkou, například 123.123.123.123.
- Pokud používáte server proxy, dočasně ho zakažte, aby se správně načetla webová stránka.

2 Klepněte na **Stav zařízení** >**Další podrobnosti**.

Objednání částí a spotřebního materiálu

V USA kontaktuje společnost Lexmark na čísle 1-800-539-6275, kde získáte kontakt na autorizované prodejce částí a spotřebního materiálu ve vaší oblasti. V ostatních zemích či oblastech navštivte webové stránky společnosti Lexmark na adrese **www.lexmark.com** nebo kontaktuje prodejce, u kterého jste zakoupili tiskárnu.

Poznámky:

- Každý ukazatel zobrazuje odhad zbývající životnosti spotřebního materiálu nebo části. Další informace najdete v části „nabídka Spotřební materiál“ na str. 134.
- Veškeré odhady životnosti spotřebního materiálu předpokládají tisk na obyčejný papír formátu letter nebo A4.
- Tiskárna vydá upozornění, když je potřeba zakoupit náhradní spotřební materiál, a potom zobrazí zprávu vyzývající k nainstalování nové položky spotřebního materiálu (s výjimkou nádobky na odpadní toner).
- Když je potřeba zakoupit novou nádobku na odpadní toner, zobrazí se na displeji tiskárny zpráva upozorňující, že nádobka je „téměř plná“.
- Zpráva vyzývající k výměně částí podavače ADF se zobrazí až v okamžiku, kdy příslušná část dosáhne konce své předpokládané životnosti.

Objednání tonerové kazety

Když se na displeji tiskárny zobrazí zpráva, že je potřeba vyměnit některou tonerovou kazetu, neprodleně objednejte novou tonerovou kazetu.

Informace o výměně tonerové kazety naleznete na listu s pokyny dodaném s příslušným spotřebním materiálem.

Odhadovaný počet vytištěných stránek je založen na normě ISO/IEC 19798 (při zhruba 5% pokrytí na barvu). Velmi nízké pokrytí (méně než 1,25% na barvu) může mít v delším období negativní vliv na výtěžnost této barvy a může způsobit, že součásti kazety selžou dříve, než bude vyčerpán toner.

Název součásti	Kazeta návratového programu společnosti Lexmark	Běžná kazeta
Černá vysokokapacitní tonerová kazeta	X746H1KG	X746H2KG
Žlutá tonerová kazeta Žlutá vysokokapacitní tonerová kazeta*	X746A1YG X748H1YG	X746A2YG X748H2YG
Purpurová tonerová kazeta Purpurová vysokokapacitní tonerová kazeta*	X746A1MG X748H1MG	X746A2MG X748H2MG
Azurová tonerová kazeta Azurová vysokokapacitní tonerová kazeta*	X746A1CG X748H1CG	X746A2CG X748H2CG
* Tyto tonerové kazety jsou podporovány pouze v modelech tiskáren X748x.		

Objednání zapékače nebo přenosového modulu

Když je potřeba vyměnit zapékač nebo přenosový modul, zobrazí se na displeji tiskárny zpráva.

Informace o výměně zapékače nebo přenosového modulu naleznete v listu s pokyny dodaném s příslušným spotřebním materiálem.

Název součásti	Číslo součásti
Zapékač	40X8112 (100 V) 40X8110 (115 V) 40X8111 (230 V)
Přenosový modul	40X8307

Objednání nádobky na odpadní toner

Když je potřeba vyměnit nádobku na odpadní toner, zobrazí se na displeji tiskárny zpráva.

Informace o výměně nádobky na odpadní toner naleznete v listu s pokyny dodaném s příslušným spotřebním materiálem.

Poznámka: Opakované použití nádobky na odpadní toner se nedoporučuje.

Název součásti	Číslo součásti
Nádobka na odpadní toner	C734X77G

Objednávání náhradních dílů ADF

Máte-li problém s podáváním dvou papírů současně nebo pokud automatický podavač dokumentů nepracuje správně, objednejte si náhradní díly ADF.

Informace o výměně částí podavače ADF naleznete v listech s pokyny dodaných s příslušnými částmi.

Název součásti	Číslo součásti
zaváděcí komplet ADF	40X5188
Oddělovací podložka	40X5187
zvedací podložka ADF	40X5189

Objednání fotoválce

Když je potřeba fotoválec, zobrazí se na displeji tiskárny zpráva.

Informace o výměně fotoválce naleznete v listu s pokyny dodaném s příslušným spotřebním materiálem.

Název součásti	Číslo součásti
Fotoválec	C734X20G
Fotoválec, multibalení	C734X24G

Poznámky:

- Vyměňujte všechny čtyři fotoválce současně.
- Po instalaci čtyř nových fotoválců je nutné vynulovat počítadlo údržby.

Používání originálních dílů a spotřebního materiálu Lexmark

Tiskárny, součásti a spotřební materiál Lexmark jsou navrženy tak, aby společně poskytovaly tisk vynikající kvality. Doporučujeme používat pouze originální díly a spotřební materiál Lexmark, abyste pomohli prodloužit životnost svého produktu.

Záruka společnosti Lexmark se nevztahuje na poškození způsobené neoriginálními díly a spotřebním materiálem Lexmark.

Skladování spotřebního materiálu

K uskladnění spotřebního materiálu využijte chladné a čisté místo. Spotřební materiál skladujte správnou stranou nahoru v původním balení až do doby, kdy jej budete chtít použít.

Spotřební materiál nevystavujte:

- přímému slunci
- teplotám nad 35 °C
- vysoké vlhkosti (nad 80 %)
- slanému vzduchu
- žíravým plynům
- velkému množství prachu

Výměna částí a spotřebního materiálu

Výměna tonerové kazety

1 Otevřete horní přístupový kryt tiskárny a potom otevřete přední dvířka.

Výstraha—nebezpečí poškození: Nenechávejte přední dvířka otevřená déle než 10 minut. Jinak by mohlo dojít k poškození fotoválců.

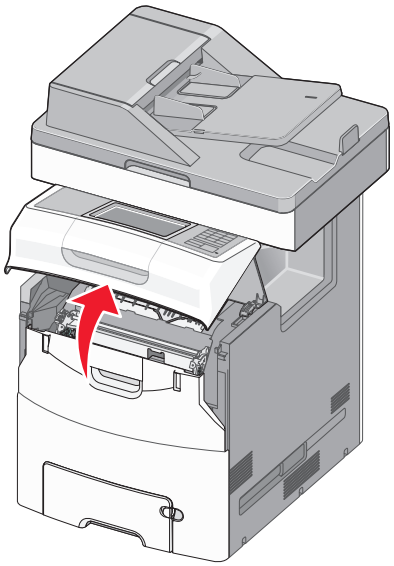

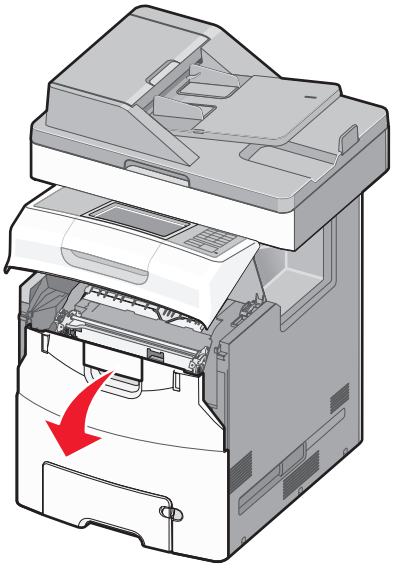

2 Vytáhněte nahoru a ven zelené jazýčky určené kazety a vyjměte ji z tiskárny.

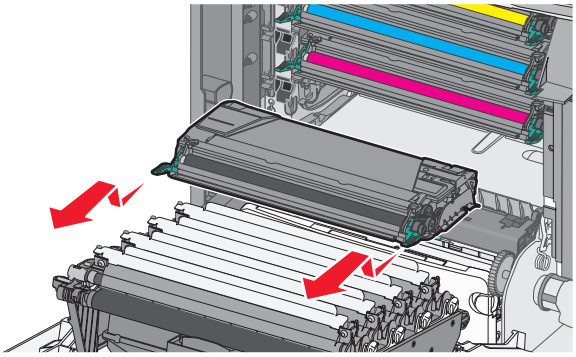

3 Rozbalte náhradní tonerovou kazetu.

4 Vložte starou kazetu do recyklačního sáčku.

5 Sáček vložte do přepravního obalu, z něhož jste právě vyňali náhradní díl.

6 Zatřeste náhradní kazetou zepředu dozadu a ze strany na stranu, aby se rozprostřel toner.

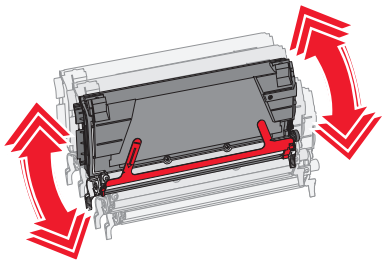

7 Z kazety vytáhněte červený ochranný proužek.

8 Vložte kazetu do tiskárny.

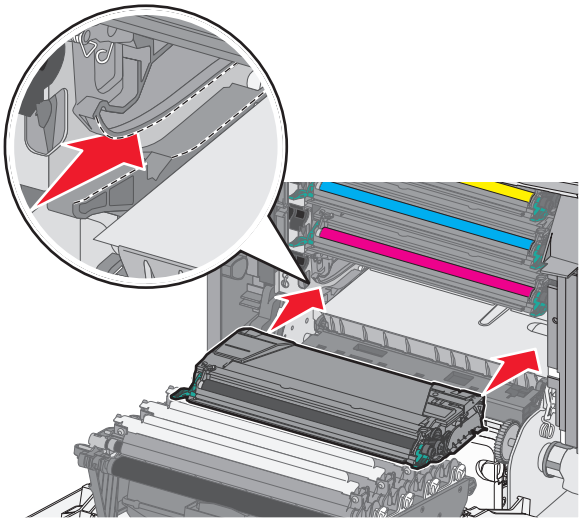

9 Zavřete přední dvířka a potom zavřete horní přístupový kryt tiskárny.

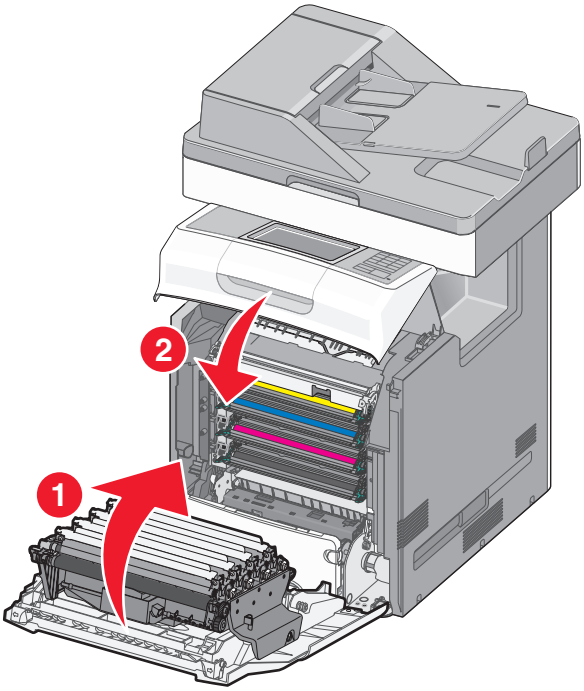

Poznámka: Když tisk začne být vybledlý, ihned objednejte novou tonerovou kazetu. Na displeji tiskárny se zobrazí zpráva s informací, ve které barevné kazetě dochází toner. Životnost kazet se můžete pokusit prodloužit tím, že je vyjmete z tiskárny zatřesete s nimi, aby se v nich znovu rovnoměrně rozmístil toner.

Výměna dílů automatického podavače dokumentů

Poznámka: Tiskárna je dodávána s náhradní oddělovací podložkou a vzduchovým filtrem umístěným pod skenerem. Pro přístup k náhradním dílům odstraňte šroub s drážkou.

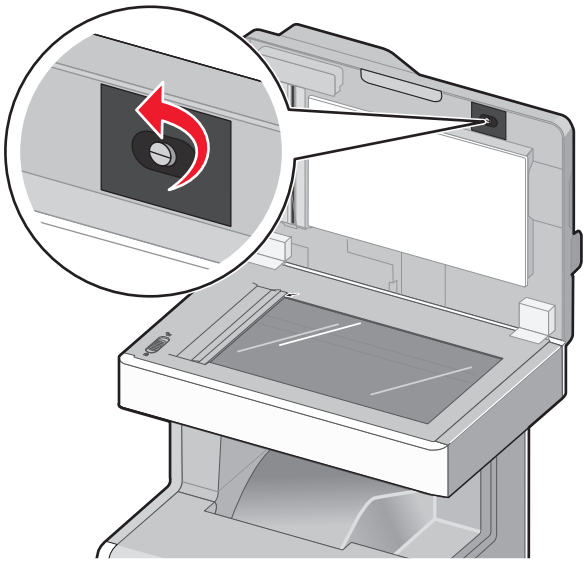

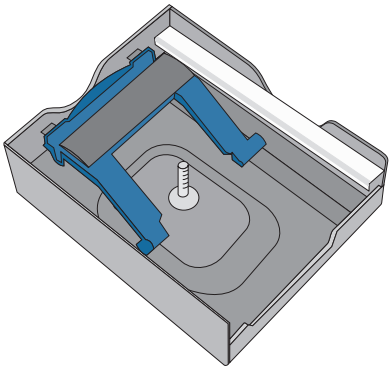

Poznámka: Doporučujeme pravidelné čištění dílů a oblasti s podavačem ADF.

Výměna kompletu zaváděcího válce

1 Vypněte tiskárnu a otevřete kryt podavače ADF.

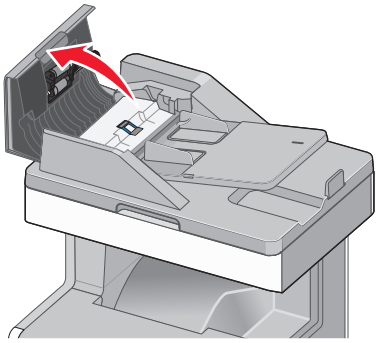

2 Komplet zaváděcího válce vyměňte tak, jak je to znázorněno na obrázku.

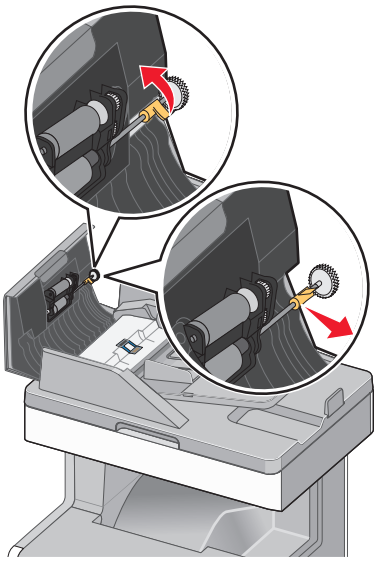

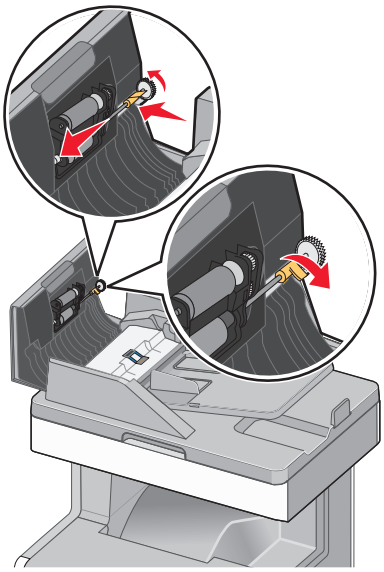

3 Zbavte se starého kompletu zaváděcího válce.

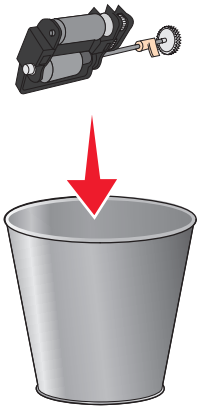

Výměna oddělovací podložky

1 Při otevřeném krytu podavače ADF zatáhněte za oddělovací podložku a vyjměte ji.

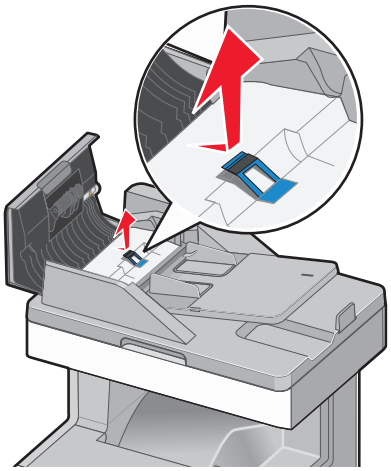

2 Vyměňte oddělovací podložku

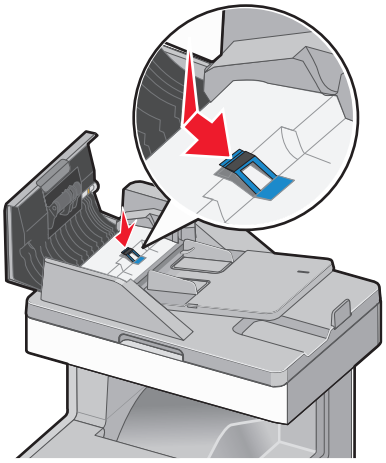

3 Zbavte se staré oddělovací podložky.

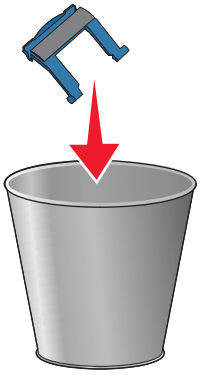

Výměna zvedací podložky

1 Při otevřeném krytu podavače ADF zatáhněte za zvedací podložku a vyjměte ji.

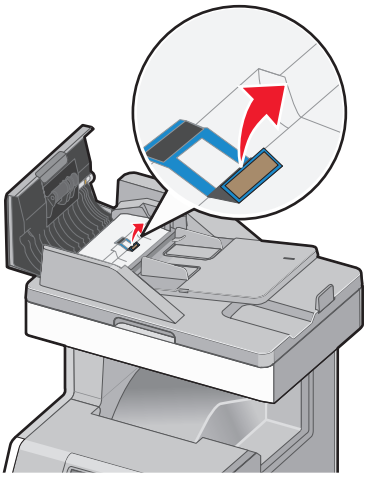

2 Vyměňte starou zvedací podložku za novou a starou podložku zlikvidujte.

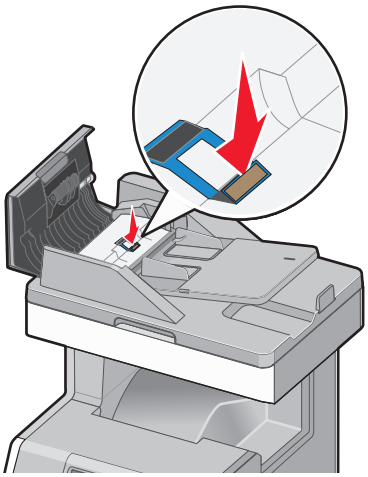

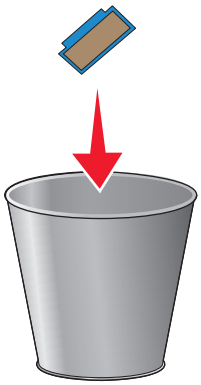

3 Otevřením chlopně si zpřístupněte čočku snímače vespod a otřete ji.

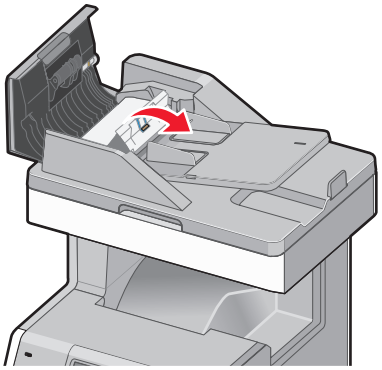

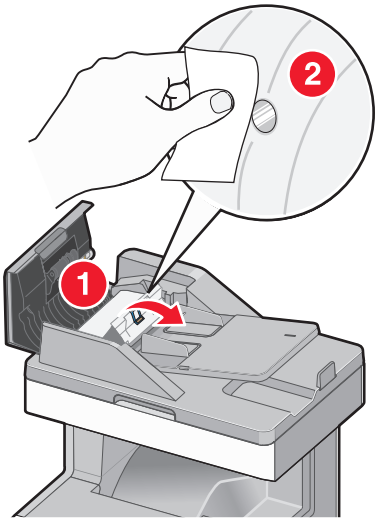

4 Zavřete záklopku a poté i kryt podavače ADF.

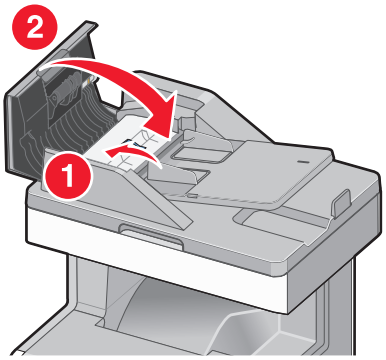

Výměna vzduchového filtru

1 V zadní části tiskárny vyhledejte vzduchový filtr a sejměte z něj kryt.

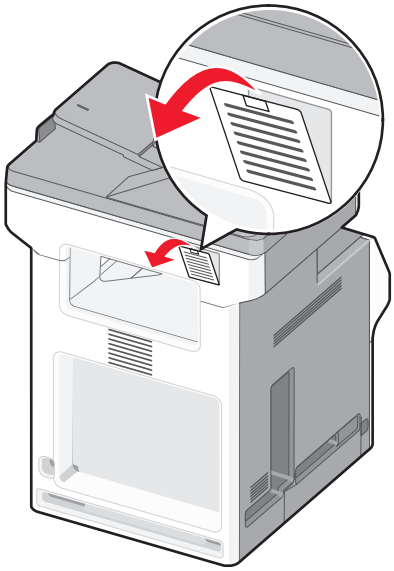

2 Vyjměte starý vzduchový filtr a poté jej zlikvidujte.

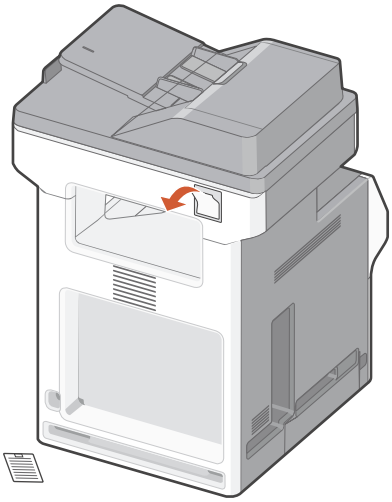

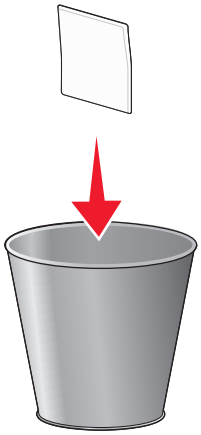

3 Vyměňte vzduchový filtr a poté vyměňte kryt.

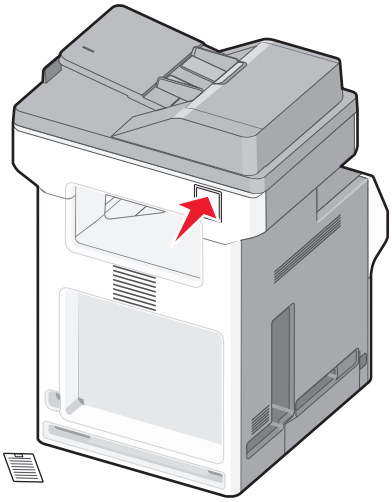

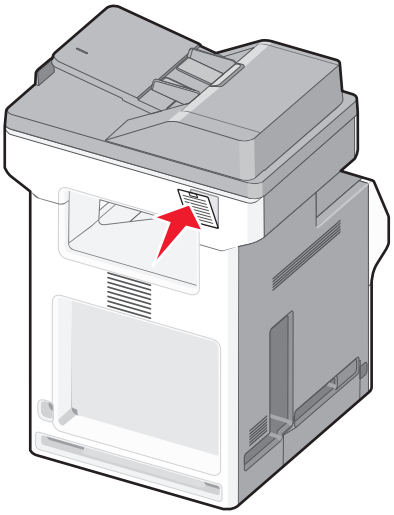

4 Zapněte tiskárnu.

Výměna nádobky na odpadní toner

1 Vyhledejte uvolňovací tlačítko nádobky na odpadní toner na levé straně tiskárny.

2 Stlačte uvolňovací tlačítko doleva a vytáhněte nádobku na odpadní toner z tiskárny.

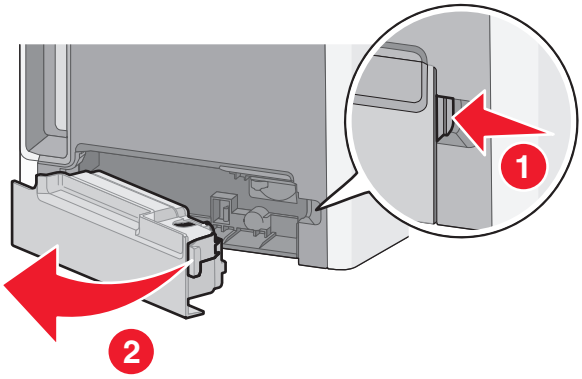

3 Rozbalte náhradní nádobku na odpadní toner.

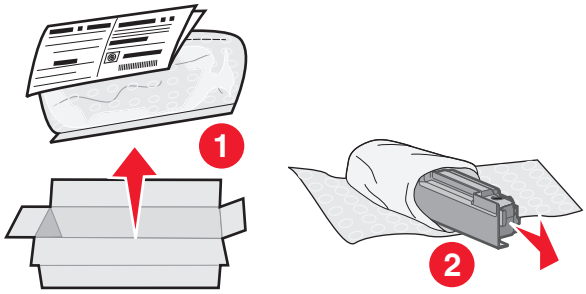

4 Sloupněte těsnicí nálepku z boku plné nádobky na odpadní toner a nalepte ji na otvor, aby se nádobka na odpadní toner utěsnila.

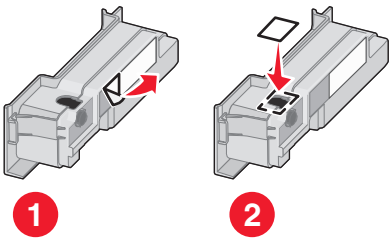

5 Vložte utěsněnou nádobku na odpadní toner do recyklačního sáčku.

6 Sáček vložte do přepravního obalu, z něhož jste právě vyňali náhradní díl.

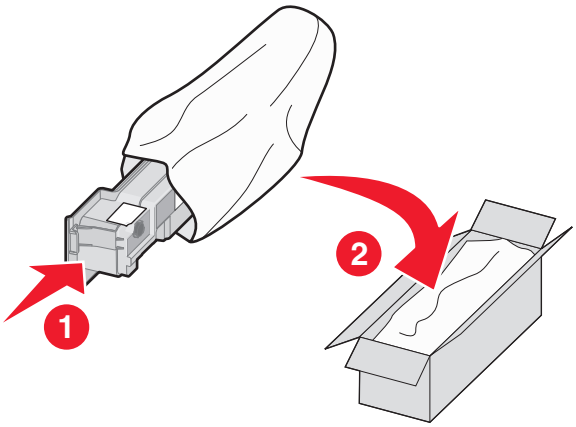

7 Sloupněte recyklační nálepku a nalepte ji na přepravní obal.

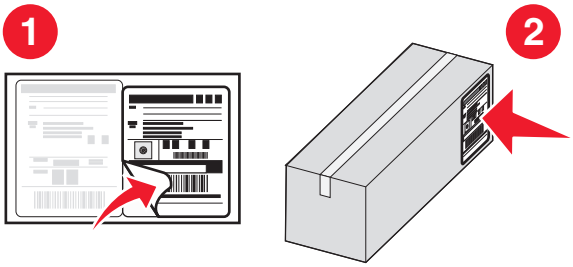

8 Vložte novou nádobku na odpadní toner do tiskárny.

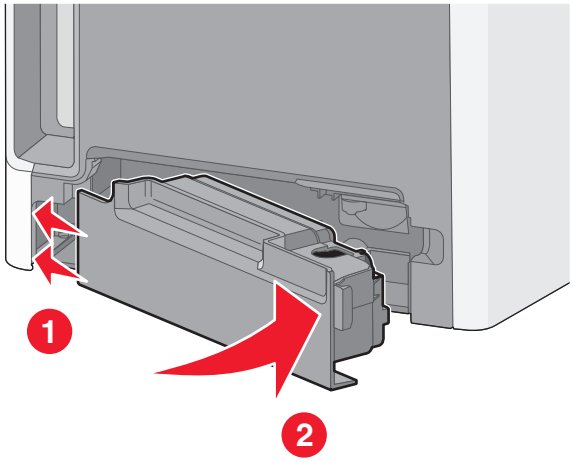

Výměna fotoválce

1 Otevřete horní přístupový kryt a potom otevřete přední dvířka.

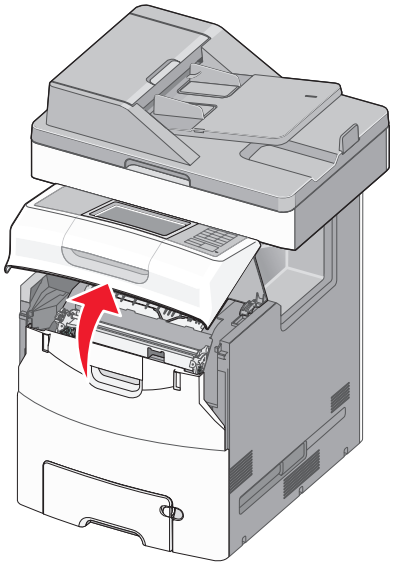

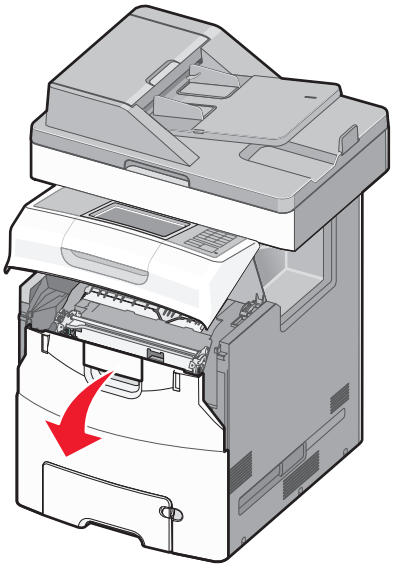

Výstraha—nebezpečí poškození: Nenechávejte přední dvířka otevřená déle než 10 minut. Jinak by mohlo dojít k poškození fotoválců.

2 Určený fotoválec vytáhněte nahoru a vysunutím doprava jej vyjměte z tiskárny.

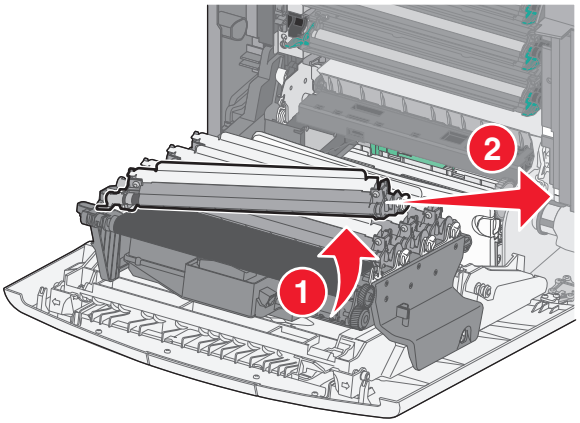

3 Vybalte náhradní fotoválec.

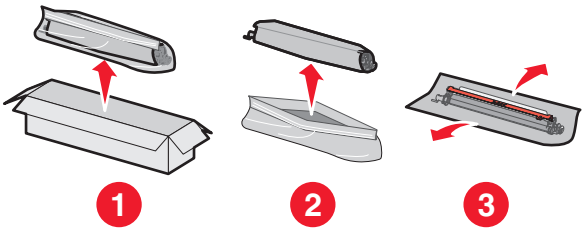

4 Nejprve zarovnejte a vložte levý konec fotoválce a poté zatlačte i pravý konec.

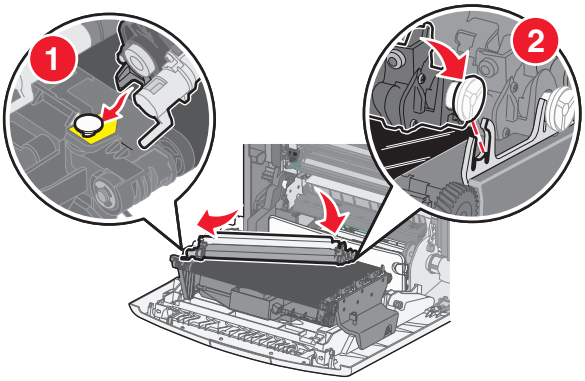

5 Vytáhněte červený ochranný proužek z horní části fotoválce.

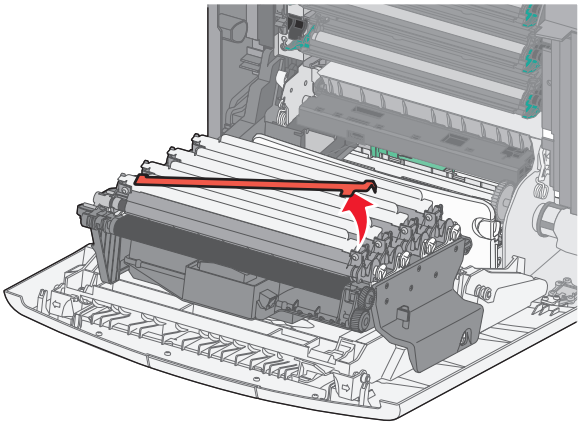

6 Zavřete přední dvířka a potom zavřete horní přístupový kryt.

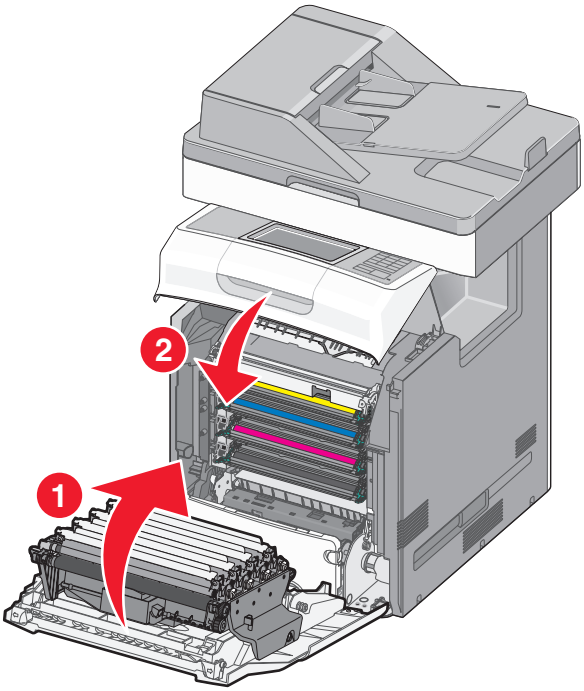

Nulování počítadla údržby

Po instalaci nových fotoválců je nutné vynulovat počítadlo údržby. Použijte *libovolný* z následujících postupů:

Pokud se zpráva „vyměňte“ nebo „téměř vyčerpaný“ nezobrazí

Pokud jste vyměnili fotoválce a zobrazí se hlášení „vyměňte“ nebo „téměř vyčerpaný“, proveďte tyto kroky:

1. Na domovské obrazovce přejděte na položku:

   >**nabídka Spotřební materiál** >**Vyměňte spotřební materiál**.

2. Dotkněte se tlačítek, která označují vyměněné fotoválce.
   - Vše
   - Azurový fotoválec
   - Purpurový fotoválec
   - Žlutý fotoválec
   - Černý fotoválec
3. Když se zobrazí zpráva objeví hlášení **[Barva] fotoválec vyměněn**, dotkněte se tlačítka **Ano**.
4. Klepnutím na se vrátíte na domovskou obrazovku.

Pokud se objeví zpráva „vyměňte“ nebo „téměř vyčerpaný“

Tyto kroky proveďte, pokud vvyměníte fotoválce a nadále se zobrazuje hlášení **84 Vyměňte [barva] fotoválec**, **84 [Barva] fotoválec je téměř vyčerpaný** nebo **84 Končí životnost [barva] fotoválce**:

1. Na domovské obrazovce přejděte na položku:

   Stav/spotřební materiál >**Spotřební materiál vyměněn**

2. Když se zobrazí zpráva **[Barva] fotoválec vyměněn**, dotkněte se tlačítka **Ano.**

   Poznámky:

   - Vyměňujte všechny čtyři fotoválce současně, abyste dosáhli optimální kvality tisku.
   - Když se zobrazí zpráva **Připravena**, bude počítadlo vynulováno.

Přemisťování tiskárny

VÝSTRAHA—NEBEZPEČÍ ÚRAZU: Hmotnost tiskárny je vyšší než 18 kg a k jejímu bezpečnému zvednutí jsou zapotřebí dvě osoby.

Před přemístěním tiskárny

VÝSTRAHA—NEBEZPEČÍ ÚRAZU: Před přemístěním tiskárny dodržte tyto pokyny, aby nedošlo ke zranění osob nebo poškození tiskárny:

- Vypněte tiskárnu pomocí vypínače a odpojte napájecí kabel ze síťové zásuvky.
- Než začnete tiskárnu přesouvat, odpojte od ní veškeré šňůry a kabely.
- Ke zdvižení tiskárny použijte držadla po obou stranách a na zadní části tiskárny.
- Při pokládání tiskárny dejte pozor, abyste pod ní neměli prsty.

- Před nastavením tiskárny se ujistěte, že je kolem ní dostatek místa.
- Zdvihněte tiskárnu z doplňkového zásobníku a odložte jej stranou – nepokoušejte se zvednout současně zásobník i tiskárnu.

Používejte pouze napájecí kabel dodaný s tímto produktem, nebo náhradu schválenou výrobcem.

Výstraha—nebezpečí poškození: Poškození tiskárny způsobené nesprávným postupem při přesouvání není kryto zárukou.

Přemístění tiskárny

Tiskárnu i s volitelným příslušenstvím lze bezpečně přemístit při dodržení následujících opatření:

- Pokud bude k přesouvání tiskárny použit vozík, musí disponovat dostatečně velkým povrchem, na který se vejde celá spodní část tiskárny. Pokud bude k přesouvání příslušenství použit vozík, musí disponovat dostatečně velkým povrchem, na který se vejde celé příslušenství.
- Tiskárna musí zůstat ve vzpřímené poloze.
- Zabraňte prudkým otřesům a nárazům.

Přeprava tiskárny

Při přepravě tiskárny používejte původní obal nebo si v místě jejího zakoupení telefonicky objednejte náhradní přepravní sadu.

Správa tiskárny

Hledání informací o pokročilé tvorbě sítí a administraci

Tato kapitola se zabývá základními úlohami podpory správce pomocí vestavěného webového serveru. Informace o pokročilejších úlohách systémové podpory naleznete v příručce *Networking Guide* na disku CD *Software and Documentation* a v *Příručce pro správce vestavěného webového serveru* na internetových stránkách společnosti Lexmark na adrese **http://support.lexmark.com**.

Prohlížení virtuálního displeje

1. Spusťte vestavěný webový server přidružený k tiskárně.

   Zadejte do pole adresy ve webovém prohlížeči adresu IP tiskárny.

   Pokud adresu IP tiskárny neznáte, můžete:

   - Adresu IP zobrazit na ovládacím panelu tiskárny v sekci TCP/IP pod nabídkou Sítě/porty.
   - Vytiskněte stránku nastavení sítě nebo stránky nastavení nabídek a vyhledejte adresu IP tiskárny v sekci TCP/IP.
2. Virtuální displej se zobrazuje v levém horním rohu obrazovky.

   Virtuální displej funguje stejně jako displej na ovládacím panelu tiskárny a zobrazuje hlášení tiskárny.

Zobrazení zpráv

Pomocí vestavěného webového serveru si můžete zobrazit různé zprávy. Tato hlášení vám budou oznamovat stav tiskárny, sítě a spotřebního materiálu.

Zobrazení zpráv síťové tiskárny:

1. Napište adresu IP tiskárny do adresního řádku svého internetového prohlížeče.

   Pokud adresu IP tiskárny neznáte, můžete:

   - Adresu IP zobrazit na ovládacím panelu tiskárny v sekci TCP/IP pod nabídkou Sítě/porty.
   - Vytiskněte stránku nastavení sítě nebo stránky nastavení nabídek a vyhledejte adresu IP tiskárny v sekci TCP/IP.
2. Klepněte na položku **Reports (Zprávy)** a pak na typ zprávy, kterou chcete zobrazit.

Nastavení e-mailových upozornění

Tiskárnu můžete nastavit tak, aby vám zasílala e-mailové zprávy, dochází-li spotřební materiál, nebo je-li zapotřebí vyměnit či přidat papír, nebo odstranit uvíznutý papír.

1. Zadejte do pole adresy ve webovém prohlížeči adresu IP tiskárny.

   Pokud adresu IP tiskárny neznáte, můžete:

   - Adresu IP zobrazit na ovládacím panelu tiskárny v sekci TCP/IP pod nabídkou Sítě/porty.
   - Vytiskněte stránku nastavení sítě nebo stránky nastavení nabídek a vyhledejte adresu IP tiskárny v sekci TCP/IP.
2. Klepněte na položku **Nastavení**.

3 V části Další nastavení klepněte na možnost **Nastavení e-mailových upozornění**.

4 Vyberte položky pro oznámení a napište e-mailové adresy.

5 Klepněte na tlačítko **Odeslat**.

Poznámka: Informace o nastavení e-mailového serveru získáte u správce systému.

Odstraňování uvíznutí

Pečlivým výběrem papíru a speciálního média a jejich správným vložením se můžete vyhnout většině případů uvíznutí papíru. Pokud k uvíznutí dojde, postupujte podle kroků uvedených v této kapitole.

Poznámka: Obnova po uvíznutí je implicitně nastavena na Automaticky. Tiskárna uvíznuté stránky nevytiskne znovu, pokud je paměť požadovaná pro uložení těchto stránek potřebná pro další tiskové úlohy.

Prevence uvíznutí

Vložte správně papír.

- Ověřte, zda papír leží v zásobníku rovně.

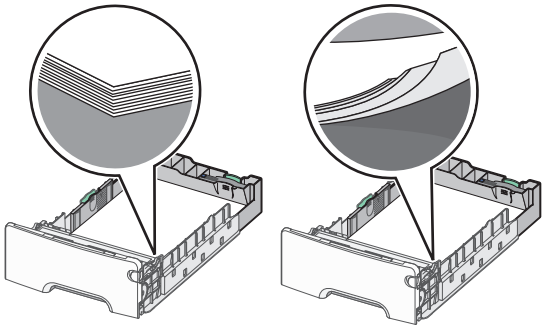

Správné vložení papíru Nesprávné vložení papíru

- Při probíhajícím tisku nevyjímejte zásobník.
- Při probíhajícím tisku neplňte zásobník. Naplňte jej před zahájením tisku nebo počkejte na výzvu k plnění.
- Nezakládejte příliš mnoho papíru. Ujistěte, že výška stohu papíru nepřesahuje označenou maximální výšku papíru.
- Ujistěte se, že jsou vodicí lišty v zásobníku nebo univerzálním podavači na správných místech a že na papír nebo obálky příliš netlačí.
- Po založení papíru zásobník přiměřenou silou zatlačte.

Používejte doporučený papír.

- Používejte pouze doporučený papír a speciální média.
- Nezakládejte pomačkaný, zohýbaný, vlhký, ohnutý nebo zprohýbaný papír.
- Před založením papíry ohněte a narovnejte.

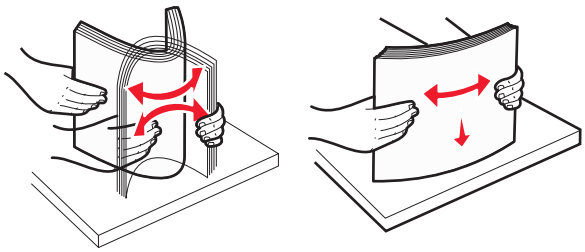

- Nepoužívejte papír, který je nastříhaný nebo nařezaný ručně.
- Nepoužívejte více formátů, gramáží a typů papíru v jednom stohu.

- Ověřte, zda jsou v nabídkách na ovládacím panelu tiskárny správně nastaveny všechny formáty a typy papíru.
- Papír skladujte v souladu s doporučeními výrobce.

Vysvětlení čísel a umístění uvíznutí

Pokud dojde k uvíznutí, na displeji tiskárny se zobrazí zpráva označující místo uvíznutí. Otevřete dvířka a kryty a vyjměte zásobníky, abyste získali přístup k místům uvíznutí. Pro odstranění kteréhokoliv z hlášení o uvíznutí papíru, musíte odstranit veškerý uvíznutý papír z trasy papíru.

Název oblasti	Čísla uvíznutí	Požadovaná akce
Uvnitř tiskárny	**200–201**	Otevřete přední dvířka a vytáhněte papír uvíznutý za tonerovou kazetou. Otevřete přední dvířka a vytáhněte papír uvíznutý pod jednotkami fotoválců. Otevřete přední dvířka a vytáhněte papír uvíznutý pod zapékačem.
Uvnitř tiskárny	**202–203**	Otevřete přední dvířka a vytáhněte papír uvíznutý v prostoru zapékače. Otevřete horní přístupový kryt a vyjměte uvíznutý papír.
Uvnitř tiskárny	**230**	Otevřete přední dvířka a vytáhněte papír uvíznutý mezi předními dvířky a zásobníkem 1.
Standardní výstupní zásobník	**202–203**	Vyjměte veškerý papír ze standardního výstupního zásobníku a potom vyjměte uvíznutý papír.
Zásobník [x]	**24x**	Otevřete jednotlivé zásobníky a vyjměte veškerý uvíznutý papír.
Víceúčelový podavač	**250**	Vyjměte veškerý papír z univerzálního podavače a potom vyjměte veškerý uvíznutý papír.
Podavač ADF (automatický podavač dokumentů)	**29y.xx**	Otevřete kryt podavače ADF a vyjměte uvíznutý papír. Otevřete kryt jednotky pro oboustranný tisk a vyjměte uvíznutý papír.
Kryt skeneru		Otevřete kryt skeneru a vyjměte veškerý uvíznutý papír.

200–201 Uvíznutí papíru

Uvíznutí papíru v oblasti tonerové kazety

1 Otevřete horní přístupový kryt tiskárny.

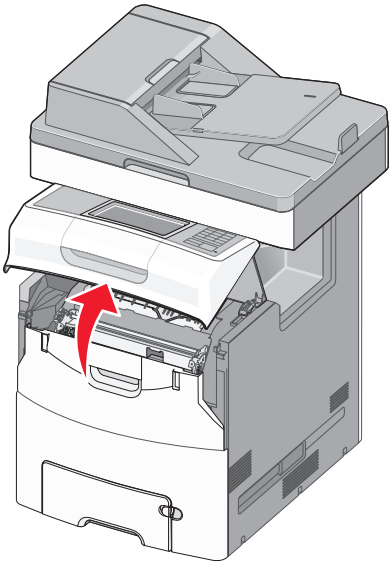

VÝSTRAHA—HORKÝ POVRCH: Vnitřek tiskárny může být horký. Aby se snížilo riziko poranění od horké součásti, nechte povrch vychladnout, než se jej dotknete.

2 Otevřete přední dvířka.

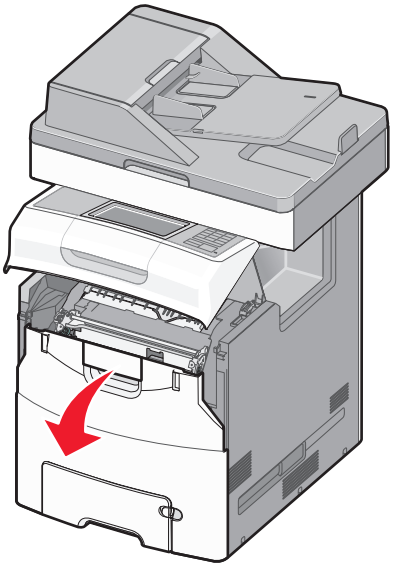

Výstraha—nebezpečí poškození: Nenechávejte přední dvířka otevřená déle než 10 minut. Jinak by mohlo dojít k poškození jednotek fotoválců.

3 Pevně uchopte uvíznutý papír na obou stranách a opatrně jej táhněte nahoru, abyste ho vytáhli zpoza tonerové kazety.

Poznámka: Ujistěte se, že jsou vyjmuty všechny útržky papíru.

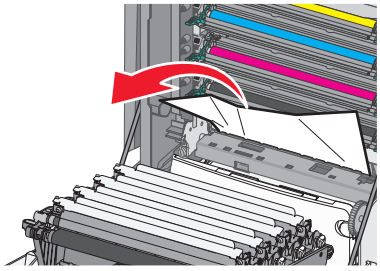

4 Zavřete přední dvířka a potom zavřete horní přístupový kryt.

5 Na ovládacím panelu tiskárny se dotkněte tlačítka **Pokračovat, uvíznutý papír byl odstraněn**.

Uvíznutí papíru pod jednotkami fotoválců

1 Otevřete horní přístupový kryt tiskárny.

VÝSTRAHA—HORKÝ POVRCH: Vnitřek tiskárny může být horký. Aby se snížilo riziko poranění od horké součásti, nechte povrch vychladnout, než se jej dotknete.

2 Otevřete přední dvířka.

Výstraha—nebezpečí poškození: Nenechávejte přední dvířka otevřená déle než 10 minut. Jinak by mohlo dojít k poškození jednotek fotoválců.

3 Pokud je papír uvíznutý pod jednotkami fotoválců, pevně uchopte uvíznutý papír na obou stranách a opatrně jej vytáhněte.

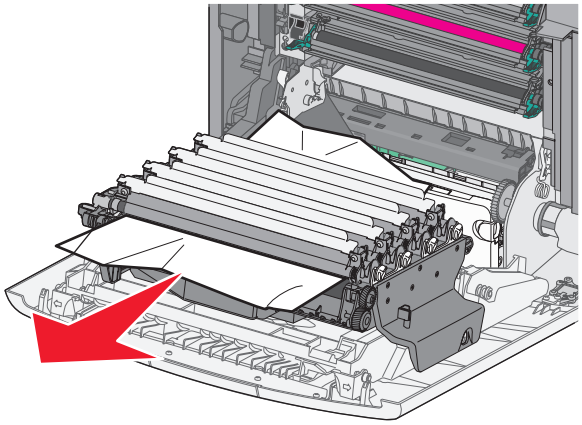

Poznámka: Ujistěte se, že jsou vyjmuty všechny útržky papíru.

4 Pokud je papír uvíznutý příliš těsně, jednotky fotoválců vyjměte a položte na rovný povrch.

Výstraha—nebezpečí poškození: Dávejte pozor a nedotýkejte se bubnu fotoválce. Učiníte-li tak, můžete ovlivnit kvalitu tisku budoucích tiskových úloh.

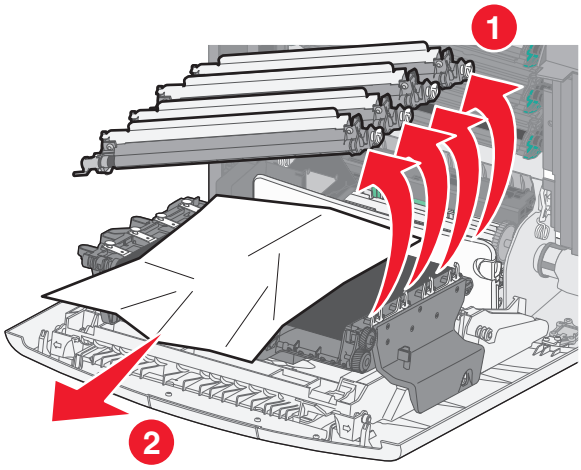

5 Pevně uchopte uvíznutý papír na obou stranách a opatrně jej vytáhněte.

Poznámka: Ujistěte se, že jsou vyjmuty všechny útržky papíru.

6 Znovu nainstalujte jednotku fotoválce.

7 Zavřete přední dvířka a potom zavřete horní přístupový kryt tiskárny.

8 Na ovládacím panelu tiskárny se dotkněte tlačítka **Pokračovat, uvíznutý papír byl odstraněn**.

Uvíznutí papíru v oblasti zapékače

1 Otevřete horní přístupový kryt tiskárny.

VÝSTRAHA—HORKÝ POVRCH: Vnitřek tiskárny může být horký. Aby se snížilo riziko poranění od horké součásti, nechte povrch vychladnout, než se jej dotknete.

2 Otevřete přední dvířka.

Výstraha—nebezpečí poškození: Nenechávejte přední dvířka otevřená déle než 10 minut. Jinak by mohlo dojít k poškození jednotek fotoválců.

3 Určete, kde k uvíznutí došlo a poté jej odstraňte:

a Pokud je uvíznutý papír vidět pod zapékačem, pevně uchopte papír na obou stranách a opatrně jej vytáhněte.

Poznámka: Ujistěte se, že jsou vyjmuty všechny útržky papíru.

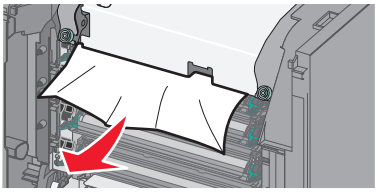

b Pokud je uvíznutý papír vidět v horní vodicí liště u zapékače, pevně uchopte papír na obou stranách a opatrně jej vytáhněte.

Poznámka: Ujistěte se, že jsou vyjmuty všechny útržky papíru.

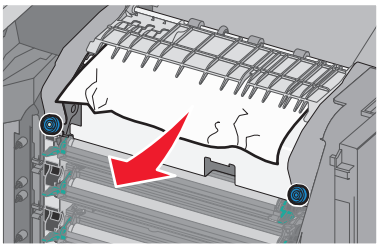

c Pokud uvíznutý papír není vidět, vyjměte zapékač:

Výstraha—nebezpečí poškození: Nedotýkejte se válce ve středu zapékací jednotky. Mohlo by dojít k jejímu poškození.

1 Uvolněte šrouby na zapékací jednotce otáčením proti směru chodu hodinových ručiček.

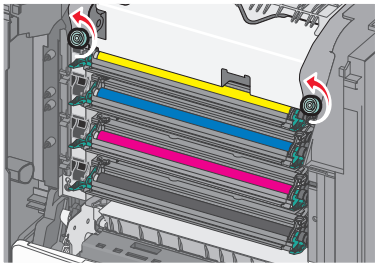

2 Pomocí držadel po obou stranách uchopte zapékač a vytáhněte ho z tiskárny.

VÝSTRAHA—HORKÝ POVRCH: Zapékač může být horký. Aby se snížilo riziko poranění od horké součásti, nechte povrch vychladnout, než se jej dotknete.

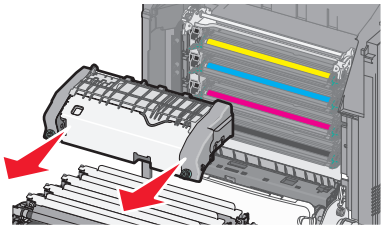

d Položte zapékač na rovný povrch otočený modrou křídlatou maticí k sobě.

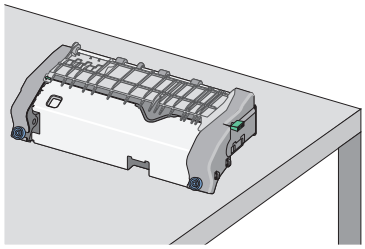

e Odjistěte horní vodicí lištu vytažením a otočením zeleného pravoúhlého knoflíku ve směru chodu hodinových ručiček.

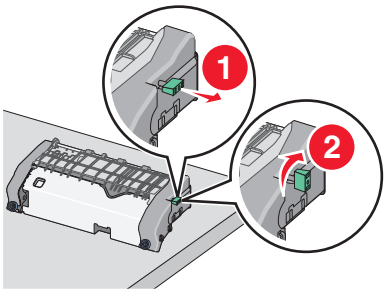

f Zmáčkněte špičatý zelený jazýček doleva a zvedněte horní vodicí lištu.

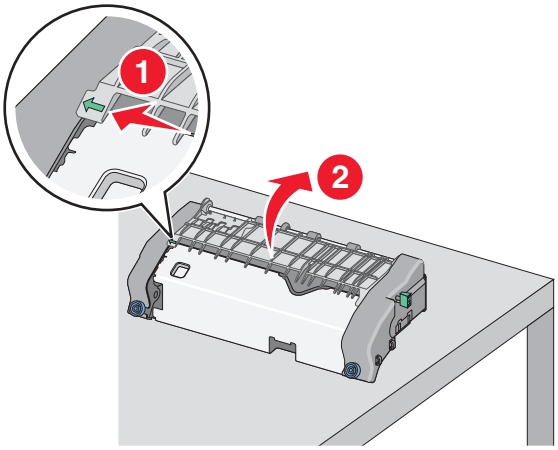

g Pevně uchopte uvíznutý papír na obou stranách a opatrně jej vytáhněte.

Poznámka: Ujistěte se, že jsou vyjmuty všechny útržky papíru.

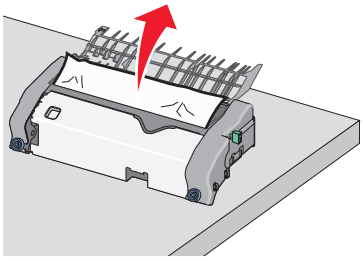

h Zavřete horní vodicí lištu. Zkontrolujte, že obě strany vodicí lišty správně dosedly na místo.

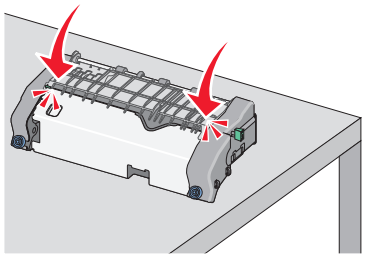

i Horní vodicí lištu zajistěte tak, že vytáhnete a otočíte zelený pravoúhlý knoflík proti směru chodu hodinových ručiček.

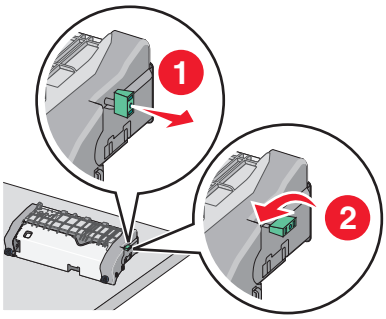

j Nainstalujte zapékací jednotku zpět:

1 S pomocí držadel na obou stranách jednotku zapékače zarovnejte a vložte zpět do tiskárny.

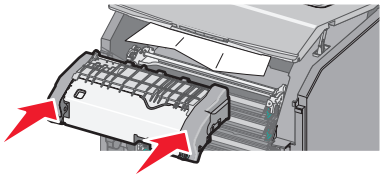

2 Utažením šroubů ve směru chodu hodinových ručiček zapékač upevněte.

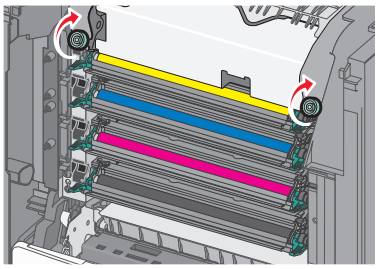

4 Zavřete přední dvířka a potom zavřete horní přístupový kryt.

5 Na ovládacím panelu tiskárny se dotkněte tlačítka **Pokračovat, uvíznutý papír byl odstraněn**.

202–203 Uvíznutí papíru

Pokud je papír vidět ve standardním výstupním zásobníku, pevně uchopte uvíznutý papír na obou stranách a opatrně jej vytáhněte.

Poznámka: Ujistěte se, že jsou vyjmuty všechny útržky papíru.

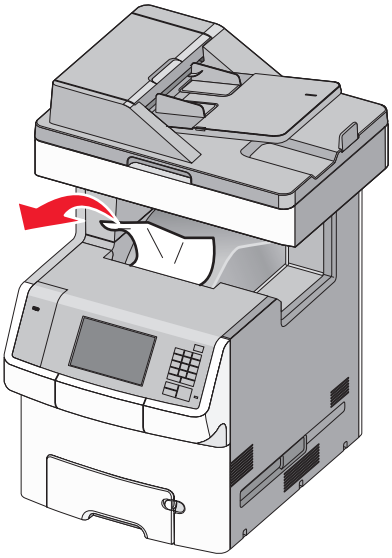

Uvíznutí papíru v oblasti zapékače

1 Otevřete horní přístupový kryt tiskárny.

VÝSTRAHA—HORKÝ POVRCH: Vnitřek tiskárny může být horký. Aby se snížilo riziko poranění od horké součásti, nechte povrch vychladnout, než se jej dotknete.

2 Otevřete přední dvířka.

Výstraha—nebezpečí poškození: Nenechávejte přední dvířka otevřená déle než 10 minut. Jinak by mohlo dojít k poškození jednotek fotoválců.

3 Určete, kde k uvíznutí došlo a poté jej odstraňte:

a Pokud je uvíznutý papír vidět pod zapékačem, pevně uchopte papír na obou stranách a opatrně jej vytáhněte.

Poznámka: Ujistěte se, že jsou vyjmuty všechny útržky papíru.

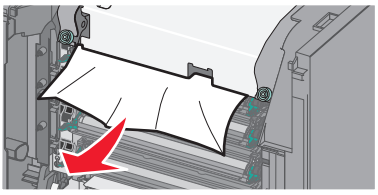

b Pokud je uvíznutý papír vidět v horní vodicí liště u zapékače, pevně uchopte papír na obou stranách a opatrně jej vytáhněte.

Poznámka: Ujistěte se, že jsou vyjmuty všechny útržky papíru.

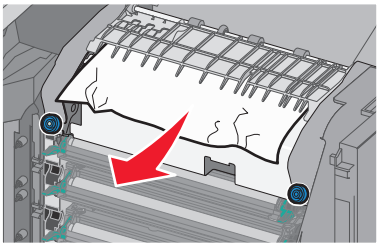

c Pokud uvíznutý papír není vidět, vyjměte zapékač:

1 Uvolněte šrouby na zapékací jednotce otáčením proti směru chodu hodinových ručiček.

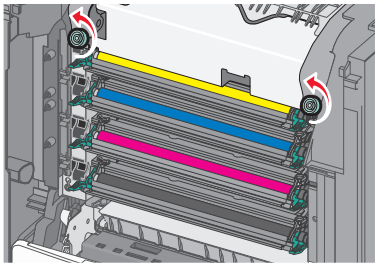

2 Pomocí držadel po obou stranách uchopte zapékač a vytáhněte ho z tiskárny.

VÝSTRAHA—HORKÝ POVRCH: Zapékač může být horký. Aby se snížilo riziko poranění od horké součásti, nechte povrch vychladnout, než se jej dotknete.

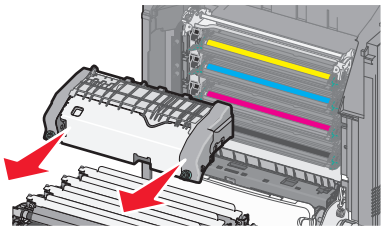

d Položte zapékač na rovný povrch otočený modrou křídlatou maticí k sobě.

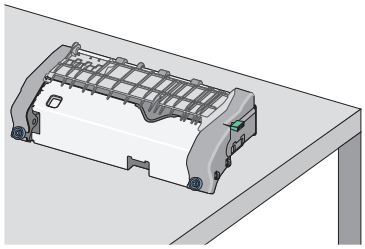

e Odjistěte horní vodicí lištu vytažením a otočením zeleného pravoúhlého knoflíku ve směru chodu hodinových ručiček.

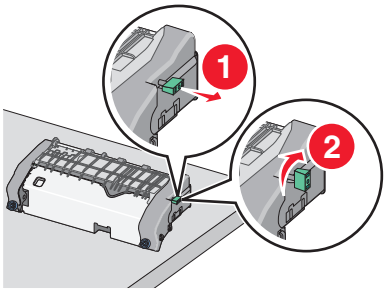

f Zmáčkněte špičatý zelený jazýček doleva a zvedněte horní vodicí lištu.

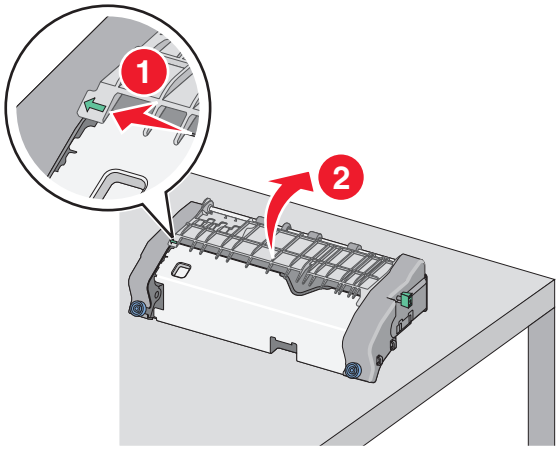

g Pevně uchopte uvíznutý papír na obou stranách a opatrně jej vytáhněte.

Poznámka: Ujistěte se, že jsou vyjmuty všechny útržky papíru.

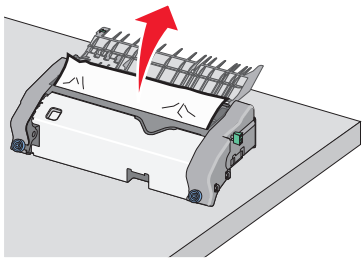

h Zavřete horní vodicí lištu. Zkontrolujte, že obě strany vodicí lišty správně dosedly na místo.

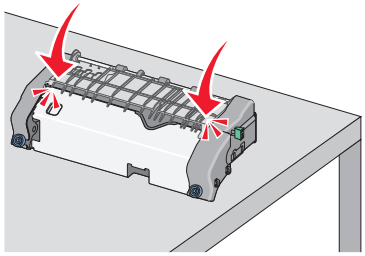

i Horní vodicí lištu zajistěte tak, že vytáhnete a otočíte zelený pravoúhlý knoflík proti směru chodu hodinových ručiček.

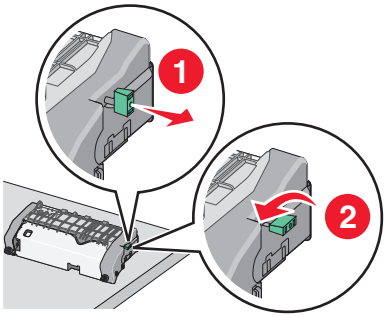

j Nainstalujte zapékací jednotku zpět:

1 S pomocí držadel na obou stranách jednotku zapékače zarovnejte a vložte zpět do tiskárny.

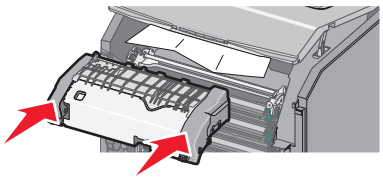

2 Utažením šroubů ve směru chodu hodinových ručiček zapékač upevněte.

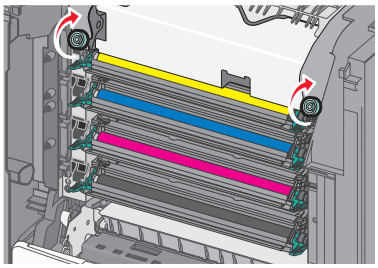

4 Zavřete přední dvířka a potom zavřete horní přístupový kryt.

5 Na ovládacím panelu tiskárny se dotkněte tlačítka **Pokračovat, uvíznutý papír byl odstraněn**.

Uvíznutí papíru uvnitř horního přístupového krytu tiskárny

1 Otevřete horní přístupový kryt tiskárny.

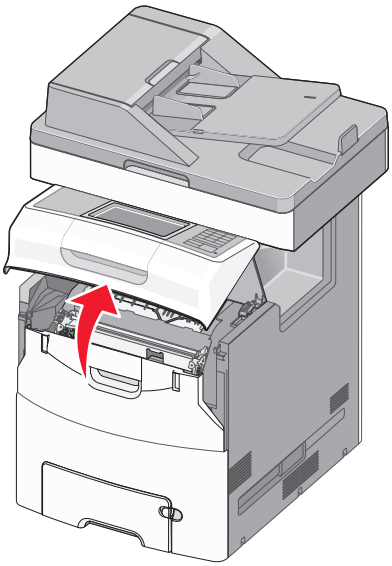

Výstraha—nebezpečí poškození: Nenechávejte přední dvířka otevřená déle než 10 minut. Jinak by mohlo dojít k poškození fotoválců.

VÝSTRAHA—HORKÝ POVRCH: Vnitřek tiskárny může být horký. Aby se snížilo riziko poranění od horké součásti, nechte povrch vychladnout, než se jej dotknete.

2 Otevřete přední dvířka.

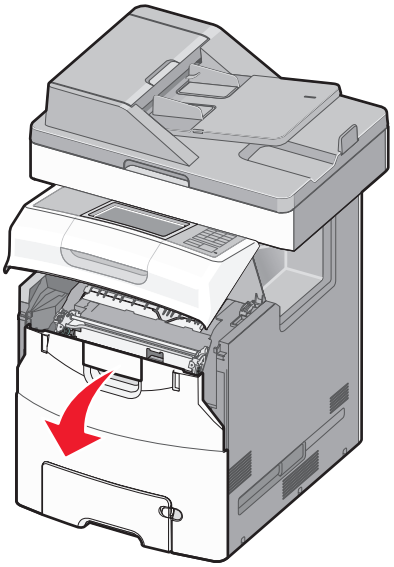

3 Pevně uchopte uvíznutý papír na obou stranách a opatrně jej vytáhněte.

Poznámka: Ujistěte se, že jsou vyjmuty všechny útržky papíru.

4 Zavřete přední dvířka a potom zavřete horní přístupový kryt.

5 Na ovládacím panelu tiskárny se dotkněte tlačítka **Pokračovat, uvíznutý papír byl odstraněn**.

24x uvíznutí papíru

Uvíznutí papíru v zásobníku 1

1 Otevřete zásobník 1.

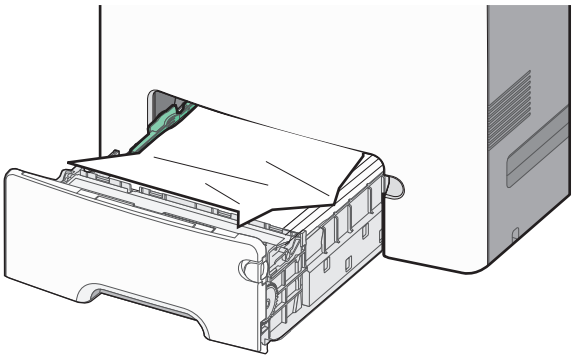

2 Pevně uchopte uvíznutý papír na obou stranách a opatrně jej vytáhněte.

Poznámka: Ujistěte se, že jsou vyjmuty všechny útržky papíru.

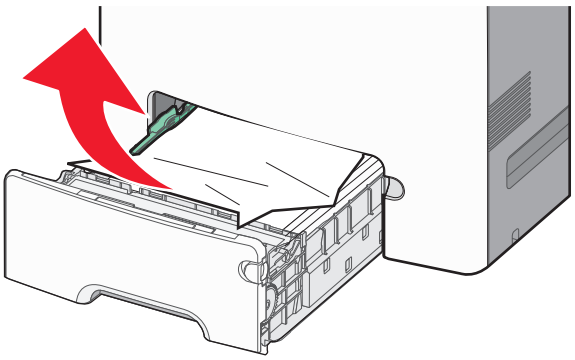

3 Zavřete zásobník 1.

4 Na ovládacím panelu tiskárny se dotkněte tlačítka **Pokračovat, uvíznutý papír byl odstraněn**.

Uvíznutí papíru v jednom z přídavných zásobníků

1 Otevřete určený zásobník.

2 Pevně uchopte uvíznutý papír na obou stranách a opatrně jej vytáhněte.

Poznámka: Ujistěte se, že jsou vyjmuty všechny útržky papíru.

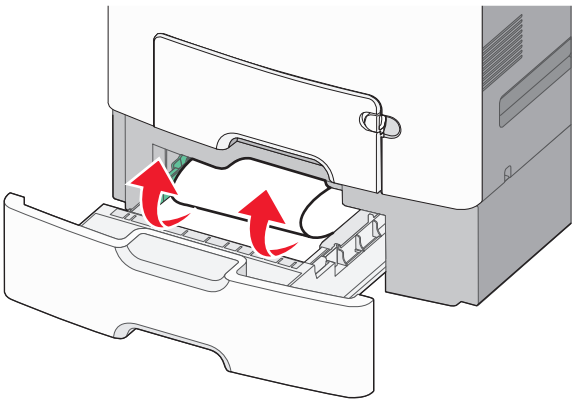

3 Zavřete zásobník.

4 Na ovládacím panelu tiskárny se dotkněte tlačítka **Pokračovat, uvíznutý papír byl odstraněn**.

250 Uvíznutí papíru

1 Stiskněte uvolňovací páčku papíru a potom vyjměte uvíznuté listy z univerzálního podavače.

Poznámka: Ujistěte se, že jsou vyjmuty všechny útržky papíru.

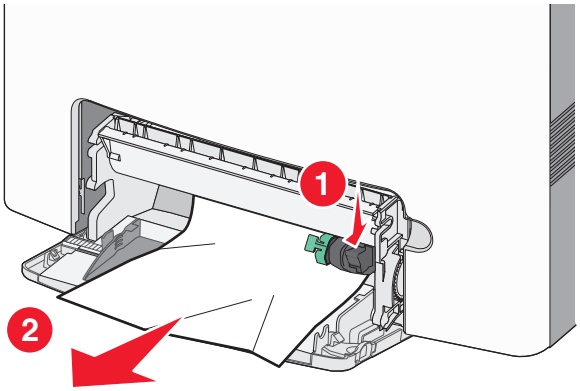

2 Založte do univerzálního podavače nový papír.

3 Na ovládacím panelu tiskárny se dotkněte tlačítka **Pokračovat, uvíznutý papír byl odstraněn**.

29y.xx Uvíznutí papíru

1 Vyjměte z podavače ADF všechny originální dokumenty.

2 Otevřete kryt podavače ADF, pevně uchopte uvíznutý papír na obou stranách a opatrně jej vytáhněte.

Poznámka: Ujistěte se, že jsou vyjmuty všechny útržky papíru.

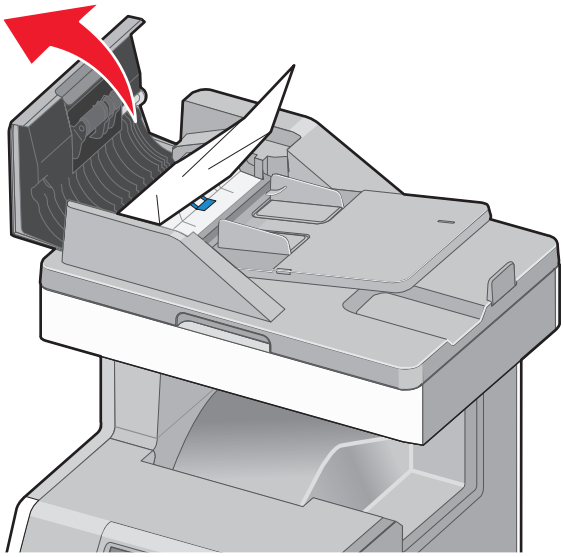

3 Zavřete kryt podavače ADF.

4 Otevřete kryt jednotky pro oboustranný tisk, pevně uchopte uvíznutý papír na obou stranách a opatrně jej vytáhněte.

Poznámka: Ujistěte se, že jsou vyjmuty všechny útržky papíru.

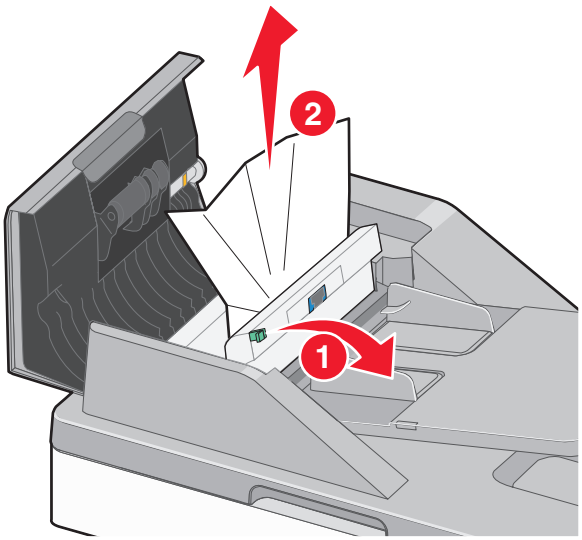

5 Otevřete kryt skeneru, pevně uchopte uvíznutý papír na obou stranách a opatrně jej vytáhněte.

Poznámka: Ujistěte se, že jsou vyjmuty všechny útržky papíru.

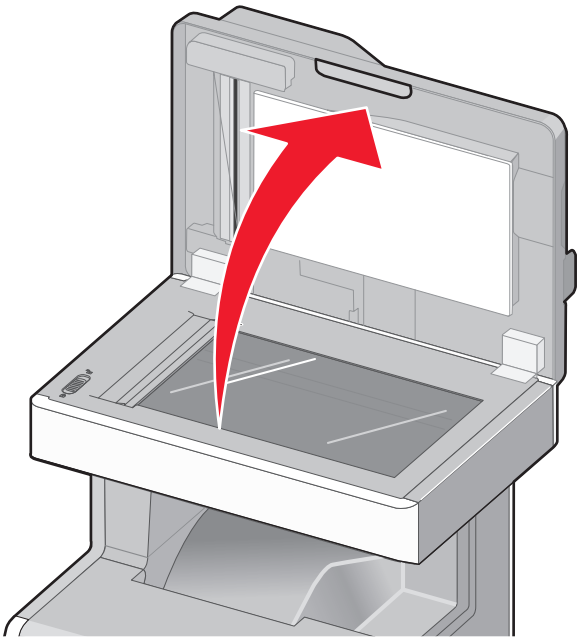

6 Zavřete kryt skeneru.

7 Znovu vložte předlohy do podavače ADF, vyrovnejte stoh papíru, a nastavte vodicí lištu.

Řešení problémů

Řešení základních problémů s tiskárnou

Existují-li základní problémy s tiskárnou anebo neodpovídá-li tiskárna, ujistěte se, že:

- Napájecí kabel je připojen k tiskárně a do řádně uzemněné elektrické zásuvky.
- Elektrická zásuvka není vypnuta pomocí spínače nebo jističe.
- Tiskárna není připojena k přepěťové ochraně, zdroji nepřerušitelného napájení nebo prodlužovacím šňůrám.
- Ostatní elektronická zařízení zapojená do stejné zásuvky fungují.
- Tiskárna je zapnutá. Zkontrolujte vypínač tiskárny.
- Kabel tiskárny je pevně připojen k tiskárně a hostitelskému počítači, tiskovému serveru, k příslušenství či jinému síťovému zařízení.
- Všechny volitelné doplňky jsou řádně nainstalovány.
- Nastavení ovladače jsou správná.

Jakmile všechny tyto možnosti zkontrolujete, vypněte tiskárnu, počkejte asi 10 sekund a pak ji znovu zapněte. Tím se často problém vyřeší.

Vysvětlení zpráv tiskárny

Úprava barev

Počkejte na dokončení procesu.

Došlo k chybě jednotky USB. Jednotku vyjměte a znovu vložte.

Zkuste jeden nebo více z následujících postupů:

- Vyjměte a znovu vložte jednotku flash.
- Pokud chybové hlášení přetrvává, paměť flash je zřejmě vadná a je nutné ji vyměnit.

Změňte [zdroj papíru] na [název vlastního typu]

Zkuste jeden nebo více z následujících postupů:

- Dotknete-li se na ovládacím panelu tiskárny příkazu **Použít aktuální [zdroj papíru]**, budete tím ignorovat zprávu a budete tisknout z vybraného zásobníku.
- Vložte do zásobníku papír správného formátu a typu, ověřte, zda je v nabídce Papír v ovládacím panelu tiskárny uveden papír správného formátu a typu a pak se dotkněte příkazu **Papír vložen, pokračovat**.
- Dotkněte se příkazu **Resetovat aktivní zásobník**; tím resetujete aktivní zásobník pro propojenou sadu zásobníků.

  Poznámka: Platí pouze pro tiskárny, u kterých je možné spojovat zásobníky.
- Dotkněte se tlačítka **Zrušit úlohu**, chcete-li úlohu zrušit.

Změňte [zdroj papíru] na [vlastní řetězec]

Zkuste jeden nebo více z následujících postupů:

- Dotknete-li se na ovládacím panelu tiskárny příkazu **Použít aktuální [zdroj papíru]**, budete tím ignorovat zprávu a budete tisknout z vybraného zásobníku.
- Vložte do zásobníku papír správného formátu a typu, ověřte, zda je v nabídce Papír v ovládacím panelu tiskárny uveden papír správného formátu a typu a pak se dotkněte příkazu **Papír vložen, pokračovat**.
- Dotkněte se příkazu **Resetovat aktivní zásobník**; tím resetujete aktivní zásobník pro propojenou sadu zásobníků.

  Poznámka: Platí pouze pro tiskárny, u kterých je možné spojovat zásobníky.
- Dotkněte se tlačítka **Zrušit úlohu**, chcete-li úlohu zrušit.

Změňte [zdroj papíru] na [typ papíru] [formát papíru]

Zkuste jeden nebo více z následujících postupů:

- Dotknete-li se na ovládacím panelu tiskárny příkazu **Použít aktuální [zdroj papíru]**, budete tím ignorovat zprávu a budete tisknout z vybraného zásobníku.
- Vložte do zásobníku papír správného formátu a typu, ověřte, zda je v nabídce Papír v ovládacím panelu tiskárny uveden papír správného formátu a typu a pak se dotkněte příkazu **Papír vložen, pokračovat**.
- Dotkněte se příkazu **Resetovat aktivní zásobník**; tím resetujete aktivní zásobník pro propojenou sadu zásobníků.

  Poznámka: Platí pouze pro tiskárny, u kterých je možné spojovat zásobníky.
- Dotkněte se tlačítka **Zrušit úlohu**, chcete-li úlohu zrušit.

Zavřete přední dvířka

Zavřete přední dvířka tiskárny.

Zavřete horní přístupový kryt

Odstraňte hlášení zavřením horního přístupového krytu tiskárny.

Disk poškozen

Tiskárna se pokusila obnovit data na poškozeném pevném disku. Pevný disk tiskárny nelze opravit.

Na domovské obrazovce se dotkněte příkazu **Formátovat disk**; tím naformátujete pevný disk tiskárny a odstraníte hlášení.

Poznámka: Formátováním se odstraní všechny soubory uložené na pevném disku tiskárny.

Disk zaplněn – úloha skenování zrušena

Zkuste jeden nebo více z následujících postupů:

- Dotkněte se tlačítka **Pokračovat**, chcete-li vymazat hlášení a pokračovat ve skenování.
- Odstraňte písma, makra a další data uložená na pevném disku tiskárny.
- Nainstalujte pevný disk s vyšší kapacitou.

Disk je téměř plný. Je třeba zabezpečeným způsobem vymazat disk.

Zkuste jeden nebo více z následujících postupů:

- Tlačítkem **Pokračovat** odstraňte hlášení a pokračujte v tisku.
- Odstraňte písma, makra a další data uložená na pevném disku tiskárny.
- Nainstalujte pevný disk s vyšší kapacitou.

Potíže s diskem

Pevný disk tiskárny je nutné znovu naformátovat.

Dotkněte se tlačítka **Formátovat disk**; tím naformátujete pevný disk a odstraníte hlášení.

Poznámka: Formátování odstraní všechny soubory, které jsou na pevném disku tiskárny momentálně uložené.

Při čtení z jednotky USB došlo k chybě. Odeberte jednotku USB.

Byla vložena nepodporovaná jednotka paměti flash. Odeberte jednotku paměti flash a nainstalujte podporovanou jednotku.

Paměť faxu je plná

Pro odeslání faxové úlohy není k dispozici dostatek paměti.

Dotykem povelu **Continue (Pokračovat)** odstraníte hlášení.

Nefunguje faxový oddíl. Obraťte se na správce systému.

Zdá se, že je faxový oddíl porušený. Zkuste jeden nebo více následujících kroků:

- Dotykem povelu **Continue (Pokračovat)** odstraníte hlášení.
- Tiskárnu resetujte vypnutím a zapnutím. Pokud se hlášení objeví znovu, kontaktuje osobu, která zajišťuje podporu vašeho systému.

Není nastaven faxový server „Na formát“. Obraťte se na správce systému.

Tiskárna je v režimu faxového serveru, ale nastavení faxového serveru nebylo dokončeno.

Zkuste jeden nebo více následujících kroků:

- Dotykem povelu **Continue (Pokračovat)** odstraníte hlášení.
- Proveďte nastavení faxového serveru. Pokud se hlášení objeví znovu, kontaktuje osobu, která zajišťuje podporu vašeho systému.

Číslo faxové stanice nebylo nastaveno.

Nebyl zadán název faxové stanice. Odesílání a přijímání faxů bude neaktivní, dokud fax nebude správně nakonfigurován.

Zkuste jeden nebo více následujících kroků:

- Dotykem povelu **Continue (Pokračovat)** odstraníte hlášení.
- Proveďte analogové nastavení faxu. Pokud se hlášení objeví znovu, kontaktuje osobu, která zajišťuje podporu vašeho systému.

Číslo faxové stanice nebylo nastaveno.

Nebyl zadán název faxové stanice. Odesílání a přijímání faxů bude neaktivní, dokud fax nebude správně nakonfigurován.

Zkuste jeden nebo více následujících kroků:

- Dotykem povelu **Continue (Pokračovat)** odstraníte hlášení.
- Proveďte analogové nastavení faxu. Pokud se hlášení objeví znovu, kontaktuje osobu, která zajišťuje podporu vašeho systému.

Vložte zásobník [x]

Vložte určený zásobník do tiskárny.

Nainstalujte zásobník [x]

Zkuste jeden nebo více z následujících postupů:

- Nainstalujte určený zásobník:
  1. Vypněte tiskárnu.
  2. Odpojte napájecí kabel z elektrické zásuvky.
  3. Nainstalujte určený zásobník.
  4. Připojte napájecí kabel k řádně uzemněné el. zásuvce.
  5. Tiskárnu zapněte.
- Zrušte tiskovou úlohu.

Vložte do [zdroj papíru] [název vlastního typu]

Zkuste jeden nebo více z následujících postupů:

- Vložte do zásobníku nebo podavače papír správného typu a formátu.
- Na ovládacím panelu tiskárny se dotkněte zprávy **Papír vložen, pokračovat**; tím odstraníte hlášení a můžete pokračovat v tisku.

  Pokud tiskárna nalezne zásobník, který obsahuje papír správného typu a formátu, použije papír z tohoto zásobníku. Pokud tiskárna nenalezne zásobník, který obsahuje papír správného typu a formátu, provede tisk z výchozího zdroje papíru.
- Zrušte tiskovou úlohu.

Vložte do [zdroj papíru] [vlastní řetězec]

Zkuste jeden nebo více z následujících postupů:

- Vložte do zásobníku nebo podavače papír správného typu a formátu.
- Na ovládacím panelu tiskárny se dotkněte zprávy **Papír vložen, pokračovat**; tím odstraníte hlášení a můžete pokračovat v tisku.

  Pokud tiskárna nalezne zásobník, který obsahuje papír správného typu a formátu, použije papír z tohoto zásobníku. Pokud tiskárna nenalezne zásobník, který obsahuje papír správného typu a formátu, provede tisk z výchozího zdroje papíru.
- Zrušte tiskovou úlohu.

Vložte do [zdroj papíru] [formát papíru]

Zkuste jeden nebo více z následujících postupů:

- Vložte do zásobníku nebo podavače papír správného formátu.
- Na ovládacím panelu tiskárny se dotkněte zprávy **Papír vložen, pokračovat**; tím odstraníte hlášení a můžete pokračovat v tisku.

  Pokud tiskárna nalezne zásobník, který obsahuje papír správného typu a formátu, použije papír z tohoto zásobníku. Pokud tiskárna nenalezne zásobník, který obsahuje papír správného typu a formátu, vezme papír z výchozího zdroje papíru.
- Zrušte tiskovou úlohu.

Vložte do [zdroj papíru] [typ papíru] [formát papíru]

Zkuste jeden nebo více z následujících postupů:

- Vložte do zásobníku nebo podavače papír správného typu a formátu.
- Na ovládacím panelu tiskárny se dotkněte zprávy **Papír vložen, pokračovat**; tím odstraníte hlášení a můžete pokračovat v tisku.

  Pokud tiskárna nalezne zásobník, který obsahuje papír správného typu a formátu, použije papír z tohoto zásobníku. Pokud tiskárna nenalezne zásobník, který obsahuje papír správného typu a formátu, vezme papír z výchozího zdroje papíru.
- Zrušte tiskovou úlohu.

Vložte do ručního podavače [název vlastního typu]

Zkuste jeden nebo více z následujících postupů:

- Vložte do podavače papír správného typu a formátu.
- Na ovládacím panelu tiskárny se dotkněte zprávy **Potvrzovat každou stránku** nebo **Nepotvrzovat, papír založen**; tím smažete hlášení a budete moci pokračovat v tisku.
- Pokud se dotknete možnosti **Volit papír automaticky**, použije se papír vložený do zásobníku.
- Zrušte tiskovou úlohu.

Vložte do ručního podavače [vlastní řetězec]

Zkuste jeden nebo více z následujících postupů:

- Vložte do podavače papír správného typu a formátu.
- Na ovládacím panelu tiskárny se dotkněte zprávy **Potvrzovat každou stránku** nebo **Nepotvrzovat, papír založen**; tím smažete hlášení a budete moci pokračovat v tisku.
- Pokud se dotknete možnosti **Volit papír automaticky**, použije se papír vložený do zásobníku.
- Zrušte tiskovou úlohu.

Vložte do ručního podavače [formát papíru]

Zkuste jeden nebo více z následujících postupů:

- Vložte do podavače papír správného typu a formátu.
- Na ovládacím panelu tiskárny se dotkněte zprávy **Potvrzovat každou stránku** nebo **Nepotvrzovat, papír založen**; tím smažete hlášení a budete moci pokračovat v tisku.
- Pokud se dotknete možnosti **Volit papír automaticky**, použije se papír vložený do zásobníku.
- Zrušte tiskovou úlohu.

Vložte do ručního podavače [typ papíru] [formát papíru]

Zkuste jeden nebo více z následujících postupů:

- Vložte do podavače papír správného typu a formátu.
- Na ovládacím panelu tiskárny se dotkněte zprávy **Potvrzovat každou stránku** nebo **Nepotvrzovat, papír založen**; tím smažete hlášení a budete moci pokračovat v tisku.
- Pokud se dotknete možnosti **Volit papír automaticky**, použije se papír vložený do zásobníku.
- Zrušte tiskovou úlohu.

Paměť zaplněna, nelze tisknout faxy

Pro tisk faxové úlohy není k dispozici dostatek paměti.

Dotkněte se položky **Continue (Pokračovat)**. Odstraníte tím hlášení a nebudete tisknout. Pozdržené faxy budou mít snahu se vytisknout po restartu tiskárny.

K modemu není připojena analogová linka, faxování je vypnuté.

Přesvědčte se, že analogová telefonní linka je zapojena do modemu.

Potřeba výměny papíru

Zkuste jeden nebo více z následujících postupů:

- Tlačítkem **Použít akt. spotř.mat.** odstraňte hlášení a pokračujte v tisku.
- Zrušte aktuální tiskovou úlohu.

Odstraňte obalový materiál z [název oblasti]

Odstraňte veškerý zbývající balicí materiál z určeného místa.

Odeberte papír z výstupního odkladače

Vyjměte papír ze standardního výstupního odkladače.

Vyměňte oddělovací podložku

Nainstalujte novou oddělovací podložku.

Obnovit pozdržené úlohy?

Zkuste jeden nebo více z následujících postupů:

- Klepnutím na možnost **Pokračovat** obnovte všechny pozdržené úlohy uložené na pevném disku tiskárny.
- Dotkněte se možnosti **Do not restore (Neobnovovat)**, pokud nechcete žádné tiskové úlohy obnovit.

Kryt podavače ADF skeneru otevřený

Kryt podavače ADF je otevřený. Tato zpráva zmizí po zavření krytu.

Skenovaný dokument příliš dlouhý

Skenovací úloha přesahuje maximální počet stran. Dotykem povelu **Cancel Job (Zrušit úlohu)** odstraníte hlášení.

Není nastaven server SMTP. Obraťte se na správce systému.

Došlo k chybě na serveru SMTP nebo server SMTP není správně nakonfigurovaný. Dotykem povelu **Continue (Pokračovat)** odstraníte hlášení. Pokud se hlášení objeví znovu, kontaktuje osobu, která zajišťuje podporu vašeho systému.

Některé pozdržené úlohy nebyly obnoveny

Chcete-li odstranit konkrétní úlohu, dotkněte se tlačítka **Pokračovat**.

Poznámka: Pozdržené úlohy, které nebudou obnoveny, zůstanou na pevném disku a nebudou přístupné.

K dokončení úlohy je zapotřebí spotřební materiál

Chybí spotřební materiál potřebný k dokončení úlohy. Postupujte jedním z následujících způsobů:

- Tlačítkem **Výzva k dopl. spotř. materiálu** zobrazíte všechny chybové zprávy, které označují, jaký spotřební materiál je zapotřebí, aby bylo možné pokračovat ve zpracování aktuální úlohy.
  1. Ihned objednejte chybějící spotřební materiál.
  2. Nainstalujte spotřební materiál. Další informace najdete na listu s pokyny, který byl dodán se spotřebním materiálem.

- Dotkněte se tlačítka **Zrušit úlohu**, chcete-li vymazat hlášení a zrušit tiskovou úlohu.

Nepodporovaný formát papíru v zásobníku [x]

Formát papíru v zadaném zásobníku není podporován. Nahraďte jej za podporovaný formát papíru.

Nepodporovaný disk

Byl vložen nepodporovaný disk. Odeberte nepodporovaný disk a nainstalujte podporovaný typ.

Není nastaven server Weblink. Obraťte se na správce systému.

Došlo k chybě na serveru Weblink nebo není server správně nakonfigurován.

Zprávu smažte tlačítkem **Pokračovat**. Pokud se zpráva zobrazí znovu, obraťte se na správce systému.

31.xx Chybějící nebo vadná [barva] kazeta

Zkuste jeden nebo více z následujících postupů:

- Nainstalujte chybějící tonerovou kazetu.

  Pokyny k vyjmutí a instalaci kazety zobrazíte pomocí tlačítka **Další informace**.
- Vyjměte a znovu nainstalujte vadnou tonerovou kazetu.

  Poznámka: Pokud se zpráva neodstraní, vyměňte vadnou kazetu.
- Zprávu smažte tlačítkem **Pokračovat**.

32.xx [color] kazeta s tímto číslem není zařízením podporována

Vyjměte nepodporovanou tonerovou kazetu a nainstalujte podporovanou.

34 Nesprávný formát papíru, otevřete [zdroj]

Zkuste jeden nebo více z následujících postupů:

- Vložte vhodný papír nebo speciální médium do správného zásobníku.
- Zkontrolujte, zda je kolečko na zásobníku 1 nastaveno na formát papíru vloženého do zásobníku. Zkontrolujte, zda formát odpovídá požadovanému formátu.
- Dotknete-li se tlačítka **Pokračovat**, odstraníte hlášení a budete tisknout pomocí jiného zásobníku.
- Zkontrolujte vodící lišty délky a šířky zásobníku a přesvědčte se, zda je papír správně založen.
- Ověřte, zda je v nastaveních okna Vlastnosti tisku nebo Tisk nastaven správný formát a druh papíru.
- Ověřte, že je správně nastaven formát papíru. Je-li například formát ručně papíru v univerzálním podavači nastaven na Universal, ověřte, že papír dostačuje pro rozsah dat, která se tisknou.
- Zrušte tiskovou úlohu.

35 Nedostatek paměti k podpoře funkce šetření zdroji

Zkuste jeden nebo více následujících kroků:

- Dotkněte se povelu **Continue (Pokračovat)**. Vypnete tím funkci Šetření zdroji a budete pokračovat v tisku.
- Chcete-li funkci Šetření zdroji po přijetí tohoto hlášení zapnout, ujistěte se, že jsou vyrovnávací paměti připojení nastavené na Auto, a pak opusťte nabídky, abyste aktivovali změny vyrovnávací paměti připojení. Až se objeví nápis **Připravena**, zapněte funkci Šetření zdroji.
- Nainstalujte přídavnou paměť.

37 Nedostatek paměti k řazení úlohy

Zkuste jeden nebo více následujících kroků:

- Chcete-li vytisknout část úlohy, která je již uložena, a zařadit její zbytek, dotkněte se povelu **Continue (Pokračovat)**.
- Zrušte probíhající tiskovou úlohu.

37 Nedostatek paměti pro operaci defragmentace paměti flash

Vyzkoušejte jeden či více následujících kroků:

- Dotkněte se volby **Continue (Pokračovat)**, aby skončila defragmentace a pokračoval tisk.
- Odstraňte písma, makra a další data uložená v paměti tiskárny.
- Nainstalujte přídavnou paměť tiskárny.

37 Nedostatek paměti, došlo k vymazání některých pozdržených úloh

Aby bylo možné zpracovat aktuální úlohy, odstranila tiskárna některé pozdržené úlohy.

Dotykem povelu **Continue (Pokračovat)** odstraníte hlášení.

37 Nedostatek paměti, některé pozdržené úlohy nebudou obnoveny

Tiskárna nebyla schopna obnovit některé nebo všechny důvěrné nebo pozdržené úlohy uložené na pevném disku tiskárny.

Dotykem povelu **Continue (Pokračovat)** odstraníte hlášení.

38 Plná paměť

Zkuste jeden nebo více z následujících postupů:

- Klepnutím na možnost **Zrušit úlohu** odstraňte hlášení.
- Nainstalujte přídavnou paměť tiskárny.

39 Složitá stránka, některá data možná nebyla vytištěna

Zkuste jeden nebo více následujících kroků:

- Dotkněte se položky **Continue (Pokračovat)**. Odstraníte tím hlášení a budete pokračovat v tisku.
- Zrušte probíhající tiskovou úlohu.

- Nainstalujte přídavnou paměť tiskárny.

51 Detekována vadná paměť flash

Zkuste jeden nebo více následujících kroků:

- Dotkněte se položky **Continue (Pokračovat)**. Odstraníte tím hlášení a budete pokračovat v tisku.
- Zrušte probíhající tiskovou úlohu.

52 Nedostatek volného místa v paměti flash pro zdroje

Zkuste jeden nebo více následujících kroků:

- Dotkněte se položky **Continue (Pokračovat)**. Odstraníte tím hlášení a budete pokračovat v tisku.

  Stažená písma a makra, která nebyla dříve uložena do paměti flash, budou odstraněna.
- Odstraňte písma, makra a další data uložená v paměti flash.
- Upgradujte na paměťovou kartu flash s větší kapacitou.

53 Zjištěna neformátovaná paměť flash

Zkuste jeden nebo více následujících kroků:

- Dotkněte se povelu **Continue (Pokračovat)**, aby skončila defragmentace a pokračoval tisk.
- Naformátujte paměť flash. Pokud bude chybové hlášení stále zobrazeno, je možné, že je paměť flash vadná a je nutné ji vyměnit.

54 Softwarová chyba sítě [x]

Zkuste jeden nebo více z následujících postupů:

- Pokračujte v tisku tlačítkem **Pokračovat**.
- Vypněte tiskárnu, počkejte přibližně 10 sekund a zase ji zapněte.
- Aktualizujte síťový firmware tiskárny (v paměti flash).

54 Chyba sériového doplňku [x]

Zkuste jeden nebo více z následujících postupů:

- Zkontrolujte, zda je sériový kabel správně připojený a zda je vhodný pro sériový port.
- Zkontrolujte, zda jsou v tiskárně a hostitelském počítači správně nastavené parametry sériového rozhraní (protokol, přenosová rychlost, parita a počet datových bitů).
- Pokračujte v tisku tlačítkem **Pokračovat**.
- Tiskárnu resetujte vypnutím a zapnutím.

54 Softw. chyba std síť. adaptéru

Zkuste jeden nebo více následujících kroků:

- Dotkněte se povelu **Continue (Pokračovat)**, aby pokračoval tisk.
- Tiskárnu resetujte vypnutím a zapnutím.
- Aktualizujte síťový firmware tiskárny nebo tiskového serveru (v paměti flash).

55 Nepodporovaný doplněk ve slotu [x]

1. Vypněte tiskárnu.
2. Odpojte napájecí kabel z elektrické zásuvky.
3. Vyjměte nepodporovaný doplněk ze systémové desky tiskárny a nahraďte ho podoprovanou kartou.
4. Připojte napájecí kabel k řádně uzemněné el. zásuvce.
5. Tiskárnu zapněte.

56 Paralelní port [x] je zakázán.

Zkuste jeden nebo více z následujících postupů:

- Zprávu smažte tlačítkem **Pokračovat**.

  Tiskárna zlikviduje všechna data přijatá přes paralelní port.
- Ujistěte se, že položka Buffer paralelního rozhraní není nastavena na možnost Zakázán.

56 Sériový port [x] je zakázán

Zkuste jeden nebo více z následujících postupů:

- Zprávu smažte tlačítkem **Pokračovat**.

  Tiskárna zlikviduje všechna data přijatá přes sériový port.
- Ujistěte se, že nabídka Buffer sér. rozhraní není nastavena na možnost Zakázán.

56 Standardní port USB neaktivní

Zkuste jeden nebo více následujících kroků:

- Dotykem povelu **Continue (Pokračovat)** odstraníte hlášení.

  Tiskárna odstraní všechna data přijatá prostřednictvím portu USB.
- Ujistěte se, že položka nabídky „Vyrovnávací paměť pro USB“ není nastavena na možnost Neaktivní.

56 USB port [x] je zakázán

Zkuste jeden nebo více z následujících postupů:

- Zprávu smažte tlačítkem **Pokračovat**.

  Tiskárna zlikviduje všechna data přijatá přes port USB.
- Ujistěte se, že nabídka Buffer USB rozhraní není nastavena na možnost Zakázán.

57 Změna konfigurace, některé pozdržené úlohy nebyly obnoveny

V tiskárně se něco změnilo a pozdržené úlohy byly zneplatněny. Možné změny mohou být tyto:

- Byl aktualizován firmware tiskárny.
- Byly odebrány volitelné doplňky pro vstup papíru, potřebné pro tiskovou úlohu.
- Tisková úloha byla vytvořena na základě dat přenesených ze zařízení připojeného k portu USB, avšak dané zařízení již není k portu připojené.
- Pevný disk tiskárny obsahuje tiskové úlohy, které byly uloženy, když byl disk nainstalován v jiném modelu tiskárny.

Zprávu smažte tlačítkem **Pokračovat**.

58 Chyba vstupní konfigurace

1. Vypněte tiskárnu.
2. Odpojte napájecí kabel z elektrické zásuvky.
3. Zkontrolujte všechny konfiguraci zásobníků. V případě potřeby odeberte nepotřebné zásobníky.
4. Připojte napájecí kabel k řádně uzemněné el. zásuvce.
5. Tiskárnu zapněte.

58 Je nainstalováno příliš mnoho disků

1. Vypněte tiskárnu.
2. Odpojte napájecí kabel z elektrické zásuvky.
3. Odeberte přebytečné disky.
4. Připojte napájecí kabel k řádně uzemněné el. zásuvce.
5. Tiskárnu zapněte.

58 Mnoho instalovaných flash pamětí

1. Vypněte tiskárnu.
2. Odpojte napájecí kabel z elektrické zásuvky.
3. Vyjměte paměť flash, která je přebytečná.
4. Připojte napájecí kabel k řádně uzemněné elektrické zásuvce.
5. Znovu zapněte tiskárnu.

58 Příliš mnoho zásobníků

1. Vypněte tiskárnu.
2. Odpojte napájecí kabel z elektrické zásuvky.
3. Odeberte nadbytečné zásobníky.

4 Připojte napájecí kabel k řádně uzemněné elektrické zásuvce.

5 Znovu zapněte tiskárnu.

59 Nekompatibilní zásobník [x]

Zkuste jeden nebo více z následujících postupů:

- Vyjměte určený zásobník.
- Dotkněte se plošky **Continue (Pokračovat)**, tím odstraníte hlášení a budete pokračovat v tisku bez použití určeného zásobníku.

61 Vyjměte vadný disk

Zkuste jeden nebo více z následujících postupů:

- Vyjměte vadný pevný disk tiskárny.
- Před provedením jakýchkoli operací, které vyžadují pevný disk tiskárny, nainstalujte jiný pevný disk tiskárny.

62 Disk plný

Zkuste jeden nebo více z následujících postupů:

- Dotkněte se tlačítka **Pokračovat**. Odstraníte tím hlášení a budete pokračovat ve zpracování.
- Odstraňte písma, makra a další data uložená na pevném disku tiskárny.
- Nainstalujte pevný disk tiskárny s vyšší kapacitou.

63 Nenaformátovaný disk

Zkuste jeden nebo více následujících kroků:

- Dotkněte se plošky **Continue (Pokračovat)**, tím odstraníte hlášení a budete pokračovat v tisku.
- Naformátujte pevný disk tiskárny.

Pokud bude chybová zpráva stále zobrazena, je možné, že je pevný disk vadný a je nutné jej vyměnit.

80.xx Varování Blízký konec životnosti zapékače

1 Okamžitě objednejte náhradní zapékací válec.

2 Pokud se sníží kvalita tisku, nainstalujte nový zapékací válec podle pokynů dodaných s tímto náhradním dílem.

3 Tlačítkem **Pokračovat** odstraňte hlášení a pokračujte v tisku.

80.xx Varování Končí životnost zapékače

- Okamžitě objednejte náhradní zapékací válec. Pokud se sníží kvalita tisku, nainstalujte nový zapékací válec podle pokynů dodaných s tímto náhradním dílem.
- Tlačítkem **Pokračovat** odstraňte hlášení a pokračujte v tisku.

80.xx Výměna zapékače

Vyměňte zapékací válec podle pokynů dodaných s tímto náhradním dílem.

80.xx Chybí zapékač

1 Vyměňte zapékací válec podle pokynů dodaných s tímto náhradním dílem.
2 Tlačítkem **Pokračovat** odstraňte hlášení a pokračujte v tisku.

82.xx Vyměňte nádobu na odpadní toner

1 Vyměňte nádobu na odpadní toner.

   Pokyny k výměně nádobky na odpadní toner zobrazíte stisknutím tlačítka **Další informace** na ovládacím panelu tiskárny.
2 Tlačítkem **Pokračovat** odstraňte hlášení a pokračujte v tisku.

82.xx Chybí nádobka na odpadní toner

Vložte nádobku na odpadní toner zpět do tiskárny.

82.xx Nádobka na odpadní toner je téměř plná.

Okamžitě objednejte náhradní nádobku na odpadní toner.

1 Vyměňte nádobu na odpadní toner.

   Pokyny k instalaci nádobky na odpadní toner zobrazíte stisknutím tlačítka **Další informace** na ovládacím panelu tiskárny.
2 Tlačítkem **Pokračovat** odstraňte hlášení a pokračujte v tisku.

83.xx Vyměňte přenosový modul

Vyměňte přenosový modul podle pokynů dodaných s tímto náhradním dílem.

83.xx Varování Končí životnost přenosového modulu

1 Vyměňte přenosový modul podle pokynů dodaných s tímto náhradním dílem.
2 Tlačítkem **Pokračovat** odstraňte hlášení a pokračujte v tisku.

83.xx Chybí přenosový modul

Vložte přenosový modul do tiskárny.

83.xx Upozornění na blízký konec životnosti přenosového modulu

1 Okamžitě objednejte náhradní přenosový modul.

2 Na ovládacím panelu tiskárny se dotkněte tlačítka **Pokračovat**; tím vymažete hlášení a budete moci pokračovat v tisku.

3 Je-li kvalita tisku snížená, nainstalujte nový přenosový modul.

   Pokyny k instalaci přenosového modulu naleznete na listu s pokyny přiloženém k náhradní součásti nebo se na domovské obrazovce tiskárny dotkněte tlačítka **Další informace**.

84.xx Chybí fotoválec [barva]

Nainstalujte uvedený barevný fotoválec podle pokynů dodaných s tímto náhradním dílem.

84.xx Fotoválec [barva] je téměř vyčerpaný

1 Objednejte náhradní fotoválec.

2 Pokud se sníží kvalita tisku, nainstalujte nový fotoválec podle pokynů dodaných s tímto náhradním dílem.

3 Klepnutím na tlačítko **Pokračovat** odstraňte hlášení a pokračujte v tisku.

84.xx Dochází [barva] fotoválec

1 Okamžitě objednejte náhradní fotoválec.

2 Pokud se sníží kvalita tisku, nainstalujte nový fotoválec podle pokynů dodaných s tímto náhradním dílem.

   Poznámky:

   - Vyměňujte všechny čtyři fotoválce současně.
   - Po výměně fotoválců vynulujte počítadlo údržby, abyste dosáhli optimální kvality tisku.

3 Tlačítkem **Pokračovat** odstraňte hlášení a pokračujte v tisku.

84.xx Vyměňte [barva] fotoválec

1 Vyměňte fotoválec podle pokynů dodaných s tímto náhradním spotřebním materiálem.

   Poznámky:

   - Vyměňujte všechny čtyři fotoválce současně.
   - Po výměně fotoválců vynulujte počítadlo údržby, abyste dosáhli optimální kvality tisku.

2 Na ovládacím panelu tiskárny se dotkněte tlačítka **Pokračovat**; tím vymažete hlášení a budete moci pokračovat v tisku.

88 Vyměňte kazetu [barva]

Uvedená tisková nebo tonerová kazeta je prázdná.

1 Vyměňte uvedenou kazetu.

   Pokyny k výměně kazety zobrazíte klepnutím na tlačítko **Další informace** na ovládacím panelu tiskárny.

2 Klepnutím na tlačítko **Pokračovat** odstraňte hlášení a pokračujte v tisku.

88.xx [barva] kazeta je prakticky prázdná

Uvedená tisková kazeta je prakticky prázdná.

1 Pokyny k výměně tiskové kazety zobrazíte stisknutím tlačítka **Další informace** na ovládacím panelu tiskárny.

2 Tlačítkem **Pokračovat** odstraňte hlášení a pokračujte v tisku.

88.xx [barva] kazeta je prázdná

1 Vyjměte určenou kazetu.

   Výstraha—nebezpečí poškození: Dávejte pozor a nedotýkejte se bubnu fotoválce. Učiníte-li tak, můžete ovlivnit kvalitu tisku budoucích tiskových úloh.

2 Důkladně kazetu několikrát protřepejte do stran a zepředu dozadu, aby se v ní toner rovnoměrně rozmístil.

3 Znovu vložte tonerovou kazetu a dotkněte se položky **Pokračovat**. Odstraníte tím hlášení a budete pokračovat v tisku.

Poznámky:

- Opakujte tento postup vícekrát, dokud tisk nezůstane vybledlý. Když tisk zůstane vybledlý, vyměňte kazetu.
- Pokud již stávající kazeta netiskne uspkojivě, mějte připravenou novou kazetu.

88.xx [barva] kazeta je téměř prázdná

Objednejte náhradní kazetu.

88.xx [barva] kazeta je téměř prázdná

Uvedená tisková kazeta je téměř prázdná.

1 Pokyny k výměně tiskové kazety zobrazíte stisknutím tlačítka **Další informace** na ovládacím panelu tiskárny.

2 Tlačítkem **Pokračovat** odstraňte hlášení a pokračujte v tisku.

29y.xx Pokud restartujete úlohy, zavřete víko skleněné plochy skeneru a vložte předlohy

Zkuste jeden nebo více z následujících postupů:

- Dotkněte se možnosti **Zrušit úlohu**, zrušte úlohu a vymažte hlášení.
- Dotkněte se možnosti **Skenovat z automatického podavače dokumentů** a obnovte skenování z podavače ADF ihned po poslední úspěšně naskenované stránce.
- Dotkněte se možnosti **Skenovat z plochy** a obnovte skenování ze skleněné plochy skeneru ihned po poslední úspěšně naskenované stránce.
- Dotkněte se možnosti **Dokončit úlohu bez dalšího skenování** a ukončete úlohu skenování po poslední úspěšně naskenované stránce.

  Poznámka: Skenovací úloha se touto volbou nezruší. Všechny úspěšně naskenované stránky budou dále zpracovány za účelem kopírování, faxování nebo odeslání e-mailem.

280.06 Chybí papír

Zkuste jeden nebo více z následujících postupů:

- Zprávu smažte tlačítkem **Pokračovat**.
- Dotkněte se možnosti **Zrušit úlohu**, zrušte úlohu a vymažte hlášení.
- Dotkněte se možnosti **Skenovat z automatického podavače dokumentů** a obnovte skenování z podavače ADF ihned po poslední úspěšně naskenované stránce.
- Dotkněte se možnosti **Skenovat z plochy** a obnovte skenování ze skleněné plochy skeneru ihned po poslední úspěšně naskenované stránce.
- Dotkněte se možnosti **Dokončit úlohu bez dalšího skenování** a ukončete úlohu skenování po poslední úspěšně naskenované stránce.

  Poznámka: Skenovací úloha se touto volbou nezruší. Všechny úspěšně naskenované stránky budou dále zpracovány za účelem kopírování, faxování nebo odeslání e-mailem.
- Dotkněte se možnosti **Restartovat úlohu**, vymažte hlášení a spusťte novou úlohu skenování se stejným nastavením, které bylo použito při předchozí úloze skenování.

840.01 Skener byl vypnut správcem

Tiskněte bez použití skeneru nebo se obraťte na správce systému.

840.02 Skener je vypnutý. Pokud potíže přetrvávají, obraťte se na správce systému.

Zkuste jeden nebo více z následujících postupů:

- Dotkněte se možnosti **Pokračovat s vypnutým skenerem** a vraťte se na domovskou obrazovku. Poté se obraťte na osobu odpovědnou za podporu vašeho systému.
- Dotkněte se možnosti **Restartovat a automaticky zapnout skener** a zrušte úlohu.

  Poznámka: Tím dojde k pokusu vrátit skener zpět online.

1565 Chyba emulace, vložte doplněk pro emulaci

Tiskárna tuto zprávu automaticky vymaže po 30 sekundách a pak vypne emulátor stahování na firmwarové kartě.

Řešení problémů s tiskem

Netisknou se soubory PDF ve více jazycích

Soubory PDF mohou obsahovat nedostupná písma.

1. Dokument, který chcete vytisknout, otevřete v aplikaci Adobe Acrobat.
2. Klepněte na ikonu tiskárny > **Rozšířené** > **Tisknout jako obrázek** > **OK** > **OK**.

Ovládací panel tiskárny je prázdný nebo zobrazuje pouze diamanty.

Nezdařil se automatický test tiskárny. Vypněte tiskárnu, vyčkejte přibližně 10 sekund a poté ji znovu zapněte.

Pokud se nezobrazí hlášení **Připravena**, vypněte tiskárnu a kontaktujte zákaznickou podporu.

Zobrazí se chybová zpráva o čtení jednotky USB

Ujistěte se, že jednotka flash je podporována.

Tiskové úlohy se netisknou

Zkuste jeden nebo více z následujících postupů:

Zkontrolujte, zda není problém s tiskárnou.

Zkontrolujte stav na ovládacím panelu tiskárny. V případě potřeby postupujte podle pokynů pro obnovení.

Ujistěte se, že je tiskárna připravena k tisku

Zkontrolujte, zda se před odesláním tiskové úlohy zobrazuje na displeji zpráva **Připravena**.

Zkontrolujte, zda nechybí spotřební materiál nebo zda nevyžaduje výměnu.

Vyjměte a znovu vložte spotřební materiál.

Zkontrolujte, zda není plný standardní výstupní zásobník.

Odeberte stoh papíru ze standardního výstupního zásobníku.

Zkontrolujte, zda není prázdný zásobník papíru.

Vložte do zásobníku papír.

Ujistěte, že je nainstalován správný software tiskárny.

- Ověřte, zda používáte správný software tiskárny.
- Je-li tiskárna připojena k počítači prostřednictvím portu USB, ujistěte se, že používáte podporovaný operační systém a kompatibilní software tiskárny.

Zkontrolujte, zda správně funguje interní tiskový server.

- Ujistěte se, že je správně nainstalovaný interní tiskový server a že je tiskárna připojena k síti.
- Vytiskněte stránku nastavení sítě a ověřte si, že stav je **Připojeno**. Pokud je stav **Nepřipojeno**, ověřte, zda jsou síťové kabely připojeny, a poté znovu vytiskněte stránku nastavení sítě. Abyste se ujistili, že síť správně funguje, obraťte se na správce svého systému.

Software tiskárny je k dispozici na webu společnosti Lexmark na adrese **http://support.lexmark.com**.

Ujistěte se, že používáte doporučený kabel USB, sériový kabel nebo kabel sítě Ethernet.

Další informace najdete na webových stránkách společnosti Lexmark na adrese **http://support.lexmark.com**.

Ujistěte se, že jsou správně zapojeny kabely tiskárny

Zkontrolujte připojení kabelů k tiskárně a tiskový server a ujistěte se, že jsou v pořádku.

Další informace vyhledejte v dokumentaci k nastavení dodané s tiskárnou.

Důvěrné a jiné pozdržené úlohy se netisknou

Zde jsou možná řešení. Vyzkoušejte jeden či více následujících kroků:

Tiskne se částečná úloha, žádná úloha se netiskne nebo se tisknou prázdné stránky

Tisková úloha může obsahovat chybu formátování nebo neplatná data.

- Odstraňte tiskovou úlohu a poté ji znovu vytiskněte.
- V případě PDF dokumentů, znovu vytvořte PDF a poté jej opět vytiskněte.

Pokud tisknete z internetu, je možné, že tiskárna čte více názvů úloh jako duplikáty a odstraňuje všechny úlohy, kromě poslední.

- Uživatelé Windows otevřou vlastnosti tisku. V dialogovém okně „Vytisknout a pozdržet“ zaškrtněte políčko „Zachovat duplicitní dokumenty“ pod textovým polem „Název uživatele“, než zadáte kód PIN.
- Uživatelé systému Macintosh všechny tiskové úlohy uloží, každou úlohu pojmenují jinak a pak jednotlivé úlohy odešlou do tiskárny.

Ujistěte se, že má tiskárna dostatek paměti

Uvolněte paměť tiskárny kontrolou seznamu pozdržených úloh a odstraněním některých z nich.

Tisk úlohy trvá déle, než je obvyklé

Zkuste jeden nebo více z následujících postupů:

Zjednodušte tiskovou úlohu.

Omezte množství a velikost použitých písem, počet a složitost obrázků a počet stran, které tisková úloha má.

Změňte nastavení Ochrana stránky na Vypnuto

Na domovské obrazovce přejděte na položku:

> **Nastavení** > **Obecná nastavení** > **Obnovení tisku** > **Ochrana stránky** > **Vypnuto** >

Upravte nastavení šetrné vůči životnímu prostředí.

Pokud používáte nastavení Úsporný režim nebo Tichý režim, můžete zaznamenat snížení výkonu.

Tisk se zpomaluje

Zkuste jeden nebo více z následujících postupů:

Zkontolujte, zda nepoužíváte natolik úzký papír, že by zpomaloval tisk.

Umístěte do zásobníku větší papír, např. formátu Letter nebo A4, a vytiskněte stejný soubor.

Poznámka: Režim pomalého tisku funguje dle očekávání. Jeho smyslem je chránit zapékač před poškozením vysokými teplotními rozdíly po jeho délce.

Kontaktujte zákaznickou podporu.

Pokud problém přetrvává, může tiskárna vyžadovat servis. Další informace získáte od podpory zákazníků.

Úloha se tiskne z nesprávného zásobníku nebo na nesprávný papír

Zkontrolujte nastavení typu a formátu papíru.

Ověřte, zda nastavení typu papíru odpovídá papíru, který je v zásobníku založen:

1. V nabídce Papír ovládacího panelu tiskárny zkontrolujte nastavení typu papíru a gramáže papíru.
2. Před odesláním tiskové úlohy zadejte správné nastavení typu:
   - V systému Windows zadejte typ papíru v okně Vlastnosti tisku.
   - V systému Macintosh zadejte typ papíru v dialogovém okně Tisk.

Tisknou se špatné znaky

- Ujistěte se, že tiskárna není v režimu hexadecimálního trasování. Pokud se na displeji zobrazuje zpráva **Hex připraveno**, musíte před tiskem úlohy ukončit režim Hexadecimální trasování. Režim Hexadecimální trasování ukončíte vypnutím a zapnutím tiskárny.
- Ujistěte, že je nastavení SmartSwitch zapnuto v nabídce sítě a USB.

Propojování zásobníků nefunguje

Zde jsou možná řešení. Vyzkoušejte jeden či více následujících kroků:

Vložte stejný formát a typ papíru

- Vložte stejný formát a typ papíru do každého zásobníku, který se má propojit.
- Přesuňte vodicí lišty papíru do správné polohy pro formát papíru založeného v jednotlivých zásobnících.

Použijte stejná nastavení typu i formátu papíru

- Vytiskněte stránku nastavení nabídek a srovnejte nastavení každého zásobníku.
- Je-li to nutné, nastavení upravte v nabídce Formát/typ papíru.

Poznámka: Formát papíru je automaticky zjištěn z polohy vodítek papíru v každém zásobníku, kromě standardního podavače na 550 listů a univerzálního zásobníku. Formát je nutné nastavit v nabídce Formát/typ papíru.

Velké úlohy se nekompletují

Existují možná řešení. Zkuste jeden nebo více následujících kroků:

Ujistěte se, že je Skládání zapnuté

Z nabídky Dokončení nebo Vlastnosti tisku nastavte Skládání na Zapnuto.

Poznámka: Nastavení Skládání na vypnuto v softwaru potlačí nastavení v nabídce Dokončování.

Snižte složitost tiskové úlohy.

Snižte složitost tiskové úlohy snížením počtu a velikosti písem, počtem složitých obrázků a počtem stránek úlohy.

Ujistěte se, že tiskárna má dostatek paměti

Přidejte paměť tiskárny nebo volitelný pevný disk.

Vyskytují se neočekávané konce stránek

Zvyšte časový limit tisku.

1 Na domovské obrazovce přejděte na položku:

> **Nastavení** > **Obecné nastavení** > **Časové limity**

2 Dotýkejte se šipky vlevo nebo vpravo vedle položky **Časový limit tisku**, dokud se neobjeví požadovaná hodnota.

3 Klepněte na **Odeslat**.

Řešení problémů s kopírováním

Kopírka neodpovídá

Existují možná řešení. Zkuste jeden nebo více následujících kroků:

Podívejte se na displej na chybová hlášení

Odstraňte případná chybová hlášení.

Zkontrolujte napájení

Ujistěte se, že je tiskárna zapojena, zapnuta a že se zobrazuje **Připravena**.

Jednotka skeneru se nezavírá

Ujistěte se, že nejsou přítomné žádné překážky:

1 Zvedněte jednotku skeneru.

2 Odstraňte jakékoli překážky, které zabraňují otevření jednotky skeneru.

3 Položte jednotku skeneru.

Špatná kvalita kopie

Zde je několik příkladů nízké kvality kopie:

- Prázdné stránky
- Šachovnicový vzorek
- Zdeformovaná grafika nebo obrázky
- Chybějící znaky
- Slabý tisk
- Tmavý tisk
- Pokřivené čáry
- Šmouhy
- Pruhy

- Neočekávané znaky
- Bílé čáry na výtisku

Zkuste jeden nebo více z následujících postupů:

Odstraňte všechna chybová hlášení.

Zkontrolujte displej a odstraňte všechny chybové zprávy.

Vyměňte tonerovou nebo tiskovou kazetu.

Když tisk zůstane vybledlý, vyměňte tonerovou nebo tiskovou kazetu.

Vyčistěte skleněnou plochu skeneru.

Skleněná plocha skeneru může být špinavá. Očistěte skleněnou plochu skeneru čistým nechlupatícím hadrem navlhčeným vodou.

Další informace naleznete v části „Čištění skleněné plochy skeneru“ na str. 219.

Upravte sytost toneru v kopii.

Upravte sytost toneru v nabídce Kopírovat.

Přesvědčte se, že kvalita původního dokumentu je postačující.

Zkontrolujte kvalitu originálního dokumentu.

Umístěte správně předlohu.

Zkontrolujte, zda je dokument nebo fotografie vložena lícem dolů na skleněnou plochu skeneru v levém horním rohu.

Přesvědčte se, zda používáte vhodné nastavení kopírování.

Na výstupu se objevují vzory (moiré):

- Na obrazovce kopírování zkontrolujte, zda nastavení Typ obsahu a Zdroj obsahu odpovídají skenovanému dokumentu.
- Na obrazovce kopírování přejděte na:

  Rozšířené možnosti > **Pokročilé zobrazování** > **Ostrost** > snižte hodnotu ostrosti
- Na obrazovce kopírování se ujistěte se, že nebylo vybráno žádné měřítko.

Text je světlý nebo se ztrácí:

- Na obrazovce kopírování přejděte na:

  Obsah > **Text** > > vyberte vhodný zdroj pro kopírovaný dokument >
- Na obrazovce kopírování přejděte na:

  Rozšířené možnosti > **Pokročilé zobrazování** > **Ostrost** > zvyšte aktuální nastavení
- Na obrazovce kopírování přejděte na:

  Rozšířené možnosti > **Pokročilé zobrazování** > **Odstranění pozadí**> snižte aktuální nastavení

- Na obrazovce kopírování přejděte na:

  Rozšířené možnosti > **Pokročilé zobrazování** > **Kontrast** > zvyšte aktuální nastavení
- Na obrazovce kopírování přejděte na:

  Rozšířené možnosti > **Pokročilé zobrazování** > **Detail stínu** > snižte aktuální nastavení

Výstup se zdá být vybledlý nebo přeexponovaný:

- Na obrazovce kopírování zkontrolujte, zda nastavení Typ obsahu a Zdroj obsahu odpovídají skenovanému dokumentu.
- Na obrazovce kopírování upravte nastavení sytosti.
- Na obrazovce kopírování přejděte na:

  Rozšířené možnosti > **Pokročilé zobrazování** > **Detail stínu** > snižte aktuální nastavení
- Na obrazovce kopírování přejděte na:

  Rozšířené možnosti > **Pokročilé zobrazování** > **Odstranění pozadí** > snižte aktuální nastavení

Částečné kopie dokumentu nebo fotografie

Zde jsou možná řešení. Zkuste jeden nebo více následujících kroků:

Zkontrolujte umístění dokumentu

Zkontrolujte, zda je dokument umístěn lícem dolů na skleněnou plochu skeneru, do levého horního rohu.

Zkontrolujte nastavení formátu papíru

Ověřte, zda nastavení formátu papíru odpovídá papíru, který je založen v zásobníku:

1. Na ovládacím panelu, v nabídce Papír, zkontrolujte nastavení formátu papíru.
2. Před odesláním úlohy k tisku určete správné nastavení formátu:
   - Uživatelé Windows určí formát ve vlastnostech tisku.
   - Uživatelé počítačů Macintosh určí formát v dialogovém okně Nastavení strany.

Řešení problémů se skenerem

Kontrola nereagujícího skeneru

Pokud skener nereaguje, zkontrolujte tyto body:

- Tiskárna je zapnutá.
- Kabel tiskárny je pevně připojen k tiskárně a hostitelskému počítači, tiskovému serveru, příslušenství nebo jinému síťovému zařízení.
- Napájecí kabel je připojen k tiskárně a do řádně uzemněné elektrické zásuvky.
- Elektrická zásuvka není vypnuta pomocí spínače nebo jističe.
- Tiskárna není připojena k přepěťové ochraně, zdroji nepřerušitelného napájení nebo prodlužovacím šňůrám.
- Ostatní elektrické zařízení připojené ke stejné zásuvce funguje.

Po zkontrolování všech těchto možností vypněte tiskárnu a znovu ji zapněte. To obvykle problémy se skenerem vyřeší.

Skenování nebylo úspěšné

Existují možná řešení. Zkuste jeden nebo více následujících kroků:

Zkontrolujte připojení kabelů

Ujistěte se, že je síťový či USB kabel pevně připojen k počítači a tiskárně.

Došlo pravděpodobně k chybě v programu

Vypněte počítač a pak jej restartujte.

Skenování trvá příliš dlouho anebo dochází k zablokování počítače

Existují možná řešení. Zkuste jeden nebo více následujících kroků:

Průběh skenování mohou narušovat i jiné softwarové programy

Ukončete všechny nepoužívané programy.

Může být nastavené příliš vysoké rozlišení skenování

Zvolte nižší rozlišení skenování.

Špatná kvalita naskenovaného obrázku

Existují možná řešení. Zkuste jeden nebo více následujících kroků:

Zkontrolujte, zda není zobrazeno chybové hlášení

Jakékoli chybové hlášení vymažte.

Skleněná plocha skeneru může být znečištěná

Skleněnou plochu skeneru očistěte čistým hadříkem, který nepouští chlupy, navlhčeným ve vodě. Další informace naleznete v části „Čištění skleněné plochy skeneru“ na str. 219.

Upravte rozlišení skenování

Zvýšením rozlišení skenování dosáhnete kvalitnějšího výsledku.

Zkontrolujte kvalitu předlohy

Ověřte, zda je kvalita předlohy uspokojivá.

Zkontrolujte umístění dokumentu

Zkontrolujte, zda je dokument či fotografie umístěna lícem dolů na skleněnou plochu v horním levém rohu.

Nekompletní skenované dokumenty či obrázky

Existují možná řešení. Zkuste jeden nebo více následujících kroků:

Zkontrolujte umístění dokumentu

Ujistěte se, že jsou dokumenty či obrázky položeny rubem dolů na skle skeneru v levém horním rohu.

Zkontrolujte nastavení formátu papíru

Ujistěte se, že se nastavení formátu papíru shodují se založeným papírem v zásobníku:

1. Na ovládacím panelu tiskárny zkontrolujte nastavení Formát papíru v nabídce Papír.
2. Než zahájíte tiskovou úlohu, určete správné nastavení formátu:
   - Uživatelé systému Windows určují formát v nabídce Vlastnosti tisku.
   - Uživatelé systému Macintosh určují formát v dialogovém okně Nastavení stránky.

Nelze skenovat z počítače

Existují možná řešení. Zkuste jeden nebo více následujících kroků:

Podívejte se na displej na chybová hlášení

Odstraňte případná chybová hlášení.

Zkontrolujte napájení

Ujistěte se, že je tiskárna zapojena, zapnuta a že se zobrazuje **Připravena**.

Zkontrolujte připojení kabelů

Ujistěte se, že je síťový či USB kabel pevně připojen k počítači a tiskárně.

Řešení problémů s faxem

Nejsou nastaveny funkce faxu a e-mailu

Dokud nenastavíte fax a e-mail, bude kontrolka blikat červeně. Chcete-li nastavit fax a e-mail, postupujte následovně:

Poznámka: Před provedením tohoto postupu u síťové tiskárny se ujistěte, že jsou připojené faxové kabely.

1. Na domovské obrazovce přejděte na položku:

   > **Obecné nastavení** > **Spustit první nastavení** > **Ano** > **Odeslat**
2. Vypněte tiskárnu a znovu ji zapněte.
3. Na ovládacím panelu tiskárny zvolte dotykem svůj jazyk.
4. Dotykem zvolte vámi obývaný stát či oblast a dotkněte se položky **Pokračovat**.

5 Vyberte své časové pásmo a klepněte na **Continue** (Pokračovat).

6 Odstraňte ikony tím, že se dotknete položek **Fax** a **E-mail**, a potom se dotkněte tlačítka **Pokračovat**.

Poznámka: Stejným postupem fax a e-mail vypnete.

ID volajícího nezobrazeno

Obraťte se na telekomunikační společnost, abyste si ověřili, zda je pro vaši telefonní linku předplacena služba identifikace volajícího.

Pokud váš region podporuje více vzorců identifikace volajícího, možná budete muset změnit výchozí nastavení. K dispozici jsou dvě nastavení: FSK (vzorec 1) a DTMF (vzorec 2). Dostupnost těchto nastavení z nabídky Fax závisí na tom, zda vaše země nebo váš region nepodporuje více vzorců identifikace volajícího. Kontaktuje svou telekomunikační společnost, abyste zjistili, jaké nastavení vzorce nebo přepínače máte použít.

Nelze odeslat či přijmout fax

Existují možná řešení. Zkuste jeden nebo více následujících kroků:

Podívejte se na displej na chybová hlášení

Odstraňte případná chybová hlášení.

Zkontrolujte napájení

Ujistěte se, že je tiskárna zapojena, zapnuta a že se zobrazuje **Připravena**.

Zkontrolujte připojení kabelů

Zkontrolujte, zda jsou následující hardwarová zařízení pevně připojena, jsou-li používána:

- Telefonní linka
- Telefonní přístroj
- Záznamník

Zkontrolujte zástrčku telefonu

1 Zapojte telefon do zástrčky.

2 Poslouchejte oznamovací tón.

3 Jestliže oznamovací tón neslyšíte, zapojte do zástrčky jiný telefon.

4 Jestliže stále neslyšíte oznamovací tón, zapojte telefon do jiné zástrčky.

5 Jestliže oznamovací tón slyšíte, připojte telefon do dané zástrčky.

Prohlédněte si tento seznam digitálních telefonních služeb

Faxový modem je analogové zařízení. K tiskárně mohou být připojena některá zařízení, takže může být použito i digitálních telefonních služeb.

- Používáte-li telefonní službu ISDN, připojte tiskárnu k analogovému telefonnímu portu (port rozhraní-R) na terminálu ISDN. Pro více informací a otázkám ohledně portu rozhraní-R kontaktujte svého poskytovatele služby ISDN.
- Používáte-li službu DSL, připojte tiskárnu k filtru či směrovači DSL, který podporuje analogové užití. Pro více informací kontaktujte svého poskytovatele služby DSL.
- Používáte-li telefonní službu PBX, ujistěte se, že tiskárnu zapojujete do analogového připojení na PBX. Jestliže tu žádné není, zvažte koupi analogové telefonní linky pro fax.

Zkontrolujte, zda je slyšet oznamovací tón

- Abyste se ujistili, že odeslání faxu proběhne tak, jak má, uskutečněte zkušební volání na číslo, na které chcete daný fax odeslat.
- Je-li telefonní linka používána dalším zařízením, vyčkejte před odesláním faxu, než dané zařízení dokončí svou úlohu.
- Používáte-li funkci Zahájit hovor, zvyšte hlasitost pro ověření oznamovacího tónu.

Odpojte dočasně ostatní příslušenství

Pro zjištění, zda tiskárna pracuje správně, ji připojte přímo do telefonní linky. Odpojte jakékoliv záznamníky, počítače s modemy či propojovací jednotky telefonní linky.

Zkontrolujte, zda nedošlo k zaseknutí

Odstraňte případná zaseknutí a zkontrolujte, zda se zobrazuje **Připravena**.

Vypněte dočasně funkci čekajícího hovoru

Funkce čekajícího hovoru může narušovat faxové přenosy. Vypněte tuto funkci před odesíláním či přijímáním faxu. Kontaktujte svou telefonní společnost pro získání číselné sekvence na dočasné vypnutí funkce čekajícího hovoru.

Služba hlasové pošty může narušovat faxový přenos

Služba hlasové pošty nabízená vaší místní telefonní společností může narušovat faxové přenosy. Aby bylo možné používat službu hlasové pošty a zároveň, aby tiskárna přijímala hovory, možná byste měli zvážit přidání druhé telefonní linky pro tiskárnu.

Paměť tiskárny může být plná

1. Vytočte číslo faxu.
2. Skenujte vždy jen jednu stranu původního dokumentu.

Faxy lze odesílat, ale ne přijímat

Zkuste jeden nebo více z následujících postupů:

Vložte papír.

Je-li zásobník prázdný, založte do něho papír.

Zkontrolujte, jak je nastaveno zpoždění definované počtem zvonění.

Zpoždění definované počtem zvonění určuje, kolikrát telefon zazvoní, než tiskárna odpoví. Máte-li na stejné lince s tiskárnou další telefonní přístroje nebo máte u telefonní společností předplacenou službu charakteristického vyzvánění, nastavte zpoždění definované počtem zvonění na 4.

1. Napište adresu IP tiskárny do adresního řádku webového prohlížeče.

   Pokud adresu IP tiskárny neznáte, můžete provést následující akce:

   - Adresu IP zobrazit na ovládacím panelu tiskárny v sekci TCP/IP pod nabídkou Sítě/porty.
   - Vytiskněte stránku nastavení sítě nebo stránky nastavení nabídek a vyhledejte adresu IP tiskárny v sekci TCP/IP.
2. Klepněte na **Nastavení** > **Nastavení faxu** > **Nastavení analogového faxu**.
3. Do pole Počet zvonění před přijetím vložte číslo, které udává, kolikrát telefon zazvoní, než přijme tiskárna volání.
4. Klepněte na tlačítko **Odeslat**.

Vyměňte tonerovou nebo tiskovou kazetu.

Vyměňte tonerovou nebo tiskovou kazetu.

Může přijímat faxy, ale neodesílá je

Zde jsou možná řešení. Zkuste jeden nebo více následujících kroků:

Tiskárna není v režimu faxu

Na domovské obrazovce se dotkněte položky **Fax**, abyste tiskárnu převedli do režimu faxu.

Dokument není správně zavedený

Vložte předlohu lícem nahoru, kratší stranou napřed, do podavače ADF nebo lícem dolů do levého horního rohu skleněné plochy skeneru.

Poznámka: Do automatického podavače dokumentů nevkládejte pohlednice, fotografie, malé dokumenty, průhledné fólie, fotografický papír nebo tenká média (např. výstřižky z časopisů). Tyto předlohy položte na skleněnou plochu skeneru.

Zkontrolujte, zda je správně nastavené zkrácené číslo.

- Zkontrolujte, zda bylo naprogramováno správné zkrácené číslo pro číslo, které chcete vytočit.
- Jinak můžete telefonní číslo vytočit ručně.

Přijatý fax je nekvalitně vytištěn

Zkuste jeden nebo více z následujících postupů:

Odešlete dokument znovu.

Požádejte osobu, která vám poslala fax, aby:

- Měl by zkontrolovat kvalitu originálního dokumentu.
- Měl by odeslat fax znovu. Mohl nastat problém s kvalitou telefonní linky.
- Pokud možno zvyšte rozlišení faxu.

Vyměňte kazetu.

Pokud se objeví hlášení **88 Kazeta téměř prázdná** nebo když tisk začne být vybledlý, vyměňte kazetu.

Ujistěte se, že není nastavena příliš vysoká přenosová rychlost

Snižte přenosovou rychlost příchozích faxů:

1. Napište adresu IP tiskárny do adresního řádku webového prohlížeče.

   Poznámka: Pokud adresu IP tiskárny neznáte, vytiskněte si stránku s nastavením sítě, kde je adresa IP uvedena v části TCP/IP.

2. Klepněte na **Nastavení** > **Nastavení faxu** > **Nastavení analogového faxu**.
3. V poli Maximální rychlost, klepněte na jednu z těchto možností:

   2400
   4800
   9600
   14400
   33600

4. Klepněte na tlačítko **Odeslat**.

Řešení potíží s aplikacemi spouštěnými z domovské obrazovky

Došlo k chybě aplikace

Zjistěte podrobnosti v systémovém protokolu.

1. Napište IP adresu tiskárny nebo název hostitele do pole adresy internetového prohlížeče.

   Pokud IP adresu tiskárny neznáte, můžete provést následující akce:

   - Zobrazit informace o tiskárně na domovské stránce ovládacího panelu tiskárny, a to v části TCP/IP v nabídce Sítě/porty.
   - Vytisknout stránku nastavení sítě nebo stránku nastavení nabídek a vyhledat informace v části TCP/IP.

2. Klepněte na tlačítko **Nastavení** nebo **Konfigurace**.

3 Klepněte na možnost **Řešení zařízení** > **Řešení (eSF)** nebo klepněte na možnost **Vložená řešení**.

4 Klepněte na kartu **Systém** > **Protokol**

5 V nabídce Filtr vyberte stav aplikace.

6 V nabídce Aplikace vyberte aplikaci a klepněte na tlačítko **Odeslat**.

ZKONTROLUJTE, ZDA SE NEPOUŽÍVÁ NÁZEV SOUBORU, KTERÝ CHCETE SKENOVAT.

Ověřte, zda soubor, který chcete skenovat, není otevřený jinou aplikací nebo uživatelem.

Any nedošlo k chybám, zkontrolujte, zda je v nastavení konfigurace cíle vybrána možnost **Připojit časové razítko** nebo **Přepsat stávající soubor**.

NASTAVENÍ SKENOVÁNÍ

V nastavení konfigurace cíle snižte nastavení skenování. Například snižte rozlišení skenování, vypněte možnost Barevně, nebo změňte Typ obsahu na Text.

KONTAKTUJTE ZÁKAZNICKOU PODPORU.

Pokud jste stále neodhalili příčinu potíží, kontaktujte oddělení podpory pro zákazníky.

Řešení problémů s aplikací Formuláře a oblíbené prvky

Formuláře nejsou k dispozici nebo nefungují

ZKONTROLUJTE, ZDA SE ZÁLOŽKA, KTERÁ UKAZUJE NA FORMULÁŘ, NACHÁZÍ V KOŘENOVÉ SLOŽCE ZÁLOŽEK.

Byla-li záložka ukazující na formulář vytvořena v podsložce složky Záložky, nebude pro řešení Formuláře k dispozici. Odstraňte záložku a vytvořte ji znovu v kořenové složce Záložky.

ZKONTROLUJTE, ZDA ZÁLOŽKA UKAZUJE NA SPRÁVNÉ MÍSTO.

Tiskárna neověřila platnost záložek. V případě zadání nesprávné adresy URL nebo síťového umístění, které bylo specifikováno při vytvoření záložky, tiskárna nebude schopna získat přístup k dokumentu.

ZKONTROLUJTE, ZDA JE ZÁLOŽKA VYTVOŘENA POMOCÍ NABÍDKY FORMULÁŘE A OBLÍBENÉ PRVKY.

Je-li záložka vytvořena pomocí jiné aplikace, nelze k ní přistupovat prostřednictvím nabídky Formuláře a oblíbené prvky.

Síťový cíl přestal fungovat nebo není platný.

ZKONTROLUJTE, ZDA JE NAKONFIGUROVÁNO OVĚŘENÍ TISKÁRNY.

Pokud je aplikace nakonfigurována tak, aby použila přihlašovací údaje k multifunkční tiskárně, musí být nastavení ověření tiskárny nakonfigurováno pomocí zabudovaného webového serveru.

Další infomace o konfiguraci ověření tiskárny naleznete v *Příručce pro správce vestavěného webového serveru* na webových stránkách **www.lexmark.com**.

Zkontrolujte, zda je cíl sdílený a má platnou síťovou adresu.

Zkontrolujte, zda je složka nebo zdrojový soubor nastavena pro sdílení v celé síti.

Pokud byl cíl přesunut, síťová adresa se mohla změnit. Cílovou síťovou adresu je možné otevřít pomocí zabudovaného webového serveru.

Ujistěte se, že je tiskárna připojena k síti.

Zkontrolujte připojení všech příslušných síťových kabelů a to, zda je správně nakonfigurováno síťové nastavení tiskárny. Informace o použití tiskárny v síti naleznete v *Síťové příručce* na disku CD *Software and Documentation* dodaném s tiskárnou.

Pokud se zdrojový soubor a tiskárna nacházejí v různých doménách, ujistěte se, že jsou zadány informace o doméně.

Pokud se zdrojový soubor nachází v jiné doméně než tiskárna, můžete upravit cíl na stránce konfigurace aplikace a zadat příslušné informace o doméně do polí Síťová adresa a Síťová doména. Pokud neznáte síťovou adresu počítače, v němž se nachází zdrojový soubor, obraťte se na osobu odpovědnou za podporu systému.

Můžete také přidat v síťovém nastavení tiskárny název domény do seznamu Pořadí hledání domén.

Zjistěte podrobnosti v systémovém protokolu.

1. Napište IP adresu tiskárny nebo název hostitele do pole adresy internetového prohlížeče.

   Pokud IP adresu tiskárny neznáte, můžete provést následující akce:

   - Zobrazit informace o tiskárně na domovské stránce ovládacího panelu tiskárny, a to v části TCP/IP v nabídce Sítě/porty.
   - Vytisknout stránku nastavení sítě nebo stránku nastavení nabídek a vyhledat informace v části TCP/IP.
2. Klepněte na tlačítko **Nastavení** nebo **Konfigurace**.
3. Klepněte na možnost **Řešení zařízení** > **Řešení (eSF)** nebo klepněte na možnost **Vložená řešení**.
4. Klepněte na kartu **Systém** > **Protokol**.
5. V nabídce Filtr vyberte stav aplikace.
6. V nabídce Aplikace vyberte aplikaci a klepněte na tlačítko **Odeslat**.

Řešení problémů s aplikací Skenování do sítě

Ikona aplikace chybí na domovské obrazovce

Zkontrolujte, zda je povolen alespoň jeden platný cíl.

Zobrazení ikony aplikace, nejsou-li k dispozici žádné cíle

1. Ve vestavěném webovém serveru klepněte na tlačítko **Nastavení** nebo **Konfigurace**.
2. Klepněte na možnost **Řešení zařízení** > **Řešení (eSF)** nebo klepněte na možnost **Vložená řešení**.

3 Klepněte na název aplikace > **Konfigurace**.

4 V části Tlačítko domovské obrazovky, pod položkou Možnost zobrazení, vyberte možnost **Vždy zobrazit tlačítko**. Potom klepněte na možnost **Použít**.

Tiskárna nemůže skenovat do vybraného cíle

Zkontrolujte, zda je cíl platný.

Ověřte v nastavení konfigurace aplikace, zda je cíl platný.

Pokud byl cíl přesunut, síťová adresa se mohla změnit. Cílovou síťovou adresu je možné otevřít pomocí zabudovaného webového serveru.

Pokud se tiskárna a cíl nacházejí v různých doménách, ujistěte se, že jsou zadány informace o doméně.

Pokud se cíl nachází v jiné doméně systému Windows než tiskárna, můžete cíl upravit prostřednictvím stránky pro konfiguraci aplikace a zadat příslušné informace o doméně do pole domény jako součást adresy síťové složky. Můžete také přidat v síťovém nastavení tiskárny název domény do seznamu Pořadí hledání domén.

Přesvědčte se, že software brány firewall umožňuje komunikaci.

Pokud je cíl uložen v počítači, který používá novější verzi operačního systému Windows (Windows XP nebo novější), a je zapnuta brána firewall systému Windows, tiskárna může mít potíže s posíláním informací cíli, pokud jsou cíl a tiskárna umístěny v různých podsítích. Buď musí být brána firewall systému Windows nakonfigurována tak, aby umožňovala komunikaci s podsítí, ve které je tiskárna umístěna, nebo musí být cíl nastaven ve stejné podsíti jako tiskárna. Další informace získáte u správce systému.

Zkontrolujte, zda soubor s výchozím názvem již v cíli neexistuje.

Pokud nejsou vybrána tři nastavení konfigurace v části Název souboru na stránce konfigurace aplikace (povolit uživateli zadat název; připojit časové razítko; přepsat stávající soubor), a soubor s výchozím názvem již v cíli existuje, neexistuje způsob, jak odlišit nově naskenovaný soubor od souboru, který je již v cíli přítomen. Tiskárna nebude schopna přepsat starý soubor, nový soubor neobdrží časové razítko pro odlišení od starého souboru a uživatel nebude moci dát souboru jiný název. V tomto případě je třeba starý soubor z cíle odstranit nebo je potřeba zapnout jedno z výše zmíněných nastavení.

Zkontrolujte, zda je síť funkční a tiskárna komunikuje.

Ověřte všechna síťová připojení a to, zda je správně nakonfigurováno síťové nastavení tiskárny. Informace o použití tiskárny v síti naleznete v *Síťové příručce* na disku CD *Software and Documentation* dodaném s tiskárnou.

U sítí používajících ověřování LDAP ověřte, zda je nastavení LDAP správně nakonfigurováno.

Ověřte, zda je nastavení LDAP nakonfigurováno správně v nastavení tiskárny a v dialogovém okně nastavení. Další informace o nastavení LDAP zjistíte u správce systému.

Zkontrolujte, zda máte oprávnění ukládat naskenované dokumenty do tohoto cíle.

Na obrazovce Upravit cíl vyprázdněte obsah pole Přípona cesty; nebo na cílovém serveru změňte domovskou složku uživatele tak, aby se shodovala s obsahem pole Přípona cesty.

Řešení problémů s aplikací Moje MFP

Při čtení z jednotky USB došlo k chybě

Některéjednotky paměti flash nemusí být s tiskárnou kompatibilní. Jednotka paměti flash by měla splňovat přinejmenším následující podmínky:

- být kompatibilní se standardem USB 2.0;
- podporovat standard Full Speed (nízkorychlostní zařízení nebudou fungovat);
- být vybavena konektorem USB typu A;
- podporovat systém souborů FAT (systém souborů NTFS není podporován).

Seznam testovaných a schválených jednotek paměti flash zařízeních naleznete na internetových stránkách společnosti Lexmark na adrese **www.lexmark.com**.

Po vložení jednotky USB se nic nestane

Pokud se nic nestane do několika sekund po vložení jednotky USB do multifunkčního zařízení, je možné, že bylo použití jednotek USB v zařízení zakázáno. Zkontaktujte správce systému pro více informací.

Zapomněl(a) jsem heslo pro rozhraní Moje MFP

Pokud jste zapomněli heslo svého profilu v rozhraní Moje MFP, musíte odstranit profil z jednotky USB, vložit jednotku do multifunkčního zařízení a znovu spustit průvodce instalací. Chcete-li ručně odstranit profil rozhraní Moje MFP z jednotky USB:

1. Vložte jednotku USB do počítače.
2. Vyhledejte soubor .mymfp.preferences a jakékoli další soubory začínající .mymfp (seskupené na jednom místě).
3. Odstraňte všechny soubory začínající .mymfp.

Řešení problémů s příslušenstvím

Příslušenství nepracuje správně nebo se po nainstalování vypne

Zkuste jeden nebo více z následujících postupů:

Resetujte tiskárnu

Vypněte tiskárnu, vyčkejte přibližně 10 sekund a pak ji znovu zapněte.

Zkontrolujte, zda je volitelný doplněk připojen k tiskárně.

1. Vypněte tiskárnu pomocí vypínače.
2. Odpojte napájecí kabel z elektrické zásuvky a poté z tiskárny.
3. Zkontrolujte propojení mezi příslušenstvím a tiskárnou.

Zkontrolujte, zda je příslušenství správně nainstalované.

Vytiskněte stránku nastavení nabídek a zkontrolujte, jestli je příslušenství uvedeno v seznamu instalovaných doplňků. Pokud příslušenství není uvedeno, nainstalujte je znovu. Více informací naleznete v materiálech pro instalaci hardwaru dodaných spolu s volitelným příslušenstvím nebo na stránce s pokyny pro volitelné příslušenství na adrese **www.lexmark.com**.

Zkontrolujte, zda je volitelný doplněk vybraný.

Volitelné příslušenství vyberete z počítače, z něhož právě tisknete.

Další informace najdete v části „Přidání dostupných volitelných doplňků do ovladače tiskárny“ na str. 44.

Potíže se zásobníkem papíru

Zkuste jeden nebo více z následujících postupů:

Zkontrolujte, zda je správně vložen papír.

1. Otevřete zásobník papíru.
2. Zkontrolujte, zda papír nebyl nesprávně podán nebo zda nedošlo k uvíznutí.
3. Zkontrolujte, že jsou vodítka nastavena podle okrajů papíru.
4. Zkontrolujte, zda lze zásobník papíru správně zavřít.

Resetujte tiskárnu.

Vypněte tiskárnu, vyčkejte přibližně 10 sekund a poté ji znovu zapněte.

Zkontrolujte, zda je zásobník papíru správně nainstalovaný.

Je-li zásobník papíru uveden na stránce nastavení nabídek, ale dochází k uvíznutí, když papír vstupuje do zásobníku nebo jej opouští, zásobník možná není správně nainstalovaný. Znovu nainstalujte zásobník papíru. Více informací naleznete v materiálech pro instalaci hardwaru dodaných se zásobníkem papíru, nebo na stránce **http://support.lexmark.com** zobrazte návod k použití pro zásobník papíru.

Potíže se zásobníkem na 2000 listů

Zkontrolujte připojení zásobníku.

Zkontrolujte, zda je zásobník na 2000 listů správně připojený k tiskárně.

Vložte papír.

Je-li zásobník prázdný, založte do něho papír.

Odstraňte jakýkoli uvíznutý papír.

Otevřete zásobník nebo podavač a vyjměte uvíznutý papír.

Předejděte uvíznutí papíru.

- Ohněte papír.
- Zkontrolujte, zda je zásobník správně nainstalovaný.
- Ujistěte se, že je papír správně vložený.
- Ujistěte se, že vložený stoh papíru nepřesahuje maximální výšku naplnění označenou v zásobníku.
- Ujistěte se, že papír nebo speciální média vyhovují specifikacím a nejsou poškozené.
- Ujistěte se, že jsou vodítka správně nastavená pro formát založeného papíru.

Paměťová karta

Zkontrolujte, zda je paměťová karta pevně připojena k systémové desce tiskárny.

Nebyla rozpoznána paměťová karta flash

Zkontrolujte, zda je paměťová karta pevně připojena k systémové desce tiskárny.

Nebyl rozpoznán pevný disk tiskárny

Zkontrolujte, zda je pevný disk tiskárny správně připojený k systémové desce tiskárny.

Port Internal Solutions Port nefunguje správně

Zkuste jeden nebo více z následujících postupů:

Zkontrolujte připojení portu ISP (Internal Solutions Port).

Zkontrolujte, zda je port ISP správně připojený k systémové desce tiskárny.

Zkontrolujte kabel.

Ujistěte se, že používáte správný kabel a že je tento kabel bezpečně připojený k portu ISP.

Ujistěte se, že je správně nakonfigurován síťový software.

Informace o instalaci softwaru pro síťový tisk naleznete v *Síťové příručce* na disku CD *Software and Documentation*.

Interní tiskový server nefunguje správně

Zkuste jeden nebo více z následujících postupů:

Zkontrolujte připojení tiskového serveru

- Ujistěte se, že je interní tiskový server bezpečně připevněný k systémové desce tiskárny.
- Ujistěte se, že používáte správný kabel a že je tento kabel bezpečně připojený.

Ujistěte se, že je správně nakonfigurován síťový software.

Další informace o instalaci softwaru pro síťový tisk naleznete následujícím postupem:

1. Otevřete disk CD *Software and Documentation*.
2. Klepněte na položku **Additional**.
3. V seznamu publikací na disku vyberte dokument **Síťová příručka**.

Karta rozhraní USB/paralelního rozhraní nefunguje správně

Zkontrolujte připojení karty USB/paralelního rozhraní.

Zkontrolujte, zda je karta USB/paralelního rozhraní bezpečně připojena k systémové desce tiskárny.

Zkontrolujte kabel.

Ujistěte se, že používáte správný kabel a že je tento kabel bezpečně připojený.

Řešení problémů s podáváním papíru

Časté uvíznutí papíru

Zkuste jeden nebo více z následujících postupů:

Zkontrolujte papír.

Používejte doporučený papír a speciální média. Další informace najdete v kapitole o papíru a speciálních médiích.

Zkontrolujte, zda v zásobníku papíru není příliš mnoho papíru.

Ujistěte se, že papír nepřesahuje čáru maximálního naplnění papírem vyznačenou v zásobníku nebo podavači.

Ověřte, zda celý stoh papíru leží v zásobníku rovně.

Před vložením papíru proveďte následující kroky:

- Ohněte listy papíru dozadu a dopředu, aby se navzájem oddělily. Papír nepřekládejte a nemačkejte.
- Srovnejte okraje podle rovné plochy.

Zkontrolujte vodicí lišty.

Přesuňte lišty v zásobníku tak, aby odpovídaly velikosti vloženého papíru.

Vložte papír z nového balení.

Papír mohl zvlhnout kvůli vysoké vlhkosti prostředí. Před použitím mějte papír uložen v originálním obalu.

Hlášení o uvíznutí papíru zůstane i po odstranění uvíznutí

Zkontrolujte trasu papíru

Trasa papíru není volná. Odstraňte uvízlý papír z celé trasy papíru a pak se dotkněte povelu **Continue (Pokračovat)**.

Uvíznuté stránky se znovu nevytisknou

Zapněte obnovu po uvíznutí.

1 Na domovské obrazovce přejděte na položku:

> **Nastavení** > **Obecná nastavení** > **Zotavení tisku**

2 Dotýkejte se šipky vedle položky **Zotavení po uvíznutí**, dokud se neobjeví možnost **On** nebo **Auto**.

3 Dotkněte se tlačítka **Odeslat**.

Řešení problémů s kvalitou tisku

Pokud tyto rady nepomohou vyřešit váš problém, kontaktujte podporu pro zákazníky. Je možné, že některou část tiskárny je nutné upravit nebo vyměnit.

Znaky mají zubaté nebo nestejné okraje

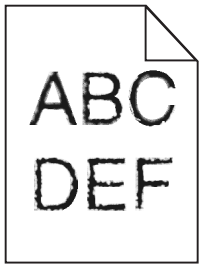

Pokud používáte stažená písma, ověřte, zda jsou písma podporovaná tiskárnou, hostitelským počítačem a softwarovým programem.

Oříznuté obrázky

Zkuste jeden nebo více následujících kroků:

Zkontrolujte vodítka

Přesuňte vodítka šířky a délky v zásobníku do správné polohy pro formát vloženého papíru.

Zkontrolujte nastavení formátu papíru

Ověřte, zda nastavení formátu papíru odpovídá papíru, který je založený v zásobníku:

1. Na ovládacím panelu tiskárny zkontrolujte nastavení formátu papíru v nabídce Papír.
2. Před odesláním úlohy k tisku určete správné nastavení formátu:
   - Uživatelé Windows určí formát ve vlastnostech tisku.
   - Uživatelé počítačů Macintosh určí formát v dialogovém okně Nastavení strany.

Na barevných stránkách se objevují tenké vodorovné čáry

Můžete si všimnout tenkých vodorovných čar na fotografiích nebo stránkách s vysokou koncentrací barvy. Toto se může stát, když je tiskárna v tichém režimu. Abyste to napravili, nastavte tichý režim na **Off (Image/Photo) (Vypnuto (Obrázek/Fotografie)**.

Šedé pozadí

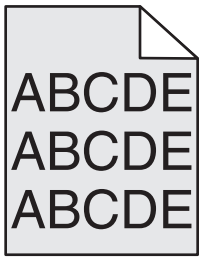

Zkontrolujte nastavení tmavosti toneru

Vyberte světlejší nastavení tmavosti toneru:

- Na ovládacím panelu tiskárny změňte nastavení v nabídce Kvalita.
- Uživatelé Windows zadají nastavení v nabídce Vlastnosti Tisku.
- Uživatelé Macintosh zadají nastavení v dialogovém okně Tisk.

Tonerová kazeta je pravděpodobně vadná nebo opotřebovaná

Vyměňte tonerovou kazetu.

Nesprávné okraje

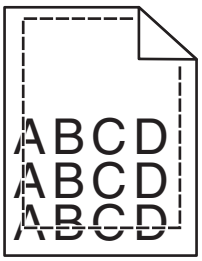

Zde jsou možná řešení. Zkuste jeden nebo více následujících kroků:

Zkontrolujte vodítka papíru

Přesuňte vodítka v zásobníku do správné polohy pro formát vloženého papíru.

Zkontrolujte nastavení formátu papíru

Ověřte, zda nastavení formátu papíru odpovídá papíru, který je založený v zásobníku:

1. Na ovládacím panelu tiskárny zkontrolujte nastavení formátu papíru v nabídce Papír.
2. Před odesláním úlohy k tisku určete správné nastavení formátu:
   - Uživatelé Windows určí formát ve vlastnostech tisku.
   - Uživatelé počítačů Macintosh určí formát v dialogovém okně Nastavení strany.

Na výtisku se objevuje světle barevná čára, bílá čára anebo čára nesprávné barvy

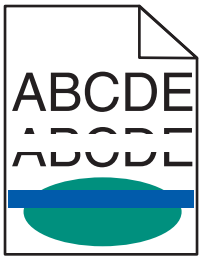

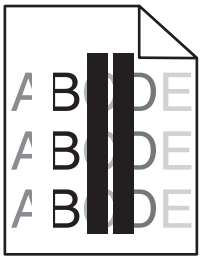

Zkuste jeden nebo více z následujících postupů:

Zkontrolujte, zda není vadná některá tonerová kazeta.

Vyměňte vadnou tonerovou kazetu.

Zkontrolujte, zda není vadná jednotka fotoválce.

Vyměňte vadnou jednotku fotoválce.

Zkontrolujte, zda není vadný přenosový modul.

Vyměňte vadný přenosový modul.

Vyčistěte optickou čočku tiskové hlavy.

1. Otevřete přední dvířka a potom otevřete vnitřní kryt.
2. Najděte stěrače tiskové hlavy.
3. Opatrně vytahujte stěrač tiskové hlavy, dokud se nezastaví. Pak jej pomalu zasuňte zpět na místo.
4. Vyčistěte zbývající tři čočky tiskové hlavy.

Zvlněný papír

Zkuste jeden nebo více z následujících postupů:

Zkontrolujte nastavení typu a gramáže papíru.

Ujistěte se, že nastavení typu papíru a gramáže odpovídají papíru vloženému v zásobníku nebo podavači:

1. Na ovládacím panelu tiskárny zkontrolujte nastavení typu a gramáže papíru v nabídce Papír.
2. Před odesláním tiskové úlohy zadejte správné nastavení typu papíru:
   - V systému Windows zadejte typ papíru v okně Vlastnosti tisku.
   - V systému Macintosh zadejte typ papíru v dialogovém okně Tisk.

Vložte papír z nového balení.

Papír zvlhnul kvůli vysoké vlhkosti prostředí. Před použitím mějte papír uložen v originálním obalu.

Chyby tisku

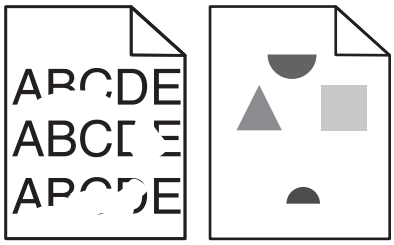

Zkuste jeden nebo více z následujících postupů:

Vložte papír z nového balení.

Papír mohl zvlhnout kvůli vysoké vlhkosti prostředí. Před použitím mějte papír uložen v originálním obalu.

Zkontrolujte nastavení typu a gramáže papíru.

Ujistěte se, že nastavení typu papíru a gramáže odpovídají papíru vloženému v zásobníku nebo podavači:

1. Na ovládacím panelu tiskárny zkontrolujte nastavení typu a gramáže papíru v nabídce Papír.
2. Před odesláním tiskové úlohy zadejte správné nastavení typu papíru:
   - V systému Windows zadejte typ papíru v okně Vlastnosti tisku.
   - V systému Macintosh zadejte typ papíru v dialogovém okně Tisk.

Nepoužívejte papír s hrubým povrchem.

Zkontrolujte, zda není vadná některá tonerová kazeta.

Vyměňte opotřebovanou nebo vadnou tonerovou kazetu.

Zkontrolujte, zda není vadný přenosový modul.

Vyměňte vadný přenosový modul. Další informace najdete na listu s pokyny, který byl dodán s náhradním dílem.

Zkontrolujte, zda zapékač není vadný.

Vyměňte vadný zapékač. Další informace najdete na listu s pokyny, který byl dodán s náhradním dílem.

Tisk je příliš tmavý

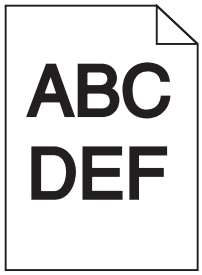

Zkuste jeden nebo více z následujících postupů:

Zkontrolujte nastavení sytosti, jasu a kontrastu

Nastavení Sytost toneru je nastaveno na příliš tmavé hodnoty, nastavení Jas je nastaveno na příliš tmavé hodnoty nebo je hodnota nastavení Kontrast příliš vysoká.

- Tato nastavení změňte v nabídce Kvalita na ovládacím panelu tiskárny.
- Uživatelé systému Windows tato nastavení změní v nabídce Vlastnosti tisku.
- Uživatelé se systémem Macintosh:
  1. Klepněte na příkaz **File (Soubor)** > **Print (Tisk)** .
  2. V nabídce Obrázky orientace vyberte možnost **Funkce tiskárny**.
  3. Zvolte nižší hodnotu nastavení sytosti toneru, jasu a kontrastu.

Vložte papír z nového balení.

Papír mohl zvlhnout kvůli vysoké vlhkosti prostředí. Před použitím mějte papír uložen v originálním obalu.

Nepoužívejte papír s hrubým povrchem.

Zkontrolujte nastavení Typ papíru

Ověřte, zda nastavení typu papíru odpovídá papíru založenému v zásobníku nebo v podavači:

- Na ovládacím panelu tiskárny zkontrolujte nastavení typu papíru v nabídce Papír.
- V systému Windows zkontrolujte toto nastavení ve Vlastnostech tisku.
- V systému Macintosh zkontrolujte nastavení v dialogovém okně Tisk.

Tisk je příliš světlý

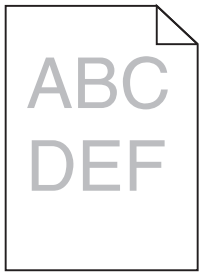

Zkuste jeden nebo více z následujících postupů:

Zkontrolujte nastavení sytosti, jasu a kontrastu.

Nastavení Sytost toneru je nastaveno na příliš světlé hodnoty, nastavení Jas je nastaveno na příliš světlé hodnoty nebo je hodnota nastavení Kontrast příliš nízká.

- Tato nastavení změňte v nabídce Kvalita na ovládacím panelu tiskárny.
- Uživatelé systému Windows tato nastavení změní v nabídce Vlastnosti tisku.
- Uživatelé se systémem Macintosh:
  1. Zvolte nabídku **Soubor** >**Tisk**.
  2. V místní nabídce možností tisku zvolte položku **Funkce tiskárny**.
  3. Zvolte vyšší hodnotu nastavení sytosti toneru, jasu a kontrastu.

Vložte papír z nového balení.

Papír mohl zvlhnout kvůli vysoké vlhkosti prostředí. Před použitím mějte papír uložen v originálním obalu.

Nepoužívejte papír s hrubým povrchem.

Zkontrolujte nastavení Typ papíru.

Ujistěte se, že nastavený typ papíru odpovídá papíru, který je vložen do zásobníku nebo podavače:

- Na ovládacím panelu tiskárny zkontrolujte nastavení typu papíru v nabídce Papír.
- V systému Windows zkontrolujte toto nastavení ve Vlastnostech tisku.
- V systému Macintosh zkontrolujte nastavení v dialogovém okně Tisk.

Zkontrolujte, zda v tiskové nebo tonerové kazetě nedochází toner.

1. Vyjměte kazetu.

   Výstraha—nebezpečí poškození: Dávejte pozor a nedotýkejte se bubnu fotoválce. Učiníte-li tak, můžete ovlivnit kvalitu tisku budoucích tiskových úloh.

2. Důkladně kazetu několikrát protřepejte do stran a zepředu dozadu, aby se v ní toner rovnoměrně rozmístil.
3. Znovu vložte tiskovou kazetu.

   Poznámka: Pokud se kvalita tisku nezlepší, vyměňte kazetu barvy, která se netiskne.

Kontaktujte zákaznickou podporu.

Pokud problém přetrvává, může tiskárna vyžadovat servis.

Tiskárna tiskne prázdné stránky

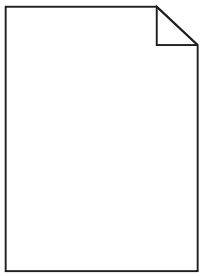

Zkuste jeden nebo více z následujících postupů:

Zkontrolujte, zda na tiskové nebo tonerové kazetě nezůstal žádný balicí materiál.

Vyjměte kazetu a ověřte, zda je balicí materiál řádně odstraněn. Nainstalujte kazetu.

Zkontrolujte, zda v tiskové nebo tonerové kazetě nedochází toner.

1. Vyjměte kazetu.

   Výstraha—nebezpečí poškození: Dávejte pozor a nedotýkejte se bubnu fotoválce. Učiníte-li tak, můžete ovlivnit kvalitu tisku budoucích tiskových úloh.

2. Důkladně kazetu několikrát protřepejte do stran a zepředu dozadu, aby se v ní toner rovnoměrně rozmístil.
3. Znovu vložte tiskovou kazetu.

   Poznámka: Pokud se kvalita tisku nezlepší, vyměňte kazetu barvy, která se netiskne.

Kontaktujte zákaznickou podporu.

Pokud problém přetrvává, může tiskárna vyžadovat servis.

Na výtisku se zobrazují opakované vady

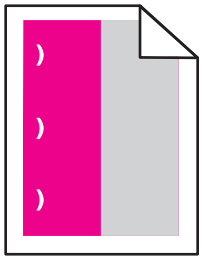

Zkuste jeden nebo více z následujících postupů:

Vyměňte tiskovou nebo tonerovou kazetu.

Vyměňte kazetu barvy, která se tiskne s opakovanými vadami, pokud se vady objevují v následujících rozestupech:

- po 33 mm (1,30 palce) stránky
- po 35,3 mm (1,39 palce) stránky

Vyměňte fotoválec.

Vyměňte fotoválec barvy, která se tiskne s opakovanými vadami, pokud se vady objevují v následujících rozestupech:

- po 28,3 mm (1,11 palce) stránky
- po 72,4 mm (2,85 palce) stránky

Vyměňte zapékač.

Vyměňte zapékač, pokud se vady tisku objevují v následujících rozestupech:

- po 47,4 mm (1,87 palce) stránky
- po 94,8 mm (3,73 palce) stránky
- po 113 mm (4,45 palce) stránky

Na výtisku se zobrazují „duchové“

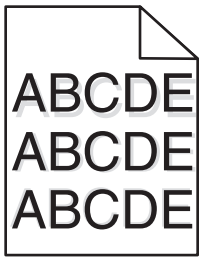

Zkontrolujte nastavení typu a gramáže papíru.

Ujistěte se, že nastavení typu papíru a gramáže odpovídají papíru vloženému v zásobníku:

1. Na ovládacím panelu tiskárny zkontrolujte nastavení typu a gramáže papíru v nabídce Papír.
2. Před odesláním úlohy k tisku zadejte správné nastavení typu papíru:
   - V systému Windows zadejte typ papíru v okně Vlastnosti tisku.
   - V systému Macintosh zadejte typ papíru v dialogovém okně Tisk.

Zkontrolujte, zda není vadný fotoválec.

Vyměňte vadný fotoválec.

Zkontrolujte, zda v tiskové nebo tonerové kazetě nedochází toner.

1 Vyjměte kazetu.

Výstraha—nebezpečí poškození: Dávejte pozor a nedotýkejte se bubnu fotoválce. Učiníte-li tak, můžete ovlivnit kvalitu tisku budoucích tiskových úloh.

2 Důkladně kazetu několikrát protřepejte do stran a zepředu dozadu, aby se v ní toner rovnoměrně rozmístil.

3 Znovu vložte tiskovou kazetu.

Poznámka: Pokud se kvalita tisku nezlepšila, vyměňte kazetu.

Kontaktujte zákaznickou podporu.

Pokud problém přetrvává, může tiskárna vyžadovat servis.

Šikmý tisk

Zkuste jeden nebo více z následujících postupů:

Zkontrolujte vodicí lišty.

Přesuňte vodicí lišty pro šířku a délku v zásobníku do správné polohy odpovídající formátu vloženého papíru.

- Ověřte, zda vodicí lišty nejsou příliš daleko od stohu papírů.
- Ověřte, zda vodicí lišty netlačí na stoh papírů příliš slabě.

Zkontrolujte papír.

Zkontrolujte, zda používáte papír, který odpovídá technickým parametrům tiskárny.

Zkontrolujte, zda je tiskárna čistá a není znečištěná papírovým prachem.

Čištění vnějšku tiskárny

1 Zkontrolujte, zda je tiskárna vypnuta a odpojena od elektrické zásuvky.

Výstraha—nebezpečí poškození: Pokud chcete při čištění vnějšku tiskárny předejít nebezpečí úrazu elektrickým proudem, odpojte napájecí kabel od elektrické zásuvky a odpojte z tiskárny všechny kabely.

2 Vyjměte papír ze standardního výstupního odkladače.

3 Navlhčete vodou čistý hadřík, ze kterého se neuvolňují vlákna.

Výstraha—nebezpečí poškození: Nepoužívejte domácí čisticí prostředky a saponáty, protože by mohly poškodit povrchovou úpravu tiskárny.

4 Otřete jen povrch tiskárny, ale nezapomeňte na standardní výstupní zásobník.

Výstraha—nebezpečí poškození: Kdybyste použili k očištění vnitřku tiskárny vlhký hadřík, mohlo by dojít k poškození tiskárny.

5 Před zahájením nové tiskové úlohy si ověřte, že podpěra papíru a standardní výstupní ovladač jsou suché.

Zkontrolujte, zda jsou podávací válce papíru čisté a nejsou zaprášené.

1 Vypněte tiskárnu pomocí vypínače a odpojte napájecí kabel ze síťové zásuvky.

2 Vyjměte podávací válce papíru.

Poznámka: Pokyny k vyjmutí a opětované instalaci podávacích válců papíru naleznete v instalačním listu dodaném spolu s podávacími válci papíru uvnitř krabice s přihrádkou zásobníku 1.

3 Navlhčete vodou čistý hadřík, ze kterého se neuvolňují vlákna.

4 Vyčistěte podávací válce papíru.

Výstraha—nebezpečí poškození: Nedotýkejte se gumových součástí. Mohlo by dojít k poškození válců.

5 Znovu nainstalujte podávací válce papíru.

Poznámka: Ujistěte se, že jste vyměnili opotřebované nebo vadné podávací válce papíru.

Stránky s velkými barevnými plochami

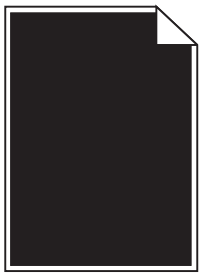

Zkontrolujte, zda fotoválec není vadný a zda je správně nainstalovaný.

Vyjměte a znovu nainstalujte fotoválec. Pokud problém přetrvává, bude zřejmě nutné fotoválec vyměnit.

Na fóliích nebo papíru se zobrazují černé nebo bílé pruhované linie

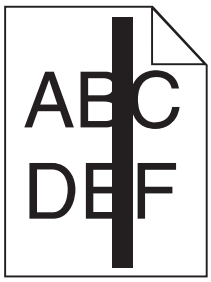

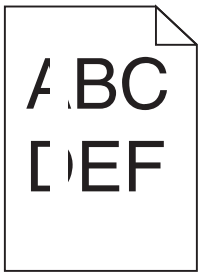

Zkuste jeden nebo více z následujících postupů:

Zkontrolujte, zda je použit správný vzorek výplně.

Pokud je zvolen nesprávný vzorek výplně, vyberte odlišný vzorek výplně v programu.

Zkontrolujte typ papíru.

- Používejte pouze doporučované fólie.
- Ujistěte se, že nastavení Typ papíru odpovídá papíru vloženému v zásobníku nebo v podavači.
- Ujistěte se, že nastavení Povrch papíru odpovídá typu papíru nebo speciálnímu médiu vloženému v zásobníku nebo v podavači.

Zkontrolujte, zda v tiskové kazetě nedochází toner.

Pokud se zobrazí zpráva **88.xx [barva] kazeta - dochází toner**, zkontrolujte, zda je toner v tiskové kazetě rovnoměrně rozmístěn:

1. Vyjměte tiskovou kazetu.

   Výstraha—nebezpečí poškození: Dávejte pozor a nedotýkejte se bubnu fotoválce. Učiníte-li tak, můžete ovlivnit kvalitu tisku budoucích tiskových úloh.

2. Důkladně kazetu několikrát protřepejte do stran a zepředu dozadu, aby se v ní toner rovnoměrně rozmístil.
3. Znovu vložte tiskovou kazetu.

Pokud problém přetrvává, může tiskárna vyžadovat servis. Další informace získáte od podpory zákazníků.

Na výtisku se objevují vodorovné pruhované čáry

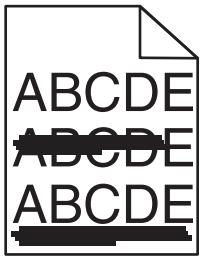

Zkuste jeden nebo více z následujících postupů:

Vyberte jiný zásobník nebo podavač.

- Na ovládacím panelu tiskárny zvolte v nabídce Papír možnost Výchozí zdroj.
- V systému Windows vyberte zdroj papíru v nabídce Vlastnosti tisku.
- V systému Macintosh vyberte zdroj papíru v dialogovém okně Tisk a místních nabídkách.

Zkontrolujte, zda některá tonerová kazeta není opotřebovaná, vadná nebo prázdná.

Opotřebovanou, vadnou či prázdnou tonerovou kazetu vyměňte.

Vyčistěte trasu papíru v blízkosti tonerové kazety.

VÝSTRAHA—HORKÝ POVRCH: Vnitřek tiskárny může být horký. Aby se snížilo riziko poranění od horké součásti, nechte povrch vychladnout, než se jej dotknete.

Odstraňte jakýkoli viditelný papír nebo toner z trasy papíru. Pokud problém přetrvává, kontaktujte zákaznickou podporu.

Na výtisku se objevují svislé pruhované čáry

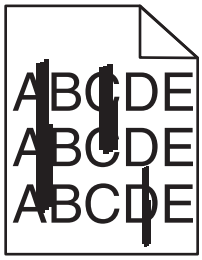

Zkuste jeden nebo více z následujících postupů:

Vyberte jiný zásobník nebo podavač.

- Na ovládacím panelu tiskárny zvolte v nabídce Papír možnost Výchozí zdroj.
- V systému Windows vyberte zdroj papíru v nabídce Vlastnosti tisku.
- V systému Macintosh vyberte zdroj papíru v dialogovém okně Tisk a místních nabídkách.

Zkontrolujte, zda některá tonerová kazeta není opotřebovaná, vadná nebo prázdná.

Opotřebovanou, vadnou či prázdnou tonerovou kazetu vyměňte.

Vyčistěte trasu papíru v blízkosti tonerové kazety.

Zkontrolujte trasu papíru v blízkosti tonerové kazety.

VÝSTRAHA—HORKÝ POVRCH: Vnitřek tiskárny může být horký. Aby se snížilo riziko poranění od horké součásti, nechte povrch vychladnout, než se jej dotknete.

Vyjměte všechen přítomný papír.

Zkontrolujte, zda v cestě papíru není toner.

Na stránce se vyskytují tonerové šmouhy nebo stíny na pozadí

Zkuste jeden nebo více z následujících postupů:

Zkontrolujte, zda je tonerová kazeta nainstalována správně a zda není vadná.

Vadnou tonerovou kazetu znovu nainstalujte anebo vyměňte.

Zkontrolujte, zda přenosový modul není opotřebovaný nebo vadný.

Vyměňte opotřebovaný nebo vadný přenosový modul.

Zkontrolujte, zda jednotka fotoválce není opotřebovaná nebo vadná.

Vyměňte opotřebovanou nebo vadnou jednotku fotoválce.

Zkontrolujte, zda zapékač není opotřebovaný nebo vadný.

Opotřebovaný nebo vadný zapékač vyměňte.

Zkontrolujte, zda byla v poslední době provedena kalibrace tiskárny.

Proveďte úpravu barev v nabídce Kvalita.

Zkontrolujte, zda aplikace nezadala bílé pozadí.

Zkontrolujte nastavení aplikace.

Zkontrolujte, zda v cestě papíru není toner.

Kontaktujte zákaznickou podporu.

Toner se stírá z papíru

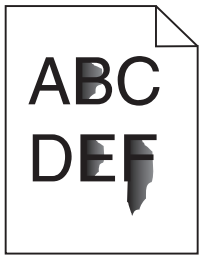

Zkuste jeden nebo více z následujících postupů:

Zkontrolujte nastavení typu a gramáže papíru.

Ujistěte se, že nastavení typu papíru a gramáže odpovídají papíru vloženému v zásobníku nebo podavači:

1. Na ovládacím panelu tiskárny zkontrolujte nastavení typu a gramáže papíru v nabídce Papír. Změňte gramáž papíru z normální na vysokou.
2. Před odesláním tiskové úlohy zadejte správné nastavení typu papíru:
   - V systému Windows zadejte typ papíru v okně Vlastnosti tisku.
   - V systému Macintosh zadejte typ papíru v dialogovém okně Tisk.

Zkontrolujte nastavení povrchu papíru.

Ujistěte se, že nastavení povrchu papíru v nabídce Papír na ovládacím panelu tiskárny odpovídá papíru založenému v zásobníku nebo podavači. Pokud je to nutné, změňte texturu papíru z normální na hrubou.

Zkontrolujte, zda zapékač není opotřebovaný nebo vadný.

Opotřebovaný nebo vadný zapékač vyměňte. Další informace najdete na listu s pokyny, který byl dodán s náhradním dílem.

Částečky toneru na výtisku

Zkuste jeden nebo více z následujících postupů:

Zkontrolujte, zda není vadná některá tonerová kazeta.

Vyměňte vadné či opotřebované kazety.

Zkontrolujte, zda není vadná jednotka fotoválce.

Vyměňte vadnou jednotku fotoválce.

Zavolejte podporu pro zákazníky.

Kvalita tisku na průhlednou fólii je špatná

Vyzkoušejte jeden či více následujících kroků:

Zkontrolujte průhledné fólie

Používejte pouze průhledné fólie splňující specifikace tiskárny.

Ověřte nastavení typu papíru

Nastavte typ papíru na průhlednou fólii.

1. Na ovládacím panelu tiskárny zkontrolujte nastavení typu papíru v nabídce Papír.
2. Před odesláním tiskové úlohy zadejte správné nastavení typu:
   - Uživatelé Windows určí druh ve vlastnostech tisku (Print Properties).
   - Uživatelé počítačů Macintosh určí typ v dialogovém okně tisku.

Řešení problémů s barvami

časté dotazy o barevném tisku

Co je to barva RGB?

Červené, zelené a modré světlo lze směšovat v různých poměrech a vytvářet tak velikou škálu barev pozorovaných v přírodě. Například pro vytvoření žluté mohou být zkombinovány červená a zelená. Televizory a počítačové obrazovky vytvářejí barvy tímto způsobem. RGB barva je způsob popisu barev pomocí určení množství červené, zelené a modré barvy, které jsou potřebné k vytvoření určité barvy.

Co je to barva CMYK?

Azurový, purpurový, žlutý a černý inkoust či toner lze při tisku použít v různých množstvích pro reprodukci mnoha barev vyskytujících se v přírodě. Například pro vytvoření zelené mohou být zkombinovány azurová a žlutá. Tiskařské lisy, inkoustové tiskárny a barevné laserové tiskárny vytvářejí barvy tímto způsobem. Barva CMYK je způsob popisu barvy pomocí určení množství azurové, purpurové, žluté a černé, potřebného k vytvoření určité barvy.

Jak je barva specifikována v dokumentu, který je určen k tisku?

Programy obvykle specifikují barvy v dokumentu pomocí barevných kombinací RGB či CMYK. Kromě toho umožňují uživateli modifikovat barvu každého objektu v dokumentu. Více informací naleznete v tématech nápovědy programu.

Jak tiskárna zjistí, jakou barvu má tisknout?

Když uživatel tiskne dokument, informace popisující typ a barvu každého objektu jsou odeslány do tiskárny. Informace o barvách procházejí přes barevné konverzní tabulky, které barvy překládají do příslušných množství azurové, purpurové, žluté a černé tonerové barvy, která jsou potřebná k reprodukci dané barvy. Informace o objektu určují použití barevných konverzních tabulek. Například je možné použít jeden typ barevné konverzní tabulky na text, zatímco na fotografie je používán jiný typ barevné konverzní tabulky.

Proč neodpovídá vytištěná barva barvě, kterou vidím na obrazovce počítače?

Barevné konverzní tabulky používané v režimu Automatické korekce barev obecně aproximují barvy standardní počítačové obrazovky. Nicméně, jelikož existují rozdíly v technologiích mezi tiskárnami a obrazovkami, existuje mnoho barev, které mohou být ovlivněny variacemi v obrazovkách a světelnými podmínkami. Doporučení týkající se toho, jak lze použít vzorové barevné stránky z tiskárny k řešení určitých problémů s věrností barev, naleznete v otázce „Jak mohu dosáhnout věrnosti podání určité barvy (například firemního loga)?“

Vytištěná stránka vypadá zabarveně. Mohu upravit barvu?

Někdy může vytištěná stránka vypadat zabarveně do určitého odstínu (například vše vytištěné vypadá příliš červeně). To může být způsobeno vlivy prostředí, typem papíru, světelnými podmínkami nebo uživatelským nastavením. V těchto případech upravte nastavení vyrovnání barev, abyste se přiblížili žádané barvě. Barevné vyvážení dává uživateli možnost jemně upravit množství toneru používaného v každé barevné rovině. Výběrem kladných či záporných hodnot pro azurovou, purpurovou, žlutou či černou (z nabídky Vyvážení barev) jemně zvýší či sníží množství toneru použité pro vybranou barvu. Například pokud má vytištěná strana červený nádech, můžete vylepšit barevné vyvážení snížením purpurové a žluté složky.

Mé barevné průhledné fólie jsou při promítání příliš tmavé. Mohu něco udělat pro vylepšení barev?

Tento problém se nejčastěji vyskytuje při promítání fólií pomocí zpětného projektoru. Abyste dosáhli nejvyšší kvality promítaných barev, doporučujeme použít přenosové projektory. Pokud musí být použit zpětný projektor, můžete fólii zesvětlit nastavením Tmavosti Toneru na hodnotu 1, 2 či 3. Ujistěte se, že tisknete na doporučený typ barevných průhledných fólií.

Co je to ruční korekce barev?

Když je povolena ruční korekce barev, používá tiskárna ke zpracování objektů uživatelem zvolené barevné konverzní tabulky. Nicméně Korekce Barev musí být nastavena na Ruční, jinak nebude použita uživatelsky definovaná konverzní tabulka. Nastavení ruční korekce barev jsou specifická pro každý tištěný objekt (text, grafika či obrázky) a závisí na způsobu, jakým je barva objektu popsána programem (kombinace RGB či CMYK).

Poznámky:

- Ruční korekce barev nemá smysl, pokud program nespecifikuje barvy pomocí kombinací RGB či CMYK. Také nemá vliv v situacích, kdy program či operační systém počítače ovládá úpravu barev.
- Barevné konverzní tabulky—použité na každý objekt, když je Korekce Barev nastavena na Auto—generují barvy preferované pro většinu dokumentů.

Pro ruční použití jiné barevné konverzní tabulky:

1. Z nabídky Kvalita, vyberte **Color Correction (Korekce barev)**, poté vyberte **Manual (Ruční)**.
2. Z nabídky Kvalita vyberte **Manual Color (Ruční barva)**, poté vyberte příslušnou barevnou konverzní tabulku pro požadovaný typ objektů.

Typ objektu	Barevné konverzní tabulky
Obrázek RGB Text RGB Grafika RGB	• **Živé** — Produkuje jasnější, nasycenější barvy a může být použita na všechny vstupní barevné formáty. • **Displej sRGB** — Produkuje výstup, který aproximuje barvy zobrazené na počítačové obrazovce. Pro tisk fotografií je optimalizováno použití černého toneru. • **Displej — Plná čerň** — Produkuje výstup, který aproximuje barvy zobrazené na počítačové obrazovce. Použít pouze černý toner pro vytvoření všech stupňů neutrální šedi. • **sRGB Živé** — Zvyšuje sytost barev pro barevnou korekci Displej sRGB. Použití černé je optimalizováno pro tisk obchodní grafiky. • **Vypnuto** — Není použita žádná barevná korekce.
Obrázek CMYK Text CMYK Grafika CMYK	• **US CMYK** — Použije barevnou korekci pro aproximaci barevného výstupu SWOP (Specifications for Web Offset Publishing). • **Euro CMYK** — Použije barevnou korekci pro aproximovaný EuroScale barevný výstup. • **Živé CMYK** — Zvýší nasycení barev pro nastavení barevné korekce US CMYK. • **Vypnuto** — Není použita žádná barevná korekce.

Jak mohu dosáhnout věrnosti podání určité barvy (například firemního loga)?

V nabídce Kvalita je k dispozici devět typů sad Barevných Vzorků. Ty jsou také dostupné ze stránky Barevné Vzorky ve vestavěném webovém serveru. Výběrem jakékoliv vzorové sady vytisknete několikastránkový dokument sestávající ze stovek barevných čtverců. V závislosti na vybrané tabulce je na každém čtverci zobrazena kombinace CMYK či RGB. Barva každého čtverce je dána průchodem CMYK či RGB kombinace označené na čtverci přes vybranou konverzní tabulku barev.

Při zkoumání sad barevných vzorků můžete vybrat čtverec, jehož barva se nejvíce blíží požadované barvě. Barevná kombinace označená na čtverci potom může být použita k úpravě barvy objektu v programu. Více informací naleznete v tématech nápovědy programu. K použití vybrané barevné konverzní tabulky pro určitý objekt může být nezbytná ruční barevná korekce.

Výběr správné sady barevných vzorků pro řešení konkrétního problému s hledáním odpovídající barvy závisí na použitém nastavení barevné korekce (Auto, Vypnuto, či Ruční), na typu tištěného objektu (text, grafika, či obrázky) a na tom, jakým způsobem je specifikována barva objektu v programu (kombinace RGB či CMYK). Když je barevná korekce tiskárny vypnuta, závisí barva pouze na informacích u tiskové úlohy a není použita žádná barevná konverze.

Poznámka: Stránky se vzorky barev nemají význam, pokud program nespecifikuje barvy pomocí kombinací RGB či CMYK. Kromě toho existují určité situace, ve kterých program či operační systém počítače sám upravuje kombinace RGB či CMYK specifikované v programu prostřednictvím správy barev. Výsledná vytištěná barva nemusí zcela odpovídat barvě ze stránky se vzorky barev.

Co jsou to podrobné vzorky barev a jak se k nim dostanu?

Podrobné vzorky barev jsou přístupné pouze prostřednictvím vestavěného webového serveru síťové tiskárny. Podrobné sady vzorků barev obsahují barevné odstíny (ve formě barevných čtverců), které se podobají uživatelem definované hodnotě RGB či CMYK. Podobnost barev v sadě závisí na hodnotě zadané do pole Krok RGB či CMYK.

Přístup k podrobným vzorkům barev na vestavěném webovém serveru:

1. Napište IP adresu tiskárny nebo název hostitele do pole adresy internetového prohlížeče.

   Poznámka: Pokud adresu IP tiskárny nebo název hostitele neznáte, můžete provést následující akce:
   - Zobrazit informace o tiskárně na domovské stránce ovládacího panelu tiskárny, a to v části TCP/IP v nabídce Sítě/porty.
   - Vytisknout stránku nastavení sítě nebo stránku nastavení nabídek a vyhledat informace v části TCP/IP.

2. Klepněte na tlačítko **Konfigurace** > **Ukázka barev** > **Podrobné možnosti**.

3 Vyberte tabulku konverze barev.

4 Zadejte číslo barvy RGB či CMYK.

5 Zadejte přírůstek v rozsahu 1-255.

Poznámka: Čím bližší je hodnota 1, tím užší bude vypadat rozsah barev vzorků.

6 Klepněte na položku **Tisk**.

Vestavěný webový server se nespustil

Zkuste jeden nebo více z následujících postupů:

Zkontrolujte připojení k síti.

Ujistěte se, že tiskárna i počítač jsou zapnuté a připojené ke stejné síti.

Zkontrolujte adresu zadanou ve webovém prohlížeči.

- V závislosti na nastaveních sítě budete možná muset pro spuštění vestavěného webového serveru před adresu IP napsat **https://** místo **http://**. Další informace získáte u správce systému.
- Zkontrolujte, zda je adresa IP správná.

Dočasně zakažte webové servery proxy.

Servery proxy mohou blokovat nebo omezovat přístup k některým webovým serverům včetně vestavěného webového serveru. Další informace získáte u správce systému.

Kontaktování zákaznické podpory

Až budete volat pracovníkům zákaznické podpory, popište, jaký máte problém, jaké hlášení se objevuje na displeji a jaké kroky jste již provedli ve snaze problém vyřešit.

Také potřebujete znát typ a sériové číslo vašeho modelu tiskárny. Další informace najdete na štítku na vnitřní straně horního předního krytu tiskárny. Sériové číslo je také uvedeno na stránce nastavení nabídek.

V USA nebo Kanadě volejte na číslo 1-800-539-6275. V ostatních zemích či oblastech navštivte internetové stránky společnosti Lexmark na adrese **http://support.lexmark.com**.

Poznámky

Informace o produktu

Název produktu:

Lexmark X746x, X748x

Typ zařízení:

7526

Modely:

576, 776

Poznámky k vydání

Říjen 2014

Následující odstavec neplatí pro země, kde taková nařízení odporují místním zákonům: SPOLEČNOST LEXMARK INTERNATIONAL, INC. PŘEDKLÁDÁ TUTO PUBLIKACI VE STAVU „JAK JE“ BEZ JAKÝCHKOLI ZÁRUK, AŤ VÝSLOVNĚ UVEDENÝCH, NEBO MLČKY PŘEDPOKLÁDANÝCH, VČETNĚ PŘEDPOKLÁDANÝCH ZÁRUK PRODEJNOSTI NEBO VHODNOSTI PRO URČITÉ ÚČELY. Některé státy nepřipouštějí při určitých transakcích možnost zříci se vyjádřených nebo nevyjádřených záruk. Z těchto důvodů se na vás nemusí uvedené prohlášení vztahovat.

Tato publikace může obsahovat technické nepřesnosti nebo tiskové chyby. Obsažené informace jsou pravidelně aktualizovány; změny budou zahrnuty do novějších vydání. Popsané výrobky nebo programy mohou být kdykoliv zlepšeny nebo změněny.

Odkazy na výrobky, programy nebo služby uvedené v této publikaci neznamenají, že by výrobce zamýšlel zpřístupnit je ve všech zemích, ve kterých působí. Odkaz na výrobek, program nebo službu není zamýšlen jako tvrzení nebo předpoklad, že by měl být použit pouze daný výrobek, program nebo služba. Místo nich lze použít libovolný funkční ekvivalentní výrobek, program či službu, pokud se tím neporuší žádný existující nárok na intelektuální vlastnictví. Za vyhodnocení a ověření provozu ve spojení s jinými výrobky, aplikacemi či službami, než které jsou výslovně vyznačeny výrobcem, odpovídá uživatel.

Technickou podporu naleznete na **http://support.lexmark.com**.

Informace o dodávkách spotřebního materiálu a souborech ke stažení naleznete na webové stránce **www.lexmark.com**.

© 2014 Lexmark International, Inc.

Všechna práva vyhrazena.

Ochranné známky

Lexmark, Lexmark v podobě diamantu, MarkNet a MarkVision jsou ochranné známky společnosti Lexmark International, Inc. registrované ve Spojených státech a/nebo jiných zemích.

MarkTrack a PrintCryption jsou ochranné známky společnosti Lexmark International, Inc.

Mac a logo Mac jsou ochranné známky společnosti Apple Inc. registrované ve Spojených státech a jiných zemích.

PCL® je registrovaná ochranná známka společnosti Hewlett-Packard Company. PCL je označení, které používá společnost Hewlett-Packard pro soubor tiskárenských příkazů (jazyk) a funkcí zahrnutých v tiskárenských produktech této společnosti. Tato tiskárna má být kompatibilní s jazykem PCL. To znamená, že tiskárna rozpoznává příkazy jazyka PCL používané v různých aplikačních programech a provádí emulaci funkcí odpovídajících příkazům.

Následující termíny jsou ochrannými známkami či registrovanými ochrannými známkami těchto společností:

Albertus	The Monotype Corporation plc
Antique Olive	Monsieur Marcel OLIVE
Apple-Chancery	Apple Computer, Inc.
Arial	The Monotype Corporation plc
CG Times	Na základě písma Times New Roman, v rámci licence poskytnuté společností The Monotype Corporation plc, je produktem společnosti Agfa Corporation
Chicago	Apple Computer, Inc.
Clarendon	Linotype-Hell AG a/nebo její dceřiné společnosti
Eurostile	Nebiolo
Geneva	Apple Computer, Inc.
GillSans	The Monotype Corporation plc
Helvetica	Linotype-Hell AG a/nebo její dceřiné společnosti
Hoefler	Jonathan Hoefler Type Foundry
ITC Avant Garde Gothic	International Typeface Corporation
ITC Bookman	International Typeface Corporation
ITC Mona Lisa	International Typeface Corporation
ITC Zapf Chancery	International Typeface Corporation
Joanna	The Monotype Corporation plc
Marigold	Arthur Baker
Monaco	Apple Computer, Inc.
New York	Apple Computer, Inc.
Oxford	Arthur Baker
Palatino	Linotype-Hell AG a/nebo její dceřiné společnosti
Stempel Garamond	Linotype-Hell AG a/nebo její dceřiné společnosti
Taffy	Agfa Corporation
Times New Roman	The Monotype Corporation plc
Univers	Linotype-Hell AG a/nebo její dceřiné společnosti

Veškeré další ochranné známky jsou majetkem příslušných vlastníků.

AirPrint a logo AirPrint jsou ochranné známky společnosti Apple, Inc.

Poznámky k licenci

Všechny licenční informace související s tímto produktem lze zobrazit z kořenového adresáře disku CD s dokumentací.

Poznámka k modulárním komponentám

Tento výrobek může obsahovat následující modulární komponenty:

Typ/model v předpisu Lexmark LEX-M01-003; označení FCC: IYLM01003; IC: 2376A-M01003

Úrovně hluku

Následující měření byla provedena v souladu s normou ISO 7779 a zveřejněna v souladu s normou ISO 9296.

Poznámka: Některé režimy se na tento produkt nemusí vztahovat.

1 metr – průměrný akustický tlak, dBA	
Tisk	53
Skenování	54
Kopírování	54
Připraveno	35

Hodnoty se mohou měnit. Aktuální hodnoty najdete na webu **www.lexmark.com**.

Směrnice OEEZ (o odpadních elektrických a elektronických zařízeních)

Logo WEEE označuje speciální recyklační programy a postupy pro elektronická zařízení v zemích EU. Při výrobě produktů bereme ohledy na jejich recyklaci.

Máte-li v souvislosti s možnostmi recyklace další otázky, navštivte webové stránky společnosti Lexmark na adrese **www.lexmark.com**. Najdete zde telefonní čísla na místní zastoupení.

India E-Waste notice

This product complies with the India E-Waste (Management and Handling) Rules, 2011, which prohibit use of lead, mercury, hexavalent chromium, polybrominated biphenyls, or polybrominated diphenyl ethers in concentrations exceeding 0.1% by weight and 0.01% by weight for cadmium, except for the exemption set in Schedule II of the Rules.

Likvidace produktu

Tiskárnu a spotřební materiál je nutno likvidovat samostatně mimo normální domácí odpad. Informace o možnostech likvidace a recyklace získáte u místních úřadů.

Poznámka k bateriím

Tento výrobek obsahuje materiál chloristan. Tohoto materiálu se mohou týkat speciální opatření ohledně manipulace. Další informace naleznete na adrese **http://www.dtsc.ca.gov/hazardouswaste/perchlorate/**.

Informace o teplotě

Okolní provozní teplota	15,6 až 32,2 °C (60 až 90 °F)
Přepravní a skladovací teplota	-40 až 40 °C

Upozornění týkající se součástí citlivých na působení statické elektřiny

Tento symbol označuje součásti, které mohou být snadno poškozeny statickou elektřinou. Součástí v blízkosti těchto symbolů se nedotýkejte, aniž byste se předtím nejprve dotknuli kovové kostry tiskárny.

ENERGY STAR

Každý produkt Lexmark opatřený logem ENERGY STAR (na vlastním produktu nebo v rámci úvodní obrazovky) byl certifikován jako produkt, který je v souladu s požadavky ENERGY STAR organizace EPA v době, kdy byl společností Lexmark odeslán.

Prohlášení o obsahu rtuti

Tento produkt obsahuje rtuť v lampě (<5mg Hg). Likvidace rtuti po vyřazení může podléhat předpisům pro ochranu životního prostředí. Tyto informace získáte od místních úřadů nebo instituce Electronic Industries Alliance: **www.eiae.org**.

Upozornění ohledně laseru

Tato tiskárna je certifikována v USA jako laserový produkt třídy I (1) podle předpisu DHHS č. 21 vydaného v rámci sbírky CFR, kapitola I, podkapitola J. Pro ostatní části světa je certifikována jako laserový produkt třídy I splňující požadavky normy IEC 60825-1.

Laserové produkty třídy I nejsou považovány za nebezpečné. Uvnitř tiskárny je laser třídy IIIb (3b) o maximálním výkonu 7 miliwattů, který je založen na arsenidu galia a pracuje ve vlnovém pásmu 655 až 675 nanometrů. Laserový systém a celá tiskárna jsou konstruovány tak, aby při běžném provozu, údržbě nebo opravách znemožňovaly vystavení osob laserovému záření překračujícímu limity stanovené pro laserové produkty I. třídy.

Štítek s upozorněním na laser

Štítek s upozorněním na laser může být připevněn k této tiskárně podle obrázku:

DANGER - Invisible laser radiation when cartridges are removed and interlock defeated. Avoid exposure to laser beam.
PERIGO - Radiação a laser invisível será liberada se os cartuchos forem removidos e o lacre rompido. Evite a exposição aos feixes de laser.
Opasnost - Nevidljivo lasersko zračenje kada su kasete uklonjene i poništena sigurnosna veza. Izbjegavati izlaganje zracima.
NEBEZPEČÍ - Když jsou vyjmuty kazety a je odblokována pojistka, ze zařízení je vysíláno neviditelné laserové záření. Nevystavujte se působení laserového paprsku.
FARE - Usynlig laserstråling, når patroner fjernes, og spærreanordningen er slået fra. Undgå at blive udsat for laserstrålen.
GEVAAR - Onzichtbare laserstraling wanneer cartridges worden verwijderd en een vergrendeling wordt genegeerd. Voorkom blootstelling aan de laser.
DANGER - Rayonnements laser invisibles lors du retrait des cartouches et du déverrouillage des loquets. Eviter toute exposition au rayon laser.
VAARA - Näkymätöntä lasersäteilyä on varottava, kun värikasetit on poistettu ja lukitus on auki. Vältä lasersäteelle altistumista.
GEFAHR - Unsichtbare Laserstrahlung beim Herausnehmen von Druckkassetten und offener Sicherheitssperre. Laserstrahl meiden.
ΚΙΝΔΥΝΟΣ - Έκλυση αόρατης ακτινοβολίας laser κατά την αφαίρεση των κασετών και την απασφάλιση της μανδάλωσης. Αποφεύγετε την έκθεση στην ακτινοβολία laser.
VESZÉLY – Nem látható lézersugárzás fordulhat elő a patronok eltávolításakor és a zárószerkezet felbontásakor. Kerülje a lézersugárnak való kitettséget.
PERICOLO - Emissione di radiazioni laser invisibili durante la rimozione delle cartucce e del blocco. Evitare l´esposizione al raggio laser.
FARE – Usynlig laserstråling når kassettene tas ut og sperren er satt ut av spill. Unngå eksponering for laserstrålen.
NIEBEZPIECZEŃSTWO - niewidzialne promieniowanie laserowe podczas usuwania kaset i blokady. Należy unikać naświetlenia promieniem lasera.
ОПАСНО! Невидимое лазерное излучение при извлеченных картриджах и снятии блокировки. Избегайте воздействия лазерных лучей.
Pozor – Nebezpečenstvo neviditeľného laserového žiarenia pri odobratých kazetách a odblokovanej poistke. Nevystavujte sa lúčom.
PELIGRO: Se producen radiaciones láser invisibles al extraer los cartuchos con el interbloqueo desactivado. Evite la exposición al haz de láser.
FARA – Osynlig laserstrålning när patroner tas ur och spärrmekanismen är upphävd. Undvik exponering för laserstrålen.
危**险** - 当移除碳粉盒及互**锁**失效**时**会**产**生看不**见**的激光**辐**射，**请**避免暴露在激光光束下。
危險 - 移除碳粉匣與安全連續開關失效時會**產**生看不見的雷射輻射。請避免曝露在雷射光束下。
危険 - カートリッジが取り外され、内部ロックが無効になると、見えないレーザー光が放射されます。 このレーザー光に当たらないようにしてください。

Spotřeba energie

Spotřeba energie produktu

V následující tabulce jsou uvedeny spotřeby energie tohoto produktu.

Poznámka: Některé režimy se na tento produkt nemusí vztahovat.

Režim	Popis	Spotřeba energie (W)
Tisk	Produkt generuje výstup v podobě trvalého záznamu z elektronických vstupů.	560
Kopírovat	Produkt generuje výstup v podobě trvalého záznamu z trvalých originálních dokumentů.	600
Skenovat	Produkt skenuje dokumenty ve formě trvalých záznamů.	85
Připraveno	Produkt čeká na tiskovou úlohu.	55
Režim spánku	Výrobek je ve vysokoúrovňovém úsporném režimu.	11
Hibernace	Výrobek je v nízkoúrovňovém úsporném režimu.	0,5
Vypnuto	Výrobek je zapojen do el. zásuvky, ale je vypnutý.	0

Výše uvedené spotřeby energie reprezentují průměry měření. Okamžitá spotřeba energie může být podstatně vyšší než průměr.

Hodnoty se mohou měnit. Aktuální hodnoty najdete na webu **www.lexmark.com**.

Režim spánku

Tento výrobek je navržen s režimem šetřícím energii s názvem *Režim spánku*. Režim spánku šetří energii snížením spotřeby energie během delších období nečinnosti. Režim spánku se automaticky aktivuje po uplynutí určitého intervalu nečinnosti zařízení, který se nazývá *Časový limit režimu spánku*.

Výchozí tovární nastavení časového limitu režimu spánku pro tento výrobek (min.):	20

Pomocí konfiguračních nabídek lze časový limit režimu spánku upravit v rozmezí od 1 do 240 minut. Zkrácení časového limitu režimu spánku snižuje spotřebu energie, ale může prodloužit reakční dobu produktu. Prodloužení časového limitu režimu spánku udržuje rychlou reakční dobu, ale zvyšuje spotřebu energie.

Režim hibernace

Tento výrobek je zkonstruován s režimem ultranízké spotřeby energie nazvaným *Režim hibernace*. V režimu hibernace jsou bezpečně vypnuty všechny ostatní systémy a zařízení.

Do režimu hibernace může tiskárna přejít libovolným z následujících způsobů:

- pomocí časového limitu hibernace
- pomocí naplánování úsporných režimů
- stisknutím tlačítka Spánek/Hibernace

Výchozí tovární nastavení doby hibernace pro tento výrobek ve všech zemích a oblastech	3 dny

Dobu, po kterou tiskárna čeká po vytištění úlohy, než přejde do režimu hibernace, je možné nastavit v rozmezí od jedné hodiny do jednoho měsíce.

Režim vypnutí

Pokud má tento produkt režim vypnutí, při kterém stále spotřebovává jisté malé množství energie, můžete zcela ukončit spotřebu energie produktem odpojením napájecího kabelu z el. zásuvky.

Celková spotřeba energie

Někdy je vhodné spočítat celkovou spotřebu energie produktu. Vzhledem k tomu, že jsou údaje o spotřebě energie uvedeny ve wattech, je třeba příkon vynásobit časem, po který je produkt v příslušném režimu. Tím spočítáte spotřebu energie. Celková spotřeba energie produktu je pak součtem spotřeb energie pro jednotlivé režimy.

Poznámky k regulačním nařízením pro koncová zařízení pro telekomunikace

V této části jsou uvedeny informace o regulačních předpisech týkajících se koncových zařízení pro telekomunikace, jako je např. fax.

Zákonné požadavky týkající se bezdrátových výrobků

V této části jsou uvedeny následující informace o zákonných požadavcích týkajících se bezdrátových výrobků, které obsahují vysílače, například, mimo jiné, bezdrátových síťových karet a čteček bezdotykových karet.

Vystavení záření rádiových vln

Vyzařovaný výstupní výkon tohoto zařízení je podstatně nižší než limity vystavení frekvenci rádiových vln FCC a dalších regulačních úřadů. Mezi anténou a jakýmikoli osobami musí být u tohoto zařízení zachována minimální vzdálenost 20 cm, aby byly splněny požadavky směrnice FCC a dalších regulačních úřadů na vystavení osob záření rádiových frekvencí.

Patent acknowledgment

The use of this product or service is subject to the reasonable, non-discriminatory terms in the Intellectual Property Rights (IPR) Disclosure of Certicom Corp. at the IETF for Elliptic Curve Cryptography (ECC) Cipher Suites for Transport Layer Security (TLS) implemented in the product or service.

The use of this product or service is subject to the reasonable, non-discriminatory terms in the Intellectual Property Rights (IPR) Disclosure of Certicom Corp. at the IETF for TLS Elliptic Curve Cipher Suites with SHA-256/382 and AES Galois Counter Mode (GCM) implemented in the product or service.

The use of this product or service is subject to the reasonable, non-discriminatory terms in the Intellectual Property Rights (IPR) Disclosure of Certicom Corp. at the IETF for TLS Suite B Profile for Transport Layer Security (TLS) implemented in the product or service.

The use of this product or service is subject to the reasonable, non-discriminatory terms in the Intellectual Property Rights (IPR) Disclosure of Certicom Corp. at the IETF for Addition of the Camellia Cipher Suites to Transport Layer Security (TLS) implemented in the product or service.

The use of certain patents in this product or service is subject to the reasonable, non-discriminatory terms in the Intellectual Property Rights (IPR) Disclosure of Certicom Corp. at the IETF for AES-CCM ECC Cipher Suites for TLS implemented in the product or service.

The use of this product or service is subject to the reasonable, non-discriminatory terms in the Intellectual Property Rights (IPR) Disclosure of Certicom Corp. at the IETF for IKE and IKEv2 Authentication Using the Eliptic Curve Digital Signature Algorithm (ECDSA) implemented in the product or service.

The use of this product or service is subject to the reasonable, non-discriminatory terms in the Intellectual Property Rights (IPR) Disclosure of Certicom Corp. at the IETF for Suite B Cryptographic Suites for IPSec implemented in the product or service.

The use of this product or service is subject to the reasonable, non-discriminatory terms in the Intellectual Property Rights (IPR) Disclosure of Certicom Corp. at the IETF for Algorithms for Internet Key Exchange version 1 (IKEv1) implemented in the product or service.

Rejstřík

Čísla

1565 Chyba emulace, vložte doplněk pro emulaci 276
200–201 Uvíznutí papíru 245
202–203 Uvíznutí papíru 250
24x Uvíznutí papíru 255
250 Uvíznutí papíru 256
280.06 Chybí papír 275
29y.xx Pokud restartujete úlohy, zavřete víko skleněné plochy skeneru a vložte předlohy 275
29y.xx Uvíznutí papíru 257
31.xx Chybějící nebo vadná [barva] kazeta 266
32.xx [color] kazeta s tímto číslem není zařízením podporována 266
34 Nesprávný formát papíru, otevřete [zdroj] 266
35 Nedostatek paměti k podpoře funkce šetření zdroji 267
37 Nedostatek paměti k operaci defragmentace paměti flash 267
37 Nedostatek paměti k řazení úlohy 267
37 Nedostatek paměti, došlo k vymazání některých pozdržených úloh 267
37 Nedostatek paměti, některé pozdržené úlohy nebudou obnoveny 267
38 Plná paměť 267
39 Složitá strana, některá data možná nebyla vytištěna 267
51 Zjištěna vadná paměť flash 268
52 Nedostatek volného místa v paměti flash pro zdroje 268
53 Zjištěna neformátovaná paměť flash 268
54 Chyba sériového doplňku [x] 268
54 Softw. chyba std síť. adaptéru 269
54 Softwarová chyba sítě [x] 268
55 Nepodporovaný doplněk ve slotu [x] 269
56 Paralelní port [x] je zakázán. 269
56 Sériový port [x] je zakázán 269
56 Standardní USB port neaktivní 269
56 USB port [x] je zakázán 269
57 Změna konfigurace, některé pozdržené úlohy nebyly obnoveny 270
58 Chyba vstupní konfigurace 270
58 Je nainstalováno příliš mnoho disků 270
58 Příliš mnoho instalovaných flash pamětí 270
58 Příliš mnoho připojených zásobníků 270
59 Nekompatibilní zásobník [x] 271
61 Vyjměte vadný disk 271
62 Disk plný 271
63 Neformátovaný disk 271
80.xx Chybí zapékač 272
80.xx Varování Blízký konec životnosti zapékače 271
80.xx Varování Končí životnost zapékače 271
80.xx Výměna zapékače 272
82.xx Chybí nádobka na odpadní toner 272
82.xx Nádobka na odpadní toner je téměř plná. 272
82.xx Vyměňte nádobu na odpadní toner 272
83.xx Chybí přenosový modul 272
83.xx Varování Blízký konec životnosti přenosového modulu 273
83.xx Varování Končí životnost přenosového modulu 272
83.xx Vyměňte přenosový modul 272
84.xx Dochází [barva] fotoválec 273
84.xx Fotoválec [barva] je téměř vyčerpaný 273
84.xx Chybí fotoválec [barva] 273
84.xx Vyměňte fotoválec [barva] 273
840.01 Skener byl vypnut správcem 275
840.02 Skener je vypnutý. Pokud potíže přetrvávají, obraťte se na správce systému. 275
88 Vyměňte kazetu [barva] 274
88.xx [Barva] kazeta je prakticky prázdná 274
88.xx [Barva] kazeta je prázdná 274
88.xx [Barva] kazeta je téměř prázdná 274

A

ADF
  kopírování pomocí 90
adresa FTP
  vytváření zástupců pomocí dotykové obrazovky 125
aplikace
  domovská obrazovka 19
aplikace na domovské obrazovce
  konfigurace 19
  vyhledání informací 19

B

bezdrátová síť
  instalace pomocí systému Windows 46
  instalace, za použití systému Macintosh 48
  konfigurační informace 45
bezpečnostní zámek 214
blokování nežádoucích faxů 119

C

cílová umístění skenování do sítě 124

Č

časté dotazy o barevném tisku 309
částečky toneru 309
části
  kontrola stavu 224
  kontrola, pomocí ovládacího panelu tiskárny 224
  kontrola, pomocí serveru Embedded Web Server 224
  použití originálních kazet Lexmark 227
části podavače ADF
  čištění 219

výměna 229
černobílé kopírování 92
černobílý tisk 81
čištění
části podavače ADF 219
čočky tiskové hlavy 222
skleněná plocha skeneru 219
vnějšek tiskárny 218
vnitřek tiskárny 218
čištění pevného disku tiskárny 216
čočky tiskové hlavy
čištění 222

D

datum a čas, fax
nastavení 114
Disk poškozen 260
Disk zaplněn – úloha skenování zrušena 260
displej, ovládací panel tiskárny 12
úprava jasu 212
dočasná paměť 214
mazání 215
dokumenty, tisk
na počítačích Macintosh 81
na systému Windows 81
domovská obrazovka
skrýt ikony 18
zobrazit ikony 18
dostupné interní doplňky 23
dotyková obrazovka
tlačítka 16
důvěrná data
informace o zabezpečení 217
důvěrné tiskové úlohy 85
tisk z počítače Macintosh 85
tisk ze systému Windows 85

E

e-mailová upozornění
nastavení 241
nízká hladina spotřebního materiálu 241
uvíznutý papír 241
e-mail, odesílání
pomocí čísla zástupce 104
za použití adresáře 104
ekologická nastavení
Režim Eco-Mode 210
Režim hibernace 211
Tichý režim 210
elektronická pošta
rušení 106
Embedded Web Server
kontrola stavu částí 224
kontrola stavu spotřebního materiálu 224
nastavení emailových upozornění 241
nastavení sítě 241
nastavení správce 241
počáteční nastavení faxu 110
potíže s přístupem 312
přístup 18
vytváření zástupců e-mailu 103
vytvoření zástupce cílového faxu 115
vytvoření zástupce serveru FTP 124
Embedded Web Server — Zabezpečení: Příručka správce
kde je najdete 217
Embedded Web Server nelze spustit 312
export konfigurace
použití serveru Embedded Web Server 21

F

faxová připojení
regionálním adaptérům 113
faxování
blokování nežádoucích faxů 119
konfigurace tiskárny pro sledování letního času 114
nastavení data a času 114
nastavení faxování 110
nastavení faxového čísla nebo čísla stanice 113
nastavení názvu odchozího faxu nebo stanice 113
odesílání pomocí ovládacího panelu tiskárny 116
odeslání 116
odeslání faxu v naplánovaném čase 118
pozdržení faxů 122
prohlížení deníku faxu 119
přeposílání faxů 122
službě rozlišení vyzvánění 112
volba připojení faxu 110
vytváření zástupců pomocí serveru Embedded Web Server 115
vytváření zástupců za použití ovládacího panelu tiskárny 115
zesvětlení nebo ztmavení faxu 118
změna rozlišení 118
zrušení úlohy faxování 119, 120
Faxový server ‚Formát' není nastaven. Obraťte se na správce systému. 261
firmwarová karta
instalace 29
fólie
kopírování na 91
tipy pro použití 87
tisk 87
vložení 68
formát papíru
nastavení 56
Universal 142
formáty papíru
podporované 78
Formuláře a oblíbené položky
nastavení 19
fotografie
kopírování 91
fotoválce
objednání 226
fotoválec
výměna 236
FTP
skenování pomocí adresáře 126
funkce e-mailu
nastavení 102
funkce faxu a e-mailu
nastavení 284

G

gramáže papíru
podporováno tiskárnou 80

H

hardwarové součásti, přidání
ovladač tisku 44
hlavičkový papír
kopírování na 92
tipy pro použití 86
vkládání, vysokokapacitní podavač na 2000 listů 66

I

ikona aplikace chybí 290

ikony na domovské obrazovce
skrytí 18
zobrazení 18
import konfigurace
použití serveru Embedded Web Server 21
informace o bezpečnosti 6, 7
informace o předmětu a zprávě
připojení k e-mailu 105
informace o tiskárně
kde je najdete 8
instalace doplňků
pořadí instalace 40
instalace pevného disku tiskárny 34
instalace tiskárny 44
v bezdrátové síti 46
instalace tiskárny do bezdrátové sítě
s použitím počítače Macintosh 48
instalace v bezdrátové síti
s použitím systému Windows 46
interní tiskový server
řešení problémů 294

J

jednotka paměti flash
tisk z... 83
jednotka usb
chyba při čtení 292
po vložení se nic nestane 292
jednotky paměti flash
podporované typy souborů 84

K

K dokončení úlohy je zapotřebí spotřební materiál 265
K modemu není připojena žádná analogová telefonní linka, fax je neaktivní 264
kabely
síť Ethernet 42
USB 42
Karta USB / paralelního rozhraní
řešení problémů 295
komplet zaváděcího válce
výměna 229
konfigurace nastavení e-mailu 102
konfigurace nastavení portů 51
konfigurace tiskárny 10
konfigurační informace
bezdrátová síť 45
kontaktování zákaznické podpory 312
kontrola nereagující tiskárny 259
kontrola skeneru, který neodpovídá 282
kontrola stavu částí a spotřebního materiálu 224
kopírování
černobíle 92
fotografie 91
na hlavičkový papír 92
na jiný formát 92
na obě strany papíru (oboustranný tisk) 94
na průhledné fólie 91
nastavení kvality 95
odstranění 94
použití podavače ADF 90
používání skleněné plochy skeneru 91
připojení data a času 98
připojení zprávy o masce 98
různé formáty papíru 93
rychlé kopírování 90
skládání kopií 95
umístění oddělovacích listů mezi kopie 96
více stránek na jeden list 96
vlastní úloha (vytvořená úloha) 97
volba zásobníku 93
zrušení úlohy kopírování 98, 99
zvětšení 94
kopírování fotografií 91
kopírování na hlavičkový papír 92
kopírování na obě strany papíru (oboustranný tisk) 94
kopírování na průhledné fólie 91
kopírování různých formátů papíru 93
kopírování více stránek na jeden list 96
kryt systémové desky
připojení 23
kvalita kopie
nastavení 95
kvalita tisku
čištění čoček tiskové hlavy 222
čištění dílů podavače ADF 219
čištění skleněné plochy skeneru 219
výměna fotoválců 236

L

letní čas, faxování 114
likvidace pevného disku tiskárny 214

M

Max. rychlost a Max. výtěžnost
použití 82
mazání disku 216
mobilní zařízení
tisk z... 83
Moje MFP
nastavení 20
řešení problémů, zapomenuté heslo 292
možnosti
firmwarová karta 29
firmwarové karty 23
paměťová karta 28
paměťová karta flash 29
paměťové karty 23
pevný disk tiskárny, instalace 34
pevný disk tiskárny, vyjmutí 39
Port ISP (Internal Solutions Port) 30
porty 23
pořadí instalace 40
přihrádka na 550 listů speciálních médií 41
seznam 23
Síť 23
Zásobník na 2000 listů 41
zásobník na 550 listů 41
možnosti e-mailu
Odeslat jako 107
možnosti sítě 23
možnosti skenování
Odeslat jako 126
možnosti, dotyková obrazovka
elektronická pošta 106, 107, 108
faxování 120, 121
FTP 126, 127, 128
kopie 99, 100, 101, 127
skenování 130
skenovat do počítače 130, 131

N

na stránce se objevují pruhy 305
na stránce se vyskytují tonerové šmouhy nebo stíny na pozadí 307

na výtisku se objevuje světle barevná čára, bílá čára anebo čára nesprávné barvy 298
na výtisku se objevují vodorovné pruhované čáry 306
Nabídka Aktivní NIC 144
Nabídka AppleTalk 148
Nabídka Bezdrátové připojení 147
Nabídka Dokončování 197
Nabídka Důvěrný tisk 157
Nabídka Emulace PCL 203
Nabídka Evidence úloh 200
Nabídka Formát/typ papíru 135
Nabídka gramáže papíru 138
Nabídka HTML 206
Nabídka IPv6 147
nabídka Jednotka flash 190
Nabídka Konfigurace multifunkční tiskárny 138
Nabídka Kvalita 198
Nabídka Náhradní formát 138
Nabídka Nápověda 207
Nabídka Nastavení 195
Nabídka Nastavení e-mailu 181
Nabídka Nastavení FTP 186
Nabídka Nastavení kopírování 168
Nabídka Nastavení OCR 195
Nabídka Nastavení serveru SMTP 154
Nabídka Nastavit datum a čas 160
Nabídka Nástroje 201
Nabídka obecných nastavení 161
Nabídka Obrázek 207
Nabídka Paralelní rozhraní [x] 150
Nabídka PDF 202
Nabídka PostScript 203
Nabídka Protokol auditu zabezpečení 158
Nabídka režimu faxu (nastavení analogového faxu) 172
Nabídka režimu faxu (nastavení faxového serveru) 180
Nabídka Různé 156
Nabídka Sériové rozhraní [x] 152
Nabídka Síť [x] 144
Nabídka síťové karty 145
nabídka Spotřební materiál 134
Nabídka Standardní síť 144
Nabídka Standardní USB 149
Nabídka TCP/IP 146
Nabídka Univerzální nastavení 142
nabídka Upravit nastavení zabezpečení 155
Nabídka Vlastní formáty skenování 142
Nabídka Vlastní názvy 142
Nabídka Vlastní typy 141
Nabídka Výchozí zdroj 135
Nabídka Vymazat dočasné soubory 157
Nabídka XPS 202
Nabídka Zakládání papíru 140
Nabídka Zprávy 143, 145
nabídky
  aktivní síťová karta 144
  AppleTalk 148
  Bezdrátové 147
  diagram 133
  Dokončování 197
  Důvěrný tisk 157
  Emulace PCL 203
  Evidence úloh 200
  Gramáž papíru 138
  HTML 206
  IPv6 147
  Jednotka paměti flash 190
  Konfigurace univerzálního podavače 138
  Kopírovat nastavení 168
  Kvalita 198
  Nabídka Nastavení serveru SMTP 154
  Náhradní formát 138
  Nápověda 207
  Nast. čas/datum 160
  Nastavení 195
  Nastavení e-mailu 181
  Nastavení FTP 186
  Nastavení OCR 195
  Nástroje 201
  Obecná nastavení 161
  Obrázek 207
  Paralelní port [x] 150
  PDF 202
  PostScript 203
  Protokol auditu zabezpečení 158
  Režim faxu (nastavení analogového faxu) 172
  Režim faxu (nastavení faxového serveru) 180
  Různé 156
  Sériový port [x] 152
  Síť [x] 144
  Síťová karta 145
  Spotřební materiál 134
  Standardní síť 144
  Standardní USB 149
  TCP/IP 146
  Univerzální nastavení 142
  Upravit nastavení zabezpečení 155
  Velikost nebo typ papíru 135
  Vlastní formáty skenování 142
  Vlastní názvy 142
  Vlastní typy 141
  Výchozí zdroj 135
  Vymazat dočasné soubory 157
  XPS 202
  Zakládání papíru 140
  Zprávy 143, 145
nádobka na odpad toneru
  objednání 226
  výměna 235
Nainstalujte zásobník [x] 262
nasazení krytu systémové desky 23
naskenování obrázku
  typ výstupního souboru 126
nastavení
  adresa TCP/IP 146
nastavení bezdrátové sítě
  do systému Windows 46
nastavení bezdrátové tiskárny
  V systému Macintosh 48
nastavení e-mailových upozornění pomocí serveru Embedded Web Server 241
nastavení faxového čísla nebo čísla stanice 113
nastavení formátu papíru 56
nastavení funkcí faxu a e-mailu 284
nastavení kvality kopírování 95
nastavení názvu odchozího faxu nebo stanice 113
nastavení portu
  konfigurace 51
nastavení režimu spánku 211
nastavení sériového tisku 53
nastavení sítě Ethernet
  příprava pro 45
nastavení šetrná vůči životnímu prostředí
  jas displeje. úprava 212
  Režim Eco-Mode 210
  Režim hibernace 211
  Režim spánku 211

Tichý režim 210
úspora spotřebního materiálu 209
nastavení typu papíru 56
nastavení univerzálního formátu papíru 56
nastavení úsporného režimu 210
Nástroj ScanBack
použití 130
Návod pro správce serveru Embedded Web Server
kde je najdete 241
název vlastního typu papíru
přidělení 72
vytvoření 72
Nebyl nastaven název faxové stanice 261
Nebylo nastaveno číslo faxové stanice 262
nejsou nastaveny funkce faxu a e-mailu 284
Některé pozdržené úlohy nebyly obnoveny 265
Není nastaven server Weblink. Obraťte se na správce systému. 266
Nepodporované USB zařízení, odeberte jej, prosím. 261
Nepodporovaný formát papíru v zásobníku [x] 266
nestálost
prohlášení o 214
nulování počítadla údržby 239

O

obálky
tipy 87
vložení 68
objednání
fotoválce 226
nádobka na odpad toneru 226
přenosový modul 225
tonerové kazety 225
zapékač 225
obnovení výchozích továrních nastavení 212
Obnovit pozdržené úlohy? 265
oboustranný tisk 94
obrazovka e-mailu
možnosti 106, 107, 108
upřesňující volby 108
obrazovka faxu
možnosti 120, 121
upřesňující volby 121
obrazovka FTP
možnosti 126, 127, 128
upřesňující volby 128
obrazovka kopírování
možnosti 99, 100, 101, 127
upřesňující volby 101
obrazovka skenování
možnosti 130
upřesňující volby 131
oddělovací podložka
objednání 226
výměna 229
Odeberte papír ze standardního výstupního zásobníku 265
odesílání e-mailem
konfigurace nastavení e-mailu 102
nastavování funkce e-mailu 102
pomocí čísla zástupce 104
pomocí ovládacího panelu tiskárny 104
připojení řádku předmětu 105
připojení řádku zprávy 105
vytváření zástupců pomocí serveru Embedded Web Server 103
vytváření zástupců za použití ovládacího panelu tiskárny 103
za použití adresáře 104
odeslání e-mailu pomocí ovládacího panelu tiskárny 104
odeslání faxu 116
používání zástupců 117
za použití adresáře 117
odeslání faxu pomocí adresáře 117
odeslání faxu pomocí ovládacího panelu tiskárny 116
odeslání faxu pomocí zástupců 117
odeslání faxu v naplánovaný čas 118
Odeslat jako
možnosti e-mailu 107
možnosti skenování 126
odstraňování problémů s příslušenstvím tiskárny
interní tiskový server 294
Karta USB / paralelního rozhraní 295
nebyl rozpoznán pevný disk tiskárny 294
nebyla rozpoznána paměťová karta flash 294
paměťová karta 294
Port ISP (Internal Solutions Port) 294
potíže se zásobníkem na 2000 listů 293
potíže se zásobníkem papíru 293
volba nefunguje 292
Odstraňte obalový materiál z [název oblasti] 265
opakovat tiskové úlohy 85
tisk z počítače Macintosh 85
tisk ze systému Windows 85
opětovné nasazení krytu systémové desky 23
ověřit tiskové úlohy 85
tisk z počítače Macintosh 85
tisk ze systému Windows 85
ovládací panel tiskárny 12
výchozí nastavení výrobce, obnovení 212
ovládací panel, tiskárna 12
ovladač tisku
hardwarové součásti, přidání 44

P

paměť
typy instalované v tiskárně 214
Paměť faxu plná 261
paměť pevného disku tiskárny
mazání 216
paměťová karta
instalace 28
řešení problémů 294
paměťová karta flash
instalace 29
řešení problémů 294
papír
hlavičkový papír 76
charakteristika 74
nepřijatelný 75, 76
předtištěné formuláře 76
recyklovaný papír 76, 209
různé formáty, kopírování 93
uložení 96, 77
univerzální nastavení formátu 56
výběr 75
pevný disk tiskárny
instalace 34
likvidace 214
odebrání 39
otření 216
řešení problémů 294

šifrování 216
Plná paměť, nelze tisknout faxy 264
počáteční nastavení faxu 110
použití serveru Embedded Web Server 110
počítadlo údržby fotoválce
obnovení 239
počítadlo údržby, nulování 239
podavač ADF (automatický podavač dokumentů) 11
podporované formáty papíru 78
podporované jednotky flash 84
podporované typy souborů 84
Port Ethernet 42
Port ISP (Internal Solutions Port)
instalace 30
řešení problémů 294
změna nastavení portů 51
port USB 42
Potřeba výměny papíru 264
použití aplikace Formuláře a oblíbené položky 81
použití nastavení Max. rychlost a Max. výtěžnost 82
použití nástroje ScanBack 130
použití režimu hibernace 211
použití tlačítek na dotykové obrazovce 16
používání zástupců
odeslání faxu 117
pozdržené úlohy 85
tisk z počítače Macintosh 85
tisk ze systému Windows 85
pozdržení faxů 122
poznámky 313, 315, 316, 317, 318, 319
poznámky FCC 319
poznámky k vyzařování 315, 319
prevence uvíznutí papíru 243
problémy s tiskárnou, řešení základních 259
prohlášení o nestálosti 214
prohlížení deníku faxu 119
prohlížení virtuálního displeje
použití serveru Embedded Web Server 241
propojování zásobníků 71, 72
protokol faxování
zobrazení 119
přemístění tiskárny 9, 239, 240
přenosový modul
objednání 225
přeposílání faxů 122
přeprava tiskárny 240
Při čtení z jednotky USB došlo k chybě. Odeberte jednotku USB. 261
přidání hardwarových součástí
ovladač tisku 44
přídavný zásobník na 550 listů pro speciální média
vložení 60
přídavný zásobník na speciální média
vložení 60
přihrádka na 550 listů speciálních médií
instalace 41
připojení data a času 98
připojení faxu
připojení k lince DSL 111
připojení k PBX nebo ISDN 112
připojení tiskárny k zásuvce ve zdi 111
připojení tiskárny k
regionálním adaptérům 113
připojení tiskárny ke službě charakteristických vyzváněcích tónů 112
příprava instalace tiskárny do sítě Ethernet 45
Příručka pro práci v síti
kde je najdete 241
přístup k serveru Embedded Web Server 18
přístup k systémové desce 23
publikace
kde je najdete 8

R

recyklace 316
obalový materiál společnosti Lexmark 213
produkty společnosti Lexmark 213
tonerové kazety 213
recyklovaný papír
použití 76, 209
Režim hibernace
použití 211
Režim spánku
nastavení 211
Rozdělení faxu nefunkční. Obraťte se na správce systému. 261
rozlišení, fax
změna 118
rozpojování zásobníků 71, 72
rozšířené možnosti, dotykový displej
elektronická pošta 108
faxování 121
FTP 128
kopie 101
skenování do počítače 131
různé formáty papíru, kopírování 93

Ř

řešení problémů
časté dotazy o barevném tisku 309
došlo k chybě aplikace 288
Embedded Web Server nelze spustit 312
Formuláře nejsou k dispozici nebo nefungují 289
chyba při čtení z jednotky USB 292
ikona aplikace chybí 290
kontaktování zákaznické podpory 312
kontrola nereagující tiskárny 259
kontrola skeneru, který neodpovídá 282
nejsou nastaveny funkce faxu a e-mailu 284
po vložení jednotky USB se nic nestane 292
řešení základních potíží s tiskárnou 259
Síťový cíl přestal fungovat nebo není platný. 289
Skenování do sítě 289
tiskárna nemůže skenovat do vybraného cíle 291
zapomenuté heslo pro rozhraní Moje MFP 292
řešení problémů s displejem
displej je prázdný 276
na displeji se zobrazují pouze diamanty 276
řešení problémů s faxováním
může odesílat faxy, ale nepřijímá je 287
může přijímat faxy, ale neodesílá je 287

nelze odeslat nebo přijmout fax 285
nezobrazuje se ID volajícího 285
přijatý fax je nekvalitně vytištěn 288
řešení problémů s kopírováním
dokumenty nebo fotografie se kopírují jen zčásti 282
jednotku skeneru nelze zavřít 280
kopírování nereaguje 280
špatná kvalita kopie 280
špatná kvalita naskenovaného obrázku 283
řešení problémů s kvalitou tisku
částečky toneru 309
chyby tisku 299
na stránce se tisknou bílé pruhy 305
na stránce se tisknou černé pruhy 305
na stránce se vyskytují tonerové šmouhy nebo stíny na pozadí 307
na výtisku se objevuje světle barevná čára, bílá čára anebo čára nesprávné barvy 298
na výtisku se objevují svislé pruhované čáry 307
na výtisku se objevují vodorovné pruhované čáry 306
na výtisku se zobrazují „duchové“ 303
nízká kvalita potisku průhledných fólií 309
opakující se vady 302
oříznuté obrazy 296
prázdné strany 302
stránky s velkými barevnými plochami 305
šedé pozadí 297
šikmý tisk 304
tenké vodorovné čáry 297
tisk je příliš světlý 301
tisk je příliš tmavý 300
toner se smazává 308
znaky mají zubaté okraje 296
řešení problémů s podáváním papíru
hlášení zůstává po odstranění zablokování 296
řešení problémů s tiskem
časté uvíznutí papíru 295
chyba při čtení jednotky flash 276
nesprávné okraje 297
netisknou se soubory PDF ve více jazycích 276
pozdržené úlohy se netisknou 277
propojování zásobníků nefunguje 279
tisk se zpomaluje 278
tisk úlohy trvá déle, než je obvyklé 278
tisknou se nesprávné znaky 279
úlohy se netisknou 276
úlohy se tisknou na špatný papír 278
úlohy se tisknou z nesprávného zásobníku 278
uvíznuté stránky se nevytisknou znovu 296
Velké úlohy se nekompletují 279
vyskytují se neočekávané konce stránky 280
zvlněný papír 299
řešení problémů se skenováním
dokumenty nebo fotografie se skenují jen zčásti 284
jednotku skeneru nelze zavřít 280
nelze skenovat z počítače 284
skenování se nezdařilo 283
skenování trvá příliš dlouho nebo dojde k zablokování počítače 283
řešení problémů, displej
displej je prázdný 276
na displeji se zobrazují pouze diamanty 276
řešení problémů, faxování
může odesílat faxy, ale nepřijímá je 287
může přijímat faxy, ale neodesílá je 287
nelze odeslat nebo přijmout fax 285
nezobrazuje se ID volajícího 285
přijatý fax je nekvalitně vytištěn 288
řešení problémů, kopírování
dokumenty nebo fotografie se kopírují jen zčásti 282
jednotku skeneru nelze zavřít 280
kopírování nereaguje 280
špatná kvalita kopie 280
špatná kvalita naskenovaného obrázku 283
řešení problémů, kvalita tisku
částečky toneru 309
chyby tisku 299
na stránce se tisknou bílé pruhy 305
na stránce se tisknou černé pruhy 305
na stránce se vyskytují tonerové šmouhy nebo stíny na pozadí 307
na výtisku se objevuje světle barevná čára, bílá čára anebo čára nesprávné barvy 298
na výtisku se objevují svislé pruhované čáry 307
na výtisku se objevují vodorovné pruhované čáry 306
na výtisku se zobrazují „duchové“ 303
nízká kvalita potisku průhledných fólií 309
opakující se vady 302
oříznuté obrazy 296
prázdné strany 302
stránky s velkými barevnými plochami 305
šedé pozadí 297
šikmý tisk 304
tenké vodorovné čáry 297
tisk je příliš světlý 301
tisk je příliš tmavý 300
toner se smazává 308
znaky mají zubaté okraje 296
řešení problémů, podávání papíru
hlášení zůstává po odstranění zablokování 296
řešení problémů, skenování
dokumenty nebo fotografie se skenují jen zčásti 284
jednotku skeneru nelze zavřít 280
nelze skenovat z počítače 284
skenování se nezdařilo 283
skenování trvá příliš dlouho nebo dojde k zablokování počítače 283
řešení problémů, tisk
časté uvíznutí papíru 295
chyba při čtení jednotky flash 276
nesprávné okraje 297

netisknou se soubory PDF ve více jazycích 276
pozdržené úlohy se netisknou 277
propojování zásobníků nefunguje 279
tisk se zpomaluje 278
tisk úlohy trvá déle, než je obvyklé 278
tisknou se nesprávné znaky 279
úlohy se netisknou 276
úlohy se tisknou na špatný papír 278
úlohy se tisknou z nesprávného zásobníku 278
uvíznuté stránky se nevytisknou znovu 296
Velké úlohy se nekompletují 279
vyskytují se neočekávané konce stránky 280
zvlněný papír 299
řešení problémů, volitelné příslušenství tiskárny
interní tiskový server 294
Karta USB / paralelního rozhraní 295
nebyl rozpoznán pevný disk tiskárny 294
nebyla rozpoznána paměťová karta flash 294
paměťová karta 294
Port ISP (Internal Solutions Port) 294
potíže se zásobníkem na 2000 listů 293
potíže se zásobníkem papíru 293
volba nefunguje 292

S

sériový tisk
nastavení 53
Server SMTP není nastaven. Obraťte se na správce systému. 265
seznam adresářů
tisk 86
seznam ukázek typů písma
tisk 86
schéma nabídek 133
síť Ethernet
příprava k instalaci pro tisk v síti Ethernet 45
skener
podavač ADF (automatický podavač dokumentů) 11
skleněná plocha skeneru 11
skenování
do počítače 128
na adresu FTP 125
na server FTP, pomocí adresáře 126
rychlé kopírování 90
z jednotky paměti flash 129
skenování do počítače 128
Skenování do sítě
nastavení 20
použití 124
skenování na adresu FTP
pomocí ovládacího panelu tiskárny 125
používání čísel zástupců 125
vytváření zástupců pomocí počítače 124
za použití adresáře 126
skenování na jednotku paměti flash 129
skenování pomocí aplikace WS-Scan
informace o 21
Skenovaný dokument je příliš dlouhý 265
skenovat do počítače
formát předlohy 130
možnosti 130, 131
orientace papíru, nastavení 131
skládání kopií 95
skleněná plocha skeneru
čištění 219
kopírování pomocí 91
skrýt ikony na domovské obrazovce 18
služba rozlišení vyzváněn, fax
připojení k 112
snížení hlasitosti 210
spotřební materiál
kontrola stavu 224
kontrola, pomocí ovládacího panelu tiskárny 224
kontrola, pomocí serveru Embedded Web Server 224
použití originálních kazet Lexmark 227
použití recyklovaného papíru 209
šetření 209
uložení 227
spotřební materiál, objednání
fotoválce 226
nádobka na odpad toneru 226
oddělovací podložka 226
přenosový modul 225
tonerové kazety 225
zapékač 225
zaváděcí komplet ADF 226
zvedací podložka ADF 226
spotřební materiál, výměna
horké vodiče 236
nádobka na odpad toneru 235
standardní zásobník
vložení 56
stav částí
kontrola 224
stav spotřebního materiálu
kontrola 224
stránka nastavení nabídek
tisk 54
stránka s nastavením sítě
tisk 55
světelná kontrolka 12
systémová deska
přístup 23
uzamčení 214
sytost toneru
nastavení 82

Š

šifrování pevného disku tiskárny 216
štítky, papír
tipy 88

T

telefonování zákaznické podpoře 312
Tichý režim 210
řešení problémů s kvalitou tisku 297
tipy
fólie 87
hlavičkový papír 86
obálky 87
štítky, papír 88
tvrdý papír 88
tisk
černobílý 81
fólie 87

formuláře 81
Max. rychlost a Max. výtěžnost 82
na počítačích Macintosh 81
na systému Windows 81
pomocí mobilního zařízení 83
seznam adresářů 86
seznam ukázek typů písma 86
stránka nastavení nabídek 54
stránka s nastavením sítě 55
z jednotky flash 83
zrušení, z ovládacího panelu tiskárny 89
tisk dokumentu 81
tisk důvěrných a jiných pozdržených úloh
na systému Windows 85
z počítače Macintosh 85
tisk formulářů 81
tisk seznamu adresářů 86
tisk seznamu ukázek písma 86
tisk stránky nastavení nabídek 54
tisk stránky s nastavením sítě 55
tisk z jednotky flash 83
tisk z mobilního zařízení 83
tiskárna 44
minimální volné prostory 9
plně nakonfigurovaná 10
přemístění 9, 239, 240
přepravování 240
volba umístění 9
základní model 10
tisková úloha
zrušení, z počítače 89
tlačítka a ikony domovské obrazovky
popis 14
tlačítka, dotyková obrazovka
použití 16
tlačítka, ovládací panel tiskárny 12
toner se smazává 308
tonerové kazety
objednání 225
recyklace 213
výměna 227
trvalá paměť 214
mazání 215
tvrdý papír
tipy 88
typ papíru
kam založit 80
nastavení 56
podporováno tiskárnou 80
typ výstupního souboru
naskenování obrázku 126
změna 105

U

ukládání tiskových úloh 85
uložení
papír 77
spotřební materiál 227
umístění oddělovacích listů mezi kopie 96
Univerzální formát papíru 142
univerzální podavač
vložení 68
Univerzální velikost papíru
nastavení 56
uvíznutí
čísla 244
místa 244
prevence 243
vyhledání oblastí uvíznutí 244
uvíznutí papíru
prevence 243
uvíznutí papíru, odstranění
200–201 Uvíznutí papíru 245
202–203 Uvíznutí papíru 250
24x Uvíznutí papíru 255
250 Uvíznutí papíru 256
290–294 219
29y.xx Uvíznutí papíru 257

Ú

Úprava barev 259
úprava jasu
Displej tiskárny 212
Embedded Web Server 212
úprava sytosti toneru 82
úrovně hluku 315
úspora papíru 96
úspora spotřebního materiálu 209
úsporná nastavení
jas, úprava 212
Režim Eco-Mode 210
Režim hibernace 211
Režim spánku 211
Tichý režim 210
úspora spotřebního materiálu 209

V

Víko ADF skeneru je otevřené 265
virtuální displej
kontrola, pomocí serveru Embedded Web Server 241
vkládání do přídavného zásobníku 56
vkládání do přídavného zásobníku na speciální média 60
vlastní název
konfigurace 72
Vlastní typ [x]
změna názvu 72
změna typu papíru 72
vložení
fólie 68
hlavičkový papír ve vysokokapacitním podavači na 2 000 listů 66
obálky 68
přídavný zásobník na 550 listů pro speciální média 60
univerzální podavač 68
Vysokokapacitní podavač na 2 000 listů 66
zásobník na 550 listů (standardní nebo doplňkový) 56
vložení do standardního zásobníku 56
Vložte [formát papíru] do [zdroj papíru] 263
Vložte [formát papíru] do ručního podavače 264
Vložte [název vlastního typu] do [zdroj papíru] 262
Vložte [název vlastního typu] do ručního podavače 263
Vložte [typ papíru] [formát papíru] do [zdroj papíru] 263
Vložte [typ papíru] [formát papíru] do ručního podavače 264
Vložte [vlastní řetězec] do [zdroj papíru] 263
Vložte [vlastní řetězec] do ručního podavače 264
vnějšek tiskárny
čištění 218
vnitřek tiskárny
čištění 218
volba připojení faxu 110
volitelný zásobník
vložení 56
výběr papíru 75
výběr umístění tiskárny 9

vyhledání dalších informací o tiskárně 8
vyhrazené tiskové úlohy 85
tisk z počítače Macintosh 85
tisk ze systému Windows 85
vyjmutí pevného disku tiskárny 39
vymazání dočasné paměti 215
vymazání paměti pevného disku 216
vymazání trvalé paměti 215
výměna
tonerové kazety 227
výměna spotřebního materiálu
fotoválce 236
nádobka na odpadní toner 235
Vyměňte oddělovací podložku 265
výrobní nastavení
obnovení 212
Vysokokapacitní podavač na 2 000 listů
vložení 66
vytváření kopií na papír z vybraného zásobníku 93
vytváření profilů
použití nástroje ScanBack 130
vytvoření zástupce cílového faxu
použití serveru Embedded Web Server 115
vytvoření zástupce serveru FTP
použití serveru Embedded Web Server 124
význam tlačítek a ikon domovské obrazovky 14
Vzdálený ovládací panel
nastavení 21
vzduchový filtr
výměna 229

W

webová stránka o zabezpečení
kde je najdete 217

Z

za použití adresáře 104
odeslání faxu 117
zabezpečení tiskárny
informace o 217
zablokování, odstranění
200–201 Uvíznutí papíru 245
202–203 Uvíznutí papíru 250
24x Uvíznutí papíru 255
250 Uvíznutí papíru 256
290–294 219
29y.xx Uvíznutí papíru 257
zámek, bezpečnost 214
zamknutí systémové desky 214
zapékač
objednání 225
zapojování kabelů 42
Zásobník na 2000 listů
instalace 41
zásobník na 550 listů
instalace 41
zásobník na 550 listů (standardní nebo doplňkový)
vložení 56
zásobníky
propojování 71, 72
rozpojení 71, 72
zástupci e-mailu, vytváření
použití serveru Embedded Web Server 103
zástupci; vytváření
adresa FTP 125
cíl faxu 115
destinace FTP 124
elektronická pošta 103
zaváděcí komplet ADF
objednání 226
Zavřete horní přístupový kryt 260
Zavřete přední dvířka. 260
Změna [zdroj papíru] na [název vlastního typu] 259
Změna [zdroj papíru] na [vlastní řetězec] 260
změna typu výstupního souboru
odesílání e-mailem 105
zmenšení kopie 94
Změňte [zdroj papíru] na [typ papíru] [formát papíru] 260
zobrazení
zprávy 241
zobrazit ikony na domovské obrazovce 18
zprávy
zobrazení 241
zprávy tiskárny
1565 Chyba emulace, vložte doplněk pro emulaci 276
280.06 Chybí papír 275
29y.xx Pokud restartujete úlohy, zavřete víko skleněné plochy skeneru a vložte předlohy 275
31.xx Chybějící nebo vadná [barva] kazeta 266
32.xx [color] kazeta s tímto číslem není zařízením podporována 266
34 Nesprávný formát papíru, otevřete [zdroj] 266
35 Nedostatek paměti k podpoře funkce šetření zdroji 267
37 Nedostatek paměti k operaci defragmentace paměti flash 267
37 Nedostatek paměti k řazení úlohy 267
37 Nedostatek paměti, došlo k vymazání některých pozdržených úloh 267
37 Nedostatek paměti, některé pozdržené úlohy nebudou obnoveny 267
38 Plná paměť 267
39 Složitá strana, některá data možná nebyla vytištěna 267
51 Zjištěna vadná paměť flash 268
52 Nedostatek volného místa v paměti flash pro zdroje 268
53 Zjištěna neformátovaná paměť flash 268
54 Chyba sériového doplňku [x] 268
54 Softw. chyba std síť. adaptéru 269
54 Softwarová chyba sítě [x] 268
55 Nepodporovaný doplněk ve slotu [x] 269
56 Paralelní port [x] je zakázán. 269
56 Sériový port [x] je zakázán 269
56 Standardní USB port neaktivní 269
56 USB port [x] je zakázán 269
57 Změna konfigurace, některé pozdržené úlohy nebyly obnoveny 270
58 Chyba vstupní konfigurace 270
58 Je nainstalováno příliš mnoho disků 270
58 Příliš mnoho instalovaných flash pamětí 270
58 Příliš mnoho připojených zásobníků 270
59 Nekompatibilní zásobník [x] 271
61 Vyjměte vadný disk 271

62 Disk plný 271
63 Neformátovaný disk 271
80.xx Chybí zapékač 272
80.xx Varování Blízký konec životnosti zapékače 271
80.xx Varování Končí životnost zapékače 271
80.xx Výměna zapékače 272
82.xx Chybí nádobka na odpadní toner 272
82.xx Nádobka na odpadní toner je téměř plná. 272
82.xx Vyměňte nádobu na odpadní toner 272
83.xx Chybí přenosový modul 272
83.xx Varování Blízký konec životnosti přenosového modulu 273
83.xx Varování Končí životnost přenosového modulu 272
83.xx Vyměňte přenosový modul 272
84 [barva] fotoválec je téměř vyčerpaný 236
84 Končí životnost [barva] fotoválce 236
84 Vyměňte [barva] fotoválec 236
84.xx Dochází [barva] fotoválec 273
84.xx Fotoválec [barva] je téměř vyčerpaný 273
84.xx Chybí fotoválec [barva] 273
84.xx Vyměňte fotoválec [barva] 273
840.01 Skener byl vypnut správcem 275
840.02 Skener je vypnutý. Pokud potíže přetrvávají, obraťte se na správce systému. 275
88 Vyměňte kazetu [barva] 274
88.xx [Barva] kazeta je prakticky prázdná 274
88.xx [Barva] kazeta je prázdná 274
88.xx [Barva] kazeta je téměř prázdná 274
Disk je téměř plný. Je třeba zabezpečeným způsobem vymazat disk. 261
Disk poškozen 260
Disk zaplněn – úloha skenování zrušena 260
došlo k chybě jednotky USB 259
Faxový server ‚Formát' není nastaven. Obraťte se na správce systému. 261
K dokončení úlohy je zapotřebí spotřební materiál 265
K modemu není připojena žádná analogová telefonní linka, fax je neaktivní 264
Nainstalujte zásobník [x] 262
Nebyl nastaven název faxové stanice 261
Nebylo nastaveno číslo faxové stanice 262
Některé pozdržené úlohy nebyly obnoveny 265
Není nastaven server Weblink. Obraťte se na správce systému. 266
Nepodporovaný disk 266
Nepodporovaný formát papíru v zásobníku [x] 266
Obnovit pozdržené úlohy? 265
Odeberte papír ze standardního výstupního zásobníku 265
Odstraňte obalový materiál z [název oblasti] 265
Paměť faxu plná 261
Plná paměť, nelze tisknout faxy 264
Potíže s diskem 261
Potřeba výměny papíru 264
Při čtení z jednotky USB došlo k chybě. Odeberte jednotku USB. 261
Rozdělení faxu nefunkční. Obraťte se na správce systému. 261
Server SMTP není nastaven. Obraťte se na správce systému. 265
Skenovaný dokument je příliš dlouhý 265
Úprava barev 259
Víko ADF skeneru je otevřené 265
Vložte [formát papíru] do [zdroj papíru] 263
Vložte [formát papíru] do ručního podavače 264
Vložte [název vlastního typu] do [zdroj papíru] 262
Vložte [název vlastního typu] do ručního podavače 263
Vložte [typ papíru] [formát papíru] do [zdroj papíru] 263
Vložte [typ papíru] [formát papíru] do ručního podavače 264
Vložte [vlastní řetězec] do [zdroj papíru] 263
Vložte [vlastní řetězec] do ručního podavače 264
Vložte zásobník [x] 262
Vyměňte oddělovací podložku 265
Zavřete horní přístupový kryt 260
Zavřete přední dvířka. 260
Změna [zdroj papíru] na [název vlastního typu] 259
Změna [zdroj papíru] na [vlastní řetězec] 260
Změňte [zdroj papíru] na [typ papíru] [formát papíru] 260
zrušení e-mailu 106
zrušení tiskové úlohy
z ovládacího panelu tiskárny 89
z počítače 89
zvedací podložka
výměna 229
zvedací podložka ADF
objednání 226
zvětšení kopie 94