X746x, X748x

Ghidul utilizatorului

octombrie 2014 **www.lexmark.com**

Tipuri echipamente:

7526

Model(e):

576, 776

Cuprins

Informații de siguranță.....6

Informații despre imprimantă.....8

Găsirea informațiilor despre imprimantă.....8
Selectarea unei locații pentru imprimantă.....9
Configurațiile de imprimantă.....10
Despre ADF şi geamul scanerului.....12
Utilizarea panoului de control al imprimantei.....13

Despre ecranul de început.....15

Despre ecranul de început.....15
Utilizarea butoanelor ecranului tactil.....17

Configurarea şi utilizarea aplicațiilor din ecranul de început.....19

Accesarea serverului Embedded Web Server.....19
Afişarea sau ascunderea pictogramelor în ecranul de început.....19
Activarea aplicațiilor din ecranul de început.....20
Configurarea Panoului de operare la distanță.....22
Exportul şi importul unei configurări.....22

Configurarea suplimentară a imprimantei.....24

Instalarea opțiunilor interne.....24
Instalarea opțiunilor hardware.....41
Ataşarea cablurilor.....43
Configurarea software-ului imprimantei.....45
Acces la rețea.....46
Verificarea configurării imprimantei.....56

Încărcarea hârtiei şi a suporturilor de tipărire speciale.....57

Setarea dimensiunii şi a tipului de hârtie.....57
Configurarea setărilor pentru formatul universal de hârtie.....57
Încărcarea tăvii standard sau opționale de 550 de coli.....58
Încărcarea tăvii opționale pentru suporturi speciale, cu capacitate de 550 de coli.....62
Încărcarea alimentatorului de înaltă capacitate de 2000 de coli.....67
Încărcarea alimentatorului multifuncțional.....69

Legarea şi anularea legării tăvilor....72

Indicații despre hârtie şi suporturile de tipărire speciale....75

Indicații despre hârtie....75
Dimensiuni, tipuri şi greutăți acceptate pentru hârtie....79

Imprimare....83

Tipărirea formularelor şi a unui document....83
Imprimarea de pe o unitate flash....85
Imprimarea lucrărilor confidențiale şi a altor lucrări în aşteptare....87
Tipărirea paginilor de informații....89
Imprimarea pe suporturi media speciale....89
Anularea unei operații de tipărire....92

Copierea....93

Realizarea de copii....93
Copierea fotografiilor de pe film....94
Copierea pe suporturi speciale....94
Personalizarea setărilor de copiere....95
Afişarea de informații pe copii....101
Revocarea unei lucrări de copiere....102
Despre ecranele de copiere şi opțiuni....102

Poşta electronică....106

Pregătirea pentru trimiterea unui mesaj prin poştă electronică....106
Crearea unei comenzi rapide pentru poşta electronică....107
Trimiterea unui document prin poştă electronică....108
Particularizarea setărilor pentru poşta electronică....109
Revocarea unei trimiteri prin poşta electronică....110
Informații despre opțiunile de poştă electronică....110

Utilizarea faxului....113

Pregătirea imprimantei pentru trimiterea faxurilor....113
Crearea de comenzi rapide....119
Trimiterea unui fax....120
Personalizarea setărilor de fax....123
Revocarea unui fax de ieşire....125
Informații despre opțiunile de fax....125

Păstrarea şi redirecționarea faxurilor....127

Scanarea....129

Utilizare Scanare în rețea....129
Scanarea la o adresă FTP....129
Scanarea pe un computer sau pe o unitate flash....134

Despre meniurile imprimantei 139

Listă de meniuri....139
Meniu Supplies (Consumabile)....140
Meniul Paper (Hârtie)....141
meniul Rapoarte....149
meniul Rețea/Porturi....150
Meniul Security (Securitate)....165
Meniul Settings (Setări)....171
Meniul Asistență....221

Economisiți bani şi protejați mediul....223

Economia de hârtie şi toner....223
Economisirea energiei....224
Reciclarea....227

Securizarea imprimantei....229

Blocarea plăcii de sistem....229
Declarație privind volatilitatea....229
Golirea memoriei volatile....230
Golirea memoriei nevolatile....230
Golirea memoriei din hard diskul imprimantei....231
Configurarea criptării hard diskului imprimantei....232
Identificarea informațiilor de securitate ale imprimantei....233

Întreținerea imprimantei....234

Curățarea componentelor imprimantei....234
Verificarea stării pieselor şi consumabilelor....240
Comandarea pieselor şi consumabilelor....241
Utilizarea pieselor de schimb şi a consumabilelor originale Lexmark....243
Depozitarea pieselor de schimb....243
Înlocuirea pieselor şi consumabilelor....243

Resetarea contorului de întreținere....255
Mutarea imprimantei....256

Gestionarea imprimantei....257

Găsirea informațiilor complexe despre rețele şi administrare....257
Consultarea ecranului virtual....257
Vizualizarea rapoartelor....257
Configurarea avertizărilor prin poşta electronică....257

Îndepărtarea blocajelor....259

Evitarea blocajelor....259
Interpretarea numerelor şi locațiilor pentru blocaje....260
200–201 paper jams (200-201 blocaje de hârtie)....261
202–203 paper jams (202–203 blocaje de hârtie)....266
24x paper jam (24x blocaj de hârtie)....272
250 paper jam (250 blocaj de hârtie)....273
Blocaje de hârtie 29y.xx....273

Rezolvarea problemelor....276

Rezolvarea problemelor simple cu imprimanta....276
Explicarea mesajelor imprimantei....276
Rezolvarea problemelor legate de tipărire....294
Rezolvarea problemelor de copiere....298
Rezolvarea problemelor legate de scaner....301
Rezolvarea problemelor de fax....303
Rezolvarea problemelor cu aplicația ecranului de început....307
Rezolvarea problemelor legate de opțiuni....311
Rezolvarea problemelor legate de alimentarea cu hârtie....314
Rezolvarea problemelor legate de calitatea imprimării....316
Rezolvarea problemelor legate de calitatea culorilor....330
Serverul Embedded Web Server nu se deschide....333
Contactarea serviciului de asistență pentru clienți....333

Note....334

Index....344

Informații de siguranță

Conectați cablul de tensiune direct la o priză electrică legată corespunzător la masă şi cu parametri nominali corespunzători, aflată în apropierea produsului şi uşor accesibilă.

ATENȚIONARE—RISC DE RĂNIRE: Nu utilizați acest produs cu cabluri de extensie, prize multiple, prelungitoare cu prize multiple sau cu alte tipuri de dispozitive de protecție la supratensiune sau UPS. Puterea nominală a acestor tipuri de accesorii poate fi depăşită cu uşurință de o imprimantă laser şi poate avea ca rezultat performanțe slabe ale imprimantei, daune materiale sau incendii.

Nu amplasați şi nu utilizați acest produs în apropierea apei sau a locațiilor umede.

ATENȚIONARE—RISC DE RĂNIRE: Acest produs foloseşte laser. Utilizarea controalelor, reglajele sau executarea de proceduri, altele decât cele specificate în acest document, pot avea ca rezultat expunerea la radiații periculoase.

Acest produs utilizează un proces care încălzeşte suportul de tipărire şi căldura poate provoca emisii. Trebuie să înțelegeți secțiunea din instrucțiunile de utilizare care tratează îndrumările pentru selectarea suportului de tipărire, pentru a evita posibilitatea emisiilor periculoase.

ATENȚIONARE—SUPRAFAȚĂ FIERBINTE: Unitatea de fuziune şi spațiul din apropierea acesteia pot fi fierbinți. Pentru a reduce riscul de vătămare datorită componentei fierbinți, lăsați suprafața să se răcească înainte de a scoate hârtia din acest loc.

ATENȚIONARE—SUPRAFAȚĂ FIERBINTE: Interiorul imprimantei poate să fie fierbinte. Pentru a reduce riscul de vătămare datorat componentei fierbinți, lăsați suprafața să se răcească înainte de a o atinge.

ATENȚIONARE—RISC DE RĂNIRE: Bateria cu litiu existentă în acest produs nu este destinată a fi înlocuită. Există pericol de explozie dacă o baterie cu litiu este înlocuită incorect. Nu reîncărcați, nu dezasamblați şi nu incinerați o baterie cu Litiu. Aruncați bateriile cu litiu uzate în conformitate cu instrucțiunile producătorului şi cu reglementările locale.

ATENȚIONARE—RISC DE RĂNIRE: Imprimanta cântăreşte 18 kg şi este nevoie de două sau mai multe persoane antrenate pentru a o ridica în siguranță.

ATENȚIONARE—RISC DE RĂNIRE: Înainte de a muta imprimanta, urmați aceste indicații, pentru a evita accidentarea dvs. sau deteriorarea imprimantei:

- Opriți imprimanta utilizând butonul de tensiune, apoi scoateți cablul de tensiune din priza de perete.
- Înainte de a o muta, deconectați toate cablurile de la imprimantă.
- Pentru a ridica imprimanta, utilizați mânerele amplasate pe ambele părțile laterale şi pe partea din spate.
- Asigurați-vă că nu vă prindeți degetele dedesubt când aşezați imprimanta jos.
- Înainte de a instala imprimanta, asigurați-vă că există suficient spațiu în jurul ei.
- Ridicați imprimanta de pe sertarul opțional şi aşezați-o alături; nu încercați să ridicați sertarul şi imprimanta în acelaşi timp.

Utilizați numai sursa de tensiune şi cablul sursei de tensiune livrate împreună cu acest produs sau piesa de schimb autorizată de producător.

ATENȚIONARE—RISC DE RĂNIRE: Pentru a reduce riscul de incendiu, când conectați acest produs la rețeaua telefonică publică cu comutare de circuite, utilizați numai cablul de telecomunicații (RJ-11) furnizat împreună cu produsul sau un cablu 26 AWG conform specificațiilor UL ori superior.

ATENȚIONARE—PERICOL DE ELECTROCUTARE: Asigurați-vă că toate conexiunile externe (cum ar fi conexiunile Ethernet şi cele pentru telefonie) sunt instalate corespunzător în port-urile de conectare marcate.

Acest produs este proiectat, testat şi aprobat pentru a îndeplini standarde stricte de securitate globală, dacă utilizează componente specifice ale producătorului. Caracteristicile de siguranță ale unor componente nu sunt întotdeauna evidente. Producătorul nu răspunde în cazul utilizării altor componente înlocuitoare.

ATENȚIONARE—RISC DE RĂNIRE: Nu tăiați, răsuciți, legați sau striviți cablul de tensiune şi nu plasați obiecte grele pe acesta. Nu amplasați cablul de tensiune în locuri în care poate fi întins excesiv sau ros. Nu strângeți cablul între obiecte cum ar fi mobila şi pereții. Dacă se întâmplă aşa ceva, există pericol de incendiu sau de electrocutare. Cercetați regulat cablul de tensiune pentru a verifica dacă există semne ale unor astfel de probleme. Înainte de a-l inspecta, scoateți cablul de tensiune din priza electrică.

Pentru service sau reparații, altele decât cele descrise în documentația utilizatorului, apelați la un reprezentant de service.

ATENȚIONARE—PERICOL DE ELECTROCUTARE: Pentru a evita riscul electrocutării în timpul curățării interioare sau exterioare a imprimantei, deconectați cablul de tensiune de la priza electrică şi deconectați toate celelalte cabluri de la imprimantă înainte de a continua.

ATENȚIONARE—PERICOL DE ELECTROCUTARE: Nu utilizați caracteristica fax în timpul unei furtuni cu fulgere. Nu instalați acest echipament şi nu realizați conexiuni electrice sau de cablu, cum ar fi la fax, la cablul de alimentare sau la telefon, în timpul unei furtuni cu fulgere.

ATENȚIONARE—PERICOL DE STRIVIRE: Configurațiile cu montare pe podea necesită mobilier suplimentar pentru stabilitate. Dacă utilizați opțiuni multiple de intrare trebuie să folosiți un stand sau un postament pentru imprimantă. Dacă ați cumpărat o imprimantă multifuncțională (MFP) cu scaner, copiator şi fax, este necesar mobilier suplimentar. Pentru informații suplimentare, vizitați **www.lexmark.com/multifunctionprinters**.

ATENȚIONARE—PERICOL DE ELECTROCUTARE: Dacă după configurarea imprimantei accesați placa de bază a sistemului sau instalați hardware opțional sau un card de memorie, închideți imprimanta şi decuplați cordonul de alimentare de la priza de perete, înainte de a continua. Dacă aveți alte aparate ataşate la imprimantă, închideți-le şi pe acestea şi deconectați cablurile care conduc la imprimantă.

ATENȚIONARE—RISC DE RĂNIRE: Pentru a reduce riscul de instabilitate a echipamentului, încărcați separat fiecare tavă. Păstrați închise toate celelalte tăvi, până când este necesar să le deschideți.

PĂSTRAȚI ACESTE INSTRUCȚIUNI.

Informații despre imprimantă

Găsirea informațiilor despre imprimantă

Ce anume căutați?	Găsiți tot ce vă trebuie aici
Instrucțiuni pentru prima instalare: • Conectarea imprimantei • Instalarea software-ului pentru imprimantă	Documentația de configurare - Documentația de configurare este livrată împreună cu imprimanta şi este, de asemenea, disponibilă la adresa **http://support.lexmark.com**.
Configurare şi instrucțiuni suplimentare pentru utilizarea imprimantei: • Selectarea şi depozitarea hârtiei şi a suporturilor de imprimare speciale • încărcarea hârtiei • Configurarea setărilor imprimantei • Vizualizarea şi imprimarea documentelor şi a fotografiilor • Configurarea şi utilizarea software-ului imprimantei • Configurarea imprimantei într-o rețea • Îngrijirea şi întreținerea imprimantei • Depanarea şi rezolvarea problemelor	*Ghidul utilizatorului* și *Ghidul de referință rapidă*—Aceste ghiduri sunt disponibile la **http://support.lexmark.com**. **Notă:** Aceste ghiduri sunt disponibile și în alte limbi.
Informații despre setarea şi configurarea caracteristicilor de accesibilitate ale imprimantei dvs.	*Ghidul de accesibilitate Lexmark*—Acest ghid este disponibil la adresa **http://support.lexmark.com**.
Ajutor pentru utilizarea software-ului de imprimantă	Ajutor pentru Windows sau Mac - Deschideți un program sau o aplicație software a imprimantei, apoi faceți clic pe **Help (Ajutor)**. Faceți clic pe ? pentru a vedea informații sensibile la context. **Note:** • Fişierul Help (Ajutor) se instalează automat împreună cu software-ul imprimantei. • Software-ul pentru imprimantă este localizat în folderul Program (Programe) al imprimantei sau pe desktop, în funcție de sistemul dvs. de operare.

Ce anume căutați?	Găsiți tot ce vă trebuie aici
Cele mai recente informații suplimentare, actualizări şi asistență tehnică: • Documentație • Descărcare drivere • Asistență prin chat • Asistență prin poştă electronică • Suport pentru voce	Site-ul Web de asistență Lexmark—**http://support.lexmark.com.** **Notă:** Selectați țara sau regiunea dvs., apoi selectați produsul pentru a vedea site-ul de asistență corespunzător. Numerele de telefon pentru asistență şi orele de program pentru țara sau regiunea dvs. pot fi găsite pe site-ul Web de asistență sau pe garanția imprimată livrată împreună cu imprimanta. Notați-vă următoarele informații (de pe factura de la magazin şi de pe spatele imprimantei) pentru a le avea la îndemână când contactați asistența pentru clienți, în scopul unei deserviri mai rapide: • Numărul tipului de echipament • Numărul de serie • Data achiziționării • Locul achiziționării
Informații despre garanție	Informațiile referitoare la garanție diferă în funcție de țară sau de regiune: • **Pentru S.U.A.** - Consultați Declarația de garanție limitată, furnizată împreună cu această imprimantă sau accesați **http://support.lexmark.com**. • **Pentru celelalte țări şi regiuni** - Consultați certificatul de garanție imprimat, livrat împreună cu această imprimantă.

Selectarea unei locații pentru imprimantă

ATENȚIONARE—RISC DE RĂNIRE: Imprimanta cântăreşte mai mult de 18 kg (40 livre) şi necesită două sau mai multe persoane cu pregătire pentru a o ridica în siguranță.

La selectarea unei locații pentru imprimantă, păstrați suficient spațiu pentru deschiderea tăvilor, a capacelor şi a uşilor de acces. Dacă intenționați să instalați opțiuni, păstrați suficient spațiu şi pentru acestea. Cerințe importante:

- Instalați imprimanta lângă o priză electrică împământată adecvat şi uşor accesibilă.
- Asigurați-vă că fluxul de aer din încăpere respectă cea mai recentă revizuire a standardului ASHRAE 62 sau a standardului 156 al Comitetului Tehnic CEN.
- Asigurați o suprafață plată, rezistentă şi stabilă.
- Păstrați imprimanta:
  - Uscată, curată şi curățată de praf.
  - Departe de capse şi agrafe pentru hârtie împrăştiate.
  - Ferită de fluxul de aer direct al aparatelor de aer condiționat, al sistemelor de încălzire sau al ventilatoarelor.
  - Ferită de lumina solară directă şi de condițiile extreme de umiditate.
- Respectați temperaturile recomandate şi evitați fluctuațiile:

Informații cu privire la ambient	15,6-32,2°C (60-90°F)
Temperatură în timpul stocării	între -40° şi 40°C (între -40 şi 104°F)

- Pentru aerisirea corespunzătoare, asigurați următorul spațiu recomandat în jurul imprimantei:

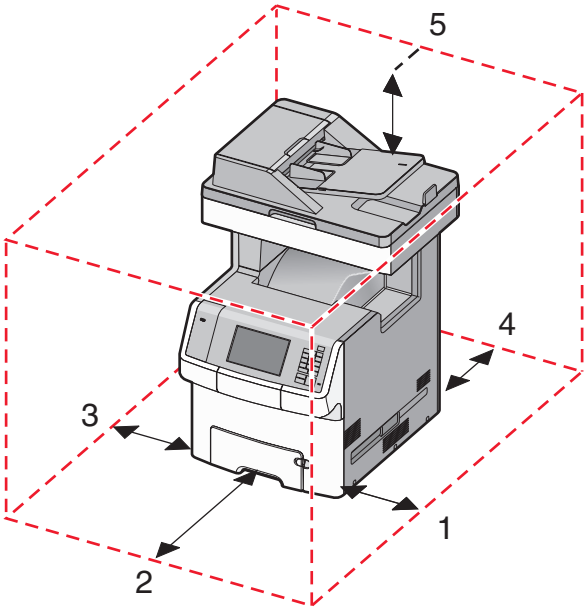

1	Partea dreaptă	100 mm (3,9 inch)
2	Față	482,6 mm (19,5 in.)
3	Partea stângă	100 mm (3,9 inch)
4	Spate	100 mm (3,9 inch)
5	Sus	393,7 mm (15,5 in.)

Configurațiile de imprimantă

ATENȚIONARE—PERICOL DE STRIVIRE: Configurațiile cu montare pe podea necesită mobilier suplimentar pentru stabilitate. Dacă utilizați o tavă de intrare de mare capacitate, o unitate duplex şi una sau mai multe opțiuni de intrare, trebuie să folosiți un stand sau un postament pentru imprimantă. Dacă ați cumpărat o imprimantă multifuncțională (MFP) cu scaner, copiator şi fax, este nevoie de mobilier suplimentar. Pentru informații suplimentare, vizitați **www.lexmark.com/multifunctionprinters**.

Puteți configura imprimanta de bază adăugând până la patru sertare opționale de 550 de coli şi un alimentator de mare capacitate de 2000 de coli. O platformă cu rotile şi un distanțier sunt acceptate în toate configurațiile.

Distanțierele sunt tăvi nefuncționale, care pot fi utilizate pentru a suplimenta înălțimea teancului din imprimantă. Distanțierele:

- Trebuie poziționate direct pe o platformă cu rotile sau pe suprafața mesei.
- Trebuie poziționate în partea de jos a tuturor teancurilor de tăvi şi nu pot fi utilizate cu un sertar opțional de mare capacitate de 2000 de coli.

  Pentru informații despre instalarea distanțierelor, consultați fişa de instrucțiuni livrată împreună cu componenta hardware.

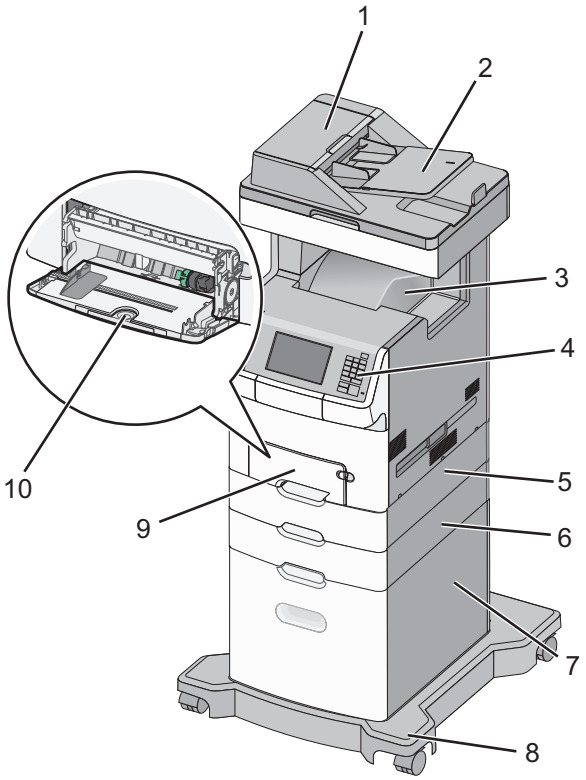

1	Alimentator automat de documente (ADF)
2	Tava ADF
3	Recipient standard
4	Panoul de control al imprimantei
5	Sertar opțional de 550 de coli **Notă:** Acest sertar este standard la modelul X748dte.
6	Sertar opțional de 550 de coli
7	Alimentator opțional de mare capacitate de 2000 de coli
8	Platformă cu rotile
9	Sertar standard de 550 de coli
10	Alimentator multifuncțional

Despre ADF şi geamul scanerului

Alimentator automat de documente (ADF)	Geamul scanerului
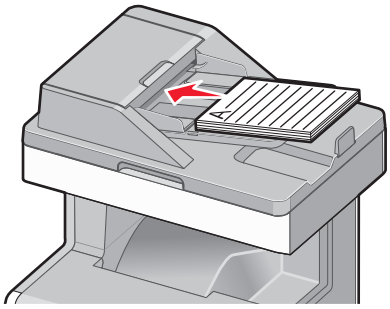 Utilizați ADF pentru documente cu mai multe pagini.	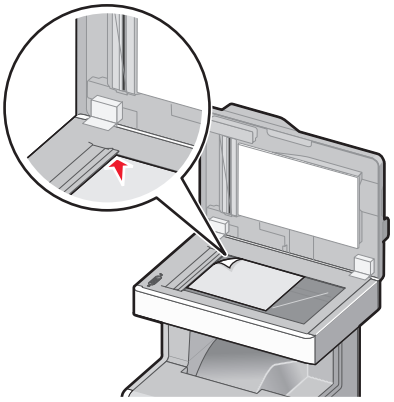 Utilizați geamul scanerului pentru pagini individuale, articole mici (cum ar fi cărți poştale sau fotografii), folii transparente, hârtie foto sau suporturi subțiri (cum ar fi decupaje din reviste).

Puteți utiliza ADF sau geamul scanerului pentru a scana documente.

Utilizarea ADF

Alimentatorul automat de documente (ADF) poate scana mai multe pagini, inclusiv pagini duplex. Când utilizați ADF:

- Încărcați documentul în ADF cu fața în sus, cu marginea scurtă înainte.
- Încărcați până la 50 de coli de hârtie simplă în tava de intrare a ADF.
- Scanați dimensiuni de la 148 x 210 mm (5,8 x 8,3 inchi) până la 215,9 x 355,6 mm (8,5 x 14 inchi).
- Scanați documente cu dimensiuni de pagină combinate (Letter sau Legal).
- Scanați suporturi cu greutate de la 52 la 120 g/m^2 (de la 14 la 32 livre).
- Nu încărcați cărți poştale, fotografii, articole mici, folii transparente, hârtie foto sau alte suporturi subțiri (precum decupajele din reviste) în ADF. Aşezați aceste articole pe geamul scanerului.

Utilizarea geamului scanerului

Geamul scanerului poate fi utilizat pentru a scana sau copia pagini individuale sau pagini de carte. Când utilizați geamul scanerului:

- Aşezați un document cu fața în jos pe geamul scanerului, în colțul din stânga sus.
- Scanați sau copiați documente de până la 215,9 x 355,6 mm (8,5 x 14 inchi).
- Copiați cărți de până la 25,4 mm (1 inch) grosime.

Utilizarea panoului de control al imprimantei

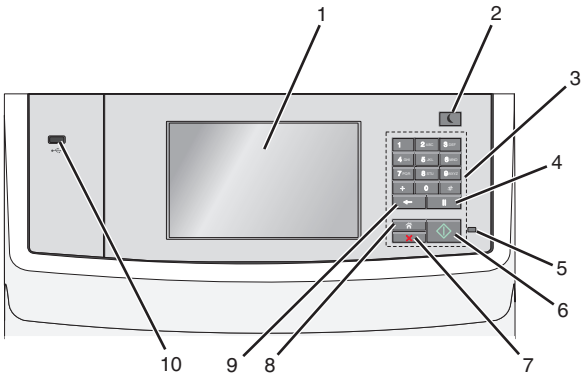

	Utilizați	Pentru
1	Display (Afişaj)	Vizualizează opțiunile pentru scanare, copiere, poştă electronică şi lucrul cu faxul, precum şi mesajele de stare şi de eroare.
2	Buton Sleep (Repaus)	Activează Sleep Mode (modul Repaus) sau Hibernate Mode (modul Hibernare). Mai jos sunt prezentate stările indicatorului luminos şi ale butonului Sleep (Repaus): • Accesarea sau părăsirea modului Sleep (Repaus) – Indicatorul luminează în verde stabil. – Butonul Sleep (Repaus) este iluminat. • Operarea în modul Sleep (Repaus) – Indicatorul luminează în verde stabil. – Butonul Sleep (Repaus) iluminează în galben închis stabil. • Accesarea sau părăsirea modului Hibernate (Hibernare) – Indicatorul luminos nu este iluminat. – Butonul Sleep (Repaus) luminează intermitent în galben închis timp de 0,1 secunde, apoi se stinge complet timp de 1,9 secunde, după un model pulsatoriu. • Operarea în modul Hibernate (Hibernare) – Indicatorul luminos nu este iluminat. – Butonul Sleep (Repaus) luminează în galben închis intermitent timp de 0,1 secunde, apoi se stinge complet timp de 1,9 secunde, după un model pulsatoriu. Imprimanta iese din modul Sleep (Repaus) la efectuarea următoarelor acțiuni: • Atingerea ecranului sau apăsarea oricărui buton fizic • Deschiderea unei tăvi de intrare, a unui capac sau a unei uşi • Încărcarea hârtiei în alimentatorul automat de documente (Automatic Document Feeder - ADF) • Deschiderea capacului geamului scanerului. • Trimiterea unei lucrări de imprimare de la computer • Forțarea unei acțiuni de resetare la punerea sub tensiune (POR – Power on Reset) de la întrerupătorul principal
3	Keypad (Tastatură)	Introduceți numere, litere sau simboluri.

	Utilizați	Pentru
4	Buton Dial pause (Pauză apelare)	• Introduceți o pauză de apelare de două sau trei secunde într-un număr de fax. În câmpul Fax To (Fax către), o pauză de apelare este reprezentată printr-o virgulă (,). • Reapelați un număr de fax. **Note:** • Apăsarea pe butonul în afara meniului Fax provoacă un sunet bip de eroare. • În ecranul de început, apăsarea pe tasta reapelează cel mai recent număr de fax.
5	Indicator luminos	• **Off (Oprit)** - Imprimanta este oprită. • **Verde intermitent** - Imprimanta se încălzeşte, procesează date sau imprimă. • **Verde continuu** - Imprimanta este pornită, dar inactivă. • **Roşu intermitent**— Este necesară intervenția operatorului.
6	Butonul Start	• Inițiază lucrarea curentă indicată pe afişaj. • Începe o lucrare de copiere cu setările implicite. **Notă:** Apăsarea pe buton în timpul scanării nu are niciun efect.
7	Butonul Stop	Întrerupeți complet activitatea imprimantei. **Notă:** După ce pe ecran se afişează **Stopped (Oprit)**, se afişează o listă de opțiuni.
8	Buton Home (Pagină de pornire)	Revenirea la ecranul de început. **Notă:** Apăsarea pe butonul Home (Pagină de pornire) din ecranul de pornire resetează toți parametrii fluxului de lucru la valorile implicite din fabrică.
9	Butonul Înapoi	• Ştergeți cifra cea mai din dreapta a valorii din câmpul Copy Count (Număr de exemplare). Valoarea implicită din fabrică 1 apare dacă întregul număr este şters prin apăsarea pe butonul de mai multe ori. • Şterge prima cifră din dreapta a unui număr introdus manual în câmpul Fax Destination List (Listă destinație fax). Puteți, de asemenea, să apăsați pe pentru a şterge o întreagă intrare de comandă rapidă. După ce se şterge o întreagă linie, o altă apăsare pe butonul determină cursorul să se deplaseze cu o linie mai sus. • Şterge caracterul din stânga cursorului în câmpul E-mail Destination List (Listă destinații poştă electronică). În cazul în care caracterul se află în interiorul unei comenzi rapide, comanda rapidă respectivă este ştearsă.
10	port USB	Conectați o unitate flash la imprimantă. **Notă:** Numai portul USB frontal acceptă unități flash.

Despre ecranul de început

Despre ecranul de început

Când imprimanta este pornită, ecranul prezintă un afişaj de bază, numit ecran de început. Atingeţi butoanele şi pictogramele din ecranul de început pentru a iniţia o acţiune precum copierea, trimiterea de faxuri sau scanarea, pentru a deschide ecranul meniului sau pentru a răspunde la mesaje.

Notă: Ecranul de început, pictogramele şi butoanele pot varia în funcţie de setările de particularizare, configuraţia administrativă şi soluţiile încorporate active ale ecranului dvs. de început.

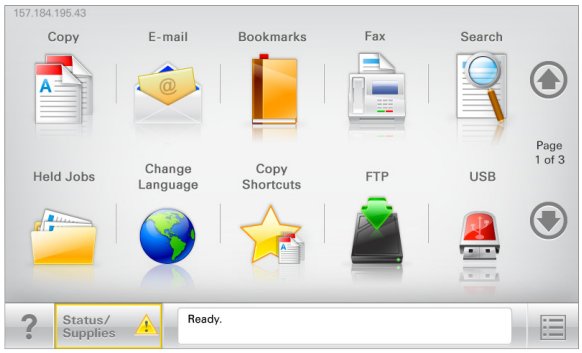

Atingeţi	To (Pentru)
Copiere	Accesaţi meniurile Copiere şi efectuaţi copii.
E-mail	Accesaţi meniurile E-mail şi trimiteţi mesaje e-mail.
Fax	Accesaţi meniurile Fax şi trimiteţi faxuri.
	Accesaţi meniurile imprimantei. **Notă:** Aceste meniuri sunt disponibile numai când imprimanta se află în starea Ready (Pregătit).
FTP	Accesaţi meniurile File Transfer Protocol (FTP) şi scanaţi documente direct pe un server FTP.
Status message bar (Bara cu mesaje de stare)	• Afişează starea curentă a imprimantei, precum **Gata** sau **Ocupat**. • Afişează stările imprimantei, precum **Nivel redus toner** sau **Nivel scăzut cartuş**. • Afişează mesaje de intervenţie pentru ca imprimanta să poată continua procesarea.
Status/Supplies (Stare/Consumabile)	• Afişează un avertisment sau un mesaj de eroare de fiecare dată când imprimanta necesită o intervenţie pentru a continua procesarea. • Accesaţi ecranul de mesaje pentru mai multe informaţii despre mesaj şi despre modalitatea de a-l îndepărta.
USB sau USB Thumbdrive	Vizualizaţi, selectaţi, imprimaţi sau trimiteţi prin e-mail imagini şi documente de pe o unitate flash. **Notă:** Acest buton apare doar când reveniţi la ecranul de început în timp ce un card de memorie sau o unitate flash este conectată la imprimantă.

Atingeți	To (Pentru)
Marcaje în document	Creați, organizați şi salvați un set de marcaje în document (URL) într-o vizualizare arborescentă a folderelor şi legăturilor către fişiere. **Notă:** Vizualizarea arborescentă acceptă numai marcajele în document create din această funcție, nu şi din alte aplicații.
Lucrări în aşteptare	Afişează toate lucrările în aşteptare curente.

Alte butoane care pot apărea pe ecranul de început:

Atingeți	To (Pentru)
Căutare lucrări în aşteptare	Căutați după oricare dintre următoarele elemente: • Nume de utilizator pentru lucrări de imprimare în aşteptare sau confidențiale • Nume de lucrări pentru lucrări în aşteptare, excluzând lucrările de imprimare confidențiale • Nume de profiluri • Container de marcaje sau nume de lucrări • Container USB sau nume de lucrări de imprimare pentru tipurile de fişiere acceptate
Release Held Fax (Reluare fax pus în aşteptare)	Accesați lista de faxuri în aşteptare. **Notă:** Acest buton apare numai dacă există faxuri în aşteptare, cu perioadă de aşteptare programată anterior.
Lock Device (Blocare dispozitiv)	Se deschide un ecran de introducere a parolei. Introduceți parola corectă pentru a bloca panoul de control al imprimantei. **Notă:** Acest buton apare numai dacă imprimanta este deblocată şi a fost setată o parolă.
Unlock Device (Deblocare dispozitiv)	Se deschide un ecran de introducere a parolei. Introduceți parola corectă pentru a debloca panoul de control al imprimantei. **Notă:** Acest buton apare numai dacă imprimanta este blocată. Butoanele panoului de control şi comenzile rapide nu pot fi utilizate când acest buton este afişat.
Cancel Jobs (Revocare lucrări)	Deschide ecranul Revocare lucrări. Ecranul Cancel Jobs (Revocare lucrări) afişează trei titluri: Print (Imprimare), Fax şi Network (Rețea). Următoarele opțiuni sunt disponibile sub titlurile Imprimare, Fax şi Rețea: • Print job (Lucrare de imprimare) • Copy job (Lucrare de copiere) • Fax profile (Profil fax) • FTP • E-mail send (Trimitere poştă electronică) Fiecare titlu are o listă de lucrări afişate într-o coloană în care pot să apară numai trei lucrări pe ecran. Dacă există mai mult de trei lucrări într-o coloană, atunci apare o săgeată care vă permite să derulați printre lucrări.
Schimbare limbă	Lansează fereastra pop-up Schimbare limbă, care vă permite să schimbați limba principală a imprimantei.

Caracteristici

Caracteristică	Descriere
Linia de urmărire a meniului Eşantion: Meniuri > &Setări > Copy Settings (Setări copiere) > Number of Copies (Număr de copii)	În partea superioară a fiecărui ecran de meniu există o linie de urmărire a meniului. Această caracteristică arată calea prin care se ajunge la meniul curent. Atingeţi oricare dintre cuvintele subliniate, pentru a reveni la acel meniu. Opţiunea Număr de copii nu este subliniată, deoarece acesta este ecranul curent. Dacă atingeţi un cuvânt subliniat pe ecranul Number of Copies (Număr de copii) înainte ca opţiunea Number of Copies (Număr de copii) să fie setată şi salvată, selecţia nu este salvată şi nu devine setare prestabilită.
Avertizarea de mesaj de asistenţă	Dacă o funcţie este afectată de un mesaj de asistenţă, apare această pictogramă, iar indicatorul luminos roşu clipeşte.
Avertisment	Dacă survine o stare de eroare, apare această pictogramă.
Adresă IP imprimantă Eşantion: **123.123.123.123**	Adresa IP a imprimantei dvs. în reţea este situată în colţul din stânga sus al ecranului de început şi apare sub forma a patru seturi de cifre separate prin punct. Puteţi utiliza adresa IP când accesaţi serverul EWS încorporat astfel încât să puteţi vizualiza şi configura de la distanţă setările imprimantei chiar şi atunci când nu vă aflaţi fizic lângă imprimantă.

Utilizarea butoanelor ecranului tactil

Notă: Ecranul de început, pictogramele şi butoanele pot să difere în funcţie de setările de particularizare a ecranului de început, în funcţie de configurarea administrativă şi de soluţiile încorporate active.

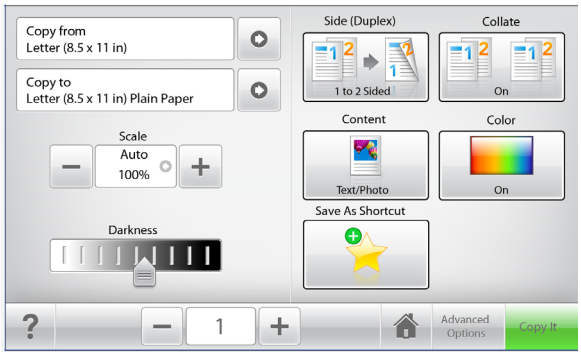

Atingeţi	Pentru
Copy It (Copiere)	Remiteţi modificările aduse setărilor de copiere şi începeţi lucrarea de copiere.
Săgeată la dreapta	Derulaţi spre dreapta.

Atingeți	Pentru
Săgeată la stânga	Derulați spre stânga.
Home (Ecran de început)	Revenirea la ecranul de început.
Mărire la dreapta	Selectați o valoare mai mare.
Descreştere la stânga	Selectați o valoare mai mică.
Ieşire	Părăsiți ecranul curent.
Sfaturi	Deschide o casetă de dialog cu informații de ajutor sensibile la context.

Alte butoane ale ecranului tactil

Atingeți	Pentru
Accept (Acceptare)	Salvați o setare.
Revocare	• Revocați o acțiune sau o selecție. • Închide un ecran şi revine la ecranul anterior, fără salvarea modificărilor.
Reset (Reinițializare)	Reinițializați valorile de pe ecran.

Configurarea şi utilizarea aplicațiilor din ecranul de început

Note:

- Ecranul de început poate varia în funcție de setările de particularizare, configurația administrativă şi aplicațiile încorporate active ale acestuia.
- Pot fi disponibile pentru achiziție soluții şi aplicații suplimentare. Pentru informații suplimentare, vizitați **www.lexmark.com** sau contactați magazinul de la care ați achiziționat imprimanta.

Accesarea serverului Embedded Web Server

Embedded Web Server este pagina Web a imprimantei, care vă permite să vizualizați şi să configurați la distanță setările imprimantei, chiar şi atunci când nu vă aflați fizic în apropierea acesteia.

1. Obțineți adresa IP a imprimantei:
   - Din ecranul de început al panoului de control al imprimantei
   - Din secțiunea **TCP/IP** a meniului **Network/Ports (Rețea/porturi)**
   - Prin imprimarea unei pagini cu setări de rețea sau a unei pagini cu setări pentru meniuri, iar apoi prin găsirea secțiunii **TCP/IP**

   Notă: Adresa IP apare ca patru seturi de numere separate prin puncte, cum ar fi **123.123.123.123**.
2. Deschideți un browser Web, apoi tastați adresa IP a imprimantei în câmpul de adrese.

   Apare pagina Embedded Web Server.

Afişarea sau ascunderea pictogramelor în ecranul de început

1. Deschideți un browser Web, apoi tastați adresa IP a imprimantei în câmpul de adrese.

   Notă: Vizualizați adresa IP a imprimantei pe ecranul de început al imprimantei. Adresa IP apare ca patru seturi de numere separate prin puncte, de exemplu, 123.123.123.123.
2. Faceți clic pe **Settings (Setări)** >**General Settings (Setări generale)** >**Home screen customization (Particularizarea ecranului de început)**.

   Apare o listă cu funcții de bază ale imprimantei.
3. Bifați casetele de selectare pentru a specifica pictogramele care doriți să apară în ecranul de început.

   Notă: Elementele ale căror casete de selectare sunt debifate vor fi ascunse.
4. Faceți clic pe **Submit (Remitere)**.

   Pictogramele selectate apar pe ecranul de început. Pentru informații suplimentare despre fiecare dintre aceste pictograme, consultați „Despre ecranul de început” de la pagina 15.

Activarea aplicațiilor din ecranul de început

Găsirea informațiilor despre aplicațiile ecranului de început

Imprimanta dvs. este livrată cu aplicații preinstalate care apar pe ecranul de început. Înainte de a putea utiliza aceste aplicații, trebuie să activați şi să configurați aceste aplicații utilizând serverul EWS. Pentru mai multe informații despre accesarea serverului Embedded Web Server, consultați „Accesarea serverului Embedded Web Server” de la pagina 19.

Pentru mai multe informații despre configurarea şi utilizarea aplicațiilor din ecranul de început, respectați paşii următori:

1. Accesați **http://support.lexmark.com**.
2. Faceți clic pe **Soluții software**, apoi selectați oricare dintre următoarele:
   - **Scan to Network**—Puteți găsi informații despre aplicația Scan to Network.
   - **Alte aplicații**—Puteți găsi informații despre alte aplicații.
3. Faceți clic pe fila **Manuale**, apoi selectați documentul pentru aplicația ecranului de început.

Configurare Formulare şi preferințe

Pictogramă	Descriere
	Aplicația vă ajută să simplificați şi să fluidizați procesele de lucru, permițându-vă să găsiți rapid şi să imprimați formularele online utilizate frecvent direct din ecranul de început. **Notă:** Imprimanta trebuie să aibă permisiunea de a accesa folderul de rețea, site-ul FTP sau site-ul Web unde este stocat marcajul. De pe computerul în care este stocat marcajul, utilizați setările de partajare, securitate şi firewall pentru a permite imprimantei cel puțin drepturi de *citire*. Pentru asistență, consultați documentația furnizată împreună cu sistemul de operare.

1. Deschideți un browser Web, apoi tastați adresa IP a imprimantei în câmpul de adrese.

   Notă: Vizualizați adresa IP a imprimantei pe ecranul de început al panoului de control al imprimantei. Adresa IP apare ca patru seturi de numere separate prin puncte, cum ar fi 123.123.123.123.
2. Faceți clic pe **Setări** > **Soluții echipam.** > **Soluții (eSF)** > **Formulare şi preferințe**.
3. Definiți marcajele, apoi particularizați setările.
4. Faceți clic pe **Apply (Se aplică)**.

Pentru a utiliza aplicația, atingeți **Formulare şi preferințe** din ecranul de început al imprimantei, apoi navigați printre categoriile de formulare sau căutați formulare bazate pe un număr, un nume sau o descriere de formular.

Confiurare Scanare în rețea

Pictogramă	Descriere
	Aplicația vă permite să capturați o imagine digitală dintr-un document pe hârtie şi să o dirijați către un folder de rețea partajat. Puteți defini până la 30 de foldere destinație unice. **Note:** • Imprimanta trebuie să aibă permisiunea de scriere în destinații. De pe computerul pe care este specificată destinația, utilizați setările de partajare, securitate şi firewall pentru a permite imprimantei cel puțin drepturi de *scriere*. Pentru asistență, consultați documentația furnizată împreună cu sistemul de operare. • Pictograma Scanare în rețea apare numai când sunt definite una sau mai multe destinații.

1 Deschideți un browser Web, apoi tastați adresa IP a imprimantei în câmpul de adrese.

   Notă: Vizualizați adresa IP a imprimantei pe ecranul de început al panoului de control al imprimantei. Adresa IP apare ca patru seturi de numere separate prin puncte, cum ar fi 123.123.123.123.

2 Faceți clic pe **Setări** > **Soluții echipam.** > **Soluții (eSF)** > **Scanare în rețea**.

3 Specificați destinațiile, apoi particularizați setările.

4 Faceți clic pe **Apply (Se aplică)**.

Pentru a utiliza aplicația, atingeți **Scanare în rețea** din ecranul de început al imprimantei, apoi urmăriți instrucțiunile de pe afişajul imprimantei.

Configurare Multifuncționala mea

Pictogramă	Descriere
	Aplicația vă permite să personalizați setările ecranului tactil şi să stocați aceste preferințe pe o unitate flash. De fiecare dată când doriți să copiați, să trimiteți un fax sau să scanați, introduceți unitatea flash în portul USB al imprimantei. Toate preferințele dvs. personale sunt încărcate automat, inclusiv setările de lucrări, preferințele ecranului de început şi agenda de adrese. **Notă:** Pictograma apare numai când în portul USB al imprimantei este introdusă o unitate flash cu setările Multifuncționala mea.

Pentru a activa Multifuncționala mea, introduceți o unitate flash în portul USB al imprimantei, apoi urmați instrucțiunile de pe afişajul imprimantei pentru a executa expertul de configurare.

Pentru a utiliza Multifuncționala mea, introduceți unitatea flash în portul USB al imprimantei când doriți să copiați, să trimiteți prin fax sau să scanați.

Înțelegerea WS-Scan

Pictogramă	Descriere
	Aplicația Servicii web - Scanare vă permite să scanați documente la imprimanta în rețea, apoi să trimiteți imaginea scanată pe computerul dvs. Servicii web - Scanare este o aplicație Microsoft similară cu aplicația Scanare în rețea, dar are capacitatea de a trimite imaginea scanată către o aplicație bazată pe Windows. Pentru a afla mai multe despre aplicația Servicii web - Scanare, consultați documentația Microsoft. **Notă:** Pictograma apare pe ecranul de început al imprimantei numai dacă există un computer înregistrat pe imprimanta în rețea. Computerul trebuie să aibă instalat sistemul de operare Windows 8, Windows 7 sau Windows Vista.

Configurarea Panoului de operare la distanță

Această aplicație afişează panoul de comandă al imprimantei pe ecranul computerului şi vă permite să interacționați cu panoul de comandă al imprimantei, chiar dacă nu vă aflați fizic în apropierea imprimantei în rețea. De pe ecranul computerului dvs. puteți vizualiza starea imprimantei, debloca lucrări de imprimare în aşteptare, crea marcaje şi efectua alte sarcini legate de imprimare pe care le efectuați în mod normal când vă aflați lângă imprimanta în rețea.

1. Deschideți un browser Web, apoi tastați adresa IP a imprimantei în câmpul de adrese.

   Notă: Vizualizați adresa IP a imprimantei pe ecranul de început al panoului de control al imprimantei. Adresa IP apare ca patru seturi de numere separate prin puncte, cum ar fi 123.123.123.123.

2. Faceți clic pe **Setări** > **Soluții echipam.** > **Soluții (eSF)** > **Panou de operare de la distanță**.
3. Bifați caseta de validare **Activat**, apoi particularizați setările.
4. Faceți clic pe **Apply (Se aplică)**.

Pentru a utiliza aplicația, de pe serverul EWS încorporat, faceți clic pe **Aplicații** > **Panou de operare de la distanță** > **Lansare aplet VNC**.

Exportul şi importul unei configurări

Puteți exporta setări de configurare într-un fişier text şi apoi îl puteți importa pentru a aplica setările altor imprimante.

Exportul unei configurări într-un fişier

1. Deschideți un browser Web, apoi tastați adresa IP a imprimantei în câmpul de adrese.

   Notă: Vizualizați adresa IP a imprimantei pe ecranul de început al panoului de control al imprimantei. Adresa IP apare ca patru seturi de numere separate prin puncte, cum ar fi 123.123.123.123.

2. Faceți clic pe **Setări** sau **Configurare**.
3. Faceți clic pe **Soluții echipament** > **Soluții (eSF)** sau faceți clic pe **Soluții încorporate**.
4. Din Installed Solutions (Soluții instalate), faceți clic pe numele aplicației pe care doriți să o configurați.

5 Faceți clic pe **Configure (Configurare)** > **Export**.

6 Urmați instrucțiunile de pe ecranul computerului pentru a salva fişierul de configurare, apoi introduceți un nume unic pentru fişier sau utilizați numele prestabilit.

Notă: Dacă survine o eroare **Memorie insuficientă JVM**, repetați procesul de export până când fişierul de configurare este salvat.

Importul unei configurații dintr-un fişier

1 Deschideți un browser Web, apoi tastați adresa IP a imprimantei în câmpul de adrese.

Notă: Vizualizați adresa IP a imprimantei pe ecranul de început al panoului de control al imprimantei. Adresa IP apare ca patru seturi de numere separate prin puncte, cum ar fi 123.123.123.123.

2 Faceți clic pe **Setări** sau **Configurare**.

3 Faceți clic pe **Soluții echipament** > **Soluții (eSF)** sau faceți clic pe **Soluții încorporate**.

4 Din Installed Solutions (Soluții instalate), faceți clic pe numele aplicației pe care doriți să o configurați.

5 Faceți clic pe **Configure (Configurare)** > **Import**.

6 Parcurgeți fişierul de configurare care a fost exportat de la o imprimantă configurată anterior şi apoi încărcați-l sau previzualizați-l.

Notă: Dacă survine o expirare şi apare un ecran gol, reîmprospătați browserul Web, apoi faceți clic pe **Aplicare**.

Configurarea suplimentară a imprimantei

Instalarea opțiunilor interne

ATENȚIONARE—PERICOL DE ELECTROCUTARE: Dacă după configurarea imprimantei accesați placa de bază a sistemului sau instalați hardware opțional sau un card de memorie, închideți imprimanta şi decuplați cordonul de alimentare de la priza de perete, înainte de a continua. Dacă aveți alte aparate ataşate la imprimantă, închideți-le şi pe acestea şi deconectați cablurile care conduc la imprimantă.

Opțiuni interne disponibile

- Cartele de memorie
  - Memorie imprimantă
  - Memorie Flash
  - Fonturi
- Cartele firmware
  - Coduri de bare
  - IPDS
  - PrintCryption™
- Hard disk imprimantă
- Porturi Internal Solutions Port (ISP) Lexmark™
  - ISP serial RS-232-C
  - ISP paralel 1284-B
  - ISP fără fir MarkNet™ N8250 802.11 b/g/n
  - ISP pentru fibră optică MarkNet N8130 10/100
  - ISP pentru Ethernet MarkNet N8120 10/100/1000

Notă: Pentru acceptarea ISP este necesar un kit extern.

Accesarea plăcii de sistem

ATENȚIONARE—PERICOL DE ELECTROCUTARE: Dacă accesați placa de sistem sau instalați dispozitive hardware ori de memorie opționale la un anumit timp după configurarea imprimantei, înainte de a continua opriți imprimanta şi deconectați cablul de tensiune de la priza de perete. Dacă există orice alte dispozitive ataşate la imprimantă, opriți-le şi pe acestea şi deconectați toate cablurile conectate la imprimantă.

Notă: Această acțiune necesită o şurubelniță cu cap plat.

1 Îndepărtați capacul plăcii de sistem.

   a Răsuciți şuruburile de pe capac în sensul acelor de ceasornic, pentru a le slăbi, dar nu le scoateți.

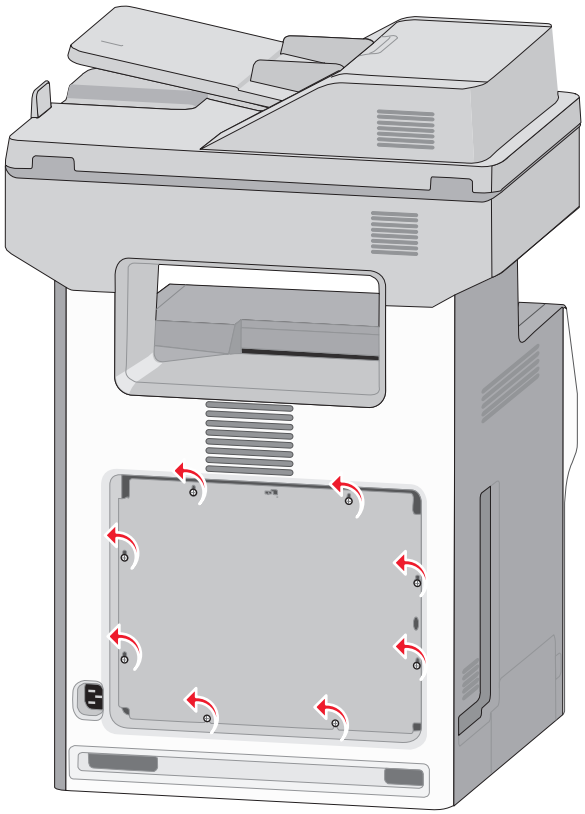

b Glisați uşor capacul în sus până când fiecare şurub se află în orificiu.

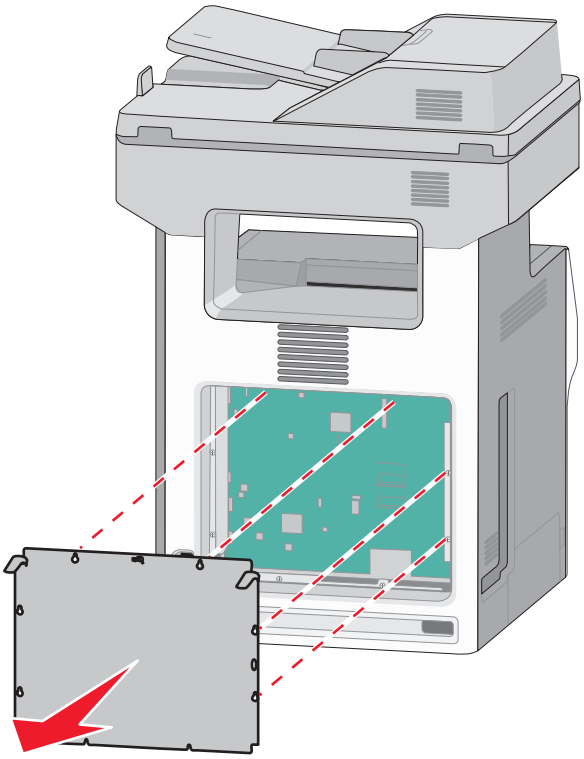

c Trageți capacul pentru a-l scoate.

2 Identificați conectorul potrivit pe placa de sistem.

Avertisment—Potențiale daune: Electricitatea statică deteriorează cu uşurință componentele electronice ale plăcii de sistem. Atingeți un element de metal al imprimantei înainte de a atinge orice componente sau conectori electrici ai plăcii de sistem.

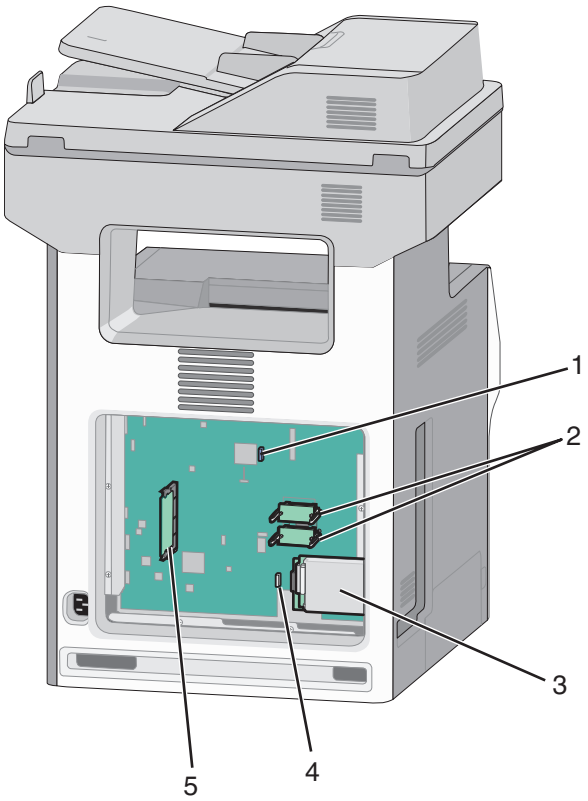

1	Conector pentru placă de fax
2	Conectori pentru cartele de memorie flash şi firmware
3	Conector hard disk imprimantă
4	Conector server intern de imprimare
5	Conector cartelă de memorie

3 Reataşați capacul plăcii de sistem.

Avertisment—Potențiale daune: Electricitatea statică deteriorează cu uşurință componentele electronice ale plăcii de sistem. Atingeți un element de metal al imprimantei înainte de a atinge orice componente sau conectori electrici ai plăcii de sistem.

a Aliniați orificiile cu şuruburile.

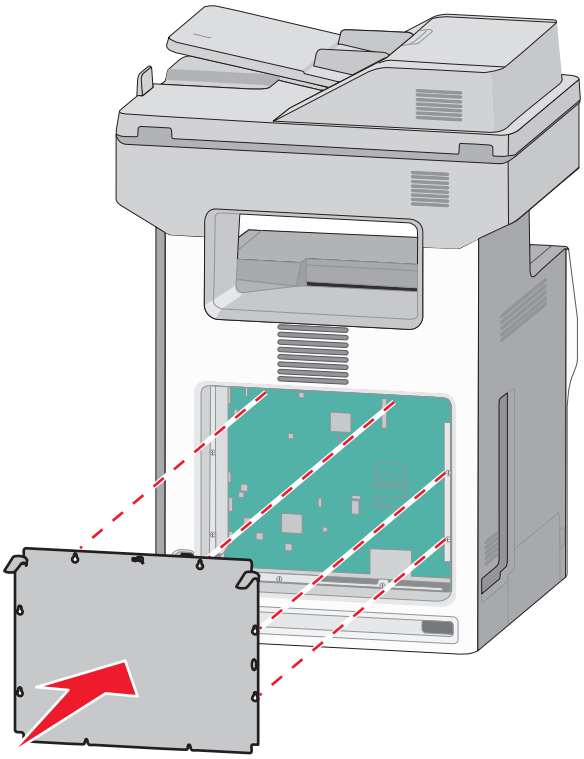

b Glisați capacul în jos, apoi înşurubați fiecare şurub de pe capac în sensul acelor de ceasornic, pentru a strânge.

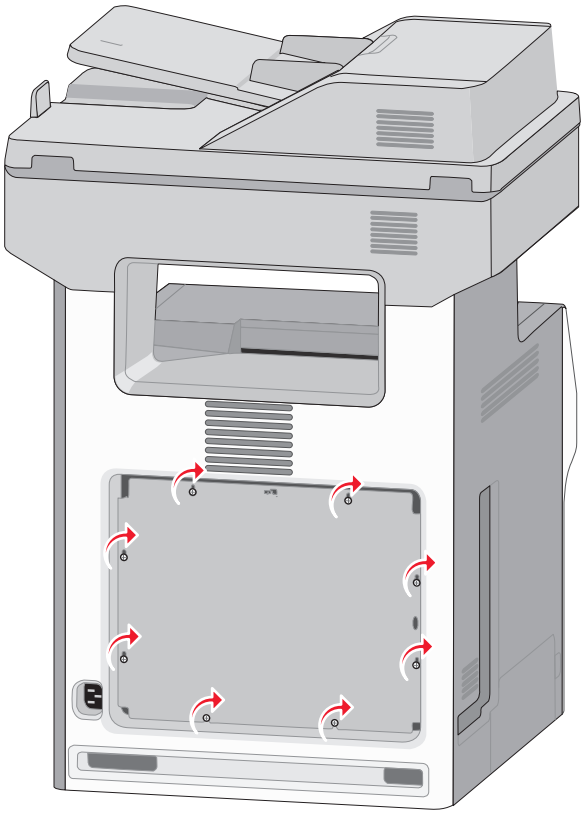

Instalarea unei cartele de memorie

ATENȚIONARE—PERICOL DE ELECTROCUTARE: Dacă accesați placa de sistem sau instalați dispozitive hardware ori de memorie opționale la un anumit timp după configurarea imprimantei, înainte de a continua opriți imprimanta şi deconectați cablul de tensiune de la priza de perete. Dacă există orice alte dispozitive ataşate la imprimantă, opriți-le şi pe acestea şi deconectați toate cablurile conectate la imprimantă.

Avertisment—Potențiale daune: Electricitatea statică deteriorează cu uşurință componentele electronice ale plăcii de sistem. Atingeți un element de metal al imprimantei înainte de a atinge orice componente sau conectori electrici ai plăcii de sistem.

O cartelă de memorie opțională poate fi achiziționată separat şi ataşată la placa de sistem.

1 Accesați placa de sistem.

   Pentru informații suplimentare, consultați „Accesarea plăcii de sistem” de la pagina 24.

   Notă: Această acțiune necesită o şurubelniță cu cap plat.

2 Despachetați cartela de memorie.

   Avertisment—Potențiale daune: Nu atingeți punctele de conectare de pe marginea cartelei. În caz contrar, puteți deteriora cartela.

3 Deschideți elementele de prindere ale conectorului pentru cartela de memorie.

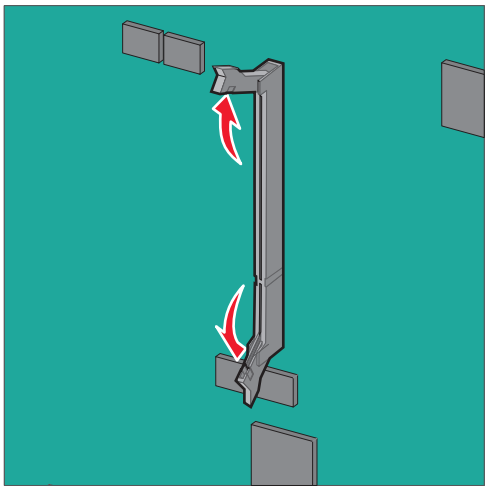

4 Aliniați crestătura (1) de pe cartela de memorie cu proeminența conectorului (2).

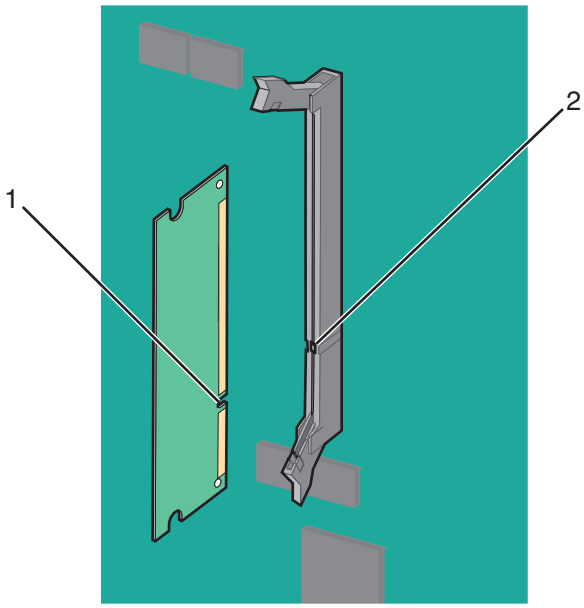

5 Împingeți drept cartela de memorie în conector până când se fixează pe poziție făcând *clic*, apoi împingeți elementele de prindere pentru a fixa ferm cartela în conector.

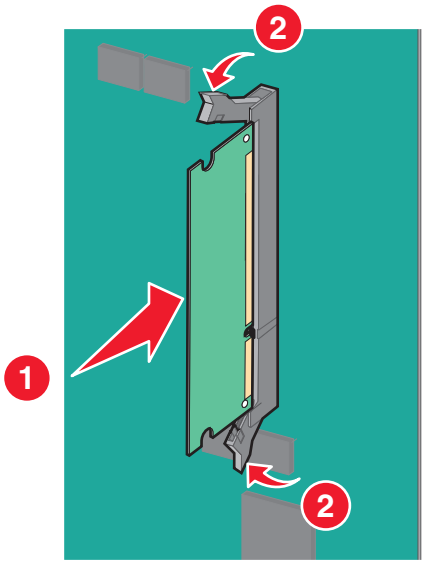

6 Reataşați capacul plăcii de sistem.

Instalarea unei cartele de memorie flash sau firmware

Placa de sistem are două conexiuni pentru o cartelă de memorie flash sau firmware opțională. Se poate instala numai câte una dintre aceste cartele, dar conectorii sunt interschimbabili.

ATENȚIONARE—PERICOL DE ELECTROCUTARE: Dacă accesați placa de sistem sau instalați dispozitive hardware ori de memorie opționale la un anumit timp după configurarea imprimantei, înainte de a continua opriți imprimanta şi deconectați cablul de tensiune de la priza de perete. Dacă există alte dispozitive ataşate la imprimantă, opriți-le şi pe acestea şi deconectați toate cablurile conectate la imprimantă.

Avertisment—Potențiale daune: Electricitatea statică deteriorează cu uşurință componentele electronice ale plăcii de sistem. Atingeți un element de metal al imprimantei înainte de a atinge orice componente sau conectori electrici ai plăcii de sistem.

Notă: Această acțiune necesită o şurubelniță cu cap plat.

1 Accesați placa de sistem.

Pentru informații suplimentare, consultați „Accesarea plăcii de sistem” de la pagina 24.

2 Despachetați cartela.

Avertisment—Potențiale daune: Evitați atingerea punctelor de conectare de pe marginea cartelei.

3 Ținând cartela din lateral, aliniați pinii de plastic (1) de pe cartelă cu orificiile (2) de pe placa de sistem.

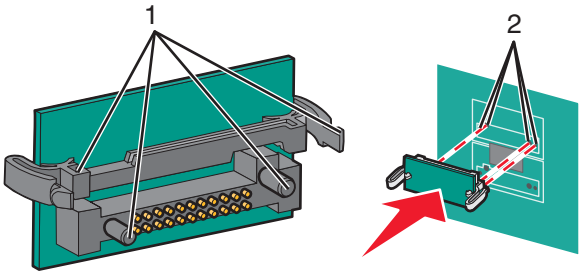

4 Împingeți ferm cartela pe poziție.

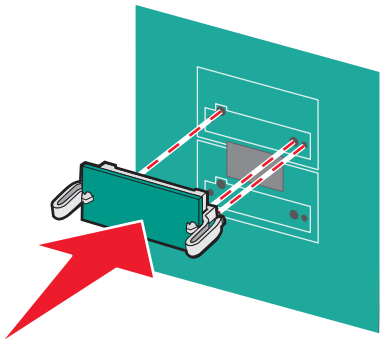

Avertisment—Potențiale daune: Aveți grijă să nu deteriorați conectorii.

Notă: Conectorul de pe cartelă trebuie să atingă pe întreaga sa lungime placa de sistem şi să fie la acelaşi nivel cu aceasta.

5 Reataşați capacul plăcii de sistem.

Notă: După instalarea software-ului de imprimantă şi a oricăror opțiuni, poate fi necesar să adăugați manual opțiunile în driverul de imprimantă, pentru a le face disponibile în cadrul lucrărilor de imprimare. Pentru informații suplimentare, consultați „Adăugarea opțiunilor disponibile în driverul de imprimare” de la pagina 45.

Instalarea unui port Internal Solutions Port

Placa de sistem acceptă un port opțional Lexmark Internal Solutions Port (ISP).

ATENȚIONARE—PERICOL DE ELECTROCUTARE: Dacă accesați placa de sistem sau instalați dispozitive hardware ori de memorie opționale la un anumit timp după configurarea imprimantei, înainte de a continua opriți imprimanta şi deconectați cablul de tensiune de la priza de perete. Dacă există orice alte dispozitive ataşate la imprimantă, opriți-le şi pe acestea şi deconectați toate cablurile conectate la imprimantă.

Avertisment—Potențiale daune: Electricitatea statică deteriorează cu uşurință componentele electronice ale plăcii de sistem. Atingeți un element de metal al imprimantei înainte de a atinge orice componente sau conectori electrici ai plăcii de sistem.

1. Accesați placa de sistem.

   Pentru informații suplimentare, consultați „Accesarea plăcii de sistem” de la pagina 24.

   Notă: Această acțiune necesită o şurubelniță cu cap plat.

2. Despachetați kitul ISP.

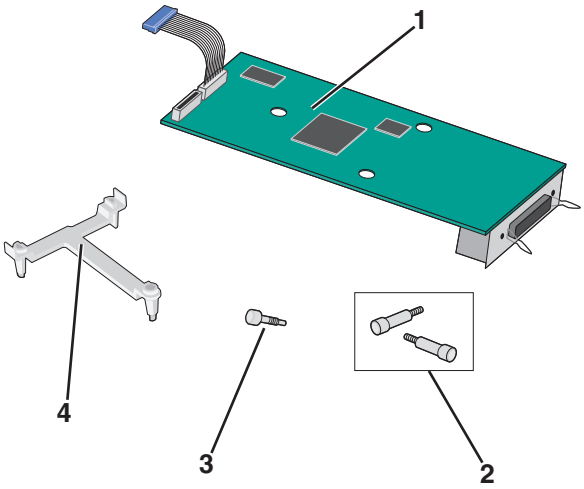

1	Soluție ISP
2	Şuruburi pentru soluția ISP
3	Şurub pentru elementul de fixare din plastic
4	Element de fixare din plastic

3 Găsiți orificiile corespunzătoare de pe placa de sistem, în care se vor alinia montanții distanțierului de plastic.

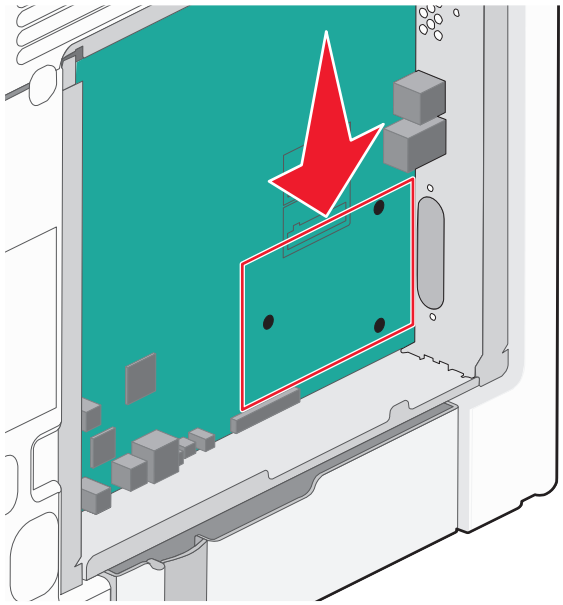

Notă: Dacă în prezent este instalat un hard disk de imprimantă opțional, îndepărtați-l. Pentru informații suplimentare, consultați „Dezinstalarea hard diskului de imprimantă” de la pagina 40.

4 Scoateți şuruburile, apoi scoateți capacul de metal de la deschizătura ISP.

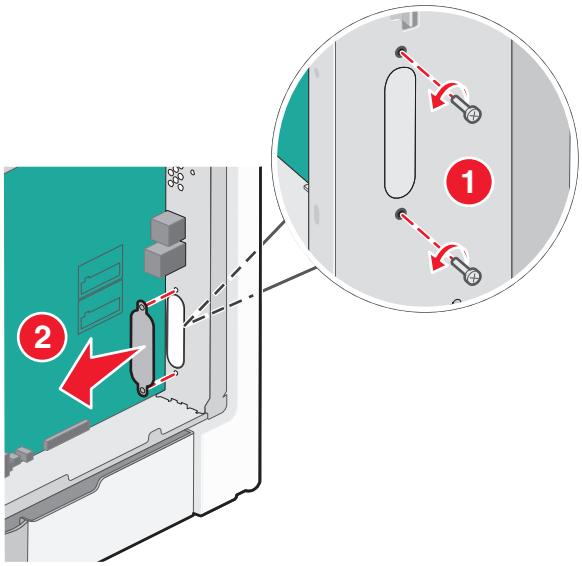

5 Ataşaţi soluţia ISP la placa de sistem.

a Aliniaţi montanţii distanţierului de plastic în orificiile de pe placa de sistem.

b Apucaţi marginile ISP şi ghidaţi-l în deschizătura carcasei plăcii de sistem, apoi aşezaţi-l uşor pe distanţierul din plastic.

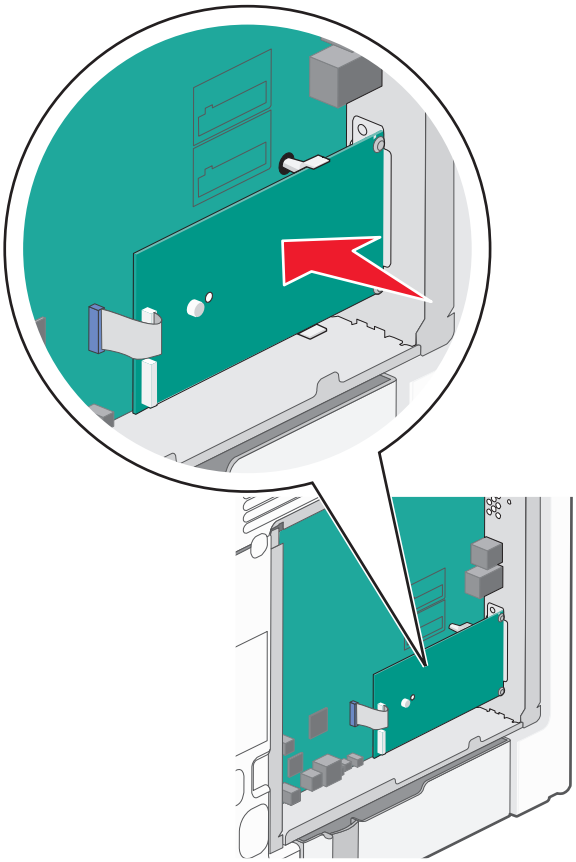

c Utilizaţi şurubul furnizat pentru a ataşa elementul de fixare din plastic la soluţia ISP.

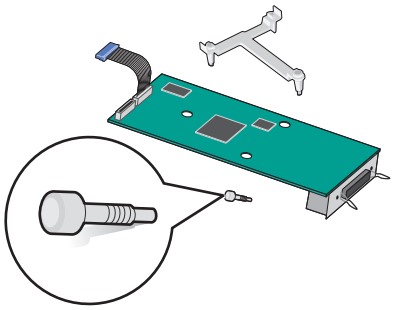

6 Conectați cablul de interfață al soluției ISP în priza codificată pe culori de pe placa de sistem.

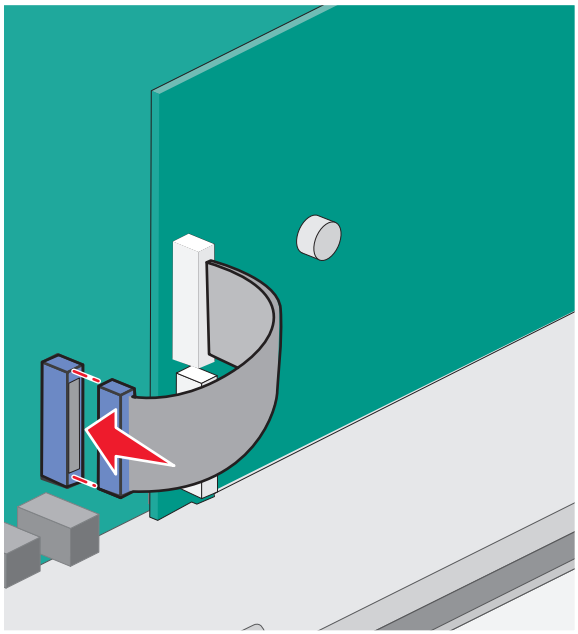

7 Utilizați cele două şuruburi pentru a ataşa ferm soluția ISP la carcasa plăcii de sistem.

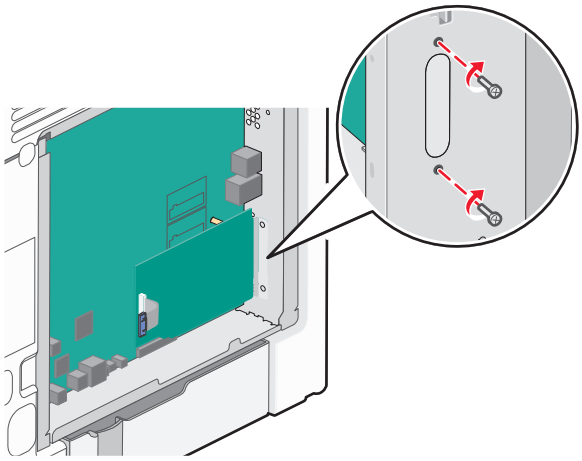

8 Reataşați capacul plăcii de sistem.

Notă: Dacă ați îndepărtat un hard disk de imprimantă opțional în timp ce ați instalat portul Internal Solutions Port, montați înapoi hard diskul imprimantei înainte de a reataşa capacul plăcii de sistem. Pentru informații suplimentare, consultați „Instalarea unui hard disk de imprimantă” de la pagina 35.

Instalarea unui hard disk de imprimantă

ATENȚIONARE—PERICOL DE ELECTROCUTARE: Dacă accesați placa de sistem sau instalați dispozitive hardware ori de memorie opționale la un anumit timp după configurarea imprimantei, înainte de a continua opriți imprimanta şi deconectați cablul de tensiune de la priza de perete. Dacă există orice alte dispozitive ataşate la imprimantă, opriți-le şi pe acestea şi deconectați toate cablurile conectate la imprimantă.

Avertisment—Potențiale daune: Electricitatea statică deteriorează cu uşurință componentele electronice ale plăcii de sistem. Atingeți un element de metal al imprimantei înainte de a atinge orice componente sau conectori electrici ai plăcii de sistem.

1 Accesați placa de sistem.

   Pentru informații suplimentare, consultați „Accesarea plăcii de sistem” de la pagina 24.

   Notă: Această acțiune necesită o şurubelniță cu cap plat.

2 Despachetați hard diskul imprimantei.

3 Găsiți orificiile corespunzătoare de pe placa de sistem, în care se vor alinia montanții distanțierului de plastic.

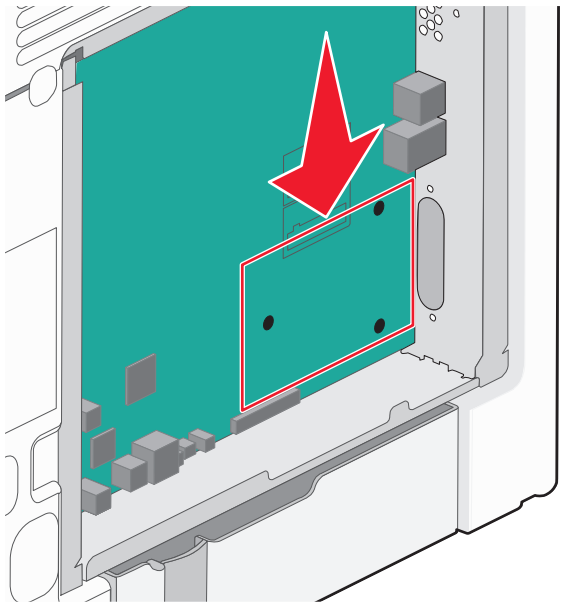

Notă: Dacă este instalat în prezent un ISP opțional, atunci hard diskul imprimantei trebuie instalat pe ISP.

Pentru a instala un hard disk de imprimantă pe ISP:

a Utilizați o şurubelniță cu cap plat pentru a slăbi şuruburile.

b Scoateți şuruburile ataşate la brațul de prindere al hard diskului de imprimantă, apoi scoateți brațul de prindere.

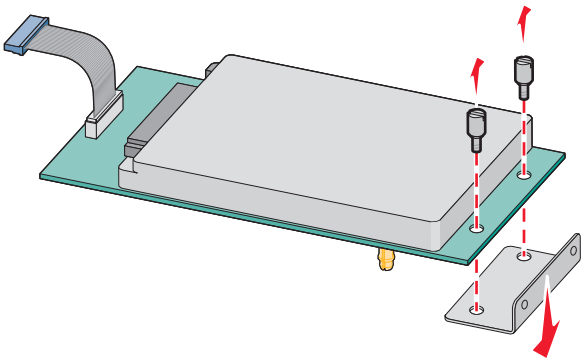

c Instalați hard diskul imprimantei pe ISP:

1. Apucați marginile ansamblului plăcii de circuite imprimate, apoi aliniați distanțierele hard diskului imprimantei cu orificiile de pe ISP.
2. Apăsați în jos hard diskul imprimantei, până când distanțierele se fixează pe poziție.

Avertisment—Potențiale daune: Nu apăsați pe centrul hard diskului de imprimantă. Dacă faceți acest lucru, hard diskul poate fi deteriorat.

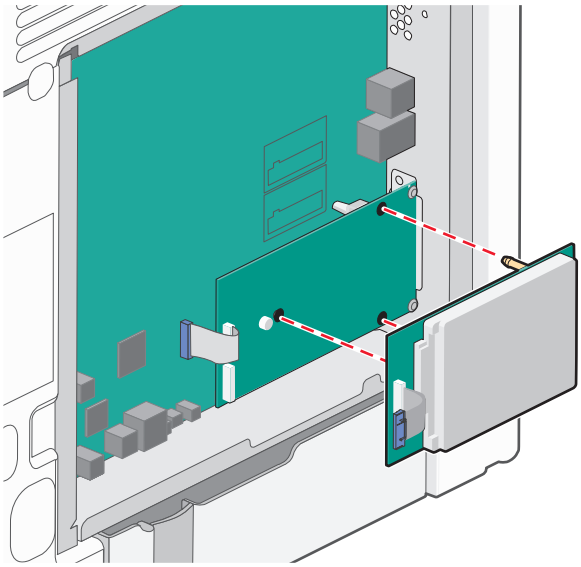

d Introduceți mufa cablului de interfață al hard diskului de imprimantă în priza din ISP.

Notă: Mufele şi prizele sunt codificate pe culori.

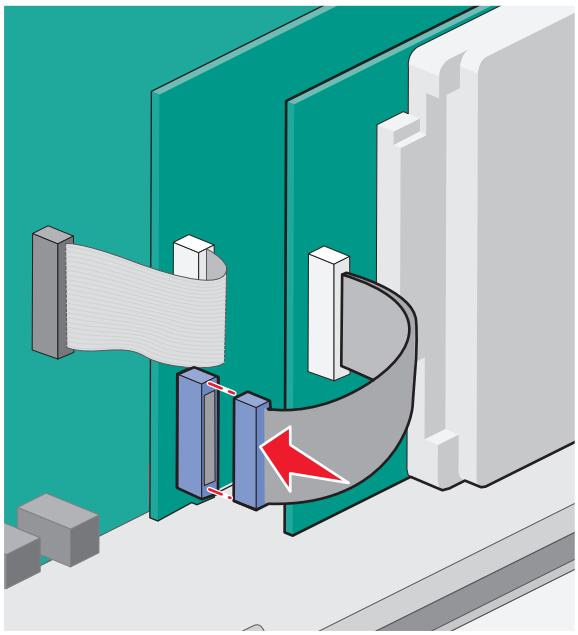

Pentru a instala un hard disk de imprimantă direct pe placa de sistem:

a Apucați marginile ansamblului plăcii de circuite imprimate, apoi aliniați distanțierele hard diskului imprimantei cu orificiile de pe placa de sistem. Apăsați în jos hard diskul imprimantei, până când distanțierele se fixează pe poziție.

Avertisment—Potențiale daune: Nu apăsați pe centrul hard diskului de imprimantă. Dacă faceți acest lucru, hard diskul poate fi deteriorat.

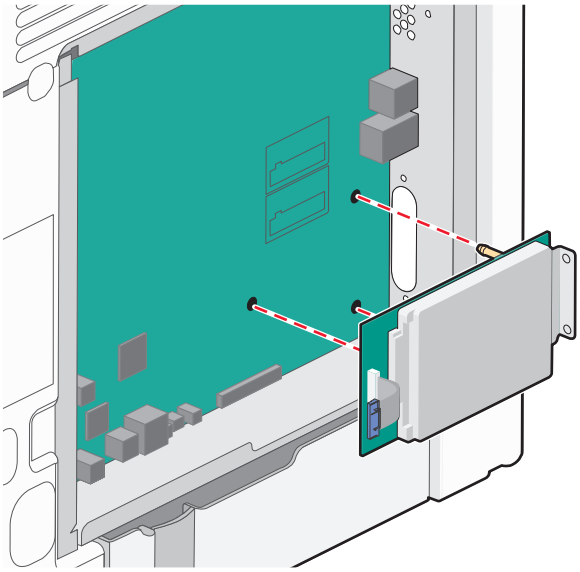

b Utilizați cele două şuruburi furnizate pentru a ataşa brațul de prindere al hard diskului de imprimantă.

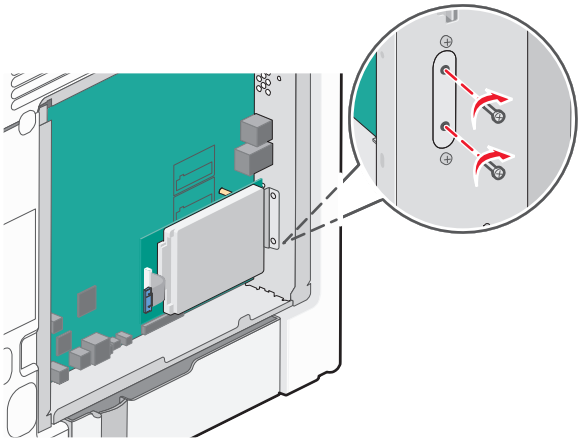

c Introduceți mufa cablului de interfață al hard diskului imprimantei în priza de pe placa de sistem.

Notă: Mufele şi prizele sunt codificate pe culori.

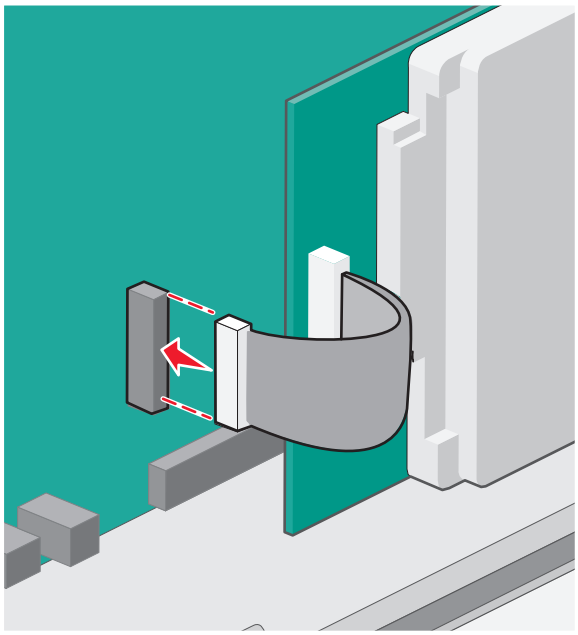

4 Reataşați capacul plăcii de sistem.

Dezinstalarea hard diskului de imprimantă

Avertisment—Potențiale daune: Electricitatea statică deteriorează cu uşurință componentele electronice ale plăcii de sistem. Atingeți un element de metal al imprimantei înainte de a atinge orice componente sau conectori electrici ai plăcii de sistem.

1 Accesați placa de sistem.

   Pentru informații suplimentare, consultați „Accesarea plăcii de sistem” de la pagina 24.

   Notă: Această acțiune necesită o şurubelniță cu cap plat.

2 Decuplați interfața hard diskului imprimantei de la placa de sistem, lăsând cablul ataşat la hard diskul imprimantei. Pentru a decupla cablul, strângeți pedala prizei de la cablul de interfață pentru a decupla elementele de prindere înainte de a trage cablul afară.

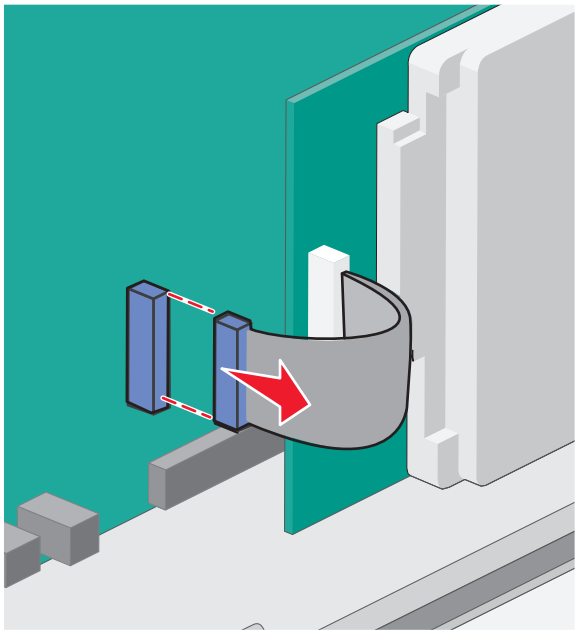

3 Scoateți şuruburile care conectează hard diskul la cuşca plăcii de sistem.

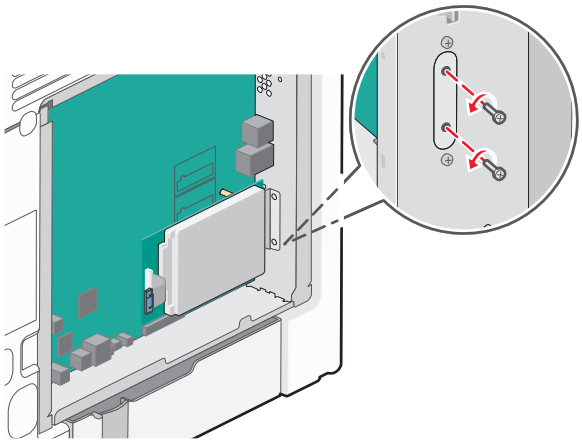

4 Scoateți hard diskul imprimantei prin ridicarea acestuia în sus, pentru a desprinde distanțierele.

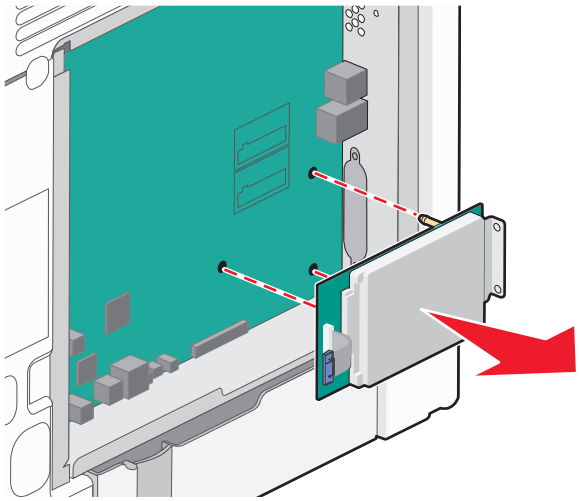

5 Puneți deoparte hard diskul de imprimantă.

6 Reataşați capacul plăcii de sistem.

Instalarea opțiunilor hardware

Ordinea instalării

ATENȚIONARE—RISC DE RĂNIRE: Imprimanta cântăreşte mai mult de 18 kg (40 livre) şi necesită două sau mai multe persoane cu experiență pentru a o ridica în siguranță.

ATENȚIONARE—PERICOL DE STRIVIRE: Configurațiile cu montare pe podea necesită mobilier suplimentar pentru stabilitate. Dacă utilizați o tavă de intrare de mare capacitate, o unitate duplex şi una sau mai multe opțiuni de intrare, trebuie să folosiți o platformă sau o bază pentru imprimantă. Dacă ați cumpărat o imprimantă multifuncțională (MFP) cu scaner, copiator şi fax, este nevoie de mobilier suplimentar. Pentru informații suplimentare, vizitați **www.lexmark.com/multifunctionprinters**.

ATENȚIONARE—PERICOL DE ELECTROCUTARE: Dacă accesați placa de sistem sau instalați dispozitive hardware ori de memorie opționale la un anumit timp după configurarea imprimantei, înainte de a continua opriți imprimanta şi deconectați cablul de tensiune de la priza de perete. Dacă există orice alte dispozitive ataşate la imprimantă, opriți-le şi pe acestea şi deconectați toate cablurile conectate la imprimantă.

Instalați imprimanta şi toate sertarele opționale în următoarea ordine:

- Alimentator opțional de înaltă capacitate de 2000 de coli
- Sertar opțional de 550 de coli
- Sertar opțional pentru suporturi speciale, de 550 de coli
- Imprimantă

Pentru informații despre instalarea unui sertar opțional, consultați documentația de configurare care însoțeşte opțiunea.

Avertisment—Potențiale daune: Tăvile din sertarul opțional de 550 de coli şi sertarul opțional cu suport special de 550 de coli pentru suporturi speciale nu sunt interschimbabile.

Instalarea sertarelor opționale

ATENȚIONARE—RISC DE RĂNIRE: Imprimanta cântăreşte mai mult de 18 kg (40 livre) şi necesită două sau mai multe persoane cu pregătire pentru a o ridica în siguranță.

ATENȚIONARE—PERICOL DE ELECTROCUTARE: Dacă accesați placa de sistem sau instalați dispozitive hardware ori de memorie opționale la un anumit timp după configurarea imprimantei, înainte de a continua opriți imprimanta şi deconectați cablul de tensiune de la priza de perete. Dacă există orice alte dispozitive ataşate la imprimantă, opriți-le şi pe acestea şi deconectați toate cablurile conectate la imprimantă.

ATENȚIONARE—PERICOL DE STRIVIRE: Configurațiile cu montare pe podea necesită mobilier suplimentar pentru stabilitate. Dacă utilizați o tavă de intrare de mare capacitate, o unitate duplex şi una sau mai multe opțiuni de intrare, trebuie să folosiți o platformă sau o bază pentru imprimantă. Dacă ați cumpărat o imprimantă multifuncțională (MFP) cu scaner, copiator şi fax, este nevoie de mobilier suplimentar. Pentru informații suplimentare, vizitați **www.lexmark.com/multifunctionprinters**.

1. Despachetați sertarul opțional, apoi îndepărtați toate materialele de ambalare.

   Notă: Sertarele opționale se blochează unul peste celălalt atunci când sunt stivuite. Scoateți unul câte unul sertarele stivuite, de sus în jos.

2. Plasați sertarul în aproprierea imprimantei.
3. Opriți imprimanta.
4. Aliniați imprimanta cu sertarul, apoi coborâți imprimanta pe poziție.

   Notă: O platformă cu rotile şi maximum patru distanțiere sunt acceptate în toate configurațiile de imprimantă. Pentru informații despre instalarea platformei cu rotile şi a distanțierului, consultați fişa de instrucțiuni livrată cu opțiunea.

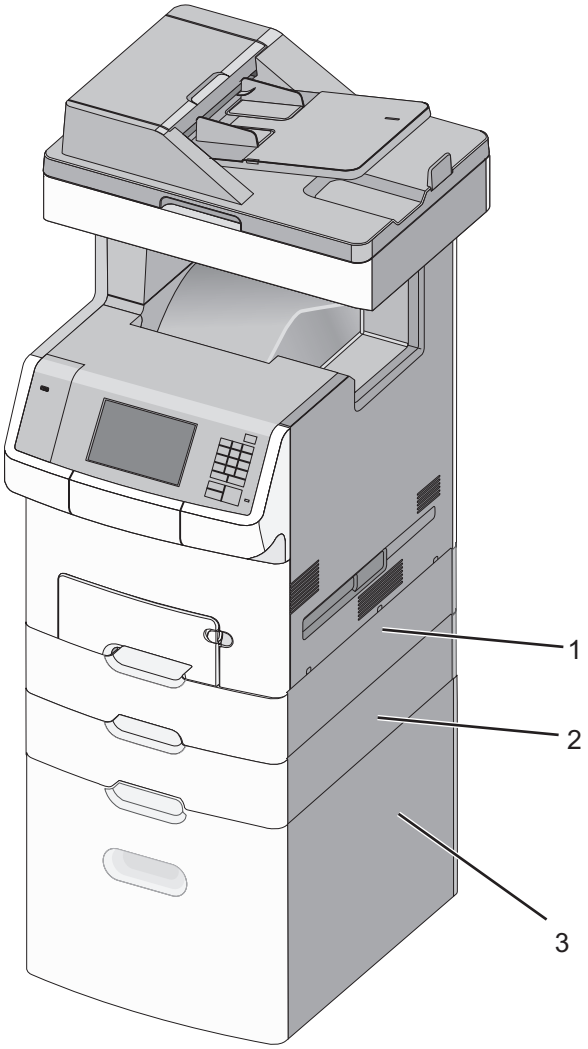

1	Sertar opțional cu suporturi speciale de 550-de coli
2	Sertar opțional de 550 de coli **Notă:** Acest sertar este standard pentru modelul de imprimantă X748dte.
3	Sertar opțional de 2000 de coli

5 Porniți din nou imprimanta.

Ataşarea cablurilor

ATENȚIONARE—PERICOL DE ELECTROCUTARE: Nu utilizați caracteristica fax în timpul unei furtuni cu fulgere. Nu instalați acest produs şi nu realizați conexiuni electrice sau prin cablu, cum ar fi la fax, la cablul de alimentare sau la telefon, în timpul unei furtuni cu fulgere.

1 Deschideți uşa de acces trăgând-o în afară şi spre dreapta.

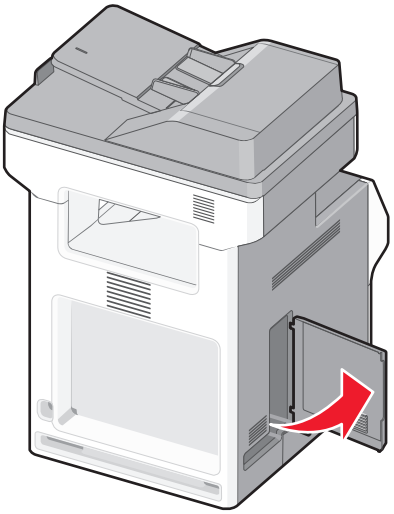

2 Potriviți cablul corespunzător cu portul adecvat.

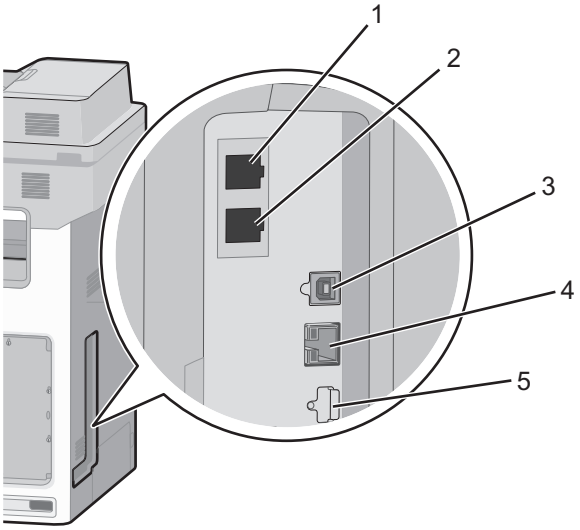

1	Port de fax
2	Port telefonic
3	Port Ethernet
4	Port imprimantă USB
5	Port USB

Avertisment—Potențiale daune: Nu atingeți cablul USB, niciun adaptor de rețea sau imprimanta în zona indicată în timpul imprimării. Se poate produce o pierdere de date sau o defecțiune.

3 Închideți uşa de acces, apoi potriviți bine cablul în partea stângă.

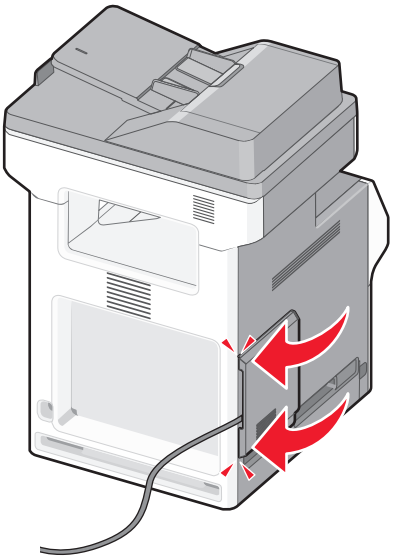

Notă: Puteți opta pentru scoaterea completă a uşii de acces şi depozitarea acesteia.

Configurarea software-ului imprimantei

Instalarea imprimantei

1 Obțineți o copie a pachetului de instalare a software-ului.
2 Executați scriptul de instalare a software-ului, apoi urmați instrucțiunile de pe ecranul computerului.
3 Pentru utilizatorii Macintosh, adăugați o imprimantă.

Notă: Obțineți adresa IP a imprimantei din secțiunea TCP/IP din meniul Network/Ports (Rețea/Porturi).

Adăugarea opțiunilor disponibile în driverul de imprimare

Pentru utilizatorii de Windows

1 Deschideți folderul de imprimante.

În Windows 8

Din secțiunea Căutare, tastați **rulare** şi apoi navigați la:

Executare > tastați **control imprimante** >**OK**

În Windows 7 sau versiunile anterioare

a Faceți clic pe sau pe **Start**, apoi faceți clic pe **Executare**.
b Tastați **control imprimante**.
c Apăsați pe **Enter** sau faceți clic pe **OK**.

2 Selectați imprimanta pe care doriți să o actualizați şi apoi alegeți oricare dintre următoarele variante:
   - Pentru Windows 7 sau variante ulterioare, selectați **Proprietăți imprimantă**.
   - Pentru versiuni anterioare, selectați **Proprietăți**.
3 Navigați la fila Configurație, apoi selectați **Actualizare imediată - Interogare imprimantă**.
4 Aplicați modificările.

Pentru utilizatorii de Macintosh

1 Din System Preferences (Preferințe sistem) din meniul Apple, navigați la imprimantă, apoi selectați **Options & Supplies** (Opțiuni şi consumabile).
2 Navigați în lista opțiunilor hardware şi adăugați toate opțiunile instalate.
3 Aplicați modificările.

Acces la rețea

Notă: Un Service Set Identifier (Identificator set servicii) (SSID) este un nume asociat unei rețele fără fir. Wired Equivalent Privacy (WEP), Wi-Fi Protected Access (WPA), WPA2 şi 802.1X - RADIUS sunt tipuri de securitate utilizate într-o rețea.

Pregătirea configurării imprimantei într-o rețea Ethernet

Pentru configurarea imprimantei într-o rețea Ethernet, pregătiți următoarele informații înainte de a începe:

Notă: Dacă rețeaua asociază automat adrese IP computerelor şi imprimantelor, continuați cu instalarea imprimantei.

- O adresă IP validă, unică, pe care imprimanta o va utiliza în rețea
- Gateway-ul rețelei
- Masca de rețea
- Un nume de recunoaştere pentru imprimantă (opțional)

  Notă: Un nume de recunoaştere vă ajută să identificați mai uşor imprimanta în rețea. Aveți posibilitatea să alegeți să utilizați numele de recunoaştere implicit pentru imprimantă sau să îi atribuiți un nume pe care să vi-l amintiți mai uşor.

Veți avea nevoie de un cablu Ethernet pentru a conecta imprimanta la rețea şi un port disponibil prin care imprimanta să se conecteze fizic la rețea. Pentru a evita potențiale probleme cauzate de un cablu defect, utilizați un cablu de rețea nou ori de câte ori este posibil.

Pregătirea configurării imprimantei fără fir într-o rețea fără fir

Note:

- Asigurați-vă că punctul de acces (routerul fără fir) este pornit şi funcționează corespunzător.
- Nu conectați cablurile de instalare sau de rețea până ce nu vi se solicită acest lucru în software-ul de configurare.

Asigurați-vă că aveți următoarele informații înainte de a configura imprimanta într-o rețea fără fir:

- **SSID**—SSID este cunoscut, de asemenea, ca nume al rețelei.
- **Wireless Mode (Mod fără fir) sau Network Mode (Mod rețea)** - modul este fie infrastructură, fie ad hoc.
- **Canal (pentru rețele ad hoc)**-În cazul rețelelor cu infrastructură, valoarea pentru canal este stabilită automat.

  Unele rețele ad-hoc vor necesita, de asemenea, o setare automată. Consultați persoana responsabilă cu asistența de sistem, dacă nu sunteți sigur ce canal să selectați.
- **Security Method (Metodă de securitate)** - Există patru opțiuni de bază pentru metoda de securitate:
  - Cheia WEP

    Dacă rețeaua utilizează mai multe chei WEP, introduceți până la patru chei în spațiile furnizate. Selectați cheia utilizată în prezent în rețea selectând cheia implicită de transmitere WEP.
  - cheie sau cod de acces WPA sau WPA2

    WPA include criptarea ca strat suplimentar de securitate. Opțiunile sunt AES sau TKIP. Criptarea trebuie setată la acelaşi tip pe router şi pe imprimantă; în caz contrar, imprimanta nu va fi capabilă să comunice în rețea.
  - 802.1X–RADIUS

    Dacă instalați imprimanta într-o rețea 802.1X, veți avea nevoie de următoarele:
    - Tip de autentificare
    - Tip de autentificare internă
    - Nume de utilizator şi parolă 802.1X
    - Certificate
  - No security (Fără securitate)

    Dacă rețeaua fără fir nu utilizează niciun tip de securitate, nu veți avea nicio informație de securitate.

    Notă: Utilizarea unei rețele fără fir nesecurizate nu este recomandată.

Note:

- Dacă nu cunoaşteți SSID-ul pentru rețeaua la care este conectat computerul, lansați utilitarul fără fir al adaptorului de rețea al computerului şi căutați numele rețelei. Dacă nu puteți să găsiți SSID-ul sau informațiile de securitate pentru rețea, consultați documentația care a însoțit punctul de acces sau contactați persoana care asigură asistența sistemului.
- Pentru a găsi cheia sau codul de acces WPA/WPA2 prepartajat al rețelei fără fir, consultați documentația care a fost furnizată cu punctul de acces, serverul Embedded Web Server asociat cu punctul de acces sau consultați persoana care asigură asistența sistemului.

Instalarea imprimantei într-o rețea fără fir (Windows)

Înainte de instalarea imprimantei într-o rețea fără fir, asigurați-vă că:

- Rețeaua fără fir este configurată şi funcționează corect.
- Computerul pe care îl utilizați este conectat la aceeaşi rețea fără fir în care doriți să instalați şi imprimanta.

1. Conectați cablul de tensiune la imprimantă, apoi la o priză cu împământare corespunzătoare şi porniți imprimanta.

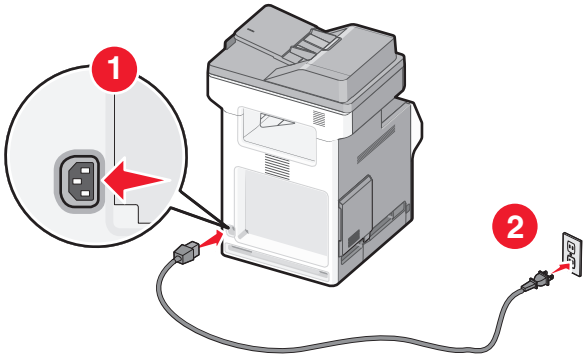

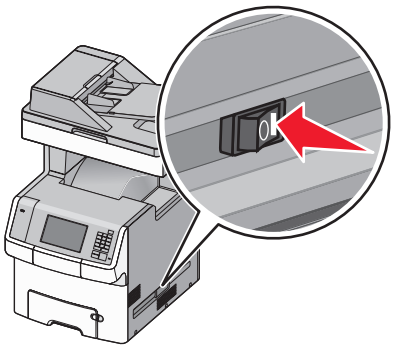

Notă: Asiguraţi-vă că imprimanta şi computerul sunt pornite şi pregătite complet.

Avertisment—Potențiale daune: Nu conectați cablul USB decât atunci când vi se solicită pe ecranul computerului.

2 Obțineți o copie a pachetului de instalare a software-ului.
- De pe CD-ul *Software şi documentație* primit odată cu imprimanta.
- De pe site-ul nostru web:
  Accesați **http://support.lexmark.com** şi navigați la:
  ASISTENȚĂ ŞI DESCĂRCĂRI > selectați imprimanta > selectați sistemul de operare

3 Faceți dublu clic pe pachetul de instalare a software-ului.

Aşteptați să apară fereastra de dialog pentru instalare.

Dacă utilizați CD-ul *Software şi documentație* şi dialogul de instalare nu apare, atunci procedați astfel:

În Windows 8

Utilizând butonul Search (Căutare), introduceți textul **run** (executare) şi navigați la:

Lista de aplicații >**Run (Executare)** > introduceți textul **D:\setup.exe** >**OK**

În Windows 7 şi versiunile anterioare

a Faceți clic pe sau pe **Start** şi pe **Run (Executare)**.

b În caseta de dialog Start Search (Pornire căutare) sau Run (Executare), introduceți **D:\setup.exe**.

c Apăsați pe **Enter** sau faceți clic pe **OK**.

Notă: D este litera unității CD sau DVD.

4 Dați clic pe **Install (Instalare)**, apoi urmați instrucțiunile de pe ecranul computerului.

5 Când vi se solicită să alegeți un tip de conexiune, selectați **Wireless connection (Conexiune fără fir)**.

6 Din dialogul Wireless Configuration (Configurare fără fir), selectați **Guided Setup (Recommended) - Configurare asistată (Recomandat)**.

Notă: Alegeți **Advanced Setup (Configurare complexă)** numai dacă doriți să particularizați instalarea.

7 Conectați temporar un cablu USB între computerul din rețeaua fără fir şi imprimantă.

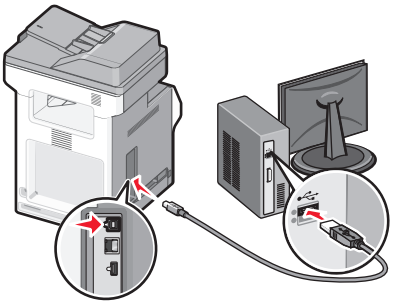

Notă: După configurarea imprimantei, software-ul vă îndrumă să deconectați cablul USB temporar pentru a imprima în modul fără fir.

8 Urmați instrucțiunile de pe ecranul computerului.

Notă: Pentru informații suplimentare privind permiterea accesului altor computere în rețea pentru utilizarea imprimantei fără fir, consultați *Ghidul pentru lucrul în rețea*.

Instalarea imprimantei într-o rețea fără fir (Macintosh)

Notă: Asigurați-vă că deconectați cablul Ethernet la instalarea imprimantei într-o rețea fără fir.

Pregătirea pentru configurarea imprimantei

1 Conectați cablul de tensiune la imprimantă, apoi la o priză cu împământare corespunzătoare şi porniți imprimanta.

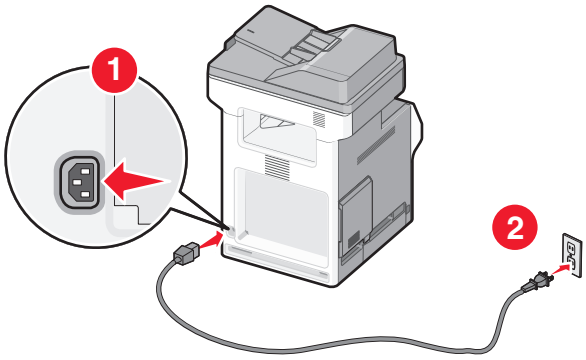

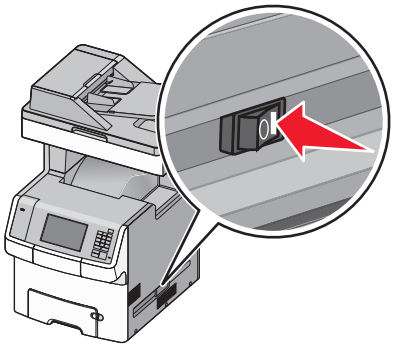

2 Localizați adresa MAC a imprimantei.

a De la panoul de control al imprimantei, navigați la:

>**Reports (Rapoarte)** > >**Network Setup Page (Pagină de configurare pentru rețea)** >

sau

>**Reports (Rapoarte)** >**Network Setup Page (Pagină de configurare pentru rețea)**

b În secțiunea Standard Network Card (Placă de rețea standard), căutați **UAA (MAC)**.

Notă: Veți avea nevoie ulterior de aceste informații.

Introduceți informațiile despre imprimantă

1 Accesați opțiunile AirPort:

În Mac OS X versiunea 10.5 sau o versiune ulterioară

Din meniul Apple, navigați la oricare dintre următoarele opțiuni:

- **System Preferences (Preferințe sistem)** >**Network (Rețea)** >**Wi-Fi**
- **System Preferences (Preferințe sistem)** >**Network (Rețea)** >**AirPort**

Pentru Mac OS X versiunea 10.4

Din Finder (Selector), navigați la:

Applications (Aplicații) >**Internet Connect (Conectare la Internet)** >**AirPort**

2 Din meniul pop-up Network Name (Nume rețea), selectați **print server [yyyyyy] (server de imprimare [yyyyyy])**, unde **y**-urile sunt ultimele şase cifre ale adresei MAC localizate pe foaia de adrese MAC.

3 Deschideți un browser Web.

4 Din meniul Bookmarks (Marcaje), selectați, selectați **Show (Afişare)** sau **Show All Bookmarks (Afişarea tuturor marcajelor)**.

5 Sub COLLECTIONS (COLECȚII), selectați **Bonjour** sau **Rendezvous**, apoi faceți dublu clic pe numele imprimantei.

Notă: Aplicația desemnată sub numele *Rendezvous* în Mac OS X versiunea 10.2 este denumită acum *Bonjour* de compania Apple Inc.

6 Din Embedded Web Server, navigați la locația informațiilor cu setările rețelei fără fir.

Configurați imprimanta pentru acces fără fir

1 Tastați numele de rețea (SSID) în câmpul corespunzător.

2 Dacă utilizați un punct de acces (router fără fir), selectați **Infrastructure (Infrastructură)** ca setare Network Mode (Mod Rețea).

3 Selectați tipul de securitate pe care doriți să îl utilizați pentru protejarea rețelei fără fir.

4 Introduceți informațiile de securitate necesare pentru conectarea imprimantei la rețeaua fără fir.

5 Faceți clic pe **Submit (Remitere)**.

6 Deschideți aplicația AirPort pe computer:

În Mac OS X versiunea 10.5 sau o versiune ulterioară

Din meniul Apple, navigați la oricare dintre următoarele opțiuni:

- **System Preferences (Preferințe sistem)** >**Network (Rețea)** >**Wi-Fi**
- **System Preferences (Preferințe sistem)** >**Network (Rețea)** >**AirPort**

Pentru Mac OS X versiunea 10.4

Din Finder (Selector), navigați la:

Applications (Aplicații) >**Internet Connect (Conectare la Internet)** >**AirPort**

7 Din meniul pop-up Network (Rețea), selectați numele rețelei fără fir.

Configurați computerul pentru a utiliza imprimanta în mod fără fir

Pentru a tipări la o imprimantă din rețea, fiecare utilizator Macintosh trebuie să instaleze un fişier de driver personalizat pentru imprimantă şi să creeze o coadă de tipărire în utilitarul de configurare a imprimantei sau în Print Center (Centrul de imprimare).

1 Instalați un fişier driver de imprimantă pe computer:
   a Obțineți o copie a pachetului de instalare a software-ului.
      - De pe CD-ul *Software şi documentație* primit odată cu imprimanta.
      - De pe site-ul nostru web:
        Accesați **http://support.lexmark.com** şi navigați la:
        ASISTENȚĂ ŞI DESCĂRCĂRI > selectați imprimanta > selectați sistemul de operare
   b Dați dublu clic pe pachetul de instalare al imprimantei.
   c Urmați instrucțiunile de pe ecranul computerului.
   d Selectați o destinație, apoi dați clic pe **Continue (Continuare)**.
   e Din ecranul Easy Install (Instalare uşoară), dați clic pe **Install (Instalare)**.
   f Introduceți parola de utilizator, apoi dați clic pe **OK**.
      Toate aplicațiile necesare sunt instalate pe computer.
   g Dați clic pe **Close (Închidere)** după terminarea instalării.
2 Adăugați imprimanta:
   a Pentru imprimare IP:

      În Mac OS X versiunea 10.5 sau o versiune ulterioară

      1 Din meniul Apple, navigați la oricare dintre următoarele opțiuni:
         - **System Preferences (Preferințe sistem)** >**Print & Scan (Imprimare şi scanare)**
         - **System Preferences (Preferințe sistem)** >**Print & Fax (Imprimare şi fax)**
      2 Dați clic pe **+**.
      3 Dacă este necesar, dați clic pe **Add Printer or Scanner (Adăugare imprimantă sau scanner)** sau pe **Add Other Printer or Scanner (Adăugare altă imprimantă sau scanner)**.
      4 Dați clic pe fila **IP**.
      5 Tastați adresa IP a imprimantei în câmpul adresă, apoi faceți clic pe **Add (Adăugare)**.

Pentru Mac OS X versiunea 10.4

1. Din Finder (Selector), navigați la:
   Applications (Aplicații) >**Utilities (Utilitare)**
2. Faceți dublu clic pe **Printer Setup Utility (Utilitar de configurare imprimantă)** sau pe **Print Center (Centru de imprimare)**.
3. Din Printer List (Listă imprimante), alegeți **Add (Adăugare)**, apoi faceți clic pe **IP Printer (Imprimantă IP)**.
4. Tastați adresa IP a imprimantei în câmpul adresă, apoi faceți clic pe **Add (Adăugare)**.

b Pentru imprimarea AppleTalk:

Note:

- Asigurați-vă că AppleTalk este activat pe imprimanta dvs.
- Această caracteristică este acceptată numai în Mac OS X versiunea 10.5 şi versiunile anterioare.

Pentru Mac OS X versiunea 10.5

1. Din meniul Apple, navigați la:
   System Preferences (Preferințe sistem) >**Print & Fax (Imprimare şi fax)**
2. Dați clic pe **+**, apoi navigați la:
   AppleTalk > selectați imprimanta din listă >**Add (Adăugare)**

Pentru Mac OS X versiunea 10.4

1. Din Finder (Selector), navigați la:
   Applications (Aplicații) >**Utilities (Utilitare)**
2. Faceți dublu clic pe **Printer Setup Utility (Utilitar de configurare imprimantă)** sau pe **Print Center (Centru de imprimare)**.
3. Din Printer List (Listă imprimante), faceți clic pe **Add (Adăugare)**.
4. Dați clic pe fila **Default Browser (Browser implicit)** >**More Printers (Mai multe imprimante)**.
5. Din primul meniu pop-up, selectați **AppleTalk**.
6. Din al doilea meniu pop-up, selectați **Local AppleTalk Zone (Zonă locală AppleTalk)**.
7. Selectați imprimanta din listă, apoi faceți clic pe **Add (Adăugare)**.

Modificarea setărilor de port după instalarea unei noi rețele Internal Solutions Port

Când în imprimantă este instalat un nou Lexmark Internal Solutions Port (ISP), configurațiile imprimantei pe computerele care accesează imprimanta trebuie actualizate, deoarece imprimantei i se va atribui o nouă adresă IP. Toate computerele care accesează imprimanta trebuie să fie actualizate cu această nouă adresă IP.

Note:

- Dacă imprimanta are o adresă IP statică, nu trebuie să faceți nicio modificare la configurațiile computerelor.
- În cazul în care computerele sunt configurate să utilizeze un nume de rețea în locul unei adrese IP, atunci nu trebuie făcute modificări la configurațiile computerelor.
- Dacă adăugați un ISP fără fir la o imprimantă configurată anterior pentru o conexiune Ethernet, asigurați-vă că imprimanta este deconectată de la rețeaua Ehternet atunci când configurați imprimanta pentru a lucra fără fir. Dacă imprimanta este conectată la rețeaua Ethernet, atunci configurația wireless se va finaliza, dar acest ISP wireless va fi inactiv. Pentru a activa ISP fără fir deconectați imprimanta de la rețeaua Ethernet, opriți imprimanta şi reporniți-o.
- Este activă numai câte o conexiune la rețea. Dacă doriți să comutați tipul de conexiune între conexiunea Ethernet şi cea fără fir, trebuie să opriți imprimanta, să conectați cablul (pentru a comuta la o conexiune Ethernet) sau să deconectați cablul (pentru a comuta la o conexiune fără fir), apoi să reporniți imprimanta.

Pentru utilizatorii de Windows

1. Deschideți un browser Web, apoi tastați adresa IP a imprimantei în câmpul de adrese.

   Note:

   - Vizualizați adresa IP a imprimantei pe panoul de control al imprimantei. Adresa IP apare ca patru seturi de numere separate prin puncte, cum ar fi 123.123.123.123.
   - Dacă utilizați un server proxy, dezactivați-l temporar pentru a încărca corect pagina Web.

2. Deschideți folderul de imprimante.

   În Windows 8

   Din butonul Căutare, tastați **Executare** şi apoi navigați la:

   Lista de Aplicații >**Executare** > tastați **control printers** >**OK**

   În Windows 7 sau versiunile anterioare

   a. Faceți clic pe sau pe **Start**, apoi faceți clic pe **Executare**.
   b. În caseta de dialog Pornire căutare sau Executare, introduceți **control printers** (control imprimante, dacă sistemul de operare este în limba română).
   c. Apăsați pe **Enter** sau faceți clic pe **OK**.

3. Pentru a selecta imprimanta care s-a modificat, procedați într-unul dintre următoarele două moduri:
   - Apăsați şi mențineți apăsată imprimanta şi apoi selectați **Proprietăți imprimantă**.
   - Faceți clic cu butonul din dreapta pe imprimantă şi apoi selectați **Proprietăți imprimantă** (Windows 7 sau versiuni ulterioare) sau **Proprietăți** (versiuni anterioare).

   Notă: Dacă există mai multe copii ale imprimantei, actualizați pe fiecare cu noua adresă IP.

4 Faceți clic pe fila **Porturi**.

5 Selectați portul din listă, apoi faceți clic pe **Configurare port**.

6 Tastați noua adresă IP în câmpul „Numele imprimantei sau adresa IP”.

7 Faceți clic pe **OK** >**Închidere**.

Pentru utilizatorii de Macintosh

1 Deschideți un browser Web, apoi tastați adresa IP a imprimantei în câmpul de adrese.

Note:

- Vizualizați adresa IP a imprimantei pe panoul de control al imprimantei. Adresa IP apare ca patru seturi de numere separate prin puncte, cum ar fi 123.123.123.123.
- Dacă utilizați un server proxy, dezactivați-l temporar pentru a încărca corect pagina Web.

2 Adăugați imprimanta.
- Pentru imprimarea IP:
  - a Din meniul Apple, navigați la oricare dintre următoarele opțiuni:
    - – **Preferințe sistem** >**Imprimare şi scanare**
    - – **Preferințe sistem** > **Imprimare şi fax**
  - b Faceți clic pe **+**.
  - c Faceți clic pe fila **IP**.
  - d Introduceți adresa IP a imprimantei în câmpul de adrese, apoi faceți clic pe **Adăugare**.
- Pentru imprimarea AppleTalk:

  Note:

  - – Asigurați-vă că AppleTalk este activat pe imprimanta dvs.
  - – Această caracteristică este acceptată numai în Mac OS X versiunea 10.5
  - a Din meniul Apple, navigați la:
    Preferințe sistem > **Imprimare şi fax**
  - b Faceți clic pe **+**, apoi navigați la:
    AppleTalk > selectați imprimanta >**Adăugare**

Configurarea imprimării prin cablu serial

Utilizați imprimarea prin cablu serial pentru a imprima chiar şi când computerul este la distanță de imprimantă sau pentru a imprima la o viteză redusă.

După instalarea portului serial sau de comunicații (COM), configurați imprimanta şi computerul. Asigurați-vă că ați conectat cablul serial la portul COM de la imprimantă.

1 Setați parametrii din imprimantă.
- a Din panoul de control al imprimantei, navigați la meniul cu setările de port.
- b Localizați meniul pentru setările portului serial şi ajustați setările, dacă este necesar.
- c Salvați noile setări, apoi imprimați o pagină cu setări de meniu.

2 Instalați driverul imprimantei.

a Obțineți o copie a pachetului de instalare a software-ului.

- De pe CD-ul *Software şi documentație* primit odată cu imprimanta
- De pe site-ul nostru web:
  Accesați **http://support.lexmark.com** şi navigați la:
  ASISTENȚĂ ŞI DESCĂRCĂRI > selectați imprimanta > selectați sistemul de operare

b Faceți dublu clic pe pachetul de instalare a software-ului.
Aşteptați să apară fereastra de dialog pentru instalare.
Dacă utilizați CD-ul *Software şi documentație* şi dialogul de instalare nu apare, atunci procedați astfel:

În Windows 8

Utilizând butonul Search (Căutare), introduceți textul **run** (executare) şi navigați la:
Lista de aplicații > **Run (Executare)** > introduceți textul **D:\setup.exe** > **OK**

În Windows 7 şi versiunile anterioare

1 Dați clic pe sau pe **Start** şi pe **Run (Executare)**.
2 În caseta de dialog Start Search (Pornire căutare) sau Run (Executare), introduceți **D:\setup.exe**.
3 Apăsați pe **Enter** sau dați clic pe **OK**.

Notă: D este litera unității CD sau DVD.

c Dați clic pe **Install (Instalare)**.

d Urmați instrucțiunile de pe ecranul computerului.

e Selectați **Advanced (Setări avansate)** şi dați clic pe **Continue (Continuare)**.

f Din dialogul Configure Printer Connection (Configurare conexiune imprimantă), selectați un port.

g Dacă portul nu apare pe listă, dați clic pe **Refresh (Reîmprospătare)** sau navigați la:
Add port (Adăugare port) > selectați un tip de port > introduceți informațiile necesare > **OK**

h Dați clic pe **Continue (Continuare)** > **Finish (Finalizare)**.

3 Setați parametrii pentru portul COM.

După instalarea driverului de imprimantă, setați parametrii pentru portul serial în portul COM atribuit driverului imprimantei.

Notă: Asigurați-vă că parametrii pentru portul serial din portul COM corespund parametrilor pentru portul serial setați în imprimantă.

a Deschideți Device Manager (Managerul de dispozitive).

În Windows 8

Utilizând butonul Search (Căutare), introduceți textul **run** (executare) şi navigați la:
Lista de aplicații > **Run (Executare)** > introduceți textul **devmgmt.msc** > **OK**

În Windows 7 şi versiunile anterioare

1 Dați clic pe sau pe **Start**, apoi dați clic pe **Run (Executare)**.
2 În caseta Start Search (Pornire căutare) sau în dialogul Run (Executare), introduceți textul **devmgmt.msc**.
3 Apăsați pe **Enter** sau dați clic pe **OK**.

b Faceți dublu clic pe **Ports (COM & LPT) - Porturi (COM şi LPT)** pentru a extinde lista de porturi disponibile.

c Efectuați oricare dintre următoarele operații:
- Țineți apăsat pe portul COM unde ați ataşat cablul serial la computer (exemplu: COM1).
- Dați clic dreapta pe portul COM unde ați ataşat cablul serial la computer (exemplu: COM1).

d Din meniul care apare, selectați **Properties (Proprietăți)**.

e În fila Port Settings (Setări port), setați parametrii pentru serial la aceeaşi parametri pentru serial din imprimantă.

Pentru setările imprimantei, consultați titlul serial al paginii cu setări de meniu.

f Dați clic pe **OK**, apoi închideți toate dialogurile.

g Imprimați o pagină de test pentru a verifica instalarea imprimantei.

Verificarea configurării imprimantei

După instalarea tuturor opțiunilor hardware şi software şi pornirea imprimantei, verificați dacă imprimanta este configurată corect, imprimând următoarele:

- **Pagina cu setări pentru meniuri**-Utilizați această pagină pentru a verifica dacă toate opțiunile imprimantei sunt instalate corect. Va apărea o listă cu opțiunile instalate în partea inferioară a paginii. Dacă o opțiune instalată nu este listată, aceasta nu este instalată corect. Scoateți opțiunea şi instalați-o din nou.
- **Pagina de configurare a rețelei**—Dacă imprimanta un model de rețea şi este conectată la o rețea, imprimați o pagină de configurație a rețelei pentru a verifica conexiunea la rețea. Această pagină oferă şi informații importante legate de configurarea tipăririi în rețea.

Imprimarea unei pagini cu setările de meniu

Din ecranul de început, navigați la:

> **Reports (Rapoarte)** > **Menu Settings Page (Pagină de setări meniuri)**

Imprimarea unei pagini de configurare pentru rețea

Dacă imprimanta este conectată la o rețea, imprimați o pagină de configurare pentru rețea pentru a verifica conexiunea la rețea. Această pagină oferă şi informații importante legate de configurarea imprimării în rețea.

1 Din ecranul de început, navigați la:

> **Reports (Rapoarte)** > **Network Setup Page (Pagină de configurare pentru rețea)**

2 Consultați prima secțiune a paginii de configurare pentru rețea pentru a verifica dacă starea este **Connected (Conectat)**.

Dacă starea afişată este **Not Connected (Neconectat)**, conexiunea la rețeaua LAN poate să nu fie activă sau poate să existe o defecțiune a cablului de rețea. Consultați persoana care asigură asistența sistemului pentru a afla o soluție, apoi imprimați altă pagină de configurare pentru rețea.

Încărcarea hârtiei şi a suporturilor de tipărire speciale

Selectarea şi manevrarea hârtiei şi a suporturilor de imprimare speciale pot afecta eficiența imprimării documentelor. Pentru informații suplimentare, consultați „Evitarea blocajelor” de la pagina 259 şi „Depozitarea hârtiei” de la pagina 79.

Setarea dimensiunii şi a tipului de hârtie

Din ecranul de început, navigați la:

>**Paper Menu (Meniu Hârtie)** >**Paper Size/Type (Dimensiune/Tip hârtie)** > selectați o tavă > selectați dimensiunea sau tipul hârtiei >**Submit (Remitere)**

Note:

- Setarea Paper Size (Dimensiune hârtie) este stabilită automat, în funcție de poziția ghidajelor de hârtie din fiecare tavă, cu excepția tăvii standard de 550 de coli (Tava 1) şi a alimentatorului multifuncțional.
- Setarea Paper Size (Dimensiune hârtie) pentru tava 1 şi pentru alimentatorul multifuncțional trebuie realizată manual din meniul Paper Size (Dimensiune hârtie).
- Setarea implicită din fabrică pentru Paper Type (Tip hârtie) este Plain Paper (Hârtie simplă).
- Setarea Paper Type (Tip hârtie) trebuie realizată manual pentru toate tăvile.

Configurarea setărilor pentru formatul universal de hârtie

Setarea Dimensiune universală hârtie este o setare definită de utilizator care permite imprimarea pe dimensiuni de hârtie care nu au fost prestabilite în meniurile imprimantei. Setați dimensiunea hârtiei pentru tava specificată pe Universal atunci când dimensiunea dorită nu este disponibilă în meniul Dimensiune hârtie. Apoi, specificați toate setările următoare de dimensiune pentru Universal:

- Units of Measure (Unități de măsură)
- Lățime portret
- Înălțime portret

Notă: Dimensiunea universală cea mai mică acceptată este 76 x 127 mm (3 x 5 inchi); cea mai mare este 216 x 356 mm (8,5 x 14 inchi).

1. Din ecranul de început, navigați la:

   > **Meniu Hârtie** > **Configurare universală** > **Unități de măsură** > selectați o unitate de măsură

2. Atingeți **Lățime portret** sau **Înălțime portret** > selectați lățimea sau înălțimea > **Remitere.**

Încărcarea tăvii standard sau opționale de 550 de coli

Imprimanta are o tavă standard de 550 de coli (Tava 1) şi poate avea până la patru tăvi opționale de 550 de coli, inclusiv tava pentru suporturi speciale. Pentru dimensiunile de hârtie înguste, cum ar fi hârtia A6 şi plicurile, utilizați tava pentru suporturi speciale. Pentru informații suplimentare, consultați „Încărcarea tăvii opționale pentru suporturi speciale, cu capacitate de 550 de coli” de la pagina 62.

ATENȚIONARE—RISC DE RĂNIRE: Pentru a reduce riscul de instabilitate a echipamentului, încărcați separat fiecare sertar sau tavă pentru hârtie. Păstrați închise toate celelalte tăvi, până când este necesar să le deschideți.

1 Trageți tava complet în afară.

Notă: Nu scoateți tăvile în timpul unei operații de tipărire sau în timp ce pe afişaj apare mesajul **Busy** (Ocupat). În caz contrar poate surveni un blocaj.

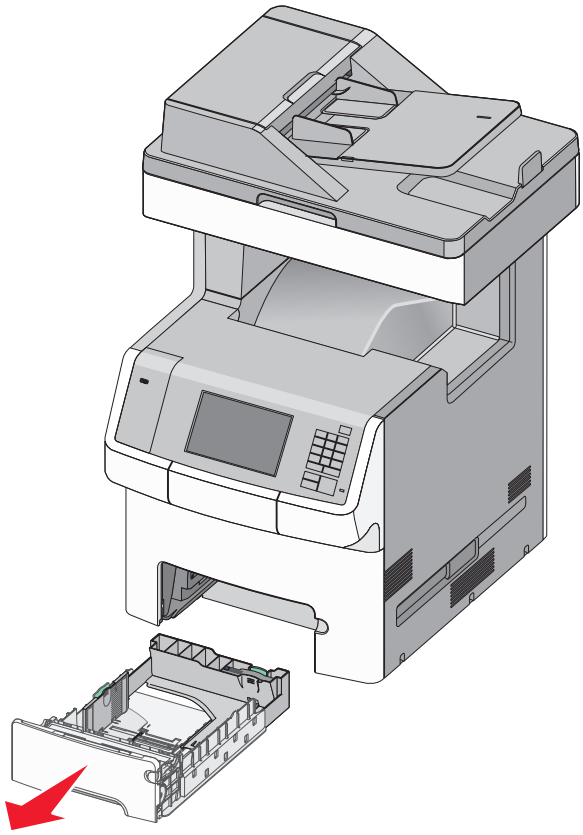

2 Strângeţi şi glisaţi ghidajul de lăţime în poziţia corectă pentru dimensiunea hârtiei pe care o încărcaţi.

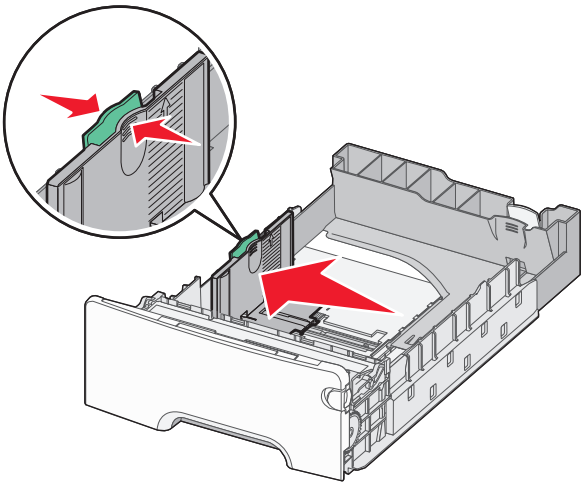

Notă: Utilizaţi indicatorii de dimensiune a hârtiei din partea de jos a tăvii pentru a vă ajuta să poziţionaţi ghidajele de lungime şi lăţime.

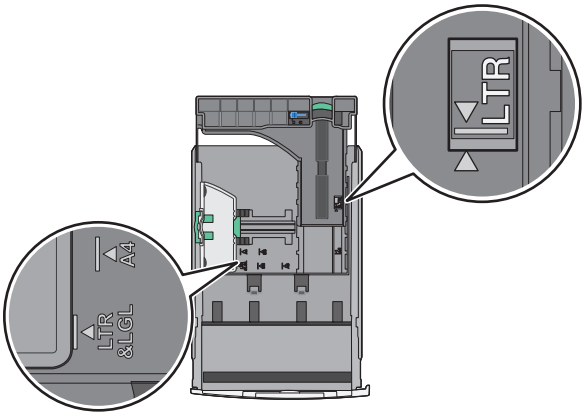

3 Strângeţi şi glisaţi ghidajul de lungime în poziţia corectă pentru dimensiunea hârtiei pe care o încărcaţi.

Note:

- Pentru unele dimensiuni de hârtie, de exemplu, Letter, Legal sau A4, strângeţi şi deplasaţi ghidajul de lungime spre înapoi, pentru adaptarea la lungimea hârtiei pe care o încărcaţi.
- Ghidajul de lungime are un dispozitiv de blocare. Pentru deblocarea ghidajului de lungime, glisaţi spre stânga butonul din partea superioară a ghidajului. Pentru blocare, glisaţi butonul spre dreapta după selectarea unei lungimi.

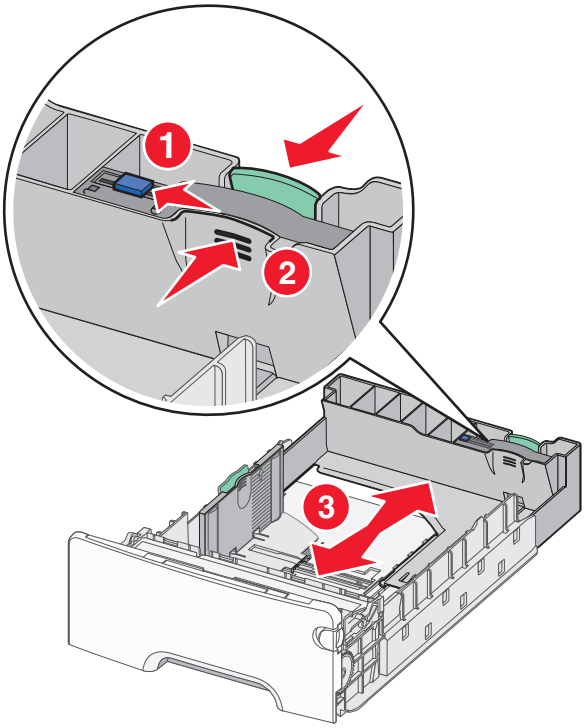

4 Flexați uşor colile înainte şi înapoi pentru a le dezlipi. Nu pliați şi nu îndoiți hârtia. Îndreptați marginile pe o suprafață plană.

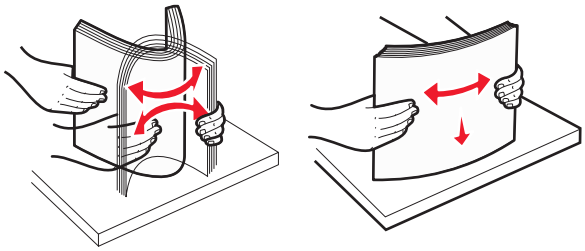

5 Încărcați teancul în partea din spate a tăvii, cu latura recomandată pentru imprimare aşezată cu fața în sus.

Note:

- Când încărcați coli cu antet pretipărit pentru tipărire pe o singură față, plasați antetul în partea din față a tăvii.
- Când încărcați coli cu antet pretipărit pentru imprimare pe două fețe, plasați antetul cu fața în jos, în partea din spate a tăvii.

Imprimarea pe o față

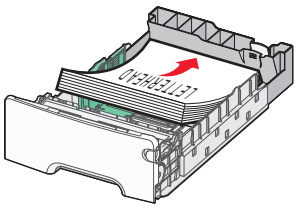

Imprimarea pe două fețe (duplex)

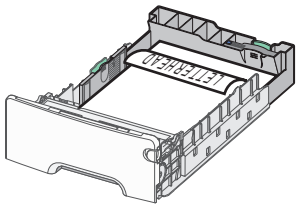

Notă: Asigurați-vă că hârtia nu depăşeşte indicatorul de umplere maximă cu hârtie, situat în partea stângă a tăvii.

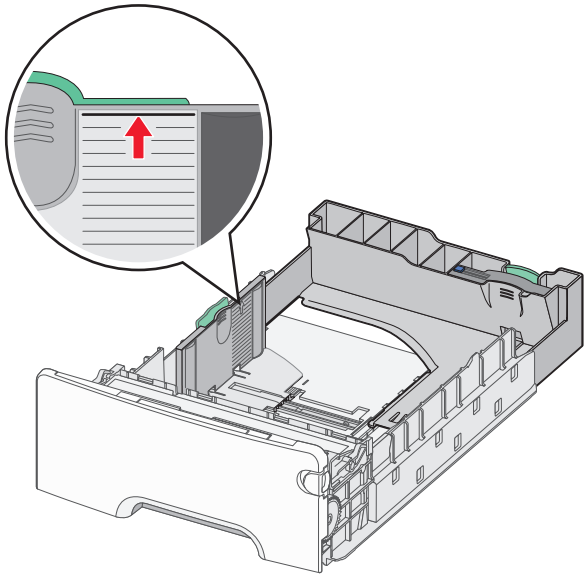

Avertisment—Potențiale daune: Supraîncărcarea tăvii poate cauza blocaje de hârtie şi deteriorarea imprimantei.

6 Introduceți tava.

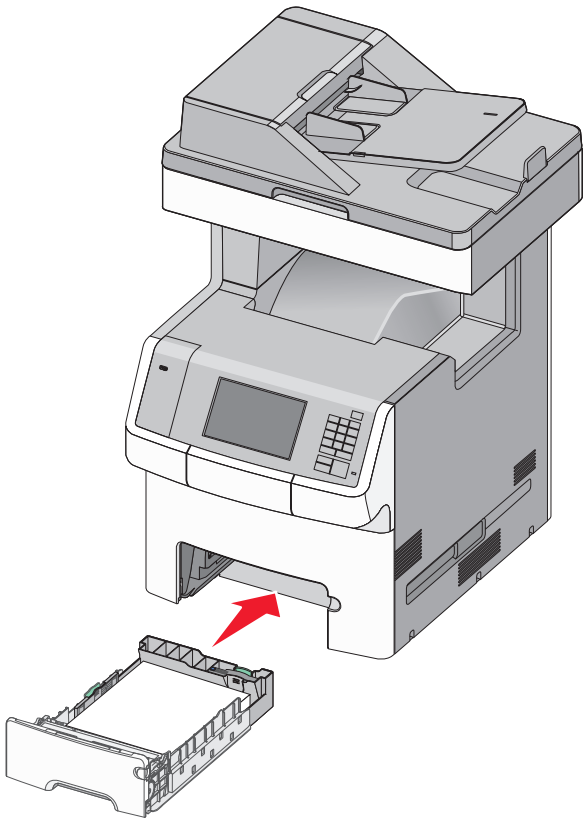

7 De la panoul de control al imprimantei, verificați setarea pentru dimensiunea şi tipul hârtiei pentru tavă în funcție de hârtia pe care ați încărcat-o.

Încărcarea tăvii opționale pentru suporturi speciale, cu capacitate de 550 de coli

Tava opțională pentru suporturi speciale, cu capacitate de 550 de coli (Tava 2) acceptă dimensiuni de hârtie înguste, cum ar fi plicurile şi A6.

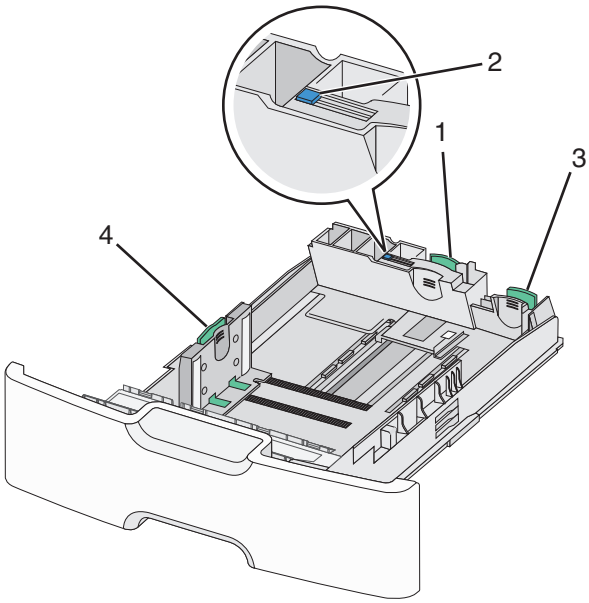

1	Ghidajele principale de lungime
2	Sistemul de blocare al ghidajelor de lungime
3	Ghidajele secundare de lungime
4	Ghidajul de lățime

ATENȚIONARE—RISC DE RĂNIRE: Pentru a reduce riscul de instabilitate a echipamentului, încărcați separat fiecare sertar sau tavă pentru hârtie. Păstrați închise toate celelalte tăvi, până când este necesar să le deschideți.

Note:

- Pentru instrucțiuni cu privire la încărcarea dimensiunilor de hârtie mai mari decât A6 şi decât plicurile, consultați „Încărcarea tăvii standard sau opționale de 550 de coli” de la pagina 58.
- Pentru o listă completă a dimensiunilor de hârtie acceptate, consultați secțiunea „Dimensiuni, tipuri şi greutăți ale hârtiei acceptate” din *Ghidul utilizatorului*.

Încărcarea dimensiunilor de hârtie înguste, cum ar fi plicurile şi hârtia A6

1 Trageți tava complet în afară.

Notă: Nu scoateți tăvile în timpul unei operații de tipărire sau în timp ce pe afişaj apare mesajul **Busy** (Ocupat). În caz contrar poate surveni un blocaj.

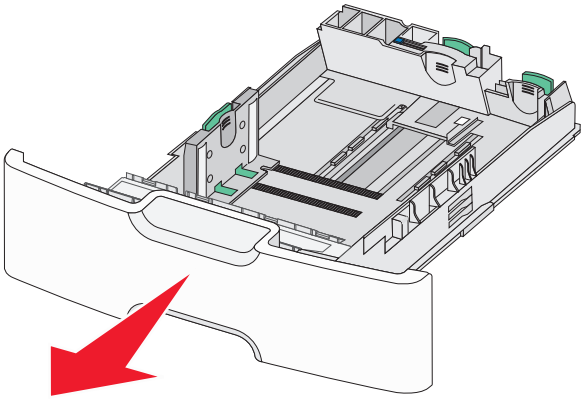

2 Strângeţi şi deplasaţi ghidajul principal de lungime spre dvs. până când se opreşte.

Note:

- Ghidajul de lungime are un dispozitiv de blocare. Pentru deblocarea ghidajului de lungime, glisaţi spre stânga butonul din partea superioară a ghidajului. Pentru blocare, glisaţi butonul spre dreapta după selectarea unei lungimi.
- Puteţi să glisaţi ghidajul secundar de lungime numai când ghidajul principal de lungime ajunge la marginea ghidajului de lăţime.

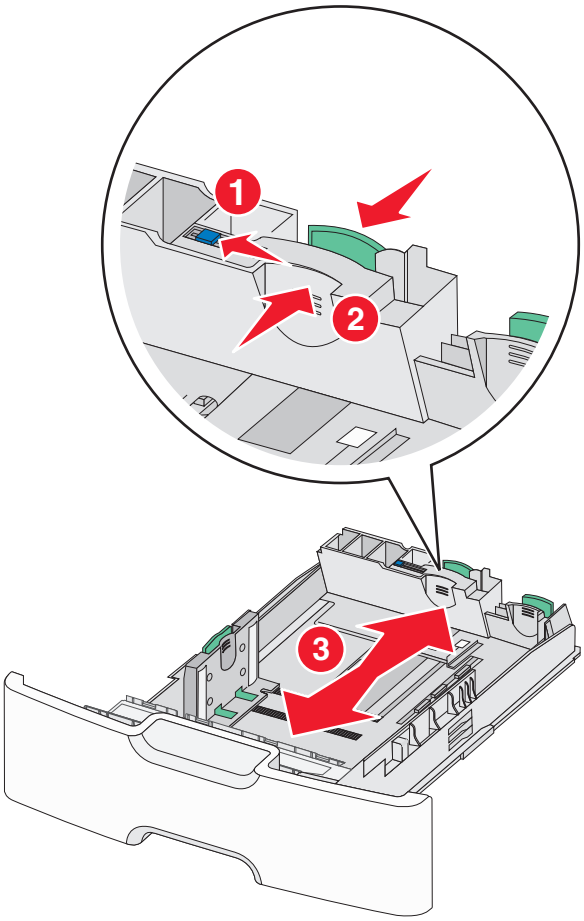

3 Strângeţi şi glisaţi ghidajul de lăţime în poziţia corectă pentru dimensiunea hârtiei pe care o încărcaţi.

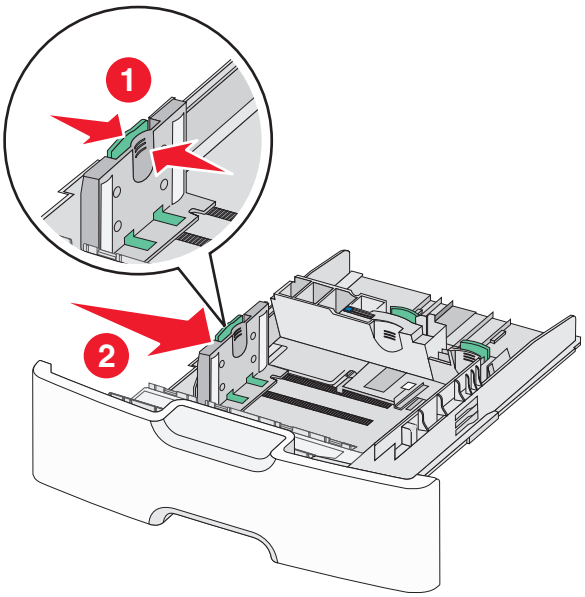

Notă: Utilizaţi indicatorii de dimensiune a hârtiei din partea de jos a tăvii pentru a vă ajuta să poziţionaţi ghidajul de lăţime.

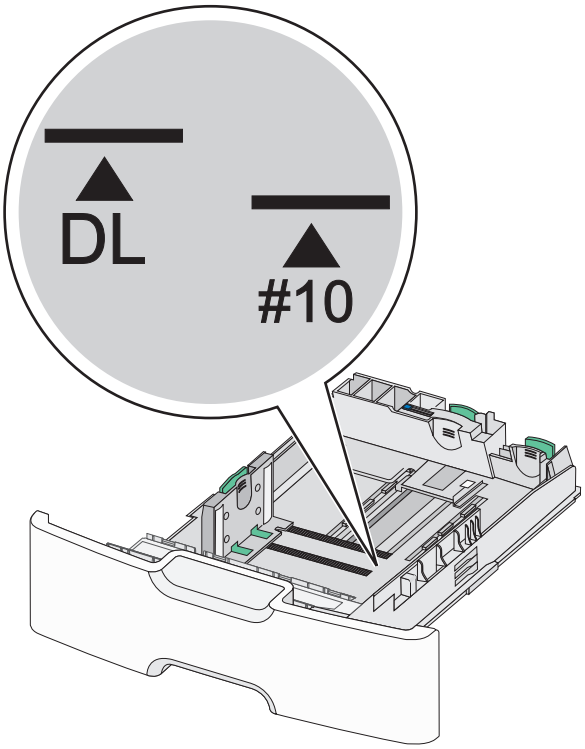

4 Strângeţi şi glisaţi ghidajul secundar de lungime în poziţia corectă pentru dimensiunea hârtiei pe care o încărcaţi.

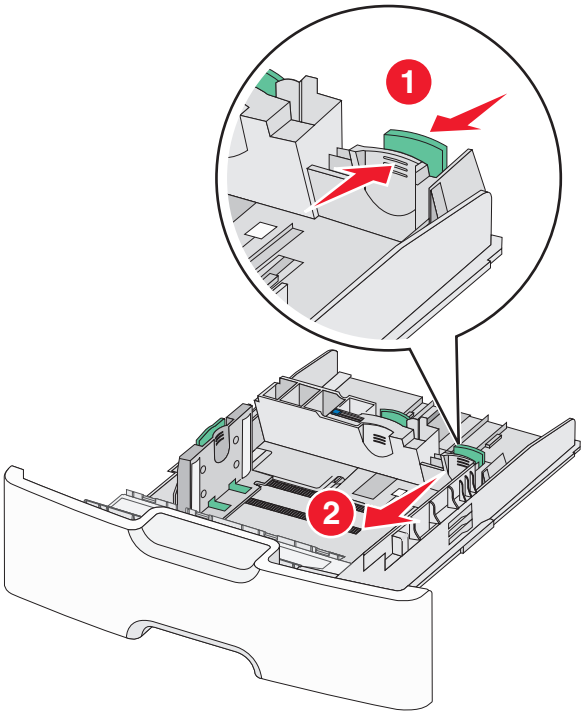

5 Flexaţi uşor colile înainte şi înapoi pentru a le dezlipi. Nu pliaţi şi nu îndoiţi hârtia. Îndreptaţi marginile pe o suprafaţă plană.

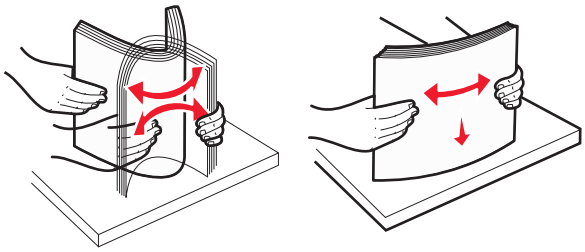

6 Încărcaţi teancul de hârtie cu faţa recomandată pentru imprimare orientată în sus.

Note:

- Încărcaţi plicurile în aşa fel încât partea pentru timbru să intre prima în imprimantă.
- Asiguraţi-vă că hârtia nu depăşeşte indicatorul de umplere maximă cu hârtie, situat în lateralul ghidajului de lăţime.

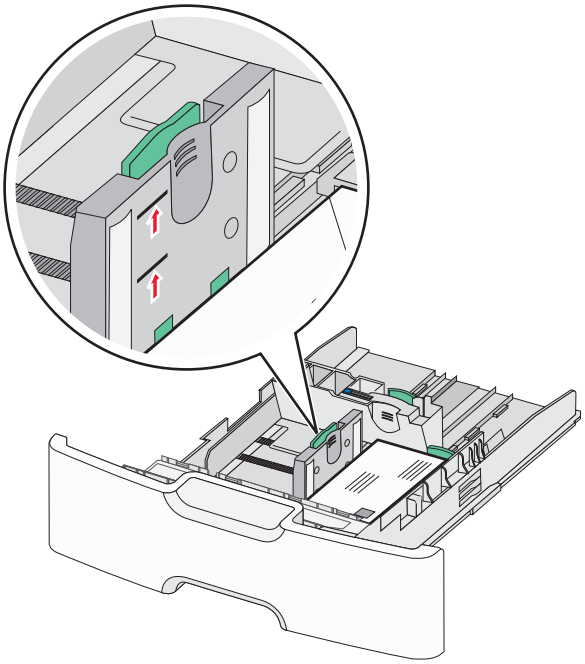

Avertisment—Potențiale daune: Supraîncărcarea tăvii poate cauza blocaje de hârtie şi deteriorarea imprimantei.

7 Introduceți tava.

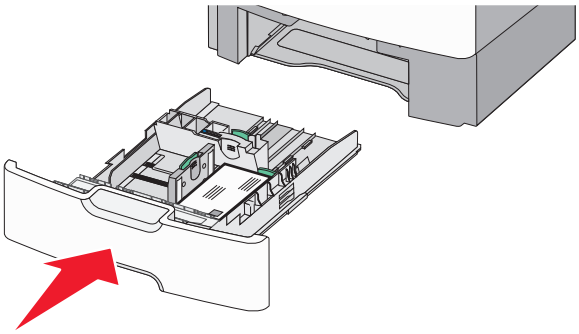

8 De la panoul de control al imprimantei, verificați setarea pentru dimensiunea şi tipul hârtiei pentru tavă în funcție de hârtia pe care ați încărcat-o.

Notă: Când încărcați hârtie lungă, precum Legal, Letter şi A4, readuceți ghidajul secundar de lungime în poziția inițială. Strângeți şi glisați ghidajul până când face *clic* pe poziție.

Încărcarea alimentatorului de înaltă capacitate de 2000 de coli

ATENȚIONARE—RISC DE RĂNIRE: Pentru a reduce riscul de instabilitate a echipamentului, încărcați separat fiecare tavă pentru hârtie. Păstrați închise toate celelalte tăvi, până când este necesar să le deschideți.

1 Trageți tava afară.

2 Trageți în sus şi glisați ghidajul de lățime în poziția corectă pentru dimensiunea hârtiei pe care o încărcați.

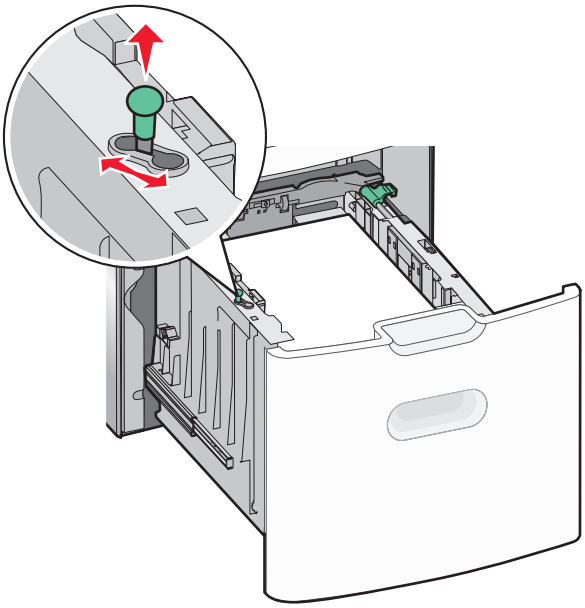

3 Deblocați ghidajul de lungime.

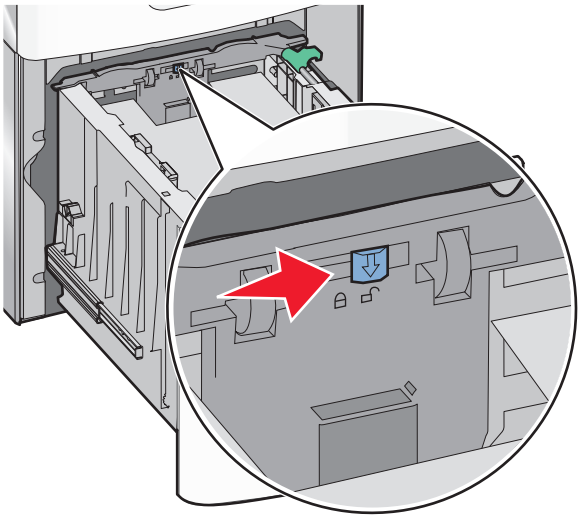

4 Împingeţi elementul de prindere al ghidajului de lungime, pentru a ridica ghidajul de lungime. Glisaţi ghidajul în poziţia corectă pentru dimensiunea hârtiei pe care o încărcaţi, apoi blocaţi ghidajul.

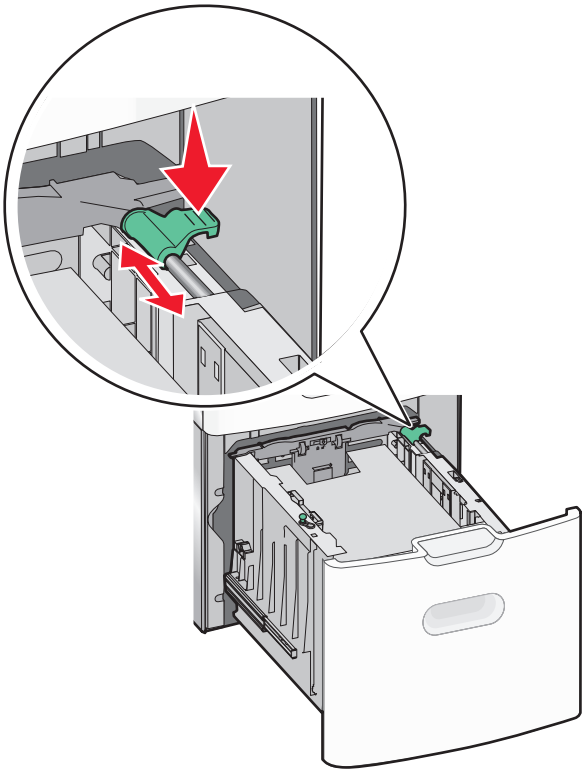

5 Flexaţi uşor colile înainte şi înapoi pentru a le dezlipi. Nu pliaţi şi nu îndoiţi hârtia. Îndreptaţi marginile pe o suprafaţă plană.

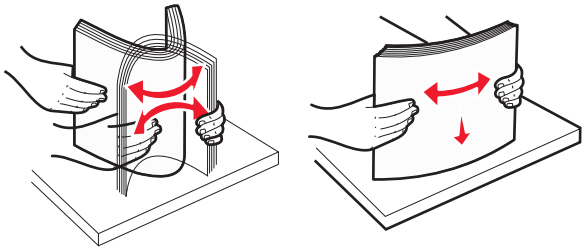

6 Încărcaţi teancul de hârtie:

- Cu faţa imprimabilă în sus pentru imprimarea pe o singură faţă
- Cu faţa imprimabilă în jos pentru imprimarea pe două feţe

Imprimarea pe o faţă	Imprimarea pe două feţe
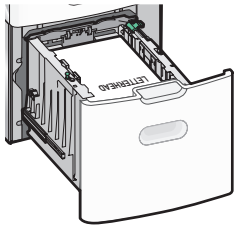	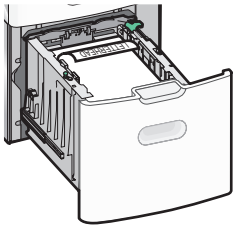

- Asiguraţi-vă că hârtia nu depăşeşte indicatorul de umplere maximă, situat în partea laterală a tăvii.

  Avertisment—Potenţiale daune: Supraîncărcarea tăvii poate cauza blocaje de hârtie şi deteriorarea imprimantei.

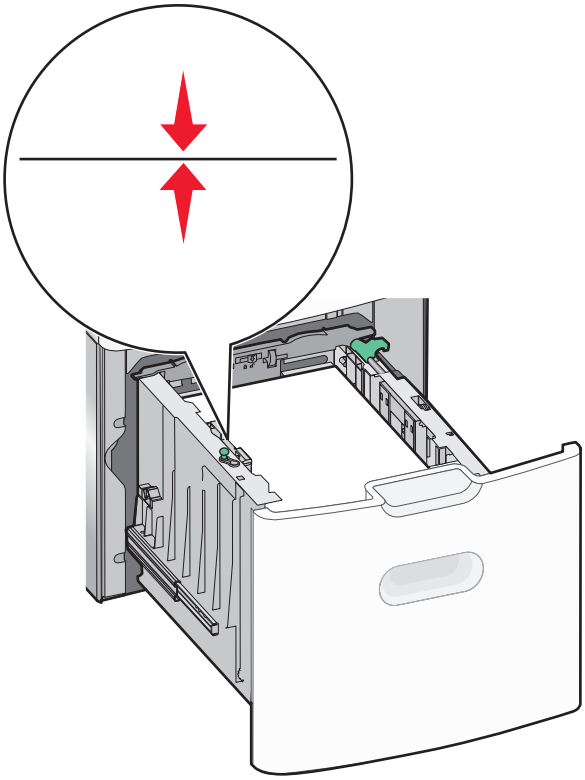

7 Introduceţi tava.

Încărcarea alimentatorului multifuncţional

Capacitatea alimentatorului multifuncţional este de aproximativ:

- 100 de coli de hârtie de 75 g/m^2 (20 lb)
- 10 plicuri
- 75 de folii transparente

Notă: Nu adăugaţi sau scoateţi hârtia ori suporturile speciale când imprimanta execută lucrări de imprimare din alimentatorul multifuncţional ori când indicatorul luminos al panoului de control al imprimantei luminează intermitent. În caz contrar poate surveni un blocaj.

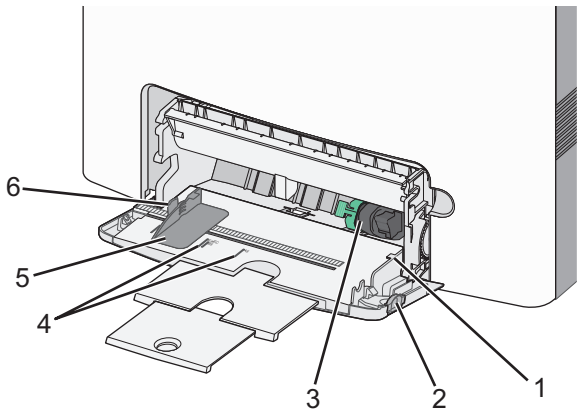

1	Indicator de umplere maximă cu hârtie
2	Dispozitiv de eliberare a tăvii
3	Pârghie de eliberare a hârtiei
4	Indicatoare pentru dimensiunea hârtiei
5	Ghidaj pentru lățimea hârtiei
6	Clemă de eliberare pentru ghidajul de lățime

1 Apăsați elementul de eliberare a tăvii spre stânga, apoi trageți în jos alimentatorul multifuncțional.

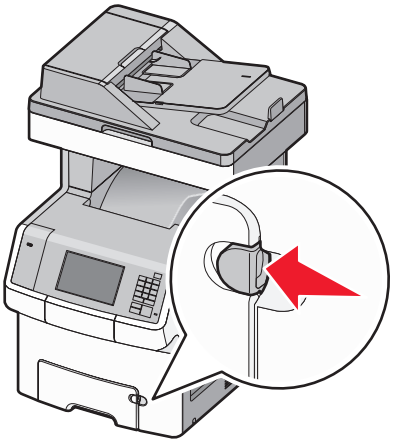

2 Trageți uşor în afară extensia, până este extinsă complet.

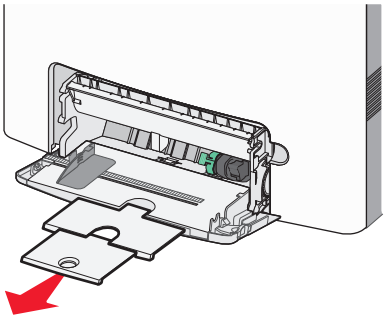

3 Flexați uşor colile înainte şi înapoi pentru a le dezlipi. Nu pliați şi nu îndoiți hârtia. Îndreptați marginile pe o suprafață plană.

Paper (Hârtie) 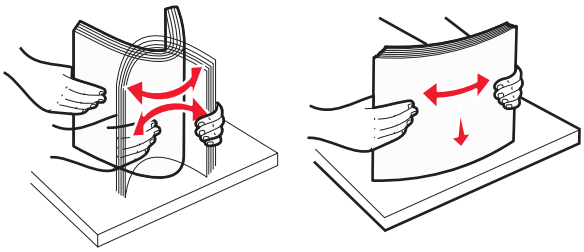
Plicuri 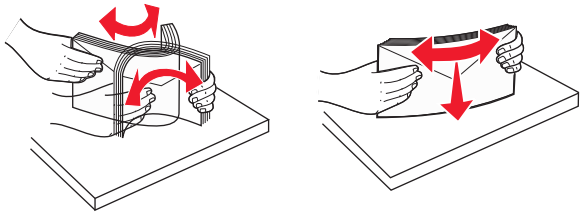
Folii transparente* 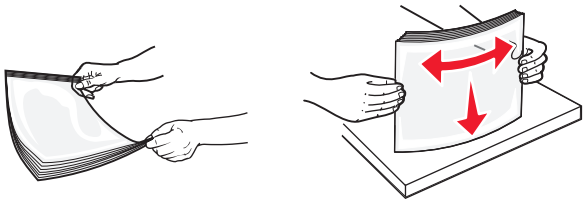
* Evitați să atingeți partea pe care se imprimă a foliilor transparente. Aveți grijă să nu zgâriați foliile.

4 Încărcați hârtia sau suporturile speciale. Glisați teancul în alimentatorul multifuncțional, până ajunge la un opritor.

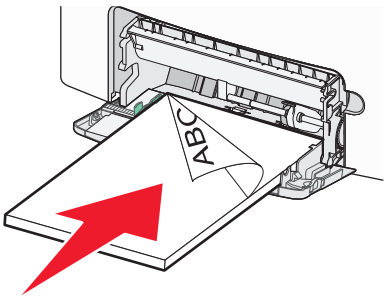

Note:

- Asigurați-vă că hârtia sau suporturile speciale nu depăşesc indicatorul de umplere maximă cu hârtie.
- Încărcați câte un singur tip şi o singură dimensiune de hârtie sau de suporturi speciale o dată.
- Hârtia sau suporturile speciale trebuie să fie orizontale şi să se potrivească uşor în alimentatorul multifuncțional.
- Dacă hârtia sau suporturile speciale sunt împinse prea mult în alimentatorul multifuncțional, pentru a le scoate trebuie să apăsați pe pârghia de eliberare a hârtiei.

- Încărcați plicurile cu partea cu deschidere în dreapta şi în sus şi în aşa fel încât latura pentru timbru să intre prima în imprimantă.

Avertisment—Potențiale daune: Nu utilizați niciodată plicuri cu timbre, cleme, clapete, ferestre, învelitori sau adezivi autocolanți. Aceste plicuri pot deteriora grav imprimanta.

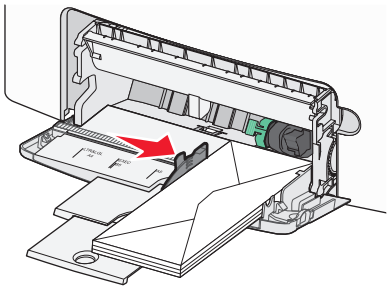

5 De la panoul de control al imprimantei, verificați setarea pentru dimensiunea şi tipul hârtiei pentru alimentator, în funcție de hârtia pe care ați încărcat-o.

Legarea şi anularea legării tăvilor

Imprimanta realizează legarea când dimensiunea şi tipul hârtiei sunt aceleaşi. Când o tavă legată se goleşte, alimentarea cu hârtie este continuată din următoarea tavă legată. Pentru a preveni legarea tăvilor, atribuiți un nume de tip de hârtie particularizat.

Anularea legării tăvilor

1 Deschideți un browser Web, apoi tastați adresa IP a imprimantei în câmpul de adrese.

Note:

- Vizualizați adresa IP a imprimantei pe ecranul de început al acesteia. Adresa IP apare ca patru seturi de numere separate prin puncte, de exemplu, 123.123.123.123.
- Dacă utilizați un server proxy, dezactivați-l temporar pentru a încărca corect pagina Web.

2 Faceți clic pe **Settings (Setări)** >**meniul Paper (Hârtie)**.

3 Schimbați setările tăvii pentru dimensiunea şi tipul hârtiei astfel încât să *nu* corespundă cu setările niciunei alte tăvi, apoi faceți clic pe **Submit (Remitere)**.

Avertisment—Potențiale daune: Numele tipului de hârtie încărcată în tavă trebuie să fie echivalent cu numele tipului de hârtie atribuit în imprimantă. Temperatura unității de fuziune diferă în funcție de tipul de hârtie specificat. Dacă setările nu sunt configurate în mod corespunzător, este posibilă apariția unor probleme de imprimare.

Legarea tăvilor

1 Deschideți un browser Web, apoi tastați adresa IP a imprimantei în câmpul de adrese.

Note:

- Vizualizați adresa IP a imprimantei pe ecranul de început al imprimantei. Adresa IP apare ca patru seturi de numere separate prin puncte, cum ar fi 123.123.123.123.

- Dacă utilizați un server proxy, dezactivați-l temporar pentru a încărca corect pagina Web.

2 Faceți clic pe **Settings (Setări)** >**meniul Paper (Hârtie)**.

3 Schimbați setările tăvii pentru tipul şi dimensiunea hârtiei, astfel încât să corespundă cu setările unei alte tăvi, apoi faceți clic pe **Submit (Remitere)**.

Crearea unui nume particularizat pentru un tip de hârtie

Dacă imprimanta este într-o rețea, se poate utiliza Embedded Web Server pentru a defini un nume diferit de Custom Type [x] (Tip particularizat [x]) pentru fiecare tip de hârtie particularizată încărcată în imprimantă.

1 Deschideți un browser Web, apoi tastați adresa IP a imprimantei în câmpul de adrese.

Note:

- Vizualizați adresa IP a imprimantei pe ecranul de început al imprimantei. Adresa IP apare ca patru seturi de numere separate prin puncte, cum ar fi 123.123.123.123.
- Dacă utilizați un server proxy, dezactivați-l temporar pentru a încărca corect pagina Web.

2 Navigați la:

Settings (Setări) >**meniul Paper (Hârtie)** >**Custom Name (Nume particularizat)** > introduceți un nume >**Submit (Remitere)**

Notă: Numele particularizat va înlocui Custom Type [x] (Tip particularizat [x]) din meniurile Custom Types (Tipuri particularizate) şi Paper Size and Type (Dimensiune şi tip hârtie).

3 Navigați la:

Custom Types (Tipuri particularizate) > selectați un tip de hârtie >**Submit (Remitere)**

Atribuirea unui nume de tip de hârtie particularizat

Atribuiți un nume de tip de hârtie particularizat unei tăvi atunci când legați sau anulați legarea tăvilor.

1 Deschideți un browser Web, apoi tastați adresa IP a imprimantei în câmpul de adrese.

Note:

- Vizualizați adresa IP a imprimantei pe ecranul de început al imprimantei. Adresa IP apare ca patru seturi de numere separate prin puncte, de exemplu, 123.123.123.123.
- Dacă utilizați un server proxy, dezactivați-l temporar pentru a încărca corect pagina Web.

2 Faceți clic pe **Settings (Setări)** >**meniul Paper (Hârtie)** >**Custom Names (Nume particularizate)**.

3 Introduceți un nume pentru tipul hârtiei, apoi faceți clic pe **Submit (Remitere)**.

4 Selectați un tip particularizat, apoi verificați ca tipul corect de hârtie să fie asociat cu numele particularizat.

Notă: Hârtia simplă este tipul de hârtie implicit din fabrică asociat pentru toate numele particularizate definite de utilizator.

Configurarea unui nume particularizat

Dacă imprimanta se află într-o rețea, se poate utiliza Embedded Web Server pentru a defini un nume diferit de Custom Type [x] (Tip particularizat [x]) pentru fiecare tip de hârtie particularizată încărcată în imprimantă.

1. Deschideți un browser Web, apoi tastați adresa IP a imprimantei în câmpul de adrese.

   Note:

   - Vizualizați adresa IP a imprimantei pe ecranul de început al imprimantei. Adresa IP apare ca patru seturi de numere separate prin puncte, cum ar fi 123.123.123.123.
   - Dacă utilizați un server proxy, dezactivați-l temporar pentru a încărca corect pagina Web.

2. Faceți clic pe **Settings (Setări)** >**meniul Paper (Hârtie)** >**Custom Types (Tipuri particularizate)**.

3. Selectați un nume particularizat pe care doriți să-l configurați, selectați un tip de hârtie sau de suporturi speciale, apoi faceți clic pe **Submit (Remitere)**.

Indicații despre hârtie şi suporturile de tipărire speciale

Note:

- Asigurați-vă că ați setat corect dimensiunea, tipul şi greutatea hârtiei pe computer sau în panoul de control.
- Flexați şi îndreptați suporturile speciale înainte de a le încărca.
- Este posibil ca imprimanta să imprime la o viteză redusă pentru a preveni deteriorarea unității de fuziune.
- Pentru mai multe informații despre carton şi etichete, consultați *Ghid pentru carton şi etichete* pe site-ul Web Lexmark la **http://support.lexmark.com**.

Indicații despre hârtie

Caracteristicile hârtiei

Următoarele caracteristici ale hârtiei afectează calitatea şi durabilitatea imprimării. Luați în calcul aceste caracteristici când evaluați un nou stoc de hârtie.

Greutate

Imprimanta poate alimenta pagini cu greutatea cuprinsă între 60 şi 220 g/m^2 (hârtie Bond între 16 şi 58 livre) cu fibră lungă. Hârtia mai uşoară de 60 g/m^2 (16 lb) poate fi insuficient de rigidă pentru a permite alimentarea corectă, cauzând blocaje. Pentru performanțe optime, utilizați hârtie de 75 g/m^2 (20 lb bond) cu fibră lungă. Pentru hârtie cu dimensiuni mai mici de 182 x 257 mm (7,2 x 10,1 in.), vă recomandăm hârtie de 90 g/m^2 (24 lb) sau mai grea.

Notă: Imprimarea față-verso este acceptată numai pentru hârtie de 63 g/m^2-170 g/m^2 (hârtie Bond de 17 livre-45 livre).

Încrețirea

Încrețirea se referă la tendința hârtiei de a se încreți la margini. Încrețirea excesivă poate perturba alimentarea cu hârtie. Încrețirea poate apărea după trecerea hârtiei prin imprimantă, unde este expusă la temperaturi înalte. Stocarea hârtiei despachetate în condiții de căldură, umiditate, uscăciune sau frig, chiar şi în tăvi, poate fi o cauză a încrețirii hârtiei înainte de tipărire şi poate crea probleme la alimentare.

Netezimea

Gradul de netezime a hârtiei afectează direct calitatea imprimării. Dacă hârtia este prea aspră, tonerul nu poate fuziona corect. Dacă hârtia este prea fină, pot apărea probleme legate de alimentare sau de calitatea imprimării. Utilizați întotdeauna hârtie având între 100 şi 300 de puncte Sheffield. Totuşi, hârtia cu 150 - 200 de puncte Sheffield permite calitatea optimă a tipăririi.

Umiditatea conținutului

Umiditatea din interiorul hârtiei afectează atât calitatea imprimării, cât şi capacitatea de alimentare corectă cu hârtie. Păstrați hârtia în ambalajul original până în momentul în care urmează să o folosiți. În acest fel limitați expunerea hârtiei la modificări ale umidității care îi pot afecta performanța.

Pregătiți hârtia pentru imprimare stocând-o în ambalajul original în acelaşi mediu ca şi imprimanta cu 24 - 48 de ore înainte de imprimare. Extindeți această perioadă cu câteva zile în cazul în care mediul de stocare sau transport diferă foarte mult de cel în care se află imprimanta. De asemenea, hârtia groasă poate necesita o perioadă de pregătire mai îndelungată.

Direcția fibrei

Direcția fibrei se referă la alinierea fibrelor unei coli de hârtie. Există două tipuri de hârtie: cu *fibră lungă*, cu fibra pe lungul paginii sau cu *fibră scurtă*, cu fibra pe latul paginii.

Pentru hârtie cu greutatea cuprinsă între 60 şi 135 g/m^2 (hârtie Bond între 16 şi 36 livre); se recomandă hârtie cu fibră lungă. Pentru hârtie cu greutate mai mare de 135 g/m^2, se recomandă hârtie cu fibră scurtă.

Conținutul fibrei

Majoritatea tipurilor de hârtie xerografică de înaltă calitate sunt obținute în proporție de 100% din lemn celulozic tratat chimic. Acest conținut oferă o mai mare stabilitate a hârtiei, diminuând numărul de probleme la alimentare şi îmbunătățirea calității imprimării. Hârtia care conține fibre precum cele din bumbac poate afecta negativ manevrarea hârtiei.

Hârtie neacceptată

Nu se recomandă utilizarea următoarelor tipuri de hârtie pentru tipărirea cu imprimanta:

- Hârtie tratată chimic utilizată pentru efectuarea de copii fără indigo, cunoscută şi sub denumirea de hârtie fără carbon, hârtie de copiat fără carbon (carbonless copy paper - CCP) sau hârtie care nu necesită carbon (no carbon required - NCR)
- Hârtie pretipărită cu elemente chimice care pot contamina imprimanta
- Hârtie pretipărită care poate fi afectată de temperatura din unitatea de fuziune a imprimantei
- Hârtie pretipărită care necesită o înregistrare (locația precisă de tipărire pe pagină) mai mare de ±2.3 mm (±0.9 in.), de exemplu, formularele pentru recunoaşterea optică a caracterelor (OCR)

  În unele cazuri, înregistrarea poate fi reglată cu un software în vederea tipăririi corecte pe aceste formulare.
- Hârtie cretată (care poate fi ştearsă), hârtie sintetică, hârtie termică
- Hârtie cu margini proeminente, cu textură aspră sau proeminentă, ondulată
- Hârtie reciclată care nu respectă standardul EN12281:2002 (european)
- Hârtie care cântăreşte mai puțin de 60 g/m^2 (16 lb)
- Formulare sau documente compuse din mai multe părți

Selectarea hârtiei

Utilizarea unui tip corect de hârtie previne producerea blocajelor şi a problemelor de imprimare.

Pentru a preveni blocajele de hârtie şi scăderea calității de imprimare:

- Utilizați *întotdeauna* hârtie nouă, nedeteriorată.
- Înainte de a încărca hârtia, verificați care este partea hârtiei pe care se recomandă imprimarea. De obicei, această informație este indicată pe ambalaj.
- *Nu utilizați* hârtie care a fost tăiată sau decupată manual.
- *Nu* amestecați hârtii de diferite dimensiuni, tipuri sau greutăți în aceeaşi tavă; în caz contrar, se vor produce blocaje de hârtie.
- *Nu* utilizați hârtie cretată decât dacă este destinată imprimării electrofotografice.

Selectarea formularelor preimprimate şi a hârtiilor cu antet

Utilizați aceste indicații la selectarea formularelor preimprimate şi a hârtiilor cu antet:

- Utilizați fibră lungă pentru hârtie cu greutatea cuprinsă între 60 şi 90 g/m^2 (16 şi 24 livre).
- Utilizați numai formulare şi hârtii cu antet imprimate printr-un proces de gravare sau litografiere offset.
- Evitați hârtia cu suprafață aspră sau textură pronunțată.

Utilizați hârtii imprimate cu cerneluri rezistente la căldură, destinate copiatoarelor xerografice. Cerneala trebuie să poată suporta temperaturi de până la 190°C (374°F), fără a se topi sau emite substanțe periculoase. Utilizați cerneluri care nu sunt afectate de răşinile din toner. În general, cernelurile pe bază de ulei sau de oxidare satisfac aceste cerințe; cernelurile pe bază de latex nu satisfac aceste cerințe. Dacă nu sunteți sigur, contactați furnizorul de hârtie.

Hârtiile preimprimate (de ex., cele cu antet) trebuie să poată suporta temperaturi de până la 190°C (374°F), fără a se topi sau emite substanțe periculoase

Utilizarea hârtiei reciclate şi a altor tipuri de hârtie de birou

Fiind o companie preocupată de mediu, Lexmark încurajează utilizarea hârtiei reciclate, produsă special pentru imprimantele laser (electrofotografice).

Deşi, în general, nu se poate spune că hârtia reciclată de orice tip se va alimenta corect, Lexmark testează constant hârtie reciclată, reprocesată în hârtie de copiator, disponibilă pe piața globală. Această testare ştiințifică este efectuată riguros şi disciplinat. Sunt luați în considerare numeroşi factori, atât separat, cât şi integral, inclusiv cei ce urmează:

- Cantitatea de deşeuri (Lexmark testează un conținut de până la 100% din deşeuri.)
- Condiții de temperatură şi umiditate (camerele de testare simulează clima din întreaga lume.)
- Conținut de umiditate (hârtia business trebuie să aibă umiditate scăzută: 4–5%.)
- Rezistența la îndoire şi rigiditatea adecvată înseamnă o alimentare optimă prin imprimantă.
- Grosimea (afectează cât se poate încărca într-o tavă)
- Rugozitatea suprafeței (măsurată în unități Sheffield, afectează claritatea imprimării şi aderența tonerului pe hârtie)
- Fricțiunea suprafeței (determină cât de uşor pot fi separate colile)
- Fibrele şi distribuția acestora în hârtie (afectează încrețirea, care, la rândul său, influențează comportamentul mecanic al hârtiei la deplasarea în imprimantă)
- Luminozitatea şi textura (aspectul vizual şi tactil)

Hârtia reciclată este mai bună ca oricând; cu toate acestea, cantitatea de conținut reciclat dintr-o hârtie afectează gradul de control asupra materiei străine. Dar, deşi hârtia reciclată este o bună modalitate de a

imprima într-un mod ecologic, aceasta nu este perfectă. Energia necesară pentru eliminarea cernelii şi tratarea cu aditivi, cum ar fi coloranții şi "lipiciul", generează adeseori mai multe emisii de carbon decât producția de hârtie normală. Cu toate acestea, utilizarea hârtiei reciclate permite o mai bună administrare generală a resurselor.

Lexmark se preocupă de utilizarea responsabilă a hârtiei în general, pe baza evaluărilor ciclurilor de viață ale produselor sale. Pentru a înțelege mai bine impactul imprimantelor asupra mediului, compania a solicitat efectuarea unui număr de evaluări ale ciclului de viață şi a descoperit că hârtia este principalul factor responsabil pentru emisiile de carbon (până la 80%) cauzate pe întreaga durată de viață a unui dispozitiv (de la proiectare până la sfârşitul vieții). Acest lucru se datorează proceselor de fabricație solicitante de energie, necesare pentru fabricarea hârtiei.

Astfel, Lexmark încearcă să sensibilizeze clienții şi partenerii cu privire la minimizarea impactului hârtiei. Utilizarea hârtiei reciclate este una din modalități. Eliminarea consumului excesiv şi inutil de hârtie este o altă modalitate. Lexmark este o companie bine dotată pentru a ajuta clienții să minimizeze deşeurile provenite din imprimare şi copiere. În plus, compania încurajează achiziționarea hârtiei de la furnizori care demonstrează angajamentul față de practicile de protecție în silvicultură.

Lexmark nu susține anumiți furnizori, deşi păstrează o listă de produse de conversie pentru aplicații speciale. Totuşi, următoarele recomandări privind selecția hârtiei vor contribui la reducerea impactului imprimării asupra mediului:

1. Minimizați consumul de hârtie.
2. Fiți selectivi privitor la originea fibrei de lemn. Achiziționați de la furnizori certificați conform Forestry Stewardship Council (Consiliul de administrare a pădurilor, FSC) sau The Program for the Endorsement of Forest Certification (Programul pentru susținerea sistemelor de certificare în domeniul forestier, PEFC). Aceste certificări garantează faptul că producătorul de hârtie utilizează celuloză de lemn provenită de la operatori forestieri care utilizează un management şi practici de restaurare responsabile ecologic şi social.
3. Alegeți hârtia cea mai adecvată nevoilor dvs. de imprimare: hârtie obişnuită, certificată, de 75 sau 80 g/m^2 , hârtie cu greutate mică sau hârtie reciclată.

Exemple de hârtie neacceptată

Rezultatele testelor indică faptul că următoarele tipuri de hârtie prezintă un risc pentru utilizarea în imprimantele laser:

- Hârtia tratată chimic, utilizată pentru efectuarea copiilor fără indigo, cunoscută şi sub denumirea de *hârtie fără carbon*
- Hârtie pretipărită cu elemente chimice care pot contamina imprimanta
- Hârtie preimprimată care poate fi afectată de temperatura din unitatea de fuziune a imprimantei
- Hârtia preimprimată, care necesită o înregistrare (locația precisă pe pagină) mai mare de ±2,3 mm (±0,9 in.), precum formularele pentru recunoaşterea optică a caracterelor (OCR). În unele cazuri, înregistrarea poate fi reglată cu un software în vederea tipăririi corecte pe aceste formulare.
- Hârtie cretată (care poate fi ştearsă), hârtie sintetică, hârtie termică
- Hârtia cu margini rugoase, cu textură proeminentă ori aspră sau hârtia ondulată
- Hârtie reciclată care nu respectă standardul EN12281:2002 (testare europeană)
- Hârtie cu greutatea mai mică de 60 g/m^2 (16 lb)
- Formulare şi documente cu mai multe părți

Pentru mai multe informații despre Lexmark, vizitați **www.lexmark.com**. Informațiile generale cu privire la protecția mediului pot fi găsite la linkul **Environmental Sustainability (Protejarea mediului)**.

Depozitarea hârtiei

Utilizați aceste indicații pentru depozitarea hârtiei, pentru a preîntâmpina crearea blocajelor şi obținerea unei calități inegale la tipărire:

- Pentru rezultate optime, depozitați hârtia în locuri în care temperatura este de 21°C (70°F) şi umiditatea relativă este de 40%. Majoritatea producătorilor recomandă tipărirea la o temperatură cuprinsă între 18 şi 24°C (65 şi 75°F) cu umiditatea relativă cuprinsă între 40 şi 60%.
- Dacă este posibil, depozitați hârtia în cutii de carton, pe un stativ de lemn sau pe un raft şi nu pe podea.
- Depozitați topuri individuale pe o suprafață plană.
- Nu depozitați alte obiecte deasupra topurilor individuale de hârtie.

Dimensiuni, tipuri şi greutăți acceptate pentru hârtie

Următoarele tabele furnizează informații despre sursele standard şi opționale de hârtie şi despre dimensiunile, tipurile şi greutățile de hârtie pe care le acceptă acestea.

Notă: Pentru o dimensiune de hârtie nelistată, selectați cea mai apropiată dimensiune *mai mare* din listă.

Dimensiuni de hârtie acceptate

Dimensiunea şi tipul hârtiei	Tavă standard de 550 de coli	Tavă opțională de 550-de coli	Alimentator opțional de înaltă capacitate de 2000 de coli	Alimentator multifuncțional	Sertar opțional cu suporturi speciale de 550-de coli	Hârtie alimentată manual	Plic alimentat manual	Duplex (Față-verso)	ADF	Geamul scanerului
A4 210 x 297 mm (8,27 x 11,7 inchi)	√[2]	√[1]	√[1]	√[2]	√[1]	√[2]	X	√	√[1,2,3,4]	√[1,2,3,4]
A5 148 x 210 mm (5,83 x 8,27 inchi)	√[2]	√[1]	X	√[2]	√[2]	√[2]	X	√	√[1,2,3,4]	√[1,2,3,4]
A6 105 x 148 mm (4,13 x 5,83 inchi)	X		X	√[2]	√[2]	√[2]	X	X	X	√[2]
JIS B5 182 x 257 mm (7,17 x 10,1 inchi)	√[2]	√[1]	X	√[2]	√[2]	√[2]	X	√	√[1,2,3,4]	√[1,2,3,4]

[1] Sursa acceptă dimensiunea hârtiei cu *detectarea dimensiunii*.

[2] Sursa acceptă dimensiunea hârtiei fără *detectarea dimensiunii*.

[3] Dimensiunea de hârtie este acceptată dacă imprimanta este setată la US (S.U.A.).

[4] Dimensiunea de hârtie este acceptată dacă imprimanta este setată la metric.

[5] Dimensiunea hârtiei este acceptată dacă lungimea sa este cuprinsă între 8,27 inchi (210 mm) şi 14 inchi (355,6 mm), iar lățimea este cuprinsă între 5,5 inchi (139,7 mm) şi 8,5 inchi (215,9 mm).

[6] Această setare de dimensiune formatează plicul pentru 215,9 x 355,6 mm (8,5 x 14 inchi), în cazul în care dimensiunea nu este specificată de programul software.

[7] Dezactivați detectarea dimensiunii pentru a accepta dimensiuni universale apropiate dimensiunilor standard ale hârtiei, respectiv ale suporturilor speciale.

Dimensiunea şi tipul hârtiei	Tavă standard de 550 de coli	Tavă opțională de 550-de coli	Alimentator opțional de înaltă capacitate de 2000 de coli	Alimentator multifuncțional	Sertar opțional cu suporturi speciale de 550-de coli	Hârtie alimentată manual	Plic alimentat manual	Duplex (Față-verso)	ADF	Geamul scanerului
Letter 215,9 x 279,4 mm (8,5 x 11 inchi)	√[2]	√[1]	√[1]	√[2]	√[1]	√[2]	X	√	√[1,2,3,4]	√[1,2,3,4]
Legal 215,9 x 355,6 mm (8,5 x 14 inchi)	√[2]	√[1]	√[1]	√[2]	√[1]	√[2]	X	√	√[1,2,3,4]	√[1,2,3,4]
Executive 184,2 x 266,7 mm (7,25 x 10,5 inchi)	√[2]	√[1]	X	√[2]	√[2]	√[2]	X	√	√[1,2,3,4]	√[1,2,3,4]
Oficio (Mexic) 215,9 x 340,4 mm (8,5 x 13,4 inchi)	√[2]	√[1]	X	√[2]	√[2]	√[2]	X	√	√[2,3]	√[2]
Folio 215,9 x 330,2 mm (8,5 x 13 inchi)	√[2]	√[1]	X	√[2]	√[2]	√[2]	X	√	√[1,2,3,4]	√[1,2,3,4]
Declarație 139,7 x 215,9 mm (5,5 x 8,5 inchi)	X	X	X	√[2]	√[2]	√[2]	X	√	√[1,2,3,4]	√[1,2,3,4]
Universal[7] de la 148 x 210 mm la 215,9 x 355,6 mm (de la 5,83 x 8,27 inchi la 8,5 x 14 inchi)	√[2]	√[1]	X	√[1]	√	√[2]	X	√[5]	√[2]	√[2]
Universal[7] de la 76,2 x 127 mm (3 x 5 inchi) la 215,9 x 1219,2 mm (8,5 x 48 inchi)	X	X	X	√[2]	X	X	X	X	X	X
Plic 7 3/4 (Monarch) 98,4 x 190,5 mm (3,875 x 7,5 inchi)	X	X	X	√[2]	√[2]	X	√[2]	X	X	X
9 Plic 98,4 x 226,1 mm (3,875 x 8,9 inchi)	X	X	X	√[2]	√[2]	X	√[2]	X	X	X

[1] Sursa acceptă dimensiunea hârtiei cu *detectarea dimensiunii*.

[2] Sursa acceptă dimensiunea hârtiei fără *detectarea dimensiunii*.

[3] Dimensiunea de hârtie este acceptată dacă imprimanta este setată la US (S.U.A.).

[4] Dimensiunea de hârtie este acceptată dacă imprimanta este setată la metric.

[5] Dimensiunea hârtiei este acceptată dacă lungimea sa este cuprinsă între 8,27 inchi (210 mm) şi 14 inchi (355,6 mm), iar lățimea este cuprinsă între 5,5 inchi (139,7 mm) şi 8,5 inchi (215,9 mm).

[6] Această setare de dimensiune formatează plicul pentru 215,9 x 355,6 mm (8,5 x 14 inchi), în cazul în care dimensiunea nu este specificată de programul software.

[7] Dezactivați detectarea dimensiunii pentru a accepta dimensiuni universale apropiate dimensiunilor standard ale hârtiei, respectiv ale suporturilor speciale.

Dimensiunea şi tipul hârtiei	Tavă standard de 550 de coli	Tavă opțională de 550-de coli	Alimentator opțional de înaltă capacitate de 2000 de coli	Alimentator multifuncțional	Sertar opțional cu suporturi speciale de 550-de coli	Hârtie alimentată manual	Plic alimentat manual	Duplex (Față-verso)	ADF	Geamul scanerului
Plic Com 10 104,8 x 241,3 mm (4,12 x 9,5 inchi)	X	X	X	√[2]	√[1]	X	√[2]	X	X	X
DL Envelope (Plic DL) 110 x 220 mm (4,33 x 8,66 in.)	X	X	X	√[2]	√[1]	X	√[2]	X	X	X
C5 Envelope (Plic C5) 162 x 229 mm (6,38 x 9,01 in.)	X	X	X	√[2]	√[1]	X	√[2]	X	X	X
B5 Envelope (Plic B5) 176 x 250 mm (6,93 x 9,84 inchi)	X	X	X	√[2]	√[2]	X	√[2]	X	X	X
Altă dimensiune plic[6] de la 85,7 x 165 mm la 215,9 x 355,6 mm (de la 3,375 x 6,50 inchi la 8,5 x 14 inchi)	X	X	X	√[2]	√[2]	X	√[2]	X	X	X

[1] Sursa acceptă dimensiunea hârtiei cu *detectarea dimensiunii*.

[2] Sursa acceptă dimensiunea hârtiei fără *detectarea dimensiunii*.

[3] Dimensiunea de hârtie este acceptată dacă imprimanta este setată la US (S.U.A.).

[4] Dimensiunea de hârtie este acceptată dacă imprimanta este setată la metric.

[5] Dimensiunea hârtiei este acceptată dacă lungimea sa este cuprinsă între 8,27 inchi (210 mm) şi 14 inchi (355,6 mm), iar lățimea este cuprinsă între 5,5 inchi (139,7 mm) şi 8,5 inchi (215,9 mm).

[6] Această setare de dimensiune formatează plicul pentru 215,9 x 355,6 mm (8,5 x 14 inchi), în cazul în care dimensiunea nu este specificată de programul software.

[7] Dezactivați detectarea dimensiunii pentru a accepta dimensiuni universale apropiate dimensiunilor standard ale hârtiei, respectiv ale suporturilor speciale.

Tipuri şi greutăți de hârtie acceptate

Imprimanta acceptă greutăți pentru hârtie de 60–220-g/m^2 (16–58-lb).

Notă: Etichetele, foliile transparente, plicurile şi cartoanele se imprimă întotdeauna cu o viteză redusă.

Tip hârtie	Tavă standard sau opțională de 550 de coli	Sertar opțional cu suporturi speciale de 550-de coli	Alimentator opțional de înaltă capacitate de 2000 de coli	Alimentator multifunc-țional	Manual Paper (Hârtie alimentată manual)	Plicuri manual	Duplex (Față-verso)
Paper (Hârtie) • Simplă • Bond • Colorată • Letterhead (Hârtie cu antet) • Preprinted (Preimprimată) • Light (Uşoară) • Glossy (Lucioasă) • Heavy (Grea) • Heavy Glossy (Grea lucioasă) • Recycled (Reciclată)	✓	✓	✓	✓	✓	X	✓
Card stock (Carton)	✓	✓	X	✓	✓	X	X
Folii transparente	✓	✓	X	✓	✓	X	X
Labels (Etichete) • Paper (Hârtie) • Vinilin	✓	✓	X	✓	✓	X	X
Envelopes (Plicuri)	X	✓	X	✓	X	✓	X
Custom Type [x] (Tip particu-larizat [x])	✓	✓	✓	✓	✓	✓	✓
Aspră/Bumbac	✓	✓	✓	✓	✓	X	✓

Imprimare

Tipărirea formularelor şi a unui document

Imprimarea formularelor

Utilizați Forms and Favorites (Formulare şi preferințe) pentru un acces rapid şi uşor la formularele utilizate frecvent sau la alte informații imprimate în mod regulat. Înainte de a utiliza această aplicație, mai întâi configurați-o la imprimantă. Pentru informații suplimentare, consultați „Configurare Formulare şi preferințe” de la pagina 20.

1. Din ecranul de început, navigați la:

   Forms and Favorites (Formulare şi preferințe) > selectați formularul din listă > introduceți numărul de copii > reglați alte setări

2. Aplicați modificările.

Imprimarea unui document

1. Din meniul Paper (Hârtie) de la panoul de control al imprimantei, setați tipul şi dimensiunea hârtiei pentru a corespunde cu hârtia încărcată.
2. Trimiteți lucrarea de imprimat:

   Pentru utilizatorii de Windows

   a. Cu un document deschis, faceți clic pe **File (Fişier)** > **Print (Imprimare)**.
   b. Faceți clic pe **Properties (Proprietăți)**, **Preferences (Preferințe)**, **Options (Opțiuni)** sau **Setup (Configurare)**.
   c. Dacă este necesar, reglați setările.
   d. Faceți clic pe **OK** >**Print (Imprimare)**.

   Pentru utilizatorii de Macintosh

   a. Particularizați setările din dialogul Page Setup (Configurare pagină):
      1. Având documentul deschis, selectați **File (Fişier)** >**Page Setup (Configurare pagină)**.
      2. Alegeți o dimensiune de hârtie sau creați o dimensiune particularizată care corespunde hârtiei încărcate.
      3. Faceți clic pe **OK**.
   b. Particularizați setările din dialogul Print (Imprimare):
      1. Având documentul deschis, selectați **File (Fişier)** >**Print (Imprimare)**.
         Dacă este necesar, faceți clic pe triunghiul de informare pentru a vedea mai multe opțiuni.
      2. Dacă este necesar, ajustați setările din dialogul Print (Imprimare) şi din meniurile pop-up.

         Notă: Dacă doriți să imprimați pe un anumit tip de hârtie, ajustați setarea pentru tipul hârtiei astfel încât să corespundă hârtiei încărcate sau selectați tava ori alimentatorul corespunzător.
      3. Faceți clic pe **Print (Imprimare)**.

Imprimarea alb-negru

Din ecranul de început, navigați la:

> **Settings (Setări)** > **Print Settings (Setări de imprimare)** > **Meniul Quality (Calitate)** > **Print Mode (Modul Imprimare)** > **Black Only (Numai negru)** > **Submit (Remitere)**

Reglarea luminozității tonerului

1. Deschideți un browser Web, apoi tastați adresa IP a imprimantei în câmpul de adrese.

   Note:

   - Vizualizați adresa IP a imprimantei pe ecranul de început al imprimantei. Adresa IP apare ca patru seturi de numere separate prin puncte, de exemplu, 123.123.123.123.
   - Dacă utilizați un server proxy, dezactivați-l temporar pentru a încărca corect pagina Web.
2. Faceți clic pe **Settings (Setări)** >**Print Settings (Setări de imprimare)** >**meniul Quality (Calitate)** >**Toner Darkness (Luminozitate toner)**.
3. Reglați setarea de luminozitate a tonerului.
4. Faceți clic pe **Submit (Remitere)**.

Utilizarea setărilor Max Speed (Viteză maximă) şi Max Yield (Randament maxim)

Setările Max Speed (Viteză maximă) şi Max Yield (Randament maxim) vă permit să alegeți între o viteză mai mare de imprimare şi un randament mai mare al tonerului. Setarea prestabilită din fabrică este Max Yield (Randament maxim).

- **Max Speed (Viteză maximă)** - Această opțiune vă permite să imprimați alb-negru sau color, în funcție de setarea din driverul imprimantei. Echipamentul imprimă color, cu excepția cazului în care în driverul imprimantei se selectează Black Only (Numai negru).
- **Max Yield (Randament maxim)** - Vă permită să comutați între negru şi color, în funcție de conținutul de culoare identificat pe fiecare pagină. Comutarea frecventă între moduri de culoare poate avea ca rezultat o viteză mai mică de imprimare în cazul în care conținutul paginilor este combinat.

Utilizarea serverului Embedded Web Server

1. Deschideți un browser Web, apoi tastați adresa IP a imprimantei în câmpul de adrese.

   Note:

   - Vizualizați adresa IP a imprimantei pe ecranul de început al imprimantei. Adresa IP apare ca patru seturi de numere separate prin puncte, cum ar fi 123.123.123.123.
   - Dacă utilizați un server proxy, dezactivați-l temporar pentru a încărca corect pagina Web.
2. Faceți clic pe **Settings (Setări)** >**Print Settings (Setări imprimare)** >**meniul Setup (Configurare)**.
3. Din lista Printer Usage (Utilizare imprimantă), selectați **Max Speed (Viteză maximă)** sau **Max Yield (Randament maxim)**.
4. Faceți clic pe **Submit (Remitere)**.

Utilizarea panoului de control al imprimantei

1 Din ecranul de început, navigați la:

>**Settings (Setări)** >**Print Settings (Setări imprimare)** >**meniul Setup (Configurare)**

2 Din lista Printer Usage (Utilizare imprimantă), selectați **Max Speed (Viteză maximă)** sau **Max Yield (Randament maxim)**.

3 Atingeți **Submit (Remitere)**.

Imprimarea de pe un dispozitiv mobil

Pentru lista dispozitivelor mobile acceptate şi pentru a descărca o aplicație compatibilă pentru imprimarea de pe dispozitivul mobil, vizitați **http://lexmark.com/mobile**.

Notă: Pot fi disponibile aplicații pentru imprimare de pe dispozitivul mobil şi de la producătorul dispozitivului dvs. mobil.

Imprimarea de pe o unitate flash

Imprimarea de pe o unitate flash

Note:

- Înainte de a imprima un fişier PDF criptat, vi se va solicita să introduceți parola fişierului de la panoul de control al imprimantei.
- Nu puteți imprima fişiere pentru care nu aveți permisiuni de imprimare.

1 Introduceți o unitate flash în portul USB.

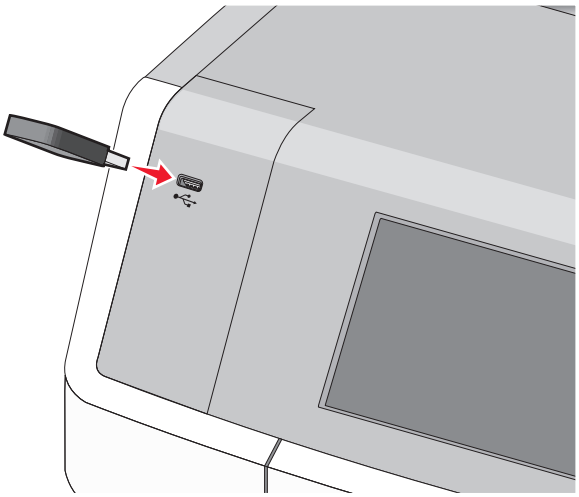

Note:

- O pictogramă pentru unitatea flash apare pe ecranul de început şi în pictograma pentru lucrări în aşteptare, dacă este instalată o unitate flash.

- Dacă introduceți unitatea flash în timp ce imprimanta necesită atenția dvs., de exemplu, în timpul unui blocaj, unitatea flash va fi ignorată.
- Dacă introduceți unitatea flash în timp ce imprimanta procesează alte lucrări de imprimare, va fi afişat mesajul **Busy (Ocupat)**. După ce sunt procesate aceste lucrări de imprimare, puteți avea nevoie să vizualizați lista de lucrări în aşteptare, pentru a imprima documentele de pe unitatea flash.

Avertisment—Potențiale daune: Nu atingeți cablul USB, niciun adaptor de rețea sau conector şi nici dispozitivul de memorie sau imprimanta în zonele indicate în timp ce un dispozitiv de memorie este utilizat activ pentru imprimare, citire sau scriere. Poate să survină o pierdere de date.

2 De la panoul de control al imprimantei, atingeți documentul pe care doriți să îl imprimați.

3 Atingeți săgețile pentru a specifica numărul de copii de imprimat, apoi atingeți **Print (Imprimare)**.

Note:

- Nu scoateți unitatea flash din porul USB înainte de terminarea imprimării documentului.
- Dacă lăsați unitatea flash în imprimantă după ce părăsiți ecranul inițial al meniului USB, puteți încă să imprimați documente de pe unitatea flash, sub formă de lucrări în aşteptare.

Unități flash şi tipuri de fişiere acceptate

Unitate flash	Tip de fişier
• Lexar JumpDrive 2.0 Pro (de capacitate 256 MO, 512 MO sau 1 GO) • SanDisk Cruzer Mini (de capacitate 256 MO, 512 MO sau 1 GO) **Note:** • Unitățile flash USB de mare viteză trebuie să accepte standardul Full-Speed. Dispozitivele care acceptă doar conexiuni USB de mică viteză nu sunt compatibile. • Unitățile flash USB trebuie să accepte sistemul File Allocation Tables (FAT). Dispozitivele formatate în sistem New Technology File System (NTFS) sau în orice alt sistem de fişiere nu sunt acceptate.	Documente: • .pdf • .xps Imagini: • .dcx • .gif • .JPEG sau .jpg • .bmp • .pcx • .TIFF sau .tif • .png • .fls

Imprimarea lucrărilor confidențiale şi a altor lucrări în aşteptare

Stocarea lucrărilor de imprimare în imprimantă

1 De la panoul de control al imprimantei, navigați la:

>**Security (Securitate)** >**Confidential Print (Imprimare confidențială)**

Print job type (Tip lucrare de imprimare)	Descriere
Confidential (Confidențial)	Vă permite să puneți în aşteptare lucrările de imprimare pe computer până la introducerea codului PIN de la panoul de control al imprimantei **Notă:** Codul PIN se configurează de la computer. Acesta trebuie să fie format din patru cifre cuprinse între 0–9.
Verify (Verificare)	Vă permite să imprimați o copie a unei lucrări de imprimare, în timp ce imprimanta pune în aşteptare restul copiilor. Aceasta vă permite să verificați dacă prima copie este satisfăcătoare. După imprimarea tuturor copiilor, lucrarea de imprimare este ştearsă automat din memoria imprimantei.
Reserve (Rezervare)	Vă permite să stocați lucrări de imprimare în vederea unei imprimări ulterioare. Lucrările de imprimare sunt puse în aşteptare până la ştergerea din meniul Held Jobs (Lucrări în aşteptare).

Note:

- Imprimanta se poate configura pentru a stoca lucrările de imprimare în memoria imprimantei până când lansați lucrarea de imprimare de la panoul de control al imprimantei. Toate lucrările de imprimare ce pot fi inițiate de utilizator de la imprimantă se numesc *lucrări în aşteptare*.
- Lucrările de imprimare Confidential (Confidențial), Verify (Verificare), Reserve (Rezervare) şi Repeat (Repetare) pot fi şterse dacă imprimanta necesită memorie suplimentară pentru a procesa alte lucrări în aşteptare.

Print job type (Tip lucrare de imprimare)	Descriere
Repeat (Repetare)	Vă permite să imprimați *şi* şi să stocați lucrările de imprimare în memoria imprimantei, pentru reimprimare.

Note:

- Imprimanta se poate configura pentru a stoca lucrările de imprimare în memoria imprimantei până când lansați lucrarea de imprimare de la panoul de control al imprimantei. Toate lucrările de imprimare ce pot fi inițiate de utilizator de la imprimantă se numesc *lucrări în aşteptare*.
- Lucrările de imprimare Confidential (Confidențial), Verify (Verificare), Reserve (Rezervare) şi Repeat (Repetare) pot fi şterse dacă imprimanta necesită memorie suplimentară pentru a procesa alte lucrări în aşteptare.

2 Atingeți **Submit (Remitere)**.

Imprimarea lucrărilor confidențiale şi a altor lucrări în aşteptare

Notă: Lucrările de imprimare de tip Confidential (Confidențial) şi Verify (Verificare) vor fi şterse automat din memorie după imprimare. Lucrările de tip Repeat (Repetare) şi Reserve (Rezervare) sunt *puse în aşteptare* în imprimantă până când le ştergeți.

Pentru utilizatorii de Windows

1 Cu un document deschis, faceți clic pe **File (Fişier)** > **Print (Imprimare)**.

2 Faceți clic pe **Properties (Proprietăți)**, **Preferences (Preferințe)**, **Options (Opțiuni)** sau **Setup (Configurare)**.

3 Faceți clic pe **Print and Hold (Imprimare şi păstrare)**.

4 Selectați tipul lucrării de imprimare - Confidential (Confidențial), Repeat (Repetare), Reserve (Rezervare) sau Verify (Verificare), apoi atribuiți un nume de utilizator. Pentru lucrările de imprimare confidențiale, introduceți şi un cod PIN format din patru cifre.

5 Faceți clic pe **OK** sau pe **Print (Imprimare)**.

6 Din ecranul de început al imprimantei, eliberați lucrarea de imprimare.
   - Pentru lucrări de imprimare confidențiale, navigați la:
     Held jobs (Lucrări în aşteptare) > selectați numele de utilizator >**Confidential Jobs (Lucrări confidențiale)** > introduceți codul PIN >**Print (Imprimare)**
   - Pentru alte lucrări de imprimare, navigați la:
     Held jobs (Lucrări în aşteptare) > selectați numele de utilizator > selectați lucrarea de imprimare > specificați numărul de copii >**Print (Imprimare)**

Pentru utilizatorii de Macintosh

1 Având documentul deschis, selectați **File (Fişier)** >**Print (Imprimare)**.

   Dacă este necesar, faceți clic pe triunghiul de informare pentru a vedea mai multe opțiuni.

2 Din opțiunile de imprimare sau din meniul pop-up Copies & Pages (Copii şi pagini), selectați **Job Routing (Direcționare lucrări)**.

3 Selectați tipul lucrării de imprimare - Confidential (Confidențial), Repeat (Repetare), Reserve (Rezervare) sau Verify (Verificare), apoi atribuiți un nume de utilizator. Pentru lucrările de imprimare confidențiale, introduceți şi un cod PIN format din patru cifre.

4 Faceți clic pe **OK** sau pe **Print (Imprimare)**.

5 Din ecranul de început al imprimantei, eliberați lucrarea de imprimare.
   - Pentru lucrări de imprimare confidențiale, navigați la:
     Held jobs (Lucrări în aşteptare) > selectați numele de utilizator >**Confidential Jobs (Lucrări confidențiale)** > introduceți codul PIN >**Print (Imprimare)**
   - Pentru alte lucrări de imprimare, navigați la:
     Held jobs (Lucrări în aşteptare) > selectați numele de utilizator > selectați lucrarea de imprimare > specificați numărul de copii >**Print (Imprimare)**

Tipărirea paginilor de informații

Imprimarea unei liste de eşantioane de fonturi

1 Din ecranul de început, navigați la:

   > **Reports (Rapoarte)** > **Print Fonts (Imprimare fonturi)**

2 Atingeți **PCL Fonts (Fonturi PCL)** sau **PostScript Fonts (Fonturi PostScript)**.

Imprimarea unei liste de directoare

O listă de directoare prezintă resursele stocate într-o memorie flash sau pe hard diskul imprimantei.

Din ecranul de început, navigați la:

> **Reports (Rapoarte)** > **Print Directory (Imprimare director)**

Imprimarea pe suporturi media speciale

Sfaturi pentru utilizarea hârtiei cu antet

- Utilizați hârtie cu antet specială pentru imprimante cu laser.
- Înainte de a achiziționa cantități mari, imprimați eşantioane pe hârtia cu antet pe care doriți să o utilizați.
- Înainte de a încărca hârtia cu antet, flexați teancul pentru a preveni lipirea colilor unele de altele.
- Orientarea paginii este importantă când se imprimă pe hârtie cu antet. Pentru informații despre încărcarea hârtiei cu antet, consultați:
  - „Încărcarea tăvii standard sau opționale de 550 de coli” de la pagina 58
  - „Încărcarea alimentatorului multifuncțional” de la pagina 69

Sfaturi pentru utilizarea foliilor transparente

Înainte de a achiziționa cantități mari, imprimați eşantioane pe foliile transparente pe care intenționați să le utilizați.

La imprimarea pe folii transparente:

- Alimentați foliile transparente din orice tavă sau sertar, cu excepția alimentatorului opțional de mare capacitate de 2000 de coli.
- Utilizați folii transparente speciale pentru imprimante cu laser. Contactați producătorul sau distribuitorul pentru a verifica dacă foliile transparente rezistă la temperaturi de până la 170°C (338°F) fără a se topi, decolora, cauza imprimări defectuoase sau emite substanțe periculoase.
- Pentru a preveni problemele legate de calitate, evitați să lăsați amprente pe foliile transparente.
- Înainte de a încărca foliile transparente, flexați topul pentru a preveni lipirea acestora.
- Recomandăm foliile transparente Lexmark 12A8240 pentru formatul Letter, respectiv foliile transparente 12A8241 pentru formatul A4.

Sfaturi pentru utilizarea plicurilor

Înainte de a achiziționa cantități mari, imprimați eşantioane pe plicurile pe care doriți să le utilizați.

- Utilizați plicuri speciale pentru imprimante cu laser/LED. Contactați producătorul sau distribuitorul pentru a verifica dacă plicurile rezistă la temperaturi de până la 220°C (446°F) fără a se lipi, încreți, îndoi excesiv şi fără a emite substanțe periculoase.
- Pentru performanțe optime, utilizați plicuri confecționate din hârtie de 90 g/m^2 (hârtie Bond de 24 de livre) sau cu 25% bumbac. Plicurile numai din bumbac nu trebuie să depăşească greutatea de 70 g/m^2 (hârtie Bond de 20 de livre).
- Utilizați numai plicuri noi din pachete nedeteriorate.
- Pentru a spori performanțele şi a minimiza blocajele, nu folosiți plicuri care:
  - Sunt prea îndoite sau încrețite
  - Sunt lipite unele de altele sau deteriorate în vreun fel.
  - Au ferestre, găuri, perforații, elemente decupabile sau în relief
  - Au agrafe metalice, elemente de legare sau de pliere.
  - Sunt construite prin întrepătrunderea elementelor
  - Au ataşate timbre poştale
  - Au substanța adezivă expusă când plicul este sigilat sau închis
  - Au colțuri îndoite
  - Au finisaje aspre, şifonate sau liniate
- Ajustați ghidajele pentru lățime la lățimea plicurilor.

Notă: Combinația între umiditatea mare (peste 60%) şi temperatura înaltă de tipărire poate conduce la şifonarea sau lipirea plicurilor.

Sfaturi pentru utilizarea etichetelor

Note:

- Etichetele de hârtie cu o față, concepute pentru imprimante laser/imprimante cu LED-uri, sunt acceptate pentru uz ocazional.

- Se recomandă imprimarea a mai puțin de 20 de pagini de etichete pe lună.
- Etichetele de vinil, farmaceutice şi cu două fețe nu sunt acceptate.

Pentru informații detaliate despre tipărirea pe etichete, caracteristici şi design, consultați *Card Stock & Label Guide (Ghidul pentru carton şi etichete)*, disponibil pe site-ul Web Lexmark la **http://support.lexmark.com.**

La tipărirea pe etichete:

- Utilizați etichete speciale pentru imprimante laser/LED. Contactați producătorul sau distribuitorul pentru a verifica dacă:
  - Etichetele pot suporta temperaturi de până la 210°C (410°F) fără a se lipi, încreți în exces, şifona sau emite substanțe periculoase.

    Notă: Etichetele se pot imprima la o temperatură de fuziune mai mare de până la 220°C (428°F) dacă Label Weight (Greutatea etichetei) este setată la Heavy (Greu). Selectați această setare cu ajutorul serverului EWS sau de la meniul Hârtie de la panoul de control al imprimantei.
  - Adezivii etichetelor, foaia de pe față (zona imprimabilă) şi suportul pot suporta presiuni de până la 25 psi (172 kPa) fără a se dezlipi, fără scurgeri pe lângă margini şi fără a emite vapori nocivi.
- Nu folosiți etichete fixate pe material lucios.
- Utilizați foi de etichete complete. Utilizarea foilor parțiale poate determina dezlipirea etichetelor în timpul tipăririi, determinând blocaje. De asemenea, foile parțiale pot contamina cu substanță adezivă imprimanta şi cartuşul, putând anula garanția pentru imprimantă şi cartuş.
- Nu utilizați etichete cu adezivul expus.
- Nu tipăriți la o distanță de 1 mm (0,04 in.) de marginea etichetei, de perforări sau între zonele de decupare a etichetei.
- Asigurați-vă că stratul adeziv nu ajunge la marginea colii. Se recomandă izolarea adezivului la cel puțin 1 mm (0,04 in.) de margini. Materialul adeziv contaminează imprimanta şi poate anula garanția.
- Dacă izolarea adezivului nu este posibilă, atunci îndepărtați o bandă de 1,6 mm (0,06 in.) de pe marginea introdusă în imprimantă şi de pe cea utilizată pentru introducerea hârtiei şi utilizați un adeziv care nu se scurge.
- Orientarea de tip Portret este cea mai indicată, în special pentru tipărirea de coduri de bare.

Sfaturi pentru utilizarea cartonului

Cartonul este un suport de imprimare specializat greu, compus dintr-un singur strat. Multe dintre caracteristicile sale (umiditatea conținutului, grosimea, textura etc.) pot afecta în mod semnificativ calitatea imprimării. Imprimați pe eşantioane de carton înainte de a achiziționa cantități mari.

- În meniul Hârtie, setați Carton pentru Tip hârtie.
- Selectați setarea potrivită pentru Textură hârtie.
- Rețineți faptul că preimprimarea, perforarea şi îndoirea pot afecta în mod semnificativ calitatea imprimării şi pot cauza blocaje sau alte dificultăți legate de hârtie.
- Contactați producătorul sau distribuitorul pentru a verifica dacă acest tip de carton rezistă la temperaturi de până la 220°C (446°F) fără emisii periculoase.
- Nu utilizați cartoane preimprimate cu substanțe care pot contamina imprimanta. Preimprimarea determină introducerea de componente semilichide şi volatile în imprimantă.
- Dacă este posibil, utilizați carton cu fibră scurtă.

Anularea unei operații de tipărire

Revocarea unei lucrări de imprimare de la panoul de control al imprimantei

1 Din panoul de control al imprimantei, atingeți **Cancel Job (Anulare lucrare)** sau apăsați ✖ de pe tastatură.

2 Atingeți lucrarea de imprimare pe care doriți să o anulați, apoi atingeți **Delete Selected Jobs (Ştergere lucrări selectate)**.

Notă: Dacă apăsați pe ✖ pe tastatură, atingeți **Resume (Reluare)** pentru a reveni la ecranul de pornire.

Anularea unei operații de imprimare de pe computer

Pentru utilizatorii de Windows

1 Deschideți folderul cu imprimante, după care selectați imprimanta dorită.

2 Din coada de imprimare, selectați lucrarea de imprimare pe care doriți să o anulați, apoi ştergeți-o.

Pentru utilizatorii de Macintosh

1 Din System Preferences (Preferințe sistem) din meniul Apple, navigați la imprimanta dvs.

2 Din coada de imprimare, selectați lucrarea de imprimare pe care doriți să o anulați, apoi ştergeți-o.

Copierea

Alimentator automat de documente (ADF)	Geam scaner
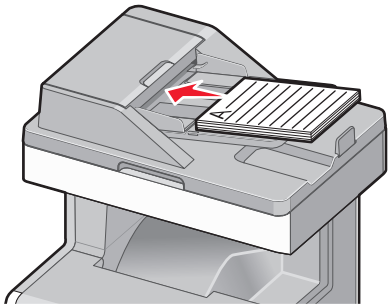	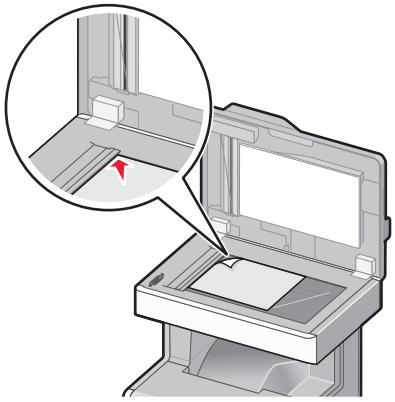
Utilizați ADF pentru documentele cu mai multe pagini.	Utilizați geamul scanerului pentru documente cu o singură pagină, articole mici (cum ar fi cărți poştale sau fotografii), folii transparente, hârtie foto sau suporturi subțiri (cum ar fi decupaje din reviste).

Realizarea de copii

Realizarea rapidă a unei copii

1 Încărcați un document original cu fața în sus, astfel încât latura scurtă să intre prima în ADF, sau cu fața în jos pe geamul scanerului.

Note:

- Atunci când încărcați un document în unitatea ADF, reglați ghidajele pentru hârtie.
- Asigurați-vă că dimensiunea documentului original şi dimensiunea hârtiei de copiat sunt aceleaşi. Nesetarea dimensiunii adecvate poate avea drept rezultat o imagine decupată.
- Nu încărcați în unitatea ADF cărți poştale, fotografii, obiecte mici, folii transparente, hârtie fotografică sau suporturi subțiri (precum tăieturile din ziare). Aşezați aceste elemente pe geamul scanerului.

2 Din panoul de control al imprimantei, apăsați ◇ pentru a începe copierea.

Copierea utilizând ADF

1 Încărcați un document original cu fața în sus, astfel încât latura scurtă să intre prima, în ADF.

Notă: Nu încărcați în ADF cărți poştale, fotografii, obiecte mici, folii transparente, hârtie fotografică sau suporturi subțiri (precum tăieturile din ziare). Aşezați aceste elemente pe geamul scanerului.

2 Reglați ghidajele pentru hârtie.

3 Din ecranul de început, navigați la:

Copy (Copiere) > schimbați setările pentru copiere > **Copy It (Copiere)**

Copierea utilizând geamul scanerului

1 Aşezați un document original, cu fața în jos, pe geamul scanerului, în colțul din stânga sus.

2 Din ecranul de început, navigați la:

Copy (Copiere) > schimbați setările pentru copiere > **Copy It (Copiere)**

3 Dacă aveți mai multe pagini de scanat, atunci puneți documentul următor pe geamul scanerului şi atingeți **Scan the Next Page (Scanare pagina următoare)**.

4 Atingeți **Finish the Job (Terminare lucrare)** pentru a reveni la ecranul de început.

Copierea fotografiilor de pe film

1 Amplasați o fotografie cu fața în jos pe geamul scanerului, în colțul din stânga sus.

2 Din ecranul de început, navigați la:

Copy (Copiere) >**Content (Conținut)** >**Photo (Foto)** > >**Photo/Film (Foto/Film)** > >**Copy It (Copiere)**

3 Atingeți **Scan the Next Page (Scanarea paginii următoare)** sau **Finish the Job (Terminare lucrare)**.

Copierea pe suporturi speciale

Copierea pe folii transparente

1 Încărcați un document original cu fața în sus, astfel încât latura scurtă să intre prima în ADF, sau cu fața în jos pe geamul scanerului.

Notă: Nu încărcați în ADF cărți poştale, fotografii, obiecte mici, folii transparente, hârtie fotografică sau suporturi subțiri (precum tăieturile din ziare). Aşezați aceste articole pe geamul scanerului.

2 Dacă încărcați un document în ADF, reglați ghidajele pentru hârtie.

3 Din ecranul de început, navigați la:

Copy (Copiere) >**Copy from (Copiere de pe)** > selectați dimensiunea documentului original> >

4 Atingeți **Copy to (Copiere pe)** >, selectați tava care conține foliile transparente >**Copy It (Copiere)**.

5 Dacă nu există tăvi care acceptă folii transparente, selectați **Manual Feeder (Alimentator manual)** şi atingeți .

6 Selectați dimensiunea dorită a foliilor transparente, apoi selectați un tip de alimentator manual.

7 Încărcați folii transparente în alimentatorul multifuncțional, apoi atingeți **Copy It (Copiere)**.

Copierea pe hârtie cu antet

1 Încărcați un document original cu fața în sus, astfel încât latura scurtă să intre prima în ADF, sau cu fața în jos pe geamul scanerului.

   Notă: Nu încărcați în ADF cărți poştale, fotografii, obiecte mici, folii transparente, hârtie fotografică sau suporturi subțiri (precum tăieturile din ziare). Aşezați aceste articole pe geamul scanerului.

2 Dacă încărcați un document în ADF, reglați ghidajele pentru hârtie.

3 Din ecranul de început, navigați la:

   Copy (Copiere) > **Copy from (Copiere de pe)** > dimensiunea documentului original > **Copy to (Copiere pe)** > **Manual Feeder (Alimentator manual)**

4 Introduceți hârtia cu antet cu fața în sus în alimentatorul multifuncțional, astfel încât marginea superioară să intre prima.

5 Selectați dimensiunea hârtiei cu antet.

6 Navigați la:

   Continue (Continuare) > **Letterhead (Hârtie cu antet)** > **Continue (Continuare)** > **Copy It (Copiere)**

Personalizarea setărilor de copiere

Copierea alb-negru

1 Încărcați un document original cu fața în sus, astfel încât latura scurtă să intre prima în ADF, sau cu fața în jos pe geamul scanerului.

   Notă: Nu încărcați în ADF cărți poştale, fotografii, obiecte mici, folii transparente, hârtie fotografică sau suporturi subțiri (precum tăieturile din ziare). Aşezați aceste articole pe geamul scanerului.

2 Dacă încărcați un document în ADF, reglați ghidajele pentru hârtie.

3 Din ecranul de început, navigați la:

   Copy (Copiere) > **Allow color copies (Se permit copii color)** > **Off (Dezactivat)** > ✓ > **Submit (Remitere)**

Copierea la o altă dimensiune

1 Încărcați un document original cu fața în sus, astfel încât latura scurtă să intre prima în ADF, sau cu fața în jos pe geamul scanerului.

   Notă: Nu încărcați în ADF cărți poştale, fotografii, obiecte mici, folii transparente, hârtie fotografică sau suporturi subțiri (precum tăieturile din ziare). Aşezați aceste articole pe geamul scanerului.

2 Dacă încărcați un document în ADF, reglați ghidajele pentru hârtie.

3 În ecranul de început, atingeți **Copy (Copiere)**.

4 Atingeți **Copy from (Copiere de pe)** > selectați dimensiunea documentului original > ✓.

5 Atingeți **Copy to (Copiere pe)** > selectați dimensiunea copiei > ✓.

Notă: Imprimanta va scala automat dimensiunea.

6 Atingeți **Copy It (Copiere)**.

Realizarea de copii utilizând hârtie dintr-o anumită tavă

1 Încărcați un document original cu fața în sus, astfel încât latura scurtă să intre prima în ADF, sau cu fața în jos pe geamul scanerului.

Notă: Nu încărcați în ADF cărți poştale, fotografii, obiecte mici, folii transparente, hârtie fotografică sau suporturi subțiri (precum tăieturile din ziare). Aşezați aceste articole pe geamul scanerului.

2 Dacă încărcați un document în ADF, reglați ghidajele pentru hârtie.

3 Din ecranul de început, navigați la:

Copy (Copiere) > **Copy from (Copiere de pe)** > dimensiunea documentului original > **Copy to (Copiere pe)**

4 Atingeți **Manual Feeder (Alimentator manual)** sau selectați tava care conține tipul de hârtie pe care doriți să o utilizați.

Notă: Dacă alegeți Manual Feeder (Alimentator manual), va fi necesar să selectați dimensiunea şi tipul hârtiei.

5 Atingeți **Copy It (Copiere)**.

Copierea pe coli de hârtie de diferite dimensiuni

Pentru a copia documente originale care conțin coli de hârtie de diferite dimensiuni, utilizați ADF. În funcție de dimensiunile de hârtie încărcate şi de setările „Copy to” (Copiere pe) şi „Copy from” (Copiere de pe), fiecare copie este imprimată pe dimensiuni de hârtie combinate (Exemplul 1), fie redimensionată pentru a se potrivi la o singură dimensiune de hârtie (Exemplul 2).

Exemplul 1: Copierea pe coli de hârtie de dimensiuni combinate

1 Încărcați un document original cu fața în sus, astfel încât latura scurtă să intre prima în ADF, sau cu fața în jos pe geamul scanerului.

Notă: Nu încărcați în ADF cărți poştale, fotografii, obiecte mici, folii transparente, hârtie fotografică sau suporturi subțiri (precum tăieturile din ziare). Aşezați aceste articole pe geamul scanerului.

2 Dacă încărcați un document în ADF, reglați ghidajele pentru hârtie.

3 Din ecranul de început, navigați la:

Copy (Copiere) > **Copy from (Copiere de pe)** > **Mixed Sizes (Dimensiuni amestecate)** > ✓ > **Copy to (Copiere pe)** > **Auto Size Match (Potrivire automată a dimensiunii)** > ✓ > **Copy It (Copiere)**

Scanerul identifică diferitele dimensiuni ale hârtiei pe măsură ce le scanează. Copiile sunt imprimate pe dimensiunile de hârtie combinate corespunzătoare dimensiunilor de hârtie din documentul original.

Exemplul 2: Copierea pe hârtie de o singură dimensiune

1 Încărcați un document original cu fața în sus, astfel încât latura scurtă să intre prima în ADF, sau cu fața în jos pe geamul scanerului.

   Notă: Nu încărcați în ADF cărți poştale, fotografii, obiecte mici, folii transparente, hârtie fotografică sau suporturi subțiri (precum tăieturile din ziare). Aşezați aceste articole pe geamul scanerului.

2 Dacă încărcați un document în ADF, reglați ghidajele pentru hârtie.

3 Din ecranul de început, navigați la:

   Copy (Copiere) > **Copy from (Copiere de pe)** > **Mixed Sizes (Dimensiuni amestecate)** > ✓ > **Copy to (Copiere pe)** > **Letter** > ✓ > **Copy It (Copiere)**

   Scanerul identifică diferitele dimensiuni de hârtie pe măsură ce le scanează, apoi redimensionează paginile de dimensiuni diferite pentru a se potrivi la dimensiunea de hârtie selectată.

Copierea pe ambele fețe ale hârtiei (față-verso)

1 Încărcați un document original cu fața în sus, astfel încât latura scurtă să intre prima în ADF, sau cu fața în jos pe geamul scanerului.

   Notă: Nu încărcați în ADF cărți poştale, fotografii, obiecte mici, folii transparente, hârtie fotografică sau suporturi subțiri (precum tăieturile din ziare). Aşezați aceste articole pe geamul scanerului.

2 Dacă încărcați un document în ADF, reglați ghidajele pentru hârtie.

3 În ecranul de început, atingeți **Copy (Copiere)**.

4 Din zona Sides (Duplex) (Fețe (Față-Verso)), atingeți butonul care indică metoda de copiere față-verso preferată.

   Primul număr reprezintă fețele documentelor originale; al doilea număr reprezintă fețele copiei. De exemplu, selectați 1-sided to 2-sided (De pe 1 față pe 2 fețe) dacă aveți documente originale pe o față şi doriți copii pe două fețe.

5 Atingeți ✓, apoi **Copy It (Copiere)**.

Micşorarea sau mărirea copiilor

Copiile pot fi micşorate până la 25% din dimensiunea documentului original sau pot fi mărite până la 400% din dimensiunea documentului original. Setarea prestabilită din fabrică pentru Scale (Scalare) este Auto (Automat). Dacă lăsați opțiunea Scale (Scalare) la valoarea Auto (Automat), conținutul documentului original va fi redimensionat pentru a se încadra în dimensiunea hârtiei pe care se copiază.

Pentru a micşora sau mări o copie:

1 Încărcați un document original cu fața în sus, astfel încât latura scurtă să intre prima în ADF, sau cu fața în jos pe geamul scanerului.

   Notă: Nu încărcați în ADF cărți poştale, fotografii, obiecte mici, folii transparente, hârtie fotografică sau suporturi subțiri (precum tăieturile din ziare). Aşezați aceste articole pe geamul scanerului.

2 Dacă încărcați un document în ADF, reglați ghidajele pentru hârtie.

3 În ecranul de început, atingeți **Copy (Copiere)**.

4 În zona Scalare, atingeți săgețile pentru a mări sau micşora copiile.

Atingerea opțiunilor „Copy to” (Copiere pe) sau „ Copy from” (Copiere de pe) după setarea manuală a opțiunii Scale (Scalare), readuce valoarea scalării înapoi la Auto (Automat).

5 Atingeți **Copy It (Copiere)**.

Reglarea calității copiilor

1 Încărcați un document original cu fața în sus, astfel încât muchia scurtă să intre prima în ADF, sau cu fața în jos, pe geamul scanerului.

Notă: Nu încărcați cărți poştale, fotografii, articole mici, folii transparente, hârtie foto sau alte suporturi subțiri (precum decupajele din reviste) în ADF. Aşezați aceste articole pe sticla scanerului.

2 Dacă încărcați un document în ADF, reglați ghidajele pentru hârtie.

3 Din ecranul de început, navigați la:

Copy (Copiere) > **Content (Conținut)**

4 Atingeți butonul care reprezintă cel mai bine tipul de conținut al documentului care se copiază:

- **Text** - Se utilizează când conținutul documentului original include în cea mai mare parte text sau linii.
- **Graphics (Grafică)** - Se utilizează când documentul original include în cea mai mare parte grafică de afaceri, cum ar fi diagrame cu structură radială, diagrame cu bare şi animații.
- **Text/Photo (Text/Foto)** - Se utilizează când documentul original include un amestec de text, grafică şi fotografii.
- **Photo (Foto)**—Se utilizează când documentul original este compus, în cea mai mare parte, dintr-o fotografie sau o imagine.

5 Apăsați ✓.

6 Atingeți butonul care reprezintă cel mai bine sursa de conținut a documentului care se copiază:

- **Color Laser (Laser color)** - Se utilizează când documentul original a fost imprimat folosind o imprimantă cu laser color.
- **Black/White Laser (Laser alb/negru)** - Se utilizează când documentul original a fost imprimat folosind o imprimantă laser mono.
- **Inkjet**—Se utilizează când documentul original a fost imprimat utilizând o imprimantă cu jet de cerneală.
- **Photo/Film (Foto/Film)** - Se utilizează când documentul original este o fotografie preluată dintr-un film.
- **Magazine (Revistă)** - Se utilizează când documentul original este preluat dintr-o revistă.
- **Newspaper (Ziar)** - Se utilizează când documentul original este preluat dintr-un ziar.
- **Press (Presă)** - Se utilizează când documentul original a fost imprimat folosind o presă de tipărire.
- **Other (Altele)** - Se utilizează când documentul original a fost imprimat folosind o imprimantă alternativă sau necunoscută.

7 Atingeți ✓ > **Copy It (Copiere)**.

Interclasarea copiilor

Dacă imprimați mai multe copii ale unui document, atunci aveți posibilitatea să selectați să imprimați fiecare copie ca un set (asamblat) sau să imprimați copiile ca grupuri de pagini (neasamblat).

Collated (Asamblat)

Not collated (Neasamblat)

Implicit, opțiunea Collate (Asamblare) este setată la On (Activat). Dacă nu doriți să asamblați copiile, schimbați setarea la valoarea Off (Dezactivat):

1 Încărcați un document original cu fața în sus, astfel încât latura scurtă să intre prima în ADF, sau cu fața în jos pe geamul scanerului.

   Notă: Nu încărcați în ADF cărți poştale, fotografii, obiecte mici, folii transparente, hârtie fotografică sau suporturi subțiri (precum tăieturile din ziare). Aşezați aceste articole pe geamul scanerului.

2 Dacă încărcați un document în ADF, reglați ghidajele pentru hârtie.

3 Din ecranul de început, navigați la:

   Copy (Copiere) > introduceți numărul de exemplare > **Collate (Asamblare)** > **Off (Dezactivat)** > ✓ > **Copy It (Copiere)**

Inserarea colilor de separare între copii

1 Încărcați un document original cu fața în sus, astfel încât latura scurtă să intre prima în ADF sau cu fața în jos pe geamul scanerului.

   Note:

   - Dacă încărcați un document în ADF, reglați ghidajele pentru hârtie.
   - Nu încărcați în unitatea ADF cărți poştale, fotografii, obiecte mici, folii transparente, hârtie fotografică sau suporturi subțiri (precum tăieturile din ziare). Aşezați aceste elemente pe geamul scanerului.

2 Din ecranul de început, navigați la:

   Copy (Copiere) >**Advanced Options (Opțiuni complexe)** >**Separator Sheets (Coli de separare)**

   Notă: Setați opțiunea Collate (Asamblare) On (Activat) pentru amplasarea colilor de separare între copii. În cazul în care opțiunea Collate (Asamblare) este setată la Off (Dezactivat), colile de separare sunt adăugate la sfârşitul lucrării de imprimare.

3 Selectați una dintre următoarele variante:

   - **Between Copies (Între exemplare)**
   - **Between Jobs (Între lucrări)**
   - **Between Pages (Între pagini)**
   - **Off (Dezactivat)**

4 Atingeți ✓ >**Copy It (Copiere)**.

Copierea mai multor pagini pe o singură coală

Pentru a economisi hârtie, puteți să copiați două sau patru pagini consecutive dintr-un document cu mai multe pagini pe o singură coală de hârtie.

Note:

- Dimensiunea hârtiei trebuie setată la Letter, Legal, A4 sau JIS B5.
- Dimensiunea copiei trebuie setată la 100%.

1. Încărcați un document original cu fața în sus, astfel încât latura scurtă să intre prima în ADF, sau cu fața în jos pe geamul scanerului.

   Notă: Nu încărcați în ADF cărți poştale, fotografii, obiecte mici, folii transparente, hârtie fotografică sau suporturi subțiri (precum tăieturile din ziare). Aşezați aceste articole pe geamul scanerului.

2. Dacă încărcați un document în ADF, reglați ghidajele pentru hârtie.
3. Din ecranul de început, navigați la:

   Copy (Copiere) > **Advanced Options (Opțiuni complexe)** > **Paper Saver (Economizor hârtie)** > selectați ieşirea dorită > > **Copy It (Copiere)**

Crearea unei lucrări de copiere particularizate (asamblare lucrare)

Crearea unei lucrări de copiere particularizate sau asamblarea unei lucrări se utilizează pentru a combina unul sau mai multe seturi documente originale într-o singură lucrare de copiere. Fiecare set poate fi scanat cu parametri diferiți de lucrare. Când o lucrare de copiere este remisă şi Lucrarea particularizată este activată, scanerul scanează primul set al documentelor originale folosind parametrii furnizați, apoi scanează următorul set cu aceiaşi parametri sau cu parametri diferiți.

Definiția unui set depinde de sursa de scanare:

- Dacă scanați un document pe sticla scanerului, atunci un set este format chiar din acea pagină.
- Dacă scanați mai multe pagini cu ajutorul ADF, atunci un set constă din toate paginile scanate până la golirea ADF.
- Dacă scanați o pagină utilizând ADF, atunci un set este format chiar din acea pagină.

De exemplu:

1. Încărcați un document original cu fața în sus, astfel încât latura scurtă să intre prima în ADF sau cu fața în jos pe geamul scanerului.

   Notă: Nu încărcați în ADF cărți poştale, fotografii, obiecte mici, folii transparente, hârtie fotografică sau suporturi subțiri (precum tăieturile din ziare). Aşezați aceste articole pe geamul scanerului.

2. Dacă încărcați un document în ADF, reglați ghidajele pentru hârtie.
3. Din ecranul de început, navigați la:

   Copy (Copiere) > **Options (Opțiuni)** > **Custom Job (Lucrare particularizată)** > **On (Activat)** > **Done (Terminat)** > **Copy It (Copiere)**

   Când s-a ajuns la sfârşitul unui set, apare ecranul scanerului.

4 Încărcați documentul original cu fața în sus, cu muchia scurtă în ADF, sau cu fața în jos pe sticla scanerului, apoi apăsați pe **Scan the Automatic Document Feeder (Scanare alimentator de documente automat)** sau **Scan the flatbed (Scanare geam scaner)**.

Notă: Dacă este necesar, modificați setările lucrării.

5 Dacă mai aveți documente de scanat, repetați pasul anterior. În caz contrar, apăsați pe **Finish the job (Terminare lucrare)**.

Afişarea de informații pe copii

Amplasarea datei şi orei în partea superioară a fiecărei pagini

1 Încărcați un document original cu fața în sus, astfel încât latura scurtă să intre prima în ADF sau cu fața în jos pe geamul scanerului.

Notă: Nu încărcați în ADF cărți poştale, fotografii, obiecte mici, folii transparente, hârtie fotografică sau suporturi subțiri (precum tăieturile din ziare). Aşezați aceste articole pe geamul scanerului.

2 Dacă încărcați un document în ADF, reglați ghidajele pentru hârtie.

3 Din ecranul de început, navigați la:

Copy (Copiere) > **Advanced Options (Opțiuni complexe)** > **Header/Footer (Antet/Subsol)**

4 Alegeți o zonă a paginii unde doriți să amplasați data şi ora.

5 Atingeți **Yes (Da)** sau **No (Nu)** > > **Copy It (Copiere)**.

Amplasarea unui mesaj filigranat pe fiecare pagină

Aveți posibilitatea să amplasați un mesaj filigranat pe fiecare pagină. Variantele de mesaj sunt Urgent, Confidential (Confidențial), Copy (Copie), Custom (Particularizat) sau Draft (Schiță). Pentru a amplasa un mesaj pe copii:

1 Încărcați un document original cu fața în sus, astfel încât latura scurtă să intre prima în ADF sau cu fața în jos pe geamul scanerului.

Notă: Nu încărcați în ADF cărți poştale, fotografii, obiecte mici, folii transparente, hârtie fotografică sau suporturi subțiri (precum tăieturile din ziare). Aşezați aceste articole pe geamul scanerului.

2 Dacă încărcați un document în ADF, reglați ghidajele pentru hârtie.

3 Din ecranul de început, navigați la:

Copy (Copiere) > **Advanced Options (Opțiuni complexe)** > **Overlay (Acoperire)** > selectați mesajul de acoperire > .

4 Atingeți **Copy It (Copiere)**.

Revocarea unei lucrări de copiere

Revocarea unei lucrări de copiere în timp ce documentul este în ADF

Când ADF-ul începe să prelucreze un document, apare ecranul de scanare. Pentru a revoca lucrarea de scanare, apăsați pe **Cancel Job (Revocare lucrare)** pe ecranul tactil.

Apare „Revocare lucrare scanare” pe ecran. ADF şterge toate paginile din ADF şi revocă lucrarea.

Revocarea unei lucrări de copiere în timp ce se copiază pagini utilizând geamul scanerului

Atingeți **Cancel Job (Revocare operație)** pe ecranul tactil.

Apare „Revocare lucrare scanare” pe ecran. Odată ce lucrarea este revocată, apare ecranul de copiere.

Revocarea unei lucrări de copiere în timpul imprimării paginilor

1. Din panoul de control al imprimantei, atingeți **Cancel Job (Anulare lucrare)** sau apăsați ✕ de pe tastatură.
2. Atingeți lucrarea pe care doriți să o revocați, apoi atingeți **Delete Selected Jobs (Ştergere lucrări selectate)**.

Notă: Dacă apăsați pe ✕ pe tastatură, atingeți **Resume (Reluare)** pentru a reveni la ecranul de pornire.

Despre ecranele de copiere şi opțiuni

Copy from (Copiere de pe)

Această opțiune deschide un ecran în care puteți să introduceți dimensiunea hârtiei şi a documentului original.

- Atingeți dimensiunea de hârtie care corespunde documentului original.
- Atingeți **Mixed Sizes (Dimensiuni combinate)** pentru a copia un document original care conține dimensiuni de hârtie combinate cu aceeaşi lățime.
- Atingeți **Auto Size Sense (Identificare automată a dimensiunii)** pentru a permite scanerului să determine automat dimensiunea documentului original.

Copy to (Copiere către)

Această opțiune deschide un ecran unde se pot introduce dimensiunea şi tipul de hârtie pe care se vor imprima copiile.

- Atingeți dimensiunea şi tipul de hârtie care corespund hârtiei încărcate.
- Dacă setările pentru „Copy from” (Copiere din) şi „Copy to” (Copiere către) sunt diferite, imprimanta reglează automat setarea Scale (Scalare) pentru a se adapta diferenței.

- Dacă hârtia de tipul sau dimensiunea pe care doriți să faceți copia nu este încărcată într-una dintre tăvi, atingeți **Manual Feeder (Alimentator manual)** şi încărcați manual hârtia în alimentatorul multifuncțional.
- Când opțiunea „Copy to” (Copiere către) este setată la Auto Size Match (Potrivire automată a dimensiunii), fiecare copie corespunde dimensiunii de hârtie a documentului original. Dacă o dimensiune de hârtie care corespunde nu este disponibilă în tăvi, va apărea mesajul **Paper size not found (Dimensiunea de hârtie nu a fost găsită)** şi vi se va solicita să încărcați hârtie în una dintre tăvi sau în alimentatorul multifuncțional.

Copies (Exemplare)

Această opțiune vă permite să setați numărul de copii care vor fi imprimate.

Scale (Redimensionare)

Această opțiune creează o imagine din copie care este scalată proporțional peste tot cu 25% până la 400%. Scalarea se poate seta şi automat.

- Când doriți să copiați de la o dimensiune de hârtie la o alta, cum ar fi de la o hârtie de dimensiune legal la o hârtie de dimensiune letter, setarea „Copiere din” şi „Copiere în” a dimensiunilor hârtiei modifică automat scala pentru a păstra toate informațiile documentului original în copie.
- Atingeți săgeata din stânga pentru a micşora valoarea cu 1%; atingeți săgeata din dreapta pentru a mări valoarea cu 1%.
- Țineți degetul pe o săgeată pentru a face o modificare incrementală continuă.
- Țineți degetul pe o săgeată timp de două secunde pentru a determina accelerarea vitezei de modificare.

Întunecare

Această opțiune ajustează luminozitatea copiilor care vor fi produse în relație cu documentul original.

Fețe (Duplex)

Utilizați această opțiune pentru a selecta setările de imprimare duplex. Puteți să imprimați copii pe una sau două fețe, să realizați copii față-verso (duplex) ale unor documente cu două fețe, să realizați copii față-verso ale unor documente cu o singură față sau să realizați copii cu o singură față ale unor documente cu două fețe.

Asamblare

Această opțiune păstrează paginile unei lucrări de imprimare aşezate în ordine când se imprimă mai multe copii ale documentului. Setarea implicită din fabrică pentru Asamblare este activat; paginile de ieşire ale copiilor vor fi ordonate (1,2,3) (1,2,3) (1,2,3). Dacă doriți ca toate copiile fiecărei pagini să rămână împreună, dezactivați Asamblare şi copiile vor fi ordonate (1,1,1) (2,2,2) (3,3,3).

Content (Conținut)

Această opțiune vă permite să setați tipul şi sursa documentului original.

Alegeți tipul de conținut dintre Text, Text/Photo (Text/Foto), Photo (Foto) sau Graphics (Grafică).

- **Text** - Se utilizează când conținutul documentului original include în cea mai mare parte text sau linii.
- **Graphics (Grafică)** - Se utilizează când documentul original include în cea mai mare parte grafică de afaceri, cum ar fi diagrame cu structură radială, diagrame cu bare şi animații.
- **Text/Photo (Text/Foto)** - Se utilizează când documentul original include un amestec de text, grafică şi fotografii.
- **Photo (Foto)**—Se utilizează când documentul original este compus, în cea mai mare parte, dintr-o fotografie sau o imagine.

Alegeți sursa conținutului dintre următoarele tipuri: Color Laser (Laser color), Black/White Laser (Laser alb-negru), Inkjet, Photo/Film (Foto/Film), Magazine (Revistă), Newspaper (Ziar), Press (Presă) sau Other (Altele).

- **Color Laser (Laser color)** - Se utilizează când documentul original a fost imprimat folosind o imprimantă cu laser color.
- **Black/White Laser (Laser alb/negru)** - Se utilizează când documentul original a fost imprimat folosind o imprimantă laser mono.
- **Inkjet**—Se utilizează când documentul original a fost imprimat utilizând o imprimantă cu jet de cerneală.
- **Photo/Film (Foto/Film)** - Se utilizează când documentul original este o fotografie preluată dintr-un film.
- **Magazine (Revistă)** - Se utilizează când documentul original este preluat dintr-o revistă.
- **Newspaper (Ziar)** - Se utilizează când documentul original este preluat dintr-un ziar.
- **Press (Presă)** - Se utilizează când documentul original a fost imprimat folosind o presă de tipărire.
- **Other (Altele)** - Se utilizează când documentul original a fost imprimat folosind o imprimantă alternativă sau necunoscută.

Color

Această opțiune activează sau dezactivează culorile pentru imaginea scanată.

Opțiuni avansate

Atingerea butonului Advanced Options (Opțiuni complexe) determină deschiderea unui ecran în care puteți modifica următoarele setări:

- **Advanced Duplex (Duplex complex)**—Utilizați această opțiune pentru a specifica orientarea documentului, dacă documentele sunt imprimate pe o singură față sau pe ambele fețe şi cum sunt legate documentele.

  Notă: Unele opțiuni Advanced Duplex (Duplex complex) sunt disponibile numai pe imprimantele selectate.
- **Advanced Imaging (Imagini complexe)** - Se utilizează pentru modificarea sau ajustarea setărilor Auto Center (Centrare automată), Background Removal (Eliminare fundal), Color Balance (Balanță de culori), Color Dropout (Abandonare culori), Contrast, Mirror Image (Imagine în oglindă), Negative Image (Imagine negativă), Scan Edge to Edge (Scanare de la muchie la muchie), Shadow Detail (Detaliu umbră), Sharpness (Claritate) şi Temperature (Temperatură) înainte de a copia documentul.
- **Create Booklet (Creare broşură**)—Utilizați această opțiune pentru a crea o broşură. Puteți alege între 1 față şi 2 fețe.

  Notă: Această opțiune apare numai atunci când sunt instalate o unitate duplex de imprimare şi un hard disc de imprimantă.

- **Cover Page Setup (Configurare copertă)**—Utilizați această opțiune pentru a seta coperta copiei şi coperta broşurii.
- **Custom Job (Lucrare particularizată)**—Utilizați această opțiune pentru a combina mai multe lucrări de scanare într-o singură lucrare.
- **Edge Erase (Ştergere muchie)**—Utilizați această opțiune pentru a elimina petele sau informațiile din jurul muchiilor unui document. Se poate alege eliminarea unei zone egale în jurul tuturor celor patru laturi ale hârtiei sau eliminare unei anumite muchii. Opțiunea Edge Erase (Ştergere muchii) va şterge orice informație din interiorul zonei selectate, lăsând goală acea parte a imaginii scanate.
- **Header/Footer (Antet/Subsol)**—Utilizați această opțiune pentru a activa setările Date/Time (Dată/Oră), Page number (Număr pagină), Bates number (Număr Bates) sau Custom text (Text particularizat) şi le imprimă în locația specificată din antet sau din subsol.
- **Margin Shift (Mutare margine)**—Utilizați această opțiune pentru a mări dimensiunea marginii la o distanță specificată, prin mutarea imaginii scanate. Poate fi utilă pentru furnizarea de spațiu de legare sau de perforare a copiilor. Utilizați săgețile de creştere şi de descreştere pentru a seta dimensiunea margini. Dacă marginea suplimentară este prea mare, atunci copia se va decupa.
- **Overlay (Acoperire)**—Utilizați această opțiune pentru a crea un filigran (sau un mesaj) care acoperă conținutul copiei. Se poate alege Urgent, Confidential (Confidențial), Copy (Copie) şi Draft (Schiță) sau se poate introduce un mesaj particularizat în câmpul „Enter custom text” (Introducere text particularizat). Cuvântul ales va apărea, estompat, în imprimare de mari dimensiuni pe fiecare pagină.

  Notă: O acoperire particularizată poate, de asemenea, să fie creată de persoana care asigură asistența sistemului. Când se creează o acoperire particularizată, va fi disponibil un buton cu o pictogramă a acelei acoperiri.
- **Paper Saver (Economizor hârtie)**—Utilizați această opțiune pentru a imprima împreună două sau mai multe coli dintr-un document original, pe aceeaşi pagină. Paper Saver (Economizor hârtie) se mai numeşte şi N-up printing (imprimare de N ori). N înseamnă număr. De exemplu, de 2 ori imprimă două pagini ale unui document pe o singură pagină, iar de 4 ori imprimă patru pagini ale unui document pe o singură pagină. Atingerea Print Page Borders (Imprimare cu margini) adaugă sau elimină marginea de contur din jurul paginilor documentului original pe pagina de ieşire.
- **Separator Sheets (Coli de separare)** - Se utilizează pentru amplasarea unei coli de hârtie goale între copii, pagini sau lucrări de imprimare. Colile de separare pot fi trase dintr-o tavă care conține un tip sau o culoare de hârtie ce diferă de hârtia pe care se imprimă copiile.

Save As Shortcut (Salvare drept comandă rapidă)

Această opțiune permite salvarea setărilor curente drept comenzi rapide prin asocierea unui număr.

Poşta electronică

Alimentator automat de documente (ADF)	Geam scaner
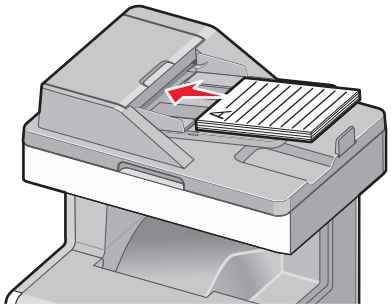	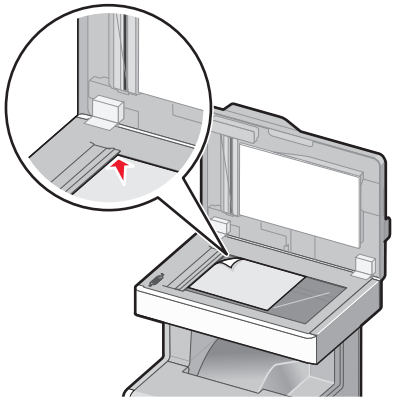
Utilizați ADF pentru documentele cu mai multe pagini.	Utilizați geamul scanerului pentru documente cu o singură pagină, articole mici (cum ar fi cărți poştale sau fotografii), folii transparente, hârtie foto sau suporturi subțiri (cum ar fi decupaje din reviste).

Pregătirea pentru trimiterea unui mesaj prin poştă electronică

Configurarea funcției de poştă electronică

1 Tastați adresa IP a imprimantei în câmpul de adresă al browserul Web.

   Dacă nu cunoaşteți adresa IP a imprimantei, aveți posibilitatea să:

   - Vizualizați adresa IP în panoul de control al imprimantei, în secțiunea TCP/IP, sub meniul Networks/Ports (Rețele/Porturi).
   - Imprimați o pagină de configurare pentru rețea sau paginile cu setări de meniuri şi identificați adresa IP în secțiunea TCP/IP.

2 Faceți clic pe **Settings (Setări)**.

3 La Default Settings (Setări prestabilite), faceți clic pe **E-mail/FTP Settings** (Setări poştă electronică/FTP).

4 Faceți clic pe **E-mail Settings (Setări de poştă electronică)** > **Setup E-mail Server (Configurare server de poştă electronică)**.

5 Completați câmpurile cu informațiile corespunzătoare.

6 Faceți clic pe **Submit (Remitere)**.

Configurarea setărilor de poştă electronică

1 Tastați adresa IP a imprimantei în câmpul de adresă al browserul Web.

Dacă nu cunoaşteţi adresa IP a imprimantei, aveţi posibilitatea să:

- Vizualizaţi adresa IP în panoul de control al imprimantei, în secţiunea TCP/IP, sub meniul Networks/Ports (Reţele/Porturi).
- Imprimaţi o pagină de configurare pentru reţea sau paginile cu setări de meniuri şi identificaţi adresa IP în secţiunea TCP/IP.

2 Faceţi clic pe **Settings (Setări)** > **E-mail/FTP Settings (Setări poştă electronică/FTP)** > **E-mail Settings (Setări de poştă electronică)**.

3 Completaţi câmpurile cu informaţiile corespunzătoare.

4 Faceţi clic pe **Submit (Remitere)**.

Crearea unei comenzi rapide pentru poşta electronică

Crearea unei comenzi rapide pentru poşta electronică utilizând serverul Embedded Web Server

1 Tastaţi adresa IP a imprimantei în câmpul de adresă al browserul Web.

Dacă nu cunoaşteţi adresa IP a imprimantei, aveţi posibilitatea să:

- Vizualizaţi adresa IP în panoul de control al imprimantei, în secţiunea TCP/IP, sub meniul Networks/Ports (Reţele/Porturi).
- Imprimaţi o pagină de configurare pentru reţea sau paginile cu setări de meniuri şi identificaţi adresa IP în secţiunea TCP/IP.

2 Faceţi clic pe **Settings (Setări)**.

3 La Other Settings (Alte setări), faceţi clic pe **Manage Shortcuts (Gestionare comenzi rapide)** > **E-mail Shortcut Setup (Configurare comandă rapidă pentru poşta electronică)**.

4 Tastaţi un nume unic pentru destinatar, apoi introduceţi adresa de poştă electronică.

Notă: Dacă introduceţi mai multe adrese, separaţi-le prin virgule (,).

5 Selectaţi setările de scanare [Format, Content (Conţinut), Color (Culoare) şi Resolution (Rezoluţie)].

6 Introduceţi un număr de comandă rapidă, apoi faceţi clic pe **Add (Adăugare)**.

Dacă introduceţi un număr care este deja în uz, vi se va solicita să selectaţi alt număr.

Crearea unei comenzi rapide pentru poşta electronică utilizând panoul de control al imprimantei

1 Din ecranul de început, navigaţi la:

E-mail (Poştă electronică) >**Recipient (Destinatar)** > introduceţi o adresă de poştă electronică

Pentru a crea un grup de destinatari, atingeţi **Next address (Următoarea adresă)**, apoi introduceţi adresa de poştă electronică a următorului destinatar.

2 Atingeţi .

3 Introduceți un nume unic pentru comanda rapidă, apoi atingeți **Done (Terminat)**.

4 Verificați dacă numele comenzii rapide este corect, apoi atingeți **OK**.

Dacă numele este incorect, atingeți **Cancel (Revocare)**, apoi reintroduceți informațiile.

Trimiterea unui document prin poştă electronică

Trimiterea unui mesaj de poştă electronică utilizând panoul de control al imprimantei

1 Încărcați un document original cu fața în sus, astfel încât latura scurtă să intre prima în ADF, sau cu fața în jos pe geamul scanerului.

Notă: Nu încărcați în ADF cărți poştale, fotografii, obiecte mici, folii transparente, hârtie fotografică sau suporturi subțiri (precum tăieturile din ziare). Aşezați aceste articole pe geamul scanerului.

2 Dacă încărcați un document în ADF, reglați ghidajele pentru hârtie.

Notă: Asigurați-vă că dimensiunea documentului original şi dimensiunea hârtiei de copiat sunt aceleaşi. Nesetarea dimensiunii adecvate poate avea drept rezultat o imagine decupată.

3 Din ecranul de început, navigați la:

E-mail (Poştă electronică) >**Recipient (Destinatar)**

4 Introduceți adresa de poştă electronică sau apăsați #, apoi introduceți numărul comenzii rapide.

Pentru a introduce şi alți destinatari, atingeți **Next Address (Următoarea adresă)**, apoi introduceți adresa sau numărul comenzii rapide pe care doriți să o adăugați.

Notă: De asemenea, puteți introduce o adresă de poştă electronică utilizând agenda.

5 Atingeți **Done (Efectuat)** >**Send It (Trimitere)**.

Trimiterea unui mesaj de poştă electronică utilizând un număr scurt

1 Încărcați un document original cu fața în sus, astfel încât muchia scurtă să intre prima în ADF, sau cu fața în jos, pe geamul scanerului.

Notă: Nu încărcați cărți poştale, fotografii, articole mici, folii transparente, hârtie foto sau alte suporturi subțiri (precum decupajele din reviste) în ADF. Aşezați aceste articole pe sticla scanerului.

2 Dacă încărcați un document în ADF, reglați ghidajele pentru hârtie.

3 Apăsați pe #, introduceți numărul comenzii rapide utilizând tastatura, apoi atingeți ✓.

Pentru a introduce şi alți destinatari, atingeți **Next address (Următoarea adresă)**, apoi introduceți adresa sau numărul comenzii rapide pe care doriți să o adăugați.

4 Atingeți **Send It (Trimitere acesta)**.

Trimiterea unui mesaj de poştă electronică utilizând agenda

1 Încărcați un document original cu fața în sus, astfel încât latura scurtă să intre prima în ADF sau cu fața în jos pe geamul scanerului.

   Notă: Nu încărcați în ADF cărți poştale, fotografii, obiecte mici, folii transparente, hârtie fotografică sau suporturi subțiri (precum tăieturile din ziare). Aşezați aceste articole pe geamul scanerului.

2 Dacă încărcați un document în ADF, reglați ghidajele pentru hârtie.

3 Din ecranul de început, navigați la:

   E-mail (Poştă electronică) >**Recipient(s) (Destinatari)** > > introduceți numele destinatarului > **Browse shortcuts (Răsfoire comenzi rapide)**

4 Atingeți numele destinatarilor.

   Pentru a introduce şi alți destinatari, atingeți **Next Address (Următoarea adresă)**, apoi introduceți adresa ori numărul comenzii rapide pe care doriți să o adăugați sau căutați în agendă.

5 Atingeți **Done (Terminat)**.

Particularizarea setărilor pentru poşta electronică

Adăugarea informațiilor despre subiectul de poştă electronică şi despre mesaj

1 Încărcați un document original cu fața în sus, astfel încât latura scurtă să intre prima în ADF, sau cu fața în jos pe geamul scanerului.

   Notă: Nu încărcați în ADF cărți poştale, fotografii, obiecte mici, folii transparente, hârtie fotografică sau suporturi subțiri (precum tăieturile din ziare). Aşezați aceste articole pe geamul scanerului.

2 Dacă încărcați un document în ADF, reglați ghidajele pentru hârtie.

3 Din ecranul de început, atingeți **E-mail (Poştă electronică)**.

4 Introduceți o adresă de poştă electronică.

5 Atingeți **Options (Opțiuni)** > **Subject (Subiect)**.

6 Introduceți subiectul mesajului de poştă electronică.

7 Atingeți **Done (Terminat)** > **Message (Mesaj)**.

8 Introduceți un mesaj de poştă electronică.

9 Atingeți **Done (Terminat)** > **E-mail It (Trimitere e-mail)**.

Schimbarea tipului de fişier de ieşire

1 Încărcați un document original în tava ADF sau pe geamul scanerului.

2 Din ecranul de început, navigați la:

   Poştă electronică >**Destinatar(i)** > introduceți o adresă de poştă electronică >**Gata** >**Trimitere ca**

3 Selectați tipul fişierului pe care doriți să îl trimiteți.

Notă: Dacă selectați Secure PDF (PDF securizat), vi se va solicita să introduceți parola de două ori.

4 Atingeți >**Trimitere**.

Revocarea unei trimiteri prin poşta electronică

- Când utilizați ADF, apăsați **Revocare lucrare** în timp ce apare **Se scanează**.
- Când se utilizează geamul scannerului, apăsați **Revocare lucrare** în timp ce apare **Se scanează** sau în timp ce apare **Scanare pagina următoare**/**Terminare lucrare**.

Informații despre opțiunile de poştă electronică

Recipients (Destinatari)

Această opțiune permite introducerea destinației mesajului de poştă electronică. Aveți posibilitatea să introduceți mai multe adrese de poştă electronică.

Subject (Subiect)

Această opțiune permite introducerea unei linii de subiect pentru mesajul de poştă electronică.

Message (Mesaj)

Această opțiune permite introducerea unui mesaj de poştă electronică pentru trimiterea cu ataşarea scanată.

File Name (Nume fişier)

Această opțiune permite particularizarea numelui de fişier al ataşării.

Original Size (Dimensiune original)

Această opțiune deschide un ecran unde se pot alege dimensiunile documentelor pe care urmează să le trimiteți prin poşta electronică.

- Atingeți un buton de dimensiune a hârtiei pentru a selecta acea dimensiune ca setare Original Size (Dimensiune original). Va apărea ecranul de poştă electronică cu noua setare afişată.
- Când opțiunea „Original Size” (Dimensiune original) este setată la Mixed Sizes (Combinație dimensiuni), aveți posibilitatea să scanați un document original care conține dimensiuni de pagină combinate.

Rezoluție

Ajustează calitatea ieşirii pentru poşta electronică. Creşterea rezoluției imaginii măreşte dimensiunea de fişier a mesajului de poştă electronică şi timpul necesar scanării documentului original. Rezoluția imaginii poate fi redusă pentru reduce dimensiunea de fişier a mesajului de poştă electronică.

Color

Această opțiune setează culoarea de ieşire pentru imaginea scanată. Atingeți pentru a activa sau a dezactiva o culoare.

Content (Conținut)

Această opțiune vă permite să specificați tipul de conținut şi sursa documentului original.

Alegeți tipul de conținut dintre Text, Text/Photo (Text/Foto), Photo (Foto) sau Graphics (Grafică).

- **Text** - Se utilizează când conținutul documentului original include în cea mai mare parte text sau linii.
- **Graphics (Grafică)** - Se utilizează când documentul original include în cea mai mare parte grafică de afaceri, cum ar fi diagrame cu structură radială, diagrame cu bare şi animații.
- **Text/Photo (Text/Foto)** - Se utilizează când documentul original include un amestec de text, grafică şi fotografii.
- **Photo (Foto)**—Se utilizează când documentul original este compus, în cea mai mare parte, dintr-o fotografie sau o imagine.

Alegeți sursa conținutului dintre următoarele tipuri: Color Laser (Laser color), Black/White Laser (Laser alb-negru), Inkjet, Photo/Film (Foto/Film), Magazine (Revistă), Newspaper (Ziar), Press (Presă) sau Other (Altele).

- **Color Laser (Laser color)** - Se utilizează când documentul original a fost imprimat folosind o imprimantă cu laser color.
- **Black/White Laser (Laser alb/negru)** - Se utilizează când documentul original a fost imprimat folosind o imprimantă laser mono.
- **Inkjet**—Se utilizează când documentul original a fost imprimat utilizând o imprimantă cu jet de cerneală.
- **Photo/Film (Foto/Film)** - Se utilizează când documentul original este o fotografie preluată dintr-un film.
- **Magazine (Revistă)** - Se utilizează când documentul original este preluat dintr-o revistă.
- **Newspaper (Ziar)** - Se utilizează când documentul original este preluat dintr-un ziar.
- **Press (Presă)** - Se utilizează când documentul original a fost imprimat folosind o presă de tipărire.
- **Other (Altele)** - Se utilizează când documentul original a fost imprimat folosind o imprimantă alternativă sau necunoscută.

Darkness (Întunecare)

Această opțiune ajustează luminozitatea documentelor scanate care vor fi generate în raport cu documentul original.

Trimitere ca

Această opțiune vă permite să setați tipul de ieşire pentru imaginea scanată.

Selectați una dintre următoarele variante:

- **PDF**—Utilizați această opțiune pentru a crea un singur fişier cu mai multe pagini. Acesta poate fi trimis ca fişier securizat sau comprimat.
- **TIFF**—Utilizați această opțiune pentru a crea mai multe fişiere sau un singur fişier. Dacă opțiunea TIFF multi-pagină este dezactivată în meniul Setări din serverul Embedded Web Server, atunci TIFF salvează o pagină în fiecare fişier. Dimensiunea fişierului este, de obicei, mai mare decât cea a unui fişier JPEG echivalent.
- **JPEG**—Utilizați această opțiune pentru a crea şi ataşa un fişier pentru fiecare pagină a documentului original.
- **PDF**—Utilizați această opțiune pentru a crea un singur fişier XPS cu mai multe pagini.
- **RTF**—Folosiți această opțiune pentru a crea un fişier în format editabil.
- **TXT**—Utilizați această opțiune pentru a crea un fişier text ASCII fără format.

Page Setup (Inițializare pagină)

Această opțiune vă permite să schimbați Părțile (Duplex), Orientarea şi Legarea.

- **Sides (Fețe) (Duplex)**— Indică dacă documentul original este simplex (imprimat pe o singură față) sau duplex (imprimat pe ambele fețe). Aceasta identifică şi conținutul care trebuie scanat pentru includerea în mesajul de poştă electronică.
- **Orientation (Orientare)** - Indică orientarea documentului original, apoi modifică setările **Sides (Fețe)** şi **Binding (Legare)** pentru a corespunde respectivei orientări.
- **Binding (Legare)**— Specifică dacă documentul original este legat pe muchia lungă sau pe muchia scurtă.

Scan Preview (Examinare scanare)

Această opțiune afişează prima pagină a imaginii înainte de includerea acesteia în mesajul de poştă electronică. La scanarea primei pagini, are loc o pauză a scanării şi se afişează o imagine schițată.

Opțiuni avansate

Atingerea acestui buton determină deschiderea unui ecran în care puteți modifica următoarele setări:

- **Advanced Imaging (Imagini complexe)**—Utilizați această opțiune pentru a regla următoarele setări: Background Removal (Eliminare fundal), Color Balance (Balanță de culori), Color Dropout (Abandonare culori), Contrast, JPEG Quality (Calitate JPEG), Mirror Image (Imagine în oglindă), Negative Image (Imagine negativă), Scan Edge to Edge (Scanare de la muchie la muchie), Shadow Detail (Detaliu umbră), Sharpness (Claritate) şi Temperature (Temperatură) înainte de a trimite documentul prin poşta electronică.
- **Custom Job (Lucrare particularizată)**—Utilizați această opțiune pentru a combina mai multe lucrări de scanare într-o singură lucrare.
- **Edge Erase (Ştergere muchie)**—Utilizați această opțiune pentru a elimina petele sau informațiile din jurul muchiilor unui document. Se poate alege eliminarea unei zone egale în jurul tuturor celor patru laturi ale hârtiei sau eliminare unei anumite muchii. Opțiunea Edge Erase (Ştergere muchii) va şterge orice informație din interiorul zonei selectate, lăsând goală acea parte a imaginii scanate.
- **Transmission Log (Jurnal transmiteri)**—Utilizați această opțiune pentru a imprima jurnalul de transmiteri sau jurnalul de erori de transmitere.

Utilizarea faxului

Notă: Funcția de fax este disponibilă numai pe anumite modele.

Alimentator automat de documente (ADF)	Geam scaner
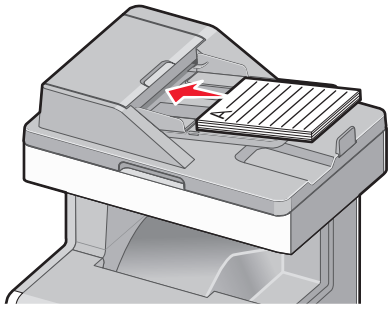	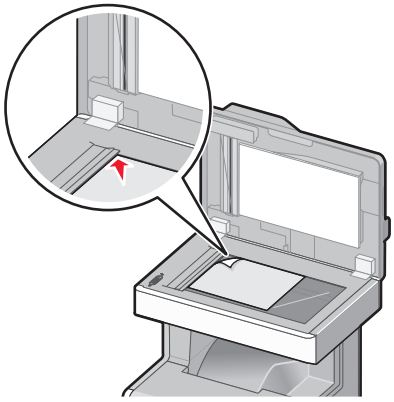
Utilizați ADF pentru documentele cu mai multe pagini.	Utilizați geamul scanerului pentru pagini individuale, articole mici (cum ar fi cărți poştale sau fotografii), folii transparente, hârtie foto sau suporturi subțiri (cum ar fi decupaje din reviste).

Pregătirea imprimantei pentru trimiterea faxurilor

ATENȚIONARE—PERICOL DE ELECTROCUTARE: Nu utilizați caracteristica fax în timpul unei furtuni cu fulgere. Nu instalați acest echipament şi nu realizați conexiuni electrice sau de cablu, cum ar fi la fax, la cablul de alimentare sau la telefon, în timpul unei furtuni cu fulgere.

Note:

- Următoarele metode de conectare sunt aplicabile numai în anumite țări sau regiuni.
- În timpul configurării inițiale a imprimantei, debifați caseta de validare pentru funcția de fax şi orice altă opțiune pe care intenționați s-o configurați ulterior, apoi atingeți **Continuare**.
- Lumina roşie a indicatorului se poate aprinde intermitent, în culoare roşie, dacă funcția de fax activată şi nu este configurată complet.

Avertisment—Potențiale daune: Nu atingeți cablurile şi nu atingeți imprimanta în zona prezentată în timp ce o utilizați activ pentru trimiterea sau primirea unui fax.

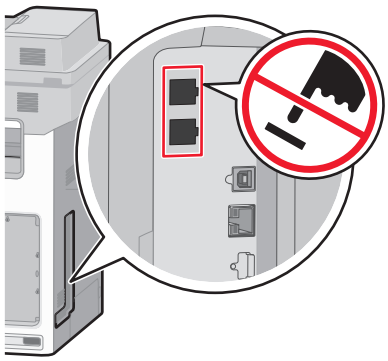

Configurarea inițială a faxului

Numeroase țări şi regiuni impun ca faxurile de ieşire să conțină următoarele informații pe marginea superioară sau inferioară a fiecărei pagini transmise sau a primei pagini a transmisiei: numele stației (prin care se identifică firma, o altă entitate sau persoana care trimite mesajul) şi numărul stației (numărul de telefon al aparatului de fax, al firmei, al unei alte entități sau al unei persoane).

Pentru a introduce informațiile de configurare a faxului, utilizați panoul de control al imprimantei sau utilizați browserul dvs. pentru a accesa serverul Embedded Web Server, apoi intrați în meniul Settings (Setări).

Notă: Dacă nu aveți un mediu TCP/IP, trebuie să utilizați panoul de control al imprimantei pentru a introduce informațiile de configurare a faxului.

Utilizarea panoului de control al imprimantei pentru configurarea faxului

Atunci când porniți imprimanta pentru prima dată sau dacă imprimanta a fost oprită o perioadă de timp mai îndelungată, apar o serie de ecrane de pornire. Dacă imprimanta are funcție de fax, apar următoarele ecrane:

Fax Name (Nume fax) sau Station Name (Nume stație)

Fax Number (Număr fax) sau Station Number (Număr stație)

1. Când apare **Fax Name (Nume fax)** sau **Station Name (Nume stație)**, introduceți numele care se va imprima pe toate faxurile de ieşire.
2. După ce introduceți Fax Name (Nume fax) sau Station Name (Nume stație), atingeți **Submit (Remitere)**.
3. Când apare **Fax Number (Număr fax)** sau **Station Number (Număr stație)**, introduceți numărul de fax al imprimantei.
4. După ce introduceți Fax Number (Număr fax) sau Station Number (Număr stație), atingeți **Submit (Remitere)**.

Utilizarea serverului Embedded Web Server pentru configurarea faxului

1. Tastați adresa IP a imprimantei în câmpul de adresă al browserul Web.

   Dacă nu cunoaşteți adresa IP a imprimantei, aveți posibilitatea să:
   - Vizualizați adresa IP în panoul de control al imprimantei, în secțiunea TCP/IP, sub meniul Networks/Ports (Rețele/Porturi).
   - Imprimați o pagină de configurare pentru rețea sau paginile cu setări de meniuri şi identificați adresa IP în secțiunea TCP/IP.
2. Faceți clic pe **Settings (Setări)** > **Fax Settings (Setări fax)** > **Analog Fax Setup (Configurare fax analogic)**.
3. În câmpul Fax Name (Nume fax) sau Station Name (Nume stație), introduceți numele care se va imprima pe toate faxurile de ieşire.
4. În câmpul Fax Number (Număr fax) sau Station Number (Număr stație), introduceți numărul de fax al imprimantei.
5. Faceți clic pe **Submit (Remitere)**.

Alegerea unei conexiuni de fax

Note:

- Imprimanta este un dispozitiv analogic, care funcționează optim când este conectat direct la priza de perete pentru telefon. Se pot ataşa cu succes alte dispozitive (precum un telefon sau un robot telefonic) care trec prin imprimantă, aşa cum s-a arătat în paşii de instalare.
- Dacă doriți o conexiune digitală precum ISDN, DSL sau ADSL, este necesar un dispozitiv produs de un terț (precum un filtru DSL). Contactați furnizorul de servicii DSL pentru un filtru DSL. Filtrul DSL elimină semnalul digital de pe linia telefonică, semnal care poate să afecteze funcționarea corectă ca fax a imprimantei.
- Pentru a trimite şi a primi faxuri, *nu* este necesar să ataşați imprimanta la un computer, dar *este* necesar să o conectați la o linie telefonică analogică.

Opțiuni de echipamente şi servicii	Configurarea conexiunii de fax
Conectare directă la linia telefonică.	Consultați „Conectarea la o linie telefonică analogică” de la pagina 115.
Conectare la un serviciu Digital Subscriber Line (DSL sau ADSL).	Consultați „Conectarea la un serviciu DSL” de la pagina 116.
Conectare la un sistem Private Branch eXchange (PBX - centrală telefonică) sau Integrated Services Digital Network (ISDN - servicii integrate de voce şi date).	Consultați „Conectarea la un sistem PBX sau ISDN” de la pagina 116.
Utilizarea unui serviciu de sonerie distinctă.	Consultați „Conectarea la un serviciu de sonerie distinctă” de la pagina 117.
Conectare printr-un adaptor utilizat în zona dvs.	Consultați „Conectarea la un adaptor pentru țara sau regiunea dvs.” de la pagina 117.

Conectarea la o linie telefonică analogică

Dacă echipamentul de telecomunicații utilizează un cablu telefonic de tip american (RJ11), urmați aceşti paşi pentru a conecta echipamentul:

1. Conectați un capăt al cablului telefonic care v-a fost furnizat împreună cu imprimanta la portul LINIE al imprimantei.
2. Conectați celălalt capăt al cablului telefonic la o priză telefonică de perete activă.

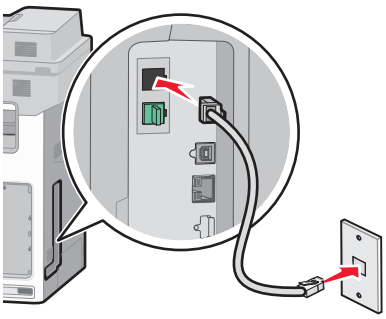

Conectarea la un serviciu DSL

Dacă vă abonați la un serviciu DSL, contactați furnizorul DSL pentru a obține un filtru DSL şi un cablu telefonic, apoi parcurgeți aceşti paşi pentru a conecta echipamentul:

1. Conectați un capăt al cablului telefonic care v-a fost furnizat împreună cu imprimanta la portul LINIE al imprimantei.
2. Conectați celălalt capăt al cablului telefonic la filtrul DSL.

   Notă: Filtrul DSL ar putea să arate diferit de cel din ilustrație.
3. Conectați cablul filtrului DSL la o priză telefonică de perete activă.

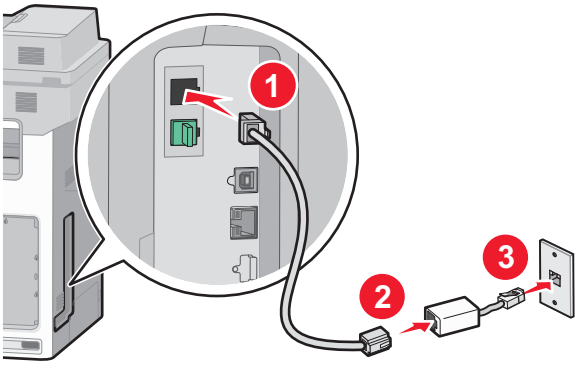

Conectarea la un sistem PBX sau ISDN

Dacă utilizați un convertor sau un adaptor terminal PBX sau ISDN, parcurgeți aceşti paşi pentru a conecta echipamentul:

1. Conectați un capăt al cablului telefonic care v-a fost furnizat împreună cu imprimanta la portul LINIE al imprimantei.
2. Conectați celălalt capăt al cablului telefonic la portul destinat utilizării telefonului sau faxului.

   Note:

   - Asigurați-vă că adaptorul terminal este setat la tipul de comutator corect pentru regiunea dvs.
   - În funcție de tipul de atribuire a portului ISDN, este posibil să fie necesar să efectuați conexiunea la un port specific.
   - Dacă utilizați un sistem PBX, asigurați-vă că tonul de apel în aşteptare este dezactivat.
   - Dacă utilizați un sistem PBX, apelați un prefix de linie externă înainte de apelarea numărului de fax.
   - Pentru mai multe informații despre utilizarea faxului cu un sistem PBX, consultați documentația furnizată împreună cu sistemul PBX.

Conectarea la un serviciu de sonerie distinctă

Un serviciu de sonerie distinctă poate fi disponibil de la furnizorul serviciului de telefonie. Acest serviciu vă permite să aveți mai multe numere de telefon pe o singură linie telefonică, fiecare număr având un model diferit de sonerie. Acest lucru poate fi util pentru a distinge între apelurile de fax şi cele vocale. Dacă vă abonați la un serviciu de sonerie distinctă, parcurgeți următorii paşi pentru a conecta echipamentul:

1 Conectați un capăt al cablului telefonic furnizat cu imprimanta la portul LINE al imprimantei .

2 Conectați celălalt capăt al cablului telefonic la o priză telefonică de perete activă.

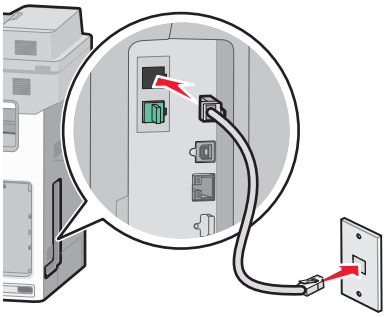

3 Modificați setarea Distinctive Rings (Sonerii distincte) pentru a se potrivi cu setarea la care doriți să răspundă imprimanta:

Notă: Setarea implicită din fabrică pentru sonerii distincte este **On (Activat)**. Aceasta permite imprimantei să răspundă la unul, două sau trei modele de sonerie.

a Din ecranul de început, navigați la:

> **Settings (Setări)** > **Fax Settings (Setări fax)** > **Analog Fax Settings (Setări fax analogic)** > **Distinctive Rings (Sonerii distincte)**

b Selectați setarea de model pe care doriți să o modificați, apoi atingeți **Submit (Remitere)**.

Conectarea la un adaptor pentru țara sau regiunea dvs.

Următoarele țări sau regiuni pot avea nevoie de un adaptor special pentru conectarea cablului telefonic la priza telefonică de perete activă.

Country/Region (Țară/Regiune)

- Austria
- Cipru
- Danemarca
- Finlanda
- Franța
- Germania
- Irlanda
- Italia
- Noua Zeelandă
- Olanda
- Norvegia
- Portugalia
- Suedia
- Elveția
- Regatul Unit

Pentru unele țări sau regiuni, un adaptor de linie telefonică este inclus în cutie. Utilizați acest adaptor pentru a conecta un robot telefonic, un telefon sau un alt echipament de telecomunicații la imprimantă.

1 Conectați un capăt al cablului telefonic furnizat cu imprimanta la portul LINE al imprimantei

2 Conectați celălalt capăt al cablului telefonic la adaptor, apoi conectați adaptorul la priza telefonică de perete activă.

Notă: Adaptorul dvs. telefonic poate arăta diferit de cel din ilustrație. Acesta se va potrivi în priza telefonică de perete utilizată în locația dvs.

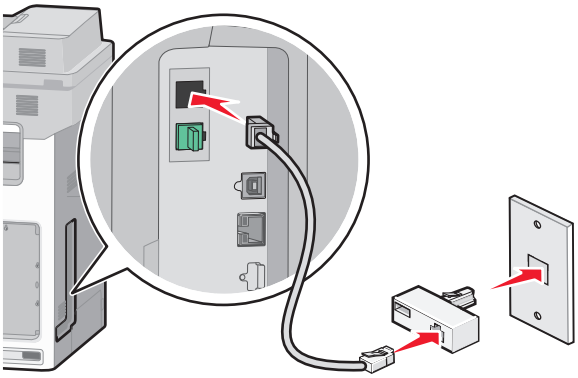

Setarea numelui şi a numărului faxului sau a stației de ieşire

1 Tastați adresa IP a imprimantei în câmpul de adresă al browserul Web.

Dacă nu cunoaşteți adresa IP a imprimantei, aveți posibilitatea să:

- Vizualizați adresa IP în panoul de control al imprimantei, în secțiunea TCP/IP, sub meniul Networks/Ports (Rețele/Porturi).
- Imprimați o pagină de configurare pentru rețea sau paginile cu setări de meniuri şi identificați adresa IP în secțiunea TCP/IP.

2 Faceți clic pe **Settings (Setări)** > **Fax Settings (Setări fax)** > **Analog Fax Setup (Configurare fax analogic)**.

3 În câmpul Fax Name (Nume fax) sau Station Name (Nume stație), introduceți numele care se va imprima pe toate faxurile de ieşire.

4 În câmpul Fax Number (Număr fax) sau Station Number (Număr stație), introduceți numărul de fax al imprimantei.

5 Faceți clic pe **Submit (Remitere)**.

Setarea datei şi orei

Aveți posibilitatea să configurați data şi ora, astfel încât să se imprime pe fiecare fax trimis. Dacă se produce o pană de curent, se recomandă reinițializarea datei şi a orei.

1 Tastați adresa IP a imprimantei în câmpul de adresă al browserului Web.

Dacă nu cunoaşteţi adresa IP a imprimantei, atunci aveţi posibilitatea să:

- Vizualizaţi adresa IP în panoul de control al imprimantei, în secţiunea TCP/IP, sub meniul Networks/Ports (Reţele/Porturi).
- Imprimaţi o pagină de configurare pentru reţea sau paginile cu setări de meniuri şi identificaţi adresa IP în secţiunea TCP/IP.

2 Faceţi clic pe **Security (Securitate)** > **Set Date and Time (Setare dată şi oră)**.

3 În câmpul Set Date & Time (Setare dată şi oră), introduceţi data şi ora curentă.

4 Faceţi clic pe **Submit (Remitere)**.

Notă: Se recomandă utilizarea orei din reţea.

Configurarea imprimantei pentru a respecta ora de vară

Imprimanta poate fi setată să se adapteze automat la ora de vară.

1 Deschideţi un browser Web, apoi tastaţi adresa IP a imprimantei în câmpul de adrese.

Note:

- Vizualizaţi adresa IP a imprimantei pe ecranul de început al acesteia. Adresa IP apare ca patru seturi de numere separate prin puncte, de exemplu, 123.123.123.123.
- Dacă utilizaţi un server proxy, dezactivaţi-l temporar pentru a încărca corect pagina Web.

2 Faceţi clic pe **Settings (Setări)** >**Security (Securitate)** >**Set Date and Time (Setare dată şi oră)**.

3 Bifaţi caseta de selectare **Automatically Observe DST (Respectare automată a orei de vară)**.

4 În secţiunea Custom Time Zone Setup (Configurare fus orar particularizat), setaţi datele de început şi de sfârşit ale orei de vară.

5 Faceţi clic pe **Submit (Remitere)**.

Crearea de comenzi rapide

Crearea unei comenzi rapide de destinaţie de fax cu Embedded Web Server

În loc de a introduce întregul număr de telefon al unui destinatar de fax în panoul de control al imprimantei de fiecare dată când doriţi să trimiteţi un fax, puteţi crea o destinaţie permanentă de fax şi atribui un număr de comandă rapidă. O comandă rapidă poate fi creată la un singur număr de fax sau la un grup de numere de fax.

1 Tastaţi adresa IP a imprimantei în câmpul de adresă al browserul Web.

Dacă nu cunoaşteţi adresa IP a imprimantei, aveţi posibilitatea să:

- Vizualizaţi adresa IP în panoul de control al imprimantei, în secţiunea TCP/IP, sub meniul Networks/Ports (Reţele/Porturi).
- Imprimaţi o pagină de configurare pentru reţea sau paginile cu setări de meniuri şi identificaţi adresa IP în secţiunea TCP/IP.

2 Faceți clic pe **Settings (Setări)** > **Manage Shortcuts (Gestionare comenzi rapide)** > **Fax Shortcut Setup (Configurare comandă rapidă pentru fax)**.

Notă: Este posibilă solicitarea unei parole. Dacă nu aveți un ID şi o parolă, obțineți-le de la persoana care asigură asistența sistemului.

3 Introduceți un nume unic pentru comanda rapidă, apoi introduceți numărul de fax.

Pentru a crea o comandă rapidă pentru mai multe numere, introduceți numerele de fax ale grupului.

Notă: Separați cu punct şi virgulă (;) fiecare număr de fax dintr-un grup.

4 Atribuiți un număr de comandă rapidă.

Dacă introduceți un număr care este deja în uz, vi se va solicita să selectați alt număr.

5 Faceți clic pe **Add (Adăugare)**.

Crearea unei comenzi rapide pentru destinația faxului utilizând panoul de control al imprimantei

1 Din ecranul de început, atingeți **Fax**, apoi introduceți numărul de fax.

Pentru a crea un grup de numere de fax, atingeți **Next number (Numărul următor)**, apoi introduceți următorul număr de fax.

2 Atingeți .

3 Introduceți un nume unic pentru comanda rapidă, apoi atingeți **Done (Terminat)**.

4 Verificați dacă numele şi numărul comenzii rapide sunt corecte, apoi atingeți **OK.**

Dacă numele sau numărul sunt incorecte, atingeți **Cancel (Revocare)**, apoi reintroduceți informațiile.

Trimiterea unui fax

Trimiterea unui fax utilizând panoul de control al imprimantei

1 Încărcați un document original cu fața în sus, astfel încât latura scurtă să intre prima, în (ADF) sau cu fața în jos, pe geamul scanerului.

Notă: Nu încărcați în ADF cărți poştale, fotografii, obiecte mici, folii transparente, hârtie fotografică sau suporturi subțiri (precum tăieturile din ziare). Aşezați aceste articole pe geamul scanerului.

2 Dacă încărcați un document în ADF, reglați ghidajele pentru hârtie.

3 Din ecranul de început, atingeți **Fax**.

4 Introduceți numărul de fax sau o comandă rapidă utilizând ecranul tactil sau tastatura.

Pentru a adăuga destinatari, atingeți **Next Number (Următorul număr)**, apoi introduceți numărul de telefon al destinatarului sau numărul pentru comanda rapidă, sau căutați în agendă.

Notă: Pentru a plasa o pauză de apelare în cadrul număr de fax, apăsați pe . În câmpul „Fax to” (Fax către), pauza de apelare apare ca o virgulă. Utilizați această caracteristică dacă este necesar să formați un cod de linie telefonică exterioară.

5 Atingeți **Fax It (Trimitere fax)**.

Trimiterea unui fax cu ajutorul computerului

Opțiunea de fax a driverului de imprimantă vă permite să trimiteți o lucrare de imprimare la imprimantă, care trimite lucrarea ca fax. Opțiunea de fax funcționează ca un aparat de fax normal, dar este controlată prin driverul de imprimantă, nu prin panoul de control al imprimantei.

1 Având documentul deschis, faceți clic pe **Fişier** >**Tipărire**.

2 Selectați imprimanta şi apoi faceți clic pe **Proprietăți**, **Preferințe**, **Opțiuni** sau **Configurare**.

3 Navigați la:

Fax fila >**Activare fax**

4 Introduceți numărul sau numerele destinatarilor faxului în câmpul „Numere de fax”.

Notă: Numerele de fax pot fi introduse manual sau utilizând funcția Agendă telefonică

5 Dacă este necesar, introduceți un prefix în câmpul „Prefix de apelare”.

6 Selectați formatul şi orientarea corespunzătoare a paginii.

7 Dacă doriți să includeți o pagină de însoțire cu faxul, selectați **Se include pagina de însoțire cu faxul**, apoi introduceți informațiile corespunzătoare.

8 Faceți clic pe **OK**.

Note:

- Opțiunea Fax este disponibilă numai pentru utilizarea cu driverul PostScript sau cu driverul de fax universal. Pentru informații despre instalarea acestor drivere, consultați CD-ul *Software şi documentație*.
- Pentru a putea fi utilizată, opțiunea Fax trebuie configurată şi activată în driverul PostScript pe fila Configurare.
- Dacă este bifată caseta de selectare **Se afişează întotdeauna setările înainte de trimiterea prin fax**, vi se va solicita să verificați informațiile despre destinatar înainte de trimiterea faxului. Dacă această casetă de selectare este debifată, documentul din coadă este trimis automat ca fax când faceți clic pe **OK** în fila Fax.

Trimiterea unui fax utilizând comenzi rapide

Comenzile rapide pentru fax sunt la fel ca numerele pentru apelare rapidă ale unui telefon sau ale unui aparat fax. Un număr de comandă rapidă (1–99999) poate conține un singur destinatar sau mai mulți destinatari.

1. Încărcați un document original cu fața în sus, astfel încât muchia scurtă să intre prima în ADF, sau cu fața în jos, pe geamul scanerului.

   Notă: Nu plasați în ADF cărți poştale, fotografii, obiecte mici, folii transparente, hârtie fotografică sau suporturi subțiri (precum tăieturile din ziare). Aşezați aceste articole pe sticla scanerului.

2. Dacă încărcați un document în ADF, reglați ghidajele pentru hârtie.
3. Apăsați pe #, apoi introduceți numărul comenzii rapide utilizând minitastatura numerică.
4. Apăsați pe **Fax It (Trimitere fax)**.

Trimiterea unui fax utilizând agenda

Agenda permite căutarea de marcaje şi în servere de directoare de rețea.

Notă: Dacă nu este activată caracteristica agendă, contactați persoana care asigură asistența sistemului.

1. Încărcați un document original cu fața în sus, astfel încât latura scurtă să intre prima în ADF, sau cu fața în jos pe geamul scanerului.

   Note:

   - Dacă încărcați un document în ADF, reglați ghidajele pentru hârtie.
   - Nu încărcați în unitatea ADF cărți poştale, fotografii, obiecte mici, folii transparente, hârtie fotografică sau suporturi subțiri (precum tăieturile din ziare). Aşezați aceste elemente pe geamul scanerului.

2. Din ecranul de început, navigați la:

   Fax >

3. Atingeți **Browse shortcuts (Răsfoire comenzi rapide)** sau, utilizând tastatura virtuală, introduceți numele ori o parte din numele persoanei al cărei număr de fax doriți să-l găsiți.

   Notă: Nu încercați să căutați mai multe nume în acelaşi timp.

4. Atingeți numele persoanei căreia doriți să-i trimiteți faxul, apoi atingeți **Done (Efectuat)** >**Fax It (Trimitere fax)**.

Personalizarea setărilor de fax

Schimbarea rezoluției faxului

Setările merg de la Standard (viteza cea mai rapidă) la Super Fină (cea mai mică viteză, dar cea mai înaltă calitate).

1. Încărcați un document original cu fața în sus, astfel încât muchia scurtă să intre prima în ADF, sau cu fața în jos, pe geamul scanerului.

   Notă: Nu încărcați cărți poştale, fotografii, articole mici, folii transparente, hârtie foto sau alte suporturi subțiri (precum decupajele din reviste) în ADF. Aşezați aceste articole pe sticla scanerului.

2. Dacă încărcați un document în ADF, reglați ghidajele pentru hârtie.
3. Din ecranul de început, navigați la:

   Fax > introduceți numărul de fax > **Options (Opțiuni)**

4. Din zona Resolution (Rezoluție), apăsați pe butoanele cu săgeți pentru a trece la rezoluția dorită.
5. Apăsați pe **Fax It (Trimitere fax)**.

Mărirea sau reducerea luminozității unei pagini de fax

1. Încărcați un document original cu fața în sus, astfel încât latura scurtă să intre prima în ADF, sau cu fața în jos pe geamul scanerului.

   Notă: Nu încărcați în ADF cărți poştale, fotografii, obiecte mici, folii transparente, hârtie fotografică sau suporturi subțiri (precum tăieturile din ziare). Aşezați aceste articole pe geamul scanerului.

2. Dacă încărcați un document în ADF, reglați ghidajele pentru hârtie.
3. Din ecranul de început, navigați la:

   Fax > introduceți numărul de fax > **Options (Opțiuni)**

4. Din zona Darkness (Întunecare), apăsați pe butoanele cu săgeți pentru a modifica luminozitatea faxului.
5. Atingeți **Fax It (Trimitere fax)**.

Trimiterea unui fax la o oră programată

1. Încărcați un document original cu fața în sus, astfel încât latura scurtă să intre prima în ADF, sau cu fața în jos pe geamul scanerului.

   Notă: Nu încărcați în ADF cărți poştale, fotografii, obiecte mici, folii transparente, hârtie fotografică sau suporturi subțiri (precum tăieturile din ziare). Aşezați aceste articole pe geamul scanerului.

2. Dacă încărcați un document în ADF, reglați ghidajele pentru hârtie.

3 Din ecranul de început, navigați la:

Fax > introduceți numărul de fax > **Options (Opțiuni)** > **Advanced Options (Opțiuni complexe)** > **Delayed Send (Trimitere amânată)**

Notă: Dacă opțiunea Fax Mode (Mod fax) este setată la Fax Server (Server fax), butonul Delayed Send (Trimitere amânată) nu apare. Faxurile care aşteaptă transmiterea sunt incluse în Fax Queue (Coadă Fax).

4 Atingeți săgețile pentru a regla timpul după care va fi transmis faxul.

Durata este mărită sau micşorată în trepte de câtre 30 de minute. Dacă apare timpul curent, săgeata stânga nu este disponibilă.

5 Atingeți **Fax It (Trimitere fax)**.

Notă: Documentul este scanat şi apoi trimis prin fax la ora programată.

Vizualizarea unui jurnal de fax

1 Tastați adresa IP a imprimantei în câmpul de adresă al browserul Web.

Dacă nu cunoaşteți adresa IP a imprimantei, aveți posibilitatea să:

- Vizualizați adresa IP în panoul de control al imprimantei, în secțiunea TCP/IP, sub meniul Networks/Ports (Rețele/Porturi).
- Imprimați o pagină de configurare pentru rețea sau paginile cu setări de meniuri şi identificați adresa IP în secțiunea TCP/IP.

2 Faceți clic pe **Settings (Setări)** > **Reports (Rapoarte)** > **Fax Job Log (Jurnal lucrări fax)** sau **Fax Call Log (Jurnal apeluri fax)**.

Blocarea faxurilor nesolicitate

1 Tastați adresa IP a imprimantei în câmpul de adresă al browserul Web.

Dacă nu cunoaşteți adresa IP a imprimantei, aveți posibilitatea să:

- Vizualizați adresa IP în panoul de control al imprimantei, în secțiunea TCP/IP, sub meniul Networks/Ports (Rețele/Porturi).
- Imprimați o pagină de configurare pentru rețea sau paginile cu setări de meniuri şi identificați adresa IP în secțiunea TCP/IP.

2 Faceți clic pe **Settings (Setări)** > **Fax Settings (Setări fax)** > **Analog Fax Setup (Configurare fax analogic)** > **Block No Name Fax (Blocare faxuri fără nume)**.

Note:

- Această opțiune va bloca toate faxurile sosite care au un ID de apelant privat sau nu indică numele stației de fax.
- În câmpul Banned Fax List (Listă faxuri respinse), introduceți numerele de telefon sau numele de stații de fax ale apelanților de fax pe care doriți să îi blocați.

Revocarea unui fax de ieşire

Revocarea unui fax în timp documentele originale sunt în curs de scanare

- Când utilizați ADF, apăsați **Cancel Job (Revocare lucrare)** în timp ce apare **Scanning…(Se scanează)**.
- Când se utilizează geamul scannerului, apăsați **Cancel Job (Revocare lucrare)** în timp ce apare **Scanning…(Se scanează)** sau în timp ce apare **Scan the Next Page (Scanare pagina următoare)** / **Finish the Job (Terminare lucrare)**.

Revocarea unui fax după ce documentele originale au fost scanate în memorie

1. În ecranul de început, apăsați pe **Cancel Jobs (Lucrări revocate)**.

   Va apărea ecranul Lucrări revocate.

2. Atingeți lucrarea sau lucrările de revocat.

   Numai trei lucrări apar pe ecran; apăsați pe săgeata jos până când apare lucrarea dorită, apoi apăsați pe lucrarea de revocat.

3. Atingeți **Delete Selected Jobs (Ştergere lucrări selectate)**.

   Pe ecran apare Ştergere lucrările selectate, lucrările selectate se şterg, apoi apare ecranul de pornire.

Informații despre opțiunile de fax

Content (Conținut)

Această opțiune vă permite să specificați tipul de conținut şi sursa documentului original.

Alegeți tipul de conținut dintre Text, Text/Photo (Text/Foto), Photo (Foto) sau Graphics (Grafică).

- **Text** - Se utilizează când conținutul documentului original include în cea mai mare parte text sau linii.
- **Graphics (Grafică)** - Se utilizează când documentul original include în cea mai mare parte grafică de afaceri, cum ar fi diagrame cu structură radială, diagrame cu bare şi animații.
- **Text/Photo (Text/Foto)** - Se utilizează când documentul original include un amestec de text, grafică şi fotografii.
- **Photo (Foto)**—Se utilizează când documentul original este compus, în cea mai mare parte, dintr-o fotografie sau o imagine.

Alegeți sursa conținutului dintre următoarele tipuri: Color Laser (Laser color), Black/White Laser (Laser alb-negru), Inkjet, Photo/Film (Foto/Film), Magazine (Revistă), Newspaper (Ziar), Press (Presă) sau Other (Altele).

- **Color Laser (Laser color)** - Se utilizează când documentul original a fost imprimat folosind o imprimantă cu laser color.
- **Black/White Laser (Laser alb/negru)** - Se utilizează când documentul original a fost imprimat folosind o imprimantă laser mono.
- **Inkjet**—Se utilizează când documentul original a fost imprimat utilizând o imprimantă cu jet de cerneală.
- **Photo/Film (Foto/Film)** - Se utilizează când documentul original este o fotografie preluată dintr-un film.
- **Magazine (Revistă)** - Se utilizează când documentul original este preluat dintr-o revistă.

- **Newspaper (Ziar)** - Se utilizează când documentul original este preluat dintr-un ziar.
- **Press (Presă)** - Se utilizează când documentul original a fost imprimat folosind o presă de tipărire.
- **Other (Altele)** - Se utilizează când documentul original a fost imprimat folosind o imprimantă alternativă sau necunoscută.

Resolution (Rezoluție)

Această opțiune măreşte atenția cu care scanerul examinează documentul pe care doriți să-l trimiteți prin fax. Dacă trimiteți prin o fotografie, un desen cu linii fine sau un document cu text de dimensiuni foarte mici, măriți setarea Resolution (Rezoluție). Aceasta va creşte durata de timp necesară scanării şi va creşte calitatea ieşirii de fax.

- **Standard** - Corespunzătoare majorității documentelor.
- **Fine 200 dpi (Fină 200 dpi)** - Se recomandă pentru documente cu imprimare mică
- **Super fine 300 dpi (Super fină 300 dpi)** - Se recomandă pentru documente originale cu detalii fine
- **Ultra fine 600 dpi (Ultra fină 600 dpi)** - Se recomandă pentru documente cu imagini sau fotografii

Notă: Fine 200 dpi (Fină 200 dpi) şi **Super fine 300 dpi (Super fină 300 dpi)** sunt afişate când se selectează imprimarea color.

Întunecare

Această opțiune ajustează luminozitatea faxurilor care vor fi produse în relație cu documentul original.

Color

Această opțiune activează sau dezactivează culorile pentru utilizarea faxului.

Page Setup (Inițializare pagină)

Această opțiune vă permite să schimbați setările Sides (Fețe) (Duplex), Orientation (Orientare) şi Binding (Legare).

- **Sides (Fețe) (Duplex)**—Utilizați această opțiune pentru a specifica dacă documentul original este simplex (imprimat pe o singură față) sau duplex (imprimat pe ambele fețe). Aceasta identifică şi conținutul care trebuie scanat pentru includerea în fax.
- **Orientation (Orientare)**—Utilizați această opțiune pentru a specifica orientarea documentului original, apoi modificați setările Sides (Fețe) şi Binding (Legare) pentru a corespunde orientării.
- **Binding (Legare)**—Utilizați această opțiune pentru a specifica dacă documentul original este legat pe muchia lungă sau pe muchia scurtă.

Scan Preview (Examinare scanare)

Această opțiune afişează prima pagină a imaginii înainte de includerea acesteia în mesajul de fax. La scanarea primei pagini, are loc o pauză a scanării şi se afişează o imagine schițată.

Delayed Send (Trimitere amânată)

Această opțiune vă permite să trimiteți un fax la o oră sau la o dată ulterioară.

1. Configurați-vă faxul.
2. Din ecranul de început, navigați la:

   Delayed Send (Trimitere amânată) > introduceți data şi ora la care doriți să trimiteți faxul > **Done (Finalizare)**

Notă: Dacă imprimanta este oprită la momentul în care este programat faxul amânat, atunci faxul se trimite la următoarea pornire a imprimantei.

Această setare poate fi utilă în special în cazurile când faxurile se trimit pe linii care sunt mai puțin disponibile între anumite ore sau dacă doriți să se trimită într-un interval de timp în care transmiterea este mai ieftină.

Opțiuni avansate

Atingerea butonului Advanced Options (Opțiuni complexe) determină deschiderea unui ecran în care puteți modifica următoarele setări:

- **Advanced Imaging (Imagini complexe)**—Utilizați această opțiune pentru a regla următoarele setări: Background Removal (Eliminare fundal), Contrast, Color Balance (Balanță de culori), Negative Image (Imagine negativă), Mirror Image (Imagine în oglindă), Scan Edge to Edge (Scanare de la muchie la muchie), Shadow Detail (Detaliu umbră), Sharpness (Claritate) şi Temperature (Temperatură) înainte de a trimite prin fax documentul.
- **Custom Job (Lucrare particularizată)**—Utilizați această opțiune pentru a combina mai multe lucrări de scanare într-o singură lucrare.
- **Edge Erase (Ştergere muchie)**—Utilizați această opțiune pentru a elimina petele sau informațiile din jurul muchiilor unui document. Se poate alege eliminarea unei zone egale în jurul tuturor celor patru laturi ale hârtiei sau eliminare unei anumite muchii. Opțiunea Edge Erase (Ştergere muchii) va şterge orice informație din interiorul zonei selectate, lăsând goală acea parte a imaginii scanate.
- **Transmission Log (Jurnal transmiteri)**—Utilizați această opțiune pentru a imprima jurnalul de transmiteri sau jurnalul de erori de transmitere.

Păstrarea şi redirecționarea faxurilor

Păstrarea faxurilor

Această opțiune permite reținerea faxurilor de la imprimare până la eliberarea lor. Faxurile păstrate pot fi eliberate manual sau la o zi sau o oră programate.

1. Deschideți un browser Web, apoi tastați adresa IP a imprimantei în câmpul de adrese.

   Note:

   - Vizualizați adresa IP a imprimantei pe ecranul de început al acesteia. Adresa IP apare ca patru seturi de numere separate prin puncte, de exemplu, 123.123.123.123.
   - Dacă utilizați un server proxy, dezactivați-l temporar pentru a încărca corect pagina Web.
2. Faceți clic pe **Settings (Setări)** >**Fax Settings (Setări fax)** >**Analog Fax Setup (Configurare fax analogic)** >**Holding Faxes (Reținere faxuri)**.

3 Din meniul Held Fax Mode (Mod Punere în aşteptare fax), selectați una dintre variantele următoare:
- **Dezactivat**
- **Always On (Mereu activat)**
- **Manual**
- **Scheduled (Programat)**

4 Dacă selectați Scheduled (Programat), continuați cu următorii paşi:
   a Faceți clic pe **Fax Holding Schedule (Program punere în aşteptare faxuri)**.
   b Din meniul Action (Acțiune), selectați **Hold faxes (Se pun în aşteptare faxurile)**.
   c Din meniul Time (Oră), selectați ora la care doriți eliberarea faxurilor reținute.
   d Din meniul Day(s) (Zile), selectați ziua în care doriți eliberarea faxurilor reținute.

5 Faceți clic pe **Add (Adăugare)**.

Redirecționarea unui fax

Această opțiune permite imprimarea şi redirecționarea faxurilor primite către un număr de fax, o adresă de poştă electronică, un site FTP sau LDSS.

1 Tastați adresa IP a imprimantei în câmpul de adresă al browserul Web.

   Dacă nu cunoaşteți adresa IP a imprimantei, aveți posibilitatea să:
   - Vizualizați adresa IP în panoul de control al imprimantei, în secțiunea TCP/IP, sub meniul Networks/Ports (Rețele/Porturi).
   - Imprimați o pagină de configurare pentru rețea sau paginile cu setări de meniuri şi identificați adresa IP în secțiunea TCP/IP.

2 Faceți clic pe **Settings (Setări)** > **Fax Settings (Setări fax)**.

3 Din meniul Fax Forwarding (Redirecționare fax), selectați una dintre variantele următoare:
- **Print (Se imprimă)**
- **Print and Forward (Imprimare şi redirecționare)**
- **Forward (Redirecționare)**

4 Din meniul „Forward to” (Redirecționare către), selectați una dintre variantele următoare:
- **Fax**
- **E-mail (Poştă electronică)**
- **FTP**
- **LDSS**
- **eSF**

5 În câmpul Forward to Shortcut (Redirecționare către comandă rapidă), apoi introduceți numărul de comandă rapidă la care doriți să redirecționați faxul.

   Notă: Numărul de comandă rapidă trebuie să fie valid pentru setarea selectată în meniul „Forward to” (Redirecționare către).

6 Faceți clic pe **Submit (Remitere)**.

Scanarea

Utilizare Scanare în rețea

Scanare în rețea vă permite să scanați documente către desinații din rețea specificate de către persoana responsabilă cu asistența pentru sistem. După stabilirea destinațiilor (foldere de rețea partajate) în rețea, procesul de configurare al aplicației implică instalarea şi configurarea aplicației la imprimanta corespunzătoare, utilizând serverul Embedded Web Server. Pentru informații suplimentare, consultați „Configurare Scanare în rețea” de la pagina 21.

Scanarea la o adresă FTP

Alimentator automat de documente (ADF)	Geam scaner
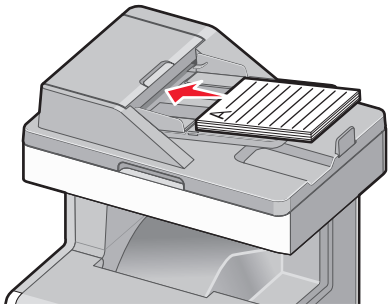	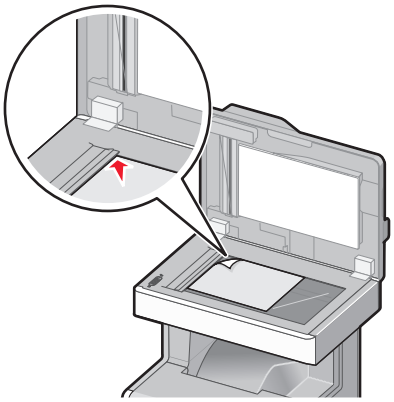
Utilizați ADF pentru documentele cu mai multe pagini.	Utilizați geamul scanerului pentru documente cu o singură pagină, articole mici (cum ar fi cărți poştale sau fotografii), folii transparente, hârtie foto sau suporturi subțiri (cum ar fi decupaje din reviste).

Scanerul vă permite să scanați documente direct pe un server File Transfer Protocol (FTP - Protocol de transfer al fişierelor). La un moment dat, se poate utiliza o singură adresă FTP.

Odată ce o destinație FTP a fost configurată de persoana responsabilă de asistența de sistem, numele destinației devine disponibil sub forma unui număr de comandă rapidă sau este listat ca profil sub pictograma Lucrări în aşteptare.

Crearea de comenzi rapide

În loc să introduceți întreaga adresă a site-ului FTP în panoul de control de fiecare dată când doriți să trimiteți un document către un server FTP, puteți crea o destinație FTP permanentă căreia să îi asociați un număr de comandă rapidă.

Crearea unei comenzi rapide de FTP utilizând Embedded Web Server

1 Tastați adresa IP a imprimantei în câmpul de adresă al browserul Web.

Dacă nu cunoaşteţi adresa IP a imprimantei, aveţi posibilitatea să:

- Vizualizaţi adresa IP în panoul de control al imprimantei, în secţiunea TCP/IP, sub meniul Networks/Ports (Reţele/Porturi).
- Imprimaţi o pagină de configurare pentru reţea sau paginile cu setări de meniuri şi identificaţi adresa IP în secţiunea TCP/IP.

2 Faceţi clic pe **Settings (Setări)**.

3 La Other Settings (Alte setări), faceţi clic pe **Manage Shortcuts (Gestionare comenzi rapide)**.

Notă: Este posibilă solicitarea unei parole. Dacă nu aveţi un ID şi o parolă, obţineţi-le de la persoana care asigură asistenţa sistemului.

4 Faceţi clic pe **FTP Shortcut Setup (Configurare comandă rapidă pentru FTP)**.

5 Introduceţi informaţiile corespunzătoare.

6 Introduceţi un număr de comandă rapidă.

Dacă introduceţi un număr care este deja în uz, vi se va solicita să selectaţi alt număr.

7 Faceţi clic pe **Add (Adăugare)**.

Crearea unei comenzi rapide pentru FTP cu ajutorul ecranului tactil

1 Din ecranul de început, navigaţi la:

FTP > introduceţi adresa FTP > > introduceţi un nume pentru comanda rapidă > **Done (Terminat)**

2 Verificaţi dacă numele şi numărul comenzii rapide sunt corecte, apoi atingeţi **OK**. Dacă numele sau numărul sunt incorecte, atingeţi **Cancel (Revocare)**, apoi reintroduceţi informaţiile.

Dacă introduceţi un număr care este deja în uz, vi se va solicita să selectaţi alt număr.

3 Atingeţi **Submit (Remitere)**.

Scanarea la o adresă FTP

Scanarea către o adresă FTP utilizând panoul de control al imprimantei

1 Încărcaţi un document original cu faţa în sus, astfel încât latura scurtă să intre prima în ADF, sau cu faţa în jos pe geamul scanerului.

Notă: Nu încărcaţi în ADF cărţi poştale, fotografii, obiecte mici, folii transparente, hârtie fotografică sau suporturi subţiri (precum tăieturile din ziare). Aşezaţi aceste articole pe geamul scanerului.

2 Dacă încărcaţi un document în ADF, reglaţi ghidajele pentru hârtie.

3 Din ecranul de început, navigaţi la:

FTP >**FTP** > introduceţi adresa FTP >**Send It (Trimitere)**

Scanarea către o adresă FTP utilizând un număr de comandă rapidă

1 Încărcați un document original cu fața în sus, astfel încât latura scurtă să intre prima în ADF, sau cu fața în jos pe geamul scanerului.

   Notă: Nu încărcați în ADF cărți poştale, fotografii, obiecte mici, folii transparente, hârtie fotografică sau suporturi subțiri (precum tăieturile din ziare). Aşezați aceste articole pe geamul scanerului.

2 Dacă încărcați un document în ADF, reglați ghidajele pentru hârtie.

3 Apăsați pe #, apoi introduceți numărul pentru comanda rapidă FTP.

4 Atingeți **Send It (Trimitere acesta)**.

Scanarea către o adresă FTP utilizând agenda

1 Încărcați un document original cu fața în sus, astfel încât muchia scurtă să intre prima în ADF, sau cu fața în jos, pe geamul scanerului.

   Notă: Nu încărcați cărți poştale, fotografii, articole mici, folii transparente, hârtie foto sau alte suporturi subțiri (precum decupajele din reviste) în ADF. Aşezați aceste articole pe sticla scanerului.

2 Dacă încărcați un document în ADF, reglați ghidajele pentru hârtie.

3 Din ecranul de început, navigați la:

   FTP > **FTP** > > introduceți numele destinatarului > **Browse shortcuts (Răsfoire comenzi rapide)** > numele destinatarului > **Search (Căutare)**

Utilizarea opțiunilor FTP

FTP

Această opțiune permite introducerea adresei IP pentru destinația FTP.

Notă: Adresa trebuie să fie în format marcat prin puncte (de exemplu: **yyy.yyy.yyy.yyy**).

File Name (Nume fişier)

Această opțiune vă permite să introduceți numele fişierului pentru documentul scanat.

Original Size (Dimensiune original)

Această opțiune deschide un ecran unde se pot alege dimensiunile documentelor pe care urmează să le trimiteți prin FTP.

- Atingeți un buton de dimensiune a hârtiei pentru a selecta acea dimensiune ca setare Original Size (Dimensiune original). Va apărea ecranul FTP cu noua setare afişată.
- Când opțiunea „Original Size” (Dimensiune original) este setată la Mixed Sizes (Combinație dimensiuni), aveți posibilitatea să scanați un document original care conține dimensiuni de pagină combinate.
- Când opțiunea „Original Size” (Dimensiune original) este setată la Auto Size Sense (Identificare automată a dimensiunii), scanerul determină automat dimensiunea documentului original.

Trimitere ca

Această opțiune vă permite să setați tipul de ieşire pentru imaginea scanată.

Selectați una dintre următoarele variante:

- **PDF**—Utilizați această opțiune pentru a crea un singur fişier cu mai multe pagini. PDF-ul poate fi trimis ca fişier securizat sau comprimat.
- **TIFF**—Utilizați această opțiune pentru a crea mai multe fişiere sau un singur fişier. Dacă opțiunea TIFF cu mai multe pagini este dezactivată în meniul Setări, atunci TIFF salvează o pagină în fiecare fişier. Dimensiunea fişierului este, de obicei, mai mare decât cea a unui fişier JPEG echivalent.
- **JPEG**—Utilizați această opțiune pentru a crea şi ataşa un fişier separat pentru fiecare pagină a documentului original.
- **PDF**—Utilizați această opțiune pentru a crea un singur fişier XPS cu mai multe pagini.
- **RTF**—Folosiți această opțiune pentru a crea un fişier în format editabil.
- **TXT**—Utilizați această opțiune pentru a crea un fişier text ASCII fără format.

Color

Această opțiune activează sau dezactivează culorile pentru imaginea scanată.

Rezoluție

Această opțiune ajustează calitatea ieşirii pentru fişier. Creşterea rezoluției imaginii măreşte dimensiunea de fişier şi timpul necesar scanării documentului original. Rezoluția imaginii poate fi redusă pentru reduce dimensiunea de fişier.

Page Setup (Inițializare pagină)

Această opțiune vă permite să schimbați setările Sides (Fețe) (Duplex), Orientation (Orientare) şi Binding (Legare).

- **Sides (Fețe) (Duplex)** - Indică dacă documentul original este simplex (imprimat pe o singură față) sau duplex (imprimat pe ambele fețe). De asemenea, indică ce conținut trebuie scanat.
- **Orientation (Orientare)** - Indică orientarea documentului original, apoi modifică setările Sides (Fețe) şi Binding (Legare) pentru a se potrivi respectivei orientări.
- **Binding (Legare)** - Specifică dacă documentul original este legat pe muchia lungă sau pe muchia scurtă.

Content (Conținut)

Această opțiune vă permite să specificați tipul de conținut şi sursa documentului original.

Alegeți tipul de conținut dintre Text, Text/Photo (Text/Foto), Photo (Foto) sau Graphics (Grafică).

- **Text** - Se utilizează când conținutul documentului original include în cea mai mare parte text sau linii.
- **Graphics (Grafică)** - Se utilizează când documentul original include în cea mai mare parte grafică de afaceri, cum ar fi diagrame cu structură radială, diagrame cu bare şi animații.
- **Text/Photo (Text/Foto)** - Se utilizează când documentul original include un amestec de text, grafică şi fotografii.
- **Photo (Foto)**—Se utilizează când documentul original este compus, în cea mai mare parte, dintr-o fotografie sau o imagine.

Alegeți sursa conținutului dintre următoarele tipuri: Color Laser (Laser color), Black/White Laser (Laser alb-negru), Inkjet, Photo/Film (Foto/Film), Magazine (Revistă), Newspaper (Ziar), Press (Presă) sau Other (Altele).

- **Color Laser (Laser color)** - Se utilizează când documentul original a fost imprimat folosind o imprimantă cu laser color.
- **Black/White Laser (Laser alb/negru)** - Se utilizează când documentul original a fost imprimat folosind o imprimantă laser mono.
- **Inkjet**—Se utilizează când documentul original a fost imprimat utilizând o imprimantă cu jet de cerneală.
- **Photo/Film (Foto/Film)** - Se utilizează când documentul original este o fotografie preluată dintr-un film.
- **Magazine (Revistă)** - Se utilizează când documentul original este preluat dintr-o revistă.
- **Newspaper (Ziar)** - Se utilizează când documentul original este preluat dintr-un ziar.
- **Press (Presă)** - Se utilizează când documentul original a fost imprimat folosind o presă de tipărire.
- **Other (Altele)** - Se utilizează când documentul original a fost imprimat folosind o imprimantă alternativă sau necunoscută.

Scan Preview (Examinare scanare)

Această opțiune afişează prima pagină a documentului original înainte ca acesta să fie scanat integral. La scanarea primei pagini, are loc o pauză a scanării şi se afişează o imagine de examinare.

Opțiuni avansate

Atingerea butonului Advanced Options (Opțiuni complexe) determină deschiderea unui ecran în care puteți modifica următoarele setări:

- **Advanced Imaging (Imagini complexe)**—Utilizați această opțiune pentru a regla următoarele setări de ieşire a imaginii: Background Removal (Eliminare fundal), Color Balance (Balanță de culori), Color Dropout (Abandonare culori), Contrast, JPEG Quality (Calitate JPEG), Negative Image (Imagine negativă), Mirror Image (Imagine în oglindă), Scan edge to edge (Scanare de la muchie la muchie), Shadow Detail (Detaliu umbră), Sharpness (Claritate) şi Temperature (Temperatură) înainte de a trimite imaginea.
- **Edge Erase (Ştergere muchie)**—Utilizați această opțiune pentru a elimina petele sau informațiile din jurul muchiilor unui document. Se poate alege eliminarea unei zone egale în jurul tuturor celor patru laturi ale hârtiei sau eliminare unei anumite muchii. Opțiunea Edge Erase (Ştergere muchii) va şterge orice informație din interiorul zonei selectate, lăsând goală acea parte a imaginii scanate.
- **Transmission Log (Jurnal transmiteri)**—Utilizați această opțiune pentru a imprima jurnalul de transmiteri sau jurnalul de erori de transmitere.
- **Custom Job (Lucrare particularizată)**—Utilizați această opțiune pentru a combina mai multe lucrări de scanare într-o singură lucrare.

Scanarea pe un computer sau pe o unitate flash

Alimentator automat de documente (ADF)	Geam scaner
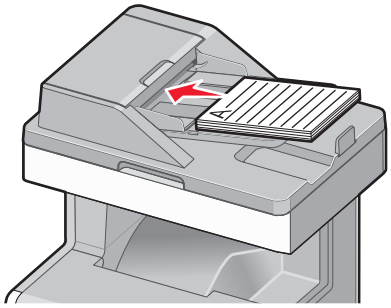	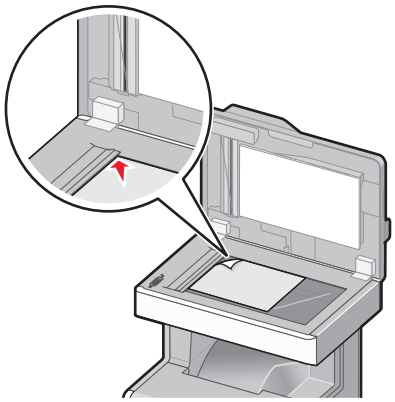
Utilizați ADF pentru documentele cu mai multe pagini.	Utilizați geamul scanerului pentru documente cu o singură pagină, articole mici (cum ar fi cărți poştale sau fotografii), folii transparente, hârtie foto sau suporturi subțiri (cum ar fi decupaje din reviste).

Scanerul vă permite să scanați documente direct pe un computer sau pe o unitate flash. Nu este nevoie să conectați computerul direct la imprimantă pentru a putea primi imagini scanate pe PC. Puteți scana documentul înapoi către computer prin rețea, creând un profil de scanare de la computer şi descărcând profilul respectiv în imprimantă.

Scanarea către un computer

1. Tastați adresa IP a imprimantei în câmpul de adresă al browserul Web.

   Dacă nu cunoaşteți adresa IP a imprimantei, aveți posibilitatea să:
   - Vizualizați adresa IP în panoul de control al imprimantei, în secțiunea TCP/IP, sub meniul Networks/Ports (Rețele/Porturi).
   - Imprimați o pagină de configurare pentru rețea sau paginile cu setări de meniuri şi identificați adresa IP în secțiunea TCP/IP.
2. Faceți clic pe **Scan Profile (Profil scanare)** > **Create (Creare)**.
3. Selectați setările de scanare dorite, apoi faceți clic pe **Next (Următorul)**.
4. Selectați o locație pe computerul dvs. în care doriți să salvați fişierul cu imaginea scanată.
5. Introduceți un nume de scanare.

   Numele de scanare este cel care apare în lista Scan Profile (Profil scanare) de pe afişaj.
6. Faceți clic pe **Submit (Remitere)**.
7. Examinați instrucțiunile de pe ecranul Scan Profile (Profil scanare).

Un număr de comandă rapidă a fost asociat automat atunci când ați făcut clic pe **Submit (Remitere)**. Puteți folosi acest număr de comandă rapidă când sunteți gata să scanați documentele.

a Încărcați un document original cu fața în sus, astfel încât latura scurtă să intre prima în ADF, sau cu fața în jos pe geamul scanerului.

Notă: Nu încărcați în ADF cărți poştale, fotografii, obiecte mici, folii transparente, hârtie fotografică sau suporturi subțiri (precum tăieturile din ziare). Aşezați aceste articole pe geamul scanerului.

b Dacă încărcați un document în ADF, reglați ghidajele pentru hârtie.

c Apăsați pe #, apoi introduceți numărul de comandă rapidă de la tastatură sau atingeți **Held Jobs (Lucrări în aşteptare)** pe ecranul de pornire, apoi atingeți **Profiles (Profiluri)**.

d După introducerea numărului de comandă rapidă, scanerul scanează şi trimite documentul la directorul sau programul specificat. Dacă ați atins **Profiles (Profiluri)** din ecranul de pornire, găsiți comanda rapidă din listă.

8 Reveniți la computer pentru a vizualiza fişierul.

Fişierul de ieşire este salvat în locația specificată sau este deschis cu programul specificat.

Scanarea către o unitate flash

1 Încărcați un document original cu fața în sus, astfel încât latura scurtă să intre prima în ADF, sau cu fața în jos pe geamul scanerului.

Notă: Nu încărcați în ADF cărți poştale, fotografii, obiecte mici, folii transparente, hârtie fotografică sau suporturi subțiri (precum tăieturile din ziare). Aşezați aceste articole pe geamul scanerului.

2 Dacă încărcați un document în ADF, reglați ghidajele pentru hârtie.

3 Introduceți unitatea flash în portul USB din partea frontală a imprimantei.

Va apărea ecranul de pornire USB Drive (Unitate USB).

4 Selectați folderul destinație, apoi atingeți **Scan to USB drive (Scanare pe unitate USB)**.

5 Ajustați setările de scanare.

6 Atingeți **Scan It (Scanare)**.

Utilizarea programului utilitar ScanBack

Puteți să folosiți Utilitarul LexmarkScanBack™ în locul serverului Embedded Web Server pentru a crea profiluri de tip scan-to-PC (Scanare către PC). Utilitarul ScanBack poate fi descărcat de pe pagina de pornire a site-ului Web Lexmark de la **http:\\support.lexmark.com**.

1 Configurați-vă profilul scan-to-PC (Scanare către PC):

a Lansați utilitarul ScanBack.

b Selectați imprimanta.

Dacă nu sunt afişate imprimante, contactați persoana care asigură asistența sistemului sau faceți clic pe **Setup (Configurare)** pentru a căuta manual o adresă IP sau un nume de gazdă.

c Urmați instrucțiunile de pe ecranul computerului pentru a defini tipul de document de scanat şi tipul de ieşire pe care doriți să o creați.

d Selectați oricare dintre următoarele:
- **Show MFP Instructions (Afişare instrucțiuni imprimantă multifuncțională)** - Vizualizați sau imprimați instrucțiunile.
- **Create Shortcut (Creare comandă rapidă)** - Salvați acest grup de setări pentru a le utiliza din nou.

e Faceți clic pe **Terminare**.
Apare o casetă de dialog care conține informațiile dvs. privind profilul de scanare şi starea imaginilor primite.

2 Scanați documentele originale:

a Încărcați toate paginile în ADF sau pe geamul scanerului.

b De la panoul de control al imprimantei, navigați la:
Scan/Email (Scanare/Poştă electronică) > **Profiles (Profiluri)** > selectați profilul de scanare > **Submit (Remitere)**

Notă: Fişierul de ieşire este salvat într-un director sau încărcat în aplicația pe care ați specificat-o.

Utilizarea opțiunilor profilului de scanare

Original Size (Dimensiune original)

Această opțiune setează dimensiunea documentelor pentru scanare. Când Original Size (Dimensiune original) este setat la Mixed Sizes (Dimensiuni amestecate), se poate scana un document original care conține dimensiuni de pagini combinate (pagini de dimensiune Letter şi Legal).

Resolution (Rezoluție)

Această opțiune reglează calitatea ieşirii pentru fişier. Creşterea rezoluției imaginii măreşte dimensiunea fişierului şi timpul necesar scanării documentului original. Rezoluția imaginii poate fi redusă pentru a diminua dimensiunea fişierului.

Color

Această opțiune activează sau dezactivează culorile pentru imaginea scanată.

Content (Conținut)

Această opțiune vă permite să specificați tipul conținutului şi sursa documentului original.

Alegeți tipul de conținut dintre Text, Text/Foto, Foto sau Grafică.

- **Text** - Se utilizează când conținutul documentului original include în cea mai mare parte text sau linii.
- **Grafică** - Se utilizează când documentul original include în cea mai mare parte grafică profesională, cum ar fi diagrame cu structură radială, diagrame cu bare şi animații.
- **Text/Photo (Text/Foto)** - Se utilizează când documentul original include un amestec de text, grafică şi fotografii.
- **Photo (Foto)**—Se utilizează când documentul original este compus, în cea mai mare parte, dintr-o fotografie sau o imagine.

Alegeți sursa conținutului dintre următoarele tipuri: Color Laser (Laser color), Black/White Laser (Laser alb-negru), Inkjet, Photo/Film (Foto/Film), Magazine (Revistă), Newspaper (Ziar), Press (Presă) sau Other (Altele).

- **Color Laser (Laser color)** - Se utilizează când documentul original a fost imprimat folosind o imprimantă cu laser color.
- **Laser alb/negru** - Se utilizează când documentul original a fost imprimat folosind o imprimantă laser mono.
- **Inkjet**—Se utilizează când documentul original a fost imprimat utilizând o imprimantă cu jet de cerneală.
- **Photo/Film (Foto/Film)** - Se utilizează când documentul original este o fotografie preluată dintr-un film.
- **Magazine (Revistă)** - Se utilizează când documentul original este preluat dintr-o revistă.
- **Newspaper (Ziar)** - Se utilizează când documentul original este preluat dintr-un ziar.
- **Press (Presă)** - Se utilizează când documentul original a fost imprimat folosind o presă de tipărire.
- **Other (Altele)** - Se utilizează când documentul original a fost imprimat folosind o imprimantă alternativă sau necunoscută.

Darkness (Întunecare)

Această opțiune ajustează luminozitatea documentelor scanate care vor fi generate în raport cu documentul original.

Page Setup (Inițializare pagină)

Această opțiune vă permite să schimbați setările Sides (Fețe) (Duplex), Orientation (Orientare) şi Binding (Legare).

- **Sides (Fețe) (Duplex)**— Utilizați această opțiune pentru a specifica dacă documentul original este simplex (imprimat pe o singură față) sau duplex (imprimat pe ambele fețe). Aceasta identifică şi conținutul care trebuie scanat pentru includerea în mesajul de poştă electronică.
- **Orientation (Orientare)**—Utilizați această opțiune pentru a specifica orientarea documentului original, apoi modificați setările **Sides (Fețe)** şi **Binding (Legare)** pentru a corespunde orientării.
- **Binding (Legare)**— Utilizați această opțiune pentru a specifica dacă documentul original este legat pe muchia lungă sau pe muchia scurtă a paginii.

Scan Preview (Examinare scanare)

Această opțiune afişează prima pagină a imaginii înainte de includerea acesteia în mesajul de poştă electronică. La scanarea primei pagini, are loc o pauză a scanării şi se afişează o imagine de examinare.

Opțiuni avansate

Atingerea butonului Advanced Options (Opțiuni complexe) determină deschiderea unui ecran în care puteți modifica următoarele setări:

- **Imagini complexe**— Utilizați această opțiune pentru a modifica sau regla următoarele setări: Eliminare fundal, Balanță de culori, Abandonare culori, Contrast, Calitate JPEG, Imagine în oglindă, Imagine negativă, Scanare de la muchie la muchie, Detaliu umbră, Claritate şi Temperatură înainte de a scana documentul.
- **Lucrare particularizată**—Utilizați această opțiune pentru a combina mai multe lucrări de scanare într-o singură lucrare.

- **Ştergere muchie**—Utilizați această opțiune pentru a elimina petele din apropierea marginilor unui document. Se poate alege eliminarea unei zone egale în jurul tuturor celor patru laturi ale hârtiei sau eliminare unei anumite muchii. Opțiunea Edge Erase (Ştergere muchii) va şterge orice informație din interiorul zonei selectate, fără a lăsa nimic în porțiunea respectivă a imaginii scanate.
- **Jurnal transmiteri**—Utilizați această opțiune pentru a imprima jurnalul de transmiteri sau jurnalul de erori de transmitere.

Despre meniurile imprimantei

Listă de meniuri

Consumabile

Replace Supply (Înlocuire piesă de schimb)
Cyan Cartridge (Cartuş cian)
Magenta Cartridge (Cartuş magenta)
Yellow Cartridge (Cartuş galben)
Cartuş negru
Rolă de separare şi ansamblu de selectare
Recipient pentru toner rezidual
Unitate de fuziune
Modul de transfer

Meniul Paper (Hârtie)

Sursă prestabilită
Dimensiune/Tip hârtie
Configure MP (Configurare MP)
Substitute Size (Dimensiune înlocuitoare)
Paper Texture (Textură hârtie)
Paper Loading (Încărcare hârtie)
Tipuri personalizate
Nume particularizate
Dimensiuni de scanare particularizate
Universal Setup (Configurație universală)
Configurare tăvi

Rapoarte

Pagină setări meniu
Statistici echipament
Pagină configurare rețea
Network [x] Setup Page (Pagină de configurare rețea [x])
Listă comenzi rapide
Jurnal lucrări fax
Jurnal apeluri fax
Comenzi rapide pentru copiere
E-mail Shortcuts (Comenzi rapide pentru poşta electronică)
Comenzi rapide pentru fax
Comenzi rapide pentru FTP
Listă de profiluri
Tipărire fonturi
Tipărire director
Raport despre produs

Setări

Setări generale
Copy Settings (Setări copiere)
Fax Settings (Setări fax)
Setări poştă electronică
Setări FTP
Meniul Flash Drive (Unitate flash)
Setări OCR
Setări imprimare

Security (Securitate)

Edit Security Setups (Editare configurări de securitate)
Setări de securitate diverse
Imprimare confidențială
Ştergere fişiere de date temporare
Security Audit Log (Jurnal audituri de securitate)
Setare dată şi oră

Network/Ports (Rețea/Porturi)

NIC activ
Network[1] (Rețea)
Standard USB (USB standard)
Parallel [x] ([x] paralel)
Serial [x] ([x] serial)
Configurare SMTP

Ajutor

Imprimă toate ghidurile
Ghid de copiere
Ghid pentru e-mail
Ghid pentru fax
Ghid pentru FTP
Ghid pentru defecte de imprimare
Ghid informativ
Ghid pentru consumabile

Manage Shortcuts (Gestionare comenzi rapide)

Comenzi rapide pentru fax
E-mail Shortcuts (Comenzi rapide pentru poşta electronică)
Comenzi rapide pentru FTP
Comenzi rapide pentru copiere
Profile Shortcuts (Comenzi rapide profil)

Meniul Option Card (Cartelă opțională)

Apare o listă de DLE-uri (Download Emulators - emulatoare de descărcare) instalate.[2]

[1] În funcție de configurarea imprimantei, acest meniu apare ca Rețea standard sau Rețea [x].

[2] Acest meniu apare numai când sunt instalate unul sau mai multe DLE-uri.

Meniu Supplies (Consumabile)

Utilizați	Pentru
Replace Supply (Înlocuire piesă de schimb) All Photoconductors (Toate fotoconductoarele) Fotoconductor Cyan Fotoconductor Magenta Fotoconductor galben Black PC Unit (Unitate FC negru) Ansamblu de selectare şi rolă de separare	Oferă posibilitatea de a reseta contorul de consumabile pentru consumabile. • Selectați **Da** pentru a reseta contorul piesei de schimb. • Selectați **Nu** pentru a ieşi. **Notă:** Resetați manual contorul de consumabile după înlocuirea unui fotoconductor.
Cyan Cartridge (Cartuş cian)	Vizualizează starea cartuşelor, care poate fi oricare din următoarele: Avertisment prealabil Scăzut Nevalid Aproape de capătul duratei de viață Înlocuiți Missing (Lipsă) Defect OK Unsupported (Neacceptat)
Magenta Cartridge (Cartuş magenta)	
Yellow Cartridge (Cartuş galben)	
Cartuş negru	
Ansamblu de selectare şi rolă de separare OK Înlocuiți	Vizualizează starea ansamblului şi a rolei de separare şi de selectare.
Recipient pentru toner rezidual Near Full (Aproape plin) Înlocuiți Missing (Lipsă) OK	Vizualizează starea recipientului pentru toner rezidual.
Unitate de fuziune Avertisment prealabil Scăzut Înlocuiți Missing (Lipsă) OK	Vizualizați starea unității de fuziune.
Modul de transfer Avertisment prealabil Scăzut Înlocuiți Missing (Lipsă) OK	Vizualizați starea modulului de transfer.

Meniul Paper (Hârtie)

Meniul Default Source (Sursă implicită)

Utilizați	Pentru a
Default Source (Sursă implicită) Tray [x] (Tava [x]) MP Feeder (Alimentator MF) Manual Paper (Hârtie alimentată manual) Plicuri manual	Setează o sursă de hârtie implicită pentru toate lucrările de imprimare. **Note:** • Tray 1 (Tava 1) (tava standard) este setarea prestabilită din fabrică. • Din meniul Paper (Hârtie), opțiunea Configure MP Feeder (Configurare alimentator MF) trebuie setată la valoarea Cassette (Casetă) pentru ca alimentatorul multifuncțional să apară ca setare de meniu.

Meniul Paper Size/Type (Dimensiune/Tip hârtie)

Utilizați	Pentru
Tray [x] Size (Dimensiune în tava [x]) A4 A5 JIS B5 Letter Legal Executive Oficio (México) - Oficio (Mexic) Folio Universal (Universală)	Specificați dimensiunea de hârtie încărcată în fiecare tavă. **Note:** • Setarea implicită din fabrică depinde de valoarea Paper Sizes (Dimensiuni hârtie) din meniul General Settings (Setări generale). • Pentru tăvile cu detectare automată a dimensiunii hârtiei, va apărea numai dimensiunea detectată de tavă.
Tray [x] Type (Tip în tava [x]) Plain Paper (Hârtie simplă) Card Stock (Carton) Transparency (Folii transparente) Recycled (Reciclată) Glossy (Lucioasă) Heavy Glossy (Grea lucioasă) Labels (Etichete) Vinyl Labels (Etichete de vinilin) Bond Letterhead (Hârtie cu antet) Preprinted (Preimprimată) Colored Paper (Hârtie colorată) Light Paper (Hârtie uşoară) Heavy Paper (Hârtie grea) Aspră/Bumbac Custom Type [x] (Tip particularizat [x])	Specificați tipul hârtiei încărcate în fiecare tavă. **Note:** • Plain Paper (Hârtie simplă) este setarea implicită din fabrică pentru Tray 1 (Tava 1). Custom Type [x] (Tip particularizat [x]) este setarea implicită din fabrică pentru toate celelalte tăvi. • În cazul în care este disponibil, în loc de Custom Type [x] (Tip particularizat [x]) va apărea un nume definit de utilizator. • Utilizați acest element de meniu pentru a configura legarea automată a tăvilor.
Notă: În acest meniu sunt incluse numai tăvile instalate.	

Utilizați	Pentru
MP Feeder Size (Dimensiune în alimentatorul MF) A4 A5 A6 JIS B5 Letter Legal Executive Oficio (México) - Oficio (Mexic) Folio Statement Universal (Universală) 7 3/4 Envelope (Plic 7 3/4) 9 Envelope (Plic 9) 10 Envelope (Plic 10) DL Envelope (Plic DL) C5 Envelope (Plic C5) B5 Envelope (Plic B5) Other Envelope (Altă dimensiune de plic)	Specificați dimensiunea hârtiei încărcate în alimentatorul multifuncțional. **Note:** • Setarea implicită din fabrică pentru Statele Unite este Letter. Setarea internațională implicită din fabrică este A4. • Din meniul Paper (Hârtie), opțiunea Configure MP Feeder (Configurare alimentator MF) trebuie setată la valoarea Cassette (Casetă) pentru ca MP Feeder Size (Dimensiune în alimentatorul MF) să apară ca element de meniu.
MP Feeder Type (Tip în alimentatorul MF) Plain Paper (Hârtie simplă) Card Stock (Carton) Transparency (Folii transparente) Recycled (Reciclată) Glossy (Lucioasă) Heavy Glossy (Grea lucioasă) Labels (Etichete) Vinyl Labels (Etichete de vinilin) Bond Envelope (Plicuri) Rough Envelope (Plic aspru) Letterhead (Hârtie cu antet) Preprinted (Preimprimată) Colored Paper (Hârtie colorată) Light Paper (Hârtie uşoară) Heavy Paper (Hârtie grea) Aspră/Bumbac Custom Type [x] (Tip particularizat [x])	Specificați tipul de hârtie încărcat în alimentatorul multifuncțional **Note:** • Custom Type [x] (Tip particularizat [x]) este setarea implicită din fabrică. • Din meniul Paper (Hârtie), opțiunea Configure MP Feeder (Configurare alimentator MF) trebuie setată la valoarea Cassette (Casetă) pentru ca MP Feeder Type (Tip în alimentatorul MF) să apară ca element de meniu.
Notă: În acest meniu sunt incluse numai tăvile instalate.	

Utilizați	Pentru
Manual Paper Size (Dimensiune hârtie încărcată manual) A4 A5 A6 JIS B5 Letter Legal Executive Oficio (México) - Oficio (Mexic) Folio Statement Universal (Universală)	Specifică dimensiunea hârtiei încărcate manual. **Notă:** Setarea implicită din fabrică pentru Statele Unite este Letter. Setarea internațională implicită din fabrică este A4.
Manual Paper Type (Tip hârtie încărcată manual) Plain Paper (Hârtie simplă) Card Stock (Carton) Transparency (Folii transparente) Recycled (Reciclată) Glossy (Lucioasă) Heavy Glossy (Grea lucioasă) Labels (Etichete) Vinyl Labels (Etichete de vinilin) Bond Letterhead (Hârtie cu antet) Preprinted (Preimprimată) Colored Paper (Hârtie colorată) Light Paper (Hârtie uşoară) Heavy Paper (Hârtie grea) Roug/Cotton (Hârtie aspră/de bumbac) Custom Type [x] (Tip particularizat [x])	Specificați tipul hârtiei încărcate manual. **Notă:** Setarea implicită din fabrică este Plain paper (Hârtie simplă).
Manual Envelope Size (Dimensiune plicuri încărcate manual) 7 3/4 Envelope (Plic 7 3/4) 9 Envelope (Plic 9) 10 Envelope (Plic 10) DL Envelope (Plic DL) C5 Envelope (Plic C5) B5 Envelope (Plic B5) Other Envelope (Altă dimensiune de plic)	Specificați dimensiunea plicurilor încărcate manual. **Notă:** 10 Envelope (Plic 10) este setarea implicită din fabrică pentru Statele Unite. DL Envelope (Plic DL) este setarea internațională implicită din fabrică.
Manual Envelope Type (Tip plicuri încărcate manual) Envelope (Plicuri) Rough Envelope (Plic aspru) Custom Type [x] (Tip particularizat [x])	Specificați tipul plicurilor încărcate manual. **Notă:** Setarea implicită din fabrică este Envelope (Plic).
Notă: În acest meniu sunt incluse numai tăvile instalate.	

Meniul Configure MP (Configurare MF)

Utilizați	Pentru
Configure MP (Configurare MF) Cassette (Casetă) Manual First (Prima dată)	Stabiliți când selectează imprimanta hârtie din alimentatorul multifuncțional. **Note:** • Setarea implicită din fabrică este Casette (Casetă). Setarea Cassette (Casetă) determină configurarea alimentatorului multifuncțional drept sursă de hârtie automată. • Setarea Manual determină configurarea alimentatorului multifuncțional doar pentru lucrări de imprimare cu alimentare manuală. • Setarea First (Prima dată) determină configurarea alimentatorului multifuncțional drept sursă de hârtie principală.

Meniul Substitute Size (Dimensiune înlocuitoare)

Utilizați	Pentru
Substitute Size (Dimensiune înlocuitoare) Off (Dezactivat) Statement/A5 Letter/A4 All Listed (Toate valorile listate)	Înlocuiți cu dimensiunea de hârtie specificată, dacă dimensiunea de hârtie solicitată nu este disponibilă. **Note:** • All Listed (Toate valorile listate) este setarea implicită din fabrică. Toate înlocuirile disponibile sunt permise. • Setarea Off (Dezactivat) indică faptul că nu sunt permise înlocuiri. • Setarea unei înlocuiri a dimensiunii permite ca lucrarea de imprimare să continue fără să fie afişat mesajul **Change Paper (Schimbați hârtia)**.

Meniul Paper Weight (Greutate hârtie)

Utilizați	Pentru
Plain Weight (Greutate hârtie simplă) Light (Uşoară) Normal (Normală) Heavy (Grea)	Specificați greutatea relativă a hârtiei simple încărcate. **Notă:** Setarea prestabilită din fabrică este Normal.
Card Stock Weight (Greutate carton) Light (Uşoară) Normal (Normală) Heavy (Grea)	Specificați greutatea relativă a cartonului încărcat. **Notă:** Setarea prestabilită din fabrică este Normal.
Transparency Weight (Greutate folii transparente) Light (Uşoară) Normal (Normală) Heavy (Grea)	Specificați greutatea relativă a foliilor transparente încărcate. **Notă:** Setarea prestabilită din fabrică este Normal.
Recycled Weight (Greutate hârtie reciclată) Light (Uşoară) Normal (Normală) Heavy (Grea)	Specificați greutatea relativă a hârtiei reciclate încărcate. **Notă:** Setarea prestabilită din fabrică este Normal.

Utilizați	Pentru
Glossy Weight (Greutate hârtie lucioasă) Light (Uşoară) Normal (Normală) Heavy (Grea)	Specificați greutatea relativă a hârtiei lucioase încărcate. **Notă:** Setarea prestabilită din fabrică este Normal.
Heavy Glossy Weight (Greutate hârtie grea lucioasă) Light (Uşoară) Normal (Normală) Heavy (Grea)	Specificați greutatea relativă a hârtiei lucioase grele încărcate. **Notă:** Setarea prestabilită din fabrică este Normal.
Labels Weight (Greutate etichete) Light (Uşoară) Normal (Normală) Heavy (Grea)	Specificați greutatea relativă a etichetelor încărcate. **Notă:** Setarea prestabilită din fabrică este Normal.
Vinyl Labels Weight (Greutate etichete de vinilin) Light (Uşoară) Normal (Normală) Heavy (Grea)	Specificați greutatea relativă a etichetelor de vinilin încărcate. **Notă:** Setarea prestabilită din fabrică este Normal.
Bond Weight (Greutate hârtie Bond) Light (Uşoară) Normal (Normală) Heavy (Grea)	Specificați greutatea relativă a hârtiei Bond încărcate. **Notă:** Setarea prestabilită din fabrică este Normal.
Envelope Weight (Greutate plicuri) Light (Uşoară) Normal (Normală) Heavy (Grea)	Specificați greutatea relativă a plicurilor încărcate. **Notă:** Setarea prestabilită din fabrică este Normal.
Rough Envelope Weight (Greutate plicuri aspre) Light (Uşoară) Normal (Normală) Heavy (Grea)	Specificați greutatea relativă a plicurilor aspre încărcate. **Notă:** Setarea prestabilită din fabrică este Normal.
Letterhead Weight (Greutate hârtie cu antet) Light (Uşoară) Normal (Normală) Heavy (Grea)	Specificați greutatea relativă a hârtiei cu antet încărcate. **Notă:** Setarea prestabilită din fabrică este Normal.
Preprinted Weight (Greutate hârtie preimprimată) Light (Uşoară) Normal (Normală) Heavy (Grea)	Specificați greutatea relativă a hârtiei preimprimate încărcate. **Notă:** Setarea prestabilită din fabrică este Normal.
Colored Weight (Greutate hârtie colorată) Light (Uşoară) Normal (Normală) Heavy (Grea)	Specificați greutatea relativă a hârtiei colorate încărcate. **Notă:** Setarea prestabilită din fabrică este Normal.
Light Weight (Greutate mică) Light (Uşoară)	Specificați greutatea relativă a hârtiei încărcate.
Heavy Weight (Greutate mare) Heavy (Grea)	Specificați greutatea relativă a hârtiei încărcate.

Utilizați	Pentru
Rough/Cotton Weight (Greutate hârtie aspră/de bumbac) Light (Uşoară) Normal (Normală) Heavy (Grea)	Specificați greutatea relativă a hârtiei de bumbac încărcate. **Notă:** Setarea prestabilită din fabrică este Normal.
Custom [x] Weight (Greutate hârtie particularizată [x]) Light (Uşoară) Normal (Normală) Heavy (Grea)	Specificați greutatea relativă a hârtiei particularizate încărcate. **Note:** • Setarea prestabilită din fabrică este Normal. • Opțiunile apar numai atunci când tipul particularizat este acceptat.

Meniul Paper Loading (Încărcare hârtie)

Utilizați	Pentru
Card Stock Loading (Încărcare carton) Duplex (Față-verso) Off (Dezactivat)	Stabiliți şi setați imprimarea pe două fețe pentru toate lucrările de imprimare care au ca tip de hârtie Card Stock (Carton).
Recycled Loading (Încărcare hârtie reciclată) Duplex (Față-verso) Off (Dezactivat)	Stabiliți şi setați imprimarea pe două fețe pentru toate lucrările de imprimare care au ca tip de hârtie Recycled (Reciclată).
Glossy Loading (Încărcare hârtie lucioasă) Duplex (Față-verso) Off (Dezactivat)	Stabiliți şi setați imprimarea pe două fețe pentru toate lucrările de imprimare care au ca tip de hârtie Glossy (Lucioasă).
Heavy Glossy Loading (Încărcare hârtie grea lucioasă) Off (Dezactivat) Duplex (Față-verso)	Stabiliți şi setați imprimarea pe două fețe pentru toate lucrările de imprimare care au ca tip de hârtie Heavy Glossy (Lucioasă grea).
Labels Loading (Încărcare etichete) Off (Dezactivat) Duplex (Față-verso)	Stabiliți şi setați imprimarea pe două fețe pentru toate lucrările de imprimare care au ca tip de hârtie Labels (Etichete).
Vinyl Labels Loading (Încărcare etichete de vinilin) Off (Dezactivat) Duplex (Față-verso)	Stabiliți şi setați imprimarea pe două fețe pentru toate lucrările de imprimare care au ca tip de hârtie Vinyl Labels (Etichete de vinilin).
Bond Loading (Încărcare hârtie Bond) Duplex (Față-verso) Off (Dezactivat)	Stabiliți şi setați imprimarea pe două fețe pentru toate lucrările de imprimare care au ca tip de hârtie Bond.

Note:

- Off (Dezactivat) este setarea implicită din fabrică pentru toate meniurile Paper Loading (Încărcare hârtie).
- Opțiunea Duplex (Față-verso) setează imprimanta în mod implicit pentru imprimare pe două fețe, cu excepția cazului în care este deja selectată imprimarea pe o singură față în meniul Print Properties (Proprietăți imprimare) din Windows sau în setările din dialogul Print (Imprimare) din Macintosh.
- Dacă este selectată opțiunea Duplex (Față-verso), toate lucrările de imprimare sunt trimise prin unitatea duplex, inclusiv cele pe o față.

Utilizați	Pentru
Letterhead Loading (Încărcare hârtie cu antet) Duplex (Față-verso) Off (Dezactivat)	Stabiliți şi setați imprimarea pe două fețe pentru toate lucrările de imprimare care au ca tip de hârtie Letterhead (Hârtie cu antet).
Preprinted Loading (Încărcare hârtie preimprimată) Duplex (Față-verso) Off (Dezactivat)	Stabiliți şi setați imprimarea pe două fețe pentru toate lucrările de imprimare care au ca tip de hârtie Preprinted (Hârtie preimprimată).
Colored Loading (Încărcare hârtie colorată) Duplex (Față-verso) Off (Dezactivat)	Stabiliți şi setați imprimarea pe două fețe pentru toate lucrările de imprimare care au ca tip de hârtie Colored (Hârtie colorată).
Light Loading (Încărcare hârtie uşoară) Duplex (Față-verso) Off (Dezactivat)	Stabiliți şi setați imprimarea pe două fețe pentru toate lucrările de imprimare care au ca tip de hârtie Light (Uşoară).
Heavy Loading (Încărcare hârtie grea) Duplex (Față-verso) Off (Dezactivat)	Stabiliți şi setați imprimarea pe două fețe pentru toate lucrările de imprimare care au ca tip de hârtie Heavy (Grea).
Rough/Cotton Loading (Încărcare hârtie aspră/de bumbac) Duplex (Față-verso) Off (Dezactivat)	Stabiliți şi setați imprimarea pe două fețe pentru toate lucrările de imprimare care au ca tip de hârtie Rough (Aspră) sau Cotton (Bumbac).
Custom [x] Loading (Încărcare hârtie particularizată [x]) Duplex (Față-verso) Off (Dezactivat)	Stabiliți şi setați imprimarea pe două fețe pentru toate lucrările de imprimare care au ca tip de hârtie Custom [x] (Particularizată [x]). **Notă:** Opțiunea Custom [x] Loading (Încărcare hârtie particularizată [x]) este disponibilă numai dacă este acceptat tipul de hârtie particularizat.

Note:

- Off (Dezactivat) este setarea implicită din fabrică pentru toate meniurile Paper Loading (Încărcare hârtie).
- Opțiunea Duplex (Față-verso) setează imprimanta în mod implicit pentru imprimare pe două fețe, cu excepția cazului în care este deja selectată imprimarea pe o singură față în meniul Print Properties (Proprietăți imprimare) din Windows sau în setările din dialogul Print (Imprimare) din Macintosh.
- Dacă este selectată opțiunea Duplex (Față-verso), toate lucrările de imprimare sunt trimise prin unitatea duplex, inclusiv cele pe o față.

Meniul Custom Types (Tipuri particularizate)

Utilizați	Pentru
Custom Type [x] (Tip particularizat [x]) Paper (Hârtie) Card Stock (Carton) Transparency (Folii transparente) Glossy (Lucioasă) Labels (Etichete) Vinyl Labels (Etichete de vinilin) Envelope (Plicuri)	Asociați un tip de hârtie sau de suporturi speciale cu un nume particularizat definit de utilizator, creat în Embedded Web Server sau în MarkVision™ Professional. **Note:** • Setarea prestabilită din fabrică este Paper (Hârtie). • Pentru a fi posibilă imprimarea de la acea sursă, tipul de hârtie particularizat trebuie să fie acceptat de tava selectată sau de alimentatorul multifuncțional selectat.

Utilizați	Pentru
Recycled (Reciclată) Paper (Hârtie) Card Stock (Carton) Transparency (Folii transparente) Glossy (Lucioasă) Labels (Etichete) Vinyl Labels (Etichete de vinilin) Envelope (Plicuri)	Specificați un tip de hârtie când setarea Recycled (Reciclată) este selectată în alte meniuri. **Note:** • Setarea prestabilită din fabrică este Paper (Hârtie). • Pentru a fi posibilă imprimarea de la acea sursă, tipul de hârtie particularizat trebuie să fie acceptat de tava selectată sau de alimentatorul multifuncțional selectat.

Meniul Dimensiuni particularizate de scanare

Utilizați	Pentru
Dimensiune particularizată de scanare [x] Nume dimensiune de scanare Lățime Înălțime Orientare Scanare pe ambele părți Dezactivat Activat	Specificați un nume de dimensiune de scanare personalizată, o dimensiune şi orientarea paginii. **Note:** • Pentru SUA este de 8,5 inch. setarea implicită din fabrică pentru lățime. Setarea internațională prestabilită din fabrică este 216 milimetri pentru lățime. • Pentru SUA este de 14 inch. setarea implicită din fabrică pentru înălțime. Setarea internațională prestabilită din fabrică este 356 milimetri pentru înălțime. • Setarea prestabilită din fabrică pentru Orientare este Portret. • Setarea prestabilită din fabrică pentru Scanare pe ambele părți este Dezactivat.

Meniul Custom Names (Nume particularizate)

Utilizați	Pentru
Custom Name [x] (Nume particularizat [x]) [none] ([fără])	Specificați un nume particularizat pentru un tip de hârtie. Acest nume înlocuieşte Custom Type [x] (Tip particularizat [x]) în meniurile imprimantei.

Meniul Universal Setup (Configurare universală)

Utilizați	Pentru
Units of Measure (Unități de măsură) Inches (Inchi) Millimeters (Milimetri)	Specifică unitatea de măsură. **Notă:** Setarea implicită din fabrică pentru Statele Unite este Inches (Inchi). Setarea internațională implicită din fabrică este Millimeters (Milimetri).
Portrait Width (Lățime portret) 3–48 inches (3-48 inchi) 76–1219 mm	Setați lățimea pentru orientarea de tip portret. **Note:** • Setarea implicită din fabrică pentru Statele Unite este 8.5 inches (8,5 inchi) Setarea internațională implicită din fabrică este 216 mm. • Dacă lățimea specificată depăşeşte valoarea maximă, imprimanta foloseşte lățimea maximă permisă. • Lățimea poate fi crescută în trepte de 0,01 inchi sau de 1 mm.

Utilizați	Pentru
Portrait Height (Înălțime portret) 3–48 inches (3-48 inchi) 76–1219 mm	Setați înălțimea pentru orientarea de tip portret. **Note:** • Setarea implicită din fabrică pentru Statele Unite este 14 inches (14 inchi) Setarea internațională implicită din fabrică este 356 mm. • Dacă înălțimea specificată depăşeşte valoarea maximă, imprimanta foloseşte înălțimea maximă permisă. • Înălțimea poate fi crescută în trepte de 0,01 inchi sau de 1 mm.
Feed Direction (Direcție alimentare) Short Edge (Muchie scurtă) Long Edge (Muchie lungă)	Specifică direcția de alimentare. **Note:** • Setarea implicită din fabrică este Short Edge (Muchie scurtă). • Opțiunea Long Edge (Latura lungă) apare numai când hârtia sau suporturile speciale pot fi încărcate în orice direcție.

meniul Rapoarte

Meniul Reports (Rapoarte)

Utilizați	Pentru
Pagina Menu Settings (Setări meniuri)	Imprimați un raport cu informații despre hârtia încărcată în tăvi, memoria instalată, numărul total de pagini, alarme, expirarea proceselor, limba afişată în panoul de control al imprimantei, adresa TCP/IP, starea consumabilelor, starea conexiunii la rețea şi alte informații.
Device Statistics (Statistici dispozitiv)	Imprimați un raport cu statistici privind imprimanta, cum ar fi informații privind consumabilele şi detalii despre paginile imprimate.
Network Setup Page (Pagină de configurare pentru rețea)	Imprimați un raport cu informații despre setările imprimantei de rețea, cum ar fi adresa TCP/IP. **Notă:** Acest element de meniu apare numai în imprimantele de rețea sau în imprimantele conectate la servere de imprimare.
Network [x] Setup Page (Pagină de configurare rețea [x])	Imprimați un raport cu informații despre setările imprimantei de rețea, cum ar fi adresa TCP/IP. **Notă:** Acest element de meniu apare numai când sunt instalate mai multe opțiuni de rețea şi numai la imprimantele de rețea sau la imprimantele conectate la serverele de imprimare.
Shortcut List (Listă numere scurte)	Imprimă un raport care conține informații despre comenzile rapide configurate.
Fax Job Log (Jurnal lucrări fax)	Imprimă un raport care conține informații despre ultimele 200 de faxuri finalizate. **Notă:** Acest meniu este disponibil numai când Enable Job Log (Activare jurnal lucrări) este setat la On (Activat) în meniul Fax Settings (Setări fax).
Fax Call Log (Jurnal apeluri fax)	Imprimă un raport care conține informații despre ultimele 100 de apeluri încercate, primite şi blocate. **Notă:** Acest meniu este disponibil numai când Enable Job Log (Activare jurnal lucrări) este setat la On (Activat) în meniul Fax Settings (Setări fax).
Copy Shortcuts (Numere scurte pentru copiere)	Imprimă un raport care conține informații despre comenzile rapide de copiere.

Utilizați	Pentru
E-mail Shortcuts (Numere scurte pentru poştă electronică)	Imprimă un raport care conține informații despre comenzile rapide pentru poşta electronică.
Fax Shortcuts (Numere scurte pentru fax)	Imprimă un raport care conține informații despre comenzile rapide pentru fax.
FTP Shortcuts (Comenzi rapide pentru FTP)	Imprimă un raport care conține informații despre comenzile rapide pentru FTP.
Profiles List (Listă profiluri)	Imprimați o listă cu profilurile stocate în imprimantă.
Print Fonts (Fonturi imprimare)	Imprimați un raport cu toate fonturile disponibile pentru limbajul curent utilizat de imprimantă.
Print Directory (Imprimare director)	Imprimă o listă a tuturor resurselor stocate pe o cartelă de memorie flash opțională sau pe hard diskul imprimantei. **Note:** • Opțiunea Job Buffer Size (Dimensiune buffer operație) nu trebuie să fie setată la 100%. • Asigurați-vă că memoria flash opțională sau hard diskul imprimantei sunt instalate corect şi că funcționează.
Asset Report (Raport componente)	Imprimă un raport conținând informații despre produs, inclusiv numărul serial al imprimantei şi numele modelului. Raportul conține text şi coduri de bare UPC care pot fi scanate într-o bază de date a activelor.

meniul Rețea/Porturi

Meniul Active NIC (NIC activ)

Utilizați	Pentru
Active NIC (NIC activ) Auto (Automat) [listă cu plăci de rețea]	**Note:** • Setarea implicită din fabrică este Auto (Automat). • Acest element de meniu apare numai dacă este instalată o placă de rețea opțională.

Meniurile Standard Network (Rețea standard) sau Network [x] (Rețea [x])

Notă: În acest meniu apar numai porturile active. Toate porturile inactive sunt omise.

Utilizați	Pentru
PCL SmartSwitch (Comutare inteligentă PCL) On (Activat) Off (Dezactivat)	Setați imprimanta să comute automat la emularea PCL, dacă aceasta este necesară pentru o lucrare de imprimare, indiferent de limbajul implicit al imprimantei. **Note:** • Setarea prestabilită din fabrică este On (Activat). • Când se utilizează setarea Off (Dezactivat), imprimanta nu examinează datele recepționate. Imprimanta foloseşte emularea PostScript dacă opțiunea PS SmartSwitch (Comutare inteligentă PS) este setată la valoarea On (Activat). Aceasta foloseşte limbajul de imprimantă prestabilit specificat în meniul Setup (Configurare) dacă opțiunea PS SmartSwitch (Comutare inteligentă PS) este setată la Off (Dezactivat).
PS SmartSwitch (Comutare inteligentă PS) On (Activat) Off (Dezactivat)	Setați imprimanta să comute automat la emularea PS, dacă aceasta este necesară pentru o lucrare de imprimare, indiferent de limbajul implicit al imprimantei. **Note:** • Setarea prestabilită din fabrică este On (Activat). • Când se utilizează setarea Off (Dezactivat), imprimanta nu examinează datele recepționate. Imprimanta foloseşte emularea PCL dacă opțiunea PCL SmartSwitch (Comutare inteligentă PCL) este setată la valoarea On (Activat). Aceasta foloseşte limbajul de imprimantă prestabilit specificat în meniul Setup (Configurare), dacă opțiunea PCL SmartSwitch (Comutare inteligentă PCL) este setată la valoarea Off (Dezactivat).
NPA Mode (Mod NPA) Off (Dezactivat) Auto (Automat)	Setați imprimanta să efectueze procesarea specială necesară pentru comunicare bidirecțională în conformitate cu convențiile definite de protocolul NPA. **Note:** • Setarea implicită din fabrică este Auto (Automat). • Modificarea acestei setări din panoul de control al imprimantei şi părăsirea ulterioară a meniurilor conduc la repornirea imprimantei. Selecția de meniu este apoi actualizată.
Network Buffer (Buffer de rețea) Auto (Automat) 3KB to [maximum size allowed] (3 KO până la [dimensiune maximă permisă])	Setați dimensiunea bufferului de intrare pentru rețea. **Note:** • Setarea implicită din fabrică este Auto (Automat). • Valoarea poate fi modificată în trepte de 1 KO. • Dimensiunea maximă permisă depinde de cantitatea de memorie a imprimantei, de dimensiunea celorlalte buffere de legătură şi de setarea opțiunii Resource Save (Salvare resurse) la On (Activat) sau Off (Dezactivat). • Pentru a mări intervalul de dimensiune maximă pentru bufferul de rețea, dezactivați sau reduceți dimensiunile bufferelor paralel, serial şi USB. • Modificarea acestei setări din panoul de control al imprimantei şi părăsirea ulterioară a meniurilor conduc la repornirea imprimantei. Selecția de meniu este apoi actualizată.

Utilizați	Pentru
Job Buffering (Utilizare buffer pentru lucrări) Off (Dezactivat) On (Activat) Auto (Automat)	Stocați temporar lucrările de imprimare pe hard diskul imprimantei înainte de imprimare. Acest meniu apare numai dacă este instalat un disc formatat. **Note:** • Setarea implicită din fabrică este Off (Dezactivat). • Setarea On (Activat) stochează lucrările de imprimare în bufferul de pe hard diskul imprimantei. • Setarea Auto (Automat) utilizează bufferul pentru lucrări de imprimare numai dacă imprimanta este ocupată cu procesarea datelor provenite de la alt port de intrare. • Modificarea acestei setări din panoul de control al imprimantei şi părăsirea ulterioară a meniurilor conduc la repornirea imprimantei. Selecția de meniu este apoi actualizată.
Mac Binary PS (PS binar Mac) On (Activat) Off (Dezactivat) Auto (Automat)	Setați imprimanta pentru a procesa lucrări de imprimare PostScript binare Macintosh. **Note:** • Setarea implicită din fabrică este Auto (Automat). • Setarea Off (Dezactivat) filtrează lucrările de imprimare folosind protocolul standard. • Setarea On (Activat) procesează lucrările de imprimare PostScript binare în modul brut.
Standard Network Setup (Configurare rețea standard) SAU Network [x] Setup (Configurare rețea [x]) Reports (Rapoarte) Network Card (Placă de rețea) TCP/IP IPv6 Wireless (Fără fir) AppleTalk	Afişați şi configurați setările de rețea ale imprimantei. **Notă:** Meniul Wireless (Fără fir) apare numai când imprimanta este conectată la o rețea fără fir.

Meniul Reports (Rapoarte)

Pentru a accesa meniul, navigați la oricare dintre următoarele opțiuni:

- meniul **Network/Ports (Rețea/Porturi)** >**Networks/Ports (Rețea/Porturi)** >**Standard Network (Rețea standard)** >**Standard Network Setup (Configurare rețea standard)** >**Reports (Rapoarte)**
- meniul **Network/Ports (Rețea/Porturi)** >**Networks/Ports (Rețea/Porturi)** >**Network [x] (Rețea [x])** >**Network [x] Setup (Configurare rețea [x])** >**Reports (Rapoarte)**

Utilizați	Pentru
Print Setup Page (Imprimare pagină configurare)	Imprimați un raport cu informații despre setările imprimantei de rețea, cum ar fi adresa TCP/IP.

Meniul Network Card (Placă de rețea)

Pentru a accesa meniul, navigați la oricare dintre următoarele opțiuni:

- **meniul Network/Ports (Rețea/Porturi) >Networks/Ports (Rețea/Porturi) >Standard Network (Rețea standard) >Standard Network Setup (Configurare rețea standard) >Network Card (Placă de rețea)**
- **meniul Network/Ports (Rețea/Porturi) >Networks/Ports (Rețea/Porturi) >Network [x] (Rețea [x]) >Network [x] Setup (Configurare rețea [x]) >Network Card (Placă de rețea)**

Utilizați	Pentru a
View Card Status (Vizualizare stare placă) Connected (Conectat) Disconnected (Deconectat)	Vizualizați starea conexiunii plăcii de rețea.
View Card Speed (Vizualizare viteză placă)	Vizualizați viteza unei plăci de rețea active.
Network Address (Adresă de rețea) UAA LAA	Vizualizați adresele de rețea.
Job Timeout (Expirare lucrare) 0, 10–255 (de) secunde	Setează durata de aşteptare înainte de revocarea unei lucrări de imprimare în rețea. **Note:** • Valoarea prestabilită din fabrică este 90 de secunde. • Valoarea 0 dezactivează perioada de expirare. • Dacă se selectează o valoare între 1 şi 9, setarea va fi salvată ca 10.
Banner Page (Pagină baner) Off (Dezactivat) On (Activat)	Permite imprimantei să imprime o pagină banner. **Notă:** Setarea implicită din fabrică este Off (Dezactivat).

Meniul TCP/IP

Pentru a accesa meniul, navigați la oricare dintre următoarele opțiuni:

- **Network/Ports (Rețea/Porturi) >Standard Network (Rețea standard) >Standard Network Setup (Configurare rețea standard) >TCP/IP**
- **Network/Ports (Rețea/Porturi) >Network [x] (Rețea [x]) >Network [x] Setup (Configurare rețea [x]) >TCP/IP**

Notă: Acest meniu este disponibil numai pentru modelele de imprimante de rețea sau pentru imprimantele conectate la servere de imprimare.

Utilizați	To (Pentru)
Setare nume gazdă	Setați numele de gazdă TCP/IP curent.
IP Address (Adresă IP)	Vizualizați sau schimbați adresa TCP/IP curentă. **Notă:** Setarea manuală a adresei IP pune setările Enable DHCP (Activare DHCP) şi Enable Auto IP (Activare IP) automat pe valoarea Off (Dezactivat). De asemenea, pune Activare BOOTP şi Activare RARP pe valoarea Dezactivat, pe sistemele care acceptă BOOTP şi RARP.
Netmask (Mască de rețea)	Vizualizați sau schimbați masca de rețea TCP/IP curentă.
Gateway (Poartă)	Vizualizați sau schimbați gateway-ul TCP/IP curent.

Utilizați	To (Pentru)
Enable DHCP (Activare DHCP) Activat Dezactivat	Indicați adresa DHCP şi atribuirea parametrilor. **Notă:** Activat este setarea implicită din fabrică.
Enable RARP (Activare RARP) Activat Dezactivat	Indicați setarea de asociere a adresei RARP. **Notă:** Setarea implicită din fabrică este Dezactivat.
Enable BOOTP (Activare BOOTP) Activat Dezactivat	Indicați setarea de asociere a adresei BOOTP. **Notă:** Activat este setarea implicită din fabrică.
Enable AutoIP (Activare AutoIP) Yes (Da) No (Nu)	Indicați setarea Zero Configuration Networking (Rețea cu configurație zero). **Notă:** Setarea prestabilită din fabrică este Da.
Enable FTP/TFTP (Activare FTP/TFTP) Yes (Da) No (Nu)	Trimiteți fişiere la imprimantă utilizând serverul FTP încorporat. **Notă:** Setarea prestabilită din fabrică este Da.
Enable HTTP Server (Activare server HTTP) Yes (Da) No (Nu)	Activați serverul Web încorporat (Embedded Web Server) care vă permite să monitorizați şi să gestionați imprimanta de la distanță, utilizând un browser Web. **Notă:** Setarea prestabilită din fabrică este Da.
WINS Server Address (Adresă server WINS)	Vizualizați sau schimbați adresa curentă a serverului WINS.
Enable DDNS (Activare DDNS) Yes (Da) No (Nu)	Vizualizați sau schimbați setarea DDNS curentă. **Notă:** Setarea prestabilită din fabrică este Da.
Enable mDNS (Activare mDNS) Yes (Da) No (Nu)	Vizualizați sau schimbați setarea mDNS curentă. **Notă:** Setarea prestabilită din fabrică este Da.
DNS Server Address (Adresă server DNS)	Vizualizați sau schimbați adresa curentă a serverului DNS.
Backup DNS Server Address [x] (Copie de rezervă adresă server DNS [x])	Vizualizați sau schimbați adresa curentă a serverului DNS.
Activare HTTPS Yes (Da) No (Nu)	Vizualizați sau schimbați setarea HTTPS curentă. **Notă:** Setarea prestabilită din fabrică este Da.

Meniul IPv6

Pentru a accesa meniul, navigați la oricare dintre următoarele opțiuni:

- **meniul Network/Ports (Rețea/Porturi) >Standard Network (Rețea standard) >Standard Network Setup (Configurare rețea standard) >IPv6**
- **meniul Network/Ports (Rețea/Porturi) >Network [x] (Rețea [x]) >Network [x] Setup (Configurare rețea [X]) >IPv6**

Notă: Acest meniu este disponibil numai pentru modelele de imprimante de rețea sau pentru imprimantele conectate la servere de imprimare.

Utilizați	Pentru a
Enable IPv6 (Activare IPv6) On (Activat) Off (Dezactivat)	Activează protocolul IPv6 la imprimantă. **Notă:** Setarea prestabilită din fabrică este On (Activat).
Auto Configuration (Configurare automată) On (Activat) Off (Dezactivat)	Specifică dacă adaptorul de rețea acceptă intrările de configurare automată a adresei IPv6 furnizate de un router. **Notă:** Setarea prestabilită din fabrică este On (Activat).
Set Hostname (Setare nume gazdă)	Setează numele de gazdă. **Notă:** Aceste setări pot fi modificate numai de la serverul Embedded Web Server.
View Address (Vizualizare adresă)	
View Router Address (Vizualizare adresă router)	
Enable DHCPv6 (Activare DHCPv6) On (Activat) Off (Dezactivat)	Activează protocolul DHCPv6 la imprimantă. **Notă:** Setarea prestabilită din fabrică este On (Activat).

Meniul Wireless (Fără fir)

Notă: Acest meniu este disponibil numai pentru modelele de imprimante conectate la o rețea fără fir.

Pentru a accesa meniul, navigați la oricare dintre următoarele opțiuni:

- **Network/Ports (Rețea/Porturi) >Standard Network (Rețea standard) >Standard Network Setup (Configurare rețea standard) >Wireless (Fără fir)**
- **Network/Ports (Rețea/Porturi) >Network [x] (Rețea [x]) >Network [x] Setup (Configurare rețea [x]) >Wireless (Fără fir)**

Utilizați	Pentru
Wi-Fi Protected Setup (WPS) Start Push Button Method (Metodă pornire cu buton) Start PIN Method (Metodă pornire cu PIN)	Stabileşte o rețea fără fir şi activează securitatea rețelei. **Note:** • Opțiunea Metodă pornire cu buton conectează imprimanta la o rețea fără fir prin apăsarea unor butoane atât la imprimantă, cât şi la punctul de acces (routerul fără fir) într-o perioadă de timp dată. • Opțiunea Metodă pornire cu PIN conectează imprimanta la o rețea fără fir prin utilizarea unui cod PIN la imprimantă şi introducerea acestuia în setările de conexiune fără fir ale punctului de acces.
Enable/Disable WPS Auto-detection (Activare/dezactivare detectare automată WPS) Enable (Activare) Disable (Dezactivare)	Detectează automat metoda de conexiune pe care o utilizează un punct de acces cu WPS: Start Push Button Method (Metodă pornire cu buton) sau Start PIN Method (Metodă pornire cu PIN). **Notă:** Setarea implicită din fabrică este Disable (Dezactivare).
Network Mode (Mod pentru rețea) Infrastructură Ad-hoc	Specifică modul pentru rețea. **Note:** • Setarea implicită din fabrică este Ad hoc. Această opțiune configurează conexiunea fără fir direct între imprimantă şi un computer. • Opțiunea Infrastructure (Infrastructură) permite imprimantei să acceseze o rețea printr-un punct de acces.

Utilizați	Pentru
Compatibility (Compatibilitate) 802.11b/g 802.11b/g/n	Specifică standardul fără fir pentru rețeaua fără fir. **Notă:** Setarea implicită din fabrică este 802.11b/g/n.
Choose Network (Alegere rețea)	Selectează o rețea disponibilă care va fi utilizată de imprimantă.
View Signal Quality (Vizualizare calitate semnal)	Vizualizează calitatea conexiunii fără fir.
View Security Mode (Vizualizare mod de securitate)	Vizualizează metoda de criptare pentru rețeaua fără fir.

Meniul AppleTalk

Notă: Acest meniu este disponibil numai pentru modelele de imprimantă conectate la o rețea cu fir sau în cazul în care este instalată o placă de rețea opțională.

Pentru a accesa meniul, navigați la oricare dintre următoarele opțiuni:

- **Network/Ports (Rețea/Porturi) >Standard Network (Rețea standard) >Standard Network Setup (Configurare rețea standard) >AppleTalk**
- **Network/Ports (Rețea/Porturi) >Network Setup [x] (Configurare rețea [x]) >AppleTalk**

Utilizați	Pentru
Activate (Activare) Yes (Da) No (Nu)	Activați sau dezactivați suportul pentru AppleTalk. **Notă:** Setarea prestabilită din fabrică este Yes (Da).
View Name (Vizualizare nume)	Afişați numele AppleTalk atribuit. **Notă:** Numele poate fi modificat numai de la serverul Embedded Web Server.
View Address (Vizualizare adresă)	Afişați adresa AppleTalk atribuită. **Notă:** Adresa poate fi modificată numai de la Embedded Web Server.
Set Zone (Setare zonă) [list of zones available on the network] ([lista zonelor disponibile din rețea])	Furnizați o listă cu zonele AppleTalk disponibile din rețea. **Notă:** Valoarea implicită din fabrică este zona implicită pentru rețea. Dacă nu există nicio zonă implicită, zona marcată cu un asterisc (*) este setarea implicită.

Meniul Standard USB (USB standard)

Utilizați	Pentru
PCL SmartSwitch (Comutare inteligentă PCL) On (Activat) Off (Dezactivat)	Configurați imprimanta să comute automat la emularea PCL când acest lucru este solicitat de o lucrare de imprimare recepționată printr-un port USB, indiferent de limbajul implicit al imprimantei. **Note:** • Setarea prestabilită din fabrică este On (Activat). • Când se setează la Off (Dezactivat), imprimanta nu examinează datele recepționate. Imprimanta foloseşte emularea PostScript dacă opțiunea PS SmartSwitch (Comutare inteligentă PS) este setată la valoarea On (Activat). Aceasta foloseşte limbajul de imprimantă prestabilit specificat în meniul Setup (Configurare) dacă opțiunea PS SmartSwitch (Comutare inteligentă PS) este setată la Off (Dezactivat).
PS SmartSwitch (Comutare inteligentă PS) On (Activat) Off (Dezactivat)	Configurați imprimanta să comute automat la emularea PS când acest lucru este solicitat de o lucrare de imprimare recepționată printr-un port USB, indiferent de limbajul implicit al imprimantei. **Note:** • Setarea prestabilită din fabrică este On (Activat). • Când se setează la Off (Dezactivat), imprimanta nu examinează datele recepționate. Imprimanta foloseşte emularea PCL dacă opțiunea PCL SmartSwitch (Comutare inteligentă PCL) este setată la valoarea On (Activat). Aceasta foloseşte limbajul de imprimantă prestabilit specificat în meniul Setup (Configurare) dacă opțiunea PCL SmartSwitch (Comutare inteligentă PCL) este setată la Off (Dezactivat).
NPA Mode (Mod NPA) On (Activat) Off (Dezactivat) Auto (Automat)	Setați imprimanta să efectueze procesarea specială necesară pentru comunicare bidirecțională în conformitate cu convențiile definite de protocolul NPA. **Note:** • Setarea implicită din fabrică este Auto (Automat). Setarea Auto (Automat) configurează imprimanta să examineze datele, să stabilească formatul şi apoi să proceseze datele în mod corespunzător. • La schimbarea setării din panoul de control al imprimantei, imprimanta reporneşte automat. Selecția de meniu este apoi actualizată.
USB Buffer (Buffer USB) Disabled (Dezactivat) Auto (Automat) 3K to [maximum size allowed] (3 KO până la [dimensiune maximă permisă])	Setați dimensiunea bufferului de intrare USB. **Note:** • Setarea implicită din fabrică este Auto (Automat). • Valoarea Disabled (Dezactivat) dezactivează bufferul pentru lucrări. Toate lucrările care se află deja în bufferul de pe hard diskul imprimantei sunt imprimate înainte de a relua procesarea normală. • Valoarea dimensiunii bufferului USB poate fi modificată în trepte de 1 K. • Dimensiunea maximă permisă depinde de cantitatea de memorie a imprimantei, de dimensiunea celorlalte buffere de legătură şi de setarea opțiunii Resource Save (Salvare resurse) la On (Activat) sau Off (Dezactivat). • Pentru a mări intervalul de dimensiune maximă pentru bufferul USB, dezactivați sau reduceți dimensiunile bufferelor paralel, serial şi de rețea. • La schimbarea setării din panoul de control al imprimantei, imprimanta reporneşte automat. Selecția de meniu este apoi actualizată.

Utilizați	Pentru
Job Buffering (Utilizare buffer pentru lucrări) Off (Dezactivat) On (Activat) Auto (Automat)	Stocați temporar lucrările de imprimare pe hard diskul imprimantei înainte de imprimare. **Note:** • Setarea implicită din fabrică este Off (Dezactivat). • Setarea On (Activat) stochează lucrările în bufferul de pe hard diskul imprimantei. • Setarea Auto (Automat) utilizează bufferul pentru lucrări de imprimare numai dacă imprimanta este ocupată cu procesarea datelor provenite de la alt port de intrare. • Modificarea acestei setări din panoul de control al imprimantei şi părăsirea ulterioară a meniurilor conduc la repornirea imprimantei. Selecția de meniu este apoi actualizată.
Mac Binary PS (PS binar Mac) On (Activat) Off (Dezactivat) Auto (Automat)	Setați imprimanta pentru a procesa lucrări de imprimare PostScript binare Macintosh. **Note:** • Setarea implicită din fabrică este Auto (Automat). • Setarea On (Activat) procesează lucrările de imprimare PostScript binare în modul brut. • Setarea Off (Dezactivat) filtrează lucrările de imprimare folosind protocolul standard.
ENA Address (Adresă ENA) yyy.yyy.yyy.yyy	Setați informațiile pentru adresa de rețea pentru un server de imprimare extern. **Notă:** Acest meniu este disponibil numai dacă imprimanta este conectată la un server extern de imprimare prin intermediul portului USB.
ENA Netmask (Mască de rețea ENA) yyy.yyy.yyy.yyy	Setați informațiile pentru masca de rețea pentru un server de imprimare extern. **Notă:** Acest meniu este disponibil numai dacă imprimanta este conectată la un server extern de imprimare prin intermediul portului USB.
ENA Gateway (Gateway ENA) yyy.yyy.yyy.yyy	Setați informațiile pentru gateway pentru un server de imprimare extern. **Notă:** Acest meniu este disponibil numai dacă imprimanta este conectată la un server extern de imprimare prin intermediul portului USB.

Meniul Parallel [x] ([x] paralel)

Notă: Acest meniu apare numai dacă este instalată o placă paralelă opțională.

Utilizați	Pentru
PCL SmartSwitch (Comutare inteligentă PCL) On (Activat) Off (Dezactivat)	Setați imprimanta să comute automat la emularea PCL când acest lucru este solicitat de o lucrare de imprimare recepționată printr-un port serial, indiferent de limbajul implicit al imprimantei. **Note:** • Setarea prestabilită din fabrică este On (Activat). • Când se setează la Off (Dezactivat), imprimanta nu examinează datele recepționate. Imprimanta foloseşte emularea PostScript dacă opțiunea PS SmartSwitch (Comutare inteligentă PS) este setată la valoarea On (Activat). Aceasta foloseşte limbajul de imprimantă prestabilit specificat în meniul Setup (Configurare) dacă opțiunea PS SmartSwitch (Comutare inteligentă PS) este setată la Off (Dezactivat).

Utilizați	Pentru
PS SmartSwitch (Comutare inteligentă PS) On (Activat) Off (Dezactivat)	Setați imprimanta să comute automat la emularea PS când acest lucru este solicitat de o lucrare de imprimare recepționată printr-un port serial, indiferent de limbajul implicit al imprimantei. **Note:** • Setarea prestabilită din fabrică este On (Activat). • Când se setează la Off (Dezactivat), imprimanta nu examinează datele recepționate. Imprimanta foloseşte emularea PCL dacă opțiunea PCL SmartSwitch (Comutare inteligentă PCL) este setată la valoarea On (Activat). Aceasta foloseşte limbajul de imprimantă prestabilit specificat în meniul Setup (Configurare), dacă opțiunea PCL SmartSwitch (Comutare inteligentă PCL) este setată la valoarea Off (Dezactivat).
NPA Mode (Mod NPA) On (Activat) Off (Dezactivat) Auto (Automat)	Setați imprimanta să efectueze procesarea specială necesară pentru comunicare bidirecțională în conformitate cu convențiile definite de protocolul NPA. **Note:** • Setarea implicită din fabrică este Auto (Automat). • Modificarea acestei setări din panoul de control al imprimantei şi părăsirea ulterioară a meniurilor conduc la repornirea imprimantei. Selecția de meniu este apoi actualizată.
Parallel Buffer (Buffer paralel) Disabled (Dezactivat) Auto (Automat) 3K to [maximum size allowed] (3 KO până la [dimensiune maximă permisă])	Setați dimensiunea bufferului de intrare paralel. **Note:** • Setarea implicită din fabrică este Auto (Automat). • Valoarea Disabled (Dezactivat) dezactivează bufferul pentru lucrări. Toate lucrările de imprimare care se află deja în bufferul de pe hard diskul imprimantei sunt imprimate înainte de a relua procesarea normală. • Setarea dimensiunii bufferului paralel poate fi modificată în trepte de 1 KO. • Dimensiunea maximă permisă depinde de cantitatea de memorie a imprimantei, de dimensiunea celorlalte buffere de legătură şi de setarea opțiunii Resource Save (Salvare resurse) la On (Activat) sau Off (Dezactivat). • Pentru a mări intervalul de dimensiune maximă pentru bufferul paralel, dezactivați sau reduceți dimensiunile bufferelor USB, serial şi de rețea. • Modificarea acestei setări din panoul de control al imprimantei şi părăsirea ulterioară a meniurilor conduc la repornirea imprimantei. Selecția de meniu este apoi actualizată.
Job Buffering (Utilizare buffer pentru lucrări) Off (Dezactivat) On (Activat) Auto (Automat)	Stocați temporar lucrările de imprimare pe hard diskul imprimantei înainte de imprimare. **Note:** • Setarea implicită din fabrică este Off (Dezactivat). • Setarea On (Activat) stochează lucrările de imprimare în bufferul de pe hard diskul imprimantei. • Setarea Auto (Automat) utilizează bufferul pentru lucrări de imprimare numai dacă imprimanta este ocupată cu procesarea datelor provenite de la alt port de intrare. • Modificarea acestei setări din panoul de control al imprimantei şi părăsirea ulterioară a meniurilor conduc la repornirea imprimantei. Selecția de meniu este apoi actualizată.

Utilizați	Pentru
Advanced Status (Stare avansată) On (Activat) Off (Dezactivat)	Activați comunicarea bidirecțională prin portul paralel. **Note:** • Setarea prestabilită din fabrică este On (Activat). • Off (Dezactivat) dezactivează negocierea cu portul paralel.
Protocol Standard Fastbytes	Specificați protocolul pentru portul paralel. **Note:** • Setarea prestabilită din fabrică este Fastbytes. Aceasta asigură compatibilitatea cu majoritatea porturilor paralele existente şi este setarea recomandată. • Setarea Standard încearcă să rezolve problemele de comunicare ale portului paralel.
Honor Init (Respectare inițializare) On (Activat) Off (Dezactivat)	Stabiliți dacă imprimanta respectă solicitările de inițializare a hardware-ului imprimantei provenite de la computer. **Note:** • Setarea implicită din fabrică este Off (Dezactivat). • Computerul solicită inițializarea activând semnalul de inițializare de la portul paralel. Unele computere personale activează semnalul de inițializare de fiecare dată când sunt pornite.
Parallel Mode 2 (Mod paralel 2) On (Activat) Off (Dezactivat)	Stabileşte dacă datele transmise prin portul paralel sunt prelevate pe începutul sau pe sfârşitul semnalului de eşantionare. **Notă:** Setarea prestabilită din fabrică este On (Activat).
Mac Binary PS (PS binar Mac) On (Activat) Off (Dezactivat) Auto (Automat)	Setați imprimanta pentru a procesa lucrări de imprimare PostScript binare Macintosh. **Note:** • Setarea implicită din fabrică este Auto (Automat). • Setarea Off (Dezactivat) filtrează lucrările de imprimare folosind protocolul standard. • Setarea On (Activat) procesează lucrările de imprimare PostScript binare în modul brut.
ENA Address (Adresă ENA) yyy.yyy.yyy.yyy	Setați informațiile pentru adresa de rețea pentru un server de imprimare extern. **Notă:** Acest element de meniu este disponibil numai dacă imprimanta este ataşată la un server extern de imprimare prin intermediul portului USB.
ENA Netmask (Mască de rețea ENA) yyy.yyy.yyy.yyy	Setați informațiile pentru masca de rețea pentru un server de imprimare extern. **Notă:** Acest element de meniu este disponibil numai dacă imprimanta este ataşată la un server extern de imprimare prin intermediul portului USB.
ENA Gateway (Gateway ENA) yyy.yyy.yyy.yyy	Setați informațiile pentru gateway pentru un server de imprimare extern. **Notă:** Acest element de meniu este disponibil numai dacă imprimanta este ataşată la un server extern de imprimare prin intermediul portului USB.

Meniul Serial [x] ([x] serial)

Notă: Acest meniu apare numai dacă este instalată o placă serială opțională.

Utilizați	Pentru
PCL SmartSwitch (Comutare inteligentă PCL) On (Activat) Off (Dezactivat)	Setați imprimanta să comute automat la emularea PCL când acest lucru este solicitat de o lucrare de imprimare recepționată printr-un port serial, indiferent de limbajul implicit al imprimantei. **Note:** • Setarea prestabilită din fabrică este On (Activat). • Când se setează la Off (Dezactivat), imprimanta nu examinează datele recepționate. Imprimanta foloseşte emularea PostScript dacă opțiunea PS SmartSwitch (Comutare inteligentă PS) este setată la valoarea On (Activat). Aceasta foloseşte limbajul de imprimantă prestabilit specificat în meniul Setup (Configurare) dacă opțiunea PS SmartSwitch (Comutare inteligentă PS) este setată la Off (Dezactivat).
PS SmartSwitch (Comutare inteligentă PS) On (Activat) Off (Dezactivat)	Setați imprimanta să comute automat la emularea PS când acest lucru este solicitat de o lucrare de imprimare recepționată printr-un port serial, indiferent de limbajul implicit al imprimantei. **Note:** • Setarea prestabilită din fabrică este On (Activat). • Când se setează la Off (Dezactivat), imprimanta nu examinează datele recepționate. Imprimanta foloseşte emularea PCL dacă opțiunea PCL SmartSwitch (Comutare inteligentă PCL) este setată la valoarea On (Activat). Aceasta foloseşte limbajul de imprimantă prestabilit specificat în meniul Setup (Configurare), dacă opțiunea PCL SmartSwitch (Comutare inteligentă PCL) este setată la valoarea Off (Dezactivat).
NPA Mode (Mod NPA) On (Activat) Off (Dezactivat) Auto (Automat)	Setați imprimanta să efectueze procesarea specială necesară pentru comunicare bidirecțională în conformitate cu convențiile definite de protocolul NPA. **Note:** • Setarea implicită din fabrică este Auto (Automat). Setarea Auto (Automat) configurează imprimanta să examineze datele, să stabilească formatul şi apoi să proceseze datele în mod corespunzător. • Când se setează la On (Activat), imprimanta efectuează procesarea NPA. Dacă datele nu sunt în formatul NPA, acestea sunt respinse ca fiind greşite. • Când se setează la Off (Dezactivat), imprimanta nu efectuează procesarea NPA. • Modificarea acestei setări din panoul de control al imprimantei şi părăsirea ulterioară a meniurilor conduc la repornirea imprimantei. Selecția de meniu este apoi actualizată.

Utilizați	Pentru
Serial Buffer (Buffer serial) Disabled (Dezactivat) Auto (Automat) 3K to [maximum size allowed] (3 KO până la [dimensiune maximă permisă])	Setați dimensiunea bufferului de intrare serial. **Note:** • Setarea implicită din fabrică este Auto (Automat). • Valoarea Disabled (Dezactivat) dezactivează bufferul pentru lucrări. Toate lucrările care se află deja în bufferul de pe disc sunt imprimate înainte de a relua procesarea normală. • Setarea dimensiunii bufferului serial poate fi modificată în trepte de 1 KO. • Dimensiunea maximă permisă depinde de cantitatea de memorie a imprimantei, de dimensiunea celorlalte buffere de legătură şi de setarea opțiunii Resource Save (Salvare resurse) la On (Activat) sau Off (Dezactivat). • Pentru a mări intervalul de dimensiune maximă pentru bufferul serial, dezactivați sau reduceți dimensiunile bufferelor paralel, serial şi de rețea. • Modificarea acestei setări din panoul de control al imprimantei şi părăsirea ulterioară a meniurilor conduc la repornirea imprimantei. Selecția de meniu este apoi actualizată.
Job Buffering (Utilizare buffer pentru lucrări) Off (Dezactivat) On (Activat) Auto (Automat)	Stocați temporar lucrările de imprimare pe hard diskul imprimantei înainte de imprimare. **Note:** • Setarea implicită din fabrică este Off (Dezactivat). Imprimanta nu stochează lucrările de imprimare în bufferul de pe hard diskul imprimantei. • Setarea On (Activat) stochează lucrările de imprimare în bufferul de pe hard diskul imprimantei. • Setarea Auto (Automat) utilizează bufferul pentru lucrări de imprimare numai dacă imprimanta este ocupată cu procesarea datelor provenite de la alt port de intrare. • Modificarea acestei setări din panoul de control al imprimantei şi părăsirea ulterioară a meniurilor conduc la repornirea imprimantei. Selecția de meniu este apoi actualizată.
Protocol DTR DTR/DSR XON/XOFF XON/XOFF/DTR XONXOFF/DTRDSR	Selectați setările de hardware şi software pentru dialog de confirmare la nivelul portului serial. **Note:** • Setarea implicită din fabrică este DTR. • DTR/DSR este o setare hardware pentru dialog de confirmare. • XON/XOFF este o setare software pentru dialog de confirmare. • XON/XOFF/DTR şi XON/XOFF/DTR/DSR sunt setări combinate hardware şi software pentru dialog de confirmare.
Robust XON On (Activat) Off (Dezactivat)	Stabiliți dacă imprimanta comunică disponibilitatea către computer. **Note:** • Setarea implicită din fabrică este Off (Dezactivat). • Acest element de meniu se aplică numai portului serial dacă opțiunea Serial Protocol (Protocol serial) este setată la XON/XOFF.

Utilizați	Pentru
Baud 1200 2400 4800 9600 19200 38400 57600 115200 138200 172800 230400 345600	Specificați rata la care pot fi recepționate datele prin portul serial. **Note:** • Valoarea implicită din fabrică este 9600. • Ratele de 138200, 172800, 230400 şi 345600 bauzi sunt afişate numai în meniul Standard Serial (Serial standard). Aceste setări nu apar în meniurile Serial Option 1 (Opțiune 1 serial), Serial Option 2 (Opțiune 2 serial) şi Serial Option 3 (Opțiune 3 serial).
Data Bits (Biți de date) 7 8	Specificați numărul de biți de date transmişi în fiecare cadru de transmisie. **Notă:** Setarea implicită din fabrică este 8.
Parity (Paritate) Even (Par) Odd (Impar) None (Fără) Ignore (Ignorare)	Setați paritatea pentru cadrele de date de intrare şi ieşire seriale. **Notă:** Setarea prestabilită din fabrică este None (Fără).
Honor DSR (Utilizare DSR) On (Activat) Off (Dezactivat)	Stabiliți dacă imprimanta utilizează semnalul DSR. **Note:** • Setarea implicită din fabrică este Off (Dezactivat). • DSR este un semnal pentru dialog de confirmare utilizat de majoritatea cablurilor seriale. Portul serial utilizează DSR pentru a distinge datele transmise de computer de cele create de zgomotul electric din cablul serial. Zgomotul electric poate cauza imprimarea unor caractere eronate. Setați această opțiune la valoarea On (Activat) pentru a preveni imprimarea de caractere eronate.

Meniul SMTP Setup (Configurare SMTP)

Utilizați	Pentru
Primary SMTP Gateway (Gateway SMTP principal)	Specifică informațiile despre gateway-ul şi portul serverului SMTP. **Notă:** Portul prestabilit pentru gateway-ul SMTP este 25.
Primary SMTP Gateway Port (Port gateway SMTP principal)	
Secondary SMTP Gateway (Gateway SMTP secundar)	
Secondary SMTP Gateway Port (Port gateway SMTP secundar)	
SMTP Timeout (Expirare SMTP) 5–30	Specifică intervalul de timp, în secunde, care va trece înainte ca serverul să renunțe la încercarea de a trimite un mesaj de poştă electronică. **Notă:** Setarea implicită din fabrică este 30.

Utilizați	Pentru
Reply Address (Adresă de răspuns)	Specifică o adresă de răspuns de până la 128 de caractere în mesajul de poştă electronică trimis de imprimantă.
Use SSL (Utilizare SSL) Disabled (Dezactivat) Negotiate (Negociere) Required (Obligatoriu)	Setează imprimanta să utilizeze SSL, pentru securitate sporită, la conectarea cu serverul SMTP. **Note:** • Setarea prestabilită din fabrică este Disabled (Dezactivat). • Setarea Negotiate (Negociere) permite serverului SMTP să determine dacă se va utiliza SSL.
SMTP Server Authentication (Autentificare server SMTP) No authentication required (Fără autentificare) Login/Plain (Login/Simplă) CRAM-MD5 Digest-MD5 NTLM Kerberos 5	Specifică tipul de autentificare a utilizatorului necesară pentru privilegiile de scanare către poşta electronică. **Notă:** Setarea prestabilită din fabrică este „No authentication required” (Fără autentificare).
Device-Initiated E-mail (Poştă electronică iniţiată de dispozitiv) None (Fără) Use Device SMTP Credentials (Se utilizează acreditivele SMTP ale dispozitivului)	Specifică acreditările care se vor utiliza la comunicarea cu serverul SMTP. Unele servere SMTP solicită acreditive pentru a permite trimiterea mesajelor de poştă electronică. **Note:** • Setarea prestabilită din fabrică pentru poşta electronică iniţiată de dispozitiv şi pentru cea iniţiată de utilizator este None (Fără). • Valorile Device Userid (ID-ul de utilizator al dispozitivului) şi Device Password (Parola dispozitivului) sunt utilizate pentru a face login la serverul SMTP când s-a selectat Use Device SMTP Credentials (Se utilizează acreditivele SMTP ale dispozitivului).
User-Initiated E-mail (Poştă electronică iniţiată de utilizator) None (Fără) Use Device SMTP Credentials (Se utilizează acreditivele SMTP ale dispozitivului) Use Session User ID & Password (Se utilizează ID-ul de utilizator şi parola de sesiune) Use Session E-mail address & Password (Se utilizează adresa de poştă electronică şi parola de sesiune) Prompt User (Se solicită utilizatorului)	
Device Userid (ID-ul de utilizator al dispozitivului)	
Device Password (Parola dispozitivului)	
Kerberos 5 Realm (Domeniu Kerberos 5)	
NTLM Domain (Domeniu NTLM)	

Meniul Security (Securitate)

Meniul Edit Security Setups (Editare configurări de securitate)

Utilizați	Pentru
Edit Backup Password (Editare parolă de rezervă)	Creează o parolă de rezervă. **Notă:** Acest element de meniu apare numai dacă există o parolă de rezervă.
Edit Building Blocks (Editare blocuri constitutive)	Editează conturile interne, NTLM, diverse configurări, parola şi codul PIN.
Edit Security Templates (Editare şabloane de securitate)	Adaugă sau editează un şablon de securitate.
Edit Access Controls (Editare controale de acces)	Controlează accesul la meniurile imprimantei, la actualizările firmware, la lucrările în aşteptare şi la alte puncte de acces.

Meniul Miscellaneous Security Settings (Setări de securitate diverse)

Utilizați	Pentru
Restricții login Login failures (Loginuri nereuşite) Failure time frame (Interval de timp pentru nereuşită) Lockout time (Interval de timp de blocare) Panel Login Timeout (Expirare login de la panou) Remote Login Timeout (Expirare login de la distanță)	Limitează numărul şi intervalul de timp pentru încercările nereuşite de login de la panoul de control al imprimantei înainte de blocarea *tuturor* utilizatorilor. **Note:** • „Login failures” (Loginuri nereuşite) specifică numărul de loginuri nereuşite înainte de blocarea utilizatorilor. Setările pot lua valori între 1 şi 10 încercări. Setarea prestabilită din fabrică este de 3 încercări. • „Failure time frame” (Interval de timp pentru nereuşită) specifică intervalul de timp în care se pot face încercările nereuşite înainte de blocarea utilizatorilor. Setările pot lua valori între 1 şi 60 de minute. Setarea implicită din fabrică este de 5 minute. • „Lockout time” (Interval de timp de blocare) specifică pentru ce perioadă sunt blocați utilizatorii, după ce s-a atins limita de loginuri nereuşite. Setările pot lua valori între 1 şi 60 de minute. Setarea implicită din fabrică este de 5 minute. 1 indică faptul că imprimanta nu impune un interval de timp de blocare. • „Panel Login Timeout” (Expirare conectare de la panou) specifică intervalul de timp în care imprimanta rămâne inactivă pe ecranul de început, înainte ca utilizatorul să fie deconectat în mod automat. Setările pot lua valori între 1 şi 900 de secunde. Valoarea prestabilită din fabrică este 30 de secunde. • „Remote Login Timeout” (Expirare conectare de la distanță) specifică intervalul de timp în care interfața de la distanță rămâne inactivă înainte de ca utilizatorul să fie deconectat în mod automat. Setările pot lua valori între 1 şi 120 de minute. Setarea implicită din fabrică este de 10 minute.

Utilizați	Pentru
Security Reset Jumper (Jumper de resetare securitate) Controale de acces=„No Security” (Fără securitate) No Effect (Fără efect) Reset factory security defaults (Reinițializare setări la valorile prestabilite din fabrică)	Ajustați setările de securitate. **Note:** • „Access controls='No Security'” (Controale de acces = Fără securitate) conservă toate informațiile de securitate definite de către utilizator. „No Security” (Fără securitate) este setarea prestabilită din fabrică. • „No Effect” (Fără efect) indică faptul că reinițializarea nu are niciun efect asupra configurației de securitate a imprimantei. • Opțiunea „Reset factory security defaults” (Reinițializare setări la valorile implicite din fabrică) şterge toate informațiile de securitate definite de utilizator şi atribuie fiecărei setări valoarea implicită din fabrică în meniul Miscellaneous Security (Setări de securitate diverse).
LDAP Certificate Verification (Verificare certificat LDAP) Demand (Cerere) Try (Încercare) Allow (Se permite) Never (Niciodată).	Permite utilizatorului să solicite un certificat server. **Note:** • „Demand” (Cerere) indică faptul că se solicită un certificat de server. Dacă este furnizat un certificat eronat sau nu este furnizat niciun certificat, sesiunea este imediat oprită. Setarea prestabilită din fabrică este „Demand” (Cerere). • „Try” (Încercare) indică faptul că se solicită un certificat de server. Dacă nu este furnizat niciun certificat, sesiunea continuă normal. Dacă este furnizat un certificat eronat, sesiunea este imediat oprită. • „Allow” (Se permite) indică faptul că se solicită un certificat de server. Dacă nu este furnizat niciun certificat, sesiunea continuă normal. Dacă este furnizat un certificat eronat, acesta va fi ignorat şi sesiunea continuă normal. • „Never” (Niciodată) indică faptul că nu se solicită un certificat de server.
Minimum PIN Length (Lungime minimă PIN) 1–16	Limitați lungimea numărului personal de identificare (PIN). **Notă:** Setarea prestabilită din fabrică este 4.

Meniul Confidential Print (Imprimare confidențială)

Utilizați	Pentru
Max Invalid PIN (Nr. maxim de introduceri incorecte PIN) Off (Dezactivat) 2–10	Limitați numărul de introduceri nevalide ale codului PIN. **Note:** • Acest meniu apare numai dacă în imprimantă este instalat un hard disk formatat şi funcțional. • După ce este atinsă limita, lucrările de imprimare pentru numele de utilizator şi PIN-ul respectiv sunt şterse.
Notă: Setarea implicită din fabrică este Off (Dezactivat).	

Utilizați	Pentru
Confidential Job Expiration (Expirare lucrări confidențiale) Off (Dezactivat) 1 hour (1 oră) 4 hours (4 ore) 24 hours (24 de ore) 1 week (1 săptămână)	Limitați durata în care o lucrare de imprimare confidențială rămâne în imprimantă înainte de a fi ştearsă. **Note:** • Dacă setarea „Confidential Job Expiration” (Expirare lucrare confidențială) este modificată în timp ce există lucrări de imprimare confidențiale în memoria RAM sau hard diskul imprimantei, atunci durata de expirare pentru acele lucrări nu se modifică la noua valoare implicită. • Dacă imprimanta este oprită, atunci toate lucrările confidențiale care se află în aşteptare în memoria RAM a imprimantei sunt şterse.
Repeat Job Expiration (Expirare repetare lucrări) Off (Dezactivat) 1 hour (1 oră) 4 hours (4 ore) 24 hours (24 de ore) 1 week (1 săptămână)	Stabiliți limita de timp în care sunt stocate în imprimantă lucrările de imprimare.
Verify Job Expiration (Expirare verificare lucrări) Off (Dezactivat) 1 hour (1 oră) 4 hours (4 ore) 24 hours (24 de ore) 1 week (1 săptămână)	Stabiliți o limită de timp în care imprimanta stochează lucrările de imprimare care necesită verificare.
Reserve Job Expiration (Expirare rezervare lucrări) Off (Dezactivat) 1 hour (1 oră) 4 hours (4 ore) 24 hours (24 de ore) 1 week (1 săptămână)	Stabiliți o limită de timp în care imprimanta stochează lucrări de imprimare pentru a fi imprimate ulterior.
Notă: Setarea implicită din fabrică este Off (Dezactivat).	

Meniu Ştergere fişiere de date temporare

Opțiunea Erase Temporary Data Files (Ştergere fişiere de date temporare) şterge *numai* datele lucrărilor de imprimare de pe hard diskul imprimantei care *nu sunt* utilizate în acel moment de sistemul de fişiere. Toate datele permanente de pe hard disk sunt păstrate, de exemplu, fonturile descărcate, macrocomenzile şi lucrările în aşteptare.

Notă: Această opțiune apare numai când este instalat un hard disk funcțional, formatat.

Utilizați	Pentru
Mod curățare Dezactivat Automat Manual	Specifică modul de ştergere a fişierelor de date temporare. **Notă:** Automat este setarea implicită din fabrică.

Utilizați	Pentru
Metoda automată O singură trecere Multi-pass	Specifică o metodă de curățare automată a discului. **Note:** • Setarea prestabilită din fabrică este O singură trecere. • Informațiile cu grad ridicat de confidențialitate trebuie şterse utilizând *numai* metoda Multiple Pass (Mai multe treceri).
Metoda manuală O singură trecere Multi-pass	Specifică o metodă de curățare manuală a discului. **Notă:** Setarea prestabilită din fabrică este O singură trecere.
Metoda programată O singură trecere Multi-pass	Specifică o metodă de curățare programată a discului. **Notă:** Setarea prestabilită din fabrică este O singură trecere.

Meniul Security Audit Log (Jurnal audit de securitate)

Utilizați	Pentru
Export Log (Export jurnal)	Permite unui utilizator autorizat să exporte jurnalul de securitate. **Note:** • Pentru a exporta jurnalul de la panoul de control al imprimantei, ataşați o unitate flash la imprimantă. • Pentru a exporta jurnalul din serverul Embedded Web Server, descărcați jurnalul pe un computer.
Delete Log (Ştergere jurnal) Yes (Da) No (Nu)	Specificați dacă se şterg jurnalele de audit. **Notă:** Setarea prestabilită din fabrică este Yes (Da).

Utilizați	Pentru
Configure Log (Configurare jurnal) Enable Audit (Activare audit) Yes (Da) No (Nu) Enable Remote Syslog (Activare jurnal de sistem la distanță) Yes (Da) No (Nu) Remote Syslog Server (Server jurnal de sistem la distanță) [Set de 256 de caractere] Remote Syslog Port (Port jurnal de sistem la distanță) 1–65535 Remote Syslog Method (Metodă jurnal de sistem la distanță) Normal UDP Stunnel Remote Syslog Facility (Locație jurnal de sistem la distanță) 0–23 Log full behavior (Acțiune la umplerea jurnalului) Wrap over oldest entries (Se suprascriu intrările cele mai vechi) E-mail log then delete all entries (Se trimite jurnalul prin poşta electronică, apoi se şterg toate intrările) Admin's e-mail address (Adresa de poştă electronică a administratorului) [Set de 256 de caractere] Digitally sign exports (Semnare digitală exporturi) Off (Dezactivat) On (Activat) Severity of events to log (Severitatea evenimentelor de înregistrat) 0–7 Remote Syslog non-logged events (Evenimente neînregistrate în jurnalul de sistem la distanță) No (Nu) Yes (Da) E-mail log cleared alert (Se trimite prin poşta electronică avertizarea de ştergere a jurnalului) No (Nu) Yes (Da) E-mail log wrapped alert (Se trimite prin poşta electronică avertizarea de împachetare a jurnalului) No (Nu) Yes (Da) E-mail % full alert (Se trimite prin poşta electronică avertizarea pentru umplerea %) No (Nu) Yes (Da) % full alert level (Nivel de umplere pentru %) 1–99 E-mail log exported alert (Se trimite prin poşta electronică avertizarea de export al jurnalului) No (Nu) Yes (Da) E-mail log settings changed alert (Se trimite prin poşta electronică avertizarea de modificare a setărilor pentru jurnal) No (Nu) Yes (Da)	Precizează dacă şi cum sunt create jurnalele de audit. **Note:** • „Enable Audit" (Activare audit) stabileşte dacă evenimentele sunt înregistrate în jurnalul de audit securizat şi în jurnalul de sistem la distanță. Setarea implicită din fabrică este No (Nu). • „Enable Remote Syslog" (Activare jurnal de sistem la distanță) stabileşte dacă jurnalele sunt trimise unui server de la distanță. Setarea implicită din fabrică este No (Nu). • „Remote Syslog Facility" (Locație jurnal de sistem la distanță) stabileşte valoarea utilizată pentru trimiterea jurnalelor către serverul de jurnale de sistem la distanță. Setarea implicită din fabrică este 4. • „Remote Syslog Port" (Port jurnal de sistem la distanță) identifică portul prin care imprimanta transmite evenimentele jurnalizate către un server la distanță. • „Remote Syslog Method" (Metodă jurnal de sistem la distanță) identifică protocolul utilizat de imprimantă pentru a transmite evenimentele jurnalizate către un server la distanță. Setarea implicită din fabrică este Normal UDP. • „Remote Syslog Facility" (Jurnal de sistem la distanță) stabileşte valoarea de caracteristică pe care imprimanta o utilizează când trimite informații către serverul de jurnale de sistem la distanță. Setarea implicită din fabrică este 4. • „Log full behavior" (Acțiune la umplerea jurnalului) determină comportarea imprimantei dacă jurnalul a ocupat integral cota de memorie alocată. „Wrap over oldest entries" (Se suprascriu intrările cele mai vechi) este setarea implicită din fabrică. • Valoarea setării „Admin's e-mail address" (Adresa de poştă electronică a administratorului) poate fi o singură adresă de poştă electronică sau mai multe, delimitate prin virgulă. • „Digitally sign exports" (Semnare digitală exporturi) stabileşte dacă imprimanta semnează automat fiecare jurnal de securitate exportat. Setarea implicită din fabrică este Off (Dezactivat). • „Severity of events to log" (Severitatea evenimentelor de înregistrat în jurnal) înregistrează valoarea severității fiecărui eveniment. Setarea implicită din fabrică este 4. • „Remote Syslog non-logged events" (Evenimente neînregistrate în jurnalul de sistem la distanță) determină dacă imprimanta trimite către serverul la distanță evenimente cu un nivel de severitate mai ridicat decât setarea „Severity of events to log" (Severitatea evenimentelor de înregistrat). Setarea implicită din fabrică este No (Nu). • „E-mail log cleared alert" (Se trimite prin poşta electronică avertizarea de ştergere a jurnalului) determină dacă imprimanta trimite un mesaj de poştă electronică administratorului la fiecare ştergere a unui jurnal prin intermediul panoului de control al imprimantei sau al EWS. Setarea implicită din fabrică este No (Nu). • „E-mail log wrapped alert" (Se trimite prin poşta electronică avertizarea de împachetare a jurnalului) determină dacă imprimanta trimite administratorului un mesaj de poştă electronică atunci când intrările din jurnal sunt împachetate. Setarea implicită din fabrică este No (Nu). • „% full alert level" (Nivel de umplere pentru %) determină dacă spațiul ocupat de jurnal este egal cu sau depăşeşte valoarea nivelului de alertă maximă. Setarea implicită din fabrică este 90. • „E-mail % full alert" (Alertă % de poştă electronică plină) determină dacă imprimanta trimite administratorului un mesaj de poştă electronică atunci când jurnalul ocupă o anumită parte din spațiul alocat. Setarea implicită din fabrică este No (Nu). • „E-mail log exported alert" (e trimite prin poşta electronică avertizarea de export al jurnalului) determină dacă imprimanta trimite administratorului un mesaj de poştă electronică atunci când un jurnal este exportat. Setarea implicită din fabrică este No (Nu). • „E-mail log settings changed alert" (Se trimite prin poşta electronică avertizarea de modificare a setărilor pentru jurnal) determină dacă imprimanta trimite administratorului un mesaj de poştă electronică atunci când valoarea setării Enable Audit Log (Activare jurnal de audit) este comutată

Meniul Set Date and Time (Setare dată şi oră)

Utilizați	Pentru
Current Date and Time (Data şi ora curente)	Vizualizează setările curente pentru dată şi oră ale imprimantei.
Manually Set Date and Time (Setare manuală dată şi oră)	Introduceți data şi ora. **Note:** • Data şi ora sunt setate în formatul AAAA-LL-ZZ HH:MM:SS. • Setarea manuală a datei şi orei configurează opțiunea Enable NTP (Activare NTP) la valoarea No (Nu).
Time Zone (Fus orar)	Selectați fusul orar. **Notă:** Setarea implicită din fabrică este GMT.
Automatically Observe DST (Respectare automată a orei de vară) On (Activat) Off (Dezactivat)	Setați imprimanta să utilizeze valorile aplicabile de început şi de sfârşit pentru ora de vară (DST - Daylight Saving Time) asociată setării Time Zone (Fus orar). **Notă:** Setarea implicită din fabrică este On (Activat) şi utilizează Daylight Saving Time (Ora de vară) asociată setării Time Zone (Fus orar).
Custom Time Zone Setup (Configurare fus orar particularizat) UTC Offset (Decalaj UTC) DST Start Week (Săptămână început oră de vară) DST Start Day Off (Zi început oră de vară dezactivată) DST Start Month (Lună început oră de vară) DST Start Time (Oră început oră de vară) DST End Week (Săptămână sfârşit oră de vară) DST End Day (Zi sfârşit oră de vară) DST End Month (Lună sfârşit oră de vară) DST End Time (Oră sfârşit oră de vară) DST Offset (Decalaj oră de vară)	Selectați fusul orar.
Enable NTP (Activare NTP) On (Activat) Off (Dezactivat)	Activează sau dezactivează Network Time Protocol, care sincronizează ceasurile imprimantelor dintr-o rețea. **Notă:** Setarea prestabilită din fabrică este On (Activat).
NTP Server (Server NTP)	Vizualizează adresa serverului NTP.
Enable Authentication (Activare autentificare) Off (Dezactivat) On (Activat)	Modifică setarea pentru autentificare la On (Activat) sau Off (Dezactivat). **Note:** • Setarea implicită din fabrică este Off (Dezactivat). • Dacă setarea de autentificare este activată, imprimanta va solicita acreditările utilizatorului, precum identificatorul de utilizator şi parola.

Meniul Settings (Setări)

Meniul Setări generale

Utilizați	Pentru
Display Language (Limbă afişaj) Engleză Franceză Germană Italiană Spaniolă Greacă Daneză Norvegiană Olandeză Suedeză Portugheză Finlandeză Rusă Poloneză Maghiară Turcă Cehă Chineză simplificată Chineză tradițională Coreeană Japoneză	Setează limba textului de pe afişaj.
Mod Eco Dezactivat Energy (Energie) Energy/Paper (Energie/Hârtie) Hârtie	Minimizează utilizarea energiei, a hârtiei sau a suporturilor speciale. **Notă:** Setarea implicită din fabrică este Dezactivat. Aceasta resetează imprimanta la setările implicite din fabrică.
Semnal sonor de încărcare ADF Activat Dezactivată	Specificați dacă ADF emite un semnal sonor când este încărcată hârtia. **Notă:** Setarea prestabilită din fabrică este Disabled (Dezactivat).
Quiet Mode (Mod silențios) Dezactivat Activat	Minimizați zgomotul produs de imprimantă. **Notă:** Setarea implicită din fabrică este Dezactivat. Aceasta acceptă specificațiile de performanță pentru imprimantă.
Executare configurare inițială Da Nu	Execută expertul de configurare.

Utilizați	Pentru
Tastatură Tip tastatură Engleză Franceză Franceză canadiană Germană Italiană Spaniolă Greacă Daneză Norvegiană Olandeză Suedeză Finlandeză Portugheză Rusă Poloneză Germană elvețiană Franceză elvețiană Turcă Coreeană Custom Key [x] (Tastă particularizată [x]) Filă accente/simboluri Activat Dezactivat Filă rusă/poloneză Activat Dezactivat Filă coreeană Activat Dezactivat	Specifică o limbă şi informații despre tastele particularizate pentru tastatura imprimantei. Filele suplimentare permit accesul la diacriticele şi la simbolurile de la tastatură.
Dimensiuni hârtie S.U.A. Sistem metric	Specifică unitatea de măsură pentru dimensiunile hârtiei. **Note:** • S.U.A. este setarea implicită din fabrică. Setarea internațională din fabrică este sistemul metric. • Setarea inițială este determinată de selecția țării sau a regiunii din expertul de configurare inițială.
Scanare către interval de porturi PC [interval porturi]	Specifică un interval valid de porturi pentru imprimantele din spatele unui paravan de protecție care blochează porturi. **Notă:** 9751:12000 este setarea prestabilită din fabrică.

Utilizați	Pentru
Informații afişate Partea stângă Partea dreaptă Text particularizat [x] [intrare text]	Specifică ce este afişat în colțurile de sus ale ecranului de început. Pentru meniurile Left side (Partea stângă) şi Right side (Partea dreaptă), selectați dintre următoarele opțiuni: Fără Adresă IP Nume gazdă Nume contact Locație Dată/oră Nume serviciu mDNS/DDNS Nume configurație zero Nivel cartuş Custom Text [x] (Text particularizat [x]) **Note:** • Adresa IP este setarea implicită din fabrică pentru Partea stângă. • Dată/Oră este setarea implicită din fabrică pentru Partea dreaptă.
Informații afişate (continuare) [x] Cartuş [x] Fotoconductor Unitate de fuziune Modul de transfer	Particularizați informațiile afişate pentru consumabile. Selectați din următoarele opțiuni: When to display (Când se afişează) Nu se afişează Afişaj Message to display (Mesaj de afişat) Implicit Alternativ Implicit [intrare text] Alternativ [intrare text] **Note:** • Dezactivat este setarea implicită din fabrică pentru Se afişează când se furnizează înregistrări. • Implicit este setarea implicită din fabrică pentru Mesaj de afişat.

Utilizați	Pentru
Informații afişate (continuare) Recipient pentru toner rezidual Blocaj hârtie Încărcați hârtie Erori de service	Particularizați informațiile afişate pentru anumite meniuri. Selectați din următoarele opțiuni: Activate (Activare) Da Nu Tip de mesaj de afişat Implicit Alternativ Mesaj implicit [intrare text] Mesaj alternativ [intrare text] **Note:** • Nu este setarea implicită din fabrică pentru Activare. • Implicit este setarea implicită din fabrică pentru Tip de mesaj de afişat.
Particularizarea ecranului de început Schimbare limbă Copiere Comenzi rapide pentru copiere Fax Comenzi rapide pentru fax E-mail Comenzi rapide pentru poşta electronică FTP Comenzi rapide pentru FTP Căutare lucrări în aşteptare Lucrări în aşteptare Unitate USB Profiluri şi soluții Marcaje în document Lucrări după utilizator Formulare şi preferințe	Modificați pictogramele care apar pe ecranul de pornire. Pentru fiecare pictogramă, selectați dintre opțiunile următoare: Afişaj Nu se afişează
Date Format (Format dată) LL-ZZ-AAAA ZZ-LL-AAAA AAAA-LL-ZZ	Formatare dată.
Format de oră 12 ore A.M./P.M. 24 ore	Formatare oră.
Luminozitate ecran 20–100	Specifică luminozitatea ecranului.
Copiere o pagină Activat Dezactivat	Setează copiile de pe geamul scanerului la numai câte o pagină la un moment dat. **Notă:** Setarea implicită din fabrică este Dezactivat.

Utilizați	Pentru
Iluminare ieşire Led recipient standard Mod în aşteptare/normal Intensă Diminuată Dezactivat power saver (Economic) Intensă Diminuată Dezactivat	Setează iluminarea la ieşire pentru recipientul standard. **Note:** • În modul Normal/În aşteptare, setarea implicită din fabrică este Intensă. • În Modul economic, setarea implicită din fabrică este Diminuată. • Acest element de meniu apare numai când este prezentă o lumină de ieşire integrată sau când este instalat un recipient de ieşire opțional cu indicator luminos.
Audio Feedback (Feedback audio) Button Feedback (Feedback buton) Activat Dezactivat Volum 1–10	Setează volumul audio pentru butoane. **Note:** • On (Activat) este setarea implicită din fabrică pentru Button Feedback (Feedback buton). • Valoarea 5 este setarea implicită din fabrică pentru Volume (Volum).
Afişare Marcaje în document Activat Dezactivat	Specifică dacă marcajele în document se afişează din zona Held Jobs (Lucrări în aşteptare). **Notă:** Setarea implicită din fabrică este Activat.
Permite eliminare fundal Activat Dezactivat	Specifică dacă este permisă eliminarea fundalului imaginii. **Notă:** Setarea implicită din fabrică este Activat.
Permite scanări lucrare particularizată Activat Dezactivat	Scanează mai multe lucrări într-un singur fişier. **Notă:** Setarea implicită din fabrică este Activat. Dacă este selectat Activat, setarea Permitere scanări lucrare particularizată se poate activa pentru anumite lucrări.
Recuperare pagini blocate din scaner Nivel lucrare Nivel pagină	Specifică modul de reîncărcare a unei lucrări de scanare dacă apare un blocaj de hârtie în ADF. **Note:** • „Nivel lucrare” este setarea prestabilită din fabrică. • Dacă este selectat Nivel lucrare, întreaga lucrare trebuie scanată din nou dacă apare un blocaj de hârtie. • Dacă este selectat Nivel pagină, se scanează din nou începând de la pagina blocată.
Rată de reîmprospătare a paginii Web 30–300	Specifică intervalul de timp, în secunde, între reîmprospătările serverului Embedded Web Server. **Notă:** 120 este setarea prestabilită din fabrică.
Nume contact	Specifică un nume de contact. **Notă:** Numele de contact va fi stocat pe serverul EWS.
Locație	Specifică locația. **Notă:** Locația va fi stocată pe serverul EWS.

Utilizați	Pentru
Alarms (Alarme) Alarm Control (Control alarmă) Alarmă cartuş	Setează o alarmă când imprimanta necesită intervenția operatorului. Selectați dintre opțiunile următoare pentru fiecare tip de alarmă: Dezactivat O dată Continuu **Note:** • Setarea prestabilită din fabrică pentru Control alarmă este O dată. Setarea O dată emite trei semnale rapide. • Setarea prestabilită din fabrică pentru Alarmă cartuş este Dezactivată. Setarea Dezactivată indică faptul că nu se doreşte un semnal de alarmă. • Setarea Continuous (Continuu) repetă cele trei semnale la fiecare 10 secunde.
Timeouts (Expirări) Modul Standby (În aşteptare) Dezactivată 1 – 240	Specifică intervalul de timp de inactivitate, în minute, înainte ca imprimanta să intre în starea de consum redus de energie. **Notă:** 15 este setarea prestabilită din fabrică.
Timeouts (Expirări) Sleep Mode (Modul Repaus) 1–180	Setează intervalul de timp de aşteptare, în secunde, după imprimarea unei lucrări înainte ca imprimanta să intre într-o stare de consum redus de energie. **Note:** • 20 este setarea prestabilită din fabrică. • O valoarea mai mică determină un consum energetic mai mic, dar poate necesita o perioadă de încălzire mai mare. • Selectați cea mai mică valoare dacă imprimanta partajează acelaşi circuit electric cu iluminarea din cameră sau dacă observați că lumina din cameră pâlpâie. • Selectați o setare mai înaltă dacă imprimanta este utilizată frecvent. În majoritatea cazurilor, imprimanta este totdeauna pregătită pentru tipărire, având un timp de încălzire minim.
Timeouts (Expirări) Expirare hibernare Dezactivată 20 de secunde 1 - 3 ore 6 ore 1-3 zile 1-2 săptămâni 1 lună	Setează intervalul de timp înainte ca imprimanta să intre în modul Hibernare. **Notă:** Setarea prestabilită din fabrică este 3 zile.
Timeouts (Expirări) Screen Timeout (Expirare ecran) 15 – 300	Setează durata de aşteptare, în secunde, înainte ca imprimanta să revină la starea Ready (Pregătit). **Notă:** 30 este setarea prestabilită din fabrică.

Utilizați	Pentru
Timeouts (Expirări) Print Timeout (Expirare tipărire) Dezactivată 1–255	Setează intervalul de aşteptare (în secunde) al recepționării unui mesaj de finalizare a lucrării, înainte ca imprimanta să revoce restul lucrării de imprimare. **Note:** • 90 este setarea prestabilită din fabrică. • Când contorul expiră, paginile parțial tipărite sunt tipărite până la capăt, iar imprimanta verifică dacă mai sunt operații de tipărire noi în aşteptare. • Expirare imprimare este disponibilă numai la utilizarea unei emulări PCL. Această setare nu are nici un efect asupra operațiilor de tipărire cu emulare PostScript.
Timeouts (Expirări) Wait Timeout (Expirare aşteptare) Dezactivată 15 – 65535	Setează intervalul de aşteptare (în secunde) a unor date suplimentare înainte ca imprimanta să revoce o lucrare de imprimare. **Note:** • 40 este setarea prestabilită din fabrică. • Opțiune Wait Timeout (Expirare aşteptare) este disponibilă numai dacă imprimanta utilizează emularea PostScript. Această setare nu are nici un efect asupra operațiilor de tipărire cu emulare PCL.
Timeouts (Expirări) Expirare lucrare în aşteptare 5 – 255	Setează intervalul de timp în care imprimanta aşteaptă intervenția utilizatorului înainte de a pune în aşteptare lucrări care necesită resurse indisponibile şi de a continua să imprime alte lucrări din coada de imprimare. **Note:** • 30 este setarea prestabilită din fabrică. • Acest meniu apare numai când este instalat un hard disk de imprimantă.
Print Recovery (Recuperare tipărire) Dezactivată Auto Continue (Continuare automată) 5 – 255	Permite imprimantei să continue automat imprimarea când anumite situații offline nu sunt rezolvate în intervalul de timp specificat. **Notă:** Setarea prestabilită din fabrică este Disabled (Dezactivat).
Print Recovery (Recuperare tipărire) Jam Recovery (Recuperare pagini blocate) Automat Activat Dezactivat	Specifică dacă imprimanta imprimă din nou paginile blocate. **Note:** • Automat este setarea implicită din fabrică. Imprimanta retipăreşte paginile blocate cu excepția cazului în care memoria necesară pentru stocarea paginilor este folosită la alte operații de tipărire. •
Print Recovery (Recuperare tipărire) Page Protect (Protejare pagină) Dezactivat Activat	Imprimați o pagină care se poate să nu fi fost imprimată în alte condiții. **Note:** • Setarea implicită din fabrică este Dezactivat. Setarea Off (Dezactivat) determină tipărirea parțială a unei pagini dacă memoria disponibilă nu este suficientă pentru tipărirea întregii pagini. • Setarea On (Activat) setează imprimanta să proceseze întreaga pagină astfel încât să fie tipărită în totalitate.

Utilizați	Pentru
Apăsați pe butonul Sleep (Repaus) Sleep (Hibernare) Hibernate (Hibernare) Do Nothing (Nicio acțiune)	Determină modul în care reacționează imprimanta la o apăsare scurtă a butonului Repaus, atunci când este în starea Inactiv. **Note:** • Opțiunea Sleep (Repaus) este setarea implicită din fabrică. • Pentru a ieşi din modul Repaus sau Hibernare, atingeți orice parte a afişajului sau apăsați un buton din panoul de control al imprimantei.
Apăsați şi mențineți apăsat butonul Sleep (Repaus) Do Nothing (Nicio acțiune) Sleep (Hibernare) Hibernate (Hibernare)	Determină modul în care reacționează imprimanta la o apăsare lungă a butonului Sleep (Repaus), atunci când este în starea Inactiv. **Note:** • Opțiunea Do Nothing (Nicio acțiune) este setarea implicită din fabrică. • Pentru a ieşi din modul Repaus sau Hibernare, atingeți orice parte a afişajului sau apăsați un buton din panoul de control al imprimantei.
Valori implicite din fabrică Do Not Restore (Nu se revine) Restore Now (Revenire acum)	Utilizați setările implicite din fabrică ale imprimantei. **Notă:** Setarea prestabilită este Nu se revine.

Meniul Copy Settings (Setări copiere)

Utilizați	Pentru
Content Type (Tip conținut) Text Grafică Text/Foto Foto	Specifică elementele de conținut ale documentului original. **Notă:** Setarea prestabilită din fabrică este Text/Foto.
Content Source (Sursă conținut) Black/White Laser (Laser alb-negru) Imprimante cu laser color Jet de cerneală Photo/Film (Foto/Film) Revistă Ziar Presă Altele	Specifică modul în care a fost produs documentul original. **Notă:** Setarea prestabilită din fabrică este Color Laser (Laser color).
Color Activat Dezactivat	Specifică dacă exemplarele se imprimă color. **Notă:** Setarea implicită din fabrică este Activat.
Allow color copies (Se permit copii color) Activat Dezactivat	Activează sau dezactivează culorile la copiere. **Note:** • Setarea implicită din fabrică este Activat. • Off (Dezactivat) ascunde toate meniurile asociate culorilor. • Această setare anulează setarea Color (Culoare).

Utilizați	Pentru
Detect. aut. culori Sensib. la culori 1–9 Sensib. la zonă 1–9	Setează cantitatea de culoare pe care imprimanta o poate detecta din documentul original. **Notă:** Acest element de meniu este valabil numai când Culoare este setat la Automat.
Fețe (Duplex) 1 fețe la 1 fețe 1 fețe la 2 fețe 2 fețe la 1 fețe 2 fețe la 2 fețe	Specifică dacă un document original este față-verso sau pe o față, apoi specifică dacă respectiva copie trebuie să fie față-verso sau pe o față. **Notă:** Imprimarea pe 1 față - 1 față este setarea implicită din fabrică. Această setare se selectează atunci când se foloseşte un document original cu o singură față pentru o lucrare de imprimare pe o singură față.
Economisire hârtie Dezactivat 2 pe 1 Portret 2 pe 1 Peisaj 4 pe 1 Portret 4 pe 1 Peisaj	Copierea a două sau patru coli ale unui document pe o pagină. **Notă:** Setarea implicită din fabrică este Dezactivat.
Imprimare cu margini Activat Dezactivat	Specifică dacă este imprimat un chenar. **Notă:** Setarea implicită din fabrică este Dezactivat.
Asamblare Off (Dezactivat) [1,1,1,2,2,2] On (Activat) [1,2,1,2,1,2]	Când se imprimă mai multe copii, paginile lucrării de imprimare sunt aşezate în ordine. **Notă:** Setarea implicită din fabrică este Activat.
Dimensiune original Letter Legal Executive Folio Statement Oficio (Mexic) Universal Auto Size Sense (Identificare automată a dimensiunii) Mixed Sizes (Dimensiuni amestecate) A4 A5 A6 JIS B5 Dimensiune particularizată de scanare [x] Book Original (Original carte) Cărți de vizită 3 x 5 4 x 6 Cartelă ID	Precizarea dimensiunii documentului original. **Notă:** Setarea pentru letter prestabilită este din fabrică pentru S.U.A. A4 (Plicuri DL) este setarea prestabilită internațională.

Utilizați	Pentru
Copy To Source (Copiere la sursă) Tava [x] Potrivire automată a dimensiuni Alimentator manual	Specifică sursa hârtiei pentru lucrările de copiere. **Notă:** Tava 1 este setată în mod prestabilit din fabrică.
Separatori transparenți Activat Dezactivat	Plasează o coală de hârtie între foliile transparente. **Notă:** Setarea implicită din fabrică este Activat.
Separator Sheets (Coli de separare) Dezactivat Între copii Între lucrări Între pagini	Plasează o coală de hârtie între pagini, copii sau lucrări. **Notă:** Setarea implicită din fabrică este Dezactivat.
Separator Sheet Source (Sursă coală de separare) Tava [x] Alimentator manual	Specificați sursa hârtiei pentru coala de separare. **Notă:** Tava 1 este setată în mod prestabilit din fabrică.
Întunecare 1–9	Măreşte sau reduce luminozitatea imprimatelor. **Notă:** 5 este setarea prestabilită din fabrică.
Număr de copii 1–999	Specifică numărul de copii pentru lucrarea de copiere. **Notă:** 1 este setarea prestabilită din fabrică.
Header/Footer (Antet/Subsol) [Location] ([Locație]) Dezactivat Dată/oră Număr pagină Custom text (Text particularizat) Print on (Imprimare pe) Toate paginile First page only (Numai prima pagină) All but first page (Toate în afară de prima) Custom text (Text particularizat)	Specifică informațiile din antet sau subsol şi locațiile acestora în pagină. Selectați locația dintre opțiunile următoare: • Top left (Stânga sus) • Top middle (Mijloc sus) • Top right (Dreapta sus) • Bottom left (Stânga jos) • Bottom middle (Mijloc jos) • Bottom right (Dreapta jos) **Note:** • Setarea prestabilită din fabrică pentru locație este Dezactivată. • Toate paginile este setarea implicită din fabrică pentru Imprimare pe.
Acoperire Confidențial Copiere Schiță Urgent Particularizată Dezactivat	Specifică textul de acoperire care se imprimă pe fiecare pagină a lucrării de copiere. **Notă:** Setarea implicită din fabrică este Dezactivat.
Custom Overlay (Acoperire particularizată)	Specifică textul particularizat de acoperire.
Permite copiere cu prioritate Activat Dezactivat	Permite salvarea setărilor de copiere particularizate ca o comandă rapidă. **Notă:** Setarea implicită din fabrică este Activat.

Utilizați	Pentru
Custom Job scanning (Scanare lucrare particularizată) Dezactivat Activat	Scanați un document care conține dimensiuni combinate de hârtie într-o singură lucrare de copiere. **Note:** • Setarea implicită din fabrică este Dezactivat. • Această opțiune apare numai când este instalat un hard disk funcțional, formatat.
Allow Save as Shortcut (Se permite salvarea drept comandă rapidă) Activat Dezactivat	Permite salvarea setărilor de copiere particularizate ca o comandă rapidă. **Notă:** Setarea implicită din fabrică este Activat.
Eliminare fundal -4 la 4	Modifică proporția de fundal vizibil într-o copie. **Notă:** 0 este setarea prestabilită din fabrică.
Auto Center (Centrare automată) Dezactivat Activat	Aliniați automat conținutul în centrul paginii. **Notă:** Setarea implicită din fabrică este Dezactivat.
Balans culori Cyan - Red (Cyan - Roşu) Magenta - Green (Magenta - Verde) Yellow - Blue (Galben - Albastru)	Activează o balanță egală de culori la ieşire.
Color Dropout (Abandonare culori) Color Dropout (Abandonare culori) Fără Roşu Verde Albastru Default Red Threshold (Prag prestabilit roşu) 0–255 Default Green Threshold (Prag prestabilit verde) 0–255 Default Blue Threshold (Prag prestabilit albastru) 0–255	Specificați culoarea care se eliberează şi ajustați setarea de eliberare pentru fiecare prag de culoare. **Note:** • Setarea prestabilită din fabrică pentru Color Dropout (Abandonare culori) este None (Fără). • Setarea prestabilită din fabrică pentru pragul fiecărei culori este 128.
Contrast 0–5 Optim pentru conținut	Precizează contrastul care se utilizează pentru ieşire. **Notă:** Setarea implicită din fabrică este Optim pentru conținut.
Mirror Image (Imagine în oglindă) Dezactivat Activat	Creează o imagine în oglindă a documentului original. **Notă:** Setarea implicită din fabrică este Dezactivat.
Negative Image (Imagine negativă) Dezactivat Activat	Creează o imagine negativă a documentului original. **Notă:** Setarea implicită din fabrică este Dezactivat.
Detaliu umbră -4 la 4	Ajustează cantitatea de detaliu al umbrei vizibil pe copie. **Notă:** 0 este setarea prestabilită din fabrică.

Utilizați	Pentru
Scanare de la muchie la muchie Dezactivat Activat	Specifică dacă documentul original este scanat de la o margine la alta. **Notă:** Setarea implicită din fabrică este Dezactivat.
Claritate 1–5	Ajustează proporția de claritate a unei copii. **Notă:** 3 este setarea prestabilită din fabrică.
Temperature (Temperatură) -4 la 4	Specificați ieşiri în culori calde sau reci. Valorile „reci” generează o ieşire mai albăstruie decât cea implicită, în timp ce valorile „calde” generează o ieşire mai roşiatică decât cea implicită.
Sample Copy (Exemplu de copie) Dezactivat Activat	Creează un exemplu de copie a documentului original. **Notă:** Setarea implicită din fabrică este Dezactivat.

Meniul Fax Settings (Setări fax)

meniul Mod fax (Configurare fax analog)

Modul Analog Fax Setup (Configurare fax analogic) trimite o lucrare de fax prin intermediul unei linii telefonice.

Setări generale de fax

Utilizați	Pentru
Restore Factory Defaults (Revenire la setările prestabilite din fabrică)	Revine la setările prestabilite din fabrică pentru toate setările faxului.
Optimizare compatib. fax	Optimizează compatibilitatea faxului cu alte aparate de fax.
Nume stație	Specifică numele faxului din imprimantă.
Număr stație	Specifică numărul de telefon atribuit faxului.
Identificator stație Nume stație Număr stație	Specifică modalitatea de identificare a faxului. **Notă:** Setarea implicită din fabrică este cea a numărului stației.
Activare fax manual Activat Dezactivat	Setează imprimanta să trimită faxuri manual, lucru ce necesită un divizor de linie şi un receptor de telefon. **Note:** • Setarea implicită din fabrică este Dezactivat. • Se utilizează un telefon obişnuit pentru a răspunde la o lucrare de fax în aşteptare şi pentru a forma un număr de fax. • Apăsați **# 0** de pe tastatura numerică pentru a accesa direct funcția Fax manual.
Utilizare memorie Toate primite În special pentru primire Egal Majoritatea trimise Toate trimise	Defineşte raportul de alocare a memoriei nevolatile între trimiterea şi primirea lucrărilor de fax. **Notă:** Setarea prestabilită din fabrică este Egal.

Utilizați	Pentru
Revocare faxuri Se permite Nu se permite	Specifică dacă este permisă anularea lucrărilor de fax. **Notă:** Setarea implicită din fabrică este Se permite.
Fax number masking (Ascundere număr fax) Dezactivat From left (De la stânga) From right (De la dreapta)	Specifică direcția din care sunt ascunse cifrele unui număr de fax de ieşire. **Note:** • Setarea implicită din fabrică este Dezactivat. • Numărul de caractere ascunse este determinat de setarea Nr. cifre ascunse.
Nr. cifre ascunse 0–58	Specifică numărul de cifre ascunse într-un număr de fax de ieşire. **Notă:** 0 este setarea prestabilită din fabrică.
Fax Cover Page (Pagină însoțire fax) Fax Cover Page (Pagină însoțire fax) Off by default (Implicit dezactivat) On by default (Implicit activat) Never use (Nu se utilizează niciodată) Always use (Se utilizează întotdeauna) Includere câmp Către Activat Dezactivat Includere câmp De la Activat Dezactivat De la Includere câmp Mesaj Activat Dezactivat Mesaj Include Logo (Includere siglă) Activat Dezactivat Includere subsol [x] Activat Dezactivat Subsol [x]	Configurează pagina de însoțire a faxului. **Note:** • Setarea implicită din fabrică pentru opțiunea Fax Cover Page (Pagină însoțire fax) este Off by default (Implicit dezactivat). • Setarea implicită din fabrică pentru toate celelalte elemente de meniu este Off (Dezactivat).

Setări trimitere faxuri

Utilizați	Pentru
Rezoluție Standard Fină 200 dpi Super fină 300 dpi	Setează calitatea în puncte per inchi (dpi). O rezoluție mai mare oferă o calitate mai bună a imprimării, dar creşte durata de timp necesară trimiterii faxurilor de ieşire. **Notă:** Setarea prestabilită din fabrică este Standard.

Utilizați	Pentru
Dimensiune original Letter Legal Executive Folio Statement Oficio (Mexic) Universal Mixed Sizes (Dimensiuni amestecate) A4 A5 A6 JIS B5 Dimensiune particularizată de scanare [x] Book Original (Original carte) Cărți de vizită 3 x 5 in. 4 x 6 inchi	Precizarea dimensiunii documentului original. **Notă:** Dimensiuni amestecate este din fabrică pentru S.U.A. A4 (Plicuri DL) este setarea prestabilită internațională.
Fețe (Duplex) Dezactivat Muchia lungă Muchia scurtă	Specifică orientarea documentelor originale încărcate în ADF pentru scanarea a două fețe. **Notă:** Setarea implicită din fabrică este Dezactivat.
Content Type (Tip conținut) Text Grafică Text/Foto Foto	Specifică elementele de conținut ale documentului original. **Notă:** Setarea prestabilită din fabrică este Text.
Content Source (Sursă conținut) Black/White Laser (Laser alb-negru) Imprimante cu laser color Jet de cerneală Photo/Film (Foto/Film) Revistă Ziar Presă Altele	Specifică modul în care a fost produs documentul original. **Notă:** Setarea prestabilită din fabrică este Color Laser (Laser color).
Întunecare 1–9	Măreşte sau reduce luminozitatea imprimatelor. **Notă:** 5 este setarea prestabilită din fabrică.
Prefix apelare	Introduceți un prefix de apelare, cum ar fi 99. Este oferit un câmp numeric de introducere.
Dialing Prefix Rules (Reguli prefix apelare) Prefix Rule [x] (Regulă prefix [x])	Stabileşte o regulă pentru prefixul de apelare.
Reapelare automată 0–9	Specifică de câte ori imprimanta încearcă să trimită faxul la un număr specificat. **Notă:** 5 este setarea prestabilită din fabrică.

Utilizați	Pentru
Frecvență reapelare 1–200	Specifică intervalul de timp, în minute, dintre reapelări. **Notă:** 3 este setarea prestabilită din fabrică.
În spatele unui PABX Da Nu	Activează sau dezactivează apelarea de la panoul de comutare fără ton de apel. **Notă:** Setarea prestabilită din fabrică este Nu.
Enable ECM (Activare NTP) Da Nu	Activează sau dezactivează modul Error Correction (Corecție eroare) pentru lucrările de fax. **Notă:** Setarea prestabilită din fabrică este Yes (Da).
Activare scanare faxuri Activat Dezactivat	Se trimit prin fax fişierele scanate la imprimantă. **Notă:** Setarea implicită din fabrică este Activat.
De la driver la fax Da Nu	Permite driverului de imprimantă să trimită lucrări de fax. **Notă:** Setarea prestabilită din fabrică este Yes (Da).
Allow Save as Shortcut (Se permite salvarea drept comandă rapidă) Activat Dezactivat	Salvează în imprimantă numerele de fax drept comenzi rapide. **Notă:** Setarea implicită din fabrică este Activat.
Mod apelare Tone (Ton) Impulsuri	Specifică sunetul pentru apelare. **Notă:** Setarea prestabilită din fabrică este Ton.
Viteză maximă 2400 4800 9600 14400 33600	Specifică viteza maximă, în baud, la care sunt trimise faxurile. **Notă:** 33600 este setarea prestabilită din fabrică.
Custom Job scanning (Scanare lucrare particularizată) Activat Dezactivat	Scanează un document care conține dimensiuni combinate de hârtie într-un singur fişier. **Note:** • Setarea implicită din fabrică este Dezactivat. • Acest element de meniu apare numai dacă s-a instalat un hard disk formatat, funcțional.
Examinare scanare Activat Dezactivat	Indică dacă va apărea pe afişaj o examinare a lucrărilor de scanare. **Note:** • Setarea implicită din fabrică este Dezactivat. • Acest element de meniu apare numai dacă s-a instalat un hard disk formatat, funcțional.
Eliminare fundal -4 la 4	Modifică proporția de fundal vizibil într-o imagine scanată. **Notă:** 0 este setarea prestabilită din fabrică.

Utilizați	Pentru
Balans culori Cyan - Red (Cyan - Roşu) Magenta - Green (Magenta - Verde) Yellow - Blue (Galben - Albastru)	Activează o balanță egală de culori în imaginea scanată.
Color Dropout (Abandonare culori) Color Dropout (Abandonare culori) Fără Roşu Verde Albastru Default Red Threshold (Prag prestabilit roşu) 0–255 Default Green Threshold (Prag prestabilit verde) 0–255 Default Blue Threshold (Prag prestabilit albastru) 0–255	Specificați culoarea care se eliberează şi ajustați setarea de eliberare pentru fiecare prag de culoare. **Note:** • Setarea prestabilită din fabrică pentru Color Dropout (Abandonare culori) este None (Fără). • Setarea prestabilită din fabrică pentru pragul fiecărei culori este 128.
Contrast 0–5 Optim pentru conținut	Precizează contrastul imaginii scanate. **Notă:** Setarea implicită din fabrică este Optim pentru conținut.
Mirror Image (Imagine în oglindă) Dezactivat Activat	Creează o imagine în oglindă a documentului original. **Notă:** Setarea implicită din fabrică este Dezactivat.
Negative Image (Imagine negativă) Dezactivat Activat	Creează o imagine negativă a documentului original. **Notă:** Setarea implicită din fabrică este Dezactivat.
Detaliu umbră -4 la 4	Modifică proporția vizibilă de detaliu al umbrei. **Notă:** 0 este setarea prestabilită din fabrică.
Scanare de la muchie la muchie Dezactivat Activat	Specifică dacă documentul original este scanat de la o margine la alta. **Notă:** Setarea implicită din fabrică este Dezactivat.
Claritate 1–5	Ajustează claritatea unui fax. **Notă:** 3 este setarea prestabilită din fabrică.
Temperature (Temperatură) -4 la 4	Specificați ieşiri în culori calde sau reci. Valorile „reci” generează o ieşire mai albăstruie decât cea implicită, în timp ce valorile „calde” generează o ieşire mai roşiatică decât cea implicită. **Notă:** 0 este setarea prestabilită din fabrică.
Activare scanare color faxuri Off by default (Implicit dezactivat) On by default (Implicit activat) Never use (Nu se utilizează niciodată) Always use (Se utilizează întotdeauna)	Activează trimiterea documentelor color prin fax. **Notă:** Setarea prestabilită din fabrică este „Off by default” (Implicit dezactivat).

Utilizați	Pentru
Convertire automată faxuri color în faxuri alb-negru Activat Dezactivat	Converteşte automat toate faxurile de ieşire în alb-negru. **Notă:** Setarea implicită din fabrică este Activat.

Setări primire faxuri

Utilizați	Pentru
Activare primire faxuri Activat Dezactivat	Permite imprimantei să primească lucrări de fax. **Notă:** Setarea implicită din fabrică este Activat.
Activare ID apelant Activat Dezactivat	Afişează informații privind identificatorul apelantului la primirea unui fax. **Notă:** Setarea implicită din fabrică este Activat.
Lucrări de fax în aşteptare Fără Toner Toner şi consumabile	Eliminare lucrări de imprimare din coadă de tipărire când lucrarea necesită resurse specifice indisponibile. **Notă:** Setarea prestabilită din fabrică este None (Fără).
Nr. de semnale de apel până la răspuns 1–25	Specifică numărul de semnale de apel până când aparatul răspunde la o lucrare de fax de intrare. **Notă:** 3 este setarea prestabilită din fabrică.
Auto Reduction (Micşorare automată) Activat Dezactivat	Scalează o lucrare de fax de intrare astfel încât să se potrivească la dimensiunea hârtiei încărcată în sursa de fax desemnată. **Notă:** Setarea implicită din fabrică este Activat.
Sursă hârtie Automat Tava [x] Alimentator multifuncțional Alimentator manual	Specifică sursa hârtiei pentru tipărirea faxurilor primite. **Notă:** Automat este setarea implicită din fabrică.
Separator Sheets (Coli de separare) Dezactivat Before Job (Înaintea lucrării) After Job (După lucrare)	Permite imprimantei să includă coli de separare pentru faxurile de intrare. **Notă:** Setarea implicită din fabrică este Dezactivat.
Separator Sheet Source (Sursă coală de separare) Tava [x] Alimentator manual	Specificați sursa hârtiei pentru coala de separare. **Notă:** Tava 1 este setată în mod prestabilit din fabrică.
Fețe (Duplex) Dezactivat Activat	Activează imprimarea pe două fețe pentru faxurile de intrare. **Notă:** Setarea implicită din fabrică este Dezactivat.
Subsol fax Activat Dezactivat	Imprimă informațiile de transmitere în subsolul fiecărei pagini de la un fax recepționat. **Notă:** Setarea implicită din fabrică este Dezactivat.

Utilizați	Pentru
Marcaj de oră subsol fax Oră imprimare Oră primire	Imprimă ora primirii faxului. **Notă:** Oră primire este setarea implicită din fabrică.
Viteză maximă 2400 4800 9600 14400 33600	Specifică viteza maximă, în baud, la care sunt primite faxurile. **Notă:** 33600 este setarea prestabilită din fabrică.
Fax Forwarding (Redirecționare fax) Print (Imprimare) Imprimare şi redirecționare Redirecționare	Activează redirecționarea faxurilor recepționate către un alt destinatar. **Notă:** Setarea prestabilită din fabrică este Print (Tipărire).
Forward to (Redirecționare către) Fax E-mail FTP LDSS eSF	Specifică tipul de destinatar către care sunt redirecționate faxurile. **Note:** • Setarea implicită din fabrică este cea de fax. • Acest element de meniu este disponibil numai din serverul Embedded Web Server.
Forward to Shortcut (Redirecționare către comandă rapidă)	Introduce numărul comenzii rapide care corespunde tipului destinatarului (Fax, E-mail (Poştă electronică), FTP, LDSS sau eSF).
Blocare faxuri fără nume Dezactivat Activat	Activează blocarea faxurilor de intrare trimise de la dispozitive care nu specifică ID-ul stației sau ID-ul faxului. **Notă:** Setarea implicită din fabrică este Dezactivat.
Banned Fax List (Listă faxuri respinse)	Activează lista de numere de fax blocate stocată în imprimantă.
Păstrarea faxurilor Mod Held Fax (Punere în aşteptare fax) Dezactivat Activat permanent Manual Programat Fax Holding Schedule (Program punere în aşteptare faxuri)	Permite imprimantei să amâne imprimarea faxurilor primite până la eliberarea acestora. Faxurile păstrate pot fi eliberate manual sau la o zi sau o oră programate. **Notă:** Setarea implicită din fabrică este Dezactivat.
Enable Color Fax Receive (Activare primire faxuri color) Activat Dezactivat	Permiteți imprimantei să primească faxuri color şi să le imprime în tonuri de gri. **Notă:** Setarea implicită din fabrică este Activat.

Setări jurnal faxuri

Utilizați	Pentru
Jurnal trimitere Imprimare jurnal Nu se imprimă jurnalul Se imprimă numai în caz de eroare	Activează imprimarea unui jurnal de transmiteri după fiecare lucrare de fax. **Notă:** Setarea prestabilită din fabrică este Imprimare jurnal.

Utilizați	Pentru
Jurnal erori de primire Nu se imprimă niciodată Se imprimă la eroare	Permite imprimarea unui jurnal de erori de primire. **Notă:** Setarea prestabilită din fabrică este Nu se imprimă niciodată.
Imprimare automată jurnale Activat Dezactivat	Activează imprimarea automată a jurnalelor de fax. **Note:** • Setarea implicită din fabrică este Activat. • Se imprimă jurnale la fiecare 200 de lucrări de fax.
Sursă hârtie jurnal Tava [x] Alimentator manual	Specifică sursa de hârtie utilizată pentru imprimarea de jurnale. **Notă:** Tava 1 este setată în mod prestabilit din fabrică.
Afişare jurnale Nume stație la distanță Număr format	Specifică dacă jurnalele de imprimare afişează numărul apelat sau numele returnat al stației sau al faxului. **Notă:** Setarea implicită din fabrică este Numele stației de la distanță.
Activare jurnal lucrări Activat Dezactivat	Activează accesul la jurnalul Fax Job (Lucrări fax). **Notă:** Setarea implicită din fabrică este Activat.
Activare jurnal apeluri Activat Dezactivat	Activează accesul la jurnalul Fax Call (Apeluri fax). **Notă:** Setarea implicită din fabrică este Activat.

Setări difuzor

Utilizați	Pentru
Mod difuzor Dezactivat permanent Activat până la conectare Activat permanent	Specifică modul difuzorului. **Notă:** Setarea prestabilită din fabrică este Activat până la conectare. Se emite un sunet până la stabilirea conexiunii fax.
Volum difuzor Ridicat Scăzut	Setează volumul difuzorului la ridicat sau scăzut. **Notă:** Setarea prestabilită din fabrică este Înalt.
Volum sonerie Dezactivat Activat	Activează sau dezactivează volumul soneriei. **Notă:** Setarea implicită din fabrică este Activat.

Answer On (Răspuns activat)

Utilizați	Pentru
All Rings (Toate soneriile) Single Ring Only (Numai sonerie simplă) Double Ring Only (Numai sonerie dublă) Triple Ring Only (Numai sonerie triplă) Numai la unul sau două semnale de apel Numai la unul sau trei semnale de apel Double or Triple Rings Only (Numai sonerii duble sau triple)	Specifică modelele de sonerie atunci când imprimanta răspunde la apeluri. **Notă:** Setarea prestabilită din fabrică este All Rings (Toate soneriile).

Meniul Fax Mode (Fax Server Setup) [Mod fax (Configurare server de fax)]

Modul Fax Server (Server fax) trimite lucrarea de fax la un server de fax pentru transmisie.

Pentru accesarea meniului din ecranul de început, navigați la:

>Settings (Setări) >Fax Settings (Setări fax) >Fax Server Setup (Configurare server fax)

Utilizați	Pentru
To Format	Specifică informații prin utilizarea tastaturii virtuale de pe panoul de control al imprimantei.
Reply Address (Adresă de răspuns)	
Subject (Subiect)	
Message (Mesaj)	
Configurare SMTP	Specifică informații de configurare SMTP.
Primary SMTP Gateway (Gateway SMTP principal)	Specifică informații despre portul serverului SMTP.
Secondary SMTP Gateway (Gateway SMTP secundar)	
Image Format (Format imagine) PDF (.pdf) XPS (.xps) TIFF (.tif)	Specifică tipul de imagine pentru lucrările de scanare la fax.
Content Type (Tip conținut) Text Text/Photo (Text/Foto) Graphics (Grafică) Foto	Specifică elementele de conținut ale documentului original. **Notă:** Setarea prestabilită din fabrică este Text.
Content Source (Sursă conținut) Color Laser (Laser color) Inkjet Photo/Film (Foto/Film) Magazine (Revistă) Newspaper (Ziar) Apăsați pe Alta	Specifică modul în care a fost produs documentul original. **Notă:** Setarea prestabilită din fabrică este Color Laser (Laser color).
Fax Resolution (Rezoluție fax) Standard Fine 200 dpi (Fină 200 dpi) Super Fine 300 dpi (Super fină 300 dpi) Ultra Fine 600 dpi (Ultra fină 600 dpi)	Specifică nivelul de rezoluție pentru lucrarea de scanare la fax.
Darkness (Întunecare) 1–9	Măreşte sau reduce luminozitatea imprimatelor. **Notă:** 5 este setarea prestabilită din fabrică.
Orientation (Orientare) Portrait (Portret) Landscape (Tip vedere)	Specifică orientarea imaginii scanate.

Utilizați	Pentru
Original Size (Dimensiune original) Letter Legal Executive Folio Statement Oficio (Mexico) - Oficio (Mexic) Universal (Universală) Auto Size Sense (Identificare automată a dimensiunii) Mixed Sizes (Dimensiuni amestecate) A4 A5 A6 JIS B5 Custom Scan Size [x] (Dimensiune de scanare particularizată [x]) Business Card (Carte de vizită) 3 x 5 inchi 4 x 6 inchi	Specifică dimensiunea hârtiei documentului care se scanează. **Notă:** Setarea prestabilită din fabrică pentru Statele Unite ale Americii este Mixed Sizes (Dimensiuni amestecate). Setarea internațională implicită din fabrică este A4.
Use Multi-Page TIFF (Utilizare TIFF multi-pagină) On (Activat) Off (Dezactivat)	Oferă posibilitatea de a alege între fişiere TIFF formate dintr-o singură pagină sau fişiere TIFF formate din mai multe pagini. Pentru o lucrare de scanare la fax a mai multe pagini, fie se creează un fişier TIFF care conține toate paginile, fie mai multe fişiere TIFF cu un fişier pentru fiecare pagină a lucrării. **Note:** • Setarea prestabilită din fabrică este On (Activat). • Acest element de meniu se aplică tuturor funcțiilor de scanare.
Enable Analog Receive (Activare primire analogică) Off (Dezactivat) On (Activat)	Activează primirea analogică de faxuri. **Notă:** Setarea implicită din fabrică este Off (Dezactivat).

Meniul Setări pentru poşta electronică

Utilizați	Pentru
Configurare server poştă electronică Subiect Mesaj Nume fişier	Specifică informații despre serverul de poştă electronică.
Configurare server poştă electronică Doresc să primesc o copie Nu apare niciodată On by default (Implicit activat) Off by default (Implicit dezactivat) Activat permanent	Trimite o copie a mesajului de poştă electronică înapoi la expeditor. **Notă:** Setarea prestabilită din fabrică este Nu apare niciodată.

Utilizați	Pentru
Configurare server poştă electronică Dimensiune maximă poştă electronică 0–65535 KO	Specifică dimensiunea maximă a mesajului de poştă electronică. **Notă:** Mesajele de poştă electronică mai mari decât dimensiunea maximă specificată nu sunt expediate.
Configurare server poştă electronică Mesaj eroare de dimensiune	Trimite un mesaj atunci când un mesaj de poştă electronică depăşeşte limita de dimensiune configurată.
Configurare server poştă electronică Limitare destinații	Specifică un nume de domeniu, precum numele domeniului unei companii, iar apoi limitează destinațiile de poştă electronică numai la numele de domeniu respectiv. **Note:** • Pot fi trimise mesaje de poştă electronică numai către domeniul specificat. • Limita este de un domeniu.
Configurare server poştă electronică Configurare link Web Server Login Parolă Cale Nume fişier Link Web	Defineşte setările link-ului Web pentru serverul de poştă electronică. **Notă:** Caracterele *** : ? < > |** sunt intrări nevalide pentru un nume de cale.
Format PDF (.pdf) TIFF (.tif) JPEG (.jpg) XPS (.xps) RTF (.rtf) TXT (.txt)	Specifică formatul fişierului. **Notă:** Setarea prestabilită din fabrică este PDF (.pdf).
Setări PDF Versiune PDF 1,2 – 1,7 A–1a A–1b Compresie PDF Normală Ridicat Secure PDF (PDF securizat) Dezactivat Activat PDF care poate fi căut. Dezactivat Activat	Configurează setările PDF. **Note:** • Setarea prestabilită din fabrică pentru versiunea PDF ester 1.5. • Setarea prestabilită din fabrică pentru compresia PDF este Normal. Acest element de meniu apare numai dacă s-a instalat un hard disk formatat, funcțional. • Setarea prestabilită din fabrică pentru PDF securizat şi PDF care poate fi căutat este Dezactivat. Pentru PDF securizat trebuie să introduceți parola de două ori.

Utilizați	Pentru
Content Type (Tip conținut) Text Grafică Text/Foto Foto	Specifică elementele de conținut ale documentului original. **Notă:** Setarea prestabilită din fabrică este Text/Foto.
Content Source (Sursă conținut) Black/White Laser (Laser alb-negru) Imprimante cu laser color Jet de cerneală Photo/Film (Foto/Film) Revistă Ziar Presă Altele	Specifică modul în care a fost produs documentul original. **Notă:** Setarea prestabilită din fabrică este Color Laser (Laser color).
Color Dezactivat Activat	Specifică dacă imprimanta recepționează şi transmite conținut color. **Notă:** Setarea implicită din fabrică este Activat.
Rezoluție 75 dpi 150 dpi 200 dpi 300 dpi 400 dpi 600 dpi	Specifică rezoluția de scanare în puncte pe inchi. **Notă:** Setarea prestabilită este 150 dpi.
Întunecare 1–9	Măreşte sau reduce luminozitatea imprimatelor. **Notă:** 5 este setarea prestabilită din fabrică.
Orientare Portret Vedere	Specifică orientarea imaginii scanate. **Notă:** Setarea prestabilită din fabrică este Portrait (Portret).

Utilizați	Pentru
Dimensiune original Letter Legal Executive Folio Statement Oficio (Mexic) Universal Mixed Sizes (Dimensiuni amestecate) A4 A5 A6 JIS B5 Dimensiune particularizată de scanare [x] Book Original (Original carte) Cărți de vizită 3 x 5 in. 4 x 6 inchi	Precizarea dimensiunii documentului original. **Notă:** Setarea pentru letter prestabilită este din fabrică pentru S.U.A. A4 (Plicuri DL) este setarea prestabilită internațională.
Fețe (Duplex) Dezactivat Muchie lungă Muchie scurtă	Specifică orientarea documentului original încărcat în ADF pentru scanarea a două fețe. **Notă:** Setarea implicită din fabrică este Dezactivat.
JPEG Quality (Calitate JPEG) Optim pentru conținut 5–90	Setează calitatea unei imagini foto JPEG în raport cu dimensiunea fişierului şi calitatea imaginii. **Notă:** Setarea implicită din fabrică este Optim pentru conținut.
Text Default (Prestabilit Text) 5–90	Setează calitatea imaginii unui text în raport cu dimensiunea fişierului şi calitatea imaginii. **Notă:** 75 este setarea prestabilită din fabrică.
Text/Photo Default (Prestabilit Text/Foto) 5–90	Setează calitatea unei imagini care conține text sau o fotografie în raport cu dimensiunea fişierului şi calitatea imaginii. **Notă:** 75 este setarea prestabilită din fabrică.
Photo Default (Prestabilit Foto) 5–90	Setează calitatea unei imagini care conține o fotografie în raport cu dimensiunea fişierului şi calitatea imaginii. **Notă:** 50 este setarea prestabilită din fabrică.
Trimitere imagini prin e-mail ca Ataşare Link Web	Specifică modul în care sunt trimise imaginile. **Notă:** Setarea prestabilită din fabrică este Ataşare.
Utilizare TIFF multi-pagină Activat Dezactivat	Oferă posibilitatea de a alege între fişiere TIFF formate dintr-o singură pagină sau fişiere TIFF formate din mai multe pagini. Pentru o lucrare de scanare pentru poşta electronică a mai multe pagini, fie se creează un fişier TIFF care conține toate paginile, fie mai multe fişiere TIFF cu un fişier pentru fiecare pagină a lucrării. **Notă:** Setarea implicită din fabrică este Activat.

Utilizați	Pentru
Compresie TIFF LZW JPEG	Specifică formatul utilizat la compresia fişierelor TIFF. **Notă:** Setarea prestabilită din fabrică este LZW.
Jurnal trimitere Imprimare jurnal Nu se imprimă jurnalul Se imprimă numai în caz de eroare	Specificați dacă se imprimă jurnalul de transmiteri. **Notă:** Setarea prestabilită din fabrică este Imprimare jurnal.
Sursă hârtie jurnal Tava [x] Alimentator manual	Specifică sursa de hârtie pentru imprimarea jurnalelor de poştă electronică. **Notă:** Tava 1 este setată în mod prestabilit din fabrică.
E-mail Bit Depth (Adâncime de culoare poştă electronică) 1 bit 8 biți	Activează modul Text/Photo (Text/Foto) pentru a obține dimensiuni de fişier mai mici utilizând imagini de 1 bit atunci când modul Color (Culoare) este setat la Off (Dezactivat). **Notă:** Setarea implicită din fabrică este 8 biți.
Custom Job scanning (Scanare lucrare particularizată) Activat Dezactivat	Copiază un document care conține dimensiuni combinate de hârtie. **Note:** • Setarea implicită din fabrică este Dezactivat. • Acest element de meniu apare numai dacă s-a instalat un hard disk formatat, funcțional.
Examinare scanare Activat Dezactivat	Specifică dacă va apărea pe afişaj o examinare a lucrării de scanare. **Note:** • Setarea implicită din fabrică este Dezactivat. • Acest element de meniu apare numai dacă s-a instalat un hard disk formatat, funcțional.
Allow Save as Shortcut (Se permite salvarea drept comandă rapidă) Activat Dezactivat	Salvează adresele de poştă electronică drept comenzi rapide. **Note:** • Setarea implicită din fabrică este Activat. • Când este setat la Dezactivat, butonul Salvare drept comandă rapidă nu apare pe ecranul Destinație mesaj poştă electronică.
Eliminare fundal -4 la 4	Modifică proporția de fundal vizibil într-o imagine scanată. **Notă:** 0 este setarea prestabilită din fabrică.
Balans culori Cyan - Red (Cyan - Roşu) Magenta - Green (Magenta - Verde) Yellow - Blue (Galben - Albastru)	Activează o balanță egală de culori la ieşire.

Utilizați	Pentru
Color Dropout (Abandonare culori) Color Dropout (Abandonare culori) Fără Roşu Verde Albastru Default Red Threshold (Prag prestabilit roşu) 0–255 Default Green Threshold (Prag prestabilit verde) 0–255 Default Blue Threshold (Prag prestabilit albastru) 0–255	Specificați culoarea care se eliberează şi ajustați setarea de eliberare pentru fiecare prag de culoare. **Note:** • Setarea prestabilită din fabrică pentru Color Dropout (Abandonare culori) este None (Fără). • Setarea prestabilită din fabrică pentru pragul fiecărei culori este 128.
Contrast 0–5 Optim pentru conținut	Precizează contrastul ieşirii. **Notă:** Setarea implicită din fabrică este Optim pentru conținut.
Mirror Image (Imagine în oglindă) Dezactivat Activat	Creează o imagine în oglindă a documentului original. **Notă:** Setarea implicită din fabrică este Dezactivat.
Negative Image (Imagine negativă) Dezactivat Activat	Creează o imagine negativă a documentului original. **Notă:** Setarea implicită din fabrică este Dezactivat.
Detaliu umbră -4 la 4	Modifică proporția de detaliu al umbrei vizibilă pe o imagine scanată. **Notă:** 0 este setarea prestabilită din fabrică.
Scanare de la muchie la muchie Dezactivat Activat	Specifică dacă documentul original este scanat de la o margine la alta. **Notă:** Setarea implicită din fabrică este Dezactivat.
Claritate 1–5	Reglează claritatea unei imagini scanate. **Notă:** 3 este setarea prestabilită din fabrică.
Temperature (Temperatură) -4 la 4	Specificați ieşiri în culori calde sau reci. Valorile „reci” generează o ieşire mai albăstruie decât cea implicită, în timp ce valorile „calde” generează o ieşire mai roşiatică decât cea implicită. **Notă:** 0 este setarea prestabilită din fabrică.
Utilizare cc:/bcc: Dezactivat Activat	Permite utilizarea câmpurilor cc: şi bcc: . **Notă:** Setarea implicită din fabrică este Dezactivat.

Meniul Setări pentru FTP

Utilizați	Pentru
Format PDF (.pdf) TIFF (.tif) JPEG (.jpg) XPS (.xps) RTF (.rtf) TXT (.txt)	Specifică formatul fişierului. **Notă:** Setarea prestabilită din fabrică este PDF (.pdf).
Setări PDF Versiune PDF 1,2 – 1,7 A–1a A–1b Compresie PDF Normală Ridicat Secure PDF (PDF securizat) Dezactivat Activat PDF care poate fi căut. Dezactivat Activat	Configurează setările PDF. **Note:** • Setarea prestabilită din fabrică pentru versiunea PDF ester 1.5. • Setarea prestabilită din fabrică pentru compresia PDF este Normal. Acest element de meniu apare numai dacă s-a instalat un hard disk formatat, funcțional. • Setarea prestabilită din fabrică pentru PDF securizat şi PDF care poate fi căutat este Dezactivat. Pentru PDF securizat trebuie să introduceți parola de două ori.
Content Type (Tip conținut) Text Grafică Text/Foto Foto	Specifică elementele de conținut ale documentului original. **Notă:** Setarea prestabilită din fabrică este Text/Foto.
Content Source (Sursă conținut) Black/White Laser (Laser alb-negru) Imprimante cu laser color Jet de cerneală Photo/Film (Foto/Film) Revistă Ziar Presă Altele	Specifică modul în care a fost produs documentul original. **Notă:** Setarea prestabilită din fabrică este Color Laser (Laser color).
Color Dezactivat Activat	Specifică dacă imprimanta recepționează şi transmite conținut color. **Notă:** Setarea implicită din fabrică este Activat.

Utilizați	Pentru
Rezoluție 75 dpi 150 dpi 200 dpi 300 dpi 400 dpi 600 dpi	Specifică calitatea lucrării de scanare în puncte pe inch (dpi). **Notă:** Setarea prestabilită din fabrică este de 150 dpi.
Întunecare 1–9	Măreşte sau reduce luminozitatea imprimatelor. **Notă:** 5 este setarea prestabilită din fabrică.
Orientare Portret Vedere	Specifică orientarea imaginii scanate. **Notă:** Setarea prestabilită din fabrică este Portrait (Portret).
Dimensiune original Letter Legal Executive Folio Statement Oficio (Mexic) Universal Mixed Sizes (Dimensiuni amestecate) A4 A5 A6 JIS B5 Dimensiune particularizată de scanare [x] Book Original (Original carte) Cărți de vizită 3 x 5 in. 4 x 6 inchi	Precizarea dimensiunii documentului original. **Notă:** Setarea pentru letter prestabilită este din fabrică pentru S.U.A. A4 (Plicuri DL) este setarea prestabilită internațională.
Fețe (Duplex) Dezactivat Muchia lungă Muchia scurtă	Specifică orientarea documentelor originale încărcate în ADF pentru scanarea a două fețe. **Notă:** Setarea implicită din fabrică este Dezactivat.
JPEG Quality (Calitate JPEG) Optim pentru conținut 5–90	Setează calitatea unei imagini JPEG în raport cu dimensiunea fişierului şi calitatea imaginii. **Note:** • Setarea implicită din fabrică este Optim pentru conținut. • 5 reduce dimensiunea fişierului, dar calitatea imaginii scade. • 90 oferă cea mai bună calitate a imaginii, dar dimensiunea fişierului este foarte mare.
Text Default (Prestabilit Text) 5–90	Setează calitatea textului în raport cu dimensiunea fişierului şi calitatea imaginii. **Notă:** 75 este setarea prestabilită din fabrică.

Utilizați	Pentru
Text/Photo Default (Prestabilit Text/Foto) 5–90	Setează calitatea unei imagini care conține text/ fotografie în raport cu dimensiunea fişierului şi calitatea imaginii. **Notă:** 75 este setarea prestabilită din fabrică.
Photo Default (Prestabilit Foto) 5–90	Setează calitatea unei imagini care conține o fotografie în raport cu dimensiunea fişierului şi calitatea imaginii. **Notă:** 50 este setarea prestabilită din fabrică.
Utilizare TIFF multi-pagină Activat Dezactivat	Oferă posibilitatea de a alege între fişiere TIFF formate dintr-o singură pagină sau fişiere TIFF formate din mai multe pagini. Pentru o lucrare de scanare la FTP a mai multe pagini, se creează fie un fişier TIFF care conține toate paginile, fie mai multe fişiere TIFF cu un fişier pentru fiecare pagină a lucrării. **Notă:** Setarea implicită din fabrică este Activat.
Compresie TIFF LZW JPEG	Specifică formatul utilizat la compresia fişierelor TIFF. **Notă:** Setarea prestabilită din fabrică este LZW.
Jurnal trimitere Imprimare jurnal Nu se imprimă jurnalul Se imprimă numai în caz de eroare	Specificați dacă se imprimă jurnalul de transmiteri. **Notă:** Setarea prestabilită din fabrică este Imprimare jurnal.
Sursă hârtie jurnal Tava [x] Alimentator manual	Specifică o sursă de hârtie pentru imprimarea jurnalelor FTP. **Notă:** Tava 1 este setată în mod prestabilit din fabrică.
FTP bit Depth (Număr biți FTP) 1 bit 8 biți	Activează modul Text/Foto pentru a obține dimensiuni de fişier mai mici utilizând imagini de 1 bit. **Notă:** Setarea prestabilită din fabrică este 8 biți.
Nume fişier	Tastați un nume de fişier de bază.
Custom Job Scanning (Scanare lucrare particularizată) Activat Dezactivat	Copiază un document care conține dimensiuni combinate de hârtie într-o singură lucrare de scanare. **Notă:** Setarea implicită din fabrică este Dezactivat.
Examinare scanare Activat Dezactivat	Specifică dacă va apărea pe afişaj o examinare a lucrării de scanare. **Note:** • Setarea implicită din fabrică este Dezactivat. • Acest element de meniu apare numai dacă s-a instalat un hard disk formatat, de imprimantă.
Allow Save as Shortcut (Se permite salvarea drept comandă rapidă) Activat Dezactivat	Permite crearea de comenzi rapide pentru adresele FTP. **Notă:** Setarea implicită din fabrică este Activat.
Eliminare fundal -4 la 4	Modifică proporția de fundal vizibil într-o copie. **Notă:** 0 este setarea prestabilită din fabrică.

Utilizați	Pentru
Balans culori Cyan-Red (Cyan - Roşu) Magenta-Green (Magenta - Verde) Yellow-Blue (Galben - Albastru)	Activează o balanță egală de culori la ieşire.
Color Dropout (Abandonare culori) Color Dropout (Abandonare culori) Fără Roşu Verde Albastru Default Red Threshold (Prag prestabilit roşu) 0–255 Default Green Threshold (Prag prestabilit verde) 0–255 Default Blue Threshold (Prag prestabilit albastru) 0–255	Specificați culoarea care se eliberează şi ajustați setarea de eliberare pentru fiecare prag de culoare. **Note:** • Setarea prestabilită din fabrică pentru Color Dropout (Abandonare culori) este None (Fără). • Setarea prestabilită din fabrică pentru pragul fiecărei culori este 128.
Contrast 0–5 Optim pentru conținut	Precizează contrastul ieşirii. **Notă:** Setarea implicită din fabrică este Optim pentru conținut.
Mirror Image (Imagine în oglindă) Dezactivat Activat	Creează o imagine în oglindă a documentului original. **Notă:** Setarea implicită din fabrică este Dezactivat.
Negative Image (Imagine negativă) Dezactivat Activat	Creează o imagine negativă a documentului original. **Notă:** Setarea implicită din fabrică este Dezactivat.
Detaliu umbră -4 la 4	Modifică proporția de detaliu al umbrei vizibilă pe o imagine scanată. **Notă:** 0 este setarea prestabilită din fabrică.
Scanare de la muchie la muchie Dezactivat Activat	Specifică dacă documentul original este scanat de la o margine la alta. **Notă:** Setarea implicită din fabrică este Dezactivat.
Claritate 1–5	Reglează claritatea unei imagini scanate. **Notă:** 3 este setarea prestabilită din fabrică.
Temperature (Temperatură) -4 la 4	Permite utilizatorului să specifice ieşiri în culori calde sau reci. Valorile „reci” generează o ieşire mai albăstruie decât cea implicită, în timp ce valorile „calde” generează o ieşire mai roşiatică decât cea implicită. **Notă:** 0 este setarea prestabilită din fabrică.

meniul Unitate flash

Setări scanare

Utilizați	Pentru
Format PDF (.pdf) TIFF (.tif) JPEG (.jpg) XPS (.xps) RTF (.rtf) TXT (.txt)	Specifică formatul fişierului. **Notă:** Setarea prestabilită din fabrică este PDF (.pdf).
Setări PDF Versiune PDF 1,2 – 1,7 A–1a A–1b Compresie PDF Normală Ridicat Secure PDF (PDF securizat) Dezactivat Activat PDF care poate fi căut. Dezactivat Activat	Configurează setările PDF. **Note:** • Setarea prestabilită din fabrică pentru versiunea PDF ester 1.5. • Setarea prestabilită din fabrică pentru compresia PDF este Normal. • Setarea prestabilită din fabrică pentru PDF securizat şi PDF care poate fi căutat este Dezactivat. Pentru PDF securizat trebuie să introduceți parola de două ori.
Content Type (Tip conținut) Text Grafică Text/Foto Foto	Specifică elementele de conținut ale documentului original. **Notă:** Setarea prestabilită din fabrică este Text/Foto.
Content Source (Sursă conținut) Black/White Laser (Laser alb-negru) Imprimante cu laser color Jet de cerneală Photo/Film (Foto/Film) Revistă Ziar Presă Altele	Specifică modul în care a fost produs documentul original. **Notă:** Setarea prestabilită din fabrică este Color Laser (Laser color).
Color Activat Dezactivat	Specifică dacă imprimanta recepționează şi transmite conținut color. **Notă:** Setarea implicită din fabrică este Activat.

Utilizați	Pentru
Rezoluție 75 dpi 150 dpi 200 dpi 300 dpi 400 dpi 600 dpi	Specifică rezoluția de scanare în puncte pe inchi (dpi). **Notă:** Setarea prestabilită din fabrică este de 150 dpi.
Întunecare 1–9	Măreşte sau reduce luminozitatea imprimatelor. **Notă:** 5 este setarea prestabilită din fabrică.
Orientare Portret Vedere	Specifică orientarea imaginii scanate. **Notă:** Setarea prestabilită din fabrică este Portrait (Portret).
Dimensiune original Letter Legal Executive Folio Statement Oficio (Mexic) Universal Mixed Sizes (Dimensiuni amestecate) A4 A5 A6 JIS B5 Dimensiune particularizată de scanare [x] Book Original (Original carte) Cărți de vizită 3 x 5 in. 4 x 6 inchi	Precizarea dimensiunii documentului original. **Notă:** Setarea pentru letter prestabilită este din fabrică pentru S.U.A. A4 (Plicuri DL) este setarea prestabilită internațională.
Fețe (Duplex) Dezactivat Muchia lungă Muchia scurtă	Specifică orientarea documentelor originale încărcate în ADF pentru scanarea a două fețe. **Notă:** Setarea implicită din fabrică este Dezactivat.
JPEG Quality (Calitate JPEG) Optim pentru conținut 5–90	Setează calitatea unei imagini foto JPEG în raport cu dimensiunea şi calitatea fişierului. **Note:** • Setarea implicită din fabrică este Optim pentru conținut. • 5 reduce dimensiunea fişierului, dar calitatea imaginii scade. • 90 oferă cea mai bună calitate a imaginii, dar dimensiunea fişierului este foarte mare.
Text Default (Prestabilit Text) 5–90	Setează calitatea textului în raport cu dimensiunea fişierului şi calitatea imaginii. **Notă:** 75 este setarea prestabilită din fabrică.

Utilizați	Pentru
Text/Photo Default (Prestabilit Text/Foto) 5–90	Setează calitatea unei imagini care conține text/fotografie în raport cu dimensiunea şi calitatea fişierului. **Notă:** 75 este setarea prestabilită din fabrică.
Photo Default (Prestabilit Foto) 5–90	Setează calitatea unei imagini foto în raport cu dimensiunea şi calitatea fişierului. **Notă:** 50 este setarea prestabilită din fabrică.
Utilizare TIFF multi-pagină Activat Dezactivat	Oferă posibilitatea de a alege între fişiere TIFF formate dintr-o singură pagină sau fişiere TIFF formate din mai multe pagini. Pentru o lucrare de scanare la FTP a mai multor pagini, fie se creează un fişier TIFF care conține toate paginile, fie se creează mai multe fişiere TIFF, cu un fişier pentru fiecare pagină. **Notă:** Setarea implicită din fabrică este Activat.
Compresie TIFF LZW JPEG	Specifică formatul utilizat la compresia fişierelor TIFF. **Notă:** Setarea prestabilită din fabrică este LZW.
Scan Bit Depth (Număr de biți la scanare) 1 bit 8 biți	Activează modul Text/Foto pentru a obține dimensiuni de fişier mai mici utilizând imagini de 1 bit. **Notă:** Setarea implicită din fabrică este 8 biți.
Nume fişier	Tastați un nume de fişier de bază.
Custom Job Scanning (Scanare lucrare particularizată) Activat Dezactivat	Copiază un document care conține dimensiuni combinate de hârtie. **Notă:** Setarea implicită din fabrică este Dezactivat.
Examinare scanare Activat Dezactivat	Specifică dacă va apărea pe afişaj o examinare a lucrării de scanare. **Note:** • Setarea implicită din fabrică este Dezactivat. • Acest element de meniu apare numai dacă s-a instalat un hard disk formatat, funcțional.
Eliminare fundal -4 la 4	Modifică proporția de fundal vizibil într-o copie. **Notă:** 0 este setarea prestabilită din fabrică.
Balans culori Cyan - Red (Cyan - Roşu) Magenta - Green (Magenta - Verde) Yellow - Blue (Galben - Albastru)	Activează o balanță egală de culori la ieşire.

Utilizați	Pentru
Color Dropout (Abandonare culori) Color Dropout (Abandonare culori) Fără Roşu Verde Albastru Default Red Threshold (Prag prestabilit roşu) 0–255 Default Green Threshold (Prag prestabilit verde) 0–255 Default Blue Threshold (Prag prestabilit albastru) 0–255	Specificați culoarea care se eliberează şi ajustați setarea de eliberare pentru fiecare prag de culoare. **Note:** • Setarea prestabilită din fabrică pentru Color Dropout (Abandonare culori) este None (Fără). • Setarea prestabilită din fabrică pentru pragul fiecărei culori este 128.
Contrast 0–5 Optim pentru conținut	Precizează contrastul imaginii scanate. **Notă:** Setarea implicită din fabrică este Optim pentru conținut.
Mirror Image (Imagine în oglindă) Dezactivat Activat	Creează o imagine în oglindă a documentului original. **Notă:** Setarea implicită din fabrică este Dezactivat.
Negative Image (Imagine negativă) Dezactivat Activat	Creează o imagine negativă a documentului original. **Notă:** Setarea implicită din fabrică este Dezactivat.
Detaliu umbră -4 la 4	Modifică proporția de detaliu al umbrei vizibilă pe o imagine scanată. **Notă:** 0 este setarea prestabilită din fabrică.
Scanare de la muchie la muchie Dezactivat Activat	Specifică dacă documentul original este scanat de la o margine la alta. **Notă:** Setarea implicită din fabrică este Dezactivat.
Claritate 1–5	Reglează claritatea unei imagini scanate. **Notă:** 3 este setarea prestabilită din fabrică.
Temperature (Temperatură) -4 la 4	Specificați ieşiri în culori calde sau reci. Valorile „reci” generează o ieşire mai albăstruie decât cea implicită, în timp ce valorile „calde” generează o ieşire mai roşiatică decât cea implicită. **Notă:** 0 este setarea prestabilită din fabrică.

Setări imprimare

Copii 1–999	Specifică un număr implicit de copii pentru fiecare lucrare de imprimare. **Notă:** 1 este setarea prestabilită din fabrică.
Sursă hârtie Tava [x] Alimentator MF Hârtie alimentată manual Plicuri alimentate manual	Setează o sursă de hârtie implicită pentru toate lucrările de imprimare. **Notă:** Tava 1 este setată în mod prestabilit din fabrică.

Color Color Numai negru	Specificați dacă doriți să imprimați documentul color. **Notă:** Setarea prestabilită din fabrică este Color.
Asamblare On (Activat) [1,2,1,2,1,2] Off (Dezactivat) [1,1,1,2,2,2]	Când se imprimă mai multe copii, paginile lucrării de imprimare sunt aşezate în ordine. **Notă:** Setarea implicită din fabrică este Activat.
Fețe (Duplex) imprimare pe 1 fețe imprimare pe 2 fețe	Activează imprimarea pe două fețe pentru lucrările de imprimare de intrare. **Notă:** Imprimare pe 1 față este setarea implicită din fabrică.
Duplex Binding (Legare duplex) Muchie lungă Muchie scurtă	Defineşte modul de legare pentru paginile față-verso în raport cu orientarea hârtiei. **Note:** • Setarea prestabilită este Long Edge (Muchia lungă). Aceasta presupune legarea paginii pe muchia lungă (muchia din stânga în cazul orientării de tip portret şi muchia de sus în cazul orientării de tip vedere). • Opțiunea Short Edge (Muchia scurtă) presupune legarea paginii pe muchia scurtă (muchia de sus în cazul orientării de tip portret şi muchia din stânga în cazul orientării de tip vedere).
Paper Saver Orientation (Orientare la utilizarea opțiunii Economizor hârtie) Automat Vedere Portret	Specifică orientarea documentelor care conțin mai multe pagini. **Notă:** Automat este setarea implicită din fabrică.
Economisire hârtie Dezactivat Câte 2 Câte 3 Câte 4 Câte 6 Câte 9 Câte 12 Câte 16	Imprimați imagini pe mai multe pagini pe o singură față a hârtiei. **Notă:** Setarea implicită din fabrică este Dezactivat.
Paper Saver Border (Margine la utilizarea opțiunii Economizor hârtie) Fără Compact	Imprimă un chenar pe fiecare imagine de pagină. **Notă:** Setarea prestabilită din fabrică este None (Fără).
Paper Saver Ordering (Ordonare la utilizarea opțiunii Economizor hârtie) Orizontal Reverse Horizontal (Rotire pe orizontală) Reverse Vertical (Rotire pe verticală) Vertical	Specifică poziția imaginilor pe mai multe pagini. **Note:** • Setarea prestabilită din fabrică este Horizontal (Orizontal). • Poziționarea depinde de numărul de imagini de pe pagină şi de orientarea de tip portret sau peisaj.

Separator Sheets (Coli de separare) Dezactivat Între copii Între lucrări Între pagini	Specificați dacă se inserează coli de separare goale. **Notă:** Setarea implicită din fabrică este Dezactivat.
Separator Sheet Source (Sursă coală de separare) Tava [x] Manual	Specifică sursa hârtiei pentru colile de separare. **Notă:** Tava 1 este setată în mod prestabilit din fabrică.
Blank Pages (Pagini goale) Do Not Print (Nu se tipăresc) Print (Imprimare)	Specificați dacă se inserează pagini goale într-o lucrare de imprimare. **Notă:** Setarea prestabilită este Do Not Print (Nu se tipăresc).

meniul Setări pentru OCR

Utilizați	Pentru
Rotație automată Activat Dezactivat	Roteşte automat documentele scanate la orientarea potrivită. **Notă:** Setarea implicită din fabrică este Activat.
Estompare puncte Dezactivat Activat	Îndepărtează acumulările de toner de pe o imagine scanată. **Notă:** Setarea implicită din fabrică este Dezactivat.
Inversare detecție Activat Dezactivat	Recunoaşte şi face editabil textul alb de pe fundal negru. **Notă:** Setarea implicită din fabrică este Activat.
Îmbunătățire contrast automat Dezactivat Activat	Reglează automat contrastul pentru a îmbunătăți calitatea OCR. **Notă:** Setarea implicită din fabrică este Dezactivat.
Limbi recunoscute Engleză Franceză Germană Spaniolă Italiană Portugheză Daneză Olandeză Norvegiană Suedeză Finlandeză Maghiară Polonă	Setează limba sau limbile pe care o/le poate recunoaşte OCR. Pentru fiecare limbă, selectați dintre opțiunile următoare: Dezactivat Activat **Notă:** Setarea implicită este cu limba activată. Dacă se setează la o valoare care nu se află pe lista limbilor recunoscute, se setează engleza automat.

Setări imprimare

Meniul Setup (Configurare)

Utilizați	Pentru
Printer Language (Limbaj imprimantă) PS Emulation (Emulare PS) PCL Emulation (Emulare PCL)	Setați limbajul implicit al imprimantei. **Note:** • Limbajul prestabilit din fabrică al imprimantei este PS Emulation (Emulare PS). PS Emulation (Emulare PS) foloseşte un interpretor PS pentru procesarea lucrărilor de imprimare. • PCL Emulation (Emulare PCL) foloseşte un interpretor PCL pentru procesarea lucrărilor de imprimare. • Setarea unui limbaj prestabilit pentru imprimantă nu împiedică programul software să trimită lucrări de imprimare care folosesc alt limbaj.
Job Waiting (Lucrare în aşteptare) On (Activat) Off (Dezactivat)	Specificați dacă lucrările de imprimare sunt eliminate din coada de imprimare când necesită setări particularizate sau opțiuni de care imprimanta nu dispune. Aceste lucrări de imprimare se stochează într-o coadă de imprimare separată, astfel încât alte lucrări să se poată imprima normal. Atunci când informațiile sau opțiunile lipsă sunt obținute, lucrările stocate se imprimă. **Note:** • Setarea implicită din fabrică este Off (Dezactivat). • Acest element de meniu apare numai dacă în imprimantă este instalat un hard disk care nu este doar în citire. Această cerință asigură condiția ca lucrările stocate să nu se şteargă dacă imprimanta rămâne fără alimentare.
Print Area (Zonă de imprimare) Normal (Normal) Whole Page (Întreaga pagină)	Setați zona de imprimare logică şi fizică. **Note:** • Setarea prestabilită din fabrică este Normal. Când se încearcă imprimarea datelor în zona neimprimabilă definită de setarea Normal, imprimanta va decupa marginile imaginii. • Setarea Whole Page (Întreaga pagină) permite mutarea imaginilor în zona neimprimabilă definită de setarea Normal, dar imprimanta decupează imaginea la limita setării Normal. Această setare afectează numai paginile imprimate utilizând un interpretor PCL 5e. Această setare nu are niciun efect asupra paginilor imprimate utilizând interpretoarele PCL XL sau PostScript.
Printer Usage (Utilizare imprimantă) Max Yield (Randament maxim) Max Speed (Viteză maximă)	Setați imprimanta pentru o viteză superioară de imprimare sau pentru un randament superior al tonerului. **Notă:** Setarea prestabilită din fabrică este Max Yield (Randament maxim).
Black Only Mode (Mod Numai negru) On (Activat) Off (Dezactivat)	Setați imprimanta pentru a imprima textul şi elementele grafice utilizând numai cartuşul de toner negru. **Notă:** Setarea implicită din fabrică este Off (Dezactivat).

Utilizați	Pentru
Download Target (Locație de descărcare) RAM Flash Disk (Disc)	Setați locația de stocare pentru elementele descărcate. **Note:** • Setarea implicită din fabrică este RAM. Stocarea elementelor descărcate în memoria RAM este temporară. • Stocarea elementelor descărcate în memoria flash sau pe un hard disk de imprimantă este permanentă. Elementele descărcate rămân în memoria flash sau pe hard diskul imprimantei chiar şi când imprimanta este oprită. • Acest element de meniu apare numai dacă s-a instalat o memorie flash sau un hard disk de imprimantă. • Setarea de meniu revine la valoarea implicită din fabrică după fiecare resetare la punerea sub tensiune (POR).
Resource Save (Salvare resurse) On (Activat) Off (Dezactivat)	Specificați modul în care imprimanta gestionează elementele descărcate temporar, cum ar fi fonturile şi macrocomenzile stocate în memoria RAM, atunci când imprimanta primeşte o lucrare de imprimare care necesită mai multă memorie decât este disponibilă. **Note:** • Setarea implicită din fabrică este Off (Dezactivat). Setarea Off (Dezactivat) determină imprimanta să păstreze în memorie elementele descărcate atâta timp cât spațiul nu este necesar în alt scop. Elementele descărcate sunt şterse pentru a procesa lucrările de imprimare. • Setarea On (Activat) configurează imprimanta să păstrează elementele descărcate la schimbarea limbajelor şi la resetarea imprimantei. Dacă imprimanta nu mai are suficientă memorie, va apărea mesajul **38 Memory Full (38 Memorie plină)**, însă elementele descărcate nu vor fi şterse.
Print All Order (Ordine Imprimare tot) Alphabetical (Alfabetic) Oldest First (Cea mai veche prima) Newest First (Cea mai nouă prima)	Specificați ordinea în care se imprimă lucrările în aşteptare şi cele confidențiale, când se selectează Print All Order (Ordine imprimare totală). **Note:** • Setarea prestabilită din fabrică este Alphabetical (Alfabetic). • În panoul de control al imprimantei, lucrările de imprimare apar întotdeauna în ordine alfabetică.

Meniul Finishing (Finisare)

Utilizați	Pentru
Sides (Duplex) (Fețe (Duplex)) 1 sided (Pe 1 față) 2 sided (Pe 2 fețe)	Specifică dacă imprimarea pe două fețe (față-verso) este setată ca opțiune implicită pentru toate lucrările de imprimare. **Note:** • Setarea implicită din fabrică este 1 sided (Pe 1 față). • Când este selectată imprimarea pe două fețe şi suportul nu este acelaşi pe ambele fețe, suportul trebuie încărcat în tăvi într-o altă orientare. • Când este selectată imprimarea pe două fețe şi suportul nu este acelaşi pe ambele fețe, suportul trebuie încărcat în tăvi într-o altă orientare. • Aveți posibilitatea să setați imprimarea pe două fețe din programul software. Pentru utilizatorii de Windows, faceți clic pe **File (Fişier)** >**Print (Imprimare)**, apoi faceți clic pe **Properties (Proprietăți)**, **Preferences (Preferințe)**, **Options (Opțiuni)** sau **Setup (Configurare)**. Pentru utilizatorii de Macintosh: alegeți **File (Fişier)** >**Print (Imprimare)**, apoi ajustați setările din caseta de dialog de imprimare şi din meniurile pop-up.
Duplex Binding (Legare duplex) Long Edge (Muchie lungă) Short Edge (Muchie scurtă)	Defineşte modul de legare pentru paginile față-verso în raport cu orientarea hârtiei. **Note:** • Setarea implicită din fabrică este Long Edge (Muchie lungă). Opțiunea Long Edge (Muchie lungă) presupune legarea paginii pe muchia lungă a paginii (muchia din stânga, în cazul orientării de tip portret, respectiv muchia de sus, în cazul orientării de tip peisaj). • Opțiunea Short Edge (Muchia scurtă) presupune legarea paginii pe muchia scurtă (muchia de sus în cazul orientării de tip portret şi muchia din stânga în cazul orientării de tip vedere).
Copies (Exemplare) 1–999	Specifică numărul implicit de copii pentru fiecare lucrare de imprimare. **Notă:** Setarea implicită din fabrică este 1.
Blank Pages (Pagini goale) Do Not Print (Nu se imprimă) Print (Se imprimă)	Specifică dacă într-o lucrare de imprimare sunt inserate pagini goale. **Notă:** Setarea implicită din fabrică este Do Not Print (Nu se imprimă).
Collate (Asamblare) Off (1,1,1,2,2,2) (Dezactivat (1,1,1,2,2,2)) On (1,2,1,2,1,2) (Activat (1,2,1,2,1,2))	Când se imprimă mai multe copii, paginile lucrării de imprimare sunt aşezate în ordine. **Note:** • Setarea implicită din fabrică este Off (Dezactivat). • Setarea On (Activat) aşează lucrarea de imprimare în ordine.

Utilizați	Pentru
Separator Sheets (Coli de separare) Off (Dezactivat) Between Copies (Între exemplare) Between Jobs (Între lucrări) Between Pages (Între pagini)	Specifică dacă sunt inserate coli de separare goale. **Note:** • Setarea implicită din fabrică este Off (Dezactivat). • Dacă opțiunea Collate (Asamblare) este setată pe On (Activat), opțiunea Between Copies (Între exemplare) inserează o pagină goală între fiecare copie a lucrării de imprimare. Dacă opțiunea Collate (Asamblare) este setată pe Off (Dezactivat), după fiecare set de pagini imprimate se inserează câte o pagină goală, de exemplu, după toate exemplarele paginii cu numărul 1 şi după toate exemplarele paginii cu numărul 2. • Opțiunea Between Jobs (Între lucrări) inserează câte o pagină goală între lucrările de imprimare. • Opțiunea Between Pages (Între pagini) inserează câte o pagină goală după fiecare pagină a lucrării de imprimare. Această setare este utilă când imprimați folii transparente sau când inserați pagini goale într-un document.
Separator Source (Sursă separator) Tray [x] (Tava [x]) Manual Feeder (Alimentator manual)	Specifică sursa hârtiei pentru colile de separare. **Notă:** Tray 1 (Tava 1) (tava standard) este setarea prestabilită din fabrică.
Paper Saver (Economizor hârtie) Off (Dezactivat) 2-Up (Câte 2) 3-Up (Câte 3) 4-Up (Câte 4) 6-Up (Câte 6) 9-Up (Câte 9) 12-Up (Câte 12) 16-Up (Câte 16)	Specifică imprimarea imaginilor de pe mai multe pagini pe o singură față a unei coli de hârtie. **Note:** • Setarea implicită din fabrică este Off (Dezactivat). • Numărul selectat reprezintă numărul de imagini de pe pagină care se imprimă pe fiecare față.
Paper Saver Ordering (Ordonare la utilizarea opțiunii Economizor hârtie) Horizontal (Orizontal) Reverse Horizontal (Rotire pe orizontală) Reverse Vertical (Rotire pe verticală) Vertical	Specifică poziția imaginilor pe mai multe pagini. **Note:** • Setarea implicită din fabrică este Horizontal (Orizontal). • Poziționarea depinde de numărul de imagini de pe pagină şi de faptul dacă acestea au o orientare de tip portret sau peisaj.
Paper Saver Orientation (Orientare la utilizarea opțiunii Economizor hârtie) Auto (Automat) Landscape (Tip vedere) Portrait (Portret)	Specifică orientarea documentelor care conțin mai multe pagini. **Notă:** Setarea implicită din fabrică este Auto (Automat). Imprimanta alege formatul portret sau peisaj.
Paper Saver Border (Margine la utilizarea opțiunii Economizor hârtie) None (Fără) Solid (Solidă)	Imprimă un chenar pe fiecare imagine de pagină. **Notă:** Setarea prestabilită din fabrică este None (Fără).

Meniul Calitate

Utilizați	Pentru
Print Mode (Mod de tipărire) Color Black Only (Numai negru)	Specificați dacă doriți să imprimați imaginile color. **Notă:** Setarea prestabilită din fabrică este Color.
Corectare culori Automat Dezactivat Manual	Ajustează culorile imprimate în pagină. **Notă:** Automat este setarea implicită din fabrică.
Rezoluție de tipărire 1200 dpi 4800 CQ	Specifică rezoluția de ieşire în puncte per inch (dpi) sau în calitatea culorii (CQ). **Notă:** Setarea prestabilită din fabrică este 4800 CQ.
Luminozitate toner 1–5	Măreşte sau reduce luminozitatea imprimatelor. **Notă:** 4 este setarea prestabilită din fabrică.
Îmbunătățire linii fine Activat Dezactivat	Activează un mod de imprimare preferabil pentru fişiere precum desene de arhitectură, hărți, scheme electrice şi scheme logice. **Notă:** Setarea implicită din fabrică este Dezactivat.
Color economic Activat Dezactivat	Reduce cantitatea de toner utilizată pentru elemente grafice şi imagini. **Note:** • Setarea implicită din fabrică este Dezactivat. • Opțiunea Activat anulează setarea Luminozitate toner.
Luminozitate RGB -6 la 6	Reglează luminozitatea rezultatului. **Notă:** 0 este setarea prestabilită din fabrică.
RGB Contrast (Contrast RGB) 0–5	Reglează contrastul rezultatului. **Notă:** 0 este setarea prestabilită din fabrică.
RGB Saturation (Saturație RGB) 0–5	Reglează saturația culorilor imprimate. **Notă:** 0 este setarea prestabilită din fabrică.
Balans culori Cyan -5...5 Magenta -5...5 Galben -5...5 Negru -5...5 Reset Defaults (Resetare la valorile prestabilite)	Activează o balanță egală de culori la ieşire. **Notă:** 0 este setarea prestabilită din fabrică.

Utilizați	Pentru
Color Samples (Mostre culori) Afişaj sRGB sRGB intens Display - True Black (Afişaj - Negru intens) Intens Off—RGB (RGB închis) CMYK SUA CMYK Europa CMYK intens CMYK închis	Imprimă pagini mostră pentru fiecare dintre tabelele de conversie RGB şi CMYK utilizate de imprimantă.
Culoare manuală Imagine RGB Text RGB Grafică RGB	Particularizează conversia culorilor RGB. Selectați din următoarele opțiuni: Intens Afişaj sRGB Display - True Black (Afişaj - Negru intens) sRGB intens Dezactivat **Note:** • Afişaj sRGB este setarea prestabilită pentru imagini RGB. • sRGB Vivid este setarea prestabilită pentru RGB Text (Text RGB) şi RGB Graphics (Grafică RGB).
Manual Color (Culoare manuală) - continuare Imagine CMYK Text CMYK Grafică CMYK	Particularizează conversia culorilor CMYK. Selectați din următoarele opțiuni: CMYK SUA CMYK Europa CMYK intens Dezactivat **Notă:** CMYK SUA este setarea implicită din fabrică pentru S.U.A. EuroCMYK este setarea internațională prestabilită din fabrică.
Color Adjust (Reglare culori)	Inițiază recalibrarea tabelelor de conversie a culorilor şi permite imprimantei să regleze variațiile de culoare.
Spot Color Replacement (Înlocuire culori rezultate la o singură trecere)	Atribuiți anumite valori CMYK culorilor rezultate la o singură trecere. **Notă:** Acest meniu este disponibil numai la serverul Embedded Web Server.
Înlocuire RGB	Potriveşte culorile rezultatului cu cele ale documentului original. **Notă:** Acest meniu este disponibil numai la serverul Embedded Web Server.

Meniul Job Accounting (Evidență lucrări)

Notă: Acest element de meniu apare numai dacă în imprimantă este instalat un hard disk formatat şi funcțional. Asigurați-vă că hard diskul imprimantei nu este protejat la citire/scriere sau numai la scriere.

Utilizați	Pentru
Job Accounting Log (Jurnal evidență lucrări) Off (Dezactivat) On (Activat)	Stabileşte şi setează dacă imprimanta creează un jurnal al lucrărilor de imprimare primite. **Notă:** Setarea implicită din fabrică este Off (Dezactivat).
Job Accounting Utilities (Utilitare evidență lucrări)	Imprimă şi şterge fişierele jurnal sau le exportă pe o unitate flash.
Accounting Log Frequency (Frecvență evidență lucrări) Weekly (Săptămânal) Monthly (Lunar)	Stabileşte şi setează frecvența cu care sunt create fişierele jurnal. **Notă:** Setarea implicită din fabrică este Monthly (Lunar).
Log Action at End of Frequency (Acțiune jurnal la finalul frecvenței) None (Fără) E-mail Current Log (Se trimite jurnalul curent prin poşta electronică) E-mail & Delete Current Log (Se trimite jurnalul curent prin poşta electronică, apoi se şterge) Post Current Log (Se postează jurnalul curent) Post & Delete Current Log (Se postează jurnalul curent, apoi se şterge)	Determină şi setează modul în care reacționează imprimanta la expirarea limitei de frecvență. **Notă:** Setarea prestabilită din fabrică este None (Fără).
Disk Near Full Level (Nivel disc aproape plin) Off (Dezactivat) 1–99	Specifică dimensiunea maximă a fişierului jurnal înainte ca imprimanta să execute funcția Disk Near Full Action (Acțiune când discul este aproape plin). **Notă:** Setarea implicită din fabrică este 5.
Disk Near Full Action (Acțiune când discul este aproape plin) None (Fără) E-mail Current Log (Se trimite jurnalul curent prin poşta electronică) E-mail & Delete Current Log (Se trimite jurnalul curent prin poşta electronică, apoi se şterge) E-mail & Delete Oldest Log (Se trimite jurnalul cel mai vechi prin poşta electronică, apoi se şterge) Post Current Log (Se postează jurnalul curent) Post & Delete Current Log (Se postează jurnalul curent, apoi se şterge) Post & Delete Oldest Log (Se postează jurnalul cel mai vechi, apoi se şterge) Delete Current Log (Se şterge jurnalul curent) Delete Oldest Log (Se şterge jurnalul cel mai vechi) Delete All Logs (Se şterg toate jurnalele) Delete All But Current (Se şterg toate, cu excepția celui curent)	Determină şi setează modul în care reacționează imprimanta când hard diskul este aproape plin. **Note:** • Setarea prestabilită din fabrică este None (Fără). • Valoarea definită de setarea Disk Near Full Level (Nivel disc aproape plin) determină momentul de declanşare a acestei acțiuni.

Utilizați	Pentru
Disk Full Action (Acțiune la umplerea discului) None (Fără) E-mail & Delete Current Log (Se trimite jurnalul curent prin poşta electronică, apoi se şterge) E-mail & Delete Oldest Log (Se trimite jurnalul cel mai vechi prin poşta electronică, apoi se şterge) Post & Delete Current Log (Se postează jurnalul curent, apoi se şterge) Post & Delete Oldest Log (Se postează jurnalul cel mai vechi, apoi se şterge) Delete Current Log (Se şterge jurnalul curent) Delete Oldest Log (Se şterge jurnalul cel mai vechi) Delete All Logs (Se şterg toate jurnalele) Delete All But Current (Se şterg toate, cu excepția celui curent)	Determină şi setează modul în care reacționează imprimanta când utilizarea discului atinge limita maximă (100 MO). **Notă:** Setarea prestabilită din fabrică este None (Fără).
URL to Post Logs (URL pentru postarea jurnalelor)	Stabileşte şi setează locația în care postează imprimanta jurnalele de evidență a lucrărilor.
E-mail Address to Send Logs (Adresă de poştă electronică pentru trimiterea jurnalelor)	Specifică adresa de poştă electronică la care trimite dispozitivul jurnalele de evidență a lucrărilor.
Log File Prefix (Prefix fişier jurnal)	Specifică prefixul dorit pentru numele fişierului jurnal. **Notă:** Numele de gazdă curent definit în meniul TCP/IP este utilizat ca prefix implicit pentru fişierul jurnal.

Meniul Utilities (Utilitare)

Utilizați	Pentru
Remove Held Jobs (Eliminare lucrări în aşteptare) Confidential (Confidențial) Held (În aşteptare) Not Restored (Nerestaurate) All (Toate)	Şterge de pe hard diskul imprimantei lucrările confidențiale şi pe cele în aşteptare. **Note:** • Selectarea unei setări afectează numai lucrările de imprimare rezidente în imprimantă. Marcajele, lucrările de imprimare de pe unități flash şi alte tipuri de lucrări în aşteptare nu sunt afectate. • Dacă selectați Not Restored (Nerestaurate), vor fi eliminate toate lucrările de imprimare şi în aşteptare care *nu* au fost restaurate de pe hard diskul sau din memoria imprimantei.

Utilizați	Pentru
Format Flash (Formatare flash) Yes (Da) No (Nu)	Formatați memoria flash. **Avertisment—Potențiale daune:** Nu opriți imprimata în timpul formatării memoriei flash. **Note:** • Opțiunea Yes (Da) şterge toate datele stocate în memoria flash. • Opțiunea No (Nu) revocă solicitarea de formatare. • Memoria flash este memoria adăugată prin instalarea la imprimantă a unei cartele de memorie flash. • Cartela de memorie flash opțională trebuie să nu fie protejată la citire/scriere sau la scriere. • Acest element de meniu apare numai dacă s-a instalat o cartelă de memorie flash funcțională.
Delete Downloads on Disk (Ştergere descărcări de pe disc) Delete now (Se şterg acum) Do Not Delete (Nu se şterg)	Şterge elementele descărcate de pe hard diskul imprimantei, inclusiv toate lucrările în aşteptare, pe cele din buffer şi pe cele parcate. **Note:** • Opțiunea Delete Now (Se şterg acum) setează imprimanta să şteargă elementele descărcate şi permite afişajului să revină la ecranul inițial după ştergere. • În cazul modelelor de imprimantă cu ecran tactil, opțiunea Do Not Delete (Nu se şterg) configurează afişajul imprimantei să revină la meniul principal Utilities (Utilitare). Când este selectată la modelele de imprimantă fără ecran tactil, opțiunea Do Not Delete (Nu se şterg) setează imprimanta să revină la ecranul original după ştergere.
Activate Hex Trace (Activare Urmărire hexa)	Se utilizează pentru izolarea sursei unei probleme legate de o lucrare de imprimare. **Note:** • Dacă această opțiune este activată, toate datele transmise către imprimantă sunt imprimate în format hexazecimal, iar reprezentarea caracterelor şi codurile de control nu sunt executate. • Pentru a ieşi din modul Hex Trace (Urmărire hexa) sau pentru a-l dezactiva, opriți imprimanta sau resetați-o.
Coverage Estimator (Estimare acoperire) Off (Dezactivat) On (Activat)	Oferă o estimare a acoperirii procentuale a tonerului pe o pagină. Estimarea este imprimată pe o pagină separată, la sfârşitul fiecărei lucrări de imprimare. **Notă:** Setarea implicită din fabrică este Off (Dezactivat).

Meniul XPS

Utilizați	Pentru
Print Error Pages (Imprimare pagini de eroare) Off (Dezactivat) On (Activat)	Imprimă o pagină care conține informații despre erori, inclusiv erori de marcare XML. **Notă:** Setarea implicită din fabrică este Off (Dezactivat).

Meniul PDF

Utilizați	Pentru
Scale to Fit (Redimensionare pentru încadrare) Yes (Da) No (Nu)	Redimensionați conținutul paginii pentru a se încadra în dimensiunea de hârtie selectată. **Notă:** Setarea implicită din fabrică este No (Nu).
Annotations (Adnotări) Do Not Print (Nu se imprimă) Print (Se imprimă)	Imprimați adnotările dintr-un document PDF. **Notă:** Setarea implicită din fabrică este Do Not Print (Nu se imprimă).

Meniul PostScript

Utilizați	Pentru
Print PS Error (Imprimare eroare PS) On (Activat) Off (Dezactivat)	Imprimați o pagină care conține eroarea PostScript. **Notă:** Setarea implicită din fabrică este Off (Dezactivat).
Lock PS Startup Mode (Blocare mod pornire PS) On (Activat) Off (Dezactivat)	Permiteți utilizatorilor să dezactiveze fişierul SysStart. **Notă:** Setarea implicită din fabrică este Off (Dezactivat).
Font Priority (Prioritate font) Resident (Rezident) Flash/Disk (Flash/Disc)	Stabiliți ordinea de căutare a fonturilor. **Note:** • Setarea prestabilită din fabrică este Resident (Rezident). • Acest element de meniu apare numai dacă în imprimantă s-a instalat o cartelă de memorie flash opțională sau un hard disk fără defecte. • Asigurați-vă că memoria flash opțională sau hard diskul imprimantei nu sunt protejate la citire/scriere sau numai la scriere ori prin parolă. • Opțiunea Job Buffer Size (Dimensiune buffer operație) nu trebuie să fie setată la 100%.
Image Smoothing (Netezire imagine) On (Activat) Off (Dezactivat)	Măriți contrastul şi claritatea imaginilor cu rezoluție redusă şi fluidizați tranzițiile cromatice. **Note:** • Setarea implicită din fabrică este Off (Dezactivat). • Finisarea nu are efect asupra imaginilor cu rezoluții de 300 dpi sau mai mult.

Meniul PCL Emul (Emulare PCL)

Utilizați	Pentru
Font Source (Sursă font) Resident (Rezident) Disk (Disc) Download (Descărcare) Flash All (Toate)	Specificați setul de fonturi utilizate în meniul Font Name (Nume font). **Note:** • Setarea prestabilită din fabrică este Resident (Rezident). Aceasta afişează setul de caractere implicit din fabrică descărcat în memoria RAM. • Setările Flash şi Disk (Disc) afişează toate fonturile stocate în locația corespunzătoare. Asigurați-vă că opțiunea flash este formatată corect şi că nu este protejată la citire/scriere sau prin parolă. • Opțiunea Download (Descărcare) afişează toate fonturile descărcate în memoria RAM. • Opțiunea All (Toate) afişează toate fonturile disponibile, indiferent de locație.
Font Name (Nume font) Courier 10	Identificați un anumit font şi locația de stocare a acestuia. **Notă:** Setarea prestabilită din fabrică este Courier 10.
Symbol Set (Set de simboluri) 10U PC-8 12U PC-850	Specificați setul de simboluri pentru fiecare nume de font. **Note:** • 10U PC-8 este setarea implicită din fabrică pentru Statele Unite. Setarea internațională implicită din fabrică este 12U PC-850. • Un set de simboluri este un set de caractere alfabetice şi numerice, semne de punctuație şi simboluri speciale. Seturile de simboluri acceptă diverse limbi sau programe specifice, cum sunt simbolurile matematice pentru text ştiințific. Sunt afişate numai seturile de simboluri acceptate.
PCL Emulation Settings (Setări pentru emulare PCL) Point Size (Dimensiune punct) 1.00–1008.00	Schimbați dimensiunea punctului pentru fonturi tipografice scalabile. **Note:** • Setarea implicită din fabrică este 12. • Opțiunea Point size (Dimensiune punct) se referă la înălțimea caracterelor din cadrul fontului. Un punct este echivalent cu aproximativ 0,014 dintr-un inch. Dimensiunea poate fi mărită sau micşorată în trepte de 0,25 puncte.
PCL Emulation Settings (Setări pentru emulare PCL) Pitch (Pas) 0.08–100.00	Specificați pasul pentru fonturile monospațiu scalabile. **Note:** • Setarea implicită din fabrică este 10. • Pasul reprezintă numărul de caractere de dimensiune fixă per inch (cpi). Dimensiunea poate fi mărită sau micşorată în trepte de 0,01 cpi. • Pentru fonturile monospațiu nescalabile, pasul apare pe afişaj, dar nu poate fi schimbat.

Utilizați	Pentru
PCL Emulation Settings (Setări pentru emulare PCL) Orientation (Orientare) Portrait (Portret) Landscape (Tip vedere)	Specificați orientarea textului şi a elementelor grafice de pe pagină. **Note:** • Setarea implicită din fabrică este Portrait (Portret). Aceasta imprimă textul şi elementele grafice în paralel cu latura scurtă a paginii. • Setarea Landscape (Peisaj) imprimă textul şi elementele grafice în paralel cu muchia lungă a paginii.
PCL Emulation Settings (Setări pentru emulare PCL) Lines per Page (Rânduri pe pagină) 1–255	Specificați numărul de rânduri imprimate pe fiecare pagină. **Note:** • Setarea implicită din fabrică pentru Statele Unite este 60. Setarea internațională implicită din fabrică este 64. • Imprimanta stabileşte spațiul dintre rânduri pe baza setărilor Lines per Page (Rânduri pe pagină), Paper Size (Dimensiune hârtie) şi Orientation (Orientare). Selectați dimensiunea şi orientarea hârtiei înainte de a seta opțiunea Lines per Page (Rânduri pe pagină).
PCL Emulation Settings (Setări pentru emulare PCL) A4 Width (Lățime A4) 198 mm 203 mm	Setați echipamentul să imprime pe hârtie de dimensiune A4. **Note:** • Setarea implicită din fabrică este 198 mm. • Setarea 203 mm stabileşte lățimea paginii pentru a permite imprimarea a 80 de caractere cu pas de 10.
PCL Emulation Settings (Setări pentru emulare PCL) Auto CR after LF (CR automat după LF) On (Activat) Off (Dezactivat)	Specificați dacă imprimanta execută automat comanda de control retur de car (CR) după un salt la rând nou (LF). **Notă:** Setarea implicită din fabrică este Off (Dezactivat).
PCL Emulation Settings (Setări pentru emulare PCL) Auto LF after CR (LF automat după CR) On (Activat) Off (Dezactivat)	Specificați dacă imprimanta execută automat comanda de control rând nou (LF) după un retur de car (CR). **Notă:** Setarea implicită din fabrică este Off (Dezactivat).

Utilizați	Pentru
Tray Renumber (Renumerotare tăvi) Assign MP Feeder (Asociere alimentator multifuncțional) Off (Dezactivat) None (Fără) 0–199 Assign Tray [x] (Asociere tavă [x]) Off (Dezactivat) None (Fără) 0–199 Assign Manual Paper (Asociere hârtie alimentată manual) Off (Dezactivat) None (Fără) 0–199 Assign Manual Envelope (Asociere plic alimentat manual) Off (Dezactivat) None (Fără) 0–199	Configurați imprimanta pentru a lucra cu software de imprimantă sau aplicații care asociază diferite surse pentru tăvi, sertare şi alimentatoare. **Note:** • Setarea implicită din fabrică este Off (Dezactivat). • Opțiunea None (Fără) ignoră comanda Select Paper Feed (Selectare alimentare cu hârtie). Această opțiune apare numai dacă este selectată de interpretorul PCL 5e. • 0–199 permite asocierea unei setări particularizate.
Tray Renumber (Renumerotare tăvi) View Factory Defaults (Vizualizare valori implicite din fabrică) MPF Default = 8 (Valoare implicită imprimantă multifuncțională = 8) T1 Default = 1 (Valoare implicită T1 = 1) T2 Default = 4 (Valoare implicită T2 = 4) T3 Default = 5 (Valoare implicită T3 = 5) T4 Default = 20 (Valoare implicită T4 = 20) T5 Default = 21 (Valoare implicită T5 = 21) Env Default = 6 (Valoare implicită plicuri = 6) MPaper Default = 2 (Valoare implicită hârtie alimentată manual = 2) MEnv Default = 3 (Valoare implicită plicuri alimentate manual = 3)	Afişați setările implicite din fabrică asociate pentru fiecare tavă, sertar sau alimentator.
Tray Renumber (Renumerotare tăvi) Restore Defaults (Restabilire valori implicite) Yes (Da) No (Nu)	Restabiliți la valorile implicite din fabrică toate setările asociate pentru tăvi, sertare şi alimentatoare.

Meniul HTML

Utilizați		Pentru
Font Name (Nume font) Albertus MT Antique Olive Apple Chancery Arial MT Avant Garde Bodoni Bookman Chicago Clarendon Cooper Black Copperplate Coronet Courier Eurostile Garamond Geneva Gill Sans Goudy Helvetica Hoefler Text Intl CG Times Intl Courier Intl Univers	Joanna MT Letter Gothic Lubalin Graph Marigold MonaLisa Recut Monaco New CenturySbk New York Optima Oxford Palatino StempelGaramond Taffy Times TimesNewRoman Univers Zapf Chancery NewSansMTCS NewSansMTCT New SansMTJA NewSansMTKO	Setează fontul implicit pentru documentele în format HTML. **Notă:** În documentele în format HTML în care nu se specifică un font, se utilizează fontul Times.

Utilizați	Pentru
Font Size (Dimensiune font) 1–255 pt	Setează dimensiunea implicită a fontului pentru documentele în format HTML. **Note:** • Setarea implicită din fabrică este 12 pt. • Dimensiunea fontului poate fi mărită în trepte de 1 punct.
Scale (Scalare) 1–400%	Scalează fontul implicit pentru documentele în format HTML. **Note:** • Valoarea implicită din fabrică este 100%. • Redimensionarea poate fi mărită în trepte de 1%.
Orientation (Orientare) Portrait (Portret) Landscape (Tip vedere)	Setează orientarea paginii pentru documentele în format HTML. **Notă:** Setarea implicită din fabrică este Portrait (Portret).
Margin Size (Dimensiune margini) 8–255 mm	Setează marginile paginilor pentru documentele în format HTML. **Note:** • Setarea implicită din fabrică este 19 mm. • Dimensiunile marginilor pot fi mărite în trepte de 1 mm.

Utilizați	Pentru
Backgrounds (Fundaluri) Do Not Print (Nu se imprimă) Print (Se imprimă)	Specifică dacă se imprimă fundaluri în documentele în format HTML. **Notă:** Setarea implicită din fabrică este Print (Se imprimă).

Meniul Image (Imagine)

Utilizați	Pentru
Auto Fit (Încadrare automată) On (Activat) Off (Dezactivat)	Selectează valorile optime pentru dimensiunea hârtiei, scalare şi orientare. **Notă:** Setarea prestabilită din fabrică este On (Activat). Aceasta înlocuieşte setările de scalare şi orientare pentru anumite imagini.
Invert (Inversare) On (Activat) Off (Dezactivat)	Inversează imaginile monocromatice în două tonuri. **Note:** • Setarea implicită din fabrică este Off (Dezactivat). • Această setare nu este valabilă pentru imaginile în format GIF sau JPEG.
Scaling (Scalare) Anchor Top Left (Ancorare stânga sus) Best Fit (Încadrare optimă) Anchor Center (Ancorare în centru) Fit Height/Width (Încadrare pe înălțime/lățime) Fit Height (Încadrare pe înălțime) Fit Width (Încadrare pe lățime)	Scalează imaginea pentru a se încadra în dimensiunea de hârtie selectată. **Note:** • Setarea implicită din fabrică este Best Fit (Încadrare optimă). • Când opțiunea Auto Fit (Încadrare automată) este setată la valoarea On (Activat), scalarea este setată automat la Best Fit (Încadrare optimă).
Orientation (Orientare) Portrait (Portret) Landscape (Tip vedere) Reverse Portrait (Inversare portret) Reverse Landscape (Inversare peisaj)	Setează orientarea imaginii. **Notă:** Setarea implicită din fabrică este Portrait (Portret).

Meniul Asistență

Meniul Help (Ajutor) este format dintr-o serie de pagini de ajutor stocate în imprimanta multifuncțională (MFP) în format PDF. Acestea conțin informații despre utilizarea imprimantei şi efectuarea a diverse activități, între care copierea, scanarea şi trimiterea prin fax.

Traducerile în engleză, franceză, germană şi spaniolă sunt stocate în imprimantă.

Alte traduceri sunt disponibile pe site-ul Web Lexmark, la adresa **www.lexmark.com**.

Element de meniu	Descriere
Print All Guides (Se imprimă toate ghidurile)	Tipăreşte toate ghidurile
Copy Guide (Ghid de copiere)	Oferă informații despre realizarea de copii şi modificarea setărilor
Ghid pentru fax	Oferă informații despre trimiterea de faxuri folosind numere de fax, numere rapide sau agenda şi despre modificarea setărilor

Element de meniu	Descriere
Ghid pentru e-mail	Oferă informații despre trimiterea mesajelor de poştă electronică folosind adrese, numere rapide sau agenda şi despre modificarea setărilor
FTP Guide (Ghid pentru FTP)	Oferă informații despre scanarea documentelor direct pe un server FTP utilizând o adresă FTP, numere rapide sau agende şi despre modificarea setărilor
Print Defects Guide (Ghid pentru defecte de imprimare)	Oferă ajutor pentru rezolvarea defectelor repetate în copii sau imprimări
Information Guide (Ghid informativ)	Oferă asistență pentru localizarea de informații suplimentare
Supplies Guide (Ghid pentru consumabile)	Conține codurile de piese pentru componente

Economisiți bani şi protejați mediul

Compania Lexmark este angajată în acțiunile de protejare a mediului şi îmbunătățeşte continuu imprimantele sale pentru a reduce impactul acestora asupra mediului. Proiectăm având în vedere mediul înconjurător, ne alegem ambalajele astfel încât să reducem cantitatea acestora şi oferim programe de colectare şi reciclare. Pentru mai multe informații, consultați:

- Capitolul Notificări
- Secțiunea Environmental Sustainability a site-ului Web Lexmark de la adresa **www.lexmark.com/environment**
- Programul Lexmark de reciclare de la adresa **www.lexmark.com/recycle**

Selectând anumite setări sau activități cu imprimanta, aveți posibilitatea să reduceți şi mai mult impactul acesteia. Acest capitol descrie setările şi activitățile care pot conduce la rezultate sporite de protejare a mediului.

Economia de hârtie şi toner

Studiile arată că 80% dintre emisiile de bioxid de carbon generate de o imprimantă sunt legate de utilizarea hârtiei. Puteți să reduceți în mod semnificativ emisiile de bioxid de carbon utilizând hârtie reciclată şi următoarele sugestii pentru imprimare, cum ar fi imprimarea pe ambele fețe ale hârtiei şi imprimarea mai multor pagini pe aceeaşi parte a unei singure coli de hârtie.

Pentru informații despre modul în care puteți economisi imediat hârtie şi energie, consultați „Utilizarea Eco-Mode (Mod Economic)” de la pagina 224.

Utilizarea hârtiei reciclate

Fiind o companie preocupată de mediu, Lexmark oferă suport pentru utilizarea hârtiei reciclate de birou produsă special pentru imprimantele laser. Pentru informații suplimentare despre hârtia reciclată potrivită imprimantei dvs., consultați „Utilizarea hârtiei reciclate şi a altor tipuri de hârtie de birou” de la pagina 77.

Economisirea consumabilelor

Utilizați ambele fețe ale colii de hârtie

Dacă modelul imprimantei dvs. permite imprimarea duplex, puteți determina dacă materialul imprimat apare pe una sau pe ambele fețe ale hârtiei.

Note:

- Imprimarea pe două fețe este setarea implicită pentru driverul de imprimare.
- Pentru o listă completă a produselor acceptate şi a țărilor, accesați **http://support.lexmark.com**.

Plasați mai multe pagini pe o coală de hârtie

Puteți imprima până la 16 pagini consecutive ale unui document cu mai multe pagini pe o față a unei singure coli de hârtie prin setarea imprimării mai multor pagini pe o coală (opțiunea Câte N) pentru lucrarea de imprimare.

Verificați corectitudinea primei dvs. schițe

Înainte de a imprima un document sau de a realiza mai multe copii ale acestuia:

- Utilizați funcția de previzualizare pentru a vedea cum arată documentul înainte de a-l imprima.
- Imprimați o copie a documentului pentru a verifica corectitudinea conținutului şi a formatului.

Evitați blocajele de hârtie

Setați corect tipul şi dimensiunea hârtiei, pentru a evita blocajele. Pentru informații suplimentare, consultați „Evitarea blocajelor” de la pagina 259.

Economisirea energiei

Utilizarea Eco-Mode (Mod Economic)

1 Deschideți un browser Web, apoi tastați adresa IP a imprimantei în câmpul de adrese.

Note:

- Vizualizați adresa IP a imprimantei pe ecranul de început al acesteia. Adresa IP apare ca patru seturi de numere separate prin puncte, de exemplu, 123.123.123.123.
- Dacă utilizați un server proxy, dezactivați-l temporar pentru a încărca corect pagina Web.

2 Faceți clic pe **Settings (Setări)** >**General Settings (Setări generale)** >**Eco-Mode (Modul Economic)** > selectați o setare

Utilizați	Pentru
Off (Dezactivat)	Utilizați setările implicite din fabrică pentru toate setările asociate cu Eco-Mode (Mod Economic). Setarea Off (Dezactivat) furnizează suport pentru specificațiile de performanță ale imprimantei.
Energy (Energie)	Reduceți utilizarea energiei, mai ales când imprimanta este inactivă. • Motoarele imprimantei nu pornesc decât atunci când este pregătită pentru imprimare. Puteți observa o scurtă întârziere înainte ca prima pagină să fie imprimată. • Imprimanta intră în modul Sleep (Repaus) după un minut de inactivitate.
Energy/Paper (Energie/Hârtie)	Utilizați toate setările asociate cu modurile Energy (Energie) şi Paper (Hârtie).
Plain Paper (Hârtie simplă)	• Activați caracteristica de imprimare automată pe două fețe (față-verso). • Dezactivați caracteristicile de imprimare a jurnalului.

3 Faceți clic pe **Submit (Remitere)**.

Reducerea zgomotului imprimantei

Pentru a selecta o setare corespunzătoare modului Quiet (Silențios) utilizând serverul Embedded Web Server:

1 Deschideți un browser Web, apoi tastați adresa IP a imprimantei în câmpul de adrese.

Note:

- Vizualizați adresa IP a imprimantei pe ecranul de început al imprimantei. Adresa IP apare ca patru seturi de numere separate prin puncte, cum ar fi 123.123.123.123.

- Dacă utilizați un server proxy, dezactivați-l temporar pentru a încărca corect pagina Web.

2 Faceți clic pe **Settings (Setări)** >**General Settings (Setări generale)** >**Quiet Mode (Modul Silențios)** > selectați o setare

Utilizați	Pentru
On (Activat)	Reduceți zgomotul imprimantei. • Lucrările de imprimare vor fi procesate la o viteză redusă. • Motoarele imprimantei nu pornesc decât atunci când un document este pregătit pentru imprimare. Va exista o întârziere scurtă înainte ca prima pagină să fie imprimată. • Dacă imprimanta dvs. are facilități de fax, atunci sunetele faxului sunt reduse sau dezactivate, inclusiv acelea produse de difuzorul şi de soneria faxului. Faxul este trecut în modul în aşteptare. • Sunetele pentru control alarmă şi alarmă cartuş sunt oprite. • Imprimanta va ignora comanda Advance Start (Pornire complexă).
Off (Dezactivat) **Notă:** Dacă selectați Photo (Foto) din driverul imprimantei, se poate dezactiva modul Quiet (Silențios) şi astfel se obține o calitate mai bună a imprimării şi o viteză de imprimare completă.	Utilizați setările implicite din fabrică. Această setare furnizează suport pentru specificațiile de performanță ale imprimantei.

3 Faceți clic pe **Submit (Remitere)**.

Reglarea modului Sleep (Repaus)

1 Din ecranul de început, navigați la:

>**Setări** >**Setări generale** >**Expirări** >**Mod Repaus**

2 În câmpul Mod Repaus, selectați numărul de minute cât va aştepta imprimanta înainte să intre în modul Repaus.

3 Aplicați modificările.

Utilizarea modului Hibernare

Modul Hibernare este un mod de funcționare cu un consum de energie extrem de redus.

Note:

- Perioada de timp prestabilită înainte ca imprimanta să intre în modul Hibernare este de trei zile.
- Asigurați-vă că treziți imprimanta din modul Hibernare, înainte de începerea unei lucrări de imprimare. O resetare de hard sau o apăsare prelungită a butonului Repaus va trezi imprimanta din modul Hibernare.
- Dacă imprimanta se află în modul Hibernare, atunci serverul EWS este dezactivat.

1. Din ecranul de început, navigați la:

   >**Setări** >**Setări generale**

2. Atingeți **Press Sleep Button (Apăsare buton Repaus)** sau **Press and Hold Sleep Button (Apăsare şi menținere buton Repaus)**.

3. Atingeți **Hibernate (Hibernare)** > .

Reglarea luminozității ecranului imprimantei

Pentru a economisi energie sau dacă aveți probleme la citirea ecranului, reglați luminozitatea acestuia.

Utilizare serverului EWS

1. Deschideți un browser Web, apoi tastați adresa IP a imprimantei în câmpul de adrese.

   Note:

   - Adresa IP este localizată în partea de sus a ecranului de început. Adresa IP apare ca patru seturi de numere separate prin puncte, cum ar fi 123.123.123.123.
   - Dacă utilizați un server proxy, dezactivați-l temporar pentru a încărca corect pagina Web.

2. Selectați **Setări** >**Setări generale**.

3. În câmpul Screen Brightness (Luminozitate ecran), introduceți procentul de luminozitate dorit pentru ecran.

4. Aplicați modificările.

Utilizare panou de comandă

1. Din ecranul de început, navigați la:

   >**Setări** >**Setări generale**

2. În câmpul Screen Brightness (Luminozitate ecran), introduceți procentul de luminozitate dorit pentru ecran.

3. Aplicați modificările.

Restaurarea setărilor prestabilite din fabrică

Dacă doriți să păstrați o listă de setări curente de meniu pentru referință, imprimați o pagină de setări pentru meniuri înainte de a restabili setările implicite din fabrică. Pentru informații suplimentare, consultați „Imprimarea unei pagini cu setările de meniu” de la pagina 56.

Dacă doriți o metodă mai cuprinzătoare de restabilire a setărilor implicite din fabrică ale imprimantei, atunci utilizați opțiunea Wipe All Settings (Se şterg toate setările). Pentru informații suplimentare, consultați „Golirea memoriei nevolatile” de la pagina 230.

Avertisment—Potențiale daune: Restaurarea setărilor prestabilite din fabrică determină readucerea celor mai multe dintre setările imprimantei la valorile prestabilite din fabrică. Excepțiile includ limba afişajului, dimensiunile şi mesajele particularizate şi setările de meniu pentru rețea/port. Toate elementele descărcate stocate în memoria RAM sunt şterse. Elementele descărcate stocate în memoria flash sau pe hard diskul imprimantei nu sunt afectate.

Din ecranul de început, navigați la:

>Settings (Setări) >General Settings (Setări generale) >Factory Defaults (Setări implicite din fabrică) >Restore Now (Se restabileşte acum) >

Reciclarea

Lexmark oferă programe de colectare şi abordări progresive de protejare a mediului prin reciclare. Pentru informații suplimentare, consultați:

- Capitolul Notificări
- Secțiunea Environmental Sustainability a site-ului Web Lexmark de la adresa **www.lexmark.com/environment**
- Programul Lexmark de reciclare de la adresa **www.lexmark.com/recycle**

Reciclarea produselor Lexmark

Dacă doriți să returnați produsele Lexmark pentru reciclare:

1. Accesați **www.lexmark.com/recycle**.
2. Găsiți tipul de produs pentru reciclare, apoi selectați țara sau regiunea din listă.
3. Urmați instrucțiunile de pe ecranul computerului.

Notă: Consumabilele şi componentele hardware ale imprimantei, neincluse în programele de colectare Lexmark, pot fi reciclate prin intermediul centrului dvs. local de reciclare. Contactați centrul local de reciclare pentru a determina elementele pe care le acceptă.

Reciclarea ambalajului Lexmark

Lexmark se străduieşte continuu să reducă la minimum ambalajul. Un ambalaj mai puțin voluminos ne asigură că imprimantele Lexmark sunt transportate într-un mod foarte eficient şi foarte atent cu mediul înconjurător şi că există o cantitate mică de ambalaj de înlăturat. Aceste măsuri de eficiență duc la mai puține emisii ale gazelor se seră, la economii de energie şi la economisirea resurselor naturale.

Cutiile de carton Lexmark sunt 100% reciclabile acolo unde există instalații de reciclare a cartonului prin pliere. Este posibil ca astfel de instalații să nu existe în zona dvs.

Spuma utilizată la ambalarea produselor Lexmark este reciclabilă acolo unde există instalații de reciclare a spumei. Este posibil ca astfel de instalații să nu existe în zona dvs.

Atunci când înapoiați un cartuş la Lexmark, puteți să reutilizați cutia în care a fost livrat cartuşul. Lexmark va recicla această cutie.

Returnarea cartuşelor Lexmark pentru reutilizare sau reciclare

Programul Lexmark de colectare a cartuşelor deviază anual milioane de cartuşe Lexmark de la drumul lor către gropile de gunoi, oferind clienților Lexmark o metodă simplă şi gratuită de returnare a cartuşelor uzate către Lexmark, pentru reutilizare şi reciclare. Cartuşele goale returnate la Lexmark sunt, în proporție de 100%, fie reutilizate, fie dezmembrate pentru reciclare. Cutiile utilizate pentru returnarea cartuşelor sunt, de asemenea, reciclate.

Pentru a returna cartuşele Lexmark în vederea reutilizării sau a reciclării, urmați instrucțiunile livrate cu imprimanta sau cu cartuşul şi utilizați eticheta de transport preplătită. De asemenea, aveți următoarele opțiuni:

1. Accesați **www.lexmark.com/recycle**.
2. Din secțiunea Cartuşe de toner, selectați țara sau regiunea dvs.
3. Urmați instrucțiunile de pe ecranul computerului.

Securizarea imprimantei

Blocarea plăcii de sistem

Pentru limitarea accesului la placa de sistem, ataşaţi la imprimantă o blocare de securitate, în locaţia identificată în ilustraţie. Imprimanta este compatibilă cu majoritatea blocărilor de securitate ale computerelor laptop.

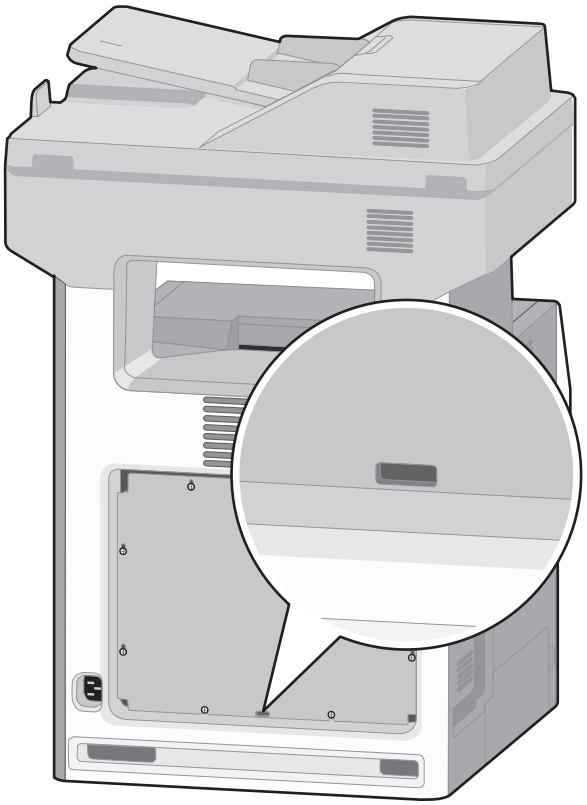

Declaraţie privind volatilitatea

Imprimanta conţine diverse tipuri de memorie care au capacitatea de a stoca setări de dispozitiv şi de reţea, precum şi date de utilizator.

Tipuri de memorie	Descriere
Memoria volatilă	Imprimanta utilizează o *memorie cu acces aleator* (Random Access Memory, RAM) standard pentru a stoca temporar în buffer datele de utilizator în timpul lucrărilor simple de imprimare şi de copiere.
Memoria nevolatilă	Imprimanta poate să utilizeze două forme de memorie nevolatilă: EEPROM şi NAND (memorie flash). Ambele tipuri sunt utilizate pentru a stoca datele de sistem de operare, setări de dispozitiv, informaţii de reţea, setări pentru scaner şi marcaje şi soluţii încorporate.

Tipuri de memorie	Descriere
Memoria hard diskului	Unele imprimante au instalat un hard disk. Hard diskul imprimantei este proiectat pentru funcționalitate specifică dispozitivului. Aceasta permite dispozitivului să rețină datele de utilizator stocate în buffer din lucrările complexe de scanare, imprimare, copiere şi fax, precum şi datele asociate cu formularele şi cu fonturile.

Ştergeți conținutul oricărei memorii instalate în imprimantă, în următoarele situații:

- Imprimanta este dezafectată.
- Hard diskul imprimantei urmează să fie înlocuit.
- Imprimanta urmează să fie mutată într-un alt departament sau într-o altă locație.
- Operațiile de service asupra imprimantei sunt efectuate de o persoană din afara organizației.
- Imprimanta este ridicată de la sediul dvs. pentru service.
- Imprimanta este vândută unei alte organizații.

Dezafectarea hard diskului imprimantei

Notă: Este posibil ca unele modele de imprimantă să nu aibă instalat un hard disk.

În mediile de înaltă securitate, pot fi necesare măsuri suplimentare pentru a vă asigura că datele confidențiale stocate pe hard diskul imprimantei nu pot fi accesate după ridicarea imprimantei sau a hard diskului de la sediul dvs.

- **Degaussing (Demagnetizare)** - Hard diskul imprimantei este supus unui câmp magnetic care şterge datele stocate
- **Crushing (Concasare)** - Comprimă fizic hard diskul pentru a deteriora părțile componente, astfel încât datele să fie indescifrabile
- **Milling (Aşchiere)** - Sfâşie fizic hard diskul în bucăți mici de metal

Notă: Majoritatea datelor pot fi şterse electronic, dar singura modalitate de a vă asigura de ştergerea integrală a tuturor datelor este distrugerea fizică a fiecărui hard disk pe care sunt stocate date.

Golirea memoriei volatile

Memoria volatilă (RAM) instalată în imprimantă necesită o sursă de alimentare pentru a păstra informațiile. Pentru a şterge datele stocate în buffer, pur şi simplu opriți imprimanta.

Golirea memoriei nevolatile

- **Setări individuale, setări de dispozitiv şi de rețea, setări de securitate şi soluții încorporate** - Ştergeți informații şi setări selectând **Wipe All Settings (Se şterg toate setările)** din meniul Configuration (Configurație).
- **Date de fax** - Ştergeți setările şi datele de fax selectând **Wipe All Settings (Se şterg toate setările)** din meniul Configuration (Configurație).

1 Opriți imprimanta.

2 Țineți apăsat pe **2** şi pe **6** în timp ce porniți imprimanta. Eliberați butoanele numai când apare ecranul cu bara de progres.

   Imprimanta efectuează o secvență de alimentare, apoi apare meniul Configuration (Configurație). După pornirea completă a imprimantei, pe ecranul tactil apare o listă de funcții, în locul pictogramelor standard din ecranul de început.

3 Atingeți **Wipe All Settings (Se şterg toate setările)**.

   Imprimanta va reporni de mai multe ori în timpul acestui proces.

   Notă: Opțiunea Wipe All Settings (Se şterg toate setările) elimină setările pentru dispozitive, soluțiile, lucrările, faxurile şi parolele din memoria imprimantei.

4 Atingeți **Back (Înapoi)** >**Exit Config Menu (Ieşire din meniul de configurare)**.

Imprimanta se va reseta la punerea sub tensiune, apoi va reveni la modul normal de funcționare.

Golirea memoriei din hard diskul imprimantei

Note:

- Este posibil ca unele modele de imprimantă să nu aibă instalat un hard disk.
- Configurarea opțiunii Erase Temporary Data Files (Ştergere fişiere de date temporare) în meniurile imprimantei vă permite să eliminați materialele confidențiale reziduale rămase după lucrări de imprimare, prin suprascrierea securizată a fişierelor marcate pentru ştergere.

Utilizarea panoului de control al imprimantei

1 Opriți imprimanta.

2 Țineți apăsat pe **2** şi pe **6** în timp ce porniți imprimanta. Eliberați butoanele numai când apare ecranul cu bara de progres.

   Imprimanta efectuează o secvență de alimentare, apoi apare meniul Configuration (Configurație). Atunci când imprimanta dvs. este pornită complet, o listă a funcțiilor va apărea pe afişajul imprimantei.

3 Apăsați pe butonul săgeată sus sau jos până când se afişează **Wipe Disk (Golire disc)**, apoi selectați una dintre următoarele opțiuni:
   - **Wipe disk (fast) - Golire disc (rapidă)** - această opțiune vă permite să suprascrieți hard diskul imprimantei printr-o singură trecere, numai cu zerouri.
   - **Wipe disk (secure) - Golire disc (securizată)** - această opțiune vă permite să suprascrieți de mai multe ori hard diskul imprimantei cu modele de biți aleatoare, după care urmează o trecere de verificare. O suprascriere securizată respectă standardul DoD 5220.22-M pentru ştergerea securizată a datelor de pe hard disk. Informațiile cu grad înalt de confidențialitate trebuie curățate utilizând această metodă.

4 Apăsați pe butonul săgeată sus sau jos până când se afişează **Yes (Da)**, apoi treceți la curățarea discului.

   Note:

   - Progresul activității de curățare a discului va fi indicat într-o bară de stare.

- Curățarea discului poate dura de la câteva minute la mai mult de o oră, iar imprimanta nu va fi disponibilă în acest interval pentru alte activități ale utilizatorului.

5 Navigați la:

Back (Înapoi) >**Exit Config Menu (Ieşire din meniul de configurare)**

Imprimanta se va reseta la punerea sub tensiune, apoi va reveni la modul normal de funcționare.

Configurarea criptării hard diskului imprimantei

Activați criptarea hard diskului pentru a preveni pierderea datelor delicate în cazul în care imprimanta sau hard diskul acesteia sunt furate.

Notă: Este posibil ca unele modele de imprimantă să nu aibă instalat un hard disk.

Utilizarea serverului Embedded Web Server

1 Deschideți un browser Web, apoi tastați adresa IP a imprimantei în câmpul de adrese.

Note:

- Vizualizați adresa IP a imprimantei pe ecranul de început al acesteia. Adresa IP apare ca patru seturi de numere separate prin puncte, de exemplu, 123.123.123.123.
- Dacă utilizați un server proxy, dezactivați-l temporar pentru a încărca corect pagina Web.

2 Faceți clic pe **Settings (Setări)** >**Security (Securitate)** >**Disk Encryption (Criptare disc)**.

Notă: Opțiunea Disk Encryption (Criptare disc) apare în meniul Security (Securitate)numai dacă este instalat un hard disk formatat şi fără defecte.

3 Din meniul Disk Encryption (Criptare disc), selectați **Enable (Activare)**.

Note:

- Activarea criptării discului va şterge conținutul hard diskului imprimantei.
- Criptarea discului poate dura de la câteva minute la mai mult de o oră, iar imprimanta nu va fi disponibilă în acest interval pentru alte activități ale utilizatorului.

4 Faceți clic pe **Submit (Remitere)**.

Utilizarea panoului de control al imprimantei

1 Opriți imprimanta.

2 Țineți apăsat pe **2** şi pe **6** în timp ce porniți imprimanta. Eliberați butoanele numai când apare ecranul cu bara de progres.

Imprimanta efectuează o secvență de alimentare, apoi apare meniul Configuration (Configurație). După pornirea completă a imprimantei, pe ecranul tactil apare o listă de funcții, în locul pictogramelor standard din ecranul de început, cum ar fi Copy (Copiere) sau Fax.

3 Atingeți **Disk Encryption (Criptare disc)** >**Enable (Activare)**.

Notă: Activarea criptării discului va şterge conținutul hard diskului imprimantei.

4 Atingeți **Yes (Da)** pentru a continua cu procesul de curățare a discului.

Note:

- Nu opriți imprimanta în timpul procesului de criptare. Oprirea imprimantei poate cauza pierderi de date.
- Criptarea discului poate dura de la câteva minute la mai mult de o oră, iar imprimanta nu va fi disponibilă în acest interval pentru alte activități ale utilizatorului.
- Progresul activității de curățare a discului va fi indicat într-o bară de stare. După criptarea discului, imprimanta va reveni la ecranul Enable/Disable (Activare/Dezactivare).

5 Atingeți **Back (Înapoi)** >**Exit Config Menu (Ieşire din meniul de configurare)**.

Imprimanta se va reseta la punerea sub tensiune, apoi va reveni la modul normal de funcționare.

Identificarea informațiilor de securitate ale imprimantei

În mediile de înaltă securitate, pot fi necesare măsuri suplimentare pentru a vă asigura că datele confidențiale stocate în imprimantă nu pot fi accesate de persoane neautorizate. Pentru informații suplimentare, vizitați **pagina web de securitate Lexmark**.

Pentru informații suplimentare, puteți consulta şi *Embedded Web Server - securitate: Ghidul administratorului*:

1 Accesați **www.lexmark.com**, apoi navigați la **Support & Downloads (Asistență şi descărcări)** > selectați imprimanta dvs.

2 Faceți clic pe fila **Manuals (Manuale)**, apoi selectați *Embedded Web Server - securitate: Ghidul administratorului*.

Întreținerea imprimantei

Curățarea componentelor imprimantei

Curățarea interiorului imprimantei

Notă: Poate fi necesar să efectuați această operație la fiecare câteva luni.

Avertisment—Potențiale daune: Deteriorarea imprimantei din cauza manipulării necorespunzătoare nu este acoperită de garanție.

1. Asigurați-vă că imprimanta este oprită şi deconectată de la priza de perete.

   ATENȚIONARE—PERICOL DE ELECTROCUTARE: Pentru a evita riscul electrocutării în timpul curățării interioare a imprimantei, deconectați cablul de tensiune de la priza de perete şi deconectați toate celelalte cabluri de la imprimantă înainte de a continua.

2. Îndepărtați hârtia din recipientul standard şi din alimentatorul multifuncțional.
3. Îndepărtați praful, scamele şi bucățile de hârtie din jurul şi din interiorul imprimantei utilizând o perie moale sau un aspirator.
4. Utilizați o cârpă uscată pentru a şterge particulele de toner depuse.

Avertisment—Potențiale daune: Pentru a evita supraexpunerea unității fotoconductoare sau a unității imagistice, nu lăsați uşa deschisă mai mult de 10 minute.

Curățarea exteriorului imprimantei

1. Asigurați-vă că imprimanta este oprită şi deconectată de la priza de perete.

   ATENȚIONARE—PERICOL DE ELECTROCUTARE: Pentru a evita riscul electrocutării în timpul curățării părții exterioare a imprimantei, deconectați cablul de alimentare de la priza de perete şi deconectați toate celelalte cabluri de la imprimantă înainte de a continua.

2. Scoateți toată hârtia din imprimantă.
3. Umeziți cu apă o cârpă curată fără scame.

   Avertisment—Potențiale daune: Nu utilizați produse comerciale de curățare şi nici detergenți, deoarece aceştia pot să deterioreze finisajul imprimantei.

4. Ştergeți doar exteriorul imprimantei.

   Avertisment—Potențiale daune: Utilizarea unei cârpe umede pentru a curăța interiorul poate să deterioreze imprimanta.

5. Asigurați-vă că toate zonele imprimantei sunt uscate înainte de începerea unei noi lucrări de imprimare.

Curățarea geamului scanerului

Asigurați-vă că ați curățat geamul ADF. O mică pată de murdărie pe geamul ADF poate cauza o urmă care poate acoperi întreaga lungime a paginii scanate.

1 Umeziți uşor cu apă o cârpă sau un prosop de hârtie moale, fără scame.

2 Deschideți capacul scanerului.

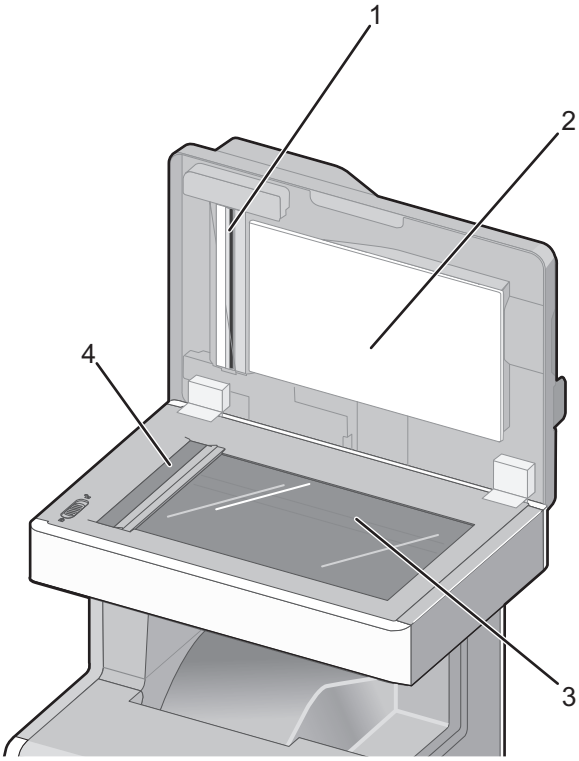

1	Suprafața inferioară albă a capacului ADF
2	Suprafața inferioară albă a capacului scanerului
3	Geamul scanerului
4	Geamul scanerului

3 Curățați zonele prezentate şi lăsați-le să se usuce.

4 Închideți capacul scanerului.

Curățarea părților ADF

Curățați periodic părțile ADF pentru a păstra performanța optimă a imprimării. Reziduurile aflate pe părțile ADF pot cauza apariția problemelor de calitate a imprimării şi a mesajelor false 290-294 privind blocajele de hârtie.

1 Închideți imprimanta.

2 Umeziți cu apă o cârpă moale, curată şi fără scame.

3 Deschideți capacul ADF.

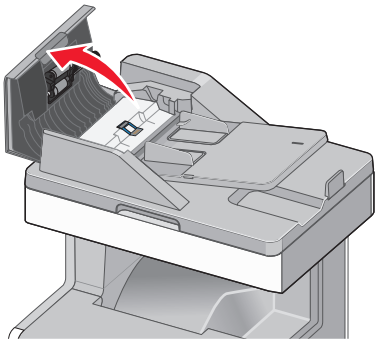

4 Îndepărtați ansamblul rolelor de tragere a hârtiei.

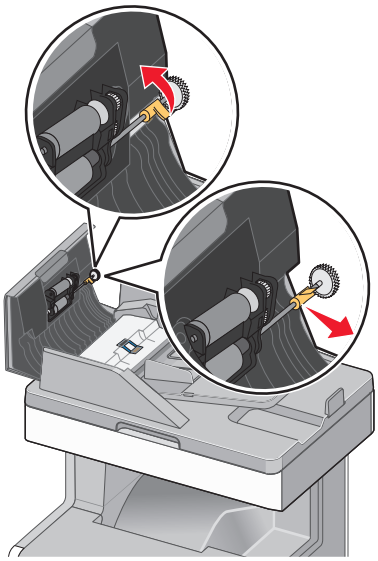

5 Ştergeți suprafața celor două role de tragere.

6 Puneți la loc ansamblul rolelor de tragere.

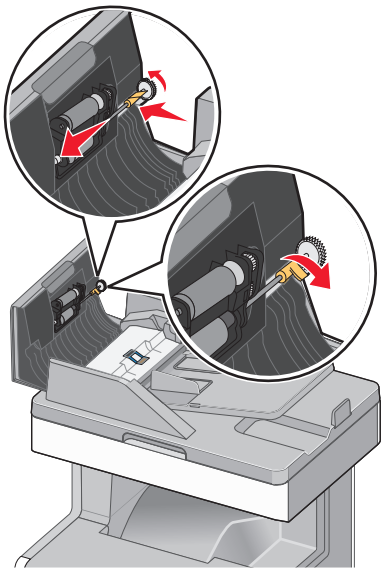

7 Ştergeți întreaga suprafață de sub capacul ADF, inclusiv cele două role mici albe.

8 Ştergeți tamponul de separare, apoi tamponul de culegere.

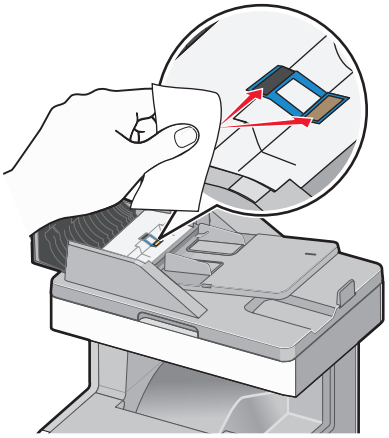

9 Trageți clapa după se arată in imagine şi ştergeți senzorul din spatele acesteia.

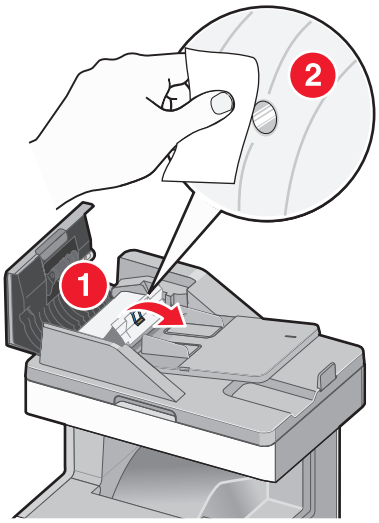

10 Închideți clapa, apoi capacul ADF.

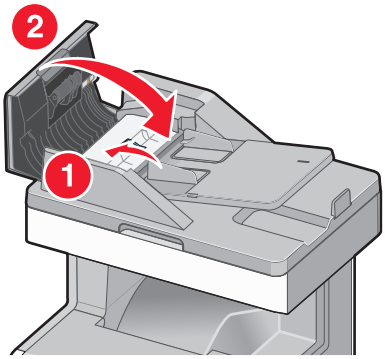

Curățarea lentilelor capului de imprimare

Când apar probleme legate de calitatea imprimării, curățați lentilele capului de imprimare.

1 Deschideți capacul superior de acces, apoi uşa frontală.

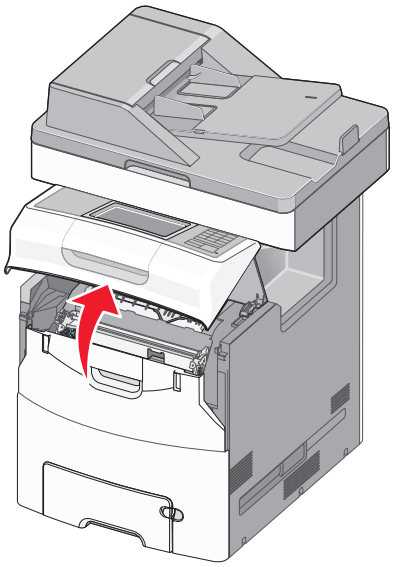

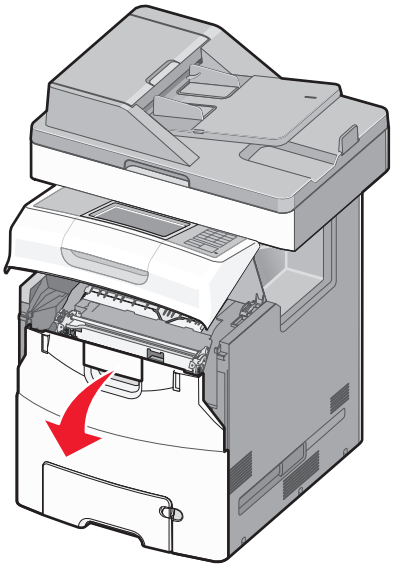

Avertisment—Potențiale daune: Pentru a evita supraexpunerea fotoconductorilor, nu lăsați uşa frontală deschisă mai mult de 10 minute.

2 Scoateți toate cele patru cartuşe de toner.

Notă: Pentru această procedură, nu scoateți fotoconductorii.

3 Localizați cele patru lentile ale capului de imprimare.

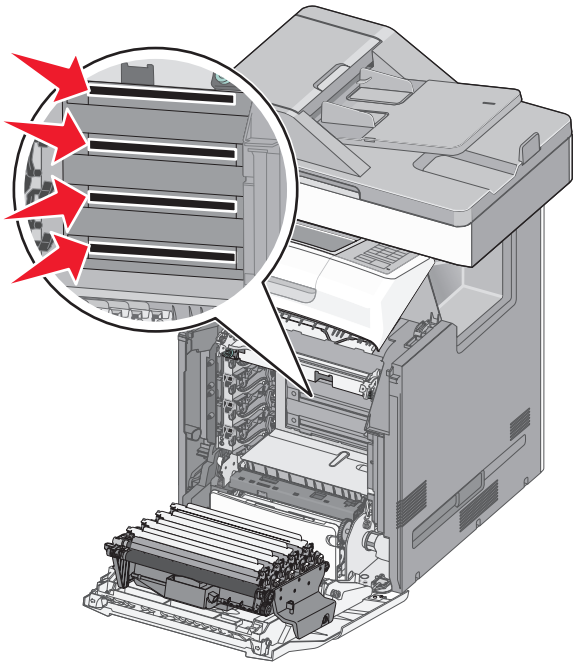

4 Curățați lentilele cu aer comprimat.

Avertisment—Potențiale daune: Nu atingeți lentilele capului de imprimare. În caz contrar, puteți deteriora cartela.

5 Reinstalați cartuşele de toner.

6 Închideți uşa frontală, apoi închideți capacul de acces superior.

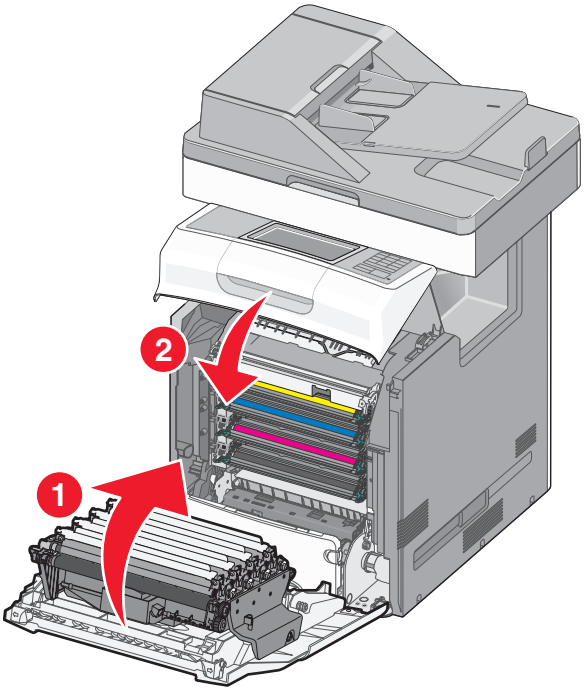

Verificarea stării pieselor şi consumabilelor

Când este necesară înlocuirea unui articol consumabil sau trebuie efectuate activități de întreținere, pe ecran se afişează un mesaj în acest sens. Pentru informații suplimentare, consultați „Meniu Supplies (Consumabile)” de la pagina 140.

Verificarea stării pieselor şi consumabilelor de la panoul de control al imprimantei

Din ecranul de început, atingeți **Stare/Consumabile** > **Vizualizare consumabile**.

Verificarea stării pieselor şi consumabilelor din Embedded Web Server

Notă: Asigurați-vă că imprimanta şi computerul sunt conectate la aceeaşi rețea.

1 Deschideți un browser Web, apoi tastați adresa IP a imprimantei în câmpul de adrese.

   Note:

   - Vizualizați adresa IP a imprimantei pe ecranul de început. Adresa IP apare ca patru seturi de numere separate prin puncte, de exemplu, 123.123.123.123.
   - Dacă utilizați un server proxy, dezactivați-l temporar pentru a încărca corect pagina Web.

2 Faceți clic pe **Device Status (Stare dispozitiv)** >**More Details (Detalii suplimentare)**.

Comandarea pieselor şi consumabilelor

Pentru a comanda piese de schimb şi consumabile în SUA, contactați Lexmark la numărul 1-800-539-6275 pentru informații despre distribuitorii de piese de schimb autorizați Lexmark din zona dvs. În alte țări sau regiuni, vizitați site-ul web Lexmark la adresa **www.lexmark.com** sau contactați magazinul de la care ați achiziționat imprimanta.

Note:

- Fiecare indicator afişează o estimare a duratei de viață rămase pentru articolul consumabil sau piesa de schimb. Pentru informații suplimentare, consultați „Meniu Supplies (Consumabile)” de la pagina 140.
- Toate duratele de viață estimate pentru consumabile presupun imprimarea pe hârtie simplă de dimensiunea Letter sau A4.
- Imprimanta este proiectată să trimită un mesaj de tip „consumat” când este necesară achiziția unui element consumabil de schimb, respectiv un mesaj de „înlocuire” când este necesară instalarea noului element consumabil, cu excepția recipientului pentru toner rezidual.
- Imprimanta afişează un mesaj de tip „aproape plin” când este necesară achiziția unui nou recipient pentru toner rezidual.
- Piesele de schimb pentru ADF afişează un mesaj de înlocuire numai când ajung la sfârşitul perioadei de viață scontate.

Comandarea unui cartuş de toner

Când pe afişajul imprimantei apare un mesaj care indică necesitatea de înlocuire a unui anumit cartuş de toner, comandați imediat un cartuş de toner nou.

Pentru informații privind înlocuirea unui cartuş de toner, consultați instrucțiunile aferente consumabilului.

Randamentul estimat al cartuşelor se bazează pe standardul ISO / IEC 19798 (cu o acoperire de aproximativ 5% pe culoare). Imprimarea cu acoperiri extern de mici (sub 1,25% pentru o culoare), în decursul unor perioade mari de timp, poate să influențeze negativ randamentul efectiv pentru acea culoare şi să determine probleme în funcționarea componentelor respective ale cartuşelor, înainte de epuizarea tonerului.

Denumire componentă	Cartuş Lexmark cu program de returnare	Cartuş obişnuit
Cartuş de toner cu randament mare - Negru	X746H1KG	X746H2KG
Cartuş de toner galben Cartuş de toner cu randament mare - Galben*	X746A1YG X748H1YG	X746A2YG X748H2YG
Cartuş de toner magenta Cartuş de toner cu randament mare - Magenta*	X746A1MG X748H1MG	X746A2MG X748H2MG
Cartuş de toner cyan Cartuş de toner cu randament mare - Cyan*	X746A1CG X748H1CG	X746A2CG X748H2CG
* Aceste cartuşe de toner sunt acceptate numai la modelele de imprimantă X748x.		

Comandarea unei unități de fuziune sau a unui modul de transfer

Când unitatea de fuziune sau modulul de transfer trebuie înlocuite, apare un mesaj pe afişajul imprimantei.

Pentru informații privind înlocuirea unității de fuziune sau a modulului de transfer, consultați instrucțiunile aferente consumabilului.

Denumire componentă	Număr componentă
Fuser (Unitate de fuziune)	40X8112 (100 V) 40X8110 (115 V) 40X8111 (230 V)
Modul de transfer	40X8307

Comandarea unui recipient pentru tonerul rezidual

Când recipientul pentru toner rezidual trebuie înlocuit, apare un mesaj pe afişajul imprimantei.

Pentru informații privind înlocuirea recipientului pentru toner rezidual, consultați instrucțiunile aferente consumabilului.

Notă: Reutilizarea recipientului pentru toner rezidual nu este recomandată.

Denumire componentă	Număr componentă
Recipient pentru toner rezidual	C734X77G

Comandarea pieselor de schimb pentru ADF

Comandați piesele de schimb pentru ADF dacă întâmpinați probleme cu alimentarea dublă a hârtiei sau când hârtia nu se alimentează prin ADF.

Pentru informații privind schimbarea pieselor unității ADF, consultați fişele de instrucțiuni furnizate împreună cu piesele.

Denumire componentă	Număr componentă
Ansamblu selectare ADF	40X5188
Tampon de separare	40X5187
tampon de culegere din ADF	40X5189

Comandarea unui fotoconductor

Când un fotoconductor trebuie înlocuit, apare un mesaj pe afişajul imprimantei.

Pentru informații privind înlocuirea unui fotoconductor consultați instrucțiunile aferente consumabilului.

Denumire componentă	Număr componentă
Fotoconductor	C734X20G
Fotoconductor, pachet cu mai multe bucăți	C734X24G

Note:

- Toți cei patru fotoconductori trebuie înlocuiți în acelaşi timp.
- Resetați contorul de întreținere la zero după instalarea celor patru fotoconductori noi.

Utilizarea pieselor de schimb şi a consumabilelor originale Lexmark

Imprimantele, piesele de schimb şi consumabilele Lexmark sunt proiectate să funcționeze împreună, pentru o calitate de imprimare superioară. Se recomandă utilizarea numai a pieselor de schimb şi a consumabilelor Lexmark originale, pentru a contribui la prelungirea duratei de viață a produsului.

Garanția de la Lexmark nu acoperă defecțiunile cauzate de piesele de schimb şi consumabilele non-Lexmark.

Depozitarea pieselor de schimb

Alegeți un loc de depozitare răcoros şi curat pentru piesele de schimb ale imprimantei. Depozitați piesele de schimb în picioare, în ambalajul lor original până sunteți pregătiți să le utilizați.

Nu expuneți piese de schimb la:

- Lumină solară directă
- Temperaturi mai mari de 35°C (95°F)
- Umiditate mai mare de 80%
- Aer sărat
- Gaze corozive
- Praf

Înlocuirea pieselor şi consumabilelor

Înlocuirea unui cartuş de toner

1 Deschideți capacul superior de acces al imprimantei, apoi uşa frontală.

Avertisment—Potențiale daune: Pentru a evita supraexpunerea fotoconductorilor, nu lăsați uşa frontală deschisă mai mult de 10 minute.

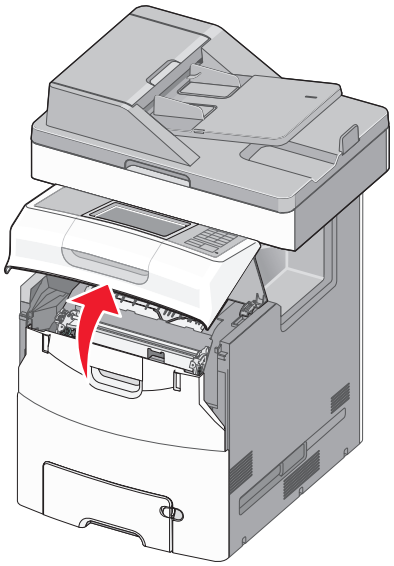

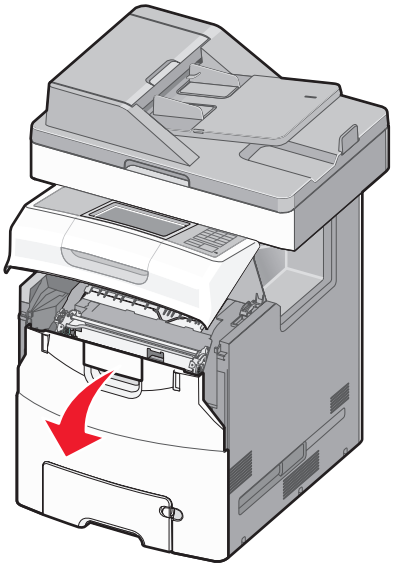

2 Trageți în sus şi în afară clemele verzi ale cartuşului respectiv, pentru a-l scoate din imprimantă.

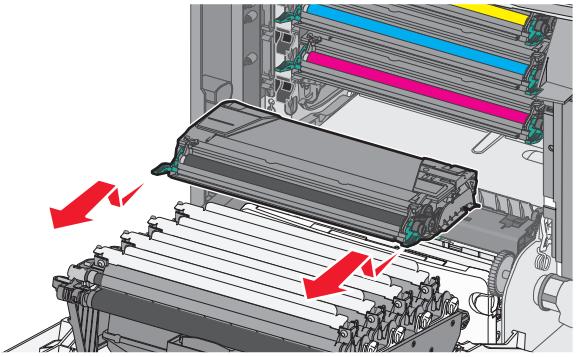

3 Despachetați cartuşul de toner nou.

4 Aşezați cartuşul vechi în ambalajul pentru reciclare.

5 Introduceți ambalajul în cutia în care a fost livrat noul recipient.

6 Scuturați cartuşul nou în față şi în spate, apoi într-o parte şi în cealaltă, pentru a redistribui tonerul.

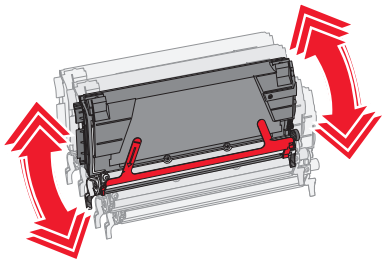

7 Scoateți banda roşie de ambalare de pe cartuş.

8 Introduceți cartuşul în imprimantă.

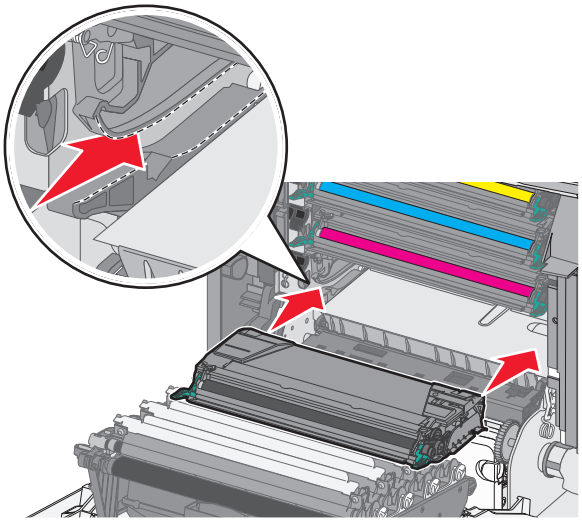

9 Închideți uşa frontală, apoi închideți capacul de acces superior al imprimantei.

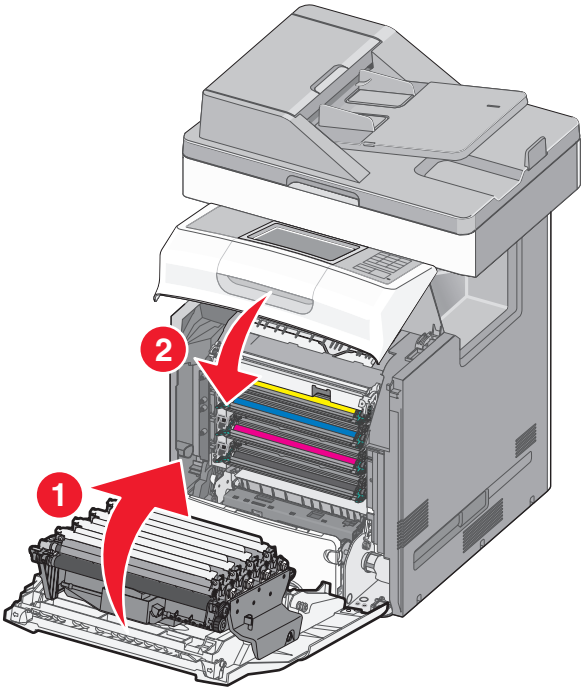

Notă: Dacă imprimarea devine ştearsă, comandați imediat un cartuş de toner nou. Un mesaj de pe afişajul imprimantei precizează cartuşul color al cărui nivel de toner este redus. Puteți încerca să prelungiți durata de viață a cartuşelor scoțându-le din imprimantă şi scuturându-le pentru a redistribui tonerul.

Înlocuirea pieselor ADF

Notă: Imprimanta este livrată cu un tampon de separare şi un filtru de aer de schimb, aflate sub scaner. Pentru a avea acces la piesele de schimb, îndepărtați şurubul crestat.

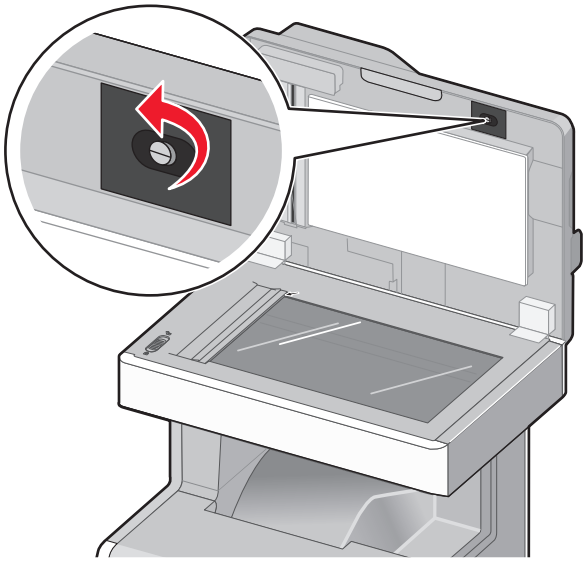

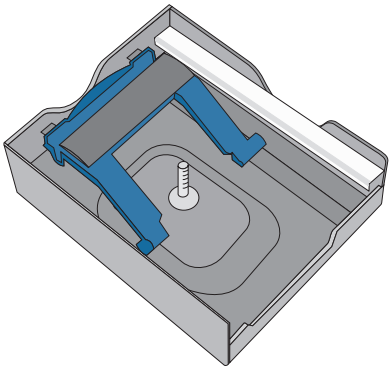

Notă: Vă recomandăm să curățați periodic zona şi părțile ADF.

Înlocuirea ansamblului rolelor de tragere

1 Opriți imprimanta, apoi deschideți capacul ADF.

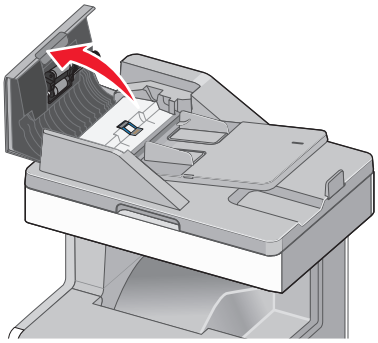

2 Înlocuiți ansamblul rolelor de tragere, după cum se arată.

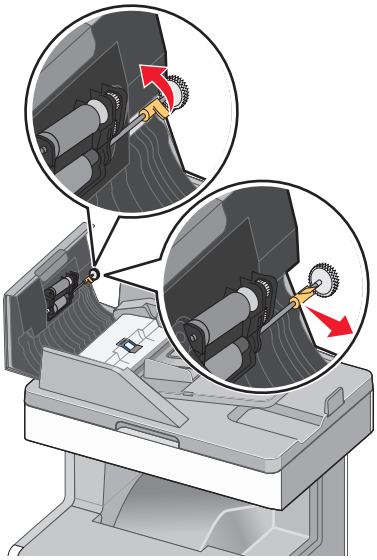

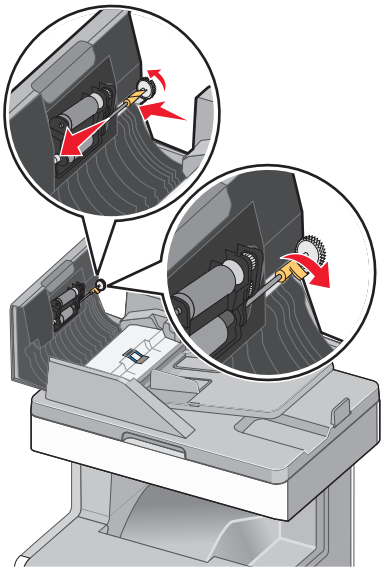

3 Aruncați ansamblul vechi al rolelor de tragere.

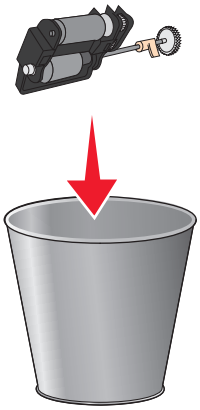

Înlocuirea tamponului de separare

1 În timp ce capacul ADF este în continuare deschis, trageți de tamponul de separare pentru a-l scoate.

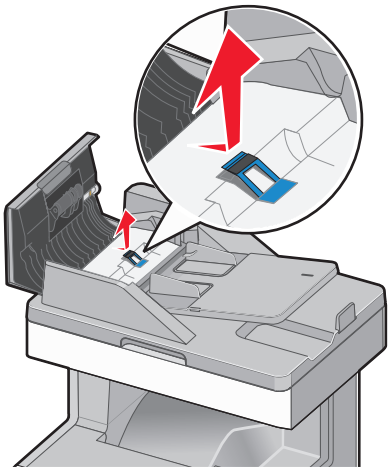

2 Înlocuiți tamponul de separare.

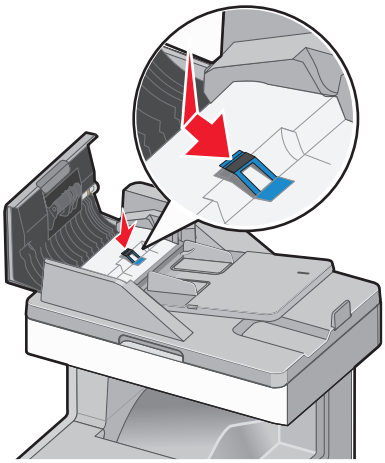

3 Aruncați tamponul de separare vechi.

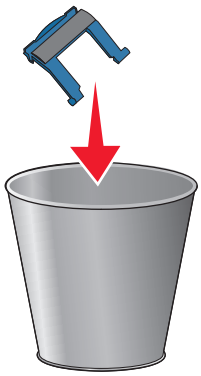

Înlocuirea tamponului de culegere

1 În timp ce capacul ADF este în continuare deschis, trageți de tamponul de culegere pentru a-l scoate.

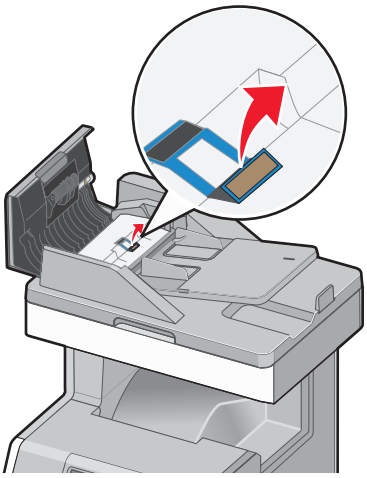

2 Înlocuiți tamponul de culegere cu unul nou, apoi aruncați vechiul tampon.

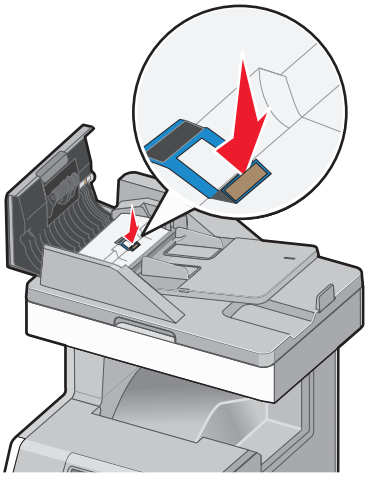

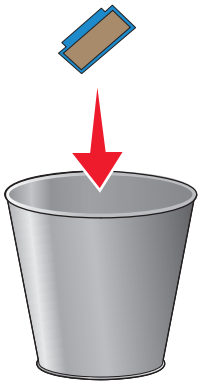

3 Deschideți clapa pentru a accesa lentilele senzor de dedesubt, apoi curățați lentilele.

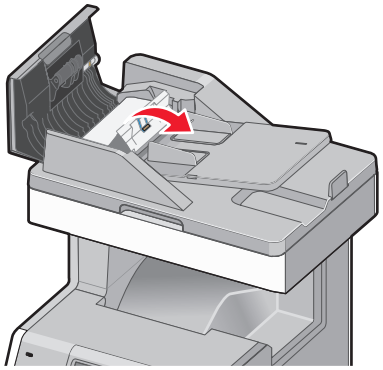

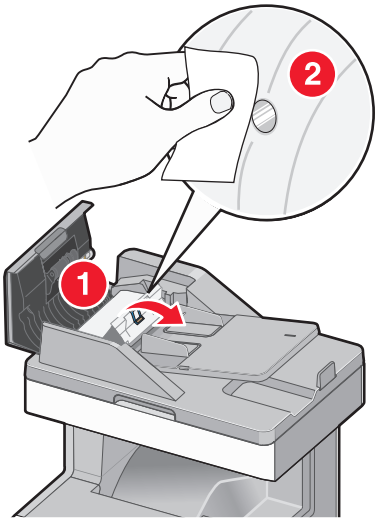

4 Închideți clapa, apoi capacul ADF.

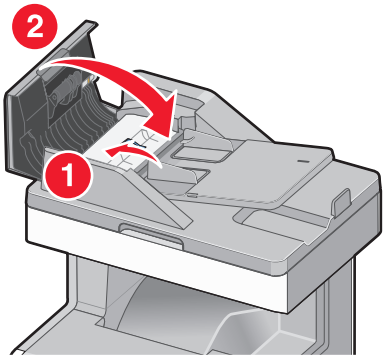

Înlocuirea filtrului de aer

1 Localizați filtrul de aer în spatele imprimantei, apoi scoateți capacul.

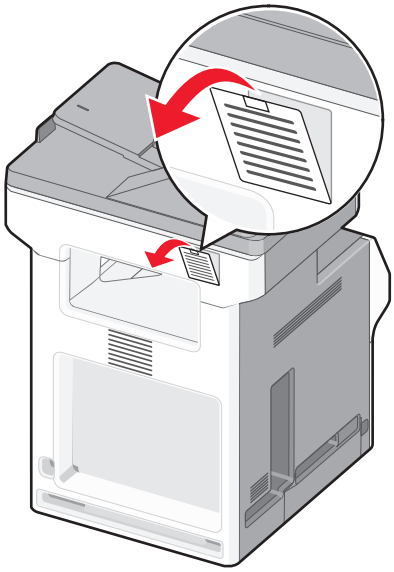

2 Îndepărtați filtrul de aer vechi şi aruncați-l.

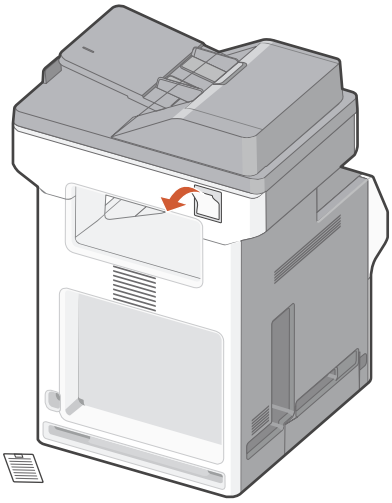

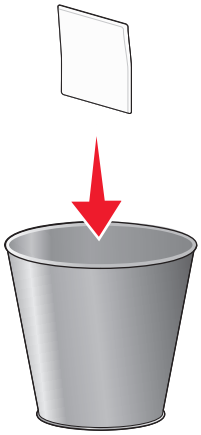

3 Înlocuiți filtrul de aer, apoi puneți la loc capacul.

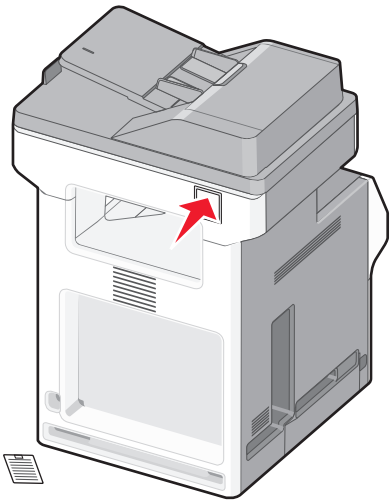

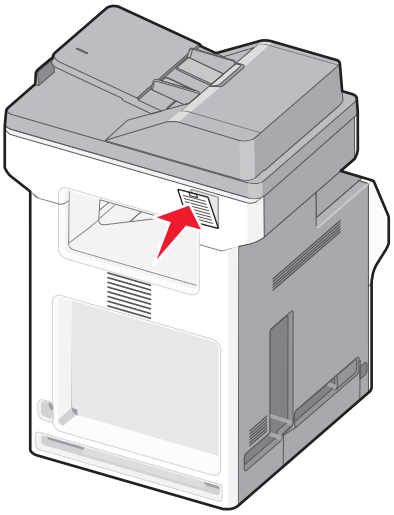

4 Porniți imprimanta.

Înlocuirea recipientului pentru toner rezidual

1 Căutați butonul de eliberare a recipientului pentru toner rezidual de pe partea stângă a imprimantei.

2 Apăsați butonul de eliberare de pe partea stângă şi trageți în sus recipientul pentru toner rezidual, pentru a-l scoate din imprimantă.

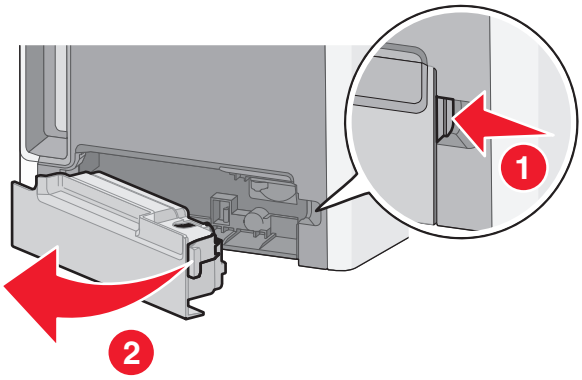

3 Despachetați recipientul pentru toner rezidual de schimb.

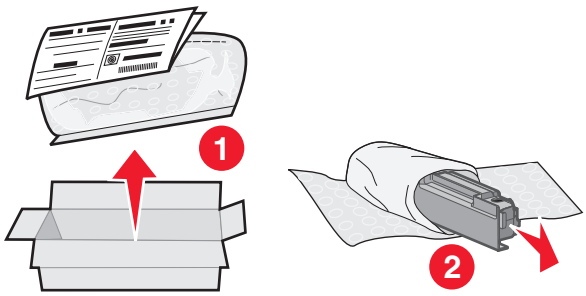

4 Dezlipiți sigiliul de pe partea laterală a recipientului pentru toner rezidual plin, apoi aşezați-l peste deschizătură pentru a sigila recipientul.

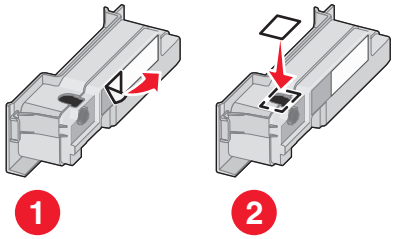

5 Aşezați recipientul pentru toner rezidual sigilat în ambalajul pentru reciclare.

6 Introduceți ambalajul în cutia în care a fost livrat noul recipient.

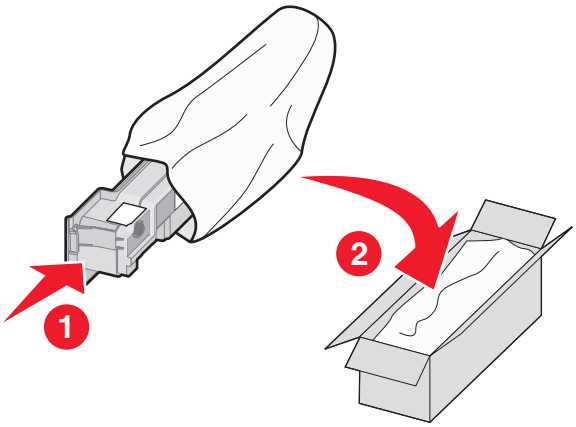

7 Dezlipiți eticheta de reciclare şi lipiți-o pe cutia de expediere.

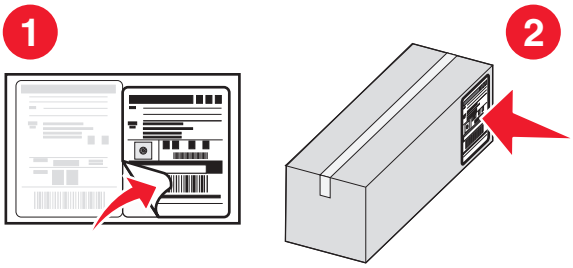

8 Introduceți în imprimantă noul recipient pentru toner rezidual.

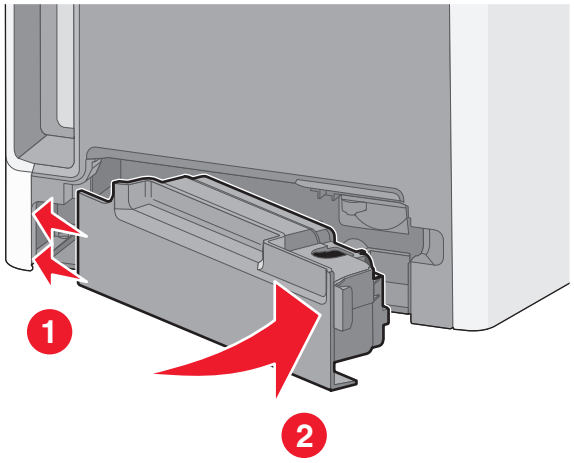

Înlocuirea unui fotoconductor

1 Deschideți capacul superior de acces, apoi uşa frontală.

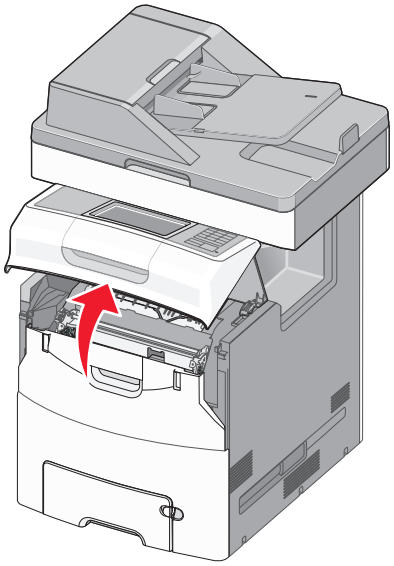

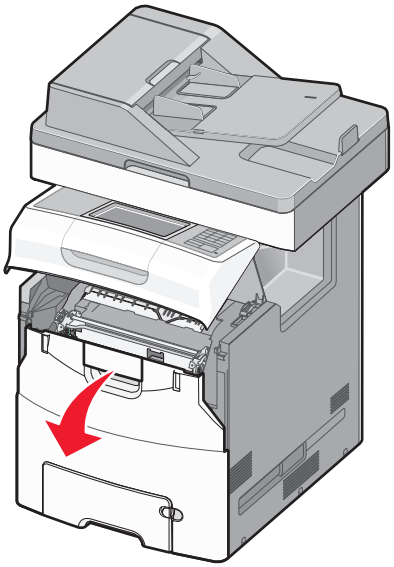

Avertisment—Potențiale daune: Pentru a evita supraexpunerea fotoconductorilor, nu lăsați uşa frontală deschisă mai mult de 10 minute.

2 Trageți în sus fotoconductorul respectiv, apoi împingeți-l spre dreapta pentru a-l scoate din imprimantă.

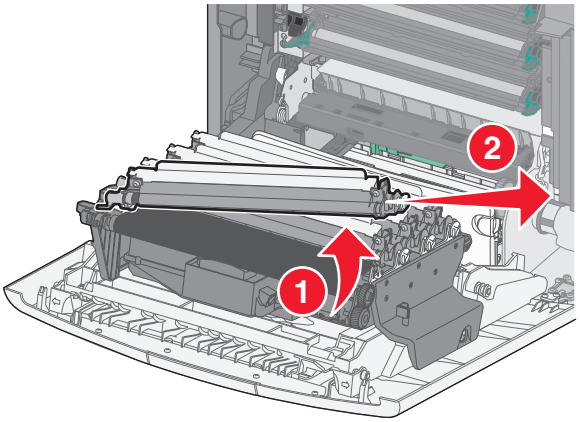

3 Despachetați fotoconductorul înlocuitor.

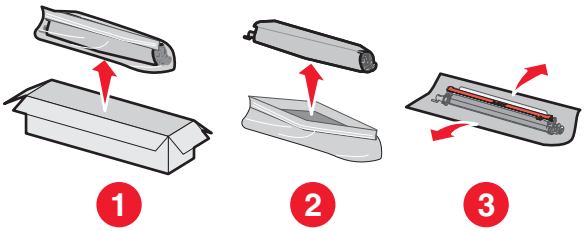

4 Aliniați şi introduceți capătul din stânga al fotoconductorului, apoi apăsați pe capătul din dreapta pentru a-l fixa pe poziție.

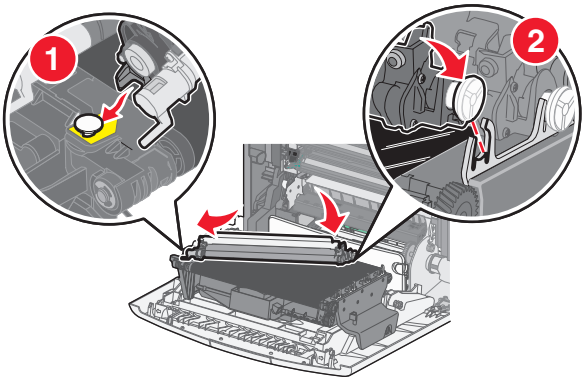

5 Îndepărtați banda roşie utilizată la ambalare de pe partea superioară a fotoconductorului.

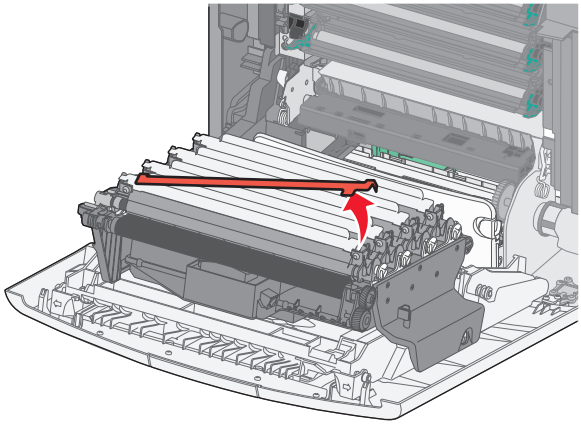

6 Închideți uşa frontală, apoi închideți capacul de acces superior.

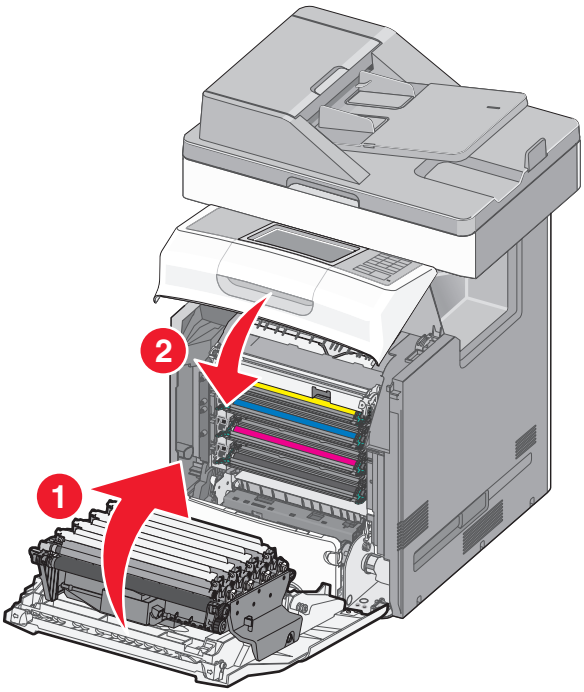

Resetarea contorului de întreținere

După instalarea fotoconductorilor noi, resetați contorul de întreținere. Utilizați *oricare* dintre următoarele proceduri:

Dacă nu apare un mesaj „replace” (înlocuiți) sau „low” (nivel scăzut)

Dacă după înlocuirea fotoconductorilor nu apare un mesaj „replace” (înlocuire) sau „low” (consumat), urmați această procedură:

1. Din ecranul de început, navigați la:

   >**meniul Supplies (Consumabile)** >**Replace Supply (Înlocuire consumabile)**.

2. Atingeți butoanele care indică pe care dintre cei patru fotoconductori i-ați înlocuit.
   - Toți
   - Fotoconductor Cyan
   - Fotoconductor Magenta
   - Fotoconductor galben
   - Fotoconductor negru
3. Când apare mesajul **[color] photoconductor replaced (Fotoconductorul [culoare] a fost înlocuit)**, atingeți **Yes (Da)**.
4. Atingeți pentru a reveni la ecranul de început.

Dacă apare un mesaj „replace” (înlocuiți) sau „low” (nivel scăzut)

Când sunt înlocuiți fotoconductorii şi mesajele **84 Replace [color] photoconductor (84 Înlocuiți fotoconductorul [culoare])**, **84 [color] photoconductor nearly low (84 Fotoconductor [culoare] aproape consumat)** sau **84 [Color] photoconductor low (84 Fotoconductor [culoare] consumat)** continuă să apară, urmați această procedură:

1. Din ecranul de început, navigați la:

   Status/Supplies (Stare/Consumabile) >**Supply Replaced (Consumabile înlocuite)**

2. Când apare mesajul **Replaced [color] photoconductor (Fotoconductorul [culoare] a fost înlocuit)**, atingeți **Yes (Da).**

   Note:

   - Pentru o calitate optimă a imprimării, înlocuiți toți cei patru fotoconductori în acelaşi timp.
   - Când apare mesajul **Ready (Pregătit)**, contorul este resetat.

Mutarea imprimantei

ATENȚIONARE—RISC DE RĂNIRE: Imprimanta cântăreşte 18 kg şi este nevoie de două sau mai multe persoane antrenate pentru a o ridica în siguranță.

Înainte de a muta imprimanta

ATENȚIONARE—RISC DE RĂNIRE: Înainte de a muta imprimanta, urmați aceste indicații, pentru a evita accidentarea dvs. sau deteriorarea imprimantei:

- Opriți imprimanta utilizând butonul de tensiune, apoi scoateți cablul de tensiune din priza de perete.
- Înainte de a o muta, deconectați toate cablurile de la imprimantă.
- Pentru a ridica imprimanta, utilizați mânerele amplasate pe ambele părțile laterale şi pe partea din spate.
- Asigurați-vă că nu vă prindeți degetele dedesubt când aşezați imprimanta jos.
- Înainte de a instala imprimanta, asigurați-vă că există suficient spațiu în jurul ei.
- Ridicați imprimanta de pe sertarul opțional şi aşezați-o alături; nu încercați să ridicați sertarul şi imprimanta în acelaşi timp.

Utilizați numai cablul de tensiune livrat împreună cu acest produs sau piesa similară autorizată de producător.

Avertisment—Potențiale daune: Deteriorarea imprimantei din cauza manipulării necorespunzătoare nu este acoperită de garanție.

Mutarea imprimantei în altă locație

Imprimanta şi accesoriile pot fi mutate în siguranță în altă locație dacă respectați următoarele măsuri de siguranță:

- Cărucioarele utilizate pentru a muta imprimanta trebuie să aibă o suprafață care să poată susține integral baza imprimantei. Cărucioarele utilizate pentru a muta accesoriile trebuie să aibă o suprafață care să poată susține dimensiunile acestora.
- Mențineți imprimanta în poziție verticală.
- Evitați mutarea imprimantei prin mişcări de împingere bruşte.

Expedierea imprimantei

Când expediați imprimanta, utilizați ambalajul original sau contactați centrul de achiziție pentru a obține un kit de relocare.

Gestionarea imprimantei

Găsirea informațiilor complexe despre rețele şi administrare

Acest capitol prezintă activități elementare de suport administrativ utilizând serverul Embedded Web Server. Pentru activități de suport complex de sistem, consultați *Ghidul pentru lucrul în rețea* de pe CD-ul *Software şi documentație* şi *Ghidul administratorului pentru Embedded Web Server* de pe site-ul Web Lexmark, la adresa **http://support.lexmark.com**.

Consultarea ecranului virtual

1. Deschideți un server Embedded Web Server asociat cu imprimanta.

   Tastați adresa IP a imprimantei în câmpul de adresă al browserul Web.

   Dacă nu cunoaşteți adresa IP a imprimantei, aveți posibilitatea să:
   - Vizualizați adresa IP în panoul de control al imprimantei, în secțiunea TCP/IP, sub meniul Networks/Ports (Rețele/Porturi).
   - Imprimați o pagină de configurare pentru rețea sau paginile cu setări de meniuri şi identificați adresa IP în secțiunea TCP/IP.
2. Consultați ecranul virtual care apare în colțul din stânga sus al ecranului.

   Ecranul virtual funcționează similar unui ecran real al unui panou de control de imprimantă, afişând mesajele imprimantei.

Vizualizarea rapoartelor

Se pot vedea unele rapoarte din EWS. Aceste rapoarte sunt utile pentru evaluarea stării imprimantei, a rețelei şi a consumabilelor.

Pentru a vedea rapoartele de la o imprimantă de rețea:

1. Tastați adresa IP a imprimantei în câmpul adresă al browserului Web.

   Dacă nu cunoaşteți adresa IP a imprimantei, aveți posibilitatea să:
   - Vizualizați adresa IP pe panoul de control al imprimantei, în secțiunea TCP/IP, sub meniul Rețele/Porturi.
   - Imprimați o pagină de configurare pentru rețea sau paginile cu setări de meniuri şi identificați adresa IP în secțiunea TCP/IP.
2. Faceți clic pe **Reports (Rapoarte)**, apoi faceți clic pe tipul de raport pe care doriți să îl vizualizați.

Configurarea avertizărilor prin poşta electronică

Configurați imprimanta să vă trimită alerte prin poşta electronică atunci când nivelul consumabilelor este insuficient sau atunci când trebuie schimbată, adăugată sau deblocată hârtia.

1. Tastați adresa IP a imprimantei în câmpul de adresă al browserul Web.

Dacă nu cunoaşteți adresa IP a imprimantei, aveți posibilitatea să:

- Vizualizați adresa IP în panoul de control al imprimantei, în secțiunea TCP/IP, sub meniul Networks/Ports (Rețele/Porturi).
- Imprimați o pagină de configurare pentru rețea sau paginile cu setări de meniuri şi identificați adresa IP în secțiunea TCP/IP.

2 Faceți clic pe **Settings (Setări)**.

3 Sub Other Settings (Alte setări), faceți clic pe **E-mail Alert Setup (Configurare avertizare prin poşta electronică)**.

4 Selectați elementele pentru care să se facă notificarea şi tastați adresele de poştă electronică.

5 Faceți clic pe **Submit (Remitere)**.

Notă: Pentru informații privind configurarea serverului de poştă electronică, luați legătura cu persoana care asigură asistența sistemului.

Îndepărtarea blocajelor

Selectând cu atenție hârtia şi suportul de tipărire special şi încărcându-le corespunzător, trebuie să fiți în măsură să evitați majoritatea blocajelor. Dacă apar blocaje, urmați paşii descrişi în acest capitol.

Notă: Opțiunea Jam Recovery (Recuperare pagini blocate) este setată în mod implicit la valoarea Auto (Automat). Imprimanta retipăreşte paginile blocate cu excepția cazului în care memoria necesară pentru stocarea paginilor este folosită la alte operații de tipărire.

Evitarea blocajelor

Încărcați hârtie în mod corespunzător.

- Asigurați-vă că hârtia stă dreaptă în tavă.

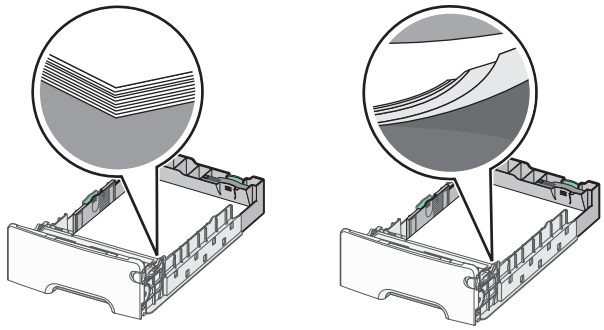

Încărcarea corectă a hârtiei Încărcarea incorectă a hârtiei

- Nu îndepărtați nicio tavă în timp ce echipamentul imprimă.
- Nu încărcați nicio tavă în timp ce echipamentul imprimă. Încărcați-o înainte de a imprima sau aşteptați să vi se solicite încărcarea acesteia.
- Nu încărcați prea multă hârtie. Asigurați-vă că înălțimea stivei nu depăşeşte indicatorul de umplere maximă cu hârtie.
- Asigurați-vă că ghidajele din tava pentru hârtie sau din alimentatorul multifuncțional sunt corect poziționate şi că nu apasă prea tare pe hârtie sau pe plicuri.
- După încărcarea hârtiei, împingeți ferm tava.

Utilizați hârtia recomandată

- Utilizați numai hârtie sau suporturi speciale recomandate.
- Nu încărcați hârtie creponată, încrețită, umedă, îndoită sau curbată.
- Flexați şi îndreptați hârtia înainte de a o încărca.

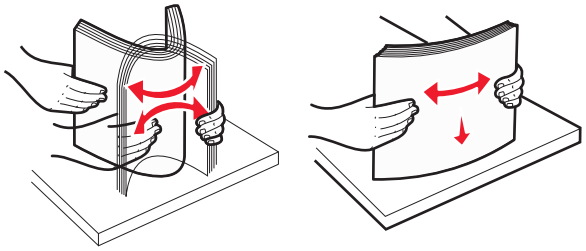

- Nu utilizați hârtie care a fost tăiată sau decupată manual.
- Nu amestecați coli de dimensiuni, greutăți sau tipuri diferite în aceeaşi stivă.
- Asigurați-vă că toate dimensiunile şi tipurile de hârtie sunt setate corect în meniurile din panoul de control al imprimantei.
- Depozitați hârtia conform recomandărilor producătorului.

Interpretarea numerelor şi locațiilor pentru blocaje

Când se produce un blocaj, pe ecranul imprimantei se afişează un mesaj cu locația blocajului. Deschideți uşile şi capacele şi scoateți tăvile pentru a accesa locurile unde au apărut blocaje. Pentru a rezolva orice mesaj privind un blocaj de hârtie, trebuie să îndepărtați toate hârtiile blocate de pe traseul hârtiei.

Nume zonă	Numere de blocaje	Cum se procedează
În interiorul imprimantei	**200–201**	Deschideți uşa frontală şi scoateți hârtia blocată din spatele zonei în care se află cartuşul de toner. Deschideți uşa frontală şi scoateți hârtia blocată de sub unitățile fotoconductoare. Deschideți uşa frontală şi scoateți hârtia blocată de sub unitatea de fuziune.
În interiorul imprimantei	**202–203**	Deschideți uşa frontală şi scoateți hârtia blocată din unitatea de fuziune. Deschideți capacul superior de acces şi îndepărtați hârtia blocată.
În interiorul imprimantei	**230**	Deschideți uşa frontală şi scoateți hârtia blocată aflată între uşa frontală şi Tava 1.
Recipient de ieşire standard	**202–203**	Scoateți toată hârtia din recipientul de ieşire standard, apoi scoateți hârtia blocată.
Tray [x] (Tava [x])	**24x**	Deschideți fiecare tavă, apoi eliminați toate blocajele.
Alimentator multifuncțional	**250**	Scoateți toată hârtia din alimentatorul multifuncțional, apoi scoateți hârtia blocată.
Alimentator automat de documente (ADF)	**29y.xx**	Deschideți capacul ADF şi îndepărtați toată hârtia blocată. Deschideți capacul unității duplex şi îndepărtați hârtia blocată.
Capacul scanerului		Deschideți capacul scanerului şi îndepărtați toată hârtia blocată.

200–201 paper jams (200-201 blocaje de hârtie)

Blocaj de hârtie în zona cartuşului de toner

1 Deschideți capacul superior de acces al imprimantei.

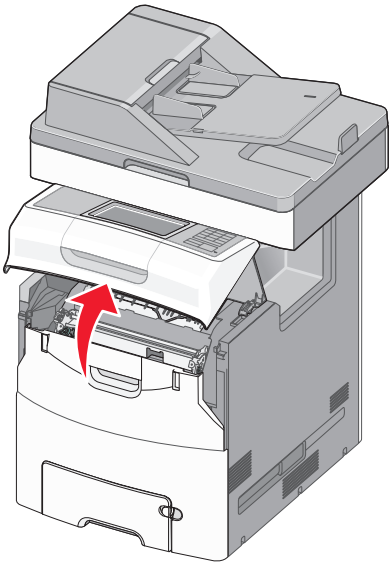

ATENȚIONARE—SUPRAFAȚĂ FIERBINTE: Interiorul imprimantei poate să fie fierbinte. Pentru a reduce riscul de vătămare ca urmare a componentei fierbinți, lăsați suprafața să se răcească înainte de a o atinge.

2 Deschideți uşa frontală.

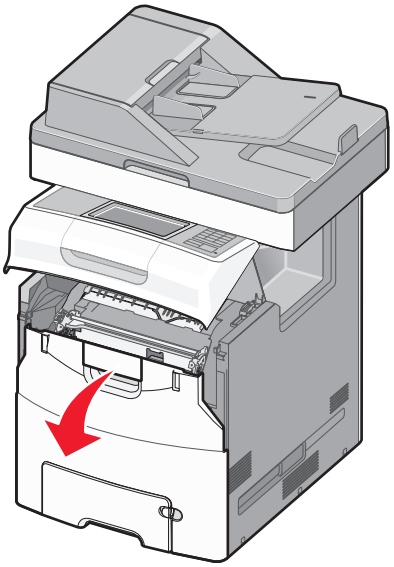

Avertisment—Potențiale daune: Pentru a evita supraexpunerea unităților fotoconductoare, nu lăsați uşa frontală deschisă mai mult de 10 minute.

3 Apucați ferm de ambele părți hârtia blocată şi trageți-o uşor în sus şi în afară pentru a o scoate din spatele zonei cartuşului de toner.

Notă: Asigurați-vă că toate fragmentele de hârtie sunt îndepărtate.

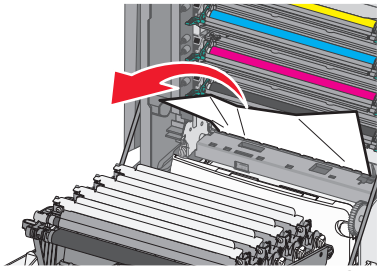

4 Închideți uşa frontală, apoi închideți capacul de acces superior.

5 De la panoul de control al imprimantei, atingeți **Continue, jam cleared (Continuați, blocaj îndepărtat)**.

Blocaj de hârtie sub unitățile fotoconductoare

1 Deschideți capacul superior de acces al imprimantei.

ATENȚIONARE—SUPRAFAȚĂ FIERBINTE: Interiorul imprimantei poate să fie fierbinte. Pentru a reduce riscul de vătămare ca urmare a componentei fierbinți, lăsați suprafața să se răcească înainte de a o atinge.

2 Deschideți uşa frontală.

Avertisment—Potențiale daune: Pentru a evita supraexpunerea unităților fotoconductoare, nu lăsați uşa frontală deschisă mai mult de 10 minute.

3 Dacă hârtia este blocată sub unitățile fotoconductoare, apucați-o ferm de ambele părți şi trageți-o uşor afară.

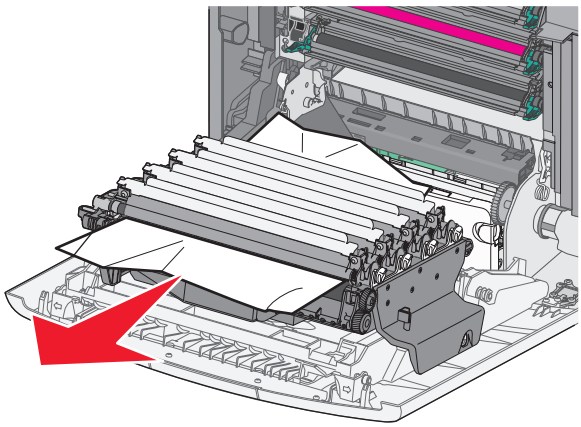

Notă: Asigurați-vă că toate fragmentele de hârtie sunt îndepărtate.

4 Dacă hârtia blocată este prinsă prea strâns sub unitățile fotoconductoare, scoateți unitățile fotoconductoare şi aşezați-le pe o suprafață plană.

Avertisment—Potențiale daune: Aveți grijă să nu atingeți cilindrul fotoconductorului. Dacă îl atingeți, calitatea viitoarelor imprimări poate fi afectată.

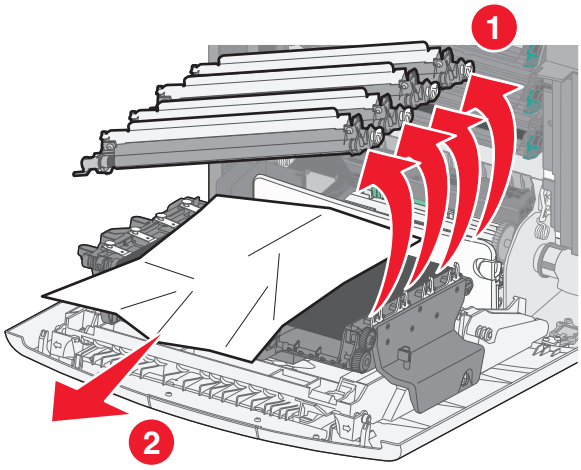

5 Apucați ferm hârtia blocată de fiecare parte şi trageți-o încet afară.

Notă: Asigurați-vă că toate fragmentele de hârtie sunt îndepărtate.

6 Instalați din nou fiecare unitate fotoconductoare.

7 Închideți uşa frontală, apoi închideți capacul de acces superior al imprimantei.

8 De la panoul de control al imprimantei, atingeți **Continue, jam cleared (Continuați, blocaj îndepărtat)**.

Blocaj de hârtie în zona unității de fuziune

1 Deschideți capacul superior de acces al imprimantei.

ATENȚIONARE—SUPRAFAȚĂ FIERBINTE: Interiorul imprimantei poate să fie fierbinte. Pentru a reduce riscul de vătămare ca urmare a componentei fierbinți, lăsați suprafața să se răcească înainte de a o atinge.

2 Deschideți uşa frontală.

Avertisment—Potențiale daune: Pentru a evita supraexpunerea unităților fotoconductoare, nu lăsați uşa frontală deschisă mai mult de 10 minute.

3 Aflați unde este localizată hârtia blocată, apoi îndepărtați-o:

a Dacă hârtia blocată este vizibilă sub unitatea de fuziune, apucați-o ferm de ambele părți şi trageți-o uşor afară.

Notă: Asigurați-vă că toate fragmentele de hârtie sunt îndepărtate.

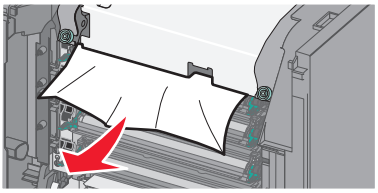

b Dacă hârtia blocată este vizibilă în zona ghidajului superior pentru hârtie din ansamblul unității de fuziune, apucați-o ferm de ambele părți şi trageți-o uşor afară.

Notă: Asigurați-vă că toate fragmentele de hârtie sunt îndepărtate.

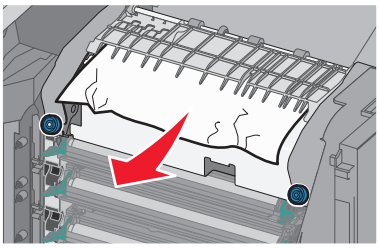

c Dacă hârtia blocată nu este vizibilă, scoateți unitatea de fuziune:

Avertisment—Potențiale daune: Nu atingeți rola din partea centrală a unității de fuziune. Atingerea acesteia poate deteriora unitatea de fuziune.

1 Rotiți în sens invers acelor de ceasornic şuruburile de pe unitatea de fuziune pentru a le slăbi.

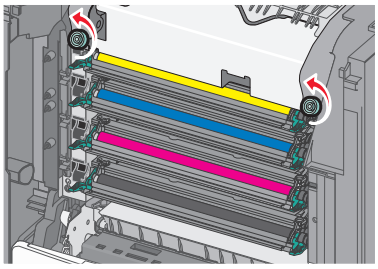

2 Cu ajutorul mânerelor de pe fiecare parte, ridicați şi scoateți unitatea de fuziune din imprimantă.

ATENȚIONARE—SUPRAFAȚĂ FIERBINTE: Unitatea de fuziune poate fi fierbinte. Pentru a reduce riscul de vătămare ca urmare a componentei fierbinți, lăsați suprafața să se răcească înainte de a o atinge.

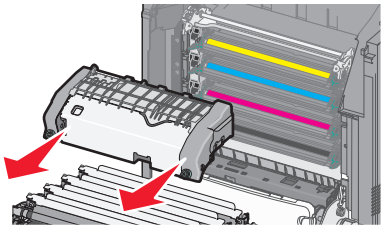

d Aşezați unitatea de fuziune pe o suprafață plată, cu şuruburile albastre cu piuliță fluture îndreptate spre dvs.

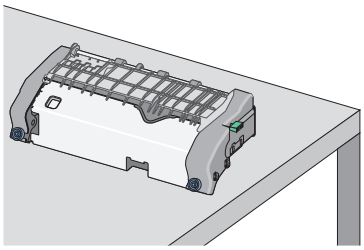

e Trageți, apoi rotiți în sensul acelor de ceasornic butonul dreptunghiular verde, pentru a debloca ghidajul superior pentru hârtie.

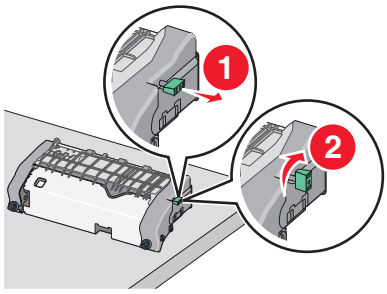

f Apăsați spre stânga clapa verde în formă de săgeată, apoi ridicați ghidajul superior pentru hârtie.

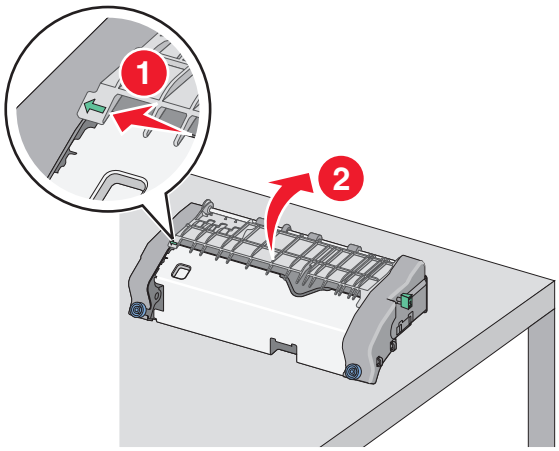

g Apucați ferm hârtia blocată de fiecare parte şi trageți-o încet afară.

Notă: Asigurați-vă că toate fragmentele de hârtie sunt îndepărtate.

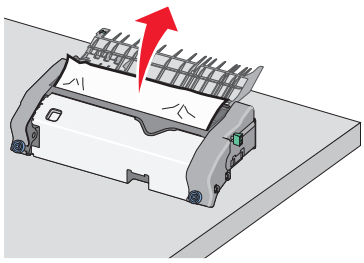

h Închideți ghidajul superior pentru hârtie. Asigurați-vă că ambele părți ale ghidajului pentru hârtie stau ferm pe poziție.

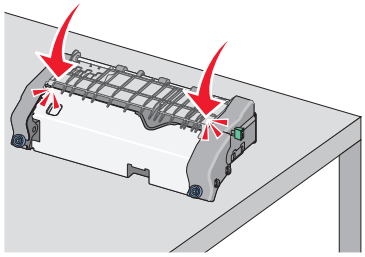

i Trageți, apoi rotiți în sens invers acelor de ceasornic butonul dreptunghiular verde, pentru a bloca ferm ghidajul superior pentru hârtie.

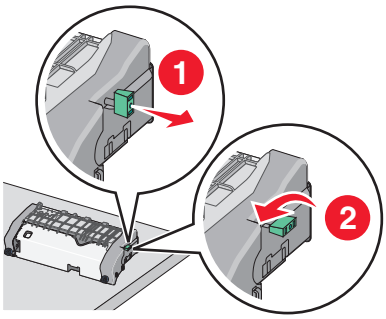

j Instalați din nou unitatea de fuziune:

1 Aliniați unitatea de fuziune cu ajutorul mânerelor de pe fiecare parte, apoi puneți-o înapoi în imprimantă.

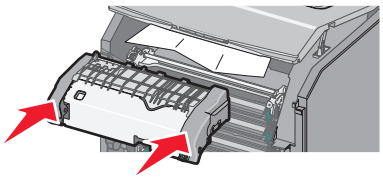

2 Înşurubați şuruburile în sensul acelor de ceasornic pentru a fixa bine unitatea de fuziune.

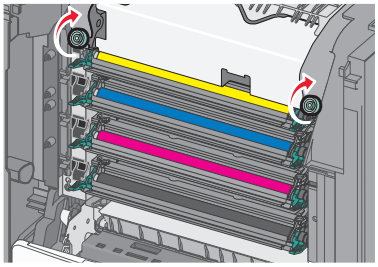

4 Închideți uşa frontală, apoi închideți capacul de acces superior.

5 De la panoul de control al imprimantei, atingeți **Continue, jam cleared (Continuați, blocaj îndepărtat)**.

202–203 paper jams (202–203 blocaje de hârtie)

Dacă hârtia blocată este vizibilă în recipientul de evacuare standard, apucați ferm hârtia de ambele părți şi trageți-o uşor afară.

Notă: Asigurați-vă că toate fragmentele de hârtie sunt îndepărtate.

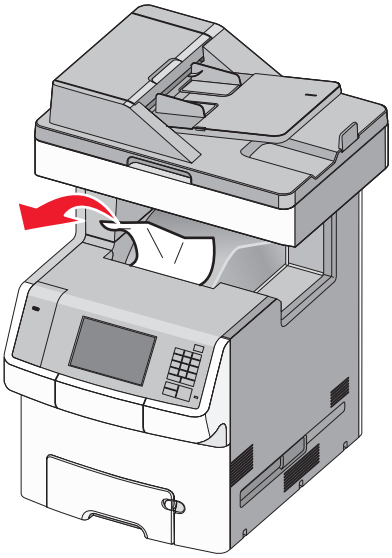

Blocaj de hârtie în zona unității de fuziune

1 Deschideți capacul superior de acces al imprimantei.

ATENȚIONARE—SUPRAFAȚĂ FIERBINTE: Interiorul imprimantei poate să fie fierbinte. Pentru a reduce riscul de vătămare ca urmare a componentei fierbinți, lăsați suprafața să se răcească înainte de a o atinge.

2 Deschideți uşa frontală.

Avertisment—Potențiale daune: Pentru a evita supraexpunerea unităților fotoconductoare, nu lăsați uşa frontală deschisă mai mult de 10 minute.

3 Aflați unde este localizată hârtia blocată, apoi îndepărtați-o:

a Dacă hârtia blocată este vizibilă sub unitatea de fuziune, apucați-o ferm de ambele părți şi trageți-o uşor afară.

Notă: Asigurați-vă că toate fragmentele de hârtie sunt îndepărtate.

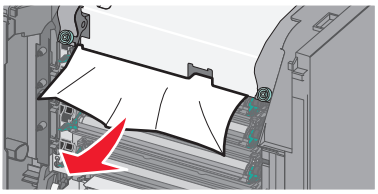

b Dacă hârtia blocată este vizibilă în zona ghidajului superior pentru hârtie din ansamblul unității de fuziune, apucați-o ferm de ambele părți şi trageți-o uşor afară.

Notă: Asigurați-vă că toate fragmentele de hârtie sunt îndepărtate.

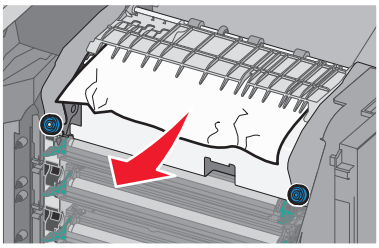

c Dacă hârtia blocată nu este vizibilă, scoateți unitatea de fuziune:

1 Rotiți în sens invers acelor de ceasornic şuruburile de pe unitatea de fuziune pentru a le slăbi.

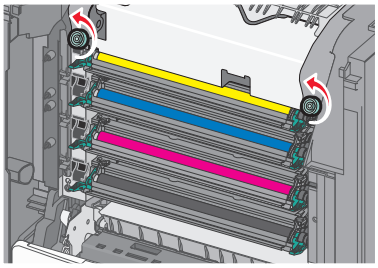

2 Cu ajutorul mânerelor de pe fiecare parte, ridicați şi scoateți unitatea de fuziune din imprimantă.

ATENȚIONARE—SUPRAFAȚĂ FIERBINTE: Unitatea de fuziune poate fi fierbinte. Pentru a reduce riscul de vătămare ca urmare a componentei fierbinți, lăsați suprafața să se răcească înainte de a o atinge.

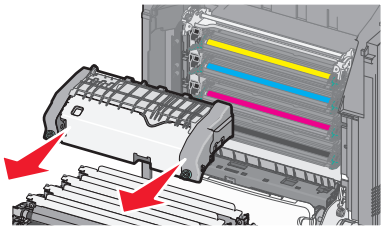

d Aşezați unitatea de fuziune pe o suprafață plată, cu şuruburile albastre cu piuliță fluture îndreptate spre dvs.

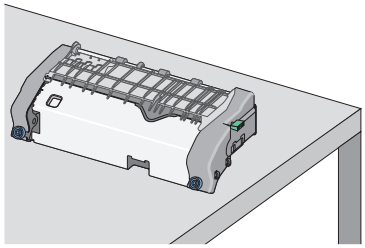

e Trageți, apoi rotiți în sensul acelor de ceasornic butonul dreptunghiular verde, pentru a debloca ghidajul superior pentru hârtie.

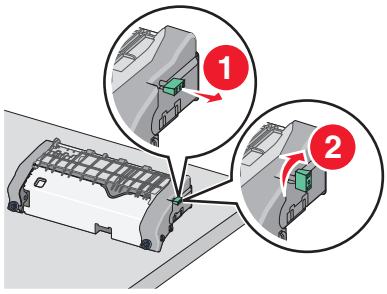

f Apăsați spre stânga clapa verde în formă de săgeată, apoi ridicați ghidajul superior pentru hârtie.

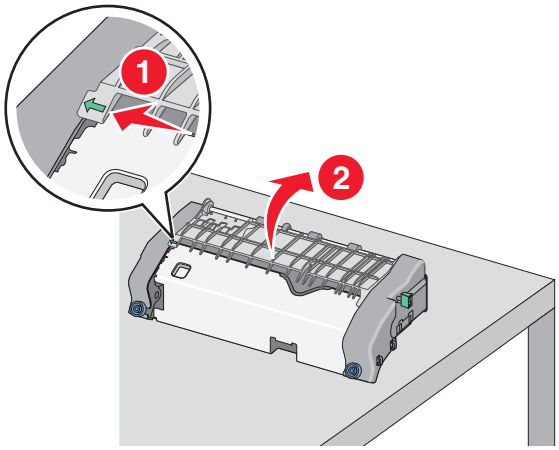

g Apucați ferm hârtia blocată de fiecare parte şi trageți-o încet afară.

Notă: Asigurați-vă că toate fragmentele de hârtie sunt îndepărtate.

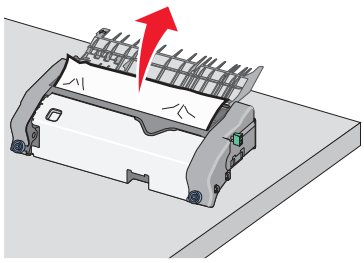

h Închideți ghidajul superior pentru hârtie. Asigurați-vă că ambele părți ale ghidajului pentru hârtie stau ferm pe poziție.

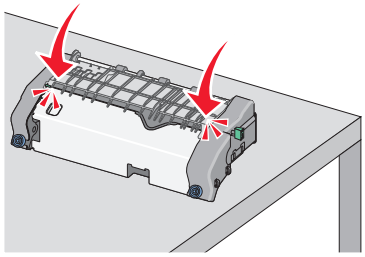

i Trageți, apoi rotiți în sens invers acelor de ceasornic butonul dreptunghiular verde, pentru a bloca ferm ghidajul superior pentru hârtie.

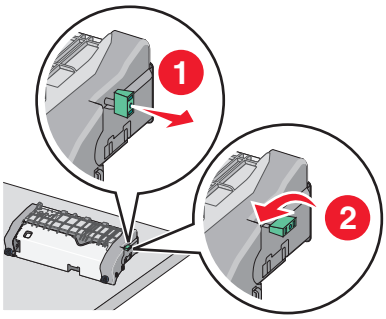

j Instalați din nou unitatea de fuziune:

1 Aliniați unitatea de fuziune cu ajutorul mânerelor de pe fiecare parte, apoi introduceți-o înapoi în imprimantă.

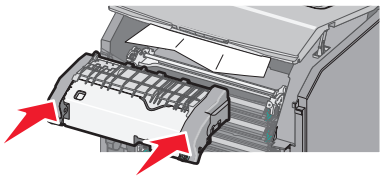

2 Înşurubați şuruburile în sensul acelor de ceasornic pentru a fixa bine unitatea de fuziune.

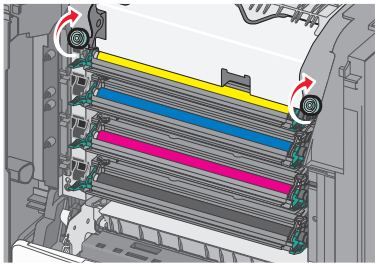

4 Închideți uşa frontală, apoi închideți capacul de acces superior.

5 De la panoul de control al imprimantei, atingeți **Continue, jam cleared (Continuați, blocaj îndepărtat)**.

Blocaj de hârtie sub capacul superior de acces al imprimantei

1 Deschideți capacul superior de acces al imprimantei.

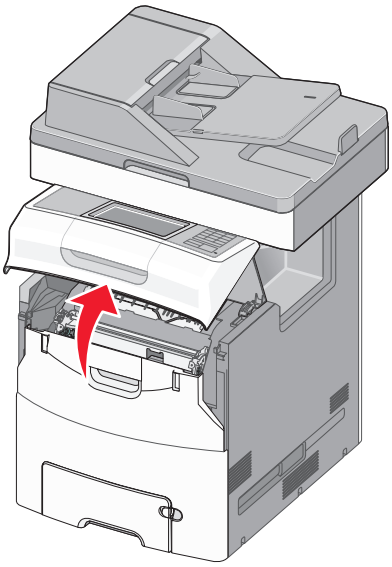

Avertisment—Potențiale daune: Pentru a evita supraexpunerea fotoconductorilor, nu lăsați uşa frontală deschisă mai mult de 10 minute.

ATENȚIONARE—SUPRAFAȚĂ FIERBINTE: Interiorul imprimantei poate să fie fierbinte. Pentru a reduce riscul de vătămare ca urmare a componentei fierbinți, lăsați suprafața să se răcească înainte de a o atinge.

2 Deschideți uşa frontală.

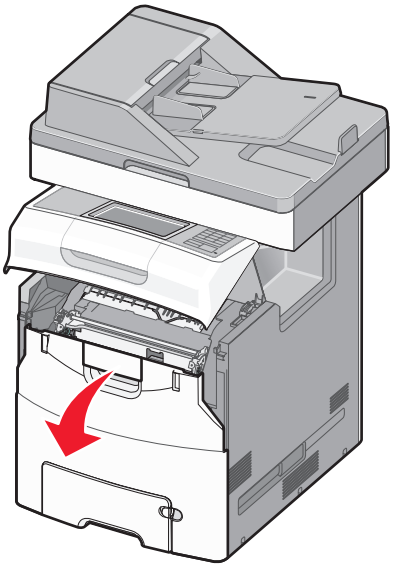

3 Apucați ferm hârtia blocată de fiecare parte şi trageți-o încet afară.

Notă: Asigurați-vă că toate fragmentele de hârtie sunt îndepărtate.

4 Închideți uşa frontală, apoi închideți capacul de acces superior.

5 De la panoul de control al imprimantei, atingeți **Continue, jam cleared (Continuați, blocaj îndepărtat)**.

24x paper jam (24x blocaj de hârtie)

Blocaj de hârtie în tava 1

1 Deschideți tava 1.

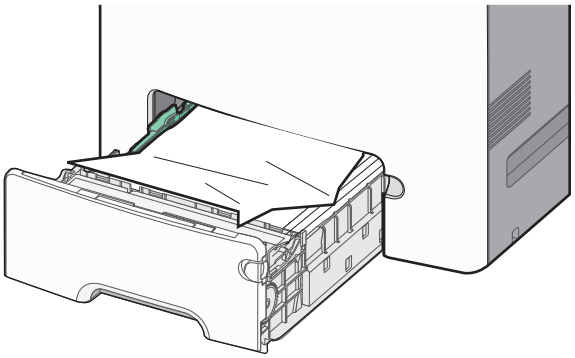

2 Apucați ferm hârtia blocată de fiecare parte şi trageți-o încet afară.

Notă: Asigurați-vă că toate fragmentele de hârtie sunt îndepărtate.

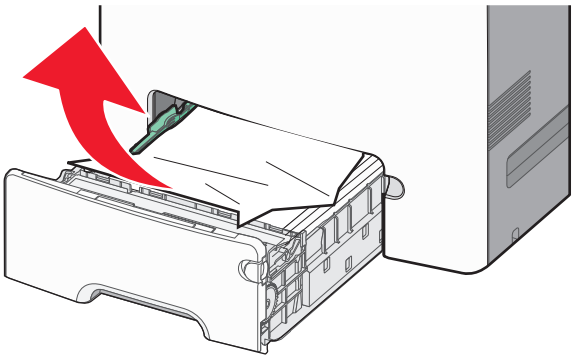

3 Închideți tava 1.

4 De la panoul de control al imprimantei, atingeți **Continue, jam cleared (Continuați, blocaj îndepărtat)**.

Blocaj de hârtie într-una dintre tăvile opționale

1 Deschideți tava menționată.

2 Apucați ferm hârtia blocată de fiecare parte şi trageți-o încet afară.

Notă: Asigurați-vă că toate fragmentele de hârtie sunt îndepărtate.

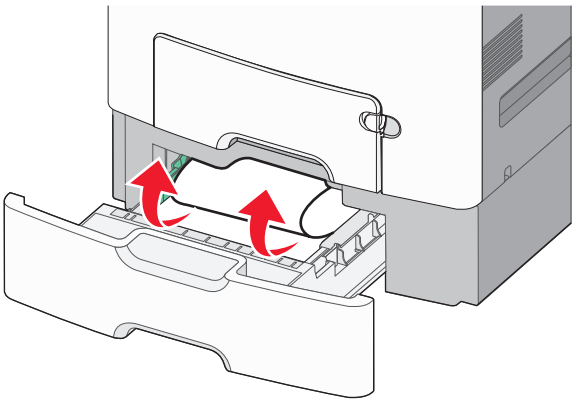

3 Închideți tava.

4 De la panoul de control al imprimantei, atingeți **Continue, jam cleared (Continuați, blocaj îndepărtat)**.

250 paper jam (250 blocaj de hârtie)

1 Apăsați pe pârghia de eliberare a hârtiei, apoi scoateți toate paginile blocate din alimentatorul multifuncțional.

Notă: Asigurați-vă că toate fragmentele de hârtie sunt îndepărtate.

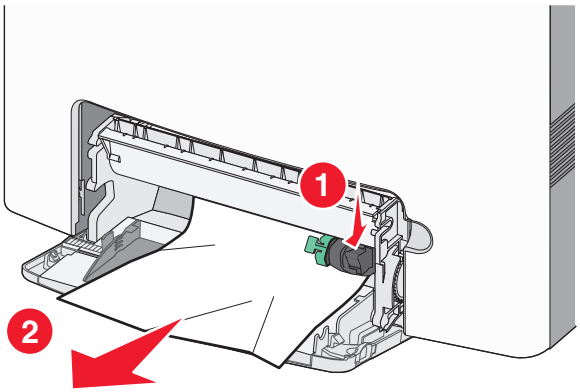

2 Încărcați hârtie în alimentatorul multifuncțional.

3 De la panoul de control al imprimantei, atingeți **Continue, jam cleared (Continuați, blocaj îndepărtat)**.

Blocaje de hârtie 29y.xx

1 Scoateți toate documentele originale din Alimentatorul automat de documente (ADF).

2 Deschideți capacul ADF, apucați ferm hârtia blocată de fiecare parte şi trageți-o încet afară.

Notă: Asigurați-vă că toate fragmentele de hârtie sunt îndepărtate.

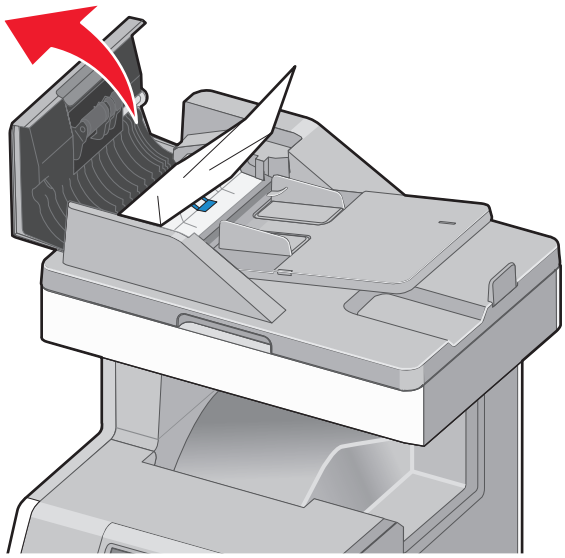

3 Închideți capacul unității ADF.

4 Deschideți capacul unității duplex, apucați ferm hârtia blocată de fiecare parte şi trageți-o încet afară.

Notă: Asigurați-vă că toate fragmentele de hârtie sunt îndepărtate.

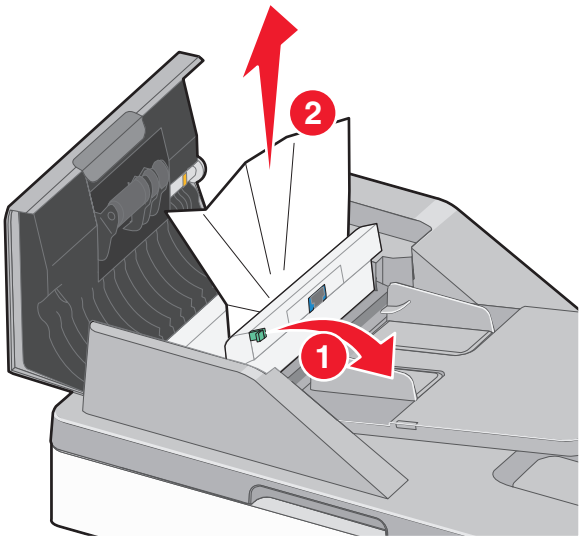

5 Deschideți capacul scanerului, apucați ferm hârtia blocată de fiecare parte şi trageți-o încet afară.

Notă: Asigurați-vă că toate fragmentele de hârtie sunt îndepărtate.

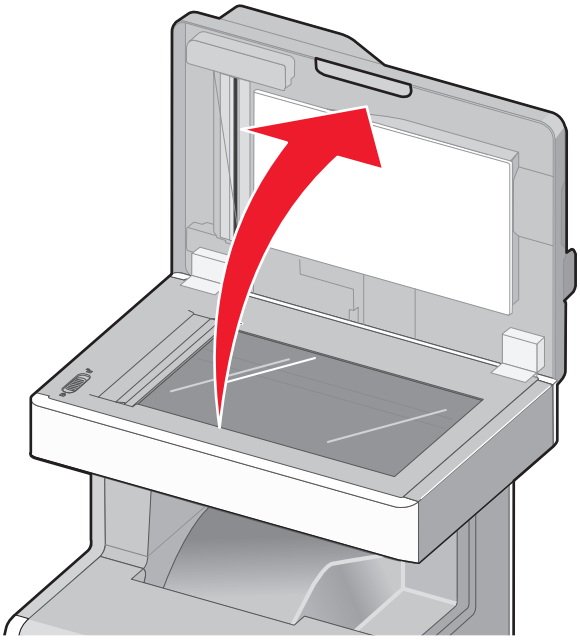

6 Închideți capacul scanerului.

7 Reîncărcați documentele originale în ADF, îndreptați teancul de hârtie, apoi reglați ghidajul pentru hârtie.

Rezolvarea problemelor

Rezolvarea problemelor simple cu imprimanta

Dacă există probleme simple cu imprimanta sau aceasta nu răspunde, asigurați-vă că:

- Ați conectat cablul de tensiune la imprimantă şi la o priză cu împământare.
- Priza electrică nu a fost întreruptă de la un comutator sau întrerupător.
- Imprimanta nu este cuplată la un dispozitiv de protecție la supratensiune, la o sursă de tensiune neîntreruptibilă sau la un cablu prelungitor.
- Celelalte echipamente electronice pe care le conectați la priză funcționează.
- Imprimanta este pornită. Verificați întrerupătorul imprimantei.
- Cablul imprimantei este bine cuplat la imprimantă şi la calculatorul gazdă, la serverul de imprimare, la echipamentul opțional sau la alt echipament de rețea.
- Toate opțiunile sunt instalate corect.
- Setările driverului de imprimantă sunt corecte.

După ce ați efectuat toate aceste verificări, opriți imprimanta, aşteptați 10 secunde, apoi porniți-o din nou. În felul acesta, problema va fi, de regulă, rezolvată.

Explicarea mesajelor imprimantei

Adjusting color (Se reglează culoarea)

Aşteptați finalizarea procesului.

A avut loc o eroare în legătură cu unitatea USB. Scoateți, apoi reintroduceți unitatea.

Încercați una sau mai multe dintre următoarele variante:

- Scoateți, apoi reintroduceți unitatea flash.
- Dacă mesajul de eroare persistă, memoria flash poate fi defectă şi poate fi necesară înlocuirea acesteia.

Change [paper source] to [custom type name] (Schimbați [sursă hârtie] cu [nume tip particularizat])

Încercați una sau mai multe dintre următoarele variante:

- Din panoul de control al imprimantei, atingeți **Use current [paper source] (Utilizare [sursă hârtie] curentă)** pentru a ignora mesajul şi a imprima din tava selectată.
- Încărcați dimensiunea şi tipul corecte de hârtie în tavă, verificați dacă setările pentru dimensiunea şi tipul hârtiei sunt specificate în meniul Paper (Hârtie) din panoul de control al imprimantei, apoi atingeți **Paper loaded, continue (Hârtie încărcată, continuare)**.

- Atingeți **Reset active bin (Resetare recipient activ)** pentru a reseta tava activă pentru un set de tăvi legate.

  Notă: Această opțiune este disponibilă numai pentru imprimantele cu funcționalitate de legare a tăvilor.
- Apăsați **Cancel job (Revocare lucrare)**, pentru a revoca lucrarea de imprimare.

Change [paper source] to [custom string] (Schimbați [sursă hârtie] cu [şir particularizat])

Încercați una sau mai multe dintre următoarele variante:

- Din panoul de control al imprimantei, atingeți **Use current [paper source] (Utilizare [sursă hârtie] curentă)** pentru a ignora mesajul şi a imprima din tava selectată.
- Încărcați dimensiunea şi tipul corecte de hârtie în tavă, verificați dacă setările pentru dimensiunea şi tipul hârtiei sunt specificate în meniul Paper (Hârtie) din panoul de control al imprimantei, apoi atingeți **Paper loaded, continue (Hârtie încărcată, continuare)**.
- Atingeți **Reset active bin (Resetare recipient activ)** pentru a reseta tava activă pentru un set de tăvi legate.

  Notă: Această opțiune este disponibilă numai pentru imprimantele cu funcționalitate de legare a tăvilor.
- Apăsați **Cancel job (Revocare lucrare)**, pentru a revoca lucrarea de imprimare.

Change [paper source] to [paper type] [paper size] (Schimbați [sursă hârtie] cu [tip hârtie] [dimensiune hârtie])

Încercați una sau mai multe dintre următoarele variante:

- Din panoul de control al imprimantei, atingeți **Use current [paper source] (Utilizare [sursă hârtie] curentă)** pentru a ignora mesajul şi a imprima din tava selectată.
- Încărcați dimensiunea şi tipul corecte de hârtie în tavă, verificați dacă setările pentru dimensiunea şi tipul hârtiei sunt specificate în meniul Paper (Hârtie) din panoul de control al imprimantei, apoi atingeți **Paper loaded, continue (Hârtie încărcată, continuare)**.
- Atingeți **Reset active bin (Resetare recipient activ)** pentru a reseta tava activă pentru un set de tăvi legate.

  Notă: Această opțiune este disponibilă numai pentru imprimantele cu funcționalitate de legare a tăvilor.
- Apăsați **Cancel job (Revocare lucrare)**, pentru a revoca lucrarea de imprimare.

Închideți uşa frontală

Închideți uşa din față a imprimantei.

Close top access cover (Închideți capacul superior de acces)

Închideți capacul superior de acces al imprimantei pentru a şterge mesajul.

Disk corrupted (Disc deteriorat)

Imprimanta a încercat să recupereze date de pe un hard disk deteriorat. Hard diskul imprimantei nu poate fi reparat.

Din ecranul de început, atingeți **Format disk (Formatare disc)** pentru a reformata hard diskul imprimantei şi a şterge mesajul.

Notă: Formatarea şterge toate fişierele stocate pe hard diskul imprimantei.

Disc plin, lucrare de scanare revocată

Încercați una sau mai multe dintre următoarele variante:

- Atingeți **Continuare** pentru a şterge mesajul şi pentru a continua să scanați.
- Ştergeți fonturi, macrocomenzi şi alte date stocate pe hard diskul imprimantei.
- Instalați un hard disk cu capacitate mai mare.

Disk near full. (Disc aproape plin.) Securely clearing disk space. (Se goleşte în siguranță spațiul de pe disc.)

Încercați una sau mai multe dintre următoarele variante:

- Atingeți **Continue (Continuare)** pentru a şterge mesajul şi a continua imprimarea.
- Ştergeți fonturi, macrocomenzi şi alte date stocate pe hard diskul imprimantei.
- Instalați un hard disk cu capacitate mai mare.

Disk problem (Problemă de disc)

Hard diskul imprimantei trebuie reformatat.

Atingeți **Format disk (Formatare disc)** pentru a reformata hard diskul imprimantei şi a şterge mesajul.

Notă: Formatarea şterge toate fişierele stocate pe hard diskul imprimantei.

Error reading USB drive. (Eroare la citirea unității USB.) Îndepărtați unitatea USB.

S-a introdus o unitate flash neacceptată. Îndepărtați unitatea flash, apoi instalați una acceptată.

Memorie de fax plină

Memorie insuficientă pentru trimiterea lucrării de fax.

Apăsați **Continue (Continuare)** pentru a şterge mesajul.

Partiție de fax neoperativă. Contactați administratorul de sistem.

Partiția de fax pare să fie coruptă. Încercați una sau mai multe dintre următoarele variante:

- Apăsați **Continue (Continuare)** pentru a şterge mesajul.
- Opriți şi reporniți alimentarea imprimantei pentru a o reseta.Dacă mesajul apare din nou, contactați persoana de suport pentru sistem.

Server de fax 'To Format' neconfigurat. Contactați administratorul de sistem.

Imprimanta este în mod Server Fax, dar configurarea Server Fax nu s-a realizat.

Încercați una sau mai multe dintre următoarele variante:

- Apăsați **Continue (Continuare)** pentru a goli mesajul.
- Terminați configurarea Server Fax. Dacă mesajul apare din nou, contactați persoana de suport pentru sistem.

Numele stației de fax este neconfigurat

Numele stației de fax nu a fost introdus. Trimiterea şi primirea faxurilor s-a dezactivat până când faxul este configurat corect.

Încercați una sau mai multe dintre următoarele variante:

- Apăsați **Continue (Continuare)** pentru a şterge mesajul.
- Terminați configurarea faxului analogic. Dacă mesajul apare din nou, contactați persoana de suport pentru sistem.

Numărul stației de fax este neconfigurat

Numărul stației de fax nu a fost introdus. Trimiterea şi primirea faxurilor s-a dezactivat până când faxul este configurat corect.

Încercați una sau mai multe dintre următoarele variante:

- Apăsați **Continue (Continuare)** pentru a şterge mesajul.
- Terminați configurarea faxului analogic. Dacă mesajul apare din nou, contactați persoana de suport pentru sistem.

Insert Tray [x] (Introduceți tava [x])

Introduceți tava specificată în imprimantă.

Install Tray [x] (Instalați tava [x])

Încercați una sau mai multe dintre următoarele variante:

- Instalați tava specificată:
  1. Opriți imprimanta.
  2. Deconectați cablul de tensiune de la priza de perete.
  3. Instalați tava specificată.

4 Conectați cablul de tensiune la o priză electrică împământată corespunzător.
5 Porniți din nou imprimanta.

- Revocați lucrarea de imprimare.

Load [paper source] with [custom type name] (Încărcați [sursă hârtie] cu [nume tip particularizat])

Încercați una sau mai multe dintre următoarele variante:

- Încărcați tava sau alimentatorul cu hârtie de dimensiunea şi tipul corecte.
- De la panoul de control al imprimantei, atingeți **Paper loaded, continue (Hârtie încărcată, continuare)** pentru a şterge mesajul şi a continua imprimarea.

  Dacă imprimanta găseşte o tavă care conține tipul corect de hârtie la dimensiunea corectă, aceasta se alimentează din acea tavă. Dacă imprimanta nu găseşte nicio tavă care să conțină tipul corect de hârtie la dimensiunea corectă, aceasta imprimă din sursa de hârtie implicită.
- Revocați lucrarea de imprimare.

Load [paper source] with [custom string] (Încărcați [sursă hârtie] cu [şir particularizat])

Încercați una sau mai multe dintre următoarele variante:

- Încărcați tava sau alimentatorul cu hârtie de dimensiunea şi tipul corecte.
- De la panoul de control al imprimantei, atingeți **Paper loaded, continue (Hârtie încărcată, continuare)** pentru a şterge mesajul şi a continua imprimarea.

  Dacă imprimanta găseşte o tavă care conține tipul corect de hârtie la dimensiunea corectă, aceasta se alimentează din acea tavă. Dacă imprimanta nu găseşte nicio tavă care să conțină tipul corect de hârtie la dimensiunea corectă, aceasta imprimă din sursa de hârtie implicită.
- Revocați lucrarea de imprimare.

Load [paper source] with [paper size] (Încărcați [sursă hârtie] cu [dimensiune hârtie])

Încercați una sau mai multe dintre următoarele variante:

- Încărcați tava sau alimentatorul cu hârtie de dimensiunea corectă.
- De la panoul de control al imprimantei, atingeți **Paper loaded, continue (Hârtie încărcată, continuare)** pentru a şterge mesajul şi a continua imprimarea.

  Dacă imprimanta găseşte o tavă care conține tipul corect de hârtie la dimensiunea corectă, aceasta se alimentează din acea tavă. Dacă imprimanta nu găseşte nicio tavă care să conțină tipul corect de hârtie la dimensiunea corectă, aceasta se alimentează din sursa de hârtie implicită.
- Revocați lucrarea de imprimare.

Load [paper source] with [paper type] [paper size] (Încărcați [sursă hârtie] cu [tip hârtie] [dimensiune hârtie])

Încercați una sau mai multe dintre următoarele variante:

- Încărcați tava sau alimentatorul cu hârtie de dimensiunea şi tipul corecte.
- De la panoul de control al imprimantei, atingeți **Paper loaded, continue (Hârtie încărcată, continuare)** pentru a şterge mesajul şi a continua imprimarea.

  Dacă imprimanta găseşte o tavă care conține tipul corect de hârtie la dimensiunea corectă, aceasta se alimentează din acea tavă. Dacă imprimanta nu găseşte nicio tavă care să conțină tipul corect de hârtie la dimensiunea corectă, aceasta se alimentează din sursa de hârtie implicită.
- Revocați lucrarea de imprimare.

Load Manual Feeder with [custom type name] (Încărcați alimentatorul manual cu [nume tip particularizat])

Încercați una sau mai multe dintre următoarele variante:

- Încărcați alimentatorul cu hârtie de dimensiunea şi tipul corecte.
- Din panoul de control al imprimantei, atingeți **Prompt each page, paper loaded (Se solicită fiecare pagină, hârtie încărcată)** sau **Do not prompt, paper loaded (Fără solicitare, hârtie încărcată)** pentru a şterge mesajul şi a continua imprimarea.
- Atingeți **Automatically select paper (Selectare automată hârtie)** pentru a utiliza hârtia încărcată în tavă.
- Revocați lucrarea de imprimare.

Load Manual Feeder with [custom string] (Încărcați alimentatorul manual cu [şir particularizat])

Încercați una sau mai multe dintre următoarele variante:

- Încărcați alimentatorul cu hârtie de dimensiunea şi tipul corecte.
- Din panoul de control al imprimantei, atingeți **Prompt each page, paper loaded (Se solicită fiecare pagină, hârtie încărcată)** sau **Do not prompt, paper loaded (Fără solicitare, hârtie încărcată)** pentru a şterge mesajul şi a continua imprimarea.
- Atingeți **Automatically select paper (Selectare automată hârtie)** pentru a utiliza hârtia încărcată în tavă.
- Revocați lucrarea de imprimare.

Load Manual Feeder with [paper type] (Încărcați alimentatorul manual cu [tip hârtie])

Încercați una sau mai multe dintre următoarele variante:

- Încărcați alimentatorul cu hârtie de dimensiunea şi tipul corecte.
- Din panoul de control al imprimantei, atingeți **Prompt each page, paper loaded (Se solicită fiecare pagină, hârtie încărcată)** sau **Do not prompt, paper loaded (Fără solicitare, hârtie încărcată)** pentru a şterge mesajul şi a continua imprimarea.
- Atingeți **Automatically select paper (Selectare automată hârtie)** pentru a utiliza hârtia încărcată în tavă.
- Revocați lucrarea de imprimare.

Load Manual Feeder with [paper type] [paper size] (Încărcați alimentatorul manual cu [tip hârtie] [dimensiune hârtie])

Încercați una sau mai multe dintre următoarele variante:

- Încărcați alimentatorul cu hârtie de dimensiunea şi tipul corecte.
- Din panoul de control al imprimantei, atingeți **Prompt each page, paper loaded (Se solicită fiecare pagină, hârtie încărcată)** sau **Do not prompt, paper loaded (Fără solicitare, hârtie încărcată)** pentru a şterge mesajul şi a continua imprimarea.
- Atingeți **Automatically select paper (Selectare automată hârtie)** pentru a utiliza hârtia încărcată în tavă.
- Revocați lucrarea de imprimare.

Memorie plină, imposibil de imprimat faxuri

Memorie insuficientă pentru imprimarea lucrării de fax.

Apăsați **Continue (Continuare)** pentru a şterge mesajul fără a imprima. Faxurile reținute vor încerca imprimarea după repornirea imprimantei.

Nicio linie telefonică analogică conectată la modem, faxul este dezactivat.

Asigurați-vă că linia telefonică analogică este conectată la modem.

Paper changes needed (Sunt necesare schimbări ale hârtiei)

Încercați una sau mai multe dintre următoarele variante:

- Atingeți **Use current supplies (Utilizare consumabile actuale)** pentru a şterge mesajul şi a continua imprimarea.
- Anulați lucrarea de imprimare curentă.

Remove packaging material, [area name] (Scoateți materialul de ambalare, [nume zonă])

Scoateți materialul de ambalare rămas din locația respectivă.

Scoateți hârtia din tava de ieşire standard

Scoateți hârtia din recipientul de ieşire standard.

Replace separator pad (Înlocuiți tamponul de separare)

Introduceți un nou tampon de separare.

Restaurare lucrări în aşteptare?

Încercați una sau mai multe dintre următoarele variante:

- Apăsați **Restaurare** pentru a restaura toate lucrările păstrate stocate pe hard diskul imprimantei.
- Apăsați **Do not restore (Nu se restaurează)** dacă nu doriți restaurarea niciunei lucrări de imprimare.

Capac deschis scaner ADF

Capacul ADF este deschis. Mesajul se şterge când se închide capacul.

Scanare document prea lung

Lucrarea de scanare depăşeşte numărul maxim de pagini. Atingeți **Cancel Job (Revocare lucrare)** pentru a şterge mesajul.

Serverul SMTP nu se configurează. Contactați administratorul de sistem.

A apărut o eroare pe serverul SMTP sau serverul SMTP nu este configurat corect. Apăsați **Continue (Continuare)** pentru a goli mesajul. Dacă mesajul apare din nou, contactați persoana de suport pentru sistem.

Some held jobs were not restored (Unele lucrări în aşteptare nu au fost restaurate)

Atingeți **Continue (Continuare)** pentru a şterge lucrarea specificată.

Notă: Lucrările în aşteptare care nu sunt restaurate rămân pe hard disk şi nu sunt accesibile.

Supply needed to complete job (Sunt necesare consumabile pentru a finaliza lucrarea)

Lipsesc consumabile necesare pentru a finaliza lucrarea. Încercați una dintre următoarele variante:

- Atingeți **Prompt for supplies** (Solicitare consumabile) pentru a vizualiza toate mesajele de eroare care precizează consumabilele necesare pentru continuarea procesării lucrării de imprimare.
  1. Comandați imediat consumabilul lipsă.
  2. Instalați consumabilul. Pentru mai multe informații, consultați foaia de instrucțiuni aferentă consumabilului.
- Atingeți **Cancel job (Revocare lucrare)** pentru a îndepărta mesajul şi a anula lucrarea de imprimare.

Tray [x] paper size unsupported (Dimensiunea hârtiei din Tava [x] nu este acceptată)

Dimensiunea de hârtie din tava specificată nu este acceptată. Înlocuiți cu hârtie de dimensiune acceptată.

Unsupported disk (Disc neacceptat)

S-a introdus un disc neacceptat. Îndepărtați discul neacceptat, apoi instalați unul acceptat.

Server Weblink neconfigurat. Contactați administratorul de sistem

A apărut o eroare pe serverul Weblink sau serverul nu este configurat corect.

Atingeți **Continue (Continuare)** pentru a şterge mesajul. Dacă mesajul apare din nou, contactați persoana de asistență pentru sistem.

31.xx Missing or defective [color] cartridge (31.xx Cartuş [culoare] absent sau defect)

Încercați una sau mai multe dintre următoarele variante:

- Instalați cartuşul de toner care lipseşte.

  Pentru instrucțiuni cu privire la scoaterea şi instalarea unui cartuş, atingeți **More Information (Informații suplimentare)**.
- Scoateți şi instalați din nou cartuşul de toner defect.

  Notă: Dacă mesajul nu este şters, înlocuiți cartuşul defect.
- Atingeți **Continue (Continuare)** pentru a şterge mesajul.

32.xx [color] cartridge part number unsupported by device (32.xx codul de produs al cartuşului [culoare] nu este acceptat de dispozitiv)

Scoateți cartuşul de toner neacceptat, apoi instalați unul acceptat.

34 Incorrect paper size, open [src] (34 Dimensiune incorectă de hârtie, deschideți [src])

Încercați una sau mai multe dintre următoarele variante:

- Încărcați hârtia corespunzătoare sau alte suporturi speciale în tava corespunzătoare.
- Verificați dacă rotița din tava 1 este setată la dimensiunea hârtiei încărcate în tavă. Asigurați-vă că această dimensiune este cea la care încercați să realizați imprimarea.
- Atingeți **Continue (Continuare)** pentru a şterge mesajul şi pentru a imprima folosind o altă tavă.
- Verificați ghidajele pentru lungime şi lățime ale tăvii şi asigurați-vă că hârtia este încărcată corect în tavă.
- Asigurați-vă că setările din Print Properties (Proprietăți imprimare) sau din dialogul Print (Imprimare) au dimensiunea şi tipul de hârtie corecte.
- Verificați dacă dimensiunea hârtiei este setată corect. De exemplu, dacă opțiunea MP Feeder Size (Dimensiune alimentator MF) este setată la Universal, asigurați-vă că hârtia este suficient de mare pentru datele care trebuie imprimate.
- Revocați lucrarea de imprimare.

35 Memorie insuficientă pentru acceptarea caracteristicii Salvare resursă

Încercați una sau mai multe dintre următoarele variante:

- Apăsați **Continue (Continuare)** pentru a dezactiva salvare resurse şi a continua imprimarea.
- Pentru a activa caracteristica Salvare resursă după recepționarea acestui mesaj, asigurați-vă că bufferele de legătură sunt setate la Auto (Automat), apoi ieşiți din meniuri pentru a activa modificările asupra bufferelor de legătură. Când apare mesajul **Ready (Gata)**, activați caracteristica Salvare resursă.
- Instalați memorie suplimentară.

37 Memorie insuficientă pentru a colaționa operația

Încercați una sau mai multe dintre următoarele variante:

- Apăsați **Continue (Continuare)** pentru a imprima porțiunea din lucrare deja stocată şi a începe colaționarea restului lucrării de imprimare.
- Anulați operația de tipărire curentă.

37 Memorie insuficientă pentru operația Defragmentare memorie flash

Încercați una sau mai multe dintre următoarele variante:

- Apăsați **Continue (Continuare)** pentru a opri operația de defragmentare şi a continua imprimarea.
- Şterge fonturi, macrocomenzi şi alte date din memoria imprimantei.
- Instalați memorie suplimentară în imprimantă.

37 Memorie insuficientă, anumite operații păstrate au fost şterse

Imprimanta a şters anumite operații păstrate pentru a procesa operațiile curente.

Apăsați **Continue (Continuare)** pentru a şterge mesajul.

37 Memorie insuficientă, anumite operații păstrate nu vor fi restaurate

Imprimanta nu a putut restaura o parte sau toate operațiile confidențiale sau păstrate de pe hard discul imprimantei.

Apăsați **Continue (Continuare)** pentru a şterge mesajul.

38 Memorie plină

Încercați una sau mai multe dintre următoarele variante:

- Atingeți **Revocare lucrare** pentru a şterge mesajul.
- Instalați memorie suplimentară în imprimantă.

39 Pagină complexă, este posibil ca unele date să nu se fi imprimat

Încercați una sau mai multe dintre următoarele variante:

- Apăsați **Continue (Continuare)** pentru a şterge mesajul şi a continua să tipăriți.
- Anulați operația de tipărire curentă.
- Instalați memorie suplimentară în imprimantă.

51 A fost detectată o memorie flash defectă

Încercați una sau mai multe dintre următoarele variante:

- Apăsați **Continue (Continuare)** pentru a şterge mesajul şi a continua să tipăriți.
- Anulați operația de tipărire curentă.

52 Spațiu liber insuficient în memoria flash pentru resurse

Încercați una sau mai multe dintre următoarele variante:

- Apăsați **Continue (Continuare)** pentru a şterge mesajul şi a continua să tipăriți.
  Fonturile şi macrocomenzile care nu au fost stocate anterior în memoria flash sunt şterse.
- Şterge fonturi, macrocomenzi şi alte date stocate în memoria flash.
- Faceți upgrade la un card de memorie flash cu capacitate mai mare.

53 A fost detectată o memorie flash neformatată

Încercați una sau mai multe dintre următoarele variante:

- Apăsați **Continue (Continuare)** pentru a opri operația de defragmentare şi a continua imprimarea.
- Formatați memoria flash. Dacă mesajul de eroare rămâne, este posibil ca memoria flash să fie deteriorată şi să necesite înlocuire.

54 Network [x] software error (54 Eroare de software în rețeaua [x])

Încercați una sau mai multe dintre următoarele variante:

- Atingeți **Continue (Continuare)** pentru a continua imprimarea.
- Opriți imprimanta, aşteptați aproximativ 10 secunde, apoi reporniți imprimanta.
- Actualizați (flash) firmware-ul rețelei din imprimantă.

54 Serial option [x] error (54 Eroare a opțiunii seriale [x])

Încercați una sau mai multe dintre următoarele variante:

- Verificați dacă este corect conectat cablul serial şi dacă este cel corespunzător pentru portul serial.
- Verificați dacă parametrii de interfață serială - protocol, baud, parity (paritate) şi data bits (biți de date) - sunt setați corect pe imprimantă şi pe computerul gazdă.
- Atingeți **Continue (Continuare)** pentru a continua imprimarea.
- Opriți şi reporniți imprimanta pentru a o reseta.

54 Eroare standard de software de rețea

Încercați una sau mai multe dintre următoarele variante:

- Apăsați **Continue (Continuare)** pentru a continua imprimarea.
- Opriți şi reporniți alimentarea imprimantei pentru a o reseta.
- Faceți upgrade la firmware-ul de rețea al imprimantei sau al serverului de imprimantă.

55 Unsupported option in slot [x] (55 Opțiune neacceptată la slotul [x])

1. Opriți imprimanta.
2. Deconectați cablul de tensiune de la priza de perete.
3. Scoateți cardul opțional neacceptat din placa de sistem a imprimantei, apoi înlocuiți-l cu un card acceptat.
4. Conectați cablul de tensiune la o priză electrică împământată corespunzător.
5. Porniți din nou imprimanta.

56 Parallel port [x] disabled (56 Portul paralel [x] este dezactivat)

Încercați una sau mai multe dintre următoarele variante:

- Atingeți **Continue (Continuare)** pentru a şterge mesajul.

  Imprimanta elimină datele recepționate prin intermediul portului paralel.
- Asigurați-vă că elementul de meniu Parallel Buffer (Buffer paralel) nu este setat la valoarea Disabled (Dezactivat).

56 Serial port [x] disabled (56 Portul serial [x] a fost dezactivat)

Încercați una sau mai multe dintre următoarele variante:

- Atingeți **Continue (Continuare)** pentru a şterge mesajul.

  Imprimanta elimină datele recepționate prin intermediul portului serial.
- Asigurați-vă că elementul de meniu Serial Buffer (Buffer serial) nu este setat la valoarea Disabled (Dezactivat).

56 Port USB standard dezactivat

Încercați una sau mai multe dintre următoarele variante:

- Apăsați **Continue (Continuare)** pentru a şterge mesajul.

  Imprimanta elimină datele recepționate prin intermediul portului USB.
- Asigurați-vă că elementul de meniu USB Buffer (Buffer USB) nu este setat la valoarea Disabled (Dezactivat).

56 USB port [x] disabled (56 Portul USB [x] este dezactivat)

Încercați una sau mai multe dintre următoarele variante:

- Atingeți **Continue (Continuare)** pentru a şterge mesajul.

  Imprimanta elimină datele recepționate prin intermediul portului USB.
- Asigurați-vă că elementul de meniu USB Buffer (Buffer USB) nu este setat la valoarea Disabled (Dezactivat).

57 Configuration change, some held jobs were not restored (57 Schimbare de configurație, unele lucrări în aşteptare nu au fost restaurate)

În imprimantă a avut loc o schimbare, motiv pentru care lucrările în aşteptare nu mai sunt valide. Cauzele posibile includ:

- Firmware-ul imprimantei a fost actualizat.
- Opțiunile de intrare a hârtiei, necesare pentru lucrarea de imprimare, au fost eliminate.
- Lucrarea de imprimare a fost creată utilizând date de la un dispozitiv din portul USB şi dispozitivul nu se mai află în portul USB.
- Hard diskul imprimantei conține lucrări de imprimare care au fost stocate în timp ce acesta era instalat într-un model diferit de imprimantă.

Atingeți **Continue (Continuare)** pentru a şterge mesajul.

58 Input config error (58 Eroare configurație de intrare)

1. Opriți imprimanta.
2. Deconectați cablul de tensiune de la priza de perete.
3. Verificați dacă toate configurațiile pentru tavă sunt corecte. Eliminați tăvile inutile dacă este cazul.
4. Conectați cablul de tensiune la o priză electrică împământată corespunzător.
5. Porniți din nou imprimanta.

58 Too many disks installed (58 Au fost instalate prea multe discuri)

1. Opriți imprimanta.
2. Deconectați cablul de tensiune de la priza de perete.
3. Îndepărtați discurile în exces.
4. Conectați cablul de tensiune la o priză electrică împământată corespunzător.
5. Porniți din nou imprimanta.

58 Au fost instalate prea multe opțiuni Flash

1. Închideți imprimanta.
2. Deconectați cablul de alimentare din priza de perete.

3 Îndepărtați memoria Flash în exces.
4 Conectați cablul de alimentare la o priză cu împământare.
5 Porniți din nou imprimanta.

58 Au fost ataşate prea multe tăvi

1 Închideți imprimanta.
2 Deconectați cablul de alimentare din priza de perete.
3 Scoateți tăvile suplimentare.
4 Conectați cablul de tensiune la o priză cu împământare.
5 Porniți din nou imprimanta.

59 Tavă [x] incompatibilă

Încercați una sau mai multe dintre următoarele variante:

- Scoateți tava respectivă.
- Apăsați pe **Continue (Continuare)** pentru a şterge mesajul şi a continua imprimarea fără să folosiți tava specificată.

61 Remove defective disk (61 Îndepărtați hard diskul defect)

Încercați una sau mai multe dintre următoarele variante:

- Eliminați hard discul defect al imprimantei.
- Instalați un hard disk de imprimantă nou înainte de a efectua operații care necesită un hard disk de imprimantă.

62 Disk full (62 Disc plin)

Încercați una sau mai multe dintre următoarele variante:

- Atingeți **Continue (Continuare)** pentru a şterge mesajul şi a continua să procesați.
- Ştergeți fonturi, macrocomenzi şi alte date stocate pe hard diskul imprimantei.
- Instalați un hard disk de imprimantă cu capacitate mai mare.

63 Disc neformatat

Încercați una sau mai multe dintre următoarele variante:

- Apăsați **Continue (Continuare)** pentru a şterge mesajul şi a continua să tipăriți.
- Formatați hard discul imprimantei.

Dacă mesajul de eroare rămâne, este posibil ca memoria flash să fie deteriorată şi să necesite înlocuire.

80.xx Fuser near life warning (80.xx Unitatea de fuziune aproape de un avertisment cu privire la durata de viață)

1 Comandați imediat o unitate de fuziune înlocuitoare.
2 Când calitatea imprimării începe să scadă, instalați unitatea de fuziune nouă, urmând foaia de instrucțiuni furnizată împreună cu piesa de schimb.
3 Atingeți **Continue (Continuare)** pentru a şterge mesajul şi a continua imprimarea.

80.xx Fuser life warning (80.xx Avertisment cu privire la durata de viață a unității de fuziune)

- Comandați imediat o unitate de fuziune înlocuitoare. Când calitatea imprimării începe să scadă, instalați unitatea de fuziune nouă, urmând foaia de instrucțiuni furnizată împreună cu piesa de schimb.
- Atingeți **Continue (Continuare)** pentru a şterge mesajul şi a continua imprimarea.

80.xx Înlocuire unitate de fuziune

Schimbați unitatea de fuziune utilizând foaia de instrucțiuni furnizată împreună cu unitatea nouă.

80.xx Fuser missing (80.xx Unitate de fuziune lipsă)

1 Înlocuiți unitatea de fuziune urmând foaia cu instrucțiuni livrată împreună cu piesa de schimb.
2 Atingeți **Continue (Continuare)** pentru a şterge mesajul şi a continua imprimarea.

82.xx Replace waste toner bottle (Înlocuiți recipientul pentru toner rezidual)

1 Înlocuiți recipientul pentru toner rezidual.

   Pentru instrucțiuni privind înlocuirea recipientului pentru toner rezidual, de la panoul de control al imprimantei, atingeți **More Information (Informații suplimentare)**.
2 Atingeți **Continue (Continuare)** pentru a şterge mesajul şi a continua imprimarea.

82.xx Waste toner bottle missing (82.xx Recipientul pentru toner rezidual lipseşte)

Reintroduceți recipientul pentru toner rezidual în imprimantă.

82.xx Waste toner bottle nearly full (82.xx Recipientul pentru toner rezidual este aproape plin)

Comandați imediat un nou recipient pentru toner rezidual.

1 Înlocuiți recipientul pentru toner rezidual.

   Pentru instrucțiuni privind instalarea recipientului pentru toner rezidual, de la panoul de control al imprimantei, atingeți **More Information (Informații suplimentare)**.

2 Atingeți **Continue (Continuare)** pentru a şterge mesajul şi a continua imprimarea.

83.xx Replace transfer module (83.xx Înlocuire modul de transfer)

Înlocuiți modulul de transfer urmând foaia de instrucțiuni furnizată împreună cu modulul de înlocuire.

83.xx Transfer module life warning (83.xx Avertisment cu privire la durata de viață a modulului de transfer)

1 Înlocuiți modulul de transfer urmând foaia de instrucțiuni furnizată împreună cu modulul de înlocuire.

2 Atingeți **Continue (Continuare)** pentru a şterge mesajul şi a continua imprimarea.

83.xx Transfer module missing (83.xx Modul de transfer absent)

Introduceți modulul de transfer în imprimantă.

83.xx Transfer module near life warning (83.xx Modul de transfer aproape de un avertisment cu privire la durata de viață)

1 Comandați imediat un modul de transfer nou.

2 De la panoul de control al imprimantei, atingeți **Continue (Continuare)** pentru a şterge mesajul şi a continua imprimarea.

3 Când calitatea imprimării este redusă, instalați noul modul de transfer.

   Pentru instrucțiuni cu privire la instalarea modulului de transfer, consultați fişa de instrucțiuni pe care ați primit-o împreună cu piesa de schimb sau atingeți **More Information (Informații suplimentare)** pe ecranul de început al imprimantei.

84.xx Fotoconductor [culoare] absent

Instalați fotoconductorul color specificat urmând foaia de instrucțiuni furnizată împreună cu piesa de schimb.

84.xx Fotoconductor [culoare] aproape consumat

1 Comandați un fotoconductor înlocuitor.

2 Când calitatea imprimării începe să scadă, instalați fotoconductorul nou, urmând foaia de instrucțiuni furnizată împreună cu piesa de schimb.

3 Apăsați **Continue (Continuare)** pentru a şterge mesajul şi a continua să tipăriți.

84.xx [Color] photoconductor low (84.xx Fotoconductor [culoare] consumat)

1 Comandați imediat un fotoconductor înlocuitor.

2 Când calitatea imprimării începe să scadă, instalați fotoconductorul nou, urmând fişa de instrucțiuni furnizată împreună cu consumabilele de schimb.

Note:

- Toți cei patru fotoconductori trebuie înlocuiți în acelaşi timp.
- Pentru o calitate de imprimare optimă, nu uitați să resetați contorul de întreținere înainte de a înlocui fotoconductorii.

3 Atingeți **Continue (Continuare)** pentru a şterge mesajul şi a continua imprimarea.

84.xx Replace [color] photoconductor (84.xx Înlocuiți fotoconductorul [culoare])

1 Înlocuiți fotoconductorul, urmând fişa de instrucțiuni furnizată împreună cu articolul consumabil înlocuitor.

Note:

- Toți cei patru fotoconductori trebuie înlocuiți în acelaşi timp.
- Pentru o calitate de imprimare optimă, nu uitați să resetați contorul de întreținere înainte de a înlocui fotoconductorii.

2 De la panoul de control al imprimantei, atingeți **Continue (Continuare)** pentru a şterge mesajul şi a continua imprimarea.

88 Înlocuiți cartuşul [culoare]

Cartuşul de imprimare sau de toner specificat este gol.

1 Înlocuiți cartuşul specificat.

Pentru instrucțiuni privind înlocuirea cartuşului de la panoul de control al imprimantei, atingeți **Informații suplimentare**.

2 Apăsați **Continue (Continuare)** pentru a şterge mesajul şi a continua să tipăriți.

88.xx [Color] cartridge critically low (88.xx Nivel cartuş [culoare] extrem de redus)

Nivelul cartuşului de imprimare specificat este extrem de redus.

1 Pentru instrucțiuni privind înlocuirea unui cartuş de imprimare, de la panoul de control al imprimantei, atingeți **More Information (Informații suplimentare)**.

2 Atingeți **Continue (Continuare)** pentru a şterge mesajul şi a continua imprimarea.

88.xx [color] cartridge low (88.xx Cartuş [culoare] descărcat)

1 Scoateți cartuşul specificat.

Avertisment—Potențiale daune: Aveți grijă să nu atingeți cilindrul fotoconductorului. Dacă îl atingeți, calitatea viitoarelor imprimări poate fi afectată.

2 Scuturați ferm cartuşul într-o parte şi în cealaltă şi înainte-înapoi de câteva ori, pentru a redistribui tonerul.

3 Reintroduceți cartuşul, apoi atingeți **Continue (Continuare)** pentru a şterge mesajul şi a continua imprimarea.

Note:

- Repetați această procedură de mai multe ori, până când imprimarea rămâne ştearsă. Când imprimarea rămâne ştearsă, schimbați cartuşul.
- Păstrați la dispoziție un cartuş nou, pentru situația când acesta nu va mai imprima la o calitate satisfăcătoare.

88.xx [color] cartridge nearly low (88.xx Cartuş [culoare] aproape consumat)

Comandați un înlocuitor pentru cartuşul de imprimare specificat.

88.xx [Color] cartridge very low (88.xx Nivel cartuş [culoare] foarte redus)

Nivelul cartuşului de imprimare specificat este foarte redus.

1 Pentru instrucțiuni privind înlocuirea unui cartuş de imprimare, de la panoul de control al imprimantei, atingeți **More Information (Informații suplimentare)**.

2 Atingeți **Continue (Continuare)** pentru a şterge mesajul şi a continua imprimarea.

29y.xx Închideți capacul scanerului şi încărcați originalele dacă reporniți lucrarea

Încercați una sau mai multe dintre următoarele variante:

- Atingeți **Cancel job (Anulare lucrare)** pentru a anula lucrarea şi a şterge mesajul.
- Atingeți **Scan from automatic feeder (Scanare din alimentatorul automat)** pentru a relua lucrarea de scanare din ADF imediat după ultima pagină scanată cu succes.
- Atingeți **Scan from flatbed (Scanare de la geamul scanerului)** pentru a relua lucrarea de scanare de la geamul scanerului imediat după ultima pagină scanată.
- Atingeți **Finish job without further scanning (Terminare lucrare fără scanare ulterioară)** pentru a termina lucrarea de scanare la ultima pagină scanată.

  Notă: Aceasta nu anulează lucrarea de scanare. Toate paginile scanate vor fi procesate în continuare pentru copiere, trimitere prin fax sau trimitere prin poştă electronică.

280.06 Lipsă hârtie

Încercați una sau mai multe dintre următoarele variante:

- Atingeți **Continuare** pentru a şterge mesajul.
- Atingeți **Anulare operație** pentru a anula operația şi a şterge mesajul.

- Atingeți **Scanare din alimentatorul automat** pentru a relua operația de scanare din ADF imediat după ultima pagină scanată cu succes.
- Atingeți **Scanare din flatbed** pentru a relua operația de scanare din geamul scanerului imediat după ultima pagină scanată cu succes.
- Atingeți **Terminare lucrare fără continuarea scanării** pentru a termina operația de scanare la ultima pagină scanată cu succes.

  Notă: Aceasta nu anulează operația de scanare. Toate paginile scanate cu succes vor fi procesate în continuare pentru copiere, trimitere fax sau trimitere prin poştă electronică.
- Atingeți **Repornire lucrare** pentru a şterge mesajul şi a începe o nouă operație de scanare cu aceleaşi setări ca cele pentru operația anterioară.

840.01 Scanner disabled by admin (840.01 Scaner dezactivat de administrator)

Imprimați fără să utilizați scanerul sau contactați persoana care asigură asistența sistemului.

840.02 Scaner dezactivat. Pentru probleme, contactați administratorul de sistem.

Încercați una sau mai multe dintre următoarele variante:

- Atingeți **Continuați cu scanerul dezactivat** pentru a reveni la ecranul de început şi apoi contactați persoana care asigură asistența sistemului.
- Atingeți **Reporniți şi activați automat scanerul** pentru a anula lucrarea.

  Notă: Aceasta încearcă să readucă scanerul online.

1565 Emulation error, load emulation option (1565 Eroare emulare, încărcați opțiunea de emulare)

Imprimanta şterge automat mesajul în 30 de secunde şi apoi dezactivează simulatorul de descărcare de pe cardul firmware.

Rezolvarea problemelor legate de tipărire

Fişierele PDF în mai multe limbi nu se imprimă

Este posibil ca fişierele PDF să conțină fonturi indisponibile.

1. Deschideți în Adobe Acrobat documentul pe care doriți să-l imprimați.
2. Faceți clic pe pictograma imprimantei > **Advanced (Complex)** > **Print as image (Imprimare ca imagine)** > **OK** > **OK**.

Afişajul panoului de control al imprimantei este gol sau afişează numai blocuri

Testul automat al imprimantei a eşuat. Opriți imprimanta, aşteptați aproximativ 10 secunde, apoi porniți-o la loc.

Dacă nu apare **Ready (Gata)**, opriți imprimanta şi contactați serviciul de asistență pentru clienți.

Apare un mesaj de eroare legat de citirea unității USB

Asigurați-vă că unitatea flash este acceptată.

Lucrările de imprimare nu sunt imprimate

Încercați una sau mai multe dintre următoarele variante:

Asigurați-vă că nu există nicio problemă cu imprimanta

Din panoul de control al imprimantei, verificați starea. Dacă este necesar, urmați instrucțiunile de recuperare.

Asigurați-vă că imprimanta este pregătită pentru tipărire

Înainte de a lansa o lucrare de imprimare, asigurați-vă că pe ecran apare mesajul **Ready (Pregătită).**

Verificați dacă lipseşte sau trebuie înlocuit un consumabil

Scoateți, apoi reinstalați sau înlocuiți consumabilul.

Verificați dacă recipientul de ieşire standard este plin

Scoateți topul de hârtie din recipientul de ieşire standard.

Asigurați-vă că tava pentru hârtie nu este goală

Încărcați hârtie în tavă.

Asigurați-vă că este instalat software-ul corect pentru imprimantă

- Asigurați-vă că utilizați software-ul de imprimantă corect.
- Dacă imprimanta este conectată la computer prin intermediul unui port USB, asigurați-vă că executați un sistem de operare acceptat şi că utilizați un software de imprimantă compatibil.

Asigurați-vă că serverul intern de imprimare funcționează corect

- Asigurați-vă că serverul de tipărire intern este instalat corespunzător şi că imprimanta este conectată la rețea.
- Tipăriți o pagină de configurare a rețelei şi verificați că starea indicată este **Connected** (Conectat). Dacă starea este **Not Connected (Neconectat)**, verificați cablurile de rețea şi încercați să imprimați din nou pagina de configurare a rețelei. Contactați persoana de la asistența tehnică a sistemului pentru a vă asigura că rețeaua funcționează corect.

Software-ul pentru imprimantă este disponibil pe site-ul Web Lexmark, la adresa **http:.//support.lexmark.com.**

Asigurați-vă că utilizați un cablu USB, serial sau Ethernet recomandat

Pentru informații suplimentare, consultați site-ul Web Lexmark la **http://support.lexmark.com.**

Asigurați-vă că ați conectat corect cablurile imprimantei

Verificați dacă sunt corecte conexiunile cablurilor la imprimantă şi serverul de tipărire.

Pentru informații suplimentare, consultați documentația de configurare furnizată împreună cu imprimanta.

Operațiile confidențiale şi alte operații nu se tipăresc

Sunt mai multe soluții posibile. Încercați una sau mai multe dintre următoarele variante:

Se imprimă lucrări parțiale, nu se imprimă lucrări sau se imprimă pagini goale

Operațiunea de imprimare poate conține o eroare de formatare sau date nevalide.

- Ştergeți operațiunea de imprimare, apoi imprimați-o din nou.
- Pentru documentele PDF, creați din nou fişierul PDF şi imprimați-l din nou.

Dacă imprimați de pe Internet, atunci este posibil ca imprimanta să citească mai multe titluri de lucrări de imprimare ca duplicate şi să le şteargă pe toate, cu excepția primei lucrări.

- Pentru utilizatorii de Windows, deschideți Proprietăți imprimare. În dialogul Imprimare şi păstrare, bifați caseta de selectare "Păstrare documente duplicat" de sub caseta de text Nume utilizator, înaintea introducerii numărului PIN.
- Pentru utilizatorii de Macintosh, salvați fiecare lucrare de imprimare, cu nume diferite, apoi trimiteți lucrările individuale la imprimantă.

Asigurați-vă că imprimanta are memorie suficientă

Eliberați din memoria imprimantei parcurgând lista de operații păstrate şi ştergând o parte dintre acestea.

Lucrarea de imprimare durează mai mult decât în mod normal

Încercați una sau mai multe dintre următoarele variante:

Reduceți complexitatea lucrării de imprimare

Eliminați numărul şi dimensiunea fonturilor, numărul şi complexitatea imaginilor şi numărul de pagini al lucrării de imprimare.

Dezactivați setarea Page Protect (Protejare pagină)

Din ecranul de început, navigați la:

> **Settings (Setări)** > **General Settings (Setări generale)** > **Print Recovery (Recuperare imprimare)** > **Page Protect (Protejare pagină)** > **Off (Dezactivat)** >

Modificați setările de protejare a mediului

Când utilizați setările din Eco-Mode (Mod Economic) sau Quiet Mode (Mod Silențios), este posibil să observați o reducere a performanței.

Imprimarea se face la viteză redusă

Încercați una sau mai multe dintre următoarele variante:

Asigurați-vă că utilizați hârtie insuficient de îngustă pentru a invoca modul viteză redusă

Amplasați în tavă hârtie mai mare, precum Letter şi A4, apoi imprimați acelaşi fişier.

Notă: Modul viteză redusă funcționează după cum a fost proiectat. Acesta are rolul de a proteja unitatea de fuziune împotriva deteriorărilor produse de diferențe mari de temperatură pe lungimea acestuia.

Contactați asistența pentru clienți

Dacă problema persistă, probabil este necesară verificarea imprimantei. Pentru mai multe informații, contactați serviciul asistență pentru clienți.

Operațiile de tipărire sunt executate din tava incorectă sau pe hârtie incorectă

Verificați setările cu dimensiunea şi tipul de hârtie

Asigurați-vă că setarea pentru tipul hârtiei corespunde hârtiei încărcate în tavă:

1. Din meniul Hârtie al panoului de control al imprimantei, verificați setările pentru tipul şi dimensiunea hârtiei.
2. Înainte de trimiterea lucrării la imprimare, specificați tipul corect al hârtiei:
   - Pentru utilizatorii de Windows, specificați tipul de hârtie din Print Properties (Proprietăți imprimare).
   - Pentru utilizatorii de Macintosh, specificați tipul de hârtie din dialogul Print (Imprimare).

Tipărirea incorectă a caracterelor

- Asigurați-vă că imprimanta nu se află în modul Hex Trace (Urmărire hexa). Dacă pe afişaj apare mesajul **Ready Hex (Hexa gata)**, trebuie să părăsiți modul Urmărire hexa, înainte de a putea imprima o nouă lucrare de imprimare. Pentru a părăsi modul Urmărire hexa, opriți şi reporniți imprimanta.
- Asigurați-vă că setările SmartSwitch sunt stabilite la valoarea Activat, în meniurile Rețea şi USB.

Legarea tăvilor nu funcționează

Acestea sunt soluții posibile. Încercați una sau mai multe din variantele următoare:

Încărcați hârtie de aceeaşi dimensiune şi de acelaşi tip

- Încărcați în fiecare tavă care se va lega hârtie de aceeaşi dimensiune şi de acelaşi tip.
- Deplasați ghidajele pentru hârtie în pozițiile corecte pentru dimensiunea hârtiei încărcate în fiecare tavă.

Utilizați aceleaşi setări Dimensiune hârtie şi Tip hârtie

- Tipăriți o pagină cu setările de meniu şi comparați setările pentru fiecare tavă.
- Dacă este necesar, reglați setările din meniul Paper Size/Type (Dimensiune/Tip hârtie).

Notă: Tava standard de 550 de coli şi alimentatorul multifuncțional nu detectează automat dimensiunea hârtiei. Trebuie să setați dimensiunea din meniul Paper Size/Type (Dimensiune/Tip hârtie).

Operațiile mari nu colaționează

Acestea sunt soluțiile posibile. Încercați una sau mai multe din variantele următoare:

Asigurați-vă că opțiunea Collate (Colaționare) este setată la valoarea On (Activat).

Din meniul Finishing (Finalizare) sau din Print Properties (Proprietăți tipărire), setați opțiunea Collate (Colaționare) la valoarea On (Activat).

Notă: Setarea opțiunii Collate (Colaționare) la valoarea Off (Dezactivat) din software prevalează asupra setării din meniul Finishing (Finalizare).

Reduceți complexitatea operației de tipărire

Reduceți complexitatea operației de tipărire eliminând numărul şi dimensiunea fonturilor, numărul şi complexitatea imaginilor şi numărul de pagini din cadrul operației.

Asigurați-vă că imprimanta are memorie suficientă

Adăugați memorie sau un hard disc opțional.

Apar întreruperi neprevăzute între pagini

Măriți valoarea pentru Print Timeout (Expirare imprimare)

1. Din ecranul de început, navigați la:

   > **Setări** > **Setări generale** > **Expirări**

2. Apăsați pe săgeata dreaptă sau stângă de lângă **Print Timeout (Expirare imprimare)** până apare valoare dorită.
3. Atingeți **Submit (Remitere)**.

Rezolvarea problemelor de copiere

Copiatorul nu răspunde

Acestea sunt soluții posibile. Încercați una sau mai multe dintre următoarele variante:

Verificați dacă sunt mesaje de eroare pe ecran

Ştergeți toate mesajele de eroare.

Verificați alimentarea

Asigurați-vă că imprimanta este conectată, pornită şi este afişat **Ready (Pregătit)**.

Unitatea de scanare nu se închide

Asigurați-vă că nu este obstrucționată:

1. Ridicați unitatea de scanare.
2. Îndepărtați orice obstrucție care ține unitatea de scanare deschisă.
3. Coborâți unitatea de scanare.

Calitate slabă a copierii

Iată câteva exemple de calitate slabă a copierii:

- Pagini goale
- Model stil tablă de şah
- Elemente grafice sau imagini distorsionate
- Caractere lipsă
- Imprimare decolorată
- Imprimare întunecată
- Linii asimetrice
- Cerneală întinsă
- Dungi
- Caractere neaşteptate
- Linii albe în lucrarea imprimată

Încercați una sau mai multe dintre următoarele variante:

Ştergeți toate mesajele de eroare

Verificați afişajul şi ştergeți orice mesaj de eroare.

Înlocuirea cartuşului de toner sau a cartuşului de imprimare

Când imprimatul rămâne şters, înlocuiți cartuşul de toner sau cartuşul de imprimare.

Curățați geamul scanerului

Geamul scanerului poate fi murdar. Curățați geamul scanerului cu o lavetă curată, fără scame, umezită cu apă.

Pentru informații suplimentare, consultați „Curățarea geamului scanerului” de la pagina 235.

Reglați luminozitatea tonerului pentru copie

Reglați luminozitatea tonerului din meniurile Copy (Copiere).

Asigurați-vă că documentul original este de calitate satisfăcătoare

Verificați calitatea documentului original.

Amplasați corect documentul original

Asigurați-vă că documentul sau fotografia s-a încărcat cu fața în jos pe geamul scanerului, în colțul din stânga sus.

Asigurați-vă că utilizați setări de copiere corespunzătoare

Când la ieşire apar modele (moiré):

- În ecranul Copy (Copiere), asigurați-vă că setările Content Type (Tip conținut) şi Source (Sursă) sunt adecvate pentru documentul care se scanează.
- Din ecranul Copy (Copiere), navigați la:

  Advanced Options (Opțiuni complexe) > **Advanced Imaging (Imagini complexe)** > **Sharpness (Claritate)** > reduceți setarea Sharpness (Claritate)
- În ecranul Copy (Copiere), asigurați-vă că nu s-a selectat nicio scalare.

Când textul are o luminozitate prea mare sau dispare:

- Din ecranul Copy (Copiere), navigați la:

  Content (Conținut) > **Text** > > selectați sursa corespunzătoare pentru documentul original care se copiază >
- Din ecranul Copy (Copiere), navigați la:

  Advanced Options (Opțiuni complexe) > **Advanced Imaging (Imagini complexe)** > **Sharpness (Claritate)** > măriți setarea curentă
- Din ecranul Copy (Copiere), navigați la:

  Advanced Options (Opțiuni complexe) > **Advanced Imaging (Imagini complexe)** > **Background removal (Eliminare fundal)**, apoi reduceți setarea curentă
- Din ecranul Copy (Copiere), navigați la:

  Advanced Options (Opțiuni complexe) > **Advanced Imaging (Imagini complexe)** > **Contrast** > măriți setarea curentă
- Din ecranul Copy (Copiere), navigați la:

  Advanced Options (Opțiuni complexe) > **Advanced Imaging (Imagini complexe)** > **Shadow detail (Detaliu umbră)** > reduceți setarea curentă

Când ieşirea apare decolorată sau supraexpusă:

- În ecranul Copy (Copiere), asigurați-vă că setările Content Type (Tip conținut) şi Source (Sursă) sunt adecvate pentru documentul care se scanează.
- Reglați setarea Darkness (Întunecare) din ecranul Copy (Copiere).
- Din ecranul Copy (Copiere), navigați la:

  Advanced Options (Opțiuni complexe) > **Advanced Imaging (Imagini complexe)** > **Shadow detail (Detaliu umbră)** > reduceți setarea curentă
- Din ecranul Copy (Copiere), navigați la:

  Advanced Options (Opțiuni complexe) > **Advanced Imaging (Imagini complexe)** > **Background removal (Eliminare fundal)** > reduceți setarea curentă

Copii de documente sau foto parțiale

Acestea sunt soluții posibile. Încercați una sau mai multe dintre următoarele variante:

Verificați aşezarea documentului

Asigurați-vă că documentul sau fotografia este încărcată cu fața în jos pe sticla scanerului, în colțul din stânga-sus.

Verificați setarea pentru dimensiunea hârtiei

Asigurați-vă că setarea pentru dimensiunea hârtiei corespunde hârtiei încărcate în tavă:

1. De la panoul de control al imprimantei, verificați setarea Dimensiune hârtie din meniul Hârtie.
2. Înainte de trimiterea lucrării la imprimare, specificați dimensiunea corectă a hârtiei:
   - Pentru utilizatorii de Windows, specificați dimensiunea din Proprietăți imprimare.
   - Pentru utilizatorii Macintosh, specificați dimensiunea din dialogul Page Setup.

Rezolvarea problemelor legate de scaner

Verificarea unui scanner care nu răspunde la comenzi

Dacă scannerul nu răspunde la comenzi, asigurați-vă că:

- Imprimanta este pornită.
- Cablul imprimantei este bine cuplat la imprimantă şi la calculatorul gazdă, la serverul de imprimare, la echipamentul opțional sau la alt echipament de rețea.
- Ați conectat cablul de tensiune la imprimantă şi la o priză cu împământare.
- Priza electrică nu a fost întreruptă de la un comutator sau întrerupător.
- Imprimanta nu este cuplată la un dispozitiv de protecție la supratensiune, la o sursă de tensiune neîntreruptibilă sau la un cablu prelungitor.
- Celelalte echipamente electrice pe care le conectați la priză funcționează.

După ce ați efectuat toate aceste verificări, opriți imprimanta şi porniți-o la loc. Aceste lucruri remediază de cele mai multe ori problemele cu scannerul.

Scanarea nu a reuşit

Acestea sunt soluții posibile. Încercați una sau mai multe din variantele următoare:

Verificați conexiunile cablurilor

Asigurați-vă că este conectat bine cablul de rețea sau USB la computer şi la imprimantă.

Este posibil să fi survenit o eroare în program

Închideți şi reporniți calculatorul.

Scanarea durează prea mult sau îngheață computerul

Acestea sunt soluții posibile. Încercați una sau mai multe dintre următoarele variante:

Alte programe software pot interfera cu scanarea

Închideți toate programele care nu sunt utilizate.

Rezoluția scanării poate fi setată la o valoare prea mare

Selectați o rezoluție de scanare mai mică.

Calitatea imaginilor scanate slab

Acestea sunt soluții posibile. Încercați una sau mai multe dintre următoarele variante:

Verificați afişajul pentru mesaje de eroare

Ştergeți toate mesajele de eroare.

Geamul scanerului este murdar

Curățați sticla scanerului cu o cârpă umezită în apă, curată, fără scame. Pentru informații suplimentare, consultați „Curățarea geamului scanerului” de la pagina 235.

Ajustați rezoluția de scanare

Pentru o calitate mai bună, măriți rezoluția de scanare.

Verificați calitatea documentului original

Asigurați-vă că calitatea documentului original este satisfăcătoare.

Verificați aşezarea documentului

Asigurați-vă că documentul sau fotografia este încărcată cu fața în jos pe sticla scanerului, în colțul din stânga-sus.

Scanări de documente sau foto parțiale

Acestea sunt soluții posibile. Încercați una sau mai multe dintre următoarele variante:

Verificați aşezarea documentului

Asigurați-vă că documentul sau fotografia este încărcată cu fața în jos pe sticla scanerului, în colțul din stânga-sus.

VERIFICAȚI SETAREA PENTRU DIMENSIUNEA HÂRTIEI

Asigurați-vă că setarea pentru dimensiunea hârtiei corespunde hârtiei încărcate în tavă:

1. De la panoul de control al imprimantei, verificați setarea Dimensiune hârtie din meniul Hârtie.
2. Înainte de trimiterea lucrării la imprimare, specificați dimensiunea corectă a hârtiei:
   - Pentru utilizatorii de Windows, specificați dimensiunea din Proprietăți imprimare.
   - Pentru utilizatorii Macintosh, specificați dimensiunea din dialogul Page Setup.

Nu se poate scana de la un computer

Acestea sunt soluții posibile. Încercați una sau mai multe dintre următoarele variante:

VERIFICAȚI DACĂ SUNT MESAJE DE EROARE PE ECRAN

Ştergeți toate mesajele de eroare.

VERIFICAȚI ALIMENTAREA

Asigurați-vă că imprimanta este conectată, pornită şi este afişat **Ready (Pregătit)**.

VERIFICAȚI CABLURILE DE CONECTARE

Verificați dacă imprimanta şi computerul sunt conectate corect prin cablul de rețea sau USB.

Rezolvarea problemelor de fax

Funcțiile pentru fax şi e-mail nu sunt configurate

Indicatorul luminos clipeşte roşu până când configurați faxul şi poşta electronică. Pentru a configura funcțiile pentru fax şi e-mail, urmați aceşti paşi:

Notă: Înainte de finalizarea acestor instrucțiuni pentru o imprimantă conectată la o rețea, asigurați-vă că sunt conectate cablurile pentru fax.

1. Din ecranul de început, navigați la:

   > **Setări generale** > **Executare configurare inițială** > **Da** > **Remitere**
2. Opriți imprimanta, apoi porniți-o din nou.
3. Din panoul de control al imprimantei, atingeți limba.
4. Atingeți țara sau regiunea dvs., apoi atingeți **Continue (Continuare)**.
5. Selectați fusul orar, apoi atingeți **Continue (Continuare)**.
6. Atingeți **Fax** şi **E-mail (Poştă electronică)** pentru a face să dispară pictogramele, apoi atingeți **Continue (Continuare)**.

Notă: Puteți utiliza aceiaşi paşi pentru a dezactiva funcțiile de fax şi de e-mail.

Identificator apelant (Caller ID) nu este afişat

Contactați firma de telecomunicații pentru a verifica dacă linia telefonică este abonată la serviciul identificator apelant.

Dacă regiunea dvs. acceptă modele multiple de identificator apelant, trebuie să modificați setările implicite. Sunt disponibile două setări: FSK (model 1) şi DTMF (model 2). Disponibilitatea acestor setări în meniul Fax depinde de eventualitatea în regiunea dvs. acceptă modele multiple de identificator apelant. Contactați firma de telecomunicații pentru a afla ce model sau comutare se poate utiliza.

Nu se poate trimite sau primi un fax

Acestea sunt soluții posibile. Încercați una sau mai multe dintre următoarele variante:

Verificați dacă sunt mesaje de eroare pe ecran

Ştergeți toate mesajele de eroare.

Verificați alimentarea

Asigurați-vă că imprimanta este conectată, pornită şi este afişat **Ready (Pregătit)**.

Verificați conexiunile imprimantei

Asigurați-vă că conexiunile cablurilor pentru următoarele dispozitive hardware sunt sigure, dacă este cazul:

- Telefon
- Căşti
- Robot telefonic

Verificați priza telefonică de perete

1. Conectați un telefon la priza de perete.
2. Aşteptați tonul de apel.
3. Dacă nu auziți un ton de apel, conectați alt telefon la priza de perete.
4. Dacă tot nu auziți tonul, conectați un telefon la o altă priză de perete.
5. Dacă auziți un ton de apel, conectați imprimanta la priza de perete respectivă.

Treceți în revistă această listă de verificare a serviciilor telefonice digitale

Modemul de fax este un dispozitiv analogic. Anumite dispozitive pot fi conectate la imprimantă, astfel încât să poată fi utilizate serviciile telefonice digitale respective.

- Dacă utilizați un serviciu telefonic ISDN, conectați imprimanta la un port telefonic analogic (un port de interfață R) de pe un adaptor terminal ISDN. Pentru informații suplimentare şi pentru solicitarea unui port de interfață R, contactați furnizorul ISDN.
- Dacă utilizați DSL, conectați-vă la un filtru DSL sau router care acceptă utilizare analogică. Pentru informații suplimentare, contactați furnizorul DSL.
- Dacă utilizați un serviciu de telefonie PBX, asigurați-vă că vă conectați la o conexiune analogică în PBX. Dacă nu există niciuna, luați în considerarea instalarea unei linii telefonice analogice pentru fax.

Ascultați dacă se aude tonul.

- Faceți un apel de test la numărul de telefon la care doriți să trimiteți un fax, pentru a vă asigura că funcționează corect.
- Dacă linia telefonică este utilizată de alt dispozitiv, aşteptați finalizarea celuilalt dispozitiv înainte de a trimite un fax.
- Dacă utilizați caracteristica Apelare cu receptorul în furcă, creşteți volumul pentru a verifica dacă există ton.

Deconectați temporar alte echipamente

Pentru a vă asigura că imprimanta funcționează corect, conectați-o direct la linia telefonică. Deconectați robotul telefonic, computerele cu modemuri sau repartitoarele de linii telefonice.

Verificați blocajele

Îndepărtați blocajele, apoi asigurați-vă că este afişat mesajul **Ready (Gata)**.

Dezactivați temporar apelul în aşteptare

Apelul în aşteptare poate afecta transmisiunile prin fax. Dezactivați această caracteristică înainte de a trimite sau a primi un fax. Contactați compania telefonică pentru a obține secvența de pe tastatură pentru dezactivarea temporară a serviciului Apel în aşteptare.

Serviciul de poştă vocală poate interfera cu transmisiunea de fax

Serviciul de mesagerie vocală oferit prin intermediul companiei telefonice poate afecta transmisiunile prin fax. Pentru a activa simultan mesageria vocală şi preluarea apelurilor de către imprimantă, puteți lua în considerare adăugarea celei de a doua linii telefonice pentru imprimantă.

Memoria imprimantei poate fi plină

1. Formați numărul de fax.
2. Scanați documentul original, pagină cu pagină.

Se pot trimite dar nu se pot primi faxuri

Încercați una sau mai multe dintre următoarele variante:

Încărcați hârtie

Dacă tava este goală, încărcați hârtie în tavă sau în alimentator.

Verificarea setărilor pentru numărul de apeluri în aşteptare

Numărul de apeluri în aşteptare setează numărul de apeluri pe linia telefonică înainte ca imprimanta să răspundă. Dacă aveți telefoane în derivație pe aceeaşi linie cu imprimanta sau sunteți abonat la serviciul Sonerie distinctă de la compania telefonică, păstrați setarea Ring Delay (Interval apeluri) la 4.

1. Tastați adresa IP a imprimantei în câmpul de adresă al browserului Web.

Dacă nu cunoaşteți adresa IP a imprimantei, atunci aveți posibilitatea să:

- Vizualizați adresa IP în panoul de control al imprimantei, în secțiunea TCP/IP, sub meniul Networks/Ports (Rețele/Porturi).
- Imprimați o pagină de configurare pentru rețea sau paginile cu setări de meniuri şi identificați adresa IP în secțiunea TCP/IP.

2 Faceți clic pe **Settings (Setări)** > **Fax Settings (Setări fax)** > **Analog Fax Setup (Configurare fax analogic)**.

3 În câmpul Rings to answer (Nr. de semnaluri de apel până la răspuns), introduceți numărul de apeluri telefonice înainte ca imprimanta să răspundă.

4 Faceți clic pe **Submit (Remitere)**.

Înlocuirea cartuşului de toner sau a cartuşului de imprimare

Înlocuiți cartuşul de toner sau cartuşul de imprimare.

Se pot primi, dar nu se pot trimite faxuri

Acestea sunt soluții posibile. Încercați una sau mai multe dintre următoarele variante:

Imprimanta nu este în modul Fax

Pe ecranul de pornire, atingeți **Fax** pentru a trece imprimanta în mod Fax.

Documentul nu este încărcat corect

Încărcați documentul original cu fața în sus, cu prima muchie scurtă în ADF, sau cu fața în jos pe sticla scanerului, în colțul din stânga-sus.

Notă: Nu încărcați cărți poştale, fotografii, articole mici, folii transparente, hârtie foto sau alte suporturi subțiri (ca decupaje din reviste) în ADF. Aşezați aceste articole pe sticla scanerului.

Asigurați-vă că numărul de comandă rapidă este corect configurat

- Verificați pentru a vă asigura că numărul de comandă rapidă a fost programat pentru numărul pe care doriți să îl formați.
- Ca alternativă, formați numărul de telefon manual.

Faxurile primite au o calitate redusă

Încercați una sau mai multe dintre următoarele variante:

Retrimiterea documentului

Cereți persoanei care v-a trimis faxul să:

- Verifice dacă este satisfăcătoare calitatea documentului original.
- Retrimită faxul. Este posibil să fi existat o problemă privind calitatea conexiunii liniei telefonice.
- Crească nivelul de rezoluție a scanării pentru fax, dacă este posibil.

ÎNLOCUIREA CARTUŞULUI DE IMPRIMARE

Când apare mesajul **88 Cartridge low (88 Cartuş consumat)** sau când imprimarea este estompată, înlocuiți cartuşul de imprimare.

ASIGURAȚI-VĂ CĂ VITEZA DE TRANSMITERE A FAXULUI NU ESTE SETATĂ LA O VALOARE PREA MARE

Scădeți viteza de transmitere a faxului de intrare:

1. Tastați adresa IP a imprimantei în câmpul de adresă al browserului Web.

   Notă: Dacă nu cunoaşteți adresa IP a imprimantei, imprimați o pagină cu setările de rețea şi căutați adresa IP în secțiunea TCP/IP.

2. Faceți clic pe **Settings (Setări)** > **Fax Settings (Setări fax)** > **Analog Fax Setup (Configurare fax analogic)**.
3. În caseta Max Speed (Viteză maximă), faceți clic pe una dintre opțiunile:
   2400
   4800
   9600
   14400
   33600
4. Faceți clic pe **Submit (Remitere)**.

Rezolvarea problemelor cu aplicația ecranului de început

S-a produs o eroare de aplicație

VERIFICAȚI JURNALUL DE SISTEM PENTRU DETALIILE RELEVANTE

1. Tastați adresa IP a imprimantei sau numele gazdei în câmpul adresă al browserului Web.

   Dacă nu cunoaşteți adresa IP a imprimantei sau numele gazdei, atunci aveți posibilitatea să:
   - Vizualizați informațiile pe ecranul de început al panoului de control al imprimantei, în secțiunea TCP/IP, sub meniul Rețele/Porturi.
   - Tipăriți o pagină de configurație pentru rețea sau o pagină cu setări de meniuri şi apoi să localizați informațiile în secțiunea TCP/IP.
2. Faceți clic pe **Setări** sau **Configurare**.
3. Faceți clic pe **Soluții dispozitiv** > **Soluții (eSF)**, sau faceți clic pe **Soluții înglobate**.
4. Faceți clic pe fila **Sistem** > **Jurnal**
5. Din meniul Filtru, selectați starea unei aplicații.
6. Din meniul Aplicații, selectați o aplicație şi apoi faceți clic pe **Remitere**.

ASIGURAȚI-VĂ CĂ NUMELE FIŞIERULUI PE CARE DORIȚI SĂ-L SCANAȚI NU SE AFLĂ DEJA ÎN UZ

Verificați ca fişierul în care doriți să scanați să nu fie deschis de către un alt utilizator sau o altă aplicație.

Pentru a facilita prevenirea erorilor, asiguraţi-vă că în setările de configuraţie ale destinaţiei este selectat fie **Append time stamp (Ataşare marcaj de oră)**, fie **Overwrite existing file (Suprascriere fişier existent)**.

Ajustaţi setările de scanare

În setările de configuraţie ale destinaţiei, reduceţi setările de scanare. De exemplu, pentru a reduce rezoluţia de scanare, dezactivaţi Culoare sau modificaţi parametrul „Tip conţinut” la Text.

Contactaţi asistenţa pentru clienţi

Dacă tot nu puteţi să izolaţi problema, contactaţi asistenţa pentru clienţi.

Depanare Formate şi preferinţe

Formularele nu sunt disponibile sau nu funcţionează

Asiguraţi-vă că marcajul care indică spre formular se află în folderul rădăcină Bookmarks (Marcaje)

Dacă marcajul care indică spre formular a fost creat într-un subfolder al folderului Bookmarks (Marcaje), acesta nu va fi disponibil pentru soluţia Forms (Formulare). Ştergeţi marcajul în document şi recreaţi-l în folderul rădăcină Marcaje în document.

Asiguraţi-vă că marcajul indică locaţia corectă

Imprimanta nu validează marcaje. Dacă adresa URL sau locaţia din reţea specificate la crearea marcajului sunt incorecte, imprimanta nu va putea accesa documentul.

Asiguraţi-vă că marcajul în document este creat cu Formate şi preferinţe

Dacă marcajul în document este creat utilizând altă aplicaţie, nu poate fi accesat în Formate şi preferinţe.

O destinaţie de reţea nu mai funcţionează sau este nevalidă

Asiguraţi-vă că autentificarea imprimantei este configurată

Dacă aplicaţia este configurată să utilizeze acreditări de autentificare MFP, setările de autentificare ale imprimantei trebuie configurate din aplicaţia Embedded Web Server.

Pentru mai multe informaţii despre configurarea setărilor de autentificare a imprimantei, consultaţi *Embedded Web Server Administrator's Guide (Ghidul administratorului pentru Embedded Web Server)*, disponibil pe site-ul **www.lexmark.com**.

Asiguraţi-vă că destinaţia este partajată şi că are o valoare de reţea validă

Verificaţi ca folderul sau fişierul sursă să fie setat să fie partajat în întreaga reţea.

Dacă destinaţia s-a schimbat, atunci este posibil ca adresa de reţea să se fi modificat. Adresa de reţea de destinaţie poate fi accesată numai de la serverul Embedded Web Server.

Asigurați-vă că imprimanta este conectată la rețea

Asigurați-vă că toate cablurile de rețea corespunzătoare sunt corect conectate şi că setările de rețea ale imprimantei sunt corect configurate. Pentru informații despre conectarea la rețea a imprimantei, consultați *Ghidul pentru lucrul în rețea* de pe CD-ul *Software şi documentație* livrat împreună cu imprimanta.

Dacă imprimanta şi fişierul sursă se află în domenii diferite, asigurați-vă că informațiile despre domeniu sunt specificate

Dacă fişierul sursă există într-un domeniu diferit față de cel al imprimantei, atunci puteți edita destinația din pagina de configurare a aplicației şi introduce informațiile corespunzătoare despre domeniu în câmpurile Adresă de rețea şi Domeniu de rețea. Dacă nu ştiți adresa de rețea a computerului unde este localizat fişierul dvs. sursă, atunci consultați persoana care asigură asistența sistemului.

De asemenea, puteți să adăugați numele de domeniu în lista Domain Search Order (Ordine căutare domenii) din configurația rețelei pentru imprimantă.

Verificați jurnalul de sistem pentru detaliile relevante

1. Tastați adresa IP a imprimantei sau numele gazdei în câmpul adresă al browserului Web.

   Dacă nu cunoaşteți adresa IP a imprimantei sau numele gazdei, atunci aveți posibilitatea să:
   - Vizualizați informațiile pe ecranul de început al panoului de control al imprimantei, în secțiunea TCP/IP, sub meniul Networks/Ports (Rețele/Porturi).
   - Tipăriți o pagină de configurație pentru rețea sau o pagină cu setări de meniuri şi localizați informațiile în secțiunea TCP/IP.
2. Faceți clic pe **Setări** sau **Configurare**.
3. Faceți clic pe **Soluții dispozitiv** > **Soluții (eSF)**, sau faceți clic pe **Soluții înglobate**.
4. Faceți clic pe fila **Sistem** > **Jurnal**.
5. Din meniul Filtru, selectați starea unei aplicații.
6. Din meniul Aplicații, selectați o aplicație şi apoi faceți clic pe **Remitere**.

Depanare Scanare în rețea

Pictograma de aplicație lipseşte din ecranul de început

Asigurați-vă că activați cel puțin o destinație validă

Dacă nu este disponibilă nicio destinație, este afişată pictograma aplicației

1. Din serverul EWS, faceți clic pe **Setări** sau **Configurare**.
2. Faceți clic pe **Soluții echipament** > **Soluții (eSF)** sau faceți clic pe **Soluții încorporate**.
3. Faceți clic pe numele aplicației > **Configurare**.
4. Din secțiunea Buton ecran de început, selectați **Afişare buton întotdeauna** din Opțiune de afişare, apoi faceți clic pe **Aplicare**.

Imprimanta nu poate scana către destinația selectată

Asigurați-vă că destinația este validă

În setările configurației de aplicație, verificați dacă destinația este validă.

Dacă destinația s-a schimbat, atunci este posibil ca adresa de rețea să se fi modificat. Adresa de rețea de destinație poate fi accesată numai de la serverul Embedded Web Server.

Dacă imprimanta şi destinația se află în domenii diferite, asigurați-vă că informațiile despre domeniu sunt specificate

Dacă destinația se află într-un alt domeniu Windows decât imprimanta, puteți edita destinația din pagina de configurare a aplicației şi puteți introduce informațiile adecvate despre domeniul Windows în câmpul de domeniu, ca parte a adresei folderului de rețea. De asemenea, puteți să adăugați numele de domeniu în lista Domain Search Order (Ordine căutare domenii) din configurația rețelei pentru imprimantă.

Asigurați-vă că software-ul de tip paravan de protecție (firewall) permite comunicația

Dacă destinația se află pe un computer care utilizează o versiune mai recentă a sistemului de operare Windows (Windows XP sau ulterior), iar Paravanul de protecție Windows este activat, este posibil ca imprimanta să aibă dificultăți la trimiterea informațiilor la destinație, dacă destinația şi imprimanta se află în subrețele diferite. Aplicația Windows Firewall (Paravan de protecție Windows) trebuie configurată pentru a permite comunicația cu subrețeaua în care se află imprimanta, sau destinația trebuie configurată în aceeaşi subrețea cu imprimanta. Pentru informații suplimentare, contactați persoana care asigură asistența sistemului.

Asigurați-vă că la destinație nu există deja un fişier cu numele de fişier implicit

În cazul în care cele trei setări de configurație din secțiunea File Name (Nume fişier) a paginii de configurare a aplicației nu sunt selectate (allow user to enter file name - se permite utilizatorului să introducă numele fişierului; append time stamp - ataşare marcaj de oră; overwrite existing file - suprascriere fişier existent), iar un fişier cu numele de fişier implicit există deja la destinație, nu există nicio metodă de diferențiere între fişierul nou scanat şi fişierul prezent la destinație. Imprimanta nu va putea suprascrie fişierul vechi, fişierul nou nu va primi un marcaj de oră pentru a-l diferenția de fişierul vechi, iar utilizatorul nu va putea furniza noului fişier un alt nume. În acest caz, fie fişierul vechi trebuie eliminat de la destinație, fie trebuie activată una dintre setările menționate anterior.

Asigurați-vă că imprimanta poate comunica şi că rețeaua funcționează

Verificați toate conexiunile de rețea, precum şi configurarea corespunzătoare a setărilor de rețea ale imprimantei. Pentru informații despre conectarea la rețea a imprimantei, consultați *Ghidul pentru lucrul în rețea* de pe CD-ul *Software şi documentație* livrat împreună cu imprimanta.

Pentru rețele care utilizează autentificarea LDAP, asigurați-vă că setările LDAP au fost corect configurate.

Verificați dacă setările LDAP sunt configurate corespunzător în configurarea imprimantei şi în dialogul de configurare. Pentru mai multe informații despre setările LDAP, contactați persoana care asigură asistența sistemului.

Asigurați-vă că aveți permisiunea de a salva scanări la această destinație

În ecranul Edit Destination (Editare destinație) al aplicației, ştergeți conținutul câmpului Path Suffix (Sufix cale); sau, la serverul destinație, schimbați folderul de pornire al utilizatorului pentru a corespunde conținutului din câmpul Path Suffix (Sufix cale).

Depanare Multifuncționala mea

Error reading USB drive (Eroare la citirea unității USB)

Este posibil ca anumite unități flash să nu fie compatibile cu imprimanta. Criteriile minime pe care trebuie să le îndeplinească unitatea flash:

- Compatibilitate USB 2.0
- Acceptă standardul Full Speed (dispozitivele de mică viteză nu vor funcționa)
- Conector USB tip „A”
- Acceptă sistemul de fişiere FAT (sistemul de fişiere NTFS nu este acceptat)

Pentru o listă cu unitățile flash testate şi aprobate, accesați site-ul Web Lexmark la **www.lexmark.com**.

La introducerea unei unități USB nu se întâmplă nimic

Dacă nu se întâmplă nimic în câteva secunde de la introducerea unității USB în multifuncțională, este posibil ca utilizarea unităților USB pe dispozitiv să fie dezactivată. Pentru informații suplimentare, contactați persoana care asigură asistența sistemului.

Am uitat parola pentru Multifuncționala mea

Dacă uitați parola pentru profilul Multifuncționala mea, trebuie să ştergeți profilul de pe unitatea USB, să introduceți unitatea într-o multifuncțională şi să executați din nou expertul de configurare. Pentru a şterge manual profilul Multifuncționala mea de pe unitatea USB:

1. Introduceți unitatea USB într-un computer.
2. Localizați atât fişierele de tip .mymfp.preferences, cât şi orice alte fişiere cu extensia .mymfp (vor fi grupate împreună).
3. Ştergeți toate fişierele cu extensia .mymfp.

Rezolvarea problemelor legate de opțiuni

Opțiunea nu operează corect sau se închide după instalare.

Încercați una sau mai multe dintre următoarele variante:

Resetați imprimanta

Opriți imprimanta, aşteptați aproximativ 10 secunde, apoi porniți-o la loc.

Verificați dacă opțiunea este conectată la imprimantă

1. Opriți imprimanta de la comutatorul de alimentare.
2. Deconectați cablul de alimentare din priza de perete, apoi de la imprimantă.
3. Verificați conexiunea dintre opțiune şi imprimantă.

Asigurați-vă că opțiunea este instalată corect

Imprimați o pagină de setări de meniu şi verificați dacă opțiunea apare în lista Installed Options (Opțiuni instalate). Dacă opțiunea nu este listată, reinstalați-o. Pentru mai multe informații, consultați documentația de instalare a hardware-ului care a fost livrată împreună cu opțiunea sau mergeți la **www.lexmark.com** pentru a vedea pagina de instrucțiuni ale opțiunii.

Asigurați-vă că opțiunea este selectată

De pe computerul de unde imprimați, selectați opțiunea.

Pentru informații suplimentare, consultați „Adăugarea opțiunilor disponibile în driverul de imprimare” de la pagina 45.

Probleme cu tava pentru hârtie

Încercați una sau mai multe dintre următoarele variante:

Asigurați-vă că hârtia este încărcată corect

1. Deschideți tava pentru hârtie.
2. Verificați dacă nu există blocaje de hârtie sau alimentări necorespunzătoare.
3. Asigurați-vă că ghidajele pentru hârtie sunt aliniate la marginile hârtiei.
4. Asigurați-vă că tava pentru hârtie se închide corect.

Resetați imprimanta

Opriți imprimanta, aşteptați aproximativ 10 secunde, apoi porniți-o din nou.

Asigurați-vă că tava pentru hârtie este instalată corect

Dacă tava pentru hârtie este inclusă în pagina cu setări de meniu, dar hârtia se blochează când iese sau intră în tavă, este posibil ca aceasta să nu fie montată corect. Reinstalați tava pentru hârtie. Pentru mai multe informații, consultați documentația de instalare hardware care însoțeşte tava de hârtie sau accesați **http://support.lexmark.com** pentru a vedea instrucțiunile pentru tava de hârtie.

Probleme cu sertarul de 2000 de coli

Verificați conexiunea sertarului

Asigurați-vă că sertarul de 2000 de coli este conectat corect la imprimantă.

Încărcați hârtie

Dacă tava este goală, încărcați hârtie în tavă sau în alimentator.

Rezolvați toate blocajele

Deschideți tava sau alimentatorul, apoi eliminați hârtia blocată.

Evitați blocajele de hârtie

- Arcuiți uşor hârtia.
- Asigurați-vă că sertarul este montat corespunzător.
- Asigurați-vă că hârtia este încărcată corect.
- Asigurați-vă că topul de hârtie încărcat nu depăşeşte linia de umplere maximă indicată în tavă.
- Asigurați-vă că hârtia sau suporturile speciale corespund specificațiilor şi nu sunt deteriorate.
- Asigurați-vă că ghidajele pentru hârtie sunt poziționate corect pentru dimensiunea de hârtie încărcată.

Memory card (Card de memorie)

Asigurați-vă că ați conectat bine cardul de memorie la placa de sistem a imprimantei.

Imposibil de detectat cartela de memorie flash

Asigurați-vă că ați conectat corect cartela de memorie flash la placa de sistem a imprimantei.

Imposibil de detectat hard diskul imprimantei

Asigurați-vă că hard diskul imprimantei este conectat corect la placa de sistem a imprimantei.

Portul Internal Solutions Port nu funcționează corect

Încercați una sau mai multe dintre următoarele variante:

Verificați conexiunile de port Internal Solutions Port (ISP)

Asigurați-vă că ISP este conectat corespunzător la placa de sistem a imprimantei.

Verificați cablul

Asigurați-vă că folosiți cablul corect şi că acesta este conectat corespunzător la portul Internal Solutions Port (ISP).

Asigurați-vă că software-ul de rețea este configurat corect

Pentru informații despre instalarea software-ului pentru imprimarea în rețea, consultați *Ghidul pentru lucrul în rețea* de pe CD-ul *Software şi documentație*.

Serverul intern de imprimare nu funcționează corect

Încercați una sau mai multe dintre următoarele variante:

Verificați conexiunile serverului de imprimare

- Asigurați-vă că serverul intern de imprimare este ataşat corespunzător la placa de sistem a imprimantei.
- Asigurați-vă că folosiți cablul corect şi că acesta este conectat corespunzător.

Asigurați-vă că software-ul de rețea este configurat corect

Pentru informații suplimentare despre instalarea software-ului de imprimare în rețea, parcurgeți următorii paşi:

1. Deschideți CD-ul *Software şi documentație*.
2. Faceți clic pe **Additional (Suplimentar)**.
3. La Publications on this CD (Publicații de pe acest CD), selectați **Networking Guide (Ghid pentru lucrul în rețea)**.

Cardul de interfață USB/paralel nu funcționează corect

Verificați conexiunea cardului de interfață USB/paralel

Asigurați-vă că ați conectat corect cardul de interfață USB/paralel la placa de sistem a imprimantei.

Verificați cablul

Asigurați-vă că folosiți cablul corect şi că acesta este conectat corespunzător.

Rezolvarea problemelor legate de alimentarea cu hârtie

Hârtia se blochează frecvent

Încercați una sau mai multe dintre următoarele variante:

Verificați hârtia

Utilizați hârtia şi suporturile speciale recomandate. Pentru mai multe informații, consultați capitolul despre hârtie şi instrucțiunile despre suporturile speciale.

Asigurați-vă că nu există prea multă hârtie în tava de alimentare

Asigurați-vă că hârtia nu depăşeşte indicatorul de umplere maximă cu hârtie, situat în tavă sau în alimentator.

Asigurați-vă că teancul de hârtie stă drept în tavă

Înainte de încărcarea hârtiei, efectuați următoarele:

- Flexați uşor colile înainte şi înapoi pentru a le dezlipi. Nu pliați şi nu îndoiți hârtia.
- Îndreptați marginile pe o suprafață plană.

Verificați ghidajele pentru hârtie

Deplasați ghidajele din tavă în pozițiile corecte pentru dimensiunea hârtiei încărcate.

Încărcați hârtie dintr-un pachet nou

Este posibil ca hârtia să fi absorbit umezeală din cauza umidității ridicate. Păstrați hârtia în ambalajul original până când o utilizați.

Mesajul privind blocarea hârtiei persistă şi după înlăturarea blocajului

Verificați calea hârtiei

Traseul hârtiei nu este degajat. Îndepărtați hârtia blocată de pe întregul traseu al hârtiei şi apăsați pe **Continue (Continuare)**.

Paginile blocate nu sunt reimprimate

Activați funcția Jam Recovery (Recuperare pagini blocate)

1. Din ecranul de început, navigați la:

   > **Settings (Setări)** > **General Settings (Setări generale)** > **Print Recovery (Recuperare imprimare)**

2. Atingeți săgețile de lângă **Jam Recovery (Recuperare pagini blocate)** până ce apare **On (Activat)** sau **Auto (Automat)**.
3. Atingeți **Submit (Remitere)**.

Rezolvarea problemelor legate de calitatea imprimării

Dacă aceste sugestii nu rezolvă problema, atunci contactați serviciul de asistență pentru clienți. Este posibil ca o componentă a imprimantei să necesite ajustare sau înlocuire.

Marginile caracterelor sunt zimțate sau inegale

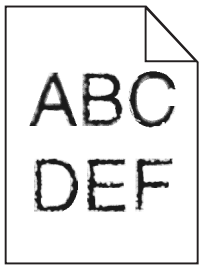

Dacă folosiți fonturi descărcate, verificați dacă acestea sunt acceptate de imprimantă, de calculatorul gazdă şi de programul software.

Imagini incomplete

Încercați una sau mai multe dintre următoarele variante:

Verificați ghidajele

Deplasați ghidajele de lungime şi lățime din tavă în pozițiile corecte ale dimensiunii hârtiei încărcate.

Verificați setarea pentru dimensiunea hârtiei

Asigurați-vă că setarea pentru dimensiunea hârtiei corespunde hârtiei încărcate în tavă:

1. De la panoul de control al imprimantei, verificați setarea Dimensiune hârtie din meniul Hârtie.
2. Înainte de trimiterea lucrării la imprimare, specificați dimensiunea corectă a hârtiei:
   - Pentru utilizatorii de Windows, specificați dimensiunea din Proprietăți imprimare.
   - Pentru utilizatorii Macintosh, specificați dimensiunea din dialogul Page Setup.

Pe paginile color apar linii fine orizontale

Este posibil să observați linii fine orizontale la fotografii sau pagini cu o concentrație înaltă de culori. Acest lucru se întâmplă când imprimanta este în modul Silențios. Pentru a remedia problema, setați modul Silențios la **Off (Image/Photo) - Dezactivat (Imagine/foto)**.

Fundal gri

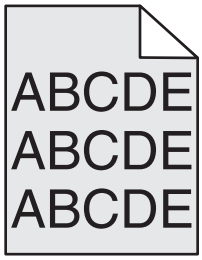

Verificați setarea Toner Darkness (Luminozitate toner)

Selectați o setare mai luminoasă a Toner Darkness (Luminozitate toner):

- Din meniul Quality (Calitate) al panoului de control al imprimantei, modificați setarea.
- Pentru utilizatorii de Windows, modificați setarea din Print Properties (Proprietăți tipărire).
- Pentru utilizatorii de Macintosh, modificați setarea din dialogul Print (Tipărire).

Cartuşul de toner poate fi uzat sau defect

Schimbați cartuşul de toner.

Margini incorecte

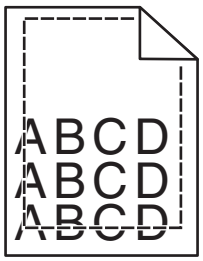

Sunt mai multe soluții posibile. Încercați una sau mai multe dintre următoarele variante:

Verificați ghidajele pentru hârtie.

Deplasați ghidajele din tavă în pozițiile corecte ale dimensiunii hârtiei încărcate.

Verificați setarea pentru dimensiunea hârtiei

Asigurați-vă că setarea pentru dimensiunea hârtiei corespunde hârtiei încărcate în tavă:

1. De la panoul de control al imprimantei, verificați setarea Dimensiune hârtie din meniul Hârtie.
2. Înainte de trimiterea lucrării la imprimare, specificați dimensiunea corectă a hârtiei:
   - Pentru utilizatorii de Windows, specificați dimensiunea din Proprietăți imprimare.
   - Pentru utilizatorii Macintosh, specificați dimensiunea din dialogul Page Setup.

Pe materialele imprimate apar linii decolorate, linii albe sau linii colorate incorect

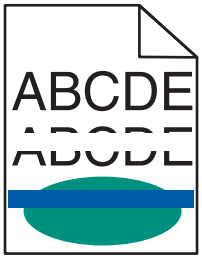

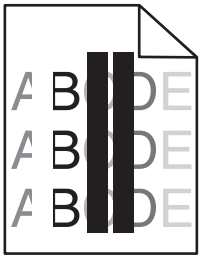

Încercați una sau mai multe dintre următoarele variante:

Asigurați-vă că nu există cartuşe de toner defecte

Înlocuiți cartuşul de toner defect.

Asigurați-vă că unitatea fotoconductor nu este defectă

Înlocuiți unitatea fotoconductor defectă.

Verificați să nu fie defect modulul de transfer

Înlocuiți modulul de transfer defect.

Curățați lentilele capului de tipărire.

1. Deschideți uşa frontală şi apoi deschideți capacul intern.
2. Localizați ştergătoarele capului de tipărire.
3. Trageți uşor ştergătorul capului de tipărire până când se opreşte şi apoi glisați-l încet înapoi la locul său.
4. Curățați cele trei lentile rămase ale capului de tipărire.

Încrețire hârtie

Încercați una sau mai multe dintre următoarele variante:

Verificați setările pentru tipul şi greutatea hârtiei

Asigurați-vă că setările pentru tipul şi greutatea hârtiei se potrivesc cu hârtia încărcată în tavă sau alimentator:

1. Din meniul Paper (Hârtie) de la panoul de control al imprimantei, verificați setările pentru Paper Type (Tip hârtie) şi Paper Weight (Greutate hârtie).
2. Înainte de trimiterea lucrării de imprimare, specificați setarea corectă a tipului de hârtie:
   - Pentru utilizatorii de Windows, specificați tipul de hârtie din Print Properties (Proprietăți imprimare).
   - Pentru utilizatorii de Macintosh, specificați tipul de hârtie din dialogul Print (Imprimare).

ÎNCĂRCAȚI HÂRTIE DINTR-UN PACHET NOU

Hârtia absoarbe umezeală din cauza umidității ridicate. Păstrați hârtia în ambalajul original până când o utilizați.

Neregularități la imprimare

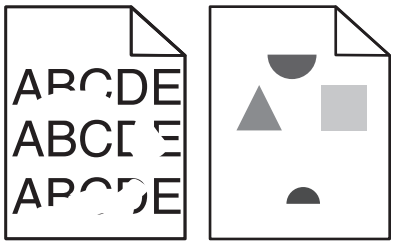

Încercați una sau mai multe dintre următoarele variante:

ÎNCĂRCAȚI HÂRTIE DINTR-UN PACHET NOU

Este posibil ca hârtia să fi absorbit umezeală din cauza umidității ridicate. Păstrați hârtia în ambalajul original până când o utilizați.

VERIFICAȚI SETĂRILE PENTRU TIPUL ŞI GREUTATEA HÂRTIEI

Asigurați-vă că setările pentru tipul şi greutatea hârtiei se potrivesc cu hârtia încărcată în tavă sau alimentator:

1. Din meniul Paper (Hârtie) de la panoul de control al imprimantei, verificați setările pentru Paper Type (Tip hârtie) şi Paper Weight (Greutate hârtie).
2. Înainte de trimiterea lucrării de imprimare, specificați setarea corectă a tipului de hârtie:
   - Pentru utilizatorii de Windows, specificați tipul de hârtie din Print Properties (Proprietăți imprimare).
   - Pentru utilizatorii de Macintosh, specificați tipul de hârtie din dialogul Print (Imprimare).

EVITAȚI HÂRTIA CU TEXTURĂ PRONUNȚATĂ SAU SUPRAFAȚĂ ASPRĂ

ASIGURAȚI-VĂ CĂ NU EXISTĂ CARTUŞE DE TONER DEFECTE

Înlocuiți cartuşul de toner uzat sau defect.

VERIFICAȚI SĂ NU FIE DEFECT MODULUL DE TRANSFER

Înlocuiți modulul de transfer defect. Pentru mai multe informații, consultați foaia de instrucțiuni livrată împreună cu piesa de înlocuire.

ASIGURAȚI-VĂ CĂ UNITATEA DE FUZIUNE NU ESTE DEFECTĂ

Înlocuiți unitatea de fuziune defectă. Pentru mai multe informații, consultați foaia de instrucțiuni livrată împreună cu piesa de înlocuire.

Materialele imprimate sunt prea întunecate

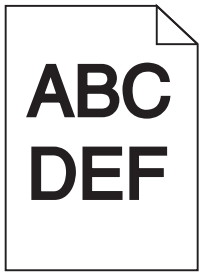

Încercați una sau mai multe dintre următoarele variante:

Verificați setările pentru întunecare, luminozitate şi contrast

Setarea Toner Darkness (Luminozitate toner) poate fi prea închisă, setarea Brightness (Luminozitate) poate fi prea închisă sau setarea Contrast poate fi prea ridicată.

- Din meniul Quality (Calitate) de la panoul de control al imprimantei, modificați aceste setări.
- Pentru utilizatorii de Windows, modificați aceste setări din Print Properties (Proprietăți tipărire).
- Pentru utilizatorii de Macintosh:
  1. Alegeți **File (Fişier)** > **Print (Tipărire)**.
  2. Din meniul „imagini orientare”, alegeți **Caracteristici imprimantă**.
  3. Alegeți un nivel mai redus pentru setările Toner Darkness (Luminozitate toner), Brightness (Luminozitate) şi Contrast.

Încărcați hârtie dintr-un pachet nou

Este posibil ca hârtia să fi absorbit umezeală din cauza umidității ridicate. Păstrați hârtia în ambalajul original până când o utilizați.

Evitați hârtia cu textură pronunțată sau suprafață aspră

Verificați setarea pentru tipul hârtiei

Asigurați-vă că setarea tip hârtie corespunde hârtiei încărcate în tavă sau în alimentator:

- Din meniul Paper (Hârtie) de la panoul de control al imprimantei, verificați setarea Paper Type (Tip hârtie).
- Pentru utilizatorii de Windows, verificați această setare din Print Properties (Proprietăți imprimare).
- Pentru utilizatorii de Macintosh, verificați această setare din dialogul Print (Imprimare).

Materialele imprimate sunt prea luminoase

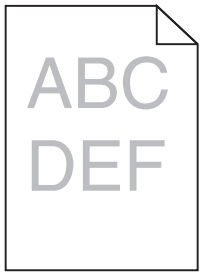

Încercați una sau mai multe dintre următoarele variante:

Verificați setările pentru întunecare, luminozitate şi contrast

Setarea Toner Darkness (Luminozitate toner) poate fi prea deschisă, setarea Brightness (Luminozitate) poate fi prea deschisă sau setarea Contrast poate fi prea redusă.

- Din meniul Quality (Calitate) de la panoul de control al imprimantei, modificați aceste setări.
- Pentru utilizatorii de Windows, modificați aceste setări din Print Properties (Proprietăți imprimare)
- Pentru utilizatorii de Macintosh:
  1. Alegeți **File (Fişier)** >**Print (Imprimare)**.
  2. Din meniul pop-up al opțiunilor de imprimare, alegeți **Printer Features (Caracteristici imprimantă)**.
  3. Alegeți o valoare mai ridicată pentru setările Toner Darkness (Luminozitate toner), Brightness (Luminozitate) şi Contrast.

Încărcați hârtie dintr-un pachet nou

Este posibil ca hârtia să fi absorbit umezeală din cauza umidității ridicate. Păstrați hârtia în ambalajul original până când o utilizați.

Evitați hârtia cu textură pronunțată sau suprafață aspră

Verificați setarea pentru tipul hârtiei

Asigurați-vă că setarea Paper Type (Tip hârtie) corespunde hârtiei încărcate în tavă sau în alimentator:

- Din meniul Paper (Hârtie) de la panoul de control al imprimantei, verificați setarea Paper Type (Tip hârtie).
- Pentru utilizatorii de Windows, verificați această setare din Print Properties (Proprietăți imprimare).
- Pentru utilizatorii de Macintosh, verificați această setare din dialogul Print (Imprimare).

Asigurați-vă că nivelul tonerului din cartuşul de imprimare sau din cartuşul de toner nu este redus

1 Scoateți cartuşul.

Avertisment—Potențiale daune: Aveți grijă să nu atingeți cilindrul fotoconductorului. Dacă îl atingeți, calitatea viitoarelor imprimări poate fi afectată.

2 Scuturați ferm cartuşul într-o parte şi în cealaltă şi înainte-înapoi de câteva ori, pentru a redistribui tonerul.

3 Reintroduceți cartuşul.

Notă: În cazul în care calitatea imprimării nu se îmbunătățeşte, înlocuiți cartuşul aferent culorii care nu se imprimă.

Contactați asistența pentru clienți

Dacă problema persistă, probabil este necesară verificarea imprimantei.

Echipamentul imprimă pagini goale

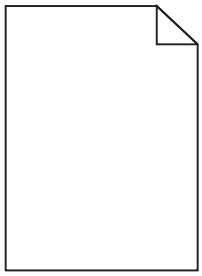

Încercați una sau mai multe dintre următoarele variante:

Asigurați-vă că materialul de ambalare este complet îndepărtat de pe cartuşul de imprimare sau de pe cartuşul de toner

Scoateți cartuşul şi asigurați-vă că materialul de ambalare este îndepărtat corespunzător. Reinstalați cartuşul.

Asigurați-vă că nivelul tonerului din cartuşul de imprimare sau din cartuşul de toner nu este redus

1 Scoateți cartuşul.

Avertisment—Potențiale daune: Aveți grijă să nu atingeți cilindrul fotoconductorului. Dacă îl atingeți, calitatea viitoarelor imprimări poate fi afectată.

2 Scuturați ferm cartuşul într-o parte şi în cealaltă şi înainte-înapoi de câteva ori, pentru a redistribui tonerul.

3 Reintroduceți cartuşul.

Notă: În cazul în care calitatea imprimării nu se îmbunătățeşte, înlocuiți cartuşul aferent culorii care nu se imprimă.

Contactați asistența pentru clienți

Dacă problema persistă, probabil este necesară verificarea imprimantei.

Pe materialele imprimate apar defecte repetitive

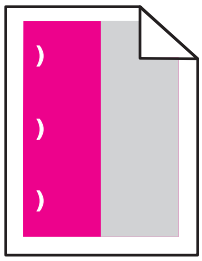

Încercați una sau mai multe dintre următoarele variante:

Înlocuiți cartuşul de imprimare sau cartuşul de toner

Dacă defectele de imprimare apar în următoarele situații, înlocuiți cartuşul de imprimare aferent culorii care generează defectul repetitiv:

- La fiecare 33 mm (1,3 inchi) pe pagină
- La fiecare 35,3 mm (1,39 inchi) pe pagină

Înlocuiți fotoconductorul

Dacă defectele de imprimare apar în următoarele situații, înlocuiți fotoconductorul aferent culorii care generează defectul repetitiv:

- La fiecare 28,3 mm (1,11 inchi) pe pagină
- La fiecare 72,4 mm (2,85 inchi) pe pagină

Înlocuiți unitatea de fuziune

Dacă defectele de imprimare apar în următoarele situații, înlocuiți unitatea de fuziune:

- La fiecare 47,4 mm (1,87 inchi) pe pagină
- La fiecare 94,8 mm (3,73 inchi) pe pagină
- La fiecare 113 mm (4,45 inchi) pe pagină

Pe materialele imprimate apar imagini umbrite

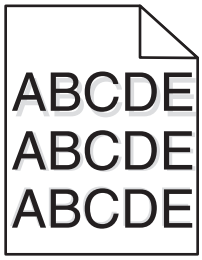

Verificați setările pentru tipul şi greutatea hârtiei

Asigurați-vă că setările pentru tipul şi greutatea hârtiei se potrivesc cu hârtia încărcată în tavă:

1. Din meniul Paper (Hârtie) de la panoul de control al imprimantei, verificați setările pentru Paper Type (Tip hârtie) şi Paper Weight (Greutate hârtie).
2. Înainte de trimiterea lucrării pentru imprimare, specificați setarea corectă a tipului de hârtie:
   - Pentru utilizatorii de Windows, specificați tipul de hârtie din Print Properties (Proprietăți imprimare).
   - Pentru utilizatorii de Macintosh, specificați tipul de hârtie din dialogul Print (Imprimare).

Asigurați-vă că fotoconductorul nu este defect

Înlocuiți fotoconductorul defect.

Asigurați-vă că nivelul tonerului din cartuşul de imprimare sau din cartuşul de toner nu este redus

1. Scoateți cartuşul.

   Avertisment—Potențiale daune: Aveți grijă să nu atingeți cilindrul fotoconductorului. Dacă îl atingeți, calitatea viitoarelor imprimări poate fi afectată.
2. Scuturați ferm cartuşul într-o parte şi în cealaltă şi înainte-înapoi de câteva ori, pentru a redistribui tonerul.
3. Reintroduceți cartuşul.

Notă: În cazul în care calitatea imprimării nu se îmbunătățeşte, înlocuiți cartuşul.

Contactați asistența pentru clienți

Dacă problema persistă, probabil este necesară verificarea imprimantei.

Tipărire oblică

Încercați una sau mai multe dintre următoarele variante:

Verificați ghidajele pentru hârtie.

Reglați ghidajele pentru lățime şi pentru lungime din tavă în pozițiile corecte ale dimensiunii hârtiei încărcate.

- Asigurați-vă că ghidajele nu sunt la distanță prea mare de teancul de hârtie.
- Asigurați-vă că ghidajele nu apasă prea uşor pe teancul de hârtie.

Verificați hârtia

Asigurați-vă că utilizați hârtie care corespunde specificațiilor imprimantei.

Asigurați-vă că imprimanta este curată sau că nu este contaminată cu praf de hârtie

Curățați exteriorul imprimantei

1 Asigurați-vă că imprimanta este oprită şi deconectată de la priza de perete.

Avertisment—Potențiale daune: Pentru a evita riscul electrocutării în timpul curățării exterioare a imprimantei, deconectați cablul de tensiune de la priza de perete şi deconectați toate celelalte cabluri de la imprimantă înainte de a continua.

2 Scoateți hârtia din recipientul de ieşire standard

3 Umeziți cu apă o cârpă curată fără scame.

Avertisment—Potențiale daune: Nu utilizați produse comerciale de curățare şi nici detergenți, deoarece aceştia pot să deterioreze finisajul imprimantei.

4 Ştergeți numai exteriorul imprimantei, inclusiv recipientul de ieşire standard.

Avertisment—Potențiale daune: Utilizarea unei cârpe umede pentru a curăța interiorul poate să deterioreze imprimanta.

5 Înainte de a începe o nouă lucrare de imprimare, asigurați-vă că suportul pentru hârtie şi recipientul de ieşire standard sunt uscate.

Asigurați-vă că rolele de alimentare pentru hârtie sunt curate şi că nu sunt contaminate cu praf de hârtie

1 Închideți imprimanta de la comutator, apoi deconectați cablul de tensiune de la priza de perete.

2 Îndepărtați rolele de alimentare pentru hârtie.

Notă: Pentru instrucțiuni privind scoaterea şi reinstalarea rolelor de alimentare pentru hârtie, consultați fişa de configurare care a fost livrată cu rolele în interiorul cutiei compartimentului tăvii 1.

3 Umeziți cu apă o cârpă curată fără scame.

4 Curățați rolele de alimentare pentru hârtie.

Avertisment—Potențiale daune: Nu atingeți cauciucul. Atingerea acestuia va deteriora rolele.

5 Reinstalați rolele de alimentare pentru hârtie.

Notă: Asigurați-vă că înlocuiți rolele de alimentare pentru hârtie uzate sau defecte.

Pagini cu culoare solidă

Asigurați-vă că fotoconductorul nu este defect şi că este instalat corect

Scoateți şi apoi instalați din nou fotoconductorul. Dacă problema persistă, atunci probabil este necesară înlocuirea fotoconductorului.

Pe foliile transparente sau pe hârtie apar dungi negre ori albe.

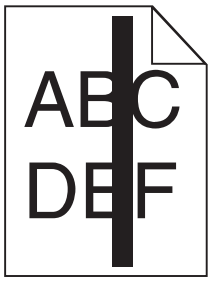

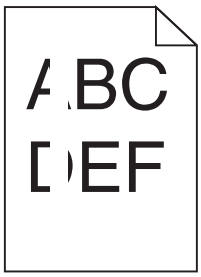

Încercați una sau mai multe dintre următoarele variante:

Asigurați-vă că modelul de umplere este corect

Dacă modelul de umplere este incorect, alegeți un alt model de umplere din programul software.

Verificați tipul hârtiei

- Utilizați numai foliile transparente recomandate.
- Asigurați-vă că setarea Paper Type (Tip hârtie) corespunde hârtiei încărcate în tavă sau în alimentator.
- Asigurați-vă că setarea Paper Texture (Textură hârtie) este corectă pentru hârtia sau suporturile speciale încărcate în tavă ori în alimentator.

Asigurați-vă că nivelul tonerului din cartuşul de imprimare nu este redus

Dacă apare mesajul **88.xx [color] cartridge low (88.xx Cartuş [culoare] consumat)**, asigurați-vă că tonerul este distribuit uniform în cartuşul de imprimare:

1. Scoateți cartuşul de imprimare.

   Avertisment—Potențiale daune: Aveți grijă să nu atingeți cilindrul fotoconductorului. Dacă îl atingeți, calitatea viitoarelor imprimări poate fi afectată.

2. Scuturați ferm cartuşul într-o parte şi în cealaltă şi înainte-înapoi de câteva ori, pentru a redistribui tonerul.
3. Reintroduceți cartuşul de imprimare.

Dacă problema persistă, probabil este necesară verificarea imprimantei. Pentru mai multe informații, contactați Serviciul asistență pentru clienți.

Pe materialele imprimate apar linii întrerupte orizontale

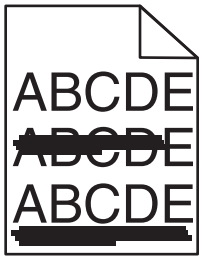

Încercați una sau mai multe dintre următoarele variante:

Selectați o altă tavă sau un alt alimentator

- Din meniul Paper (Hârtie) de la panoul de control al imprimantei, selectați Default Source (Sursa implicită).
- Pentru utilizatorii de Windows, selectați sursa de hârtie din Print Properties (Proprietăți imprimare).
- Pentru utilizatorii de Macintosh, selectați sursa de hârtie din dialogul Print (Imprimare) şi meniurile pop-up.

Asigurați-vă că nu există cartuşe de toner uzate, defecte sau goale

Înlocuiți cartuşul de toner uzat, defect sau gol.

Eliberați calea hârtiei din apropierea cartuşului de toner

ATENȚIONARE—SUPRAFAȚĂ FIERBINTE: Interiorul imprimantei poate să fie fierbinte. Pentru a reduce riscul de vătămare datorită componentei fierbinți, lăsați suprafața să se răcească înainte de a o atinge.

Îndepărtați toată hârtia vizibilă sau curățați orice urmă vizibilă de toner din calea hârtiei. Dacă problema persistă, contactați Serviciul de asistență pentru clienți.

Pe materialele imprimate apar linii întrerupte verticale

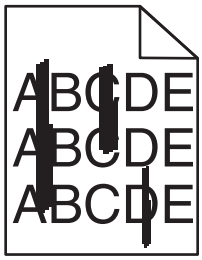

Încercați una sau mai multe dintre următoarele variante:

Selectați o altă tavă sau un alt alimentator

- Din meniul Paper (Hârtie) de la panoul de control al imprimantei, selectați Default Source (Sursă implicită)
- Pentru utilizatorii de Windows, selectați sursa de hârtie din Print Properties (Proprietăți imprimare).

- Pentru utilizatorii de Macintosh, selectați sursa de hârtie din dialogul Print (Imprimare) şi meniurile pop-up.

Asigurați-vă că nu există cartuşe de toner uzate, defecte sau goale

Înlocuiți cartuşul de toner uzat, defect sau gol.

Eliberați calea hârtiei din apropierea cartuşului de toner

Verificați calea hârtiei din apropierea cartuşului de toner.

ATENȚIONARE—SUPRAFAȚĂ FIERBINTE: Interiorul imprimantei poate să fie fierbinte. Pentru a reduce riscul de vătămare datorită componentei fierbinți, lăsați suprafața să se răcească înainte de a o atinge.

Îndepărtați toată hârtia care se vede.

Asigurați-vă că nu există toner în calea hârtiei

Pe pagină apare pulbere de toner sau fundalul este întunecat

Încercați una sau mai multe dintre următoarele variante:

Asigurați-vă de instalarea corectă a cartuşului de toner sau că acesta nu este defect

Reinstalați sau înlocuiți cartuşul de toner defect.

Asigurați-vă să nu fie uzat sau defect modulul de transfer

Înlocuiți modulul de transfer uzat sau defect.

Asigurați-vă să nu fie uzată sau defectă unitatea fotoconductor

Înlocuiți cuvântul sau unitatea fotoconductor defectă.

Asigurați-vă că unitatea de fuziune nu este uzată sau defectă

Înlocuiți unitatea de fuziune uzată sau defectă.

Asigurați-vă că imprimanta s-a recalibrat recent

Efectuați reglarea culorii din meniul Quality (Calitate).

Asigurați-vă că aplicația nu a specificat un alb palid

Verificați setările aplicației.

Asigurați-vă că nu există toner pe traseul hârtiei

Contactați asistența pentru clienți.

Tonerul se ia

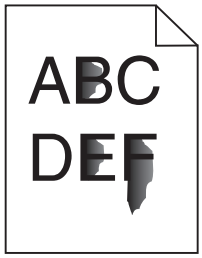

Încercați una sau mai multe dintre următoarele variante:

Verificați setările pentru tipul şi greutatea hârtiei

Asigurați-vă că setările pentru tipul şi greutatea hârtiei se potrivesc cu hârtia încărcată în tavă sau alimentator:

1. Din meniul Paper (Hârtie) de la panoul de control al imprimantei, verificați setările pentru Paper Type (Tip hârtie) şi Paper Weight (Greutate hârtie). Schimbați setarea Paper Weight (Greutate hârtie) de la Normal la Heavy (Grea).
2. Înainte de trimiterea lucrării de imprimare, specificați setarea corectă a tipului de hârtie:
   - Pentru utilizatorii de Windows, specificați tipul de hârtie din Print Properties (Proprietăți imprimare).
   - Pentru utilizatorii de Macintosh, specificați tipul de hârtie din dialogul Print (Imprimare).

Verificați setarea pentru textura hârtiei

Din meniul Paper (Hârtie) din panoul de control al imprimantei, asigurați-vă că setarea Paper Texture (Textură hârtie) corespunde hârtiei încărcate în tavă sau în alimentator. Dacă este necesar, schimbați setarea Paper Texture (Textură hârtie) de la Normal la Rough (Aspră).

Asigurați-vă că unitatea de fuziune nu este uzată sau defectă

Înlocuiți unitatea de fuziune uzată sau defectă. Pentru mai multe informații, consultați foaia de instrucțiuni livrată împreună cu piesa de înlocuire.

Acumulări de toner

Încercați una sau mai multe dintre următoarele variante:

Asigurați-vă că nu există cartuşe de toner defecte

Înlocuiți cartuşele de toner defecte sau uzate.

Asigurați-vă că unitatea fotoconductor nu este defectă

Înlocuiți unitatea fotoconductor defectă.

Apelați asistență pentru clienți

Calitate slabă la tipărirea pe folii transparente

Încercați una sau mai multe din variantele următoare:

Verificați foliile transparente

Utilizați numai folii transparente conforme specificațiilor imprimantei.

Verificați setarea paper type (Tip hârtie).

Asigurați-vă că tipul de hârtie este setat la Transparency (Folie transparentă).

1. Din meniul Paper (Hârtie) de la panoul de control al imprimantei, verificați setarea Paper Type (Tip hârtie).
2. Înainte de trimiterea lucrării la imprimare, specificați tipul corect al hârtiei:
   - Pentru utilizatorii de Windows, specificați tipul din Print Properties (Proprietăți tipărire).
   - Pentru utilizatorii de Macintosh, specificați tipul din dialogul Print (Tipărire).

Rezolvarea problemelor legate de calitatea culorilor

întrebări frecvente despre tipărirea color

Ce este culoarea RGB?

Luminile roşie, verde şi albastră pot fi combinate în diverse proporții pentru a crea o gamă largă de culori pe care le putem observa în natură. De exemplu, roşul şi verdele pot fi combinate pentru a crea culoarea galbenă. Televizoarele şi monitoarele calculatoarelor creează culorile în acest mod. Culoarea RGB este o modalitate de descriere a culorilor prin cantitatea de roşu, verde sau albastru necesară pentru a produce o anumită culoare.

Ce este culoarea CMYK?

Cernelurile sau tonerele cyan, magenta, galbene şi negre pot fi tipărite în diverse cantități, pentru a produce o gamă largă de culori observate în natură. De exemplu, cyan şi galben pot fi combinate pentru a crea verdele. Maşinile de tipărit, imprimantele cu jet de cerneală şi imprimantele laser color creează culorile în acest mod. Culoarea CMYK este o modalitate de descriere a culorilor cyan, magenta, galben şi negru necesare pentru reproducerea unei anumite culori.

Cum sunt specificate culorile într-un document care trebuie tipărit?

Programele software specifică, de regulă, culorile utilizate într-un document folosind combinații RGB sau CMYK. În plus, acestea permit utilizatorilor să modifice culoarea fiecărui obiect dintr-un document. Pentru informații suplimentare, consultați subiectele secțiunii de asistență din programul software.

Cum ştie imprimanta ce culori trebuie tipărite?

Când un utilizator tipăreşte un document, imprimanta primeşte informații care descriu tipul şi coloarea fiecărui obiect. Informațiile despre culori sunt transmise prin intermediul tabelelor pentru conversia culorilor, care interpretează culoarea sub forma cantităților de toner cian, magenta, galben şi negru necesare pentru crearea culorii dorite. Informațiile despre obiect determină aplicarea tabelelor pentru conversia culorilor. De exemplu, este posibilă aplicarea unui anumit tip de tabel pentru conversia culorilor pentru text şi a altui tabel pentru conversia culorilor pentru fotografii.

De ce culorile tipărite nu corespund culorilor pe care le văd pe ecranul calculatorului?

Tabelele pentru conversia culorilor folosite în modul de corecție automată a culorilor aproximează de regulă culorile folosite pe un monitor de calculator standard. Totuşi, din cauza diferențelor tehnologice dintre imprimante şi monitoare, există multe culori care pot fi, de asemenea, afectate în funcție de monitor şi de condițiile de iluminare. Pentru recomandări privind modul în care paginile cu mostre de culori scoase de imprimantă vă pot ajuta la rezolvarea anumitor probleme de corespondență între culori, consultați întrebarea, “Cum pot corela o anumită culoare (cum ar fi sigla unei companii)?”

Pagina tipărită are o anumită tentă. Pot regla culorile?

Uneori o pagină tipărită poate apărea cu o anumită tentă (de exemplu, tot ce este tipărit pare să fie prea roşu). Aceasta poate fi din cauza condițiilor de mediu, a tipului de hârtie, a condițiilor de iluminare sau a preferințelor utilizatorului. În aceste cazuri, reglați setarea Color Balance (Balans culori) pentru a crea o culoare preferată. Balansul culorilor permite utilizatorului să efectueze reglaje fine ale cantității de toner utilizată în fiecare panou de culori. Selectarea unor valori pozitive sau negative pentru cian, magenta, galben şi negru (din meniul Color Balance (Balans culori)), va mări sau micşora într-o mică măsură cantitatea de toner folosită pentru culoarea selectată. De exemplu, dacă o pagină tipărită are o tentă roşie, micşorarea cantităților de magenta şi galben ar putea îmbunătăți balansul culorilor.

Foliile transparente par întunecate când sunt proiectate. Ce pot face pentru a îmbunătăți culorile?

Această problemă apare de cele mai multe ori la folosirea retroproiectoarelor cu reflexie. Pentru a obține o calitate optimă a imaginii proiectate, sunt recomandate retroproiectoarele cu transmisie. Dacă trebuie utilizat un proiector cu reflexie, reglarea setării Toner Darkness (Luminozitate toner) la 1, 2 sau 3 va mări luminozitatea foliei transparente. Asigurați-vă că folosiți tipul de folii transparente recomandat.

Ce este corectarea manuală a culorilor?

Dacă opțiunea de corectare manuală a culorilor este activată, imprimanta foloseşte tabelele pentru conversia culorilor selectate de utilizator pentru a procesa obiectele. Totuşi, opțiunea Color Correction (Corectare culori) trebuie setată la Manual sau, în caz contrar, nu vor fi implementate conversii de culori definite de utilizator. Setările de corectare manuală a culorilor sunt specifice tipului de obiect de tipărit (text, grafică sau imagini) şi modului în care culoarea obiectului este specificată în programul software (combinații RGB sau CMYK).

Note:

- Opțiunea Manual Color Correction (Corectare manuală a culorilor) nu este utilă dacă programul software nu specifică culorile folosind combinații RGB sau CMYK. De asemenea, nu este eficientă în situațiile în care programul software sau sistemul de operare al calculatorului controlează reglajele pentru culori.
- Tabelele pentru conversia culorilor - aplicate fiecărui obiect dacă opțiunea Color Correction (Corectare culori) este setată la Auto - generează culori preferate pentru majoritatea documentelor.

Pentru a aplica manual un alt tabel pentru conversia culorilor:

1. Din meniul Calitate, selectați **Color Correction (Selectare culori)**, apoi selectați **Manual**.
2. Din meniul Calitate, selectați **Manual Color (Culoare manuală)**, apoi selectați tabelul corespunzător pentru conversia culorilor, pentru tipul respectiv de obiect.

Tip obiect	Tabele pentru conversia culorilor
Imagine RGB Text RGB Grafică RGB	• **Vivid (Intens)** - Produce culori mai luminoase, mai saturate şi poate fi aplicată tuturor formatelor de culoare de intrare. • **sRGB Display (Afişaj sRGB)** - Produce un rezultat care aproximează culorile afişate pe un monitor de calculator. Utilizarea tonerului negru este optimizată pentru tipărirea fotografiilor. • **Display — True Black (Afişaj - Negru intens)** - Produce un rezultat care aproximează culorile afişate pe un monitor de calculator. Utilizează numai toner negru pentru a crea toate nivelurile de gri neutre. • **sRGB Vivid (sRGB intens)** - Oferă o saturație sporită a culorilor pentru corectarea culorilor sRGB Display (Afişaj sRGB). Utilizarea negrului este optimizată pentru tipărirea graficii de afaceri. • **Off (Dezactivat)** - Nu este implementată nicio corectare a culorilor.
Imagine CMYK Text CMYK Grafică CMYK	• **US CMYK (CMYK SUA)** - Aplică corectarea culorilor pentru a aproxima rezultatul color SWOP (Specifications for Web Offset Publishing). • **Euro CMYK (CMYK Europa)** - Aplică corectarea culorilor pentru rezultatul color EuroScale aproximat. • **Vivid CMYK (CMYK intens)** - Creşte saturarea culorilor pentru setarea de corectare a culorilor US CMYK (CMYK SUA). • **Off (Dezactivat)** - Nu este implementată nicio corectare a culorilor.

Cum pot corela o anumită culoare (cum ar fi culoarea siglei unei companii)?

Din meniul Quality (Calitate) al imprimantei, sunt disponibile nouă tipuri de seturi de mostre de culori. De asemenea, acestea sunt disponibile din pagina Mostre culori a serverului EWS. Selectarea oricărui set de mostre generează un rezultat pe mai multe pagini, care constă în sute de casete colorate. În fiecare casetă se află o combinație CMYK sau RGB, în funcție de tabelul selectat. Culoarea pe care o puteți observa în fiecare casetă se obține prin trecerea combinației CMYK sau RGB marcate pe casetă prin tabelul de conversie pentru culoarea selectată.

Examinând seturile de mostre de culori, un utilizator poate identifica o casetă a cărei culoare este cea mai apropiată de culoarea dorită. Combinația de culori indicată pe casetă poate fi ulterior utilizată pentru modificarea culorii obiectului dintr-un program software. Pentru informații suplimentare, consultați subiectele secțiunii de asistență din programul software. Corectarea manuală a culorilor poate fi necesară pentru utilizarea tabelului pentru conversia culorilor selectat pentru un anumit obiect.

Selectarea setului de mostre de culori care va fi folosit pentru o anumită problemă de corelare a culorilor depinde de setarea utilizată pentru opțiunea Color Correction (Corectare culori) (Auto, Off (Dezactivat) sau Manual), tipul de obiect care este tipărit (text, grafică sau imagini) şi modul în care culoarea obiectului este specificată în programul software (combinații RGB sau CMYK). Când setarea Color Correction (Corectare culori) a imprimantei este setată la valoarea Off (Dezactivat), culoarea se bazează pe informațiile privind operația de tipărire; nu este implementată nici o conversie a culorilor.

Notă: Paginile cu mostre de culori nu sunt utile dacă programul software nu specifică culorile folosind combinații RGB sau CMYK. În plus, există anumite situații în care programul software sau sistemul de operare al calculatorului reglează combinațiile RGB sau CMYK specificate în program prin intermediul managementului culorilor. Culorile rezultate la tipărire pot să nu corespundă exact celor din paginile cu mostre de culori.

Ce sunt mostrele de culori detaliate şi cum le pot accesa?

Seturile de mostre de culori detaliate sunt disponibile numai prin intermediul serverului EWS a unei imprimante în rețea. Un set de mostre de culori detaliate conține o gamă de nuanțe (afişate sub formă de casete colorate) similare unei valori RGB sau CMYK definite de utilizator. Asemănarea dintre culorile din set depinde de valoarea introdusă în caseta de incrementare RGB sau CMYK.

Pentru a accesa un set de mostre de culori detaliate de pe serverul EWS:

1 Introduceți adresa IP sau numele gazdei imprimantei în câmpul de adresă al browserului dvs. Web.

Notă: Dacă nu cunoaşteți adresa IP sau numele gazdei imprimantei, aveți posibilitatea să:

- Vizualizați informațiile pe ecranul de început al panoului de control al imprimantei sau în secțiunea TCP/IP, în meniul Rețele/Porturi.
- Imprimați o pagină de configurare a rețelei sau o pagină de setări ale meniurilor şi localizați informațiile în secțiunea TCP/IP.

2 Faceți clic pe **Configurare** > **Mostre culori** > **Opțiuni detaliate**.

3 Selectați un tabel de conversie a culorilor.

4 Introduceți numărul culorii RGB sau CMYK.

5 Introduceți o valoare de incrementare între 1–255.

Notă: Cu cât valoarea este mai apropiată de 1, cu atât gama de mostre de culori va fi mai mică.

6 Faceți clic pe **Print (Imprimare)**.

Serverul Embedded Web Server nu se deschide

Încercați una sau mai multe dintre următoarele variante:

Verificați conexiunea de rețea

Asigurați-vă că imprimanta şi computerul sunt deschise şi conectate la aceeaşi rețea.

Verificați adresa introdusă în browserul Web

- În funcție de setările de rețea, pentru a accesa serverul Embedded Web Server, trebuie să tastați „**https://**” în loc de „**http://**” înaintea adresei IP a imprimantei. Pentru informații suplimentare, contactați persoana care asigură asistența sistemului.
- Verificați să fie corectă adresa IP a imprimantei.

Dezactivați temporar serverele proxy Web

Serverele proxy vă pot bloca sau restricționa accesul la anumite site-uri Web, incluzând serverul Embedded Web Server. Pentru informații suplimentare, contactați persoana care asigură asistența sistemului.

Contactarea serviciului de asistență pentru clienți

Când sunați la serviciul de asistență pentru clienți, descrieți problema cu care vă confruntați, mesajul afişat pe ecran şi paşii de depanare pe care i-ați efectuat deja, încercând să găsiți o soluție.

Trebuie să cunoaşteți tipul de model şi numărul de serie ale imprimantei. Pentru informații suplimentare, consultați eticheta de pe interiorul capacului frontal al imprimantei. Numărul de serie este menționat şi în pagina de setări meniuri.

În S.U.A. sau în Canada, sunați la 1-800-539-6275. Pentru alte țări sau regiuni, vizitați site-ul Web Lexmark la adresa **http://support.lexmark.com**.

Note

Informații despre produs

Denumire produs:

Lexmark X746x, X748x

Tip echipament:

7526

Modele:

576, 776

Notă referitoare la ediție

octombrie 2014

Următorul paragraf nu se aplică în cazul țărilor în care astfel de prevederi nu sunt compatibile cu legile locale: LEXMARK INTERNATIONAL, INC., FURNIZEAZĂ ACEASTĂ PUBLICAȚIE "CA ATARE", FĂRĂ NICI UN FEL DE GARANȚIE, FIE EA EXPRESĂ SAU IMPLICITĂ, INCLUZÂND DAR FĂRĂ A SE LIMITA LA ACESTEA, GARANȚIILE IMPLICITE CU PRIVIRE LA VANDABILITATE SAU POTRIVIRE PENTRU UN ANUMIT SCOP. Unele state nu permit respingerea garanțiilor exprese sau implicite în anumite tranzacții; prin urmare, este posibil ca această declarație să nu se aplice în cazul dumneavoastră.

Această publicație poate conține inadvertențe tehnice sau erori tipografice. Informațiile conținute în această publicație se modifică periodic; aceste modificări se vor include în edițiile viitoare. Îmbunătățirile sau modificările produselor sau programelor descrise pot fi făcute în orice moment.

Referințele din această publicație cu privire la diverse produse, programe sau servicii nu implică faptul că producătorul intenționează să le facă disponibile în toate țările în care operează. Orice referință la un produs, program sau serviciu nu se face cu intenția de a declara sau sugera că numai acel produs, program sau serviciu pot fi utilizate. Orice produs, program sau serviciu, echivalent din punct de vedere funcțional, care nu încalcă nici un drept existent de proprietate intelectuală, poate fi utilizat în locul celor referite. Utilizatorul este singurul responsabil în legătură cu evaluarea şi verificarea interoperabilității cu alte produse, programe sau servicii, cu excepția celor desemnate în mod expres de producător.

Pentru asistență Lexmark, vizitați **http://support.lexmark.com**.

Pentru informații despre piese de schimb şi descărcări, vizitați **www.lexmark.com**.

© 2014 Lexmark International, Inc.

Toate drepturile rezervate.

Mărci comerciale

Lexmark, Lexmark cu sigla în formă de diamant, MarkNet şi MarkVision sunt mărci comerciale ale Lexmark International, Inc., înregistrate în Statele Unite ale Americii şi/sau în alte țări.

MarkTrack şi PrintCryption sunt mărci comerciale ale Lexmark International, Inc.

Mac şi sigla Mac sunt mărci comerciale ale Apple Inc., înregistrate în Statele Unite ale Americii şi în alte țări.

PCL® este marcă comercială înregistrată a Hewlett-Packard Company. PCL este denumirea dată de Hewlett-Packard Company unui set de comenzi (un limbaj) şi funcții pentru imprimantă incluse în produsele sale de tip imprimantă. Această imprimantă este proiectată pentru a fi compatibilă cu limbajul PCL. Aceasta înseamnă că imprimanta recunoaşte comenzile PCL utilizate în diverse aplicații şi emulează funcțiile corespunzătoare comenzilor.

Următorii termeni sunt mărci comerciale sau mărci comerciale înregistrate ale acestor companii:

Albertus	The Monotype Corporation plc
Antique Olive	Monsieur Marcel OLIVE
Apple-Chancery	Apple Computer, Inc.
Arial	The Monotype Corporation plc
CG Times	Pe baza Based on Times New Roman sub licența de la The Monotype Corporation plc, este un produs al Agfa Corporation
Chicago	Apple Computer, Inc.
Clarendon	Linotype-Hell AG şi/sau filialele sale
Eurostile	Nebiolo
Geneva	Apple Computer, Inc.
GillSans	The Monotype Corporation plc
Helvetica	Linotype-Hell AG şi/sau filialele sale
Hoefler	Jonathan Hoefler Type Foundry
ITC Avant Garde Gothic	International Typeface Corporation
ITC Bookman	International Typeface Corporation
ITC Mona Lisa	International Typeface Corporation
ITC Zapf Chancery	International Typeface Corporation
Joanna	The Monotype Corporation plc
Marigold	Arthur Baker
Monaco	Apple Computer, Inc.
New York	Apple Computer, Inc.
Oxford	Arthur Baker
Palatino	Linotype-Hell AG şi/sau filialele sale
Stempel Garamond	Linotype-Hell AG şi/sau filialele sale
Taffy	Agfa Corporation
Times New Roman	The Monotype Corporation plc
Univers	Linotype-Hell AG şi/sau filialele sale

Toate celelalte mărci comerciale sunt proprietatea deținătorilor lor.

AirPrint şi sigla AirPrint sunt mărci comerciale ale Apple Inc.

Note despre licențe

Toate notificările cu privire la licență, asociate acestui produs, pot fi vizualizate în directorul rădăcină al CD-ului cu documentație.

Notificare privind componentele modulare

Acest produs poate conține următoarele componente modulare:

Tip/model Lexmark LEX-M01-003 reglementat; FCC ID: IYLM01003; IC: 2376A-M01003

Niveluri de poluare fonică

Măsurătorile următoare au fost realizate în conformitate cu standardul ISO 7779 şi raportate în conformitate cu standardul ISO 9296.

Notă: Unele moduri pot să nu fie valabile pentru produsul dvs.

Presiune medie a sunetului pe metru, dBA	
Tipărirea	53
Scanarea	54
Copierea	54
Pregătit	35

Valorile se pot modifica. Pentru valorile actuale, consultați **www.lexmark.com**.

Directiva WEEE (Waste from Electrical and Electronic Equipment - Deşeuri din echipamente electrice şi electronice)

Sigla WEEE indică programe şi proceduri de reciclare specifice pentru produsele electronice din țările Uniunii Europene. Noi încurajăm utilizatorii să recicleze produsele.

Dacă aveți alte întrebări cu privire la opțiunile de reciclare, vizitați site-ul Web Lexmark, la adresa **www.lexmark.com** pentru a afla numărul de telefon al biroului de vânzări local.

India E-Waste notice

This product complies with the India E-Waste (Management and Handling) Rules, 2011, which prohibit use of lead, mercury, hexavalent chromium, polybrominated biphenyls, or polybrominated diphenyl ethers in

concentrations exceeding 0.1% by weight and 0.01% by weight for cadmium, except for the exemption set in Schedule II of the Rules.

Dezafectarea produsului

Normele de dezafectare a imprimantei sau accesoriilor diferă de cele pentru manipularea gunoiului menajer. Consultați autoritățile locale pentru informații despre opțiunile de dezafectare şi reciclare.

Notificare în legătură cu bateria

Acest produs conține material cu perclorat. Este posibil să se aplice reglementări speciale de manipulare. Pentru informații suplimentare, accesați **http://www.dtsc.ca.gov/hazardouswaste/perchlorate/**.

Informații cu privire la temperatură

Temperatura ambiantă de funcționare	15,6-32,2°C (60-90°F)
Temperatură în timpul transportului şi stocării	între -40° şi 40°C (între -40 şi 104°F)

Notă privind sensibilitatea la electricitatea statică

Acest simbol identifică părțile sensibile la electricitatea statică. Nu atingeți zonele din apropierea acestor simboluri fără a atinge mai întâi cadrul de metal al imprimantei.

ENERGY STAR

Orice produs Lexmark care are emblema ENERGY STAR pe produs sau pe un ecran de pornire este certificat pentru conformitatea cu cerințele ENERGY STAR ale Agenției pentru Protecția Mediului (EPA - Environmental Protection Agency) când este configurat în maniera existentă la momentul expedierii de la Lexmark.

Declarație privind conținutul de mercur

Acest produs conține mercur în lampă (< 5 mg Hg). Este posibil ca, din considerente de mediu, depozitarea deşeurilor care conțin mercur să fie reglementată prin lege. Pentru informații despre depozitarea deşeurilor sau despre reciclare, contactați autoritățile locale sau organizația Electronic Industries Alliance: **www.eiae.org**.

Notă cu privire la laser

Imprimanta este certificată în S.U.A. pentru a respecta cerințele DHHS 21, capitolul I, subcapitolul J din CFR pentru produse laser din Clasa I (1), iar în alte țări este certificată ca produs laser din Clasa I care respectă cerințele IEC 60825-1.

Produsele laser din Clasa I nu sunt considerate periculoase. Imprimanta conține un laser din Clasa IIIb (3b) care este un laser de 7 miliwați cu arsenat de galiu şi care operează pe lungimea de undă 655-675 nanometri. Sistemul laser şi imprimanta sunt concepute pentru a nu permite accesul uman la radiația laser superioară clasei I în timpul funcționării normale, a întreținerii sau a operațiilor de service.

Etichetă de avertizate laser

Pe imprimantă poate fi ataşată o etichetă de avertizare laser ca în imagine:

DANGER - Invisible laser radiation when cartridges are removed and interlock defeated. Avoid exposure to laser beam.

PERIGO - Radiação a laser invisível será liberada se os cartuchos forem removidos e o lacre rompido. Evite a exposição aos feixes de laser.

Opasnost - Nevidljivo lasersko zračenje kada su kasete uklonjene i poništena sigurnosna veza. Izbjegavati izlaganje zracima.

NEBEZPEČÍ - Když jsou vyjmuty kazety a je odblokována pojistka, ze zařízení je vysíláno neviditelné laserové záření. Nevystavujte se působení laserového paprsku.

FARE - Usynlig laserstråling, når patroner fjernes, og spærreanordningen er slået fra. Undgå at blive udsat for laserstrålen.

GEVAAR - Onzichtbare laserstraling wanneer cartridges worden verwijderd en een vergrendeling wordt genegeerd. Voorkom blootstelling aan de laser.

DANGER - Rayonnements laser invisibles lors du retrait des cartouches et du déverrouillage des loquets. Eviter toute exposition au rayon laser.

VAARA - Näkymätöntä lasersäteilyä on varottava, kun värikasetit on poistettu ja lukitus on auki. Vältä lasersäteelle altistumista.

GEFAHR - Unsichtbare Laserstrahlung beim Herausnehmen von Druckkassetten und offener Sicherheitssperre. Laserstrahl meiden.

ΚΙΝΔΥΝΟΣ - Έκλυση αόρατης ακτινοβολίας laser κατά την αφαίρεση των κασετών και την απασφάλιση της μανδάλωσης. Αποφεύγετε την έκθεση στην ακτινοβολία laser.

VESZÉLY – Nem látható lézersugárzás fordulhat elő a patronok eltávolításakor és a zárószerkezet felbontásakor. Kerülje a lézersugárnak való kitettséget.

PERICOLO - Emissione di radiazioni laser invisibili durante la rimozione delle cartucce e del blocco. Evitare l´esposizione al raggio laser.

FARE – Usynlig laserstråling når kassettene tas ut og sperren er satt ut av spill. Unngå eksponering for laserstrålen.

NIEBEZPIECZEŃSTWO - niewidzialne promieniowanie laserowe podczas usuwania kaset i blokady. Należy unikać naświetlenia promieniem lasera.

ОПАСНО! Невидимое лазерное излучение при извлеченных картриджах и снятии блокировки. Избегайте воздействия лазерных лучей.

Pozor – Nebezpečenstvo neviditeľného laserového žiarenia pri odobratých kazetách a odblokovanej poistke. Nevystavujte sa lúčom.

PELIGRO: Se producen radiaciones láser invisibles al extraer los cartuchos con el interbloqueo desactivado. Evite la exposición al haz de láser.

FARA – Osynlig laserstrålning när patroner tas ur och spärrmekanismen är upphävd. Undvik exponering för laserstrålen.

危**险** - 当移除碳粉盒及互**锁**失效**时**会**产**生看不**见**的激光**辐**射，**请**避免暴露在激光光束下。

危險 - 移除碳粉匣與安全連續開關失效時會**產**生看不見的雷射輻射。請避免曝露在雷射光束下。

危険 - カートリッジが取り外され、内部ロックが無効になると、見えないレーザー光が放射されます。 このレーザー光に当たらないようにしてください。

Consumul de energie

Consumul de energie al produsului

În tabelul următor sunt documentate caracteristicile de consum energetic ale produsului.

Notă: Unele moduri pot să nu fie valabile pentru produsul dvs.

Mod	Descriere	Consum de energie (Wați)
Tipărirea	Produsul generează lucrări imprimate din intrări electronice.	560
Copiere	Produsul generează o lucrare imprimată din documente originale cu suport fizic.	600
Scanare	Produsul scanează documente de pe suport fizic.	85
Pregătit	Produsul aşteaptă o lucrare de imprimare.	55
Sleep Mode (Modul Repaus)	Produsul se află într-un mod de economisire a energiei de nivel înalt.	11
Hibernate (Hibernare)	Produsul se află într-un mod de economisire a energiei de nivel redus.	0,5
Dezactivat	Produsul este conectat la o priză electrică, dar este oprit de la comutatorul de alimentare.	0

Nivelurile de consum energetic listate în tabelul anterior reprezintă măsurători medii efectuate în timp. Valorile energetice instantanee pot fi semnificativ mai ridicate decât media.

Valorile se pot modifica. Pentru valorile actuale, consultați **www.lexmark.com**.

Modul Sleep (Inactiv)

Acest produs este prevăzut cu un mod de economisire a energiei denumit *Sleep Mode (Mod Inactiv)*. Modul Sleep (Inactiv) economiseşte energie prin reducerea consumului energetic în perioadele extinse de inactivitate. Modul Sleep (Repaus) este activat automat după ce acest produs nu este utilizat o anumită perioadă de timp, perioadă denumită *Sleep Mode Timeout (Expirare pentru modul Repaus)*.

Valoarea implicită din fabrică a Sleep Mode Timeout (Expirare pentru mod Inactiv) pentru acest produs (în minute):	20

Utilizând meniurile de configurare, timpul de Expirare pentru modul Inactiv poate fi modificat între 1 minut şi 240 de minute. Setarea timpului de expirare pentru modul Inactiv la o valoare mai mică reduce consumul de energie, dar poate mări timpul de răspuns al produsului. Setarea timpului de Expirare pentru modul Inactiv la o valoare mai mare menține un răspuns rapid, dar utilizează mai multă energie.

modul Hibernare

Acest produs este prevăzut cu un mod de funcționare la un consum extrem redus de energie, denumit *modul Hibernare*. La funcționarea în modul Hibernare, toate celelalte sisteme şi dispozitive sunt oprite în siguranță.

Pentru a intra în modul Hibernare, alegeți oricare dintre următoarele metode:

- Utilizarea opțiunii Expirare hibernare
- Utilizarea opțiunii Programare moduri alimentare
- Utilizarea butonului Repaus/Hibernare

Opțiunea implicită din fabrică Expirare hibernare pentru acest produs în toate țările sau regiunile	3 zile

Intervalul de timp în care imprimanta aşteaptă după imprimarea unei lucrări înainte de a intra în modul Hibernare poate fi modificat cu valori între o oră şi o lună.

Modul Oprit

Dacă acest produs are un mod Oprit care încă mai consumă o cantitate mică de energie, atunci pentru a opri complet consumul de energie al produsului, deconectați cablul sursei de alimentare de la priza electrică.

Consumul total de energie

Câteodată este util să calculați consumul total de energie al produsului. Deoarece datele privind consumul de energie sunt furnizate în Wați, pentru a calcula consumul energetic trebuie să înmulțiți consumul de energie cu timpul petrecut de produs în fiecare mod. Consumul total de energie al produsului este suma consumurilor de energie în fiecare mod.

Conformitate cu directivele Comisiei Europene (CE)

Acest produs este în conformitate cu cerințele de protecție ale directivelor Consiliului CE 2004/108/CE, 2006/95/CE şi 2011/65/UE privind aproximarea şi armonizarea legislației din statele membre în legătură cu compatibilitatea electromagnetică, siguranța echipamentelor electrice proiectate pentru a fi utilizate cu anumite limite ale tensiunii şi restricțiile de utilizare ale anumitor substanțe periculoase la echipamentele electrice şi electronice.

Fabricantul acestui produs este: Lexmark International, Inc., 740 West New Circle Road, Lexington, KY, 40550 S.U.A. Reprezentantul autorizat este: Lexmark International Technology Hungária Kft., 8 Lechner Ödön fasor, Millennium Tower III, 1095 Budapesta UNGARIA; o declarație de conformitate față de cerințele Directivelor este disponibilă la cerere de la Reprezentantul autorizat.

Acest produs respectă limitele pentru Clasa A ale EN 55022 şi cerințele de siguranță ale EN 60950-1.

Notă cu privire la interferențele radio

Avertisment

Acesta este un produs care se încadrează în limitele specificate pentru dispozitive de Clasă A din directiva EN55022 privind emisiile şi se conformează cerințelor directivei EN55024 privind imunitatea. Acest produs nu a fost proiectat în vederea utilizării în medii rezidențiale/domestice.

Acesta este un produs de clasă A. Într-un mediu domestic, acest produs poate provoca interferențe radio, caz în care este posibil ca utilizatorul să fie obligat să ia măsurile necesare.

Notificări în legătură cu reglementările privind echipamentele terminale de telecomunicații

Această secțiune conține următoarele informații în legătură cu reglementările privind echipamentele terminale de telecomunicații, cum ar fi faxul.

Notificări în legătură cu reglementările privind produsele care utilizează comunicațiile fără fir

Această secțiune conține următoarele informații în legătură cu reglementările privind produsele fără fir care conțin transmițătoare, de exemplu, dar fără a se limita la acestea, cartele de rețea fără fir sau cititoare de cartele de proximitate.

Expunerea la radiații de radio-frecvență

Puterea de ieşire radiată de acest dispozitiv este mult mai mică decât limitele de expunere la radio-frecvență stabilite de FCC şi alte agenții de reglementare. Pentru a respecta cerințele de expunere la RF prevăzute de FCC şi alte agenții de reglementare, trebuie păstrată o distanță minimă de 20 cm (8 inchi) între antenă şi orice persoană.

Notificare pentru utilizatorii din Uniunea Europeană

Produsele cu marcajul CE se conformează cerințelor de protecție prevăzute în directivele Consiliului CE 2004/108/CE, 2006/95/CE, 1999/5/CE şi 2011/65/UE privind aproximarea şi armonizarea legislației din statele membre în legătură cu compatibilitatea electromagnetică, siguranța echipamentelor electrice proiectate pentru a fi utilizate cu anumite limite ale tensiunii, a echipamentelor radio şi a echipamentelor terminale de telecomunicații şi în legătură cu restricțiile de utilizare a anumitor substanțe periculoase la echipamentele electrice şi electronice.

Conformitatea este indicată prin marcajul CE.

Fabricantul acestui produs este: Lexmark International, Inc., 740 West New Circle Road, Lexington, KY, 40550 S.U.A. Reprezentantul autorizat este: Lexmark International Technology Hungária Kft., 8 Lechner Ödön fasor, Millennium Tower III, 1095 Budapesta UNGARIA. O declarație de conformitate cu cerințele Directivelor este disponibilă la cerere de la reprezentantul autorizat.

Acest produs respectă limitele pentru Clasa A ale EN 55022 şi cerințele de siguranță ale EN 60950-1.

Pentru alte informații privind conformitatea, consultați tabelul de la sfârşitul secțiunii Notificări.

Acest produs se poate utiliza în țările indicate în tabelul de mai jos.

AT	BE	BG	CH	CY	CZ	DE	DK	EE
EL	ES	FI	FR	HR	HU	IE	IS	IT
LI	LT	LU	LV	MT	NL	NO	PL	PT
RO	SE	SI	SK	TR	UK			

Česky	Společnost Lexmark International, Inc. tímto prohlašuje, že výrobek tento výrobek je ve shodě se základními požadavky a dalšími příslušnými ustanoveními směrnice 1999/5/ES.
Dansk	Lexmark International, Inc. erklærer herved, at dette produkt overholder de væsentlige krav og øvrige relevante krav i direktiv 1999/5/EF.
Deutsch	Hiermit erklärt Lexmark International, Inc., dass sich das Gerät dieses Gerät in Übereinstimmung mit den grundlegenden Anforderungen und den übrigen einschlägigen Bestimmungen der Richtlinie 1999/5/EG befindet.
Ελληνική	ΜΕ ΤΗΝ ΠΑΡΟΥΣΑ Η LEXMARK INTERNATIONAL, INC. ΔΗΛΩΝΕΙ ΟΤΙ ΑΥΤΟ ΤΟ ΠΡΟΪΟΝ ΣΥΜΜΟΡΦΩΝΕΤΑΙ ΠΡΟΣ ΤΙΣ ΟΥΣΙΩΔΕΙΣ ΑΠΑΙΤΗΣΕΙΣ ΚΑΙ ΤΙΣ ΛΟΙΠΕΣ ΣΧΕΤΙΚΕΣ ΔΙΑΤΑΞΕΙΣ ΤΗΣ ΟΔΗΓΙΑΣ 1999/5/ΕΚ.
English	Hereby, Lexmark International, Inc., declares that this type of equipment is in compliance with the essential requirements and other relevant provisions of Directive 1999/5/EC.
Español	Por medio de la presente, Lexmark International, Inc. declara que este producto cumple con los requisitos esenciales y cualesquiera otras disposiciones aplicables o exigibles de la Directiva 1999/5/CE.
Eesti	Käesolevaga kinnitab Lexmark International, Inc., et seade see toode vastab direktiivi 1999/5/EÜ põhinõuetele ja nimetatud direktiivist tulenevatele muudele asjakohastele sätetele.
Suomi	Lexmark International, Inc. vakuuttaa täten, että tämä tuote on direktiivin 1999/5/EY oleellisten vaatimusten ja muiden sitä koskevien direktiivin ehtojen mukainen.
Français	Par la présente, Lexmark International, Inc. déclare que l'appareil ce produit est conforme aux exigences fondamentales et autres dispositions pertinentes de la directive 1999/5/CE.
Magyar	Alulírott, Lexmark International, Inc. nyilatkozom, hogy a termék megfelel a vonatkozó alapvetõ követelményeknek és az 1999/5/EC irányelv egyéb elõírásainak.
Íslenska	Hér með lýsir Lexmark International, Inc. yfir því að þessi vara er í samræmi við grunnkröfur og aðrar kröfur, sem gerðar eru í tilskipun 1999/5/EC.
Italiano	Con la presente Lexmark International, Inc. dichiara che questo questo prodotto è conforme ai requisiti essenziali ed alle altre disposizioni pertinenti stabilite dalla direttiva 1999/5/CE.
Latviski	Ar šo Lexmark International, Inc. deklarē, ka šis izstrādājums atbilst Direktīvas 1999/5/EK būtiskajām prasībām un citiem ar to saistītajiem noteikumiem.
Lietuvių	Šiuo Lexmark International, Inc. deklaruoja, kad šis produktas atitinka esminius reikalavimus ir kitas 1999/5/EB direktyvos nuostatas.
Malti	Bil-preżenti, Lexmark International, Inc., jiddikjara li dan il-prodott huwa konformi mal-ħtiġijiet essenzjali u ma dispożizzjonijiet oħrajn relevanti li jinsabu fid-Direttiva 1999/5/KE.
Nederlands	Hierbij verklaart Lexmark International, Inc. dat het toestel dit product in overeenstemming is met de essentiële eisen en de andere relevante bepalingen van richtlijn 1999/5/EG.
Norsk	Lexmark International, Inc. erklærer herved at dette produktet er i samsvar med de grunnleggende krav og øvrige relevante krav i direktiv 1999/5/EF.
Polski	Niniejszym Lexmark International, Inc. oświadcza, że niniejszy produkt jest zgodny z zasadniczymi wymogami oraz pozostałymi stosownymi postanowieniami Dyrektywy 1999/5/EC.
Português	A Lexmark International Inc. declara que este este produto está conforme com os requisitos essenciais e outras disposições da Diretiva 1999/5/CE.
Slovensky	Lexmark International, Inc. týmto vyhlasuje, že tento produkt spĺňa základné požiadavky a všetky príslušné ustanovenia smernice 1999/5/ES.
Slovensko	Lexmark International, Inc. izjavlja, da je ta izdelek v skladu z bistvenimi zahtevami in ostalimi relevantnimi določili direktive 1999/5/ES.

Svenska	Härmed intygar Lexmark International, Inc. att denna produkt står i överensstämmelse med de väsentliga egenskapskrav och övriga relevanta bestämmelser som framgår av direktiv 1999/5/EG.

Patent acknowledgment

The use of this product or service is subject to the reasonable, non-discriminatory terms in the Intellectual Property Rights (IPR) Disclosure of Certicom Corp. at the IETF for Elliptic Curve Cryptography (ECC) Cipher Suites for Transport Layer Security (TLS) implemented in the product or service.

The use of this product or service is subject to the reasonable, non-discriminatory terms in the Intellectual Property Rights (IPR) Disclosure of Certicom Corp. at the IETF for TLS Elliptic Curve Cipher Suites with SHA-256/382 and AES Galois Counter Mode (GCM) implemented in the product or service.

The use of this product or service is subject to the reasonable, non-discriminatory terms in the Intellectual Property Rights (IPR) Disclosure of Certicom Corp. at the IETF for TLS Suite B Profile for Transport Layer Security (TLS) implemented in the product or service.

The use of this product or service is subject to the reasonable, non-discriminatory terms in the Intellectual Property Rights (IPR) Disclosure of Certicom Corp. at the IETF for Addition of the Camellia Cipher Suites to Transport Layer Security (TLS) implemented in the product or service.

The use of certain patents in this product or service is subject to the reasonable, non-discriminatory terms in the Intellectual Property Rights (IPR) Disclosure of Certicom Corp. at the IETF for AES-CCM ECC Cipher Suites for TLS implemented in the product or service.

The use of this product or service is subject to the reasonable, non-discriminatory terms in the Intellectual Property Rights (IPR) Disclosure of Certicom Corp. at the IETF for IKE and IKEv2 Authentication Using the Eliptic Curve Digital Signature Algorithm (ECDSA) implemented in the product or service.

The use of this product or service is subject to the reasonable, non-discriminatory terms in the Intellectual Property Rights (IPR) Disclosure of Certicom Corp. at the IETF for Suite B Cryptographic Suites for IPSec implemented in the product or service.

The use of this product or service is subject to the reasonable, non-discriminatory terms in the Intellectual Property Rights (IPR) Disclosure of Certicom Corp. at the IETF for Algorithms for Internet Key Exchange version 1 (IKEv1) implemented in the product or service.

Index

Numerice

1565 Eroare emulare, încărcați opțiunea de emulare 294
200-201 blocaje de hârtie 261
202–203 paper jams (202–203 blocaje de hârtie) 266
24x paper jam (24x Blocaj hârtie) 272
250 paper jam (Blocaj hârtie) 273
280.06 Lipsă hârtie 293
29y.xx Închideți capacul scanerului şi încărcați originalele dacă reporniți lucrarea 293
31.xx Cartuş [culoare] absent sau defect 284
32.xx Codul de produs al cartuşului [culoare] nu este acceptat de dispozitiv 284
34 Dimensiune incorectă de hârtie, deschideți [sursă] 284
35 Memorie insuficientă pentru acceptarea caracteristicii Salvare resursă 285
37 Insufficient memory for Flash Memory Defragment operation (37 Memorie insuficientă pentru operația Defragmentare memorie flash) 285
37 Memorie insuficientă pentru a asambla lucrarea 285
37 Memorie insuficientă, anumite lucrări în aşteptare nu vor fi restaurate 285
37 Memorie insuficientă, anumite operații păstrate au fost şterse 285
38 Memorie plină 285
39 Pagină complexă, este posibil ca unele date să nu se fi imprimat 286
51 Defective flash detected (51 A fost detectată o memorie flash defectă) 286
52 Spațiu liber insuficient în memoria flash pentru resurse 286
53 Unformatted flash detected (53 A fost detectată o memorie flash neformatată) 286
54 Eroare [x] de software 286
54 Eroare a opțiunii seriale [x] 286
54 Eroare standard de software de rețea 287
55 Opțiune neacceptată la slotul [x] 287
56 Port USB [x] dezactivat 288
56 Portul paralel [x] este dezactivat 287
56 Portul serial [x] a fost dezactivat 287
56 Standard USB port disabled (56 Port USB standard dezactivat) 287
57 Schimbare de configurație, unele lucrări în aşteptare nu au fost restaurate 288
58 Au fost instalate prea multe discuri 288
58 Eroare configurație de intrare 288
58 Prea multe tăvi ataşate 289
58 Too many flash options installed (Prea multe opțiuni flash instalate) 288
59 Tavă [x] incompatibilă 289
61 Îndepărtați hard discul defect 289
62 Disc plin 289
63 Disc neformatat 289
80.xx Avertisment cu privire la durata de viață a unității de fuziune 290
80.xx Înlocuire unitate de fuziune 290
80.xx Unitate de fuziune absentă 290
80.xx Unitatea de fuziune aproape de un avertisment cu privire la durata de viață 290
82.xx Înlocuiți recipientul pentru toner rezidual 290
82.xx Recipient pentru toner rezidual aproape plin 291
82.xx Recipientul pentru toner rezidual lipseşte 290
83.xx Avertisment cu privire la durata de viață a modulului de transfer 291
83.xx Înlocuire modul de transfer 291
83.xx Modul de transfer absent 291
83.xx Modulul de transfer aproape de un avertisment cu privire la durata de viață 291
84.xx Fotoconductor [culoare] absent 291
84.xx Fotoconductor [culoare] aproape consumat 291
84.xx Fotoconductor [culoare] consumat 292
84.xx Înlocuiți fotoconductorul [culoare] 292
840.01 Scaner dezactivat de administrator 294
840.02 Scaner dezactivat. Pentru probleme, contactați administratorul de sistem. 294
88 Înlocuiți cartuşul [culoare] 292
88.xx Cartuş [culoare] aproape consumat 293
88.xx Cartuş [culoare] descărcat 293
88.xx Nivel cartuş [culoare] extrem de redus 292

Simboluri

"La format" neconfigurat pentru serverul de fax. Contactați administratorul de sistem. 279

A

accesarea plăcii de sistem 24
accesarea serverului EWS 19
acumulări de toner 329
adăugarea opțiunilor hardware driver de imprimare 45
adăugarea unui marcaj de dată şi oră 101

ADF
copiere utilizând 93
Adjusting color (Se reglează culoarea) 276
adresă FTP
crearea de comenzi rapide utilizând touch-screen-ul 130
afişare, panou de control al imprimantei 13
reglarea luminozității 226
afişarea pictogramelor pe ecranul de început 19
alegerea unei conexiuni pentru fax 115
Alimentator automat de documente (ADF) 12
Alimentator de înaltă capacitate de 2.000 de coli
încărcare 67
alimentator multifuncțional
încărcare 69
Ansamblu rolă de culegere
înlocuire 245
Ansamblu selectare ADF
comandă 242
anularea legării tăvilor 72, 73
anularea unei operații de tipărire
de la computer 92
din panoul de control al imprimantei 92
anularea unui e-mail 110
apelarea serviciului de asistență pentru clienți 333
aplicații
ecran de început 20
aplicațiile ecranului de început
căutarea informațiilor 20
configurare 20
ascunderea pictogramelor pe ecranul de început 19
aşezarea de coli de separare între copii 99
ataşarea cablurilor 43
ataşarea capacului plăcii de sistem 24
avertizări prin poşta electronică
blocaj de hârtie 257
configurare 257
niveluri insuficiente ale consumabilelor 257

B

blocaje
evitare 259
identificarea zonelor de blocaj 260
locații 260
numere 260
blocaje de hârtie
evitare 259
Blocaje de hârtie 29y.xx 273
blocaje hârtie, eliminare
200-201 blocaje de hârtie 261
202–203 paper jams (202–203 blocaje de hârtie) 266
24x paper jam (24x Blocaj hârtie) 272
250 paper jam (Blocaj hârtie) 273
290-294 235
Blocaje de hârtie 29y.xx 273
blocaje, eliminare
200-201 blocaje de hârtie 261
202–203 paper jams (202–203 blocaje de hârtie) 266
24x paper jam (24x Blocaj hârtie) 272
250 paper jam (Blocaj hârtie) 273
290-294 235
Blocaje de hârtie 29y.xx 273
blocare, securitate 229
blocarea faxurilor nesolicitate 124
blocarea plăcii de sistem 229
butoane şi pictograme de pe ecranul de început
description 15
butoane, panou de control al imprimantei 13
butoane, touch screen
utilizare 17

C

cabluri
Ethernet 43
USB 43
calitate copiere
reglare 98
calitate tipărire, depanare
acumulări de toner 329
calitate slabă folii transparente 330
caracterele au margini zimțate 316
defecțiunile se repetă 323
dungi albe pe o pagină 326
dungi negre pe o pagină 326
fundal gri 317
imagini trunchiate 316
linii fine orizontale 316
materialele tipărite sunt prea întunecate 320
materialele tipărite sunt prea luminoase 321
pagini cu culoare solidă 325
pagini goale 322
pe materialele imprimate apar imagini umbrite 323
pe materialele imprimate apar linii decolorate, linii albe sau linii colorate incorect 318
pe materialele imprimate apar linii întrerupte orizontale 327
pe materialele imprimate apar linii întrerupte verticale 327
pe pagină apare pulbere de toner sau fundalul este întunecat 328
tipărire neregulată 319
tipărire oblică 324
tonerul se ia 329
calitatea imprimării
curățarea componentelor ADF 235
curățarea geamului scanerului 235
curățarea lentilelor capului de tipărire 238
înlocuirea fotoconductorilor 252
Capacul ADF-ului de la scaner este deschis 283
capacul plăcii de sistem
ataşare 24
reataşare 24
Card de interfață USB/paralel
rezolvarea problemelor 314
cartelă de memorie
instalare 29
rezolvarea problemelor 313
cartelă de memorie flash
instalare 30

rezolvarea problemelor 313
cartelă firmware
instalare 30
carton
sfaturi 91
cartuşe de toner
comandă 241
înlocuire 243
reciclare 228
colaționarea copiilor 99
coli transparente
copiere pe 94
imprimare pe 90
încărcare 69
sfaturi pentru utilizarea plicurilor 90
comandă
cartuşe de toner 241
fotoconductori 242
modul de transfer 241
recipient pentru toner rezidual 242
unitate de fuziune 241
comenzi rapide pentru poşta electronică, creare de
utilizare server EWS 107
comenzi rapide, creare
adresă FTP 130
destinație fax 119, 120
destinație FTP 129
e-mail 107
componente
utilizare produse Lexmark originale 243
verificare, de la panoul de control al imprimantei 240
verificare, utilizând serverul Embedded Web Server 240
verificarea stării 240
componente ADF
curățare 235
înlocuire 245
conectare imprimantă la
adaptoare regionale 117
conectarea imprimantei la un serviciu de sonerie distinctă 117
conexiune pentru fax
conectarea imprimantei la priza de perete 115
conectarea la o linie DSL 116
conectarea la un PBX sau ISDN 116
conexiuni pentru fax
adaptoare regionale 117
configurare Ethernet
pregătirea pentru 46
configurare funcții pentru fax şi e-mail 303
configurare imprimantă fără fir în Macintosh 49
configurare inițială fax 114
utilizare server EWS 114
configurare rețea fără fir în Windows 47
configurarea avertizărilor prin poşta electronică utilizând serverul Embedded Web Server 257
configurarea imprimării prin cablu serial 54
configurarea setărilor de poştă electronică 106
configurarea setărilor portului 53
configurațiile de imprimantă 10
conservare consumabile 223
consultarea ecranului virtual
utilizare server EWS 257
consumabile, comandare
Ansamblu selectare ADF 242
cartuşe de toner 241
fotoconductori 242
modul de transfer 241
recipient pentru toner rezidual 242
tampon de culegere din ADF 242
tampon de separare 242
unitate de fuziune 241
consumabile, înlocuire
fotoconductori 252
recipient pentru toner rezidual 251
contactarea serviciului de asistență pentru clienți 333
contor de întreținere fotoconductor
resetare 255
contor de întreținere, resetare 255
copiere
adăugarea unui marcaj de dată şi oră 101
adăugarea unui mesaj filigranat 101
ajustarea calității 98
anularea unei operații de copiere 102
aşezarea de coli de separare între copii 99
colaționarea copiilor 99
copiere rapidă 93
diferite dimensiuni de hârtie 96
fotografii 94
în alb şi negru 95
la o altă dimensiune 95
lucrare particularizată (creare lucrare) 100
mai multe pagini pe o foaie 100
mărire 97
pe ambele fețe ale hârtiei (față-verso) 97
pe folii transparente 94
pe hârtie cu antet 95
reducere 97
selectarea unei tăvi 96
utilizare ADF 93
utilizarea geamului scanerului 94
copiere alb-negru 95
copiere, depanare
calitate slabă copiere 299
calitatea imaginilor scanate slab 302
copiatorul nu răspunde 298
copii de documente sau foto parțiale 301
unitatea de scanare nu se închide 299
copierea fotografiilor 94
copierea mai multor pagini pe o coală 100
copierea pe ambele fețe ale hârtiei (față-verso) 97
copierea pe diferite dimensiuni de hârtie 96
copierea pe folii transparente 94
copierea pe hârtie cu antet 95
crearea profilurilor
utilizarea programului utilitar ScanBack 135
crearea unei comenzi rapide pentru FTP
utilizare server EWS 129

crearea unei comenzi rapide pentru o destinație de fax
utilizare server EWS 119
criptarea hard diskului imprimantei 232
curățare
componente ADF 235
exteriorul imprimantei 234
geam scaner 235
interiorul imprimantei 234
lentilele capului de tipărire 238
curățarea discului 231
Custom Type (Tip personalizat) [x]
modificare nume 73
schimbare tip hârtie 74

D

dată şi oră, fax
setare 118
date confidențiale
informații despre securizare 233
declarație de volatilitate 229
depanare afişaj
afişajul este gol 294
pe afişaj apar numai blocuri 294
depanare alimentare cu hârtie
mesajul persistă şi după înlăturarea blocajului 315
depanare copiere
calitate slabă copiere 299
calitatea imaginilor scanate slab 302
copiatorul nu răspunde 298
copii de documente sau foto parțiale 301
unitatea de scanare nu se închide 299
depanare fax
faxurile primite au o calitate redusă 306
identificatorul de apelant nu este afişat 304
nu se poate trimite sau primi un fax 304
se pot primi, dar nu se pot trimite faxuri 306
se pot trimite, dar nu se pot primi faxuri 305
depanare pentru calitatea tipăririi
acumulări de toner 329
calitate slabă folii transparente 330
caracterele au margini zimțate 316
defecțiunile se repetă 323
dungi albe pe o pagină 326
dungi negre pe o pagină 326
fundal gri 317
imagini trunchiate 316
linii fine orizontale 316
materialele tipărite sunt prea întunecate 320
materialele tipărite sunt prea luminoase 321
pagini cu culoare solidă 325
pagini goale 322
pe materialele imprimate apar imagini umbrite 323
pe materialele imprimate apar linii decolorate, linii albe sau linii colorate incorect 318
pe materialele imprimate apar linii întrerupte orizontale 327
pe materialele imprimate apar linii întrerupte verticale 327
pe pagină apare pulbere de toner sau fundalul este întunecat 328
tipărire neregulată 319
tipărire oblică 324
tonerul se ia 329
depanare scanare
nu se poate scana de la un computer 303
scanarea durează prea mult sau îngheață computerul 302
scanarea nu a reuşit 301
scanări de documente sau foto parțiale 302
unitatea de scanare nu se închide 299
depanare tipărire
apar întreruperi neprevăzute între pagini 298
eroare de citire a unității flash 295
fişierele PDF în mai multe limbi nu se imprimă 294
hârtia se blochează frecvent 314
imprimarea se face la viteză redusă 297
încrețire hârtie 318
legarea tăvilor nu funcționează 297
lucrarea de imprimare durează mai mult decât în mod normal 296
lucrarea este executată pe hârtie incorectă 297
lucrările în aşteptare nu sunt imprimate 296
lucrările mari nu se asamblează 298
margini incorecte 317
operațiile sunt executate din tava incorectă 297
paginile blocate nu sunt reimprimate 315
tipărire incorectă a caracterelor 297
tipăririle nu se efectuează 295
depanare, afişaj
afişajul este gol 294
pe afişaj apar numai blocuri 294
depanare, alimentare cu hârtie
mesajul persistă şi după înlăturarea blocajului 315
depanare, fax
faxurile primite au o calitate redusă 306
identificatorul de apelant nu este afişat 304
nu se poate trimite sau primi un fax 304
se pot primi, dar nu se pot trimite faxuri 306
se pot trimite, dar nu se pot primi faxuri 305
depozitare
hârtie 79
piese de schimb 243
dezafectarea hard diskului imprimantei 229
diagramă meniuri 139
diferite dimensiuni de hârtie, copierea pe 96
dimensiune hârtie
setare 57

Universal 148
Dimensiune hârtie universală
setare 57
dimensiune universală
hârtie 148
Dimensiunea hârtiei din tava [x] nu este acceptată 283
dimensiuni de hârtie
acceptate 79
dimensiuni hârtie
acceptate 79
Disc corupt 278
Disc plin, lucrare de scanare revocată 278
dispozitiv mobil
tipărire din 85
Dispozitiv USB neacceptat, eliminați 278
documente, tipărire
de pe Macintosh 83
din Windows 83
Documentul pentru scanare este prea lung 283
driver de imprimare
opțiuni hardware, adăugare 45
duplex 97

E

e-mail
anulare 110
e-mail, trimitere
utilizarea agendei 109
utilizarea unui număr pentru comandă rapidă 108
economia de hârtie 100
ecran copiere
opțiuni 102, 103, 104, 105, 132
opțiuni avansate 104
ecran de început
afişarea pictogramelor 19
ascunderea pictogramelor 19
ecran e-mail
opțiuni 110, 111, 112
opțiuni avansate 112
ecran fax
opțiuni 125, 126, 127
opțiuni avansate 126, 127
ecran FTP
opțiuni 131, 132, 133
opțiuni avansate 133
ecran scaner
opțiuni 136
opțiuni avansate 137
ecran virtual
consultare, utilizând serverul Embedded Web Server 257
Embedded Web Server - securitate: Ghidul administratorului
unde se găseşte 233
Error reading USB drive. (Eroare la citirea unității USB.) Scoateți dispozitivul USB 278
etichete, hârtie
sfaturi 90
evitarea blocajelor de hârtie 259
expedierea imprimantei 256
explicarea butoanelor şi pictogramelor de pe ecranul de început 15
exportul unei configurații
utilizare server EWS 22
exteriorul imprimantei
curățare 234

F

fax
trimitere 121
filtru de aer
înlocuire 245
Formulare şi preferințe
configurare 20
fotoconductor
înlocuire 252
fotoconductori
comandă 242
fotografii
copiere 94
FTP
scanarea utilizând agenda 131
funcția de poştă electronică
configurare 106
funcții pentru fax şi e-mail
configurare 303
funcțiile pentru fax şi e-mail nu sunt configurate 303

G

găsirea informațiilor suplimentare despre imprimantă 8
geam scaner
curățare 235
geamul scanerului
copiere utilizând 94
Ghid pentru lucrul în rețea
unde se găseşte 257
Ghidul administratorului pentru Embedded Web Server
unde se găseşte 257
Glose front door (Închideți uşa frontală) 277
golirea hard diskului imprimantei 231
golirea memoriei hard diskului 231
golirea memoriei nevolatile 230
golirea memoriei volatile 230
greutăți hârtie
acceptat de imprimantă 81

H

hard disk de imprimantă
criptare 232
dezafectare 229
eliminare 40
instalare 35
rezolvarea problemelor 313
ştergere 231
hârtie
caracteristici 75
depozitare 79
diferite dimensiuni, copierea pe 96
formulare pretipărite 77
hârtie cu antet 77
neacceptată 76, 77
reciclat 77, 223
salvare 100
selectare 76
Setare dimensiune universală 57
hârtie cu antet
copiere pe 95
încărcare, alimentator de înaltă capacitate de 2.000 de coli 67
sfaturi pentru utilizarea plicurilor 89
hârtie reciclată
utilizare 77, 223

I

importul unei configurații
utilizare server EWS 22

imposibil de deschis serverul Embedded Web Server 333
imprimantă 45
alegerea unui loc 9
complet configurat 10
expediere 256
model de bază 10
mutare 9, 256
spații libere minime 9
imprimantă, mesaje
"La format" neconfigurat pentru serverul de fax. Contactați administratorul de sistem. 279
1565 Eroare emulare, încărcați opțiunea de emulare 294
280.06 Lipsă hârtie 293
29y.xx Închideți capacul scanerului şi încărcați originalele dacă reporniți lucrarea 293
31.xx Cartuş [culoare] absent sau defect 284
32.xx Codul de produs al cartuşului [culoare] nu este acceptat de dispozitiv 284
34 Dimensiune incorectă de hârtie, deschideți [sursă] 284
35 Memorie insuficientă pentru acceptarea caracteristicii Salvare resursă 285
37 Insufficient memory for Flash Memory Defragment operation (37 Memorie insuficientă pentru operația Defragmentare memorie flash) 285
37 Memorie insuficientă pentru a asambla lucrarea 285
37 Memorie insuficientă, anumite lucrări în aşteptare nu vor fi restaurate 285
37 Memorie insuficientă, anumite operații păstrate au fost şterse 285
38 Memorie plină 285
39 Pagină complexă, este posibil ca unele date să nu se fi imprimat 286
51 Defective flash detected (51 A fost detectată o memorie flash defectă) 286
52 Spațiu liber insuficient în memoria flash pentru resurse 286
53 Unformatted flash detected (53 A fost detectată o memorie flash neformatată) 286
54 Eroare [x] de software 286
54 Eroare a opțiunii seriale [x] 286
54 Eroare standard de software de rețea 287
55 Opțiune neacceptată la slotul [x] 287
56 Port USB [x] dezactivat 288
56 Portul paralel [x] este dezactivat 287
56 Portul serial [x] a fost dezactivat 287
56 Standard USB port disabled (56 Port USB standard dezactivat) 287
57 Schimbare de configurație, unele lucrări în aşteptare nu au fost restaurate 288
58 Au fost instalate prea multe discuri 288
58 Eroare configurație de intrare 288
58 Prea multe tăvi ataşate 289
58 Too many flash options installed (Prea multe opțiuni flash instalate) 288
59 Tavă [x] incompatibilă 289
61 Îndepărtați hard discul defect 289
62 Disc plin 289
63 Disc neformatat 289
80.xx Avertisment cu privire la durata de viață a unității de fuziune 290
80.xx Înlocuire unitate de fuziune 290
80.xx Unitate de fuziune absentă 290
80.xx Unitatea de fuziune aproape de un avertisment cu privire la durata de viață 290
82.xx Înlocuiți recipientul pentru toner rezidual 290
82.xx Recipient pentru toner rezidual aproape plin 291
82.xx Recipientul pentru toner rezidual lipseşte 290
83.xx Avertisment cu privire la durata de viață a modulului de transfer 291
83.xx Înlocuire modul de transfer 291
83.xx Modul de transfer absent 291
83.xx Modulul de transfer aproape de un avertisment cu privire la durata de viață 291
84 [color] photoconductor low (Fotoconductorul [color] consumat) 252
84 [color] photoconductor nearly low (Fotoconductorul [color] aproape consumat) 252
84 Replace [color] photoconductor (Înlocuiți fotoconductorul [color]) 252
84.xx Fotoconductor [culoare] absent 291
84.xx Fotoconductor [culoare] aproape consumat 291
84.xx Fotoconductor [culoare] consumat 292
84.xx Înlocuiți fotoconductorul [culoare] 292
840.01 Scaner dezactivat de administrator 294
840.02 Scaner dezactivat. Pentru probleme, contactați administratorul de sistem. 294
88 Înlocuiți cartuşul [culoare] 292
88.xx Cartuş [culoare] aproape consumat 293
88.xx Cartuş [culoare] descărcat 293
88.xx Nivel cartuş [culoare] extrem de redus 292
Adjusting color (Se reglează culoarea) 276
Capacul ADF-ului de la scaner este deschis 283
Dimensiunea hârtiei din tava [x] nu este acceptată 283
Disc corupt 278
Disc neacceptat 284

Disc plin, lucrare de scanare revocată 278
Disk near full. (Disc aproape plin.) Securely clearing disk space. (Se goleşte în siguranță spațiul de pe disc.) 278
Documentul pentru scanare este prea lung 283
eroare la unitatea USB 276
Error reading USB drive. (Eroare la citirea unității USB.) Scoateți dispozitivul USB 278
Glose front door (Închideți uşa frontală) 277
Insert Tray [x] (Introduceți tava [x]) 279
Install Tray [x] (Instalați tava [x]) 279
Încărcare alimentator manual cu [dimensiune hârtie] 281
Încărcare alimentator manual cu [tip hârtie] [dimensiune hârtie] 282
Încărcați [sursă hârtie] cu [dimensiune hârtie] 280
Încărcați [sursă hârtie] cu [nume tip particularizat] 280
Încărcați [sursă hârtie] cu [şir particularizat] 280
Încărcați [sursă hârtie] cu [tip hârtie] [dimensiune hârtie] 281
Închideți capacul superior de acces 277
Înlocuiți tamponul de separare 282
Load Manual Feeder with [custom string] (Încărcați alimentatorul manual cu [şir particularizat]) 281
Load Manual Feeder with [custom type name] (Încărcați alimentatorul manual cu [nume tip particularizat]) 281
Memorie de fax plină 278
Memorie plină, imposibil de imprimat faxuri 282
Nicio linie telefonică analogică nu este conectată la modem, faxul este dezactivat. 282
Numărul stației de fax neconfigurat 279
Numele stației de fax este neconfigurat 279
Paper changes needed (Sunt necesare schimbări ale hârtiei) 282
Partiție de fax neoperativă. Contactați administratorul de sistem. 279
Problemă cu discul 278
Remove packaging material, [area name] (Scoateți materialul de ambalare, [nume zonă]) 282
Remove paper from standard output bin (Scoateți hârtia din tava de ieşire standard) 282
Restaurați lucrările păstrate? 283
Schimbare [sursă hârtie] cu [nume tip particularizat] 276
Schimbare [sursă hârtie] cu [şir particularizat] 277
Schimbați [sursă hârtie] cu [tip hârtie] [dimensiune hârtie] 277
Server Weblink neconfigurat. Contactați administratorul de sistem. 284
Serverul SMTP nu se configurează. Contactați administratorul de sistem. 283
Sunt necesare consumabile pentru a finaliza lucrarea 283
Unele lucrări în aşteptare nu au fost restaurate 283
imprimare alb-negru 84
imprimare prin cablu serial configurare 54
imprimarea alb-negru 84
imprimarea de pe o unitate flash 85
imprimarea de pe un dispozitiv mobil 85
imprimarea unei liste de directoare 89
imprimarea unei liste de eşantioane de fonturi 89
imprimarea unei pagini cu setările de meniu 56
imprimarea unei pagini de configurare pentru rețea 56
imprimarea unui document 83
informații de configurare rețea wireless 46
informații despre imprimantă unde se găseşte 8
informații despre siguranță 6, 7
informații despre subiect şi mesaj
adăugare la poşta electronică 109
instalare imprimantă 45
într-o rețea fără fir 47
instalarea echipamentelor opționale
ordinea instalării 41
instalarea imprimantei într-o rețea fără fir
utilizând Macintosh 49
instalarea într-o rețea fără fir utilizând Windows 47
instalarea unui hard disk pentru imprimantă 35
Install Tray [x] (Instalați tava [x]) 279
interiorul imprimantei
curățare 234

Î

încărcare
Alimentator de înaltă capacitate de 2.000 de coli 67
alimentator multifuncțional 69
coli transparente 69
hârtie cu antet în alimentatorul de înaltă capacitate de 2.000 de coli 67
plicuri 69
tava opțională pentru suporturi speciale, cu capacitate de 550 de coli 62
tavă de 550 de coli (standard sau opțională) 58
Încărcare alimentator manual cu [dimensiune hârtie] 281
Încărcare alimentator manual cu [tip hârtie] [dimensiune hârtie] 282
încărcarea tăvii opționale 58
încărcarea tăvii opționale pentru suporturi speciale 62

încărcarea tăvii standard 58
Încărcați [sursă hârtie] cu [dimensiune hârtie] 280
Încărcați [sursă hârtie] cu [nume tip particularizat] 280
Încărcați [sursă hârtie] cu [şir particularizat] 280
Încărcați [sursă hârtie] cu [tip hârtie] [dimensiune hârtie] 281
Închideți capacul superior de acces 277
îndepărtarea hard diskului imprimantei 40
înlocuire
  cartuşe de toner 243
înlocuirea consumabilelor
  fotoconductori 252
  recipient pentru toner rezidual 251
Înlocuiți tamponul de separare 282
Întrebări frecvente despre tipărirea color 330

J

jurnal fax
  vizualizare 124

L

legarea tăvilor 72, 73
lentilele capului de tipărire
  curățare 238
listă de directoare
  tipărire 89
listă de eşantioane de fonturi
  tipărire 89
Load Manual Feeder with [custom string] (Încărcați alimentatorul manual cu [şir particularizat]) 281
Load Manual Feeder with [custom type name] (Încărcați alimentatorul manual cu [nume tip particularizat]) 281
lucrări de imprimare confidențiale 87
  imprimare din Windows 88
  imprimarea de pe un computer Macintosh 88
lumină, indicator 13
luminozitate toner
  reglare 84

M

mărirea unei copii 97
memoria nevolatilă 229
  golire 230
memoria volatilă 229
  golire 230
memorie
  tipuri instalate la imprimantă 229
Memorie de fax plină 278
memorie din hard diskul imprimantei
  golire 231
Memorie plină, imposibil de imprimat faxuri 282
Meniu Supplies (Consumabile) 140
Meniu Ştergere fişiere de date temporare 167
Meniul Active NIC (NIC activ) 150
Meniul AppleTalk 156
Meniul Asistență 221
Meniul Calitate 211
Meniul Configurare MP 144
meniul Configurare SMTP 163
Meniul Copy Settings (Setări copiere) 178
Meniul Dimensiune/Tip hârtie 141
Meniul Dimensiuni particularizate de scanare 148
Meniul Diverse 165
Meniul Edit Security Setups (Editare configurări de securitate) 165
Meniul Finishing (Finalizare) 209
meniul Greutate hârtie 144
Meniul HTML 220
Meniul Image (Imagine) 221
meniul Imprimare confidențială 166
Meniul IPv6 154
meniul Job Accounting (Evidență lucrări) 212
meniul Mod fax (Configurare fax analog) 182
meniul Mod fax (Configurare server de fax) 190
meniul Network [x] (Rețea [x]) 150
Meniul Network Card (Placă de rețea) 153
Meniul Nume particularizate 148
meniul Paper Loading (Încărcare hârtie) 146
Meniul Parallel [x] ([x] paralel) 158
Meniul PCL Emul (Simulare PCL) 217
Meniul PDF 216
meniul PostScript 216
meniul Rapoarte 149, 152
Meniul Security Audit Log (Jurnal audituri de securitate) 168
Meniul Serial [x] ([x] serial) 160
Meniul Setare dată/oră 170
Meniul Setări generale 171
Meniul Setări OCR 206
Meniul Setări pentru FTP 197
Meniul Setări pentru poşta electronică 191
Meniul Setup (Configurare) 207
Meniul Standard Network (Rețea standard) 150
Meniul Substitute Size (Dimensiune înlocuitoare) 144
Meniul Sursă prestabilită 141
Meniul TCP/IP 153
Meniul Tipuri particularizate 147
meniul Unitate flash 201
Meniul Universal Setup (Configurare universală) 148
meniul USB standard 157
Meniul Utilities (Utilități) 214
Meniul Wireless 155
Meniul XPS 215
meniuri
  Ajutor 221
  AppleTalk 156
  Calitate 211
  Configure MP (Configurare MP) 144
  Consumabile 140
  Copy Settings (Setări copiere) 178
  diagramă de 139
  Dimensiune/Tip hârtie 141

Dimensiuni de scanare particularizate 148
Diverse 165
Edit Security Setups (Editare configurări de securitate) 165
Evidență lucrări 212
Fără fir 155
Finisare 209
Greutate hârtie 144
HTML 220
Imagine 221
Imprimare confidențială 166
IPv6 154
meniul Configurare SMTP 163
Mod fax (Configurare fax analog) 182
Mod fax (configurare server fax) 190
Network [x] (Rețea [x]) 150
Network Card (Placă de rețea) 153
NIC activ 150
Nume particularizate 148
Paper Loading (Încărcare hârtie) 146
Paralel [x] 158
PCL Emul (Simulare PCL) 217
PDF 216
PostScript 216
Rapoarte 149, 152
Rețea standard 150
Security Audit Log (Jurnal audituri de securitate) 168
Serial [x] 160
Setare dată/oră 170
Setări FTP 197
Setări generale 171
Setări OCR 206
Setări poştă electronică 191
Setup (Configurare) 207
Standard USB (USB standard) 157
Substitute Size (Dimensiune înlocuitoare) 144
Sursă prestabilită 141
Ştergere fişiere de date temporare 167
TCP/IP 153
Tipuri personalizate 147
Unitate flash 201
Universal Setup (Configurație universală) 148
Utilitare 214
XPS 215
micşorarea unei copii 97
modul de transfer comandă 241
modul Hibernare utilizare 226
Multifuncționala mea configurare 21
rezolvarea problemelor, parolă uitată 311
mutarea imprimantei 9, 256

N

Nicio linie telefonică analogică nu este conectată la modem, faxul este dezactivat. 282
niveluri de poluare fonică 336
note 334, 336, 337, 338, 339, 340, 341
note FCC 341
note privitoare la emisii 336, 340, 341
Numărul stației de fax neconfigurat 279
nume de tip particularizat atribuire 73
creare 73
nume particularizat configurare 74
Numele stației de fax este neconfigurat 279

O

operație de tipărire revocare, de la computer 92
operații păstrate 87
imprimare din Windows 88
imprimarea de pe un computer Macintosh 88
opțiuni
carduri de memorie 24
carduri firmware 24
cartelă de memorie 29
cartelă de memorie flash 30
cartelă firmware 30
hard disk imprimantă, demontare 40
hard disk imprimantă, instalare 35
listă 24
ordinea instalării 41
Port de soluții intern 32
porturi 24
rețea 24
Sertar cu suport special de 550 de coli 42
Sertar de 2000 de coli 42
sertar de 550 de coli 42
opțiuni complexe, ecran tactil
copiere 104
e-mail 112
fax 127
FTP 133
scanare către computer 137
opțiuni de rețea 24
opțiuni e-mail
Trimitere ca 111
opțiuni hardware, adăugare driver de imprimare 45
opțiuni imprimantă, depanare
Card de interfață USB/paralel 314
cartelă de memorie 313
imposibil de detectat cartela de memorie flash 313
imposibil de detectat hard diskul imprimantei 313
opțiunea nu funcționează 311
Port de soluții intern 313
probleme cu sertarul de 2000 de coli 312
probleme cu tava pentru hârtie 312
server intern de tipărire 314
opțiuni interne disponibile 24
opțiuni scanare
Trimitere ca 132
opțiuni, ecran tactil
copiere 102, 103, 104, 105, 132
e-mail 110, 111, 112
fax 125, 126, 127
FTP 131, 132, 133
scanare 136
scanarea la computer 136, 137
ora de vară, trimitere prin fax 119

P

pagină de configurație pentru rețea
tipărire 56
pagină de setări de meniu
tipărire 56
pagină Web de securitate
unde se găseşte 233
panou de control al imprimantei 13
setări prestabilite din fabrică, restaurare 226
panou de control, imprimantă 13
Panou de operare de la distanță
configurare 22
Paper changes needed (Sunt necesare schimbări ale hârtiei) 282
Partiție de fax neoperativă. Contactați administratorul de sistem. 279
păstrarea faxurilor 127
pe materialele imprimate apar linii decolorate, linii albe sau linii colorate incorect 318
pe materialele imprimate apar linii întrerupte orizontale 327
pe pagină apar dungi 326
pe pagină apare pulbere de toner sau fundalul este întunecat 328
pictograma de aplicație lipseşte 309
pictograme pe ecranul de început
afişare 19
ascundere 19
piese de schimb
conservare 223
depozitare 243
utilizare produse Lexmark originale 243
utilizarea hârtiei reciclate 223
verificare, de la panoul de control al imprimantei 240
verificare, utilizând serverul Embedded Web Server 240
verificarea stării 240
placă de sistem
accesare 24
blocare 229
plicuri
încărcare 69
sfaturi 90
Port de soluții intern
instalare 32
modificarea setărilor portului 53
rezolvarea problemelor 313
Port Ethernet 43
Port USB 43
pregătirea configurării imprimantei într-o rețea Ethernet 46
probleme cu imprimanta, rezolvare de bază 276
publicații
unde se găseşte 8

Q

Quiet Mode (Mod silențios)
depanare pentru calitatea tipăririi 316
Quiet mode (Modul Silențios) 224

R

rapoarte
vizualizare 257
realizarea de copii utilizând hârtie dintr-o anumită tavă 96
reataşarea capacului plăcii de sistem 24
reciclare 338
ambalajul Lexmark 227
cartuşe de toner 228
Produse Lexmark 227
recipient pentru toner rezidual
comandă 242
înlocuire 251
redirecționarea faxurilor 128
reducerea zgomotului 224
reglarea calității copiilor 98
reglarea luminozității
ecran imprimantă 226
Server EWS 226
reglarea luminozității tonerului 84
reglarea modului Sleep (Repaus) 225
Remove packaging material, [area name] (Scoateți materialul de ambalare, [nume zonă]) 282
Remove paper from standard output bin (Scoateți hârtia din tava de ieşire standard) 282
repetarea lucrărilor de imprimare 87
imprimare din Windows 88
imprimarea de pe un computer Macintosh 88
resetarea contorului de întreținere 255
Restaurați lucrările păstrate? 283
rețea Ethernet
pregătire pentru setare imprimare Ethernet 46
rețea wireless
informații de configurare 46
instalare, utilizând Macintosh 49
instalare, utilizând Windows 47
revenire la setările prestabilite din fabrică 226
rezervarea lucrărilor de imprimare 87
imprimare din Windows 88
imprimarea de pe un computer Macintosh 88
rezoluție, fax
modificare 123
rezolvarea problemelor
am uitat parola pentru Multifuncționala mea 311
contactarea serviciului de asistență pentru clienți 333
eroare la citirea unității USB 311
Formularele nu sunt disponibile sau nu funcționează 308
funcțiile pentru fax şi e-mail nu sunt configurate 303
imposibil de deschis serverul Embedded Web Server 333
imprimanta nu poate scana către destinația selectată 310
Întrebări frecvente despre tipărirea color 330
la introducerea unei unități USB nu se întâmplă nimic 311

O destinație de rețea nu mai funcționează sau este nevalidă 308
pictograma de aplicație lipseşte 309
rezolvarea problemelor simple cu imprimanta 276
s-a produs o eroare de aplicație 307
Scanare în rețea 308
verificarea unei imprimante care nu răspunde la comenzi 276
verificarea unui scanner care nu răspunde la comenzi 301

S

scanare
către o adresă FTP 130
către o adresă FTP, utilizând agenda 131
către un computer 134
copiere rapidă 93
de la o unitate flash 135
scanare către desinații din rețea 129
scanare către o adresă FTP
crearea de comenzi rapide cu ajutorul computerului 129
utilizarea agendei 131
utilizarea numerelor de comandă rapidă 131
utilizarea panoului de control al imprimantei 130
scanare către o unitate flash 135
scanare imagine
tip de fişier de ieşire 132
Scanare în rețea
configurare 21
utilizare 129
scanare la un computer 134
Scanare WS
despre 22
scanare, depanare
nu se poate scana de la un computer 303
scanarea durează prea mult sau îngheață computerul 302
scanarea nu a reuşit 301
scanări de documente sau foto parțiale 302
unitatea de scanare nu se închide 299
scanarea la computer
dimensiune original 136
opțiuni 136, 137
orientare hârtie, setare 137
scaner
Alimentator automat de documente (ADF) 12
geam scaner 12
Schimbare [sursă hârtie] cu [nume tip particularizat] 276
Schimbare [sursă hârtie] cu [şir particularizat] 277
schimbarea tipului de fişier de ieşire
trimitere prin e-mail 109
Schimbați [sursă hârtie] cu [tip hârtie] [dimensiune hârtie] 277
securitate, blocare 229
securitatea imprimantei
informații despre 233
selectarea hârtiei 76
selectarea unei locații pentru imprimantă 9
Sertar cu suport special de 550 de coli
instalare 42
Sertar de 2000 de coli
instalare 42
sertar de 550 de coli
instalare 42
Server EWS
accesare 19
configurare inițială fax 114
configurarea avertizărilor prin e-mail 257
crearea de comenzi rapide pentru poşta electronică 107
crearea unei comenzi rapide pentru FTP 129
crearea unei comenzi rapide pentru o destinație de fax 119
problemă la accesare 333
setări administrative 257
setări rețea 257
verificarea stării consumabilelor 240
verificarea stării pieselor 240
server intern de tipărire
rezolvarea problemelor 314
Server Weblink neconfigurat. Contactați administratorul de sistem. 284
Serverul SMTP nu se configurează. Contactați administratorul de sistem. 283
serviciu de sonerie distinctă, fax
conectare la 117
setare
adresă TCP/IP 153
setarea dimensiunii hârtiei 57
setarea Eco-Mode (mod Economic) 224
setarea numărului faxului sau al stației 118
setarea numelui faxului sau al stației de ieşire 118
setarea tipului de hârtie 57
setarea tipului de hârtie universal 57
setări de conservare a mediului
conservare consumabile 223
Eco-Mode (Mod economic) 224
luminozitate, ajustare 226
modul Hibernare 226
Quiet Mode (Mod silențios) 224
Sleep Mode (Modul Repaus) 225
setări de protejare a mediului
conservare consumabile 223
Eco-Mode (Mod economic) 224
luminozitatea ecranului, reglare 226
modul Hibernare 226
Quiet Mode (Mod silențios) 224
Sleep Mode (Modul Repaus) 225
setări din fabrică
restaurare 226
setări ecologice
Eco-Mode (Mod economic) 224
modul Hibernare 226
Quiet Mode (Mod silențios) 224
setări port
configurare 53

sfaturi
carton 91
coli transparente 90
etichete, hârtie 90
hârtie cu antet 89
plicuri 90
Sleep Mode (Modul Repaus)
reglare 225
starea consumabilelor
verificare 240
starea pieselor
verificare 240
stocarea lucrărilor de imprimare 87
Sunt necesare consumabile pentru a finaliza lucrarea 283

T

tampon de culegere
înlocuire 245
tampon de culegere din ADF
comandă 242
tampon de separare
comandă 242
înlocuire 245
tava opțională pentru suporturi speciale
încărcare 62
tava opțională pentru suporturi speciale, cu capacitate de 550 de coli
încărcare 62
tavă de 550 de coli (standard sau opțională)
încărcare 58
tavă opțională
încărcare 58
tavă standard
încărcare 58
tăvi
anularea legării 72, 73
legare 72, 73
tip de fişier de ieşire
modificare 109
scanare imagine 132
tip hârtie
setare 57
tipărire
alb-negru 84
anulare, din panoul de control al imprimantei 92
coli transparente 90
de pe Macintosh 83
de pe un dispozitiv mobil 85
de pe unitatea flash 85
din Windows 83
formulare 83
listă de directoare 89
listă de eşantioane de fonturi 89
pagină de configurație pentru rețea 56
pagină de setări de meniu 56
viteză maximă şi randament maxim 84
tipărire formulare 83
tipărire, depanare
apar întreruperi neprevăzute între pagini 298
eroare de citire a unității flash 295
fişierele PDF în mai multe limbi nu se imprimă 294
hârtia se blochează frecvent 314
imprimarea se face la viteză redusă 297
încrețire hârtie 318
legarea tăvilor nu funcționează 297
lucrarea de imprimare durează mai mult decât în mod normal 296
lucrarea este executată pe hârtie incorectă 297
lucrările în aşteptare nu sunt imprimate 296
lucrările mari nu se asamblează 298
margini incorecte 317
operațiile sunt executate din tava incorectă 297
paginile blocate nu sunt reimprimate 315
tipărire incorectă a caracterelor 297
tipăririle nu se efectuează 295
tipărirea operațiilor confidențiale şi a altor operații
de pe un computer Macintosh 88
din Windows 88
tipuri de fişiere acceptate 87
tipuri de hârtie
acceptat de imprimantă 81
pe unde se încarcă 81
tonerul se ia 329
touch-screen
butoane 17
Trimitere ca
opțiuni e-mail 111
opțiuni scanare 132
trimitere fax
alegerea unei conexiuni pentru fax 115
anularea unei operații de fax 125
blocarea faxurilor nesolicitate 124
configurare fax 114
configurarea imprimantei pentru a respecta ora de vară 119
crearea de comenzi rapide utilizând panoul de control al imprimantei 120
crearea de comenzi rapide utilizând serverul EWS 119
crearea unui fax mai luminos sau mai întunecat 123
păstrarea faxurilor 127
redirecționarea faxurilor 128
schimbarea rezoluției 123
serviciu de sonerii distincte 117
setarea datei şi orei 118
setarea numărului faxului sau al stației 118
setarea numelui faxului sau al stației de ieşire 118
trimitere utilizând panoul de control al imprimantei 120
trimiterea unui fax la o oră programată 123
utilizarea agendei 122
utilizarea comenzilor rapide 122
vizualizarea unui jurnal de fax 124
trimitere fax utilizând agenda 122
trimitere prin e-mail
adăugare linie pentru mesaj 109
adăugare linie pentru subiect 109

configurare a funcției de poştă electronică 106
configurarea setărilor de poştă electronică 106
crearea de comenzi rapide utilizând panoul de control al imprimantei 107
crearea de comenzi rapide utilizând serverul EWS 107
utilizarea agendei 109
utilizarea panoului de control al imprimantei 108
utilizarea unui număr pentru comandă rapidă 108
trimiterea unui fax 121
trimiterea unui fax la o oră programată 123
trimiterea unui fax utilizând comenzi rapide 122
trimiterea unui fax utilizând panoul de control al imprimantei 120
trimiterea unui mesaj e-mail utilizând panoul de control al imprimantei 108

U

Unele lucrări în aşteptare nu au fost restaurate 283
unitate de fuziune
comandă 241
unitate flash
tipărire din 85
unitate USB
eroare de citire 311
la introducere nu se întâmplă nimic 311
unități flash
tipuri de fişiere acceptate 87
unități flash acceptate 87
Utilitar ScanBack
utilizare 135
utilizarea agendei 109
trimitere fax 122
utilizarea butoanelor ecranului tactil 17
utilizarea comenzilor rapide
trimitere fax 122
utilizarea modului Hibernare 226
utilizarea programului utilitar ScanBack 135
utilizarea setărilor Max Speed (Viteză maximă) şi Max Yield (Randament maxim) 84
utilizarea soluției Forms and Favorites (Formulare şi preferințe) 83

V

verificare stare piese şi consumabile 240
verificarea lucrărilor de imprimare 87
imprimare din Windows 88
imprimarea de pe un computer Macintosh 88
verificarea stării pieselor şi consumabilelor 240
verificarea unei imprimante care nu răspunde la comenzi 276
verificarea unui scanner care nu răspunde la comenzi 301
viteză maximă şi randament maxim
utilizare 84
vizualizare
rapoarte 257
vizualizarea unui jurnal de fax 124
volatilitate
declarație de 229