X746x, X748x

Οδηγός χρήσης

Οκτώβριος 2014 **www.lexmark.com**

Τύπος(-οι) μηχανήματος:

7526

Μοντέλο(α):

576, 776

Περιεχόμενα

Πληροφορίες ασφαλείας.....6

Γνωριμία με τον εκτυπωτή.....8

Εύρεση πληροφοριών σχετικά με τον εκτυπωτή.....8
Επιλογή θέσης για τον εκτυπωτή.....9
Διαμορφώσεις εκτυπωτή.....10
Κατανόηση του αυτόματου τροφοδότη εγγράφων και της γυάλινης επιφάνειας σαρωτή.....12
Χρήση του πίνακα ελέγχου του εκτυπωτή.....13

Κατανόηση της αρχικής οθόνης.....15

Κατανόηση της αρχικής οθόνης.....15
Χρήση των κουμπιών της οθόνης αφής.....17

Ρύθμιση και χρήση των εφαρμογών της αρχικής οθόνης.....20

Πρόσβαση στον Embedded Web Server.....20
Εμφάνιση ή απόκρυψη εικονιδίων στην αρχική οθόνη.....20
Ενεργοποίηση των εφαρμογών αρχικής οθόνης.....21
Εγκατάσταση της εφαρμογής Remote Operator Panel.....23
Εισαγωγή και εξαγωγή διαμόρφωσης.....23

Πρόσθετη ρύθμιση εκτυπωτή.....25

Εγκατάσταση εσωτερικών επιλογών.....25
Εγκατάσταση πρόσθετων εξαρτημάτων υλικού.....42
Σύνδεση καλωδίων.....44
Εγκατάσταση του λογισμικού του εκτυπωτή.....46
Σύνδεση σε δίκτυο.....47
Επαλήθευση εγκατάστασης εκτυπωτή.....57

Τοποθέτηση χαρτιού και ειδικών μέσων εκτύπωσης.....59

Ορισμός του μεγέθους και του τύπου χαρτιού.....59
Διαμόρφωση των ρυθμίσεων για χαρτί Universal.....59
Τοποθέτηση της τυπικής ή της προαιρετικής θήκης 550 φύλλων.....60
Τοποθέτηση της προαιρετικής θήκης ειδικών μέσων εκτύπωσης 550 φύλλων.....64
Τοποθέτηση μέσων στον τροφοδότη μεγάλης χωρητικότητας 2.000 φύλλων.....69
Τοποθέτηση μέσων εκτύπωσης στον τροφοδότη διαφορετικών μεγεθών.....71

Σύνδεση και αποσύνδεση θηκών....74

Οδηγίες για το χαρτί και τα ειδικά μέσα εκτύπωσης....77

Οδηγίες για το χαρτί....77

Μεγέθη, είδη και βάρη χαρτιού που υποστηρίζονται....82

Εκτύπωση....86

Εκτύπωση φορμών και ενός εγγράφου....86

Εκτύπωση από μονάδα flash....88

Εκτύπωση εμπιστευτικών εργασιών και άλλων εργασιών που είναι σε αναμονή....90

Εκτύπωση σελίδων πληροφοριών....92

Εκτύπωση σε ειδικά μέσα....92

Ακύρωση εργασίας εκτύπωσης....95

Αντιγραφή....96

Δημιουργία αντιγράφων....96

Αντιγραφή φωτογραφιών φιλμ....97

Αντιγραφή σε ειδικά μέσα....97

Προσαρμογή ρυθμίσεων αντιγραφής....98

Προσθήκη πληροφοριών σε αντίγραφα....105

Ακύρωση μιας εργασίας αντιγραφής....106

Κατανόηση των οθονών και των επιλογών αντιγραφής....106

Αποστολή μέσω ηλεκτρονικού ταχυδρομείου....111

Προετοιμασία για το ηλεκτρονικό ταχυδρομείο....111

Δημιουργία συντόμευσης ηλεκτρονικού ταχυδρομείου....112

Αποστολή εγγράφου μέσω ηλεκτρονικού ταχυδρομείου....113

Διαμόρφωση ρυθμίσεων ηλεκτρονικού ταχυδρομείου....115

Ακύρωση ενός μηνύματος ηλεκτρονικού ταχυδρομείου....115

Παρουσίαση των επιλογών ηλεκτρονικού ταχυδρομείου....116

Αποστολή/λήψη φαξ....119

Προετοιμασία του εκτυπωτή για αποστολή/λήψη φαξ....119

Δημιουργία συντομεύσεων....126

Αποστολή φαξ....127

Προσαρμογή των ρυθμίσεων φαξ....129

Ακύρωση ενός εξερχόμενου φαξ....131

Παρουσίαση των επιλογών φαξ....131

Αναμονή και προώθηση φαξ....134

Σάρωση....136

Χρήση της εφαρμογής Scan to Network (Σάρωση στο δίκτυο)....136
Σάρωση σε μια διεύθυνση FTP....136
Σάρωση σε υπολογιστή ή μονάδα flash....141

Κατανόηση των μενού του εκτυπωτή 146

Λίστα μενού....146
Μενού "Αναλώσιμα"....147
Μενού χαρτιού....148
Μενού Αναφορές....156
Μενού Δίκτυο/Θύρες....157
Μενού Ασφάλεια....172
Μενού Ρυθμίσεις....178
Μενού Help (Βοήθεια)....229

Οικονομία χρημάτων και προστασία του περιβάλλοντος....231

Εξοικονόμηση χαρτιού και τόνερ....231
Εξοικονόμηση ενέργειας....232
Ανακύκλωση....235

Ασφάλεια του εκτυπωτή....237

Κλείδωμα της πλακέτας συστήματος....237
Δήλωση χειρισμού της μνήμης....237
Διαγραφή ευμετάβλητης μνήμης....238
Διαγραφή διαρκούς μνήμης....238
Διαγραφή μνήμης σκληρού δίσκου εκτυπωτή....239
Διαμόρφωση κρυπτογράφησης σκληρού δίσκου εκτυπωτή....240
Εύρεση πληροφοριών σχετικά με την ασφάλεια του εκτυπωτή....241

Συντήρηση του εκτυπωτή....242

Καθαρισμός των εξαρτημάτων του εκτυπωτή....242
Έλεγχος της κατάστασης των εξαρτημάτων και των αναλωσίμων....248
Παραγγελία εξαρτημάτων και αναλωσίμων....249
Χρήση αυθεντικών αναλωσίμων και εξαρτημάτων της Lexmark....251
Αποθήκευση αναλώσιμων....251
Αντικατάσταση εξαρτημάτων και αναλωσίμων....251

Επαναφορά μετρητή συντήρησης....264
Μεταφορά του εκτυπωτή....265

Διαχείριση του εκτυπωτή....266

Εντοπισμός πληροφοριών σχετικά με την προηγμένη δικτύωση και διαχείριση....266
Έλεγχος εικονικής οθόνης....266
Προβολή αναφορών....266
Ρύθμιση ειδοποιήσεων μέσω e-mail....267

Αποκατάσταση εμπλοκών....268

Αποφυγή εμπλοκών....268
Κατανόηση των αριθμών και των θέσεων εμπλοκής....269
200–201 εμπλοκές χαρτιού....270
202–203 εμπλοκές χαρτιού....276
24x εμπλοκή χαρτιού....281
250 εμπλοκή χαρτιού....282
29y.xx εμπλοκές χαρτιού....282

Αντιμετώπιση προβλημάτων....285

Επίλυση βασικών προβλημάτων εκτυπωτή....285
Κατανόηση μηνυμάτων εκτυπωτή....285
Επίλυση προβλημάτων εκτύπωσης....304
Επίλυση προβλημάτων αντιγραφής....309
Επίλυση προβλημάτων σάρωσης....312
Επίλυση προβλημάτων φαξ....314
Επίλυση προβλημάτων εφαρμογής αρχικής οθόνης....318
Επίλυση προβλημάτων επιλογών....323
Επίλυση προβλημάτων τροφοδοσίας χαρτιού....326
Επίλυση προβλημάτων ποιότητας εκτύπωσης....328
Επίλυση προβλημάτων ποιότητας έγχρωμης εκτύπωσης....343
Ο Embedded Web Server δεν ανοίγει....346
Επικοινωνία με την Υποστήριξη πελατών....347

Σημειώσεις....348

Ευρετήριο....359

Πληροφορίες ασφαλείας

Συνδέστε το καλώδιο τροφοδοσίας απευθείας σε μια σωστά γειωμένη πρίζα με κατάλληλη ονομαστική ισχύ που βρίσκεται κοντά στο προϊόν και στην οποία είναι εύκολη η πρόσβαση.

ΠΡΟΣΟΧΗ—ΠΙΘΑΝΟΤΗΤΑ ΤΡΑΥΜΑΤΙΣΜΟΥ: Μην χρησιμοποιείτε αυτό το προϊόν με καλώδια επέκτασης, πολύπριζα, προεκτάσεις πολύπριζων ή άλλους τύπους συσκευών προστασίας από υπέρταση/UPS. Η ονομαστική ισχύς ρεύματος αυτών των τύπων εξαρτημάτων μπορεί να υπερφορτωθεί εύκολα από έναν εκτυπωτή λέιζερ και μπορεί να έχει ως αποτέλεσμα χαμηλή απόδοση του εκτυπωτή, υλική ζημιά ή πιθανή πυρκαγιά.

Μην τοποθετείτε ή χρησιμοποιείτε το συγκεκριμένο προϊόν κοντά σε νερό ή υγρά σημεία.

ΠΡΟΣΟΧΗ—ΠΙΘΑΝΟΤΗΤΑ ΤΡΑΥΜΑΤΙΣΜΟΥ: Το προϊόν αυτό χρησιμοποιεί λέιζερ. Η χρήση διαδικασιών ελέγχου ή προσαρμογών ή η εφαρμογή διαδικασιών διαφορετικών από τις καθοριζόμενες στο παρόν εγχειρίδιο ενδέχεται να προκαλέσουν έκθεση σε επικίνδυνη ακτινοβολία.

Το προϊόν χρησιμοποιεί μια διαδικασία εκτύπωσης η οποία θερμαίνει το μέσο εκτύπωσης και η θερμότητα ενδέχεται να προκαλέσει εκπομπή επικίνδυνων ουσιών από τα συστατικών του μέσου εκτύπωσης που χρησιμοποιείται. Πρέπει να κατανοήσετε όλα τα θέματα που αναφέρονται στην ενότητα των οδηγιών και αφορούν την επιλογή των μέσων εκτύπωσης, προκειμένου να αποφευχθεί η πιθανότητα εκπομπής επικίνδυνων ουσιών.

ΠΡΟΣΟΧΗ—ΖΕΣΤΗ ΕΠΙΦΑΝΕΙΑ: Η μονάδα τήξης και το εσωτερικό του εκτυπωτή κοντά στη μονάδα τήξης μπορεί να εμφανίζει αυξημένη θερμοκρασία. Για να μειωθεί ο κίνδυνος τραυματισμού από τα ζεστά εξαρτήματα, αφήστε την επιφάνεια να κρυώσει πριν αφαιρέσετε χαρτί από αυτή την περιοχή.

ΠΡΟΣΟΧΗ—ΖΕΣΤΗ ΕΠΙΦΑΝΕΙΑ: Η θερμοκρασία στο εσωτερικό του εκτυπωτή μπορεί να είναι υψηλή. Για να ελαχιστοποιηθεί ο κίνδυνος τραυματισμού από τυχόν καυτά εξαρτήματα, αφήστε την επιφάνεια να κρυώσει πριν να την ακουμπήσετε.

ΠΡΟΣΟΧΗ—ΠΙΘΑΝΟΤΗΤΑ ΤΡΑΥΜΑΤΙΣΜΟΥ: Η μπαταρία λιθίου σε αυτό το προϊόν δεν αντικαθίσταται. Υπάρχει κίνδυνος έκρηξης σε περίπτωση εσφαλμένης αντικατάστασης μιας μπαταρίας λιθίου. Μην αποφορτίζετε, αποσυναρμολογείτε ή πετάτε την μπαταρία λιθίου στη φωτιά. Να πετάτε τις χρησιμοποιημένες μπαταρίες λιθίου σύμφωνα με τις οδηγίες του κατασκευαστή και την κατά τόπους νομοθεσία.

ΠΡΟΣΟΧΗ—ΠΙΘΑΝΟΤΗΤΑ ΤΡΑΥΜΑΤΙΣΜΟΥ: Το βάρος του εκτυπωτή ξεπερνάει τα 18 kg (40 lb) και για την ασφαλή μεταφορά του απαιτούνται δύο ή περισσότεροι εκπαιδευμένοι υπάλληλοι.

ΠΡΟΣΟΧΗ—ΠΙΘΑΝΟΤΗΤΑ ΤΡΑΥΜΑΤΙΣΜΟΥ: Πριν τη μεταφορά του εκτυπωτή, ακολουθήστε αυτές τις οδηγίες προκειμένου να αποφύγετε προσωπικό τραυματισμό ή πρόκληση ζημιάς στον εκτυπωτή:

- Απενεργοποιήστε τον εκτυπωτή χρησιμοποιώντας το διακόπτη τροφοδοσίας και στη συνέχεια αφαιρέστε το καλώδιο από την πρίζα.
- Πριν τη μεταφορά του εκτυπωτή, αποσυνδέστε όλα τα καλώδια από τον εκτυπωτή.
- Για να σηκώσετε το προαιρετικό συρτάρι, χρησιμοποιήστε τις χειρολαβές που βρίσκονται στις δύο πλευρές και στο πίσω μέρος του εκτυπωτή.
- Βεβαιωθείτε ότι τα δάχτυλά σας δεν βρίσκονται κάτω από τον εκτυπωτή όταν τον αφήνετε κάτω στη θέση του.
- Πριν εγκαταστήσετε τον εκτυπωτή, βεβαιωθείτε ότι υπάρχει επαρκής ελεύθερος χώρος γύρω του.
- Σηκώστε τον εκτυπωτή από το προαιρετικό συρτάρι και τοποθετήστε τον στην άκρη. Μην προσπαθείτε να σηκώσετε το συρτάρι μαζί με τον εκτυπωτή.

Χρησιμοποιήστε μόνο το καλώδιο ρεύματος που συνοδεύει το συγκεκριμένο προϊόν ή κάποιο ανταλλακτικό καλώδιο ρεύματος εγκεκριμένο από τον κατασκευαστή.

ΠΡΟΣΟΧΗ—ΠΙΘΑΝΟΤΗΤΑ ΤΡΑΥΜΑΤΙΣΜΟΥ: Για να μειωθεί ο κίνδυνος πυρκαγιάς, κατά τη σύνδεση του προϊόντος στο δίκτυο PSTN, χρησιμοποιήστε μόνο καλώδιο τηλεπικοινωνιών (RJ-11) που συνοδεύει αυτό το προϊόν ή ένα εγκεκριμένο καλώδιο 26 AWG ή μεγαλύτερο.

ΠΡΟΣΟΧΗ—ΚΙΝΔΥΝΟΣ ΗΛΕΚΤΡΟΠΛΗΞΙΑΣ: Βεβαιωθείτε ότι όλες οι εξωτερικές συνδέσεις (όπως το Ethernet και οι συνδέσεις τηλεφωνικών συστημάτων) έχουν τοποθετηθεί σωστά στις κατάλληλες θύρες.

Το προϊόν αυτό έχει σχεδιαστεί, ελεγχθεί και εγκριθεί ότι ανταποκρίνεται στα αυστηρά παγκόσμια πρότυπα ασφάλειας με τη χρήση συγκεκριμένων εξαρτημάτων του κατασκευαστή. Οι λειτουργίες ασφαλείας κάποιων εξαρτημάτων ενδέχεται να μην είναι πάντα προφανείς. Ο κατασκευαστής δεν φέρει ευθύνη για τη χρήση άλλων εξαρτημάτων αντικατάστασης.

ΠΡΟΣΟΧΗ—ΠΙΘΑΝΟΤΗΤΑ ΤΡΑΥΜΑΤΙΣΜΟΥ: Μη διπλώνετε, δένετε ή συνθλίβετε το καλώδιο τροφοδοσίας και μην τοποθετείτε βαριά αντικείμενα πάνω του. Μην ταλαιπωρείτε ή προκαλείτε φθορές στο καλώδιο τροφοδοσίας. Μην πιέζετε το καλώδιο τροφοδοσίας μεταξύ αντικειμένων, όπως έπιπλα και τοίχοι. Εάν συμβεί ο,τιδήποτε από τα παραπάνω, υπάρχει κίνδυνος πρόκλησης πυρκαγιάς ή ηλεκτροπληξίας. Εξετάζετε το καλώδιο τροφοδοσίας συχνά για σημάδια τέτοιων προβλημάτων. Αποσυνδέετε το καλώδιο τροφοδοσίας από την πρίζα πριν να το επιθεωρήσετε.

Αναθέστε τη συντήρηση ή τις επισκευές που δεν περιγράφονται στην τεκμηρίωση σε έναν αντιπρόσωπο υποστήριξης.

ΠΡΟΣΟΧΗ—ΚΙΝΔΥΝΟΣ ΗΛΕΚΤΡΟΠΛΗΞΙΑΣ: Για να αποφύγετε τον κίνδυνο ηλεκτροπληξίας κατά τον καθαρισμό της εσωτερικής και εξωτερικής επιφάνειας του εκτυπωτή, πριν προχωρήσετε, αποσυνδέστε το καλώδιο τροφοδοσίας από την πρίζα και αποσυνδέστε όλα τα καλώδια σύνδεσης με τον εκτυπωτή.

ΠΡΟΣΟΧΗ—ΚΙΝΔΥΝΟΣ ΗΛΕΚΤΡΟΠΛΗΞΙΑΣ: Μη χρησιμοποιείτε τη λειτουργία φαξ κατά τη διάρκεια ηλεκτρικής καταιγίδας. Η εγκατάσταση του συγκεκριμένου προϊόντος καθώς και οι ηλεκτρικές ή καλωδιακές συνδέσεις, όπως λειτουργία φαξ, καλώδιο τροφοδοσίας ή τηλεφώνου δεν πρέπει να γίνονται σε περίπτωση ηλεκτρικής καταιγίδας.

ΠΡΟΣΟΧΗ—ΚΙΝΔΥΝΟΣ ΑΝΑΤΡΟΠΗΣ: Τα μοντέλα που τοποθετούνται στο δάπεδο απαιτούν την ύπαρξη πρόσθετου επίπλου για λόγους σταθερότητας. Πρέπει να χρησιμοποιήσετε είτε το υπερυψωμένο στήριγμα εκτυπωτή είτε τη βάση εκτυπωτή, εάν χρησιμοποιείτε επιλογές πολλαπλής εισαγωγής. Εάν προμηθευτήκατε έναν πολυλειτουργικό εκτυπωτή (MFP) με λειτουργίες σάρωσης, αντιγραφής και φαξ, τότε ενδέχεται να απαιτείται πρόσθετο έπιπλο. Για περισσότερες πληροφορίες επισκεφτείτε τη διεύθυνση **www.lexmark.com/multifunctionprinters**.

ΠΡΟΣΟΧΗ—ΚΙΝΔΥΝΟΣ ΗΛΕΚΤΡΟΠΛΗΞΙΑΣ: Εάν αποκτάτε πρόσβαση στην πλακέτα συστήματος ή εγκαθιστάτε προαιρετικό υλικό ή συσκευές μνήμης μετά την εγκατάσταση του εκτυπωτή, πριν συνεχίσετε, απενεργοποιήστε τον εκτυπωτή και αποσυνδέστε το καλώδιο ρεύματος από την πρίζα. Εάν υπάρχουν άλλες συσκευές συνδεδεμένες στον εκτυπωτή, απενεργοποιήστε τις και αποσυνδέστε τυχόν καλώδια σύνδεσης με τον εκτυπωτή.

ΠΡΟΣΟΧΗ—ΠΙΘΑΝΟΤΗΤΑ ΤΡΑΥΜΑΤΙΣΜΟΥ: Για να μειωθεί ο κίνδυνος από την αστάθεια του εξοπλισμού, η τοποθέτηση χαρτιού πρέπει να πραγματοποιείται μεμονωμένα σε κάθε θήκη. Διατηρείτε κάθε άλλη θήκη κλειστή έως ότου είναι απαραίτητο να χρησιμοποιηθεί.

ΑΠΟΘΗΚΕΥΣΤΕ ΑΥΤΕΣ ΤΙΣ ΟΔΗΓΙΕΣ.

Γνωριμία με τον εκτυπωτή

Εύρεση πληροφοριών σχετικά με τον εκτυπωτή

Τι ψάχνετε;	Θα το βρείτε εδώ
Οδηγίες αρχικής εγκατάστασης: • Σύνδεση του εκτυπωτή • Εγκατάσταση του λογισμικού του εκτυπωτή	Τεκμηρίωση εγκατάστασης—Η τεκμηρίωση εγκατάστασης συνοδεύει τον εκτυπωτή και διατίθεται επίσης στη διεύθυνση **http://support.lexmark.com**.
Πρόσθετες οδηγίες εγκατάστασης για χρήση του εκτυπωτή: • Επιλογή και αποθήκευση χαρτιού και μέσων ειδικού τύπου • Τοποθέτηση χαρτιού • Ρύθμιση παραμέτρων εκτυπωτή • Προβολή και εκτύπωση εγγράφων και φωτογραφιών • Εγκατάσταση και χρήση του λογισμικού του εκτυπωτή • Διαμόρφωση εκτυπωτή σε δίκτυο • Φροντίδα και συντήρηση του εκτυπωτή • Αντιμετώπιση και επίλυση προβλημάτων	*Οδηγός χρήσης* και *Οδηγός γρήγορης αναφοράς* — Οι οδηγοί είναι διαθέσιμοι στη διεύθυνση **http://support.lexmark.com**. **Σημείωση:** Αυτοί οι οδηγοί διατίθενται επίσης σε άλλες γλώσσες.
Πληροφορίες σχετικά με την εγκατάσταση και τη διαμόρφωση των δυνατοτήτων προσβασιμότητας του εκτυπωτή σας	*Οδηγός προσβασιμότητας Lexmark*—Αυτός ο οδηγός είναι διαθέσιμος στη διεύθυνση **http://support.lexmark.com**.
Βοήθεια χρήσης του λογισμικού του εκτυπωτή	Βοήθεια των Windows ή Mac—Ανοίξτε ένα πρόγραμμα ή μια εφαρμογή του εκτυπωτή και κάντε κλικ στην επιλογή **Βοήθεια**. Κάντε κλικ στην επιλογή ? για να δείτε πληροφορίες ανάλογα με το περιεχόμενο. **Σημειώσεις:** • Η Βοήθεια εγκαθίσταται αυτόματα μαζί με το λογισμικό του εκτυπωτή. • Το λογισμικό του εκτυπωτή βρίσκεται στο φάκελο προγράμματος οδήγησης του εκτυπωτή ή στην επιφάνεια εργασίας, ανάλογα με το λειτουργικό σας σύστημα.

Τι ψάχνετε;	Θα το βρείτε εδώ
Τελευταίες συμπληρωματικές πληροφορίες, ενημερώσεις και τεχνική υποστήριξη: • Τεκμηρίωση • Λήψεις προγραμμάτων οδήγησης • Υποστήριξη μέσω ζωντανής συνομιλίας • Υποστήριξη μέσω ηλεκτρονικού ταχυδρομείου • Τηλεφωνική υποστήριξη	Τοποθεσία υποστήριξης της Lexmark στο Web — **http://support.lexmark.com** **Σημείωση:** Επιλέξτε την χώρα ή την περιοχή και κατόπιν το προϊόν σας για να προβάλετε την αντίστοιχη ιστοσελίδα υποστήριξης. Οι τηλεφωνικοί αριθμοί υποστήριξης και οι ώρες λειτουργίας για τη χώρα ή την περιοχή σας αναφέρονται στην τοποθεσία υποστήριξης στο Web και στο έντυπο της εγγύησης που συνοδεύει τον εκτυπωτή σας. Καταγράψτε τις παρακάτω πληροφορίες (βρίσκονται στην απόδειξη που λάβατε από το κατάστημα και στο πίσω μέρος του εκτυπωτή) και να τις έχετε κοντά σας όταν επικοινωνήσετε με την υπηρεσία υποστήριξης, ώστε να μπορέσουμε να σας εξυπηρετήσουμε ταχύτερα: • Αριθμός τύπου μηχανήματος • Αριθμός σειράς • Ημερομηνία αγοράς • Κατάστημα αγοράς
Πληροφορίες σχετικά με την εγγύηση	Οι πληροφορίες εγγύησης διαφέρουν ανά χώρα ή περιοχή: • **Στις ΗΠΑ** — Ανατρέξτε στη Δήλωση περιορισμένης εγγύησης που συνοδεύει αυτόν τον εκτυπωτή ή μεταβείτε στη διεύθυνση **http://support.lexmark.com**. • **Σε άλλες χώρες και περιοχές** — Ανατρέξτε στην έντυπη εγγύηση που συνοδεύει αυτόν τον εκτυπωτή.

Επιλογή θέσης για τον εκτυπωτή

ΠΡΟΣΟΧΗ—ΠΙΘΑΝΟΤΗΤΑ ΤΡΑΥΜΑΤΙΣΜΟΥ: Το βάρος του εκτυπωτή ξεπερνάει τα 18 kg (40 lb) και για την ασφαλή μεταφορά του απαιτούνται δύο ή περισσότεροι εκπαιδευμένοι υπάλληλοι.

Κατά την επιλογή θέσης για τον εκτυπωτή, αφήστε αρκετό χώρο για το άνοιγμα των θηκών, των καλυμμάτων και των θυρών. Εάν σκοπεύετε να εγκαταστήσετε πρόσθετα εξαρτήματα, αφήστε αρκετό χώρο και για αυτά. Είναι σημαντικό να:

- Εγκαταστήσετε τον εκτυπωτή κοντά σε πρίζα με κατάλληλη γείωση στην οποία υπάρχει εύκολη πρόσβαση.
- Βεβαιωθείτε ότι η ροή αέρα στο δωμάτιο είναι σύμφωνη με την τελευταία αναθεώρηση του προτύπου ASHRAE 62 ή του προτύπου CEN Technical Committee 156.
- Επιλέξετε επίπεδη, ανθεκτική και σταθερή επιφάνεια.
- Προστατεύστε τον εκτυπωτή:
  - Από σκόνη, βρωμιά και υγρασία.
  - Από συρραπτικά και συνδετήρες.
  - Από άμεση ροή του αέρα κλιματιστικών, θερμαντικών σωμάτων ή ανεμιστήρων.
  - Από άμεσο ηλιακό φως και υπερβολική υγρασία.
- Τηρείτε τις συνιστώμενες θερμοκρασίες και αποφεύγετε τις διακυμάνσεις:

Εύρος θερμοκρασιών περιβάλλοντος	15,6-32,2°C (60-90°F)
Εύρος θερμοκρασιών αποθήκευσης	-40° έως 40°C (-40 έως 104°F)

- Για λόγους επαρκούς αερισμού, αφήστε γύρω από τον εκτυπωτή τα ακόλουθα συνιστώμενα περιθώρια:

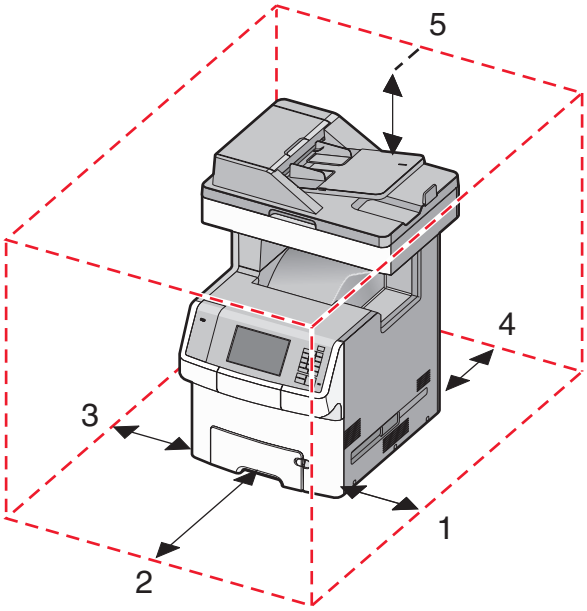

1	Δεξιά πλευρά	100 χιλ. (3,9 ίν.)
2	Μπροστινή πλευρά	482,6 χιλ. (19,5 ίν.)
3	Αριστερή πλευρά	100 χιλ. (3,9 ίν.)
4	Πίσω πλευρά	100 χιλ. (3,9 ίν.)
5	Κορυφή	393,7 χιλ. (15,5 ίν.)

Διαμορφώσεις εκτυπωτή

ΠΡΟΣΟΧΗ—ΚΙΝΔΥΝΟΣ ΑΝΑΤΡΟΠΗΣ: Τα μοντέλα που τοποθετούνται στο δάπεδο απαιτούν την ύπαρξη πρόσθετου επίπλου για λόγους σταθερότητας. Πρέπει να χρησιμοποιήσετε είτε την υποδοχή εκτυπωτή είτε τη βάση εκτυπωτή εάν χρησιμοποιείτε τη θήκη εισόδου χαρτιού υψηλής χωρητικότητας, τη μονάδα εκτύπωσης διπλής όψης με μια επιλογή εισόδου ή περισσότερες επιλογές εισόδου. Εάν προμηθευτήκατε έναν πολυλειτουργικό εκτυπωτή (MFP) με λειτουργίες σάρωσης, αντιγραφής και φαξ, ενδέχεται να απαιτείται πρόσθετο έπιπλο. Για περισσότερες πληροφορίες, ανατρέξτε στη διεύθυνση **www.lexmark.com/multifunctionprinters**.

Μπορείτε να διαμορφώσετε τον βασικό σας εκτυπωτή προσθέτοντας έως τέσσερα προαιρετικά συρτάρια 550 φύλλων και έναν τροφοδότη υψηλής χωρητικότητας 2.000 φύλλων. Σε οποιαδήποτε από τις διαμορφώσεις υποστηρίζονται τροχήλατη βάση και διαχωριστικό.

Τα διαχωριστικά είναι μη λειτουργικές θήκες που χρησιμοποιούνται για την προσθήκη ύψους σε μια στοίβα εκτυπωτή. Τα διαχωριστικά θα πρέπει:

- Να τοποθετούνται απευθείας σε μια τροχήλατη βάση ή στην επιφάνεια ενός τραπεζιού.
- Να τοποθετούνται κάτω από όλες τις στοίβες θηκών χαρτιού και δεν μπορούν να χρησιμοποιηθούν με προαιρετικό συρτάρι υψηλής χωρητικότητας 2.000 φύλλων.

  Για πληροφορίες σχετικά με την τοποθέτηση των διαχωριστικών, ανατρέξτε στο φύλλο οδηγιών που συνοδεύει το στοιχείο υλικού.

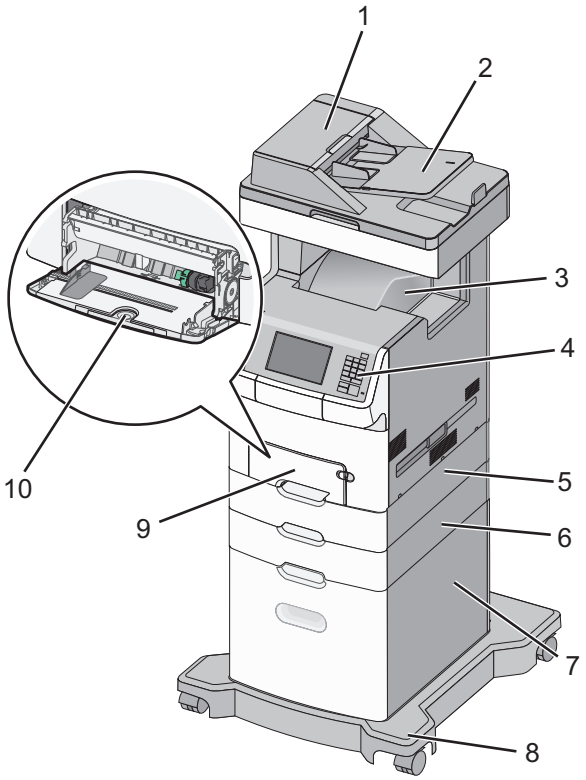

1	Αυτόματος Τροφοδότης Εγγράφων (ADF)
2	Θήκη ADF
3	Τυπική υποδοχή
4	Πίνακας ελέγχου του εκτυπωτή
5	Προαιρετικό συρτάρι 550 φύλλων **Σημείωση:** Αυτό το συρτάρι αποτελεί τυπικό εξοπλισμό στο μοντέλο X748dte.
6	Προαιρετικό συρτάρι 550 φύλλων
7	Προαιρετικός τροφοδότης υψηλής χωρητικότητας 2.000 φύλλων
8	Τροχήλατη βάση
9	Τυπικό συρτάρι 550 φύλλων
10	Τροφοδότης διαφορετικών μεγεθών

Κατανόηση του αυτόματου τροφοδότη εγγράφων και της γυάλινης επιφάνειας σαρωτή

Αυτόματος Τροφοδότης Εγγράφων (ADF)	Γυάλινη επιφάνεια σαρωτή
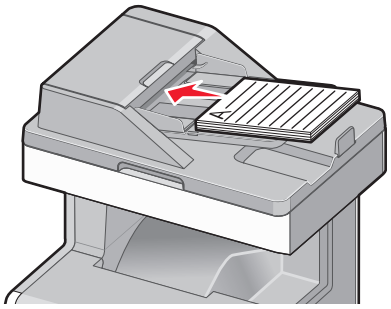 Χρησιμοποιήστε τον αυτόματο τροφοδότη εγγράφων για έγγραφα πολλών σελίδων.	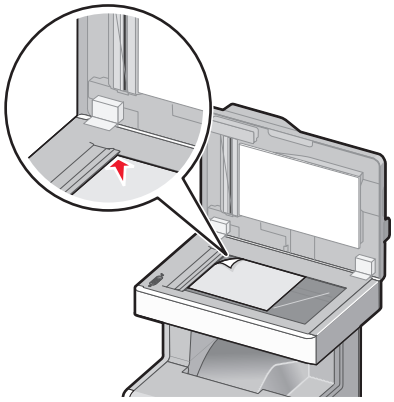 Χρησιμοποιήστε τη γυάλινη επιφάνεια σαρωτή για μονές σελίδες, μικρά αντικείμενα (όπως ταχυδρομικές κάρτες ή φωτογραφίες), διαφάνειες, φωτογραφικό χαρτί ή λεπτά μέσα (όπως αποκόμματα περιοδικών).

Μπορείτε να χρησιμοποιήσετε τον αυτόματο τροφοδότη εγγράφων ή τη γυάλινη επιφάνεια σαρωτή για τη σάρωση των εγγράφων.

Με χρήση του αυτόματου τροφοδότη εγγράφων

Ο αυτόματος τροφοδότης εγγράφων (ADF) μπορεί να σαρώνει πολλές σελίδες, έστω κι αν είναι δύο όψεων. Όταν χρησιμοποιείτε τον αυτόματο τροφοδότη εγγράφων:

- Τοποθετήστε το έγγραφο στον αυτόματο τροφοδότη εγγράφων με την όψη προς τα επάνω και την μικρή πλευρά να εισέρχεται πρώτη.
- Στη θήκη εισόδου του αυτόματου τροφοδότη εγγράφων τοποθετήστε έως 50 φύλλα απλού χαρτιού.
- Μεγέθη σάρωσης από 148 x 210 mm (5,8 x 8,3 in.) έως 215,9 x 355,6 mm (8,5 x 14 in.).
- Σάρωση εγγράφων με συνδυασμό μεγεθών χαρτιού (letter και legal).
- Βάρη μέσων σάρωσης από 52 έως 120 g/m^2 (14 έως 32 lb).
- Μην τοποθετείτε στον αυτόματο τροφοδότη εγγράφων ταχυδρομικές κάρτες, φωτογραφίες, μικρά αντικείμενα, διαφάνειες, φωτογραφικό χαρτί ή λεπτά μέσα (όπως αποκόμματα περιοδικών). Τοποθετήστε αυτά τα αντικείμενα στη γυάλινη επιφάνεια σαρωτή.

Με χρήση της γυάλινης επιφάνειας σαρωτή

Η γυάλινη επιφάνεια σαρωτή μπορεί να χρησιμοποιηθεί για τη σάρωση ή την αντιγραφή μονών σελίδων ή σελίδων βιβλίου. Όταν χρησιμοποιείτε τη γυάλινη επιφάνεια σαρωτή:

- Τοποθετήστε ένα έγγραφο στη γυάλινη επιφάνεια σαρωτή με την όψη προς τα κάτω στην επάνω αριστερή γωνία της.
- Σάρωση ή αντιγραφή εγγράφων έως 215,9 x 355,6 mm (8,5 x 14 in.).
- Αντιγραφή βιβλίων πάχους έως 25,4 mm (1 in.)

Χρήση του πίνακα ελέγχου του εκτυπωτή

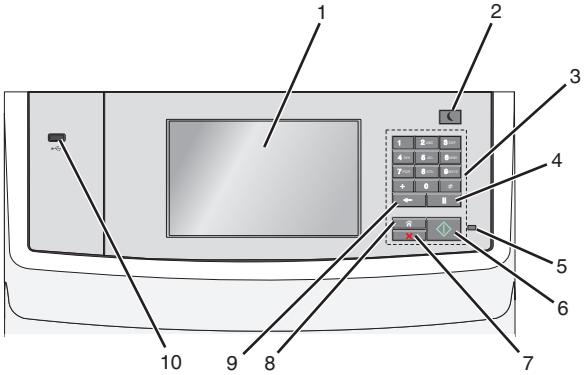

	Στοιχείο	Σκοπός
1	Οθόνη	Προβολή των επιλογών εκτύπωσης, e-mail, αντιγραφής και φαξ, καθώς και των μηνυμάτων κατάστασης και σφάλματος.
2	Κουμπί αναστολής λειτουργίας	Ενεργοποίηση κατάστασης "Αναστολή λειτουργίας" ή "Αδρανοποίηση". Ακολουθούν οι καταστάσεις της ενδεικτικής λυχνίας και του κουμπιού "Αναστολή λειτουργίας": • Είσοδος ή έξοδος από αναστολή λειτουργίας – Η φωτεινή ένδειξη ανάβει με σταθερό πράσινο φως. – Το κουμπί "Αναστολή λειτουργίας" είναι αναμμένο. • Λειτουργία σε κατάσταση αναστολής λειτουργίας – Η φωτεινή ένδειξη ανάβει με σταθερό πράσινο φως. – Το κουμπί αναστολής λειτουργίας ανάβει με σταθερό πορτοκαλί φως. • Είσοδος ή έξοδος από λειτουργία αδρανοποίησης – Η φωτεινή ένδειξη δεν είναι αναμμένη. – Το κουμπί "Αναστολή λειτουργίας" αναβοσβήνει με πορτοκαλί φως για 0,10 δευτερόλεπτο και, στη συνέχεια, σβήνει εντελώς για 1,9 δευτερόλεπτα παλλόμενο. • Λειτουργία σε κατάσταση αδρανοποίησης – Η φωτεινή ένδειξη δεν είναι αναμμένη. – Το κουμπί "Αναστολή λειτουργίας" αναβοσβήνει με πορτοκαλί φως για 0,10 δευτερόλεπτο και, στη συνέχεια, σβήνει εντελώς για 1,9 δευτερόλεπτα παλλόμενο. Οι ακόλουθες ενέργειες επαναφέρουν τον εκτυπωτή από την κατάσταση αναστολής λειτουργίας: • Πάτημα της οθόνης ή οποιουδήποτε κουμπιού • Άνοιγμα της θήκης εισόδου, του καλύμματος ή της θύρας • Τοποθέτηση χαρτιού στον αυτόματο τροφοδότη εγγράφων (ADF) • Άνοιγμα του καλύμματος ή του καπακιού της γυάλινης επιφάνειας σαρωτή. • Αποστολή μιας εργασίας εκτύπωσης από τον υπολογιστή • Εκτέλεση επαναφοράς κατά την ενεργοποίηση με το κύριο διακόπτη ρεύματος (POR)
3	Πληκτρολόγιο	Εισαγωγή αριθμών, γραμμάτων ή συμβόλων.

	Στοιχείο	Σκοπός
4	Κουμπί παύσης κλήσης	• Δημιουργήστε μια παύση δύο-τριών δευτερολέπτων κατά την κλήση ενός αριθμού φαξ. Στο πεδίο "Φαξ προς", η παύση κλήσης σημειώνεται με κόμμα (,). • Καλέστε ξανά έναν αριθμό φαξ. **Σημειώσεις:** • Το πάτημα του κουμπιού εκτός του μενού "Φαξ" προκαλεί ένα ηχητικό σήμα σφάλματος. • Το πάτημα του κουμπιού από την αρχική οθόνη πραγματοποιεί επανάκληση του πιο πρόσφατου αριθμού φαξ.
5	Ενδεικτική λυχνία	• **Απενεργοποίηση**—Ο εκτυπωτής είναι απενεργοποιημένος. • **Αναβοσβήνει πράσινο**—Ο εκτυπωτής προθερμαίνεται, επεξεργάζεται δεδομένα ή εκτυπώνει. • **Σταθερά πράσινο**—Ο εκτυπωτής είναι ενεργοποιημένος, αλλά σε αδράνεια. • **Αναβοσβήνει κόκκινο**— Απαιτείται παρέμβαση χειριστή.
6	Κουμπί "Έναρξη"	• Πραγματοποιήστε έναρξη της τρέχουσας εργασίας που υποδεικνύεται στην οθόνη. • Ξεκινήστε μια εργασία αντιγραφής με τις προεπιλεγμένες ρυθμίσεις. **Σημείωση:** Το πάτημα του κουμπιού κατά τη διάρκεια της σάρωσης δεν έχει κανένα αποτέλεσμα.
7	Κουμπί Διακοπή	Σταματά κάθε δραστηριότητα του εκτυπωτή. **Σημείωση:** Μόλις στην οθόνη εμφανιστεί η ένδειξη **Τερματίστηκε**, εμφανίζεται μια λίστα επιλογών.
8	Κουμπί αρχικής οθόνης	Επιστροφή στην αρχική οθόνη. **Σημείωση:** Το πάτημα του κουμπιού της αρχικής οθόνης από την αρχική οθόνη επαναφέρει όλες τις προεπιλεγμένες εργοστασιακές ρυθμίσεις της ροής εργασίας.
9	Κουμπί Πίσω	• Διαγραφή του πιο δεξιού ψηφίου της τιμής στο πεδίο "Μετρητής αντιγράφων". Η προεπιλεγμένη εργοστασιακή τιμή 1 εμφανίζεται εάν διαγραφεί ολόκληρος ο αριθμός όταν πατήσετε αρκετές φορές το κουμπί . • Διαγραφή του πιο δεξιού ψηφίου του αριθμού που καταχωρίσατε με μη αυτόματο τρόπο στο πεδίο "Λίστα προορισμού φαξ". Μπορείτε επίσης να πατήσετε το κουμπί για διαγραφή ολόκληρης της καταχώρισης συντόμευσης. Μόλις διαγραφεί ολόκληρη η γραμμή, με ένα ακόμη πάτημα του κουμπιού , ο δρομέας μετακινείται μία γραμμή προς τα επάνω. • Διαγραφή του χαρακτήρα στα αριστερά του δρομέα στο πεδίο "Λίστα προορισμού e-mail". Εάν ο χαρακτήρας βρίσκεται σε συντόμευση, τότε η συντόμευση διαγράφεται.
10	Θύρα USB	Συνδέστε μια μονάδα flash στον εκτυπωτή. **Σημείωση:** Μόνο η μπροστινή θύρα USB υποστηρίζει μονάδες flash.

Κατανόηση της αρχικής οθόνης

Κατανόηση της αρχικής οθόνης

Όταν είναι ενεργοποιημένος ο εκτυπωτής, στην οθόνη εμφανίζεται μια βασική οθόνη, που αποκαλείται αρχική οθόνη. Πατήστε τα κουμπιά και τα εικονίδια της αρχικής οθόνης για την έναρξη ενεργειών όπως αντιγραφή, αποστολή φαξ ή σάρωση, για να ανοίξετε την οθόνη μενού ή για να απαντήσετε σε μηνύματα.

Σημείωση: Η αρχική οθόνη, τα εικονίδια και τα κουμπιά ποικίλλουν ανάλογα με τις ρυθμίσεις προσαρμογής της αρχικής οθόνης, τις ρυθμίσεις διαχείρισης και τις ενεργές ενσωματωμένες λύσεις.

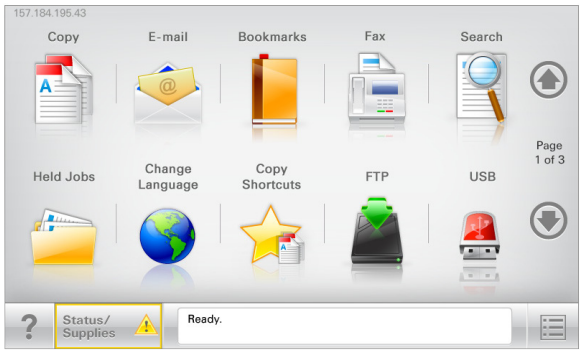

Αγγίξτε το κουμπί	Για να
Αντιγραφή	Αποκτήσετε πρόσβαση στα μενού Copy (Αντιγραφή) και δημιουργία αντιγράφων.
E-mail	Αποκτήσετε πρόσβαση στα μενού E-mail (Ηλεκτρονικό ταχυδρομείο) και να αποστείλετε μηνύματα ηλεκτρονικού ταχυδρομείου.
Φαξ	Αποκτήσετε πρόσβαση στα μενού Fax (Φαξ) και να στείλετε φαξ.
	Αποκτήσετε πρόσβαση στα μενού εκτυπωτή. **Σημείωση:** Τα μενού είναι διαθέσιμα μόνο όταν ο εκτυπωτής βρίσκεται σε κατάσταση Ready (Έτοιμος).
FTP	Αποκτήσετε πρόσβαση στα μενού File Transfer Protocol (Πρωτόκολλο μεταφοράς αρχείων - FTP) και να κάνετε σάρωση εγγράφων απευθείας σε ένα διακομιστή FTP.
Γραμμή κατάστασης μηνύματος	• Εμφανίσετε την τρέχουσα κατάσταση μηνύματος όπως **Ready** (Έτοιμος) ή **Busy** (Απασχολημένος). • Εμφανίσετε τις συνθήκες εκτυπωτή όπως **Toner Low** (Χαμηλή στάθμη τόνερ) ή **Cartridge Low** (Χαμηλή στάθμη κασέτας). • Εμφανίσετε μηνύματα παρέμβασης ώστε να συνεχίσει ο εκτυπωτής την επεξεργασία.
Status/Supplies (Κατάσταση/Αναλώσιμα)	• Εμφανίσετε μια προειδοποίηση ή μήνυμα σφάλματος όταν ο εκτυπωτής απαιτεί παρέμβαση για τη συνέχιση της επεξεργασίας. • Αποκτήσετε πρόσβαση στην οθόνη μηνυμάτων για περισσότερες πληροφορίες σχετικά με το μήνυμα και τον τρόπο εξάλειψής του.
USB ή USB Thumbdrive	Κάνετε προβολή, επιλογή, εκτύπωση, σάρωση ή αποστολή μέσω μηνύματος ηλεκτρονικού ταχυδρομείου φωτογραφιών και εγγράφων από μια μονάδα flash. **Σημείωση:** Αυτό το κουμπί εμφανίζεται μόνο όταν επιστρέφετε στην αρχική οθόνη ενώ μια κάρτα μνήμης ή μια μονάδα flash είναι συνδεδεμένη στον εκτυπωτή.

Αγγίξτε το κουμπί	Για να
Σελιδοδείκτες	Δημιουργήσετε, οργανώσετε και αποθηκεύστε μια σειρά από σελιδοδείκτες (URL) σε προβολή δέντρου φακέλων και συνδέσμων αρχείων. **Σημείωση:** Η προβολή δέντρου υποστηρίζει μόνο σελιδοδείκτες που έχουν δημιουργηθεί από αυτή τη λειτουργία και όχι από άλλες εφαρμογές.
Εργασίες σε αναμονή	Εμφανίσετε όλες τις τρέχουσες εργασίες σε αναμονή.

Άλλα κουμπιά που μπορεί να εμφανιστούν στην αρχική οθόνη:

Αγγίξτε το κουμπί	Για να
Αναζητήσετε εργασίες σε αναμονή	Πραγματοποιήσετε αναζήτηση σε οποιοδήποτε από τα ακόλουθα στοιχεία: • Όνομα χρήστη για εργασίες εκτύπωσης σε αναμονή ή εμπιστευτικές εργασίες • Ονόματα εργασιών για εργασίες σε αναμονή, με εξαίρεση τις εμπιστευτικές εργασίες εκτύπωσης • Profile names (Ονόματα προφίλ) • Υποδοχέας σελιδοδεικτών ή ονόματα εργασίας εκτύπωσης • Υποδοχέας USB ή ονόματα εργασιών εκτύπωσης για υποστηριζόμενους τύπους αρχείων
Release Held Fax (Εκκίνηση φαξ σε αναμονή)	Αποκτήστε πρόσβαση στη λίστα των φαξ σε αναμονή. **Σημείωση:** Το κουμπί εμφανίζεται μόνο όταν υπάρχουν φαξ σε αναμονή με προγραμματισμένο χρόνο αναμονής που έχει οριστεί εκ των προτέρων.
Lock Device (Κλείδωμα συσκευής)	Ανοίξετε μια οθόνη εισαγωγής κωδικού πρόσβασης. Εισαγάγετε το σωστό κωδικό πρόσβασης για κλείδωμα του πίνακα ελέγχου του εκτυπωτή. **Σημείωση:** Το κουμπί αυτό εμφανίζεται μόνο όταν ο εκτυπωτής είναι ξεκλείδωτος και έχει οριστεί κωδικός πρόσβασης.
Unlock Device (Ξεκλείδωμα συσκευής)	Ανοίξετε μια οθόνη εισαγωγής κωδικού πρόσβασης. Εισαγάγετε το σωστό κωδικό πρόσβασης για ξεκλείδωμα του πίνακα ελέγχου του εκτυπωτή. **Σημείωση:** Το κουμπί αυτό εμφανίζεται μόνο όταν ο εκτυπωτής είναι ξεκλείδωτος. Τα κουμπιά και οι συντομεύσεις του πίνακα ελέγχου του εκτυπωτή δεν είναι δυνατό να χρησιμοποιηθούν ενώ εμφανίζεται αυτή η ένδειξη.
Cancel Jobs (Ακύρωση εργασιών)	Ανοίξετε την οθόνη Cancel Jobs (Ακύρωση εργασιών). Η οθόνη Cancel Jobs (Ακύρωση εργασιών) εμφανίζει τρεις επικεφαλίδες: Print (Εκτύπωση), Fax (Φαξ) και Network (Δίκτυο). Οι ακόλουθες επιλογές είναι διαθέσιμες κάτω από τις επικεφαλίδες Print (Εκτύπωση), Fax (Φαξ) και Network (Δίκτυο): • Εκτύπωση εργασίας • Copy job (Εργασία αντιγραφής) • Fax profile (Προφίλ φαξ) • FTP • E-mail send (Αποστολή μηνύματος ηλεκτρονικού ταχυδρομείου) Κάθε επικεφαλίδα διαθέτει μια λίστα εργασιών που εμφανίζεται σε μια στήλη η οποία προβάλλει μόνο τρεις εργασίες ανά οθόνη. Εάν υπάρχουν περισσότερες από τρεις εργασίες σε κάθε στήλη, τότε εμφανίζεται ένα βέλος που σας επιτρέπει να μετακινήστε στις εργασίες.
Αλλαγή γλώσσας	Ανοίξτε το αναδυόμενο παράθυρο "Αλλαγή γλώσσας", από όπου μπορείτε να αλλάξετε τη βασική γλώσσα του εκτυπωτή.

Δυνατότητες

Λειτουργία	Περιγραφή
Γραμμή ακολουθίας μενού Δείγμα: Μενού > &Ρυθμίσεις > Ρυθμίσεις αντιγραφής > Number of Copies (Αριθμός αντιγράφων)	Η γραμμή ακολουθίας μενού βρίσκεται στο επάνω μέρος κάθε οθόνης μενού. Η λειτουργία αυτή υποδεικνύει τη διαδρομή που ακολουθήθηκε μέχρι το τρέχον μενού. Πατήστε οποιαδήποτε από τις υπογραμμισμένες λέξεις για να επιστρέψετε στο μενού αυτό. Το στοιχείο Number of Copies (Αριθμός αντιγράφων) δεν είναι υπογραμμισμένο καθώς αυτή είναι η τρέχουσα οθόνη. Εάν πατήσετε μια υπογραμμισμένη λέξη στην οθόνη Number of Copies (Αριθμός αντιγράφων) πριν ορίσετε και αποθηκεύσετε τον αριθμό των αντιγράφων, τότε η επιλογή δεν αποθηκεύεται και δεν ορίζεται ως προεπιλεγμένη ρύθμιση.
Ειδοποίηση μηνυμάτων παρακολούθησης λειτουργίας	Εάν ένα μήνυμα παρακολούθησης λειτουργίας επηρεάζει μια λειτουργία, τότε εμφανίζεται αυτό το εικονίδιο και αναβοσβήνει η κόκκινη φωτεινή ένδειξη.
Προειδοποίηση	Εάν προκύψει κατάσταση σφάλματος, τότε εμφανίζεται αυτό το εικονίδιο.
Διεύθυνση IP εκτυπωτή Δείγμα: **123.123.123.123**	Η διεύθυνση IP του εκτυπωτή δικτύου βρίσκεται στην επάνω αριστερή γωνία της αρχικής οθόνης και εμφανίζεται ως τέσσερις ομάδες αριθμών, χωρισμένες από τελείες. Μπορείτε να χρησιμοποιείτε τη διεύθυνση IP όταν συνδέεστε στον ενσωματωμένο διακομιστή Web, ώστε να προβάλλετε και να διαμορφώνετε τις ρυθμίσεις του εκτυπωτή από μακριά όταν δεν βρίσκεστε δίπλα στη συσκευή.

Χρήση των κουμπιών της οθόνης αφής

Σημείωση: Η αρχική οθόνη, τα εικονίδια και τα κουμπιά ποικίλλουν ανάλογα με τις ρυθμίσεις προσαρμογής της αρχικής οθόνης, τις ρυθμίσεις διαχείρισης και τις ενεργές ενσωματωμένες λύσεις.

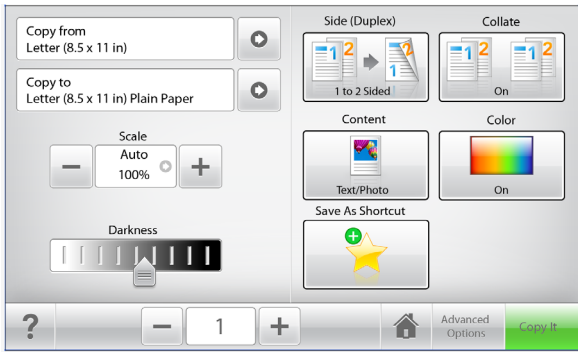

Αγγίξτε	Για
Αντιγραφή	Υποβολή των αλλαγών που έγιναν στις ρυθμίσεις αντιγραφής και έναρξη της εργασίας αντιγραφής.
Δεξί βέλος	Μετακίνηση προς τα δεξιά.
Αριστερό βέλος	Μετακίνηση προς τα αριστερά.
Αρχική	Επιστροφή στην αρχική οθόνη.
Αύξηση προς τα δεξιά	Επιλογή υψηλότερης τιμής.
Μείωση προς τα αριστερά	Επιλογή χαμηλότερης τιμής.
Έξοδος	Έξοδος από την τρέχουσα οθόνη.
Συμβουλές	Ανοίξτε το παράθυρο διαλόγου βοήθειας με βάση το περιεχόμενο.

Άλλα κουμπιά της οθόνης αφής

Αγγίξτε	Για
Αποδοχή	Αποθήκευση μιας ρύθμισης.

Αγγίξτε	Για
Άκυρο	• Ακύρωση ενέργειας ή επιλογής. • Κλείστε μια οθόνη και επιστρέψτε στην προηγούμενη οθόνη χωρίς να αποθηκεύσετε τις αλλαγές.
Επαναφορά	Επαναφορά των τιμών στην οθόνη.

Ρύθμιση και χρήση των εφαρμογών της αρχικής οθόνης

Σημειώσεις:

- Η αρχική οθόνη σας ενδέχεται να διαφέρει ανάλογα με τις ρυθμίσεις προσαρμογής της αρχικής οθόνης, τις ρυθμίσεις διαχείρισης και τις ενεργές ενσωματωμένες εφαρμογές.
- Μπορείτε ενδεχομένως να αγοράσετε περισσότερες λύσεις και εφαρμογές. Για περισσότερες πληροφορίες, επισκεφτείτε την τοποθεσία **www.lexmark.com** ή επικοινωνήστε με το κατάστημα από το οποίο αγοράσατε τον εκτυπωτή.

Πρόσβαση στον Embedded Web Server

Ο Embedded Web Server είναι η ιστοσελίδα του εκτυπωτή που σας δίνει τη δυνατότητα να προβάλλετε και να διαμορφώνετε απομακρυσμένα τις ρυθμίσεις του εκτυπωτή, ακόμα και αν δεν βρίσκεστε κοντά στον εκτυπωτή.

1. Εξασφαλίστε τη διεύθυνση IP του εκτυπωτή:
   - Από την αρχική οθόνη του πίνακα ελέγχου του εκτυπωτή
   - Από την ενότητα **TCP/IP** του μενού **Δίκτυο/Θύρες**
   - Εκτυπώνοντας μια σελίδα ρύθμισης δικτύου ή μια σελίδα ρυθμίσεων μενού και εντοπίζοντας την ενότητα **TCP/IP**

   Σημείωση: Η διεύθυνση IP εμφανίζεται ως τέσσερα σύνολα αριθμών που χωρίζονται από τελείες, όπως **123.123.123.123**.
2. Ανοίξτε ένα πρόγραμμα περιήγησης στο Web και πληκτρολογήστε τη διεύθυνση IP στο πεδίο διεύθυνσης.

   Εμφανίζεται η σελίδα του Embedded Web Server.

Εμφάνιση ή απόκρυψη εικονιδίων στην αρχική οθόνη

1. Ανοίξτε ένα πρόγραμμα περιήγησης στο Web και πληκτρολογήστε τη διεύθυνση IP του εκτυπωτή στο πεδίο διεύθυνσης.

   Σημείωση: Δείτε τη διεύθυνση IP του εκτυπωτή στην αρχική οθόνη του εκτυπωτή. Η διεύθυνση IP εμφανίζεται ως τέσσερα σύνολα αριθμών που χωρίζονται από τελείες, όπως 123.123.123.123.
2. Κάντε κλικ στις επιλογές **Ρυθμίσεις** >**Γενικές ρυθμίσεις** >**Προσαρμογή αρχικής οθόνης**.

   Εμφανίζεται μια λίστα με τις βασικές λειτουργίες του εκτυπωτή.
3. Επιλέξτε τα πλαίσια ελέγχου, για να καθορίσετε ποια εικονίδια θα εμφανίζονται στην αρχική οθόνη του εκτυπωτή.

   Σημείωση: Τα διαγραμμένα στοιχεία των πλαισίων ελέγχου είναι κρυφά.
4. Κάντε κλικ στο κουμπί **Υποβολή**.

   Στην αρχική οθόνη εμφανίζονται τα επιλεγμένα εικονίδια. Για περισσότερες πληροφορίες σχετικά με αυτά τα εικονίδια, ανατρέξτε στην ενότητα “Κατανόηση της αρχικής οθόνης” στη σελίδα 15.

Ενεργοποίηση των εφαρμογών αρχικής οθόνης

Εύρεση πληροφοριών σχετικά με τις εφαρμογές αρχικής οθόνης

Στην αρχική οθόνη του εκτυπωτή έχουν προεγκατασταθεί εφαρμογές. Προκειμένου να μπορέσετε χρησιμοποιήσετε αυτές τις εφαρμογές, πρέπει πρώτα να τις ενεργοποιήσετε και να τις ρυθμίσετε μέσω του Embedded Web Server. Για περισσότερες πληροφορίες σχετικά με την πρόσβαση στον Embedded Web Server, ανατρέξτε στην ενότητα “Πρόσβαση στον Embedded Web Server” στη σελίδα 20.

Για λεπτομερείς πληροφορίες σχετικά με τη διαμόρφωση και τη χρήση των εφαρμογών αρχικής οθόνης, κάντε τα εξής:

1. Μεταβείτε στην τοποθεσία **http://support.lexmark.com**.
2. Κάντε κλικ στην επιλογή **Λύσεις λογισμικού** και, στη συνέχεια, επιλέξτε ένα από τα εξής:
   - **Scan to Network**—Σας επιτρέπει να βρείτε πληροφορίες σχετικά με την εφαρμογή Scan to Network.
   - **Άλλες εφαρμογές**—Σας επιτρέπει να βρείτε πληροφορίες σχετικά με άλλες εφαρμογές.
3. Κάντε κλικ στην καρτέλα **Εγχειρίδια** και, έπειτα, επιλέξτε το έγγραφο για τις εφαρμογές αρχικής οθόνης.

Ρύθμιση της εφαρμογής Forms and Favorites

Εικονίδιο	Περιγραφή
	Η εφαρμογή σάς βοηθά να απλοποιήσετε και να βελτιώσετε τις διαδικασίες εργασίας, επιτρέποντάς σας να βρίσκετε και να εκτυπώνετε γρήγορα ηλεκτρονικές φόρμες που χρησιμοποιείτε συχνά απευθείας από την αρχική οθόνη. **Σημείωση:** Ο εκτυπωτής πρέπει να έχει δικαίωμα πρόσβασης στο φάκελο δικτύου, στην τοποθεσία FTP ή στην τοποθεσία Web όπου είναι αποθηκευμένος ο σελιδοδείκτης. Από τον υπολογιστή που είναι αποθηκευμένος ο σελιδοδείκτης, χρησιμοποιήστε τις ρυθμίσεις κοινής χρήσης, ασφάλειας και τείχους προστασίας για να εκχωρήσετε στον εκτυπωτή τουλάχιστον πρόσβαση *ανάγνωσης*. Για βοήθεια, ανατρέξτε στην τεκμηρίωση που συνοδεύει το λειτουργικό σύστημα.

1. Ανοίξτε ένα πρόγραμμα περιήγησης στο Web και πληκτρολογήστε τη διεύθυνση IP στο πεδίο διεύθυνσης.

   Σημείωση: Δείτε τη διεύθυνση IP του εκτυπωτή στην αρχική οθόνη του πίνακα ελέγχου του εκτυπωτή. Η διεύθυνση IP εμφανίζεται ως τέσσερα σύνολα αριθμών που χωρίζονται από τελείες, όπως 123.123.123.123.
2. Επιλέξτε **Ρυθμίσεις** > **Λύσεις συσκευών** > **Λύσεις (eSF)** > **Forms and Favorites**.
3. Ορίστε τους σελιδοδείκτες και, στη συνέχεια, προσαρμόστε τις ρυθμίσεις.
4. Κάντε κλικ στην επιλογή **Εφαρμογή**.

Για να χρησιμοποιήσετε την εφαρμογή, πατήστε **Forms and Favorites** στην αρχική οθόνη του εκτυπωτή και περιηγηθείτε στις κατηγορίες φόρμας ή αναζητήστε φόρμες βάσει αριθμού, ονόματος ή περιγραφής.

Ρύθμιση της εφαρμογής Scan to Network

Εικονίδιο	Περιγραφή
	Η εφαρμογή σάς επιτρέπει να αποτυπώνετε μια ψηφιακή εικόνα ενός εντύπου και να τη δρομολογείτε σε έναν κοινόχρηστο φάκελο δικτύου. Μπορείτε να ορίσετε έως 30 μοναδικούς προορισμούς φακέλου. **Σημειώσεις:** • Ο εκτυπωτής πρέπει να έχει δικαίωμα εγγραφής στους προορισμούς. Από τον υπολογιστή που έχει οριστεί ο προορισμός, χρησιμοποιήστε τις ρυθμίσεις κοινής χρήσης, ασφάλειας και τείχους προστασίας για να εκχωρήσετε στον εκτυπωτή τουλάχιστον πρόσβαση *εγγραφής*. Για βοήθεια, ανατρέξτε στην τεκμηρίωση που συνοδεύει το λειτουργικό σύστημα. • Το εικονίδιο "Scan to Network" εμφανίζεται μόνο όταν έχει οριστεί ένας ή περισσότεροι προορισμοί.

1 Ανοίξτε ένα πρόγραμμα περιήγησης στο Web και πληκτρολογήστε τη διεύθυνση IP στο πεδίο διεύθυνσης.

   Σημείωση: Δείτε τη διεύθυνση IP του εκτυπωτή στην αρχική οθόνη του πίνακα ελέγχου του εκτυπωτή. Η διεύθυνση IP εμφανίζεται ως τέσσερα σύνολα αριθμών που χωρίζονται από τελείες, όπως 123.123.123.123.

2 Επιλέξτε **Ρυθμίσεις** > **Λύσεις συσκευών** > **Λύσεις (eSF)** > **Scan to Network**.

3 Ορίστε τους προορισμούς και, στη συνέχεια, προσαρμόστε τις ρυθμίσεις.

4 Κάντε κλικ στην επιλογή **Εφαρμογή**.

Για να χρησιμοποιήσετε την εφαρμογή, πατήστε **Scan to Network** στην αρχική οθόνη του εκτυπωτή και ακολουθήστε τις οδηγίες που εμφανίζονται στην οθόνη του εκτυπωτή.

Ρύθμιση της εφαρμογής My MFP

Εικονίδιο	Περιγραφή
	Με αυτήν την εφαρμογή μπορείτε να προσαρμόζετε τις ρυθμίσεις της οθόνης αφής και να αποθηκεύετε τις προτιμήσεις σας σε μια μονάδα flash. Κάθε φορά που θέλετε να αντιγράψετε, να στείλετε φαξ ή να πραγματοποιήσετε σάρωση, τοποθετήστε τη μονάδα flash στη θύρα USB του εκτυπωτή. Όλες οι προτιμήσεις σας μεταφορτώνονται αυτόματα, συμπεριλαμβανομένων των ρυθμίσεων εργασίας, των προτιμήσεων αρχικής οθόνης και του βιβλίου διευθύνσεων. **Σημείωση:** Το εικονίδιο της εφαρμογής εμφανίζεται μόνο όταν τοποθετήσετε μια μονάδα flash με ρυθμίσεις My MFP στη θύρα USB του εκτυπωτή.

Για να ρυθμίσετε το My MFP, τοποθετήστε μια μονάδα flash στη θύρα USB του εκτυπωτή. Στη συνέχεια, για να εκτελέσετε τον οδηγό εγκατάστασης, ακολουθήστε τις οδηγίες που εμφανίζονται στην οθόνη του εκτυπωτή.

Για να χρησιμοποιήσετε το My MFP, τοποθετήστε μια μονάδα flash στη θύρα USB του εκτυπωτή όποτε θέλετε να αντιγράψετε, να στείλετε φαξ ή να σαρώσετε.

Παρουσίαση της εφαρμογής WS-Scan

Εικονίδιο	Περιγραφή
	Με την εφαρμογή Web Services-Scan μπορείτε να σαρώνετε έγγραφα στον εκτυπωτή δικτύου και να στέλνετε τη σαρωμένη εικόνα στον υπολογιστή σας. Το WS-Scan είναι μια εφαρμογή της Microsoft παρόμοια με την εφαρμογή Σάρωση σε δίκτυο, μόνο που προσφέρει δυνατότητα αποστολής της σαρωμένης εικόνας σε μια εφαρμογή για τα Windows. Για να μάθετε περισσότερα σχετικά με το WS-Scan, ανατρέξτε στην τεκμηρίωση της Microsoft. **Σημείωση:** Το εικονίδιο εμφανίζεται στην αρχική οθόνη του εκτυπωτή μόνο όταν μαζί με τον εκτυπωτή δικτύου έχει δηλωθεί και κάποιος υπολογιστής. Το εγκαταστημένο λειτουργικό σύστημα του υπολογιστή πρέπει να είναι Windows 8, Windows 7 ή Windows Vista.

Εγκατάσταση της εφαρμογής Remote Operator Panel

Αυτή η εφαρμογή εμφανίζει τον πίνακα ελέγχου του εκτυπωτή στην οθόνη του υπολογιστή και σας επιτρέπει να αλληλεπιδράσετε με τον πίνακα ελέγχου του εκτυπωτή, ακόμα και αν δεν βρίσκεστε κοντά στον εκτυπωτή δικτύου. Από την οθόνη του υπολογιστή μπορείτε να δείτε την κατάσταση του εκτυπωτή, να αποδεσμεύσετε εργασίες εκτύπωσης που είναι σε αναμονή, να δημιουργήσετε σελιδοδείκτες και να εκτελέσετε άλλες εργασίες που θα κάνατε αν στεκόσαστε μπροστά στον εκτυπωτή δικτύου.

1 Ανοίξτε ένα πρόγραμμα περιήγησης στο Web και πληκτρολογήστε τη διεύθυνση IP στο πεδίο διεύθυνσης.

   Σημείωση: Δείτε τη διεύθυνση IP του εκτυπωτή στην αρχική οθόνη του πίνακα ελέγχου του εκτυπωτή. Η διεύθυνση IP εμφανίζεται ως τέσσερα σύνολα αριθμών που χωρίζονται από τελείες, όπως 123.123.123.123.

2 Επιλέξτε **Ρυθμίσεις** > **Λύσεις συσκευών** > **Λύσεις (eSF)** > **Remote Operator Panel**.

3 Επιλέξτε το πλαίσιο ελέγχου **Ενεργοποιημένος** και, στη συνέχεια, προσαρμόστε τις ρυθμίσεις.

4 Κάντε κλικ στην επιλογή **Εφαρμογή**.

Για να χρησιμοποιήσετε την εφαρμογή, στον Embedded Web Server πατήστε διαδοχικά **Εφαρμογές** > **Remote Operator Panel** > **Εκκίνηση βοηθητικής εφαρμογής VNC**.

Εισαγωγή και εξαγωγή διαμόρφωσης

Μπορείτε να εξαγάγετε τις ρυθμίσεις διαμόρφωσης σε αρχείο κειμένου. Έπειτα μπορείτε να εισαγάγετε το αρχείο, ώστε να ισχύσουν οι ρυθμίσεις σε άλλους εκτυπωτές.

Εξαγωγή διαμόρφωσης σε αρχείο

1 Ανοίξτε ένα πρόγραμμα περιήγησης στο Web και πληκτρολογήστε τη διεύθυνση IP στο πεδίο διεύθυνσης.

   Σημείωση: Δείτε τη διεύθυνση IP του εκτυπωτή στην αρχική οθόνη του πίνακα ελέγχου του εκτυπωτή. Η διεύθυνση IP εμφανίζεται ως τέσσερα σύνολα αριθμών που χωρίζονται από τελείες, όπως 123.123.123.123.

2 Κάντε κλικ στην επιλογή **Settings** (Ρυθμίσεις) ή **Configuration** (Διαμόρφωση).

3 Κάντε κλικ στις επιλογές **Device Solutions** (Λύσεις συσκευής) > **Solutions (eSF)** (Λύσεις (eSF)) ή **Embedded Solutions**.

4 Από την επιλογή Installed Solutions (Εγκατεστημένες λύσεις), κάντε κλικ στο όνομα της εφαρμογής που θέλετε να διαμορφώσετε.

5 Κάντε κλικ στις επιλογές **Configure** (Διαμόρφωση παραμέτρων) > **Export** (Εξαγωγή).

6 Για να αποθηκεύσετε το αρχείο διαμόρφωσης, ακολουθήστε τις οδηγίες στην οθόνη του υπολογιστή. Στη συνέχεια, πληκτρολογήστε ένα μοναδικό όνομα αρχείου ή χρησιμοποιήστε το προεπιλεγμένο όνομα.

Σημείωση: Αν προκύψει σφάλμα **JVM Out of Memory** (Εξαντλήθηκε η μνήμη JVM), επαναλάβετε τη διαδικασία εξαγωγής μέχρι να αποθηκευτεί το αρχείο διαμόρφωσης.

Εισαγωγή διαμόρφωσης από αρχείο

1 Ανοίξτε ένα πρόγραμμα περιήγησης στο Web και πληκτρολογήστε τη διεύθυνση IP στο πεδίο διεύθυνσης.

Σημείωση: Δείτε τη διεύθυνση IP του εκτυπωτή στην αρχική οθόνη του πίνακα ελέγχου του εκτυπωτή. Η διεύθυνση IP εμφανίζεται ως τέσσερα σύνολα αριθμών που χωρίζονται από τελείες, όπως 123.123.123.123.

2 Κάντε κλικ στην επιλογή **Settings** (Ρυθμίσεις) ή **Configuration** (Διαμόρφωση).

3 Κάντε κλικ στις επιλογές **Device Solutions** (Λύσεις συσκευής) > **Solutions (eSF)** (Λύσεις (eSF)) ή **Embedded Solutions**.

4 Από την επιλογή Installed Solutions (Εγκατεστημένες λύσεις), κάντε κλικ στο όνομα της εφαρμογής που θέλετε να διαμορφώσετε.

5 Κάντε κλικ στις επιλογές **Configure** (Διαμόρφωση) > **Import** (Εισαγωγή).

6 Αναζητήστε το αποθηκευμένο αρχείο διαμόρφωσης που εξαγάγατε από έναν εκτυπωτή τον οποίο είχατε διαμορφώσει προηγουμένως. Έπειτα, φορτώστε το αρχείο ή δείτε το σε προεπισκόπηση.

Σημείωση: Αν λήξει το χρονικό όριο και εμφανιστεί κενή οθόνη, ανανεώστε το πρόγραμμα περιήγησης και κάντε κλικ στην επιλογή **Εφαρμογή**.

Πρόσθετη ρύθμιση εκτυπωτή

Εγκατάσταση εσωτερικών επιλογών

ΠΡΟΣΟΧΗ—ΚΙΝΔΥΝΟΣ ΗΛΕΚΤΡΟΠΛΗΞΙΑΣ: Εάν αποκτάτε πρόσβαση στην πλακέτα συστήματος ή εγκαθιστάτε προαιρετικό υλικό ή συσκευές μνήμης μετά την εγκατάσταση του εκτυπωτή, πριν συνεχίσετε, απενεργοποιήστε τον εκτυπωτή και αποσυνδέστε το καλώδιο ρεύματος από την πρίζα. Εάν υπάρχουν άλλες συσκευές συνδεδεμένες στον εκτυπωτή, απενεργοποιήστε τις και αποσυνδέστε τυχόν καλώδια σύνδεσης με τον εκτυπωτή.

Διαθέσιμα εσωτερικά πρόσθετα εξαρτήματα

- Κάρτες μνήμης
  - Μνήμη εκτυπωτή
  - Μνήμη flash
  - Γραμματοσειρές
- Κάρτες υλικολογισμικού
  - Γραμμικός κώδικας
  - IPDS
  - PrintCryption™
- Σκληρός δίσκος εκτυπωτή
- Εσωτερικές θύρες λύσεων (ISP) Lexmark™
  - Σειριακή ISP RS-232-C
  - Παράλληλη ISP 1284-B
  - Ασύρματη ISP N8250 802.11 b/g/n MarkNet™
  - ISP οπτικών ινών N8130 10/100 MarkNet
  - Ethernet ISP N8120 10/100/1000 MarkNet

Σημείωση: Χρειάζεται εξωτερικό κιτ για να υποστηρίξει το ISP.

Πρόσβαση στην πλακέτα συστήματος

ΠΡΟΣΟΧΗ—ΚΙΝΔΥΝΟΣ ΗΛΕΚΤΡΟΠΛΗΞΙΑΣ: Εάν θέλετε να αποκτήσετε πρόσβαση στην πλακέτα συστήματος ή να εγκαταστήσετε προαιρετικό υλικό ή συσκευές μνήμης κάποια στιγμή έπειτα από τη ρύθμιση του εκτυπωτή, απενεργοποιήστε τον εκτυπωτή και αποσυνδέστε το καλώδιο τροφοδοσίας από την πρίζα για να συνεχίσετε. Εάν έχετε άλλες συσκευές συνδεδεμένες στον εκτυπωτή, απενεργοποιήστε τις και αποσυνδέστε τυχόν καλώδια που συνδέονται στον εκτυπωτή.

Σημείωση: Αυτή η εργασία απαιτεί ίσιο κατσαβίδι.

1 Αφαιρέστε το κάλυμμα της πλακέτας συστήματος.

α Γυρίστε τις βίδες του καλύμματος αριστερόστροφα για να τις χαλαρώσετε αλλά μην τις αφαιρέσετε.

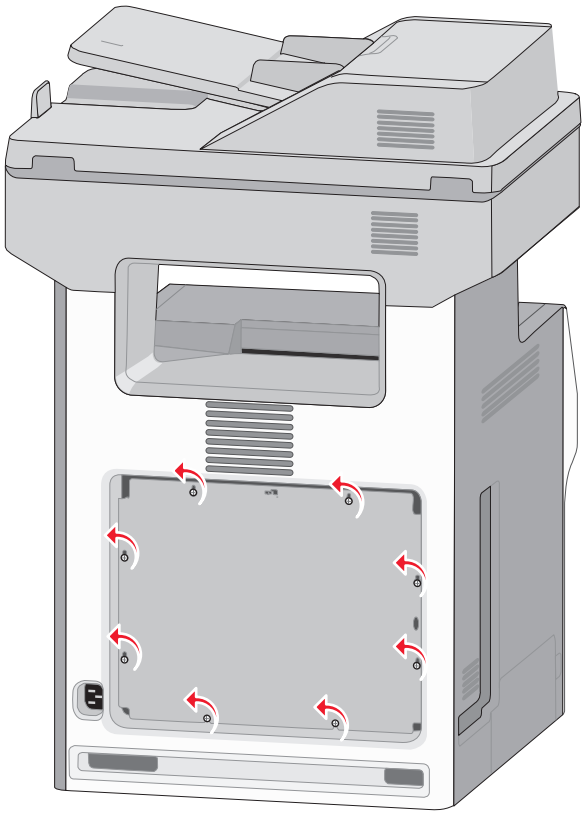

β Σύρετε το κάλυμμα προσεκτικά προς τα επάνω μέχρι να τοποθετηθεί κάθε βίδα σε κάθε οπή.

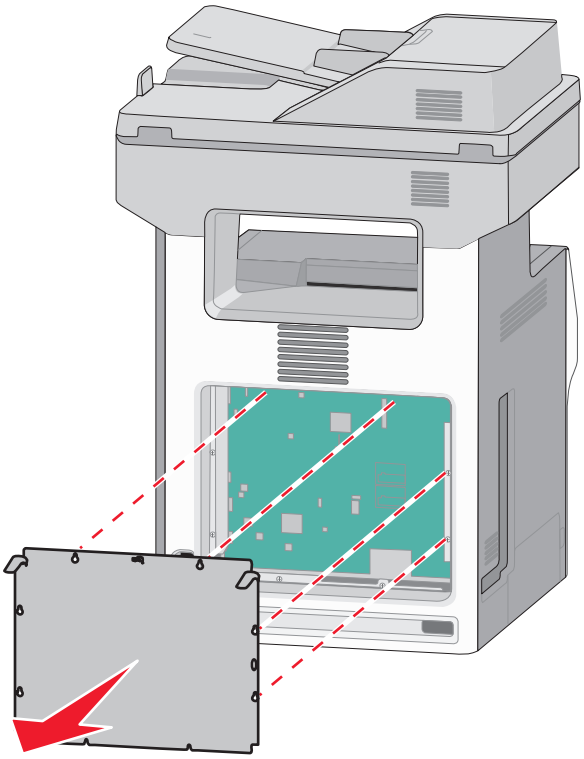

γ Τραβήξτε το κάλυμμα για να το αφαιρέσετε.

2 Εντοπίστε τον κατάλληλο ακροδέκτη στην πλακέτα συστήματος.

ΠΡΟΣΟΧΗ—ΠΙΘΑΝΟΤΗΤΑ ΒΛΑΒΗΣ: Τα ηλεκτρονικά εξαρτήματα πλακέτας συστήματος παθαίνουν εύκολα ζημιά από το στατικό ηλεκτρισμό. Αγγίξτε κάτι μεταλλικό στον εκτυπωτή πριν αγγίξετε οποιαδήποτε ηλεκτρονικά στοιχεία ή υποδοχές σύνδεσης της πλακέτας συστήματος.

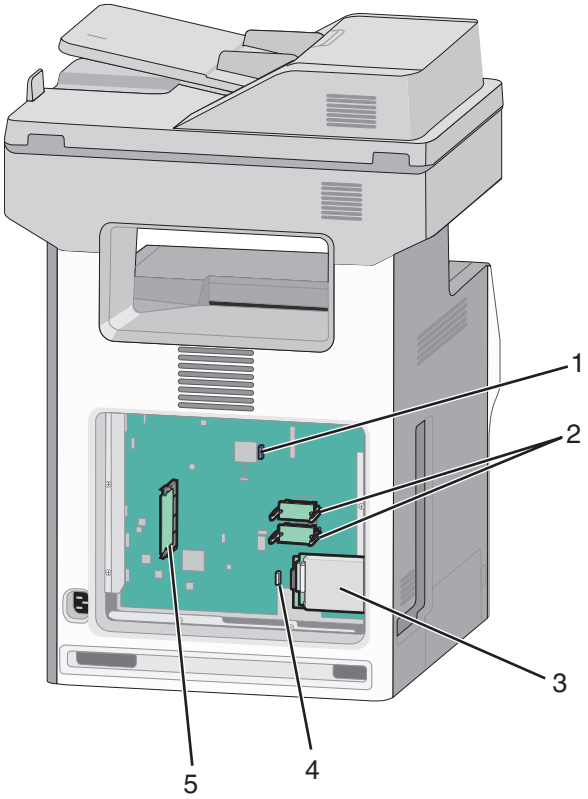

1	Υποδοχή σύνδεσης κάρτας φαξ
2	Υποδοχές σύνδεσης υλικολογισμικού και κάρτας μνήμης flash
3	Υποδοχή σύνδεσης σκληρού δίσκου εκτυπωτή
4	Υποδοχή σύνδεσης εσωτερικού διακομιστή εκτυπώσεων
5	Υποδοχή κάρτας μνήμης

3 Τοποθετήστε ξανά το κάλυμμα της πλακέτας συστήματος.

ΠΡΟΣΟΧΗ—ΠΙΘΑΝΟΤΗΤΑ ΒΛΑΒΗΣ: Τα ηλεκτρονικά εξαρτήματα πλακέτας συστήματος παθαίνουν εύκολα ζημιά από το στατικό ηλεκτρισμό. Αγγίξτε κάτι μεταλλικό στον εκτυπωτή πριν αγγίξετε οποιαδήποτε ηλεκτρονικά στοιχεία ή υποδοχές σύνδεσης της πλακέτας συστήματος.

α Ευθυγραμμίστε τις υποδοχές με τις βίδες.

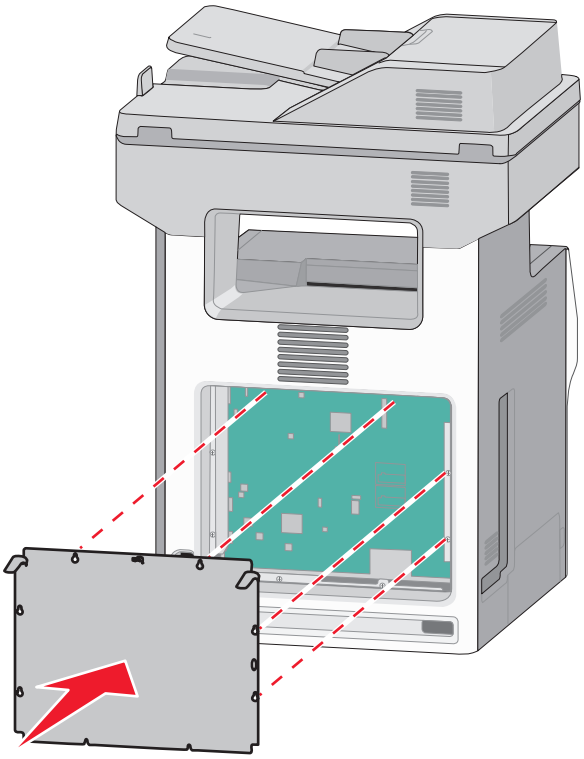

β Γυρίστε το κάλυμμα προς τα κάτω και, στη συνέχεια, στρέψτε κάθε βίδα δεξιόστροφα στο κάλυμμα για να τις σφίξετε.

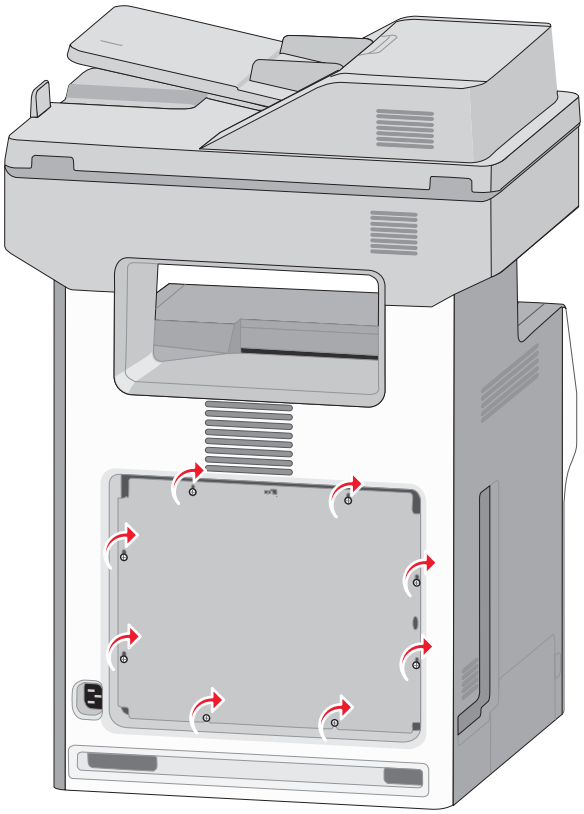

Τοποθέτηση κάρτας μνήμης

ΠΡΟΣΟΧΗ—ΚΙΝΔΥΝΟΣ ΗΛΕΚΤΡΟΠΛΗΞΙΑΣ: Εάν θέλετε να αποκτήσετε πρόσβαση στην πλακέτα συστήματος ή να εγκαταστήσετε προαιρετικό υλικό ή συσκευές μνήμης κάποια στιγμή έπειτα από τη ρύθμιση του εκτυπωτή, απενεργοποιήστε τον εκτυπωτή και αποσυνδέστε το καλώδιο τροφοδοσίας από την πρίζα για να συνεχίσετε. Εάν έχετε άλλες συσκευές συνδεδεμένες στον εκτυπωτή, απενεργοποιήστε τις και αποσυνδέστε τυχόν καλώδια που συνδέονται στον εκτυπωτή.

ΠΡΟΣΟΧΗ—ΠΙΘΑΝΟΤΗΤΑ ΒΛΑΒΗΣ: Τα ηλεκτρονικά εξαρτήματα πλακέτας συστήματος παθαίνουν εύκολα ζημιά από το στατικό ηλεκτρισμό. Αγγίξτε κάτι μεταλλικό στον εκτυπωτή πριν αγγίξετε οποιαδήποτε ηλεκτρονικά στοιχεία ή υποδοχές σύνδεσης της πλακέτας συστήματος.

Μπορείτε να αγοράσετε ξεχωριστά μια προαιρετική κάρτα μνήμης που συνδέεται με την πλακέτα συστήματος.

1 Πρόσβαση στην πλακέτα συστήματος.

   Για περισσότερες πληροφορίες, δείτε “Πρόσβαση στην πλακέτα συστήματος” στη σελίδα 25.

   Σημείωση: Αυτή η εργασία απαιτεί ίσιο κατσαβίδι.

2 Βγάλτε την κάρτα μνήμης από τη συσκευασία.

   ΠΡΟΣΟΧΗ—ΠΙΘΑΝΟΤΗΤΑ ΒΛΑΒΗΣ: Μην αγγίζετε τα σημεία σύνδεσης κατά μήκος των άκρων της κάρτας. Ενδέχεται να προκληθεί ζημιά.

3 Ανοίξτε τις ασφάλειες υποδοχής της κάρτας μνήμης.

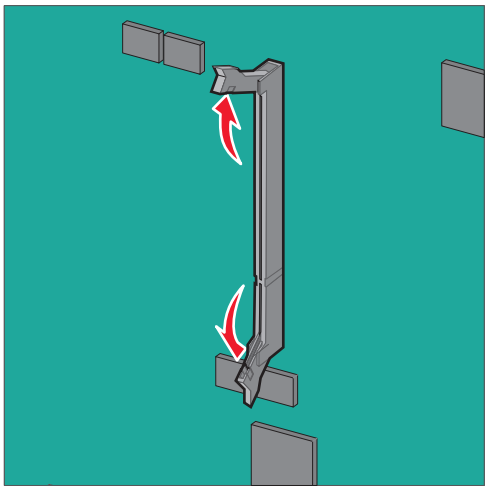

4 Ευθυγραμμίστε την εγκοπή (1) της κάρτας μνήμης με την ακμή (2) της υποδοχής σύνδεσης.

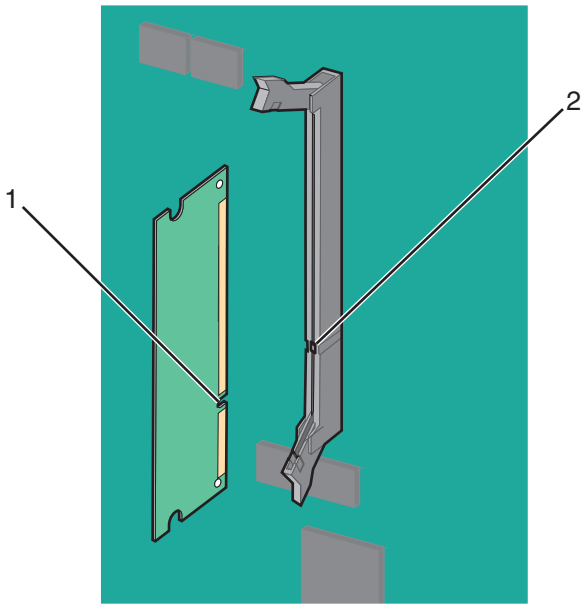

5 Σπρώξτε την κάρτα μνήμης στην υποδοχή έως ότου *ασφαλίσει* στη θέση της και, στη συνέχεια, σπρώξτε τις ασφάλειες ώστε να τοποθετήσετε σταθερά την κάρτα στην υποδοχή σύνδεσης.

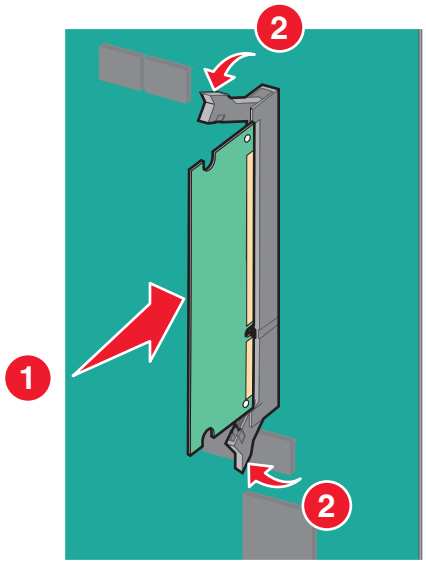

6 Τοποθετήστε ξανά το κάλυμμα της πλακέτας συστήματος.

Τοποθέτηση μνήμης flash ή κάρτας υλικολογισμικού

Η πλακέτα συστήματος διαθέτει δύο συνδέσεις για μια προαιρετική μνήμη flash ή κάρτα υλικολογισμικού. Μπορεί να τοποθετηθεί μόνο ένα από καθένα από αυτά τα στοιχεία, ωστόσο οι υποδοχές σύνδεσης μπορούν να χρησιμοποιηθούν εναλλακτικά.

ΠΡΟΣΟΧΗ—ΚΙΝΔΥΝΟΣ ΗΛΕΚΤΡΟΠΛΗΞΙΑΣ: Εάν θέλετε να αποκτήσετε πρόσβαση στην πλακέτα συστήματος ή να εγκαταστήσετε προαιρετικό υλικό ή συσκευές μνήμης κάποια στιγμή έπειτα από τη ρύθμιση του εκτυπωτή, απενεργοποιήστε τον εκτυπωτή και αποσυνδέστε το καλώδιο τροφοδοσίας από την πρίζα για να συνεχίσετε. Εάν έχετε άλλες συσκευές συνδεδεμένες στον εκτυπωτή, απενεργοποιήστε τις και αποσυνδέστε τυχόν καλώδια που συνδέονται στον εκτυπωτή.

ΠΡΟΣΟΧΗ—ΠΙΘΑΝΟΤΗΤΑ ΒΛΑΒΗΣ: Τα ηλεκτρονικά εξαρτήματα πλακέτας συστήματος παθαίνουν εύκολα ζημιά από το στατικό ηλεκτρισμό. Αγγίξτε κάτι μεταλλικό στον εκτυπωτή πριν αγγίξετε οποιαδήποτε ηλεκτρονικά στοιχεία ή υποδοχές σύνδεσης της πλακέτας συστήματος.

Σημείωση: Αυτή η εργασία απαιτεί ίσιο κατσαβίδι.

1. Πρόσβαση στην πλακέτα συστήματος.

   Για περισσότερες πληροφορίες, δείτε “Πρόσβαση στην πλακέτα συστήματος” στη σελίδα 25.

2. Βγάλτε την κάρτα από τη συσκευασία.

   ΠΡΟΣΟΧΗ—ΠΙΘΑΝΟΤΗΤΑ ΒΛΑΒΗΣ: Αποφύγετε να αγγίζετε τα σημεία σύνδεσης κατά μήκος των άκρων της κάρτας.

3. Κρατώντας την κάρτα από τις πλευρές της, ευθυγραμμίστε τις πλαστικές ακίδες (1) στην κάρτα με τις οπές (2) στην πλακέτα συστήματος.

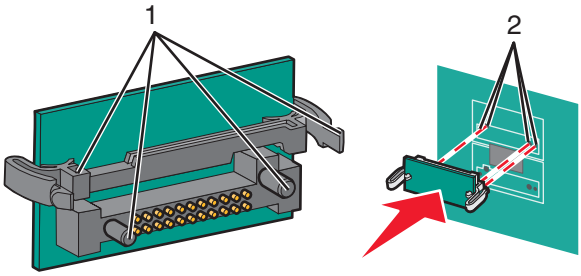

4. Σπρώξτε σταθερά την κάρτα μέχρι να ασφαλίσει στη θέση της.

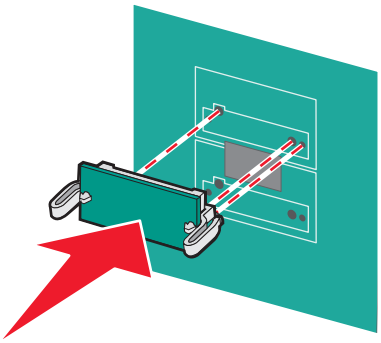

ΠΡΟΣΟΧΗ—ΠΙΘΑΝΟΤΗΤΑ ΒΛΑΒΗΣ: Προσέξτε να προκαλέσετε ζημιά στις υποδοχές σύνδεσης.

Σημείωση: Η υποδοχή σύνδεσης της κάρτας πρέπει να εφάπτεται με την πλακέτα συστήματος σε ολόκληρο το μήκος της.

5 Τοποθετήστε ξανά το κάλυμμα της πλακέτας συστήματος.

Σημείωση: Μόλις εγκατασταθούν το λογισμικό του εκτυπωτή και οποιαδήποτε πρόσθετα εξαρτήματα, ενδέχεται να είναι απαραίτητη η μη αυτόματη προσθήκη των εξαρτημάτων αυτών στο πρόγραμμα οδήγησης του εκτυπωτή, ώστε να είναι διαθέσιμα για τις εργασίες εκτύπωσης. Για περισσότερες πληροφορίες, δείτε "Προσθήκη διαθέσιμων επιλογών στο πρόγραμμα οδήγησης εκτυπωτή" στη σελίδα 46.

Εγκατάσταση Εσωτερικής θύρας λύσεων (ISP)

Η πλακέτα συστήματος υποστηρίζει μια προαιρετική Εσωτερική θύρα λύσεων (ISP) Lexmark.

ΠΡΟΣΟΧΗ—ΚΙΝΔΥΝΟΣ ΗΛΕΚΤΡΟΠΛΗΞΙΑΣ: Εάν θέλετε να αποκτήσετε πρόσβαση στην πλακέτα συστήματος ή να εγκαταστήσετε προαιρετικό υλικό ή συσκευές μνήμης κάποια στιγμή έπειτα από τη ρύθμιση του εκτυπωτή, απενεργοποιήστε τον εκτυπωτή και αποσυνδέστε το καλώδιο τροφοδοσίας από την πρίζα για να συνεχίσετε. Εάν έχετε άλλες συσκευές συνδεδεμένες στον εκτυπωτή, απενεργοποιήστε τις και αποσυνδέστε τυχόν καλώδια που συνδέονται στον εκτυπωτή.

ΠΡΟΣΟΧΗ—ΠΙΘΑΝΟΤΗΤΑ ΒΛΑΒΗΣ: Τα ηλεκτρονικά εξαρτήματα πλακέτας συστήματος παθαίνουν εύκολα ζημιά από το στατικό ηλεκτρισμό. Αγγίξτε κάτι μεταλλικό στον εκτυπωτή πριν αγγίξετε οποιαδήποτε ηλεκτρονικά στοιχεία ή υποδοχές σύνδεσης της πλακέτας συστήματος.

1 Πρόσβαση στην πλακέτα συστήματος.

Για περισσότερες πληροφορίες, δείτε "Πρόσβαση στην πλακέτα συστήματος" στη σελίδα 25.

Σημείωση: Αυτή η εργασία απαιτεί ίσιο κατσαβίδι.

2 Αφαιρέστε τη συσκευασία του κιτ ISP.

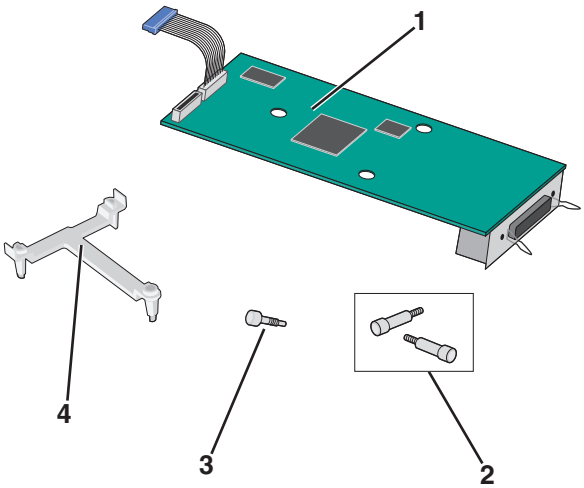

1	Λύση ISP
2	Βίδες για τη λύση ISP
3	Βίδα για τον πλαστικό βραχίονα
4	Πλαστικός βραχίονας

3 Προσδιορίστε τις κατάλληλες οπές στην πλακέτα συστήματος όπου θα ευθυγραμμιστούν οι ακίδες του πλαστικού εξαρτήματος.

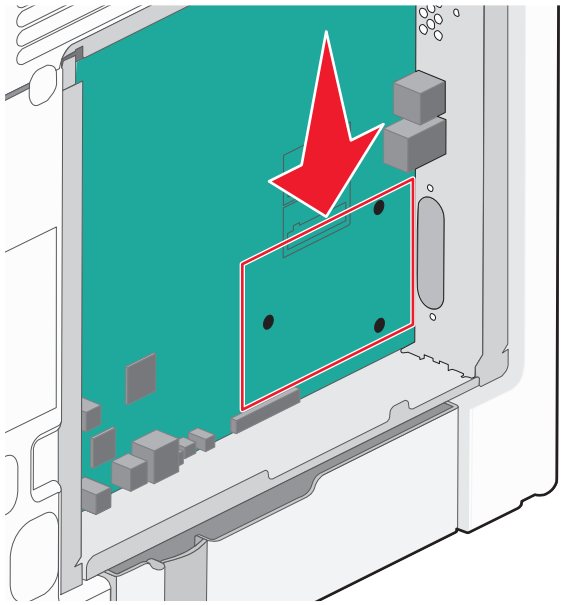

Σημείωση: Εάν έχει εγκατασταθεί ο προαιρετικός σκληρός δίσκος εκτυπωτή, θα πρέπει πρώτα να αφαιρεθεί. Για περισσότερες πληροφορίες, δείτε "Αφαίρεση σκληρού δίσκου εκτυπωτή" στη σελίδα 41.

4 Αφαιρέστε τις βίδες και στη συνέχεια αφαιρέστε το μεταλλικό κάλυμμα από το άνοιγμα της λύσης ISP.

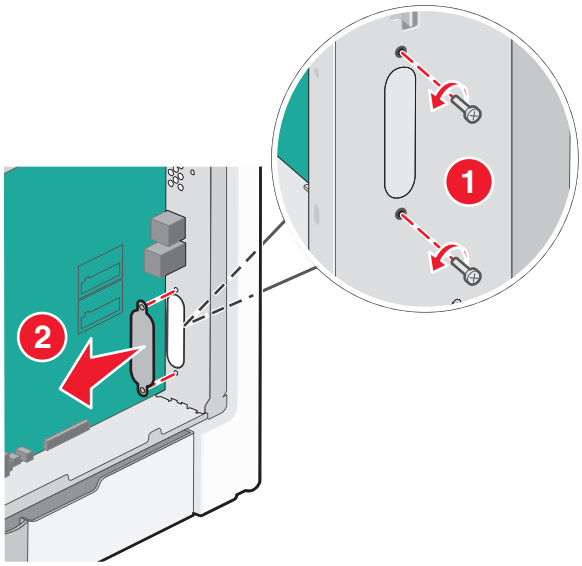

5 Τοποθετήστε τη λύση ISP στην πλακέτα συστήματος.

α Ευθυγραμμίστε τις ακίδες στο πλαστικό εξάρτημα με τις οπές στην πλακέτα συστήματος.

β Κρατήστε τα άκρα του ISP και οδηγήστε το στο άνοιγμα του περιβλήματος του κλωβού της πλακέτας συστήματος και, στη συνέχεια, ακουμπήστε το προσεκτικά στο πλαστικό εξάρτημα.

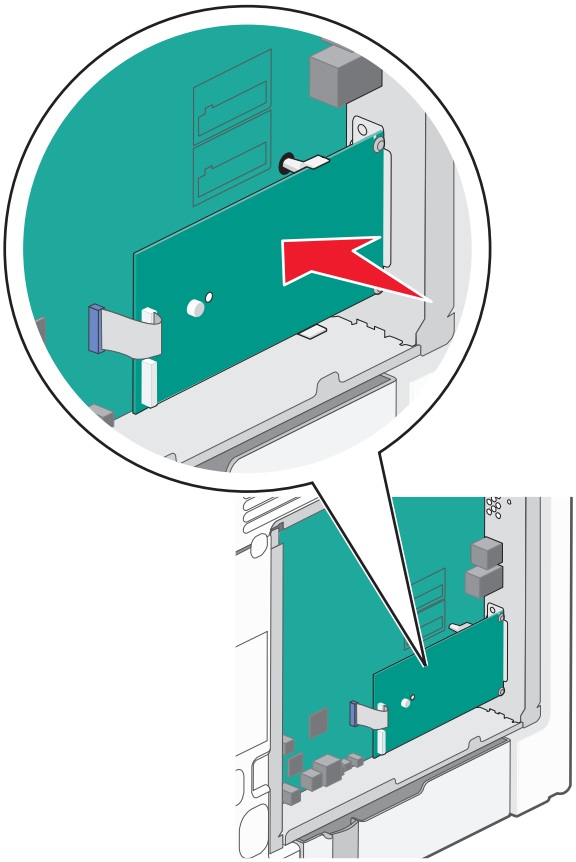

γ Χρησιμοποιήστε τη βίδα που παρέχεται για να προσαρτήστε τον πλαστικό βραχίονα στη λύση ISP.

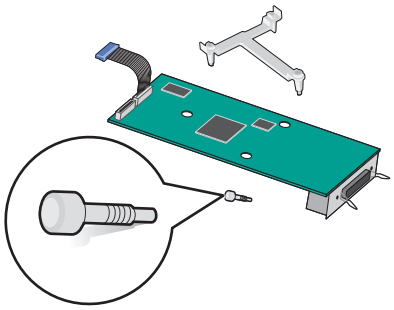

6 Συνδέστε το καλώδιο διασύνδεσης της λύσης ISP στον υποδοχέα με χρωματική κωδικοποίηση της πλακέτας συστήματος.

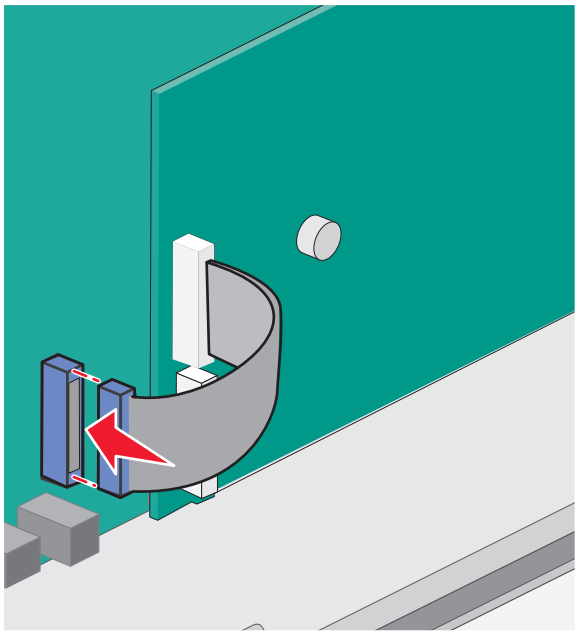

7 Συνδέστε σταθερά τη λύση ISP στον κλωβό της πλακέτας συστήματος με τη χρήση των δύο βιδών.

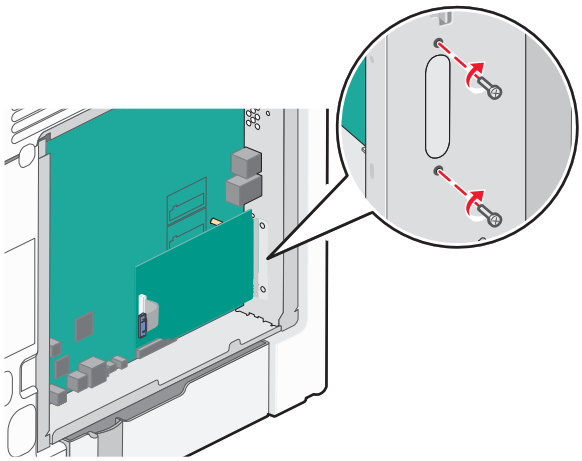

8 Τοποθετήστε ξανά το κάλυμμα της πλακέτας συστήματος.

Σημείωση: Εάν αφαιρέσατε κάποιον προαιρετικό σκληρό δίσκο εκτυπωτή κατά την εγκατάσταση της Εσωτερικής θύρας λύσεων, επανεγκαταστήστε το σκληρό δίσκο εκτυπωτή πριν επανατοποθετήσετε τον κλωβό πλακέτας συστήματος. Για περισσότερες πληροφορίες, δείτε “Εγκατάσταση σκληρού δίσκου εκτυπωτή” στη σελίδα 37.

Εγκατάσταση σκληρού δίσκου εκτυπωτή

ΠΡΟΣΟΧΗ—ΚΙΝΔΥΝΟΣ ΗΛΕΚΤΡΟΠΛΗΞΙΑΣ: Εάν θέλετε να αποκτήσετε πρόσβαση στην πλακέτα συστήματος ή να εγκαταστήσετε προαιρετικό υλικό ή συσκευές μνήμης κάποια στιγμή έπειτα από τη ρύθμιση του εκτυπωτή, απενεργοποιήστε τον εκτυπωτή και αποσυνδέστε το καλώδιο τροφοδοσίας από την πρίζα για να συνεχίσετε. Εάν έχετε άλλες συσκευές συνδεδεμένες στον εκτυπωτή, απενεργοποιήστε τις και αποσυνδέστε τυχόν καλώδια που συνδέονται στον εκτυπωτή.

ΠΡΟΣΟΧΗ—ΠΙΘΑΝΟΤΗΤΑ ΒΛΑΒΗΣ: Τα ηλεκτρονικά εξαρτήματα πλακέτας συστήματος παθαίνουν εύκολα ζημιά από το στατικό ηλεκτρισμό. Αγγίξτε κάτι μεταλλικό στον εκτυπωτή πριν αγγίξετε οποιαδήποτε ηλεκτρονικά στοιχεία ή υποδοχές σύνδεσης της πλακέτας συστήματος.

1. Πρόσβαση στην πλακέτα συστήματος.

   Για περισσότερες πληροφορίες, δείτε “Πρόσβαση στην πλακέτα συστήματος” στη σελίδα 25.

   Σημείωση: Αυτή η εργασία απαιτεί ίσιο κατσαβίδι.

2. Αφαιρέστε τη συσκευασία του σκληρού δίσκου του εκτυπωτή.

3. Προσδιορίστε τις κατάλληλες οπές στην πλακέτα συστήματος όπου θα ευθυγραμμιστούν οι ακίδες του πλαστικού εξαρτήματος.

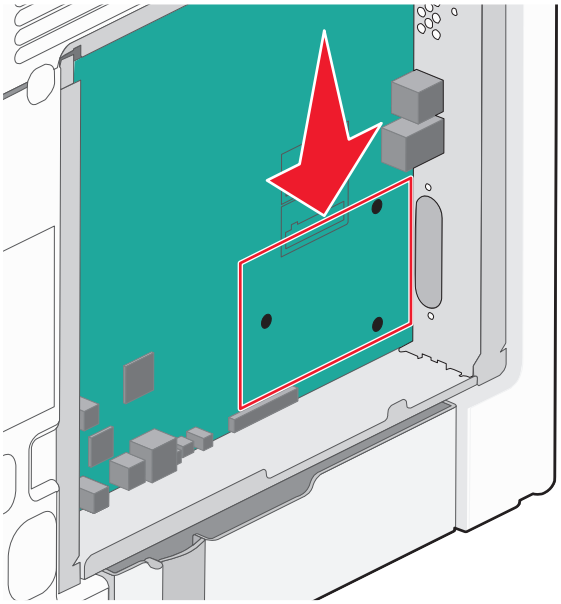

Σημείωση: Εάν έχει εγκατασταθεί προαιρετική ISP, τότε ο σκληρός δίσκος εκτυπωτή πρέπει να εγκατασταθεί στην ISP.

Για να εγκαταστήσετε το σκληρό δίσκο εκτυπωτή σε ISP:

α Χρησιμοποιώντας ένα ίσιο κατσαβίδι, χαλαρώστε τις βίδες.

β Αφαιρέστε τις βίδες που είναι συνδεδεμένες με το βραχίονα τοποθέτησης του σκληρού δίσκου εκτυπωτή και, στη συνέχεια, αφαιρέστε το βραχίονα.

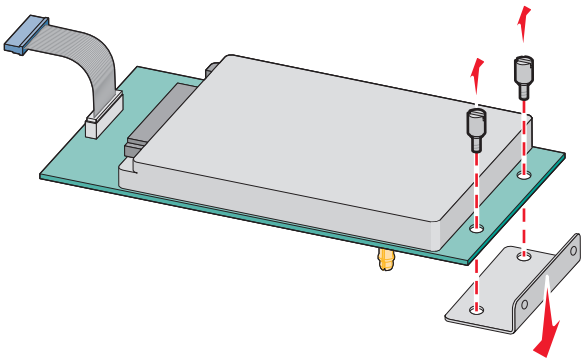

γ Εγκαταστήστε το σκληρό δίσκο εκτυπωτή στην ISP:

1. Κρατήστε τη διάταξη κάρτας τυπωμένου κυκλώματος από τα άκρα και, στη συνέχεια, ευθυγραμμίστε τις βίδες του σκληρού δίσκου του εκτυπωτή με τις οπές στην ISP.
2. Πιέστε προς τα κάτω το σκληρό δίσκο του εκτυπωτή μέχρι οι βίδες στήριξης να ασφαλίσουν στη θέση τους.

ΠΡΟΣΟΧΗ—ΠΙΘΑΝΟΤΗΤΑ ΒΛΑΒΗΣ: Μην πιέζετε το κέντρο του σκληρού δίσκου του εκτυπωτή. Αυτό ενδέχεται να προκαλέσει ζημιά στο σκληρό δίσκο.

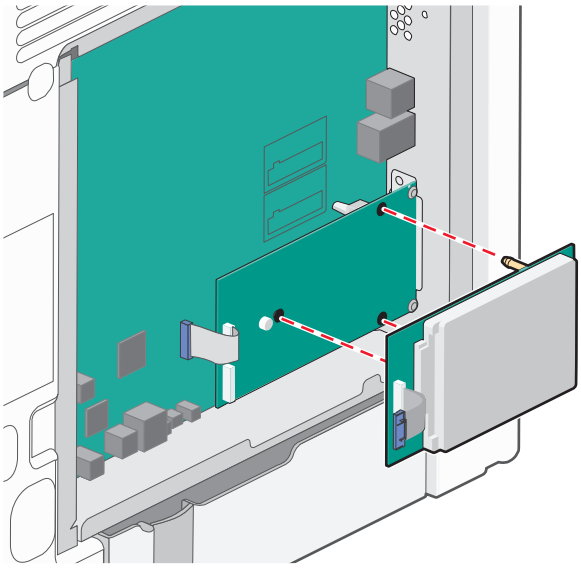

δ Τοποθετήστε το βύσμα του καλωδίου σύνδεσης του σκληρού δίσκου εκτυπωτή στον υποδοχέα του ISP.

Σημείωση: Οι πρίζες και οι υποδοχείς διαθέτουν χρωματική κωδικοποίηση.

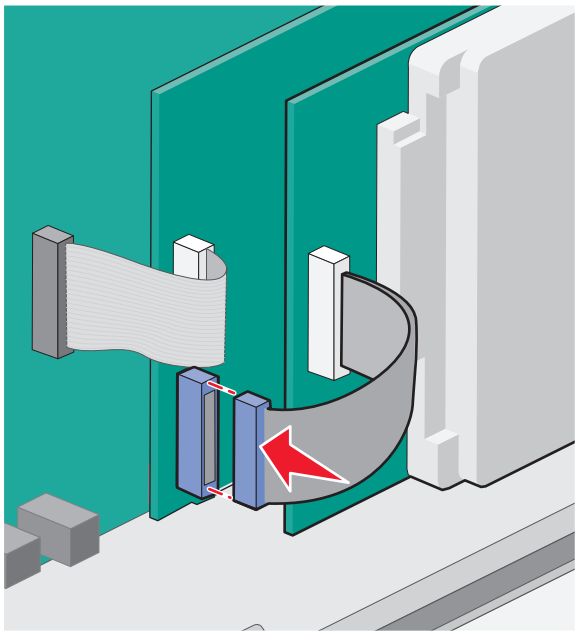

Εγκαταστήστε ένα σκληρό δίσκο εκτυπωτή στην πλακέτα συστήματος:

α Κρατήστε τη διάταξη κάρτας τυπωμένου κυκλώματος από τα άκρα και, στη συνέχεια, ευθυγραμμίστε τις βίδες του σκληρού δίσκου του εκτυπωτή με τις οπές στην πλακέτα συστήματος. Πιέστε προς τα κάτω το σκληρό δίσκο του εκτυπωτή μέχρι οι βίδες στήριξης να ασφαλίσουν στη θέση τους.

ΠΡΟΣΟΧΗ—ΠΙΘΑΝΟΤΗΤΑ ΒΛΑΒΗΣ: Μην πιέζετε το κέντρο του σκληρού δίσκου του εκτυπωτή. Αυτό ενδέχεται να προκαλέσει ζημιά στο σκληρό δίσκο.

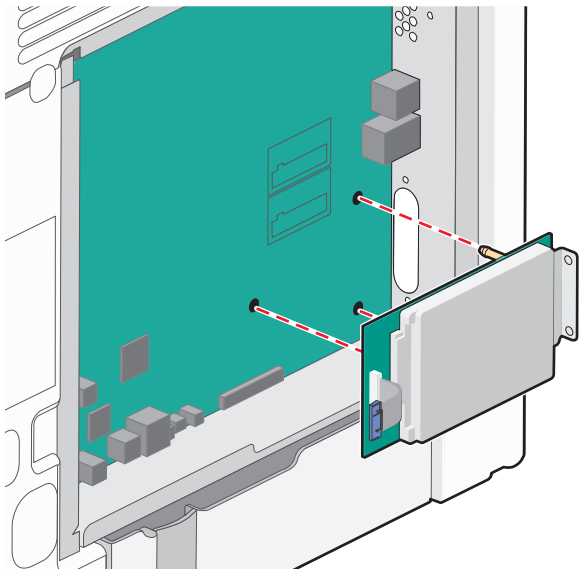

β Χρησιμοποιήστε τις δύο βίδες που παρέχονται για να τοποθετήσετε το βραχίονα τοποθέτησης του σκληρού δίσκου εκτυπωτή.

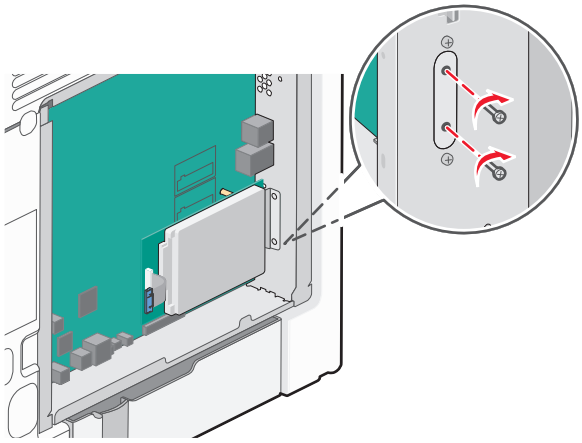

γ Τοποθετήστε το βύσμα του καλωδίου σύνδεσης του σκληρού δίσκου εκτυπωτή στον υποδοχέα της πλακέτας συστήματος.

Σημείωση: Οι πρίζες και οι υποδοχείς διαθέτουν χρωματική κωδικοποίηση.

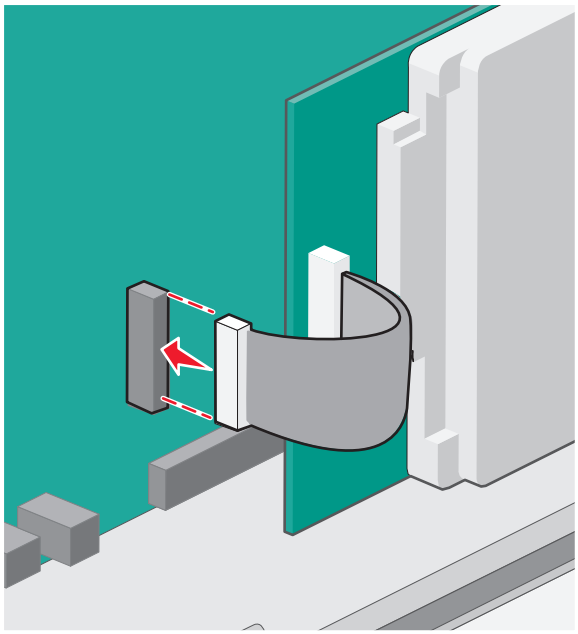

4 Τοποθετήστε ξανά το κάλυμμα της πλακέτας συστήματος.

Αφαίρεση σκληρού δίσκου εκτυπωτή

ΠΡΟΣΟΧΗ—ΠΙΘΑΝΟΤΗΤΑ ΒΛΑΒΗΣ: Τα ηλεκτρονικά εξαρτήματα πλακέτας συστήματος παθαίνουν εύκολα ζημιά από το στατικό ηλεκτρισμό. Αγγίξτε κάτι μεταλλικό στον εκτυπωτή πριν αγγίξετε οποιαδήποτε ηλεκτρονικά στοιχεία ή υποδοχές σύνδεσης της πλακέτας συστήματος.

1 Πρόσβαση στην πλακέτα συστήματος.

   Για περισσότερες πληροφορίες, δείτε “Πρόσβαση στην πλακέτα συστήματος” στη σελίδα 25.

   Σημείωση: Αυτή η εργασία απαιτεί ίσιο κατσαβίδι.

2 Αποσυνδέστε το καλώδιο διασύνδεσης σκληρού δίσκου εκτυπωτή από την πλακέτα συστήματος, αφήνοντας το καλώδιο συνδεδεμένο στο σκληρό δίσκο εκτυπωτή. Για να αποσυνδέσετε το καλώδιο, πιέστε το πτερύγιο στην υποδοχή του καλωδίου διασύνδεσης για να αποδεσμεύσετε την ασφάλεια πριν τραβήξετε το καλώδιο προς τα έξω.

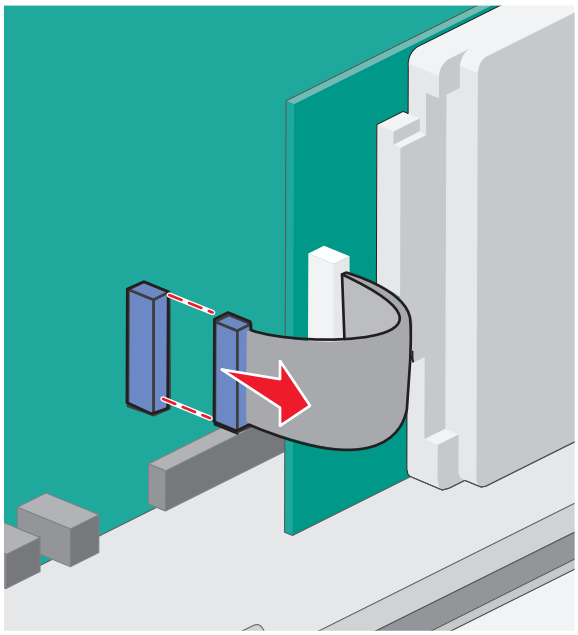

3 Αφαιρέστε τις βίδες που συνδέουν το σκληρό δίσκο του εκτυπωτή στον κλωβό της πλακέτας συστήματος.

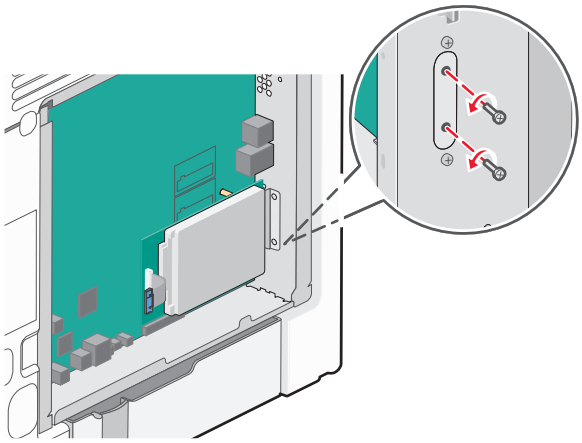

4 Αφαιρέστε το σκληρό δίσκο του εκτυπωτή τραβώντας τον προς τα πάνω ώστε να αποδεσμευτεί από τις βίδες στήριξης.

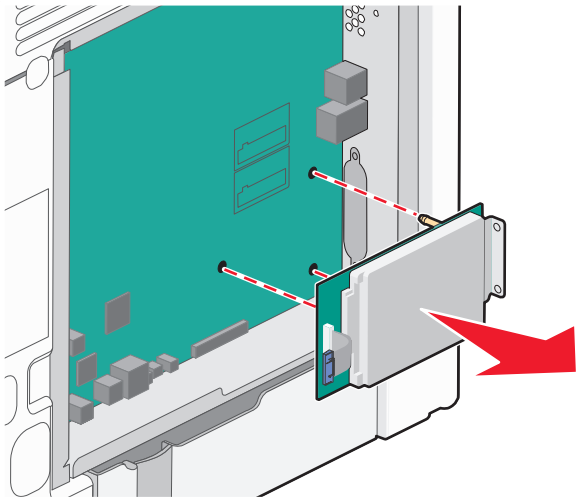

5 Βάλτε στην άκρη το σκληρό δίσκο εκτυπωτή.

6 Τοποθετήστε ξανά το κάλυμμα της πλακέτας συστήματος.

Εγκατάσταση πρόσθετων εξαρτημάτων υλικού

Σειρά εγκατάστασης

ΠΡΟΣΟΧΗ—ΠΙΘΑΝΟΤΗΤΑ ΤΡΑΥΜΑΤΙΣΜΟΥ: Το βάρος του εκτυπωτή ξεπερνάει τα 18 kg (40 lb) και για την ασφαλή μεταφορά του απαιτούνται δύο ή περισσότεροι εκπαιδευμένοι υπάλληλοι.

ΠΡΟΣΟΧΗ—ΚΙΝΔΥΝΟΣ ΑΝΑΤΡΟΠΗΣ: Τα μοντέλα που τοποθετούνται στο δάπεδο απαιτούν την ύπαρξη πρόσθετου επίπλου για λόγους σταθερότητας. Πρέπει να χρησιμοποιήσετε είτε την υποδοχή εκτυπωτή είτε τη βάση εκτυπωτή εάν χρησιμοποιείτε τη θήκη εισόδου χαρτιού υψηλής χωρητικότητας, τη μονάδα εκτύπωσης διπλής όψης με μια επιλογή εισόδου ή περισσότερες επιλογές εισόδου. Εάν προμηθευτήκατε έναν πολυλειτουργικό εκτυπωτή (MFP) με λειτουργίες σάρωσης, αντιγραφής και φαξ, ενδέχεται να απαιτείται πρόσθετο έπιπλο. Για περισσότερες πληροφορίες, ανατρέξτε στη διεύθυνση **www.lexmark.com/multifunctionprinters**.

ΠΡΟΣΟΧΗ—ΚΙΝΔΥΝΟΣ ΗΛΕΚΤΡΟΠΛΗΞΙΑΣ: Εάν θέλετε να αποκτήσετε πρόσβαση στην πλακέτα συστήματος ή να εγκαταστήσετε προαιρετικό υλικό ή συσκευές μνήμης κάποια στιγμή έπειτα από τη ρύθμιση του εκτυπωτή, απενεργοποιήστε τον εκτυπωτή και αποσυνδέστε το καλώδιο τροφοδοσίας από την πρίζα για να συνεχίσετε. Εάν έχετε άλλες συσκευές συνδεδεμένες στον εκτυπωτή, απενεργοποιήστε τις και αποσυνδέστε τυχόν καλώδια που συνδέονται στον εκτυπωτή.

Τοποθετήστε τον εκτυπωτή και τυχόν προαιρετικά συρτάρια με την παρακάτω σειρά:

- Προαιρετικός τροφοδότης υψηλής χωρητικότητας 2000 φύλλων
- Προαιρετικό συρτάρι 550 φύλλων
- Προαιρετικό συρτάρι ειδικών μέσων εκτύπωσης 550 φύλλων
- Εκτυπωτής

Για περισσότερες πληροφορίες σχετικά με την εγκατάσταση προαιρετικής θήκης, ανατρέξτε στην τεκμηρίωση ρύθμισης που συνόδευε τη συσκευή.

ΠΡΟΣΟΧΗ—ΠΙΘΑΝΟΤΗΤΑ ΒΛΑΒΗΣ: Οι θήκες στο προαιρετικό συρτάρι 550 φύλλων και στο προαιρετικό συρτάρι ειδικών μέσων εκτύπωσης 550 φύλλων δεν είναι εναλλάξιμες.

Τοποθέτηση προαιρετικών συρταριών

ΠΡΟΣΟΧΗ—ΠΙΘΑΝΟΤΗΤΑ ΤΡΑΥΜΑΤΙΣΜΟΥ: Το βάρος του εκτυπωτή ξεπερνάει τα 18 kg (40 lb) και για την ασφαλή μεταφορά του απαιτούνται δύο ή περισσότεροι εκπαιδευμένοι υπάλληλοι.

ΠΡΟΣΟΧΗ—ΚΙΝΔΥΝΟΣ ΗΛΕΚΤΡΟΠΛΗΞΙΑΣ: Εάν θέλετε να αποκτήσετε πρόσβαση στην πλακέτα συστήματος ή να εγκαταστήσετε προαιρετικό υλικό ή συσκευές μνήμης κάποια στιγμή έπειτα από τη ρύθμιση του εκτυπωτή, απενεργοποιήστε τον εκτυπωτή και αποσυνδέστε το καλώδιο τροφοδοσίας από την πρίζα για να συνεχίσετε. Εάν έχετε άλλες συσκευές συνδεδεμένες στον εκτυπωτή, απενεργοποιήστε τις και αποσυνδέστε τυχόν καλώδια που συνδέονται στον εκτυπωτή.

ΠΡΟΣΟΧΗ—ΚΙΝΔΥΝΟΣ ΑΝΑΤΡΟΠΗΣ: Τα μοντέλα που τοποθετούνται στο δάπεδο απαιτούν την ύπαρξη πρόσθετου επίπλου για λόγους σταθερότητας. Πρέπει να χρησιμοποιήσετε είτε την υποδοχή εκτυπωτή είτε τη βάση εκτυπωτή εάν χρησιμοποιείτε τη θήκη εισόδου χαρτιού υψηλής χωρητικότητας, τη μονάδα εκτύπωσης διπλής όψης με μια επιλογή εισόδου ή περισσότερες επιλογές εισόδου. Εάν προμηθευτήκατε έναν πολυλειτουργικό εκτυπωτή (MFP) με λειτουργίες σάρωσης, αντιγραφής και φαξ, ενδέχεται να απαιτείται πρόσθετο έπιπλο. Για περισσότερες πληροφορίες, ανατρέξτε στη διεύθυνση **www.lexmark.com/multifunctionprinters**.

1. Αφαιρέστε τη συσκευασία του προαιρετικού συρταριού και, στη συνέχεια, αφαιρέστε όλα τα υλικά συσκευασίας.

   Σημείωση: Όταν τα προαιρετικά συρτάρια τοποθετούνται το ένα πάνω στο άλλο, κλειδώνουν μαζί. Αφαιρέστε τα συρτάρια ένα-ένα, από την κορυφή προς τα κάτω.

2. Τοποθετήστε το συρτάρι κοντά στον εκτυπωτή.
3. Απενεργοποιήστε τον εκτυπωτή.
4. Ευθυγραμμίστε τον εκτυπωτή με το συρτάρι και, στη συνέχεια, κατεβάστε τον εκτυπωτή στη θέση του.

   Σημείωση: Υποστηρίζονται τροχήλατη βάση και έως τέσσερα διαχωριστικά σε οποιαδήποτε διαμόρφωση εκτυπωτή. Για πληροφορίες σχετικά με την εγκατάσταση της τροχήλατης βάσης και του διαχωριστικού, δείτε τις οδηγίες που συνοδεύουν το πρόσθετο εξάρτημα.

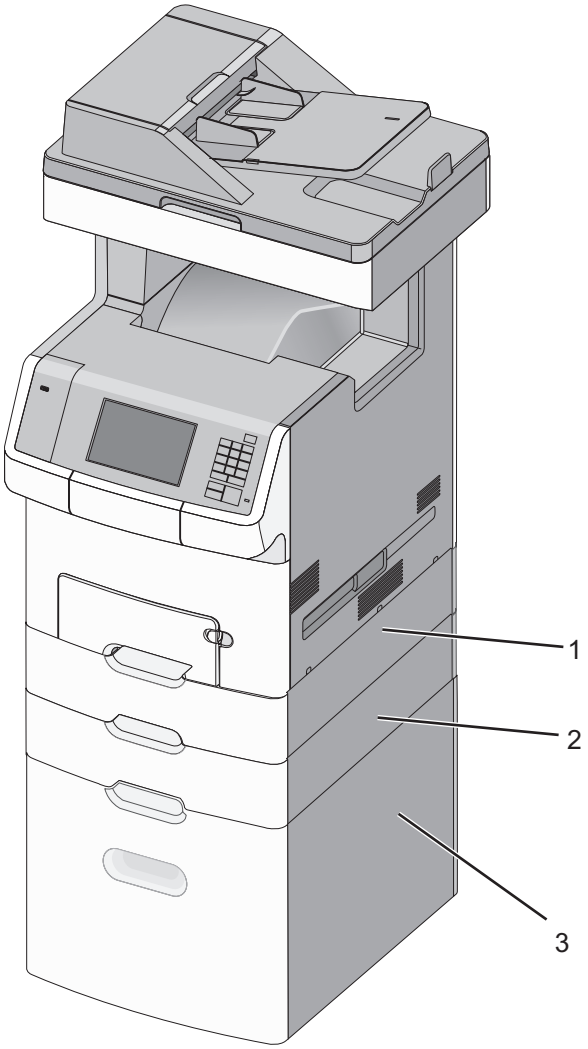

1	Προαιρετικό συρτάρι ειδικών μέσων εκτύπωσης 550 φύλλων
2	Προαιρετικό συρτάρι 550 φύλλων **Σημείωση:** Αυτό το συρτάρι αποτελεί τυπικό εξοπλισμό στο μοντέλο εκτυπωτή X748dte.
3	Προαιρετικό συρτάρι 2000 φύλλων

5 Ενεργοποιήστε ξανά τον εκτυπωτή.

Σύνδεση καλωδίων

ΠΡΟΣΟΧΗ—ΚΙΝΔΥΝΟΣ ΗΛΕΚΤΡΟΠΛΗΞΙΑΣ: Μη χρησιμοποιείτε τη λειτουργία αποστολής ή λήψης φαξ σε περίπτωση καταιγίδας με συνοδεία αστραπών. Η εγκατάσταση του συγκεκριμένου προϊόντος καθώς και οι ηλεκτρικές ή καλωδιακές συνδέσεις, όπως η σύνδεση για τη δυνατότητα φαξ και το καλώδιο τροφοδοσίας ή τηλεφώνου δεν πρέπει να γίνονται σε περίπτωση ηλεκτρικής καταιγίδας.

1 Ανοίξτε τη θύρα πρόσβασης τραβώντας την προς τα δεξιά.

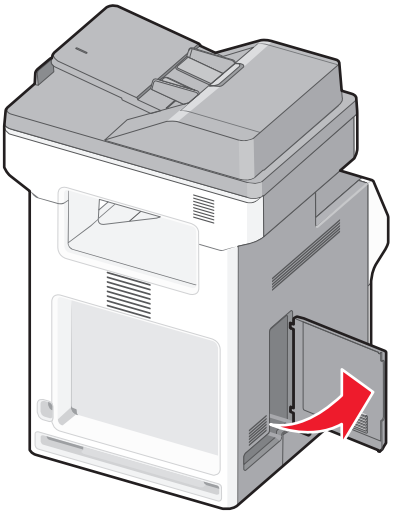

2 Αντιστοιχίστε το κατάλληλο καλώδιο στην αντίστοιχη θύρα.

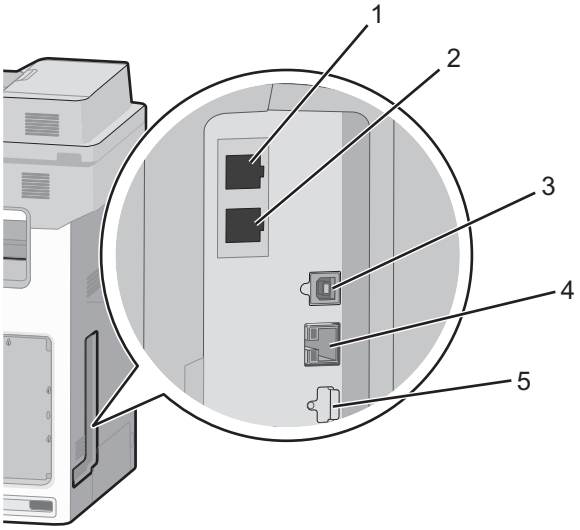

1	Θύρα φαξ
2	Θύρα τηλεφώνου
3	Θύρα Ethernet
4	Θύρα USB εκτυπωτή
5	Θύρα USB

ΠΡΟΣΟΧΗ—ΠΙΘΑΝΟΤΗΤΑ ΒΛΑΒΗΣ: Μην αγγίζετε το καλώδιο USB, τους προσαρμογείς δικτύου ή τον εκτυπωτή στην περιοχή που απεικονίζεται, ενώ εκτελείτε εκτύπωση. Ενδεχομένως να προκύψει απώλεια δεδομένων ή δυσλειτουργία.

3 Κλείστε το επάνω κάλυμμα πρόσβασης και, στη συνέχεια, ευθυγραμμίστε προσεκτικά το καλώδιο προς τα αριστερά.

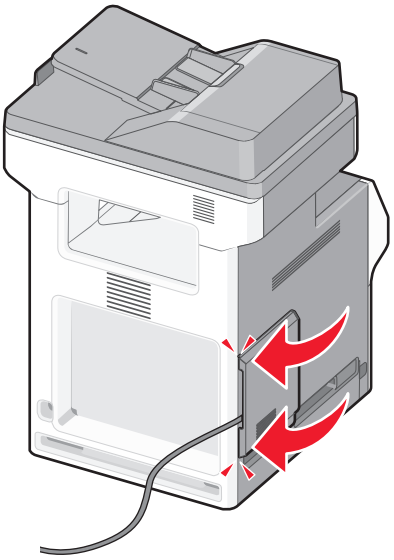

Σημείωση: Μπορείτε να αφαιρέσετε τελείως τη θύρα πρόσβασης και να την αποθηκεύσετε.

Εγκατάσταση του λογισμικού του εκτυπωτή

Εγκατάσταση του εκτυπωτή

1 Προμηθευτείτε ένα αντίγραφο του πακέτου εγκατάστασης του λογισμικού.

2 Εκτελέστε το πρόγραμμα εγκατάστασης και, στη συνέχεια, ακολουθήστε τις οδηγίες που εμφανίζονται στην οθόνη του υπολογιστή.

3 Για χρήστες Macintosh, προσθέστε τον εκτυπωτή.

Σημείωση: Βρείτε τη διεύθυνση IP του εκτυπωτή στην ενότητα TCP/IP στο μενού "Δίκτυο/θύρες".

Προσθήκη διαθέσιμων επιλογών στο πρόγραμμα οδήγησης εκτυπωτή

Για χρήστες των Windows

1 Ανοίξτε το φάκελο εκτυπωτών.

Στα Windows 8

Από το σύμβολο αναζήτησης, πληκτρολογήστε **εκτέλεση** και, στη συνέχεια, ακολουθήστε τη διαδρομή:

Εκτέλεση > πληκτρολογήστε **control printers** >**OK**

Στα Windows 7 και προγενέστερα λειτουργικά συστήματα

α Κάντε κλικ στο ή κάντε κλικ στο μενού **Έναρξη** και στη συνέχεια κάντε κλικ στην εντολή **Εκτέλεση**.

β Πληκτρολογήστε **control printers**.

γ Πατήστε **Enter** ή κάντε κλικ στο κουμπί **OK**.

2 Επιλέξτε τον εκτυπωτή που θέλετε να ενημερώσετε και κάντε ένα από τα εξής:
- Για τα Windows 7 ή μεταγενέστερες εκδόσεις, επιλέξτε **Ιδιότητες εκτυπωτή**.
- Για προγενέστερες εκδόσεις, επιλέξτε **Ιδιότητες**.

3 Μεταβείτε στην καρτέλα "Ρύθμιση παραμέτρων" και κάντε κλικ στην επιλογή **Ενημέρωση τώρα - Ερώτηση στον εκτυπωτή**.

4 Εφαρμόστε τις αλλαγές.

Για χρήστες Macintosh

1 Από το "System Preferences" (Προτιμήσεις συστήματος) στο μενού Apple, μεταβείτε στον εκτυπωτή σας και επιλέξτε **Options & Supplies** (Πρόσθετα εξαρτήματα και αναλώσιμα).

2 Μεταβείτε στη λίστα των εξαρτημάτων υλικού και, στη συνέχεια, προσθέστε τυχόν εγκατεστημένα εξαρτήματα.

3 Εφαρμόστε τις αλλαγές.

Σύνδεση σε δίκτυο

Σημείωση: Το Service Set Identifier (SSID) είναι ένα όνομα που εκχωρείται σε ασύρματο δίκτυο. Η κρυπτογράφηση Wired Equivalent Privacy (WEP), Wi-Fi Protected Access (WPA), WPA2 και 802.1X - RADIUS αποτελούν τύπους ασφαλείας που χρησιμοποιούνται στο δίκτυο.

Προετοιμασία εγκατάστασης του εκτυπωτή σε δίκτυο Ethernet

Για να ρυθμίσετε τις παραμέτρους του εκτυπωτή σας για σύνδεση σε ένα δίκτυο Ethernet, πριν ξεκινήσετε, φροντίστε να οργανώσετε τις παρακάτω πληροφορίες πριν ξεκινήσετε:

Σημείωση: Εάν το δίκτυό σας εκχωρεί αυτόματα διευθύνσεις IP σε υπολογιστές και εκτυπωτές, συνεχίστε την εγκατάσταση του εκτυπωτή.

- Μια έγκυρη, μοναδική διεύθυνση IP για τον εκτυπωτή που θα χρησιμοποιηθεί στο δίκτυο
- Η πύλη δικτύου
- Η μάσκα δικτύου
- Ένα ψευδώνυμο για τον εκτυπωτή (προαιρετικά)

  Σημείωση: Ένα ψευδώνυμο του εκτυπωτή μπορεί να διευκολύνει τον εντοπισμό του εκτυπωτή σας στο δίκτυο. Μπορείτε να επιλέξετε τη χρήση του προεπιλεγμένου ψευδωνύμου του εκτυπωτή ή να ορίσετε ένα ψευδώνυμο που θα θυμάστε εύκολα.

Θα χρειαστείτε ένα καλώδιο Ethernet για τη σύνδεση του εκτυπωτή στο δίκτυο και μια διαθέσιμη θύρα στην οποία μπορεί να συνδεθεί ο εκτυπωτής. Όποτε είναι δυνατό, χρησιμοποιήστε καλώδιο δικτύου προκειμένου να αποφεύγονται πιθανά προβλήματα που προκαλούνται από κάποιο κατεστραμμένο καλώδιο.

Προετοιμασία εγκατάστασης του εκτυπωτή σε ασύρματο δίκτυο.

Σημειώσεις:

- Βεβαιωθείτε ότι είναι ενεργοποιημένο το σημείο πρόσβασης (ασύρματος δρομολογητής) που διαθέτετε και ότι λειτουργεί σωστά.
- Μην συνδέετε τα καλώδια εγκατάστασης ή δικτύου έως ότου σας ζητηθεί να το κάνετε από το λογισμικό εγκατάστασης.

Πριν την εγκατάσταση του εκτυπωτή σε ασύρματο δίκτυο, φροντίστε για τα παρακάτω:

- **SSID**—Το SSID αναφέρεται επίσης στο όνομα δικτύου.
- **Ασύρματη λειτουργία (ή Λειτουργία δικτύου)**—Η λειτουργία είναι είτε υποδομής είτε ad hoc.
- **Κανάλι (για δίκτυα ad hoc)**—Για δίκτυα υποδομής, το κανάλι ορίζεται από προεπιλογή σε αυτόματη λειτουργία.

  Για ορισμένα δίκτυα ad hoc απαιτείται επίσης η αυτόματη ρύθμιση. Συμβουλευτείτε τον υπεύθυνο υποστήριξης συστήματος, εάν δεν είστε βέβαιοι για την επιλογή του καναλιού.
- **Μέθοδος ασφαλείας**—Υπάρχουν τέσσερις βασικές επιλογές για τη Μέθοδο ασφαλείας:
  - Κλειδί WEP

    Εάν στο δίκτυό σας χρησιμοποιούνται παραπάνω από ένα κλειδιά WEP, τότε καταχωρίστε έως τέσσερα κλειδιά στα αντίστοιχα πεδία. Επιλέξτε το κλειδί που χρησιμοποιείται στο δίκτυο επιλέγοντας το προεπιλεγμένο κλειδί μετάδοσης WEP.
  - Ήδη κοινόχρηστο κλειδί WPA ή WPA2 ή φράση πρόσβασης

    Στο WPA περιλαμβάνεται κρυπτογράφηση, όπως ένα πρόσθετο επίπεδο ασφαλείας. Η επιλογές είναι δύο: AES ή TKIP. Η κρυπτογράφηση πρέπει να ορίζεται για τον ίδιο τύπο στο δρομολογητή και στον εκτυπωτή, διαφορετικά δεν θα είναι δυνατή η επικοινωνία του εκτυπωτή στο δίκτυο.
  - 802.1X–RADIUS

    Εάν η εγκατάσταση του εκτυπωτή πραγματοποιείται σε ένα δίκτυο 802.1X, ενδέχεται να χρειαστείτε τα παρακάτω στοιχεία:
    - Τύπος ελέγχου ταυτότητας
    - Τύπο εσωτερικού ελέγχου ταυτότητας
    - Όνομα χρήστη και κωδικό πρόσβασης 802.1X
    - Πιστοποιητικά
  - Χωρίς ασφάλεια

    Εάν το ασύρματο δίκτυό σας δεν χρησιμοποιεί κανένα είδος ασφαλείας, τότε δεν θα υπάρχουν στοιχεία ασφαλείας.

    Σημείωση: Η χρήση μη ασφαλούς ασύρματου δικτύου δεν συνιστάται.

Σημειώσεις:

- Εάν δεν γνωρίζετε το SSID του δικτύου στο οποίο είναι συνδεδεμένος ο υπολογιστής σας, εκκινήστε το βοηθητικό πρόγραμμα ρύθμισης ασύρματης λειτουργίας του προσαρμογέα δικτύου του υπολογιστή και αναζητήστε το όνομα δικτύου. Εάν δεν μπορείτε να βρείτε το SSID ή τις πληροφορίες ασφαλείας του δικτύου σας, ανατρέξτε στην τεκμηρίωση που συνόδευε το σημείο πρόσβασης ή επικοινωνήστε με τον υπεύθυνο για την υποστήριξη του συστήματός σας.
- Για να βρείτε το ήδη κοινόχρηστο κλειδί ή φράση πρόσβασης WPA/WPA2 για το ασύρματο δίκτυο, ανατρέξτε στην τεκμηρίωση που συνόδευε το σημείο πρόσβασης, δείτε τον Embedded Web Server

που σχετίζεται με το σημείο πρόσβασης ή συμβουλευθείτε τον υπεύθυνο υποστήριξης συστήματός σας.

Εγκατάσταση του εκτυπωτή σε ασύρματο δίκτυο (Windows)

Πριν πραγματοποιήσετε εγκατάσταση του εκτυπωτή σε ασύρματο δίκτυο, βεβαιωθείτε ότι:

- Η εγκατάσταση του ασύρματου δικτύου έχει γίνει σωστά και λειτουργεί κανονικά.
- Ο υπολογιστής που χρησιμοποιείτε είναι συνδεδεμένος στο ίδιο ασύρματο δίκτυο που θέλετε να εγκαταστήσετε τον εκτυπωτή.

1 Συνδέστε το καλώδιο τροφοδοσίας στον εκτυπωτή και, στη συνέχεια, σε μια κατάλληλα γειωμένη πρίζα και έπειτα ενεργοποιήστε τον εκτυπωτή.

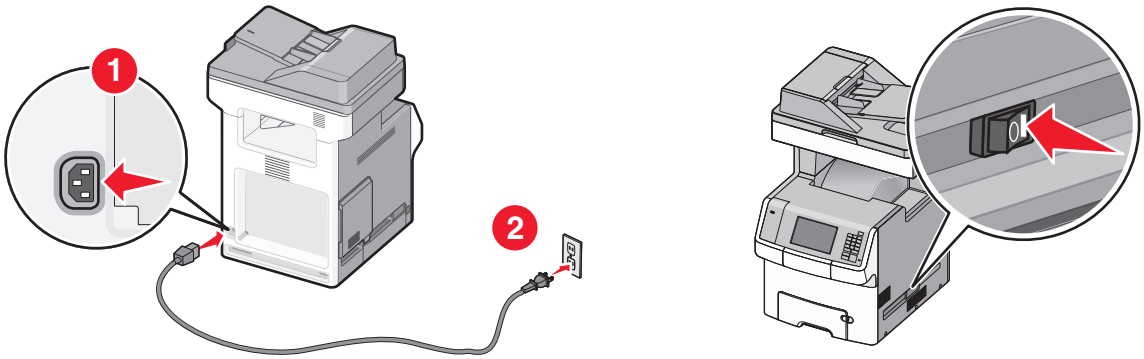

Σημείωση: Βεβαιωθείτε ότι ο εκτυπωτής και ο υπολογιστής είναι ενεργοποιημένοι και έτοιμοι για χρήση.

ΠΡΟΣΟΧΗ—ΠΙΘΑΝΟΤΗΤΑ ΒΛΑΒΗΣ: Μην συνδέσετε το καλώδιο USB έως ότου σας ζητηθεί να το κάνετε από ένα μήνυμα στην οθόνη του υπολογιστή.

2 Εξασφαλίστε ένα αντίγραφο του πακέτου λογισμικού προγραμμάτων εγκατάστασης.
   - Από το CD *Λογισμικό και τεκμηρίωση* που συνοδεύει τον εκτυπωτή.
   - Από την τοποθεσία μας στο Web:
     Μεταβείτε στη διεύθυνση **http://support.lexmark.com** και, στη συνέχεια, μεταβείτε στις ακόλουθες πηγές:
     ΥΠΟΣΤΗΡΙΞΗ & ΛΗΨΗ > επιλέξτε εκτυπωτή > επιλέξτε λειτουργικό σύστημα

3 Κάντε διπλό κλικ στο πακέτο λογισμικού προγραμμάτων εγκατάστασης.

   Περιμένετε να εμφανιστεί το παράθυρο διαλόγου εγκατάστασης.

   Εάν χρησιμοποιείτε το CD *Λογισμικό και τεκμηρίωση* και το παράθυρο διαλόγου εγκατάστασης δεν ανοίγει, κάντε τα εξής:

Στα Windows 8

Στο σύμβολο της Αναζήτησης πληκτρολογήστε **εκτέλεση** και, στη συνέχεια, ακολουθήστε τη διαδρομή: Apps list >**Run** > πληκτρολογήστε **D:\setup.exe** >**OK**.

Στα Windows 7 ή προγενέστερα λειτουργικά συστήματα:

α Κάντε κλικ στο κουμπί ή κάντε κλικ στην **Έναρξη** και, στη συνέχεια, στην επιλογή **Εκτέλεση**.

β Στο παράθυρο διαλόγου "Έναρξη αναζήτησης" ή "Εκτέλεση", πληκτρολογήστε **D:\setup.exe**.

γ Πατήστε **Enter** ή κάντε κλικ στο **OK**.

Σημείωση: D είναι το γράμμα της μονάδας CD ή DVD σας.

4 Κάντε κλικ στην επιλογή **Εγκατάσταση** και, στη συνέχεια, ακολουθήστε τις οδηγίες στην οθόνη του υπολογιστή.

5 Όταν σας ζητηθεί να επιλέξετε τύπο σύνδεσης, επιλέξτε **Ασύρματη σύνδεση**.

6 Από το παράθυρο διαλόγου "Ρύθμιση παραμέτρων ασύρματου δικτύου", επιλέξτε **Καθοδήγηση εγκατάστασης (Συνιστάται)**.

Σημείωση: Επιλέξτε **Εγκατάσταση για προχωρημένους** μόνο αν θέλετε να προσαρμόσετε την εγκατάστασή σας.

7 Συνδέστε προσωρινά ένα καλώδιο USB μεταξύ του υπολογιστή στο ασύρματο δίκτυο και του εκτυπωτή.

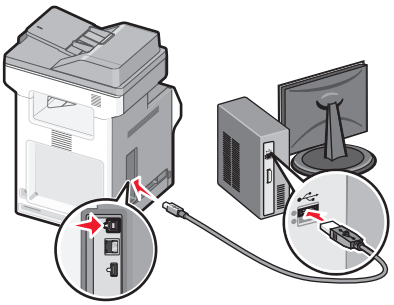

Σημείωση: Αφού ολοκληρώσετε τη ρύθμιση παραμέτρων του εκτυπωτή, θα σας ζητηθεί από το λογισμικό να αποσυνδέσετε το προσωρινό καλώδιο USB ώστε στο εξής να εκτυπώνετε ασύρματα.

8 Ακολουθήστε τις οδηγίες που εμφανίζονται στην οθόνη του υπολογιστή.

Σημείωση: Για περισσότερες πληροφορίες σχετικά με τη δυνατότητα χρήσης του ασύρματου εκτυπωτή από άλλους υπολογιστές στο δίκτυο, δείτε τον *Οδηγό σύνδεσης δικτύου*.

Εγκατάσταση του εκτυπωτή σε ασύρματο δίκτυο (Macintosh)

Σημείωση: Κατά την εγκατάσταση του εκτυπωτή σε ασύρματο δίκτυο, βεβαιωθείτε ότι έχετε αποσυνδέσει το καλώδιο Ethernet.

Προετοιμασία για ρύθμιση παραμέτρων του εκτυπωτή

1 Συνδέστε το καλώδιο τροφοδοσίας στον εκτυπωτή και, στη συνέχεια, σε μια κατάλληλα γειωμένη πρίζα και έπειτα ενεργοποιήστε τον εκτυπωτή.

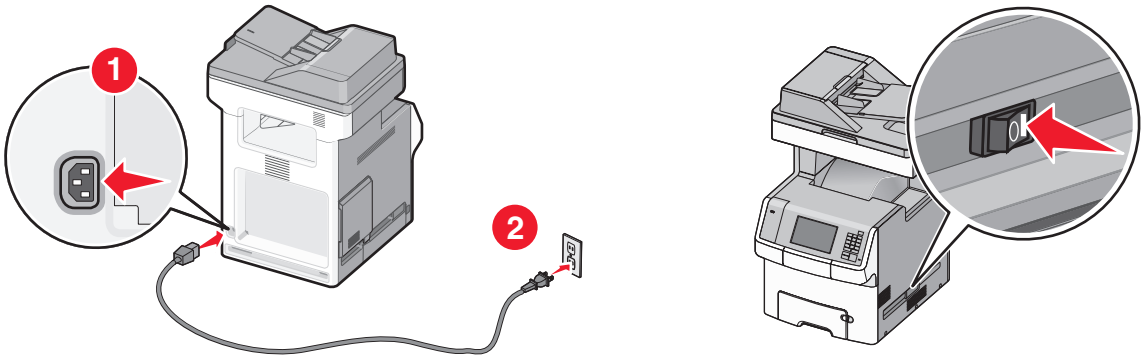

2 Εντοπίστε τη διεύθυνση MAC του εκτυπωτή.

α Από τον πίνακα ελέγχου του εκτυπωτή, μεταβείτε στην επιλογή:

>**Reports** > >**Network Setup Page** >

ή

>**Reports** >**Network Setup Page**

β Στην ενότητα "Τυπική κάρτα δικτύου", αναζητήστε την επιλογή **UAA (MAC)**.

Σημείωση: Θα χρειαστείτε αυτές τις πληροφορίες αργότερα.

Καταχωρίστε τις πληροφορίες για τον εκτυπωτή

1 Πρόσβαση σε επιλογές AirPort:

Σε Mac OS X έκδοση 10.5 ή μεταγενέστερες

Από το μενού Apple, μεταβείτε σε οποιοδήποτε από τα παρακάτω:

- **System Preferences** >**Network** >**Wi-Fi**
- **System Preferences** >**Network** >**AirPort**

Για το λειτουργικό σύστημα Mac OS X έκδοση 10.4

Από το Finder, μεταβείτε στις επιλογές:

Applications >**Internet Connect** >**AirPort**

2 Από το αναδυόμενο μενού "Network Name", επιλέξτε **print server [yyyyyy]** όπου τα **y** αντιπροσωπεύουν τα έξι τελευταία ψηφία της διεύθυνσης MAC που βρίσκεται στο φύλλο διευθύνσεων MAC.

3 Ανοίξτε ένα πρόγραμμα περιήγησης στο Web.

4 Από το μενού "Bookmarks", επιλέξτε **Show** ή **Show All Bookmarks**.

5 Στην ενότητα "COLLECTIONS", επιλέξτε **Bonjour** ή **Rendezvous** και κάντε διπλό κλικ στο όνομα του εκτυπωτή.

Σημείωση: Η εφαρμογή αναφέρεται ως *Rendezvous* στο Mac OS X έκδοση 10.2, αλλά τώρα ονομάζεται *Bonjour* από την Apple Inc.

6 Από την ενότητα Embedded Web Server, μεταβείτε στη θέση όπου βρίσκονται οι πληροφορίες ρυθμίσεων ασύρματου δικτύου.

Ρυθμίστε τις παραμέτρους του εκτυπωτή για ασύρματη πρόσβαση

1 Πληκτρολογήστε το όνομα δικτύου (SSID) στο κατάλληλο πεδίο.

2 Εάν χρησιμοποιείτε ένα σημείο πρόσβασης (ασύρματο δρομολογητή), ως ρύθμιση "Network Mode" επιλέξτε **Infrastructure**.

3 Επιλέξτε τον τύπο ασφαλείας που επιθυμείτε να χρησιμοποιήσετε για να προστατέψετε το ασύρματο δίκτυο.

4 Εισαγάγετε τις πληροφορίες ασφαλείας που απαιτούνται ώστε ο εκτυπωτής να συνδεθεί στο ασύρματο δίκτυο.

5 Κάντε κλικ στο κουμπί **Submit**.

6 Ανοίξτε την εφαρμογή AirPort στον υπολογιστή:

Σε Mac OS X έκδοση 10.5 ή μεταγενέστερες

Από το μενού Apple, μεταβείτε σε οποιοδήποτε από τα παρακάτω:

- **System Preferences** >**Network** >**Wi-Fi**
- **System Preferences** >**Network** >**AirPort**

Για το λειτουργικό σύστημα Mac OS X έκδοση 10.4

Από το Finder, μεταβείτε στις επιλογές:

Applications >**Internet Connect** >**AirPort**

7 Από το αναδυόμενο μενού "Network", επιλέξτε το όνομα του ασύρματου δικτύου.

Ρυθμίστε τις παραμέτρους του υπολογιστή σας ώστε να χρησιμοποιεί τον εκτυπωτή μέσω ασύρματου δικτύου

Για εκτύπωση σε εκτυπωτή δικτύου, κάθε χρήστης Macintosh θα πρέπει να εγκαταστήσει ένα προσαρμοσμένο αρχείο προγράμματος οδήγησης εκτυπωτή και να δημιουργήσει μια ουρά εκτύπωσης στο "Printer Setup Utility" ή το "Print Center".

1 Εγκαταστήστε στον υπολογιστή ένα αρχείο προγράμματος οδήγησης εκτυπωτή:

α Εξασφαλίστε ένα αντίγραφο του πακέτου λογισμικού προγραμμάτων εγκατάστασης.

- Από το CD *Λογισμικό και τεκμηρίωση* που συνοδεύει τον εκτυπωτή.
- Από την τοποθεσία μας στο Web:
  Μεταβείτε στη διεύθυνση **http://support.lexmark.com** και, στη συνέχεια, μεταβείτε στις ακόλουθες πηγές:
  ΥΠΟΣΤΗΡΙΞΗ & ΛΗΨΗ > επιλέξτε εκτυπωτή > επιλέξτε λειτουργικό σύστημα

β Κάντε διπλό κλικ στο πακέτο προγραμμάτων εγκατάστασης για τον εκτυπωτή.

γ Ακολουθήστε τις οδηγίες που εμφανίζονται στην οθόνη του υπολογιστή.

δ Επιλέξτε έναν προορισμό και στη συνέχεια κάντε κλικ στην επιλογή **Continue**.

ε Από την οθόνη "Easy Install", κάντε κλικ στην επιλογή **Install**.

στ Πληκτρολογήστε τον κωδικό πρόσβασης του χρήστη και, στη συνέχεια, κάντε κλικ στο **OK**.
Πραγματοποιείται εγκατάσταση στον υπολογιστή όλων των απαραίτητων εφαρμογών.

ζ Μόλις ολοκληρωθεί η εγκατάσταση, κάντε κλικ στο **Close**.

2 Προσθέστε τον εκτυπωτή:

α Για εκτύπωση IP:

Σε Mac OS X έκδοση 10.5 ή μεταγενέστερες

1 Από το μενού Apple, μεταβείτε σε οποιοδήποτε από τα παρακάτω:
   - **System Preferences** >**Print & Scan**
   - **System Preferences** >**Print & Fax**
2 Κάντε κλικ στο σύμβολο **+**.
3 Εάν χρειάζεται, κάντε κλικ στις επιλογές **Add Printer or Scanner** ή **Add Other Printer or Scanner**.
4 Κάντε κλικ στην καρτέλα **IP**.
5 Πληκτρολογήστε τη διεύθυνση IP του εκτυπωτή στο πεδίο διεύθυνσης και, στη συνέχεια, κάντε κλικ στην επιλογή **Add**.

Για το λειτουργικό σύστημα Mac OS X έκδοση 10.4

1 Από το Finder, μεταβείτε στις επιλογές:
   Applications >**Utilities**
2 Κάντε διπλό κλικ στην επιλογή **Printer Setup Utility** ή **Print Center**.
3 Από τη λίστα "Printer" επιλέξτε **Add** και, στη συνέχεια, κάντε κλικ στην επιλογή **IP Printer**.
4 Πληκτρολογήστε τη διεύθυνση IP του εκτυπωτή στο πεδίο διεύθυνσης και, στη συνέχεια, κάντε κλικ στην επιλογή **Add**.

β Για εκτύπωση AppleTalk:

Σημειώσεις:

- Βεβαιωθείτε ότι το AppleTalk είναι ενεργοποιημένο στον εκτυπωτή σας.
- Αυτή η λειτουργία υποστηρίζεται μόνο σε Mac OS X έκδοση 10.5 ή προηγούμενη.

Για το λειτουργικό σύστημα Mac OS X έκδοση 10.5

1 Από το μενού Apple, μεταβείτε στις επιλογές:
   System Preferences >**Print & Fax**
2 Κάντε κλικ στο σύμβολο **+** και, στη συνέχεια, ακολουθήστε τη διαδρομή:
   AppleTalk > επιλέξτε τον εκτυπωτή από τη λίστα >**Add**

Για το λειτουργικό σύστημα Mac OS X έκδοση 10.4

1 Από το Finder, μεταβείτε στις επιλογές:
   Applications >**Utilities**
2 Κάντε διπλό κλικ στην επιλογή **Printer Setup Utility** ή **Print Center**.
3 Από τη λίστα "Printer", κάντε κλικ στην επιλογή **Add**.
4 Κάντε κλικ στην καρτέλα **Default Browser** >**More Printers**.
5 Από το πρώτο αναδυόμενο μενού, επιλέξτε **AppleTalk**.
6 Από το δεύτερο αναδυόμενο μενού, επιλέξτε **Local AppleTalk zone**.
7 Επιλέξτε τον εκτυπωτή από τη λίστα και, στη συνέχεια, επιλέξτε **Add**.

Αλλαγή ρυθμίσεων θύρας μετά την εγκατάσταση ενός νέου δικτύου Εσωτερικής θύρας λύσεων (ISP)

Όταν μια Εσωτερική θύρα λύσεων (ISP) Lexmark εγκατασταθεί στον εκτυπωτή, οι διαμορφώσεις εκτυπωτή στους υπολογιστές που έχουν πρόσβαση σε αυτόν πρέπει να ενημερωθούν μιας και θα εκχωρηθεί στον εκτυπωτή μια νέα διεύθυνση IP. Όλοι οι υπολογιστές που έχουν πρόσβαση σε αυτόν τον εκτυπωτή πρέπει να ενημερωθούν με αυτή τη διεύθυνση IP.

Σημειώσεις:

- Εάν ο εκτυπωτής διαθέτει στατική διεύθυνση IP, τότε δεν χρειάζεται να πραγματοποιήσετε αλλαγές στις διαμορφώσεις του υπολογιστή.
- Εάν οι υπολογιστές έχουν διαμορφωθεί έτσι ώστε να χρησιμοποιούν το όνομα δικτύου αντί για διεύθυνση IP, τότε δεν χρειάζεται να πραγματοποιήσετε αλλαγές στις διαμορφώσεις του υπολογιστή.
- Εάν προσθέσετε μια ασύρματη ISP σε έναν εκτυπωτή που έχει διαμορφωθεί προηγουμένως για σύνδεση Ethernet, τότε βεβαιωθείτε ότι ο εκτυπωτής έχει αποσυνδεθεί από το δίκτυο Ethernet όταν διαμορφώνετε τον εκτυπωτή για ασύρματη λειτουργία. Εάν ο εκτυπωτής δεν αποσυνδεθεί από το δίκτυο Ethernet, τότε η διαμόρφωση ασύρματου δικτύου θα ολοκληρωθεί, αλλά η ασύρματη ISP θα είναι απενεργοποιημένη. Για να ενεργοποιήσετε την ασύρματη ISP, αποσυνδέστε τον εκτυπωτή από το δίκτυο Ethernet, απενεργοποιήστε τον και, έπειτα, ενεργοποιήστε τον ξανά.
- Μόνο μία σύνδεση δικτύου μπορεί να είναι ενεργοποιημένη κάθε φορά. Εάν θέλετε να αλλάξετε τον τύπο σύνδεσης μεταξύ Ethernet και ασύρματης, απενεργοποιήστε τον εκτυπωτή, συνδέστε το καλώδιο (για να περάσετε σε δίκτυο Ethernet) ή αποσυνδέστε το (για να περάσετε σε ασύρματη σύνδεση) και, στη συνέχεια, ενεργοποιήστε ξανά τον εκτυπωτή.

Για χρήστες των Windows

1 Ανοίξτε ένα πρόγραμμα περιήγησης στο Web και πληκτρολογήστε τη διεύθυνση IP στο πεδίο διεύθυνσης.

Σημειώσεις:

- Δείτε τη διεύθυνση IP του εκτυπωτή στον πίνακα ελέγχου του εκτυπωτή. Η διεύθυνση IP εμφανίζεται ως τέσσερα σύνολα αριθμών που χωρίζονται από τελείες, όπως 123.123.123.123.
- Εάν χρησιμοποιείτε διακομιστή μεσολάβησης, τότε απενεργοποιήστε τον προσωρινά για να φορτώσετε σωστά την ιστοσελίδα του εκτυπωτή.

2 Ανοίξτε το φάκελο εκτυπωτών.

Στα Windows 8

Από το σύμβολο αναζήτησης, πληκτρολογήστε **Εκτέλεση** και, στη συνέχεια, ακολουθήστε τη διαδρομή:

Λίστα εφαρμογών >**Εκτέλεση** > πληκτρολογήστε **έλεγχος εκτυπωτών** >**OK**

Στα Windows 7 και προγενέστερα λειτουργικά συστήματα

α Κάντε κλικ στο ή κάντε κλικ στο μενού **Έναρξη** και στη συνέχεια κάντε κλικ στην εντολή **Εκτέλεση**.

β Στο παράθυρο διαλόγου Έναρξη αναζήτησης ή Εκτέλεση, πληκτρολογήστε **έγχρωμοι εκτυπωτές**.

γ Πατήστε **Enter** ή κάντε κλικ στο κουμπί **OK**.

3 Για να επιλέξετε τον εκτυπωτή που έχει αλλάξει, κάντε ένα από τα παρακάτω:
   - Πατήστε και κρατήστε πατημένο τον εκτυπωτή και, στη συνέχεια, επιλέξτε **Ιδιότητες εκτυπωτή**.
   - Κάντε δεξί κλικ στον εκτυπωτή και επιλέξτε **Ιδιότητες εκτυπωτή** (Windows 7 ή μεταγενέστερα) ή **Ιδιότητες** (παλαιότερες εκδόσεις).

   Σημείωση: Εάν υπάρχουν περισσότεροι από ένας εκτυπωτές, τότε πραγματοποιήστε ενημέρωση σε όλους με τη νέα διεύθυνση IP.
4 Κάντε κλικ στην καρτέλα **Θύρες**.
5 Επιλέξτε το όνομα της θύρας από τη λίστα και κάντε κλικ στην επιλογή **Διαμόρφωση Θύρας**.
6 Πληκτρολογήστε τη νέα διεύθυνση IP στο πεδίο "Όνομα εκτυπωτή ή διεύθυνση IP".
7 Κάντε κλικ στην επιλογή **OK** >**Κλείσιμο**.

Για χρήστες Macintosh

1 Ανοίξτε ένα πρόγραμμα περιήγησης στο Web και πληκτρολογήστε τη διεύθυνση IP στο πεδίο διεύθυνσης.

   Σημειώσεις:
   - Δείτε τη διεύθυνση IP του εκτυπωτή στον πίνακα ελέγχου του εκτυπωτή. Η διεύθυνση IP εμφανίζεται ως τέσσερα σύνολα αριθμών που χωρίζονται από τελείες, όπως 123.123.123.123.
   - Εάν χρησιμοποιείτε διακομιστή μεσολάβησης, τότε απενεργοποιήστε τον προσωρινά για να φορτώσετε σωστά την ιστοσελίδα του εκτυπωτή.
2 Προσθέστε τον εκτυπωτή.
   - Για εκτύπωση IP:
     α Από το μενού Apple, μεταβείτε σε οποιοδήποτε από τα παρακάτω:
       – **Προτιμήσεις συστήματος** >**Εκτύπωση και σάρωση**
       – **Προτιμήσεις συστήματος** >**Εκτύπωση και φαξ**
     β Κάντε κλικ στο σύμβολο **+**.
     γ Κάντε κλικ στην καρτέλα **IP**.
     δ Πληκτρολογήστε τη διεύθυνση IP του εκτυπωτή στο πεδίο διεύθυνσης και κατόπιν κάντε κλικ στην επιλογή **Προσθήκη**.
   - Για εκτύπωση AppleTalk:

     Σημειώσεις:
     – Βεβαιωθείτε ότι είναι ενεργοποιημένο το AppleTalk στον εκτυπωτή σας.
     – Αυτή η λειτουργία υποστηρίζεται μόνο σε Mac OS X έκδοση 10.5.
     α Από το μενού Apple, μεταβείτε στις επιλογές:
       Προτιμήσεις συστήματος >**Εκτύπωση και φαξ**
     β Κάντε κλικ στο σύμβολο **+** και στη συνέχεια ακολουθήστε τη διαδρομή:
       AppleTalk > επιλέξτε τον εκτυπωτή >**Προσθήκη**

Ρύθμιση σειριακής εκτύπωσης

Χρησιμοποιήστε τη σειριακή εκτύπωση για να εκτυπώσετε ακόμη και όταν ο υπολογιστής είναι μακριά από τον εκτυπωτή, ή για να εκτυπώσετε με μειωμένη ταχύτητα.

Μετά την εγκατάσταση της σειριακής θύρας ή της θύρας επικοινωνίας (COM), διαμορφώστε τις ρυθμίσεις του εκτυπωτή και του υπολογιστή. Βεβαιωθείτε ότι έχετε συνδέσει το σειριακό καλώδιο στη θύρα COM του εκτυπωτή σας.

1 Ρυθμίστε τις παραμέτρους στον εκτυπωτή.

α Από τον πίνακα ελέγχου του εκτυπωτή, μεταβείτε στο μενού των ρυθμίσεων θύρας.

β Εντοπίστε το μενού ρυθμίσεων της σειριακής θύρας και προσαρμόστε τις, εάν είναι απαραίτητο.

γ Αποθηκεύστε τις τροποποιημένες ρυθμίσεις και εκτυπώστε μια σελίδα ρυθμίσεων μενού.

2 Εγκαταστήστε το πρόγραμμα οδήγησης του εκτυπωτή.

α Εξασφαλίστε ένα αντίγραφο του πακέτου λογισμικού προγραμμάτων εγκατάστασης.

- Από το CD *Λογισμικό και τεκμηρίωση* που συνοδεύει τον εκτυπωτή
- Από την τοποθεσία μας στο Web:
  Μεταβείτε στη διεύθυνση **http://support.lexmark.com** και, στη συνέχεια, μεταβείτε στις ακόλουθες πηγές:
  ΥΠΟΣΤΗΡΙΞΗ & ΛΗΨΗ > επιλέξτε εκτυπωτή > επιλέξτε λειτουργικό σύστημα

β Κάντε διπλό κλικ στο πακέτο λογισμικού προγραμμάτων εγκατάστασης.

Περιμένετε να εμφανιστεί το παράθυρο διαλόγου εγκατάστασης.

Εάν χρησιμοποιείτε το CD *Λογισμικό και τεκμηρίωση* και το παράθυρο διαλόγου εγκατάστασης δεν ανοίγει, κάντε τα εξής:

Στα Windows 8

Στο σύμβολο της Αναζήτησης πληκτρολογήστε **εκτέλεση** και, στη συνέχεια, ακολουθήστε τη διαδρομή:

Λίστα εφαρμογών > **Εκτέλεση** > πληκτρολογήστε **D:\setup.exe** > **OK**

Στα Windows 7 ή προγενέστερα λειτουργικά συστήματα:

1 Κάντε κλικ στο κουμπί ή κάντε κλικ στην **Έναρξη** και, στη συνέχεια, στην επιλογή **Εκτέλεση**.

2 Στο παράθυρο διαλόγου "Έναρξη αναζήτησης" ή "Εκτέλεση", πληκτρολογήστε **D:\setup.exe**.

3 Πατήστε **Enter** ή κάντε κλικ στο κουμπί **OK**.

Σημείωση: D είναι το γράμμα της μονάδας CD ή DVD σας.

γ Επιλέξτε **Εγκατάσταση**.

δ Ακολουθήστε τις οδηγίες που εμφανίζονται στην οθόνη του υπολογιστή.

ε Επιλέξτε **Σύνθετη** και, έπειτα, επιλέξτε **Συνέχεια**.

στ Από το πλαίσιο διαλόγου "Διαμόρφωση σύνδεσης εκτυπωτή", επιλέξτε μια θύρα.

ζ Εάν η θύρα δεν περιλαμβάνεται στη λίστα, κάντε κλικ στο κουμπί **Ανανέωση** ή μεταβείτε στην επιλογή:
Προσθήκη θύρας > επιλέξτε τύπο θύρας > εισαγάγετε τις απαραίτητες πληροφορίες > **OK**

η Επιλέξτε **Συνέχεια** > **Τέλος**.

3 Ρυθμίστε τις παραμέτρους της θύρας COM.

Μετά την εγκατάσταση του προγράμματος οδήγησης εκτυπωτή, ρυθμίστε τις σειριακές παραμέτρους στη θύρα COM που έχει συσχετιστεί με το πρόγραμμα οδήγησης εκτυπωτή.

Σημείωση: Βεβαιωθείτε ότι οι σειριακές παράμετροι στη θύρα COM αντιστοιχούν στις σειριακές παραμέτρους που ρυθμίζετε στον εκτυπωτή.

α Ανοίξτε τη Διαχείριση συσκευών.

Στα Windows 8

Στο σύμβολο της Αναζήτησης πληκτρολογήστε **εκτέλεση** και, στη συνέχεια, ακολουθήστε τη διαδρομή:

Λίστα εφαρμογών > **Εκτέλεση** > πληκτρολογήστε **devmgmt.msc** > **OK**

Στα Windows 7 ή προγενέστερα λειτουργικά συστήματα:

1. Κάντε κλικ στο κουμπί ή κάντε κλικ στο μενού Έναρξη και, στη συνέχεια, κάντε κλικ στην εντολή **Εκτέλεση**.
2. Στο παράθυρο διαλόγου "Έναρξη αναζήτησης" ή "Εκτέλεση", πληκτρολογήστε **devmgmt.msc**.
3. Πατήστε **Enter** ή κάντε κλικ στο κουμπί **OK**.

β Κάντε διπλό κλικ στην επιλογή **Θύρες (COM & LPT)** για να αναπτυχθεί η λίστα με τις διαθέσιμες θύρες.

γ Κάντε ένα από τα εξής:

- Πατήστε και κρατήστε πατημένη τη θύρα COM στην οποία συνδέσατε το σειριακό καλώδιο στον υπολογιστή σας (παράδειγμα: COM1).
- Κάντε δεξί κλικ στη θύρα COM στην οποία συνδέσατε το σειριακό καλώδιο στον υπολογιστή σας (παράδειγμα: COM1).

δ Από το μενού που εμφανίζεται, επιλέξτε **Ιδιότητες**.

ε Στην καρτέλα "Ρυθμίσεις θύρας", ρυθμίστε τις σειριακές παραμέτρους με τις ίδιες τιμές των σειριακών παραμέτρων του εκτυπωτή.

Ελέγξτε τη σειριακή κεφαλίδα της σελίδας ρυθμίσεων μενού για τις ρυθμίσεις εκτυπωτή.

στ Κάντε κλικ στο **OK** και κλείστε όλα τα παράθυρα διαλόγου.

ζ Εκτυπώστε μια δοκιμαστική σελίδα για να επιβεβαιώσετε την εγκατάσταση του εκτυπωτή.

Επαλήθευση εγκατάστασης εκτυπωτή

Όταν εγκατασταθούν όλα τα πρόσθετα εξαρτήματα υλικού και λογισμικού και ενεργοποιηθεί ο εκτυπωτής, εκτυπώστε τα παρακάτω, για να βεβαιωθείτε ότι ο εκτυπωτής έχει εγκατασταθεί σωστά:

- **Σελίδα ρυθμίσεων μενού**—Χρησιμοποιήστε αυτή τη σελίδα για να επαληθεύσετε ότι έχουν εγκατασταθεί σωστά όλες οι επιλογές του εκτυπωτή. Στο κάτω μέρος της σελίδας εμφανίζεται μια λίστα των εγκατεστημένων επιλογών. Αν στη λίστα δεν εμφανίζεται μια επιλογή που έχετε εγκαταστήσει, τότε δεν έχει εγκατασταθεί σωστά. Καταργήστε την επιλογή και εγκαταστήστε τη ξανά.
- **Σελίδα εγκατάστασης δικτύου**—Εάν ο εκτυπωτής σας είναι μοντέλο δικτύου και είναι συνδεδεμένος σε δίκτυο, εκτυπώστε μια σελίδα διαμόρφωσης παραμέτρων δικτύου για να επαληθεύσετε τη σύνδεση δικτύου. Επιπλέον, σε αυτήν τη σελίδα παρέχονται σημαντικές πληροφορίες που βοηθούν στις ρυθμίσεις των παραμέτρων εκτύπωσης μέσω δικτύου.

Εκτύπωση μιας σελίδας ρυθμίσεων μενού

Από την αρχική οθόνη, μεταβείτε στην επιλογή:

> **Reports** (Αναφορές) > **Menu Settings Page** (Σελίδα ρυθμίσεων μενού)

Εκτύπωση σελίδας εγκατάστασης δικτύου

Εάν ο εκτυπωτής έχει συνδεθεί σε δίκτυο, εκτυπώστε μια σελίδα εγκατάστασης δικτύου για να επιβεβαιώσετε τη σύνδεση. Επιπλέον, σε αυτήν τη σελίδα παρέχονται σημαντικές πληροφορίες που βοηθούν στις ρυθμίσεις των παραμέτρων εκτύπωσης μέσω δικτύου.

1. Από την αρχική οθόνη, μεταβείτε στην επιλογή:

   > **Reports** (Αναφορές) > **Network Setup Page** (Σελίδα εγκατάστασης δικτύου)

2. Ανατρέξτε στην πρώτη ενότητα της σελίδας εγκατάστασης δικτύου και στη συνέχεια ελέγξτε εάν η κατάσταση ορίζεται ως **Connected** (Συνδεδεμένος).

   Εάν η κατάσταση ορίζεται ως **Not Connected** (Αποσυνδεδεμένος), τότε το τοπικό δίκτυο LAN πιθανόν δεν είναι ενεργό ή το καλώδιο δικτύου μπορεί να δυσλειτουργεί. Απευθυνθείτε σε έναν ειδικό υποστήριξης συστήματος για παροχή λύσης και στη συνέχεια εκτυπώστε άλλη σελίδα εγκατάστασης δικτύου.

Τοποθέτηση χαρτιού και ειδικών μέσων εκτύπωσης

Η επιλογή και ο χειρισμός του χαρτιού καθώς και των ειδικών μέσων μπορεί να επηρεάσει την αξιοπιστία εκτύπωσης των εγγράφων. Για περισσότερες πληροφορίες, ανατρέξτε στην ενότητα "Αποφυγή εμπλοκών" στη σελίδα 268 και "Αποθήκευση χαρτιού" στη σελίδα 81.

Ορισμός του μεγέθους και του τύπου χαρτιού

Από την αρχική οθόνη, μεταβείτε στην επιλογή:

>**Μενού "Χαρτί"** >**Μέγεθος/τύπος χαρτιού** > επιλέξτε θήκη > επιλέξτε το μέγεθος ή τον τύπο χαρτιού >**Υποβολή**

Σημειώσεις:

- Η ανίχνευση της ρύθμισης "Μέγεθος χαρτιού" γίνεται αυτόματα ανάλογα με τη θέση των οδηγών χαρτιού που βρίσκονται σε κάθε θήκη εκτός από την τυπική θήκη 550 φύλλων (Θήκη 1) και τον τροφοδότη διαφορετικών μεγεθών.
- Οι ρυθμίσεις "Μέγεθος χαρτιού" για τη Θήκη 1 και τον τροφοδότη διαφορετικών μεγεθών πρέπει να οριστούν με μη αυτόματο τρόπο από μενού "Μέγεθος χαρτιού".
- Η εργοστασιακή προεπιλεγμένη ρύθμιση για την επιλογή "Τύπος χαρτιού" είναι "Απλό χαρτί".
- Ο ορισμός της ρύθμισης "Τύπος χαρτιού" πρέπει να γίνει για όλες τις θήκες με μη αυτόματο τρόπο.

Διαμόρφωση των ρυθμίσεων για χαρτί Universal

Το μέγεθος χαρτιού Universal είναι μια ρύθμιση που ορίζεται από τον χρήστη και επιτρέπει την εκτύπωση σε μεγέθη χαρτιού που δεν υπάρχουν στα μενού του εκτυπωτή. Ορίστε το Μέγεθος χαρτιού για την καθορισμένη θήκη σε Universal όταν το μέγεθος που θέλετε δεν υπάρχει στο μενού Μέγεθος χαρτιού. Στη συνέχεια καθορίστε όλες τις παρακάτω ρυθμίσεις για το μέγεθος χαρτιού Universal:

- Units of Measure (Μονάδες μέτρησης)
- Portrait Width (Πλάτος κατακόρυφου προσανατολισμού)
- Portrait Height (Ύψος κατακόρυφου προσανατολισμού)

Σημείωση: Το μικρότερο υποστηριζόμενο μέγεθος Universal είναι το 76 x 127 χλστ. (3 x 5 ίν.). Το μεγαλύτερο είναι 216 x 356 χλστ. (8,5 x 14 ίν.).

1. Από την αρχική οθόνη, μεταβείτε στην επιλογή:

   > **Paper Menu** (Μενού χαρτιού) > **Universal Setup** (Γενική εγκατάσταση) > **Units of Measure** (Μονάδες μέτρησης) > επιλέξτε μια μονάδα μέτρησης

2. Επιλέξτε **Portrait Width** (Πλάτος κατακόρυφου προσανατολισμού) ή **Portrait Height** (Ύψος κατακόρυφου προσανατολισμού) > επιλέξτε το πλάτος ή το ύψος > **Submit** (Υποβολή).

Τοποθέτηση της τυπικής ή της προαιρετικής θήκης 550 φύλλων

Ο εκτυπωτής διαθέτει μία τυπική θήκη 550 φύλλων (Θήκη 1) και μπορεί να διαθέτει έως τέσσερις προαιρετικές θήκες 550 φύλλων, συμπεριλαμβανομένης της θήκης ειδικών μέσων εκτύπωσης. Για στενά μεγέθη χαρτιού, όπως είναι το A6 και οι φάκελοι, χρησιμοποιήστε τη θήκη ειδικών μέσων εκτύπωσης. Για περισσότερες πληροφορίες, ανατρέξτε στην ενότητα "Τοποθέτηση της προαιρετικής θήκης ειδικών μέσων εκτύπωσης 550 φύλλων" στη σελίδα 64.

ΠΡΟΣΟΧΗ—ΠΙΘΑΝΟΤΗΤΑ ΤΡΑΥΜΑΤΙΣΜΟΥ: Για να μειωθεί ο κίνδυνος από την αστάθεια του εξοπλισμού, η τοποθέτηση χαρτιού πρέπει να πραγματοποιείται μεμονωμένα σε κάθε συρτάρι ή θήκη. Διατηρείτε κάθε άλλη θήκη κλειστή έως ότου είναι απαραίτητο να χρησιμοποιηθεί.

1 Τραβήξτε ολόκληρη τη θήκη προς τα έξω.

Σημείωση: Μην αφαιρείτε τις θήκες κατά την εκτύπωση μιας εργασίας ή όταν εμφανίζεται το μήνυμα **Απασχολημένος** στην οθόνη. Ενδέχεται να προκληθεί εμπλοκή.

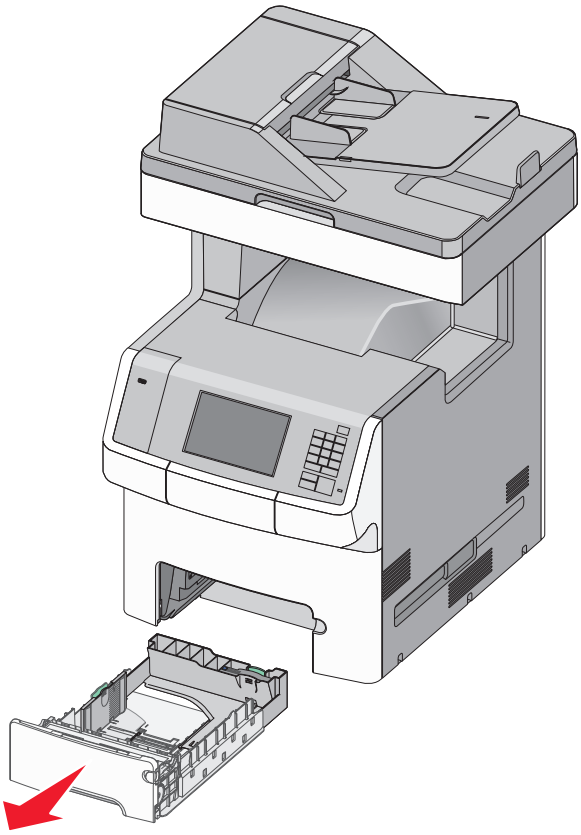

2 Πιέστε και σύρετε τους οδηγούς πλάτους στη σωστή θέση, ανάλογα με το μέγεθος του χαρτιού που τοποθετείτε.

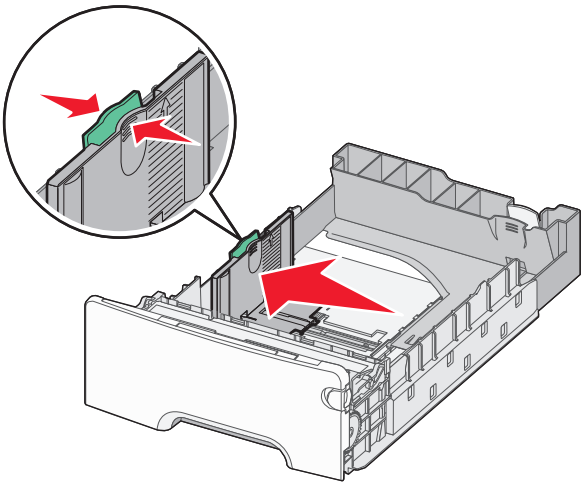

Σημείωση: Για να τοποθετήσετε τους οδηγούς μήκους και πλάτους, χρησιμοποιήστε τις ενδείξεις μεγέθους χαρτιού στο κάτω μέρος της θήκης.

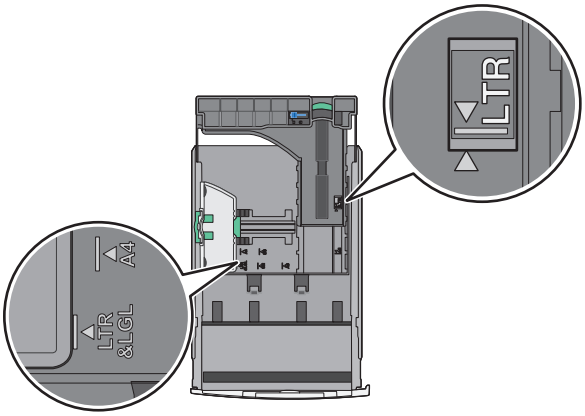

3 Πιέστε και σύρετε τους οδηγούς μήκους στη σωστή θέση, ανάλογα με το μέγεθος του χαρτιού που τοποθετείτε.

Σημειώσεις:

- Για ορισμένα μεγέθη χαρτιού, όπως Letter, Legal και A4, πιέστε και σύρετε τον οδηγό μήκους προς τα πίσω, ώστε να χωρέσει σε μήκος το χαρτί που τοποθετείτε.
- Ο οδηγός μήκους διαθέτει διάταξη ασφάλισης. Για να ξεκλειδώσετε τον οδηγό μήκους, σύρετε το κουμπί στο επάνω μέρος του οδηγού μήκους προς τα αριστερά. Για να τον κλειδώσετε, σύρετε το κουμπί προς τα δεξιά αφού έχετε επιλέξει το μήκος.

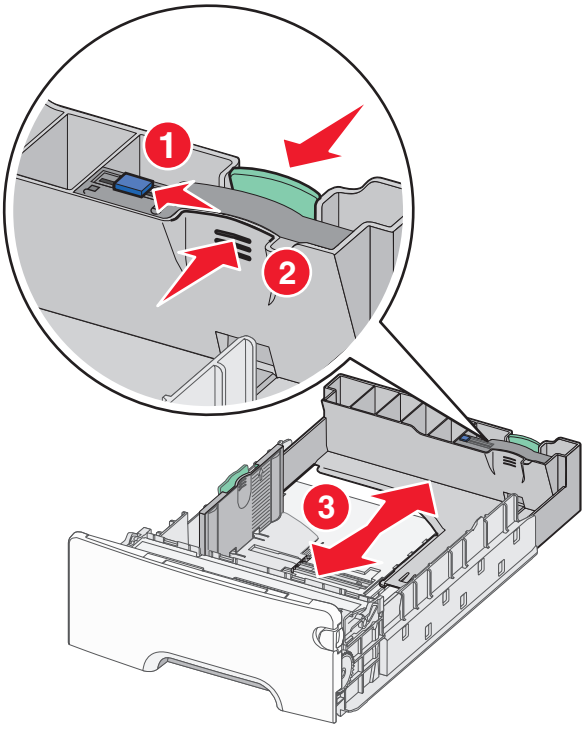

4 Λυγίστε τα φύλλα προς τα μέσα και προς τα έξω για να μην κολλούν μεταξύ τους και ξεφυλλίστε τα. Μη διπλώνετε ή τσαλακώνετε το χαρτί. Ισιώστε τις άκρες επάνω σε επίπεδη επιφάνεια.

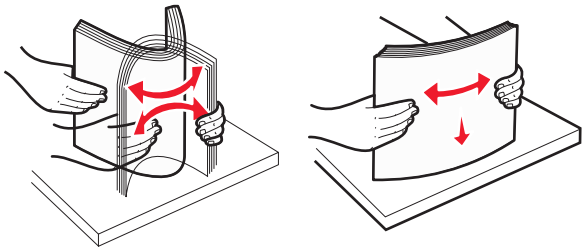

5 Τοποθετήστε τη δέσμη χαρτιού στο πίσω μέρος της θήκης με την προτεινόμενη πλευρά εκτύπωσης προς τα επάνω.

Σημειώσεις:

- Όταν τοποθετείτε προτυπωμένα επιστολόχαρτα για εκτύπωση μονής όψης, τοποθετήστε τα έτσι ώστε η τυπωμένη όψη να είναι προς τα επάνω και η κεφαλίδα στο μπροστινό μέρος της θήκης.
- Όταν τοποθετείτε προτυπωμένα επιστολόχαρτα για εκτύπωση διπλής όψης, τοποθετήστε τα έτσι ώστε η τυπωμένη όψη να είναι προς τα κάτω και η κεφαλίδα στο πίσω μέρος της θήκης.

Εκτύπωση μονής όψης

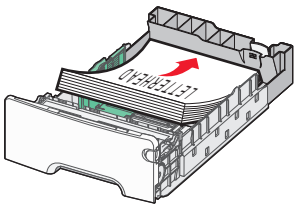

Εκτύπωση διπλής όψης (Duplex)

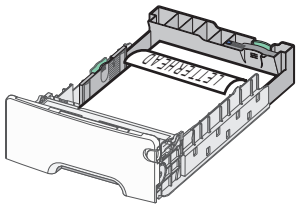

Σημείωση: Βεβαιωθείτε ότι το χαρτί δεν υπερβαίνει την ένδειξη μέγιστης πλήρωσης χαρτιού που βρίσκεται στην αριστερή πλευρά της θήκης χαρτιού.

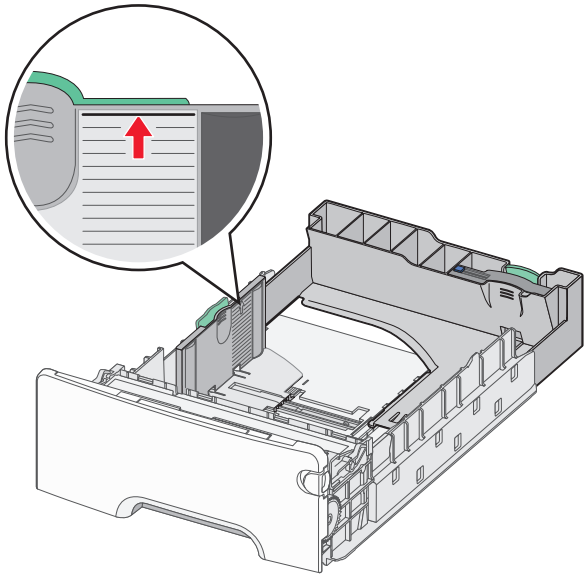

ΠΡΟΣΟΧΗ—ΠΙΘΑΝΟΤΗΤΑ ΒΛΑΒΗΣ: Αν τοποθετήσετε υπερβολική ποσότητα χαρτιού στη θήκη ενδέχεται να προκληθούν εμπλοκές χαρτιού και πιθανή βλάβη του εκτυπωτή.

6 Εισαγάγετε τη θήκη.

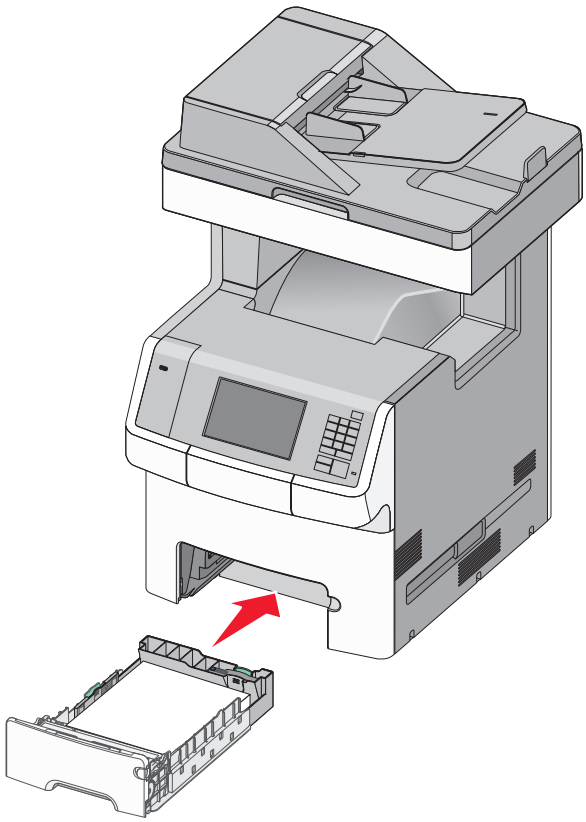

7 Από τον πίνακα ελέγχου του εκτυπωτή, επιβεβαιώστε τις ρυθμίσεις για τον τύπο και το μέγεθος χαρτιού της θήκης ανάλογα με το χαρτί που έχετε τοποθετήσει.

Τοποθέτηση της προαιρετικής θήκης ειδικών μέσων εκτύπωσης 550 φύλλων

Η προαιρετική θήκη ειδικών μέσων εκτύπωσης 550 φύλλων (Θήκη 2) υποστηρίζει στενά μεγέθη χαρτιού, όπως φάκελοι και A6.

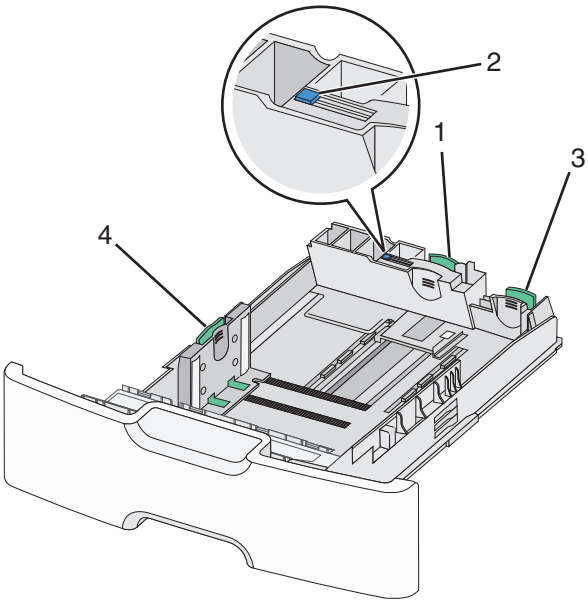

1	Βασικός οδηγός μήκους
2	Ασφάλεια οδηγού μήκους
3	Δευτερεύων οδηγός μήκους
4	Οδηγός πλάτους

ΠΡΟΣΟΧΗ—ΠΙΘΑΝΟΤΗΤΑ ΤΡΑΥΜΑΤΙΣΜΟΥ: Για να μειωθεί ο κίνδυνος από την αστάθεια του εξοπλισμού, η τοποθέτηση χαρτιού πρέπει να πραγματοποιείται μεμονωμένα σε κάθε συρτάρι ή θήκη. Διατηρείτε κάθε άλλη θήκη κλειστή έως ότου είναι απαραίτητο να χρησιμοποιηθεί.

Σημειώσεις:

- Για οδηγίες σχετικά με την τοποθέτηση μεγεθών χαρτιού μεγαλύτερων από A6 και φακέλους, ανατρέξτε στην ενότητα “Τοποθέτηση της τυπικής ή της προαιρετικής θήκης 550 φύλλων” στη σελίδα 60.
- Για μια πλήρη λίστα υποστηριζόμενων μεγεθών χαρτιού, ανατρέξτε στην ενότητα "Υποστηριζόμενα μεγέθη, τύποι και βάρη χαρτιού" του *Οδηγού χρήσης*.

Τοποθέτηση στενών μεγεθών χαρτιού, όπως φάκελοι και A6

1 Τραβήξτε ολόκληρη τη θήκη προς τα έξω.

Σημείωση: Μην αφαιρείτε τις θήκες κατά την εκτύπωση μιας εργασίας ή όταν εμφανίζεται το μήνυμα **Απασχολημένος** στην οθόνη. Ενδέχεται να προκληθεί εμπλοκή.

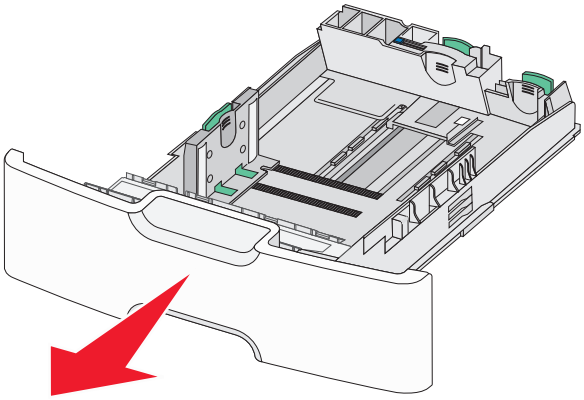

2 Πιέστε και σύρετε το βασικό οδηγό μήκους προς τα εμπρός έως ότου συναντήσει αντίσταση.

Σημειώσεις:

- Ο οδηγός μήκους διαθέτει διάταξη ασφάλισης. Για να ξεκλειδώσετε τον οδηγό μήκους, σύρετε το κουμπί στο επάνω μέρος του οδηγού μήκους προς τα αριστερά. Για να τον κλειδώσετε, σύρετε το κουμπί προς τα δεξιά αφού έχετε επιλέξει το μήκος.
- Τον δευτερεύοντα οδηγό μήκους μπορείτε μόνο να τον σύρετε όταν ο βασικός οδηγός μήκους φτάσει στην άκρη του οδηγού πλάτους.

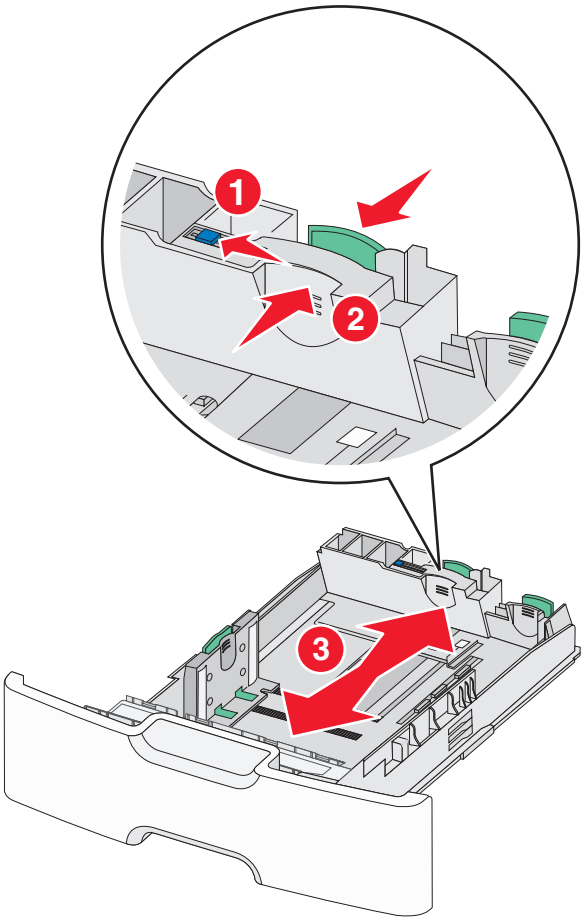

3 Πιέστε και σύρετε τους οδηγούς πλάτους στη σωστή θέση, ανάλογα με το μέγεθος του χαρτιού που τοποθετείτε.

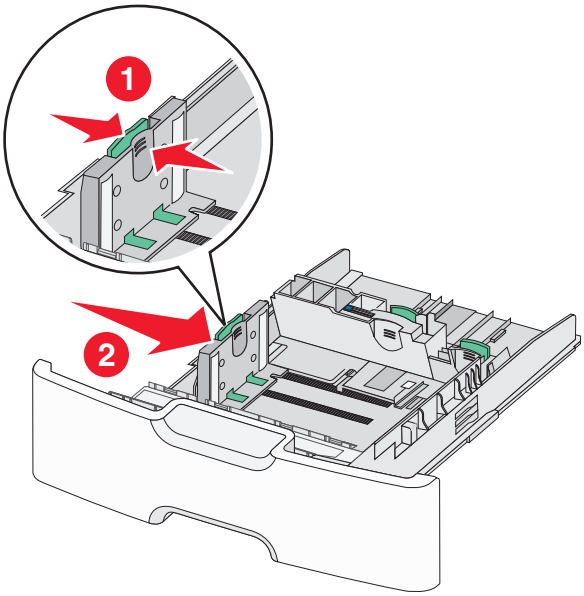

Σημείωση: Για να τοποθετήσετε τον οδηγό μήκους, χρησιμοποιήστε τις ενδείξεις μεγέθους χαρτιού στο κάτω μέρος της θήκης.

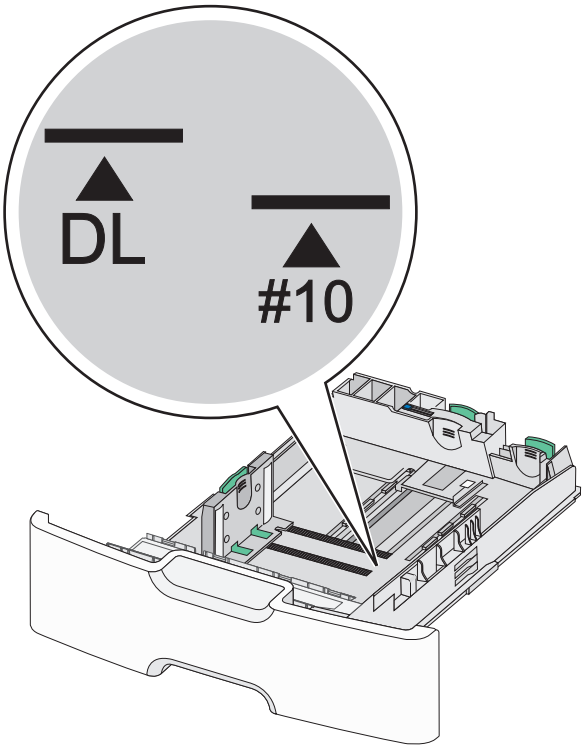

4 Πιέστε και σύρετε τον δευτερεύοντα οδηγό μήκους στη σωστή θέση, ανάλογα με το μέγεθος του χαρτιού που τοποθετείτε.

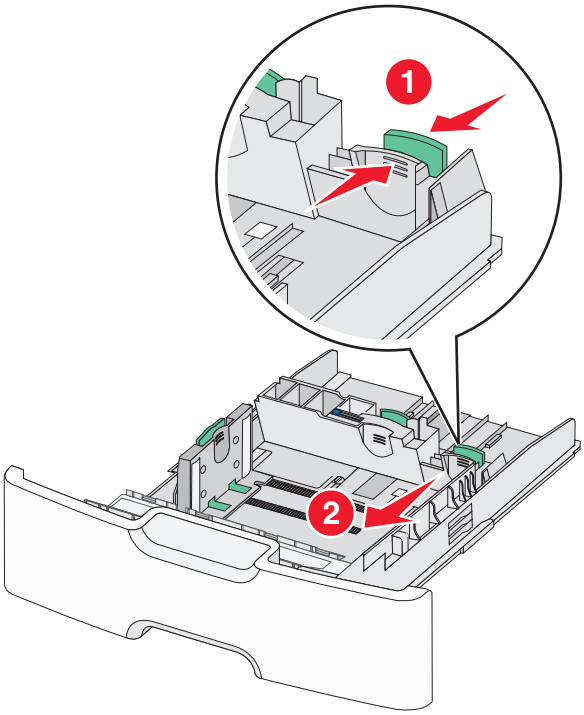

5 Λυγίστε τα φύλλα προς τα μέσα και προς τα έξω για να μην κολλούν μεταξύ τους και ξεφυλλίστε τα. Μη διπλώνετε ή τσαλακώνετε το χαρτί. Ισιώστε τις άκρες επάνω σε επίπεδη επιφάνεια.

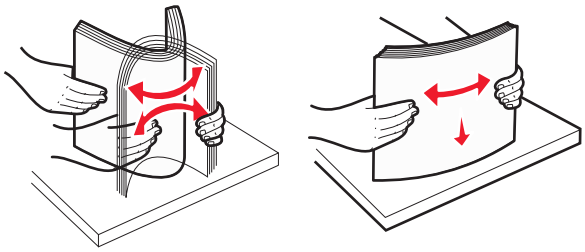

6 Τοποθετήστε το χαρτί με τη συνιστώμενη πλευρά εκτύπωσης στραμμένη προς τα επάνω.

Σημειώσεις:

- Όταν τοποθετείτε φακέλους, η πλευρά της σφραγίδας πρέπει να εισάγεται πρώτη στον εκτυπωτή.
- Βεβαιωθείτε ότι το χαρτί δεν υπερβαίνει την ένδειξη μέγιστης πλήρωσης χαρτιού που βρίσκεται στην αριστερή πλευρά του οδηγού πλάτους.

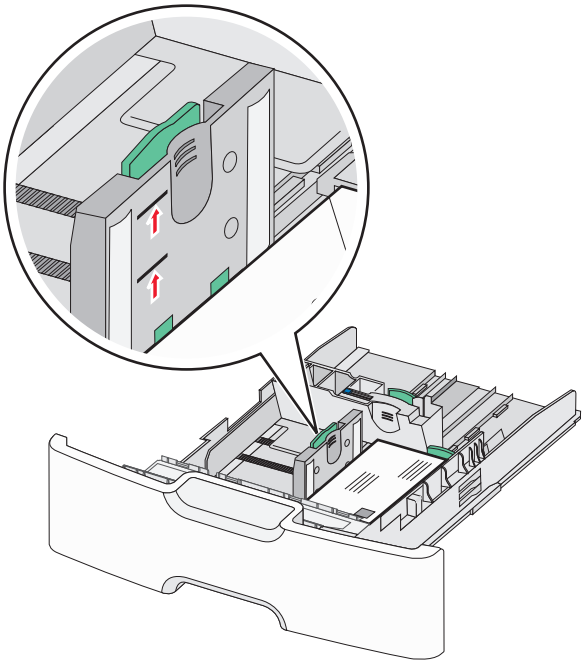

ΠΡΟΣΟΧΗ—ΠΙΘΑΝΟΤΗΤΑ ΒΛΑΒΗΣ: Αν τοποθετήσετε υπερβολική ποσότητα χαρτιού στη θήκη ενδέχεται να προκληθούν εμπλοκές χαρτιού και πιθανή βλάβη του εκτυπωτή.

7 Εισαγάγετε τη θήκη.

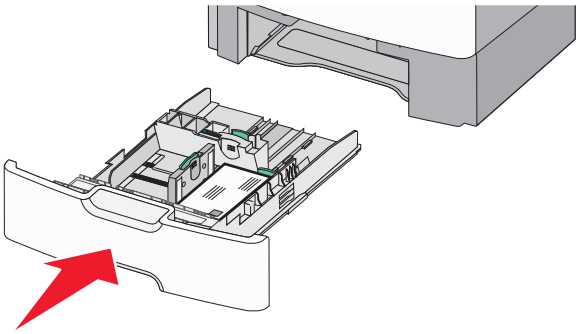

8 Από τον πίνακα ελέγχου του εκτυπωτή, επιβεβαιώστε τις ρυθμίσεις για τον τύπο και το μέγεθος χαρτιού της θήκης ανάλογα με το χαρτί που έχετε τοποθετήσει.

Σημείωση: Επιστρέψτε τον δευτερεύοντα οδηγό μήκους στην αρχική του θέση κατά την τοποθέτηση χαρτιού μεγάλου μήκους, όπως legal, letter και A4. Πιέστε και σύρετε τον οδηγό έως ότου *ασφαλίσει* στη θέση του.

Τοποθέτηση μέσων στον τροφοδότη μεγάλης χωρητικότητας 2.000 φύλλων

ΠΡΟΣΟΧΗ—ΠΙΘΑΝΟΤΗΤΑ ΤΡΑΥΜΑΤΙΣΜΟΥ: Για να μειωθεί ο κίνδυνος από την αστάθεια του εξοπλισμού, η τοποθέτηση χαρτιού πρέπει να πραγματοποιείται μεμονωμένα σε κάθε θήκη. Διατηρείτε κάθε άλλη θήκη κλειστή έως ότου είναι απαραίτητο να χρησιμοποιηθεί.

1 Τραβήξτε τη θήκη έξω.

2 Τραβήξτε και σύρετε τους οδηγούς πλάτους στη σωστή θέση, ανάλογα με το μέγεθος του χαρτιού που τοποθετείτε.

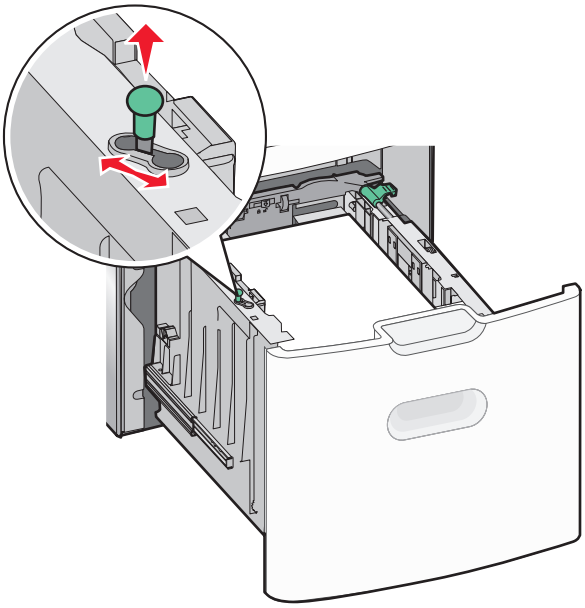

3 Ξεκλειδώστε τον οδηγό μήκους.

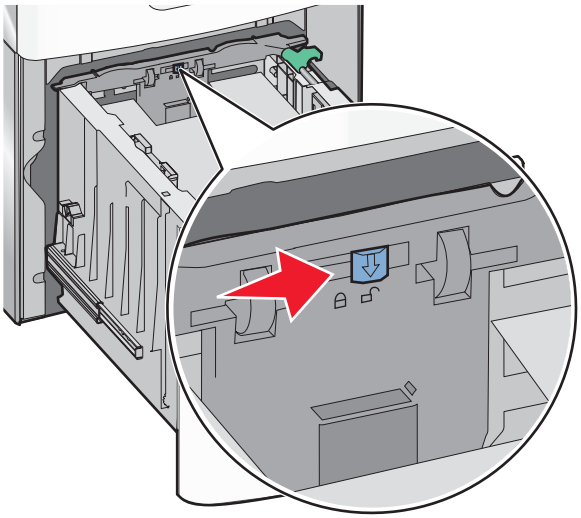

4 Πατήστε την ασφάλεια απελευθέρωσης του οδηγού μήκους για να ανασηκώσετε τον οδηγό μήκους. Σύρετε τον οδηγό προς τη σωστή θέση για το μέγεθος χαρτιού που τοποθετείτε και, στη συνέχεια, κλειδώστε τον οδηγό.

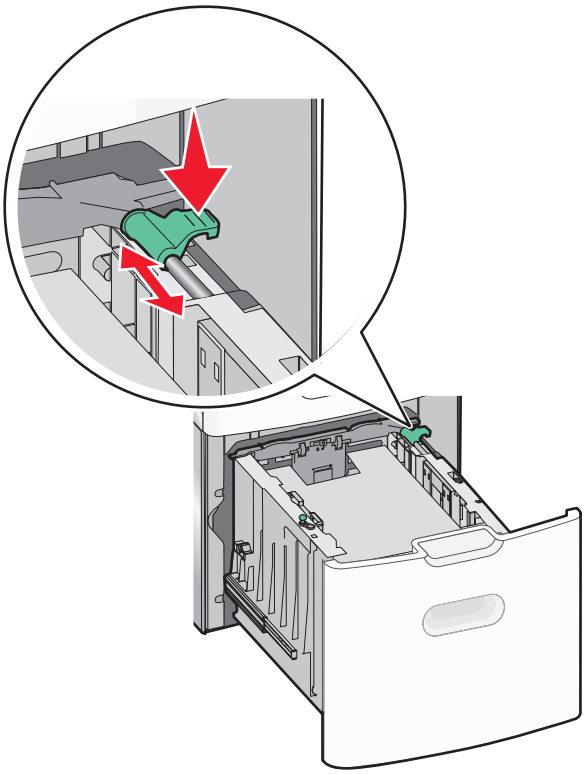

5 Λυγίστε τα φύλλα προς τα μέσα και προς τα έξω για να μην κολλούν μεταξύ τους και ξεφυλλίστε τα. Μη διπλώνετε ή τσαλακώνετε το χαρτί. Ισιώστε τις άκρες επάνω σε επίπεδη επιφάνεια.

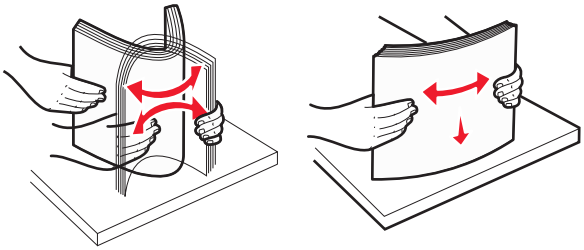

6 Τοποθετήστε τη στοίβα χαρτιού:

- Πλευρά εκτύπωσης με την όψη προς τα επάνω για εκτύπωση μίας όψης
- Πλευρά εκτύπωσης με την όψη προς τα κάτω για εκτύπωση δύο όψεων

Εκτύπωση μονής όψης	Εκτύπωση διπλής όψης
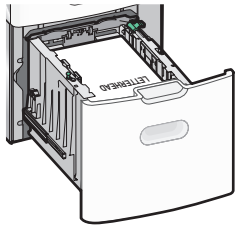	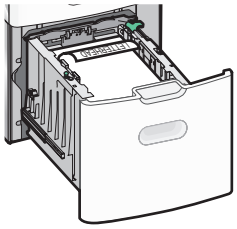

- Βεβαιωθείτε ότι το χαρτί δεν υπερβαίνει την ένδειξη μέγιστης πλήρωσης χαρτιού που βρίσκεται στην πλαϊνή πλευρά της θήκης χαρτιού.

  ΠΡΟΣΟΧΗ—ΠΙΘΑΝΟΤΗΤΑ ΒΛΑΒΗΣ: Αν τοποθετήσετε υπερβολική ποσότητα χαρτιού στη θήκη ενδέχεται να προκληθούν εμπλοκές χαρτιού και πιθανή βλάβη του εκτυπωτή.

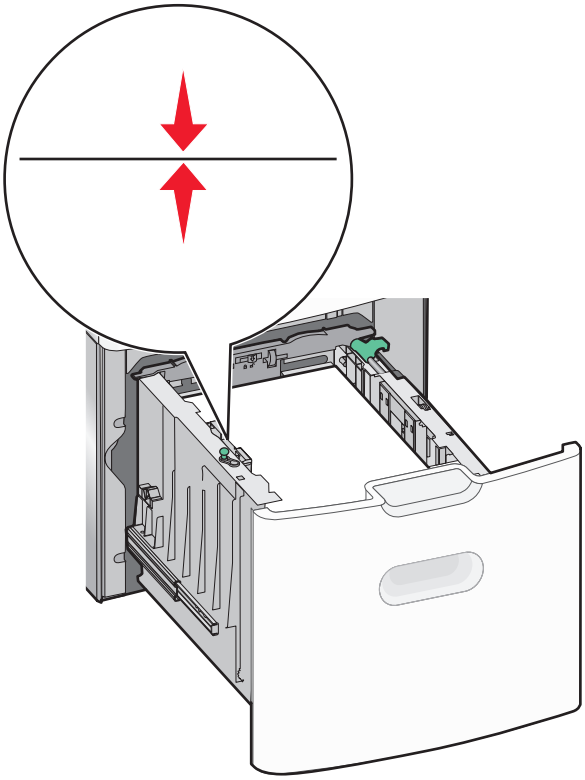

7 Εισαγάγετε τη θήκη.

Τοποθέτηση μέσων εκτύπωσης στον τροφοδότη διαφορετικών μεγεθών

Ο τροφοδότης διαφορετικών μεγεθών μπορεί να κρατήσει περίπου:

- 100 φύλλα χαρτιού βάρους 75-g/m^2 (20-lb)
- 10 φακέλους
- 75 διαφάνειες

Σημείωση: Μην προσθέτετε ή αφαιρείτε χαρτί ή ειδικά μέσα εκτύπωσης όταν ο εκτυπωτής εκτυπώνει από τον τροφοδότη διαφορετικών μεγεθών ή όταν η ενδεικτική λυχνία του πίνακα ελέγχου του εκτυπωτή αναβοσβήνει. Ενδέχεται να προκληθεί εμπλοκή.

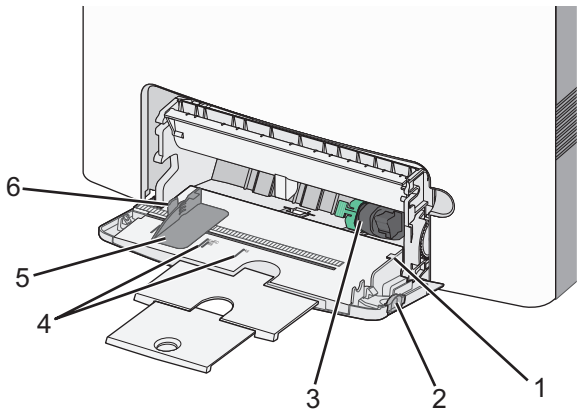

1	Ένδειξη μέγιστου γεμίσματος χαρτιού
2	Ασφάλεια απελευθέρωσης θήκης
3	Μοχλός απελευθέρωσης χαρτιού
4	Δείκτες μεγέθους χαρτιού
5	Οδηγός πλάτους χαρτιού
6	Προεξοχή απελευθέρωσης οδηγού πλάτους

1 Πατήστε την ασφάλεια απελευθέρωσης θήκης προς την αριστερή πλευρά και, στη συνέχεια, σύρετε τον τροφοδότη διαφορετικών μεγεθών προς τα κάτω.

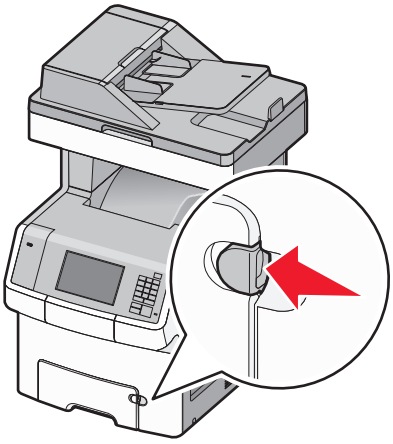

2 Σύρετε απαλά προς τα έξω την επέκταση έως την πλήρη προέκτασή της.

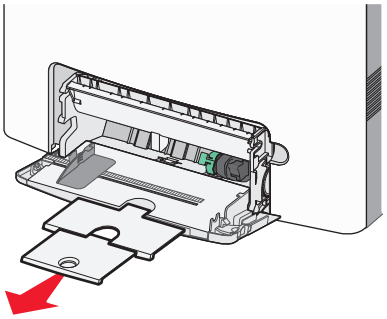

3 Λυγίστε τα φύλλα προς τα μέσα και προς τα έξω για να μην κολλούν μεταξύ τους και ξεφυλλίστε τα. Μη διπλώνετε ή τσαλακώνετε το χαρτί. Ισιώστε τις άκρες επάνω σε επίπεδη επιφάνεια.

Χαρτί 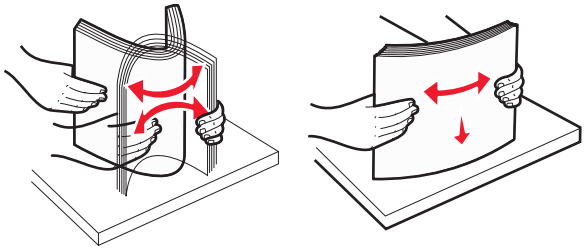
Φάκελοι 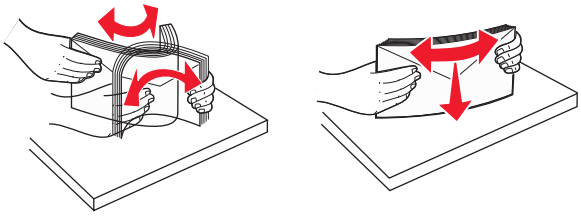
Διαφάνειες* 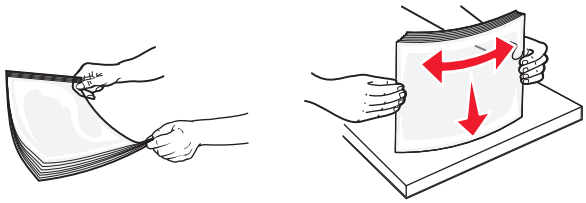
* Αποφύγετε την επαφή της εκτυπώσιμης πλευράς των διαφανειών. Προσέξτε να μην τους προκαλέσετε γδαρσίματα.

4 Τοποθετήστε το χαρτί ή το ειδικό μέσο εκτύπωσης. Σύρετε απαλά τη στοίβα στον τροφοδότη διαφορετικών μεγεθών, ώσπου να συναντήσει αντίσταση.

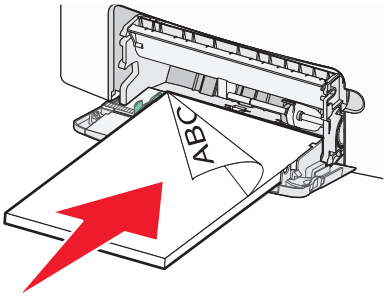

Σημειώσεις:

- Βεβαιωθείτε ότι το χαρτί ή τα ειδικά μέσα εκτύπωσης δεν ξεπερνάνε την ένδειξη μέγιστου γεμίσματος χαρτιού.
- Τοποθετείτε μόνο ένα μέγεθος και τύπο χαρτιού ή ειδικών μέσων εκτύπωσης τη φορά.
- Χαρτί ή ειδικά μέσα εκτύπωσης πρέπει να αποθηκεύονται σε οριζόντια θέση και να τοποθετούνται χαλαρά στον τροφοδότη διαφορετικών μεγεθών.

- Εάν το χαρτί ή τα ειδικά μέσα εκτύπωσης τοποθετηθούν πολύ βαθιά μέσα στον τροφοδότη διαφορετικών μεγεθών, τότε πατήστε το μοχλό απελευθέρωσης χαρτιού για να τα αφαιρέσετε.
- Τοποθετείτε φακέλους με το πτερύγιο στην επάνω δεξιά πλευρά και το άκρο με τη σφραγίδα να εισέρχεται πρώτο στον εκτυπωτή.

ΠΡΟΣΟΧΗ—ΠΙΘΑΝΟΤΗΤΑ ΒΛΑΒΗΣ: Μην χρησιμοποιείτε φακέλους με γραμματόσημα, συνδετήρες, ανοίγματα, παράθυρα, επικαλύψεις ή αυτοκόλλητα. Τέτοιοι φάκελοι μπορεί να προκαλέσουν σοβαρή ζημιά στον εκτυπωτή.

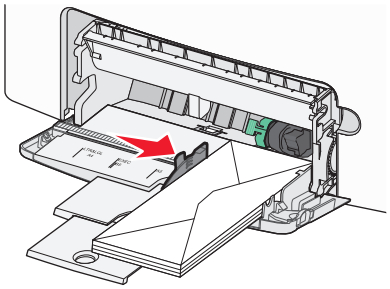

5 Από τον πίνακα ελέγχου του εκτυπωτή, επιβεβαιώστε τις ρυθμίσεις για τον τύπο και το μέγεθος χαρτιού για τον τροφοδότη ανάλογα με το χαρτί που έχετε τοποθετήσει.

Σύνδεση και αποσύνδεση θηκών

Ο εκτυπωτής πραγματοποιεί συνδέσεις όταν το καθορισμένο μέγεθος και τύπος χαρτιού είναι τα ίδια. Όταν μια συνδεδεμένη θήκη αδειάσει, η τροφοδοσία του χαρτιού πραγματοποιείται από την επόμενη συνδεδεμένη θήκη. Για να εμποδίσετε τη σύνδεση των θηκών, εκχωρήστε ένα μοναδικό όνομα προσαρμοσμένου τύπου χαρτιού.

Αποσύνδεση θηκών

1 Ανοίξτε ένα πρόγραμμα περιήγησης στο Web και πληκτρολογήστε τη διεύθυνση IP του εκτυπωτή στο πεδίο διεύθυνσης.

Σημειώσεις:

- Δείτε τη διεύθυνση IP του εκτυπωτή στην αρχική οθόνη του εκτυπωτή. Η διεύθυνση IP εμφανίζεται ως τέσσερα σύνολα αριθμών που χωρίζονται από τελείες, όπως 123.123.123.123.
- Εάν χρησιμοποιείτε διακομιστή μεσολάβησης, τότε απενεργοποιήστε τον προσωρινά για να φορτώσετε σωστά την ιστοσελίδα του εκτυπωτή.

2 Κάντε κλικ στις επιλογές **Ρυθμίσεις** >**Μενού "Χαρτί"**.

3 Αλλάξτε τις ρυθμίσεις μεγέθους και τύπου χαρτιού στη θήκη ώστε να *μην* ταιριάζουν με τις ρυθμίσεις της άλλης θήκης και κάντε κλικ στην επιλογή **Υποβολή**.

ΠΡΟΣΟΧΗ—ΠΙΘΑΝΟΤΗΤΑ ΒΛΑΒΗΣ: Το χαρτί που έχει τοποθετηθεί στη θήκη θα πρέπει να αντιστοιχεί στον τύπο χαρτιού που έχει αντιστοιχιστεί στον εκτυπωτή. Η θερμοκρασία στη μονάδα τήξης ποικίλλει ανάλογα με τον Τύπο χαρτιού που ορίζεται. Ενδέχεται να παρουσιαστούν προβλήματα εκτύπωσης εάν οι ρυθμίσεις δεν έχουν διαμορφωθεί σωστά.

Σύνδεση θηκών

1 Ανοίξτε ένα πρόγραμμα περιήγησης στο Web και πληκτρολογήστε τη διεύθυνση IP του εκτυπωτή στο πεδίο διεύθυνσης.

Σημειώσεις:

- Δείτε τη διεύθυνση IP του εκτυπωτή στην αρχική οθόνη του εκτυπωτή. Η διεύθυνση IP εμφανίζεται ως τέσσερα σύνολα αριθμών που χωρίζονται από τελείες, όπως 123.123.123.123.
- Εάν χρησιμοποιείτε διακομιστή μεσολάβησης, τότε απενεργοποιήστε τον προσωρινά για να φορτώσετε σωστά την ιστοσελίδα του εκτυπωτή.

2 Κάντε κλικ στις επιλογές **Ρυθμίσεις** >**Μενού "Χαρτί"**.

3 Αλλάξτε τις ρυθμίσεις τύπου και μεγέθους χαρτιού στη θήκη ώστε να ταιριάζουν με τις ρυθμίσεις της άλλης θήκης και κάντε κλικ στην επιλογή **Υποβολή**.

Δημιουργία προσαρμοσμένου ονόματος για έναν τύπο χαρτιού

Εάν ο εκτυπωτής βρίσκεται σε δίκτυο, τότε χρησιμοποιήστε το διακομιστή Embedded Web Server για να ορίσετε όνομα διαφορετικό από το "Προσαρμοσμένος τύπος [x]" για καθέναν από τους τύπους προσαρμοσμένου χαρτιού που τοποθετούνται στον εκτυπωτή.

1 Ανοίξτε ένα πρόγραμμα περιήγησης στο Web και πληκτρολογήστε τη διεύθυνση IP του εκτυπωτή στο πεδίο διεύθυνσης.

Σημειώσεις:

- Δείτε τη διεύθυνση IP του εκτυπωτή στην αρχική οθόνη του εκτυπωτή. Η διεύθυνση IP εμφανίζεται ως τέσσερα σύνολα αριθμών που χωρίζονται από τελείες, όπως 123.123.123.123.
- Εάν χρησιμοποιείτε διακομιστή μεσολάβησης, τότε απενεργοποιήστε τον προσωρινά για να φορτώσετε σωστά την ιστοσελίδα του εκτυπωτή.

2 Ακολουθήστε τη διαδρομή:

Ρυθμίσεις >**Μενού "Χαρτί"** >**Προσαρμοσμένο όνομα** > πληκτρολογήστε ένα όνομα >**Υποβολή**

Σημείωση: Το προσαρμοσμένο όνομα θα αντικαταστήσει τον Προσαρμοσμένο τύπο [x] στα μενού "Προσαρμοσμένοι τύποι", "Μέγεθος χαρτιού" και "Τύπος χαρτιού".

3 Ακολουθήστε τη διαδρομή:

Προσαρμοσμένοι τύποι > επιλέξτε έναν τύπο χαρτιού >**Υποβολή**

Ορισμός προσαρμοσμένου ονόματος τύπου χαρτιού

Ορίστε ένα προσαρμοσμένο όνομα τύπου χαρτιού σε μια θήκη όταν συνδέετε ή αποσυνδέετε θήκες.

1 Ανοίξτε ένα πρόγραμμα περιήγησης στο Web και πληκτρολογήστε τη διεύθυνση IP του εκτυπωτή στο πεδίο διεύθυνσης.

Σημειώσεις:

- Δείτε τη διεύθυνση IP του εκτυπωτή στην αρχική οθόνη του εκτυπωτή. Η διεύθυνση IP εμφανίζεται ως τέσσερα σύνολα αριθμών που χωρίζονται από τελείες, όπως 123.123.123.123.

- Εάν χρησιμοποιείτε διακομιστή μεσολάβησης, τότε απενεργοποιήστε τον προσωρινά για να φορτώσετε σωστά την ιστοσελίδα του εκτυπωτή.

2 Κάντε κλικ στην επιλογή **Ρυθμίσεις** >**Μενού "Χαρτί"** >**Προσαρμοσμένα ονόματα**.

3 Πληκτρολογήστε ένα όνομα για τον τύπο χαρτιού και στη συνέχεια κάντε κλικ στην επιλογή **Υποβολή**.

4 Επιλέξτε έναν προσαρμοσμένο τύπο και στη συνέχεια βεβαιωθείτε ότι με το προσαρμοσμένο όνομα σχετίζεται ο σωστός τύπος χαρτιού.

Σημείωση: Η επιλογή Απλό χαρτί είναι εργοστασιακή προεπιλογή τύπου χαρτιού για όλα τα προσαρμοσμένα ονόματα που ορίζονται από τον χρήστη.

Ρύθμιση προσαρμοσμένου ονόματος

Εάν ο εκτυπωτής βρίσκεται σε δίκτυο, μπορείτε να χρησιμοποιήσετε το διακομιστή Embedded Web Server για να ορίσετε όνομα διαφορετικό από το "Προσαρμοσμένος τύπος [x]" για καθέναν από τους τύπους προσαρμοσμένου χαρτιού που τοποθετούνται στον εκτυπωτή.

1 Ανοίξτε ένα πρόγραμμα περιήγησης στο Web και πληκτρολογήστε τη διεύθυνση IP του εκτυπωτή στο πεδίο διεύθυνσης.

Σημειώσεις:

- Δείτε τη διεύθυνση IP του εκτυπωτή στην αρχική οθόνη του εκτυπωτή. Η διεύθυνση IP εμφανίζεται ως τέσσερα σύνολα αριθμών που χωρίζονται από τελείες, όπως 123.123.123.123.
- Εάν χρησιμοποιείτε διακομιστή μεσολάβησης, τότε απενεργοποιήστε τον προσωρινά για να φορτώσετε σωστά την ιστοσελίδα του εκτυπωτή.

2 Κάντε κλικ στις επιλογές **Ρυθμίσεις** >**Μενού "Χαρτί"** >**Προσαρμοσμένοι τύποι**.

3 Επιλέξτε ένα προσαρμοσμένο όνομα που θέλετε να διαμορφώσετε, επιλέξτε έναν τύπο χαρτιού ή ειδικού μέσου εκτύπωσης και στη συνέχεια κάντε κλικ στην επιλογή **Υποβολή**.

Οδηγίες για το χαρτί και τα ειδικά μέσα εκτύπωσης

Σημειώσεις:

- Βεβαιωθείτε ότι έχετε ορίσει σωστά το μέγεθος, τον τύπο και το βάρος του χαρτιού στον υπολογιστή ή στον πίνακα ελέγχου.
- Πριν τοποθετήσετε ειδικά μέσα εκτύπωσης, λυγίστε και ισιώστε τα.
- Ο εκτυπωτής ενδέχεται να λειτουργεί με μειωμένη ταχύτητα για να αποφευχθεί βλάβη στη μονάδα τήξης.
- Για περισσότερες πληροφορίες, ανατρέξτε στον *Οδηγό για δεσμίδες καρτών και ετικέτες* που θα βρείτε στην τοποθεσία Web του τμήματος υποστήριξης της Lexmark στη διεύθυνση **http://support.lexmark.com**.

Οδηγίες για το χαρτί

Χαρακτηριστικά χαρτιού

Τα παρακάτω χαρακτηριστικά επηρεάζουν την ποιότητα και την αξιοπιστία του χαρτιού. Όταν αξιολογείτε νέο χαρτί, πρέπει να λαμβάνετε υπόψη αυτά τα χαρακτηριστικά.

Βάρος

Ο εκτυπωτής μπορεί να τροφοδοτεί αυτόματα χαρτί βάρους από 60 έως 220 g/m^2 (16 έως 58 lb για χαρτί υψηλής ποιότητας τύπου bond) με μεγάλα "νερά". Το χαρτί που είναι ελαφρύτερο από 60 g/m^2 (16 lb) μπορεί να μην είναι τόσο άκαμπτο ώστε να γίνεται σωστή τροφοδοσία, με αποτέλεσμα να προκαλούνται εμπλοκές. Για καλύτερη απόδοση, χρησιμοποιήστε χαρτί 75 g/m^2 (20 lb bond) με μεγάλα "νερά". Για χαρτί μικρότερο από 182 x 257 χιλ. (7,2 x 10,1 ίν.), συνιστάται χαρτί 90 g/m^2 (24 lb) ή βαρύτερο.

Σημείωση: Η εκτύπωση διπλής όψης υποστηρίζεται μόνο για χαρτί βάρους 63 g/m^2–170 g/m^2 (17 lb–45 lb για χαρτί υψηλής ποιότητας τύπου bond).

Κύρτωμα

Το κύρτωμα είναι η τάση του χαρτιού να κυρτώνει στις άκρες. Το υπερβολικό κύρτωμα μπορεί να προκαλέσει προβλήματα στην τροφοδότηση του χαρτιού. Η κύρτωση μπορεί να εμφανιστεί αφού το χαρτί περάσει από τον εκτυπωτή, όπου εκτίθεται σε υψηλές θερμοκρασίες. Η αποθήκευση του χαρτιού εκτός συσκευασίας, σε θερμό, υγρό ή ξηρό μέρος, ακόμα και στις θήκες, μπορεί να προκαλέσει κύρτωμα πριν από την εκτύπωση και συνεπώς προβλήματα με την τροφοδότηση.

Λειότητα

Η λειότητα του χαρτιού επηρεάζει άμεσα την ποιότητα εκτύπωσης. Αν το χαρτί είναι πολύ τραχύ, το τόνερ δεν κολλάει πάνω του όπως θα έπρεπε. Αν το χαρτί είναι πολύ λείο, μπορεί να παρουσιαστεί πρόβλημα στην τροφοδότηση ή στην ποιότητα εκτύπωσης. Πρέπει να χρησιμοποιείτε πάντα χαρτί μεταξύ 100 και 300 βαθμών κατά Sheffield. Ωστόσο η λειότητα του χαρτιού μεταξύ 150 και 200 βαθμών κατά Sheffield παράγει την καλύτερη ποιότητα εκτύπωσης.

Περιεχόμενο υγρασίας

Η ποσότητα υγρασίας στο χαρτί επηρεάζει τόσο την ποιότητα εκτύπωσης, όσο και τη δυνατότητα του εκτυπωτή να τροφοδοτεί το χαρτί σωστά. Αφήστε το χαρτί στην αρχική συσκευασία, μέχρι να το χρειαστείτε. Έτσι περιορίζεται η έκθεση του χαρτιού σε μεταβολές της υγρασίας, οι οποίες μπορούν να μειώσουν την απόδοση.

Εγκλιματίστε το χαρτί πριν από την εκτύπωση, αποθηκεύοντάς το στην αρχική συσκευασία, στο ίδιο περιβάλλον με τον εκτυπωτή, για 24 έως 48 ώρες πριν από την εκτύπωση. Επεκτείνετε αυτό το διάστημα για μερικές ημέρες, αν το περιβάλλον αποθήκευσης ή μεταφοράς διαφέρει κατά πολύ από το περιβάλλον του εκτυπωτή. Το χοντρό χαρτί μπορεί να χρειάζεται μεγαλύτερο χρονικό διάστημα, μέχρι να επανέλθει στην επιθυμητή κατάσταση.

Κατεύθυνση ινών

Τα "νερά" είναι η ευθυγράμμιση των ινών του χαρτιού σε ένα φύλλο χαρτιού. Τα "νερά" είναι *μακριά*, κατά μήκος του χαρτιού, ή *κοντά*, κατά πλάτος του χαρτιού.

Για χαρτί βάρους 60 έως 135 g/m^2 (16 έως 36 lb για χαρτί υψηλής ποιότητας τύπου bond), συνιστάται χαρτί με μεγάλα "νερά". Για χαρτιά με μεγαλύτερο βάρος από 135 g/m^2, συνιστάται χαρτί με μικρά "νερά".

Περιεχόμενο ινών

Τα περισσότερα ξηρογραφικά χαρτιά υψηλής ποιότητας κατασκευάζονται από 100% χημικά κατεργασμένο χαρτοπολτό. Αυτό το περιεχόμενο εξασφαλίζει υψηλό βαθμό σταθερότητας για το χαρτί, με λιγότερα προβλήματα τροφοδότησης και καλύτερη ποιότητα εκτύπωσης. Το χαρτί που περιέχει ίνες, όπως βαμβάκι, μπορεί να επηρεάσει αρνητικά το χειρισμό του χαρτιού.

Μη αποδεκτό χαρτί

Οι παρακάτω τύποι χαρτιού δεν συνιστώνται για χρήση με τον εκτυπωτή:

- Χημικά κατεργασμένα χαρτιά που χρησιμοποιούνται για τη δημιουργία αντιγράφων χωρίς καρμπόν, γνωστά επίσης και ως αυτογραφικά, αυτογραφικό χαρτί (CCP) ή χημικό χαρτί NCR
- Προτυπωμένα χαρτιά με χημικά που μπορεί να μολύνουν τον εκτυπωτή
- Προτυπωμένα χαρτιά που μπορεί να επηρεαστούν από τη θερμοκρασία στη μονάδα τήξης του εκτυπωτή
- Προτυπωμένα χαρτιά που απαιτούν κεντράρισμα (την ακριβή θέση εκτύπωσης στη σελίδα) πάνω από ±2,3 χλστ. (±0,9 ιν.), όπως φόρμες οπτικής αναγνώρισης χαρακτήρων (OCR)

  Σε ορισμένες περιπτώσεις, το κεντράρισμα μπορεί να ρυθμιστεί με εφαρμογές λογισμικού, για επιτυχημένη εκτύπωση σε αυτές τις φόρμες.
- Επικαλυμμένα χαρτιά (διαγραφόμενο bond), συνθετικά χαρτιά, θερμικά χαρτιά
- Χαρτιά με ακατέργαστα άκρα, σκληρά ή βαριά με υφή, ή καμπυλωμένα χαρτιά
- Ανακυκλωμένα χαρτιά που δεν πληρούν το Ευρωπαϊκό πρότυπο EN12281:2002
- Χαρτί βάρους κάτω από 60 g/m^2 (16 lb)
- Φόρμες ή έγγραφα που αποτελούνται από πολλά τμήματα

Επιλογή χαρτιού

Η χρήση του κατάλληλου χαρτιού εμποδίζει τις εμπλοκές και εξασφαλίζει εκτύπωση χωρίς προβλήματα.

Για να αποφύγετε τις εμπλοκές χαρτιού και την χαμηλή ποιότητα εκτύπωσης:

- Να χρησιμοποιείτε *πάντα* νέο, άφθαρτο χαρτί.
- Πριν την τοποθέτηση του χαρτιού, εντοπίστε την συνιστώμενη εκτυπώσιμη πλευρά του χαρτιού. Αυτή η πληροφορία αναφέρεται συνήθως στην συσκευασία του χαρτιού.
- *Μη* χρησιμοποιείτε χαρτί που έχει κοπεί ή σκιστεί με το χέρι.
- *Μη* τοποθετείτε στην ίδια θήκη διαφορετικά μεγέθη, τύπους ή βάρη χαρτιού, καθώς κάτι τέτοιο θα οδηγήσει σε εμπλοκές.
- *Μη* χρησιμοποιείτε χαρτιά με επίστρωση εκτός αν είναι ειδικά σχεδιασμένα για ηλεκτροφωτογραφική εκτύπωση.

Επιλογή προ-εκτυπωμένων φορμών και επιστολόχαρτων

Ακολουθήστε αυτές τις οδηγίες, όταν επιλέγετε προ-εκτυπωμένες φόρμες και επιστολόχαρτα:

- Χρησιμοποιήστε μεγάλα "νερά" για χαρτί βάρους από 60 έως 90 g/m^2 (16 έως 24 lb).
- Χρησιμοποιήστε μόνο φόρμες και επιστολόχαρτα εκτυπωμένα μέσω διαδικασίας λιθογραφίας offset ή εγχάραξης.
- Αποφύγετε χαρτιά με ανώμαλες ή τραχιάς υφής επιφάνειες.

Χρησιμοποιήστε χαρτιά εκτυπωμένα με μελάνια ανθεκτικά στη θερμότητα σχεδιασμένα για χρήση σε ξηρογραφικά αντιγραφικά μηχανήματα. Το μελάνι πρέπει να μπορεί να αντέχει σε θερμοκρασίες έως 190°C (374°F) χωρίς να τήκεται ή να απελευθερώνει επικίνδυνες ουσίες. Χρησιμοποιήστε μελάνια που δεν επηρεάζονται από την ρητίνη στο τόνερ. Τα μελάνια που έχουν στερεοποιηθεί μέσω οξείδωσης ή βασίζονται σε λάδι, σε γενικές γραμμές πληρούν αυτές τις απαιτήσεις. Τα υδατοδιαλυτά μελάνια μπορεί να μην τις πληρούν. Εάν δεν είστε βέβαιοι, επικοινωνήστε με τον προμηθευτή του χαρτιού.

Τα προ-εκτυπωμένα χαρτιά, όπως τα επιστολόχαρτα, πρέπει να αντέχουν σε θερμοκρασίες έως 190°C (374°F) χωρίς να τήκονται ή να απελευθερώνουν επικίνδυνες ουσίες.

Χρήση ανακυκλωμένου χαρτιού και άλλων τύπων χαρτιού γραφείου

Ως εταιρεία που σέβεται το περιβάλλον, η Lexmark υποστηρίζει τη χρήση ανακυκλωμένου χαρτιού που παράγεται ειδικά για εκτυπωτές laser (ηλεκτροφωτογραφικούς).

Παρότι δεν μπορεί να γίνει κάποια γενική δήλωση ότι όλα τα ανακυκλωμένα χαρτιά τροφοδοτούνται σωστά, η Lexmark διενεργεί τακτικά δοκιμές στα χαρτιά που αντιπροσωπεύουν τα μεγέθη ανακυκλωμένων χαρτιών που είναι διαθέσιμα στην παγκόσμια αγορά. Αυτές οι επιστημονικές δοκιμές γίνονται με αυστηρότητα και μεθοδικότητα. Λαμβάνονται υπόψη πολλοί παράγοντες μεμονωμένα και συνολικά, συμπεριλαμβανομένων των παρακάτω:

- Ποσότητα απορριμμάτων μετά την κατανάλωση (Η Lexmark ελέγχει έως και το 100% των περιεχομένων απορριμμάτων μετά την κατανάλωση.)
- Συνθήκες θερμοκρασίας και υγρασίας (Θάλαμοι δοκιμής για την προσομοίωση κλιμάτων από όλο τον κόσμο.)
- Περιεχόμενο υγρασίας (Τα επαγγελματικά χαρτιά πρέπει να έχουν χαμηλή υγρασία: 4–5%.)
- Η αντίσταση στην κύρτωση και η κατάλληλη ακαμψία έχουν ως αποτέλεσμα την καλύτερη τροφοδότηση στον εκτυπωτή.
- Πάχος (επηρεάζει την ποσότητα που θα τοποθετηθεί στη θήκη)
- Τραχύτητα επιφάνειας (υπολογίζεται σε μονάδες Sheffield, επηρεάζει την καθαρότητα των εκτυπώσεων και την ποιότητα της τήξης του γραφίτη στο χαρτί)

- Τριβή επιφάνειας (προσδιορίζει την ευκολία με την οποία γίνεται ο διαχωρισμός των φύλλων)
- Κόκκος και σχηματισμός (επηρεάζει την κύρτωση, η οποία μπορεί να επηρεάσει επίσης το μηχανισμό της συμπεριφοράς του χαρτιού καθώς αυτό μετακινείται στον εκτυπωτή)
- Φωτεινότητα και υφή (όψη και αισθητική)

Τα ανακυκλωμένα χαρτιά είναι καλύτερα από ποτέ. Ωστόσο, η ποσότητα ανακυκλωμένου περιεχομένου σε ένα χαρτί επηρεάζει το βαθμό ελέγχου σε ξένες ύλες. Και παρότι τα ανακυκλωμένα χαρτιά αποτελούν καλή επιλογή για την εκτύπωση με φιλικό για το περιβάλλον τρόπο, δεν είναι τέλεια. Η ενέργεια που απαιτείται για την αφαίρεση του μελανιού και την αντιμετώπιση των πρόσθετων όπως το χρώμα και η "κόλλα" συχνά προξενεί περισσότερες εκπομπές διοξειδίου του άνθρακα από ό,τι η κανονική παραγωγή χαρτιού. Ωστόσο, η χρήση ανακυκλωμένων χαρτιών επιτρέπει γενικότερα την καλύτερη διαχείριση των πόρων.

Η Lexmark ενδιαφέρεται για την υπεύθυνη χρήση του χαρτιού γενικά με βάση την εκτίμηση της διάρκειας ζωής των προϊόντων της. Για την καλύτερη κατανόηση του αντίκτυπου των εκτυπωτών στο περιβάλλον, διενεργήθηκαν με εντολή της εταιρείας ορισμένες αξιολογήσεις κύκλου ζωής και το συμπέρασμα ήταν ότι το χαρτί αποτελεί τον κύριο παράγοντα που συμβάλλει στην παραγωγή εκπομπών διοξειδίου του άνθρακα (έως και 80%) στη συνολική διάρκεια ζωής μιας συσκευής (από τη σχεδίαση έως το τέλος της διάρκειας ζωής). Αυτό οφείλεται στις διαδικασίες κατασκευής χαρτιού, οι οποίες απαιτούν μεγάλες ποσότητες ενέργειας.

Ως εκ τούτου, η Lexmark προσπαθεί να ενημερώσει τους πελάτες και τους συνεργάτες της για την ανάγκη μείωσης του αντίκτυπου του χαρτιού. Η χρήση ανακυκλωμένου χαρτιού είναι ένας τρόπος. Ένας άλλος τρόπος είναι η εξάλειψη της υπερβολικής και της μη απαραίτητης κατανάλωσης χαρτιού. Η Lexmark διαθέτει τα εφόδια για να βοηθήσει τους πελάτες της να ελαχιστοποιήσουν την σπατάλη κατά την εκτύπωση και την αντιγραφή. Επιπλέον, η εταιρεία ενθαρρύνει την αγορά χαρτιού από προμηθευτές που έχουν αποδείξει τη δέσμευσή τους σε βιώσιμες δασοκομικές πρακτικές.

Η Lexmark δεν υποστηρίζει συγκεκριμένους προμηθευτές παρότι τηρείται μια λίστα προϊόντων μετατροπέων για ειδικές εφαρμογές. Ωστόσο, με τις παρακάτω οδηγίες επιλογής χαρτιού μπορείτε να μετριάσετε τον περιβαλλοντικό αντίκτυπο της εκτύπωσης:

1. Ελαχιστοποιήστε την κατανάλωση χαρτιού.
2. Να είστε επιλεκτικοί όσον αφορά την προέλευση της ίνας του ξύλου. Αγοράστε από προμηθευτές που διαθέτουν πιστοποίηση από φορείς όπως το Συμβούλιο προστασίας των Δασών (Forestry Stewardship Council, FSC) ή το Πρόγραμμα για την Υποστήριξη της Πιστοποίησης των Δασών (Program for the Endorsement of Forest Certification, PEFC). Αυτές οι πιστοποιήσεις εγγυώνται ότι ο κατασκευαστής χαρτιού χρησιμοποιεί χαρτοπολτό από δασοκομικές επιχειρήσεις που εφαρμόζουν περιβαλλοντικά και κοινωνικά υπεύθυνες πρακτικές διαχείρισης και αποκατάστασης δασικών οικοσυστημάτων.
3. Επιλέξτε το καταλληλότερο χαρτί για τις ανάγκες της εκτύπωσης: κανονικό πιστοποιημένο χαρτί 75 ή 80 g/m^2, χαρτί με χαμηλό βάρος ή ανακυκλωμένο χαρτί.

Μη αποδεκτά παραδείγματα χαρτιού

Τα αποτελέσματα της δοκιμής δείχνουν ότι οι παρακάτω τύποι χαρτιού είναι επικίνδυνο να χρησιμοποιούνται με εκτυπωτές laser:

- Χημικά κατεργασμένα χαρτιά που χρησιμοποιούνται για τη δημιουργία αντιγράφων χωρίς καρμπόν, γνωστά επίσης και ως *αυτογραφικά χαρτιά*
- Προτυπωμένα χαρτιά με χημικά που μπορεί να μολύνουν τον εκτυπωτή
- Προτυπωμένα χαρτιά που μπορεί να επηρεαστούν από τη θερμοκρασία στη μονάδα τήξης του εκτυπωτή
- Προτυπωμένα χαρτιά που απαιτούν κεντράρισμα (την ακριβή θέση στη σελίδα) πάνω από ± 2,3 mm (± 0,9 in.), όπως φόρμες οπτικής αναγνώρισης χαρακτήρων (OCR). Σε ορισμένες περιπτώσεις, το κεντράρισμα μπορεί να προσαρμοστεί με μια εφαρμογή λογισμικού για επιτυχή εκτύπωση σε αυτές τις φόρμες.

- Χαρτιά με επίστρωση (με εξαλείψιμο μελάνι), συνθετικά χαρτιά, θερμικά χαρτιά
- Χαρτιά με ακατέργαστα άκρα, τραχιά χαρτιά ή με ανώμαλη επιφάνεια, ή κυρτωμένα χαρτιά
- Ανακυκλωμένα χαρτιά που δεν πληρούν το Ευρωπαϊκό πρότυπο EN12281:2002 (ευρωπαϊκή δοκιμή)
- Χαρτί βάρους κάτω από 60 g/m^2 (16 lb)
- Φόρμες ή έγγραφα με πολλά μέρη

Για περισσότερες πληροφορίες σχετικά με τη Lexmark, επισκεφθείτε τη διεύθυνση **www.lexmark.com**. Γενικότερες πληροφορίες σχετικά με τη βιώσιμη ανάπτυξη μπορείτε να βρείτε στο σύνδεσμο **Περιβαλλοντική βιωσιμότητα**.

Αποθήκευση χαρτιού

Χρησιμοποιήστε αυτές τις οδηγίες αποθήκευσης χαρτιού για να αποφύγετε τις εμπλοκές και την ανομοιόμορφη ποιότητα εκτύπωσης:

- Για καλύτερα αποτελέσματα, αποθηκεύετε το χαρτί σε περιβάλλον όπου η θερμοκρασία είναι 21°C (70°F) και η σχετική υγρασία 40%. Οι περισσότεροι κατασκευαστές συνιστούν την εκτύπωση σε εύρος θερμοκρασιών από 18 έως 24°C (65 έως 75°F) με σχετική θερμοκρασία μεταξύ 40 και 60%.
- Αποθηκεύετε το χαρτί σε κούτες όταν είναι δυνατό, σε παλέτα ή ράφι, αντί απευθείας πάνω στο δάπεδο.
- Φυλάσσετε τα μεμονωμένα πακέτα σε επίπεδη επιφάνεια.
- Μην τοποθετείτε τίποτα πάνω στα μεμονωμένα πακέτα χαρτιού.

Μεγέθη, είδη και βάρη χαρτιού που υποστηρίζονται

Οι παρακάτω πίνακες παρέχουν πληροφορίες για τυπικές και προαιρετικές πηγές χαρτιού και τα μεγέθη, τύπους και βάρη για το χαρτί που υποστηρίζουν.

Σημείωση: Για μεγέθη χαρτιού που δεν περιλαμβάνονται στους εν λόγω πίνακες, επιλέξτε το πλησιέστερο *μεγαλύτερο* μέγεθος που περιλαμβάνεται.

Υποστηριζόμενα μεγέθη χαρτιού

Μέγεθος χαρτιού και διάσταση	Τυπική θήκη 550 φύλλων	Προαιρετική θήκη 550 φύλλων	Προαιρετικός τροφοδότης υψηλής χωρητικότητας 2000 φύλλων	Τροφοδότης διαφορετικών μεγεθών	Προαιρετικό συρτάρι ειδικών μέσων εκτύπωσης 550 φύλλων	Μη αυτόματη τροφοδοσία χαρτιού	Μη αυτόματη τροφοδοσία φακέλου	Εκτύπωση διπλής όψης	Αυτόματος τροφοδότης εγγράφων	Γυάλινη επιφάνεια σαρωτή
A4 210 x 297 χιλ. (8,27 x 11,7 ίν.)	√[2]	√[1]	√[1]	√[2]	√[1]	√[2]	X	√	√[1,2,3,4]	√[1,2,3,4]
A5 148 x 210 χιλ. (5,83 x 8,27 ίν.)	√[2]	√[1]	X	√[2]	√[2]	√[2]	X	√	√[1,2,3,4]	√[1,2,3,4]
A6 105 x 148 χιλ. (4,13 x 5,83 ίν.)	X		X	√[2]	√[2]	√[2]	X	X	X	√[2]
JIS B5 182 x 257 χιλ. (7,17 x 10,1 ίν.)	√[2]	√[1]	X	√[2]	√[2]	√[2]	X	√	√[1,2,3,4]	√[1,2,3,4]
Letter 215,9 x 279,4 χιλ. (8,5 x 11 ίν.)	√[2]	√[1]	√[1]	√[2]	√[1]	√[2]	X	√	√[1,2,3,4]	√[1,2,3,4]
Legal 215,9 x 355,6 χιλ. (8,5 x 14 ίν.)	√[2]	√[1]	√[1]	√[2]	√[1]	√[2]	X	√	√[1,2,3,4]	√[1,2,3,4]
Executive 184,2 x 266,7 χιλ. (7,25 x 10,5 ίν.)	√[2]	√[1]	X	√[2]	√[2]	√[2]	X	√	√[1,2,3,4]	√[1,2,3,4]

[1] Η προέλευση υποστηρίζει μέγεθος χαρτιού με *λειτουργία ανίχνευσης μεγέθους*.

[2] Η προέλευση υποστηρίζει μέγεθος χαρτιού χωρίς *λειτουργία ανίχνευσης μεγέθους*.

[3] Το μέγεθος χαρτιού υποστηρίζεται εάν έχει επιλεχθεί το σύστημα US.

[4] Το μέγεθος χαρτιού υποστηρίζεται εάν έχει επιλεχθεί μετρικό σύστημα.

[5] Το μέγεθος χαρτιού υποστηρίζεται εάν το μήκος είναι μεταξύ 8,27 ίν. (210 χιλ.) και 14 ίν. (355,6 χιλ.) και το πλάτος είναι μεταξύ 5,5 ίν. (139,7 χιλ.) και 8,5 ίν. (215,9 χιλ.).

[6] Αυτή η ρύθμιση μεγέθους διαμορφώνει το φάκελο για μέγεθος 215,9 x 355,6 χιλ.(8,5 x 14 ίν.) εκτός αν το μέγεθος είναι καθορισμένο από το πρόγραμμα λογισμικού.

[7] Για να υποστηρίζονται τα μεγέθη universal που δεν διαφέρουν πολύ από τα τυπικά μεγέθη χαρτιού ή ειδικών μέσων εκτύπωσης, απενεργοποιήστε τη λειτουργία ανίχνευσης μεγέθους.

Μέγεθος χαρτιού και διάσταση	Τυπική θήκη 550 φύλλων	Προαιρετική θήκη 550 φύλλων	Προαιρετικός τροφοδότης υψηλής χωρητικότητας 2000 φύλλων	Τροφοδότης διαφορετικών μεγεθών	Προαιρετικό συρτάρι ειδικών μέσων εκτύπωσης 550 φύλλων	Μη αυτόματη τροφοδοσία χαρτιού	Μη αυτόματη τροφοδοσία φακέλου	Εκτύπωση διπλής όψης	Αυτόματος τροφοδότης εγγράφων	Γυάλινη επιφάνεια σαρωτή
Oficio (Μεξικό) 215,9 x 340,4 χιλ. (8,5 x 13,4 ίν.)	√[2]	√[1]	X	√[2]	√[2]	√[2]	X	√	√[2,3]	√[2]
Folio 215,9 x 330,2 χιλ. (8,5 x 13 ίν.)	√[2]	√[1]	X	√[2]	√[2]	√[2]	X	√	√[1,2,3,4]	√[1,2,3,4]
Statement 139,7 x 215,9 χιλ. (5,5 x 8,5 ίν.)	X	X	X	√[2]	√[2]	√[2]	X	√	√[1,2,3,4]	√[1,2,3,4]
Universal[7] 148 x 210 χιλ. έως 215,9 x 355,6 χιλ. (5,83 x 8,27 ίν. έως 8,5 x 14 ίν.)	√[2]	√[1]	X	√[1]	√	√[2]	X	√[5]	√[2]	√[2]
Universal[7] 76,2 x 127 χιλ. (3 x 5 ίν.) έως 215,9 x 1219,2 χιλ. (8,5 x 48 ίν.)	X	X	X	√[2]	X	X	X	X	X	X
7 3/4 Envelope (Monarch) 98,4 x 190,5 χιλ. (3,875 x 7,5 ίν.)	X	X	X	√[2]	√[2]	X	√[2]	X	X	X
9 Envelope 98,4 x 226,1 χιλ. (3,875 x 8,9 ίν.)	X	X	X	√[2]	√[2]	X	√[2]	X	X	X
Com 10 Envelope 104,8 x 241,3 χιλ. (4,12 x 9,5 ίν.)	X	X	X	√[2]	√[1]	X	√[2]	X	X	X
DL Envelope 110 x 220 χιλ. (4,33 x 8,66 ίν.)	X	X	X	√[2]	√[1]	X	√[2]	X	X	X

[1] Η προέλευση υποστηρίζει μέγεθος χαρτιού με *λειτουργία ανίχνευσης μεγέθους*.

[2] Η προέλευση υποστηρίζει μέγεθος χαρτιού χωρίς *λειτουργία ανίχνευσης μεγέθους*.

[3] Το μέγεθος χαρτιού υποστηρίζεται εάν έχει επιλεχθεί το σύστημα US.

[4] Το μέγεθος χαρτιού υποστηρίζεται εάν έχει επιλεχθεί μετρικό σύστημα.

[5] Το μέγεθος χαρτιού υποστηρίζεται εάν το μήκος είναι μεταξύ 8,27 ίν. (210 χιλ.) και 14 ίν. (355,6 χιλ.) και το πλάτος είναι μεταξύ 5,5 ίν. (139,7 χιλ.) και 8,5 ίν. (215,9 χιλ.).

[6] Αυτή η ρύθμιση μεγέθους διαμορφώνει το φάκελο για μέγεθος 215,9 x 355,6 χιλ.(8,5 x 14 ίν.) εκτός αν το μέγεθος είναι καθορισμένο από το πρόγραμμα λογισμικού.

[7] Για να υποστηρίζονται τα μεγέθη universal που δεν διαφέρουν πολύ από τα τυπικά μεγέθη χαρτιού ή ειδικών μέσων εκτύπωσης, απενεργοποιήστε τη λειτουργία ανίχνευσης μεγέθους.

Μέγεθος χαρτιού και διάσταση	Τυπική θήκη 550 φύλλων	Προαιρετική θήκη 550 φύλλων	Προαιρετικός τροφοδότης υψηλής χωρητικότητας 2000 φύλλων	Τροφοδότης διαφορετικών μεγεθών	Προαιρετικό συρτάρι ειδικών μέσων εκτύπωσης 550 φύλλων	Μη αυτόματη τροφοδοσία χαρτιού	Μη αυτόματη τροφοδοσία φακέλου	Εκτύπωση διπλής όψης	Αυτόματος τροφοδότης εγγράφων	Γυάλινη επιφάνεια σαρωτή
C5 Envelope 162 x 229 χιλ. (6,38 x 9,01 ίν.)	X	X	X	√[2]	√[1]	X	√[2]	X	X	X
B5 Envelope 176 x 250 χιλ. (6,93 x 9,84 ίν.)	X	X	X	√[2]	√[2]	X	√[2]	X	X	X
Άλλος φάκελος[6] 85,7 x 165 χιλ. έως 215,9 x 355,6 χιλ. (3,375 x 6,50 ίν. έως 8,5 x 14 ίν.)	X	X	X	√[2]	√[2]	X	√[2]	X	X	X

[1] Η προέλευση υποστηρίζει μέγεθος χαρτιού με *λειτουργία ανίχνευσης μεγέθους*.

[2] Η προέλευση υποστηρίζει μέγεθος χαρτιού χωρίς *λειτουργία ανίχνευσης μεγέθους*.

[3] Το μέγεθος χαρτιού υποστηρίζεται εάν έχει επιλεχθεί το σύστημα US.

[4] Το μέγεθος χαρτιού υποστηρίζεται εάν έχει επιλεχθεί μετρικό σύστημα.

[5] Το μέγεθος χαρτιού υποστηρίζεται εάν το μήκος είναι μεταξύ 8,27 ίν. (210 χιλ.) και 14 ίν. (355,6 χιλ.) και το πλάτος είναι μεταξύ 5,5 ίν. (139,7 χιλ.) και 8,5 ίν. (215,9 χιλ.).

[6] Αυτή η ρύθμιση μεγέθους διαμορφώνει το φάκελο για μέγεθος 215,9 x 355,6 χιλ.(8,5 x 14 ίν.) εκτός αν το μέγεθος είναι καθορισμένο από το πρόγραμμα λογισμικού.

[7] Για να υποστηρίζονται τα μεγέθη universal που δεν διαφέρουν πολύ από τα τυπικά μεγέθη χαρτιού ή ειδικών μέσων εκτύπωσης, απενεργοποιήστε τη λειτουργία ανίχνευσης μεγέθους.

Τύποι και βάρη χαρτιού που υποστηρίζονται

Ο εκτυπωτής υποστηρίζει βάρη χαρτιού 60–220 g/m^2 (16–58 lb).

Σημείωση: Οι ετικέτες, οι διαφάνειες, οι φάκελοι και οι δεσμίδες καρτών πρέπει να εκτυπώνονται πάντα με χαμηλή ταχύτητα.

Τύπος χαρτιού	Τυπική ή προαιρετική θήκη 550 φύλλων	Προαιρετικό συρτάρι ειδικών μέσων εκτύπωσης 550 φύλλων	Προαιρετικός τροφοδότης υψηλής χωρητικότητας 2000 φύλλων	Τροφοδότης διαφορετικών μεγεθών	Χαρτί για μη αυτόματη τροφοδοσία	Μη αυτόματος φάκελος	Εκτύπωση διπλής όψης
Χαρτί • Απλό χαρτί • Υψηλής ποιότητας • Έγχρωμο • Επιστολόχαρτο • Προτυπωμένο • Ελαφρύ • Γυαλιστερό • Βαρύ • Βαρύ γυαλιστερό • Ανακυκλωμένο	✓	✓	✓	✓	✓	X	✓
Χαρτόνι	✓	✓	X	✓	✓	X	X
Διαφάνειες	✓	✓	X	✓	✓	X	X
Ετικέτες • Χαρτί • Βινύλιο	✓	✓	X	✓	✓	X	X
Φάκελοι	X	✓	X	✓	X	✓	X
Προσαρμοσμένος τύπος [x]	✓	✓	✓	✓	✓	✓	✓
Τραχύ/Βαμβακερό	✓	✓	✓	✓	✓	X	✓

Εκτύπωση

Εκτύπωση φορμών και ενός εγγράφου

Εκτύπωση φορμών

Χρησιμοποιήστε την εφαρμογή Forms and Favorites για να έχετε γρήγορη και εύκολη πρόσβαση σε συχνά χρησιμοποιούμενες φόρμες ή άλλες πληροφορίες που εκτυπώνετε τακτικά. Για να μπορέσετε να χρησιμοποιήσετε αυτήν την εφαρμογή, ρυθμίστε την πρώτα στον εκτυπωτή. Για περισσότερες πληροφορίες, δείτε “Ρύθμιση της εφαρμογής Forms and Favorites” στη σελίδα 21.

1 Από την αρχική οθόνη, μεταβείτε στις επιλογές:

   Forms and Favorites > επιλέξτε τη φόρμα από τη λίστα > πληκτρολογήστε τον αριθμό των αντιγράφων > προσαρμόστε τις άλλες ρυθμίσεις

2 Εφαρμόστε τις αλλαγές.

Εκτύπωση εγγράφου

1 Από το μενού "Χαρτί" του πίνακα ελέγχου εκτυπωτή, ορίστε τον τύπο χαρτιού και μέγεθος χαρτιού που αντιστοιχεί στο χαρτί που έχει τοποθετηθεί στον εκτυπωτή.

2 Πραγματοποιήστε αποστολή της εργασίας εκτύπωσης:

Για χρήστες Windows

α Αφού ανοίξετε ένα έγγραφο, κάντε κλικ στην επιλογή **Αρχείο** >**Εκτύπωση**.

β Κάντε κλικ στις επιλογές **Ιδιότητες**, **Προτιμήσεις**, **Επιλογές** ή **Ρύθμιση**.

γ Προσαρμόστε τις ρυθμίσεις, εάν απαιτείται.

δ Κάντε κλικ στις επιλογές **OK** >**Εκτύπωση**.

Για χρήστες Macintosh

α Προσαρμόστε τις ρυθμίσεις στο παράθυρο διαλόγου "Page Setup".

   1 Αφού ανοίξετε ένα έγγραφο, επιλέξτε **File** >**Page Setup**.

   2 Επιλέξτε μέγεθος χαρτιού ή δημιουργήστε ένα προσαρμοσμένο μέγεθος ώστε να αντιστοιχεί στο χαρτί που έχει τοποθετηθεί.

   3 Κάντε κλικ στο **OK**.

β Προσαρμόστε τις ρυθμίσεις ανάλογα με τις απαιτήσεις στο παράθυρο διαλόγου "Print":

   1 Αφού ανοίξετε ένα έγγραφο, επιλέξτε **File** >**Print**.
   Αν χρειαστεί, κάντε κλικ στο τρίγωνο για να δείτε περισσότερες επιλογές.

   2 Στο παράθυρο διαλόγου "Print" και στα αναδυόμενα μενού, προσαρμόστε τις ρυθμίσεις σύμφωνα με τις ανάγκες σας.

   Σημείωση: Για να πραγματοποιηθεί εκτύπωση σε συγκεκριμένο τύπο χαρτιού, προσαρμόστε τις ρυθμίσεις τύπου χαρτιού ώστε να αντιστοιχούν στο χαρτί που έχει τοποθετηθεί ή επιλέξτε την κατάλληλη θήκη ή τροφοδότη.

3 Κάντε κλικ στην επιλογή **Print**.

Ασπρόμαυρη εκτύπωση

Από την αρχική οθόνη, μεταβείτε στην επιλογή:

> **Settings** (Ρυθμίσεις)> **Print Settings** (Ρυθμίσεις εκτύπωσης)> **Quality Menu** (Μενού Ποιότητα) > **Print Mode** (Λειτουργία εκτύπωσης) > **Black Only** (Μόνο Ασπρόμαυρη)> **Submit** (Υποβολή)

Προσαρμογή σκουρότητας τόνερ

1 Ανοίξτε ένα πρόγραμμα περιήγησης στο Web και πληκτρολογήστε τη διεύθυνση IP του εκτυπωτή στο πεδίο διεύθυνσης.

Σημειώσεις:

- Δείτε τη διεύθυνση IP του εκτυπωτή στην αρχική οθόνη του εκτυπωτή. Η διεύθυνση IP εμφανίζεται ως τέσσερα σύνολα αριθμών που χωρίζονται από τελείες, όπως 123.123.123.123.
- Εάν χρησιμοποιείτε διακομιστή μεσολάβησης, τότε απενεργοποιήστε τον προσωρινά για να φορτώσετε σωστά την ιστοσελίδα του εκτυπωτή.

2 Κάντε κλικ στις επιλογές **Ρυθμίσεις** >**Ρυθμίσεις εκτύπωσης** >**Μενού ποιότητας** >**Σκουρότητα τόνερ**.

3 Προσαρμόστε τη ρύθμιση σκουρότητας του τόνερ.

4 Κάντε κλικ στο κουμπί **Υποβολή**.

Χρήση επιλογών "Μέγιστη ταχύτητα" και "Μέγιστη απόδοση"

Οι ρυθμίσεις "Μέγιστη ταχύτητα" και "Μέγιστη απόδοση" σάς επιτρέπουν να επιλέξετε μεταξύ ταχύτερης εκτύπωσης ή υψηλότερης απόδοσης τόνερ. Η ρύθμιση "Μέγιστη απόδοση" είναι η εργοστασιακά προεπιλεγμένη ρύθμιση για τον εκτυπωτή.

- **Μέγιστη ταχύτητα**—Αυτή η ρύθμιση σάς επιτρέπει την εκτέλεση είτε ασπρόμαυρης είτε έγχρωμης εκτύπωσης ανάλογα με τον ορισμό στο πρόγραμμα οδήγησης του εκτυπωτή. Ο εκτυπωτής εκτελεί έγχρωμη εκτύπωση, εκτός εάν στο πρόγραμμα οδήγησης εκτυπωτή έχει οριστεί η επιλογή "Μόνο ασπρόμαυρη".
- **Μέγιστη απόδοση**—Αυτή η ρύθμιση σάς επιτρέπει να μεταβείτε από την ασπρόμαυρη στην έγχρωμη εκτύπωση βάσει του χρωματικού περιεχομένου της κάθε σελίδας. Η συχνή αλλαγή κατάστασης χρώματος μπορεί να έχει ως αποτέλεσμα πιο αργή εκτύπωση, εάν το περιεχόμενο των σελίδων είναι ανάμικτο.

Χρήση του διακομιστή Embedded Web Server

1 Ανοίξτε ένα πρόγραμμα περιήγησης στο Web και πληκτρολογήστε τη διεύθυνση IP του εκτυπωτή στο πεδίο διεύθυνσης.

Σημειώσεις:

- Δείτε τη διεύθυνση IP του εκτυπωτή στην αρχική οθόνη του εκτυπωτή. Η διεύθυνση IP εμφανίζεται ως τέσσερα σύνολα αριθμών που χωρίζονται από τελείες, όπως 123.123.123.123.
- Εάν χρησιμοποιείτε διακομιστή μεσολάβησης, τότε απενεργοποιήστε τον προσωρινά για να φορτώσετε σωστά την ιστοσελίδα του εκτυπωτή.

2 Κάντε κλικ στις επιλογές **Ρυθμίσεις** >**Ρυθμίσεις εκτύπωσης** >**Μενού "Ρύθμιση"**.

3 Από τη λίστα "Χρήση εκτυπωτή", επιλέξτε **Μέγιστη ταχύτητα** ή **Μέγιστη απόδοση**.

4 Κάντε κλικ στο κουμπί **Υποβολή**.

Χρήση του πίνακα ελέγχου του εκτυπωτή

1 Από την αρχική οθόνη, μεταβείτε στην επιλογή:

>**Ρυθμίσεις** >**Ρυθμίσεις εκτύπωσης** >**Μενού "Ρύθμιση"**

2 Από τη λίστα "Χρήση εκτυπωτή", επιλέξτε **Μέγιστη ταχύτητα** ή **Μέγιστη απόδοση**.

3 Αγγίξτε την επιλογή **Υποβολή**.

Εκτύπωση από κινητή συσκευή

Για τη λίστα των υποστηριζόμενων φορητών συσκευών και για τη λήψη μιας συμβατής εφαρμογής εκτύπωσης από φορητές συσκευές, επισκεφθείτε τη διεύθυνση **http://lexmark.com/mobile**.

Σημείωση: Οι εφαρμογές για εκτύπωση από φορητές συσκευές μπορεί να είναι επίσης διαθέσιμες από τον κατασκευαστή της φορητής συσκευής σας.

Εκτύπωση από μονάδα flash

Εκτύπωση από μονάδα flash

Σημειώσεις:

- Πριν την εκτύπωση ενός κρυπτογραφημένου αρχείου PDF, από τον πίνακα ελέγχου εκτυπωτή θα σας εμφανιστεί προτροπή για να πληκτρολογήσετε τον κωδικό πρόσβασης αρχείου.
- Δεν μπορείτε να εκτυπώνετε αρχεία για τα οποία δεν διαθέτετε δικαιώματα εκτύπωσης.

1 Τοποθετήστε μια μονάδα flash στη θύρα USB.

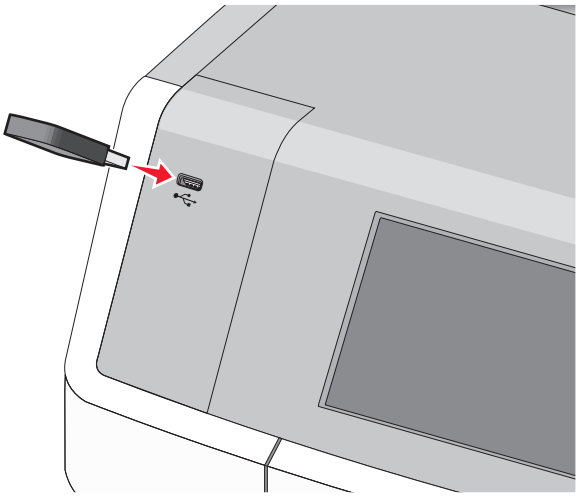

Σημειώσεις:

- Όταν έχει εγκατασταθεί μονάδα flash εμφανίζεται ένα εικονίδιο μονάδας flash στην αρχική οθόνη και στο εικονίδιο εργασιών σε αναμονή.
- Εάν τοποθετήσετε τη μονάδα flash όταν ο εκτυπωτής απαιτεί την προσοχή σας, όπως όταν παρουσιάζεται μια εμπλοκή χαρτιού, ο εκτυπωτής αγνοεί τη μονάδα flash.
- Εάν τοποθετήσετε τη μονάδα flash ενώ ο εκτυπωτής εκτελεί άλλες εργασίες εκτύπωσης, εμφανίζεται η ένδειξη **Απασχολημένος**. Μετά την εκτέλεση αυτών των εργασιών εκτύπωσης ενδέχεται να είναι απαραίτητη η προβολή της λίστας εργασιών σε αναμονή για την εκτύπωση εγγράφων από τη μονάδα flash.

ΠΡΟΣΟΧΗ—ΠΙΘΑΝΟΤΗΤΑ ΒΛΑΒΗΣ: Μην ακουμπήσετε το καλώδιο USB, οποιονδήποτε προσαρμογέα δικτύου, υποδοχή σύνδεσης, τη συσκευή μνήμης ή τον εκτυπωτή στην περιοχή που απεικονίζεται όσο εκτελείται εκτύπωση, ανάγνωση ή εγγραφή από συσκευή μνήμης. Μπορεί να προκληθεί απώλεια δεδομένων.

2 Από τον πίνακα ελέγχου του εκτυπωτή, επιλέξτε το έγγραφο που θέλετε να εκτυπώσετε.

3 Πατήστε τα βέλη για να προσδιορίσετε τον αριθμό των αντιγράφων για την εκτύπωση και, στη συνέχεια, αγγίξτε την επιλογή **Εκτύπωση**.

Σημειώσεις:

- Μην απομακρύνετε τη μονάδα flash από τη θύρα USB έως ότου ολοκληρωθεί η εκτύπωση του εγγράφου.
- Εάν αφήσετε τη μονάδα flash στον εκτυπωτή αφού εξέλθετε από την αρχική οθόνη μενού USB, μπορείτε να εκτυπώσετε αρχεία από τη μονάδα flash ως εργασίες σε αναμονή.

Υποστηριζόμενες μονάδες flash και τύποι αρχείων

Μονάδα flash	Τύπος αρχείου
• Lexar JumpDrive 2.0 Pro (μεγέθη 256 MB, 512 MB ή 1 GB) • SanDisk Cruzer Mini (μεγέθη 256 MB, 512 MB ή 1 GB) **Σημειώσεις:** • Οι μονάδες USB flash υψηλής ταχύτητας πρέπει να υποστηρίζουν το πρότυπο υψηλής ταχύτητας. Οι συσκευές που υποστηρίζουν μόνο δυνατότητες USB χαμηλής ταχύτητας δεν υποστηρίζονται. • Οι μονάδες USB flash πρέπει να υποστηρίζουν το σύστημα FAT (Πίνακας Εκχώρησης Αρχείων). Δεν υποστηρίζονται οι συσκευές που έχουν διαμορφωθεί με NTFS (New Technology File System) ή με οποιοδήποτε άλλο σύστημα αρχείων.	Έγγραφα: • .pdf • .xps Εικόνες: • .dcx • .gif • .JPEG ή .jpg • .bmp • .pcx • .TIFF ή .tif • .png • .fls

Εκτύπωση εμπιστευτικών εργασιών και άλλων εργασιών που είναι σε αναμονή

Αποθήκευση των εργασιών εκτύπωσης στον εκτυπωτή

1 Από τον πίνακα ελέγχου του εκτυπωτή, μεταβείτε στην επιλογή:

>Ασφάλεια >Εμπιστευτικές εκτυπώσεις

Τύπος εργασίας εκτύπωσης	Περιγραφή
Εμπιστευτικό	Σας επιτρέπει να διατηρήσετε σε αναμονή εργασίες εκτύπωσης στον υπολογιστή μέχρι να εισαγάγετε τον κωδικό PIN από τον πίνακα ελέγχου του εκτυπωτή **Σημείωση:** Ο κωδικός PIN ορίζεται από τον υπολογιστή. Πρέπει να περιέχει τέσσερα ψηφία από το 0–9.
Επαλήθευση	Σας επιτρέπει να εκτυπώσετε ένα αντίγραφο μιας εργασίας εκτύπωσης ενώ ο εκτυπωτής διατηρεί σε αναμονή τα υπόλοιπα αντίγραφα. Σας επιτρέπει να εξετάσετε εάν το πρώτο αντίγραφο είναι ικανοποιητικό. Η εργασία εκτύπωσης διαγράφεται αυτόματα από τη μνήμη του εκτυπωτή μόλις εκτυπωθούν όλα τα αντίγραφα.
Κράτηση	Σας επιτρέπει να αποθηκεύσετε εργασίες εκτύπωσης για να τις εκτυπώσετε αργότερα. Οι εργασίες εκτύπωσης διατηρούνται σε αναμονή μέχρι να διαγραφούν από το μενού "Εργασίες σε αναμονή".

Σημειώσεις:

- Μπορείτε να ρυθμίσετε τον εκτυπωτή να αποθηκεύει εργασίες στη μνήμη του εκτυπωτή μέχρι να εκκινήσετε την εργασία από τον πίνακα ελέγχου του εκτυπωτή. Όλες οι εργασίες εκτύπωσης που είναι δυνατό να εκκινηθούν από το χρήστη στον εκτυπωτή ονομάζονται *Εργασίες σε αναμονή*.
- Οι εργασίες "Εμπιστευτική εκτύπωση", "Επαλήθευση εκτύπωσης", "Παρακράτηση εκτύπωσης" και "Επανάληψη εκτύπωσης" μπορούν να διαγραφούν, εάν απαιτείται επιπλέον μνήμη από τον εκτυπωτή για την επεξεργασία πρόσθετων εργασιών σε αναμονή.

Τύπος εργασίας εκτύπωσης	Περιγραφή
Επανάληψη	Μπορείτε να εκτυπώσετε *και* να αποθηκεύσετε εργασίες εκτύπωσης στη μνήμη του εκτυπωτή για επανεκτύπωση.

Σημειώσεις:

- Μπορείτε να ρυθμίσετε τον εκτυπωτή να αποθηκεύει εργασίες στη μνήμη του εκτυπωτή μέχρι να εκκινήσετε την εργασία από τον πίνακα ελέγχου του εκτυπωτή. Όλες οι εργασίες εκτύπωσης που είναι δυνατό να εκκινηθούν από το χρήστη στον εκτυπωτή ονομάζονται *Εργασίες σε αναμονή*.
- Οι εργασίες "Εμπιστευτική εκτύπωση", "Επαλήθευση εκτύπωσης", "Παρακράτηση εκτύπωσης" και "Επανάληψη εκτύπωσης" μπορούν να διαγραφούν, εάν απαιτείται επιπλέον μνήμη από τον εκτυπωτή για την επεξεργασία πρόσθετων εργασιών σε αναμονή.

2 Αγγίξτε την επιλογή **Υποβολή**.

Εκτύπωση εμπιστευτικών εργασιών και άλλων εργασιών που είναι σε αναμονή

Σημείωση: Οι εργασίες με κατάσταση "Εμπιστευτική" και "Επαλήθευση" διαγράφονται αυτόματα από τη μνήμη μετά την εκτύπωσή τους. Οι εργασίες με κατάσταση "Επανάληψη" και "Παρακράτηση" *διατηρούνται* σε αναμονή στον εκτυπωτή, έως τις διαγράψετε.

Για χρήστες Windows

1 Αφού ανοίξετε ένα έγγραφο, κάντε κλικ στην επιλογή **Αρχείο** >**Εκτύπωση**.

2 Κάντε κλικ στις επιλογές **Ιδιότητες**, **Προτιμήσεις**, **Επιλογές** ή **Ρύθμιση**.

3 Κάντε κλικ στην επιλογή **Εκτύπωση και αναστολή**.

4 Επιλέξτε τον τύπο εργασίας εκτύπωσης (Εμπιστευτική, Επανάληψη, Παρακράτηση, Επιβεβαίωση) και εκχωρήστε ένα όνομα χρήστη. Για μια εμπιστευτική εργασία εκτύπωσης θα πρέπει να πληκτρολογήσετε επίσης ένα τετραψήφιο κωδικό PIN.

5 Κάντε κλικ στο **OK** ή στην επιλογή **Εκτύπωση**.

6 Από την αρχική οθόνη του εκτυπωτή, εκκινήστε την εργασία εκτύπωσης.

- Για εμπιστευτικές εργασίες εκτύπωσης, ακολουθήστε τη διαδρομή:

  Εργασίες σε αναμονή > επιλέξτε το όνομα χρήστη σας >**Εμπιστευτικές εργασίες** > πληκτρολογήστε τον αριθμό PIN >**Εκτύπωση**
- Για άλλες εργασίες εκτύπωσης, ακολουθήστε τη διαδρομή:

  Εργασίες σε αναμονή > επιλέξτε το όνομα χρήστη σας > επιλέξτε την εργασία εκτύπωσης > προσδιορίστε τον αριθμό αντιγράφων >**Εκτύπωση**

Για χρήστες Macintosh

1 Αφού ανοίξετε ένα έγγραφο, επιλέξτε **File** >**Print**.

Αν χρειαστεί, κάντε κλικ στο τρίγωνο για να δείτε περισσότερες επιλογές.

2 Από τις επιλογές εκτύπωσης ή το αναδυόμενο μενού Copies & Pages επιλέξτε **Job Routing**.

3 Επιλέξτε τον τύπο εργασίας εκτύπωσης (Εμπιστευτική, Επανάληψη, Παρακράτηση, Επιβεβαίωση) και εκχωρήστε ένα όνομα χρήστη. Για μια εμπιστευτική εργασία εκτύπωσης θα πρέπει να πληκτρολογήσετε επίσης ένα τετραψήφιο κωδικό PIN.

4 Κάντε κλικ στο **OK** ή στην επιλογή **Print**.

5 Από την αρχική οθόνη του εκτυπωτή, εκκινήστε την εργασία εκτύπωσης.
   - Για εμπιστευτικές εργασίες εκτύπωσης, ακολουθήστε τη διαδρομή:
     Held jobs > επιλέξτε το όνομα χρήστη σας >**Confidential Jobs** > πληκτρολογήστε τον αριθμό PIN >**Print**
   - Για άλλες εργασίες εκτύπωσης, ακολουθήστε τη διαδρομή:
     Held jobs > επιλέξτε το όνομα χρήστη σας > επιλέξτε την εργασία εκτύπωσης > προσδιορίστε τον αριθμό αντιγράφων >**Print**

Εκτύπωση σελίδων πληροφοριών

Εκτύπωση λίστας δειγμάτων γραμματοσειρών

1 Από την αρχική οθόνη, μεταβείτε στην επιλογή:

   > **Reports** (Αναφορές) > **Print Fonts** (Εκτύπωση γραμματοσειρών)

2 Πατήστε τις επιλογές **PCL Fonts** (Γραμματοσειρές PCL) ή **PostScript Fonts** (Γραμματοσειρές PostScript).

Εκτύπωση λίστας καταλόγου

Μια λίστα καταλόγου εμφανίζει τους αποθηκευμένους πόρους στη μνήμη flash ή στο σκληρό δίσκο του εκτυπωτή.

Από την αρχική οθόνη, μεταβείτε στην επιλογή:

> **Reports** (Αναφορές) > **Print Directory** (Εκτύπωση καταλόγου)

Εκτύπωση σε ειδικά μέσα

Συμβουλές σχετικά με τη χρήση επιστολόχαρτων

- Χρησιμοποιείτε επιστολόχαρτα που έχουν σχεδιαστεί ειδικά για εκτυπωτές laser.
- Εκτυπώνετε δείγματα στο επιστολόχαρτο που σκέφτεστε να χρησιμοποιείτε πριν αγοράσετε μεγάλες ποσότητες.
- Πριν από την τοποθέτηση των επιστολόχαρτων, λυγίστε τα φύλλα του πακέτου για να μην κολλήσουν μεταξύ τους.
- Κατά την εκτύπωση σε επιστολόχαρτα είναι σημαντική η ρύθμιση του προσανατολισμού σελίδας. Για πληροφορίες σχετικά με την τοποθέτηση επιστολόχαρτων, δείτε:
  - “Τοποθέτηση της τυπικής ή της προαιρετικής θήκης 550 φύλλων” στη σελίδα 60
  - “Τοποθέτηση μέσων εκτύπωσης στον τροφοδότη διαφορετικών μεγεθών” στη σελίδα 71

Συμβουλές σχετικά με τη χρήση διαφανειών

Εκτυπώστε δείγματα στις διαφάνειες που πρόκειται να χρησιμοποιήσετε πριν αγοράσετε μεγάλες ποσότητες.

Κατά την εκτύπωση σε διαφάνειες:

- Τροφοδοτήστε τις διαφάνειες από οποιαδήποτε θήκη ή συρτάρι, εκτός από τον προαιρετικό τροφοδότη υψηλής χωρητικότητας 2.000 φύλλων.
- Χρησιμοποιείτε διαφάνειες που είναι ειδικά σχεδιασμένες για εκτυπωτές λέιζερ. Συμβουλευτείτε τον κατασκευαστή ή τον προμηθευτή για να βεβαιωθείτε ότι οι διαφάνειες μπορούν να αντέξουν σε θερμοκρασίες μέχρι 170°C (338°F) χωρίς να λιώσουν, να υποστούν αποχρωματισμό, μετατόπιση ή να απελευθερώσουν βλαβερές ουσίες.
- Για την αποφυγή προβλημάτων ποιότητας εκτύπωσης μην αφήνετε δακτυλικά αποτυπώματα στις διαφάνειες.
- Πριν τοποθετήσετε τις διαφάνειες, λυγίστε τη στοίβα για να μην κολλήσουν μεταξύ τους τα φύλλα.
- Συνιστάται η χρήση του προϊόντος Lexmark με κωδικό 12A8240 για διαφάνειες μεγέθους letter και του προϊόντος Lexmark με κωδικό 12A8241 για διαφάνειες μεγέθους A4.

Συμβουλές για τη χρήση φακέλων

Πριν αγοράσετε μεγάλες ποσότητες, εκτυπώστε δείγματα στους φακέλους που πρόκειται να χρησιμοποιήσετε.

- Χρησιμοποιείτε φακέλους που έχουν σχεδιαστεί ειδικά για εκτυπωτές laser/LED. Απευθυνθείτε στον κατασκευαστή ή στον προμηθευτή, για να βεβαιωθείτε ότι οι φάκελοι αντέχουν θερμοκρασίες μέχρι 220°C (446°F) χωρίς να σφραγίσουν, να τσαλακωθούν, να κυρτώσουν υπερβολικά ή να απελευθερώσουν βλαβερές ουσίες.
- Για βέλτιστη απόδοση, χρησιμοποιείτε φακέλους από χαρτί βάρους 90 g/m^2 (24 lb για χαρτί υψηλής ποιότητας τύπου bond) ή 25% βαμβάκι. Οι φάκελοι από 100% βαμβάκι δεν πρέπει να υπερβαίνουν σε βάρος τα 70 g/m^2 (20 lb για χαρτί υψηλής ποιότητας τύπου bond).
- Χρησιμοποιείτε μόνο καινούριους φακέλους από ακέραια πακέτα.
- Για να βελτιώσετε την απόδοση και να ελαχιστοποιήσετε τις εμπλοκές, μην χρησιμοποιείτε φακέλους με τα εξής χαρακτηριστικά:
  - Είναι υπερβολικά κυρτοί ή συνεστραμμένοι
  - Έχουν κολλήσει μεταξύ τους ή έχουν κατά κάποιον τρόπο καταστραφεί
  - Έχουν παράθυρα, οπές, τρυπημένα, κομμένα ή ανάγλυφα σημεία
  - Έχουν μεταλλικά κλιπ, κορδόνια ή αναδιπλούμενα κλιπ
  - Έχουν αρθρωτή σχεδίαση
  - Έχουν κολλημένα γραμματόσημα πάνω τους
  - Έχουν εκτεθειμένη κάποια κολλητική ουσία, όταν το πτερύγιο είναι σφραγισμένο ή κλειστό
  - Έχουν λυγισμένες γωνίες
  - Έχουν τραχύ, πτυχωτό ή γραμμωτό τελείωμα
- Ρυθμίστε τους οδηγούς πλάτους ανάλογα με το πλάτος των φακέλων.

Σημείωση: Ο συνδυασμός υψηλής υγρασίας (πάνω από 60%) και υψηλής θερμοκρασίας εκτύπωσης μπορεί να συρρικνώσει ή να σφραγίσει τους φακέλους.

Συμβουλές για τη χρήση ετικετών

Σημειώσεις:

- Υποστηρίζονται ετικέτες χαρτιού μονής όψης σχεδιασμένες για εκτυπωτές laser/LED για περιστασιακή χρήση.
- Συνιστάται η εκτύπωση λιγότερων από 20 σελίδων ετικετών χαρτιού το μήνα.
- Δεν υποστηρίζονται ετικέτες βινυλίου ή διπλής-όψης.

Για λεπτομέρειες σχετικά με την εκτύπωση ετικετών, τα χαρακτηριστικά και τη σχεδίαση, ανατρέξτε στον *Οδηγό για δεσμίδες καρτών και ετικέτες* που θα βρείτε από την τοποθεσία Web της Lexmark στη διεύθυνση **http://support.lexmark.com**.

Όταν εκτυπώνετε σε ετικέτες:

- Χρησιμοποιείτε ετικέτες που έχουν σχεδιαστεί ειδικά για εκτυπωτές laser/LED. Απευθυνθείτε στον κατασκευαστή ή τον προμηθευτή, για να βεβαιωθείτε ότι:
  - Οι ετικέτες αντέχουν σε θερμοκρασίες μέχρι 210°C (410°F) χωρίς να σφραγίσουν, να τσαλακωθούν, να κυρτώσουν υπερβολικά ή να απελευθερώσουν βλαβερές ουσίες.

    Σημείωση: Αν η ρύθμιση Label Weight (Βάρος ετικέτας) έχει οριστεί σε Heavy (Βαριά), μπορείτε να εκτυπώσετε τις ετικέτες σε θερμοκρασία έως 220°C (428°F). Επιλέξτε αυτή τη ρύθμιση από τον Embedded Web Server ή από το μενού Paper (Χαρτί) του πίνακα ελέγχου του εκτυπωτή.
  - Οι αυτοκόλλητες ετικέτες, οι ετικέτες με επικάλυψη (εκτυπώσιμες) και οι ετικέτες επικάλυψης φινιρίσματος μπορούν να αντέξουν σε πίεση μέχρι 25 psi (172 kPa) χωρίς να ξεφλουδίσουν, να υπάρξει διαρροή κολλητικού υλικού από τις άκρες ή να απελευθερωθούν επικίνδυνα αέρια.
- Δεν πρέπει να χρησιμοποιείτε ετικέτες με λείο υλικό στο πίσω μέρος.
- Πρέπει να χρησιμοποιείτε μόνο ολόκληρα φύλλα ετικετών. Τα φύλλα που δεν είναι ολοκληρωμένα μπορεί να προκαλέσουν αποκόλληση των ετικετών στη διάρκεια της εκτύπωσης και, κατά συνέπεια, εμπλοκή. Τα φύλλα που δεν είναι ολοκληρωμένα μπορεί επίσης να μολύνουν τον εκτυπωτή και την κασέτα με κολλητική ουσία, ακυρώνοντας την εγγύηση του εκτυπωτή και της κασέτας.
- Δεν πρέπει να χρησιμοποιείτε ετικέτες με εκτεθειμένη κολλητική ουσία.
- Δεν πρέπει να εκτυπώνετε σε ακτίνα 1 mm (0,04 in.) από την άκρη της ετικέτας, από τις διατρήσεις ή μεταξύ των αποκομμάτων της ετικέτας.
- Βεβαιωθείτε ότι η αυτοκόλλητη πίσω πλευρά δεν φτάνει στην άκρη του φύλλου. Συνιστάται η πρόβλεψη περιμετρικής ζώνης για την κολλητική ουσία, με απόσταση τουλάχιστον 1 mm (0,04 in.) από τις άκρες. Το κολλητικό υλικό μπορεί να καταστρέψει τον εκτυπωτή και να ακυρώσει την εγγύηση.
- Αν η εξασφάλιση ζώνης επικάλυψης δεν είναι δυνατή, αφαιρέστε μια λωρίδα 1,6 mm (0,06 in.) στο πάνω και κάτω άκρο και χρησιμοποιήστε μη ρευστή κολλητική ουσία.
- Ο κατακόρυφος προσανατολισμός λειτουργεί καλύτερα, ιδιαίτερα για την εκτύπωση γραμμικού κώδικα.

Συμβουλές για τη χρήση δεσμίδας καρτών

Η δεσμίδα καρτών είναι ένα βαρύ εξειδικευμένο υλικό μίας στρώσης. Πολλά από τα διάφορα χαρακτηριστικά, όπως το περιεχόμενο υγρασίας, το πάχος και η υφή, μπορούν να επηρεάσουν σε σημαντικό βαθμό την ποιότητα εκτύπωσης. Εκτυπώστε δείγματα στη δεσμίδα καρτών που θέλετε να χρησιμοποιήσετε πριν αγοράσετε μεγάλες ποσότητες.

- Από το μενού Paper (Χαρτί), ορίστε την επιλογή Paper Type (Τύπος χαρτιού) σε Card Stock (Δεσμίδα καρτών).
- Επιλέξτε την κατάλληλη ρύθμιση για την Υφή χαρτιού.

- Πρέπει να έχετε υπόψη ότι η προεκτύπωση, η διάτρηση και το τσαλάκωμα μπορεί να επηρεάσουν σε σημαντικό βαθμό την ποιότητα εκτύπωσης και να προκαλέσει εμπλοκές ή άλλα προβλήματα με το χειρισμό χαρτιού.
- Συμβουλευτείτε τον κατασκευαστή ή τον προμηθευτή για να βεβαιωθείτε ότι η δεσμίδα καρτών μπορεί να αντέξει σε θερμοκρασίες μέχρι 220°C (446°F) χωρίς να απελευθερώσει βλαβερές ουσίες.
- Δεν πρέπει να χρησιμοποιείτε προτυπωμένη δεσμίδα καρτών που έχει κατασκευαστεί με χημικά τα οποία μπορεί να μολύνουν τον εκτυπωτή. Η προεκτύπωση προκαλεί την είσοδο ημίρρευστων και πτητικών στοιχείων στο εσωτερικό του εκτυπωτή.
- Χρησιμοποιείτε δεσμίδα καρτών με κοντά νερά όταν είναι δυνατό.

Ακύρωση εργασίας εκτύπωσης

Ακύρωση εργασίας εκτύπωσης από τον πίνακα ελέγχου του εκτυπωτή

1. Από τον πίνακα ελέγχου του εκτυπωτή, πατήστε **Ακύρωση εργασίας** ή πατήστε το κουμπί ✕ στο πληκτρολόγιο.
2. Αγγίξτε την εργασία εκτύπωσης που θέλετε να ακυρώσετε και, στη συνέχεια, πατήστε την επιλογή **Διαγραφή επιλεγμένων εργασιών**.

   Σημείωση: Εάν πατήσετε ✕ στο πληκτρολόγιο, στη συνέχεια, αγγίξτε **Συνέχιση** για να επιστρέψετε στην αρχική οθόνη.

Ακύρωση μιας εργασίας εκτύπωσης από τον υπολογιστή

Για χρήστες των Windows

1. Ανοίξτε το φάκελο εκτυπωτών και, στη συνέχεια, επιλέξτε τον εκτυπωτή σας.
2. Από την ουρά εκτύπωσης, επιλέξτε την εργασία εκτύπωσης που θέλετε να ακυρώσετε και, στη συνέχεια, διαγράψτε την.

Για χρήστες Macintosh

1. Από το System Preferences (Προτιμήσεις συστήματος) στο μενού Apple, μεταβείτε στον εκτυπωτή σας.
2. Από την ουρά εκτύπωσης, επιλέξτε την εργασία εκτύπωσης που θέλετε να ακυρώσετε και, στη συνέχεια, διαγράψτε την.

Αντιγραφή

Αυτόματος τροφοδότης εγγράφων (ADF)	Γυάλινη επιφάνεια σαρωτή
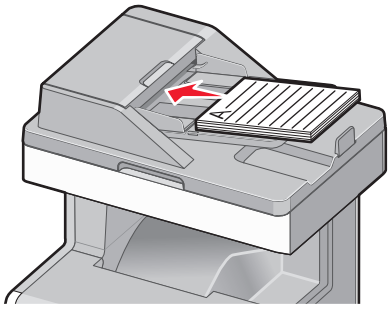	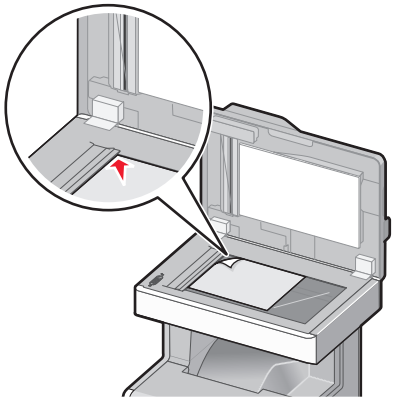
Χρησιμοποιήστε τον Αυτόματο τροφοδότη εγγράφων για έγγραφα πολλών σελίδων.	Χρησιμοποιήστε τη γυάλινη επιφάνεια του σαρωτή για έγγραφα μίας σελίδας, μικρά αντικείμενα (όπως ταχυδρομικές κάρτες ή φωτογραφίες), διαφάνειες, φωτογραφικό χαρτί ή λεπτά αντικείμενα (όπως αποκόμματα περιοδικών).

Δημιουργία αντιγράφων

Γρήγορη δημιουργία αντιγράφου

1 Τοποθετήστε ένα πρωτότυπο έγγραφο με την όψη προς τα επάνω, και τη μικρή πλευρά του πρώτη στον αυτόματο τροφοδότη εγγράφων ή με την όψη προς τα κάτω στη γυάλινη επιφάνεια σαρωτή.

Σημειώσεις:

- Κατά τη φόρτωση ενός εγγράφου στον αυτόματο τροφοδότη εγγράφων (ADF), ρυθμίστε τους οδηγούς χαρτιού.
- Βεβαιωθείτε ότι το μέγεθος του πρωτότυπου εγγράφου και το μέγεθος του χαρτιού αντιγραφής είναι τα ίδια. Η αποτυχία ορισμού του κατάλληλου μεγέθους ενδέχεται να έχει ως αποτέλεσμα την περικοπή της εικόνας.
- Μην τοποθετείτε ταχυδρομικές κάρτες, φωτογραφίες, μικρά αντικείμενα, διαφάνειες, φωτογραφικό χαρτί ή λεπτά μέσα (όπως αποκόμματα περιοδικών) στον αυτόματο τροφοδότη εγγράφων. Τοποθετήστε αυτά τα αντικείμενα στη γυάλινη επιφάνεια σαρωτή.

2 Από τον πίνακα ελέγχου του εκτυπωτή, πατήστε ◇ για να ξεκινήσει η αντιγραφή.

Αντιγραφή με χρήση του αυτόματου τροφοδότη εγγράφων (ADF)

1 Τοποθετήστε το πρωτότυπο έγγραφο με την όψη προς τα επάνω και τη μικρή πλευρά να εισέρχεται πρώτη στον αυτόματο τροφοδότη εγγράφων.

Σημείωση: Μην τοποθετείτε ταχυδρομικές κάρτες, φωτογραφίες, μικρά αντικείμενα, διαφάνειες, φωτογραφικό χαρτί ή λεπτά μέσα (όπως αποκόμματα περιοδικών) στον ADF. Τοποθετήστε αυτά τα αντικείμενα στη γυάλινη επιφάνεια του σαρωτή.

2 Ρυθμίστε τους οδηγούς χαρτιού.

3 Από την αρχική οθόνη, μεταβείτε στην επιλογή:

Copy (Αντιγραφή) > αλλάξτε τις ρυθμίσεις αντιγραφής > και **Copy It** (Αντιγράψτε το)

Αντιγραφή με χρήση της γυάλινης επιφάνειας σάρωσης

1 Τοποθετήστε το πρωτότυπο έγγραφο στη γυάλινη επιφάνεια σάρωσης με την όψη προς τα κάτω στην επάνω αριστερή γωνία της.

2 Από την αρχική οθόνη, μεταβείτε στην επιλογή:

Copy (Αντιγραφή) > αλλάξτε τις ρυθμίσεις αντιγραφής > **Copy It** (Αντιγράψτε το)

3 Εάν έχετε περισσότερες σελίδες για σάρωση, τοποθετήστε το επόμενο έγγραφο στη γυάλινη επιφάνεια του σαρωτή και επιλέξτε **Scan the Next Page** (Σάρωση της επόμενης σελίδας).

4 Επιλέξτε **Finish the Job** (Ολοκλήρωση της εργασίας) για να επανέλθετε στην αρχική οθόνη.

Αντιγραφή φωτογραφιών φιλμ

1 Τοποθετήστε μια φωτογραφία, με την όψη στραμμένη προς τα κάτω, στην επάνω αριστερή γωνία της γυάλινης επιφάνειας του σαρωτή.

2 Από την αρχική οθόνη, μεταβείτε στην επιλογή:

Αντιγραφή >**Περιεχόμενο** >**Φωτογραφία** > ✓ >**Φωτογραφία/φιλμ** > ✓ >**Αντιγράψτε το**

3 Αγγίξτε την επιλογή **Σάρωση της επόμενης σελίδας** ή **Ολοκλήρωση εργασίας**.

Αντιγραφή σε ειδικά μέσα

Αντιγραφή σε διαφάνειες

1 Τοποθετήστε ένα πρωτότυπο έγγραφο με την όψη προς τα επάνω, και τη μικρή πλευρά του πρώτη στον αυτόματο τροφοδότη εγγράφων ή με την όψη προς τα κάτω στη γυάλινη επιφάνεια σαρωτή.

Σημείωση: Μην τοποθετείτε ταχυδρομικές κάρτες, φωτογραφίες, μικρά αντικείμενα, διαφάνειες, φωτογραφικό χαρτί ή λεπτά μέσα (όπως αποκόμματα περιοδικών) στον αυτόματο τροφοδότη εγγράφων. Τοποθετήστε αυτά τα αντικείμενα στη γυάλινη επιφάνεια του σαρωτή.

2 Εάν τοποθετείτε ένα έγγραφο στον αυτόματο τροφοδότη εγγράφων, προσαρμόστε τους οδηγούς χαρτιού.

3 Από την αρχική οθόνη, μεταβείτε στην επιλογή:

Αντιγραφή >**Αντιγραφή από** > επιλέξτε το μέγεθος του πρωτότυπου εγγράφου >

4 Αγγίξτε την επιλογή **Αντιγραφή σε** > και επιλέξτε τη θήκη >**Αντιγράψτε το**.

5 Εάν δεν υπάρχουν θήκες που υποστηρίζουν διαφάνειες, επιλέξτε **Μη αυτόματος τροφοδότης** και στη συνέχεια αγγίξτε την επιλογή .

6 Επιλέξτε το επιθυμητό μέγεθος των διαφανειών και στη συνέχεια επιλέξτε έναν τύπο Μη αυτόματου τροφοδότη.

7 Τοποθετήστε τις διαφάνειες στον τροφοδότη διαφορετικών μεγεθών και στη συνέχεια αγγίξτε την επιλογή **Αντιγράψτε το**.

Αντιγραφή σε επιστολόχαρτο

1 Τοποθετήστε ένα πρωτότυπο έγγραφο με την όψη προς τα επάνω, και τη μικρή πλευρά του πρώτη στον αυτόματο τροφοδότη εγγράφων ή με την όψη προς τα κάτω στη γυάλινη επιφάνεια σάρωσης.

Σημείωση: Μην τοποθετείτε ταχυδρομικές κάρτες, φωτογραφίες, μικρά αντικείμενα, διαφάνειες, φωτογραφικό χαρτί ή λεπτά μέσα (όπως αποκόμματα περιοδικών) στον ADF. Τοποθετήστε αυτά τα αντικείμενα στη γυάλινη επιφάνεια του σαρωτή.

2 Εάν τοποθετείτε ένα έγγραφο στον αυτόματο τροφοδότη εγγράφων, προσαρμόστε τους οδηγούς χαρτιού.

3 Από την αρχική οθόνη, μεταβείτε στην επιλογή:

Copy (Αντιγραφή) > **Copy from** (Αντιγραφή από) > μέγεθος του πρωτότυπου εγγράφου > **Copy to** (Αντιγραφή σε) > **Manual Feeder** (Μη αυτόματο τροφοδότη)

4 Τοποθετήστε το επιστολόχαρτο με την όψη προς τα επάνω, πρώτα με την επάνω πλευρά του, στον τροφοδότη πολλαπλών χρήσεων.

5 Επιλέξτε το μέγεθος του επιστολόχαρτου.

6 Ακολουθήστε τη διαδρομή:

Continue (Συνέχεια) > **Letterhead** (Επιστολόχαρτο) > **Continue** (Συνέχεια) > **Copy It** (Αντιγράψτε το)

Προσαρμογή ρυθμίσεων αντιγραφής

Ασπρόμαυρη αντιγραφή

1 Τοποθετήστε ένα πρωτότυπο έγγραφο με την όψη προς τα επάνω, και τη μικρή πλευρά του πρώτη στον αυτόματο τροφοδότη εγγράφων ή με την όψη προς τα κάτω στη γυάλινη επιφάνεια σάρωσης.

Σημείωση: Μην τοποθετείτε ταχυδρομικές κάρτες, φωτογραφίες, μικρά αντικείμενα, διαφάνειες, φωτογραφικό χαρτί ή λεπτά μέσα (όπως αποκόμματα περιοδικών) στον ADF. Τοποθετήστε αυτά τα αντικείμενα στη γυάλινη επιφάνεια του σαρωτή.

2 Εάν τοποθετείτε ένα έγγραφο στον αυτόματο τροφοδότη εγγράφων, προσαρμόστε τους οδηγούς χαρτιού.

3 Από την αρχική οθόνη, μεταβείτε στην επιλογή:

Copy (Αντιγραφή) > **Allow color copies** (Να επιτρέπονται έγχρωμα αντίγραφα) > **Off** (Απενεργοποίηση) > > **Submit** (Υποβολή)

Αντιγραφή σε διαφορετικό μέγεθος

1 Τοποθετήστε ένα πρωτότυπο έγγραφο με την όψη προς τα επάνω, και τη μικρή πλευρά του πρώτη στον αυτόματο τροφοδότη εγγράφων ή με την όψη προς τα κάτω στη γυάλινη επιφάνεια σάρωσης.

Σημείωση: Μην τοποθετείτε ταχυδρομικές κάρτες, φωτογραφίες, μικρά αντικείμενα, διαφάνειες, φωτογραφικό χαρτί ή λεπτά μέσα (όπως αποκόμματα περιοδικών) στον ADF. Τοποθετήστε αυτά τα αντικείμενα στη γυάλινη επιφάνεια του σαρωτή.

2 Εάν τοποθετείτε ένα έγγραφο στον αυτόματο τροφοδότη εγγράφων, προσαρμόστε τους οδηγούς χαρτιού.

3 Από την αρχική οθόνη, επιλέξτε **Copy** (Αντιγραφή).

4 Επιλέξτε **Copy from** (Αντιγραφή από) > επιλέξτε το μέγεθος του πρωτότυπου εγγράφου > .

5 Επιλέξτε **Copy to** (Αντιγραφή σε) > επιλέξτε το μέγεθος του αντιγράφου > .

Σημείωση: Ο εκτυπωτής θα προσαρμόσει το μέγεθος αυτόματα.

6 Επιλέξτε **Copy It** (Αντιγράψτε το).

Δημιουργία αντιγράφων με χρήση χαρτιού από επιλεγμένη θήκη

1 Τοποθετήστε ένα πρωτότυπο έγγραφο με την όψη προς τα επάνω, και τη μικρή πλευρά του πρώτη στον αυτόματο τροφοδότη εγγράφων ή με την όψη προς τα κάτω στη γυάλινη επιφάνεια σάρωσης.

Σημείωση: Μην τοποθετείτε ταχυδρομικές κάρτες, φωτογραφίες, μικρά αντικείμενα, διαφάνειες, φωτογραφικό χαρτί ή λεπτά μέσα (όπως αποκόμματα περιοδικών) στον ADF. Τοποθετήστε αυτά τα αντικείμενα στη γυάλινη επιφάνεια του σαρωτή.

2 Εάν τοποθετείτε ένα έγγραφο στον αυτόματο τροφοδότη εγγράφων, προσαρμόστε τους οδηγούς χαρτιού.

3 Από την αρχική οθόνη, μεταβείτε στην επιλογή:

Copy (Αντιγραφή) > **Copy from** (Αντιγραφή από) > μέγεθος του πρωτότυπου εγγράφου > **Copy to** (Αντιγραφή σε)

4 Επιλέξτε **Manual Feeder** (Μη αυτόματος τροφοδότης) ή επιλέξτε τη θήκη που περιέχει τον τύπο χαρτιού που θέλετε να χρησιμοποιήσετε.

Σημείωση: Εάν επιλέξετε τον Μη αυτόματο τροφοδότη, τότε θα πρέπει να επιλέξετε και το μέγεθος και τον τύπο του χαρτιού.

5 Επιλέξτε **Copy It** (Αντιγράψτε το).

Αντιγραφή διαφορετικών μεγεθών χαρτιού

Χρησιμοποιήστε τον ADF (Αυτόματο τροφοδότη εγγράφων) για να αντιγράψετε πρωτότυπα έγγραφα με διαφορετικά μεγέθη χαρτιού. Ανάλογα με τα μεγέθη χαρτιού που έχουν τοποθετηθεί και τις ρυθμίσεις “Copy to” (Αντιγραφή σε) και “Copy from” (Αντιγραφή από), κάθε αντίγραφο είτε εκτυπώνεται σε συνδυασμούς μεγεθών χαρτιού (Παράδειγμα 1), είτε προσαρμόζεται ώστε να χωρέσει σε ένα μέγεθος χαρτιού (Παράδειγμα 2).

Παράδειγμα 1: Αντιγραφή σε συνδυασμούς μεγεθών χαρτιού

1. Τοποθετήστε ένα πρωτότυπο έγγραφο με την όψη προς τα επάνω, και τη μικρή πλευρά του πρώτη στον αυτόματο τροφοδότη εγγράφων ή με την όψη προς τα κάτω στη γυάλινη επιφάνεια σάρωσης.

   Σημείωση: Μην τοποθετείτε ταχυδρομικές κάρτες, φωτογραφίες, μικρά αντικείμενα, διαφάνειες, φωτογραφικό χαρτί ή λεπτά μέσα (όπως αποκόμματα περιοδικών) στον ADF. Τοποθετήστε αυτά τα αντικείμενα στη γυάλινη επιφάνεια του σαρωτή.

2. Εάν τοποθετείτε ένα έγγραφο στον αυτόματο τροφοδότη εγγράφων, προσαρμόστε τους οδηγούς χαρτιού.

3. Από την αρχική οθόνη, μεταβείτε στην επιλογή:

   Copy (Αντιγραφή) > **Copy from** (Αντιγραφή από) > **Mixed Sizes** (Συνδυασμός μεγεθών) > > **Copy to** (Αντιγραφή σε) > **Auto Size Match** (Αυτόματη προσαρμογή μεγέθους) > > **Copy It** (Αντιγράψτε το)

   Ο σαρωτής προσδιορίζει τα διαφορετικά μεγέθη χαρτιού καθώς σαρώνονται. Τα αντίγραφα εκτυπώνονται σε συνδυασμούς μεγεθών χαρτιού, που αντιστοιχούν στα μεγέθη χαρτιού του πρωτότυπου εγγράφου.

Παράδειγμα 2: Αντιγραφή σε ένα μέγεθος χαρτιού

1. Τοποθετήστε ένα πρωτότυπο έγγραφο με την όψη προς τα επάνω, και τη μικρή πλευρά του πρώτη στον αυτόματο τροφοδότη εγγράφων ή με την όψη προς τα κάτω στη γυάλινη επιφάνεια σάρωσης.

   Σημείωση: Μην τοποθετείτε ταχυδρομικές κάρτες, φωτογραφίες, μικρά αντικείμενα, διαφάνειες, φωτογραφικό χαρτί ή λεπτά μέσα (όπως αποκόμματα περιοδικών) στον ADF. Τοποθετήστε αυτά τα αντικείμενα στη γυάλινη επιφάνεια του σαρωτή.

2. Εάν τοποθετείτε ένα έγγραφο στον αυτόματο τροφοδότη εγγράφων, προσαρμόστε τους οδηγούς χαρτιού.

3. Από την αρχική οθόνη, μεταβείτε στην επιλογή:

   Copy (Αντιγραφή) > **Copy from** (Αντιγραφή από) > **Mixed Sizes** (Συνδυασμός μεγεθών) > > **Copy to** (Αντιγραφή σε) > **Letter** (Γράμμα) > > **Copy It** (Αντιγράψτε το)

   Ο σαρωτής προσδιορίζει τα διαφορετικά μεγέθη χαρτιού καθώς σαρώνονται και προσαρμόζει τους συνδυασμούς μεγεθών, ώστε να ταιριάζουν με το επιλεγμένο μέγεθος χαρτιού.

Αντιγραφή και στις δύο πλευρές του χαρτιού

1 Τοποθετήστε ένα πρωτότυπο έγγραφο με την όψη προς τα επάνω, και τη μικρή πλευρά του πρώτη στον αυτόματο τροφοδότη εγγράφων ή με την όψη προς τα κάτω στη γυάλινη επιφάνεια σάρωσης.

   Σημείωση: Μην τοποθετείτε ταχυδρομικές κάρτες, φωτογραφίες, μικρά αντικείμενα, διαφάνειες, φωτογραφικό χαρτί ή λεπτά μέσα (όπως αποκόμματα περιοδικών) στον ADF. Τοποθετήστε αυτά τα αντικείμενα στη γυάλινη επιφάνεια του σαρωτή.

2 Εάν τοποθετείτε ένα έγγραφο στον αυτόματο τροφοδότη εγγράφων, προσαρμόστε τους οδηγούς χαρτιού.

3 Από την αρχική οθόνη, επιλέξτε **Copy** (Αντιγραφή).

4 Από την περιοχή Sides (Duplex) (Όψεις (Εκτύπωση διπλής όψης)), πατήστε το κουμπί για τη μέθοδο εκτύπωσης διπλής όψης που προτιμάτε.

   Ο πρώτος αριθμός αντιπροσωπεύει τις πλευρές του πρωτότυπου εγγράφου, ο δεύτερος αριθμός αντιπροσωπεύει τις πλευρές του αντιγράφου. Για παράδειγμα, επιλέξτε 1 όψης σε 2 όψεων εάν έχετε πρωτότυπα έγγραφα 1 όψης και θέλετε να δημιουργήσετε αντίγραφα 2 όψεων.

5 Επιλέξτε και στη συνέχεια **Copy It** (Αντιγράψτε το).

Σμίκρυνση ή μεγέθυνση αντιγράφων

Τα αντίγραφα μπορούν να σμικρύνουν κατά 25% του αρχικού τους μεγέθους ή να μεγεθυνθούν κατά 400% του αρχικού τους μεγέθους. Η προεπιλεγμένη εργοστασιακή ρύθμιση για την Κλιμάκωση είναι Αυτόματη. Εάν αφήσετε τη ρύθμιση Scale (Κλιμάκωση) στην επιλογή Auto (Αυτόματη), τότε το περιεχόμενο του πρωτότυπου εγγράφου σας θα προσαρμοστεί ώστε να ταιριάζει στο μέγεθος του χαρτιού στο οποίο πραγματοποιείτε την αντιγραφή.

Για να σμικρύνετε ή να μεγεθύνετε ένα αντίγραφο:

1 Τοποθετήστε ένα πρωτότυπο έγγραφο με την όψη προς τα επάνω, και τη μικρή πλευρά του πρώτη στον αυτόματο τροφοδότη εγγράφων ή με την όψη προς τα κάτω στη γυάλινη επιφάνεια σάρωσης.

   Σημείωση: Μην τοποθετείτε ταχυδρομικές κάρτες, φωτογραφίες, μικρά αντικείμενα, διαφάνειες, φωτογραφικό χαρτί ή λεπτά μέσα (όπως αποκόμματα περιοδικών) στον ADF. Τοποθετήστε αυτά τα αντικείμενα στη γυάλινη επιφάνεια του σαρωτή.

2 Εάν τοποθετείτε ένα έγγραφο στον αυτόματο τροφοδότη εγγράφων, προσαρμόστε τους οδηγούς χαρτιού.

3 Από την αρχική οθόνη, πατήστε την επιλογή **Copy** (Αντιγραφή).

4 Από την περιοχή Scale (Κλιμάκωση), πατήστε τα βέλη για να μεγεθύνετε ή να σμικρύνετε τα αντίγραφα.

   Οι επιλογές “Copy to” (Αντιγραφή σε) ή “Copy from” (Αντιγραφή από) μετά τη ρύθμιση Scale (Κλιμάκωση) με μη αυτόματο τρόπο αλλάζει την τιμή κλιμάκωσης σε Auto (Αυτόματη).

5 Πατήστε την επιλογή **Copy It** (Αντιγραφή).

Προσαρμογή της ποιότητας αντιγραφής

1 Τοποθετήστε ένα πρωτότυπο έγγραφο με την όψη προς τα επάνω, και τη μικρή πλευρά του πρώτη στον αυτόματο τροφοδότη εγγράφων ή με την όψη προς τα κάτω στη γυάλινη επιφάνεια σάρωσης.

   Σημείωση: Μην τοποθετείτε ταχυδρομικές κάρτες, φωτογραφίες, μικρά αντικείμενα, διαφάνειες, φωτογραφικό χαρτί ή λεπτά μέσα (όπως αποκόμματα περιοδικών) στον ADF. Τοποθετήστε αυτά τα αντικείμενα στη γυάλινη επιφάνεια του σαρωτή.

2 Εάν τοποθετείτε ένα έγγραφο στον αυτόματο τροφοδότη εγγράφων, προσαρμόστε τους οδηγούς χαρτιού.

3 Από την αρχική οθόνη, μεταβείτε στην επιλογή:

   Copy (Αντιγραφή) > **Content** (Περιεχόμενο)

4 Πατήστε το κουμπί που αντιπροσωπεύει καλύτερα τον τύπο περιεχομένου εγγράφου που αντιγράφετε:
   - **Text** (Κείμενο) - Χρησιμοποιήστε το όταν το περιεχόμενο του πρωτότυπου εγγράφου είναι κυρίως κείμενο ή γραμμικό σχέδιο.
   - **Graphics** (Γραφικά) - Χρησιμοποιήστε το όταν το πρωτότυπο έγγραφο είναι κυρίως γραφικά επαγγελματικού τύπου όπως κυκλικά διαγράμματα, ραβδογράμματα και γραφήματα με κίνηση.
   - **Text/Photo** (Κείμενο/Φωτογραφία) - Χρησιμοποιήστε το όταν το πρωτότυπο έγγραφο είναι συνδυασμός κειμένου, γραφικών και φωτογραφιών.
   - **Photo** (Φωτογραφία) - Χρησιμοποιήστε το όταν το πρωτότυπο έγγραφο είναι κυρίως φωτογραφία ή εικόνα.

5 Αγγίξτε το εικονίδιο .

6 Πατήστε το κουμπί που αντιπροσωπεύει καλύτερα την προέλευση περιεχομένου του εγγράφου που αντιγράφετε:
   - **Color Laser** (Έγχρωμο λέιζερ) - Χρησιμοποιήστε το όταν το πρωτότυπο έγγραφο έχει εκτυπωθεί από έγχρωμο εκτυπωτή λέιζερ.
   - **Black/White Laser** (Ασπρόμαυρο λέιζερ) - Χρησιμοποιήστε το όταν το πρωτότυπο έγγραφο έχει εκτυπωθεί από μονόχρωμο εκτυπωτή λέιζερ.
   - **Inkjet** - Χρησιμοποιήστε το όταν το πρωτότυπο έγγραφο έχει εκτυπωθεί από εκτυπωτή inkjet.
   - **Photo/Film** (Φωτογραφία/Φιλμ) - Χρησιμοποιήστε το όταν το πρωτότυπο έγγραφο είναι φωτογραφία εκτυπωμένη από φιλμ.
   - **Magazine** (Περιοδικό) - Χρησιμοποιήστε το όταν το πρωτότυπο έγγραφο προέρχεται από περιοδικό.
   - **Newspaper** (Εφημερίδα) - Χρησιμοποιήστε το όταν το πρωτότυπο έγγραφο προέρχεται από εφημερίδα.
   - **Press** (Τυπογραφείο) - Χρησιμοποιήστε το όταν το πρωτότυπο έγγραφο εκτυπώθηκε από τυπογραφική μηχανή.
   - **Other** (Άλλο) - Χρησιμοποιήστε το όταν το πρωτότυπο έγγραφο εκτυπώθηκε από εναλλακτικό ή άγνωστο εκτυπωτή.

7 Επιλέξτε > **Copy It** (Αντιγράψτε το).

Σελιδοποίηση αντιγράφων

Εάν εκτυπώσετε πολλά αντίγραφα ενός εγγράφου, μπορείτε να επιλέξετε να εκτυπώσετε το κάθε αντίγραφο ως ένα σύνολο (με σελιδοποίηση) ή να εκτυπώσετε τα αντίγραφα ως σύνολα σελίδων (χωρίς σελιδοποίηση).

Με σελιδοποίηση

Χωρίς σελιδοποίηση

Ως προεπιλογή, η Σελιδοποίηση έχει τεθεί σε Ενεργοποίηση. Εάν δεν θέλετε να σελιδοποιείτε τα αντίγραφά σας, αλλάξτε τη ρύθμιση σε Off (Απενεργοποίηση):

1 Τοποθετήστε ένα πρωτότυπο έγγραφο με την όψη προς τα επάνω, και τη μικρή πλευρά του πρώτη στον αυτόματο τροφοδότη εγγράφων ή με την όψη προς τα κάτω στη γυάλινη επιφάνεια σάρωσης.

   Σημείωση: Μην τοποθετείτε ταχυδρομικές κάρτες, φωτογραφίες, μικρά αντικείμενα, διαφάνειες, φωτογραφικό χαρτί ή λεπτά μέσα (όπως αποκόμματα περιοδικών) στον ADF. Τοποθετήστε αυτά τα αντικείμενα στη γυάλινη επιφάνεια του σαρωτή.

2 Εάν τοποθετείτε ένα έγγραφο στον αυτόματο τροφοδότη εγγράφων, προσαρμόστε τους οδηγούς χαρτιού.

3 Από την αρχική οθόνη, μεταβείτε στην επιλογή:

   Copy (Αντιγραφή) > καταχωρίστε τον αριθμό των αντιγράφων > **Collate** (Σελιδοποίηση) > **Off** (Απενεργοποίηση) > > **Copy It** (Αντιγράψτε το)

Τοποθέτηση διαχωριστικών φύλλων μεταξύ των αντιγράφων

1 Τοποθετήστε ένα πρωτότυπο έγγραφο με την όψη προς τα επάνω, και τη μικρή πλευρά του πρώτη στον αυτόματο τροφοδότη εγγράφων ή με την όψη προς τα κάτω στη γυάλινη επιφάνεια σαρωτή.

   Σημειώσεις:

   - Εάν τοποθετείτε ένα έγγραφο στον αυτόματο τροφοδότη εγγράφων, προσαρμόστε τους οδηγούς χαρτιού.
   - Μην τοποθετείτε ταχυδρομικές κάρτες, φωτογραφίες, μικρά αντικείμενα, διαφάνειες, φωτογραφικό χαρτί ή λεπτά μέσα (όπως αποκόμματα περιοδικών) στον αυτόματο τροφοδότη εγγράφων. Τοποθετήστε αυτά τα αντικείμενα στη γυάλινη επιφάνεια σαρωτή.

2 Από την αρχική οθόνη, μεταβείτε στην επιλογή:

   Αντιγραφή >**Σύνθετες επιλογές** >**Διαχωριστικά φύλλα**

   Σημείωση: Ρυθμίστε τη λειτουργία "Σελιδοποίηση" σε "Ενεργοποίηση" ώστε να τοποθετήσετε διαχωριστικά φύλλα μεταξύ αντιγράφων. Εάν η λειτουργία "Σελιδοποίηση" είναι απενεργοποιημένη, τότε τα διαχωριστικά φύλλα θα προστεθούν στο τέλος της εργασίας εκτύπωσης.

3 Επιλέξτε κάτι από τα παρακάτω:

   - **Μεταξύ αντιγράφων**
   - **Μεταξύ εργασιών**
   - **Μεταξύ σελίδων**
   - **Απενεργοποίηση**

4 Επιλέξτε >**Αντιγράψτε το**.

Αντιγραφή πολλών σελίδων σε ένα φύλλο

Για να εξοικονομήσετε χαρτί μπορείτε να πραγματοποιήσετε αντίγραφα των δύο ή τεσσάρων διαδοχικών σελίδων ενός πολυσέλιδου εγγράφου σε ένα φύλλο χαρτιού.

Σημειώσεις:

- Το Μέγεθος χαρτιού πρέπει να οριστεί σε Letter, Legal, A4 ή JIS B5.
- Το Μέγεθος αντιγράφου πρέπει να οριστεί σε 100%.

1. Τοποθετήστε ένα πρωτότυπο έγγραφο με την όψη προς τα επάνω, και τη μικρή πλευρά του πρώτη στον αυτόματο τροφοδότη εγγράφων ή με την όψη προς τα κάτω στη γυάλινη επιφάνεια σάρωσης.

   Σημείωση: Μην τοποθετείτε ταχυδρομικές κάρτες, φωτογραφίες, μικρά αντικείμενα, διαφάνειες, φωτογραφικό χαρτί ή λεπτά μέσα (όπως αποκόμματα περιοδικών) στον ADF. Τοποθετήστε αυτά τα αντικείμενα στη γυάλινη επιφάνεια του σαρωτή.

2. Εάν τοποθετείτε ένα έγγραφο στον αυτόματο τροφοδότη εγγράφων, προσαρμόστε τους οδηγούς χαρτιού.
3. Από την αρχική οθόνη, μεταβείτε στην επιλογή:

   Copy (Αντιγραφή) > **Advanced Options** (Σύνθετες επιλογές) > **Paper Saver** (Εξοικονόμηση χαρτιού) > επιλέξτε το επιθυμητό αποτέλεσμα εκτύπωσης > > **Copy It** (Αντιγράψτε το)

Δημιουργία μιας προσαρμοσμένης εργασίας αντιγραφής (δόμηση εργασίας)

Η προσαρμοσμένη εργασία αντιγραφής ή δόμηση εργασίας χρησιμοποιείται για το συνδυασμό ενός ή περισσότερων συνόλων πρωτότυπων εγγράφων σε μία εργασία αντιγραφής. Κάθε σύνολο είναι δυνατό να σαρωθεί μέσω διαφορετικών παραμέτρων εργασίας. Όταν υποβάλλεται μια εργασία αντιγραφής και έχει ενεργοποιηθεί η Προσαρμοσμένη εργασία, ο σαρωτής σαρώνει το πρώτο σύνολο πρωτότυπων εγγράφων χρησιμοποιώντας τις παρεχόμενες παραμέτρους και στη συνέχεια σαρώνει το επόμενο σύνολο με τις ίδιες ή διαφορετικές παραμέτρους.

Ο ορισμός ενός συνόλου εξαρτάται από την πηγή σάρωσης:

- Εάν σαρώσετε ένα έγγραφο στη γυάλινη επιφάνεια του σαρωτή, τότε το σύνολο αποτελείται από μία σελίδα.
- Εάν σαρώσετε πολλές σελίδες χρησιμοποιώντας τον Αυτόματο τροφοδότη εγγράφων (ADF), τότε ένα σύνολο αποτελείται από όλες τις σαρωμένες σελίδες, έως ότου απομακρυνθούν όλες οι σαρωμένες σελίδες από τον ADF.
- Εάν σαρώσετε μία σελίδα χρησιμοποιώντας τον Αυτόματο τροφοδότη εγγράφων (ADF), τότε το σύνολο αποτελείται από μία σελίδα.

Για παράδειγμα:

1. Τοποθετήστε ένα πρωτότυπο έγγραφο με την όψη προς τα επάνω, και τη μικρή πλευρά του πρώτη στον αυτόματο τροφοδότη εγγράφων ή με την όψη προς τα κάτω στη γυάλινη επιφάνεια σάρωσης.

   Σημείωση: Μην τοποθετείτε ταχυδρομικές κάρτες, φωτογραφίες, μικρά αντικείμενα, διαφάνειες, φωτογραφικό χαρτί ή λεπτά μέσα (όπως αποκόμματα περιοδικών) στον ADF. Τοποθετήστε αυτά τα αντικείμενα στη γυάλινη επιφάνεια του σαρωτή.

2. Εάν τοποθετείτε ένα έγγραφο στον αυτόματο τροφοδότη εγγράφων, προσαρμόστε τους οδηγούς χαρτιού.

3 Από την αρχική οθόνη, μεταβείτε στην επιλογή:

Copy (Αντιγραφή) > **Options** (Επιλογές) > **Custom Job** (Προσαρμοσμένη εργασία) > **On** (Ενεργοποίηση) > **Done** (Ολοκληρώθηκε) > **Copy It** (Αντιγράψτε την)

Όταν ένα σύνολο φτάσει στο τέλος του, εμφανίζεται η οθόνη σάρωσης.

4 Τοποθετήστε το επόμενο έγγραφο με την όψη προς τα επάνω, και τη μικρή πλευρά του πρώτη στον αυτόματο τροφοδότη εγγράφων ή με την όψη προς τα κάτω στη γυάλινη επιφάνεια του σαρωτή και στη συνέχεια πατήστε **Scan the Automatic Document Feeder** (Σάρωση στον Αυτόματο τροφοδότη εγγράφων) ή **Scan the flatbed** (Σάρωση στον επίπεδο σαρωτή).

Σημείωση: Εάν απαιτείται, αλλάξτε τις ρυθμίσεις της εργασίας.

5 Εάν έχετε και άλλο έγγραφο για σάρωση, επαναλάβετε το προηγούμενο βήμα. Διαφορετικά, πατήστε **Finish the job** (Ολοκλήρωση της εργασίας).

Προσθήκη πληροφοριών σε αντίγραφα

Αποτύπωση της ημερομηνίας και ώρας στην επάνω πλευρά κάθε σελίδας

1 Τοποθετήστε ένα πρωτότυπο έγγραφο με την όψη προς τα επάνω, και τη μικρή πλευρά του πρώτη στον αυτόματο τροφοδότη εγγράφων ή με την όψη προς τα κάτω στη γυάλινη επιφάνεια σάρωσης.

Σημείωση: Μην τοποθετείτε ταχυδρομικές κάρτες, φωτογραφίες, μικρά αντικείμενα, διαφάνειες, φωτογραφικό χαρτί ή λεπτά μέσα (όπως αποκόμματα περιοδικών) στον ADF. Τοποθετήστε αυτά τα αντικείμενα στη γυάλινη επιφάνεια του σαρωτή.

2 Εάν τοποθετείτε ένα έγγραφο στον αυτόματο τροφοδότη εγγράφων, προσαρμόστε τους οδηγούς χαρτιού.

3 Από την αρχική οθόνη, μεταβείτε στην επιλογή:

Copy (Αντιγραφή) > **Advanced Options** (Σύνθετες επιλογές) > **Header/Footer** (Κεφαλίδα/Υποσέλιδο)

4 Επιλέξτε μια περιοχή της σελίδας όπου θέλετε να αποτυπώσετε την ημερομηνία και ώρα.

5 Επιλέξτε **Yes** (Ναι) ή **No** (Όχι) > > **Copy It** (Αντιγράψτε τα).

Αποτύπωση ενός μηνύματος επικάλυψης σε κάθε σελίδα

Είναι δυνατή η αποτύπωση ενός μηνύματος επικάλυψης σε κάθε σελίδα. Οι επιλογές μηνυμάτων είναι Επείγον, Εμπιστευτικό, Αντίγραφο, Προσαρμοσμένο ή Πρόχειρο. Για να αποτυπώσετε ένα μήνυμα στα αντίγραφα:

1 Τοποθετήστε ένα πρωτότυπο έγγραφο με την όψη προς τα επάνω, και τη μικρή πλευρά του πρώτη στον αυτόματο τροφοδότη εγγράφων ή με την όψη προς τα κάτω στη γυάλινη επιφάνεια σάρωσης.

Σημείωση: Μην τοποθετείτε ταχυδρομικές κάρτες, φωτογραφίες, μικρά αντικείμενα, διαφάνειες, φωτογραφικό χαρτί ή λεπτά μέσα (όπως αποκόμματα περιοδικών) στον ADF. Τοποθετήστε αυτά τα αντικείμενα στη γυάλινη επιφάνεια του σαρωτή.

2 Εάν τοποθετείτε ένα έγγραφο στον αυτόματο τροφοδότη εγγράφων, προσαρμόστε τους οδηγούς χαρτιού.

3 Από την αρχική οθόνη, μεταβείτε στην επιλογή:
Copy (Αντιγραφή) > **Advanced Options** (Σύνθετες επιλογές) > **Overlay** (Επικάλυψη) > επιλέξτε το μήνυμα επικάλυψης > .
4 Επιλέξτε **Copy It** (Αντιγράψτε το).

Ακύρωση μιας εργασίας αντιγραφής

Ακύρωση εργασίας αντιγραφής ενώ το έγγραφο βρίσκεται στον αυτόματο τροφοδότη εγγράφων (ADF)

Όταν ο αυτόματος τροφοδότης εγγράφων (ADF) ξεκινά την επεξεργασία ενός εγγράφου, εμφανίζεται η οθόνη σάρωσης. Για να ακυρώσετε την εργασία αντιγραφής, πατήστε την επιλογή **Cancel Job** (Ακύρωση εργασίας) στην οθόνη αφής.

Εμφανίζεται μια οθόνη “Canceling scan job” (Ακύρωση εργασίας σάρωσης). Ο αυτόματος τροφοδότης εγγράφων (ADF) καταργεί όλες τις σελίδες και έπειτα ακυρώνει την εργασία.

Διαγραφή μιας εργασίας αντιγραφής κατά την αντιγραφή σελίδων χρησιμοποιώντας τη γυάλινη επιφάνεια του σαρωτή

Πατήστε την επιλογή **Cancel Job** (Ακύρωση εργασίας) στην οθόνη αφής.

Εμφανίζεται μια οθόνη “Canceling scan job” (Ακύρωση εργασίας σάρωσης). Αφού η εργασία ακυρωθεί, εμφανίζεται η οθόνη αντιγραφής.

Ακύρωση εργασίας αντιγραφής ενώ εκτυπώνονται σελίδες

1 Από τον πίνακα ελέγχου του εκτυπωτή, πατήστε **Ακύρωση εργασίας** ή πατήστε το κουμπί στο πληκτρολόγιο.
2 Πατήστε την εργασία που θέλετε να ακυρώσετε και στη συνέχεια πατήστε την επιλογή **Διαγραφή επιλεγμένων εργασιών**.

Σημείωση: Εάν πατήσετε στο πληκτρολόγιο, στη συνέχεια, αγγίξτε **Συνέχιση** για να επιστρέψετε στην αρχική οθόνη.

Κατανόηση των οθονών και των επιλογών αντιγραφής

Copy from (Αντιγραφή από)

Αυτή η επιλογή ανοίγει μια οθόνη, όπου μπορείτε να καταχωρίσετε το μέγεθος χαρτιού του πρωτότυπου εγγράφου.

- Επιλέξτε το μέγεθος χαρτιού που ταιριάζει με το πρωτότυπο έγγραφο.
- Αγγίξτε το κουμπί **Mixed Sizes (Συνδυασμός μεγεθών)** για να αντιγράψετε ένα πρωτότυπο έγγραφο που περιέχει συνδυασμό μεγεθών με το ίδιο πλάτος.

- Αγγίξτε το κουμπί **Auto Size Sense (Αυτόματη ανίχνευση μεγέθους)** για να επιτρέψετε στο σαρωτή να καθορίσει αυτόματα το μέγεθος του πρωτότυπου εγγράφου.

Copy to (Αντιγραφή σε)

Αυτή η επιλογή ανοίγει μια οθόνη, όπου μπορείτε να καταχωρίσετε το μέγεθος και τον τύπο χαρτιού στο οποίο θα εκτυπωθούν τα αντίγραφά σας.

- Επιλέξτε το μέγεθος και τον τύπο χαρτιού που ταιριάζουν με το χαρτί που τοποθετείται.
- Εάν οι ρυθμίσεις για τις επιλογές “Copy from” (Αντιγραφή από) και “Copy to” (Αντιγραφή σε) είναι διαφορετικές, ο εκτυπωτής προσαρμόζει αυτόματα τη ρύθμιση κλιμάκωσης, ώστε να διευθετήσει τη διαφορά.
- Εάν ο τύπος ή το μέγεθος του χαρτιού στο θέλετε να εκτυπώσετε τα αντίγραφά σας δεν έχει τοποθετηθεί σε κάποιον από τους δίσκους, πατήστε το κουμπί **Manual Feeder (Μη αυτόματος τροφοδότης)**, και τοποθετήστε μη αυτόματα το χαρτί στον τροφοδότη διαφορετικών μεγεθών.
- Όταν η επιλογή “Copy to” (Αντιγραφή σε) έχει ρυθμιστεί σε Auto Size Match (Αυτόματη προσαρμογή μεγέθους), κάθε αντίγραφο αντιστοιχεί στο μέγεθος χαρτιού του πρωτότυπου εγγράφου. Εάν δεν υπάρχει αντίστοιχο μέγεθος χαρτιού σε κανέναν από τους δίσκους, εμφανίζεται το μήνυμα **Paper size not found (Δεν εντοπίστηκε το μέγεθος χαρτιού)** το οποίο σας ζητά να τοποθετήσετε χαρτί σε ένα δίσκο ή έναν τροφοδότη διαφορετικών μεγεθών.

Αντίγραφα

Αυτή η επιλογή σας επιτρέπει να ορίσετε τον αριθμό των αντιγράφων προς εκτύπωση.

Κλίμακα

Η επιλογή αυτή δημιουργεί μια εικόνα του αντιγράφου σας που έχει αναλογική κλιμάκωση μεταξύ 25% και 400%. Η επιλογή Scale (Κλιμάκωση) μπορεί επίσης να ρυθμίζεται αυτόματα.

- Όταν θέλετε να αντιγράψετε από ένα μέγεθος χαρτιού σε άλλο, όπως από το μέγεθος legal στο μέγεθος letter, οι ρυθμίσεις “Copy from” (Αντιγραφή από) και “Copy to” (Αντιγραφή σε) αλλάζουν αυτόματα την κλιμάκωση για να διατηρηθούν όλες οι πληροφορίες του πρωτότυπου εγγράφου στο αντίγραφό σας.
- Πατήστε το αριστερό βέλος για να μειώσετε την τιμή κατά 1%. Πατήστε το δεξί βέλος για να αυξήσετε την τιμή κατά 1%.
- Κρατήστε το βέλος πατημένο για να προχωρήσετε σε συνεχή αλλαγή της τιμής.
- Κρατήστε το βέλος πατημένο για δύο δευτερόλεπτα για να αυξήσετε το ρυθμό της αλλαγής.

Φωτεινότητα

Αυτή η επιλογή προσαρμόζει το βαθμό της σκουρότητας ή φωτεινότητας των αντιγράφων σε σχέση με το πρωτότυπο έγγραφο.

Πλευρές (εκτύπωση δύο όψεων)

Χρησιμοποιήστε αυτή την επιλογή για να επιλέξετε τις ρυθμίσεις εκτύπωσης διπλής όψης. Μπορείτε να εκτυπώσετε αντίγραφα μίας ή δύο όψεων, να κάνετε αντίγραφα διπλής όψης πρωτότυπων εγγράφων δύο όψεων, να κάνετε αντίγραφα διπλής όψης πρωτότυπων εγγράφων μονής όψης ή να κάνετε αντίγραφα μονής όψης πρωτότυπων εγγράφων διπλής όψης.

Σελιδοποίηση

Αυτή η επιλογή διατηρεί τις σελίδες μιας εργασίας εκτύπωσης με τη σειρά κατά την εκτύπωση πολλών αντιγράφων του εγγράφου. Η προεπιλεγμένη εργοστασιακή ρύθμιση για τη Σελιδοποίηση είναι ενεργοποίηση. Οι σελίδες αποτελεσμάτων των αντιγράφων σας θα έχουν την εξής σειρά (1,2,3) (1,2,3) (1,2,3). Εάν θέλετε όλα τα αντίγραφα της κάθε σελίδας να παραμείνουν μαζί, απενεργοποιήστε τη Σελιδοποίηση και η ταξινόμηση των αντιγράφων θα γίνει ως εξής (1,1,1) (2,2,2) (3,3,3).

Περιεχόμενο

Αυτή η επιλογή σας επιτρέπει να ορίσετε τον τύπο και την προέλευση του πρωτότυπου εγγράφου.

Επιλέξτε τον τύπο περιεχομένου από τις επιλογές Text (Κείμενο), Text/Photo (Κείμενο/Φωτογραφία), Photo (Φωτογραφία) ή Graphics (Γραφικά).

- **Text** (Κείμενο) - Χρησιμοποιήστε το όταν το περιεχόμενο του πρωτότυπου εγγράφου είναι κυρίως κείμενο ή γραμμικό σχέδιο.
- **Graphics** (Γραφικά) - Χρησιμοποιήστε το όταν το πρωτότυπο έγγραφο είναι κυρίως γραφικά επαγγελματικού τύπου όπως κυκλικά διαγράμματα, ραβδογράμματα και γραφήματα με κίνηση.
- **Text/Photo** (Κείμενο/Φωτογραφία) - Χρησιμοποιήστε το όταν το πρωτότυπο έγγραφο είναι συνδυασμός κειμένου, γραφικών και φωτογραφιών.
- **Photo** (Φωτογραφία) - Χρησιμοποιήστε το όταν το πρωτότυπο έγγραφο είναι κυρίως φωτογραφία ή εικόνα.

Επιλέξτε την προέλευση του περιεχομένου από τις επιλογές Color Laser (Έγχρωμο λέιζερ), Black/White Laser (Ασπρόμαυρο λέιζερ), Inkjet, Photo/Film (Φωτογραφία/Φιλμ), Magazine (Περιοδικό), Newspaper (Εφημερίδα), Press (Τυπογραφείο) ή Other (Άλλο).

- **Color Laser** (Έγχρωμο λέιζερ) - Χρησιμοποιήστε το όταν το πρωτότυπο έγγραφο έχει εκτυπωθεί από έγχρωμο εκτυπωτή λέιζερ.
- **Black/White Laser** (Ασπρόμαυρο λέιζερ) - Χρησιμοποιήστε το όταν το πρωτότυπο έγγραφο έχει εκτυπωθεί από μονόχρωμο εκτυπωτή λέιζερ.
- **Inkjet** - Χρησιμοποιήστε το όταν το πρωτότυπο έγγραφο έχει εκτυπωθεί από εκτυπωτή inkjet.
- **Photo/Film** (Φωτογραφία/Φιλμ) - Χρησιμοποιήστε το όταν το πρωτότυπο έγγραφο είναι φωτογραφία εκτυπωμένη από φιλμ.
- **Magazine** (Περιοδικό) - Χρησιμοποιήστε το όταν το πρωτότυπο έγγραφο προέρχεται από περιοδικό.
- **Newspaper** (Εφημερίδα) - Χρησιμοποιήστε το όταν το πρωτότυπο έγγραφο προέρχεται από εφημερίδα.
- **Press** (Τυπογραφείο) - Χρησιμοποιήστε το όταν το πρωτότυπο έγγραφο εκτυπώθηκε από τυπογραφική μηχανή.
- **Other** (Άλλο) - Χρησιμοποιήστε το όταν το πρωτότυπο έγγραφο εκτυπώθηκε από εναλλακτικό ή άγνωστο εκτυπωτή.

Έγχρωμη

Η επιλογή αυτή ενεργοποιεί ή απενεργοποιεί το χρώμα για τη σαρωμένη εικόνα.

Σύνθετες επιλογές

Με το πάτημα του κουμπιού Advanced Options (Σύνθετες επιλογές) ανοίγει μια οθόνη στην οποία μπορείτε να αλλάξετε τις ακόλουθες ρυθμίσεις:

- **Advanced Duplex** (Σύνθετη εκτύπωση διπλής όψης) - Χρησιμοποιήστε το για να καθορίσετε τον προσανατολισμό του εγγράφου, το εάν τα έγγραφα είναι μονής ή διπλής όψης και το πώς δένονται οι σελίδες μεταξύ τους.

  Σημείωση: Ορισμένες επιλογές σύνθετης εκτύπωσης διπλής όψης είναι διαθέσιμες σε επιλεγμένους εκτυπωτές.
- **Advanced Imaging** (Σύνθετη απεικόνιση) - Χρησιμοποιήστε το για αλλαγή ή προσαρμογή των ρυθμίσεων Auto Center (Αυτόματο κεντράρισμα), Background Removal (Κατάργηση φόντου), Color Balance (Ισορροπία χρωμάτων), Color Dropout (Χρώμα απόρριψης), Contrast (Αντίθεση), Mirror Image (Είδωλο αντικατοπτρισμού), Negative Image (Αρνητικό εικόνας), Scan Edge to Edge (Σάρωση από άκρη σε άκρη), Shadow Detail (Λεπτομέρεια σκίασης), Sharpness (Ευκρίνεια) και Temperature (Θερμοκρασία) πριν την αντιγραφή του εγγράφου.
- **Create Booklet** (Δημιουργία φυλλαδίου) - Χρησιμοποιήστε το για τη δημιουργία φυλλαδίου. Μπορείτε να επιλέξετε 1 όψης ή 2 όψεων.

  Σημείωση: Η επιλογή αυτή εμφανίζεται μόνο έχει εγκατασταθεί μονάδα εκτύπωσης διπλής όψης και σκληρός δίσκος εκτυπωτή.
- **Cover Page Setup** (Ρύθμιση συνοδευτικής σελίδας) - Χρησιμοποιήστε το για να ρυθμίσετε τη συνοδευτική σελίδα του αντιγράφου ή του φυλλαδίου.
- **Custom Job** (Προσαρμοσμένη εργασία) - Χρησιμοποιήστε το για να συνδυάσετε πολλαπλές εργασίες σάρωσης σε μια μόνο εργασία.
- **Edge Erase** (Διαγραφή άκρων) - Χρησιμοποιήστε το για να αφαιρέσετε μουτζούρες ή πληροφορίες που υπάρχουν στα άκρα ενός εγγράφου. Μπορείτε να επιλέξετε να αφαιρέσετε μια ίση περιοχή και από τις τέσσερις πλευρές του χαρτιού ή να διαλέξετε ένα συγκεκριμένο άκρο. Με την επιλογή Edge Erase (Διαγραφή άκρων) διαγράφεται ό,τι βρίσκεται εντός της επιλεγμένης περιοχής, αφήνοντας κενό αυτό το τμήμα της σκαναρισμένης εικόνας.
- **Header/Footer** (Κεφαλίδα/Υποσέλιδο) - Χρησιμοποιήστε το για να εμφανίσετε τις επιλογές Date/Time (Ημερομηνία/Ώρα), Page number (Αριθμό σελίδων), Bates number (Αριθμός Bates) ή Custom text (Προσαρμοσμένο κείμενο) και να τις εκτυπώσετε στην καθορισμένη θέση της κεφαλίδας ή του υποσέλιδου.
- **Margin Shift** (Αλλαγή περιθωρίων) - Χρησιμοποιήστε το για να αυξήσετε το μέγεθος του περιθωρίου μιας καθορισμένης απόστασης μετατοπίζοντας τη σκαναρισμένη εικόνα. Αυτό μπορεί να είναι χρήσιμο για την εξασφάλιση χώρου για το δέσιμο ή τη διάτρηση των αντιγράφων. Χρησιμοποιήστε τα βέλη αυξομείωσης για να ορίσετε πόσο περιθώριο θέλετε. Εάν το επιπλέον περιθώριο είναι πολύ μεγάλο, θα περικοπεί το αντίγραφο.
- **Overlay** (Επικάλυψη) - Η επικάλυψη δημιουργεί ένα υδατογράφημα (ή ένα μήνυμα) που επικαλύπτει το περιεχόμενο του αντιγράφου σας. Μπορείτε να επιλέξετε μεταξύ των κειμένων Urgent (Επείγον), Confidential (Εμπιστευτικό), Copy (Αντίγραφο) και Draft (Πρόχειρο) ή μπορείτε να εισαγάγετε ένα προσαρμοσμένο μήνυμα στο πεδίο ”Enter custom text” (Εισαγάγετε προσαρμοσμένο κείμενο). Η λέξη που θα επιλέξετε θα εμφανιστεί αχνά, σε μεγάλο μέγεθος κατά μήκος κάθε σελίδας.

  Σημείωση: Η προσαρμοσμένη επικάλυψη μπορεί επίσης να δημιουργηθεί από τον υπεύθυνο υποστήριξης συστήματος. Όταν δημιουργηθεί μια προσαρμοσμένη επικάλυψη, θα είναι διαθέσιμο ένα κουμπί με το εικονίδιο αυτής της επικάλυψης.

- **Paper Saver** (Εξοικονόμηση χαρτιού) - Χρησιμοποιήστε το για να εκτυπώσετε δύο ή περισσότερες σελίδες του πρωτότυπου εγγράφου στην ίδια σελίδα. Η επιλογή Paper Saver (Εξοικονόμηση χαρτιού) ονομάζεται επίσης και N-up printing (N σελίδες σε ένα φύλλο). Το N είναι ο αριθμός. Για παράδειγμα, η επιλογή 2-up εκτυπώνει δύο σελίδες του εγγράφου σας σε μία σελίδα και η επιλογή 4-up εκτυπώνει τέσσερις σελίδες του εγγράφου σας σε μία σελίδα. Με το πάτημα της επιλογής Print Page Borders (Εκτύπωση περιγράμματος σελίδας) προσθέτετε ή αφαιρείτε το περίγραμμα γύρω από το πρωτότυπο έγγραφο στη σελίδα εξόδου.
- **Separator Sheets**(Διαχωριστικά φύλλα) - Χρησιμοποιείστε το για να τοποθετήσετε ένα κενό φύλλο μεταξύ των αντιγράφων, των σελίδων ή των εργασιών εκτύπωσης. Τα διαχωριστικά φύλλα μπορούν να τοποθετηθούν από μια θήκη που περιέχει έναν τύπο ή χρώμα χαρτιού που είναι διαφορετικό από το χαρτί στο οποίο εκτυπώνονται τα αντίγραφά σας.

Save As Shortcut (Αποθήκευση ως συντόμευση)

Η επιλογή αυτή σας επιτρέπει να αποθηκεύετε τις τρέχουσες ρυθμίσεις ως συντόμευση εκχωρώντας έναν αριθμό.

Αποστολή μέσω ηλεκτρονικού ταχυδρομείου

Αυτόματος τροφοδότης εγγράφων (ADF)	Γυάλινη επιφάνεια σαρωτή
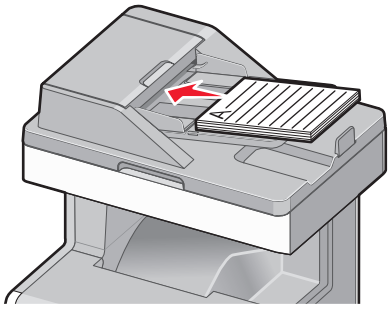	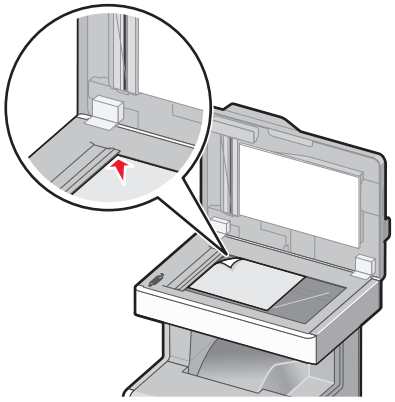
Χρησιμοποιήστε τον Αυτόματο τροφοδότη εγγράφων για έγγραφα πολλών σελίδων.	Χρησιμοποιήστε τη γυάλινη επιφάνεια του σαρωτή για έγγραφα μίας σελίδας, μικρά αντικείμενα (όπως ταχυδρομικές κάρτες ή φωτογραφίες), διαφάνειες, φωτογραφικό χαρτί ή λεπτά αντικείμενα (όπως αποκόμματα περιοδικών).

Προετοιμασία για το ηλεκτρονικό ταχυδρομείο

Ρύθμιση λειτουργίας ηλεκτρονικού ταχυδρομείου

1. Πληκτρολογήστε τη διεύθυνση IP του εκτυπωτή στο πεδίο διεύθυνσης του προγράμματος περιήγησης στο Web.

   Εάν δεν γνωρίζετε τη διεύθυνση IP του εκτυπωτή, μπορείτε να:

   - Προβάλετε τη διεύθυνση IP στον πίνακα ελέγχου του εκτυπωτή στην ενότητα TCP/IP του μενού Δίκτυο/Θύρες.
   - Εκτυπώσετε μια σελίδα εγκατάστασης δικτύου ή τις σελίδες ρυθμίσεων μενού και να εντοπίσετε τη διεύθυνση IP στην ενότητα TCP/IP.
2. Κάντε κλικ στην καρτέλα **Settings** (Ρυθμίσεις).
3. Κάτω από το πεδίο Default Settings (Προεπιλεγμένες ρυθμίσεις), κάντε κλικ στην επιλογή **E-mail/FTP Settings** (Ηλεκτρονικό ταχυδρομείο/Ρυθμίσεις FTP).
4. Κάντε κλικ στις επιλογές **E-mail Settings** (Ρυθμίσεις ηλεκτρονικού ταχυδρομείου) > **Setup E-mail Server** (Ρύθμιση διακομιστή ηλεκτρονικού ταχυδρομείου).
5. Συμπληρώστε τα πεδία με τις κατάλληλες πληροφορίες.
6. Κάντε κλικ στην επιλογή **Submit** (Υποβολή).

Ρύθμιση παραμέτρων e-mail

1 Πληκτρολογήστε τη διεύθυνση IP του εκτυπωτή στο πεδίο διεύθυνσης του προγράμματος περιήγησης στο Web.

Εάν δεν γνωρίζετε τη διεύθυνση IP του εκτυπωτή, μπορείτε να:

- Προβάλετε τη διεύθυνση IP στον πίνακα ελέγχου του εκτυπωτή στην ενότητα TCP/IP του μενού Δίκτυο/Θύρες.
- Εκτυπώσετε μια σελίδα εγκατάστασης δικτύου ή τις σελίδες ρυθμίσεων μενού και να εντοπίσετε τη διεύθυνση IP στην ενότητα TCP/IP.

2 Κάντε κλικ στην επιλογή **Settings** (Ρυθμίσεις) > **E-mail/FTP Settings** (Ρυθμίσεις E-mail/FTP) > **E-mail Settings** (Ρυθμίσεις E-mail).

3 Συμπληρώστε τα πεδία με τις κατάλληλες πληροφορίες.

4 Κάντε κλικ στην επιλογή **Submit** (Υποβολή).

Δημιουργία συντόμευσης ηλεκτρονικού ταχυδρομείου

Δημιουργία συντόμευσης ηλεκτρονικού ταχυδρομείου με τη χρήση του Embedded Web Server

1 Πληκτρολογήστε τη διεύθυνση IP του εκτυπωτή στο πεδίο διεύθυνσης του προγράμματος περιήγησης στο Web.

Εάν δεν γνωρίζετε τη διεύθυνση IP του εκτυπωτή, μπορείτε να:

- Προβάλετε τη διεύθυνση IP στον πίνακα ελέγχου του εκτυπωτή στην ενότητα TCP/IP του μενού Δίκτυο/Θύρες.
- Εκτυπώσετε μια σελίδα εγκατάστασης δικτύου ή τις σελίδες ρυθμίσεων μενού και να εντοπίσετε τη διεύθυνση IP στην ενότητα TCP/IP.

2 Κάντε κλικ στην καρτέλα **Settings** (Ρυθμίσεις).

3 Στην ενότητα Other Settings (Άλλες ρυθμίσεις), κάντε κλικ στην επιλογή **Manage Shortcuts** (Διαχείριση συντομεύσεων) > **E-mail Shortcut Setup** (Ρύθμιση συντομεύσεων ηλεκτρονικού ταχυδρομείου).

4 Πληκτρολογήστε ένα μοναδικό όνομα για τον παραλήπτη και στη συνέχεια καταχωρίστε τη διεύθυνση ηλεκτρονικού ταχυδρομείου.

Σημείωση: Εάν καταχωρείτε πολλές διευθύνσεις, διαχωρίστε την κάθε διεύθυνση με κόμμα (,).

5 Επιλέξτε τις ρυθμίσεις σάρωσης (Μορφή, Περιεχόμενο, Χρώμα και Ανάλυση).

6 Καταχωρίστε το όνομα συντόμευσης και κάντε κλικ στην επιλογή **Add** (Προσθήκη).

Εάν καταχωρίσετε κάποιο αριθμό που χρησιμοποιείται ήδη, θα σας ζητηθεί να επιλέξετε άλλο αριθμό.

Δημιουργία συντόμευσης e-mail από τον πίνακα ελέγχου του εκτυπωτή

1 Από την αρχική οθόνη, μεταβείτε στην επιλογή:

E-mail >**Παραλήπτης** > πληκτρολογήστε μια ηλεκτρονική διεύθυνση

Για να δημιουργήσετε μια ομάδα παραληπτών, επιλέξτε **Επόμενη διεύθυνση** και στη συνέχεια πληκτρολογήστε τη διεύθυνση e-mail του επόμενου παραλήπτη.

2 Αγγίξτε το εικονίδιο .

3 Πληκτρολογήστε ένα μοναδικό όνομα για τη συντόμευση και στη συνέχεια αγγίξτε την επιλογή **Τέλος**.

4 Βεβαιωθείτε ότι το όνομα συντόμευσης είναι σωστό και αγγίξτε το **OK**.

Εάν το όνομα συντόμευσης είναι εσφαλμένο, αγγίξτε **Άκυρο** και καταχωρίστε πάλι τα στοιχεία.

Αποστολή εγγράφου μέσω ηλεκτρονικού ταχυδρομείου

Αποστολή e-mail με χρήση του πίνακα ελέγχου του εκτυπωτή

1 Τοποθετήστε ένα πρωτότυπο έγγραφο με την όψη προς τα επάνω, και τη μικρή πλευρά του πρώτη στον αυτόματο τροφοδότη εγγράφων ή με την όψη προς τα κάτω στη γυάλινη επιφάνεια σαρωτή.

Σημείωση: Μην τοποθετείτε ταχυδρομικές κάρτες, φωτογραφίες, μικρά αντικείμενα, διαφάνειες, φωτογραφικό χαρτί ή λεπτά μέσα (όπως αποκόμματα περιοδικών) στον αυτόματο τροφοδότη εγγράφων. Τοποθετήστε αυτά τα αντικείμενα στη γυάλινη επιφάνεια του σαρωτή.

2 Εάν τοποθετείτε ένα έγγραφο στον αυτόματο τροφοδότη εγγράφων, προσαρμόστε τους οδηγούς χαρτιού.

Σημείωση: Βεβαιωθείτε ότι το μέγεθος του πρωτότυπου εγγράφου και το μέγεθος του χαρτιού αντιγραφής είναι τα ίδια. Η αποτυχία ορισμού του κατάλληλου μεγέθους ενδέχεται να έχει ως αποτέλεσμα την περικοπή της εικόνας.

3 Από την αρχική οθόνη, μεταβείτε στην επιλογή:

E-mail >**Παραλήπτης**

4 Εισαγάγετε τη διεύθυνση ηλεκτρονικού ταχυδρομείου ή πατήστε # και στη συνέχεια εισαγάγετε τον αριθμό συντόμευσης.

Για να εισαγάγετε επιπλέον παραλήπτες, αγγίξτε την επιλογή **Επόμενη διεύθυνση** και στη συνέχεια εισαγάγετε τη διεύθυνση ή τον αριθμό συντόμευσης που θέλετε να προσθέσετε.

Σημείωση: Μπορείτε επίσης να προσθέσετε τη διεύθυνση ηλεκτρονικού ταχυδρομείου μέσω του βιβλίου διευθύνσεων.

5 Αγγίξτε την επιλογή **Τέλος** >**Αποστολή**.

Αποστολή μηνύματος ηλεκτρονικού ταχυδρομείου με χρήση αριθμού συντόμευσης

1 Τοποθετήστε ένα πρωτότυπο έγγραφο με την όψη προς τα επάνω, και τη μικρή πλευρά του πρώτη στον αυτόματο τροφοδότη εγγράφων ή με την όψη προς τα κάτω στη γυάλινη επιφάνεια σάρωσης.

Σημείωση: Μην τοποθετείτε ταχυδρομικές κάρτες, φωτογραφίες, μικρά αντικείμενα, διαφάνειες, φωτογραφικό χαρτί ή λεπτά μέσα (όπως αποκόμματα περιοδικών) στον ADF. Τοποθετήστε αυτά τα αντικείμενα στη γυάλινη επιφάνεια του σαρωτή.

2 Εάν τοποθετείτε ένα έγγραφο στον αυτόματο τροφοδότη εγγράφων, προσαρμόστε τους οδηγούς χαρτιού.

3 Πατήστε #, εισαγάγετε τον αριθμό συντόμευσης μέσω του πληκτρολογίου και στη συνέχεια πατήστε ✓.

Για να εισαγάγετε επιπλέον παραλήπτες, πατήστε **Next Address** (Επόμενη διεύθυνση) και στη συνέχεια εισαγάγετε τη διεύθυνση ή τον αριθμό συντόμευσης που θέλετε να προσθέσετε.

4 Πατήστε **Send It** (Αποστολή).

Αποστολή e-mail με χρήση βιβλίου διευθύνσεων

1 Τοποθετήστε ένα πρωτότυπο έγγραφο με την όψη προς τα επάνω, και τη μικρή πλευρά του πρώτη στον αυτόματο τροφοδότη εγγράφων ή με την όψη προς τα κάτω στη γυάλινη επιφάνεια σαρωτή.

Σημείωση: Μην τοποθετείτε ταχυδρομικές κάρτες, φωτογραφίες, μικρά αντικείμενα, διαφάνειες, φωτογραφικό χαρτί ή λεπτά μέσα (όπως αποκόμματα περιοδικών) στον αυτόματο τροφοδότη εγγράφων. Τοποθετήστε αυτά τα αντικείμενα στη γυάλινη επιφάνεια του σαρωτή.

2 Εάν τοποθετείτε ένα έγγραφο στον αυτόματο τροφοδότη εγγράφων, προσαρμόστε τους οδηγούς χαρτιού.

3 Από την αρχική οθόνη, μεταβείτε στην επιλογή:

E-mail >**Παραλήπτες** > > καταχωρίστε το όνομα του παραλήπτη > **Αναζήτηση συντομεύσεων**

4 Αγγίξτε το όνομα των παραληπτών.

Για να καταχωρίσετε επιπλέον παραλήπτες, αγγίξτε την επιλογή **Επόμενη διεύθυνση** και, στη συνέχεια, καταχωρίστε τη διεύθυνση ή τον αριθμό συντόμευσης που θέλετε να προσθέσετε. Εναλλακτικά, πραγματοποιήστε αναζήτηση στο βιβλίο διευθύνσεων.

5 Αγγίξτε την επιλογή **Τέλος**.

Διαμόρφωση ρυθμίσεων ηλεκτρονικού ταχυδρομείου

Προσθήκη θέματος μηνύματος ηλεκτρονικού ταχυδρομείου και πληροφοριών μηνύματος

1 Τοποθετήστε ένα πρωτότυπο έγγραφο με την όψη προς τα επάνω, και τη μικρή πλευρά του πρώτη στον αυτόματο τροφοδότη εγγράφων ή με την όψη προς τα κάτω στη γυάλινη επιφάνεια σάρωσης.

Σημείωση: Μην τοποθετείτε ταχυδρομικές κάρτες, φωτογραφίες, μικρά αντικείμενα, διαφάνειες, φωτογραφικό χαρτί ή λεπτά μέσα (όπως αποκόμματα περιοδικών) στον ADF. Τοποθετήστε αυτά τα αντικείμενα στη γυάλινη επιφάνεια του σαρωτή.

2 Εάν τοποθετείτε ένα έγγραφο στον αυτόματο τροφοδότη εγγράφων, προσαρμόστε τους οδηγούς χαρτιού.

3 Από την αρχική οθόνη, πατήστε **E-mail** (Ηλεκτρονικό ταχυδρομείο).

4 Πληκτρολογήστε μια διεύθυνση ηλεκτρονικού ταχυδρομείου.

5 Πατήστε **Options** (Επιλογές) > **Subject** (Θέμα).

6 Πληκτρολογήστε το θέμα του μηνύματος e-mail.

7 Πατήστε **Done** (Ολοκλήρωση) > **Message** (Μήνυμα).

8 Πληκτρολογήστε ένα μήνυμα ηλεκτρονικού ταχυδρομείου.

9 Πατήστε **Done** (Ολοκλήρωση) > **E-mail It** (Αποστολή email).

Αλλαγή του τύπου αρχείου εξόδου

1 Τοποθετήστε ένα πρωτότυπο έγγραφο στη θήκη του αυτόματου τροφοδότη εγγράφων (ADF) ή στη γυάλινη επιφάνεια του σαρωτή.

2 Από την αρχική οθόνη, μεταβείτε στις επιλογές:

E-mail >**Παραλήπτης(ες)** > πληκτρολογήστε τη διεύθυνση ηλεκτρονικού ταχυδρομείου >**Τέλος** >**Αποστολή ως**

3 Επιλέξτε τον τύπο αρχείου που θέλετε να στείλετε.

Σημείωση: Εάν επιλέξετε "Ασφαλές PDF", θα σας ζητηθεί να πληκτρολογήσετε τον κωδικό πρόσβασής σας δύο φορές.

4 Πατήστε >**Αποστολή**.

Ακύρωση ενός μηνύματος ηλεκτρονικού ταχυδρομείου

- Όταν χρησιμοποιείτε τη λειτουργία αυτόματου τροφοδότη εγγράφων (ADF), πατήστε την επιλογή **Cancel Job** (Ακύρωση εργασίας) όταν εμφανιστεί η ένδειξη **Scanning** (Σάρωση).
- Όταν χρησιμοποιείτε τη γυάλινη επιφάνεια του σαρωτή, πατήστε την επιλογή **Cancel Job** (Ακύρωση εργασίας) όταν εμφανιστεί η ένδειξη **Scanning** (Σάρωση) ή η ένδειξη **Scan the Next Page** / **Finish the Job** (Σάρωση επόμενης σελίδας / Ολοκλήρωση εργασίας).

Παρουσίαση των επιλογών ηλεκτρονικού ταχυδρομείου

Recipients (Παραλήπτες)

Η επιλογή αυτή σας επιτρέπει να εισαγάγετε τον προορισμό του μηνύματος ηλεκτρονικού ταχυδρομείου σας. Μπορείτε να εισαγάγετε πολλές διευθύνσεις ηλεκτρονικού ταχυδρομείου.

Θέμα

Η επιλογή αυτή σας επιτρέπει να εισαγάγετε μια γραμμή θέματος για το μήνυμα ηλεκτρονικού ταχυδρομείου σας.

Μήνυμα

Αυτή η επιλογή σας επιτρέπει να καταχωρήσετε ένα μήνυμα που θα σταλεί με το σαρωμένο συνημμένο.

Όνομα αρχείου

Αυτή η επιλογή σας επιτρέπει να προσαρμόσετε το όνομα του συνημμένου αρχείου.

Μέγεθος πρωτοτύπου

Αυτή η επιλογή ανοίγει μια οθόνη, όπου μπορείτε να επιλέξετε το μέγεθος των εγγράφων που πρόκειται να στείλετε με ηλεκτρονικό ταχυδρομείο.

- Πατήστε ένα κουμπί μεγέθους χαρτιού, για να επιλέξετε αυτό το μέγεθος σύμφωνα με τη ρύθμιση Μεγέθους πρωτοτύπου. Εμφανίζεται η οθόνη ηλεκτρονικού ταχυδρομείου με τη νέα ρύθμιση.
- Όταν η ρύθμιση “Original Size” (Μέγεθος πρωτοτύπου) έχει οριστεί σε Mixed Sizes (Συνδυασμό μεγεθών), μπορείτε να σαρώσετε ένα πρωτότυπο έγγραφο που περιέχει συνδυασμούς μεγεθών χαρτιού.

Ανάλυση

Ρυθμίζει την ποιότητα εξόδου του μηνύματος ηλεκτρονικού ταχυδρομείου σας. Η αύξηση της ανάλυσης μιας εικόνας αυξάνει το μέγεθος του αρχείου του μηνύματος ηλεκτρονικού ταχυδρομείου και τον απαιτούμενο χρόνο για τη σάρωση του αρχικού αρχείου. Η ανάλυση της εικόνας μπορεί να μειώσει το μέγεθος του αρχείου του μηνύματος ηλεκτρονικού ταχυδρομείου.

Έγχρωμο

Αυτή η επιλογή ορίζει το χρώμα αποτελέσματος εκτύπωσης για τη σαρωμένη εικόνα. Επιλέξτε τη ρύθμιση για ενεργοποίηση ή απενεργοποίηση του χρώματος.

Περιεχόμενο

Η επιλογή σάς επιτρέπει να καθορίζετε τον τύπο περιεχομένου και την προέλευση του πρωτότυπου εγγράφου.

Επιλέξτε τον τύπο περιεχομένου από τις επιλογές Text (Κείμενο), Text/Photo (Κείμενο/Φωτογραφία), Photo (Φωτογραφία) ή Graphics (Γραφικά).

- **Text** (Κείμενο) - Χρησιμοποιήστε το όταν το περιεχόμενο του πρωτότυπου εγγράφου είναι κυρίως κείμενο ή γραμμικό σχέδιο.
- **Graphics** (Γραφικά) - Χρησιμοποιήστε το όταν το πρωτότυπο έγγραφο είναι κυρίως γραφικά επαγγελματικού τύπου όπως κυκλικά διαγράμματα, ραβδογράμματα και γραφήματα με κίνηση.
- **Text/Photo** (Κείμενο/Φωτογραφία) - Χρησιμοποιήστε το όταν το πρωτότυπο έγγραφο είναι συνδυασμός κειμένου, γραφικών και φωτογραφιών.
- **Photo** (Φωτογραφία) - Χρησιμοποιήστε το όταν το πρωτότυπο έγγραφο είναι κυρίως φωτογραφία ή εικόνα.

Επιλέξτε την προέλευση του περιεχομένου από τις επιλογές Color Laser (Έγχρωμο λέιζερ), Black/White Laser (Ασπρόμαυρο λέιζερ), Inkjet, Photo/Film (Φωτογραφία/Φιλμ), Magazine (Περιοδικό), Newspaper (Εφημερίδα), Press (Τυπογραφείο) ή Other (Άλλο).

- **Color Laser** (Έγχρωμο λέιζερ) - Χρησιμοποιήστε το όταν το πρωτότυπο έγγραφο έχει εκτυπωθεί από έγχρωμο εκτυπωτή λέιζερ.
- **Black/White Laser** (Ασπρόμαυρο λέιζερ) - Χρησιμοποιήστε το όταν το πρωτότυπο έγγραφο έχει εκτυπωθεί από μονόχρωμο εκτυπωτή λέιζερ.
- **Inkjet** - Χρησιμοποιήστε το όταν το πρωτότυπο έγγραφο έχει εκτυπωθεί από εκτυπωτή inkjet.
- **Photo/Film** (Φωτογραφία/Φιλμ) - Χρησιμοποιήστε το όταν το πρωτότυπο έγγραφο είναι φωτογραφία εκτυπωμένη από φιλμ.
- **Magazine** (Περιοδικό) - Χρησιμοποιήστε το όταν το πρωτότυπο έγγραφο προέρχεται από περιοδικό.
- **Newspaper** (Εφημερίδα) - Χρησιμοποιήστε το όταν το πρωτότυπο έγγραφο προέρχεται από εφημερίδα.
- **Press** (Τυπογραφείο) - Χρησιμοποιήστε το όταν το πρωτότυπο έγγραφο εκτυπώθηκε από τυπογραφική μηχανή.
- **Other** (Άλλο) - Χρησιμοποιήστε το όταν το πρωτότυπο έγγραφο εκτυπώθηκε από εναλλακτικό ή άγνωστο εκτυπωτή.

Φωτεινότητα

Αυτή η επιλογή προσαρμόζει το βαθμό της σκουρότητας ή της φωτεινότητας των σαρωμένων εγγράφων σε σχέση με το πρωτότυπο έγγραφο.

Αποστολή ως

Η επιλογή αυτή σας επιτρέπει να ορίσετε τον τύπο εξόδου της σαρωμένης εικόνας.

Επιλέξτε ένα από τα παρακάτω:

- **PDF** - Χρησιμοποιήστε το για να δημιουργήσετε ένα ενιαίο αρχείο με πολλές σελίδες. Αυτό μπορεί να σταλεί ως κλειδωμένο ή συμπιεσμένο αρχείο.
- **TIFF** - Χρησιμοποιήστε το για να δημιουργήσετε πολλαπλά αρχεία ή ένα αρχείο. Εάν απενεργοποιήσετε την επιλογή TIFF πολλών σελίδων στο Μενού ρυθμίσεων του Embedded Web Server, τότε το TIFF αποθηκεύει μία σελίδα σε κάθε αρχείο. Το μέγεθος του αρχείου είναι συνήθως μεγαλύτερο από το αντίστοιχο JPEG.
- **JPEG** - Χρησιμοποιήστε το για να δημιουργήσετε και να επισυνάψετε ένα ξεχωριστό αρχείο για κάθε σελίδα του πρωτότυπου εγγράφου.
- **XPS** - Χρησιμοποιήστε το για να δημιουργήσετε ένα ενιαίο αρχείο XPS με πολλές σελίδες.

- **RTF**—Χρησιμοποιήστε το για να δημιουργήσετε ένα αρχείο με επεξεργάσιμη μορφή.
- **TXT**—Χρησιμοποιήστε το για να δημιουργήσετε ένα αρχείο κειμένου ASCII χωρίς καμία μορφοποίηση.

Διαμόρφωση σελίδας

Αυτή η επιλογή σας επιτρέπει να αλλάξετε τις Όψεις (Διπλή όψη), τον Προσανατολισμό και το Δέσιμο.

- **Sides (Duplex)** [Όψεις (Εκτύπωση διπλής όψης)]— Καθορίζει εάν το πρωτότυπο έγγραφο είναι απλό (εκτύπωση σε μία σελίδα) ή διπλής όψης (εκτύπωση και στις δύο όψεις). Αυτό επίσης καθορίζει τα στοιχεία τα οποία πρέπει να σαρωθούν για συμπερίληψη στο ηλεκτρονικό ταχυδρομείο.
- **Orientation** (Προσανατολισμός) — Καθορίζει τον προσανατολισμό του πρωτότυπου εγγράφου και στη συνέχεια αλλάζει τις **Sides** (Όψεις) και το **Binding** (Δέσιμο), ώστε να ταιριάζουν με τον προσανατολισμό.
- **Binding** (Δέσιμο) — Καθορίζει εάν το πρωτότυπο έγγραφο θα δεθεί κατά μήκος της μακράς ή της κοντής πλευράς.

Προεπισκόπηση σάρωσης

Η επιλογή αυτή εμφανίζει την πρώτη σελίδα της εικόνας πριν τη συμπεριλάβει στο μήνυμα ηλεκτρονικού ταχυδρομείου. Όταν ολοκληρωθεί η σάρωση της πρώτης σελίδας, γίνεται παύση της σάρωσης και εμφανίζεται μια εικόνα προεπισκόπησης.

Σύνθετες επιλογές

Με το πάτημα του κουμπιού αυτού ανοίγει μια οθόνη στην οποία μπορείτε να αλλάξετε τις ακόλουθες ρυθμίσεις:

- **Advanced Imaging** (Σύνθετη απεικόνιση) - Χρησιμοποιήστε το για προσαρμογή των ρυθμίσεων Background Removal (Κατάργηση φόντου), Color Balance (Ισορροπία χρωμάτων), Color Dropout (Χρώμα απόρριψης), Contrast (Αντίθεση), JPEG Quality (Ποιότητα JPEG), Mirror Image (Είδωλο αντικατοπτρισμού), Negative Image (Αρνητικό εικόνας), Scan Edge to Edge (Σάρωση από άκρη σε άκρη), Shadow Detail (Λεπτομέρεια σκίασης), Sharpness (Ευκρίνεια) και Temperature (Θερμοκρασία) πριν την αποστολή του εγγράφου μέσω email.
- **Custom Job** (Προσαρμοσμένη εργασία) - Χρησιμοποιήστε το για να συνδυάσετε πολλαπλές εργασίες σάρωσης σε μια μόνο εργασία.
- **Edge Erase** (Διαγραφή άκρων) - Χρησιμοποιήστε το για να αφαιρέσετε μουτζούρες ή πληροφορίες που υπάρχουν στα άκρα ενός εγγράφου. Μπορείτε να επιλέξετε να αφαιρέσετε μια ίση περιοχή και από τις τέσσερις πλευρές του χαρτιού ή να διαλέξετε ένα συγκεκριμένο άκρο. Με την επιλογή Edge Erase (Διαγραφή άκρων) διαγράφεται ό,τι βρίσκεται εντός της επιλεγμένης περιοχής, αφήνοντας κενό αυτό το τμήμα της σκαναρισμένης εικόνας.
- **Transmission Log** (Αρχείο καταγραφής μετάδοσης) - Χρησιμοποιήστε το για την εκτύπωση του αρχείου καταγραφής μετάδοσης ή του αρχείου καταγραφής σφαλμάτων μετάδοσης.

Αποστολή/λήψη φαξ

Σημείωση: Η λειτουργία φαξ είναι διαθέσιμη μόνο σε ορισμένα μοντέλα εκτυπωτών.

Αυτόματος τροφοδότης εγγράφων (ADF)	Γυάλινη επιφάνεια σαρωτή
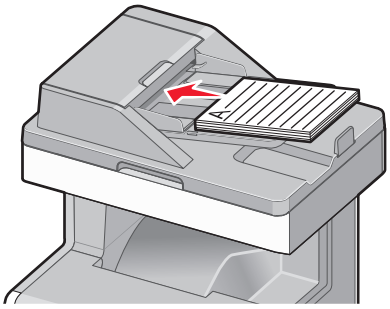	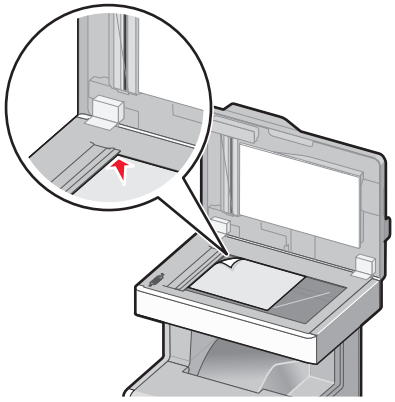
Χρησιμοποιήστε τον Αυτόματο τροφοδότη εγγράφων για έγγραφα πολλών σελίδων.	Χρησιμοποιήστε τη γυάλινη επιφάνεια του σαρωτή για μονές σελίδες, μικρά αντικείμενα (όπως ταχυδρομικές κάρτες ή φωτογραφίες), διαφάνειες, φωτογραφικό χαρτί ή λεπτά αντικείμενα (όπως αποκόμματα περιοδικών).

Προετοιμασία του εκτυπωτή για αποστολή/λήψη φαξ

ΠΡΟΣΟΧΗ—ΚΙΝΔΥΝΟΣ ΗΛΕΚΤΡΟΠΛΗΞΙΑΣ: Μη χρησιμοποιείτε τη λειτουργία αποστολής ή λήψης φαξ σε περίπτωση καταιγίδας με συνοδεία αστραπών. Η εγκατάσταση του συγκεκριμένου προϊόντος καθώς και οι ηλεκτρικές ή καλωδιακές συνδέσεις, όπως δυνατότητα φαξ, καλώδιο τροφοδοσίας ή τηλεφώνου δεν πρέπει να γίνονται σε περίπτωση ηλεκτρικής καταιγίδας.

Σημειώσεις:

- Οι παρακάτω μέθοδοι σύνδεσης ισχύουν μόνο σε ορισμένες χώρες ή περιοχές.
- Κατά την αρχική ρύθμιση του εκτυπωτή, αποεπιλέξτε το πλαίσιο ελέγχου της λειτουργίας φαξ και οποιασδήποτε άλλης λειτουργίας σκοπεύετε να ρυθμίσετε αργότερα και αγγίξτε **Συνέχεια**.
- Εάν η λειτουργία του φαξ είναι ενεργοποιημένη και δεν έχει ρυθμιστεί πλήρως, η ενδεικτική λυχνία ενδέχεται να αναβοσβήσει με κόκκινο χρώμα.

ΠΡΟΣΟΧΗ—ΠΙΘΑΝΟΤΗΤΑ ΒΛΑΒΗΣ: Μην αγγίζετε καλώδια ή τον εκτυπωτή στην περιοχή που απεικονίζεται, ενώ εκτελείται αποστολή ή λήψη φαξ.

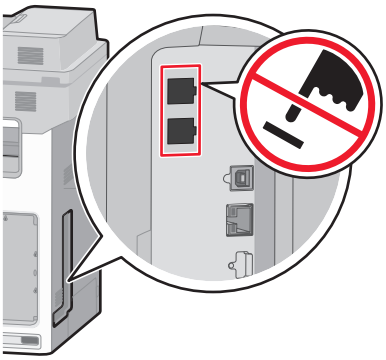

Αρχική ρύθμιση φαξ

Σε πολλές χώρες και περιοχές απαιτείται τα εξερχόμενα φαξ να περιέχουν τις ακόλουθες πληροφορίες σε ένα περιθώριο στο επάνω ή στο κάτω μέρος κάθε σελίδας που μεταδίδεται ή στην πρώτη σελίδα μετάδοσης: όνομα σταθμού (ταυτότητα της επιχείρησης, άλλης οντότητας ή ατόμου που στέλνει το μήνυμα) και αριθμός σταθμού (αριθμός τηλεφώνου της συσκευής αποστολής, της επιχείρησης, άλλης οντότητας ή ατόμου).

Για να εισαγάγετε τις πληροφορίες ρύθμισης φαξ, χρησιμοποιήστε τον πίνακα ελέγχου του εκτυπωτή, ή το πρόγραμμα περιήγησής σας για να μεταβείτε στον Embedded Web Server και να μεταφερθείτε στο μενού Ρυθμίσεις.

Σημείωση: Εάν δεν διαθέτετε περιβάλλον TCP/IP τότε πρέπει να χρησιμοποιήσετε τον πίνακα ελέγχου του εκτυπωτή για να εισαγάγετε πληροφορίες ρύθμισης φαξ.

Χρήση του πίνακα ελέγχου του εκτυπωτή για ρύθμιση φαξ

Όταν ο εκτυπωτής ενεργοποιείται για πρώτη φορά ή εάν ήταν απενεργοποιημένος για μεγάλο χρονικό διάστημα, εμφανίζεται μια σειρά από οθόνες εκκίνησης. Εάν ο εκτυπωτής έχει δυνατότητες λειτουργίας φαξ, τότε εμφανίζεται η ακόλουθη οθόνη:

Fax Name (Όνομα φαξ) ή Station Name (Όνομα σταθμού)

Fax Number (Αριθμός φαξ) ή Station Number (Αριθμός σταθμού)

1. Όταν εμφανιστεί η οθόνη **Fax Name** (Όνομα φαξ) ή **Station Name** (Όνομα σταθμού) πληκτρολογήστε το όνομα που θα εκτυπώνεται σε όλα τα εξερχόμενα φαξ.
2. Μετά την καταχώρηση του Ονόματος φαξ ή του Ονόματος σταθμού, πατήστε **Submit** (Υποβολή).
3. Όταν εμφανιστεί ο **Αριθμός φαξ** ή ο **Αριθμός σταθμού**, πληκτρολογήστε τον αριθμό φαξ του εκτυπωτή.
4. Μετά την πληκτρολόγηση του Ονόματος φαξ ή του Ονόματος σταθμού, πατήστε **Submit** (Υποβολή).

Χρήση του Embedded Web Server για ρύθμιση φαξ

1. Πληκτρολογήστε τη διεύθυνση IP του εκτυπωτή στο πεδίο διεύθυνσης του προγράμματος περιήγησης στο Web.

   Εάν δεν γνωρίζετε τη διεύθυνση IP του εκτυπωτή, μπορείτε να:

   - Προβάλετε τη διεύθυνση IP στον πίνακα ελέγχου του εκτυπωτή στην ενότητα TCP/IP του μενού Δίκτυο/Θύρες.
   - Εκτυπώσετε μια σελίδα εγκατάστασης δικτύου ή τις σελίδες ρυθμίσεων μενού και να εντοπίσετε τη διεύθυνση IP στην ενότητα TCP/IP.

2 Κάντε κλικ στην επιλογή **Settings** (Ρυθμίσεις) > **Fax Settings** (Ρυθμίσεις φαξ) > **Analog Fax Setup** (Ρύθμιση αναλογικού φαξ).

3 Όταν εμφανιστεί το πεδίο Fax Name (Όνομα φαξ) ή Station Name (Όνομα σταθμού) πληκτρολογήστε το όνομα που θα εκτυπώνεται σε όλα τα εξερχόμενα φαξ.

4 Στο πεδίο Fax Number (Αριθμός φαξ) ή Station Number (Αριθμός σταθμού), πληκτρολογήστε τον αριθμό φαξ του εκτυπωτή.

5 Κάντε κλικ στην επιλογή **Submit** (Υποβολή).

Επιλογή σύνδεσης φαξ

Σημειώσεις:

- Ο εκτυπωτής είναι μια αναλογική συσκευή που λειτουργεί καλύτερα όταν συνδέεται απευθείας σε υποδοχή τηλεφώνου στον τοίχο. Μπορούν να συνδεθούν άλλες συσκευές (όπως το τηλέφωνο ή ο αυτόματος τηλεφωνητής) και να λειτουργούν μέσω του εκτυπωτή, όπως περιγράφεται και στα βήματα της εγκατάστασης.
- Εάν επιθυμείτε τη χρήση μιας ψηφιακής σύνδεσης, όπως ISDN, DSL ή ADSL, απαιτείται συσκευή άλλου κατασκευαστή (όπως φίλτρο DSL). Για να αποκτήσετε ένα φίλτρο DSL, επικοινωνήστε με τον πάροχο της υπηρεσίας DSL. Το φίλτρο DSL απομακρύνει το ψηφιακό σήμα στην τηλεφωνική γραμμή που μπορεί να προκαλεί παρεμβολή στην ικανότητα του εκτυπωτή να παρέχει ομαλή λειτουργία αποστολής/λήψης φαξ.
- Για την αποστολή και τη λήψη φαξ, *δεν* χρειάζεται να συνδέσετε τον εκτυπωτή σε υπολογιστή αλλά *πρέπει* να τον συνδέσετε σε μια αναλογική γραμμή τηλεφώνου.

Επιλογές εξοπλισμού και υπηρεσιών	Ρύθμιση σύνδεσης φαξ
Σύνδεση απευθείας σε τηλεφωνική γραμμή.	Ανατρέξτε στην ενότητα “Σύνδεση σε αναλογική τηλεφωνική γραμμή” στη σελίδα 122.
Σύνδεση σε υπηρεσία Ψηφιακής συνδρομητικής γραμμής (DSL ή ADSL).	Ανατρέξτε στην ενότητα “Σύνδεση σε υπηρεσία DSL” στη σελίδα 122.
Σύνδεση σε Συνδρομητικό κέντρο (PBX) ή σε σύστημα Ψηφιακού δικτύου ενοποιημένων υπηρεσιών (ISDN).	Ανατρέξτε στην ενότητα “Σύνδεση σε σύστημα PBX ή ISDN” στη σελίδα 123.
Χρήση της υπηρεσίας Διάκρισης ήχου κλήσης (Distinctive Ring).	Ανατρέξτε στην ενότητα “Σύνδεση σε υπηρεσία διάκρισης ήχου κλήσης” στη σελίδα 123.
Σύνδεση μέσω προσαρμογέα στην περιοχή σας.	Ανατρέξτε στην ενότητα “Σύνδεση σε προσαρμογέα της χώρας ή περιοχής σας” στη σελίδα 124.

Σύνδεση σε αναλογική τηλεφωνική γραμμή

Εάν ο εξοπλισμός τηλεπικοινωνιών χρησιμοποιεί τηλεφωνική γραμμή τύπου Η.Π.Α. (RJ11), ακολουθήστε τα εξής βήματα για να συνδέσετε τον εξοπλισμό:

1. Συνδέστε το ένα άκρο του τηλεφωνικού καλωδίου που συνόδευε τον εκτυπωτή στη θύρα LINE του εκτυπωτή.
2. Συνδέστε το άλλο άκρο του τηλεφωνικού καλωδίου σε μια ενεργή αναλογική τηλεφωνική υποδοχή τοίχου.

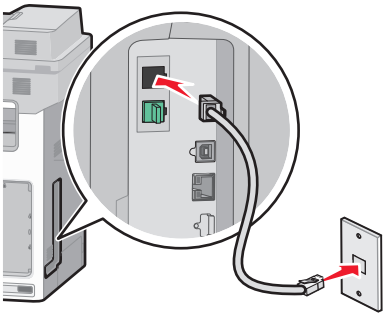

Σύνδεση σε υπηρεσία DSL

Εάν συνδεθείτε σε υπηρεσία DSL, τότε επικοινωνήστε με τον πάροχο DSL για να αποκτήσετε φίλτρο DSL και τηλεφωνικό καλώδιο. Στη συνέχεια ακολουθήστε τα παρακάτω βήματα για να συνδέσετε τον εξοπλισμό:

1. Συνδέστε το ένα άκρο του τηλεφωνικού καλωδίου που συνόδευε τον εκτυπωτή στη θύρα LINE του εκτυπωτή.
2. Συνδέστε το άλλο άκρο του τηλεφωνικού καλωδίου στο φίλτρο DSL.

   Σημείωση: Το φίλτρο DSL που θα σας παραχωρηθεί ενδέχεται να είναι διαφορετικό από αυτό που απεικονίζεται στην εικόνα.
3. Συνδέστε το καλώδιο του φίλτρου DSL σε μια ενεργή τηλεφωνική υποδοχή τοίχου.

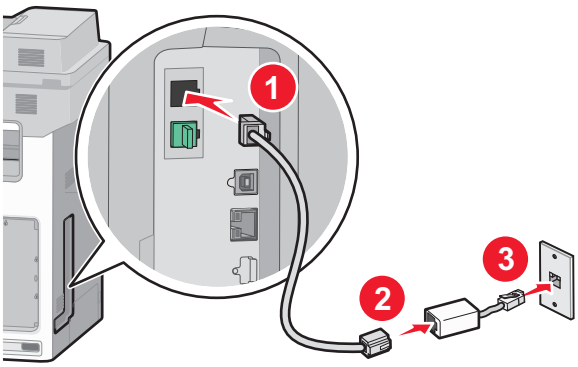

Σύνδεση σε σύστημα PBX ή ISDN

Εάν χρησιμοποιείτε μετατροπέα PBX ή ISDN ή τερματικό προσαρμογέα, τότε ακολουθήστε τα παρακάτω βήματα για να συνδέσετε τον εξοπλισμό:

1. Συνδέστε το ένα άκρο του τηλεφωνικού καλωδίου που συνόδευε τον εκτυπωτή στη θύρα LINE του εκτυπωτή.
2. Συνδέστε το άλλο άκρο του τηλεφωνικού καλωδίου στην ειδική θύρα για χρήση φαξ και τηλεφώνου.

   Σημειώσεις:

   - Βεβαιωθείτε ότι ο τερματικός προσαρμογέας έχει οριστεί στο σωστό τύπο μεταγωγής για την περιοχή σας.
   - Ανάλογα με την αντιστοίχιση θύρας ISDN, ενδέχεται να χρειαστεί να συνδεθείτε σε μια ειδική θύρα.
   - Όταν χρησιμοποιείτε το σύστημα PBX, βεβαιωθείτε ότι ο τόνος αναμονής κλήσης είναι απενεργοποιημένος.
   - Όταν χρησιμοποιείτε το σύστημα PBX, πριν την κλήση του αριθμού φαξ, καλέστε το πρόθημα εξωτερικής γραμμής.
   - Για περισσότερες πληροφορίες για τη χρήση του φαξ με το σύστημα PBX, ανατρέξτε στην τεκμηρίωση που συνόδευε το σύστημα PBX.

Σύνδεση σε υπηρεσία διάκρισης ήχου κλήσης

Ενδέχεται να είναι διαθέσιμη κάποια υπηρεσία διάκρισης ήχου κλήσης από τον πάροχο τηλεφωνικών σας υπηρεσιών. Με αυτή την υπηρεσία μπορείτε να έχετε περισσότερους από έναν τηλεφωνικούς αριθμούς σε μια τηλεφωνική γραμμή όπου κάθε τηλεφωνικός αριθμός θα έχει διαφορετικό διακριτό ήχο κλήσης. Αυτό μπορεί να είναι χρήσιμο για τον διαχωρισμό μεταξύ κλήσεων τηλεφώνου και φαξ. Εάν εγγραφείτε στην υπηρεσία διάκρισης ήχου κλήσης, ακολουθήστε τα παρακάτω βήματα για τη σύνδεση του εξοπλισμού:

1. Συνδέστε το ένα άκρο του τηλεφωνικού καλωδίου που συνόδευε τον εκτυπωτή στη θύρα LINE του εκτυπωτή.
2. Συνδέστε το άλλο άκρο του τηλεφωνικού καλωδίου σε μια ενεργή αναλογική τηλεφωνική υποδοχή τοίχου.

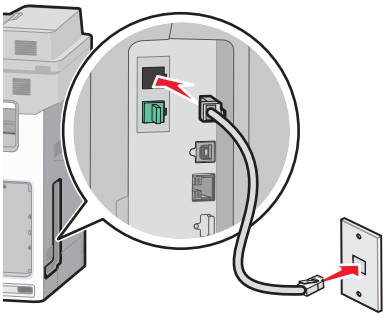

3. Αλλάξτε τη ρύθμιση διάκρισης ήχου κλήσης ώστε να αντιστοιχεί στη ρύθμιση που θέλετε να ανταποκρίνεται ο εκτυπωτής:

   Σημείωση: Η προεπιλεγμένη εργοστασιακή ρύθμιση για τη διάκριση ήχου κλήσης είναι **On** (Ενεργοποίηση). Με αυτόν τον τρόπο ο εκτυπωτής έχει τη δυνατότητα απάντησης σε μονούς, διπλούς και τριπλούς διακριτούς ήχους κλήσης.

α Από την αρχική οθόνη, μεταβείτε στην επιλογή:

> **Settings** (Ρυθμίσεις) > **Fax Settings** (Ρυθμίσεις φαξ) > **Analog Fax Settings** (Ρυθμίσεις αναλογικού φαξ) > **Distinctive Rings** (Διακριτοί ήχοι κλήσης)

β Επιλέξτε τη ρύθμιση διακριτού ήχου που θέλετε να αλλάξετε και επιλέξτε **Submit** (Υποβολή).

Σύνδεση σε προσαρμογέα της χώρας ή περιοχής σας

Για τη σύνδεση τηλεφωνικού καλωδίου σε μια ενεργή τηλεφωνική υποδοχή τοίχου στις ακόλουθες χώρες ή περιοχές ενδέχεται να απαιτείται ένας ειδικός προσαρμογέας.

Χώρα/Περιοχή

- Αυστρία
- Κύπρος
- Δανία
- Φινλανδία
- Γαλλία
- Γερμανία
- Ιρλανδία
- Ιταλία
- Νέα Ζηλανδία
- Ολλανδία
- Νορβηγία
- Πορτογαλία
- Σουηδία
- Ελβετία
- Ηνωμένο Βασίλειο

Για ορισμένες χώρες ή περιοχές, ένας προασρμογέας τηλεφωνικής γραμμής περιλαμβάνεται στη συσκευασία. Χρησιμοποιήστε αυτόν τον προσαρμογέα για να συνδέσετε στον εκτυπωτή τον τηλεφωνητή, το τηλέφωνο ή άλλο τηλεπικοινωνιακό εξοπλισμό.

1 Συνδέστε το ένα άκρο του τηλεφωνικού καλωδίου που συνόδευε τον εκτυπωτή στη θύρα LINE του εκτυπωτή

2 Συνδέστε το άλλο άκρο του τηλεφωνικού καλωδίου στον προσαρμογέα και στη συνέχεια συνδέστε τον προσαρμογέα στην ενεργή τηλεφωνική υποδοχή τοίχου.

Σημείωση: Ο προσαρμογέας που διαθέτετε εσείς ενδέχεται να διαφέρει από αυτόν που φαίνεται στο σχήμα. Θα αντιστοιχεί στην υποδοχή τοίχου της περιοχής σας.

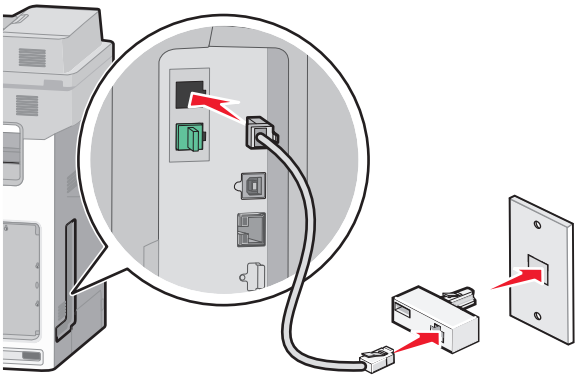

Ορισμός ονόματος εξερχόμενου φαξ ή σταθμού και αριθμού του φαξ

1 Πληκτρολογήστε τη διεύθυνση IP του εκτυπωτή στο πεδίο διεύθυνσης του προγράμματος περιήγησης στο Web.

Εάν δεν γνωρίζετε τη διεύθυνση IP του εκτυπωτή, μπορείτε να:

- Προβάλετε τη διεύθυνση IP στον πίνακα ελέγχου του εκτυπωτή στην ενότητα TCP/IP του μενού Δίκτυο/Θύρες.
- Εκτυπώσετε μια σελίδα εγκατάστασης δικτύου ή τις σελίδες ρυθμίσεων μενού και να εντοπίσετε τη διεύθυνση IP στην ενότητα TCP/IP.

2 Κάντε κλικ στις επιλογές **Settings** (Ρυθμίσεις) > **Fax Settings** (Ρυθμίσεις φαξ) > **Analog Fax Setup** (Ρύθμιση αναλογικού φαξ).

3 Στο πεδίο Fax Name (Όνομα φαξ) ή Station Name (Όνομα σταθμού), πληκτρολογήστε το όνομα που θα εκτυπώνεται σε όλα τα εξερχόμενα φαξ.

4 Στο πεδίο Fax Number (Αριθμός φαξ) ή Station Number (Αριθμός σταθμού), πληκτρολογήστε τον αριθμό φαξ του εκτυπωτή.

5 Κάντε κλικ στην επιλογή **Submit** (Υποβολή).

Ορισμός ημερομηνίας και ώρας

Μπορείτε να ορίσετε την ημερομηνία και την ώρα ώστε να εκτυπώνονται σε κάθε φαξ που στέλνετε. Εάν υπάρξει διακοπή τροφοδοσίας, ίσως πρέπει να ορίσετε εκ νέου την ημερομηνία και την ώρα.

1 Πληκτρολογήστε τη διεύθυνση IP του εκτυπωτή στο πεδίο διεύθυνσης του προγράμματος περιήγησης ιστού που χρησιμοποιείτε.

Εάν δεν γνωρίζετε τη διεύθυνση IP του εκτυπωτή, μπορείτε να:

- Προβάλετε τη διεύθυνση IP στον πίνακα ελέγχου του εκτυπωτή στην ενότητα TCP/IP του μενού Δίκτυο/Θύρες.
- Εκτυπώσετε μια σελίδα εγκατάστασης δικτύου ή τις σελίδες ρυθμίσεων μενού και να εντοπίσετε τη διεύθυνση IP στην ενότητα TCP/IP.

2 Κάντε κλικ στην επιλογή **Security** (Ασφάλεια) > **Set Date and Time** (Ορισμός ημερομηνίας και ώρας).

3 Στο πεδίο Set Date & Time (Ορισμός ημερομηνίας και ώρας), εισαγάγετε την τρέχουσα ημερομηνία και ώρα.

4 Κάντε κλικ στην επιλογή **Submit** (Υποβολή).

Σημείωση: Συνιστάται να χρησιμοποιείτε την ώρα του δικτύου.

Ρύθμιση του εκτυπωτή, ώστε να προσαρμόζεται στη θερινή ώρα

Ο εκτυπωτής μπορεί να ρυθμιστεί ώστε να προσαρμόζεται αυτόματα στη θερινή ώρα.

1 Ανοίξτε ένα πρόγραμμα περιήγησης στο Web και πληκτρολογήστε τη διεύθυνση IP του εκτυπωτή στο πεδίο διεύθυνσης.

Σημειώσεις:

- Δείτε τη διεύθυνση IP του εκτυπωτή στην αρχική οθόνη του εκτυπωτή. Η διεύθυνση IP εμφανίζεται ως τέσσερα σύνολα αριθμών που χωρίζονται από τελείες, όπως 123.123.123.123.
- Εάν χρησιμοποιείτε διακομιστή μεσολάβησης, τότε απενεργοποιήστε τον προσωρινά για να φορτώσετε σωστά την ιστοσελίδα του εκτυπωτή.

2 Κάντε κλικ στην επιλογή **Ρυθμίσεις** >**Ασφάλεια** >**Ορισμός ημερομηνίας και ώρας**.

3 Κάντε κλικ στο πλαίσιο ελέγχου **Αυτόματη παρακολούθηση DST**.

4 Στην ενότητα "Ρύθμιση προσαρμοσμένης ζώνης ώρας", ορίστε τις ημερομηνίες έναρξης και λήξης DST.

5 Κάντε κλικ στο κουμπί **Υποβολή**.

Δημιουργία συντομεύσεων

Δημιουργία συντόμευσης προορισμού φαξ με τη χρήση του Embedded Web Server

Αντί να πληκτρολογείτε ολόκληρο τον αριθμό τηλεφώνου ή φαξ του παραλήπτη στον πίνακα ελέγχου του εκτυπωτή κάθε φορά που θέλετε να αποστείλετε ένα φαξ, μπορείτε να δημιουργήσετε ένα μόνιμο προορισμό φαξ και να αντιστοιχίσετε σε αυτόν έναν αριθμό συντόμευσης. Μπορεί να δημιουργηθεί μια συντόμευση για ένα μοναδικό αριθμό φαξ ή μια ομάδα αριθμών φαξ.

1 Πληκτρολογήστε τη διεύθυνση IP του εκτυπωτή στο πεδίο διεύθυνσης του προγράμματος περιήγησης στο Web.

   Εάν δεν γνωρίζετε τη διεύθυνση IP του εκτυπωτή, μπορείτε να:

   - Προβάλετε τη διεύθυνση IP στον πίνακα ελέγχου του εκτυπωτή στην ενότητα TCP/IP του μενού Δίκτυο/Θύρες.
   - Εκτυπώσετε μια σελίδα εγκατάστασης δικτύου ή τις σελίδες ρυθμίσεων μενού και να εντοπίσετε τη διεύθυνση IP στην ενότητα TCP/IP.

2 Κάντε κλικ στην επιλογή **Settings** (Ρυθμίσεις) > **Manage Shortcuts** (Διαχείριση συντομεύσεων) > **Fax Shortcut Setup** (Ρύθμιση συντομεύσεων φαξ).

   Σημείωση: Ενδέχεται να απαιτείται κωδικός πρόσβασης. Εάν δεν διαθέτετε αναγνωριστικό ή κωδικό πρόσβασης, ζητήστε να σας εκχωρηθεί από τον υπεύθυνο υποστήριξης συστήματος.

3 Πληκτρολογήστε ένα μοναδικό όνομα για τη συντόμευση και στη συνέχεια πληκτρολογήστε τον αριθμό φαξ.

   Για να δημιουργήσετε συντόμευση με πολλούς αριθμούς, πληκτρολογήστε τους αριθμούς φαξ της ομάδας.

   Σημείωση: Διαχωρίστε τον κάθε αριθμό φαξ της ομάδας με ερωτηματικό (;).

4 Αντιστοιχίστε έναν αριθμό συντόμευσης.

   Εάν καταχωρίσετε κάποιο αριθμό που χρησιμοποιείται ήδη, θα σας ζητηθεί να επιλέξετε άλλο αριθμό.

5 Επιλέξτε **Add** (Προσθήκη).

Δημιουργία συντόμευσης προορισμού φαξ με χρήση του πίνακα ελέγχου του εκτυπωτή

1 Από την αρχική οθόνη, αγγίξτε την επιλογή **Φαξ** και στη συνέχεια εισαγάγετε τον αριθμό φαξ.

   Για να δημιουργήσετε μία ομάδα αριθμών φαξ, επιλέξτε **Επόμενος αριθμός** και καταχωρίστε τον επόμενο αριθμό φαξ.

2 Αγγίξτε το εικονίδιο .

3 Πληκτρολογήστε ένα μοναδικό όνομα για τη συντόμευση και στη συνέχεια αγγίξτε την επιλογή **Τέλος**.

4 Βεβαιωθείτε ότι το όνομα και ο αριθμός της συντόμευσης είναι σωστά και αγγίξτε το **OK**.

Εάν το όνομα ή ο αριθμός είναι εσφαλμένα, αγγίξτε **Άκυρο** και καταχωρίστε πάλι τα στοιχεία.

Αποστολή φαξ

Αποστολή φαξ με χρήση του πίνακα ελέγχου του εκτυπωτή

1 Τοποθετήστε ένα πρωτότυπο έγγραφο με την όψη προς τα επάνω, και τη μικρή πλευρά του πρώτη στον αυτόματο τροφοδότη εγγράφων ή με την όψη προς τα κάτω στη γυάλινη επιφάνεια σαρωτή.

Σημείωση: Μην τοποθετείτε ταχυδρομικές κάρτες, φωτογραφίες, μικρά αντικείμενα, διαφάνειες, φωτογραφικό χαρτί ή λεπτά μέσα (όπως αποκόμματα περιοδικών) στον αυτόματο τροφοδότη εγγράφων. Τοποθετήστε αυτά τα αντικείμενα στη γυάλινη επιφάνεια του σαρωτή.

2 Εάν τοποθετείτε ένα έγγραφο στον αυτόματο τροφοδότη εγγράφων, προσαρμόστε τους οδηγούς χαρτιού.

3 Από την αρχική οθόνη, αγγίξτε την επιλογή **Φαξ**.

4 Εισαγάγετε τον αριθμό φαξ ή μια συντόμευση μέσω της οθόνης αφής ή του πληκτρολογίου.

Για να προσθέσετε παραλήπτες, αγγίξτε την επιλογή **Επόμενος αριθμός** και στη συνέχεια πληκτρολογήστε τον τηλεφωνικό αριθμό ή τον αριθμό συντόμευσης ή πραγματοποιήστε αναζήτηση στο βιβλίο διευθύνσεων.

Σημείωση: Για να πραγματοποιήσετε παύση κλήσης σε έναν αριθμό φαξ, πατήστε την επιλογή ⏸. Η παύση κλήσης εμφανίζεται ως κόμμα στο πεδίο "Φαξ προς". Χρησιμοποιήστε αυτή τη λειτουργία εάν χρειάζεται να καλέσετε πρώτα μια εξωτερική γραμμή.

5 Αγγίξτε την επιλογή **Να σταλεί με φαξ**.

Αποστολή φαξ χρησιμοποιώντας τον υπολογιστή

Η επιλογή φαξ του προγράμματος οδήγησης του εκτυπωτή σάς επιτρέπει να αποστέλλετε μια εργασία εκτύπωσης στον εκτυπωτή, ο οποίος αποστέλλει την εργασία ως φαξ. Η επιλογή φαξ λειτουργεί ως κανονική συσκευή φαξ, αλλά ελέγχεται μέσω του προγράμματος οδήγησης αντί του πίνακα ελέγχου του εκτυπωτή.

1 Αφού ανοίξετε ένα έγγραφο, κάντε κλικ στην επιλογή **Αρχείο** > **Εκτύπωση**.

2 Επιλέξτε τον εκτυπωτή και κάντε κλικ στην επιλογή **Ιδιότητες**, **Προτιμήσεις**, **Επιλογές** ή **Εγκατάσταση**.

3 Ακολουθήστε τη διαδρομή:

Καρτέλα **Φαξ** >**Ενεργοποίηση φαξ**

4 Καταχωρίστε τον αριθμό ή τους αριθμούς φαξ του παραλήπτη στο πεδίο "Αριθμός (οι) φαξ".

Σημείωση: Μπορείτε να πληκτρολογήσετε τους αριθμούς φαξ ή να τους εισαγάγετε μέσω της λειτουργίας Ευρετήριο.

5 Εάν χρειάζεται, εισαγάγετε το πρόθεμα στο πεδίο "Πρόθεμα κλήσης".

6 Επιλέξτε το κατάλληλο μέγεθος χαρτιού και προσανατολισμό σελίδας.

7 Εάν θέλετε να συμπεριλάβετε συνοδευτική σελίδα στο φαξ, επιλέξτε **Συμπερίληψη συνοδευτικής σελίδας με φαξ** και, στη συνέχεια, εισαγάγετε τις κατάλληλες πληροφορίες.

8 Κάντε κλικ στο **OK**.

Σημειώσεις:

- Η επιλογή Φαξ είναι διαθέσιμη για χρήση μόνο με το πρόγραμμα οδήγησης PostScript ή το Universal Fax Driver. Για πληροφορίες σχετικά με την εγκατάσταση αυτών των προγραμμάτων οδήγησης, ανατρέξτε στο CD *Software and Documentation* (Λογισμικό και τεκμηρίωση).
- Πριν χρησιμοποιηθεί, η επιλογή "Φαξ" πρέπει να διαμορφωθεί και να ενεργοποιηθεί στο πρόγραμμα οδήγησης PostScript στην καρτέλα "Διαμόρφωση".
- Εάν έχετε ενεργοποιήσει το πλαίσιο ελέγχου **Προβολή ρυθμίσεων πάντα πριν την αποστολή φαξ**, πριν την αποστολή του φαξ, θα σας ζητηθεί να επιβεβαιώσετε τις πληροφορίες παραλήπτη. Εάν το πλαίσιο ελέγχου δεν είναι ενεργοποιημένο, το έγγραφο που βρίσκεται στην ουρά θα αποσταλεί αυτόματα ως φαξ όταν κάνετε κλικ στην επιλογή **OK** στην καρτέλα "Φαξ".

Αποστολή φαξ με χρήση συντομεύσεων

Οι συντομεύσεις φαξ είναι όμοιες με τα πλήκτρα ταχείας κλήσης σε μια τηλεφωνική συσκευή ή συσκευή φαξ. Ένας αριθμός συντόμευσης (1-99999) μπορεί να περιλαμβάνει έναν μοναδικό παραλήπτη ή πολλούς παραλήπτες.

1 Τοποθετήστε ένα πρωτότυπο έγγραφο με την όψη προς τα επάνω, και τη μικρή πλευρά του πρώτη στον αυτόματο τροφοδότη εγγράφων ή με την όψη προς τα κάτω στη γυάλινη επιφάνεια σάρωσης.

   Σημείωση: Μην τοποθετείτε ταχυδρομικές κάρτες, φωτογραφίες, μικρά αντικείμενα, διαφάνειες, φωτογραφικό χαρτί ή λεπτά μέσα (όπως αποκόμματα περιοδικών) στον αυτόματο τροφοδότη εγγράφων. Τοποθετήστε αυτά τα αντικείμενα στη γυάλινη επιφάνεια του σαρωτή.

2 Εάν τοποθετείτε ένα έγγραφο στον αυτόματο τροφοδότη εγγράφων, προσαρμόστε τους οδηγούς χαρτιού.

3 Πατήστε #, και στη συνέχεια εισαγάγετε τον αριθμό της συντόμευσης μέσω του πληκτρολογίου.

4 Πατήστε **Fax It** (Αποστολή φαξ).

Αποστολή φαξ με χρήση του βιβλίου διευθύνσεων

Το βιβλίο διευθύνσεων σάς δίνει τη δυνατότητα να αναζητάτε σελιδοδείκτες και διακομιστές καταλόγου δικτύου.

Σημείωση: Εάν η λειτουργία του βιβλίου διευθύνσεων δεν είναι ενεργοποιημένη, επικοινωνήστε με τον υπεύθυνο υποστήριξης συστήματος.

1 Τοποθετήστε ένα πρωτότυπο έγγραφο με την όψη προς τα επάνω, και τη μικρή πλευρά του πρώτη στον αυτόματο τροφοδότη εγγράφων ή με την όψη προς τα κάτω στη γυάλινη επιφάνεια σαρωτή.

   Σημειώσεις:

   - Εάν τοποθετείτε ένα έγγραφο στον αυτόματο τροφοδότη εγγράφων, προσαρμόστε τους οδηγούς χαρτιού.

- Μην τοποθετείτε ταχυδρομικές κάρτες, φωτογραφίες, μικρά αντικείμενα, διαφάνειες, φωτογραφικό χαρτί ή λεπτά μέσα (όπως αποκόμματα περιοδικών) στον αυτόματο τροφοδότη εγγράφων. Τοποθετήστε αυτά τα αντικείμενα στη γυάλινη επιφάνεια σαρωτή.

2 Από την αρχική οθόνη, μεταβείτε στην επιλογή:

Φαξ >

3 Αγγίξτε την επιλογή **Συντομεύσεις περιήγησης** ή, εναλλακτικά, χρησιμοποιώντας το εικονικό πληκτρολόγιο, πληκτρολογήστε το όνομα ή ένα μέρος του ονόματος του ατόμου του οποίου τον αριθμό φαξ θέλετε να βρείτε.

Σημείωση: Μην επιχειρήσετε να πραγματοποιήσετε αναζήτηση πολλών ονομάτων ταυτόχρονα.

4 Πληκτρολογήστε το όνομα του ατόμου στο οποίο θέλετε να στείλετε το φαξ και στη συνέχεια αγγίξτε την επιλογή **Τέλος** >**Να σταλεί με φαξ**.

Προσαρμογή των ρυθμίσεων φαξ

Αλλαγή της ανάλυσης φαξ

Οι διαθέσιμες επιλογές είναι από Standard (Κανονική) (μέγιστη ταχύτητα) έως Super Fine (Εξαιρετικά υψηλή) (ελάχιστη ταχύτητα, βέλτιστη ποιότητα).

1 Τοποθετήστε ένα πρωτότυπο έγγραφο με την όψη προς τα επάνω, και τη μικρή πλευρά του πρώτη στον αυτόματο τροφοδότη εγγράφων ή με την όψη προς τα κάτω στη γυάλινη επιφάνεια σάρωσης.

Σημείωση: Μην τοποθετείτε ταχυδρομικές κάρτες, φωτογραφίες, μικρά αντικείμενα, διαφάνειες, φωτογραφικό χαρτί ή λεπτά μέσα (όπως αποκόμματα περιοδικών) στον ADF. Τοποθετήστε αυτά τα αντικείμενα στη γυάλινη επιφάνεια του σαρωτή.

2 Εάν τοποθετείτε ένα έγγραφο στον αυτόματο τροφοδότη εγγράφων, προσαρμόστε τους οδηγούς χαρτιού.

3 Από την αρχική οθόνη, μεταβείτε στην επιλογή:

Fax (Φαξ) > πληκτρολογήστε τον αριθμό φαξ > **Options** (Επιλογές)

4 Από την περιοχή Resolution (Ανάλυση), πατήστε τα βέλη για να αλλάξετε στην ανάλυση που επιθυμείτε.

5 Πατήστε **Fax It** (Αποστολή φαξ).

Αλλαγή του φαξ σε πιο φωτεινό ή σε πιο σκούρο

1 Τοποθετήστε ένα πρωτότυπο έγγραφο με την όψη προς τα επάνω, και τη μικρή πλευρά του πρώτη στον αυτόματο τροφοδότη εγγράφων ή με την όψη προς τα κάτω στη γυάλινη επιφάνεια σάρωσης.

Σημείωση: Μην τοποθετείτε ταχυδρομικές κάρτες, φωτογραφίες, μικρά αντικείμενα, διαφάνειες, φωτογραφικό χαρτί ή λεπτά μέσα (όπως αποκόμματα περιοδικών) στον ADF. Τοποθετήστε αυτά τα αντικείμενα στη γυάλινη επιφάνεια του σαρωτή.

2 Εάν τοποθετείτε ένα έγγραφο στον αυτόματο τροφοδότη εγγράφων, προσαρμόστε τους οδηγούς χαρτιού.

3 Από την αρχική οθόνη, μεταβείτε στην επιλογή:

Fax (Φαξ) > καταχωρίστε τον αριθμό φαξ > **Options** (Επιλογές)

4 Από την περιοχή Φωτεινότητας, αγγίξτε τα βέλη για να προσαρμόσετε τη φωτεινότητα του φαξ.

5 Επιλέξτε **Fax It** (Να σταλεί με φαξ).

Αποστολή φαξ σε προγραμματισμένη ώρα

1 Τοποθετήστε ένα πρωτότυπο έγγραφο με την όψη προς τα επάνω, και τη μικρή πλευρά του πρώτη στον αυτόματο τροφοδότη εγγράφων ή με την όψη προς τα κάτω στη γυάλινη επιφάνεια σάρωσης.

Σημείωση: Μην τοποθετείτε ταχυδρομικές κάρτες, φωτογραφίες, μικρά αντικείμενα, διαφάνειες, φωτογραφικό χαρτί ή λεπτά μέσα (όπως αποκόμματα περιοδικών) στον ADF. Τοποθετήστε αυτά τα αντικείμενα στη γυάλινη επιφάνεια του σαρωτή.

2 Εάν τοποθετείτε ένα έγγραφο στον αυτόματο τροφοδότη εγγράφων, προσαρμόστε τους οδηγούς χαρτιού.

3 Από την αρχική οθόνη, μεταβείτε στην επιλογή:

Fax (Φαξ) > πληκτρολογήστε τον αριθμό του φαξ > **Options** (Επιλογές) > **Advanced Options** (Σύνθετες επιλογές) > **Delayed Send** (Καθυστερημένη αποστολή)

Σημείωση: Εάν η επιλογή Fax Mode (Λειτουργία φαξ) έχει ρυθμιστεί σε Fax Server (Διακομιστής φαξ), το κουμπί Delayed Send (Καθυστερημένη αποστολή) δεν εμφανίζεται. Τα φαξ που βρίσκονται σε αναμονή για μετάδοση δεν περιλαμβάνονται στην ουρά φαξ.

4 Πατήστε τα βέλη για να ρυθμίσετε την ώρα κατά την οποία θα μεταδοθεί το φαξ.

Η ώρα αυξάνεται ή μειώνεται σε διαβαθμίσεις 30 λεπτών. Εάν εμφανίζεται η τρέχουσα ώρα, το αριστερό βέλος δεν είναι διαθέσιμο.

5 Πατήστε **Fax It** (Αποστολή φαξ).

Σημείωση: Το έγγραφο σαρώνεται και αποστέλλεται μέσω φαξ κατά την προγραμματισμένη ώρα.

Προβολή αρχείου καταγραφής φαξ

1 Πληκτρολογήστε τη διεύθυνση IP του εκτυπωτή στο πεδίο διεύθυνσης του προγράμματος περιήγησης στο Web.

Εάν δεν γνωρίζετε τη διεύθυνση IP του εκτυπωτή, μπορείτε να:

- Προβάλετε τη διεύθυνση IP στον πίνακα ελέγχου του εκτυπωτή στην ενότητα TCP/IP του μενού Δίκτυο/Θύρες.
- Εκτυπώσετε μια σελίδα εγκατάστασης δικτύου ή τις σελίδες ρυθμίσεων μενού και να εντοπίσετε τη διεύθυνση IP στην ενότητα TCP/IP.

2 Κάντε κλικ στην επιλογή **Settings** (Ρυθμίσεις) > **Reports** (Αναφορές) > **Fax Job Log** (Αρχείο καταγραφής εργασίας φαξ) ή **Fax Call Log** (Αρχείο καταγραφής κλήσης φαξ).

Αποκλεισμός ανεπιθύμητων φαξ

1 Πληκτρολογήστε τη διεύθυνση IP του εκτυπωτή στο πεδίο διεύθυνσης του προγράμματος περιήγησης στο Web.

Εάν δεν γνωρίζετε τη διεύθυνση IP του εκτυπωτή, μπορείτε να:

- Προβάλετε τη διεύθυνση IP στον πίνακα ελέγχου του εκτυπωτή στην ενότητα TCP/IP του μενού Δίκτυο/Θύρες.
- Εκτυπώσετε μια σελίδα εγκατάστασης δικτύου ή τις σελίδες ρυθμίσεων μενού και να εντοπίσετε τη διεύθυνση IP στην ενότητα TCP/IP.

2 Κάντε κλικ στις επιλογές **Settings** (Ρυθμίσεις) > **Fax Settings** (Ρυθμίσεις φαξ) > **Analog Fax Setup** (Ρύθμιση αναλογικού φαξ) > **Block No Name Fax** (Αποκλεισμός φαξ χωρίς όνομα).

Σημειώσεις:

- Αυτή η επιλογή αποκλείει όλα τα εισερχόμενα φαξ που διαθέτουν απόρρητο αναγνωριστικό καλούντα ή δεν διαθέτουν όνομα σταθμού φαξ.
- Στο πεδίο Λίστα απαγορευμένων φαξ, καταχωρίστε τους τηλεφωνικούς αριθμούς ή ονόματα σταθμών φαξ συγκεκριμένων φαξ που θέλετε να αποκλείσετε.

Ακύρωση ενός εξερχόμενου φαξ

Ακύρωση φαξ ενώ συνεχίζεται η σάρωση των πρωτότυπων εγγράφων

- Όταν χρησιμοποιείτε τη λειτουργία αυτόματου τροφοδότη εγγράφων (ADF), πατήστε την επιλογή **Cancel Job** (Ακύρωση εργασίας) όταν εμφανιστεί η ένδειξη **Scanning…** (Σάρωση...).
- Όταν χρησιμοποιείτε τη γυάλινη επιφάνεια του σαρωτή, πατήστε την επιλογή **Cancel Job** (Ακύρωση εργασίας) όταν εμφανιστεί η ένδειξη **Scanning…** ή η ένδειξη **Scan the Next Page** / **Finish the Job** (Σάρωση επόμενης σελίδας / Ολοκλήρωση εργασίας).

Ακύρωση φαξ μετά τη σάρωση των πρωτότυπων εγγράφων στη μνήμη

1 Στην αρχική οθόνη, πατήστε **Cancel Jobs** (Ακύρωση εργασιών).

Εμφανίζεται η οθόνη Cancel Jobs (Ακύρωση εργασιών).

2 Πατήστε τις εργασίες που θέλετε να ακυρώσετε.

Μόνο τρεις εργασίες εμφανίζονται στην οθόνη. Πατήστε το κάτω βέλος μέχρι να εμφανιστεί η δουλειά που θέλετε και στη συνέχεια πατήστε τη δουλειά που θέλετε να ακυρώσετε.

3 Πατήστε **Delete Selected Jobs** (Διαγραφή επιλεγμένων εργασιών).

Εμφανίζεται η οθόνη Deleting Selected Jobs (Διαγραφή επιλεγμένων εργασιών), οι επιλεγμένες εργασίες διαγράφονται και στη συνέχεια εμφανίζεται η αρχική οθόνη.

Παρουσίαση των επιλογών φαξ

Περιεχόμενο

Η επιλογή σάς επιτρέπει να καθορίζετε τον τύπο περιεχομένου και την προέλευση του πρωτότυπου εγγράφου.

Επιλέξτε τον τύπο περιεχομένου από τις επιλογές Text (Κείμενο), Text/Photo (Κείμενο/Φωτογραφία), Photo (Φωτογραφία) ή Graphics (Γραφικά).

- **Text** (Κείμενο) - Χρησιμοποιήστε το όταν το περιεχόμενο του πρωτότυπου εγγράφου είναι κυρίως κείμενο ή γραμμικό σχέδιο.
- **Graphics** (Γραφικά) - Χρησιμοποιήστε το όταν το πρωτότυπο έγγραφο είναι κυρίως γραφικά επαγγελματικού τύπου όπως κυκλικά διαγράμματα, ραβδογράμματα και γραφήματα με κίνηση.
- **Text/Photo** (Κείμενο/Φωτογραφία) - Χρησιμοποιήστε το όταν το πρωτότυπο έγγραφο είναι συνδυασμός κειμένου, γραφικών και φωτογραφιών.
- **Photo** (Φωτογραφία) - Χρησιμοποιήστε το όταν το πρωτότυπο έγγραφο είναι κυρίως φωτογραφία ή εικόνα.

Επιλέξτε την προέλευση του περιεχομένου από τις επιλογές Color Laser (Έγχρωμο λέιζερ), Black/White Laser (Ασπρόμαυρο λέιζερ), Inkjet, Photo/Film (Φωτογραφία/Φιλμ), Magazine (Περιοδικό), Newspaper (Εφημερίδα), Press (Τυπογραφείο) ή Other (Άλλο).

- **Color Laser** (Έγχρωμο λέιζερ) - Χρησιμοποιήστε το όταν το πρωτότυπο έγγραφο έχει εκτυπωθεί από έγχρωμο εκτυπωτή λέιζερ.
- **Black/White Laser** (Ασπρόμαυρο λέιζερ) - Χρησιμοποιήστε το όταν το πρωτότυπο έγγραφο έχει εκτυπωθεί από μονόχρωμο εκτυπωτή λέιζερ.
- **Inkjet** - Χρησιμοποιήστε το όταν το πρωτότυπο έγγραφο έχει εκτυπωθεί από εκτυπωτή inkjet.
- **Photo/Film** (Φωτογραφία/Φιλμ) - Χρησιμοποιήστε το όταν το πρωτότυπο έγγραφο είναι φωτογραφία εκτυπωμένη από φιλμ.
- **Magazine** (Περιοδικό) - Χρησιμοποιήστε το όταν το πρωτότυπο έγγραφο προέρχεται από περιοδικό.
- **Newspaper** (Εφημερίδα) - Χρησιμοποιήστε το όταν το πρωτότυπο έγγραφο προέρχεται από εφημερίδα.
- **Press** (Τυπογραφείο) - Χρησιμοποιήστε το όταν το πρωτότυπο έγγραφο εκτυπώθηκε από τυπογραφική μηχανή.
- **Other** (Άλλο) - Χρησιμοποιήστε το όταν το πρωτότυπο έγγραφο εκτυπώθηκε από εναλλακτικό ή άγνωστο εκτυπωτή.

Ανάλυση

Αυτή η επιλογή αυξάνει την εγγύτητα σάρωσης του εγγράφου από το σαρωτή για την αποστολή μέσω φαξ. Εάν το έγγραφο που αποστέλλετε μέσω φαξ είναι φωτογραφία, ένα γράφημα με λεπτές γραμμές ή ένα κείμενο με πολύ μικρά γράμματα, αυξήστε τη ρύθμιση της Ανάλυσης. Αυτό θα αυξήσει το χρονικό διάστημα που απαιτείται για τη σάρωση, ταυτόχρονα όμως θα αυξηθεί και η ποιότητα του αντιγράφου που θα αποσταλεί μέσω φαξ.

- **Standard (Κανονική)**—Κατάλληλο για τα περισσότερα έγγραφα
- **Fine 200 dpi (Υψηλή 200 dpi)**—Συνιστάται για έγγραφα με μικρά γράμματα
- **Super Fine 300 dpi (Πολύ υψηλή 300 dpi)**—Συνιστάται για πρωτότυπα έγγραφα με λεπτές λεπτομέρειες
- **Ultra fine 600 dpi (Εξαιρετικά υψηλή 600 dpi)**—Συνίσταται για έγγραφα με εικόνες και φωτογραφίες

Σημείωση: Fine 200 dpi (Υψηλή 200 dpi) και **Super Fine 300 dpi (Πολύ υψηλή 300 dpi)** εμφανίζονται όταν επιλέγετε έγχρωμη εκτύπωση.

Φωτεινότητα

Αυτή η επιλογή προσαρμόζει το βαθμό της σκουρότητας ή φωτεινότητας των φαξ σε σχέση με το πρωτότυπο έγγραφο.

Χρώμα

Με αυτήν την επιλογή ενεργοποιείται ή απενεργοποιείται το χρώμα κατά την αποστολή/λήψη φαξ.

Διαμόρφωση σελίδας

Αυτή η επιλογή σας επιτρέπει να αλλάξετε τις ρυθμίσεις για τις Όψεις (Διπλής όψης), τον Προσανατολισμό και το Δέσιμο.

- **Sides (Duplex)** [Όψεις (Διπλής όψης)]—Χρησιμοποιήστε αυτήν την επιλογή για να καθορίσετε εάν το πρωτότυπο έγγραφο είναι απλό (εκτυπωμένο στη μία σελίδα) ή διπλής όψης (εκτυπωμένο και στις δύο όψεις). Με αυτήν την επιλογή προσδιορίζονται επίσης τα στοιχεία που πρέπει να σαρωθούν για συμπερίληψη στο φαξ.
- **Orientation** (Προσανατολισμός)—Χρησιμοποιήστε αυτήν την επιλογή για να καθορίσετε τον προσανατολισμό του πρωτότυπου εγγράφου και στη συνέχεια να αλλάξετε τις Όψεις και το Δέσιμο, ώστε να ταιριάζουν με τον προσανατολισμό.
- **Binding** (Δέσιμο)—Χρησιμοποιήστε αυτήν την επιλογή για να καθορίσετε εάν το πρωτότυπο έγγραφο δένεται στη μακρά ή στην κοντή πλευρά του φύλλου.

Προεπισκόπηση σάρωσης

Η επιλογή αυτή εμφανίζει την πρώτη σελίδα της εικόνας πριν τη συμπεριλάβει στο φαξ. Όταν ολοκληρωθεί η σάρωση της πρώτης σελίδας, γίνεται παύση της σάρωσης και εμφανίζεται μια εικόνα προεπισκόπησης.

Καθυστερημένη αποστολή

Η επιλογή αυτή σας επιτρέπει να στείλετε ένα φαξ σε μεταγενέστερη ώρα ή ημερομηνία.

1. Ρύθμιση του φαξ.
2. Από την αρχική οθόνη, μεταβείτε στην επιλογή:

   Delayed Send (Καθυστερημένη αποστολή) > καταχωρίστε την ημερομηνία και ώρα που θέλετε να στείλετε το φαξ > **Done** (Ολοκληρώθηκε)

Σημείωση: Εάν ο εκτυπωτής είναι απενεργοποιημένος κατά την προγραμματισμένη αποστολή του καθυστερημένου φαξ, το φαξ θα σταλεί την επόμενη φορά που θα ενεργοποιηθεί ο εκτυπωτής.

Αυτή η ρύθμιση είναι ιδιαίτερα χρήσιμη κατά την αποστολή δεδομένων σε γραμμές φαξ που δεν είναι άμεσα διαθέσιμες κατά τη διάρκεια συγκεκριμένων ωρών ή όταν οι ώρες μετάδοσης υπόκεινται σε χαμηλότερες χρεώσεις.

Σύνθετες επιλογές

Με το πάτημα του κουμπιού Advanced Options (Σύνθετες επιλογές) ανοίγει μια οθόνη στην οποία μπορείτε να αλλάξετε τις ακόλουθες ρυθμίσεις:

- **Advanced Imaging** (Σύνθετη απεικόνιση) - Χρησιμοποιήστε το για προσαρμογή των ρυθμίσεων Background Removal (Κατάργηση φόντου), Contrast (Αντίθεση), Color Balance (Ισορροπία χρωμάτων), Negative Image (Αρνητικό εικόνας), Mirror Image (Είδωλο αντικατοπτρισμού), Scan Edge to Edge (Σάρωση από άκρη σε άκρη), Shadow Detail (Λεπτομέρεια σκίασης), Sharpness (Ευκρίνεια) και Temperature (Θερμοκρασία) πριν την αποστολή του εγγράφου μέσω φαξ.
- **Custom Job** (Προσαρμοσμένη εργασία) - Χρησιμοποιήστε το για να συνδυάσετε πολλαπλές εργασίες σάρωσης σε μια μόνο εργασία.
- **Edge Erase** (Διαγραφή άκρων) - Χρησιμοποιήστε το για να αφαιρέσετε μουτζούρες ή πληροφορίες που υπάρχουν στα άκρα ενός εγγράφου. Μπορείτε να επιλέξετε να αφαιρέσετε μια ίση περιοχή και από τις τέσσερις πλευρές του χαρτιού ή να διαλέξετε ένα συγκεκριμένο άκρο. Με την επιλογή Edge Erase (Διαγραφή άκρων) διαγράφεται ό,τι βρίσκεται εντός της επιλεγμένης περιοχής, αφήνοντας κενό αυτό το τμήμα της σκαναρισμένης εικόνας.
- **Transmission Log** (Αρχείο καταγραφής μετάδοσης) - Χρησιμοποιήστε το για την εκτύπωση του αρχείου καταγραφής μετάδοσης ή του αρχείου καταγραφής σφαλμάτων μετάδοσης.

Αναμονή και προώθηση φαξ

Φαξ σε αναμονή

Αυτή η επιλογή σας επιτρέπει να θέτετε σε αναμονή εκτύπωσης τα ληφθέντα φαξ έως ότου απελευθερωθούν. Τα φαξ σε αναμονή μπορούν να απελευθερωθούν με μη αυτόματο τρόπο ή σε προγραμματισμένη ημερομηνία ή ώρα.

1. Ανοίξτε ένα πρόγραμμα περιήγησης στο Web και πληκτρολογήστε τη διεύθυνση IP του εκτυπωτή στο πεδίο διεύθυνσης.

   Σημειώσεις:

   - Δείτε τη διεύθυνση IP του εκτυπωτή στην αρχική οθόνη του εκτυπωτή. Η διεύθυνση IP εμφανίζεται ως τέσσερα σύνολα αριθμών που χωρίζονται από τελείες, όπως 123.123.123.123.
   - Εάν χρησιμοποιείτε διακομιστή μεσολάβησης, τότε απενεργοποιήστε τον προσωρινά για να φορτώσετε σωστά την ιστοσελίδα του εκτυπωτή.
2. Κάντε κλικ στις επιλογές **Ρυθμίσεις** >**Ρυθμίσεις φαξ** >**Ρύθμιση αναλογικού φαξ** >**Φαξ σε αναμονή**.
3. Από το μενού Λειτουργία αναμονής φαξ, επιλέξτε ένα από τα εξής:
   - **Απενεργοποίηση**
   - **Πάντα ενεργοποίηση**
   - **Μη αυτόματο**
   - **Προγραμματισμένο**
4. Εάν επιλέξετε Προγραμματισμένο, συνεχίστε με τα παρακάτω βήματα:
   - **α** Κάντε κλικ στην επιλογή **Προγραμματισμός αναμονής φαξ**.
   - **β** Από το μενού Ενέργεια, επιλέξτε **Αναμονή φαξ**.

γ Από το μενού Χρόνος, κάντε κλικ στο χρόνο που θέλετε να απελευθερωθούν τα φαξ που παραμένουν σε αναμονή.

δ Στο πλαίσιο Ημέρα(-ες), κάντε κλικ στην ημέρα που θέλετε να απελευθερωθούν τα φαξ που παραμένουν σε αναμονή.

5 Κάντε κλικ στην επιλογή **Προσθήκη**.

Προώθηση φαξ

Αυτή η επιλογή σας επιτρέπει να εκτυπώνετε και να προωθείτε τα ληφθέντα φαξ σε έναν αριθμό φαξ, σε διεύθυνση ηλεκτρονικού ταχυδρομείου, σε τοποθεσία FTP ή σε LDSS.

1 Πληκτρολογήστε τη διεύθυνση IP του εκτυπωτή στο πεδίο διεύθυνσης του προγράμματος περιήγησης στο Web.

Εάν δεν γνωρίζετε τη διεύθυνση IP του εκτυπωτή, μπορείτε να:

- Προβάλετε τη διεύθυνση IP στον πίνακα ελέγχου του εκτυπωτή στην ενότητα TCP/IP του μενού Δίκτυο/Θύρες.
- Εκτυπώσετε μια σελίδα εγκατάστασης δικτύου ή τις σελίδες ρυθμίσεων μενού και να εντοπίσετε τη διεύθυνση IP στην ενότητα TCP/IP.

2 Κάντε κλικ στην επιλογή **Settings** (Ρυθμίσεις) > **Fax Settings** (Ρυθμίσεις φαξ).

3 Από το μενού Fax Forwarding (Προώθηση φαξ), επιλέξτε ένα από τα εξής:

- **Εκτύπωση**
- **Εκτύπωση και Προώθηση**
- **Προώθηση**

4 Από το μενού Forward to (Προώθηση σε), επιλέξτε ένα από τα εξής:

- **Φαξ**
- **Ηλεκτρονικό ταχυδρομείο**
- **FTP**
- **LDSS**
- **eSF**

5 Στο πεδίο Forward to Shortcut (Προώθηση σε συντόμευση), καταχωρίστε τον αριθμό της συντόμευσης, στον οποίο θέλετε να προωθηθεί το φαξ.

Σημείωση: Ο αριθμός της συντόμευσης πρέπει να είναι έγκυρος για τη ρύθμιση που επιλέγεται στο μενού “Forward to” (Προώθηση σε).

6 Κάντε κλικ στην επιλογή **Submit** (Υποβολή).

Σάρωση

Χρήση της εφαρμογής Scan to Network (Σάρωση στο δίκτυο)

Η επιλογή Scan to Network (Σάρωση στο δίκτυο) σας επιτρέπει να σαρώνετε τα έγγραφά σας σε προορισμούς δικτύου που καθορίζονται από τον υπεύθυνο υποστήριξης συστήματος. Μόλις επιτευχθεί η σύνδεση στους προορισμούς (κοινόχρηστοι φάκελοι δικτύου), η διαδικασία ρύθμισης για την εφαρμογή περιλαμβάνει την εγκατάσταση και διαμόρφωση παραμέτρων της εφαρμογής στον κατάλληλο εκτυπωτή μέσω του Embedded Web Server. Για περισσότερες πληροφορίες, δείτε “Ρύθμιση της εφαρμογής Scan to Network” στη σελίδα 22.

Σάρωση σε μια διεύθυνση FTP

Αυτόματος τροφοδότης εγγράφων (ADF)	Γυάλινη επιφάνεια σαρωτή
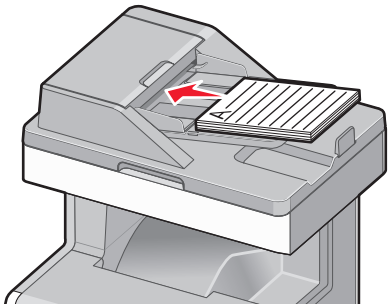	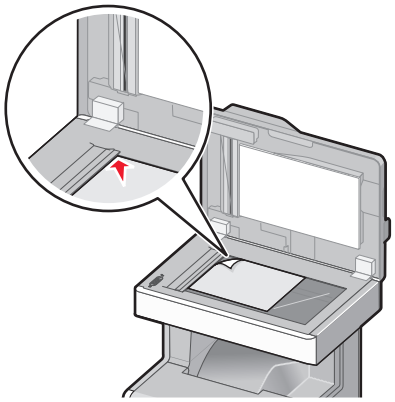
Χρησιμοποιήστε τον Αυτόματο τροφοδότη εγγράφων για έγγραφα πολλών σελίδων.	Χρησιμοποιήστε τη γυάλινη επιφάνεια του σαρωτή για έγγραφα μίας σελίδας, μικρά αντικείμενα (όπως ταχυδρομικές κάρτες ή φωτογραφίες), διαφάνειες, φωτογραφικό χαρτί ή λεπτά αντικείμενα (όπως αποκόμματα περιοδικών).

Ο σαρωτής σας επιτρέπει να σαρώνετε έγγραφα απευθείας σε διακομιστή Πρωτοκόλλου μεταφοράς αρχείων (FTP) . Μπορεί να χρησιμοποιηθεί μόνο μία διεύθυνση FTP κάθε φορά.

Μόλις ένας προορισμός FTP έχει διαμορφωθεί από τον υπεύθυνο υποστήριξης του συστήματος σας, η ονομασία του προορισμού γίνεται διαθέσιμη ως αριθμός συντόμευσης, ή καταχωρείται ως προφίλ κάτω από το εικονίδιο "Εργασίες σε αναμονή".

Δημιουργία συντομεύσεων

Αντί να πληκτρολογείτε ολόκληρη τη διεύθυνση της τοποθεσίας FTP στον πίνακα ελέγχου κάθε φορά που θέλετε να αποστείλετε ένα έγγραφο σε ένα διακομιστή FTP, μπορείτε να δημιουργήσετε ένα μόνιμο προορισμό FTP και να τον αντιστοιχίσετε με έναν αριθμό συντόμευσης.

Δημιουργία συντόμευσης FTP με τη χρήση του Embedded Web Server

1 Πληκτρολογήστε τη διεύθυνση IP του εκτυπωτή στο πεδίο διεύθυνσης του προγράμματος περιήγησης στο Web.

   Εάν δεν γνωρίζετε τη διεύθυνση IP του εκτυπωτή, μπορείτε να:

   - Προβάλετε τη διεύθυνση IP στον πίνακα ελέγχου του εκτυπωτή στην ενότητα TCP/IP του μενού Δίκτυο/Θύρες.
   - Εκτυπώσετε μια σελίδα εγκατάστασης δικτύου ή τις σελίδες ρυθμίσεων μενού και να εντοπίσετε τη διεύθυνση IP στην ενότητα TCP/IP.

2 Κάντε κλικ στην καρτέλα **Settings** (Ρυθμίσεις).

3 Στην ενότητα Other Settings (Άλλες ρυθμίσεις), κάντε κλικ στην επιλογή **Manage Shortcuts** (Διαχείριση συντομεύσεων).

   Σημείωση: Ενδέχεται να απαιτείται κωδικός πρόσβασης. Εάν δεν διαθέτετε αναγνωριστικό ή κωδικό πρόσβασης, ζητήστε να σας εκχωρηθεί από τον υπεύθυνο υποστήριξης συστήματος.

4 Κάντε κλικ στην επιλογή **FTP Shortcut Setup** (Ρύθμιση συντόμευσης FTP).

5 Εισαγάγετε τις κατάλληλες πληροφορίες.

6 Πληκτρολογήστε έναν αριθμό συντόμευσης.

   Εάν καταχωρίσετε κάποιο αριθμό που χρησιμοποιείται ήδη, θα σας ζητηθεί να επιλέξετε άλλο αριθμό.

7 Επιλέξτε **Add** (Προσθήκη).

Δημιουργία συντόμευσης FTP με χρήση της οθόνης αφής

1 Από την αρχική οθόνη, μεταβείτε στην επιλογή:

   FTP > πληκτρολογήστε τη διεύθυνση FTP > > καταχωρίστε ένα όνομα για τη συντόμευση > **Done** (Ολοκληρώθηκε)

2 Βεβαιωθείτε ότι το όνομα και ο αριθμός της συντόμευσης είναι σωστά και επιλέξτε **OK**. Εάν το όνομα ή ο αριθμός είναι εσφαλμένα, επιλέξτε **Cancel** (Άκυρο) και καταχωρίστε πάλι τα στοιχεία.

   Εάν καταχωρήσετε κάποιον αριθμό που χρησιμοποιείται ήδη, θα σας ζητηθεί να επιλέξετε άλλον αριθμό.

3 Επιλέξτε **Submit** (Υποβολή).

Σάρωση σε μια διεύθυνση FTP

Σάρωση σε μια διεύθυνση FTP με χρήση του πίνακα ελέγχου του εκτυπωτή

1 Τοποθετήστε ένα πρωτότυπο έγγραφο με την όψη προς τα επάνω, και τη μικρή πλευρά του πρώτη στον αυτόματο τροφοδότη εγγράφων ή με την όψη προς τα κάτω στη γυάλινη επιφάνεια σαρωτή.

Σημείωση: Μην τοποθετείτε ταχυδρομικές κάρτες, φωτογραφίες, μικρά αντικείμενα, διαφάνειες, φωτογραφικό χαρτί ή λεπτά μέσα (όπως αποκόμματα περιοδικών) στον αυτόματο τροφοδότη εγγράφων. Τοποθετήστε αυτά τα αντικείμενα στη γυάλινη επιφάνεια του σαρωτή.

2 Εάν τοποθετείτε ένα έγγραφο στον αυτόματο τροφοδότη εγγράφων, προσαρμόστε τους οδηγούς χαρτιού.

3 Από την αρχική οθόνη, μεταβείτε στην επιλογή:

FTP >**FTP** > πληκτρολογήστε τη διεύθυνση FTP >**Αποστολή**

Σάρωση σε μια διεύθυνση FTP με χρήση αριθμού συντόμευσης

1 Τοποθετήστε ένα πρωτότυπο έγγραφο με την όψη προς τα επάνω, και τη μικρή πλευρά του πρώτη στον αυτόματο τροφοδότη εγγράφων ή με την όψη προς τα κάτω στη γυάλινη επιφάνεια σάρωσης.

Σημείωση: Μην τοποθετείτε ταχυδρομικές κάρτες, φωτογραφίες, μικρά αντικείμενα, διαφάνειες, φωτογραφικό χαρτί ή λεπτά μέσα (όπως αποκόμματα περιοδικών) στον ADF. Τοποθετήστε αυτά τα αντικείμενα στη γυάλινη επιφάνεια του σαρωτή.

2 Εάν τοποθετείτε ένα έγγραφο στον αυτόματο τροφοδότη εγγράφων, προσαρμόστε τους οδηγούς χαρτιού.

3 Πατήστε το κουμπί # και στη συνέχεια εισαγάγετε τον αριθμό συντόμευσης του FTP.

4 Πατήστε **Send It** (Αποστολή).

Σάρωση σε μια διεύθυνση FTP με χρήση του βιβλίου διευθύνσεων

1 Τοποθετήστε ένα πρωτότυπο έγγραφο με την όψη προς τα επάνω, και τη μικρή πλευρά του πρώτη στον αυτόματο τροφοδότη εγγράφων ή με την όψη προς τα κάτω στη γυάλινη επιφάνεια σάρωσης.

Σημείωση: Μην τοποθετείτε ταχυδρομικές κάρτες, φωτογραφίες, μικρά αντικείμενα, διαφάνειες, φωτογραφικό χαρτί ή λεπτά μέσα (όπως αποκόμματα περιοδικών) στον ADF. Τοποθετήστε αυτά τα αντικείμενα στη γυάλινη επιφάνεια του σαρωτή.

2 Εάν τοποθετείτε ένα έγγραφο στον αυτόματο τροφοδότη εγγράφων, προσαρμόστε τους οδηγούς χαρτιού.

3 Από την αρχική οθόνη, μεταβείτε στην επιλογή:

FTP > **FTP** > > εισαγάγετε το όνομα του παραλήπτη > **Browse shortcuts** (Αναζήτηση συντομεύσεων) > όνομα παραλήπτη > **Search** (Αναζήτηση)

Χρήση των επιλογών FTP

FTP

Αυτή η επιλογή σας επιτρέπει να καταχωρήσετε τη διεύθυνση IP για τον προορισμό FTP.

Σημείωση: Οι διευθύνσεις δεν θα πρέπει να έχουν τη μορφή σημειογραφίας με τελείες (για παράδειγμα: **yyy.yyy.yyy.yyy**).

Όνομα αρχείου

Αυτή η επιλογή σας επιτρέπει να καταχωρήσετε το όνομα αρχείου του σαρωμένου εγγράφου.

Μέγεθος πρωτοτύπου

Αυτή η επιλογή ανοίγει μία οθόνη, όπου μπορείτε να επιλέξετε το μέγεθος των εγγράφων για αποστολή μέσω FTP.

- Πατήστε ένα κουμπί μεγέθους χαρτιού, για να επιλέξετε αυτό το μέγεθος σύμφωνα με τη ρύθμιση Μεγέθους πρωτοτύπου. Εμφανίζεται η οθόνη FTP με τη νέα ρύθμιση.
- Όταν η ρύθμιση “Original Size” (Μέγεθος πρωτοτύπου) έχει οριστεί σε Mixed Sizes (Συνδυασμό μεγεθών), μπορείτε να σαρώσετε ένα πρωτότυπο έγγραφο που περιέχει συνδυασμούς μεγεθών χαρτιού.
- Όταν η ρύθμιση “Original Size” (Μέγεθος πρωτοτύπου) έχει οριστεί σε Auto Size Sense (Αυτόματη ανίχνευση μεγέθους), ο σαρωτής προσδιορίζει αυτόματα το μέγεθος του πρωτότυπου εγγράφου.

Αποστολή ως

Η επιλογή αυτή σας επιτρέπει να ορίσετε τον τύπο εξόδου της σαρωμένης εικόνας.

Επιλέξτε ένα από τα παρακάτω:

- **PDF** - Χρησιμοποιήστε το για να δημιουργήσετε ένα ενιαίο αρχείο με πολλές σελίδες. Το PDF μπορεί να σταλεί ως κλειδωμένο ή συμπιεσμένο αρχείο.
- **TIFF** - Χρησιμοποιήστε το για να δημιουργήσετε πολλαπλά αρχεία ή ένα αρχείο. Εάν απενεργοποιήσετε την επιλογή TIFF πολλών σελίδων στο μενού Ρυθμίσεις, το TIFF αποθηκεύει μία σελίδα σε κάθε αρχείο. Το μέγεθος του αρχείου είναι συνήθως μεγαλύτερο από το αντίστοιχο JPEG.
- **JPEG** — Χρησιμοποιήστε το για να δημιουργήσετε και να επισυνάψετε ένα ξεχωριστό αρχείο για κάθε σελίδα του πρωτότυπου εγγράφου.
- **XPS** - Χρησιμοποιήστε το για να δημιουργήσετε ένα ενιαίο αρχείο XPS με πολλές σελίδες.
- **RTF**—Χρησιμοποιήστε το για να δημιουργήσετε ένα αρχείο με επεξεργάσιμη μορφή.
- **TXT**—Χρησιμοποιήστε το για να δημιουργήσετε ένα αρχείο κειμένου ASCII χωρίς καμία μορφοποίηση.

Έγχρωμο

Η επιλογή αυτή ενεργοποιεί ή απενεργοποιεί το χρώμα για τη σαρωμένη εικόνα.

Ανάλυση

Η επιλογή αυτή ρυθμίζει την ποιότητα εξόδου του αρχείου σας. Η αύξηση της ανάλυσης μιας εικόνας αυξάνει το μέγεθος του αρχείου και τον απαιτούμενο χρόνο για τη σάρωση του αρχικού αρχείου. Η ανάλυση της εικόνας μπορεί να μειώσει το μέγεθος του αρχείου.

Διαμόρφωση σελίδας

Αυτή η επιλογή σας επιτρέπει να αλλάξετε τις Όψεις (Διπλή όψη), τον Προσανατολισμό και το Δέσιμο.

- **Sides (Duplex)** [Όψεις (Εκτύπωση διπλής όψης)]— Καθορίζει εάν το πρωτότυπο έγγραφο είναι απλό (εκτύπωση σε μία σελίδα) ή διπλής όψης (εκτύπωση και στις δύο όψεις). Με αυτήν την επιλογή προσδιορίζονται επίσης τα στοιχεία που πρέπει να σαρωθούν.
- **Orientation** (Προσανατολισμός) — Καθορίζει τον προσανατολισμό του πρωτότυπου εγγράφου και στη συνέχεια αλλάζει τις ρυθμίσεις για τις Όψεις και το Δέσιμο, ώστε να ταιριάζουν με τον προσανατολισμό.
- **Binding** (Δέσιμο) — Καθορίζει εάν το πρωτότυπο έγγραφο θα δεθεί κατά μήκος της μακράς ή της κοντής πλευράς.

Περιεχόμενο

Η επιλογή σάς επιτρέπει να καθορίζετε τον τύπο περιεχομένου και την προέλευση του πρωτότυπου εγγράφου.

Επιλέξτε τον τύπο περιεχομένου από τις επιλογές Text (Κείμενο), Text/Photo (Κείμενο/Φωτογραφία), Photo (Φωτογραφία) ή Graphics (Γραφικά).

- **Text** (Κείμενο) - Χρησιμοποιήστε το όταν το περιεχόμενο του πρωτότυπου εγγράφου είναι κυρίως κείμενο ή γραμμικό σχέδιο.
- **Graphics** (Γραφικά) - Χρησιμοποιήστε το όταν το πρωτότυπο έγγραφο είναι κυρίως γραφικά επαγγελματικού τύπου όπως κυκλικά διαγράμματα, ραβδογράμματα και γραφήματα με κίνηση.
- **Text/Photo** (Κείμενο/Φωτογραφία) - Χρησιμοποιήστε το όταν το πρωτότυπο έγγραφο είναι συνδυασμός κειμένου, γραφικών και φωτογραφιών.
- **Photo** (Φωτογραφία) - Χρησιμοποιήστε το όταν το πρωτότυπο έγγραφο είναι κυρίως φωτογραφία ή εικόνα.

Επιλέξτε την προέλευση του περιεχομένου από τις επιλογές Color Laser (Έγχρωμο λέιζερ), Black/White Laser (Ασπρόμαυρο λέιζερ), Inkjet, Photo/Film (Φωτογραφία/Φιλμ), Magazine (Περιοδικό), Newspaper (Εφημερίδα), Press (Τυπογραφείο) ή Other (Άλλο).

- **Color Laser** (Έγχρωμο λέιζερ) - Χρησιμοποιήστε το όταν το πρωτότυπο έγγραφο έχει εκτυπωθεί από έγχρωμο εκτυπωτή λέιζερ.
- **Black/White Laser** (Ασπρόμαυρο λέιζερ) - Χρησιμοποιήστε το όταν το πρωτότυπο έγγραφο έχει εκτυπωθεί από μονόχρωμο εκτυπωτή λέιζερ.
- **Inkjet** - Χρησιμοποιήστε το όταν το πρωτότυπο έγγραφο έχει εκτυπωθεί από εκτυπωτή inkjet.
- **Photo/Film** (Φωτογραφία/Φιλμ) - Χρησιμοποιήστε το όταν το πρωτότυπο έγγραφο είναι φωτογραφία εκτυπωμένη από φιλμ.
- **Magazine** (Περιοδικό) - Χρησιμοποιήστε το όταν το πρωτότυπο έγγραφο προέρχεται από περιοδικό.
- **Newspaper** (Εφημερίδα) - Χρησιμοποιήστε το όταν το πρωτότυπο έγγραφο προέρχεται από εφημερίδα.
- **Press** (Τυπογραφείο) - Χρησιμοποιήστε το όταν το πρωτότυπο έγγραφο εκτυπώθηκε από τυπογραφική μηχανή.
- **Other** (Άλλο) - Χρησιμοποιήστε το όταν το πρωτότυπο έγγραφο εκτυπώθηκε από εναλλακτικό ή άγνωστο εκτυπωτή.

Προεπισκόπηση σάρωσης

Η επιλογή αυτή εμφανίζει την πρώτη σελίδα του πρωτότυπου εγγράφου πριν ολοκληρωθεί η σάρωση. Όταν ολοκληρωθεί η σάρωση της πρώτης σελίδας, γίνεται παύση της σάρωσης και εμφανίζεται μια εικόνα προεπισκόπησης.

Σύνθετες επιλογές

Με το πάτημα του κουμπιού Advanced Options (Σύνθετες επιλογές) ανοίγει μια οθόνη στην οποία μπορείτε να αλλάξετε τις ακόλουθες ρυθμίσεις:

- **Advanced Imaging** (Σύνθετη απεικόνιση) - Χρησιμοποιήστε το για προσαρμογή των ρυθμίσεων Background Removal (Κατάργηση φόντου), Color Balance (Ισορροπία χρωμάτων), Color Dropout (Χρώμα απόρριψης), Contrast (Αντίθεση), JPEG Quality (Ποιότητα JPEG), Negative Image (Αρνητικό εικόνας), Mirror Image (Είδωλο αντικατοπτρισμού), Scan Edge to Edge (Σάρωση από άκρη σε άκρη), Shadow Detail (Λεπτομέρεια σκίασης), Sharpness (Ευκρίνεια) και Temperature (Θερμοκρασία) πριν την αποστολή του εγγράφου.
- **Edge Erase** (Διαγραφή άκρων) - Χρησιμοποιήστε το για να αφαιρέσετε μουτζούρες ή πληροφορίες που υπάρχουν στα άκρα ενός εγγράφου. Μπορείτε να επιλέξετε να αφαιρέσετε μια ίση περιοχή και από τις τέσσερις πλευρές του χαρτιού ή να διαλέξετε ένα συγκεκριμένο άκρο. Με την επιλογή Edge Erase (Διαγραφή άκρων) διαγράφεται ό,τι βρίσκεται εντός της επιλεγμένης περιοχής, αφήνοντας κενό αυτό το τμήμα της σκαναρισμένης εικόνας.
- **Transmission Log** (Αρχείο καταγραφής μετάδοσης) - Χρησιμοποιήστε το για την εκτύπωση του αρχείου καταγραφής μετάδοσης ή του αρχείου καταγραφής σφαλμάτων μετάδοσης.
- **Custom Job** (Προσαρμοσμένη εργασία) - Χρησιμοποιήστε το για να συνδυάσετε πολλαπλές εργασίες σάρωσης σε μια μόνο εργασία.

Σάρωση σε υπολογιστή ή μονάδα flash

Αυτόματος τροφοδότης εγγράφων (ADF)	Γυάλινη επιφάνεια σαρωτή
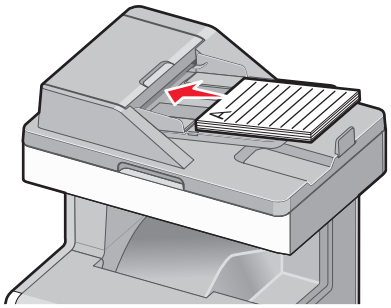	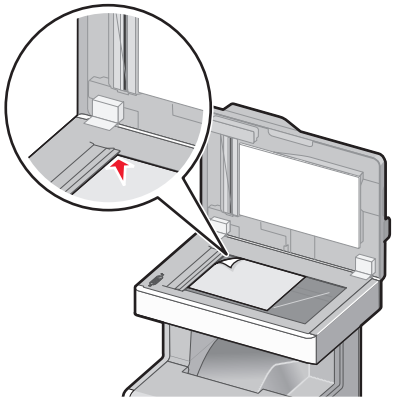
Χρησιμοποιήστε τον Αυτόματο τροφοδότη εγγράφων για έγγραφα πολλών σελίδων.	Χρησιμοποιήστε τη γυάλινη επιφάνεια του σαρωτή για έγγραφα μίας σελίδας, μικρά αντικείμενα (όπως ταχυδρομικές κάρτες ή φωτογραφίες), διαφάνειες, φωτογραφικό χαρτί ή λεπτά αντικείμενα (όπως αποκόμματα περιοδικών).

Ο σαρωτής σάς επιτρέπει να σαρώνετε έγγραφα απευθείας σε υπολογιστή ή σε μονάδα flash. Δεν είναι απαραίτητο ο υπολογιστής να είναι άμεσα συνδεδεμένος με τον εκτυπωτή για να λαμβάνετε εικόνες μέσω της εφαρμογής Σάρωση σε υπολογιστή. Μπορείτε να σαρώσετε το έγγραφο στον υπολογιστή μέσω δικτύου δημιουργώντας ένα προφίλ σάρωσης στον υπολογιστή και πραγματοποιώντας λήψη του προφίλ στον εκτυπωτή.

Σάρωση σε υπολογιστή

1 Πληκτρολογήστε τη διεύθυνση IP του εκτυπωτή στο πεδίο διεύθυνσης του προγράμματος περιήγησης στο Web.

   Εάν δεν γνωρίζετε τη διεύθυνση IP του εκτυπωτή, μπορείτε να:

   - Προβάλετε τη διεύθυνση IP στον πίνακα ελέγχου του εκτυπωτή στην ενότητα TCP/IP του μενού Δίκτυο/Θύρες.
   - Εκτυπώσετε μια σελίδα εγκατάστασης δικτύου ή τις σελίδες ρυθμίσεων μενού και να εντοπίσετε τη διεύθυνση IP στην ενότητα TCP/IP.

2 Κάντε κλικ στις επιλογές **Scan Profile** (Προφίλ σάρωσης) > **Create** (Δημιουργία).

3 Επιλέξτε τις ρυθμίσεις σάρωσης και στη συνέχεια κάντε κλικ στην επιλογή **Next** (Επόμενο).

4 Επιλέξτε μια τοποθεσία στον υπολογιστή σας στην οποία θέλετε να αποθηκευτεί το τελικό σαρωμένο αρχείο.

5 Εισαγάγετε ένα όνομα σάρωσης.

   Το όνομα σάρωσης είναι αυτό που εμφανίζεται στην οθόνη, στη λίστα Προφίλ σάρωσης.

6 Κάντε κλικ στην επιλογή **Submit** (Υποβολή).

7 Δείτε τις οδηγίες στην οθόνη Scan Profile (Προφίλ σάρωσης).

   Όταν κάνετε κλικ στην επιλογή **Submit** (Υποβολή) εκχωρείται αυτόματα ένας αριθμός συντόμευσης. Μπορείτε να χρησιμοποιήσετε αυτό τον αριθμό συντόμευσης όταν είστε έτοιμοι να σαρώσετε τα έγγραφά σας.

   α Τοποθετήστε ένα πρωτότυπο έγγραφο με την όψη προς τα επάνω, και τη μικρή πλευρά του πρώτη στον αυτόματο τροφοδότη εγγράφων ή με την όψη προς τα κάτω στη γυάλινη επιφάνεια σάρωσης.

   Σημείωση: Μην τοποθετείτε ταχυδρομικές κάρτες, φωτογραφίες, μικρά αντικείμενα, διαφάνειες, φωτογραφικό χαρτί ή λεπτά μέσα (όπως αποκόμματα περιοδικών) στον ADF. Τοποθετήστε αυτά τα αντικείμενα στη γυάλινη επιφάνεια του σαρωτή.

   β Εάν τοποθετείτε ένα έγγραφο στον αυτόματο τροφοδότη εγγράφων, προσαρμόστε τους οδηγούς χαρτιού.

   γ Πατήστε # και στη συνέχεια εισαγάγετε τον αριθμό συντόμευσης από το πληκτρολόγιο ή πατήστε την επιλογή **Held Jobs** (Εργασίες σε αναμονή) στην αρχική οθόνη και στη συνέχεια πατήστε την επιλογή **Profiles** (Προφίλ).

   δ Μετά την εισαγωγή του αριθμού συντόμευσης, ο σαρωτής πραγματοποιεί σάρωση και αποστέλλει το έγγραφο στον κατάλογο ή το πρόγραμμα που καθορίζετε. Εάν επιλέξατε **Profiles** (Προφίλ) στην αρχική οθόνη, εντοπίστε τη συντόμευσή σας από τη λίστα.

8 Επιστρέψτε στον υπολογιστή για την προβολή του αρχείου.

   Το τελικό αρχείο αποθηκεύεται στην τοποθεσία ή ανοίγει με το πρόγραμμα που ορίσατε.

Σάρωση σε μονάδα flash

1 Τοποθετήστε ένα πρωτότυπο έγγραφο με την όψη προς τα επάνω, και τη μικρή πλευρά του πρώτη στον αυτόματο τροφοδότη εγγράφων ή με την όψη προς τα κάτω στη γυάλινη επιφάνεια σάρωσης.

   Σημείωση: Μην τοποθετείτε ταχυδρομικές κάρτες, φωτογραφίες, μικρά αντικείμενα, διαφάνειες, φωτογραφικό χαρτί ή λεπτά μέσα (όπως αποκόμματα περιοδικών) στον ADF. Τοποθετήστε αυτά τα αντικείμενα στη γυάλινη επιφάνεια του σαρωτή.

2 Εάν τοποθετείτε ένα έγγραφο στον αυτόματο τροφοδότη εγγράφων, προσαρμόστε τους οδηγούς χαρτιού.

3 Τοποθετήστε τη μονάδα flash στη θύρα USB που βρίσκεται στο μπροστινό μέρος του εκτυπωτή.

   Εμφανίζεται η αρχική οθόνη της μονάδας USB.

4 Επιλέξτε το φάκελο προορισμού και στη συνέχεια πατήστε **Scan to USB drive** (Σάρωση στη μονάδα USB).

5 Προσαρμόστε τις ρυθμίσεις σάρωσης.

6 Πατήστε **Scan It** (Σάρωση).

Χρήση του βοηθητικού προγράμματος ScanBack

Μπορείτε να χρησιμοποιήσετε το βοηθητικό πρόγραμμα LexmarkScanBack™ αντί για τον Embedded Web Server για δημιουργία προφίλ σάρωσης σε HY. Μπορείτε να πραγματοποιήσετε λήψη του βοηθητικού προγράμματος ScanBack από την αρχική σελίδα της τοποθεσίας της Lexmark στο Web, στη διεύθυνση **http:\\support.lexmark.com**.

1 Ρυθμίστε το προφίλ Σάρωση σε HY.

   α Πραγματοποιήστε έναρξη του βοηθητικού προγράμματος ScanBack.

   β Επιλέξτε τον εκτυπωτή.

   Εάν δεν υπάρχουν εκτυπωτές, επικοινωνήστε με τον υπεύθυνο υποστήριξης του συστήματος ή κάντε κλικ στο **Ρύθμιση** για μη αυτόματη αναζήτηση διεύθυνσης IP ή ονόματος υπολογιστή δικτύου.

   γ Ακολουθήστε τις οδηγίες στην οθόνη του υπολογιστή για να καθορίσετε τον τύπο του εγγράφου που σαρώνετε και τη μορφή αντιγράφου που θέλετε να δημιουργήσετε.

   δ Επιλέξτε ένα από τα παρακάτω:

   - **Προβολή οδηγιών πολυλειτουργικού εκτυπωτή**—Προβολή ή εκτύπωση των οδηγιών.
   - **Δημιουργία συντόμευσης**—Αποθηκεύστε αυτήν την ομάδα ρυθμίσεων προκειμένου να τις χρησιμοποιήσετε ξανά.

   ε Κάντε κλικ στο **Τέλος**.

   Εμφανίζεται ένα πλαίσιο διαλόγου με τις πληροφορίες προφίλ σάρωσης και την κατάσταση των εικόνων που έχουν ληφθεί.

2 Σαρώστε τα πρωτότυπα έγγραφα:

   α Τοποθετήστε όλες τις σελίδες στον αυτόματο τροφοδότη εγγράφων (ADF) ή στη γυάλινη επιφάνεια σάρωσης.

   β Από τον πίνακα ελέγχου του εκτυπωτή, μεταβείτε στην επιλογή:

   Σάρωση/Ηλεκτρονικό ταχυδρομείο > **Προφίλ** > επιλέξτε το προφίλ σάρωσης > **Υποβολή**

Σημείωση: Το αρχείο αντιγράφου αποθηκεύεται στον κατάλογο ή ανοίγει με την εφαρμογή που επιλέγετε.

Χρήση των επιλογών προφίλ σάρωσης

Μέγεθος πρωτοτύπου

Με αυτήν την επιλογή ορίζεται το μέγεθος των εγγράφων που πρόκειται να σαρώσετε. Όταν η επιλογή Original Size (Μέγεθος πρωτοτύπου) έχει οριστεί σε Mixed Sizes (Συνδυασμό μεγεθών), μπορείτε να σαρώσετε ένα πρωτότυπο έγγραφο με συνδυασμό διαφορετικών μεγεθών χαρτιού (letter και legal).

Ανάλυση

Η επιλογή αυτή ρυθμίζει την ποιότητα εξόδου του αρχείου σας. Η αύξηση της ανάλυσης μιας εικόνας αυξάνει το μέγεθος του αρχείου και τον απαιτούμενο χρόνο για τη σάρωση του αρχικού αρχείου. Η ανάλυση της εικόνας μπορεί να μειώσει το μέγεθος του αρχείου.

Έγχρωμο

Η επιλογή αυτή ενεργοποιεί ή απενεργοποιεί το χρώμα για τη σαρωμένη εικόνα.

Περιεχόμενο

Η επιλογή σάς επιτρέπει να καθορίζετε τον τύπο περιεχομένου και την προέλευση του πρωτότυπου εγγράφου.

Επιλέξτε τον τύπο περιεχομένου από τις επιλογές Text (Κείμενο), Text/Photo (Κείμενο/Φωτογραφία), Photo (Φωτογραφία) ή Graphics (Γραφικά).

- **Text** (Κείμενο) - Χρησιμοποιήστε το όταν το περιεχόμενο του πρωτότυπου εγγράφου είναι κυρίως κείμενο ή γραμμικό σχέδιο.
- **Graphics** (Γραφικά) - Χρησιμοποιήστε το όταν το πρωτότυπο έγγραφο είναι κυρίως γραφικά επαγγελματικού τύπου όπως κυκλικά διαγράμματα, ραβδογράμματα και γραφήματα με κίνηση.
- **Text/Photo** (Κείμενο/Φωτογραφία) - Χρησιμοποιήστε το όταν το πρωτότυπο έγγραφο είναι συνδυασμός κειμένου, γραφικών και φωτογραφιών.
- **Photo** (Φωτογραφία) - Χρησιμοποιήστε το όταν το πρωτότυπο έγγραφο είναι κυρίως φωτογραφία ή εικόνα.

Επιλέξτε την προέλευση του περιεχομένου από τις επιλογές Color Laser (Έγχρωμο λέιζερ), Black/White Laser (Ασπρόμαυρο λέιζερ), Inkjet, Photo/Film (Φωτογραφία/Φιλμ), Magazine (Περιοδικό), Newspaper (Εφημερίδα), Press (Τύπος) ή Other (Άλλο).

- **Color Laser** (Έγχρωμο λέιζερ) - Χρησιμοποιήστε το όταν το πρωτότυπο έγγραφο έχει εκτυπωθεί από έγχρωμο εκτυπωτή λέιζερ.
- **Black/White Laser** (Ασπρόμαυρο λέιζερ) - Χρησιμοποιήστε το όταν το πρωτότυπο έγγραφο έχει εκτυπωθεί από μονόχρωμο εκτυπωτή λέιζερ.
- **Inkjet** - Χρησιμοποιήστε το όταν το πρωτότυπο έγγραφο έχει εκτυπωθεί από εκτυπωτή inkjet.
- **Photo/Film** (Φωτογραφία/Φιλμ) - Χρησιμοποιήστε το όταν το πρωτότυπο έγγραφο είναι φωτογραφία εκτυπωμένη από φιλμ.
- **Magazine** (Περιοδικό) - Χρησιμοποιήστε το όταν το πρωτότυπο έγγραφο προέρχεται από περιοδικό.
- **Newspaper** (Εφημερίδα) - Χρησιμοποιήστε το όταν το πρωτότυπο έγγραφο προέρχεται από εφημερίδα.

- **Press** (Τυπογραφείο) - Χρησιμοποιήστε το όταν το πρωτότυπο έγγραφο εκτυπώθηκε από τυπογραφική μηχανή.
- **Other** (Άλλο) - Χρησιμοποιήστε το όταν το πρωτότυπο έγγραφο εκτυπώθηκε από εναλλακτικό ή άγνωστο εκτυπωτή.

Φωτεινότητα

Αυτή η επιλογή προσαρμόζει το βαθμό της σκουρότητας ή της φωτεινότητας των σαρωμένων εγγράφων σε σχέση με το πρωτότυπο έγγραφο.

Διαμόρφωση σελίδας

Αυτή η επιλογή σας επιτρέπει να αλλάξετε τις Όψεις (Διπλή όψη), τον Προσανατολισμό και το Δέσιμο.

- **Sides (Duplex)** [Όψεις (Εκτύπωση διπλής όψης)]— Χρησιμοποιήστε αυτήν την επιλογή για να καθορίσετε εάν το πρωτότυπο έγγραφο είναι απλό (είναι εκτυπωμένο στη μία σελίδα) ή διπλής όψης (είναι εκτυπωμένο και στις δύο σελίδες). Αυτή η επιλογή καθορίζει επίσης τα στοιχεία που πρέπει να σαρωθούν για συμπερίληψη στο ηλεκτρονικό ταχυδρομείο.
- **Orientation** (Προσανατολισμός)— Χρησιμοποιήστε αυτήν την επιλογή για να καθορίσετε τον προσανατολισμό του πρωτότυπου εγγράφου και στη συνέχεια να αλλάξετε τις επιλογές **Sides** (Όψεις) και **Binding** (Δέσιμο), ώστε να ταιριάζουν με τον προσανατολισμό.
- **Binding** (Δέσιμο)— Χρησιμοποιήστε αυτήν την επιλογή για να καθορίσετε εάν το πρωτότυπο έγγραφο θα δεθεί κατά μήκος της μακράς ή την κοντής πλευράς της σελίδας.

Προεπισκόπηση σάρωσης

Η επιλογή αυτή εμφανίζει την πρώτη σελίδα της εικόνας πριν τη συμπεριλάβει στο μήνυμα ηλεκτρονικού ταχυδρομείου. Όταν ολοκληρωθεί η σάρωση της πρώτης σελίδας, γίνεται παύση της σάρωσης και εμφανίζεται μια εικόνα προεπισκόπησης.

Σύνθετες επιλογές

Με το πάτημα του κουμπιού Advanced Options (Σύνθετες επιλογές) ανοίγει μια οθόνη στην οποία μπορείτε να αλλάξετε τις ακόλουθες ρυθμίσεις:

- **Advanced Imaging** (Σύνθετη απεικόνιση) - Χρησιμοποιήστε το για αλλαγή ή προσαρμογή των ρυθμίσεων Background Removal (Κατάργηση φόντου), Color Balance (Ισορροπία χρωμάτων), Color Dropout (Χρώμα απόρριψης), Contrast (Αντίθεση), JPEG Quality (Ποιότητα JPEG), Mirror Image (Είδωλο αντικατοπτρισμού), Negative Image (Αρνητικό εικόνας), Scan Edge to Edge (Σάρωση από άκρη σε άκρη), Shadow Detail (Λεπτομέρεια σκίασης), Sharpness (Ευκρίνεια) και Temperature (Θερμοκρασία) πριν τη σάρωση του εγγράφου.
- **Custom Job** (Προσαρμοσμένη εργασία) - Χρησιμοποιήστε το για να συνδυάσετε πολλαπλές εργασίες σάρωσης σε μια μόνο εργασία σάρωσης.
- **Edge Erase** (Διαγραφή άκρων) - Χρησιμοποιήστε το για να αφαιρέσετε μουτζούρες ή πληροφορίες που υπάρχουν στα άκρα ενός εγγράφου. Μπορείτε να επιλέξετε να αφαιρέσετε μια ίση περιοχή και από τις τέσσερις πλευρές του χαρτιού ή να διαλέξετε ένα συγκεκριμένο άκρο. Με την επιλογή Edge Erase (Διαγραφή άκρων) διαγράφεται ό,τι βρίσκεται εντός της επιλεγμένης περιοχής, αφήνοντας κενό αυτό το τμήμα της σκαναρισμένης εικόνας.
- **Transmission Log** (Αρχείο καταγραφής μετάδοσης) - Χρησιμοποιήστε το για την εκτύπωση του αρχείου καταγραφής μετάδοσης ή του αρχείου καταγραφής σφαλμάτων μετάδοσης.

Κατανόηση των μενού του εκτυπωτή

Λίστα μενού

Αναλώσιμα

Replace Supply (Αντικατάσταση αναλώσιμου)
Κασέτα τόνερ χρώματος κυανού
Κασέτα τόνερ χρώματος ματζέντα
Κασέτα κίτρινου
Κασέτα τόνερ χρώματος μαύρου
Separator Roll and Pick Assembly (Κύλινδρος διαχωριστικού και εξάρτημα επιλογής)
Δοχείο υπολειμμάτων τόνερ
Μονάδα τήξης
Μονάδα μεταφοράς

Μενού "Χαρτί"

Προεπιλεγμένη προέλευση
Μέγεθος/Τύπος χαρτιού
Ρύθμιση τροφοδότη πολλαπλών χρήσεων
Μέγεθος αντικατάστασης
Υφή χαρτιού
Τοποθέτηση χαρτιού
Προσαρμοσμένοι τύποι
Προσαρμοσμένα ονόματα
Προσαρμοσμένα μεγέθη σάρωσης
Γενική εγκατάσταση
Ρύθμιση θήκης

Αναφορές

Σελίδα ρυθμίσεων μενού
Στατιστικά συσκευής
Σελίδα ρύθμισης δικτύου
Σελίδα ρύθμισης δικτύου [x]
Λίστα συντομεύσεων
Αρχείο καταγραφής εργασίας φαξ
Αρχείο καταγραφής κλήσης φαξ
Συντομεύσεις αντιγραφής
Συντομεύσεις μηνυμάτων ηλεκτρονικού ταχυδρομείου
Συντομεύσεις φαξ
Συντομεύσεις FTP
Λίστα προφίλ
Γραμματοσειρές εκτύπωσης
Εκτύπωση καταλόγου
Αναφορά υλικού

Ρυθμίσεις

Γενικές ρυθμίσεις
Ρυθμίσεις αντιγραφής
Ρυθμίσεις φαξ
Ρυθμίσεις ηλεκτρονικού ταχυδρομείου
Ρυθμίσεις FTP
Μενού Μονάδα Flash
Ρυθμ.OCR
Ρυθμίσεις εκτύπωσης

Ασφάλεια

Επεξεργασία ρυθμίσεων ασφαλείας
Διάφορες ρυθμίσεις ασφαλείας
Εμπιστευτικές εκτυπώσεις
Διαγρ. προσωρ. αρχείων δεδομ.
Αρχείο καταγραφής ελέγχου ασφαλείας
Ορισμός ημερομηνίας και ώρας

Δίκτυο/Θύρες

Ενεργό NIC
Network1 (Δίκτυο[1])
Τυπικό USB
Παράλληλη θύρα [x]
Σειριακή θύρα [x]
Εγκατάσταση SMTP

Βοήθεια

Εκτύπωση όλων των οδηγών
Οδηγός αντιγραφής
Οδηγός e-mail
Οδηγός φαξ
Οδηγός FTP
Οδηγός ελαττωμάτων εκτύπωσης
Οδηγός πληροφοριών
Οδηγός αναλωσίμων

Διαχείριση συντομεύσεων

Συντομεύσεις φαξ
Συντομεύσεις μηνυμάτων ηλεκτρονικού ταχυδρομείου
Συντομεύσεις FTP
Συντομεύσεις αντιγραφής
Συντομεύσεις προφίλ

Μενού πρόσθετης κάρτας

Εμφανίζεται μια λίστα εγκατεστημένων DLE (Εξομοιωτών λήψης).[2]

[1] Ανάλογα με τη διαμόρφωση του εκτυπωτή, αυτό το μενού εμφανίζεται ως Τυπικό δίκτυο ή Δίκτυο [x].

[2] Αυτό το μενού εμφανίζεται μόνο όταν έχουν εγκατασταθεί ένας ή περισσότεροι DLE.

Μενού "Αναλώσιμα"

Χρήση	Για
Replace Supply (Αντικατάσταση αναλώσιμου) Όλοι οι φωτοαγωγοί Φωτοαγωγός κυανού Φωτοαγωγός ματζέντα Φωτοαγωγός κίτρινου Μονάδα φωτοαγωγού χρώματος μαύρου Εξάρτημα και κύλινδρος επιλογής διαχωριστικού	Παρέχει την επιλογή επαναφοράς του μετρητή αναλώσιμων για τα αναλώσιμα. • Επιλέξτε **Ναι** για επαναφορά του μετρητή αναλωσίμων. • Επιλέξτε **Όχι** για έξοδο. **Σημείωση:** Μη αυτόματη επαναφορά του μετρητή αναλωσίμων μετά την αντικατάσταση ενός φωτοαγωγού.
Κασέτα τόνερ χρώματος κυανού	Προβολή της κατάστασης των κασετών, που μπορεί να είναι οποιαδήποτε από τις ακόλουθες: Αρχική προειδοποίηση Χαμηλή Μη έγκυρο Κοντά στο τέλος της διάρκειας ζωής Αντικατάσταση Απουσία Ελαττωματικό OK Μη υποστηριζόμενη
Κασέτα τόνερ χρώματος ματζέντα	
Κασέτα κίτρινου	
Κασέτα τόνερ χρώματος μαύρου	
Εξάρτημα και κύλινδρος επιλογής διαχωριστικού OK Αντικατάσταση	Προβολή της κατάστασης του εξαρτήματος και του κυλίνδρου επιλογής διαχωριστικού.
Δοχείο υπολειμμάτων τόνερ Σχεδόν πλήρες Αντικατάσταση Απουσία OK	Δείτε την κατάσταση του δοχείου υπολειμμάτων τόνερ.
Μονάδα τήξης Αρχική προειδοποίηση Χαμηλή Αντικατάσταση Απουσία OK	Προβολή της κατάστασης της μονάδας τήξης.
Μονάδα μεταφοράς Αρχική προειδοποίηση Χαμηλή Αντικατάσταση Απουσία OK	Προβολή της κατάστασης της μονάδας μεταφοράς.

Μενού χαρτιού

Μενού "Προεπιλεγμένη προέλευση"

Στοιχείο	Σκοπός
Προεπιλεγμένη προέλευση Θήκη [x] Τροφοδότης διαφορετικών μεγεθών Χαρτί για μη αυτόματη τροφοδοσία Μη αυτόματος φάκελος	Ορισμός προεπιλεγμένης πηγής προέλευσης χαρτιού για όλες τις εργασίες εκτύπωσης. **Σημειώσεις:** • Η επιλογή Θήκη 1 (τυπική θήκη) είναι η εργοστασιακά προεπιλεγμένη ρύθμιση. • Από το μενού "Χαρτί", το στοιχείο "Ρύθμιση τροφοδότη διαφορετικών μεγεθών" πρέπει να έχει οριστεί σε "Κασέτα" προκειμένου να εμφανιστεί η επιλογή "Τροφοδότης διαφορετικών μεγεθών" ως ρύθμιση του μενού.

Μενού Μέγεθος/Τύπος χαρτιού

Στοιχείο	Σκοπός
Θήκη μεγέθους [x] A4 A5 JIS B5 Letter Legal Executive Oficio (Μεξικό) Folio Universal	Καθορίζει το μέγεθος του χαρτιού που είναι τοποθετημένο σε κάθε θήκη. **Σημειώσεις:** • Η προεπιλεγμένη εργοστασιακή ρύθμιση εξαρτάται από την τιμή στην επιλογή Μεγέθη χαρτιού στο μενού Γενικές ρυθμίσεις. • Για θήκες με αυτόματη ανίχνευση μεγέθους χαρτιού, εμφανίζεται μόνο το μέγεθος που εντοπίζεται από τη θήκη.
Θήκη τύπου [x] Απλό χαρτί Χαρτόνι Διαφάνεια Ανακυκλωμένο Γυαλιστερό Βαρύ γυαλιστερό Ετικέτες Ετικέτες βινυλίου Υψηλής ποιότητας Επιστολόχαρτο Προτυπωμένο Έγχρωμο χαρτί Ελαφρύ χαρτί Βαρύ χαρτί Τραχύ/Βαμβακερό Προσαρμοσμένος τύπος [x]	Καθορίζει τον τύπο του χαρτιού που είναι τοποθετημένο σε κάθε θήκη. **Σημειώσεις:** • Η ρύθμιση Απλό χαρτί είναι η προεπιλεγμένη εργοστασιακή ρύθμιση για τη Θήκη 1. Η ρύθμιση Προσαρμοσμένος τύπος [x] είναι η προεπιλεγμένη εργοστασιακή ρύθμιση για όλες τις άλλες θήκες. • Εάν υπάρχει, αντί του Προσαρμοσμένου τύπου [x] θα εμφανίζεται ένα όνομα που ορίζεται από το χρήστη. • Χρησιμοποιήστε αυτό το μενού για ρύθμιση παραμέτρων αυτόματης σύνδεσης θήκης.
Σημείωση: Σε αυτό το μενού περιλαμβάνονται μόνο εγκατεστημένες θήκες.	

Στοιχείο	Σκοπός
Μέγεθος χαρτιού τροφοδότη πολλαπλής χρήσης A4 A5 A6 JIS B5 Letter Legal Executive Oficio (Μεξικό) Folio Statement: Universal 7 3/4 Envelope 9 Envelope 10 Envelope DL Envelope C5 Envelope B5 Envelope Άλλος φάκελος	Καθορίζει το μέγεθος του χαρτιού που τοποθετείται στον τροφοδότη διαφορετικών μεγεθών. **Σημειώσεις:** • Η επιλογή Letter είναι η προεπιλεγμένη εργοστασιακή ρύθμιση για τις ΗΠΑ. Η προεπιλεγμένη εργοστασιακή ρύθμιση σε διεθνές επίπεδο είναι A4. • Από το μενού Χαρτί, το στοιχείο Ρύθμιση τροφοδότη διαφορετικών μεγεθών πρέπει να έχει οριστεί σε Κασέτα, προκειμένου να εμφανιστεί η ρύθμιση Τροφοδότης διαφορετικών μεγεθών ως στοιχείο μενού.
Τύπος χαρτιού τροφοδότη πολλαπλής χρήσης Απλό χαρτί Χαρτόνι Διαφάνεια Ανακυκλωμένο Γυαλιστερό Βαρύ γυαλιστερό Ετικέτες Ετικέτες βινυλίου Υψηλής ποιότητας Φάκελος Τραχύς φάκελος Επιστολόχαρτο Προτυπωμένο Έγχρωμο χαρτί Ελαφρύ χαρτί Βαρύ χαρτί Τραχύ/Βαμβακερό Προσαρμοσμένος τύπος [x]	Καθορίζει τον τύπο του χαρτιού που τοποθετείται στον τροφοδότη διαφορετικών μεγεθών **Σημειώσεις:** • Η επιλογή Προσαρμοσμένος Τύπος [x] είναι η εργοστασιακή προεπιλεγμένη ρύθμιση. • Από το μενού Χαρτί, το στοιχείο Ρύθμιση τροφοδότη διαφορετικών μεγεθών πρέπει να έχει οριστεί σε Κασέτα, προκειμένου να εμφανιστεί η ρύθμιση Τύπος τροφοδότη διαφορετικών μεγεθών ως στοιχείο μενού.
Σημείωση: Σε αυτό το μενού περιλαμβάνονται μόνο εγκατεστημένες θήκες.	

Στοιχείο	Σκοπός
Μέγεθος χαρτιού για μη αυτόματη τροφοδοσία A4 A5 A6 JIS B5 Letter Legal Executive Oficio (Μεξικό) Folio Statement: Universal	Καθορίζει το μέγεθος του χαρτιού που τοποθετείται με μη αυτόματο τρόπο. **Σημείωση:** Η επιλογή Letter είναι η προεπιλεγμένη εργοστασιακή ρύθμιση για τις ΗΠΑ. Η προεπιλεγμένη εργοστασιακή ρύθμιση σε διεθνές επίπεδο είναι A4.
Τύπος χαρτιού για μη αυτόματη τροφοδοσία Απλό χαρτί Χαρτόνι Διαφάνεια Ανακυκλωμένο Γυαλιστερό Βαρύ γυαλιστερό Ετικέτες Ετικέτες βινυλίου Υψηλής ποιότητας Επιστολόχαρτο Προτυπωμένο Έγχρωμο χαρτί Ελαφρύ χαρτί Βαρύ χαρτί Τραχύ/Βαμβακερό Προσαρμοσμένος τύπος [x]	Καθορίζει τον τύπο του χαρτιού που τοποθετείται με μη αυτόματο τρόπο. **Σημείωση:** Η επιλογή Απλό χαρτί είναι η προεπιλεγμένη εργοστασιακή ρύθμιση.
Μη αυτόματο μέγεθος φακέλου 7 3/4 Envelope 9 Envelope 10 Envelope DL Envelope C5 Envelope B5 Envelope Άλλος φάκελος	Καθορίζει το μέγεθος του φακέλου που τοποθετείται με μη αυτόματο τρόπο. **Σημείωση:** Η επιλογή 10 Envelope είναι η προεπιλεγμένη εργοστασιακή ρύθμιση των ΗΠΑ. Η επιλογή DL Envelope είναι η προεπιλεγμένη εργοστασιακή ρύθμιση σε διεθνές επίπεδο.
Μη αυτόματος τύπος φακέλου Φάκελος Τραχύς φάκελος Προσαρμοσμένος τύπος [x]	Καθορίζει τον τύπο του φακέλου που τοποθετείται με μη αυτόματο τρόπο. **Σημείωση:** Η επιλογή Φάκελος είναι η προεπιλεγμένη εργοστασιακή ρύθμιση.
Σημείωση: Σε αυτό το μενού περιλαμβάνονται μόνο εγκατεστημένες θήκες.	

Μενού "Ρύθμιση τροφοδότη πολλαπλής χρήσης"

Στοιχείο	Σκοπός
Ρύθμιση τροφοδότη πολλαπλής χρήσης Κασέτα Μη αυτόματη Πρώτο	Ορίζεται όταν ο εκτυπωτής επιλέγει χαρτί από τον τροφοδότη διαφορετικών μεγεθών. **Σημειώσεις:** • Η προεπιλεγμένη εργοστασιακή ρύθμιση είναι "Κασέτα". Το στοιχείο "Κασέτα" ρυθμίζει τον τροφοδότη διαφορετικών μεγεθών ως αυτόματη προέλευση χαρτιού. • Το στοιχείο "Μη αυτόματα" ορίζει τον τροφοδότη διαφορετικών μεγεθών μόνο για εργασίες εκτύπωσης με μη αυτόματη τροφοδοσία. • Πρώτα ρυθμίζεται ο τροφοδότης διαφορετικών μεγεθών ως βασική προέλευση χαρτιού.

Μενού Μεγέθους αντικατάστασης

Στοιχείο	Σκοπός
Αντικατάσταση μεγέθους Απενεργοποίηση Statement/A5 Letter/A4 Όλα τα αναφερόμενα στη λίστα	Αντικατάσταση ενός καθορισμένου μεγέθους χαρτιού εάν το απαιτούμενο μέγεθος χαρτιού δεν είναι διαθέσιμο. **Σημειώσεις:** • Η επιλογή "Όλες οι καταχωρίσεις" είναι η προεπιλεγμένη εργοστασιακή ρύθμιση. Επιτρέπονται όλες οι διαθέσιμες αντικαταστάσεις. • Η ρύθμιση "Απενεργοποίηση" υποδεικνύει ότι δεν επιτρέπονται αντικαταστάσεις μεγέθους. • Ο ορισμός μιας αντικατάστασης μεγέθους επιτρέπει στην εργασία εκτύπωσης να συνεχίσει χωρίς να εμφανιστεί το μήνυμα **Αλλαγή χαρτιού**.

Μενού Βάρος χαρτιού

Στοιχείο	Σκοπός
Βάρος απλού χαρτιού Ελαφρύ Κανονικό Βαρύ	Καθορίζει το σχετικό βάρος του τοποθετημένου απλού χαρτιού. **Σημείωση:** Η ρύθμιση "Κανονική" είναι η εργοστασιακά προεπιλεγμένη ρύθμιση.
Βάρος δεσμίδας καρτών Ελαφρύ Κανονικό Βαρύ	Καθορίζει το σχετικό βάρος της τοποθετημένης δεσμίδας καρτών. **Σημείωση:** Η ρύθμιση "Κανονική" είναι η εργοστασιακά προεπιλεγμένη ρύθμιση.
Βάρος διαφάνειας Ελαφρύ Κανονικό Βαρύ	Καθορίζει το σχετικό βάρος των τοποθετημένων διαφανειών. **Σημείωση:** Η ρύθμιση "Κανονική" είναι η εργοστασιακά προεπιλεγμένη ρύθμιση.
Βάρος ανακυκλωμένου χαρτιού Ελαφρύ Κανονικό Βαρύ	Καθορίζει το σχετικό βάρος του ανακυκλωμένου χαρτιού. **Σημείωση:** Η ρύθμιση "Κανονική" είναι η εργοστασιακά προεπιλεγμένη ρύθμιση.

Στοιχείο	Σκοπός
Βάρος γυαλιστερού χαρτιού Ελαφρύ Κανονικό Βαρύ	Καθορίζει το σχετικό βάρος του τοποθετημένου γυαλιστερού χαρτιού. **Σημείωση:** Η ρύθμιση "Κανονική" είναι η εργοστασιακά προεπιλεγμένη ρύθμιση.
Βάρος βαριού γυαλιστερού χαρτιού Ελαφρύ Κανονικό Βαρύ	Καθορίζει το σχετικό βάρος του βαριού γυαλιστερού τοποθετημένου χαρτιού. **Σημείωση:** Η ρύθμιση "Κανονική" είναι η εργοστασιακά προεπιλεγμένη ρύθμιση.
Βάρος ετικετών Ελαφρύ Κανονικό Βαρύ	Καθορίζει το σχετικό βάρος των τοποθετημένων ετικετών. **Σημείωση:** Η ρύθμιση "Κανονική" είναι η εργοστασιακά προεπιλεγμένη ρύθμιση.
Βάρος ετικετών βινυλίου Ελαφρύ Κανονικό Βαρύ	Καθορίζει το σχετικό βάρος των τοποθετημένων ετικετών βινυλίου. **Σημείωση:** Η ρύθμιση "Κανονική" είναι η εργοστασιακά προεπιλεγμένη ρύθμιση.
Βάρος χαρτιού υψηλής ποιότητας Ελαφρύ Κανονικό Βαρύ	Καθορίζει το σχετικό βάρος του τοποθετημένου χαρτιού υψηλής ποιότητας. **Σημείωση:** Η ρύθμιση "Κανονική" είναι η εργοστασιακά προεπιλεγμένη ρύθμιση.
Βάρος φακέλου Ελαφρύ Κανονικό Βαρύ	Καθορίζει το σχετικό βάρος των τοποθετημένων φακέλων. **Σημείωση:** Η ρύθμιση "Κανονική" είναι η εργοστασιακά προεπιλεγμένη ρύθμιση.
Βάρος τραχιού φάκελου Ελαφρύ Κανονικό Βαρύ	Καθορίζει το σχετικό βάρος του τοποθετημένου τραχιού φακέλου. **Σημείωση:** Η ρύθμιση "Κανονική" είναι η εργοστασιακά προεπιλεγμένη ρύθμιση.
Βάρος επιστολόχαρτου Ελαφρύ Κανονικό Βαρύ	Καθορίζει το σχετικό βάρος του τοποθετημένου επιστολόχαρτου. **Σημείωση:** Η ρύθμιση "Κανονική" είναι η εργοστασιακά προεπιλεγμένη ρύθμιση.
Βάρος προτυπωμένου Ελαφρύ Κανονικό Βαρύ	Καθορίζει το σχετικό βάρος του τοποθετημένου προτυπωμένου χαρτιού. **Σημείωση:** Η ρύθμιση "Κανονική" είναι η εργοστασιακά προεπιλεγμένη ρύθμιση.
Βάρος έγχρωμου μέσου Ελαφρύ Κανονικό Βαρύ	Καθορίζει το σχετικό βάρος του έγχρωμου τοποθετημένου χαρτιού. **Σημείωση:** Η ρύθμιση "Κανονική" είναι η εργοστασιακά προεπιλεγμένη ρύθμιση.
Βάρος ελαφριού Ελαφρύ	Καθορίζει το σχετικό βάρος του τοποθετημένου χαρτιού.
Βάρος βαριού Βαρύ	Καθορίζει το σχετικό βάρος του τοποθετημένου χαρτιού.

Στοιχείο	Σκοπός
Βάρος τραχέως/βαμβακερού χαρτιού Ελαφρύ Κανονικό Βαρύ	Καθορίζει το σχετικό βάρος του τοποθετημένου βαμβακερού χαρτιού. **Σημείωση:** Η ρύθμιση "Κανονική" είναι η εργοστασιακά προεπιλεγμένη ρύθμιση.
Βάρος προσαρμοσμένου [x] Ελαφρύ Κανονικό Βαρύ	Καθορίζει το σχετικό βάρος του προσαρμοσμένου τοποθετημένου χαρτιού. **Σημειώσεις:** • Η ρύθμιση "Κανονική" είναι η εργοστασιακά προεπιλεγμένη ρύθμιση. • Οι επιλογές εμφανίζονται μόνο εάν υποστηρίζεται ο προσαρμοσμένος τύπος.

Μενού Τοποθέτηση χαρτιού

Στοιχείο	Σκοπός
Τοποθέτηση δέσμης καρτών Εκτύπωση διπλής όψης Απενεργοποίηση	Ορίστε την εκτύπωση διπλής όψης για όλες τις εργασίες εκτύπωσης που ορίζουν την επιλογή Δεσμίδα καρτών ως τύπο χαρτιού.
Τοποθέτηση ανακυκλωμένου χαρτιού Εκτύπωση διπλής όψης Απενεργοποίηση	Ορίστε την εκτύπωση διπλής όψης για όλες τις εργασίες εκτύπωσης που ορίζουν την επιλογή Ανακυκλωμένο χαρτί ως τύπο χαρτιού.
Τοποθέτηση γυαλιστερού χαρτιού Εκτύπωση διπλής όψης Απενεργοποίηση	Ορίστε την εκτύπωση διπλής όψης για όλες τις εργασίες εκτύπωσης που ορίζουν την επιλογή Γυαλιστερό χαρτί ως τύπο χαρτιού.
Τοποθέτηση βαριού γυαλιστερού χαρτιού Απενεργοποίηση Εκτύπωση διπλής όψης	Ορίστε την εκτύπωση διπλής όψης για όλες τις εργασίες εκτύπωσης που ορίζουν την επιλογή Βαρύ γυαλιστερό χαρτί ως τύπο χαρτιού.
Τοποθέτηση ετικετών Απενεργοποίηση Εκτύπωση διπλής όψης	Ορίστε την εκτύπωση διπλής όψης για όλες τις εργασίες εκτύπωσης που ορίζουν την επιλογή Ετικέτες ως τύπο χαρτιού.
Τοποθέτηση ετικετών βινυλίου Απενεργοποίηση Εκτύπωση διπλής όψης	Ορίστε την εκτύπωση διπλής όψης για όλες τις εργασίες εκτύπωσης που ορίζουν την επιλογή Ετικέτες βινυλίου ως τύπο χαρτιού.
Φόρτωση χαρτιού υψηλής ποιότητας Εκτύπωση διπλής όψης Απενεργοποίηση	Ορίστε την εκτύπωση διπλής όψης για όλες τις εργασίες εκτύπωσης που ορίζουν την επιλογή Χαρτί υψηλής ποιότητας ως τύπο χαρτιού.

Σημειώσεις:

- Η επιλογή Απενεργοποίηση είναι η προεπιλεγμένη εργοστασιακή ρύθμιση για όλα τα μενού Τοποθέτηση χαρτιού.
- Η εκτύπωση δύο όψεων ρυθμίζει στον εκτυπωτή την προεπιλογή εκτύπωσης δύο όψεων για κάθε εργασία εκτύπωσης εκτός εάν έχει οριστεί η εκτύπωση μονής όψης από τις ρυθμίσεις στις Ιδιότητες εκτύπωσης στα Windows ή από το παράθυρο διαλόγου Print (σε Macintosh).
- Αν έχει επιλεγεί η ρύθμιση Εκτύπωση διπλής όψης, όλες οι εργασίες εκτύπωσης, συμπεριλαμβανομένων των εργασιών μονής όψης, στέλνονται στη μονάδα εκτύπωσης διπλής όψης.

Στοιχείο	Σκοπός
Τοποθέτηση επιστολόχαρτου Εκτύπωση διπλής όψης Απενεργοποίηση	Ορίστε την εκτύπωση διπλής όψης για όλες τις εργασίες εκτύπωσης που ορίζουν την επιλογή Επιστολόχαρτο ως τύπο χαρτιού.
Τοποθέτηση προτυπωμένου Εκτύπωση διπλής όψης Απενεργοποίηση	Ορίστε την εκτύπωση διπλής όψης για όλες τις εργασίες εκτύπωσης που ορίζουν την επιλογή Προτυπωμένο ως τύπο χαρτιού.
Τοποθέτηση έγχρωμου μέσου Εκτύπωση διπλής όψης Απενεργοποίηση	Ορίστε την εκτύπωση διπλής όψης για όλες τις εργασίες εκτύπωσης που ορίζουν την επιλογή Έγχρωμο ως τύπο χαρτιού.
Τοποθέτηση ελαφριού Εκτύπωση διπλής όψης Απενεργοποίηση	Ορίστε την εκτύπωση διπλής όψης για όλες τις εργασίες εκτύπωσης που ορίζουν την επιλογή Ελαφρύ χαρτί ως τύπο χαρτιού.
Τοποθέτηση βαριού Εκτύπωση διπλής όψης Απενεργοποίηση	Ορίστε την εκτύπωση διπλής όψης για όλες τις εργασίες εκτύπωσης που ορίζουν την επιλογή Βαρύ χαρτί ως τύπο χαρτιού.
Τοποθέτηση τραχέος/βαμβακερού χαρτιού Εκτύπωση διπλής όψης Απενεργοποίηση	Ορίστε την εκτύπωση διπλής όψης για όλες τις εργασίες εκτύπωσης που ορίζουν την επιλογή Τραχύ ή Βαμβακερό ως τύπο χαρτιού.
Τοποθέτηση προσαρμοσμένου [x] Εκτύπωση διπλής όψης Απενεργοποίηση	Ορίστε την εκτύπωση διπλής όψης για όλες τις εργασίες εκτύπωσης που ορίζουν την επιλογή Προσαρμοσμένο [x] ως τύπο χαρτιού. **Σημείωση:** Η επιλογή Τοποθέτηση προσαρμοσμένου [x] είναι διαθέσιμη μόνο αν υποστηρίζεται ο προσαρμοσμένος τύπος χαρτιού.

Σημειώσεις:

- Η επιλογή Απενεργοποίηση είναι η προεπιλεγμένη εργοστασιακή ρύθμιση για όλα τα μενού Τοποθέτηση χαρτιού.
- Η εκτύπωση δύο όψεων ρυθμίζει στον εκτυπωτή την προεπιλογή εκτύπωσης δύο όψεων για κάθε εργασία εκτύπωσης εκτός εάν έχει οριστεί η εκτύπωση μονής όψης από τις ρυθμίσεις στις Ιδιότητες εκτύπωσης στα Windows ή από το παράθυρο διαλόγου Print (σε Macintosh).
- Αν έχει επιλεγεί η ρύθμιση Εκτύπωση διπλής όψης, όλες οι εργασίες εκτύπωσης, συμπεριλαμβανομένων των εργασιών μονής όψης, στέλνονται στη μονάδα εκτύπωσης διπλής όψης.

Μενού Προσαρμοσμένοι τύποι

Στοιχείο	Σκοπός
Προσαρμοσμένος τύπος [x] Χαρτί Χαρτόνι Διαφάνεια Γυαλιστερό Ετικέτες Ετικέτες βινυλίου Φάκελος	Συσχετίστε έναν τύπο χαρτιού ή ειδικού μέσου εκτύπωσης με ένα προσαρμοσμένο όνομα που έχει ορίσει ο χρήστης και έχει δημιουργηθεί στο διακομιστή Embedded Web Server ή στο MarkVision™ Professional. **Σημειώσεις:** • Η επιλογή "Χαρτί" είναι η εργοστασιακή προεπιλεγμένη ρύθμιση. • Ο προσαρμοσμένος τύπος χαρτιού πρέπει να υποστηρίζεται στην επιλεγμένη θήκη ή στον τροφοδότη διαφορετικών μεγεθών προκειμένου να είναι δυνατή η εκτύπωση από την εν λόγω προέλευση.

Στοιχείο	Σκοπός
Ανακυκλωμένο Χαρτί Χαρτόνι Διαφάνεια Γυαλιστερό Ετικέτες Ετικέτες βινυλίου Φάκελος	Καθορίζει έναν τύπο χαρτιού, όταν σε άλλα μενού έχει επιλεγεί η ρύθμιση "Ανακυκλωμένο". **Σημειώσεις:** • Η επιλογή "Χαρτί" είναι η εργοστασιακή προεπιλεγμένη ρύθμιση. • Ο προσαρμοσμένος τύπος χαρτιού πρέπει να υποστηρίζεται στην επιλεγμένη θήκη ή στον τροφοδότη διαφορετικών μεγεθών προκειμένου να είναι δυνατή η εκτύπωση από την εν λόγω προέλευση.

Μενού Προσαρμοσμένα μεγέθη σάρωσης

Χρήση	Για
Προσαρμοσμένο μέγεθος σάρωσης [x] Όνομα μεγέθους σάρωσης Πλάτος Ύψος Προσανατολισμός 2 σαρώσεις ανά πλευρά Απενεργοποίηση Ενεργοποίηση	Ορίζει ένα όνομα μεγέθους προσαρμοσμένης σάρωσης, το μέγεθος και τον προσανατολισμό σελίδας. **Σημειώσεις:** • 8,5 ίντσες είναι η προεπιλεγμένη εργοστασιακή ρύθμιση Πλάτους στις Η.Π.Α. Η προεπιλεγμένη εργοστασιακή ρύθμιση για το πλάτος σε διεθνές επίπεδο ορίζεται στα 216 χιλιοστά. • 14 ίντσες είναι η προεπιλεγμένη εργοστασιακή ρύθμιση Ύψους στις Η.Π.Α. Η προεπιλεγμένη εργοστασιακή ρύθμιση για το ύψος σε διεθνές επίπεδο ορίζεται στα 356 χιλιοστά. • Η προεπιλεγμένη εργοστασιακή ρύθμιση για τον προσανατολισμό είναι "Κατακόρυφος". • Η επιλογή Off (Απενεργοποίηση) είναι η προεπιλεγμένη εργοστασιακή ρύθμιση για την επιλογή 2 σαρώσεις ανά πλευρά.

Μενού "Προσαρμοσμένα ονόματα"

Στοιχείο	Σκοπός
Προσαρμοσένο όνομα [x] [κανένα]	Καθορισμός ενός προσαρμοσμένου ονόματος για έναν τύπο χαρτιού. Αυτό το όνομα αντικαθιστά των Προσαρμοσμένο τύπο [x] στα μενού του εκτυπωτή.

Μενού "Γενική ρύθμιση"

Στοιχείο	Σκοπός
Μονάδες μέτρησης Ίντσες Χιλιοστά	Καθορισμός μονάδας μέτρησης. **Σημείωση:** Οι ίντσες είναι η εργοστασιακά προεπιλεγμένη ρύθμιση για τις ΗΠΑ. Τα χιλιοστά είναι η διεθνής εργοστασιακά προεπιλεγμένη ρύθμιση.

Στοιχείο	Σκοπός
Πλάτος κατακόρυφου προσανατολισμού 3–48 ίντσες 76–1219 χιλ.	Ορισμός του πλάτους για σελίδες σε κατακόρυφο προσανατολισμό. **Σημειώσεις:** • 8,5 ίντσες είναι η εργοστασιακά προεπιλεγμένη ρύθμιση για τις ΗΠΑ. Η εργοστασιακή ρύθμιση για όλες τις υπόλοιπες χώρες ορίζεται στα 216 χιλ. • Εάν οριστεί πλάτος πάνω από το μέγιστο όριο, ο εκτυπωτής χρησιμοποιεί το μέγιστο επιτρεπόμενο πλάτος. • Το πλάτος μπορεί να αυξηθεί σε προσαυξήσεις 0,01 ιντσών ή 1 χιλ.
Ύψος κατακόρυφου προσανατολισμού 3–48 ίντσες 76–1.219 χιλ.	Ορισμός του ύψους για σελίδες σε κατακόρυφο προσανατολισμό. **Σημειώσεις:** • 14 ίντσες είναι η εργοστασιακά προεπιλεγμένη ρύθμιση για τις ΗΠΑ. Η εργοστασιακή ρύθμιση για όλες τις υπόλοιπες χώρες ορίζεται στα 356 χιλ. • Εάν οριστεί ύψος είναι πάνω από το μέγιστο όριο, ο εκτυπωτής χρησιμοποιεί το μέγιστο επιτρεπόμενο ύψος. • Το ύψος μπορεί να αυξηθεί σε προσαυξήσεις 0,01 ιντσών ή 1 χιλ.
Κατεύθυνση τροφοδοσίας Μικρή πλευρά Μεγάλη πλευρά	Καθορίζει τον προσανατολισμό τροφοδότησης. **Σημειώσεις:** • Η επιλογή "Μικρή πλευρά" είναι η εργοστασιακά προεπιλεγμένη ρύθμιση. • Η επιλογή "Μεγάλη πλευρά" εμφανίζεται μόνο όταν το χαρτί ή το ειδικό μέσο εκτύπωσης μπορεί να τοποθετηθεί από οποιαδήποτε πλευρά.

Μενού Αναφορές

Μενού "Αναφορές"

Στοιχείο	Σκοπός
Σελίδα ρυθμίσεων μενού	Εκτύπωση μιας αναφοράς που περιέχει πληροφορίες για το χαρτί που έχει τοποθετηθεί στις θήκες, την εγκατεστημένη μνήμη, το συνολικό αριθμό σελίδων, τις ειδοποιήσεις, τα χρονικά όρια, τη γλώσσα του πίνακα ελέγχου του εκτυπωτή, τη διεύθυνση TCP/IP, την κατάσταση των αναλώσιμων, την κατάσταση της σύνδεσης δικτύου και άλλες πληροφορίες
Στατιστικά στοιχεία συσκευής	Εκτύπωση μιας αναφοράς που περιέχει στατιστικά στοιχεία του εκτυπωτή, όπως πληροφορίες για τα αναλώσιμα και λεπτομέρειες για τις εκτυπωμένες σελίδες.
Σελίδα ρύθμισης δικτύου	Εκτύπωση μιας αναφοράς που περιέχει πληροφορίες για τις ρυθμίσεις του εκτυπωτή δικτύου, όπως η διεύθυνση TCP/IP. **Σημείωση:** Αυτό το στοιχείο μενού εμφανίζεται μόνο σε εκτυπωτές δικτύου ή εκτυπωτές που είναι συνδεδεμένοι με διακομιστές εκτυπώσεων.
Σελίδα ρυθμίσεων δικτύου [x]	Εκτύπωση μιας αναφοράς που περιέχει πληροφορίες για τις ρυθμίσεις του εκτυπωτή δικτύου, όπως η διεύθυνση TCP/IP. **Σημείωση:** Αυτό το στοιχείο μενού εμφανίζεται μόνο όταν υπάρχουν εγκατεστημένα περισσότερα από ένα προαιρετικά εξαρτήματα δικτύου σε εκτυπωτές δικτύου ή εκτυπωτές που είναι συνδεδεμένοι με διακομιστές εκτυπώσεων.
Λίστα συντομεύσεων	Εκτύπωση αναφοράς που περιλαμβάνει πληροφορίες για τις διαμορφωμένες συντομεύσεις.

Στοιχείο	Σκοπός
Αρχείο καταγραφής εργασιών φαξ	Εκτύπωση αναφοράς που περιέχει πληροφορίες για τις τελευταίες 200 ολοκληρωμένες εργασίες φαξ. **Σημείωση:** Αυτό το στοιχείο μενού είναι διαθέσιμο μόνο όταν η επιλογή "Ενεργοποίηση αρχείου καταγραφής εργασίας" έχει ρυθμιστεί σε "Ενεργοποίηση" στο μενού "Ρυθμίσεις φαξ".
Αρχείο καταγραφής κλήσεων φαξ	Εκτύπωση αναφοράς που περιλαμβάνει πληροφορίες για τις τελευταίες 100 απόπειρες κλήσεων, κλήσεις που έχουν ληφθεί και κλήσεις έχουν αποκλειστεί. **Σημείωση:** Αυτό το στοιχείο μενού είναι διαθέσιμο μόνο όταν η επιλογή "Ενεργοποίηση αρχείου καταγραφής εργασίας" έχει ρυθμιστεί σε "Ενεργοποίηση" στο μενού "Ρυθμίσεις φαξ".
Συντομεύσεις αντιγραφής	Εκτύπωση αναφοράς που περιλαμβάνει πληροφορίες για τις συντομεύσεις αντιγραφής.
Συντομεύσεις e-mail	Εκτύπωση αναφοράς που περιλαμβάνει πληροφορίες για τις συντομεύσεις e-mail.
Συντομεύσεις φαξ	Εκτύπωση αναφοράς που περιλαμβάνει πληροφορίες για τις συντομεύσεις φαξ.
Συντομεύσεις FTP	Εκτύπωση αναφοράς που περιλαμβάνει πληροφορίες για τις συντομεύσεις FTP.
Λίστα προφίλ	Εκτύπωση μιας λίστας των προφίλ που είναι αποθηκευμένα στον εκτυπωτή.
Εκτύπωση γραμματοσειρών	Εκτύπωση μιας αναφοράς όλων των διαθέσιμων γραμματοσειρών για την ρυθμισμένη γλώσσα του εκτυπωτή.
Εκτύπωση καταλόγου	Εκτύπωση μιας λίστας όλων των πόρων που είναι αποθηκευμένοι σε μια προαιρετική κάρτα μνήμης flash ή στο σκληρό δίσκο του εκτυπωτή. **Σημειώσεις:** • Το μέγεθος του buffer εργασιών πρέπει να ρυθμιστεί σε 100%. • Βεβαιωθείτε ότι η προαιρετική μνήμη flash ή ο σκληρός δίσκος του εκτυπωτή έχει εγκατασταθεί και λειτουργεί σωστά.
Αναφορά συσκευής	Εκτύπωση αναφοράς που περιέχει πληροφορίες ενεργητικού, συμπεριλαμβανομένου του αριθμού σειράς του εκτυπωτή και του ονόματος του μοντέλου. Η αναφορά περιέχει κείμενο και γραμμικούς κώδικες UPC που μπορούν να σαρωθούν σε μια βάση δεδομένων ενεργητικού.

Μενού Δίκτυο/Θύρες

Μενού "Ενεργό NIC"

Στοιχείο	Σκοπός
Ενεργό NIC Αυτόματη [λίστα καρτών δικτύου]	**Σημειώσεις:** • Η προεπιλεγμένη εργοστασιακή ρύθμιση είναι "Αυτόματη". • Αυτό το στοιχείο μενού εμφανίζεται μόνο εάν έχει εγκατασταθεί μια προαιρετική κάρτα δικτύου.

Μενού Τυπικό δίκτυο ή Δίκτυο [x]

Σημείωση: Σε αυτό το μενού εμφανίζονται μόνο οι ενεργές θύρες. Όλες οι μη ενεργές θύρες παραλείπονται.

Στοιχείο	Σκοπός
PCL SmartSwitch Ενεργοποίηση Απενεργοποίηση	Διαμόρφωση των ρυθμίσεων του εκτυπωτή ώστε να μεταβαίνει αυτόματα σε εξομοίωση PCL όποτε αυτό απαιτείται από μια εργασία εκτύπωσης, ανεξάρτητα από την προεπιλεγμένη γλώσσα του εκτυπωτή. **Σημειώσεις:** • Η προεπιλεγμένη εργοστασιακή ρύθμιση είναι "Ενεργοποίηση". • Όταν χρησιμοποιείται η ρύθμιση "Απενεργοποίηση", ο εκτυπωτής δεν εξετάζει τα εισερχόμενα δεδομένα. Ο εκτυπωτής χρησιμοποιεί προσομοίωση PostScript εάν η ρύθμιση PS SmartSwitch έχει τεθεί σε "Ενεργοποίηση". Χρησιμοποιεί την προεπιλεγμένη γλώσσα εκτυπωτή που καθορίζεται στο μενού "Ρύθμιση" εάν η ρύθμιση PS SmartSwitch έχει οριστεί σε "Απενεργοποίηση".
PS SmartSwitch Ενεργοποίηση Απενεργοποίηση	Διαμόρφωση των ρυθμίσεων του εκτυπωτή ώστε να μεταβαίνει αυτόματα σε προσομοίωση PS όποτε αυτό απαιτείται από μια εργασία εκτύπωσης, ανεξάρτητα από την προεπιλεγμένη γλώσσα του εκτυπωτή. **Σημειώσεις:** • Η προεπιλεγμένη εργοστασιακή ρύθμιση είναι "Ενεργοποίηση". • Όταν χρησιμοποιείται η ρύθμιση "Απενεργοποίηση", ο εκτυπωτής δεν εξετάζει τα εισερχόμενα δεδομένα. Ο εκτυπωτής χρησιμοποιεί προσομοίωση PCL εάν η ρύθμιση PCL SmartSwitch έχει τεθεί σε "Ενεργοποίηση". Χρησιμοποιεί την προεπιλεγμένη γλώσσα εκτυπωτή που καθορίζεται στο μενού "Ρύθμιση" εάν η ρύθμιση PCL SmartSwitch έχει οριστεί σε "Απενεργοποίηση".
Λειτουργία NPA Απενεργοποίηση Αυτόματη	Ρύθμιση του εκτυπωτή για να εκτελεί την ειδική επεξεργασία που απαιτείται για την αμφίδρομη επικοινωνία σύμφωνα με τις συμβάσεις που χρησιμοποιούνται από το πρωτόκολλο NPA. **Σημειώσεις:** • Η προεπιλεγμένη εργοστασιακή ρύθμιση είναι "Αυτόματη". • Εάν αλλάξετε αυτή τη ρύθμιση από τον πίνακα ελέγχου του εκτυπωτή και πραγματοποιήσετε έξοδο από τα μενού, θα γίνει επανεκκίνηση του εκτυπωτή. Η επιλογή μενού ενημερώνεται τότε.
Buffer δικτύου Αυτόματη 3 KB έως [μέγιστο επιτρεπόμενο μέγεθος]	Ορίζει το μέγεθος του buffer εισόδου παράλληλης σύνδεσης. **Σημειώσεις:** • Η προεπιλεγμένη εργοστασιακή ρύθμιση είναι "Αυτόματη". • Η τιμή είναι δυνατό να αλλαχθεί ανά 1 KB τη φορά. • Το μέγιστο επιτρεπόμενο μέγεθος εξαρτάται από τη χωρητικότητα της μνήμης του εκτυπωτή σας, το μέγεθος άλλων buffer σύνδεσης και από το εάν η ρύθμιση "Εξοικονόμηση πόρων" έχει οριστεί σε "Ενεργοποίηση" ή "Απενεργοποίηση". • Για να αυξήσετε το εύρος μέγιστου μεγέθους για το "Buffer δικτύου", απενεργοποιήστε ή μειώστε το μέγεθος των παράλληλων, σειριακών και USB buffer. • Εάν αλλάξετε αυτή τη ρύθμιση από τον πίνακα ελέγχου του εκτυπωτή και πραγματοποιήσετε έξοδο από τα μενού, θα γίνει επανεκκίνηση του εκτυπωτή. Η επιλογή μενού ενημερώνεται τότε.

Στοιχείο	Σκοπός
Αποθήκευση εργασιών στο buffer Απενεργοποίηση Ενεργοποίηση Αυτόματη	Αποθηκεύει προσωρινά εργασίες εκτύπωσης στο σκληρό δίσκο του εκτυπωτή πριν την εκτύπωση. Το μενού αυτό εμφανίζεται μόνο όταν είναι εγκατεστημένος ένας διαμορφωμένος δίσκος. **Σημειώσεις:** • Η επιλογή "Απενεργοποίηση" είναι η εργοστασιακά προεπιλεγμένη ρύθμιση. • Η επιλογή "Ενεργοποίηση" τοποθετεί τις εργασίες εκτύπωσης στο buffer του σκληρού δίσκου του εκτυπωτή. • Η επιλογή "Αυτόματα' τοποθετεί τις εργασίες στο buffer μόνο όταν ο εκτυπωτής είναι απασχολημένος με την επεξεργασία δεδομένων από άλλη θύρα εισόδου. • Εάν αλλάξετε αυτή τη ρύθμιση από τον πίνακα ελέγχου του εκτυπωτή και πραγματοποιήσετε έξοδο από τα μενού, θα γίνει επανεκκίνηση του εκτυπωτή. Η επιλογή μενού ενημερώνεται τότε.
Mac Binary PS Ενεργοποίηση Απενεργοποίηση Αυτόματη	Ορίζει την επεξεργασία από τον εκτυπωτή εργασιών εκτύπωσης δυαδικών αρχείων PostScript για Macintosh. **Σημειώσεις:** • Η προεπιλεγμένη εργοστασιακή ρύθμιση είναι "Αυτόματη". • Η ρύθμιση "Απενεργοποίηση" φιλτράρει τις εργασίες εκτύπωσης χρησιμοποιώντας το τυπικό πρωτόκολλο. • Με τη ρύθμιση "Ενεργοποίηση" γίνεται επεξεργασία ακατέργαστων δυαδικών PostScript εργασιών εκτύπωσης.
Ρύθμιση τυπικού δικτύου Ή Ρύθμιση δικτύου [x] Αναφορές Κάρτα δικτύου TCP/IP IPv6 Ασύρματη λειτ. AppleTalk	Εμφανίζει και ορίζει τις ρυθμίσεις δικτύου του εκτυπωτή. **Σημείωση:** Το μενού "Ασύρματη" εμφανίζεται μόνο όταν ο εκτυπωτής είναι συνδεδεμένος σε ασύρματο δίκτυο.

Μενού "Αναφορές"

Για να αποκτήσετε πρόσβαση σε αυτό το μενού, μεταβείτε σε οποιοδήποτε από τα παρακάτω:

- μενού **Δίκτυο/Θύρες** >**Δίκτυα/Θύρες** >**Τυπικό δίκτυο** >**Ρύθμιση βασικού δικτύου** >**Αναφορές**
- μενού **Δίκτυο/Θύρες** >**Δίκτυα/Θύρες** >**Δίκτυο [x]** >**Ρύθμιση Δικτύου [x]** >**Αναφορές**

Στοιχείο	Σκοπός
Σελίδα ρύθμισης εκτύπωσης	Εκτύπωση μιας αναφοράς που περιέχει πληροφορίες για τις ρυθμίσεις του εκτυπωτή δικτύου, όπως η διεύθυνση TCP/IP.

Μενού "Κάρτα δικτύου"

Για να αποκτήσετε πρόσβαση σε αυτό το μενού, μεταβείτε σε οποιοδήποτε από τα παρακάτω:

- **Μενού Δίκτυο/Θύρες** >**Δίκτυο/Θύρες** >**Τυπικό δίκτυο** >**Ρύθμιση τυπικού δικτύου** >**Κάρτα δικτύου**
- **Μενού Δίκτυο/Θύρες** >**Δίκτυο/Θύρες** >**Δίκτυο [x]** >**Ρύθμιση δικτύου [x]** >**Κάρτα δικτύου**

Στοιχείο	Σκοπός
Προβολή κατάστασης κάρτας Σε σύνδεση Αποσυνδεδεμένη	Εμφανίζει την κατάσταση σύνδεσης της κάρτας δικτύου.
Προβολή ταχύτητας κάρτας	Εμφανίζει την ταχύτητα μιας ενεργής κάρτας δικτύου.
Διεύθυνση δικτύου UAA LAA	Προβολή των διευθύνσεων δικτύου.
Χρονικό όριο εργασιών 0, 10–255 δευτερόλεπτα	Ορίζει το χρόνο που απαιτείται πριν την ακύρωση μιας εργασίας δικτύου. **Σημειώσεις:** • Η επιλογή 90 δευτερόλεπτα αποτελεί την προεπιλεγμένη εργοστασιακή ρύθμιση. • Αν η ρύθμιση έχει τιμή 0, απενεργοποιείται το χρονικό όριο. • Αν επιλεγεί η τιμή 1-9, η ρύθμιση αποθηκεύεται ως 10.
Banner μεγέθους σελίδας Απενεργοποίηση Ενεργοποίηση	Ο εκτυπωτής εκτυπώνει μια διαχωριστική σελίδα. **Σημείωση:** Η επιλογή "Απενεργοποίηση" είναι η εργοστασιακά προεπιλεγμένη ρύθμιση.

Μενού TCP/IP

Για να αποκτήσετε πρόσβαση σε αυτό το μενού, μεταβείτε σε οποιοδήποτε από τα παρακάτω:

- **Δίκτυο/Θύρες** >**Τυπικό δίκτυο** >**Ρύθμιση τυπικού δικτύου** >**TCP/IP**
- **Δίκτυο/Θύρες** >**Δίκτυο [x]** >**Ρύθμιση δικτύου [x]** >**TCP/IP**

Σημείωση: Το συγκεκριμένο μενού είναι διαθέσιμο μόνο για τα δικτυακά μοντέλα εκτυπωτών ή τους εκτυπωτές που συνδέονται με διακομιστές εκτύπωσης.

Χρήση	Σκοπός
Ορ. ονόμ. υπ. δικ.	Ρύθμιση του τρέχοντος ονόματος κεντρικού υπολογιστή TCP/IP.
Διεύθυνση IP	Επιτρέπει την προβολή ή την αλλαγή της τρέχουσας διεύθυνσης TCP/IP. **Σημείωση:** Σε περίπτωση μη αυτόματης ρύθμισης της διεύθυνσης IP, οι ρυθμίσεις "Ενεργοποίηση DHCP" και "Ενεργοποίηση αυτόματης IP" ορίζονται σε "Απενεργοποίηση". Επίσης, οι ρυθμίσεις "Ενεργοποίηση BOOTP" και "Ενεργοποίηση RARP" ορίζονται σε "Απενεργοποίηση" στα συστήματα που υποστηρίζουν BOOTP και RARP.
Μάσκα δικτύου	Επιτρέπει την προβολή ή την αλλαγή της τρέχουσας μάσκας δικτύου TCP/IP.
Πύλη	Επιτρέπει την προβολή ή την αλλαγή της τρέχουσας πύλης TCP/IP.
Ενεργοποίηση DHCP Ενεργοποίηση Απενεργοποίηση	Ρυθμίζεται η αντιστοίχιση διεύθυνσης DHCP και παραμέτρων. **Σημείωση:** Η προεπιλεγμένη εργοστασιακή ρύθμιση είναι Ενεργοποίηση.
Ενεργοποίηση RARP Ενεργοποίηση Απενεργοποίηση	Ρυθμίζεται η αντιστοίχιση διεύθυνσης RARP. **Σημείωση:** Η επιλογή Απενεργοποίηση είναι η προεπιλεγμένη εργοστασιακή ρύθμιση.

Χρήση	Σκοπός
Ενεργοποίηση BOOTP Ενεργοποίηση Απενεργοποίηση	Ρυθμίζεται η αντιστοίχιση διεύθυνσης BOOTP. **Σημείωση:** Η προεπιλεγμένη εργοστασιακή ρύθμιση είναι "Ενεργοποίηση".
Ενεργοποίηση AutoIP Ναι Όχι	Καθορίζεται η ρύθμιση "Μηδενική διαμόρφωση δικτύου". **Σημείωση:** Η επιλογή Ναι είναι η εργοστασιακά προεπιλεγμένη ρύθμιση.
Ενεργοποίηση FTP/TFTP Ναι Όχι	Αποστέλλονται αρχεία στον εκτυπωτή με χρήση του ενσωματωμένου διακομιστή FTP. **Σημείωση:** Η επιλογή Ναι είναι η εργοστασιακά προεπιλεγμένη ρύθμιση.
Ενεργοποίηση διακομιστή HTTP Ναι Όχι	Ενεργοποιείται ο ενσωματωμένος διακομιστής Web (Embedded Web Server) με τον οποίο μπορείτε να παρακολουθείτε και να διαχειρίζεστε τον εκτυπωτή απομακρυσμένα μέσω ενός προγράμματος περιήγησης web. **Σημείωση:** Η επιλογή "Ναι" είναι η εργοστασιακά προεπιλεγμένη ρύθμιση.
Διεύθυνση διακομιστή WINS	Προβολή ή αλλαγή της τρέχουσας διεύθυνσης διακομιστή WINS.
Ενεργοποίηση DDNS Ναι Όχι	Προβολή ή αλλαγή της τρέχουσας ρύθμισης DDNS. **Σημείωση:** Η επιλογή Ναι είναι η εργοστασιακά προεπιλεγμένη ρύθμιση.
Ενεργοποίηση mDNS Ναι Όχι	Προβολή ή αλλαγή της τρέχουσας ρύθμισης mDNS. **Σημείωση:** Η επιλογή "Ναι" είναι η εργοστασιακά προεπιλεγμένη ρύθμιση.
Διεύθυνση διακομιστή DNS	Προβολή ή αλλαγή της τρέχουσας διεύθυνσης διακομιστή DNS.
Διεύθ. εφεδρικού διακομ. DNS [x]	Προβολή ή αλλαγή της τρέχουσας διεύθυνσης διακομιστή DNS.
Ενεργοποίηση HTTPS Ναι Όχι	Προβολή ή αλλαγή της τρέχουσας ρύθμισης HTTPS. **Σημείωση:** Η επιλογή "Ναι" είναι η εργοστασιακά προεπιλεγμένη ρύθμιση.

Μενού IPv6

Για να αποκτήσετε πρόσβαση σε αυτό το μενού, μεταβείτε σε οποιοδήποτε από τα παρακάτω:

- **Μενού "Δίκτυο/Θύρες"** >**Τυπικό δίκτυο** >**Ρύθμιση τυπικού δικτύου** >**IPv6**
- **Μενού "Δίκτυο/Θύρες"** >**Δίκτυο [x]** >**Ρύθμιση δικτύου [x]** >**IPv6**

Σημείωση: Το συγκεκριμένο μενού είναι διαθέσιμο μόνο για τα δικτυακά μοντέλα εκτυπωτών ή τους εκτυπωτές που συνδέονται με διακομιστές εκτύπωσης.

Στοιχείο	Σκοπός
Ενεργοποίηση IPv6 Ενεργοποίηση Απενεργοποίηση	Ενεργοποιείται το IPv6 στον εκτυπωτή. **Σημείωση:** Η προεπιλεγμένη εργοστασιακή ρύθμιση είναι "Ενεργοποίηση".
Αυτόματη διαμόρφωση Ενεργοποίηση Απενεργοποίηση	Καθορίζεται αν ο προσαρμογέας δικτύου δέχεται τις καταχωρήσεις από την αυτόματη διαμόρφωση διεύθυνσης IPv6 που παρέχει ο δρομολογητής ή όχι. **Σημείωση:** Η προεπιλεγμένη εργοστασιακή ρύθμιση είναι "Ενεργοποίηση".

Στοιχείο	Σκοπός
Ορισμός ονόματος υπολογιστή δικτύου	Ορίζεται το όνομα υπολογιστή δικτύου. **Σημείωση:** Μπορείτε να αλλάξετε αυτές τις ρυθμίσεις μόνο μέσω του διακομιστή Embedded Web Server.
Προβολή διεύθυνσης	
Προβολή διεύθυνσης δρομολογητή	
Ενεργοποίηση DHCPv6 Ενεργοποίηση Απενεργοποίηση	Ενεργοποιείται το DHCPv6 στον εκτυπωτή. **Σημείωση:** Η προεπιλεγμένη εργοστασιακή ρύθμιση είναι "Ενεργοποίηση".

Μενού "Ασύρματη λειτουργία"

Σημείωση: Αυτό το μενού είναι διαθέσιμο μόνο για μοντέλα εκτυπωτή που είναι συνδεδεμένα σε ασύρματο δίκτυο.

Για να αποκτήσετε πρόσβαση σε αυτό το μενού, μεταβείτε σε οποιοδήποτε από τα παρακάτω:

- **Δίκτυο/Θύρες** >**Τυπικό δίκτυο** >**Ρύθμιση τυπικού δικτύου** >**Ασύρματη λειτουργία**
- **Δίκτυο/Θύρες** >**Δίκτυο [x]** >**Ρύθμιση δικτύου [x]** >**Ασύρματη λειτουργία**

Στοιχείο	Σκοπός
λειτουργία προστατευμένης πρόσβασης Wi-Fi Protected Setup (WPS) Έναρξη μεθόδου κουμπιού Έναρξη μεθόδου PIN	Δημιουργεί ένα ασύρματο δίκτυο και ενεργοποιεί την ασφάλεια δικτύου. **Σημειώσεις:** • Με τη λειτουργία "Έναρξη μεθόδου κουμπιού" ο εκτυπωτής συνδέεται σε ασύρματο δίκτυο πατώντας κουμπιά τόσο στον εκτυπωτή όσο και στο σημείο πρόσβασης (ασύρματος δρομολογητής) εντός μιας δεδομένης χρονικής περιόδου. • Με τη λειτουργία "Έναρξη μεθόδου PIN" ο εκτυπωτής συνδέεται σε ασύρματο δίκτυο χρησιμοποιώντας ένα PIN στον εκτυπωτή και εισαγάγοντάς το στις ρυθμίσεις ασύρματης λειτουργίας του σημείου πρόσβασης.
Ενεργοποίηση/απενεργοποίηση αυτόματου εντοπισμού του WPS Ενεργοποίηση Απενεργοποίηση	Ανιχνεύει αυτόματα τη μέθοδο σύνδεσης που χρησιμοποιεί ένα σημείο πρόσβασης με WPS: Έναρξη μεθόδου κουμπιού ή Έναρξη μεθόδου PIN. **Σημείωση:** Η επιλογή "Απενεργοποίηση" είναι η εργοστασιακά προεπιλεγμένη ρύθμιση.
Λειτουργία δικτύου Υποδομή Ad hoc	Καθορίζει τη λειτουργία δικτύου. **Σημειώσεις:** • Η λειτουργία Ad hoc είναι η προεπιλεγμένη εργοστασιακή ρύθμιση. Αυτή η λειτουργία διαμορφώνει απευθείας την ασύρματη σύνδεση μεταξύ του εκτυπωτή και ενός υπολογιστή. • Η λειτουργία υποδομής καθιστά δυνατή την πρόσβαση του εκτυπωτή σε δίκτυο μέσω ενός σημείου πρόσβασης.
Συμβατότητα 802.11b/g 802.11b/g/n	Καθορίζει το πρότυπο ασύρματης σύνδεσης για το ασύρματο δίκτυο. **Σημείωση:** Η προεπιλεγμένη εργοστασιακή ρύθμιση είναι το 802.11b/g/n.
Επιλογή δικτύου	Επιλογή ενός διαθέσιμου δικτύου για χρήση από τον εκτυπωτή.
Προβολή ποιότητας σήματος	Προβολή της ποιότητας της ασύρματης σύνδεσης.

Στοιχείο	Σκοπός
Προβολή λειτουργίας ασφαλείας	Προβολή της μεθόδου κρυπτογράφησης για το ασύρματο δίκτυο.

Μενού AppleTalk

Σημείωση: Αυτό το μενού είναι διαθέσιμο μόνο για μοντέλα εκτυπωτή που είναι συνδεδεμένα σε ενσύρματο δίκτυο ή όταν έχει εγκατασταθεί μια προαιρετική κάρτα δικτύου.

Για να αποκτήσετε πρόσβαση σε αυτό το μενού, μεταβείτε σε οποιοδήποτε από τα παρακάτω:

- **Δίκτυο/Θύρες** >**Τυπικό δίκτυο** >**Ρύθμιση τυπικού δικτύου** >**AppleTalk**
- **Δίκτυο/Θύρες** >**Ρύθμιση δικτύου [x]** >**AppleTalk**

Στοιχείο	Σκοπός
Ενεργοποίηση Ναι Όχι	Ενεργοποίηση ή απενεργοποίηση της υποστήριξης της υπηρεσίας AppleTalk. **Σημείωση:** Η επιλογή "Ναι" είναι η εργοστασιακά προεπιλεγμένη ρύθμιση.
Προβολή ονόματος	Εμφανίζεται το εκχωρημένο όνομα AppleTalk. **Σημείωση:** Μπορείτε να αλλάξετε το όνομα μόνο μέσω του διακομιστή Embedded Web Server.
Προβολή διεύθυνσης	Εμφανίζεται η εκχωρημένη διεύθυνση AppleTalk. **Σημείωση:** Μπορείτε να αλλάξετε τη διεύθυνση μόνο μέσω του διακομιστή Embedded Web Server.
Ορισμός ζώνης [λίστα με τις διαθέσιμες ζώνες του δικτύου]	Παρέχεται μια λίστα με διαθέσιμες ζώνες AppleTalk στο δίκτυο. **Σημείωση:** Η εργοστασιακά προεπιλεγμένη ρύθμιση είναι η προεπιλεγμένη ζώνη για το δίκτυο. Αν δεν υπάρχει προεπιλεγμένη ζώνη, η ζώνη με τον αστερίσκο (*) είναι η προεπιλεγμένη ρύθμιση.

Μενού "Τυπική USB"

Στοιχείο	Σκοπός
PCL SmartSwitch Ενεργοποίηση Απενεργοποίηση	Ρύθμιση του εκτυπωτή για αυτόματη μετάβαση σε προσομοίωση PCL όταν απαιτείται από μια εργασία εκτύπωσης που λαμβάνεται μέσω μιας θύρας USB, ανεξάρτητα από την προεπιλεγμένη γλώσσα εκτυπωτή. **Σημειώσεις:** • Η προεπιλεγμένη εργοστασιακή ρύθμιση είναι "Ενεργοποίηση". • Όταν έχει οριστεί σε "Απενεργοποίηση", δεν εξετάζονται τα εισερχόμενα δεδομένα από τον εκτυπωτή. Ο εκτυπωτής χρησιμοποιεί προσομοίωση PostScript εάν ο διακόπτης PS SmartSwitch έχει οριστεί σε "Ενεργοποίηση". Εάν ο διακόπτης PS SmartSwitch έχει οριστεί σε "Απενεργοποίηση", χρησιμοποιεί την προεπιλεγμένη γλώσσα εκτυπωτή που έχει οριστεί στο μενού ρυθμίσεων.

Στοιχείο	Σκοπός
PS SmartSwitch Ενεργοποίηση Απενεργοποίηση	Ρύθμιση του εκτυπωτή για αυτόματη μετάβαση σε προσομοίωση PS όταν απαιτείται από μια εργασία εκτύπωσης που λαμβάνεται μέσω μιας θύρας USB, ανεξάρτητα από την προεπιλεγμένη γλώσσα εκτυπωτή. **Σημειώσεις:** • Η προεπιλεγμένη εργοστασιακή ρύθμιση είναι "Ενεργοποίηση". • Όταν έχει οριστεί σε "Απενεργοποίηση" ο εκτυπωτής δεν εξετάζει τα εισερχόμενα δεδομένα. Ο εκτυπωτής χρησιμοποιεί προσομοίωση PCL εάν ο διακόπτης PCL SmartSwitch έχει οριστεί σε "Ενεργοποίηση". Χρησιμοποιεί την προεπιλεγμένη γλώσσα εκτυπωτή που έχει οριστεί στο μενού ρυθμίσεων εάν το διακόπτης PCL SmartSwitch έχει οριστεί σε "Απενεργοποίηση".
Λειτουργία NPA Ενεργοποίηση Απενεργοποίηση Αυτόματη	Ρύθμιση του εκτυπωτή για να εκτελεί την ειδική επεξεργασία που απαιτείται για την αμφίδρομη επικοινωνία σύμφωνα με τις συμβάσεις που χρησιμοποιούνται στο πρωτόκολλο NPA. **Σημειώσεις:** • Η προεπιλεγμένη εργοστασιακή ρύθμιση είναι "Αυτόματη". Ρυθμίζει αυτόματα τον εκτυπωτή για να εξετάζει τα δεδομένα, να προσδιορίζει τη μορφή τους και, στη συνέχεια, να τα επεξεργάζεται κατάλληλα. • Ο εκτυπωτής πραγματοποιεί αυτόματα επανεκκίνηση κατά την αλλαγή των ρυθμίσεων από τον πίνακα ελέγχου του εκτυπωτή. Στη συνέχεια, ενημερώνεται η επιλογή μενού.
Buffer USB Απενεργοποιημένο Αυτόματη 3 KB έως [μέγιστο επιτρεπτό μέγεθος]	Ρύθμιση του μεγέθους της ενδιάμεσης μνήμης εισόδου USB. **Σημειώσεις:** • Η προεπιλεγμένη εργοστασιακή ρύθμιση είναι "Αυτόματη". • Όταν απενεργοποιηθεί, απενεργοποιεί την αποθήκευση εργασιών στο buffer. Όλες οι εργασίες που έχουν ήδη τοποθετηθεί σε buffer στον σκληρό δίσκο του εκτυπωτή εκτυπώνονται πριν συνεχιστεί η κανονική επεξεργασία. • Η τιμή μεγέθους για το USB buffer μπορεί να αλλάξει κατά βήματα των 1.000. • Το μέγιστο επιτρεπτό μέγεθος εξαρτάται από την ποσότητα μνήμης στον εκτυπωτή, το μέγεθος των άλλων buffer συνδέσεων και εάν η "Εξοικονόμηση πόρων" έχει οριστεί σε "Ενεργοποίηση" ή "Απενεργοποίηση". • Για να αυξήσετε το εύρος μέγιστου μεγέθους για το USB Buffer, απενεργοποιήστε ή μειώστε το μέγεθος των παράλληλων, σειριακών και δικτυακών buffer. • Ο εκτυπωτής πραγματοποιεί αυτόματα επανεκκίνηση κατά την αλλαγή της ρύθμισης από τον πίνακα ελέγχου του εκτυπωτή. Στη συνέχεια, ενημερώνεται η επιλογή μενού.
Αποθήκευση εργασιών στο buffer Απενεργοποίηση Ενεργοποίηση Αυτόματη	Προσωρινή αποθήκευση εργασιών εκτύπωση στο σκληρό δίσκο του εκτυπωτή πριν την εκτύπωση. **Σημειώσεις:** • Η επιλογή "Απενεργοποίηση" είναι η εργοστασιακά προεπιλεγμένη ρύθμιση. • Όταν έχει οριστεί σε "Ενεργοποίηση" οι εργασίες τοποθετούνται στο buffer του σκληρού δίσκου του εκτυπωτή. • Όταν έχει οριστεί σε "Αυτόματη", οι εργασίες τοποθετούνται στο buffer μόνο όταν ο εκτυπωτής είναι απασχολημένος με την επεξεργασία δεδομένων από μια άλλη θύρα εισαγωγής. • Η αλλαγή αυτής της ρύθμισης από τον πίνακα ελέγχου του εκτυπωτή και στη συνέχεια η έξοδος από τα μενού προκαλεί επανεκκίνηση του εκτυπωτή. Στη συνέχεια, ενημερώνεται η επιλογή μενού.

Στοιχείο	Σκοπός
Mac Binary PS Ενεργοποίηση Απενεργοποίηση Αυτόματη	Ορίζει την επεξεργασία από τον εκτυπωτή εργασιών εκτύπωσης δυαδικών αρχείων PostScript για Macintosh. **Σημειώσεις:** • Η προεπιλεγμένη εργοστασιακή ρύθμιση είναι "Αυτόματη". • Όταν έχει οριστεί σε "Ενεργοποίηση" γίνεται επεξεργασία των ακατέργαστων δυαδικών PostScript εργασιών εκτύπωσης. • Η ρύθμιση "Απενεργοποίηση" φιλτράρει τις εργασίες εκτύπωσης χρησιμοποιώντας το τυπικό πρωτόκολλο.
Διεύθυνση ENA yyy.yyy.yyy.yyy	Ρύθμιση των πληροφοριών διεύθυνσης δικτύου για έναν εξωτερικό διακομιστή εκτυπώσεων. **Σημείωση:** Το συγκεκριμένο μενού είναι διαθέσιμο μόνο όταν ο εκτυπωτής έχει συνδεθεί σε εξωτερικό διακομιστή εκτύπωσης μέσω της θύρας USB.
Μάσκα δικτύου ENA yyy.yyy.yyy.yyy	Ρύθμιση των πληροφοριών μάσκας δικτύου για έναν εξωτερικό διακομιστή εκτυπώσεων. **Σημείωση:** Το συγκεκριμένο μενού είναι διαθέσιμο μόνο όταν ο εκτυπωτής έχει συνδεθεί σε εξωτερικό διακομιστή εκτύπωσης μέσω της θύρας USB.
Πύλη ENA yyy.yyy.yyy.yyy	Ρύθμιση των πληροφοριών πύλης για έναν εξωτερικό διακομιστή εκτυπώσεων. **Σημείωση:** Το συγκεκριμένο μενού είναι διαθέσιμο μόνο όταν ο εκτυπωτής έχει συνδεθεί σε εξωτερικό διακομιστή εκτύπωσης μέσω της θύρας USB.

Μενού Παράλληλη θύρα [x]

Σημείωση: Αυτό το μενού εμφανίζεται μόνο αν έχει εγκατασταθεί πρόσθετο εξάρτημα κάρτας παράλληλης σύνδεσης.

Στοιχείο	Σκοπός
PCL SmartSwitch Ενεργοποίηση Απενεργοποίηση	Διαμορφώνει τις ρυθμίσεις του εκτυπωτή ώστε να μεταβαίνει αυτόματα σε προσομοίωση PCL όποτε αυτό απαιτείται από μια εργασία εκτύπωσης μέσω σειριακής θύρας, ανεξάρτητα από την προεπιλεγμένη γλώσσα του εκτυπωτή. **Σημειώσεις:** • Η προεπιλεγμένη εργοστασιακή ρύθμιση είναι Ενεργοποίηση. • Όταν έχει τεθεί σε Απενεργοποίηση, ο εκτυπωτής δεν εξετάζει τα εισερχόμενα δεδομένα. Ο εκτυπωτής χρησιμοποιεί προσομοίωση PostScript εάν η ρύθμιση PS SmartSwitch έχει τεθεί σε Ενεργοποίηση. Χρησιμοποιεί την προεπιλεγμένη γλώσσα εκτυπωτή που καθορίζεται στο μενού Ρύθμιση εάν η ρύθμιση PS SmartSwitch έχει οριστεί σε Απενεργοποίηση.
PS SmartSwitch Ενεργοποίηση Απενεργοποίηση	Διαμορφώνει τις ρυθμίσεις του εκτυπωτή ώστε να μεταβαίνει αυτόματα σε προσομοίωση PS όποτε αυτό απαιτείται από μια εργασία εκτύπωσης μέσω σειριακής θύρας, ανεξάρτητα από την προεπιλεγμένη γλώσσα του εκτυπωτή. **Σημειώσεις:** • Η προεπιλεγμένη εργοστασιακή ρύθμιση είναι Ενεργοποίηση. • Όταν έχει τεθεί σε Απενεργοποίηση, ο εκτυπωτής δεν εξετάζει τα εισερχόμενα δεδομένα. Ο εκτυπωτής χρησιμοποιεί προσομοίωση PCL εάν η ρύθμιση PCL SmartSwitch έχει τεθεί σε Ενεργοποίηση. Χρησιμοποιεί την προεπιλεγμένη γλώσσα εκτυπωτή που καθορίζεται στο μενού Ρύθμιση εάν η ρύθμιση PCL SmartSwitch έχει οριστεί σε Απενεργοποίηση.

Στοιχείο	Σκοπός
Λειτουργία NPA Ενεργοποίηση Απενεργοποίηση Αυτόματη	Ρύθμιση του εκτυπωτή για να εκτελεί την ειδική επεξεργασία που απαιτείται για την αμφίδρομη επικοινωνία σύμφωνα με τις συμβάσεις που χρησιμοποιούνται από το πρωτόκολλο NPA. **Σημειώσεις:** • Η προεπιλεγμένη εργοστασιακή ρύθμιση είναι "Αυτόματη". • Εάν αλλάξετε αυτή τη ρύθμιση από τον πίνακα ελέγχου του εκτυπωτή και πραγματοποιήσετε έξοδο από τα μενού, θα γίνει επανεκκίνηση του εκτυπωτή. Η επιλογή μενού ενημερώνεται τότε.
Ενδιάμεση μνήμη παράλληλης θύρας Απενεργοποιημένο Αυτόματη 3 KB έως [μέγιστο επιτρεπόμενο μέγεθος]	Ορίζει το μέγεθος του buffer εισόδου παράλληλης σύνδεσης. **Σημειώσεις:** • Η προεπιλεγμένη εργοστασιακή ρύθμιση είναι "Αυτόματη". • Η ρύθμιση Απενεργοποίηση απενεργοποιεί την αποθήκευση εργασιών στο buffer. Οι εργασίες εκτύπωσης που έχουν αποθηκευτεί στην ενδιάμεση μνήμη του σκληρού δίσκου του εκτυπωτή, εκτυπώνονται πριν συνεχιστεί η κανονική επεξεργασία. • Μπορείτε να αλλάζετε τη ρύθμιση του buffer παράλληλης θύρας ανά 1 KB. • Το μέγιστο επιτρεπόμενο μέγεθος εξαρτάται από τη χωρητικότητα της μνήμης του εκτυπωτή σας, το μέγεθος άλλων ενδιάμεσων μνημών σύνδεσης και από το εάν η ρύθμιση Εξοικονόμηση πόρων έχει οριστεί σε Ενεργοποίηση ή Απενεργοποίηση. • Για να αυξήσετε το εύρος μέγιστου μεγέθους για το buffer παράλληλης σύνδεσης, απενεργοποιήστε ή μειώστε το μέγεθος των buffer παράλληλης, σειριακής, δικτυακής και USB σύνδεσης. • Εάν αλλάξετε αυτή τη ρύθμιση από τον πίνακα ελέγχου του εκτυπωτή και πραγματοποιήσετε έξοδο από τα μενού, θα γίνει επανεκκίνηση του εκτυπωτή. Η επιλογή μενού ενημερώνεται τότε.
Αποθήκευση εργασιών στην ενδιάμεση μνήμη Απενεργοποίηση Ενεργοποίηση Αυτόματη	Αποθηκεύει προσωρινά εργασίες εκτύπωσης στο σκληρό δίσκο του εκτυπωτή πριν την εκτύπωση. **Σημειώσεις:** • Η επιλογή "Απενεργοποίηση" είναι η εργοστασιακά προεπιλεγμένη ρύθμιση. • Η επιλογή Ενεργοποίηση τοποθετεί τις εργασίες εκτύπωσης στο buffer του σκληρού δίσκου του εκτυπωτή. • Η επιλογή Αυτόματα τοποθετεί τις εργασίες στην ενδιάμεση μνήμη μόνο εάν ο εκτυπωτής είναι απασχολημένος με την επεξεργασία δεδομένων από άλλη θύρα εισόδου. • Εάν αλλάξετε αυτή τη ρύθμιση από τον πίνακα ελέγχου του εκτυπωτή και πραγματοποιήσετε έξοδο από τα μενού, θα γίνει επανεκκίνηση του εκτυπωτή. Η επιλογή μενού ενημερώνεται τότε.
Κατάσταση σύνθετων λειτουργιών Ενεργοποίηση Απενεργοποίηση	Ενεργοποιεί την αμφίδρομη επικοινωνία μέσω της παράλληλης θύρας. **Σημειώσεις:** • Η προεπιλεγμένη εργοστασιακή ρύθμιση είναι Ενεργοποίηση. • Η ρύθμιση Απενεργοποίηση απενεργοποιεί τη διαπραγμάτευση παράλληλης θύρας.

Στοιχείο	Σκοπός
Πρωτόκολλο Τυπική Fastbytes (Ταχεία μετάδοση δεδομένων)	Προσδιορίζει το πρωτόκολλο παράλληλης θύρας. **Σημειώσεις:** • Η προεπιλεγμένη εργοστασιακή ρύθμιση είναι Fastbytes (Ταχεία μετάδοση δεδομένων). Παρέχει συμβατότητα με τις περισσότερες υπάρχουσες παράλληλες θύρες και είναι η προτεινόμενη ρύθμιση. • Η ρύθμιση Κανονικό προσπαθεί να επιλύσει προβλήματα επικοινωνίας με παράλληλες θύρες.
Αποδοχή αρχικής διαμόρφωσης Ενεργοποίηση Απενεργοποίηση	Καθορίζει εάν ο εκτυπωτής θα αποδέχεται τα αιτήματα αρχικής διαμόρφωσης υλικού εκτυπωτή από τον υπολογιστή. **Σημειώσεις:** • Η επιλογή "Απενεργοποίηση" είναι η εργοστασιακά προεπιλεγμένη ρύθμιση. • Ο υπολογιστής αποστέλλει αίτημα αρχικής διαμόρφωσης ενεργοποιώντας το σήμα Ενεργοπ. από την παράλληλη θύρα. Πολλοί υπολογιστές ενεργοποιούν το σήμα Ενεργοπ. κάθε φορά που ο υπολογιστής τίθεται σε λειτουργία.
Ρύθμιση παράλληλης θύρας 2 Ενεργοποίηση Απενεργοποίηση	Καθορίζει εάν θα γίνεται δειγματοληψία των δεδομένων παράλληλης θύρας με βάση την αρχή ή το τέλος του επαναλαμβανόμενου παλμού. **Σημείωση:** Η προεπιλεγμένη εργοστασιακή ρύθμιση είναι Ενεργοποίηση.
Mac Binary PS Ενεργοποίηση Απενεργοποίηση Αυτόματη	Ορίζει την επεξεργασία από τον εκτυπωτή εργασιών εκτύπωσης δυαδικών αρχείων PostScript για Macintosh. **Σημειώσεις:** • Η προεπιλεγμένη εργοστασιακή ρύθμιση είναι "Αυτόματη". • Η ρύθμιση Απενεργοποίηση φιλτράρει τις εργασίες εκτύπωσης χρησιμοποιώντας το τυπικό πρωτόκολλο. • Όταν έχει οριστεί σε "Ενεργοποίηση" γίνεται επεξεργασία των ακατέργαστων δυαδικών PostScript εργασιών εκτύπωσης.
Διεύθυνση ENA yyy.yyy.yyy.yyy	Ρύθμιση των πληροφοριών διεύθυνσης δικτύου για έναν εξωτερικό διακομιστή εκτυπώσεων. **Σημείωση:** Το συγκεκριμένο στοιχείο μενού είναι διαθέσιμο μόνο αν ο εκτυπωτής έχει συνδεθεί σε εξωτερικό διακομιστή εκτυπώσεων μέσω της θύρας USB.
Μάσκα δικτύου ENA yyy.yyy.yyy.yyy	Ρύθμιση των πληροφοριών μάσκας δικτύου για έναν εξωτερικό διακομιστή εκτυπώσεων. **Σημείωση:** Το συγκεκριμένο στοιχείο μενού είναι διαθέσιμο μόνο αν ο εκτυπωτής έχει συνδεθεί σε εξωτερικό διακομιστή εκτυπώσεων μέσω της θύρας USB.
Πύλη ENA yyy.yyy.yyy.yyy	Ρύθμιση των πληροφοριών πύλης για έναν εξωτερικό διακομιστή εκτυπώσεων. **Σημείωση:** Το συγκεκριμένο στοιχείο μενού είναι διαθέσιμο μόνο αν ο εκτυπωτής έχει συνδεθεί σε εξωτερικό διακομιστή εκτυπώσεων μέσω της θύρας USB.

Μενού Σειριακή [x]

Σημείωση: Αυτό το μενού εμφανίζεται μόνο αν έχει εγκατασταθεί πρόσθετο εξάρτημα κάρτας σειριακής σύνδεσης.

Στοιχείο	Σκοπός
PCL SmartSwitch Ενεργοποίηση Απενεργοποίηση	Διαμορφώνει τις ρυθμίσεις του εκτυπωτή ώστε να μεταβαίνει αυτόματα σε προσομοίωση PCL όποτε αυτό απαιτείται από μια εργασία εκτύπωσης μέσω σειριακής θύρας, ανεξάρτητα από την προεπιλεγμένη γλώσσα του εκτυπωτή. **Σημειώσεις:** • Η προεπιλεγμένη εργοστασιακή ρύθμιση είναι Ενεργοποίηση. • Όταν έχει τεθεί σε Απενεργοποίηση, ο εκτυπωτής δεν εξετάζει τα εισερχόμενα δεδομένα. Ο εκτυπωτής χρησιμοποιεί προσομοίωση PostScript εάν η ρύθμιση PS SmartSwitch έχει τεθεί σε Ενεργοποίηση. Χρησιμοποιεί την προεπιλεγμένη γλώσσα εκτυπωτή που καθορίζεται στο μενού "Ρύθμιση" εάν η ρύθμιση PS SmartSwitch έχει οριστεί σε "Απενεργοποίηση".
PS SmartSwitch Ενεργοποίηση Απενεργοποίηση	Διαμορφώνει τις ρυθμίσεις του εκτυπωτή ώστε να μεταβαίνει αυτόματα σε προσομοίωση PS όποτε αυτό απαιτείται από μια εργασία εκτύπωσης μέσω σειριακής θύρας, ανεξάρτητα από την προεπιλεγμένη γλώσσα του εκτυπωτή. **Σημειώσεις:** • Η προεπιλεγμένη εργοστασιακή ρύθμιση είναι Ενεργοποίηση. • Όταν έχει τεθεί σε Απενεργοποίηση, ο εκτυπωτής δεν εξετάζει τα εισερχόμενα δεδομένα. Ο εκτυπωτής χρησιμοποιεί προσομοίωση PCL εάν η ρύθμιση PCL SmartSwitch έχει τεθεί σε Ενεργοποίηση. Χρησιμοποιεί την προεπιλεγμένη γλώσσα εκτυπωτή που καθορίζεται στο μενού Ρύθμιση εάν η ρύθμιση PCL SmartSwitch έχει οριστεί σε Απενεργοποίηση.
Λειτουργία NPA Ενεργοποίηση Απενεργοποίηση Αυτόματη	Ρύθμιση του εκτυπωτή για να εκτελεί την ειδική επεξεργασία που απαιτείται για την αμφίδρομη επικοινωνία σύμφωνα με τις συμβάσεις που χρησιμοποιούνται από το πρωτόκολλο NPA. **Σημειώσεις:** • Η προεπιλεγμένη εργοστασιακή ρύθμιση είναι "Αυτόματη". Με τη ρύθμιση "Αυτόματα", ο εκτυπωτής εξετάζει δεδομένα, προσδιορίζει τη μορφή και, στη συνέχεια, τα επεξεργάζεται κατάλληλα. • Όταν έχει οριστεί στην επιλογή "Ενεργοποιημένη", ο εκτυπωτής εκτελεί επεξεργασία NPA. Εάν τα δεδομένα δεν είναι σε μορφή NPA, απορρίπτονται ως εσφαλμένα δεδομένα. • Όταν έχει οριστεί στην επιλογή "Απενεργοποιημένη", ο εκτυπωτής δεν εκτελεί επεξεργασία NPA. • Εάν αλλάξετε αυτή τη ρύθμιση από τον πίνακα ελέγχου του εκτυπωτή και πραγματοποιήσετε έξοδο από τα μενού, θα γίνει επανεκκίνηση του εκτυπωτή. Η επιλογή μενού ενημερώνεται τότε.

Στοιχείο	Σκοπός
Σειριακό buffer Απενεργοποιημένο Αυτόματο 3 KB έως [μέγιστο επιτρεπόμενο μέγεθος]	Ορίζει το μέγεθος του buffer εισόδου σειριακής σύνδεσης. **Σημειώσεις:** • Η προεπιλεγμένη εργοστασιακή ρύθμιση είναι "Αυτόματη". • Η ρύθμιση Απενεργοποίηση απενεργοποιεί την αποθήκευση εργασιών στο buffer. Οι εργασίες που έχουν αποθηκευτεί στο buffer του δίσκου εκτυπώνονται πριν συνεχιστεί η κανονική επεξεργασία. • Είναι δυνατή η αλλαγή της ρύθμισης του buffer σειριακής θύρας ανά 1 KB. • Το μέγιστο επιτρεπόμενο μέγεθος εξαρτάται από τη χωρητικότητα της μνήμης του εκτυπωτή σας, το μέγεθος άλλων buffer σύνδεσης και από το εάν η ρύθμιση "Εξοικονόμηση πόρων" έχει οριστεί σε "Ενεργοποίηση" ή "Απενεργοποίηση". • Για αύξηση του μέγιστου εύρους μεγέθους για την ενδιάμεση μνήμη σειριακής θύρας, απενεργοποιήστε ή μειώστε το μέγεθος της παράλληλης, σειριακής και δικτυακής μνήμης buffer. • Εάν αλλάξετε αυτή τη ρύθμιση από τον πίνακα ελέγχου του εκτυπωτή και πραγματοποιήσετε έξοδο από τα μενού, θα γίνει επανεκκίνηση του εκτυπωτή. Η επιλογή μενού ενημερώνεται τότε.
Αποθήκευση εργασιών στο buffer Απενεργοποίηση Ενεργοποίηση Αυτόματη	Αποθηκεύει προσωρινά εργασίες εκτύπωσης στο σκληρό δίσκο του εκτυπωτή πριν την εκτύπωση. **Σημειώσεις:** • Η επιλογή "Απενεργοποίηση" είναι η εργοστασιακά προεπιλεγμένη ρύθμιση. Ο εκτυπωτής δεν αποθηκεύει τις εργασίες εκτύπωσης στο buffer στο σκληρό δίσκο του εκτυπωτή. • Η επιλογή "Ενεργοποίηση" τοποθετεί τις εργασίες εκτύπωσης στο buffer του σκληρού δίσκου του εκτυπωτή. • Η επιλογή "Αυτόματο" τοποθετεί τις εργασίες στο buffer μόνο εάν ο εκτυπωτής είναι απασχολημένος με την επεξεργασία δεδομένων από άλλη θύρα εισόδου. • Εάν αλλάξετε αυτή τη ρύθμιση από τον πίνακα ελέγχου του εκτυπωτή και πραγματοποιήσετε έξοδο από τα μενού, θα γίνει επανεκκίνηση του εκτυπωτή. Η επιλογή μενού ενημερώνεται τότε.
Πρωτόκολλο DTR DTR/DSR XON/XOFF XON/XOFF/DTR XONXOFF/DTRDSR	Επιλογή των ρυθμίσεων συγχρονισμού υλικού και λογισμικού για τη σειριακή θύρα. **Σημειώσεις:** • Η επιλογή DTR είναι η εργοστασιακά προεπιλεγμένη ρύθμιση. • Η επιλογή DTR/DSR είναι μια ρύθμιση συγχρονισμού υλικού. • Η επιλογή XON/XOFF είναι μια ρύθμιση συγχρονισμού λογισμικού. • Οι επιλογές XON/XOFF/DTR και XON/XOFF/DTR/DSR είναι συνδυασμένες ρυθμίσεις συγχρονισμού υλικού και λογισμικού.
Σταθερό XON Ενεργοποίηση Απενεργοποίηση	Προσδιορίζει εάν ο εκτυπωτής δείχνει διαθεσιμότητα στον υπολογιστή. **Σημειώσεις:** • Η επιλογή "Απενεργοποίηση" είναι η εργοστασιακά προεπιλεγμένη ρύθμιση. • Αυτό το στοιχείο μενού ισχύει μόνο για τη σειριακή θύρα, εάν η επιλογή "Σειριακό πρωτόκολλο" έχει οριστεί στο XON/XOFF.

Στοιχείο	Σκοπός
Ταχύτητα μετάδοσης (Baud) 1200 2400 4800 9600 19200 38400 57600 115200 138200 172800 230400 345600	Καθορίζει την ταχύτητα λήψης δεδομένων μέσω της σειριακής θύρας. **Σημειώσεις:** • Η προεπιλεγμένη εργοστασιακή ρύθμιση είναι 9600. • Οι ταχύτητες μετάδοσης δεδομένων 138200, 172800, 230400 και 345600 εμφανίζονται μόνο στο μενού "Βασική σειριακή θύρα". Αυτές οι ρυθμίσεις δεν εμφανίζονται στα μενού "Επιλογή σειριακής θύρας 1", "Επιλογή σειριακής θύρας 2" ή "Επιλογή σειριακής θύρας 3".
Bit δεδομένων 7 8	Καθορίζει τον αριθμό των bit δεδομένων που αποστέλλονται σε κάθε πλαίσιο μετάδοσης. **Σημείωση:** Η προεπιλεγμένη εργοστασιακή ρύθμιση είναι 8.
Ισοτιμία Ζυγός Μονή Καμία Παράβλεψη	Ρυθμίζει την ισοτιμία για τα πλαίσια δεδομένων εισόδου και εξόδου σειριακής θύρας. **Σημείωση:** Η επιλογή "Κανένα" είναι η προεπιλεγμένη εργοστασιακή ρύθμιση.
Αποδοχή DSR Ενεργοποίηση Απενεργοποίηση	Προσδιορίζει εάν ο εκτυπωτής χρησιμοποιεί το σήμα DSR. **Σημειώσεις:** • Η επιλογή "Απενεργοποίηση" είναι η εργοστασιακά προεπιλεγμένη ρύθμιση. • Το DSR είναι ένα σήμα συγχρονισμού που χρησιμοποιείται στα περισσότερα σειριακά καλώδια. Η σειριακή θύρα χρησιμοποιεί DSR για να ξεχωρίσει τα δεδομένα που αποστέλλονται από τον υπολογιστή από τα δεδομένα που δημιουργούνται από ηλεκτρικό θόρυβο στο σειριακό καλώδιο. Ο ηλεκτρικός θόρυβος μπορεί να προκαλέσει την εκτύπωση διάσπαρτων χαρακτήρων. Ορίστε αυτό το στοιχείο σε "Ενεργοποίηση" για να αποτρέψετε την εκτύπωση διάσπαρτων χαρακτήρων.

Μενού "Ρύθμιση SMTP"

Στοιχείο	Σκοπός
Βασική πύλη SMTP	Ορίζονται τα στοιχεία της πύλης του διακομιστή και της θύρας SMTP. **Σημείωση:** Η τιμή 25 είναι η προεπιλεγμένη θύρα πύλης SMTP.
Θύρα κύριας πύλης SMTP	
Πύλη δευτερεύοντος SMTP	
Θύρα δευτερεύουσας πύλης SMTP	
Χρονικό όριο SMTP 5–30	Καθορίζεται το χρονικό διάστημα (σε δευτερόλεπτα) που μεσολαβεί μέχρι να διακοπεί η προσπάθεια του διακομιστή να στείλει ένα μήνυμα ηλεκτρονικού ταχυδρομείου. **Σημείωση:** Η προεπιλεγμένη εργοστασιακή ρύθμιση είναι 30.

Στοιχείο	Σκοπός
Διεύθυνση απάντησης	Καθορίζει μια διεύθυνση απάντησης έως 128 χαρακτήρων στο μήνυμα ηλεκτρονικού ταχυδρομείου που εστάλη από τον εκτυπωτή.
Χρήση SSL Απενεργοποιημένο Διαπραγμάτευση Απαιτείται	Ο εκτυπωτής ρυθμίζεται ώστε να χρησιμοποιεί SSL, για αυξημένη ασφάλεια κατά τη σύνδεση σε διακομιστή SMTP. **Σημειώσεις:** • Η επιλογή "Απενεργοποίηση" είναι η εργοστασιακά προεπιλεγμένη ρύθμιση. • Η ρύθμιση "Διαπραγμάτευση" επιτρέπει στο διακομιστή SMTP να ορίζει εάν πρόκειται να χρησιμοποιηθεί το SSL.
Διακομιστής ελέγχου ταυτότητας SMTP Δεν απαιτείται έλεγχος ταυτότητας Σύνδεση/Απλός CRAM-MD5 Digest-MD5 NTLM Kerberos 5	Καθορίζεται ο τύπος του ελέγχου ταυτότητας χρήστη που απαιτείται για προνόμια αποστολής από "σάρωση σε e-mail". **Σημείωση:** Η ρύθμιση “Δεν απαιτείται έλεγχος ταυτότητας"” είναι η εργοστασιακή προεπιλεγμένη ρύθμιση.
E-mail που ετοιμάστηκε από τη συσκευή Καμία Χρήση διαπιστευτηρίων SMTP συσκευής	Καθορίζει ποια διαπιστευτήρια θα χρησιμοποιηθούν κατά την επικοινωνία με το διακομιστή SMTP. Ορισμένοι διακομιστές SMTP απαιτούν διαπιστευτήρια για την αποστολή ενός μηνύματος ηλεκτρονικού ταχυδρομείου. **Σημειώσεις:** • Η προεπιλεγμένη εργοστασιακή ρύθμιση για τις επιλογές "E-mail που ετοιμάστηκε από τη συσκευή" και "E-mail που ετοιμάστηκε από το χρήστη" είναι "Κανένα". • Όταν έχει επιλεχθεί η ρύθμιση "Χρήση διαπιστευτηρίων SMTP συσκευής" για τη σύνδεση στο διακομιστή SMTP, χρησιμοποιείται το "Αναγνωριστικό χρήστη συσκευής" και ο "Κωδικός πρόσβασης συσκευής ".
E-mail με ενεργοποίηση από το χρήστη Καμία Χρήση διαπιστευτηρίων SMTP συσκευής Χρήση αναγνωριστικού χρήστη & κωδικού πρόσβασης περιόδου λειτουργίας Χρήση διεύθυνσης e-mail & κωδικού πρόσβασης περιόδου λειτουργίας Ερώτηση χρήστη	
Αναγνωριστικό χρήστη συσκευής	
Κωδικός πρόσβασης συσκευής	
Τομέας Kerberos 5	
Τομέας NTLM	

Μενού Ασφάλεια

Μενού "Επεξεργασία ρυθμίσεων ασφαλείας"

Στοιχείο	Σκοπός
Επεξεργασία κωδικού πρόσβασης αντιγράφου ασφαλείας	Δημιουργεί έναν κωδικό πρόσβασης ασφαλείας. **Σημείωση:** Αυτό το στοιχείο μενού εμφανίζεται μόνο όταν υπάρχει κωδικός πρόσβασης ασφαλείας.
Επεξεργασία μπλοκ δημιουργίας	Επεξεργασία των εσωτερικών λογαριασμών, NTLM, διαφόρων ρυθμίσεων, κωδικού πρόσβασης και PIN.
Επεξεργασία προτύπων ασφαλείας	Προσθήκη ή επεξεργασία ενός προτύπου ασφαλείας.
Επεξεργασία ελέγχων πρόσβασης	Ελέγχει την πρόσβαση στα μενού του εκτυπωτή, σε ενημερώσεις υλικολογισμικού, σε εργασίες σε αναμονή και σε άλλα σημεία πρόσβασης.

Μενού "Διάφορες ρυθμίσεις ασφαλείας"

Στοιχείο	Σκοπός
Περιορισμοί σύνδεσης Αποτυχίες σύνδεσης Χρονικό όριο αποτυχίας Χρόνος αποκλεισμού Χρονικό όριο σύνδεσης πίνακα Χρονικό όριο απομακρυσμ σύνδεσης	Περιορίζεται ο αριθμός και το χρονικό πλαίσιο των αποτυχημένων προσπαθειών σύνδεσης από τον πίνακα ελέγχου του εκτυπωτή, πριν κλειδωθούν εκτός *όλοι* οι χρήστες. **Σημειώσεις:** • Το στοιχείο "Αποτυχίες σύνδεσης" ορίζει τον αριθμό των αποτυχημένων προσπαθειών σύνδεσης, πριν κλειδωθούν οι χρήστες. Το εύρος των ρυθμίσεων είναι 1-10 προσπάθειες. Η προεπιλεγμένη εργοστασιακή ρύθμιση είναι 3 προσπάθειες. • Το στοιχείο “Χρονικό πλαίσιο αποτυχίας" ορίζει το χρονικό πλαίσιο που μεσολαβεί ανάμεσα στις αποτυχημένες προσπάθειες σύνδεσης, πριν κλειδωθούν οι χρήστες. Οι ρυθμίσεις κυμαίνονται μεταξύ 1 και 60 λεπτών. Η εργοστασιακή προεπιλεγμένη ρύθμιση είναι "5 λεπτά". • Το στοιχείο “Χρόνος κλειδώματος" ορίζει το χρονικό διάστημα για το οποίο κλειδώνονται οι χρήστες, εφόσον υπερβούν το όριο των αποτυχημένων προσπαθειών σύνδεσης. Οι ρυθμίσεις κυμαίνονται μεταξύ 1 και 60 λεπτών. Η εργοστασιακή προεπιλεγμένη ρύθμιση είναι "5 λεπτά". Το 1 δηλώνει ότι ο εκτυπωτής δεν επιβάλλει χρόνο κλειδώματος. • Το στοιχείο “Χρονικό όριο σύνδεσης πίνακα" ορίζει το χρονικό διάστημα για το οποίο ο εκτυπωτής παραμένει σε αδράνεια στην αρχική οθόνη, πριν γίνει αυτόματη αποσύνδεση του χρήστη. Οι ρυθμίσεις κυμαίνονται μεταξύ 1 και 900 δευτερολέπτων. Η προεπιλεγμένη εργοστασιακή ρύθμιση είναι "30 δευτερόλεπτα". • Το στοιχείο “Χρονικό όριο απομακρυσμένης σύνδεσης" ορίζει για πόσο χρόνο μένει σε αδράνεια η απομακρυσμένη διασύνδεση, πριν γίνει αυτόματη αποσύνδεση του χρήστη. Οι ρυθμίσεις κυμαίνονται μεταξύ 1 και 120 λεπτών. Η εργοστασιακή προεπιλεγμένη ρύθμιση είναι "10 λεπτά".

Στοιχείο	Σκοπός
Διακόπτης επαναφοράς ασφάλειας Στ ελέγχ πρόσβ = "Χωρίς ασφάλεια" Χωρίς αποτέλεσμα Επαναφ εργοστασ προεπιλ ασφαλείας	Γίνεται προσαρμογή των ρυθμίσεων ασφαλείας. **Σημειώσεις:** • Η ρύθμιση "Στ ελέγχ πρόσβ = "Χωρίς ασφάλεια" διατηρεί το σύνολο των πληροφοριών ασφαλείας που έχει ορίσει ο χρήστης. Η επιλογή "Χωρίς ασφάλεια" είναι η εργοστασιακά προεπιλεγμένη ρύθμιση. • Η επιλογή "Χωρίς αποτέλεσμα" σημαίνει ότι η επαναφορά δεν επηρεάζει τη διαμόρφωση ασφάλειας του εκτυπωτή. • Με την επιλογή “Επαναφ εργοστασ προεπιλ ασφαλείας" διαγράφονται όλες οι πληροφορίες ασφαλείας που έχουν οριστεί από το χρήστη και αποθηκεύονται οι εργοστασιακά προεπιλεγμένες ρυθμίσεις στο μενού "Διάφορες ρυθμίσεις ασφαλείας".
Επαλήθευση πιστοποιητικού LDAP Απαιτείται Προσπάθεια Να επιτραπεί Ποτέ	Επιτρέπει στο χρήστη να ζητήσει ένα πιστοποιητικό διακομιστή. **Σημειώσεις:** • Η επιλογή "Απαιτείται" σημαίνει ότι γίνεται αίτημα για πιστοποιητικό διακομιστή. Εάν παρασχεθεί μη έγκυρο πιστοποιητικό ή δεν παρασχεθεί πιστοποιητικό τότε η περίοδος λειτουργίας τερματίζεται αμέσως. Η προεπιλεγμένη εργοστασιακή ρύθμιση είναι "Απαιτείται". • Η επιλογή "Προσπάθεια" σημαίνει ότι γίνεται αίτημα για πιστοποιητικό διακομιστή. Εάν δεν παρέχεται πιστοποιητικό, η περίοδος λειτουργίας προχωρά κανονικά. Εάν παρέχεται ένα εσφαλμένο πιστοποιητικό, η περίοδος λειτουργίας τερματίζεται αμέσως. • Η επιλογή "Να επιτρέπεται" σημαίνει ότι γίνεται αίτημα για πιστοποιητικό διακομιστή. Εάν δεν παρέχεται πιστοποιητικό, η περίοδος λειτουργίας προχωρά κανονικά. Εάν παρασχεθεί μη έγκυρο πιστοποιητικό τότε θα αγνοηθεί και η περίοδος λειτουργίας θα προχωρήσει κανονικά. • Η επιλογή "Ποτέ" σημαίνει ότι δεν ζητείται πιστοποιητικό διακομιστή.
Ελάχ μήκος PIN 1–16	Περιορισμός του αριθμού ψηφίων του προσωπικού αριθμού αναγνώρισης (PIN). **Σημείωση:** Η προεπιλεγμένη εργοστασιακή ρύθμιση είναι 4.

Μενού "Εμπιστευτικές εκτυπώσεις"

Στοιχείο	Σκοπός
Μέγ. αρ. άκυρων PIN Απενεργοποίηση 2–10	Περιορίζεται ο αριθμός των προσπαθειών εισαγωγής μη έγκυρου κωδικού PIN. **Σημειώσεις:** • Το μενού αυτό εμφανίζεται μόνο όταν έχει εγκατασταθεί μορφοποιημένος, μη ελαττωματικός σκληρός δίσκος. • Όταν προσεγγιστεί το όριο, διαγράφονται οι εργασίες εκτύπωσης που αντιστοιχούν στο συγκεκριμένο όνομα χρήστη και στον συγκεκριμένο κωδικό PIN.
Σημείωση: Η επιλογή "Απενεργοποίηση" είναι η εργοστασιακά προεπιλεγμένη ρύθμιση.	

Στοιχείο	Σκοπός
Λήξη εμπιστευτικής εργασίας Απενεργοποίηση 1 ώρα 4 ώρες 24 ώρες 1 εβδομάδα	Περιορίζει το χρονικό διάστημα παραμονής μιας εμπιστευτικής εργασίας στον εκτυπωτή, πριν τη διαγραφή της. **Σημειώσεις:** • Αν αλλάξει η ρύθμιση "Λήξη εμπιστευτικής εργασίας" ενώ υπάρχουν εμπιστευτικές εργασίες στη μνήμη RAM ή στο σκληρό δίσκο του εκτυπωτή, ο χρόνος λήξης αυτών των εργασιών εκτύπωσης δεν αποκτά τη νέα προεπιλεγμένη τιμή. • Αν ο εκτυπωτής έχει απενεργοποιηθεί, διαγράφονται όλες οι εμπιστευτικές εργασίες που βρίσκονται σε αναμονή στη μνήμη RAM του εκτυπωτή.
Επανάληψη λήξης εργασίας Απενεργοποίηση 1 ώρα 4 ώρες 24 ώρες 1 εβδομάδα	Ορίζει ένα χρονικό όριο αποθήκευσης εργασιών εκτύπωσης από τον εκτυπωτή.
Επιβεβαίωση λήξης εργασίας Απενεργοποίηση 1 ώρα 4 ώρες 24 ώρες 1 εβδομάδα	Ορίζει ένα χρονικό όριο αποθήκευσης εργασιών εκτύπωσης προς επαλήθευση στον εκτυπωτή.
Διατήρηση λήξης εργασίας Απενεργοποίηση 1 ώρα 4 ώρες 24 ώρες 1 εβδομάδα	Ορίζει ένα χρονικό όριο αποθήκευσης εργασιών στον εκτυπωτή για εκτύπωσή τους αργότερα.
Σημείωση: Η επιλογή "Απενεργοποίηση" είναι η εργοστασιακά προεπιλεγμένη ρύθμιση.	

Μενού "Διαγραφή προσωρινών αρχείων δεδομένων"

Η λειτουργία "Διαγραφή προσωρινών αρχείων δεδομένων" διαγράφει *μόνο* τα δεδομένα της εργασίας εκτύπωσης στον σκληρό δίσκο του εκτυπωτή τα οποία *δεν χρησιμοποιούνται* τη δεδομένη στιγμή από το σύστημα αρχείων. Όλα τα μόνιμα δεδομένα στο σκληρό δίσκο του σαρωτή, όπως γραμματοσειρές, μακροεντολές και εργασίες σε αναμονή, διατηρούνται.

Σημείωση: Αυτό το μενού εμφανίζεται μόνο εάν έχει εγκατασταθεί ένας διαμορφωμένος σκληρός δίσκος που λειτουργεί κανονικά.

Χρήση	Για
Λειτουργία καθαρισμού Απενεργοποίηση Αυτόματη Manual (Μη αυτόματη)	Καθορίζει τη λειτουργία για τη διαγραφή των προσωρινών αρχείων δεδομένων. **Σημείωση:** Η προεπιλεγμένη εργοστασιακή ρύθμιση είναι "Αυτόματη".

Χρήση	Για
Αυτόματη μέθοδος Μονό πέρασμα Πολλαπλό πέρασμα	Καθορίζει τη μέθοδο για αυτόματο καθαρισμό δίσκου. **Σημειώσεις:** • Η επιλογή "Μονό πέρασμα" είναι η προεπιλεγμένη εργοστασιακή ρύθμιση. • Οι εξαιρετικά εμπιστευτικές πληροφορίες πρέπει να διαγράφονται *μόνο* μέσω της μεθόδου "Πολλαπλό πέρασμα".
Manual Method (Μη αυτόματη μέθοδος) Μονό πέρασμα Πολλαπλό πέρασμα	Καθορίζει τη μέθοδο για μη αυτόματο καθαρισμό δίσκου. **Σημείωση:** Η επιλογή "Μονό πέρασμα" είναι η εργοστασιακή προεπιλεγμένη ρύθμιση.
Scheduled Method (Προγραμματισμένη μέθοδος) Μονό πέρασμα Πολλαπλό πέρασμα	Καθορίζει τη μέθοδο για προγραμματισμένο καθαρισμό δίσκου. **Σημείωση:** Η επιλογή "Μονό πέρασμα" είναι η εργοστασιακή προεπιλεγμένη ρύθμιση.

Μενού "Αρχείο καταγραφής ελέγχου ασφαλείας"

Στοιχείο	Σκοπός
Εξαγωγή αρχείου καταγραφής	Ένας εξουσιοδοτημένος χρήστης μπορεί να εξαγάγει το αρχείο καταγραφής ασφαλείας. **Σημειώσεις:** • Για εξαγωγή του αρχείου καταγραφής από τον πίνακα ελέγχου του εκτυπωτή, συνδέστε μια μονάδα flash στον εκτυπωτή. • Για εξαγωγή του αρχείου καταγραφής από το διακομιστή Embedded Web Server, πραγματοποιήστε λήψη του αρχείου καταγραφής στον υπολογιστή.
Διαγραφή αρχείου καταγραφής Ναι Όχι	Προσδιορίζει εάν θα διαγράφονται τα αρχεία καταγραφής ελέγχου. **Σημείωση:** Η εργοστασιακά προεπιλεγμένη ρύθμιση είναι «Ναι».
Διαμόρφωση αρχείου καταγραφής Ενεργοποίηση ελέγχου Ναι Όχι Ενεργοποίηση απομακρυσμένου Syslog Ναι Όχι Απομακρυσμένος διακομιστής Syslog [συμβολοσειρά 256 χαρακτήρων] Απομακρυσμένη θύρα Syslog 1–65535 Απομακρυσμένη μέθοδος Syslog Κανονικό UDP Stunnel Απομακρυσμένη δυνατότητα Syslog 0–23 Συμπεριφορά πλήρους αρχείου καταγραφής Αναδίπλωση εγγραφών Ηλ. αποστολή και μετά διαγραφή Διευθ. ηλ. ταχ. διαχειριστή [συμβολοσειρά 256 χαρακτήρων]	Καθορίζει εάν και πώς θα δημιουργούνται τα αρχεία καταγραφής ελέγχου. **Σημειώσεις:** • Η επιλογή "Ενεργοποίηση ελέγχου ασφαλείας" προσδιορίζει εάν καταγράφονται συμβάντα στο αρχείο καταγραφής ελέγχου ασφαλείας και στο απομακρυσμένο syslog. Η προεπιλεγμένη εργοστασιακή ρύθμιση είναι "Όχι". • Η επιλογή "Ενεργοποίηση απομακρυσμένου Syslog" προσδιορίζει εάν τα αρχεία καταγραφής αποστέλλονται σε απομακρυσμένο διακομιστή. Η προεπιλεγμένη εργοστασιακή ρύθμιση είναι "Όχι". • Η επιλογή "Απομακρυσμένη δυνατότητα Syslog" προσδιορίζει την τιμή που χρησιμοποιήθηκε για την αποστολή των αρχείων καταγραφής στον απομακρυσμένο διακομιστή syslog. Η προεπιλεγμένη εργοστασιακή ρύθμιση είναι 4. • Η επιλογή "Απομακρυσμένη θύρα Syslog" ορίζει τη θύρα μέσω της οποίας ο εκτυπωτής μεταφέρει καταγεγραμμένα συμβάντα σε έναν απομακρυσμένο διακομιστή. • Η επιλογή "Απομακρυσμένη μέθοδος Syslog" ορίζει το πρωτόκολλο που χρησιμοποιείται από τον εκτυπωτή για τη μεταφορά καταγεγραμμένων συμβάντων σε έναν απομακρυσμένο διακομιστή. Η εργοστασιακά προεπιλεγμένη ρύθμιση είναι "Κανονικό UDP". • Η επιλογή "Υπηρεσία απομακρυσμένου Syslog" ορίζει την τιμή της υπηρεσίας που χρησιμοποιεί ο εκτυπωτής κατά την αποστολή συμβάντων στον απομακρυσμένο διακομιστή syslog. Η προεπιλεγμένη εργοστασιακή ρύθμιση είναι 4.

Στοιχείο	Σκοπός
Ψηφιακή υπογραφή εξαγωγών Απενεργοποίηση Ενεργοποίηση Σοβαρότητα συμβάντων προς καταγραφή 0–7 Μη καταγεγρ. συμβάντα απομακρυσμένου Syslog Όχι Ναι Αποστολή με e-mail ειδοπ εκκαθ. αρχείου καταγραφής Όχι Ναι Αποστολή μέσω e-mail ειδοποίησης αναδίπλωσης αρχείου καταγραφής Όχι Ναι Αποστολή μέσω e-mail προειδοποίησης για το % πληρότητας Όχι Ναι Επίπεδο προειδοποίησης για το % πληρότητας 1–99 Αποστολή μέσω e-mail προειδοποίησης εξαγωγής αρχείου καταγραφής Όχι Ναι Αποστολή μέσω e-mail προειδοποίησης αλλαγής ρυθμίσεων αρχείου καταγραφής Όχι Ναι Καταλήξεις γραμμής αρχείου καταγραφής LF (\n) CR (\r) CRLF (\r\n)	• Η επιλογή "Συμπεριφορά πλήρους αρχείου καταγραφής" ορίζει τον τρόπο με τον οποίο ο εκτυπωτής αντιμετωπίζει την πλήρη κάλυψη της εκχωρημένης μνήμης από το αρχείο καταγραφής. Η προεπιλεγμένη εργοστασιακή ρύθμιση είναι "Αναδίπλωση εγγραφών". • Η ρύθμιση "Διευθ. ηλ. ταχ. διαχειριστή" μπορεί να είναι μια μεμονωμένη διεύθυνση e-mail ή μια λίστα διευθύνσεων e-mail διαχωρισμένη με κόμματα. • Η επιλογή "Ψηφιακή υπογραφή εξαγωγών" ορίζει εάν θα υπογράφεται αυτόματα από τον εκτυπωτή κάθε αρχείο καταγραφής ασφαλείας που εξάγεται. Η εργοστασιακά προεπιλεγμένη ρύθμιση είναι "Απενεργοποίηση". • Η επιλογή "Σοβαρότητα συμβάντων προς καταγραφή" ορίζει το βαθμό σοβαρότητας κάθε συμβάντος. Η προεπιλεγμένη εργοστασιακή ρύθμιση είναι 4. • Η επιλογή "Μη καταγεγρ. συμβάντα απομακρυσμένου Syslog" ορίζει εάν θα αποστέλλονται από τον εκτυπωτή συμβάντα στον απομακρυσμένο διακομιστή όταν διαθέτουν επίπεδο σοβαρότητας υψηλότερο από την τιμή της ρύθμισης "Σοβαρότητα συμβάντων προς καταγραφή". Η προεπιλεγμένη εργοστασιακή ρύθμιση είναι "Όχι". • Η επιλογή "Αποστολή με e-mail ειδοπ εκκαθ. αρχείου καταγραφής" ορίζει εάν θα αποστέλλεται από τον εκτυπωτή ένα μήνυμα e-mail στο διαχειριστή κάθε φορά που διαγράφεται ένα αρχείο καταγραφής μέσω του πίνακα ελέγχου του εκτυπωτή ή του EWS. Η προεπιλεγμένη εργοστασιακή ρύθμιση είναι "Όχι". • Η επιλογή "Αποστολή μέσω e-mail προειδοποίησης αναδίπλωσης αρχείου καταγραφής" ορίζει εάν θα αποστέλλεται από τον εκτυπωτή μήνυμα e-mail στο διαχειριστή όταν αναδιπλώνονται οι καταχωρίσεις αρχείου καταγραφής. Η προεπιλεγμένη εργοστασιακή ρύθμιση είναι "Όχι". • Η επιλογή "Επίπεδο προειδοποίησης για το % πληρότητας" ορίζει εάν ο χώρος που καταλαμβάνεται από το αρχείο καταγραφής ισούται ή υπερβαίνει την τιμή του επιπέδου προειδοποίησης πληρότητας. Η προεπιλεγμένη εργοστασιακή ρύθμιση είναι 90. • Η επιλογή "Αποστολή μέσω e-mail προειδοποίησης για το % πληρότητας" ορίζει εάν ο εκτυπωτής θα αποστέλλει μήνυμα e-mail στο διαχειριστή όταν το αρχείο καταγραφής καλύπτει ένα συγκεκριμένο χώρο από αυτόν που του αντιστοιχεί. Η προεπιλεγμένη εργοστασιακή ρύθμιση είναι "Όχι". • Η επιλογή "Αποστολή μέσω e-mail προειδοποίησης εξαγωγής αρχείου καταγραφής" ορίζει εάν θα αποστέλλεται από τον εκτυπωτή μήνυμα e-mail στο διαχειριστή όταν εξάγεται ένα αρχείο καταγραφής. Η προεπιλεγμένη εργοστασιακή ρύθμιση είναι "Όχι". • Η επιλογή "Αποστολή μέσω e-mail προειδοποίησης αλλαγής ρυθμίσεων αρχείου καταγραφής" ορίζει εάν θα αποστέλλεται από τον εκτυπωτή μήνυμα e-mail στο διαχειριστή όταν υπάρχει εναλλαγή στην τιμή της ρύθμισης "Ενεργοποίηση αρχείου καταγραφής ελέγχου".

Μενού "Ορισμός ημερομηνίας και ώρας"

Στοιχείο	Σκοπός
Τρέχουσα ημερομηνία και ώρα	Προβολή τρεχουσών ρυθμίσεων ημερομηνίας και ώρας του εκτυπωτή.
Μη αυτόματη ρύθμιση ημερομηνίας και ώρας	Ορισμός ημερομηνίας και ώρας. **Σημειώσεις:** • Η ημερομηνία/ώρα έχει τη μορφή EEEE-MM-HH ΩΩ:ΛΛ:ΔΔ • Η μη αυτόματη ρύθμιση της ημερομηνίας και ώρας ορίζει την επιλογή "Ενεργοποίηση NTP" σε "Όχι".

Στοιχείο	Σκοπός
Ζώνη ώρας	Επιλογή ζώνης ώρας. **Σημείωση:** Η επιλογή GMT είναι η εργοστασιακά προεπιλεγμένη ρύθμιση.
Αυτόματη παρακολούθηση DST Ενεργοποίηση Απενεργοποίηση	Ο εκτυπωτής ρυθμίζεται να χρησιμοποιεί τις ισχύουσες ώρες έναρξης και λήξης της θερινής ώρας (DST) οι οποίες σχετίζονται με τη ρύθμιση "Ζώνη ώρας" του εκτυπωτή. **Σημείωση:** Η ρύθμιση "Ενεργοποίηση" είναι η προεπιλεγμένη εργοστασιακή ρύθμιση και χρησιμοποιεί την ισχύουσα θερινή ώρα που σχετίζεται με τη ρύθμιση "Ζώνη ώρας".
Ρύθμιση προσαρμοσμένης ζώνης ώρας Αντιστάθμιση UTC Εβδομάδα έναρξης θερινής ώρας Ημέρα έναρξης θερινής ώρας Μήνας έναρξης θερινής ώρας Ώρα έναρξης θερινής ώρας Εβδομάδα λήξης θερινής ώρας Ημέρα λήξης θερινής ώρας Μήνας λήξης θερινής ώρας Ώρα λήξης θερινής ώρας Αντιστάθμιση DST	Επιλογή ζώνης ώρας.
Ενεργοποίηση NTP Ενεργοποίηση Απενεργοποίηση	Ενεργοποιείται ή απενεργοποιείται το "Πρωτόκολλο ώρας δικτύου", το οποίο συγχρονίζει τα ρολόγια των εκτυπωτών ενός δικτύου. **Σημείωση:** Η προεπιλεγμένη εργοστασιακή ρύθμιση είναι "Ενεργοποίηση".
Διακομιστής NTP	Προβολή διεύθυνσης διακομιστή NTP.
Ενεργοποίηση ελέγχου ταυτότητας Απενεργοποίηση Ενεργοποίηση	Αλλαγή ρύθμισης ελέγχου ταυτότητας σε "Ενεργοποίηση" ή "Απενεργοποίηση". **Σημειώσεις:** • Η επιλογή "Απενεργοποίηση" είναι η εργοστασιακά προεπιλεγμένη ρύθμιση. • Εάν είναι ενεργοποιημένη η ρύθμιση ελέγχου ταυτότητας, τότε ο εκτυπωτής θα ζητήσει τα διαπιστευτήρια του χρήστη, όπως είναι το αναγνωριστικό χρήστη και ο κωδικός πρόσβασης.

Μενού Ρυθμίσεις

Μενού Γενικές ρυθμίσεις

Χρήση	Για
Γλώσσα προβολής Αγγλικά Γαλλικά Γερμανικά Ιταλικά Ισπανικά Ελληνικά Δανικά Νορβηγικά Ολλανδικά Σουηδικά Πορτογαλικά Φιλανδικά Ρωσικά Πολωνικά Ουγγρικά Τουρκικά Τσεχικά Απλοποιημένα Κινεζικά Παραδοσιακά Κινεζικά Κορεατικά Ιαπωνικά	Επιλέξτε τη γλώσσα του κειμένου που θα εμφανίζεται στην οθόνη.
Eco-Mode Απενεργοποίηση Ενέργεια Ενέργεια/Χαρτί Χαρτί	Ελαχιστοποίηση της κατανάλωσης ενέργειας, του χαρτιού ή των ειδικών μέσων εκτύπωσης. **Σημείωση:** Η προεπιλεγμένη εργοστασιακή ρύθμιση είναι "Απενεργοποίηση". Αυτή η επιλογή επαναφέρει τον εκτυπωτή στις προεπιλεγμένες εργοστασιακές ρυθμίσεις.
Ηχητική ειδοποίηση τοποθέτησης χαρτιού στον ADF Ενεργοποιημένη Απενεργοποιημένο	Καθορίζει αν θα υπάρχει ηχητική ειδοποίηση από τον ADF, όταν τοποθετείται χαρτί. **Σημείωση:** Η προεπιλεγμένη εργοστασιακή ρύθμιση είναι "Απενεργοποίηση".
Αθόρυβη λειτουργία Απενεργοποίηση Ενεργοποίηση	Ελαχιστοποίηση του θορύβου του εκτυπωτή. **Σημείωση:** Η προεπιλεγμένη εργοστασιακή ρύθμιση είναι "Απενεργοποίηση". Αυτό υποστηρίζει τις προδιαγραφές απόδοσης για τον εκτυπωτή.
Εκτέλεση αρχικής εγκατάστασης Ναι Όχι	Εκτελέστε τον οδηγό εγκατάστασης.

Χρήση	Για
Πληκτρολόγιο Τύπος πληκτρολογίου Αγγλικά Γαλλικά Γαλλικά Καναδά Γερμανικά Ιταλικά Ισπανικά Ελληνικά Δανικά Νορβηγικά Ολλανδικά Σουηδικά Φιλανδικά Πορτογαλικά Ρωσικά Πολωνικά Γερμανικά Ελβετίας Γαλλικά Ελβετίας Τουρκικά Κορεατικά Προσαρμοσμένο πλήκτρο [x] Καρτέλα τόνων/συμβόλων Ενεργοποίηση Απενεργοποίηση Καρτέλα Ρωσικών/Πολωνικών Ενεργοποίηση Απενεργοποίηση Καρτέλα Κορεάτικων Ενεργοποίηση Απενεργοποίηση	Προσδιορισμός της γλώσσας και των πληροφοριών του προσαρμοσμένου πλήκτρου στο πληκτρολόγιο του εκτυπωτή. Οι επιπλέον καρτέλες επιτρέπουν την πρόσβαση σε σημάδια τονισμού και σύμβολα από το πληκτρολόγιο.
Μεγέθη χαρτιού Η.Π.Α. Μετρικό σύστημα	Καθορίζει τη μονάδα μέτρησης για τα μεγέθη χαρτιού. **Σημειώσεις:** • Η.Π.Α. 12ωρη π.μ./μ.μ. Η προεπιλεγμένη εργοστασιακή ρύθμιση σε διεθνές επίπεδο είναι Μετρικό. • Η αρχική ρύθμιση καθορίζεται από την επιλογή χώρας ή περιοχής κατά την εκτέλεση του οδηγού αρχικής εγκατάστασης.
Εύρος θυρών για σάρωση σε ΗΥ [εύρος θυρών]	Ορισμός του έγκυρου εύρους θυρών για εκτυπωτές που προστατεύονται από τείχος προστασίας αποκλεισμού θύρας. **Σημείωση:** Η προεπιλεγμένη εργοστασιακή ρύθμιση είναι 9751:12000.

Χρήση	Για
Εμφανιζόμενες πληροφορίες Αριστερή πλευρά Δεξιά πλευρά Προσαρμοσμένο κείμενο [x] [εισαγωγή κειμένου]	Καθορίζει τι εμφανίζεται στις επάνω γωνίες της αρχικής οθόνης. Για την αριστερή και τη δεξιά πλευρά, επιλέξτε μεταξύ των παρακάτω στοιχείων: Κανένα Διεύθυνση IP Όνομα κεντρικού υπολογιστή Όνομα επαφής Τοποθεσία Ημερομηνία/ώρα Όνομα υπηρεσίας mDNS/DDNS Όνομα αρχικής ρύθμισης παραμέτρων Cartridge Level (Επίπεδο κασέτας) Προσαρμοσμένο κείμενο [x] **Σημειώσεις:** • Η επιλογή "Διεύθυνση IP" είναι η προεπιλεγμένη εργοστασιακή ρύθμιση για την αριστερή πλευρά. • Η επιλογή "Ημερομηνία/Ώρα" είναι η προεπιλεγμένη εργοστασιακή ρύθμιση για τη δεξιά πλευρά.
Εμφανιζόμενες πληροφορίες (συνέχεια) [x] Cartridge (Κασέτα [x]) [x] Photoconductor (Φωτοαγωγός [x]) Μονάδα τήξης Μονάδα μεταφοράς	Προσαρμόζει τις εμφανιζόμενες πληροφορίες για τα αναλώσιμα. Ορίστε κάποιες από τις παρακάτω επιλογές: Πότε να εμφανιστεί Χωρίς εμφάνιση Εμφάνιση Μήνυμα προς προβολή Προεπιλογή Εναλλαγή Προεπιλογή [εισαγωγή κειμένου] Εναλλαγή [εισαγωγή κειμένου] **Σημειώσεις:** • Η επιλογή Off (Απενεργοποιημένο) είναι η εργοστασιακά προεπιλεγμένη ρύθμιση για την επιλογή Display When Supply Registers (Εμφάνιση κατά τη δήλωση αναλωσίμου). • Η "Προεπιλογή" είναι η προεπιλεγμένη εργοστασιακή ρύθμιση για το στοιχείο "Μήνυμα για εμφάνιση".

Χρήση	Για
Εμφανιζόμενες πληροφορίες (συνέχεια) Δοχείο υπολειμμάτων τόνερ Εμπλοκή χαρτιού Τοποθέτηση χαρτιού Σφάλματα υπηρεσίας	Προσαρμόζει τις εμφανιζόμενες πληροφορίες για συγκεκριμένα μενού. Ορίστε κάποιες από τις παρακάτω επιλογές: Ενεργοποίηση Ναι Όχι Type of Message to Display (Τύπος μηνύματος προς εμφάνιση) Προεπιλογή Εναλλαγή Default Message (Προεπιλεγμένο μήνυμα) [εισαγωγή κειμένου] Alternate Message (Εναλλακτικό μήνυμα) [εισαγωγή κειμένου] **Σημειώσεις:** • Η προεπιλεγμένη εργοστασιακή ρύθμιση για την επιλογή Activate (Ενεργοποίηση) είναι No (Όχι). • Η επιλογή Default (Προεπιλογή) είναι η εργοστασιακά προεπιλεγμένη ρύθμιση για το Type of Message to Display (Τύπος μηνύματος για εμφάνιση).
Προσαρμογή αρχικής οθόνης Αλλαγή γλώσσας Αντιγραφή Συντομεύσεις αντιγραφής Φαξ Συντομεύσεις φαξ Ηλεκτρονικό ταχυδρομείο Συντομεύσεις ηλεκτρονικού ταχυδρομείου FTP Συντομεύσεις FTP Αναζητήστε εργασίες σε αναμονή Εργασίες σε αναμονή Μονάδα USB Προφίλ και λύσεις Σελιδοδείκτες Εργασίες χρήστη Φόρμες και αγαπημένα	Αλλαγή των εικονιδίων που εμφανίζονται στην αρχική οθόνη. Για κάθε εικονίδιο, επιλέξτε από τις εξής δυνατότητες: Εμφάνιση Χωρίς εμφάνιση
Μορφή ημερομηνίας MM-HH-EEEE HH-MM-EEEE EEEE-MM-HH	Καθορίστε τη μορφή της ημερομηνίας.
Μορφή ώρας Η προεπιλεγμένη εργοστασιακή ρύθμιση είναι 24ωρο ρολόι	Καθορίστε τη μορφή της ώρας.
Φωτεινότητα οθόνης 20–100	Καθορισμός της φωτεινότητας της οθόνης.

Χρήση	Για
Αντιγραφή μίας σελίδας Ενεργοποίηση Απενεργοποίηση	Ορισμός δημιουργίας αντιγράφων από τη γυάλινη επιφάνεια του σαρωτή σε μία μόνο σελίδα τη φορά. **Σημείωση:** Η προεπιλεγμένη εργοστασιακή ρύθμιση είναι "Απενεργοποίηση".
Φωτισμός εξόδου Standard Bin LED (Τυπική λυχνία θήκης) Κατάσταση κανονική/αναμονής Φωτεινό Σκοτεινό Απενεργοποίηση Εξοικονόμηση ενέργειας Φωτεινό Σκοτεινό Απενεργοποίηση	Καθορίζει το φωτισμό εξόδου για την τυπική θήκη. **Σημειώσεις:** • Η επιλογή "Φωτεινό" είναι η προεπιλεγμένη εργοστασιακή ρύθμιση στην κατάσταση Κανονική/Αναμονή. • Η επιλογή "Σκοτεινό" είναι η προεπιλεγμένη εργοστασιακή ρύθμιση στην εξοικονόμηση ενέργειας. • Αυτό το στοιχείο μενού εμφανίζεται μόνο όταν υπάρχει ενσωματωμένη λυχνία εξόδου ή όταν έχει εγκατασταθεί μια προαιρετική υποδοχή εξόδου με ενδεικτική λυχνία.
Ηχητικές ειδοποιήσεις Ειδοποιήσεις για κουμπιά Ενεργοποίηση Απενεργοποίηση Ένταση ήχου 1-10	Ορίζει την ένταση ήχου για τα κουμπιά. **Σημειώσεις:** • Η προεπιλεγμένη εργοστασιακή ρύθμιση για τις ειδοποιήσεις για κουμπιά είναι "Ενεργοποίηση". • Η προεπιλεγμένη εργοστασιακή ρύθμιση για την ένταση ήχου είναι 5.
Εμφάνιση σελιδοδεικτών Ενεργοποίηση Απενεργοποίηση	Καθορίζει εάν θα εμφανίζονται σελιδοδείκτες στην περιοχή "Εργασίες σε αναμονή". **Σημείωση:** Η προεπιλεγμένη εργοστασιακή ρύθμιση είναι Ενεργοποίηση.
Να επιτρέπεται η κατάργηση φόντου Ενεργοποίηση Απενεργοποίηση	Καθορίζει εάν επιτρέπεται η αφαίρεση της εικόνας φόντου. **Σημείωση:** Η προεπιλεγμένη εργοστασιακή ρύθμιση είναι Ενεργοποίηση.
Να επιτρέπονται σαρώσεις προσαρμοσμένων εργασιών Ενεργοποίηση Απενεργοποίηση	Σάρωση πολλών εργασιών σε ένα αρχείο. **Σημείωση:** Η προεπιλεγμένη εργοστασιακή ρύθμιση είναι Ενεργοποίηση. Εάν έχει επιλεγεί η "Ενεργοποίηση", η ρύθμιση "Να επιτρέπονται σαρώσεις προσαρμοσμένων εργασιών" είναι δυνατό να ενεργοποιηθεί για συγκεκριμένες εργασίες.
Αποκατάσταση εμπλοκής σαρωτή Επίπεδο εργασίας Επίπεδο σελίδας	Ορίζει τον τρόπο επανατοποθέτησης χαρτιού σε μια εργασία σάρωσης, εάν συμβεί εμπλοκή χαρτιού στον αυτόματο τροφοδότη εγγράφων. **Σημειώσεις:** • Η προεπιλεγμένη εργοστασιακή ρύθμιση είναι "Επίπεδο εργασίας". • Εάν έχετε επιλέξει Επίπεδο εργασίας, τότε ολόκληρη η εργασία σάρωσης πρέπει να επαναληφθεί σε περίπτωση εμπλοκής χαρτιού. • Εάν έχετε επιλέξει Επίπεδο σελίδας, τότε επαναλάβετε τη σάρωση από τη σελίδα που σταματήσατε κατά την εμπλοκή χαρτιού.
Ρυθμός ανανέωσης σελίδας web 30–300	Ορίζει τα δευτερόλεπτα που θα μεσολαβούν μεταξύ των ανανεώσεων του Embedded Web Server. **Σημείωση:** Η προεπιλεγμένη εργοστασιακή ρύθμιση είναι 120.

Χρήση	Για
Όνομα επαφής	Καθορίστε όνομα επαφής. **Σημείωση:** Το όνομα της επαφής θα αποθηκευτεί στον Embedded Web Server.
Τοποθεσία	Καθορίστε την τοποθεσία. **Σημείωση:** Η τοποθεσία θα αποθηκευτεί στον Embedded Web Server.
Ειδοποιήσεις Έλεγχος ειδοποιήσεων Ειδοποίηση κασέτας	Ορισμός ηχητικού σήματος όταν απαιτείται παρέμβαση εκ μέρους του χρήστη στον εκτυπωτή. Για κάθε τύπο ειδοποίησης επιλέξτε μια από τις παρακάτω επιλογές: Απενεργοποίηση Μία φορά Συνεχής **Σημειώσεις:** • Η επιλογή "Μία φορά" είναι η προεπιλεγμένη εργοστασιακή ρύθμιση για τη λειτουργία "Έλεγχος ειδοποιήσεων". Η επιλογή "Μία φορά" δημιουργεί τρεις γρήγορες ηχητικές ειδοποιήσεις. • Η επιλογή "Απενεργοποίηση" είναι η προεπιλεγμένη εργοστασιακή ρύθμιση για το "Ειδοποίηση για κασέτα". Η επιλογή "Απενεργοποίηση" σημαίνει πως η ειδοποίηση δεν θα ηχήσει. • Η επιλογή "Συνεχής" επαναλαμβάνει τρεις ηχητικές ειδοποιήσεις κάθε 10 δευτερόλεπτα.
Χρονικά όρια Κατάσταση αναμονής Απενεργοποιημένο 1–240	Καθορίζει τον αριθμό των λεπτών αδράνειας που θα μεσολαβούν πριν από τη μετάβαση του εκτυπωτή σε λειτουργία ελάχιστης κατανάλωσης ενέργειας. **Σημείωση:** Η προεπιλεγμένη εργοστασιακή ρύθμιση είναι 15.
Χρονικά όρια Κατάσταση αναστολής λειτουργίας 1–180	Ορίζει το χρόνο αναμονής του εκτυπωτή σε δευτερόλεπτα μέχρι να μεταβεί σε κατάσταση μειωμένης ενέργειας μετά την εκτύπωση μιας εργασίας. **Σημειώσεις:** • Η προεπιλεγμένη εργοστασιακή ρύθμιση είναι 20. • Με χαμηλότερες τιμές εξοικονομείται περισσότερη ενέργεια. Ωστόσο, σε αυτήν την περίπτωση, ενδέχεται να απαιτείται περισσότερος χρόνος για την προθέρμανση του εκτυπωτή. • Επιλέξτε τη χαμηλότερη ρύθμιση, εάν ο εκτυπωτής χρησιμοποιεί από κοινού ένα ηλεκτρικό κύκλωμα με το φωτισμό δωματίου ή εάν παρατηρήσετε τρεμόπαιγμα του φωτισμού στο δωμάτιο. • Επιλέξτε υψηλή τιμή για τη ρύθμιση, εάν ο εκτυπωτής χρησιμοποιείται σε συνεχή βάση. Στις περισσότερες περιπτώσεις, αυτή η ρύθμιση διατηρεί τον εκτυπωτή σε ετοιμότητα για εκτύπωση με ελάχιστο χρόνο προθέρμανσης.

Χρήση	Για
Χρονικά όρια Χρονικό όριο αδρανοποίησης Απενεργοποιημένο 20 δευτερόλεπτα 1–3 ώρες 6 ώρες 1–3 ημέρες 1–2 εβδομάδες 1 μήνας	Ορισμός χρόνου αναμονής του εκτυπωτή για την ενεργοποίηση της λειτουργίας "Αδρανοποίηση". **Σημείωση:** Η προεπιλεγμένη εργοστασιακή ρύθμιση είναι 3 ημέρες.
Χρονικά όρια Χρονικό όριο οθόνης 15-300	Ορίζει το χρονικό όριο σε δευτερόλεπτα για την αναμονή του εκτυπωτή πριν από την επιστροφή του πίνακα ελέγχου στην κατάσταση "Έτοιμος". **Σημείωση:** Η προεπιλεγμένη εργοστασιακή ρύθμιση είναι 30.
Χρονικά όρια Χρονικό όριο εκτύπωσης Απενεργοποιημένο 1–255	Ορίζει το χρόνο σε δευτερόλεπτα που πρέπει να περιμένει ο εκτυπωτής για να λάβει ένα μήνυμα ολοκλήρωσης της εργασίας πριν ακυρώσει την υπολειπόμενη εργασία εκτύπωσης. **Σημειώσεις:** • Η προεπιλεγμένη εργοστασιακή ρύθμιση είναι 90. • Όταν παρέλθει το χρονικό όριο, εκτυπώνεται η σελίδα που έχει εκτυπωθεί εν μέρει και βρίσκεται ακόμα στον εκτυπωτή, και έπειτα ο εκτυπωτής ελέγχει αν βρίσκονται σε αναμονή νέες εργασίες εκτύπωσης. • Το Χρονικό όριο εκτύπωσης είναι διαθέσιμο μόνο όταν χρησιμοποιείται προσομοίωση PCL. Αυτή η ρύθμιση δεν έχει καμία επίπτωση σε εργασίες εκτύπωσης με προσομοίωση PostScript.
Χρονικά όρια Χρονικό όριο αναμονής Απενεργοποιημένο 15–65535	Ορίζει το χρόνο σε δευτερόλεπτα που πρέπει να περιμένει ο εκτυπωτής για πρόσθετα δεδομένα πριν από την ακύρωση μιας εργασίας εκτύπωσης. **Σημειώσεις:** • Η προεπιλεγμένη εργοστασιακή ρύθμιση είναι 40. • Η επιλογή "Χρονικό όριο αναμονής" είναι διαθέσιμη μόνο όταν ο εκτυπωτής χρησιμοποιεί προσομοίωση PostScript. Αυτή η ρύθμιση δεν έχει καμία επίπτωση σε εργασίες εκτύπωσης με προσομοίωση PCL.
Χρονικά όρια Χρονικό όριο αναμονής εργασιών 5–255	Ορίζει το χρονικό όριο αναμονής του εκτυπωτή για παρέμβαση του χρήστη. Αν δεν υπάρξει παρέμβαση χρήστη, ο εκτυπωτής θέτει σε αναμονή τις εργασίες που απαιτούν μη διαθέσιμους πόρους και συνεχίζει να εκτυπώνει άλλες εργασίες στην ουρά εκτύπωσης. **Σημειώσεις:** • Η προεπιλεγμένη εργοστασιακή ρύθμιση είναι 30. • Αυτό το μενού εμφανίζεται μόνο εάν έχει εγκατασταθεί ένας σκληρός δίσκος εκτυπωτή.
Επαναφορά εκτύπωσης Απενεργοποιημένο Αυτόματη συνέχιση 5–255	Επιτρέπει στον εκτυπωτή να συνεχίζει αυτόματα την εκτύπωση από ορισμένες καταστάσεις εκτός σύνδεσης, όταν η κατάσταση δεν επιλύεται εντός της καθορισμένης χρονικής περιόδου. **Σημείωση:** Η προεπιλεγμένη εργοστασιακή ρύθμιση είναι "Απενεργοποίηση".

Χρήση	Για
Επαναφορά εκτύπωσης Αποκατάσταση εμπλοκής Αυτόματη Ενεργοποίηση Απενεργοποίηση	Ορίστε εάν ο εκτυπωτής θα επαναλαμβάνει την εκτύπωση των μπλοκαρισμένων σελίδων. **Σημειώσεις:** • Η προεπιλεγμένη εργοστασιακή ρύθμιση είναι "Αυτόματη". Ο εκτυπωτής εκτυπώνει ξανά μπλοκαρισμένες σελίδες, εκτός και αν η μνήμη που απαιτείται για την προσωρινή τους αποθήκευση χρειάζεται για άλλες εργασίες του εκτυπωτή. •
Επαναφορά εκτύπωσης Προστασία σελίδας Απενεργοποίηση Ενεργοποίηση	Επιτυχής εκτύπωση μιας σελίδας που ενδέχεται να μην είχε εκτυπωθεί διαφορετικά. **Σημειώσεις:** • Η προεπιλεγμένη εργοστασιακή ρύθμιση είναι "Απενεργοποίηση". Με την επιλογή "Απενεργοποίηση" εκτυπώνεται μέρος της σελίδας όταν δεν υπάρχει αρκετή μνήμη για εκτύπωση ολόκληρης της σελίδας. • Με την επιλογή "Ενεργοποίηση", ο εκτυπωτής ρυθμίζεται ώστε να γίνεται επεξεργασία του συνόλου της σελίδας για να εκτυπωθεί ολόκληρη.
Πάτημα κουμπιού αναστολής λειτουργίας Αναστολή λειτουργίας Αδρανοποίηση Καμία ενέργεια	Καθορίζει πώς ανταποκρίνεται ο εκτυπωτής κατά το σύντομο πάτημα του κουμπιού Αναστολή λειτουργίας, όταν βρίσκεται σε κατάσταση αδράνειας. **Σημειώσεις:** • Η προεπιλεγμένη εργοστασιακή ρύθμιση είναι "Αναστολή λειτουργίας". • Αγγίξτε οποιοδήποτε σημείο της οθόνης ή πατήστε ένα κουμπί στον πίνακα ελέγχου του εκτυπωτή για έξοδο από την κατάσταση Αναστολή λειτουργίας ή Αδρανοποίηση.
Παρατεταμένο πάτημα του κουμπιού αναστολής λειτουργίας Καμία ενέργεια Αναστολή λειτουργίας Αδρανοποίηση	Καθορίζει πώς ανταποκρίνεται ο εκτυπωτής κατά το παρατεταμένο πάτημα του κουμπιού "Αναστολή λειτουργίας", όταν βρίσκεται σε κατάσταση αδρανοποίησης. **Σημειώσεις:** • Η προεπιλεγμένη εργοστασιακή ρύθμιση είναι "Καμία ενέργεια". • Αγγίξτε οποιοδήποτε σημείο της οθόνης ή πατήστε ένα κουμπί στον πίνακα ελέγχου του εκτυπωτή για έξοδο από την κατάσταση Αναστολή λειτουργίας ή Αδρανοποίηση.
Προεπιλεγμένες εργοστασιακές ρυθμίσεις Να μην γίνει επαναφορά Άμεση επαναφορά	Χρήση των προεπιλεγμένων εργοστασιακών ρυθμίσεων του εκτυπωτή. **Σημείωση:** Η προεπιλεγμένη εργοστασιακή ρύθμιση είναι "Να μην γίνει επαναφορά".

Μενού Ρυθμίσεις αντιγραφής

Χρήση	Για
Τύπος περιεχομένου Κείμενο Γραφικά Κείμενο/Φωτογραφία Φωτογραφία	Καθορίζει το περιεχόμενο του πρωτότυπου εγγράφου. **Σημείωση:** Η επιλογή Κείμενο/Φωτογραφία είναι η προεπιλεγμένη εργοστασιακή ρύθμιση.

Χρήση	Για
Προέλευση περιεχομένου Ασπρόμαυρο λέιζερ Έγχρωμο λέιζερ Inkjet Φωτογραφία/Φιλμ Περιοδικό Εφημερίδα Πατήστε το κουμπί Άλλο	Καθορίζει τον τρόπο δημιουργίας του πρωτότυπου εγγράφου. **Σημείωση:** Η επιλογή Color Laser (Έγχρωμο Laser) είναι η προεπιλεγμένη εργοστασιακή ρύθμιση.
Έγχρωμο Ενεργοποίηση Απενεργοποίηση	Καθορίστε εάν η εκτύπωση των αντιγράφων θα είναι έγχρωμη. **Σημείωση:** Η προεπιλεγμένη εργοστασιακή ρύθμιση είναι Ενεργοποίηση.
Να επιτρέπονται έγχρωμα αντίγραφα Ενεργοποίηση Απενεργοποίηση	Ενεργοποίηση ή απενεργοποίηση του χρώματος κατά την αντιγραφή. **Σημειώσεις:** • Η προεπιλεγμένη εργοστασιακή ρύθμιση είναι Ενεργοποίηση. • Με την επιλογή "Απενεργοποίηση" αποκρύπτονται όλα τα μενού που σχετίζονται με το χρώμα. • Η ρύθμιση αυτή παρακάμπτει τη ρύθμιση Color (Χρώμα).
Αυτόμ. ανίχν. χρώματος Ευαισθησία χρώματος 1-9 Ευαισθησία περιοχής 1-9	Ορίζει την ποσότητα χρώματος που μπορεί να εντοπίσει ο εκτυπωτής από το πρωτότυπο έγγραφο. **Σημείωση:** Αυτό το στοιχείο μενού ισχύει μόνο όταν η επιλογή "Έγχρωμη εκτύπωση" έχει οριστεί σε "Αυτόματη".
Όψεις (Διπλής όψης) 1 όψης σε 1 όψης 1 πλευράς σε 2 πλευρών 2 πλευρών σε 1 πλευράς 2 πλευρών σε 2 πλευρών	Καθορίζει αν το πρωτότυπο έγγραφο είναι διπλής όψης ή μονής όψης και, έπειτα, αν το αντίγραφο θα είναι διπλής όψης ή μονής όψης. **Σημείωση:** Η εκτύπωση 1 όψης σε 1 όψης είναι η προεπιλεγμένη εργοστασιακή ρύθμιση. Αυτή η ρύθμιση είναι επιλεγμένη κατά τη χρήση ενός πρωτότυπου εγγράφου μίας όψης για μια εργασία αντιγραφής μίας όψης.
Εξοικονόμηση χαρτιού Απενεργοποίηση 2 σε 1 Κατακόρυφο 2 σε 1 Οριζόντιο 4 σε 1 Κατακόρυφο 4 σε 1 Οριζόντιο	Αντιγράφει δύο ή τέσσερα φύλλα ενός εγγράφου σε μία σελίδα. **Σημείωση:** Η προεπιλεγμένη εργοστασιακή ρύθμιση είναι "Απενεργοποίηση".
Εκτύπωση περιθωρίων σελίδας Ενεργοποίηση Απενεργοποίηση	Καθορίζει εάν εκτυπώνεται το περιθώριο. **Σημείωση:** Η προεπιλεγμένη εργοστασιακή ρύθμιση είναι "Απενεργοποίηση".
Σελιδοποίηση Απενεργοποίηση [1,1,1,2,2,2] Ενεργοποίηση [1,2,1,2,1,2]	Να στοιβάζετε τις σελίδες μια εργασίας εκτύπωσης τηρώντας μια συγκεκριμένη ακολουθία κατά την εκτύπωση πολλαπλών αντιγράφων. **Σημείωση:** Η προεπιλεγμένη εργοστασιακή ρύθμιση είναι Ενεργοποίηση.

Χρήση	Για
Μέγεθος πρωτοτύπου Letter Legal Executive Folio Statement Oficio (Μεξικό) Universal Auto Size Sense (Αυτόματη ανίχνευση μεγέθους) Mixed Sizes (Συνδυασμός μεγεθών) A4 A5 A6 JIS B5 Προσαρμοσμένο μέγεθος σάρωσης [x] Πρωτότυπο βιβλίου Επαγγελματική κάρτα 3 x 5 4 x 6 Ταυτότητα	Καθορίζει το μέγεθος του πρωτότυπου εγγράφου. **Σημείωση:** Η ρύθμιση Letter είναι η για τις Η.Π.Α. Η επιλογή A4 αποτελεί προεπιλεγμένη εργοστασιακή ρύθμιση σε διεθνές επίπεδο.
Αντιγραφή σε προέλευση Θήκη [x] Αυτόματη προσαρμογή μεγέθους Μη αυτόματος τροφοδότης	Καθορίζει την προέλευση χαρτιού για εργασίες εκτύπωσης. **Σημείωση:** Η επιλογή Θήκη 1 είναι η προεπιλεγμένη εργοστασιακή ρύθμιση.
Διαχωριστικά διαφανειών Ενεργοποίηση Απενεργοποίηση	Τοποθέτηση ενός φύλλου χαρτιού μεταξύ των διαφανειών. **Σημείωση:** Η προεπιλεγμένη εργοστασιακή ρύθμιση είναι Ενεργοποίηση.
Διαχωριστικά φύλλα Απενεργοποίηση Μεταξύ αντιγράφων Μεταξύ εργασιών Μεταξύ σελίδων	Τοποθετεί ένα φύλλο χαρτιού μεταξύ των σελίδων, των αντιγράφων ή των εργασιών. **Σημείωση:** Η προεπιλεγμένη εργοστασιακή ρύθμιση είναι "Απενεργοποίηση".
Προέλευση διαχωριστικού φύλλου Θήκη [x] Μη αυτόματος τροφοδότης	Ορίζει την προέλευση του χαρτιού για τα διαχωριστικά φύλλα. **Σημείωση:** Η επιλογή Θήκη 1 είναι η προεπιλεγμένη εργοστασιακή ρύθμιση.
Σκουρότητα 1-9	Κάνει την εκτύπωση πιο ανοιχτόχρωμη ή πιο σκουρόχρωμη. **Σημείωση:** Η προεπιλεγμένη εργοστασιακή ρύθμιση είναι 5.
Αριθμός αντιγράφων 1-999	Καθορίζει τον αριθμό αντιγράφων της εργασίας αντιγραφής. **Σημείωση:** Η προεπιλεγμένη εργοστασιακή ρύθμιση είναι 1.

Χρήση	Για
Κεφαλίδα/Υποσέλιδο [Θέση] Απενεργοποίηση Ημερομηνία/ώρα Αριθμός σελίδας Προσαρμοσμένο κείμενο Εκτύπωση σε Όλες τις σελίδες Μόνο την πρώτη σελίδα Όλες εκτός από την πρώτη σελίδα Προσαρμοσμένο κείμενο	Καθορίζει τις πληροφορίες κεφαλίδας ή υποσέλιδου και τη θέση τους στη σελίδα. Για τη θέση, επιλέξτε μεταξύ των παρακάτω: • Επάνω αριστερά • Επάνω και στη μέση • Επάνω δεξιά • Κάτω αριστερά • Κάτω και στη μέση • Κάτω δεξιά **Σημειώσεις:** • Η επιλογή "Απενεργοποίηση" είναι η εργοστασιακά προεπιλεγμένη ρύθμιση για τη θέση. • Η επιλογή Όλες τις σελίδες είναι η προεπιλεγμένη εργοστασιακή ρύθμιση για την παράμετρο Εκτύπωση σε.
Επικάλυψη Εμπιστευτικό Αντιγραφή Πρόχειρο Επείγον Προσαρμογή Απενεργοποίηση	Καθορίζει το κείμενο επικάλυψης που εκτυπώνεται σε κάθε σελίδα της εργασίας αντιγραφής. **Σημείωση:** Η προεπιλεγμένη εργοστασιακή ρύθμιση είναι "Απενεργοποίηση".
Προσαρμοσμένη επικάλυψη	Καθορίζει το προσαρμοσμένο κείμενο επικάλυψης.
Να επιτρέπεται η προτεραιότητα των αντιγράφων Ενεργοποίηση Απενεργοποίηση	Αποθήκευση προσαρμοσμένων ρυθμίσεων αντιγραφής ως συντομεύσεις. **Σημείωση:** Η προεπιλεγμένη εργοστασιακή ρύθμιση είναι Ενεργοποίηση.
Σάρωση προσαρμοσμένης εργασίας Απενεργοποίηση Ενεργοποίηση	Σάρωση ενός εγγράφου που περιλαμβάνει συνδυασμούς μεγεθών χαρτιού σε μία εργασία αντιγραφής. **Σημειώσεις:** • Η προεπιλεγμένη εργοστασιακή ρύθμιση είναι "Απενεργοποίηση". • Αυτό το μενού εμφανίζεται μόνο εάν έχει εγκατασταθεί ένας διαμορφωμένος σκληρός δίσκος που λειτουργεί κανονικά.
Να επιτρέπεται η αποθήκευση ως συντόμευση Ενεργοποίηση Απενεργοποίηση	Αποθήκευση προσαρμοσμένων ρυθμίσεων αντιγραφής ως συντομεύσεις. **Σημείωση:** Η προεπιλεγμένη εργοστασιακή ρύθμιση είναι Ενεργοποίηση.
Κατάργηση φόντου -4 έως 4	Προσαρμόζει την ποσότητα του φόντου που θα είναι ορατή σε ένα αντίγραφο. **Σημείωση:** Η προεπιλεγμένη εργοστασιακή ρύθμιση είναι 0.
Αυτόματο κεντράρισμα Απενεργοποίηση Ενεργοποίηση	Στοιχίζει αυτόματα το περιεχόμενο στο κέντρο της σελίδας. **Σημείωση:** Η προεπιλεγμένη εργοστασιακή ρύθμιση είναι "Απενεργοποίηση".

Χρήση	Για
Ισορροπία χρώματος Κυανό - Κόκκινο Ματζέντα - Πράσινο Κίτρινο - Μπλε	Επιτρέπει την εξισορρόπηση των χρωμάτων στο αποτέλεσμα εξόδου.
Χρώμα απόρριψης Χρώμα απόρριψης Κανένα Κόκκινο Πράσινο Μπλε Προεπιλεγμένα όρια τιμών κόκκινου 0–255 Προεπιλεγμένα όρια τιμών πράσινου 0–255 Προεπιλεγμένα όρια τιμών μπλε 0–255	Ορίζει το χρώμα απόρριψης και ρυθμίζει την απόρριψη για το όριο κάθε χρώματος. **Σημειώσεις:** • Η επιλογή "Κανένα" είναι η προεπιλεγμένη εργοστασιακή ρύθμιση για το Χρώμα απόρριψης. • Η προεπιλεγμένη εργοστασιακή ρύθμιση για το όριο κάθε χρώματος είναι το 128.
Αντίθεση 0-5 Βέλτιστη για το περιεχόμενο	Καθορίζει την αντίθεση που χρησιμοποιείται για την εκτύπωση. **Σημείωση:** Η επιλογή Βέλτιστη για το περιεχόμενο είναι η προεπιλεγμένη εργοστασιακή ρύθμιση.
Είδωλο αντικατοπτρισμού Απενεργοποίηση Ενεργοποίηση	Δημιουργεί έναν αντικατοπτρισμό του πρωτότυπου εγγράφου. **Σημείωση:** Η προεπιλεγμένη εργοστασιακή ρύθμιση είναι "Απενεργοποίηση".
Αρνητικό εικόνας Απενεργοποίηση Ενεργοποίηση	Δημιουργεί ένα αρνητικό εικόνας του πρωτότυπου εγγράφου. **Σημείωση:** Η προεπιλεγμένη εργοστασιακή ρύθμιση είναι "Απενεργοποίηση".
Λεπτομέρεια σκίασης -4 έως 4	Προσαρμόζει την ποσότητα σκίασης που θα είναι ορατή σε ένα αντίγραφο. **Σημείωση:** Η προεπιλεγμένη εργοστασιακή ρύθμιση είναι 0.
Σάρωση από άκρη σε άκρη Απενεργοποίηση Ενεργοποίηση	Καθορίζει εάν το πρωτότυπο έγγραφο θα σαρώνεται από άκρη σε άκρη. **Σημείωση:** Η προεπιλεγμένη εργοστασιακή ρύθμιση είναι "Απενεργοποίηση".
Ευκρίνεια 1-5	Προσαρμόζει το ποσοστό ευκρίνειας σε ένα αντίγραφο. **Σημείωση:** Η επιλογή 3 είναι η προεπιλεγμένη εργοστασιακή ρύθμιση.
Θερμοκρασία -4 έως 4	Καθορίζει αν η εκτύπωση θα έχει θερμό ή ψυχρό χρώμα. Οι τιμές ψυχρού χρώματος δημιουργούν ένα πιο μπλε αποτέλεσμα εκτύπωσης σε σχέση με την προεπιλεγμένη τιμή, ενώ οι τιμές θερμού χρώματος δημιουργούν ένα πιο κοκκινωπό αποτέλεσμα εκτύπωσης σε σχέση με την προεπιλεγμένη τιμή.
Δείγμα αντιγράφου Απενεργοποίηση Ενεργοποίηση	Δημιουργεί ένα δείγμα αντιγράφου του πρωτότυπου εγγράφου. **Σημείωση:** Η προεπιλεγμένη εργοστασιακή ρύθμιση είναι "Απενεργοποίηση".

Μενού Ρυθμίσεις φαξ

Μενού Λειτουργία φαξ (ρύθμιση αναλογικού φαξ)

Η λειτουργία Ρύθμισης αναλογικού φαξ στέλνει την εργασία φαξ μέσω τηλεφωνικής γραμμής.

Γενικές ρυθμίσεις φαξ

Χρήση	Για
Επαναφορά προεπιλεγμένων εργοστασιακών ρυθμίσεων	Επαναφέρει όλες τις προεπιλεγμένες εργοστασιακές ρυθμίσεις φαξ.
Βελτ. συμβατ. φαξ	Βελτιστοποιεί τη συμβατότητα του φαξ με άλλα μηχανήματα φαξ.
Όνομα σταθμού	Καθορίζει το όνομα του φαξ στον εκτυπωτή.
Αριθμός σταθμού	Καθορίζει τον αριθμό τηλεφώνου που έχει εκχωρηθεί στο φαξ.
Αναγνωριστικό σταθμού Όνομα σταθμού Αριθμός σταθμού	Καθορίζει τον τρόπο αναγνώρισης του φαξ. **Σημείωση:** Η επιλογή "Αριθμός σταθμού" είναι η προεπιλεγμένη εργοστασιακή ρύθμιση.
Ενεργοποίηση μη αυτόματης λειτουργίας φαξ Ενεργοποίηση Απενεργοποίηση	Ρυθμίζει τον εκτυπωτή σε μη αυτόματη λειτουργία φαξ, γεγονός που απαιτεί διαχωριστή γραμμής και μια συσκευή τηλεφώνου. **Σημειώσεις:** • Η προεπιλεγμένη εργοστασιακή ρύθμιση είναι "Απενεργοποίηση". • Χρησιμοποιήστε μια συμβατική τηλεφωνική συσκευή για να απαντάτε σε εισερχόμενες εργασίες φαξ και για να καλείτε έναν αριθμό φαξ. • Στο αριθμητικό πληκτρολόγιο, πατήστε το κουμπί **# 0** για να μεταβείτε απευθείας στη Μη αυτόματη λειτουργία φαξ.
Χρήση μνήμης Αποκλειστικά λήψεις Κυρίως για λήψεις Ισομερώς Κυρίως για αποστολές Αποκλειστικά αποστολές	Καθορίζει την εκχώρηση σταθερής μνήμης μεταξύ της αποστολής και λήψης εργασιών φαξ. **Σημείωση:** Η επιλογή "Ισομερώς" είναι η προεπιλεγμένη εργοστασιακή ρύθμιση.
Ακύρωση φαξ Να επιτρέπεται Να μην επιτρέπεται	Καθορίζει αν επιτρέπεται η ακύρωση εργασιών φαξ. **Σημείωση:** Η ρύθμιση Να επιτρέπεται είναι η προεπιλεγμένη εργοστασιακή ρύθμιση.
Κάλυψη αριθμού φαξ Απενεργοποίηση Από αριστερά Από δεξιά	Καθορίζει την κατεύθυνση κάλυψης των ψηφίων στον αριθμό ενός εξερχόμενου φαξ. **Σημειώσεις:** • Η προεπιλεγμένη εργοστασιακή ρύθμιση είναι "Απενεργοποίηση". • Ο αριθμός των χαρακτήρων που καλύπτονται προσδιορίζεται από τη ρύθμιση "Ψηφία προς κάλυψη".

Χρήση	Για
Ψηφία προς κάλυψη 0–58	Καθορίζει τον αριθμό των ψηφίων προς κάλυψη σε έναν εξερχόμενο αριθμό φαξ. **Σημείωση:** Η προεπιλεγμένη εργοστασιακή ρύθμιση είναι 0.
Συνοδευτική σελίδα φαξ Συνοδευτική σελίδα φαξ Απενεργοποίηση από προεπιλογή Ενεργοποίηση από προεπιλογή Να μην χρησιμοποιείται ποτέ Να χρησιμοποιείται πάντα Συμπερίληψη στο πεδίο Ενεργοποίηση Απενεργοποίηση Συμπερίληψη από πεδίο Ενεργοποίηση Απενεργοποίηση Από Πεδίο συμπερίληψης μηνύματος Ενεργοποίηση Απενεργοποίηση Μήνυμα Συμπερίληψη λογότυπου Ενεργοποίηση Απενεργοποίηση Συμπερίληψη υποσέλιδου [x] Ενεργοποίηση Απενεργοποίηση Υποσέλιδο [x]	Διαμόρφωση της συνοδευτικής σελίδας φαξ. **Σημειώσεις:** • Η επιλογή Απενεργοποίηση από προεπιλογή είναι η προεπιλεγμένη εργοστασιακή ρύθμιση για τη Συνοδευτική σελίδα φαξ. • Η προεπιλεγμένη εργοστασιακή ρύθμιση για όλα τα άλλα στοιχεία μενού είναι Απενεργοποίηση.

Ρυθμίσεις αποστολής φαξ

Χρήση	Για
Ανάλυση Standard (Κανονική) Υψηλή 200 dpi Πολύ υψηλή 300 dpi	Καθορίζει την ποιότητα σε κουκκίδες ανά ίντσα (dpi). Η υψηλότερη ανάλυση παρέχει καλύτερη ποιότητα εκτύπωσης αλλά αυξάνει το χρόνο μετάδοσης των εξερχόμενων φαξ. **Σημείωση:** Η επιλογή "Κανονική" είναι η εργοστασιακά προεπιλεγμένη ρύθμιση.

Χρήση	Για
Μέγεθος πρωτοτύπου Letter Legal Executive Folio Statement Oficio (Μεξικό) Universal Mixed Sizes (Συνδυασμός μεγεθών) A4 A5 A6 JIS B5 Προσαρμοσμένο μέγεθος σάρωσης [x] Πρωτότυπο βιβλίου Επαγγελματική κάρτα 3 x 5 ίν. 4 x 6 ίν.	Καθορίζει το μέγεθος του πρωτότυπου εγγράφου. **Σημείωση:** Ο Συνδυασμός μεγεθών είναι η για τις Η.Π.Α. Η επιλογή A4 αποτελεί προεπιλεγμένη εργοστασιακή ρύθμιση σε διεθνές επίπεδο.
Όψεις (Διπλής όψης) Απενεργοποίηση Μεγάλη πλευρά Μικρή πλευρά	Καθορίζει τον προσανατολισμό των πρωτότυπων εγγράφων που τοποθετούνται στον αυτόματο τροφοδότη εγγράφων (ADF) για σάρωση διπλής όψης. **Σημείωση:** Η προεπιλεγμένη εργοστασιακή ρύθμιση είναι "Απενεργοποίηση".
Τύπος περιεχομένου Κείμενο Γραφικά Κείμενο/Φωτογραφία Φωτογραφία	Καθορίζει το περιεχόμενο του πρωτότυπου εγγράφου. **Σημείωση:** Η επιλογή Κείμενο είναι η προεπιλεγμένη εργοστασιακή ρύθμιση.
Προέλευση περιεχομένου Ασπρόμαυρο λέιζερ Έγχρωμο λέιζερ Inkjet Φωτογραφία/Φιλμ Περιοδικό Εφημερίδα Πατήστε το κουμπί Άλλο	Καθορίζει τον τρόπο δημιουργίας του πρωτότυπου εγγράφου. **Σημείωση:** Η επιλογή Color Laser (Έγχρωμο Laser) είναι η προεπιλεγμένη εργοστασιακή ρύθμιση.
Σκουρότητα 1-9	Κάνει την εκτύπωση πιο ανοιχτόχρωμη ή πιο σκουρόχρωμη. **Σημείωση:** Η προεπιλεγμένη εργοστασιακή ρύθμιση είναι 5.
Πρόθεμα κλήσης	Πληκτρολογήστε ένα πρόθημα κλήσης όπως το 99. Παρέχεται ένα πεδίο αριθμητικής καταχώρισης.
Κανόνες προθέματος κλήσης Κανόνας προθέματος [x]	Καθιερώνει έναν κανόνα προθέματος κλήσης.
Αυτόματη επανάκληση 0-9	Καθορίζει τον αριθμό προσπαθειών του εκτυπωτή για την αποστολή του φαξ σε ένα συγκεκριμένο αριθμό. **Σημείωση:** Η προεπιλεγμένη εργοστασιακή ρύθμιση είναι 5.

Χρήση	Για
Συχνότητα επανάκλησης 1-200	Καθορίζει το χρονικό διάστημα σε λεπτά μεταξύ των επανακλήσεων. **Σημείωση:** Η επιλογή 3 είναι η προεπιλεγμένη εργοστασιακή ρύθμιση.
Πίσω από PABX Ναι Όχι	Ενεργοποιεί/απενεργοποιεί την τυφλή κλήση τηλεφωνικού κέντρου χωρίς τον τόνο κλήσης. **Σημείωση:** Η επιλογή Όχι είναι η προεπιλεγμένη εργοστασιακή ρύθμιση.
Ενεργοποίηση ECM Ναι Όχι	Ενεργοποιεί/απενεργοποιεί τη λειτουργία Διόρθωσης σφαλμάτων για εργασίες φαξ. **Σημείωση:** Η προεπιλεγμένη εργοστασιακή ρύθμιση είναι "Ναι".
Ενεργοποίηση Σαρώσεων φαξ Ενεργοποίηση Απενεργοποίηση	Αποστολή με φαξ των αρχείων που σαρώνονται στον εκτυπωτή. **Σημείωση:** Η προεπιλεγμένη εργοστασιακή ρύθμιση είναι Ενεργοποίηση.
Οδηγός σε φαξ Ναι Όχι	Επιτρέπει στο πρόγραμμα οδήγησης εκτύπωσης την αποστολή εργασιών φαξ. **Σημείωση:** Η προεπιλεγμένη εργοστασιακή ρύθμιση είναι "Ναι".
Να επιτρέπεται η αποθήκευση ως συντόμευση Ενεργοποίηση Απενεργοποίηση	Αποθηκεύει τους αριθμούς φαξ ως συντομεύσεις στον εκτυπωτή. **Σημείωση:** Η προεπιλεγμένη εργοστασιακή ρύθμιση είναι Ενεργοποίηση.
Κατάσταση λειτουργίας κλήσης Τόνος Παλμική κλήση	Καθορίζει τον ήχο κλήσης. **Σημείωση:** Η επιλογή Τόνος είναι η προεπιλεγμένη εργοστασιακή ρύθμιση.
Μέγιστη ταχύτητα 2400 4800 9600 14400 33600	Καθορίζει τη μέγιστη ταχύτητα μετάδοσης δεδομένων με την οποία αποστέλλονται τα φαξ. **Σημείωση:** Η προεπιλεγμένη εργοστασιακή ρύθμιση είναι 33600.
Σάρωση προσαρμοσμένης εργασίας Ενεργοποίηση Απενεργοποίηση	Σάρωση εγγράφου που περιέχει διάφορα μεγέθη χαρτιού σε ένα αρχείο. **Σημειώσεις:** • Η προεπιλεγμένη εργοστασιακή ρύθμιση είναι "Απενεργοποίηση". • Αυτό το στοιχείο μενού εμφανίζεται μόνο όταν έχει εγκατασταθεί ένας διαμορφωμένος σκληρός δίσκος που λειτουργεί κανονικά.
Προεπισκόπηση σάρωσης Ενεργοποίηση Απενεργοποίηση	Δείχνει εάν θα εμφανίζεται μια προεπισκόπηση στην οθόνη για τις εργασίες σάρωσης. **Σημειώσεις:** • Η προεπιλεγμένη εργοστασιακή ρύθμιση είναι "Απενεργοποίηση". • Αυτό το στοιχείο μενού εμφανίζεται μόνο όταν έχει εγκατασταθεί ένας διαμορφωμένος σκληρός δίσκος που λειτουργεί κανονικά.
Κατάργηση φόντου -4 έως 4	Προσαρμόζει την ποσότητα του φόντου που θα είναι ορατή σε μια σαρωμένη εικόνα. **Σημείωση:** Η προεπιλεγμένη εργοστασιακή ρύθμιση είναι 0.

Χρήση	Για
Ισορροπία χρώματος Κυανό - Κόκκινο Ματζέντα - Πράσινο Κίτρινο - Μπλε	Επιτρέπει την εξισορρόπηση των χρωμάτων στη σαρωμένη εικόνα.
Χρώμα απόρριψης Χρώμα απόρριψης Κανένα Κόκκινο Πράσινο Μπλε Προεπιλεγμένα όρια τιμών κόκκινου 0–255 Προεπιλεγμένα όρια τιμών πράσινου 0–255 Προεπιλεγμένα όρια τιμών μπλε 0–255	Ορίζει το χρώμα απόρριψης και ρυθμίζει την απόρριψη για το όριο κάθε χρώματος. **Σημειώσεις:** • Η επιλογή "Κανένα" είναι η προεπιλεγμένη εργοστασιακή ρύθμιση για το Χρώμα απόρριψης. • Η προεπιλεγμένη εργοστασιακή ρύθμιση για το όριο κάθε χρώματος είναι το 128.
Αντίθεση 0-5 Βέλτιστη για το περιεχόμενο	Ορίζει την αντίθεση της σαρωμένης εικόνας. **Σημείωση:** Η επιλογή Βέλτιστη για το περιεχόμενο είναι η προεπιλεγμένη εργοστασιακή ρύθμιση.
Είδωλο αντικατοπτρισμού Απενεργοποίηση Ενεργοποίηση	Δημιουργεί έναν αντικατοπτρισμό του πρωτότυπου εγγράφου. **Σημείωση:** Η προεπιλεγμένη εργοστασιακή ρύθμιση είναι "Απενεργοποίηση".
Αρνητικό εικόνας Απενεργοποίηση Ενεργοποίηση	Δημιουργεί ένα αρνητικό εικόνας του πρωτότυπου εγγράφου. **Σημείωση:** Η προεπιλεγμένη εργοστασιακή ρύθμιση είναι "Απενεργοποίηση".
Λεπτομέρεια σκίασης -4 έως 4	Προσαρμόζει την ποσότητα σκίασης που θα είναι ορατή. **Σημείωση:** Η προεπιλεγμένη εργοστασιακή ρύθμιση είναι 0.
Σάρωση από άκρη σε άκρη Απενεργοποίηση Ενεργοποίηση	Καθορίστε εάν το πρωτότυπο έγγραφο σαρώνεται από άκρη σε άκρη. **Σημείωση:** Η προεπιλεγμένη εργοστασιακή ρύθμιση είναι "Απενεργοποίηση".
Ευκρίνεια 1-5	Προσαρμόζει την ευκρίνεια ενός φαξ. **Σημείωση:** Η επιλογή 3 είναι η προεπιλεγμένη εργοστασιακή ρύθμιση.
Θερμοκρασία -4 έως 4	Καθορίζει αν η εκτύπωση θα έχει θερμό ή ψυχρό χρώμα. Οι τιμές ψυχρού χρώματος δημιουργούν ένα πιο μπλε αποτέλεσμα εκτύπωσης σε σχέση με την προεπιλεγμένη τιμή, ενώ οι τιμές θερμού χρώματος δημιουργούν ένα πιο κοκκινωπό αποτέλεσμα εκτύπωσης σε σχέση με την προεπιλεγμένη τιμή. **Σημείωση:** Η προεπιλεγμένη εργοστασιακή ρύθμιση είναι 0.
Ενεργοποίηση Έγχρωμων σαρώσεων φαξ Απενεργοποίηση από προεπιλογή Ενεργοποίηση από προεπιλογή Να μην χρησιμοποιείται ποτέ Να χρησιμοποιείται πάντα	Ενεργοποίηση έγχρωμης λειτουργίας φαξ. **Σημείωση:** Η επιλογή "Απενεργοποίηση από προεπιλογή" είναι η προεπιλεγμένη εργοστασιακή ρύθμιση.

Χρήση	Για
Αυτόματη μετατροπή έγχρωμων φαξ σε μονόχρωμα φαξ Ενεργοποίηση Απενεργοποίηση	Μετατροπή όλων των εξερχόμενων φαξ σε ασπρόμαυρα. **Σημείωση:** Η προεπιλεγμένη εργοστασιακή ρύθμιση είναι Ενεργοποίηση.

Ρυθμίσεις λήψεων φαξ

Χρήση	Για
Ενεργοποίηση λήψης φαξ Ενεργοποίηση Απενεργοποίηση	Επιτρέπει στο πρόγραμμα οδήγησης του εκτυπωτή να λαμβάνει εργασίες φαξ. **Σημείωση:** Η προεπιλεγμένη εργοστασιακή ρύθμιση είναι Ενεργοποίηση.
Ενερ. ID καλούντος Ενεργοποίηση Απενεργοποίηση	Εμφανίζει το αναγνωριστικό καλούντος για τα εισερχόμενα φαξ. **Σημείωση:** Η προεπιλεγμένη εργοστασιακή ρύθμιση είναι Ενεργοποίηση.
Εργασία φαξ σε αναμονή Κανένα Τόνερ Τόνερ και αναλώσιμα	Αφαιρέστε εργασίες εκτύπωσης από την ουρά εκτύπωσης όταν η εργασία απαιτεί συγκεκριμένους μη διαθέσιμους πόρους. **Σημείωση:** Η επιλογή "Κανένα" είναι η προεπιλεγμένη εργοστασιακή ρύθμιση.
Αριθμός ήχων κλήσης πριν από την απάντηση 1-25	Ορίζει τον αριθμό των κουδουνισμάτων πριν από την απάντηση σε μια εισερχόμενη εργασία φαξ. **Σημείωση:** Η επιλογή 3 είναι η προεπιλεγμένη εργοστασιακή ρύθμιση.
Αυτόματη μείωση Ενεργοποίηση Απενεργοποίηση	Προσαρμόζει την εισερχόμενη εργασία φαξ, ώστε να ταιριάζει στο μέγεθος του χαρτιού που έχει τοποθετηθεί στην καθορισμένη προέλευση φαξ. **Σημείωση:** Η προεπιλεγμένη εργοστασιακή ρύθμιση είναι Ενεργοποίηση.
Προέλευση χαρτιού Αυτόματη Θήκη [x] Τροφοδότης διαφορετικών μεγεθών Μη αυτόματος τροφοδότης	Καθορίζει την προέλευση χαρτιού για την εκτύπωση εισερχόμενων φαξ. **Σημείωση:** Η προεπιλεγμένη εργοστασιακή ρύθμιση είναι "Αυτόματη".
Διαχωριστικά φύλλα Απενεργοποίηση Πριν από την εργασία Μετά την εργασία	Επιτρέπει στον εκτυπωτή να συμπεριλαμβάνει διαχωριστικά φύλλα για εισερχόμενες εργασίες φαξ. **Σημείωση:** Η προεπιλεγμένη εργοστασιακή ρύθμιση είναι "Απενεργοποίηση".
Προέλευση διαχωριστικού φύλλου Θήκη [x] Μη αυτόματος τροφοδότης	Ορίζει την προέλευση του χαρτιού για τα διαχωριστικά φύλλα. **Σημείωση:** Η επιλογή Θήκη 1 είναι η προεπιλεγμένη εργοστασιακή ρύθμιση.
Όψεις (Διπλής όψης) Απενεργοποίηση Ενεργοποίηση	Ενεργοποιεί την εκτύπωση δύο όψεων για εισερχόμενες εργασίες φαξ. **Σημείωση:** Η προεπιλεγμένη εργοστασιακή ρύθμιση είναι "Απενεργοποίηση".
Υποσέλιδο φαξ Ενεργοποίηση Απενεργοποίηση	Εκτυπώνει τις πληροφορίες μεταβίβασης στο κάτω μέρος της κάθε σελίδας φαξ από το ληφθέν φαξ. **Σημείωση:** Η προεπιλεγμένη εργοστασιακή ρύθμιση είναι "Απενεργοποίηση".

Χρήση	Για
Χρονοσφρ. υποσέλ. φαξ Ώρα εκτύπωσης Ώρα λήψης	Εκτυπώνει την ώρα λήψης του φαξ. **Σημείωση:** Η "Ώρα λήψης" είναι η προεπιλεγμένη εργοστασιακή ρύθμιση.
Μέγιστη ταχύτητα 2400 4800 9600 14400 33600	Καθορίζει τη μέγιστη ταχύτητα μετάδοσης δεδομένων με την οποία λαμβάνονται τα φαξ. **Σημείωση:** Η προεπιλεγμένη εργοστασιακή ρύθμιση είναι 33600.
Προώθηση φαξ Εκτύπωση Εκτύπωση και προώθηση Προώθηση	Επιτρέπει την προώθηση των ληφθέντων φαξ σε άλλον παραλήπτη. **Σημείωση:** Η προεπιλεγμένη εργοστασιακή ρύθμιση είναι "Εκτύπωση".
Προώθηση σε Φαξ Ηλεκτρονικό ταχυδρομείο FTP LDSS eSF	Καθορίζει τον τύπο του παραλήπτη στον οποίο προωθούνται τα φαξ. **Σημειώσεις:** • Το φαξ αποτελεί την προεπιλεγμένη εργοστασιακή ρύθμιση. • Αυτό το στοιχείο μενού είναι διαθέσιμο μόνο από τον Embedded Web Server.
Προώθηση σε συντόμευση	Εισαγωγή του αριθμού της συντόμευσης που αντιστοιχεί στον τύπο του παραλήπτη (Φαξ, μήνυμα ηλεκτρονικού ταχυδρομείου, FTP, LDSS ή eSF).
Αποκλεισμός φαξ χωρίς όνομα Απενεργοποίηση Ενεργοποίηση	Ενεργοποιεί τον αποκλεισμό εισερχόμενων φαξ που αποστέλλονται από συσκευές που δεν ορίζουν ταυτότητα σταθμού ή ταυτότητα φαξ. **Σημείωση:** Η προεπιλεγμένη εργοστασιακή ρύθμιση είναι "Απενεργοποίηση".
Λίστα αποκλεισμένων φαξ	Ενεργοποιεί τη λίστα αποκλεισμένων αριθμών φαξ που είναι αποθηκευμένοι στον εκτυπωτή.
Φαξ σε αναμονή Λειτουργία αναμονής φαξ Απενεργοποίηση Πάντοτε ενεργοποιημένο Manual (Μη αυτόματη) Προγραμματισμένο Προγραμματισμός αναμονής φαξ	Επιτρέπει στον εκτυπωτή να θέτει σε αναμονή εκτύπωσης τα ληφθέντα φαξ έως ότου απελευθερωθούν. Τα φαξ σε αναμονή μπορούν να απελευθερωθούν με μη αυτόματο τρόπο ή σε προγραμματισμένη ημερομηνία ή ώρα. **Σημείωση:** Η προεπιλεγμένη εργοστασιακή ρύθμιση είναι "Απενεργοποίηση".
Ενεργοποίηση λήψεων έγχρωμων φαξ Ενεργοποίηση Απενεργοποίηση	Επιτρέπει τη λήψη έγχρωμων φαξ και την εκτύπωσή τους σε κλίμακα του γκρι. **Σημείωση:** Η προεπιλεγμένη εργοστασιακή ρύθμιση είναι Ενεργοποίηση.

Ρυθμίσεις αρχείου καταγραφής φαξ

Χρήση	Για
Αρχείο καταγραφής μετάδοσης Εκτύπωση αρχείου καταγραφής Να μην εκτυπώνεται το αρχείο καταγραφής Εκτύπωση μόνο για σφάλμα	Επιτρέπει την εκτύπωση ενός αρχείου καταγραφής μετάδοσης μετά από κάθε εργασία φαξ. **Σημείωση:** Η επιλογή Εκτύπωση αρχείου καταγραφής είναι η προεπιλεγμένη εργοστασιακή ρύθμιση.
Λήψη αρχείου καταγραφής σφάλματος Να μην εκτυπώνεται ποτέ Να εκτυπώνεται σε περίπτωση σφάλματος	Δυνατότητα εκτύπωσης αρχείου καταγραφής σφαλμάτων λήψης. **Σημείωση:** Η επιλογή Να μην εκτυπώνεται ποτέ είναι η εργοστασιακά προεπιλεγμένη ρύθμιση.
Αυτόματη εκτύπωση αρχείων καταγραφής Ενεργοποίηση Απενεργοποίηση	Επιτρέπει την αυτόματη εκτύπωση των αρχείων καταγραφής φαξ. **Σημειώσεις:** • Η προεπιλεγμένη εργοστασιακή ρύθμιση είναι Ενεργοποίηση. • Καταγράφει τις εκτυπώσεις κάθε φορά που ολοκληρώνονται 200 εργασίες φαξ.
Καταγραφή προέλευσης χαρτιού Θήκη [x] Μη αυτόματος τροφοδότης	Καθορίζει την προέλευση του χαρτιού που χρησιμοποιείται για την εκτύπωση των αρχείων καταγραφής. **Σημείωση:** Η επιλογή Θήκη 1 είναι η προεπιλεγμένη εργοστασιακή ρύθμιση.
Εμφάνιση των αρχείων καταγραφής Όνομα απομακρυσμένου σταθμού Κληθείς αριθμός	Ορίζει εάν τα εκτυπωμένα αρχεία καταγραφής θα εμφανίζουν τον κληθέντα αριθμό ή το όνομα φαξ. **Σημείωση:** Η επιλογή Όνομα απομακρυσμένου σταθμού είναι η εργοστασιακά προεπιλεγμένη ρύθμιση.
Ενεργοποίηση αρχείου καταγραφής εργασίας Ενεργοποίηση Απενεργοποίηση	Επιτρέπει την πρόσβαση στο αρχείο καταγραφής Εργασιών φαξ. **Σημείωση:** Η προεπιλεγμένη εργοστασιακή ρύθμιση είναι Ενεργοποίηση.
Ενεργοποίηση αρχείου καταγραφής κλήσης Ενεργοποίηση Απενεργοποίηση	Επιτρέπει την πρόσβαση στο αρχείο καταγραφής Κλήσεων φαξ. **Σημείωση:** Η προεπιλεγμένη εργοστασιακή ρύθμιση είναι Ενεργοποίηση.

Ρυθμίσεις ηχείου

Χρήση	Για
Λειτουργία ηχείων Πάντοτε απενεργοποιημένο Ενεργοποιημένο έως τη σύνδεση Πάντοτε ενεργοποιημένο	Καθορίζει τον τρόπο λειτουργίας του ηχείου. **Σημείωση:** Η εργοστασιακά προεπιλεγμένη ρύθμιση είναι Ενεργοποιημένο έως τη σύνδεση. Εκπέμπεται ήχος έως ότου επιτευχθεί η σύνδεση φαξ.
Ένταση ήχου ηχείου Υψηλή Χαμηλή	Ρυθμίζει την ένταση του ηχείου (υψηλή ή χαμηλή). **Σημείωση:** Η επιλογή Υψηλή είναι η προεπιλεγμένη εργοστασιακή ρύθμιση.
Ένταση ήχου κουδουνίσματος Απενεργοποίηση Ενεργοποίηση	Ενεργοποιεί ή απενεργοποιεί την ένταση ήχου κουδουνίσματος. **Σημείωση:** Η προεπιλεγμένη εργοστασιακή ρύθμιση είναι Ενεργοποίηση.

Απάντηση μετά από

Χρήση	Για
Όλοι οι ήχοι Μόνο ένας ήχος Μόνο διπλός ήχος Μόνο τριπλός ήχος Μόνο ένας ή διπλός ήχος Μόνο ένας ή τριπλός ήχος Μόνο διπλά ή τριπλά κουδουνίσματα	Καθορίζει μοτίβα κουδουνίσματος όταν ο εκτυπωτής απαντά σε κλήσεις. **Σημείωση:** Η επιλογή "Όλοι οι ήχοι" είναι η προεπιλεγμένη εργοστασιακή ρύθμιση.

Μενού Λειτουργία φαξ (ρύθμιση διακομιστή φαξ)

Η λειτουργία "Διακομιστής φαξ" στέλνει την εργασία φαξ σε ένα διακομιστή φαξ για μετάδοση.

Για πρόσβαση σε αυτό το μενού από την αρχική οθόνη, μεταβείτε στις επιλογές:

>Ρυθμίσεις >Ρυθμίσεις φαξ >Ρύθμιση διακομιστή φαξ

Στοιχείο	Σκοπός
Μορφή Προς	Σας επιτρέπει να καταχωρήσετε συγκεκριμένα στοιχεία φαξ μέσω του εικονικού πληκτρολογίου στον πίνακα ελέγχου του εκτυπωτή.
Διεύθυνση απάντησης	
Θέμα	
Μήνυμα	
Ρύθμιση SMTP	Καθορίζει στοιχεία ρύθμισης SMTP.
Βασική πύλη SMTP	Καθορίζει στοιχεία θύρας του διακομιστή SMTP.
Πύλη δευτερεύοντος SMTP	
Μορφή εικόνας PDF (.pdf) XPS (.xps) TIFF (.tif)	Καθορίζει τον τύπο εικόνας για εργασίες σάρωσης σε φαξ.
Τύπος περιεχομένου Κείμενο Κείμενο/Φωτογραφία Γραφικά Φωτογραφία	Καθορίζει το περιεχόμενο του πρωτότυπου εγγράφου. **Σημείωση:** Η επιλογή "Κείμενο" είναι η προεπιλεγμένη εργοστασιακή ρύθμιση.
Προέλευση περιεχομένου Έγχρωμο λέιζερ Inkjet Φωτογραφία/Φιλμ Περιοδικό Εφημερίδα Τύπος Άλλο	Ορίζει τον τρόπο με τον οποίο δημιουργήθηκε το πρωτότυπο έγγραφο. **Σημείωση:** Η επιλογή "Έγχρωμο λέιζερ" είναι η προεπιλεγμένη εργοστασιακή ρύθμιση.

Στοιχείο	Σκοπός
Ανάλυση φαξ Τυπική Υψηλή 200 dpi Πολύ υψηλή 300 dpi Εξαιρ.υψηλή 600 dpi	Καθορίζει το επίπεδο ανάλυσης για σάρωση σε φαξ.
Σκουρότητα 1–9	Φωτίζει ή σκουραίνει την έξοδο. **Σημείωση:** Η προεπιλεγμένη εργοστασιακή ρύθμιση είναι 5.
Προσανατολισμός Κατακόρυφος προσανατολισμός Οριζόντιος προσανατολισμός	Ορίζει τον προσανατολισμό της σαρωμένης εικόνας.
Μέγεθος πρωτοτύπου Letter Legal Executive Folio Statement: Oficio (Μεξικό) Γενική ρύθμιση Αυτόματη ανίχνευση μεγέθους Συνδυασμός μεγεθών A4 A5 A6 JIS B5 Προσαρμοσμένο μέγεθος σάρωσης [x] Επαγγελματική κάρτα 3 x 5 ίντσες. 4 x 6 ίντσες.	Καθορίζει το μέγεθος χαρτιού για το έγγραφο που σαρώνεται. **Σημείωση:** Ο συνδυασμός μεγεθών είναι η προεπιλεγμένη εργοστασιακή ρύθμιση των ΗΠΑ. Η προεπιλεγμένη εργοστασιακή ρύθμιση σε διεθνές επίπεδο είναι A4.
Χρήση TIFF πολλών σελίδων Ενεργοποίηση Απενεργοποίηση	Παρέχει επιλογή ανάμεσα σε αρχεία TIFF μίας σελίδας και αρχεία TIFF πολλών σελίδων. Για μια εργασία σάρωσης εγγράφου πολλών σελίδων σε φαξ, δημιουργείται είτε ένα αρχείο TIFF που περιλαμβάνει όλες τις σελίδες είτε πολλά αρχεία TIFF που περιλαμβάνουν ένα αρχείο για κάθε σελίδα της εργασίας. **Σημειώσεις:** • Η προεπιλεγμένη εργοστασιακή ρύθμιση είναι "Ενεργοποίηση". • Αυτό το στοιχείο μενού εφαρμόζεται σε όλες τις λειτουργίες σάρωσης.
Ενεργοποίηση αναλογικής λήψης Απενεργοποίηση Ενεργοποίηση	Ενεργοποιεί τη λήψη αναλογικού φαξ. **Σημείωση:** Η επιλογή "Απενεργοποίηση" είναι η εργοστασιακά προεπιλεγμένη ρύθμιση.

Μενού "Ρυθμίσεις ηλεκτρονικού ταχυδρομείου"

Χρήση	Για
Εγκατάσταση διακομιστή ηλεκτρονικού ταχυδρομείου Θέμα Μήνυμα Όνομα αρχείου	Καθορίστε τα στοιχεία του διακομιστή ηλεκτρονικού ταχυδρομείου.
Εγκατάσταση διακομιστή ηλεκτρονικού ταχυδρομείου Αποστολή αντιγράφου Δεν εμφανίζεται ποτέ Ενεργοποίηση από προεπιλογή Απενεργοποίηση από προεπιλογή Πάντοτε ενεργοποιημένο	Αποστέλλει ένα αντίγραφο του e-mail στον αποστολέα. **Σημείωση:** Η επιλογή Να μην εμφανίζεται ποτέ είναι η εργοστασιακά προεπιλεγμένη ρύθμιση.
Εγκατάσταση διακομιστή ηλεκτρονικού ταχυδρομείου Μέγιστο μέγεθος e-mail 0–65535 KB	Καθορίζει το μέγιστο μέγεθος των μηνυμάτων ηλεκτρονικού ταχυδρομείου. **Σημείωση:** Δεν στέλνονται τα μηνύματα ηλεκτρονικού ταχυδρομείου με μέγεθος μεγαλύτερο του οριζόμενου.
Εγκατάσταση διακομιστή ηλεκτρονικού ταχυδρομείου Μήνυμα σφάλματος μεγέθους	Στέλνει ένα μήνυμα, όταν το μέγεθος ενός e-mail είναι μεγαλύτερο του καθορισμένου ορίου μεγέθους.
Εγκατάσταση διακομιστή ηλεκτρονικού ταχυδρομείου Περιορισμοί προορισμών	Καθορίστε ένα όνομα τομέα, όπως ένα όνομα τομέα εταιρείας και στη συνέχεια περιορίστε τους προορισμούς e-mail μόνο σε αυτό το όνομα τομέα. **Σημειώσεις:** • Είναι δυνατή η αποστολή e-mail μόνο στον καθορισμένο τομέα. • Το όριο είναι ένας τομέας.
Εγκατάσταση διακομιστή ηλεκτρονικού ταχυδρομείου Εγκατάσταση σύνδεσης Web Διακομιστής Σύνδεση Κωδικός πρόσβασης Διαδρομή Όνομα αρχείου Σύνδεση Web	Καθορίζει τις ρυθμίσεις σύνδεσης στο Web του διακομιστή ηλεκτρονικού ταχυδρομείου. **Σημείωση:** Οι χαρακτήρες *** : ? < > |** δεν είναι έγκυρες καταχωρήσεις για όνομα διαδρομής.
Μορφοποίηση PDF (.pdf) TIFF (.tif) JPEG (.jpg) XPS (.xps) RTF (.rtf) TXT (.txt)	Καθορίζει τη μορφή του αρχείου. **Σημείωση:** Η επιλογή PDF (.pdf) είναι η προεπιλεγμένη εργοστασιακή ρύθμιση.

Χρήση	Για
Ρυθμίσεις PDF Έκδοση PDF 1.2–1.7 A–1a A–1b Συμπίεση PDF Κανονική Υψηλή Ασφαλές PDF Απενεργοποίηση Ενεργοποίηση PDF με αναζήτηση Απενεργοποίηση Ενεργοποίηση	Διαμορφώνει τις ρυθμίσεις PDF. **Σημειώσεις:** • Η προεπιλεγμένη εργοστασιακή ρύθμιση για την Έκδοση PDF είναι 1.5. • Η προεπιλεγμένη εργοστασιακή ρύθμιση για τη Συμπίεση PDF είναι Κανονική. Αυτό το στοιχείο μενού εμφανίζεται μόνο όταν έχει εγκατασταθεί ένας διαμορφωμένος σκληρός δίσκος που λειτουργεί κανονικά. • Η προεπιλεγμένη εργοστασιακή ρύθμιση για τις παραμέτρους Ασφαλές PDF και PDF με δυνατότητα αναζήτησης είναι Απενεργοποίηση. Για την παράμετρο Ασφαλές PDF απαιτείται εισαγωγή του κωδικού πρόσβασης δύο φορές.
Τύπος περιεχομένου Κείμενο Γραφικά Κείμενο/Φωτογραφία Φωτογραφία	Καθορίζει το περιεχόμενο του πρωτότυπου εγγράφου. **Σημείωση:** Η επιλογή Κείμενο/Φωτογραφία είναι η προεπιλεγμένη εργοστασιακή ρύθμιση.
Προέλευση περιεχομένου Ασπρόμαυρο λέιζερ Έγχρωμο λέιζερ Inkjet Φωτογραφία/Φιλμ Περιοδικό Εφημερίδα Πατήστε το κουμπί Άλλο	Καθορίζει τον τρόπο δημιουργίας του πρωτότυπου εγγράφου. **Σημείωση:** Η επιλογή Color Laser (Έγχρωμο Laser) είναι η προεπιλεγμένη εργοστασιακή ρύθμιση.
Έγχρωμο Απενεργοποίηση Ενεργοποίηση	Ορίζει αν ο εκτυπωτής θα πραγματοποιεί καταγραφή και μετάδοση έγχρωμου περιεχομένου. **Σημείωση:** Η προεπιλεγμένη εργοστασιακή ρύθμιση είναι Ενεργοποίηση.
Ανάλυση 75 dpi 150 dpi 200 dpi 300 dpi 400 dpi 600 dpi	Καθορίστε την ανάλυση της σάρωσης σε κουκκίδες ανά ίντσα. **Σημείωση:** Η επιλογή 150 dpi είναι η εργοστασιακά προεπιλεγμένη ρύθμιση.
Σκουρότητα 1-9	Κάνει την εκτύπωση πιο ανοιχτόχρωμη ή πιο σκουρόχρωμη. **Σημείωση:** Η προεπιλεγμένη εργοστασιακή ρύθμιση είναι 5.
Προσανατολισμός Κατακόρυφος προσανατολισμός Οριζόντιος προσανατολισμός	Καθορίστε τον προσανατολισμό της σαρωμένης εικόνας. **Σημείωση:** Η προεπιλεγμένη εργοστασιακή ρύθμιση είναι "Κατακόρυφος προσανατολισμός".

Χρήση	Για
Μέγεθος πρωτοτύπου Letter Legal Executive Folio Statement Oficio (Μεξικό) Universal Mixed Sizes (Συνδυασμός μεγεθών) A4 A5 A6 JIS B5 Προσαρμοσμένο μέγεθος σάρωσης [x] Πρωτότυπο βιβλίου Επαγγελματική κάρτα 3 x 5 ίν. 4 x 6 ίν.	Καθορίζει το μέγεθος του πρωτότυπου εγγράφου. **Σημείωση:** Η ρύθμιση Letter είναι η για τις Η.Π.Α. Η επιλογή A4 αποτελεί προεπιλεγμένη εργοστασιακή ρύθμιση σε διεθνές επίπεδο.
Όψεις (Διπλής όψης) Απενεργοποίηση Μεγάλη πλευρά Μικρή πλευρά	Καθορίζει τον προσανατολισμό του πρωτότυπου εγγράφου που τοποθετείται στον αυτόματο τροφοδότη εγγράφων (ADF) για σάρωση διπλής όψης. **Σημείωση:** Η προεπιλεγμένη εργοστασιακή ρύθμιση είναι "Απενεργοποίηση".
Ποιότητα JPEG Βέλτιστη για το περιεχόμενο 5-90	Ορίστε την ποιότητα μιας φωτογραφίας JPEG σε σχέση με το μέγεθος του αρχείου και την ποιότητα της εικόνας. **Σημείωση:** Η επιλογή Βέλτιστη για το περιεχόμενο είναι η προεπιλεγμένη εργοστασιακή ρύθμιση.
Προεπιλογή για κείμενο 5-90	Ορίστε την ποιότητα μιας εικόνας κειμένου σε σχέση με το μέγεθος αρχείου και την ποιότητα της εικόνας. **Σημείωση:** Η επιλογή 75 είναι η προεπιλεγμένη εργοστασιακή ρύθμιση.
Προεπιλογή για Κείμενο/Φωτογραφία 5-90	Ορίστε την ποιότητα μιας εικόνας κειμένου ή φωτογραφίας σε σχέση με το μέγεθος αρχείου και την ποιότητα της εικόνας. **Σημείωση:** Η επιλογή 75 είναι η προεπιλεγμένη εργοστασιακή ρύθμιση.
Προεπιλογή για Φωτογραφίες 5-90	Ορίστε την ποιότητα μιας φωτογραφίας σε σχέση με το μέγεθος αρχείου και την ποιότητα της εικόνας. **Σημείωση:** Η επιλογή 50 είναι η προεπιλεγμένη εργοστασιακή ρύθμιση.
Αποστολή εικόνων e-mail ως Συνημμένο Σύνδεση Web	Καθορίζει τον τρόπο αποστολής των εικόνων. **Σημείωση:** Η προεπιλεγμένη εργοστασιακή ρύθμιση είναι "Συνημμένο".

Χρήση	Για
Χρήση TIFF πολλών σελίδων Ενεργοποίηση Απενεργοποίηση	Παρέχει επιλογή ανάμεσα σε αρχεία TIFF μίας σελίδας και αρχεία TIFF πολλών σελίδων. Για μια εργασία σάρωσης σε e-mail πολλών σελίδων, δημιουργείται είτε ένα αρχείο TIFF που περιλαμβάνει όλες τις σελίδες, είτε πολλά αρχεία TIFF που περιλαμβάνουν ένα αρχείο για κάθε σελίδα της εργασίας σάρωσης. **Σημείωση:** Η προεπιλεγμένη εργοστασιακή ρύθμιση είναι Ενεργοποίηση.
Συμπίεση TIFF LZW JPEG	Ορίζει τη μορφή συμπίεσης που θα χρησιμοποιείται για τα αρχεία TIFF. **Σημείωση:** Η προεπιλεγμένη εργοστασιακή ρύθμιση είναι LZW.
Αρχείο καταγραφής μετάδοσης Εκτύπωση αρχείου καταγραφής Να μην εκτυπώνεται το αρχείο καταγραφής Εκτύπωση μόνο για σφάλμα	Καθορίστε εάν θα εκτυπώνεται το αρχείο καταγραφής μετάδοσης. **Σημείωση:** Η επιλογή Εκτύπωση αρχείου καταγραφής είναι η προεπιλεγμένη εργοστασιακή ρύθμιση.
Καταγραφή προέλευσης χαρτιού Θήκη [x] Μη αυτόματος τροφοδότης	Καθορίστε την προέλευση χαρτιού για την εκτύπωση αρχείων καταγραφής ηλεκτρονικού ταχυδρομείου. **Σημείωση:** Η επιλογή Θήκη 1 είναι η προεπιλεγμένη εργοστασιακή ρύθμιση.
Βάθος bit e-mail 1 bit 8 bit	Επιτρέψτε στη λειτουργία "Κείμενο/Φωτογραφία" να παράγει μικρότερα μεγέθη αρχείου χρησιμοποιώντας εικόνες 1 bit, όταν η λειτουργία "Έγχρωμο" είναι απενεργοποιημένη. **Σημείωση:** Η επιλογή 8 bit είναι η προεπιλεγμένη εργοστασιακή ρύθμιση.
Σάρωση προσαρμοσμένης εργασίας Ενεργοποίηση Απενεργοποίηση	Αντιγραφή εγγράφου που περιλαμβάνει συνδυασμούς μεγεθών χαρτιού. **Σημειώσεις:** • Η προεπιλεγμένη εργοστασιακή ρύθμιση είναι "Απενεργοποίηση". • Αυτό το στοιχείο μενού εμφανίζεται μόνο όταν έχει εγκατασταθεί ένας διαμορφωμένος σκληρός δίσκος που λειτουργεί κανονικά.
Προεπισκόπηση σάρωσης Ενεργοποίηση Απενεργοποίηση	Καθορίζει αν θα εμφανίζεται προεπισκόπηση στην οθόνη για τις εργασίες σάρωσης. **Σημειώσεις:** • Η προεπιλεγμένη εργοστασιακή ρύθμιση είναι "Απενεργοποίηση". • Αυτό το στοιχείο μενού εμφανίζεται μόνο όταν έχει εγκατασταθεί ένας διαμορφωμένος σκληρός δίσκος που λειτουργεί κανονικά.
Να επιτρέπεται η αποθήκευση ως συντόμευση Ενεργοποίηση Απενεργοποίηση	Μπορείτε να αποθηκεύετε τις διευθύνσεις ηλεκτρονικού ταχυδρομείου ως συντομεύσεις. **Σημειώσεις:** • Η προεπιλεγμένη εργοστασιακή ρύθμιση είναι Ενεργοποίηση. • Όταν οριστεί σε Απενεργοποίηση, το Αποθήκευση ως συντόμευση δεν εμφανίζεται στην οθόνη Προορισμός e-mail.
Κατάργηση φόντου -4 έως 4	Προσαρμόζει την ποσότητα του φόντου που θα είναι ορατή σε μια σαρωμένη εικόνα. **Σημείωση:** Η προεπιλεγμένη εργοστασιακή ρύθμιση είναι 0.

Χρήση	Για
Ισορροπία χρώματος Κυανό - Κόκκινο Ματζέντα - Πράσινο Κίτρινο - Μπλε	Επιτρέπει την εξισορρόπηση των χρωμάτων στο αποτέλεσμα εξόδου.
Χρώμα απόρριψης Χρώμα απόρριψης Κανένα Κόκκινο Πράσινο Μπλε Προεπιλεγμένα όρια τιμών κόκκινου 0–255 Προεπιλεγμένα όρια τιμών πράσινου 0–255 Προεπιλεγμένα όρια τιμών μπλε 0–255	Ορίζει το χρώμα απόρριψης και ρυθμίζει την απόρριψη για το όριο κάθε χρώματος. **Σημειώσεις:** • Η επιλογή "Κανένα" είναι η προεπιλεγμένη εργοστασιακή ρύθμιση για το Χρώμα απόρριψης. • Η προεπιλεγμένη εργοστασιακή ρύθμιση για το όριο κάθε χρώματος είναι το 128.
Αντίθεση 0-5 Βέλτιστη για το περιεχόμενο	Καθορίστε την αντίθεση του αποτελέσματος εκτύπωσης. **Σημείωση:** Η επιλογή Βέλτιστη για το περιεχόμενο είναι η προεπιλεγμένη εργοστασιακή ρύθμιση.
Είδωλο αντικατοπτρισμού Απενεργοποίηση Ενεργοποίηση	Δημιουργεί έναν αντικατοπτρισμό του πρωτότυπου εγγράφου. **Σημείωση:** Η προεπιλεγμένη εργοστασιακή ρύθμιση είναι "Απενεργοποίηση".
Αρνητικό εικόνας Απενεργοποίηση Ενεργοποίηση	Δημιουργεί ένα αρνητικό εικόνας του πρωτότυπου εγγράφου. **Σημείωση:** Η προεπιλεγμένη εργοστασιακή ρύθμιση είναι "Απενεργοποίηση".
Λεπτομέρεια σκίασης -4 έως 4	Προσαρμόστε την ποσότητα σκίασης που θα είναι ορατή σε μια σαρωμένη εικόνα. **Σημείωση:** Η προεπιλεγμένη εργοστασιακή ρύθμιση είναι 0.
Σάρωση από άκρη σε άκρη Απενεργοποίηση Ενεργοποίηση	Καθορίστε εάν το πρωτότυπο έγγραφο σαρώνεται από άκρη σε άκρη. **Σημείωση:** Η προεπιλεγμένη εργοστασιακή ρύθμιση είναι "Απενεργοποίηση".
Ευκρίνεια 1-5	Προσαρμόστε το βαθμό ευκρίνειας σε μια σαρωμένη εικόνα. **Σημείωση:** Η επιλογή 3 είναι η προεπιλεγμένη εργοστασιακή ρύθμιση.
Θερμοκρασία -4 έως 4	Καθορίζει αν η εκτύπωση θα έχει θερμό ή ψυχρό χρώμα. Οι τιμές ψυχρού χρώματος δημιουργούν ένα πιο μπλε αποτέλεσμα εκτύπωσης σε σχέση με την προεπιλεγμένη τιμή, ενώ οι τιμές θερμού χρώματος δημιουργούν ένα πιο κοκκινωπό αποτέλεσμα εκτύπωσης σε σχέση με την προεπιλεγμένη τιμή. **Σημείωση:** Η προεπιλεγμένη εργοστασιακή ρύθμιση είναι 0.
Χρήση κοιν.:/Ιδιαίτ. κοιν.: Απενεργοποίηση Ενεργοποίηση	Επιτρέπει τη χρήση των πεδίων Κοιν: και Ιδιαίτ. κοιν.: . **Σημείωση:** Η προεπιλεγμένη εργοστασιακή ρύθμιση είναι "Απενεργοποίηση".

Μενού Ρυθμίσεις FTP

Χρήση	Για
Μορφοποίηση PDF (.pdf) TIFF (.tif) JPEG (.jpg) XPS (.xps) RTF (.rtf) TXT (.txt)	Καθορίζει τη μορφή του αρχείου. **Σημείωση:** Η επιλογή PDF (.pdf) είναι η προεπιλεγμένη εργοστασιακή ρύθμιση.
Ρυθμίσεις PDF Έκδοση PDF 1.2–1.7 A–1a A–1b Συμπίεση PDF Κανονική Υψηλή Ασφαλές PDF Απενεργοποίηση Ενεργοποίηση PDF με αναζήτηση Απενεργοποίηση Ενεργοποίηση	Διαμορφώνει τις ρυθμίσεις PDF. **Σημειώσεις:** • Η προεπιλεγμένη εργοστασιακή ρύθμιση για την Έκδοση PDF είναι 1.5. • Η προεπιλεγμένη εργοστασιακή ρύθμιση για τη Συμπίεση PDF είναι Κανονική. Αυτό το στοιχείο μενού εμφανίζεται μόνο όταν έχει εγκατασταθεί ένας διαμορφωμένος σκληρός δίσκος που λειτουργεί κανονικά. • Η προεπιλεγμένη εργοστασιακή ρύθμιση για τις παραμέτρους Ασφαλές PDF και PDF με δυνατότητα αναζήτησης είναι Απενεργοποίηση. Για την παράμετρο Ασφαλές PDF απαιτείται εισαγωγή του κωδικού πρόσβασης δύο φορές.
Τύπος περιεχομένου Κείμενο Γραφικά Κείμενο/Φωτογραφία Φωτογραφία	Καθορίζει το περιεχόμενο του πρωτότυπου εγγράφου. **Σημείωση:** Η επιλογή Κείμενο/Φωτογραφία είναι η προεπιλεγμένη εργοστασιακή ρύθμιση.
Προέλευση περιεχομένου Ασπρόμαυρο λέιζερ Έγχρωμο λέιζερ Inkjet Φωτογραφία/Φιλμ Περιοδικό Εφημερίδα Πατήστε το κουμπί Άλλο	Καθορίζει τον τρόπο δημιουργίας του πρωτότυπου εγγράφου. **Σημείωση:** Η επιλογή Color Laser (Έγχρωμο Laser) είναι η προεπιλεγμένη εργοστασιακή ρύθμιση.
Έγχρωμο Απενεργοποίηση Ενεργοποίηση	Ορίζει αν ο εκτυπωτής θα πραγματοποιεί καταγραφή και μετάδοση έγχρωμου περιεχομένου. **Σημείωση:** Η προεπιλεγμένη εργοστασιακή ρύθμιση είναι Ενεργοποίηση.

Χρήση	Για
Ανάλυση 75 dpi 150 dpi 200 dpi 300 dpi 400 dpi 600 dpi	Προσδιορισμός της ποιότητας της σάρωσης σε κουκίδες ανά ίντσα (dpi). **Σημείωση:** Η επιλογή 150 dpi είναι η εργοστασιακά προεπιλεγμένη ρύθμιση.
Σκουρότητα 1-9	Κάνει την εκτύπωση πιο ανοιχτόχρωμη ή πιο σκουρόχρωμη. **Σημείωση:** Η προεπιλεγμένη εργοστασιακή ρύθμιση είναι 5.
Προσανατολισμός Κατακόρυφος προσανατολισμός Οριζόντιος προσανατολισμός	Καθορίστε τον προσανατολισμό της σαρωμένης εικόνας. **Σημείωση:** Η προεπιλεγμένη εργοστασιακή ρύθμιση είναι "Κατακόρυφος προσανατολισμός".
Μέγεθος πρωτοτύπου Letter Legal Executive Folio Statement Oficio (Μεξικό) Universal Mixed Sizes (Συνδυασμός μεγεθών) A4 A5 A6 JIS B5 Προσαρμοσμένο μέγεθος σάρωσης [x] Πρωτότυπο βιβλίου Επαγγελματική κάρτα 3 x 5 ίν. 4 x 6 ίν.	Καθορίζει το μέγεθος του πρωτότυπου εγγράφου. **Σημείωση:** Η ρύθμιση Letter είναι η για τις Η.Π.Α. Η επιλογή A4 αποτελεί προεπιλεγμένη εργοστασιακή ρύθμιση σε διεθνές επίπεδο.
Όψεις (Διπλής όψης) Απενεργοποίηση Μεγάλη πλευρά Μικρή πλευρά	Καθορίζει τον προσανατολισμό των πρωτότυπων εγγράφων που τοποθετούνται στον αυτόματο τροφοδότη εγγράφων (ADF) για σάρωση διπλής όψης. **Σημείωση:** Η προεπιλεγμένη εργοστασιακή ρύθμιση είναι "Απενεργοποίηση".
Ποιότητα JPEG Βέλτιστη για το περιεχόμενο 5-90	Ορίζει την ποιότητα μιας φωτογραφίας JPEG σε σχέση με το μέγεθος αρχείου και την ποιότητα της εικόνας. **Σημειώσεις:** • Η επιλογή Βέλτιστη για το περιεχόμενο είναι η προεπιλεγμένη εργοστασιακή ρύθμιση. • Η επιλογή 5 μειώνει το μέγεθος αρχείου, έτσι όμως υποβιβάζεται η ποιότητα της εικόνας. • Η επιλογή 90 παρέχει την βέλτιστη ποιότητα εικόνας, αλλά το μέγεθος αρχείου είναι πολύ μεγάλο.

Χρήση	Για
Προεπιλογή για κείμενο 5-90	Ορίζει την ποιότητα ενός κειμένου σε σχέση με το μέγεθος αρχείου και την ποιότητα της εικόνας. **Σημείωση:** Η επιλογή 75 είναι η προεπιλεγμένη εργοστασιακή ρύθμιση.
Προεπιλογή για Κείμενο/Φωτογραφία 5-90	Ορίζει την ποιότητα μιας εικόνας κειμένου/φωτογραφίας σε σχέση με το μέγεθος αρχείου και την ποιότητα της εικόνας. **Σημείωση:** Η επιλογή 75 είναι η προεπιλεγμένη εργοστασιακή ρύθμιση.
Προεπιλογή για Φωτογραφίες 5-90	Ορίζει την ποιότητα μιας φωτογραφίας σε σχέση με το μέγεθος αρχείου και την ποιότητα της εικόνας. **Σημείωση:** Η επιλογή 50 είναι η προεπιλεγμένη εργοστασιακή ρύθμιση.
Χρήση TIFF πολλών σελίδων Ενεργοποίηση Απενεργοποίηση	Παρέχει επιλογή ανάμεσα σε αρχεία TIFF μίας σελίδας και αρχεία TIFF πολλών σελίδων. Για μια εργασία σάρωσης σε FTP πολλών σελίδων, δημιουργείται είτε ένα αρχείο TIFF που περιλαμβάνει όλες τις σελίδες, είτε πολλά αρχεία TIFF που περιλαμβάνουν ένα αρχείο για κάθε σελίδα της εργασίας σάρωσης. **Σημείωση:** Η προεπιλεγμένη εργοστασιακή ρύθμιση είναι Ενεργοποίηση.
Συμπίεση TIFF LZW JPEG	Ορίζει τη μορφή συμπίεσης που θα χρησιμοποιείται για τα αρχεία TIFF. **Σημείωση:** Η προεπιλεγμένη εργοστασιακή ρύθμιση είναι LZW.
Αρχείο καταγραφής μετάδοσης Εκτύπωση αρχείου καταγραφής Να μην εκτυπώνεται το αρχείο καταγραφής Εκτύπωση μόνο για σφάλμα	Καθορίστε εάν θα εκτυπώνεται το αρχείο καταγραφής μετάδοσης. **Σημείωση:** Η επιλογή Εκτύπωση αρχείου καταγραφής είναι η προεπιλεγμένη εργοστασιακή ρύθμιση.
Καταγραφή προέλευσης χαρτιού Θήκη [x] Μη αυτόματος τροφοδότης	Καθορίζει την προέλευση χαρτιού κατά την εκτύπωση αρχείων καταγραφής FTP. **Σημείωση:** Η επιλογή Θήκη 1 είναι η προεπιλεγμένη εργοστασιακή ρύθμιση.
Βάθος bit FTP 1 bit 8 bit	Επιτρέπει στη λειτουργία Κείμενο/Φωτογραφία να έχει μικρότερα μεγέθη αρχείου χρησιμοποιώντας εικόνες 1 bit. **Σημείωση:** Η επιλογή 8 bit είναι η προεπιλεγμένη εργοστασιακή ρύθμιση.
Όνομα αρχείου	Πληκτρολογήστε ένα όνομα αρχείου βάσης.
Σάρωση προσαρμοσμένης εργασίας Ενεργοποίηση Απενεργοποίηση	Αντιγράφει ένα έγγραφο που περιέχει διάφορα μεγέθη χαρτιού σε μία εργασία σάρωσης. **Σημείωση:** Η προεπιλεγμένη εργοστασιακή ρύθμιση είναι "Απενεργοποίηση".
Προεπισκόπηση σάρωσης Ενεργοποίηση Απενεργοποίηση	Καθορίζει αν θα εμφανίζεται προεπισκόπηση στην οθόνη για τις εργασίες σάρωσης. **Σημειώσεις:** • Η προεπιλεγμένη εργοστασιακή ρύθμιση είναι "Απενεργοποίηση". • Το μενού αυτό εμφανίζεται μόνο όταν έχει εγκατασταθεί ένας διαμορφωμένος σκληρός δίσκος εκτυπωτή που λειτουργεί κανονικά.

Χρήση	Για
Να επιτρέπεται η αποθήκευση ως συντόμευση Ενεργοποίηση Απενεργοποίηση	Επιτρέπει τη δημιουργία συντομεύσεων για διευθύνσεις FTP. **Σημείωση:** Η προεπιλεγμένη εργοστασιακή ρύθμιση είναι Ενεργοποίηση.
Κατάργηση φόντου -4 έως 4	Προσαρμόζει την ποσότητα του φόντου που θα είναι ορατή σε ένα αντίγραφο. **Σημείωση:** Η προεπιλεγμένη εργοστασιακή ρύθμιση είναι 0.
Ισορροπία χρώματος Κυανό-Κόκκινο Ματζέντα-Πράσινο Κίτρινο-Μπλε	Επιτρέπει την εξισορρόπηση των χρωμάτων στο αποτέλεσμα εξόδου.
Χρώμα απόρριψης Χρώμα απόρριψης Κανένα Κόκκινο Πράσινο Μπλε Προεπιλεγμένα όρια τιμών κόκκινου 0–255 Προεπιλεγμένα όρια τιμών πράσινου 0–255 Προεπιλεγμένα όρια τιμών μπλε 0–255	Ορίζει το χρώμα απόρριψης και ρυθμίζει την απόρριψη για το όριο κάθε χρώματος. **Σημειώσεις:** • Η επιλογή "Κανένα" είναι η προεπιλεγμένη εργοστασιακή ρύθμιση για το Χρώμα απόρριψης. • Η προεπιλεγμένη εργοστασιακή ρύθμιση για το όριο κάθε χρώματος είναι το 128.
Αντίθεση 0-5 Βέλτιστη για το περιεχόμενο	Καθορίστε την αντίθεση του αποτελέσματος εκτύπωσης. **Σημείωση:** Η επιλογή Βέλτιστη για το περιεχόμενο είναι η προεπιλεγμένη εργοστασιακή ρύθμιση.
Είδωλο αντικατοπτρισμού Απενεργοποίηση Ενεργοποίηση	Δημιουργεί έναν αντικατοπτρισμό του πρωτότυπου εγγράφου. **Σημείωση:** Η προεπιλεγμένη εργοστασιακή ρύθμιση είναι "Απενεργοποίηση".
Αρνητικό εικόνας Απενεργοποίηση Ενεργοποίηση	Δημιουργεί ένα αρνητικό εικόνας του πρωτότυπου εγγράφου. **Σημείωση:** Η προεπιλεγμένη εργοστασιακή ρύθμιση είναι "Απενεργοποίηση".
Λεπτομέρεια σκίασης -4 έως 4	Προσαρμόστε την ποσότητα σκίασης που θα είναι ορατή σε μια σαρωμένη εικόνα. **Σημείωση:** Η προεπιλεγμένη εργοστασιακή ρύθμιση είναι 0.
Σάρωση από άκρη σε άκρη Απενεργοποίηση Ενεργοποίηση	Καθορίστε εάν το πρωτότυπο έγγραφο σαρώνεται από άκρη σε άκρη. **Σημείωση:** Η προεπιλεγμένη εργοστασιακή ρύθμιση είναι "Απενεργοποίηση".
Ευκρίνεια 1-5	Προσαρμόζει το βαθμό ευκρίνειας σε μια σαρωμένη εικόνα. **Σημείωση:** Η επιλογή 3 είναι η προεπιλεγμένη εργοστασιακή ρύθμιση.

Χρήση	Για
Θερμοκρασία -4 έως 4	Επιτρέπει στο χρήστη να ορίσει αν η εκτύπωση θα γίνεται με θερμό ή ψυχρό χρώμα. Οι τιμές ψυχρού χρώματος δημιουργούν ένα πιο μπλε αποτέλεσμα εκτύπωσης σε σχέση με την προεπιλεγμένη τιμή, ενώ οι τιμές θερμού χρώματος δημιουργούν ένα πιο κοκκινωπό αποτέλεσμα εκτύπωσης σε σχέση με την προεπιλεγμένη τιμή. **Σημείωση:** Η προεπιλεγμένη εργοστασιακή ρύθμιση είναι 0.

Μενού Μονάδα Flash

Ρυθμίσεις σάρωσης

Χρήση	Για
Μορφοποίηση PDF (.pdf) TIFF (.tif) JPEG (.jpg) XPS (.xps) RTF (.rtf) TXT (.txt)	Καθορίζει τη μορφή του αρχείου. **Σημείωση:** Η επιλογή PDF (.pdf) είναι η προεπιλεγμένη εργοστασιακή ρύθμιση.
Ρυθμίσεις PDF Έκδοση PDF 1.2–1.7 A–1a A–1b Συμπίεση PDF Κανονική Υψηλή Ασφαλές PDF Απενεργοποίηση Ενεργοποίηση PDF με αναζήτηση Απενεργοποίηση Ενεργοποίηση	Διαμορφώνει τις ρυθμίσεις PDF. **Σημειώσεις:** • Η προεπιλεγμένη εργοστασιακή ρύθμιση για την Έκδοση PDF είναι 1.5. • Η προεπιλεγμένη εργοστασιακή ρύθμιση για τη Συμπίεση PDF είναι Κανονική. • Η προεπιλεγμένη εργοστασιακή ρύθμιση για τις παραμέτρους Ασφαλές PDF και PDF με δυνατότητα αναζήτησης είναι Απενεργοποίηση. Για την παράμετρο Ασφαλές PDF απαιτείται εισαγωγή του κωδικού πρόσβασης δύο φορές.
Τύπος περιεχομένου Κείμενο Γραφικά Κείμενο/Φωτογραφία Φωτογραφία	Καθορίζει το περιεχόμενο του πρωτότυπου εγγράφου. **Σημείωση:** Η επιλογή Κείμενο/Φωτογραφία είναι η προεπιλεγμένη εργοστασιακή ρύθμιση.

Χρήση	Για
Προέλευση περιεχομένου Ασπρόμαυρο λέιζερ Έγχρωμο λέιζερ Inkjet Φωτογραφία/Φιλμ Περιοδικό Εφημερίδα Πατήστε το κουμπί Άλλο	Καθορίζει τον τρόπο δημιουργίας του πρωτότυπου εγγράφου. **Σημείωση:** Η επιλογή Color Laser (Έγχρωμο Laser) είναι η προεπιλεγμένη εργοστασιακή ρύθμιση.
Έγχρωμο Ενεργοποίηση Απενεργοποίηση	Ορίζει αν ο εκτυπωτής θα πραγματοποιεί καταγραφή και μετάδοση έγχρωμου περιεχομένου. **Σημείωση:** Η προεπιλεγμένη εργοστασιακή ρύθμιση είναι Ενεργοποίηση.
Ανάλυση 75 dpi 150 dpi 200 dpi 300 dpi 400 dpi 600 dpi	Καθορίζει την ανάλυση της σάρωσης σε κουκκίδες ανά ίντσα (dpi). **Σημείωση:** Η επιλογή 150 dpi είναι η εργοστασιακά προεπιλεγμένη ρύθμιση.
Σκουρότητα 1-9	Κάνει την εκτύπωση πιο ανοιχτόχρωμη ή πιο σκουρόχρωμη. **Σημείωση:** Η προεπιλεγμένη εργοστασιακή ρύθμιση είναι 5.
Προσανατολισμός Κατακόρυφος προσανατολισμός Οριζόντιος προσανατολισμός	Καθορίστε τον προσανατολισμό της σαρωμένης εικόνας. **Σημείωση:** Η προεπιλεγμένη εργοστασιακή ρύθμιση είναι "Κατακόρυφος προσανατολισμός".
Μέγεθος πρωτοτύπου Letter Legal Executive Folio Statement Oficio (Μεξικό) Universal Mixed Sizes (Συνδυασμός μεγεθών) A4 A5 A6 JIS B5 Προσαρμοσμένο μέγεθος σάρωσης [x] Πρωτότυπο βιβλίου Επαγγελματική κάρτα 3 x 5 ίν. 4 x 6 ίν.	Καθορίζει το μέγεθος του πρωτότυπου εγγράφου. **Σημείωση:** Η ρύθμιση Letter είναι η για τις Η.Π.Α. Η επιλογή A4 αποτελεί προεπιλεγμένη εργοστασιακή ρύθμιση σε διεθνές επίπεδο.

Χρήση	Για
Όψεις (Διπλής όψης) Απενεργοποίηση Μεγάλη πλευρά Μικρή πλευρά	Καθορίζει τον προσανατολισμό των πρωτότυπων εγγράφων που τοποθετούνται στον αυτόματο τροφοδότη εγγράφων (ADF) για σάρωση διπλής όψης. **Σημείωση:** Η προεπιλεγμένη εργοστασιακή ρύθμιση είναι "Απενεργοποίηση".
Ποιότητα JPEG Βέλτιστη για το περιεχόμενο 5-90	Ορίζει την ποιότητα μιας φωτογραφίας JPEG σε σχέση με το μέγεθος και την ποιότητα του αρχείου. **Σημειώσεις:** • Η επιλογή Βέλτιστη για το περιεχόμενο είναι η προεπιλεγμένη εργοστασιακή ρύθμιση. • Η επιλογή 5 μειώνει το μέγεθος αρχείου, έτσι όμως υποβιβάζεται η ποιότητα της εικόνας. • Η επιλογή 90 παρέχει την βέλτιστη ποιότητα εικόνας, αλλά το μέγεθος αρχείου είναι πολύ μεγάλο.
Προεπιλογή για κείμενο 5-90	Ορίζει την ποιότητα του κειμένου σε σχέση με το μέγεθος του αρχείου και την ποιότητα της εικόνας. **Σημείωση:** Η επιλογή 75 είναι η προεπιλεγμένη εργοστασιακή ρύθμιση.
Προεπιλογή για Κείμενο/Φωτογραφία 5-90	Ορίζει την ποιότητα μιας εικόνας κειμένου/φωτογραφίας σε σχέση με το μέγεθος αρχείου και την ποιότητα της εικόνας. **Σημείωση:** Η επιλογή 75 είναι η προεπιλεγμένη εργοστασιακή ρύθμιση.
Προεπιλογή για Φωτογραφίες 5-90	Ορίζει την ποιότητα μιας εικόνας φωτογραφίας σε σχέση με το μέγεθος και την ποιότητα του αρχείου. **Σημείωση:** Η επιλογή 50 είναι η προεπιλεγμένη εργοστασιακή ρύθμιση.
Χρήση TIFF πολλών σελίδων Ενεργοποίηση Απενεργοποίηση	Παρέχει επιλογή ανάμεσα σε αρχεία TIFF μίας σελίδας και αρχεία TIFF πολλών σελίδων. Για μια εργασία σάρωσης πολλών σελίδων σε FTP, δημιουργείται είτε ένα αρχείο TIFF που περιλαμβάνει όλες τις σελίδες, είτε πολλά αρχεία TIFF που περιλαμβάνουν ένα αρχείο για κάθε σελίδα της εργασίας. **Σημείωση:** Η προεπιλεγμένη εργοστασιακή ρύθμιση είναι Ενεργοποίηση.
Συμπίεση TIFF LZW JPEG	Ορίζει τη μορφή συμπίεσης που θα χρησιμοποιείται για τα αρχεία TIFF. **Σημείωση:** Η προεπιλεγμένη εργοστασιακή ρύθμιση είναι LZW.
Βάθος bit σάρωσης 1 bit 8 bit	Επιτρέπει στη λειτουργία "Κείμενο/Φωτογραφία" να παράγει μικρότερα μεγέθη αρχείου χρησιμοποιώντας εικόνες 1 bit. **Σημείωση:** Η επιλογή "8 bit" είναι η προεπιλεγμένη εργοστασιακή ρύθμιση.
Όνομα αρχείου	Πληκτρολογήστε ένα όνομα αρχείου βάσης.
Σάρωση προσαρμοσμένης εργασίας Ενεργοποίηση Απενεργοποίηση	Αντιγραφή εγγράφου που περιλαμβάνει συνδυασμούς μεγεθών χαρτιού. **Σημείωση:** Η προεπιλεγμένη εργοστασιακή ρύθμιση είναι "Απενεργοποίηση".

Χρήση	Για
Προεπισκόπηση σάρωσης Ενεργοποίηση Απενεργοποίηση	Καθορίζει αν θα εμφανίζεται προεπισκόπηση στην οθόνη για τις εργασίες σάρωσης. **Σημειώσεις:** • Η προεπιλεγμένη εργοστασιακή ρύθμιση είναι "Απενεργοποίηση". • Αυτό το στοιχείο μενού εμφανίζεται μόνο όταν έχει εγκατασταθεί ένας διαμορφωμένος σκληρός δίσκος που λειτουργεί κανονικά.
Κατάργηση φόντου -4 έως 4	Προσαρμόζει την ποσότητα του φόντου που θα είναι ορατή σε ένα αντίγραφο. **Σημείωση:** Η προεπιλεγμένη εργοστασιακή ρύθμιση είναι 0.
Ισορροπία χρώματος Κυανό - Κόκκινο Ματζέντα - Πράσινο Κίτρινο - Μπλε	Επιτρέπει την εξισορρόπηση των χρωμάτων στο αποτέλεσμα εξόδου.
Χρώμα απόρριψης Χρώμα απόρριψης Κανένα Κόκκινο Πράσινο Μπλε Προεπιλεγμένα όρια τιμών κόκκινου 0–255 Προεπιλεγμένα όρια τιμών πράσινου 0–255 Προεπιλεγμένα όρια τιμών μπλε 0–255	Ορίζει το χρώμα απόρριψης και ρυθμίζει την απόρριψη για το όριο κάθε χρώματος. **Σημειώσεις:** • Η επιλογή "Κανένα" είναι η προεπιλεγμένη εργοστασιακή ρύθμιση για το Χρώμα απόρριψης. • Η προεπιλεγμένη εργοστασιακή ρύθμιση για το όριο κάθε χρώματος είναι το 128.
Αντίθεση 0-5 Βέλτιστη για το περιεχόμενο	Καθορίζει την αντίθεση της σαρωμένης εικόνας. **Σημείωση:** Η επιλογή Βέλτιστη για το περιεχόμενο είναι η προεπιλεγμένη εργοστασιακή ρύθμιση.
Είδωλο αντικατοπτρισμού Απενεργοποίηση Ενεργοποίηση	Δημιουργεί έναν αντικατοπτρισμό του πρωτότυπου εγγράφου. **Σημείωση:** Η προεπιλεγμένη εργοστασιακή ρύθμιση είναι "Απενεργοποίηση".
Αρνητικό εικόνας Απενεργοποίηση Ενεργοποίηση	Δημιουργεί ένα αρνητικό εικόνας του πρωτότυπου εγγράφου. **Σημείωση:** Η προεπιλεγμένη εργοστασιακή ρύθμιση είναι "Απενεργοποίηση".
Λεπτομέρεια σκίασης -4 έως 4	Προσαρμόστε την ποσότητα σκίασης που θα είναι ορατή σε μια σαρωμένη εικόνα. **Σημείωση:** Η προεπιλεγμένη εργοστασιακή ρύθμιση είναι 0.
Σάρωση από άκρη σε άκρη Απενεργοποίηση Ενεργοποίηση	Καθορίστε εάν το πρωτότυπο έγγραφο σαρώνεται από άκρη σε άκρη. **Σημείωση:** Η προεπιλεγμένη εργοστασιακή ρύθμιση είναι "Απενεργοποίηση".
Ευκρίνεια 1-5	Προσαρμόστε το βαθμό ευκρίνειας σε μια σαρωμένη εικόνα. **Σημείωση:** Η επιλογή 3 είναι η προεπιλεγμένη εργοστασιακή ρύθμιση.

Χρήση	Για
Θερμοκρασία -4 έως 4	Καθορίζει αν η εκτύπωση θα έχει θερμό ή ψυχρό χρώμα. Οι τιμές ψυχρού χρώματος δημιουργούν ένα πιο μπλε αποτέλεσμα εκτύπωσης σε σχέση με την προεπιλεγμένη τιμή, ενώ οι τιμές θερμού χρώματος δημιουργούν ένα πιο κοκκινωπό αποτέλεσμα εκτύπωσης σε σχέση με την προεπιλεγμένη τιμή. **Σημείωση:** Η προεπιλεγμένη εργοστασιακή ρύθμιση είναι 0.

Ρυθμίσεις εκτύπωσης

Αντίγραφα 1-999	Ορίζει έναν προεπιλεγμένο αριθμό αντιγράφων για κάθε εργασία εκτύπωσης. **Σημείωση:** Η προεπιλεγμένη εργοστασιακή ρύθμιση είναι 1.
Προέλευση χαρτιού Θήκη [x] Τροφοδότης διαφορετικών μεγεθών Μη αυτόματη επιλογή χαρτιού Μη αυτόματη τροφοδοσία φακέλων	Να ορίσετε μια προεπιλεγμένη πηγή προέλευσης χαρτιού για όλες τις εργασίες εκτύπωσης. **Σημείωση:** Η επιλογή Θήκη 1 είναι η προεπιλεγμένη εργοστασιακή ρύθμιση.
Έγχρωμο Έγχρωμο Μόνο ασπρόμαυρη	Καθορίζει εάν η εκτύπωση του εγγράφου θα είναι έγχρωμη. **Σημείωση:** Η επιλογή Color (Έγχρωμο) είναι η προεπιλεγμένη εργοστασιακή ρύθμιση.
Σελιδοποίηση Ενεργοποίηση [1,2,1,2,1,2] Απενεργοποίηση [1,1,1,2,2,2]	Να στοιβάζετε τις σελίδες μια εργασίας εκτύπωσης τηρώντας μια συγκεκριμένη ακολουθία κατά την εκτύπωση πολλαπλών αντιγράφων. **Σημείωση:** Η προεπιλεγμένη εργοστασιακή ρύθμιση είναι Ενεργοποίηση.
Όψεις (Διπλής όψης) 1 όψεων 2 όψεων	Ενεργοποιεί την εκτύπωση δύο όψεων για εισερχόμενες εργασίες εκτύπωσης. **Σημείωση:** Η εκτύπωση μίας όψης είναι η προεπιλεγμένη εργοστασιακή ρύθμιση.
Δέσιμο διπλής όψης Μεγάλη πλευρά Μικρή πλευρά	Ορίζει το δέσιμο για τις σελίδες διπλής όψης σε σχέση με τον προσανατολισμό της σελίδας. **Σημειώσεις:** • Η επιλογή "Μεγάλη πλευρά" είναι η εργοστασιακά προεπιλεγμένη ρύθμιση. Αυτό σημαίνει ότι οι σελίδες δένονται κατά μήκος της μεγάλης πλευράς της σελίδας (αριστερό άκρο για κατακόρυφο προσανατολισμό, επάνω άκρο για οριζόντιο προσανατολισμό). • Η επιλογή "Μικρή πλευρά" σημαίνει ότι οι σελίδες δένονται κατά μήκος της μικρής πλευράς της σελίδας (επάνω άκρο για κατακόρυφο προσανατολισμό και αριστερό άκρο για οριζόντιο προσανατολισμό).
Προσανατολισμός εξοικονόμησης χαρτιού Αυτόματη Οριζόντιος προσανατολισμός Κατακόρυφος προσανατολισμός	Ορισμός του προσανατολισμού ενός πολυσέλιδου εγγράφου. **Σημείωση:** Η προεπιλεγμένη εργοστασιακή ρύθμιση είναι "Αυτόματη".

Εξοικονόμηση χαρτιού Απενεργοποίηση 2-Up 3-Up 4-Up 6-Up 9-Up 12-Up 16-Up	Εκτύπωση εικόνων πολλών σελίδων σε μία πλευρά του χαρτιού. **Σημείωση:** Η προεπιλεγμένη εργοστασιακή ρύθμιση είναι "Απενεργοποίηση".
Περιθώριο εξοικονόμησης χαρτιού Κανένα Αμιγές	Εκτυπώνει περιθώριο γύρω από την εικόνα κάθε σελίδας. **Σημείωση:** Η επιλογή "Κανένα" είναι η προεπιλεγμένη εργοστασιακή ρύθμιση.
Διάταξη εξοικονόμησης χαρτιού Οριζόντια Οριζόντια αναστροφή Κατακόρυφη αναστροφή Κατακόρυφη	Καθορίζει την τοποθέτηση εικόνων πολλών σελίδων. **Σημειώσεις:** • Η επιλογή "Οριζόντια" είναι η προεπιλεγμένη εργοστασιακή ρύθμιση. • Η τοποθέτηση εξαρτάται από τον αριθμό των εικόνων σελίδας και από το αν οι εικόνες έχουν κατακόρυφο ή οριζόντιο προσανατολισμό.
Διαχωριστικά φύλλα Απενεργοποίηση Μεταξύ αντιγράφων Μεταξύ εργασιών Μεταξύ σελίδων	Καθορίζει εάν θα παρεμβάλλονται κενά διαχωριστικά φύλλα. **Σημείωση:** Η προεπιλεγμένη εργοστασιακή ρύθμιση είναι "Απενεργοποίηση".
Προέλευση διαχωριστικού φύλλου Θήκη [x] Manual (Μη αυτόματη)	Να καθορίσετε την πηγή προέλευση του χαρτιού για τα διαχωριστικά φύλλα. **Σημείωση:** Η επιλογή Θήκη 1 είναι η προεπιλεγμένη εργοστασιακή ρύθμιση.
Κενές σελίδες Να μη γίνει εκτύπωση Εκτύπωση	Καθορίζει την εισαγωγή ή μη κενών σελίδων σε μια εργασία εκτύπωσης. **Σημείωση:** Η επιλογή "Να μη γίνει εκτύπωση" είναι η προεπιλεγμένη εργοστασιακή ρύθμιση.

Μενού "Ρυθμίσεις OCR"

Χρήση	Για
Αυτ.περιστροφ. Ενεργοποίηση Απενεργοποίηση	Περιστρέφει αυτόματα τα σαρωμένα έγγραφα για σωστό προσανατολισμό. **Σημείωση:** Η προεπιλεγμένη εργοστασιακή ρύθμιση είναι Ενεργοποίηση.
Αφαιρ.κηλιδ. Απενεργοποίηση Ενεργοποίηση	Αφαιρεί τις κηλίδες από μία σαρωμένη εικόνα. **Σημείωση:** Η προεπιλεγμένη εργοστασιακή ρύθμιση είναι "Απενεργοποίηση".
Εντοπ.αντιστρ. Ενεργοποίηση Απενεργοποίηση	Αναγνωρίζει και καθιστά επεξεργάσιμο το λευκό κείμενο σε μαύρο φόντο. **Σημείωση:** Η προεπιλεγμένη εργοστασιακή ρύθμιση είναι Ενεργοποίηση.
Βελτ.αυτ.αντιθ. Απενεργοποίηση Ενεργοποίηση	Προσαρμόζει αυτόματα την αντίθεση για βελτίωση της ποιότητας OCR. **Σημείωση:** Η προεπιλεγμένη εργοστασιακή ρύθμιση είναι "Απενεργοποίηση".

Χρήση	Για
Αναγνωριζομ. γλώσσες Αγγλικά French (Γαλλικά) German (Γερμανικά) Spanish (Ισπανικά) Italian (Ιταλικά) Portugues (Πορτογαλικά) Danish (Δανικά) Dutch (Ολλανδικά) Norwegian (Νορβηγικά) Swedish (Σουηδικά) Finnish (Φιλανδικά) Hungarian (Ουγγρικά) Polish (Πολωνικά)	Ορίζει τη γλώσσα ή τις γλώσσες που μπορεί να αναγνωρίσει η λειτουργία OCR. Για κάθε γλώσσα, επιλέξτε τα παρακάτω: Απενεργοποίηση Ενεργοποίηση **Σημείωση:** Η γλώσσα είναι ενεργοποιημένη από προεπιλογή. Αν οριστεί σε μια τιμή που δεν περιλαμβάνεται στη λίστα αναγνωριζόμενων γλωσσών, τα αγγλικά ενεργοποιούνται από προεπιλογή.

Ρυθμίσεις εκτύπωσης

Μενού "Ρύθμιση"

Στοιχείο	Σκοπός
Γλώσσα εκτυπωτή Προσομοίωση PS Προσομοίωση PCL	Ορίζει την προεπιλεγμένη γλώσσα του εκτυπωτή. **Σημειώσεις:** • Η προεπιλεγμένη γλώσσα εκτυπωτή είναι η "Προσομοίωση PS". Η προσομοίωση PCL χρησιμοποιεί ένα μεταγλωττιστή PS για την επεξεργασία των εργασιών εκτύπωσης. • Η προσομοίωση PCL χρησιμοποιεί ένα μεταγλωττιστή PCL για την επεξεργασία των εργασιών εκτύπωσης. • Αν ορίσετε μια γλώσσα εκτυπωτή ως προεπιλεγμένη, αυτό δεν αποτρέπει την αποστολή εργασιών εκτύπωσης που χρησιμοποιούν άλλη γλώσσα εκτυπωτή από το πρόγραμμα λογισμικού.
Εργασία σε αναμονή Ενεργοποίηση Απενεργοποίηση	Ορίζει αν οι εργασίες εκτύπωσης θα αφαιρεθούν από την ουρά εκτύπωσης εάν απαιτούν μη διαθέσιμα εξαρτήματα εκτυπωτή ή προσαρμοσμένες ρυθμίσεις. Αυτές οι εργασίες εκτύπωσης αποθηκεύονται σε ξεχωριστή ουρά εκτύπωσης, ώστε οι άλλες εργασίες να εκτυπώνονται κανονικά. Όταν ληφθούν οι πληροφορίες ή/και οι επιλογές που λείπουν, εκτυπώνονται οι αποθηκευμένες εργασίες. **Σημειώσεις:** • Η επιλογή "Απενεργοποίηση" είναι η εργοστασιακά προεπιλεγμένη ρύθμιση. • Το μενού αυτό εμφανίζεται μόνο όταν έχει εγκατασταθεί στον εκτυπωτή σκληρός δίσκος που δεν είναι μόνο για ανάγνωση. Με αυτήν την απαίτηση εξασφαλίζετε ότι οι αποθηκευμένες εργασίες δεν διαγράφονται εάν διακοπεί η τροφοδοσία του εκτυπωτή.

Στοιχείο	Σκοπός
Περιοχή εκτύπωσης Κανονικό Ολόκληρη σελίδα	Ορίζει τη λογική και φυσική εκτυπώσιμη περιοχή. **Σημειώσεις:** • Η ρύθμιση "Κανονική" είναι η εργοστασιακά προεπιλεγμένη ρύθμιση. Αν προσπαθήσετε να εκτυπώσετε δεδομένα σε μη εκτυπώσιμη περιοχή που έχει οριστεί με τη ρύθμιση "Κανονική", ο εκτυπωτής θα περικόψει την εικόνα στα όρια. • Η επιλογή "Ολόκληρη σελίδα" επιτρέπει τη μετακίνηση εικόνων σε μη εκτυπώσιμη περιοχή που έχει οριστεί με τη ρύθμιση "Κανονική", αλλά ο εκτυπωτής θα περικόψει την εικόνα στα όρια της ρύθμισης "Κανονική". Αυτή η ρύθμιση επηρεάζει μόνο σελίδες που εκτυπώνονται με χρήση μεταγλωττιστή PCL 5e. Η ρύθμιση αυτή δεν επηρεάζει τις σελίδες που εκτυπώνονται με ερμηνευτή PCL XL ή PostScript.
Χρήση εκτυπωτή Μέγιστη απόδοση Μέγιστη ταχύτητα	Ρυθμίζει τον εκτυπωτή για μεγαλύτερη ταχύτητα εκτύπωσης ή υψηλότερη απόδοση τόνερ. **Σημείωση:** Η ρύθμιση "Μέγιστη απόδοση" είναι η εργοστασιακά προεπιλεγμένη ρύθμιση για τον εκτυπωτή.
Λειτουργία μόνο μαύρο Ενεργοποίηση Απενεργοποίηση	Ρυθμίζει τον εκτυπωτή για την εκτύπωση κειμένου και γραφικών με χρήση μόνο της κασέτας τόνερ μαύρου χρώματος. **Σημείωση:** Η επιλογή "Απενεργοποίηση" είναι η εργοστασιακά προεπιλεγμένη ρύθμιση.
Προορισμός λήψης RAM Flash Δίσκος	Ορίζει τη θέση αποθήκευσης για τα στοιχεία λήψης. **Σημειώσεις:** • Η επιλογή RAM είναι η εργοστασιακά προεπιλεγμένη ρύθμιση. Οι λήψεις αποθηκεύονται στη μνήμη RAM προσωρινά. • Η αποθήκευση των στοιχείων λήψης σε μνήμη flash ή στο σκληρό δίσκο εκτυπωτή είναι μόνιμη. Τα στοιχεία λήψης παραμένουν στη μνήμη flash ή στο σκληρό δίσκο του εκτυπωτή ακόμα και αν απενεργοποιήσετε τον εκτυπωτή. • Το μενού αυτό εμφανίζεται μόνο όταν έχει εγκατασταθεί στον εκτυπωτή μνήμη flash ή σκληρός δίσκος. • Η ρύθμιση μενού επανέρχεται στην τιμή εργοστασιακής ρύθμισης ύστερα από κάθε επανεκκίνηση με απενεργοποίηση (power-on reset-POR).
Εξοικονόμηση πόρων Ενεργοποίηση Απενεργοποίηση	Καθορίζει τον τρόπο χειρισμού από τον εκτυπωτή των προσωρινών λήψεων, όπως τις γραμματοσειρές και τις μακροεντολές που αποθηκεύονται σε μνήμη RAM, όταν ο εκτυπωτής λαμβάνει μια εργασία εκτύπωσης για την οποία απαιτείται περισσότερη μνήμη από ό,τι είναι διαθέσιμη **Σημειώσεις:** • Η επιλογή "Απενεργοποίηση" είναι η εργοστασιακά προεπιλεγμένη ρύθμιση. Με την επιλογή "Απενεργοποίηση", ο εκτυπωτής ρυθμίζεται ώστε να διατηρεί τα στοιχεία λήψης μέχρι να γίνει απαραίτητη η μνήμη. Τα στοιχεία λήψης διαγράφονται για να είναι δυνατή η επεξεργασία των εργασιών εκτύπωσης. • Με την επιλογή "Ενεργοποίηση", τα στοιχεία λήψης διατηρούνται κατά την αλλαγή γλώσσας και επαναφορά των αρχικών ρυθμίσεων του εκτυπωτή. Αν εξαντληθεί η μνήμη του εκτυπωτή, εμφανίζεται το μήνυμα **38 Πλήρης μνήμη** και οι λήψεις δεν διαγράφονται.
Σειρά εκτύπωσης όλων Αλφαβητικά Πρώτα το παλαιότερο Πρώτα το πιο πρόσφατο	Καθορίζεται η σειρά με την οποία εκτυπώνονται οι εργασίες σε αναμονή και οι εμπιστευτικές εργασίες, όταν ενεργοποιηθεί η επιλογή "Σειρά εκτύπωσης όλων". **Σημειώσεις:** • Η προεπιλεγμένη εργοστασιακή ρύθμιση είναι "Αλφαβητικά". • Οι εργασίες εκτύπωσης εμφανίζονται πάντα σε αλφαβητική σειρά στον πίνακα ελέγχου του εκτυπωτή.

Μενού "Φινίρισμα"

Στοιχείο	Σκοπός
Πλευρές (εκτύπωση διπλής όψης) 1 όψης 2 όψεων	Καθορίζει αν η εκτύπωση δύο όψεων (διπλής όψης) ορίζεται ως προεπιλογή για όλες τις εργασίες εκτύπωσης. **Σημειώσεις:** • Η εκτύπωση μίας όψης είναι η προεπιλεγμένη εργοστασιακή ρύθμιση. • Όταν έχει επιλεγεί εκτύπωση δύο όψεων και το μέσο δεν είναι το ίδιο και στις δύο πλευρές, το μέσο θα πρέπει να τοποθετείται στις θήκες με διαφορετικό προσανατολισμό. • Όταν έχει επιλεγεί εκτύπωση δύο όψεων και το μέσο δεν είναι το ίδιο και στις δύο πλευρές, το μέσο θα πρέπει να τοποθετείται στις θήκες με διαφορετικό προσανατολισμό. • Μπορείτε να επιλέξετε την εκτύπωση δύο όψεων από το πρόγραμμα λογισμικού. Για χρήστες των Windows, κάντε κλικ στην επιλογή **Αρχείο** >**Εκτύπωση**, και έπειτα **Ιδιότητες**, **Προτιμήσεις**, **Επιλογές**, ή **Εγκατάσταση**. Για χρήστες Macintosh επιλέξτε **File** >**Print** και στη συνέχεια προσαρμόστε τις ρυθμίσεις στο παράθυρο διαλόγου εκτύπωσης και στα αναδυόμενα μενού.
Δέσιμο εκτύπωσης διπλής όψης Μεγάλη πλευρά Μικρή πλευρά	Προσδιορισμός του δεσίματος για τις σελίδες διπλής όψης σε σχέση με τον προσανατολισμό του χαρτιού. **Σημειώσεις:** • Η επιλογή "Μεγάλη πλευρά" είναι η εργοστασιακά προεπιλεγμένη ρύθμιση. Η επιλογή "Μεγάλη πλευρά" σημαίνει ότι οι σελίδες δένονται κατά μήκος της μεγάλης πλευράς της σελίδας (αριστερό άκρο για κατακόρυφο προσανατολισμό, επάνω άκρο για οριζόντιο προσανατολισμό). • Η επιλογή "Μικρή πλευρά" σημαίνει ότι οι σελίδες δένονται κατά μήκος της μικρής πλευράς της σελίδας (επάνω άκρο για κατακόρυφο προσανατολισμό και αριστερό άκρο για οριζόντιο προσανατολισμό).
Αντίγραφα 1–999	Ορισμός ενός προεπιλεγμένου αριθμού αντιγράφων για κάθε εργασία εκτύπωσης **Σημείωση:** Η προεπιλεγμένη εργοστασιακή ρύθμιση είναι 1.
Κενές σελίδες Μην εκτυπώνετε Εκτύπωση	Ορίζει αν θα εισάγονται κενές σελίδες σε μια εργασία εκτύπωσης. **Σημείωση:** Η επιλογή "Να μην γίνεται εκτύπωση" είναι η προεπιλεγμένη εργοστασιακή ρύθμιση.
Σελιδοποίηση Απενεργοποίηση (1,1,1,2,2,2) Ενεργοποίηση (1,2,1,2,1,2)	Στοίβαξη των σελίδων μιας εργασίας εκτύπωσης τηρώντας μια συγκεκριμένη ακολουθία κατά την εκτύπωση πολλαπλών αντιγράφων. **Σημειώσεις:** • Η επιλογή "Απενεργοποίηση" είναι η εργοστασιακά προεπιλεγμένη ρύθμιση. • Η επιλογή "Ενεργοποίηση" στοιβάζει την εργασία εκτύπωσης με τη σειρά.

Στοιχείο	Σκοπός
Διαχωριστικά φύλλα Απενεργοποίηση Μεταξύ αντιγράφων Μεταξύ εργασιών Μεταξύ σελίδων	Καθορισμός εάν θα παρεμβάλλονται κενά διαχωριστικά φύλλα. **Σημειώσεις:** • Η επιλογή "Απενεργοποίηση" είναι η εργοστασιακά προεπιλεγμένη ρύθμιση. • Με την επιλογή "Μεταξύ αντιγράφων" γίνεται εισαγωγή ενός κενού φύλλου ανάμεσα σε κάθε αντίγραφο της εργασίας εκτύπωσης, εάν η ρύθμιση "Σελιδοποίηση" έχει οριστεί σε "Ενεργοποίηση". Εάν η ρύθμιση Σελιδοποίηση έχει απενεργοποιηθεί, τότε εισάγετε μια κενή σελίδα ανάμεσα σε κάθε ομάδα εκτυπωμένων σελίδων, όπως μετά από τη σελίδα 1 και τέλος τις σελίδες 2. • Με τη ρύθμιση "Μεταξύ εργασιών" γίνεται εισαγωγή ενός κενού φύλλου ανάμεσα στις εργασίες εκτύπωσης. • Με τη ρύθμιση "Μεταξύ σελίδων" γίνεται εισαγωγή ενός κενού φύλλου ανάμεσα σε κάθε σελίδα της εργασίας εκτύπωσης. Αυτή η ρύθμιση είναι χρήσιμη όταν εκτυπώνετε διαφάνειες ή όταν εισάγετε κενές σελίδες σε ένα έγγραφο.
Προέλευση διαχωριστικού Θήκη [x] Μη αυτόματος τροφοδότης	Καθορισμός της πηγής προέλευσης του χαρτιού για τα διαχωριστικά φύλλα. **Σημείωση:** Η επιλογή Θήκη 1 (τυπική θήκη) είναι η εργοστασιακά προεπιλεγμένη ρύθμιση.
Εξοικονόμηση χαρτιού Απενεργοποίηση 2 σε ένα φύλλο 3 σε ένα φύλλο 4 σε ένα φύλλο 6 σε ένα φύλλο 9 σε ένα φύλλο 12 σε ένα φύλλο 16 σε ένα φύλλο	Ορίζει ότι οι εικόνες πολλών σελίδων θα εκτυπωθούν στη μία πλευρά ενός φύλλου χαρτιού **Σημειώσεις:** • Η επιλογή "Απενεργοποίηση" είναι η εργοστασιακά προεπιλεγμένη ρύθμιση. • Ο αριθμός που επιλέγεται είναι ο αριθμός των ειδώλων σελίδων που θα εκτυπώνονται ανά πλευρά.
Διάταξη εξοικονόμησης χαρτιού Οριζόντιος Ανάστροφος οριζόντιος Ανάστροφη κατακόρυφη Κατακόρυφη	Ορίζει την τοποθέτηση εικόνων πολλών σελίδων. **Σημειώσεις:** • Η επιλογή "(Οριζόντια" είναι η προεπιλεγμένη εργοστασιακή ρύθμιση. • Η τοποθέτηση εξαρτάται από τον αριθμό των εικόνων σελίδας και από το αν οι εικόνες έχουν κατακόρυφο ή οριζόντιο προσανατολισμό.
Προσαν.εξοικ.χαρτ. Αυτόματη Οριζόντιος προσανατολισμός Κατακόρυφος προσανατολισμός	Ορίζει τον προσανατολισμό ενός πολυσέλιδου εγγράφου. **Σημείωση:** Η προεπιλεγμένη εργοστασιακή ρύθμιση είναι "Αυτόματη". Ο εκτυπωτής επιλέγει μεταξύ κατακόρυφης και οριζόντιας διάταξης.
Περιθώριο εξοικονόμησης χαρτιού Καμία Αμιγώς	Εκτυπώνει περιθώριο γύρω από την εικόνα κάθε σελίδας. **Σημείωση:** Η επιλογή "Κανένα" είναι η προεπιλεγμένη εργοστασιακή ρύθμιση.

Μενού Ποιότητα

Χρήση	Για
Print Mode (Λειτουργία εκτύπωσης) Έγχρωμο Μόνο μαύρο	Καθορίζει εάν η εκτύπωση των εικόνων θα είναι έγχρωμη. **Σημείωση:** Η επιλογή Color (Έγχρωμο) είναι η προεπιλεγμένη εργοστασιακή ρύθμιση.
Διόρθωση χρώματος Αυτόματη Απενεργοποίηση Manual (Μη αυτόματη)	Προσαρμόζει το χρωματικό αποτέλεσμα στην εκτυπωμένη σελίδα. **Σημείωση:** Η προεπιλεγμένη εργοστασιακή ρύθμιση είναι "Αυτόματη".
Ανάλυση εκτύπωσης 1200 dpi 4800 CQ	Καθορίζει την ανάλυση της εκτύπωσης σε κουκκίδες ανά ίντσα (dpi) ή σε ποιότητα χρώματος (CQ). **Σημείωση:** Η προεπιλεγμένη εργοστασιακή ρύθμιση είναι 4800 CQ.
Σκουρότητα τόνερ 1-5	Κάνει την εκτύπωση πιο ανοιχτόχρωμη ή πιο σκουρόχρωμη. **Σημείωση:** Η προεπιλεγμένη εργοστασιακή ρύθμιση είναι 4.
Τονισμός λεπτών γραμμών Ενεργοποίηση Απενεργοποίηση	Να ενεργοποιήσετε μια συγκεκριμένη λειτουργία εκτύπωσης για αρχεία όπως αρχιτεκτονικά σχέδια, χάρτες, διαγραμμάτων ηλεκτρολογικών κυκλωμάτων και γραφήματα ροής. **Σημείωση:** Η προεπιλεγμένη εργοστασιακή ρύθμιση είναι "Απενεργοποίηση".
Εξοικονόμηση χρώματος Ενεργοποίηση Απενεργοποίηση	Μειώνει την ποσότητα του τόνερ που χρησιμοποιείται για τα γραφικά και τις εικόνες. **Σημειώσεις:** • Η προεπιλεγμένη εργοστασιακή ρύθμιση είναι "Απενεργοποίηση". • Η επιλογή "Ενεργοποίηση" παρακάμπτει τη ρύθμιση "Σκουρότητα τόνερ".
Φωτεινότητα RGB -6 έως 6	Προσαρμόζει τη φωτεινότητα της εκτύπωσης. **Σημείωση:** Η προεπιλεγμένη εργοστασιακή ρύθμιση είναι 0.
Αντίθεση RGB 0-5	Προσαρμόζει την αντίθεση της εκτύπωσης. **Σημείωση:** Η προεπιλεγμένη εργοστασιακή ρύθμιση είναι 0.
Κορεσμός RGB 0-5	Προσαρμόζει τον κορεσμό στις έγχρωμες εκτυπώσεις. **Σημείωση:** Η προεπιλεγμένη εργοστασιακή ρύθμιση είναι 0.
Ισορροπία χρώματος Κυανό -5 έως 5 Ματζέντα -5 έως 5 Κίτρινο -5 έως 5 Ασπρόμαυρη εκτύπωση -5 έως 5 Επαναφορά προεπιλεγμένων ρυθμίσεων	Επιτρέπει την εξισορρόπηση των χρωμάτων στο αποτέλεσμα εξόδου. **Σημείωση:** Η προεπιλεγμένη εργοστασιακή ρύθμιση είναι 0.

Χρήση	Για
Δείγματα χρώματος Οθόνη sRGB Ζωντανό sRGB Εμφάνιση-Πλήρως μαύρο Ζωντανό Απενεργοποίηση-RGB US CMYK Euro CMYK Ζωντανό CMYK Απενεργοποίηση-CMYK	Εκτύπωση σελίδων δείγματος για κάθε πίνακα μετατροπής χρώματος RGB και CMYK που χρησιμοποιούνται στον εκτυπωτή.
Μη αυτόματο χρώμα Εικόνα RGB Κείμενο RGB Γραφικά RGB	Προσαρμόζει τις μετατροπές του χρώματος RGB. Ορίστε κάποιες από τις παρακάτω επιλογές: Ζωντανό Οθόνη sRGB Εμφάνιση-Πλήρως μαύρο Ζωντανό sRGB Απενεργοποίηση **Σημειώσεις:** • Η επιλογή Οθόνη sRGB αποτελεί προεπιλεγμένη εργοστασιακή ρύθμιση για την Εικόνα RGB. • Η επιλογή sRGB Vivid είναι η προεπιλεγμένη εργοστασιακή ρύθμιση για Κείμενο και Γραφικά RGB.
Μενού "Μη αυτόματο χρώμα" (συνέχεια) Εικόνα CMYK Κείμενο CMYK Γραφικά CMYK	Προσαρμόζει τις μετατροπές του χρώματος CMYK. Ορίστε κάποιες από τις παρακάτω επιλογές: US CMYK Euro CMYK Ζωντανό CMYK Απενεργοποίηση **Σημείωση:** Η επιλογή "US CMYK" είναι η προεπιλεγμένη εργοστασιακή ρύθμιση για τις Η.Π.Α. Η επιλογή Euro CMYK αποτελεί την προεπιλεγμένη εργοστασιακή ρύθμιση σε διεθνές επίπεδο.
Προσαρμογή χρώματος	Ενεργοποιεί την αναβαθμονόμηση των πινάκων μετατροπής χρώματος και επιτρέπει στον εκτυπωτή να προσαρμόζει τις χρωματικές παραλλαγές της εκτύπωσης.
Αντικατάσταση πλακάτου χρώματος	Εκχωρεί συγκεκριμένες τιμές CMYK σε καθορισμένα πλακάτα χρώματα. **Σημείωση:** Αυτό το μενού είναι διαθέσιμο μόνο στον Ενσωματωμένο διακομιστή Web.
Αντικατάσταση RGB	Ταιριάζει τα χρώματα της εκτύπωσης με εκείνα του πρωτότυπου εγγράφου. **Σημείωση:** Αυτό το μενού είναι διαθέσιμο μόνο στον Ενσωματωμένο διακομιστή Web.

Μενού "Λογιστική καταγραφή εργασιών"

Σημείωση: Το μενού αυτό εμφανίζεται μόνο όταν έχει εγκατασταθεί μορφοποιημένος, μη ελαττωματικός σκληρός δίσκος στον εκτυπωτή. Βεβαιωθείτε ότι ο σκληρός δίσκος του εκτυπωτή δεν είναι ανάγνωσης/εγγραφής ή με προστασία εγγραφής.

Στοιχείο	Σκοπός
Αρχ. καταγρ. λογιστικής καταγρ. εργ. Απενεργοποίηση Ενεργοποίηση	Προσδιορίζει και καθορίζει εάν ο εκτυπωτής θα δημιουργεί ένα αρχείο καταγραφής των εργασιών εκτύπωσης που λαμβάνει. **Σημείωση:** Η επιλογή "Απενεργοποίηση" είναι η εργοστασιακά προεπιλεγμένη ρύθμιση.
Βοηθητικά προγράμματα λογιστικής καταγραφής εργασιών	Σας επιτρέπει να εκτυπώνετε και να διαγράφετε αρχεία καταγραφής ή να τα εξαγάγετε σε μια μονάδα flash.
Συχνότ.αρχείου κατ. λογιστ. καταγρ. Εβδομαδιαία Μηνιαία	Καθορίζει και ρυθμίζει τη συχνότητα δημιουργίας ενός αρχείου καταγραφής. **Σημείωση:** Η προεπιλεγμένη εργοστασιακή ρύθμιση είναι "Μηνιαία".
Ενέργεια αρχ.κατ.στο τέλος συχνότητας Καμία Αποστολή τρέχοντος αρχείου καταγραφής με e-mail Αποστολή τρέχοντος αρχείου καταγραφής με e-mail & διαγραφή Ανάρτηση τρέχοντος αρχείου καταγραφής Ανάρτηση & διαγραφή τρέχοντος αρχείου καταγραφής	Καθορίζει και ρυθμίζει τον τρόπο απόκρισης του εκτυπωτή, όταν λήξει η οριακή τιμή συχνότητας. **Σημείωση:** Η επιλογή "Κανένα" είναι η προεπιλεγμένη εργοστασιακή ρύθμιση.
Σχεδόν πλήρης δίσκος Απενεργοποίηση 1–99	Καθορίζει το μέγιστο μέγεθος του αρχείου καταγραφής, πριν ο εκτυπωτής να εκτελέσει την ενέργεια "Σχεδόν πλήρης δίσκος". **Σημείωση:** Η προεπιλεγμένη εργοστασιακή ρύθμιση είναι 5.
Ενέργ.για σχ.πλήρ.δίσκο Καμία Αποστολή τρέχοντος αρχείου καταγραφής με e-mail Αποστολή τρέχοντος αρχείου καταγραφής με e-mail & διαγραφή Αποστολή παλαιότερου αρχείου καταγραφής με e-mail & διαγραφή Ανάρτηση τρέχοντος αρχείου καταγραφής Ανάρτηση & διαγραφή τρέχοντος αρχείου καταγραφής Ανάρτηση & διαγραφή παλαιότερου αρχ. καταγραφής Διαγραφή τρέχοντος αρχείου καταγραφής Διαγραφή παλαιότερου αρχείου καταγραφής Διαγραφή όλων των αρχείων καταγραφής Διαγραφή όλων εκτός από το τρέχον	Καθορίζει και ρυθμίζει τον τρόπο απόκρισης του εκτυπωτή, όταν ο χώρος στο σκληρό δίσκο του εκτυπωτή κοντεύει να εξαντληθεί. **Σημειώσεις:** • Η επιλογή "Κανένα" είναι η προεπιλεγμένη εργοστασιακή ρύθμιση. • Η τιμή που ορίζεται στο επίπεδο ορίου εξάντλησης του δίσκου καθορίζει το χρόνο ενεργοποίησης αυτής της ενέργειας.

Στοιχείο	Σκοπός
Ενέρ.για πλήρη δίσκο Καμία Αποστολή τρέχοντος αρχείου καταγραφής με e-mail & διαγραφή Αποστολή παλαιότερου αρχείου καταγραφής με e-mail & διαγραφή Ανάρτηση & διαγραφή τρέχοντος αρχείου καταγραφής Ανάρτηση & διαγραφή παλαιότερου αρχ. καταγραφής Διαγραφή τρέχοντος αρχείου καταγραφής Διαγραφή παλαιότερου αρχείου καταγραφής Διαγραφή όλων των αρχείων καταγραφής Διαγραφή όλων εκτός από το τρέχον	Καθορίζει και ρυθμίζει τον τρόπο απόκρισης του εκτυπωτή, όταν η χρήση του δίσκου φτάσει στο μέγιστο όριο (100MB). **Σημείωση:** Η επιλογή "Κανένα" είναι η προεπιλεγμένη εργοστασιακή ρύθμιση.
URL ανάρτησης αρχείων καταγραφής	Καθορίζει και ρυθμίζει τη θέση όπου ο εκτυπωτής θα δημοσιεύει αρχεία καταγραφής υπολογισμού εργασιών.
Διεύθυνση e-mail για την αποστολή αρχείων καταγραφής	Καθορίζει τη διεύθυνση e-mail στην οποία η συσκευή θα στέλνει τα αρχεία λογιστικής καταγραφής εργασιών.
Πρόθημα αρχ. καταγρ.	Προσδιορίζετε το πρόθημα που επιθυμείτε για το όνομα αρχείου. **Σημείωση:** Το τρέχον όνομα υπολογιστή δικτύου που ορίζεται στο μενού TCP/IP χρησιμοποιείται ως το προεπιλεγμένο πρόθημα αρχείου καταγραφής.

Μενού Βοηθητικά προγράμματα

Στοιχείο	Σκοπός
Κατάργηση εργασιών σε αναμονή Εμπιστευτικό Σε αναμονή Χωρίς επαναφορά Όλες	Διαγράφει τις εμπιστευτικές και σε αναμονή εργασίες από το σκληρό δίσκο του εκτυπωτή. **Σημειώσεις:** • Η επιλογή μιας ρύθμισης επηρεάζει μόνο τις εργασίες εκτύπωσης που βρίσκονται στον εκτυπωτή. Οι σελιδοδείκτες, οι εργασίες εκτύπωσης σε μονάδες flash και άλλα είδη εργασιών σε αναμονή δεν επηρεάζονται. • Η επιλογή "Χωρίς επαναφορά" διαγράφει όλες τις εργασίες με την ένδειξη "Εκτύπωση" και "Σε αναμονή" για τις οποίες *δεν* έχει γίνει επαναφορά από το σκληρό δίσκο ή μνήμη του εκτυπωτή.

Στοιχείο	Σκοπός
Διαμόρφωση μνήμης Flash Ναι Όχι	Διαμόρφωση της μνήμης flash. **ΠΡΟΣΟΧΗ—ΠΙΘΑΝΟΤΗΤΑ ΒΛΑΒΗΣ:** Μην απενεργοποιείτε τον εκτυπωτή όσο γίνεται μορφοποίηση της μνήμης flash. **Σημειώσεις:** • Η επιλογή "Ναι" διαγράφει όλα τα δεδομένα που είναι αποθηκευμένα στη μνήμη flash. • Αν επιλέξετε "Όχι", ακυρώνεται το αίτημα διαμόρφωσης. • Η μνήμη flash είναι η μνήμη που προστίθεται αν εγκαταστήσετε μια κάρτα μνήμης flash στον εκτυπωτή. • Η προαιρετική κάρτα μνήμης flash δεν πρέπει να φέρει προστασία ανάγνωσης/εγγραφής ή εγγραφής. • Το μενού αυτό εμφανίζεται μόνο όταν έχει εγκατασταθεί στον εκτυπωτή μια μνήμη flash ή σκληρός δίσκος χωρίς ελαττώματα.
Διαγραφή λήψεων στο δίσκο Άμεση διαγραφή Να μη γίνει διαγραφή	Διαγράφει τις λήψεις από το σκληρό δίσκο του εκτυπωτή, μεταξύ των οποίων και όλες τις εργασίες σε αναμονή, τις εργασίες ενδιάμεσης μνήμης και τις εργασίες σε προσωρινή διακοπή. **Σημειώσεις:** • Η επιλογή "Άμεση διαγραφή" ρυθμίζει τον εκτυπωτή για να πραγματοποιηθεί διαγραφή των λήψεων και επιτρέπει στην οθόνη να επανέλθει στην οθόνη προέλευσης μετά τη διαγραφή. • Στα μοντέλα εκτυπωτών με οθόνη αφής, με την επιλογή "Να μην γίνει διαγραφή", η οθόνη του εκτυπωτή επανέρχεται στο βασικό μενού "Βοηθητικά προγράμματα". Όταν επιλεγεί στα μοντέλα εκτυπωτών που δεν διαθέτουν οθόνη αφής, η επιλογή "Να μη γίνει διαγραφή" ρυθμίζει τον εκτυπωτή για να επανέρχεται στην οθόνη προέλευσης μετά τη διαγραφή.
Ενεργοποίηση δεκαεξαδικής ιχνηλάτησης	Βοηθά στην απομόνωση της πηγής του προβλήματος μιας εργασίας εκτύπωσης. **Σημειώσεις:** • Όταν ενεργοποιηθεί η ρύθμιση, όλα τα δεδομένα που απεστάλησαν στον εκτυπωτή εκτυπώνονται με δεκαεξαδικούς χαρακτήρες ενώ δεν εκτελούνται οι λειτουργίες απεικόνισης χαρακτήρων και κωδικών ελέγχου. • Για έξοδο ή απενεργοποίηση της λειτουργίας "Παρακολούθηση δεκαεξαδικών" απενεργοποιήστε ή επανεκκινήστε τον εκτυπωτή.
Υπολογισμός κάλυψης Απενεργοποίηση Ενεργοποίηση	Γίνεται εκτίμηση του ποσοστού κάλυψης της σελίδας με τόνερ. Η εκτίμηση εκτυπώνεται σε ξεχωριστή σελίδα στο τέλος κάθε εργασίας εκτύπωσης. **Σημείωση:** Η επιλογή "Απενεργοποίηση" είναι η εργοστασιακά προεπιλεγμένη ρύθμιση.

Μενού XPS

Στοιχείο	Σκοπός
Εκτ σελ σφαλμ Απενεργοποίηση Ενεργοποίηση	Εκτυπώνει μια σελίδα που περιέχει πληροφορίες για σφάλματα, συμπεριλαμβανομένων των σφαλμάτων επισήμανσης XML. **Σημείωση:** Η επιλογή "Απενεργοποίηση" είναι η εργοστασιακά προεπιλεγμένη ρύθμιση.

Μενού PDF

Στοιχείο	Σκοπός
Κλίμακα προσαρμογής Ναι Όχι	Προσαρμόζει το περιεχόμενο της σελίδας ώστε να ταιριάζει στο επιλεγμένο μέγεθος χαρτιού. **Σημείωση:** Η επιλογή Όχι είναι η προεπιλεγμένη εργοστασιακή ρύθμιση.
Σχόλια Μην εκτυπώνετε Εκτύπωση	Εκτυπώνει τα σχόλια σε ένα PDF. **Σημείωση:** Η επιλογή Να μην γίνεται εκτύπωση είναι η προεπιλεγμένη εργοστασιακή ρύθμιση.

Μενού PostScript

Στοιχείο	Σκοπός
Εκτύπωση σφάλματος PS Ενεργοποίηση Απενεργοποίηση	Εκτυπώνει μια σελίδα που περιέχει σφάλμα PostScript. **Σημείωση:** Η επιλογή "Απενεργοποίηση" είναι η εργοστασιακά προεπιλεγμένη ρύθμιση.
Κλείδωμα λειτουργίας εκκίνησης PS Ενεργοποίηση Απενεργοποίηση	Επιτρέπει στους χρήστες να απενεργοποιήσουν το αρχείο SysStart. **Σημείωση:** Η επιλογή "Απενεργοποίηση" είναι η εργοστασιακά προεπιλεγμένη ρύθμιση.
Προτεραιότητα γραμματο-σειράς Γραμματοσειρά εκτυπωτή Flash/Δίσκος	Καθιερώνει τη σειρά προτεραιότητας αναζήτησης γραμματοσειράς. **Σημειώσεις:** • Η επιλογή Εγγενής είναι η προεπιλεγμένη εργοστασιακή ρύθμιση. • Αυτό το στοιχείο μενού εμφανίζεται μόνο όταν έχει εγκατασταθεί μια μορφο-ποιημένη, λειτουργική, προαιρετική κάρτα μνήμης flash ή σκληρός δίσκος εκτυπωτή. • Βεβαιωθείτε ότι η επιλογή μνήμης flash ή ο σκληρός δίσκος εκτυπωτή δεν έχει δικαιώματα ανάγνωσης/εγγραφής, εγγραφής και δεν προστατεύεται με κωδικό πρόσβασης. • Το μέγεθος του buffer εργασίας δεν πρέπει να οριστεί σε 100%.
Εξομάλυνση εικόνας Ενεργοποίηση Απενεργοποίηση	Βελτιώνει την αντίθεση και την ευκρίνεια των εικόνων χαμηλής ανάλυσης και λειαίνει τις χρωματικές τους αποχρώσεις. **Σημειώσεις:** • Η επιλογή "Απενεργοποίηση" είναι η εργοστασιακά προεπιλεγμένη ρύθμιση. • Η Εξομάλυνση εικόνας δεν επιδρά σε εικόνες με ανάλυση 300 dpi ή υψηλότερη.

Μενού προσομοίωσης PCL

Στοιχείο	Σκοπός
Προέλευση γραμματοσειράς Γραμματοσειρά εκτυπωτή Δίσκος Λήψη στον τοπικό δίσκο Flash Όλες	Καθορίζει το σύνολο των γραμματοσειρών που χρησιμοποιούνται από το μενού Όνομα γραμματοσειράς. **Σημειώσεις:** • Η επιλογή Εγγενής είναι η προεπιλεγμένη εργοστασιακή ρύθμιση. Εμφανίζει το εργοστασιακά προεπιλεγμένο σύνολο γραμματοσειρών που λαμβάνονται στη RAM. • Οι ρυθμίσεις flash και δίσκου εμφανίζουν όλες τις γραμματοσειρές που είναι προεγκατεστημένες με αυτήν την επιλογή. Βεβαιωθείτε ότι η επιλογή flash είναι σωστά διαμορφωμένη και δεν είναι για ανάγνωση/εγγραφή ή με προστασία μέσω κωδικού πρόσβασης. • Η επιλογή Γραμματοσειρές από λήψη εμφανίζει όλες τις γραμματοσειρές που έχουν ληφθεί στη RAM. • Η επιλογή Όλα εμφανίζει όλες τις γραμματοσειρές που διατίθενται με κάποιο πρόσθετο εξάρτημα.
Όνομα γραμματοσειράς Courier 10	Εντοπίζει μια συγκεκριμένη γραμματοσειρά, καθώς και το σημείο όπου είναι αποθηκευμένη. **Σημείωση:** Η προεπιλεγμένη εργοστασιακή ρύθμιση είναι Courier 10.
Σύνολο συμβόλων 10U PC-8 12U PC-850	Καθορίζει το σύνολο των συμβόλων για κάθε όνομα γραμματοσειράς. **Σημειώσεις:** • Η προεπιλεγμένη εργοστασιακή ρύθμιση για Η.Π.Α. είναι 10U PC 8. Η προεπιλεγμένη εργοστασιακή ρύθμιση σε διεθνές επίπεδο είναι η 12U PC 850. • Ένα σύνολο συμβόλων είναι ένα σύνολο αλφαβητικών και αριθμητικών χαρακτήρων, σημείων στίξης και ειδικών συμβόλων. Το σύνολο συμβόλων υποστηρίζει τις διαφορετικές γλώσσες ή συγκεκριμένα προγράμματα όπως μαθηματικά σύμβολα για ένα επιστημονικό κείμενο. Εμφανίζονται μόνο τα υποστηριζόμενα σύνολα συμβόλων.
Ρυθμίσεις προσομοίωσης PCL Μέγεθος στιγμών 1.00–1008.00	Αλλαγή μεγέθους των στιγμών για τυπογραφικές γραμματοσειρές με δυνατότητα αλλαγής κλίμακας. **Σημειώσεις:** • Η προεπιλεγμένη εργοστασιακή ρύθμιση είναι 12. • Η ρύθμιση Μέγεθος στιγμών αναφέρεται στο ύψος των χαρακτήρων στη γραμματοσειρά. Μία στιγμή ισοδυναμεί περίπου με το 0,014 της ίντσας. Αυτά μπορούν να αυξηθούν ή να μειωθούν σε προσαυξήσεις των 0,25 στιγμών.
Ρυθμίσεις προσομοίωσης PCL Πυκνότητα εκτύπωσης 0.08–100.00	Καθορίζει το βήμα της γραμματοσειράς για κλιμακούμενες γραμματοσειρές σταθερού πλάτους. **Σημειώσεις:** • Η προεπιλεγμένη εργοστασιακή ρύθμιση είναι 10. • Το Βήμα χαρακτήρων αναφέρεται στον αριθμό χαρακτήρων σταθερής απόστασης ανά ίντσα (cpi). Αυτά μπορούν να αυξηθούν ή να μειωθούν σε προσαυξήσεις των 0,01 cpi (χαρακτήρων ανά ίντσα). • Για τις μη κλιμακούμενες γραμματοσειρές σταθερού πλάτους, το βήμα εμφανίζεται στην οθόνη αλλά δεν είναι δυνατή η αλλαγή του.

Στοιχείο	Σκοπός
Ρυθμίσεις προσομοίωσης PCL Προσανατολισμός Κατακόρυφος προσανατολισμός Οριζόντιος προσανατολισμός	Καθορίζει τον προσανατολισμό του κειμένου και των γραφικών σε μια σελίδα. **Σημειώσεις:** • Η επιλογή Κατακόρυφα είναι η προεπιλεγμένη εργοστασιακή ρύθμιση. Με αυτήν την επιλογή, το κείμενο και τα γραφικά εκτυπώνονται παράλληλα προς τη μικρή πλευρά της σελίδας. • Με την επιλογή Οριζόντια, το κείμενο και τα γραφικά εκτυπώνονται παράλληλα προς τη μεγάλη πλευρά της σελίδας.
Ρυθμίσεις προσομοίωσης PCL Γραμμές ανά σελίδα 1–255	Καθορίζει τον αριθμό γραμμών που εκτυπώνονται σε κάθε σελίδα. **Σημειώσεις:** • Η επιλογή 60 είναι η προεπιλεγμένη εργοστασιακή ρύθμιση των ΗΠΑ. Η τιμή 64 είναι η προεπιλεγμένη εργοστασιακή ρύθμιση σε διεθνές επίπεδο. • Ο εκτυπωτής καθορίζει το διάστιχο ανάλογα με τις ρυθμίσεις Γραμμές ανά σελίδα, Μέγεθος χαρτιού και Προσανατολισμός. Επιλέξτε το μέγεθος χαρτιού και τον προσανατολισμό που θέλετε πριν ορίσετε για τη ρύθμιση Γραμμές ανά σελίδα.
Ρυθμίσεις προσομοίωσης PCL Πλάτος A4 198 χιλ. 203 χιλ.	Ρυθμίζει τον εκτυπωτή ώστε να εκτυπώνει σε χαρτί μεγέθους A4. **Σημειώσεις:** • Η επιλογή 198 χιλ. είναι η προεπιλεγμένη εργοστασιακή ρύθμιση. • Η ρύθμιση 203 χιλ. ορίζει το πλάτος της σελίδας ώστε να είναι δυνατή η εκτύπωση ογδόντα χαρακτήρων σε βήμα 10.
Ρυθμίσεις προσομοίωσης PCL Αυτόματη εκτέλεση χαρακτήρα επιστροφής μετά από τροφοδοσία γραμμής Ενεργοποίηση Απενεργοποίηση	Καθορίζει εάν θα πραγματοποιεί ο εκτυπωτής αυτόματη εκτέλεση χαρακτήρα επιστροφής (CR) μετά από εντολή ελέγχου τροφοδοσίας γραμμής (LF). **Σημείωση:** Η επιλογή "Απενεργοποίηση" είναι η εργοστασιακά προεπιλεγμένη ρύθμιση.
Ρυθμίσεις προσομοίωσης PCL Αυτόματη τροφοδοσία γραμμής μετά από χαρακτήρα επιστροφής Ενεργοποίηση Απενεργοποίηση	Καθορίζει εάν θα πραγματοποιεί ο εκτυπωτής αυτόματη τροφοδοσία γραμμής (LF) μετά από εντολή ελέγχου εκτέλεσης χαρακτήρα επιστροφής (CR). **Σημείωση:** Η επιλογή "Απενεργοποίηση" είναι η εργοστασιακά προεπιλεγμένη ρύθμιση.

Στοιχείο	Σκοπός
Αλλαγή αρίθμησης θηκών Αντιστοίχιση τροφοδότη πολλαπλής χρήσης Απενεργοποίηση Καμία 0–199 Αντιστοίχηση θήκης [x] Απενεργοποίηση Καμία 0–199 Αντιστοίχιση μη αυτόματου χαρτιού Απενεργοποίηση Καμία 0–199 Αντιστοίχιση μη αυτόματου τροφοδότη φακέλων Απενεργοποίηση Καμία 0–199	Ρυθμίζει τις παραμέτρους του εκτυπωτή με τέτοιο τρόπο ώστε να λειτουργεί μαζί με λογισμικό ή προγράμματα εκτυπωτή που χρησιμοποιούν διαφορετικούς ορισμούς προέλευσης για θήκες, συρτάρια και τροφοδότες. **Σημειώσεις:** • Η επιλογή "Απενεργοποίηση" είναι η εργοστασιακά προεπιλεγμένη ρύθμιση. • Η επιλογή Κανένα αγνοεί την εντολή Επιλογή τροφοδότησης χαρτιού. Αυτή η επιλογή εμφανίζεται μόνο όταν επιλέγεται από το μεταγλωττιστή PCL 5e. • Το 0-199 επιτρέπει της αντιστοίχιση μιας προσαρμοσμένης ρύθμισης.
Αλλαγή αρίθμησης θηκών Εμφάνιση εργοστασιακών προεπιλογών Προεπιλογή MPF = 8 Προεπιλογή T1 = 1 Προεπιλογή T2 = 4 Προεπιλογή T3 = 5 Προεπιλογή T4 = 20 Προεπιλογή T5 = 21 Προεπιλεγμένη ρύθμιση φακέλου = 6 Προεπιλεγμένη ρύθμιση μη αυτόματου χαρτιού = 2 Προεπιλεγμένη ρύθμιση μη αυτόματου φακέλου = 3	Εμφανίζει την προεπιλεγμένη εργοστασιακή ρύθμιση που έχει αντιστοιχιστεί σε κάθε θήκη, συρτάρι ή τροφοδότη.
Αλλαγή αρίθμησης θηκών Επαναφορά προεπιλογών Ναι Όχι	Επαναφέρει όλες τις αντιστοιχίσεις θηκών, συρταριών και τροφοδοτών στις αρχικές, προεπιλεγμένες εργοστασιακές ρυθμίσεις.

Μενού HTML

Στοιχείο		Σκοπός
Όνομα γραμματοσειράς Albertus MT Antique Olive Apple-Chancery Arial MT Avant Garde Bodoni Bookman Chicago Clarendon Cooper Black Copperplate Coronet Courier Eurostile Garamond Geneva Gill Sans Goudy Helvetica Hoefler Text Intl CG Times Intl Courier Intl Univers	Joanna MT Letter Gothic Lubalin Graph Marigold MonaLisa Recut Μονακό New CenturySbk New York Optima Oxford Palatino StempelGaramond Taffy Φορές TimesNewRoman Univers Zapf Chancery NewSansMTCS NewSansMTCT New SansMTJA NewSansMTKO	Ορίζεται η προεπιλεγμένη γραμματοσειρά για έγγραφα HTML. **Σημείωση:** Η γραμματοσειρά Times χρησιμοποιείται σε έγγραφα HTML που δεν έχουν καθορισμένη γραμματοσειρά.

Στοιχείο	Σκοπός
Μέγ. γραμματοσειράς 1–255 στιγμές	Ορίζεται το μέγεθος της προεπιλεγμένης γραμματοσειράς για έγγραφα HTML. **Σημειώσεις:** • Η προεπιλεγμένη εργοστασιακή ρύθμιση είναι 12 στιγμές • Το μέγεθος της γραμματοσειράς μπορεί να αυξάνεται κατά 1 στιγμή κάθε φορά.
Κλίμακα 1–400%	Η προεπιλεγμένη γραμματοσειρά προσαρμόζεται για έγγραφα HTML. **Σημειώσεις:** • Η προεπιλεγμένη εργοστασιακή ρύθμιση είναι 100%. • Η προσαρμογή του μεγέθους μπορεί να αυξάνεται κατά 1% κάθε φορά.
Προσανατολισμός Κατακόρυφος προσανατολισμός Οριζόντιος προσανατολισμός	Καθορίζεται ο προσανατολισμός της σελίδας για έγγραφα HTML. **Σημείωση:** Η επιλογή "Κατακόρυφος προσανατολισμός" είναι η προεπιλεγμένη εργοστασιακή ρύθμιση.
Μέγεθος περιθωρίου 8–255 χιλ.	Ορίζεται το περιθώριο της σελίδας για έγγραφα HTML. **Σημειώσεις:** • Η επιλογή 19 χιλ. είναι η προεπιλεγμένη εργοστασιακή ρύθμιση. • Το μέγεθος του περιθωρίου μπορεί να αυξάνεται κατά 1 χιλ. κάθε φορά.

Στοιχείο	Σκοπός
Τύποι φόντου Μην εκτυπώνετε Εκτύπωση	Καθορίζεται αν θα εκτυπώνονται οι εικόνες φόντου στα έγγραφα HTML. **Σημείωση:** Η προεπιλεγμένη εργοστασιακή ρύθμιση είναι "Εκτύπωση".

Μενού "Εικόνα"

Στοιχείο	Σκοπός
Αυτόματη προσαρμογή Ενεργοποίηση Απενεργοποίηση	Επιλέγει το βέλτιστο μέγεθος, κλιμάκωση και διάταξη του χαρτιού. **Σημείωση:** Η προεπιλεγμένη εργοστασιακή ρύθμιση είναι "Ενεργοποίηση". Παρακάμπτει ρυθμίσεις κλιμάκωσης και προσανατολισμού για ορισμένες εικόνες.
Αρνητικό Ενεργοποίηση Απενεργοποίηση	Αναστρέφει μονόχρωμες εικόνες δύο τόνων. **Σημειώσεις:** • Η επιλογή "Απενεργοποίηση" είναι η εργοστασιακά προεπιλεγμένη ρύθμιση. • Αυτή η ρύθμιση δεν ισχύει για εικόνες GIF ή JPEG.
Προσαρμογή κλίμακας Αγκύρ. επάνω αριστερά Βέλτιστη προσαρμογή Αγκύρ. στο κέντρο Προσαρμ ύψ/πλάτ Προσαρμογή ύψους Προσαρμογή πλάτους	Προσαρμόζει την εικόνα ώστε να ταιριάζει με το επιλεγμένο μέγεθος χαρτιού. **Σημειώσεις:** • Η επιλογή "Καλύτερη προσαρμογή" είναι η προεπιλεγμένη εργοστασιακή ρύθμιση. • Όταν η "Αυτόματη προσαρμογή" έχει ρυθμιστεί σε "Ενεργοποίηση", η "Κλιμάκωση" ρυθμίζεται αυτόματα σε "Καλύτερη προσαρμογή".
Προσανατολισμός Κατακόρυφος προσανατολισμός Οριζόντιος προσανατολισμός Αντίστρ. κατακόρυφος προσανατολισμός Αντίστροφος οριζόντιος προσανατολισμός	Ορίζει τον προσανατολισμό της εικόνας. **Σημείωση:** Η επιλογή "Κατακόρυφος προσανατολισμός" είναι η προεπιλεγμένη εργοστασιακή ρύθμιση.

Μενού Help (Βοήθεια)

Το μενού Help (Βοήθεια) αποτελείται από μια σειρά σελίδων βοήθειας που είναι αποθηκευμένες στον πολυλειτουργικό εκτυπωτή (MFP) ως αρχεία PDF. Περιλαμβάνουν πληροφορίες σχετικά με τη χρήση του εκτυπωτή και την εκτέλεση διαφόρων εργασιών συμπεριλαμβανομένης της αντιγραφής, της σάρωσης και της αποστολής/λήψης φαξ.

Στον εκτυπωτή υπάρχουν αποθηκευμένες μεταφράσεις στα Αγγλικά, τα Γαλλικά, τα Γερμανικά και τα Ισπανικά.

Μπορείτε να βρείτε άλλες διαθέσιμες μεταφράσεις στην τοποθεσία της Lexmark στο Web στη διεύθυνση **www.lexmark.com**.

Στοιχείο Μενού	Περιγραφή
Print All Guides (Εκτύπωση όλων των οδηγών)	Print Quality Guide (Εκτύπωση όλων των οδηγών)
Copy Guide (Οδηγός αντιγραφής)	Παρέχει πληροφορίες σχετικά με τη δημιουργία αντιγράφων και την αλλαγή ρυθμίσεων
Fax Guide (Οδηγός Φαξ)	Παρέχει πληροφορίες σχετικά με την αποστολή φαξ μέσω αριθμών φαξ, αριθμών συντόμευσης ή του βιβλίου διευθύνσεων και σχετικά με την αλλαγή ρυθμίσεων
E-mail Guide (Οδηγός E-mail)	Παρέχει πληροφορίες σχετικά με την αποστολή e-mail μέσω διευθύνσεων, αριθμών συντόμευσης ή του βιβλίου διευθύνσεων και σχετικά με την αλλαγή ρυθμίσεων
FTP Guide (Οδηγός FTP)	Παρέχει πληροφορίες σχετικά με τη σάρωση εγγράφων απευθείας σε έναν διακομιστή FTP χρησιμοποιώντας μια διεύθυνση FTP, αριθμούς συντόμευσης ή το βιβλίο διευθύνσεων και σχετικά με την αλλαγή ρυθμίσεων
Print Defects Guide (Οδηγός ελαττωμάτων εκτύπωσης)	Παρέχει βοήθεια σχετικά με την επίλυση επαναλαμβανόμενων ελαττωμάτων στα αντίγραφα ή τις εκτυπώσεις
Information Guide (Οδηγός πληροφοριών)	Παρέχει βοήθεια στον εντοπισμό επιπλέον πληροφοριών
Supplies Guide (Οδηγός αναλωσίμων)	Παρέχει τους αριθμούς εξαρτημάτων για την παραγγελία αναλωσίμων

Οικονομία χρημάτων και προστασία του περιβάλλοντος

Η Lexmark δεσμεύεται για την περιβαλλοντική βιωσιμότητα και βελτιώνει διαρκώς τους εκτυπωτές της ώστε να μειωθούν οι συνέπειες στο περιβάλλον. Στο σχεδιασμό λαμβάνεται πάντα υπόψη το περιβάλλον, ο τρόπος συσκευασίας στοχεύει στη μείωση των υλικών και παρέχονται προγράμματα συλλογής και ανακύκλωσης. Για περισσότερες πληροφορίες, επισκεφτείτε τη διεύθυνση:

- Το κεφάλαιο Προειδοποιήσεις
- Η ενότητα Περιβαλλοντική βιωσιμότητα της τοποθεσίας της Lexmark στο Web, στη διεύθυνση **www.lexmark.com/environment**.
- Το πρόγραμμα ανακύκλωσης της Lexmark στην τοποθεσία **www.lexmark.com/recycle**

Η επιλογή συγκεκριμένων ρυθμίσεων ή εργασιών εκτυπωτή, ενδέχεται να επιβαρύνει ακόμα λιγότερο το περιβάλλον. Σε αυτό το κεφάλαιο περιγράφονται οι ρυθμίσεις και οι εργασίες με θετικότερο αποτέλεσμα ως προς το περιβάλλον.

Εξοικονόμηση χαρτιού και τόνερ

Σύμφωνα με μελέτες το 80% του ίχνους άνθρακα ενός εκτυπωτή σχετίζεται με τη χρήση του χαρτιού. Μπορείτε να μειώσετε σε σημαντικό βαθμό το ίχνος άνθρακα χρησιμοποιώντας ανακυκλωμένο χαρτί και τις παρακάτω προτάσεις εκτύπωσης, όπως εκτύπωση διπλής όψης και εκτύπωση πολλών σελίδων σε μία πλευρά ενός φύλλου χαρτιού.

Για περισσότερες πληροφορίες σχετικά με την άμεση εξοικονόμηση χαρτιού και ενέργειας με χρήση μίας ρύθμισης εκτυπωτή, ανατρέξτε στην ενότητα “Χρήση της λειτουργίας Eco-Mode” στη σελίδα 232.

Χρήση ανακυκλωμένου χαρτιού

Ως εταιρεία που σέβεται το περιβάλλον, η Lexmark υποστηρίζει τη χρήση ανακυκλωμένου χαρτιού γραφείου που παράγεται συγκεκριμένα για τη χρήση σε εκτυπωτές laser. Για περισσότερες πληροφορίες σχετικά με ανακυκλωμένα χαρτιά που είναι κατάλληλα για τον εκτυπωτή σας, ανατρέξτε στην ενότητα “Χρήση ανακυκλωμένου χαρτιού και άλλων τύπων χαρτιού γραφείου” στη σελίδα 79.

Εξοικονόμηση αναλωσίμων

Να χρησιμοποιήσετε και τις δύο πλευρές του χαρτιού

Αν το μοντέλο του εκτυπωτή σας υποστηρίζει εκτύπωση διπλής όψης, μπορείτε να επιλέξετε αν η εκτύπωση θα εμφανίζεται στη μία ή και στις δύο πλευρές του χαρτιού.

Σημειώσεις:

- Η εκτύπωση διπλής όψης είναι η προεπιλεγμένη ρύθμιση στο πρόγραμμα οδήγησης εκτύπωσης.
- Για μια πλήρη λίστα των υποστηριζόμενων προϊόντων και χωρών, επισκεφθείτε τη διεύθυνση **http://support.lexmark.com**.

Να τοποθετήσετε περισσότερες από μια σελίδες σε ένα φύλλο χαρτιού

Μπορείτε να εκτυπώσετε έως 16 διαδοχικές σελίδες ενός πολυσέλιδου εγγράφου σε μία όψη ενός φύλλου χαρτιού, αν επιλέξετε την πολυσέλιδη εκτύπωση (N σε ένα φύλλο) για την εργασία εκτύπωσης.

Να ελέγχετε την ακρίβεια στο πρόχειρό σας

Πριν εκτυπώσετε ή κάνετε πολλά αντίγραφα ενός εγγράφου:

- Χρησιμοποιήστε τη λειτουργία προεπισκόπησης για να δείτε πώς φαίνεται το έγγραφο πριν το εκτυπώσετε.
- Μπορείτε να εκτυπώσετε ένα αντίγραφο του εγγράφου για να ελέγξετε το περιεχόμενο και τη μορφή του.

Να αποφεύγετε τις εμπλοκές χαρτιού

Ρυθμίστε σωστά τον τύπο και το μέγεθος του χαρτιού, για να αποφύγετε εμπλοκές του χαρτιού. Για περισσότερες πληροφορίες, δείτε “Αποφυγή εμπλοκών” στη σελίδα 268.

Εξοικονόμηση ενέργειας

Χρήση της λειτουργίας Eco-Mode

1 Ανοίξτε ένα πρόγραμμα περιήγησης στο Web και πληκτρολογήστε τη διεύθυνση IP του εκτυπωτή στο πεδίο διεύθυνσης.

Σημειώσεις:

- Δείτε τη διεύθυνση IP του εκτυπωτή στην αρχική οθόνη του εκτυπωτή. Η διεύθυνση IP εμφανίζεται ως τέσσερα σύνολα αριθμών που χωρίζονται από τελείες, όπως 123.123.123.123.
- Εάν χρησιμοποιείτε διακομιστή μεσολάβησης, τότε απενεργοποιήστε τον προσωρινά για να φορτώσετε σωστά την ιστοσελίδα του εκτυπωτή.

2 Κάντε κλικ στις επιλογές **Ρυθμίσεις** >**Γενικές ρυθμίσεις** >**Eco-Mode** > και επιλέξτε μια ρύθμιση

Στοιχείο	Σκοπός
Απενεργοποίηση	Χρήση εργοστασιακών ρυθμίσεων για όλες τις ρυθμίσεις που σχετίζονται με τη λειτουργία εξοικονόμησης ενέργειας. Όταν η ρύθμιση είναι "Απενεργοποίηση", υποστηρίζονται οι προδιαγραφές απόδοσης για τον εκτυπωτή σας.
Ενέργεια	Μείωση της κατανάλωσης ενέργειας, ειδικά όταν ο εκτυπωτής είναι σε αδράνεια. • Το μοτέρ του εκτυπωτή δεν εκκινείται μέχρι να είναι έτοιμο για εκτύπωση. Ενδέχεται να παρατηρήσετε μια μικρή καθυστέρηση μέχρι να εκτυπωθεί η πρώτη σελίδα. • Ο εκτυπωτής εισέρχεται στην κατάσταση "Αναστολή λειτουργίας" έπειτα από ένα λεπτό αδράνειας.
Ενέργεια/Χαρτί	Χρήση όλων των ρυθμίσεων που σχετίζονται με τη ρύθμιση "Ενέργεια" και τη ρύθμιση "Χαρτί".
Απλό χαρτί	• Ενεργοποίηση της λειτουργίας αυτόματης εκτύπωσης διπλής όψης. • Απενεργοποίηση των λειτουργιών αρχείου καταγραφής εκτύπωσης.

3 Κάντε κλικ στο κουμπί **Υποβολή**.

Μείωση του θορύβου του εκτυπωτή

Για να επιλέξετε τη ρύθμιση Αθόρυβη λειτουργία μέσω του Embedded Web Server:

1 Ανοίξτε ένα πρόγραμμα περιήγησης στο Web και πληκτρολογήστε τη διεύθυνση IP του εκτυπωτή στο πεδίο διεύθυνσης.

Σημειώσεις:

- Δείτε τη διεύθυνση IP του εκτυπωτή στην αρχική οθόνη του εκτυπωτή. Η διεύθυνση IP εμφανίζεται ως τέσσερα σύνολα αριθμών που χωρίζονται από τελείες, όπως 123.123.123.123.
- Εάν χρησιμοποιείτε διακομιστή μεσολάβησης, τότε απενεργοποιήστε τον προσωρινά για να φορτώσετε σωστά την ιστοσελίδα του εκτυπωτή.

2 Κάντε κλικ στις επιλογές **Ρυθμίσεις** >**Γενικές ρυθμίσεις** >**Αθόρυβη λειτουργία** > και επιλέξτε μια ρύθμιση

Στοιχείο	Σκοπός
Ενεργοποίηση	Να μειώσετε το θόρυβο του εκτυπωτή. • Οι εργασίες εκτύπωσης θα προχωρήσουν με μειωμένη ταχύτητα. • Το μοτέρ του εκτυπωτή δεν εκκινείται μέχρι ένα έγγραφο να είναι έτοιμο για εκτύπωση. Θα υπάρξει μικρή καθυστέρηση πριν εκτυπωθεί η πρώτη σελίδα. • Παρατηρείται μείωση ή απενεργοποίηση των ήχων φαξ, εάν ο εκτυπωτής σας διαθέτει τέτοια δυνατότητα, συμπεριλαμβανομένων όσων ήχων προέρχονται από το ηχείο και τη διάταξη κουδουνισμού του φαξ. Το φαξ εισέρχεται στην κατάσταση αναμονής. • Ο έλεγχος ηχητικού σήματος και οι ήχοι ειδοποίησης για κασέτα είναι απενεργοποιημένοι. • Ο εκτυπωτής θα αγνοήσει την εντολή Advance Start (Εκκίνηση).
Απενεργοποίηση **Σημείωση:** Η επιλογή Φωτογραφία από το πρόγραμμα οδήγησης του εκτυπωτή ενδέχεται να απενεργοποιήσει την Αθόρυβη λειτουργία και να παρέχει καλύτερη ποιότητα εκτύπωσης και εκτυπώσεις σε πλήρη ταχύτητα.	Χρήση προεπιλεγμένων εργοστασιακών ρυθμίσεων Αυτή η ρύθμιση υποστηρίζει τις προδιαγραφές απόδοσης για τον εκτυπωτή σας.

3 Κάντε κλικ στο κουμπί **Υποβολή**.

Προσαρμογή αναστολής λειτουργίας

1 Από την αρχική οθόνη, μεταβείτε στις επιλογές:

>**Ρυθμίσεις** >**Γενικές ρυθμίσεις** >**Χρονικά όρια** >**Κατάσταση αναστολής λειτουργίας**

2 Στο πεδίο Κατάσταση αναστολής λειτουργίας, επιλέξτε τον αριθμό των λεπτών παραμονής του εκτυπωτή σε αδράνεια πριν από την ενεργοποίηση της κατάσταση αναστολής λειτουργίας.

3 Εφαρμόστε τις αλλαγές.

Χρήση της λειτουργίας Αδρανοποίηση

Η ρύθμιση Αδρανοποίηση είναι μια κατάσταση εξοικονόμησης ενέργειας με εξαιρετικά χαμηλή κατανάλωση.

Σημειώσεις:

- Ο προεπιλεγμένος χρόνος πριν ο εκτυπωτής μεταβεί σε κατάσταση Αδρανοποίησης είναι τρεις ημέρες.
- Βεβαιωθείτε ότι ο εκτυπωτής έχει βγει από τη λειτουργία αδρανοποίησης πριν στείλετε μια νέα εργασία εκτύπωσης. Έξοδος του εκτυπωτή από τη λειτουργία αδρανοποίησης γίνεται είτε με επαναφορά μέσω υλικού ή πατώντας παρατεταμένα το κουμπί αναστολής λειτουργίας.
- Όταν ο εκτυπωτής βρίσκεται σε κατάσταση αδρανοποίησης, το Embedded Web Server είναι απενεργοποιημένο.

1. Από την αρχική οθόνη, μεταβείτε στις επιλογές:

   >**Ρυθμίσεις** >**Γενικές ρυθμίσεις**

2. Επιλέξτε **Πατήστε το κουμπί αναστολής λειτουργίας** ή **Παρατεταμένο πάτημα του κουμπιού αναστολής λειτουργίας**.
3. Επιλέξτε **Αδρανοποίηση** > .

Προσαρμογή της φωτεινότητας της οθόνης του εκτυπωτή

Για να εξοικονομήσετε ενέργεια ή εάν αντιμετωπίζετε προβλήματα στην ανάγνωση της οθόνης, προσαρμόστε τη φωτεινότητα της οθόνης.

Χρήση του Embedded Web Server

1. Ανοίξτε ένα πρόγραμμα περιήγησης στο Web και πληκτρολογήστε τη διεύθυνση IP στο πεδίο διεύθυνσης.

   Σημειώσεις:

   - Η διεύθυνση IP βρίσκεται στο επάνω τμήμα της αρχικής οθόνης. Εμφανίζεται ως τέσσερα σύνολα αριθμών που χωρίζονται από τελείες, όπως 123.123.123.123.
   - Εάν χρησιμοποιείτε διακομιστή μεσολάβησης, τότε απενεργοποιήστε τον προσωρινά για να φορτώσετε σωστά την ιστοσελίδα του εκτυπωτή.

2. Επιλέξτε **Ρυθμίσεις** >**Γενικές ρυθμίσεις**.
3. Στο πεδίο "Φωτεινότητα οθόνης", πληκτρολογήστε το ποσοστό φωτεινότητας που επιθυμείτε για την οθόνη.
4. Εφαρμόστε τις αλλαγές.

Χρήση του πίνακα ελέγχου

1. Από την αρχική οθόνη, μεταβείτε στις επιλογές:

   >**Ρυθμίσεις** >**Γενικές ρυθμίσεις**

2. Στο πεδίο "Φωτεινότητα οθόνης", πληκτρολογήστε το ποσοστό φωτεινότητας που επιθυμείτε για την οθόνη.
3. Εφαρμόστε τις αλλαγές.

Επαναφορά προεπιλεγμένων εργοστασιακών ρυθμίσεων

Αν θέλετε να διατηρήσετε ως αναφορά μια λίστα με τις τρέχουσες ρυθμίσεις του μενού, εκτυπώστε μια σελίδα με τις ρυθμίσεις του μενού, πριν επαναφέρετε τις προεπιλεγμένες εργοστασιακές ρυθμίσεις. Για περισσότερες πληροφορίες, δείτε "Εκτύπωση μιας σελίδας ρυθμίσεων μενού" στη σελίδα 57.

Αν θέλετε μια πιο ολοκληρωμένη μέθοδο επαναφοράς των προεπιλεγμένων εργοστασιακών ρυθμίσεων του εκτυπωτή, χρησιμοποιήστε την επιλογή Διαγραφή όλων των ρυθμίσεων. Για περισσότερες πληροφορίες, δείτε "Διαγραφή διαρκούς μνήμης" στη σελίδα 238.

ΠΡΟΣΟΧΗ—ΠΙΘΑΝΟΤΗΤΑ ΒΛΑΒΗΣ: Η επαναφορά των προεπιλεγμένων εργοστασιακών ρυθμίσεων επαναφέρει τις περισσότερες ρυθμίσεις εκτυπωτή στις αρχικές προεπιλεγμένες εργοστασιακές ρυθμίσεις. Εξαιρούνται η γλώσσα εμφάνισης, τα προσαρμοσμένα μεγέθη και μηνύματα, καθώς και οι ρυθμίσεις του μενού Δίκτυο/Θύρα. Όλα τα αποθηκευμένα στη RAM στοιχεία λήψης διαγράφονται. Τα στοιχεία λήψης που αποθηκεύονται στη μνήμη flash ή στο σκληρό δίσκο του εκτυπωτή δεν επηρεάζονται.

Από την αρχική οθόνη, μεταβείτε στην επιλογή:

>Ρυθμίσεις >Γενικές ρυθμίσεις >Προεπιλεγμένες εργοστασιακές ρυθμίσεις >Επαναφορά τώρα >

Ανακύκλωση

Η Lexmark παρέχει προγράμματα συλλογής και εξελιγμένες περιβαλλοντικές προσεγγίσεις στην ανακύκλωση. Για περισσότερες πληροφορίες, δείτε:

- Το κεφάλαιο Προειδοποιήσεις
- Η ενότητα Περιβαλλοντική βιωσιμότητα της τοποθεσίας της Lexmark στο Web, στη διεύθυνση **www.lexmark.com/environment**.
- Το πρόγραμμα ανακύκλωσης της Lexmark στην τοποθεσία **www.lexmark.com/recycle**

Ανακύκλωση προϊόντων Lexmark

Για να επιστρέψετε προϊόντα Lexmark στη Lexmark για ανακύκλωση:

1. Μεταβείτε στη διεύθυνση **www.lexmark.com/recycle**.
2. Εντοπίστε τον τύπο προϊόντος που θέλετε να ανακυκλώσετε και, στη συνέχεια, επιλέξτε τη χώρα ή την περιοχή σας από τη λίστα.
3. Ακολουθήστε τις οδηγίες που εμφανίζονται στην οθόνη του υπολογιστή.

Σημείωση: Τα αναλώσιμα εκτυπωτή και το υλικό που δεν περιλαμβάνεται σε πρόγραμμα συλλογής της Lexmark μπορεί να ανακυκλωθεί στο τοπικό κέντρο ανακύκλωσης. Επικοινωνήστε με το τοπικό κέντρο ανακύκλωσης για να μάθετε τι αντικείμενα γίνονται δεκτά.

Ανακύκλωση των συσκευασιών της Lexmark

Η Lexmark καταβάλλει προσπάθειες σε συνεχή βάση προκειμένου να ελαχιστοποιήσει τα υλικά της συσκευασίας. Με την εξασφάλιση λιγότερων υλικών συσκευασίας, οι εκτυπωτές Lexmark μεταφέρονται κατά τον πιο αποδοτικό και περιβαλλοντικά υπεύθυνο τρόπο χωρίς περιττά υλικά συσκευασίας που θα απορριφθούν. Αυτές οι αποδοτικές πρακτικές οδηγούν σε λιγότερες εκπομπές αερίων του θερμοκηπίου, σε εξοικονόμηση ενέργειας και σε εξοικονόμηση φυσικών πόρων.

Τα χαρτοκιβώτια της Lexmark είναι 100% ανακυκλώσιμα σε σημεία όπου υπάρχουν εγκαταστάσεις ανακύκλωσης αυλακωτών υλικών. Ενδέχεται να μην υπάρχουν εγκαταστάσεις στην περιοχή σας.

Ο αφρός που χρησιμοποιείται στις συσκευασίες της Lexmark είναι ανακυκλώσιμος στις περιοχές όπου υπάρχουν εγκαταστάσεις ανακύκλωσης αφρού. Ενδέχεται να μην υπάρχουν εγκαταστάσεις στην περιοχή σας.

Όταν επιστρέφετε μια κασέτα στη Lexmark, μπορείτε να χρησιμοποιήσετε ξανά την αρχική συσκευασία της κασέτας. Η Lexmark θα ανακυκλώσει τη συσκευασία.

Επιστροφή κασετών εκτύπωσης Lexmark για επαναχρησιμοποίηση ή ανακύκλωση

Το Πρόγραμμα συλλογής κασετών εκτύπωσης της Lexmark μεταφέρει εκατομμύρια κασέτες Lexmark ετησίως από χώρους υγειονομικής ταφής απορριμμάτων, διευκολύνοντας τους πελάτες της Lexmark να επιστρέψουν χωρίς χρέωση τις χρησιμοποιημένες κασέτες εκτύπωσης στην Lexmark για επαναχρησιμοποίηση ή ανακύκλωση. Το εκατό τοις εκατό των κενών κασετών εκτύπωσης που επιστρέφονται στην Lexmark επαναχρησιμοποιούνται ή αποσυναρμολογούνται για ανακύκλωση. Ανακυκλώνονται επίσης και τα κιβώτια που χρησιμοποιούνται για την επιστροφή των κασετών εκτύπωσης.

Για να επιστρέψετε κασέτες εκτύπωσης Lexmark για επαναχρησιμοποίηση ή ανακύκλωση, ακολουθήστε τις οδηγίες που συνόδευαν τον εκτυπωτή σας ή την κασέτα και χρησιμοποιήστε την προπληρωμένη ετικέτα αποστολής. Μπορείτε επίσης να προχωρήσετε στις ακόλουθες ενέργειες:

1. Μεταβείτε στη διεύθυνση **www.lexmark.com/recycle**.
2. Στην ενότητα Κασέτες τόνερ, επιλέξτε τη χώρα ή την περιοχή σας.
3. Ακολουθήστε τις οδηγίες που εμφανίζονται στην οθόνη του υπολογιστή.

Ασφάλεια του εκτυπωτή

Κλείδωμα της πλακέτας συστήματος

Για τον περιορισμό πρόσβασης στην πλακέτα συστήματος, συνδέστε στον εκτυπωτή ένα κλείδωμα ασφαλείας στη θέση που υποδεικνύεται στην εικόνα. Ο εκτυπωτής είναι συμβατός με τα περισσότερα κλειδώματα ασφαλείας των φορητών υπολογιστών.

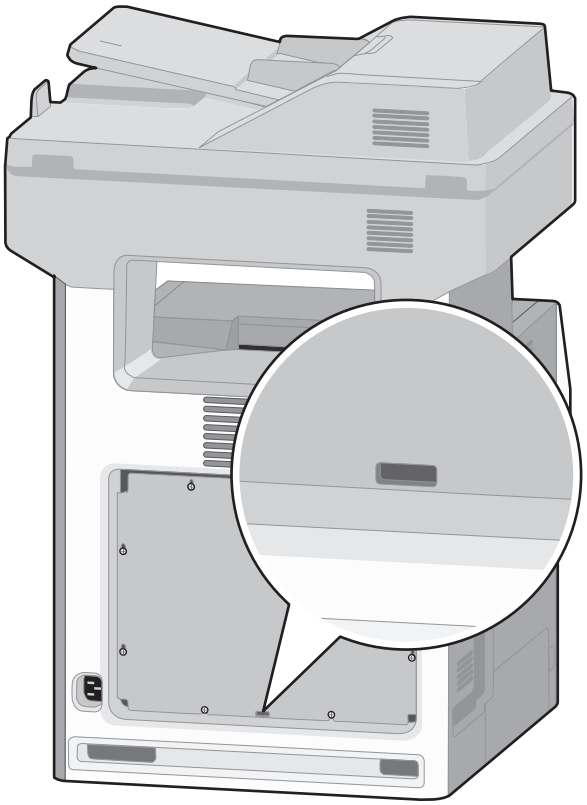

Δήλωση χειρισμού της μνήμης

Ο εκτυπωτής σας περιλαμβάνει διάφορους τύπους μνήμης που έχουν τη δυνατότητα αποθήκευσης ρυθμίσεων συσκευής και δικτύου και δεδομένων χρήστη.

Τύποι μνημών	Περιγραφή
Ευμετάβλητη μνήμη	Ο εκτυπωτής σας χρησιμοποιεί την τυπική *Random Access Memory* (Μνήμη τυχαίας προσπέλασης - RAM) για να τοποθετεί προσωρινά στον buffer τα δεδομένα χρήστη κατά τις απλές εργασίες εκτύπωσης και αντιγραφής.
Διαρκής μνήμης	Ο εκτυπωτής σας μπορεί να χρησιμοποιεί δύο τύπους διαρκούς μνήμης: EEPROM και NAND (μνήμη flash). Και οι δύο τύποι χρησιμοποιούνται για την αποθήκευση του λειτουργικού συστήματος, των ρυθμίσεων συσκευής, των πληροφοριών δικτύου, των ρυθμίσεων σαρωτή και σελιδοδείκτη και των ενσωματωμένων λύσεων.

Τύποι μνημών	Περιγραφή
Μνήμη σκληρού δίσκου	Ορισμένοι εκτυπωτές διαθέτουν εγκατεστημένη μονάδα σκληρού δίσκου. Ο σκληρός δίσκος εκτυπωτή έχει σχεδιαστεί για συγκεκριμένη λειτουργικότητα συσκευής. Με αυτόν τον τρόπο η συσκευή μπορεί να συγκρατήσει δεδομένα χρήστη στην ενδιάμεση μνήμη από σύνθετες εργασίες σάρωσης, εκτύπωσης, αντιγραφής και αποστολής φαξ καθώς και δεδομένα φορμών και γραμματοσειρών.

Διαγράψτε τα περιεχόμενα της μνήμης εκτυπωτή που τυχόν έχει εγκατασταθεί υπό τις ακόλουθες συνθήκες:

- Ο εκτυπωτής πρόκειται να αποσυρθεί.
- Γίνεται αντικατάσταση του σκληρού δίσκου του εκτυπωτή.
- Ο εκτυπωτής πρόκειται να μεταφερθεί σε άλλο τμήμα ή περιοχή.
- Πρόκειται να γίνει συντήρηση του εκτυπωτή από κάποιο άτομο εκτός της εταιρείας σας.
- Ο εκτυπωτής πρόκειται να μεταφερθεί εκτός των εγκαταστάσεών σας για συντήρηση.
- Ο εκτυπωτής έχει πωληθεί σε άλλη εταιρεία.

Απόρριψη του σκληρού δίσκου του εκτυπωτή

Σημείωση: Ορισμένα μοντέλα εκτυπωτών ενδέχεται να μην διαθέτουν εγκατεστημένο σκληρό δίσκο εκτυπωτή.

Στα περιβάλλοντα υψηλής ασφάλειας, ενδεχομένως να χρειάζεται να λάβετε επιπλέον μέτρα για να διασφαλίσετε την αποτροπή πρόσβασης σε εμπιστευτικά δεδομένα που είναι αποθηκευμένα στο σκληρό δίσκο του εκτυπωτή όταν ο εκτυπωτής σας - ή ο σκληρός του δίσκος - μεταφερθεί εκτός των εγκαταστάσεών σας.

- **Απομαγνητισμός** - Στέλνει ένα μαγνητικό πεδίο στο σκληρό δίσκο που διαγράφει όλα τα αποθηκευμένα δεδομένα
- **Σύνθλιψη** - Συμπιέζει το σκληρό δίσκο προκειμένου να σπάσει τα στοιχεία του και να τα καταστήσει μη αναγνώσιμα
- **Θρυμματισμός** - Σπάει το σκληρό δίσκο σε μικρά μεταλλικά κομμάτια

Σημείωση: Τα περισσότερα δεδομένα μπορούν να διαγραφούν με ηλεκτρονικό τρόπο αλλά ο μόνος τρόπος που εγγυάται την πλήρη διαγραφή όλων των δεδομένων είναι η υλική καταστροφή κάθε σκληρού δίσκου στον οποίο είχαν αποθηκευτεί δεδομένα.

Διαγραφή ευμετάβλητης μνήμης

Η ευμετάβλητη μνήμη (RAM), που είναι εγκατεστημένη στον εκτυπωτή σας, απαιτεί πηγή τροφοδοσίας για τη διατήρηση των δεδομένων. Για να διαγράψετε τα δεδομένα της ευμετάβλητης μνήμης (buffer), απλώς απενεργοποιήστε τον εκτυπωτή.

Διαγραφή διαρκούς μνήμης

- **Μεμονωμένες ρυθμίσεις, ρυθμίσεις συσκευής και δικτύου, ρυθμίσεις ασφαλείας και ενσωματωμένες λύσεις**—Διαγράψτε πληροφορίες και ρυθμίσεις ορίζοντας την επιλογή **Διαγραφή όλων των ρυθμίσεων** στο μενού "Διαμόρφωση".
- **Δεδομένα φαξ**—Διαγράψτε ρυθμίσεις φαξ ορίζοντας την επιλογή **Διαγραφή όλων των ρυθμίσεων** στο μενού "Διαμόρφωση".

1 Απενεργοποιήστε τον εκτυπωτή.

2 Κατά την ενεργοποίηση του εκτυπωτή κρατήστε πατημένα τα κουμπιά **2** και **6**. Αφήστε τα κουμπιά μόνο όταν εμφανιστεί η οθόνη με τη γραμμή προόδου.

   Ο εκτυπωτής εκτελεί μια ακολουθία ενεργοποίησης και, στη συνέχεια, εμφανίζεται το μενού "Διαμόρφωση". Όταν ο εκτυπωτής τροφοδοτείται πλήρως, η οθόνη αφής εμφανίζει μια λίστα λειτουργιών, αντί των τυπικών εικονιδίων αρχικής οθόνης.

3 Αγγίξτε **Διαγραφή όλων των ρυθμίσεων**.

   Ο εκτυπωτής θα επανεκκινηθεί αρκετές φορές κατά τη διάρκεια της διαδικασίας.

   Σημείωση: Η επιλογή "Διαγραφή όλων των ρυθμίσεων" καταργεί με ασφάλεια ρυθμίσεις συσκευής, λύσεις, εργασίες, φαξ και κωδικούς πρόσβασης από τη μνήμη του εκτυπωτή.

4 Αγγίξτε **Πίσω** >**Τερμ μενού ρυθμ**.

Θα γίνει επαναφορά της τροφοδοσίας του εκτυπωτή και, στη συνέχεια, ο εκτυπωτής θα επιστρέψει στην κανονική κατάσταση λειτουργίας.

Διαγραφή μνήμης σκληρού δίσκου εκτυπωτή

Σημειώσεις:

- Ορισμένα μοντέλα εκτυπωτών ενδέχεται να μην διαθέτουν εγκατεστημένο σκληρό δίσκο εκτυπωτή.
- Η διαμόρφωση της επιλογής "Διαγραφή προσωρινών αρχείων δεδομένων" στα μενού του εκτυπωτή σάς επιτρέπει να διαγράφετε το υπόλοιπο εμπιστευτικό υλικό που έχει παραμείνει από τις εργασίες εκτύπωσης διαγράφοντας με ασφάλεια αρχεία που έχουν επισημανθεί για διαγραφή.

Χρήση του πίνακα ελέγχου του εκτυπωτή

1 Απενεργοποιήστε τον εκτυπωτή.

2 Κατά την ενεργοποίηση του εκτυπωτή κρατήστε πατημένα τα κουμπιά **2** και **6**. Αφήστε τα κουμπιά μόνο όταν εμφανιστεί η οθόνη με τη γραμμή προόδου.

   Ο εκτυπωτής εκτελεί μια ακολουθία ενεργοποίησης και, στη συνέχεια, εμφανίζεται το μενού "Διαμόρφωση". Όταν ο εκτυπωτής ενεργοποιηθεί πλήρως, στην οθόνη του εμφανίζεται μια λίστα λειτουργιών.

3 Πατήστε το κουμπί του επάνω ή του κάτω βέλους έως ότου εμφανιστεί η επιλογή **Καθαρισμ δίσκου** και επιλέξτε ένα από τα παρακάτω:
   - **Καθ δίσκ (γρήγ)**—Σας επιτρέπει να διαγράφετε το δίσκο με όλα τα μηδενικά με ένα μόνο πέρασμα.
   - **Καθ δίσκ (ασφ)** —Σας επιτρέπει να διαγράφετε το σκληρό δίσκο του εκτυπωτή με τυχαία μοτίβα bit αρκετές φορές και στη συνέχεια πέρασμα επιβεβαίωσης. Μια ασφαλής διαγραφή είναι συμβατή με το πρότυπο DoD 5220.22 M για την ασφαλή διαγραφή δεδομένων από ένα σκληρό δίσκο. Οι εξαιρετικά εμπιστευτικές πληροφορίες πρέπει να διαγράφονται μέσω αυτής της μεθόδου.

4 Πατήστε το κουμπί του πάνω ή κάτω βέλους έως ότου εμφανιστεί το **Ναι** και προχωρήστε με τον καθαρισμό του δίσκου.

   Σημειώσεις:

   - Μια γραμμή κατάστασης θα υποδεικνύει την πρόοδο της εργασίας καθαρισμού δίσκου.

- Ο καθαρισμός δίσκου μπορεί να διαρκέσει από αρκετά λεπτά μέχρι περισσότερο από μία ώρα, ενώ καθόλη τη διάρκεια αυτή ο εκτυπωτής δεν θα είναι διαθέσιμος για άλλες εργασίες από το χρήστη.

5 Ακολουθήστε τη διαδρομή:

Πίσω >**Τερμ μενού ρυθμ**

Θα γίνει επαναφορά της τροφοδοσίας του εκτυπωτή και, στη συνέχεια, ο εκτυπωτής θα επιστρέψει στην κανονική κατάσταση λειτουργίας.

Διαμόρφωση κρυπτογράφησης σκληρού δίσκου εκτυπωτή

Ενεργοποιήσετ την κρυπτογράφηση σκληρού δίσκου για να αποφύγετε την απώλεια ευαίσθητων δεδομένων σε περίπτωση κλοπής του εκτυπωτή ή του σκληρού δίσκου του.

Σημείωση: Ορισμένα μοντέλα εκτυπωτών ενδέχεται να μην διαθέτουν εγκατεστημένο σκληρό δίσκο εκτυπωτή.

Χρήση του διακομιστή Embedded Web Server

1 Ανοίξτε ένα πρόγραμμα περιήγησης στο Web και πληκτρολογήστε τη διεύθυνση IP του εκτυπωτή στο πεδίο διεύθυνσης.

Σημειώσεις:

- Δείτε τη διεύθυνση IP του εκτυπωτή στην αρχική οθόνη του εκτυπωτή. Η διεύθυνση IP εμφανίζεται ως τέσσερα σύνολα αριθμών που χωρίζονται από τελείες, όπως 123.123.123.123.
- Εάν χρησιμοποιείτε διακομιστή μεσολάβησης, τότε απενεργοποιήστε τον προσωρινά για να φορτώσετε σωστά την ιστοσελίδα του εκτυπωτή.

2 Κάντε κλικ στην επιλογή **Ρυθμίσεις** >**Ασφάλεια** >**Κρυπτογράφηση δίσκου**.

Σημείωση: Η επιλογή "Κρυπτογράφηση δίσκου" εμφανίζεται στο μενού "Ασφάλεια" μόνο όταν είναι εγκατεστημένος ένας διαμορφωμένος, μη ελαττωματικός σκληρός δίσκος εκτυπωτή.

3 Από το μενού "Κρυπτογράφηση δίσκου", επιλέξτε **Ενεργοποίηση**.

Σημειώσεις:

- Με την ενεργοποίηση της κρυπτογράφησης δίσκου διαγράφετε τα περιεχόμενα του σκληρού δίσκου του εκτυπωτή.
- Η κρυπτογράφηση δίσκου μπορεί να διαρκέσει από αρκετά λεπτά μέχρι περισσότερο από μία ώρα, ενώ καθόλη τη διάρκεια αυτή ο εκτυπωτής δεν θα είναι διαθέσιμος για άλλες εργασίες χρήστη.

4 Κάντε κλικ στο κουμπί **Υποβολή**.

Χρήση του πίνακα ελέγχου του εκτυπωτή

1 Απενεργοποιήστε τον εκτυπωτή.

2 Κατά την ενεργοποίηση του εκτυπωτή κρατήστε πατημένα τα κουμπιά **2** και **6**. Αφήστε τα κουμπιά μόνο όταν εμφανιστεί η οθόνη με τη γραμμή προόδου.

Ο εκτυπωτής εκτελεί μια ακολουθία ενεργοποίησης και, στη συνέχεια, εμφανίζεται το μενού "Διαμόρφωση". Μόλις ο εκτυπωτής τροφοδοτείται πλήρως, η οθόνη αφής εμφανίζει μια λίστα λειτουργιών, αντί των τυπικών εικονιδίων αρχικής οθόνης, όπως "Αντιγραφή" ή "Φαξ".

3 Αγγίξτε **Κρυπτογρ δίσκου** >**Ενεργοποίηση**.

Σημείωση: Με την ενεργοποίηση της κρυπτογράφησης δίσκου διαγράφετε τα περιεχόμενα του σκληρού δίσκου του εκτυπωτή.

4 Πατήστε **Ναι** για να συνεχίσετε με τον καθαρισμό του δίσκου.

Σημειώσεις:

- Μην απενεργοποιείτε τον εκτυπωτή κατά τη διαδικασία κρυπτογράφησης. Αυτή η ενέργεια μπορεί να επιφέρει απώλεια δεδομένων.
- Η κρυπτογράφηση δίσκου μπορεί να διαρκέσει από αρκετά λεπτά μέχρι περισσότερο από μία ώρα, ενώ καθόλη τη διάρκεια αυτή ο εκτυπωτής δεν θα είναι διαθέσιμος για άλλες εργασίες χρήστη.
- Μια γραμμή κατάστασης θα υποδεικνύει την πρόοδο της εργασίας καθαρισμού δίσκου. Μετά την κρυπτογράφηση του δίσκου, ο εκτυπωτής επιστρέφει στην οθόνη "Ενεργοποίηση/απενεργοποίηση".

5 Αγγίξτε **Πίσω** >**Τερμ μενού ρυθμ**.

Θα γίνει επαναφορά της τροφοδοσίας του εκτυπωτή και, στη συνέχεια, ο εκτυπωτής θα επιστρέψει στην κανονική κατάσταση λειτουργίας.

Εύρεση πληροφοριών σχετικά με την ασφάλεια του εκτυπωτή

Στα περιβάλλοντα υψηλής ασφάλειας, ενδεχομένως να χρειάζεται να λάβετε επιπλέον μέτρα για να διασφαλίσετε την αποτροπή πρόσβασης μη εξουσιοδοτημένων ατόμων σε εμπιστευτικά δεδομένα που είναι αποθηκευμένα στον εκτυπωτή. Για περισσότερες πληροφορίες, επισκεφθείτε την **Ιστοσελίδα ασφάλειας της Lexmark**.

Επίσης, μπορείτε να συμβουλευτείτε τον *Οδηγό διαχειριστή "Embedded Web Server — Ασφάλεια:* για περισσότερες πληροφορίες:

1 Μεταβείτε στη διεύθυνση **www.lexmark.com** και στις επιλογές **Υποστήριξη & Λήψεις** > επιλέξτε τον εκτυπωτή που διαθέτετε.

2 Κάντε κλικ στην καρτέλα **Εγχειρίδια** και, στη συνέχεια, επιλέξτε *Οδηγός διαχειριστή του Embedded Web Server — Ασφάλεια:*.

Συντήρηση του εκτυπωτή

Καθαρισμός των εξαρτημάτων του εκτυπωτή

Καθαρισμός της εσωτερικής επιφάνειας του εκτυπωτή

Σημείωση: Η εκτέλεση αυτής της εργασίας ενδέχεται να είναι απαραίτητη μετά από ορισμένους μήνες.

ΠΡΟΣΟΧΗ—ΠΙΘΑΝΟΤΗΤΑ ΒΛΑΒΗΣ: Η ζημιά που προκαλείται στον εκτυπωτή από ακατάλληλο χειρισμό δεν καλύπτεται από την εγγύηση του εκτυπωτή.

1 Βεβαιωθείτε ότι ο εκτυπωτής είναι απενεργοποιημένος και αποσυνδεδεμένος από την πρίζα.

   ΠΡΟΣΟΧΗ—ΚΙΝΔΥΝΟΣ ΗΛΕΚΤΡΟΠΛΗΞΙΑΣ: Για να αποφύγετε τον κίνδυνο ηλεκτροπληξίας κατά τον καθαρισμό της εσωτερικής επιφάνειας του εκτυπωτή, πριν προχωρήσετε, αποσυνδέστε το καλώδιο τροφοδοσίας από την πρίζα και αποσυνδέστε όλα τα καλώδια σύνδεσης με τον εκτυπωτή.

2 Αφαιρέστε το χαρτί από την τυπική υποδοχή και τον τροφοδότη διαφορετικών μεγεθών.

3 Απομακρύνετε σκόνη, υπολείμματα ταινίας και τεμαχίδια χαρτιού από τις γύρω και εσωτερικές περιοχές του εκτυπωτή χρησιμοποιώντας μια μαλακή βούρτσα ή ηλεκτρική σκούπα.

4 Χρησιμοποιήστε ένα στεγνό πανί για να σκουπίσετε τα υπολείμματα τόνερ.

ΠΡΟΣΟΧΗ—ΠΙΘΑΝΟΤΗΤΑ ΒΛΑΒΗΣ: Για να αποφευχθεί η υπερβολική έκθεση των φωτοαγωγού ή της μονάδας απεικόνισης, μην αφήνετε τη θύρα ανοικτή για διάστημα μεγαλύτερο των 10 λεπτών.

Καθαρισμός του εκτυπωτή εξωτερικά

1 Βεβαιωθείτε ότι ο εκτυπωτής είναι απενεργοποιημένος και έπειτα αποσυνδέστε το καλώδιο από την πρίζα.

   ΠΡΟΣΟΧΗ—ΚΙΝΔΥΝΟΣ ΗΛΕΚΤΡΟΠΛΗΞΙΑΣ: Για να αποφύγετε τον κίνδυνο ηλεκτροπληξίας όταν καθαρίζετε την εξωτερική επιφάνεια του εκτυπωτή, πριν συνεχίσετε οποιαδήποτε εργασία, αποσυνδέστε το καλώδιο τροφοδοσίας από την πρίζα καθώς και όλα τα καλώδια από τον εκτυπωτή.

2 Αφαιρέστε το χαρτί που υπάρχει στον εκτυπωτή.

3 Βρέξτε με νερό ένα καθαρό πανί που δεν αφήνει χνούδι.

   ΠΡΟΣΟΧΗ—ΠΙΘΑΝΟΤΗΤΑ ΒΛΑΒΗΣ: Δεν πρέπει να χρησιμοποιείτε οικιακά καθαριστικά ή απορρυπαντικά, καθώς μπορεί να καταστρέψουν το φινίρισμα του εκτυπωτή.

4 Πρέπει να καθαρίζετε μόνο τις εξωτερικές επιφάνειες του εκτυπωτή.

   ΠΡΟΣΟΧΗ—ΠΙΘΑΝΟΤΗΤΑ ΒΛΑΒΗΣ: Αν χρησιμοποιήσετε υγρό πανί για να καθαρίσετε το εσωτερικό, μπορεί να καταστρέψετε τον εκτυπωτή.

5 Βεβαιωθείτε ότι όλες οι περιοχές του εκτυπωτή είναι στεγνές πριν ξεκινήσετε τη νέα εργασία εκτύπωσης.

Καθαρισμός της γυάλινης επιφάνειας του σαρωτή

Βεβαιωθείτε πως η γυάλινη επιφάνεια του αυτόματου τροφοδότη εγγράφων (ADF) είναι καθαρή. Ένα μικρό ίχνος βρωμιάς στη γυάλινη επιφάνεια του αυτόματου τροφοδότη εγγράφων (ADF) μπορεί να έχει ως αποτέλεσμα μια λωρίδα σε όλο το μήκος της σαρωμένης σελίδας.

1 Νοτίστε ελαφρά ένα μαλακό πανί που δεν αφήνει χνούδι ή μια χάρτινη πετσέτα με νερό.

2 Ανοίξτε το κάλυμμα του σαρωτή.

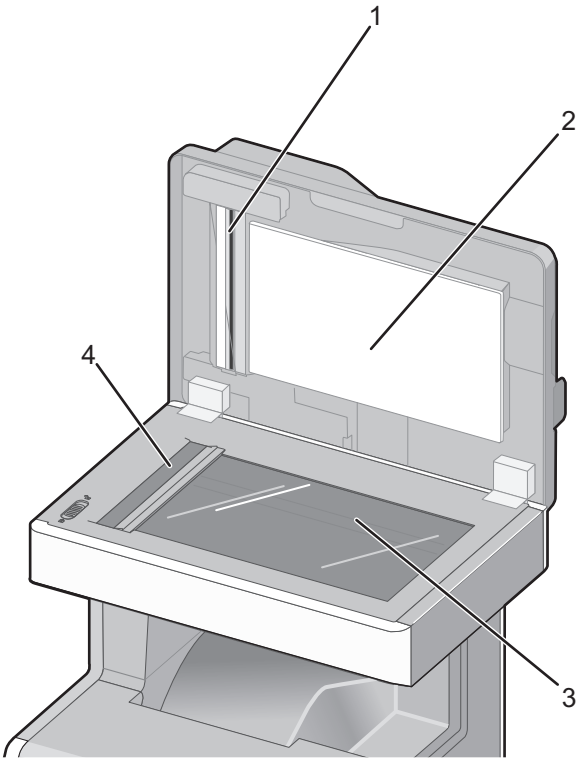

1	Κάλυμμα λευκής περιοχής κάτω από τον αυτόματο τροφοδότη εγγράφων
2	Κάλυμμα λευκής περιοχής κάτω από το κάλυμμα του σαρωτή
3	Γυάλινη επιφάνεια σαρωτή
4	Γυάλινη επιφάνεια αυτόματου τροφοδότη εγγράφων (ADF)

3 Σκουπίστε τις περιοχές που απεικονίζονται και αφήστε τις να στεγνώσουν.

4 Κλείστε το κάλυμμα του σαρωτή.

Καθαρισμός των εξαρτημάτων του αυτόματου τροφοδότη εγγράφων

Φροντίστε για τον περιοδικό καθαρισμό του αυτόματου τροφοδότη εγγράφων προκειμένου να διατηρηθεί η βέλτιστη απόδοση εκτύπωσης. Υπολείμματα στα εξαρτήματα του αυτόματου τροφοδότη εγγράφων ενδέχεται να προκαλέσουν προβλήματα στην ποιότητα εκτύπωσης και εσφαλμένα μηνύματα εμπλοκής χαρτιού 290–294.

1 Απενεργοποιήστε τον εκτυπωτή.

2 Νοτίστε ελαφρά ένα μαλακό πανί που δεν αφήνει χνούδι.

3 Ανοίξτε το κάλυμμα του αυτόματου τροφοδότη εγγράφων.

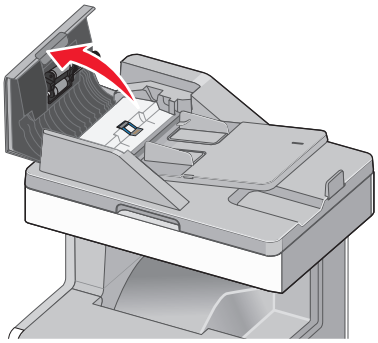

4 Αφαιρέστε τη διάταξη κυλίνδρου επιλογής.

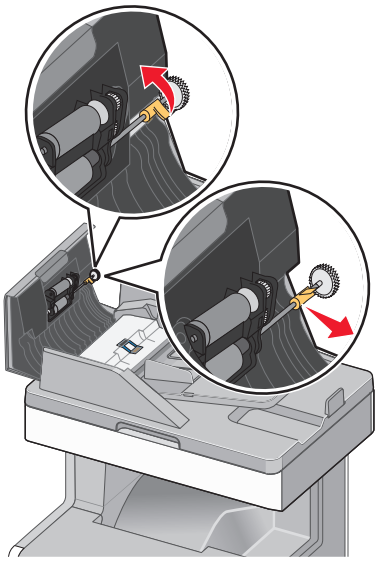

5 Σκουπίστε την επιφάνεια των δύο κυλίνδρων επιλογής.

6 Τοποθετήστε τη διάταξη κυλίνδρου επιλογής στη θέση της.

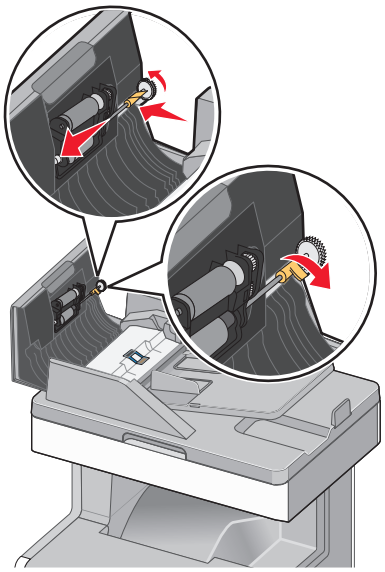

7 Σκουπίστε ολόκληρη την επιφάνεια του καλύμματος του αυτόματου τροφοδότη εγγράφων, καθώς και τους δύο μικρούς λευκούς κυλίνδρους.

8 Σκουπίστε το διαχωριστικό και, στη συνέχεια, σκουπίστε το διαχωριστικό επιλογής.

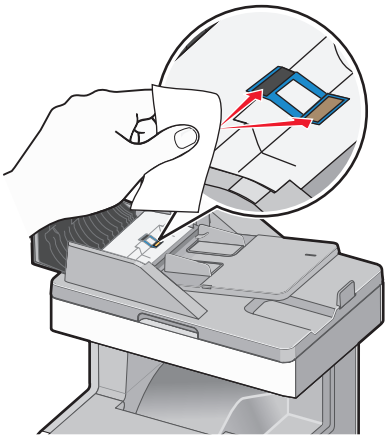

9 Σηκώστε το καπάκι όπως υποδεικνύεται και, στη συνέχεια, σκουπίστε τον αισθητήρα πίσω από αυτό.

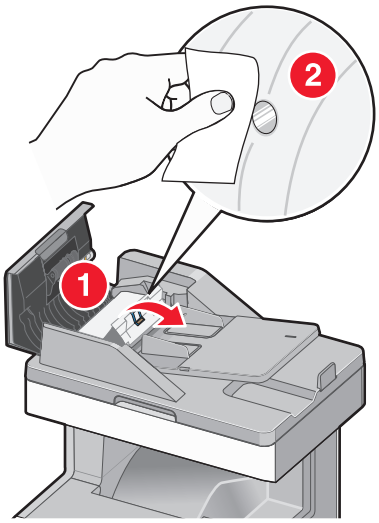

10 Κλείστε το καπάκι και, στη συνέχεια, κλείστε το κάλυμμα του αυτόματου τροφοδότη εγγράφων.

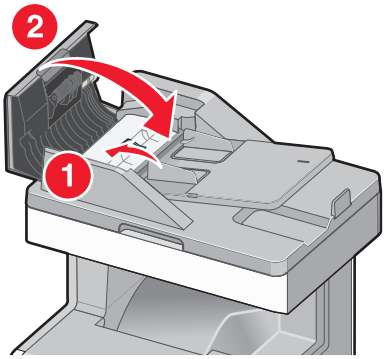

Καθαρισμός των φακών της κεφαλής εκτύπωσης

Συνιστάται να καθαρίζετε τους φακούς της κεφαλής εκτύπωσης όταν αντιμετωπίζετε προβλήματα με την ποιότητα εκτύπωσης.

1 Ανοίξτε το επάνω κάλυμμα και, στη συνέχεια, ανοίξτε την μπροστινή θύρα.

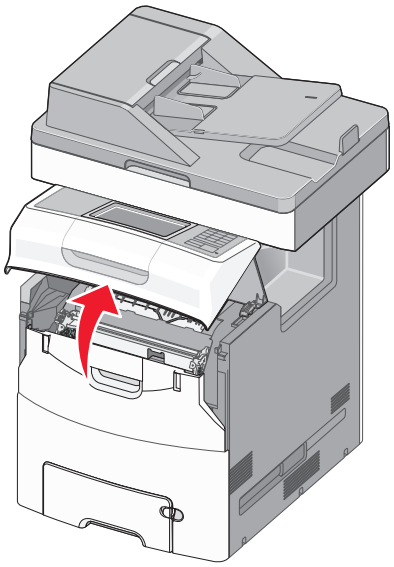

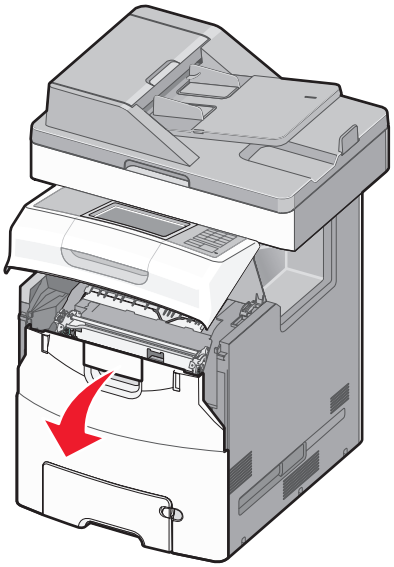

ΠΡΟΣΟΧΗ—ΠΙΘΑΝΟΤΗΤΑ ΒΛΑΒΗΣ: Για να αποφευχθεί η υπερβολική έκθεση των μονάδων φωτοαγωγού, μην αφήνετε την μπροστινή θύρα ανοικτή για διάστημα μεγαλύτερο των 10 λεπτών.

2 Αφαιρέστε και τις τέσσερις κασέτες τόνερ.

Σημείωση: Μην αφαιρείτε τις μονάδες φωτοαγωγών για την εκτέλεση αυτής της διαδικασίας.

3 Εντοπίστε τους τέσσερις φακούς κεφαλής εκτύπωσης.

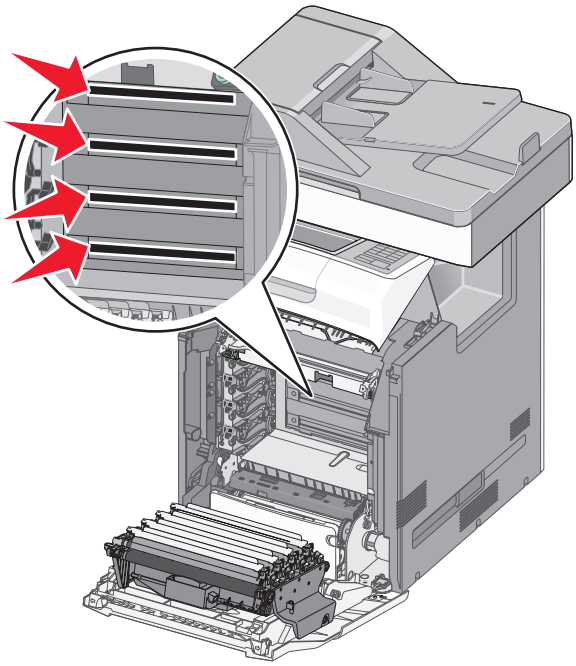

4 Καθαρίστε τους φακούς χρησιμοποιώντας συμπιεσμένο αέρα.

ΠΡΟΣΟΧΗ—ΠΙΘΑΝΟΤΗΤΑ ΒΛΑΒΗΣ: Μην αγγίζετε τους φακούς της κεφαλής εκτύπωσης. Ενδέχεται να προκληθεί ζημιά.

5 Τοποθετήστε ξανά τις κασέτες τόνερ.

6 Κλείστε την μπροστινή θύρα πρόσβασης και, στη συνέχεια, κλείστε το επάνω κάλυμμα πρόσβασης.

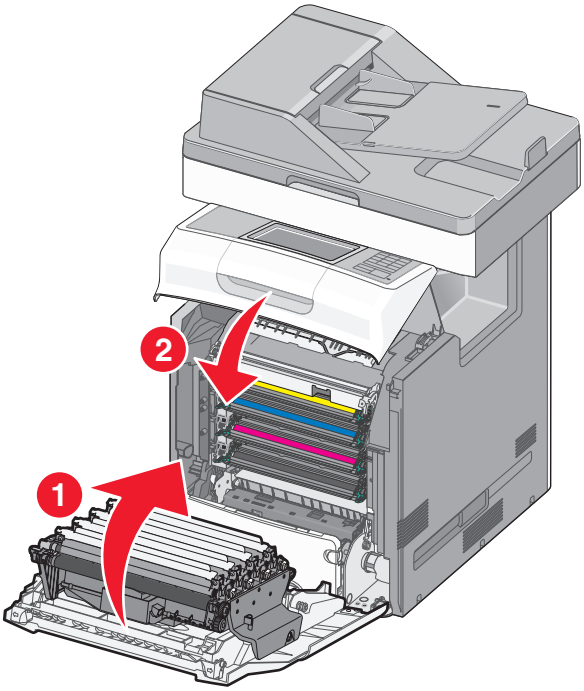

Έλεγχος της κατάστασης των εξαρτημάτων και των αναλωσίμων

Όταν απαιτείται αντικατάσταση ενός αναλώσιμου ή εργασία συντήρησης, στην οθόνη εμφανίζεται ένα μήνυμα. Για περισσότερες πληροφορίες, δείτε “Μενού 'Αναλώσιμα'” στη σελίδα 147.

Έλεγχος της κατάστασης των εξαρτημάτων και των αναλωσίμων στον πίνακα ελέγχου του εκτυπωτή

Από την αρχική οθόνη, πατήστε την επιλογή **Status/Supplies** (Κατάσταση/Αναλώσιμα) > **View Supplies** (Προβολή αναλωσίμων).

Έλεγχος της κατάστασης των εξαρτημάτων και των αναλωσίμων από τον Embedded Web Server

Σημείωση: Βεβαιωθείτε πως ο υπολογιστής και ο εκτυπωτής είναι συνδεδεμένοι στο ίδιο δίκτυο.

1 Ανοίξτε ένα πρόγραμμα περιήγησης στο Web και πληκτρολογήστε τη διεύθυνση IP του εκτυπωτή στο πεδίο διεύθυνσης.

Σημειώσεις:

- Δείτε τη διεύθυνση IP του εκτυπωτή στην αρχική οθόνη του εκτυπωτή. Η διεύθυνση IP εμφανίζεται ως τέσσερα σύνολα αριθμών που χωρίζονται από τελείες, όπως 123.123.123.123.

- Εάν χρησιμοποιείτε διακομιστή μεσολάβησης, τότε απενεργοποιήστε τον προσωρινά για να φορτώσετε σωστά την ιστοσελίδα του εκτυπωτή.

2 Κάντε κλικ στην καρτέλα **Κατάσταση συσκευής** >**Περισσότερες λεπτομέρειες**.

Παραγγελία εξαρτημάτων και αναλωσίμων

Αν θέλετε να παραγγείλετε εξαρτήματα και αναλώσιμα στις Η.Π.Α., επικοινωνήστε με τη Lexmark στο τηλέφωνο 1-800-539-6275 και ζητήστε πληροφορίες σχετικά με εξουσιοδοτημένους προμηθευτές αναλωσίμων της Lexmark στην περιοχή σας. Σε άλλες χώρες ή περιοχές, επισκεφτείτε την τοποθεσία της Lexmark στο Web στη διεύθυνση **www.lexmark.com** ή επικοινωνήστε με το κατάστημα από το οποίο αγοράσατε τον εκτυπωτή.

Σημειώσεις:

- Η κάθε ένδειξη δηλώνει την εκτιμώμενη διάρκεια ζωής του αναλωσίμου ή του εξαρτήματος. Για περισσότερες πληροφορίες, δείτε “Μενού 'Αναλώσιμα'” στη σελίδα 147.
- Κατά προσέγγιση διάρκεια ζωής αναλώσιμων εκτυπωτή για εκτυπώσεις σε απλό χαρτί μεγέθους letter ή A4.
- Βάσει σχεδιασμού, ο εκτυπωτής στέλνει ένα μήνυμα "χαμηλής" στάθμης όταν είναι απαραίτητη η αγορά ενός ανταλλακτικού του αναλώσιμου, ένα μήνυμα "αντικατάστασης όταν πρέπει να τοποθετηθεί νέο αναλώσιμο, εκτός από το δοχείο υπολειμμάτων τόνερ
- για το οποίο στέλνει το μήνυμα "σχεδόν πλήρες" όταν πρέπει να αγοραστεί νέο δοχείο υπολειμμάτων τόνερ.
- Για τα ανταλλακτικά εξαρτήματα του αυτόματου τροφοδότη εγγράφων εμφανίζεται μόνο ένα μήνυμα "αντικατάστασης" όταν εξαντλούν τον αναμενόμενο κύκλο ζωής τους.

Παραγγελία κασέτας τόνερ

Όταν στην οθόνη του εκτυπωτή εμφανιστεί ένα μήνυμα που υποδεικνύει ότι η κασέτα τόνερ πρέπει να αντικατασταθεί, πρέπει να παραγγείλετε καινούργια κασέτα τόνερ αμέσως.

Για περισσότερες πληροφορίες σχετικά με την αντικατάσταση κασέτας τόνερ, ανατρέξτε στο φύλλο οδηγιών που συνοδεύει το αναλώσιμο.

Η εκτιμώμενη απόδοση κασέτας βασίζεται στο πρότυπο ISO / IEC 19798 (με περίπου 5% κάλυψη ανά χρώμα). Η εξαιρετικά χαμηλή κάλυψη εκτύπωσης (μικρότερη από 1,25% ανά χρώμα) για εκτεταμένα χρονικά διαστήματα μπορεί να επηρεάσει αρνητικά την πραγματική απόδοση και μπορεί να προκαλέσει αστοχία των μερών της κασέτας πριν την εξάντληση του τόνερ.

Όνομα εξαρτήματος	Κασέτα προγράμματος επιστροφής Lexmark	Απλή κασέτα
Κασέτα τόνερ υψηλής απόδοσης χρώματος μαύρου	X746H1KG	X746H2KG
Κασέτα τόνερ χρώματος κίτρινου Κασέτα κίτρινου τόνερ υψηλής απόδοσης*	X746A1YG X748H1YG	X746A2YG X748H2YG
Κασέτα τόνερ χρώματος ματζέντα Κασέτα ματζέντα τόνερ υψηλής απόδοσης*	X746A1MG X748H1MG	X746A2MG X748H2MG
Κασέτα τόνερ χρώματος κυανού Κασέτα κυανού τόνερ υψηλής απόδοσης*	X746A1CG X748H1CG	X746A2CG X748H2CG
* Αυτές οι κασέτες τόνερ υποστηρίζονται μόνο σε μοντέλα εκτυπωτή X748x.		

Παραγγελία μονάδας τήξης ή μονάδας μεταφοράς

Όταν απαιτείται αντικατάσταση της μονάδας τήξης ή της μονάδας μεταφοράς, ένα μήνυμα εμφανίζεται στην οθόνη του εκτυπωτή.

Για περισσότερες πληροφορίες σχετικά με την αντικατάσταση της μονάδας τήξης ή της μονάδας μεταφοράς, ανατρέξτε στο φύλλο οδηγιών που συνοδεύει το αναλώσιμο.

Όνομα εξαρτήματος	Κωδικός
Μονάδα τήξης	40X8112 (100 V) 40X8110 (115 V) 40X8111 (230 V)
Μονάδα μεταφοράς	40X8307

Παραγγελία δοχείου υπολειμμάτων τόνερ

Όταν απαιτείται αντικατάσταση του δοχείου υπολειμμάτων τόνερ, ένα μήνυμα εμφανίζεται στην οθόνη του εκτυπωτή.

Για περισσότερες πληροφορίες σχετικά με την αντικατάσταση του δοχείου υπολειμμάτων τόνερ, ανατρέξτε στο φύλλο οδηγιών που συνοδεύει το αναλώσιμο.

Σημείωση: Δεν συνιστάται η επαναχρησιμοποίηση του δοχείου υπολειμμάτων τόνερ.

Όνομα εξαρτήματος	Κωδικός
Δοχείο υπολειμμάτων τόνερ	C734X77G

Παραγγελία μερών ADF (αυτόματου τροφοδότη εγγράφων) για αντικατάσταση

Παραγγείλετε μέρη ADF (αυτόματου τροφοδότη εγγράφων) για αντικατάσταση εάν αντιμετωπίζετε προβλήματα με διπλή τροφοδοσία χαρτιού ή αποτυχία τροφοδοσίας μέσω του ADF.

Για περισσότερες πληροφορίες σχετικά με την αντικατάσταση των μερών ADF, ανατρέξτε στα φύλλα οδηγιών που συνοδεύουν τα αναλώσιμα μέρη.

Όνομα εξαρτήματος	Κωδικός
Διάταξη επιλογής ADF	40X5188
Διαχωριστικό	40X5187
Διαχωριστικό επιλογής ADF	40X5189

Παραγγελία φωτοαγωγού

Όταν απαιτείται αντικατάσταση ενός φωτοαγωγού, ένα μήνυμα εμφανίζεται στην οθόνη του εκτυπωτή.

Για περισσότερες πληροφορίες σχετικά με την αντικατάσταση του φωτοαγωγού, ανατρέξτε στο φύλλο οδηγιών που συνοδεύει το αναλώσιμο.

Όνομα εξαρτήματος	Κωδικός
Φωτοαγωγός	C734X20G
Φωτοαγωγός πολλαπλών χρήσεων	C734X24G

Σημειώσεις:

- Και οι τέσσερις μονάδες φωτοαγωγού θα πρέπει να αντικατασταθούν ταυτόχρονα.
- Μηδενίστε το μετρητή συντήρησης ύστερα από την εγκατάσταση των τεσσάρων νέων φωτοαγωγών.

Χρήση αυθεντικών αναλωσίμων και εξαρτημάτων της Lexmark.

Οι εκτυπωτές, τα εξαρτήματα και τα αναλώσιμα της Lexmark έχουν σχεδιαστεί για να λειτουργούν σε συνδυασμό για ανώτερη ποιότητα εκτύπωσης. Συνιστούμε να χρησιμοποιείτε μόνο αυθεντικά εξαρτήματα και αναλώσιμα Lexmark ώστε να επεκτείνετε τη διάρκεια ζωής του προϊόντος σας.

Η εγγύηση της Lexmark δεν καλύπτει ζημιά που θα προκληθεί από εξαρτήματα και αναλώσιμα που δεν ανήκουν στη Lexmark.

Αποθήκευση αναλώσιμων

Επιλέξτε ένα δροσερό, καθαρό αποθηκευτικό χώρο για τα αναλώσιμα του εκτυπωτή. Φυλάξτε τα αναλώσιμα σε όρθια θέση στη δεξιά τους πλευρά, στην αρχική τους συσκευασία, έως ότου τα χρησιμοποιήσετε.

Δεν πρέπει να εκθέσετε τα αναλώσιμα σε:

- Άμεσο ηλιακό φως
- Θερμοκρασίες μεγαλύτερες από 35°C (95°F)
- Υψηλή υγρασία πάνω από 80%
- Θαλασσινό αέρα
- Διαβρωτικά αέρια
- Πυκνή σκόνη

Αντικατάσταση εξαρτημάτων και αναλωσίμων

Αντικατάσταση κασέτας τόνερ

1 Ανοίξτε το επάνω κάλυμμα του εκτυπωτή και, στη συνέχεια, ανοίξτε την μπροστινή θύρα.

ΠΡΟΣΟΧΗ—ΠΙΘΑΝΟΤΗΤΑ ΒΛΑΒΗΣ: Για να αποφευχθεί η υπερβολική έκθεση των μονάδων φωτοαγωγού, μην αφήνετε την μπροστινή θύρα ανοικτή για διάστημα μεγαλύτερο των 10 λεπτών.

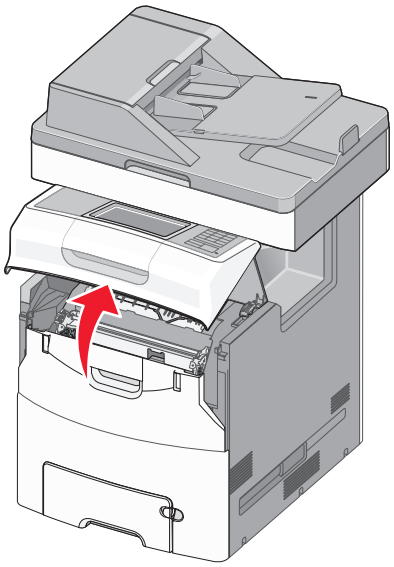

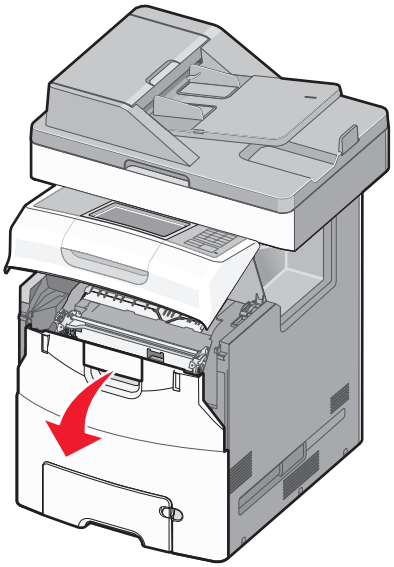

2 Τραβήξτε τις πράσινες προεξοχές της συγκεκριμένης κασέτας προς τα πάνω και προς τα έξω προκειμένου να αφαιρέσετε την κασέτα από τον εκτυπωτή.

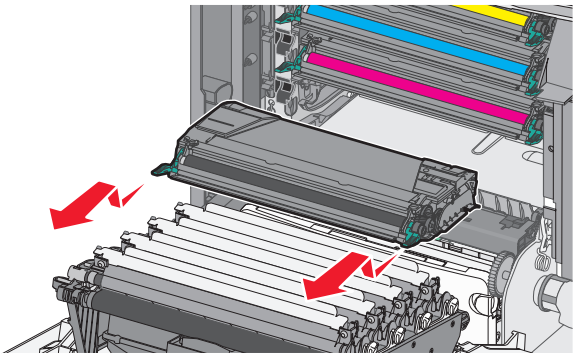

3 Βγάλτε την κασέτα τόνερ αντικατάστασης από τη συσκευασία.

4 Τοποθετήστε τη παλαιά κασέτα στη συσκευασία ανακύκλωσης.

5 Τοποθετήστε τη συσκευασία στο κιβώτιο αποστολής.

6 Ανακινήστε την κασέτα αντικατάστασης κάθετα και οριζόντια, προκειμένου να ανακατανεμηθεί το τόνερ.

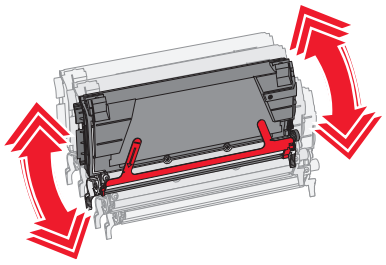

7 Αφαιρέστε την κόκκινη ταινία συσκευασίας από τη νέα κασέτα.

8 Τοποθετήστε την κασέτα στον εκτυπωτή.

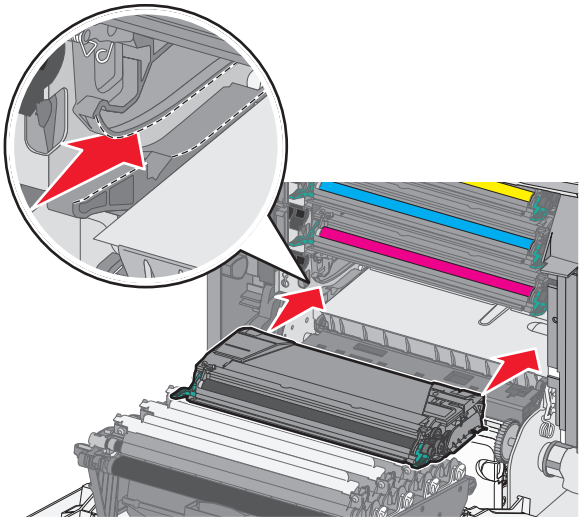

9 Κλείστε την μπροστινή θύρα πρόσβασης και, στη συνέχεια, κλείστε το επάνω κάλυμμα πρόσβασης του εκτυπωτή.

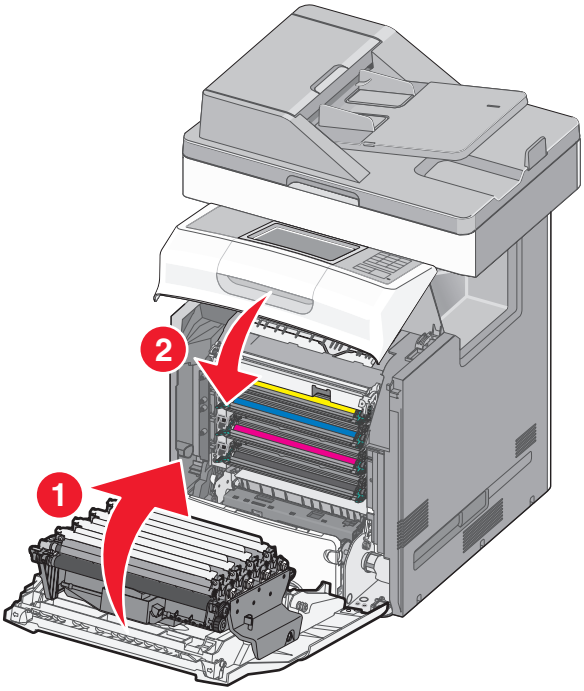

Σημείωση: Όταν η εκτύπωση φαίνεται ξεθωριασμένη, παραγγείλετε αμέσως μια νέα κασέτα τόνερ. Ένα μήνυμα στην οθόνη του εκτυπωτή προσδιορίζει ποια κασέτα έγχρωμης εκτύπωσης παρουσιάζει χαμηλή στάθμη τόνερ. Μπορείτε να επιχειρήσετε να επεκτείνετε τη διάρκεια ζωής των κασετών τραβώντας τις έξω από τον εκτυπωτή και κουνώντας τις ώστε να γίνει ανακατανομή του τόνερ.

Αντικατάσταση των εξαρτημάτων του αυτόματου τροφοδότη εγγράφων

Σημείωση: Ο εκτυπωτής παραδίδεται με εφεδρικό διαχωριστικό και φίλτρο αέρα, τα οποία βρίσκονται κάτω από το σαρωτή. Για να δείτε τα εφεδρικά εξαρτήματα, αφαιρέστε τη θυριδωτή βίδα.

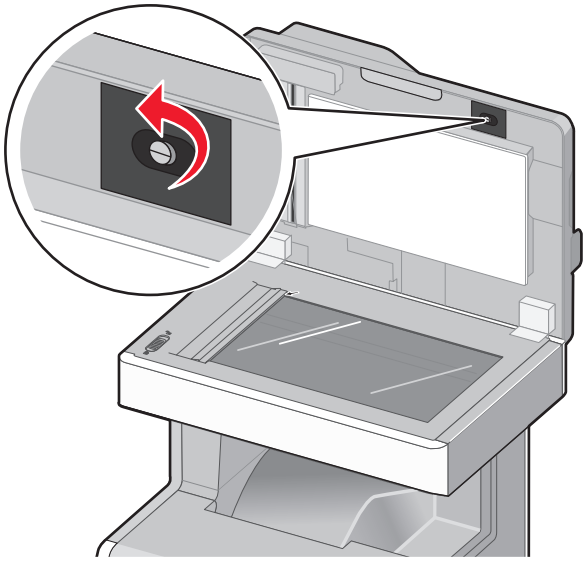

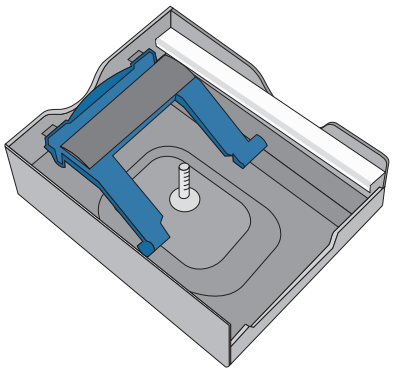

Σημείωση: Συνιστάται ο περιοδικός καθαρισμός του αυτόματου τροφοδότη εγγράφων και των εξαρτημάτων.

Τοποθέτηση της διάταξης κυλίνδρου επιλογής στη θέση της

1 Απενεργοποιήστε τον εκτυπωτή και, στη συνέχεια, ανοίξτε το κάλυμμα του αυτόματου τροφοδότη εγγράφων.

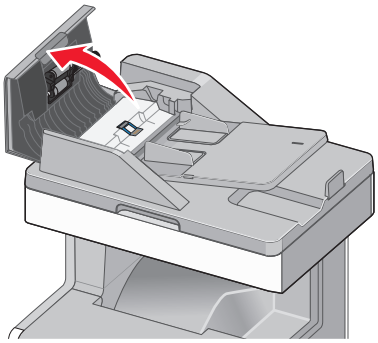

2 Τοποθετήστε τη διάταξη κυλίνδρου επιλογής στη θέση της, όπως υποδεικνύεται.

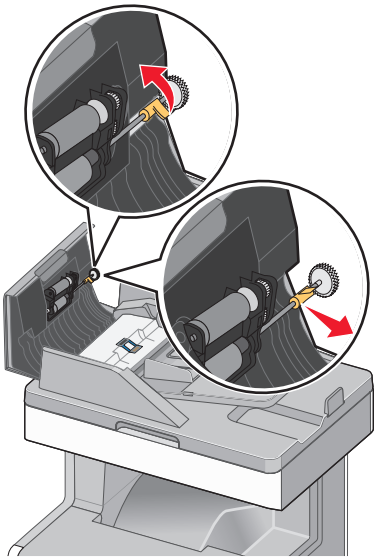

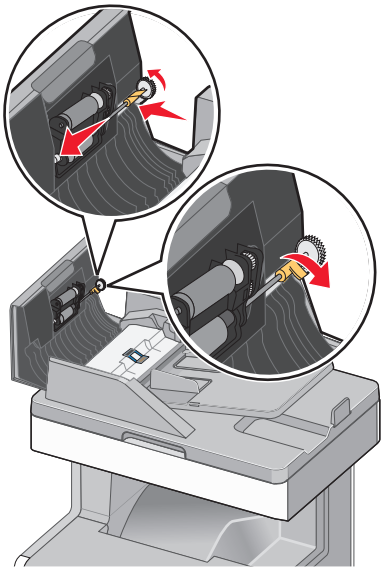

3 Απορρίψτε την παλιά διάταξη κυλίνδρου επιλογής.

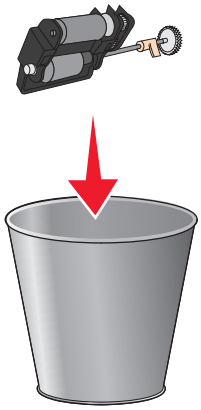

Αντικατάσταση διαχωριστικού

1 Με ανοιχτό το κάλυμμα του αυτόματου τροφοδότη εγγράφων, τραβήξτε το διαχωριστικό προς τα επάνω για να το αφαιρέσετε.

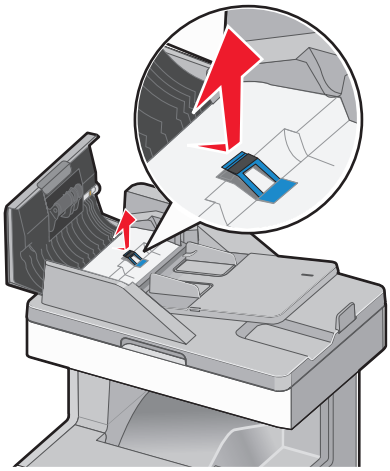

2 Αντικαταστήστε το διαχωριστικό.

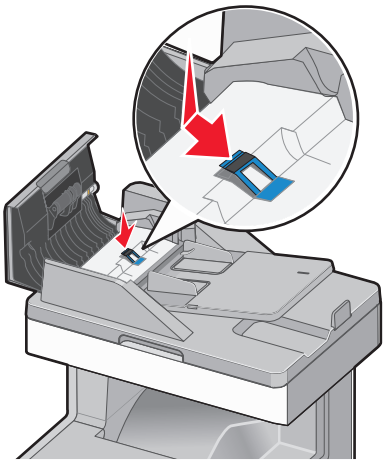

3 Απορρίψτε το παλιό διαχωριστικό.

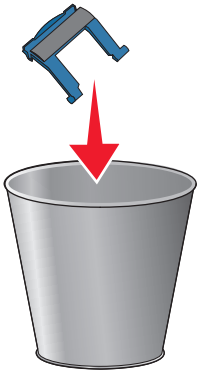

Αντικατάσταση του διαχωριστικού επιλογής

1 Με ανοιχτό το κάλυμμα του αυτόματου τροφοδότη εγγράφων, τραβήξτε το διαχωριστικό επιλογής ευθεία προς τα επάνω για να το αφαιρέσετε.

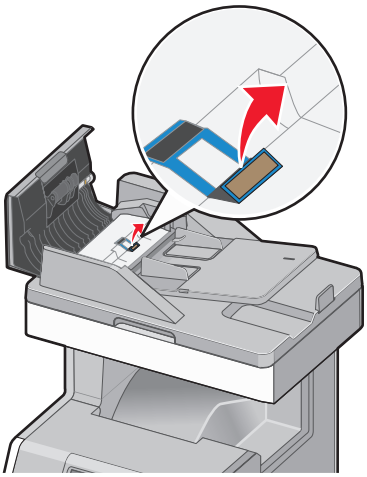

2 Αντικαταστήστε το διαχωριστικό επιλογής με νέο και, στη συνέχεια, απορρίψτε το παλιό διαχωριστικό.

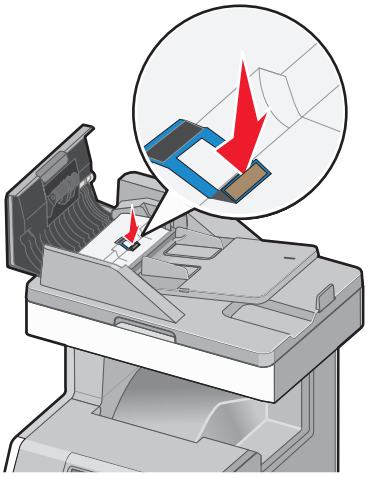

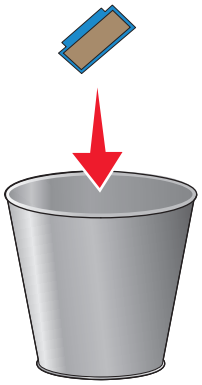

3 Ανοίξτε το καπάκι για να δείτε τον αισθητήρα φακού που βρίσκεται από κάτω και, στη συνέχεια, σκουπίστε το φακό.

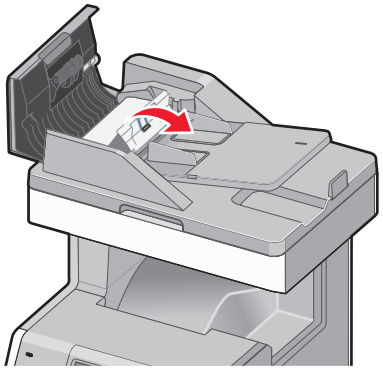

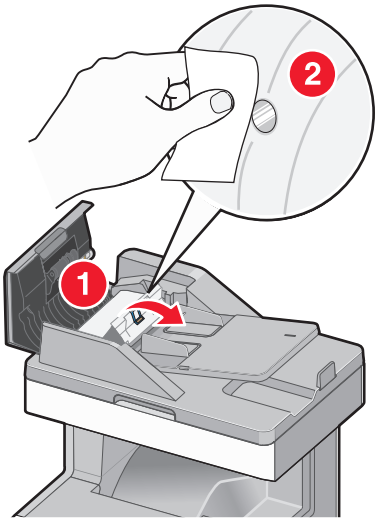

4 Κλείστε το καπάκι και, στη συνέχεια, κλείστε το κάλυμμα του αυτόματου τροφοδότη εγγράφων.

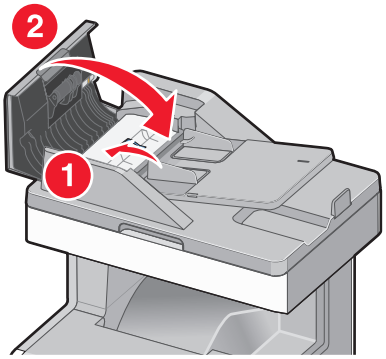

Αντικατάσταση του φίλτρου αέρα

1 Εντοπίστε το φίλτρο αέρα στο πίσω μέρος του εκτυπωτή και, στη συνέχεια, αφαιρέστε το κάλυμμα.

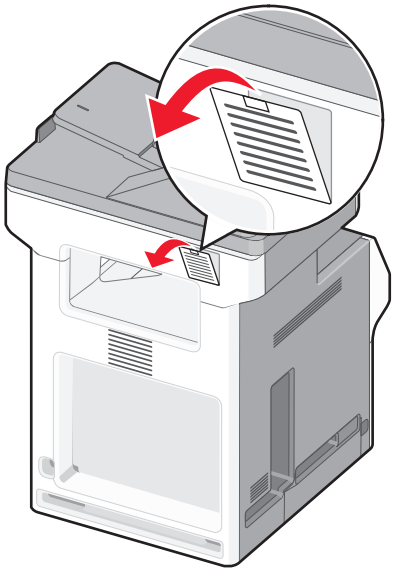

2 Αφαιρέστε το παλιό φίλτρο αέρα και, στη συνέχεια, πετάξτε το.

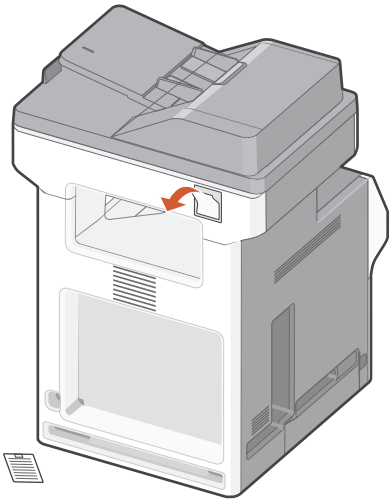

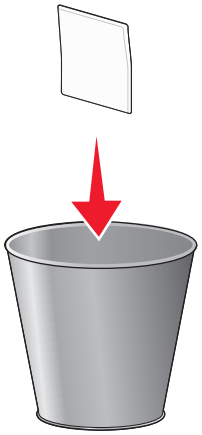

3 Αντικαταστήστε το φίλτρο αέρα και, στη συνέχεια, τοποθετήστε το κάλυμμα στη θέση του.

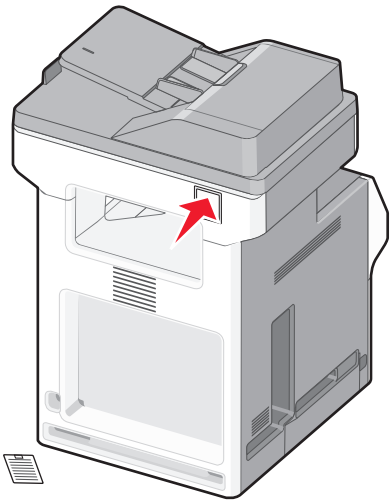

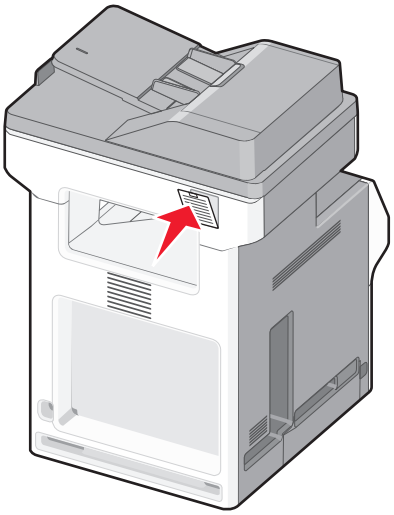

4 Ενεργοποιήστε τον εκτυπωτή.

Αντικατάσταση δοχείου υπολειμμάτων τόνερ

1 Εντοπίστε το μοχλό απελευθέρωσης του δοχείου υπολειμμάτων που βρίσκεται στην αριστερή πλευρά του εκτυπωτή.

2 Πατήστε το κουμπί απελευθέρωσης που βρίσκεται στην αριστερή πλευρά και, στη συνέχεια, τραβήξτε το δοχείο υπολειμμάτων για να το αφαιρέσετε από τον εκτυπωτή.

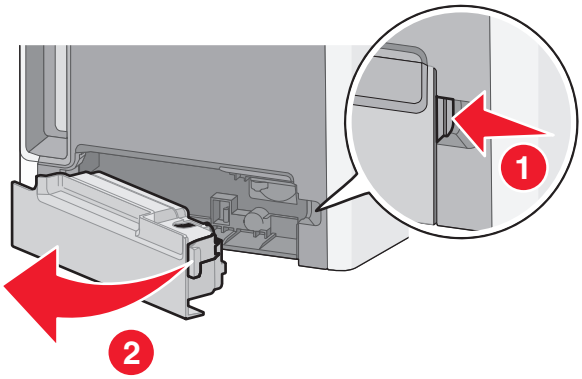

3 Αφαιρέστε τη συσκευασία από το ανταλλακτικό δοχείο υπολειμμάτων τόνερ.

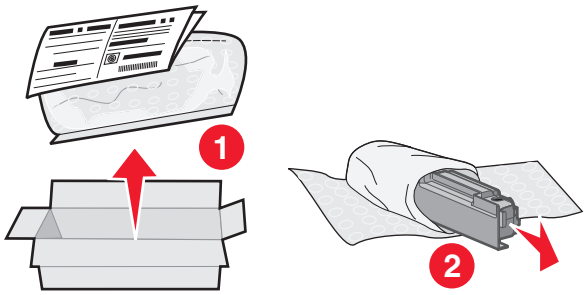

4 Αφαιρέστε την ταινία από το πλάι του νέου δοχείου υπολειμμάτων τόνερ και, στη συνέχεια, τοποθετήστε το πάνω από την οπή για να αφαιρέσετε το παλιό δοχείο τόνερ.

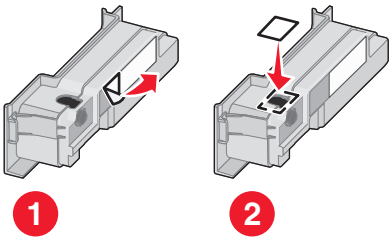

5 Τοποθετήστε το σφραγισμένο δοχείο υπολειμμάτων τόνερ στη σακούλα ανακύκλωσης.

6 Τοποθετήστε τη συσκευασία στο κιβώτιο αποστολής.

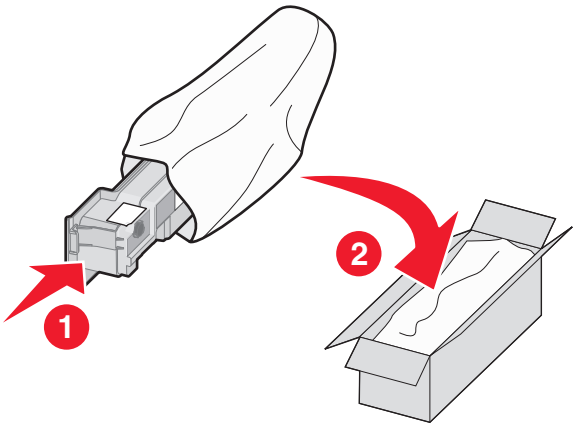

7 Αφαιρέστε την ετικέτα ανακύκλωσης και τοποθετήστε το δοχείο στο κιβώτιο αποστολής.

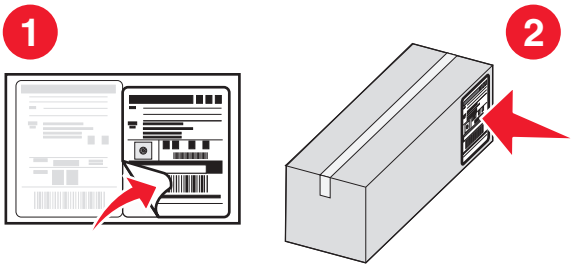

8 Τοποθετήστε το δοχείο υπολειμμάτων τόνερ στον εκτυπωτή.

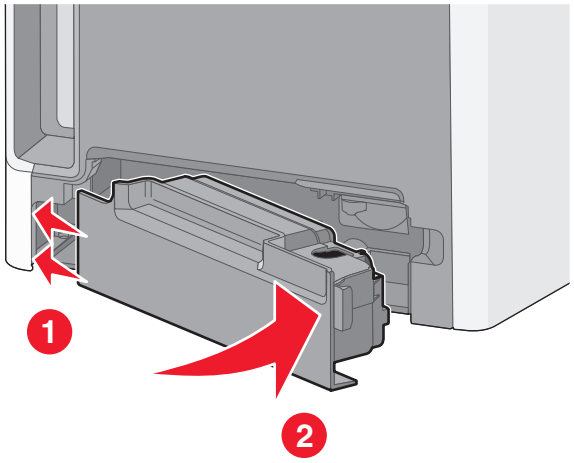

Αντικατάσταση μονάδας φωταγωγού

1 Ανοίξτε το επάνω κάλυμμα και, στη συνέχεια, ανοίξτε την μπροστινή θύρα.

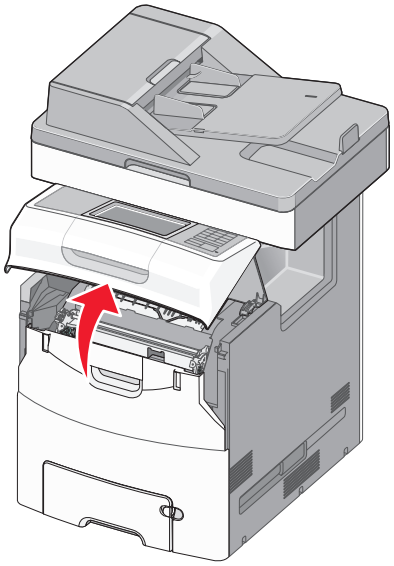

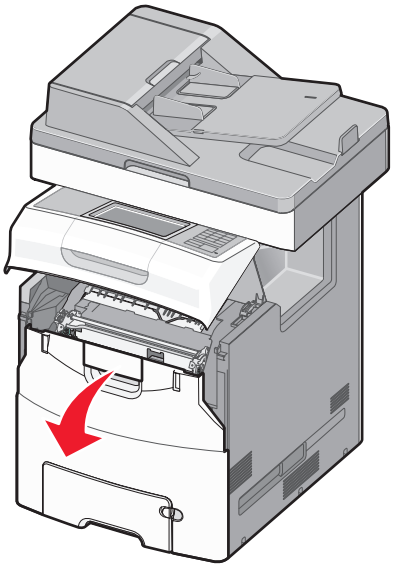

ΠΡΟΣΟΧΗ—ΠΙΘΑΝΟΤΗΤΑ ΒΛΑΒΗΣ: Για να αποφευχθεί η υπερβολική έκθεση των μονάδων φωτοαγωγού, μην αφήνετε την μπροστινή θύρα ανοικτή για διάστημα μεγαλύτερο των 10 λεπτών.

2 Τραβήξτε τον καθορισμένο φωτοαγωγό προς τα πάνω και στη συνέχεια σύρετέ τον προς τα δεξιά για να τον αφαιρέσετε από τον εκτυπωτή.

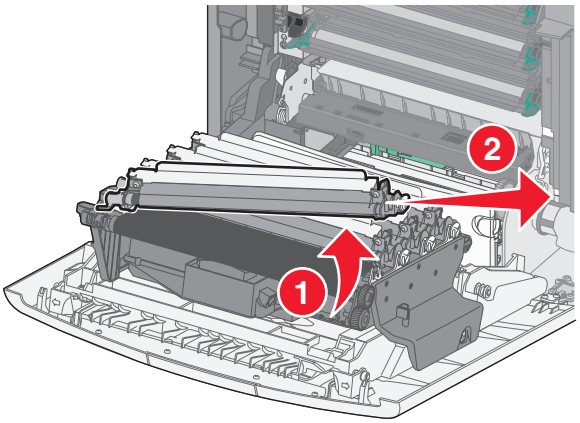

3 Αφαιρέστε τη συσκευασία από τον ανταλλακτικό φωτοαγωγό.

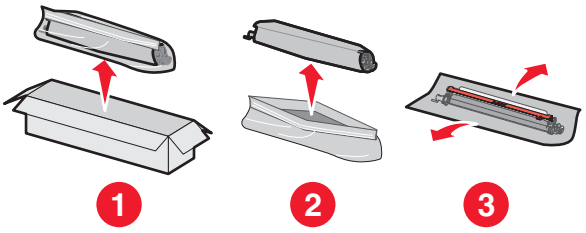

4 Ευθυγραμμίστε και εισαγάγετε το αριστερό άκρο του φωτοαγωγού και, στη συνέχεια, πιέστε το δεξί άκρο του μέχρι να ασφαλίσει στη θέση του.

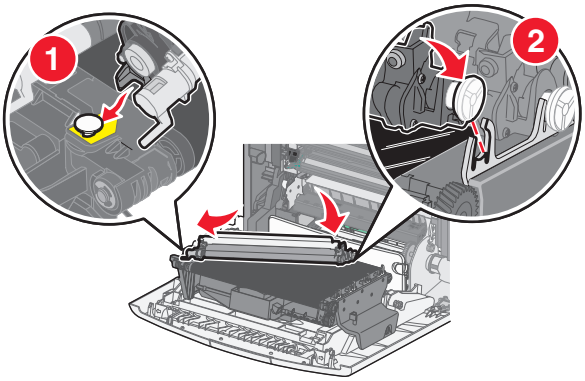

5 Αφαιρέστε την κόκκινη ταινία συσκευασίας από το επάνω μέρος του φωτοαγωγού.

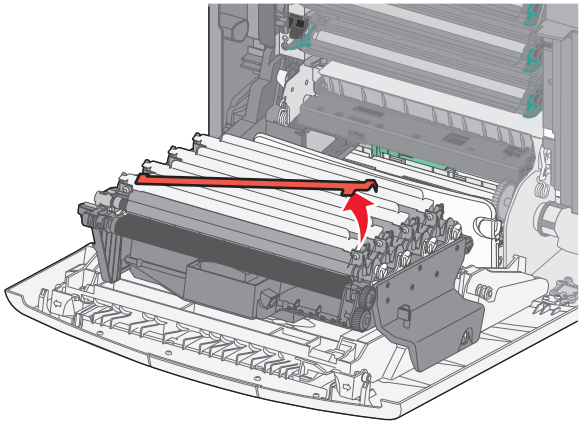

6 Κλείστε την μπροστινή θύρα πρόσβασης και, στη συνέχεια, κλείστε το επάνω κάλυμμα πρόσβασης.

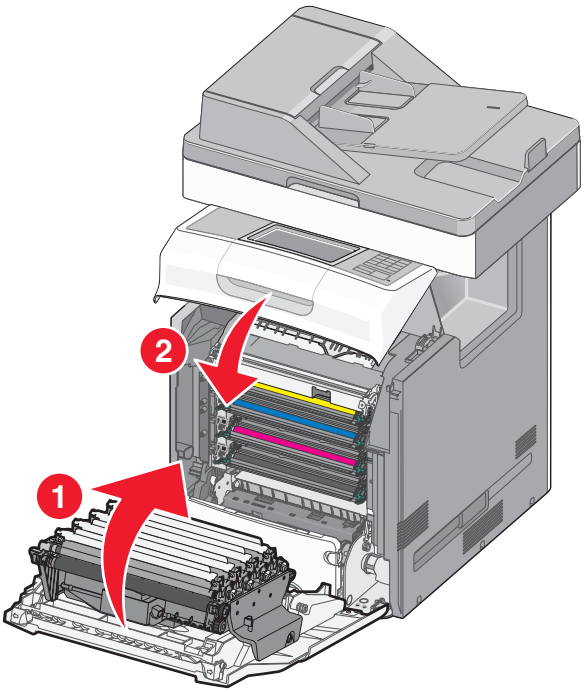

Επαναφορά μετρητή συντήρησης

Μηδενίστε το μετρητή συντήρησης ύστερα από την εγκατάσταση των νέων φωτοαγωγών. Χρησιμοποιήστε *κάποια* από τις ακόλουθες διαδικασίες:

Όταν δεν εμφανίζεται το μήνυμα "αντικατάσταση" ή "χαμηλό"

Ακολουθήστε αυτήν τη διαδικασία όταν αντικαθίστανται οι φωτοαγωγοί και δεν εμφανίζεται κανένα μήνυμα "αντικατάσταση" ή "χαμηλό":

1. Από την αρχική οθόνη, μεταβείτε στην επιλογή:

   >**Μενού Αναλώσιμα** >**Αντικατάσταση αναλώσιμων**.

2. Αγγίξτε τα κουμπιά που υποδεικνύουν ποιον από τους τέσσερις φωτοαγωγούς αντικαταστήσατε.
   - Όλα
   - Φωτοαγωγός κυανού χρώματος
   - Φωτοαγωγός ματζέντα χρώματος
   - Φωτοαγωγός κίτρινου χρώματος
   - Φωτοαγωγός ασπρόμαυρης εκτύπωσης
3. Όταν εμφανιστεί το μήνυμα **Αντικατάσταση φωτοαγωγού [χρώμα]**, αγγίξτε την επιλογή **Ναι**.
4. Αγγίξτε το κουμπί για να επιστρέψετε στην αρχική οθόνη.

Όταν εμφανίζεται το μήνυμα "αντικατάσταση" ή "χαμηλό"

Ακολουθήστε την παρακάτω διαδικασία όταν αντικαθίστανται οι φωτοαγωγοί αλλά τα μηνύματα **84 Αντικατάσταση φωτοαγωγού [χρώμα]**, **84 Σχετικά χαμηλή στάθμη φωτοαγωγού [χρώμα]** ή **84 Χαμηλή στάθμη φωτοαγωγού [χρώμα]** εξακολουθούν να εμφανίζονται:

1. Από την αρχική οθόνη, μεταβείτε στην επιλογή:

   Κατάσταση/Αναλώσιμα >**Το αναλώσιμο αντικαταστάθηκε**

2. Όταν εμφανιστεί το μήνυμα **Αντικαταστάθηκε ο [χρώμα] φωτοαγωγός**, αγγίξτε την επιλογή **Ναι**.

   Σημειώσεις:

   - Πρέπει να αντικατασταθούν και οι τέσσερις φωτοαγωγοί ταυτόχρονα για βέλτιστη ποιότητα εκτύπωσης.
   - Κατά την επαναφορά του μετρητή, εμφανίζεται η ένδειξη **Έτοιμος**.

Μεταφορά του εκτυπωτή

ΠΡΟΣΟΧΗ—ΠΙΘΑΝΟΤΗΤΑ ΤΡΑΥΜΑΤΙΣΜΟΥ: Το βάρος του εκτυπωτή ξεπερνάει τα 18 kg (40 lb) και για την ασφαλή μεταφορά του απαιτούνται δύο ή περισσότερα εκπαιδευμένα άτομα.

Πριν μετακινήσετε τον εκτυπωτή

ΠΡΟΣΟΧΗ—ΠΙΘΑΝΟΤΗΤΑ ΤΡΑΥΜΑΤΙΣΜΟΥ: Πριν τη μεταφορά του εκτυπωτή, ακολουθήστε αυτές τις οδηγίες προκειμένου να αποφύγετε προσωπικό τραυματισμό ή πρόκληση ζημιάς στον εκτυπωτή:

- Απενεργοποιήστε τον εκτυπωτή χρησιμοποιώντας το διακόπτη τροφοδοσίας και στη συνέχεια αφαιρέστε το καλώδιο από την πρίζα.
- Πριν τη μεταφορά του εκτυπωτή, αποσυνδέστε όλα τα καλώδια από τον εκτυπωτή.
- Για να σηκώσετε το προαιρετικό συρτάρι, χρησιμοποιήστε τις χειρολαβές που βρίσκονται στις δύο πλευρές και στο πίσω μέρος του εκτυπωτή.
- Βεβαιωθείτε ότι τα δάχτυλά σας δεν βρίσκονται κάτω από τον εκτυπωτή όταν τον αφήνετε κάτω στη θέση του.
- Πριν εγκαταστήσετε τον εκτυπωτή, βεβαιωθείτε ότι υπάρχει επαρκής ελεύθερος χώρος γύρω του.
- Σηκώστε τον εκτυπωτή από το προαιρετικό συρτάρι και τοποθετήστε τον στην άκρη. Μην προσπαθείτε να σηκώσετε το συρτάρι μαζί με τον εκτυπωτή.

Χρησιμοποιήστε μόνο το καλώδιο ρεύματος που συνοδεύει το συγκεκριμένο προϊόν ή κάποιο ανταλλακτικό καλώδιο ρεύματος εγκεκριμένο από τον κατασκευαστή.

ΠΡΟΣΟΧΗ—ΠΙΘΑΝΟΤΗΤΑ ΒΛΑΒΗΣ: Η ζημιά που προκαλείται στον εκτυπωτή από ακατάλληλη μετακίνηση δεν καλύπτεται από την εγγύηση του εκτυπωτή.

Μεταφορά του εκτυπωτή σε άλλη τοποθεσία

Ο εκτυπωτής και τα πρόσθετα εξαρτήματα μπορούν να μεταφερθούν με ασφάλεια σε άλλη τοποθεσία αν ακολουθηθούν οι εξής προφυλάξεις:

- Οποιοδήποτε καρότσι χρησιμοποιηθεί για τη μεταφορά του εκτυπωτή πρέπει να διαθέτει επιφάνεια τέτοια ώστε να υποστηρίζει όλο το εμβαδόν του εκτυπωτή. Οποιοδήποτε καρότσι χρησιμοποιηθεί για τη μεταφορά των πρόσθετων εξαρτημάτων πρέπει να διαθέτει επιφάνεια τέτοια ώστε να υποστηρίζει τις διαστάσεις των πρόσθετων εξαρτημάτων.
- Διατηρήστε τον εκτυπωτή σε όρθια θέση.
- Αποφύγετε τις απότομες κινήσεις.

Αποστολή του εκτυπωτή

Για την αποστολή του εκτυπωτή χρησιμοποιείτε την αρχική του συσκευασία ή επικοινωνήστε με το σημείο αγοράς για ένα κουτί μετεγκατάστασης.

Διαχείριση του εκτυπωτή

Εντοπισμός πληροφοριών σχετικά με την προηγμένη δικτύωση και διαχείριση

Αυτό το κεφάλαιο καλύπτει βασικές εργασίες υποστήριξης διαχείρισης μέσω του Embedded Web Server. Για πιο προηγμένες εργασίες υποστήριξης συστήματος, ανατρέξτε στον *Οδηγό δικτύωσης* στο CD *Λογισμικό και Τεκμηρίωση* και στον *Οδηγό Διαχειριστή Embedded Web Server* στην τοποθεσία Web της Lexmark στη διεύθυνση **http://support.lexmark.com**.

Έλεγχος εικονικής οθόνης

1. Ανοίξτε έναν Embedded Web Server που έχει συσχετιστεί με τον εκτυπωτή σας.

   Πληκτρολογήστε τη διεύθυνση IP του εκτυπωτή στο πεδίο διεύθυνσης του προγράμματος περιήγησης στο Web.

   Εάν δεν γνωρίζετε τη διεύθυνση IP του εκτυπωτή, μπορείτε να:
   - Προβάλετε τη διεύθυνση IP στον πίνακα ελέγχου του εκτυπωτή στην ενότητα TCP/IP του μενού Δίκτυο/Θύρες.
   - Εκτυπώσετε μια σελίδα εγκατάστασης δικτύου ή τις σελίδες ρυθμίσεων μενού και να εντοπίσετε τη διεύθυνση IP στην ενότητα TCP/IP.
2. Ελέγξτε την εικονική οθόνη που εμφανίζεται στην αριστερή γωνία της οθόνης.

   Η λειτουργία της εικονικής οθόνης είναι απόλυτα ίδια με αυτή της πραγματικής οθόνης του πίνακα ελέγχου εκτυπωτή και εμφανίζει μηνύματα του εκτυπωτή.

Προβολή αναφορών

Μπορείτε να προβάλλετε κάποιες αναφορές από τον Ενσωματωμένο διακομιστή Web. Οι αναφορές αυτές είναι χρήσιμες για την αξιολόγηση της κατάστασης του εκτυπωτή, του δικτύου και των αναλώσιμων.

Για προβολή των αναφορών από έναν εκτυπωτή δικτύου:

1. Πληκτρολογήστε τη διεύθυνση IP του εκτυπωτή στο πεδίο διεύθυνσης του προγράμματος περιήγησης Web που χρησιμοποιείτε.

   Εάν δεν γνωρίζετε τη διεύθυνση IP του εκτυπωτή μπορείτε να:
   - Προβάλετε τη διεύθυνση IP στον πίνακα ελέγχου του εκτυπωτή στην ενότητα TCP/IP του μενού Δίκτυο/Θύρες.
   - Εκτυπώσετε μια σελίδα εγκατάστασης δικτύου ή τις σελίδες ρυθμίσεων μενού και να εντοπίσετε τη διεύθυνση IP στην ενότητα TCP/IP.
2. Κάντε κλικ στην επιλογή **Reports (Αναφορές)** και στη συνέχεια κάντε κλικ στον τύπο της αναφοράς που θέλετε να εμφανίσετε.

Ρύθμιση ειδοποιήσεων μέσω e-mail

Διαμορφώστε τον εκτυπωτή ώστε να στέλνει ειδοποιήσεις μέσω μηνυμάτων ηλεκτρονικού ταχυδρομείου όταν τα αναλώσιμα μειώνονται, όταν πρέπει να γίνει αλλαγή ή προσθήκη χαρτιού ή όταν υπάρχει εμπλοκή χαρτιού.

1. Πληκτρολογήστε τη διεύθυνση IP του εκτυπωτή στο πεδίο διεύθυνσης του προγράμματος περιήγησης στο Web.

   Εάν δεν γνωρίζετε τη διεύθυνση IP του εκτυπωτή, μπορείτε να:
   - Προβάλετε τη διεύθυνση IP στον πίνακα ελέγχου του εκτυπωτή στην ενότητα TCP/IP του μενού Δίκτυο/Θύρες.
   - Εκτυπώσετε μια σελίδα εγκατάστασης δικτύου ή τις σελίδες ρυθμίσεων μενού και να εντοπίσετε τη διεύθυνση IP στην ενότητα TCP/IP.
2. Κάντε κλικ στην καρτέλα **Settings** (Ρυθμίσεις).
3. Στην καρτέλα Other Settings (Άλλες ρυθμίσεις), επιλέξτε **E-mail Alert Setup** (Ρύθμιση ειδοποιήσεων μέσω e-mail).
4. Επιλέξτε τα στοιχεία για τα οποία θέλετε να ειδοποιείστε και πληκτρολογήστε τις διευθύνσεις ηλεκτρονικού ταχυδρομείου.
5. Κάντε κλικ στην επιλογή **Submit** (Υποβολή).

Σημείωση: Για πληροφορίες σχετικά με τη ρύθμιση διακομιστή ηλεκτρονικού ταχυδρομείου, επικοινωνήστε με τον υπεύθυνο υποστήριξης του συστήματός σας.

Αποκατάσταση εμπλοκών

Εάν επιλέγετε προσεκτικά το χαρτί και τα ειδικά μέσα εκτύπωσης και τα τοποθετείτε σωστά, θα αποφεύγετε τις εμπλοκές. Αν παρουσιαστεί εμπλοκή, ακολουθήστε τα βήματα που περιγράφονται στο συγκεκριμένο κεφάλαιο.

Σημείωση: Η επιλογή Αποκατάσταση εμπλοκής ορίζεται στο Αυτόματο από προεπιλογή. Ο εκτυπωτής εκτυπώνει ξανά μπλοκαρισμένες σελίδες, εκτός και αν η μνήμη που απαιτείται για την προσωρινή τους αποθήκευση χρειάζεται για άλλες εργασίες του εκτυπωτή.

Αποφυγή εμπλοκών

Σωστή τοποθέτηση του χαρτιού

- Βεβαιωθείτε ότι το χαρτί βρίσκεται σε επίπεδη θέση στη θήκη.

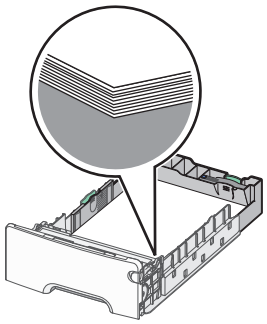

Σωστή τοποθέτηση του χαρτιού

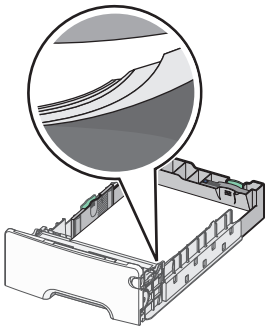

Λανθασμένη τοποθέτηση του χαρτιού

- Μη αφαιρείτε κάποια θήκη ενώ η διαδικασία εκτύπωσης βρίσκεται σε εξέλιξη.
- Μη τοποθετείτε μια θήκη ενώ η διαδικασία εκτύπωσης βρίσκεται σε εξέλιξη. Τοποθετήστε την πριν από την εκτύπωση ή περιμένετε μήνυμα προτροπής πριν να την τοποθετήσετε.
- Μη τοποθετείτε υπερβολική ποσότητα χαρτιού. Βεβαιωθείτε ότι το ύψος της στοίβας δεν ξεπερνάει την ένδειξη μέγιστου γεμίσματος χαρτιού.
- Βεβαιωθείτε ότι οι οδηγοί στη θήκη ή στον τροφοδότη πολλαπλών χρήσεων έχουν τοποθετηθεί σωστά και δεν πιέζουν υπερβολικά το χαρτί ή τους φακέλους.
- Μετά την τοποθέτηση χαρτιού, σπρώξτε τη θήκη έως ότου κουμπώσει στη θέση της.

Χρήση συνιστώμενου χαρτιού

- Χρησιμοποιήστε μόνο συνιστώμενο χαρτί ή ειδικά μέσα εκτύπωσης.
- Μη τοποθετείτε τσαλακωμένο, πτυχωμένο, νοτισμένο, λυγισμένο ή κυρτωμένο χαρτί.

- Πριν τοποθετήσετε το χαρτί, λυγίστε και ισιώστε το.

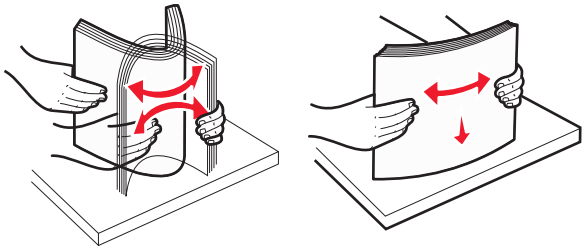

- Μην χρησιμοποιείτε χαρτί που έχει κοπεί με το χέρι.
- Μη αναμειγνύετε μεγέθη, βάρη και τύπους χαρτιού στην ίδια στοίβα.
- Βεβαιωθείτε ότι όλα τα μεγέθη και οι τύποι χαρτιού έχουν οριστεί σωστά στα μενού του πίνακα ελέγχου του εκτυπωτή.
- Αποθηκεύετε το χαρτί σύμφωνα με τις συστάσεις του κατασκευαστή.

Κατανόηση των αριθμών και των θέσεων εμπλοκής

Όταν παρουσιάζεται εμπλοκή, ένα μήνυμα στην οθόνη του εκτυπωτή δηλώνει το σημείο της εμπλοκής. Ανοίξτε θύρες και καλύμματα και αφαιρέστε τις θήκες για να αποκτήσετε πρόσβαση στις θέσεις των εμπλοκών. Για να σβήσει το μήνυμα εμπλοκής χαρτιού, πρέπει να αφαιρέσετε τα μπλοκαρισμένα χαρτιά από τη διαδρομή χαρτιού.

Ονομασία περιοχής	Κωδικοί εμπλοκής	Τι να κάνετε
Εντός του εκτυπωτή	**200–201**	Ανοίξτε την μπροστινή θύρα και, στη συνέχεια, αφαιρέστε το μπλοκαρισμένο χαρτί από την περιοχή πίσω από την κασέτα τόνερ. Ανοίξτε την μπροστινή θύρα και, στη συνέχεια, αφαιρέστε το μπλοκαρισμένο χαρτί από την περιοχή κάτω από τις μονάδες φωτοαγωγού. Ανοίξτε την μπροστινή θύρα και, στη συνέχεια, αφαιρέστε το μπλοκαρισμένο χαρτί από την περιοχή κάτω από τη μονάδα τήξης.
Εντός του εκτυπωτή	**202–203**	Ανοίξτε την μπροστινή θύρα και, στη συνέχεια, αφαιρέστε το μπλοκαρισμένο χαρτί από την περιοχή της μονάδας τήξης. Ανοίξτε το επάνω κάλυμμα και αφαιρέστε το μπλοκαρισμένο χαρτί.
Εντός του εκτυπωτή	**230**	Ανοίξτε την μπροστινή θύρα και, στη συνέχεια, αφαιρέστε το μπλοκαρισμένο χαρτί που βρίσκεται μεταξύ της μπροστινής θύρας και της Θήκης 1.
Τυπική θήκη εξόδου	**202–203**	Αφαιρέστε όλα τα χαρτιά από την τυπική υποδοχή εξόδου και, στη συνέχεια, αφαιρέστε το μπλοκαρισμένο χαρτί.
Θήκη [x]	**24x**	Ανοίξτε κάθε θήκη και, στη συνέχεια, αφαιρέστε το μπλοκαρισμένο χαρτί.
Τροφοδότης διαφορετικών μεγεθών	**250**	Αφαιρέστε όλα τα χαρτιά από τον τροφοδότη διαφορετικών μεγεθών και, στη συνέχεια, αφαιρέστε το μπλοκαρισμένο χαρτί.
Αυτόματος Τροφοδότης Εγγράφων (ADF)	**29y.xx**	Ανοίξτε το κάλυμμα του αυτόματου τροφοδότη εγγράφων και απομακρύνετε το μπλοκαρισμένο χαρτί. Ανοίξτε το κάλυμμα της μονάδας διπλής όψης και αφαιρέστε το μπλοκαρισμένο χαρτί.
Κάλυμμα σαρωτή		Ανοίξτε το κάλυμμα του σαρωτή και, στη συνέχεια, απομακρύνετε το μπλοκαρισμένο χαρτί.

200–201 εμπλοκές χαρτιού

Εμπλοκή χαρτιού στην περιοχή της κασέτας τόνερ

1 Ανοίξτε το επάνω κάλυμμα πρόσβασης του εκτυπωτή.

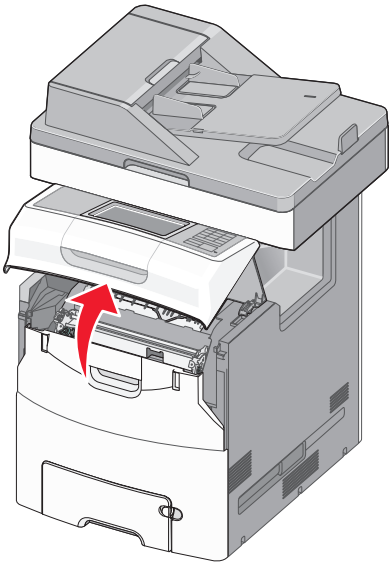

ΠΡΟΣΟΧΗ—ΖΕΣΤΗ ΕΠΙΦΑΝΕΙΑ: Η θερμοκρασία στο εσωτερικό του εκτυπωτή μπορεί να είναι υψηλή. Για να μειωθεί ο κίνδυνος τραυματισμού από κάποιο θερμό εξάρτημα, αφήστε την επιφάνεια να κρυώσει πριν την αγγίξετε.

2 Ανοίξτε την μπροστινή θύρα.

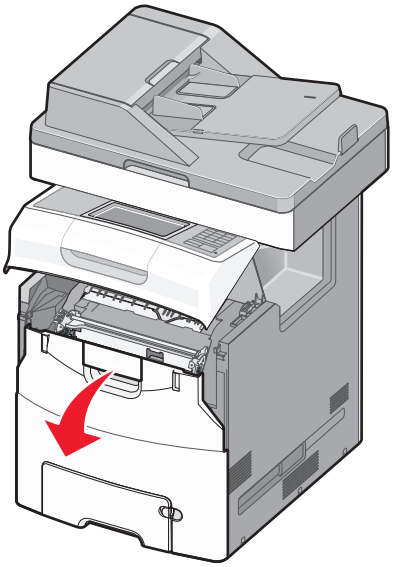

ΠΡΟΣΟΧΗ—ΠΙΘΑΝΟΤΗΤΑ ΒΛΑΒΗΣ: Για να αποφευχθεί η υπερβολική έκθεση των μονάδων φωτοαγωγού, μην αφήνετε την μπροστινή θύρα ανοικτή για διάστημα μεγαλύτερο των 10 λεπτών.

3 Κρατήστε σταθερά το μπλοκαρισμένο χαρτί και από τις δύο πλευρές και, στη συνέχεια, τραβήξτε απαλά το χαρτί προς τα επάνω και έξω για να το αφαιρέσετε από πίσω από την περιοχή της κασέτας τόνερ.

Σημείωση: Βεβαιωθείτε ότι αφαιρέσατε όλα τα κομμάτια χαρτιού.

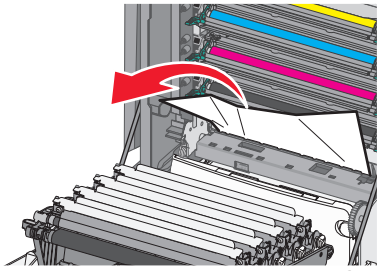

4 Κλείστε την μπροστινή θύρα πρόσβασης και, στη συνέχεια, κλείστε το επάνω κάλυμμα πρόσβασης.

5 Από τον πίνακα ελέγχου του εκτυπωτή αγγίξτε την επιλογή **Συνέχεια, αποκατάσταση εμπλοκής**.

Εμπλοκή χαρτιού κάτω από τις μονάδες φωτοαγωγού

1 Ανοίξτε το επάνω κάλυμμα πρόσβασης του εκτυπωτή.

ΠΡΟΣΟΧΗ—ΖΕΣΤΗ ΕΠΙΦΑΝΕΙΑ: Η θερμοκρασία στο εσωτερικό του εκτυπωτή μπορεί να είναι υψηλή. Για να μειωθεί ο κίνδυνος τραυματισμού από κάποιο θερμό εξάρτημα, αφήστε την επιφάνεια να κρυώσει πριν την αγγίξετε.

2 Ανοίξτε την μπροστινή θύρα.

ΠΡΟΣΟΧΗ—ΠΙΘΑΝΟΤΗΤΑ ΒΛΑΒΗΣ: Για να αποφευχθεί η υπερβολική έκθεση των μονάδων φωτοαγωγού, μην αφήνετε την μπροστινή θύρα ανοικτή για διάστημα μεγαλύτερο των 10 λεπτών.

3 Εάν η εμπλοκή χαρτιού έχει γίνει κάτω από τις μονάδες φωτοαγωγού, πιάστε σταθερά το μπλοκαρισμένο χαρτί και από τις δύο άκρες και στη συνέχεια τραβήξτε το προσεκτικά προς τα έξω.

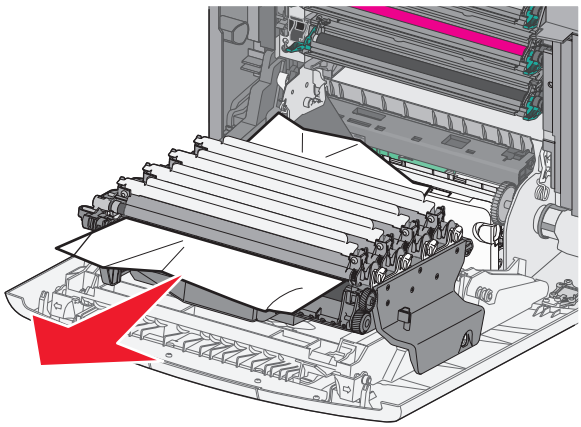

Σημείωση: Βεβαιωθείτε ότι αφαιρέσατε όλα τα κομμάτια χαρτιού.

4 Εάν το μπλοκαρισμένο χαρτί έχει εμπλακεί υπερβολικά στενά στις μονάδες φωτοαγωγού, αφαιρέστε τις μονάδες φωτοαγωγού και τοποθετήστε τις σε μια επίπεδη επιφάνεια.

ΠΡΟΣΟΧΗ—ΠΙΘΑΝΟΤΗΤΑ ΒΛΑΒΗΣ: Προσέξτε να μην αγγίξετε το τύμπανο του φωτοαγωγού. Αν το κάνετε, μπορεί να επηρεαστεί η ποιότητα εκτύπωσης των εργασιών μελλοντικά.

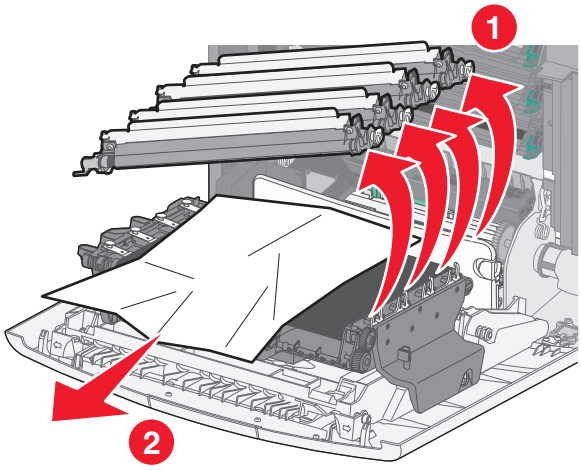

5 Πιάστε σταθερά το μπλοκαρισμένο χαρτί και από τις δύο πλευρές και στη συνέχεια αφαιρέστε το προσεκτικά.

Σημείωση: Βεβαιωθείτε ότι αφαιρέσατε όλα τα κομμάτια χαρτιού.

6 Τοποθετήστε ξανά τις μονάδες φωτοαγωγού.

7 Κλείστε την μπροστινή θύρα πρόσβασης και, στη συνέχεια, κλείστε το επάνω κάλυμμα πρόσβασης του εκτυπωτή.

8 Από τον πίνακα ελέγχου του εκτυπωτή αγγίξτε την επιλογή **Συνέχεια, αποκατάσταση εμπλοκής**.

Εμπλοκή χαρτιού στην περιοχή μονάδας τήξης

1 Ανοίξτε το επάνω κάλυμμα πρόσβασης του εκτυπωτή.

ΠΡΟΣΟΧΗ—ΖΕΣΤΗ ΕΠΙΦΑΝΕΙΑ: Η θερμοκρασία στο εσωτερικό του εκτυπωτή μπορεί να είναι υψηλή. Για να μειωθεί ο κίνδυνος τραυματισμού από κάποιο θερμό εξάρτημα, αφήστε την επιφάνεια να κρυώσει πριν την αγγίξετε.

2 Ανοίξτε την μπροστινή θύρα.

ΠΡΟΣΟΧΗ—ΠΙΘΑΝΟΤΗΤΑ ΒΛΑΒΗΣ: Για να αποφευχθεί η υπερβολική έκθεση των μονάδων φωτοαγωγού, μην αφήνετε την μπροστινή θύρα ανοικτή για διάστημα μεγαλύτερο των 10 λεπτών.

3 Εντοπίστε πού υπάρχει εμπλοκή χαρτιού και αφαιρέστε το:

α Εάν το μπλοκαρισμένο χαρτί είναι ορατό κάτω από τη μονάδα τήξης, πιάστε σταθερά το χαρτί και από τις δύο άκρες και στη συνέχεια τραβήξτε το προσεκτικά προς τα έξω.

Σημείωση: Βεβαιωθείτε ότι έχετε αφαιρέσει όλα τα κομμάτια χαρτιού.

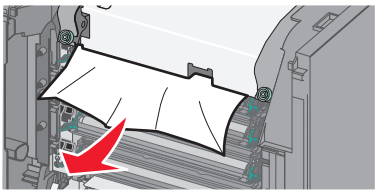

β Εάν το μπλοκαρισμένο χαρτί είναι ορατό στον επάνω οδηγό χαρτιού στη μονάδα τήξης, πιάστε σταθερά το μπλοκαρισμένο χαρτί και από τις δύο άκρες και στη συνέχεια τραβήξτε το προσεκτικά προς τα έξω.

Σημείωση: Βεβαιωθείτε ότι έχετε αφαιρέσει όλα τα κομμάτια χαρτιού.

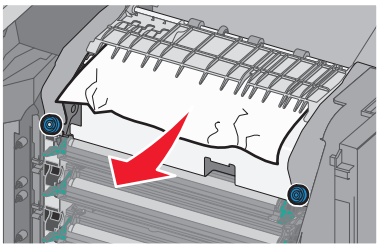

γ Εάν το μπλοκαρισμένο χαρτί δεν είναι ορατό, θα πρέπει να αφαιρέσετε τη μονάδα τήξης:

ΠΡΟΣΟΧΗ—ΠΙΘΑΝΟΤΗΤΑ ΒΛΑΒΗΣ: Μην αγγίζετε τον κύλινδρο στο κέντρο της μονάδας τήξης. Διαφορετικά μπορεί να προκαλέσετε βλάβη στη μονάδα τήξης.

1 Γυρίστε τις βίδες της μονάδας τήξης αριστερόστροφα για να τις χαλαρώσετε.

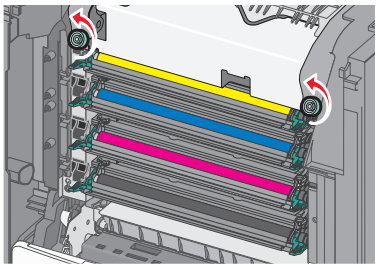

2 Χρησιμοποιώντας τις λαβές και από τις δύο πλευρές, ανασηκώστε και τραβήξτε τη μονάδα τήξης έξω από τον εκτυπωτή.

ΠΡΟΣΟΧΗ—ΖΕΣΤΗ ΕΠΙΦΑΝΕΙΑ: Η μονάδα τήξης ενδέχεται να είναι θερμή. Για να μειωθεί ο κίνδυνος τραυματισμού από κάποιο θερμό εξάρτημα, αφήστε την επιφάνεια να κρυώσει πριν την αγγίξετε.

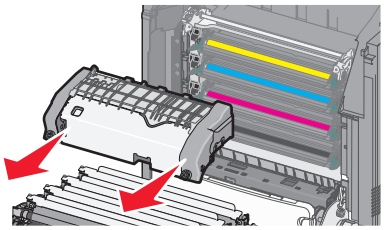

δ Τοποθετήστε τη μονάδα τήξης σε μια επίπεδη επιφάνεια με τις μπλε βίδες να βλέπουν προς τα εσάς.

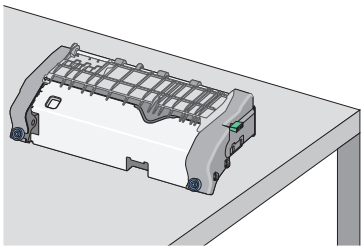

ε Σύρετε και στη συνέχεια περιστρέψτε την πράσινη μακρόστενη βίδα-κουμπί δεξιόστροφα για να ξεκλειδώσετε τον επάνω οδηγό χαρτιού.

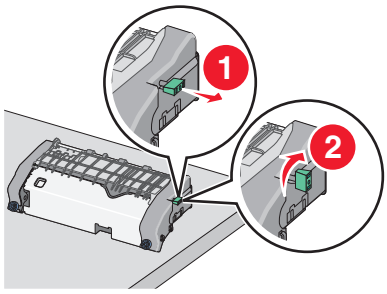

στ Πατήστε τον πράσινο μοχλό βέλους προς τα αριστερά και στη συνέχεια ανασηκώστε τον επάνω οδηγό χαρτιού.

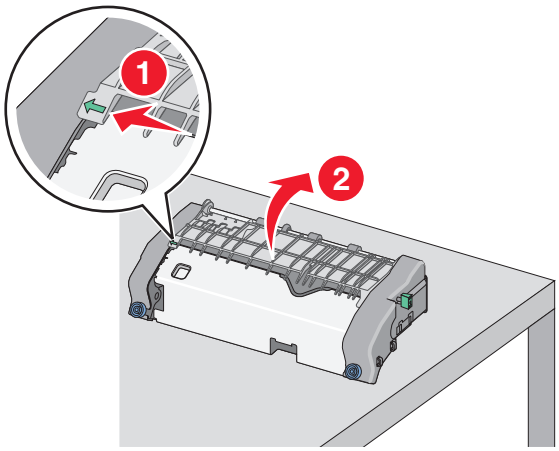

ζ Πιάστε σταθερά το μπλοκαρισμένο χαρτί και από τις δύο πλευρές και στη συνέχεια αφαιρέστε το προσεκτικά.

Σημείωση: Βεβαιωθείτε ότι έχετε αφαιρέσει όλα τα κομμάτια χαρτιού.

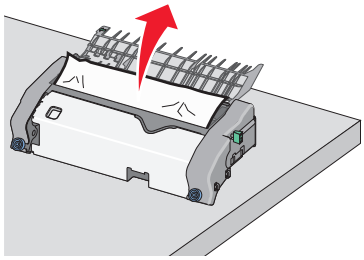

η Κλείστε τον επάνω οδηγό χαρτιού. Βεβαιωθείτε ότι οι δύο πλευρές του οδηγού χαρτιού έχουν ασφαλίσει στη θέση τους.

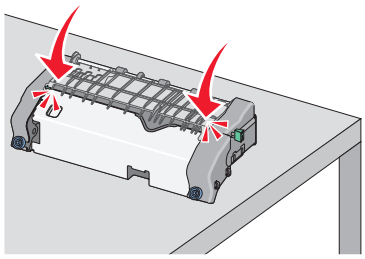

θ Σύρετε και στη συνέχεια περιστρέψτε την πράσινη μακρόστενη βίδα-κουμπί αριστερόστροφα για να ασφαλίσετε τον επάνω οδηγό χαρτιού.

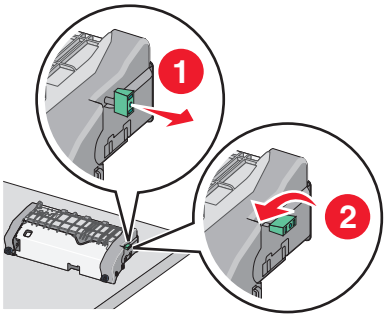

ι Τοποθετήστε ξανά τη μονάδα τήξης:

1 Ευθυγραμμίστε τη μονάδα τήξης χρησιμοποιώντας τις λαβές σε κάθε πλευρά και τοποθετήστε την πάλι στον εκτυπωτή.

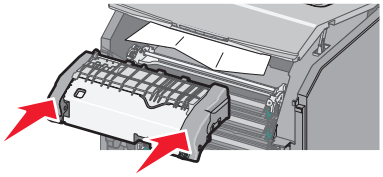

2 Στρέψτε τις βίδες προς τα δεξιά και σταθεροποιήστε τη μονάδα τήξης.

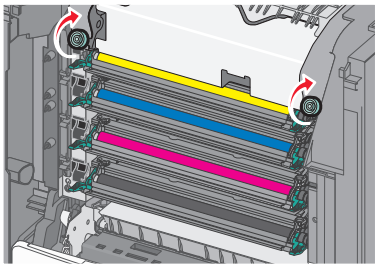

4 Κλείστε την μπροστινή θύρα πρόσβασης και, στη συνέχεια, κλείστε το επάνω κάλυμμα πρόσβασης.

5 Από τον πίνακα ελέγχου του εκτυπωτή αγγίξτε την επιλογή **Συνέχεια, αποκατάσταση εμπλοκής**.

202–203 εμπλοκές χαρτιού

Εάν το μπλοκαρισμένο χαρτί είναι ορατό στην τυπική θήκη εξόδου, πιάστε σταθερά το χαρτί και από τις δύο άκρες και στη συνέχεια τραβήξτε το προσεκτικά προς τα έξω.

Σημείωση: Βεβαιωθείτε ότι έχετε αφαιρέσει όλα τα κομμάτια χαρτιού.

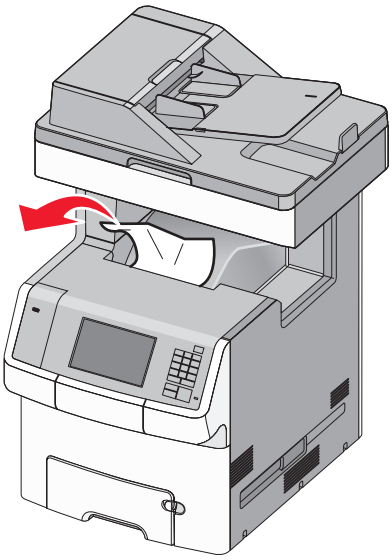

Εμπλοκή χαρτιού στην περιοχή μονάδας τήξης

1 Ανοίξτε το επάνω κάλυμμα πρόσβασης του εκτυπωτή.

ΠΡΟΣΟΧΗ—ΖΕΣΤΗ ΕΠΙΦΑΝΕΙΑ: Η θερμοκρασία στο εσωτερικό του εκτυπωτή μπορεί να είναι υψηλή. Για να μειωθεί ο κίνδυνος τραυματισμού από κάποιο θερμό εξάρτημα, αφήστε την επιφάνεια να κρυώσει πριν την αγγίξετε.

2 Ανοίξτε την μπροστινή θύρα.

ΠΡΟΣΟΧΗ—ΠΙΘΑΝΟΤΗΤΑ ΒΛΑΒΗΣ: Για να αποφευχθεί η υπερβολική έκθεση των μονάδων φωτοαγωγού, μην αφήνετε την μπροστινή θύρα ανοικτή για διάστημα μεγαλύτερο των 10 λεπτών.

3 Εντοπίστε πού υπάρχει εμπλοκή χαρτιού και αφαιρέστε το:

α Εάν το μπλοκαρισμένο χαρτί είναι ορατό κάτω από τη μονάδα τήξης, πιάστε σταθερά το χαρτί και από τις δύο άκρες και στη συνέχεια τραβήξτε το προσεκτικά προς τα έξω.

Σημείωση: Βεβαιωθείτε ότι έχετε αφαιρέσει όλα τα κομμάτια χαρτιού.

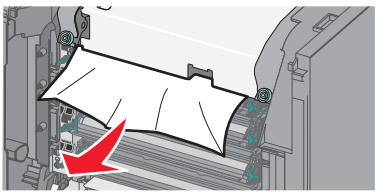

β Εάν το μπλοκαρισμένο χαρτί είναι ορατό στον επάνω οδηγό χαρτιού στη μονάδα τήξης, πιάστε σταθερά το μπλοκαρισμένο χαρτί και από τις δύο άκρες και στη συνέχεια τραβήξτε το προσεκτικά προς τα έξω.

Σημείωση: Βεβαιωθείτε ότι έχετε αφαιρέσει όλα τα κομμάτια χαρτιού.

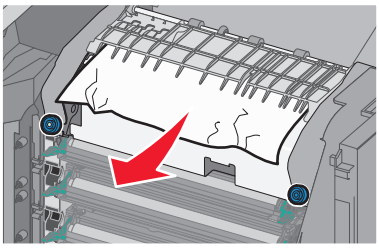

γ Εάν το μπλοκαρισμένο χαρτί δεν είναι ορατό, θα πρέπει να αφαιρέσετε τη μονάδα τήξης:

1 Γυρίστε τις βίδες της μονάδας τήξης αριστερόστροφα για να τις χαλαρώσετε.

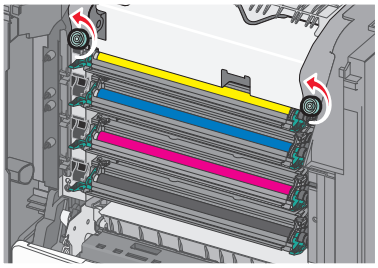

2 Χρησιμοποιώντας τις λαβές και από τις δύο πλευρές, ανασηκώστε και τραβήξτε τη μονάδα τήξης έξω από τον εκτυπωτή.

ΠΡΟΣΟΧΗ—ΖΕΣΤΗ ΕΠΙΦΑΝΕΙΑ: Η μονάδα τήξης ενδέχεται να είναι θερμή. Για να μειωθεί ο κίνδυνος τραυματισμού από κάποιο θερμό εξάρτημα, αφήστε την επιφάνεια να κρυώσει πριν την αγγίξετε.

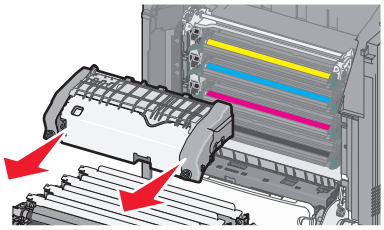

δ Τοποθετήστε τη μονάδα τήξης σε μια επίπεδη επιφάνεια με τις μπλε βίδες να βλέπουν προς τα εσάς.

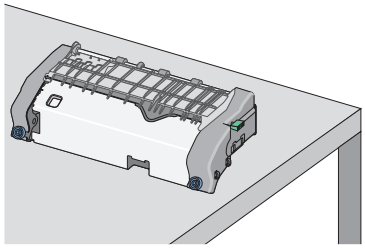

ε Σύρετε και στη συνέχεια περιστρέψτε την πράσινη μακρόστενη βίδα-κουμπί δεξιόστροφα για να ξεκλειδώσετε τον επάνω οδηγό χαρτιού.

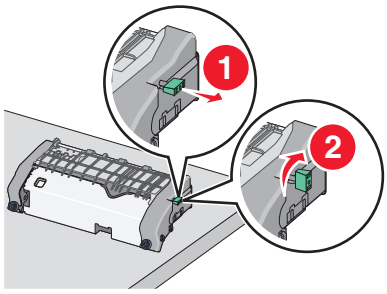

στ Πατήστε τον πράσινο μοχλό βέλους προς τα αριστερά και στη συνέχεια ανασηκώστε τον επάνω οδηγό χαρτιού.

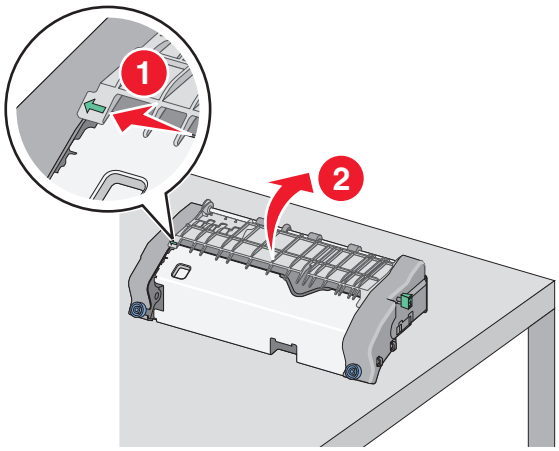

ζ Πιάστε σταθερά το μπλοκαρισμένο χαρτί και από τις δύο πλευρές και στη συνέχεια αφαιρέστε το προσεκτικά.

Σημείωση: Βεβαιωθείτε ότι έχετε αφαιρέσει όλα τα κομμάτια χαρτιού.

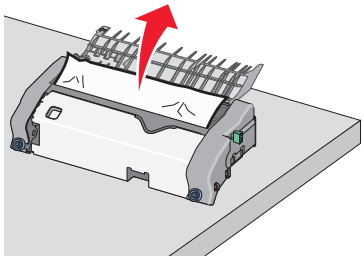

η Κλείστε τον επάνω οδηγό χαρτιού. Βεβαιωθείτε ότι οι δύο πλευρές του οδηγού χαρτιού έχουν ασφαλίσει στη θέση τους.

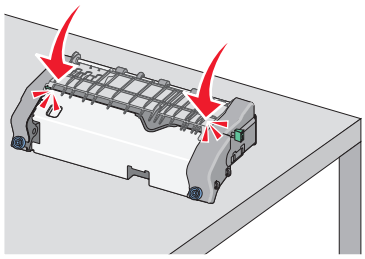

θ Σύρετε και στη συνέχεια περιστρέψτε την πράσινη μακρόστενη βίδα-κουμπί αριστερόστροφα για να ασφαλίσετε τον επάνω οδηγό χαρτιού.

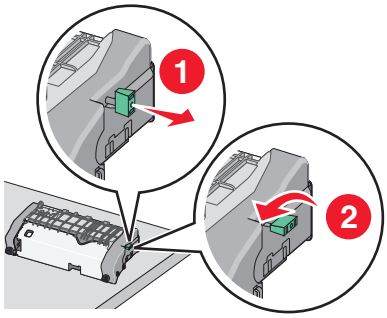

ι Τοποθετήστε ξανά τη μονάδα τήξης:

1 Ευθυγραμμίστε τη μονάδα τήξης χρησιμοποιώντας τις λαβές σε κάθε πλευρά και τοποθετήστε την πάλι στον εκτυπωτή.

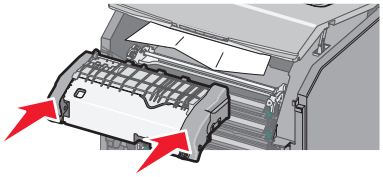

2 Στρέψτε τις βίδες προς τα δεξιά και σταθεροποιήστε τη μονάδα τήξης.

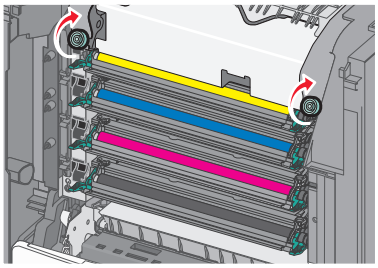

4 Κλείστε την μπροστινή θύρα πρόσβασης και, στη συνέχεια, κλείστε το επάνω κάλυμμα πρόσβασης.

5 Από τον πίνακα ελέγχου του εκτυπωτή αγγίξτε την επιλογή **Συνέχεια, αποκατάσταση εμπλοκής**.

Εμπλοκή χαρτιού στο εσωτερικό του επάνω καλύμματος πρόσβασης του εκτυπωτή

1 Ανοίξτε το επάνω κάλυμμα πρόσβασης του εκτυπωτή.

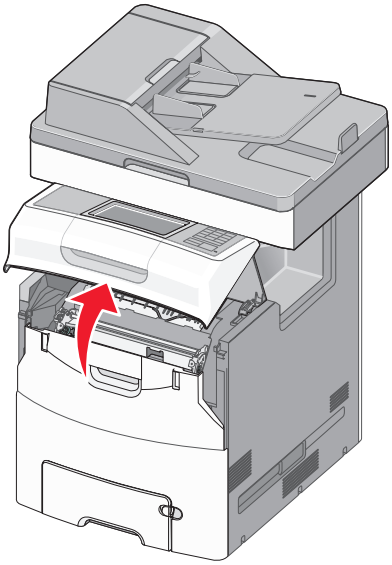

ΠΡΟΣΟΧΗ—ΠΙΘΑΝΟΤΗΤΑ ΒΛΑΒΗΣ: Για να αποφευχθεί η υπερβολική έκθεση των μονάδων φωτοαγωγού, μην αφήνετε την μπροστινή θύρα ανοικτή για διάστημα μεγαλύτερο των 10 λεπτών.

ΠΡΟΣΟΧΗ—ΖΕΣΤΗ ΕΠΙΦΑΝΕΙΑ: Η θερμοκρασία στο εσωτερικό του εκτυπωτή μπορεί να είναι υψηλή. Για να μειωθεί ο κίνδυνος τραυματισμού από κάποιο θερμό εξάρτημα, αφήστε την επιφάνεια να κρυώσει πριν την αγγίξετε.

2 Ανοίξτε την μπροστινή θύρα.

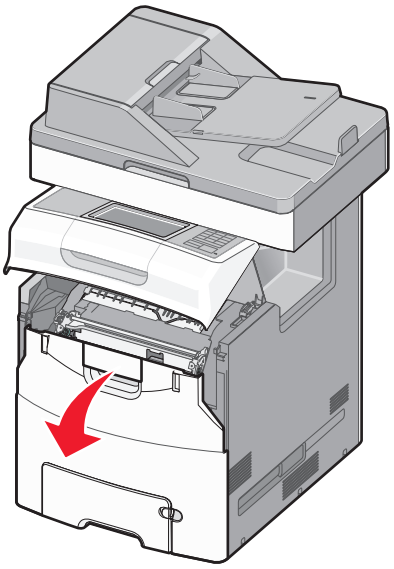

3 Πιάστε σταθερά το μπλοκαρισμένο χαρτί και από τις δύο πλευρές και στη συνέχεια αφαιρέστε το προσεκτικά.

Σημείωση: Βεβαιωθείτε ότι αφαιρέσατε όλα τα κομμάτια χαρτιού.

4 Κλείστε την μπροστινή θύρα πρόσβασης και, στη συνέχεια, κλείστε το επάνω κάλυμμα πρόσβασης.

5 Από τον πίνακα ελέγχου του εκτυπωτή αγγίξτε την επιλογή **Συνέχεια, αποκατάσταση εμπλοκής**.

24x εμπλοκή χαρτιού

Εμπλοκή χαρτιού στη Θήκη 1

1 Άνοιγμα Θήκης 1.

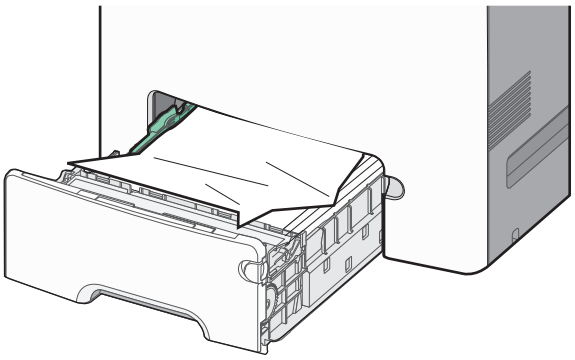

2 Πιάστε σταθερά το μπλοκαρισμένο χαρτί και από τις δύο πλευρές και στη συνέχεια αφαιρέστε το προσεκτικά.

Σημείωση: Βεβαιωθείτε ότι αφαιρέσατε όλα τα κομμάτια χαρτιού.

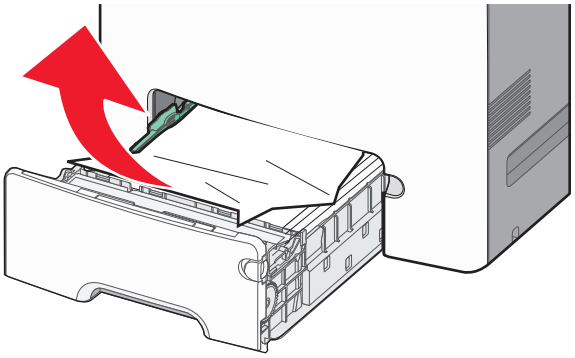

3 Κλείστε τη Θήκη 1.

4 Από τον πίνακα ελέγχου του εκτυπωτή αγγίξτε την επιλογή **Συνέχεια, αποκατάσταση εμπλοκής**.

Εμπλοκή χαρτιού σε μια από τις προαιρετικές θήκες

1 Ανοίξτε την καθορισμένη θήκη.

2 Πιάστε σταθερά το μπλοκαρισμένο χαρτί και από τις δύο πλευρές και στη συνέχεια αφαιρέστε το προσεκτικά.

Σημείωση: Βεβαιωθείτε ότι αφαιρέσατε όλα τα κομμάτια χαρτιού.

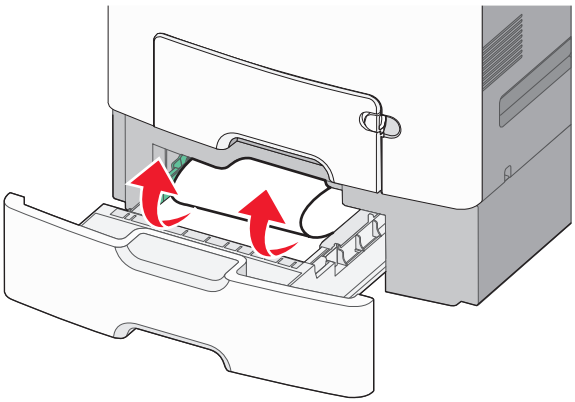

3 Κλείστε τη θήκη.

4 Από τον πίνακα ελέγχου του εκτυπωτή αγγίξτε την επιλογή **Συνέχεια, αποκατάσταση εμπλοκής**.

250 εμπλοκή χαρτιού

1 Πατήστε το μοχλό απελευθέρωσης του χαρτιού και, στη συνέχεια, αφαιρέστε τις τυχόν μπλοκαρισμένες σελίδες από τον τροφοδότη διαφορετικών μεγεθών.

Σημείωση: Βεβαιωθείτε ότι αφαιρέσατε όλα τα κομμάτια χαρτιού.

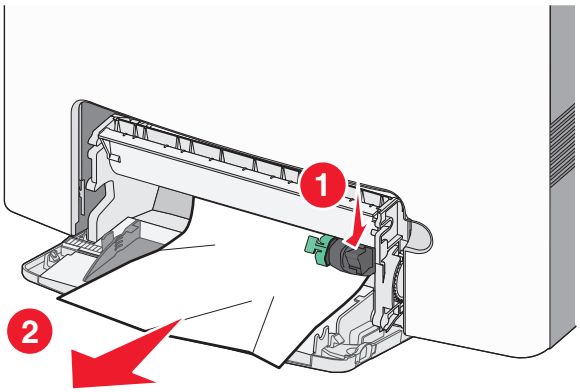

2 Τοποθετήστε το νέο χαρτί στον τροφοδότη διαφορετικών μεγεθών.

3 Από τον πίνακα ελέγχου του εκτυπωτή αγγίξτε την επιλογή **Συνέχεια, αποκατάσταση εμπλοκής**.

29y.xx εμπλοκές χαρτιού

1 Αφαιρέστε όλα τα πρωτότυπα έγγραφα από τον Αυτόματο Τροφοδότη Εγγράφων (ADF).

2 Ανοίξτε το κάλυμμα του αυτόματου τροφοδότη εγγράφων, πιάστε σταθερά το μπλοκαρισμένο χαρτί και από τις δύο πλευρές και στη συνέχεια αφαιρέστε το προσεκτικά.

Σημείωση: Βεβαιωθείτε ότι έχετε αφαιρέσει όλα τα κομμάτια χαρτιού.

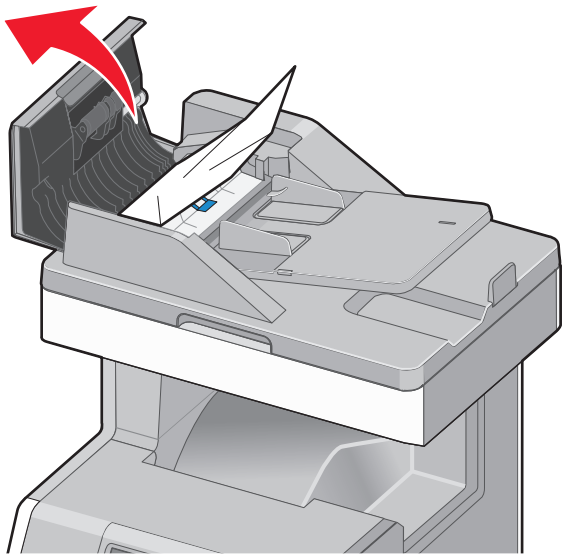

3 Κλείστε το κάλυμμα του ADF.

4 Ανοίξτε το κάλυμμα της μονάδας εκτύπωσης διπλής όψης, πιάστε σταθερά το μπλοκαρισμένο χαρτί και από τις δύο πλευρές και στη συνέχεια αφαιρέστε το προσεκτικά.

Σημείωση: Βεβαιωθείτε ότι έχετε αφαιρέσει όλα τα κομμάτια χαρτιού.

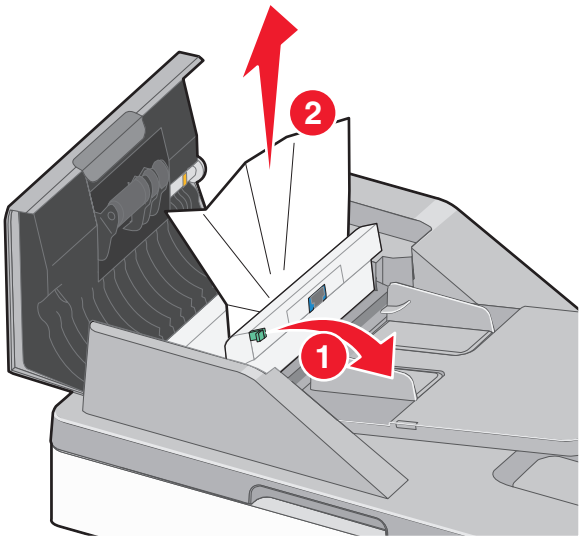

5 Ανοίξτε το κάλυμμα του σαρωτή, πιάστε σταθερά το μπλοκαρισμένο χαρτί και από τις δύο πλευρές και στη συνέχεια αφαιρέστε το προσεκτικά.

Σημείωση: Βεβαιωθείτε ότι έχετε αφαιρέσει όλα τα κομμάτια χαρτιού.

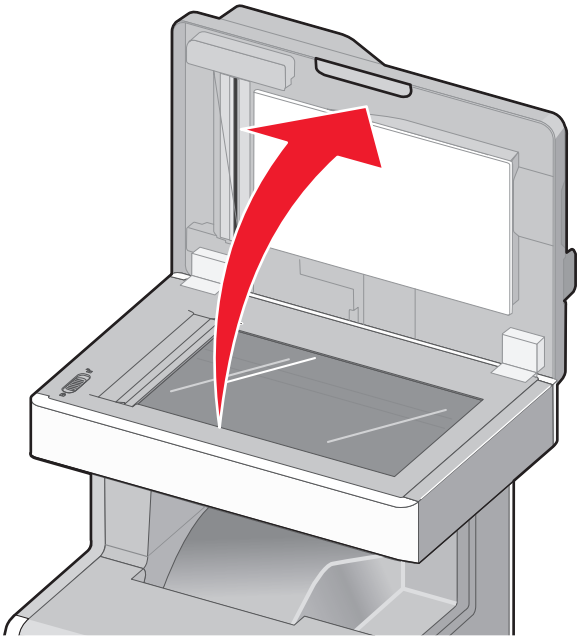

6 Κλείστε το κάλυμμα του σαρωτή.

7 Επανατοποθετήστε τα πρωτότυπα έγγραφα στον ADF, ισιώστε τη στοίβα και στη συνέχεια προσαρμόστε τον οδηγό χαρτιού.

Αντιμετώπιση προβλημάτων

Επίλυση βασικών προβλημάτων εκτυπωτή

Αν προκύψουν βασικά προβλήματα με τον εκτυπωτή ή αν ο εκτυπωτής δεν αποκρίνεται, βεβαιωθείτε για τα εξής:

- Το καλώδιο ρεύματος είναι συνδεδεμένο με τον εκτυπωτή και σε κατάλληλα γειωμένη πρίζα.
- Η πρίζα δεν είναι απενεργοποιημένη με διακόπτη.
- Ο εκτυπωτής δεν έχει συνδεθεί σε προστασία από υπέρταση, σε τροφοδοτικά αδιάλειπτης λειτουργίας ή σε καλώδια επέκτασης.
- Ότι άλλος ηλεκτρονικός εξοπλισμός που έχει συνδεθεί στην πρίζα λειτουργεί.
- Ο εκτυπωτής είναι ενεργοποιημένος. Ελέγξτε το διακόπτη λειτουργίας του εκτυπωτή.
- Το καλώδιο του εκτυπωτή είναι καλά συνδεδεμένο με τον εκτυπωτή και τον κεντρικό υπολογιστή, το διακομιστή εκτύπωσης, το πρόσθετο εξάρτημα ή άλλη δικτυακή συσκευή.
- Όλα τα πρόσθετα εξαρτήματα εγκαταστάθηκαν σωστά.
- Οι ρυθμίσεις του προγράμματος οδήγησης εκτυπωτή είναι σωστές.

Μόλις ελέγξετε αυτές τις δυνατότητες, απενεργοποιήστε τον υπολογιστή, περιμένετε για περίπου 10 δευτερόλεπτα και ενεργοποιήστε τον ξανά. Αυτό συνήθως θα διορθώσει το πρόβλημα.

Κατανόηση μηνυμάτων εκτυπωτή

Προσαρμογή χρώματος

Περιμένετε έως ότου ολοκληρωθεί η διαδικασία.

Προέκυψε σφάλμα με τη μονάδα USB. Αφαιρέστε και τοποθετήστε την ξανά.

Εφαρμόστε μία ή περισσότερες από τις εξής λύσεις:

- Αφαιρέστε και τοποθετήστε ξανά τη μονάδα flash.
- Εάν το μήνυμα σφάλματος παραμένει, ενδεχομένως η μνήμη flash να είναι ελαττωματική και να απαιτείται αντικατάσταση.

Αλλάξτε το μέσο στην [προέλευση χαρτιού] σε [όνομα προσαρμοσμένου τύπου]

Εφαρμόστε μία ή περισσότερες από τις εξής λύσεις:

- Από τον πίνακα ελέγχου του εκτυπωτή, αγγίξτε **Χρήση τρέχουσας [προέλευση χαρτιού]** για να αγνοήσετε το μήνυμα και να εκτυπώσετε από την επιλεγμένη θήκη.
- Τοποθετήστε το σωστό μέγεθος και τύπο χαρτιού στη θήκη, βεβαιωθείτε ότι έχουν οριστεί οι ρυθμίσεις για το μέγεθος και τον τύπο χαρτιού στο μενού Χαρτί του πίνακα ελέγχου του εκτυπωτή και στη συνέχεια αγγίξτε την επιλογή **Τοποθετήθηκε χαρτί, συνέχεια**.
- Αγγίξτε **Επαναφορά ενεργού δίσκου** για να επαναφέρετε την ενεργή θήκη για μια συνδεδεμένη σειρά θηκών.

  Σημείωση: Αυτό ισχύει μόνο για τους εκτυπωτές με δυνατότητα σύνδεσης θηκών.
- Αγγίξτε την επιλογή **Ακύρωση εργασίας** για να ακυρώσετε την εργασία εκτύπωσης.

Αλλάξτε το μέσο στην [προέλευση χαρτιού] σε [προσαρμοσμένη συμβολοσειρά]

Εφαρμόστε μία ή περισσότερες από τις εξής λύσεις:

- Από τον πίνακα ελέγχου του εκτυπωτή, αγγίξτε **Χρήση τρέχουσας [προέλευση χαρτιού]** για να αγνοήσετε το μήνυμα και να εκτυπώσετε από την επιλεγμένη θήκη.
- Τοποθετήστε το σωστό μέγεθος και τύπο χαρτιού στη θήκη, βεβαιωθείτε ότι έχουν οριστεί οι ρυθμίσεις για το μέγεθος και τον τύπο χαρτιού στο μενού Χαρτί του πίνακα ελέγχου του εκτυπωτή και στη συνέχεια αγγίξτε την επιλογή **Τοποθετήθηκε χαρτί, συνέχεια**.
- Αγγίξτε **Επαναφορά ενεργού δίσκου** για να επαναφέρετε την ενεργή θήκη για μια συνδεδεμένη σειρά θηκών.

  Σημείωση: Αυτό ισχύει μόνο για τους εκτυπωτές με δυνατότητα σύνδεσης θηκών.
- Αγγίξτε την επιλογή **Ακύρωση εργασίας** για να ακυρώσετε την εργασία εκτύπωσης.

Αλλάξτε το χαρτί που έχει τοποθετηθεί στην [προέλευση χαρτιού] σε [τύπος χαρτιού] [μέγεθος χαρτιού]

Εφαρμόστε μία ή περισσότερες από τις εξής λύσεις:

- Από τον πίνακα ελέγχου του εκτυπωτή, αγγίξτε **Χρήση τρέχουσας [προέλευση χαρτιού]** για να αγνοήσετε το μήνυμα και να εκτυπώσετε από την επιλεγμένη θήκη.
- Τοποθετήστε το σωστό μέγεθος και τύπο χαρτιού στη θήκη, βεβαιωθείτε ότι έχουν οριστεί οι ρυθμίσεις για το μέγεθος και τον τύπο χαρτιού στο μενού Χαρτί του πίνακα ελέγχου του εκτυπωτή και στη συνέχεια αγγίξτε την επιλογή **Τοποθετήθηκε χαρτί, συνέχεια**.
- Αγγίξτε **Επαναφορά ενεργού δίσκου** για να επαναφέρετε την ενεργή θήκη για μια συνδεδεμένη σειρά θηκών.

  Σημείωση: Αυτό ισχύει μόνο για τους εκτυπωτές με δυνατότητα σύνδεσης θηκών.
- Αγγίξτε την επιλογή **Ακύρωση εργασίας** για να ακυρώσετε την εργασία εκτύπωσης.

Κλείστε την μπροστινή θύρα

Κλείστε την μπροστινή θύρα του εκτυπωτή.

Κλείστε το επάνω κάλυμμα πρόσβασης

Κλείστε το επάνω κάλυμμα πρόσβασης του εκτυπωτή για να γίνει απαλοιφή του μηνύματος.

Κατεστραμμένος δίσκος

Ο εκτυπωτής προσπάθησε να επαναφέρει τα δεδομένα ενός κατεστραμμένου δίσκου. Δεν μπορεί να επιδιορθωθεί ο σκληρός δίσκος εκτυπωτή.

Από την αρχική οθόνη, αγγίξτε την επιλογή **Διαμόρφ δίσκου** για να πραγματοποιηθεί νέα διαμόρφωση του σκληρού δίσκου εκτυπωτή και να σβηστεί το μήνυμα.

Σημείωση: Η διαμόρφωση διαγράφει όλα τα αρχεία που είναι αποθηκευμένα στο σκληρό δίσκο εκτυπωτή.

Δίσκος πλήρης, η εργασία σάρωσης ακυρώθηκε

Εφαρμόστε μία ή περισσότερες από τις εξής λύσεις:

- Αγγίξτε την επιλογή **Συνέχεια** για να σβήσει το μήνυμα από την οθόνη και να συνεχιστεί η σάρωση.
- Διαγράψτε γραμματοσειρές, μακροεντολές και άλλα δεδομένα που είναι αποθηκευμένα στο σκληρό δίσκο του εκτυπωτή.
- Εγκαταστήστε ένα σκληρό δίσκο με μεγαλύτερη χωρητικότητα.

Ο δίσκος είναι σχεδόν γεμάτος. Πραγματοποιείται ασφαλής καθαρισμός του χώρου του δίσκου.

Εφαρμόστε μία ή περισσότερες από τις εξής λύσεις:

- Αγγίξτε την επιλογή **Συνέχεια** για να σβήσει το μήνυμα από την οθόνη και να συνεχιστεί η εκτύπωση.
- Διαγράψτε γραμματοσειρές, μακροεντολές και άλλα δεδομένα που είναι αποθηκευμένα στο σκληρό δίσκο του εκτυπωτή.
- Εγκαταστήστε ένα σκληρό δίσκο με μεγαλύτερη χωρητικότητα.

Πρόβλημα δίσκου

Θα πρέπει να εκτελεστεί επαναδιαμόρφωση του σκληρού δίσκου εκτυπωτή.

Αγγίξτε την επιλογή **Διαμόρφωση δίσκου** για να πραγματοποιηθεί νέα διαμόρφωση του σκληρού δίσκου του εκτυπωτή και να σβηστεί το μήνυμα.

Σημείωση: Η διαμόρφωση διαγράφει όλα τα αρχεία που είναι αποθηκευμένα στο σκληρό δίσκο εκτυπωτή.

Σφάλμα ανάγνωσης μονάδας USB. Καταργήστε τη μονάδα USB.

Έχει τοποθετηθεί μια μη υποστηριζόμενη μονάδα flash. Αφαιρέστε τη μονάδα flash και τοποθετήστε μια συσκευή που υποστηρίζεται.

Μνήμη φαξ πλήρης

Η μνήμη δεν επαρκεί για αποστολή της εργασίας φαξ.

Πατήστε **Continue** (Συνέχεια) για να απαλείψετε το μήνυμα.

Διαμέρισμα φαξ εκτός λειτουργίας. Επικοινωνήστε με το Διαχειριστή του συστήματος.

Το διαμέρισμα φαξ φαίνεται να είναι κατεστραμμένο. Δοκιμάστε μία ή περισσότερες από τις παρακάτω λύσεις:

- Πατήστε **Continue** (Συνέχεια) για να απαλείψετε το μήνυμα.
- Για να πραγματοποιήσετε επαναφορά των ρυθμίσεων του εκτυπωτή, απενεργοποιήστε τον και στη συνέχεια θέστε τον ξανά σε λειτουργία. Εάν επανεμφανιστεί το μήνυμα, επικοινωνήστε με τον υπεύθυνο υποστήριξης του συστήματός σας.

Ο διακομιστής φαξ δεν έχει οριστεί στην επιλογή "To Format" (Για μορφοποίηση). Επικοινωνήστε με το Διαχειριστή του συστήματος.

Ο εκτυπωτής βρίσκεται σε λειτουργία Fax Server (Διακομιστής φαξ), αλλά η ρύθμιση του διακομιστή φαξ δεν έχει ολοκληρωθεί.

Δοκιμάστε μία ή περισσότερες από τις παρακάτω λύσεις:

- Πατήστε **Continue** (Συνέχεια) για να απαλείψετε το μήνυμα.
- Ολοκληρώστε τη ρύθμιση του διακομιστή φαξ. Αν επανεμφανιστεί το μήνυμα, επικοινωνήστε με τον υπεύθυνο υποστήριξης του συστήματός σας.

Δεν έχει οριστεί Fax Station Name (Όνομα σταθμού φαξ)

Δεν έχει καταχωρηθεί το Όνομα του σταθμού φαξ. Η λειτουργία αποστολής και λήψης φαξ απενεργοποιήθηκε, έως ότου το φαξ ρυθμιστεί σωστά.

Δοκιμάστε μία ή περισσότερες από τις παρακάτω λύσεις:

- Πατήστε **Continue** (Συνέχεια) για να απαλείψετε το μήνυμα.
- Ολοκληρώστε τη ρύθμιση αναλογικού φαξ. Αν επανεμφανιστεί το μήνυμα, επικοινωνήστε με τον υπεύθυνο υποστήριξης του συστήματός σας.

Δεν έχει οριστεί Fax Station Number (Αριθμός σταθμού φαξ)

Δεν έχει καταχωρηθεί ο Αριθμός του σταθμού φαξ. Η λειτουργία αποστολής και λήψης φαξ απενεργοποιήθηκε, έως ότου το φαξ ρυθμιστεί σωστά.

Δοκιμάστε μία ή περισσότερες από τις παρακάτω λύσεις:

- Πατήστε **Continue** (Συνέχεια) για να απαλείψετε το μήνυμα.
- Ολοκληρώστε τη ρύθμιση αναλογικού φαξ. Αν επανεμφανιστεί το μήνυμα, επικοινωνήστε με τον υπεύθυνο υποστήριξης του συστήματός σας.

Τοποθετήστε τη θήκη [x]

Τοποθετήστε τη συγκεκριμένη θήκη στον εκτυπωτή.

Εγκατάσταση θήκης [x]

Δοκιμάστε μία ή περισσότερες από τις παρακάτω λύσεις:

- Εγκαταστήστε την καθορισμένη θήκη:
  1. Απενεργοποιήστε τον εκτυπωτή.
  2. Αφαιρέστε το καλώδιο τροφοδοσίας από την πρίζα.
  3. Εγκαταστήστε την καθορισμένη θήκη.
  4. Συνδέστε το καλώδιο τροφοδοσίας σε πρίζα με κατάλληλη γείωση.
  5. Ενεργοποιήστε πάλι τον εκτυπωτή.
- Ακυρώστε την εργασία εκτύπωσης.

Τοποθετήστε [όνομα προσαρμοσμένου τύπου] στην [προέλευση χαρτιού]

Εφαρμόστε μία ή περισσότερες από τις εξής λύσεις:

- Τοποθετήστε το σωστό τύπο και μέγεθος χαρτιού στη θήκη ή στον τροφοδότη.
- Από τον πίνακα ελέγχου του εκτυπωτή, αγγίξτε την επιλογή **Τοποθετήθηκε χαρτί, Συνέχεια** για να διαγράψετε το μήνυμα και να συνεχίσετε την εκτύπωση.

  Εάν ο εκτυπωτής εντοπίσει μια θήκη σωστού τύπου και μεγέθους χαρτιού, η τροφοδοσία του χαρτιού πραγματοποιείται από την εν λόγω θήκη. Εάν ο εκτυπωτής δεν μπορεί να εντοπίσει μια θήκη με το σωστό τύπο και μέγεθος χαρτιού, πραγματοποιεί εκτύπωση από την προεπιλεγμένη προέλευση χαρτιού.
- Ακύρωση εργασίας εκτύπωσης.

Τοποθετήστε [προσαρμοσμένη συμβολοσειρά] στην [προέλευση χαρτιού]

Εφαρμόστε μία ή περισσότερες από τις εξής λύσεις:

- Τοποθετήστε το σωστό τύπο και μέγεθος χαρτιού στη θήκη ή στον τροφοδότη.
- Από τον πίνακα ελέγχου του εκτυπωτή, αγγίξτε την επιλογή **Τοποθετήθηκε χαρτί, Συνέχεια** για να διαγράψετε το μήνυμα και να συνεχίσετε την εκτύπωση.

  Εάν ο εκτυπωτής εντοπίσει μια θήκη σωστού τύπου και μεγέθους χαρτιού, η τροφοδοσία του χαρτιού πραγματοποιείται από την εν λόγω θήκη. Εάν ο εκτυπωτής δεν μπορεί να εντοπίσει μια θήκη με το σωστό τύπο και μέγεθος χαρτιού, πραγματοποιεί εκτύπωση από την προεπιλεγμένη προέλευση χαρτιού.
- Ακύρωση εργασίας εκτύπωσης.

Τοποθετήστε [μέγεθος χαρτιού] στην [προέλευση χαρτιού]

Εφαρμόστε μία ή περισσότερες από τις εξής λύσεις:

- Τοποθετήστε το σωστό τύπο και μέγεθος χαρτιού στη θήκη ή στον τροφοδότη.
- Από τον πίνακα ελέγχου του εκτυπωτή, αγγίξτε την επιλογή **Τοποθετήθηκε χαρτί, Συνέχεια** για να διαγράψετε το μήνυμα και να συνεχίσετε την εκτύπωση.

  Εάν ο εκτυπωτής εντοπίσει μια θήκη σωστού τύπου και μεγέθους χαρτιού, η τροφοδοσία του χαρτιού πραγματοποιείται από την εν λόγω θήκη. Εάν ο εκτυπωτής δεν μπορεί να εντοπίσει μια θήκη με το σωστό τύπο και μέγεθος χαρτιού, η τροφοδότηση γίνεται από την προεπιλεγμένη προέλευση χαρτιού.
- Ακύρωση εργασίας εκτύπωσης.

Τοποθετήστε χαρτί [τύπος χαρτιού] μεγέθους [μέγεθος χαρτιού] στην [προέλευση χαρτιού]

Εφαρμόστε μία ή περισσότερες από τις εξής λύσεις:

- Τοποθετήστε το σωστό μέγεθος και τύπο χαρτιού στη θήκη ή στον τροφοδότη.
- Από τον πίνακα ελέγχου του εκτυπωτή, αγγίξτε την επιλογή **Τοποθετήθηκε χαρτί, Συνέχεια** για να διαγράψετε το μήνυμα και να συνεχίσετε την εκτύπωση.

  Εάν ο εκτυπωτής εντοπίσει μια θήκη σωστού τύπου και μεγέθους χαρτιού, η τροφοδοσία του χαρτιού πραγματοποιείται από την εν λόγω θήκη. Εάν ο εκτυπωτής δεν μπορεί να εντοπίσει μια θήκη με το σωστό τύπο και μέγεθος χαρτιού, η τροφοδότηση γίνεται από την προεπιλεγμένη προέλευση χαρτιού.
- Ακύρωση εργασίας εκτύπωσης.

Τοποθετήστε [όνομα προσαρμοσμένου τύπου] στον μη αυτόματο τροφοδότη

Εφαρμόστε μία ή περισσότερες από τις εξής λύσεις:

- Τοποθετήστε το σωστό τύπο και μέγεθος χαρτιού στον τροφοδότη.
- Από τον πίνακα ελέγχου του εκτυπωτή, αγγίξτε **Ερώτηση για κάθε σελίδα, χαρτί τοποθετημένο** ή **Χωρίς ερώτ, χαρτί τοποθ** για να διαγράψετε το μήνυμα και να συνεχίσετε την εκτύπωση.
- Αγγίξτε την επιλογή **Αυτόματη επιλογή χαρτιού** για να χρησιμοποιήσετε το χαρτί που έχει τοποθετηθεί στη θήκη.
- Ακύρωση εργασίας εκτύπωσης.

Τοποθετήστε [προσαρμοσμένη συμβολοσειρά] στον μη αυτόματο τροφοδότη

Εφαρμόστε μία ή περισσότερες από τις εξής λύσεις:

- Τοποθετήστε το σωστό τύπο και μέγεθος χαρτιού στον τροφοδότη.
- Από τον πίνακα ελέγχου του εκτυπωτή, αγγίξτε **Ερώτηση για κάθε σελίδα, χαρτί τοποθετημένο** ή **Χωρίς ερώτ, χαρτί τοποθ** για να διαγράψετε το μήνυμα και να συνεχίσετε την εκτύπωση.
- Αγγίξτε την επιλογή **Αυτόματη επιλογή χαρτιού** για να χρησιμοποιήσετε το χαρτί που έχει τοποθετηθεί στη θήκη.
- Ακύρωση εργασίας εκτύπωσης.

Τοποθετήστε [μέγεθος χαρτιού] στον μη αυτόματο τροφοδότη

Εφαρμόστε μία ή περισσότερες από τις εξής λύσεις:

- Τοποθετήστε το σωστό τύπο και μέγεθος χαρτιού στον τροφοδότη.
- Από τον πίνακα ελέγχου του εκτυπωτή, αγγίξτε **Ερώτηση για κάθε σελίδα, χαρτί τοποθετημένο** ή **Χωρίς ερώτ, χαρτί τοποθ** για να διαγράψετε το μήνυμα και να συνεχίσετε την εκτύπωση.
- Αγγίξτε την επιλογή **Αυτόματη επιλογή χαρτιού** για να χρησιμοποιήσετε το χαρτί που έχει τοποθετηθεί στη θήκη.
- Ακύρωση εργασίας εκτύπωσης.

Τοποθετήστε [τύπος χαρτιού] [μέγεθος χαρτιού] στον μη αυτόματο τροφοδότη

Εφαρμόστε μία ή περισσότερες από τις εξής λύσεις:

- Τοποθετήστε το σωστό τύπο και μέγεθος χαρτιού στον τροφοδότη.
- Από τον πίνακα ελέγχου του εκτυπωτή, αγγίξτε **Ερώτηση για κάθε σελίδα, χαρτί τοποθετημένο** ή **Χωρίς ερώτ, χαρτί τοποθ** για να διαγράψετε το μήνυμα και να συνεχίσετε την εκτύπωση.
- Αγγίξτε την επιλογή **Αυτόματη επιλογή χαρτιού** για να χρησιμοποιήσετε το χαρτί που έχει τοποθετηθεί στη θήκη.
- Ακύρωση εργασίας εκτύπωσης.

Μνήμη πλήρης, δεν είναι δυνατή η εκτύπωση φαξ

Η μνήμη δεν επαρκεί για εκτύπωση της εργασίας φαξ.

Πατήστε **Continue** (Συνέχεια) για απαλοιφή του μηνύματος χωρίς εκτύπωση. Τα φαξ σε αναμονή θα επιχειρήσουν να εκτυπωθούν, μετά την επανεκκίνηση του εκτυπωτή.

Δεν έχει συνδεθεί αναλογική γραμμή στο μόντεμ. Φαξ απενεργοποιημένο.

Βεβαιωθείτε ότι η αναλογική τηλεφωνική γραμμή έχει συνδεθεί στο μόντεμ.

Απαιτ αλλ χαρτ

Εφαρμόστε μία ή περισσότερες από τις εξής λύσεις:

- Αγγίξτε την επιλογή **Χρήση τρεχ αναλ** για να απαλείψετε το μήνυμα και να συνεχιστεί η εκτύπωση.
- Ακυρώστε την τρέχουσα εργασία εκτύπωσης.

Remove packaging material, [area name] (Αφαιρέστε το υλικό συσκευασίας, [όνομα περιοχής])

Αφαιρέστε το υλικό συσκευασίας που ενδέχεται να έχει απομείνει στην καθορισμένη θέση.

Αφαίρεση χαρτιού από τη βασική θήκη εξόδου

Αφαιρέστε τη στοίβα του χαρτιού από την τυπική θήκη εξόδου.

Αντικατάσταση διαχωριστικού

Τοποθετήστε ένα νέο διαχωριστικό.

Επαναφορά εργασιών σε αναμονή;

Δοκιμάστε μία ή περισσότερες από τις παρακάτω λύσεις:

- Πατήστε την επιλογή **Restore** (Επαναφορά) για να επαναφέρετε όλες τις εργασίες σε αναμονή και είναι αποθηκευμένες στο σκληρό δίσκο του εκτυπωτή.
- Πατήστε την επιλογή **Do not restore** (Να μην γίνει επαναφορά) εάν δεν θέλετε να επαναφέρετε τις εργασίες εκτύπωσης.

Ανοιχτό κάλυμμα στον αυτόματο τροφοδότη εγγράφων (ADF) του σαρωτή

Το κάλυμμα του αυτόματου τροφοδότη εγγράφων είναι ανοιχτό. Το μήνυμα σβήνει όταν το κάλυμμα είναι κλειστό.

Το έγγραφο σάρωσης είναι πολύ μεγάλο

Η εργασία σάρωσης ξεπερνάει το μέγιστο αριθμό των σελίδων. Πατήστε την επιλογή **Cancel Job** (Ακύρωση εργασίας), για να διαγράψετε το μήνυμα.

Δεν έχει οριστεί διακομιστής SMTP. Επικοινωνήστε με το Διαχειριστή του συστήματος.

Παρουσιάστηκε σφάλμα στο διακομιστή SMTP ή ο διακομιστής SMTP δεν έχει διαμορφωθεί σωστά. Πατήστε **Continue** (Συνέχεια) για να απαλείψετε το μήνυμα. Αν επανεμφανιστεί το μήνυμα, επικοινωνήστε με τον υπεύθυνο υποστήριξης του συστήματός σας.

Some held jobs were not restored (Δεν έγινε επαναφορά ορισμένων εργασιών σε αναμονή)

Πατήστε την επιλογή **Continue** (Συνέχεια) για να διαγράψετε την καθορισμένη εργασία.

Σημείωση: Οι εργασίες σε αναμονή για τις οποίες δεν έχει γίνει επαναφορά μένουν στο σκληρό δίσκο και δεν είναι δυνατή η πρόσβαση σε αυτές.

Απαιτούνται αναλώσιμα για ολοκλήρωση της εργασίας

Λείπει κάποιο αναλώσιμο που απαιτείται για την ολοκλήρωση της εργασίας. Επιλέξτε ένα από τα παρακάτω:

- Αγγίξτε την επιλογή **Εντολή για αναλώσιμα** για προβολή όλων των μηνυμάτων σφαλμάτων που υποδεικνύουν ποια αναλώσιμα χρειάζονται για τη συνέχιση της επεξεργασίας της τρέχουσας εργασίας.
  1. Παραγγείλετε αμέσως τα απαιτούμενα αναλώσιμα.
  2. Εγκαταστήστε το αναλώσιμο. Για περισσότερες πληροφορίες, ανατρέξτε στο φύλλο οδηγιών που συνοδεύει το αναλώσιμο.
- Αγγίξτε την επιλογή **Ακύρωση εργασίας** για να σβήσει το μήνυμα και να ακυρωθεί η εργασία εκτύπωσης.

Μη υποστηριζόμενο μέγεθος χαρτιού στη θήκη [x]

Δεν υποστηρίζεται το μέγεθος χαρτιού στη συγκεκριμένη θήκη. Αντικαταστήστε το με ένα υποστηριζόμενο μέγεθος χαρτιού.

Unsupported disk (Μη υποστηριζόμενος δίσκος)

Έχετε τοποθετήσει μη υποστηριζόμενο δίσκο. Αφαιρέστε τον μη υποστηριζόμενο δίσκο και τοποθετήστε έναν που υποστηρίζεται.

Χωρίς ρύθμιση διακομιστή Weblink. Επικοινωνήστε με το διαχειριστή συστήματος.

Παρουσιάστηκε σφάλμα στο διακομιστή Web link ή ο διακομιστής Web link δεν έχει διαμορφωθεί σωστά.

Αγγίξτε την επιλογή **Συνέχεια** για να απαλείψετε το μήνυμα. Εάν επανεμφανιστεί το μήνυμα, επικοινωνήστε με τον υπεύθυνο υποστήριξης του συστήματός σας.

31.xx Ανύπαρκτη ή ελαττωματική κασέτα [χρώμα]

Εφαρμόστε μία ή περισσότερες από τις εξής λύσεις:

- Τοποθετήστε την κασέτα τόνερ που λείπει.

  Για οδηγίες σχετικά με την αφαίρεση και την εγκατάσταση μιας κασέτας, αγγίξτε την επιλογή **Περισσότερες πληροφορίες**.
- Αφαιρέστε και τοποθετήστε ξανά την ελαττωματική κασέτα τόνερ.

  Σημείωση: Εάν το μήνυμα δεν σβήσει, τότε αντικαταστήστε την ελαττωματική κασέτα.
- Αγγίξτε την επιλογή **Συνέχεια** για να απαλείψετε το μήνυμα.

32.xx [color] cartridge part number unsupported by device (32.xx Ο κωδικός εξαρτήματος της κασέτας [χρώμα] δεν υποστηρίζεται από τη συσκευή)

Αφαιρέστε τη μη υποστηριζόμενη κασέτα τόνερ και, στη συνέχεια, εγκαταστήστε μια υποστηριζόμενη μορφή κασέτας.

34 Incorrect paper size, open [src] (34 Εσφαλμένο μέγεθος χαρτιού, ανοίξτε την [προέλευση])

Δοκιμάστε μία ή περισσότερες από τις παρακάτω λύσεις:

- Τοποθετήστε το κατάλληλο χαρτί ή το ειδικό μέσο εκτύπωσης στην κατάλληλη θήκη.
- Επιβεβαιώστε ότι ο τροχός στη θήκη 1 έχει ρυθμιστεί στο μέγεθος χαρτιού που έχετε τοποθετήσει στη θήκη. Βεβαιωθείτε ότι σε αυτό το μέγεθος προσπαθείτε να εκτυπώσετε.
- Πατήστε την επιλογή **Continue** (Συνέχεια) για να διαγράψετε το μήνυμα και να πραγματοποιήσετε εκτύπωση με τη χρήση της διαφορετικής θήκης.
- Ελέγξτε τους οδηγούς μήκους και πλάτους και βεβαιωθείτε ότι το χαρτί έχει τοποθετηθεί σωστά στη θήκη.
- Βεβαιωθείτε ότι οι ρυθμίσεις στο παράθυρο Print Properties (Ιδιότητες εκτύπωσης) ή Print (Εκτύπωση) έχουν οριστεί στο σωστό μέγεθος και τύπο χαρτιού.
- Ελέγξτε εάν το μέγεθος χαρτιού έχει οριστεί σωστά. Για παράδειγμα, αν η ρύθμιση Μέγεθος τροφοδότη πολλαπλών χρήσεων έχει οριστεί σε Universal, βεβαιωθείτε ότι το χαρτί είναι αρκετά μεγάλο για τα δεδομένα που εκτυπώνονται.
- Ακυρώστε την εργασία εκτύπωσης.

35 Ανεπαρκής μνήμη για υποστήριξη της λειτουργίας εξοικονόμησης πόρων

Δοκιμάστε μία ή περισσότερες από τις παρακάτω λύσεις:

- Πατήστε την επιλογή **Continue** (Συνέχεια) για να απενεργοποιήσετε τη λειτουργία Resource Save (Αποθήκευση πόρων) και να συνεχίσετε την εκτύπωση.
- Για να ενεργοποιήσετε τη λειτουργία Resource Save (Αποθήκευση πόρων) αφού σας εμφανιστεί αυτό το μήνυμα, βεβαιωθείτε ότι οι ενδιάμεσες μνήμες σύνδεσης είναι ρυθμισμένες στο Auto (Αυτόματη) και, στη συνέχεια, κλείστε τα μενού για να ενεργοποιηθούν οι αλλαγές στις ενδιάμεσες μνήμες σύνδεσης. Όταν εμφανιστεί η ένδειξη **Ready** (Έτοιμο), ενεργοποιήστε τη λειτουργία Resource Save (Αποθήκευση πόρων).
- Τοποθετήστε επιπλέον μνήμη.

37 Ανεπαρκής μνήμη για εργασία συρραφής

Δοκιμάστε μία ή περισσότερες από τις παρακάτω λύσεις:

- Πατήστε την επιλογή **Continue** (Συνέχεια) για να εκτυπώσετε το τμήμα της εργασίας που έχει ήδη αποθηκευτεί και για να ξεκινήσει η συρραφή του υπόλοιπου της εργασίας εκτύπωσης.
- Ακυρώστε την τρέχουσα εργασία εκτύπωσης.

37 Ανεπαρκής μνήμη για λειτουργία ανασυγκρότησης της μνήμης Flash

Δοκιμάστε μία ή περισσότερες από τις παρακάτω λύσεις:

- Πατήστε την επιλογή **Continue** (Συνέχεια) για να σταματήσετε τη λειτουργία ανασυγκρότησης και να συνεχίσετε την εκτύπωση.
- Διαγράψτε γραμματοσειρές, μακροεντολές και άλλα δεδομένα από τη μνήμη του εκτυπωτή.
- Εγκαταστήστε πρόσθετη μνήμη εκτυπωτή.

37 Insufficient memory, some Held Jobs were deleted (37 Ανεπαρκής μνήμη, κάποιες εργασίες σε αναμονή διαγράφηκαν)

Ο εκτυπωτής επέλεξε κάποιες εργασίες που ήταν σε αναμονή, προκειμένου να επεξεργαστεί τρέχουσες εργασίες.

Πατήστε **Continue** (Συνέχεια) για να απαλείψετε το μήνυμα.

37 Insufficient memory, some held jobs will not be restored (37 Ανεπαρκής μνήμη, δεν θα γίνει επαναφορά ορισμένων εργασιών σε αναμονή)

Ο εκτυπωτής δεν ήταν δυνατό να πραγματοποιήσει επαναφορά ορισμένων ή όλων των εμπιστευτικών εργασιών ή των εργασιών σε αναμονή στο σκληρό δίσκο του εκτυπωτή.

Πατήστε **Continue** (Συνέχεια) για να απαλείψετε το μήνυμα.

38 Πλήρης μνήμη

Δοκιμάστε μία ή περισσότερες από τις παρακάτω λύσεις:

- Πατήστε την επιλογή **Cancel job** (Ακύρωση εργασίας) για να διαγράψετε το μήνυμα.
- Εγκαταστήστε πρόσθετη μνήμη εκτυπωτή.

39 Σύνθετη σελίδα, ορισμένα δεδομένα πιθανόν δεν εκτυπώθηκαν

Δοκιμάστε μία ή περισσότερες από τις παρακάτω λύσεις:

- Πατήστε **Continue** (Συνέχεια) για να αφαιρέσετε το μήνυμα και να συνεχιστεί η εκτύπωση.
- Ακυρώστε την τρέχουσα εργασία εκτύπωσης.
- Εγκαταστήστε πρόσθετη μνήμη εκτυπωτή.

51 Εντοπίστηκε ελαττωματική μνήμη flash

Δοκιμάστε μία ή περισσότερες από τις παρακάτω λύσεις:

- Πατήστε **Continue** (Συνέχεια) για να αφαιρέσετε το μήνυμα και να συνεχιστεί η εκτύπωση.
- Ακυρώστε την τρέχουσα εργασία εκτύπωσης.

52 Στη μνήμη flash δεν υπάρχει αρκετός ελεύθερος χώρος για πόρους

Δοκιμάστε μία ή περισσότερες από τις παρακάτω λύσεις:

- Πατήστε **Continue** (Συνέχεια) για να αφαιρέσετε το μήνυμα και να συνεχιστεί η εκτύπωση.

  Οι γραμματοσειρές και οι μακροεντολές που κατεβάσατε, χωρίς προηγουμένως να τις αποθηκεύσετε στη μνήμη flash, διαγράφονται.
- Διαγράψτε γραμματοσειρές, μακροεντολές και άλλα δεδομένα που έχουν αποθηκευτεί στη μνήμη flash.
- Αναβαθμίστε σε μια κάρτα μνήμης flash μεγαλύτερης χωρητικότητας.

53 Ανιχνεύτηκε μη διαμορφωμένη μνήμη flash

Δοκιμάστε μία ή περισσότερες από τις παρακάτω λύσεις:

- Πατήστε την επιλογή **Continue** (Συνέχεια) για να σταματήσετε τη λειτουργία ανασυγκρότησης και να συνεχίσετε την εκτύπωση.
- Διαμορφώστε τη μνήμη flash. Εάν το μήνυμα σφάλματος παραμένει, ενδεχομένως η μνήμη flash είναι ελαττωματική και απαιτείται αντικατάσταση.

54 Network [x] software error (54 Σφάλμα λογισμικού δικτύου [x])

Δοκιμάστε μία ή περισσότερες από τις παρακάτω λύσεις:

- Πατήστε την επιλογή **Continue** (Συνέχεια) για να συνεχίσει η εκτύπωση.
- Απενεργοποιήστε τον εκτυπωτή, περιμένετε 10 δευτερόλεπτα, και στη συνέχεια ενεργοποιήστε τον ξανά.
- Αναβαθμίστε (flash) το υλικολογισμικό του δικτύου στον εκτυπωτή.

54 Serial option [x] error (54 Σφάλμα πρόσθετου στοιχείου σειριακής θύρας [x])

Δοκιμάστε μία ή περισσότερες από τις παρακάτω λύσεις:

- Ελέγξτε εάν το σειριακό καλώδιο είναι σωστά συνδεδεμένο και κατάλληλο για τη σειριακή θύρα.
- Ελέγξτε εάν οι παράμετροι σειριακής διασύνδεσης (πρωτόκολλο, ταχύτητα μετάδοσης, ισοτιμία και bit δεδομένων) έχουν οριστεί σωστά στον εκτυπωτή και στον κεντρικό υπολογιστή.
- Πατήστε την επιλογή **Continue** (Συνέχεια) για να συνεχίσει η εκτύπωση.
- Απενεργοποιήστε τον εκτυπωτή και στη συνέχεια ενεργοποιήστε τον ξανά για επαναφορά του εκτυπωτή.

54 Τυπικό σφάλμα λογισμικού δικτύου

Δοκιμάστε μία ή περισσότερες από τις παρακάτω λύσεις:

- Πατήστε την επιλογή **Continue** (Συνέχεια) για να συνεχίσει η εκτύπωση.
- Για να πραγματοποιήσετε επαναφορά των ρυθμίσεων του εκτυπωτή, απενεργοποιήστε τον και στη συνέχεια θέστε τον ξανά σε λειτουργία.
- Αναβαθμίστε (flash) το υλικολογισμικό του δικτύου στον εκτυπωτή ή το διακομιστή εκτυπωτή.

55 Unsupported option in slot [x] (55 Μη υποστηριζόμενο πρόσθετο στοιχείο στην υποδοχή [x])

1. Απενεργοποιήστε τον εκτυπωτή.
2. Αφαιρέστε το καλώδιο τροφοδοσίας από την πρίζα.
3. Αφαιρέστε την μη υποστηριζόμενη προαιρετική κάρτα διασύνδεσης από την πλακέτα συστήματος του εκτυπωτή και αντικαταστήστε τη με μια κάρτα που υποστηρίζεται.
4. Συνδέστε το καλώδιο τροφοδοσίας σε μια σωστά γειωμένη πρίζα τοίχου.
5. Ενεργοποιήστε πάλι τον εκτυπωτή.

56 Parallel port [x] disabled (56 Απενεργοποιημένη παράλληλη θύρα [x])

Δοκιμάστε μία ή περισσότερες από τις παρακάτω λύσεις:

- Πατήστε **Continue** (Συνέχεια) για να απαλείψετε το μήνυμα.

  Ο εκτυπωτής απορρίπτει όλα τα δεδομένα που λαμβάνονται μέσω της παράλληλης θύρας.
- Βεβαιωθείτε ότι το στοιχείο μενού Parallel Buffer (Ενδιάμεση μνήμη παράλληλης θύρας) δεν έχει οριστεί σε Disabled (Απενεργοποιημένη).

56 Serial port [x] disabled (56 Απενεργοποιημένη σειριακή θύρα [x])

Δοκιμάστε μία ή περισσότερες από τις παρακάτω λύσεις:

- Πατήστε **Continue** (Συνέχεια) για να απαλείψετε το μήνυμα.

  Ο εκτυπωτής απορρίπτει όλα τα δεδομένα που λαμβάνονται μέσω της σειριακής θύρας.
- Βεβαιωθείτε ότι το μενού Parallel Buffer (Παράλληλη ενδιάμεση μνήμη) δεν έχει οριστεί σε Disabled (Απενεργοποιημένη).

56 Απενεργοποιημένη τυπική θύρα USB

Δοκιμάστε μία ή περισσότερες από τις παρακάτω λύσεις:

- Πατήστε **Continue** (Συνέχεια) για να αφαιρέσετε το μήνυμα.

  Ο εκτυπωτής απορρίπτει όλα τα δεδομένα που λαμβάνονται μέσω της θύρας USB.
- Βεβαιωθείτε ότι το στοιχείο μενού Ενδιάμεση μνήμη USB δεν έχει ρυθμιστεί σε Απενεργοποιημένη.

56 USB port [x] disabled (56 Απενεργοποιημένη θύρα USB [x])

Δοκιμάστε μία ή περισσότερες από τις παρακάτω λύσεις:

- Πατήστε **Continue** (Συνέχεια) για να απαλείψετε το μήνυμα.

  Ο εκτυπωτής απορρίπτει όλα τα δεδομένα που λαμβάνονται μέσω της θύρας USB.
- Βεβαιωθείτε ότι το μενού USB Buffer (Ενδιάμεση μνήμη USB) δεν έχει ρυθμιστεί σε Disabled (Απενεργοποιημένο).

57 Configuration change, some held jobs were not restored (57 Αλλαγή διαμόρφωσης παραμέτρων, δεν έγινε επαναφορά ορισμένων εργασιών σε αναμονή)

Κάποια αλλαγή πραγματοποιήθηκε στον εκτυπωτή και ακύρωσε τις εργασίες σε αναμονή. Οι πιθανές αλλαγές περιλαμβάνουν τις παρακάτω περιπτώσεις:

- Το υλικολογισμικό του εκτυπωτή έχει ενημερωθεί.
- Καταργήθηκαν οι επιλογές εισόδου χαρτιού που είναι απαραίτητες για την εργασία εκτύπωσης.
- Η εργασία εκτύπωσης δημιουργήθηκε χρησιμοποιώντας δεδομένα από μια συσκευή μέσω της θύρας USB και η συσκευή δεν είναι πλέον συνδεδεμένη με τη θύρα.
- Ο σκληρός δίσκος του εκτυπωτή περιλαμβάνει εργασίες εκτύπωσης που αποθηκεύτηκαν ενώ ήταν εγκατεστημένες σε διαφορετικό μοντέλο εκτυπωτή.

Πατήστε **Continue** (Συνέχεια) για να αφαιρέσετε το μήνυμα.

58 Σφάλμα διαμόρφωσης εισόδου

1 Απενεργοποιήστε τον εκτυπωτή.
2 Αποσυνδέστε το καλώδιο τροφοδοσίας από την πρίζα.
3 Ελέγξτε εάν όλες οι διαμορφώσεις θήκης είναι σωστές. Εάν χρειάζεται, αφαιρέστε τις θήκες που δεν χρειάζονται.
4 Συνδέστε το καλώδιο τροφοδοσίας σε πρίζα με κατάλληλη γείωση.
5 Ενεργοποιήστε ξανά τον εκτυπωτή.

58 Έχει εγκατασταθεί υπερβολικά μεγάλος αριθμός δίσκων

1 Απενεργοποιήστε τον εκτυπωτή.
2 Αφαιρέστε το καλώδιο τροφοδοσίας από την πρίζα.
3 Αφαιρέστε τους περιττούς δίσκους.
4 Συνδέστε το καλώδιο τροφοδοσίας σε μια σωστά γειωμένη πρίζα τοίχου.
5 Ενεργοποιήστε πάλι τον εκτυπωτή.

58 Έχει εγκατασταθεί υπερβολικά μεγάλος αριθμός πρόσθετων εξαρτημάτων μνήμης flash

1 Απενεργοποιήστε τον εκτυπωτή.
2 Βγάλτε το καλώδιο ρεύματος από την πρίζα.
3 Αφαιρέστε την επιπλέον μνήμη flash.
4 Συνδέστε το καλώδιο ρεύματος σε πρίζα με κατάλληλη γείωση.
5 Ενεργοποιήστε πάλι τον εκτυπωτή.

58 Υπερβολικά μεγάλος αριθμός τοποθετημένων θηκών

1 Απενεργοποιήστε τον εκτυπωτή.
2 Βγάλτε το καλώδιο ρεύματος από την πρίζα.
3 Αφαιρέστε τις πρόσθετες θήκες.
4 Συνδέστε το καλώδιο ρεύματος σε πρίζα με κατάλληλη γείωση.
5 Ενεργοποιήστε πάλι τον εκτυπωτή.

59 Incompatible tray [x] (59 Μη συμβατή θήκη [x])

Δοκιμάστε μία ή περισσότερες από τις παρακάτω λύσεις:

- Αφαιρέστε την καθορισμένη θήκη.
- Πατήστε το κουμπί **Continue** (Συνέχεια) για να σβήσει το μήνυμα και να συνεχίσει η εκτύπωση χωρίς να χρησιμοποιηθεί η καθορισμένη θήκη.

61 Remove defective disk (61 Αφαίρεση ελαττωματικού δίσκου)

Δοκιμάστε μία ή περισσότερες από τις παρακάτω ενέργειες:

- Αφαιρέστε τον ελαττωματικό σκληρό δίσκο του εκτυπωτή.
- Εγκαταστήστε διαφορετικό σκληρό δίσκο εκτυπωτή πριν εκτελέσετε τυχόν λειτουργίες που απαιτούν την ύπαρξη σκληρού δίσκου εκτυπωτή.

62 Disk full (62 Πλήρης δίσκος)

Δοκιμάστε μία ή περισσότερες από τις παρακάτω λύσεις:

- Πατήστε **Continue** (Συνέχεια) για να αφαιρέσετε το μήνυμα και να συνεχιστεί η διαδικασία.
- Διαγράψτε γραμματοσειρές, μακροεντολές και άλλα δεδομένα που είναι αποθηκευμένα στο σκληρό δίσκο του εκτυπωτή.
- Εγκαταστήστε ένα σκληρό δίσκο εκτυπωτή με μεγαλύτερη χωρητικότητα.

63 Δεν έχει γίνει διαμόρφωση του δίσκου

Δοκιμάστε μία ή περισσότερες από τις παρακάτω λύσεις:

- Πατήστε το κουμπί **Continue (Συνέχεια)** για να σβήσει το μήνυμα και να συνεχίσει η εκτύπωση.
- Διαμορφώστε το σκληρό δίσκο του εκτυπωτή.

Εάν το μήνυμα σφάλματος παραμένει, ενδεχομένως ο σκληρός δίσκος είναι ελαττωματικός και απαιτείται αντικατάσταση.

80.xx Αρχ ειδοπ διάρ ζωής μον τήξης

1. Παραγγείλετε άμεσα ανταλλακτικό μονάδας τήξης.
2. Όταν μειωθεί η ποιότητα εκτύπωσης, τοποθετήστε τη νέα μονάδα τήξης, ακολουθώντας τις οδηγίες του φυλλαδίου που συνοδεύει το ανταλλακτικό.
3. Αγγίξτε την επιλογή **Συνέχεια** για να σβήσει το μήνυμα από την οθόνη και να συνεχιστεί η εκτύπωση.

80.xx Fuser life warning (80.xx Προειδοποίηση διάρκειας ζωής μονάδας τήξης)

- Παραγγείλτε άμεσα ανταλλακτικό μονάδας τήξης. Όταν μειωθεί η ποιότητα εκτύπωσης, τοποθετήστε τη νέα μονάδα τήξης, ακολουθώντας τις οδηγίες του φυλλαδίου που συνοδεύει το ανταλλακτικό.
- Πατήστε **Continue** (Συνέχεια) για να αφαιρέσετε το μήνυμα και να συνεχιστεί η εκτύπωση.

80.xx Αντικατάσταση μονάδας τήξης

Αντικαταστήστε τη μονάδα τήξης ακολουθώντας τις οδηγίες του φυλλαδίου που συνοδεύει το ανταλλακτικό.

80.xx Η μονάδα τήξης λείπει

1 Αντικαταστήστε τη μονάδα τήξης ακολουθώντας τις οδηγίες του φυλλαδίου που συνοδεύει το ανταλλακτικό.

2 Αγγίξτε την επιλογή **Συνέχεια** για να σβήσει το μήνυμα από την οθόνη και να συνεχιστεί η εκτύπωση.

82.xx Replace waste toner bottle (82.xx Αντικαταστήστε το δοχείο υπολειμμάτων τόνερ)

1 Τοποθετήστε ξανά στη θέση του το δοχείο υπολειμμάτων τόνερ.

   Για πληροφορίες σχετικά με την αντικατάσταση του δοχείου υπολειμμάτων τόνερ, στον πίνακα ελέγχου του εκτυπωτή πατήστε την επιλογή **More Information** (Περισσότερες πληροφορίες).

2 Πατήστε **Continue** (Συνέχεια) για να αφαιρέσετε το μήνυμα και να συνεχιστεί η εκτύπωση.

82.xx Waste toner bottle missing (82.xx Το δοχείο υπολειμμάτων τόνερ λείπει)

Τοποθετήστε το δοχείο υπολειμμάτων τόνερ στον εκτυπωτή.

82.xx Waste toner bottle nearly full (82.xx Το δοχείο υπολειμμάτων τόνερ είναι σχεδόν πλήρες)

Παραγγείλτε ανταλλακτικό του δοχείου υπολειμμάτων τόνερ άμεσα.

1 Τοποθετήστε ξανά στη θέση του το δοχείο υπολειμμάτων τόνερ.

   Για πληροφορίες σχετικά με την τοποθέτηση του δοχείου υπολειμμάτων τόνερ, στον πίνακα ελέγχου του εκτυπωτή πατήστε την επιλογή **More Information** (Περισσότερες πληροφορίες).

2 Πατήστε **Continue** (Συνέχεια) για να αφαιρέσετε το μήνυμα και να συνεχιστεί η εκτύπωση.

83.xx Αντικατάσταση μονάδας μεταφοράς

Αντικαταστήστε τη μονάδα μεταφοράς, ακολουθώντας τις οδηγίες του φυλλαδίου που συνοδεύει το ανταλλακτικό.

83.xx Ειδ διαρκ ζωής μον μεταφοράς

1 Αντικαταστήστε τη μονάδα μεταφοράς, ακολουθώντας τις οδηγίες του φυλλαδίου που συνοδεύει το ανταλλακτικό.

2 Αγγίξτε την επιλογή **Συνέχεια** για να σβήσει το μήνυμα από την οθόνη και να συνεχιστεί η εκτύπωση.

83.xx Transfer module missing (83.xx Ανύπαρκτη μονάδα μεταφοράς)

Εισαγάγετε τη μονάδα μεταφοράς στον εκτυπωτή.

83.xx Ειδ διάρκ ζωής μονάδας μεταφοράς

1 Παραγγείλετε ένα ανταλλακτικό μονάδας μεταφοράς τόνερ άμεσα.

2 Από τον πίνακα ελέγχου του εκτυπωτή, αγγίξτε την επιλογή **Συνέχεια** για να διαγράψετε το μήνυμα και να συνεχίσετε την εκτύπωση.

3 Όταν μειωθεί η ποιότητα εκτύπωσης, εγκαταστήστε τη νέα μονάδα μεταφοράς.

   Για οδηγίες σχετικά με την εγκατάσταση της μονάδας μεταφοράς, ανατρέξτε στο φύλλο οδηγιών που συνόδευε το ανταλλακτικό εξάρτημα ή αγγίξτε την επιλογή **Περισσότερες πληροφορίες** στην αρχική οθόνη του εκτυπωτή.

84.xx [color] photoconductor missing (84.xx Λείπει ο φωτοαγωγός [χρώμα])

Εγκαταστήστε το καθορισμένο χρώμα φωτοαγωγού, ακολουθώντας τις οδηγίες του φυλλαδίου που συνοδεύει το ανταλλακτικό.

84.xx [color] photoconductor nearly low (84.xx Σχετικά χαμηλή στάθμη φωτοαγωγού [χρώμα])

1 Παραγγείλτε ανταλλακτικό φωτοαγωγού.

2 Όταν μειωθεί η ποιότητα εκτύπωσης, τοποθετήστε το νέο φωτοαγωγό, ακολουθώντας τις οδηγίες του φυλλαδίου που συνοδεύει το ανταλλακτικό.

3 Πατήστε **Continue** (Συνέχεια) για να αφαιρέσετε το μήνυμα και να συνεχιστεί η εκτύπωση.

84.xx χαμηλή στάθμη φωτοαγωγού [χρώμα]

1 Παραγγείλετε άμεσα ανταλλακτικό φωτοαγωγού.

2 Όταν μειωθεί η ποιότητα εκτύπωσης, τοποθετήστε το νέο φωτοαγωγό, ακολουθώντας τις οδηγίες του φυλλαδίου που συνοδεύει το ανταλλακτικό.

   Σημειώσεις:

   - Και οι τέσσερις μονάδες φωτοαγωγού θα πρέπει να αντικατασταθούν ταυτόχρονα.
   - Βεβαιωθείτε ότι μηδενίσατε το μετρητή συντήρησης ύστερα από την αντικατάσταση των φωτοαγωγών για να εξασφαλίσετε άριστη ποιότητα εκτύπωσης.

3 Αγγίξτε την επιλογή **Συνέχεια** για να σβήσει το μήνυμα από την οθόνη και να συνεχιστεί η εκτύπωση.

84.xx Αντικατάσταση φωτοαγωγού [Έγχρωμη εκτύπωση]

1 Αντικαταστήστε το φωτοαγωγό, ακολουθώντας τις οδηγίες του φυλλαδίου που συνοδεύει το ανταλλακτικό.

Σημειώσεις:

- Και οι τέσσερις μονάδες φωτοαγωγού θα πρέπει να αντικατασταθούν ταυτόχρονα.
- Βεβαιωθείτε ότι μηδενίσατε το μετρητή συντήρησης ύστερα από την αντικατάσταση των φωτοαγωγών για να εξασφαλίσετε άριστη ποιότητα εκτύπωσης.

2 Από τον πίνακα ελέγχου του εκτυπωτή, αγγίξτε την επιλογή **Συνέχεια** για να διαγράψετε το μήνυμα και να συνεχίσετε την εκτύπωση.

88 Replace [color] cartridge (88 Αντικαταστήστε την κασέτα [χρώμα])

Η καθορισμένη κασέτα ή τόνερ είναι άδεια.

1 Αντικαταστήστε την καθορισμένη κασέτα.

Για πληροφορίες σχετικά με την αντικατάσταση κασέτας, πατήστε την επιλογή **More Information** (Περισσότερες πληροφορίες) από τον πίνακα ελέγχου του εκτυπωτή.

2 Πατήστε **Continue** (Συνέχεια) για να αφαιρέσετε το μήνυμα και να συνεχιστεί η εκτύπωση.

88.xx Εξαιρετικά χαμηλή στάθμη κασέτας [Έγχρωμη εκτύπωση]

Η στάθμη της καθορισμένης κασέτας εκτύπωσης είναι εξαιρετικά χαμηλή.

1 Για πληροφορίες σχετικά με την αντικατάσταση της κασέτας εκτύπωσης, επιλέξτε **Περισσότερες πληροφορίες** από τον πίνακα ελέγχου εκτυπωτή.

2 Αγγίξτε την επιλογή **Συνέχεια** για να σβήσει το μήνυμα από την οθόνη και να συνεχιστεί η εκτύπωση.

88.xx [color] cartridge low (88.xx Χαμηλή στάθμη κασέτας [χρώμα])

1 Αφαιρέστε την καθορισμένη κασέτα.

ΠΡΟΣΟΧΗ—ΠΙΘΑΝΟΤΗΤΑ ΒΛΑΒΗΣ: Προσέξτε να μην αγγίξετε το τύμπανο του φωτοαγωγού. Αν το κάνετε, μπορεί να επηρεαστεί η ποιότητα εκτύπωσης των εργασιών μελλοντικά.

2 Ανακινήστε τη με δύναμη δεξιά-αριστερά και πάνω-κάτω για να γίνει ανακατανομή του τόνερ.

3 Τοποθετήστε ξανά την κασέτα και στη συνέχεια πατήστε την επιλογή **Continue** (Συνέχεια) για να διαγράψετε το μήνυμα και να συνεχίσετε την εκτύπωση.

Σημειώσεις:

- Επαναλάβετε πολλές φορές τη διαδικασία αυτή, μέχρι η εκτύπωση να φαίνεται αχνή. Όταν φαίνεται η εκτύπωση αχνή, αντικαταστήστε την κασέτα.
- Χρησιμοποιήστε άλλη κασέτα όταν η τρέχουσα δεν εκτυπώνει πια ικανοποιητικά.

88.xx Σχετικά χαμηλή στάθμη κασέτας [Έγχρωμη εκτύπωση]

Παραγγείλετε μια ανταλλακτική κασέτα για την καθορισμένη κασέτα εκτύπωσης.

88.xx [Color] cartridge critically low (88.xx Εξαιρετικά χαμηλή στάθμη κασέτας [χρώμα])

Η στάθμη της καθορισμένης κασέτας εκτύπωσης είναι πολύ χαμηλή.

1 Για πληροφορίες σχετικά με την αντικατάσταση της κασέτας εκτύπωσης, επιλέξτε **More Information** (Περισσότερες πληροφορίες) από τον πίνακα ελέγχου εκτυπωτή.

2 Πατήστε **Continue** (Συνέχεια) για να αφαιρέσετε το μήνυμα και να συνεχιστεί η εκτύπωση.

29y.xx Κλείστε το κάλυμμα του επίπεδου σαρωτή και τοποθετήστε τα πρωτότυπα σε περίπτωση επανεκκίνησης της εργασίας

Εφαρμόστε μία ή περισσότερες από τις εξής λύσεις:

- Αγγίξτε την επιλογή **Ακύρωση εργασίας** για να ακυρώσετε την εργασία και να σβήσετε το μήνυμα.
- Αγγίξτε την επιλογή **Σάρωση από τον αυτόματο τροφοδότη** για να συνεχίσετε την εργασία σάρωσης από τον αυτόματο τροφοδότη εγγράφων (ADF) αμέσως μετά την τελευταία επιτυχή εργασία σάρωσης.
- Αγγίξτε την επιλογή **Σάρωση από τον επίπεδο σαρωτή** για να συνεχίσετε την εργασία σάρωσης από τη γυάλινη επιφάνεια σαρωτή αμέσως μετά την τελευταία επιτυχή εργασία σάρωσης.
- Αγγίξτε την επιλογή **Ολοκλήρωση εργασίας χωρίς συνέχιση της σάρωσης** για να σταματήσετε στην τελευταία επιτυχή εργασία σάρωσης.

  Σημείωση: Η επιλογή αυτή δεν ακυρώνει την εργασία σάρωσης. Όλες οι σελίδες που έχουν σαρωθεί επιτυχώς είναι δυνατόν να χρησιμοποιηθούν για εργασίες αντιγραφής, αποστολής φαξ ή μηνύματος ηλεκτρονικού ταχυδρομείου.

280.06 Paper missing (280.06 Δεν υπάρχει χαρτί)

Δοκιμάστε μία ή περισσότερες από τις παρακάτω λύσεις:

- Πατήστε **Continue** (Συνέχεια) για να απαλείψετε το μήνυμα.
- Πατήστε την επιλογή **Cancel job** (Ακύρωση εργασίας) για να ακυρώσετε την εργασία και να σβήσετε το μήνυμα.
- Πατήστε **Scan from automatic feeder** (Σάρωση από τον αυτόματο τροφοδότη) για να συνεχίσετε την εργασία σάρωσης από τον αυτόματο τροφοδότη εγγράφων (ADF) αμέσως μετά την τελευταία επιτυχή εργασία σάρωσης.
- Πατήστε **Scan from flatbed** (Σάρωση από τον επίπεδο σαρωτή) για να συνεχίσετε την εργασία σάρωσης από τη γυάλινη επιφάνεια σαρωτή αμέσως μετά την τελευταία επιτυχή εργασία σάρωσης.
- Πατήστε **Finish job without further scanning** (Ολοκλήρωση εργασίας χωρίς συνέχιση της σάρωσης) για να σταματήσετε στην τελευταία επιτυχή εργασία σάρωσης.

  Σημείωση: Η επιλογή αυτή δεν ακυρώνει την εργασία σάρωσης. Όλες οι σελίδες που έχουν σαρωθεί επιτυχώς είναι δυνατόν να χρησιμοποιηθούν για εργασίες αντιγραφής, αποστολής fax ή μηνύματος ηλεκτρονικού ταχυδρομείου.
- Πατήστε την επιλογή **Restart job** (Επανεκκίνηση εργασίας) για να σβήσετε το μήνυμα και να ξεκινήσετε νέα εργασία σάρωσης με τις ίδιες ρυθμίσεις της προηγούμενης εργασίας.

840.01 Scanner disabled by admin (840.01 Ο σαρωτής απενεργοποιήθηκε από το διαχειριστή)

Εκτυπώστε χωρίς το σαρωτή ή επικοινωνήστε με τον υπεύθυνο υποστήριξη του συστήματος.

840.02 Scanner disabled (840.02 Απενεργοποίηση σαρωτή). Εάν το πρόβλημα επιμείνει, επικοινωνήστε με το διαχειριστή του συστήματος.

Δοκιμάστε μία ή περισσότερες από τις παρακάτω λύσεις:

- Πατήστε την επιλογή **Continue with scanner disabled** (Συνέχεια με απενεργοποιημένο το σαρωτή) για να επιστρέψετε στην αρχική οθόνη και στη συνέχεια επικοινωνήστε με τον υπεύθυνο υποστήριξης του συστήματος.
- Πατήστε **Reboot and automatically enable scanner** (Επανεκκίνηση και αυτόματη ενεργοποίηση σαρωτή) για να ακυρώσετε την εργασία.

  Σημείωση: Με την επιλογή αυτή γίνεται προσπάθεια να συνδεθεί ξανά ο σαρωτής.

1565 Σφάλμα προσομοίωσης, επιλογή προσομοίωσης τοποθέτησης χαρτιού

Ο εκτυπωτής σβήνει αυτόματα το μήνυμα μέσα σε 30 δευτερόλεπτα και στη συνέχεια απενεργοποιεί τον προσομοιωτή λήψης στην κάρτα σταθερολογισμικού.

Επίλυση προβλημάτων εκτύπωσης

Τα αρχεία PDF πολλαπλών γλωσσών δεν εκτυπώνονται

Τα αρχεία PDF μπορεί να περιέχουν μη διαθέσιμες γραμματοσειρές.

1. Ανοίξτε το έγγραφο που θέλετε να εκτυπώσετε στο Adobe Acrobat.
2. Κάντε κλικ στο εικονίδιο του εκτυπωτή > **Advanced** (Σύνθετες ρυθμίσεις) > **Print as image** (Εκτύπωση ως εικόνα) > **OK** > **OK**.

Η οθόνη του πίνακα ελέγχου εκτυπωτή είναι κενή ή εμφανίζει μόνο τα σχήματα ρόμβου

Ο δοκιμαστικός έλεγχος του εκτυπωτή απέτυχε. Απενεργοποιήστε τον εκτυπωτή, περιμένετε 10 δευτερόλεπτα, και στη συνέχεια ενεργοποιήστε τον.

Αν δεν εμφανίζεται η ένδειξη **Ready** (Έτοιμος), απενεργοποιήστε τον εκτυπωτή και επικοινωνήστε με την Υποστήριξη πελατών.

Εμφανίζεται μήνυμα σφάλματος σχετικά με την ανάγνωση της μονάδας USB

Βεβαιωθείτε ότι υποστηρίζεται η μονάδα flash.

Οι εργασίες δεν εκτυπώνονται

Δοκιμάστε μία ή περισσότερες από τις παρακάτω λύσεις:

Βεβαιωθείτε ότι δεν υπάρχει πρόβλημα με τον εκτυπωτή σας

Από τον πίνακα ελέγχου του εκτυπωτή σας, ελέγξτε την κατάσταση. Εάν είναι απαραίτητο, ακολουθήστε τις οδηγίες ανάκτησης.

Βεβαιωθείτε πως ο εκτυπωτής είναι έτοιμος για εκτύπωση

Βεβαιωθείτε ότι η ένδειξη **Ready** (Έτοιμο) εμφανίζεται στην οθόνη πριν την αποστολή μιας εργασίας εκτύπωσης.

Ελέγξτε εάν κάποιο αναλώσιμο λείπει ή χρειάζεται αντικατάσταση

Αφαιρέστε και τοποθετήστε ξανά ή αντικαταστήστε το αναλώσιμο.

Ελέγξτε αν η τυπική θήκη εξόδου είναι γεμάτη

Αφαιρέστε τη στοίβα του χαρτιού από την τυπική θήκη εξόδου.

Ελέγξτε αν η θήκη χαρτιού είναι κενή

Τοποθετήστε χαρτί στη θήκη χαρτιού.

Βεβαιωθείτε ότι έχει εγκατασταθεί το σωστό λογισμικό για τον εκτυπωτή

- Επαληθεύστε ότι χρησιμοποιείτε το σωστό λογισμικό εκτυπωτή.
- Εάν ο εκτυπωτής είναι συνδεδεμένος με τον υπολογιστή σας μέσω μιας θύρας USB, τότε βεβαιωθείτε ότι εκτελείτε ένα υποστηριζόμενο λειτουργικό σύστημα και χρησιμοποιείτε συμβατό λογισμικό εκτυπωτή.

Βεβαιωθείτε ότι λειτουργεί σωστά ο εσωτερικός διακομιστής εκτυπώσεων

- Βεβαιωθείτε ότι ο εσωτερικός διακομιστής εκτυπώσεων έχει εγκατασταθεί σωστά και ότι ο εκτυπωτής είναι συνδεδεμένος στο δίκτυο.
- Εκτυπώστε μια σελίδα εγκατάστασης δικτύου και βεβαιωθείτε ότι η κατάσταση σύνδεσης φέρει την ένδειξη **Connected** (Συνδεδεμένος). Αν στην κατάσταση εμφανίζεται η ένδειξη **Not connected** (Μη συνδεδεμένος), ελέγξτε τα καλώδια του δικτύου και στη συνέχεια δοκιμάστε να εκτυπώσετε ξανά τη σελίδα ρυθμίσεων δικτύου. Επικοινωνήστε με τον υπεύθυνο υποστήριξης συστήματος για να βεβαιωθείτε ότι το δίκτυο λειτουργεί σωστά.

Το λογισμικό του εκτυπωτή είναι διαθέσιμο στην τοποθεσία web της Lexmark στη διεύθυνση **http://support.lexmark.com**.

Βεβαιωθείτε ότι χρησιμοποιείτε ένα συνιστώμενο καλώδιο σύνδεσης USB, ΣΕΙΡΙΑΚΉΣ ΣΎΝΔΕΣΗΣ Ή ΚΑΛΏΔΙΟ ETHERNET

Για περισσότερες πληροφορίες, επισκεφθείτε την τοποθεσία Web της Lexmark στη διεύθυνση **http://support.lexmark.com**.

Βεβαιωθείτε ότι οι συνδέσεις των καλωδίων του εκτυπωτή είναι σταθερές

Ελέγξτε τις συνδέσεις των καλωδίων με τον εκτυπωτή και τον διακομιστή εκτύπωσης και βεβαιωθείτε ότι είναι ασφαλείς.

Για περισσότερες πληροφορίες, ανατρέξτε στην τεκμηρίωση εγκατάστασης που συνοδεύει τον εκτυπωτή.

Δεν εκτυπώνονται εμπιστευτικές και άλλες εργασίες σε αναμονή

Ακολουθούν πιθανές λύσεις. Δοκιμάστε μία ή περισσότερες από τις παρακάτω λύσεις:

Η εργασία εκτυπώνεται μερικά, δεν εμφανίζεται εργασία ή εκτυπώνεται κενή σελίδα

Η εργασία εκτύπωσης ενδέχεται να περιέχει σφάλμα διαμόρφωσης ή μη έγκυρα δεδομένα.

- Διαγράψτε την εργασία εκτύπωσης και στη συνέχεια εκτυπώστε την πάλι.
- Για έγγραφα PDF, δημιουργήστε πάλι το PDF και επαναλάβετε την εκτύπωσή του.

Εάν εκτυπώνετε μέσω Internet, ο εκτυπωτής ενδέχεται να διαβάζει τίτλους πολλών εργασιών ως διπλότυπα και να διαγράφει όλες τις εργασίες εκτός από την πρώτη.

- Για χρήστες των Windows, ανοίξτε τις Ιδιότητες εκτύπωσης. Από το παράθυρο διαλόγου Print and Hold (Εκτύπωση και Αναμονή), επιλέξτε το πλαίσιο ελέγχου Keep duplicate documents (Διατήρηση διπλότυπων εγγράφων) κάτω από το πλαίσιο κειμένου User name (Όνομα χρήστη), πριν εισαγάγετε έναν αριθμό PIN.
- Για χρήστες Macintosh, αποθηκεύστε κάθε εργασία εκτύπωσης, εκχωρώντας διαφορετικό όνομα σε κάθε μία και στη συνέχεια στείλτε τις μεμονωμένες εργασίες στον εκτυπωτή.

Βεβαιωθείτε ότι ο εκτυπωτής διαθέτει επαρκή ποσότητα μνήμης

Αποδεσμεύστε επιπλέον μνήμη εκτυπωτή, μέσω κύλισης στη λίστα των εργασιών σε αναμονή και διαγραφής ορισμένων από αυτές.

Η εργασία εκτύπωσης διαρκεί περισσότερο από το αναμενόμενο

Δοκιμάστε μία ή περισσότερες από τις παρακάτω λύσεις:

Μείωση της πολυπλοκότητας της εργασίας εκτύπωσης

Μειώστε τον αριθμό και το μέγεθος των γραμματοσειρών, τον αριθμό και την πολυπλοκότητα των εικόνων και τον αριθμό των σελίδων στην εργασία εκτύπωσης.

Απενεργοποιήστε τη ρύθμιση PAGE PROTECT (Προστασία σελίδας)

Από την αρχική οθόνη, μεταβείτε στην επιλογή:

> **Settings** (Ρυθμίσεις) > **General Settings** (Γενικές ρυθμίσεις) > **Print Recovery** (Ανάκτηση εκτύπωσης) > **Page Protect** (Προστασία σελίδας) > **Off** (Απενεργοποίηση) >

Αλλάξτε τις περιβαλλοντικές ρυθμίσεις

Όταν χρησιμοποιείτε τις ρυθμίσεις Οικολογικής λειτουργίας ή Αθόρυβης λειτουργίας, ενδέχεται να παρατηρήσετε μια μείωση στην απόδοση.

Η εκτύπωση επιβραδύνεται

Εφαρμόστε μία ή περισσότερες από τις εξής λύσεις:

Βεβαιωθείτε ότι χρησιμοποιείτε χαρτί που δεν είναι τόσο στενό ώστε να έχει ως αποτέλεσμα την ενεργοποίηση της λειτουργίας επιβράδυνσης

Τοποθετήστε φαρδύ χαρτί όπως Letter και A4 στη θήκη και στη συνέχεια εκτυπώστε το ίδιο αρχείο.

Σημείωση: Η λειτουργία επιβράδυνσης εκτελείται όπως έχει σχεδιαστεί. Έχει στόχο να προστατεύει τη μονάδα τήξης από πιθανές βλάβες εξαιτίας σημαντικών διαφορών θερμοκρασίας κατά μήκος της.

Επικοινωνήστε με την Τεχνική υποστήριξη πελατών.

Εάν το πρόβλημα εξακολουθήσει να υφίσταται, ενδέχεται να χρειάζεται συντήρηση του εκτυπωτή. Για περισσότερες πληροφορίες, επικοινωνήστε με την υποστήριξη πελατών.

Η εργασία εκτυπώνεται από λάθος θήκη ή σε λάθος χαρτί

Ελέγξτε τις ρυθμίσεις για τον τύπο και το μέγεθος χαρτιού

Βεβαιωθείτε ότι η ρύθμιση τύπου χαρτιού ταιριάζει με το χαρτί που τοποθετείτε στη θήκη:

1. Από το μενού Paper (Χαρτί) του πίνακα ελέγχου του εκτυπωτή, ελέγξτε τις ρυθμίσεις για τον τύπο και το μέγεθος χαρτιού.
2. Πριν να στείλετε την εργασία για εκτύπωση, καθορίστε τη σωστή ρύθμιση για τον τύπο:
   - Για χρήστες των Windows, καθορίστε τον τύπο χαρτιού από την επιλογή Print Properties (Ιδιότητες εκτύπωσης).
   - Για χρήστες Macintosh, καθορίστε τον τύπο χαρτιού από το παράθυρο διαλόγου Print (Εκτύπωση).

Εσφαλμένη εκτύπωση χαρακτήρων

- Βεβαιωθείτε ότι ο εκτυπωτής βρίσκεται σε λειτουργία Δεκαεξαδικής ιχνηλάτησης. Εάν στην οθόνη εμφανιστεί το μήνυμα **Ready Hex (Έτοιμη δεκαεξαδική)**, πρέπει να εξέλθετε από τη λειτουργία της Δεκαεξαδικής ιχνηλάτησης, πριν να μπορέσετε να εκτυπώσετε την εργασία σας. Απενεργοποιήστε τον εκτυπωτή και ενεργοποιήστε τον πάλι για έξοδο από τη λειτουργία της Δεκαεξαδικής ιχνηλάτησης.
- Βεβαιωθείτε ότι η ρυθμίσεις SmartSwitch είναι ενεργοποιημένες στα μενού Δίκτυο και USB.

Δεν λειτουργεί η σύνδεση θήκης

Ακολουθούν πιθανές λύσεις. Δοκιμάστε μία ή περισσότερες από τις παρακάτω λύσεις:

Τοποθετήστε το ίδιο μέγεθος και τύπο χαρτιού

- Τοποθετήστε το ίδιο μέγεθος και τύπο χαρτιού σε κάθε θήκη προς σύνδεση.
- Μετακινήστε τους οδηγούς χαρτιού στις σωστές θέσεις, ανάλογα με το μέγεθος του χαρτιού που έχει τοποθετηθεί σε κάθε θήκη.

Χρησιμοποιήστε τις ίδιες ρυθμίσεις για το Μέγεθος και τον Τύπο χαρτιού

- Εκτυπώστε μια σελίδα με τις ρυθμίσεις του μενού και συγκρίνετε τις ρυθμίσεις κάθε θήκης.
- Αν χρειαστεί, προσαρμόστε τις ρυθμίσεις από το μενού Paper Size/Type (Μέγεθος/Τύπος χαρτιού).

Σημείωση: Η τυπική θήκη 550 φύλλων και ο τροφοδότης διαφορετικών μεγεθών δεν ανιχνεύουν αυτόματα το μέγεθος του χαρτιού. Πρέπει να ορίσετε το μέγεθος από το μενού "Μέγεθος/Τύπος χαρτιού".

Δεν είναι δυνατή η σελιδοποίηση σε μεγάλες εργασίες

Ακολουθούν πιθανές λύσεις. Δοκιμάστε μία ή περισσότερες από τις παρακάτω λύσεις:

Βεβαιωθείτε ότι η Σελιδοποίηση έχει ρυθμιστεί σε Ενεργοποίηση

Από το μενού Τελείωμα ή από τις Ιδιότητες εκτύπωσης, ρυθμίστε τη Σελιδοποίηση σε Ενεργοποίηση.

Σημείωση: Αν η Σελιδοποίηση ρυθμιστεί σε Απενεργοποίηση, το λογισμικό παρακάμπτει τη ρύθμιση στο μενού Τελείωμα.

Μείωση της πολυπλοκότητας της εργασίας εκτύπωσης

Ελαττώστε την πολυπλοκότητα της εργασίας εκτύπωσης, μειώνοντας τον αριθμό και το μέγεθος των γραμματοσειρών, τον αριθμό και την πολυπλοκότητα των εικόνων και τον αριθμό των σελίδων στην εργασία.

Έλεγχος της επάρκειας μνήμης του εκτυπωτή

Προσθέστε μνήμη στον εκτυπωτή ή έναν προαιρετικό σκληρό δίσκο.

Γίνονται μη αναμενόμενες αλλαγές σελίδας

Αυξήστε την τιμή του πεδίου PRINT TIMEOUT (Χρονικό όριο εκτύπωσης)

1 Από την αρχική οθόνη, μεταβείτε στην επιλογή:

Κάντε κλικ στις επιλογές **Settings** (Ρυθμίσεις) > **General Settings** (Γενικές ρυθμίσεις) > **Timeouts** (Χρονικά όρια)

2 Πατήστε το αριστερό ή δεξί βέλος δίπλα στο πεδίο **Print Timeout** (Χρονικό όριο εκτύπωσης) μέχρι να εμφανιστεί η επιθυμητή τιμή.

3 Πατήστε **Submit** (Υποβολή).

Επίλυση προβλημάτων αντιγραφής

Το φωτοαντιγραφικό δεν ανταποκρίνεται

Ακολουθούν πιθανές λύσεις. Δοκιμάστε μία ή περισσότερες από τις παρακάτω λύσεις:

Ανατρέξτε στην οθόνη για μηνύματα σφάλματος

Αφαιρέστε τα τυχόν μηνύματα σφάλματος.

Ελέγξτε την ηλεκτρική τροφοδοσία

Βεβαιωθείτε ότι ο εκτυπωτής είναι συνδεδεμένος σε πρίζα, υπάρχει παροχή ηλεκτρικού ρεύματος και εμφανίζεται η ένδειξη **Ready (Έτοιμος)**.

Η μονάδα σάρωσης δεν κλείνει

Βεβαιωθείτε ότι δεν υπάρχουν εμπόδια:

1 Ανασηκώστε τη μονάδα του σαρωτή.

2 Αφαιρέστε τυχόν εμπόδια που διατηρούν ανοιχτή τη μονάδα σάρωσης.

3 Χαμηλώστε τη μονάδα του σαρωτή.

Χαμηλή ποιότητα αντιγραφής

Ακολουθούν ορισμένα παραδείγματα χαμηλής ποιότητας αντιγραφής:

- Εκτύπωση κενών σελίδων
- Μοτίβο σκακιέρας
- Αλλοιωμένα γραφικά ή εικόνες
- Χαρακτήρες που λείπουν
- Ξεθωριασμένη εκτύπωση
- Σκοτεινή εκτύπωση

- Παραμορφωμένες γραμμές
- Κηλίδες
- Οριζόντιες λωρίδες
- Μη αναμενόμενοι χαρακτήρες
- Λευκές γραμμές στην εκτύπωση

Δοκιμάστε μία ή περισσότερες από τις παρακάτω λύσεις:

Απαλείψτε τα τυχόν μηνύματα σφάλματος

Ελέγξτε την οθόνη και απαλείψτε τυχόν μηνύματα σφάλματος.

Αντικαταστήστε το τόνερ ή την κασέτα εκτύπωσης

Όταν παραμένει αχνή η εκτύπωση, αντικαταστήστε την κασέτα τόνερ ή εκτύπωσης.

Καθαρίστε τη γυάλινη επιφάνεια του σαρωτή

Πιθανόν η γυάλινη επιφάνεια σάρωσης να μην είναι καθαρή. Καθαρίστε την επιφάνεια σάρωσης με ένα νωπό, καθαρό πανί που δεν αφήνει χνούδι.

Για περισσότερες πληροφορίες, δείτε “Καθαρισμός της γυάλινης επιφάνειας του σαρωτή” στη σελίδα 243.

Προσαρμόστε τη ρύθμιση φωτεινότητας του αντιγράφου

Προσαρμόστε τη ρύθμιση φωτεινότητας από τα μενού Αντιγραφής.

Βεβαιωθείτε ότι η ποιότητα του πρωτότυπου εγγράφου είναι ικανοποιητική

Ελέγξτε την ποιότητα του πρωτότυπου εγγράφου.

Τοποθετήστε σωστά το πρωτότυπο έγγραφο

Βεβαιωθείτε ότι το έγγραφο ή η φωτογραφία είναι τοποθετημένη με την πρόσοψη προς τα κάτω στην επάνω αριστερή γωνία της γυάλινης επιφάνειας του σαρωτή.

Θα πρέπει να χρησιμοποιήσετε τις κατάλληλες ρυθμίσεις Αντιγραφής

Όταν εμφανίζονται μοτίβα (moiré) στο αποτέλεσμα:

- Στην οθόνη Αντιγραφής βεβαιωθείτε ότι οι ρυθμίσεις Τύπου περιεχομένου και Προέλευσης είναι κατάλληλες για το έγγραφο που σαρώνεται.
- Από την οθόνη Copy (Αντιγραφή), μεταβείτε στην επιλογή:

  Advanced Options (Σύνθετες επιλογές) > **Advanced Imaging** (Σύνθετη απεικόνιση) > **Sharpness** (Ευκρίνεια) > ελαττώστε την τιμή της ρύθμισης Ευκρίνειας
- Στην οθόνη Αντιγραφής, βεβαιωθείτε ότι έχει δεν έχει επιλεγεί κλιμάκωση.

Όταν το κείμενο είναι αχνό ή εξαφανίζεται:

- Από την οθόνη Copy (Αντιγραφή), μεταβείτε στην επιλογή:

  Content (Περιεχόμενο) > **Text** (Κείμενο) > > επιλέξτε την κατάλληλη προέλευση για το πρωτότυπο έγγραφο που αντιγράφεται >
- Από την οθόνη Copy (Αντιγραφή), μεταβείτε στην επιλογή:

  Advanced Options (Σύνθετες επιλογές) > **Advanced Imaging** (Σύνθετη απεικόνιση) > **Sharpness** (Ευκρίνεια) > αυξήστε την τιμή της τρέχουσας ρύθμισης
- Από την οθόνη Copy (Αντιγραφή), μεταβείτε στην επιλογή:

  Advanced Options (Σύνθετες επιλογές) > **Advanced Imaging** (Σύνθετη απεικόνιση) > **Background removal** (Κατάργηση φόντου) και ελαττώστε την τιμή της τρέχουσας ρύθμισης
- Από την οθόνη Copy (Αντιγραφή), μεταβείτε στην επιλογή:

  Advanced Options (Σύνθετες επιλογές) > **Advanced Imaging** (Σύνθετη απεικόνιση) > **Contrast** (Αντίθεση) > αυξήστε την τιμή της τρέχουσας ρύθμισης
- Από την οθόνη Copy (Αντιγραφή), μεταβείτε στην επιλογή:

  Advanced Options (Σύνθετες επιλογές) > **Advanced Imaging** (Σύνθετη απεικόνιση) > **Shadow detail** (Λεπτομέρεια σκίασης) > ελαττώστε την τιμή της τρέχουσας ρύθμισης

Όταν το αποτέλεσμα εκτύπωσης είναι ξεθωριασμένο ή υπερεκτεθειμένο:

- Στην οθόνη Αντιγραφής βεβαιωθείτε ότι οι ρυθμίσεις Τύπου περιεχομένου και Προέλευσης είναι κατάλληλες για το έγγραφο που σαρώνεται.
- Από την οθόνη Αντιγραφής, προσαρμόστε τη ρύθμιση φωτεινότητας.
- Από την οθόνη Copy (Αντιγραφή), μεταβείτε στην επιλογή:

  Advanced Options (Σύνθετες επιλογές) > **Advanced Imaging** (Σύνθετη απεικόνιση) > **Shadow detail** (Λεπτομέρεια σκίασης) > ελαττώστε την τιμή της τρέχουσας ρύθμισης
- Από την οθόνη Copy (Αντιγραφή), μεταβείτε στην επιλογή:

  Advanced Options (Σύνθετες επιλογές) > **Advanced Imaging** (Σύνθετη απεικόνιση) > **Background removal** (Κατάργηση φόντου) > ελαττώστε την τιμή της τρέχουσας ρύθμισης

Αντιγραφή τμήματος εγγράφου ή φωτογραφίας

Ακολουθούν πιθανές λύσεις. Δοκιμάστε μία ή περισσότερες από τις παρακάτω λύσεις:

Ελέγξτε τη θέση του εγγράφου

Βεβαιωθείτε ότι το έγγραφο ή η φωτογραφία είναι τοποθετημένη με την πρόσοψη προς τα κάτω στην επάνω αριστερή γωνία της γυάλινης επιφάνειας του σαρωτή.

Ελέγξτε τις ρυθμίσεις μεγέθους χαρτιού

Βεβαιωθείτε ότι η ρύθμιση μεγέθους χαρτιού ταιριάζει με το χαρτί που έχει τοποθετηθεί στη θήκη:

1. Από τον πίνακα ελέγχου του εκτυπωτή, στο μενού Χαρτί, ελέγξτε τη ρύθμιση Μέγεθος χαρτιού.
2. Πριν την αποστολή της εργασίας για εκτύπωση, ορίστε τη ρύθμιση για το σωστό μέγεθος:
   - Για χρήστες των Windows, το μέγεθος ορίζεται από τις Ιδιότητες εκτύπωσης.
   - Για χρήστες των Macintosh, το μέγεθος ορίζεται από το παράθυρο διαλόγου Page Setup.

Επίλυση προβλημάτων σάρωσης

Έλεγχος σαρωτή που δεν ανταποκρίνεται

Εάν ο σαρωτής δεν ανταποκρίνεται, βεβαιωθείτε για τα εξής:

- Ο εκτυπωτής είναι εργοποιημένος.
- Το καλώδιο του εκτυπωτή είναι καλά συνδεδεμένο με τον εκτυπωτή και τον κεντρικό υπολογιστή, το διακομιστή εκτύπωσης, το πρόσθετο εξάρτημα ή άλλη δικτυακή συσκευή.
- Το καλώδιο ρεύματος είναι συνδεδεμένο με τον εκτυπωτή και σε κατάλληλα γειωμένη πρίζα.
- Η πρίζα δεν είναι απενεργοποιημένη με διακόπτη.
- Ο εκτυπωτής δεν έχει συνδεθεί σε προστασία από υπέρταση, σε τροφοδοτικά αδιάλειπτης λειτουργίας ή σε καλώδια επέκτασης.
- Άλλες ηλεκτρικές συσκευές που έχουν συνδεθεί στην πρίζα, λειτουργούν κανονικά.

Μόλις ελέγξετε κάθε μία από αυτές τις πιθανότητες, απενεργοποιήστε τον εκτυπωτή και στη συνέχεια ενεργοποιήστε τον ξανά. Αυτή η πρακτική συνήθως επιλύει το πρόβλημα με τον σαρωτή.

Η σάρωση δεν ήταν επιτυχής

Ακολουθούν οι πιθανές λύσεις. Δοκιμάστε μία ή περισσότερες από τις παρακάτω λύσεις:

Ελέγξτε τις συνδέσεις των καλωδίων

Βεβαιωθείτε ότι το καλώδιο δικτύου ή το καλώδιο USB είναι συνδεδεμένο με ασφάλεια στον υπολογιστή και τον εκτυπωτή.

Ενδέχεται να προέκυψε κάποιο σφάλμα στο πρόγραμμα

Απενεργοποιήστε και πραγματοποιήστε επανεκκίνηση του υπολογιστή.

Η σάρωση διαρκεί πολύ ή "παγώνει" τον υπολογιστή

Ακολουθούν οι πιθανές λύσεις. Δοκιμάστε μία ή περισσότερες από τις παρακάτω λύσεις:

Άλλα προγράμματα λογισμικού ενδέχεται να παρεμβάλλονται στη διαδικασία σάρωσης

Κλείστε όλα τα προγράμματα που δεν χρησιμοποιούνται.

Η ανάλυση σάρωσης ενδέχεται να έχει οριστεί σε πολύ υψηλή τιμή

Επιλέξτε χαμηλότερη ανάλυση σάρωσης.

Χαμηλή ποιότητα σαρωμένης εικόνας

Ακολουθούν οι πιθανές λύσεις. Δοκιμάστε μία ή περισσότερες από τις παρακάτω λύσεις:

Ανατρέξτε στην οθόνη για μηνύματα σφάλματος

Αφαιρέστε τα τυχόν μηνύματα σφάλματος.

Πιθανόν η επιφάνεια σάρωσης δεν είναι καθαρή

Καθαρίστε την επιφάνεια σάρωσης με ένα νωπό, καθαρό πανί που δεν αφήνει χνούδι. Για περισσότερες πληροφορίες, ανατρέξτε στην ενότητα “Καθαρισμός της γυάλινης επιφάνειας του σαρωτή” στη σελίδα 243.

Προσαρμόστε την ανάλυση σάρωσης

Αυξήστε την ανάλυση σάρωσης για αντίγραφα υψηλής ποιότητας.

Ελέγξτε την ποιότητα του πρωτότυπου εγγράφου

Βεβαιωθείτε ότι η ποιότητα του πρωτότυπου εγγράφου είναι ικανοποιητική.

Ελέγξτε τη θέση του εγγράφου

Βεβαιωθείτε ότι το έγγραφο ή η φωτογραφία έχουν τοποθετηθεί στην επάνω δεξιά γωνία της επιφάνειας σάρωσης με την όψη προς τα κάτω.

Τμηματική σάρωση εγγράφου ή φωτογραφίας

Ακολουθούν πιθανές λύσεις. Δοκιμάστε μία ή περισσότερες από τις παρακάτω λύσεις:

Ελέγξτε τη θέση του εγγράφου

Βεβαιωθείτε ότι το έγγραφο ή η φωτογραφία έχουν τοποθετηθεί στην επάνω δεξιά γωνία της επιφάνειας σάρωσης με την όψη προς τα κάτω.

Ελέγξτε τις ρυθμίσεις μεγέθους χαρτιού

Βεβαιωθείτε ότι η ρύθμιση μεγέθους χαρτιού ταιριάζει με το χαρτί που έχει τοποθετηθεί στη θήκη:

1. Από τον πίνακα ελέγχου του εκτυπωτή, στο μενού Χαρτί, ελέγξτε τη ρύθμιση Μέγεθος χαρτιού.
2. Πριν την αποστολή της εργασίας για εκτύπωση, ορίστε τη ρύθμιση για το σωστό μέγεθος:
   - Για χρήστες των Windows, το μέγεθος ορίζεται από τις Ιδιότητες εκτύπωσης.
   - Για χρήστες των Macintosh, το μέγεθος ορίζεται από το παράθυρο διαλόγου Page Setup.

Δεν είναι δυνατή η σάρωση από υπολογιστή

Ακολουθούν πιθανές λύσεις. Δοκιμάστε μία ή περισσότερες από τις παρακάτω λύσεις:

Ανατρέξτε στην οθόνη για μηνύματα σφάλματος

Αφαιρέστε τα τυχόν μηνύματα σφάλματος.

Ελέγξτε την ηλεκτρική τροφοδοσία

Βεβαιωθείτε ότι ο εκτυπωτής είναι συνδεδεμένος σε πρίζα, υπάρχει παροχή ηλεκτρικού ρεύματος και εμφανίζεται η ένδειξη **Ready (Έτοιμος)**.

Ελέγξτε τις συνδέσεις των καλωδίων

Βεβαιωθείτε ότι το καλώδιο δικτύου ή το καλώδιο USB είναι συνδεδεμένα με ασφάλεια στον υπολογιστή και τον εκτυπωτή.

Επίλυση προβλημάτων φαξ

Δεν έχει γίνει ρύθμιση των λειτουργιών φαξ και ηλεκτρονικού ταχυδρομείου

Η φωτεινή ένδειξη αναβοσβήνει μέχρι να ρυθμίσετε το φαξ και το ηλεκτρονικό ταχυδρομείο. Για να ρυθμίσετε το φαξ και το ηλεκτρονικό ταχυδρομείο, ακολουθήστε αυτά τα βήματα:

Σημείωση: Πριν ολοκληρώσετε αυτές τις οδηγίες για έναν εκτυπωτή σε δίκτυο, βεβαιωθείτε ότι τα καλώδια του φαξ είναι συνδεδεμένα.

1. Από την αρχική οθόνη, μεταβείτε στην επιλογή:

   > **General Settings** (Γενικές ρυθμίσεις) > **Run initial setup** (Εκτέλεση αρχικής εγκατάστασης) > **Yes** (Ναι) > **Submit** (Υποβολή)

2. Απενεργοποιήστε τον εκτυπωτή και στη συνέχεια ενεργοποιήστε τον πάλι.
3. Από τον πίνακα ελέγχου του εκτυπωτή, πατήστε τη γλώσσα που επιθυμείτε.
4. Πατήστε τη χώρα ή την περιοχή σας και στη συνέχεια πατήστε την επιλογή **Continue** (Συνέχεια).
5. Επιλέξτε τη ζώνη ώρας και πατήστε την ένδειξη **Continue** (Συνέχεια).
6. Πατήστε τις επιλογές **Fax** (Φαξ) και **E-mail** (Ηλεκτρονικό ταχυδρομείο) για να διαγράψετε τα εικονίδια και στη συνέχεια πατήστε **Continue** (Συνέχεια).

Σημείωση: Μπορείτε να χρησιμοποιήσετε τα ίδια βήματα για να απενεργοποιήσετε το φαξ και το ηλεκτρονικό ταχυδρομείο.

Η αναγνώριση κλήσης δεν λειτουργεί

Επικοινωνήστε με την εταιρεία τηλεπικοινωνιών για να βεβαιωθείτε ότι η συνδρομή σας περιλαμβάνει την υπηρεσία αναγνώρισης κλήσης.

Εάν στην περιοχή σας υποστηρίζονται μοτίβα αναγνώρισης πολλαπλών κλήσεων, τότε μπορείτε να αλλάξετε την προεπιλεγμένη ρύθμιση. Διατίθενται δύο ρυθμίσεις: FSK (μοτίβο 1) και DTMF (μοτίβο 2). Η διαθεσιμότητα αυτών των ρυθμίσεων υπό τη μορφή μενού φαξ εξαρτάται από τη διαθεσιμότητα ή μη στη χώρα ή την περιοχή σας μοτίβων αναγνώρισης πολλαπλών κλήσεων. Επικοινωνήστε με την εταιρεία τηλεπικοινωνιών για να μάθετε ποια ρύθμιση μοτίβου ή μεταγωγής πρέπει να χρησιμοποιήσετε.

Δεν είναι δυνατή η αποστολή ή η λήψη φαξ

Ακολουθούν πιθανές λύσεις. Δοκιμάστε μία ή περισσότερες από τις παρακάτω λύσεις:

Ανατρέξτε στην οθόνη για μηνύματα σφάλματος

Αφαιρέστε τα τυχόν μηνύματα σφάλματος.

Ελέγξτε την ηλεκτρική τροφοδοσία

Βεβαιωθείτε ότι ο εκτυπωτής είναι συνδεδεμένος σε πρίζα, υπάρχει παροχή ηλεκτρικού ρεύματος και εμφανίζεται η ένδειξη **Ready (Έτοιμος)**.

Ελέγξτε τις συνδέσεις του εκτυπωτή

Βεβαιωθείτε ότι οι συνδέσεις καλωδίου για το ακόλουθο υλικό είναι ασφαλείς, εφόσον υπάρχει:

- Τηλέφωνο
- Ακουστικό
- Τηλεφωνητής

Ελέγξτε την πρίζα τηλεφώνου

1. Συνδέστε το τηλέφωνο στην πρίζα τηλεφώνου.
2. Ακούστε τον ήχο κλήσης.
3. Εάν δεν ακούσετε ήχο κλήσης, συνδέστε μια άλλη συσκευή τηλεφώνου στην πρίζα.
4. Εάν και σε αυτή την περίπτωση δεν ακούτε τον ήχο κλήσης, τότε συνδέστε το τηλέφωνο σε διαφορετική υποδοχή.
5. Εάν ακούτε ήχο κλήσης, τότε συνδέστε τον εκτυπωτή στη συγκεκριμένη υποδοχή.

Ελέγξτε τη λίστα υπηρεσιών ψηφιακού τηλεφώνου

Το μόντεμ του φαξ είναι μια αναλογική συσκευή. Στον εκτυπωτή μπορούν να συνδεθούν συγκεκριμένες συσκευές ώστε να είναι δυνατή η χρήση των υπηρεσιών ψηφιακού τηλεφώνου.

- Εάν χρησιμοποιείτε υπηρεσία τηλεφώνου ISDN, τότε συνδέστε τον εκτυπωτή σε μια αναλογική θύρα (θύρα διασύνδεσης R-interface) στον τερματικό προσαρμογέα ISDN. Για περισσότερες πληροφορίες και για αίτημα σχετικά με τη θύρα διασύνδεσης R-interface, επικοινωνήστε με τον πάροχο υπηρεσιών ISDN.
- Εάν χρησιμοποιείτε DSL, τότε συνδέστε ένα φίλτρο DSL ή ένα δρομολογητή που υποστηρίζει αναλογική χρήση. Για περισσότερες πληροφορίες, επικοινωνήστε με τον πάροχο των υπηρεσιών DSL.

- Εάν χρησιμοποιείτε την υπηρεσία ιδιωτικού τηλεφωνικού κέντρου (PBX), τότε βεβαιωθείτε ότι είστε συνδεδεμένοι σε αναλογική σύνδεση στο τηλεφωνικό κέντρο (PBX). Εάν δεν υπάρχει αναλογική σύνδεση, συνιστάται η εγκατάσταση μιας αναλογικής τηλεφωνικής γραμμής για τη συσκευή φαξ.

Ακούστε τον ήχο κλήσης

- Πραγματοποιήστε δοκιμαστική κλήση στον αριθμό στον οποίον θέλετε να αποστείλετε το φαξ για να βεβαιωθείτε ότι λειτουργεί κανονικά.
- Εάν η τηλεφωνική γραμμή χρησιμοποιείται από άλλη συσκευή, τότε, πριν την αποστολή του φαξ, περιμένετε έως ότου ολοκληρωθεί η εργασία στην άλλη συσκευή.
- Εάν χρησιμοποιείτε τη λειτουργία άμεσης κλήσης, τότε δυναμώστε την ένταση του ήχου για να ελέγξετε τον ήχο κλήσης.

Αποσυνδέστε προσωρινά τις άλλες συσκευές

Για να βεβαιωθείτε ότι ο εκτυπωτής λειτουργεί κανονικά, συνδέστε τον απευθείας στην τηλεφωνική γραμμή. Αποσυνδέστε τους τηλεφωνητές, τους υπολογιστές με μόντεμ ή άλλους διαχωριστές τηλεφωνικής γραμμής.

Ελέγξτε για ύπαρξη εμπλοκών

Αποκαταστήστε τις εμπλοκές και στη συνέχεια βεβαιωθείτε ότι εμφανίζεται η ένδειξη **Ready (Έτοιμος)**.

Απενεργοποιήστε προσωρινά τη λειτουργία αναμονής κλήσης

Η λειτουργία αναμονής κλήσης μπορεί να παρεμποδίσει τη μεταβίβαση του φαξ. Απενεργοποιήστε την πριν την αποστολή ή τη λήψη του φαξ. Επικοινωνήστε με τον κατασκευαστή του τηλεφώνου σας για να αποκτήσετε τον κωδικό αριθμό και να απενεργοποιήσετε προσωρινά τη λειτουργία αναμονής κλήσης.

Η υπηρεσία φωνητικών μηνυμάτων μπορεί να προκαλεί παρεμβολές στη μεταβίβαση του φαξ

Η υπηρεσία φωνητικών μηνυμάτων η οποία προσφέρεται από τοπική εταιρεία παροχής τηλεφωνικών υπηρεσιών ενδέχεται να παρεμποδίζει τη μεταβίβαση του φαξ. Για να ενεργοποιήσετε την υπηρεσία φωνητικών μηνυμάτων και τη λειτουργία απάντησης κλήσεων από τον εκτυπωτή, μπορείτε να προσθέσετε δεύτερη τηλεφωνική γραμμή για τον εκτυπωτή.

Η μνήμη του εκτυπωτή μπορεί να είναι πλήρης

1. Πραγματοποιήστε κλήση στον αριθμό του φαξ.
2. Πραγματοποιήστε σάρωση του πρωτότυπου εγγράφου ανά μία σελίδα τη φορά.

Είναι δυνατή η αποστολή, αλλά όχι η λήψη φαξ

Δοκιμάστε μία ή περισσότερες από τις παρακάτω λύσεις:

Τοποθέτηση χαρτιού

Εάν η θήκη είναι άδεια, τοποθετήστε χαρτί στη θήκη ή στον τροφοδότη.

Ελέγξτε τις ρυθμίσεις καθυστέρησης μέτρησης κλήσεων

Η καθυστέρηση μέτρησης κλήσεων ορίζει τον αριθμό των χτύπων της τηλεφωνικής γραμμής πριν την απόκριση του εκτυπωτή. Εάν έχετε εσωτερικά τηλέφωνα στην ίδια γραμμή με τον εκτυπωτή ή χρησιμοποιείτε τη λειτουργία Διάκρισης ήχου κλήσης (Distinctive Ring) της εταιρείας τηλεφωνίας, τότε ορίστε τη ρύθμιση Καθυστέρησης κλήσης στο 4.

1. Πληκτρολογήστε τη διεύθυνση IP του εκτυπωτή στο πεδίο διεύθυνσης του προγράμματος περιήγησης ιστού που χρησιμοποιείτε.

   Εάν δεν γνωρίζετε τη διεύθυνση IP του εκτυπωτή, μπορείτε να:

   - Προβάλετε τη διεύθυνση IP στον πίνακα ελέγχου του εκτυπωτή στην ενότητα TCP/IP του μενού Δίκτυο/Θύρες.
   - Εκτυπώσετε μια σελίδα εγκατάστασης δικτύου ή τις σελίδες ρυθμίσεων μενού και να εντοπίσετε τη διεύθυνση IP στην ενότητα TCP/IP.
2. Κάντε κλικ στις επιλογές **Settings** (Ρυθμίσεις) > **Fax Settings** (Ρυθμίσεις φαξ) > **Analog Fax Setup** (Ρύθμιση αναλογικού φαξ).
3. Στο πεδίο Rings to answer (Κλήσεις έως την απάντηση) καταχωρίστε τον αριθμό των χτύπων που επιθυμείτε να πραγματοποιούνται πριν την απάντηση από τον εκτυπωτή.
4. Κάντε κλικ στην επιλογή **Υποβολή**.

Αντικαταστήστε το τόνερ ή την κασέτα εκτύπωσης

Αντικαταστήστε το τόνερ ή την κασέτα εκτύπωσης.

Είναι δυνατή η λήψη, αλλά όχι η αποστολή φαξ

Ακολουθούν πιθανές λύσεις. Δοκιμάστε μία ή περισσότερες από τις παρακάτω λύσεις:

Ο εκτυπωτής δεν βρίσκεται σε λειτουργία Fax (Φαξ).

Στην αρχική οθόνη, πατήστε **Fax** (Φαξ) για να θέσετε τον εκτυπωτή σε λειτουργία Fax (Φαξ).

Το έγγραφο δεν έχει τοποθετηθεί σωστά

Τοποθετήστε το πρωτότυπο έγγραφο με την όψη προς τα επάνω, και τη μικρή πλευρά του πρώτη στον αυτόματο τροφοδότη εγγράφων ή με την όψη προς τα κάτω στη γυάλινη επιφάνεια του σαρωτή στην επάνω αριστερή γωνία του.

Σημείωση: Μην τοποθετείτε ταχυδρομικές κάρτες, φωτογραφίες, μικρά αντικείμενα, διαφάνειες, φωτογραφικό χαρτί ή λεπτά μέσα (όπως αποκόμματα περιοδικών) στον ADF. Τοποθετήστε αυτά τα αντικείμενα στη γυάλινη επιφάνεια του σαρωτή.

Βεβαιωθείτε ότι ο αποθηκευμένος αριθμός έχει οριστεί σωστά

- Ελέγξτε και βεβαιωθείτε ότι ο αποθηκευμένος αριθμός έχει προγραμματιστεί έτσι ώστε να αντιστοιχεί στον αριθμό που πράγματι επιθυμείτε να καλέσετε.
- Εναλλακτικά, καλέστε τον αριθμό του τηλεφώνου με μη αυτόματο τρόπο.

Η ποιότητα εκτύπωσης του φαξ που ελήφθη είναι χαμηλή

Δοκιμάστε μία ή περισσότερες από τις παρακάτω λύσεις:

Στείλετε ξανά το έγγραφο

Ζητήστε από τον αποστολέα του φαξ να:

- Βεβαιωθείτε ότι η ποιότητα του πρωτότυπου εγγράφου είναι ικανοποιητική.
- Στείλτε ξανά το φαξ. Μπορεί να υπάρχει πρόβλημα με την ποιότητα σύνδεσης της τηλεφωνικής γραμμής.
- Αν είναι δυνατό, αυξήστε την ανάλυση σάρωσης του φαξ.

Αντικαταστήστε την κασέτα

Όταν εμφανιστεί το μήνυμα **88 Cartridge low** (88 Η στάθμη κασέτας είναι χαμηλή) ή όταν οι εκτυπώσεις φαίνονται ξεθωριασμένες, αντικαταστήστε την κασέτα.

Βεβαιωθείτε ότι η ταχύτητα μετάδοσης του φαξ δεν έχει οριστεί σε πολύ υψηλή τιμή

Μειώστε την ταχύτητα μετάδοσης των εισερχόμενων φαξ:

1. Πληκτρολογήστε τη διεύθυνση IP του εκτυπωτή στο πεδίο διεύθυνσης του προγράμματος περιήγησης ιστού που χρησιμοποιείτε.

   Σημείωση: Εάν δεν γνωρίζετε τη διεύθυνση IP του εκτυπωτή, εκτυπώστε τη σελίδα ρυθμίσεων δικτύου και εντοπίστε τη διεύθυνση IP στην ενότητα TCP/IP.

2. Κάντε κλικ στις επιλογές **Settings** (Ρυθμίσεις) > **Fax Settings** (Ρυθμίσεις φαξ) > **Analog Fax Setup** (Ρύθμιση αναλογικού φαξ).
3. Στο πλαίσιο Max Speed (Μέγιστη ταχύτητα), κάντε κλικ σε ένα από τα ακόλουθα στοιχεία:

   2400
   4800
   9600
   14400
   33600

4. Κάντε κλικ στην επιλογή **Submit** (Υποβολή).

Επίλυση προβλημάτων εφαρμογής αρχικής οθόνης

Προέκυψε σφάλμα εφαρμογής

Ελέγξτε το αρχείο καταγραφής συστήματος για τις σχετικές λεπτομέρειες

1. Πληκτρολογήστε τη διεύθυνση IP ή το όνομα υπολογιστή δικτύου του εκτυπωτή στο πεδίο διεύθυνσης του προγράμματος περιήγησης ιστού που χρησιμοποιείτε.

Εάν δεν γνωρίζετε τη διεύθυνση IP ή το όνομα υπολογιστή δικτύου του εκτυπωτή, τότε μπορείτε να:

- Προβάλετε τις πληροφορίες στην αρχική οθόνη του πίνακα ελέγχου του εκτυπωτή στην ενότητα TCP/IP του μενού Networks/Ports (Δίκτυο/Θύρες).
- Εκτυπώσετε μια σελίδα ρύθμισης δικτύου ή μια σελίδα ρυθμίσεων μενού, και στη συνέχεια εντοπίστε τις πληροφορίες στην ενότητα TCP/IP.

2 Κάντε κλικ στην επιλογή **Settings** (Ρυθμίσεις) ή **Configuration** (Διαμόρφωση).

3 Κάντε κλικ στις επιλογές **Device Solutions** (Λύσεις συσκευής) > **Solutions (eSF)** (Λύσεις (eSF)) ή **Embedded Solutions** (Ενσωματωμένες λύσεις).

4 Κάντε κλικ στην καρτέλα **System** (Σύστημα) > **Log** (Αρχείο καταγραφής).

5 Από το μενού Filter (Φίλτρο), επιλέξτε μια κατάσταση εφαρμογής.

6 Από το μενού Application (Εφαρμογή), επιλέξτε μια εφαρμογή και στη συνέχεια κάντε κλικ στην επιλογή **Submit** (Υποβολή).

Βεβαιωθείτε ότι το όνομα αρχείου που θέλετε να σαρώσετε δεν χρησιμοποιείται ήδη

Βεβαιωθείτε ότι το αρχείο που θέλετε να σαρώσετε δεν είναι ανοικτό από άλλη εφαρμογή ή χρήστη.

Για να αποφύγετε σφάλματα, βεβαιωθείτε ότι έχετε επιλέξει **Append time stamp** (Προσάρτηση χρονοσφραγίδας) ή **Overwrite existing file** (Αντιγραφή υπάρχοντος αρχείου) στις ρυθμίσεις διαμόρφωσης προορισμού.

Προσαρμογή των ρυθμίσεων σάρωσης

Στις ρυθμίσεις διαμόρφωσης προορισμού, μειώστε τις ρυθμίσεις σάρωσης. Για παράδειγμα, για να μειώσετε την ανάλυση σάρωσης, απενεργοποιήστε το Χρώμα ή αλλάξτε τη ρύθμιση Content type (Τύπος περιεχομένου) σε Text (Κείμενο).

Επικοινωνήστε με την τεχνική υποστήριξη πελατών

Εάν δεν μπορείτε να απομονώσετε το πρόβλημα, επικοινωνήστε με την τεχνική υποστήριξη πελατών.

Επίλυση προβλημάτων εφαρμογής Forms and Favorites (Φόρμες και αγαπημένα)

Οι φόρμες δεν είναι διαθέσιμες ή δεν λειτουργούν

Βεβαιωθείτε ότι ο σελιδοδείκτης που οδηγεί στη φόρμα είναι ο ριζικός φάκελος Bookmarks (Σελιδοδείκτες)

Εάν ο σελιδοδείκτης που οδηγεί στη φόρμα δημιουργήθηκε σε υποφάκελο στο φάκελο Bookmarks (Σελιδοδείκτες), τότε δεν θα είναι διαθέσιμο κάτω από τη λύση Forms (Φόρμες). Διαγράψτε το σελιδοδείκτη και δημιουργήστε τον πάλι μέσα στο ριζικό φάκελο Bookmarks (Σελιδοδείκτες).

Βεβαιωθείτε ότι ο σελιδοδείκτης οδηγεί στη σωστή θέση

Ο εκτυπωτής δεν επικυρώνει τους σελιδοδείκτες. Εάν η διεύθυνση URL ή η θέση δικτύου που καθορίστηκε όταν δημιουργήθηκε ο σελιδοδείκτης είναι λανθασμένη, τότε ο εκτυπωτής δεν θα έχει δυνατότητα πρόσβασης στο έγγραφο.

Βεβαιωθείτε ότι ο σελιδοδείκτης έχει δημιουργηθεί με τη λειτουργία Forms and Favorites (Φόρμες και αγαπημένα)

Εάν ο σελιδοδείκτης δημιουργήθηκε με άλλη εφαρμογή, τότε δεν μπορείτε να έχετε πρόσβαση σε αυτόν από τη λειτουργία Forms and Favorites (Φόρμες και αγαπημένα).

Ο προορισμός δικτύου δεν λειτουργεί ή δεν είναι έγκυρος

Βεβαιωθείτε ότι έχει ρυθμιστεί ο έλεγχος ταυτότητας του εκτυπωτή

Εάν η εφαρμογή έχει διαμορφωθεί ώστε να χρησιμοποιούνται διαπιστευτήρια ελέγχου ταυτότητας MFP, τότε οι ρυθμίσεις ελέγχου ταυτότητας του εκτυπωτή πρέπει να διαμορφωθούν από τον Embedded Web Server.

Για περισσότερες πληροφορίες σχετικά με τη διαμόρφωση των ρυθμίσεων ελέγχου ταυτότητας του εκτυπωτή, ανατρέξτε στον *Οδηγό διαχειριστή Embedded Web Server* που είναι διαθέσιμος στη διεύθυνση **www.lexmark.com**.

Βεβαιωθείτε ότι ο προορισμός είναι κοινόχρηστος και ότι η διεύθυνση δικτύου είναι έγκυρη

Βεβαιωθείτε ότι ο φάκελος ή το αρχείο προέλευσης έχει ρυθμιστεί για κοινή χρήση στο δίκτυο.

Εάν ο προορισμός έχει μετακινηθεί, μπορεί να έχει αλλάξει η διεύθυνση δικτύου. Μπορείτε να έχετε πρόσβαση στη διεύθυνση δικτύου του προορισμού από τον Embedded Web Server.

Βεβαιωθείτε ότι ο εκτυπωτής είναι συνδεδεμένος στο δίκτυο:

Βεβαιωθείτε ότι όλα τα κατάλληλα καλώδια δικτύου είναι σωστά συνδεδεμένα και ότι οι ρυθμίσεις του δικτύου του εκτυπωτή έχουν διαμορφωθεί σωστά. Για πληροφορίες σχετικά με τη δικτύωση του εκτυπωτή, ανατρέξτε στο *Networking Guide* (Οδηγό δικτύωσης) στο CD *Software and Documentation* (Λογισμικό και τεκμηρίωση) που συνόδευε τον εκτυπωτή.

Εάν το αρχείο προέλευσης και ο εκτυπωτής βρίσκονται σε διαφορετικούς τομείς, τότε βεβαιωθείτε ότι έχουν καθοριστεί οι πληροφορίες τομέα

Εάν το αρχείο προέλευσης βρίσκεται σε διαφορετικό τομέα από τον εκτυπωτή, τότε μπορείτε να επεξεργαστείτε τον προορισμό από τη σελίδα διαμόρφωσης της εφαρμογής και να εισαγάγετε τις κατάλληλες πληροφορίες τομέα στα πεδία Network Address (Διεύθυνση δικτύου) και Network Domain (Τομέας δικτύου). Εάν δεν γνωρίζετε τη διεύθυνση δικτύου του υπολογιστή όπου βρίσκεται το αρχείο προέλευσης, τότε συμβουλευτείτε τον υπεύθυνο υποστήριξης του συστήματος.

Μπορείτε επίσης να προσθέσετε το όνομα τομέα στη λίστα Domain Search Order (Σειρά αναζήτησης τομέα) της ρύθμισης δικτύου του εκτυπωτή.

Ελέγξτε το αρχείο καταγραφής συστήματος για τις σχετικές λεπτομέρειες

1 Πληκτρολογήστε τη διεύθυνση IP ή το όνομα υπολογιστή δικτύου του εκτυπωτή στο πεδίο διεύθυνσης του προγράμματος περιήγησης ιστού που χρησιμοποιείτε.

   Εάν δεν γνωρίζετε τη διεύθυνση IP ή το όνομα υπολογιστή δικτύου του εκτυπωτή, τότε μπορείτε να:

   - Προβάλετε τις πληροφορίες στην αρχική οθόνη του πίνακα ελέγχου του εκτυπωτή στην ενότητα TCP/IP του μενού Networks/Ports (Δίκτυο/Θύρες).
   - Εκτυπώσετε μια σελίδα ρύθμισης δικτύου ή μια σελίδα ρυθμίσεων μενού και να εντοπίσετε τις πληροφορίες στην ενότητα TCP/IP.

2 Κάντε κλικ στην επιλογή **Settings** (Ρυθμίσεις) ή **Configuration** (Διαμόρφωση).

3 Κάντε κλικ στις επιλογές **Device Solutions** (Λύσεις συσκευής) > **Solutions (eSF**) (Λύσεις (eSF)) ή **Embedded Solutions** (Ενσωματωμένες λύσεις).

4 Κάντε κλικ στην καρτέλα **System** (Σύστημα) > **Log** (Αρχείο καταγραφής).

5 Από το μενού Filter (Φίλτρο), επιλέξτε μια κατάσταση εφαρμογής.

6 Από το μενού Application (Εφαρμογή), επιλέξτε μια εφαρμογή και στη συνέχεια κάντε κλικ στην επιλογή **Submit** (Υποβολή).

Επίλυση προβλημάτων εφαρμογής Scan to Network (Σάρωση στο δίκτυο)

Το εικονίδιο εφαρμογής λείπει από την αρχική οθόνη

Βεβαιωθείτε ότι έχετε ενεργοποιήσει τουλάχιστον έναν έγκυρο προορισμό

Προβάλετε το εικονίδιο εφαρμογής όταν δεν υπάρχουν διαθέσιμοι προορισμοί

1 Από τον Embedded Web Server, κάντε κλικ στην επιλογή **Settings** (Ρυθμίσεις) ή **Configuration** (Ρύθμιση παραμέτρων).

2 Κάντε κλικ στις επιλογές **Device Solutions** (Λύσεις συσκευής) > **Solutions (eSF)** (Λύσεις (eSF)) ή **Embedded Solutions**.

3 Κάντε κλικ στο όνομα της εφαρμογής > **Configure** (Ρύθμιση παραμέτρων).

4 Από την ενότητα Home Screen Button (Κουμπί αρχικής οθόνης), επιλέξτε **Always show button** (Πάντα να εμφανίζεται το κουμπί) κάτω από το στοιχείο Display Option (Επιλογή εμφάνισης) και στη συνέχεια κάντε κλικ στην επιλογή **Apply** (Εφαρμογή).

Printer cannot scan to the selected destination (Δεν είναι δυνατή η σάρωση του εκτυπωτή στον επιλεγμένο προορισμό)

Βεβαιωθείτε ότι ο προορισμός είναι έγκυρος

Βεβαιωθείτε ότι ο προορισμός είναι έγκυρος στις ρυθμίσεις διαμόρφωσης της εφαρμογής.

Εάν ο προορισμός έχει μετακινηθεί, μπορεί να έχει αλλάξει η διεύθυνση δικτύου. Μπορείτε να έχετε πρόσβαση στη διεύθυνση δικτύου του προορισμού από τον Embedded Web Server.

Εάν ο εκτυπωτής και ο προορισμός βρίσκονται σε διαφορετικούς τομείς, τότε βεβαιωθείτε ότι έχουν καθοριστεί οι πληροφορίες τομέα

Εάν ο προορισμός βρίσκεται σε διαφορετικό τομέα Windows από ότι ο εκτυπωτής, μπορείτε να επεξεργαστείτε τον προορισμό από τη σελίδα διαμόρφωσης της εφαρμογής και να εισαγάγετε τις κατάλληλες πληροφορίες τομέα Windows στο πεδίο τομέα ως μέρος του Network Folder Address (Διεύθυνση φακέλου δικτύου). Μπορείτε επίσης να προσθέσετε το όνομα τομέα στη λίστα Domain Search Order (Σειρά αναζήτησης τομέα) της ρύθμισης δικτύου του εκτυπωτή.

Βεβαιωθείτε ότι το λογισμικό τείχους προστασίας επιτρέπει την επικοινωνία

Εάν ο προορισμός βρίσκεται σε υπολογιστή που χρησιμοποιεί νεότερη έκδοση του λειτουργικού συστήματος Windows (Windows XP ή μεταγενέστερο) και είναι ενεργοποιημένο το τείχος προστασίας Windows, τότε ο εκτυπωτής ενδέχεται να αντιμετωπίζει προβλήματα στην αποστολή πληροφοριών στον προορισμό εάν ο προορισμός και ο εκτυπωτής βρίσκονται σε διαφορετικά υποδίκτυα. Το τείχος προστασίας των Windows πρέπει είτε να είναι διαμορφωμένο ώστε να επιτρέπει την επικοινωνία με το υποδίκτυο στο οποίο βρίσκεται ο εκτυπωτής είτε ο προορισμός πρέπει να βρίσκεται στο ίδιο υποδίκτυο με τον εκτυπωτή. Για περισσότερες πληροφορίες, επικοινωνήστε με τον υπεύθυνο υποστήριξης του συστήματός σας.

Βεβαιωθείτε ότι δεν υπάρχει ήδη αρχείο με το προεπιλεγμένο όνομα αρχείου στον προορισμό

Εάν δεν έχουν επιλεχθεί οι τρεις ρυθμίσεις διαμόρφωσης για την ενότητα File Name (Όνομα αρχείου) της σελίδας διαμόρφωσης της εφαρμογής [allow user to enter file name (να επιτρέπεται η εισαγωγή ονόματος αρχείου από το χρήστη), append time stamp (προσθήκη χρονοσφραγίδας), overwrite existing file (αντικατάσταση υπάρχοντος αρχείου)] και υπάρχει ήδη αρχείο που χρησιμοποιεί το προεπιλεγμένο όνομα αρχείου στον προορισμό, τότε δεν υπάρχει τρόπος να διακρίνετε το νέο αρχείο σάρωσης από το αρχείο που ήδη υπάρχει στον προορισμό. Ο εκτυπωτής δεν θα έχει τη δυνατότητα να αντιγράψει το παλιό αρχείο, το νέο αρχείο δεν θα λάβει χρονοσφραγίδα που θα το διαφοροποιεί από το παλιό και ο χρήστης δεν θα έχει τη δυνατότητα να δώσει διαφορετικό όνομα στο νέο αρχείο. Σε αυτή την περίπτωση, πρέπει είτε να διαγράψετε το παλιό αρχείο από τον προορισμό, είτε να ενεργοποιήσετε μία από τις ρυθμίσεις που προαναφέρθηκαν.

Βεβαιωθείτε ότι το δίκτυο λειτουργεί και ότι ο εκτυπωτής έχει δυνατότητα επικοινωνίας

Βεβαιωθείτε ότι όλες οι συνδέσεις δικτύου και όλες οι ρυθμίσεις δικτύου του εκτυπωτή έχουν διαμορφωθεί κατάλληλα. Για πληροφορίες σχετικά με τη δικτύωση του εκτυπωτή, ανατρέξτε στον *Networking Guide* (Οδηγό δικτύωσης) στο CD *Software and Documentation* (Λογισμικό και τεκμηρίωση) που συνόδευε τον εκτυπωτή.

Για δίκτυα που χρησιμοποιούν έλεγχο ταυτότητας LDAP, ΒΕΒΑΙΩΘΕΊΤΕ ΌΤΙ ΟΙ ΡΥΘΜΊΣΕΙΣ LDAP ΈΧΟΥΝ ΔΙΑΜΟΡΦΩΘΕΊ ΚΑΤΆΛΛΗΛΑ

Βεβαιωθείτε ότι οι ρυθμίσεις LDAP έχουν διαμορφωθεί κατάλληλα κατά την εγκατάσταση του εκτυπωτή σας και στο παράθυρο διαλόγου εγκατάστασης. Για περισσότερες πληροφορίες σχετικά με τις ρυθμίσεις LDAP, επικοινωνήστε με τον υπεύθυνο υποστήριξης του συστήματός σας.

Βεβαιωθείτε ότι επιτρέπεται να αποθηκεύετε τις σαρώσεις σε αυτό τον προορισμό

Στην οθόνη της εφαρμογή Edit Destination (Επεξεργασία προορισμού), απαλείψτε τα περιεχόμενα του πεδίου Path Suffix (Επίθεμα διαδρομής). Εναλλακτικά, στο διακομιστή προορισμού, αλλάξτε τον αρχικό φάκελο του χρήστη για να αντιστοιχίσετε τα περιεχόμενα του πεδίου Path Suffix (Επίθεμα διαδρομής).

Επίλυση προβλημάτων του My MFP

Σφάλμα ανάγνωσης μονάδας USB

Ορισμένες μονάδες flash ενδέχεται να μην είναι συμβατές με τον εκτυπωτή. Η μονάδα flash πρέπει τουλάχιστον να:

- Είναι συμβατή με USB 2.0
- Υποστηρίζει το πρότυπο πλήρους ταχύτητας (οι συσκευές χαμηλής ταχύτητας δεν θα λειτουργούν)
- Έχει υποδοχή USB τύπου A
- Υποστηρίζει το σύστημα αρχείων FAT (δεν υποστηρίζεται σύστημα αρχείων NTFS)

Για μια λίστα με δοκιμασμένες και εγκεκριμένες συσκευές flash, επισκεφθείτε την τοποθεσία της Lexmark στο Web στη διεύθυνση **www.lexmark.com**.

Δεν συμβαίνει τίποτα όταν τοποθετείται μονάδα USB

Εάν δεν συμβεί τίποτα μέσα σε μερικά δευτερόλεπτα μετά την τοποθέτηση της μονάδας USB στο MFP, τότε η χρήση μονάδων USB ενδέχεται να είναι απενεργοποιημένη στη συσκευή. Για περισσότερες πληροφορίες, επικοινωνήστε με τον υπεύθυνο υποστήριξης του συστήματος.

Ξέχασα τον κωδικό πρόσβασης στο My MFP

Εάν ξεχάσετε τον κωδικό πρόσβασης για το προφίλ σας My MFP, τότε πρέπει να διαγράψετε το προφίλ από τη μονάδα USB, να τοποθετήσετε τη μονάδα σε ένα MFP και στη συνέχεια να επανεκτελέσετε τον οδηγό εγκατάστασης. Για να διαγράψετε το προφίλ My MFP από τη μονάδα USB:

1. Τοποθετήστε τη μονάδα USB σε έναν υπολογιστή.
2. Εντοπίστε το αρχείο προτιμήσεων.mymfp.preferences καθώς και οποιαδήποτε άλλα αρχεία που ξεκινούν με .mymfp (θα τοποθετηθούν μαζί).
3. Διαγράψτε όλα τα αρχεία που ξεκινούν με .mymfp.

Επίλυση προβλημάτων επιλογών

Το πρόσθετο στοιχείο δεν λειτουργεί σωστά ή δεν λειτουργεί καθόλου μετά την τοποθέτησή του

Δοκιμάστε μία ή περισσότερες από τις παρακάτω λύσεις:

Επαναφορά του εκτυπωτή

Απενεργοποιήστε τον εκτυπωτή, περιμένετε περίπου 10 δευτερόλεπτα, και στη συνέχεια ενεργοποιήστε τον.

Ελέγξτε αν το πρόσθετο στοιχείο είναι συνδεδεμένο με τον εκτυπωτή

1. Απενεργοποιήστε τον εκτυπωτή από το διακόπτη τροφοδοσίας.
2. Αποσυνδέστε το καλώδιο τροφοδοσίας από την πρίζα και, στη συνέχεια, από τον εκτυπωτή.
3. Ελέγξτε τη σύνδεση ανάμεσα στο πρόσθετο στοιχείο και τον εκτυπωτή.

Βεβαιωθείτε ότι το πρόσθετο στοιχείο έχει εγκατασταθεί σωστά

Εκτυπώστε μια σελίδα ρυθμίσεων μενού και ελέγξτε αν το πρόσθετο στοιχείο περιλαμβάνεται στη λίστα Εγκατεστημένα πρόσθετα στοιχεία. Αν το πρόσθετο στοιχείο δεν περιλαμβάνεται, εγκαταστήστε το ξανά. Για περισσότερες πληροφορίες, ανατρέξτε στην τεκμηρίωση εγκατάστασης υλικού που συνοδεύει το πρόσθετο στοιχείο ή μεταβείτε στην τοποθεσία **www.lexmark.com** για να δείτε το φύλλο οδηγιών.

Βεβαιωθείτε ότι το πρόσθετο στοιχείο έχει επιλεγεί

Επιλέξτε το πρόσθετο στοιχείο από τον υπολογιστή που εκτυπώνετε.

Για περισσότερες πληροφορίες, δείτε “Προσθήκη διαθέσιμων επιλογών στο πρόγραμμα οδήγησης εκτυπωτή” στη σελίδα 46.

Προβλήματα θήκης χαρτιού

Δοκιμάστε μία ή περισσότερες από τις παρακάτω λύσεις:

Βεβαιωθείτε ότι έχετε τοποθετήσει σωστά το χαρτί

1. Ανοίξτε τη θήκη χαρτιού.
2. Ελέγξτε για εμπλοκή χαρτιού ή πρόβλημα τροφοδότησης.
3. Βεβαιωθείτε ότι οι οδηγοί χαρτιού είναι ευθυγραμμισμένοι στις άκρες του χαρτιού.
4. Βεβαιωθείτε ότι η θήκη χαρτιού κλείνει σωστά.

Επαναφορά του εκτυπωτή

Απενεργοποιήστε τον εκτυπωτή, περιμένετε 10 δευτερόλεπτα, και στη συνέχεια ενεργοποιήστε τον.

Βεβαιωθείτε πως η θήκη χαρτιού έχει εγκατασταθεί σωστά.

Εάν η θήκη χαρτιού αναγράφεται στη σελίδα των ρυθμίσεων μενού, αλλά το χαρτί εμπλέκεται όταν μπαίνει ή βγαίνει από τη θήκη, τότε η θήκη μπορεί να μην έχει εγκατασταθεί σωστά. Εγκαταστήστε τη θήκη εκ νέου. Για περισσότερες πληροφορίες, ανατρέξτε στην τεκμηρίωση εγκατάστασης υλικού που συνόδευε τη θήκη ή μεταβείτε στη διεύθυνση **http://support.lexmark.com** για να προβάλετε το φύλλο οδηγιών της θήκης χαρτιού.

Προβλήματα συρταριού 2.000 φύλλων

Ελέγξτε τη σύνδεση συρταριού

Βεβαιωθείτε ότι το συρτάρι 2.000 φύλλων είναι σωστά συνδεδεμένο στον εκτυπωτή.

Τοποθέτηση χαρτιού

Εάν η θήκη είναι άδεια, τοποθετήστε χαρτί στη θήκη ή στον τροφοδότη.

Αποκαταστήστε τις τυχόν εμπλοκές

Ανοίξτε τη θήκη ή τον τροφοδότη και, στη συνέχεια, αφαιρέστε το χαρτί που τυχόν έχει εμπλακεί.

Να αποφεύγετε τις εμπλοκές χαρτιού

- Λυγίστε το χαρτί.
- Βεβαιωθείτε ότι το συρτάρι έχει εγκατασταθεί σωστά.
- Βεβαιωθείτε ότι το χαρτί είναι σωστά τοποθετημένο.
- Βεβαιωθείτε ότι η στοίβα χαρτού που τοποθετείτε δεν ξεπερνά τη γραμμή μέγιστου γεμίσματος που υποδεικνύεται στη θήκη.
- Βεβαιωθείτε ότι το χαρτί ή τα ειδικά μέσα εκτύπωσης πληρούν τις προδιαγραφές και δεν έχουν υποστεί φθορές.
- Βεβαιωθείτε ότι οι οδηγοί βρίσκονται στη σωστή θέση για το μέγεθος χαρτιού που έχετε τοποθετήσει.

Κάρτα μνήμης

Βεβαιωθείτε ότι η κάρτα μνήμης είναι σωστά συνδεδεμένη με την πλακέτα συστήματος του εκτυπωτή.

Δεν είναι δυνατός ο εντοπισμός κάρτας μνήμης flash

Βεβαιωθείτε ότι η κάρτα μνήμης flash είναι σωστά συνδεδεμένη με την πλακέτα συστήματος του εκτυπωτή.

Δεν είναι δυνατός ο εντοπισμός του σκληρού δίσκου εκτυπωτή

Βεβαιωθείτε ότι ο σκληρός δίσκος εκτυπωτή είναι σωστά συνδεδεμένος στην πλακέτα συστήματος του εκτυπωτή.

Η Εσωτερική θύρα λύσεων δεν λειτουργεί σωστά

Δοκιμάστε μία ή περισσότερες από τις παρακάτω λύσεις:

Ελέγξτε τις συνδέσεις της Εσωτερικής θύρας λύσεων (ISP)

Βεβαιωθείτε ότι η θύρα ISP είναι σωστά συνδεδεμένη με την πλακέτα συστήματος του εκτυπωτή.

Ελέγξτε το καλώδιο

Βεβαιωθείτε ότι χρησιμοποιείτε το σωστό καλώδιο και είναι συνδεδεμένο με ασφάλεια στην Εσωτερική θύρα λύσεων (ISP).

Βεβαιωθείτε ότι το λογισμικό δικτύου έχει διαμορφωθεί σωστά

Για πληροφορίες σχετικά με την εγκατάσταση του λογισμικού εκτύπωσης μέσω δικτύου, ανατρέξτε στη σύνδεση *Networking Guide* (Οδηγός σύνδεσης δικτύου) στο CD *Software and Documentation* (Λογισμικό και τεκμηρίωση).

Ο εσωτερικός διακομιστής εκτυπώσεων δεν λειτουργεί σωστά

Δοκιμάστε μία ή περισσότερες από τις παρακάτω λύσεις:

Ελέγξτε τις συνδέσεις του διακομιστή εκτυπώσεων

- Βεβαιωθείτε ότι ο εσωτερικός διακομιστής εκτυπώσεων είναι συνδεδεμένος με ασφάλεια στην πλακέτα συστήματος εκτυπωτή.
- Βεβαιωθείτε ότι χρησιμοποιείτε το σωστό καλώδιο και είναι συνδεδεμένο με ασφάλεια.

Βεβαιωθείτε ότι το λογισμικό δικτύου έχει διαμορφωθεί σωστά

Για περισσότερες πληροφορίες σχετικά με την εγκατάσταση του λογισμικού εκτύπωσης μέσω δικτύου, κάντε τα εξής:

1. Ανοίξτε το CD *Software and Documentation* (Λογισμικό και τεκμηρίωση).
2. Κάντε κλικ στην επιλογή **Additional** (Πρόσθετα).
3. Κάτω από τις Δημοσιεύσεις στο CD, επιλέξτε **Networking Guide** (Οδηγός σύνδεσης δικτύου).

Η κάρτα διασύνδεσης USB/παράλληλης θύρας δεν λειτουργεί σωστά

Ελέγξτε τη σύνδεση κάρτας διασύνδεσης USB/ΠΑΡΆΛΛΗΛΗΣ ΘΎΡΑΣ

Βεβαιωθείτε ότι η κάρτα διασύνδεσης USB/παράλληλης θύρας είναι σωστά συνδεδεμένη με την πλακέτα συστήματος του εκτυπωτή.

Ελέγξτε το καλώδιο

Βεβαιωθείτε ότι χρησιμοποιείτε το σωστό καλώδιο και είναι συνδεδεμένο με ασφάλεια.

Επίλυση προβλημάτων τροφοδοσίας χαρτιού

Οι εμπλοκές χαρτιού είναι συχνές

Εφαρμόστε μία ή περισσότερες από τις εξής λύσεις:

Ελέγξτε το χαρτί

Χρησιμοποιείτε συνιστώμενο χαρτί και ειδικά μέσα εκτύπωσης. Για περισσότερες πληροφορίες, ανατρέξτε στο κεφάλαιο με τις οδηγίες για το χαρτί και τα ειδικά μέσα.

Βεβαιωθείτε ότι δεν υπάρχει υπερβολικός όγκος χαρτιού στη θήκη χαρτιού

Βεβαιωθείτε ότι το χαρτί δεν υπερβαίνει την ένδειξη μέγιστης πλήρωσης χαρτιού που βρίσκεται στη θήκη ή στον τροφοδότη.

Βεβαιωθείτε ότι ολόκληρη η στοίβα χαρτιού βρίσκεται σε επίπεδη θέση στη θήκη.

Πριν τοποθετήσετε ξανά το χαρτί, κάντε τα παρακάτω:

- Λυγίστε τα φύλλα προς τα μέσα και προς τα έξω για να μην κολλούν μεταξύ τους και ξεφυλλίστε τα. Μη διπλώνετε ή τσαλακώνετε το χαρτί.
- Ισιώστε τις άκρες επάνω σε επίπεδη επιφάνεια.

Ελέγξτε τους οδηγούς χαρτιού

Μετακινήστε τους οδηγούς της θήκης στις σωστές θέσεις για το μέγεθος χαρτιού που έχετε τοποθετήσει.

Τοποθετήστε χαρτί από νέα συσκευασία

Το χαρτί ενδέχεται να έχει απορροφήσει υγρασία από το εξαιρετικά υγρό περιβάλλον. Αποθηκεύστε το χαρτί στην αρχική του συσκευασία έως ότου το χρησιμοποιήσετε.

Το μήνυμα εμπλοκής χαρτιού παραμένει στην οθόνη μετά την αποκατάσταση της εμπλοκής

Ελέγξτε τη διαδρομή του χαρτιού

Η διαδρομή χαρτιού δεν έχει απεμπλακεί. Αφαιρέστε το μπλοκαρισμένο χαρτί από ολόκληρη τη διαδρομή του χαρτιού και πατήστε **Continue** (Συνέχεια).

Δεν επανεκτυπώνονται οι σελίδες που παρουσίασαν εμπλοκή

Ενεργοποιήστε την Αποκατάσταση εμπλοκής

1. Από την αρχική οθόνη, μεταβείτε στην επιλογή:

   > **Settings** (Ρυθμίσεις) > **General Settings** (Γενικές ρυθμίσεις) > **Print Recovery** (Ανάκτηση εκτύπωσης)

2. Αγγίξτε τα βέλη δίπλα από την **Jam Recovery** (Αποκατάσταση εμπλοκής), έως ότου εμφανιστεί η ένδειξη **On** (Ενεργοποίηση) ή **Auto** (Αυτόματα).
3. Επιλέξτε **Submit** (Υποβολή).

Επίλυση προβλημάτων ποιότητας εκτύπωσης

Εάν αυτές οι προτάσεις δεν διόρθωσαν ακόμη το πρόβλημα, επικοινωνήστε με το τμήμα υποστήριξης πελατών. Πιθανόν είναι απαραίτητη η προσαρμογή ή αντικατάσταση κάποιου εξαρτήματος του εκτυπωτή.

Οι χαρακτήρες εμφανίζουν ακανόνιστες ή ανομοιόμορφες άκρες

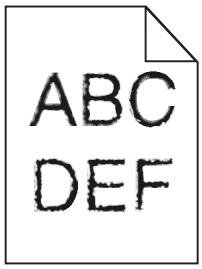

Αν χρησιμοποιείτε γραμματοσειρές από λήψη, βεβαιωθείτε ότι υποστηρίζονται από τον εκτυπωτή, τον κεντρικό υπολογιστή και το πρόγραμμα λογισμικού.

Κομμένες εικόνες

Δοκιμάστε μία ή περισσότερες από τις παρακάτω λύσεις:

Ελέγξτε τους οδηγούς

Μετακινήστε τους οδηγούς πλάτους και μήκους της θήκης στις σωστές θέσεις ανάλογα με το μέγεθος χαρτιού που τοποθετείτε.

Ελέγξτε τις ρυθμίσεις μεγέθους χαρτιού

Βεβαιωθείτε ότι η ρύθμιση μεγέθους χαρτιού ταιριάζει με το χαρτί που έχει τοποθετηθεί στη θήκη:

1. Από το μενού Paper (Χαρτί) του πίνακα ελέγχου του εκτυπωτή, ελέγξτε τη ρύθμιση Paper Size (Μέγεθος χαρτιού).
2. Πριν την αποστολή της εργασίας για εκτύπωση, ορίστε τη ρύθμιση για το σωστό μέγεθος:
   - Για χρήστες των Windows, το μέγεθος ορίζεται από τις Ιδιότητες εκτύπωσης.
   - Για χρήστες των Macintosh, το μέγεθος ορίζεται από το παράθυρο διαλόγου Page Setup.

Εμφανίζονται λεπτές οριζόντιες γραμμές στις έγχρωμες σελίδες

Ενδεχομένως να παρατηρήσετε λεπτές οριζόντιες γραμμές σε φωτογραφίες ή σελίδες με υψηλή συγκέντρωση χρώματος. Αυτό μπορεί να συμβεί όταν ο εκτυπωτής βρίσκεται στη λειτουργία Quiet Mode (Αθόρυβη λειτουργία). Για να το διορθώσετε αυτό, στη λειτουργία Quiet Mode (Αθόρυβη λειτουργία) επιλέξτε **Off (Image/Photo)** (Απενεργοποίηση [Εικόνα/Φωτογραφία]).

Γκρι φόντο

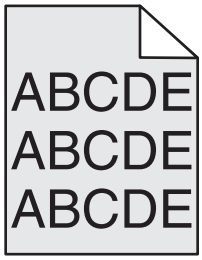

Ελέγξτε τη ρύθμιση Σκοτεινότητας τόνερ

Επιλέξτε μια ρύθμιση μεγαλύτερης φωτεινότητας τόνερ:

- Αλλάξτε τη ρύθμιση από το μενού Ποιότητα του πίνακα ελέγχου εκτυπωτή.
- Χρήστες των Windows: αλλάξτε τη ρύθμιση από τις Ιδιότητες εκτύπωσης.
- Χρήστες Macintosh: αλλάξτε τη ρύθμιση από το παράθυρο διαλόγου Print.

Η κασέτα τόνερ μπορεί να είναι φθαρμένη ή ελαττωματική

Αντικαταστήστε την κασέτα τόνερ.

Εσφαλμένα περιθώρια

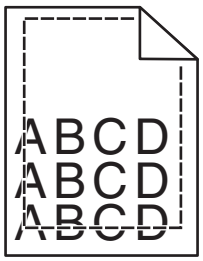

Ακολουθούν πιθανές λύσεις. Δοκιμάστε μία ή περισσότερες από τις παρακάτω λύσεις:

Ελέγξτε τους οδηγούς χαρτιού

Μετακινήστε τους οδηγούς της θήκης στις σωστές θέσεις ανάλογα με το μέγεθος χαρτιού που τοποθετείτε.

Ελέγξτε τις ρυθμίσεις μεγέθους χαρτιού

Βεβαιωθείτε ότι η ρύθμιση μεγέθους χαρτιού ταιριάζει με το χαρτί που έχει τοποθετηθεί στη θήκη:

1. Από το μενού Χαρτί του πίνακα ελέγχου του εκτυπωτή, ελέγξτε τη ρύθμιση Μέγεθος χαρτιού.
2. Πριν την αποστολή της εργασίας για εκτύπωση, ορίστε τη ρύθμιση για το σωστό μέγεθος:
   - Για χρήστες των Windows, το μέγεθος ορίζεται από τις Ιδιότητες εκτύπωσης.
   - Για χρήστες των Macintosh, το μέγεθος ορίζεται από το παράθυρο διαλόγου Page Setup.

Στις εκτυπώσεις εμφανίζεται ανοιχτόχρωμη γραμμή, λευκή γραμμή ή γραμμή λανθασμένου χρώματος

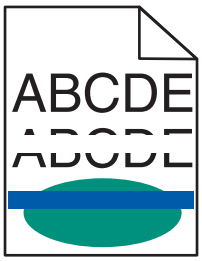

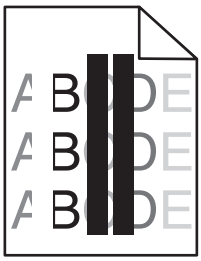

Δοκιμάστε μία ή περισσότερες από τις παρακάτω λύσεις:

Βεβαιωθείτε ότι δεν υπάρχει ελαττωματική κασέτα τόνερ

Αντικαταστήστε την ελαττωματική κασέτα τόνερ.

Βεβαιωθείτε ότι η μονάδα φωτοαγωγού δεν είναι ελαττωματική

Αντικαταστήστε την ελαττωματική μονάδα φωτοαγωγού.

Βεβαιωθείτε ότι η μονάδα μεταφοράς δεν είναι ελαττωματική

Αντικαταστήστε την ελαττωματική μονάδα μεταφοράς.

Καθαρίστε τους φακούς κεφαλής εκτύπωσης

1. Ανοίξτε την μπροστινή θύρα και, στη συνέχεια, ανοίξτε το εσωτερικό κάλυμμα.
2. Εντοπίστε τους καθαριστήρες της κεφαλής.
3. Τραβήξτε απαλά τον καθαριστήρα της κεφαλής μέχρι να σταματήσει και στη συνέχεια σύρετέ τον σιγά σιγά πάλι στη θέση του.
4. Καθαρίστε τους υπόλοιπους τρεις φακούς κεφαλής εκτύπωσης.

Κύρτωση χαρτιού

Δοκιμάστε μία ή περισσότερες από τις παρακάτω λύσεις:

Ελέγξτε τις ρυθμίσεις για τον τύπο και το βάρος χαρτιού

Βεβαιωθείτε ότι οι ρυθμίσεις για τον τύπο και το βάρος χαρτιού αντιστοιχούν στο χαρτί που έχετε τοποθετήσει στη θήκη ή τον τροφοδότη:

1. Από το μενού Paper (Χαρτί) του πίνακα ελέγχου του εκτυπωτή, ελέγξτε τις ρυθμίσεις Paper Type (Τύπος χαρτιού) και Paper Weight (Βάρος χαρτιού).
2. Πριν στείλετε την εργασία για εκτύπωση, καθορίστε τη σωστή ρύθμιση για τον τύπο χαρτιού:
   - Για χρήστες των Windows, καθορίστε τον τύπο χαρτιού από την επιλογή Print Properties (Ιδιότητες εκτύπωσης).
   - Για χρήστες Macintosh, καθορίστε τον τύπο χαρτιού από το παράθυρο διαλόγου Print (Εκτύπωση).

Τοποθετήστε χαρτί από νέα συσκευασία

Το χαρτί έχει απορροφήσει υγρασία λόγω του εξαιρετικά υγρού περιβάλλοντος. Αποθηκεύστε το χαρτί στην αρχική του συσκευασία έως ότου το χρησιμοποιήσετε.

Ανωμαλίες εκτύπωσης

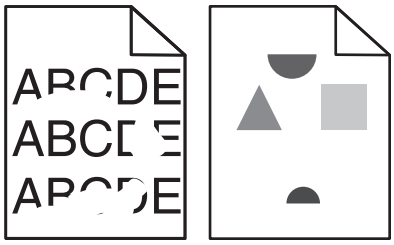

Δοκιμάστε μία ή περισσότερες από τις παρακάτω λύσεις:

Τοποθετήστε χαρτί από νέα συσκευασία

Το χαρτί ενδέχεται να έχει απορροφήσει υγρασία από το εξαιρετικά υγρό περιβάλλον. Αποθηκεύστε το χαρτί στην αρχική του συσκευασία έως ότου το χρησιμοποιήσετε.

Ελέγξτε τις ρυθμίσεις για τον τύπο και το βάρος χαρτιού

Βεβαιωθείτε ότι οι ρυθμίσεις για τον τύπο και το βάρος χαρτιού αντιστοιχούν στο χαρτί που έχετε τοποθετήσει στη θήκη ή τον τροφοδότη:

1. Από το μενού Paper (Χαρτί) του πίνακα ελέγχου του εκτυπωτή, ελέγξτε τις ρυθμίσεις Paper Type (Τύπος χαρτιού) και Paper Weight (Βάρος χαρτιού).
2. Πριν στείλετε την εργασία για εκτύπωση, καθορίστε τη σωστή ρύθμιση για τον τύπο χαρτιού:
   - Για χρήστες των Windows, καθορίστε τον τύπο χαρτιού από την επιλογή Print Properties (Ιδιότητες εκτύπωσης).
   - Για χρήστες Macintosh, καθορίστε τον τύπο χαρτιού από το παράθυρο διαλόγου Print (Εκτύπωση).

Αποφεύγετε τη χρήση χαρτιών με υφή και τραχύ τελείωμα

Βεβαιωθείτε ότι δεν υπάρχει ελαττωματική κασέτα τόνερ

Αντικαταστήστε τη φθαρμένη ή ελαττωματική κασέτα τόνερ.

Βεβαιωθείτε ότι η μονάδα μεταφοράς δεν είναι ελαττωματική

Αντικαταστήστε την ελαττωματική μονάδα μεταφοράς. Για περισσότερες πληροφορίες, ανατρέξτε στο φύλλο οδηγιών που συνοδεύει το ανταλλακτικό εξάρτημα.

Βεβαιωθείτε ότι η μονάδα τήξης δεν είναι ελαττωματική

Αντικαταστήστε την ελαττωματική μονάδα τήξης. Για περισσότερες πληροφορίες, ανατρέξτε στο φύλλο οδηγιών που συνοδεύει το ανταλλακτικό εξάρτημα.

Η εκτύπωση είναι πολύ σκουρόχρωμη

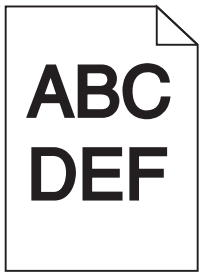

Δοκιμάστε μία ή περισσότερες από τις παρακάτω λύσεις:

Ελέγξτε τις ρυθμίσεις σκουρότητας, φωτεινότητας και αντίθεσης

Η ρύθμιση του τόνερ Darkness (Σκουρότητα) μπορεί να είναι πολύ σκούρα, η ρύθμιση Brightness (Φωτεινότητα) πολύ σκούρα ή η ρύθμιση Contrast (Αντίθεση) πολύ υψηλή.

- Αλλάξτε αυτές τις ρυθμίσεις από το μενού Quality (Ποιότητα) του πίνακα ελέγχου.
- Για χρήστες Windows, αλλάξτε αυτές τις ρυθμίσεις από το παράθυρο διαλόγου Print Properties (Ιδιότητες εκτύπωσης).
- Χρήστες Macintosh:
  1. Επιλέξτε διαδοχικά **File** > **Print**.
  2. Από το μενού Orientation pictures (Εικόνες προσανατολισμού), επιλέξτε **Printer Features** (Δυνατότητες εκτυπωτή).
  3. Επιλέξτε μια χαμηλότερη τιμή για τις ρυθμίσεις Darkness (Σκουρότητας), Brightness (Φωτεινότητα) και Contrast (Αντίθεση) του τόνερ.

Τοποθετήστε χαρτί από νέα συσκευασία

Το χαρτί ενδέχεται να έχει απορροφήσει υγρασία από το εξαιρετικά υγρό περιβάλλον. Αποθηκεύστε το χαρτί στην αρχική του συσκευασία έως ότου το χρησιμοποιήσετε.

Αποφεύγετε τη χρήση χαρτιών με υφή και τραχύ τελείωμα

Ελέγξτε τη ρύθμιση Paper Type (Τύπος χαρτιού)

Βεβαιωθείτε ότι η ρύθμιση τύπου χαρτιού ταιριάζει με το χαρτί που τοποθετείτε στη θήκη ή τον τροφοδότη:

- Από το μενού Χαρτί του πίνακα ελέγχου του εκτυπωτή, ελέγξτε τη ρύθμιση Τύπος χαρτιού.
- Για χρήστες των Windows: ελέγξτε τη ρύθμιση από την επιλογή Print Properties (Ιδιότητες εκτύπωσης).
- Χρήστες Macintosh: ελέγξτε τη ρύθμιση από το παράθυρο διαλόγου Print (Εκτύπωση).

Η εκτύπωση είναι πολύ ανοιχτόχρωμη

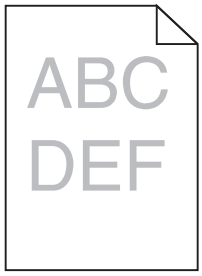

Εφαρμόστε μία ή περισσότερες από τις εξής λύσεις:

Ελέγξτε τις ρυθμίσεις σκουρότητας, φωτεινότητας και αντίθεσης

Η ρύθμιση σκουρότητας του τόνερ μπορεί να είναι πολύ ανοικτή, η ρύθμιση φωτεινότητας πολύ ανοικτή ή η ρύθμιση αντίθεσης πολύ χαμηλή.

- Αλλάξτε αυτές τις ρυθμίσεις από το μενού "Ποιότητα" του πίνακα ελέγχου του εκτυπωτή.
- Για χρήστες Windows, αλλάξτε αυτές τις ρυθμίσεις από το παράθυρο διαλόγου "Ιδιότητες εκτύπωσης"
- Για χρήστες Macintosh:
  1. Επιλέξτε **Αρχείο** >**Εκτύπωση**.
  2. Από το αναδυόμενο μενού επιλογών εκτύπωσης, επιλέξτε **Δυνατότητες του εκτυπωτή**.
  3. Επιλέξτε μια υψηλότερη τιμή για τις ρυθμίσεις "Σκουρότητα", "Φωτεινότητα" και "Αντίθεση" του τόνερ.

Τοποθετήστε χαρτί από νέα συσκευασία

Το χαρτί ενδέχεται να έχει απορροφήσει υγρασία από το εξαιρετικά υγρό περιβάλλον. Αποθηκεύστε το χαρτί στην αρχική του συσκευασία έως ότου το χρησιμοποιήσετε.

Αποφεύγετε τη χρήση χαρτιών με υφή και τραχύ τελείωμα

Ελέγξτε τη ρύθμιση "Τύπος χαρτιού"

Βεβαιωθείτε ότι η ρύθμιση τύπου χαρτιού ταιριάζει με το χαρτί που τοποθετείτε στη θήκη ή τον τροφοδότη:

- Από το μενού "Χαρτί" του πίνακα ελέγχου του εκτυπωτή, ελέγξτε τη ρύθμιση "Τύπος χαρτιού".
- Για χρήστες των Windows: ελέγξτε τη ρύθμιση από την επιλογή "Ιδιότητες εκτύπωσης".
- Χρήστες Macintosh: ελέγξτε τη ρύθμιση από το παράθυρο διαλόγου "Print".

Βεβαιωθείτε ότι η στάθμη της κασέτας τόνερ ή της κασέτας εκτύπωσης δεν είναι χαμηλή σε τόνερ

1 Αφαιρέστε την κασέτα.

ΠΡΟΣΟΧΗ—ΠΙΘΑΝΟΤΗΤΑ ΒΛΑΒΗΣ: Προσέξτε να μην αγγίξετε το τύμπανο του φωτοαγωγού. Αν το κάνετε, μπορεί να επηρεαστεί η ποιότητα εκτύπωσης των εργασιών μελλοντικά.

2 Ανακινήστε καλά και αρκετές φορές την κασέτα προς όλες τις κατευθύνσεις για να αναδιανεμηθεί ομοιόμορφα το τόνερ.

3 Τοποθετήστε ξανά την κασέτα εκτύπωσης.

Σημείωση: Εάν η ποιότητα της εκτύπωσης δεν βελτιώνεται, αντικαταστήστε την κασέτα του χρώματος που δεν εκτυπώνει.

Επικοινωνήστε με την Τεχνική υποστήριξη πελατών.

Εάν το πρόβλημα εξακολουθήσει να υφίσταται, ενδέχεται να χρειάζεται συντήρηση του εκτυπωτή.

Ο εκτυπωτής εκτυπώνει κενές σελίδες

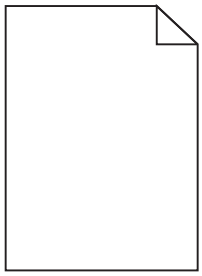

Εφαρμόστε μία ή περισσότερες από τις εξής λύσεις:

Βεβαιωθείτε ότι δεν έχει μείνει υλικό συσκευασίας στην κασέτα τόνερ ή στην κασέτα εκτύπωσης

Αφαιρέστε την κασέτα και βεβαιωθείτε ότι το υλικό συσκευασίας της έχει αφαιρεθεί πλήρως. Τοποθετήστε ξανά την κασέτα.

Βεβαιωθείτε ότι η στάθμη της κασέτας τόνερ ή της κασέτας εκτύπωσης δεν είναι χαμηλή σε τόνερ

1 Αφαιρέστε την κασέτα.

ΠΡΟΣΟΧΗ—ΠΙΘΑΝΟΤΗΤΑ ΒΛΑΒΗΣ: Προσέξτε να μην αγγίξετε το τύμπανο του φωτοαγωγού. Αν το κάνετε, μπορεί να επηρεαστεί η ποιότητα εκτύπωσης των εργασιών μελλοντικά.

2 Ανακινήστε καλά και αρκετές φορές την κασέτα προς όλες τις κατευθύνσεις για να αναδιανεμηθεί ομοιόμορφα το τόνερ.

3 Τοποθετήστε ξανά την κασέτα εκτύπωσης.

Σημείωση: Εάν η ποιότητα της εκτύπωσης δεν βελτιώνεται, αντικαταστήστε την κασέτα του χρώματος που δεν εκτυπώνει.

Επικοινωνήστε με την Τεχνική υποστήριξη πελατών

Εάν το πρόβλημα εξακολουθήσει να υφίσταται, ενδέχεται να χρειάζεται συντήρηση του εκτυπωτή.

Στις εκτυπώσεις εμφανίζονται επαναλαμβανόμενα ελαττώματα

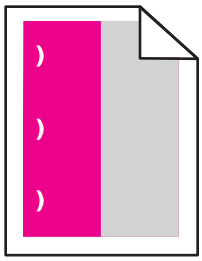

Εφαρμόστε μία ή περισσότερες από τις εξής λύσεις:

Αντικαταστήστε την κασέτα εκτύπωσης ή τόνερ

Αντικαταστήστε την κασέτα του χρώματος στο οποίο παρουσιάζεται το επαναλαμβανόμενο ελάττωμα, εάν τα ελαττώματα συμβαίνουν στις παρακάτω περιπτώσεις:

- Κάθε 33 χιλ. (1,30 ίν.) της σελίδας
- Κάθε 35,3 χιλ. (1,39 ίν.) της σελίδας

Αντικαταστήστε το φωτοαγωγό

Αντικαταστήστε το φωτοαγωγό του χρώματος στο οποίο παρουσιάζεται το επαναλαμβανόμενο ελάττωμα, εάν τα ελαττώματα συμβαίνουν στις παρακάτω περιπτώσεις:

- Κάθε 28,3 χιλ. (1,11 ίν.) της σελίδας
- Κάθε 72,4 χιλ. (2,85 ίν.) της σελίδας

Αντικαταστήστε τη μονάδα τήξης

Αντικαταστήστε τη μονάδα τήξης εάν τα ελαττώματα εκτύπωσης εμφανίζονται στις ακόλουθες περιπτώσεις:

- Κάθε 47,4 χιλ. (1,87 ίν.) της σελίδας
- Κάθε 94,8 χιλ. (3,73 ίν.) της σελίδας
- Κάθε 113 χιλ. (4,45 ίν.) της σελίδας

Εμφάνιση σκιασμένων εικόνων στις εκτυπώσεις

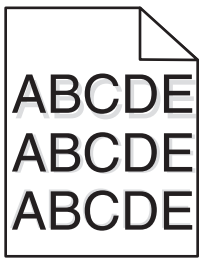

Ελέγξτε τις ρυθμίσεις για τον τύπο και το βάρος χαρτιού

Βεβαιωθείτε ότι οι ρυθμίσεις για τον τύπο και το βάρος χαρτιού αντιστοιχούν στο χαρτί που έχετε τοποθετήσει στη θήκη:

1. Από το μενού "Χαρτί" του πίνακα ελέγχου του εκτυπωτή, ελέγξτε τις ρυθμίσεις "Τύπος χαρτιού" και "Βάρος χαρτιού".
2. Πριν στείλετε την εργασία για εκτύπωση, καθορίστε τη σωστή ρύθμιση για τον τύπο χαρτιού:
   - Για χρήστες των Windows, καθορίστε τον τύπο χαρτιού από την επιλογή "Ιδιότητες εκτύπωσης".
   - Για χρήστες Macintosh, καθορίστε τον τύπο χαρτιού από το παράθυρο διαλόγου "Print".

Βεβαιωθείτε ότι ο φωτοαγωγός δεν είναι ελαττωματικός

Αντικαταστήστε τον ελαττωματικό φωτοαγωγό.

Βεβαιωθείτε ότι η στάθμη της κασέτας τόνερ ή της κασέτας εκτύπωσης δεν είναι χαμηλή σε τόνερ

1. Αφαιρέστε την κασέτα.

   ΠΡΟΣΟΧΗ—ΠΙΘΑΝΟΤΗΤΑ ΒΛΑΒΗΣ: Προσέξτε να μην αγγίξετε το τύμπανο του φωτοαγωγού. Αν το κάνετε, μπορεί να επηρεαστεί η ποιότητα εκτύπωσης των εργασιών μελλοντικά.
2. Ανακινήστε καλά και αρκετές φορές την κασέτα προς όλες τις κατευθύνσεις για να αναδιανεμηθεί ομοιόμορφα το τόνερ.
3. Τοποθετήστε ξανά την κασέτα εκτύπωσης.

Σημείωση: Εάν δεν βελτιώνεται η ποιότητα εκτύπωσης, αντικαταστήστε την κασέτα.

Επικοινωνήστε με την Τεχνική υποστήριξη πελατών

Εάν το πρόβλημα εξακολουθήσει να υφίσταται, ενδέχεται να χρειάζεται συντήρηση του εκτυπωτή.

Παραμορφωμένη εκτύπωση

Δοκιμάστε μία ή περισσότερες από τις παρακάτω λύσεις:

Ελέγξτε τους οδηγούς χαρτιού

Προσαρμόστε τους οδηγούς πλάτους και μήκους της θήκης στις σωστές θέσεις ανάλογα με το μέγεθος χαρτιού που τοποθετείτε.

- Βεβαιωθείτε ότι οι οδηγοί δεν είναι πολύ μακριά από τη δεσμίδα χαρτιού.
- Βεβαιωθείτε ότι οι οδηγοί δεν πιέζουν πολύ τη δεσμίδα χαρτιού.

Ελέγξτε το χαρτί

Βεβαιωθείτε πως το χαρτί που χρησιμοποιείτε πληροί τις προδιαγραφές του εκτυπωτή.

Βεβαιωθείτε ότι ο εκτυπωτής είναι καθαρός ή δεν περιέχει σκόνη από τα χαρτιά

Καθαρίστε την εξωτερική επιφάνεια του εκτυπωτή

1 Βεβαιωθείτε ότι ο εκτυπωτής είναι απενεργοποιημένος και αποσυνδεδεμένος από την πρίζα.

ΠΡΟΣΟΧΗ—ΠΙΘΑΝΟΤΗΤΑ ΒΛΑΒΗΣ: Για να αποφύγετε τον κίνδυνο ηλεκτροπληξίας κατά τον καθαρισμό της εξωτερικής επιφάνειας του εκτυπωτή, αποσυνδέστε το καλώδιο τροφοδοσίας από την πρίζα και αποσυνδέστε όλα τα καλώδια σύνδεσης με τον εκτυπωτή, πριν να προχωρήσετε.

2 Αφαιρέστε το χαρτί από την τυπική θήκη εξόδου.

3 Βρέξτε με νερό ένα καθαρό πανί χωρίς χνούδι.

ΠΡΟΣΟΧΗ—ΠΙΘΑΝΟΤΗΤΑ ΒΛΑΒΗΣ: Μην χρησιμοποιείτε οικιακά καθαριστικά ή απορρυπαντικά, καθώς ενδέχεται να προκαλέσουν φθορά στον εκτυπωτή.

4 Σκουπίστε μόνο το εξωτερικό μέρος του εκτυπωτή, φροντίζοντας να συμπεριλάβετε την τυπική θήκη εξόδου.

ΠΡΟΣΟΧΗ—ΠΙΘΑΝΟΤΗΤΑ ΒΛΑΒΗΣ: Η χρήση υγρού πανιού για τον καθαρισμό του εσωτερικού ενδέχεται να προκαλέσει φθορά στον εκτυπωτή σας.

5 Βεβαιωθείτε ότι το στήριγμα χαρτιού και η τυπική θήκη εξόδου έχουν στεγνώσει πριν ξεκινήσετε μια νέα εργασία εκτύπωσης.

Βεβαιωθείτε ότι οι κύλινδροι τροφοδοσίας χαρτιού είναι καθαροί και δεν περιέχουν σκόνη

1 Απενεργοποιήστε τον εκτυπωτή μέσω του διακόπτη τροφοδοσίας και αποσυνδέστε το καλώδιο τροφοδοσίας από την πρίζα.

2 Αφαιρέστε τους κυλίνδρους τροφοδοσίας χαρτιού.

Σημείωση: Για πληροφορίες σχετικά με την αφαίρεση και επανεγκατάσταση των κυλίνδρων τροφοδοσίας, ανατρέξτε στο φυλλάδιο εγκατάστασης που συνόδευε τους κυλίνδρους στο διαμέρισμα της Θήκης 1.

3 Βρέξτε με νερό ένα καθαρό πανί χωρίς χνούδι.

4 Καθαρίστε τους κυλίνδρους τροφοδοσίας χαρτιού.

ΠΡΟΣΟΧΗ—ΠΙΘΑΝΟΤΗΤΑ ΒΛΑΒΗΣ: Μην αγγίζετε το λάστιχο. Μπορεί να καταστρέψετε τους κυλίνδρους.

5 Τοποθετήστε ξανά τους κυλίνδρους τροφοδοσίας χαρτιού.

Σημείωση: Βεβαιωθείτε ότι έχετε αντικαταστήσει τους φθαρμένους ή ελαττωματικούς κυλίνδρους τροφοδοσίας χαρτιού.

Σελίδες αμιγούς χρώματος

Βεβαιωθείτε ότι ο φωτοαγωγός δεν είναι ελαττωματικός και ότι έχει τοποθετηθεί σωστά

Αφαιρέστε και τοποθετήστε ξανά το φωτοαγωγό. Εάν το πρόβλημα εξακολουθήσει να υφίσταται, ενδέχεται να χρειάζεται αντικατάσταση του φωτοαγωγού.

Εμφάνιση έντονων μαύρων ή λευκών λωρίδων στις διαφάνειες ή στο χαρτί

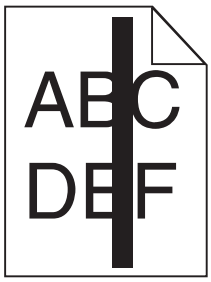

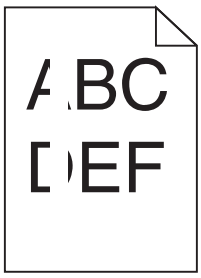

Δοκιμάστε μία ή περισσότερες από τις παρακάτω λύσεις:

Βεβαιωθείτε ότι το μοτίβο γεμίσματος είναι σωστό

Εάν το μοτίβο γεμίσματος δεν είναι σωστό, επιλέξτε ένα διαφορετικό μοτίβο από το πρόγραμμα λογισμικού.

Ελέγξτε τον τύπο χαρτιού

- Χρησιμοποιείτε μόνο διαφάνειες που συνιστώνται από τον κατασκευαστή.
- Βεβαιωθείτε ότι η ρύθμιση Paper Type (Τύπος χαρτιού) αντιστοιχεί στο μέσο εκτύπωσης που έχει τοποθετηθεί στη θήκη ή στον τροφοδότη.
- Βεβαιωθείτε ότι η ρύθμιση Paper Texture (Υφή χαρτιού) είναι κατάλληλη για τον τύπο χαρτιού ή το ειδικό μέσο που έχει τοποθετηθεί στη θήκη ή στον τροφοδότη.

Βεβαιωθείτε ότι η στάθμη του τόνερ της κασέτας εκτύπωσης δεν είναι χαμηλή.

Όταν εμφανιστεί το μήνυμα **88.xx [color] cartridge low** (88.xx Χαμηλή στάθμη κασέτας [χρώμα]), βεβαιωθείτε ότι το τόνερ κατανέμεται ομοιόμορφα στην κασέτα εκτύπωσης.

1 Αφαιρέστε την κασέτα εκτύπωσης.

ΠΡΟΣΟΧΗ—ΠΙΘΑΝΟΤΗΤΑ ΒΛΑΒΗΣ: Προσέξτε να μην αγγίξετε το τύμπανο του φωτοαγωγού. Αν το κάνετε, μπορεί να επηρεαστεί η ποιότητα εκτύπωσης των εργασιών μελλοντικά.

2 Ανακινήστε καλά και αρκετές φορές την κασέτα προς όλες τις κατευθύνσεις για να αναδιανεμηθεί ομοιόμορφα το τόνερ.

3 Τοποθετήστε ξανά την κασέτα εκτύπωσης.

Εάν το πρόβλημα εξακολουθήσει να υφίσταται, ενδέχεται να χρειάζεται συντήρηση του εκτυπωτή. Για περισσότερες πληροφορίες, επικοινωνήστε με την Υποστήριξη πελατών.

Εμφάνιση οριζόντιων λωρίδων γραμμών στις εκτυπώσεις

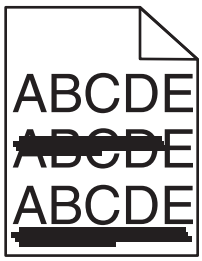

Δοκιμάστε μία ή περισσότερες από τις παρακάτω λύσεις:

Επιλέξτε άλλη θήκη ή τροφοδότη

- Από το μενού Paper (Χαρτί) του πίνακα ελέγχου του εκτυπωτή, επιλέξτε τη ρύθμιση Default Source (Προεπιλεγμένη προέλευση).
- Για χρήστες Windows, επιλέξτε την προέλευση χαρτιού από τις Ιδιότητες εκτύπωσης.
- Για χρήστες Macintosh, επιλέξτε την προέλευση χαρτιού από το παράθυρο διαλόγου Print (Εκτύπωση) και τα αναδυόμενα μενού.

Βεβαιωθείτε ότι η κασέτα τόνερ δεν είναι φθαρμένη, ελαττωματική ή άδεια

Αντικαταστήστε τη φθαρμένη, ελαττωματική ή άδεια κασέτα τόνερ.

Καθαρίστε τη διαδρομή του χαρτιού γύρω από την κασέτα τόνερ.

ΠΡΟΣΟΧΗ—ΖΕΣΤΗ ΕΠΙΦΑΝΕΙΑ: Η θερμοκρασία στο εσωτερικό του εκτυπωτή μπορεί να είναι υψηλή. Για να μειωθεί ο κίνδυνος τραυματισμού από τα ζεστά εξαρτήματα, αφήστε την επιφάνεια να κρυώσει πριν την αγγίξετε.

Αφαιρέστε τα ορατά κομμάτια χαρτιού ή τα υπολείμματα τόνερ από τη διαδρομή του χαρτιού. Εάν το πρόβλημα επιμείνει, επικοινωνήστε με το τμήμα Υποστήριξης πελατών.

Εμφάνιση κάθετων λωρίδων γραμμών στις εκτυπώσεις

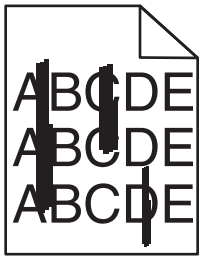

Δοκιμάστε μία ή περισσότερες από τις παρακάτω λύσεις:

Επιλέξτε άλλη θήκη ή τροφοδότη

- Από το μενού Paper (Χαρτί) του πίνακα ελέγχου του εκτυπωτή, επιλέξτε τη ρύθμιση Default Source (Προεπιλεγμένη προέλευση)
- Για χρήστες Windows, επιλέξτε την προέλευση χαρτιού από τις Ιδιότητες εκτύπωσης.
- Για χρήστες Macintosh, επιλέξτε την προέλευση χαρτιού από το παράθυρο διαλόγου Print (Εκτύπωση) και τα αναδυόμενα μενού.

Βεβαιωθείτε ότι η κασέτα τόνερ δεν είναι φθαρμένη, ελαττωματική ή άδεια

Αντικαταστήστε τη φθαρμένη, ελαττωματική ή άδεια κασέτα τόνερ.

Καθαρίστε τη διαδρομή του χαρτιού γύρω από την κασέτα τόνερ.

Ελέγξτε τη διαδρομή του χαρτιού γύρω από την κασέτα τόνερ.

ΠΡΟΣΟΧΗ—ΖΕΣΤΗ ΕΠΙΦΑΝΕΙΑ: Η θερμοκρασία στο εσωτερικό του εκτυπωτή μπορεί να είναι υψηλή. Για να μειωθεί ο κίνδυνος τραυματισμού από τα ζεστά εξαρτήματα, αφήστε την επιφάνεια να κρυώσει πριν την αγγίξετε.

Αφαιρέστε το χαρτί που βλέπετε.

Βεβαιωθείτε ότι δεν υπάρχει τόνερ στη διαδρομή του χαρτιού

Στη σελίδα εμφανίζεται αποτύπωμα τόνερ ή σκίαση φόντου

Δοκιμάστε μία ή περισσότερες από τις παρακάτω λύσεις:

Βεβαιωθείτε ότι η κασέτα τόνερ έχει εγκατασταθεί σωστά ή ότι δεν είναι ελαττωματική

Τοποθετήστε ξανά ή αντικαταστήστε την ελαττωματική κασέτα τόνερ.

Βεβαιωθείτε ότι η μονάδα μεταφοράς δεν είναι φθαρμένη ή ελαττωματική

Αντικαταστήστε τη φθαρμένη ή ελαττωματική μονάδα μεταφοράς.

Βεβαιωθείτε ότι η μονάδα φωτοαγωγού δεν είναι φθαρμένη ή ελαττωματική

Αντικαταστήστε τη φθαρμένη ή ελαττωματική μονάδα φωτοαγωγού.

Βεβαιωθείτε ότι η μονάδα τήξης δεν είναι φθαρμένη ή ελαττωματική

Αντικαταστήστε τη φθαρμένη ή ελαττωματική μονάδα τήξης.

Βεβαιωθείτε ότι έχετε πρόσφατα βαθμονομήσει τον εκτυπωτή

Προσαρμόστε το χρώμα από το μενού Quality (Ποιότητα).

Βεβαιωθείτε ότι η εφαρμογή δεν έχει καθορίσει υπόλευκο φόντο

Ελέγξτε τις ρυθμίσεις της εφαρμογής.

Βεβαιωθείτε ότι δεν υπάρχει τόνερ στη διαδρομή του χαρτιού

Επικοινωνήστε με την Τεχνική υποστήριξη πελατών.

Το τόνερ ξεβάφει

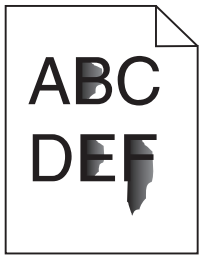

Δοκιμάστε μία ή περισσότερες από τις παρακάτω λύσεις:

Ελέγξτε τις ρυθμίσεις για τον τύπο και το βάρος χαρτιού

Βεβαιωθείτε ότι οι ρυθμίσεις για τον τύπο και το βάρος χαρτιού αντιστοιχούν στο χαρτί που έχετε τοποθετήσει στη θήκη ή τον τροφοδότη:

1. Από το μενού Paper (Χαρτί) του πίνακα ελέγχου του εκτυπωτή, ελέγξτε τις ρυθμίσεις Paper Type (Τύπος χαρτιού) και Paper Weight (Βάρος χαρτιού). Αλλάξτε τη ρύθμιση Paper Weight (Βάρος χαρτιού) από Normal (Κανονικό) σε Heavy (Βαρύ).
2. Πριν στείλετε την εργασία για εκτύπωση, καθορίστε τη σωστή ρύθμιση για τον τύπο χαρτιού:
   - Για χρήστες των Windows, καθορίστε τον τύπο χαρτιού από την επιλογή Print Properties (Ιδιότητες εκτύπωσης).
   - Για χρήστες Macintosh, καθορίστε τον τύπο χαρτιού από το παράθυρο διαλόγου Print (Εκτύπωση).

Ελέγξτε τη ρύθμιση Paper Texture (Υφή χαρτιού)

Στο μενού Paper (Χαρτί) του πίνακα ελέγχου εκτυπωτή βεβαιωθείτε ότι η ρύθμιση Paper Texture (Υφή χαρτιού) ταιριάζει με το χαρτί που έχει τοποθετηθεί στη θήκη ή τον τροφοδότη. Εάν είναι απαραίτητο, αλλάξτε τη ρύθμιση Paper Texture (Υφή χαρτιού) από Normal (Κανονικό) σε Rough (Τραχύ).

Βεβαιωθείτε ότι η μονάδα τήξης δεν είναι φθαρμένη ή ελαττωματική

Αντικαταστήστε τη φθαρμένη ή ελαττωματική μονάδα τήξης. Για περισσότερες πληροφορίες, ανατρέξτε στο φύλλο οδηγιών που συνοδεύει το ανταλλακτικό εξάρτημα.

Εμφανίζονται κηλίδες τόνερ

Δοκιμάστε μία ή περισσότερες από τις παρακάτω λύσεις:

Βεβαιωθείτε ότι δεν υπάρχει ελαττωματική κασέτα τόνερ

Αντικαταστήστε τις ελαττωματικές ή φθαρμένες κασέτες.

Βεβαιωθείτε ότι η μονάδα φωτοαγωγού δεν είναι ελαττωματική

Αντικαταστήστε την ελαττωματική μονάδα φωτοαγωγού.

Επικοινωνήστε με την τεχνική υποστήριξη

Κακή ποιότητα εκτύπωσης διαφανειών

Δοκιμάστε μία ή περισσότερες από τις παρακάτω λύσεις:

Ελέγξτε τις διαφάνειες

Να χρησιμοποιείτε μόνο διαφάνειες που είναι σύμφωνες με τις προδιαγραφές του εκτυπωτή.

Ελέγξτε τη ρύθμιση τύπου χαρτιού

Βεβαιωθείτε ότι η ρύθμιση τύπου χαρτιού έχει οριστεί στην τιμή Transparency (Διαφάνεια):

1 Από το μενού Χαρτί του πίνακα ελέγχου του εκτυπωτή, ελέγξτε τη ρύθμιση Τύπος χαρτιού.

2 Πριν να στείλετε την εργασία για εκτύπωση, καθορίστε τη σωστή ρύθμιση για τον τύπο:
   - Για χρήστες των Windows, καθορίστε τον τύπο από τις Ιδιότητες εκτύπωσης.
   - Για χρήστες Macintosh, καθορίστε τον τύπο από το παράθυρο διαλόγου Print.

Επίλυση προβλημάτων ποιότητας έγχρωμης εκτύπωσης

Συνήθεις ερωτήσεις σχετικά με τις έγχρωμες εκτυπώσεις

Τι είναι το χρώμα RGB;

Το κόκκινο, το πράσινο και το ανοιχτό μπλε είναι δυνατό να αναμιχθούν σε διάφορες ποσότητες για να παράγουν ένα ευρύ φάσμα χρωμάτων που παρατηρούνται στη φύση. Για παράδειγμα, το κόκκινο και το πράσινο είναι δυνατό να συνδυαστούν για να δημιουργήσουν το κίτρινο. Οι τηλεοράσεις και οι οθόνες υπολογιστών δημιουργούν χρώματα με αυτόν τον τρόπο. Το χρώμα RGB είναι μια μέθοδος περιγραφής χρωμάτων υποδεικνύοντας την ποσότητα κόκκινου, πράσινου ή μπλε που απαιτείται για την παραγωγή ενός συγκεκριμένου χρώματος.

Τι είναι το χρώμα CMYK;

Τα μελάνια ή τόνερ κυανού, ματζέντα, κίτρινου και μαύρου χρώματος είναι δυνατό να εκτυπωθούν σε διαφορετικές αναλογίες ώστε να παράγουν ένα ευρύ φάσμα χρωμάτων που παρατηρούνται στη φύση. Για παράδειγμα, το κυανό και το κίτρινο είναι δυνατό να συνδυαστούν για να δημιουργήσουν το πράσινο. Τα πιεστήρια τυπογραφίας, οι εκτυπωτές inkjet και οι έγχρωμοι εκτυπωτές laser δημιουργούν χρώματα με αυτόν τον τρόπο. Το χρώμα CMYK είναι μια μέθοδος περιγραφής χρωμάτων που υποδεικνύει τις ποσότητες κυανού, ματζέντα, κίτρινου και μαύρου χρώματος που απαιτούνται για την αναπαραγωγή ενός συγκεκριμένου χρώματος.

Με ποιον τρόπο καθορίζεται το χρώμα σε ένα έγγραφο προς εκτύπωση;

Τα προγράμματα λογισμικού συνήθως καθορίζουν το χρώμα εγγράφου χρησιμοποιώντας συνδυασμούς χρωμάτων RGB ή CMYK. Επιπλέον, επιτρέπουν στους χρήστες να τροποποιήσουν το χρώμα του κάθε αντικειμένου σε ένα έγγραφο. Για περισσότερες πληροφορίες, ανατρέξτε στα θέματα Βοήθειας του λογισμικού.

Με ποιον τρόπο γνωρίζει ο εκτυπωτής το χρώμα με το οποίο θα εκτυπώσει;

Όταν ένας χρήστης εκτυπώνει ένα έγγραφο, οι πληροφορίες που περιγράφουν τον τύπο και το χρώμα του κάθε αντικειμένου αποστέλλονται στον εκτυπωτή. Οι πληροφορίες χρώματος μεταφέρονται μέσω πινάκων μετατροπής χρώματος οι οποίοι μεταφράζουν το χρώμα στις κατάλληλες ποσότητες κυανού, ματζέντα, κίτρινου και μαύρου τόνερ που απαιτούνται για την παραγωγή του επιθυμητού χρώματος. Οι πληροφορίες των αντικειμένων καθορίζουν την εφαρμογή των πινάκων μετατροπής χρώματος. Για παράδειγμα, είναι δυνατή η εφαρμογή ενός τύπου πίνακα μετατροπής χρώματος σε κείμενο κατά την εφαρμογή διαφορετικού πίνακα μετατροπής χρώματος σε φωτογραφίες.

Γιατί το εκτυπωμένο χρώμα δεν ταιριάζει με το χρώμα που βλέπω στην οθόνη του υπολογιστή;

Οι πίνακες μετατροπής χρώματος που χρησιμοποιούνται στη λειτουργία Αυτόματης διόρθωσης χρωμάτων γενικά αποδίδουν κατά προσέγγιση τα χρώματα μιας τυπικής οθόνης υπολογιστή. Ωστόσο, λόγω διαφορών στις τεχνολογίες που χρησιμοποιούνται στους εκτυπωτές και τις οθόνες, υπάρχουν πολλά χρώματα τα οποία μπορούν επίσης να επηρεαστούν από αυτές τις διαφορές στις οθόνες και από τις συνθήκες φωτισμού. Για προτάσεις σχετικά με τον τρόπο με τον οποίο οι σελίδες δείγματος χρωμάτων εκτυπωτή μπορεί να είναι χρήσιμες για την επίλυση συγκεκριμένων προβλημάτων αντιστοίχησης χρωμάτων, δείτε την ερώτηση, "Με ποιο τρόπο μπορώ να αντιστοιχίσω ένα συγκεκριμένο χρώμα (όπως ένα εταιρικό λογότυπο);"

Η εκτυπωμένη σελίδα εμφανίζεται με απόχρωση. Μπορώ να προσαρμόσω το χρώμα;

Μερικές φορές μια εκτυπωμένη σελίδα μπορεί να εμφανίζει απόχρωση (για παράδειγμα, κάθε τι που έχει εκτυπωθεί έχει υπερβολική ποσότητα κόκκινου χρώματος). Αυτό είναι δυνατό να προκαλείται από περιβαλλοντικές συνθήκες, τον τύπο του χαρτιού, τις συνθήκες φωτισμού ή τις προτιμήσεις του χρήστη. Σε αυτές τις περιπτώσεις, προσαρμόστε τη ρύθμιση Ισορροπία χρώματος για να δημιουργήσετε ένα χρώμα που αντιστοιχεί περισσότερο στην προτίμησή σας. Η Ισορροπία χρώματος παρέχει στο χρήστη τη δυνατότητα εφαρμογής μικροπροσαρμογών στην ποσότητα του τόνερ που χρησιμοποιείται σε κάθε χρωματικό επίπεδο. Η επιλογή θετικών ή αρνητικών τιμών κυανού, ματζέντα, κίτρινου και μαύρου χρώματος (από το μενού Ισορροπία χρώματος) θα αυξήσει ή θα μειώσει ελαφρώς την ποσότητα του τόνερ που χρησιμοποιείται για το επιλεγμένο χρώμα. Για παράδειγμα, εάν μια εκτυπωμένη σελίδα έχει κόκκινη απόχρωση, τότε η μείωση τόσο του ματζέντα όσο και του κίτρινου θα μπορούσε πιθανά να βελτιώσει την ισορροπία των χρωμάτων.

Οι έγχρωμες διαφάνειές μου φαίνονται σκούρες όταν προβάλλονται. Μπορώ να κάνω κάτι για να βελτιώσω το χρώμα;

Αυτό το πρόβλημα παρουσιάζεται συνήθως κατά την προβολή διαφανειών με ανακλαστικά επιδιασκόπια. Για να έχετε τη βέλτιστη ποιότητα έγχρωμης προβολής, προτείνονται τα μεταδόσιμα επιδιασκόπια. Εάν πρέπει να χρησιμοποιηθεί ανακλαστικό επιδιασκόπιο, τότε η προσαρμογή της ρύθμισης Φωτεινότητα τόνερ στη ρύθμιση 1, 2 ή 3 θα αυξήσει τη φωτεινότητα της διαφάνειας. Θα πρέπει να πραγματοποιείτε τις εκτυπώσεις στον προτεινόμενο τύπο έγχρωμων διαφανειών.

Τι είναι η μη αυτόματη διόρθωση χρωμάτων;

Όταν είναι ενεργοποιημένη η μη αυτόματη διόρθωση χρωμάτων, ο εκτυπωτής χρησιμοποιεί πίνακες μετατροπής χρώματος που έχουν επιλεγεί από το χρήστη για την επεξεργασία αντικειμένων. Ωστόσο, η Διόρθωση χρώματος πρέπει να έχει ρυθμιστεί σε Μη αυτόματη. Διαφορετικά δεν θα εφαρμοστεί μετατροπή χρωμάτων που έχει οριστεί από τον χρήστη. Οι ρυθμίσεις μη αυτόματης διόρθωσης χρώματος είναι συγκεκριμένες για τον τύπο αντικειμένου που εκτυπώνεται (κείμενο, γραφικά ή εικόνες) και εξαρτώνται από τον τρόπο καθορισμού του χρώματος του αντικειμένου στο λογισμικό (συνδυασμοί RGB ή CMYK).

Σημειώσεις:

- Η μη αυτόματη διόρθωση χρώματος δεν είναι χρήσιμη εάν το λογισμικό δεν καθορίζει χρώματα με συνδυασμούς RGB ή CMYK. Επίσης δεν είναι αποτελεσματική σε περιπτώσεις όπου το λογισμικό ή το λειτουργικό σύστημα του υπολογιστή ελέγχουν την προσαρμογή των χρωμάτων.
- Οι πίνακες μετατροπής χρώματος, που εφαρμόζονται σε κάθε αντικείμενο, όταν η Διόρθωση χρώματος έχει οριστεί σε Αυτόματη, δημιουργούν τα προτιμώμενα χρώματα για την πλειοψηφία των εγγράφων.

Για μη αυτόματη εφαρμογή διαφορετικού πίνακα μετατροπής χρώματος:

1 Στο μενού Ποιότητα, επιλέξτε **Color Correction** (Διόρθωση χρώματος) και στη συνέχεια επιλέξτε **Manual** (Μη αυτόματη).

2 Στο μενού Ποιότητα, επιλέξτε **Manual Color** (Μη αυτόματο χρώμα) και στη συνέχεια επιλέξτε τον κατάλληλο πίνακα μετατροπής χρώματος για τον τύπο αντικειμένου που προορίζεται.

Τύπος αντικειμένου	Πίνακες μετατροπής χρώματος
Εικόνα RGB Κείμενο RGB Γραφικά RGB	• **Ζωντανό**-Παράγει φωτεινότερα, περισσότερο κορεσμένα χρώματα και μπορεί να εφαρμοστεί σε όλες τις εισερχόμενες μορφές χρωμάτων. • **Οθόνη sRGB**-Παράγει αντίγραφα που προσεγγίζουν τα χρώματα τα οποία εμφανίζονται σε μια οθόνη υπολογιστή. Η χρήση του μαύρου τόνερ βελτιστοποιείται για την εκτύπωση φωτογραφιών. • **Οθόνη-Πλήρως μαύρο**-Παράγει αντίγραφα που προσεγγίζουν τα χρώματα τα οποία εμφανίζονται σε μια οθόνη υπολογιστή. Χρησιμοποιεί μόνο μαύρο τόνερ για να δημιουργήσει όλες τις αποχρώσεις του ουδέτερου γκρι. • **Ζωντανό sRGB**-Παράγει έναν αυξημένο κορεσμό χρωμάτων για τη διόρθωση χρωμάτων Οθόνη sRGB. Η χρήση του μαύρου βελτιστοποιείται για την εκτύπωση εταιρικών γραφικών. • **Απενεργοποίηση**-Δεν εφαρμόζεται διόρθωση χρώματος.
Εικόνα CMYK Κείμενο CMYK Γραφικά CMYK	• **US CMYK**-Εφαρμόζει διόρθωση χρώματος για να προσεγγίσει τα αντίγραφα χρωμάτων SWOP (Προδιαγραφές για εκδόσεις όφσετ Web). • **Euro CMYK**-Εφαρμόζει διόρθωση χρώματος για προσέγγιση με τα χρωματικά αντίγραφα EuroScale. • **Ζωντανό CMYK**-Αυξάνει τον κορεσμό των χρωμάτων της ρύθμισης διόρθωσης χρώματος US CMYK. • **Απενεργοποίηση**-Δεν εφαρμόζεται διόρθωση χρώματος.

Με ποιο τρόπο μπορώ να αντιστοιχίσω ένα συγκεκριμένο χρώμα (όπως ένα εταιρικό λογότυπο);

Από το μενού Ποιότητα του εκτυπωτή έχετε στη διάθεσή σας εννέα τύπους συνόλων Δειγμάτων χρώματος. Αυτά διατίθενται και από τη σελίδα Δειγμάτων χρώματος του Embedded Web Server. Με την επιλογή οποιουδήποτε συνόλου δειγμάτων δημιουργείται μια εκτύπωση πολλών σελίδων που αποτελείται από εκατοντάδες έγχρωμα πλαίσια. Σε κάθε πλαίσιο υπάρχει είτε συνδυασμός CMYK είτε συνδυασμός RGB, ανάλογα με τον πίνακα που έχει επιλεγεί. Το χρώμα που παρατηρείται σε κάθε πλαίσιο προκύπτει από το πέρασμα του συνδυασμού CMYK ή RGB που έχει επισημανθεί στο πλαίσιο μέσω του επιλεγμένου πίνακα μετατροπής χρωμάτων.

Εξετάζοντας τα σύνολα Δειγμάτων χρώματος ένας χρήστης μπορεί να προσδιορίσει το πλαίσιο το χρώμα του οποίου ταιριάζει καλύτερα με το επιθυμητό χρώμα. Ο χρωματικός συνδυασμός που έχει επισημανθεί στο πλαίσιο μπορεί στη συνέχεια να χρησιμοποιηθεί για την τροποποίηση του χρώματος του αντικειμένου σε ένα πρόγραμμα λογισμικού. Για περισσότερες πληροφορίες, ανατρέξτε στα θέματα Βοήθειας του λογισμικού. Η μη αυτόματη διόρθωση χρώματος μπορεί να είναι απαραίτητη για τη χρήση του επιλεγμένου πίνακα μετατροπής χρώματος για το συγκεκριμένο αντικείμενο.

Η επιλογή του Δείγματος χρώματος που θα χρησιμοποιηθεί για ένα συγκεκριμένο πρόβλημα αντιστοίχησης χρωμάτων εξαρτάται από τη ρύθμιση Διόρθωσης χρώματος που χρησιμοποιείται (Αυτόματη, Απενεργοποιημένη ή Μη αυτόματη), τον τύπο του αντικειμένου που εκτυπώνεται (κείμενο, γραφικά ή εικόνες) και τον τρόπο καθορισμού του χρώματος του αντικειμένου στο πρόγραμμα λογισμικού (συνδυασμοί RGB ή CMYK). Όταν η ρύθμιση Διόρθωσης χρώματος στον εκτυπωτή έχει οριστεί σε Απενεργοποιημένη, το χρώμα βασίζεται στις πληροφορίες της εργασίας εκτύπωσης και δεν εφαρμόζεται μετατροπή χρωμάτων.

Σημείωση: Οι σελίδες Δειγμάτων χρώματος δεν είναι χρήσιμες εάν το λογισμικό δεν καθορίζει χρώματα με συνδυασμούς RGB ή CMYK. Επιπλέον, σε συγκεκριμένες περιπτώσεις το λογισμικό ή το λειτουργικό σύστημα του υπολογιστή προσαρμόζει τους συνδυασμούς RGB ή CMYK που καθορίζονται στο πρόγραμμα μέσω της διαχείρισης χρωμάτων. Το εκτυπωμένο χρώμα που προκύπτει μπορεί να μην αποτελεί μια ακριβή αντιστοίχηση των σελίδων Δειγμάτων χρώματος.

Τι είναι τα λεπτομερή Δείγματα χρώματος και με ποιον τρόπο αποκτώ πρόσβαση σε αυτά;

Τα σύνολα Λεπτομερών δειγμάτων χρώματος διατίθενται μόνο μέσω του Embedded Web Server ενός εκτυπωτή δικτύου. Ένα λεπτομερές σύνολο Δειγμάτων χρώματος περιέχει ένα εύρος σκιών (εμφανίζονται ως έγχρωμα πλαίσια) παρόμοιων με μια τιμή RGB ή CMYK που ορίζεται από το χρήστη. Η ομοιότητα των χρωμάτων στο σύνολο εξαρτάται από την τιμή που έχει καταχωρηθεί στο πλαίσιο Προσαύξησης RGB ή CMYK.

Για να αποκτήσετε πρόσβαση σε ένα σύνολο λεπτομερών Δειγμάτων χρώματος από τον Embedded Web Server:

1. Πληκτρολογήστε τη διεύθυνση IP ή το όνομα υπολογιστή δικτύου του εκτυπωτή στο πεδίο διεύθυνσης του προγράμματος περιήγησης ιστού που χρησιμοποιείτε.

   Σημείωση: Εάν δεν γνωρίζετε τη διεύθυνση IP ή το όνομα υπολογιστή δικτύου του εκτυπωτή, τότε μπορείτε να:

   - Προβάλετε τις πληροφορίες στην αρχική οθόνη του πίνακα ελέγχου του εκτυπωτή στην ενότητα TCP/IP του μενού Networks/Ports (Δίκτυο/Θύρες).
   - Εκτυπώσετε μια σελίδα ρύθμισης δικτύου ή μια σελίδα ρυθμίσεων μενού και να εντοπίσετε τις πληροφορίες στην ενότητα TCP/IP.

2. Κάντε κλικ στις επιλογές **Configuration** (Διαμόρφωση) > **Color Samples** (Δείγματα χρώματος) > **Detailed Options** (Λεπτομερείς επιλογές).
3. Επιλέξτε έναν πίνακα μετατροπής χρώματος.
4. Καταχωρίστε τον αριθμό χρώματος RGB ή CMYK.
5. Καταχωρίστε μια τιμή προσαύξησης από το 1-255.

   Σημείωση: Όσο πιο κοντά στο 1 είναι η τιμή, τόσο πιο περιορισμένο θα είναι και το εύρος δείγματος χρώματος που θα εμφανιστεί.

6. Κάντε κλικ στην επιλογή **Print**.

Ο Embedded Web Server δεν ανοίγει

Δοκιμάστε μία ή περισσότερες από τις παρακάτω ενέργειες:

Ελέγξτε τη σύνδεση δικτύου

Βεβαιωθείτε ότι ο εκτυπωτής και ο υπολογιστής είναι ενεργοποιημένοι και συνδεδεμένοι στο ίδιο δίκτυο.

Ελέγξτε τη διεύθυνση που έχει καταχωριστεί στο πρόγραμμα περιήγησης στο WEB

- Ανάλογα με τις ρυθμίσεις δικτύου, ενδέχεται να χρειαστεί να πληκτρολογήσετε **https://**" αντί του "**http://**" πριν από τη διεύθυνση IP του εκτυπωτή, για να αποκτήσετε πρόσβαση στον Embedded Web Server. Για περισσότερες πληροφορίες, επικοινωνήστε με τον υπεύθυνο υποστήριξης του συστήματός σας.
- Βεβαιωθείτε ότι η διεύθυνση IP του εκτυπωτή είναι σωστή.

Απενεργοποιήστε προσωρινά τους διακομιστές μεσολάβησης WEB

Οι διακομιστές μεσολάβησης ενδέχεται να μπλοκάρουν ή να περιορίσουν την πρόσβαση σε ορισμένες τοποθεσίες Web, συμπεριλαμβανομένου του Embedded Web Server. Για περισσότερες πληροφορίες, επικοινωνήστε με τον υπεύθυνο υποστήριξης του συστήματός σας.

Επικοινωνία με την Υποστήριξη πελατών

Όταν καλείτε την Υποστήριξη πελατών περιγράψτε το πρόβλημα που αντιμετωπίζετε, το μήνυμα στην οθόνη και τα βήματα αντιμετώπισης του προβλήματος που έχετε ήδη ακολουθήσει για να το επιλύσετε.

Χρειάζεται να γνωρίζετε τον τύπο του μοντέλου εκτυπωτή και τον αριθμό σειράς. Για περισσότερες πληροφορίες, δείτε την ετικέτα στο εσωτερικό του μπροστινού επάνω καλύμματος του εκτυπωτή. Ο αριθμός σειράς αναφέρεται και στην σελίδα ρυθμίσεων του μενού.

Για τις ΗΠΑ ή τον Καναδά, καλέστε 1-800-539-6275. Για άλλες χώρες ή περιοχές, επισκεφθείτε την τοποθεσία Web της Lexmark στη διεύθυνση **http://support.lexmark.com**.

Σημειώσεις

Πληροφορίες προϊόντος

Όνομα προϊόντος:

Lexmark X746x, X748x

Τύπος μηχανήματος:

7526

Μοντέλο(α):

576, 776

Σημείωση για την έκδοση

Οκτώβριος 2014

Η ακόλουθη παράγραφος δεν ισχύει στις χώρες στις οποίες οι εν λόγω όροι είναι ασύμβατοι με το εθνικό δίκαιο: Η LEXMARK INTERNATIONAL, INC. ΠΑΡΕΧΕΙ ΤΟ ΠΑΡΟΝ ΕΓΧΕΙΡΙΔΙΟ "ΩΣ ΕΧΕΙ" ΧΩΡΙΣ ΚΑΝΕΝΟΣ ΕΙΔΟΥΣ ΕΓΓΥΗΣΗ, ΡΗΤΗ Ή ΣΙΩΠΗΡΗ, ΣΥΜΠΕΡΙΛΑΜΒΑΝΟΜΕΝΩΝ, ΕΝΔΕΙΚΤΙΚΑ ΤΩΝ ΣΙΩΠΗΡΩΝ ΕΓΓΥΗΣΕΩΝ ΠΕΡΙ ΕΜΠΟΡΕΥΣΙΜΟΤΗΤΑΣ Ή ΚΑΤΑΛΛΗΛΟΤΗΤΑΣ ΓΙΑ ΣΥΓΚΕΚΡΙΜΕΝΟ ΣΚΟΠΟ. Ορισμένες χώρες δεν επιτρέπουν την αποποίηση ρητών ή σιωπηρών εγγυήσεων σε συγκεκριμένες συναλλαγές και, συνεπώς, η παρούσα δήλωση μπορεί να μην έχει ισχύ για εσάς.

Το παρόν εγχειρίδιο είναι πιθανό να περιέχει ανακριβή τεχνικά στοιχεία ή τυπογραφικά σφάλματα. Οι περιεχόμενες πληροφορίες υπόκεινται σε περιοδικές αλλαγές. Οι δε αλλαγές ενσωματώνονται σε μεταγενέστερες εκδόσεις. Βελτιώσεις ή αλλαγές στα προϊόντα ή στα προγράμματα που περιγράφονται μπορούν να πραγματοποιηθούν οποτεδήποτε.

Οι αναφορές στην παρούσα έκδοση σε προϊόντα, προγράμματα ή υπηρεσίες δεν υποδηλώνουν την πρόθεση του κατασκευαστή να διαθέσει τα παραπάνω σε όλες τις χώρες στις οποίες δραστηριοποιείται. Οποιαδήποτε αναφορά του κατασκευαστή σε κάποιο προϊόν, πρόγραμμα ή υπηρεσία δεν γίνεται για να δηλώσει ή να υπονοήσει ότι μπορεί να χρησιμοποιηθεί μόνο το συγκεκριμένο προϊόν, πρόγραμμα ή υπηρεσία. Στη θέση αυτών, μπορεί να χρησιμοποιηθεί οποιοδήποτε λειτουργικά ισότιμο προϊόν, πρόγραμμα ή υπηρεσία δεν παραβιάζει κάποιο δικαίωμα πνευματικής ιδιοκτησίας. Η αξιολόγηση και η επαλήθευση της λειτουργίας σε συνδυασμό με άλλα προϊόντα, προγράμματα ή υπηρεσίες, εκτός αυτών που έχει καθορίσει ρητά ο κατασκευαστής, αποτελεί ευθύνη του χρήστη.

Για την τεχνική υποστήριξη της Lexmark, επισκεφθείτε τη διεύθυνση **http://support.lexmark.com**.

Για πληροφορίες σχετικά με αναλώσιμα και λήψεις, επισκεφτείτε τη διεύθυνση **www.lexmark.com**.

© 2014 Lexmark International, Inc.

Με την επιφύλαξη παντός δικαιώματος.

Εμπορικά σήματα

Οι ονομασίες Lexmark, Lexmark με το λογότυπο σε σχήμα ρόμβου, MarkNet και MarkVision είναι σήματα κατατεθέντα της Lexmark International, Inc. στις Ηνωμένες Πολιτείες ή/και σε άλλες χώρες.

Οι ονομασίες MarkTrack και PrintCryption αποτελούν εμπορικά σήματα της Lexmark International, Inc.

Η ονομασία Mac και το λογότυπο Mac αποτελούν σήματα κατατεθέντα της Apple Inc. στις Η.Π.Α. και άλλες χώρες.

Το PCL® είναι σήμα κατατεθέν της Hewlett-Packard Company. Το PCL είναι χαρακτηρισμός ενός συνόλου εντολών (γλώσσας) και λειτουργιών εκτυπωτή της εταιρείας Hewlett-Packard Company που περιλαμβάνονται στα προϊόντα εκτυπωτών της εν λόγω εταιρείας. Αυτός ο εκτυπωτής είναι συμβατός με τη γλώσσα PCL. Αυτό σημαίνει πως ο εκτυπωτής αναγνωρίζει τις εντολές PCL που χρησιμοποιούνται στα διάφορα προγράμματα εφαρμογών και πως ο εκτυπωτής εξομοιώνει τις λειτουργίες που αντιστοιχούν στις εντολές.

Οι ακόλουθες ονομασίες αποτελούν εμπορικά σήματα ή κατατεθέντα εμπορικά σήματα αυτών των εταιρειών:

Albertus	The Monotype Corporation plc
Antique Olive	Monsieur Marcel OLIVE
Apple-Chancery	Apple Computer, Inc.
Arial	The Monotype Corporation plc
CG Times	Με βάση τα Times New Roman, με εκχώρηση άδειας χρήσης από την The Monotype Corporation plc, είναι ένα προϊόν της Agfa Corporation
Chicago	Apple Computer, Inc.
Clarendon	Linotype-Hell AG και/ή οι θυγατρικές της
Eurostile	Nebiolo
Geneva	Apple Computer, Inc.
GillSans	The Monotype Corporation plc
Helvetica	Linotype-Hell AG και/ή οι θυγατρικές της
Hoefler	Jonathan Hoefler Type Foundry
ITC Avant Garde Gothic	International Typeface Corporation
ITC Bookman	International Typeface Corporation
ITC Mona Lisa	International Typeface Corporation
ITC Zapf Chancery	International Typeface Corporation
Joanna	The Monotype Corporation plc
Marigold	Arthur Baker
Μονακό	Apple Computer, Inc.
New York	Apple Computer, Inc.
Oxford	Arthur Baker
Palatino	Linotype-Hell AG και/ή οι θυγατρικές της
Stempel Garamond	Linotype-Hell AG και/ή οι θυγατρικές της
Taffy	Agfa Corporation
Times New Roman	The Monotype Corporation plc
Univers	Linotype-Hell AG και/ή οι θυγατρικές της

Όλα τα λοιπά εμπορικά σήματα αποτελούν ιδιοκτησία των αντίστοιχων κατόχων τους.

Η ονομασία AirPrint και το λογότυπο AirPrint είναι εμπορικά σήματα της Apple, Inc.

Ανακοίνωση σχετικά με την άδεια χρήσης

Μπορείτε να δείτε όλες τις σημειώσεις σχετικά με τη χορήγηση αδειών χρήσης, οι οποίες αφορούν αυτό το προϊόν, από τον κεντρικό κατάλογο του CD τεκμηρίωσης.

Σημείωση αρθρωτών εξαρτημάτων

Αυτό το προϊόν ενδέχεται να περιέχει το ακόλουθο αρθρωτό εξάρτημα ή εξαρτήματα:

Ρυθμιστικός τύπος/ μοντέλο Lexmark LEX-M01-003, κωδικός FCC: IYLM01003, IC: 2376A-M01003

Επίπεδα εκπομπής ήχου

Οι παρακάτω μετρήσεις έγιναν σύμφωνα με το πρότυπο ISO 7779 και αναφέρονται σύμφωνα με το πρότυπο ISO 9296.

Σημείωση: Ορισμένες λειτουργίες ενδέχεται να μην είναι διαθέσιμες για το προϊόν σας.

Μέση ακουστική πίεση σε απόσταση 1 μέτρου, dBA	
Εκτύπωση	53
Σάρωση	54
Αντιγραφή	54
Έτοιμο	35

Οι τιμές ενδέχεται να αλλάξουν. Ανατρέξτε στη διεύθυνση **www.lexmark.com** για τρέχουσες τιμές.

Οδηγία ΑΗΗΕ σχετικά με τα απόβλητα ειδών ηλεκτρικού και ηλεκτρονικού εξοπλισμού

Το λογότυπο ΑΗΕΕ συμβολίζει ειδικά προγράμματα ανακύκλωσης για ηλεκτρονικά προϊόντα σε χώρες της Ευρωπαϊκής Ένωσης. Ενθαρρύνουμε την ανακύκλωση των προϊόντων μας.

Εάν έχετε περισσότερες ερωτήσεις σχετικά με τις επιλογές ανακύκλωσης, επισκεφθείτε την τοποθεσία της Lexmark στο Web στη διεύθυνση **www.lexmark.com** για να πληροφορηθείτε τον τηλεφωνικό αριθμό του τοπικού σημείου πώλησης.

India E-Waste notice

This product complies with the India E-Waste (Management and Handling) Rules, 2011, which prohibit use of lead, mercury, hexavalent chromium, polybrominated biphenyls, or polybrominated diphenyl ethers in concentrations exceeding 0.1% by weight and 0.01% by weight for cadmium, except for the exemption set in Schedule II of the Rules.

Απόρριψη προϊόντος

Μην πραγματοποιείτε απόρριψη του εκτυπωτή και των αναλωσίμων με τον ίδιο τρόπο που απορρίπτετε τα κανονικά οικιακά απόβλητα. Συμβουλευτείτε τις τοπικές αρχές για πληροφορίες σχετικά με τις επιλογές απόρριψης και ανακύκλωσης.

Σημείωση σχετικά με την μπαταρία

Το παρόν προϊόν περιέχει υπερχλωρικό άλας. Ενδέχεται να απαιτείται ειδικός χειρισμός. Για περισσότερες πληροφορίες, μεταβείτε στη διεύθυνση **http://www.dtsc.ca.gov/hazardouswaste/perchlorate/**.

Πληροφορίες σχετικά με τη θερμοκρασία

Θερμοκρασία περιβάλλοντος για τη λειτουργία	15,6-32,2°C (60-90°F)
Θερμοκρασία μεταφοράς και αποθήκευσης	-40° έως 40°C (-40 έως 104°F)

Προειδοποίηση για ευαισθησία σε στατικό ηλεκτρισμό

Αυτό το σύμβολο επισημαίνει τα μέρη του εκτυπωτή που είναι ευαίσθητα σε στατικό ηλεκτρισμό. Δε πρέπει να αγγίζετε τις περιοχές κοντά σε αυτά τα σύμβολα αν δεν έχετε αγγίξει προηγουμένως το μεταλλικό πλαίσιο του εκτυπωτή για εκφόρτιση.

ENERGY STAR

Κάθε προϊόν της Lexmark που φέρει την ένδειξη ENERGY STAR ή την προβάλλει σε κάποια οθόνη εκκίνησης διαθέτει πιστοποίηση συμβατότητας με τις απαιτήσεις της Υπηρεσίας Προστασίας Περιβάλλοντος των Η.Π.Α. (EPA) ENERGY STAR ως ισχύουν κατά την αποστολή από την Lexmark.

Δήλωση σχετικά με τον υδράργυρο

Η λυχνία αυτού του προϊόντος περιέχει υδράργυρο (<5mg Hg). Ο τρόπος απόρριψης του υδραργύρου ενδέχεται να ρυθμίζεται από τη νομοθεσία, με σκοπό την προστασία του περιβάλλοντος. Για πληροφορίες σχετικά με την απόρριψη ή την ανακύκλωση, επικοινωνήστε με τις τοπικές αρχές ή τον οργανισμό Electronic Industries Alliance στην ηλεκτρονική διεύθυνση: **www.eiae.org**.

Σημείωση laser

Αυτός ο εκτυπωτής έχει πιστοποιηθεί στις ΗΠΑ για συμμόρφωση με τις απαιτήσεις του DHHS 21 CFR, Κεφάλαιο I, Υποκεφάλαιο J για προϊόντα laser Κλάσης I (1), και σε άλλες χώρες έχει πιστοποιηθεί ως προϊόν laser Κλάσης I που πληροί τις απαιτήσεις του IEC 60825-1.

Τα προϊόντα laser Κλάσης I δεν θεωρούνται επικίνδυνα. Ο εκτυπωτής περιέχει εσωτερικά ένα laser Κλάσης IIIb (3b) που αποτελεί laser από αρσενικούχο γάλλιο 7 milliwatt και λειτουργεί σε μήκος κύματος 655-675 νανομέτρων. Το σύστημα laser και ο εκτυπωτής είναι σχεδιασμένα ώστε να μην υπάρχει ποτέ ανθρώπινη πρόσβαση σε ακτινοβολία laser που υπερβαίνει τα επίπεδα της Κλάσης I κατά τη διάρκεια της κανονικής λειτουργίας, τη συντήρηση από το χρήστη ή το προβλεπόμενο σέρβις.

Ετικέτα σύστασης σχετικά με το laser

Αυτός ο εκτυπωτής μπορεί να φέρει μια προειδοποιητική ετικέτα σχετικά με το laser όπως εικονίζεται:

DANGER - Invisible laser radiation when cartridges are removed and interlock defeated. Avoid exposure to laser beam.
PERIGO - Radiação a laser invisível será liberada se os cartuchos forem removidos e o lacre rompido. Evite a exposição aos feixes de laser.
Opasnost - Nevidljivo lasersko zračenje kada su kasete uklonjene i poništena sigurnosna veza. Izbjegavati izlaganje zracima.
NEBEZPEČÍ - Když jsou vyjmuty kazety a je odblokována pojistka, ze zařízení je vysíláno neviditelné laserové záření. Nevystavujte se působení laserového paprsku.
FARE - Usynlig laserstråling, når patroner fjernes, og spærreanordningen er slået fra. Undgå at blive udsat for laserstrålen.
GEVAAR - Onzichtbare laserstraling wanneer cartridges worden verwijderd en een vergrendeling wordt genegeerd. Voorkom blootstelling aan de laser.
DANGER - Rayonnements laser invisibles lors du retrait des cartouches et du déverrouillage des loquets. Eviter toute exposition au rayon laser.
VAARA - Näkymätöntä lasersäteilyä on varottava, kun värikasetit on poistettu ja lukitus on auki. Vältä lasersäteelle altistumista.
GEFAHR - Unsichtbare Laserstrahlung beim Herausnehmen von Druckkassetten und offener Sicherheitssperre. Laserstrahl meiden.
ΚΙΝΔΥΝΟΣ - Έκλυση αόρατης ακτινοβολίας laser κατά την αφαίρεση των κασετών και την απασφάλιση της μανδάλωσης. Αποφεύγετε την έκθεση στην ακτινοβολία laser.
VESZÉLY – Nem látható lézersugárzás fordulhat elő a patronok eltávolításakor és a zárószerkezet felbontásakor. Kerülje a lézersugárnak való kitettséget.
PERICOLO - Emissione di radiazioni laser invisibili durante la rimozione delle cartucce e del blocco. Evitare l´esposizione al raggio laser.
FARE – Usynlig laserstråling når kassettene tas ut og sperren er satt ut av spill. Unngå eksponering for laserstrålen.
NIEBEZPIECZEŃSTWO - niewidzialne promieniowanie laserowe podczas usuwania kaset i blokady. Należy unikać naświetlenia promieniem lasera.
ОПАСНО! Невидимое лазерное излучение при извлеченных картриджах и снятии блокировки. Избегайте воздействия лазерных лучей.
Pozor – Nebezpečenstvo neviditeľného laserového žiarenia pri odobratých kazetách a odblokovanej poistke. Nevystavujte sa lúčom.
PELIGRO: Se producen radiaciones láser invisibles al extraer los cartuchos con el interbloqueo desactivado. Evite la exposición al haz de láser.
FARA – Osynlig laserstrålning när patroner tas ur och spärrmekanismen är upphävd. Undvik exponering för laserstrålen.
危險 - 当移除碳粉盒及互锁失效时会产生看不见的激光辐射，请避免暴露在激光光束下。
危險 - 移除碳粉匣與安全連續開關失效時會產生看不見的雷射輻射。請避免曝露在雷射光束下。
危険 - カートリッジが取り外され、内部ロックが無効になると、見えないレーザー光が放射されます。 このレーザー光に当たらないようにしてください。

Κατανάλωση ηλεκτρικού ρεύματος

Κατανάλωση ενέργειας του προϊόντος

Στον ακόλουθο πίνακα παρουσιάζονται τα χαρακτηριστικά κατανάλωσης ενέργειας του προϊόντος.

Σημείωση: Ορισμένες λειτουργίες ενδέχεται να μην είναι διαθέσιμες για το προϊόν σας.

Mode (Κατάσταση λειτουργίας)	Περιγραφή	Κατανάλωση ενέργειας (Watt)
Εκτύπωση	Το προϊόν αυτό δημιουργεί έντυπα έγγραφα από ηλεκτρονικά αρχεία.	560
Αντιγραφή	Το προϊόν δημιουργεί έντυπα έγγραφα από πρωτότυπα έντυπα έγγραφα.	600
Σάρωση	Το προϊόν πραγματοποιεί σάρωση σε έντυπα έγγραφα.	85
Έτοιμο	Το προϊόν είναι έτοιμο να λάβει μια εργασία εκτύπωσης.	55
Λειτουργία αδράνειας	Το προϊόν βρίσκεται σε κατάσταση εξοικονόμησης ενέργειας υψηλού επιπέδου.	11
Hibernate (Αδρανοποίηση)	Το προϊόν βρίσκεται σε κατάσταση εξοικονόμησης ενέργειας χαμηλού επιπέδου.	0,5
Απενεργοποίηση	Το προϊόν είναι συνδεδεμένο σε ηλεκτρική πρίζα, αλλά είναι απενεργοποιημένο.	0

Τα επίπεδα κατανάλωσης ενέργειας που περιγράφονται στον προηγούμενο πίνακα αφορούν τη μέση κατανάλωση σε ορισμένο χρονικό διάστημα. Η κατανάλωση ενέργειας σε μια συγκεκριμένη στιγμή μπορεί να είναι σημαντικά μεγαλύτερη.

Οι τιμές ενδέχεται να αλλάξουν. Ανατρέξτε στη διεύθυνση **www.lexmark.com** για τρέχουσες τιμές.

Λειτουργία αναστολής

Το παρόν προϊόν έχει σχεδιαστεί ώστε να υποστηρίζει μια κατάσταση λειτουργίας κατά την οποία μειώνεται η κατανάλωση ενέργειας που αποκαλείται *Λειτουργία αναστολής*. Με τη λειτουργία αναστολής εξοικονομείται ενέργεια με μείωση της κατανάλωσης ενέργειας όταν το προϊόν δεν χρησιμοποιείται για μεγάλο χρονικό διάστημα. Η λειτουργία αναστολής ενεργοποιείται αυτόματα αφού δεν χρησιμοποιηθεί το προϊόν για μια συγκεκριμένη χρονική περίοδο που αποκαλείται *Χρονικό όριο λειτουργίας αναστολής*.

Η εργοστασιακή ρύθμιση για το χρονικό όριο λειτουργίας αναστολής για το προϊόν αυτό είναι (σε λεπτά):	20

Χρησιμοποιώντας τα μενού διαμόρφωσης, μπορείτε να προσαρμόσετε τη ρύθμιση χρονικού ορίου αναστολής λειτουργίας ανάμεσα στο 1 λεπτό και 240 λεπτά. Ορίζοντας τη ρύθμιση χρονικού ορίου αναστολής λειτουργίας σε μια χαμηλή τιμή μειώνεται η κατανάλωση ενέργειας αλλά ενδέχεται να αυξηθεί ο χρόνος απόκρισης του προϊόντος. Ορίζοντας την τιμή χρονικού ορίου λειτουργίας αναστολής σε μια υψηλή τιμή διατηρείται μια υψηλή απόκριση αλλά καταναλώνεται περισσότερη ενέργεια.

Λειτουργία αδρανοποίησης

Το παρόν προϊόν έχει σχεδιαστεί ώστε να υποστηρίζει μια κατάσταση λειτουργίας με εξαιρετικά χαμηλή κατανάλωση ενέργειας που αποκαλείται *Λειτουργία αδρανοποίησης*. Κατά την εκτέλεση σε Λειτουργία αδρανοποίησης, η τροφοδοσία όλων των συστημάτων και συσκευών διακόπτεται με ασφάλεια.

Η Λειτουργία αδρανοποίησης μπορεί να ενεργοποιηθεί σε οποιαδήποτε από τις παρακάτω μεθόδους:

- Χρήση της λήξης χρονικού ορίου αδρανοποίησης
- Χρήση των λειτουργιών προγραμματισμού καταστάσεων λειτουργίας
- Χρήση του κουμπιού Αναστολή λειτουργίας/Αδρανοποίησης

Εργοστασιακά προεπιλεγμένη Λειτουργία αδρανοποίησης για το συγκεκριμένο προϊόν σε όλες τις χώρες ή τις περιοχές	3 ημέρες

Η διάρκεια χρόνου αναμονής του εκτυπωτή για την είσοδο σε λειτουργία αδρανοποίησης μετά από την εκτύπωση μιας εργασίας, μπορεί να τροποποιηθεί σε ρυθμίσεις μεταξύ μίας ώρας και ενός μήνα.

Κατάσταση απενεργοποίησης

Εάν όταν είναι απενεργοποιημένο αυτό το προϊόν εξακολουθεί να καταναλώνει ενέργεια, θα πρέπει να αποσυνδέσετε το καλώδιο τροφοδοσίας από την ηλεκτρική πρίζα προκειμένου να σταματήσει τελείως η κατανάλωση ενέργειας.

Συνολική κατανάλωση ενέργειας

Ορισμένες φορές είναι χρήσιμο να υπολογίζετε τη συνολική κατανάλωση ενέργειας του προϊόντος. Δεδομένου ότι η χρέωση της κατανάλωσης ηλεκτρικού ρεύματος υπολογίζεται με βάση τη μονάδα Watt, για να υπολογίσετε τη συνολική κατανάλωση ενέργειας θα πρέπει να πολλαπλασιάσετε την ενέργεια που καταναλώνεται με το χρόνο παραμονής του προϊόντος σε κάθε κατάσταση λειτουργίας. Η συνολική κατανάλωση ενέργειας του προϊόντος είναι το άθροισμα της ενέργειας που καταναλώνει σε κάθε κατάσταση λειτουργίας.

Συμμόρφωση με τις οδηγίες της Ευρωπαϊκής Κοινότητας (ΕΚ)

Το παρόν προϊόν συμμορφώνεται με τις απαιτήσεις προστασίας των Οδηγιών 2004/108/ΕΚ, 2006/95/ΕΚ, 2009/125/ΕΚ και 2011/65/ΕΕ του Ευρωπαϊκού Συμβουλίου για την προσέγγιση και την εναρμόνιση της νομοθεσίας των κρατών μελών σχετικά με την ηλεκτρομαγνητική συμβατότητα, την ασφάλεια του ηλεκτρολογικού εξοπλισμού που προορίζεται να χρησιμοποιηθεί εντός ορισμένων ορίων τάσης, και τον περιορισμό στη χρήση ορισμένων επικίνδυνων ουσιών σε ηλεκτρικό και ηλεκτρονικό εξοπλισμό.

Κατασκευαστής του προϊόντος είναι η: Lexmark International, Inc., 740 West New Circle Road, Lexington, KY, 40550 Η.Π.Α. Εξουσιοδοτημένος αντιπρόσωπος είναι η: Lexmark International Technology Hungária Kft., 8 Lechner Ödön fasor, Millennium Tower III, 1095 Βουδαπέστη, ΟΥΓΓΑΡΙΑ. Η δήλωση συμμόρφωσης στις απαιτήσεις των Οδηγιών μπορεί να τεθεί στη διάθεσή σας από τον εξουσιοδοτημένο Αντιπρόσωπο κατόπιν αίτησης.

Το παρόν προϊόν πληροί τα όρια της Κλάσης Α του προτύπου EN 55022 και τις απαιτήσεις ασφαλείας του EN 60950-1.

Σημείωση για ραδιοφωνικές παρεμβολές

Προειδοποίηση

Το παρόν προϊόν συμμορφώνεται με τις απαιτήσεις εκπομπών για τα όρια της Κλάσης Β του προτύπου EN 55022 καθώς και με τις απαιτήσεις ατρωσίας του προτύπου EN55024. Το παρόν προϊόν δεν προορίζεται για να χρησιμοποιηθεί σε οικιακό περιβάλλον.

Το συγκεκριμένο προϊόν υπάγεται στην Κλάση Α. Σε ένα οικιακό περιβάλλον, αυτό το προϊόν ενδέχεται να προκαλέσει ραδιοφωνικές παρεμβολές. Σε αυτήν την περίπτωση, ο χρήστης θα πρέπει να λάβει επαρκή μέτρα.

Σημειώσεις περί κανονισμών για τον τερματικό εξοπλισμό τηλεπικοινωνιών

Η παρούσα ενότητα περιέχει πληροφορίες σχετικά με τους κανονισμούς που αφορούν στα προϊόντα που περιλαμβάνουν τερματικό εξοπλισμό τηλεπικοινωνιών όπως το φαξ.

Σημειώσεις περί κανονισμών για ασύρματα προϊόντα

Η παρούσα ενότητα περιέχει τις εξής πληροφορίες σχετικά με τους κανονισμούς που αφορούν στα ασύρματα προϊόντα που περιέχουν πομπούς για παράδειγμα, χωρίς να περιορίζονται όμως σε κάρτες ασύρματου δικτύου ή σε συσκευές ανάγνωσης καρτών προσέγγισης (proximity card).

Έκθεση στην ακτινοβολία ραδιοφωνικών σημάτων

Το ποσό της εκλυόμενης από τη συσκευή ισχύος είναι πολύ κατώτερο από τα όρια έκθεσης σε ραδιοσυχνότητες που έχει θέσει η FCC και άλλοι ρυθμιστικοί φορείς. Πρέπει να διατηρηθεί μια ελάχιστη απόσταση 20 cm (8 ίντσες) ανάμεσα στην κεραία και τους ανθρώπους, ώστε να πληροί το προϊόν αυτό τις απαιτήσεις σχετικά με την έκθεση στην ακτινοβολία ραδιοφωνικών σημάτων της FCC ή άλλοι κανονιστικοί φορείς.

Σημείωση προς τους χρήστες της Ευρωπαϊκής Ένωσης

Τα προϊόντα που φέρουν το σήμα CE συμμορφώνονται με τις προδιαγραφές προστασίας των οδηγιών 2004/108/ΕΚ, 2006/95/ΕΚ, 1999/5/ΕΚ και 2011/65/ΕΕ του Συμβουλίου της ΕΚ για την προσέγγιση και την εναρμόνιση της νομοθεσίας των Κρατών Μελών της που αφορά στην ηλεκτρομαγνητική συμβατότητα και την ασφάλεια του ηλεκτρικού εξοπλισμού, ο οποίος είναι σχεδιασμένος για χρήση εντός συγκεκριμένων ορίων τάσης και για το ραδιοεξοπλισμό και τον τερματικό εξοπλισμό τηλεπικοινωνιών καθώς και για τον περιορισμό στη χρήση ορισμένων επικίνδυνων ουσιών σε ηλεκτρικό και ηλεκτρονικό εξοπλισμό.

Η συμμόρφωση υποδεικνύεται από τη σήμανση CE.

Κατασκευαστής του προϊόντος είναι η: Lexmark International, Inc., 740 West New Circle Road, Lexington, KY, 40550 Η.Π.Α. Εξουσιοδοτημένος αντιπρόσωπος είναι η: Lexmark International Technology Hungária Kft., 8 Lechner Ödön fasor, Millennium Tower III, 1095 Βουδαπέστη, ΟΥΓΓΑΡΙΑ. Η δήλωση συμμόρφωσης με τις απαιτήσεις των Οδηγιών παρέχεται από τον εξουσιοδοτημένο Αντιπρόσωπο κατόπιν αίτησης.

Το παρόν προϊόν πληροί τα όρια της Κλάσης A του προτύπου EN 55022 και τις απαιτήσεις ασφαλείας του EN 60950-1.

Ανατρέξτε στον πίνακα στο τέλος της ενότητας Σημειώσεων για επιπλέον πληροφορίες συμμόρφωσης.

Το παρόν προϊόν μπορεί να χρησιμοποιηθεί χωρίς περιορισμούς στις χώρες που αναφέρονται στον παρακάτω πίνακα.

AT	BE	BG	CH	CY	CZ	DE	DK	EE
EL	ES	FI	FR	HR	HU	IE	IS	IT
LI	LT	LU	LV	MT	NL	NO	PL	PT
RO	SE	SI	SK	TR	UK			

Česky	Společnost Lexmark International, Inc. tímto prohlašuje, že výrobek tento výrobek je ve shodě se základními požadavky a dalšími příslušnými ustanoveními směrnice 1999/5/ES.
Dansk	Lexmark International, Inc. erklærer herved, at dette produkt overholder de væsentlige krav og øvrige relevante krav i direktiv 1999/5/EF.
Deutsch	Hiermit erklärt Lexmark International, Inc., dass sich das Gerät dieses Gerät in Übereinstimmung mit den grundlegenden Anforderungen und den übrigen einschlägigen Bestimmungen der Richtlinie 1999/5/EG befindet.
Ελληνική	ΜΕ ΤΗΝ ΠΑΡΟΥΣΑ Η LEXMARK INTERNATIONAL, INC. ΔΗΛΩΝΕΙ ΟΤΙ ΑΥΤΟ ΤΟ ΠΡΟΪΟΝ ΣΥΜΜΟΡΦΩΝΕΤΑΙ ΠΡΟΣ ΤΙΣ ΟΥΣΙΩΔΕΙΣ ΑΠΑΙΤΗΣΕΙΣ ΚΑΙ ΤΙΣ ΛΟΙΠΕΣ ΣΧΕΤΙΚΕΣ ΔΙΑΤΑΞΕΙΣ ΤΗΣ ΟΔΗΓΙΑΣ 1999/5/ΕΚ.
English	Hereby, Lexmark International, Inc., declares that this type of equipment is in compliance with the essential requirements and other relevant provisions of Directive 1999/5/EC.
Español	Por medio de la presente, Lexmark International, Inc. declara que este producto cumple con los requisitos esenciales y cualesquiera otras disposiciones aplicables o exigibles de la Directiva 1999/5/CE.
Eesti	Käesolevaga kinnitab Lexmark International, Inc., et seade see toode vastab direktiivi 1999/5/EÜ põhinõuetele ja nimetatud direktiivist tulenevatele muudele asjakohastele sätetele.

Suomi	Lexmark International, Inc. vakuuttaa täten, että tämä tuote on direktiivin 1999/5/EY oleellisten vaatimusten ja muiden sitä koskevien direktiivin ehtojen mukainen.
Français	Par la présente, Lexmark International, Inc. déclare que l'appareil ce produit est conforme aux exigences fondamentales et autres dispositions pertinentes de la directive 1999/5/CE.
Magyar	Alulírott, Lexmark International, Inc. nyilatkozom, hogy a termék megfelel a vonatkozó alapvetõ követelményeknek és az 1999/5/EC irányelv egyéb elõírásainak.
Íslenska	Hér með lýsir Lexmark International, Inc. yfir því að þessi vara er í samræmi við grunnkröfur og aðrar kröfur, sem gerðar eru í tilskipun 1999/5/EC.
Italiano	Con la presente Lexmark International, Inc. dichiara che questo questo prodotto è conforme ai requisiti essenziali ed alle altre disposizioni pertinenti stabilite dalla direttiva 1999/5/CE.
Latviski	Ar šo Lexmark International, Inc. deklarē, ka šis izstrādājums atbilst Direktīvas 1999/5/EK būtiskajām prasībām un citiem ar to saistītajiem noteikumiem.
Lietuvių	Šiuo Lexmark International, Inc. deklaruoja, kad šis produktas atitinka esminius reikalavimus ir kitas 1999/5/EB direktyvos nuostatas.
Malti	Bil-preżenti, Lexmark International, Inc., jiddikjara li dan il-prodott huwa konformi mal-ħtiġijiet essenzjali u ma dispożizzjonijiet oħrajn relevanti li jinsabu fid-Direttiva 1999/5/KE.
Nederlands	Hierbij verklaart Lexmark International, Inc. dat het toestel dit product in overeenstemming is met de essentiële eisen en de andere relevante bepalingen van richtlijn 1999/5/EG.
Norsk	Lexmark International, Inc. erklærer herved at dette produktet er i samsvar med de grunnleggende krav og øvrige relevante krav i direktiv 1999/5/EF.
Polski	Niniejszym Lexmark International, Inc. oświadcza, że niniejszy produkt jest zgodny z zasadniczymi wymogami oraz pozostałymi stosownymi postanowieniami Dyrektywy 1999/5/EC.
Português	A Lexmark International Inc. declara que este este produto está conforme com os requisitos essenciais e outras disposições da Diretiva 1999/5/CE.
Slovensky	Lexmark International, Inc. týmto vyhlasuje, že tento produkt spĺňa základné požiadavky a všetky príslušné ustanovenia smernice 1999/5/ES.
Slovensko	Lexmark International, Inc. izjavlja, da je ta izdelek v skladu z bistvenimi zahtevami in ostalimi relevantnimi določili direktive 1999/5/ES.
Svenska	Härmed intygar Lexmark International, Inc. att denna produkt står i överensstämmelse med de väsentliga egenskapskrav och övriga relevanta bestämmelser som framgår av direktiv 1999/5/EG.

Patent acknowledgment

The use of this product or service is subject to the reasonable, non-discriminatory terms in the Intellectual Property Rights (IPR) Disclosure of Certicom Corp. at the IETF for Elliptic Curve Cryptography (ECC) Cipher Suites for Transport Layer Security (TLS) implemented in the product or service.

The use of this product or service is subject to the reasonable, non-discriminatory terms in the Intellectual Property Rights (IPR) Disclosure of Certicom Corp. at the IETF for TLS Elliptic Curve Cipher Suites with SHA-256/382 and AES Galois Counter Mode (GCM) implemented in the product or service.

The use of this product or service is subject to the reasonable, non-discriminatory terms in the Intellectual Property Rights (IPR) Disclosure of Certicom Corp. at the IETF for TLS Suite B Profile for Transport Layer Security (TLS) implemented in the product or service.

The use of this product or service is subject to the reasonable, non-discriminatory terms in the Intellectual Property Rights (IPR) Disclosure of Certicom Corp. at the IETF for Addition of the Camellia Cipher Suites to Transport Layer Security (TLS) implemented in the product or service.

The use of certain patents in this product or service is subject to the reasonable, non-discriminatory terms in the Intellectual Property Rights (IPR) Disclosure of Certicom Corp. at the IETF for AES-CCM ECC Cipher Suites for TLS implemented in the product or service.

The use of this product or service is subject to the reasonable, non-discriminatory terms in the Intellectual Property Rights (IPR) Disclosure of Certicom Corp. at the IETF for IKE and IKEv2 Authentication Using the Eliptic Curve Digital Signature Algorithm (ECDSA) implemented in the product or service.

The use of this product or service is subject to the reasonable, non-discriminatory terms in the Intellectual Property Rights (IPR) Disclosure of Certicom Corp. at the IETF for Suite B Cryptographic Suites for IPSec implemented in the product or service.

The use of this product or service is subject to the reasonable, non-discriminatory terms in the Intellectual Property Rights (IPR) Disclosure of Certicom Corp. at the IETF for Algorithms for Internet Key Exchange version 1 (IKEv1) implemented in the product or service.

Ευρετήριο

1

1565 Σφάλμα προσομοίωσης, επιλογή προσομοίωσης τοποθέτησης χαρτιού 304

2

200–201 εμπλοκές χαρτιού 270
202–203 εμπλοκές χαρτιού 276
24x εμπλοκή χαρτιού 281
280.06 Δεν υπάρχει χαρτί 303
29y.xx εμπλοκές χαρτιού 282
29y.xx Κλείστε το κάλυμμα του επίπεδου σαρωτή και τοποθετήστε τα πρωτότυπα σε περίπτωση επανεκκίνησης της εργασίας 303

3

31.xx Ανύπαρκτη ή ελαττωματική κασέτα [χρώμα] 293
32.xx Ο κωδικός εξαρτήματος της κασέτας [χρώμα] δεν υποστηρίζεται από τη συσκευή 293
34 Εσφαλμένο μέγεθος χαρτιού, άνοιγμα [προέλευση] 294
35 Η μνήμη δεν επαρκεί για την υποστήριξη της λειτουργίας αποθήκευσης πόρων 294
37 Ανεπαρκής μνήμη για εργασία συρραφής 294
37 Ανεπαρκής μνήμη για λειτουργία ανασυγκρότησης της μνήμης Flash 294
37 Ανεπαρκής μνήμη, δεν θα γίνει επαναφορά ορισμένων εργασιών σε αναμονή 295
37 Ανεπαρκής μνήμη, ορισμένες εργασίες σε αναμονή διαγράφηκαν 295
38 Πλήρης μνήμη 295
39 Σύνθετη σελίδα, ορισμένα δεδομένα πιθανόν δεν εκτυπώθηκαν 295

5

51 Εντοπίστηκε ελαττωματική μνήμη flash 295
52 Στη μνήμη flash δεν υπάρχει αρκετός ελεύθερος χώρος για πόρους 295
53 Ανιχνεύτηκε μη διαμορφωμένη μνήμη flash 296
54 Σφάλμα επιλογής σειριακής θύρας [x] 296
54 Σφάλμα λογισμικού δικτύου [x] 296
54 Τυπικό σφάλμα λογισμικού δικτύου 296
55 Μη υποστηριζόμενο πρόσθετο στοιχείο στην υποδοχή [x] 296
56 Απενεργοποιημένη θύρα USB [x] 297
56 Απενεργοποιημένη παράλληλη θύρα [x] 297
56 Απενεργοποιημένη σειριακή θύρα [x] 297
56 Απενεργοποιημένη τυπική θύρα USB 297
57 Αλλαγή διαμόρφωσης παραμέτρων, δεν έγινε επαναφορά ορισμένων εργασιών σε αναμονή 297
58 Έχει εγκατασταθεί υπερβολικά μεγάλος αριθμός δίσκων 298
58 Σφάλμα ρύθμισης παραμέτρων εισόδου 298
58 Υπερβολικά μεγάλος αριθμός εγκατεστημένων επιλογών μνήμης flash 298
58 Υπερβολικά μεγάλος αριθμός τοποθετημένων θηκών 298
59 Μη συμβατή θήκη [x] 299

6

61 Αφαίρεση ελαττωματικού δίσκου 299
62 Πλήρης δίσκος 299
63 Μη διαμορφωμένος δίσκος 299

8

80.xx Αντικατάσταση μονάδας τήξης 300
80.xx Αρχική προειδοποίηση διάρκειας ζωής μονάδας τήξης 299
80.xx Η μονάδα τήξης λείπει 300
80.xx Προειδοποίηση διάρκειας ζωής μονάδας τήξης 299
82.xx Αντικατάσταση δοχείου υπολειμμάτων τόνερ 300
82.xx Το δοχείο υπολειμμάτων τόνερ είναι σχεδόν πλήρες 300
82.xx Το δοχείο υπολειμμάτων τόνερ λείπει 300
83.xx Αντικατάσταση μονάδας μεταφοράς 300
83.xx Αρχική προειδοποίηση διάρκειας ζωής μονάδας μεταφοράς 301
83.xx Η μονάδα μεταφοράς λείπει 301
83.xx Προειδοποίηση διάρκειας ζωής μονάδας μεταφοράς 300
84.xx Αντικατάσταση μονάδας φωτοαγωγού [χρώμα] 301
84.xx Ο φωτοαγωγός [χρώμα] λείπει 301
84.xx Σχετικά χαμηλή στάθμη φωτοαγωγού [χρώμα] 301
84.xx Χαμηλή στάθμη φωτοαγωγού [χρώμα] 301
840.01 Ο σαρωτής απενεργοποιήθηκε από το διαχειριστή 304
840.02 Ο σαρωτής απενεργοποιήθηκε. Εάν το πρόβλημα επιμείνει, επικοινωνήστε με το διαχειριστή του συστήματος. 304
88 Αντικατάσταση κασέτας [χρώμα] 302
88.xx Εξαιρετικά χαμηλή στάθμη κασέτας [χρώμα] 302
88.xx Σχετικά χαμηλή στάθμη κασέτας [χρώμα] 302

88.xx Χαμηλή στάθμη κασέτας [χρώμα] 302, 303

E

Embedded Web Server
  αρχική ρύθμιση φαξ 120
  δημιουργία μιας συντόμευσης FTP 137
  δημιουργία συντομεύσεων ηλεκτρονικού ταχυδρομείου 112
  δημιουργία συντόμευσης προορισμού φαξ 126
  έλεγχος κατάστασης αναλώσιμων 248
  έλεγχος της κατάστασης των εξαρτημάτων 248
  πρόβλημα πρόσβασης 346
  πρόσβαση 20
  ρυθμίσεις διαχειριστή 266
  ρυθμίσεις δικτύωσης 266
  ρύθμιση ειδοποιήσεων μέσω ηλεκτρονικού ταχυδρομείου 267
Embedded Web Server — Ασφάλεια: Οδηγός διαχειριστή
  εύρεση 241

F

FTP
  σάρωση με χρήση του βιβλίου διευθύνσεων 138

M

My MFP
  αντιμετώπιση προβλημάτων, ξέχασα τον κωδικό πρόσβασης 323
  ρύθμιση 22

W

WS-Scan
  πληροφορίες 23

A

Αθόρυβη λειτουργία 233
  αντιμετώπιση προβλημάτων ποιότητας εκτύπωσης 328
ακύρωση ενός μηνύματος ηλεκτρονικού ταχυδρομείου 115
ακύρωση εργασίας εκτύπωσης
  από τον πίνακα ελέγχου του εκτυπωτή 95
  από υπολογιστή 95
Αλλαγή [προέλευση χαρτιού] σε [όνομα προσαρμοσμένου τύπου] 286
Αλλαγή [προέλευση χαρτιού] σε [προσαρμοσμένη συμβολοσειρά] 286
Αλλαγή [τύπος χαρτιού] [μέγεθος χαρτιού] σε [προέλευση χαρτιού] 286
αλλαγή του τύπου αρχείου εξόδου
  αποστολή μηνύματος ηλεκτρονικού ταχυδρομείου 115
ανακυκλωμένο χαρτί
  χρήση 79, 231
ανακύκλωση 352
  κασέτες τόνερ 236
  Προϊόντα Lexmark 235
  Συσκευασία Lexmark 236
ανάλυση, φαξ
  αλλαγή 129
αναλώσιμα
  αποθήκευση 251
  έλεγχος κατάστασης 248
  έλεγχος, από τον πίνακα ελέγχου εκτυπωτή 248
  έλεγχος, χρήση Embedded Web Server 248
  συντήρηση 231
  χρήση ανακυκλωμένου χαρτιού 231
  χρήση αυθεντικών αναλώσιμων της Lexmark 251
αναλώσιμα, αντικατάσταση
  δοχείο υπολειμμάτων τόνερ 260
  φωτοαγωγοί 261
αναλώσιμα, παραγγελία
  διαχωριστικό 250
  Διαχωριστικό επιλογής ADF 250
  δοχείο υπολειμμάτων τόνερ 250
  Εξάρτημα επιλογής ADF 250
  κασέτες τόνερ 249
  μον μεταφ 250
  μονάδα τήξης 250
  φωτοαγωγοί 250
αναφορές
  προβολή 266
Ανοιχτό κάλυμμα στον αυτόματο τροφοδότη εγγράφων (ADF) του σαρωτή 292
αντιγραφή
  ακύρωση μιας εργασίας αντιγραφής 106
  ασπρόμαυρη 98
  γρήγορη αντιγραφή 96
  διαφορετικά μεγέθη χαρτιού 100
  επιλογή θήκης 99
  και στις δύο πλευρές του χαρτιού 101
  με χρήση της γυάλινης επιφάνειας του σαρωτή (επίπεδη) 97
  με χρήση του αυτόματου τροφοδότη εγγράφων (ADF) 97
  μεγέθυνση 101
  μείωση 101
  πολλές σελίδες σε ένα φύλλο 104
  προσαρμογή ποιότητας 102
  προσαρμοσμένη εργασία (δόμηση εργασίας) 104
  προσθήκη αποτύπωσης ημερομηνίας και ώρας 105
  προσθήκη μηνύματος επικάλυψης 105
  σε διαφάνειες 97
  σε διαφορετικό μέγεθος 99
  σε επιστολόχαρτο 98
  σελιδοποίηση αντιγράφων 102
  τοποθέτηση διαχωριστικών φύλλων μεταξύ των αντιγράφων 103
  φωτογραφίες 97
αντιγραφή διαφορετικών μεγεθών χαρτιού 100
αντιγραφή και στις δύο πλευρές του χαρτιού 101
αντιγραφή πολλών σελίδων σε ένα φύλλο 104
αντιγραφή σε διαφάνειες 97
αντιγραφή σε επιστολόχαρτο 98
αντιγραφή φωτογραφιών 97
αντικατάσταση
  κασέτες τόνερ 251

αντικατάσταση αναλώσιμων
δοχείο υπολειμμάτων τόνερ 260
φωτοαγωγοί 261
Αντικατάσταση διαχωριστικού 292
αντιμετώπιση προβλημάτων
printer cannot scan to selected destination (δεν είναι δυνατή η σάρωση του εκτυπωτή στον επιλεγμένο προορισμό) 321
δεν είναι δυνατό το άνοιγμα του Embedded Web Server 346
δεν έχει γίνει ρύθμιση των λειτουργιών φαξ και ηλεκτρονικού ταχυδρομείου 314
δεν συμβαίνει τίποτα όταν τοποθετείται μονάδα USB 323
έλεγχος εκτυπωτή που δεν ανταποκρίνεται 285
έλεγχος σαρωτή που δεν ανταποκρίνεται 312
επικοινωνία με την Τεχνική υποστήριξη 347
επίλυση βασικών προβλημάτων εκτυπωτή 285
ξέχασα τον κωδικό πρόσβασης στο My MFP 323
Ο προορισμός δικτύου δεν λειτουργεί ή δεν είναι έγκυρος 320
Οι φόρμες δεν είναι διαθέσιμες ή δεν λειτουργούν 319
προέκυψε σφάλμα εφαρμογής 318
Σάρωση σε δίκτυο 320
Συνήθεις ερωτήσεις σχετικά με τις έγχρωμες εκτυπώσεις 343
σφάλμα ανάγνωσης μονάδας USB 323
το εικονίδιο εφαρμογής λείπει 321
αντιμετώπιση προβλημάτων αντιγραφής
αντιγραφή τμήματος εγγράφου ή φωτογραφίας 311
η μονάδα σαρωτή δεν κλείνει 309
το φωτοαντιγραφικό δεν ανταποκρίνεται 309
χαμηλή ποιότητα αντιγραφής 309
χαμηλή ποιότητα σαρωμένης εικόνας 313
αντιμετώπιση προβλημάτων εκτύπωσης
Δεν είναι δυνατή η σελιδοποίηση σε μεγάλες εργασίες 308
δεν επανεκτυπώνονται οι σελίδες που παρουσίασαν εμπλοκή 327
δεν λειτουργεί η σύνδεση θήκης 308
εσφαλμένα περιθώρια 329
εσφαλμένη εκτύπωση χαρακτήρων 308
η εκτύπωση επιβραδύνεται 307
η εργασία εκτυπώνεται από λάθος θήκη 307
η εργασία εκτυπώνεται σε λάθος χαρτί 307
η εργασία εκτύπωσης διαρκεί περισσότερο από το αναμενόμενο 306
κύρτωση χαρτιού 331
μη αναμενόμενες αλλαγές σελίδων 309
οι εμπλοκές χαρτιού είναι συχνές 326
οι εργασίες δεν εκτυπώνονται 305
οι εργασίες σε αναμονή δεν εκτυπώνονται 306
σφάλμα κατά την ανάγνωση της μονάδας flash 304
τα αρχεία PDF πολλαπλών γλωσσών δεν εκτυπώνονται 304
αντιμετώπιση προβλημάτων με τα πρόσθετα εξαρτήματα εκτυπωτή
δεν είναι δυνατός ο εντοπισμός κάρτας μνήμης flash 325
δεν είναι δυνατός ο εντοπισμός του σκληρού δίσκου εκτυπωτή 325
Εσωτερική θύρα λύσεων (ISP) 325
εσωτερικός διακομιστής εκτυπώσεων 326
η επιλογή δεν λειτουργεί 323
Κάρτα διασύνδεσης USB/παράλληλης θύρας 326
κάρτα μνήμης 325
προβλήματα θήκης χαρτιού 324
Προβλήματα συρταριού 2.000 φύλλων 324
αντιμετώπιση προβλημάτων με την τροφοδοσία χαρτιού
μήνυμα παραμένει στην οθόνη μετά την αποκατάσταση της εμπλοκής 327
αντιμετώπιση προβλημάτων οθόνης
η οθόνη είναι κενή 304
η οθόνη εμφανίζει μόνο τα σχήματα ρόμβου 304
αντιμετώπιση προβλημάτων ποιότητας εκτύπωσης
ανωμαλίες εκτύπωσης 331
γκρι φόντο 329
εμφάνιση κάθετων λωρίδων γραμμών στις εκτυπώσεις 340
εμφάνιση οριζόντιων λωρίδων γραμμών στις εκτυπώσεις 339
εμφάνιση σκιασμένων εικόνων στις εκτυπώσεις 335
επαναλαμβανόμενα ελαττώματα 335
η εκτύπωση είναι πολύ ανοιχτόχρωμη 333
η εκτύπωση είναι πολύ σκουρόχρωμη 332
κακή ποιότητα διαφάνειας 342
κενές σελίδες 334
κομμένες εικόνες 328
κουκκίδες τόνερ 342
λεπτές οριζόντιες γραμμές 328
λευκές λωρίδες στη σελίδα 338
λοξή εκτύπωση 336
μαύρες λωρίδες στη σελίδα 338
οι χαρακτήρες εμφανίζουν ακανόνιστες άκρες 328
σελίδες αμιγούς χρώματος 338
στη σελίδα εμφανίζεται αποτύπωμα τόνερ ή σκίαση φόντου 340

στις εκτυπώσεις εμφανίζεται ανοιχτόχρωμη γραμμή, λευκή γραμμή ή γραμμή λανθασμένου χρώματος 330
το τόνερ ξεβάφει 341
αντιμετώπιση προβλημάτων σάρωσης
δεν είναι δυνατή η σάρωση από υπολογιστή 314
η μονάδα σαρωτή δεν κλείνει 309
η σάρωση δεν ήταν επιτυχής 312
η σάρωση καθυστερεί υπερβολικά ή έχει ως αποτέλεσμα να μην ανταποκρίνεται ο υπολογιστής 312
σάρωση τμήματος εγγράφου ή φωτογραφίας 313
αντιμετώπιση προβλημάτων φαξ
δεν είναι δυνατή η αποστολή ή η λήψη φαξ 315
είναι δυνατή η αποστολή αλλά δεν είναι δυνατή η λήψη των φαξ 316
είναι δυνατή η λήψη αλλά δεν είναι δυνατή η αποστολή των φαξ 317
η αναγνώριση κλήσης δεν λειτουργεί 314
η ποιότητα εκτύπωσης του φαξ που ελήφθη είναι χαμηλή 318
αντιμετώπιση προβλημάτων, αντιγραφή
αντιγραφή τμήματος εγγράφου ή φωτογραφίας 311
η μονάδα σαρωτή δεν κλείνει 309
το φωτοαντιγραφικό δεν ανταποκρίνεται 309
χαμηλή ποιότητα αντιγραφής 309
χαμηλή ποιότητα σαρωμένης εικόνας 313
αντιμετώπιση προβλημάτων, εκτύπωση
Δεν είναι δυνατή η σελιδοποίηση σε μεγάλες εργασίες 308
δεν επανεκτυπώνονται οι σελίδες που παρουσίασαν εμπλοκή 327
δεν λειτουργεί η σύνδεση θήκης 308
εσφαλμένα περιθώρια 329
εσφαλμένη εκτύπωση χαρακτήρων 308
η εκτύπωση επιβραδύνεται 307
η εργασία εκτυπώνεται από λάθος θήκη 307
η εργασία εκτυπώνεται σε λάθος χαρτί 307
η εργασία εκτύπωσης διαρκεί περισσότερο από το αναμενόμενο 306
κύρτωση χαρτιού 331
μη αναμενόμενες αλλαγές σελίδων 309
οι εμπλοκές χαρτιού είναι συχνές 326
οι εργασίες δεν εκτυπώνονται 305
οι εργασίες σε αναμονή δεν εκτυπώνονται 306
σφάλμα κατά την ανάγνωση της μονάδας flash 304
τα αρχεία PDF πολλαπλών γλωσσών δεν εκτυπώνονται 304
αντιμετώπιση προβλημάτων, οθόνη
η οθόνη είναι κενή 304
η οθόνη εμφανίζει μόνο τα σχήματα ρόμβου 304
αντιμετώπιση προβλημάτων, ποιότητα εκτύπωσης
ανωμαλίες εκτύπωσης 331
γκρι φόντο 329
εμφάνιση κάθετων λωρίδων γραμμών στις εκτυπώσεις 340
εμφάνιση οριζόντιων λωρίδων γραμμών στις εκτυπώσεις 339
εμφάνιση σκιασμένων εικόνων στις εκτυπώσεις 335
επαναλαμβανόμενα ελαττώματα 335
η εκτύπωση είναι πολύ ανοιχτόχρωμη 333
η εκτύπωση είναι πολύ σκουρόχρωμη 332
κακή ποιότητα διαφάνειας 342
κενές σελίδες 334
κομμένες εικόνες 328
κουκκίδες τόνερ 342
λεπτές οριζόντιες γραμμές 328
λευκές λωρίδες στη σελίδα 338
λοξή εκτύπωση 336
μαύρες λωρίδες στη σελίδα 338
οι χαρακτήρες εμφανίζουν ακανόνιστες άκρες 328
σελίδες αμιγούς χρώματος 338
στη σελίδα εμφανίζεται αποτύπωμα τόνερ ή σκίαση φόντου 340
στις εκτυπώσεις εμφανίζεται ανοιχτόχρωμη γραμμή, λευκή γραμμή ή γραμμή λανθασμένου χρώματος 330
το τόνερ ξεβάφει 341
αντιμετώπιση προβλημάτων, πρόσθετα στοιχεία εκτυπωτή
δεν είναι δυνατός ο εντοπισμός κάρτας μνήμης flash 325
δεν είναι δυνατός ο εντοπισμός του σκληρού δίσκου εκτυπωτή 325
Εσωτερική θύρα λύσεων (ISP) 325
εσωτερικός διακομιστής εκτυπώσεων 326
η επιλογή δεν λειτουργεί 323
Κάρτα διασύνδεσης USB/παράλληλης θύρας 326
κάρτα μνήμης 325
προβλήματα θήκης χαρτιού 324
Προβλήματα συρταριού 2.000 φύλλων 324
αντιμετώπιση προβλημάτων, σάρωση
δεν είναι δυνατή η σάρωση από υπολογιστή 314
η μονάδα σαρωτή δεν κλείνει 309
η σάρωση δεν ήταν επιτυχής 312
η σάρωση καθυστερεί υπερβολικά ή έχει ως αποτέλεσμα να μην

ανταποκρίνεται ο υπολογιστής 312
σάρωση τμήματος εγγράφου ή φωτογραφίας 313
αντιμετώπιση προβλημάτων, τροφοδοσία χαρτιού
μήνυμα παραμένει στην οθόνη μετά την αποκατάσταση της εμπλοκής 327
αντιμετώπιση προβλημάτων, φαξ
δεν είναι δυνατή η αποστολή ή η λήψη φαξ 315
είναι δυνατή η αποστολή αλλά δεν είναι δυνατή η λήψη των φαξ 316
είναι δυνατή η λήψη αλλά δεν είναι δυνατή η αποστολή των φαξ 317
η αναγνώριση κλήσης δεν λειτουργεί 314
η ποιότητα εκτύπωσης του φαξ που ελήφθη είναι χαμηλή 318
Απαιτείται αλλαγή χαρτιού 291
Απαιτούνται αναλώσιμα για ολοκλήρωση της εργασίας 293
αποθήκευση
αναλώσιμα 251
χαρτί 81
αποθήκευση εργασιών εκτύπωσης 90
αποκλεισμός ανεπιθύμητων φαξ 130
απόκρυψη εικονιδίων στην αρχική οθόνη 20
απόρριψη του σκληρού δίσκου του εκτυπωτή 237
αποστολή e-mail με χρήση του πίνακα ελέγχου του εκτυπωτή 113
αποστολή μηνύματος ηλεκτρονικού ταχυδρομείου
δημιουργία συντομεύσεων με χρήση του Embedded Web Server 112
δημιουργία συντομεύσεων με χρήση του πίνακα ελέγχου του εκτυπωτή 113
με χρήση του βιβλίου διευθύνσεων 114
προσθήκη γραμμής θέματος 115
προσθήκη γραμμής μηνύματος 115
ρύθμιση λειτουργίας ηλεκτρονικού ταχυδρομείου 111
ρύθμιση παραμέτρων ηλεκτρονικού ταχυδρομείου 112
χρήση αριθμού συντόμευσης 114
χρήση του πίνακα ελέγχου του εκτυπωτή 113
αποστολή του εκτυπωτή 265
αποστολή φαξ 127
με χρήση συντομεύσεων 128
με χρήση του βιβλίου διευθύνσεων 128
αποστολή φαξ με χρήση συντομεύσεων 128
αποστολή φαξ με χρήση του βιβλίου διευθύνσεων 128
αποστολή φαξ με χρήση του πίνακα ελέγχου του εκτυπωτή 127
αποστολή φαξ σε προγραμματισμένο χρόνο 130
Αποστολή ως
επιλογές ηλεκτρονικού ταχυδρομείου 117
επιλογές σάρωσης 139
αποστολή/λήψη φαξ
ακύρωση εργασίας φαξ 131
αλλαγή ανάλυσης 129
αλλαγή του φαξ σε πιο φωτεινό ή σε πιο σκούρο 129
αποκλεισμός ανεπιθύμητων φαξ 130
αποστολή με χρήση του πίνακα ελέγχου του εκτυπωτή 127
αποστολή του φαξ σε προγραμματισμένο χρόνο 130
δημιουργία συντομεύσεων με χρήση του Embedded Web Server 126
δημιουργία συντομεύσεων με χρήση του πίνακα ελέγχου του εκτυπωτή 126
διαμόρφωση ρυθμίσεων του εκτυπωτή, ώστε να προσαρμόζεται στη θερινή ώρα 125
επιλογή σύνδεσης φαξ 121
ορισμός ημερομηνίας και ώρας 125
ορισμός του αριθμού φαξ ή του ονόματος σταθμού 124
ορισμός του ονόματος εξερχόμενου φαξ ή του ονόματος σταθμού 124
προβολή αρχείου καταγραφής φαξ 130
προώθηση φαξ 135
ρύθμιση φαξ 120
υπηρεσία διάκρισης ήχου κλήσης 123
φαξ σε αναμονή 134
αποσύνδεση θηκών 74, 75
αποφυγή εμπλοκών χαρτιού 268
αρχείο καταγραφής φαξ προβολή 130
αρχική οθόνη
απόκρυψη εικονιδίων 20
εμφάνιση εικονιδίων 20
αρχική ρύθμιση φαξ 120
χρήση του Embedded Web Server 120
ασπρόμαυρη αντιγραφή 98
ασπρόμαυρη εκτύπωση 87
ασύρματο δίκτυο
εγκατάσταση, σε Macintosh 50
εγκατάσταση, σε Windows 49
πληροφορίες ρύθμισης παραμέτρων 48
ασφάλεια εκτυπωτή πληροφορίες για 241
Αυτόματος τροφοδότης εγγράφων (ADF) 12
αντιγραφή με χρήση 97
αφαίρεση σκληρού δίσκου εκτυπωτή 41
Αφαίρεση χαρτιού από την τυπική θήκη εξόδου 292
Αφαιρέστε το υλικό συσκευασίας, [όνομα περιοχής] 291

Β

βάρη χαρτιού
υποστηρίζονται από τον εκτυπωτή 84

Βοηθητικό πρόγραμμα ScanBack
χρήση 143

Γ

γυάλινη επιφάνεια σαρωτή
καθαρισμός 243
γυάλινη επιφάνεια του σαρωτή (επίπεδος)
αντιγραφή με χρήση 97

Δ

Δεν έγινε επαναφορά ορισμένων εργασιών σε αναμονή 292
δεν είναι δυνατό το άνοιγμα του Embedded Web Server 346
δεν έχει γίνει ρύθμιση των λειτουργιών φαξ και ηλεκτρονικού ταχυδρομείου 314
Δεν έχει οριστεί Fax Station Name (Όνομα σταθμού φαξ) 288
Δεν έχει οριστεί Fax Station Number (Αριθμός σταθμού φαξ) 288
Δεν έχει οριστεί διακομιστής SMTP. Επικοινωνήστε με το Διαχειριστή του συστήματος. 292
Δεν έχει συνδεθεί αναλογική γραμμή στο μόντεμ. Φαξ απενεργοποιημένο. 291
δήλωση πτητικότητας 237
δημιουργία αντιγράφων με χρήση χαρτιού από επιλεγμένη θήκη 99
δημιουργία μιας συντόμευσης FTP
χρήση του Embedded Web Server 137
δημιουργία προφίλ
χρήση βοηθητικού προγράμματος ScanBack 143
δημιουργία συντόμευσης προορισμού φαξ
χρήση του Embedded Web Server 126
δημοσιεύσεις
εύρεση 8
διάγραμμα μενού 146
διαγραφή ευμετάβλητης μνήμης 238
διαγραφή μη ευμετάβλητης μνήμης 238
διαγραφή μνήμης σκληρού δίσκου 239
διαθέσιμα εσωτερικά πρόσθετα εξαρτήματα 25
Διαμέρισμα φαξ εκτός λειτουργίας. Επικοινωνήστε με το Διαχειριστή του συστήματος. 288
διαμορφώσεις εκτυπωτή 10
διαμόρφωση ρυθμίσεων θύρας 54
διαφάνειες
αντιγραφή σε 97
εκτύπωση σε 92
συμβουλές χρήσης 92
τοποθέτηση 71
διαφορετικά μεγέθη χαρτιού, αντιγραφή 100
διαχωριστικό
αντικατάσταση 254
παραγγελία 250
διαχωριστικό επιλογής
αντικατάσταση 254
Διαχωριστικό επιλογής ADF
παραγγελία 250
διεύθυνση FTP
δημιουργία συντομεύσεων με χρήση της οθόνης αφής 137
Δίκτυο Ethernet
προετοιμασία εγκατάστασης για εκτύπωση μέσω δικτύου Ethernet 47
διπλής όψης 101
δίσκος πλήρης, η εργασία σάρωσης ακυρώθηκε 287
δοχείο υπολειμμάτων τόνερ
αντικατάσταση 260
παραγγελία 250

Ε

έγγραφα, εκτύπωση
από τα Macintosh 86
από τα Windows 86
Εγκατάσταση Ethernet
προετοιμασία για 47
εγκατάσταση εκτυπωτή 46
σε ασύρματο δίκτυο 49
εγκατάσταση εκτυπωτή σε ασύρματο δίκτυο
σε Macintosh 50
Εγκατάσταση θήκης [x] 289
εγκατάσταση λειτουργιών φαξ και ηλεκτρονικού ταχυδρομείου 314
εγκατάσταση πρόσθετων εξαρτημάτων
σειρά εγκατάστασης 42
εγκατάσταση σε ασύρματο δίκτυο
σε Windows 49
εγκατάσταση σκληρού δίσκου εκτυπωτή 37
ειδοποιήσεις μέσω μηνυμάτων ηλεκτρονικού ταχυδρομείου
εμπλοκή χαρτιού 267
ρύθμιση 267
χαμηλά αποθέματα αναλώσιμων 267
εικόνα σάρωσης
τύπος αρχείου εξόδου 139
εικονίδια στην αρχική οθόνη
απόκρυψη 20
εμφάνιση 20
εικονική οθόνη
έλεγχος, χρήση Embedded Web Server 266
εισαγωγή διαμόρφωσης
χρήση του Embedded Web Server 23
εκτύπωση
ακύρωση, από τον πίνακα ελέγχου του εκτυπωτή 95
από μονάδα flash 88
από τα Macintosh 86
από τα Windows 86
ασπρόμαυρη 87
διαφάνειες 92
εκτύπωση από κινητή συσκευή 88
λίστα δειγμάτων γραμματοσειρών 92
λίστα καταλόγου 92
Μέγιστη ταχύτητα και Μέγιστη απόδοση 87
σελίδα ρυθμίσεων μενού 57
σελίδα ρύθμισης δικτύου 58
φόρμες 86
εκτύπωση από κινητή συσκευή 88

εκτύπωση από μονάδα flash 88
εκτύπωση εγγράφου 86
εκτύπωση εμπιστευτικών εργασιών και άλλων εργασιών που είναι σε αναμονή
  από τα Windows 91
  από υπολογιστή Macintosh 91
εκτύπωση λίστας δειγμάτων γραμματοσειρών 92
εκτύπωση λίστας καταλόγου 92
εκτύπωση μιας σελίδας ρυθμίσεων μενού 57
εκτύπωση σελίδα ρύθμισης δικτύου 58
εκτύπωση φορμών 86
εκτυπωτής 46
  αποστολή 265
  βασικό μοντέλο 10
  ελάχιστα περιθώρια 9
  επιλογή θέσης 9
  μετακίνηση 9, 265
  πλήρως διαμορφωμένο 10
έλεγχος εικονικής οθόνης
  χρήση του Embedded Web Server 266
έλεγχος εκτυπωτή που δεν ανταποκρίνεται 285
έλεγχος σαρωτή που δεν ανταποκρίνεται 312
έλεγχος της κατάστασης των εξαρτημάτων και των αναλωσίμων 248
εμπιστευτικά δεδομένα
  πληροφορίες σχετικά με την ασφάλεια 241
εμπιστευτικές εργασίες εκτύπωσης 90
  εκτύπωση από Windows 91
  εκτύπωση από υπολογιστή Macintosh 91
εμπλοκές
  αποφυγή 268
  αριθμοί 269
  εντοπισμός περιοχών εμπλοκής 269
  θέσεις 269
εμπλοκές χαρτιού
  αποφυγή 268
εμπλοκές χαρτιού, αποκατάσταση
  200–201 εμπλοκές χαρτιού 270
  202–203 εμπλοκές χαρτιού 276
  24x εμπλοκή χαρτιού 281
  290–294 243
  29y.xx εμπλοκές χαρτιού 282
  Εμπλοκή χαρτιού 250 282
εμπλοκές, αποκατάσταση
  200–201 εμπλοκές χαρτιού 270
  202–203 εμπλοκές χαρτιού 276
  24x εμπλοκή χαρτιού 281
  290–294 243
  29y.xx εμπλοκές χαρτιού 282
  Εμπλοκή χαρτιού 250 282
Εμπλοκή χαρτιού 250 282
εμφάνιση εικονιδίων στην αρχική οθόνη 20
εμφάνιση λωρίδων στη σελίδα 338
εμφάνιση οριζόντιων λωρίδων γραμμών στις εκτυπώσεις 339
εξαγωγή διαμόρφωσης
  χρήση του Embedded Web Server 23
Εξάρτημα επιλογής ADF
  παραγγελία 250
εξάρτημα κυλίνδρου επιλογής
  αντικατάσταση 254
εξαρτήματα
  έλεγχος κατάστασης 248
  έλεγχος, από τον πίνακα ελέγχου εκτυπωτή 248
  έλεγχος, χρήση Embedded Web Server 248
  χρήση αυθεντικών αναλώσιμων της Lexmark 251
εξαρτήματα του αυτόματου τροφοδότη εγγράφων
  αντικατάσταση 254
  καθαρισμός 243
εξοικονόμηση αναλώσιμων 231
εξοικονόμηση χαρτιού 104
εξωτερικό εκτυπωτή
  καθαρισμός 242
επαλήθευση εργασιών εκτύπωσης 90
  εκτύπωση από Windows 91
  εκτύπωση από υπολογιστή Macintosh 91
επανάληψη εργασιών εκτύπωσης 90
  εκτύπωση από Windows 91
  εκτύπωση από υπολογιστή Macintosh 91
επανατοποθέτηση καλύμματος της πλακέτας συστήματος 25
Επαναφορά εργασιών σε αναμονή; 292
επαναφορά προεπιλεγμένων εργοστασιακών ρυθμίσεων 235
επαναφορά του μετρητή συντήρησης 264
επικοινωνία με την Τεχνική υποστήριξη 347
επιλογές δικτύου 25
επιλογές ηλεκτρονικού ταχυδρομείου
  Αποστολή ως 117
επιλογές σάρωσης
  Αποστολή ως 139
επιλογές υλικού, προσθήκη
  πρόγραμμα οδήγησης εκτυπωτή 46
επιλογές, οθόνη αφής
  FTP 138, 139, 140
  αντιγραφή 106, 107, 108, 110, 139
  ηλεκτρονικό ταχυδρομείο 116, 117, 118
  σάρωση 144
  σάρωση σε υπολογιστή 144, 145
  φαξ 131, 132, 133
επιλογή θέσης για τον εκτυπωτή 9
επιλογή σύνδεσης φαξ 121
επιλογή χαρτιού 78
επίπεδα εκπομπής ήχου 350
επιστολόχαρτο
  αντιγραφή σε 98
  συμβουλές χρήσης 92
  τοποθέτηση, τροφοδότης υψηλής χωρητικότητας 2.000 φύλλων 69
εργασία εκτύπωσης
  ακύρωση, από υπολογιστή 95
εργασίες σε αναμονή 90
  εκτύπωση από Windows 91
  εκτύπωση από υπολογιστή Macintosh 91

εσωτερική επιφάνεια του εκτυπωτή
καθαρισμός 242
Εσωτερική θύρα λύσεων (ISP)
αλλαγή ρυθμίσεων θύρας 54
αντιμετώπιση προβλημάτων 325
σύνδεση 33
εσωτερικός διακομιστής εκτυπώσεων
αντιμετώπιση προβλημάτων 326
ετικέτες, χαρτί
συμβουλές 94
ευμετάβλητη μνήμη 237
διαγραφή 238
εύρεση περισσότερων πληροφοριών σχετικά με τον εκτυπωτή 8
εφαρμογές
αρχική οθόνη 21
εφαρμογές αρχικής οθόνης
διαμόρφωση 21
εύρεση πληροφοριών 21

Η

ηλεκτρονικό ταχυδρομείο
ακύρωση 115
ηλεκτρονικό ταχυδρομείο, αποστολή
με χρήση του βιβλίου διευθύνσεων 114
χρήση αριθμού συντόμευσης 114
ημερομηνία και ώρα, φαξ
ορισμός 125

Θ

θέμα και πληροφορίες μηνύματος
προσθήκη στο email 115
θερινή ώρα, αποστολή/λήψη φαξ 125
θήκες
αποσύνδεση 74, 75
σύνδεση 75
θήκη 550 φύλλων (τυπική ή προαιρετική)
τοποθέτηση 60
Θύρα Ethernet 44
θύρα USB 44

Ι

ιστοσελίδα ασφάλειας
εύρεση 241

Κ

καθαρισμός
γυάλινη επιφάνεια σαρωτή 243
εξαρτήματα του αυτόματου τροφοδότη εγγράφων 243
εξωτερικό εκτυπωτή 242
εσωτερική επιφάνεια του εκτυπωτή 242
φακοί κεφαλής εκτύπωσης 246
καθαρισμός δίσκου 239
καθαρισμός του σκληρού δίσκου του εκτυπωτή 239
κάλυμμα πλακέτας συστήματος
επανατοποθέτηση 25
τοποθέτηση 25
καλώδια
Ethernet 44
USB 44
Κάρτα διασύνδεσης USB/παράλληλης θύρας
αντιμετώπιση προβλημάτων 326
κάρτα μνήμης
αντιμετώπιση προβλημάτων 325
σύνδεση 30
κάρτα μνήμης flash
αντιμετώπιση προβλημάτων 325
σύνδεση 31
κάρτα υλικολογισμικού
σύνδεση 31
κασέτες τόνερ
ανακύκλωση 236
αντικατάσταση 251
παραγγελία 249
κατανόηση κουμπιών και εικονιδίων αρχικής οθόνης 15
κατάσταση αναλωσίμων
έλεγχος 248
Κατάσταση αναστολής λειτουργίας
προσαρμογή 233
κατάσταση των εξαρτημάτων
έλεγχος 248
κινητή συσκευή
εκτύπωση από 88
κλείδωμα ασφαλείας 237
κλείδωμα της πλακέτας συστήματος 237
κλείδωμα, ασφάλεια 237
Κλείσιμο μπροστινής θύρας 287
Κλείστε το επάνω κάλυμμα πρόσβασης 287
κουκκίδες τόνερ 342
κουμπιά και εικονίδια αρχικής οθόνης
περιγραφή 15
κουμπιά, οθόνη αφής
χρήση 17
κουμπιά, πίνακας ελέγχου εκτυπωτή 13
κρυπτογράφηση σκληρού δίσκου του εκτυπωτή 240

Λ

Λειτουργία αδρανοποίησης
χρήση 234
λειτουργία ηλεκτρονικού ταχυδρομείου
ρύθμιση 111
λειτουργίες φαξ και ηλεκτρονικού ταχυδρομείου
ρύθμιση 314
λίστα δειγμάτων γραμματοσειρών
εκτύπωση 92
λίστα καταλόγου
εκτύπωση 92
λυχνία, ενδεικτική 13

Μ

με χρήση συντομεύσεων
αποστολή φαξ 128
με χρήση του βιβλίου διευθύνσεων 114
αποστολή φαξ 128
μεγέθη χαρτιού
υποστηριζόμενοι 82
μέγεθος χαρτιού
Universal 155
ορισμός 59
μέγεθος χαρτιού Universal 155
ορισμός 59
μεγέθυνση αντιγράφου 101
Μέγιστη ταχύτητα και Μέγιστη απόδοση
χρήση 87

μείωση θορύβου 233
μενού
AppleTalk 163
HTML 228
IPv6 161
PDF 224
PostScript 224
TCP/IP 160
XPS 223
Αναλώσιμα 147
Αναφορές 156, 159
Αρχείο καταγραφής ελέγχου ασφαλείας 175
Ασύρματη σύνδεση 162
Βάρος χαρτιού 151
Βασικό δίκτυο 157
Βοήθεια 229
Βοηθητικά προγράμματα 222
Γενικές ρυθμίσεις 178
Γενική εγκατάσταση 155
Διαγρ. προσωρ. αρχείων δεδομ. 174
διάγραμμα 146
Διαμόρφωση ρυθμίσεων 215
Διάφορα 172
Δίκτυο [x] 157
Εικόνα 229
Εμπιστευτικές εκτυπώσεις 173
Ενεργό NIC 157
Εξομοίωση PCL 225
Επεξεργασία ρυθμίσεων ασφαλείας 172
Κάρτα δικτύου 159
Λειτουργία φαξ (ρύθμιση αναλογικού φαξ) 190
Λειτουργία φαξ (ρύθμιση διακομιστή φαξ) 198
Λογιστ.καταγ. εργ. 220
Μέγεθος αντικατάστασης 151
Μέγεθος/Τύπος χαρτιού 148
Μενού Ρύθμιση SMTP 170
Μονάδα flash 209
Ολοκλήρωση 217
Ορισμός Ημερομηνίας/ώρας 176
Παράλληλη θύρα [x] 165
Ποιότητα 219
Προεπιλεγμένη προέλευση 148
Προσαρμοσμένα μεγέθη σάρωσης 155
Προσαρμοσμένα ονόματα 155
Προσαρμοσμένοι τύποι 154
Ρυθμ.OCR 214
Ρυθμίσεις FTP 205
Ρυθμίσεις αντιγραφής 185
Ρυθμίσεις ηλεκτρονικού ταχυδρομείου 200
Ρύθμιση τροφοδότη πολλαπλών χρήσεων 151
Σειριακή θύρα [x] 167
Τοποθέτηση χαρτιού 153
Τυπικό USB 163
Μενού "Αναλώσιμα" 147
Μενού "Γενική εγκατάσταση" 155
Μενού "Διαγραφή προσωρινών αρχείων δεδομένων" 174
Μενού "Ρυθμίσεις ηλεκτρονικού ταχυδρομείου" 200
Μενού AppleTalk 163
Μενού HTML 228
Μενού IPv6 161
Μενού PDF 224
Μενού PostScript 224
Μενού TCP/IP 160
Μενού XPS 223
Μενού Αναφορές 156, 159
Μενού Αρχείο καταγραφής ελέγχου ασφαλείας 175
Μενού Ασύρματη σύνδεση 162
Μενού Βάρος χαρτιού 151
Μενού Βοήθεια 229
Μενού Βοηθητικών προγραμμάτων 222
Μενού Γενικές ρυθμίσεις 178
Μενού Διάφορα 172
Μενού Δίκτυο [x] 157
Μενού Εικόνα 229
Μενού Εμπιστευτικές εκτυπώσεις 173
Μενού Ενεργό NIC 157
μενού Εξομοίωση PCL 225
Μενού Επεξεργασία ρυθμίσεων ασφαλείας 172
Μενού Κάρτα δικτύου 159
Μενού Λειτουργία φαξ (ρύθμιση αναλογικού φαξ) 190
Μενού Λειτουργία φαξ (ρύθμιση διακομιστή φαξ) 198
Μενού Μέγεθος/Τύπος χαρτιού 148
μενού Μεγέθους αντικατάστασης 151
Μενού Μονάδα Flash 209
Μενού Ορισμός ημερομηνίας και ώρας 176
Μενού Παράλληλη θύρα [x] 165
Μενού Ποιότητα 219
Μενού Προεπιλεγμένη προέλευση 148
Μενού Προσαρμοσμένα μεγέθη σάρωσης 155
Μενού Προσαρμοσμένα ονόματα 155
Μενού Προσαρμοσμένοι τύποι 154
Μενού Ρυθμίσεις 215
Μενού Ρυθμίσεις FTP 205
Μενού Ρυθμίσεις OCR 214
Μενού Ρυθμίσεις αντιγραφής 185
Μενού Ρύθμιση SMTP 170
Μενού Ρύθμιση τροφοδότη πολλαπλών χρήσεων 151
Μενού Σειριακή [x] 167
μενού Τοποθέτηση χαρτιού 153
Μενού Τυπικό USB 163
μενού Τυπικό δίκτυο 157
Μενού Υπολογισμός εργασιών 220
Μενού Φινίρισμα 217
μεταβλητότητα δήλωση 237
μεταφορά του εκτυπωτή 9, 265
μετρητής συντήρησης φωτοαγωγού επαναφορά 264
μετρητής συντήρησης, επαναφορά 264
μη ευμετάβλητη μνήμη 237
διαγραφή 238
Μη υποστηριζόμενη συσκευή USB, αφαιρέστε την 287
Μη υποστηριζόμενο μέγεθος χαρτιού στη θήκη [x] 293
μηνύματα εκτυπωτή
1565 Σφάλμα προσομοίωσης, επιλογή προσομοίωσης τοποθέτησης χαρτιού 304
280.06 Δεν υπάρχει χαρτί 303
29y.xx Κλείστε το κάλυμμα του επίπεδου σαρωτή και τοποθετήστε τα πρωτότυπα σε περίπτωση επανεκκίνησης της εργασίας 303

31.xx Ανύπαρκτη ή ελαττωματική κασέτα [χρώμα] 293
32.xx Ο κωδικός εξαρτήματος της κασέτας [χρώμα] δεν υποστηρίζεται από τη συσκευή 293
34 Εσφαλμένο μέγεθος χαρτιού, ανοίξτε [προέλευση] 294
35 Η μνήμη δεν επαρκεί για την υποστήριξη της λειτουργίας αποθήκευσης πόρων 294
37 Ανεπαρκής μνήμη για εργασία συρραφής 294
37 Ανεπαρκής μνήμη για λειτουργία ανασυγκρότησης της μνήμης Flash 294
37 Ανεπαρκής μνήμη, δεν θα γίνει επαναφορά ορισμένων εργασιών σε αναμονή 295
37 Ανεπαρκής μνήμη, ορισμένες εργασίες σε αναμονή διαγράφηκαν 295
38 Πλήρης μνήμη 295
39 Σύνθετη σελίδα, ορισμένα δεδομένα πιθανόν δεν εκτυπώθηκαν 295
51 Εντοπίστηκε ελαττωματική μνήμη flash 295
52 Στη μνήμη flash δεν υπάρχει αρκετός ελεύθερος χώρος για πόρους 295
53 Ανιχνεύτηκε μη διαμορφωμένη μνήμη flash 296
54 Σφάλμα επιλογής σειριακής θύρας [x] 296
54 Σφάλμα λογισμικού δικτύου [x] 296
54 Τυπικό σφάλμα λογισμικού δικτύου 296
55 Μη υποστηριζόμενο πρόσθετο στοιχείο στην υποδοχή [x] 296
56 Απενεργοποιημένη θύρα USB [x] 297
56 Απενεργοποιημένη παράλληλη θύρα [x] 297
56 Απενεργοποιημένη σειριακή θύρα [x] 297
56 Απενεργοποιημένη τυπική θύρα USB 297
57 Αλλαγή διαμόρφωσης παραμέτρων, δεν έγινε επαναφορά ορισμένων εργασιών σε αναμονή 297
58 Έχει εγκατασταθεί υπερβολικά μεγάλος αριθμός δίσκων 298
58 Σφάλμα ρύθμισης παραμέτρων εισόδου 298
58 Υπερβολικά μεγάλος αριθμός εγκατεστημένων επιλογών μνήμης flash 298
58 Υπερβολικά μεγάλος αριθμός τοποθετημένων θηκών 298
59 Μη συμβατή θήκη [x] 299
61 Αφαίρεση ελαττωματικού δίσκου 299
62 Πλήρης δίσκος 299
63 Μη διαμορφωμένος δίσκος 299
80.xx Αντικατάσταση μονάδας τήξης 300
80.xx Αρχική προειδοποίηση διάρκειας ζωής μονάδας τήξης 299
80.xx Η μονάδα τήξης λείπει 300
80.xx Προειδοποίηση διάρκειας ζωής μονάδας τήξης 299
82.xx Αντικατάσταση δοχείου υπολειμμάτων τόνερ 300
82.xx Το δοχείο υπολειμμάτων τόνερ είναι σχεδόν πλήρες 300
82.xx Το δοχείο υπολειμμάτων τόνερ λείπει 300
83.xx Αντικατάσταση μονάδας μεταφοράς 300
83.xx Αρχική προειδοποίηση διάρκειας ζωής μονάδας μεταφοράς 301
83.xx Η μονάδα μεταφοράς λείπει 301
83.xx Προειδοποίηση διάρκειας ζωής μονάδας μεταφοράς 300
84 Αντικατάσταση φωτοαγωγού [χρώμα] 261
84 Σχετικά χαμηλή στάθμη φωτοαγωγού [χρώμα] 261
84 Χαμηλή στάθμη φωτοαγωγού [χρώμα] 261
84.xx Αντικατάσταση μονάδας φωτοαγωγού [χρώμα] 301
84.xx Ο φωτοαγωγός [χρώμα] λείπει 301
84.xx Σχετικά χαμηλή στάθμη φωτοαγωγού [χρώμα] 301
84.xx Χαμηλή στάθμη φωτοαγωγού [χρώμα] 301
840.01 Ο σαρωτής απενεργοποιήθηκε από το διαχειριστή 304
840.02 Ο σαρωτής απενεργοποιήθηκε. Εάν το πρόβλημα επιμείνει, επικοινωνήστε με το διαχειριστή του συστήματος. 304
88 Αντικατάσταση κασέτας [χρώμα] 302
88.xx Εξαιρετικά χαμηλή στάθμη κασέτας [χρώμα] 302
88.xx Σχετικά χαμηλή στάθμη κασέτας [χρώμα] 302
88.xx Χαμηλή στάθμη κασέτας [χρώμα] 302, 303
Αλλαγή [προέλευση χαρτιού] σε [όνομα προσαρμοσμένου τύπου] 286
Αλλαγή [προέλευση χαρτιού] σε [προσαρμοσμένη συμβολοσειρά] 286
Αλλαγή [τύπος χαρτιού] [μέγεθος χαρτιού] σε [προέλευση χαρτιού] 286
Ανοιχτό κάλυμμα στον αυτόματο τροφοδότη εγγράφων (ADF) του σαρωτή 292
Αντικατάσταση διαχωριστικού 292
Απαιτείται αλλαγή χαρτιού 291
Απαιτούνται αναλώσιμα για ολοκλήρωση της εργασίας 293
Αφαίρεση χαρτιού από την τυπική θήκη εξόδου 292

Αφαιρέστε το υλικό συσκευασίας, [όνομα περιοχής] 291
Δεν έγινε επαναφορά ορισμένων εργασιών σε αναμονή 292
Δεν έχει οριστεί Fax Station Name (Όνομα σταθμού φαξ) 288
Δεν έχει οριστεί Fax Station Number (Αριθμός σταθμού φαξ) 288
Δεν έχει οριστεί διακομιστής SMTP. Επικοινωνήστε με το Διαχειριστή του συστήματος. 292
Δεν έχει συνδεθεί αναλογική γραμμή στο μόντεμ. Φαξ απενεργοποιημένο. 291
Διαμέρισμα φαξ εκτός λειτουργίας. Επικοινωνήστε με το Διαχειριστή του συστήματος. 288
δίσκος πλήρης, η εργασία σάρωσης ακυρώθηκε 287
Εγκατάσταση θήκης [x] 289
Επαναφορά εργασιών σε αναμονή; 292
Κλείσιμο μπροστινής θύρας 287
Κλείστε το επάνω κάλυμμα πρόσβασης 287
Μη υποστηριζόμενο μέγεθος χαρτιού στη θήκη [x] 293
Μη υποστηριζόμενος δίσκος 293
Μνήμη πλήρης, δεν είναι δυνατή η εκτύπωση φαξ 291
Μνήμη φαξ πλήρης 288
Ο διακομιστής φαξ δεν έχει οριστεί στην επιλογή "Για μορφοποίηση". Επικοινωνήστε με το Διαχειριστή του συστήματος. 288
Ο δίσκος είναι κατεστραμμένος 287
Πρόβλημα δίσκου 287
προέκυψε σφάλμα με τη μονάδα USB 285
Προσαρμογή χρώματος 285
Σφάλμα ανάγνωσης μονάδας USB. Κατάργηση USB 287
Σχεδόν πλήρης δίσκος. Πραγματοποιείται ασφαλής καθαρισμός του χώρου του δίσκου. 287
Το έγγραφο σάρωσης είναι πολύ μεγάλο 292
Τοποθέτηση [μέγεθος χαρτιού] σε [προέλευση χαρτιού] 290
Τοποθέτηση [όνομα προσαρμοσμένου τύπου] στην [προέλευση χαρτιού] 289
Τοποθέτηση [προσαρμοσμένη συμβολοσειρά] στην [προέλευση χαρτιού] 289
Τοποθέτηση [τύπος χαρτιού] [μέγεθος χαρτιού] σε [προέλευση χαρτιού] 290
Τοποθετήστε [μέγεθος χαρτιού] στον μη αυτόματο τροφοδότη 291
Τοποθετήστε [όνομα προσαρμοσμένου τύπου] στον μη αυτόματο τροφοδότη 290
Τοποθετήστε [προσαρμοσμένη συμβολοσειρά] στον μη αυτόματο τροφοδότη 290
Τοποθετήστε [τύπος χαρτιού] [μέγεθος χαρτιού] στον μη αυτόματο τροφοδότη 291
Τοποθετήστε τη θήκη [x] 289
Χωρίς ρύθμιση διακομιστή Weblink. Επικοινωνήστε με το Διαχειριστή του συστήματος. 293
μνήμη
  εγκατεστημένοι τύποι στον εκτυπωτή 237
Μνήμη πλήρης, δεν είναι δυνατή η εκτύπωση φαξ 291
μνήμη σκληρού δίσκου του εκτυπωτή
  διαγραφή 239
Μνήμη φαξ πλήρης 288
μον μεταφ
  παραγγελία 250
μονάδα flash
  εκτύπωση από 88
μονάδα USB
  δεν συμβαίνει τίποτα όταν τοποθετείται 323
  σφάλμα ανάγνωσης 323
μονάδα τήξης
  παραγγελία 250
μονάδες flash
  υποστηριζόμενοι τύποι αρχείων 90

Ο

Ο διακομιστής φαξ δεν έχει οριστεί στην επιλογή "Για μορφοποίηση". Επικοινωνήστε με το Διαχειριστή του συστήματος. 288
Ο δίσκος είναι κατεστραμμένος 287
Οδηγός διασύνδεσης
  εύρεση 266
Οδηγός Διαχειριστή Ενσωματωμένου διακομιστή Web
  εύρεση 266
Οθόνη FTP
  πρόσθετα
    εξαρτήματα 138, 139, 140
  σύνθετες επιλογές 141
οθόνη αντιγραφής
  πρόσθετα
    εξαρτήματα 106, 107, 108, 110, 139
  σύνθετες επιλογές 109
οθόνη αφής
  κουμπιά 17
οθόνη ηλεκτρονικού ταχυδρομείου
  πρόσθετα
    εξαρτήματα 116, 117, 118
  σύνθετες επιλογές 118
οθόνη φαξ
  πρόσθετα
    εξαρτήματα 131, 132, 133
  σύνθετες επιλογές 133, 134
οθόνη, πίνακας ελέγχου εκτυπωτή 13
  προσαρμογή φωτεινότητας 234
όνομα προσαρμοσμένου τύπου χαρτιού
  δημιουργία 75
  ορισμός 75

ορισμός
διεύθυνση TCP/IP 160
ορισμός του αριθμού φαξ ή του ονόματος σταθμού 124
ορισμός του μεγέθους χαρτιού Universal 59
ορισμός του ονόματος εξερχόμενου φαξ ή του ονόματος σταθμού 124

Π

παραγγελία
δοχείο υπολειμμάτων τόνερ 250
κασέτες τόνερ 249
μον μεταφ 250
μονάδα τήξης 250
φωτοαγωγοί 250
παρακράτηση εργασιών εκτύπωσης 90
εκτύπωση από Windows 91
εκτύπωση από υπολογιστή Macintosh 91
πίνακας ελέγχου εκτυπωτή 13
προεπιλεγμένες εργοστασιακές ρυθμίσεις, επαναφορά 235
πίνακας ελέγχου, εκτυπωτής 13
Πίνακας τηλεχειρισμού
ρύθμιση 23
πλακέτα συστήματος
κλείδωμα 237
πρόσβαση 25
πληροφορίες ασφαλείας 6, 7
πληροφορίες εκτυπωτή
εύρεση 8
πληροφορίες ρύθμισης παραμέτρων
ασύρματο δίκτυο 48
ποιότητα αντιγραφής
προσαρμογή 102
ποιότητα εκτύπωσης
αντικατάσταση φωτοαγωγών 261
καθαρισμός γυάλινης επιφάνειας σάρωσης 243
καθαρισμός των εξαρτημάτων του αυτόματου τροφοδότη εγγράφων 243
καθαρισμός φακών κεφαλής εκτύπωσης 246
πράσινες ρυθμίσεις
Αθόρυβη λειτουργία 233
Λειτουργία Eco-Mode 232
Λειτουργία αδρανοποίησης 234
προαιρετική θήκη
τοποθέτηση 60
προαιρετική θήκη ειδικών μέσων εκτύπωσης
τοποθέτηση 64
προαιρετική θήκη ειδικών μέσων εκτύπωσης, 550 φύλλων
τοποθέτηση 64
προβλήματα επικοινωνίας, επίλυση βασικών προβλημάτων 285
προβολή
αναφορές 266
προβολή αρχείου καταγραφής φαξ 130
πρόγραμμα οδήγησης εκτυπωτή
επιλογές υλικού, προσθήκη 46
προειδοποιήσεις σχετικά με τους κανονισμούς FCC 355
προεπιλεγμένες εργοστασιακές ρυθμίσεις
επαναφορά 235
προετοιμασία εγκατάστασης του εκτυπωτή σε δίκτυο Ethernet 47
προσαρμογή αναστολής λειτουργίας 233
προσαρμογή σκουρότητας τόνερ 87
προσαρμογή της ποιότητας αντιγραφής 102
προσαρμογή φωτεινότητας
Embedded Web Server 234
οθόνη εκτυπωτή 234
Προσαρμογή χρώματος 285
προσαρμοσμένο όνομα
διαμόρφωση 76
Προσαρμοσμένος τύπος [x]
αλλαγή ονόματος 75
αλλαγή τύπου χαρτιού 76
πρόσβαση στην πλακέτα συστήματος 25
πρόσβαση στον Embedded Web Server 20
πρόσθετα εξαρτήματα
δίκτυο 25
Εσωτερική θύρα λύσεων (ISP) 33
θύρες 25
κάρτα μνήμης 30
κάρτα μνήμης flash 31
κάρτα υλικολογισμικού 31
κάρτες μνήμης 25
κάρτες υλικολογισμικού 25
λίστα 25
σειρά εγκατάστασης 42
σκληρός δίσκος εκτυπωτή, αφαίρεση 41
σκληρός δίσκος εκτυπωτή, εγκατάσταση 37
συρτάρι 2000 φύλλων 43
συρτάρι 550 φύλλων 43
συρτάρι 550 φύλλων ειδικών μέσων εκτύπωσης 43
προσθήκη αποτύπωσης ημερομηνίας και ώρας 105
προσθήκη επιλογών υλικού
πρόγραμμα οδήγησης εκτυπωτή 46
προώθηση φαξ 135

Ρ

ρυθμίσεις εξοικονόμησης
Αθόρυβη λειτουργία 233
εξοικονόμηση αναλώσιμων 231
Κατάσταση αναστολής λειτουργίας 233
Λειτουργία Eco-Mode 232
Λειτουργία αδρανοποίησης 234
φωτεινότητα, προσαρμογή 234
ρυθμίσεις θύρας
διαμόρφωση 54
ρυθμίσεις φιλικές προς το περιβάλλον
Αθόρυβη λειτουργία 233
εξοικονόμηση αναλώσιμων 231
Κατάσταση αναστολής λειτουργίας 233
Λειτουργία Eco-Mode 232
Λειτουργία αδρανοποίησης 234
φωτεινότητα οθόνης, προσαρμογή 234
ρύθμιση ασύρματου δικτύου σε Windows 49
ρύθμιση ειδοποιήσεων μέσω ηλεκτρονικού ταχυδρομείου μέσω του Embedded Web Server 267

Ρύθμιση λειτουργίας Eco-Mode 232
ρύθμιση παραμέτρων ηλεκτρονικού ταχυδρομείου 112
ρύθμιση σειριακής εκτύπωσης 55
ρύθμιση του μεγέθους του χαρτιού 59
ρύθμιση του τύπου του χαρτιού 59

Σ

σάρωση
  από μονάδα flash 143
  γρήγορη αντιγραφή 96
  σε FTP, με χρήση του βιβλίου διευθύνσεων 138
  σε μια διεύθυνση FTP 138
  σε υπολογιστή 142
σάρωση οθόνης
  πρόσθετα εξαρτήματα 144
  σύνθετες επιλογές 145
Σάρωση σε δίκτυο
  ρύθμιση 22
  χρήση 136
σάρωση σε μια διεύθυνση FTP
  δημιουργία συντομεύσεων με χρήση του υπολογιστή 137
  με χρήση αριθμών συντόμευσης 138
  με χρήση του βιβλίου διευθύνσεων 138
  χρήση του πίνακα ελέγχου του εκτυπωτή 138
σάρωση σε μονάδα flash 143
σάρωση σε προορισμούς δικτύου 136
σάρωση σε υπολογιστή 142
  μέγεθος πρωτοτύπου 144
  προσανατολισμός χαρτιού, ρύθμιση 145
  πρόσθετα εξαρτήματα 144, 145
σαρωτής
  Αυτόματος τροφοδότης εγγράφων (ADF) 12
  γυάλινη επιφάνεια σαρωτή 12
σειριακή εκτύπωση
  ρύθμιση 55
σελίδα ρυθμίσεων μενού
  εκτύπωση 57
σελίδα ρύθμισης δικτύου
  εκτύπωση 58
σελιδοποίηση αντιγράφων 102
σημειώσεις 348, 350, 351, 352, 353, 354, 355, 356
Σημειώσεις σχετικά με την εκπομπή ακτινοβολίας 350, 355
σκληρός δίσκος εκτυπωτή
  αντιμετώπιση προβλημάτων 325
  απόρριψη 237
  αφαίρεση 41
  καθαρισμός 239
  κρυπτογράφηση 240
  σύνδεση 37
σκουρότητα τόνερ
  προσαρμογή 87
σμίκρυνση αντιγράφου 101
στη σελίδα εμφανίζεται αποτύπωμα τόνερ ή σκίαση φόντου 340
στις εκτυπώσεις εμφανίζεται ανοιχτόχρωμη γραμμή, λευκή γραμμή ή γραμμή λανθασμένου χρώματος 330
συμβουλές
  διαφάνειες 92
  επιστολόχαρτο 92
  ετικέτες, χαρτί 94
  φάκελοι 93
  χαρτόνι 94
συνδέσεις φαξ
  τοπικοί προσαρμογείς 124
σύνδεση εκτυπωτή σε υπηρεσία διάκρισης ήχου κλήσης 123
σύνδεση θηκών 75
σύνδεση καλωδίων 44
σύνδεση του εκτυπωτή σε τοπικοί προσαρμογείς 124
σύνδεση φαξ
  σύνδεση εκτυπωτή στην υποδοχή τοίχου 122
  σύνδεση σε PBX ή ISDN 123
  σύνδεση σε γραμμή DSL 122
Συνήθεις ερωτήσεις σχετικά με τις έγχρωμες εκτυπώσεις 343
σύνθετες επιλογές, οθόνη αφής
  FTP 141
  αντιγραφή 109
  ηλεκτρονικό ταχυδρομείο 118
  σάρωση στον υπολογιστή 145
  φαξ 134
συντομεύσεις ηλεκτρονικού ταχυδρομείου, δημιουργία
  χρήση του Embedded Web Server 112
συντομεύσεις, δημιουργία
  διεύθυνση FTP 137
  ηλεκτρονικό ταχυδρομείο 112, 113
  προορισμός FTP 137
  προορισμός φαξ 126
συρτάρι 2000 φύλλων
  σύνδεση 43
συρτάρι 550 φύλλων
  σύνδεση 43
συρτάρι 550 φύλλων ειδικών μέσων εκτύπωσης
  σύνδεση 43
Σφάλμα ανάγνωσης μονάδας USB. Κατάργηση USB 287

Τ

τηλεφωνική επικοινωνία με την Υποστήριξη πελατών 347
Το έγγραφο σάρωσης είναι πολύ μεγάλο 292
το εικονίδιο εφαρμογής λείπει 321
το τόνερ ξεβάφει 341
τοποθέτηση
  διαφάνειες 71
  επιστολόχαρτο σε τροφοδότη υψηλής χωρητικότητας 2.000 φύλλων 69
  θήκη 550 φύλλων (τυπική ή προαιρετική) 60
  προαιρετική θήκη ειδικών μέσων εκτύπωσης, 550 φύλλων 64
  τροφοδότης διαφορετικών μεγεθών 71
  τροφοδότης μεγάλης χωρητικότητας 2.000 φύλλων 69
  φάκελοι 71
Τοποθέτηση [μέγεθος χαρτιού] σε [προέλευση χαρτιού] 290
Τοποθέτηση [όνομα προσαρμοσμένου τύπου] στην [προέλευση χαρτιού] 289
Τοποθέτηση [προσαρμοσμένη συμβολοσειρά] στην [προέλευση χαρτιού] 289

Τοποθέτηση [τύπος χαρτιού] [μέγεθος χαρτιού] σε [προέλευση χαρτιού] 290
τοποθέτηση διαχωριστικών φύλλων μεταξύ των αντιγράφων 103
τοποθέτηση καλύμματος της πλακέτας συστήματος 25
τοποθέτηση μέσων στην προαιρετική θήκη 60
τοποθέτηση της προαιρετικής θήκης ειδικών μέσων εκτύπωσης 64
τοποθέτηση χαρτιού στην τυπική θήκη 60
Τοποθετήστε [μέγεθος χαρτιού] στον μη αυτόματο τροφοδότη 291
Τοποθετήστε [όνομα προσαρμοσμένου τύπου] στον μη αυτόματο τροφοδότη 290
Τοποθετήστε [προσαρμοσμένη συμβολοσειρά] στον μη αυτόματο τροφοδότη 290
Τοποθετήστε [τύπος χαρτιού] [μέγεθος χαρτιού] στον μη αυτόματο τροφοδότη 291
τροφοδότης διαφορετικών μεγεθών
  τοποθέτηση 71
τροφοδότης μεγάλης χωρητικότητας 2.000 φύλλων
  τοποθέτηση 69
τυπική θήκη
  τοποθέτηση 60
τύποι χαρτιού
  θέση τοποθέτησης 84
  υποστηρίζονται από τον εκτυπωτή 84
τύπος αρχείου εξόδου
  αλλαγή 115
  εικόνα σάρωσης 139
τύπος χαρτιού
  ορισμός 59

Υ

υπηρεσία διάκρισης ήχου κλήσης, φαξ
  σύνδεση σε 123
υποστηριζόμενα μεγέθη χαρτιού 82
υποστηριζόμενες μονάδες flash 90
υποστηριζόμενοι τύποι αρχείων 90

Φ

φάκελοι
  συμβουλές 93
  τοποθέτηση 71
φακοί κεφαλής εκτύπωσης
  καθαρισμός 246
φαξ
  αποστολή 127
φαξ σε αναμονή 134
φίλτρο αέρα
  αντικατάσταση 254
Φόρμες και αγαπημένα
  ρύθμιση 21
φωτοαγωγοί
  παραγγελία 250
φωτοαγωγός
  αντικατάσταση 261
φωτογραφίες
  αντιγραφή 97

Χ

χαρτί
  ανακυκλωμένο 79, 231
  αποθήκευση 81
  διαφορετικά μεγέθη, αντιγραφή 100
  εξοικονόμηση 104
  επιλογή 78
  επιστολόχαρτο 79
  μη αποδεκτό 78, 79
  Προτυπωμένες φόρμες 79
  ρύθμιση μεγέθους Universal 59
  χαρακτηριστικά 77
χαρτόνι
  συμβουλές 94
χρήση βοηθητικού προγράμματος ScanBack 143
χρήση επιλογών "Μέγιστη ταχύτητα" και "Μέγιστη απόδοση" 87
χρήση της εφαρμογής Φόρμες και αγαπημένα 86
χρήση της λειτουργίας Αδρανοποίησης 234
χρήση των κουμπιών της οθόνης αφής 17
Χωρίς ρύθμιση διακομιστή Weblink. Επικοινωνήστε με το Διαχειριστή του συστήματος. 293