X746x, X748x

Podręcznik użytkownika

Październik 2014 **www.lexmark.com**

Typ(y) urządzeń:

7526

Model(e):

576, 776

Spis treści

Informacje dotyczące bezpieczeństwa.....6

Informacje na temat drukarki.....8

Znajdowanie informacji na temat drukarki.....8
Wybór miejsca na drukarkę.....9
Wyposażenie drukarki.....10
Opis podajnika ADF i szyby skanera.....12
Korzystanie z panelu sterowania drukarki.....13

Korzystanie z ekranu głównego.....15

Korzystanie z ekranu głównego.....15
Korzystanie z przycisków ekranu dotykowego.....17

Konfigurowanie i używanie aplikacji na ekranie głównym.....19

Dostęp do wbudowanego serwera WWW.....19
Wyświetlanie lub ukrywanie ikon na ekranie głównym.....19
Uruchamianie aplikacji ekranu głównego.....20
Konfiguracja zdalnego panelu operatora.....22
Eksportowanie i importowanie konfiguracji.....22

Dodatkowa konfiguracja drukarki.....24

Instalowanie wewnętrznych elementów opcjonalnych.....24
Instalowanie wyposażenia opcjonalnego.....41
Podłączanie kabli.....43
Konfigurowanie oprogramowania drukarki.....45
Sieć.....46
Weryfikacja konfiguracji drukarki.....56

Ładowanie papieru i nośników specjalnych.....57

Ustawianie rozmiaru i typu papieru.....57
Konfigurowanie ustawień uniwersalnego rozmiaru papieru.....57
Ładowanie standardowego lub opcjonalnego zasobnika na 550 arkuszy.....58
Ładowanie opcjonalnego zasobnika na nośniki specjalne na 550 arkuszy.....62
Ładowanie podajnika o dużej pojemności na 2000 arkuszy.....67
Ładowanie nośników do podajnika uniwersalnego.....69

Łączenie i rozłączanie zasobników....72

Wskazówki dotyczące papieru i nośników specjalnych....75

Wskazówki dotyczące papieru....75
Obsługiwane rozmiary, typy i gramatury papieru....79

Drukowanie....83

Drukowanie formularzy i dokumentów....83
Drukowanie z napędu flash....85
Drukowanie zadań poufnych i innych zadań wstrzymanych....87
Drukowanie stron z informacjami....89
Drukowanie na nośnikach specjalnych....89
Anulowanie zadania drukowania....92

Kopiowanie....93

Kopiowanie....93
Kopiowanie zdjęć z kliszy....94
Kopiowanie na nośnikach specjalnych....94
Dostosowywanie ustawień kopiowania....95
Umieszczanie informacji na kopiach....102
Anulowanie zadania kopiowania....102
Informacje o ekranach i opcjach kopiowania....103

Wysyłanie w postaci wiadomości e-mail....107

Przygotowanie do wysyłania wiadomości e-mail....107
Tworzenie skrótu e-mail....108
Wysyłanie dokumentu w postaci wiadomości e-mail....109
Dostosowywanie ustawień e-mail....110
Anulowanie wiadomości e-mail....111
Informacje o opcjach dotyczących wiadomości e-mail....111

Faksowanie....115

Przygotowanie drukarki do obsługi funkcji faksu....115
Tworzenie skrótów....121
Wysyłanie faksu....122
Dostosowywanie ustawień faksowania....124
Anulowanie faksu wychodzącego....126
Informacje o opcjach dotyczących faksu....126

Wstrzymywanie i przekazywanie faksów....129

Skanowanie....131

Korzystanie z narzędzia Skanuj przez sieć....131
Skanowanie z wysłaniem na adres FTP....131
Skanowanie z wysyłaniem do komputera lub napędu flash....136

Opis menu drukarki 141

Lista menu....141
Materiały eksploatacyjne, menu....142
Menu papieru....143
Menu Raporty....151
Network/Ports, menu....152
Bezpieczeństwo, menu....165
Menu Ustawienia....171
Menu Pomoc....219

Ochrona środowiska i uzyskiwanie oszczędności....221

Oszczędzanie papieru i toneru....221
Oszczędzanie energii....222
Recykling....225

Zabezpieczanie drukarki....227

Blokowanie płyty systemowej....227
Informacje o ulotności pamięci....227
Wymazywanie zawartości pamięci ulotnej....228
Wymazywanie zawartości pamięci nieulotnej....228
Wymazywanie dysku twardego drukarki....229
Konfigurowanie szyfrowania dysku twardego drukarki....230
Znajdowanie informacji o zabezpieczeniach drukarki....231

Przegląd drukarki....232

Czyszczenie części drukarki....232
Sprawdzanie stanu części i materiałów eksploatacyjnych....238
Zamawianie części i materiałów eksploatacyjnych....239
Używanie oryginalnych części i materiałów eksploatacyjnych firmy Lexmark....241
Przechowywanie materiałów eksploatacyjnych....241
Wymiana części i materiałów eksploatacyjnych....241

Resetowanie licznika konserwacyjnego....254
Przenoszenie drukarki....255

Zarządzanie drukarką....256

Znajdowanie zaawansowanych informacji o sieci i informacji dla administratora....256
Sprawdzanie wirtualnego wyświetlacza....256
Wyświetlanie raportów....256
Konfigurowanie alarmów e-mail....256

Usuwanie zacięć....258

Zapobieganie zacięciom....258
Znaczenie numerów zacięć i oznaczeń miejsc ich wystąpień....259
200–201 zacięcia papieru....260
202–203 zacięcia papieru....265
24x zacięcie papieru....271
250 zacięcie papieru....272
29y.xx zacięcia papieru....272

Rozwiązywanie problemów....275

Rozwiązywanie podstawowych problemów dotyczących drukarki....275
Opis komunikatów drukarki....275
Rozwiązywanie problemów związanych z drukowaniem....292
Rozwiązywanie problemów związanych z kopiowaniem....297
Rozwiązywanie problemów związanych ze skanerem....300
Rozwiązywanie problemów związanych z faksowaniem....302
Rozwiązywanie problemów z aplikacją na ekranie głównym....306
Rozwiązywanie problemów z wyposażeniem opcjonalnym....310
Rozwiązywanie problemów z podawaniem papieru....313
Rozwiązywanie problemów z jakością wydruku....315
Rozwiązywanie problemów związanych z jakością kolorów....329
Nie można uzyskać połączenia z wbudowanym serwerem WWW....333
Kontakt z obsługą klienta....333

Oświadczenia....334

Indeks....344

Informacje dotyczące bezpieczeństwa

Przewód zasilający musi być podłączony bezpośrednio do prawidłowo uziemionego, łatwo dostępnego gniazdka elektrycznego o odpowiednich parametrach znajdującego się w pobliżu urządzenia.

UWAGA — NIEBEZPIECZEŃSTWO USZKODZENIA CIAŁA: Nie należy używać tego urządzenia z przedłużaczami, listwami zasilającymi o wielu gniazdkach, przedłużaczami o wielu gniazdkach lub urządzeniami antyprzepięciowymi lub UPS innych typów. Drukarka laserowa może łatwo przekroczyć moc znamionową tego rodzaju urządzeń, co grozi niską wydajnością drukarki, uszkodzeniem mienia lub pożarem.

Nie należy umieszczać ani używać tego produktu w pobliżu wody lub w miejscach o dużej wilgotności.

UWAGA — NIEBEZPIECZEŃSTWO USZKODZENIA CIAŁA: Niniejszy produkt wykorzystuje technologię laserową. Użycie elementów sterujących, ustawień lub zastosowanie procedur innych niż określone w niniejszej publikacji może spowodować niebezpieczeństwo napromieniowania.

Podczas drukowania w urządzeniu dochodzi do nagrzewania się nośników wydruku, a wysoka temperatura może powodować emisję szkodliwych wyziewów z tych nośników. W celu uniknięcia ewentualnej emisji szkodliwych wyziewów, należy zapoznać się z fragmentem instrukcji obsługi, w którym podano wytyczne dotyczące wyboru nośników wydruku.

UWAGA — GORĄCA POWIERZCHNIA: Nagrzewnica i wnętrze drukarki przy nagrzewnicy mogą być gorące. Aby zmniejszyć ryzyko oparzenia, przed usuwaniem papieru z tej części urządzenia należy odczekać, aż powierzchnia ostygnie.

UWAGA — GORĄCA POWIERZCHNIA: Wewnętrzne elementy drukarki mogą być gorące. W celu zmniejszenia ryzyka oparzenia, przed dotknięciem danej części należy odczekać, aż ostygnie.

UWAGA — NIEBEZPIECZEŃSTWO USZKODZENIA CIAŁA: Bateria litowa stosowana w tym produkcie nie jest przeznaczona do wymiany. Nieprawidłowa wymiana baterii litowej grozi wybuchem. Nie należy ładować, demontować ani palić baterii litowej. Zużytych baterii litowych należy pozbywać się zgodnie z instrukcjami producenta i lokalnymi przepisami.

UWAGA — NIEBEZPIECZEŃSTWO USZKODZENIA CIAŁA: Waga drukarki jest większa niż 18 kg i do jej bezpiecznego podniesienia potrzeba co najmniej dwóch wyszkolonych pracowników.

UWAGA — NIEBEZPIECZEŃSTWO USZKODZENIA CIAŁA: Przed przystąpieniem do przenoszenia drukarki należy wykonać poniższe zalecane czynności, aby nie dopuścić do uszkodzenia ciała ani uszkodzenia drukarki.

- Wyłączyć drukarkę przełącznikiem zasilania i wyjąć wtyczkę przewodu zasilającego z gniazda wtykowego ściennego.
- Przed przystąpieniem do przenoszenia drukarki odłączyć od niej wszystkie przewody i kable.
- Przy podnoszeniu drukarki należy skorzystać z uchwytów na jej bokach i z tyłu.
- Podczas ustawiania drukarki należy zachować ostrożność, aby nie przycisnąć sobie palców.
- Przed konfiguracją drukarki należy upewnić się, że wokół niej pozostaje wystarczająco dużo miejsca.
- Podnieść drukarkę z opcjonalnej szuflady i odłożyć ją na bok — nie podnosić jednocześnie szuflady i drukarki.

Należy używać wyłącznie kabla zasilania dostarczonego wraz z tym produktem lub zamiennika autoryzowanego przez producenta.

UWAGA — NIEBEZPIECZEŃSTWO USZKODZENIA CIAŁA: Aby ograniczyć zagrożenie pożarowe, podczas podłączania urządzenia do publicznej przełączanej sieci telefonicznej należy używać wyłącznie przewodów telekomunikacyjnych (RJ-11) dostarczonych z produktem lub znajdujących się w wykazie UL zapasowych przewodów o grubości 26 AWG bądź większej.

UWAGA — NIEBEZPIECZEŃSTWO PORAŻENIA PRĄDEM: Należy upewnić się, że wszystkie połączenia zewnętrzne (np. Ethernet i połączenia systemu telefonicznego) są odpowiednio włożone w oznaczone gniazda.

Produkt został zaprojektowany z wykorzystaniem określonych podzespołów producenta i zatwierdzony jako spełniający surowe światowe normy bezpieczeństwa. Rola niektórych podzespołów w zachowaniu bezpieczeństwa nie zawsze jest oczywista. Producent nie ponosi odpowiedzialności za skutki stosowania innych części zamiennych.

UWAGA — NIEBEZPIECZEŃSTWO USZKODZENIA CIAŁA: Nie należy przecinać, skręcać, zawiązywać ani załamywać przewodu zasilającego, a także stawiać na nim ciężkich przedmiotów. Nie należy narażać przewodu zasilającego na ścieranie ani zgniatanie. Nie należy ściskać przewodu zasilającego między przedmiotami, np. meblami i ścianą. Jeśli wystąpi któraś z tych okoliczności, powstanie ryzyko wywołania pożaru lub porażenia prądem. Należy regularnie sprawdzać przewód zasilający pod kątem oznak takich problemów. Przed przystąpieniem do sprawdzania stanu przewodu zasilającego należy odłączyć przewód od gniazda elektrycznego.

Wszelkie naprawy i czynności serwisowe, oprócz opisanych w dokumentacji użytkownika, powinny być wykonywane przez serwisanta.

UWAGA — NIEBEZPIECZEŃSTWO PORAŻENIA PRĄDEM: Aby uniknąć porażenia prądem elektrycznym podczas czyszczenia wewnętrznej lub zewnętrznej powierzchni drukarki, przed rozpoczęciem czyszczenia należy wyjąć przewód zasilający z gniazda elektrycznego i odłączyć wszystkie kable prowadzące do drukarki.

UWAGA — NIEBEZPIECZEŃSTWO PORAŻENIA PRĄDEM: Nie należy korzystać z funkcji faksu podczas burzy. Nie należy instalować urządzenia, dokonywać żadnych połączeń elektrycznych ani podłączać żadnych przewodów (np. faksu, przewodu zasilającego lub telefonu) podczas burzy.

UWAGA — NIEBEZPIECZEŃSTWO PRZEWRÓCENIA: Konfiguracje przeznaczone do montowania na podłodze wymagają dodatkowego elementu, aby zachować stabilność. Aby korzystać z kilku podajników opcjonalnych, należy użyć stojaka lub podstawy drukarki. Jeśli została zakupiona drukarka wielofunkcyjna (MFP) z możliwością skanowania, kopiowania i faksowania, mogą być potrzebne dodatkowe elementy. Więcej informacji na ten temat można znaleźć pod adresem **www.lexmark.com/multifunctionprinters**.

UWAGA — NIEBEZPIECZEŃSTWO PORAŻENIA PRĄDEM: W przypadku uzyskiwania dostępu do płyty systemowej bądź instalowania opcjonalnego sprzętu lub urządzeń pamięci po zainstalowaniu samej drukarki, przed przystąpieniem do dalszych czynności należy wyłączyć drukarkę i wyjąć wtyk przewodu zasilającego z gniazda elektrycznego. Jeśli do drukarki są podłączone jakiekolwiek inne urządzenia, należy wyłączyć także te urządzenia i rozłączyć kable łączące je z drukarką.

UWAGA — NIEBEZPIECZEŃSTWO USZKODZENIA CIAŁA: Aby zmniejszyć ryzyko niestabilności sprzętu, każdy zasobnik należy ładować oddzielnie. Dopóki nie będą potrzebne, wszystkie pozostałe zasobniki powinny być zamknięte.

NINIEJSZĄ INSTRUKCJĘ NALEŻY ZACHOWAĆ.

Informacje na temat drukarki

Znajdowanie informacji na temat drukarki

Czego szukasz?	Znajdziesz to tu
Informacje dotyczące wstępnej konfiguracji: • Podłączanie drukarki • Instalowanie oprogramowania drukarki	Dokumentacja instalacyjna – ta dokumentacja została dołączona do drukarki i jest również dostępna pod adresem **http://support.lexmark.com**.
Dodatkowe ustawienia i instrukcje dotyczące korzystania z drukarki: • Wybieranie i przechowywanie papieru i nośników specjalnych • Ładowanie papieru • Konfigurowanie ustawień drukarki • Wyświetlanie i drukowanie dokumentów i zdjęć • Instalowanie i używanie oprogramowania drukarki • Konfigurowanie drukarki w sieci • Obchodzenie się z drukarką i jej konserwacja • Rozwiązywanie problemów	*Podręcznik użytkownika* i *Skrócona instrukcja obsługi* są dostępne pod adresem **http://support.lexmark.com**. **Uwaga:** Podręczniki te są również dostępne w kilku językach.
Informacje dotyczące przygotowania i konfiguracji funkcji dostępności drukarki	*Przewodnik po dostępności Lexmark*—Ten przewodnik jest dostępny pod adresem **http://support.lexmark.com**.
Pomoc dotycząca korzystania z oprogramowania drukarki	Pomoc dotycząca korzystania z systemów operacyjnych Windows lub Mac – Otwórz oprogramowanie drukarki lub aplikację i kliknij opcję **Pomoc**. Kliknij opcję ?, aby zostały wyświetlone informacje uzależnione od kontekstu. **Uwagi:** • Pomoc jest automatycznie instalowana wraz z oprogramowaniem drukarki. • Oprogramowanie drukarki znajduje się w folderze programów drukarki lub na pulpicie, w zależności od używanego systemu operacyjnego.

Czego szukasz?	Znajdziesz to tu
Najnowsze informacje uzupełniające, aktualizacje oraz obsługa klienta: • Dokumentacja • Pobieranie sterowników • Obsługa chatu • Obsługa wiadomości e-mail • Pomoc telefoniczna	Witryna internetowa pomocy technicznej firmy Lexmark – **http://support.lexmark.com** **Uwaga:** Wybierz kraj lub region, a następnie produkt, aby wyświetlić odpowiednią witrynę pomocy technicznej. Numery telefonów pomocy technicznej oraz godziny pracy dla danego kraju lub regionu można znaleźć w witrynie pomocy technicznej w sieci Web lub wewnątrz gwarancji dostarczonej wraz z drukarką. Poniższe informacje (znajdujące się na dowodzie zakupu oraz z tyłu drukarki) powinny zostać zanotowane i podczas kontaktowania się z działem obsługi klienta powinny znajdować się pod ręką, co umożliwi szybsze udzielenie pomocy: • Numer typu urządzenia • Numer seryjny • Data zakupu • Punkt sprzedaży
Informacje o gwarancji	Informacje dotyczące gwarancji mogą różnić się w zależności od kraju czy regionu: • **W Stanach Zjednoczonych** – należy zapoznać się z Oświadczeniem o ograniczonej gwarancji dostarczonym razem z tą drukarką lub opublikowanym pod adresem **http://support.lexmark.com**. • **W innych krajach i regionach** – należy zapoznać się z drukowaną gwarancją dołączoną do drukarki.

Wybór miejsca na drukarkę

UWAGA — NIEBEZPIECZEŃSTWO USZKODZENIA CIAŁA: Drukarka waży ponad 18 kg i bezpieczne jej podniesienie wymaga co najmniej dwóch przeszkolonych pracowników.

Umieszczając drukarkę w danej lokalizacji, należy pozostawić wystarczającą ilość miejsca, aby zasobniki, pokrywy i drzwiczki swobodnie się otwierały. Jeśli planowana jest instalacja jakiegokolwiek wyposażenia opcjonalnego, należy uwzględnić dodatkowe wolne miejsce. Istotne są następujące kwestie:

- Zainstalować drukarkę w pobliżu odpowiednio uziemionego i łatwo dostępnego gniazda elektrycznego.
- Należy upewnić się, czy przepływ powietrza w pomieszczeniu spełnia wymagania najnowszej wersji standardu ASHRAE 62 lub standardu CEN Technical Committee 156.
- Należy zapewnić płaską, mocną i stabilną powierzchnię.
- Drukarkę należy:
  - utrzymywać w czystości i dbać, aby była sucha i nie osadzał się na niej kurz;
  - trzymać z dala od zszywek i spinaczy do papieru;
  - trzymać z dala od bezpośredniego przepływu powietrza klimatyzatorów, grzejników lub wentylatorów;
  - trzymać w miejscu nienarażonym na bezpośrednio padające promienie słoneczne, dużą wilgotność lub gwałtowne zmiany temperatury.
- Należy przestrzegać zalecanych temperatur i unikać wahań:

Temperatura otoczenia	15,6–32,2°C (60–90°F)
Temperatura przechowywania	Od -40° do 40°C (od -40 do 104°F)

- Aby zapewnić odpowiednią wentylację, należy pozostawić następującą zalecaną ilość wolnego miejsca wokół drukarki:

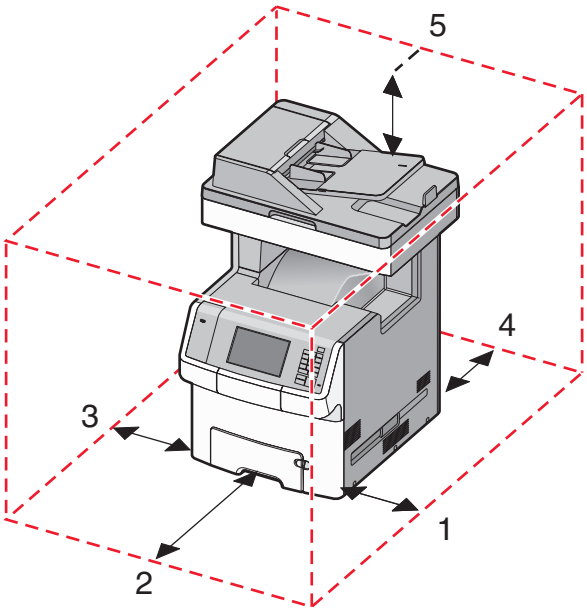

1	Prawa strona	100 mm (3,9 cala)
2	Przód	482,6 mm (19,5 cala)
3	Lewa strona	100 mm (3,9 cala)
4	Tył	100 mm (3,9 cala)
5	Górny	393,7 mm (15,5 cala)

Wyposażenie drukarki

UWAGA — NIEBEZPIECZEŃSTWO PRZEWRÓCENIA: Konfiguracje przeznaczone do montowania na podłodze wymagają dodatkowego elementu, aby zachować stabilność. W przypadku korzystania z zasobnika papieru o dużej pojemności, modułu dupleksu i opcji wejściowej bądź kilku opcji wejściowych do podawania nośników należy używać stojaka lub podstawy drukarki. Jeśli została zakupiona drukarka wielofunkcyjna (MFP) z możliwością skanowania, kopiowania i faksowania, mogą być potrzebne dodatkowe elementy. Więcej informacji na ten temat można znaleźć pod adresem **www.lexmark.com/multifunctionprinters**.

Podstawową drukarkę można skonfigurować przez dodanie maksymalnie czterech opcjonalnych pojemników na 550 arkuszy oraz podajnika o dużej pojemności na 2000 arkuszy. We wszystkich konfiguracjach obsługiwany jest stojak na kółkach i element dystansujący.

Elementy dystansujące to zasobniki, których można użyć do zwiększenia wysokości stosu drukarki. Elementy dystansujące należy:

- Umieścić bezpośrednio na stojaku na kółkach lub blacie stołu.
- Umieścić pod najniższym podajnikiem, przy czym nie może on być stosowany w połączeniu z opcjonalnym pojemnikiem o dużej wydajności na 2000 arkuszy.

  Więcej informacji na temat montażu elementów dystansujących zawiera instrukcja dostarczona ze sprzętem.

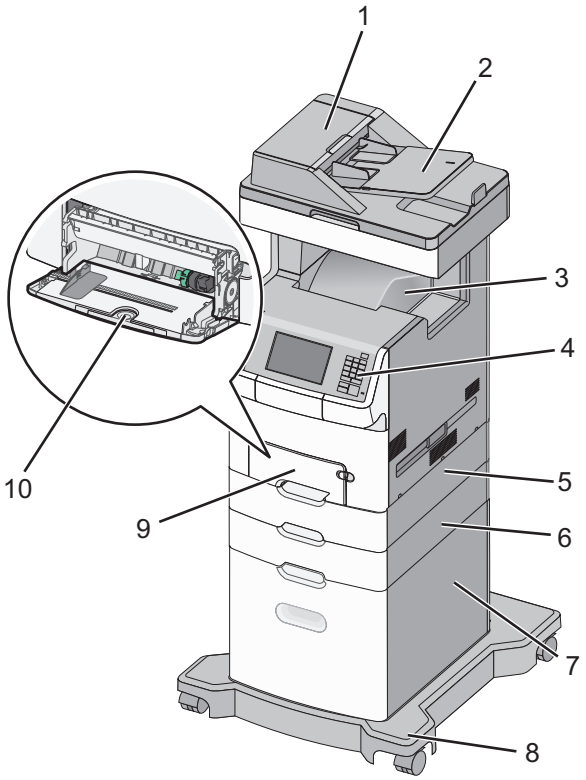

1	Automatyczny podajnik dokumentów
2	Taca automatycznego podajnika dokumentów
3	Odbiornik standardowy
4	Panel sterowania drukarki
5	Opcjonalna szuflada na 550 arkuszy **Uwaga:** Szuflada jest wyposażeniem standardowym w modelu X748dte.
6	Opcjonalna szuflada na 550 arkuszy
7	Opcjonalny podajnik o dużej pojemności na 2000 arkuszy
8	Podstawa na kółkach
9	Standardowy pojemnik na 550 arkuszy
10	Podajnik do wielu zastosowań

Opis podajnika ADF i szyby skanera

Automatyczny podajnik dokumentów	Szyba skanera
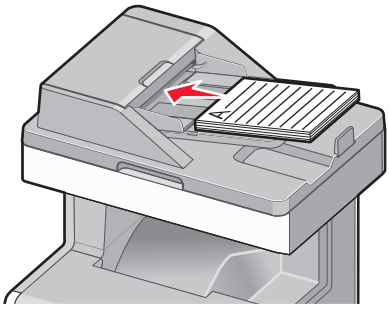 W przypadku dokumentów wielostronicowych należy korzystać z podajnika ADF.	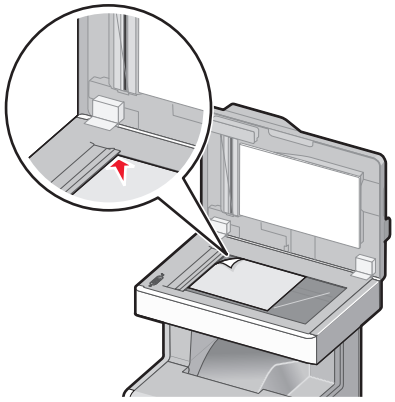 Z szyby skanera należy korzystać w przypadku pojedynczych arkuszy, małych przedmiotów (np. pocztówek lub zdjęć), folii, papieru fotograficznego lub cienkich nośników (np. wycinków z czasopism).

Do skanowania dokumentów można użyć podajnika ADF lub szyby skanera.

Korzystanie z podajnika ADF

Automatyczny podajnik dokumentów (ADF) umożliwia skanowanie dokumentów wielostronicowych, w tym arkuszy drukowanych dwustronnie. Aby użyć podajnika ADF:

- Załaduj dokument nadrukiem do góry, krótszą krawędzią do podajnika ADF.
- Załaduj do 50 arkuszy zwykłego papieru do zasobnika podajnika ADF.
- Można skanować dokumenty o rozmiarach od 148 x 210 mm (5,8 x 8,3 cala) do 215,9 x 355,6 mm (8,5 x 14 cali).
- Dokumenty można skanować z różnymi ustawieniami rozmiarów stron (letter oraz legal).
- Możliwość skanowania nośników o gramaturze od 52 do 120 g/m^2 (od 6,35 do 14,51 kg).
- Do podajnika ADF nie wolno ładować pocztówek, zdjęć, małych przedmiotów, folii, papieru fotograficznego ani cienkich nośników (takich jak wycinki z czasopism). Należy je umieszczać na szybie skanera.

Korzystanie z szyby skanera

Szyba skanera umożliwia skanowanie i kopiowanie pojedynczych arkuszy lub stron książek. Aby użyć szyby skanera:

- Umieść dokument stroną zadrukowaną w dół na szybie skanera, w lewym górnym rogu.
- Można skanować i kopiować dokumenty o rozmiarach do 215,9 x 355,6 mm.
- Można kopiować książki o grubości do 25,4 mm (1 cal).

Korzystanie z panelu sterowania drukarki

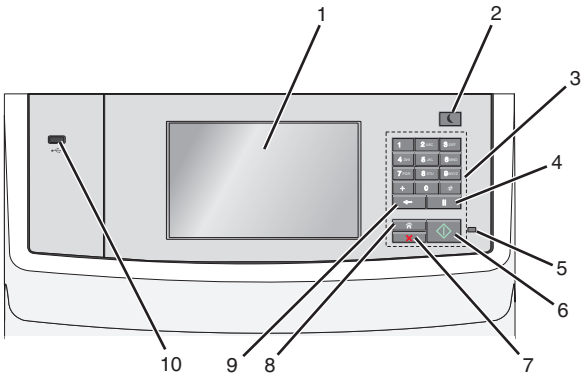

	Element	Przeznaczenie
1	Wyświetlacz	Umożliwia wyświetlanie opcji drukowania, poczty e-mail, kopiowania i faksowania oraz komunikatów o stanie i komunikatów o błędach.
2	Przycisk Czuwanie	Powoduje włączenie trybu czuwania lub hibernacji. Poniżej podano stany kontrolki oraz przycisku Czuwanie: • Wprowadzanie w tryb czuwania lub wyprowadzanie z trybu czuwania – Kontrolka świeci ciągłym światłem zielonym. – Przycisk Czuwanie świeci. • Praca w trybie czuwania – Kontrolka świeci ciągłym światłem zielonym. – Przycisk Czuwanie świeci ciągłym światłem bursztynowym. • Wprowadzanie w tryb hibernacji lub wyprowadzanie z trybu hibernacji – Kontrolka nie świeci. – Przycisk Czuwanie pulsuje, świecąc światłem bursztynowym przez 0,10 sekundy, a następnie całkowicie gasnąc na 1,9 sekundy. • Praca w trybie hibernacji – Kontrolka nie świeci. – Przycisk Czuwanie pulsuje, świecąc światłem bursztynowym przez 0,10 sekundy, a następnie całkowicie gasnąc na 1,9 sekundy. Następujące działania wyprowadzają drukarkę z trybu czuwania: • Dotknięcie ekranu lub naciśnięcie dowolnego przycisku sprzętowego. • Otwarcie zasobnika wejściowego, pokrywy lub drzwiczek. • Załadowanie papieru do automatycznego podajnika dokumentów. • Otwarcie pokrywy szyby skanera. • Wysłanie zadania drukowania z komputera • Wykonanie operacji POR (Power On Reset) za pomocą głównego przełącznika zasilania.
3	Klawiatura	Służy do wprowadzania cyfr, liter i symboli.

	Element	Przeznaczenie
4	Przycisk Pauza w wybieraniu	• Pozwala wstawić dwu- lub trzysekundową pauzę w numerze faksu. W polu Faks do pauza w wybieraniu jest oznaczona przecinkiem (,). • Umożliwia ponawianie wybierania numer faksu. **Uwagi:** • Naciśnięcie przycisku poza menu Faks powoduje wygenerowanie sygnału błędu. • Naciśnięcie przycisku z poziomu ekranu głównego powoduje ponowne wybranie ostatniego numeru faksu.
5	Kontrolka	• **Wyłączona** — drukarka jest wyłączona. • **Migające zielone światło** — drukarka nagrzewa się, przetwarza dane lub drukuje. • **Ciągłe zielone światło** — drukarka jest włączona, ale bezczynna. • **Migające czerwone światło** — potrzebna jest interwencja operatora.
6	Przycisk Start	• Powoduje rozpoczęcie wykonywania bieżącego zadania pokazanego na ekranie. • Powoduje rozpoczęcie wykonywania zadania kopiowania z zastosowaniem ustawień domyślnych. **Uwaga:** Naciśnięcie tego przycisku podczas skanowania nie powoduje wykonania żadnej czynności.
7	Przycisk Zatrzymaj	Umożliwia przerwanie działania drukarki. **Uwaga:** Na wyświetlaczu zostaje wyświetlony komunikat **Stopped** (Zatrzymano), a potem lista opcji.
8	Przycisk Strona główna	Powrót do głównego ekranu. **Uwaga:** Naciśnięcie przycisku Strona główna na ekranie głównym powoduje zresetowanie wszystkich ustawień fabrycznych przepływu pracy.
9	Wstecz, przycisk	• Powoduje usunięcie ostatniej cyfry z prawej strony, określającej liczbę kopii. Skasowanie całego numeru przez wielokrotne naciśnięcie przycisku powoduje wyświetlenie fabrycznej wartości domyślnej 1. • Powoduje usunięcie ostatniej z prawej strony cyfry w ręcznie wprowadzonym numerze na liście numerów docelowych faksu. Można również nacisnąć przycisk w celu usunięcia całego skrótu. Po usunięciu całego wiersza kolejne naciśnięcie przycisku powoduje przejście kursora o jeden wiersz wyżej. • Powoduje usunięcie znaku z lewej strony kursora na liście docelowych adresów e-mail. Jeśli znak znajduje się w skrócie, nastąpi usunięcie tego skrótu.
10	Port USB	Umożliwia podłączenie napędu flash do drukarki. **Uwaga:** Napędy flash obsługuje tylko port USB znajdujący się z przodu urządzenia.

Korzystanie z ekranu głównego

Korzystanie z ekranu głównego

Gdy drukarka jest włączona, na wyświetlaczu urządzenia jest wyświetlany ekran podstawowy, nazywany ekranem głównym. Dotykając przycisków ekranu głównego i ikon, można rozpocząć kopiowanie, wysyłanie faksu lub skanowanie, a także wyświetlić ekran menu i reagować na komunikaty urządzenia.

Uwaga: Wygląd ekranu głównego oraz umieszczone na nim ikony i przyciski zależą od własnych ustawień ekranu, ustawień dokonanych przez administratora i aktywnych rozwiązań z pakietu Embedded Solutions.

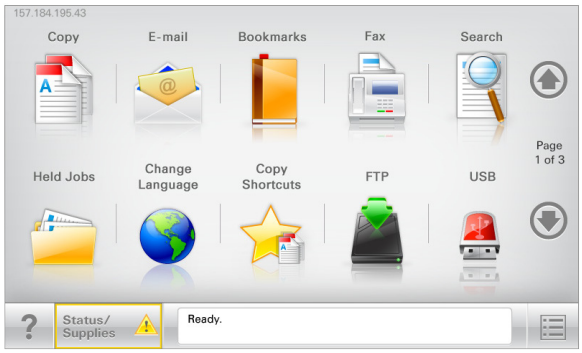

Przycisk	Działanie
Kopiuj	Pozwala uzyskać dostęp do menu kopiowania i wykonywać kopie.
E-Mail	Umożliwia dostęp do różnych menu poczty e-mail i wysyłanie wiadomości e-mail.
Faks	Pozwala uzyskać dostęp do menu faksowania i wysyłać faksy.
	Umożliwia dostęp do menu drukarki. **Uwaga:** Menu są dostępne, tylko gdy drukarka znajduje się w stanie Gotowa.
FTP	Umożliwia dostęp do menu funkcji FTP (File Transfer Protocol) i skanowanie dokumentów bezpośrednio do serwera FTP.
Pasek komunikatów o stanie drukarki	• Wyświetla komunikat o bieżącym stanie drukarki, np. **Gotowa** lub **Zajęta**. • Wyświetla komunikat o stanie pracy drukarki, np. **Mało toneru** lub **Kończy się kaseta**. • Wyświetla komunikaty, gdy do kontynuowania pracy drukarki wymagana jest interwencja użytkownika.
Stan/Materiały eksploatacyjne	• Wyświetla ostrzeżenie lub komunikat o błędzie, gdy do kontynuowania pracy drukarki wymagana jest interwencja użytkownika. • Po przejściu do ekranu komunikatów można znaleźć szczegółowe informacje o danym komunikacie i sposobie jego usunięcia.
Dysk lub klucz USB	Umożliwia wyświetlanie, wybieranie, drukowanie, skanowanie i wysyłanie pocztą e-mail zdjęć oraz dokumentów z dysku flash. **Uwaga:** Przycisk ten jest wyświetlany wyłącznie wtedy, gdy użytkownik powróci do ekranu głównego, a do drukarki podłączony jest dysk flash lub karta pamięci.

Przycisk	Działanie
Zakładki	Umożliwia utworzenie, porządkowanie i zapisanie zestawu zakładek (adresów URL) w postaci widoku drzewa folderów i łączy do plików. **Uwaga:** Widok drzewa będzie zawierał tylko zakładki utworzone za pomocą tej funkcji, a nie jakiejkolwiek innej aplikacji.
Wstrzymane zadania	Wyświetla wszystkie aktualnie wstrzymane zadania.

Inne przyciski, które mogą być wyświetlane na ekranie głównym:

Przycisk	Działanie
Wyszukaj wstrzymane zadania	Wyszukiwanie można prowadzić według następujących kryteriów: • Nazwy użytkowników w przypadku wstrzymanych lub poufnych zadań drukowania • Nazwy zadań w przypadku zadań wstrzymanych, z wyłączeniem zadań poufnych • Nazwy profilu • Pakiet zakładek lub nazwy zadań drukowania • Pakiet USB lub nazwy zadań drukowania dla obsługiwanych typów plików
Zwolnij wstrzymany faks	Umożliwia dostęp do listy wstrzymanych faksów. **Uwaga:** Ten przycisk pojawia się tylko w przypadku, gdy istnieją zadania wstrzymanych faksów, dla których wyznaczono określony czas wstrzymania.
Zablokowanie urządzenia	Powoduje otwarcie ekranu służącego do wpisania hasła. Podaj poprawne hasło, aby zablokować panel sterowania drukarki. **Uwaga:** Przycisk pojawia się tylko w przypadku, gdy drukarka jest odblokowana, a skonfigurowano hasło.
Odblokowanie urządzenia	Powoduje otwarcie ekranu służącego do wpisania hasła. Podaj poprawne hasło, aby odblokować panel sterowania drukarki. **Uwaga:** Przycisk pojawia się tylko w przypadku, gdy drukarka jest zablokowana. Nie można używać przycisków ani skrótów panelu sterowania drukarki, dopóki będzie on wyświetlany.
Anuluj zadania	Powoduje otwarcie ekranu Anuluj zadania. Na ekranie Anuluj zadania zostaną wyświetlone trzy nagłówki: Drukowanie, Faks i Sieć. Menu Drukowanie, Faks oraz Sieć umożliwią dostęp do następujących opcji: • Zadanie drukowania • Zadanie kopiowania • Profil faksu • FTP • Wysyłanie wiadomości e-mail Pod każdym nagłówkiem znajduje się wyświetlona w kolumnie lista maksymalnie trzech zadań na danym ekranie. Jeśli w kolumnie znajdują się więcej niż trzy zadania, zostanie wyświetlona strzałka umożliwiająca ich przewijanie.
Zmień język	Powoduje wyświetlenie okienka Zmień język, w którym można zmienić podstawowy język drukarki.

Funkcje

Funkcja	Opis
Lokalizacja w menu Przykładowy: Menu > Ustawienia > Ustawienia kopiowania > Liczba kopii	Lokalizacja w menu to informacja wyświetlana w górnej części każdego ekranu menu. Tu jest widoczna ścieżka dostępu do bieżącego menu. Dotknięcie dowolnego z podkreślonych słów powoduje powrót do wskazanego menu. Opcja Liczba kopii nie jest podkreślona, ponieważ ten ekran jest aktualnie wyświetlony. W przypadku dotknięcia podkreślonego słowa na ekranie Liczba kopii przed wprowadzeniem i zapisaniem zmian ustawień dokonany wybór nie jest zapisywany i nie staje się on ustawieniem domyślnym.
Alarm wymagający interwencji 	Jeśli w odniesieniu do którejkolwiek funkcji wystąpi alarm wymagający interwencji, pojawia się ta ikona i zaczyna migać czerwony wskaźnik.
Ostrzeżenie 	Ikona pojawia się w razie wystąpienia błędu.
Adres IP drukarki Przykładowy: **123,123.123,123**	Adres IP drukarki sieciowej znajduje się w lewym górnym rogu ekranu głównego - jest to seria czterech liczb rozdzielonych kropkami. Adresu IP można użyć przy korzystaniu z wbudowanego serwera sieciowego do zdalnego wyświetlania oraz zmieniania ustawień drukarki, gdy nie możliwości zrobienia tego ręcznie.

Korzystanie z przycisków ekranu dotykowego

Uwaga: Ekran główny, ikony i przyciski bywają różne w zależności od ustawień ekranu głównego, ustawień administracyjnych oraz aktywnych rozwiązań wbudowanych.

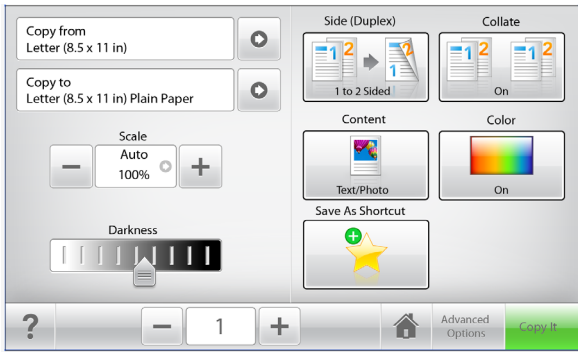

Przycisk	Przeznaczenie
Kopiuj	Umożliwia wysłanie zmian wprowadzonych w ustawieniach kopiowania oraz rozpoczęcie wykonywania zadania kopiowania.
Strzałka w prawo 	Przewijanie w prawo.

Przycisk	Przeznaczenie
Strzałka w lewo	Przewijanie w lewo.
Strona główna	Powrót do głównego ekranu.
Zwiększanie wartości.	Wybranie większej wartości.
Zmniejszanie wartości	Wybranie mniejszej wartości.
Zakończ	Wyjście z bieżącego ekranu.
Wskazówki	Umożliwia otwarcie okna dialogowego informacji pomocy kontekstowej.

Inne przyciski ekranu dotykowego

Przycisk	Przeznaczenie
Akceptuj	Zapisanie ustawienia.
Anuluj	• Anulowanie czynności lub wyboru. • Umożliwia opuszczenie bieżącego ekranu i powrót do poprzedniego bez zapisywania zmian.
Zresetuj	Resetowanie wartości wyświetlanych na ekranie.

Konfigurowanie i używanie aplikacji na ekranie głównym

Uwagi:

- Ekran główny użytkownika może się różnić w zależności od ustawień konfiguracyjnych ekranu, ustawień administracyjnych oraz działających aplikacji wbudowanych.
- Mogą być także dostępne do kupienia dodatkowe rozwiązania i aplikacje. Więcej informacji można znaleźć pod adresem **www.lexmark.com** lub uzyskać u dostawcy drukarki.

Dostęp do wbudowanego serwera WWW

Wbudowany serwer WWW to strona internetowa drukarki, na której można sprawdzić i zdalnie skonfigurować ustawienia drukarki, nie będąc w pobliżu urządzenia.

1. Uzyskaj adres IP drukarki:
   - Na ekranie głównym panelu sterowania drukarki
   - W sekcji **TCP/IP** w menu **Sieć/porty**
   - Na wydrukowanej stronie konfiguracji sieci lub stronie ustawień menu — w sekcji **TCP/IP**

   Uwaga: Adres IP ma postać czterech liczb oddzielonych kropkami, na przykład **123.123.123.123**.
2. Uruchom przeglądarkę sieci Web, a następnie w polu adresu wpisz adres IP drukarki.

   Zostanie wyświetlona strona wbudowanego serwera WWW.

Wyświetlanie lub ukrywanie ikon na ekranie głównym

1. Uruchom przeglądarkę sieci Web, a następnie w polu adresu wpisz adres IP drukarki.

   Uwaga: Wyświetl adres IP drukarki na ekranie głównym drukarki. Adres IP zostanie wyświetlony w postaci czterech zestawów liczb oddzielonych kropkami, np. 123.123.123.123.
2. Kliknij kolejno opcje **Ustawienia** >**Ustawienia ogólne** >**Dostosowywanie ekranu głównego**.

   Zostanie wyświetlona lista podstawowych funkcji drukarki.
3. Zaznacz pola wyboru, aby określić, które ikony mają być wyświetlane na ekranie głównym drukarki.

   Uwaga: Elementy, których pola wyboru nie są zaznaczone, będą ukryte.
4. Kliknij przycisk **Wyślij**.

   Wybrane ikony zostaną wyświetlone na ekranie głównym. Więcej informacji na temat poszczególnych ikon można znaleźć w sekcji „Korzystanie z ekranu głównego” na stronie 15.

Uruchamianie aplikacji ekranu głównego

Znajdowanie informacji o aplikacjach ekranu głównego

Drukarka jest dostarczana ze wstępnie zainstalowanymi aplikacjami dostępnymi na ekranie głównym. Aby skorzystać z tych aplikacji, należy je najpierw aktywować i skonfigurować przy użyciu wbudowanego serwera WWW. Więcej informacji na temat uzyskiwania dostępu do programu Embedded Web Server można znaleźć w sekcji „Dostęp do wbudowanego serwera WWW” na stronie 19.

Aby uzyskać więcej informacji na temat konfigurowania i używania aplikacji ekranu głównego, wykonaj następujące czynności:

1. Przejdź na stronę **http://support.lexmark.com**.
2. Kliknij opcję **Oprogramowanie i pakiety rozwiązań**, następnie wykonaj jedną z następujących czynności:
   - **Skanowanie do sieci** — Wyszukuje informacje na temat tej aplikacji.
   - **Inne aplikacje** — Wyszukuje informacje o pozostałych aplikacjach.
3. Kliknij kartę **Podręczniki**, a następnie wybierz dokument dotyczący aplikacji ekranu głównego.

Korzystanie z opcji Formularze i ulubione

Ikony	Opis
	Aplikacja pomaga w upraszczaniu procesów roboczych przez umożliwienie szybkiego wyszukiwania i drukowania często używanych formularzy online bezpośrednio z ekranu głównego. **Uwaga:** Drukarka musi mieć pozwolenie na uzyskiwanie dostępu do folderu sieciowego, strony FTP lub strony internetowej, na której przechowywana jest zakładka. Korzystając z komputera, na którym zapisano zakładkę, możesz użyć ustawień udostępniania, zabezpieczeń i zapory, aby zezwolić drukarce na dostęp przynajmniej do *odczytu*. Tematy pomocy na ten temat można znaleźć w dokumentacji dostarczonej z systemem operacyjnym.

1. Uruchom przeglądarkę sieci Web, a następnie w polu adresu wpisz adres IP drukarki.

   Uwaga: Wyświetl adres IP drukarki na ekranie głównym panelu sterowania drukarki. Adres IP ma postać czterech liczb oddzielonych kropkami. Na przykład 123.123.123.123.
2. Kliknij kolejno **Ustawienia** > **Funkcje urządzenia** > **Funkcje (eSF)** > **Formularze i ulubione**.
3. Zdefiniuj zakładki, a następnie dostosuj ustawienia.
4. Kliknij przycisk **Zastosuj**.

Aby użyć aplikacji, dotknij opcji **Formularze i ulubione** na ekranie głównym drukarki, a następnie przejrzyj kategorie formularzy albo wyszukaj formularze po numerze, nazwie lub opisie formularza.

Konfigurowanie funkcji Skanuj do sieci

Ikony	Opis
	Aplikacja umożliwia przechwytywanie obrazu cyfrowego dokumentu papierowego i przekierowanie go do udostępnionego folderu sieciowego. Zdefiniować można do 30 niepowtarzalnych folderów docelowych. **Uwagi:** • Drukarka musi mieć dostęp do zapisywania w miejscach docelowych. Korzystając z komputera, na którym określono miejsce docelowe, możesz użyć ustawień udostępniania, zabezpieczeń i zapory, aby zezwolić drukarce na dostęp przynajmniej do *zapisu*. Tematy pomocy na ten temat można znaleźć w dokumentacji dostarczonej z systemem operacyjnym. • Ikona Skanuj do sieci jest wyświetlana tylko wówczas, kiedy zdefiniowano przynajmniej jedno miejsce docelowe.

1 Uruchom przeglądarkę sieci Web, a następnie w polu adresu wpisz adres IP drukarki.

   Uwaga: Wyświetl adres IP drukarki na ekranie głównym panelu sterowania drukarki. Adres IP ma postać czterech liczb oddzielonych kropkami. Na przykład 123.123.123.123.

2 Kliknij kolejno **Ustawienia** > **Funkcje urządzenia** > **Funkcje (eSF)** > **Skanuj do sieci**.

3 Określ miejsca docelowe, a następnie dostosuj ustawienia.

4 Kliknij przycisk **Zastosuj**.

Aby użyć aplikacji, dotknij opcji **Skanuj do sieci** na ekranie głównym, a następnie postępuj zgodnie z instrukcjami na wyświetlaczu drukarki.

Konfiguracja drukarki wielofunkcyjnej

Ikony	Opis
	Aplikacja umożliwia dostosowanie ustawień ekranu dotykowego, a następnie zapisanie ich na dysku flash. Aby użyć funkcji kopiowania, faksowania lub skanowania, za każdym razem należy podłączyć dysk flash do portu USB drukarki. Wszystkie osobiste preferencje zostaną automatycznie wysłane, włącznie z ustawieniami zadania, preferencjami ekranu głównego i książką adresową. **Uwaga:** Ikona pojawia się wyłącznie po włożeniu dysku flash z ustawieniami funkcji Drukarka wielofunkcyjna do portu USB w drukarce.

Aby skonfigurować funkcję Drukarka wielofunkcyjna, podłącz dysk flash do portu USB drukarki, a następnie postępuj zgodnie z instrukcjami na wyświetlaczu drukarki w celu uruchomienia kreatora konfiguracji.

Aby użyć funkcji Drukarka wielofunkcyjna, podłącz dysk flash do portu USB drukarki za każdym razem, gdy chcesz kopiować, faksować lub skanować.

Opis aplikacji WS-Scan

Ikona	Opis
	Aplikacja Web Services-Scan umożliwia skanowanie dokumentów w drukarce sieciowej oraz przesyłanie zeskanowanych obrazów do komputera. WS-Scan to aplikacja firmy Microsoft, która działa podobnie do aplikacji Skanuj do sieci, ale umożliwia wysyłanie zeskanowanych obrazów do aplikacji w systemie Windows. Aby dowiedzieć się więcej na temat aplikacji WS-Scan, zapoznaj się z dokumentacją firmy Microsoft. **Uwaga:** Ikona na ekranie głównym drukarki pojawi się tylko po zarejestrowaniu komputera z drukarką sieciową. Na komputerze musi być zainstalowany system operacyjny Windows 8, Windows 7 lub Windows Vista.

Konfiguracja zdalnego panelu operatora

Ta aplikacja wyświetla panel sterowania drukarki na ekranie komputera i umożliwia interakcję z tym panelem nawet bez fizycznego dostępu do drukarki sieciowej. Na ekranie komputera można odczytywać informacje o stanie drukarki, zwalniać wstrzymane zadania drukowania, tworzyć zakładki i wykonywać inne zadania związane z drukowaniem, które zwykle wykonuje się, znajdując się przy drukarce sieciowej.

1. Uruchom przeglądarkę sieci Web, a następnie w polu adresu wpisz adres IP drukarki.

   Uwaga: Wyświetl adres IP drukarki na ekranie głównym panelu sterowania drukarki. Adres IP ma postać czterech liczb oddzielonych kropkami. Na przykład 123.123.123.123.

2. Kliknij kolejno **Ustawienia** > **Funkcje urządzenia** > **Funkcje (eSF)** > **Zdalny panel operatora**.
3. Zaznacz pole **Włączony**, a następnie dostosuj ustawienia.
4. Kliknij przycisk **Zastosuj**.

Aby użyć Zdalnego panelu operatora, we wbudowanym serwerze WWW kliknij kolejno **Aplikacje** > **Zdalny panel operatora** > **Uruchom aplet VNC**.

Eksportowanie i importowanie konfiguracji

Ustawienia konfiguracji można wyeksportować do pliku tekstowego, który można następnie zaimportować w celu zastosowania tych ustawień na innych drukarkach.

Eksportowanie konfiguracji do pliku

1. Uruchom przeglądarkę sieci Web, a następnie w polu adresu wpisz adres IP drukarki.

   Uwaga: Wyświetl adres IP drukarki na ekranie głównym panelu sterowania drukarki. Adres IP ma postać czterech liczb oddzielonych kropkami. Na przykład 123.123.123.123.

2. Kliknij przycisk **Ustawienia** lub **Konfiguracja**.
3. Kliknij kolejno opcje **Rozwiązania dla urządzenia** > **Rozwiązania (eSF)** albo opcję **Embedded Solutions**.
4. W obszarze Zainstalowane rozwiązania kliknij nazwę aplikacji, którą chcesz skonfigurować.

5 Kliknij kolejno opcje **Konfiguruj** > **Eksportuj**.

6 Postępuj zgodnie z instrukcjami wyświetlanymi na ekranie komputera, aby zapisać plik konfiguracji, a następnie wpisz unikatową nazwę pliku lub użyj nazwy domyślnej.

Uwaga: W przypadku wystąpienia błędu **braku pamięci wirtualnej maszyny Java** należy powtarzać eksport, aż do momentu zapisania pliku konfiguracji.

Importowanie konfiguracji z pliku

1 Uruchom przeglądarkę sieci Web, a następnie w polu adresu wpisz adres IP drukarki.

Uwaga: Wyświetl adres IP drukarki na ekranie głównym panelu sterowania drukarki. Adres IP ma postać czterech liczb oddzielonych kropkami. Na przykład 123.123.123.123.

2 Kliknij przycisk **Ustawienia** lub **Konfiguracja**.

3 Kliknij kolejno opcje **Rozwiązania dla urządzenia** > **Rozwiązania (eSF)** albo opcję **Embedded Solutions**.

4 W obszarze Zainstalowane rozwiązania kliknij nazwę aplikacji, którą chcesz skonfigurować.

5 Kliknij kolejno opcje **Konfiguruj** > **Importuj**.

6 Przejdź do zapisanego pliku konfiguracji, który został wyeksportowany ze skonfigurowanej wcześniej drukarki, a następnie załaduj go lub wyświetl jego podgląd.

Uwaga: W przypadku przekroczenia limitu czasu i pojawieniu się pustego ekranu należy odświeżyć przeglądarkę i kliknąć przycisk **Zastosuj**.

Dodatkowa konfiguracja drukarki

Instalowanie wewnętrznych elementów opcjonalnych

UWAGA — NIEBEZPIECZEŃSTWO PORAŻENIA PRĄDEM: Jeśli po zainstalowaniu samej drukarki konieczne będzie odsłonięcie płyty systemowej lub zainstalowanie dodatkowych opcji sprzętowych albo modułów pamięci, przed przystąpieniem do dalszych czynności należy wyłączyć drukarkę i wyjąć wtyczkę przewodu zasilającego z gniazdka elektrycznego. Jeśli do drukarki podłączone są inne urządzenia, należy je także wyłączyć i rozłączyć kable łączące je z drukarką.

Dostępne wewnętrzne elementy opcjonalne

- Karty pamięci
  - Pamięć drukarki
  - Pamięć flash
  - Czcionki
- Karty z oprogramowaniem drukarki
  - Kod kreskowy
  - IPDS
  - PrintCryption™
- Dysk twardy drukarki
- Port ISP (Internal Solutions Ports) Lexmark™
  - Szeregowe złącze ISP RS-232-C
  - Równoległe złącze ISP 1284-B
  - Bezprzewodowe złącze ISP MarkNet™ N8250 802.11 b/g/n
  - Światłowodowe złącze ISP MarkNet N8130 10/100
  - Złącze ISP Ethernet MarkNet N8120 10/100/1000

Uwaga: Do obsługi portu ISP wymagany jest zestaw zewnętrzny.

Uzyskiwanie dostępu do płyty systemowej

UWAGA — NIEBEZPIECZEŃSTWO PORAŻENIA PRĄDEM: W przypadku uzyskiwania dostępu do płyty systemowej bądź instalowania opcjonalnego sprzętu lub urządzeń pamięci po zainstalowaniu samej drukarki przed przystąpieniem do dalszych czynności należy wyłączyć drukarkę i wyjąć wtyk przewodu zasilającego z gniazda elektrycznego. Jeśli do drukarki są podłączone inne urządzenia, należy je także wyłączyć i rozłączyć kable łączące je z drukarką.

Uwaga: Do wykonania tej czynności niezbędny jest śrubokręt płaski.

1 Zdejmij pokrywę płyty systemowej.

   a Poluzuj śruby na pokrywie, obracając śrubokręt w kierunku przeciwnym do ruchu wskazówek zegara, lecz ich nie wyjmuj.

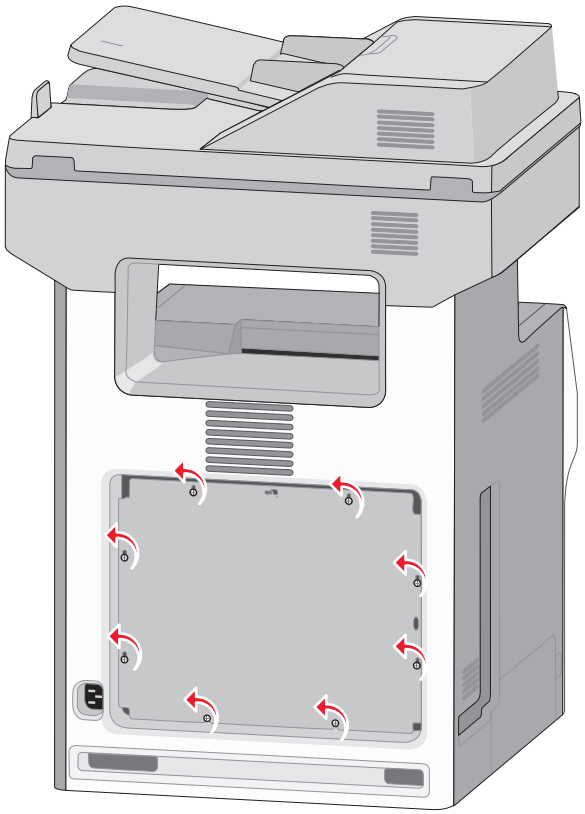

b Przesuwaj pokrywę delikatnie do góry, aż wszystkie śruby znajdą się w otworach.

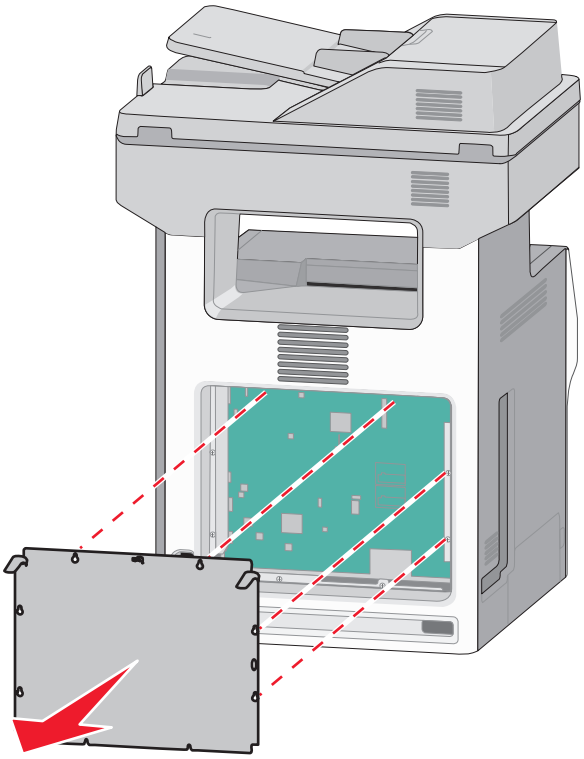

c Pociągnij pokrywę, aby ją wyjąć.

2 Znajdź odpowiednie złącze na płycie systemowej.

Ostrzeżenie — istnieje możliwość uszkodzenia: Ładunki elektrostatyczne mogą łatwo spowodować uszkodzenie elektronicznych elementów płyty systemowej. Przed dotknięciem elektronicznych elementów płyty systemowej lub złączy należy dotknąć dowolnego metalowego elementu drukarki.

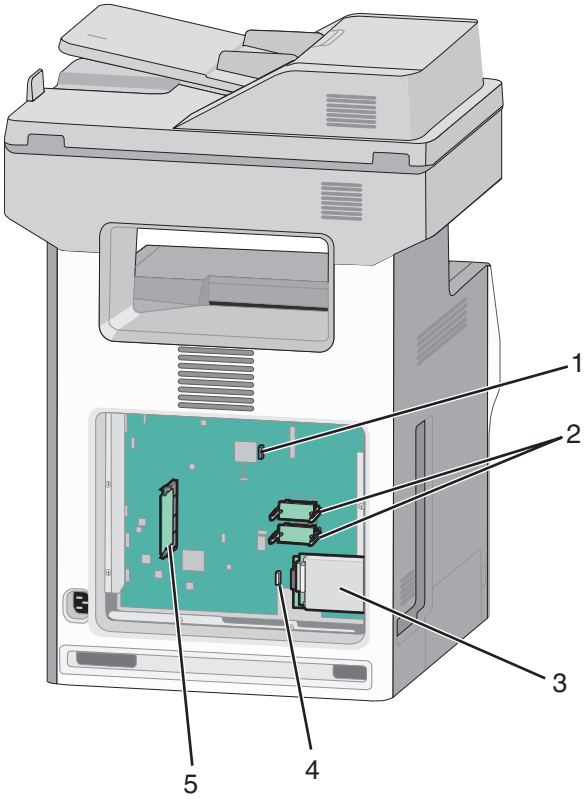

1	Złącze karty faksu
2	Złącza karty z oprogramowaniem układowym i karty pamięci flash.
3	Złącze dysku twardego drukarki
4	Złącze wewnętrznego serwera druku
5	Złącze karty pamięci

3 Załóż ponownie pokrywę płyty systemowej.

Ostrzeżenie — istnieje możliwość uszkodzenia: Ładunki elektrostatyczne mogą łatwo spowodować uszkodzenie elektronicznych elementów płyty systemowej. Przed dotknięciem elektronicznych elementów płyty systemowej lub złączy należy dotknąć dowolnego metalowego elementu drukarki.

a Dopasuj otwory do śrub.

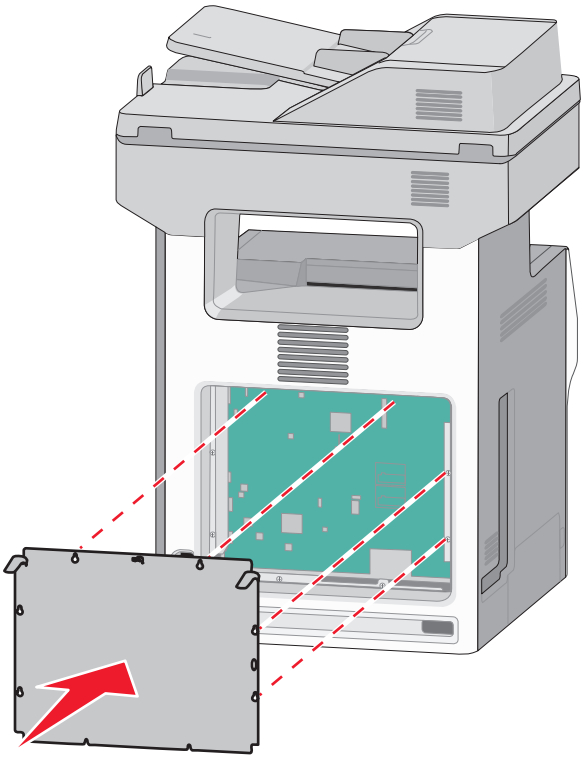

b Opuść obudowę na miejsce i dokręć każdą śrubę na obudowie w kierunku zgodnym z ruchem wskazówek zegara.

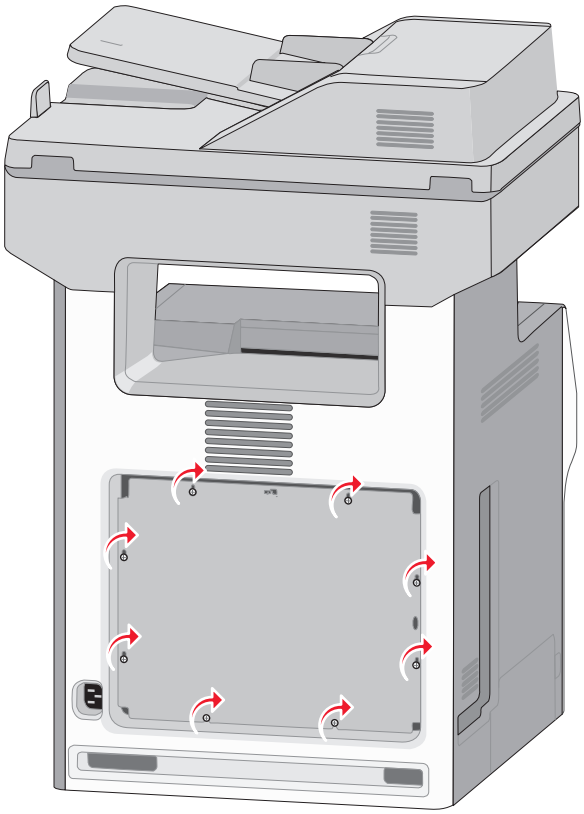

Instalacja karty pamięci

UWAGA — NIEBEZPIECZEŃSTWO PORAŻENIA PRĄDEM: W przypadku uzyskiwania dostępu do płyty systemowej bądź instalowania opcjonalnego sprzętu lub urządzeń pamięci po zainstalowaniu samej drukarki a przed przystąpieniem do dalszych czynności należy wyłączyć drukarkę i wyjąć wtyk przewodu zasilającego z gniazda elektrycznego. Jeśli do drukarki są podłączone inne urządzenia, należy je także wyłączyć i rozłączyć kable łączące je z drukarką.

Ostrzeżenie — istnieje możliwość uszkodzenia: Ładunki elektrostatyczne mogą łatwo spowodować uszkodzenie elektronicznych elementów płyty systemowej. Przed dotknięciem elektronicznych elementów płyty systemowej lub złączy należy dotknąć dowolnego metalowego elementu drukarki.

Opcjonalną kartę pamięci można nabyć oddzielnie i podłączyć do płyty systemowej.

1. Uzyskaj dostęp do płyty systemowej.

   Aby uzyskać więcej informacji, zobacz „Uzyskiwanie dostępu do płyty systemowej” na stronie 24.

   Uwaga: Do wykonania tej czynności niezbędny jest śrubokręt płaski.

2. Rozpakuj kartę pamięci.

   Ostrzeżenie — istnieje możliwość uszkodzenia: Nie należy dotykać punktów połączeniowych rozmieszczonych wzdłuż krawędzi karty. Może to spowodować uszkodzenie.

3. Otwórz zaczepy złącza karty pamięci.

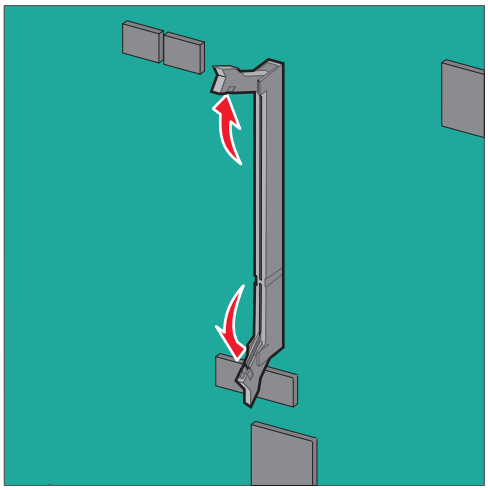

4 Wyrównaj wycięcie (1) znajdujące się na karcie pamięci z wypustką (2) na złączu.

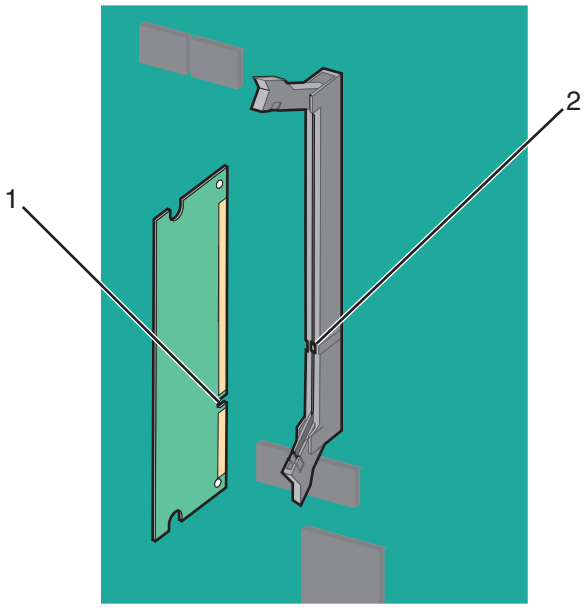

5 Włóż kartę pamięci bezpośrednio do złącza, tak aby *zatrzasnęła* się na swoim miejscu. Następnie dociśnij zaczepy, tak aby karta została prawidłowo podłączona do złącza.

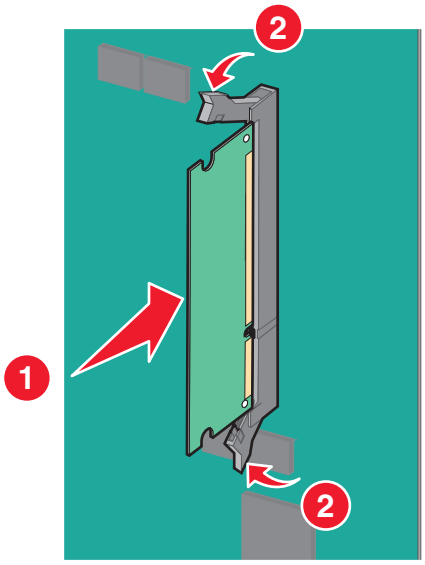

6 Załóż ponownie pokrywę płyty systemowej.

Instalacja karty pamięci flash lub karty z oprogramowaniem układowym

Na płycie systemowej znajdują się dwa złącza umożliwiające podłączenia opcjonalnej karty pamięci flash oraz karty z oprogramowaniem układowym. Można zainstalować tylko jedną kartę danego typu, ale złączy można używać wymiennie.

UWAGA — NIEBEZPIECZEŃSTWO PORAŻENIA PRĄDEM: W przypadku uzyskiwania dostępu do płyty systemowej bądź instalowania opcjonalnego sprzętu lub urządzeń pamięci po zainstalowaniu samej drukarki przed przystąpieniem do dalszych czynności należy wyłączyć drukarkę i wyjąć wtyk przewodu zasilającego z gniazda elektrycznego. Jeśli do drukarki są podłączone inne urządzenia, należy je również wyłączyć i rozłączyć kable łączące je z drukarką.

Ostrzeżenie — istnieje możliwość uszkodzenia: Ładunki elektrostatyczne mogą łatwo spowodować uszkodzenie elektronicznych elementów płyty systemowej. Przed dotknięciem elektronicznych elementów płyty systemowej lub złączy należy dotknąć dowolnego metalowego elementu drukarki.

Uwaga: Do wykonania tej czynności niezbędny jest śrubokręt płaski.

1 Uzyskaj dostęp do płyty systemowej.

Aby uzyskać więcej informacji, zobacz „Uzyskiwanie dostępu do płyty systemowej” na stronie 24.

2 Rozpakuj kartę.

Ostrzeżenie — istnieje możliwość uszkodzenia: Należy unikać dotykania punktów połączeniowych rozmieszczonych wzdłuż krawędzi karty.

3 Trzymając kartę za krawędzie, dopasuj plastikowe bolce (1) na karcie do otworów (2) w płycie systemowej.

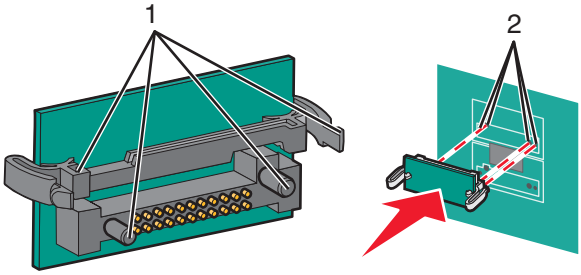

4 Wsuń kartę na miejsce zdecydowanym ruchem.

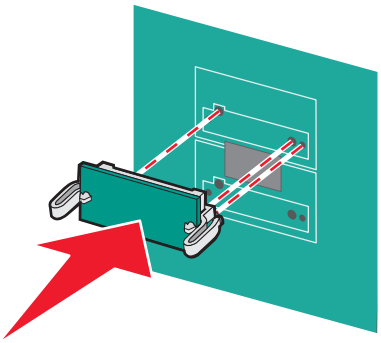

Ostrzeżenie — istnieje możliwość uszkodzenia: Należy zachować ostrożność, aby nie spowodować uszkodzenia złączy.

Uwaga: Złącze na karcie musi dotykać płyty systemowej i być w równej linii ze złączem na płycie systemowej na całej swojej długości.

5 Załóż ponownie pokrywę płyty systemowej.

Uwaga: Po zainstalowaniu oprogramowania drukarki i wszystkich opcji konieczne może okazać się ręczne dodanie opcji w sterowniku drukarki, aby były dostępne dla zadań drukowania. Aby uzyskać więcej informacji, zobacz „Dodawanie opcji dostępnych w sterowniku drukarki” na stronie 45.

Instalowanie portu ISP (Internal Solutions Port)

Płyta systemowa obsługuje jeden opcjonalny port Lexmark ISP (Internal Solutions Port).

UWAGA — NIEBEZPIECZEŃSTWO PORAŻENIA PRĄDEM: W przypadku uzyskiwania dostępu do płyty systemowej bądź instalowania opcjonalnego sprzętu lub urządzeń pamięci po zainstalowaniu samej drukarki przed przystąpieniem do dalszych czynności należy wyłączyć drukarkę i wyjąć wtyk przewodu zasilającego z gniazda elektrycznego. Jeśli do drukarki są podłączone inne urządzenia, należy je także wyłączyć i rozłączyć kable łączące je z drukarką.

Ostrzeżenie — istnieje możliwość uszkodzenia: Ładunki elektrostatyczne mogą łatwo spowodować uszkodzenie elektronicznych elementów płyty systemowej. Przed dotknięciem elektronicznych elementów płyty systemowej lub złączy należy dotknąć dowolnego metalowego elementu drukarki.

1. Uzyskaj dostęp do płyty systemowej.

   Aby uzyskać więcej informacji, zobacz „Uzyskiwanie dostępu do płyty systemowej” na stronie 24.

   Uwaga: Do wykonania tej czynności niezbędny jest śrubokręt płaski.

2. Rozpakuj zestaw ISP.

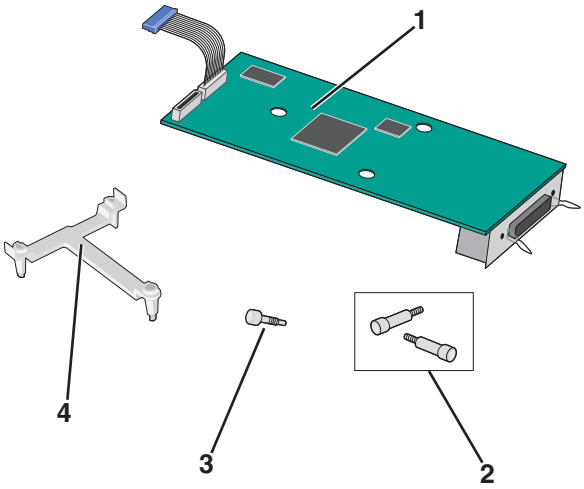

1	Rozwiązanie ISP
2	Śruby rozwiązania ISP
3	Śruba plastikowego uchwytu
4	Plastikowy uchwyt

3 Znajdź odpowiednie otwory w płycie systemowej, do których należy dopasować kołki plastikowego trójnika.

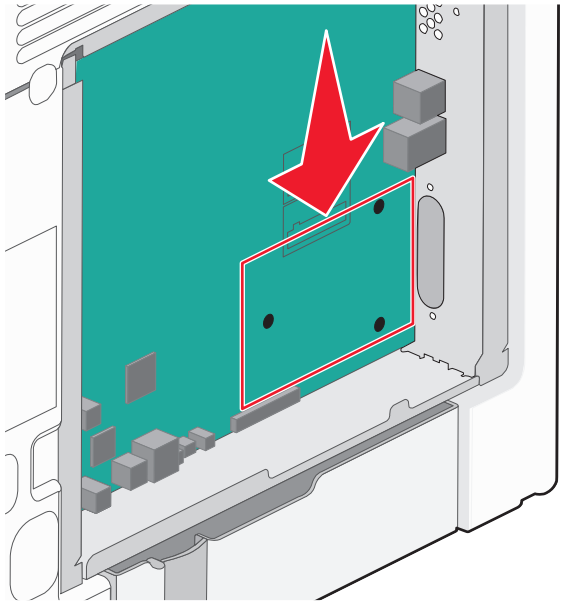

Uwaga: Jeśli aktualnie jest zainstalowany opcjonalny dysk twardy drukarki, należy go najpierw usunąć. Aby uzyskać więcej informacji, zobacz „Wyjmowanie dysku twardego drukarki” na stronie 40.

4 Usuń śruby, a następnie zdejmij metalową osłonę z otworu złącza ISP.

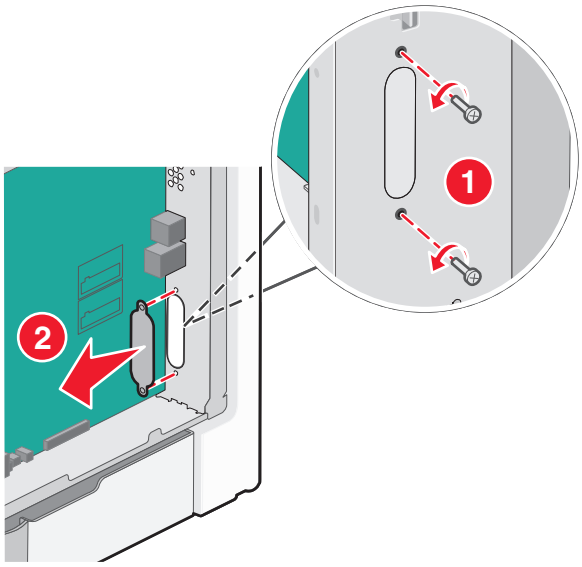

5 Podłącz rozwiązanie ISP do płyty systemowej.

a Dopasuj kołki plastikowego trójnika do otworów w płycie systemowej.

b Trzymając rozwiązanie ISP za jego krawędzie, włóż je do otworu w obudowie płyty systemowej, a następnie osadź je delikatnie na plastikowym trójniku.

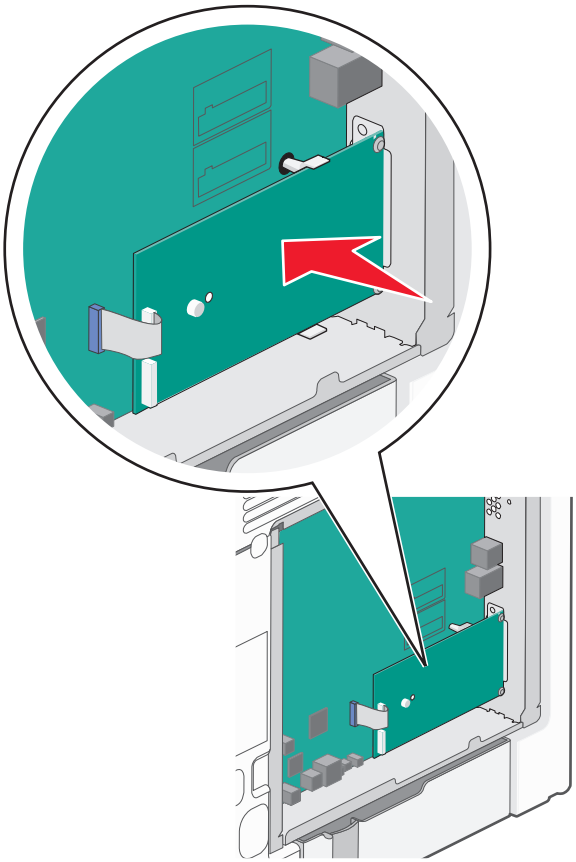

c Przy użyciu dołączonej śruby zamocuj plastikowy uchwyt do rozwiązania ISP.

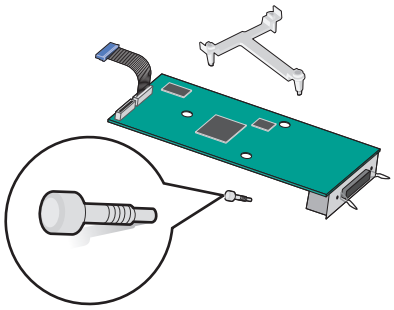

6 Podłącz wtyczkę kabla interfejsu rozwiązania ISP do odpowiedniego, oznaczonego kolorami gniazda na płycie systemowej.

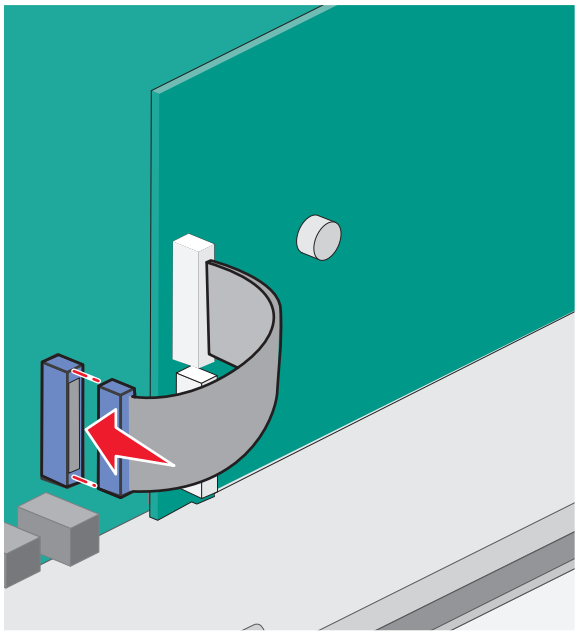

7 Przy użyciu dwóch śrub dokładnie zamocuj rozwiązanie ISP do obudowy płyty systemowej.

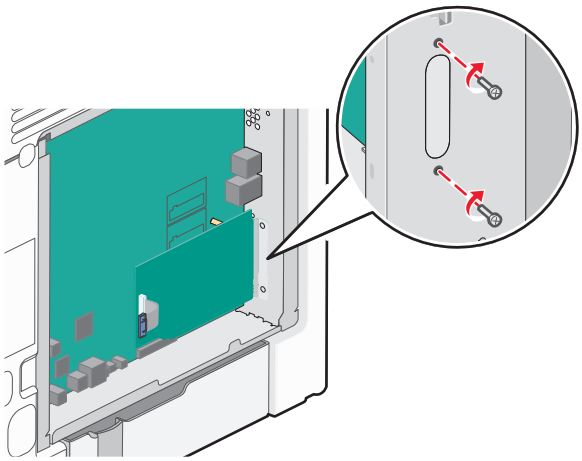

8 Załóż ponownie pokrywę płyty systemowej.

Uwaga: Jeśli podczas instalowania portu ISP (Internal Solutions Port) opcjonalny dysk twardy drukarki został usunięty, dysk ten należy zainstalować ponownie przed ponownym założeniem pokrywy płyty systemowej. Aby uzyskać więcej informacji, zobacz „Instalacja dysku twardego drukarki” na stronie 36.

Instalacja dysku twardego drukarki

UWAGA — NIEBEZPIECZEŃSTWO PORAŻENIA PRĄDEM: W przypadku uzyskiwania dostępu do płyty systemowej bądź instalowania opcjonalnego sprzętu lub urządzeń pamięci po zainstalowaniu samej drukarki przed przystąpieniem do dalszych czynności należy wyłączyć drukarkę i wyjąć wtyk przewodu zasilającego z gniazda elektrycznego. Jeśli do drukarki są podłączone inne urządzenia, należy je także wyłączyć i rozłączyć kable łączące je z drukarką.

Ostrzeżenie — istnieje możliwość uszkodzenia: Ładunki elektrostatyczne mogą łatwo spowodować uszkodzenie elektronicznych elementów płyty systemowej. Przed dotknięciem elektronicznych elementów płyty systemowej lub złączy należy dotknąć dowolnego metalowego elementu drukarki.

1. Uzyskaj dostęp do płyty systemowej.

   Aby uzyskać więcej informacji, zobacz „Uzyskiwanie dostępu do płyty systemowej” na stronie 24.

   Uwaga: Do wykonania tej czynności niezbędny jest śrubokręt płaski.

2. Rozpakuj dysk twardy drukarki.

3. Znajdź odpowiednie otwory w płycie systemowej, do których należy dopasować kołki plastikowego trójnika.

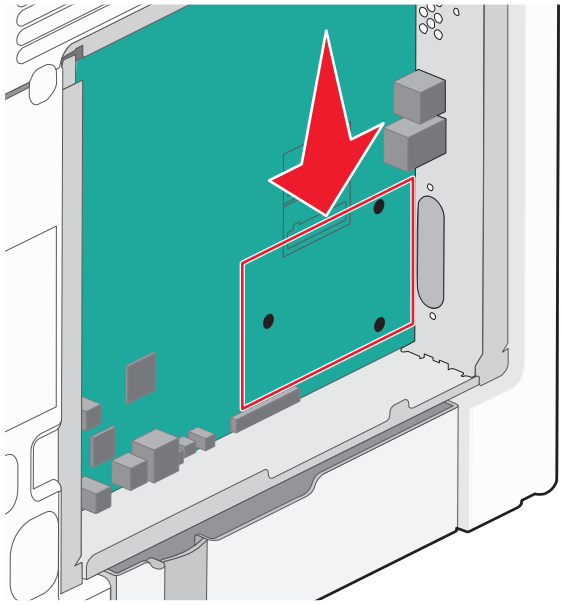

Uwaga: Jeśli jest zainstalowany opcjonalny port ISP, dysk twardy drukarki należy zainstalować w tym porcie.

Aby zainstalować dysk twardy drukarki w porcie ISP:

a Używając śrubokręta płaskiego, odkręć śruby.

b Wyjmij śruby z uchwytu montażowego dysku twardego drukarki, a następnie wyjmij ten uchwyt.

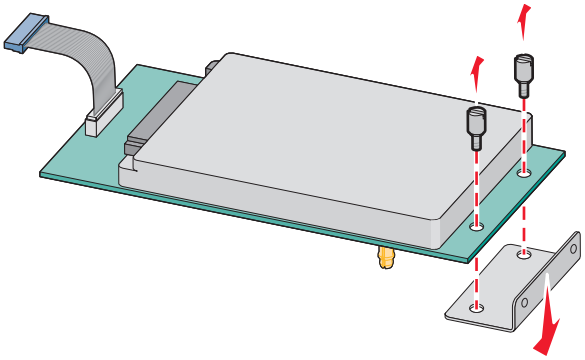

c Zainstaluj dysk twardy drukarki w porcie ISP:

1. Trzymając płytkę drukowaną za krawędzie, dopasuj wypustki dysku twardego drukarki do otworów w porcie ISP.
2. Dociśnij dysk twardy drukarki, tak aby wypustki znalazły się na swoim miejscu.

Ostrzeżenie — istnieje możliwość uszkodzenia: Nie naciskaj środkowej części dysku twardego drukarki. Może to spowodować uszkodzenie dysku twardego.

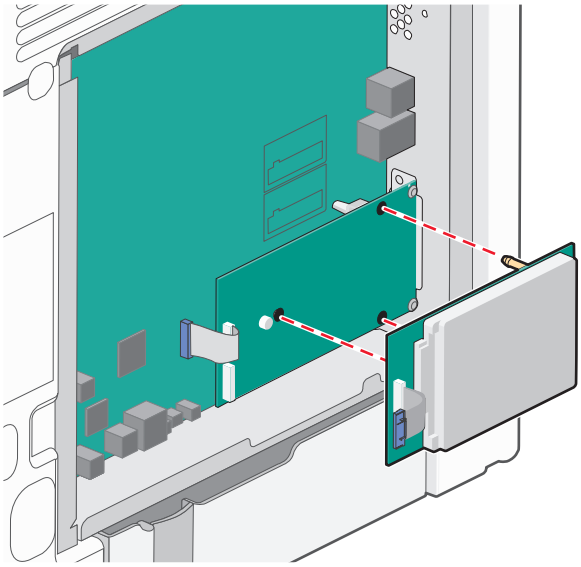

d Włóż wtyczkę kabla interfejsu dysku twardego drukarki do odpowiedniego gniazda portu ISP.

Uwaga: Wtyki i gniazda są oznaczone kolorami.

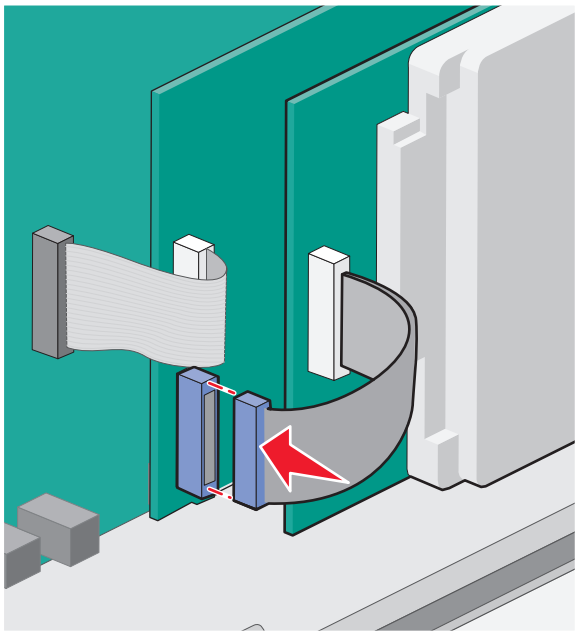

Aby zamontować dysk twardy drukarki bezpośrednio na płycie systemowej:

a Trzymając płytkę drukowaną za krawędzie, dopasuj wypustki dysku twardego drukarki do otworów w płycie systemowej. Dociśnij dysk twardy drukarki, tak aby wypustki znalazły się na swoim miejscu.

Ostrzeżenie — istnieje możliwość uszkodzenia: Nie naciskaj środkowej części dysku twardego drukarki. Może to spowodować uszkodzenie dysku twardego.

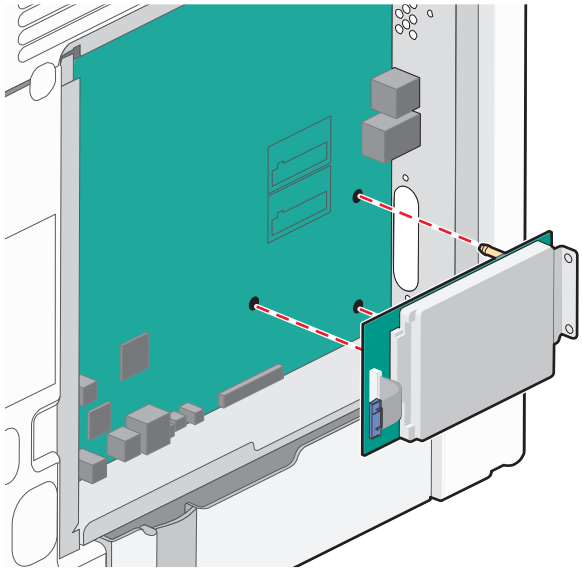

b Przy użyciu dwóch dołączonych śrub zamocuj uchwyt montażowy dysku twardego.

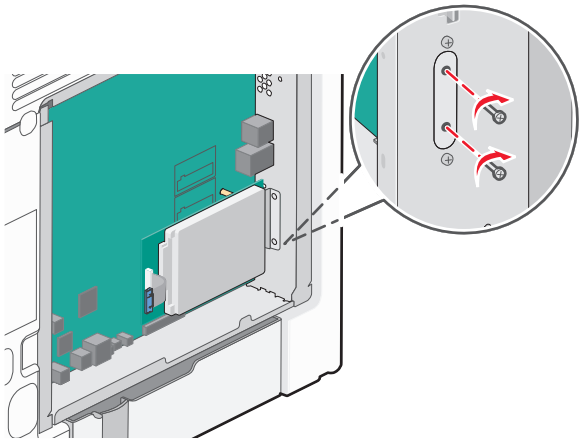

c Włóż wtyczkę kabla interfejsu dysku twardego drukarki do odpowiedniego gniazda na płycie systemowej.

Uwaga: Wtyki i gniazda są oznaczone kolorami.

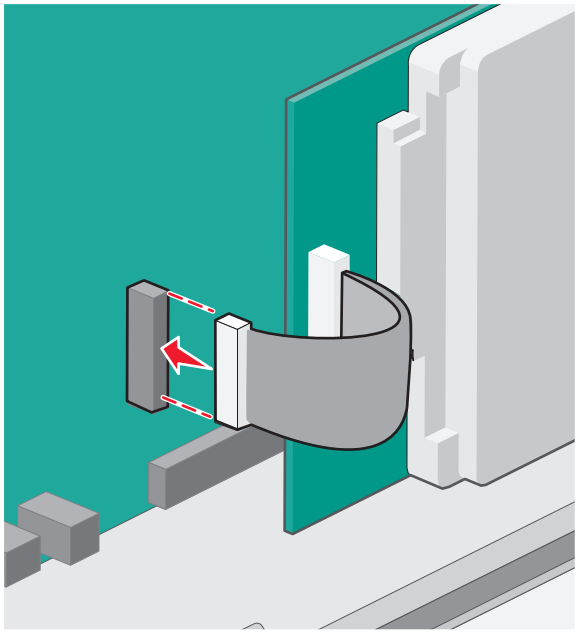

4 Załóż ponownie pokrywę płyty systemowej.

Wyjmowanie dysku twardego drukarki

Ostrzeżenie — istnieje możliwość uszkodzenia: Ładunki elektrostatyczne mogą łatwo spowodować uszkodzenie elektronicznych elementów płyty systemowej. Przed dotknięciem elektronicznych elementów płyty systemowej lub złączy należy dotknąć dowolnego metalowego elementu drukarki.

1 Uzyskaj dostęp do płyty systemowej.

   Aby uzyskać więcej informacji, zobacz „Uzyskiwanie dostępu do płyty systemowej” na stronie 24.

   Uwaga: Do wykonania tej czynności niezbędny jest śrubokręt płaski.

2 Odłącz kabel interfejsu dysku twardego drukarki od płyty systemowej bez odłączania go od dysku twardego drukarki. Aby odłączyć kabel, ściśnij zatrzask na wtyczce kabla interfejsu w celu rozłączenia zaczepu przed wyciągnięciem kabla.

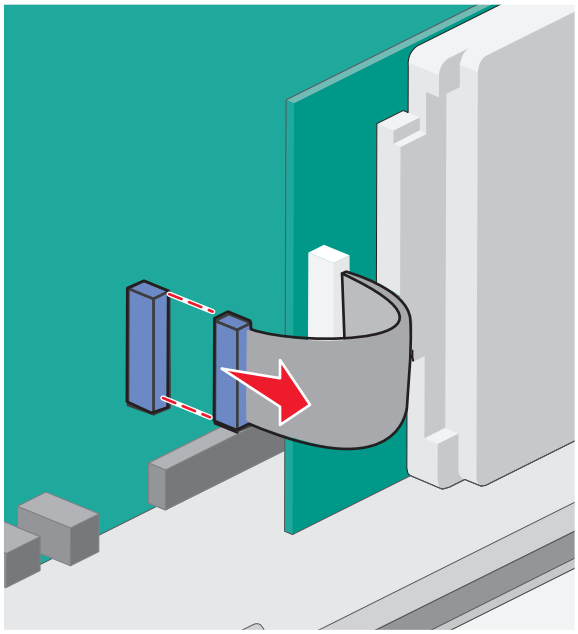

3 Odkręć śruby mocujące dysk twardy drukarki do obudowy płyty systemowej.

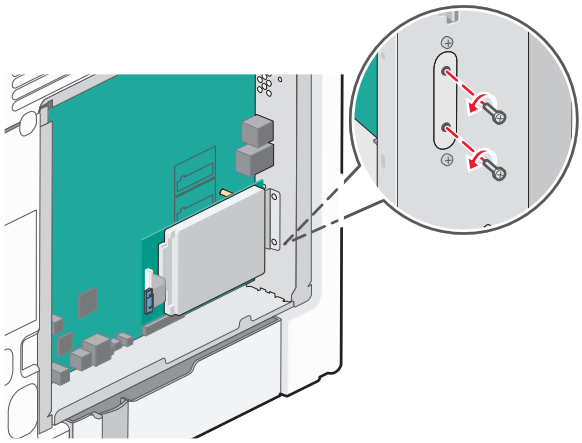

4 Wyjmij dysk twardy drukarki, pociągając go w górę w celu wyjęcia wypustek.

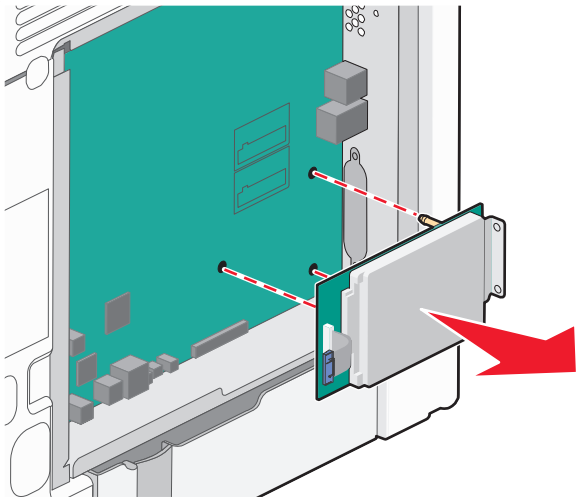

5 Odłóż dysk twardy drukarki.

6 Załóż ponownie pokrywę płyty systemowej.

Instalowanie wyposażenia opcjonalnego

Kolejność instalowania

UWAGA — NIEBEZPIECZEŃSTWO USZKODZENIA CIAŁA: Drukarka waży ponad 18 kg i bezpieczne jej podniesienie wymaga co najmniej dwóch przeszkolonych pracowników.

UWAGA — NIEBEZPIECZEŃSTWO PRZEWRÓCENIA: Konfiguracje przeznaczone do montowania na podłodze wymagają dodatkowego elementu, aby zachować stabilność. W przypadku korzystania z zasobnika papieru o dużej pojemności, modułu dupleksu i opcji wejściowej bądź kilku opcji wejściowych do podawania nośników należy używać stojaka lub podstawy drukarki. Jeśli została zakupiona drukarka wielofunkcyjna (MFP) z możliwością skanowania, kopiowania i faksowania, mogą być potrzebne dodatkowe elementy. Więcej informacji na ten temat można znaleźć pod adresem **www.lexmark.com/multifunctionprinters**.

UWAGA — NIEBEZPIECZEŃSTWO PORAŻENIA PRĄDEM: W przypadku uzyskiwania dostępu do płyty systemowej bądź instalowania opcjonalnego sprzętu lub urządzeń pamięci po zainstalowaniu samej drukarki, przed przystąpieniem do dalszych czynności należy wyłączyć drukarkę i wyjąć wtyk przewodu zasilającego z gniazda elektrycznego. Jeśli do drukarki są podłączone inne urządzenia, należy je także wyłączyć i rozłączyć kable łączące je z drukarką.

Drukarkę i wszystkie opcjonalne szuflady należy instalować w następującej kolejności:

- Opcjonalny podajnik o dużej pojemności na 2000 arkuszy
- Opcjonalna szuflada na 550 arkuszy
- Opcjonalna szuflada na 550 arkuszy nośników specjalnych
- Drukarka

Więcej informacji na temat instalowania opcjonalnej szuflady można znaleźć w dokumentacji instalacyjnej dostarczonej z opcją.

Ostrzeżenie — istnieje możliwość uszkodzenia: Zasobników w opcjonalnej szufladzie na 550 arkuszy i opcjonalnej szufladzie na 550 arkuszy nośników specjalnych nie można zamieniać miejscami.

Instalowanie opcjonalnych szuflad

UWAGA — NIEBEZPIECZEŃSTWO USZKODZENIA CIAŁA: Drukarka waży ponad 18 kg i bezpieczne jej podniesienie wymaga co najmniej dwóch przeszkolonych pracowników.

UWAGA — NIEBEZPIECZEŃSTWO PORAŻENIA PRĄDEM: W przypadku uzyskiwania dostępu do płyty systemowej bądź instalowania opcjonalnego sprzętu lub urządzeń pamięci po zainstalowaniu samej drukarki, przed przystąpieniem do dalszych czynności należy wyłączyć drukarkę i wyjąć wtyk przewodu zasilającego z gniazda elektrycznego. Jeśli do drukarki są podłączone inne urządzenia, należy je także wyłączyć i rozłączyć kable łączące je z drukarką.

UWAGA — NIEBEZPIECZEŃSTWO PRZEWRÓCENIA: Konfiguracje przeznaczone do montowania na podłodze wymagają dodatkowego elementu, aby zachować stabilność. W przypadku korzystania z zasobnika papieru o dużej pojemności, modułu dupleksu i opcji wejściowej bądź kilku opcji wejściowych do podawania nośników należy używać stojaka lub podstawy drukarki. Jeśli została zakupiona drukarka wielofunkcyjna (MFP) z możliwością skanowania, kopiowania i faksowania, mogą być potrzebne dodatkowe elementy. Więcej informacji na ten temat można znaleźć pod adresem **www.lexmark.com/multifunctionprinters**.

1. Rozpakuj opcjonalną szufladę i usuń wszystkie elementy opakowania.

   Uwaga: Opcjonalne szuflady tworzące stos są ze sobą blokowane. Szuflady tworzące stos należy wyjmować po jednej, począwszy od góry.

2. Odłóż szufladę w pobliżu drukarki.
3. Wyłącz drukarkę.
4. Wyrównaj drukarkę z szufladą, a następnie opuść drukarkę na miejsce.

   Uwaga: We wszystkich konfiguracjach drukarek są obsługiwane podstawa na kółkach i maksymalnie cztery elementy dystansujące. Więcej informacji na temat montażu podstawy na kółkach i elementów dystansujących zawiera dostarczona z nimi instrukcja.

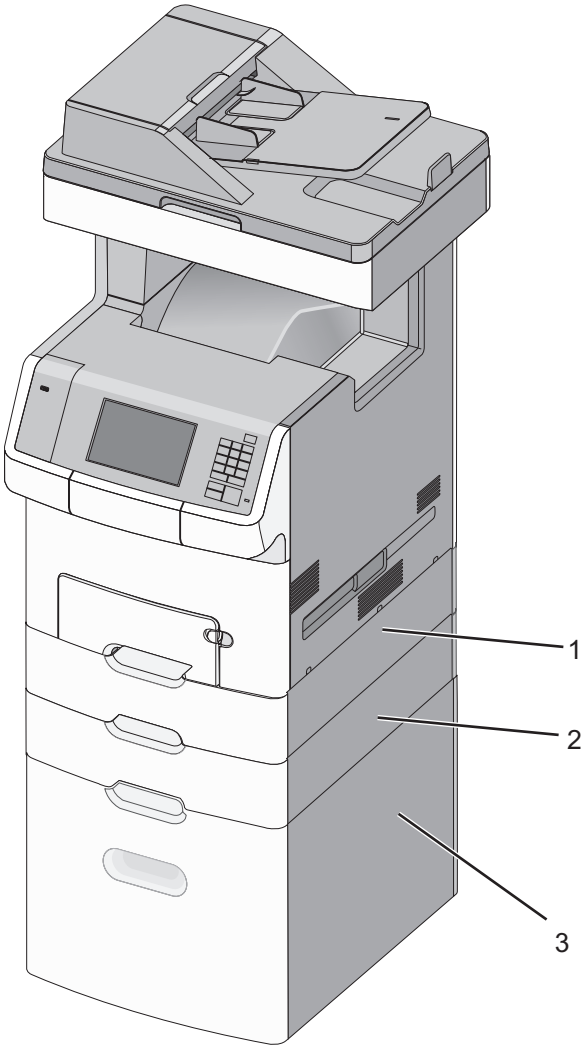

1	Opcjonalna szuflada na 550 arkuszy nośników specjalnych
2	Opcjonalna szuflada na 550 arkuszy **Uwaga:** Szuflada jest wyposażeniem standardowym w modelu drukarki X748dte.
3	Opcjonalna szuflada na 2000 arkuszy

5 Włącz ponownie drukarkę.

Podłączanie kabli

UWAGA — NIEBEZPIECZEŃSTWO PORAŻENIA PRĄDEM: Nie należy korzystać z funkcji faksowania podczas burzy. Podczas burzy nie należy instalować urządzenia ani podłączać żadnych przewodów (np. faksu, przewodu zasilającego lub kabla telefonicznego).

1 Otwórz drzwiczki dostępu, pociągając je w prawo.

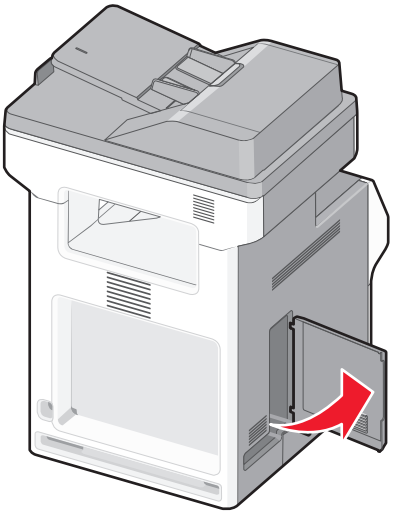

2 Dopasuj odpowiedni kabel do odpowiadającego mu portu.

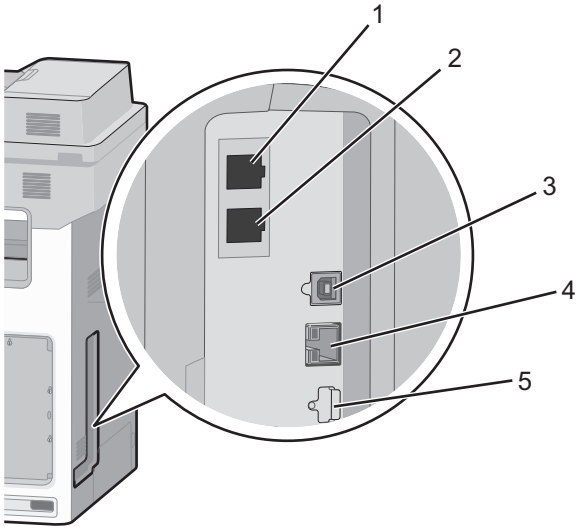

1	Port faksu
2	Port telefonu
3	Port Ethernet
4	Port USB drukarki
5	Port USB

Ostrzeżenie — istnieje możliwość uszkodzenia: Podczas drukowania nie należy dotykać kabla USB, karty sieciowej ani wskazanych miejsc drukarki. Mogłoby to spowodować utratę danych lub uszkodzenie drukarki.

3 Zamknij drzwiczki dostępu, a następnie delikatnie odsuń kabel w lewo.

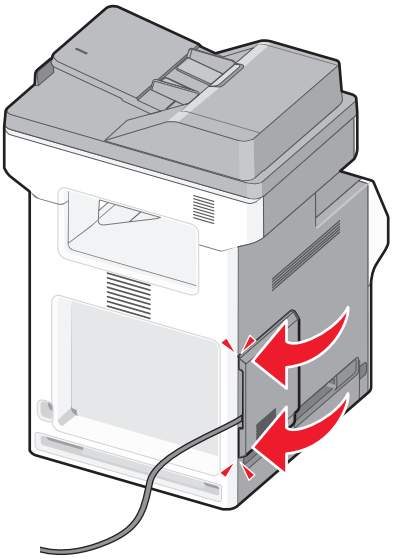

Uwaga: Można również całkowicie zdjąć drzwiczki dostępu i przechować je.

Konfigurowanie oprogramowania drukarki

instalowanie drukarki

1 Przygotuj kopię pakietu instalatora oprogramowania.
2 Uruchom instalator, a następnie wykonaj instrukcje wyświetlane na ekranie komputera.
3 Dotyczy użytkowników komputerów Macintosh, dodaj drukarkę

Uwaga: Uzyskaj adres IP drukarki w sekcji TCP/IP (menu Sieć/porty).

Dodawanie opcji dostępnych w sterowniku drukarki

Dla użytkowników systemu Windows

1 Otwórz folder drukarek.

W systemie Windows 8

Wybierz znaczek Szukaj i wpisz **run**, a następnie przejdź do pozycji:

Uruchom > wpisz polecenie **control printers** >**OK**

W wypadku systemu Windows 7 lub starszego

a Kliknij przycisk lub przycisk **Start**, a następnie kliknij polecenie **Uruchom**.
b Wpisz polecenie **control printers**.
c Naciśnij klawisz **Enter** lub kliknij przycisk **OK**.

2 Wybierz drukarkę, którą chcesz zaktualizować, i wykonaj jedną z następujących czynności:
   - W systemie Windows 7 lub nowszym wybierz polecenie **Właściwości drukarki**.
   - W przypadku starszych systemów wybierz polecenie **Właściwości**.
3 Przejdź na kartę Konfiguracja, a następnie wybierz opcję **Aktualizuj teraz — odpytaj drukarkę**.
4 Zapisz zmiany.

Dla użytkowników komputerów Macintosh

1 W menu Apple wybierz opcję System Preferences (Ustawienia systemu), przejdź do drukarki, a następnie wybierz **Options & Supplies** (Opcje i materiały eksploatacyjne).
2 Przejdź do listy opcji sprzętu, a następnie dodaj zainstalowane opcje.
3 Zapisz zmiany.

Sieć

Uwaga: Identyfikator zestawu usług (SSID) jest to nazwa przypisana sieci bezprzewodowej. Wired Equivalent Privacy (WEP), Wi-Fi Protected Access (WPA), WPA2 oraz 802.1X - RADIUS to typy zabezpieczeń używanych w sieci.

Przygotowanie do konfiguracji drukarki w sieci Ethernet

Przed rozpoczęciem konfigurowania drukarki do pracy w sieci Ethernet przygotuj następujące informacje:

Uwaga: Jeśli sieć automatycznie przypisuje adresy IP do komputerów i drukarek, przejdź do instalowania drukarki.

- Prawidłowy, unikatowy adres IP drukarki, który ma być używany w sieci.
- Brama sieciowa.
- Maska sieci.
- Nazwa drukarki (opcjonalnie).

  Uwaga: Nazwa drukarki może ułatwić identyfikowanie drukarki w sieci. Można wybrać domyślną nazwę drukarki lub przypisać nazwę łatwiejszą do zapamiętania.

Niezbędne są kabel sieci Ethernet oraz dostępny port umożliwiające fizyczne podłączenie drukarki do sieci. Jeśli to możliwe, należy użyć nowego kabla sieciowego, aby uniknąć potencjalnych problemów związanych z uszkodzeniem przewodu.

Przygotowanie do konfiguracji drukarki w sieci bezprzewodowej

Uwagi:

- Upewnij się, że punkt dostępu (router bezprzewodowy) jest włączony i działa prawidłowo.
- Nie podłączaj kabli instalacyjnych ani sieciowych do chwili, aż w oprogramowaniu konfiguracyjnym nie wyświetli się monit, aby to zrobić.

Przed rozpoczęciem konfiguracji drukarki do pracy w sieci bezprzewodowej należy znać następujące informacje:

- **SSID** — identyfikator SSID jest również określany jako nazwa sieciowa.
- **Tryb bezprzewodowy (lub tryb sieciowy)** — może to być tryb infrastruktury lub tryb ad hoc.
- **Kanał (dla sieci ad hoc)** — dla sieci w trybie infrastruktury domyślnie kanał jest ustawiany automatycznie.

  Niektóre sieci ad hoc wymagają również ustawienia automatycznego. Jeśli nie wiadomo, który kanał wybrać, należy skontaktować się z administratorem systemu.
- **Metoda zabezpieczeń** — istnieją cztery podstawowe opcje dla metody zabezpieczeń:
  - Klucz WEP

    Jeśli sieć używa więcej niż jednego klucza WEP, wprowadź w udostępnionych obszarach maksymalnie cztery klucze. Wybierz klucz aktualnie używany w sieci za pomocą opcji Domyślny klucz transmisji WEP.
  - Klucz wstępny lub hasło WPA/WPA2

    Zabezpieczenia WPA obejmują szyfrowanie jako dodatkową warstwę zabezpieczeń. Możliwe jest szyfrowanie AES lub TKIP. Szyfrowanie skonfigurowane w routerze i drukarce musi być tego samego typu, w przeciwnym razie drukarka nie będzie mogła komunikować się w sieci.
  - 802.1X–RADIUS

    Do zainstalowania drukarki w sieci 802.1X wymagane mogą być następujące informacje:
    - Typ uwierzytelniania
    - Wewnętrzny typ uwierzytelniania
    - Nazwa i hasło użytkownika 802.1X
    - Certyfikaty
  - Brak zabezpieczeń

    Jeśli sieć bezprzewodowa nie korzysta z żadnego typu zabezpieczeń, nie będą wyświetlane żadne informacje o zabezpieczeniach.

    Uwaga: Nie zaleca się korzystania z niezabezpieczonej sieci bezprzewodowej.

Uwagi:

- Jeśli identyfikator SSID sieci, z którą połączony jest komputer, jest nieznany, uruchom narzędzie do obsługi bezprzewodowej karty sieciowej komputera i wyszukaj nazwę sieci. Jeśli nie można znaleźć identyfikatora SSID lub informacji dotyczących zabezpieczeń w danej sieci, należy skorzystać z dokumentacji dostarczonej z punktem dostępu lub skontaktować się z obsługą techniczną systemu.
- Klucz wstępny lub hasło WPA/WPA2 dla danej sieci bezprzewodowej można znaleźć w dokumentacji dostarczonej z punktem dostępu bezprzewodowego lub na wbudowanym serwerze WWW powiązanym z punktem dostępu albo uzyskać od administratora systemu.

Instalowanie drukarki w sieci bezprzewodowej (system Windows)

Przed zainstalowaniem drukarki w sieci bezprzewodowej należy się upewnić, że:

- Sieć bezprzewodowa jest skonfigurowana i działa prawidłowo.
- Komputer jest podłączony do tej samej sieci bezprzewodowej, w której chcesz skonfigurować drukarkę.

1. Podłącz przewód zasilający z jednej strony do drukarki, a z drugiej — do prawidłowo uziemionego gniazdka elektrycznego, a następnie włącz drukarkę.

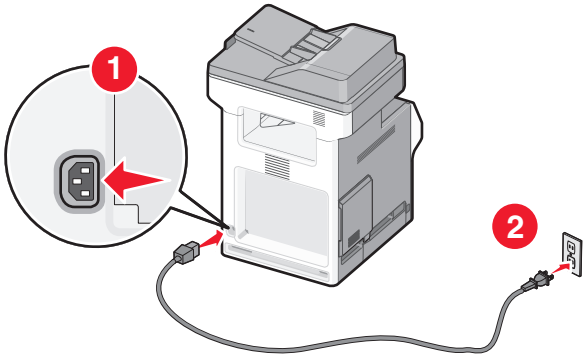

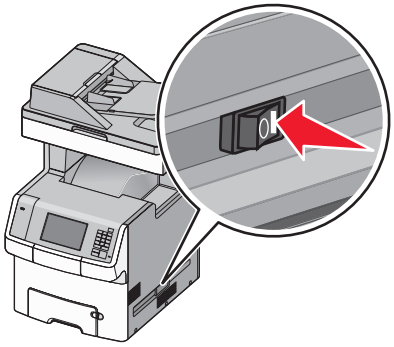

Uwaga: Upewnij się, że drukarka i komputer są włączone i gotowe do pracy.

Ostrzeżenie — istnieje możliwość uszkodzenia: Nie podłączaj kabla USB, zanim na ekranie komputera nie zostanie wyświetlony odpowiedni komunikat.

2 Uzyskaj kopię pakietu instalatora oprogramowania.
- Z dysku CD *Oprogramowanie i dokumentacja* dostarczonego z drukarką.
- Z naszej witryny sieci Web:
  Przejdź do witryny **http://support.lexmark.com**, a następnie do sekcji:
  POMOC TECHNICZNA I PLIKI DO POBRANIA > wybierz swoją drukarkę > wybierz swój system operacyjny

3 Kliknij dwukrotnie pakiet instalatora oprogramowania.

Zaczekaj na pojawienie się okna dialogowego instalacji.

Jeśli korzystasz z dysku CD *Oprogramowanie i dokumentacja* i nie pojawia się okno dialogowe instalacji, wykonaj następujące czynności:

W systemie Windows 8

W panelu wyszukiwania wpisz **uruchom** i przejdź kolejno do:

Lista aplikacji >**Uruchom** > wpisz **D:\setup.exe** >**OK**

W systemie Windows 7 lub starszym

a Kliknij przycisk lub przycisk **Start** i wybierz polecenie **Uruchom**.

b W oknie dialogowym Rozpocznij wyszukiwanie lub Uruchamianie wpisz **D:\setup.exe**.

c Naciśnij klawisz **Enter** lub kliknij przycisk **OK**.

Uwaga: Litera **D** oznacza dysk CD lub DVD.

4 Kliknij przycisk **Zainstaluj**, a następnie postępuj zgodnie z instrukcjami wyświetlanymi na ekranie komputera.

5 Po wyświetleniu monitu o określenie typu połączenia wybierz opcję **Połączenie bezprzewodowe**.

6 W oknie dialogowym Konfiguracja komunikacji bezprzewodowej wybierz opcję **Konfiguracja z przewodnikiem (zalecana)**.

Uwaga: Opcja **Konfiguracja zaawansowana** jest przewidziana tylko dla użytkowników, którzy chcą dostosować instalację do własnych potrzeb.

7 Tymczasowo podłącz kabel USB do komputera w sieci bezprzewodowej oraz do drukarki.

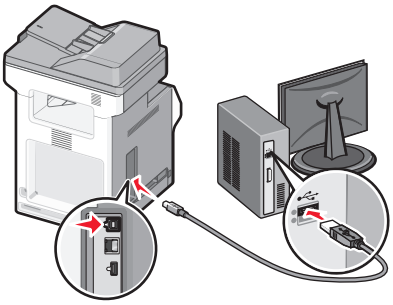

Uwaga: Po skonfigurowaniu drukarki oprogramowanie poinformuje o konieczności odłączenia tego kabla USB, aby można było drukować w sieci bezprzewodowej.

8 Postępuj zgodnie z instrukcjami wyświetlanymi na ekranie komputera.

Uwaga: Więcej informacji na temat zezwalania innym komputerom w sieci na korzystanie z drukarki bezprzewodowej zawiera *Podręcznik pracy w sieci*.

Instalowanie drukarki w sieci bezprzewodowej (komputer Macintosh)

Uwaga: Upewnij się, że kabel sieci Ethernet nie jest podłączony podczas instalowania drukarki w sieci bezprzewodowej.

Przygotowanie do konfigurowania drukarki

1 Podłącz przewód zasilający z jednej strony do drukarki, a z drugiej — do prawidłowo uziemionego gniazdka elektrycznego, a następnie włącz drukarkę.

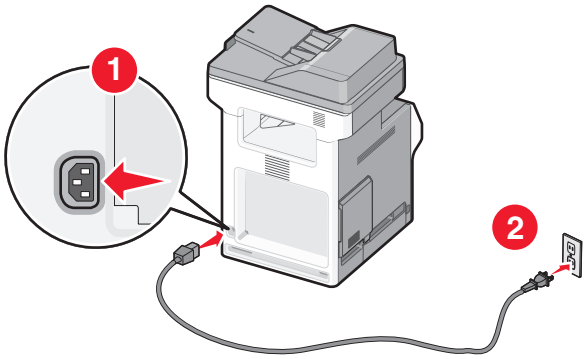

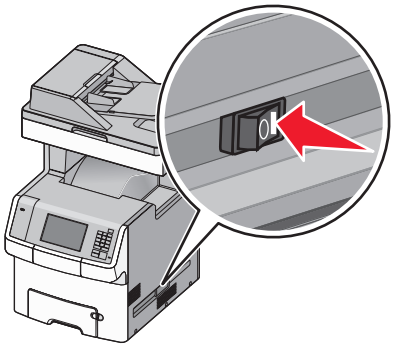

2 Znajdź adres MAC drukarki.

a Przy użyciu panelu sterowania drukarki przejdź do opcji:

>**Raporty** > >**Strona konfiguracji sieci** >

lub

>**Raporty** >**Strona konfiguracji sieci**

b W sekcji Standardowa karta sieciowa znajdź pozycję **UAA (MAC)**.

Uwaga: Informacje te będą potrzebne później.

Wprowadzanie informacji o drukarce

1 Uzyskaj dostęp do opcji AirPort:

W systemie Mac OS X w wersji 10.5 lub nowszej

Z menu Apple przejdź do jednej z następujących opcji:

- **System Preferences** (Preferencje systemu) >**Network** (Sieć) >**Wi-Fi**
- **System Preferences** (Preferencje systemu) >**Network** (Sieć) >**AirPort**

W systemie Mac OS X w wersji 10.4

W programie Finder przejdź do opcji:

Applications (Aplikacje) >**Internet Connect** (Połączenie z Internetem) >**AirPort**

2 W menu podręcznym Network Name (Nazwa sieci) wybierz opcję **print server [yyyyyy]** (serwer druku [yyyyyy]), gdzie znaki **y** symbolizują ostatnie sześć cyfr adresu MAC znajdującego się na karcie adresów MAC.

3 Otwórz przeglądarkę sieci Web.

4 W menu rozwijanym Bookmarks (Zakładki) wybierz polecenie **Show** (Pokaż) lub **Show All Bookmarks** (Pokaż wszystkie zakładki).

5 W obszarze COLLECTIONS (Zbiory) wybierz opcję **Bonjour** lub **Rendezvous** i kliknij dwukrotnie nazwę drukarki.

Uwaga: Aplikacji, która w systemie Mac OS X w wersji 10.2 nosi nazwę *Rendezvous*, obecnie firma Apple Inc. nadała nazwę *Bonjour*.

6 Z poziomu wbudowanego serwera WWW przejdź do strony konfiguracji sieci bezprzewodowej.

Konfiguracja drukarki do korzystania z sieci bezprzewodowej

1 Wprowadź nazwę sieci (SSID) w odpowiednim polu.

2 Jeśli sieć wykorzystuje punkt dostępu (router bezprzewodowy), wybierz opcję **Infrastructure** (Infrastruktura).

3 Wybierz typ zabezpieczeń używanych do ochrony sieci bezprzewodowej.

4 Wprowadź niezbędne informacje o zabezpieczeniach umożliwiające połączenie drukarki z siecią bezprzewodową.

5 Kliknij przycisk **Send** (Wyślij).

6 Uruchom aplikację AirPort na komputerze:

W systemie Mac OS X w wersji 10.5 lub nowszej

Z menu Apple przejdź do jednej z następujących opcji:

- **System Preferences** (Preferencje systemu) >**Network** (Sieć) >**Wi-Fi**
- **System Preferences** (Preferencje systemu) >**Network** (Sieć) >**AirPort**

W systemie Mac OS X w wersji 10.4

W programie Finder przejdź do opcji:

Applications (Aplikacje) >**Internet Connect** (Połączenie z Internetem) >**AirPort**

7 W menu podręcznym Network (Sieć) wybierz nazwę sieci bezprzewodowej.

Konfiguracja komputera do bezprzewodowego korzystania z drukarki

Aby drukować na drukarce sieciowej, każdy użytkownik komputera Macintosh musi zainstalować niestandardowy plik sterownika drukarki i utworzyć kolejkę wydruku w folderze Narzędzie do konfiguracji drukarki lub Centrum drukowania.

1 Zainstaluj plik sterownika drukarki na komputerze:

a Uzyskaj kopię pakietu instalatora oprogramowania.

- Z dysku CD *Oprogramowanie i dokumentacja* dostarczonego z drukarką.
- Z naszej witryny sieci Web:
  Przejdź do witryny **http://support.lexmark.com**, a następnie do sekcji:
  POMOC TECHNICZNA I PLIKI DO POBRANIA > wybierz swoją drukarkę > wybierz swój system operacyjny

b Kliknij dwukrotnie pakiet instalatora odpowiedni dla drukarki.

c Postępuj zgodnie z instrukcjami wyświetlanymi na ekranie komputera.

d Określ miejsce docelowe i kliknij przycisk **Kontynuuj**.

e Na ekranie Łatwa instalacja kliknij opcję **Zainstaluj**.

f Wprowadź hasło użytkownika, a następnie kliknij przycisk **OK**.
Wszystkie potrzebne aplikacje zostaną zainstalowane na komputerze.

g Po zakończeniu instalacji kliknij przycisk **Zamknij**.

2 Dodaj drukarkę:

a W przypadku drukowania w trybie IP:

W systemie Mac OS X w wersji 10.5 lub nowszej

1 Z menu Apple przejdź do jednej z następujących opcji:
- **System Preferences** (Preferencje systemowe) >**Print & Scan** (Drukowanie i skanowanie)
- **System Preferences** (Preferencje systemowe) >**Print & Fax** (Drukowanie i faksowanie)

2 Kliknij znak **+**.

3 W razie potrzeby kliknij przycisk **Add Printer or Scanner** (Dodaj drukarkę lub skaner) albo **Add Other Printer or Scanner** (Dodaj inną drukarkę lub inny skaner).

4 Kliknij kartę **IP**.

5 Wprowadź adres IP drukarki w polu adresu, a następnie kliknij przycisk **Add** (Dodaj).

W systemie Mac OS X w wersji 10.4

1. W programie Finder przejdź do opcji:
   Applications (Aplikacje) >**Utilities** (Narzędzia)
2. Kliknij dwukrotnie aplikację **Printer Setup Utility** (Narzędzie do konfiguracji drukarki) lub **Print Center** (Centrum drukowania).
3. Na liście drukarek wybierz opcję **Add** (Dodaj), a następnie kliknij opcję **IP Printer** (IP drukarki).
4. Wprowadź adres IP drukarki w polu adresu, a następnie kliknij przycisk **Add** (Dodaj).

b W przypadku drukowania w trybie AppleTalk:

Uwagi:

- Upewnij się, że na drukarce jest aktywny tryb AppleTalk.
- Ta funkcja jest obsługiwana tylko w systemie Mac OS X w wersji 10.5 lub starszej.

W systemie Mac OS X w wersji 10.5

1. W menu Apple przejdź do opcji:
   Preferencje systemowe >**Drukowanie i faksowanie**
2. Kliknij znak **+**, a następnie przejdź do opcji:
   AppleTalk > wybierz drukarkę z listy >**Add** (Dodaj)

W systemie Mac OS X w wersji 10.4

1. W programie Finder przejdź do opcji:
   Applications (Aplikacje) >**Utilities** (Narzędzia)
2. Kliknij dwukrotnie aplikację **Printer Setup Utility** (Narzędzie do konfiguracji drukarki) lub **Print Center** (Centrum drukowania).
3. Na liście drukarek kliknij opcję **Add** (Dodaj).
4. Kliknij kartę **Default Browser** (Przeglądarka domyślna) >**More Printers** (Więcej drukarek).
5. W pierwszym menu podręcznym wybierz opcję **AppleTalk**.
6. W drugim menu podręcznym wybierz opcję **Local AppleTalk Zone** (Strefa lokalnego AppleTalk).
7. Wybierz z listy drukarkę, a następnie kliknij przycisk **Add** (Dodaj).

Zmiana ustawień portu po zainstalowaniu nowego portu sieciowego ISP (Internal Solutions Port)

Po zainstalowaniu w drukarce nowego Lexmark portu ISP (Internal Solutions Port) trzeba zaktualizować konfiguracje drukarki na komputerach, które mają do niej dostęp, ponieważ zostanie jej przydzielony nowy adres IP. We wszystkich komputerach mających dostęp do drukarki należy wprowadzić jej nowy adres IP.

Uwagi:

- Jeśli drukarka ma stały adres IP, nie trzeba wprowadzać żadnych zmian w konfiguracjach komputerów.
- Jeśli komputery zostały skonfigurowane do używania nazwy sieci, a nie adresu IP, nie trzeba wprowadzać żadnych zmian w konfiguracjach komputerów.
- Jeśli w drukarce skonfigurowanej uprzednio pod kątem połączenia Ethernet jest instalowany bezprzewodowy port ISP, przed skonfigurowaniem drukarki do pracy bezprzewodowej należy odłączyć ją od sieci Ethernet. Jeśli drukarka została podłączona do sieci Ethernet, konfiguracja sieci bezprzewodowej zakończy się, ale bezprzewodowy port ISP będzie nieaktywny. Aby włączyć bezprzewodowy port ISP, odłącz drukarkę od sieci Ethernet, wyłącz ją i włącz ponownie.
- Aktywne może być tylko jedno połączenie sieciowe naraz. Aby zmienić typ połączenia między Ethernet a bezprzewodowym, należy wyłączyć drukarkę, podłączyć kabel (w celu przejścia na połączenie Ethernet) lub odłączyć kabel (w celu przejścia na połączenie bezprzewodowe), a następnie włączyć drukarkę.

Dla użytkowników systemu Windows

1. Uruchom przeglądarkę sieci Web, a następnie w polu adresu wpisz adres IP drukarki.

   Uwagi:

   - Wyświetl adres IP drukarki na panelu sterowania drukarki. Adres IP ma postać czterech liczb oddzielonych kropkami. Na przykład 123.123.123.123.
   - W przypadku używania serwera proxy wyłącz go tymczasowo, aby prawidłowo załadować stronę sieci Web.

2. Otwórz folder drukarek.

   W systemie Windows 8

   Przy użyciu znaczka wyszukiwania wpisz **run** i przejdź do pozycji:

   Apps list (Lista aplikacji) >**Run (Uruchom)** > wpisz **control printers** >**OK**

   W wypadku systemu Windows 7 lub starszego

   a. Kliknij przycisk lub kliknij przycisk **Start**, a następnie kliknij polecenie **Uruchom**.
   b. W oknie dialogowym Rozpocznij wyszukiwanie lub Uruchamianie wpisz polecenie **control printers**.
   c. Naciśnij klawisz **Enter** lub kliknij przycisk **OK**.

3. Aby wybrać drukarkę, która została zmodyfikowana, wykonaj jedną z następujących czynności:
   - Naciśnij i przytrzymaj nazwę drukarki i wybierz polecenie **Właściwości drukarki**.
   - Kliknij prawym przyciskiem myszy drukarkę, a następnie wybierz polecenie **Właściwości drukarki** (system Windows 7 i nowsze) lub **Właściwości** (starsze systemy).

   Uwaga: Jeśli jest więcej niż jedna kopia drukarki, wprowadź nowy adres IP w każdej z nich.

4. Kliknij kartę **Porty**.

5 Wybierz aplikację na liście, a następnie kliknij przycisk **Konfiguruj port**.

6 Wpisz nowy adres IP w polu „Nazwa lub adres IP drukarki”.

7 Kliknij kolejno przyciski **OK** >**Zamknij**.

Dla użytkowników komputerów Macintosh

1 Uruchom przeglądarkę sieci Web, a następnie w polu adresu wpisz adres IP drukarki.

Uwagi:

- Wyświetl adres IP drukarki na panelu sterowania drukarki. Adres IP ma postać czterech liczb oddzielonych kropkami. Na przykład 123.123.123.123.
- W przypadku używania serwera proxy wyłącz go tymczasowo, aby prawidłowo załadować stronę sieci Web.

2 Dodaj drukarkę.

- Do drukowania w trybie IP:
  - a Z menu Apple przejdź do jednej z następujących opcji:
    - – **System Preferences** (Preferencje systemowe) >**Print & Scan** (Drukowanie i skanowanie)
    - – **System Preferences** (Preferencje systemowe) >> **Print & Fax** (Drukowanie i faksowanie)
  - b Kliknij znak **+**.
  - c Kliknij kartę **IP**.
  - d Wpisz adres IP drukarki w polu adresu, a następnie kliknij przycisk **Add** (Dodaj).
- Do drukowania w trybie AppleTalk:

  Uwagi:

  - – Upewnij się, że na drukarce jest aktywny tryb AppleTalk.
  - – Ta funkcja jest obsługiwana tylko w systemie Mac OS X 10.5
  - a W menu Apple przejdź do opcji:
    System Preferences (Preferencje systemowe) >> **Print & Fax** (Drukowanie i faksowanie)
  - b Kliknij znak **+**, a następnie przejdź do opcji:
    AppleTalk > wybierz drukarkę >**Add** (Dodaj)

Konfigurowanie drukowania przy użyciu portu szeregowego

Drukuj przy użyciu portu szeregowego, nawet gdy komputer jest daleko od drukarki lub w celu wolniejszego drukowania.

Po zainstalowaniu portu szeregowego lub komunikacyjnego (COM) należy skonfigurować drukarkę i komputer. Kabel szeregowy należy podłączyć do portu COM w drukarce.

1 Ustawianie parametrów w drukarce.

- a Na panelu sterowania drukarki przejdź do menu dla ustawień portów.
- b W razie potrzeby znajdź menu dla ustawień portu szeregowego, a następnie dostosuj ustawienia.
- c Zapisz zmodyfikowane ustawienia, a następnie wydrukuj stronę ustawień menu.

2 Zainstaluj sterownik drukarki.

a Uzyskaj kopię pakietu instalatora oprogramowania.

- Z dysku CD *Oprogramowanie i dokumentacja* dostarczonego z drukarką
- Z naszej witryny sieci Web:
  Przejdź do witryny **http://support.lexmark.com**, a następnie do sekcji:
  POMOC TECHNICZNA I PLIKI DO POBRANIA > wybierz swoją drukarkę > wybierz swój system operacyjny

b Kliknij dwukrotnie pakiet instalatora oprogramowania.

Zaczekaj na pojawienie się okna dialogowego instalacji.

Jeśli korzystasz z dysku CD *Oprogramowanie i dokumentacja* i nie pojawia się okno dialogowe instalacji, wykonaj następujące czynności:

W systemie Windows 8

W panelu wyszukiwania wpisz **uruchom** i przejdź kolejno do:
listy aplikacji > **Uruchom** > wpisz **D:\setup.exe** > **OK**

W systemie Windows 7 lub starszym

1. Kliknij przycisk lub przycisk **Start** i wybierz polecenie **Uruchom**.
2. W oknie dialogowym Rozpocznij wyszukiwanie lub Uruchamianie wpisz **D:\setup.exe**.
3. Naciśnij klawisz **Enter** lub kliknij przycisk **OK**.

Uwaga: Litera **D** oznacza dysk CD lub DVD.

c Kliknij przycisk **Instaluj**.

d Postępuj zgodnie z instrukcjami wyświetlanymi na ekranie komputera.

e Wybierz opcję **Zaawansowana**, a następnie kliknij przycisk **Kontynuuj**.

f W oknie dialogowym Skonfiguruj podłączenie drukarki wybierz port.

g Jeśli portu nie ma na liście, kliknij przycisk **Odśwież** lub przejdź do opcji:
Dodaj port > wybierz typ portu > wprowadź niezbędne informacje > **OK**

h Kliknij opcje **Kontynuuj** > **Zakończ**.

3 Ustaw parametry portu komunikacyjnego (COM).

Po zainstalowaniu sterownika drukarki należy ustawić parametry interfejsu szeregowego dla portu komunikacyjnego (COM) przypisanego do tego sterownika.

Uwaga: Należy upewnić się, że parametry interfejsu szeregowego portu komunikacyjnego są zgodne z parametrami połączenia szeregowego skonfigurowanymi w drukarce.

a Otwórz kartę Menedżer urządzeń.

W systemie Windows 8

W panelu wyszukiwania wpisz **uruchom** i przejdź kolejno do:
Lista aplikacji > **Uruchom** > wpisz **devmgmt.msc** > **OK**

W systemie Windows 7 lub starszym

1. Kliknij przycisk lub przycisk **Start** i wybierz polecenie **Uruchom**.
2. W oknie dialogowym Rozpocznij wyszukiwanie lub Uruchom wpisz polecenie **devmgmt.msc**.
3. Naciśnij klawisz **Enter** lub kliknij przycisk **OK**.

b Kliknij dwukrotnie węzeł **Porty (COM & LPT)**, aby rozwinąć listę dostępnych portów.

c Wykonaj jedną z następujących czynności:

- Naciśnij i przytrzymaj port COM, do którego podłączono kabel szeregowy do komputera (np.: COM1).
- Kliknij prawym przyciskiem myszy port COM, do którego podłączono kabel szeregowy do komputera (np. COM1).

d Z wyświetlonego menu wybierz polecenie **Właściwości**.

e Na karcie Ustawienia portu skonfiguruj parametry połączenia szeregowego, tak aby dokładnie odpowiadały ustawieniom skonfigurowanym w drukarce.

Sprawdź sekcję ustawień portu szeregowego na stronie ustawień menu drukarki.

f Kliknij przycisk **OK**, a następnie zamknij wszystkie okna dialogowe.

g Wydrukuj stronę testową, aby sprawdzić poprawność instalacji drukarki.

Weryfikacja konfiguracji drukarki

Gdy wszystkie opcjonalne elementy sprzętowe i programowe zostaną zainstalowane, a drukarka włączona, należy sprawdzić, czy drukarka jest poprawnie skonfigurowana. W tym celu należy wydrukować następujące pozycje:

- **Strona ustawień menu** — umożliwia zweryfikowanie poprawności instalacji wszystkich opcji drukarki. Lista zainstalowanych opcji jest wyświetlana w dolnej części strony. Jeśli zainstalowana opcja nie znajduje się na liście, nie została ona poprawnie zainstalowana. Należy usunąć tę opcję i zainstalować ją ponownie.
- **Strona ustawień sieci** — jeśli drukarka jest drukarką sieciową i jest podłączona do sieci, można na niej wydrukować stronę z informacjami na temat konfiguracji sieci, aby sprawdzić prawidłowość połączenia sieciowego. Na stronie tej znajdują się również istotne informacje ułatwiające konfigurowanie drukarki do drukowania za pośrednictwem sieci.

Drukowanie strony ustawień menu

Z poziomu ekranu głównego przejdź do opcji:

> **Raporty** > **Strona ustawień menu**

Drukowanie strony konfiguracji sieci

Jeśli drukarka jest podłączona do sieci, można na niej wydrukować stronę z informacjami na temat ustawień sieci, aby sprawdzić prawidłowość połączenia sieciowego. Na stronie tej znajdują się również istotne informacje ułatwiające konfigurowanie drukarki do drukowania za pośrednictwem sieci.

1 Z poziomu ekranu głównego przejdź do opcji:

> **Raporty** > **Strona konfiguracji sieci**

2 Sprawdź w pierwszej sekcji strony z informacjami na temat konfiguracji sieci, czy stan drukarki to **Podłączona**.

Jeśli stan ma wartość **Niepodłączona**, może to oznaczać, że sieć LAN nie działa lub jest uszkodzony kabel sieciowy. Skonsultuj się z obsługą techniczną systemu w celu rozwiązania problemu, a następnie ponownie wydrukuj stronę konfiguracji sieci.

Ładowanie papieru i nośników specjalnych

Wybór i sposób podawania papieru i nośników specjalnych mogą mieć wpływ na dokładność wydruku dokumentów. Więcej informacji można znaleźć w sekcjach „Zapobieganie zacięciom” na stronie 258 i „Przechowywanie papieru” na stronie 79.

Ustawianie rozmiaru i typu papieru

Z poziomu ekranu głównego przejdź do opcji:

>**Menu papieru** >**Rozmiar/typ papieru** > wybierz zasobnik > wybierz rozmiar lub typ papieru >**Wyślij**

Uwagi:

- We wszystkich zasobnikach z wyjątkiem podajnika do wielu zastosowań i zasobnika standardowego na 550 arkuszy (Zasobnik 1) ustawienie dla opcji Rozmiar papieru jest określane automatycznie na podstawie położenia prowadnic papieru.
- W przypadku Zasobnika 1 i podajnika do wielu zastosowań ustawienie opcji Rozmiar papieru należy określić ręcznie w menu Rozmiar papieru.
- Domyślnym ustawieniem fabrycznym opcji Typ papieru jest Zwykły papier.
- Ustawienie Typ papieru należy określić ręcznie dla wszystkich zasobników.

Konfigurowanie ustawień uniwersalnego rozmiaru papieru

Ustawienie Uniwersalny rozmiar papieru, definiowane przez użytkownika, umożliwia drukowanie na papierze o rozmiarze, który nie jest dostępny w menu drukarki. Jeśli żądany rozmiar nie jest dostępny w menu Rozmiar papieru, należy ustawić w tym menu wartość Uniwersalny dla danego zasobnika. Następnie należy określić wszystkie poniższe ustawienia dotyczące uniwersalnego rozmiaru papieru:

- Jednostki miary
- Portrait Width (Szerokość w pionie)
- Portrait Height (Wysokość w pionie)

Uwaga: Najmniejszy obsługiwany uniwersalny rozmiar papieru to 76 x 127 mm (3 x 5 cali), największy — 216 x 356 mm (8,5 x 14 cali).

1. Z poziomu ekranu głównego przejdź do opcji:

   > **Menu papieru** > **Konfiguracja uniwersalna** > **Jednostki miary** > wybierz jednostkę miary.

2. Dotknij opcji **Szerokość w pionie** lub **Wysokość w pionie** > wybierz szerokość lub wysokość > **Wyślij**.

Ładowanie standardowego lub opcjonalnego zasobnika na 550 arkuszy

Drukarka jest wyposażona w jeden standardowy zasobnik na 550 arkuszy (zasobnik 1), a ponadto może być wyposażona nawet w cztery opcjonalne zasobniki na 550 arkuszy, w tym zasobnik na nośniki specjalne. W przypadku wąskich arkuszy papieru, na przykład w rozmiarze A6 lub kopert, należy użyć podajnika na nośniki specjalne. Więcej informacji można uzyskać w sekcji „Ładowanie opcjonalnego zasobnika na nośniki specjalne na 550 arkuszy” na stronie 62.

UWAGA — NIEBEZPIECZEŃSTWO USZKODZENIA CIAŁA: Aby zmniejszyć ryzyko niestabilności sprzętu, każdą szufladę na papier lub zasobnik należy ładować oddzielnie. Dopóki nie będą potrzebne, wszystkie pozostałe zasobniki powinny być zamknięte.

1 Wyciągnij całkowicie zasobnik.

Uwaga: Nie należy wyjmować zasobników w trakcie drukowania zadania ani gdy na wyświetlaczu widoczny jest komunikat **Zajęta**. Może to spowodować zacięcie nośnika.

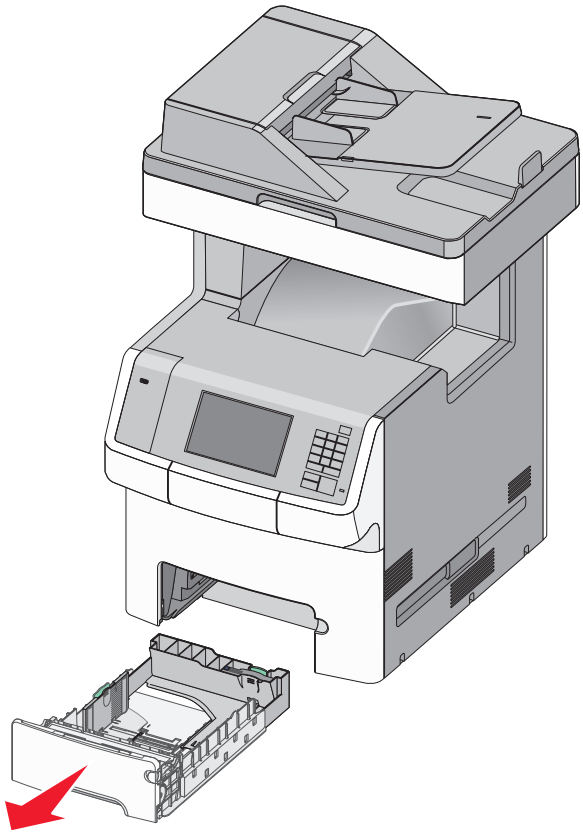

2 Ściśnij prowadnicę szerokości, a następnie przesuń ją do położenia odpowiedniego dla rozmiaru ładowanego papieru.

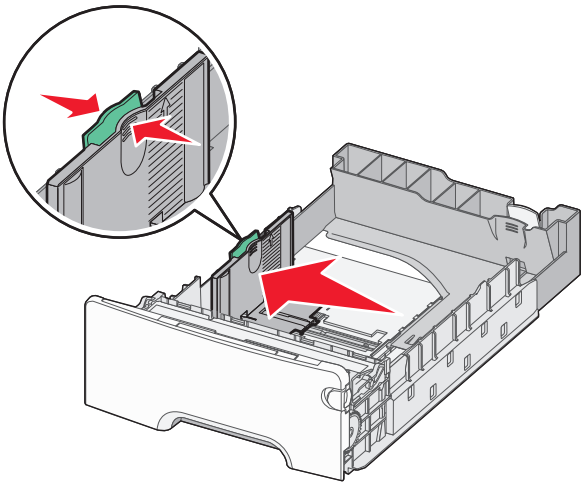

Uwaga: Ustaw prowadnice długości i szerokości, korzystając ze znaczników rozmiaru papieru umieszczonych na dnie zasobnika.

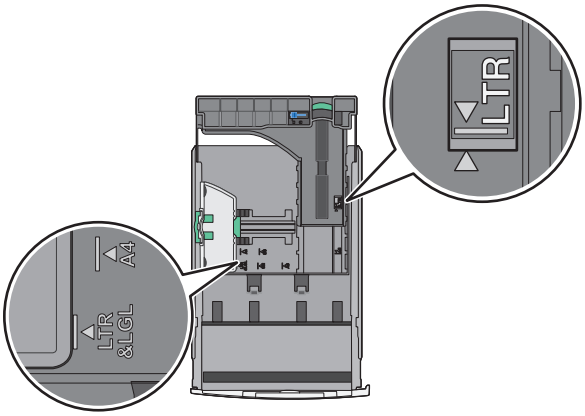

3 Ściśnij prowadnicę długości, a następnie przesuń ją do położenia odpowiedniego dla rozmiaru ładowanego papieru.

Uwagi:

- W przypadku niektórych rozmiarów papieru, takich jak Letter, Legal lub A4, ściśnij prowadnicę długości i przesuń ją do tyłu w celu dostosowania jej do długości papieru.
- Prowadnica długości ma blokadę. Aby ją odblokować, przesuń w lewo przycisk znajdujący się na górnej powierzchni prowadnicy długości. Aby ją zablokować, po ustawieniu długości przesuń przycisk w prawo.

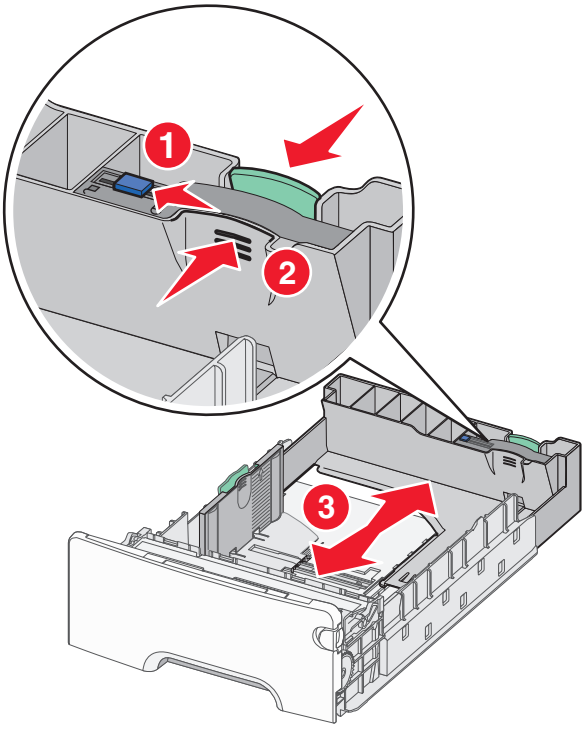

4 Zegnij arkusze w jedną i w drugą stronę, aby je rozdzielić. Nie składaj ani nie marszcz papieru. Wyrównaj krawędzie, opierając stos krawędziami na płaskiej powierzchni.

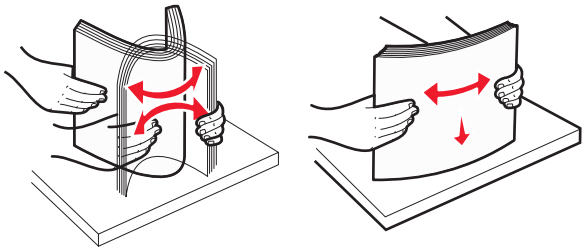

5 Załaduj stos papieru w kierunku tyłu zasobnika tak, aby strona zalecana do drukowania była skierowana w górę.

Uwagi:

- Papier firmowy do drukowania jednostronnego wkładaj w taki sposób, aby był on zwrócony nagłówkiem do góry, w kierunku przedniej części zasobnika.
- Papier firmowy do drukowania dwustronnego wkładaj w taki sposób, aby był on zwrócony nagłówkiem do dołu, w kierunku tylnej części zasobnika.

Drukowanie jednostronne

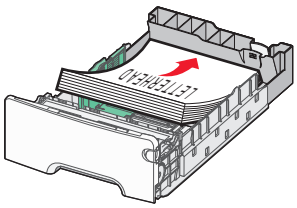

Drukowanie dwustronne (dupleks)

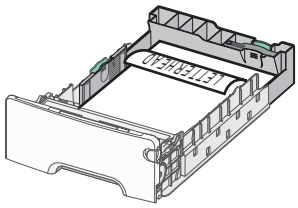

Uwaga: Upewnij się, że papier nie wykracza poza wskaźnik maksymalnego napełnienia papierem znajdujący się po lewej stronie zasobnika.

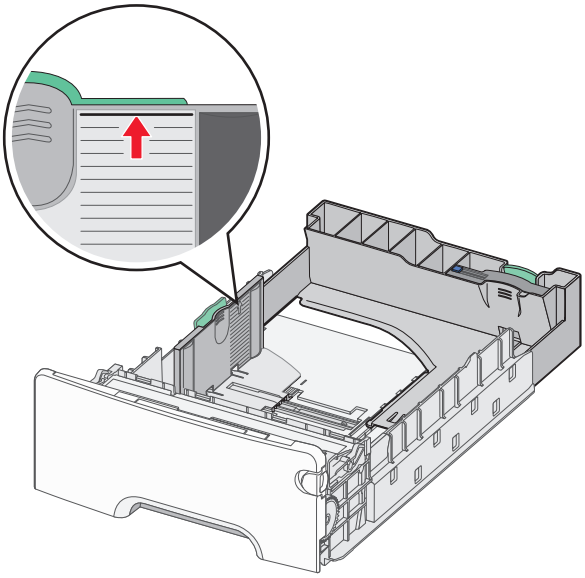

Ostrzeżenie — istnieje możliwość uszkodzenia: Przeładowanie zasobnika może być przyczyną zacięć papieru i doprowadzić do uszkodzenia drukarki.

6 Włóż zasobnik.

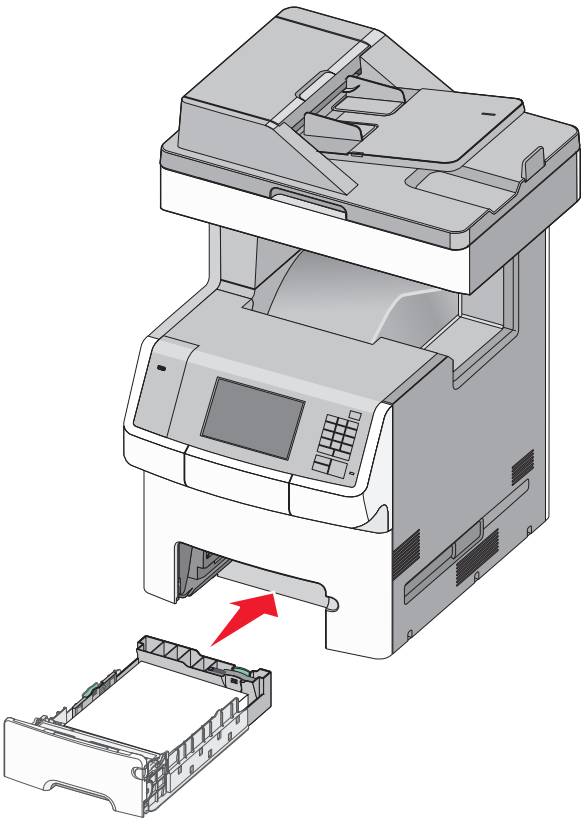

7 Za pomocą panelu operacyjnego drukarki sprawdź, czy ustawienia rozmiaru papieru oraz typu papieru zasobnika są prawidłowe w stosunku do załadowanego papieru.

Ładowanie opcjonalnego zasobnika na nośniki specjalne na 550 arkuszy

Opcjonalny zasobnik na nośniki specjalne na 550 arkuszy (zasobnik 2), obsługuje wąskie rozmiary papieru, takie jak koperty czy format A6.

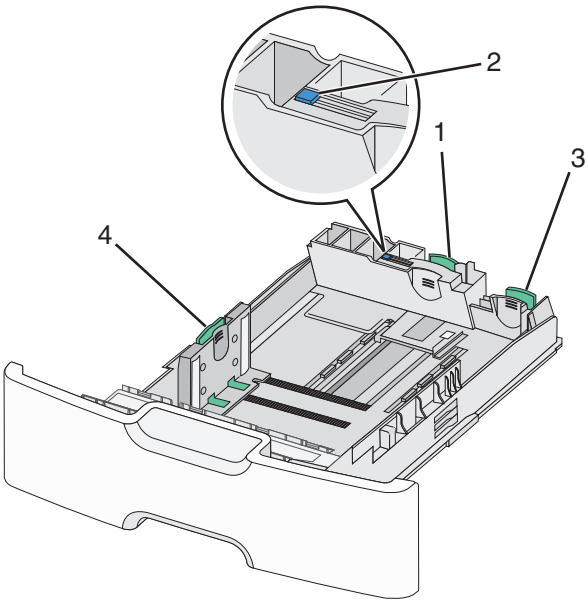

1	Główna prowadnica długości
2	Blokada prowadnicy długości
3	Dodatkowa prowadnica długości
4	Prowadnica szerokości

UWAGA — NIEBEZPIECZEŃSTWO USZKODZENIA CIAŁA: Aby zmniejszyć ryzyko niestabilności sprzętu, każdą szufladę na papier lub zasobnik należy ładować oddzielnie. Dopóki nie będą potrzebne, wszystkie pozostałe zasobniki powinny być zamknięte.

Uwagi:

- Instrukcje dotyczące ładowania papieru w rozmiarach większych niż format A6 i koperty można znaleźć w sekcji „Ładowanie standardowego lub opcjonalnego zasobnika na 550 arkuszy” na stronie 58.
- Pełną listę obsługiwanych rozmiarów papieru można znaleźć w sekcji „Obsługiwane rozmiary, typy i gramatury papieru” w *Podręczniku użytkownika*.

Ładowanie wąskich arkuszy papieru, takich jak koperty i format A6

1 Wyciągnij całkowicie zasobnik.

Uwaga: Nie należy wyjmować zasobników w trakcie drukowania zadania ani gdy na wyświetlaczu widoczny jest komunikat **Zajęta**. Może to spowodować zacięcie nośnika.

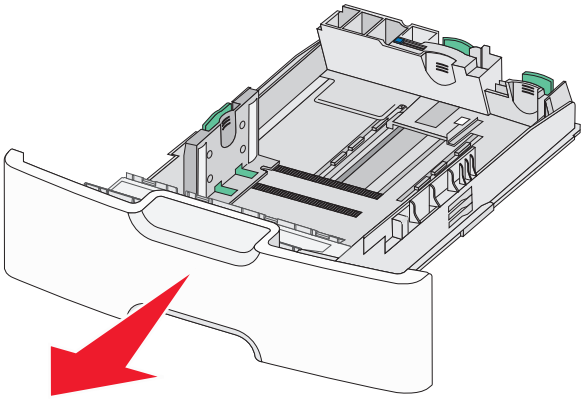

2 Ściśnij i przesuwaj główną prowadnicę długości w swoim kierunku do momentu, aż się zatrzyma.

Uwagi:

- Prowadnica długości ma blokadę. Aby ją odblokować, przesuń w lewo przycisk znajdujący się na górnej powierzchni prowadnicy długości. Aby ją zablokować, po ustawieniu długości przesuń przycisk w prawo.
- Dodatkową prowadnicę długości można przesunąć tylko wtedy, gdy główna prowadnica długości znajduje się przy krawędzi prowadnicy szerokości.

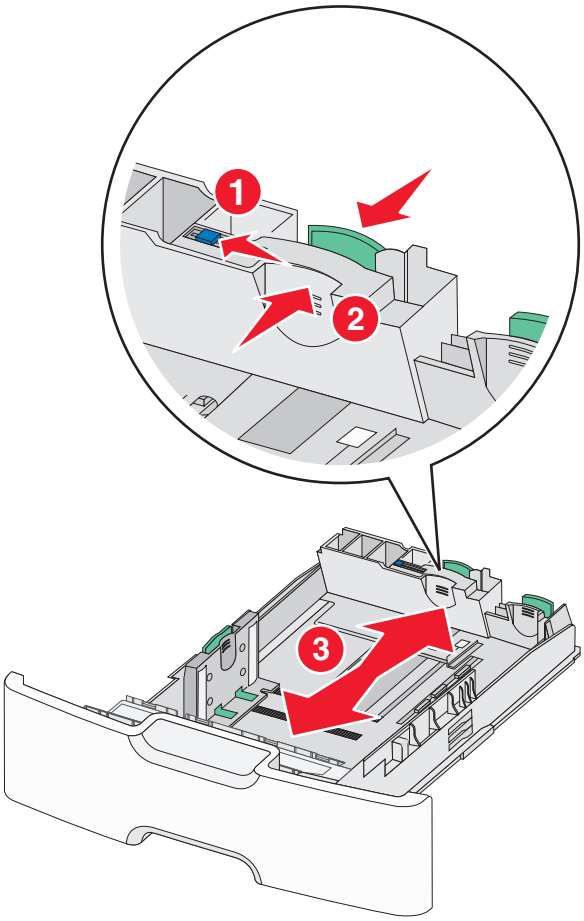

3 Ściśnij prowadnicę szerokości, a następnie przesuń ją do położenia odpowiedniego dla rozmiaru ładowanego papieru.

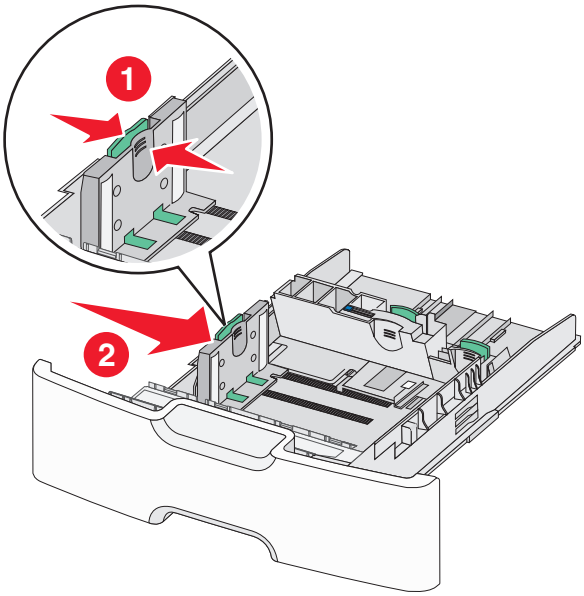

Uwaga: Ustaw prowadnicę szerokości, korzystając ze znaczników rozmiaru papieru umieszczonych na dnie zasobnika.

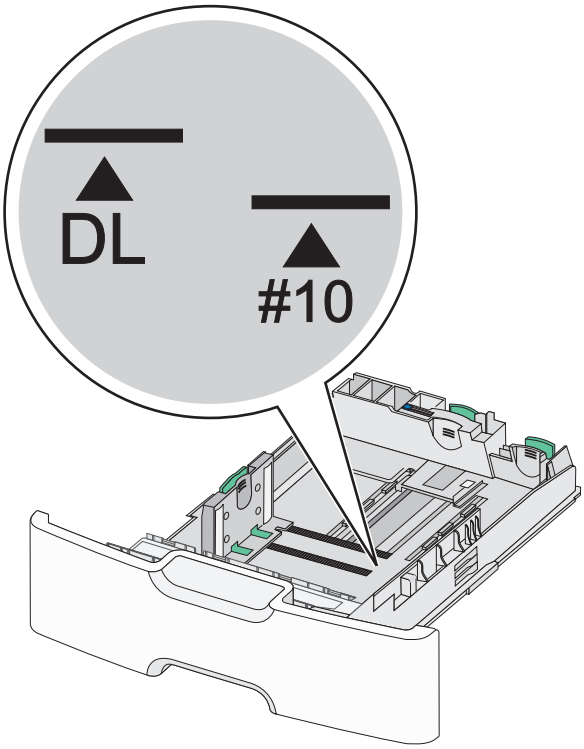

4 Ściśnij dodatkową prowadnicę długości, a następnie przesuń ją do położenia odpowiedniego dla rozmiaru ładowanego papieru.

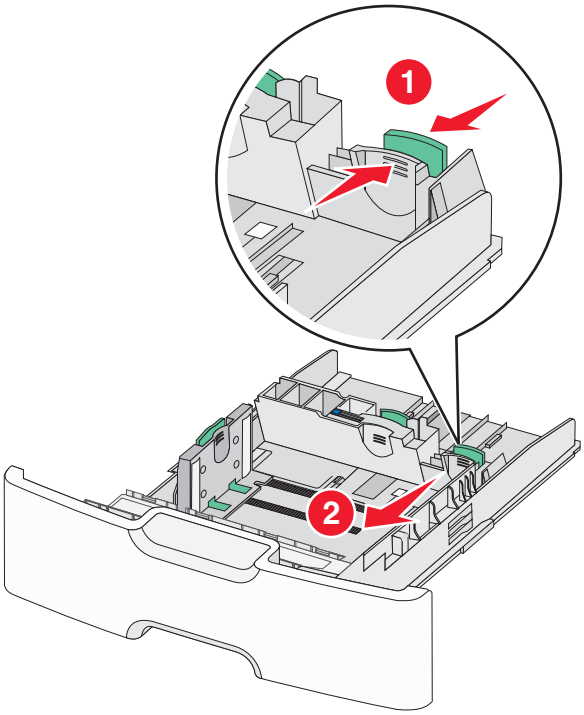

5 Zegnij arkusze w jedną i w drugą stronę, aby je rozdzielić. Nie składaj ani nie marszcz papieru. Wyrównaj krawędzie, opierając stos krawędziami na płaskiej powierzchni.

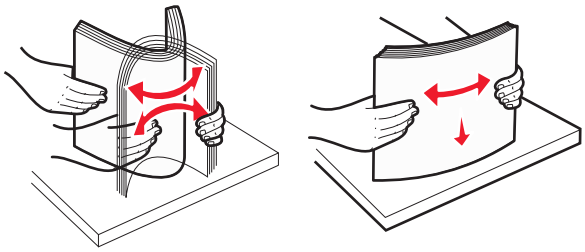

6 Załaduj stos papieru tak, aby stroną zalecaną do druku był skierowany w górę.

Uwagi:

- Załaduj koperty, wkładając je stroną z miejscem na znaczek skierowaną do drukarki.
- Upewnij się, że papier nie wykracza poza wskaźnik maksymalnego wypełnienia papierem znajdujący się z boku prowadnicy szerokości.

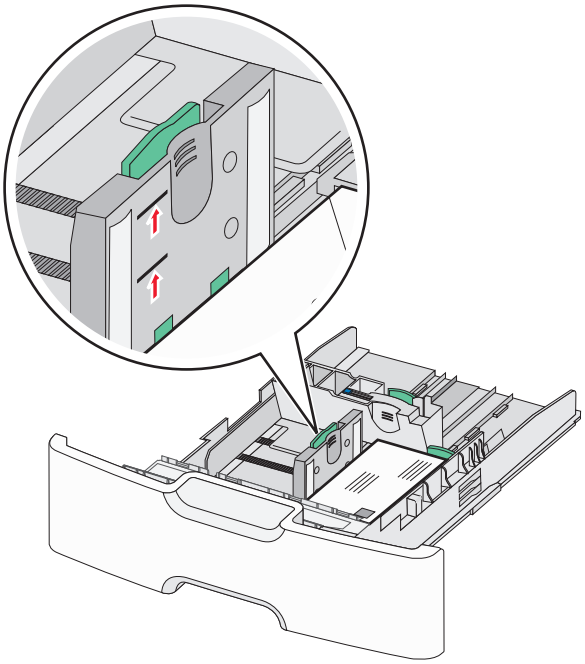

Ostrzeżenie — istnieje możliwość uszkodzenia: Przeładowanie zasobnika może być przyczyną zacięć papieru i doprowadzić do uszkodzenia drukarki.

7 Włóż zasobnik.

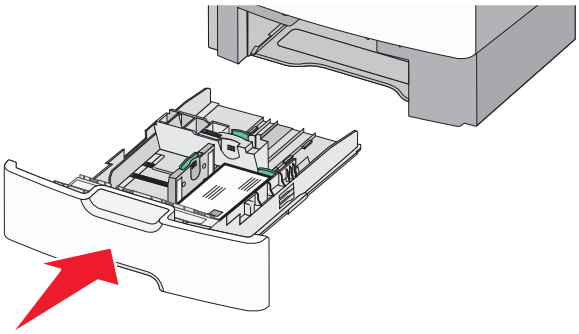

8 Za pomocą panelu operacyjnego drukarki sprawdź, czy ustawienia rozmiaru papieru oraz typu papieru zasobnika są prawidłowe w stosunku do załadowanego papieru.

Uwaga: Jeśli ładowany jest papier w rozmiarze Legal, Letter lub A4, dodatkową prowadnicę długości należy przesunąć do położenia początkowego. W tym celu należy ścisnąć i przesunąć prowadnicę tak, aby *zatrzasnęła się* na swoim miejscu.

Ładowanie podajnika o dużej pojemności na 2000 arkuszy

UWAGA — NIEBEZPIECZEŃSTWO USZKODZENIA CIAŁA: Aby zmniejszyć ryzyko niestabilności sprzętu, każdy zasobnik na papier należy ładować oddzielnie. Dopóki nie będą potrzebne, wszystkie pozostałe zasobniki powinny być zamknięte.

1 Wyciągnij całkowicie zasobnik.

2 Pociągnij do góry prowadnicę szerokości, a następnie przesuń ją do położenia odpowiedniego dla rozmiaru ładowanego papieru.

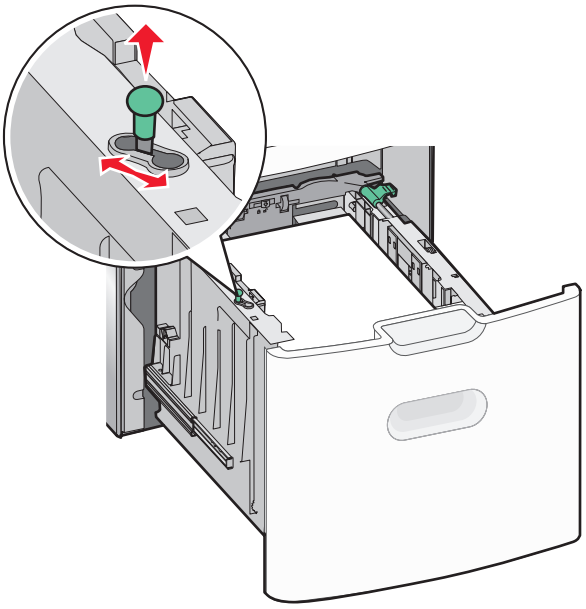

3 Odblokuj prowadnicę długości.

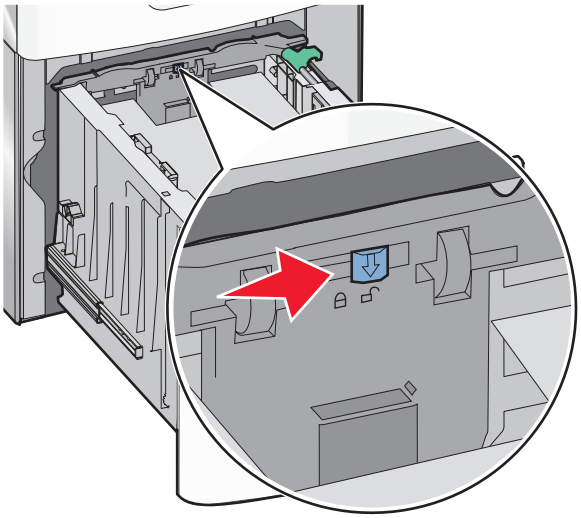

4 Naciśnij zatrzask zwalniający prowadnicy długości, aby ją podnieść. Przesuń prowadnicę do położenia zgodnego z rozmiarem ładowanego papieru, a następnie ją zablokuj.

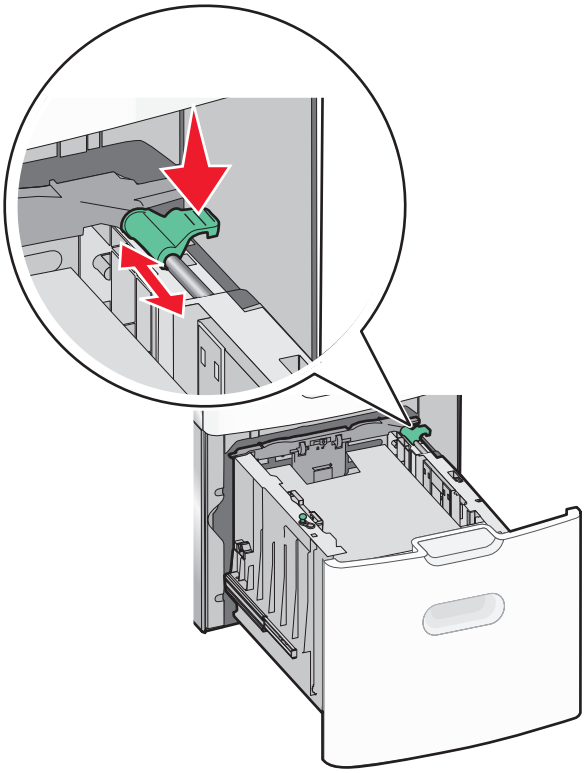

5 Zegnij arkusze w jedną i w drugą stronę, aby je rozdzielić. Nie składaj ani nie marszcz papieru. Wyrównaj krawędzie, opierając stos krawędziami na płaskiej powierzchni.

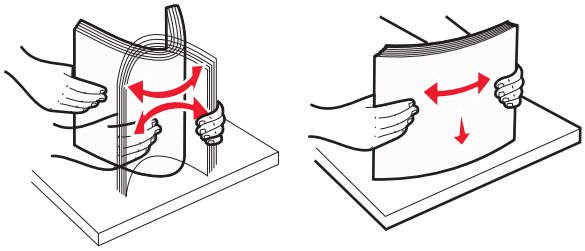

6 Ładowanie stosu papieru:

- Stroną do druku skierowaną do góry w przypadku drukowania jednostronnego
- Stroną do druku skierowaną w dół w przypadku drukowania dwustronnego

Drukowanie jednostronne	Drukowanie dwustronne
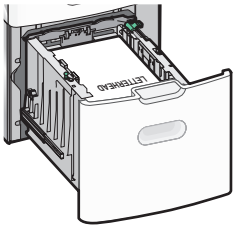	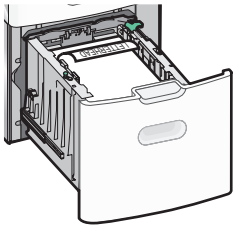

- Upewnij się, że papier nie wykracza poza wskaźnik maksymalnego wypełnienia papierem znajdujący się z boku zasobnika.

  Ostrzeżenie — istnieje możliwość uszkodzenia: Przeładowanie zasobnika może być przyczyną zacięć papieru i doprowadzić do uszkodzenia drukarki.

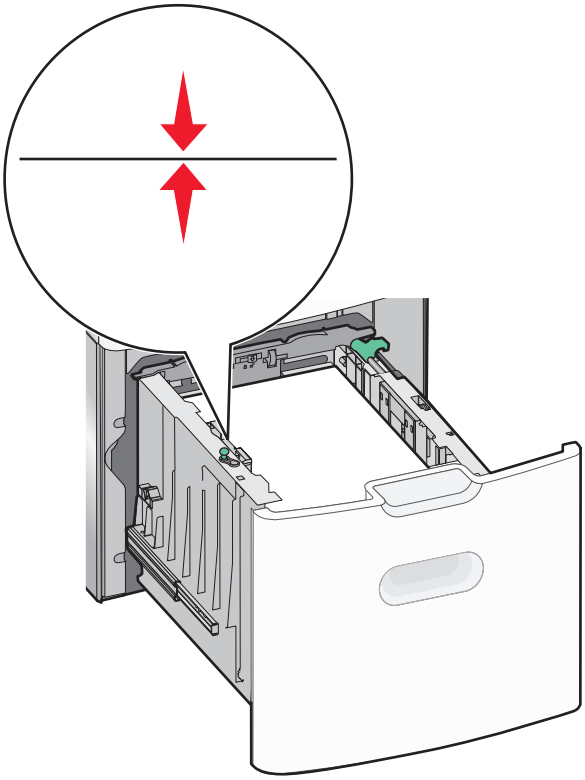

7 Włóż zasobnik.

Ładowanie nośników do podajnika uniwersalnego

Podajnik uniwersalny mieści około:

- 100 arkuszy papieru o gramaturze 75 g/m^2
- 10 kopert
- 75 arkuszy folii

Uwaga: Nie należy wkładać ani wyjmować papieru lub nośników specjalnych, gdy drukarka drukuje z użyciem podajnika uniwersalnego lub gdy miga lampka wskaźnika na panelu sterowania drukarki. Może to spowodować zacięcie nośnika.

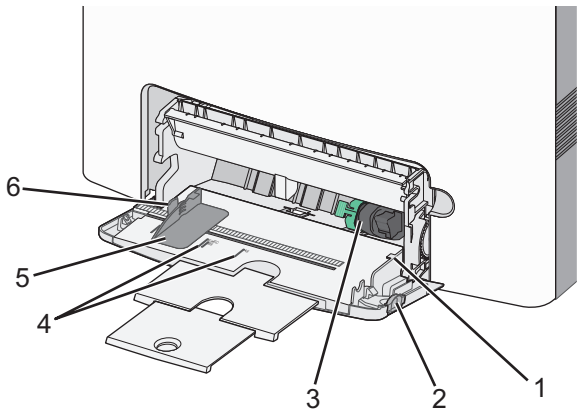

1	Wskaźnik maksymalnego wypełnienia papierem
2	Zatrzask zwalniania zasobnika
3	Dźwignia zwalniająca papier
4	Wskaźniki rozmiaru papieru
5	Prowadnica szerokości papieru
6	Występ zwalniający prowadnicy szerokości

1 Naciśnij (przesuń) dźwignię zwalniania zasobnika w lewo, a następnie pociągnij podajnik uniwersalny w dół.

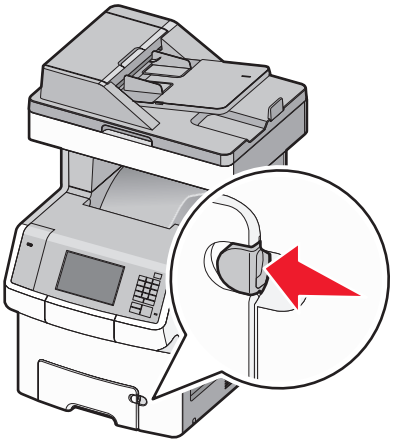

2 Delikatnie wyciągaj przedłużenie do momentu, gdy zostanie całkowicie wysunięte.

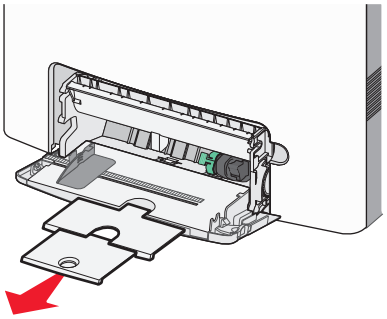

3 Zegnij arkusze w jedną i w drugą stronę, aby je rozdzielić. Nie składaj ani nie marszcz papieru. Wyrównaj krawędzie, opierając stos krawędziami na płaskiej powierzchni.

Papier 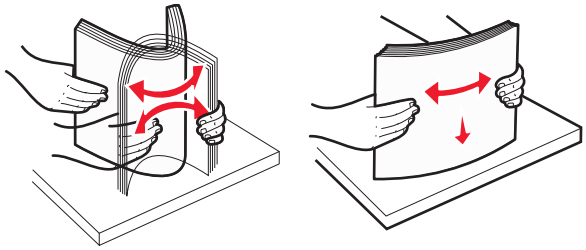
Koperty 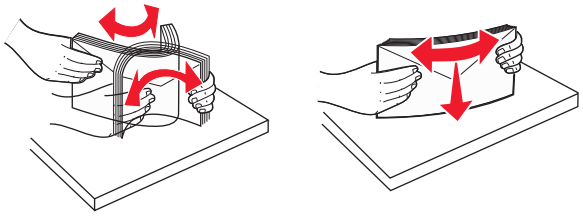
Folie* 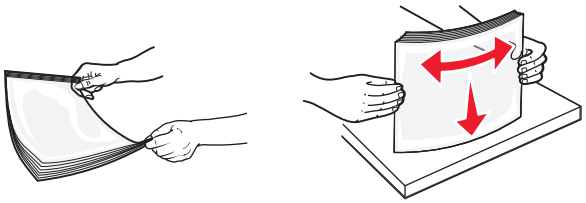
* Należy unikać dotykania strony folii przeznaczonej do zadrukowania. Należy uważać, żeby jej nie porysować.

4 Załaduj papier lub nośnik specjalny. Wsuwaj stos do środka podajnika uniwersalnego do chwili, gdy się zatrzyma.

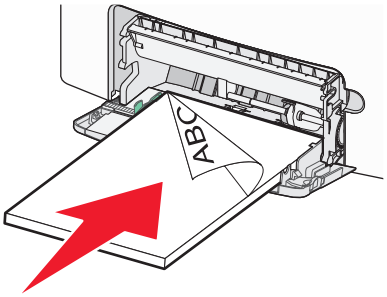

Uwagi:

- Wysokość papieru lub nośników specjalnych nie może wykraczać poza wskaźnik maksymalnego wypełnienia papierem.
- Jednorazowo należy ładować papier lub nośniki specjalne tylko jednego rozmiaru i rodzaju.
- Papier lub nośniki specjalne powinny leżeć płasko w podajniku uniwersalnym i mieć niewielki luz.
- Jeśli papier lub nośniki specjalne zostaną wepchnięte zbyt głęboko do podajnika uniwersalnego, naciśnij dźwignię zwalniania papieru, aby je wyjąć.

- Koperty należy wkładać do drukarki tak, aby bok ze skrzydełkiem był po prawej stronie u góry, a róg z miejscem na znaczek z przodu.

Ostrzeżenie — istnieje możliwość uszkodzenia: Nie należy używać kopert ze znaczkami, wyściełanych, z klamrami, zatrzaskami, okienkami lub samoprzylepnymi skrzydełkami. Koperty tego typu mogą poważnie uszkodzić drukarkę.

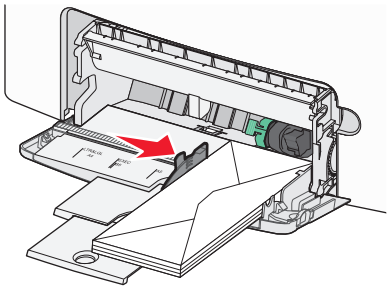

5 Za pomocą panelu sterowania drukarki sprawdź, czy ustawienia rozmiaru papieru oraz typu papieru podajnika są prawidłowe w stosunku do załadowanego papieru.

Łączenie i rozłączanie zasobników

Jeśli ustawiono taki sam rozmiar papieru oraz jego typ, drukarka łączy zasobniki. Po opróżnieniu jednego połączonego zasobnika papier będzie pobierany z kolejnego. Aby uniemożliwić łączenie zasobników, należy przypisać niepowtarzalną nazwę niestandardowemu typowi papieru.

Rozłączanie zasobników

1 Uruchom przeglądarkę sieci Web, a następnie w polu adresu wpisz adres IP drukarki.

Uwagi:

- Wyświetl adres IP drukarki na ekranie głównym drukarki. Adres IP zostanie wyświetlony w postaci czterech zestawów liczb oddzielonych kropkami, np. 123.123.123.123.
- W przypadku używania serwera proxy wyłącz go tymczasowo, aby prawidłowo załadować stronę sieci Web.

2 Kliknij opcję **Ustawienia** >**Menu Papier**.

3 Zmień ustawienia rozmiaru i typu papieru danego zasobnika tak, aby *nie* odpowiadały ustawieniom żadnego innego zasobnika, a następnie kliknij przycisk **Wyślij**.

Ostrzeżenie — istnieje możliwość uszkodzenia: Papier załadowany w zasobniku powinien odpowiadać nazwie typu papieru określonego w drukarce. W zależności od określonego typu papieru dobierana jest temperatura nagrzewnicy. Nieprawidłowa konfiguracja ustawień może doprowadzić do problemów związanych z drukowaniem.

Łączenie zasobników

1 Uruchom przeglądarkę sieci Web, a następnie w polu adresu wpisz adres IP drukarki.

Uwagi:

- Wyświetl adres IP drukarki na ekranie głównym drukarki. Adres IP zostanie wyświetlony w postaci czterech zestawów liczb oddzielonych kropkami, np. 123.123.123.123.
- W przypadku używania serwera proxy wyłącz go tymczasowo, aby prawidłowo załadować stronę sieci Web.

2 Kliknij opcję **Ustawienia** >**Menu papieru**.

3 Zmień ustawienia typu i rozmiaru papieru danego zasobnika w taki sposób, aby odpowiadały ustawieniom jakiegokolwiek innego zasobnika, a następnie kliknij przycisk **Wyślij**.

Tworzenie niestandardowej nazwy typu papieru

Jeśli drukarka znajduje się w sieci, wówczas za pomocą oprogramowania Embedded Web Server można zdefiniować nazwę inną niż Typ niestandardowy [x] dla każdego z niestandardowych typów papieru załadowanego do drukarki.

1 Uruchom przeglądarkę sieci Web, a następnie w polu adresu wpisz adres IP drukarki.

Uwagi:

- Wyświetl adres IP drukarki na ekranie głównym drukarki. Adres IP zostanie wyświetlony w postaci czterech zestawów liczb oddzielonych kropkami, np. 123.123.123.123.
- W przypadku używania serwera proxy wyłącz go tymczasowo, aby prawidłowo załadować stronę sieci Web.

2 Przejdź do opcji:

Ustawienia >**Menu papieru** >**Nazwa niestandardowa** > wpisz nazwę >**Wyślij**

Uwaga: Ta nazwa zastąpi nazwę Typ niestandardowy [x] w opcjach menu Typy niestandardowe oraz Rozmiar i typ papieru.

3 Przejdź do opcji:

Typy niestandardowe > wybierz typ papieru >**Wyślij**

Przypisywanie nazwy niestandardowemu typowi papieru

Przypisz nazwę niestandardowego typu papieru do zasobnika podczas łączenia lub rozłączania zasobników.

1 Uruchom przeglądarkę sieci Web, a następnie w polu adresu wpisz adres IP drukarki.

Uwagi:

- Wyświetl adres IP drukarki na ekranie głównym drukarki. Adres IP zostanie wyświetlony w postaci czterech zestawów liczb oddzielonych kropkami, np. 123.123.123.123.
- W przypadku używania serwera proxy wyłącz go tymczasowo, aby prawidłowo załadować stronę sieci Web.

2 Kliknij opcje **Ustawienia** >**Menu papieru** >**Nazwy niestandardowe**.

3 Wpisz nazwę typu papieru, a następnie kliknij przycisk **Wyślij**.

4 Wybierz typ niestandardowy, a następnie sprawdź, czy typ papieru jest prawidłowo powiązany z nazwą niestandardową.

Uwaga: Domyślnym typem papieru dla wszystkich nazw niestandardowych zdefiniowanych przez użytkownika jest typ Zwykły papier.

Konfigurowanie nazwy niestandardowej

Jeśli drukarka znajduje się w sieci, za pomocą aplikacji Embedded Web Server dla poszczególnych niestandardowych typów papieru załadowanego do drukarki można zdefiniować nazwę inną niż „Typ niestandardowy [x]”.

1 Uruchom przeglądarkę sieci Web, a następnie w polu adresu wpisz adres IP drukarki.

Uwagi:

- Wyświetl adres IP drukarki na ekranie głównym drukarki. Adres IP zostanie wyświetlony w postaci czterech zestawów liczb oddzielonych kropkami, np. 123.123.123.123.
- W przypadku używania serwera proxy wyłącz go tymczasowo, aby prawidłowo załadować stronę sieci Web.

2 Kliknij opcje **Ustawienia** >**Menu papieru** >**Typy niestandardowe**.

3 Wybierz nazwę niestandardową, którą chcesz skonfigurować, wybierz typ papieru lub nośnika specjalnego, a następnie kliknij przycisk **Wyślij**.

Wskazówki dotyczące papieru i nośników specjalnych

Uwagi:

- Upewnij się, że rozmiar, typ i gramatura papieru są ustawione prawidłowo. Można to zrobić, korzystając z komputera lub panelu sterowania.
- Nośniki specjalne przed załadowaniem należy wygiąć i wyrównać.
- Urządzenie może drukować z obniżoną prędkością w celu uniknięcia uszkodzenia nagrzewnicy.
- Informacje na temat kart i etykiet można znaleźć w dokumencie *Card Stock & Labels Guide* (Opis kart i etykiet) w witrynie pomocy technicznej firmy Lexmark **http://support.lexmark.com**.

Wskazówki dotyczące papieru

Charakterystyka papieru

Przedstawiona poniżej charakterystyka papieru ma wpływ na jakość wydruku i niezawodność drukowania. Charakterystykę tę należy brać pod uwagę przy ocenie przydatności nowego papieru.

Gramatura

Drukarka może automatycznie pobierać papier z włóknami wzdłuż strony, o gramaturze 60–220 g/m^2. Papier o gramaturze mniejszej niż 60 g/m^2 może nie być wystarczająco sztywny, co może skutkować problemami z podawaniem papieru i jego zacięciami. Najlepsze rezultaty uzyskuje się, stosując papier z włóknami wzdłuż strony, o gramaturze 75 g/m^2. Zaleca się, by papier o rozmiarze mniejszym niż 182 x 257 mm miał gramaturę co najmniej 90 g/m^2.

Uwaga: Drukowanie dwustronne jest obsługiwane tylko w przypadku papieru o gramaturze 63 g/m^2–170 g/m^2.

Zwijanie

Zwijanie to tendencja papieru do zakrzywiania się na brzegach. Nadmierne zwijanie się może spowodować problemy z podawaniem papieru. Papier może zwijać się po przejściu przez drukarkę, gdzie wystawiony jest na działanie wysokiej temperatury. Trzymanie rozpakowanego papieru w warunkach o dużej wilgotności lub bardzo suchych, w wysokiej lub niskiej temperaturze, nawet w zasobnikach, może przyczynić się do zawinięcia brzegów przed drukowaniem i spowodować problemy z podawaniem.

Gładkość

Gładkość papieru ma bezpośredni wpływ na jakość wydruku. Jeśli papier jest zbyt szorstki, toner nie zostanie prawidłowo wtopiony w arkusz. Zbyt gładki papier może spowodować problemy z podawaniem lub jakością wydruku. Należy stosować papier o gładkości zawierającej się w przedziale od 100 do 300 punktów Sheffielda; najlepszą jakość wydruków osiąga się jednak, stosując papier o gładkości 150 – 250 punktów Sheffielda.

Zawartość wilgoci

Ilość wilgoci zawartej w papierze ma wpływ zarówno na jakość wydruków, jak i zdolność do prawidłowego podawania papieru przez drukarkę. Papier należy pozostawić w oryginalnym opakowaniu do momentu jego użycia. Dzięki temu papier będzie mniej narażony na zmiany wilgotności, niekorzystnie wpływające na jego parametry.

Przed drukowaniem papier należy poddać kondycjonowaniu, przechowując go w tym samym otoczeniu co drukarkę przez 24 do 48 godzin. W przypadku dużej różnicy między warunkami przechowywania lub transportu a warunkami panującymi w otoczeniu drukarki okres ten powinien zostać wydłużony do kilku dni. Również gruby papier może wymagać dłuższego okresu kondycjonowania.

Kierunek ułożenia włókien

Kierunek włókien określa sposób ułożenia włókien papieru w arkuszu. Kierunek włókien może być *wzdłużny*, czyli równoległy do długości papieru, lub *poprzeczny*, czyli równoległy do szerokości papieru.

Dla papieru o gramaturze 60 – 135 g/m^2 zalecany jest układ włókien wzdłuż strony. Dla papieru o gramaturze powyżej 135 g/m^2 zalecany jest układ włókien w poprzek strony.

Zawartość włókien

Większość papieru kserograficznego wysokiej jakości wykonana jest w 100% z przetworzonej chemicznie papierówki. Taki skład masy pozwala uzyskać papier o wysokim stopniu stabilności, gwarantującym mniejsze problemy z podawaniem papieru w drukarce i lepszą jakość wydruków. Papier zawierający inne włókna, np. bawełny, może powodować problemy podczas drukowania.

Niedozwolone rodzaje papieru

Nie zaleca się stosowania w drukarce niżej wymienionych rodzajów papieru:

- Papier przetworzony chemicznie używany do kopiowania bez zastosowania kalki, znany także jako papier samokopiujący
- Papier z nadrukiem zawierającym substancje mogące zanieczyścić drukarkę
- Papier z nadrukiem nieodpornym na wysoką temperaturę panującą w nagrzewnicy drukarki
- Papier z nadrukiem wymagającym kalibracji (precyzyjnego usytuowania nadruku na stronie) dokładniejszej niż ±2,3 mm, np. formularze stosowane w optycznym rozpoznawaniu znaków (OCR)

  Aby właściwie drukować na takich formularzach, w niektórych przypadkach można dostosować kalibrację za pomocą oprogramowania.
- Papier powlekany (papier dokumentowy podatny na wycieranie), papier syntetyczny, papier termiczny
- Papier o nierównych krawędziach, papier szorstki lub papier o powierzchni z wyraźną teksturą bądź papier pofałdowany
- Papier makulaturowy niespełniający wymagań europejskiej normy EN12281:2002
- Papier o gramaturze mniejszej niż 60 g/m^2
- Formularze lub dokumenty wieloczęściowe

Wybór papieru

Stosowanie odpowiednich rodzajów papieru pomaga uniknąć zacięć i zapewnić bezproblemowe drukowanie.

W celu uniknięcia zacięć papieru i niskiej jakości wydruku:

- *Zawsze* należy używać nowego, nieuszkodzonego papieru.
- Przed załadowaniem papieru należy sprawdzić, która strona jest stroną zalecaną do zadrukowania. Informacja ta zazwyczaj znajduje się na opakowaniu papieru.
- *Nie należy* używać papieru przeciętego lub przyciętego ręcznie.
- *Nie należy* jednocześnie umieszczać papieru o różnych rozmiarach, rodzajach lub gramaturach w tym samym zasobniku, gdyż może to powodować zacięcia.
- *Nie należy* stosować papieru powlekanego, za wyjątkiem papierów powlekanych przeznaczonych do drukowania elektrofotograficznego.

Wybór formularzy z nadrukiem i papieru firmowego

Wybierając formularze z nadrukiem oraz papier firmowy, należy stosować się do poniższych wskazówek:

- Należy stosować papier z włóknami wzdłuż strony o gramaturze od 60 do 90 g/m^2.
- Należy używać wyłącznie formularzy i papieru firmowego zadrukowanych metodą litografii offsetowej lub druku wklęsłego.
- Nie należy stosować papieru szorstkiego lub o powierzchni z wyraźną teksturą.

Należy używać papieru zadrukowanego farbą odporną na wysoką temperaturę przeznaczonego do kopiarek kserograficznych. Farba musi być odporna na temperatury do 190°C, tzn. w tej temperaturze nie może ulegać stopieniu ani wydzielać szkodliwych wyziewów. Należy używać farby drukarskiej odpornej na działanie żywicy w tonerze. Farba drukarska utrwalana przez utlenianie lub farba na bazie oleju z reguły spełnia te wymagania, natomiast lateksowa farba drukarska może ich nie spełniać. W razie wątpliwości należy skontaktować się z dostawcą papieru.

Papier z nadrukiem, np. papier firmowy, musi być odporny na temperatury do 190°C, tzn. w tej temperaturze nie może ulegać stopieniu ani wydzielać szkodliwych wyziewów.

Używanie papieru makulaturowego i innych papierów biurowych

Firma Lexmark zwraca uwagę na problemy środowiska naturalnego, dlatego popiera wykorzystywanie papieru makulaturowego, przeznaczonego do drukarek laserowych (elektrofotograficznych).

Mimo że nie można zagwarantować zgodności wszystkich rodzajów papieru makulaturowego, firma Lexmark stale testuje dostępne na rynku papiery kserograficzne w różnych formatach. Testy są przeprowadzane z zachowaniem odpowiednich procedur i warunków. Do wielu czynników uwzględnianych pojedynczo i w całości należą m.in.:

- Ilość odpadów po użytku (firma Lexmark testuje do 100% takich odpadów).
- Temperatura i wilgotność powietrza (w pomieszczeniach testowych symulowane są warunki klimatyczne wszystkich regionów świata).
- Zawartość wilgoci (papiery biznesowe powinny charakteryzować się niską wilgotnością: ok. 4-5%.)
- Odporność na zginanie i odpowiednia sztywność zapewniają optymalny sposób podawania papieru.
- Grubość (wpływa na liczbę arkuszy, które można włożyć do zasobnika).
- Szorstkość powierzchni (mierzona w jednostkach Sheffield, wpływa na wyrazistość wydruku i stopień przylegania toneru do papieru).
- Współczynnik tarcia powierzchni (decyduje o tym na ile łatwo jest rozdzielić poszczególne arkusze).

- Ziarnistość i struktura (wpływa na zwijanie się papieru, co z kolei decyduje o jego właściwościach mechanicznych w drukarce).
- Jasność i faktura (wygląd oraz wrażenia dotykowe).

Papier makulaturowy jest obecnie lepszy niż kiedykolwiek wcześniej. Tym niemniej ilość składników wtórnie przetworzonych wpływa na poziom kontroli substancji obcych. Papier makulaturowy, choć umożliwia drukowanie w sposób bezpieczny dla środowiska, nie jest idealny. Uzyskanie energii niezbędnej do usunięcia atramentu i dodatków, takich jak barwniki i substancje spajające, często wiąże się z większą emisją dwutlenku węgla niż w przypadku produkcji papieru zwykłego. Papier makulaturowy zapewnia jednak lepsze ogólne możliwości zarządzania surowcami.

Firma Lexmark dba o odpowiedzialne wykorzystywanie papieru, analizując cykl eksploatacji swoich produktów. Aby uzyskać bardziej szczegółowe informacje o wpływie drukarek na środowisko, firma zleciła przeprowadzenie analiz cykli eksploatacji. Okazało się, że papier jest głównym czynnikiem emisji gazów cieplarnianych (do 80%) w całym cyklu eksploatacji urządzenia (od projektowania po koniec użytkowania). Jest to spowodowane energochłonnymi procesami jego produkcji.

W związku z tym firma Lexmark chce przekazywać klientom i partnerom informacje dotyczące ograniczania negatywnego wpływu papieru na środowisko naturalne. Jednym ze sposobów jest korzystanie z papieru makulaturowego. Można również wyeliminować przypadki nadmiernego lub zbędnego korzystania z papieru. Firma Lexmark posiada odpowiednie środki ułatwiające klientom ograniczanie ilości odpadów związanych z drukowaniem i kopiowaniem. Dodatkowo zachęcamy do kupowania papieru od dostawców, którzy potwierdzają swoje zaangażowanie w racjonalną gospodarkę leśną.

Firma Lexmark nie zaleca korzystania z oferty konkretnych dostawców, choć prowadzona jest lista produktów przeznaczonych do zastosowań specjalnych. Wpływ drukowania na środowisko można jednak ograniczyć, przestrzegając następujących wytycznych dotyczących wyboru papieru:

1. Ograniczenie zużycia papieru.
2. Staranne dobieranie włókien drzewnych na podstawie ich pochodzenia. Kupowanie produktów u dostawców dysponujących certyfikatami Forestry Stewardship Council (FSC) lub Program for the Endorsement of Forest Certification (PEFC). Certyfikaty te gwarantują stosowanie przez producenta ścieru drzewnego, pochodzącego z lasów zarządzanych przez organizacje stosujące bezpieczne dla środowiska i społeczeństwa procedury zarządzania zasobami leśnymi i ich odtwarzania.
3. Wybór najwłaściwszego rodzaju papieru, zależnie od zastosowań: zwykły 75 lub 80 g/m^2, o niższej gramaturze lub makulaturowy.

Przykłady zastosowania niewłaściwego papieru

Wyniki testów wskazują, że następujące rodzaje papieru nie powinny być stosowane w drukarkach laserowych:

- Papier przetwarzany chemicznie, służący do kopiowania bez użycia kalki, zwany również *papierem bezkalkowym*
- Papier z nadrukiem zawierającym substancje mogące zanieczyścić drukarkę
- Papier z nadrukiem nieodpornym na wysoką temperaturę panującą w nagrzewnicy drukarki
- Papier z nadrukiem wymagającym kalibracji (precyzyjnego usytuowania nadruku na stronie) dokładniejszej niż ± 2,3 mm (± 0,9 cala) , np. formularze stosowane w optycznym rozpoznawaniu znaków (OCR). Aby właściwie drukować na takich formularzach, w niektórych przypadkach można dokonać kalibracji za pomocą oprogramowania.
- Papier powlekany (papier dokumentowy podatny na wycieranie), papier syntetyczny, papier termiczny
- Papier o nierównych krawędziach, szorstki, o powierzchni z wyraźną fakturą lub papier marszczony

- Papier makulaturowy, który nie spełnia normy EN12281:2002 (testowany w Europie)
- Papier o gramaturze mniejszej niż 60 g/m^2 (16 lb)
- Formularze lub dokumenty wieloczęściowe

Więcej informacji na temat firmy Lexmark można znaleźć na stronie **www.lexmark.com**. Ogólne informacje na temat ochrony środowiska można znaleźć na stronie dostępnej po kliknięciu odnośnika **Ochrona środowiska naturalnego**.

Przechowywanie papieru

Aby uniknąć problemów z zacięciami papieru i nierówną jakością wydruku, należy zastosować się do poniższych wskazówek:

- Aby uzyskać jak najlepszą jakość wydruków, papier należy przechowywać w miejscu o temperaturze 21°C i wilgotności względnej 40%. Większość producentów etykiet zaleca drukowanie w temperaturze od 18 do 24°C i wilgotności względnej od 40 do 60%.
- Jeśli to możliwe, papier należy przechowywać w kartonach, a te umieszczać na paletach lub półkach, a nie na podłodze.
- Pojedyncze paczki papieru należy przechowywać na płaskiej powierzchni.
- Na pojedynczych paczkach papieru nie należy umieszczać żadnych przedmiotów.

Obsługiwane rozmiary, typy i gramatury papieru

W poniższych tabelach znajdują się informacje dotyczące standardowych i opcjonalnych źródeł papieru oraz obsługiwanych przez nie rozmiarów, typów i gramatur papieru.

Uwaga: W przypadku papieru o niewymienionym rozmiarze należy wybrać najbliższy *większy* wymieniony rozmiar.

Obsługiwane rozmiary papieru

Rozmiar i wymiary papieru	Standardowy zasobnik na 550 arkuszy	Opcjonalny zasobnik na 550 arkuszy	Opcjonalny podajnik o dużej wydajności na 2000 arkuszy	Podajnik do wielu zastosowań	Opcjonalna szuflada na 550 arkuszy nośników specjalnych	Papier podawany ręcznie	Koperty ręcznie	Druk dwustronny	Automatyczny podajnik dokumentów	Szyba skanera
A4 210 x 297 mm	√[2]	√[1]	√[1]	√[2]	√[1]	√[2]	X	√	√[1,2,3,4]	√[1,2,3,4]

[1] Źródło obsługuje rozmiar papieru z zastosowaniem opcji *wykrywania rozmiaru*.

[2] Źródło obsługuje rozmiar papieru bez stosowania opcji *wykrywania rozmiaru*.

[3] Rozmiar papieru jest obsługiwany, jeśli drukarka jest ustawiona na rozmiary amerykańskie.

[4] Rozmiar papieru jest obsługiwany, jeśli drukarka jest ustawiona na rozmiary metryczne.

[5] Rozmiar papieru jest obsługiwany, jeśli jego długość wynosi od 210 mm do 355,6 mm, a szerokość od 139,7 mm do 215,9 mm.

[6] Jeśli rozmiar nie zostanie określony inaczej za pomocą oprogramowania, to ustawienie rozmiaru wprowadza format koperty 215,9 x 355,6 mm (8,5 x 14 cali).

[7] Wyłącz funkcję wykrywania rozmiaru, aby obsługiwane były uniwersalne rozmiary zbliżone do papieru standardowego i nośników specjalnych.

Rozmiar i wymiary papieru	Standardowy zasobnik na 550 arkuszy	Opcjonalny zasobnik na 550 arkuszy	Opcjonalny podajnik o dużej wydajności na 2000 arkuszy	Podajnik do wielu zastosowań	Opcjonalna szuflada na 550 arkuszy nośników specjalnych	Papier podawany ręcznie	Koperty ręcznie	Druk dwustronny	Automatyczny podajnik dokumentów	Szyba skanera
A5 148 x 210 mm	√[2]	√[1]	X	√[2]	√[2]	√[2]	X	√	√[1,2,3,4]	√[1,2,3,4]
A6 105 x 148 mm	X		X	√[2]	√[2]	√[2]	X	X	X	√[2]
B5 JIS 182 x 257 mm	√[2]	√[1]	X	√[2]	√[2]	√[2]	X	√	√[1,2,3,4]	√[1,2,3,4]
Letter 215,9 x 279,4 mm	√[2]	√[1]	√[1]	√[2]	√[1]	√[2]	X	√	√[1,2,3,4]	√[1,2,3,4]
Legal 215,9 x 355,6 mm	√[2]	√[1]	√[1]	√[2]	√[1]	√[2]	X	√	√[1,2,3,4]	√[1,2,3,4]
Executive 184,2 x 266,7 mm	√[2]	√[1]	X	√[2]	√[2]	√[2]	X	√	√[1,2,3,4]	√[1,2,3,4]
Oficio (Meksyk) 215,9 x 340,4 mm	√[2]	√[1]	X	√[2]	√[2]	√[2]	X	√	√[2,3]	√[2]
Folio 215,9 x 330,2 mm	√[2]	√[1]	X	√[2]	√[2]	√[2]	X	√	√[1,2,3,4]	√[1,2,3,4]
Statement 139,7 x 215,9 mm	X	X	X	√[2]	√[2]	√[2]	X	√	√[1,2,3,4]	√[1,2,3,4]
Universal[7] od 148 x 210 mm do 215,9 x 355,6 mm	√[2]	√[1]	X	√[1]	√	√[2]	X	√[5]	√[2]	√[2]
Universal[7] od 76,2 x 127 mm (3 x 5 cali) do 215,9 x 1219,2 mm (8,5 x 48 cali)	X	X	X	√[2]	X	X	X	X	X	X
Koperta 98 x 190 mm (Monarch) 98,4 x 190,5 mm	X	X	X	√[2]	√[2]	X	√[2]	X	X	X
Koperta 98 x 225 mm 98.4 x 226.1 mm	X	X	X	√[2]	√[2]	X	√[2]	X	X	X

[1] Źródło obsługuje rozmiar papieru z zastosowaniem opcji *wykrywania rozmiaru*.

[2] Źródło obsługuje rozmiar papieru bez stosowania opcji *wykrywania rozmiaru*.

[3] Rozmiar papieru jest obsługiwany, jeśli drukarka jest ustawiona na rozmiary amerykańskie.

[4] Rozmiar papieru jest obsługiwany, jeśli drukarka jest ustawiona na rozmiary metryczne.

[5] Rozmiar papieru jest obsługiwany, jeśli jego długość wynosi od 210 mm do 355,6 mm, a szerokość od 139,7 mm do 215,9 mm.

[6] Jeśli rozmiar nie zostanie określony inaczej za pomocą oprogramowania, to ustawienie rozmiaru wprowadza format koperty 215,9 x 355,6 mm (8,5 x 14 cali).

[7] Wyłącz funkcję wykrywania rozmiaru, aby obsługiwane były uniwersalne rozmiary zbliżone do papieru standardowego i nośników specjalnych.

Rozmiar i wymiary papieru	Standardowy zasobnik na 550 arkuszy	Opcjonalny zasobnik na 550 arkuszy	Opcjonalny podajnik o dużej wydajności na 2000 arkuszy	Podajnik do wielu zastosowań	Opcjonalna szuflada na 550 arkuszy nośników specjalnych	Papier podawany ręcznie	Koperty ręcznie	Druk dwustronny	Automatyczny podajnik dokumentów	Szyba skanera
Koperta Com 10 104.8 x 241.3 mm	X	X	X	√[2]	√[1]	X	√[2]	X	X	X
Koperta DL 110 x 220 mm	X	X	X	√[2]	√[1]	X	√[2]	X	X	X
Koperta 162 x 229 mm (C5) 162 x 229 mm	X	X	X	√[2]	√[1]	X	√[2]	X	X	X
Koperta 176 x 250 mm (B5) 176 x 250 mm	X	X	X	√[2]	√[2]	X	√[2]	X	X	X
Inne koperty[6] od 85.7 x 165 mm do 215,9 x 355,6 mm	X	X	X	√[2]	√[2]	X	√[2]	X	X	X

[1] Źródło obsługuje rozmiar papieru z zastosowaniem opcji *wykrywania rozmiaru*.

[2] Źródło obsługuje rozmiar papieru bez stosowania opcji *wykrywania rozmiaru*.

[3] Rozmiar papieru jest obsługiwany, jeśli drukarka jest ustawiona na rozmiary amerykańskie.

[4] Rozmiar papieru jest obsługiwany, jeśli drukarka jest ustawiona na rozmiary metryczne.

[5] Rozmiar papieru jest obsługiwany, jeśli jego długość wynosi od 210 mm do 355,6 mm, a szerokość od 139,7 mm do 215,9 mm.

[6] Jeśli rozmiar nie zostanie określony inaczej za pomocą oprogramowania, to ustawienie rozmiaru wprowadza format koperty 215,9 x 355,6 mm (8,5 x 14 cali).

[7] Wyłącz funkcję wykrywania rozmiaru, aby obsługiwane były uniwersalne rozmiary zbliżone do papieru standardowego i nośników specjalnych.

Obsługiwane typy i gramatury papieru

Drukarka obsługuje papier o gramaturze 60–220 g/m^2.

Uwaga: Etykiety, folie, koperty i karty są zawsze drukowane z mniejszą prędkością.

Typ papieru	Standardowy lub opcjonalny zasobnik na 550 arkuszy	Opcjonalna szuflada na 550 arkuszy nośników specjalnych	Opcjonalny podajnik o dużej pojemności na 2000 arkuszy	Podajnik do wielu zastosowań	Papier podawany ręcznie	Koperty podawane ręcznie	Druk dwustronny
Papier • Zwykły • Papier dokumentowy • Kolorowy • Papier firmowy • Formularze • Lekki • Błyszczący • Ciężki • Błyszczący o dużej gramaturze • Makulaturowy	✓	✓	✓	✓	✓	X	✓
Karty	✓	✓	X	✓	✓	X	X
Folie	✓	✓	X	✓	✓	X	X
Etykiety • Papier • Winylowy	✓	✓	X	✓	✓	X	X
Koperty	X	✓	X	✓	X	✓	X
Typ niestandardowy [x]	✓	✓	✓	✓	✓	✓	✓
Szorstki/bawełniany	✓	✓	✓	✓	✓	X	✓

Drukowanie

Drukowanie formularzy i dokumentów

Drukowanie formularzy

Aplikacja Formularze i ulubione umożliwia szybkie i łatwe uzyskanie dostępu do najczęściej używanych formularzy lub innych regularnie drukowanych informacji. Aby można było korzystać z tej aplikacji, należy najpierw skonfigurować ją na drukarce. Więcej informacji można znaleźć w sekcji „Korzystanie z opcji Formularze i ulubione” na stronie 20.

1. Z poziomu ekranu głównego przejdź do opcji:

   Formularze i ulubione > wybierz formularz z listy > wpisz liczbę kopii > dostosuj inne ustawienia

2. Zapisz zmiany.

Drukowanie dokumentu

1. Z menu Papier w panelu sterowania drukarki wybierz ustawienia typu i rozmiaru papieru odpowiadające papierowi załadowanemu do zasobnika.
2. Wysyłanie zadania drukowania:

   W systemie Windows

   a. Gdy dokument jest otwarty, kliknij opcje **Plik** >**Drukuj**.
   b. Kliknij opcje **Właściwości**, **Preferencje**, **Opcje** lub **Ustawienia**.
   c. W razie konieczności dostosuj ustawienia.
   d. Kliknij przyciski **OK** >**Drukuj**.

   Użytkownicy komputerów Macintosh

   a. Dostosuj odpowiednio ustawienia w oknie dialogowym Ustawienia strony:
      1. Gdy dokument jest otwarty, wybierz polecenia **Plik** >**Ustawienia strony**.
      2. Wybierz rozmiar papieru lub utwórz rozmiar niestandardowy zgodny z załadowanym papierem.
      3. Kliknij przycisk **OK**.
   b. Dostosuj ustawienia w oknie dialogowym Drukowanie:
      1. Gdy dokument jest otwarty, kliknij opcje **Plik** >**Drukuj**.
         W razie konieczności kliknij trójkąt ujawniania, aby zobaczyć więcej opcji.
      2. W razie potrzeby dostosuj ustawienia w oknie dialogowym Drukowanie i w menu podręcznych.

         Uwaga: Aby drukować na papierze określonego typu, dostosuj ustawienia typu papieru, by odpowiadały załadowanemu papierowi, lub wybierz właściwy zasobnik bądź podajnik.
      3. Kliknij przycisk **Drukuj**.

Drukowanie w trybie czarno-białym

Z poziomu ekranu głównego przejdź do opcji:

> **Ustawienia** > **Ustawienia drukowania** > **Menu jakości** > **Tryb drukowania** > **Tylko czarny** > **Wyślij**

Regulowanie intensywności toneru

1 Uruchom przeglądarkę sieci Web, a następnie w polu adresu wpisz adres IP drukarki.

Uwagi:

- Wyświetl adres IP drukarki na ekranie głównym drukarki. Adres IP zostanie wyświetlony w postaci czterech zestawów liczb oddzielonych kropkami, np. 123.123.123.123.
- W przypadku używania serwera proxy wyłącz go tymczasowo, aby prawidłowo załadować stronę sieci Web.

2 Kliknij opcje **Ustawienia** >**Ustawienia drukowania** >**Menu jakości** >**Intensywność toneru**.

3 Wyreguluj ustawienie intensywności toneru.

4 Kliknij przycisk **Wyślij**.

Korzystanie z ustawień Maks. szybkość i Maks. wydajność

Ustawienia Maks. szybkość i Maks. wydajność pozwalają zwiększyć szybkość drukowania lub wydajność toneru. Domyślnym ustawieniem fabrycznym jest ustawienie Maks. wydajność.

- **Maks. szybkość** — umożliwia drukowanie w trybie czarno-białym lub kolorowym, w zależności od ustawienia wybranego w sterowniku drukarki. Drukarka drukuje w trybie kolorowym, o ile z poziomu sterownika nie została wybrana opcja Tylko czarny.
- **Maks. wydajność** — umożliwia przełączanie pomiędzy trybem czarno-białym i kolorowym w zależności od zawartości każdej strony. Mieszana zawartość stron może powodować zwolnienie pracy drukarki wynikające z częstego przełączania trybu kolorów.

Przy użyciu wbudowanego serwera WWW

1 Uruchom przeglądarkę sieci Web, a następnie w polu adresu wpisz adres IP drukarki.

Uwagi:

- Wyświetl adres IP drukarki na ekranie głównym drukarki. Adres IP zostanie wyświetlony w postaci czterech zestawów liczb oddzielonych kropkami, np. 123.123.123.123.
- W przypadku używania serwera proxy wyłącz go tymczasowo, aby prawidłowo załadować stronę sieci Web.

2 Kliknij opcję **Ustawienia** >**Ustawienia drukowania** >**Menu ustawień**.

3 Na liście Użycie drukarki zaznacz pozycję **Maks. szybkość** lub **Maks. wydajność**.

4 Kliknij przycisk **Wyślij**.

Przy użyciu panelu sterowania drukarki

1 Z poziomu ekranu głównego przejdź do opcji:

>Ustawienia >Ustawienia drukowania >Menu ustawień

2 Na liście Użycie drukarki zaznacz pozycję **Maks. szybkość** lub **Maks. wydajność**.

3 Dotknij opcji **Wyślij**.

Drukowanie z urządzenia przenośnego

W witrynie **http://lexmark.com/mobile** można znaleźć listę obsługiwanych urządzeń przenośnych i pobrać zgodną aplikację do drukowania mobilnego.

Uwaga: Aplikacje do drukowania mobilnego mogą być również dostępne u producenta urządzenia przenośnego.

Drukowanie z napędu flash

Drukowanie z napędu flash

Uwagi:

- Przed wydrukowaniem zaszyfrowanego pliku w formacie PDF na panelu sterowania drukarki pojawi się monit o wprowadzenie hasła do pliku.
- Nie można drukować plików, do drukowania których nie posiada się uprawnień.

1 Włóż napęd flash do portu USB.

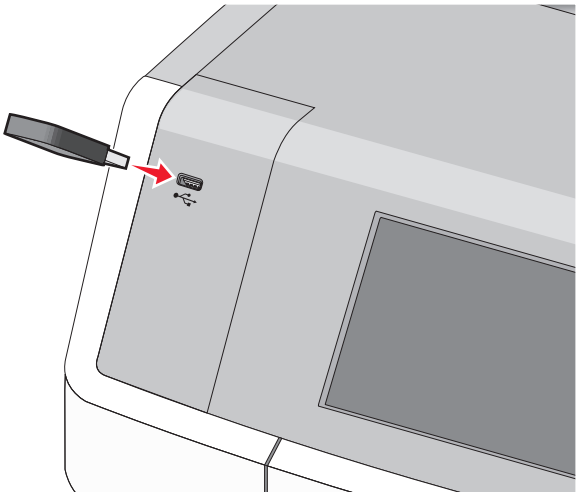

Uwagi:

- Jeśli zainstalowano napęd flash, jego ikona jest wyświetlana na ekranie głównym oraz w ikonie zadań wstrzymanych.
- Jeśli napęd flash zostanie włożony w momencie, gdy drukarka wymaga interwencji użytkownika, na przykład gdy wystąpi zacięcie papieru, drukarka zignoruje napęd flash.

- W przypadku włożenia napędu w chwili, gdy drukarka przetwarza inne zadania drukowania, wyświetlany jest komunikat **Drukarka zajęta**. Po zakończeniu przetwarzania tych zadań drukowania konieczne może być przejrzenie listy wstrzymanych zadań w celu wydrukowania dokumentów z napędu flash.

Ostrzeżenie — istnieje możliwość uszkodzenia: W trakcie drukowania, przeprowadzania odczytu z karty pamięci oraz zapisu na niej nie należy dotykać kabla USB, kart sieciowych, złączy, urządzeń pamięci masowej ani drukarki w pokazanych obszarach. Może to spowodować utratę danych.

2 Z poziomu panelu sterowania drukarki dotknij dokument, który chcesz wydrukować.

3 Dotknij strzałek, aby określić liczbę drukowanych kopii, a następnie dotknij opcji **Drukuj**.

Uwagi:

- Nie wyjmuj napędu flash z portu USB do momentu zakończenia drukowania dokumentu.
- Jeśli pozostawisz napęd flash w drukarce po wyjściu z początkowego ekranu USB, możesz nadal drukować pliki z napędu flash jako wstrzymane zadania.

Obsługiwane napędy flash i typy plików

Napęd flash	Typ pliku
• Lexar JumpDrive 2.0 Pro (o pojemności 256 MB, 512 MB lub 1 GB) • SanDisk Cruzer Mini (o pojemności 256 MB, 512 MB lub 1 GB) **Uwagi:** • Napędy flash Hi-Speed USB muszą obsługiwać standard full-speed. Urządzenia pracujące tylko w standardzie Low-Speed USB nie są obsługiwane. • Napędy flash USB muszą obsługiwać system plików FAT (File Allocation Table). Urządzenia sformatowane przy użyciu systemu plików NTFS (New Technology File System) lub innego systemu plików nie są obsługiwane.	Dokumenty: • .pdf • .xps Obrazy: • .dcx • .gif • .JPEG lub .jpg • .bmp • .pcx • .TIFF lub .tif • .png • .fls

Drukowanie zadań poufnych i innych zadań wstrzymanych

Przechowywanie zadań drukowania w drukarce

1 Przy użyciu panelu sterowania drukarki przejdź do opcji:

>**Bezpieczeństwo** >**Drukowanie poufne**

Typ zadania drukowania	Opis
Poufne	Umożliwia przechowywanie zadań drukowania na komputerze do czasu wprowadzenia numeru PIN na panelu sterowania drukarki. **Uwaga:** Numer PIN jest ustawiany na komputerze. Numer PIN musi składać się z 4 cyfr z zakresu 0–9.
Próbne	Umożliwia drukowanie pojedynczej kopii zadania drukowania, podczas gdy pozostałe zadane kopie są przechowywane w drukarce. W ten sposób można sprawdzić, czy pierwsza kopia jest zadowalająca. Po wydrukowaniu wszystkich kopii zadanie drukowania jest automatycznie usuwane z pamięci drukarki.
Odroczone	Umożliwia przechowywanie zadań drukowania w drukarce w celu wydrukowania ich w późniejszym czasie. Zadania drukowania są przechowywane, dopóki nie zostaną usunięte za pośrednictwem menu Zadania wstrzymane.
W miarę potrzeby powtórz kroki od	Umożliwia wydrukowanie zadań drukowania *oraz* zapisanie ich w pamięci drukarki w celu wydrukowania w późniejszym czasie.

Uwagi:

- Można ustawić w drukarce przechowywanie zadań drukowania w pamięci urządzenia do czasu rozpoczęcia zadania drukowania z poziomu panelu sterowania drukarki. Wszystkie zadania drukowania, które użytkownik może uruchomić przy drukarce, nazywane są *zadaniami wstrzymanymi*.
- Zadania poufne i próbne oraz wydruku odroczonego i powtarzanego są usuwane z pamięci drukarki w momencie, gdy potrzebna jest dodatkowa pamięć do przetwarzania kolejnych zadań wstrzymanych.

2 Dotknij opcji **Wyślij**.

Drukowanie zadań poufnych i innych zadań wstrzymanych

Uwaga: Poufne i próbne zadania drukowania są automatycznie usuwane z pamięci po wydrukowaniu. Powtarzane i odroczone zadania drukowania są *przechowywane* w drukarce do czasu ich usunięcia przez użytkownika.

W systemie Windows

1. Gdy dokument jest otwarty, kliknij opcje **Plik** >**Drukuj**.
2. Kliknij opcje **Właściwości**, **Preferencje**, **Opcje** lub **Ustawienia**.
3. Kliknij przycisk **Drukowanie z zatrzymaniem**.
4. Wybierz typ zadania drukowania (Poufne, Odroczone, Powtarzane lub Próbne) i przypisz nazwę użytkownika. W przypadku poufnego zadania drukowania podaj także czterocyfrowe hasło (numer PIN).
5. Kliknij opcję **OK** lub **Drukuj**.
6. Z ekranu głównego drukarki zwolnij zadanie drukowania.
   - Aby uzyskać dostęp do poufnych zadań drukowania, wybierz kolejno pozycje:
     Zadania wstrzymane > wybierz nazwę użytkownika >**Zadania poufne** > wprowadź kod PIN > **Drukuj**
   - W przypadku innych zadań drukowania przejdź do opcji:
     Zadania wstrzymane > wybierz nazwę użytkownika > wybierz zadanie drukowania > określ liczbę kopii >**Drukuj**

Użytkownicy komputerów Macintosh

1. Gdy dokument jest otwarty, kliknij opcje **Plik** >**Drukuj**.
   W razie konieczności kliknij trójkąt ujawniania, aby zobaczyć więcej opcji.
2. Z menu podręcznego opcji drukowania lub z menu podręcznego Copies & Pages (Kopie i strony) wybierz polecenie **Job Routing** (Kierowanie zadań).
3. Wybierz typ zadania drukowania (Poufne, Odroczone, Powtarzane lub Próbne) i przypisz nazwę użytkownika. W przypadku poufnego zadania drukowania podaj także czterocyfrowe hasło (numer PIN).
4. Kliknij opcję **OK** lub **Drukuj**.
5. Z ekranu głównego drukarki zwolnij zadanie drukowania.
   - Aby uzyskać dostęp do poufnych zadań drukowania, wybierz kolejno pozycje:
     Zadania wstrzymane > wybierz nazwę użytkownika >**Zadania poufne** > wprowadź kod PIN > **Drukuj**
   - W przypadku innych zadań drukowania przejdź do opcji:
     Zadania wstrzymane > wybierz nazwę użytkownika > wybierz zadanie drukowania > określ liczbę kopii >**Drukuj**

Drukowanie stron z informacjami

Drukowanie listy przykładowych czcionek

1 Z poziomu ekranu głównego przejdź do opcji:

> **Raporty** > **Drukuj czcionki**

2 Dotknij opcji **Czcionki PCL** lub **Czcionki PostScript**.

Drukowanie listy katalogów

Lista katalogów prezentuje zasoby zapisane w pamięci flash lub na dysku twardym drukarki.

Z poziomu ekranu głównego przejdź do opcji:

> **Raporty** > **Drukuj katalog**

Drukowanie na nośnikach specjalnych

Wskazówki dotyczące korzystania z papieru firmowego

- Należy używać papieru firmowego przeznaczonego specjalnie do drukarek laserowych.
- Przed zakupieniem dużej ilości papieru firmowego należy zrobić na nim próbny wydruk.
- Przed załadowaniem papieru firmowego do drukarki należy zgiąć stos arkuszy, co pozwoli uniknąć ich zlepiania się.
- W przypadku drukowania na papierze firmowym istotna jest orientacja arkuszy papieru. Aby uzyskać więcej informacji na temat ładowania papieru firmowego, zobacz:
  - „Ładowanie standardowego lub opcjonalnego zasobnika na 550 arkuszy” na stronie 58
  - „Ładowanie nośników do podajnika uniwersalnego” na stronie 69

Wskazówki dotyczące korzystania z folii

Należy zrobić próbne wydruki na folii przed zakupieniem dużej jej ilości.

W przypadku drukowania na folii należy przestrzegać poniższych zaleceń:

- Folie mogą być podawane z dowolnego podajnika lub pojemnika z wyjątkiem opcjonalnego podajnika o dużej wydajności na 2000 arkuszy.
- Należy używać folii przeznaczonych specjalnie do drukarek laserowych. Od producenta lub sprzedawcy należy uzyskać informacje, czy folie są odporne na temperatury sięgające 170°C, tzn. czy w tej temperaturze nie ulegają stopieniu, odbarwieniu, przesunięciu ani nie wydzielają szkodliwych wyziewów.
- Nie należy dotykać powierzchni folii palcami, gdyż może to spowodować problemy z jakością wydruku.
- Przed załadowaniem arkuszy folii do drukarki należy je zgiąć, co pozwoli uniknąć zlepiania się arkuszy.
- Zaleca się używanie folii o rozmiarze Letter i numerze katalogowym 12A8240 oraz folii A4 o numerze katalogowym 12A8241 firmy Lexmark.

Wskazówki dotyczące korzystania z kopert

Przed zakupieniem dużej ilości kopert należy zrobić na nich próbny wydruk.

- Należy używać kopert przeznaczonych specjalnie do drukarek laserowych/LED. Należy uzyskać u producenta lub dostawcy kopert informację, czy koperty są odporne na temperatury rzędu 220°C, tzn. w tej temperaturze nie zaklejają się, nie marszczą, nie zwijają się nadmiernie i nie wydzielają szkodliwych wyziewów.
- Najlepsze rezultaty można uzyskać, wykorzystując koperty z papieru o gramaturze 90 g/m^2 lub zawierającego 25% bawełny. Gramatura kopert wykonanych w 100% z bawełny nie powinna przekraczać 70 g/m^2.
- Należy używać tylko kopert nowych i nieuszkodzonych.
- W celu osiągnięcia optymalnych rezultatów oraz uniknięcia zacięć nie należy używać kopert, które:
  - są nadmiernie pozwijane lub poskręcane;
  - są sklejone razem lub w jakiś sposób uszkodzone;
  - mają okienka, otwory, perforację, wycięcia lub wytłoczenia;
  - mają metalowe klamry, tasiemki do wiązania lub zginane paski;
  - mają zazębiające się elementy;
  - mają naklejone znaczki pocztowe;
  - mają klej znajdujący się na odkrytej powierzchni, gdy skrzydełko koperty jest zaklejone lub zamknięte;
  - mają zgięte rogi;
  - mają szorstkie, faliste lub żeberkowane wykończenie.
- Prowadnice szerokości należy dopasować do szerokości stosowanych kopert.

Uwaga: Połączenie dużej wilgotności (ponad 60%) oraz wysokiej temperatury drukowania może powodować marszczenie lub zaklejanie kopert.

Wskazówki dotyczące korzystania z etykiet

Uwagi:

- Drukarka umożliwia sporadyczne drukowanie na etykietach papierowych przeznaczonych dla drukarek laserowych/LED.
- Nie jest zalecane drukowanie więcej niż 20 arkuszy etykiet papierowych na miesiąc.
- Etykiety winylowe, farmaceutyczne lub dwustronne nie są obsługiwane.

Szczegółowe informacje na temat drukowania, właściwości oraz wzorów etykiet można znaleźć w dokumencie *Card Stock & Label Guide* (Przewodnik po kartach i etykietach) dostępnym tylko w języku angielskim w witrynie firmy Lexmark pod adresem **http://support.lexmark.com**.

W przypadku drukowania na etykietach:

- Należy używać etykiet przeznaczonych specjalnie do drukarek laserowych/LED. Należy dowiedzieć się od producenta lub sprzedawcy, czy:
  - Etykiety są odporne na temperatury rzędu 210°C, tzn. w tej temperaturze nie ulegają zaklejeniu, nadmiernemu zwijaniu ani marszczeniu się, jak również nie wydzielają szkodliwych wyziewów.

    Uwaga: Etykiety mogą być drukowane przy wyższej temperaturze nagrzewnicy, osiągającej 220°C, jeżeli dla opcji gramatury etykiet wybrano ustawienie Ciężka. Ustawienie to należy wybrać, używając wbudowanego serwera WWW lub menu Papier na panelu sterowania drukarki.
  - Klej etykiet, strony wierzchnie (materiał przeznaczony do zadrukowania) oraz warstwy wierzchnie są odporne na ciśnienie 172 kPa i nie ulegają rozwarstwieniu, ich powierzchnia i krawędzie nie ulegają stopieniu ani nie wydzielają szkodliwych wyziewów.
- Nie należy stosować etykiet na arkuszach wykonanych ze śliskiego materiału podłożowego.
- Należy używać wyłącznie kompletnych arkuszy etykiet. W przypadku niekompletnych arkuszy etykiety mogą ulec odklejeniu podczas drukowania, co może spowodować zacięcie papieru w drukarce. Niekompletne arkusze etykiet powodują również zanieczyszczenie drukarki i kasety drukującej klejem, co może doprowadzić do unieważnienia gwarancji na drukarkę i kasetę drukującą.
- Nie należy używać etykiet, na których występuje odkryty klej.
- Nie należy drukować wewnątrz obszaru leżącego 1 mm lub bliżej od krawędzi etykiety lub perforacji ani pomiędzy wykrojeniami etykiety.
- Należy zwrócić uwagę, aby podkład kleju nie dochodził do krawędzi arkusza. Zaleca się, aby strefa pokryta klejem była oddalona od krawędzi arkusza o co najmniej 1 mm. Substancja klejąca powoduje zanieczyszczenie drukarki, co może doprowadzić do unieważnienia gwarancji.
- Jeśli odpowiednie oddalenie strefy powlekanej warstwą klejącą nie jest możliwe, z krawędzi górnej i krawędzi znajdującej się po stronie mechanizmu napędzającego należy oderwać pasek o szerokości 1,6 mm oraz zastosować niesączącą się substancję klejącą.
- Najlepiej jest drukować w orientacji pionowej, zwłaszcza w przypadku drukowania kodów kreskowych.

Porady dotyczące korzystania z kart

Karty są jednowarstwowymi nośnikami wydruku o dużej gramaturze. Wiele ich właściwości, takich jak zawartość wilgoci, grubość i tekstura, może mieć znaczący wpływ na jakość wydruku. Należy zrobić próbny wydruk na kartach przed zakupieniem dużej ich liczby.

- W menu Papier ustaw dla opcji Typ papieru wartość Karty.
- Wybierz odpowiednie ustawienie opcji Tekstura papieru.
- Należy pamiętać, że stosowanie kart zadrukowanych, perforowanych oraz składanych może znacząco obniżyć jakość wydruku i spowodować zacinanie się nośnika lub inne problemy z podawaniem.
- Należy dowiedzieć się od producenta lub sprzedawcy, czy karty są odporne na temperatury rzędu 220°C, tzn. w tej temperaturze nie wydzielają szkodliwych wyziewów.
- Nie należy używać kart z nadrukiem zawierającym substancje chemiczne mogące zanieczyścić drukarkę. W przypadku stosowania materiałów z nadrukiem do drukarki mogą dostawać się półciekłe i lotne substancje.
- Należy w miarę możliwości używać kart z ziarnem w poprzek strony.

Anulowanie zadania drukowania

Anulowanie zadania drukowania z panelu sterowania drukarki

1 Na panelu sterowania drukarki dotknij opcji **Anuluj zadanie** lub naciśnij na klawiaturze przycisk ✕.

2 Dotknij zadania, które ma zostać anulowane, a następnie dotknij opcji **Usuń wybrane zadania**.

Uwaga: Jeśli naciśniesz przycisk ✕ na klawiaturze, dotknij następnie opcji **Wznów**, aby powrócić do ekranu głównego.

Anulowanie zadania drukowania przy użyciu komputera

Dla użytkowników systemu Windows

1 Otwórz folder drukarek, a następnie wybierz drukarkę.

2 W kolejce druku wybierz zadanie, które ma zostać anulowane, a następnie kliknij opcję Usuń.

Dla użytkowników komputerów Macintosh

1 Przejdź do drukarki w obszarze System Preferences (Preferencje systemowe) menu Apple.

2 W kolejce druku wybierz zadanie, które ma zostać anulowane, a następnie kliknij opcję Usuń.

Kopiowanie

Automatyczny podajnik dokumentów	Szyba skanera
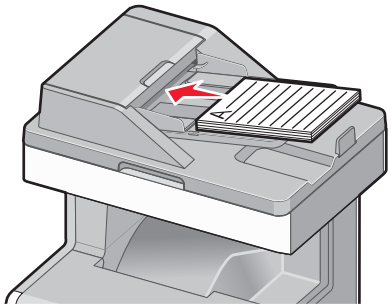	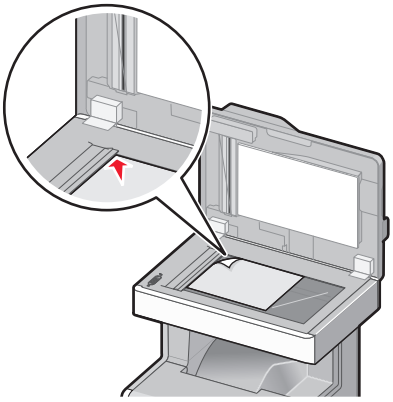
W przypadku dokumentów wielostronicowych należy korzystać z automatycznego podajnika dokumentów.	Z szyby skanera należy korzystać w przypadku dokumentów jednostronicowych, małych przedmiotów (np. pocztówek lub zdjęć), folii, papieru fotograficznego lub cienkich nośników (np. wycinków z czasopism).

Kopiowanie

Wykonywanie szybkiej kopii

1 Załaduj oryginalny dokument do automatycznego podajnika dokumentów zadrukowaną stroną do góry i krótszą krawędzią do przodu lub umieść go zadrukowaną stroną do dołu na szybie skanera.

Uwagi:

- Podczas ładowania dokumentu do automatycznego podajnika dokumentów dostosuj położenie prowadnic papieru.
- Upewnij się, że rozmiary oryginalnego dokumentu i kopii są identyczne. W wyniku ustawienia nieprawidłowego rozmiaru papieru obraz może zostać obcięty.
- Do automatycznego podajnika dokumentów nie należy ładować pocztówek, fotografii, niewielkich przedmiotów, folii, papieru fotograficznego ani cienkich nośników, takich jak wycinki prasowe. Materiały tego typu należy umieszczać na szybie skanera.

2 Na panelu sterowania drukarki naciśnij przycisk ◇, aby rozpocząć kopiowanie.

Kopiowanie przy użyciu automatycznego podajnika dokumentów

1 Załaduj oryginalny dokument do automatycznego podajnika dokumentów zadrukowaną stroną do góry i krótszą krawędzią do przodu.

Uwaga: Do automatycznego podajnika dokumentów nie należy ładować pocztówek, fotografii, niewielkich przedmiotów, folii, papieru fotograficznego ani cienkich nośników, takich jak wycinki prasowe. Materiały tego typu należy umieszczać na szybie skanera.

2 Dostosowanie prowadnic papieru.

3 Z poziomu ekranu głównego przejdź do opcji:

Kopiuj > zmień ustawienia kopiowania > **Kopiuj**

Kopiowanie przy użyciu szyby skanera

1 Umieść oryginalny dokument w lewym górnym rogu szyby skanera, stroną zadrukowaną skierowaną w dół.

2 Z poziomu ekranu głównego przejdź do opcji:

Kopiuj > zmień ustawienia kopiowania > **Kopiuj**

3 Jeśli jest więcej stron do skanowania, umieść następny dokument na szybie skanera, a następnie dotknij opcji **Skanuj następną stronę**.

4 Dotknij przycisku **Zakończ zadanie**, aby powrócić do ekranu głównego.

Kopiowanie zdjęć z kliszy

1 Umieść fotografię w lewym górnym rogu szyby skanera, obrazem w dół.

2 Z poziomu ekranu głównego przejdź do opcji:

Kopiuj >**Zawartość** >**Fotografia** > >**Fotografia/klisza** > >**Kopiuj**

3 Dotknij przycisku **Skanuj następną stronę** lub **Zakończ zadanie**.

Kopiowanie na nośnikach specjalnych

Kopiowanie na foliach

1 Załaduj oryginalny dokument do automatycznego podajnika dokumentów zadrukowaną stroną do góry i krótszą krawędzią do przodu lub umieść go zadrukowaną stroną do dołu na szybie skanera.

Uwaga: Do automatycznego podajnika dokumentów nie należy ładować pocztówek, fotografii, niewielkich przedmiotów, folii, papieru fotograficznego ani cienkich nośników, takich jak wycinki prasowe. Materiały tego typu należy umieszczać na szybie skanera.

2 W przypadku ładowania dokumentu do automatycznego podajnika dokumentów ustaw prowadnice papieru.

3 Z poziomu ekranu głównego przejdź do opcji:

Kopiuj >**Kopiuj z** > wybierz rozmiar oryginalnego dokumentu > ✓

4 Dotknij opcji **Kopiuj do** > wybierz zasobnik, który zawiera folie >**Kopiuj**.

5 Jeśli nie ma zasobników obsługujących folie, wybierz opcję **Podajnik ręczny**, a następnie dotknij opcji ✓.

6 Wybierz żądany rozmiar folii, a następnie wybierz typ podajnika ręcznego.

7 Załaduj folie do podajnika do wielu zastosowań, a następnie dotknij opcji **Kopiuj**.

Kopiowanie na papierze firmowym

1 Załaduj oryginalny dokument do automatycznego podajnika dokumentów zadrukowaną stroną do góry i krótszą krawędzią do przodu lub umieść go zadrukowaną stroną do dołu na szybie skanera.

Uwaga: Do automatycznego podajnika dokumentów nie należy ładować pocztówek, fotografii, niewielkich przedmiotów, folii, papieru fotograficznego ani cienkich nośników, takich jak wycinki prasowe. Materiały tego typu należy umieszczać na szybie skanera.

2 W przypadku ładowania dokumentu do automatycznego podajnika dokumentów ustaw prowadnice papieru.

3 Z poziomu ekranu głównego przejdź do opcji:

Kopiuj > **Kopiuj z** > rozmiar oryginalnego dokumentu > **Kopiuj do** > **Podajnik ręczny**

4 Umieść papier firmowy nadrukiem do góry, górną krawędzią do podajnika do wielu zastosowań.

5 Wybierz rozmiar papieru firmowego.

6 Przejdź do opcji:

Kontynuuj > **Papier firmowy** > **Kontynuuj** > **Kopiuj**

Dostosowywanie ustawień kopiowania

Kopiowanie w czerni i bieli

1 Załaduj oryginalny dokument do automatycznego podajnika dokumentów zadrukowaną stroną do góry i krótszą krawędzią do przodu lub umieść go zadrukowaną stroną do dołu na szybie skanera.

Uwaga: Do automatycznego podajnika dokumentów nie należy ładować pocztówek, fotografii, niewielkich przedmiotów, folii, papieru fotograficznego ani cienkich nośników, takich jak wycinki prasowe. Materiały tego typu należy umieszczać na szybie skanera.

2 W przypadku ładowania dokumentu do automatycznego podajnika dokumentów ustaw prowadnice papieru.

3 Z poziomu ekranu głównego przejdź do opcji:

Kopiuj > **Zezwól na kolorowe kopie** > **Wyłącz** > ✓ > **Wyślij**

Kopiowanie na papier o innym rozmiarze

1 Załaduj oryginalny dokument do automatycznego podajnika dokumentów zadrukowaną stroną do góry i krótszą krawędzią do przodu lub umieść go zadrukowaną stroną do dołu na szybie skanera.

Uwaga: Do automatycznego podajnika dokumentów nie należy ładować pocztówek, fotografii, niewielkich przedmiotów, folii, papieru fotograficznego ani cienkich nośników, takich jak wycinki prasowe. Materiały tego typu należy umieszczać na szybie skanera.

2 W przypadku ładowania dokumentu do automatycznego podajnika dokumentów ustaw prowadnice papieru.

3 Na ekranie głównym dotknij opcji **Kopiuj**.

4 Dotknij opcji **Kopiuj z** > wybierz rozmiar oryginalnego dokumentu > .

5 Dotknij opcji **Kopiuj do** > wybierz rozmiar kopii > .

Uwaga: W drukarce nastąpi automatyczne skalowanie rozmiaru.

6 Dotknij opcji **Kopiuj**.

Kopiowanie przy użyciu papieru z wybranego zasobnika

1 Załaduj oryginalny dokument do automatycznego podajnika dokumentów zadrukowaną stroną do góry i krótszą krawędzią do przodu lub umieść go zadrukowaną stroną do dołu na szybie skanera.

Uwaga: Do automatycznego podajnika dokumentów nie należy ładować pocztówek, fotografii, niewielkich przedmiotów, folii, papieru fotograficznego ani cienkich nośników, takich jak wycinki prasowe. Materiały tego typu należy umieszczać na szybie skanera.

2 W przypadku ładowania dokumentu do automatycznego podajnika dokumentów ustaw prowadnice papieru.

3 Z poziomu ekranu głównego przejdź do opcji:

Kopiuj > **Kopiuj z** > rozmiar oryginalnego dokumentu > **Kopiuj do**

4 Dotknij opcji **Podajnik ręczny** lub wybierz zasobnik zawierający typ papieru, którego chcesz użyć.

Uwaga: W przypadku wybrania opcji Podajnik ręczny należy również wybrać rozmiar i typ papieru.

5 Dotknij opcji **Kopiuj**.

Kopiowanie dokumentów o różnych rozmiarach arkuszy

Aby skopiować dokumenty oryginalne o różnych rozmiarach stron, należy użyć automatycznego podajnika dokumentów. W zależności od rozmiarów arkuszy papieru umieszczonych w podajniku oraz ustawień opcji „Kopiuj do” i „Kopiuj z” kopie są drukowane na arkuszach papieru o różnych rozmiarach (Przykład 1) lub skalowane do jednego rozmiaru papieru (Przykład 2).

Przykład 1: Kopiowanie dokumentów na arkuszach o różnych rozmiarach

1. Załaduj oryginalny dokument do automatycznego podajnika dokumentów zadrukowaną stroną do góry i krótszą krawędzią do przodu lub umieść go zadrukowaną stroną do dołu na szybie skanera.

   Uwaga: Do automatycznego podajnika dokumentów nie należy ładować pocztówek, fotografii, niewielkich przedmiotów, folii, papieru fotograficznego ani cienkich nośników, takich jak wycinki prasowe. Materiały tego typu należy umieszczać na szybie skanera.

2. W przypadku ładowania dokumentu do automatycznego podajnika dokumentów ustaw prowadnice papieru.

3. Z poziomu ekranu głównego przejdź do opcji:

   Kopiuj > **Kopiuj z** > **Rozmiary mieszane** > > **Kopiuj do** > **Automatyczne dopasowanie rozmiaru** > > **Kopiuj**

   Skaner rozpoznaje różne rozmiary papieru w trakcie skanowania. Kopie są drukowane na arkuszach papieru o różnej wielkości, odpowiedniej dla rozmiaru oryginalnego dokumentu.

Przykład 2: Kopiowanie na arkuszach o jednym rozmiarze

1. Załaduj oryginalny dokument do automatycznego podajnika dokumentów zadrukowaną stroną do góry i krótszą krawędzią do przodu lub umieść go zadrukowaną stroną do dołu na szybie skanera.

   Uwaga: Do automatycznego podajnika dokumentów nie należy ładować pocztówek, fotografii, niewielkich przedmiotów, folii, papieru fotograficznego ani cienkich nośników, takich jak wycinki prasowe. Materiały tego typu należy umieszczać na szybie skanera.

2. W przypadku ładowania dokumentu do automatycznego podajnika dokumentów ustaw prowadnice papieru.

3. Z poziomu ekranu głównego przejdź do opcji:

   Kopiuj > **Kopiuj z** > **Rozmiary mieszane** > > **Kopiuj do** > **Letter** > > **Kopiuj**

   Skaner rozpoznaje różne rozmiary papieru w trakcie skanowania i skaluje dokumenty o mieszanych rozmiarach do wybranego rozmiaru papieru.

Kopiowanie na obu stronach papieru (dupleks)

1. Załaduj oryginalny dokument do automatycznego podajnika dokumentów zadrukowaną stroną do góry i krótszą krawędzią do przodu lub umieść go zadrukowaną stroną do dołu na szybie skanera.

   Uwaga: Do automatycznego podajnika dokumentów nie należy ładować pocztówek, fotografii, niewielkich przedmiotów, folii, papieru fotograficznego ani cienkich nośników, takich jak wycinki prasowe. Materiały tego typu należy umieszczać na szybie skanera.

2. W przypadku ładowania dokumentu do automatycznego podajnika dokumentów ustaw prowadnice papieru.

3 Na ekranie głównym dotknij opcji **Kopiuj**.

4 W obszarze Strony (dupleks) dotknij przycisku odpowiadającego preferowanemu sposobowi kopiowania dwustronnego.

Pierwsza liczba oznacza strony oryginalnych dokumentów, a druga liczba oznacza strony kopii. Na przykład aby otrzymać 2-stronne kopie 1-stronnego dokumentu oryginalnego, należy wybrać opcję kopiowania 1-stronny na 2-stronny.

5 Dotknij opcji , a następnie opcji **Kopiuj**.

Zmniejszanie lub powiększanie kopii

Możliwe jest zmniejszenie kopii do 25% rozmiaru oryginalnego dokumentu lub powiększenie do 400% rozmiaru oryginału. Domyślnym ustawieniem fabrycznym dla opcji Skaluj jest wartość Automatycznie. W przypadku pozostawienia dla opcji Skaluj wartości Automatycznie, zawartość oryginalnego dokumentu będzie skalowana do rozmiaru papieru, na którym drukowane są kopie.

Aby zmniejszyć lub powiększyć kopię:

1 Załaduj oryginalny dokument do automatycznego podajnika dokumentów zadrukowaną stroną do góry i krótszą krawędzią do przodu lub umieść go zadrukowaną stroną do dołu na szybie skanera.

Uwaga: Do automatycznego podajnika dokumentów nie należy ładować pocztówek, fotografii, niewielkich przedmiotów, folii, papieru fotograficznego ani cienkich nośników, takich jak wycinki prasowe. Materiały tego typu należy umieszczać na szybie skanera.

2 W przypadku ładowania dokumentu do automatycznego podajnika dokumentów ustaw prowadnice papieru.

3 Na ekranie głównym dotknij opcji **Kopiuj**.

4 W obszarze Skaluj dotknij klawiszy strzałek, aby odpowiednio zmniejszyć lub zwiększyć rozmiar kopii.

Wybranie opcji „Kopiuj do” lub „Kopiuj z”, po uprzednim ręcznym wyborze ustawień opcji Skaluj, powoduje przywrócenie dla wartości skali ustawienia Automatycznie.

5 Dotknij opcji **Kopiuj**.

Zmiana jakości kopii

1 Załaduj oryginał nadrukiem do góry, krótszą krawędzią do podajnika ADF lub nadrukiem w dół na szybę skanera.

Uwaga: Do podajnika ADF nie wolno ładować pocztówek, zdjęć, małych przedmiotów, folii, papieru fotograficznego ani cienkich nośników (takich jak wycinki z czasopism). Należy je umieszczać na szybie skanera.

2 Jeśli ładujesz dokument do podajnika ADF, dostosuj prowadnice papieru.

3 Z poziomu ekranu głównego przejdź do opcji:

Kopiuj > **Zawartość**

4 Dotknij przycisku, który najlepiej odpowiada typowi zawartości kopiowanego dokumentu:
- **Tekst** — ta opcja jest stosowana wówczas, gdy oryginalny dokument zawiera głównie tekst lub grafikę liniową.
- **Grafika**— ta opcja jest stosowana, gdy oryginalny dokument zawiera głównie grafikę typu biznesowego, taką jak wykresy kołowe, słupkowe oraz animacje.
- **Tekst/Zdjęcie** — ta opcja jest stosowana wówczas, gdy oryginalne dokumenty są kombinacją tekstu i grafiki i zdjęć.
- **Fotografia** — ta opcja jest stosowana wówczas, gdy oryginalny dokument zawiera głównie zdjęcia lub obrazy.

5 Dotknij opcji ✓.

6 Dotknij przycisku, który najlepiej odpowiada źródłu zawartości kopiowanego dokumentu:
- **Kolorowa drukarka laserowa** — tej opcji należy użyć, jeśli oryginalny dokument wydrukowano przy użyciu kolorowej drukarki laserowej.
- **Czarno-biała drukarka laserowa** — tej opcji należy użyć, jeśli oryginalny dokument wydrukowano przy użyciu czarno-białej drukarki laserowej.
- **Drukarka atramentowa** — tej opcji należy użyć, jeśli oryginalny dokument wydrukowano przy użyciu drukarki atramentowej.
- **Fotografia/Klisza** — tej opcji należy użyć, jeśli oryginalny dokument jest fotografią z kliszy.
- **Czasopismo** — tej opcji należy użyć, gdy oryginalny dokument pochodzi z czasopisma.
- **Gazeta** — tej opcji należy użyć, jeśli oryginalny dokument pochodzi z gazety.
- **Prasa drukarska** — tej opcji należy użyć, jeśli oryginalny dokument wydrukowano przy użyciu prasy drukarskiej.
- **Inne** — tej opcji należy użyć, jeśli oryginalny dokument wydrukowano przy użyciu innej lub nieznanej drukarki.

7 Dotknij opcji ✓ > **Kopiuj**.

Sortowanie kopii

Drukując wiele kopii dokumentu, można wydrukować każdą kopię jako zestaw (posortowane) lub jako grupy stron (nieposortowane).

Posortowane

Nieposortowane

Domyślnie opcja Sortuj jest włączona. Jeśli kopie mają być drukowane bez sortowania, zmień ustawienie na Wyłącz:

1 Załaduj oryginalny dokument do automatycznego podajnika dokumentów zadrukowaną stroną do góry i krótszą krawędzią do przodu lub umieść go zadrukowaną stroną do dołu na szybie skanera.

   Uwaga: Do automatycznego podajnika dokumentów nie należy ładować pocztówek, fotografii, niewielkich przedmiotów, folii, papieru fotograficznego ani cienkich nośników, takich jak wycinki prasowe. Materiały tego typu należy umieszczać na szybie skanera.

2 W przypadku ładowania dokumentu do automatycznego podajnika dokumentów ustaw prowadnice papieru.

3 Z poziomu ekranu głównego przejdź do opcji:

   Kopiuj > podaj liczbę kopii > **Sortuj** > **Wyłącz** > > **Kopiuj**

Umieszczanie arkuszy separujących między kopiami

1 Załaduj oryginalny dokument do automatycznego podajnika dokumentów zadrukowaną stroną do góry i krótszą krawędzią do przodu lub umieść go zadrukowaną stroną do dołu na szybie skanera.

   Uwagi:

   - W przypadku ładowania dokumentu do automatycznego podajnika dokumentów ustaw prowadnice papieru.
   - Do automatycznego podajnika dokumentów nie należy ładować pocztówek, fotografii, niewielkich przedmiotów, folii, papieru fotograficznego ani cienkich nośników, takich jak wycinki prasowe. Materiały tego typu należy umieszczać na szybie skanera.

2 Z poziomu ekranu głównego przejdź do opcji:

   Kopiuj >**Opcje zaawansowane** >**Arkusze separujące**

   Uwaga: Aby umieścić arkusze separujące między kopiami, należy włączyć opcję Sortuj. Jeśli opcja Sortuj jest wyłączona, arkusze separujące są dodawane na końcu zadania drukowania.

3 Wybierz jedną z następujących opcji:
   - **Między kopiami**
   - **Między zadaniami**
   - **Między stronami**
   - **Wyłączone**

4 Dotknij opcji >**Kopiuj.**

Kopiowanie wielu stron na jednym arkuszu

Aby oszczędzać papier, można kopiować dwie lub cztery kolejne strony wielostronicowego dokumentu na jednym arkuszu papieru.

Uwagi:

- Rozmiar papieru musi być ustawiony na wartość Letter, Legal, A4 lub JIS B5.

- Rozmiar kopii musi być ustawiony na wartość 100%.

1 Załaduj oryginalny dokument do automatycznego podajnika dokumentów zadrukowaną stroną do góry i krótszą krawędzią do przodu lub umieść go zadrukowaną stroną do dołu na szybie skanera.

   Uwaga: Do automatycznego podajnika dokumentów nie należy ładować pocztówek, fotografii, niewielkich przedmiotów, folii, papieru fotograficznego ani cienkich nośników, takich jak wycinki prasowe. Materiały tego typu należy umieszczać na szybie skanera.

2 W przypadku ładowania dokumentu do automatycznego podajnika dokumentów ustaw prowadnice papieru.

3 Z poziomu ekranu głównego przejdź do opcji:

   Kopiuj > **Opcje zaawansowane** > **Oszczędność papieru** > wybierz żądany rodzaj wydruku > ✓ > **Kopiuj**

Tworzenie niestandardowego zadania kopiowania (zadania złożonego)

Niestandardowe zadanie kopiowania lub zadanie złożone umożliwia połączenie jednego lub wielu zestawów oryginalnych dokumentów w jedno zadanie kopiowania. Każdy zestaw może być skanowany przy użyciu innych parametrów zadania. Po wysłaniu zadania kopiowania i włączeniu opcji Zadanie niestandardowe, pierwszy zestaw oryginalnych dokumentów jest skanowany przy użyciu wybranych parametrów, a kolejny zestaw jest skanowany przy użyciu takich samych lub innych parametrów.

Definicja zestawu zależy od źródła skanowanych dokumentów:

- W przypadku skanowania dokumentu na szybie skanera zestaw składa się z jednej strony.
- W przypadku skanowania wielu stron przy użyciu automatycznego podajnika dokumentów zestaw składa się ze wszystkich stron skanowanych do momentu opróżnienia podajnika.
- W przypadku skanowania jednej strony przy użyciu automatycznego podajnika dokumentów zestaw składa się z jednej strony.

Na przykład:

1 Załaduj oryginalny dokument do automatycznego podajnika dokumentów zadrukowaną stroną do góry i krótszą krawędzią do przodu lub umieść go zadrukowaną stroną do dołu na szybie skanera.

   Uwaga: Do automatycznego podajnika dokumentów nie należy ładować pocztówek, fotografii, niewielkich przedmiotów, folii, papieru fotograficznego ani cienkich nośników, takich jak wycinki prasowe. Materiały tego typu należy umieszczać na szybie skanera.

2 W przypadku ładowania dokumentu do automatycznego podajnika dokumentów ustaw prowadnice papieru.

3 Z poziomu ekranu głównego przejdź do opcji:

   Kopiowanie > **Opcje** > **Zadanie niestandardowe** > **Włączone** > **Gotowe** > **Kopiuj**

   Po osiągnięciu ostatniej strony zestawu zostanie wyświetlony ekran skanowania.

4 Załaduj kolejny dokument nadrukiem do góry, krótszą krawędzią do automatycznego podajnika dokumentów lub nadrukiem w dół na szybę skanera, a następnie dotknij opcji **Skanuj z automatycznego podajnika dokumentów** lub **Skanuj z płyty skanera**.

   Uwaga: W razie potrzeby zmień ustawienia zadania.

5 Jeśli zeskanowany ma być kolejny dokument, powtórz poprzedni krok. W przeciwnym przypadku dotknij opcji **Zakończ zadanie**.

Umieszczanie informacji na kopiach

Umieszczanie daty i godziny u góry każdej strony

1 Załaduj oryginalny dokument do automatycznego podajnika dokumentów zadrukowaną stroną do góry i krótszą krawędzią do przodu lub umieść go zadrukowaną stroną do dołu na szybie skanera.

   Uwaga: Do automatycznego podajnika dokumentów nie należy ładować pocztówek, fotografii, niewielkich przedmiotów, folii, papieru fotograficznego ani cienkich nośników, takich jak wycinki prasowe. Materiały tego typu należy umieszczać na szybie skanera.

2 W przypadku ładowania dokumentu do automatycznego podajnika dokumentów ustaw prowadnice papieru.

3 Z poziomu ekranu głównego przejdź do opcji:

   Kopiowanie > **Opcje zaawansowane** > **Nagłówek/Stopka**

4 Wybierz miejsce na stronie, gdzie ma zostać umieszczona data i godzina.

5 Dotknij opcji **Tak** lub **Nie** > > **Kopiuj**.

Umieszczanie tekstu nakładki na każdej stronie

Możliwe jest umieszczenie na każdej stronie tekstu nakładki. Dostępne opcje tekstu nakładki to Pilne, Poufne, Kopia, Niestandardowa i Szkic. Aby umieścić tekst nakładki na kopiach:

1 Załaduj oryginalny dokument do automatycznego podajnika dokumentów zadrukowaną stroną do góry i krótszą krawędzią do przodu lub umieść go zadrukowaną stroną do dołu na szybie skanera.

   Uwaga: Do automatycznego podajnika dokumentów nie należy ładować pocztówek, fotografii, niewielkich przedmiotów, folii, papieru fotograficznego ani cienkich nośników, takich jak wycinki prasowe. Materiały tego typu należy umieszczać na szybie skanera.

2 W przypadku ładowania dokumentu do automatycznego podajnika dokumentów ustaw prowadnice papieru.

3 Z poziomu ekranu głównego przejdź do opcji:

   Kopiowanie > **Opcje zaawansowane** > **Nakładka** > wybierz tekst nakładki > .

4 Dotknij opcji **Kopiuj**.

Anulowanie zadania kopiowania

Anulowanie zadania kopiowania dokumentów z podajnika ADF

Po rozpoczęciu przetwarzania dokumentu przez podajnik ADF wyświetli się ekran skanowania dokumentu. Aby anulować zadanie kopiowania, dotknij opcji **Anuluj zadanie** na ekranie dotykowym urządzenia.

Wyświetli się komunikat „Trwa anulowanie zadania skanowania”. Nastąpi usunięcie wszystkich stron z podajnika ADF i zadanie zostanie anulowane.

Anulowanie zadania kopiowania dokumentów z szyby skanera

Dotknij opcji **Anuluj zadanie** na ekranie głównym urządzenia.

Wyświetli się komunikat „Trwa anulowanie zadania skanowania”. Po anulowaniu zadania wyświetli się ekran kopiowania.

Anulowanie zadania kopiowania podczas drukowania stron

1 Na panelu sterowania drukarki dotknij opcji **Anuluj zadanie** lub naciśnij na klawiaturze przycisk ✕.

2 Dotknij zadania, które ma zostać anulowane, a następnie dotknij opcji **Usuń wybrane zadania**.

Uwaga: Jeśli naciśniesz przycisk ✕ na klawiaturze, dotknij następnie opcji **Wznów**, aby powrócić do ekranu głównego.

Informacje o ekranach i opcjach kopiowania

Kopiuj z

Wybranie tej opcji spowoduje wyświetlenie ekranu umożliwiającego wprowadzenie rozmiaru papieru oryginalnego dokumentu.

- Dotknij rozmiaru papieru odpowiadającego oryginalnemu dokumentowi.
- Dotknij opcji **Rozmiary mieszane**, aby skopiować oryginalny dokument zawierający strony o różnych rozmiarach, ale tej samej szerokości.
- Dotknij opcji **Automatyczne wykrywanie rozmiaru**, aby skaner automatycznie wykrył rozmiar oryginalnego dokumentu.

Kopiuj do

Opcja ta powoduje wyświetlenie ekranu umożliwiającego wprowadzenie rozmiaru i typu papieru, na którym zostaną wydrukowane kopie.

- Dotknij rozmiaru i typu papieru odpowiadającego załadowanemu papierowi.
- Jeśli ustawienia w opcjach „Kopiuj z” i „Kopiuj do” różnią się od siebie, drukarka automatycznie dostosuje ustawienia skalowania, aby uwzględnić różnicę.
- Jeśli żaden z zasobników nie zawiera typu lub rozmiaru papieru, na którym mają zostać wykonane kopie, dotknij opcji **Podajnik ręczny**, a następnie ręcznie załaduj żądany papier do podajnika do wielu zastosowań.
- Jeśli w opcji „Kopiuj do” wybrano ustawienie Automatyczne dopasowanie rozmiaru, rozmiar każdej kopii będzie odpowiadał rozmiarowi papieru oryginalnego dokumentu. Jeśli żaden z zasobników nie zawiera pasującego rozmiaru papieru, zostanie wyświetlony komunikat **Nie znaleziono rozmiaru papieru** oraz monit o załadowanie papieru do zasobnika lub do podajnika do wielu zastosowań.

Liczba kopii

Ta opcja umożliwia określenie liczby kopii do wydrukowania.

Skaluj

Opcja ta umożliwia utworzenie obrazu kopii przy użyciu opcji proporcjonalnego skalowania o zakresie wartości 25–400%. Możliwe jest także ustawienie skali automatycznej.

- Aby możliwe było kopiowanie z jednego rozmiaru dokumentu do innego rozmiaru, tj. przykładowo z rozmiaru legal do letter, ustawienie odpowiednich wartości dla opcji „Kopiuj z” i „Kopiuj do” powoduje automatyczne skalowanie oryginalnego dokumentu do rozmiaru kopii.
- Dotknięcie strzałki skierowanej w lewo powoduje zmniejszenie wartości o 1%; dotknięcie strzałki skierowanej w prawo powoduje zwiększenie wartości o 1%.
- Przytrzymaj opcję strzałki, aby płynnie zwiększyć wartość skalowania.
- Przytrzymaj opcję strzałki przez 2 sekundy, aby zwiększyć prędkość zmiany wartości.

Intensywność

Opcja ta umożliwia dostosowanie poziomu jasności drukowanej kopii w porównaniu z poziomem jasności oryginalnego dokumentu.

Strony (dupleks)

Opcja ta umożliwia wybór ustawień drukowania dwustronnego (dupleks). Możliwe jest drukowanie kopii jednostronnych lub dwustronnych, wykonywanie dwustronnych kopii dwustronnych dokumentów, tworzenie dwustronnych kopii jednostronnych oryginałów lub tworzenie jednostronnych kopii (simpleks) dwustronnych dokumentów.

Sortuj

W przypadku drukowania wielu kopii zadania, opcja ta umożliwia układanie jego stron w wybranej kolejności. Funkcja sortowania jest domyślnie włączona; strony kopii będą wydrukowane w kolejności (1,2,3) (1,2,3) (1,2,3). Wyłącz funkcję sortowania, aby wydrukować wszystkie kopie danej strony łącznie, w kolejności (1,1,1) (2,2,2) (3,3,3).

Zawartość

Opcja ta umożliwia ustawienie typu i źródła dokumentu oryginalnego.

Dostępne są następujące opcje typu zawartości: Tekst, Tekst/Zdjęcie, Fotografia oraz Grafika.

- **Tekst** — ta opcja jest stosowana wówczas, gdy oryginalny dokument zawiera głównie tekst lub grafikę liniową.
- **Grafika**— ta opcja jest stosowana, gdy oryginalny dokument zawiera głównie grafikę typu biznesowego, taką jak wykresy kołowe, słupkowe oraz animacje.
- **Tekst/Zdjęcie** — ta opcja jest stosowana wówczas, gdy oryginalne dokumenty są kombinacją tekstu i grafiki i zdjęć.
- **Fotografia** — ta opcja jest stosowana wówczas, gdy oryginalny dokument zawiera głównie zdjęcia lub obrazy.

Dostępne są następujące opcje źródła zawartości: Kolorowa drukarka laserowa, Czarno-biała drukarka laserowa, Drukarka atramentowa, Fotografia/Klisza, Czasopismo, Gazeta, Prasa drukarska oraz Inne.

- **Kolorowa drukarka laserowa** — tej opcji należy użyć, jeśli oryginalny dokument wydrukowano przy użyciu kolorowej drukarki laserowej.
- **Czarno-biała drukarka laserowa** — tej opcji należy użyć, jeśli oryginalny dokument wydrukowano przy użyciu czarno-białej drukarki laserowej.
- **Drukarka atramentowa** — tej opcji należy użyć, jeśli oryginalny dokument wydrukowano przy użyciu drukarki atramentowej.
- **Fotografia/Klisza** — tej opcji należy użyć, jeśli oryginalny dokument jest fotografią z kliszy.
- **Czasopismo** — tej opcji należy użyć, gdy oryginalny dokument pochodzi z czasopisma.
- **Gazeta** — tej opcji należy użyć, jeśli oryginalny dokument pochodzi z gazety.
- **Prasa drukarska** — tej opcji należy użyć, jeśli oryginalny dokument wydrukowano przy użyciu prasy drukarskiej.
- **Inne** — tej opcji należy użyć, jeśli oryginalny dokument wydrukowano przy użyciu innej lub nieznanej drukarki.

Kolor

Opcja ta umożliwia włączenie lub wyłączenie koloru dla obrazu powstałego w procesie skanowania.

Opcje zaawansowane

Po naciśnięciu przycisku Opcje zaawansowane zostanie wyświetlony ekran umożliwiający zmianę następujących ustawień:

- **Zaawansowany dupleks** — ta opcja umożliwia określenie orientacji dokumentu, jedno- lub dwustronnego drukowania dokumentów oraz spowobu ich składania.

  Uwaga: Niektóre opcje zaawansowanego dupleksu są dostępne tylko w wybranych drukarkach.
- **Zaawansowane obrazowanie** — ta opcja umożliwia zmianę lub poprawienie ustawień Autom. wyśrodkowanie, Usuwanie tła, Równowaga kolorów, Usuwanie koloru, Kontrast, Odbicie lustrzane, Negatyw, Skanuj całą powierzchnię, Szczegółowość cienia, Ostrość oraz Temperatura przed skopiowaniem dokumentu.
- **Utwórz broszurę** — umożliwia utworzenie broszury. Dostępne opcje: 1-stronna i 2-stronna.

  Uwaga: Ta opcja jest dostępna tylko po zainstalowaniu modułu dupleksu oraz dysku twardego drukarki.
- **Ustawienia okładki** — ta opcja umożliwia skonfigurowanie stron okładek kopii i broszury.
- **Zadanie niestandardowe** — ta opcja umożliwia połączenie wielu zadań skanowania w jedno zadanie.
- **Usuwanie krawędzi** — ta opcja umożliwia usunięcie smug lub informacji znajdujących się przy krawędziach dokumentu. Możliwy jest wybór określonego obszaru usuwania wzdłuż wszystkich krawędzi dokumentu lub obszaru znajdującego się przy danej krawędzi. Wybór opcji Usuwanie krawędzi spowoduje usunięcie całej zawartości wybranego obszaru w taki sposób, że w tej części skanu pozostanie puste miejsce.
- **Nagłówek/Stopka** — ta opcja umożliwia włączenie ustawień daty/godziny, numeru strony, numeru Batesa oraz tekstu niestandardowego i wydrukowanie ich w określonym miejscu w nagłówku lub stopce.

- **Przesunięcie marginesu** — ta opcja umożliwia zwiększenie marginesu o określoną wartość przez przesunięcie skanowanego obrazu. Opcja ta jest przydatna w przypadku konieczności zszycia lub dziurkowania kopii. Zwiększ lub zmniejsz wartość marginesu za pomocą strzałek. Jeśli dodatkowy margines będzie zbyt duży, kopia zostanie przycięta.
- **Nakładka** — ta opcja umożliwia utworzenie znaku wodnego (lub komunikatu), który zostanie nałożony na zawartość kopii. Można wybrać opcję Pilne, Poufne, Kopia albo Wydruk próbny lub wprowadzić komunikat niestandardowy w polu „Wprowadź tekst niestandardowy”. Wybrany tekst, pisany dużym drukiem, zostanie wydrukowany po przekątnej każdej strony.

  Uwaga: Ponadto nakładki niestandardowe może tworzyć administrator systemu. Po utworzeniu nakładki niestandardowej dostępna będzie jej ikona.
- **Oszczędność papieru** — ta opcja umożliwia drukowanie dwu lub więcej stron oryginalnego dokumentu razem na jednej stronie. Tryb Oszczędność papieru nosi również nazwę drukowanie N stron na arkuszu. Litera N oznacza numer. Przykładowo, wybór opcji 2 na arkuszu umożliwia drukowanie dwu stron dokumentu na jednej stronie kopii, a wybranie opcji 4 na arkuszu pozwala na wydrukowanie na niej czterech stron dokumentu. Dotknięcie opcji Drukuj obramowanie stron powoduje dodanie lub usunięcie na arkuszu kopii ramki wokół zawartości oryginalnego dokumentu.
- **Arkusze separujące** — ta opcja powoduje umieszczenie pustego arkusza papieru między kopiami, stronami lub zadaniami drukowania. Arkusze separujące mogą być pobierane z zasobnika zawierającego inny typ lub kolor papieru niż używany do wydruku kopii.

Zapisz jako skrót

Opcja ta umożliwia zapisanie bieżących ustawień w postaci skrótu przez przypisanie im numeru.

Wysyłanie w postaci wiadomości e-mail

Automatyczny podajnik dokumentów	Szyba skanera
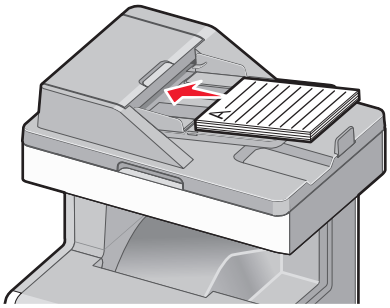	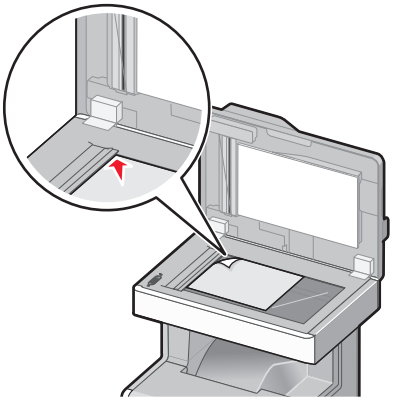
W przypadku dokumentów wielostronicowych należy korzystać z automatycznego podajnika dokumentów.	Z szyby skanera należy korzystać w przypadku dokumentów jednostronicowych, małych przedmiotów (np. pocztówek lub zdjęć), folii, papieru fotograficznego lub cienkich nośników (np. wycinków z czasopism).

Przygotowanie do wysyłania wiadomości e-mail

Konfigurowanie funkcji e-mail

1 W polu adresu w przeglądarce sieci Web wpisz adres IP drukarki.

Jeśli nie znasz adresu IP drukarki, możesz wykonać następujące czynności:
- Wyświetl adres IP drukarki na jej panelu sterowania w sekcji TCP/IP menu Sieć/Porty.
- Wydrukuj stronę konfiguracji sieci lub strony ustawień menu i odszukaj adres IP w sekcji TCP/IP.

2 Kliknij opcję **Ustawienia**.

3 W obszarze Ustawienia domyślne kliknij opcję **Ustawienia e-mail/FTP**.

4 Kliknij opcje **Ustawienia e-mail** > **Ustawienia serwera e-mail**.

5 Podaj w polach odpowiednie informacje.

6 Kliknij przycisk **Wyślij**.

Konfiguracja ustawień poczty e-mail

1 W polu adresu w przeglądarce sieci Web wpisz adres IP drukarki.

Jeśli nie znasz adresu IP drukarki, możesz wykonać następujące czynności:
- Wyświetl adres IP drukarki na jej panelu sterowania w sekcji TCP/IP menu Sieć/Porty.
- Wydrukuj stronę konfiguracji sieci lub strony ustawień menu i odszukaj adres IP w sekcji TCP/IP.

2 Kliknij opcje **Ustawienia** > **Ustawienia e-mail/FTP** > **Ustawienia e-mail**.

3 Podaj w polach odpowiednie informacje.

4 Kliknij przycisk **Wyślij**.

Tworzenie skrótu e-mail

Tworzenie skrótu e-mail przy użyciu aplikacji Embedded Web Server

1 W polu adresu w przeglądarce sieci Web wpisz adres IP drukarki.

Jeśli nie znasz adresu IP drukarki, możesz wykonać następujące czynności:

- Wyświetl adres IP drukarki na jej panelu sterowania w sekcji TCP/IP menu Sieć/Porty.
- Wydrukuj stronę konfiguracji sieci lub strony ustawień menu i odszukaj adres IP w sekcji TCP/IP.

2 Kliknij opcję **Ustawienia**.

3 W obszarze Inne ustawienia kliknij opcje **Zarządzaj skrótami** > **Ustawienia skrótów e-mail**.

4 Wpisz unikalną nazwę odbiorcy, a następnie wprowadź adres e-mail.

Uwaga: W przypadku wprowadzania wielu adresów należy je oddzielić przecinkami (,).

5 Wybierz żądane ustawienia skanowania (Format, Zawartość, Kolor i Rozdzielczość).

6 Wprowadź numer skrótu, a następnie kliknij opcję **Dodaj**.

Jeśli podany numer jest już używany, wyświetli się monit o wybranie innego numeru.

Tworzenie skrótu e-mail przy użyciu panelu sterowania drukarki

1 Z poziomu ekranu głównego przejdź do opcji:

E-mail >**Odbiorca** > wpisz adres e-mail

Aby utworzyć grupę odbiorców, dotknij opcji **Następny adres**, a następnie wpisz adres e-mail kolejnego odbiorcy.

2 Dotknij ikony .

3 Wpisz unikalną nazwę skrótu i dotknij opcji **Gotowe**.

4 Sprawdź, czy nazwa skrótu jest poprawna, a następnie dotknij opcji **OK**.

Jeśli nazwa skrótu jest niepoprawna, dotknij opcji **Anuluj** i wprowadź dane ponownie.

Wysyłanie dokumentu w postaci wiadomości e-mail

Wysyłanie wiadomości e-mail przy użyciu panelu sterowania drukarki

1 Załaduj oryginalny dokument do automatycznego podajnika dokumentów zadrukowaną stroną do góry i krótszą krawędzią do przodu lub umieść go zadrukowaną stroną do dołu na szybie skanera.

Uwaga: Do automatycznego podajnika dokumentów nie należy ładować pocztówek, fotografii, niewielkich przedmiotów, folii, papieru fotograficznego ani cienkich nośników, takich jak wycinki prasowe. Materiały tego typu należy umieszczać na szybie skanera.

2 W przypadku ładowania dokumentu do automatycznego podajnika dokumentów ustaw prowadnice papieru.

Uwaga: Upewnij się, że rozmiary oryginalnego dokumentu i kopii są identyczne. W wyniku ustawienia nieprawidłowego rozmiaru papieru obraz może zostać obcięty.

3 Z poziomu ekranu głównego przejdź do opcji:

E-mail >**Odbiorca**

4 Wprowadź adres e-mail lub naciśnij przycisk #, a następnie wprowadź numer skrótu.

Aby wprowadzić dodatkowych odbiorców, dotknij opcji **Następny adres**, a następnie wprowadź adres lub numer skrótu, który chcesz dodać.

Uwaga: Adres e-mail można również wprowadzić przy użyciu książki adresowej.

5 Dotknij kolejno opcji **Gotowe** >**Wyślij**.

Wysyłanie wiadomości e-mail przy użyciu numeru skrótu

1 Załaduj oryginał nadrukiem do góry, krótszą krawędzią do podajnika ADF lub nadrukiem w dół na szybę skanera.

Uwaga: Do podajnika ADF nie wolno ładować pocztówek, zdjęć, małych przedmiotów, folii, papieru fotograficznego ani cienkich nośników (takich jak wycinki z czasopism). Należy je umieszczać na szybie skanera.

2 Jeśli ładujesz dokument do podajnika ADF, dostosuj prowadnice papieru.

3 Naciśnij przycisk #, za pomocą klawiatury wprowadź numer skrótu, a następnie dotknij opcji ✓.

Aby wprowadzić dodatkowych odbiorców, dotknij opcji **Następny adres**, a następnie wprowadź adres lub numer skrótu, który chcesz dodać.

4 Dotknij opcji **Wyślij**.

Wysyłanie wiadomości e-mail przy użyciu książki adresowej

1 Załaduj oryginalny dokument do automatycznego podajnika dokumentów zadrukowaną stroną do góry i krótszą krawędzią do przodu lub umieść go zadrukowaną stroną do dołu na szybie skanera.

   Uwaga: Do automatycznego podajnika dokumentów nie należy ładować pocztówek, fotografii, niewielkich przedmiotów, folii, papieru fotograficznego ani cienkich nośników, takich jak wycinki prasowe. Materiały tego typu należy umieszczać na szybie skanera.

2 W przypadku ładowania dokumentu do automatycznego podajnika dokumentów ustaw prowadnice papieru.

3 Z poziomu ekranu głównego przejdź do opcji:

   E-mail >**Odbiorcy** > > wprowadź nazwę odbiorcy > **Browse shortcuts** (Przeglądaj skróty)

4 Dotknij nazwy odbiorców.

   Aby wprowadzić dodatkowych odbiorców, dotknij opcji **Następny adres**, a następnie wprowadź adres lub numer skrótu, który chcesz dodać, lub wyszukaj go w książce adresowej.

5 Dotknij opcji **Gotowe**.

Dostosowywanie ustawień e-mail

Dodawanie tematu i treści wiadomości e-mail

1 Załaduj oryginalny dokument do automatycznego podajnika dokumentów zadrukowaną stroną do góry i krótszą krawędzią do przodu lub umieść go zadrukowaną stroną do dołu na szybie skanera.

   Uwaga: Do automatycznego podajnika dokumentów nie należy ładować pocztówek, fotografii, niewielkich przedmiotów, folii, papieru fotograficznego ani cienkich nośników, takich jak wycinki prasowe. Materiały tego typu należy umieszczać na szybie skanera.

2 W przypadku ładowania dokumentu do automatycznego podajnika dokumentów ustaw prowadnice papieru.

3 Na ekranie głównym dotknij opcji **E-mail**.

4 Wpisz adres e-mail.

5 Dotknij polecenia **Opcje** > **Temat**.

6 Wpisz temat wiadomości e-mail.

7 Dotknij opcji **Gotowe** > **Wiadomość**.

8 Wpisz treść wiadomości e-mail.

9 Dotknij opcji **Gotowe** > **Wyślij pocztą e-mail**.

Zmiana typu pliku wyjściowego

1 Umieść oryginalny dokument w automatycznym podajniku dokumentów lub na szybie skanera.

2 Z poziomu ekranu głównego przejdź do opcji:

E-mail >**Odbiorcy** > wpisz adres e-mail >**Gotowe** >**Wyślij jako**

3 Wybierz typ pliku, który chcesz wysłać.

Uwaga: Jeśli wybrano typ Zabezpieczony PDF, wyświetlony zostanie monit o dwukrotne podanie hasła.

4 Dotknij opcji >**Wyślij**.

Anulowanie wiadomości e-mail

- W przypadku korzystania z podajnika ADF dotknij opcji **Anuluj zadanie**, gdy na ekranie wyświetlony zostanie komunikat **Skanowanie…**.
- W przypadku korzystania z szyby skanera dotknij opcji **Anuluj zadanie**, gdy na ekranie wyświetlony zostanie komunikat **Skanowanie** lub **Skanuj następną stronę** / **Zakończ zadanie**.

Informacje o opcjach dotyczących wiadomości e-mail

Odbiorcy

Opcja ta umożliwia wprowadzanie miejsc docelowych wiadomości e-mail. Można wprowadzić wiele adresów e-mail.

Temat

Opcja ta umożliwia wprowadzenie wiersza tematu do wiadomości e-mail.

Wiadomość

Opcja ta umożliwia wpisanie treści wiadomości e-mail, która zostanie wysłana z załącznikiem zawierającym zeskanowany obraz.

Nazwa pliku

Opcja ta umożliwia dostosowanie nazwy pliku załącznika.

Rozmiar oryginału

Wybranie tej opcji spowoduje wyświetlenie ekranu umożliwiającego wybór rozmiaru dokumentów przeznaczonych do wysłania za pomocą wiadomości e-mail.

- Aby wybrać ustawienie „Rozmiar oryginału”, dotknij przycisku rozmiaru papieru. Pojawi się ekran wiadomości e-mail z informacją o wybranym ustawieniu.
- Jeśli dla opcji „Rozmiar oryginału” wybrano ustawienie „Rozmiary mieszane”, możliwe jest skanowanie oryginalnego dokumentu zawierającego strony o różnych rozmiarach.

Rozdzielczość

Opcja ta umożliwia dostosowanie jakości wydruku wiadomości e-mail. Zwiększenie rozdzielczości obrazu powstałego w procesie skanowania powoduje zwiększenie rozmiaru wiadomości e-mail oraz czasu skanowania oryginalnego dokumentu. Aby zmniejszyć rozmiar wiadomości e-mail, należy zmniejszyć rozdzielczość obrazu.

Kolor

Opcja ta umożliwia wybór koloru wyjściowego dla zeskanowanego obrazu. Dotknij, aby włączyć lub wyłączyć kolor.

Zawartość

Opcja ta umożliwia określenie typu zawartości i źródła dokumentu oryginalnego.

Dostępne są następujące opcje typu zawartości: Tekst, Tekst/Zdjęcie, Fotografia oraz Grafika.

- **Tekst** — ta opcja jest stosowana wówczas, gdy oryginalny dokument zawiera głównie tekst lub grafikę liniową.
- **Grafika**— ta opcja jest stosowana, gdy oryginalny dokument zawiera głównie grafikę typu biznesowego, taką jak wykresy kołowe, słupkowe oraz animacje.
- **Tekst/Zdjęcie** — ta opcja jest stosowana wówczas, gdy oryginalne dokumenty są kombinacją tekstu i grafiki i zdjęć.
- **Fotografia** — ta opcja jest stosowana wówczas, gdy oryginalny dokument zawiera głównie zdjęcia lub obrazy.

Dostępne są następujące opcje źródła zawartości: Kolorowa drukarka laserowa, Czarno-biała drukarka laserowa, Drukarka atramentowa, Fotografia/Klisza, Czasopismo, Gazeta, Prasa drukarska oraz Inne.

- **Kolorowa drukarka laserowa** — tej opcji należy użyć, jeśli oryginalny dokument wydrukowano przy użyciu kolorowej drukarki laserowej.
- **Czarno-biała drukarka laserowa** — tej opcji należy użyć, jeśli oryginalny dokument wydrukowano przy użyciu czarno-białej drukarki laserowej.
- **Drukarka atramentowa** — tej opcji należy użyć, jeśli oryginalny dokument wydrukowano przy użyciu drukarki atramentowej.
- **Fotografia/Klisza** — tej opcji należy użyć, jeśli oryginalny dokument jest fotografią z kliszy.
- **Czasopismo** — tej opcji należy użyć, gdy oryginalny dokument pochodzi z czasopisma.
- **Gazeta** — tej opcji należy użyć, jeśli oryginalny dokument pochodzi z gazety.

- **Prasa drukarska** — tej opcji należy użyć, jeśli oryginalny dokument wydrukowano przy użyciu prasy drukarskiej.
- **Inne** — tej opcji należy użyć, jeśli oryginalny dokument wydrukowano przy użyciu innej lub nieznanej drukarki.

Intensywność

Opcja ta umożliwia dostosowanie jasności (intensywności) obrazu powstałego w procesie skanowania w porównaniu z jasnością oryginalnego dokumentu.

Wyślij jako

Opcja ta umożliwia ustawienie typu skanowanego obrazu.

Wybierz jedną z poniższych opcji:

- **PDF** — umożliwia utworzenie pojedynczego pliku z wieloma stronami. Taki plik można wysłać w formie zabezpieczonej lub skompresowanej.
- **TIFF** — umożliwia utworzenie wielu plików lub pojedynczego pliku. Jeśli opcja Wielostronicowy format TIFF jest wyłączona w menu ustawień aplikacji Embedded Web Server, opcja TIFF powoduje zapisanie każdej strony jako oddzielnego pliku. Rozmiar tego pliku jest zazwyczaj większy niż rozmiar odpowiadającego mu pliku w formacie JPEG.
- **JPEG** — wybranie tej opcji spowoduje utworzenie i załączenie oddzielnego pliku dla każdej strony oryginału.
- **XPS** — umożliwia utworzenie pojedynczego pliku XPS z wieloma stronami.
- **RTF**— umożliwia utworzenie pliku w formacie przeznaczonym do edycji.
- **TXT**— umożliwia utworzenie pliku tekstowego ASCII pozbawionego formatowania.

Ustawienia strony

Opcja ta umożliwia zmianę opcji Strony (dupleks), Orientacja i Skład.

- **Strony (dupleks)** — określa, czy oryginalny dokument jest dokumentem drukowanym jednostronnie (simpleksowo), czy dwustronnie (dupleksowo). Umożliwia również określenie części, które mają zostać zeskanowane i zawarte w wiadomości e-mail.
- **Orientacja** — określa orientację oryginalnego dokumentu, a następnie powoduje zmianę opcji **Strony** oraz **Skład** tak, aby odpowiadały tej orientacji.
- **Skład** — określa, czy oryginalny dokument jest składany wzdłuż dłuższej, czy krótszej krawędzi.

Podgląd skanowania

Opcja ta powoduje wyświetlenie pierwszej strony obrazu przed włączeniem go do wiadomości e-mail. Po zeskanowaniu pierwszej strony proces skanowania zostaje wstrzymany i zostaje wyświetlony obraz na podglądzie.

Opcje zaawansowane

Po naciśnięciu tego przycisku zostanie wyświetlony ekran umożliwiający wybranie następujących ustawień:

- **Zaawansowane obrazowanie** — ta opcja umożliwia dostosowanie ustawień Usuwanie tła, Równowaga kolorów, Usuwanie koloru, Kontrast, Jakość JPEG, Odbicie lustrzane, Negatyw, Skanuj całą powierzchnię, Szczegółowość cienia, Ostrość oraz Temperatura przed wysłaniem dokumentu pocztą e-mail.
- **Zadanie niestandardowe** — ta opcja umożliwia połączenie wielu zadań skanowania w jedno zadanie.
- **Usuwanie krawędzi** — ta opcja umożliwia usunięcie smug lub informacji znajdujących się przy krawędziach dokumentu. Możliwy jest wybór określonego obszaru usuwania wzdłuż wszystkich krawędzi dokumentu lub obszaru znajdującego się przy danej krawędzi. Wybór opcji Usuwanie krawędzi spowoduje usunięcie całej zawartości wybranego obszaru w taki sposób, że w tej części skanu pozostanie puste miejsce.
- **Dziennik transmisji** — ta opcja umożliwia wydruk dziennika transmisji lub dziennika błędów transmisji.

Faksowanie

Uwaga: Funkcja faksowania jest dostępna tylko w niektórych modelach drukarek.

Automatyczny podajnik dokumentów	Szyba skanera
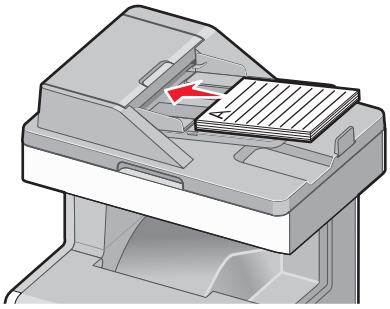	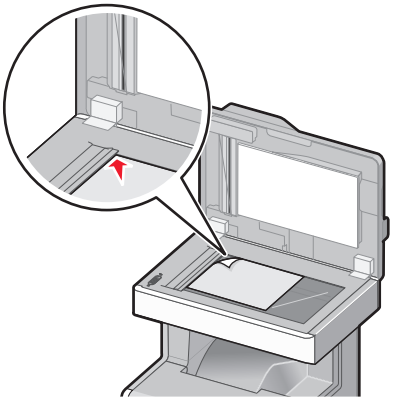
W przypadku dokumentów wielostronicowych należy korzystać z automatycznego podajnika dokumentów.	Z szyby skanera należy korzystać w przypadku pojedynczych arkuszy, małych przedmiotów (np. pocztówek lub zdjęć), folii, papieru fotograficznego lub cienkich nośników (np. wycinków z czasopism).

Przygotowanie drukarki do obsługi funkcji faksu

UWAGA — NIEBEZPIECZEŃSTWO PORAŻENIA PRĄDEM: Nie należy używać faksu podczas burzy. Nie należy instalować urządzenia i podłączać żadnych przewodów (np. faksu, przewodu zasilania lub kabla telefonicznego) podczas burzy.

Uwagi:

- Poniższe sposoby połączeń mogą nie dotyczyć niektórych krajów lub regionów.
- Podczas wstępnego konfigurowania drukarki należy usunąć zaznaczenie pola wyboru Faks i innych funkcji, które mają być skonfigurowane później, a następnie dotknąć przycisk **Kontynuuj**.
- Jeśli funkcja faksu jest włączona, ale nie jest w pełni skonfigurowana, kontrolka może migać na czerwono.

Ostrzeżenie — istnieje możliwość uszkodzenia: Podczas wysyłania lub odbierania faksu nie należy dotykać przewodów lub części drukarki pokazanych na rysunku.

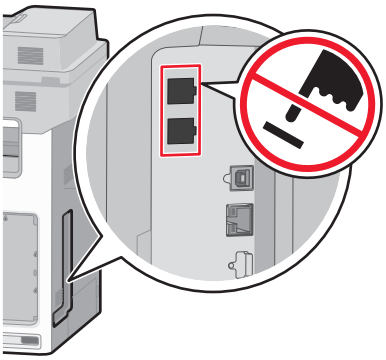

Wstępna konfiguracja faksu

W wielu krajach i regionach na górnym lub dolnym marginesie każdej lub tylko pierwszej przesyłanej strony faksu wychodzącego zawarte muszą być następujące informacje: nazwa stacji (dane identyfikacyjne firmy, innego podmiotu lub osoby fizycznej przesyłających faks) i numer stacji (numer telefonu urządzenia wysyłającego faks, firmy, innego podmiotu lub osoby fizycznej).

Informacje niezbędne do wstępnej konfiguracji faksu można wprowadzić za pomocą panelu sterowania drukarki lub w menu Ustawienia aplikacji Embedded Web Server, korzystając z przeglądarki internetowej.

Uwaga: Jeśli urządzenie nie pracuje w środowisku TCP/IP, informacje wymagane do skonfigurowania faksu należy wprowadzić za pomocą panelu sterowania drukarki.

Konfigurowanie faksu przy użyciu panelu sterowania drukarki

Gdy drukarka zostanie włączona po raz pierwszy lub jeśli była wyłączona przez długi czas, wyświetlany jest szereg ekranów konfiguracyjnych. Jeżeli drukarka obsługuje funkcje faksu, pojawiają się następujące ekrany:

Nazwa faksu lub nazwa stacji

Numer faksu lub numer stacji

1. Gdy wyświetlone zostanie pole **Nazwa faksu** lub **Nazwa stacji**, podaj nazwę, która ma być drukowana na wszystkich faksach wychodzących.
2. Po wprowadzeniu nazwy faksu lub nazwy stacji dotknij opcji **Wyślij**.
3. Gdy wyświetlone zostanie pole **Numer faksu** lub **Numer stacji**, podaj numer faksu w drukarce.
4. Po wprowadzeniu numeru faksu lub numeru stacji dotknij opcji **Wyślij**.

Konfigurowanie faksu przy użyciu aplikacji Embedded Web Server

1. W polu adresu w przeglądarce sieci Web wpisz adres IP drukarki.

   Jeśli nie znasz adresu IP drukarki, możesz wykonać następujące czynności:
   - Wyświetl adres IP drukarki na jej panelu sterowania w sekcji TCP/IP menu Sieć/Porty.
   - Wydrukuj stronę konfiguracji sieci lub strony ustawień menu i odszukaj adres IP w sekcji TCP/IP.
2. Kliknij opcję **Ustawienia** > **Ustawienia faksu** > **Ustawienia faksu analogowego**.
3. W polu Nazwa faksu lub Nazwa stacji podaj nazwę, która ma być drukowana na wszystkich wysyłanych faksach.

4 W polu Numer faksu lub Numer stacji podaj numer faksu w drukarce.

5 Kliknij przycisk **Wyślij**.

Wybieranie podłączenia faksu

Uwagi:

- Drukarka jest urządzeniem analogowym, które najlepiej pracuje przy bezpośrednim podłączeniu do ściennego gniazda telefonicznego. Inne urządzenia (na przykład telefon czy automatyczna sekretarka) mogą zostać podłączone do drukarki później — tak jak to opisano w kolejnych etapach konfiguracji.
- W przypadku połączenia cyfrowego, takiego jak linia ISDN, DSL lub ADSL, wymagane jest użycie urządzenia innej firmy, na przykład filtru DSL. Aby uzyskać filtr DSL, skontaktuj się z dostawcą usługi DSL. Filtr DSL usuwa sygnał cyfrowy z linii telefonicznej, który mógłby zakłócać zdolność drukarki do prawidłowego faksowania.
- Aby można było wysyłać i odbierać faksy, *nie* trzeba podłączać drukarki do komputera, tylko *należy* podłączyć ją do analogowej linii telefonicznej.

Opcje sprzętu i usług	Konfiguracja połączenia faksu
Podłączanie bezpośrednio do linii telefonicznej.	Zobacz „Podłączanie do analogowej linii telefonicznej” na stronie 117.
Podłączanie do linii DSL lub ADSL (Digital Subscriber Line).	Zobacz „Nawiązywanie połączenia z usługą DSL” na stronie 118.
Podłączanie do prywatnej centrali telefonicznej (PBX) lub linii ISDN (Integrated Services Digital Network).	Zobacz „Podłączanie do centralki telefonicznej (PBX) lub linii ISDN” na stronie 118.
Używanie usługi rozróżnianych dzwonków.	Zobacz „Podłączanie do usługi dzwonków charakterystycznych” na stronie 119.
Podłączanie za pomocą adaptera używanego w danym regionie.	Zobacz „Podłączanie do adaptera przeznaczonego dla danego kraju lub regionu” na stronie 119.

Podłączanie do analogowej linii telefonicznej

Jeśli wybrane urządzenie telekomunikacyjne jest wyposażone w linię telefoniczną z amerykańskim typem złącza (RJ11), aby podłączyć sprzęt, należy wykonać poniższe czynności:

1 Podłącz jeden koniec dostarczonego z drukarką przewodu telefonicznego do portu LINE drukarki.

2 Podłącz drugi koniec przewodu telefonicznego do działającego analogowego gniazdka telefonicznego.

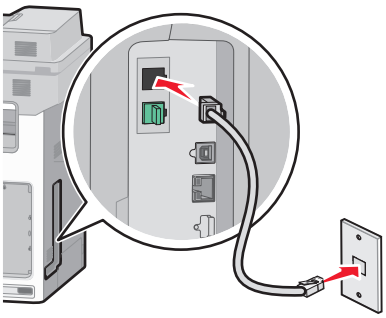

Nawiązywanie połączenia z usługą DSL

Jeśli abonujesz usługę DSL, skontaktuj się z jej operatorem, aby otrzymać filtr DSL i przewód telefoniczny, a następnie wykonaj poniższe czynności, aby podłączyć sprzęt:

1. Podłącz jeden koniec dostarczonego z drukarką przewodu telefonicznego do portu LINE drukarki.
2. Podłącz drugi koniec kabla telefonicznego do filtra DSL.

   Uwaga: Filtr DSL może wyglądać inaczej niż na ilustracji.
3. Podłącz kabel filtra DSL do sprawnego ściennego gniazdka telefonicznego.

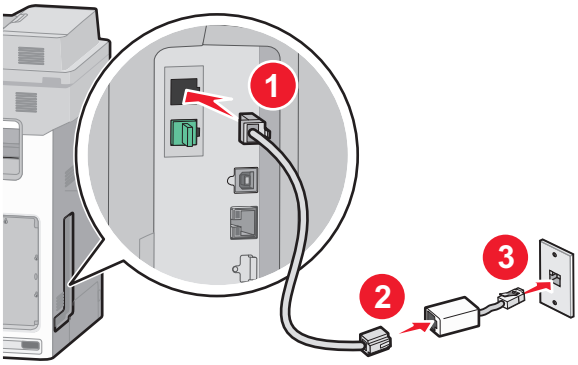

Podłączanie do centralki telefonicznej (PBX) lub linii ISDN

W przypadku korzystania z konwertera lub przejściówki do centralki telefonicznej (PBX) lub linii ISDN należy wykonać poniższe czynności, aby podłączyć sprzęt:

1. Podłącz jeden koniec dostarczonego z drukarką przewodu telefonicznego do portu LINE drukarki.
2. Podłącz drugi koniec kabla telefonicznego do portu przeznaczonego do faksu i telefonu.

   Uwagi:

   - Sprawdź, czy przejściówka jest ustawiona odpowiednio do danego regionu.
   - Zależnie od przydziału portów ISDN należy podłączyć kabel do określonego portu.
   - W przypadku korzystania z systemu PBX należy się upewnić, że wyłączono sygnał oczekiwania na połączenie.
   - Przy korzystaniu z centralki telefonicznej (PBX) przed wybraniem numeru faksu należy wybrać numer prefiksu linii zewnętrznej.
   - Więcej informacji na temat używania faksu z centralką telefoniczną (PBX) można znaleźć w dostarczonej z nią dokumentacji.

Podłączanie do usługi dzwonków charakterystycznych

U operatora telefonicznego może być dostępna usługa dzwonków charakterystycznych. Dzięki tej usłudze na jednej linii telefonicznej można mieć kilka numerów telefonów, każdy o innym wzorcu dzwonka. Może się to przydać do odróżniania połączeń faksowych od głosowych. Po zamówieniu usługi dzwonków charakterystycznych należy wykonać następujące czynności w celu podłączenia sprzętu:

1. Podłącz jeden koniec kabla telefonicznego dostarczonego z drukarką do portu LINE drukarki.
2. Podłącz drugi koniec kabla telefonicznego do działającego analogowego gniazdka telefonicznego.

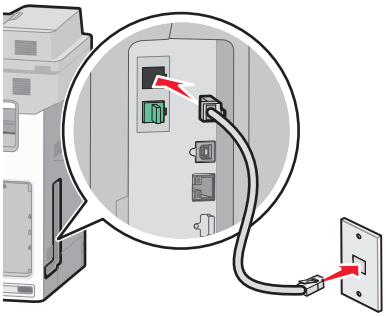

3. Zmień ustawienie dzwonków charakterystycznych, aby drukarka reagowała w oczekiwany sposób:

   Uwaga: Domyślnym ustawieniem fabrycznym dla funkcji dzwonków charakterystycznych jest **Włączone**. Umożliwia to ustawienie odpowiedzi drukarki na pojedyncze, podwójne i potrójne dzwonki.

   a. Z poziomu ekranu głównego przejdź do opcji:

      > **Ustawienia** > **Ustawienia faksu** > **Ustawienia faksu analogowego** > **Dzwonki charakterystyczne**

   b. Wybierz ustawienie wzorca, które chcesz zmienić, a następnie dotknij opcji **Wyślij**.

Podłączanie do adaptera przeznaczonego dla danego kraju lub regionu

W następujących krajach lub regionach konieczne może być zastosowanie specjalnego adaptera w celu podłączenia kabla telefonicznego do aktywnego ściennego gniazdka telefonicznego:

Kraj/region

- Austria
- Cypr
- Dania
- Finlandia
- Francja
- Niemcy
- Irlandia
- Włochy
- Nowa Zelandia
- Holandia
- Norwegia
- Portugalia
- Szwecja
- Szwajcaria
- Wielka Brytania

W przypadku niektórych krajów lub regionów adapter linii telefonicznej znajduje się w zestawie. Za jego pomocą należy podłączyć do drukarki automatyczną sekretarkę, telefon lub inne urządzenia telekomunikacyjne.

1 Podłącz jeden koniec kabla telefonicznego dostarczonego z drukarką do portu LINE drukarki .

2 Podłącz drugi koniec kabla telefonicznego do adaptera, a następnie podłącz adapter do aktywnego ściennego gniazdka telefonicznego.

Uwaga: Adapter telefonu może wyglądać inaczej niż na ilustracji. Będzie on pasował do gniazdka ściennego w danym kraju.

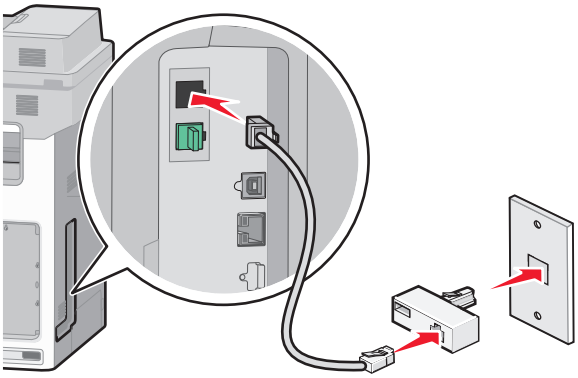

Ustawianie nazwy i numeru urządzenia dla faksów wychodzących

1 W polu adresu w przeglądarce sieci Web wpisz adres IP drukarki.

Jeśli nie znasz adresu IP drukarki, możesz wykonać następujące czynności:

- Wyświetl adres IP drukarki na jej panelu sterowania w sekcji TCP/IP menu Sieć/Porty.
- Wydrukuj stronę konfiguracji sieci lub strony ustawień menu i odszukaj adres IP w sekcji TCP/IP.

2 Kliknij opcję **Ustawienia** > **Ustawienia faksu** > **Ustawienia faksu analogowego**.

3 W polu Nazwa faksu lub Nazwa stacji podaj nazwę, która ma być drukowana na wszystkich wysyłanych faksach.

4 W polu Numer faksu lub Numer stacji podaj numer faksu w drukarce.

5 Kliknij przycisk **Wyślij**.

Ustawianie daty i godziny

Możliwe jest takie ustawienie daty i godziny, aby były one drukowane na wszystkich wysyłanych faksach. W przypadku awarii zasilania może okazać się konieczne ponowne ustawienie daty i godziny.

1 W polu adresu przeglądarki internetowej wpisz adres IP drukarki.

Jeśli nie znasz adresu IP drukarki, możesz wykonać następujące czynności:

- Wyświetl adres IP drukarki na jej panelu sterowania w sekcji TCP/IP menu Sieć/Porty.
- Wydrukuj stronę konfiguracji sieci lub strony ustawień menu i odszukaj adres IP w sekcji TCP/IP.

2 Kliknij opcje **Bezpieczeństwo** > **Ustaw datę i godzinę**.

3 W polu Ustaw datę i godzinę podaj aktualną datę i godzinę.

4 Kliknij przycisk **Wyślij**.

Uwaga: Zalecane jest używanie czasu synchronizowanego za pośrednictwem sieci.

Konfigurowanie stosowania czasu letniego w drukarce

W drukarce można włączyć automatyczną zmianę czasu na letni:

1 Uruchom przeglądarkę sieci Web, a następnie w polu adresu wpisz adres IP drukarki.

Uwagi:

- Wyświetl adres IP drukarki na ekranie głównym drukarki. Adres IP zostanie wyświetlony w postaci czterech zestawów liczb oddzielonych kropkami, np. 123.123.123.123.
- W przypadku używania serwera proxy wyłącz go tymczasowo, aby prawidłowo załadować stronę sieci Web.

2 Kliknij opcje **Ustawienia** >**Bezpieczeństwo** >**Ustaw datę i godzinę**.

3 Kliknij pole wyboru **Automatycznie przestrzegaj czasu letniego**.

4 W sekcji Niestandardowa konfiguracja strefy czasowej ustaw daty początku i końca okresu stosowania czasu letniego.

5 Kliknij przycisk **Wyślij**.

Tworzenie skrótów

Tworzenie skrótu do miejsca docelowego faksu przy użyciu aplikacji Embedded Web Server

Aby podczas wysyłania faksu uniknąć każdorazowego wpisywania na panelu sterowania drukarki całego numeru faksu odbiorcy, można utworzyć stałe miejsce docelowe dla faksów i przypisać mu numeru skrótu. Skrót można utworzyć dla pojedynczego numeru faksu lub dla grupy numerów faksu.

1 W polu adresu w przeglądarce sieci Web wpisz adres IP drukarki.

Jeśli nie znasz adresu IP drukarki, możesz wykonać następujące czynności:

- Wyświetl adres IP drukarki na jej panelu sterowania w sekcji TCP/IP menu Sieć/Porty.
- Wydrukuj stronę konfiguracji sieci lub strony ustawień menu i odszukaj adres IP w sekcji TCP/IP.

2 Kliknij opcję **Ustawienia** > **Zarządzaj skrótami** > **Ustawienia skrótów faksu**.

Uwaga: Może zostać wyświetlony monit o wprowadzenie hasła. Jeśli nie posiadasz identyfikatora użytkownika i hasła, możesz je uzyskać od obsługi technicznej systemu.

3 Wpisz unikalną nazwę skrótu, a następnie wprowadź numer faksu.

Aby utworzyć skrót do wielu numerów faksu, wprowadź grupę numerów faksów.

Uwaga: Numery faksu należące do grupy należy oddzielać średnikiem (;).

4 Przypisz numer skrótu.

Jeśli podany numer jest już używany, wyświetli się monit o wybranie innego numeru.

5 Kliknij przycisk **Dodaj**.

Tworzenie skrótu do miejsca docelowego faksu za pomocą panelu sterowania drukarki

1 Na ekranie głównym dotknij opcji **Faks**, a następnie wprowadź numer faksu.

Aby utworzyć grupę numerów faksu, dotknij opcji **Następny numer**, a następnie wpisz następny numer faksu.

2 Dotknij przycisku .

3 Wpisz unikalną nazwę skrótu i dotknij opcji **Gotowe**.

4 Sprawdź, czy nazwa skrótu i numer są poprawne, a następnie dotknij opcji **OK**.

Jeśli nazwa lub numer są niepoprawne, dotknij opcji **Anuluj** i wprowadź dane ponownie.

Wysyłanie faksu

Wysyłanie faksu przy użyciu panelu sterowania drukarki

1 Załaduj oryginalny dokument do automatycznego podajnika dokumentów zadrukowaną stroną do góry i krótszą krawędzią do przodu lub umieść go zadrukowaną stroną do dołu na szybie skanera.

Uwaga: Do automatycznego podajnika dokumentów nie należy ładować pocztówek, fotografii, niewielkich przedmiotów, folii, papieru fotograficznego ani cienkich nośników, takich jak wycinki prasowe. Materiały tego typu należy umieszczać na szybie skanera.

2 W przypadku ładowania dokumentu do automatycznego podajnika dokumentów ustaw prowadnice papieru.

3 Na ekranie głównym dotknij opcji **Faks**.

4 Wprowadź numer faksu lub skrót przy użyciu ekranu dotykowego lub klawiatury.

W celu dodania odbiorców dotknij opcji **Następny numer**, a następnie wprowadź numer telefonu lub numer skrótu odbiorcy albo wyszukaj odbiorcę w książce adresowej.

Uwaga: Aby wstawić pauzę w wybieraniu numeru faksu, naciśnij przycisk . Pauza taka jest oznaczona symbolem przecinka w polu „Wyślij faks”. Funkcja ta jest przydatna, gdy konieczne jest najpierw wybranie linii zewnętrznej.

5 Dotknij opcji **Faksuj**.

Wysyłanie faksów za pomocą komputera

Opcja faksowania dostępna w sterowniku drukarki umożliwia przekazanie zadania drukowania do drukarki, która wyśle go jako faks. Opcja faksowania działa jak normalny faks, ale jest obsługiwana przy użyciu sterownika drukarki, a nie za pomocą panelu sterowania.

1. Otwórz dokument i kliknij kolejno polecenia: **Plik** > **Drukuj**.
2. Wybierz drukarkę i kliknij kolejno **Właściwości**, **Preferencje**, **Opcje** lub **Ustawienia**.
3. Przejdź do opcji:

   Karta **Faks** > **Włącz faks**
4. Wprowadź numer(y) odbiorców faksu w polu „Numery faksu”.

   Uwaga: Numery faksów można wprowadzać ręcznie lub za pomocą funkcji Książka telefoniczna.
5. W razie konieczności wprowadź prefiks wybierania w polu „Prefiks wybierania numeru”.
6. Wybierz odpowiedni rozmiar papieru i orientację strony.
7. Jeśli do faksu ma być dołączona strona tytułowa, zaznacz pole wyboru **Dołącz stronę tytułową do faksu**, a następnie wprowadź odpowiednie informacje.
8. Kliknij przycisk **OK**.

Uwagi:

- Opcja Faksowanie jest dostępna do użycia tylko w przypadku sterownika PostScript i uniwersalnego sterownika faksu. Więcej informacji na temat instalowania tych sterowników można znaleźć na dysku CD-ROM *Oprogramowanie i dokumentacja*.
- Aby korzystać z usługi faksowania, należy ją wcześniej zainstalować i włączyć w sterowniku PostScript na karcie Konfiguracja.
- Jeśli zaznaczone jest pole wyboru **Zawsze wyświetlaj ustawienia przed faksowaniem**, przed wysłaniem faksu pojawi się monit o weryfikację danych odbiorcy. Jeśli to pole wyboru nie jest zaznaczone, dokument zostanie wysłany automatycznie jako faks po kliknięciu przycisku **OK** na karcie Faks.

Wysyłanie faksu przy użyciu skrótów

Skróty faksu działają na takiej samej zasadzie, jak numery szybkiego wybierania w telefonie lub faksie. Numer skrótu (1–99999) może być przypisany jednemu lub wielu odbiorcom.

1. Załaduj oryginał nadrukiem do góry, krótszą krawędzią do podajnika ADF lub nadrukiem w dół na szybę skanera.

   Uwaga: Do podajnika ADF nie wolno ładować pocztówek, zdjęć, małych przedmiotów, folii, papieru fotograficznego ani cienkich nośników (takich jak wycinki z czasopism). Należy je umieszczać na szybie skanera.
2. Jeśli ładujesz dokument do podajnika ADF, dostosuj prowadnice papieru.
3. Naciśnij opcję #, a następnie za pomocą klawiatury wprowadź numer skrótu.
4. Dotknij opcji **Faksuj**.

Wysyłanie faksu przy użyciu książki adresowej

Książka adresowa umożliwia wyszukiwanie zakładek i serwerów katalogów sieciowych.

Uwaga: Jeśli funkcja książki adresowej nie jest włączona, należy skontaktować się z administratorem systemu.

1. Załaduj oryginalny dokument do automatycznego podajnika dokumentów zadrukowaną stroną do góry i krótszą krawędzią do przodu lub umieść go zadrukowaną stroną do dołu na szybie skanera.

   Uwagi:

   - W przypadku ładowania dokumentu do automatycznego podajnika dokumentów ustaw prowadnice papieru.
   - Do automatycznego podajnika dokumentów nie należy ładować pocztówek, fotografii, niewielkich przedmiotów, folii, papieru fotograficznego ani cienkich nośników, takich jak wycinki prasowe. Materiały tego typu należy umieszczać na szybie skanera.

2. Z poziomu ekranu głównego przejdź do opcji:

   Faks >

3. Dotknij opcji **Przeglądaj skróty** lub używając klawiatury wirtualnej, wprowadź całość lub część nazwy użytkownika, którego numer faksu chcesz znaleźć.

   Uwaga: Nie należy wyszukiwać wielu nazw jednocześnie.

4. Dotknij nazwy osoby, do której chcesz wysłać faks, a następnie dotknij kolejno opcji **Gotowe** >**Faksuj**.

Dostosowywanie ustawień faksowania

Zmiana rozdzielczości faksu

Zakres ustawień obejmuje ustawienia od jakości Standard (największa szybkość) do Najwyższa (najmniejsza szybkość, ale najwyższa jakość).

1. Załaduj oryginał nadrukiem do góry, krótszą krawędzią do podajnika ADF lub nadrukiem w dół na szybę skanera.

   Uwaga: Do podajnika ADF nie wolno ładować pocztówek, zdjęć, małych przedmiotów, folii, papieru fotograficznego ani cienkich nośników (takich jak wycinki z czasopism). Należy je umieszczać na szybie skanera.

2. Jeśli ładujesz dokument do podajnika ADF, dostosuj prowadnice papieru.

3. Z poziomu ekranu głównego przejdź do opcji:

   Faks > podaj numer faksu > **Opcje**

4. W obszarze Rozdzielczość ustaw wymaganą rozdzielczość, dotykając klawiszy strzałek.

5. Dotknij opcji **Faksuj**.

Rozjaśnianie i przyciemnianie faksu

1 Załaduj oryginalny dokument do automatycznego podajnika dokumentów zadrukowaną stroną do góry i krótszą krawędzią do przodu lub umieść go zadrukowaną stroną do dołu na szybie skanera.

Uwaga: Do automatycznego podajnika dokumentów nie należy ładować pocztówek, fotografii, niewielkich przedmiotów, folii, papieru fotograficznego ani cienkich nośników, takich jak wycinki prasowe. Materiały tego typu należy umieszczać na szybie skanera.

2 W przypadku ładowania dokumentu do automatycznego podajnika dokumentów ustaw prowadnice papieru.

3 Z poziomu ekranu głównego przejdź do opcji:

Faks > podaj numer faksu > **Opcje**

4 W obszarze Intensywność dostosuj intensywność obrazu faksu, dotykając klawiszy strzałek.

5 Dotknij opcji **Faksuj**.

Wysyłanie faksu w zaplanowanym terminie

1 Załaduj oryginalny dokument do automatycznego podajnika dokumentów zadrukowaną stroną do góry i krótszą krawędzią do przodu lub umieść go zadrukowaną stroną do dołu na szybie skanera.

Uwaga: Do automatycznego podajnika dokumentów nie należy ładować pocztówek, fotografii, niewielkich przedmiotów, folii, papieru fotograficznego ani cienkich nośników, takich jak wycinki prasowe. Materiały tego typu należy umieszczać na szybie skanera.

2 W przypadku ładowania dokumentu do automatycznego podajnika dokumentów ustaw prowadnice papieru.

3 Z poziomu ekranu głównego przejdź do opcji:

Faks > podaj numer faksu > **Opcje** > **Opcje zaawansowane** > **Opóźnione wysyłanie**

Uwaga: Jeśli opcję Tryb Faksowania ustawiono na wartość Serwer faksów, przycisk Opóźnione wysyłanie nie będzie wyświetlany. Faksy przeznaczone do wysłania znajdują się na liście Kolejka faksów.

4 Dotykając strzałek, ustaw termin wysłania faksu.

Termin wysłania można ustawić z dokładnością do 30 minut. Jeśli wyświetlany jest aktualny czas, strzałka w lewo jest niedostępna.

5 Dotknij opcji **Faksuj**.

Uwaga: Dokument zostanie zeskanowany i wysłany w zaplanowanym terminie.

Przeglądanie dziennika faksów

1 W polu adresu w przeglądarce sieci Web wpisz adres IP drukarki.

Jeśli nie znasz adresu IP drukarki, możesz wykonać następujące czynności:

- Wyświetl adres IP drukarki na jej panelu sterowania w sekcji TCP/IP menu Sieć/Porty.
- Wydrukuj stronę konfiguracji sieci lub strony ustawień menu i odszukaj adres IP w sekcji TCP/IP.

2 Kliknij opcję **Ustawienia** > **Raporty** > **Dziennik zadań faksowania** lub **Dziennik wywołań faksu**.

Blokowanie niepożądanych faksów

1 W polu adresu w przeglądarce sieci Web wpisz adres IP drukarki.

   Jeśli nie znasz adresu IP drukarki, możesz wykonać następujące czynności:

   - Wyświetl adres IP drukarki na jej panelu sterowania w sekcji TCP/IP menu Sieć/Porty.
   - Wydrukuj stronę konfiguracji sieci lub strony ustawień menu i odszukaj adres IP w sekcji TCP/IP.

2 Kliknij opcję **Ustawienia** > **Ustawienia faksu** > **Ustawienia faksu analogowego** > **Blokowanie bezimiennych faksów**.

   Uwagi:

   - Opcja ta umożliwia blokowania wszystkich przychodzących faksów, które mają ukryty identyfikator dzwoniącego lub nie mają nazwy stacji.
   - W polu Lista zakazanych faksów wpisz numery telefonu lub nazwy stacji nadawców, których połączenia faksowe mają być blokowane.

Anulowanie faksu wychodzącego

Anulowanie zadania faksowania podczas skanowania oryginalnych dokumentów

- W przypadku korzystania z podajnika ADF dotknij opcji **Anuluj zadanie**, gdy na ekranie wyświetlony zostanie komunikat **Skanowanie…**.
- W przypadku korzystania z szyby skanera dotknij opcji **Anuluj zadanie**, gdy na ekranie wyświetlony zostanie komunikat **Skanowanie…** lub **Skanuj następną stronę** / **Zakończ zadanie**.

Anulowanie faksu po zeskanowaniu oryginalnych dokumentów do pamięci urządzenia

1 Na ekranie głównym dotknij opcji **Anuluj zadania**.

   Zostanie wyświetlony ekran Anuluj zadania.

2 Wybierz zadanie lub zadania przeznaczone do anulowania.

   Na ekranie wyświetlają się tylko trzy zadania. Aby przejść do zadania znajdującego się poniżej, dotknij strzałki w dół, a następnie zaznacz zadanie przeznaczone do anulowania.

3 Dotknij opcji **Usuń wybrane zadania**.

   Po wyświetleniu się ekranu Usuń wybrane zadania i usunięciu zadań, wyświetli się ekran główny.

Informacje o opcjach dotyczących faksu

Zawartość

Opcja ta umożliwia określenie typu zawartości i źródła dokumentu oryginalnego.

Dostępne są następujące opcje typu zawartości: Tekst, Tekst/Zdjęcie, Fotografia oraz Grafika.

- **Tekst** — ta opcja jest stosowana wówczas, gdy oryginalny dokument zawiera głównie tekst lub grafikę liniową.
- **Grafika**— ta opcja jest stosowana, gdy oryginalny dokument zawiera głównie grafikę typu biznesowego, taką jak wykresy kołowe, słupkowe oraz animacje.
- **Tekst/Zdjęcie** — ta opcja jest stosowana wówczas, gdy oryginalne dokumenty są kombinacją tekstu i grafiki i zdjęć.
- **Fotografia** — ta opcja jest stosowana wówczas, gdy oryginalny dokument zawiera głównie zdjęcia lub obrazy.

Dostępne są następujące opcje źródła zawartości: Kolorowa drukarka laserowa, Czarno-biała drukarka laserowa, Drukarka atramentowa, Fotografia/Klisza, Czasopismo, Gazeta, Prasa drukarska oraz Inne.

- **Kolorowa drukarka laserowa** — tej opcji należy użyć, jeśli oryginalny dokument wydrukowano przy użyciu kolorowej drukarki laserowej.
- **Czarno-biała drukarka laserowa** — tej opcji należy użyć, jeśli oryginalny dokument wydrukowano przy użyciu czarno-białej drukarki laserowej.
- **Drukarka atramentowa** — tej opcji należy użyć, jeśli oryginalny dokument wydrukowano przy użyciu drukarki atramentowej.
- **Fotografia/Klisza** — tej opcji należy użyć, jeśli oryginalny dokument jest fotografią z kliszy.
- **Czasopismo** — tej opcji należy użyć, gdy oryginalny dokument pochodzi z czasopisma.
- **Gazeta** — tej opcji należy użyć, jeśli oryginalny dokument pochodzi z gazety.
- **Prasa drukarska** — tej opcji należy użyć, jeśli oryginalny dokument wydrukowano przy użyciu prasy drukarskiej.
- **Inne** — tej opcji należy użyć, jeśli oryginalny dokument wydrukowano przy użyciu innej lub nieznanej drukarki.

Rozdzielczość

Opcja ta umożliwia zwiększenie dokładności procesu skanowania dokumentu, który zostanie wysłany za pomocą faksu. W przypadku wysyłania faksem zdjęcia, rysunku zawierającego cienkie linie lub dokumentu o bardzo małym druku należy zwiększyć wartość opcji Rozdzielczość. Spowoduje to wydłużenie czasu skanowania dokumentu oraz zwiększenie jakość kopii wysyłanej za pomocą faksu.

- **Standardowa** — ta opcja rozdzielczości jest odpowiednia dla większości dokumentów.
- **Wysoka: 200 dpi** — użycie tej opcji zalecane jest w przypadku dokumentów o małym druku.
- **Bardzo wysoka: 300 dpi** — użycie tej opcji zalecane jest w przypadku dokumentów zawierających dużo szczegółów.
- **Najwyższa: 600 dpi** — użycie tej opcji zalecane jest w przypadku dokumentów zawierających obrazy lub zdjęcia.

Uwaga: Opcje **Wysoka: 200 dpi** i **Bardzo wysoka: 300 dpi** są wyświetlane po wybraniu funkcji drukowania w kolorze.

Intensywność

Opcja ta umożliwia dostosowanie poziomu jasności faksu w porównaniu z poziomem jasności oryginalnego dokumentu.

Kolor

Opcja ta umożliwia włączenie lub wyłączenie koloru w faksach.

Ustawienia strony

Opcja ta umożliwia zmianę ustawień stron (dupleks), orientacji i składu.

- **Strony (dupleks)** — służy do określenia, czy oryginalny dokument jest dokumentem drukowanym jednostronnie, czy dwustronnie (dupleksowo). Umożliwia również określenie części, które mają zostać zeskanowane i zawarte w faksie.
- **Orientacja** — służy do określenia orientacji oryginalnego dokumentu, a następnie zmiany opcji Strony oraz Skład, tak aby odpowiadały tej orientacji.
- **Skład** — służy do określenia, czy oryginalny dokument jest składany wzdłuż dłuższej, czy krótszej krawędzi.

Podgląd skanowania

Opcja ta powoduje wyświetlenie pierwszej strony obrazu przed włączeniem go do faksu. Po zeskanowaniu pierwszej strony proces skanowania zostaje wstrzymany i zostaje wyświetlony obraz na podglądzie.

Opóźnione wysyłanie

Opcja ta umożliwia wysłanie faksu w późniejszym czasie.

1. Skonfiguruj faks.
2. Z poziomu ekranu głównego przejdź do opcji:

   Opóźnione wysyłanie > wprowadź datę i godzinę wysłania faksu > **Gotowe**

Uwaga: Jeśli drukarka jest wyłączona, a w tym czasie zaplanowano wysłanie faksu, zostanie on wysłany po ponownym włączeniu urządzenia.

Opcja ta jest wyjątkowo przydatna w przypadku wysyłania informacji na linie faksu niedostępne w konkretnych godzinach lub w przypadku korzystania z tańszych połączeń faksowych dostępnych w wyznaczonym czasie.

Opcje zaawansowane

Po naciśnięciu przycisku Opcje zaawansowane zostanie wyświetlony ekran umożliwiający zmianę następujących ustawień:

- **Zaawansowane obrazowanie** — ta opcja umożliwia dostosowanie ustawień Usuwanie tła, Kontrast, Równowaga kolorów, Negatyw, Odbicie lustrzane, Skanuj całą powierzchnię, Szczegółowość cienia, Ostrość oraz Temperatura przed faksowaniem dokumentu.
- **Zadanie niestandardowe** — ta opcja umożliwia połączenie wielu zadań skanowania w jedno zadanie.
- **Usuwanie krawędzi** — ta opcja umożliwia usunięcie smug lub informacji znajdujących się przy krawędziach dokumentu. Możliwy jest wybór określonego obszaru usuwania wzdłuż wszystkich krawędzi dokumentu lub obszaru znajdującego się przy danej krawędzi. Wybór opcji Usuwanie krawędzi spowoduje usunięcie całej zawartości wybranego obszaru w taki sposób, że w tej części skanu pozostanie puste miejsce.
- **Dziennik transmisji** — ta opcja umożliwia wydruk dziennika transmisji lub dziennika błędów transmisji.

Wstrzymywanie i przekazywanie faksów

Wstrzymywanie faksów

Opcja ta umożliwia wstrzymanie zadań drukowania odebranych faksów do momentu ich wznowienia. Wstrzymane faksy można wznowić ręcznie, w zaplanowanym dniu lub o zaplanowanej godzinie.

1 Uruchom przeglądarkę sieci Web, a następnie w polu adresu wpisz adres IP drukarki.

   Uwagi:

   - Wyświetl adres IP drukarki na ekranie głównym drukarki. Adres IP zostanie wyświetlony w postaci czterech zestawów liczb oddzielonych kropkami, np. 123.123.123.123.
   - W przypadku używania serwera proxy wyłącz go tymczasowo, aby prawidłowo załadować stronę sieci Web.

2 Kliknij opcje **Ustawienia** >**Ustawienia faksu** >**Ustawienia faksu analogowego** >**Wstrzymywanie faksów**.

3 Z menu Tryb wstrzymywania faksów wybierz jedną z poniższych opcji:
   - **Wyłącz**
   - **Zawsze włączone**
   - **Ręcznie**
   - **Zaplanowany**

4 W przypadku wybrania opcji Zaplanowany wykonaj czynności wymienione poniżej:
   a Kliknij opcję **Plan wstrzymywania faksów**.
   b W menu Działanie wybierz opcję **Wstrzymaj faksy**.
   c W menu Godzina wybierz godzinę, o której wstrzymane faksy mają zostać wznowione.
   d W menu Dni wybierz dzień, w którym wstrzymane faksy mają zostać wznowione.

5 Kliknij przycisk **Dodaj**.

Przekazywanie faksu

Opcja ta umożliwia drukowanie i przekazywanie odebranych faksów na dany numer faksu, adres e-mail albo do lokalizacji FTP lub LDSS.

1 W polu adresu w przeglądarce sieci Web wpisz adres IP drukarki.

   Jeśli nie znasz adresu IP drukarki, możesz wykonać następujące czynności:
   - Wyświetl adres IP drukarki na jej panelu sterowania w sekcji TCP/IP menu Sieć/Porty.
   - Wydrukuj stronę konfiguracji sieci lub strony ustawień menu i odszukaj adres IP w sekcji TCP/IP.

2 Kliknij opcję **Ustawienia** > **Ustawienia faksu**.

3 W menu Przekazywanie faksów wybierz jedną z poniższych opcji:
   - **Drukuj**
   - **Drukuj i przekaż**
   - **Przekaż**

4 W menu „Przekaż do” wybierz jedną z poniższych opcji:
- **Faks**
- **E-mail**
- **FTP**
- **LDSS**
- **eSF**

5 W polu Przekaż do skrótu wprowadź numer skrótu, określający gdzie ma zostać przekazany faks.

Uwaga: Wybrany numer skrótu musi być obsługiwany przez ustawienie wybrane w menu „Przekaż do”.

6 Kliknij przycisk **Wyślij**.

Skanowanie

Korzystanie z narzędzia Skanuj przez sieć

Narzędzie Skanuj przez sieć umożliwia skanowanie dokumentów do miejsc sieciowych określonych przez administratora systemu. Po utworzeniu lokalizacji docelowych (udostępnianych folderów sieciowych) w sieci, aby przygotować aplikację do pracy, należy zainstalować i skonfigurować ją na odpowiednich drukarkach przy użyciu aplikacji Embedded Web Server. Więcej informacji można znaleźć w sekcji „Konfigurowanie funkcji Skanuj do sieci” na stronie 21.

Skanowanie z wysłaniem na adres FTP

Automatyczny podajnik dokumentów	Szyba skanera
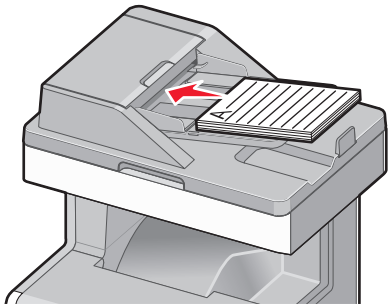	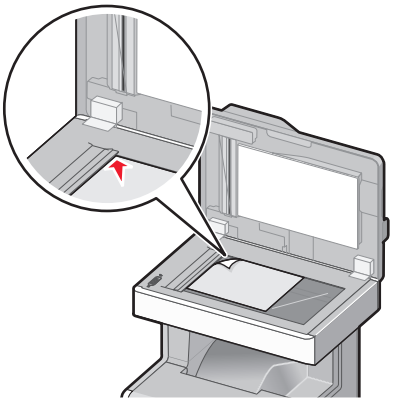
W przypadku dokumentów wielostronicowych należy korzystać z automatycznego podajnika dokumentów.	Z szyby skanera należy korzystać w przypadku dokumentów jednostronicowych, małych przedmiotów (np. pocztówek lub zdjęć), folii, papieru fotograficznego lub cienkich nośników (np. wycinków z czasopism).

Skaner umożliwia skanowanie dokumentów bezpośrednio na serwer protokołu wymiany plików (FTP). Jednocześnie może być używany tylko jeden adres FTP.

Po skonfigurowaniu miejsca docelowego FTP przez administratora systemu nazwa miejsca docelowego będzie dostępna w postaci numeru skrótu lub profilu za pomocą ikony Wstrzymane zadania.

Tworzenie skrótów

W celu uniknięcia każdorazowego wpisywania na panelu operacyjnym całego adresu FTP możliwe jest utworzenie stałego docelowego adresu FTP i przypisanie mu numeru skrótu.

Tworzenie skrótu FTP przy użyciu aplikacji Embedded Web Server

1 W polu adresu w przeglądarce sieci Web wpisz adres IP drukarki.

Jeśli nie znasz adresu IP drukarki, możesz wykonać następujące czynności:

- Wyświetl adres IP drukarki na jej panelu sterowania w sekcji TCP/IP menu Sieć/Porty.
- Wydrukuj stronę konfiguracji sieci lub strony ustawień menu i odszukaj adres IP w sekcji TCP/IP.

2 Kliknij opcję **Ustawienia**.

3 W obszarze Inne ustawienia kliknij opcję **Zarządzaj skrótami**.

Uwaga: Może zostać wyświetlony monit o wprowadzenie hasła. Jeśli nie posiadasz identyfikatora użytkownika i hasła, możesz je uzyskać od obsługi technicznej systemu.

4 Kliknij opcję **Ustawienia skrótów FTP**.

5 Wprowadź odpowiednie informacje.

6 Wprowadź numer skrótu.

Jeśli podany numer jest już używany, wyświetli się monit o wybranie innego numeru.

7 Kliknij przycisk **Dodaj**.

Tworzenie skrótu do adresu FTP przy użyciu ekranu dotykowego

1 Z poziomu ekranu głównego przejdź do opcji:

FTP > wpisz adres FTP > > wpisz nazwę skrótu > **Gotowe**

2 Sprawdź, czy nazwa skrótu i numer są poprawne, a następnie dotknij opcji **OK**. Jeśli nazwa lub numer są niepoprawne, dotknij opcji **Anuluj** i wprowadź dane ponownie.

Jeśli podany numer jest już używany, wyświetli się monit o wybranie innego numeru.

3 Dotknij opcji **Wyślij**.

Skanowanie z wysłaniem na adres FTP

Skanowanie z wysłaniem na adres FTP przy użyciu panelu sterowania drukarki

1 Załaduj oryginalny dokument do automatycznego podajnika dokumentów zadrukowaną stroną do góry i krótszą krawędzią do przodu lub umieść go zadrukowaną stroną do dołu na szybie skanera.

Uwaga: Do automatycznego podajnika dokumentów nie należy ładować pocztówek, fotografii, niewielkich przedmiotów, folii, papieru fotograficznego ani cienkich nośników, takich jak wycinki prasowe. Materiały tego typu należy umieszczać na szybie skanera.

2 W przypadku ładowania dokumentu do automatycznego podajnika dokumentów ustaw prowadnice papieru.

3 Z poziomu ekranu głównego przejdź do opcji:

FTP >**FTP** > wpisz adres FTP >**Wyślij**

Skanowanie z wysłaniem na adres FTP przy użyciu numeru skrótu

1 Załaduj oryginalny dokument do automatycznego podajnika dokumentów zadrukowaną stroną do góry i krótszą krawędzią do przodu lub umieść go zadrukowaną stroną do dołu na szybie skanera.

Uwaga: Do automatycznego podajnika dokumentów nie należy ładować pocztówek, fotografii, niewielkich przedmiotów, folii, papieru fotograficznego ani cienkich nośników, takich jak wycinki prasowe. Materiały tego typu należy umieszczać na szybie skanera.

2 W przypadku ładowania dokumentu do automatycznego podajnika dokumentów ustaw prowadnice papieru.

3 Naciśnij przycisk #, a następnie wprowadź numer skrótu serwera FTP.

4 Dotknij opcji **Wyślij**.

Skanowanie z wysłaniem na adres FTP przy użyciu książki adresowej

1 Załaduj oryginał nadrukiem do góry, krótszą krawędzią do podajnika ADF lub nadrukiem w dół na szybę skanera.

Uwaga: Do podajnika ADF nie wolno ładować pocztówek, zdjęć, małych przedmiotów, folii, papieru fotograficznego ani cienkich nośników (takich jak wycinki z czasopism). Należy je umieszczać na szybie skanera.

2 Jeśli ładujesz dokument do podajnika ADF, dostosuj prowadnice papieru.

3 Z poziomu ekranu głównego przejdź do opcji:

FTP > **FTP** > > wprowadź nazwę odbiorcy > **Browse shortcuts** (Przeglądaj skróty) > nazwa odbiorcy > **Szukaj**

Korzystanie z opcji FTP

Serwer FTP

Opcja ta umożliwia wprowadzanie adresu IP miejsca docelowego FTP.

Uwaga: Adresy powinny być podawane w zapisie kropkowym (na przykład: **yyy.yyy.yyy.yyy**).

Nazwa pliku

Opcja ta umożliwia wprowadzenie nazwy pliku zeskanowanego dokumentu.

Rozmiar oryginału

Wybranie tej opcji spowoduje wyświetlenie ekranu umożliwiającego wybór rozmiaru dokumentów przeznaczonych do wysłania na serwer FTP.

- Aby wybrać ustawienie „Rozmiar oryginału”, dotknij przycisku rozmiaru papieru. Pojawi się ekran FTP z informacją o wybranym ustawieniu.
- Jeśli dla opcji „Rozmiar oryginału” wybrano ustawienie „Rozmiary mieszane”, możliwe jest skanowanie oryginalnego dokumentu zawierającego strony o różnych rozmiarach.

- Jeśli dla opcji „Rozmiar oryginału” wybrano ustawienie Automatyczne wykrywanie rozmiaru, skaner automatycznie wykryje rozmiar oryginalnego dokumentu.

Wyślij jako

Opcja ta umożliwia ustawienie typu skanowanego obrazu.

Wybierz jedną z poniższych opcji:

- **PDF** — umożliwia utworzenie pojedynczego pliku z wieloma stronami. Plik PDF można wysłać w formie zabezpieczonej lub skompresowanej.
- **TIFF** — umożliwia utworzenie wielu plików lub pojedynczego pliku. Jeśli opcja Wielostronicowy format TIFF została wyłączona w menu Ustawienia, każda strona dokumentu zostanie zapisana w oddzielnym pliku. Rozmiar tego pliku jest zazwyczaj większy niż rozmiar odpowiadającego mu pliku w formacie JPEG.
- **JPEG** — wybranie tej opcji spowoduje utworzenie i załączenie oddzielnego pliku dla każdej strony oryginału.
- **XPS** — umożliwia utworzenie pojedynczego pliku XPS z wieloma stronami.
- **RTF**— umożliwia utworzenie pliku w formacie przeznaczonym do edycji.
- **TXT**— umożliwia utworzenie pliku tekstowego ASCII pozbawionego formatowania.

Kolor

Opcja ta umożliwia włączenie lub wyłączenie koloru dla obrazu powstałego w procesie skanowania.

Rozdzielczość

Opcja ta umożliwia dostosowanie jakości wydruku danego pliku. Zwiększenie rozdzielczości obrazu powstałego w procesie skanowania powoduje zwiększenie rozmiaru pliku oraz czasu skanowania oryginalnego dokumentu. Aby zmniejszyć rozmiar pliku, należy zmniejszyć rozdzielczość obrazu.

Ustawienia strony

Opcja ta umożliwia zmianę opcji Strony (dupleks), Orientacja i Skład.

- **Strony (dupleks)** — określa, czy oryginalny dokument jest dokumentem drukowanym jednostronnie (simpleksowo), czy dwustronnie (dupleksowo). Umożliwia również określenie części, które mają zostać zeskanowane.
- **Orientacja** — określa orientację oryginalnego dokumentu, a następnie powoduje zmianę ustawień opcji Strony oraz Skład tak, aby odpowiadały tej orientacji.
- **Skład** — określa, czy oryginalny dokument jest składany wzdłuż dłuższej, czy krótszej krawędzi.

Zawartość

Opcja ta umożliwia określenie typu zawartości i źródła dokumentu oryginalnego.

Dostępne są następujące opcje typu zawartości: Tekst, Tekst/Zdjęcie, Fotografia oraz Grafika.

- **Tekst** — ta opcja jest stosowana wówczas, gdy oryginalny dokument zawiera głównie tekst lub grafikę liniową.
- **Grafika**— ta opcja jest stosowana, gdy oryginalny dokument zawiera głównie grafikę typu biznesowego, taką jak wykresy kołowe, słupkowe oraz animacje.

- **Tekst/Zdjęcie** — ta opcja jest stosowana wówczas, gdy oryginalne dokumenty są kombinacją tekstu i grafiki i zdjęć.
- **Fotografia** — ta opcja jest stosowana wówczas, gdy oryginalny dokument zawiera głównie zdjęcia lub obrazy.

Dostępne są następujące opcje źródła zawartości: Kolorowa drukarka laserowa, Czarno-biała drukarka laserowa, Drukarka atramentowa, Fotografia/Klisza, Czasopismo, Gazeta, Prasa drukarska oraz Inne.

- **Kolorowa drukarka laserowa** — tej opcji należy użyć, jeśli oryginalny dokument wydrukowano przy użyciu kolorowej drukarki laserowej.
- **Czarno-biała drukarka laserowa** — tej opcji należy użyć, jeśli oryginalny dokument wydrukowano przy użyciu czarno-białej drukarki laserowej.
- **Drukarka atramentowa** — tej opcji należy użyć, jeśli oryginalny dokument wydrukowano przy użyciu drukarki atramentowej.
- **Fotografia/Klisza** — tej opcji należy użyć, jeśli oryginalny dokument jest fotografią z kliszy.
- **Czasopismo** — tej opcji należy użyć, gdy oryginalny dokument pochodzi z czasopisma.
- **Gazeta** — tej opcji należy użyć, jeśli oryginalny dokument pochodzi z gazety.
- **Prasa drukarska** — tej opcji należy użyć, jeśli oryginalny dokument wydrukowano przy użyciu prasy drukarskiej.
- **Inne** — tej opcji należy użyć, jeśli oryginalny dokument wydrukowano przy użyciu innej lub nieznanej drukarki.

Podgląd skanowania

Opcja ta powoduje wyświetlenie pierwszej strony oryginalnego dokumentu, zanim zostanie całkowicie zeskanowany. Po zeskanowaniu pierwszej strony proces skanowania zostaje wstrzymany i zostaje wyświetlony obraz na podglądzie.

Opcje zaawansowane

Po naciśnięciu przycisku Opcje zaawansowane zostanie wyświetlony ekran umożliwiający zmianę następujących ustawień:

- **Zaawansowane obrazowanie** — ta opcja umożliwia dostosowanie ustawień wydruku: Usuwanie tła, Równowaga kolorów, Usuwanie koloru, Kontrast, Jakość JPEG, Negatyw, Odbicie lustrzane, Skanuj całą powierzchnię, Szczegółowość cienia, Ostrość oraz Temperatura przed wysłaniem obrazu.
- **Usuwanie krawędzi** — ta opcja umożliwia usunięcie smug lub informacji znajdujących się przy krawędziach dokumentu. Możliwy jest wybór określonego obszaru usuwania wzdłuż wszystkich krawędzi dokumentu lub obszaru znajdującego się przy danej krawędzi. Wybór opcji Usuwanie krawędzi spowoduje usunięcie całej zawartości wybranego obszaru w taki sposób, że w tej części skanu pozostanie puste miejsce.
- **Dziennik transmisji** — ta opcja umożliwia wydruk dziennika transmisji lub dziennika błędów transmisji.
- **Zadanie niestandardowe** — ta opcja umożliwia połączenie wielu zadań skanowania w jedno zadanie.

Skanowanie z wysyłaniem do komputera lub napędu flash

Automatyczny podajnik dokumentów	Szyba skanera
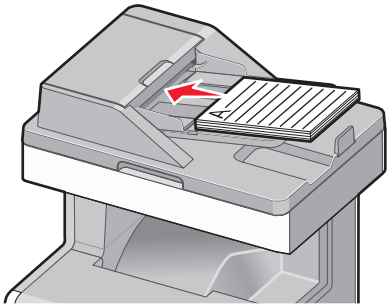	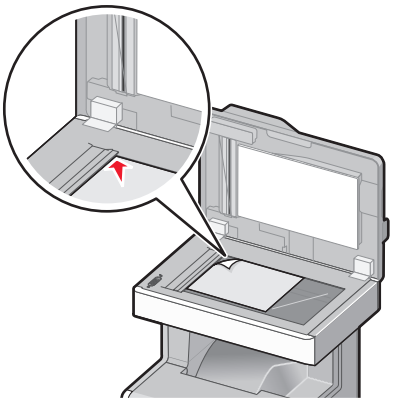
W przypadku dokumentów wielostronicowych należy korzystać z automatycznego podajnika dokumentów.	Z szyby skanera należy korzystać w przypadku dokumentów jednostronicowych, małych przedmiotów (np. pocztówek lub zdjęć), folii, papieru fotograficznego lub cienkich nośników (np. wycinków z czasopism).

Skaner umożliwia skanowanie dokumentów bezpośrednio do komputera lub do pamięci flash. Aby można było korzystać z funkcji Skanuj do komputera, komputer nie musi być podłączony bezpośrednio do drukarki. Dokument można zeskanować do komputera przez sieć — wystarczy utworzyć profil skanowania na komputerze, a następnie przesłać ten profil do drukarki.

Skanowanie do komputera

1. W polu adresu w przeglądarce sieci Web wpisz adres IP drukarki.

   Jeśli nie znasz adresu IP drukarki, możesz wykonać następujące czynności:
   - Wyświetl adres IP drukarki na jej panelu sterowania w sekcji TCP/IP menu Sieć/Porty.
   - Wydrukuj stronę konfiguracji sieci lub strony ustawień menu i odszukaj adres IP w sekcji TCP/IP.
2. Kliknij opcje **Profil skanowania** > **Utwórz**.
3. Wybierz ustawienia skanowania, a następnie kliknij przycisk **Dalej**.
4. Wybierz lokalizację na komputerze, w której ma zostać zapisany zeskanowany plik wyjściowy.
5. Wprowadź nazwę skanu.

   Nazwa skanu to nazwa wyświetlana na liście Profil skanowania na wyświetlaczu.
6. Kliknij przycisk **Wyślij**.
7. Przejrzyj instrukcje na ekranie Profil skanowania.

Numer skrótu został automatycznie przypisany po kliknięciu przycisku **Wyślij**. Numeru tego należy użyć, gdy wszystko będzie przygotowane do skanowania.

a Załaduj oryginalny dokument do automatycznego podajnika dokumentów zadrukowaną stroną do góry i krótszą krawędzią do przodu lub umieść go zadrukowaną stroną do dołu na szybie skanera.

Uwaga: Do automatycznego podajnika dokumentów nie należy ładować pocztówek, fotografii, niewielkich przedmiotów, folii, papieru fotograficznego ani cienkich nośników, takich jak wycinki prasowe. Materiały tego typu należy umieszczać na szybie skanera.

b W przypadku ładowania dokumentu do automatycznego podajnika dokumentów ustaw prowadnice papieru.

c Naciśnij przycisk #, a następnie wprowadź numer skrótu z klawiatury albo dotknij opcji **Zadania wstrzymane** na ekranie głównym, a następnie dotknij opcji **Profile**.

d Po wprowadzeniu numeru skrótu skaner zeskanuje i prześle dokumentu do wskazanego folderu lub programu. Po dotknięciu opcji **Profile** na ekranie głównym znajdź skrót na liście.

8 Powróć do komputera, aby wyświetlić plik.

Plik wyjściowy zostanie zapisany w określonej lokalizacji lub otwarty w wybranym programie.

Skanowanie na dysk flash

1 Załaduj oryginalny dokument do automatycznego podajnika dokumentów zadrukowaną stroną do góry i krótszą krawędzią do przodu lub umieść go zadrukowaną stroną do dołu na szybie skanera.

Uwaga: Do automatycznego podajnika dokumentów nie należy ładować pocztówek, fotografii, niewielkich przedmiotów, folii, papieru fotograficznego ani cienkich nośników, takich jak wycinki prasowe. Materiały tego typu należy umieszczać na szybie skanera.

2 W przypadku ładowania dokumentu do automatycznego podajnika dokumentów ustaw prowadnice papieru.

3 Podłącz napęd flash do portu USB z przodu drukarki.

Zostanie wyświetlony ekran główny dysku USB.

4 Wybierz folder docelowy, a następnie dotknij opcji **Skanuj do napędu USB**.

5 Dostosuj ustawienia skanowania.

6 Dotknij opcji **Skanuj**.

Korzystanie z narzędzia ScanBack

Narzędzia LexmarkScanBack™ można używać zamiast aplikacji Embedded Web Server do tworzenia profili Skanuj do komputera. Narzędzie ScanBack można pobrać ze strony głównej witryny firmy Lexmark w sieci Web pod adresem **http://support.lexmark.com**.

1 Skonfiguruj profil Skanuj do komputera:

a Uruchom narzędzie ScanBack.

b Wybierz drukarkę.

Jeśli na liście nie ma żadnych drukarek, skontaktuj się z obsługą techniczną systemu lub kliknij przycisk **Ustawienia** w celu ręcznego wyszukania adresu IP lub nazwy hosta.

c Postępuj zgodnie z instrukcjami wyświetlanymi na ekranie komputera, aby określić typ dokumentu do zeskanowania i rodzaj pliku wyjściowego.

d Wybierz jedną z następujących opcji:
- **Pokaż instrukcje MFP**— wyświetlanie lub drukowanie instrukcji.
- **Utwórz skrót**— zapisanie tej grupy ustawień do ponownego użycia.

e Kliknij opcję **Zakończ**.
Wyświetlone zostanie okno dialogowe z danymi profilu skanowania i stanem odebranych obrazów.

2 Zeskanuj oryginały:

a Umieść wszystkie strony w automatycznym podajniku dokumentów lub na szybie skanera.

b Przy użyciu panelu sterowania drukarki przejdź do opcji:
Skanuj/wiadomość e-mail > **Profile** > wybierz profil skanowania > **Wyślij**

Uwaga: Plik wyjściowy jest zapisywany we wskazanym katalogu lub otwierany w wybranej aplikacji.

Korzystanie z opcji profilu skanowania

Rozmiar oryginału

Opcja ta służy do ustawiania rozmiaru skanowanych dokumentów. Jeśli opcję Rozmiar oryginału ustawiono na wartość Rozmiary mieszane, możliwe jest skanowanie oryginalnego dokumentu zawierającego arkusze o różnych rozmiarach (strony w formacie Letter oraz Legal).

Rozdzielczość

Opcja ta umożliwia dostosowanie jakości wydruku danego pliku. Zwiększenie rozdzielczości obrazu powoduje zwiększenie rozmiaru pliku oraz czasu skanowania oryginalnego dokumentu. Aby zmniejszyć rozmiar pliku, należy zmniejszyć rozdzielczość obrazu.

Kolor

Opcja ta umożliwia włączenie lub wyłączenie koloru dla obrazu powstałego w procesie skanowania.

Zawartość

Ta opcja pozwala na określenie typu zawartości i źródła oryginalnego dokumentu.

Dostępne są następujące opcje typu zawartości: Tekst, Tekst/Zdjęcie, Fotografia oraz Grafika.

- **Tekst** — ta opcja jest stosowana wówczas, gdy oryginalny dokument zawiera głównie tekst lub grafikę liniową.
- **Grafika**— ta opcja jest używana, jeśli oryginalny dokument zawiera głównie grafikę typu biznesowego, taką jak wykresy kołowe, słupkowe oraz animacje.
- **Tekst/Zdjęcie** — ta opcja jest stosowana wówczas, gdy oryginalne dokumenty są kombinacją tekstu i grafiki i zdjęć.
- **Fotografia** — ta opcja jest stosowana wówczas, gdy oryginalny dokument zawiera głównie zdjęcia lub obrazy.

Dostępne są następujące opcje źródła zawartości: Kolorowa drukarka laserowa, Czarno-biała drukarka laserowa, Drukarka atramentowa, Fotografia/Klisza, Czasopismo, Gazeta, Prasa drukarska oraz Inne.

- **Kolorowa drukarka laserowa** — tej opcji należy użyć, jeśli oryginalny dokument wydrukowano przy użyciu kolorowej drukarki laserowej.
- **Czarno-biała drukarka laserowa** — tej opcji należy użyć, jeśli oryginalny dokument wydrukowano przy użyciu monochromatycznej drukarki laserowej.
- **Drukarka atramentowa** — tej opcji należy użyć, jeśli oryginalny dokument wydrukowano przy użyciu drukarki atramentowej.
- **Fotografia/Klisza** — tej opcji należy użyć, jeśli oryginalny dokument jest fotografią z kliszy.
- **Czasopismo** — tej opcji należy użyć, gdy oryginalny dokument pochodzi z czasopisma.
- **Gazeta** — tej opcji należy użyć, jeśli oryginalny dokument pochodzi z gazety.
- **Prasa drukarska** — tej opcji należy użyć, jeśli oryginalny dokument wydrukowano przy użyciu prasy drukarskiej.
- **Inne** — tej opcji należy użyć, jeśli oryginalny dokument wydrukowano przy użyciu innej lub nieznanej drukarki.

Intensywność

Opcja ta umożliwia dostosowanie jasności (intensywności) obrazu powstałego w procesie skanowania w porównaniu z jasnością oryginalnego dokumentu.

Ustawienia strony

Opcja ta umożliwia zmianę opcji Strony (dupleks), Orientacja i Skład.

- **Strony (dupleks)** — służy do określenia, czy oryginalny dokument jest dokumentem drukowanym jednostronnie, czy dwustronnie (dupleksowo). Umożliwia również określenie części, które mają zostać zeskanowane i zawarte w wiadomości e-mail.
- **Orientacja** — służy do określenia orientacji oryginalnego dokumentu, a następnie zmiany opcji **Strony** oraz **Skład** tak, aby odpowiadały tej orientacji.
- **Skład** — służy do określania, czy oryginalny dokument jest składany wzdłuż dłuższej, czy krótszej krawędzi strony.

Podgląd skanowania

Opcja ta powoduje wyświetlenie pierwszej strony obrazu przed włączeniem go do wiadomości e-mail. Po zeskanowaniu pierwszej strony proces skanowania zostaje wstrzymany i zostaje wyświetlony obraz na podglądzie.

Opcje zaawansowane

Po naciśnięciu przycisku Opcje zaawansowane zostanie wyświetlony ekran umożliwiający zmianę następujących ustawień:

- **Zaawansowane obrazowanie** — ta opcja umożliwia zmianę lub dostosowanie ustawień Usuwanie tła, Równowaga kolorów, Usuwanie koloru, Kontrast, Jakość JPEG, Odbicie lustrzane, Negatyw, Skanuj całą powierzchnię, Szczegółowość cienia, Ostrość oraz Temperatura przed skanowaniem dokumentu.
- **Zadanie niestandardowe** — ta opcja umożliwia wykonanie wielu zadań skanowania jako pojedynczego zadania.

- **Usuwanie krawędzi** — ta opcja umożliwia usunięcie smug lub informacji znajdujących się przy krawędziach dokumentu. Możliwy jest wybór określonego obszaru usuwania wzdłuż wszystkich krawędzi dokumentu lub obszaru znajdującego się przy danej krawędzi. Wybór opcji Usuwanie krawędzi spowoduje usunięcie całej zawartości wybranego obszaru w taki sposób, że w tej części zeskanowanego obrazu pozostanie puste miejsce.
- **Dziennik transmisji** — ta opcja umożliwia wydruk dziennika transmisji lub dziennika błędów transmisji.

Opis menu drukarki

Lista menu

Materiały eksploatacyjne

Wymień mat. ekspl.
Kaseta cyjan
Kaseta magenta
Kaseta żółta
Kaseta czarna
Wałek separatora i zespół pobierania
Pojemnik na zużyty toner
Nagrzewnica
Transfer Module (Moduł przenoszący)

Menu papieru

Domyślne źródło
Rozmiar/typ papieru
Konfiguruj adres MP
Substitute Size (Zastąp rozmiar)
Tekstura papieru
Ładowanie papieru
Custom Types (Typy niestandardowe)
Nazwy niestandardowe
Custom Scan Sizes (Niestandardowe rozmiary skanów)
Konfiguracja uniwersalna
Ustawienia odbiornika

Raporty

Strona ustawień menu
Statystyki urządzenia
Strona konfiguracji sieci
Strona [x] konfiguracji sieci
Lista skrótów
Dziennik zadań faksowania
Dziennik wywołań faksu
Kopiuj skróty
Skróty e-mail
Skróty faksu
Skróty FTP
Lista profili
Drukuj czcionki
Drukuj katalog
Asset Report (Raport inwentaryzacji)

Ustawienia

Ustawienia ogólne
Ustawienia kopiowania
Ustawienia faksu
Ustawienia e-mail
Ustawienia FTP
Menu napędu flash
Ustawienia OCR
Ustawienia druk.

Bezpieczeństwo

Edytuj konfiguracje zabezpieczeń
Różne ustawienia zabezpieczeń
Wydruk poufny
Kasuj pliki tymczasowe
Dziennik audytu bezpieczeństwa
Ustaw datę i godzinę

Network/Ports (Sieć/Porty)

aktywna karta sieciowa
Sieć[1]
Standardowy port USB
Równoległy [x]
Szeregowy [x]
Ustawienia SMTP

Pomoc

Drukuj wszystkie podręczniki
Podręcznik kopiowania
Podręcznik poczty e-mail
Podręcznik faksowania
Podręcznik FTP
Usuwanie defektów wydruków
Informacje
Materiały eksploatacyjne

Zarządzaj skrótami

Skróty faksu
Skróty e-mail
Skróty FTP
Kopiuj skróty
Skróty profili

Menu karty opcjonalnej

Wyświetlana jest lista zainstalowanych emulatorów pobierania DLE.[2]

[1] W zależności od konfiguracji drukarki to menu jest wyświetlane jako Sieć standardowa lub Sieć [x].

[2] To menu jest wyświetlane, tylko gdy jest zainstalowany co najmniej jeden emulator pobierania DLE.

Materiały eksploatacyjne, menu

Zastosowanie	Działanie
Wymień mat. ekspl. Wszystkie fotoprzewodniki Cyan Photoconductor (Bęben światłoczuły cyjan) Magenta Photoconductor (Bęben światłoczuły magenta) Yellow Photoconductor (Bęben światłoczuły żółty) Bęben czarny Zespół pobierania i rolka separatora	Umożliwia wyzerowanie licznika materiałów eksploatacyjnych. • Wybierz **Tak**, aby wyzerować licznik. • Wybierz **Nie**, aby zakończyć. **Uwaga:** Umożliwia ręczne wyzerowanie licznika po wymianie fotoprzewodnika.
Kaseta cyjan	Wyświetla stan kaset, który może być jednym z następujących stanów: Wczesne ostrzeżenie Niska Nieprawidłowy Prawie zużyty Zamień Brak Uszkodzone OK Nieobsługiwane
Kaseta magenta	
Kaseta żółta	
Kaseta czarna	
Zespół pobierania i rolka separatora OK Zamień	Wyświetla stan zespołu pobierania i wałka separatora.
Pojemnik na zużyty toner Prawie pełny Zamień Brak OK	Wyświetla stan pojemnika na zużyty toner.
Nagrzewnica Wczesne ostrzeżenie Niska Zamień Brak OK	Pokazuje stan grzałki.
Transfer Module (Moduł przenoszący) Wczesne ostrzeżenie Niska Zamień Brak OK	Wyświetla stan modułu przenoszącego.

Menu papieru

Domyślne źródło, menu

Ustawienia	Przeznaczenie
Domyślne źródło Zasobnik [x] Podajnik uniwersalny Papier podawany ręcznie Koperty podawane ręcznie	Ustawienie domyślnego źródła papieru dla wszystkich zadań drukowania. **Uwagi:** • Domyślnym ustawieniem fabrycznym jest Zasobnik 1 (zasobnik standardowy). • Aby Podajnik uniwersalny pojawiał się jako ustawienie menu, Konfiguracja podajnika uniwersalnego w menu Papier musi być ustawiona na wartość Kaseta.

Menu Rozmiar/typ papieru

Element	Działanie
Rozmiar papieru w zasobniku [x] A4 A5 B5 JIS Letter Legal Executive Oficio (Meksyk) Folio Uniwersalny	Określa rozmiaru papieru załadowanego do każdego zasobnika. **Uwagi:** • Domyślne ustawienie fabryczne zależy od wartości opcji Rozmiary papieru w menu Ustawienia ogólne. • W przypadku zasobników z funkcją automatycznego wykrywania rozmiaru papieru jest wyświetlany tylko rozmiar wykryty przez zasobnik.
Typ papieru w zasobniku [x] Zwykły papier Karta okolicznościowa Folia Makulaturowy Błyszczący Błyszczący o dużej gramaturze Etykiety Etykiety winylowe Papier dokumentowy Papier firmowy Formularze Papier kolorowy Lekki papier Ciężki papier Szorstki/bawełniany Typ niestandardowy [x]	Określa typ papieru załadowanego do każdego zasobnika. **Uwagi:** • Domyślnym ustawieniem fabrycznym dla zasobnika 1 jest Zwykły papier. Domyślnym ustawieniem fabrycznym dla pozostałych zasobników jest Typ niestandardowy [x]. • Jeśli dostępna jest nazwa zdefiniowana przez użytkownika, będzie ona wyświetlana zamiast opcji Typ niestandardowy [x]. • Ten element menu służy do konfiguracji automatycznego łączenia zasobników.
Uwaga: W tym menu wyświetlane są wyłącznie zainstalowane zasobniki.	

Element	Działanie
Rozmiar podajnika uniwersalnego A4 A5 A6 B5 JIS Letter Legal Executive Oficio (Meksyk) Folio Statement Uniwersalny Koperta 7 3/4 Koperta 9 Koperta 104 × 239,4 mm Koperta DL Koperta 162 x 229 mm (C5) Koperta B5 Inne koperty	Określa rozmiar papieru załadowanego do podajnika do wielu zastosowań. **Uwagi:** • Domyślnym amerykańskim ustawieniem fabrycznym jest ustawienie Letter. Domyślnym międzynarodowym ustawieniem fabrycznym jest ustawienie A4. • Aby w menu było dostępne ustawienie Rozmiar zasobnika uniwersalnego, w menu Papier należy dla ustawienia Konfiguracja podajnika do wielu zastosowań wybrać wartość Kaseta.
Typ papieru w podajniku uniwersalnym Zwykły papier Karta okolicznościowa Folia Makulaturowy Błyszczący Błyszczący o dużej gramaturze Etykiety Etykiety winylowe Papier dokumentowy Koperta Koperta gruboziarnista Papier firmowy Formularze Papier kolorowy Lekki papier Ciężki papier Szorstki/bawełniany Typ niestandardowy [x]	Określa typ papieru załadowanego do podajnika do wielu zastosowań. **Uwagi:** • Domyślnym ustawieniem fabrycznym jest Typ niestandardowy [x]. • Aby w menu było dostępne ustawienie Typ podajnika uniwersalnego, w menu Papier należy dla ustawienia Konfiguracja podajnika do wielu zastosowań wybrać wartość Kaseta.
Uwaga: W tym menu wyświetlane są wyłącznie zainstalowane zasobniki.	

Element	Działanie
Rozmiar papieru podawanego ręcznie A4 A5 A6 B5 JIS Letter Legal Executive Oficio (Meksyk) Folio Statement Uniwersalny	Określa rozmiar papieru podawanego ręcznie. **Uwaga:** Domyślnym amerykańskim ustawieniem fabrycznym jest ustawienie Letter. Domyślnym międzynarodowym ustawieniem fabrycznym jest ustawienie A4.
Typ papieru podawanego ręcznie Zwykły papier Karta okolicznościowa Przezroczystość Makulaturowy Błyszczący Błyszczący o dużej gramaturze Etykiety Etykiety winylowe Papier dokumentowy Papier firmowy Formularze Papier kolorowy Lekki papier Ciężki papier Gruboziarnisty/bawełniany Typ niestandardowy [x]	Określa typ papieru podawanego ręcznie. **Uwaga:** Domyślnym ustawieniem fabrycznym jest Zwykły papier.
Rozmiar kopert podawanych ręcznie Koperta 7 3/4 Koperta 98 x 225 mm Koperta 104 × 239,4 mm Koperta DL Koperta 162 x 229 mm (C5) Koperta B5 Inne koperty	Określa rozmiar kopert podawanych ręcznie. **Uwaga:** Domyślnym amerykańskim ustawieniem fabrycznym jest Koperta 10. Domyślnym międzynarodowym ustawieniem fabrycznym jest Koperta DL.
Typ kopert podawanych ręcznie Koperta Koperta gruboziarnista Typ niestandardowy [x]	Określa typ kopert podawanych ręcznie. **Uwaga:** Domyślnym ustawieniem fabrycznym jest Koperta.
Uwaga: W tym menu wyświetlane są wyłącznie zainstalowane zasobniki.	

Menu Konfiguracja podajnika uniwersalnego

Opcja	Działanie
Konfiguracja podajnika uniwersalnego Kaseta Ręcznie Pierwszy	Wskazanie, kiedy drukarka ma pobierać papier z podajnika uniwersalnego. **Uwagi:** • Domyślnym ustawieniem fabrycznym jest Kaseta. Za pomocą ustawienia Kaseta można skonfigurować podajnik do wielu zastosowań jako automatyczne źródło papieru. • Za pomocą opcji Ręcznie można skonfigurować podajnik uniwersalny do wyłącznej obsługi zadań drukowania z podawaniem ręcznym. • Za pomocą ustawienia Pierwszy można skonfigurować podajnik uniwersalny jako główne źródło papieru.

Menu Zastąp rozmiar

Element	Przeznaczenie
Zastąp rozmiar Wyłącz Statement/A5 Letter/A4 Cała lista	Zastępuje określony rozmiar papieru, jeśli żądany rozmiar nie jest dostępny. **Uwagi:** • Domyślnym ustawieniem fabrycznym jest Cała lista. Dozwolone są wszystkie dostępne możliwości zastępowania. • Ustawienie Wyłącz oznacza, że zastępowanie rozmiaru papieru nie jest dozwolone. • Ustawienie zastępowania rozmiaru umożliwia kontynuację zadania drukowania bez otrzymywania komunikatu **Zmień papier**.

Menu Gramatura papieru

Element	Działanie
Gram. - papier zwykły Lekki Normalna Ciężki	Określa względną gramaturę załadowanego zwykłego papieru. **Uwaga:** Domyślnym ustawieniem fabrycznym jest Normalny.
Gramatura - karty Lekki Normalna Ciężki	Określa względną gramaturę załadowanych kart. **Uwaga:** Domyślnym ustawieniem fabrycznym jest Normalny.
Gramatura - folie Lekki Normalna Ciężki	Określa względną gramaturę załadowanych folii. **Uwaga:** Domyślnym ustawieniem fabrycznym jest Normalny.
Gramatura p. makulat. Lekki Normalna Ciężki	Określa względną gramaturę załadowanego papieru makulaturowego. **Uwaga:** Domyślnym ustawieniem fabrycznym jest Normalny.

Element	Działanie
Gramatura - błyszcz. Lekki Normalna Ciężki	Określa względną gramaturę załadowanego papieru błyszczącego. **Uwaga:** Domyślnym ustawieniem fabrycznym jest Normalny.
Gramatura – błyszczący ciężki Lekki Normalna Ciężki	Określa względną gramaturę załadowanego papieru błyszczącego o dużej gramaturze. **Uwaga:** Domyślnym ustawieniem fabrycznym jest Normalny.
Gramatura - etykiety Lekki Normalna Ciężki	Określa względną gramaturę załadowanych etykiet. **Uwaga:** Domyślnym ustawieniem fabrycznym jest Normalny.
Gramat. etykiet winylowych Lekki Normalna Ciężki	Określa względną gramaturę załadowanych etykiet winylowych. **Uwaga:** Domyślnym ustawieniem fabrycznym jest Normalny.
Gramatura - pap. dok. Lekki Normalna Ciężki	Określa względną gramaturę załadowanego papieru dokumentowego. **Uwaga:** Domyślnym ustawieniem fabrycznym jest Normalny.
Gramatura - koperty Lekki Normalna Ciężki	Określa względną gramaturę załadowanych kopert. **Uwaga:** Domyślnym ustawieniem fabrycznym jest Normalny.
Gramatura - koperta gruboziarnista Lekki Normalna Ciężki	Określa względną gramaturę załadowanych kopert gruboziarnistych. **Uwaga:** Domyślnym ustawieniem fabrycznym jest Normalny.
Gramatura - pap. firm. Lekki Normalna Ciężki	Określa względną gramaturę załadowanego papieru firmowego. **Uwaga:** Domyślnym ustawieniem fabrycznym jest Normalny.
Gramatura formularzy Lekki Normalna Ciężki	Określa względną gramaturę załadowanych formularzy. **Uwaga:** Domyślnym ustawieniem fabrycznym jest Normalny.
Gram. - pap. kolor. Lekki Normalna Ciężki	Określa względną gramaturę załadowanego papieru kolorowego. **Uwaga:** Domyślnym ustawieniem fabrycznym jest Normalny.
Gram. - pap. lekki Lekki	Określa względną gramaturę załadowanego papieru.
Gram. - pap. ciężki Ciężki	Określa względną gramaturę załadowanego papieru.

Element	Działanie
Gruby/bawełniany — gramatura Lekki Normalna Ciężki	Określa względną gramaturę załadowanego papieru bawełnianego. **Uwaga:** Domyślnym ustawieniem fabrycznym jest Normalny.
Gramatura niestandardowa [x] Lekki Normalna Ciężki	Określa względną gramaturę załadowanego papieru niestandardowego. **Uwagi:** • Domyślnym ustawieniem fabrycznym jest Normalny. • Opcje są wyświetlane tylko wtedy, gdy jest obsługiwany dany typ niestandardowy.

Menu Ładowanie papieru

Element	Działanie
Ładowanie kart Druk dwustronny Wyłącz	Określa i ustawia drukowanie dwustronne dla wszystkich zadań drukowania, dla których wybranym typem papieru jest Karta.
Ładowanie pap. makulat. Druk dwustronny Wyłącz	Określa i ustawia drukowanie dwustronne dla wszystkich zadań drukowania, dla których wybranym typem papieru jest Makulaturowy.
Ładow. pap. błyszcz. Druk dwustronny Wyłącz	Określa i ustawia drukowanie dwustronne dla wszystkich zadań drukowania, dla których wybranym typem papieru jest Błyszczący.
Ładowanie papieru błyszczącego o dużej gramaturze Wyłącz Druk dwustronny	Określa i ustawia drukowanie dwustronne dla wszystkich zadań drukowania, dla których wybranym typem papieru jest Błyszczący o dużej gramaturze.
Ładowanie etykiet Wyłącz Druk dwustronny	Określa i ustawia drukowanie dwustronne dla wszystkich zadań drukowania, dla których wybranym typem papieru są Etykiety.
Ładow. etykiet winyl. Wyłącz Druk dwustronny	Określa i ustawia drukowanie dwustronne dla wszystkich zadań drukowania, dla których wybranym typem papieru są Etykiety winylowe.
Ładowanie pap. dok. Druk dwustronny Wyłącz	Określa i ustawia drukowanie dwustronne dla wszystkich zadań drukowania, dla których wybranym typem papieru jest Papier dokumentowy.

Uwagi:

- Domyślnym ustawieniem fabrycznym dla wszystkich opcji menu Ładowanie papieru jest Wyłącz.
- Wybranie ustawienia Druk dwustronny sprawia, że wszystkie zadania będą domyślnie drukowane dwustronnie, chyba że drukowanie jednostronne zostanie wybrane w oknie dialogowym Właściwości drukowania (w przypadku systemów Windows) lub w oknie dialogowym Drukowanie (w przypadku komputerów Macintosh).
- Jeśli jest wybrane ustawienie Druk dwustronny, wszystkie zadania drukowania, w tym także jednostronne, są wysyłane przez moduł dupleksu.

Element	Działanie
Ładowanie pap. firm. Druk dwustronny Wyłącz	Określa i ustawia drukowanie dwustronne dla wszystkich zadań drukowania, dla których wybranym typem papieru jest Papier firmowy.
Ładowanie formularzy Druk dwustronny Wyłącz	Określa i ustawia drukowanie dwustronne dla wszystkich zadań drukowania, dla których wybranym typem papieru jest Formularz.
Ładowanie pap. kolor. Druk dwustronny Wyłącz	Określa i ustawia drukowanie dwustronne dla wszystkich zadań drukowania, dla których wybranym typem papieru jest Kolorowy.
Ładowanie — lekki Druk dwustronny Wyłącz	Określa i ustawia drukowanie dwustronne dla wszystkich zadań drukowania, dla których wybranym typem papieru jest Lekki.
Ładowanie — ciężki Druk dwustronny Wyłącz	Określa i ustawia drukowanie dwustronne dla wszystkich zadań drukowania, dla których wybranym typem papieru jest Ciężki.
Gruby/bawełniany — ładowanie Druk dwustronny Wyłącz	Określa i ustawia drukowanie dwustronne dla wszystkich zadań drukowania, dla których wybranym typem papieru jest Gruboziarnisty lub Bawełniany.
Ładowanie niestand. [x] Druk dwustronny Wyłącz	Określa i ustawia drukowanie dwustronne dla wszystkich zadań drukowania, dla których wybranym typem papieru jest Niestandardowy [x]. **Uwaga:** Opcja Ładowanie niestand. [x] dostępna jest tylko wtedy, gdy dany typ papieru niestandardowego jest obsługiwany.

Uwagi:

- Domyślnym ustawieniem fabrycznym dla wszystkich opcji menu Ładowanie papieru jest Wyłącz.
- Wybranie ustawienia Druk dwustronny sprawia, że wszystkie zadania będą domyślnie drukowane dwustronnie, chyba że drukowanie jednostronne zostanie wybrane w oknie dialogowym Właściwości drukowania (w przypadku systemów Windows) lub w oknie dialogowym Drukowanie (w przypadku komputerów Macintosh).
- Jeśli jest wybrane ustawienie Druk dwustronny, wszystkie zadania drukowania, w tym także jednostronne, są wysyłane przez moduł dupleksu.

Menu Typy niestandardowe

Opcja	Działanie
Typ niestandardowy [x] Papier Karta okolicznościowa Folia Błyszczący Etykiety Etykiety winylowe Koperta	Powiązanie papieru lub typu nośnika specjalnego ze zdefiniowaną przez użytkownika nazwą niestandardową utworzoną przy użyciu oprogramowania Embedded Web Server lub MarkVision™ Professional. **Uwagi:** • Domyślnym ustawieniem fabrycznym jest Papier. • Aby możliwe było drukowanie z danego źródła, niestandardowy typ papieru musi być obsługiwany przez wybrany zasobnik lub podajnik uniwersalny.

Opcja	Działanie
Makulaturowy Papier Karta okolicznościowa Folia Błyszczący Etykiety Etykiety winylowe Koperta	Określenie typu papieru, gdy w innych menu wybrano ustawienie Makulaturowy. **Uwagi:** • Domyślnym ustawieniem fabrycznym jest Papier. • Aby możliwe było drukowanie z danego źródła, niestandardowy typ papieru musi być obsługiwany przez wybrany zasobnik lub podajnik uniwersalny.

Menu Niestandardowe rozmiary skanów

Zastosowanie	Działanie
Niestandardowy rozmiar skanu [x] Nazwa rozmiaru skanu Szerokość Wysokość Orientacja 2 skany na stronie Wyłączone Włączone	Określa nazwę niestandardowego rozmiaru skanu, wielkość i orientację strony. **Uwagi:** • Fabryczna szerokość domyślna w Stanach Zjednoczonych to 8,5 cala domyślnym fabrycznym ustawieniem szerokości. Domyślne międzynarodowe ustawienie fabryczne szerokości to 216 mm. • Fabryczna wysokość domyślna w Stanach Zjednoczonych to 14 cali . Domyślne międzynarodowe ustawienie fabryczne wysokości to 356 mm. • Domyślnym ustawieniem fabrycznym opcji Orientacja jest ustawienie Pionowa. • Domyślne ustawienie fabryczne opcji 2 skany na stronie to Wyłączone.

Menu Nazwy niestandardowe

Opcja	Przeznaczenie
Niestandardowa nazwa [x] [brak]	Określa niestandardową nazwę typu papieru. Ta nazwa zastępuje widoczną w menu drukarki nazwę Typ niestandardowy [x].

Konfiguracja uniwersalna, menu

Opcja	Przeznaczenie
Jednostki miary Cale Milimetry	Określa jednostkę miary. **Uwaga:** Domyślnym ustawieniem fabrycznym w USA są cale. Domyślnym międzynarodowym ustawieniem fabrycznym są milimetry.
Szerokość w pionie 3–48 cali 76–1219 mm	Ustawienie wartości szerokości dla pionowej orientacji papieru. **Uwagi:** • Domyślnym ustawieniem fabrycznym w USA jest 8,5 cali. Domyślnym międzynarodowym ustawieniem fabrycznym jest 216 mm. • Jeśli określona wartość przekracza szerokość maksymalną, drukarka wykorzysta maksymalną dozwoloną szerokość. • Szerokość można zwiększać z przyrostem o 0,01 cala lub 1 mm.

Opcja	Przeznaczenie
Wysokość w pionie 3–48 cali 76–1219 mm	Ustawienie wartości wysokości dla pionowej orientacji papieru. **Uwagi:** • Domyślnym ustawieniem fabrycznym w USA jest 14 cali. Domyślnym międzynarodowym ustawieniem fabrycznym jest 356 mm. • Jeśli określona wartość przekracza wysokość maksymalną, drukarka wykorzysta maksymalną dozwoloną wysokość. • Wysokość można zwiększać z przyrostem o 0,01 cala lub 1 mm.
Kierunek podawania Krótka krawędź Długa krawędź	Określa kierunek podawania. **Uwagi:** • Domyślnym ustawieniem fabrycznym jest Krótka krawędź. • Opcja Długa krawędź jest wyświetlana tylko wówczas, gdy papier lub nośnik specjalny można ładować z obu kierunków.

Menu Raporty

Menu Raporty

Element	Przeznaczenie
Strona ustawień menu	Umożliwia wydrukowanie raportu zawierającego informacje dotyczące papieru załadowanego do zasobników, zainstalowanej pamięci, całkowitej liczby stron, alarmów, limitów czasu oczekiwania, języka panelu sterowania drukarki, adresu TCP/IP, stanu materiałów eksploatacyjnych, stanu połączenia sieciowego oraz inne informacje.
Statystyki urządzenia	Umożliwia wydrukowanie raportu zawierającego statystyki drukarki, np. informacje dotyczące materiałów eksploatacyjnych i szczegóły na temat wydrukowanych stron.
Strona konfiguracji sieci	Umożliwia wydrukowanie raportu zawierającego informacje na temat ustawień drukarki sieciowej, np. adres TCP/IP. **Uwaga:** Ten element menu jest wyświetlany tylko w przypadku drukarek sieciowych lub drukarek podłączonych do serwerów druku.
Strona [x] konfiguracji sieci	Umożliwia wydrukowanie raportu zawierającego informacje na temat ustawień drukarki sieciowej, np. adres TCP/IP. **Uwaga:** Ten element menu jest wyświetlany tylko w sytuacji, gdy jest zainstalowana więcej niż jedna opcja sieciowa i jedynie w przypadku drukarek sieciowych lub podłączonych do serwerów druku.
Lista skrótów	Umożliwia wydrukowanie raportu zawierającego informacje na temat skonfigurowanych skrótów.
Dziennik zad. faksu	Umożliwia wydrukowanie raportu zawierającego informacje na temat ostatnich 200 faksów. **Uwaga:** Ten element menu jest dostępny, tylko gdy w menu Ustawienia faksu włączona jest opcja Włącz dziennik zadań.
Dziennik poł. faksu	Umożliwia wydrukowanie raportu zawierającego informacje na temat ostatnich 100 wybranych, odebranych i zablokowanych połączeń. **Uwaga:** Ten element menu jest dostępny, tylko gdy w menu Ustawienia faksu włączona jest opcja Włącz dziennik zadań.
Skróty kopiowania	Umożliwia wydrukowanie raportu zawierającego informacje na temat skrótów kopiowania.

Element	Przeznaczenie
Skróty e-mail	Umożliwia wydrukowanie raportu zawierającego informacje na temat skrótów poczty e-mail.
Skróty faksu	Umożliwia wydrukowanie raportu zawierającego informacje na temat skrótów faksu.
Skróty FTP	Umożliwia wydrukowanie raportu zawierającego informacje na temat skrótów FTP.
Lista profili	Umożliwia wydrukowanie listy profili przechowywanych na drukarce.
Drukuj czcionki	Umożliwia wydrukowanie raportu na temat wszystkich czcionek dostępnych dla aktualnie wybranego języka drukarki.
Drukuj katalog	Umożliwia wydrukowanie listy wszystkich zasobów przechowywanych na opcjonalnej karcie pamięci flash lub na dysku twardym drukarki. **Uwagi:** • Rozmiar bufora zadań musi być ustawiony na 100%. • Należy się upewnić, że opcjonalna pamięć flash lub dysk twardy drukarki są prawidłowo zainstalowane i działają.
Raport dot. materiałów	Umożliwia wydrukowanie raportu zawierającego informacje inwentaryzacyjne, w tym numer seryjny i nazwę modelu drukarki. Raport zawiera tekst oraz kody kreskowe UPC, które można zeskanować do inwentaryzacyjnej bazy danych.

Network/Ports, menu

Menu Aktywna karta sieciowa

Opcja	Przeznaczenie
Aktywna karta sieciowa Automatycznie [lista kart sieciowych]	**Uwagi:** • Domyślnym ustawieniem fabrycznym jest ustawienie Automatycznie. • Ten element menu pojawia się tylko wtedy, gdy zainstalowana jest opcjonalna karta sieciowa.

Menu Sieć standardowa lub Sieć [x]

Uwaga: W tym menu zostają wyświetlone tylko porty aktywne. Wszystkie porty nieaktywne zostają pominięte.

Element	Przeznaczenie
PCL SmartSwitch Włącz Wyłącz	Konfiguruje automatyczne przełączanie drukarki na emulację języka PCL, jeśli zadanie drukowania tego wymaga, bez względu na domyślny język drukarki. **Uwagi:** • Domyślnym ustawieniem fabrycznym jest ustawienie Włącz. • Jeśli wybrano ustawienie Wyłącz, drukarka nie analizuje otrzymywanych danych. Jeśli w przypadku opcji PS SmartSwitch wybrane jest ustawienie Włącz, w drukarce stosowana jest emulacja PostScript. Jeśli opcja PS SmartSwitch jest wyłączona, używany jest domyślny język drukarki określony w menu Ustawienia.

Element	Przeznaczenie
PS SmartSwitch Włącz Wyłącz	Konfiguruje automatyczne przełączanie drukarki na emulację języka PS, jeśli zadanie drukowania tego wymaga, bez względu na domyślny język drukarki. **Uwagi:** • Domyślnym ustawieniem fabrycznym jest ustawienie Włącz. • Jeśli wybrano ustawienie Wyłącz, drukarka nie analizuje otrzymywanych danych. Jeśli w przypadku opcji PCL SmartSwitch wybrane jest ustawienie Włącz, w drukarce stosowana jest emulacja PCL. Jeśli opcja PCL SmartSwitch jest wyłączona, używany jest domyślny język drukarki określony w menu Ustawienia.
Tryb NPA Wyłącz Automatycznie	Konfiguruje drukarkę tak, aby wykonywała operacje przetwarzania wymagane w komunikacji dwukierunkowej, zgodnie ze standardem NPA Protocol. **Uwagi:** • Domyślnym ustawieniem fabrycznym jest ustawienie Automatycznie. • Zmiana tego ustawienia na panelu sterowania i wyjście z menu powodują ponowne uruchomienie drukarki. Wybór menu jest następnie aktualizowany.
Bufor sieciowy Automatycznie Od 3 KB do [maksymalny dozwolony rozmiar]	Konfiguruje rozmiar buforu wejściowego połączenia sieciowego. **Uwagi:** • Domyślnym ustawieniem fabrycznym jest ustawienie Automatycznie. • Wartość można zmieniać z przyrostem 1 KB. • Maksymalny dozwolony rozmiar bufora zależy od ilości pamięci w drukarce, rozmiaru innych buforów łączy oraz od tego, czy w przypadku opcji Zapis zasobów wybrano ustawienie Włącz czy Wyłącz. • Aby zwiększyć maksymalny dostępny rozmiar buforu połączenia sieciowego, należy wyłączyć lub zmniejszyć bufor równoległy, szeregowy i USB. • Zmiana tego ustawienia na panelu sterowania i wyjście z menu powodują ponowne uruchomienie drukarki. Wybór menu jest następnie aktualizowany.
Buforowanie zadań Wyłącz Włącz Automatycznie	Tymczasowo przechowuje zadania drukowania na dysku twardym drukarki przed ich wydrukowaniem. To menu zostaje wyświetlone tylko gdy zainstalowano sformatowany dysk. **Uwagi:** • Domyślnym ustawieniem fabrycznym jest ustawienie Wyłącz. • Ustawienie Włącz powoduje buforowanie zadań na dysku twardym. • Po wybraniu ustawienia Automatycznie zadania drukowania są buforowane tylko wtedy, gdy drukarka jest zajęta przetwarzaniem danych z innego portu wejściowego. • Zmiana tego ustawienia na panelu sterowania i wyjście z menu powodują ponowne uruchomienie drukarki. Wybór menu jest następnie aktualizowany.
Binary PS (Mac) Włącz Wyłącz Automatycznie	Konfiguruje drukarkę w celu przetwarzania binarnych zadań drukowania w języku PostScript pochodzących z komputerów Macintosh. **Uwagi:** • Domyślnym ustawieniem fabrycznym jest ustawienie Automatycznie. • Ustawienie Wyłącz umożliwia filtrowanie zadań drukowania za pomocą standardowego protokołu. • Ustawienie Włącz umożliwia przetwarzanie binarnych zadań drukowania w języku PostScript.

Element	Przeznaczenie
Konfiguracja sieci standardowej LUB Konfiguracja sieci [x] Raporty Karta sieciowa TCP/IP IPv6 Sieć bezprzewodowa AppleTalk	Wyświetlanie i konfiguracja ustawień sieciowych drukarki. **Uwaga:** Menu Sieć bezprzewodowa jest wyświetlane tylko wtedy, gdy drukarka jest podłączona do sieci bezprzewodowej.

Menu Raporty

Aby uzyskać dostęp do menu, przejdź do jednej z następujących opcji:

- Menu **Sieć/Porty** >**Sieci/Porty** >**Sieć standardowa** >**Konfiguracja sieci standardowej** >**Raporty**
- Menu **Sieć/Porty** >**Sieci/Porty** >**Sieć [x]** >**Konfiguracja sieci [x]** >**Raporty**

Element	Przeznaczenie
Drukuj stronę konfiguracji	Umożliwia wydrukowanie raportu zawierającego informacje na temat ustawień drukarki sieciowej, np. adres TCP/IP.

Menu Karta sieciowa

Aby uzyskać dostęp do menu, przejdź do jednej z następujących opcji:

- **menu Sieć/Porty** >**Sieć/Porty** >**Sieć standardowa** >**Konfiguracja sieci standardowej** >**Karta sieciowa**
- **menu Sieć/Porty** >**Sieć/Porty** >**Sieć [x]** >**Konfiguracja sieci [x]** >**Karta sieciowa**

Ustawienia	Przeznaczenie
Wyświetl stan karty Podłączona Odłączona	Umożliwia wyświetlenie stanu połączenia karty sieciowej.
Wyświetl szybkość karty	Umożliwia wyświetlenie szybkości aktywnej karty sieciowej.
Adres sieciowy UAA LAA	Umożliwia wyświetlenie adresów sieciowych.
Czas oczekiwania na zadanie 0, 10–255 sekund	Określa czas przed anulowaniem zadania drukowania sieciowego. **Uwagi:** • Domyślnym ustawieniem fabrycznym jest 90 sekund. • Jeśli wartość zostanie ustawiona na 0, czas oczekiwania zostanie wyłączony. • Jeśli zostanie wybrana wartość z zakresu 1–9, ustawienie zostanie zapisane jako 10.
Strona tytułowa Wyłącz Włącz	Umożliwia wydrukowanie strony tytułowej. **Uwaga:** Domyślnym ustawieniem fabrycznym jest Wyłącz.

Menu TCP/IP

Aby uzyskać dostęp do menu, przejdź do jednej z następujących opcji:

- **Sieć/porty** >**Sieć standardowa** >**Konfiguracja sieci standardowej** >**TCP/IP**
- **Sieć/porty** >**Sieć [x]** >**Konfiguracja sieci [x]** >**TCP/IP**

Uwaga: To menu jest dostępne tylko w przypadku drukarek sieciowych i drukarek podłączonych do serwerów druku.

Opcja	Działanie
Ustaw nazwę hosta	Umożliwia ustawienie bieżącej nazwy hosta TCP/IP.
IP Address (Adres IP)	Umożliwia wyświetlenie lub zmianę bieżącego adresu TCP/IP. **Uwaga:** Ręczne ustawienie adresu IP powoduje wyłączenie opcji Enable DHCP (Włącz DHCP) i Enable Auto IP (Włącz Auto IP). W systemach z obsługą protokołów BOOTP i RARP zostaną również wyłączone opcje Enable BOOTP (Włącz BOOTP) i Enable RARP (Włącz RARP).
Maska sieci	Umożliwia wyświetlenie lub zmianę bieżącej maski sieci TCP/IP.
Brama	Umożliwia wyświetlenie lub zmianę bieżącej bramy TCP/IP.
Włącz protokół DHCP On (Włącz) Wyłącz	Określa adres serwera DHCP i ustawienie przypisania parametrów. **Uwaga:** Domyślnym ustawieniem fabrycznym jest On (Włącz).
Włącz protokół RARP On (Włącz) Wyłącz	Określa ustawienie przypisania adresu RARP. **Uwaga:** Domyślnym ustawieniem fabrycznym jest Off (Wyłącz).
Włącz BOOTP On (Włącz) Wyłącz	Określa ustawienie przypisania adresu BOOTP. **Uwaga:** Domyślnym ustawieniem fabrycznym jest ustawienie Włącz.
Włącz opcję AutoIP Yes (Tak) No (Nie)	Umożliwia określenie ustawienia pracy w sieci przy zerowej konfiguracji. **Uwaga:** Domyślnym ustawieniem fabrycznym jest Yes (Tak).
Włącz FTP/TFTP Yes (Tak) No (Nie)	Wysyła pliki do drukarki przy użyciu wbudowanego serwera FTP. **Uwaga:** Domyślnym ustawieniem fabrycznym jest Yes (Tak).
Enable HTTP Server (Włącz serwer HTTP) Yes (Tak) No (Nie)	Umożliwia włączenie wbudowanego serwera WWW, który pozwala na monitorowanie i zdalne zarządzanie drukarką przy użyciu przeglądarki internetowej. **Uwaga:** Domyślnym ustawieniem fabrycznym jest ustawienie Tak.
Adres serwera WINS	Umożliwia wyświetlenie lub zmianę aktualnego adresu serwera WINS.
Włącz protokół DDNS Yes (Tak) No (Nie)	Umożliwia wyświetlenie lub zmianę bieżącej wartości ustawienia DDNS. **Uwaga:** Domyślnym ustawieniem fabrycznym jest Yes (Tak).
Włącz protokół mDNS Yes (Tak) No (Nie)	Umożliwia wyświetlenie lub zmianę bieżącej wartości ustawienia mDNS. **Uwaga:** Domyślnym ustawieniem fabrycznym jest ustawienie Tak.
Adres serwera DNS	Umożliwia wyświetlenie lub zmianę aktualnego adresu serwera DNS.

Opcja	Działanie
Adres zapasowego serwera DNS [x]	Umożliwia wyświetlenie lub zmianę aktualnego adresu serwera DNS.
Włącz HTTPS Yes (Tak) No (Nie)	Umożliwia wyświetlenie lub zmianę bieżącej wartości ustawienia HTTPS. **Uwaga:** Domyślnym ustawieniem fabrycznym jest ustawienie Tak.

Menu IPv6

Aby uzyskać dostęp do menu, przejdź do jednej z następujących opcji:

- **menu Sieć/Porty** >**Sieć standardowa** >**Konfiguracja sieci standardowej** >**IPv6**
- **menu Sieć/Porty** >**Sieć [x]** >**Konfiguracja sieci [x]** >**IPv6**

Uwaga: To menu jest dostępne tylko w przypadku drukarek sieciowych i drukarek podłączonych do serwerów druku.

Ustawienia	Przeznaczenie
Włącz IPv6 Włącz Wyłącz	Włącza obsługę protokołu IPv6 w drukarce. **Uwaga:** Domyślnym ustawieniem fabrycznym jest Włącz.
Konfiguracja automatyczna Włącz Wyłącz	Określa możliwość zaakceptowania przez kartę sieciową drukarki automatycznych wpisów konfiguracji adresu IPv6 dostarczonych przez router. **Uwaga:** Domyślnym ustawieniem fabrycznym jest Włącz.
Ustaw nazwę hosta	Umożliwia ustawienie nazwy hosta. **Uwaga:** Te ustawienia można zmienić tylko za pomocą wbudowanego serwera WWW.
Wyświetl adres	
Pokaż adres routera	
Włącz DHCPv6 Włącz Wyłącz	Włącza obsługę protokołu DHCPv6 w drukarce. **Uwaga:** Domyślnym ustawieniem fabrycznym jest Włącz.

Menu Sieć bezprzewodowa

Uwaga: To menu jest dostępne tylko w modelach drukarek podłączonych do sieci bezprzewodowej.

Aby uzyskać dostęp do menu, przejdź do jednej z następujących opcji:

- **Sieć/Porty** >**Sieć standardowa** >**Konfiguracja sieci standardowej** >**Sieć bezprzewodowa**
- **Sieć/Porty** >**Sieć [x]** >**Konfiguracja sieci [x]** >**Sieć bezprzewodowa**

Opcja	Przeznaczenie
Konfiguracja bezpiecznego dostępu do sieci Wi-Fi (WPS) Metoda z przyciskiem Metoda kodu PIN	Ustanowienie połączenia bezprzewodowego oraz włączenie zabezpieczeń sieci. **Uwagi:** • Metoda z przyciskiem umożliwia podłączenie drukarki do sieci bezprzewodowej przez naciśnięcie przycisków na drukarce i na punkcie dostępu (routerze bezprzewodowym) w określonym przedziale czasu. • Metoda kodu PIN umożliwia podłączenie drukarki do sieci bezprzewodowej przy użyciu kodu PIN z drukarki, który należy wprowadzić do ustawień sieci bezprzewodowej punktu dostępu.

Opcja	Przeznaczenie
Włączenie/wyłączenie automatycznego wykrywania WPS Włączony Wyłącz	Umożliwia automatyczne wykrywanie metody łączenia z siecią stosowanej przez punkt dostępu obsługujący funkcję WPS — metody z przyciskiem lub metody kodu PIN. **Uwaga:** Domyślnym ustawieniem fabrycznym jest Wyłącz.
Tryb sieci Tryb infrastruktury Tryb ad hoc	Określa tryb sieci. **Uwagi:** • Domyślnym ustawieniem fabrycznym jest Ad hoc. Ten tryb umożliwia konfigurację bezpośredniego połączenia bezprzewodowego drukarki z komputerem. • Tryb infrastruktury umożliwia dostęp drukarki do sieci przez punkt dostępu.
Zgodność 802.11b/g 802.11b/g/n	Określa standard sieci bezprzewodowej. **Uwaga:** Domyślnym ustawieniem fabrycznym jest 802.11b/g/n.
Wybierz sieć	Umożliwia wybór sieci używanej przez drukarkę.
Wyświetl jakość sygnału	Umożliwia wyświetlenie informacji o jakości połączenia bezprzewodowego.
Wyświetl tryb bezpieczeństwa	Umożliwia wyświetlenie informacji o metodzie szyfrowania w sieci bezprzewodowej.

Menu AppleTalk

Uwaga: To menu jest dostępne tylko w modelach drukarek podłączonych do sieci przewodowej lub gdy zainstalowano opcjonalną kartę sieciową.

Aby uzyskać dostęp do menu, przejdź do jednej z następujących opcji:

- **Sieć/Porty** >**Sieć standardowa** >**Konfiguracja sieci standardowej** >**Apple Talk**
- **Sieć/Porty** >**Konfiguracja sieci [x]** >**AppleTalk**

Element	Przeznaczenie
Włącz Tak Nie	Włącza lub wyłącza obsługę protokołu AppleTalk. **Uwaga:** Domyślnym ustawieniem fabrycznym jest ustawienie Tak.
Wyświetl nazwę	Wyświetla przypisaną nazwę AppleTalk. **Uwaga:** Nazwę można zmienić tylko za pomocą wbudowanego serwera WWW.
Wyświetl adres	Wyświetla przypisany adres AppleTalk. **Uwaga:** Adres można zmienić tylko za pomocą wbudowanego serwera WWW.
Ustaw strefę [lista stref dostępnych w sieci]	Wyświetla listę stref AppleTalk dostępnych w sieci. **Uwaga:** Domyślnym ustawieniem fabrycznym jest strefa domyślna dla danej sieci. Jeśli nie istnieje strefa domyślna, ustawieniem domyślnym jest strefa oznaczona gwiazdką (*).

Menu Standardowy port USB

Element	Przeznaczenie
PCL SmartSwitch Włącz Wyłącz	Konfiguruje drukarkę tak, aby automatycznie przełączała się na emulację języka PCL, jeśli wymaga tego zadanie drukowania otrzymane przez port USB, bez względu na domyślny język drukarki. **Uwagi:** • Domyślnym ustawieniem fabrycznym jest ustawienie Włącz. • Jeśli wybrane jest ustawienie Wyłącz, drukarka nie analizuje otrzymywanych danych. Jeśli w przypadku opcji PS SmartSwitch wybrane jest ustawienie Włącz, w drukarce stosowana jest emulacja PostScript. Jeśli opcja PS SmartSwitch jest wyłączona, używany jest domyślny język drukarki określony w menu Ustawienia.
PS SmartSwitch Włącz Wyłącz	Konfiguruje drukarkę tak, aby automatycznie przełączała się na emulację języka PS, jeśli wymaga tego zadanie drukowania otrzymane przez port USB, bez względu na domyślny język drukarki. **Uwagi:** • Domyślnym ustawieniem fabrycznym jest ustawienie Włącz. • Jeśli wybrane jest ustawienie Wyłącz, drukarka nie analizuje otrzymywanych danych. Jeśli w przypadku opcji PCL SmartSwitch wybrane jest ustawienie Włącz, w drukarce stosowana jest emulacja PCL. Jeśli opcja PCL SmartSwitch jest wyłączona, używany jest domyślny język drukarki określony w menu Ustawienia.
Tryb NPA Włącz Wyłącz Automatycznie	Konfiguruje drukarkę tak, aby wykonywała operacje przetwarzania wymagane w komunikacji dwukierunkowej, zgodnie ze standardem NPA Protocol. **Uwagi:** • Domyślnym ustawieniem fabrycznym jest ustawienie Automatycznie. Jeśli wybrane jest ustawienie Automatycznie, drukarka analizuje dane, określa format, a następnie odpowiednio przetwarza dane. • Zmiana tego ustawienia w panelu sterowania drukarki powoduje automatyczne ponowne uruchomienie drukarki. Wybór menu jest następnie aktualizowany.
Bufor USB Wyłączony Automatycznie Od 3 K do [maksymalny dozwolony rozmiar]	Konfiguruje rozmiar bufora wejściowego portu USB. **Uwagi:** • Domyślnym ustawieniem fabrycznym jest ustawienie Automatycznie. • Ustawienie Wyłączony wyłącza buforowanie zadań. Wszystkie zadania zbuforowane wcześniej na dysku twardym drukarki są drukowane, a następnie zostaje wznowione normalne przetwarzanie zadań. • Rozmiar bufora portu USB można zmieniać z przyrostem o 1 K. • Maksymalny dozwolony rozmiar bufora zależy od ilości pamięci w drukarce, rozmiaru innych buforów łączy oraz od tego, czy w przypadku opcji Zapis zasobów wybrano ustawienie Włącz czy Wyłącz. • Aby maksymalnie zwiększyć dostępny rozmiar bufora USB, należy wyłączyć bufor równoległy, szeregowy i sieciowy lub zmniejszyć ich rozmiary. • Zmiana tego ustawienia w panelu sterowania drukarki powoduje automatyczne ponowne uruchomienie drukarki. Wybór menu jest następnie aktualizowany.

Element	Przeznaczenie
Buforowanie zadań Wyłącz Włącz Automatycznie	Tymczasowo przechowuje zadania drukowania na dysku twardym drukarki przed ich wydrukowaniem. **Uwagi:** • Domyślnym ustawieniem fabrycznym jest ustawienie Wyłącz. • Ustawienie Włącz powoduje buforowanie zadań na dysku twardym drukarki. • Ustawienie Automatycznie sprawia, że zadania drukowania są buforowane tylko wtedy, gdy drukarka jest zajęta przetwarzaniem danych z innego portu wejściowego. • Zmiana tego ustawienia na panelu sterowania i wyjście z menu powodują ponowne uruchomienie drukarki. Wybór menu jest następnie aktualizowany.
Binary PS (Mac) Włącz Wyłącz Automatycznie	Konfiguruje drukarkę w celu przetwarzania binarnych zadań drukowania w języku PostScript pochodzących z komputerów Macintosh. **Uwagi:** • Domyślnym ustawieniem fabrycznym jest ustawienie Automatycznie. • Ustawienie Włącz umożliwia przetwarzanie binarnych zadań drukowania w języku PostScript. • Ustawienie Wyłącz umożliwia filtrowanie zadań drukowania za pomocą standardowego protokołu.
Adres ENA yyy.yyy.yyy.yyy	Konfiguruje informacje dotyczące adresu sieciowego zewnętrznego serwera druku. **Uwaga:** To menu jest dostępne tylko jeśli drukarka jest podłączona do zewnętrznego serwera druku za pomocą portu USB.
Maska sieci ENA yyy.yyy.yyy.yyy	Konfiguruje informacje dotyczące maski sieci zewnętrznego serwera druku. **Uwaga:** To menu jest dostępne tylko jeśli drukarka jest podłączona do zewnętrznego serwera druku za pomocą portu USB.
Brama ENA yyy.yyy.yyy.yyy	Konfiguruje informacje dotyczące bramy zewnętrznego serwera druku. **Uwaga:** To menu jest dostępne tylko jeśli drukarka jest podłączona do zewnętrznego serwera druku za pomocą portu USB.

Menu Równoległy [x]

Uwaga: To menu jest dostępne tylko wtedy, gdy jest zainstalowana opcjonalna karta interfejsu równoległego.

Element	Działanie
PCL SmartSwitch Włącz Wyłącz	Ustawia drukarkę na automatyczne przełączanie się na emulację PCL, jeśli wymaga tego zadanie drukowania otrzymane przez port szeregowy, bez względu na domyślny język drukarki. **Uwagi:** • Domyślnym ustawieniem fabrycznym jest ustawienie Włącz. • Jeśli wybrane jest ustawienie Wyłącz, drukarka nie analizuje otrzymywanych danych. Jeśli w przypadku opcji PS SmartSwitch wybrane jest ustawienie Włącz, w drukarce stosowana jest emulacja PostScript. Jeśli opcja PS SmartSwitch jest wyłączona, używany jest domyślny język drukarki określony w menu Ustawienia.

Element	Działanie
PS SmartSwitch Włącz Wyłącz	Ustawia drukarkę na automatyczne przełączanie się na emulację PS, jeśli wymaga tego zadanie drukowania otrzymane przez port szeregowy, bez względu na domyślny język drukarki. **Uwagi:** • Domyślnym ustawieniem fabrycznym jest ustawienie Włącz. • Jeśli wybrane jest ustawienie Wyłącz, drukarka nie analizuje otrzymywanych danych. Jeśli w przypadku opcji PCL SmartSwitch wybrane jest ustawienie Włącz, w drukarce stosowana jest emulacja PCL. Jeśli opcja PCL SmartSwitch jest wyłączona, używany jest domyślny język drukarki określony w menu Ustawienia.
Tryb NPA Włącz Wyłącz Automatycznie	Konfiguruje drukarkę tak, aby wykonywała operacje przetwarzania wymagane w komunikacji dwukierunkowej, zgodnie ze standardem NPA Protocol. **Uwagi:** • Domyślnym ustawieniem fabrycznym jest ustawienie Automatycznie. • Zmiana tego ustawienia na panelu sterowania i wyjście z menu powodują ponowne uruchomienie drukarki. Wybór menu jest następnie aktualizowany.
Bufor równoległy Wyłączone Automatycznie od 3K do [maksymalny dozwolony rozmiar]	Ustawia rozmiar bufora wejściowego portu równoległego. **Uwagi:** • Domyślnym ustawieniem fabrycznym jest ustawienie Automatycznie. • Ustawienie Wyłączony wyłącza buforowanie zadań. Wszystkie zadania drukowania zbuforowane wcześniej na dysku twardym drukarki są drukowane, a następnie zostaje wznowione normalne przetwarzanie zadań. • Rozmiar bufora równoległego można zmieniać z przyrostem o 1 KB. • Maksymalny dozwolony rozmiar bufora zależy od ilości pamięci w drukarce, rozmiaru innych buforów łączy oraz od tego, czy w przypadku opcji Zapis zasobów wybrano ustawienie Włącz czy Wyłącz. • Aby maksymalnie zwiększyć dostępny rozmiar bufora równoległego, należy wyłączyć bufor USB, szeregowy i sieciowy lub zmniejszyć ich rozmiary. • Zmiana tego ustawienia na panelu sterowania i wyjście z menu powodują ponowne uruchomienie drukarki. Wybór menu jest następnie aktualizowany.
Buforowanie zadań Wyłącz Włącz Automatycznie	Tymczasowo przechowuje zadania drukowania na dysku twardym drukarki przed ich wydrukowaniem. **Uwagi:** • Domyślnym ustawieniem fabrycznym jest ustawienie Wyłącz. • Ustawienie Włącz powoduje buforowanie zadań na dysku twardym. • Ustawienie Automatycznie sprawia, że zadania drukowania są buforowane tylko wtedy, gdy drukarka jest zajęta przetwarzaniem danych z innego portu wejściowego. • Zmiana tego ustawienia na panelu sterowania i wyjście z menu powodują ponowne uruchomienie drukarki. Wybór menu jest następnie aktualizowany.
Stan zaawansowany Włącz Wyłącz	Włącza komunikację dwukierunkową dla portu równoległego. **Uwagi:** • Domyślnym ustawieniem fabrycznym jest ustawienie Włącz. • Ustawienie Wyłącz wyłącza komunikację dwukierunkową.

Element	Działanie
Protokół Standardowy Fastbytes	Określa protokół portu równoległego. **Uwagi:** • Domyślnym ustawieniem fabrycznym jest Fastbytes. Zapewnia ono zgodność z większością portów równoległych i jest ustawieniem zalecanym. • Ustawienie Standardowy ułatwia rozwiązywanie problemów dotyczących komunikacji za pomocą portu równoległego.
Przyjmuj inicjacje Włącz Wyłącz	Określa, czy drukarka ma przyjmować żądania inicjacji sprzętu pochodzące z komputera. **Uwagi:** • Domyślnym ustawieniem fabrycznym jest ustawienie Wyłącz. • Komputer zgłasza żądanie inicjacji przez aktywację sygnału Init z portu równoległego. Wiele komputerów osobistych aktywuje sygnał Init przy każdym włączeniu.
Tryb równoległy 2 Włącz Wyłącz	Określa, czy dane portu równoległego są próbkowane na wznoszącym, czy na opadającym zboczu sygnału próbkującego. **Uwaga:** Domyślnym ustawieniem fabrycznym jest ustawienie Włącz.
Binary PS (Mac) Włącz Wyłącz Automatycznie	Ustawia drukarkę na przetwarzanie binarnych zadań drukowania w języku PostScript pochodzących z komputerów Macintosh. **Uwagi:** • Domyślnym ustawieniem fabrycznym jest ustawienie Automatycznie. • Ustawienie Wyłącz umożliwia filtrowanie zadań drukowania za pomocą standardowego protokołu. • Ustawienie Włącz umożliwia przetwarzanie binarnych zadań drukowania w języku PostScript.
Adres ENA yyy.yyy.yyy.yyy	Konfiguruje informacje dotyczące adresu sieciowego zewnętrznego serwera druku. **Uwaga:** Ten element menu jest dostępny tylko, jeśli drukarka jest podłączona do zewnętrznego serwera druku za pomocą portu USB.
Maska sieci ENA yyy.yyy.yyy.yyy	Konfiguruje informacje dotyczące maski sieci zewnętrznego serwera druku. **Uwaga:** Ten element menu jest dostępny tylko, jeśli drukarka jest podłączona do zewnętrznego serwera druku za pomocą portu USB.
Brama ENA yyy.yyy.yyy.yyy	Konfiguruje informacje dotyczące bramy zewnętrznego serwera druku. **Uwaga:** Ten element menu jest dostępny tylko, jeśli drukarka jest podłączona do zewnętrznego serwera druku za pomocą portu USB.

Menu Szeregowy [x]

Uwaga: To menu jest dostępne tylko wtedy, gdy jest zainstalowana opcjonalna karta interfejsu szeregowego.

Element	Przeznaczenie
PCL SmartSwitch Włącz Wyłącz	Ustawia drukarkę na automatyczne przełączanie się na emulację języka PCL, jeśli wymaga tego zadanie drukowania otrzymane przez port szeregowy, bez względu na domyślny język drukarki. **Uwagi:** • Domyślnym ustawieniem fabrycznym jest ustawienie Włącz. • Jeśli wybrane jest ustawienie Wyłącz, drukarka nie analizuje otrzymywanych danych. Jeśli w przypadku opcji PS SmartSwitch wybrane jest ustawienie Włącz, w drukarce stosowana jest emulacja PostScript. Jeśli opcja PS SmartSwitch jest wyłączona, używany jest domyślny język drukarki określony w menu Ustawienia.
PS SmartSwitch Włącz Wyłącz	Ustawia drukarkę na automatyczne przełączanie się na emulację języka PS, jeśli wymaga tego zadanie drukowania otrzymane przez port szeregowy, bez względu na domyślny język drukarki. **Uwagi:** • Domyślnym ustawieniem fabrycznym jest ustawienie Włącz. • Jeśli wybrane jest ustawienie Wyłącz, drukarka nie analizuje otrzymywanych danych. Jeśli w przypadku opcji PCL SmartSwitch wybrane jest ustawienie Włącz, w drukarce stosowana jest emulacja PCL. Jeśli opcja PCL SmartSwitch jest wyłączona, używany jest domyślny język drukarki określony w menu Ustawienia.
Tryb NPA Włącz Wyłącz Automatycznie	Konfiguruje drukarkę tak, aby wykonywała operacje przetwarzania wymagane w komunikacji dwukierunkowej, zgodnie ze standardem NPA Protocol. **Uwagi:** • Domyślnym ustawieniem fabrycznym jest ustawienie Automatycznie. Jeśli wybrane jest ustawienie Automatycznie, drukarka analizuje dane, określa format, a następnie odpowiednio przetwarza dane. • Jeśli wybrane jest ustawienie Włącz, w drukarce odbywa się przetwarzanie NPA. Jeśli dane nie są w formacie NPA, drukarka odrzuca je jako nieprawidłowe. • Jeśli wybrane jest ustawienie Wyłącz, w drukarce nie odbywa się przetwarzanie NPA. • Zmiana tego ustawienia na panelu sterowania i wyjście z menu powodują ponowne uruchomienie drukarki. Wybór menu jest następnie aktualizowany.
Bufor szeregowy Wyłączony Automatycznie Od 3 K do [maksymalny dozwolony rozmiar]	Konfiguruje rozmiar bufora wejściowego dla portu szeregowego. **Uwagi:** • Domyślnym ustawieniem fabrycznym jest ustawienie Automatycznie. • Ustawienie Wyłączony wyłącza buforowanie zadań. Wszystkie zadania zbuforowane wcześniej na dysku są drukowane, a następnie zostaje wznowione normalne przetwarzanie zadań. • Rozmiar bufora szeregowego można zmieniać z przyrostem o 1 KB. • Maksymalny dozwolony rozmiar bufora zależy od ilości pamięci w drukarce, rozmiaru innych buforów łączy oraz od tego, czy w przypadku opcji Zapis zasobów wybrano ustawienie Włącz czy Wyłącz. • Aby maksymalnie zwiększyć dostępny rozmiar bufora szeregowego, należy wyłączyć bufor równoległy, szeregowy i sieciowy lub zmniejszyć ich rozmiary. • Zmiana tego ustawienia na panelu sterowania i wyjście z menu powodują ponowne uruchomienie drukarki. Wybór menu jest następnie aktualizowany.

Element	Przeznaczenie
Buforowanie zadań Wyłącz Włącz Automatycznie	Tymczasowo przechowuje zadania drukowania na dysku twardym drukarki przed ich wydrukowaniem. **Uwagi:** • Domyślnym ustawieniem fabrycznym jest ustawienie Wyłącz. Zadania drukowania nie są buforowane na dysku twardym drukarki. • Ustawienie Włącz powoduje buforowanie zadań na dysku twardym. • Ustawienie Automatycznie sprawia, że zadania drukowania są buforowane tylko wtedy, gdy drukarka jest zajęta przetwarzaniem danych z innego portu wejściowego. • Zmiana tego ustawienia na panelu sterowania i wyjście z menu powodują ponowne uruchomienie drukarki. Wybór menu jest następnie aktualizowany.
Protokół DTR DTR/DSR XON/XOFF XON/XOFF/DTR XONXOFF/DTRDSR	Określa parametry uzgadniania sprzętowego i programowego dla portu szeregowego. **Uwagi:** • Domyślnym ustawieniem fabrycznym jest DTR. • Ustawienie DTR/DSR jest ustawieniem uzgadniania sprzętowego. • Ustawienie XON/XOFF jest ustawieniem uzgadniania programowego. • Ustawienia XON/XOFF/DTR oraz XON/XOFF/DTR/DSR są ustawieniami połączonego uzgadniania sprzętowego i programowego.
Niezawodne XON Włącz Wyłącz	Określa, czy drukarka ma informować komputer o swojej gotowości. **Uwagi:** • Domyślnym ustawieniem fabrycznym jest ustawienie Wyłącz. • Ten element menu ma zastosowanie tylko do portu szeregowego pod warunkiem, że dla elementu menu Protokół szeregowy wybrano ustawienie XON/XOFF.
Szybkość [body] 1200 2400 4800 9600 19200 38400 57600 115200 138200 172800 230400 345600	Określa szybkość przesyłania danych otrzymywanych przez port szeregowy. **Uwagi:** • Domyślnym ustawieniem fabrycznym jest 9600. • Szybkości przesyłania danych wynoszące 138200, 172800, 230400 i 345600 bodów są wyświetlane tylko w menu Standardowy szeregowy. Wartości te nie są wyświetlane w menu Szeregowy - opcja 1, Szeregowy - opcja 2 ani Szeregowy - opcja 3.
Bity danych 7 8	Określa liczbę bitów danych przesyłanych w każdej ramce komunikacyjnej. **Uwaga:** Domyślnym ustawieniem fabrycznym jest 8.
Parzystość Parzysta Nieparzysta Brak Ignoruj	Określa parzystość ramek danych wysyłanych i otrzymywanych przez port szeregowy. **Uwaga:** Domyślnym ustawieniem fabrycznym jest ustawienie Brak.

Element	Przeznaczenie
Przyjmuj DSR Włącz Wyłącz	Określa, czy drukarka wykorzystuje sygnał DSR. **Uwagi:** • Domyślnym ustawieniem fabrycznym jest ustawienie Wyłącz. • DSR to sygnał uzgadniania wykorzystywany w większości kabli szeregowych. Sygnał DSR jest wykorzystywany przez port szeregowy do rozróżniania danych wysyłanych przez komputer od danych będących wynikiem szumu elektrycznego w kablu szeregowym. Z powodu szumu elektrycznego mogą być drukowane przypadkowe znaki. Aby zapobiec drukowaniu przypadkowych znaków, należy wybrać opcję Włącz.

Menu Ustawienia SMTP

Element	Przeznaczenie
Podstawowa brama SMTP	Określa bramę serwera SMTP oraz port. **Uwaga:** Domyślnym portem bramy SMTP jest 25.
Port podstawowej bramy SMTP	
Dodatkowa brama SMTP	
Port dodatkowej bramy SMTP	
Limit czasu SMTP 5–30	Określa czas w sekundach, po którym serwer przestaje próbować wysłać wiadomość e-mail. **Uwaga:** Domyślnym ustawieniem fabrycznym jest ustawienie 30.
Adres zwrotny	Określa adres zwrotny dla wiadomości e-mail wysyłanych przez drukarkę, składający się z maksymalnie 128 znaków.
Zastosuj protokół SSL Wyłączone Negocjuj Wymagane	Konfiguruje drukarkę do korzystania z protokołu SSL w celu zapewnienia zwiększonego bezpieczeństwa podczas łączenia z serwerem SMTP. **Uwagi:** • Domyślnym ustawieniem fabrycznym jest ustawienie Wyłączone. • W przypadku użycia ustawienia Negocjuj serwer SMTP określa, czy będzie stosowany protokół SSL.
Uwierzytelnianie serwera SMTP Nie wymaga uwierzytelnienia Logowanie/Zwykły CRAM-MD5 Digest-MD5 NTLM Kerberos 5	Określa rodzaj uwierzytelniania wymaganego do skanowania do wiadomości e-mail. **Uwaga:** Domyślne ustawienie fabryczne to „Nie wymaga uwierzytelniania”.

Element	Przeznaczenie
Urządzenie – zainicjowany adres e-mail Brak Stosuj dane identyfikacyjne SMTP urządzenia	Określa typ poświadczeń stosowanych podczas komunikacji z serwerem SMTP. Niektóre serwery SMTP wymagają poświadczeń do wysyłania wiadomości e-mail. **Uwagi:** • Domyślnym ustawieniem fabrycznym dla pola Urządzenie–zainicjowany adres e-mail i Użytkownik–zainicjowany adres e-mail jest ustawienie Brak. • Po wybraniu opcji „Użyj poświadczeń SMTP urządzenia” do logowania na serwerze SMTP stosowane są wartości Identyfikator użytkownika urządzenia oraz Hasło urządzenia.
Użytkownik– zainicjowany adres e-mail Brak Stosuj dane identyfikacyjne SMTP urządzenia Użyj identyfikatora i hasła użytkownika sesji Użyj adresu e-mail i hasła sesji Monituj użytkownika	
Nazwa użytkownika urządzenia	
Hasło urządzenia	
Obszar Kerberos 5	
Domena NTLM	

Bezpieczeństwo, menu

Edytuj konfiguracje zabezpieczeń, menu

Opcja	Przeznaczenie
Edytuj hasło kopii zapasowej	Tworzy hasło kopii zapasowej. **Uwaga:** Ten element menu jest wyświetlany tylko w przypadku istnienia hasła kopii zapasowej.
Edytuj bloki funkcjonalne	Umożliwia edycję kont wewnętrznych, NTLM, różnych ustawień, hasła oraz kodu PIN.
Edytuj szablony zabezpieczeń	Umożliwia dodawanie lub edycję szablonów zabezpieczeń.
Edytuj funkcje kontroli dostępu	Zapewnia kontrolę dostępu do menu drukarki, aktualizacji oprogramowania układowego, wstrzymanych zadań i innych punktów dostępu.

Menu Różne ustawienia zabezpieczeń

Opcja	Przeznaczenie
Ograniczenia logowania Nieudane próby logowania Limit czasu błędów logowania Czas blokowania Limit czasu logowania z panelu Limit czasu logowania zdalnego	Ogranicza liczbę i czas nieudanych prób logowania z poziomu panelu sterowania przed zablokowaniem *wszystkich* użytkowników. **Uwagi:** • Ustawienie „Nieudane próby logowania” określa liczbę nieudanych prób logowania przed zablokowaniem użytkowników. Zakres wartości ustawienia: od 1 do 10 prób. Domyślnym ustawieniem fabrycznym są 3 próby. • Ustawienie „Limit czasu błędów logowania” to okres, w którym można popełnić błędy logowania przed zablokowaniem użytkowników. Zakres wartości ustawienia: od 1 do 60 minut. Domyślnym ustawieniem fabrycznym jest ustawienie 5 minut. • Ustawienie „Czas blokowania” określa, jak długo użytkownicy są blokowani po przekroczeniu limitu nieudanych prób logowania. Zakres wartości ustawienia: od 1 do 60 minut. Domyślnym ustawieniem fabrycznym jest ustawienie 5 minut. Wartość 1 oznacza, że drukarka nie wymusza czasu blokowania. • Ustawienie „Limit czasu logowania z panelu” określa czas, po którym użytkownik zostaje automatycznie wylogowany, gdy drukarka jest bezczynna podczas wyświetlania ekranu głównego. Zakres wartości ustawienia: od 1 do 900 sekund. Domyślnym ustawieniem fabrycznym jest 30 sekund. • Ustawienie „Limit czasu logowania zdalnego” określa czas, po upływie którego użytkownik zostanie automatycznie wylogowany, gdy interfejs zdalny jest bezczynny. Zakres wartości ustawienia: od 1 do 120 minut. Domyślnym ustawieniem fabrycznym jest 10 minut.
Zerowanie ustawień bezpieczeństwa Kontrola dostępu=„Bez zabezpieczeń” Brak efektu Przywróć domyślne ustawienia fabryczne zabezpieczeń	Dostosuj ustawienia zabezpieczeń. **Uwagi:** • Ustawienie „Kontrola dostępu=„Bez zabezpieczeń”” powoduje zachowanie wszystkich danych zabezpieczeń określonych przez użytkownika. Domyślnym ustawieniem fabrycznym jest „Bez zabezpieczeń”. • „Brak efektu” oznacza, że resetowanie nie ma żadnego wpływu na konfigurację zabezpieczeń drukarki. • Opcja „Przywróć domyślne ustawienia fabryczne zabezpieczeń” powoduje usunięcie wszystkich informacji o zabezpieczeniach, które zdefiniował użytkownik, oraz przywrócenie domyślnych ustawień fabrycznych w menu Różne ustawienia zabezpieczeń.
Weryfikacja certyfikatu LDAP Żądaj Próbuj Zezwalaj Nigdy	Umożliwia użytkownikowi zażądanie certyfikatu serwera. **Uwagi:** • Ustawienie „Żądaj” oznacza, że żądanie certyfikatu serwera zostało wysłane. Jeśli zostanie przedstawiony zły certyfikat lub nie zostanie przedstawiony żaden certyfikat, sesja zostanie natychmiast przerwana. Domyślne ustawienie fabryczne to ustawienie „Żądaj”. • „Wypróbuj” oznacza, że żądanie certyfikatu serwera zostało wysłane. Jeśli nie zostanie przedstawiony żaden certyfikat, sesja będzie kontynuowana normalnie. Jeśli zostanie przedstawiony zły certyfikat, sesja zostanie natychmiast przerwana. • „Zezwalaj” oznacza, że żądanie certyfikatu serwera zostało wysłane. Jeśli nie zostanie przedstawiony żaden certyfikat, sesja będzie kontynuowana normalnie. Jeśli zostanie przedstawiony zły certyfikat, będzie on zignorowany, a sesja będzie kontynuowana normalnie. • „Nigdy” oznacza, że nie wysłano żądania certyfikatu serwera.

Opcja	Przeznaczenie
Minimalna długość kodu PIN 1–16	Określa minimalną liczbę cyfr osobistego numeru identyfikacyjnego (kod PIN). **Uwaga:** Domyślnym ustawieniem fabrycznym jest wartość 4.

Drukowanie poufne, menu

Opcja	Działanie
Maksymalna liczba błędnych numerów PIN Wyłączone 2–10	Ograniczenie liczby powtórzeń podczas wprowadzania błędnego numeru PIN. **Uwagi:** • To menu pojawia się tylko wtedy, gdy zainstalowany jest sformatowany, sprawny dysk twardy drukarki. • Po osiągnięciu limitu prób zadania drukowania dla tej nazwy użytkownika i numeru PIN są usuwane.
Wygaśnięcie ważności zadania poufnego Wyłączone 1 godzina 4 godziny 24 godziny 1 tydzień	Ograniczenie czasu, przez który poufne zadanie drukowania pozostaje w drukarce, zanim zostanie usunięte. **Uwagi:** • Jeśli ustawienie Wygaśnięcie ważności zadania drukowania zostanie zmienione, gdy poufne zadania drukowania znajdują się w pamięci RAM drukarki lub na jej dysku twardym, wówczas czas wygaśnięcia tych zadań drukowania nie zostanie zaktualizowany nową wartością domyślną. • Jeśli drukarka zostanie wyłączona, wówczas wszystkie zadania poufne przechowywane w pamięci RAM drukarki zostaną usunięte.
Powtórzenie wygaśnięcia ważności zadania Wyłączone 1 godzina 4 godziny 24 godziny 1 tydzień	Ustawienie limitu czasu, przez który drukarka przechowuje zadania drukowania.
Weryfikacja wygaśnięcia ważności zadania Wyłączone 1 godzina 4 godziny 24 godziny 1 tydzień	Ustawienie limitu czasu, przez który drukarka przechowuje zadania drukowania wymagające weryfikacji.
Rezerwuj wygaśnięcie ważności zadania Wyłączone 1 godzina 4 godziny 24 godziny 1 tydzień	Ustawienie limitu czasu, przez który drukarka przechowuje zadania drukowania do wydrukowania w późniejszym terminie.
Uwaga: Domyślnym ustawieniem fabrycznym jest ustawienie Wyłączone.	

Kasuj menu Tymczasowe pliki danych

Funkcja Kasuj pliki tymczasowe powoduje usunięcie *tylko* tych danych zadań drukowania przechowywanych na dysku twardym drukarki, które *nie są* w danej chwili używane przez system plików. Zachowane zostają wszystkie stałe dane znajdujące się na dysku twardym, takie jak pobrane czcionki, makra i zadania wstrzymane.

Uwaga: To menu pojawia się tylko po zainstalowaniu sformatowanego, działającego dysku twardego.

Zastosowanie	Działanie
Wiping Mode (Tryb wymazywania) Wyłączone Automatyczny Ręcznie	Określa tryb kasowania plików tymczasowych. **Uwaga:** Domyślnym ustawieniem fabrycznym jest Auto (Automatycznie).
Automatic Method (Metoda automatyczna) Single pass (Przejście jednokrotne) Multi-pass (Przejście wielokrotne)	Określa metodę automatycznego wymazywania dysku. **Uwagi:** • Fabrycznym ustawieniem domyślnym jest Single pass (Przejście jednokrotne). • Wysoce poufne informacje należy usuwać *wyłącznie* przy użyciu metody "Przejście wielokrotne".
Manual Method (Metoda ręczna) Single pass (Przejście jednokrotne) Multi-pass (Przejście wielokrotne)	Określa metodę ręcznego wymazywania dysku. **Uwaga:** Fabrycznym ustawieniem domyślnym jest Single pass (Przejście jednokrotne).
Scheduled Method (Metoda planowa) Single pass (Przejście jednokrotne) Multi-pass (Przejście wielokrotne)	Określa metodę zaplanowanego wymazywania dysku. **Uwaga:** Fabrycznym ustawieniem domyślnym jest Single pass (Przejście jednokrotne).

Menu Dziennik audytu bezpieczeństwa

Element	Przeznaczenie
Eksportuj dziennik	Umożliwia upoważnionemu użytkownikowi eksportowanie dziennika bezpieczeństwa. **Uwagi:** • Aby wyeksportować dziennik audytu z poziomu panelu sterowania drukarki, należy podłączyć do drukarki napęd flash. • Z poziomu programu Embedded Web Server dziennik audytu można pobrać na komputer.
Usuń dziennik Tak Nie	Określa, czy dzienniki audytu są usuwane. **Uwaga:** Domyślnym ustawieniem fabrycznym jest ustawienie Tak.

Element	Przeznaczenie
Konfiguruj dziennik Włącz audyt Tak Nie Włącz zdalny dziennik systemowy Tak Nie Zdalny serwer Syslog [Ciąg 256 znaków] Zdalny port Syslog 1–65535 Zdalna metoda Syslog Normalne UDP Stunnel Zdalny obiekt dziennika systemowego 0–23 Pełne zachowanie dziennika Zastępuj najstarsze wpisy Wyślij dziennik pocztą e-mail, a następnie usuń wszystkie wpisy Adres e-mail administratora [Ciąg 256 znaków] Cyfrowy eksport znaku Wyłączone Włączone Ważność zdarzeń do raportowania 0–7 Zdalne niezalogowane zdarzenia Syslog Nie Tak Alarm wyczyszczenia dziennika e-mail Nie Tak Alarm zawijania dziennika e-mail Nie Tak Alarm % e-mail Nie Tak Poziom alarmu % 1–99 Alarm eksportu dziennika e-mail Nie Tak Alarm zmiany ustawień dziennika e-mail Nie Tak Zakończenia linii dziennika LF (\n) CR (\r) CRLF (\r\n)	Określa sposób i harmonogram tworzenia dzienników audytu. **Uwagi:** • Ustawienie „Włącz audyt” określa, czy zdarzenia są zapisywane w dzienniku audytu bezpieczeństwa i w zdalnym dzienniku syslog. Domyślnym ustawieniem fabrycznym jest Nie. • Ustawienie „Włącz zdalną funkcję Syslog” określa, czy dzienniki są wysyłane na serwer zdalny. Domyślnym ustawieniem fabrycznym jest Nie. • Ustawienie „Zdalny serwer Syslog” określa wartość używaną do wysyłania dzienników na zdalny serwer Syslog. Domyślnym ustawieniem fabrycznym jest 4. • Ustawienie „Zdalny port Syslog” identyfikuje port, przez który drukarka wysyła zarejestrowane zdarzenia do zdalnego serwera. • Ustawienie „Zdalna metoda Syslog” identyfikuje protokół używany przez drukarkę do wysyłania zarejestrowanych zdarzeń do zdalnego serwera. Domyślnym ustawieniem fabrycznym jest Normalne UDP. • Ustawienie „Zdalna funkcja Syslog” określa wartość funkcji, która ma zostać użyta przez drukarkę podczas wysyłania raportu o zdarzeniach do zdalnego serwera syslog. Domyślnym ustawieniem fabrycznym jest 4. • Ustawienie „Zachowanie przy zapełnionym dzienniku” określa sposób działania drukarki w sytuacji, gdy dziennik całkowicie zapełnia przydzieloną pamięć. Domyślnym ustawieniem fabrycznym jest „Zastępuj najstarsze wpisy”. • Ustawienie „Adres e-mail administratora” może zawierać jeden adres e-mail albo listę wielu adresów e-mail rozdzielonych przecinkami. • Ustawienie „Eksporty podpisane cyfrowo” określa, czy drukarka automatycznie podpisuje każdy wyeksportowany dziennik bezpieczeństwa. Domyślnym ustawieniem fabrycznym jest ustawienie Wyłączone. • Ustawienie „Poziom istotności zdarzeń rejestrowanych w dzienniku” powoduje zapisywanie poziomu istotności każdego zdarzenia. Domyślnym ustawieniem fabrycznym jest 4. • Ustawienie „Zdalne niezarejestrowane zdarzenia Syslog” określa, czy drukarka wysyła do serwera zdalnego zdarzenia, których poziom istotności przekracza wartość ustawienia „Poziom istotności zdarzeń rejestrowanych w dzienniku”. Domyślnym ustawieniem fabrycznym jest Nie. • Ustawienie „E-mail o wyczyszczeniu dziennika” określa, czy drukarka wysyła do administratora wiadomość e-mail za każdym razem, gdy dziennik zostaje usunięty z poziomu panelu sterowania drukarki lub programu EWS. Domyślnym ustawieniem fabrycznym jest Nie. • Ustawienie „E-mail o rozpoczęciu zastępowania wpisów” określa, czy drukarka wysyła do administratora wiadomość e-mail w momencie rozpoczęcia zastępowania wpisów dziennika. Domyślnym ustawieniem fabrycznym jest Nie. • Ustawienie „Poziom alarmu o % zapełnienia” określa ilość zajętego przez dziennik miejsca, której osiągnięcie lub przekroczenie powoduje alarm. Domyślnym ustawieniem fabrycznym jest wartość 90. • Ustawienie „E-mail o % zapełnienia dziennika” określa, czy drukarka wysyła do administratora wiadomość e-mail w momencie zajęcia przez dziennik określonej części przydzielonego miejsca. Domyślnym ustawieniem fabrycznym jest Nie. • Ustawienie „E-mail o wyeksportowaniu dziennika” określa, czy drukarka wysyła do administratora wiadomość e-mail w momencie wyeksportowania dziennika. Domyślnym ustawieniem fabrycznym jest Nie. • Ustawienie „E-mail o zmianie ustawień dziennika” określa, czy drukarka wysyła do administratora wiadomość e-mail w momencie zmiany wartości ustawienia Włącz audyt.

Menu Ustaw datę i godzinę

Element	Przeznaczenie
Aktualna data i godzina	Wyświetla aktualne ustawienia daty i godziny drukarki.
Ustaw datę i godzinę ręcznie	Umożliwia wprowadzenie daty i godziny. **Uwagi:** • Data i godzina są ustawiane w formacie RRRR-MM-DD GG:MM:SS. • Ręczne ustawienie daty i godziny powoduje zmianę ustawienia Włącz NTP na Nie.
Strefa czasowa	Umożliwia wybranie strefy czasowej. **Uwaga:** Domyślnym ustawieniem fabrycznym jest ustawienie GMT.
Automatycznie przestrzegaj czasu letniego Włączone Wyłączone	Umożliwia zastosowanie w drukarce funkcji czasu letniego (DST — Daylight Saving Time) zgodnie z ustawieniami początku i końca tego okresu powiązanymi z ustawieniem strefy czasowej drukarki. **Uwaga:** Domyślnym ustawieniem fabrycznym jest Włącz, co oznacza, że stosowany jest czas letni odpowiedni dla danego ustawienia strefy czasowej.
Niestandardowa konfiguracja strefy czasowej Przesunięcie względem czasu UTC Pierwszy tydzień obowiązywania czasu letniego Pierwszy dzień obowiązywania czasu letniego Pierwszy miesiąc obowiązywania czasu letniego Godzina rozpoczęcia obowiązywania czasu letniego Ostatni tydzień obowiązywania czasu letniego Ostatni dzień obowiązywania czasu letniego Ostatni miesiąc obowiązywania czasu letniego Godzina zakończenia obowiązywania czasu letniego Przesunięcie względem czasu DST	Umożliwia wybranie strefy czasowej.
Włącz NTP Włączone Wyłączone	Umożliwia włączenie lub wyłączenie protokołu NTP (Network Time Protocol) synchronizującego zegary drukarek w sieci. **Uwaga:** Domyślnym ustawieniem fabrycznym jest ustawienie Włączone.
Serwer NTP	Umożliwia wyświetlenie adresu serwera NTP.

Element	Przeznaczenie
Włącz uwierzytelnianie Wyłączone Włączone	Umożliwia włączenie lub wyłączenie ustawień uwierzytelniania **Uwagi:** • Domyślnym ustawieniem fabrycznym jest ustawienie Wyłączone. • Jeśli ustawienie uwierzytelniania jest włączone, drukarka monituje o podanie poświadczeń użytkownika, takich jak identyfikator użytkownika i hasło.

Menu Ustawienia

Menu ustawień ogólnych

Zastosowanie	Działanie
Display Language (Język wyświetlany) Angielski Francais Deutsch Italiano Espanol Grecki Dansk Norsk Nederlands Svenska Portugues Suomi Rosyjski Polski Magyar Turkce Cesky Chiński uproszczony Chiński tradycyjny Koreański Japoński	Wybranie języka, w jakim będzie wyświetlany tekst na wyświetlaczu.
Tryb oszczędny Wyłączone Energy (Energia) Energy/Paper (Energia/papier) Papier	Minimalizuje zużycie energii, papieru lub nośników specjalnych. **Uwaga:** Domyślnym ustawieniem fabrycznym jest Wyłącz. Ta opcja umożliwia przywrócenie domyślnych ustawień fabrycznych drukarki.
Sygnał dźwiękowy załadowanego podajnika ADF Włączone Wyłączone	Określa, czy automatyczny podajnik dokumentów ma emitować sygnał dźwiękowy po załadowaniu papieru. **Uwaga:** Domyślnym ustawieniem fabrycznym jest Disabled (Wyłączone).

Zastosowanie	Działanie
Tryb cichy Wyłączone Włączone	Minimalizacja hałasu wytwarzanego przez drukarkę. **Uwaga:** Domyślnym ustawieniem fabrycznym jest Wyłącz. To ustawienie umożliwia uzyskanie wydajności drukarki zgodnej z jej danymi technicznymi.
Run Initial Setup (Uruchom konfigurację wstępną) Tak Nie	Uruchamia Kreatora konfiguracji.
Klawiatura Typ klawiatury Angielski Francais Francais Canadien Deutsch Italiano Espanol Grecki Dansk Norsk Nederlands Svenska Suomi Portugues Rosyjski Polski Niemiecki (Szwajcaria) Francuski (Szwajcaria) Turkce Koreański Klawisz niestandardowy [x] Karta Akcenty/symbole Włączone Wyłączone Karta Rosyjski/polski Włączone Wyłączone Karta Koreański Włączone Wyłączone	Określa język oraz informacje dotyczące klawisza niestandardowego klawiatury drukarki. Dodatkowe karty pozwalają uzyskać dostęp do znaków akcentowanych oraz symboli przy użyciu klawiatury.
Paper Sizes (Rozmiary papieru) USA Metric (Metryczny)	Określa jednostkę miary dla rozmiarów papieru. **Uwagi:** • USA to domyślne ustawienie fabryczne. Domyślnym międzynarodowym ustawieniem fabrycznym jest ustawienie na rozmiary metryczne. • Ustawienie początkowe zależy od kraju lub regionu wybranego w kreatorze konfiguracji wstępnej.

Zastosowanie	Działanie
Zakres portów opcji Skanuj do komputera [zakres portów]	Określa zakres prawidłowych portów dla drukarek znajdujących się za zaporą blokującą porty. **Uwaga:** 9751:Domyślne ustawienie fabryczne to 12000 sekund.
Wyświetlane informacje Lewa strona Prawa strona Tekst niestandardowy [x] [pole tekstowe]	Określa, jaka informacja ma być wyświetlana w górnych narożnikach ekranu głównego. Wybierz następujące opcje dla lewej i prawej strony: Brak Adres IP Nazwa hosta Nazwa kontaktu Lokalizacja Data/Godzina Nazwa usługi mDNS/DDNS Nazwa konfiguracji zerowej Niski poziom atramentu w kasecie drukującej Tekst niestandardowy [x] **Uwagi:** • Domyślnym ustawieniem fabrycznym dla strony lewej jest Adres IP. • Domyślnym ustawieniem fabrycznym dla strony prawej jest Data/godzina.
Wyświetlane informacje (ciąg dalszy) Kaseta [x] Bęben światłoczuły [x] Nagrzewnica Transfer Module (Moduł przenoszący)	Dostosuj wyświetlane informacje dot. materiałów eksploatacyjnych. Wybierz jedną z następujących opcji: Wyświetlanie Do not display (Nie wyświetlaj) Wyświetlanie Komunikat do wyświetlenia Domyślny Alternatywny Domyślny [pole tekstowe] Alternatywny [pole tekstowe] **Uwagi:** • Opcja Wyłącz jest domyślnym ustawieniem fabrycznym dla opcji Wyświetlaj po zarejestrowaniu materiału eksploatacyjnego. • Domyślnym ustawieniem fabrycznym dla opcji Komunikat do wyświetlania jest Domyślny.

Zastosowanie	Działanie
Wyświetlane informacje (ciąg dalszy) Pojemnik na zużyty toner Zacięcie papieru Load Paper (Załaduj papier) Service Errors (Błędy wymagające serwisu)	Dostosuj wyświetlane informacje do określonych menu. Wybierz jedną z następujących opcji: Włącz Tak Nie Typ wiadomości do wyświetlenia Domyślny Alternatywny Default Message (Komunikat domyślny) [pole tekstowe] Alternate Message (Komunikat alternatywny) [pole tekstowe] **Uwagi:** • Domyślnym ustawieniem fabrycznym dla opcji Activate (Włącz) jest No (Nie). • Domyślnym ustawieniem fabrycznym dla opcji Type of Message to Display (Typ komunikatu, który ma być wyświetlany) jest Default (Domyślny).
Dostosowywanie ekranu głównego Zmień język Kopiuj Kopiuj skróty Faks Skróty faksu Wiadomość e-mail Skróty e-mail FTP Skróty FTP Wyszukaj wstrzymane zadania Wstrzymane zadania Napęd USB Profile i rozwiązania Zakładki Zadania według użytkownika Formularze i ulubione	Umożliwia zmianę ikon wyświetlanych na ekranie głównym. Dla każdej ikony są dostępne następujące opcje: Wyświetlanie Nie wyświetlaj
Format daty MM-DD-RRRR DD-MM-RRRR RRRR-MM-DD	Formatuj datę.
Format godziny 12-godz. A.M./P.M. Zegar 24-godzinny	Formatuj godzinę.
Jasność wyświetlacza 20–100	Określenie jasności wyświetlacza.

Zastosowanie	Działanie
Kopiowanie jednostronne Włączone Wyłączone	Pozwala na umieszczenie kopii z szyby skanera razem na jednej stronie. **Uwaga:** Domyślnym ustawieniem fabrycznym jest Wyłącz.
Output Lighting (Oświetlenie odbiornika) LED standardowego odbiornika Normal/Standby Mode (Tryb normalny/wstrzymania) Bright (Jasne) Dim (Słabe) Wyłączone Funkcja oszczędzania energii Bright (Jasne) Dim (Słabe) Wyłączone	Ustawia oświetlenie standardowego odbiornika. **Uwagi:** • Domyślnym ustawieniem fabrycznym w trybie normalnym/wstrzymania jest Jasny. • Domyślnym ustawieniem fabrycznym w trybie oszczędzania energii jest Słaby. • Menu jest wyświetlane tylko wtedy, gdy dostępne jest zintegrowane oświetlenie odbiornika lub gdy w opcjonalnym odbiorniku zainstalowana jest kontrolka.
Odpowiedź dźwięku Odpowiedź przycisku Włączone Wyłączone Głośność 1–10	Służy do ustawiania głośności dźwięku podczas naciskania przycisków. **Uwagi:** • Domyślnym ustawieniem fabrycznym dla opcji odpowiedzi przycisku jest Włącz. • Domyślnym ustawieniem opcji Głośność jest 5.
Pokaż zakładki Włączone Wyłączone	Określa, czy w obszarze Wstrzymane zadania są wyświetlane zakładki. **Uwaga:** Domyślnym ustawieniem fabrycznym jest On (Włącz).
Zezwalaj na usuwanie tła Włączone Wyłączone	Określ, czy dozwolone jest usuwanie tła obrazu. **Uwaga:** Domyślnym ustawieniem fabrycznym jest On (Włącz).
Zezwalaj na skanowanie zadań niestandardowych Włączone Wyłączone	Umożliwia skanowanie wielu zadań do jednego pliku. **Uwaga:** Domyślnym ustawieniem fabrycznym jest On (Włącz). Wybranie opcji Włącz powoduje, że dla określonych zadań można włączać ustawienie Zezwalaj na skanowanie zadań niestandardowych.
Usuwanie zacięć skanera Poziom zadania Poziom strony	Określa sposób ponownego ładowania zadania skanowania w przypadku wystąpienia zacięcia papieru w automatycznym podajniku dokumentów. **Uwagi:** • Domyślne ustawienie fabryczne to Poziom zadania. • Wybranie opcji Poziom zadania powoduje, że w przypadku wystąpienia zacięcia papieru konieczne jest ponowne przeskanowanie całego zadania. • Wybranie opcji Poziom strony powoduje, że ponowne skanowanie rozpoczyna się od zaciętej strony.
Częstotliwość odświeżania strony internetowej 30–300	Określa odstęp czasu (w sekundach) między kolejnymi odświeżeniami wbudowanego serwera WWW. **Uwaga:** Domyślne ustawienie fabryczne to 120 sekund.

Zastosowanie	Działanie
Nazwa kontaktu	Określ imię i nazwisko osoby kontaktowej. **Uwaga:** Dane osoby kontaktowej zostaną zapisane na wbudowanym serwerze WWW.
Lokalizacja	Określ lokalizację. **Uwaga:** Lokalizacja zostanie zapisana na wbudowanym serwerze WWW.
Alarmy Alarm Control (Sterowanie alarmem) Cartridge Alarm (Alarm dot. kasety)	Ustawia alarm, który zostanie uruchomiony, gdy drukarka będzie wymagać interwencji użytkownika. Dla każdego typu alarmu do wyboru są następujące opcje: Wyłączone Pojedynczy Ciągły **Uwagi:** • Domyślnym ustawieniem fabrycznym dla funkcji Sterowanie alarmem jest Pojedynczy. Ustawienie Pojedynczy sprawia, że drukarka emituje trzy krótkie sygnały dźwiękowe. • UstawienieOff (Wyłącz) jest domyślnym ustawieniem fabrycznym dla opcji Cartridge Alarm (Alarm dotyczący kasety). Ustawienie Wyłącz sprawia, że drukarka nie emituje alarmu dźwiękowego. • Ustawienie Ciągły sprawia, że drukarka powtarza trzy sygnały dźwiękowe co 10 sekund.
Limity czasu oczekiwania Tryb wstrzymania Wyłączone 1–240	Określa czas bezczynności w minutach, po którym drukarka przechodzi do trybu mniejszego zużycia energii. **Uwaga:** Domyślne ustawienie fabryczne to 15 sekund.
Limity czasu oczekiwania tryb czuwania 1-180	Określa czas w sekundach mierzony od zakończenia zadania drukowania, po upływie którego drukarka przechodzi do trybu oszczędzania energii. **Uwagi:** • Domyślne ustawienie fabryczne to 20 sekund. • Dzięki niższym ustawieniom oszczędza się więcej energii, ale potrzeba więcej czasu na nagrzanie urządzenia. • Najniższe ustawienie należy wybrać, jeśli drukarka wykorzystuje ten sam obwód elektryczny co oświetlenie pomieszczenia i występuje migotanie światła lamp w pomieszczeniu. • Jeśli drukarka jest stale użytkowana, należy wybrać wysoką wartość ustawienia. W większości przypadków umożliwia to utrzymywanie gotowości drukarki do drukowania i skrócenie czasu nagrzewania do minimum.

Zastosowanie	Działanie
Limity czasu oczekiwania Limit czasu hibernacji Wyłączone 20 sekund 1–3 godziny 6 godzin 1–3 dni 2 tyg. 1 mies	Ustaw ilość czasu w minutach, po którym drukarka przechodzi w tryb hibernacji. **Uwaga:** Domyślnym ustawieniem fabrycznym są 3 dni.
Limity czasu oczekiwania Czas oczekiwania ekranu 15–300	Określa czas (w sekundach), po upływie którego panel sterowania drukarki wraca do stanu Gotowa. **Uwaga:** Domyślne ustawienie fabryczne to 30 sekund.
Limity czasu oczekiwania Print Timeout (Oczekiwanie na wydruk) Wyłączone 1–255	Określa czas w sekundach, przez który drukarka oczekuje na komunikat zakończenia zadania, zanim pozostała część zadania drukowania zostanie anulowana. **Uwagi:** • Domyślne ustawienie fabryczne to 90 sekund. • Po upływie tego czasu zostaną wydrukowane wszystkie częściowo sformatowane strony znajdujące się w drukarce. Dodatkowo drukarka sprawdza, czy nie ma nowych zadań oczekujących. • Opcja Print Timeout (Oczekiwanie na wydruk) jest dostępna tylko w przypadku korzystania z emulacji języka PCL. To ustawienie nie oddziałuje w żaden sposób na zadania drukowania korzystające z emulacji języka PostScript.
Limity czasu oczekiwania Wait Timeout (Czas oczekiwania) Wyłączone 15–65535	Określa czas w sekundach, przez który drukarka oczekuje na dodatkowe dane, zanim zadanie drukowania zostanie anulowane. **Uwagi:** • Domyślne ustawienie fabryczne to 40 sekund. • Element menu Wait Timeout (Czas oczekiwania) jest dostępny tylko w przypadku korzystania z emulacji języka PostScript. To ustawienie nie oddziałuje w żaden sposób na zadania drukowania korzystające z emulacji języka PCL.
Limity czasu oczekiwania Limit wstrzymania zadania 5-255	Określa czas oczekiwania drukarki na interwencję użytkownika przed wstrzymaniem zadań, które wymagają niedostępnych zasobów, i kontynuowaniem drukowania innych zadań z kolejki wydruku. **Uwagi:** • Domyślne ustawienie fabryczne to 30 sekund. • To menu pojawia się tylko wtedy, gdy zainstalowano dysk twardy drukarki.
Odzyskiwanie drukowania Wyłączone Auto Continue (Autokontynuacja) 5-255	Umożliwia automatyczną kontynuację pracy drukarki po przejściu w tryb offline, jeśli problem nie zostanie rozwiązany po upływie określonego czasu. **Uwaga:** Domyślnym ustawieniem fabrycznym jest Disabled (Wyłączone).

Zastosowanie	Działanie
Odzyskiwanie drukowania Jam Recovery (Zacięcia - ponów) Automatyczny Włączone Wyłączone	Określa, czy drukarka ma ponownie drukować zacięte arkusze. **Uwagi:** • Domyślnym ustawieniem fabrycznym jest Auto (Automatycznie). Strony, które uległy zacięciu, są ponownie drukowane, chyba że pamięć wymagana do przetworzenia tych stron jest potrzebna do realizacji innych zadań. •
Odzyskiwanie drukowania Page Protect (Ochrona strony) Wyłączone Włączone	Umożliwia prawidłowe drukowanie strony, która w innym przypadku mogłaby nie zostać wydrukowana. **Uwagi:** • Domyślnym ustawieniem fabrycznym jest Wyłącz. Wartość Off (Wyłącz) powoduje wydrukowanie tylko części danych z określonej strony, jeśli pamięć jest zbyt mała do przetworzenia całej strony. • Wartość On (Włącz) sprawia, że drukarka przetwarza i drukuje całą stronę.
Naciśnięcie przycisku Czuwanie Sleep (Czuwanie) Tryb hibernacji Nie rób nic	Określa sposób, w jaki drukarka w stanie bezczynności reaguje na krótkie naciśnięcie przycisku Czuwanie. **Uwagi:** • Domyślnym ustawieniem fabrycznym jest Czuwanie. • Dotknij wyświetlacza w dowolnym miejscu lub naciśnij dowolny przycisk panelu sterowania, aby opuścić tryb czuwania lub hibernacji.
Naciśnięcie i przytrzymanie przycisku Czuwanie Nie rób nic Sleep (Czuwanie) Tryb hibernacji	Określa sposób, w jaki drukarka w stanie bezczynności reaguje na długie naciśnięcie przycisku Czuwanie. **Uwagi:** • Domyślnym ustawieniem fabrycznym jest Nie rób nic. • Dotknij wyświetlacza w dowolnym miejscu lub naciśnij dowolny przycisk panelu sterowania, aby opuścić tryb czuwania lub hibernacji.
Ustawienia fabryczne Do Not Restore (Nie przywracaj) Restore Now (Przywróć teraz)	Pozwala na używanie domyślnych ustawień fabrycznych drukarki. **Uwaga:** Domyślnym ustawieniem fabrycznym jest Do Not Restore (Nie przywracaj).

Menu Ustawienia kopiowania

Zastosowanie	Działanie
Typ zawartości Tekst Grafika Tekst/fotografia Fotografia	Określa treść oryginalnego dokumentu. **Uwaga:** Domyślnym ustawieniem fabrycznym jest Tekst/Zdjęcie.

Zastosowanie	Działanie
Źródło zawartości Czarno-biała drukarka laserowa Kolorowy, laser Do drukarek atramentowych Fotografia/Klisza Czasopismo Gazeta Prasa Inny	Określa sposób produkcji oryginalnego dokumentu **Uwaga:** Domyślnym ustawieniem fabrycznym jest ustawienie Kolorowa drukarka laserowa.
Kolor Włączone Wyłączone	Określa, czy kopie mają zostać wydrukowane w kolorze. **Uwaga:** Domyślnym ustawieniem fabrycznym jest On (Włącz).
Zezwól na kolorowe kopie Włączone Wyłączone	Umożliwia włączenie lub wyłączenie kopiowania w kolorze. **Uwagi:** • Domyślnym ustawieniem fabrycznym jest On (Włącz). • Wybór ustawienia Wyłącz powoduje ukrycie wszystkich menu specyficznych dla koloru. • To ustawienie ma wyższy priorytet niż ustawienie Kolor.
Automatyczne wykrywanie koloru Czułość koloru 1–9 Czułość obszaru 1–9	Ustawianie intensywności koloru, jaką drukarka jest w stanie wykryć z oryginalnego dokumentu. **Uwaga:** Możliwość korzystania z tego elementu menu tylko po ustawieniu koloru na automatyczny.
Druk dwustronny (dupleks) 1-stronny na 1-stronny 1-stronny na 2-stronny 2-stronny na 1-stronny 2-stronny na 2-stronny	Określa, czy oryginalny dokument jest 2-stronny czy 1-stronny, oraz czy ma zostać skopiowany jako 2-stronny czy 1-stronny. **Uwaga:** Domyślnym ustawieniem fabrycznym jest ustawienie 1-stronny na 1-stronny. Ustawienie to wybiera się do wykonania zadania jednostronnego kopiowania jednostronnego dokumentu oryginalnego.
Oszczędzanie papieru Wyłączone 2 na 1 pionowa 2 na 1 pozioma 4 na 1 pionowa 4 na 1 pozioma	Umożliwia skopiowanie dwóch lub czterech arkuszy dokumentu na jedną stronę. **Uwaga:** Domyślnym ustawieniem fabrycznym jest Wyłącz.
Drukuj obramowanie stron Włączone Wyłączone	Określ, czy ma być drukowane obramowanie strony. **Uwaga:** Domyślnym ustawieniem fabrycznym jest Wyłącz.
Sortuj Wyłącz [1,1,1,2,2,2] Włącz [1,2,1,2,1,2]	Układanie stron po kolei w przypadku drukowania wielu kopii strony. **Uwaga:** Domyślnym ustawieniem fabrycznym jest On (Włącz).

Zastosowanie	Działanie
Rozmiar oryginału Letter Legal Executive Folio Statement Oficio (Meksyk) Uniwersalny Automatyczne wykrywanie rozmiaru Rozmiary mieszane A4 A5 A6 B5 JIS Niestandardowy rozmiar skanu [x] Książka-or.rozm. Wizytówka 3 x 5 4 x 6 Karta identyfikacyjna	Wybieranie rozmiaru oryginalnego dokumentu. **Uwaga:** Letter jest domyślnym ustawieniem fabrycznym w Stanach Zjednoczonych. Domyślnym międzynarodowym ustawieniem fabrycznym jest A4.
Źródło dla kopii Zasobnik [x] Automatyczne dopasowanie rozmiaru Podajnik ręczny	Określa źródło papieru dla zadań kopiowania. **Uwaga:** Zasobnik 1 jest domyślnym ustawieniem fabrycznym.
Separatory folii Włączone Wyłączone	Umieszcza arkusz papieru pomiędzy foliami. **Uwaga:** Domyślnym ustawieniem fabrycznym jest On (Włącz).
Arkusze separujące Wyłączone Między kopiami Między zadaniami Między stronami	Umieszcza arkusze papieru pomiędzy stronami, kopiami lub zadaniami. **Uwaga:** Domyślnym ustawieniem fabrycznym jest Wyłącz.
Źródło arkuszy separujących Zasobnik [x] Podajnik ręczny	Określanie źródła papieru dla arkusza separującego. **Uwaga:** Zasobnik 1 jest domyślnym ustawieniem fabrycznym.
Intensywność 1–9	Rozjaśnianie lub przyciemnianie wydruku. **Uwaga:** Domyślne ustawienie fabryczne to 5 sekund.
Liczba kopii 1–999	Określa liczbę kopii w zadaniu kopiowania. **Uwaga:** Domyślne ustawienie fabryczne to 1 sekund.

Zastosowanie	Działanie
Nagłówek/Stopka [Lokalizacja] Wyłączone Data/Godzina Numer strony Tekst niestandardowy Drukowanie na Wszystkie strony Tylko pierwsza strona Wszystkie strony z wyjątkiem pierwszej Tekst niestandardowy	Określa informacje nagłówka i stopki oraz ich lokalizację na stronie. Wybierz jedną z następujących opcji lokalizacji: • U góry z lewej strony • U góry na środku • U góry z prawej strony • Na dole z lewej strony • Na dole na środku • Na dole z prawej strony **Uwagi:** • Domyślnym ustawieniem fabrycznym dla lokalizacji jest Wyłącz. • Domyślnym ustawieniem fabrycznym dla opcji Drukowanie na jest ustawienie Wszystkie strony.
Nakładka Poufne Kopiuj Wydruk próbny Pilny Niestandardowe Wyłączone	Określa tekst nakładki drukowany na każdej stronie zadania kopiowania. **Uwaga:** Domyślnym ustawieniem fabrycznym jest Wyłącz.
Nakładka niestandardowa	Określa tekst nakładki niestandardowej.
Zezwalaj na kopie priorytetowe Włączone Wyłączone	Umożliwia zapisywanie niestandardowych ustawień kopiowania jako skrótów. **Uwaga:** Domyślnym ustawieniem fabrycznym jest On (Włącz).
Skanowanie zadania niestandardowego Wyłączone Włączone	Umożliwia skanowanie dokumentu składającego się z papieru o różnych rozmiarach do jednego zadania kopiowania. **Uwagi:** • Domyślnym ustawieniem fabrycznym jest Wyłącz. • To menu pojawia się tylko po zainstalowaniu sformatowanego, działającego dysku twardego.
Pozwól na użycie polecenia Zapisz jako skrót Włączone Wyłączone	Umożliwia zapisywanie niestandardowych ustawień kopiowania jako skrótów. **Uwaga:** Domyślnym ustawieniem fabrycznym jest On (Włącz).
Usuwanie tła Od -4 do 4	Określa stopień widoczności tła na kopii. **Uwaga:** Domyślne ustawienie fabryczne to 0 sekund.
Automatyczne wyśrodkowanie Wyłączone Włączone	Automatyczne wyrównywanie zawartości na stronie do środka. **Uwaga:** Domyślnym ustawieniem fabrycznym jest Wyłącz.
Równowaga kolorów Cyjan — Czerwony Magenta — Zielony Żółty — Niebieski	Włącza jednakową równowagę kolorów na wydruku.

Zastosowanie	Działanie
Usuwanie koloru Usuwanie koloru Brak Czerwony Zielony Niebieski Domyślny próg koloru czerwonego 0–255 Domyślny próg koloru zielonego 0–255 Domyślny próg koloru niebieskiego 0–255	Umożliwia wybór koloru, który ma być usuwany, oraz regulację wartości progowej usuwania dla poszczególnych kolorów. **Uwagi:** • Domyślnym ustawieniem fabrycznym dla opcji Usuwanie koloru jest ustawienie Brak. • Domyślnym ustawieniem fabrycznym dla każdego progu koloru jest ustawienie 128.
Kontrast 0–5 Najlepsza dla zawartości	Określa kontrast wykorzystywany dla wydruku. **Uwaga:** Domyślne ustawienie fabryczne to „Najlepsze dla zawartości”.
Odbicie lustrzane Wyłączone Włączone	Utworzenie lustrzanego odbicia oryginalnego dokumentu. **Uwaga:** Domyślnym ustawieniem fabrycznym jest Wyłącz.
Negatyw Wyłączone Włączone	Tworzy negatyw oryginalnego dokumentu. **Uwaga:** Domyślnym ustawieniem fabrycznym jest Wyłącz.
Szczegółowość cienia Od -4 do 4	Dostosowuje poziom szczegółowości cienia widocznego na kopii. **Uwaga:** Domyślne ustawienie fabryczne to 0 sekund.
Skanuj całą powierzchnię Wyłączone Włączone	Określa, czy oryginalny dokument ma być skanowany na całej powierzchni. **Uwaga:** Domyślnym ustawieniem fabrycznym jest Wyłącz.
Ostrość 1–5	Dostosowuje ostrość kopii. **Uwaga:** Domyślne ustawienie fabryczne to 3 sekund.
Temperatura Od -4 do 4	Określenie wydruków jako ciepłe lub zimne. Zimne wartości powodują generowanie bardziej niebieskich wydruków niż domyślne, a ciepłe wartości — bardziej czerwonych.
Kopia próbna Wyłączone Włączone	Tworzy kopię próbną oryginalnego dokumentu. **Uwaga:** Domyślnym ustawieniem fabrycznym jest Wyłącz.

Menu Ustawienia faksu

Menu Tryb faksu (Ustawienia faksu analogowego)

W trybie Ustawienia faksu analogowego zadanie faksowania jest wysyłane poprzez linię telefoniczną.

Ustawienia ogólne faksu

Zastosowanie	Działanie
Przywróć ustawienia fabryczne	Przywraca ustawienia fabryczne dla wszystkich ustawień faksu.
Zoptymalizuj zgodność faksu	Optymalizuje zgodność faksu z innymi faksami.
Nazwa stacji	Określa nazwę urządzenia faksującego w drukarce.
Numer stacji	Określa numer telefoniczny przypisany do faksu.
ID stacji Nazwa stacji Numer stacji	Określa sposób identyfikacji faksu. **Uwaga:** Domyślnym ustawieniem fabrycznym jest "Numer stacji".
Włącz ręczną obsługę faksu Włączone Wyłączone	Ustawia drukarkę tak, aby faksowanie odbywało się ręcznie (wymagany rozgałęźnik linii i aparat telefoniczny). **Uwagi:** • Domyślnym ustawieniem fabrycznym jest Wyłącz. • Do odbierania faksów przychodzących i wybierania numerów faksów jest wykorzystywany zwykły telefon. • Aby przejść bezpośrednio do ręcznej obsługi faksu, naciśnij **#0** na klawiaturze numerycznej.
Wykorzystanie pamięci W całości na odbieranie W większości na odbieranie Po równo W większości na wysyłanie W całości na wysyłanie	Definiuje przydzielanie pamięci nieulotnej między zadaniami wysyłania i odbierania faksów. **Uwaga:** Domyślnym ustawieniem fabrycznym jest ustawienie „Po równo”.
Anuluj faksy Zezwalaj Nie zezwalaj	Określa, czy dopuszczalne jest anulowanie zadań faksowania. **Uwaga:** Domyślnym ustawieniem fabrycznym jest Zezwalaj.
Maskowanie numeru faksu Wyłączone Z lewej strony Z prawej strony	Określa stronę, od której cyfry są maskowane w numerze faksu wychodzącego. **Uwagi:** • Domyślnym ustawieniem fabrycznym jest Wyłącz. • Liczba maskowanych znaków jest określana opcją Ile cyfr zamaskować.
Ile cyfr zamaskować 0–58	Określa liczbę cyfr, które mają zostać zamaskowane w numerze faksu wychodzącego. **Uwaga:** Domyślne ustawienie fabryczne to 0 sekund.

Zastosowanie	Działanie
Strona tytułowa faksu Strona tytułowa faksu Domyślnie wyłączone Domyślnie włączone Nigdy nie używaj Zawsze używaj Dołącz pole Do Włączone Wyłączone Dołącz pole Od Włączone Wyłączone Od Dołącz pole Wiadomość Włączone Wyłączone Komunikat Dołącz logo Włączone Wyłączone Dołącz stopkę [x] Włączone Wyłączone Stopka [x]	Umożliwia skonfigurowanie strony tytułowej faksu. **Uwagi:** • Domyślne ustawienie fabryczne dla opcji strony tytułowej faksu to Domyślnie wyłączone. • Domyślne ustawienie fabryczne dla pozostałych pozycji menu to Wyłącz.

Ustawienia wysyłania faksów

Zastosowanie	Działanie
Rozdzielczość Zwykła Wysoka 200 dpi Bardzo wysoka 300 dpi	Określa jakość w jednostkach dpi (punkty na cal). Im wyższa rozdzielczość, tym lepsza jakość wydruku, ale także dłuższy czas wysyłania faksu. **Uwaga:** Domyślnym ustawieniem fabrycznym jest ustawienie Standardowa.

Zastosowanie	Działanie
Rozmiar oryginału Letter Legal Executive Folio Statement Oficio (Meksyk) Uniwersalny Rozmiary mieszane A4 A5 A6 B5 JIS Niestandardowy rozmiar skanu [x] Książka-or.rozm. Wizytówka 3 x 5 cali 4 x 6 cali	Wybieranie rozmiaru oryginalnego dokumentu. **Uwaga:** Domyślne ustawienie fabryczne w Stanach Zjednoczonych to Rozmiary mieszane fabrycznym w Stanach Zjednoczonych. Domyślnym międzynarodowym ustawieniem fabrycznym jest A4.
Druk dwustronny (dupleks) Wyłączone Długi brzeg Krótki brzeg	Określa orientację oryginalnych dokumentów załadowanych do automatycznego podajnika dokumentów w celu dwustronnego skanowania. **Uwaga:** Domyślnym ustawieniem fabrycznym jest Wyłącz.
Typ zawartości Tekst Grafika Tekst/fotografia Fotografia	Określa treść oryginalnego dokumentu. **Uwaga:** Domyślnym ustawieniem fabrycznym jest ustawienie Tekst.
Źródło zawartości Czarno-biała drukarka laserowa Kolorowy, laser Do drukarek atramentowych Fotografia/Klisza Czasopismo Gazeta Prasa Inny	Określa sposób produkcji oryginalnego dokumentu **Uwaga:** Domyślnym ustawieniem fabrycznym jest ustawienie Kolorowa drukarka laserowa.
Intensywność 1–9	Rozjaśnianie lub przyciemnianie wydruku. **Uwaga:** Domyślne ustawienie fabryczne to 5 sekund.
Prefiks wybierania	Wprowadź prefiks wybierania numeru, taki jak 99. Pojawia się pole do wprowadzania wartości numerycznych.
Reguły prefiksu wybierania numeru Reguła prefiksu [x]	Umożliwia ustanowienie reguły prefiksu wybierania numeru.
Automatyczne ponowne wybieranie 0–9	Określa, ile razy drukarka ma próbować wysłać faks pod określony numer. **Uwaga:** Domyślne ustawienie fabryczne to 5 sekund.

Zastosowanie	Działanie
Częstotliwość ponownego wybierania 1–200	Określa odstęp czasu (w minutach) między ponowieniami wybierania numeru. **Uwaga:** Domyślne ustawienie fabryczne to 3 sekund.
Za PABX Tak Nie	Włącza lub wyłącza wybieranie „na ślepo” przez centralę (bez sygnału wybierania). **Uwaga:** Domyślnym ustawieniem fabrycznym jest No (Nie).
Włącz funkcję ECM Tak Nie	Włącza lub wyłącza tryb korekcji błędów dla zadań faksowania. **Uwaga:** Domyślnym ustawieniem fabrycznym jest Yes (Tak).
Włącz faksowanie ze skanera Włączone Wyłączone	Umożliwia faksowanie plików zeskanowanych na drukarce. **Uwaga:** Domyślnym ustawieniem fabrycznym jest On (Włącz).
Sterownik do faksu Tak Nie	Umożliwia wysyłanie zadań faksowania przez sterownik drukarki. **Uwaga:** Domyślnym ustawieniem fabrycznym jest Yes (Tak).
Pozwól na użycie polecenia Zapisz jako skrót Włączone Wyłączone	Umożliwia zapisywanie numerów faksów w drukarce jako skrótów. **Uwaga:** Domyślnym ustawieniem fabrycznym jest On (Włącz).
Tryb wybierania numeru Tonowo Impulsowo	Określa rodzaj sygnału wybierania. **Uwaga:** Domyślnym ustawieniem fabrycznym jest wybieranie tonowe.
Maksymalna szybkość 2400 4800 9600 14400 33600	Określa maksymalną prędkość wysyłania faksów (w bodach). **Uwaga:** Domyślne ustawienie fabryczne to 33600 sekund.
Skanowanie zadania niestandardowego Włączone Wyłączone	Umożliwia zeskanowanie do jednego pliku dokumentu składającego się z papieru o różnych rozmiarach. **Uwagi:** • Domyślnym ustawieniem fabrycznym jest Wyłącz. • Ta opcja menu pojawia się tylko po zainstalowaniu sformatowanego, działającego dysku twardego.
Podgląd skanowania Włączone Wyłączone	Pokazuje, czy dla zadań skanowania jest wyświetlany podgląd. **Uwagi:** • Domyślnym ustawieniem fabrycznym jest Wyłącz. • Ta opcja menu pojawia się tylko po zainstalowaniu sformatowanego, działającego dysku twardego.
Usuwanie tła Od -4 do 4	Określa stopień widoczności tła na skanowanym obrazie. **Uwaga:** Domyślne ustawienie fabryczne to 0 sekund.

Zastosowanie	Działanie
Równowaga kolorów Cyjan — Czerwony Magenta — Zielony Żółty — Niebieski	Włącza jednakową równowagę kolorów w zeskanowanym obrazie.
Usuwanie koloru Usuwanie koloru Brak Czerwony Zielony Niebieski Domyślny próg koloru czerwonego 0–255 Domyślny próg koloru zielonego 0–255 Domyślny próg koloru niebieskiego 0–255	Umożliwia wybór koloru, który ma być usuwany, oraz regulację wartości progowej usuwania dla poszczególnych kolorów. **Uwagi:** • Domyślnym ustawieniem fabrycznym dla opcji Usuwanie koloru jest ustawienie Brak. • Domyślnym ustawieniem fabrycznym dla każdego progu koloru jest ustawienie 128.
Kontrast 0–5 Najlepsza dla zawartości	Określa kontrast skanowanego obrazu. **Uwaga:** Domyślne ustawienie fabryczne to „Najlepsze dla zawartości”.
Odbicie lustrzane Wyłączone Włączone	Utworzenie lustrzanego odbicia oryginalnego dokumentu. **Uwaga:** Domyślnym ustawieniem fabrycznym jest Wyłącz.
Negatyw Wyłączone Włączone	Tworzy negatyw oryginalnego dokumentu. **Uwaga:** Domyślnym ustawieniem fabrycznym jest Wyłącz.
Szczegółowość cienia Od -4 do 4	Dostosowuje poziom szczegółowości widocznego cienia. **Uwaga:** Domyślne ustawienie fabryczne to 0 sekund.
Skanuj całą powierzchnię Wyłączone Włączone	Określa, czy oryginalny dokument ma być skanowany na całej powierzchni. **Uwaga:** Domyślnym ustawieniem fabrycznym jest Wyłącz.
Ostrość 1–5	Dostosowuje ostrość faksu. **Uwaga:** Domyślne ustawienie fabryczne to 3 sekund.
Temperatura Od -4 do 4	Określenie wydruków jako ciepłe lub zimne. Zimne wartości powodują generowanie bardziej niebieskich wydruków niż domyślne, a ciepłe wartości — bardziej czerwonych. **Uwaga:** Domyślne ustawienie fabryczne to 0 sekund.
Włącz kolorowe faksowanie ze skanera Domyślnie wyłączone Domyślnie włączone Nigdy nie używaj Zawsze używaj	Włącza kolorowe faksowanie. **Uwaga:** Domyślnym ustawieniem fabrycznym jest ustawienie Domyślnie wyłączone.

Zastosowanie	Działanie
Automatyczna konwersja faksów kolorowych na faksy mono Włączone Wyłączone	Konwertuje wszystkie faksy wychodzące do postaci czarno-białej. **Uwaga:** Domyślnym ustawieniem fabrycznym jest On (Włącz).

Ustawienia odbierania faksów

Zastosowanie	Działanie
Włącz odbieranie faksów Włączone Wyłączone	Umożliwia drukarce odbieranie zadań faksowania. **Uwaga:** Domyślnym ustawieniem fabrycznym jest On (Włącz).
Włącz identyfikator numeru dzwoniącego Włączone Wyłączone	Wyświetla informacje o identyfikatorze nadawcy przychodzącego faksu. **Uwaga:** Domyślnym ustawieniem fabrycznym jest On (Włącz).
Oczekujące zadanie faksowania Brak Toner Toner i materiały eksploatacyjne	Jeśli zadanie wymaga zasobów, które są niedostępne, usuwa zadania faksowania z kolejki wydruku. **Uwaga:** Domyślnym ustawieniem fabrycznym jest Brak.
Liczba sygnałów do odebrania 1–25	Określa, po ilu dzwonkach urządzenie odbiera przychodzący faks. **Uwaga:** Domyślne ustawienie fabryczne to 3 sekund.
Autoredukcja Włączone Wyłączone	Skaluje przychodzące zadanie faksowania tak, aby pasowało do papieru załadowanego do wskazanego źródła papieru faksu. **Uwaga:** Domyślnym ustawieniem fabrycznym jest On (Włącz).
Źródło papieru Automatyczny Zasobnik [x] Podajnik uniwersalny Podajnik ręczny	Określa źródło papieru do drukowania zadań faksów przychodzących. **Uwaga:** Domyślnym ustawieniem fabrycznym jest Auto (Automatycznie).
Arkusze separujące Wyłączone Przed zadaniem Po zadaniu	Włącza dołączanie przez drukarkę do przychodzących zadań faksowania arkuszy separujących. **Uwaga:** Domyślnym ustawieniem fabrycznym jest Wyłącz.
Źródło arkuszy separujących Zasobnik [x] Podajnik ręczny	Określanie źródła papieru dla arkusza separującego. **Uwaga:** Zasobnik 1 jest domyślnym ustawieniem fabrycznym.
Druk dwustronny (dupleks) Wyłączone Włączone	Włącza funkcję drukowania dwustronnego faksów przychodzących. **Uwaga:** Domyślnym ustawieniem fabrycznym jest Wyłącz.
Stopka faksu Włączone Wyłączone	Drukuje informacje dotyczące przesyłania na dole każdej strony odebranego faksu. **Uwaga:** Domyślnym ustawieniem fabrycznym jest Wyłącz.
Sygnatura godziny stopki faksu Czas druku Czas odbioru	Drukuje godzinę odebrania faksu. **Uwaga:** Domyślnym ustawieniem fabrycznym jest "Czas odbioru".

Zastosowanie	Działanie
Maksymalna szybkość 2400 4800 9600 14400 33600	Określa maksymalną prędkość odbierania faksów w bodach. **Uwaga:** Domyślne ustawienie fabryczne to 33600 sekund.
Przekazywanie faksów Drukuj Wydrukuj i prześlij dalej Przekaż	Włącza funkcję przekazywania odebranych faksów do innego odbiorcy. **Uwaga:** Domyślnym ustawieniem fabrycznym jest Drukuj.
Prześlij do Faks Wiadomość e-mail FTP LDSS eSF	Określa typ odbiorcy, do którego są przekazywane faksy. **Uwagi:** • Domyślnym ustawieniem fabrycznym jest Faks. • Ten element menu jest dostępny tylko z wbudowanego serwera WWW.
Prześlij do skrótu	Umożliwia wprowadzenie numeru skrótu zgodnego z typem odbiorcy (faks, e-mail, FTP, LDSS lub eSF).
Blokowanie bezimiennych faksów Wyłączone Włączone	Włącza blokowanie faksów przychodzących z urządzeń bez określonego identyfikatora stacji lub identyfikatora faksu. **Uwaga:** Domyślnym ustawieniem fabrycznym jest Wyłącz.
Lista zakazanych faksów	Włącza funkcję zapisywania w drukarce listy blokowanych numerów faksów.
Wstrzymywanie faksów Tryb wstrzymywania faksów Wyłączone Zawsze włączone Ręcznie Wg planu Plan wstrzymywania faksów	Umożliwia drukarce wstrzymanie zadań drukowania odebranych faksów do momentu ich wznowienia. Wstrzymane faksy można wznowić ręcznie, w zaplanowanym dniu lub o zaplanowanej godzinie. **Uwaga:** Domyślnym ustawieniem fabrycznym jest Wyłącz.
Włącz otrzymywanie kolorowych faksów Włączone Wyłączone	Włącza funkcję odbierania przez drukarkę faksów kolorowych i drukowania ich w skali szarości. **Uwaga:** Domyślnym ustawieniem fabrycznym jest On (Włącz).

Ustawienia dziennika faksów

Zastosowanie	Działanie
Dziennik transmisji Drukuj potwierdzenie Nie drukuj dziennika Drukuj tylko w razie błędu	Włącza drukowanie dziennika transmisji po każdym zadaniu faksowania. **Uwaga:** Domyślnym ustawieniem fabrycznym jest Drukuj potwierdzenie.
Dziennik błędów odbierania Nigdy nie drukuj Drukuj przy bł.	Umożliwia drukowanie dziennika błędów odbierania. **Uwaga:** Domyślnym ustawieniem fabrycznym jest Nigdy nie drukuj.

Zastosowanie	Działanie
Drukuj dzienniki automatycznie Włączone Wyłączone	Włącza automatyczne drukowanie dzienników faksu. **Uwagi:** • Domyślnym ustawieniem fabrycznym jest On (Włącz). • Dzienniki są drukowane co 200 zadań faksowania.
Źródło papieru dziennika Zasobnik [x] Podajnik ręczny	Określa źródło papieru wykorzystywane do drukowania dzienników. **Uwaga:** Zasobnik 1 jest domyślnym ustawieniem fabrycznym.
Pokaż w dziennikach Nazwa zdalnej stacji Wybrany numer	Określa, czy w drukowanych dziennikach wyświetlany jest wybrany numer albo zwrócona nazwa stacji lub faksu. **Uwaga:** Domyślnym ustawieniem fabrycznym jest „Nazwa zdalnej stacji”.
Włącz dziennik zadań Włączone Wyłączone	Włącza dostęp do dziennika zadań faksu. **Uwaga:** Domyślnym ustawieniem fabrycznym jest On (Włącz).
Włącz dziennik połączeń Włączone Wyłączone	Zapewnia dostęp do dziennika wywołań faksu. **Uwaga:** Domyślnym ustawieniem fabrycznym jest On (Włącz).

Ustawienia głośnika

Zastosowanie	Działanie
Tryb głośnika Zawsze wyłączone Włączone aż do podłączenia Zawsze włączone	Określa tryb pracy głośnika. **Uwaga:** Domyślnym ustawieniem fabrycznym jest ustawienie Włączone aż do podłączenia. Dźwięk jest emitowany aż do utworzenia połączenia faksu.
Głośność głośnika Wysoka Niska	Umożliwia ustawienie niskiej lub wysokiej głośności głośnika. **Uwaga:** Domyślnym ustawieniem fabrycznym jest ustawienie Wysoka.
Głośność dzwonka Wyłączone Włączone	Umożliwia włączenie lub wyłączenie głośności sygnału dzwonka. **Uwaga:** Domyślnym ustawieniem fabrycznym jest On (Włącz).

Odbieranie po

Zastosowanie	Działanie
Wszystkie dzwonki Tylko pojedynczy dzwonek Tylko podwójny dzwonek Tylko potrójny dzwonek Tylko dzwonek pojedynczy lub podwójny Tylko dzwonek pojedynczy lub potrójny Tylko podwójny lub potrójny dzwonek	Określa sygnały dzwonka podczas odbierania połączeń przez drukarkę. **Uwaga:** Domyślnym ustawieniem fabrycznym jest ustawienie Wszystkie dzwonki.

Menu Tryb faksu (Ustawienia serwera faksów)

W trybie serwera faksów zadania faksowania są wysyłane przez serwer faksów.

Aby uzyskać dostęp do menu z poziomu ekranu głównego, przejdź do opcji:

>Ustawienia >Ustawienia faksu >Ustawienia serwera faksów

Opcja	Przeznaczenie
Format	Umożliwia wprowadzenie danych za pomocą klawiatury wirtualnej wyświetlanej na panelu sterowania drukarki.
Adres zwrotny	
Temat	
Wiadomość	
Ustawienia SMTP	Określa ustawienia SMTP.
Podstawowa brama SMTP	Określa porty serwera SMTP.
Dodatkowa brama SMTP	
Format obrazu PDF (.pdf) XPS (.xps) TIFF (.tif)	Określa typ obrazu dla zadań skanowania do faksu.
Typ zawartości Tekst Tekst/Zdjęcie Grafika Fotografia	Określa treść oryginalnego dokumentu. **Uwaga:** Domyślnym ustawieniem fabrycznym jest ustawienie Tekst.
Źródło zawartości Kolorowa drukarka laserowa Drukarka atramentowa Fotografia/Klisza Czasopismo Gazeta Prasa Inne	Określa sposób produkcji oryginalnego dokumentu **Uwaga:** Domyślnym ustawieniem fabrycznym jest ustawienie Kolorowa drukarka laserowa.
Rozdzielczość faksu Standardowa Wysoka: 200 dpi Bardzo wysoka: 300 dpi Najwyższa: 600 dpi	Określa rozdzielczość w funkcji skanowania do faksu.
Intensywność 1–9	Rozjaśnianie lub przyciemnianie wydruku. **Uwaga:** Domyślnym ustawieniem fabrycznym jest ustawienie 5.
Orientacja Pionowa Pozioma	Określa orientację skanowanego obrazu.

Opcja	Przeznaczenie
Rozmiar oryginału Letter Legal Executive Folio Statement Oficio (Meksyk) Uniwersalny Automatyczne wykrywanie rozmiaru Rozmiary mieszane A4 A5 A6 B5 JIS Niestandardowy rozmiar skanu [x] Wizytówka 3 x 5 cali 4 x 6 cali	Określa rozmiar papieru w skanowanym dokumencie. **Uwaga:** Domyślnym amerykańskim ustawieniem fabrycznym jest ustawienie Rozmiary mieszane. Domyślnym międzynarodowym ustawieniem fabrycznym jest ustawienie A4.
Użyj wielostronicowego formatu TIFF Włączone Wyłączone	Umożliwia dokonanie wyboru między jednostronicowymi i wielostronicowymi plikami w formacie TIFF. W przypadku wielostronicowego zadania skanowania do faksu tworzony jest albo jeden plik TIFF zawierający wszystkie strony, albo wiele plików TIFF, z których każdy zawiera jedną stronę zadania. **Uwagi:** • Domyślnym ustawieniem fabrycznym jest ustawienie Włącz. • Ten element menu dotyczy wszystkich funkcji skanowania.
Włącz odbiór analogowy Wyłączone Włączone	Włącza odbiór faksów analogowych. **Uwaga:** Domyślnym ustawieniem fabrycznym jest ustawienie Wyłączone.

Menu Ustawienia e-mail

Zastosowanie	Działanie
Ustawienia serwera e-mail Temat Komunikat Nazwa pliku	Określa dane serwera e-mail.
Ustawienia serwera e-mail Wyślij kopię do mnie Nigdy nie wyświetlane Domyślnie włączone Domyślnie wyłączone Zawsze włączone	Wysyła kopię wiadomości e-mail do nadawcy. **Uwaga:** Domyślnym ustawieniem fabrycznym jest ustawienie Nigdy nie wyświetlane.
Ustawienia serwera e-mail Maksymalny rozmiar wiadomości e-mail 0–65535 kB	Określa maksymalną wielkość wiadomości e-mail. **Uwaga:** Wiadomości e-mail o rozmiarze przekraczającym maksimum nie są wysyłane.

Zastosowanie	Działanie
Ustawienia serwera e-mail Komunikat błędu rozmiaru	Wysyła komunikat, gdy wiadomość e-mail jest większa od skonfigurowanego limitu rozmiaru.
Ustawienia serwera e-mail Ogranicz miejsca docelowe	Określa nazwę domeny, np. nazwę domeny firmy, a następnie ogranicza miejsca docelowe wiadomości e-mail wyłącznie do tej nazwy domeny. **Uwagi:** • Wiadomości e-mail mogą być wysyłane tylko do adresatów z określonej domeny. • Liczba domen jest ograniczona do jednej.
Ustawienia serwera e-mail Konfiguracja łączy sieciowych Serwer Logowanie Hasło Ścieżka dostępu Nazwa pliku Łącze sieciowe	Określa ustawienia łączy sieciowych serwera e-mail. **Uwaga:** Ścieżka nie może zawierać następujących znaków: *** : ? < > |**.
Format PDF (.pdf) TIFF (.tif) JPEG (.jpg) XPS (.xps) RTF (.rtf) TXT (.txt)	Określa format pliku. **Uwaga:** Domyślne ustawienie fabryczne to PDF (.pdf).
Ustawienia PDF Wersja PDF 1.2–1.7 A–1a A–1b Kompresja PDF Normalny Wysoka Bezpieczny PDF Wyłączone Włączone PDF z możliwością wyszukiwania Wyłączone Włączone	Konfiguracja ustawień PDF. **Uwagi:** • Domyślnym ustawieniem fabrycznym dla wersji PDF jest 1,5. • Domyślnym ustawieniem fabrycznym dla funkcji Kompresja PDF jest Normalna. Ta opcja menu pojawia się tylko po zainstalowaniu sformatowanego, działającego dysku twardego. • Domyślnym ustawieniem fabrycznym dla funkcji Bezpieczny PDF i PDF z możliwością przeszukiwania jest Wyłączona. Funkcja Bezpieczny PDF wymaga dwukrotnego wprowadzenia hasła.
Typ zawartości Tekst Grafika Tekst/fotografia Fotografia	Określa treść oryginalnego dokumentu. **Uwaga:** Domyślnym ustawieniem fabrycznym jest Tekst/Zdjęcie.

Zastosowanie	Działanie
Źródło zawartości Czarno-biała drukarka laserowa Kolorowy, laser Do drukarek atramentowych Fotografia/Klisza Czasopismo Gazeta Prasa Inny	Określa sposób produkcji oryginalnego dokumentu **Uwaga:** Domyślnym ustawieniem fabrycznym jest ustawienie Kolorowa drukarka laserowa.
Kolor Wyłączone Włączone	Określa, czy dokument będzie skanowany i wysyłany w kolorze. **Uwaga:** Domyślnym ustawieniem fabrycznym jest On (Włącz).
Rozdzielczość 75 dpi 150 dpi 200 dpi 300 dpi 400 dpi 600 dpi	Określa rozdzielczość skanowania w punktach na cal. **Uwaga:** Domyślne ustawienie fabryczne to 150 dpi
Intensywność 1–9	Rozjaśnianie lub przyciemnianie wydruku. **Uwaga:** Domyślne ustawienie fabryczne to 5 sekund.
Orientacja Pionowa Pozioma	Określa orientację skanowanego obrazu. **Uwaga:** Domyślnym ustawieniem fabrycznym jest Pionowo.
Rozmiar oryginału Letter Legal Executive Folio Statement Oficio (Meksyk) Uniwersalny Rozmiary mieszane A4 A5 A6 B5 JIS Niestandardowy rozmiar skanu [x] Książka-or.rozm. Wizytówka 3 x 5 cali 4 x 6 cali	Wybieranie rozmiaru oryginalnego dokumentu. **Uwaga:** Letter jest domyślnym ustawieniem fabrycznym w Stanach Zjednoczonych. Domyślnym międzynarodowym ustawieniem fabrycznym jest A4.

Zastosowanie	Działanie
Druk dwustronny (dupleks) Wyłączone Dłuższa krawędź Krótsza krawędź	Określa orientację oryginalnego dokumentu załadowanego do automatycznego podajnika dokumentów w celu dwustronnego skanowania. **Uwaga:** Domyślnym ustawieniem fabrycznym jest Wyłącz.
Jakość JPEG Najlepsza dla zawartości 5–90	Określa jakość obrazu w postaci zdjęcia JPEG w stosunku do wielkości pliku i jakości obrazu. **Uwaga:** Domyślne ustawienie fabryczne to „Najlepsze dla zawartości”.
Wartość domyślna dla tekstu 5–90	Określa jakość obrazu w postaci tekstu w stosunku do wielkości pliku i jakości obrazu. **Uwaga:** Domyślne ustawienie fabryczne to 75 sekund.
Wartość domyślna dla tekstu/fotografii 5–90	Określa jakość obrazu w postaci tekstu lub zdjęcia w stosunku do wielkości pliku i jakości obrazu. **Uwaga:** Domyślne ustawienie fabryczne to 75 sekund.
Wartość domyślna dla fotografii 5–90	Określa jakość obrazu w postaci fotografii w stosunku do wielkości pliku i jakości obrazu. **Uwaga:** Domyślne ustawienie fabryczne to 50 sekund.
Obrazy e-mail przesyłane jako Załącznik Łącze sieciowe	Określa sposób wysyłania obrazów. **Uwaga:** Domyślne ustawienie fabryczne to Załącznik
Użyj wielostronicowego formatu TIFF Włączone Wyłączone	Umożliwia dokonanie wyboru między jednostronicowymi i wielostronicowymi plikami w formacie TIFF. W przypadku wielostronicowego zadania skanowania do wiadomości e-mail tworzony jest albo jeden plik TIFF zawierający wszystkie strony, albo wiele plików TIFF, z których każdy zawiera jedną stronę zadania. **Uwaga:** Domyślnym ustawieniem fabrycznym jest On (Włącz).
Kompresja TIFF LZW JPEG	Określa format wykorzystywany do kompresji plików TIFF. **Uwaga:** Domyślne ustawienie fabryczne to LZW.
Dziennik transmisji Drukuj potwierdzenie Nie drukuj dziennika Drukuj tylko w razie błędu	Określa, czy ma być drukowany dziennik transmisji. **Uwaga:** Domyślnym ustawieniem fabrycznym jest Drukuj potwierdzenie.
Źródło papieru dziennika Zasobnik [x] Podajnik ręczny	Określa źródło papieru, z którego pobierany jest papier podczas drukowania dzienników e-mail. **Uwaga:** Zasobnik 1 jest domyślnym ustawieniem fabrycznym.
Głębia bitów wiadomości e-mail 1 bit 8 bitów	Pozwala zmniejszyć wielkość tworzonych plików w trybie Tekst/Fotografia przez ustawianie 1-bitowej rozdzielczości obrazu wtedy, gdy opcja Kolor jest wyłączona. **Uwaga:** Domyślne ustawienie fabryczne to „8 bitów”.
Skanowanie zadania niestandardowego Włączone Wyłączone	Kopiowanie dokumentu o różnych rozmiarach stron. **Uwagi:** • Domyślnym ustawieniem fabrycznym jest Wyłącz. • Ta opcja menu pojawia się tylko po zainstalowaniu sformatowanego, działającego dysku twardego.

Zastosowanie	Działanie
Podgląd skanowania Włączone Wyłączone	Określa, czy dla zadań skanowania jest wyświetlany podgląd. **Uwagi:** • Domyślnym ustawieniem fabrycznym jest Wyłącz. • Ta opcja menu pojawia się tylko po zainstalowaniu sformatowanego, działającego dysku twardego.
Pozwól na użycie polecenia Zapisz jako skrót Włączone Wyłączone	Umożliwia zapisywanie adresów e-mail jako skrótów. **Uwagi:** • Domyślnym ustawieniem fabrycznym jest On (Włącz). • Gdy wybrane jest ustawienie Wyłącz, przycisk Zapisz jako skrót nie jest wyświetlany na ekranie Miejsca docelowe e-mail.
Usuwanie tła Od -4 do 4	Określa stopień widoczności tła na skanowanym obrazie. **Uwaga:** Domyślne ustawienie fabryczne to 0 sekund.
Równowaga kolorów Cyjan — Czerwony Magenta — Zielony Żółty — Niebieski	Włącza jednakową równowagę kolorów na wydruku.
Usuwanie koloru Usuwanie koloru Brak Czerwony Zielony Niebieski Domyślny próg koloru czerwonego 0–255 Domyślny próg koloru zielonego 0–255 Domyślny próg koloru niebieskiego 0–255	Umożliwia wybór koloru, który ma być usuwany, oraz regulację wartości progowej usuwania dla poszczególnych kolorów. **Uwagi:** • Domyślnym ustawieniem fabrycznym dla opcji Usuwanie koloru jest ustawienie Brak. • Domyślnym ustawieniem fabrycznym dla każdego progu koloru jest ustawienie 128.
Kontrast 0–5 Najlepsza dla zawartości	Określa kontrast wydruku. **Uwaga:** Domyślne ustawienie fabryczne to „Najlepsze dla zawartości”.
Odbicie lustrzane Wyłączone Włączone	Utworzenie lustrzanego odbicia oryginalnego dokumentu. **Uwaga:** Domyślnym ustawieniem fabrycznym jest Wyłącz.
Negatyw Wyłączone Włączone	Tworzy negatyw oryginalnego dokumentu. **Uwaga:** Domyślnym ustawieniem fabrycznym jest Wyłącz.
Szczegółowość cienia Od -4 do 4	Dostosowuje poziom szczegółowości cienia widocznego na skanowanym obrazie. **Uwaga:** Domyślne ustawienie fabryczne to 0 sekund.
Skanuj całą powierzchnię Wyłączone Włączone	Określa, czy oryginalny dokument ma być skanowany na całej powierzchni. **Uwaga:** Domyślnym ustawieniem fabrycznym jest Wyłącz.

Zastosowanie	Działanie
Ostrość 1–5	Dostosowuje ostrość skanowanego obrazu. **Uwaga:** Domyślne ustawienie fabryczne to 3 sekund.
Temperatura Od -4 do 4	Określenie wydruków jako ciepłe lub zimne. Zimne wartości powodują generowanie bardziej niebieskich wydruków niż domyślne, a ciepłe wartości — bardziej czerwonych. **Uwaga:** Domyślne ustawienie fabryczne to 0 sekund.
Użyj pola DW:/UDW: Wyłączone Włączone	Włącza użycie pól DW: i UDW: . **Uwaga:** Domyślnym ustawieniem fabrycznym jest Wyłącz.

Menu Ustawienia FTP

Zastosowanie	Działanie
Format PDF (.pdf) TIFF (.tif) JPEG (.jpg) XPS (.xps) RTF (.rtf) TXT (.txt)	Określa format pliku. **Uwaga:** Domyślne ustawienie fabryczne to PDF (.pdf).
Ustawienia PDF Wersja PDF 1.2–1.7 A–1a A–1b Kompresja PDF Normalny Wysoka Bezpieczny PDF Wyłączone Włączone PDF z możliwością wyszukiwania Wyłączone Włączone	Konfiguracja ustawień PDF. **Uwagi:** • Domyślnym ustawieniem fabrycznym dla wersji PDF jest 1,5. • Domyślnym ustawieniem fabrycznym dla funkcji Kompresja PDF jest Normalna. Ta opcja menu pojawia się tylko po zainstalowaniu sformatowanego, działającego dysku twardego. • Domyślnym ustawieniem fabrycznym dla funkcji Bezpieczny PDF i PDF z możliwością przeszukiwania jest Wyłączona. Funkcja Bezpieczny PDF wymaga dwukrotnego wprowadzenia hasła.
Typ zawartości Tekst Grafika Tekst/fotografia Fotografia	Określa treść oryginalnego dokumentu. **Uwaga:** Domyślnym ustawieniem fabrycznym jest Tekst/Zdjęcie.

Zastosowanie	Działanie
Źródło zawartości Czarno-biała drukarka laserowa Kolorowy, laser Do drukarek atramentowych Fotografia/Klisza Czasopismo Gazeta Prasa Inny	Określa sposób produkcji oryginalnego dokumentu **Uwaga:** Domyślnym ustawieniem fabrycznym jest ustawienie Kolorowa drukarka laserowa.
Kolor Wyłączone Włączone	Określa, czy dokument będzie skanowany i wysyłany w kolorze. **Uwaga:** Domyślnym ustawieniem fabrycznym jest On (Włącz).
Rozdzielczość 75 dpi 150 dpi 200 dpi 300 dpi 400 dpi 600 dpi	Określa jakość skanowania w punktach na cal (dpi). **Uwaga:** Domyślne ustawienie fabryczne to 150 dpi.
Intensywność 1–9	Rozjaśnianie lub przyciemnianie wydruku. **Uwaga:** Domyślne ustawienie fabryczne to 5 sekund.
Orientacja Pionowa Pozioma	Określa orientację skanowanego obrazu. **Uwaga:** Domyślnym ustawieniem fabrycznym jest Pionowo.
Rozmiar oryginału Letter Legal Executive Folio Statement Oficio (Meksyk) Uniwersalny Rozmiary mieszane A4 A5 A6 B5 JIS Niestandardowy rozmiar skanu [x] Książka-or.rozm. Wizytówka 3 x 5 cali 4 x 6 cali	Wybieranie rozmiaru oryginalnego dokumentu. **Uwaga:** Letter jest domyślnym ustawieniem fabrycznym w Stanach Zjednoczonych. Domyślnym międzynarodowym ustawieniem fabrycznym jest A4.

Zastosowanie	Działanie
Druk dwustronny (dupleks) Wyłączone Długi brzeg Krótki brzeg	Określa orientację oryginalnych dokumentów załadowanych do automatycznego podajnika dokumentów w celu dwustronnego skanowania. **Uwaga:** Domyślnym ustawieniem fabrycznym jest Wyłącz.
Jakość JPEG Najlepsza dla zawartości 5–90	Określa jakość obrazu w postaci fotografii w formacie JPEG w stosunku do rozmiaru pliku i jakości obrazu. **Uwagi:** • Domyślne ustawienie fabryczne to „Najlepsze dla zawartości”. • 5 powoduje zmniejszenie wielkości pliku kosztem pogorszenia jakości obrazu. • 90 powoduje zwiększenie jakości obrazu do maksimum kosztem zwiększenia wielkości obrazu.
Wartość domyślna dla tekstu 5–90	Określa jakość tekstu w stosunku do rozmiaru pliku i jakości obrazu. **Uwaga:** Domyślne ustawienie fabryczne to 75 sekund.
Wartość domyślna dla tekstu/fotografii 5–90	Określa jakość obrazu w postaci tekstu lub fotografii w stosunku do rozmiaru pliku i jakości obrazu. **Uwaga:** Domyślne ustawienie fabryczne to 75 sekund.
Wartość domyślna dla fotografii 5–90	Określa jakość obrazu w postaci fotografii w stosunku do rozmiaru pliku i jakości obrazu. **Uwaga:** Domyślne ustawienie fabryczne to 50 sekund.
Użyj wielostronicowego formatu TIFF Włączone Wyłączone	Umożliwia dokonanie wyboru między jednostronicowymi i wielostronicowymi plikami w formacie TIFF. W przypadku wielostronicowego zadania skanowania z wysłaniem na adres FTP tworzony jest albo jeden plik TIFF zawierający wszystkie strony, albo wiele plików TIFF, z których każdy zawiera jedną stronę zadania. **Uwaga:** Domyślnym ustawieniem fabrycznym jest On (Włącz).
Kompresja TIFF LZW JPEG	Określa format wykorzystywany do kompresji plików TIFF. **Uwaga:** Domyślne ustawienie fabryczne to LZW.
Dziennik transmisji Drukuj potwierdzenie Nie drukuj dziennika Drukuj tylko w razie błędu	Określa, czy ma być drukowany dziennik transmisji. **Uwaga:** Domyślnym ustawieniem fabrycznym jest Drukuj potwierdzenie.
Źródło papieru dziennika Zasobnik [x] Podajnik ręczny	Określa źródło papieru, z którego pobierany jest papier podczas drukowania dzienników FTP. **Uwaga:** Zasobnik 1 jest domyślnym ustawieniem fabrycznym.
Głębia bitów dla transmisji FTP 1-bitowa 8-bitowa	Pozwala zmniejszyć rozmiar tworzonych plików w trybie Tekst/Fotografia przy użyciu obrazów 1-bitowych. **Uwaga:** Domyślne ustawienie fabryczne to 8-bitowa.
Nazwa pliku	Umożliwia wprowadzenie głównego członu nazwy pliku.
Skanowanie zadania niestandardowego Włączone Wyłączone	Umożliwia kopiowanie do jednego zadania skanowania dokumentu składającego się z papieru o różnych rozmiarach. **Uwaga:** Domyślnym ustawieniem fabrycznym jest Wyłącz.

Zastosowanie	Działanie
Podgląd skanowania Włączone Wyłączone	Określa, czy dla zadań skanowania jest wyświetlany podgląd. **Uwagi:** • Domyślnym ustawieniem fabrycznym jest Wyłącz. • Ta opcja menu pojawia się tylko po zainstalowaniu sformatowanego, działającego dysku twardego drukarki.
Pozwól na użycie polecenia Zapisz jako skrót Włączone Wyłączone	Umożliwia tworzenie skrótów do adresów serwerów FTP. **Uwaga:** Domyślnym ustawieniem fabrycznym jest On (Włącz).
Usuwanie tła Od -4 do 4	Określa stopień widoczności tła na kopii. **Uwaga:** Domyślne ustawienie fabryczne to 0 sekund.
Równowaga kolorów Cyjan — czerwony Magenta — zielony Żółty — niebieski	Włącza jednakową równowagę kolorów na wydruku.
Usuwanie koloru Usuwanie koloru Brak Czerwony Zielony Niebieski Domyślny próg koloru czerwonego 0–255 Domyślny próg koloru zielonego 0–255 Domyślny próg koloru niebieskiego 0–255	Umożliwia wybór koloru, który ma być usuwany, oraz regulację wartości progowej usuwania dla poszczególnych kolorów. **Uwagi:** • Domyślnym ustawieniem fabrycznym dla opcji Usuwanie koloru jest ustawienie Brak. • Domyślnym ustawieniem fabrycznym dla każdego progu koloru jest ustawienie 128.
Kontrast 0–5 Najlepsza dla zawartości	Określa kontrast wydruku. **Uwaga:** Domyślne ustawienie fabryczne to „Najlepsze dla zawartości”.
Odbicie lustrzane Wyłączone Włączone	Utworzenie lustrzanego odbicia oryginalnego dokumentu. **Uwaga:** Domyślnym ustawieniem fabrycznym jest Wyłącz.
Negatyw Wyłączone Włączone	Tworzy negatyw oryginalnego dokumentu. **Uwaga:** Domyślnym ustawieniem fabrycznym jest Wyłącz.
Szczegółowość cienia Od -4 do 4	Dostosowuje poziom szczegółowości cienia widocznego na skanowanym obrazie. **Uwaga:** Domyślne ustawienie fabryczne to 0 sekund.
Skanuj całą powierzchnię Wyłączone Włączone	Określa, czy oryginalny dokument ma być skanowany na całej powierzchni. **Uwaga:** Domyślnym ustawieniem fabrycznym jest Wyłącz.
Ostrość 1–5	Dostosowuje ostrość skanowanego obrazu. **Uwaga:** Domyślne ustawienie fabryczne to 3 sekund.

Zastosowanie	Działanie
Temperatura Od -4 do 4	Umożliwia tworzenie ciepłych lub zimnych wydruków. Zimne wartości powodują generowanie bardziej niebieskich wydruków niż domyślne, a ciepłe wartości — bardziej czerwonych. **Uwaga:** Domyślne ustawienie fabryczne to 0 sekund.

Menu napędu flash

Ustawienia skanowania

Zastosowanie	Działanie
Format PDF (.pdf) TIFF (.tif) JPEG (.jpg) XPS (.xps) RTF (.rtf) TXT (.txt)	Określa format pliku. **Uwaga:** Domyślne ustawienie fabryczne to PDF (.pdf).
Ustawienia PDF Wersja PDF 1.2–1.7 A–1a A–1b Kompresja PDF Normalny Wysoka Bezpieczny PDF Wyłączone Włączone PDF z możliwością wyszukiwania Wyłączone Włączone	Konfiguracja ustawień PDF. **Uwagi:** • Domyślnym ustawieniem fabrycznym dla wersji PDF jest 1,5. • Domyślnym ustawieniem fabrycznym dla funkcji Kompresja PDF jest Normalna. • Domyślnym ustawieniem fabrycznym dla funkcji Bezpieczny PDF i PDF z możliwością przeszukiwania jest Wyłączona. Funkcja Bezpieczny PDF wymaga dwukrotnego wprowadzenia hasła.
Typ zawartości Tekst Grafika Tekst/fotografia Fotografia	Określa treść oryginalnego dokumentu. **Uwaga:** Domyślnym ustawieniem fabrycznym jest Tekst/Zdjęcie.
Źródło zawartości Czarno-biała drukarka laserowa Kolorowy, laser Do drukarek atramentowych Fotografia/Klisza Czasopismo Gazeta Prasa Inny	Określa sposób produkcji oryginalnego dokumentu **Uwaga:** Domyślnym ustawieniem fabrycznym jest ustawienie Kolorowa drukarka laserowa.

Zastosowanie	Działanie
Kolor Włączone Wyłączone	Określa, czy dokument będzie skanowany i wysyłany w kolorze. **Uwaga:** Domyślnym ustawieniem fabrycznym jest On (Włącz).
Rozdzielczość 75 dpi 150 dpi 200 dpi 300 dpi 400 dpi 600 dpi	Określa rozdzielczość skanowania w punktach na cal (dpi). **Uwaga:** Domyślne ustawienie fabryczne to 150 dpi.
Intensywność 1–9	Rozjaśnianie lub przyciemnianie wydruku. **Uwaga:** Domyślne ustawienie fabryczne to 5 sekund.
Orientacja Pionowa Pozioma	Określa orientację skanowanego obrazu. **Uwaga:** Domyślnym ustawieniem fabrycznym jest Pionowo.
Rozmiar oryginału Letter Legal Executive Folio Statement Oficio (Meksyk) Uniwersalny Rozmiary mieszane A4 A5 A6 B5 JIS Niestandardowy rozmiar skanu [x] Książka-or.rozm. Wizytówka 3 x 5 cali 4 x 6 cali	Wybieranie rozmiaru oryginalnego dokumentu. **Uwaga:** Letter jest domyślnym ustawieniem fabrycznym w Stanach Zjednoczonych. Domyślnym międzynarodowym ustawieniem fabrycznym jest A4.
Druk dwustronny (dupleks) Wyłączone Długi brzeg Krótki brzeg	Określa orientację oryginalnych dokumentów załadowanych do automatycznego podajnika dokumentów w celu dwustronnego skanowania. **Uwaga:** Domyślnym ustawieniem fabrycznym jest Wyłącz.
Jakość JPEG Najlepsza dla zawartości 5–90	Ustala jakość fotografii w formacie JPEG w stosunku do wielkości pliku i jakości obrazu. **Uwagi:** • Domyślne ustawienie fabryczne to „Najlepsze dla zawartości”. • 5 powoduje zmniejszenie wielkości pliku kosztem pogorszenia jakości obrazu. • 90 powoduje zwiększenie jakości obrazu do maksimum kosztem zwiększenia wielkości obrazu.

Zastosowanie	Działanie
Wartość domyślna dla tekstu 5–90	Określa jakość tekstu w stosunku do wielkości pliku i jakości obrazu. **Uwaga:** Domyślne ustawienie fabryczne to 75 sekund.
Wartość domyślna dla tekstu/fotografii 5–90	Określa jakość obrazu w postaci tekstu lub fotografii w stosunku do rozmiaru pliku i jakości. **Uwaga:** Domyślne ustawienie fabryczne to 75 sekund.
Wartość domyślna dla fotografii 5–90	Ustala jakość fotografii w stosunku do rozmiaru pliku i jakości. **Uwaga:** Domyślne ustawienie fabryczne to 50 sekund.
Użyj wielostronicowego formatu TIFF Włączone Wyłączone	Umożliwia dokonanie wyboru między jednostronicowymi i wielostronicowymi plikami w formacie TIFF. W przypadku wielostronicowego zadania skanowania z wysłaniem na adres FTP tworzony jest albo jeden plik TIFF zawierający wszystkie strony, albo wiele plików TIFF, z których każdy zawiera jedną stronę. **Uwaga:** Domyślnym ustawieniem fabrycznym jest On (Włącz).
Kompresja TIFF LZW JPEG	Określa format wykorzystywany do kompresji plików TIFF. **Uwaga:** Domyślne ustawienie fabryczne to LZW.
Głębia bitowa skanowania 1 bit 8 bitów	Pozwala zmniejszyć rozmiar tworzonych plików w trybie Tekst/Fotografia przy użyciu obrazów 1-bitowych. **Uwaga:** Domyślne ustawienie fabryczne to „8 bitów”.
Nazwa pliku	Umożliwia wprowadzenie głównego członu nazwy pliku.
Skanowanie zadania niestandardowego Włączone Wyłączone	Kopiowanie dokumentu o różnych rozmiarach stron. **Uwaga:** Domyślnym ustawieniem fabrycznym jest Wyłącz.
Podgląd skanowania Włączone Wyłączone	Określa, czy dla zadań skanowania jest wyświetlany podgląd. **Uwagi:** • Domyślnym ustawieniem fabrycznym jest Wyłącz. • Ta opcja menu pojawia się tylko po zainstalowaniu sformatowanego, działającego dysku twardego.
Usuwanie tła Od -4 do 4	Określa stopień widoczności tła na kopii. **Uwaga:** Domyślne ustawienie fabryczne to 0 sekund.
Równowaga kolorów Cyjan — Czerwony Magenta — Zielony Żółty — Niebieski	Włącza jednakową równowagę kolorów na wydruku.

Zastosowanie	Działanie
Usuwanie koloru Usuwanie koloru Brak Czerwony Zielony Niebieski Domyślny próg koloru czerwonego 0–255 Domyślny próg koloru zielonego 0–255 Domyślny próg koloru niebieskiego 0–255	Umożliwia wybór koloru, który ma być usuwany, oraz regulację wartości progowej usuwania dla poszczególnych kolorów. **Uwagi:** • Domyślnym ustawieniem fabrycznym dla opcji Usuwanie koloru jest ustawienie Brak. • Domyślnym ustawieniem fabrycznym dla każdego progu koloru jest ustawienie 128.
Kontrast 0–5 Najlepsza dla zawartości	Określa kontrast skanowanego obrazu. **Uwaga:** Domyślne ustawienie fabryczne to „Najlepsze dla zawartości”.
Odbicie lustrzane Wyłączone Włączone	Utworzenie lustrzanego odbicia oryginalnego dokumentu. **Uwaga:** Domyślnym ustawieniem fabrycznym jest Wyłącz.
Negatyw Wyłączone Włączone	Tworzy negatyw oryginalnego dokumentu. **Uwaga:** Domyślnym ustawieniem fabrycznym jest Wyłącz.
Szczegółowość cienia Od -4 do 4	Dostosowuje poziom szczegółowości cienia widocznego na skanowanym obrazie. **Uwaga:** Domyślne ustawienie fabryczne to 0 sekund.
Skanuj całą powierzchnię Wyłączone Włączone	Określa, czy oryginalny dokument ma być skanowany na całej powierzchni. **Uwaga:** Domyślnym ustawieniem fabrycznym jest Wyłącz.
Ostrość 1–5	Dostosowuje ostrość skanowanego obrazu. **Uwaga:** Domyślne ustawienie fabryczne to 3 sekund.
Temperatura Od -4 do 4	Określenie wydruków jako ciepłe lub zimne. Zimne wartości powodują generowanie bardziej niebieskich wydruków niż domyślne, a ciepłe wartości — bardziej czerwonych. **Uwaga:** Domyślne ustawienie fabryczne to 0 sekund.

Ustawienia druk.

Liczba kopii 1–999	Określenie domyślnej liczby kopii dla każdego zadania drukowania. **Uwaga:** Domyślne ustawienie fabryczne to 1 sekund.
Źródło papieru Zasobnik [x] Podajnik do wielu zastosowań Ręczny podajnik papieru Ręczny kopert	Ustawienie domyślnego źródła papieru dla wszystkich zadań drukowania. **Uwaga:** Zasobnik 1 jest domyślnym ustawieniem fabrycznym.

Kolor Kolor Tylko czarny	Określa, czy dokument ma zostać wydrukowany w kolorze. **Uwaga:** Domyślnym ustawieniem fabrycznym jest Kolor.
Sortuj Włącz [1,2,1,2,1,2] Wyłącz [1,1,1,2,2,2]	Układanie stron po kolei w przypadku drukowania wielu kopii strony. **Uwaga:** Domyślnym ustawieniem fabrycznym jest On (Włącz).
Druk dwustronny (dupleks) 1-stronnie 2 sided (1-stronnie)	Włącza funkcję drukowania dwustronnego napływających zadań drukowania. **Uwaga:** Domyślne ustawienie fabryczne to 1 sided (1-stronnie).
Oprawa przy druku dwustronnym Dłuższa krawędź Krótsza krawędź	Umożliwia wybór brzegu na oprawę w przypadku drukowania dwustronnego w odniesieniu do orientacji strony. **Uwagi:** • Domyślnym ustawieniem fabrycznym jest Długa krawędź. Strony będą łączone wzdłuż długiej krawędzi (czyli lewej w przypadku orientacji pionowej i górnej w przypadku orientacji poziomej). • W przypadku wybrania opcji oprawy wzdłuż krótkiej krawędzi strony będą łączone wzdłuż krótkiej krawędzi (czyli górnej w przypadku orientacji pionowej i lewej w przypadku orientacji poziomej).
Oszczędność papieru — orientacja Automatyczny Pozioma Pionowa	Określa orientację dokumentu wielostronicowego. **Uwaga:** Domyślnym ustawieniem fabrycznym jest Auto (Automatycznie).
Oszczędzanie papieru Wyłączone 2 na arkuszu 3 na arkuszu 4 na arkuszu 6 na arkuszu 9 na arkuszu 12 na arkuszu 16 na arkuszu	Drukowanie obrazów wielu stron na jednej stronie arkusza. **Uwaga:** Domyślnym ustawieniem fabrycznym jest Wyłącz.
Oszczędność papieru — obramowanie Brak Jednolite	Drukuje obramowanie na obrazie każdej strony. **Uwaga:** Domyślnym ustawieniem fabrycznym jest Brak.
Oszczędność papieru — kolejność Poziomo Odwróć w poziomie Odwróć w pionie Pionowo	Określa położenie obrazów wielu stron. **Uwagi:** • Domyślnym ustawieniem fabrycznym jest Poziomo. • Rozmieszczenie obrazów stron zależy od ich liczby oraz orientacji, która może być pionowa lub pozioma.
Arkusze separujące Wyłączone Między kopiami Między zadaniami Między stronami	Określa, czy mają być wstawiane puste arkusze separujące. **Uwaga:** Domyślnym ustawieniem fabrycznym jest Wyłącz.

Źródło arkuszy separujących Zasobnik [x] Ręcznie	Określenie źródła papieru dla arkuszy separujących. **Uwaga:** Zasobnik 1 jest domyślnym ustawieniem fabrycznym.
Blank Pages (Puste strony) Nie drukuj Drukuj	Określa, czy w zadaniu drukowania mają być umieszczane puste strony. **Uwaga:** Domyślnym ustawieniem fabrycznym jest Nie drukuj.

Menu Ustawienia oprogramowania OCR

Zastosowanie	Działanie
Obróć automatycznie Włączone Wyłączone	Automatycznie obraca zeskanowane dokumenty w odpowiednią orientację. **Uwaga:** Domyślnym ustawieniem fabrycznym jest On (Włącz).
Usuwanie kurzu i rys Wyłączone Włączone	Usuwa plamki z zeskanowanego obrazu. **Uwaga:** Domyślnym ustawieniem fabrycznym jest Wyłącz.
Odwróć wykrywanie Włączone Wyłączone	Rozpoznaje i umożliwia edytowanie białego tekstu na czarnym tle. **Uwaga:** Domyślnym ustawieniem fabrycznym jest On (Włącz).
Automatyczna poprawa kontrastu Wyłączone Włączone	Automatycznie dostosowuje kontrast w celu poprawy jakości OCR. **Uwaga:** Domyślnym ustawieniem fabrycznym jest Wyłącz.
Rozpoznane języki Angielski francuski niemiecki hiszpański włoski Portugues Duński Holenderski Norweski Szwedzki Fiński Węgierski polski	Umożliwia ustawienie języka lub języków rozpoznawanych przez oprogramowanie OCR. Dla każdego języka do wyboru są następujące opcje: Wyłączone Włączone **Uwaga:** Język jest domyślnie włączony. Jeśli opcja ta jest ustawiona na wartość, która nie znajduje się na liście rozpoznawanych języków, domyślnie włączony jest język angielski.

Ustawienia druk.

Menu Ustawienia

Element	Przeznaczenie
Język drukarki Emulacja PS Emulacja PCL	Umożliwia ustawienie domyślnego języka drukarki. **Uwagi:** • Domyślnym ustawieniem fabrycznym języka drukarki jest ustawienie Emulacja PCL. Do przetwarzania zadań drukowania w ramach emulacji PS jest używany interpreter języka PS. • Emulacja PCL wykorzystuje interpreter języka PCL do przetwarzania zadań drukowania. • Ustawienie konkretnego języka drukarki jako domyślnego nie wyklucza możliwości wysyłania z poziomu oprogramowania zadań drukowania korzystających z drugiego języka drukarki.
Oczekiwanie zadań Włącz Wyłącz	Określa, czy zadania drukowania mają być usuwane z kolejki drukowania, jeśli wymagają niedostępnych opcji drukarki lub ustawień niestandardowych. Zadania te są wówczas zapisywane w osobnej kolejce drukowania, dzięki czemu inne zadania są drukowane normalnie. Po uzyskaniu brakujących informacji lub opcji zapisane zadania są drukowane. **Uwagi:** • Domyślnym ustawieniem fabrycznym jest ustawienie Wyłącz. • Ten element menu pojawia się tylko wtedy, gdy zainstalowany dysk twardy drukarki nie ma właściwości tylko do odczytu. Ten wymóg sprawia, że zapisane zadania nie zostaną usunięte w przypadku braku zasilania drukarki.
Obszar wydruku Normalna Cała strona	Określa logiczny i fizyczny obszar przeznaczony do zadrukowania. **Uwagi:** • Domyślnym ustawieniem fabrycznym jest Normalny. Próba wydrukowania jakichkolwiek danych poza obszarem przeznaczonym do zadrukowania, określonym przez opcję Normalny, spowoduje obcięcie obrazu do granic określonych przez tę opcję. • Ustawienie Cała strona umożliwia przeniesienie obrazów poza obszar przeznaczony do zadrukowania określony przez ustawienie Normalny, ale spowoduje obcięcie obrazu do granic określonych przez ustawienie Normalny. To ustawienie ma wpływ tylko na strony drukowane przy użyciu interpretera emulacji języka PCL 5e. Ustawienie to nie wpływa na strony drukowane przy użyciu interpretera języka PCL XL ani PostScript.
Użycie drukarki Maks. wydajność Maksymalna prędkość	Pozwala na ustawienia zwiększające szybkość drukowania lub wydajność toneru. **Uwaga:** Domyślnym ustawieniem fabrycznym jest ustawienie Maks. wydajność.
Druk tylko czarnym Włącz Wyłącz	Powoduje, że cały tekst i grafika są drukowane tylko przy użyciu kasety z czarnym tonerem. **Uwaga:** Domyślnym ustawieniem fabrycznym jest ustawienie Wyłącz.

Element	Przeznaczenie
Miejsce zapisu RAM Flash Dysk	Umożliwia określenie miejsca przechowywania pobranych zasobów. **Uwagi:** • Domyślnym ustawieniem fabrycznym jest ustawienie RAM. Zasoby pobrane do pamięci RAM są w niej przechowywane tymczasowo. • Umieszczenie pobranych zasobów w pamięci flash lub na dysku twardym zapewnia zapisanie ich w sposób trwały. Po wyłączeniu drukarki zasoby znajdujące się w pamięci flash lub na dysku twardym nie zostaną utracone. • Ten element menu zostaje wyświetlony tylko po zainstalowaniu pamięci flash lub dysku twardego drukarki. • Po każdym resecie przy uruchomieniu (POR — power-on reset) ustawienie menu zostaje przywrócone do wartości domyślnego ustawienia fabrycznego.
Zapis zasobów Włącz Wyłącz	Określa sposób obsługi pobranych zasobów, np. czcionek i makr, tymczasowo przechowywanych w pamięci RAM, w przypadku otrzymania zadania drukowania wymagającego większej ilości pamięci, niż jest dostępna. **Uwagi:** • Domyślnym ustawieniem fabrycznym jest ustawienie Wyłącz. Ustawienie Wyłącz sprawia, że drukarka zachowuje pobrane zasoby tylko do momentu, gdy potrzebna jest dodatkowa pamięć. Pobrane zasoby są usuwane, by umożliwić przetwarzanie zadań drukowania. • Ustawienie Włącz sprawia, że podczas zmian języka i operacji resetowania drukarki pobrane zasoby są zachowywane. Jeśli w drukarce zabraknie pamięci, zostanie wyświetlony komunikat **38 Pamięć pełna**, ale pobrane elementy nie zostaną usunięte.
Drukuj wszystko — kolejność Alfabetycznie Najpierw najstarsze Najpierw najnowsze	Określa kolejność, w jakiej będą drukowane zadania wstrzymane i poufne, gdy wybrano opcję Drukuj wszystko — kolejność. **Uwagi:** • Domyślne ustawienie fabryczne to Alfabetycznie. • Na panelu sterowania drukarki zadania drukowania zawsze wyświetlane są w kolejności alfabetycznej.

Menu Wykańczanie

Opcja	Przeznaczenie
Strony (Dupleks) Jednostronne Dwustronne	Określa, czy drukowanie w trybie dwustronnym (dupleks) ma być ustawieniem domyślnym dla wszystkich zadań drukowania. **Uwagi:** • Domyślnym ustawieniem fabrycznym jest ustawienie Jednostronne. • Jeśli po wybraniu opcji drukowania dwustronnego nośniki po obu stronach różnią się, muszą być one załadowane w zasobnikach w różnej orientacji. • Jeśli po wybraniu opcji drukowania dwustronnego nośniki po obu stronach różnią się, muszą być one załadowane w zasobnikach w różnej orientacji. • Drukowanie dwustronne można ustawić z poziomu oprogramowania. W systemie Windows kliknij kolejno opcje **Plik** >**Drukuj**, a następnie **Właściwości**, **Preferencje**, **Opcje** lub **Konfiguracja**. W przypadku komputera Macintosh wybierz kolejno opcje **File** >**Print** (Plik > Drukuj), a następnie dostosuj ustawienia w oknie dialogowym drukowania i w menu podręcznych.

Opcja	Przeznaczenie
Brzeg na oprawę Długa krawędź Krótka krawędź	Umożliwia wybór brzegu na oprawę w przypadku drukowania dwustronnego w odniesieniu do orientacji papieru. **Uwagi:** • Domyślnym ustawieniem fabrycznym jest ustawienie Długa krawędź. Ustawienie Długa krawędź zakłada oprawę wzdłuż długiej krawędzi strony (czyli lewej w przypadku orientacji pionowej i górnej w przypadku orientacji poziomej). • W przypadku wybrania opcji oprawy wzdłuż krótkiej krawędzi strony będą łączone wzdłuż krótkiej krawędzi (czyli górnej w przypadku orientacji pionowej i lewej w przypadku orientacji poziomej).
Liczba kopii 1–999	Określa domyślną liczbę kopii dla każdego zadania drukowania. **Uwaga:** Domyślnym ustawieniem fabrycznym jest ustawienie 1.
Puste strony Nie drukuj Drukuj	Określa, czy w zadaniu drukowania mają być umieszczane puste strony. **Uwaga:** Domyślnym ustawieniem fabrycznym jest ustawienie Nie drukuj.
Sortowanie Wyłącz (1,1,1,2,2,2) Włącz (1,2,1,2,1,2)	W przypadku drukowania wielu kopii strony zadania drukowania są układane w kolejności. **Uwagi:** • Domyślnym ustawieniem fabrycznym jest ustawienie Wyłączone. • W przypadku ustawienia Włącz zadania drukowania są układane w kolejności.
Arkusze separujące Wyłączone Między kopiami Między zadaniami Między stronami	Określa, czy w zadaniu drukowania umieszczać arkusze separujące. **Uwagi:** • Domyślnym ustawieniem fabrycznym jest ustawienie Wyłączone. • Wartość Między kopiami powoduje umieszczanie pustego arkusza między poszczególnymi kopiami zadania, jeśli opcja Sortowanie jest włączona. Jeśli opcja Sortuj jest włączona, puste strony są umieszczane między poszczególnymi zestawami wydrukowanych stron (na przykład po wszystkich stronach 1 i po wszystkich stronach 2). • Wartość Między zadaniami powoduje, że puste arkusze są umieszczane między zadaniami drukowania. • Wartość Między stronami powoduje, że puste arkusze są umieszczane między poszczególnymi stronami zadania drukowania. To ustawienie jest użyteczne w przypadku drukowania na foliach lub umieszczania w dokumencie pustych stron.
Źródło separatorów Zasobnik [x] Podajnik ręczny	Określa źródło papieru dla arkuszy separujących. **Uwaga:** Domyślnym ustawieniem fabrycznym jest ustawienie Zasobnik 1 (zasobnik standardowy).
Oszczędność papieru Wyłączone 2 na arkuszu 3 na arkuszu 4 na arkuszu 6 na arkuszu 9 na arkuszu 12 na arkuszu 16 na arkuszu	Powoduje, że obrazy wielu stron są drukowane na jednej stronie arkusza. **Uwagi:** • Domyślnym ustawieniem fabrycznym jest ustawienie Wyłączone. • Wybrana liczba odpowiada liczbie obrazów stron drukowanych na jednej stronie arkusza.

Opcja	Przeznaczenie
Oszczędność papieru — kolejność Poziomo Odwróć w poziomie Odwróć w pionie Pionowo	Określa położenie obrazów wielu stron. **Uwagi:** • Domyślnym ustawieniem fabrycznym jest ustawienie Poziomo. • Rozmieszczenie obrazów stron zależy od ich liczby oraz orientacji, która może być pionowa lub pozioma.
Oszczędność papieru — orientacja Automatycznie Pozioma Pionowa	Określa orientację dokumentu wielostronicowego. **Uwaga:** Domyślnym ustawieniem fabrycznym jest ustawienie Automatycznie. Drukarka wybiera orientację pionową lub poziomą.
Oszczędność papieru — obramowanie Brak Pełne	Drukuje obramowanie na obrazie każdej strony. **Uwaga:** Domyślnym ustawieniem fabrycznym jest ustawienie Brak.

Jakość, menu

Zastosowanie	Działanie
Tryb druku Kolor Tylko czarny	Określa, czy obrazy mają zostać wydrukowane w kolorze. **Uwaga:** Domyślnym ustawieniem fabrycznym jest Kolor.
Korekcja kolorów Automatyczny Wyłączone Ręcznie	Dostosowywanie wyglądu kolorów na wydruku. **Uwaga:** Domyślnym ustawieniem fabrycznym jest Auto (Automatycznie).
Print Resolution (Rozdzielczość wydruku) 1200 dpi 4800 CQ	Określanie rozdzielczości wydruku w punktach na cal (dpi) lub jakości kolorów (CQ). **Uwaga:** Domyślnym ustawieniem fabrycznym jest 4800 CQ.
Intensywność toneru 1–5	Rozjaśnianie lub przyciemnianie wydruku. **Uwaga:** Domyślne ustawienie fabryczne to 4 sekund.
Poprawa dokładności linii Włączone Wyłączone	Włączenie trybu drukowania bardziej odpowiedniego dla takich plików, jak np. rysunki architektoniczne, mapy, schematy układów elektronicznych i diagramy sekwencji działań. **Uwaga:** Domyślnym ustawieniem fabrycznym jest Wyłącz.
Oszczędzanie kolorów Włączone Wyłączone	Zmniejszanie zużycia toneru podczas drukowania grafiki i obrazów. **Uwagi:** • Domyślnym ustawieniem fabrycznym jest Wyłącz. • Włączenie powoduje anulowanie ustawień intensywności toneru.
Jasność RGB Od -6 do 6	Dostosowywanie jasności wydruku. **Uwaga:** Domyślne ustawienie fabryczne to 0 sekund.
Kontrast RGB 0–5	Dostosowywanie kontrastu wydruku. **Uwaga:** Domyślne ustawienie fabryczne to 0 sekund.

Zastosowanie	Działanie
Nasycenie RGB 0–5	Dostosowywanie nasycenia kolorowych wydruków. **Uwaga:** Domyślne ustawienie fabryczne to 0 sekund.
Równowaga kolorów Cyan (Cyjan) -5 do 5 Magenta -5 do 5 Yellow (Żółty) -5 do 5 Black -5 do 5 Przywróć domyślne	Włącza jednakową równowagę kolorów na wydruku. **Uwaga:** Domyślne ustawienie fabryczne to 0 sekund.
Próbki kolorów Wyświetlacz sRGB Żywe kolory sRGB Wyświetlacz – pełna czerń Żywe kolory Wyłącz – RGB US CMYK Euro CMYK Żywe kolory CMYK Wyłącz – CMYK	Drukowanie stron z próbkami kolorów dla poszczególnych tabel konwersji kolorów RGB i CMYK stosowanych w drukarce.
Kolor ręcznie Obraz RGB Tekst RGB Grafika RGB	Dostosowywanie konwersji kolorów RGB. Wybierz jedną z następujących opcji: Żywe kolory Wyświetlacz sRGB Wyświetlacz – pełna czerń Żywe kolory sRGB Wyłączone **Uwagi:** • Domyślnym ustawieniem fabrycznym dla opcji Obraz RGB jest Wyświetlacz sRGB. • Domyślnym ustawieniem fabrycznym dla opcji Tekstu RGB i Grafika RGB są Żywe kolory sRGB.
Kolor ręcznie (ciąg dalszy) Obraz CMYK Tekst CMYK Grafika CMYK	Dostosowywanie konwersji kolorów CMYK. Wybierz jedną z następujących opcji: US CMYK Euro CMYK Żywe kolory CMYK Wyłączone **Uwaga:** US CMYK jest ustawieniem fabrycznym w Stanach Zjednoczonych. Domyślnym międzynarodowym ustawieniem fabrycznym jest Euro CMYK.
Regulacja koloru	Rozpoczynanie procesu ponownej kalibracji tabeli konwersji kolorów oraz umożliwianie regulowania odcieni kolorów na wydruku przez drukarkę.

Zastosowanie	Działanie
Zastępczy kolor plamki	Określenie konkretnych wartości CMYK dla kolorów gotowych o określonej nazwie. **Uwaga:** To menu jest dostępne tylko z wbudowanego serwera WWW.
Wymiana RGB	Dopasowywanie kolorów na wydruku do kolorów na oryginalnym dokumencie. **Uwaga:** To menu jest dostępne tylko z wbudowanego serwera WWW.

Rejestrowanie zadań, menu

Uwaga: Ten element menu pojawia się tylko wtedy, gdy zainstalowany jest sformatowany, sprawny dysk twardy drukarki. Upewnij się, że dysk twardy drukarki nie jest chroniony przed odczytem i zapisem lub zapisem.

Opcja	Przeznaczenie
Dziennik rejestrowania zadań Wyłączone Włączone	Określa, czy tworzony jest dziennik otrzymywanych przez drukarkę zadań drukowania **Uwaga:** Domyślnym ustawieniem fabrycznym jest ustawienie Wyłączone.
Rejestrowanie zadań, narzędzia	Umożliwia drukowanie i usuwanie plików dziennika lub ich eksportowanie do napędu flash.
Rejestrowanie zadań, częstotliwość Cotygodniowe Comiesięczne	Określa, jak często tworzony jest plik dziennika. **Uwaga:** Domyślnym ustawieniem fabrycznym jest Comiesięczne.
Reakcja dziennika pod koniec okresu rejestrowania zadań Brak Wyślij bieżący dziennik na pocztę e-mail Wyślij bieżący dziennik na pocztę e-mail, a następnie go usuń Publikuj bieżący dziennik Publikuj i usuń bieżący dziennik	Określa rodzaj reakcji drukarki po upłynięciu okresu zdefiniowanego przez ustawienie częstotliwości. **Uwaga:** Domyślnym ustawieniem fabrycznym jest ustawienie Brak.
Dysk prawie pełny — poziom Wyłączone 1–99	Określa maksymalny rozmiar pliku dziennika, zanim drukarka przeprowadzi działanie Dysk prawie pełny. **Uwaga:** Domyślnym ustawieniem fabrycznym jest 5.
Dysk prawie pełny — działanie Brak Wyślij bieżący dziennik na pocztę e-mail Wyślij bieżący dziennik na pocztę e-mail, a następnie go usuń Wyślij najstarszy dziennik na pocztę e-mail, a następnie go usuń Publikuj bieżący dziennik Publikuj i usuń bieżący dziennik Publikuj i usuń najstarszy dziennik Usuń bieżący dziennik Usuń najstarszy dziennik Usuń wszystkie dzienniki Usuń wszystkie oprócz bieżącego	Określa rodzaj reakcji drukarki, gdy dysk twardy urządzenia jest prawie pełny. **Uwagi:** • Domyślnym ustawieniem fabrycznym jest ustawienie Brak. • Wartość zdefiniowana w ustawieniu Dysk prawie pełny — poziom określa, kiedy jest przeprowadzane działanie.

Opcja	Przeznaczenie
Dysk pełny — działanie Brak Wyślij bieżący dziennik na pocztę e-mail, a następnie go usuń Wyślij najstarszy dziennik na pocztę e-mail, a następnie go usuń Publikuj i usuń bieżący dziennik Publikuj i usuń najstarszy dziennik Usuń bieżący dziennik Usuń najstarszy dziennik Usuń wszystkie dzienniki Usuń wszystkie oprócz bieżącego	Określa rodzaj reakcji drukarki po osiągnięciu maksymalnego limitu zapełnienia dysku (100 MB). **Uwaga:** Domyślnym ustawieniem fabrycznym jest ustawienie Brak.
Adres URL do publikacji dzienników	Określa lokalizację, w której drukarka publikuje dzienniki rejestrowania zadań.
Adres e-mail do wysyłania dzienników	Określa adres e-mail, na który urządzenie wysyła dzienniki rejestrowania zadań.
Prefiks pliku dziennika	Określa żądany prefiks nazwy pliku dziennika. **Uwaga:** Domyślnie używanym prefiksem pliku dziennika jest bieżąca nazwa hosta zdefiniowana w menu TCP/IP.

Narzędzia, menu

Opcja	Przeznaczenie
Usuń wstrzymane zadania Poufne Wstrzymane Nieprzywrócone Wszystko	Usuwa zadania poufne i wstrzymane z dysku twardego drukarki. **Uwagi:** • Wybranie tego ustawienia ma wpływ jedynie na zadania znajdujące się na drukarce. Nie ma to wpływu na zakładki, zadania znajdujące się w napędach flash ani inne typy zadań wstrzymanych. • Wybranie opcji Nieprzywrócone powoduje usunięcie wszystkich zadań drukowania i zadań wstrzymanych, które *nie* zostały przywrócone z dysku twardego lub pamięci drukarki.
Formatuj pamięć flash Tak Nie	Sformatuj pamięć flash. **Ostrzeżenie — istnieje możliwość uszkodzenia:** Podczas formatowania pamięci flash nie wolno wyłączać drukarki. **Uwagi:** • Opcja Tak powoduje usunięcie wszystkich danych zapisanych w pamięci flash. • Opcja Nie powoduje anulowanie żądania formatowania. • Termin pamięć flash odnosi się do pamięci dodanej przez zainstalowanie w drukarce karty pamięci flash. • Opcjonalna karta pamięci flash nie może być chroniona przed odczytem i zapisem ani przed samym zapisem. • Ten element menu pojawia się tylko wtedy, gdy zainstalowana jest sprawna karta pamięci flash.

Opcja	Przeznaczenie
Usuń pobrane zasoby z dysku Usuń teraz Nie usuwaj	Powoduje usunięcie z dysku twardego drukarki pobranych zasobów, w tym wszystkich zadań wstrzymanych, buforowanych i oczekujących. **Uwagi:** • W przypadku wybrania opcji Usuń teraz drukarka usuwa pobrane zasoby i umożliwia powrót do ekranu początkowego po zakończeniu usuwania. • Po wybraniu opcji Nie usuwaj na wyświetlaczu drukarki z funkcją ekranu dotykowego zostanie wyświetlone główne menu Narzędzia. Po wybraniu opcji Nie usuwaj na wyświetlaczu drukarki niewyposażonej w funkcję ekranu dotykowego na wyświetlaczu zostanie wyświetlony ekran początkowy.
Włącz druk szesnastkowy	Ułatwia zlokalizowanie źródła problemu występującego w zadaniu drukowania. **Uwagi:** • Po włączeniu tej opcji wszystkie dane wysłane do drukarki są drukowane w postaci szesnastkowej i znakowej, a kody sterujące nie są przetwarzane. • Aby zakończyć lub wyłączyć tryb druku szesnastkowego, należy wyłączyć lub zresetować drukarkę.
Estymator pokrycia Wyłączone Włączone	Udostępnia szacunkową wartość procentową pokrycia strony tonerem. Wartość szacunkowa jest drukowana na osobnej stronie na końcu każdego zadania drukowania. **Uwaga:** Domyślnym ustawieniem fabrycznym jest Wyłącz.

Menu XPS

Opcja	Przeznaczenie
Wydruk str. z błęd. Wyłączone Włączone	Powoduje drukowanie stron zawierających informacje o błędach, w tym błędach znaczników języka XML. **Uwaga:** Domyślnym ustawieniem fabrycznym jest ustawienie Wyłączone.

Menu PDF

Element	Działanie
Skaluj do rozmiaru Tak Nie	Powoduje dopasowanie zawartości strony do wybranego rozmiaru papieru. **Uwaga:** Domyślnym ustawieniem fabrycznym jest Nie.
Adnotacje Nie drukuj Drukuj	Powoduje drukowanie komentarzy z pliku PDF. **Uwaga:** Domyślnym ustawieniem fabrycznym jest ustawienie Nie drukuj.

Menu PostScript

Element	Działanie
Drukuj błąd PS Włącz Wyłącz	Drukuje stronę opisującą błąd PostScript. **Uwaga:** Domyślnym ustawieniem fabrycznym jest ustawienie Wyłącz.

Element	Działanie
Zablokuj tryb startowy PS Włącz Wyłącz	Umożliwia użytkownikom wyłączenie pliku SysStart. **Uwaga:** Domyślnym ustawieniem fabrycznym jest ustawienie Wyłącz.
Priorytet czcionek Rezydentne Flash/Dysk	Określa kolejność wyszukiwania czcionek. **Uwagi:** • Domyślnym ustawieniem fabrycznym jest Rezydentne. • Ten element menu pojawia się tylko wtedy, gdy jest zainstalowana sformatowana i sprawna opcjonalna karta pamięci flash lub dysk twardy drukarki. • Należy się upewnić, że opcjonalna pamięć flash lub dysk twardy drukarki nie są chronione przed odczytem i zapisem oraz przed samym zapisem, ani zabezpieczone hasłem. • Rozmiar bufora zadań nie może być ustawiony na 100%.
Wygładzanie obrazu Włącz Wyłącz	Poprawia kontrast i ostrość obrazów o niskiej rozdzielczości i wygładza przejścia kolorystyczne. **Uwagi:** • Domyślnym ustawieniem fabrycznym jest ustawienie Wyłącz. • Opcja Wygładzanie obrazu nie oddziałuje w żaden sposób na obrazy o rozdzielczości wynoszącej co najmniej 300 dpi.

Menu emulacji PCL

Element	Działanie
Źródło czcionek Rezydentne Dysk Pobrane Flash Wszystko	Określa zestaw czcionek używanych w menu Nazwa czcionki. **Uwagi:** • Domyślnym ustawieniem fabrycznym jest Rezydentne. Umożliwia wyświetlenie domyślnego zestawu czcionek załadowanych do pamięci RAM. • Ustawienia Pamięć flash i Dysk powodują wyświetlenie wszystkich czcionek zapisanych w tych elementach opcjonalnych. Należy się upewnić, że pamięć flash jest odpowiednio sformatowana i nie jest chroniona przed odczytem i zapisem ani zabezpieczona hasłem. • Ustawienie Pobrane powoduje wyświetlenie wszystkich czcionek pobranych do pamięci RAM. • Ustawienie Wszystkie powoduje wyświetlenie wszystkich czcionek dostępnych w drukarce, pochodzących ze wszystkich źródeł.
Nazwa czcionki Courier 10	Umożliwia określenie konkretnej czcionki i miejsca jej przechowywania. **Uwaga:** Domyślnym ustawieniem fabrycznym jest Courier 10.

Element	Działanie
Zestaw znaków 10U PC-8 12U PC-850	Określa zestaw znaków dla poszczególnych czcionek. **Uwagi:** • Domyślnym amerykańskim ustawieniem fabrycznym jest 10U PC-8. Domyślnym międzynarodowym ustawieniem fabrycznym jest 12U PC-850. • Zestaw znaków to zbiór znaków alfanumerycznych i interpunkcyjnych oraz symboli specjalnych. Zestawy znaków umożliwiają obsługę poszczególnych języków lub programów, np. symboli matematycznych w tekście naukowym. Wyświetlane są tylko obsługiwane zestawy znaków.
Ustaw. emulacji PCL Rozmiar czcionki 1.00–1008.00	Zmienia rozmiar czcionki (wyrażonej w punktach) dla skalowalnych czcionek typograficznych. **Uwagi:** • Domyślnym ustawieniem fabrycznym jest 12. • Element Rozmiar czcionki (wyrażony w punktach) określa wysokość znaków określonej czcionki. Jeden punkt typograficzny równa się w przybliżeniu 0,014 cala (0,036 mm). Rozmiar ten można zmieniać z przyrostem o 0,25 punktu.
Ustaw. emulacji PCL Wielkość 0.08–100.00	Określa gęstość znaków dla skalowalnych czcionek o stałej szerokości (nieproporcjonalnych). **Uwagi:** • Domyślnym ustawieniem fabrycznym jest 10. • Element Wielkość określa liczbę znaków czcionki o stałej szerokości przypadających na jeden cal. Wielkość tę można zmieniać z przyrostem o 0,01 znaku na cal. • W przypadku nieskalowalnych czcionek o stałej szerokości wielkość jest wyświetlana, ale nie można jej zmienić.
Ustaw. emulacji PCL Orientacja Pionowa Pozioma	Określa orientację tekstu i grafiki na stronie. **Uwagi:** • Domyślnym ustawieniem fabrycznym jest ustawienie Pionowa. Powoduje, że tekst i grafika są drukowane wzdłuż krótszego brzegu arkusza. • Ustawienie Pozioma powoduje, że tekst i grafika są drukowane wzdłuż dłuższego brzegu arkusza.
Ustaw. emulacji PCL Wierszy na stronę 1–255	Określa liczbę wierszy drukowanych na poszczególnych stronach. **Uwagi:** • Domyślnym amerykańskim ustawieniem fabrycznym jest 60. Domyślnym ustawieniem międzynarodowym jest 64. • Odstęp między poszczególnymi wierszami jest określany na podstawie następujących ustawień: Wierszy na stronę, Rozmiar papieru i Orientacja. Przed ustawieniem opcji Wierszy na stronę należy ustawić rozmiar papieru i orientację.
Ustaw. emulacji PCL Szerokość A4 198 mm 203 mm	Konfiguruje drukarkę do drukowania na papierze o rozmiarze A4. **Uwagi:** • Domyślnym ustawieniem fabrycznym jest 198 mm. • Wartość 203 mm powoduje ustawienie szerokości strony, która umożliwia wydrukowanie 80 znaków o parametrze Wielkość równym 10.

Element	Działanie
Ustaw. emulacji PCL Autom. CR po LF Włącz Wyłącz	Określa, czy po poleceniu przejścia do nowego wiersza (LF) automatycznie wykonywana jest operacja powrotu karetki (CR). **Uwaga:** Domyślnym ustawieniem fabrycznym jest ustawienie Wyłącz.
Ustaw. emulacji PCL Autom. LF po CR Włącz Wyłącz	Określa, czy po poleceniu powrotu karetki (CR) automatycznie wykonywana jest operacja przejścia do nowego wiersza (LF). **Uwaga:** Domyślnym ustawieniem fabrycznym jest ustawienie Wyłącz.
Zmiana numerów zasobników Przypisz pod. uniw. Wyłącz Brak 0–199 Przypisz zasobnik [x] Wyłącz Brak 0–199 Przypisz papier ręcznie Wyłącz Brak 0–199 Przypisz ręczny podajnik kopert Wyłącz Brak 0–199	Konfiguruje drukarkę do pracy z oprogramowaniem drukarki lub programami używającymi innych numerów źródeł przypisanych do zasobników, szuflad i podajników. **Uwagi:** • Domyślnym ustawieniem fabrycznym jest ustawienie Wyłącz. • Ustawienie Brak powoduje ignorowanie polecenia wyboru podawania papieru. Ta opcja jest wyświetlana tylko wtedy, gdy zostaje wybrana przez interpreter języka PCL 5e. • Wartości 0–199 umożliwiają przypisywanie ustawień niestandardowych.
Zmiana numerów zasobników Wyświetl ustawienia fabryczne Domyślnie podajnik uniwersalny = 8 Domyślnie zasobnik 1 = 1 Domyślnie zasobnik 2 = 4 Domyślnie zasobnik 3 = 5 Domyślnie zasobnik 4 = 20 Domyślnie zasobnik 5 = 21 Domyślnie podajnik kopert = 6 Domyślnie ręczny podajnik papieru = 2 Domyślnie ręczny podajnik kopert = 3	Wyświetla domyślną wartość fabryczną przypisaną do poszczególnych zasobników, szuflad lub podajników.
Zmiana numerów zasobników Przywróć domyślne Tak Nie	Przywraca domyślne wartości fabryczne wszystkim numerom przypisanym do zasobników, szuflad i podajników.

Menu HTML

Opcja		Przeznaczenie
Nazwa czcionki Albertus MT Antique Olive Apple Chancery Arial MT Avant Garde Bodoni Bookman Chicago Clarendon Cooper Black Copperplate Coronet Courier Eurostile Garamond Geneva Gill Sans Goudy Helvetica Hoefler Text Intl CG Times Intl Courier Intl Univers	Joanna MT Letter Gothic Lubalin Graph Marigold MonaLisa Recut Monaco New CenturySbk New York Optima Oxford Palatino StempelGaramond Taffy Times TimesNewRoman Univers Zapf Chancery NewSansMTCS NewSansMTCT New SansMTJA NewSansMTKO	Ustawia domyślną czcionkę używaną w dokumentach HTML. **Uwaga:** W dokumentach HTML, w których nie określono czcionki, jest używana czcionka Times.

Opcja	Przeznaczenie
Rozmiar czcionki 1–255 punktów	Ustawia domyślny rozmiar czcionki używanej w dokumentach HTML. **Uwagi:** • Domyślnym ustawieniem fabrycznym jest 12 punktów. • Rozmiar czcionki może być zwiększany z przyrostem 1 punktu.
Skala 1–400%	Skaluje domyślną czcionkę używaną w dokumentach HTML. **Uwagi:** • Domyślnym ustawieniem fabrycznym jest 100%. • Skalowanie można zwiększać z przyrostem 1%.
Orientacja Pionowa Pozioma	Określa orientację strony w dokumentach HTML. **Uwaga:** Domyślnym ustawieniem fabrycznym jest ustawienie Pionowa.
Rozmiar marginesów 8–255 mm	Ustawia margines strony w dokumentach HTML. **Uwagi:** • Domyślnym ustawieniem fabrycznym jest 19 mm. • Rozmiar marginesów można zwiększać z przyrostem 1 mm.

Opcja	Przeznaczenie
Tła Nie drukuj Drukuj	Określa, czy w dokumentach HTML mają być drukowane tła. **Uwaga:** Domyślnym ustawieniem fabrycznym jest Drukuj.

Obraz, menu

Opcja	Przeznaczenie
Automatyczne dopasowanie Włączone Wyłączone	Umożliwia wybór optymalnych ustawień rozmiaru, skalowania i orientacji papieru. **Uwaga:** Domyślnym ustawieniem fabrycznym jest ustawienie Włączone. To ustawienie przesłania ustawienia skali i orientacji w przypadku niektórych obrazów.
Odwróć Włączone Wyłączone	Odwraca bitonalne obrazy monochromatyczne. **Uwagi:** • Domyślnym ustawieniem fabrycznym jest ustawienie Wyłączone. • To ustawienie nie ma zastosowania w przypadku obrazów w formacie GIF lub JPEG.
Skalowanie U góry z lewej strony Najlepsze dopasowanie Na środku Dopasuj wys./szer. Dopasuj wysokość Dopasuj szerokość	Dopasowuje obraz do wybranego rozmiaru papieru. **Uwagi:** • Domyślnym ustawieniem fabrycznym jest Najlepsze dopasowanie. • Jeśli opcja Automatyczne dopasowanie jest włączona, opcja Skalowanie zostaje automatycznie ustawiona jako Najlepsze dopasowanie.
Orientacja Pionowa Pozioma Odwróć w pionie Odwróć w poziomie	Określa orientację obrazu. **Uwaga:** Domyślnym ustawieniem fabrycznym jest ustawienie Pionowa.

Menu Pomoc

Menu Pomoc składa się ze stron pomocy przechowywanych w drukarce wielofunkcyjnej (MFP) w formacie PDF. Zawierają one informacje na temat korzystania z drukarki i wykonywania różnych zadań, w tym kopiowania, skanowania i faksowania.

W drukarce przechowywane są wersje w językach angielskim, francuskim, hiszpańskim i niemieckim.

Tłumaczenia na inne języki są dostępne w witrynie internetowej firmy Lexmark pod adresem **www.lexmark.com**.

Element menu	Opis
Drukuj wszystkie podręczniki	Powoduje wydrukowanie wszystkich podręczników.
Podręcznik kopiowania	Zawiera informacje dotyczące kopiowania i zmiany ustawień kopiowania
Podręcznik faksowania	Zawiera informacje dotyczące zmiany ustawień i wysyłania faksów przy użyciu numerów faksu, numerów skrótu lub książki adresowej
Podręcznik poczty e-mail	Zawiera informacje dotyczące zmiany ustawień i wysyłania wiadomości e-mail przy użyciu adresów, numerów skrótu lub książki adresowej

Element menu	Opis
Podręcznik FTP	Zawiera informacje dotyczące zmiany ustawień i skanowania dokumentów bezpośrednio na serwer FTP przy użyciu adresu FTP, numerów skrótu lub książki adresowej
Usuwanie defektów wydruków	Zawiera pomoc w rozwiązywaniu powtarzających się błędów wydruku w kopiach lub wydrukach
Informacje	Pomaga znaleźć dodatkowe informacje.
Materiały eksploatacyjne	Zawiera informacje o numerach katalogowych używanych do zamawiania materiałów eksploatacyjnych.

Ochrona środowiska i uzyskiwanie oszczędności

Firma Lexmark podejmuje wszelkie działania mające na celu ochronę środowiska naturalnego i nieustannie stara się ulepszać swoje drukarki w celu zredukowania ich negatywnego wpływu na środowisko. Projektujemy z myślą o ochronie środowiska naturalnego, staramy się zużywać w procesie pakowania jak najmniej materiałów oraz zapewniamy programy zbierania i recyklingu. Więcej informacji można znaleźć w sekcji:

- Rozdział Oświadczenia
- Sekcja poświęcona ochronie środowiska w witrynie sieci Web firmy Lexmark pod adresem **www.lexmark.com/environment**
- Program recyklingu firmy Lexmark pod adresem **www.lexmark.com/recycle**

Wybranie niektórych ustawień lub zadań drukarki może jeszcze bardziej zmniejszyć jej negatywny wpływ. Ten rozdział przedstawia ustawienia i zadania, które mogą mieć dobroczynne skutki dla środowiska naturalnego.

Oszczędzanie papieru i toneru

Badania wykazały, że aż 80% wpływu, jaki drukarka ma na środowisko, jest związane ze zużyciem papieru. Wpływ ten można znaczenie zmniejszyć, korzystając z papieru makulaturowego, oraz stosując się do następujących zasad drukowania: drukowania po obu stronach papieru czy drukowania wielu stron na jednej stronie arkusza papieru.

Informacje na temat oszczędzania papieru i energii za pomocą jednego ustawienia drukarki można znaleźć w sekcji „Korzystanie z trybu Eco-Mode” na stronie 222.

Używanie papieru makulaturowego

Firma Lexmark jest wrażliwa na problemy środowiska naturalnego, dlatego wspiera korzystanie z biurowego papieru makulaturowego do drukarek laserowych. Więcej informacji na temat rodzajów papieru makulaturowego nadających się do danej drukarki zawiera „Używanie papieru makulaturowego i innych papierów biurowych” na stronie 77.

Zmniejszanie zużycia materiałów eksploatacyjnych

Używanie obu stron arkusza papieru

Jeżeli Twoja drukarka obsługuje drukowanie dwustronne, możesz wybrać tryb drukowania: jednostronny lub dwustronny.

Uwagi:

- Domyślnym ustawieniem sterownika drukarki jest druk dwustronny.
- Aby uzyskać pełną listę obsługiwanych produktów i krajów, odwiedź witrynę **http://support.lexmark.com**.

Drukowanie wiele stron na jednym arkuszu papieru

Istnieje możliwość wydrukowania nawet do 16 kolejnych stron wielostronicowego dokumentu na jednej stronie pojedynczego arkusza papieru, ustawiając dla zadania drukowania opcję drukowania wielu stron (N-Up).

Sprawdzanie poprawności kopii roboczej

Zanim wydrukujesz lub wykonasz wiele kopii dokumentu:

- Użyj funkcji podglądu, aby zobaczyć dokument przed wydrukowaniem.
- Wydrukuj jeden egzemplarz dokumentu, aby sprawdzić poprawność jego zawartości i formatu.

Unikanie zacięć papieru

Ustaw poprawnie typ i rozmiar papieru, aby unikać zacięć papieru. Więcej informacji można znaleźć w sekcji „Zapobieganie zacięciom” na stronie 258.

Oszczędzanie energii

Korzystanie z trybu Eco-Mode

1 Uruchom przeglądarkę sieci Web, a następnie w polu adresu wpisz adres IP drukarki.

Uwagi:

- Wyświetl adres IP drukarki na ekranie głównym drukarki. Adres IP zostanie wyświetlony w postaci czterech zestawów liczb oddzielonych kropkami, np. 123.123.123.123.
- W przypadku używania serwera proxy wyłącz go tymczasowo, aby prawidłowo załadować stronę sieci Web.

2 Kliknij opcję **Ustawienia** >**Ustawienia ogólne** >**Tryb Eco-Mode** >, a następnie wybierz ustawienie.

Opcja	Przeznaczenie
Wyłączone	Powoduje użycie ustawień fabrycznych w przypadku wszystkich ustawień powiązanych z trybem Eco-Mode. Ustawienie Wyłączone umożliwia uzyskanie wydajności drukarki zgodnej z jej danymi technicznymi.
Energia	Umożliwia ograniczenie zużycia energii, szczególnie w czasie, gdy drukarka jest w stanie bezczynności. • Silniki drukarki są uruchamiane dopiero wtedy, gdy drukarka jest gotowa do drukowania. Pierwsza strona może zostać wydrukowana z niewielkim opóźnieniem. • Drukarka przechodzi w tryb czuwania po minucie bezczynności.
Energia/Papier	Umożliwia użycie wszystkich ustawień powiązanych z trybami Energia i Papier.
Zwykły papier	• Włącz funkcję automatycznego druku dwustronnego (dupleksu). • Wyłączenie funkcji dziennika drukowania.

3 Kliknij przycisk **Wyślij**.

Zmniejszanie hałasu wytwarzanego przez drukarkę

Wybieranie ustawienia Tryb cichy za pośrednictwem wbudowanego serwera WWW:

1 Uruchom przeglądarkę sieci Web, a następnie w polu adresu wpisz adres IP drukarki.

Uwagi:

- Wyświetl adres IP drukarki na ekranie głównym drukarki. Adres IP zostanie wyświetlony w postaci czterech zestawów liczb oddzielonych kropkami, np. 123.123.123.123.

- W przypadku używania serwera proxy wyłącz go tymczasowo, aby prawidłowo załadować stronę sieci Web.

2 Kliknij kolejno opcje **Ustawienia** >**Ustawienia ogólne** >**Tryb cichy** > i wybierz ustawienie.

Element	Działanie
Włącz	Zmniejsz hałas wytwarzany przez drukarkę. • Zadania drukowania będą przetwarzane ze zmniejszoną prędkością. • Silniki drukarki są uruchamiane dopiero wtedy, gdy dokument jest gotowy do wydruku. Przed wydrukowaniem pierwszej strony wystąpi krótka przerwa. • Jeśli drukarka jest wyposażona w funkcję faksu, dźwięki wydawane przez faks, w tym emitowane przez głośnik i dzwonek faksu, zostają wyciszone lub wyłączone. Faks jest przełączany do trybu wstrzymania. • Funkcja sterowania alarmem i dźwięki alarmu dotyczącego kasety są wyłączone. • Drukarka ignoruje zaawansowane polecenie uruchomienia.
Wyłącz **Uwaga:** Wybranie w sterowniku drukarki ustawienia Fotografia może spowodować wyłączenie trybu cichego, zapewniając jednocześnie lepszą jakość druku i pełną szybkość drukowania.	Użycie ustawień fabrycznych. To ustawienie umożliwia uzyskanie wydajności drukarki zgodnej z jej danymi technicznymi.

3 Kliknij przycisk **Wyślij**.

Dostosowywanie Trybu czuwania

1 Z poziomu ekranu głównego przejdź do opcji:

>**Ustawienia** >**Ustawienia ogólne** >**Limity czasu oczekiwania** >**Tryb czuwania**

2 W polu Tryb uśpienia wybierz liczbę minut, przez jaką drukarka ma czekać, zanim będzie przechodzić do Trybu uśpienia.

3 Zapisz zmiany.

Korzystanie z trybu hibernacji

Hibernacja to tryb działania o bardzo niskim poborze energii.

Uwagi:

- Domyślny czas, po którym drukarka przechodzi w stan Hibernacji, wynosi trzy dni.
- Przed wysłaniem zadania drukowania należy upewnić się, że drukarka nie działa już w trybie hibernacji. Drukarkę można wybudzić ze stanu hibernacji, wykonując reset sprzętowy lub przytrzymując dłużej przycisk czuwania.
- Jeśli drukarka znajduje się w trybie hibernacji, wbudowany serwer WWW jest wyłączony.

1. Z poziomu ekranu głównego przejdź do opcji:

   >**Ustawienia** >**Ustawienia ogólne**

2. Dotknij opcji **Naciśnięcie przycisku czuwania** lub **Naciśnięcie i przytrzymanie przycisku czuwania**.
3. Dotknij opcji **Tryb hibernacji** > .

Regulacja jasności wyświetlacza drukarki

W celu oszczędzania energii lub w razie problemów z odczytaniem informacji wyświetlanych na wyświetlaczu można wyregulować jasność wyświetlacza.

Korzystanie z wbudowanego serwera WWW

1. Uruchom przeglądarkę sieci Web, a następnie w polu adresu wpisz adres IP drukarki.

   Uwagi:

   - Adres IP znajduje się w górnej części ekranu głównego. Ma on postać czterech liczb oddzielonych kropkami, na przykład 123.123.123.123.
   - W przypadku używania serwera proxy wyłącz go tymczasowo, aby prawidłowo załadować stronę sieci Web.

2. Wybierz **Ustawienia** >**Ustawienia ogólne**.
3. W polu Jasność wyświetlacza wprowadź żądaną wartość procentową jasności wyświetlacza.
4. Zapisz zmiany.

Korzystanie z panelu sterowania

1. Z poziomu ekranu głównego przejdź do opcji:

   >**Ustawienia** >**Ustawienia ogólne**

2. W polu Jasność wyświetlacza wprowadź żądaną wartość procentową jasności wyświetlacza.
3. Zapisz zmiany.

Przywracanie domyślnych ustawień fabrycznych

Jeśli chcesz zachować listę aktualnych ustawień menu w celu zastosowania ich w przyszłości, przed przywróceniem domyślnych ustawień fabrycznych wydrukuj stronę ustawień menu. Aby uzyskać więcej informacji na ten temat, zobacz „Drukowanie strony ustawień menu” na stronie 56.

Jeśli jest potrzebna bardziej kompleksowa metoda odzyskania domyślnych ustawień fabrycznych drukarki, trzeba użyć opcji Wymaż wszystkie ustawienia. Aby uzyskać więcej informacji na ten temat, zobacz „Wymazywanie zawartości pamięci nieulotnej” na stronie 228.

Ostrzeżenie — istnieje możliwość uszkodzenia: Wybór opcji Przywracanie ustawień fabrycznych powoduje przywrócenie większości pierwotnych domyślnych ustawień fabrycznych drukarki. Wyjątkami są: język wyświetlacza, niestandardowe rozmiary i komunikaty, a także menu ustawienia sieci i portów. Wszystkie pobrane zasoby zapisane w pamięci RAM są usuwane. Ustawienie to nie ma wpływu na pobrane zasoby zapisane w pamięci flash lub na dysku twardym drukarki.

Z poziomu ekranu głównego przejdź do opcji:

>**Ustawienia** >**Ustawienia ogólne** >**Ustawienia fabryczne** >**Przywróć teraz** >

Recykling

Firma Lexmark zapewnia programy zbierania oraz innowacyjne metody recyklingu. Więcej informacji można w następujących miejscach:

- Rozdział Oświadczenia
- Sekcja poświęcona ochronie środowiska w witrynie sieci internetowej firmy Lexmark pod adresem **www.lexmark.com/environment**
- Program recyklingu firmy Lexmark pod adresem **www.lexmark.com/recycle**

Recykling produktów Lexmark

Aby zwrócić produkty firmy Lexmark w celu recyklingu:

1. Odwiedź stronę **www.lexmark.com/recycle**.
2. Znajdź typ produktu, który chcesz poddać recyklingowi, a następnie wybierz z listy odpowiedni kraj lub region.
3. Postępuj według instrukcji wyświetlanych na ekranie komputera.

Uwaga: Materiały eksploatacyjne i sprzęt nieobjęte programem recyklingu firmy Lexmark można poddać recyklingowi w lokalnym centrum recyklingu. Skontaktuj się z centrum, aby dowiedzieć się, jaki sprzęt ono przyjmuje.

Recykling opakowań firmy Lexmark

Firma Lexmark stale dąży do minimalizacji ilości materiału pakunkowego. Mniej materiału pakunkowego zapewnia, że drukarki firmy Lexmark są transportowane w sposób możliwie najbardziej efektywny i sprzyjający środowisku naturalnemu oraz że jest mniej materiału pakunkowego do wyrzucenia. Przyczynia się to do zmniejszenia emisji gazów cieplarnianych, oszczędności energii oraz oszczędzania zasobów naturalnych.

Kartony firmy Lexmark podlegają w 100% recyklingowi, o ile trafią do zakładu utylizującego tekturę. Nie wszędzie takie zakłady istnieją.

Pianka używana w opakowaniach firmy Lexmark podlega recyklingowi, o ile trafi do zakładu utylizującego piankę. Nie wszędzie takie zakłady istnieją.

Zwracając kasetę firmie Lexmark, można ponownie użyć pudełka, w którym kaseta została dostarczona. Firma Lexmark podda pudełko recyklingowi.

Zwrot nabojów firmy Lexmark w celu ponownego użycia lub recyklingu

W ramach programu zbierania wkładów firmy Lexmark, który umożliwia klientom łatwe i bezpłatne zwracanie do niej zużytych nabojów w celu ich ponownego wykorzystania lub recyklingu, corocznie zbierane są miliony wkładów Lexmark. Ponownie używanych lub przetwarzanych w ramach recyklingu jest sto procent zużytych nabojów zwróconych do firmy Lexmark. Opakowania użyte do zwrotu nabojów są również poddawane recyklingowi.

Aby zwrócić naboje firmy Lexmark w celu ponownego użycia lub recyklingu, postępuj zgodnie z instrukcjami dostarczonymi z drukarką lub nabojem i użyj opłaconej etykiety wysyłkowej. Inna możliwość:

1. Odwiedź stronę **www.lexmark.com/recycle**.
2. Z sekcji Toner Cartridges wybierz z listy odpowiedni kraj lub region.
3. Postępuj według instrukcji wyświetlanych na ekranie komputera.

Zabezpieczanie drukarki

Blokowanie płyty systemowej

Aby ograniczyć dostęp do płyty systemowej, należy zainstalować blokadę zabezpieczającą drukarki w miejscu wskazanym na ilustracji. Drukarka jest zgodna z większością blokad przeznaczonych do komputerów przenośnych.

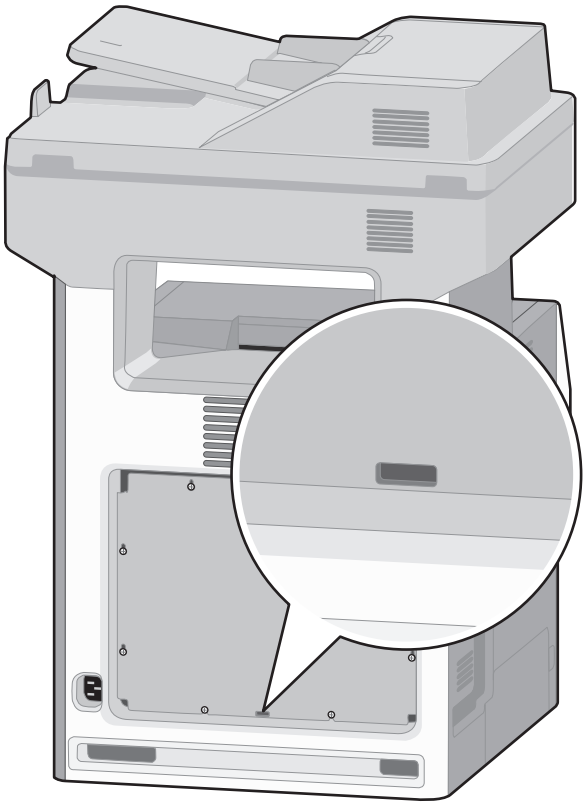

Informacje o ulotności pamięci

Drukarka jest wyposażona w różnego rodzaju pamięci mogące przechowywać ustawienia urządzenia i sieci oraz dane użytkowników.

Rodzaje pamięci	Opis
Pamięć ulotna	Drukarka wykorzystuje standardową pamięć *Random Access Memory* (RAM) do tymczasowego buforowania danych użytkowników podczas wykonywania prostych zadań drukowania i kopiowania.
Pamięć nieulotna	Drukarka może wykorzystywać dwa rodzaje pamięci nieulotnej: EEPROM i NAND (pamięć flash). Oba rodzaje są używane do przechowywania systemu operacyjnego, ustawień urządzeń, danych sieci, ustawień skanera i zakładek oraz rozwiązań wbudowanych.
Zawartość dysku twardego	Niektóre drukarki mają zainstalowany dysk twardy. Dysk twardy drukarki jest przeznaczony do obsługi funkcji właściwych dla określonego urządzenia. W urządzeniu mogą więc pozostawać buforowane dane użytkowników ze złożonych zadań skanowania, drukowania, kopiowania i faksowania oraz dane formularzy i czcionek.

Wymaż zawartość dowolnych zainstalowanych pamięci drukarki w następujących sytuacjach:

- Drukarka jest wycofywana z użycia.
- Wymieniany jest dysk twardy drukarki.
- Drukarka jest przenoszona do innego działu lub lokalizacji.
- Osoba spoza organizacji wykonuje serwis drukarki.
- W celach serwisowych drukarka ma znaleźć się poza siedzibą organizacji.
- Drukarka jest sprzedawana innej organizacji.

Pozbywanie się dysku twardego drukarki

Uwaga: Niektóre modele drukarek mogą nie być wyposażone w dysk twardy.

W środowisku wymagającym wysokiego poziomu bezpieczeństwa może być konieczne podjęcie dodatkowych kroków w celu upewnienia się, że dostęp do danych poufnych znajdujących się na dysku twardym drukarki będzie niemożliwy, gdy drukarka lub jej dysk twardy znajdą się poza siedzibą organizacji.

- **Rozmagnesowanie** — poddanie dysku twardego działaniu pola magnetycznego, które wymaże zapisane dane.
- **Zmiażdżenie** — zgniecenie dysku twardego w celu połamania jego podzespołów i uczynienia niemożliwym do odczytania.
- **Zmielenie** — rozdrobnienie dysku twardego na bardzo małe metalowe fragmenty.

Uwaga: Choć większość danych można wymazać elektronicznie, jedyna metoda gwarantująca całkowite usunięcie wszystkich danych to fizyczne zniszczenie wszystkich dysków twardych, na których są zapisane dane.

Wymazywanie zawartości pamięci ulotnej

Pamięć ulotna (RAM) zainstalowana w drukarce wymaga zasilania w celu przechowywania informacji. Aby usunąć zbuforowane dane, wystarczy wyłączyć drukarkę.

Wymazywanie zawartości pamięci nieulotnej

- **Ustawienia indywidualne, sprzętowe i sieciowe, ustawienia zabezpieczeń oraz rozwiązania wbudowane** — informacje i ustawienia można usunąć, wybierając opcję **Wymaż wszystkie ustawienia** z menu Konfiguracja.
- **Dane faksów** — ustawienia i dane faksów można usunąć, wybierając opcję **Wymaż wszystkie ustawienia** z menu Konfiguracja.

1. Wyłącz drukarkę.
2. Włączając drukarkę, przytrzymaj wciśnięte przyciski **2** i **6**. Zwolnij przyciski dopiero wówczas, gdy na wyświetlaczu pojawi się pasek postępu.

   Zostanie przeprowadzona sekwencja uruchamiania drukarki, a następnie pojawi się menu konfiguracyjne. Po pełnym włączeniu drukarki na ekranie dotykowym pojawia się lista funkcji zamiast standardowych ikon ekranu głównego.

3 Dotknij opcji **Wymaż wszystkie ustawienia**.

Podczas tego procesu drukarka zostanie kilkakrotnie ponownie uruchomiona.

Uwaga: Opcja Wymaż wszystkie ustawienia usuwa z pamięci drukarki ustawienia sprzętowe, rozwiązania, zadania, faksy i hasła.

4 Dotknij opcji **Wstecz** >**Opuść menu konfiguracji**.

Drukarka zresetuje się i powróci do normalnego trybu pracy.

Wymazywanie dysku twardego drukarki

Uwagi:

- Niektóre modele drukarek mogą nie być wyposażone w dysk twardy.
- Konfigurowanie funkcji Kasuj pliki tymczasowe w menu drukarki umożliwia usuwanie materiałów poufnych pozostałych po zadaniach drukowania poprzez bezpieczne zastępowanie plików zaznaczonych do usunięcia.

Przy użyciu panelu sterowania drukarki

1 Wyłącz drukarkę.

2 Włączając drukarkę, przytrzymaj wciśnięte przyciski **2** i **6**. Zwolnij przyciski dopiero wówczas, gdy na wyświetlaczu pojawi się pasek postępu.

Zostanie przeprowadzona sekwencja uruchamiania drukarki, a następnie pojawi się menu konfiguracyjne. Po zakończeniu uruchamiania drukarki na jej wyświetlaczu pojawi się lista funkcji.

3 Naciskaj przycisk strzałki w górę lub w dół, aż pojawi się polecenie **Wymaż dysk**, a następnie wybierz jedną z następujących opcji:

- **Wymaż dysk (szybko)** — umożliwia zastąpienie zawartości dysku twardego drukarki ciągiem cyfr 0 w ramach pojedynczego przejścia.
- **Wymaż dysk (bezpiecznie)** — umożliwia wielokrotne zastąpienie zawartości dysku losowymi wzorami bitów, po czym następuje przejście sprawdzające. Bezpieczne zastępowanie jest zgodne ze standardem DoD 5220.22-M dotyczącym bezpiecznego wymazywania danych z dysku twardego. Wysoce poufne informacje należy wymazywać wyłącznie przy użyciu tej metody.

4 Naciskaj przycisk strzałki w górę lub w dół, aż pojawi się polecenie **Tak**, a następnie kontynuuj wymazywanie dysku.

Uwagi:

- Pasek stanu będzie wskazywać postęp zadania wymazywania dysku.
- Wymazywanie dysku może trwać od kilku minut do ponad godziny. W tym czasie drukarka nie będzie wykonywać innych zadań użytkowników.

5 Przejdź do opcji:

Wstecz >**Opuść menu konfiguracji**

Drukarka zresetuje się i powróci do normalnego trybu pracy.

Konfigurowanie szyfrowania dysku twardego drukarki

Włączenie szyfrowania dysku twardego w celu zabezpieczenia przed utratą poufnych danych w przypadku kradzieży drukarki lub jej dysku twardego.

Uwaga: Niektóre modele drukarek mogą nie być wyposażone w dysk twardy.

Przy użyciu wbudowanego serwera WWW

1. Uruchom przeglądarkę sieci Web, a następnie w polu adresu wpisz adres IP drukarki.

   Uwagi:

   - Wyświetl adres IP drukarki na ekranie głównym drukarki. Adres IP zostanie wyświetlony w postaci czterech zestawów liczb oddzielonych kropkami, np. 123.123.123.123.
   - W przypadku używania serwera proxy wyłącz go tymczasowo, aby prawidłowo załadować stronę sieci Web.

2. Kliknij opcje **Ustawienia** >**Bezpieczeństwo** >**Szyfrowanie dysku**.

   Uwaga: Opcja Szyfrowanie dysku pojawia się w menu Bezpieczeństwo tylko wówczas, gdy zainstalowano sformatowany, sprawny dysk twardy drukarki.

3. Z menu Szyfrowanie dysku wybierz opcję **Włącz**.

   Uwagi:

   - Włączenie szyfrowania dysku spowoduje wymazanie zawartości dysku twardego drukarki.
   - Szyfrowanie dysku może trwać od kilku minut do ponad godziny. W tym czasie drukarka nie będzie wykonywać innych zadań użytkowników.

4. Kliknij przycisk **Wyślij**.

Przy użyciu panelu sterowania drukarki

1. Wyłącz drukarkę.
2. Włączając drukarkę, przytrzymaj wciśnięte przyciski **2** i **6**. Zwolnij przyciski dopiero wówczas, gdy na wyświetlaczu pojawi się pasek postępu.

   Zostanie przeprowadzona sekwencja uruchamiania drukarki, a następnie pojawi się menu konfiguracyjne. Po pełnym włączeniu drukarki na ekranie dotykowym pojawia się lista funkcji zamiast standardowych ikon ekranu głównego, takich jak Kopiowanie czy Faksowanie.

3. Dotknij kolejno opcji **Szyfrowanie dysku** >**Włącz**.

   Uwaga: Włączenie szyfrowania dysku spowoduje wymazanie zawartości dysku twardego drukarki.

4. Dotknij opcji **Tak**, aby przeprowadzić wymazywanie dysku.

   Uwagi:

   - Nie wyłączaj drukarki podczas procesu szyfrowania. Może to spowodować utratę danych.
   - Szyfrowanie dysku może trwać od kilku minut do ponad godziny. W tym czasie drukarka nie będzie wykonywać innych zadań użytkowników.
   - Pasek stanu będzie wskazywać postęp zadania wymazywania dysku. Po zaszyfrowaniu dysku nastąpi powrót do ekranu Włącz/Wyłącz.

5. Dotknij opcji **Wstecz** >**Opuść menu konfiguracji**.

Drukarka zresetuje się i powróci do normalnego trybu pracy.

Znajdowanie informacji o zabezpieczeniach drukarki

W środowisku wymagającym wysokiego poziomu bezpieczeństwa może być konieczne podjęcie dodatkowych działań w celu upewnienia się, że dostęp do danych poufnych znajdujących się na dysku twardym drukarki będzie niemożliwy dla osób bez autoryzacji. Więcej informacji można znaleźć na **stronie sieci Web firmy Lexmark dotyczącej bezpieczeństwa**.

Dodatkowe informacje można również znaleźć w publikacji *Embedded Web Server — bezpieczeństwo: podręcznik administratora*:

1. Przejdź do witryny **www.lexmark.com**, a następnie przejdź do sekcji **Wsparcie i pobieranie** > wybierz swoją drukarkę.
2. Kliknij kartę **Podręczniki**, a następnie wybierz pozycję *Embedded Web Server — bezpieczeństwo: podręcznik administratora*.

Przegląd drukarki

Czyszczenie części drukarki

Czyszczenie wnętrza drukarki

Uwaga: To zadanie należy wykonywać co kilka miesięcy.

Ostrzeżenie — istnieje możliwość uszkodzenia: Uszkodzenia drukarki spowodowane niewłaściwą obsługą nie podlegają gwarancji.

1. Upewnij się, że drukarka jest wyłączona i odłączona od gniazdka elektrycznego.

   UWAGA — NIEBEZPIECZEŃSTWO PORAŻENIA PRĄDEM: Aby uniknąć porażenia prądem elektrycznym podczas czyszczenia wnętrza drukarki, przed rozpoczęciem czyszczenia należy wyjąć przewód zasilający z gniazdka elektrycznego i odłączyć wszystkie kable prowadzące do drukarki.

2. Wyjmij papier z odbiornika standardowego i podajnika uniwersalnego.
3. Przy pomocy miękkiej szczoteczki lub odkurzacza usuń kurz, kłaczki oraz kawałki papieru znajdujące się dookoła oraz wewnątrz drukarki.
4. Za pomocą suchej ściereczki zetrzyj luźne cząsteczki toneru.

Ostrzeżenie — istnieje możliwość uszkodzenia: Aby uniknąć prześwietlenia modułu fotoprzewodnika lub zespołu obrazującego, nie należy pozostawiać otwartych drzwiczek dłużej niż 10 minut.

Czyszczenie zewnętrznej obudowy drukarki

1. Upewnij się, że drukarka jest wyłączona i odłączona od gniazdka elektrycznego.

   UWAGA — NIEBEZPIECZEŃSTWO PORAŻENIA PRĄDEM: Aby uniknąć ryzyka porażenia prądem podczas czyszczenia zewnętrznej obudowy drukarki, przed wykonaniem dalszych czynności należy wyjąć wtyczkę przewodu zasilającego z gniazdka elektrycznego i odłączyć wszystkie kable podłączone do drukarki.

2. Wyjmij z drukarki cały papier.
3. Zwilż wodą czystą, niestrzępiącą się szmatkę.

   Ostrzeżenie — istnieje możliwość uszkodzenia: Nie należy używać domowych środków czyszczących ani detergentów, ponieważ mogą uszkodzić wykończenie drukarki.

4. Przetrzyj wyłącznie zewnętrzną obudowę drukarki.

   Ostrzeżenie — istnieje możliwość uszkodzenia: Wyczyszczenie wnętrza urządzenia przy użyciu wilgotnej szmatki może spowodować uszkodzenie drukarki.

5. Przed rozpoczęciem nowego zadania drukowania należy upewnić się, że wszystkie elementy drukarki są suche.

Czyszczenie szyby skanera

Należy upewnić się, że szyba podajnika ADF jest czysta. Mała plamka kurzu na szybie podajnika ADF może spowodować smugę na całej długości skanowanej strony.

1 Zwilż lekko wodą miękką niestrzępiącą się ściereczkę lub papierowy ręcznik.

2 Otwórz pokrywę skanera.

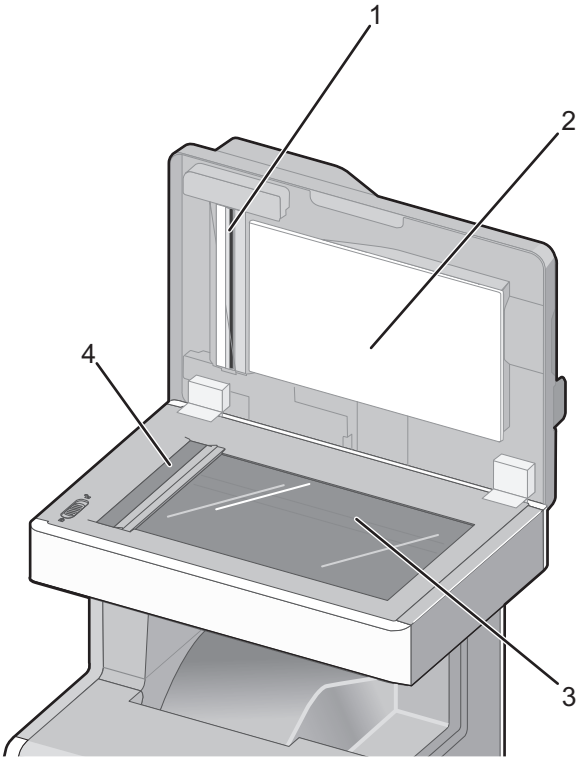

1	Biały spód pokrywy automatycznego podajnika dokumentów
2	Biały spód pokrywy skanera
3	Szyba skanera
4	Szyba automatycznego podajnika dokumentów

3 Wytrzyj pokazane miejsca i poczekaj, aż wyschną.

4 Zamknij pokrywę skanera.

Czyszczenie części podajnika ADF

W celu utrzymania optymalnej wydajności drukowania należy okresowo czyścić części podajnika ADF. Resztki na częściach podajnika ADF mogą powodować problemy z jakością drukowania i fałszywe komunikaty o zacięciu papieru 290–294.

1 Wyłącz drukarkę.

2 Nawilż lekko wodą miękką, niestrzępiącą się szmatkę.

3 Otwórz pokrywę podajnika ADF.

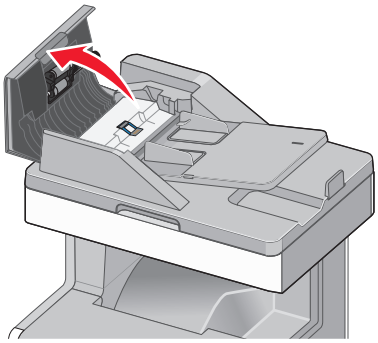

4 Wyjmij zespół wałka pobierającego.

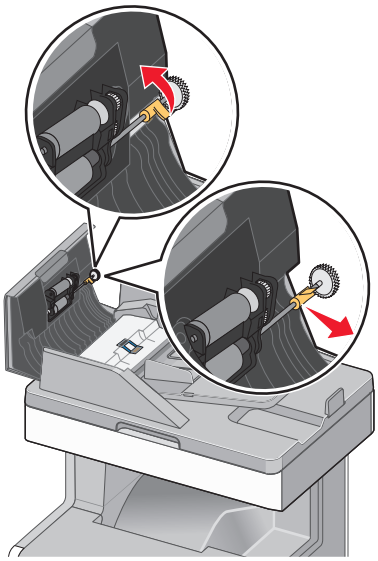

5 Wyczyść powierzchnię obu wałków pobierających.

6 Włóż zespół wałka pobierającego.

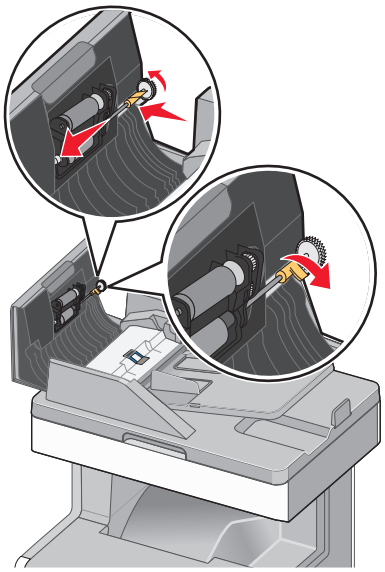

7 Wytrzyj całą powierzchnie pod pokrywą podajnika ADF włącznie z dwoma małymi, białymi wałkami.

8 Wytrzyj separator papieru, a następnie mechanizm pobierający.

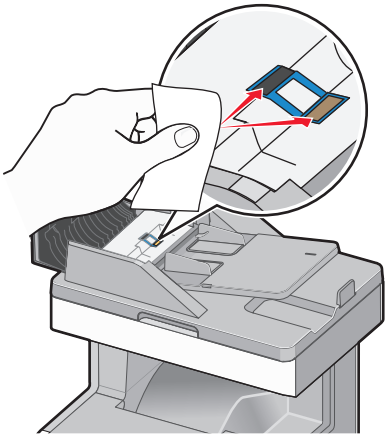

9 Pociągnij klapkę do góry w pokazany sposób, a następnie wyczyść czujnik za nią.

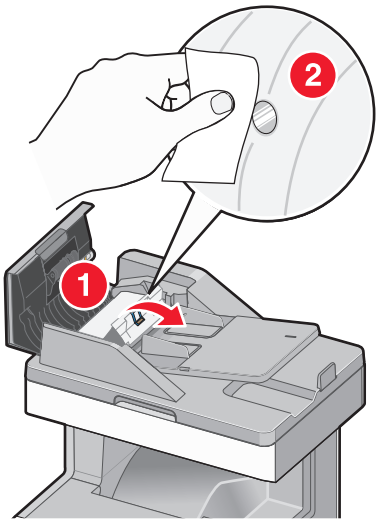

10 Zamknij klapkę, a następnie pokrywę podajnika ADF.

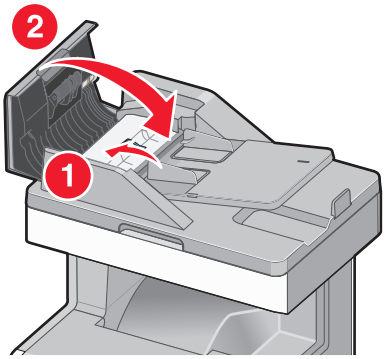

Czyszczenie soczewek głowicy drukującej

Czyszczenie soczewek głowicy drukującej należy przeprowadzić w przypadku zauważenia problemów z jakością wydruku.

1 Otwórz górną pokrywę dostępu, a następnie otwórz przednie drzwiczki.

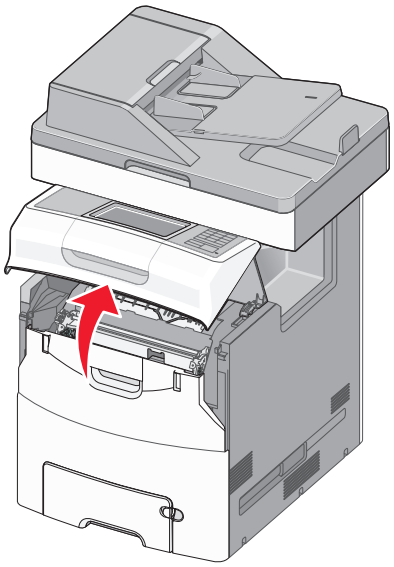

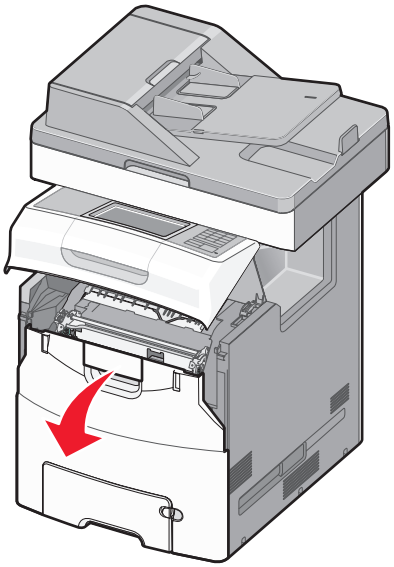

Ostrzeżenie — istnieje możliwość uszkodzenia: Aby uniknąć prześwietlenia fotoprzewodników, przednich drzwiczek nie należy pozostawiać otwartych dłużej niż 10 minut.

2 Wyjmij wszystkie cztery kasety z tonerem.

Uwaga: Podczas wykonywania tej procedury nie należy wyjmować fotoprzewodników.

3 Odszukaj cztery soczewki głowicy drukującej.

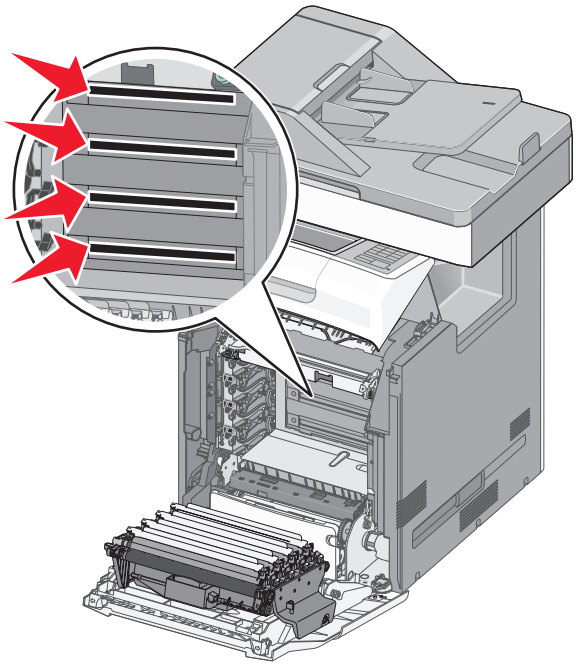

4 Wyczyść soczewki za pomocą sprężonego powietrza.

Ostrzeżenie — istnieje możliwość uszkodzenia: Nie dotykaj soczewek głowicy drukującej. Może to spowodować uszkodzenie.

5 Zainstaluj ponownie naboje z tonerem.

6 Zamknij przednie drzwiczki, a następnie górną pokrywę dostępu.

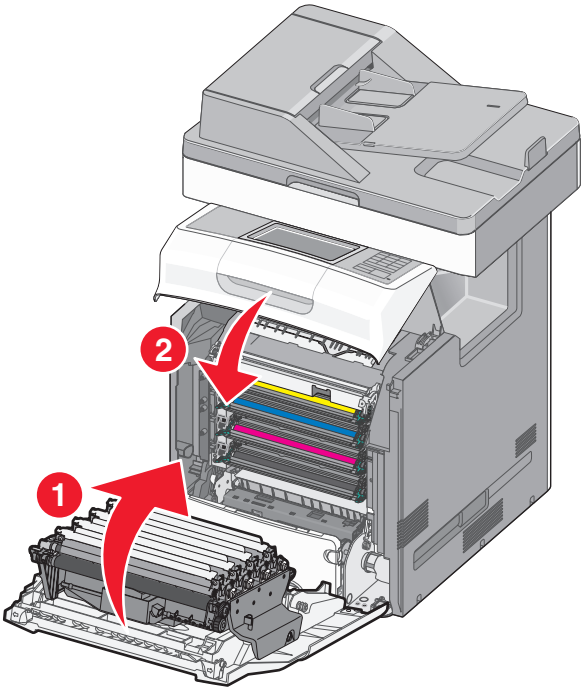

Sprawdzanie stanu części i materiałów eksploatacyjnych

Jeśli istnieje potrzeba wymiany któregoś z materiałów eksploatacyjnych lub potrzeba wykonania czynności konserwacyjnych, wyświetlany jest stosowny komunikat. Więcej informacji można znaleźć w sekcji „Materiały eksploatacyjne, menu” na stronie 142.

Sprawdzanie stanu części i materiałów eksploatacyjnych na panelu sterowania drukarki

Na ekranie głównym dotknij kolejno opcji **Stan/materiały eksploatacyjne** > **Wyświetl stan materiałów eksploatacyjnych**.

Sprawdzanie stanu części i materiałów eksploatacyjnych za pomocą wbudowanego serwera WWW

Uwaga: Upewnij się, że komputer i drukarka są podłączone do tej samej sieci.

1 Uruchom przeglądarkę sieci Web, a następnie w polu adresu wpisz adres IP drukarki.

Uwagi:

- Wyświetl adres IP drukarki na ekranie głównym. Adres IP zostanie wyświetlony w postaci czterech zestawów liczb oddzielonych kropkami, np. 123.123.123.123.
- W przypadku używania serwera proxy wyłącz go tymczasowo, aby prawidłowo załadować stronę sieci Web.

2 Kliknij opcje **Stan urządzenia** >**Więcej szczegółów**.

Zamawianie części i materiałów eksploatacyjnych

W Stanach Zjednoczonych informacje na temat lokalnych autoryzowanych dostawców części i materiałów eksploatacyjnych firmy Lexmark można uzyskać, kontaktując się z firmą Lexmark pod numerem telefonu 1-800-539-6275. W innych krajach należy odwiedzić witrynę internetową firmy Lexmark pod adresem **www.lexmark.com** lub skontaktować się z dostawcą drukarki.

Uwagi:

- Poszczególne wskaźniki przedstawiają szacunkowy pozostały czas eksploatacji materiału eksploatacyjnego lub określonej części. Więcej informacji można znaleźć w sekcji „Materiały eksploatacyjne, menu” na stronie 142.
- Wszystkie oszacowane czasy eksploatacji materiałów odnoszą się do drukowania na papierze zwykłym w rozmiarze Letter lub A4.
- Drukarka została zaprojektowana w taki sposób, aby wysyłać komunikat o niskim poziomie materiału eksploatacyjnego, który należy zakupić, a następnie komunikat o konieczności wymiany informujący o potrzebie zainstalowania nowego materiału eksploatacyjnego (oprócz pojemnika na zużyty toner).
- Gdy potrzebny jest zakup nowego pojemnika na zużyty toner, na wyświetlaczu drukarki pojawia się komunikat "Prawie pełny".
- Zbliżający się koniec czasu eksploatacji części zamiennych automatycznego podajnika dokumentów jest sygnalizowany jedynie komunikatem o konieczności wymiany.

Zamawianie naboju z tonerem

Gdy na wyświetlaczu drukarki zostanie wyświetlony komunikat wskazujący, który nabój z tonerem wymaga wymiany, należy niezwłocznie zamówić nowy nabój z tonerem.

Aby uzyskać informacje dotyczące wymiany naboju z tonerem, zapoznaj się z arkuszem instrukcji dostarczonym razem z materiałem eksploatacyjnym.

Szacunkowa wydajność naboju jest zgodna z normą ISO / IEC 19798 (przy 5% pokryciu danym kolorem). Stosowanie bardzo niskiego pokrycia wydruku (mniejszego niż 1,25% dla danego koloru) przez dłuższy czas może pogorszyć rzeczywistą wydajność dla danego koloru oraz doprowadzić do niesprawności części składowych naboju, zanim wyczerpie się toner.

Nazwa części	Nabój w programie zwrotu zużytych materiałów eksploatacyjnych firmy Lexmark	Nabój zwykły
Kaseta z tonerem czarnym o wysokiej wydajności	X746H1KG	X746H2KG
Kaseta z tonerem żółtym Nabój z tonerem żółtym o wysokiej wydajności*	X746A1YG X748H1YG	X746A2YG X748H2YG
Kaseta z tonerem magenta Nabój z tonerem magenta o wysokiej wydajności*	X746A1MG X748H1MG	X746A2MG X748H2MG
Kaseta z tonerem cyjan Nabój z tonerem cyjan o wysokiej wydajności*	X746A1CG X748H1CG	X746A2CG X748H2CG
* Te naboje z tonerem są obsługiwane tylko w modelach drukarek X748x.		

Zamawianie nagrzewnicy i modułu przenoszącego

Gdy potrzebna jest wymiana nagrzewnicy lub modułu przenoszącego, na wyświetlaczu drukarki pojawia się komunikat.

Aby uzyskać informacje dotyczące wymiany nagrzewnicy lub modułu przenoszącego, zapoznaj się z arkuszem instrukcji dostarczonym razem z materiałem eksploatacyjnym.

Nazwa części	Numer katalogowy
Nagrzewnica	40X8112 (100 V) 40X8110 (115 V) 40X8111 (230 V)
Moduł przenoszący	40X8307

Zamawianie pojemnika na zużyty toner

Gdy potrzebna jest wymiana pojemnika na zużyty toner, na wyświetlaczu drukarki pojawia się komunikat.

Aby uzyskać informacje dotyczące wymiany pojemnika na zużyty toner, zapoznaj się z arkuszem instrukcji dostarczonym razem z materiałem eksploatacyjnym.

Uwaga: Nie zaleca się ponownego korzystania z pojemnika na zużyty toner.

Nazwa części	Numer katalogowy
Pojemnik na zużyty toner	C734X77G

Zamawianie części zamiennych do automatycznego podajnika dokumentów

Części zamienne do automatycznego podajnika dokumentów należy zamówić w przypadku problemów z podwójnym podawaniem papieru lub niesprawności podawania papieru.

Aby uzyskać informacje dotyczące wymiany części automatycznego podajnika dokumentów, zapoznaj się z arkuszami instrukcji dostarczonymi razem z tymi częściami.

Nazwa części	Numer katalogowy
Zespół podawania automatycznego podajnika dokumentów	40X5188
Separator papieru	40X5187
Mechanizm pobierający podajnika ADF	40X5189

Zamawianie fotoprzewodnika

Gdy potrzebna jest wymiana fotoprzewodnika, na wyświetlaczu drukarki pojawi się komunikat.

Aby uzyskać informacje dotyczące wymiany fotoprzewodnika, zapoznaj się z arkuszem instrukcji dostarczonym razem z materiałem eksploatacyjnym.

Nazwa części	Numer katalogowy
Fotoprzewodnik	C734X20G
Fotoprzewodnik, zestaw	C734X24G

Uwagi:

- Wszystkie cztery fotoprzewodniki powinny być wymieniane w tym samym czasie.
- Po zainstalowaniu nowych fotoprzewodników należy zresetować licznik konserwacyjny.

Używanie oryginalnych części i materiałów eksploatacyjnych firmy Lexmark.

Stosowanie w drukarkach firmy Lexmark części i materiałów eksploatacyjnych tej firmy umożliwia osiągnięcie najlepszej jakości wydruku. Zalecamy korzystanie wyłącznie z oryginalnych części i materiałów eksploatacyjnych firmy Lexmark w celu zapewnienia dłuższego okresu bezawaryjnej eksploatacji drukarki.

Gwarancja firmy Lexmark nie obejmuje uszkodzeń spowodowanych korzystaniem z części i materiałów eksploatacyjnych firm innych niż Lexmark.

Przechowywanie materiałów eksploatacyjnych

Do przechowywania materiałów eksploatacyjnych należy wybrać chłodne, czyste miejsce. Materiały eksploatacyjne należy do momentu ich użycia przechowywać skierowane prawidłową stroną do góry, w oryginalnym opakowaniu.

Materiałów eksploatacyjnych nie należy wystawiać na działanie:

- światła słonecznego,
- temperatur wyższych niż 35°C,
- dużej wilgotności (powyżej 80%),
- zasolonego powietrza,
- gazów powodujących korozję,
- silnego zapylenia.

Wymiana części i materiałów eksploatacyjnych

Wymiana kasety z tonerem

1. Otwórz górną pokrywę dostępu drukarki, a następnie otwórz przednie drzwiczki.

   Ostrzeżenie — istnieje możliwość uszkodzenia: Aby uniknąć prześwietlenia fotoprzewodników, przednich drzwiczek nie należy pozostawiać otwartych dłużej niż 10 minut.

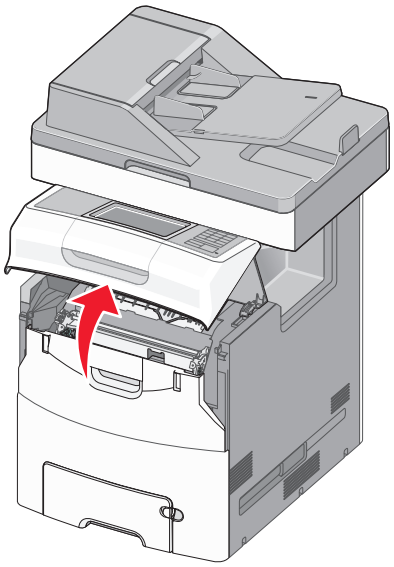

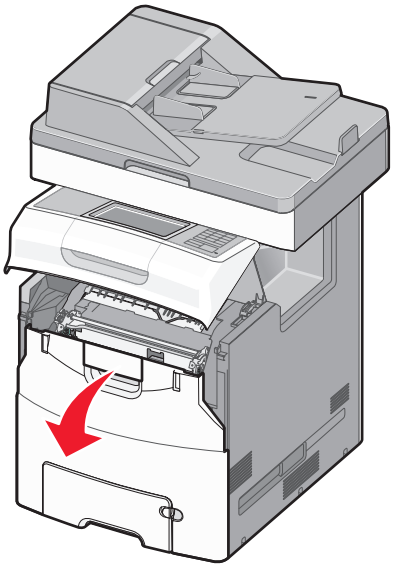

2 Pociągnij zielone wypustki danego naboju do góry i na zewnątrz, aby wyjąć nabój z drukarki.

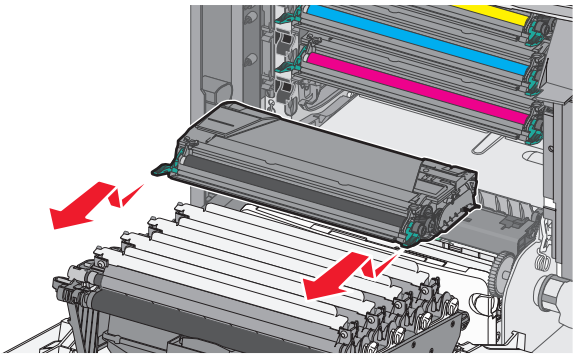

3 Rozpakuj zastępczy nabój z tonerem.

4 Wrzuć stary nabój do torby na odpady.

5 Włóż torbę do opakowania części zamiennej.

6 Potrząśnij zastępczym nabojem na boki oraz do przodu i do tyłu, aby równomiernie rozłożyć toner w jego wnętrzu.

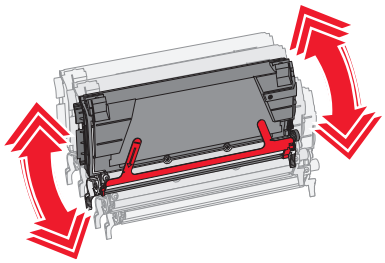

7 Usuń czerwony pasek opakowania z naboju.

8 Włóż nabój do drukarki.

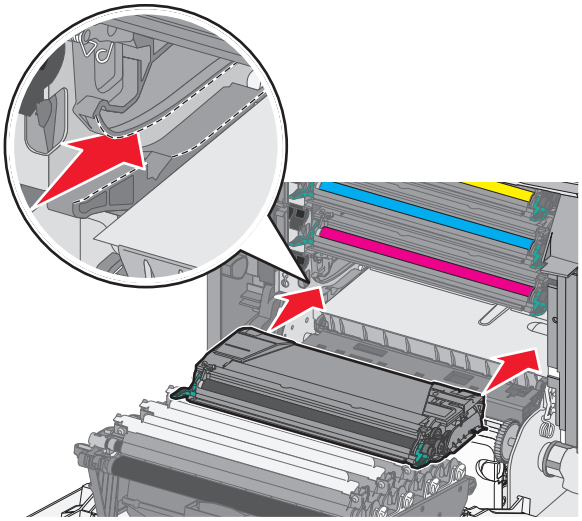

9 Zamknij przednie drzwiczki, a następnie górną pokrywę dostępu do drukarki.

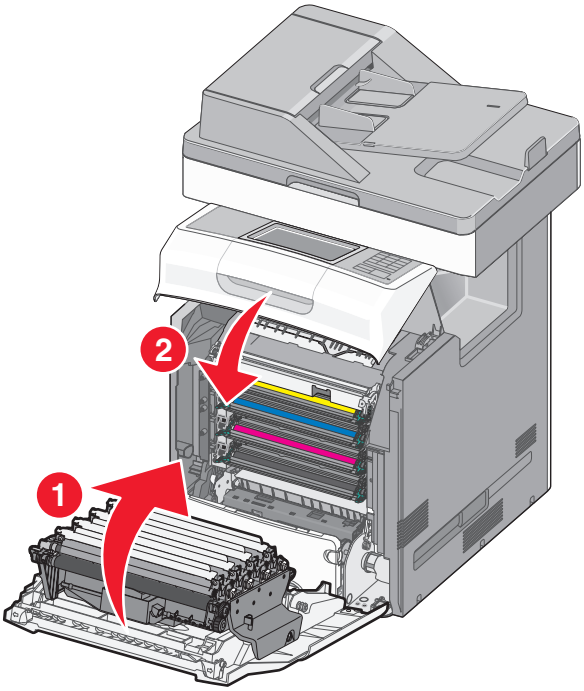

Uwaga: Gdy wydruki stają się wyblakłe, należy natychmiast zamówić nowy nabój z tonerem. Na wyświetlaczu drukarki pojawia się komunikat z informacją, który nabój kolorowy w tonerze jest na wyczerpaniu. Można spróbować przedłużyć okres eksploatacji nabojów, wyjmując je z drukarki i potrząsając, aby rozprowadzić toner.

Wymiana części podajnika ADF

Uwaga: Drukarka jest dostarczana z zapasowym separatorem papieru i filtrem powietrza umieszczonymi pod skanerem. Aby uzyskać dostęp do części zamiennych, odkręć wkręt z rowkiem.

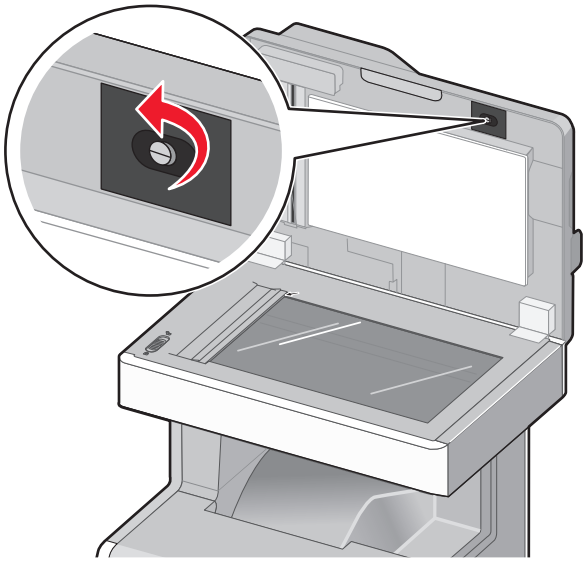

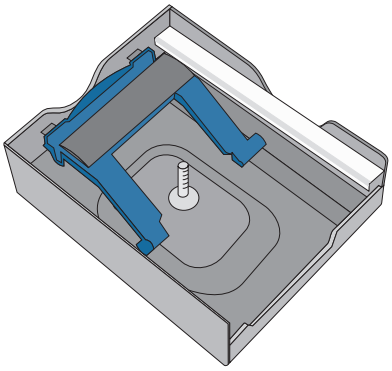

Uwaga: Zaleca się okresowe czyszczenie obszaru podajnika ADF i jego części.

Wymiana zespołu wałka pobierającego

1 Wyłącz drukarkę, a następnie otwórz pokrywę podajnika ADF.

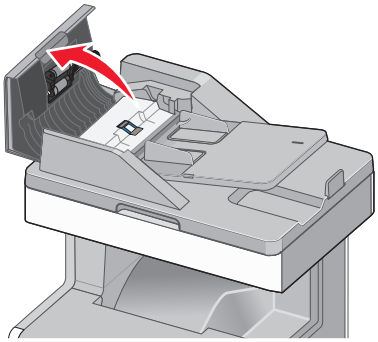

2 Wymień zespół wałka pobierającego w pokazany sposób.

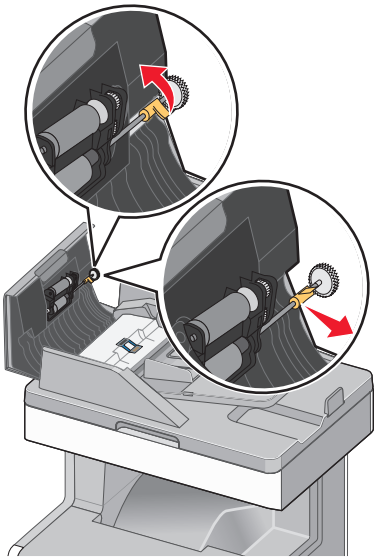

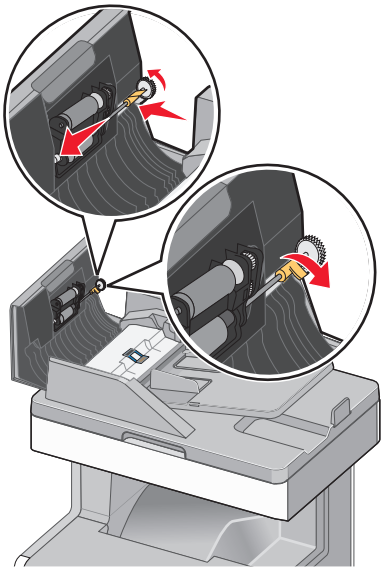

3 Zutylizuj stary zespół wałka pobierającego.

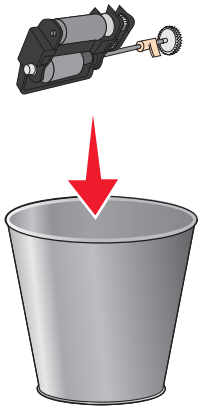

Wymiana separatora papieru

1 Mając nadal otwartą pokrywę podajnika ADF, wyciągnij separator papieru do góry, aby go wyjąć.

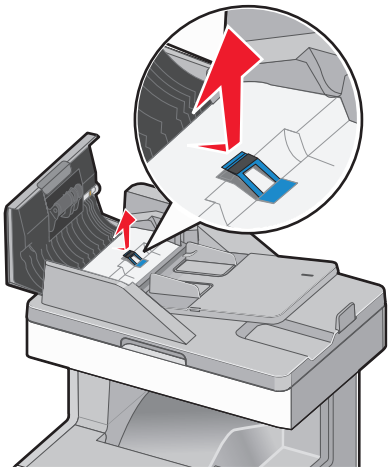

2 Wymień separator papieru.

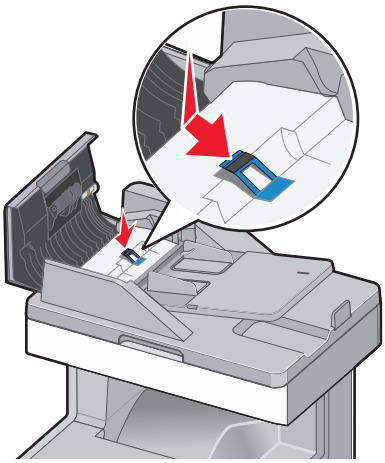

3 Zutylizuj stary separator papieru.

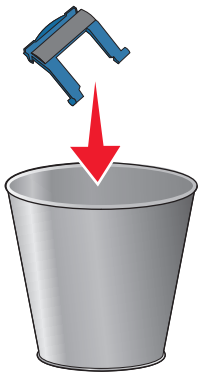

Wymiana mechanizmu pobierającego

1 Mając nadal otwartą pokrywę podajnika ADF, wyciągnij mechanizm pobierający prosto do góry, aby go wyjąć.

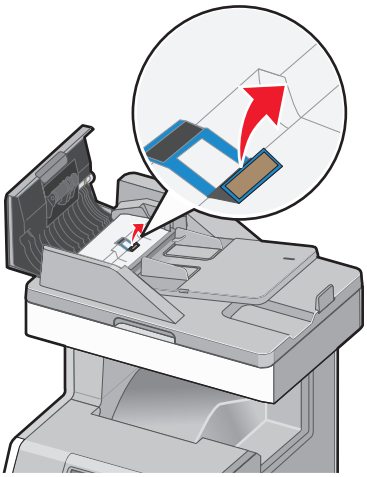

2 Wymień mechanizm pobierający na nowy, a następnie zutylizuj stary.

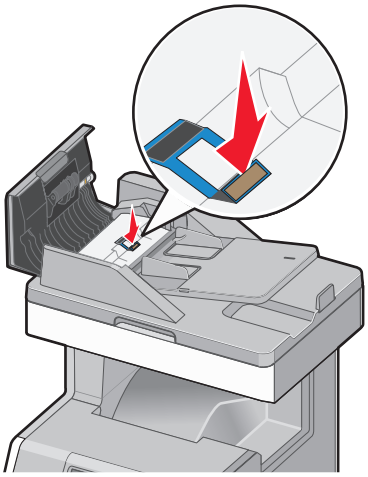

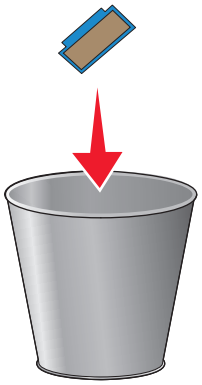

3 Otwórz klapkę, aby uzyskać dostęp do soczewki czujnika pod spodem, a następnie oczyść ją.

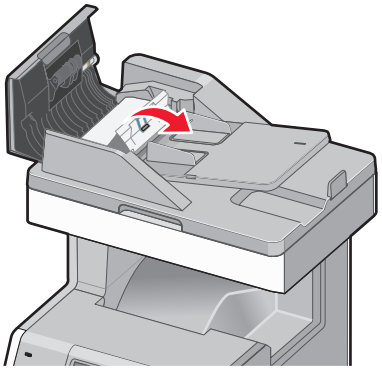

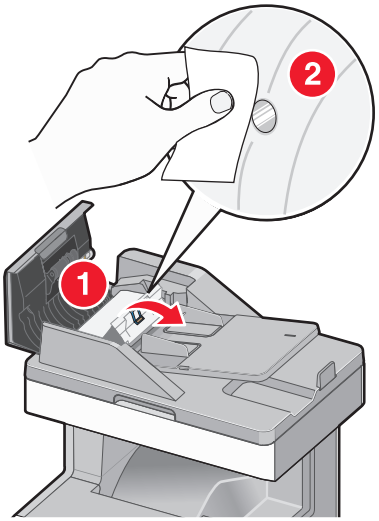

4 Zamknij klapkę, a następnie pokrywę podajnika ADF.

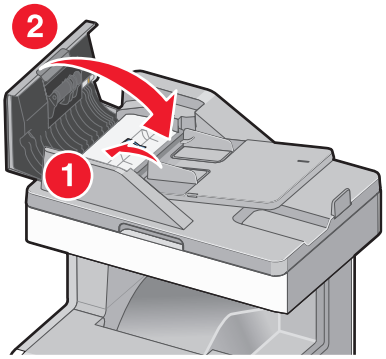

Wymiana filtru powietrza

1 Znajdź filtr powietrza z tyłu drukarki, a następnie zdejmij pokrywę.

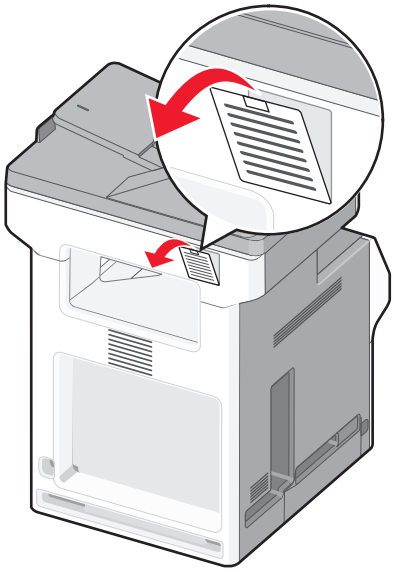

2 Wyjmij stary filtr powietrza i zutylizuj go.

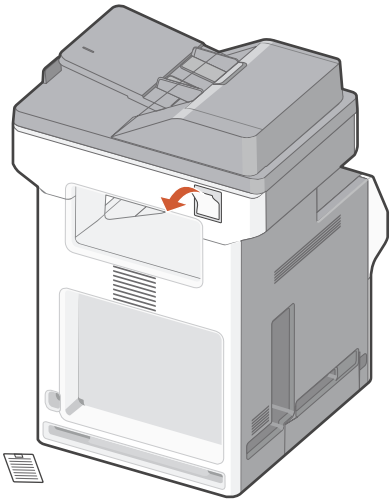

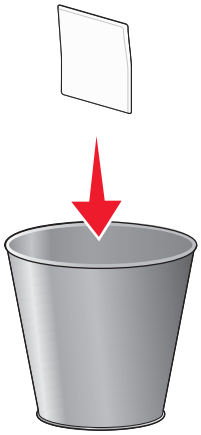

3 Włóż nowy filtr powietrza, a następnie zamknij pokrywę.

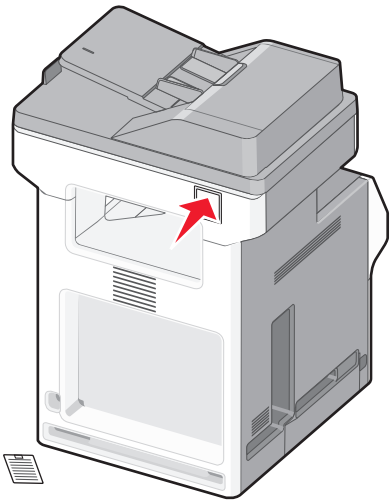

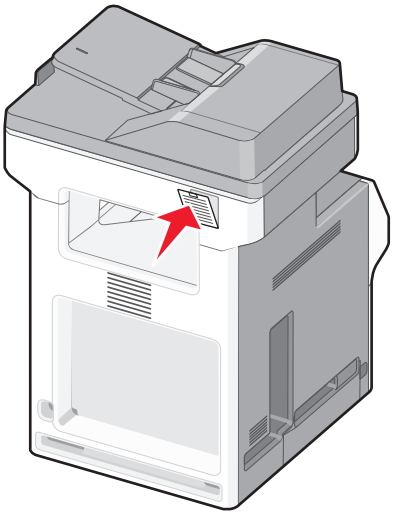

4 Włącz drukarkę.

Wymiana pojemnika na zużyty toner

1 Znajdź przycisk zwalniający pojemnik na zużyty toner (po lewej stronie drukarki).

2 Naciśnij (przesuń) przycisk zwalniający w lewo i wyciągnij pojemnik na zużyty toner z drukarki.

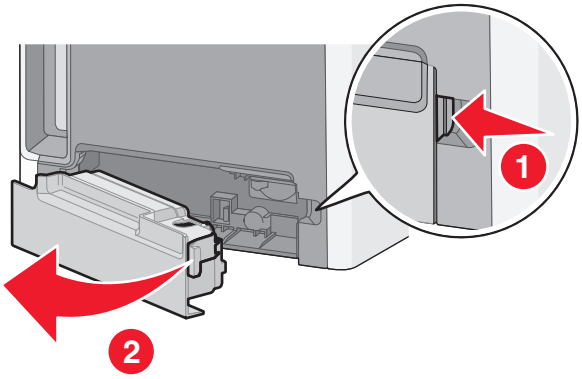

3 Wypakuj nowy pojemnik na zużyty toner.

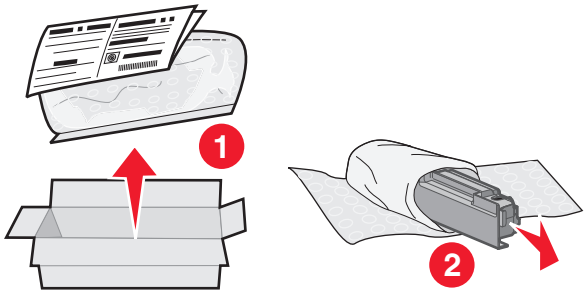

4 Odklej naklejkę zabezpieczającą z boku pełnego pojemnika na zużyty toner i zaklej nią otwór pojemnika.

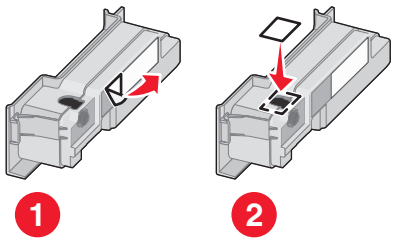

5 Wrzuć zaklejony pojemnik na zużyty toner do torby na odpady.

6 Włóż torbę do opakowania części zamiennej.

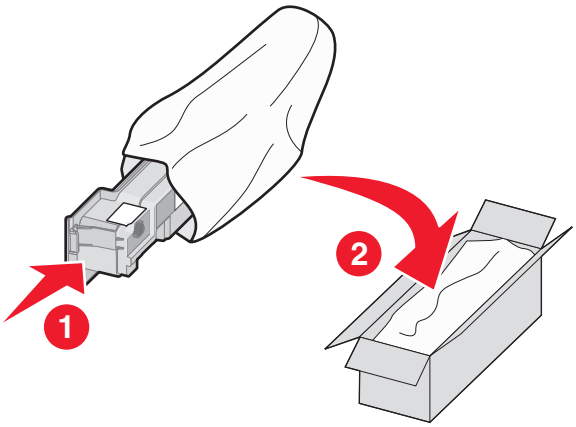

7 Odklej etykietę z symbolem recyklingu i umieść ją na opakowaniu.

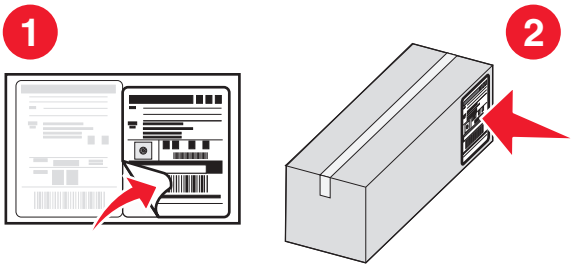

8 Włóż nowy pojemnik na zużyty toner do drukarki.

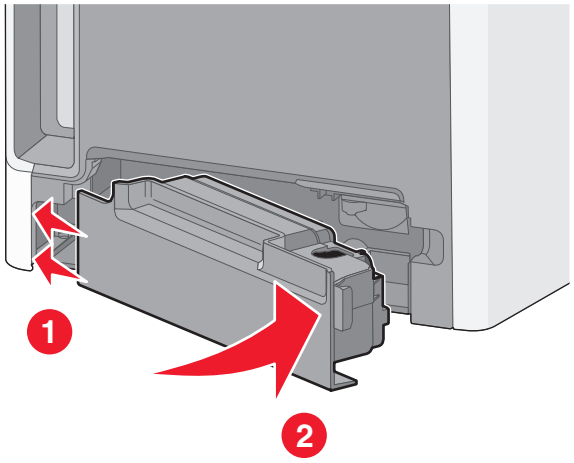

Wymiana fotoprzewodnika

1 Otwórz górną pokrywę dostępu, a następnie otwórz przednie drzwiczki.

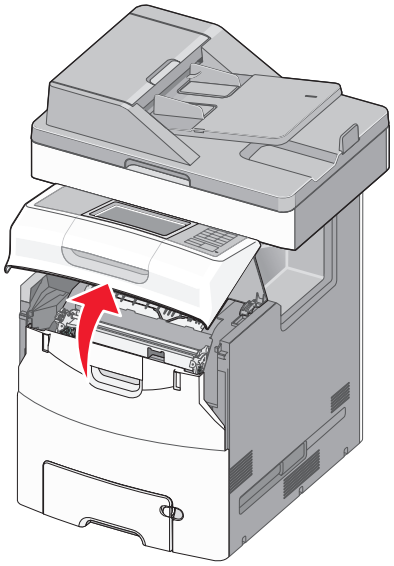

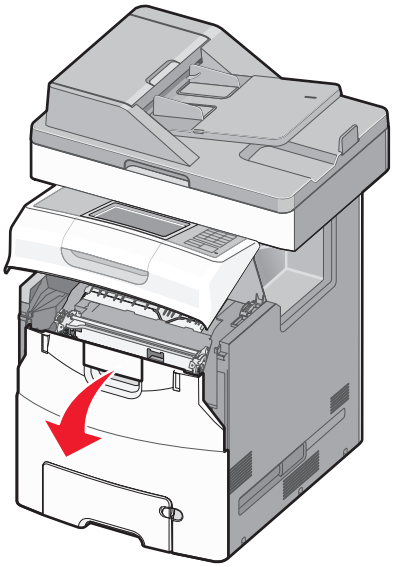

Ostrzeżenie — istnieje możliwość uszkodzenia: Aby uniknąć prześwietlenia fotoprzewodników, przednich drzwiczek nie należy pozostawiać otwartych dłużej niż 10 minut.

2 Pociągnij w górę określony fotoprzewodnik, a następnie przesuń go w prawo, aby usunąć go z drukarki.

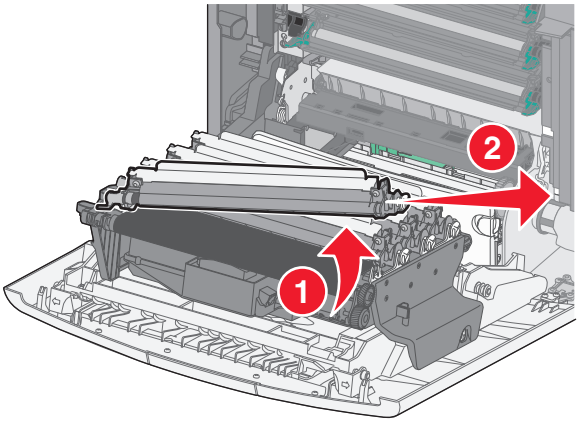

3 Wypakuj zastępczy fotoprzewodnik.

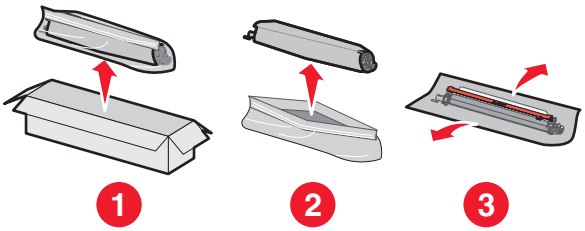

4 Wyrównaj i włóż lewy koniec fotoprzewodnika, a następnie wciśnij prawy koniec w odpowiednim miejscu.

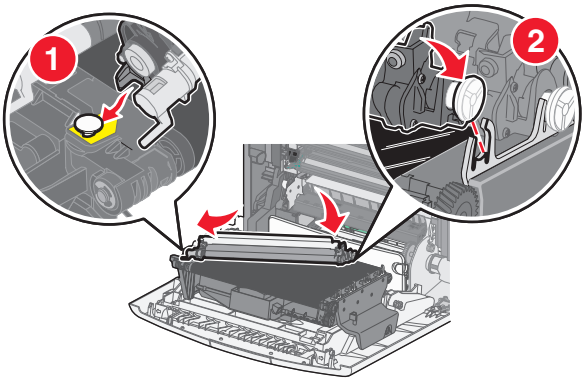

5 Usuń czerwoną taśmę z wierzchu fotoprzewodnika.

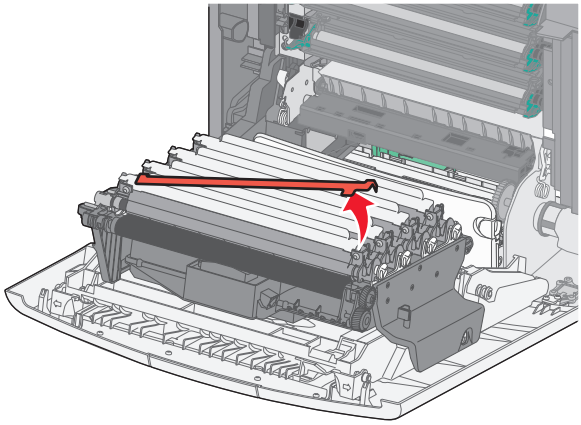

6 Zamknij przednie drzwiczki, a następnie górną pokrywę dostępu.

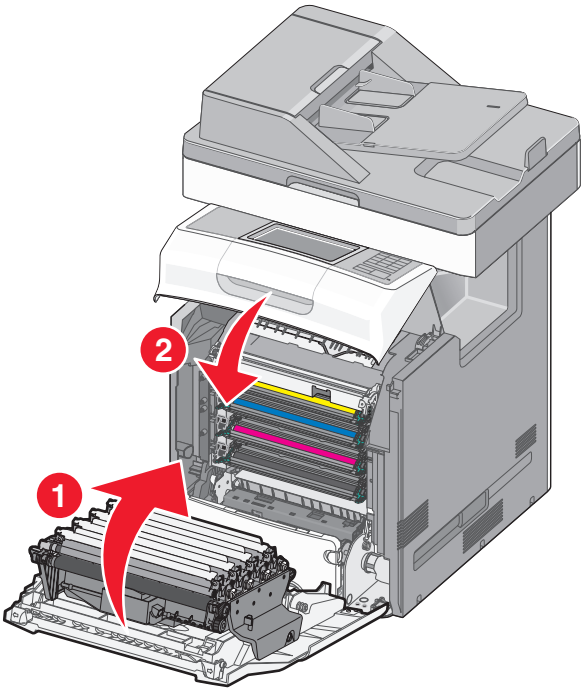

Resetowanie licznika konserwacyjnego

Po zainstalowaniu nowych fotoprzewodników należy zresetować licznik konserwacyjny. Można użyć *dowolnej* z poniższych procedur:

Jeśli nie zostaną wyświetlone komunikaty „wymień” lub „niski”

Tę procedurę należy wykonać, jeśli wymieniono fotoprzewodniki i nie został wyświetlony komunikat „wymień” lub „niski”:

1. Z poziomu ekranu głównego przejdź do opcji:

   >**Menu Materiały eksploatacyjne** >**Wymień materiały eksploatacyjne**.

2. Dotknij przycisków odpowiadających czterem wymienionym fotoprzewodnikom.
   - Wszystkie
   - Cyan Photoconductor (Bęben światłoczuły cyjan)
   - Magenta Photoconductor (Bęben światłoczuły magenta)
   - Yellow Photoconductor (Bęben światłoczuły żółty)
   - Black Photoconductor (Bęben światłoczuły czarny)
3. Jeśli zostanie wyświetlony komunikat **Fotoprzewodnik [kolor] wymieniony**, dotknij opcji **Tak**.
4. Dotknij przycisku , aby powrócić do ekranu głównego.

Jeśli zostaną wyświetlone komunikaty „wymień” lub „niski”

Tę procedurę należy wykonać, jeśli wymieniono fotoprzewodniki i nadal jest wyświetlany jeden z następujących komunikatów: **84 Wymień fotoprzewodnik [kolor]**, **84 Prawie niski poziom fotoprzewodnika [kolor]** lub **84 Niski poziom fotoprzewodnika [kolor]**.

1. Z poziomu ekranu głównego przejdź do opcji:

   Stan/Materiały eksploatacyjne >**Wymienione materiały eksploatacyjne**

2. Jeśli zostanie wyświetlony komunikat **Fotoprzewodnik [kolor] wymieniony**, dotknij opcji **Tak**.

   Uwagi:

   - Wszystkie cztery fotoprzewodniki powinny być wymieniane w tym samym czasie, aby zapewnić optymalną jakość drukowania.
   - Po zresetowaniu licznika jest wyświetlany komunikat **Gotowe**.

Przenoszenie drukarki

UWAGA — NIEBEZPIECZEŃSTWO USZKODZENIA CIAŁA: Waga drukarki jest większa niż 18 kg i do jej bezpiecznego przeniesienia potrzeba co najmniej dwóch przeszkolonych pracowników.

Przed przystąpieniem do przenoszenia drukarki

UWAGA — NIEBEZPIECZEŃSTWO USZKODZENIA CIAŁA: Przed przystąpieniem do przenoszenia drukarki należy wykonać poniższe zalecane czynności, aby nie dopuścić do uszkodzenia ciała ani uszkodzenia drukarki.

- Wyłączyć drukarkę przełącznikiem zasilania i wyjąć wtyczkę przewodu zasilającego z gniazda wtykowego ściennego.
- Przed przystąpieniem do przenoszenia drukarki odłączyć od niej wszystkie przewody i kable.
- Przy podnoszeniu drukarki należy skorzystać z uchwytów na jej bokach i z tyłu.
- Podczas ustawiania drukarki należy zachować ostrożność, aby nie przycisnąć sobie palców.
- Przed konfiguracją drukarki należy upewnić się, że wokół niej pozostaje wystarczająco dużo miejsca.
- Podnieść drukarkę z opcjonalnej szuflady i odłożyć ją na bok — nie podnosić jednocześnie szuflady i drukarki.

Należy używać wyłącznie przewodu zasilającego dostarczonego wraz z tym produktem lub zamiennika autoryzowanego przez producenta.

Ostrzeżenie — istnieje możliwość uszkodzenia: Uszkodzenia drukarki spowodowane niewłaściwym przenoszeniem nie podlegają gwarancji.

Przenoszenie drukarki w inne miejsce

Drukarkę i opcjonalne elementy wyposażenia można bezpiecznie przenieść w inne miejsce, przestrzegając następujących środków ostrożności:

- Jeśli drukarka jest przewożona na wózku, musi on mieć na tyle dużą powierzchnię, aby mieściła się na nim cała podstawa drukarki. Jeśli opcjonalne elementy wyposażenia są przewożone na wózku, musi on mieć na tyle dużą powierzchnię, aby mieściły się na nim całe podstawy opcjonalnych elementów wyposażenia.
- Drukarka musi pozostawać w pozycji pionowej.
- Należy unikać gwałtownych wstrząsów.

Transport drukarki

Na czas transportu należy umieścić drukarkę w oryginalnym opakowaniu lub opakowaniu zastępczym, które można zamówić w punkcie zakupu drukarki.

Zarządzanie drukarką

Znajdowanie zaawansowanych informacji o sieci i informacji dla administratora

W tym rozdziale omówiono wykonywanie podstawowych zadań administracyjnych przy użyciu wbudowanego serwera WWW. Omówienie zaawansowanych zadań administracyjnych można znaleźć w *Podręczniku pracy w sieci* na dysku CD *Oprogramowanie i dokumentacja* i w *Podręczniku administratora wbudowanego serwera WWW* dostępnym w witrynie firmy Lexmark w sieci Web pod adresem **http://support.lexmark.com**.

Sprawdzanie wirtualnego wyświetlacza

1. Przejdź do wbudowanego serwera WWW powiązanego z drukarką.

   W polu adresu w przeglądarce sieci Web wpisz adres IP drukarki.

   Jeśli nie znasz adresu IP drukarki, możesz wykonać następujące czynności:
   - Wyświetl adres IP drukarki na jej panelu sterowania w sekcji TCP/IP menu Sieć/Porty.
   - Wydrukuj stronę konfiguracji sieci lub strony ustawień menu i odszukaj adres IP drukarki w sekcji TCP/IP.
2. Sprawdź wirtualny wyświetlacz widoczny w lewym górnym rogu ekranu.

   Zadaniem wirtualnego wyświetlacza (podobnie jak rzeczywistego wyświetlacza na panelu sterowania drukarki) jest wyświetlanie komunikatów drukarki.

Wyświetlanie raportów

Można wyświetlać różne raporty dotyczące wbudowanego serwera WWW. Te raporty są przydatne w celu dokonania oceny stanu drukarki, sieci i materiałów eksploatacyjnych.

Aby wyświetlić raporty dotyczące drukarki sieciowej:

1. W polu adresu przeglądarki internetowej wpisz adres IP drukarki.

   Jeśli nie znasz adresu IP drukarki, możesz wykonać następujące czynności:
   - Wyświetl adres IP drukarki na panelu operacyjnym drukarki w sekcji TCP/IP menu Sieć/Porty.
   - Wydrukuj stronę konfiguracji sieci lub strony ustawień menu i odszukaj adres IP drukarki w sekcji TCP/IP.
2. Kliknij opcję **Raporty**, a następnie kliknij typ raportu, jaki chcesz wyświetlić.

Konfigurowanie alarmów e-mail

Skonfiguruj drukarkę do wysyłania wiadomości e-mail w przypadku, gdy kończą się materiały eksploatacyjne bądź gdy konieczna jest zmiana papieru, jego uzupełnienie lub usunięcie zacięcia.

1. W polu adresu w przeglądarce sieci Web wpisz adres IP drukarki.

Jeśli nie znasz adresu IP drukarki, możesz wykonać następujące czynności:

- Wyświetl adres IP drukarki na jej panelu sterowania w sekcji TCP/IP menu Sieć/Porty.
- Wydrukuj stronę konfiguracji sieci lub strony ustawień menu i odszukaj adres IP drukarki w sekcji TCP/IP.

2 Kliknij opcję **Ustawienia**.

3 W obszarze Inne ustawienia kliknij opcję **Konfiguracja alarmów e-mail**.

4 Zaznacz elementy, których mają dotyczyć powiadomienia, i wpisz adresy e-mail.

5 Kliknij przycisk **Wyślij**.

Uwaga: Aby uzyskać informacje na temat konfigurowania serwera poczty e-mail, skontaktuj się z osobą odpowiedzialną za obsługę techniczną systemu.

Usuwanie zacięć

W większości przypadków można uniknąć zacięć dzięki starannemu doborowi papieru i nośników specjalnych oraz właściwemu sposobowi ładowania. W przypadku zacięcia się nośnika należy wykonać czynności opisane w tym rozdziale.

Uwaga: Dla funkcji Usuwanie zacięć wybrane jest domyślnie ustawienie Automatycznie. Strony, które uległy zacięciu, są ponownie drukowane, chyba że pamięć wymagana do przetworzenia tych stron jest potrzebna do realizacji innych zadań.

Zapobieganie zacięciom

Prawidłowo załaduj papier

- Należy się upewnić, że papier w zasobniku leży płasko.

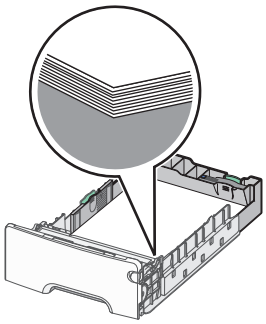

Prawidłowe ładowanie papieru

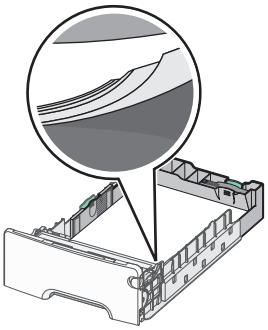

Nieprawidłowe ładowanie papieru

- Nie należy wyjmować zasobnika w trakcie drukowania.
- Nie należy załadowywać zasobnika w trakcie drukowania. Należy go załadować przed drukowaniem albo poczekać na monit o załadowanie go.
- Nie należy ładować zbyt dużej ilości papieru. Wysokość stosu arkuszy nie może przekraczać wskaźnika maksymalnego wypełnienia papierem.
- Należy się upewnić, że prowadnice w zasobniku lub podajniku uniwersalnym są ustawione prawidłowo i nie dociskają nadmiernie papieru lub kopert.
- Po załadowaniu papieru zasobnik należy mocno dopchnąć.

Korzystaj z zalecanego rodzaju papieru

- Należy stosować wyłącznie zalecany papier i nośniki specjalne.
- Nie należy ładować pomarszczonego, pogniecionego, wilgotnego, zagiętego ani pozwijanego papieru.

- Stos papieru przed załadowaniem należy powyginać, a następnie wyrównać na krawędziach.

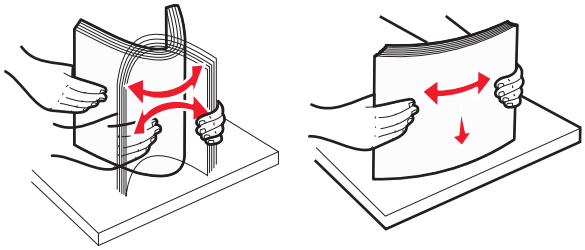

- Nie należy używać papieru przeciętego lub przyciętego ręcznie.
- W tym samym stosie nie należy jednocześnie umieszczać papieru o różnych rozmiarach, gramaturach lub typach.
- Należy się upewnić, że w menu panelu sterowania drukarki ustawiono prawidłowo wszystkie rozmiary i typy papieru.
- Papier należy przechowywać zgodnie z zaleceniami producenta.

Znaczenie numerów zacięć i oznaczeń miejsc ich wystąpień

W przypadku zacięcia na wyświetlaczu drukarki pojawia się komunikat z informacją o miejscu zacięcia. Otwórz drzwiczki i pokrywy, aby wyjąć zasobniki i uzyskać dostęp do miejsc, w których występują zacięcia. Aby rozwiązać problem wskazywany przez komunikat o zacięciu papieru, należy usunąć cały papier z drogi podawania papieru.

Nazwa miejsca	Numery zacięć	Co należy zrobić
Wewnątrz drukarki	**200–201**	Otwórz drzwiczki przednie i wyjmij papier, który zaciął się za obszarem kasety z tonerem. Otwórz drzwiczki przednie i wyjmij papier, który zaciął się pod modułami fotoprzewodnika. Otwórz drzwiczki przednie i wyjmij papier, który zaciął się pod nagrzewnicą.
Wewnątrz drukarki	**202–203**	Otwórz przednie drzwiczki i wyjmij papier, który zaciął się w obszarze nagrzewnicy. Otwórz górną pokrywę dostępu, a następnie wyjmij zacięty papier.
Wewnątrz drukarki	**230**	Otwórz drzwiczki przednie i wyjmij papier, który zaciął się między drzwiczkami przednimi a zasobnikiem 1.
Standardowy odbiornik	**202–203**	Usuń cały papier ze standardowego odbiornika, a następnie wyjmij zacięty papier.
Zasobnik [x]	**24x**	Otwórz każdy z zasobników, a następnie wyjmij zacięty papier.
Podajnik do wielu zastosowań	**250**	Wyjmij cały papier z podajnika uniwersalnego, a następnie wyjmij zacięty papier.
automatyczny podajnik dokumentów	**29y.xx**	Otwórz pokrywę podajnika, a następnie wyjmij zacięty papier. Otwórz pokrywę modułu drukowania dwustronnego, a następnie wyjmij zacięty papier.
Pokrywa skanera		Otwórz pokrywę skanera, a następnie wyjmij zacięty papier.

200–201 zacięcia papieru

Zacięcie papieru w obszarze kasety z tonerem

1 Otwórz górną pokrywę dostępu do drukarki.

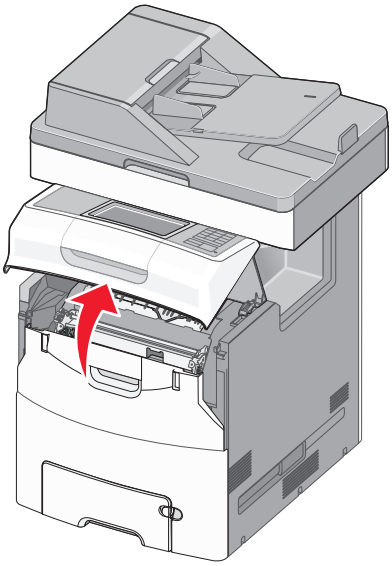

UWAGA — GORĄCA POWIERZCHNIA: Wewnętrzne elementy drukarki mogą być gorące. W celu zmniejszenia ryzyka oparzenia przed dotknięciem danej części należy odczekać, aż ostygnie.

2 Otwórz przednie drzwiczki.

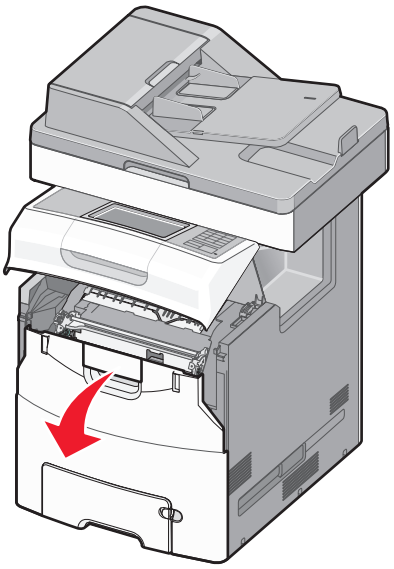

Ostrzeżenie — istnieje możliwość uszkodzenia: Aby uniknąć prześwietlenia modułów fotoprzewodników, przednich drzwiczek nie należy pozostawiać otwartych dłużej niż 10 minut.

3 Chwyć mocno zacięty papier z obu stron, a następnie delikatnie pociągnij go w górę i na zewnątrz, aby usunąć go z obszaru znajdującego się za zespołem kasety z tonerem.

Uwaga: Upewnij się, że wszystkie kawałki papieru zostały usunięte.

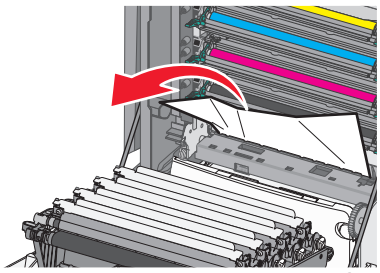

4 Zamknij przednie drzwiczki, a następnie górną pokrywę dostępu.

5 Na panelu sterowania drukarki dotknij opcji **Kontynuuj, zacięcie usunięte**.

Zacięcie papieru pod modułami fotoprzewodników

1 Otwórz górną pokrywę dostępu do drukarki.

UWAGA — GORĄCA POWIERZCHNIA: Wewnętrzne elementy drukarki mogą być gorące. W celu zmniejszenia ryzyka oparzenia przed dotknięciem danej części należy odczekać, aż ostygnie.

2 Otwórz przednie drzwiczki.

Ostrzeżenie — istnieje możliwość uszkodzenia: Aby uniknąć prześwietlenia modułów fotoprzewodników, przednich drzwiczek nie należy pozostawiać otwartych dłużej niż 10 minut.

3 Jeżeli zacięty papier znajduje się pod fotoprzewodnikami, chwyć go mocno z obu stron i delikatnie wyciągnij.

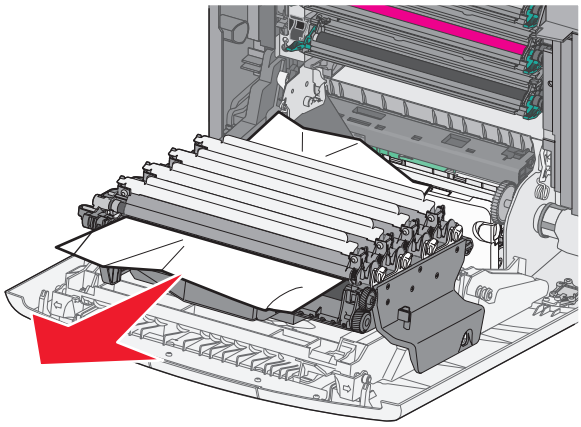

Uwaga: Upewnij się, że wszystkie kawałki papieru zostały usunięte.

4 Jeśli papier jest zablokowany zbyt mocno pod modułami fotoprzewodników, wyjmij je i umieść na płaskiej powierzchni.

Ostrzeżenie — istnieje możliwość uszkodzenia: Należy uważać, aby nie dotknąć bębna światłoczułego. Może to mieć wpływ na jakość wydruku przyszłych zadań drukowania.

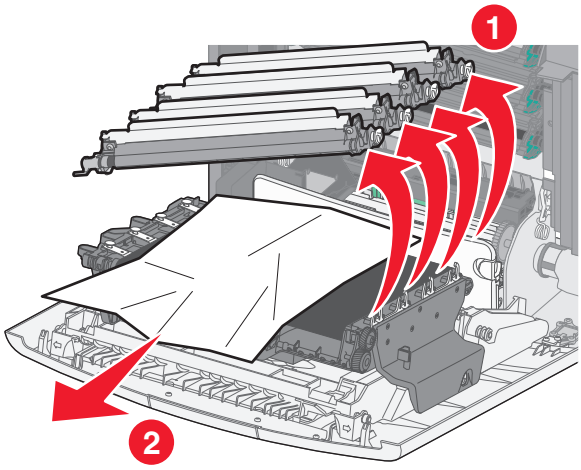

5 Chwyć mocno zacięty papier z obu stron i delikatnie go wyciągnij.

Uwaga: Upewnij się, że wszystkie kawałki papieru zostały usunięte.

6 Ponownie zainstaluj każdy moduł fotoprzewodnika.

7 Zamknij przednie drzwiczki, a następnie górną pokrywę dostępu do drukarki.

8 Na panelu sterowania drukarki dotknij opcji **Kontynuuj, zacięcie usunięte**.

Zacięcie papieru w obszarze nagrzewnicy

1 Otwórz górną pokrywę dostępu do drukarki.

UWAGA — GORĄCA POWIERZCHNIA: Wewnętrzne elementy drukarki mogą być gorące. W celu zmniejszenia ryzyka oparzenia przed dotknięciem danej części należy odczekać, aż ostygnie.

2 Otwórz przednie drzwiczki.

Ostrzeżenie — istnieje możliwość uszkodzenia: Aby uniknąć prześwietlenia modułów fotoprzewodników, przednich drzwiczek nie należy pozostawiać otwartych dłużej niż 10 minut.

3 Określ, gdzie znajduje się zacięty papier, a następnie go usuń:

a Jeśli zacięty papier widać pod nagrzewnicą, chwyć mocno papier z obu stron i delikatnie go wyciągnij.

Uwaga: Upewnij się, że wszystkie kawałki papieru zostały usunięte.

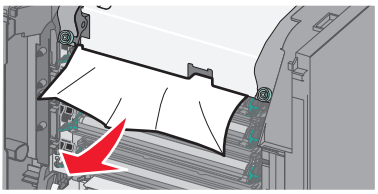

b Jeśli zacięty papier widać przy górnej prowadnicy papieru w module nagrzewnicy, chwyć mocno papier z obu stron i delikatnie go wyciągnij.

Uwaga: Upewnij się, że wszystkie kawałki papieru zostały usunięte.

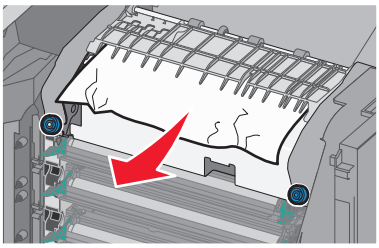

c Jeśli zacięty papier jest niewidoczny, wyjmij moduł nagrzewnicy:

Ostrzeżenie — istnieje możliwość uszkodzenia: Nie dotykaj wałka znajdującego się w środku modułu nagrzewnicy. Ewentualne dotknięcie może spowodować uszkodzenie nagrzewnicy.

1 Obróć śruby na nagrzewnicy w kierunku przeciwnym do ruchu wskazówek zegara, aby je poluzować.

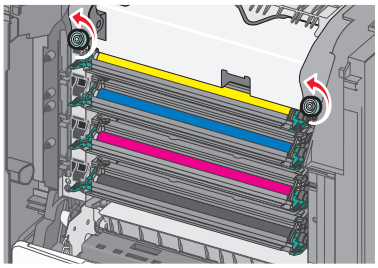

2 Przy użyciu uchwytów po obu stronach podnieś i wyciągnij nagrzewnicę z drukarki.

UWAGA — GORĄCA POWIERZCHNIA: Nagrzewnica może być gorąca. W celu zmniejszenia ryzyka oparzenia przed dotknięciem danej części należy odczekać, aż ostygnie.

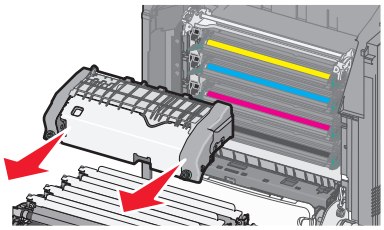

d Połóż nagrzewnicę na płaskim podłożu, kierując niebieskie śrubki motylkowe w swoją stronę.

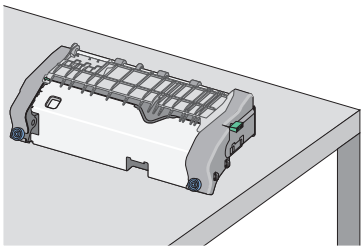

e Pociągnij i obróć zieloną, prostokątną gałkę w kierunku zgodnym z ruchem wskazówek zegara, aby odblokować górną prowadnicę papieru.

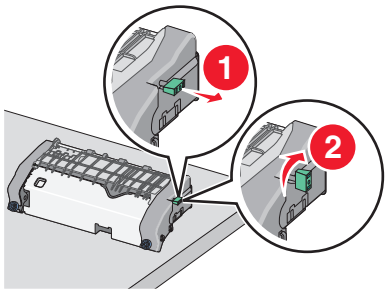

f Naciśnij występ z zieloną strzałką, przesuwając go w lewą stronę, a następnie podnieś górną prowadnicę papieru.

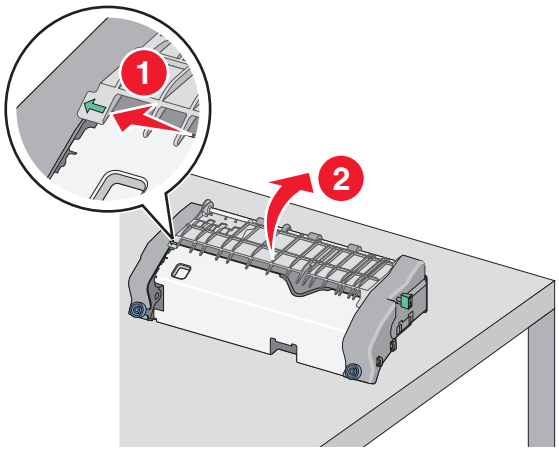

g Chwyć mocno zacięty papier z obu stron i delikatnie go wyciągnij.

Uwaga: Upewnij się, że wszystkie kawałki papieru zostały usunięte.

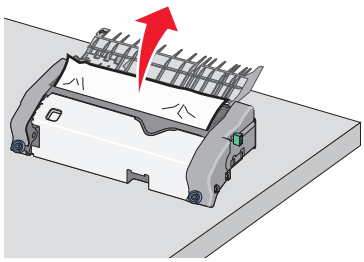

h Zamknij górną prowadnicę papieru. Sprawdź, czy obie końcówki prowadnicy papieru są na swoim miejscu.

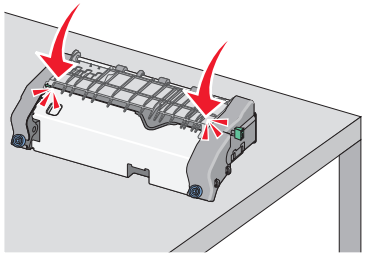

i Pociągnij i obróć zieloną, prostokątną gałkę w kierunku przeciwnym do ruchu wskazówek zegara, aby zablokować górną prowadnicę papieru.

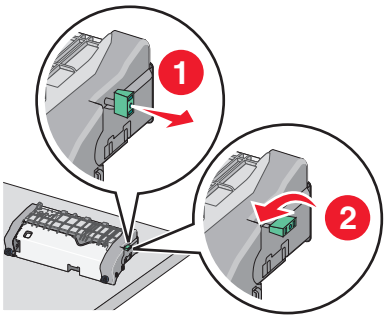

j Zainstaluj ponownie moduł nagrzewnicy:

1 Wyrównaj moduł nagrzewnicy, korzystając z uchwytów po obu stronach, a następnie umieść ją z powrotem w drukarce.

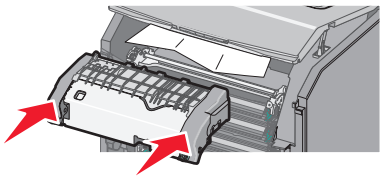

2 Przekręć śruby w kierunku zgodnym z ruchem wskazówek zegara, aby bezpiecznie zamocować nagrzewnicę.

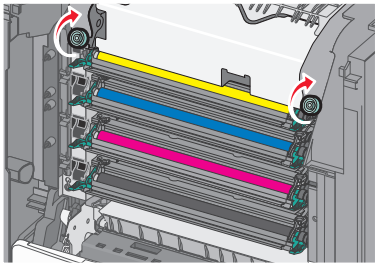

4 Zamknij przednie drzwiczki, a następnie górną pokrywę dostępu.

5 Na panelu sterowania drukarki dotknij opcji **Kontynuuj, zacięcie usunięte**.

202–203 zacięcia papieru

Jeśli zacięty papier jest widoczny w standardowym koszu wyjściowym, chwyć mocno papier z obu stron i delikatnie go wyciągnij.

Uwaga: Upewnij się, że wszystkie kawałki papieru zostały usunięte.

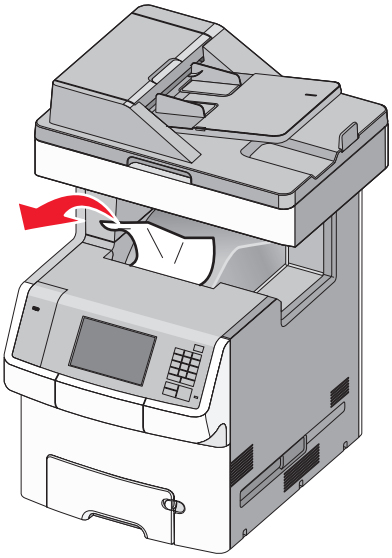

Zacięcie papieru w obszarze nagrzewnicy

1 Otwórz górną pokrywę dostępu do drukarki.

UWAGA — GORĄCA POWIERZCHNIA: Wewnętrzne elementy drukarki mogą być gorące. W celu zmniejszenia ryzyka oparzenia przed dotknięciem danej części należy odczekać, aż ostygnie.

2 Otwórz przednie drzwiczki.

Ostrzeżenie — istnieje możliwość uszkodzenia: Aby uniknąć prześwietlenia modułów fotoprzewodników, przednich drzwiczek nie należy pozostawiać otwartych dłużej niż 10 minut.

3 Określ, gdzie znajduje się zacięty papier, a następnie go usuń:

a Jeśli zacięty papier widać pod nagrzewnicą, chwyć mocno papier z obu stron i delikatnie go wyciągnij.

Uwaga: Upewnij się, że wszystkie kawałki papieru zostały usunięte.

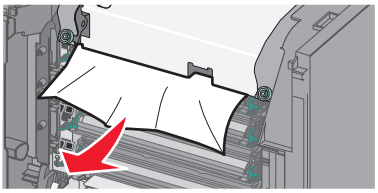

b Jeśli zacięty papier widać przy górnej prowadnicy papieru w module nagrzewnicy, chwyć mocno papier z obu stron i delikatnie go wyciągnij.

Uwaga: Upewnij się, że wszystkie kawałki papieru zostały usunięte.

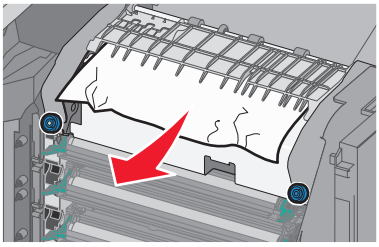

c Jeśli zacięty papier jest niewidoczny, wyjmij moduł nagrzewnicy:

1 Obróć śruby na nagrzewnicy w kierunku przeciwnym do ruchu wskazówek zegara, aby je poluzować.

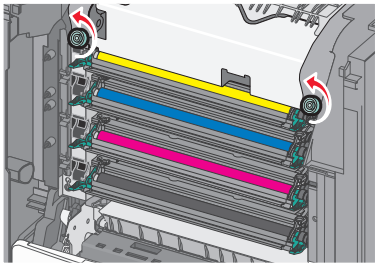

2 Przy użyciu uchwytów po obu stronach podnieś i wyciągnij nagrzewnicę z drukarki.

UWAGA — GORĄCA POWIERZCHNIA: Nagrzewnica może być gorąca. W celu zmniejszenia ryzyka oparzenia przed dotknięciem danej części należy odczekać, aż ostygnie.

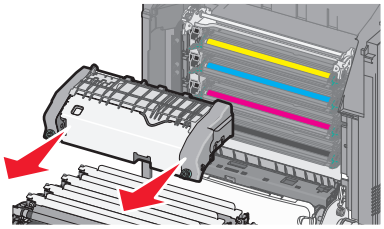

d Połóż nagrzewnicę na płaskim podłożu, kierując niebieskie śrubki motylkowe w swoją stronę.

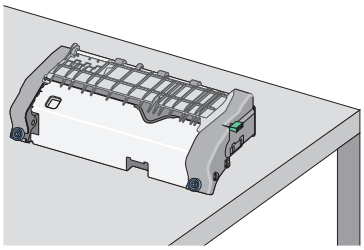

e Pociągnij i obróć zieloną, prostokątną gałkę w kierunku zgodnym z ruchem wskazówek zegara, aby odblokować górną prowadnicę papieru.

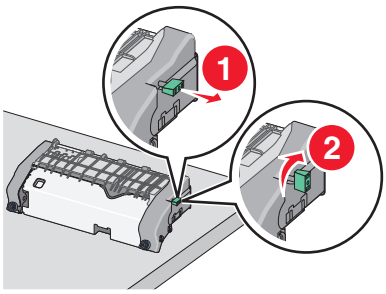

f Naciśnij występ z zieloną strzałką, przesuwając go w lewą stronę, a następnie podnieś górną prowadnicę papieru.

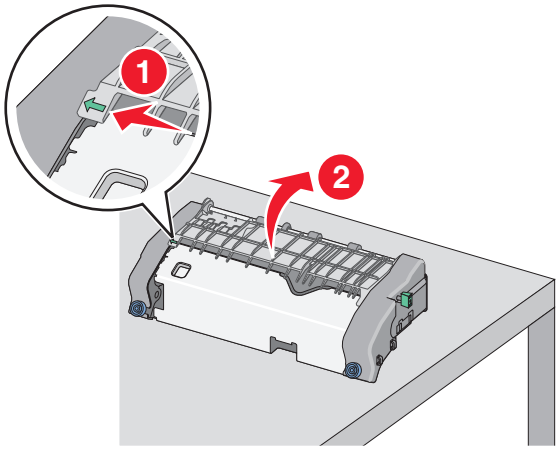

g Chwyć mocno zacięty papier z obu stron i delikatnie go wyciągnij.

Uwaga: Upewnij się, że wszystkie kawałki papieru zostały usunięte.

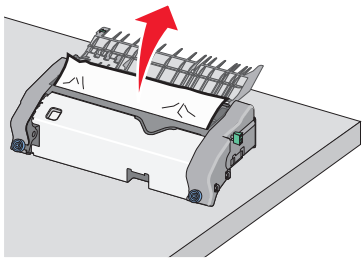

h Zamknij górną prowadnicę papieru. Sprawdź, czy obie końcówki prowadnicy papieru są na swoim miejscu.

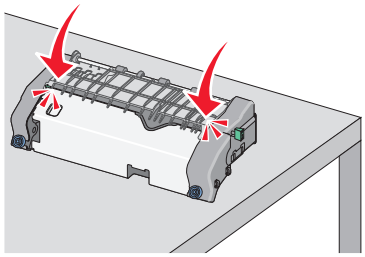

i Pociągnij i obróć zieloną, prostokątną gałkę w kierunku przeciwnym do ruchu wskazówek zegara, aby zablokować górną prowadnicę papieru.

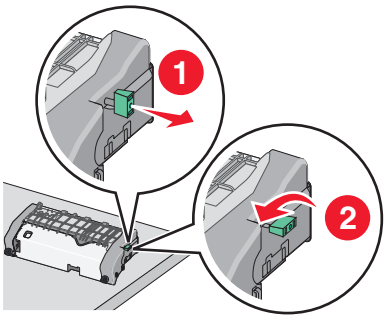

j Zainstaluj ponownie moduł nagrzewnicy:

1 Wyrównaj moduł nagrzewnicy, korzystając z uchwytów po obu stronach, a następnie umieść ją z powrotem w drukarce.

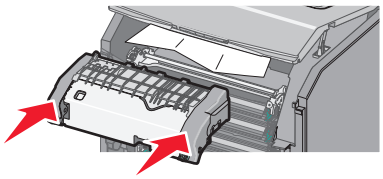

2 Przekręć śruby w kierunku zgodnym z ruchem wskazówek zegara, aby bezpiecznie zamocować nagrzewnicę.

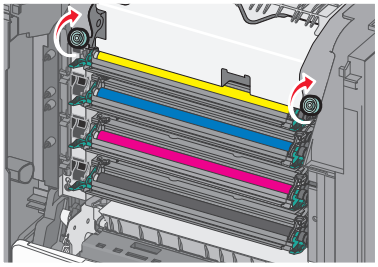

4 Zamknij przednie drzwiczki, a następnie górną pokrywę dostępu.

5 Na panelu sterowania drukarki dotknij opcji **Kontynuuj, zacięcie usunięte**.

Zacięcie papieru wewnątrz górnej pokrywy dostępu do drukarki

1 Otwórz górną pokrywę dostępu do drukarki.

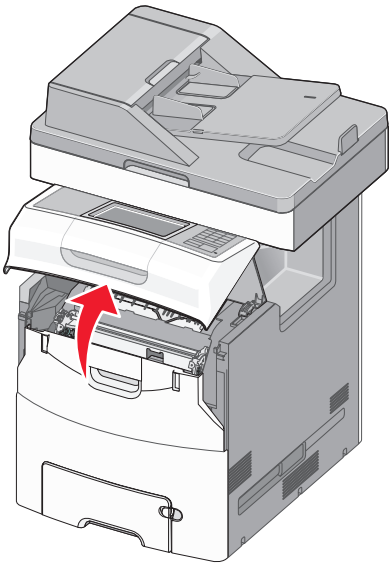

Ostrzeżenie — istnieje możliwość uszkodzenia: Aby uniknąć prześwietlenia fotoprzewodników, przednich drzwiczek nie należy pozostawiać otwartych dłużej niż 10 minut.

UWAGA — GORĄCA POWIERZCHNIA: Wewnętrzne elementy drukarki mogą być gorące. W celu zmniejszenia ryzyka oparzenia przed dotknięciem danej części należy odczekać, aż ostygnie.

2 Otwórz przednie drzwiczki.

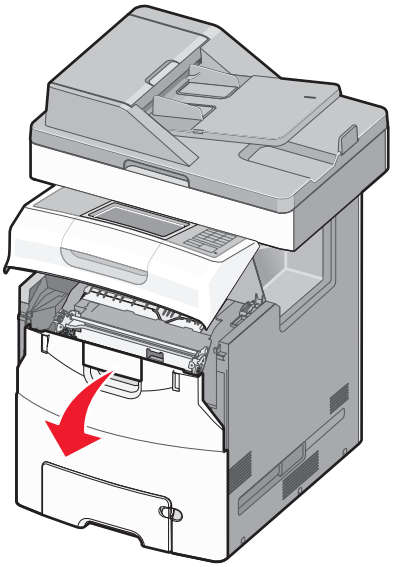

3 Chwyć mocno zacięty papier z obu stron i delikatnie go wyciągnij.

Uwaga: Upewnij się, że wszystkie kawałki papieru zostały usunięte.

4 Zamknij przednie drzwiczki, a następnie górną pokrywę dostępu.

5 Na panelu sterowania drukarki dotknij opcji **Kontynuuj, zacięcie usunięte**.

24x zacięcie papieru

Zacięcie papieru w zasobniku 1.

1 Otwórz zasobnik 1.

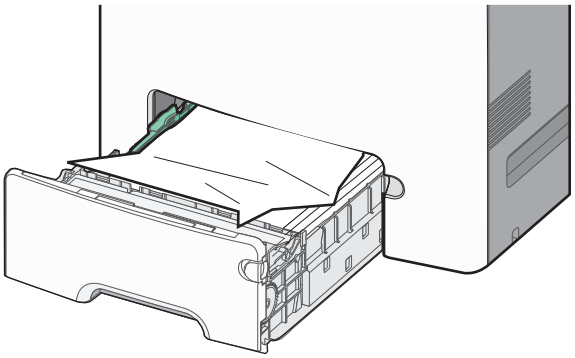

2 Chwyć mocno zacięty papier z obu stron i delikatnie go wyciągnij.

Uwaga: Upewnij się, że wszystkie kawałki papieru zostały usunięte.

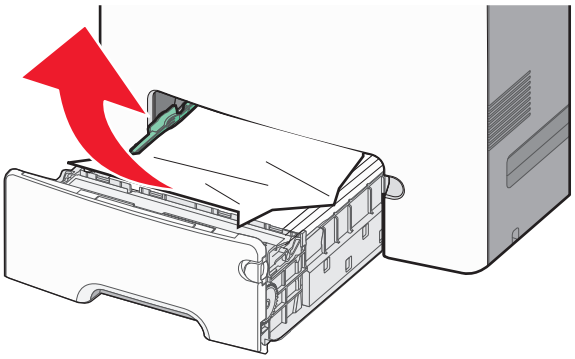

3 Zamknij zasobnik 1.

4 Na panelu sterowania drukarki dotknij opcji **Kontynuuj, zacięcie usunięte**.

Zacięcie papieru w jednym z zasobników opcjonalnych

1 Otwórz określony zasobnik.

2 Chwyć mocno zacięty papier z obu stron i delikatnie go wyciągnij.

Uwaga: Upewnij się, że wszystkie kawałki papieru zostały usunięte.

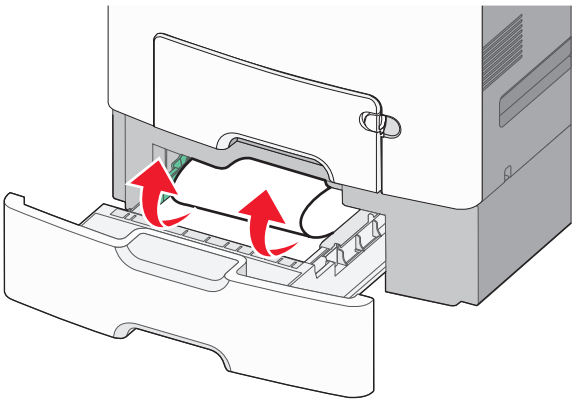

3 Zamknij zasobnik.

4 Na panelu sterowania drukarki dotknij opcji **Kontynuuj, zacięcie usunięte**.

250 zacięcie papieru

1 Naciśnij dźwignię zwalniania papieru, a następnie usuń zacięty papier z podajnika uniwersalnego.

Uwaga: Upewnij się, że wszystkie kawałki papieru zostały usunięte.

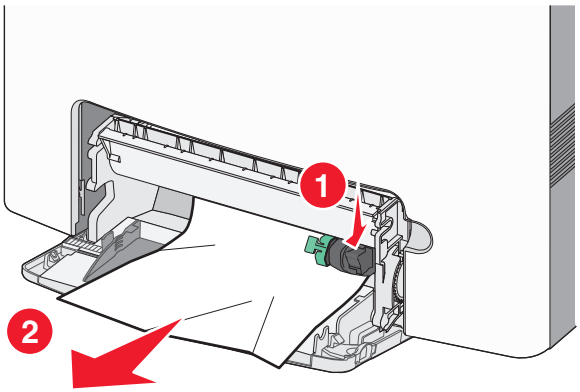

2 Załaduj papier do podajnika uniwersalnego.

3 Na panelu sterowania drukarki dotknij opcji **Kontynuuj, zacięcie usunięte**.

29y.xx zacięcia papieru

1 Usuń wszystkie oryginalne dokumenty z automatycznego podajnika dokumentów.

2 Otwórz pokrywę podajnika ADF, chwyć mocno zacięty papier z obu stron i delikatnie go wyciągnij.

Uwaga: Upewnij się, że wszystkie kawałki papieru zostały usunięte.

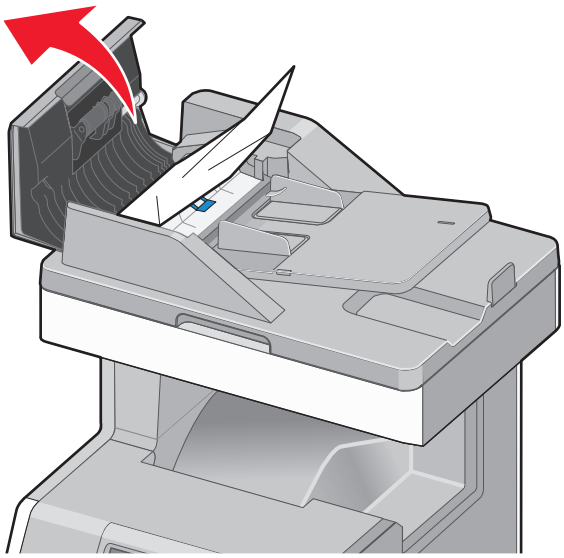

3 Zamknij pokrywę automatycznego podajnika dokumentów.

4 Otwórz pokrywę modułu drukowania dwustronnego, chwyć mocno zacięty papier z obu stron i delikatnie go wyciągnij.

Uwaga: Upewnij się, że wszystkie kawałki papieru zostały usunięte.

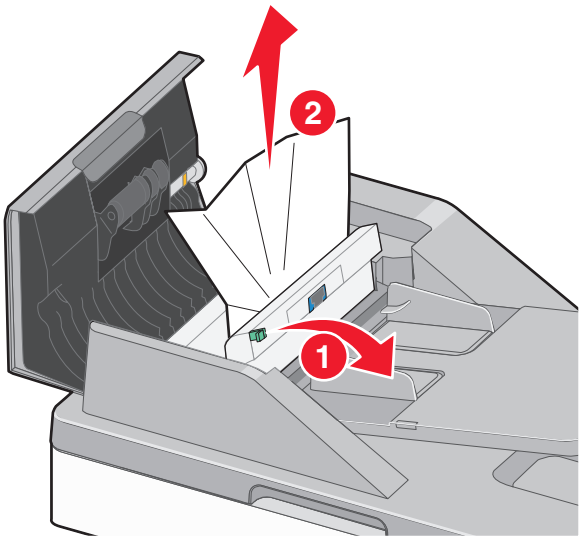

5 Otwórz pokrywę skanera, chwyć mocno zacięty papier z obu stron i delikatnie go wyciągnij.

Uwaga: Upewnij się, że wszystkie kawałki papieru zostały usunięte.

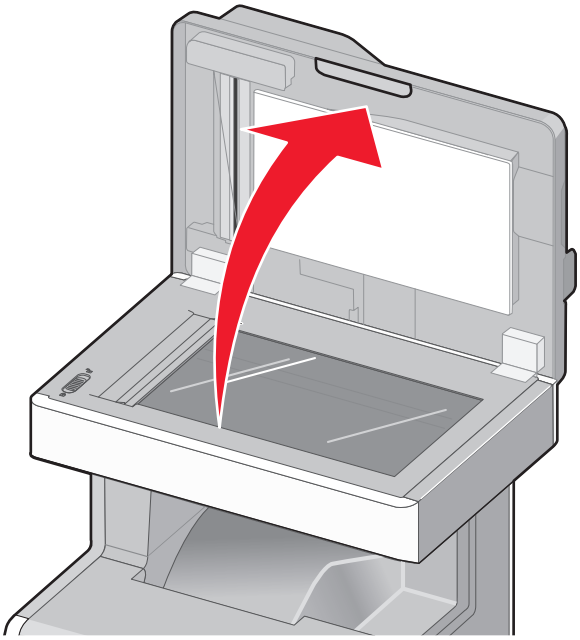

6 Zamknij pokrywę skanera.

7 Ponownie umieść oryginalne dokumenty w podajniku ADF, wyrównaj ułożenie stosu, a następnie dostosuj położenie prowadnicy papieru.

Rozwiązywanie problemów

Rozwiązywanie podstawowych problemów dotyczących drukarki

W przypadku podstawowych problemów z drukarką lub braku odpowiedzi drukarki sprawdź, czy:

- Przewód zasilający jest podłączony do drukarki i do właściwie uziemionego gniazdka elektrycznego.
- Gniazdo elektryczne nie jest wyłączone za pomocą wyłącznika albo bezpiecznika.
- Drukarka nie jest podłączona do listwy przeciwprzepięciowej, nieprzerwanego źródła zasilania lub przedłużacza.
- Inne urządzenia elektryczne podłączone do tego samego gniazda działają.
- Drukarka jest włączona. Sprawdź wyłącznik zasilania drukarki.
- Kabel drukarki jest prawidłowo podłączony do drukarki i komputera hosta, serwera druku, wyposażenia opcjonalnego lub innego urządzenia sieciowego.
- Wszystkie opcjonalne elementy wyposażenia są prawidłowo zainstalowane.
- ustawienia sterowników drukarki są prawidłowe.

Po sprawdzeniu wszystkich powyższych możliwości należy wyłączyć drukarkę, odczekać co najmniej 10 sekund i ponownie włączyć urządzenie. Występujący problem często daje się w ten sposób rozwiązać.

Opis komunikatów drukarki

Dostosowywanie koloru

Poczekaj na zakończenie procesu.

Wystąpił błąd dysku USB. Wyjmij dysk i włóż go ponownie.

Wypróbuj jedną lub więcej spośród poniższych opcji:

- Wyjmij napęd flash i włóż go ponownie.
- Jeśli komunikat o błędzie jest w dalszym ciągu wyświetlany, pamięć flash może być uszkodzona i należy ją wymienić.

Zmień [źródło papieru] na [nazwa typu niestandardowego]

Wypróbuj jedną lub więcej spośród poniższych opcji:

- Aby zignorować komunikat i drukować z wybranego zasobnika, na panelu sterowania drukarki dotknij opcji **Użyj obecnego [źródła papieru]**.
- Załaduj do zasobnika papier prawidłowego rozmiaru i typu, sprawdź, czy ustawienia rozmiaru i typu papieru znajdują się w menu Papier na panelu sterowania drukarki, a następnie dotknij opcji **Papier załadowany, kontynuuj**.

- Dotknij opcji **Zresetuj aktywny odbiornik**, aby zresetować aktywny zasobnik dla zestawu połączonych zasobników.

  Uwaga: Te informacje dotyczą tylko drukarek z możliwością łączenia zasobników.
- Dotknij przycisku **Anuluj zadanie**, aby anulować zadanie drukowania.

Zmień [źródło papieru] na [ciąg niestandardowy]

Wypróbuj jedną lub więcej spośród poniższych opcji:

- Aby zignorować komunikat i drukować z wybranego zasobnika, na panelu sterowania drukarki dotknij opcji **Użyj obecnego [źródła papieru]**.
- Załaduj do zasobnika papier prawidłowego rozmiaru i typu, sprawdź, czy ustawienia rozmiaru i typu papieru znajdują się w menu Papier na panelu sterowania drukarki, a następnie dotknij opcji **Papier załadowany, kontynuuj**.
- Dotknij opcji **Zresetuj aktywny odbiornik**, aby zresetować aktywny zasobnik dla zestawu połączonych zasobników.

  Uwaga: Te informacje dotyczą tylko drukarek z możliwością łączenia zasobników.
- Dotknij przycisku **Anuluj zadanie**, aby anulować zadanie drukowania.

Zmień [źródło papieru] na papier o [typie] i [rozmiarze]

Wypróbuj jedną lub więcej spośród poniższych opcji:

- Aby zignorować komunikat i drukować z wybranego zasobnika, na panelu sterowania drukarki dotknij opcji **Użyj obecnego [źródła papieru]**.
- Załaduj do zasobnika papier prawidłowego rozmiaru i typu, sprawdź, czy ustawienia rozmiaru i typu papieru znajdują się w menu Papier na panelu sterowania drukarki, a następnie dotknij opcji **Papier załadowany, kontynuuj**.
- Dotknij opcji **Zresetuj aktywny odbiornik**, aby zresetować aktywny zasobnik dla zestawu połączonych zasobników.

  Uwaga: Te informacje dotyczą tylko drukarek z możliwością łączenia zasobników.
- Dotknij przycisku **Anuluj zadanie**, aby anulować zadanie drukowania.

Zamknij przednie drzwiczki

Zamknij przednie drzwiczki drukarki.

Zamknij górną pokrywę dostępu

Zamknij górną pokrywę dostępu do drukarki, aby usunąć komunikat.

Dysk jest uszkodzony

Drukarka podjęła próbę przywrócenia danych na uszkodzonym dysku twardym. Nie można naprawić dysku twardego drukarki.

Na ekranie głównym dotknij opcji **Formatuj dysk**, aby sformatować dysk twardy drukarki i usunąć komunikat.

Uwaga: Formatowanie powoduje usunięcie wszystkich plików zapisanych na dysku twardym drukarki.

Dysk zapełniony — anulowano zadanie skanowania

Wypróbuj jedną lub więcej spośród poniższych opcji:

- Dotknij opcji **Kontynuuj**, aby usunąć komunikat i kontynuować skanowanie.
- Usuń czcionki, makra oraz inne dane zapisane na dysku twardym drukarki.
- Zainstaluj dysk twardy o większej pojemności.

Dysk prawie pełny. Bezpieczne czyszczenie miejsca na dysku.

Wypróbuj jedną lub więcej spośród poniższych opcji:

- Dotknij przycisku **Kontynuuj**, aby usunąć komunikat i kontynuować drukowanie.
- Usuń czcionki, makra oraz inne dane zapisane na dysku twardym drukarki.
- Zainstaluj dysk twardy o większej pojemności.

Problem z dyskiem

Dysk twardy drukarki musi zostać na nowo sformatowany.

Dotknij opcji **Formatuj dysk**, aby sformatować dysk twardy drukarki i usunąć komunikat.

Uwaga: Formatowanie powoduje usunięcie wszystkich plików zapisanych na dysku twardym drukarki.

Błąd odczytu napędu USB. Usuń urządzenie USB.

Włożony został nieobsługiwany napęd flash. Wyjmij napęd flash, a następnie zainstaluj obsługiwany napęd.

Pamięć faksu pełna

Za mało pamięci, aby wysłać zadanie faksowania.

Dotknij przycisku **Kontynuuj**, aby usunąć komunikat.

Partycja faksu nie działa. Skontaktuj się z administratorem.

Wydaje się, że partycja faksu jest uszkodzona. Spróbuj skorzystać z co najmniej jednego z podanych sposobów:

- Dotknij przycisku **Kontynuuj**, aby usunąć komunikat.
- Aby zresetować drukarkę, wyłącz ją, a następnie ponownie włącz.Jeśli komunikat pojawi się ponownie, skontaktuj się z administratorem systemu.

Nie skonfigurowano opcji “Do formatu” serwera faksu. Skontaktuj się z administratorem.

Drukarka działa w trybie serwera faksów, ale jego konfigurowanie nie zostało dokończone.

Spróbuj skorzystać z co najmniej jednego z podanych sposobów:

- Dotknij przycisku **Kontynuuj**, aby usunąć komunikat.
- Skonfiguruj serwer faksów. Jeśli komunikat pojawi się ponownie, skontaktuj się z administratorem systemu.

Nie ustawiono nazwy faksu

Nazwa faksu nie została wprowadzona. Wysyłanie i odbieranie faksów będzie wyłączone, dopóki faks nie zostanie prawidłowo skonfigurowany.

Spróbuj skorzystać z co najmniej jednego z podanych sposobów:

- Dotknij przycisku **Kontynuuj**, aby usunąć komunikat.
- Skonfiguruj faks analogowy. Jeśli komunikat pojawi się ponownie, skontaktuj się z administratorem systemu.

Nie ustawiono numeru faksu urządzenia

Numer faksu urządzenia nie został wprowadzony. Wysyłanie i odbieranie faksów będzie wyłączone, dopóki faks nie zostanie prawidłowo skonfigurowany.

Spróbuj skorzystać z co najmniej jednego z podanych sposobów:

- Dotknij przycisku **Kontynuuj**, aby usunąć komunikat.
- Skonfiguruj faks analogowy. Jeśli komunikat pojawi się ponownie, skontaktuj się z administratorem systemu.

Włóż zasobnik [x]

Włóż określony zasobnik do drukarki.

Zainstaluj zasobnik [x]

Wypróbuj jedną lub więcej spośród poniższych opcji:

- Zainstaluj określony zasobnik:
  1. Wyłącz drukarkę.
  2. Odłącz przewód zasilający od gniazda elektrycznego.
  3. Zainstaluj określony zasobnik.
  4. Podłącz przewód zasilający do prawidłowo uziemionego gniazda elektrycznego.
  5. Włącz ponownie drukarkę.
- Anuluj zadanie drukowania.

Załaduj do [źródła papieru] [nazwa typu niestandardowego]

Wypróbuj jedną lub więcej spośród poniższych opcji:

- Załaduj do zasobnika lub podajnika prawidłowy typ i rozmiar papieru.
- Na panelu sterowania drukarki dotknij opcji **Papier załadowany, kontynuuj**, aby usunąć komunikat i kontynuować drukowanie.

  Jeśli drukarka wykryje zasobnik zawierający papier odpowiedniego typu i rozmiaru, pobierze papier z tego zasobnika. W przypadku niewykrycia zasobnika zawierającego papier odpowiedniego typu i rozmiaru wydruk zostanie wykonany na papierze z domyślnego źródła papieru.
- Anuluj zadanie drukowania.

Załaduj do [źródła papieru] [ciąg niestandardowy]

Wypróbuj jedną lub więcej spośród poniższych opcji:

- Załaduj do zasobnika lub podajnika prawidłowy typ i rozmiar papieru.
- Na panelu sterowania drukarki dotknij opcji **Papier załadowany, kontynuuj**, aby usunąć komunikat i kontynuować drukowanie.

  Jeśli drukarka wykryje zasobnik zawierający papier odpowiedniego typu i rozmiaru, pobierze papier z tego zasobnika. W przypadku niewykrycia zasobnika zawierającego papier odpowiedniego typu i rozmiaru wydruk zostanie wykonany na papierze z domyślnego źródła papieru.
- Anuluj zadanie drukowania.

Załaduj do [źródła papieru] papier o [rozmiarze]

Wypróbuj jedną lub więcej spośród poniższych opcji:

- Załaduj do zasobnika lub podajnika prawidłowy rozmiar papieru.
- Na panelu sterowania drukarki dotknij opcji **Papier załadowany, kontynuuj**, aby usunąć komunikat i kontynuować drukowanie.

  Jeśli drukarka wykryje zasobnik zawierający papier odpowiedniego typu i rozmiaru, pobierze papier z tego zasobnika. W przypadku niewykrycia zasobnika zawierającego papier odpowiedniego typu i rozmiaru pobieranie będzie się odbywać z domyślnego źródła papieru.
- Anuluj zadanie drukowania.

Załaduj do [źródła papieru] papier o [typie] i [rozmiarze]

Wypróbuj jedną lub więcej spośród poniższych opcji:

- Załaduj do zasobnika lub podajnika prawidłowy rozmiar i typ papieru.
- Na panelu sterowania drukarki dotknij opcji **Papier załadowany, kontynuuj**, aby usunąć komunikat i kontynuować drukowanie.

  Jeśli drukarka wykryje zasobnik zawierający papier odpowiedniego typu i rozmiaru, pobierze papier z tego zasobnika. W przypadku niewykrycia zasobnika zawierającego papier odpowiedniego typu i rozmiaru pobieranie będzie się odbywać z domyślnego źródła papieru.
- Anuluj zadanie drukowania.

Załaduj do podajnika ręcznego [nazwa typu niestandardowego]

Wypróbuj jedną lub więcej spośród poniższych opcji:

- Załaduj do podajnika papier o odpowiednim rozmiarze i typie.
- Na panelu sterowania drukarki dotknij opcji **Monit na każdej stronie, papier załadowany** lub **Nie pytaj, papier załadowany**, aby usunąć komunikat i kontynuować drukowanie.
- Dotknij opcji **Automatyczny wybór papieru**, aby użyć papieru załadowanego do zasobnika.
- Anuluj zadanie drukowania.

Załaduj do podajnika ręcznego [ciąg niestandardowy]

Wypróbuj jedną lub więcej spośród poniższych opcji:

- Załaduj do podajnika papier o odpowiednim rozmiarze i typie.
- Na panelu sterowania drukarki dotknij opcji **Monit na każdej stronie, papier załadowany** lub **Nie pytaj, papier załadowany**, aby usunąć komunikat i kontynuować drukowanie.
- Dotknij opcji **Automatyczny wybór papieru**, aby użyć papieru załadowanego do zasobnika.
- Anuluj zadanie drukowania.

Załaduj do podajnika ręcznego [rozmiar papieru]

Wypróbuj jedną lub więcej spośród poniższych opcji:

- Załaduj do podajnika papier o odpowiednim rozmiarze i typie.
- Na panelu sterowania drukarki dotknij opcji **Monit na każdej stronie, papier załadowany** lub **Nie pytaj, papier załadowany**, aby usunąć komunikat i kontynuować drukowanie.
- Dotknij opcji **Automatyczny wybór papieru**, aby użyć papieru załadowanego do zasobnika.
- Anuluj zadanie drukowania.

Załaduj do podajnika ręcznego [typ papieru] [rozmiar papieru])

Wypróbuj jedną lub więcej spośród poniższych opcji:

- Załaduj do podajnika papier o odpowiednim rozmiarze i typie.
- Na panelu sterowania drukarki dotknij opcji **Monit na każdej stronie, papier załadowany** lub **Nie pytaj, papier załadowany**, aby usunąć komunikat i kontynuować drukowanie.
- Dotknij opcji **Automatyczny wybór papieru**, aby użyć papieru załadowanego do zasobnika.
- Anuluj zadanie drukowania.

Pamięć pełna, nie można drukować faksów

Za mało pamięci, aby wydrukować zadanie faksowania.

Dotknij przycisku **Kontynuuj**, aby usunąć komunikat bez drukowania. Po ponownym uruchomieniu drukarki nastąpi próba wydrukowania wstrzymanych faksów.

Analogowa linia telefoniczna nie jest podłączona do modemu, faks niedostępny.

Upewnij się, że analogowa linia telefoniczna jest podłączona do modemu.

Wymagane zmiany papieru

Wypróbuj jedną lub więcej spośród poniższych opcji:

- Dotknij opcji **Używaj bieżących materiałów eksploatacyjnych**, aby usunąć komunikat i kontynuować drukowanie.
- Anuluj bieżące zadanie drukowania.

Usuń elementy opakowania, [nazwa obszaru]

Usuń ze wskazanego miejsca wszystkie elementy opakowania.

Wyjmij papier ze standardowego odbiornika

Wyjmij stos papieru z odbiornika.

Wymień separator papieru

Zainstaluj nowy separator papieru.

Czy przywrócić wstrzymane zadania?

Spróbuj skorzystać z co najmniej jednego z podanych sposobów:

- Dotknij opcji **Przywróć**, aby przywrócić wszystkie wstrzymane zadania znajdujące się na dysku twardym drukarki.
- Jeśli nie chcesz przywrócić wstrzymanych zadań, wybierz opcję **Nie przywracaj**.

Otwarta pokrywa podajnika ADF skanera

Pokrywa podajnika ADF skanera jest otwarta. Komunikat znika po zamknięciu pokrywy.

Skanowany dokument jest zbyt długi

Liczba stron w zadaniu skanowania przekracza dopuszczalny limit. Aby usunąć komunikat, dotknij opcji **Anuluj zadanie**.

Serwer SMTP nie został skonfigurowany. Skontaktuj się z administratorem systemu.

Wystąpił błąd na serwerze SMTP lub serwer SMTP nie został odpowiednio skonfigurowany. Dotknij opcji **Kontynuuj**, aby usunąć komunikat. Jeśli komunikat pojawi się ponownie, skontaktuj się z osobą zajmującą się wsparciem systemowym.

Niektóre wstrzymane zadania nie zostały przywrócone

Dotknij opcji **Kontynuuj**, aby usunąć określone zadanie.

Uwaga: Nieprzywrócone zadania wstrzymane są przechowywane na dysku twardym i nie są dostępne.

Do zakończenia zadania potrzebny jest materiał eksploatacyjny

Brakuje materiału eksploatacyjnego potrzebnego do zakończenia zadania. Wypróbuj jedno z nich:

- Dotknij opcji **Monity dla materiałów eksploatacyjnych**, aby wyświetlić wszystkie komunikaty o błędach wskazujące na rodzaj materiałów eksploatacyjnych potrzebnych to dalszego przetwarzania bieżącego zadania.
  1. Bezzwłocznie zamów brakujący materiał eksploatacyjny.
  2. Zainstaluj materiał eksploatacyjny. Więcej informacji zawiera instrukcja dostarczona z danym materiałem eksploatacyjnym.
- Dotknij opcji **Anuluj zadanie**, aby usunąć komunikat i anulować zadanie drukowania.

Nieobsługiwany rozmiar papieru w zasobniku [x]

Papier w określonym zasobniku ma nieobsługiwany rozmiar. Wymień go na papier w obsługiwanym rozmiarze.

Nieobsługiwany dysk

Włożony został nieobsługiwany dysk. Wyjmij nieobsługiwany dysk, a następnie zainstaluj obsługiwany.

Nie skonfigurowano serwera Weblink. Skontaktuj się z administratorem systemu.

Wystąpił błąd na serwerze Weblink lub serwer nie jest prawidłowo skonfigurowany.

Dotknij opcji **Kontynuuj**, aby usunąć komunikat. Jeśli komunikat pojawi się ponownie, skontaktuj się z obsługą techniczną systemu.

31.xx Brak lub uszkodzenie kasety [kolor]

Wypróbuj jedną lub więcej spośród poniższych opcji:

- Zainstaluj brakującą kasetę z tonerem.

  Aby uzyskać instrukcje wyjmowania i instalowania kasety, dotknij opcji **Więcej informacji**.
- Wyjmij uszkodzoną kasetę z tonerem, a następnie zainstaluj ją ponownie.

  Uwaga: Jeśli komunikat nie zostanie usunięty, należy wymienić uszkodzoną kasetę.
- Dotknij opcji **Kontynuuj**, aby usunąć komunikat.

32.xx Numer katalogowy kasety [kolor] nieobsługiwany przez urządzenie

Wyjmij nieobsługiwany nabój z tonerem i zainstaluj obsługiwany.

34 Niewłaściwy rozmiar papieru, otwórz [źródło]

Wypróbuj jedną lub więcej spośród poniższych opcji:

- Załaduj odpowiedni papier lub nośnik specjalny do właściwego zasobnika.
- Upewnij się, że wałek w zasobniku 1 jest ustawiony na rozmiar papieru załadowany do zasobnika. Upewnij się, że chcesz drukować właśnie na takim rozmiarze.
- Dotknij opcji **Kontynuuj**, aby usunąć komunikat i kontynuować drukowanie z użyciem innego zasobnika.
- Sprawdź prowadnice długości i szerokości w zasobniku i upewnij się, że papier jest prawidłowo załadowany.
- Upewnij się, że w ustawieniach w oknie Właściwości drukowania lub Drukowanie podany jest właściwy rozmiar i typ papieru.
- Sprawdź, czy rozmiar papieru jest prawidłowo ustawiony. Jeśli na przykład opcja Rozmiar zasob. uniw. jest ustawiona jako Uniwersalny, sprawdź, czy włożony nośnik jest wystarczająco duży, aby można było na nim wydrukować dane.
- Anuluj zadanie drukowania.

35 Za mało pamięci do obsługi funkcji zapisu zasobów

Spróbuj skorzystać z co najmniej jednego z podanych sposobów:

- Dotknij przycisku **Kontynuuj**, aby wyłączyć funkcję Zapis zasobów i kontynuować drukowanie.
- W celu włączenia funkcji Zapis zasobów po wyświetleniu tego komunikatu upewnij się, że dla buforów jest wybrane ustawienie Automatycznie, po czym zamknij menu, aby uaktywnić zmiany ustawień buforów. Gdy zostanie wyświetlony komunikat **Gotowa**, włącz funkcję Zapis zasobów.
- Zainstaluj dodatkową pamięć.

37 Za mało pamięci do sortowania zadań

Spróbuj skorzystać z co najmniej jednego z podanych sposobów:

- Dotknij przycisku **Kontynuuj**, aby wydrukować część zadania zapisaną już w pamięci i rozpocząć sortowanie pozostałej części zadania.
- Anuluj bieżące zadanie drukowania.

37 Za mało pamięci do defragmentacji pamięci flash

Spróbuj skorzystać z co najmniej jednego z podanych sposobów:

- Dotknij przycisku **Kontynuuj**, aby zatrzymać proces defragmentacji i kontynuować drukowanie.
- Usuń czcionki, makra oraz inne dane znajdujące się w pamięci drukarki.
- Zainstaluj dodatkową pamięć drukarki.

37 Za mało pamięci, niektóre wstrzymane zadania zostały usunięte

Niektóre wstrzymane zadania zostały usunięte w celu przetworzenia zadań bieżących.

Dotknij przycisku **Kontynuuj**, aby usunąć komunikat.

37 Za mało pamięci, nie można przywrócić niektórych wstrzym. zad.

Drukarka nie mogła przywrócić niektórych lub wszystkich zadań poufnych bądź wstrzymanych znajdujących się na jej dysku twardym.

Dotknij przycisku **Kontynuuj**, aby usunąć komunikat.

38 Pamięć pełna

Spróbuj skorzystać z co najmniej jednego z podanych sposobów:

- Aby usunąć komunikat, dotknij opcji **Anuluj zadanie**.
- Zainstaluj dodatkową pamięć drukarki.

39 Zbyt złożona strona, część danych mogła nie zostać wydrukowana.

Spróbuj skorzystać z co najmniej jednego z podanych sposobów:

- Dotknij przycisku **Kontynuuj**, aby usunąć komunikat i kontynuować drukowanie.
- Anuluj bieżące zadanie drukowania.
- Zainstaluj dodatkową pamięć drukarki.

51 Wykryto uszkodzoną pamięć flash

Spróbuj skorzystać z co najmniej jednego z podanych sposobów:

- Dotknij przycisku **Kontynuuj**, aby usunąć komunikat i kontynuować drukowanie.
- Anuluj bieżące zadanie drukowania.

52 Za mało wolnego miejsca w pamięci flash dla zasobów

Spróbuj skorzystać z co najmniej jednego z podanych sposobów:

- Dotknij przycisku **Kontynuuj**, aby usunąć komunikat i kontynuować drukowanie.

  Załadowane czcionki i makra, które nie zostały wcześniej zapisane w pamięci flash, są usuwane.
- Usuń czcionki, makra oraz inne dane zapisane w pamięci flash.
- Zainstaluj kartę pamięci flash o większej pojemności.

53 Wykryto niesformatowaną pamięć flash

Spróbuj skorzystać z co najmniej jednego z podanych sposobów:

- Dotknij przycisku **Kontynuuj**, aby zatrzymać proces defragmentacji i kontynuować drukowanie.
- Sformatuj pamięć flash. Jeśli komunikat o błędzie jest w dalszym ciągu wyświetlany, pamięć flash może być uszkodzona i należy ją wymienić.

54 Adapter sieciowy [x], błąd programu

Wypróbuj jedną lub więcej spośród poniższych opcji:

- Dotknij przycisku **Kontynuuj**, aby kontynuować drukowanie.
- Wyłącz drukarkę, odczekaj około 10 sekund, a następnie włącz ją ponownie.
- Zaktualizuj oprogramowanie sprzętowe do pracy w sieci w drukarce.

54 Błąd opcji portu szeregowego [x]

Wypróbuj jedną lub więcej spośród poniższych opcji:

- Sprawdź, czy kabel szeregowy jest właściwie podłączony i czy używany kabel jest odpowiedni do portu szeregowego.
- Sprawdź, czy parametry interfejsu szeregowego (protokół, body, parzystość i bity danych) w drukarce i komputerze hosta są ustawione prawidłowo.
- Dotknij przycisku **Kontynuuj**, aby kontynuować drukowanie.
- Wyłącz drukarkę, a następnie włącz ją ponownie w celu zresetowania.

54 Błąd oprogramowania sieci standardowej

Spróbuj skorzystać z co najmniej jednego z podanych sposobów:

- Dotknij przycisku **Kontynuuj**, aby kontynuować drukowanie.
- Aby zresetować drukarkę, wyłącz ją, a następnie ponownie włącz.
- Zaktualizuj oprogramowanie sprzętowe do pracy w sieci w drukarce lub serwerze druku.

55 Nieobsługiwana opcja w gnieździe [x]

1. Wyłącz drukarkę.
2. Odłącz przewód zasilający od gniazda elektrycznego.
3. Odłącz nieobsługiwaną kartę opcji od płyty systemowej drukarki, a na jej miejsce włóż obsługiwaną kartę.
4. Podłącz przewód zasilający do prawidłowo uziemionego gniazda elektrycznego.
5. Włącz ponownie drukarkę.

56 Port równoległy [x] wyłączony

Wypróbuj jedną lub więcej spośród poniższych opcji:

- Dotknij opcji **Kontynuuj**, aby usunąć komunikat.

  Drukarka odrzuca wszystkie dane otrzymywane przez port równoległy.
- Sprawdź, czy element menu Bufor równoległy nie jest ustawiony jako Wyłączony.

56 Port szeregowy [x] wyłączony

Wypróbuj jedną lub więcej spośród poniższych opcji:

- Dotknij opcji **Kontynuuj**, aby usunąć komunikat.

  Drukarka odrzuca wszystkie dane otrzymywane przez port szeregowy.
- Sprawdź, czy element menu Bufor szeregowy nie jest ustawiony jako Wyłączony.

56 Standardowy port USB wyłączony

Spróbuj skorzystać z co najmniej jednego z podanych sposobów:

- Dotknij przycisku **Kontynuuj**, aby usunąć komunikat.

  Drukarka usunie wszystkie dane otrzymane przez port USB.
- Sprawdź, czy element menu Bufor USB nie jest ustawiony jako Wyłączony.

56 Port USB [x] wyłączony

Wypróbuj jedną lub więcej spośród poniższych opcji:

- Dotknij opcji **Kontynuuj**, aby usunąć komunikat.

  Drukarka odrzuca wszystkie dane otrzymywane przez port USB.
- Sprawdź, czy element menu Bufor USB nie jest ustawiony jako Wyłączony.

57 Zmiana konfiguracji, niektóre wstrzymane zad. nie zostały przywrócone

Jakaś zmiana na drukarce spowodowała unieważnienie wstrzymanych zadań. Możliwe zmiany:

- Nastąpiła aktualizacja oprogramowania układowego.
- Usunięto opcje podawania papieru wymagane do realizacji zadania drukowania.
- Zadanie drukowania zostało utworzone przy użyciu danych z urządzenia w porcie USB, a urządzenie zostało wyjęte z portu USB.
- Dysk twardy drukarki zawiera zadania drukowania, które zostały zapisane, gdy znajdował się on w innym modelu drukarki.

Dotknij opcji **Kontynuuj**, aby usunąć komunikat.

58 Błąd konfiguracji podajnika

1. Wyłącz drukarkę.
2. Odłącz przewód zasilający od gniazda elektrycznego.
3. Sprawdź, czy wszystkie ustawienia konfiguracji zasobnika są prawidłowe. W razie potrzeby usuń niepotrzebne zasobniki.
4. Podłącz przewód zasilający do prawidłowo uziemionego gniazda elektrycznego.
5. Włącz ponownie drukarkę.

58 Zbyt wiele zainstalowanych dysków

1 Wyłącz drukarkę.
2 Odłącz przewód zasilający od gniazda elektrycznego.
3 Usuń nadmiarowe dyski.
4 Podłącz przewód zasilający do prawidłowo uziemionego gniazda elektrycznego.
5 Włącz ponownie drukarkę.

58 Za dużo zainstalowanych opcji pamięci flash

1 Wyłącz drukarkę.
2 Wyjmij wtyczkę przewodu zasilającego z gniazdka elektrycznego.
3 Usuń nadmiarową pamięć flash.
4 Podłącz przewód zasilający do prawidłowo uziemionego gniazdka elektrycznego.
5 Ponownie włącz drukarkę.

58 Zbyt wiele podłączonych zasobników

1 Wyłącz drukarkę.
2 Wyjmij wtyczkę przewodu zasilającego z gniazdka elektrycznego.
3 Wyjmij dodatkowe zasobniki.
4 Podłącz przewód zasilający do prawidłowo uziemionego gniazdka elektrycznego.
5 Ponownie włącz drukarkę.

59 Niezgodny zasobnik [x]

Spróbuj skorzystać z co najmniej jednego z podanych sposobów:

- Wyjmij wskazany zasobnik.
- Dotknij przycisku **Kontynuuj**, aby usunąć ten komunikat i kontynuować drukowanie bez wskazanego zasobnika.

61 Wyjmij uszkodzony dysk

Wypróbuj jedną lub więcej spośród poniższych opcji:

- Usuń uszkodzony dysk twardy drukarki.
- Przed podjęciem działań wymagających dysku twardego drukarki należy zainstalować inny dysk twardy.

62 Dysk zapełniony

Wypróbuj jedną lub więcej spośród poniższych opcji:

- Dotknij opcji **Kontynuuj**, aby usunąć komunikat i kontynuować przetwarzanie danych.
- Usuń czcionki, makra oraz inne dane zapisane na dysku twardym drukarki.
- Zainstaluj dysk twardy drukarki o większej pojemności.

63 Niesformatowany dysk

Spróbuj skorzystać z co najmniej jednego z podanych sposobów:

- Dotknij przycisku **Kontynuuj**, aby usunąć komunikat i kontynuować drukowanie.
- Sformatuj dysk twardy drukarki.

Jeśli komunikat o błędzie jest w dalszym ciągu wyświetlany, dysk twardy może być uszkodzony i należy go wymienić.

80.xx Ostrzeżenie o prawie zużytej nagrzewnicy

1. Zamów natychmiast nową nagrzewnicę.
2. Gdy jakość druku ulegnie pogorszeniu, zainstaluj nową nagrzewnicę, postępując według arkusza instrukcji dostarczonego razem z częścią zamienną.
3. Dotknij przycisku **Kontynuuj**, aby usunąć komunikat i kontynuować drukowanie.

80.xx Ostrzeżenie o zużyciu nagrzewnicy

- Zamów natychmiast nową nagrzewnicę. Gdy jakość druku ulegnie pogorszeniu, zainstaluj nową nagrzewnicę, postępując według arkusza instrukcji dostarczonego razem z częścią zamienną.
- Dotknij przycisku **Kontynuuj**, aby usunąć komunikat i kontynuować drukowanie.

80.xx Replace fuser (80.xx Wymień nagrzewnicę)

Wymień nagrzewnicę, korzystając z arkusza instrukcji dostarczonego razem z nową częścią.

80.xx Brak nagrzewnicy

1. Wymień nagrzewnicę, korzystając z arkusza instrukcji dostarczonego razem z nową częścią.
2. Dotknij przycisku **Kontynuuj**, aby usunąć komunikat i kontynuować drukowanie.

82.xx Wymień pojemnik na zużyty toner

1. Wymień pojemnik na zużyty toner.

   Aby uzyskać instrukcje wymiany pojemnika na zużyty toner, na panelu sterowania drukarki dotknij opcji **Więcej informacji**.
2. Dotknij przycisku **Kontynuuj**, aby usunąć komunikat i kontynuować drukowanie.

82.xx Brak pojemnika na zużyty toner

Włóż pojemnik na zużyty toner z powrotem do drukarki.

82.xx Pojemnik na zużyty toner prawie pełny

Niezwłocznie zamów nowy pojemnik na zużyty toner.

1 Wymień pojemnik na zużyty toner.

   Aby uzyskać instrukcje instalowania pojemnika na zużyty toner, na panelu sterowania drukarki dotknij opcji **Więcej informacji**.

2 Dotknij przycisku **Kontynuuj**, aby usunąć komunikat i kontynuować drukowanie.

83.xx Wymień moduł przenoszący

Wymień moduł przenoszący, postępując według arkusza instrukcji dostarczonego razem z częścią zamienną.

83.xx Ostrzeżenie o zużyciu modułu przenoszącego

1 Wymień moduł przenoszący, postępując według arkusza instrukcji dostarczonego razem z częścią zamienną.

2 Dotknij przycisku **Kontynuuj**, aby usunąć komunikat i kontynuować drukowanie.

83.xx Brak modułu przenoszącego

Włóż moduł przenoszący do drukarki.

83.xx Ostrzeżenie o bliskim zużyciu modułu przenoszącego

1 Niezwłocznie zamów nowy moduł przenoszący.

2 Na panelu sterowania drukarki dotknij opcji **Kontynuuj**, aby usunąć komunikat i kontynuować drukowanie.

3 Gdy jakość druku ulegnie pogorszeniu, zainstaluj nowy moduł przenoszący.

   Informacje na temat instalowania modułu przenoszącego można znaleźć w instrukcji dostarczonej z częścią zamienną lub dotknąć opcji **Więcej informacji** na ekranie głównym drukarki.

84.xx brak bębna światłoczułego [kolor]

Zainstaluj określony kolorowy bęben światłoczuły, postępując według arkusza instrukcji dostarczonego razem z częścią zamienną.

84.xx bęben światłoczuły [kolor] prawie pusty

1 Zamów nowy bęben światłoczuły.

2 Gdy jakość druku ulegnie pogorszeniu, zainstaluj nowy bęben światłoczuły, postępując według arkusza instrukcji dostarczonego razem z częścią zamienną.

3 Dotknij przycisku **Kontynuuj**, aby usunąć komunikat i kontynuować drukowanie.

84.xx Niski poziom fotoprzewodnika [kolor]

1 Niezwłocznie zamów nowy fotoprzewodnik.

2 Gdy jakość druku ulegnie pogorszeniu, zainstaluj nowy fotoprzewodnik, postępując według instrukcji dostarczonej z materiałem eksploatacyjnym.

Uwagi:

- Wszystkie cztery fotoprzewodniki powinny być wymieniane w tym samym czasie.
- Aby zachować optymalną jakość wydruków, po dokonaniu wymiany fotoprzewodników należy wyzerować licznik przeglądu.

3 Dotknij przycisku **Kontynuuj**, aby usunąć komunikat i kontynuować drukowanie.

84.xx Wymień fotoprzewodnik [kolor]

1 Wymień fotoprzewodnik, korzystając z arkusza instrukcji dostarczonego razem z nowym materiałem eksploatacyjnym.

Uwagi:

- Wszystkie cztery fotoprzewodniki powinny być wymieniane w tym samym czasie.
- Aby zachować optymalną jakość wydruku, po dokonaniu wymiany fotoprzewodników należy wyzerować licznik konserwacyjny.

2 Na panelu sterowania drukarki dotknij opcji **Kontynuuj**, aby usunąć komunikat i kontynuować drukowanie.

88 Wymień kasetę [kolor]

Określona kaseta drukująca lub kaseta z tonerem jest pusta.

1 Wymień wskazaną kasetę.

Aby uzyskać instrukcje dotyczące wymiany kasety, na panelu sterowania drukarki dotknij opcji **Więcej informacji**.

2 Dotknij przycisku **Kontynuuj**, aby usunąć komunikat i kontynuować drukowanie.

88.xx Krytycznie niski poziom w naboju [kolor]

Określony nabój drukujący ma krytycznie niski poziom.

1 Aby uzyskać instrukcje wymiany naboju drukującego, na panelu sterowania drukarki dotknij opcji **Więcej informacji**.

2 Dotknij przycisku **Kontynuuj**, aby usunąć komunikat i kontynuować drukowanie.

88.xx Kończy się kaseta [kolor]

1 Wyjmij określony nabój.

Ostrzeżenie — istnieje możliwość uszkodzenia: Należy uważać, aby nie dotknąć bębna światłoczułego. Może to mieć wpływ na jakość wydruku kolejnych zadań drukowania.

2 Kilkakrotnie mocno potrząśnij nabojem na boki oraz do przodu i do tyłu, aby rozprowadzić toner.

3 Włóż nabój z powrotem, a następnie dotknij opcji **Kontynuuj**, aby usunąć komunikat i kontynuować drukowanie.

Uwagi:

- Czynności te można powtórzyć kilkakrotnie, dopóki nie okaże się, że mimo nich wydruk pozostaje zbyt jasny. Kiedy wydruk pozostaje zbyt jasny, należy wymienić nabój.
- Należy mieć przygotowany nowy nabój na wypadek, gdyby obecny przestał zapewniać zadowalającą jakość wydruków.

88.xx Prawie niski poziom toneru w kasecie [kolor]

Zamów nabój drukujący zamienny względem określonego naboju.

88.xx Bardzo niski poziom w naboju [kolor]

Określony nabój drukujący ma bardzo niski poziom.

1 Aby uzyskać instrukcje wymiany naboju drukującego, na panelu sterowania drukarki dotknij opcji **Więcej informacji**.

2 Dotknij przycisku **Kontynuuj**, aby usunąć komunikat i kontynuować drukowanie.

29y.xx Zamknij pokrywę skanera i załaduj oryginały, jeśli ponownie uruchamiasz zadanie

Wypróbuj jedną lub więcej spośród poniższych opcji:

- Dotknij opcji **Anuluj zadanie**, aby anulować zadanie i usunąć komunikat.
- Dotknij opcji **Skanuj z automatycznego podajnika dokumentów**, aby wznowić skanowanie przy użyciu podajnika ADF bezpośrednio po udanym zeskanowaniu ostatniej strony.
- Dotknij opcji **Skanuj z płyty skanera**, aby wznowić skanowanie przy użyciu szyby skanera bezpośrednio po udanym zeskanowaniu ostatniej strony.
- Dotknij opcji **Zakończ zadanie bez dalszego skanowania**, aby zakończyć zadanie skanowania po udanym zeskanowaniu ostatniej strony.

  Uwaga: Ta opcja nie anuluje zadania skanowania. Wszystkie pomyślnie zeskanowane strony zostaną dalej przetworzone w celu kopiowania, faksowania lub wysłania w wiadomości e-mail.

280.06 Brak papieru

Spróbuj skorzystać z co najmniej jednego z podanych sposobów:

- Dotknij opcji **Kontynuuj**, aby usunąć komunikat.
- Dotknij opcji **Anuluj zadanie**, aby anulować zadanie i usunąć komunikat.
- Dotknij opcji **Skanuj z automatycznego podajnika dokumentów**, aby wznowić skanowanie przy użyciu podajnika ADF bezpośrednio po udanym zeskanowaniu ostatniej strony.
- Dotknij opcji **Skanuj z płyty skanera**, aby wznowić skanowanie przy użyciu szyby skanera bezpośrednio po udanym zeskanowaniu ostatniej strony.
- Dotknij opcji **Zakończ zadanie bez dalszego skanowania**, aby zakończyć zadanie skanowania po udanym zeskanowaniu ostatniej strony.

  Uwaga: Ta opcja nie anuluje zadania skanowania. Wszystkie pomyślnie zeskanowane strony zostaną dalej przetworzone w celu kopiowania, faksowania lub wysłania w wiadomości e-mail.
- Dotknij opcji **Ponownie uruchom zadanie**, aby usunąć komunikat i rozpocząć nowe zadanie skanowania z ustawieniami stosowanymi w poprzednim zadaniu.

840.01 Skaner wyłączony przez administratora

Drukuj bez skanera lub skontaktuj się z obsługą techniczną systemu.

840.02 Skaner wyłączony. Jeśli problem nie został usunięty, skontaktuj się z administratorem systemu.

Spróbuj skorzystać z co najmniej jednego z podanych sposobów:

- Dotknij opcji **Kontynuuj przy wyłączonym skanerze**, aby powrócić do ekranu głównego, a następnie skontaktuj się z administratorem systemu.
- Dotknij opcji **Uruchom ponownie i automatycznie włącz skaner**, aby anulować zadanie.

  Uwaga: Spowoduje to podjęcie próby ponownego przełączenia skanera w tryb online.

1565 Błąd emulacji, załaduj opcję emulacji

Drukarka automatycznie usuwa komunikat po 30 sekundach, a następnie wyłącza emulator pobierania na karcie z oprogramowaniem sprzętowym.

Rozwiązywanie problemów związanych z drukowaniem

Nie można wydrukować wielojęzycznych plików PDF

Pliki PDF mogą zawierać niedostępne czcionki.

1. Otwórz dokument, który ma zostać wydrukowany, w programie Adobe Acrobat.
2. Kliknij ikonę drukarki > **Zaawansowane** > **Drukuj jako obraz** > **OK** > **OK**.

Na panelu sterowania drukarki są wyświetlane tylko symbole diamentu lub wyświetlacz jest pusty

Autotest drukarki nie powiódł się. Wyłącz zasilanie drukarki, odczekaj około 10 sekund i ponownie włącz zasilanie.

Jeśli komunikat **Gotowa** nie zostanie wyświetlony, wyłącz drukarkę i skontaktuj się z działem obsługi klienta.

Pojawia się komunikat o błędzie odczytu napędu USB

Upewnij się, że napęd flash jest obsługiwany.

Zadania drukowania nie są drukowane

Spróbuj skorzystać z co najmniej jednego z podanych sposobów:

Upewnij się, że nie ma problemów z drukarką

Na panelu sterowania drukarki sprawdź jej stan. W razie potrzeby skorzystaj z instrukcji usuwania błędów.

Upewnij się, że drukarka jest gotowa do drukowania.

Przed wysłaniem zadania do drukarki upewnij się, że na panelu sterowania wyświetlany jest komunikat **Gotowa**.

Sprawdź, czy materiały eksploatacyjne wymagają uzupełnienia lub zmiany

Wyjmij i ponownie włóż materiały eksploatacyjne.

Sprawdź, czy standardowy kosz wyjściowy jest pełny

Wyjmij stos papieru ze standardowego kosza wyjściowego.

Sprawdź, czy zasobnik papieru jest pusty

Załaduj papier do zasobnika.

Upewnij się, że zostało zainstalowane odpowiednie oprogramowanie drukarki

- Sprawdź, czy korzystasz z prawidłowego oprogramowania drukarki.
- W przypadku podłączenia drukarki do komputera przy użyciu portu USB należy upewnić się, że na komputerze jest uruchomiony obsługiwany system operacyjny, i stosować zgodne z nim oprogramowanie drukarki.

Upewnij się, że wewnętrzny serwer druku działa właściwie

- Upewnij się, że wewnętrzny serwer druku jest prawidłowo zainstalowany i że drukarka jest podłączona do sieci.
- Wydrukuj stronę konfiguracji sieci i sprawdź, czy status ma wartość **Connected** (Podłączona). Jeśli stan ma wartość **Niepodłączona**, sprawdź kable sieciowe i ponownie spróbuj wydrukować stronę konfiguracji sieci. Skontaktuj się z administratorem systemu, aby upewnić się, czy sieć działa prawidłowo.

Oprogramowanie drukarki jest dostępne w witrynie internetowej firmy Lexmark pod adresem **http://support.lexmark.com**.

Upewnij się, że używany jest zalecany kabel USB, szeregowy lub Ethernet

Więcej informacji można znaleźć w witrynie internetowej firmy Lexmark pod adresem **http://support.lexmark.com**.

Upewnij się, że kable drukarki są prawidłowo zamocowane

Sprawdź podłączenie kabli do drukarki i do serwera druku, aby upewnić się, że są one prawidłowo zamocowane.

Więcej informacji na ten temat można znaleźć w dokumentacji instalacyjnej dostarczonej z drukarką.

Nie można drukować zadań poufnych i innych wstrzymanych zadań

Poniżej podano możliwe rozwiązania. Spróbuj skorzystać z co najmniej jednego z podanych sposobów:

Zadanie drukowane jest tylko częściowo, wcale lub drukowane są puste arkusze

Zadanie drukowania może zawierać błąd formatowania lub nieprawidłowe dane.

- Usuń zadanie drukowania, a następnie wydrukuj je ponownie.
- W przypadku dokumentów PDF, utwórz dokument ponownie, a następnie wydrukuj go powtórnie.

W przypadku drukowania z Internetu drukarka może odczytywać kilka tytułów zadań drukowania jako duplikaty i usuwać wszystkie zadania oprócz pierwszego.

- Dla użytkowników systemu Windows: otwórz Właściwości drukowania. Przed wpisaniem kodu PIN w oknie dialogowym Drukowanie z wstrzymaniem zaznacz pole wyboru „Zachowaj powielone dokumenty” pod polem tekstowym Nazwa użytkownika.
- Dla użytkowników systemu Macintosh: zapisz wszystkie zadania drukowania pod różnymi nazwami, a następnie wyślij poszczególne zadania do drukarki.

Upewnij się, że w drukarce jest wystarczająca ilość pamięci

Zwolnij dodatkową pamięć w drukarce, przewijając listę zadań wstrzymanych i usuwając część z nich.

Zadania drukowania trwają dłużej niż oczekiwano

Wypróbuj jedną lub więcej spośród poniższych opcji:

Zmniejsz złożoność zadania drukowania

Zmniejsz liczbę i rozmiar czcionek, liczbę i złożoność obrazów oraz liczbę stron w zadaniu drukowania.

Wyłącz opcję Ochrona strony

Z poziomu ekranu głównego przejdź do opcji:

> **Ustawienia** > **Ustawienia ogólne** > **Odzyskiwanie drukowania** > **Ochrona strony** > **Wyłącz** >

Zmień ustawienia dotyczące wpływu na środowisko

Przy korzystaniu z ustawienia Tryb Eco-Mode lub Tryb cichy może nastąpić spadek wydajności.

Drukowanie jest powolne

Wypróbuj jedną lub więcej spośród poniższych opcji:

Sprawdź, czy używany papier nie jest na tyle wąski, aby powodować włączenie trybu spowolnionego.

Umieść w zasobniku większy rozmiar papieru, taki jak Letter czy A4, a następnie wydrukuj ten sam plik.

Uwaga: Tryb spowolniony działa zgodnie z przeznaczeniem. Chroni on nagrzewnicę przed zniszczeniem z powodu dużych różnic w temperaturze na długości nagrzewnicy.

Skontaktuj się z działem obsługi klienta

Jeśli problem się powtarza, drukarka może wymagać obsługi serwisowej. Aby uzyskać więcej informacji, skontaktuj się z działem obsługi klienta.

Wydruk zadania wykonywany jest na papierze pochodzącym z niewłaściwego zasobnika lub na niewłaściwym papierze

Sprawdź ustawienia typu i rozmiaru papieru

Sprawdź, czy ustawienie Paper Type (Typ papieru) jest takie samo, jak typ papieru załadowanego do zasobnika.

1. Na panelu sterowania drukarki w menu Paper (Papier) sprawdź ustawienia typu i rozmiaru papieru.
2. Przed wysłaniem zadania do drukowania określ poprawny typ papieru:
   - Dla użytkowników systemu Windows — określ typ papieru w oknie dialogowym Print Properties (Właściwości drukowania).
   - Dla użytkowników systemu Macintosh — określ typ papieru w oknie dialogowym Print (Drukuj).

Drukowane znaki są nieprawidłowe

- Upewnij się, że drukarka nie działa w trybie druku szesnastkowego. Jeśli na wyświetlaczu widoczny jest komunikat **Gotowa Druk szesnastkowy**, aby móc wydrukować zadanie, należy najpierw wyjść z trybu druku szesnastkowego. Aby wyjść z trybu druku szesnastkowego, wyłącz drukarkę i włącz ją ponownie.
- Upewnij się, że ustawienia SmartSwitch mają wartość Włącz w menu Sieć i USB.

Funkcja łączenia zasobników nie działa

Poniżej podano możliwe rozwiązania. Spróbuj skorzystać z co najmniej jednego z podanych sposobów:

Załaduj papier tego samego rozmiaru i typu

- Załaduj papier tego samego rozmiaru i typu do każdego zasobnika, który zostanie połączony.
- Ustaw prowadnice papieru w każdym zasobniku zgodnie z rozmiarem załadowanego papieru.

Użyj tych samych ustawień dla opcji Rozmiar papieru i Typ papieru

- Wydrukuj stronę z ustawieniami menu i porównaj ustawienia każdego zasobnika.
- Jeśli to konieczne, dostosuj ustawienia za pomocą menu Rozmiar/typ papieru.

Uwaga: Standardowy podajnik na 550 arkuszy i podajnik uniwersalny nie rozpoznają automatycznie rozmiaru papieru. Należy ustawić rozmiar papieru za pomocą menu Rozmiar/typ papieru.

Duże zadania nie są sortowane

Poniżej podano możliwe rozwiązania. Spróbuj skorzystać z co najmniej jednego z podanych sposobów:

Upewnij się, że opcja Sortuj jest włączona.

W Menu wykańczania lub w oknie Właściwości drukowania przy opcji Sortuj wybierz ustawienie Włącz.

Uwaga: Wyłączenie opcji Sortuj w oprogramowaniu zastępuje ustawienie w Menu wykańczania.

Zmniejsz złożoność zadania drukowania

Zmniejsz stopień złożoności wykonywanego zadania wydruku, zmniejszając liczbę i rozmiary używanych czcionek, liczbę i stopień złożoności obrazów oraz liczbę drukowanych stron.

Upewnij się, że w drukarce jest wystarczająca ilość pamięci

Zainstaluj w drukarce dodatkową pamięć lub opcjonalny dysk twardy.

Wydruk jest nieprawidłowo dzielony na strony

Ustaw wyższą wartość opcji Oczekiwanie na wydruk

1 Z poziomu ekranu głównego przejdź do opcji:

   > **Ustawienia** > **Ustawienia ogólne** > **Limity czasu oczekiwania**

2 Dotykaj przycisku lewej lub prawej strzałki obok opcji **Oczekiwanie na wydruk**, aż zostanie wyświetlona żądana wartość tej opcji.

3 Dotknij opcji **Submit** (Wyślij).

Rozwiązywanie problemów związanych z kopiowaniem

Kopiarka nie odpowiada

Poniżej podano możliwe rozwiązania. Spróbuj skorzystać z co najmniej jednego z podanych sposobów:

Czy na wyświetlaczu pojawiły się komunikaty o błędzie?

Usuń wszystkie komunikaty o błędzie.

Sprawdź zasilanie.

Sprawdź, czy drukarka jest podłączona do zasilania, włączona i czy jest wyświetlany komunikat **Gotowa**.

Moduł skanera nie domyka się

Upewnij się, że nic nie blokuje modułu:

1 Podnieś moduł skanera.

2 Usuń wszelkie elementy uniemożliwiające domknięcie modułu skanera.

3 Opuść moduł skanera.

Niska jakość kopii

Oto kilka przykładów niskiej jakości kopii:

- Puste strony
- Wzór szachownicy
- Zniekształcona grafika lub obrazy
- Brakujące znaki
- Wyblakły wydruk
- Ciemny wydruk
- Przekrzywione linie
- Smugi
- Pasma
- Przypadkowe znaki
- Białe linie na wydruku

Wypróbuj jedną lub więcej spośród poniższych opcji:

Usuń wszystkie komunikaty o błędach.

Sprawdź informacje na wyświetlaczu i usuń wszystkie komunikaty o błędach.

Wymień kasetę z tonerem lub nabój drukujący.

Gdy wydruki nadal są wyblakłe, wymień nabój z tonerem lub nabój drukujący.

Wyczyść szybę skanera

Szyba skanera może być zabrudzona. Wyczyść szybę skanera, używając czystej niestrzępiącej się szmatki zwilżonej wodą.

Aby uzyskać więcej informacji, zobacz „Czyszczenie szyby skanera” na stronie 233.

Wyreguluj intensywność toneru na kopii.

Wyreguluj intensywność toneru z menu Kopiuj.

Upewnij się, że jakość oryginalnego dokumentu jest zadowalająca.

Sprawdź jakość oryginalnego dokumentu.

Umieść prawidłowo oryginalny dokument.

Umieść oryginalny dokument lub fotografię w lewym górnym rogu szyby skanera, stroną zadrukowaną skierowaną w dół.

Upewnij się, że używasz właściwych ustawień kopiowania.

Gdy na wydruku występują niepożądane wzory (mora):

- Upewnij się, że na ekranie Kopiuj ustawienia Typ zawartości i Źródło zawartości są odpowiednie dla skanowanego dokumentu.
- Z ekranu Kopiuj przejdź do opcji:

  Opcje zaawansowane > **Zaawansowane obrazowanie** > **Ostrość** > zmniejsz ustawienie Ostrość
- Upewnij się, że na ekranie Kopiuj nie wybrano żadnej opcji skalowania.

Gdy tekst jest jasny lub zanika:

- Z ekranu Kopiuj przejdź do opcji:

  Zawartość > **Tekst** > > wybierz odpowiednie źródło kopiowanego oryginału >
- Z ekranu Kopiuj przejdź do opcji:

  Opcje zaawansowane > **Zaawansowane obrazowanie** > **Ostrość** > zwiększ bieżące ustawienie
- Z ekranu Kopiuj przejdź do opcji:

  Opcje zaawansowane > **Zaawansowane obrazowanie** > **Usuwanie tła**, a następnie zmniejsz bieżące ustawienie
- Z ekranu Kopiuj przejdź do opcji:

  Opcje zaawansowane > **Zaawansowane obrazowanie** > **Kontrast** > zwiększ bieżące ustawienie
- Z ekranu Kopiuj przejdź do opcji:

  Opcje zaawansowane > **Zaawansowane obrazowanie** > **Szczegółowość cienia** > zmniejsz bieżące ustawienie

Gdy wydruk wydaje się rozmyty lub prześwietlony:

- Upewnij się, że na ekranie Kopiuj ustawienia Typ zawartości i Źródło zawartości są odpowiednie dla skanowanego dokumentu.
- Na ekranie Kopiuj wyreguluj ustawienie Intensywność.
- Z ekranu Kopiuj przejdź do opcji:

  Opcje zaawansowane > **Zaawansowane obrazowanie** > **Szczegółowość cienia** > zmniejsz bieżące ustawienie
- Z ekranu Kopiuj przejdź do opcji:

  Opcje zaawansowane > **Zaawansowane obrazowanie** > **Usuwanie tła** > zmniejsz bieżące ustawienie

Skopiowano część dokumentu lub fotografii

Poniżej podano możliwe rozwiązania. Spróbuj skorzystać z co najmniej jednego z podanych sposobów:

Sprawdź położenie dokumentu.

Upewnij się, że dokument lub zdjęcie jest umieszczone stroną zadrukowaną w dół na szybie skanera, w lewym górnym rogu.

Sprawdź ustawienie rozmiaru papieru

Upewnij się, że ustawienie rozmiaru papieru jest odpowiednie dla papieru załadowanego do zasobnika:

1. Na panelu sterowania drukarki w menu Papier sprawdź ustawienie Rozmiar papieru.
2. Przed wysłaniem zadania do drukowania ustaw właściwy rozmiar:
   - Jeśli używasz systemu Windows, określ rozmiar w oknie Właściwości drukowania.
   - Jeśli używasz komputera Macintosh, określ rozmiar w oknie dialogowym Układ strony.

Rozwiązywanie problemów związanych ze skanerem

Sprawdzanie skanera, którego nie można uruchomić

Jeśli skanera nie można uruchomić, należy sprawdzić, czy:

- Drukarka jest włączona.
- Kabel drukarki jest prawidłowo podłączony do drukarki i komputera hosta, serwera druku, wyposażenia opcjonalnego lub innego urządzenia sieciowego.
- Przewód zasilający jest podłączony do drukarki i do właściwie uziemionego gniazdka elektrycznego.
- Gniazdo elektryczne nie jest wyłączone za pomocą wyłącznika albo bezpiecznika.
- Drukarka nie jest podłączona do listwy przeciwprzepięciowej, nieprzerwanego źródła zasilania lub przedłużacza.
- Inne urządzenia elektryczne podłączone do tego samego gniazda powinny działać.

Po skontrolowaniu prawidłowości wszystkich opisanych połączeń należy wyłączyć, a następnie ponownie włączyć drukarkę. Problem ze skanerem często daje się w ten sposób rozwiązać.

Skanowanie nie powiodło się

Poniżej podano możliwe rozwiązania. Spróbuj skorzystać z co najmniej jednego z podanych sposobów:

Sprawdź połączenia kabli

Upewnij się, że kabel sieciowy lub kabel USB jest prawidłowo podłączony do komputera i drukarki.

W aplikacji mógł wystąpić błąd

Wyłącz i włącz ponownie komputer.

Skanowanie trwa za długo lub zawiesza komputer

Poniżej podano możliwe rozwiązania. Spróbuj skorzystać z co najmniej jednego z podanych sposobów:

Skanowanie może być zakłócane przez inne programy

Zamknij wszystkie nieużywane programy.

Ustawiono zbyt wysoką rozdzielczość skanowania

Wybierz niższą rozdzielczość skanowania.

Niska jakość zeskanowanego obrazu

Poniżej podano możliwe rozwiązania. Spróbuj skorzystać z co najmniej jednego z podanych sposobów:

Sprawdź, czy na wyświetlaczu pojawiły się jakiekolwiek komunikaty o błędzie.

Usuń wszystkie komunikaty o błędzie.

Szyba skanera może być zabrudzona.

Przetrzyj szybę skanera, używając do tego celu czystej, niestrzępiącej się szmatki zwilżonej wodą. Więcej informacji można znaleźć w sekcji „Czyszczenie szyby skanera” na stronie 233.

Zmień rozdzielczość skanowania.

Zwiększ rozdzielczość skanowania, aby otrzymać obraz o wyższej jakości.

Sprawdź jakość oryginalnego dokumentu.

Upewnij się, że jakość oryginalnego dokumentu jest zadowalająca.

Sprawdź położenie dokumentu.

Upewnij się, że dokument lub zdjęcie jest umieszczone stroną zadrukowaną w dół na szybie skanera, w lewym górnym rogu.

Zeskanowano część dokumentu lub fotografii

Poniżej podano możliwe rozwiązania. Spróbuj skorzystać z co najmniej jednego z podanych sposobów:

Sprawdź położenie dokumentu.

Upewnij się, że dokument lub zdjęcie jest umieszczone stroną zadrukowaną w dół na szybie skanera, w lewym górnym rogu.

Sprawdź ustawienie rozmiaru papieru

Upewnij się, że ustawienie rozmiaru papieru jest odpowiednie dla papieru załadowanego do zasobnika:

1. Na panelu sterowania drukarki w menu Papier sprawdź ustawienie Rozmiar papieru.
2. Przed wysłaniem zadania do drukowania ustaw właściwy rozmiar:
   - Jeśli używasz systemu Windows, określ rozmiar w oknie Właściwości drukowania.
   - Jeśli używasz komputera Macintosh, określ rozmiar w oknie dialogowym Układ strony.

Nie można skanować przy pomocy komputera

Poniżej podano możliwe rozwiązania. Spróbuj skorzystać z co najmniej jednego z podanych sposobów:

Czy na wyświetlaczu pojawiły się komunikaty o błędzie?

Usuń wszystkie komunikaty o błędzie.

Sprawdź zasilanie.

Sprawdź, czy drukarka jest podłączona do zasilania, włączona i czy jest wyświetlany komunikat **Gotowa**.

Sprawdź połączenia kabli

Upewnij się, że kabel sieciowy lub kabel USB jest prawidłowo podłączony do komputera i drukarki.

Rozwiązywanie problemów związanych z faksowaniem

Nie skonfigurowano funkcji faksu ani poczty e-mail

Kontrolka miga na czerwono, dopóki nie zostanie skonfigurowana funkcja faksu i funkcja e-mail. W celu skonfigurowania funkcji faksu i poczty e-mail wykonaj następujące czynności:

Uwaga: Przed wykonaniem poniższych instrukcji w przypadku drukarki pracującej w sieci należy upewnić się, że podłączone są kable faksu.

1. Z poziomu ekranu głównego przejdź do opcji:

   > **Ustawienia ogólne** > **Uruchom wstępną konf.** > **Tak** > **Wyślij**

2. Wyłącz drukarkę i włącz ją z ponownie.
3. Na panelu sterowania drukarki dotknij opcji swojego języka.
4. Dotknij opcji swojego kraju lub regionu, a następnie opcji **Kontynuuj**.
5. Wybierz strefę czasową i dotknij opcji **Continue** (Kontynuuj).
6. Dotknij opcji **Faks** i **E-mail**, aby usunąć zaznaczenie tych ikon, a następnie dotknij opcji **Kontynuuj**.

Uwaga: Te same czynności można wykonać w celu wyłączenia funkcji faksu i poczty e-mail.

Brak identyfikatora numeru dzwoniącego

Skontaktuj się z firmą telekomunikacyjną, aby sprawdzić, czy telefon obsługuje funkcję identyfikacji numeru dzwoniącego.

Jeśli dany region obsługuje wiele różnych wzorów identyfikatora numeru dzwoniącego, należy zmienić ustawienia fabryczne urządzenia. Dostępne są dwa ustawienia: FSK (wzór 1) i DTMF (wzór 2). Dostępność tych ustawień w menu faksu jest uzależniona od tego, czy dany kraj lub region obsługuje wiele różnych wzorów identyfikatora numeru dzwoniącego. Skontaktuj się z firmą telekomunikacyjną, aby sprawdzić, jakiego wzoru lub rodzaju ustawień należy użyć.

Nie można wysyłać lub otrzymywać faksów

Poniżej podano możliwe rozwiązania. Spróbuj skorzystać z co najmniej jednego z podanych sposobów:

Czy na wyświetlaczu pojawiły się komunikaty o błędzie?

Usuń wszystkie komunikaty o błędzie.

Sprawdź zasilanie.

Sprawdź, czy drukarka jest podłączona do zasilania, włączona i czy jest wyświetlany komunikat **Gotowa**.

Sprawdź połączenia drukarki.

Upewnij się, że odpowiednie połączenia kabli wymienionego poniżej sprzętu są prawidłowe:

- Telefon
- Słuchawka
- Automatyczna sekretarka

Sprawdź gniazdko telefoniczne.

1. Podłącz telefon do gniazdka.
2. Sprawdź, czy słychać sygnał wybierania.
3. Jeśli nie słychać sygnału wybierania, podłącz inny telefon do gniazdka.
4. Jeśli nadal nie słychać sygnału wybierania, podłącz telefon do innego gniazdka.
5. Jeśli słychać sygnał wybierania, drukarkę należy podłączyć do tego gniazdka.

Przejrzyj poniższe uwagi dotyczące korzystania z cyfrowego telefonu

Modem faksu jest urządzeniem analogowym. Niektóre urządzenia można podłączyć do drukarki, aby umożliwić korzystanie z usług telefonii cyfrowej.

- Jeśli korzystasz z usługi ISDN, podłącz drukarkę do analogowego portu telefonu (port interfejsu R) na adapterze terminala ISDN. Więcej informacji można uzyskać u dostawcy usługi ISDN, u którego można złożyć zapotrzebowanie na port interfejsu R.
- Jeśli korzystasz z usługi DSL, podłącz drukarkę do filtru DSL lub routera współpracującego z urządzeniami analogowymi. Więcej informacji na ten temat można uzyskać u dostawcy usługi DSL.
- Jeśli korzystasz z systemu telefonicznego PBX, upewnij się, że drukarka została podłączona do złącza analogowego. Jeśli nie ma takiego, weź pod uwagę możliwość instalacji analogowej linii telefonicznej dla urządzenia typu faks.

Czy słychać sygnał wybierania?

- Wykonaj próbny telefon na numer, na który chcesz wysłać faks, aby upewnić się, że funkcjonuje poprawnie.
- Jeśli linia telefoniczna jest używana przez inne urządzenie, przed próbą wysłania faksu odczekaj, aż zakończy ono pracę.

- Jeśli korzystasz z funkcji Wybieranie numeru przy odłożonej słuchawce, zwiększ głośność, aby upewnić się, że słychać sygnał wybierania.

Tymczasowo odłącz inny sprzęt.

Aby upewnić się, że drukarka działa poprawnie, podłącz ją bezpośrednio do linii telefonicznej. Odłącz wszelkie sekretarki automatyczne, komputery z modemami lub rozgałęźniki linii telefonicznej.

Sprawdź, czy nie ma zacięć.

Usuń zacięcia i sprawdź, czy pojawił się komunikat **Gotowa**.

Tymczasowo wyłącz funkcję Oczekiwanie na połączenie.

Funkcja Oczekiwanie na połączenie może zakłócać transmisje faksu. Wyłącz tę funkcję przed wysłaniem lub odebraniem faksu. Skontaktuj się z firmą telekomunikacyjną, aby otrzymać informację o sekwencji przycisków tymczasowo wyłączającej funkcję Oczekiwanie na połączenie.

Usługa poczty głosowej może przeszkadzać w transmisji faksów

Usługa poczty głosowej, oferowana przez lokalną firmę telekomunikacyjną, może zakłócać transmisje faksu. Aby włączyć funkcję Poczta głosowa oraz ustawić drukarkę w trybie odbierania połączeń, weź pod uwagę zamontowanie dodatkowej linii telefonicznej dla drukarki.

Pamięć drukarki może być pełna

1. Wybierz numer faksu.
2. Zeskanuj oryginalny dokument po jednej stronie.

Faksy można wysyłać, ale nie można ich odbierać

Wypróbuj jedną lub więcej spośród poniższych opcji:

Załaduj papier

Jeśli zasobnik jest pusty, załaduj papier do tego zasobnika lub do podajnika.

Sprawdź ustawienia opóźnienia dzwonka

Opcja opóźnienia dzwonka służy do określania liczby sygnałów linii telefonicznej, po których drukarka odpowiada. Jeśli na tej samej linii, na której znajduje się drukarka, zainstalowane są numery wewnętrzne lub korzysta się z opcji Wyróżniający sygnał dzwonka oferowanej przez firmę telefoniczną, ustaw opóźnienie dzwonka na wartości 4.

1. W polu adresu przeglądarki internetowej wpisz adres IP drukarki.

   Jeśli nie znasz adresu IP drukarki, możesz wykonać następujące czynności:
   - Wyświetl adres IP drukarki na jej panelu sterowania w sekcji TCP/IP menu Sieć/Porty.
   - Wydrukuj stronę konfiguracji sieci lub strony ustawień menu i odszukaj adres IP w sekcji TCP/IP.
2. Kliknij opcję **Ustawienia** > **Ustawienia faksu** > **Ustawienia faksu analogowego**.

3 W polu Liczba sygnałów do odebrania wprowadź liczbę sygnałów telefonu przed odebraniem połączenia przez drukarkę.

4 Kliknij przycisk **Wyślij**.

Wymień kasetę z tonerem lub nabój drukujący.

Wymień kasetę z tonerem lub nabój drukujący.

Można odbierać, ale nie można wysyłać faksów

Poniżej podano możliwe rozwiązania. Spróbuj skorzystać z co najmniej jednego z podanych sposobów:

Drukarka nie pracuje w trybie faksu

Na ekranie głównym drukarki dotknij opcji **Faks**, aby przełączyć ją w tryb faksu.

Dokument nie jest poprawnie załadowany

Załaduj oryginał nadrukiem do góry, krótszą krawędzią do podajnika ADF lub nadrukiem w dół na szybę skanera w lewym górnym rogu.

Uwaga: Do podajnika ADF nie wolno ładować pocztówek, zdjęć, małych przedmiotów, folii, papieru fotograficznego ani cienkich nośników (takich jak wycinki z czasopism). Należy je umieszczać na szybie skanera.

Upewnij się, że numer skrótu został utworzony poprawnie.

- Sprawdź, czy zaprogramowany numer skrótu został przyporządkowany numerowi telefonu, który chcesz wybrać.
- Numer telefonu można również wybrać ręcznie.

Niska jakość wydruku odebranego faksu

Wypróbuj jedną lub więcej spośród poniższych opcji:

Ponownie wyślij dokument

Poproś nadawcę faksu o:

- Sprawdzenie, czy jakość oryginalnego dokumentu jest zadowalająca.
- Wysłanie faksu ponownie. Być może wystąpił problem związany z niską jakością połączenia telefonicznego.
- Zwiększenie rozdzielczości skanowania faksu (jeśli to możliwe).

Wymień nabój drukujący.

Gdy zostanie wyświetlony komunikat **88 Niski poziom atramentu w kasecie drukującej** lub druk stanie się zbyt jasny, wymień nabój drukujący.

Upewnij się, że szybkość transmisji faksu nie jest zbyt wysoka.

Zmniejsz szybkość transmisji odbieranych faksów:

1. W polu adresu przeglądarki internetowej wpisz adres IP drukarki.

   Uwaga: Jeśli nie znasz adresu IP drukarki, wydrukuj stronę konfiguracji sieci i sprawdź adres IP w sekcji TCP/IP.

2. Kliknij opcję **Ustawienia** > **Ustawienia faksu** > **Ustawienia faksu analogowego**.
3. W polu Maksymalna szybkość, kliknij jedną z poniższych wartości:
   2400
   4800
   9600
   14400
   33600
4. Kliknij przycisk **Wyślij**.

Rozwiązywanie problemów z aplikacją na ekranie głównym

Wystąpił błąd aplikacji

Sprawdź dziennik systemu, aby uzyskać odnośne szczegółowe informacje

1. W polu adresu w przeglądarce WWW wpisz adres IP drukarki lub nazwę hosta drukarki.

   Jeśli nie znasz adresu IP drukarki lub nazwy hosta, możesz wykonać następujące czynności:
   - Wyświetl informacje na ekranie głównym panelu operacyjnego drukarki w sekcji TCP/IP menu Networks/Ports (Sieć/Porty).
   - Wydrukuj stronę konfiguracji sieci, a następnie zlokalizuj informacje w sekcji TCP/IP.
2. Kliknij przycisk **Ustawienia** lub **Konfiguracja**.
3. Kliknij **Rozwiązania urządzenia** > **Rozwiązania (eSF)** lub kliknij **Funkcje wbudowane**.
4. Kliknij kartę **System** > **Dziennik**
5. W menu Filtr wybierz stan aplikacji.
6. W menu Aplikacja wybierz aplikację, a następnie kliknij opcję **Wyślij**.

Upewnij się, że nazwa pliku, do którego ma być wykonane skanowanie, nie jest jeszcze używana

Sprawdź, czy plik, do którego ma być wykonane skanowanie, nie został otwarty w innej aplikacji lub przez innego użytkownika.

Aby uniknąć błędów, upewnij się, że w ustawieniach konfiguracyjnych miejsca docelowego wybrano opcję **Dołączaj sygnaturę czasu** lub **Zastępuj istniejące pliki**.

Dostosuj ustawienia skanowania

W ustawieniach konfiguracyjnych miejsca docelowego zmniejsz wartości ustawień skanowania. Przykładowo zmniejsz rozdzielczość skanowania, wyłącz funkcję Kolor lub zmień ustawienie Typ zawartości na Tekst.

Skontaktuj się z działem obsługi klienta.

Jeśli nadal nie możesz zidentyfikować problemu, skontaktuj się z działem obsługi klienta, aby uzyskać dodatkową pomoc.

Rozwiązywanie problemów z opcją Formularze i ulubione

Formularze są niedostępne lub nie działają

Upewnij się, że zakładka do formularza znajduje się w folderze głównym Zakładki

Zakładka do formularza, która została utworzona w podfolderze folderu Zakładki, nie będzie dostępna w ramach funkcji Formularze. Należy usunąć zakładkę i utworzyć ją ponownie w folderze głównym Zakładki.

Upewnij się, że zakładka prowadzi do właściwej lokalizacji

Drukarka nie sprawdza poprawności zakładek. Dlatego też drukarka nie będzie mogła otworzyć dokumentu, jeśli adres URL lub lokalizacja sieciowa określona podczas tworzenia zakładki jest nieprawidłowa.

Upewnij się, że zakładka została utworzona za pomocą funkcji Formularze i ulubione

Jeśli zakładkę utworzono za pomocą innej aplikacji, nie będzie dostępna w oknie funkcji Formularze i ulubione.

Sieciowe miejsce docelowe nie działa lub jest nieprawidłowe

Upewnij się, że zostało skonfigurowane uwierzytelnianie drukarki

Jeśli w aplikacji zostało skonfigurowane użycie danych uwierzytelniających drukarki wielofunkcyjnej, ustawienia uwierzytelniania drukarki należy skonfigurować za pomocą wbudowanego serwera WWW.

Więcej informacji na temat konfigurowania ustawień uwierzytelniania drukarki można znaleźć w dokumencie *Embedded Web Server Administrator's Guide* (Podręcznik administratora oprogramowania Embedded Web Server) dostępnym w witrynie **www.lexmark.com**.

Upewnij się, czy miejsce docelowe jest udostępnione oraz czy adres sieciowy miejsca docelowego jest prawidłowy.

Sprawdź, czy ustawienie folderu lub pliku źródłowego pozwala na udostępnianie go w sieci.

Jeśli miejsce docelowe zostało przeniesione, wówczas adres sieciowy mógł ulec zmianie. Dostęp do adresu sieciowego miejsca docelowego można uzyskać z poziomu oprogramowania Embedded Web Server.

Upewnij się, że drukarka jest podłączona do sieci.

Wszystkie odpowiednie przewody sieciowe muszą być stabilnie podłączone, a ustawienia sieciowe drukarki prawidłowo skonfigurowane. Informacje na temat pracy drukarki w sieci zawiera *Podręcznik pracy w sieci* znajdujący się na dysku CD *Oprogramowanie i dokumentacja* dostarczonym z drukarką.

Jeżeli plik źródłowy i drukarka znajdują się w różnych domenach, należy sprawdzić, czy podane zostały informacje o domenie.

Jeżeli plik źródłowy znajduje się w innej domenie niż drukarka, możesz edytować miejsce docelowe na stronie konfiguracji aplikacji i wprowadzić właściwe dane o domenie w polach Adres sieciowy oraz Domena sieciowa. Jeżeli nie jest znany adres sieciowy komputera, na którym znajduje się plik źródłowy, skonsultuj się z administratorem systemu.

Można także dodać nazwę domeny do listy Kolejność wyszukiwania domen na stronie konfiguracji sieci drukarki.

Sprawdź dziennik systemu, aby uzyskać odnośne szczegółowe informacje

1. W polu adresu w przeglądarce WWW wpisz adres IP drukarki lub nazwę hosta drukarki.

   Jeśli nie znasz adresu IP drukarki lub nazwy hosta, możesz wykonać następujące czynności:
   - Wyświetl informacje na ekranie głównym panelu operacyjnego drukarki w sekcji TCP/IP menu Networks/Ports (Sieć/Porty).
   - Wydrukuj stronę konfiguracji sieci i zlokalizuj informacje w sekcji TCP/IP.
2. Kliknij przycisk **Ustawienia** lub **Konfiguracja**.
3. Kliknij **Rozwiązania urządzenia** > **Rozwiązania (eSF)** lub kliknij **Funkcje wbudowane**.
4. Kliknij kartę **System** > **Dziennik**.
5. W menu Filtr wybierz stan aplikacji.
6. W menu Aplikacja wybierz aplikację, a następnie kliknij opcję **Wyślij**.

Rozwiązywanie problemów dotyczących narzędzia Skanuj do sieci

Brak ikony aplikacji na ekranie głównym

Upewnij się, że jest włączone co najmniej jedno prawidłowe miejsce docelowe

Wyświetlanie ikony aplikacji, gdy nie są dostępne miejsca docelowe

1. W oknie wbudowanego serwera WWW kliknij opcję **Ustawienia** lub **Konfiguracja**.
2. Kliknij kolejno opcje **Rozwiązania dla urządzenia** > **Rozwiązania (eSF)** albo opcję **Embedded Solutions**.
3. Kliknij nazwę aplikacji > **Konfiguruj**.
4. W sekcji przycisków na ekranie głównym w obszarze Opcja wyświetlania zaznacz pozycję **Zawsze wyświetlaj przycisk**, a następnie kliknij przycisk **Zastosuj**.

Drukarka nie może skanować do wybranego miejsca docelowego

Sprawdź, czy miejsce docelowe jest prawidłowe

W ustawieniach konfiguracyjnych aplikacji sprawdź, czy miejsce docelowe jest prawidłowe.

Jeśli miejsce docelowe zostało przeniesione, wówczas adres sieciowy mógł ulec zmianie. Dostęp do adresu sieciowego miejsca docelowego można uzyskać z poziomu oprogramowania Embedded Web Server.

Jeżeli drukarka i miejsce docelowe znajdują się w różnych domenach, należy sprawdzić, czy podane zostały informacje o domenie

Jeśli miejsce docelowe znajduje się w innej domenie systemu Windows niż drukarka, na stronie konfiguracji aplikacji można dokonać edycji miejsca docelowego i wprowadzić odpowiednie informacje o domenie systemu Windows w polu domeny jako część adresu folderu sieciowego. Można także dodać nazwę domeny do listy Kolejność wyszukiwania domen na stronie konfiguracji sieci drukarki.

Upewnij się, że oprogramowanie zapory umożliwia komunikację

W przypadku gdy miejsce docelowe znajduje się na komputerze, na którym zainstalowana jest nowsza wersja systemu operacyjnego Windows (system Windows XP lub nowszy) i włączona jest Zapora systemu Windows, utrudnione może być przesyłanie informacji z drukarki do miejsca docelowego w innej podsieci. Zapora systemu Windows musi być tak skonfigurowana, aby umożliwiać komunikację z podsiecią, w której znajduje się drukarka, lub miejsce docelowe musi być skonfigurowane w tej samej podsieci co drukarka. Aby uzyskać więcej informacji, skontaktuj się z osobą odpowiedzialną za obsługę techniczną systemu.

Upewnij się, że w miejscu docelowym nie ma jeszcze pliku o nazwie domyślnej.

Jeśli trzy ustawienia konfiguracji w sekcji Nazwa pliku na stronie konfiguracji aplikacji będą wyłączone (pozwalaj użytkownikowi na wprowadzanie nazw plików; dołączaj sygnaturę czasu; zastępuj istniejące pliki), a w miejscu docelowym już istnieje plik o nazwie domyślnej, nie będzie możliwości odróżnienia nowo zeskanowanego pliku od pliku obecnego w miejscu docelowym. Drukarka nie będzie mogła zastąpić starego pliku, nowy plik nie otrzyma sygnatury czasu, która odróżniłaby go od starego pliku, a użytkownik nie będzie mógł nadać nowemu plikowi innej nazwy. W takim przypadku należy usunąć stary plik z miejsca docelowego albo włączyć jedno z wymienionych wcześniej ustawień.

Upewnij się, że sieć działa, a drukarka ma możliwość komunikacji

Sprawdź wszystkie połączenia sieciowe i czy prawidłowo skonfigurowano ustawienia sieciowe drukarki. Informacje na temat pracy drukarki w sieci zawiera *Podręcznik pracy w sieci* znajdujący się na dysku CD *Oprogramowanie i dokumentacja* dostarczonym z drukarką.

W przypadku sieci korzystających z uwierzytelniania LDAP należy się upewnić, że ustawienia LDAP zostały skonfigurowane poprawnie.

Sprawdź, czy ustawienia LDAP są odpowiednio skonfigurowane w konfiguracji drukarki i w oknie dialogowym konfiguracji. Aby uzyskać więcej informacji na temat ustawień LDAP, skontaktuj się z osobą odpowiedzialną za obsługę techniczną systemu.

Upewnij się, że masz uprawnienia do zapisywania skanów w tym miejscu docelowym

Na ekranie Edytuj miejsce docelowe aplikacji wyczyść zawartość pola Przyrostek ścieżki albo na serwerze docelowym zmień folder główny użytkownika na zgodny z zawartością pola Przyrostek ścieżki.

Rozwiązywanie problemów z drukarką wielofunkcyjną

Błąd podczas odczytu z napędu USB

Niektóre napędy flash mogą być niezgodne z drukarką. Minimalne wymagania dla napędu flash to:

- zgodność ze standardem USB 2.0,
- obsługa standardu Full Speed (urządzenia o niskiej szybkości transferu nie będą działać),
- złącze USB typu A,
- zgodność z systemem plików FAT (system plików NTFS nie jest obsługiwany).

Lista przetestowanych i zatwierdzonych napędów flash dostępna jest w witrynie firmy Lexmark w sieci Web pod adresem **www.lexmark.pl**.

Brak reakcji po włożeniu napędu USB

Brak reakcji po kilku sekundach od włożenia napędu USB do drukarki wielofunkcyjnej może oznaczać, że opcja korzystania z napędu USB w urządzeniu jest wyłączona. Aby uzyskać więcej informacji, skontaktuj się z administratorem systemu.

Zapomniałem hasła do drukarki wielofunkcyjnej

W przypadku zapomnienia hasła do profilu drukarki wielofunkcyjnej należy usunąć profil z napędu USB, włożyć napęd do drukarki wielofunkcyjnej, a następnie ponownie uruchomić kreatora konfiguracji. Aby ręcznie usunąć profil drukarki wielofunkcyjnej z napędu USB:

1. Włóż napęd USB do komputera.
2. Odnajdź plik .mymfp.preferences oraz wszystkie inne pliki rozpoczynające się od .mymfp (pliki te są pogrupowane razem).
3. Usuń wszystkie pliki rozpoczynające się od .mymfp.

Rozwiązywanie problemów z wyposażeniem opcjonalnym

Opcjonalny element wyposażenia po zainstalowaniu nie działa poprawnie lub przerywa pracę

Spróbuj skorzystać z co najmniej jednego z podanych sposobów:

Zresetuj drukarkę

Wyłącz zasilanie drukarki, odczekaj około 10 sekund i ponownie włącz zasilanie.

Sprawdź, czy opcjonalny element wyposażenia jest podłączony do drukarki

1. Wyłącz drukarkę za pomocą wyłącznika zasilania.
2. Odłącz przewód zasilający od gniazda elektrycznego, a następnie od drukarki.

3 Sprawdź połączenie między opcjonalnym elementem wyposażenia a drukarką.

Sprawdź, czy opcjonalny element wyposażenia jest poprawnie zainstalowany

Wydrukuj stronę z ustawieniami menu i sprawdź, czy dany opcjonalny element wyposażenia jest wymieniony na liście zainstalowanych opcji. Jeśli na liście brak tego elementu opcjonalnego, zainstaluj go ponownie. Więcej informacji można znaleźć w dokumentacji dotyczącej instalacji urządzenia dostarczonej razem z elementem opcjonalnym, można też odwiedzić stronę **www.lexmark.com/publications** i zapoznać się z arkuszem instrukcji elementu opcjonalnego.

Sprawdź, czy opcjonalny element wyposażenia jest zaznaczony

Na komputerze, z którego wykonywane jest drukowanie, zaznacz element opcjonalny.

Więcej informacji można znaleźć w sekcji „Dodawanie opcji dostępnych w sterowniku drukarki” na stronie 45.

Problemy z zasobnikiem na papier

Wypróbuj jedną lub więcej spośród poniższych opcji:

Sprawdź, czy papier został poprawnie załadowany.

1 Otwórz zasobnik na papier.

2 Sprawdź, czy nie wystąpiło zacięcie papieru lub jego nieprawidłowe podawanie.

3 Sprawdź, czy prowadnice papieru są wyrównane do brzegów papieru.

4 Sprawdź, czy zasobnik na papier prawidłowo się zamyka.

Zresetuj drukarkę

Wyłącz zasilanie drukarki, odczekaj około 10 sekund i ponownie włącz zasilanie.

Upewnij się, że zasobnik na papier jest prawidłowo zainstalowany.

Jeśli zasobnik na papier jest wyszczególniony na stronie z ustawieniami menu, a wysuwany z drukarki papier zacina się na wejściu lub wyjściu zasobnika, zasobnik na papier może być nieprawidłowo zainstalowany. Zainstaluj ponownie zasobnik na papier. Szczegółowe informacje można znaleźć w dokumentacji dotyczącej instalacji urządzenia dostarczonej razem z zasobnikiem na papier lub w witrynie sieci Web **http://support.lexmark.com** w arkuszu instrukcji dotyczącym zasobnika na papier.

Problemy z szufladą na 2000 arkuszy

Sprawdź podłączenie szuflady

Upewnij się, że szuflada na 2000 arkuszy jest prawidłowo podłączona do drukarki.

Załaduj papier

Jeśli zasobnik jest pusty, załaduj papier do tego zasobnika lub do podajnika.

Usuń wszelkie zacięcia

Otwórz zasobnik lub podajnik, a następnie wyjmij zacięty papier.

Unikanie zacięć papieru

- Zegnij papier.
- Upewnij się, że szuflada jest prawidłowo zainstalowana.
- Upewnij się, że papier jest prawidłowo załadowany.
- Upewnij się, że wysokość załadowanego stosu papieru nie przekracza linii maksymalnego poziomu oznaczonej w zasobniku.
- Upewnij się, że papier i nośniki specjalne spełniają określone wymagania i nie są uszkodzone.
- Upewnij się, że prowadnice papieru są ustawione odpowiednio do rozmiaru załadowanego papieru.

Karta pamięci

Sprawdź, czy karta pamięci jest prawidłowo podłączona do płyty systemowej drukarki.

Karta pamięci flash nie jest wykrywana

Upewnij się, że karta pamięci flash jest prawidłowo podłączona do płyty systemowej drukarki.

Dysk twardy drukarki nie jest wykrywany

Upewnij się też, że dysk twardy drukarki jest prawidłowo podłączony do płyty systemowej drukarki.

Port ISP (Internal Solutions Port) nie działa prawidłowo

Wypróbuj jedną lub więcej spośród poniższych opcji:

Sprawdź połączenia portu ISP (Internal Solutions Port)

Sprawdź, czy port ISP jest prawidłowo podłączony do płyty systemowej drukarki.

Sprawdź kabel

Sprawdź, czy używany jest odpowiedni kabel i czy jest on prawidłowo podłączony do portu ISP (Internal Solutions Port).

Sprawdź, czy oprogramowanie sieciowe jest prawidłowo skonfigurowane.

Informacje na temat instalacji oprogramowania umożliwiającego drukowanie za pośrednictwem sieci zawiera *Podręcznik pracy w sieci* na dysku CD *Oprogramowanie i dokumentacja*.

Wewnętrzny serwer druku nie działa prawidłowo

Wypróbuj jedną lub więcej spośród poniższych opcji:

Sprawdź połączenia serwera druku.

- Sprawdź, czy wewnętrzny serwer druku jest prawidłowo podłączony do płyty systemowej drukarki.
- Upewnij się, że używany jest odpowiedni kabel i że jest on prawidłowo podłączony.

Sprawdź, czy oprogramowanie sieciowe jest prawidłowo skonfigurowane.

Aby uzyskać więcej informacji na temat instalacji oprogramowania na potrzeby drukowania sieciowego, wykonaj poniższe czynności:

1. Otwórz dysk CD *Oprogramowanie i dokumentacja*.
2. Kliknij opcję **Dodatkowe**.
3. Kliknij opcję **Podręcznik pracy w sieci** na liście publikacji dysku CD.

Karta interfejsu USB/równoległego nie działa prawidłowo

Sprawdź połączenie karty interfejsu USB/równoległego

Upewnij się, że karta interfejsu USB/równoległego jest prawidłowo podłączona do płyty systemowej drukarki.

Sprawdź kabel

Upewnij się, że używany jest odpowiedni kabel i że jest on prawidłowo podłączony.

Rozwiązywanie problemów z podawaniem papieru

Papier często się zacina

Wypróbuj jedną lub więcej spośród poniższych opcji:

Sprawdź papier

Należy stosować zalecany papier i zalecane nośniki specjalne. Więcej informacji można znaleźć w rozdziale ze wskazówkami dotyczącymi papieru i nośników specjalnych.

Upewnij się, że do zasobnika nie załadowano za dużo papieru

Upewnij się, że papier nie wykracza poza wskaźnik maksymalnego wypełnienia papierem znajdujący się w zasobniku lub podajniku.

Upewnij się, że cały stos papieru leży płasko w zasobniku

Przed załadowaniem papieru wykonaj następujące czynności:

- Zegnij arkusze w jedną i w drugą stronę, aby je rozdzielić. Nie składaj ani nie marszcz papieru.
- Wyrównaj krawędzie, opierając stos krawędziami na płaskiej powierzchni.

Sprawdź prowadnice papieru

Ustaw prowadnice w zasobniku zgodnie z rozmiarem załadowanego papieru.

Załaduj papier z nowego opakowania

Być może papier nasiąkł wilgocią z powodu dużej wilgotności powietrza. Do chwili użycia papier należy przechowywać w oryginalnym opakowaniu.

Komunikat o zacięciu papieru nie znika po usunięciu zacięcia

Sprawdź ścieżkę papieru

Droga papieru nie jest pusta. Usuń zacięty papier z całej ścieżki papieru, a następnie dotknij opcji **Kontynuuj**.

Zacięte strony nie są drukowane ponownie

Włączanie funkcji Zacięcia — ponów

1. Z poziomu ekranu głównego przejdź do opcji:

   > **Ustawienia** > **Ustawienia ogólne** > **Odzyskiwanie drukowania**

2. Dotykaj klawiszy strzałek obok opcji **Zacięcia — ponów**, dopóki nie zostanie wyświetlony komunikat **Włączona** lub **Automatycznie**.
3. Dotknij opcji **Wyślij**.

Rozwiązywanie problemów z jakością wydruku

Jeśli wskazówki te nie pomogą w rozwiązaniu problemu, należy skontaktować się z pomocą techniczną. Niektóre elementy drukarki mogą wymagać regulacji lub wymiany.

Znaki mają postrzępione lub nierówne krawędzie

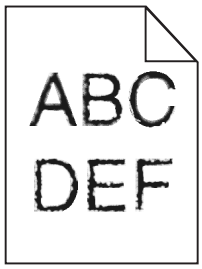

Jeśli korzystasz z pobranych czcionek, upewnij się, że są one obsługiwane przez drukarkę, komputer host i oprogramowanie.

Obcinanie obrazów

Spróbuj skorzystać co najmniej z jednego z podanych sposobów:

Sprawdź prowadnice

Ustaw prowadnice szerokości i długości w zasobniku zgodnie z rozmiarem załadowanego papieru.

Sprawdź ustawienie rozmiaru papieru

Upewnij się, że ustawienie rozmiaru papieru jest odpowiednie dla papieru załadowanego do zasobnika:

1. Na panelu sterowania drukarki w menu Papier sprawdź ustawienie Rozmiar papieru.
2. Przed wysłaniem zadania do drukowania ustaw właściwy rozmiar:
   - Jeśli używasz systemu Windows, określ rozmiar w oknie Właściwości drukowania.
   - Jeśli używasz komputera Macintosh, określ rozmiar w oknie dialogowym Układ strony.

Na kolorowych stronach pojawiają się cienkie poziome linie

Na zdjęciach lub stronach o dużej zawartości kolorów mogą pojawiać się cienkie poziome linie. Mogą one występować, gdy drukarka pracuje w Trybie cichym. Aby naprawić ten problem, wybierz dla Trybu cichego ustawienie **Wyłącz (Obraz/Fotografia)**.

Szare tło

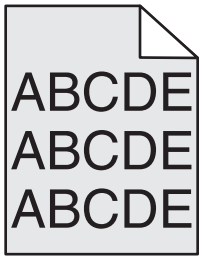

Sprawdź ustawienie Intensywność toneru

Zmniejsz wartość ustawienia Intensywność toneru:

- Zmień ustawienie w Menu jakości na panelu sterowania.
- Dla użytkowników systemu Windows – zmień ustawienie za pomocą opcji Właściwości drukowania.
- Dla użytkowników systemu Macintosh – zmień ustawienie w oknie dialogowym Print (Drukuj).

Kaseta z tonerem może być zużyta lub uszkodzona

Wymień kasetę z tonerem.

Nieprawidłowe marginesy

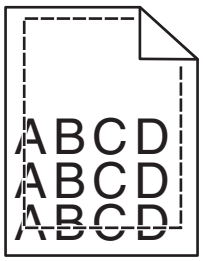

Poniżej podano możliwe rozwiązania. Spróbuj skorzystać co najmniej z jednego z podanych sposobów:

Sprawdź prowadnice papieru

Ustaw prowadnice w zasobniku zgodnie z rozmiarem załadowanego papieru.

Sprawdź ustawienie rozmiaru papieru

Upewnij się, że ustawienie rozmiaru papieru jest odpowiednie dla papieru załadowanego do zasobnika:

1. Na panelu sterowania drukarki w menu Papier sprawdź ustawienie Rozmiar papieru.
2. Przed wysłaniem zadania do drukowania ustaw właściwy rozmiar:
   - Jeśli używasz systemu Windows, określ rozmiar w oknie Właściwości drukowania.
   - Jeśli używasz komputera Macintosh, określ rozmiar w oknie dialogowym Układ strony.

Na wydrukach pojawia się linia jasna, biała lub w niewłaściwym kolorze

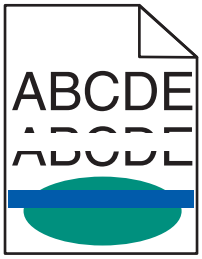

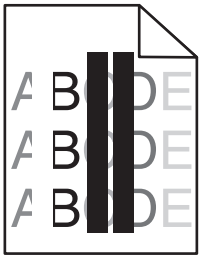

Spróbuj skorzystać z co najmniej jednego z podanych sposobów:

Upewnij się, że żadna kaseta z tonerem nie jest uszkodzona

Wymień uszkodzoną kasetę z tonerem.

Upewnij się, że moduł bębna światłoczułego nie jest uszkodzony.

Wymień uszkodzony moduł bębna światłoczułego.

Upewnij się, że moduł przenoszący nie jest uszkodzony

Wymień uszkodzony moduł przenoszący.

Wyczyść soczewki głowicy drukującej

1. Otwórz przednie drzwiczki, a następnie otwórz pokrywę wewnętrzną.
2. Zlokalizuj elementy czyszczące głowicy drukującej.
3. Ostrożnie wyciągnij element czyszczący głowicy drukującej do jego zatrzymania się, a następnie powoli wsuń go z powrotem na miejsce.
4. Wyczyść trzy pozostałe soczewki głowicy drukującej.

Zwijanie się papieru

Wypróbuj jedną lub więcej spośród poniższych opcji:

Sprawdź ustawienia typu i gramatury papieru

Upewnij się, że ustawienia typu i gramatury papieru są odpowiednie dla papieru umieszczonego w zasobniku lub podajniku:

1. W menu Paper (Papier) na panelu sterowania drukarki sprawdź ustawienia Paper Type (Typ papieru) i Paper Weight (Gramatura papieru).
2. Przed wysłaniem zadania drukowania określ poprawne ustawienie typu papieru:
   - Dla użytkowników systemu Windows — określ typ papieru w oknie dialogowym Print Properties (Właściwości drukowania).
   - Dla użytkowników systemu Macintosh — określ typ papieru w oknie dialogowym Print (Drukuj).

Załaduj papier z nowego opakowania

Papier wchłonął wilgoć z powodu wysokiej wilgotności powietrza. Do chwili użycia papier należy przechowywać w oryginalnym opakowaniu.

Nieregularności wydruku

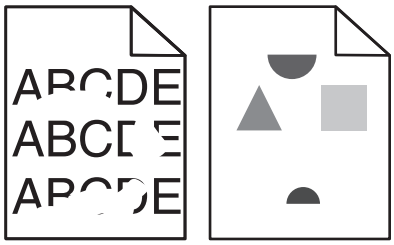

Wypróbuj jedną lub więcej spośród poniższych opcji:

Załaduj papier z nowego opakowania

Być może papier nasiąkł wilgocią z powodu dużej wilgotności powietrza. Do chwili użycia papier należy przechowywać w oryginalnym opakowaniu.

Sprawdź ustawienia typu i gramatury papieru

Upewnij się, że ustawienia typu i gramatury papieru są odpowiednie dla papieru umieszczonego w zasobniku lub podajniku:

1. W menu Paper (Papier) na panelu sterowania drukarki sprawdź ustawienia Paper Type (Typ papieru) i Paper Weight (Gramatura papieru).
2. Przed wysłaniem zadania drukowania określ poprawne ustawienie typu papieru:
   - Dla użytkowników systemu Windows — określ typ papieru w oknie dialogowym Print Properties (Właściwości drukowania).
   - Dla użytkowników systemu Macintosh — określ typ papieru w oknie dialogowym Print (Drukuj).

Nie używaj szorstkiego papieru z fakturą

Upewnij się, że żaden nabój z tonerem nie jest uszkodzony

Wymień zużyty lub uszkodzony nabój z tonerem.

Upewnij się, że moduł przenoszący nie jest uszkodzony

Wymień uszkodzony moduł przenoszący. Więcej informacji zawiera instrukcja dostarczona z częścią zamienną.

Upewnij się, że nagrzewnica nie jest uszkodzona

Wymień uszkodzoną nagrzewnicę. Więcej informacji zawiera instrukcja dostarczona z częścią zamienną.

Wydruk jest zbyt ciemny

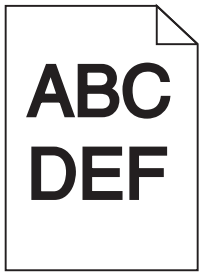

Spróbuj skorzystać z co najmniej jednego z podanych sposobów:

Sprawdź ustawienia intensywności, jasności i kontrastu

Ustawienie Toner Darkness (Intensywność toneru) może mieć zbyt wysoką wartość, ustawienie Brightness (Jasność) może mieć zbyt niską wartość lub ustawienie Contrast (Kontrast) może mieć zbyt wysoką wartość.

- Zmień te ustawienia w menu Jakość panelu operacyjnego drukarki.
- Jeśli używasz systemu Windows, zmień te ustawienia w oknie Właściwości drukowania.
- Użytkownicy komputerów Macintosh:
  1. Kliknij polecenie **File (Plik)** > **Print (Drukuj)**.
  2. Z menu Obrazki orientacji wybierz polecenie **Właściwości drukarki**.
  3. Wybierz niższą wartość ustawień intensywności toneru, jasności i kontrastu.

Załaduj papier z nowego opakowania

Być może papier nasiąkł wilgocią z powodu dużej wilgotności powietrza. Do chwili użycia papier należy przechowywać w oryginalnym opakowaniu.

Nie używaj szorstkiego papieru z fakturą

Sprawdź ustawienie Paper type (Typ papieru)

Upewnij się, że ustawienie typu papieru jest zgodne z papierem załadowanym do zasobnika lub podajnika:

- Sprawdź ustawienie Paper Type (Typ papieru) w menu Paper (Papier) panelu sterowania.
- W systemie Windows sprawdź to ustawienie w oknie Właściwości drukowania.
- Dla użytkowników systemu Macintosh — zmień ustawienie w oknie dialogowym Print (Drukuj).

Wydruk jest zbyt jasny

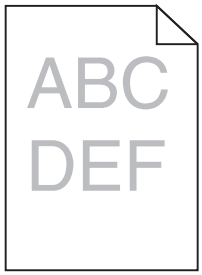

Wypróbuj jedną lub więcej spośród poniższych opcji:

Sprawdź ustawienia intensywności, jasności i kontrastu

Ustawienie Toner Darkness (Intensywność toneru) może mieć zbyt niską wartość, ustawienie Brightness (Jasność) może mieć zbyt wysoką wartość lub ustawienie Contrast (Kontrast) może mieć zbyt niską wartość.

- Zmień te ustawienia w menu Jakość panelu operacyjnego drukarki.
- Jeśli używasz systemu Windows, zmień te ustawienia w oknie Właściwości drukowania
- System Macintosh:
  1. Kliknij polecenie **File (Plik)** >**Print (Drukuj)**.
  2. Z menu podręcznego opcji drukowania wybierz opcję **Printer Features** (Właściwości drukarki).
  3. Wybierz wyższą wartość ustawień intensywności toneru, jasności i kontrastu.

Załaduj papier z nowego opakowania

Być może papier nasiąkł wilgocią z powodu dużej wilgotności powietrza. Do chwili użycia papier należy przechowywać w oryginalnym opakowaniu.

Nie używaj szorstkiego papieru z fakturą

Sprawdź ustawienie Paper type (Typ papieru)

Upewnij się, że ustawienie typu papieru jest zgodne z papierem załadowanym do zasobnika lub podajnika:

- Sprawdź ustawienie Paper Type (Typ papieru) w menu Paper (Papier) panelu sterowania.
- W systemie Windows sprawdź to ustawienie w oknie Właściwości drukowania.
- W systemie Macintosh sprawdź to ustawienie w oknie dialogowym Print (Drukuj).

Upewnij się, że w naboju drukującym lub naboju z tonerem znajduje się odpowiednia ilość toneru

1. Wyjmij nabój.

   Ostrzeżenie — istnieje możliwość uszkodzenia: Należy uważać, aby nie dotknąć bębna światłoczułego. Może to mieć wpływ na jakość wydruku przyszłych zadań drukowania.

2. Kilkakrotnie mocno potrząśnij nabojem na boki oraz do przodu i do tyłu, aby rozprowadzić toner.

3 Włóż z powrotem nabój.

Uwaga: Jeśli jakość druku nie ulegnie poprawie, wówczas należy wymienić nabój koloru, który nie jest drukowany.

Skontaktuj się z działem obsługi klienta

Jeśli problem się powtarza, drukarka może wymagać obsługi serwisowej.

Drukarka drukuje puste strony

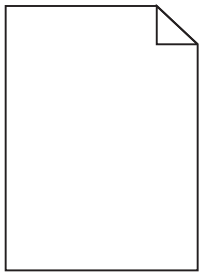

Wypróbuj jedną lub więcej spośród poniższych opcji:

Upewnij się, że na naboju drukującym lub na naboju z tonerem nie pozostał materiał opakowania

Wyjmij nabój i sprawdź, czy materiał opakowania został całkowicie usunięty. Zainstaluj ponownie nabój.

Upewnij się, że w naboju drukującym lub naboju z tonerem znajduje się odpowiednia ilość toneru

1 Wyjmij nabój.

Ostrzeżenie — istnieje możliwość uszkodzenia: Należy uważać, aby nie dotknąć bębna światłoczułego. Może to mieć wpływ na jakość wydruku przyszłych zadań drukowania.

2 Kilkakrotnie mocno potrząśnij nabojem na boki oraz do przodu i do tyłu, aby rozprowadzić toner.

3 Włóż z powrotem nabój.

Uwaga: Jeśli jakość druku nie ulegnie poprawie, wówczas należy wymienić nabój koloru, który nie jest drukowany.

Skontaktuj się z działem obsługi klienta

Jeśli problem się powtarza, drukarka może wymagać obsługi serwisowej.

Powtarzające się defekty wydruków

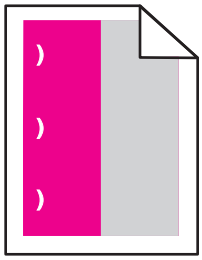

Wypróbuj jedną lub więcej spośród poniższych opcji:

Wymień nabój drukujący lub nabój z tonerem

Wymień nabój koloru powtarzającego się błędu jeśli błędy pojawiają się w następujących miejscach:

- Co 33 mm (1,30 cala) strony
- Co 35,3 mm (1,39 cala) strony

Wymień fotoprzewodnik (bęben światłoczuły)

Wymień fotoprzewodnik koloru powtarzającego się błędu wydruku, jeśli błędy pojawiają się w następujących miejscach:

- Co 28,3 mm (1,11 cala) strony
- Co 72,4 mm (2,85 cala) strony

Wymień nagrzewnicę

Wymień nagrzewnicę, jeśli defekty wydruku występują w następujących miejscach:

- Co 47,4 mm (1,87 cala) strony
- Co 94,8 mm (3,73 cala) strony
- Co 113 mm (4,45 cala) strony

Na wydrukach pojawiają się cienie

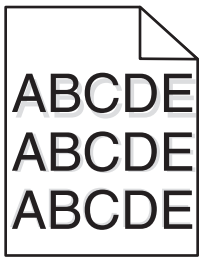

Sprawdź ustawienia typu i gramatury papieru

Upewnij się, że ustawienia typu i gramatury papieru są odpowiednie dla papieru załadowanego w zasobniku:

1. W menu Papier na panelu sterowania drukarki sprawdź ustawienia Typ papieru i Gramatura papieru.
2. Przed wysłaniem zadania do drukowania określ poprawne ustawienie typu papieru:
   - Dla użytkowników systemu Windows — określ typ papieru w oknie dialogowym Print Properties (Właściwości drukowania).
   - Dla użytkowników systemu Macintosh — określ typ papieru w oknie dialogowym Drukuj.

Upewnij się, że bęben światłoczuły nie jest uszkodzony

Wymień uszkodzony bęben światłoczuły.

Upewnij się, że w naboju drukującym lub naboju z tonerem znajduje się odpowiednia ilość toneru

1. Wyjmij nabój.

   Ostrzeżenie — istnieje możliwość uszkodzenia: Należy uważać, aby nie dotknąć bębna światłoczułego. Może to mieć wpływ na jakość wydruku przyszłych zadań drukowania.
2. Kilkakrotnie mocno potrząśnij nabojem na boki oraz do przodu i do tyłu, aby rozprowadzić toner.
3. Włóż z powrotem nabój.

Uwaga: Jeśli jakość wydruku nie ulegnie poprawie, należy wymienić nabój.

Skontaktuj się z działem obsługi klienta

Jeśli problem się powtarza, drukarka może wymagać obsługi serwisowej.

Krzywy wydruk

Spróbuj skorzystać z co najmniej jednego z podanych sposobów:

Sprawdź prowadnice papieru

Ustaw prowadnice długości i szerokości w zasobniku zgodnie z rozmiarem załadowanego papieru.

- Upewnij się, że prowadnice nie są nadmiernie odsunięte od stosu papieru.
- Upewnij się, że prowadnice nie są za lekko dociśnięte do stosu papieru.

Sprawdź papier

Upewnij się, że używasz papieru, który spełnia parametry drukarki.

Upewnij się, że drukarka jest czysta i niezanieczyszczona pyłem pochodzącym z papieru

Wyczyść zewnętrzną powierzchnię drukarki

1 Upewnij się, że drukarka jest wyłączona i odłączona od gniazdka elektrycznego.

Ostrzeżenie — istnieje możliwość uszkodzenia: W celu uniknięcia porażenia prądem elektrycznym podczas czyszczenia zewnętrznej powierzchni drukarki należy przed rozpoczęciem czyszczenia wyjąć przewód zasilający z gniazdka elektrycznego i odłączyć wszystkie kable prowadzące do drukarki.

2 Wyjmij stos papieru z odbiornika wyjściowego.

3 Zwilż wodą czystą, niestrzępiącą się szmatkę.

Ostrzeżenie — istnieje możliwość uszkodzenia: Nie należy używać środków czyszczących ani detergentów stosowanych w gospodarstwie domowym, gdyż mogą one uszkodzić wykończenie drukarki.

4 Przetrzyj wyłącznie zewnętrzną obudowę drukarki, pamiętając również o oczyszczeniu standardowego odbiornika wyjściowego.

Ostrzeżenie — istnieje możliwość uszkodzenia: Używanie wilgotnej ściereczki do czyszczenia wnętrza drukarki może spowodować jej uszkodzenie.

5 Przed rozpoczęciem nowego zadania drukowania upewnij się, że podpórka papieru i standardowy odbiornik wyjściowy są suche.

Upewnij się, że wałki podawania papieru są czyste i nie znajduje się na nich kurz

1 Wyłącz drukarkę za pomocą przełącznika zasilania, a następnie wyjmij wtyczkę przewodu zasilającego z gniazda elektrycznego.

2 Wyjmij wałki podawania papieru.

Uwaga: Instrukcje dotyczące wyjmowania i montażu wałków podawania papieru znajdują się w arkuszu instalacji, dołączonym do wałków w zasobniku 1.

3 Zwilż wodą czystą, niestrzępiącą się szmatkę.

4 Wyczyść wałki podawania papieru.

Ostrzeżenie — istnieje możliwość uszkodzenia: Nie dotykaj gumy. Spowodowałoby to uszkodzenie wałków.

5 Zamontuj ponownie wałki podawania papieru.

Uwaga: Pamiętaj o wymianie zużytych lub uszkodzonych wałków podawania papieru.

Strony z wypełnieniem jednokolorowym

Upewnij się, że bęben światłoczuły nie jest uszkodzony i jest prawidłowo zainstalowany.

Wyjmij i ponownie zainstaluj fotoprzewodnik (bęben światłoczuły). Jeśli problem nie będzie się powtarzać, może być konieczna wymiana bębna światłoczułego.

Na foliach lub papierze pojawiają się czarne lub białe smugi

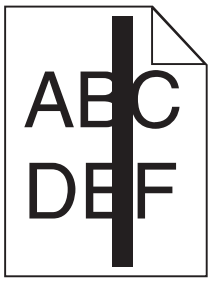

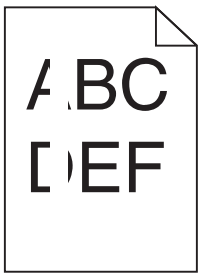

Wypróbuj jedną lub więcej spośród poniższych opcji:

Sprawdź, czy wzorzec wypełnienia jest poprawny

Jeśli wzorzec wypełnienia jest nieprawidłowy, wybierz w używanym programie inny wzorzec wypełnienia.

Sprawdź typ papieru

- Używaj wyłącznie zalecanych folii.
- Sprawdź, czy ustawienie Typ papieru odpowiada papierowi załadowanemu do zasobnika lub podajnika.
- Sprawdź, czy ustawienie Tekstura papieru jest prawidłowe dla papieru lub nośnika specjalnego załadowanego do zasobnika lub podajnika.

Upewnij się, że w naboju drukującym znajduje się odpowiednia ilość toneru

W przypadku wyświetlenia komunikatu **88.xx Kończy się kaseta [kolor]** upewnij się, że toner jest równomiernie rozmieszczony w naboju drukującym:

1. Wyjmij nabój drukujący.

   Ostrzeżenie — istnieje możliwość uszkodzenia: Należy uważać, aby nie dotknąć bębna światłoczułego. Może to mieć wpływ na jakość wydruku kolejnych zadań drukowania.

2. Kilkakrotnie mocno potrząśnij nabojem na boki oraz do przodu i do tyłu, aby rozprowadzić pozostały toner.
3. Włóż ponownie nabój drukujący.

Jeśli problem się powtarza, drukarka może wymagać obsługi serwisowej. W celu uzyskania dalszych informacji skontaktuj się z działem obsługi klienta.

Na wydrukach pojawiają się poziome smugi

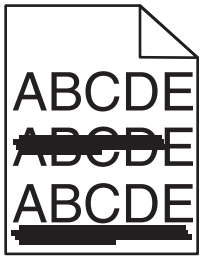

Wypróbuj jedną lub więcej spośród poniższych opcji:

Wybierz inny zasobnik lub podajnik

- Na panelu sterowania drukarki z menu Papier wybierz opcję Domyślne źródło.
- Jeśli używasz systemu Windows, wybierz źródło papieru w oknie Właściwości drukowania.
- Jeśli używasz komputera Macintosh, wybierz źródło papieru w oknie dialogowym Drukuj i menu podręcznych.

Upewnij się, że nabój z tonerem nie jest zużyty, uszkodzony ani pusty

Wymień zużyty, uszkodzony lub pusty nabój z tonerem.

Oczyść drogę papieru wokół naboju z tonerem

UWAGA — GORĄCA POWIERZCHNIA: Wewnętrzne elementy drukarki mogą być gorące. W celu zmniejszenia ryzyka oparzenia przed dotknięciem danej części należy odczekać, aż ostygnie.

Usuń zacięty papier lub widoczne ślady toneru z drogi podawania papieru. Jeśli problem będzie nadal występować, skontaktuj się z działem obsługi klienta.

Na wydrukach pojawiają się pionowe smugi

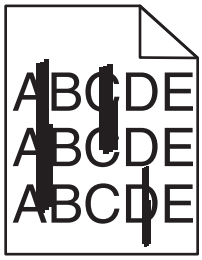

Wypróbuj jedną lub więcej spośród poniższych opcji:

Wybierz inny zasobnik lub podajnik

- Na panelu sterowania drukarki z menu Papier wybierz opcję Domyślne źródło.
- Jeśli używasz systemu Windows, wybierz źródło papieru w oknie Właściwości drukowania.
- Jeśli używasz komputera Macintosh, wybierz źródło papieru w oknie dialogowym Drukuj i menu podręcznych.

Upewnij się, że nabój z tonerem nie jest zużyty, uszkodzony ani pusty

Wymień zużyty, uszkodzony lub pusty nabój z tonerem.

Oczyść drogę papieru wokół naboju z tonerem

Sprawdź drogę papieru wokół naboju z tonerem.

UWAGA — GORĄCA POWIERZCHNIA: Wewnętrzne elementy drukarki mogą być gorące. W celu zmniejszenia ryzyka oparzenia przed dotknięciem danej części należy odczekać, aż ostygnie.

Usuń zacięty papier.

Upewnij się, że na drodze papieru nie ma toneru

Na stronie pojawia się mgła z toneru lub cienie w tle

Spróbuj skorzystać z co najmniej jednego z podanych sposobów:

Upewnij się, czy kaseta z tonerem jest prawidłowo zainstalowana i czy nie jest uszkodzona.

Zainstaluj ponownie lub wymień uszkodzoną kasetę z tonerem.

Upewnij się, że moduł przenoszący nie jest zużyty lub uszkodzony.

Wymień zużyty lub uszkodzony moduł przenoszący.

Upewnij się, że moduł bębna światłoczułego nie jest zużyty lub uszkodzony.

Wymień zużyty lub uszkodzony moduł bębna światłoczułego.

Upewnij się, że nagrzewnica nie jest zużyta ani uszkodzona

Wymień zużytą lub uszkodzoną nagrzewnicę.

Upewnij się, czy drukarka była ostatnio kalibrowana.

Wykonaj regulację koloru w menu Jakość.

Upewnij się, że aplikacja nie wskazała tła innego niż białe.

Sprawdź ustawienia aplikacji.

Upewnij się, że na drodze papieru nie ma toneru.

Skontaktuj się z działem obsługi klienta.

Toner się ściera

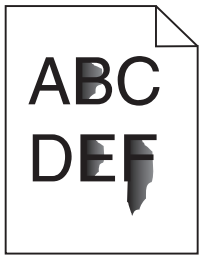

Wypróbuj jedną lub więcej spośród poniższych opcji:

Sprawdź ustawienia typu i gramatury papieru

Upewnij się, że ustawienia typu i gramatury papieru są odpowiednie dla papieru umieszczonego w zasobniku lub podajniku:

1. W menu Paper (Papier) na panelu sterowania drukarki sprawdź ustawienia Paper Type (Typ papieru) i Paper Weight (Gramatura papieru). Zmień ustawienie opcji Paper Weight (Gramatura papieru) z Normal (Normalny) na Heavy (Ciężki).
2. Przed wysłaniem zadania drukowania określ poprawne ustawienie typu papieru:
   - Dla użytkowników systemu Windows – określ typ papieru w oknie dialogowym Print Properties (Właściwości drukowania).
   - Dla użytkowników systemu Macintosh – określ typ papieru w oknie dialogowym Print (Drukuj).

Sprawdź ustawienie tekstury papieru

Korzystając z menu Paper (Papier) na panelu sterowania drukarki, upewnij się, że ustawienie Paper Texture (Tekstura papieru) jest odpowiednie dla papieru umieszczonego w zasobniku lub podajniku. W razie konieczności zmień ustawienie opcji Paper Texture (Tekstura papieru) z Normal (Normalna) na Rough (Gruboziarnista).

Upewnij się, że nagrzewnica nie jest zużyta ani uszkodzona

Wymień zużytą lub uszkodzoną nagrzewnicę. Więcej informacji zawiera instrukcja dostarczona z częścią zamienną.

Plamki toneru

Spróbuj skorzystać z co najmniej jednego z podanych sposobów:

Upewnij się, że żaden nabój z tonerem nie jest uszkodzony

Wymień uszkodzone lub zużyte kasety.

Upewnij się, że moduł bębna światłoczułego nie jest uszkodzony

Wymień uszkodzony moduł bębna światłoczułego.

Skontaktuj się z pomocą techniczną.

Jakość wydruku na folii jest niska

Spróbuj skorzystać z co najmniej jednego z podanych sposobów:

Sprawdź folie

Używaj tylko folii, które spełniają wymagania modelu drukarki.

Sprawdź ustawienie Paper Type (Typ papieru)

Sprawdź, czy ustawienie Paper Type (Typ papieru) ma wartość Transparency (Folia):

1. Sprawdź ustawienie Paper Type (Typ papieru) w menu Paper (Papier) panelu sterowania.
2. Przed wysłaniem zadania do drukowania określ poprawny typ papieru:
   - Dla użytkowników systemu Windows – określ typ papieru w oknie dialogowym Print Properties (Właściwości drukowania).
   - Dla użytkowników systemu Macintosh – określ typ papieru w oknie dialogowym Print (Drukuj).

Rozwiązywanie problemów związanych z jakością kolorów

Najczęściej zadawane pytania dotyczące drukowania kolorów

Co to jest kolor RGB?

Barwy czerwoną, zieloną i niebieską można mieszać w różnych proporcjach w celu uzyskania szerokiego zakresu kolorów występujących w naturze. Na przykład zmieszanie barwy czerwonej i zielonej pozwala uzyskać kolor żółty. W taki sam sposób tworzone są kolory na ekranach telewizorów i monitorów komputerowych. Kolor RGB jest metodą opisywania kolorów poprzez określenie ilości barwy czerwonej, zielonej i niebieskiej potrzebnej do uzyskania danego koloru.

Co to jest kolor CMYK?

Atramenty lub tonery w kolorze cyjan, magenta, żółtym i czarnym mogą być używane do drukowania w różnych proporcjach w celu uzyskania szerokiego zakresu kolorów występujących w naturze. Na przykład zmieszanie koloru cyjan i żółtego pozwala uzyskać kolor zielony. W ten sposób tworzone są kolory w maszynach drukarskich, drukarkach atramentowych oraz kolorowych drukarkach laserowych. Kolor CMYK jest metodą opisywania kolorów poprzez określenie ilości kolorów cyjan, magenta, żółtego i czarnego potrzebnych do uzyskania danego koloru.

W jaki sposób określany jest kolor w dokumencie przeznaczonym do druku?

Kolory w dokumencie określane są zazwyczaj przez oprogramowanie przy zastosowaniu kombinacji kolorów RGB lub CMYK. Ponadto użytkownik ma możliwość modyfikacji kolorów każdego obiektu w dokumencie. Więcej informacji można znaleźć w Pomocy programu.

Skąd drukarka czerpie informacje o tym, jaki kolor wydrukować?

Gdy użytkownik drukuje dokument, do drukarki wysyłane są dane opisujące typ i kolor każdego obiektu. Informacje o kolorach przekazywane są w tablicach konwersji kolorów, w których następuje przekształcenie koloru na informacje o ilościach toneru cyjan, magenta, żółtego i czarnego, potrzebnych do uzyskania żądanego koloru. Zastosowanie tablic konwersji kolorów zależy od informacji o obiektach. Możliwe jest na przykład zastosowanie jednej tabeli konwersji kolorów dla tekstu, a innej dla fotografii.

Dlaczego wydrukowane kolory nie zgadzają się z kolorami wyświetlanymi na ekranie monitora?

Tabele konwersji kolorów wykorzystywane w trybie automatycznej korekcji kolorów zazwyczaj pozwalają na uzyskanie kolorów zbliżonych do wyświetlanych na ekranie monitora. Jednak na wiele kolorów wpływ mogą mieć różnice technologiczne pomiędzy drukarkami a monitorami, ustawienia monitora oraz warunki oświetleniowe. Aby zapoznać się z zaleceniami dotyczącymi przydatności stron z próbkami kolorów w rozwiązywaniu niektórych problemów z dopasowaniem kolorów, należy przeczytać odpowiedź na pytanie „W jaki sposób można dopasować dany kolor (np. występujący w logo firmy)?”.

Wydrukowana strona jest przebarwiona. Czy możliwa jest regulacja koloru?

Czasami wydrukowane strony wyglądają na przebarwione (na przykład wszystkie wydrukowane elementy wydają się zbyt czerwone). Może to być spowodowane warunkami zewnętrznymi, typem papieru, rodzajem oświetlenia lub upodobaniami użytkownika. W takich wypadkach do uzyskania koloru bliższego oczekiwaniom użytkownika należy wykorzystać opcję Równowaga kolorów. Opcja Równowaga kolorów umożliwia dokonanie nieznacznej regulacji ilości toneru używanego do uzyskania poszczególnych kolorów. Wybór wartości dodatnich lub ujemnych dla koloru żółtego, czarnego, cyjan i magenta (za pomocą menu Równowaga kolorów) spowoduje nieznaczne zwiększenie lub zmniejszenie ilości toneru użytego do uzyskania wybranego koloru. Na przykład, jeśli wydrukowana strona wydaje się zbyt czerwona, zmniejszenie ilości koloru magenta i żółtego może poprawić równowagę kolorów.

Kolorowe folie na rzutniku wydają się ciemne. Czy można w jakiś sposób poprawić jakość koloru?

Ten problem występuje najczęściej podczas wyświetlania folii za pomocą rzutników odblaskowych. W celu uzyskania najwyższej jakości wyświetlanych kolorów zaleca się używanie rzutników transmisyjnych. Jeśli dostępny jest tylko rzutnik odblaskowy, to zmiana ustawienia Intensywność toneru na wartość 1, 2 lub 3 spowoduje rozjaśnienie obrazu na folii. Należy upewnić się, że drukowanie odbywa się na foliach kolorowych zalecanego rodzaju.

Co to jest ręczna korekcja kolorów?

Gdy włączona jest ręczna korekcja kolorów, drukarka do przetwarzania obiektów stosuje tablice konwersji kolorów wybrane przez użytkownika. Jednak opcja Korekcja kolorów musi mieć ustawienie Ręcznie. W przeciwnym wypadku nie będą stosowane tablice konwersji kolorów wybrane przez użytkownika. Ustawienia ręcznej korekcji kolorów zależą od rodzaju drukowanego obiektu (tekst, grafika lub obraz) oraz od tego, jak określono kolor obiektu w używanym programie (kombinacje RGB lub CMYK).

Uwagi:

- Ustawienie ręcznej konwersji kolorów jest nieprzydatne, jeśli program nie określa kolorów za pomocą kombinacji RGB lub CMYK. Ponadto jest ono nieskuteczne, jeśli program lub system operacyjny komputera dokonują regulacji kolorów.
- Tablice konwersji kolorów – zastosowane dla poszczególnych obiektów przy ustawieniu korekcji kolorów Automatycznie – powodują generowanie preferowanych kolorów w przypadku większości dokumentów.

Aby zastosować ręcznie inną tablicę konwersji kolorów:

1. Wybierz z Menu jakości opcję **Korekcja kolorów**, a następnie wybierz opcję **Ręcznie**.
2. Wybierz z Menu jakości opcję **Kolor ręcznie**, a następnie wybierz odpowiednią tablicę konwersji kolorów dla typu obiektów, których to dotyczy.

Typ obiektu	Tablice konwersji kolorów
Obraz RGB Tekst RGB Grafika RGB	• **Żywe kolory** – Daje jaśniejsze, bardziej nasycone kolory. Opcję tę można stosować do wszystkich formatów kolorów. • **Wyświetlacz sRGB** – Ustawia kolory tak, aby były zbliżone do kolorów wyświetlanych na monitorze komputera. Użycie czarnego toneru jest zoptymalizowane do wydruku zdjęć. • **Wyświetlacz – pełna czerń** – Ustawia kolory tak, aby były zbliżone do kolorów wyświetlanych na monitorze komputera. Do uzyskania wszystkich odcieni czystej szarości wykorzystywany jest tylko czarny toner. • **Żywe kolory sRGB** – Zapewnia większe nasycenie kolorów przy opcji korekcji kolorów Wyświetlacz sRGB. Użycie czarnego toneru jest zoptymalizowane do wydruku grafiki biznesowej. • **Wyłącz** – Korekcja kolorów nie jest stosowana.
Obraz CMYK Tekst CMYK Grafika CMYK	• **US CMYK** – Stosuje korekcję kolorów dopasowującą kolory wydruku do standardu SWOP (Specifications for Web Offset Publishing). • **Euro CMYK** – Stosuje korekcję kolorów dopasowującą kolory wydruku do standardu EuroScale. • **Żywe kolory CMYK** – Zwiększa nasycenie kolorów ustawienia korekcji kolorów US CMYK. • **Wyłącz** – Korekcja kolorów nie jest stosowana.

W jaki sposób można dopasować dany kolor (np. kolor występujący w logo firmy)?

Z menu jakości możliwe jest wybranie dziewięciu zestawów próbek kolorów. Możliwe jest to również ze strony Próbki kolorów wbudowanego serwera WWW. Wybór dowolnego zestawu próbek spowoduje wydrukowanie wielostronicowego dokumentu składającego się z setek kolorowych pól. W zależności od wybranej tabeli, każde pole zawierać będzie kombinację kolorów CMYK lub RGB. Widoczny na wydruku kolor każdego pola jest wynikiem przetworzenia kombinacji kolorów CMYK lub RGB opisanej w danym polu przy użyciu wybranej tabeli konwersji kolorów.

Można przejrzeć strony zawierające próbki kolorów i dzięki temu określić pole, którego kolor jest najbliższy wymaganemu. Kombinacja kolorów oznaczona w danym polu może zostać następnie wykorzystana do modyfikacji koloru obiektu wyświetlanego przez program. Więcej informacji można znaleźć w Pomocy programu. W celu wykorzystania wybranej tabeli konwersji kolorów dla danego obiektu niezbędne może być użycie ustawienia Ręcznie dla opcji Korekcja kolorów.

Wybór odpowiednich próbek kolorów, jakie mają być używane do rozwiązania określonego problemu z dopasowaniem koloru, zależy od ustawienia opcji Korekcja kolorów (Automatycznie, Wyłącz lub Ręcznie), rodzaju drukowanego obiektu (tekst, grafika lub obraz) oraz od tego, jak określono kolor obiektu w używanym programie (kombinacje RGB lub CMYK). Jeśli ustawienie Korekcja kolorów drukarki znajduje się w pozycji Wyłącz, kolor jest oparty na informacjach zawartych w zadaniu wydruku; konwersja kolorów nie jest realizowana.

Uwaga: Wydrukowane Próbki kolorów będą nieprzydatne, jeśli program nie określa kolorów za pomocą kombinacji RGB lub CMYK. Ponadto w pewnych sytuacjach program lub system operacyjny komputera dokonują regulacji kombinacji RGB lub CMYK określonych w programie za pośrednictwem mechanizmu zarządzania kolorami. Dlatego wydrukowany kolor może nie być identyczny z kolorem ze stron z próbkami kolorów.

Czym są szczegółowe próbki kolorów i jak można uzyskać do nich dostęp?

Szczegółowe zestawy próbek kolorów są dostępne tylko poprzez wbudowany serwer WWW drukarki sieciowej. Szczegółowy zestaw próbek zawiera wiele odcieni (przedstawionych jako kolorowe pola), które są zbliżone do wybranej przez użytkownika wartości RGB lub CMYK. Podobieństwo kolorów w zestawie jest zależne od wartości wprowadzonej w polu RGB lub CMYK.

Aby uzyskać dostęp do zestawu szczegółowych próbek kolorów z wbudowanego serwera WWW:

1. W polu adresu w przeglądarce WWW wpisz adres IP lub nazwę hosta drukarki.

   Uwaga: Jeśli nie znasz tych wartości, wykonać jedną z następujących czynności:
   - Wyświetl informacje zawarte na ekranie głównym panelu sterowania drukarki lub w menu Sieć/Porty w sekcji TCP/IP.
   - Wydrukuj stronę konfiguracji sieci lub ustawień menu, a następnie poszukaj tych informacji w sekcji TCP/IP.
2. Kliknij kolejno opcje **Konfiguracja** > **Próbki kolorów** > **Opcje szczegółowe**.
3. Zaznacz tabelę konwersji kolorów.
4. Wprowadź numer koloru RGB lub CMYK.
5. Wprowadź wartość z zakresu 1–255.

   Uwaga: Im wartość jest bliższa 1, tym węższy jest zestaw próbek kolorów.
6. Kliknij przycisk **Print** (Drukuj).

Nie można uzyskać połączenia z wbudowanym serwerem WWW

Wypróbuj jedną lub więcej spośród poniższych opcji:

Sprawdź połączenie sieciowe

Sprawdź, czy drukarka i komputer są włączone i podłączone do tej samej sieci.

Sprawdź adres wprowadzony w przeglądarce internetowej

- W zależności od ustawień sieciowych w celu uzyskania dostępu do wbudowanego serwera WWW może być konieczne wpisanie ciągu „**https://**” zamiast „**http://**” przed adresem IP drukarki. Aby uzyskać więcej informacji, skontaktuj się z osobą odpowiedzialną za obsługę techniczną systemu.
- Upewnij się, że adres IP drukarki jest poprawny.

Wyłącz tymczasowo serwery proxy WWW

Serwery proxy mogą blokować lub ograniczać dostęp do niektórych witryn sieci Web, w tym do wbudowanego serwera WWW. Aby uzyskać więcej informacji, skontaktuj się z osobą odpowiedzialną za obsługę techniczną systemu.

Kontakt z obsługą klienta

Podczas rozmowy z personelem działu obsługi klienta należy opisać występujący problem, podać treść wyświetlanych komunikatów oraz przedstawić wszelkie kroki podjęte dotychczas w celu rozwiązania problemu.

Należy znać model drukarki i jej numer seryjny. Informacje te można znaleźć na etykiecie umieszczonej na wewnętrznej stronie przedniej górnej pokrywy drukarki. Numer seryjny znajduje się również na stronie ustawień menu.

W USA i Kanadzie dostępny jest numer telefonu 1-800-539-6275. W innych krajach lub regionach można odwiedzić witrynę firmy Lexmark w sieci Web pod adresem **http://support.lexmark.com**.

Oświadczenia

Informacje o produkcie

Nazwa produktu:

Lexmark X746x, X748x

Typ urządzenia:

7526

Modele:

576, 776

Informacje o wydaniu

Październik 2014

Niniejsze oświadczenie nie ma zastosowania w krajach, w których podobne postanowienia są niezgodne z obowiązującym prawem: FIRMA LEXMARK INTERNATIONAL, INC. DOSTARCZA TĘ PUBLIKACJĘ „W STANIE, W JAKIM SIĘ ZNAJDUJE”, BEZ JAKICHKOLWIEK WYRAŹNYCH LUB DOMNIEMANYCH RĘKOJMI I GWARANCJI, W TYM BEZ DOMNIEMANYCH GWARANCJI PRZYDATNOŚCI HANDLOWEJ I UŻYTECZNOŚCI DO OKREŚLONYCH CELÓW. W niektórych krajach wykluczenie gwarancji wyraźnych lub domniemanych w przypadku określonych transakcji jest niedozwolone, dlatego to oświadczenie może nie dotyczyć wszystkich użytkowników.

Niniejsza publikacja może zawierać nieścisłości techniczne lub błędy drukarskie. Przedstawione informacje podlegają okresowym zmianom; zmiany te będą uwzględniane w kolejnych wydaniach. Udoskonalenia lub zmiany opisanych tutaj produktów lub programów mogą być wprowadzane w dowolnym czasie.

Znajdujące się w niniejszej publikacji odnośniki do produktów, programów lub usług nie oznaczają, że ich producent zamierza udostępnić je we wszystkich krajach, w których działa. Umieszczenie odnośnika do produktu, programu lub usługi nie oznacza, że dozwolone jest używanie wyłącznie tego produktu, programu lub usługi. Zamiast tego produktu, programu lub usługi można użyć funkcjonalnie równoważnego zamiennika, pod warunkiem jednak, że nie narusza to niczyjej własności intelektualnej. Ocena i testowanie współdziałania z innymi produktami, programami lub usługami, poza jawnie wymienionymi przez wytwórcę, odbywa się na odpowiedzialność użytkownika.

Pomoc techniczną firmy Lexmark można uzyskać w witrynie **http://support.lexmark.com**.

Informacje o materiałach eksploatacyjnych oraz pliki do pobrania można znaleźć w witrynie **www.lexmark.com**.

© 2014 Lexmark International, Inc.

Wszelkie prawa zastrzeżone.

Znaki towarowe

Lexmark, logo Lexmark z symbolem diamentu, MarkNet oraz MarkVision są znakami towarowymi firmy Lexmark International, Inc. zastrzeżonymi w Stanach Zjednoczonych i/lub innych krajach.

MarkTrack i PrintCryption są znakami towarowymi firmy Lexmark International, Inc.

Mac i logo Mac są znakami towarowymi firmy Apple Inc. zastrzeżonymi w Stanach Zjednoczonych i innych krajach.

Nazwa PCL® jest zastrzeżonym znakiem towarowym firmy Hewlett-Packard. PCL jest oznaczeniem firmy Hewlett-Packard dla zestawu poleceń (języka) i funkcji stosowanych w drukarkach tej firmy. Ta drukarka została zaprojektowana w taki sposób, aby była zgodna z językiem PCL. Oznacza to, że rozpoznaje ona polecenia języka PCL używane w różnych aplikacjach i emuluje funkcje odpowiadające tym poleceniom.

Poniższe nazwy są znakami towarowymi lub zastrzeżonymi znakami towarowymi wymienionych firm:

Albertus	The Monotype Corporation plc
Antique Olive	Monsieur Marcel OLIVE
Apple-Chancery	Apple Computer, Inc.
Arial	The Monotype Corporation plc
CG Times	Produkt firmy Agfa Corporation oparty na czcionce Times New Roman na licencji The Monotype Corporation plc
Chicago	Apple Computer, Inc.
Clarendon	Linotype-Hell AG i/lub podmioty zależne
Eurostile	Nebiolo
Geneva	Apple Computer, Inc.
GillSans	The Monotype Corporation plc
Helvetica	Linotype-Hell AG i/lub podmioty zależne
Hoefler	Jonathan Hoefler Type Foundry
ITC Avant Garde Gothic	International Typeface Corporation
ITC Bookman	International Typeface Corporation
ITC Mona Lisa	International Typeface Corporation
ITC Zapf Chancery	International Typeface Corporation
Joanna	The Monotype Corporation plc
Marigold	Arthur Baker
Monaco	Apple Computer, Inc.
New York	Apple Computer, Inc.
Oxford	Arthur Baker
Palatino	Linotype-Hell AG i/lub podmioty zależne
Stempel Garamond	Linotype-Hell AG i/lub podmioty zależne
Taffy	Agfa Corporation
Times New Roman	The Monotype Corporation plc
Univers	Linotype-Hell AG i/lub podmioty zależne

Wszystkie pozostałe znaki towarowe są własnością odpowiednich firm.

Nazwa i logo AirPrint stanowią znaki towarowe firmy Apple Inc.

Informacje dotyczące licencji

Wszystkie informacje dotyczące licencji związane z tym produktem można znaleźć w katalogu głównym dysku CD z dokumentacją.

Uwagi dotyczące składnika modułowego

Niniejszy produkt może zawierać następujące składniki modułowe:

Typ/model firmy Lexmark zgodny z normami LEX-M01-003; FCC ID: IYLM01003; IC: 2376A-M01003

Poziomy emisji hałasu

Poniższe pomiary wykonane zostały zgodnie z normą ISO 7779 i zgłoszone zgodnie z normą ISO 9296.

Uwaga: Niektóre tryby mogą nie dotyczyć tego produktu.

Średnie ciśnienie akustyczne w odległości 1 metra, dBA	
Drukowanie	53
Skanowanie	54
Kopiowanie	54
Gotowa	35

Wartości mogą ulec zmianie. Aktualne wartości można znaleźć na stronie **www.lexmark.com**.

Dyrektywa WEEE dotycząca zużytego sprzętu elektrycznego i elektronicznego

Symbol WEEE stosuje się do oznaczania produktów elektronicznych, które w krajach Unii Europejskiej podlegają specjalnym programom i procedurom recyklingu. Zachęcamy do recyklingu naszych produktów.

W razie dalszych pytań dotyczących opcji recyklingu należy odwiedzić witrynę sieci Web firmy Lexmark pod adresem **www.lexmark.com**, aby uzyskać numer telefonu do lokalnego biura sprzedaży.

India E-Waste notice

This product complies with the India E-Waste (Management and Handling) Rules, 2011, which prohibit use of lead, mercury, hexavalent chromium, polybrominated biphenyls, or polybrominated diphenyl ethers in concentrations exceeding 0.1% by weight and 0.01% by weight for cadmium, except for the exemption set in Schedule II of the Rules.

Wyrzucanie produktów

Nie należy wyrzucać drukarki ani materiałów eksploatacyjnych w taki sam sposób, jak odpadów domowych. Informacji na temat możliwości wyrzucania i recyklingu należy zasięgnąć u lokalnych władz.

Informacje dotyczące baterii

Ten produkt zawiera nadchloran. Konieczne może być specjalne postępowanie z produktem. Więcej informacji na ten temat można znaleźć pod adresem **http://www.dtsc.ca.gov/hazardouswaste/perchlorate/**.

Informacje o temperaturze

Temperatura otoczenia podczas pracy	15,6–32,2°C (60–90°F)
Temperatura transportu i przechowywania	Od -40° do 40°C (od -40 do 104°F)

Oświadczenie dotyczące wrażliwości na wyładowania elektrostatyczne

Ten symbol oznacza części wrażliwe na wyładowania elektrostatyczne. Przed dotknięciem miejsc w pobliżu tych symboli należy dotknąć metalowej obudowy drukarki.

ENERGY STAR

Każdy produkt firmy Lexmark oznaczony symbolem ENERGY STAR na samym produkcie lub na ekranie rozruchowym posiada certyfikat zgodności z wymogami programu ENERGY STAR amerykańskiej Agencji Ochrony Środowiska (EPA) zgodnie z konfiguracją ustaloną w czasie wysyłki przez firmę Lexmark.

Oświadczenie o zawartości rtęci

Ten produkt zawiera w lampie rtęć (<5 mg Hg). Usuwanie rtęci może podlegać przepisom dotyczącym ochrony środowiska. Aby uzyskać informacje na temat usuwania lub recyklingu odpadów, należy skontaktować się z miejscowymi władzami lub ze stowarzyszeniem Electronic Industries Alliance pod adresem: **www.eiae.org**.

Oświadczenie dotyczące lasera

Drukarka posiada certyfikat zgodności z wymaganiami normy amerykańskiej DHHS-21 CFR, rozdział I, podrozdział J, dla urządzeń laserowych klasy I (1) i certyfikat zgodności z wymaganiami obowiązującej w innych krajach normy IEC 60825-1 dla urządzeń laserowych klasy I (1).

Urządzenia laserowe klasy I nie są uważane za niebezpieczne. Drukarka zawiera wewnętrzny laser klasy IIIb (3b), który jest 7-miliwatowym laserem z arsenku galu działającym w zakresie długości fal od 655 do 675 nanometrów. Laser i drukarka są tak zaprojektowane, aby nigdy podczas normalnego działania, konserwacji lub zalecanych warunków serwisowych żaden człowiek nie był narażony na promieniowanie laserowe powyżej poziomu klasy I.

Naklejka z informacjami o laserze

Na drukarce może być umieszczona naklejka informująca o laserze, jak pokazano na rysunku:

DANGER - Invisible laser radiation when cartridges are removed and interlock defeated. Avoid exposure to laser beam.
PERIGO - Radiação a laser invisível será liberada se os cartuchos forem removidos e o lacre rompido. Evite a exposição aos feixes de laser.
Opasnost - Nevidljivo lasersko zračenje kada su kasete uklonjene i poništena sigurnosna veza. Izbjegavati izlaganje zracima.
NEBEZPEČÍ - Když jsou vyjmuty kazety a je odblokována pojistka, ze zařízení je vysíláno neviditelné laserové záření. Nevystavujte se působení laserového paprsku.
FARE - Usynlig laserstråling, når patroner fjernes, og spærreanordningen er slået fra. Undgå at blive udsat for laserstrålen.
GEVAAR - Onzichtbare laserstraling wanneer cartridges worden verwijderd en een vergrendeling wordt genegeerd. Voorkom blootstelling aan de laser.
DANGER - Rayonnements laser invisibles lors du retrait des cartouches et du déverrouillage des loquets. Eviter toute exposition au rayon laser.
VAARA - Näkymätöntä lasersäteilyä on varottava, kun värikasetit on poistettu ja lukitus on auki. Vältä lasersäteelle altistumista.
GEFAHR - Unsichtbare Laserstrahlung beim Herausnehmen von Druckkassetten und offener Sicherheitssperre. Laserstrahl meiden.
ΚΙΝΔΥΝΟΣ - Έκλυση αόρατης ακτινοβολίας laser κατά την αφαίρεση των κασετών και την απασφάλιση της μανδάλωσης. Αποφεύγετε την έκθεση στην ακτινοβολία laser.
VESZÉLY – Nem látható lézersugárzás fordulhat elő a patronok eltávolításakor és a zárószerkezet felbontásakor. Kerülje a lézersugárnak való kitettséget.
PERICOLO - Emissione di radiazioni laser invisibili durante la rimozione delle cartucce e del blocco. Evitare l´esposizione al raggio laser.
FARE – Usynlig laserstråling når kassettene tas ut og sperren er satt ut av spill. Unngå eksponering for laserstrålen.
NIEBEZPIECZEŃSTWO - niewidzialne promieniowanie laserowe podczas usuwania kaset i blokady. Należy unikać naświetlenia promieniem lasera.
ОПАСНО! Невидимое лазерное излучение при извлеченных картриджах и снятии блокировки. Избегайте воздействия лазерных лучей.
Pozor – Nebezpečenstvo neviditeľného laserového žiarenia pri odobratých kazetách a odblokovanej poistke. Nevystavujte sa lúčom.
PELIGRO: Se producen radiaciones láser invisibles al extraer los cartuchos con el interbloqueo desactivado. Evite la exposición al haz de láser.
FARA – Osynlig laserstrålning när patroner tas ur och spärrmekanismen är upphävd. Undvik exponering för laserstrålen.
危险 - 当移除碳粉盒及互锁失效时会产生看不见的激光辐射，请避免暴露在激光光束下。
危險 - 移除碳粉匣與安全連續開關失效時會產生看不見的雷射輻射。請避免曝露在雷射光束下。
危険 - カートリッジが取り外され、内部ロックが無効になると、見えないレーザー光が放射されます。 このレーザー光に当たらないようにしてください。

Zużycie energii

Pobór mocy przez produkt

W poniższej tabeli przedstawiono charakterystyki poboru mocy przez produkt.

Uwaga: Niektóre tryby mogą nie dotyczyć tego produktu.

Tryb	Opis	Pobór mocy (W)
Drukowanie	Urządzenie tworzy wydruk z elektronicznych informacji wejściowych.	560
Kopiuj	Urządzenie tworzy wydruk z oryginałów dokumentów w postaci dokumentów drukowanych.	600

Tryb	Opis	Pobór mocy (W)
Skanuj	Urządzenie skanuje dokumenty drukowane.	85
Gotowa	Urządzenie oczekuje na zadanie drukowania.	55
tryb czuwania	Urządzenie znajduje się w trybie oszczędzania energii.	11
Tryb hibernacji	Urządzenie znajduje się w trybie zaawansowanego oszczędzania energii.	0,5
Wyłączone	Urządzenie jest podłączone do gniazda elektrycznego, ale przełącznik zasilania jest wyłączony.	0

Wielkości poboru mocy podane w powyższej tabeli są wartościami uśrednionymi w czasie. Chwilowy pobór mocy może być znacznie większy niż wartość średnia.

Wartości mogą ulec zmianie. Aktualne wartości można znaleźć na stronie **www.lexmark.com**.

Tryb czuwania

W drukarce dostępny jest tryb oszczędzania energii nazywany *trybem czuwania*. Tryb czuwania zmniejsza zużycie energii przez obniżenie poboru mocy w przedłużonych okresach bezczynności urządzenia. Tryb czuwania jest włączany automatycznie, jeśli produkt nie jest używany przez określony czas zwany *limitem czasu trybu czuwania*.

Domyślne ustawienie fabryczne limitu czasu trybu czuwania dla tego produktu (w minutach):	20

Limit czasu trybu czuwania można zmieniać w przedziale od 1 minuty do 240 minut za pomocą menu konfiguracji. Ustawienie niskiej wartości limitu czasu trybu czuwania przyczynia się do ograniczenia zużycia energii elektrycznej, jednak może być przyczyną wydłużenia czasu reakcji produktu. Ustawienie wysokiej wartości limitu czasu trybu czuwania umożliwia uzyskanie krótkiego czasu reakcji, jednak jest związane z większym zużyciem energii elektrycznej.

tryb hibernacji

To urządzenie umożliwia pracę w trybie bardzo niskiego poboru energii o nazwie *Tryb hibernacji*. Gdy urządzenie jest w trybie hibernacji, wszystkie inne systemy i urządzenia są bezpiecznie wyłączane.

Tryb hibernacji można włączyć, stosując jedną z następujących metod:

- Przy użyciu limitu czasu hibernacji
- Przy użyciu opcji Zarządzanie trybami zasilania
- Przy użyciu przycisku czuwania/hibernacji

Fabryczne ustawienie domyślne limity czasu hibernacji tego urządzenia we wszystkich krajach i regionach	3 dni

Czas mierzony od zakończenia zadania drukowania, po upływie którego drukarka przechodzi do trybu hibernacji, można ustawić w zakresie od jednej godziny do jednego miesiąca.

Tryb wyłączenia

Jeśli to urządzenie jest wyposażone w tryb wyłączenia, który wciąż pobiera niewielką ilość mocy, aby całkowicie zatrzymać pobór mocy, należy odłączyć przewód zasilający z gniazda elektrycznego.

Całkowite zużycie energii

Czasami pomocne jest obliczenie całkowitego zużycia energii przez urządzenie. Ponieważ pobór mocy wyrażany jest w watach, aby obliczyć zużycie energii, należy pomnożyć pobór mocy przez czas pracy urządzenia w każdym z trybów. Całkowite zużycie energii jest sumą zużycia energii w poszczególnych trybach.

Zgodność z dyrektywami Wspólnoty Europejskiej

Ten produkt spełnia wymagania ochronne dyrektyw 2004/108/WE, 2006/95/WE i 2011/65/WE Rady Wspólnoty Europejskiej, dotyczących dostosowania i harmonizacji przepisów państw członkowskich w zakresie zgodności elektromagnetycznej, bezpieczeństwa sprzętu elektrycznego przeznaczonego do pracy w określonym zakresie napięć, a także ograniczeń związanych ze stosowaniem niektórych substancji niebezpiecznych w urządzeniach elektrycznych i elektronicznych.

Producentem urządzeń jest: Lexmark International, Inc., 740 West New Circle Road, Lexington, KY, 40550 USA. Autoryzowanym przedstawicielem jest: Lexmark International Technology Hungária Kft., 8 Lechner Ödön fasor, Millennium Tower III, 1095 Budapeszt WĘGRY. Deklaracja zgodności z wymogami Dyrektyw jest udostępniana na prośbę przez Autoryzowanego przedstawiciela.

Niniejszy produkt spełnia ograniczenia dla klasy A normy EN 55022 i wymagania dotyczące bezpieczeństwa normy EN 60950-1.

Oświadczenie dotyczące zakłóceń radiowych

Ostrzeżenia

Ten produkt spełnia wymagania dotyczące emisji fal elektromagnetycznych zawarte w normie EN55022 oraz wymagania dotyczące odporności zawarte w normie EN55024. Ten produkt nie jest przeznaczony do użytku domowego.

Niniejszy produkt jest urządzeniem klasy A. W warunkach domowych niniejszy produkt może powodować zakłócenia fal radiowych. W takim przypadku użytkownik powinien podjąć odpowiednie środki zaradcze.

Uwagi dotyczące przepisów dla terminali komunikacyjnych

Ta sekcja zawiera informacje na temat przepisów dotyczących produktów zawierających terminale telekomunikacyjne, na przykład urządzenia faksowe.

Uwagi dotyczące przepisów związanych z produktami bezprzewodowymi

Ta sekcja zawiera następujące informacje dotyczące przepisów związanych z produktami bezprzewodowymi, na przykład zawierającymi nadajniki, lecz także dotyczące bezprzewodowych kart sieciowych lub zbliżeniowych czytników kart.

Zagrożenie promieniowaniem o częstotliwości radiowej

Wypromieniowywana moc wyjściowa tego urządzenia jest znacznie mniejsza niż ustalone przez komisję FCC i inne instytuty normalizacyjne limity wystawienia na promieniowanie o częstotliwości radiowej. Aby urządzenie spełniało wymagania komisji FCC i innych instytutów normalizacyjnych dotyczące zagrożenia

promieniowaniem o częstotliwości radiowej, między anteną a jakąkolwiek osobą należy zachować odległość co najmniej 20 cm (8 cali).

Informacje dla użytkowników w Unii Europejskiej

Produkty oznakowane znakiem CE spełniają wymagania ochronne dyrektyw 2004/108/WE, 2006/95/WE, 1999/5/WE oraz 2011/65/UE Rady Wspólnoty Europejskiej, dotyczących dostosowania i harmonizacji przepisów państw członkowskich w zakresie zgodności elektromagnetycznej i bezpieczeństwa sprzętu elektrycznego przeznaczonego do pracy w określonym zakresie napięć, sprzętu radiowego i końcowych urządzeń telekomunikacyjnych oraz ograniczeń stosowania niektórych niebezpiecznych substancji urządzeniach elektrycznych i elektronicznych.

Zgodność jest oznaczona za pomocą znaku CE.

Producentem urządzeń jest: Lexmark International, Inc., 740 West New Circle Road, Lexington, KY, 40550 USA. Autoryzowanym przedstawicielem jest: Lexmark International Technology Hungária Kft., 8 Lechner Ödön fasor, Millennium Tower III, 1095 Budapeszt WĘGRY. Deklaracja zgodności z postanowieniami Dyrektyw jest udostępniana na prośbę przez Autoryzowanego przedstawiciela.

Niniejszy produkt spełnia ograniczenia dla klasy A normy EN 55022 i wymagania dotyczące bezpieczeństwa normy EN 60950-1.

Więcej informacji na temat zgodności można znaleźć w tabeli na końcu sekcji Informacje.

Tego produktu można używać w krajach podanych w tabeli poniżej.

Austria	Belgia	Bułgaria	Szwajcaria	Cypr	Republika Czeska	Niemcy	Dania	Estonia
Grecja	Hiszpania	Finlandia	Francja	Chorwacja	Węgry	Irlandia	Islandia	Włochy
Liechtenstain	Litwa	Luksemburg	Łotwa	Malta	Holandia	Norwegia	Polska	Portugalia
Rumunia	Szwecja	Słowenia	Słowacja	Turcja	Wielka Brytania			

Česky	Společnost Lexmark International, Inc. tímto prohlašuje, že výrobek tento výrobek je ve shodě se základními požadavky a dalšími příslušnými ustanoveními směrnice 1999/5/ES.
Dansk	Lexmark International, Inc. erklærer herved, at dette produkt overholder de væsentlige krav og øvrige relevante krav i direktiv 1999/5/EF.
Deutsch	Hiermit erklärt Lexmark International, Inc., dass sich das Gerät dieses Gerät in Übereinstimmung mit den grundlegenden Anforderungen und den übrigen einschlägigen Bestimmungen der Richtlinie 1999/5/EG befindet.
Ελληνική	ΜΕ ΤΗΝ ΠΑΡΟΥΣΑ Η LEXMARK INTERNATIONAL, INC. ΔΗΛΩΝΕΙ ΟΤΙ ΑΥΤΟ ΤΟ ΠΡΟΪΟΝ ΣΥΜΜΟΡΦΩΝΕΤΑΙ ΠΡΟΣ ΤΙΣ ΟΥΣΙΩΔΕΙΣ ΑΠΑΙΤΗΣΕΙΣ ΚΑΙ ΤΙΣ ΛΟΙΠΕΣ ΣΧΕΤΙΚΕΣ ΔΙΑΤΑΞΕΙΣ ΤΗΣ ΟΔΗΓΙΑΣ 1999/5/ΕΚ.
English	Hereby, Lexmark International, Inc., declares that this type of equipment is in compliance with the essential requirements and other relevant provisions of Directive 1999/5/EC.
Español	Por medio de la presente, Lexmark International, Inc. declara que este producto cumple con los requisitos esenciales y cualesquiera otras disposiciones aplicables o exigibles de la Directiva 1999/5/CE.

Eesti	Käesolevaga kinnitab Lexmark International, Inc., et seade see toode vastab direktiivi 1999/5/EÜ põhinõuetele ja nimetatud direktiivist tulenevatele muudele asjakohastele sätetele.
Suomi	Lexmark International, Inc. vakuuttaa täten, että tämä tuote on direktiivin 1999/5/EY oleellisten vaatimusten ja muiden sitä koskevien direktiivin ehtojen mukainen.
Français	Par la présente, Lexmark International, Inc. déclare que l'appareil ce produit est conforme aux exigences fondamentales et autres dispositions pertinentes de la directive 1999/5/CE.
Magyar	Alulírott, Lexmark International, Inc. nyilatkozom, hogy a termék megfelel a vonatkozó alapvetõ követelményeknek és az 1999/5/EC irányelv egyéb elõírásainak.
Íslenska	Hér með lýsir Lexmark International, Inc. yfir því að þessi vara er í samræmi við grunnkröfur og aðrar kröfur, sem gerðar eru í tilskipun 1999/5/EC.
Italiano	Con la presente Lexmark International, Inc. dichiara che questo questo prodotto è conforme ai requisiti essenziali ed alle altre disposizioni pertinenti stabilite dalla direttiva 1999/5/CE.
Latviski	Ar šo Lexmark International, Inc. deklarē, ka šis izstrādājums atbilst Direktīvas 1999/5/EK būtiskajām prasībām un citiem ar to saistītajiem noteikumiem.
Lietuvių	Šiuo Lexmark International, Inc. deklaruoja, kad šis produktas atitinka esminius reikalavimus ir kitas 1999/5/EB direktyvos nuostatas.
Malti	Bil-preżenti, Lexmark International, Inc., jiddikjara li dan il-prodott huwa konformi mal-ħtiġijiet essenzjali u ma dispożizzjonijiet oħrajn relevanti li jinsabu fid-Direttiva 1999/5/KE.
Nederlands	Hierbij verklaart Lexmark International, Inc. dat het toestel dit product in overeenstemming is met de essentiële eisen en de andere relevante bepalingen van richtlijn 1999/5/EG.
Norsk	Lexmark International, Inc. erklærer herved at dette produktet er i samsvar med de grunnleggende krav og øvrige relevante krav i direktiv 1999/5/EF.
Polski	Niniejszym Lexmark International, Inc. oświadcza, że niniejszy produkt jest zgodny z zasadniczymi wymogami oraz pozostałymi stosownymi postanowieniami Dyrektywy 1999/5/EC.
Português	A Lexmark International Inc. declara que este este produto está conforme com os requisitos essenciais e outras disposições da Diretiva 1999/5/CE.
Slovensky	Lexmark International, Inc. týmto vyhlasuje, že tento produkt spĺňa základné požiadavky a všetky príslušné ustanovenia smernice 1999/5/ES.
Slovensko	Lexmark International, Inc. izjavlja, da je ta izdelek v skladu z bistvenimi zahtevami in ostalimi relevantnimi določili direktive 1999/5/ES.
Svenska	Härmed intygar Lexmark International, Inc. att denna produkt står i överensstämmelse med de väsentliga egenskapskrav och övriga relevanta bestämmelser som framgår av direktiv 1999/5/EG.

Patent acknowledgment

The use of this product or service is subject to the reasonable, non-discriminatory terms in the Intellectual Property Rights (IPR) Disclosure of Certicom Corp. at the IETF for Elliptic Curve Cryptography (ECC) Cipher Suites for Transport Layer Security (TLS) implemented in the product or service.

The use of this product or service is subject to the reasonable, non-discriminatory terms in the Intellectual Property Rights (IPR) Disclosure of Certicom Corp. at the IETF for TLS Elliptic Curve Cipher Suites with SHA-256/382 and AES Galois Counter Mode (GCM) implemented in the product or service.

The use of this product or service is subject to the reasonable, non-discriminatory terms in the Intellectual Property Rights (IPR) Disclosure of Certicom Corp. at the IETF for TLS Suite B Profile for Transport Layer Security (TLS) implemented in the product or service.

The use of this product or service is subject to the reasonable, non-discriminatory terms in the Intellectual Property Rights (IPR) Disclosure of Certicom Corp. at the IETF for Addition of the Camellia Cipher Suites to Transport Layer Security (TLS) implemented in the product or service.

The use of certain patents in this product or service is subject to the reasonable, non-discriminatory terms in the Intellectual Property Rights (IPR) Disclosure of Certicom Corp. at the IETF for AES-CCM ECC Cipher Suites for TLS implemented in the product or service.

The use of this product or service is subject to the reasonable, non-discriminatory terms in the Intellectual Property Rights (IPR) Disclosure of Certicom Corp. at the IETF for IKE and IKEv2 Authentication Using the Eliptic Curve Digital Signature Algorithm (ECDSA) implemented in the product or service.

The use of this product or service is subject to the reasonable, non-discriminatory terms in the Intellectual Property Rights (IPR) Disclosure of Certicom Corp. at the IETF for Suite B Cryptographic Suites for IPSec implemented in the product or service.

The use of this product or service is subject to the reasonable, non-discriminatory terms in the Intellectual Property Rights (IPR) Disclosure of Certicom Corp. at the IETF for Algorithms for Internet Key Exchange version 1 (IKEv1) implemented in the product or service.

Indeks

Liczby

1565 Błąd emulacji, załaduj opcję emulacji 292
200–201 paper jams (200-201 zacięcia papieru) 260
202–203 zacięcia papieru 265
24x zacięcie papieru 271
250 zacięcie papieru 272
280.06 Brak papieru 292
29y.xx zacięcia papieru 272
29y.xx Zamknij pokrywę skanera i załaduj oryginały, jeśli ponownie uruchamiasz zadanie 291
31.xx Brak lub uszkodzenie kasety [kolor] 282
32.xx Numer katalogowy kasety z tonerem [kolor] nie jest obsługiwany przez urządzenie 282
34 Niewłaściwy rozmiar papieru, otwórz [źródło] 283
35 Za mało pamięci do obsługi funkcji zapisu zasobów 283
37 Za mało pamięci do defragmentacji pamięci flash 283
37 Za mało pamięci do sortowania zadań 283
37 Za mało pamięci, nie można przywrócić niektórych wstrzym. zad. 284
37 Za mało pamięci, niektóre wstrzymane zadania zostały usunięte 283
38 Pamięć pełna 284
39 Zbyt złożona strona, część danych mogła nie zostać wydrukowana. 284
51 Wykryto uszkodzoną pamięć flash 284
52 Za mało wolnego miejsca w pamięci flash dla zasobów 284
53 Wykryto niesformatowaną pamięć flash 284
54 Adapter sieciowy [x], błąd programu 285
54 Błąd opcji portu szeregowego [x] 285
54 Błąd oprogramowania sieci standardowej 285
55 Nieobsługiwana opcja w gnieździe [x] 285
56 Port równoległy [x] wyłączony 285
56 Port szeregowy [x] wyłączony 286
56 Port USB [x] wyłączony 286
56 Standardowy port USB wyłączony 286
57 Zmiana konfiguracji, niektóre wstrzymane zad. nie zostały przywrócone 286
58 Błąd konfiguracji podajnika 286
58 Za dużo podłączonych zasobników 287
58 Za dużo zainstalowanych opcji pamięci flash 287
58 Zbyt wiele zainstalowanych dysków 287
59 Niezgodny zasobnik [x] 287
61 Wyjmij uszkodzony dysk twardy 287
62 Dysk zapełniony 288
63 Niesformatowany dysk 288
80.xx Fuser life warning (80.xx Ostrzeżenie o zużyciu nagrzewnicy) 288
80.xx Fuser missing (80.xx Brak nagrzewnicy) 288
80.xx Fuser near life warning (80.xx Ostrzeżenie o bliskim zużyciu nagrzewnicy) 288
80.xx Replace fuser (80.xx Wymień nagrzewnicę) 288
82.xx Brak pojemnika na zużyty toner 289
82.xx Pojemnik na zużyty toner prawie pełny 289
82.xx Wymień pojemnik na zużyty toner 288
83.xx Replace transfer module (83.xx Wymień moduł przenoszący) 289
83.xx Transfer module life warning (83.xx Ostrzeżenie o zużyciu modułu przenoszącego) 289
83.xx Transfer module missing (83.xx Brak modułu przenoszącego) 289
83.xx Transfer module near life warning (83.xx Ostrzeżenie o bliskim zużyciu modułu przenoszącego) 289
84.xx bęben światłoczuły [kolor] prawie pusty 289
84.xx Brak bębna światłoczułego [kolor] 289
84.xx Niski poziom fotoprzewodnika [kolor] 290
84.xx Wymień bęben światłoczuły [kolor] 290
840.01 Skaner wyłączony przez administratora 292
840.02 Skaner wyłączony. Jeśli problem nie został usunięty, skontaktuj się z administratorem systemu. 292
88.xx Krytycznie niski poziom w naboju [kolor] 290
88.xx Niski poziom toneru w kasecie [kolor] 291
88.xx Prawie niski poziom toneru w kasecie [kolor] 291
88.xx Wymień kasetę [kolor] 290

A

adres FTP
  tworzenie skrótów przy użyciu ekranu dotykowego 132
Aktywnej karta sieciowa, menu 152
alarmy e-mail
  komunikaty 256
  konfiguracja 256
  niskie poziomy materiałów eksploatacyjnych 256
Analogowa linia telefoniczna nie jest podłączona do modemu. Faks wyłączony. 281

anulowanie wiadomości e-mail 111
anulowanie zadania drukowania
z komputera 92
z panelu operacyjnego drukarki 92
aplikacje
ekran główny 20
aplikacje ekranu głównego
konfiguracja 20
znajdowanie informacji 20
AppleTalk, menu 157
automatyczny podajnik dokumentów (ADF) 12

B

bezpieczeństwo drukarki
Informacje na następujące tematy: 231
Bezprzewodowy, menu 156
bębny światłoczułe
zamawianie 240
blokada zabezpieczająca 227
blokowanie niepożądanych faksów 126
blokowanie płyty systemowej 227
Błąd odczytu napędu USB. Usuń urządzenie USB 277
Brak pamięci, nie można drukować faksów 280

C

czas letni, faks 121
części
korzystanie z oryginalnych materiałów firmy Lexmark 241
sprawdzanie przy użyciu wbudowanego serwera WWW 238
sprawdzanie stanu 238
sprawdzanie z panelu sterowania drukarki 238
części automatycznego podajnika dokumentów
czyszczenie 233
wymiana 243
Czy przywrócić wstrzymane zadania? 281
czyszczenie
części automatycznego podajnika dokumentów 233
soczewki głowicy drukującej 236
szyba skanera 233
wnętrze drukarki 232
zewnętrzna obudowa drukarki 232

D

dane poufne
informacje na temat zabezpieczania 231
data i godzina, faks
ustawianie 120
Do zakończenia zadania potrzebny jest materiał eksploatacyjny 282
dodawanie opcji sprzętowych
sterownik druku 45
dodawanie sygnatury daty i godziny 102
dokumenty, drukowanie
z komputera Macintosh 83
z systemu Windows 83
Domyślne źródło, menu 143
dostępne wewnętrzne elementy opcjonalne 24
dostosowywanie jakości kopii 98
dostosowywanie koloru 275
dostosowywanie Trybu uśpienia 223
drukarka 45
minimalne odstępy 9
model podstawowy 10
model z pełnym wyposażeniem 10
przenoszenie 9, 255
transport 255
wybór miejsca 9
drukarka bezprzewodowa, konfiguracja
na komputerze Macintosh 49
Drukarka wielofunkcyjna
konfiguracja 21
rozwiązywanie problemów, zapomniałem hasła 310
drukarka, rozwiązywanie podstawowych problemów 275
drukowanie
anulowanie, za pomocą panelu sterowania drukarki 92
czarno-biały 84
folie 89
formularze 83
lista katalogów 89
lista wzorców czcionek 89
Maks. szybkość i Maks. wydajność 84
strona konfiguracji sieci 56
strona z ustawieniami menu 56
z komputera Macintosh 83
z napędu flash 85
z systemu Windows 83
z urządzenia przenośnego 85
drukowanie czarno-białe 84
drukowanie dokumentu 83
drukowanie formularzy 83
drukowanie listy katalogów 89
drukowanie listy przykładowych czcionek 89
Drukowanie poufne, menu 167
drukowanie przy połączeniu szeregowym
konfiguracja 54
drukowanie strony konfiguracji sieci 56
drukowanie strony ustawień menu 56
drukowanie w czerni i bieli 84
drukowanie z napędu flash 85
drukowanie z urządzenia przenośnego 85
drukowanie zadań poufnych i innych zadań wstrzymanych
z komputera Macintosh 88
z systemu Windows 88
drukowanie, rozwiązywanie problemów
błąd odczytu dysku flash 293
drukowane znaki są nieprawidłowe 296
drukowanie jest powolne 295
Duże zadania nie są sortowane 296
funkcja łączenia zasobników nie działa 296
nie można wydrukować wielojęzycznych plików PDF 292
nieprawidłowe marginesy 316

papier często się zacina 313
wstrzymane zadania nie są drukowane 294
wydruk jest nieprawidłowo dzielony na strony 297
wydruk zadania na niewłaściwym papierze 296
wydruk zadania na nośniku pochodzącym z niewłaściwego zasobnika 296
zacięte strony nie są drukowane ponownie 314
zadania drukowania trwają dłużej niż oczekiwano 295
zadania nie są drukowane 293
zwijanie się papieru 317
Dysk jest uszkodzony 276
dysk twardy drukarki
instalowanie 36
rozwiązywanie problemów 312
szyfrowanie 230
usuwanie 40
utylizacja 227
wycieranie 229
dysk twardy drukarki, szyfrowanie 230
Dysk zapełniony — anulowano zadanie skanowania 277
dyski flash
obsługiwane typy plików 87
Dziennik audytu bezpieczeństwa, menu 168
dziennik faksu
wyświetlanie 125

E

e-mail
anulowanie 111
e-mail, wysyłanie
przy użyciu książki adresowej 110
przy użyciu numeru skrótu 109
Edytuj konfiguracje zabezpieczeń, menu 165
ekran dotykowy
przyciski 17
ekran faksu
opcje 126, 127, 128
opcje zaawansowane 128
ekran FTP
opcje 133, 134, 135
opcje zaawansowane 135
ekran główny
ukrywanie ikon 19
wyświetlanie ikon 19
ekran kopiowania
opcje 103, 104, 105, 106, 134
opcje zaawansowane 105
ekran skanowania
opcje 138
opcje zaawansowane 139
ekran wiadomości e-mail
opcje 111, 112, 113
opcje zaawansowane 113, 114
eksportowanie konfiguracji
korzystanie z wbudowanego serwera WWW 22
Embedded Web Server
dostęp 19
konfigurowanie alarmów email 256
problem z dostępem 333
sprawdzanie stanu części 238
sprawdzanie stanu materiałów eksploatacyjnych 238
tworzenie skrótów e-mail 108
tworzenie skrótu do miejsca docelowego dla faksów 121
tworzenie skrótu FTP 131
ustawienia administracyjne 256
ustawienia sieciowe 256
wstępna konfiguracja faksu 116
Embedded Web Server — bezpieczeństwo: podręcznik administratora
gdzie szukać 231
Ethernet, port 43
etykiety, papier
wskazówki 90

F

factory defaults (ustawienia fabryczne)
przywracanie 225
faks
wysyłanie 123
faks, rozwiązywanie problemów
identyfikator numeru dzwoniącego nie jest wyświetlany 302
można odbierać, ale nie można wysyłać faksów 305
można wysyłać, ale nie można odbierać faksów 304
nie można wysyłać lub otrzymywać faksów 303
wydruk otrzymanego faksu jest bardzo niskiej jakości 305
faksowanie
anulowanie zadania faksowania 126
blokowanie niepożądanych faksów 126
faks, ustawienia 116
konfigurowanie stosowania czasu letniego w drukarce 121
przeglądanie dziennika faksów 125
przekazywanie faksów 129
rozjaśnianie i przyciemnianie faksu 125
tworzenie skrótów za pomocą panelu operacyjnego drukarki 122
tworzenie skrótów za pomocą wbudowanego serwera WWW 121
usługa rozróżniania dzwonków 119
ustawianie daty i godziny 120
ustawianie nazwy urządzenia dla faksów wychodzących 120
ustawianie numeru faksu lub stacji 120
wstrzymywanie faksów 129
wybór połączenia faksu 117
wysłanie faksu w zaplanowanym terminie 125
wysyłanie za pomocą panelu operacyjnego 122
zmiana rozdzielczości 124
filtr powietrza
wymiana 243
folie
drukowanie na 89
kopiowanie na 94
ładowanie 69
wskazówki dotyczące użytkowania 89
Formularze i ulubione
konfiguracja 20

fotoprzewodnik
wymiana 251
FTP
skanowanie przy użyciu książki adresowej 133
funkcja e-mail
konfiguracja 107
funkcje faksu i poczty e-mail
konfiguracja 302

G

gramatury papieru
obsługiwane przez drukarkę 81

H

HTML, menu 218

I

ikona aplikacji nie jest widoczna 308
ikony na ekranie głównym
ukrywanie 19
wyświetlanie 19
importowanie konfiguracji
korzystanie z wbudowanego serwera WWW 22
informacje dotyczące bezpieczeństwa 6, 7
informacje dotyczące konfiguracji
sieć bezprzewodowa 46
informacje komisji FCC 340
informacje o drukarce
gdzie szukać 8
informacje o przyciskach i ikonach na ekranie głównym 15
informacje o ulotności pamięci 227
instalowanie drukarki 45
w sieci bezprzewodowej 47
instalowanie drukarki w sieci bezprzewodowej
używanie komputera Macintosh 49
instalowanie dysku twardego drukarki 36
instalowanie elementów opcjonalnych
kolejność instalacji 41
instalowanie w sieci bezprzewodowej
przy użyciu systemu Windows 47
intensywność toneru
regulacja 84
IPv6, menu 156

J

jakość druku, rozwiązywanie problemów
białe smugi na stronie 325
cienie na wydrukach 322
cienkie poziome linie 315
czarne smugi na stronie 325
krzywy wydruk 323
linia jasna, biała lub w niewłaściwym kolorze na wydrukach 317
mgła z toneru lub cienie w tle na stronie 327
na wydrukach pojawiają się pionowe smugi 327
nieregularności wydruku 318
niska jakość wydruku na folii 329
obcięte obrazy 315
plamki toneru 329
powtarzające się błędy wydruku 322
poziome smugi widoczne na wydrukach 326
puste strony 321
strony z wypełnieniem jednokolorowym 325
szare tło 316
toner się ściera 328
wydruk jest zbyt ciemny 319
wydruk jest zbyt jasny 320
znaki mają postrzępione krawędzie 315
jakość kopii
regulacja 98
jakość wydruku
czyszczenie części automatycznego podajnika dokumentów 233
czyszczenie soczewek głowicy drukującej 236
czyszczenie szyby skanera 233
wymiana bębnów światłoczułych 251
Jakość, menu 210

K

kable
Ethernet 43
USB 43
karta interfejsu USB/równoległego
rozwiązywanie problemów 313
karta pamięci
instalowanie 29
rozwiązywanie problemów 312
karta pamięci flash
instalowanie 30
rozwiązywanie problemów 312
karta z oprogramowaniem drukarki
instalowanie 30
karty
wskazówki 91
kasety z tonerem
recykling 226
wymiana 241
zamawianie 239
Kasuj menu Tymczasowe pliki danych 168
komunikaty drukarki
1565 Błąd emulacji, załaduj opcję emulacji 292
280.06 Brak papieru 292
29y.xx Zamknij pokrywę skanera i załaduj oryginały, jeśli ponownie uruchamiasz zadanie 291
31.xx Brak lub uszkodzenie kasety [kolor] 282
32.xx Numer katalogowy kasety z tonerem [kolor] nie jest obsługiwany przez urządzenie 282
34 Niewłaściwy rozmiar papieru, otwórz [źródło] 283
35 Za mało pamięci do obsługi funkcji zapisu zasobów 283
37 Za mało pamięci do defragmentacji pamięci flash 283
37 Za mało pamięci do sortowania zadań 283

37 Za mało pamięci, nie można przywrócić niektórych wstrzym. zad. 284
37 Za mało pamięci, niektóre wstrzymane zadania zostały usunięte 283
38 Pamięć pełna 284
39 Zbyt złożona strona, część danych mogła nie zostać wydrukowana. 284
51 Wykryto uszkodzoną pamięć flash 284
52 Za mało wolnego miejsca w pamięci flash dla zasobów 284
53 Wykryto niesformatowaną pamięć flash 284
54 Adapter sieciowy [x], błąd programu 285
54 Błąd opcji portu szeregowego [x] 285
54 Błąd oprogramowania sieci standardowej 285
55 Nieobsługiwana opcja w gnieździe [x] 285
56 Port równoległy [x] wyłączony 285
56 Port szeregowy [x] wyłączony 286
56 Port USB [x] wyłączony 286
56 Standardowy port USB wyłączony 286
57 Zmiana konfiguracji, niektóre wstrzymane zad. nie zostały przywrócone 286
58 Błąd konfiguracji podajnika 286
58 Za dużo podłączonych zasobników 287
58 Za dużo zainstalowanych opcji pamięci flash 287
58 Zbyt wiele zainstalowanych dysków 287
59 Niezgodny zasobnik [x] 287
61 Wyjmij uszkodzony dysk twardy 287
62 Dysk zapełniony 288
63 Niesformatowany dysk 288
80.xx Fuser life warning (80.xx Ostrzeżenie o zużyciu nagrzewnicy) 288
80.xx Fuser missing (80.xx Brak nagrzewnicy) 288
80.xx Fuser near life warning (80.xx Ostrzeżenie o bliskim zużyciu nagrzewnicy) 288
80.xx Replace fuser (80.xx Wymień nagrzewnicę) 288
82.xx Brak pojemnika na zużyty toner 289
82.xx Pojemnik na zużyty toner prawie pełny 289
82.xx Wymień pojemnik na zużyty toner 288
83.xx Replace transfer module (83.xx Wymień moduł przenoszący) 289
83.xx Transfer module life warning (83.xx Ostrzeżenie o zużyciu modułu przenoszącego) 289
83.xx Transfer module missing (83.xx Brak modułu przenoszącego) 289
83.xx Transfer module near life warning (83.xx Ostrzeżenie o bliskim zużyciu modułu przenoszącego) 289
84 Niski poziom fotoprzewodnika [kolor] 251
84 Prawie niski poziom fotoprzewodnika [kolor] 251
84 Wymień fotoprzewodnik [kolor] 251
84.xx bęben światłoczuły [kolor] prawie pusty 289
84.xx Brak bębna światłoczułego [kolor] 289
84.xx Niski poziom fotoprzewodnika [kolor] 290
84.xx Wymień bęben światłoczuły [kolor] 290
840.01 Skaner wyłączony przez administratora 292
840.02 Skaner wyłączony. Jeśli problem nie został usunięty, skontaktuj się z administratorem systemu. 292
88.xx Krytycznie niski poziom w naboju [kolor] 290
88.xx Niski poziom toneru w kasecie [kolor] 291
88.xx Prawie niski poziom toneru w kasecie [kolor] 291
88.xx Wymień kasetę [kolor] 290
Analogowa linia telefoniczna nie jest podłączona do modemu. Faks wyłączony. 281
Błąd odczytu napędu USB. Usuń urządzenie USB 277
Brak pamięci, nie można drukować faksów 280
Czy przywrócić wstrzymane zadania? 281
Do zakończenia zadania potrzebny jest materiał eksploatacyjny 282
dostosowywanie koloru 275
Dysk jest uszkodzony 276
Dysk prawie pełny. Bezpieczne czyszczenie miejsca na dysku. 277
Dysk zapełniony — anulowano zadanie skanowania 277
Ładowanie do [źródło papieru] [ciąg niestandardowy] 279
Ładowanie do [źródło papieru] [nazwa typu niestandardowego] 279
Ładowanie do [źródło papieru] [rozmiar papieru] 279
Ładowanie do [źródło papieru] [typ papieru] [rozmiar papieru] 279
Nie skonfigurowano formatu „Do:” serwera faksu. Skontaktuj się z administratorem systemu. 277
Nie skonfigurowano serwera SMTP. Skontaktuj się z administratorem systemu. 281
Nie skonfigurowano serwera Weblink. Skontaktuj się z administratorem systemu. 282
Nie ustawiono nazwy faksu 278
Nie ustawiono numeru faksu urządzenia 278

Niektóre wstrzymane zadania nie zostały przywrócone 282
Nieobsługiwany dysk 282
Nieobsługiwany rozmiar papieru w zasobniku [x] 282
Otwarta pokrywa podajnika ADF skanera 281
Pamięć faksu pełna 277
Partycja faksu nie działa. Skontaktuj się z administratorem systemu. 277
Potrzebne zmiany papieru 281
Problem z dyskiem 277
Skanowany dokument jest zbyt długi 281
Usuń elementy opakowania, [nazwa obszaru] 281
Włóż zasobnik [x] 278
Wyjmij papier ze standardowego odbiornika 281
Wymień separator papieru 281
wystąpił błąd dysku USB 275
Zainstaluj zasobnik [x] 278
Załaduj do podajnika ręcznego [ciąg niestandardowy] 280
Załaduj do podajnika ręcznego [nazwa typu niestandardowego] 280
Załaduj do podajnika ręcznego [rozmiar papieru] 280
Załaduj do podajnika ręcznego [typ papieru] [rozmiar papieru] 280
Zamknij górną pokrywę dostępu 276
Zamknij przednie drzwiczki 276
Zmiana [źródło papieru] na [nazwa niestandardowego typu] 275
Zmiana [źródło papieru] na [typ papieru] [rozmiar papieru] 276
Zmień [źródło papieru] na [ciąg niestandardowy] 276
Konfiguracja podajnika uniwersalnego, menu 146
konfiguracja sieci bezprzewodowej
w systemie Windows 47
konfiguracja sieci Ethernet
przygotowanie do 46
Konfiguracja uniwersalna, menu 150
konfiguracja ustawień poczty e-mail 107
konfigurowanie drukowania przy użyciu portu szeregowego 54
konfigurowanie funkcji faksu i poczty e-mail 302
konfigurowanie ustawień portu 53
kontakt z obsługą klienta 333
kontrolka 13
koperty
ładowanie 69
wskazówki 90
kopiowanie
anulowanie zadania kopiowania 102, 103
dodawanie sygnatury daty i godziny 102
dodawanie tekstu nakładki 102
na foliach 94
na papier o innym rozmiarze 96
na papierze firmowym 95
obu stron arkusza papieru (kopiowanie dwustronne) 97
powiększanie 98
przy użyciu podajnika ADF 94
przy użyciu szyby skanera (płyty) 94
różne rozmiary papieru 97
sortowanie kopii 99
szybkie kopiowanie 93
umieszczanie arkuszy separujących między kopiami 100
w trybie czarno-białym 95
wiele stron na arkuszu 100
wybór zasobnika 96
zadanie niestandardowe (zadanie złożone) 101
zdjęcia 94
zmiana jakości 98
zmniejszanie 98
kopiowanie dokumentów o różnych rozmiarach arkuszy 97
kopiowanie dwustronne 97
kopiowanie fotografii 94
kopiowanie na foliach 94
kopiowanie na obu stronach papieru (dupleks) 97
kopiowanie na papierze firmowym 95
kopiowanie przy użyciu papieru z wybranego zasobnika 96
kopiowanie w czerni i bieli 95
kopiowanie wielu stron na jednym arkuszu 100
kopiowanie, rozwiązywanie problemów
kopiarka nie odpowiada 297
moduł skanera nie domyka się 297
niska jakość kopii 298
niska jakość zeskanowanego obrazu 301
skopiowano część dokumentu lub fotografii 299
korzystanie z narzędzia ScanBack 137
korzystanie z opcji Formularze i ulubione 83
korzystanie z przycisków ekranu dotykowego 17
korzystanie z trybu hibernacji 224
korzystanie z ustawień Maks. szybkość i Maks. wydajność 84

L

licznik konserwacyjny fotoprzewodnika
przywracanie 254
licznik konserwacyjny, resetowanie 254
linia jasna, biała lub w niewłaściwym kolorze na wydrukach 317
lista katalogów
drukowanie 89
lista wzorców czcionek
drukowanie 89

Ł

ładowanie
folie 69
koperty 69
opcjonalny zasobnik na nośniki specjalne na 550 arkuszy 62

papier firmowy w podajniku o dużej pojemności na 2 000 arkuszy 67
podajnik o dużej pojemności na 2 000 arkuszy 67
podajnik uniwersalny 69
zasobnik na 550 arkuszy (standardowy lub opcjonalny) 58
Ładowanie do [źródło papieru] [ciąg niestandardowy] 279
Ładowanie do [źródło papieru] [nazwa typu niestandardowego] 279
Ładowanie do [źródło papieru] [rozmiar papieru] 279
Ładowanie do [źródło papieru] [typ papieru] [rozmiar papieru] 279
ładowanie do opcjonalnego zasobnika 58
ładowanie do standardowego zasobnika 58
ładowanie opcjonalnego zasobnika na nośniki specjalne 62
Ładowanie papieru, menu 148
łączenie zasobników 72, 73

M

Maks. szybkość i Maks. wydajność
korzystanie 84
materiały eksploatacyjne
korzystanie z oryginalnych materiałów firmy Lexmark 241
sprawdzanie przy użyciu wbudowanego serwera WWW 238
sprawdzanie stanu 238
sprawdzanie z panelu sterowania drukarki 238
używanie papieru makulaturowego 221
zapisywanie 241
zmniejszanie zużycia 221
Materiały eksploatacyjne, menu 142
materiały eksploatacyjne, wymiana
fotoprzewodniki 251
pojemnik na zużyty toner 250
materiały eksploatacyjne, zamawianie
bębny światłoczułe 240
kasety z tonerem 239
Mechanizm pobierający automatycznego podajnika dokumentów 240
nagrzewnica 240
Pas przenoszący 240
pojemnik na zużyty toner 240
separator papieru 240
Zespół podawania automatycznego podajnika dokumentów 240
mechanizm pobierający
wymiana 243
Mechanizm pobierający automatycznego podajnika dokumentów
zamawianie 240
menu
aktywna karta sieciowa 152
AppleTalk 157
Custom Scan Sizes (Niestandardowe rozmiary skanów) 150
Custom Types (Typy niestandardowe) 149
Domyślne źródło 143
Dziennik audytu bezpieczeństwa 168
Edytuj konfiguracje zabezpieczeń 165
Emulacja PCL 215
Gramatura papieru 146
HTML 218
IPv6 156
Jakość 210
Karta sieciowa 154
Kasuj pliki tymczasowe 168
Konfiguracja uniwersalna 150
Konfiguruj adres MP 146
Ładowanie papieru 148
Łączność bezprzewodowa 156
Materiały eksploatacyjne 142
Menu Konfiguracja SMTP 164
Napęd flash 201
Narzędzia 213
Nazwy niestandardowe 150
Obraz 219
Plik PDF 214
Pomoc 219
Port równoległy [x] 159
Port szeregowy [x] 161
PostScript 214
Raporty 151, 154
Rejestrow. zadań 212
Rozmiar/typ papieru 143
Różne 166
schemat 141
Sieć [x] 152
Sieć standardowa 152
Standardowy port USB 158
Substitute Size (Zastąp rozmiar) 146
TCP/IP 155
Tryb faksu (Konfiguracja serwera faksów) 190
Tryb faksu (Ustawienia faksu analogowego) 182
Ustaw datę i godzinę 170
Ustawienia 207
Ustawienia e-mail 192
Ustawienia FTP 197
Ustawienia kopiowania 178
Ustawienia OCR 206
Ustawienia ogólne 171
Wydruk poufny 167
Wykańczanie 208
XPS 214
Menu Custom Scan Sizes (Niestandardowe rozmiary skanów) 150
Menu emulacji PCL 215
Menu Gramatura papieru 146
Menu karty sieciowej 154
Menu Konfiguracja SMTP 164
Menu napędu flash 201
Menu narzędzi 213
Menu Niestandardowe nazwy 150
Menu Pomoc 219
Menu Raporty 151, 154
Menu Równoległy [x] 159
Menu Sieć standardowa 152
Menu Szeregowy [x] 161
Menu Tryb faksu (Konfiguracja serwera faksów) 190
Menu Tryb faksu (Ustawienia faksu analogowego) 182
Menu Ustaw datę/godzinę 170
Menu Ustawienia e-mail 192
Menu Ustawienia FTP 197

Menu Ustawienia kopiowania 178
Menu Ustawienia oprogramowania OCR 206
Menu ustawień 207
Menu ustawień ogólnych 171
menu, schemat 141
mgła z toneru lub cienie w tle pojawiają się na stronie 327

N

nagrzewnica
  zamawianie 240
Najczęściej zadawane pytania dotyczące drukowania kolorów 329
napęd flash
  drukowanie 85
napęd USB
  błąd odczytu 310
  brak reakcji po włożeniu 310
Narzędzie ScanBack
  korzystanie 137
nazwa niestandardowego typu papieru
  przypisywanie 73
  tworzenie 73
nie można uzyskać połączenia z wbudowanym serwerem WWW 333
Nie skonfigurowano formatu „Do:” serwera faksu. Skontaktuj się z administratorem systemu. 277
nie skonfigurowano funkcji faksu ani poczty e-mail 302
Nie skonfigurowano serwera SMTP. Skontaktuj się z administratorem systemu. 281
Nie skonfigurowano serwera Weblink. Skontaktuj się z administratorem systemu. 282
Nie ustawiono nazwy faksu 278
Nie ustawiono numeru faksu urządzenia 278
Niektóre wstrzymane zadania nie zostały przywrócone 282
Nieobsługiwane urządzenie USB, wyjmij 277
Nieobsługiwany rozmiar papieru w zasobniku [x] 282
niestandardowa nazwa
  konfiguracja 74

O

Obraz, menu 219
obsługiwane napędy flash 87
obsługiwane rozmiary papieru 79
obsługiwane typy plików 87
opcje
  dysk twardy drukarki, instalowanie 36
  dysk twardy drukarki, wyjmowanie 40
  karta pamięci 29
  karta pamięci flash 30
  karta z oprogramowaniem drukarki 30
  karty pamięci 24
  karty z oprogramowaniem drukarki 24
  kolejność instalacji 41
  lista 24
  port ISP (Internal Solutions Port) 32
  porty 24
  sieć 24
  Szuflada na 2000 arkuszy 42
  Szuflada na 550 arkuszy 42
  szuflada na 550 arkuszy nośników specjalnych 42
opcje e-mail
  Wyślij jako 113
opcje sieciowe 24
opcje skanowania
  Wyślij jako 134
opcje sprzętowe, dodawanie
  sterownik druku 45
opcje zaawansowane, ekran dotykowy
  e-mail 114
  faks 128
  FTP 135
  kopiowanie 105
  skanowanie do komputera 139
opcje, ekran dotykowy
  e-mail 111, 112, 113
  faks 126, 127, 128
  FTP 133, 134, 135
  kopiowanie 103, 104, 105, 106, 134
  skanowanie 138
  skanowanie do komputera 138, 139
opcjonalny zasobnik na nośniki specjalne
  ładowanie 62
opcjonalny zasobnik na nośniki specjalne na 550 arkuszy
  ładowanie 62
oszczędność papieru 100
oświadczenia 334, 336, 337, 338, 339, 340, 341
oświadczenia dotyczące emisji 336, 340
Otwarta pokrywa podajnika ADF skanera 281

P

pamięć
  typy zainstalowanej w drukarce 227
pamięć dysku twardego drukarki
  wymazywanie 229
Pamięć faksu pełna 277
pamięć nieulotna 227
  wymazywanie 228
pamięć ulotna 227
  wymazywanie 228
panel operacyjny drukarki 13
  ustawienia fabryczne, przywracanie 225
panel operacyjny, drukarka 13
papier
  formularze z nadrukiem 77
  makulaturowy 77, 221
  niedozwolony 76, 77
  papier firmowy 77
  różne rozmiary, kopiowanie 97
  Uniwersalny, ustawienie rozmiaru 57
  właściwości 75
  wybieranie 76
  zapisywanie 100, 79
papier firmowy
  kopiowanie na 95
  ładowanie, podajnik o dużej pojemności na 2 000 arkuszy 67
  wskazówki dotyczące użytkowania 89
papier makulaturowy
  korzystanie 77, 221

Partycja faksu nie działa. Skontaktuj się z administratorem systemu. 277
Pas przenoszący
zamawianie 240
PDF, menu 214
plamki toneru 329
płyta systemowa
blokowanie 227
dostęp 24
podajnik ADF
kopiowanie, korzystanie 94
podajnik o dużej pojemności na 2 000 arkuszy
ładowanie 67
podajnik uniwersalny
ładowanie 69
podawanie papieru, rozwiązywanie problemów
komunikat o zacięciu papieru nie znika po usunięciu zacięcia 314
podłączanie drukarki do
adaptery regionalne 119
podłączanie drukarki do usługi dzwonków
charakterystycznych 119
podłączanie faksu
adaptery regionalne 119
podłączanie do linii DSL 118
podłączanie do PBX lub ISDN 118
podłączanie drukarki do gniazdka sieciowego 117
podłączanie kabli 43
Podręcznik administratora wbudowanego serwera WWW
gdzie szukać 256
Podręcznik pracy w sieci
gdzie szukać 256
pojemnik na zużyty toner
wymiana 250
zamawianie 240
pokrywa ochronna płyty systemowej
podłączanie 24
ponowne zakładanie 24
ponowne zakładanie pokrywy płyty systemowej 24
port ISP (Internal Solutions Port)
instalowanie 32
rozwiązywanie problemów 312
zmiana ustawień portu 53
Port USB 43
PostScript, menu 214
Potrzebne zmiany papieru 281
poufne zadania drukowania 87
drukowanie z komputera Macintosh 88
drukowanie z systemu Windows 88
powiększanie kopii 98
pozbywanie się dysku twardego drukarki 227
poziome smugi widoczne na wydrukach 326
poziomy natężenia hałasu 336
próbne zadania drukowania 87
drukowanie z komputera Macintosh 88
drukowanie z systemu Windows 88
przechowywanie zadań drukowania 87
przeglądanie dziennika faksów 125
przekazywanie faksów 129
przenoszenie drukarki 9, 255
przy użyciu książki adresowej 110
wysyłanie faksu 124
przyciski i ikony na ekranie głównym
opis 15
przyciski, ekran dotykowy
korzystanie 17
przyciski, panel kontrolny drukarki 13
przygotowanie do konfiguracji drukarki w sieci Ethernet 46
przywracanie ustawień fabrycznych 225
publikacje
gdzie szukać 8

R

recykling 337
kasety z tonerem 226
opakowania Lexmark 225
produkty Lexmark 225
regulacja jasności
Embedded Web Server 224
wyświetlacz drukarki 224
regulowanie intensywności toneru 84
Rejestrowanie zadań, menu 212
reports (raporty)
wyświetlanie 256
resetowanie licznika konserwacyjnego 254
rozdzielczość, faks
zmiana 124
rozłączanie zasobników 72, 73
rozmiar papieru
Uniwersalny 150
ustawianie 57
Rozmiar/typ papieru, menu 143
rozmiary papieru
obsługiwane 79
rozwiązywanie problemów
błąd odczytu napędu USB 310
brak reakcji po włożeniu napędu USB 310
drukarka nie może skanować do wybranego miejsca docelowego 309
Formularze są niedostępne lub nie działają 307
ikona aplikacji nie jest widoczna 308
kontakt z obsługą klienta 333
Najczęściej zadawane pytania dotyczące drukowania kolorów 329
nie można uzyskać połączenia z wbudowanym serwerem WWW 333
nie skonfigurowano funkcji faksu ani poczty e-mail 302
rozwiązywanie podstawowych problemów dotyczących drukarki 275
Sieciowe miejsce docelowe nie działa lub jest nieprawidłowe 307
Skanuj przez sieć 307
sprawdzanie drukarki, której nie można uruchomić 275
sprawdzanie skanera, którego nie można uruchomić 300
wystąpił błąd aplikacji 306
zapomniałem hasła do drukarki wielofunkcyjnej 310

rozwiązywanie problemów z drukowaniem
błąd odczytu dysku flash 293
drukowane znaki są nieprawidłowe 296
drukowanie jest powolne 295
Duże zadania nie są sortowane 296
funkcja łączenia zasobników nie działa 296
nie można wydrukować wielojęzycznych plików PDF 292
nieprawidłowe marginesy 316
papier często się zacina 313
wstrzymane zadania nie są drukowane 294
wydruk jest nieprawidłowo dzielony na strony 297
wydruk zadania na niewłaściwym papierze 296
wydruk zadania na nośniku pochodzącym z niewłaściwego zasobnika 296
zacięte strony nie są drukowane ponownie 314
zadania drukowania trwają dłużej niż oczekiwano 295
zadania nie są drukowane 293
zwijanie się papieru 317
rozwiązywanie problemów z faksem
identyfikator numeru dzwoniącego nie jest wyświetlany 302
można odbierać, ale nie można wysyłać faksów 305
można wysyłać, ale nie można odbierać faksów 304
nie można wysyłać lub otrzymywać faksów 303
wydruk otrzymanego faksu jest bardzo niskiej jakości 305
rozwiązywanie problemów z jakością druku
białe smugi na stronie 325
cienie na wydrukach 322
cienkie poziome linie 315
czarne smugi na stronie 325
krzywy wydruk 323
linia jasna, biała lub w niewłaściwym kolorze na wydrukach 317
mgła z toneru lub cienie w tle na stronie 327
na wydrukach pojawiają się pionowe smugi 327
nieregularności wydruku 318
niska jakość wydruku na folii 329
obcięte obrazy 315
plamki toneru 329
powtarzające się błędy wydruku 322
poziome smugi widoczne na wydrukach 326
puste strony 321
strony z wypełnieniem jednokolorowym 325
szare tło 316
toner się ściera 328
wydruk jest zbyt ciemny 319
wydruk jest zbyt jasny 320
znaki mają postrzępione krawędzie 315
rozwiązywanie problemów z kopiowaniem
kopiarka nie odpowiada 297
moduł skanera nie domyka się 297
niska jakość kopii 298
niska jakość zeskanowanego obrazu 301
skopiowano część dokumentu lub fotografii 299
rozwiązywanie problemów z opcjonalnym wyposażeniem drukarki
dysk twardy drukarki nie jest wykrywany 312
karta interfejsu USB/równoległego 313
karta pamięci 312
karta pamięci flash nie jest wykrywana 312
opcja nie działa 310
port ISP (Internal Solutions Port) 312
problemy z szufladą na 2000 arkuszy 311
problemy z zasobnikiem na papier 311
wewnętrzny serwer wydruku 313
rozwiązywanie problemów z podawaniem papieru
komunikat o zacięciu papieru nie znika po usunięciu zacięcia 314
rozwiązywanie problemów z wyświetlaczem
wyświetlacz jest pusty 293
wyświetlane są tylko symbole diamentu 293
rozwiązywanie problemów ze skanowaniem
moduł skanera nie domyka się 297
nie można skanować przy pomocy komputera 302
skanowanie nie powiodło się 300
skanowanie trwa za długo lub zawiesza komputer 300
zeskanowano część dokumentu lub fotografii 301
rozwiązywanie problemów, opcjonalne wyposażenie drukarki
dysk twardy drukarki nie jest wykrywany 312
karta interfejsu USB/równoległego 313
karta pamięci 312
karta pamięci flash nie jest wykrywana 312
opcja nie działa 310
port ISP (Internal Solutions Port) 312
problemy z szufladą na 2000 arkuszy 311
problemy z zasobnikiem na papier 311
wewnętrzny serwer wydruku 313
różne rozmiary papieru, kopiowanie 97
Różne, menu 166

S

separator papieru
wymiana 243
zamawianie 240
Sieć [x], menu 152

sieć bezprzewodowa
informacje dotyczące konfiguracji 46
instalacja na komputerze Macintosh 49
instalowanie, w systemie Windows 47
Sieć Ethernet
przygotowanie do konfiguracji drukowania w sieci Ethernet 46
skaner
automatyczny podajnik dokumentów (ADF) 12
szyba skanera 12
skanowanie
do komputera 136
na adres FTP, przy użyciu książki adresowej 133
szybkie kopiowanie 93
z dysku flash 137
z wysłaniem na adres FTP 132
skanowanie do komputera 136
opcje 138, 139
orientacja papieru, ustawianie 139
rozmiar oryginału 138
skanowanie do miejsc sieciowych 131
skanowanie obrazu
typ pliku wyjściowego 134
skanowanie z wysłaniem na adres FTP
korzystanie z numerów skrótu 133
przy użyciu książki adresowej 133
tworzenie skrótów przy użyciu komputera 131
za pomocą panelu operacyjnego 132
skanowanie z wysyłaniem do pamięci flash 137
skanowanie, rozwiązywanie problemów
moduł skanera nie domyka się 297
nie można skanować przy pomocy komputera 302
skanowanie nie powiodło się 300
skanowanie trwa za długo lub zawiesza komputer 300
zeskanowano część dokumentu lub fotografii 301
Skanowany dokument jest zbyt długi 281
Skanuj przez sieć
konfiguracja 21
korzystanie 131
skróty e-mail, tworzenie
korzystanie z wbudowanego serwera WWW 108
skróty, tworzenie
adres FTP 132
e-mail 108
miejsca docelowe faksu 121, 122
miejsce docelowe FTP 131
smugi na stronie 325
soczewki głowicy drukującej
czyszczenie 236
sortowanie kopii 99
sprawdzanie drukarki, której nie można uruchomić 275
sprawdzanie skanera, którego nie można uruchomić 300
sprawdzanie stanu części i materiałów eksploatacyjnych 238
sprawdzanie wirtualnego wyświetlacza
korzystanie z wbudowanego serwera WWW 256
sprawdzanie wyświetlacza wirtualnego
korzystanie z wbudowanego serwera WWW 256
stan części
sprawdzanie 238
stan materiałów eksploatacyjnych
sprawdzanie 238
Standardowy port USB, menu 158
sterownik druku
opcje sprzętowe, dodawanie 45
strona konfiguracji sieci
drukowanie 56
strona z ustawieniami menu
drukowanie 56
strona zabezpieczeń w sieci Web
gdzie szukać 231
Szuflada na 2000 arkuszy
instalowanie 42
Szuflada na 550 arkuszy
instalowanie 42
szuflada na 550 arkuszy nośników specjalnych
instalowanie 42
szyba skanera
czyszczenie 233
szyba skanera (płyta)
kopiowanie, korzystanie 94
szyfrowanie dysku twardego drukarki 230

T

TCP/IP, menu 155
telefoniczny kontakt z obsługą klienta 333
temat i treść wiadomości e-mail
dodawanie do wiadomości e-mail 110
toner się ściera 328
transport drukarki 255
Tryb cichy 222
jakość druku, rozwiązywanie problemów 315
tryb czuwania
regulacja 223
tryb hibernacji
korzystanie 224
tworzenie profili
korzystanie z narzędzia ScanBack 137
tworzenie skrótu do miejsca docelowego dla faksów
korzystanie z wbudowanego serwera WWW 121
tworzenie skrótu FTP
korzystanie z wbudowanego serwera WWW 131
Typ niestandardowy [x]
zmiana nazwy 73
zmiana typu papieru 74
typ papieru
ustawianie 57
typ pliku wyjściowego
skanowanie obrazu 134
zmiana 111

Typy niestandardowe, menu 149
typy papieru
gdzie ładować 81
obsługiwane przez drukarkę 81

U

ukrywanie ikon na ekranie głównym 19
ulotność
informacje o 227
umieszczanie arkuszy separujących między kopiami 100
Uniwersalny rozmiar papieru 150
ustawianie 57
urządzenie przenośne
drukowanie 85
usługa dzwonków charakterystycznych, faks
łączenie z 119
ustawianie
adres TCP/IP 155
ustawianie alarmów e-mail przy użyciu wbudowanego serwera WWW 256
ustawianie nazwy urządzenia dla faksów wychodzących 120
ustawianie numeru faksu lub stacji 120
ustawianie rozmiaru papieru 57
ustawianie typu papieru 57
ustawianie uniwersalnego rozmiaru papieru 57
ustawienia ekologiczne
jasność wyświetlacza, dostosowywanie 224
Tryb cichy 222
tryb czuwania 223
Tryb ekologiczny 222
tryb hibernacji 224
zmniejszanie zużycia materiałów eksploatacyjnych 221
ustawienia portu
konfiguracja 53
ustawienia serwisowe
jasność, regulacja 224
Tryb cichy 222
tryb czuwania 223
Tryb ekologiczny 222
tryb hibernacji 224
zmniejszanie zużycia materiałów eksploatacyjnych 221
ustawienia trybu ekologicznego 222
Usuń elementy opakowania, [nazwa obszaru] 281
uzyskiwanie dostępu do płyty systemowej 24
uzyskiwanie dostępu do wbudowanego serwera WWW 19
używanie skrótów
wysyłanie faksu 123

W

wewnętrzny serwer wydruku
rozwiązywanie problemów 313
wirtualny wyświetlacz
sprawdzanie przy użyciu wbudowanego serwera WWW 256
wnętrze drukarki
czyszczenie 232
WS-Scan
informacje 22
wskazówki
etykiety, papier 90
folie 89
karty 91
koperty 90
papier firmowy 89
wstępna konfiguracja faksu 116
korzystanie z wbudowanego serwera WWW 116
wstrzymane zadania 87
drukowanie z komputera Macintosh 88
drukowanie z systemu Windows 88
wstrzymywanie faksów 129
wybór miejsca na drukarkę 9
wybór papieru 76
wybór połączenia faksu 117
Wyjmij papier ze standardowego odbiornika 281
wyjmowanie dysku twardego drukarki 40
Wykańczanie, menu 208
wymazywanie dysku 229
wymazywanie dysku twardego drukarki 229
wymazywanie zawartości dysku twardego 229
wymazywanie zawartości pamięci nieulotnej 228
wymazywanie zawartości pamięci ulotnej 228
wymiana
kasety z tonerem 241
wymiana materiałów eksploatacyjnych
bębny światłoczułe 251
pojemnik na zużyty toner 250
Wymień separator papieru 281
wyposażenie drukarki 10
wysyłanie faksu 123
przy użyciu książki adresowej 124
używanie skrótów 123
wysyłanie faksu przy użyciu książki adresowej 124
wysyłanie faksu przy użyciu panelu sterowania drukarki 122
wysyłanie faksu przy użyciu skrótów 123
wysyłanie faksu w zaplanowanym terminie 125
wysyłanie wiadomości e-mail
dodawanie wiersza tematu 110
dodawanie wiersza treści wiadomości 110
konfiguracja ustawień poczty e-mail 107
przy użyciu książki adresowej 110
przy użyciu numeru skrótu 109
tworzenie skrótów za pomocą panelu operacyjnego drukarki 108
tworzenie skrótów za pomocą wbudowanego serwera WWW 108
ustawianie funkcji e-mail 107
za pomocą panelu operacyjnego 109
wysyłanie wiadomości e-mail przy użyciu panelu sterowania drukarki 109
Wyślij jako
opcje e-mail 113
opcje skanowania 134

wyświetlacz, panel operacyjny drukarki 13
  regulacja jasności 224
wyświetlanie
  reports (raporty) 256
wyświetlanie ikon na ekranie głównym 19

X

XPS, menu 214

Z

zabezpieczenie, blokada 227
zacięcia
  lokalizacja obszarów zacięć 259
  lokalizacje 259
  numery 259
  zapobieganie 258
zacięcia papieru
  zapobieganie 258
zacięcia papieru, usuwanie
  200–201 paper jams (200-201 zacięcia papieru) 260
  202–203 zacięcia papieru 265
  24x zacięcie papieru 271
  250 zacięcie papieru 272
  290–294 233
  29y.xx zacięcia papieru 272
zacięcia, usuwanie
  200–201 paper jams (200-201 zacięcia papieru) 260
  202–203 zacięcia papieru 265
  24x zacięcie papieru 271
  250 zacięcie papieru 272
  290–294 233
  29y.xx zacięcia papieru 272
zadania wydruku odroczonego 87
  drukowanie z komputera Macintosh 88
  drukowanie z systemu Windows 88
zadania wydruku powtarzanego 87
  drukowanie z komputera Macintosh 88
  drukowanie z systemu Windows 88
zadanie drukowania
  anulowanie, z komputera 92
Zainstaluj zasobnik [x] 278
zakładanie pokrywy płyty systemowej 24
Załaduj do podajnika ręcznego [ciąg niestandardowy] 280
Załaduj do podajnika ręcznego [nazwa typu niestandardowego] 280
Załaduj do podajnika ręcznego [rozmiar papieru] 280
Załaduj do podajnika ręcznego [typ papieru] [rozmiar papieru] 280
zamawianie
  bębny światłoczułe 240
  kasety z tonerem 239
  nagrzewnica 240
  Pas przenoszący 240
  pojemnik na zużyty toner 240
Zamknij górną pokrywę dostępu 276
Zamknij przednie drzwiczki 276
zapisywanie
  materiały eksploatacyjne 241
  papier 79
zapobieganie zacięciom papieru 258
zasobnik na 550 arkuszy (standardowy lub opcjonalny)
  ładowanie 58
zasobnik opcjonalny
  ładowanie 58
zasobnik standardowy
  ładowanie 58
zasobniki
  łączenie 72, 73
  rozłączanie 72, 73
Zastąp rozmiar, menu 146
Zdalny panel operatora
  konfiguracja 22
zdjęcia
  kopiowanie 94
Zespół podawania automatycznego podajnika dokumentów
  zamawianie 240
zespół wałka pobierającego
  wymiana 243
zewnętrzna obudowa drukarki
  czyszczenie 232
Zmiana [źródło papieru] na [nazwa niestandardowego typu] 275
Zmiana [źródło papieru] na [typ papieru] [rozmiar papieru] 276
zmiana typu pliku wyjściowego
  wysyłanie wiadomości e-mail 111
Zmień [źródło papieru] na [ciąg niestandardowy] 276
zmniejszanie hałasu 222
zmniejszanie kopii 98
zmniejszanie zużycia materiałów eksploatacyjnych 221
znajdowanie dokładniejszych informacji o drukarce 8