# X790 Series

## Guide de l'utilisateur

**Octobre 2014** **www.lexmark.com**

Type(s) de machine(s) :

7562, 4917

Modèle(s) :

432, 436, 486, 496, dn1, dn2, gd1, gd2, dt1, dt2, gt1, gt2, df1, df2, gf1, gf2, d01, d02, g01, g02, t01, t02, g91, g92, f01, f02, g81, g82

# Contenu


## Consignes de sécurité.....7

## A propos de l'imprimante.....9

Recherche d'informations à propos de l'imprimante.....9
Choix d'un emplacement pour l'imprimante.....10
Configurations des imprimantes.....11
Fonctions de base du scanner.....12
Fonctionnement du DAA et de la vitre du scanner.....13
Présentation du panneau de commandes de l'imprimante.....14

## Présentation de l'écran d'accueil.....15

Présentation de l'écran d'accueil.....15
Utilisation des boutons de l'écran tactile.....16

## Configuration et utilisation des applications présentes sur l'écran d'accueil.....19

Recherche de l'adresse IP de l'imprimante.....19
Accès au serveur Web incorporé.....19
Exportation et importation d’une configuration à l’aide d'Embedded Web Server.....20
Activation des applications d'écran d'accueil.....21
Configuration du panneau de commandes distant.....23

## Configuration supplémentaire de l'imprimante.....24

Installation des options internes.....24
Ordre d'installation.....43
Installation des tiroirs optionnels.....43
Connexion des câbles.....44
Vérification de la configuration de l'imprimante.....45
Configuration du logiciel d'imprimante.....46
Configuration de l'impression sans fil.....48

## Réduction de l'impact environnemental de votre imprimante.....56

Economies de papier et de toner.....56
Economie d'énergie.....57
Recyclage.....60

**Chargement du papier et des supports spéciaux.....62**
Définition du type et du format de papier.....62
Configuration des paramètres de papier Universel.....62
Chargement du tiroir 550 feuilles standard ou en option.....62
Alimentation du chargeur haute capacité 2 000 feuilles.....65
Alimentation du chargeur multifonction.....68
Chaînage et annulation du chaînage de bacs.....71

**Spécifications relatives au papier et aux supports spéciaux.....73**
Recommandations relatives au papier.....73
Formats, grammages et types de papiers pris en charge.....76

**Impression.....81**
Impression d'un document.....81
Impression à partir d'un lecteur flash.....82
Impression sur des supports spéciaux.....84
Impression de travaux confidentiels et suspendus.....87
Impression de pages d'informations.....89
Annulation d'une tâche d'impression.....89

**Copie.....91**
Faire des copies.....91
Copie de photos de film.....92
Des copies sur des supports spéciaux.....92
Personnalisation des paramètres de copie.....93
Disposition d'informations sur les copies.....99
Annulation d'une copie.....100
Présentation des écrans de copie et des options.....100

**Envoi d'e-mails.....103**
Préparation de l'envoi d'un e-mail.....103
Création d'un raccourci pour envoyer un e-mail.....104
Envoi d'un document par e-mail.....105
Personnaliser les paramètres d'un e-mail.....106
Annulation d'un e-mail.....107
Présentation des options de courrier électronique.....107

**Envoi d'une télécopie.....110**
Tenir l'imprimante prête à envoyer des télécopies.....110
Création de raccourcis.....116
Envoi d'une télécopie.....117
Personnalisation des paramètres de télécopie.....119
Annulation d'un envoi de télécopie.....121
Présentation des options de télécopie.....121
Arrêter et transférer l'envoi de télécopies.....123

**Numérisation.....125**
Création de raccourcis.....125
Numérisation vers une adresse FTP.....126
Numérisation vers un ordinateur ou un lecteur Flash.....127
Présentation des options FTP.....129

**Présentation des menus de l'imprimante.....132**
Liste des menus.....132
Menu Fournitures.....133
Menu papier.....134
Menu Rapports.....145
Menu Réseau/Ports.....147
Menu Sécurité.....160
Menu Paramètres.....165
Menu Aide.....214

**Sécurisation de la mémoire avant le déplacement de l'imprimante.....216**
Déclaration relative à la volatilité.....216
Effacement de la mémoire volatile.....217
Effacement de la mémoire non volatile.....217
Effacement de la mémoire du disque dur de l'imprimante.....217
Configuration du chiffrement du disque dur de l'imprimante.....218

**Maintenance de l'imprimante.....220**
Nettoyage de la partie externe de l'imprimante.....220
Nettoyage de la vitre du scanner.....220
Nettoyage des pièces du DAA.....221
Nettoyage des lentilles de la tête d'impression.....223

Stockage des fournitures....224
Vérification de l'état des fournitures....224
Commande de fournitures....225
Remplacement des fournitures....227
Déplacement de l'imprimante....231

**Support administratif....233**

Recherche d’informations sur l’administrateur et la mise en réseau avancée....233
Utilisation d'Embedded Web Server....233
Consultation de l’écran virtuel....233
Vérification de l'état de l'imprimante....234
Configuration des alertes par courrier électronique....234
Affichage des rapports....234
Restauration des paramètres par défaut....235

**Elimination des bourrages....236**

Prévention des risques de bourrage....236
Explication des numéros de bourrage papier et identification des zones de bourrage....237
200 bourrage papier....238
201 bourrage papier....238
202–203 bourrages papier....239
230 bourrage papier....240
231–239 bourrages papier....241
24x Bourrage papier....241
250 Bourrage papier....242
280–289 bourrages papier....243
290–292 Bourrages papier....244
400–403 et 460–461 bourrages papier....244
431–438 bourrages papier....245
455 Bourrage agrafe....245

**Dépannage....248**

Résolution des problèmes de base relatifs à l’imprimante....248
Présentation des messages de l'imprimante....248
Résolution des problèmes d'impression....266
Résolution des problèmes de copie....269
Résolution des problèmes de numérisation....272

Résolution des problèmes de copie.....274
Résolution des problèmes d'application de l'écran d'accueil.....278
Résolution des problèmes d'options.....279
Résolution des problèmes de chargement du papier.....282
Résolution des problèmes de qualité d'impression.....283
Résolution des problèmes de qualité des couleurs.....295
Embedded Web Server ne s’ouvre pas.....298
Contacter l'assistance clientèle.....299

**Avis.....300**

Informations produit.....300
Note d'édition.....300
Consommation d'électricité.....304

**Index.....314**

# Consignes de sécurité

Connectez le cordon d'alimentation directement à une prise électrique répondant aux exigences requises et correctement mise à la terre, proche du produit et facile d'accès.

**ATTENTION—RISQUE DE BLESSURE :** Ce produit ne doit pas être utilisé avec des rallonges, des barres multiprises, des rallonges multiprises ou d'autres types de surtension ou périphériques UPS. La capacité de puissance nominale de ces types d'accessoires peut être facilement surchargée par une imprimante laser et entraîner des performances amoindries de l'imprimante, des dégâts matériels voire même un éventuel incendie.

Ne placez pas ce produit et ne l'utilisez pas à proximité d'une source humide.

**ATTENTION—RISQUE DE BLESSURE :** ce produit utilise un laser. L'utilisation de commandes ou de réglages ou la mise en place de procédures autres que celles spécifiées dans le présent manuel peuvent entraîner des risques d'exposition aux rayonnements laser.

Ce produit utilise un procédé d'impression thermique qui chauffe le support d'impression, ce qui peut provoquer des émanations provenant du support. Vous devez lire intégralement la section relative aux instructions de mise en service qui traitent du choix des supports d'impression afin d'éviter d'éventuelles émanations dangereuses.

**ATTENTION—RISQUE DE BLESSURE :** La batterie lithium de ce produit n'est pas destinée à être remplacée. Il existe un risque d'explosion si une batterie lithium est placée de façon incorrecte. Ne rechargez pas, ne démontez pas et n'incinérez pas une batterie lithium. Mettez les batteries lithium usagées au rebut selon les instructions du fabricant et les réglementations locales.

**ATTENTION—SURFACE CHAUDE :** l'intérieur de l'imprimante risque d'être brûlant. Pour réduire le risque de brûlure, laissez la surface ou le composant refroidir avant d'y toucher.

**ATTENTION—RISQUE DE BLESSURE :** l'imprimante pèse plus de 18 kg. L'intervention d'au moins deux personnes est donc nécessaire pour la soulever sans risque.

**ATTENTION—RISQUE DE BLESSURE :** avant de déplacer l'imprimante, suivez les instructions ci-dessous pour éviter de vous blesser ou d'endommager l'imprimante :

- Mettez l'imprimante hors tension à l'aide du commutateur d'alimentation et débranchez le cordon d'alimentation de la prise murale.
- Débranchez tous les cordons et câbles de l'imprimante avant de la déplacer.
- Soulevez l'imprimante pour l'extraire du bac optionnel, puis posez-la à côté au lieu d'essayer de soulever le bac et l'imprimante en même temps.

  **Remarque :** utilisez les poignées situées de part et d'autre de l'imprimante pour l'extraire du bac optionnel.

Utilisez uniquement le cordon d'alimentation fourni avec cet appareil ou le cordon de remplacement autorisé par le fabricant.

**ATTENTION—RISQUE DE BLESSURE :** pour limiter les risques d'incendie, utilisez uniquement le câble de télécommunication (RJ-11) ou un câble de rechange UL Listed 26 AWG minimum pour connecter ce produit au réseau téléphonique commuté public.

**ATTENTION—RISQUE D'ELECTROCUTION :** si vous souhaitez accéder à la carte logique ou installer des lecteurs de mémoire ou du matériel en option, alors que l'imprimante est déjà en service, mettez celle-ci hors tension et débranchez-la de la prise murale avant de poursuivre. Si d'autres périphériques sont connectés à l'imprimante, mettez-les hors tension et débranchez les câbles reliés à l'imprimante.

N'utilisez pas le téléphone pour signaler une fuite de gaz à proximité de la fuite.

**ATTENTION—RISQUE D'ELECTROCUTION :** Vérifiez que toutes les connexions externes (telles que les connexions Ethernet et téléphonique) sont correctement installées dans les ports appropriés.

Ce produit a été conçu, testé et approuvé afin de satisfaire à des normes de sécurité générale strictes et d'utiliser des composants spécifiques du fabricant. Les caractéristiques de sécurité de certains éléments ne sont pas toujours connues. Le fabricant n'est pas responsable de l'utilisation de pièces de rechange d'autres fabricants.

**ATTENTION—RISQUE DE BLESSURE :** abstenez-vous de couper, de tordre, de plier, d'écraser le câble d'alimentation ou de poser des objets lourds dessus. Ne le soumettez pas à une usure ou une utilisation abusive. Ne pincez pas le cordon d'alimentation entre des objets, par exemple des meubles, et un mur. Un risque d'incendie ou de choc électrique pourrait s'ensuivre. Vérifez régulièrement que le câble d'alimentation ne présente pas ces problèmes. Avant de l'inspecter, débranchez-le de la prise électrique.

Pour toute intervention ou réparation autre que celle décrite dans la documentation de l'utilisateur, adressez-vous à un technicien qualifié.

**ATTENTION—RISQUE D'ELECTROCUTION :** pour éviter tout risque de choc électrique lors du nettoyage de l'extérieur de l’imprimante, débranchez le cordon d'alimentation de la prise murale ainsi que tous les câbles de l'imprimante avant de commencer.

**ATTENTION—RISQUE D'ELECTROCUTION :** n’utilisez pas la fonction télécopie et ne configurez pas cet appareil durant un orage. De même, n'effectuez aucun branchement électrique ou câblé (cordon d’alimentation ou téléphonique) dans ces conditions.

**ATTENTION—RISQUE DE BASCULEMENT :** les configurations posées sur le sol nécessitent un meuble supplémentaire pour assurer leur stabilité. Vous devez utiliser un support ou une base d’imprimante si vous utilisez un bac d’entrée de grande capacité, un dispositif recto verso doté d'une option d'entrée, ou plusieurs options d'entrée. Si vous avez acheté une imprimante multifonction (MFP) dotée de fonctions de numérisation, copie et télécopie, vous aurez peut-être besoin d'un meuble supplémentaire. Pour plus d’informations, reportez-vous à **www.lexmark.com/multifunctionprinters**.

**ATTENTION—RISQUE DE BLESSURE :** Pour réduire le risque d'instabilité de l'appareil, chargez chaque bac ou tiroir séparément. Laissez tous les bacs ou tiroirs fermés aussi longtemps que vous ne les utilisez pas.

**CONSERVEZ PRECIEUSEMENT CES CONSIGNES.**

# A propos de l'imprimante

## Recherche d'informations à propos de l'imprimante

| Que recherchez-vous ? | Trouvez-le ici |
|---|---|
| Instructions pour l'installation initiale :<br>• Connexion à l'imprimante<br>• Installation du logiciel de l'imprimante | Documentation de configuration : la documentation de configuration fournie avec l'imprimante est également disponible à l'adresse **http://support.lexmark.com**. |
| Instructions de configuration et d'utilisation de l'imprimante supplémentaires :<br>• Sélection et stockage du papier et des supports spéciaux<br>• Chargement du papier<br>• Configuration des paramètres de l'imprimante<br>• Affichage et impression de documents et de photos<br>• Configuration et utilisation du logiciel de l'imprimante<br>• Configuration d'une imprimante sur un réseau<br>• Informations sur l'entretien de l'imprimante<br>• Dépannage et résolution des problèmes | *Guide de l'utilisateur* et *Guide de référence rapide* : les guides sont disponibles à l'adresse **http://support.lexmark.com**.<br>**Remarque :** Ces guides sont également disponibles dans d'autres langues. |
| Informations sur l'installation et la configuration des fonctions d'accessibilité de votre imprimante | *Guide d'accessibilité Lexmark* : ce guide est disponible à l'adresse **http://support.lexmark.com**. |
| Aide à l'utilisation du logiciel d'impression | Aide Windows ou Mac : exécutez un logiciel d'impression et cliquez sur **Aide**.<br>Cliquez sur ? pour afficher l'aide contextuelle.<br>**Remarques :**<br>• Aide du logiciel est installée automatiquement avec le logiciel de l'imprimante.<br>• Le logiciel de l'imprimante se trouve dans le dossier Programmes de l'imprimante ou sur le bureau, selon votre système d'exploitation. |

| Que recherchez-vous ? | Trouvez-le ici |
|---|---|
| Les informations supplémentaires récentes, mises à jour ou support clientèle :<br>• Documentation<br>• Téléchargement de pilotes d'impression<br>• Assistance en ligne par messagerie instantanée<br>• Assistance par E-mail<br>• Support vocal | Site Web d'assistance Lexmark : **http://support.lexmark.com**<br>**Remarque :** sélectionnez votre pays ou votre région, puis votre produit afin de consulter le site d'assistance approprié.<br>Les numéros de téléphone de l'assistance et les heures de permanence pour votre pays ou région sont disponibles sur le site Web d'assistance ou sur la garantie papier fournie avec votre imprimante.<br>Notez les informations suivantes (fournies sur la facture du magasin et à l'arrière de l'imprimante) et ayez-les à portée de main lorsque vous contactez le personnel de l'assistance clientèle pour qu'il puisse vous servir plus rapidement :<br>• Numéro de type de machine<br>• Numéro de série<br>• Date de l'achat<br>• Revendeur |
| Informations de garantie | Les informations de garantie varient en fonction des pays ou des zones :<br>• **Aux États-Unis** : reportez-vous à la Déclaration de garantie limitée fournie avec l'imprimante, ou accédez à l'adresse **http://support.lexmark.com**.<br>• **Dans les autres pays et régions** : reportez-vous à la garantie fournie avec cette imprimante. |

# Choix d'un emplacement pour l'imprimante

**ATTENTION—RISQUE DE BLESSURE :** l'imprimante pèse plus de 18 kg. L'intervention d'au moins deux personnes est donc nécessaire pour la soulever sans risque.

Lorsque vous choisissez un emplacement pour l'imprimante, faites en sorte de laisser suffisamment d'espace pour ouvrir les tiroirs, les capots et les portes. Si vous envisagez d'installer des accessoires, prévoyez l'espace nécessaire. Important :

- Assurez-vous que la pièce est aérée conformément à la dernière révision de la norme ASHRAE 62 ou de la norme 156 du Comité technique CEN.
- Prévoyez une surface plane, stable et propre.
- Veuillez suivre les instructions suivantes :
  - l'imprimante ne doit pas être exposée directement aux courants d'air provenant des appareils de climatisation, des chauffages ou des ventilateurs ;
  - l'imprimante ne doit pas être exposée directement aux rayons du soleil, à un taux d'humidité élevé ou à des variations de températures ;
  - l'imprimante doit être installée dans un endroit propre, sec et sans poussière.
- Pour que l'imprimante soit correctement ventilée, l'espace recommandé autour d'elle est le suivant :

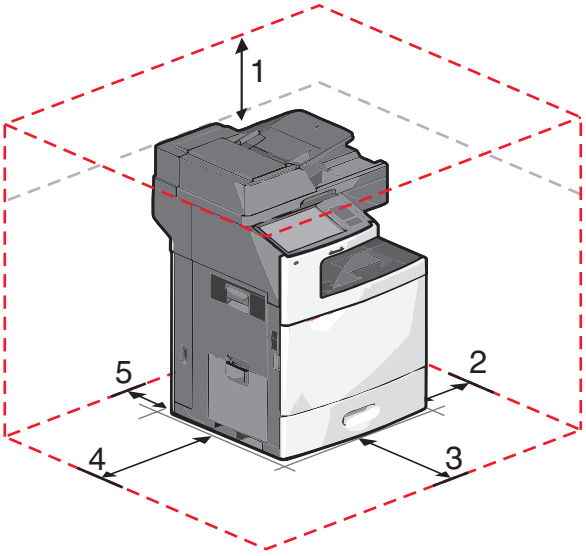


| | |
|---|---|
| **1** | 458 mm (18 po.) |
| **2** | 100 mm (3,9 po.) |
| **3** | 380 mm (14,9 po.) |
| **4** | 432 mm (17 po.) |
| **5** | 150 mm (5,9 po.) |

# Configurations des imprimantes

**ATTENTION—RISQUE DE BASCULEMENT :** les configurations de montage sur le sol nécessitent un meuble supplémentaire pour des raisons de stabilité. Vous pouvez utiliser un support ou un socle d'imprimante si vous disposez d'un bac d'alimentation haute capacité, d'une unité recto verso et d'une ou de plusieurs options d'alimentation. Si vous avez acheté une imprimante multifonction (MFP) qui numérise, copie et envoie des télécopies, vous aurez peut-être besoin d'un meuble supplémentaire. Pour plus d'informations, reportez-vous au site Web **www.lexmark.com/multifunctionprinters**.

Vous pouvez configurer votre imprimante de base en ajoutant des tiroirs en option.

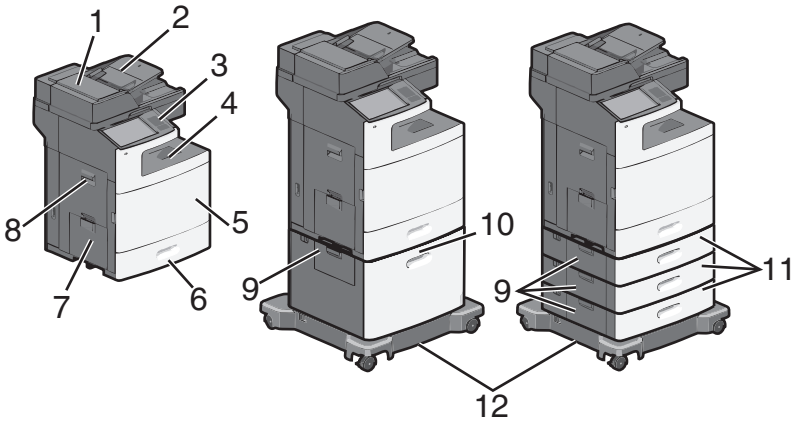

| | |
|---|---|
| **1** | Dispositif d'alimentation automatique (DAA) |
| **2** | Bac d'alimentation automatique de documents |
| **3** | Panneau de commandes de l'imprimante |
| **4** | Réceptacle de sortie standard |
| **5** | Porte avant |
| **6** | Tiroirs 550 feuilles standard (Tiroir 1) |
| **7** | Chargeur multifonction |
| **8** | Porte latérale |
| **9** | Portes d'accès aux bourrages |
| **10** | Chargeur haute capacité 2 000 feuilles en option |
| **11** | Tiroirs 550 feuilles en option |
| **12** | Socle à roulettes |

# Fonctions de base du scanner

Le scanner propose des fonctions de copie, de télécopie et de numérisation vers le réseau pour les grands groupes de travail. Vous pouvez :

- faire des copies rapides ou modifier les paramètres sur le panneau de commandes de l’imprimante afin d'effectuer des travaux de copie spécifiques ;
- envoyer une télécopie à partir du panneau de commandes de l’imprimante ;
- envoyer une télécopie vers plusieurs destinations de télécopie simultanément ;
- numériser des documents et les envoyer à votre ordinateur, à une adresse électronique, à un lecteur flash USB ou à une destination FTP ;
- numériser des documents et les envoyer vers une autre imprimante (PDF via FTP).

# Fonctionnement du DAA et de la vitre du scanner

| Dispositif d'alimentation automatique (DAA) | Vitre du scanner |
|---|---|
| 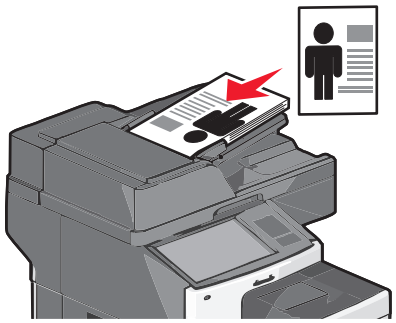 Utilisez le DAA pour traiter plusieurs pages, y compris des pages recto verso. | 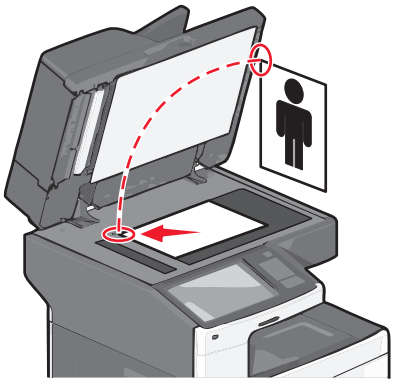 Utilisez la vitre du scanner pour les pages seules ou des pages de livres, les petits éléments (comme les cartes postales ou les photos), les transparents, le papier photo ou les supports fins (tels que les coupures de magazine ou les formulaires souples sans carbone). |

## A l'aide du dispositif d'alimentation automatique de documents

- Chargez le document dans le DAA face imprimée vers le haut, bord court en avant.
- Chargez jusqu'à 75 feuilles de papier ordinaire dans le tiroir d'alimentation du DAA.
- Numérisez des formats allant de 76 x 139 mm (3,0 x 5,5 pouces) à 215 x 355 mm (8,5 x 14 pouces).
- Numérisez des documents avec des formats de papier composés (Lettre et Légal).
- Numérisez des grammages compris entre 52 et 120 g/m$^2$ (14 et 32 lb).
- ne placez pas de cartes postales, de photos, de petits éléments, de transparents, de papier photo ou de supports trop fins (tels que des coupures de magazines) dans le chargeur automatique de documents. Placez ces éléments sur la vitre du scanner.

## A l'aide de la vitre du scanner

- Posez un document face imprimée vers le bas sur la vitre du scanner, dans le coin supérieur gauche.
- Numérisez ou copiez des documents mesurant jusqu'à 215 x 355 mm (8,5 x 14 pouces).
- Copiez des livres d'une épaisseur allant jusqu'à 25 mm (1 pouce).

# Présentation du panneau de commandes de l'imprimante

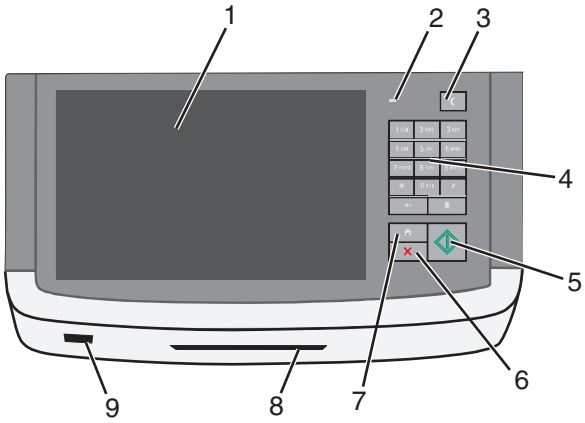


| Composant | | Description |
|---|---|---|
| **1** | Affichage | Vous permet de consulter les options de numérisation, de copie, de télécopie et d'impression, ainsi que l'état de l'imprimante et les messages d'erreur. |
| **2** | Voyant | • **Eteint** : l'imprimante est hors tension.<br>• **Vert clignotant** : l'imprimante préchauffe, traite des données ou est en cours d'impression.<br>• **Vert uni** : l'imprimante est sous tension, mais inactive.<br>• **Rouge clignotant** : une intervention de l'opérateur est nécessaire. |
| **3** | Veille | Active la mise en veille ou la mise en veille prolongée<br>Les actions suivantes décrivent l'état du voyant et du bouton de veille :<br>• Activation ou sortie de la mise en veille : le voyant est allumé et vert, le bouton de veille est éteint.<br>• Fonctionnement en mode veille : le voyant est allumé et vert, le bouton de veille est allumé et orange.<br>• Activation ou sortie de la mise en veille prolongée : le voyant est allumé et vert, le bouton de veille est allumé et clignote en orange.<br>• Utilisation en mode de mise en veille prolongée : le voyant est éteint, le bouton de veille clignote en orange en mode impulsion. |
| **4** | Pavé numérique | Vous permet d'entrer des chiffres, des lettres ou des symboles sur l'écran |
| **5** | Envoyer | Vous permet de soumettre des changements apportés aux paramètres de l'imprimante |
| **6** | Arrêter/Annuler | Interrompt toute activité de l'imprimante.<br>**Remarque :** Une liste d'options s'affiche lorsque le message **`Interrompue`** apparaît à l'écran. |
| **7** | Accueil | Permet de revenir à l'écran d'accueil |
| **8** | Lecteur de cartes | Limite l'accès à certaines fonctionnalités de l'imprimante aux utilisateurs authentifiés.<br>**Remarque :** Il est possible que le lecteur de cartes ne soit pas disponible sur tous les modèles d'imprimante. |
| **9** | Port USB | Vous permet d'insérer un lecteur flash USB pour envoyer des données ou enregistrer des images numérisées |

# Présentation de l'écran d'accueil

## Présentation de l'écran d'accueil

Une fois l'imprimante sous tension, un écran de base communément appelé écran d'accueil s'affiche. Appuyez sur les boutons et les icônes de l'écran d'accueil pour lancer une action de copie, de télécopie ou de numérisation, pour ouvrir l'écran de menus ou encore pour répondre à des messages.

**Remarque :** Votre écran d'accueil, les icônes et les boutons peuvent varier selon vos paramètres de personnalisation de l'écran d'accueil, de votre configuration administrative et des solutions intégrées actives.

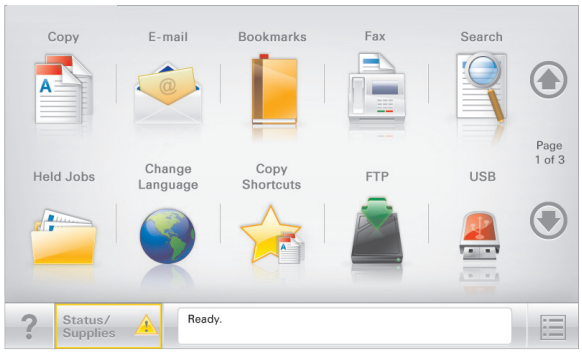


| Appuyez sur | Pour |
|---|---|
| Copier | Accéder aux menus Copier et effectuer des copies. |
| E-mail | Accéder aux menus E-mail et envoyer des e-mails. |
| Télécopie | Accéder aux menus Télécopie et envoyer des télécopies. |
| | Accéder aux menus de l'imprimante.<br>**Remarque :** Ces menus sont accessibles uniquement lorsque l'état de l'imprimante indique **Prêt**. |
| FTP | Accéder aux menus FTP (File Transfer Protocol) et numériser des documents directement sur un serveur FTP. |
| Barre de message d'état | • Afficher l'état actuel de l'imprimante, par exemple **Prêt** ou **Occupé**.<br>• Afficher les conditions de l'imprimante, telles que **Niveau de toner bas** ou **Niveau de cartouche bas**.<br>• Afficher les messages d'intervention pour que le processus en cours sur l'imprimante se poursuive. |
| Etat/Fourn. | • Afficher un message d'avertissement ou d'erreur dès qu'une intervention est requise pour que le processus en cours sur l'imprimante se poursuive.<br>• Accéder à l'écran de messages afin d'obtenir des informations supplémentaires sur le message et savoir comment le supprimer. |
| USB ou clé USB | Afficher, sélectionner, imprimer, numériser ou envoyer par e-mail des photos et des documents à partir d'un lecteur flash.<br>**Remarque :** Ce bouton s'affiche uniquement lorsque vous revenez à l'écran d'accueil alors qu'une carte mémoire ou un lecteur flash est connecté à l'imprimante. |

| Appuyez sur | Pour |
|---|---|
| Signets | Créer, classer et enregistrer un groupe de signets (URL) dans une arborescence de liens de dossiers et de fichiers.<br>**Remarque :** L'arborescence prend en charge uniquement les signets créés à l'aide de cette fonction et non ceux d'autres applications. |
| Travaux suspendus | Afficher tous les travaux actuellement suspendus. |

Des boutons supplémentaires peuvent s'afficher dans l'écran d'accueil :

| Appuyez sur | Pour |
|---|---|
| Rechercher dans les travaux suspendus | Rechercher les éléments suivants :<br>• le nom d'utilisateur ayant des travaux suspendus ou confidentiels<br>• les noms de travaux suspendus, en excluant les travaux d'impression confidentiels ;<br>• les noms de profils ;<br>• les noms de conteneurs de signets ou de travaux d'impression ;<br>• les noms de conteneurs USB ou de travaux d'impression pour les types de fichiers pris en charge. |
| Envoi téléc. suspendues | Accéder à la liste de télécopies suspendues.<br>**Remarque :** Ce bouton s'affiche uniquement s'il existe des télécopies suspendues dont la durée de suspension a été planifiée précédemment. |
| Verrouiller | Ouvrir un écran de saisie de mot de passe. Entrez le mot de passe correct pour verrouiller le panneau de commandes de l'imprimante.<br>**Remarque :** Ce bouton s'affiche uniquement lorsque l'imprimante est déverrouillée et qu'un mot de passe a été défini. |
| Déverr. | Ouvrir un écran de saisie de mot de passe. Entrez le mot de passe correct pour déverrouiller le panneau de commandes de l'imprimante.<br>**Remarque :** Ce bouton s'affiche uniquement lorsque l'imprimante est verrouillée. Lorsque ce bouton est affiché, les boutons et raccourcis du panneau de commandes de l'imprimante ne peuvent pas être utilisés. |
| Annuler travaux | Ouvrir l'écran Annuler travaux. Cet écran affiche les trois en-têtes suivants : Impression, Télécopie et Réseau.<br>Les options suivantes sont disponibles sous les en-têtes Impression, Télécopie et Réseau :<br>• Imprimer le travail<br>• Copier le travail<br>• Profil de télécopie<br>• FTP<br>• Envoyer e-mail<br>Chaque en-tête affiche une liste de travaux dans une colonne, laquelle peut afficher uniquement trois travaux par écran. S'il existe plus de trois travaux à l'intérieur d'une colonne, une flèche apparaît vous permettant de faire défiler ces différents travaux. |
| Changer la langue | Lancer la fenêtre contextuelle Changer de langue qui vous permet de changer la langue principale de l'imprimante. |

# Utilisation des boutons de l'écran tactile

**Remarque :** Votre écran d'accueil, vos icônes et vos boutons peuvent varier en fonction des paramètres de personnalisation de l'écran d'accueil et de la configuration administrative.

## Exemple d'écran tactile

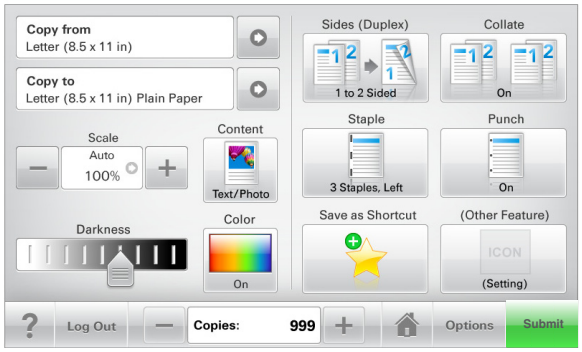


| Toucher | Pour |
|---|---|
| Soumettre | Soumettre les modification apportées aux paramètres de l'imprimante. |
| Exemple de copie | Imprimer un exemple de copie. |
| Flèche droite | Faire défiler vers la droite. |
| Flèche gauche | Faire défiler vers la gauche. |
| Accueil | Revenir à l'écran d'accueil. |
| Augmenter droite | Sélectionner une valeur supérieure. |
| Diminuer gauche  | Sélectionner une valeur inférieure. |
| Quitter | Quitter l'écran actuel. |

| Toucher | Pour |
|---|---|
| Conseils | Ouvrez une boîte de dialogue d'aide contextuelle dans l'écran tactile. |

## Autres boutons de l'écran tactile

| Toucher | Pour |
|---|---|
| Accepter | Enregistrer un paramètre. |
| Annuler | • Annuler une action ou une sélection.<br>• Quitter un écran et vous permettre de revenir à l'écran précédent sans enregistrer les modifications. |
| Réinitialiser | Réinitialiser les valeurs à l'écran. |
| Bouton radio | Sélectionner ou effacer un élément. |

## Fonctionnalités

| Fonctionnalité | Description |
|---|---|
| Fil d'ariane des menus :<br>Menus > Paramètres > Paramètres de copie > Nombre de copies | Un fil d'ariane des menus est situé en haut de chaque écran de menu. Cette fonctionnalité indique le chemin emprunté pour arriver au menu actuel.<br>Touchez l'un des mots soulignés pour revenir à ce menu.<br>Le nombre de copies n'est pas souligné car il s'agit de l'écran actuel. Si vous touchez un mot souligné dans l'écran Nombre de copies avant que le Nombre de copies ait été défini et enregistré, la sélection n'est pas enregistrée et elle ne devient pas le paramètre par défaut. |
| Alerte de message de présence | Si un message de présence affecte une fonction, cette icône apparaît et le témoin lumineux rouge clignote. |
| Avertissement | Si une condition d'erreur se produit, cette icône apparaît. |

# Configuration et utilisation des applications présentes sur l'écran d'accueil

**Remarques :**

- L'écran d'accueil, les icônes et les boutons peuvent varier selon vos paramètres de personnalisation de l'écran d'accueil, de la configuration administrative et des applications intégrées actives. Certaines applications sont prises en charge uniquement pour certains modèles d'imprimante.
- Des solutions et applications complémentaires peuvent être disponibles à la vente. Pour plus d'informations, rendez-vous sur **www.lexmark.com** ou contactez le revendeur de votre imprimante.

## Recherche de l'adresse IP de l'imprimante

**Remarque :** Vérifiez que l'imprimante est connectée à un réseau ou à un serveur d'impression.

Vous trouverez l'adresse IP de l'imprimante :

- en haut à gauche de l'écran d'accueil de l'imprimante,
- dans la section TCP/IP du menu Réseau/Ports,
- en imprimant une page de configuration réseau ou une page de paramètres de menu, puis en localisant la section TCP/IP.

**Remarque :** Une adresse IP apparaît sous la forme de quatre séries de chiffres séparées par des points, par exemple 123.123.123.123.

## Accès au serveur Web incorporé

Le serveur Web incorporé est la page Web de l'imprimante qui vous permet d'afficher et de configurer à distance les paramètres de l'imprimante même lorsque vous n'êtes pas physiquement proche de celle-ci.

1. Obtenez l'adresse IP de l'imprimante :
   - Depuis l'écran d'accueil du panneau de commandes de l'imprimante
   - Depuis la section TCP/IP du menu Réseau/Ports menu
   - En imprimant une page de configuration réseau ou une page des paramètres du menu, puis en localisant la section TCP/IP

   **Remarque :** Une adresse IP apparaît sous la forme de quatre séries de chiffres séparées par des points, par exemple `123.123.123.123`.
2. Ouvrez un navigateur Web, puis tapez l'adresse IP de l'imprimante dans le champ d'adresse.
3. Appuyez sur **Entrée**.

   **Remarque :** Si vous utilisez un serveur proxy, désactivez-le temporairement pour charger correctement la page Web.

# Affichage ou masquage des icônes l’écran d’accueil

1 A partir de Embedded Web Server, cliquez sur **Paramètres** > **Paramètres généraux** > **Personnalisation de l'écran d'accueil**.

   La liste des fonctions de base de l'imprimante s'affiche.

2 Activez les cases à cocher pour spécifier les icônes qui s'affichent sur l'écran d'accueil de l'imprimante.

   Les éléments dont les cases à cocher sont désactivées sont masqués.

3 Cliquez sur **Envoyer**.

# Exportation et importation d’une configuration à l’aide d'Embedded Web Server

Vous pouvez exporter les paramètres de configuration dans un fichier texte que vous pouvez ensuite importer et utiliser pour appliquer les paramètres à une ou plusieurs imprimantes supplémentaires.

## Exportation d’une configuration

1 Dans le serveur Web intégré, cliquez sur **Paramètres** ou **Configuration**.

2 Cliquez sur **Solutions de périphérique** > **Solutions (eSF)** ou cliquez sur **Solutions intégrées**.

3 Dans Solutions installées, cliquez sur le nom de l’application à configurer.

4 Cliquez sur **Configurer** > **Exporter**.

5 Suivez les instructions affichées à l'écran pour enregistrer le fichier de configuration, puis saisissez un nom de fichier unique ou utilisez le nom par défaut.

   **Remarque :** Si l'erreur `JVM saturée` se produit, répétez l'exportation jusqu'à ce que le fichier de configuration soit enregistré.

## Importation d’une configuration

1 Dans le serveur Web intégré, cliquez sur **Paramètres** ou **Configuration**.

2 Cliquez sur **Solutions de périphérique** > **Solutions (eSF)** ou cliquez sur **Solutions intégrées**.

3 Dans Solutions installées, cliquez sur le nom de l’application à configurer.

4 Cliquez sur **Configurer** > **Importer**.

5 Localisez le fichier de configuration enregistré, puis chargez-le ou affichez-en un aperçu.

   **Remarque :** Si le délai expire et un écran vide apparaît, réactualisez le navigateur, puis cliquez sur **Appliquer**.

# Activation des applications d'écran d'accueil

Votre imprimante est fournie avec des applications préinstallées sur l'écran d'accueil. Vous pouvez activer et paramétrer ces applications via le serveur Web incorporé. Pour accéder au serveur Web incorporé, reportez-vous à la section « Accès au serveur Web incorporé », page 19.

Pour obtenir des informations détaillées sur la configuration et l'utilisation des applications d'écran d'accueil, rendez-vous sur le site Web d'assistance Lexmark à l'adresse : **http://support.lexmark.com**.

## Configuration des Formulaires et favoris

| Icône | Description |
|---|---|
| | Cette application vous aide à simplifier et à rationaliser vos processus de travail en vous permettant de rechercher et d'imprimer rapidement des formulaires en ligne fréquemment utilisés, directement à partir de l'écran d'accueil.<br>**Remarque :** l'imprimante doit être autorisée à accéder au dossier réseau, site FTP ou site Web où le signet est enregistré. A partir de l'ordinateur sur lequel le signet est enregistré, utilisez Partage, Sécurité et Paramètres du pare-feu pour octroyer au moins un accès en *lecture* à l'imprimante. Pour obtenir de l'aide, consultez la documentation fournie avec votre système d'exploitation. |

1. Ouvrez un navigateur Web, puis tapez l'adresse IP de l'imprimante dans le champ d'adresse.

   **Remarque :** L'adresse IP de l'imprimante s'affiche sur l'écran d'accueil de son panneau de commandes. L'adresse IP apparaît sous la forme de quatre séries de chiffres séparées par des points, par exemple 123.123.123.123.

2. Cliquez sur **Paramètres** > **Solutions de périphérique** > **Solutions (eSF)** > **Formulaires et favoris**.
3. Définissez les signets, puis personnalisez les paramètres.
4. Cliquez sur **Appliquer**.

Pour utiliser l'application, appuyez sur **Formulaires et favoris** sur l'écran d'accueil de l'imprimante, puis parcourez les catégories de formulaires ou recherchez des formulaires d'après le numéro, le nom ou la description d'un formulaire.

## Configuration de Numérisation vers réseau

| Icône | Description |
|---|---|
| | Cette application vous permet de capturer l'image numérique d'un document imprimé et de l'envoyer vers un dossier réseau partagé. Vous pouvez définir jusqu'à 30 destinations distinctes de dossiers.<br>**Remarques :**<br>• L'imprimante doit être autorisée à écrire dans ces destinations. A partir de l'ordinateur sur lequel la destination est définie, utilisez Partage, Sécurité et Paramètres du pare-feu pour octroyer au moins un accès en *écriture* à l'imprimante. Pour obtenir de l'aide, consultez la documentation fournie avec votre système d'exploitation.<br>• L'icône de numérisation vers un réseau s'affiche uniquement lorsqu'une ou plusieurs destinations sont définies. |

1 Ouvrez un navigateur Web, puis tapez l'adresse IP de l'imprimante dans le champ d'adresse.

   **Remarque :** L'adresse IP de l'imprimante s'affiche sur l'écran d'accueil de son panneau de commandes. L'adresse IP apparaît sous la forme de quatre séries de chiffres séparées par des points, par exemple 123.123.123.123.

2 Cliquez sur **Paramètres** > **Solutions de périphérique** > **Solutions (eSF)** > **Numérisation vers réseau**.

3 Indiquez les destinations, puis personnalisez les paramètres.

4 Cliquez sur **Appliquer**.

Pour utiliser l'application, appuyez sur **Numériser vers réseau** sur l'écran d'accueil, puis suivez les instructions qui s'affichent sur l'écran de l'imprimante.

## Configuration de Ma multifonction

| Icône | Description |
|---|---|
| | Cette application vous permet de personnaliser les paramètres de l'écran tactile et d'enregistrer ces préférences sur un lecteur Flash. Lorsque vous souhaitez copier, numériser ou envoyer par télécopie un document, insérez le lecteur Flash dans le port USB de l'imprimante. Toutes vos préférences sont automatiquement chargées, notamment les paramètres du travail, les préférences pour l'écran d'accueil et le carnet d'adresses.<br>**Remarque :** l'icône s'affiche uniquement lorsqu'un lecteur Flash contenant des paramètres Ma multifonction est inséré dans le port USB de l'imprimante. |

Pour configurer l'application Ma multifonction, insérez un lecteur Flash dans le port USB de l'imprimante, puis suivez les instructions qui s'affichent sur l'écran de l'imprimante pour exécuter l'assistant de configuration.

Pour utiliser l'application Ma multifonction, insérez un lecteur Flash dans le port USB de l'imprimante dès que vous souhaitez copier, numériser ou envoyer par télécopie un document.

## Présentation de la numérisation WS

| Icône | Description |
|---|---|
| | L'application Web Services-Scan vous permet de numériser des documents à partir de l'imprimante réseau, puis d'envoyer l'image numérisée à votre ordinateur. La numérisation WS (WS-Scan) est une application Microsoft similaire à l'application de numérisation vers un réseau, mais offre la possibilité d'envoyer une image numérisée à une application Windows. Pour en savoir plus sur la Numérisation WS, consultez la documentation Microsoft.<br>**Remarque :** L'icône apparaît uniquement sur l'écran d'accueil de l'imprimante si un ordinateur est enregistré sur l'imprimante réseau. L'ordinateur doit être équipé du système d'exploitation Windows 8, Windows 7 ou Windows Vista. |

# Configuration du panneau de commandes distant

Cette application affiche le panneau de commandes de l'imprimante sur votre ordinateur et vous permet d'interagir avec le panneau de commandes, même si vous ne vous trouvez pas à proximité de l'imprimante réseau. A partir de l'écran de votre ordinateur, vous pouvez consulter l'état de l'imprimante, relancer les travaux d'impression suspendus, créer des signets et effectuer d'autres tâches associées qui requièrent habituellement votre présence à proximité de l'imprimante réseau.

1. Ouvrez un navigateur Web, puis tapez l'adresse IP de l'imprimante dans le champ d'adresse.

   **Remarque :** L'adresse IP de l'imprimante s'affiche sur l'écran d'accueil de son panneau de commandes. L'adresse IP apparaît sous la forme de quatre séries de chiffres séparées par des points, par exemple 123.123.123.123.

2. Cliquez sur **Paramètres** > **Solutions de périphérique** > **Solutions (eSF)** > **Panneau de commandes distant**.
3. Cochez la case **Activé**, puis personnalisez les paramètres.
4. Cliquez sur **Appliquer**.

Pour utiliser l'application, dans Embedded Web Server, cliquez sur **Applications** > **Panneau de commandes distant** > **Lancer l'applet VNC**.

# Configuration supplémentaire de l'imprimante

## Installation des options internes

**ATTENTION—RISQUE D'ELECTROCUTION :** si vous accédez à la carte logique ou installez du matériel en option ou des périphériques mémoire alors que l'imprimante est déjà en service, mettez celle-ci hors tension et débranchez-la de l'alimentation secteur avant de poursuivre. Si d'autres périphériques sont connectés à l'imprimante, mettez-les également hors tension et débranchez tous les câbles reliés à l'imprimante.

Vous pouvez personnaliser la connectivité de votre imprimante ainsi que sa capacité de mémoire en ajoutant des cartes optionnelles.

### Options internes disponibles

- Cartes mémoire
  - Mémoire de l'imprimante
  - Mémoire flash
  - Polices
- Barrettes microcode
  - Code-barres
  - PrintCryption™
- Ports ISP (Internal Solutions Ports) Lexmark™
  - ISP série RS-232-C
  - ISP parallèle 1284-B
  - ISP sans fil MarkNet™ N8250 802.11 b/g/n
  - ISP à fibres MarkNet N8130 10/100
  - ISP Ethernet MarkNet N8120 10/100/1000

## Utilisation de la fonction de verrouillage

L'imprimante est équipée d'une fonction de verrouillage. Lorsque qu'un verrouillage compatible avec la majorité des ordinateurs portables est installé, l'imprimante est verrouillée. Une fois l'imprimante verrouillée, la plaque de métal et la carte logique ne peuvent être retirées. Installez le verrou à l'emplacement indiqué ci-dessous.

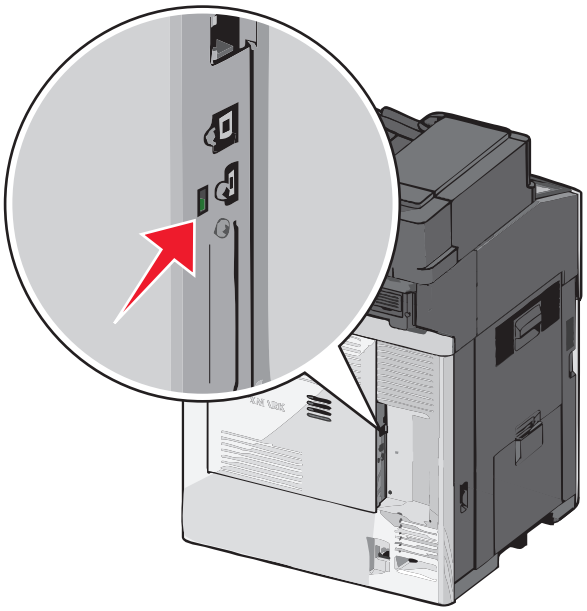

## Accès à la carte logique

**ATTENTION—RISQUE D'ELECTROCUTION :** si vous accédez à la carte logique ou installez du matériel en option ou des périphériques mémoire alors que l'imprimante est déjà en service, mettez celle-ci hors tension et débranchez-la de l'alimentation secteur avant de poursuivre. Si d'autres périphériques sont connectés à l'imprimante, mettez-les également hors tension et débranchez tous les câbles reliés à l'imprimante.

**Remarque :** un tournevis à tête plate est nécessaire pour la réalisation de cette opération.

1 Ouvrez le capot.

2 Retirez le panneau métallique.

   a Desserrez les vis du panneau dans le sens inverse des aiguilles d'une montre pour les retirer.

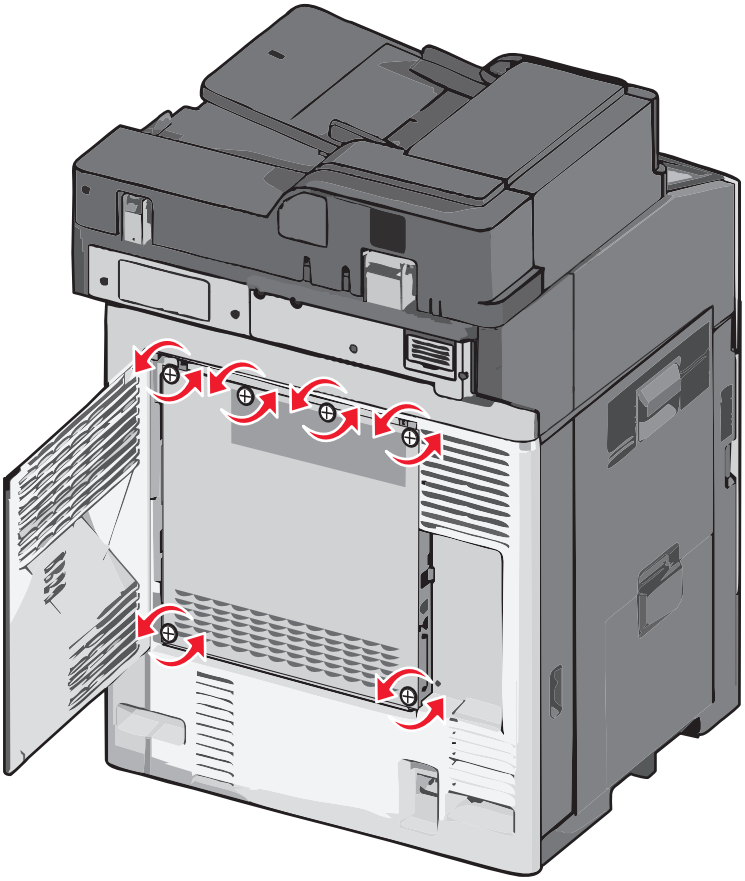

**b** Poussez le panneau métallique vers la gauche pour dégager les crochets, puis extrayez-le.

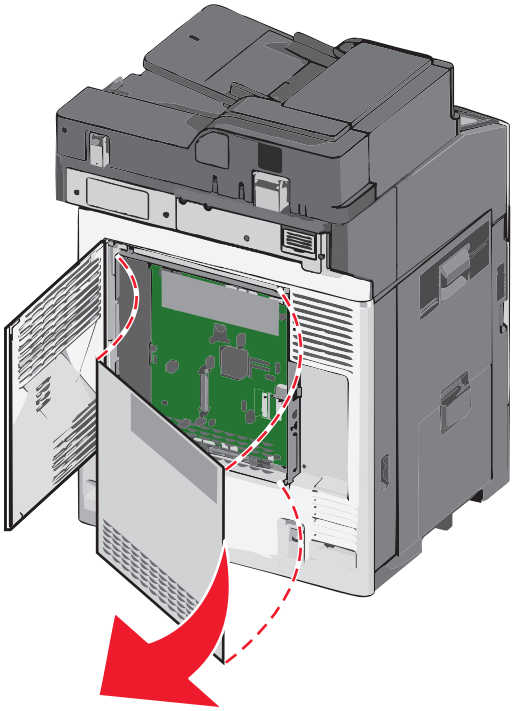

**3** Reportez-vous à l'illustration ci-après pour localiser les connecteurs appropriés.

**Attention — Dommages potentiels :** les composants électroniques de la carte logique sont très vulnérables à l'électricité statique. Touchez une partie métallique de l'imprimante avant de manipuler les composants électroniques ou connecteurs de la carte logique.

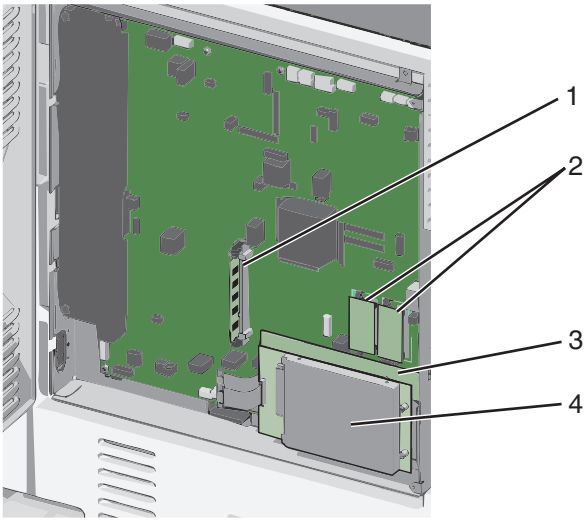


| | |
|---|---|
| **1** | Connecteur de carte mémoire |
| **2** | Connecteurs de carte microcode et de carte mémoire flash |
| **3** | Connecteur de serveur d'impression interne |
| **4** | Connecteur du disque dur |

**4** Réinstallez le capot d’accès à la carte logique.

**Attention — Dommages potentiels :** les composants électroniques de la carte logique sont très vulnérables à l'électricité statique. Touchez une partie métallique de l'imprimante avant de manipuler les composants électroniques ou connecteurs de la carte logique.

**a** Réinsérez les crochets situés sur le côté latéral du panneau métallique dans les logements de la carte logique, puis poussez le panneau vers la droite.

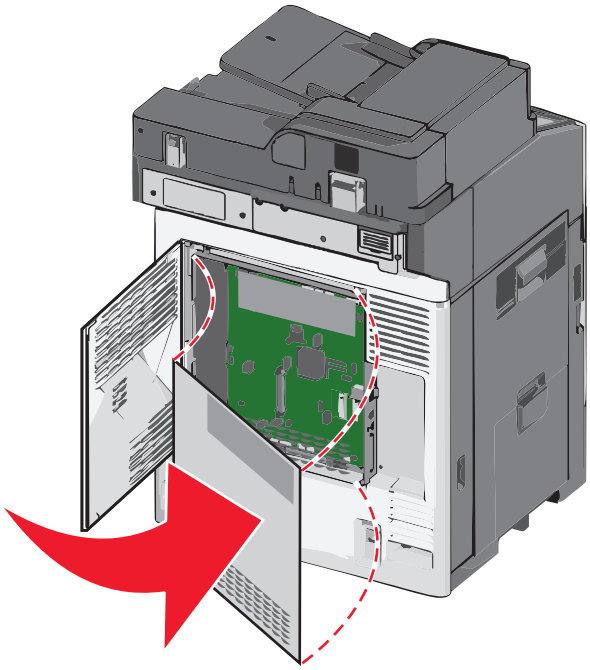

**b** Alignez et serrez les vis dans le sens des aiguilles d'une montre.

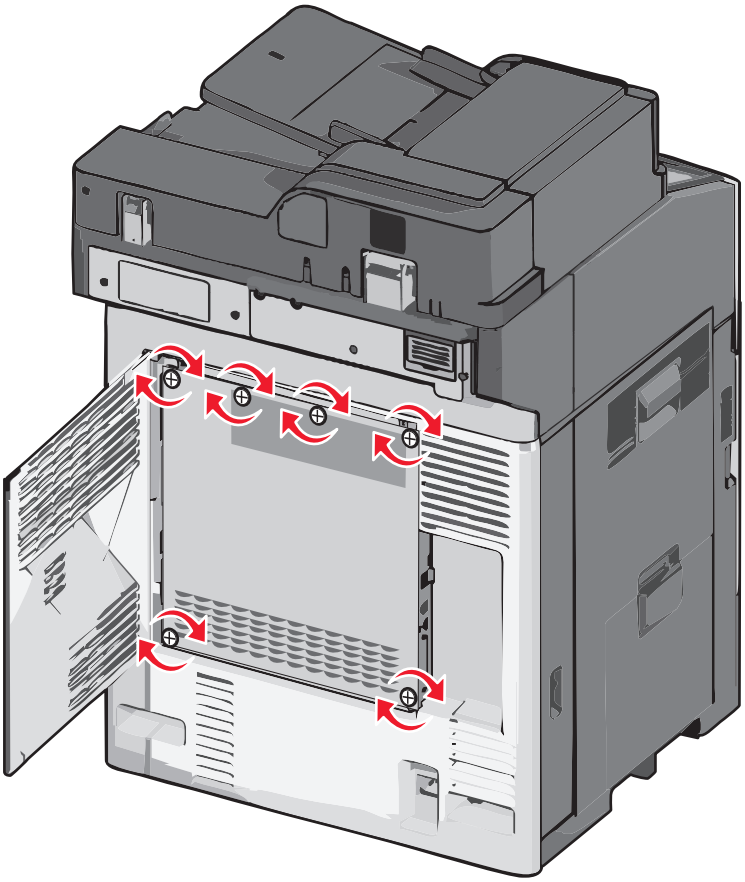

**c** Fermez le volet.

## Installation d'une carte mémoire

**ATTENTION—RISQUE D'ELECTROCUTION :** si vous accédez à la carte logique ou installez du matériel en option ou des périphériques mémoire alors que l'imprimante est déjà en service, mettez celle-ci hors tension et débranchez-la de l'alimentation secteur avant de poursuivre. Si d'autres périphériques sont connectés à l'imprimante, mettez-les également hors tension et débranchez tous les câbles reliés à l'imprimante.

**Attention — Dommages potentiels :** les composants électroniques de la carte logique sont très vulnérables à l'électricité statique. Touchez une partie métallique de l'imprimante avant de manipuler les composants électroniques ou connecteurs de la carte logique.

Vous pouvez vous procurer séparément une carte mémoire en option et l'associer à la carte logique.

**1** Accédez à la carte logique.

Pour plus d'informations, reportez-à la section « Accès à la carte logique », page 25.

**Remarque :** un tournevis à tête plate est nécessaire pour la réalisation de cette opération.

**2** Déballez la carte mémoire.

**Remarque :** évitez de toucher les points de connexion le long des bords de la carte.

**3** Sur la carte logique, ouvrez les loquets du connecteur de la carte mémoire.

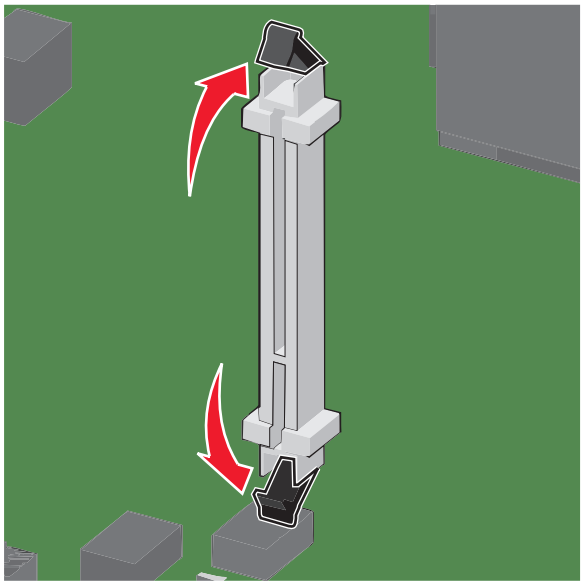

**4** Alignez les encoches de la carte mémoire sur les arêtes du connecteur.

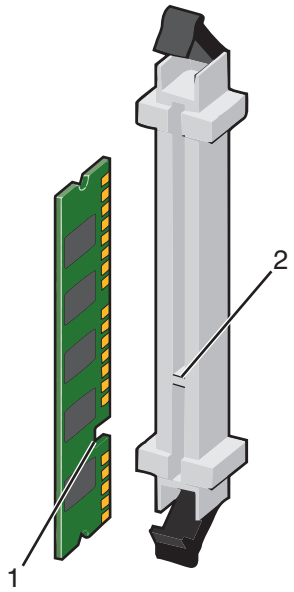


| | |
|---|---|
| **1** | Encoche |
| **2** | Arête |

5 Poussez la carte mémoire dans le connecteur jusqu'à ce qu'elle *s'enclenche*.

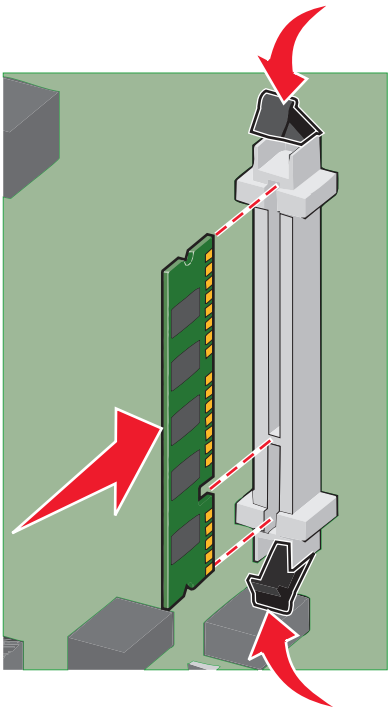

6 Réinstallez le capot d'accès à la carte logique.

## Installation d'une carte mémoire flash ou d'une barrette microcode

La carte logique dispose de deux connecteurs pour une carte mémoire flash optionnelle ou une barrette microcode. Seule l'une des deux peut être installée, mais les connecteurs sont interchangeables.

**ATTENTION—RISQUE D'ELECTROCUTION :** si vous souhaitez accéder à la carte logique ou installer des lecteurs de mémoire ou du matériel en option, alors que l'imprimante est déjà en service, mettez celle-ci hors tension et débranchez-la de la prise murale avant de poursuivre. Si d'autres périphériques sont connectés à l'imprimante, mettez-les hors tension et débranchez les câbles reliés à l'imprimante.

**Attention — Dommages potentiels :** les composants électriques de la carte logique risquent d'être endommagés par l'électricité statique. Touchez une partie métallique de l'imprimante avant de manipuler les composants électroniques ou connecteurs de la carte logique.

1 Accédez à la carte logique.

**Remarque :** pour effectuer cette opération, munissez-vous d'un tournevis à tête plate.

2 Déballez la carte.

**Remarque :** évitez de toucher les points de connexion le long des bords de la carte.

**3** Prenez la carte par les côtés et alignez les broches en plastique de la carte avec les orifices de la carte logique.

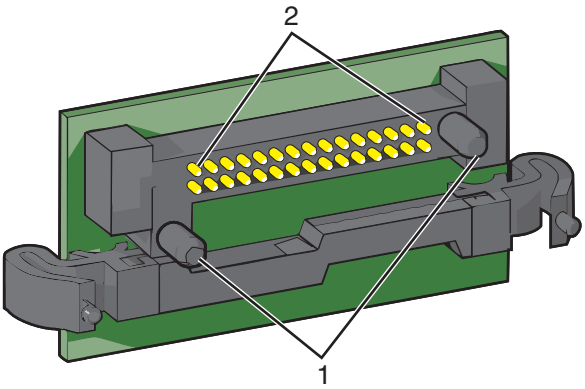


| | |
|---|---|
| **1** | Broches en plastique |
| **2** | Broches en métal |

**4** Mettez la carte en place en appuyant fermement.

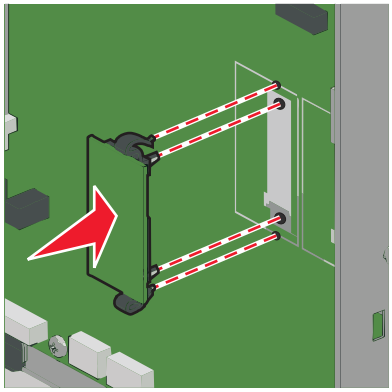

**Remarques :**

- Le connecteur de la carte doit être en contact avec la carte logique sur toute sa longueur.
- Veillez à ne pas endommager les connecteurs.

**5** Réinstallez le capot d'accès à la carte logique.

## Installation d'un port Internal Solutions Port

La carte logique prend en charge un port ISP (Internet Solutions Port) Lexmark en option.

**Remarque :** un tournevis à tête plate est nécessaire pour la réalisation de cette opération.

**ATTENTION—RISQUE D'ELECTROCUTION :** si vous accédez à la carte logique ou installez du matériel en option ou des périphériques mémoire alors que l'imprimante est déjà en service, mettez celle-ci hors tension et débranchez-la de l'alimentation secteur avant de poursuivre. Si d'autres périphériques sont connectés à l'imprimante, mettez-les également hors tension et débranchez tous les câbles reliés à l'imprimante.

**Attention — Dommages potentiels :** les composants électroniques de la carte logique sont très vulnérables à l'électricité statique. Touchez une partie métallique de l'imprimante avant de manipuler les composants électroniques ou connecteurs de la carte logique.

1 Accédez à la carte logique.

   Pour plus d'informations, reportez-à la section « Accès à la carte logique », page 25.

2 Déballez le port ISP et le support en plastique.

   **Remarque :** évitez de toucher les composants de la carte.

3 Localisez le connecteur adéquat sur la carte logique.

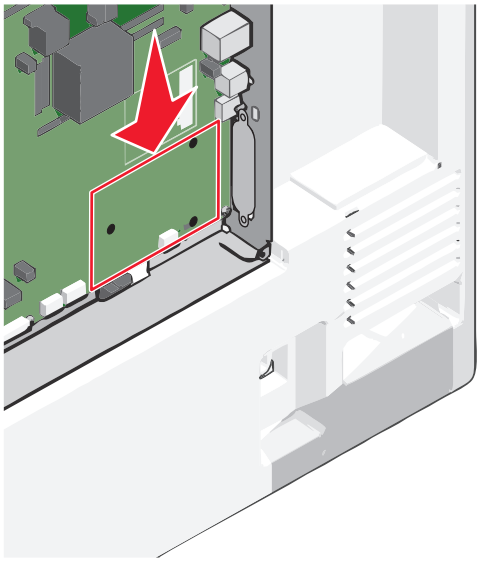

4 Retirez le disque dur de l'imprimante.

   Pour plus d'informations, reportez-à la section « Retrait du disque dur de l'imprimante », page 41.

**5** Retirez le capot en métal de l'ouverture ISP.

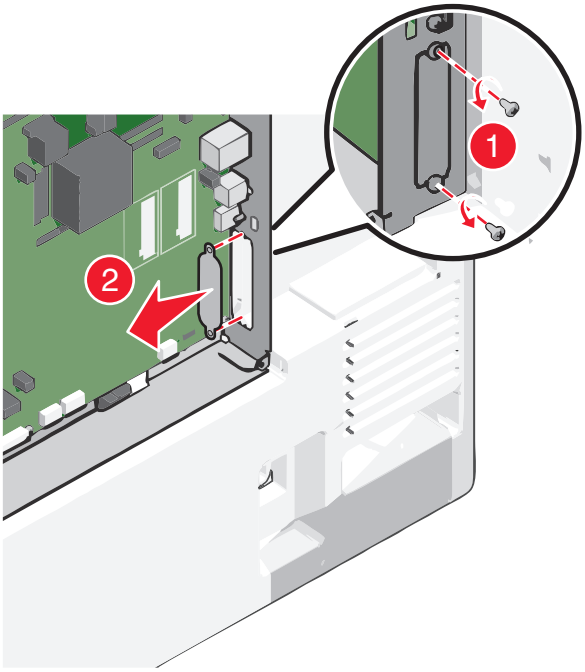


**6** Alignez les pattes du support en plastique sur les orifices de la carte logique, puis appuyez sur le support jusqu'à ce qu'il *s'enclenche*. Vérifiez que toutes les pattes du support sont bien enclenchées et que le support est correctement placé sur la carte logique.

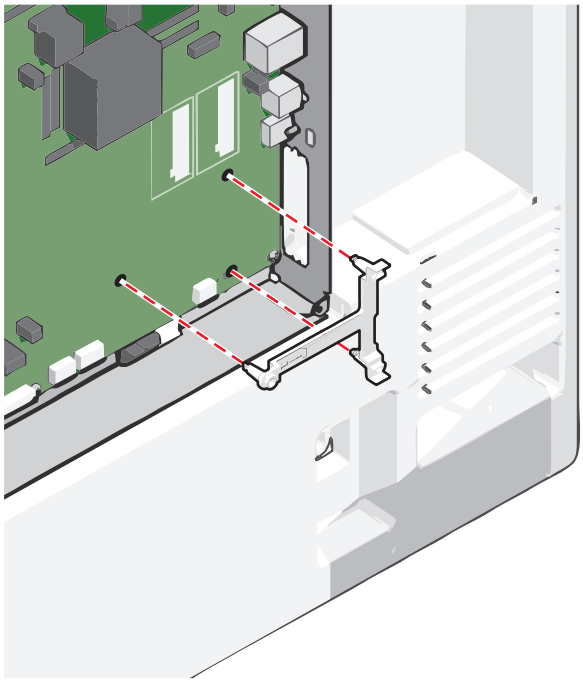

**7** Installez le port ISP sur le support en plastique. Placez le port ISP sur le support en plastique, puis rapprochez-le afin que chaque connecteur qui ressort passe à travers l'ouverture du port ISP du boîtier de la carte logique.

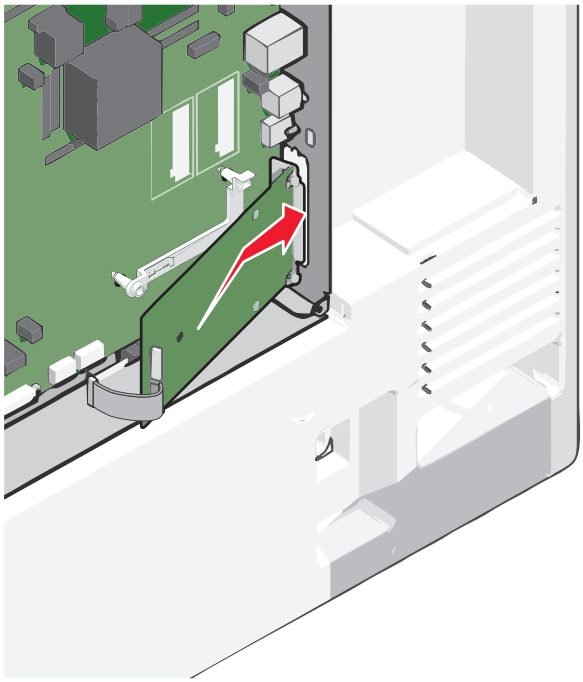

**8** Abaissez le port ISP vers le support en plastique jusqu'à ce qu'il soit fixé entre les guides du support.

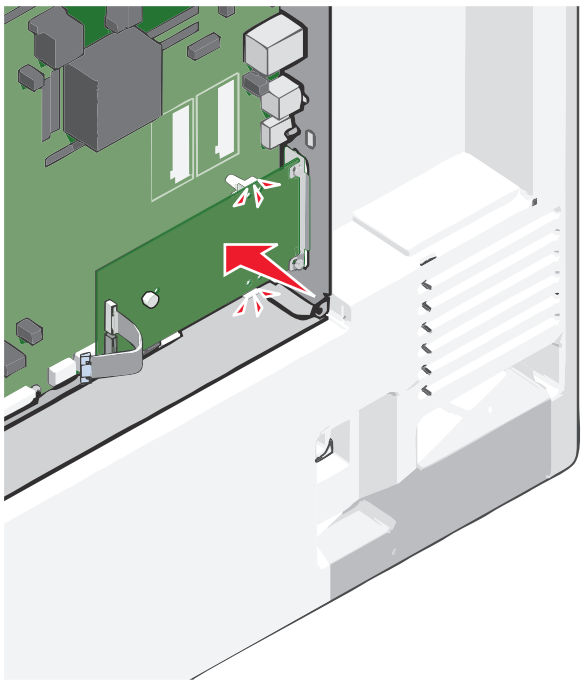

**9** Insérez la longue vis à ailettes, puis vissez-la dans le sens des aiguilles d'une montre afin de fixer le port ISP. Ne la serrez pas complètement.

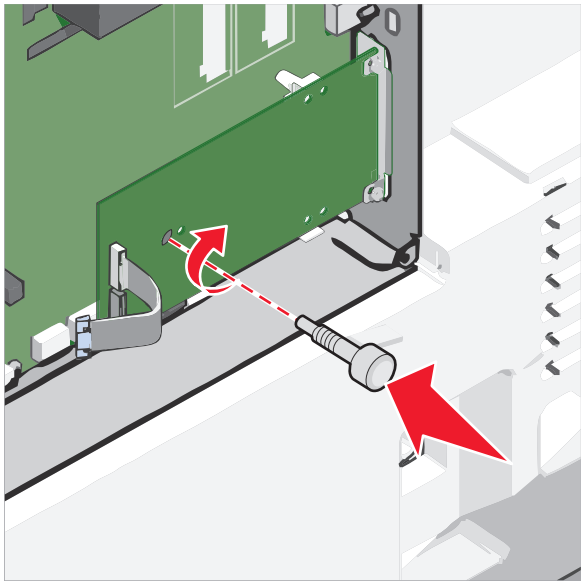

**10** Vissez les deux vis fournies pour fixer le support d'installation du port ISP au boîtier de la carte logique.

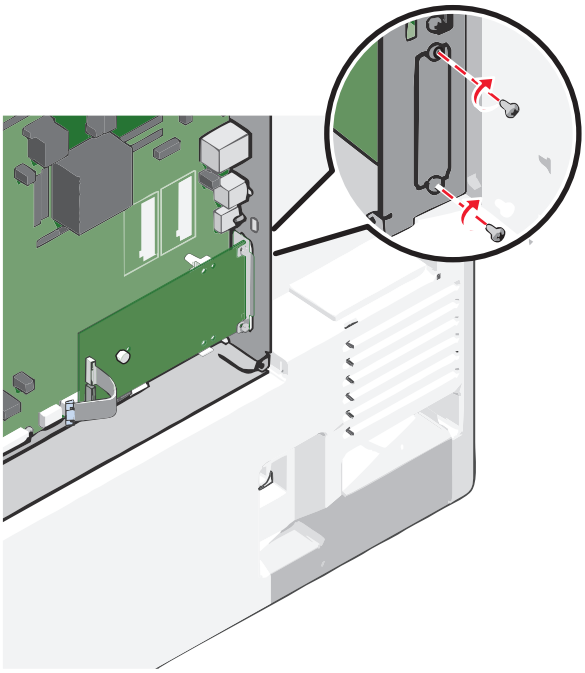

**11** Resserrez la longue vis à oreilles.

**Attention — Dommages potentiels :** toutefois, veillez à ne pas trop la serrer.

**12** Insérez la fiche du câble de l'interface ISP dans la prise de la carte logique.

**Remarque :** les fiches et les réceptacles sont identifiables grâce à un code de couleur.

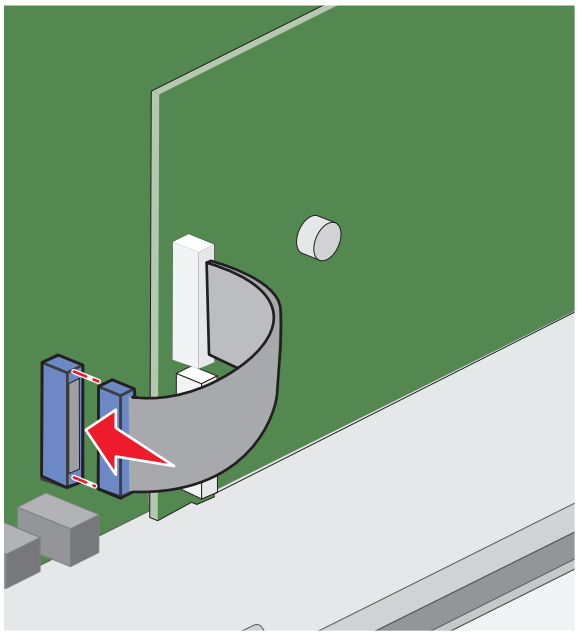

**13** Réinstallez le capot d’accès à la carte logique.

## Installation d'un disque dur sur l'imprimante

**Remarque :** un tournevis à tête plate est nécessaire pour la réalisation de cette opération.

**ATTENTION—RISQUE D'ELECTROCUTION :** si vous accédez à la carte logique ou installez du matériel en option ou des périphériques mémoire alors que l'imprimante est déjà en service, mettez celle-ci hors tension et débranchez-la de l'alimentation secteur avant de poursuivre. Si d'autres périphériques sont connectés à l'imprimante, mettez-les également hors tension et débranchez tous les câbles reliés à l'imprimante.

**Attention — Dommages potentiels :** les composants électroniques de la carte logique sont très vulnérables à l'électricité statique. Touchez une partie métallique de l'imprimante avant de manipuler les composants électroniques ou connecteurs de la carte logique.

**1** Accédez à la carte logique.

Pour plus d'informations, reportez-à la section « Accès à la carte logique », page 25.

**2** Sortez le disque dur de l'imprimante de son emballage.

**3** Localisez le connecteur adéquat sur la carte logique.

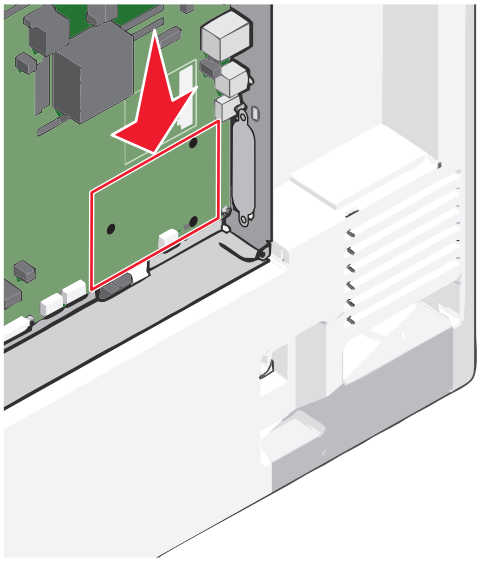

**Remarque :** si un ISP optionnel est installé, le disque dur de l'imprimante doit être installé sur cet ISP.

Pour installer le disque dur de l'imprimante sur l'ISP :

**a** Desserrez les vis à l'aide d'un tournevis à tête plate.

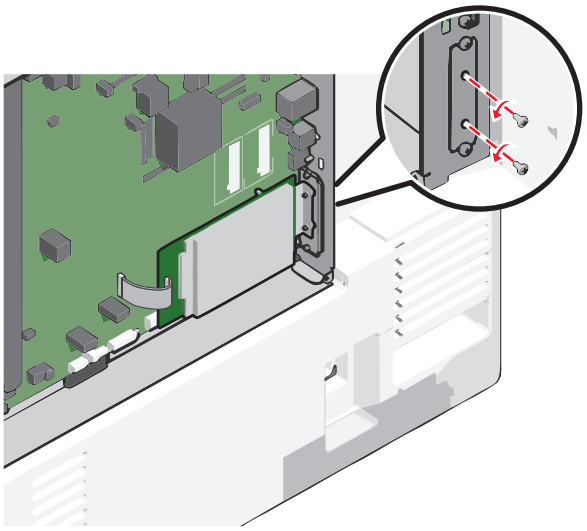

**b** Retirez les vis fixées au support de montage du disque dur de l'imprimante, puis retirez le support.

**c** Alignez les encoches du disque dur de l'imprimante avec les trous de l'ISP, puis appuyez sur le disque dur de l'imprimante jusqu'à ce que les encoches s'enclenchent correctement.

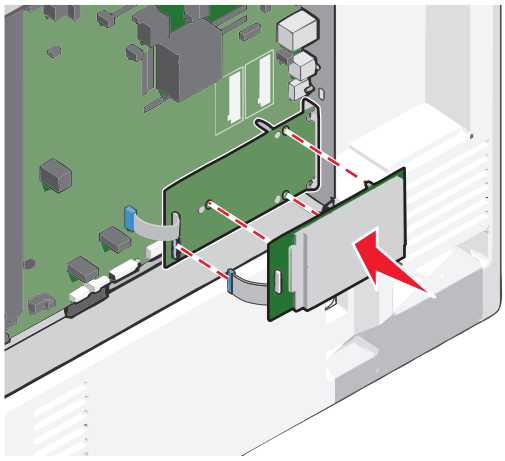

**d** Insérez la fiche du câble de l'interface du disque dur de l'imprimante dans la prise de l'ISP.

**Remarque :** les fiches et les réceptacles sont identifiables grâce à un code de couleur.

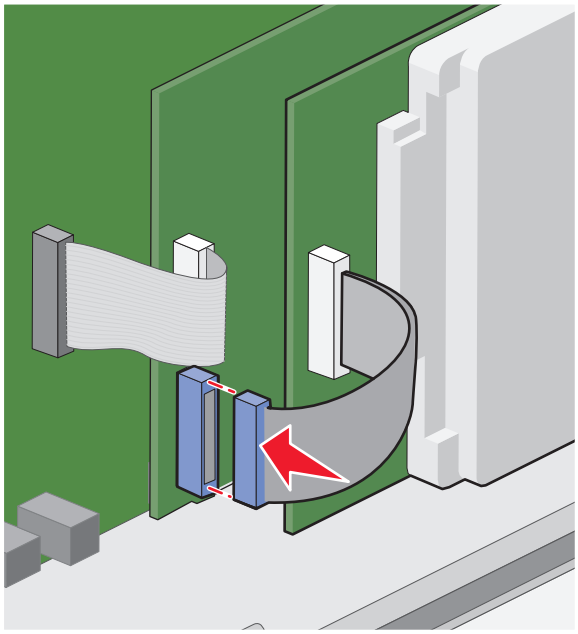

Pour installer directement le disque dur de l’imprimante sur la carte logique :

**a** Alignez les encoches du disque dur de l'imprimante avec les trous de la carte logique, puis appuyez sur le disque dur de l'imprimante jusqu'à ce que les encoches s'enclenchent correctement.

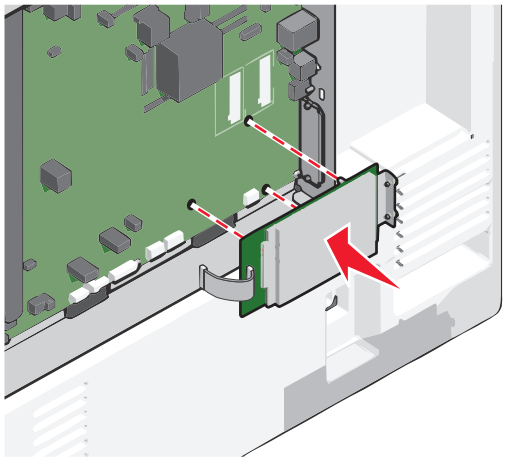

**b** Fixez le support de montage du disque dur de l'imprimante à l'aide des deux vis fournies.

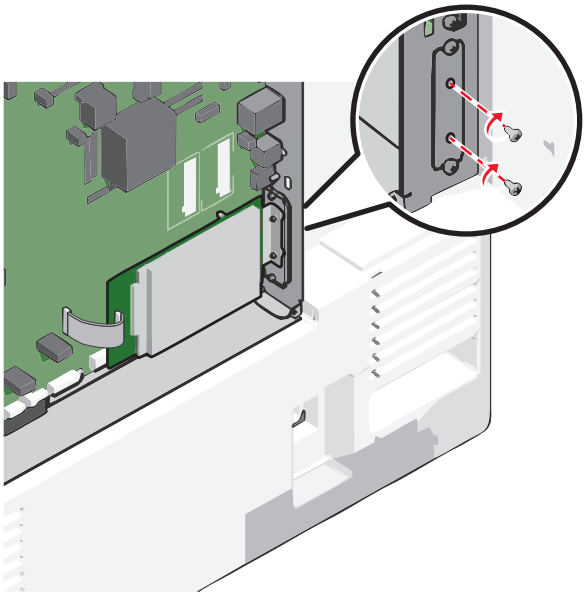

**c** Insérez la fiche du câble de l'interface du disque dur de l'imprimante dans la prise de la carte logique.

**Remarque :** les fiches et les réceptacles sont identifiables grâce à un code de couleur.

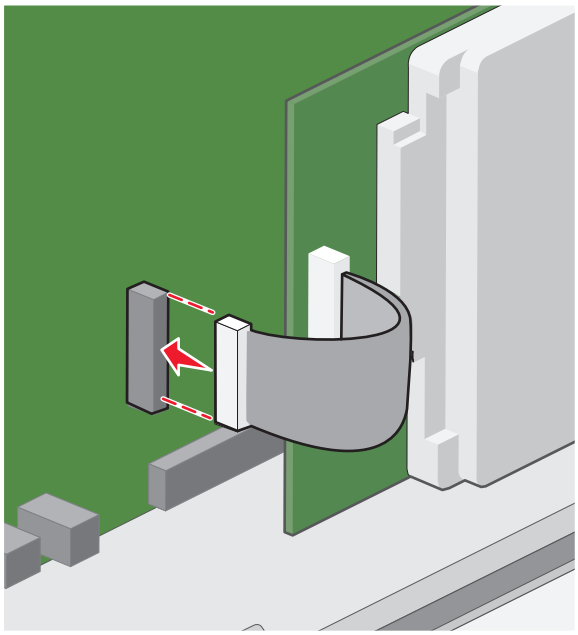

**4** Réinstallez le capot d’accès à la carte logique.

## Retrait du disque dur de l'imprimante

**Remarque :** Un tournevis à tête plate est nécessaire pour la réalisation de cette opération.

**ATTENTION—RISQUE D'ELECTROCUTION :** si vous accédez à la carte logique ou installez du matériel en option ou des périphériques mémoire alors que l'imprimante est déjà en service, mettez celle-ci hors tension et débranchez-la de l'alimentation secteur avant de poursuivre. Si d'autres périphériques sont connectés à l'imprimante, mettez-les également hors tension et débranchez tous les câbles reliés à l'imprimante.

**Attention — Dommages potentiels :** les composants électroniques de la carte logique sont très vulnérables à l'électricité statique. Touchez une partie métallique de l'imprimante avant de manipuler les composants électroniques ou connecteurs de la carte logique.

1 Accédez à la carte logique.

   Pour plus d'informations, reportez-à la section « Accès à la carte logique », page 25.

2 Déconnectez le câble de l'interface du disque dur de l'imprimante de la carte logique en le laissant connecté au disque dur de l'imprimante. Appuyez sur l'extrémité de la fiche du câble de l'interface pour débloquer le loquet et retirer le câble.

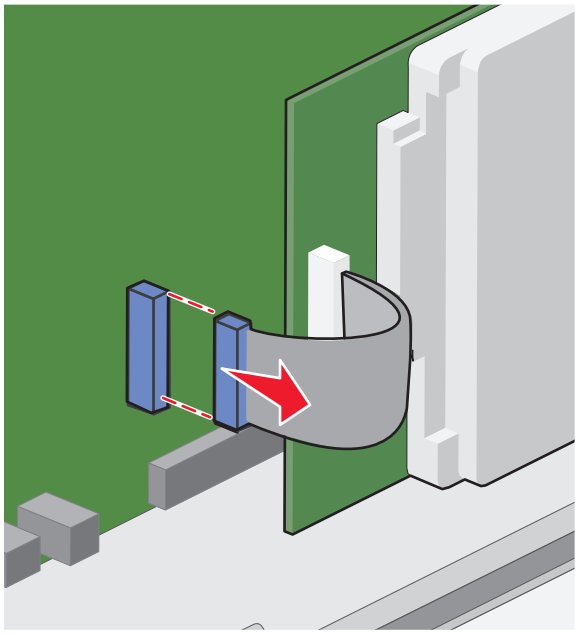

3 Retirez les vis tout en maintenant le disque dur de l'imprimante, puis retirez ce dernier.

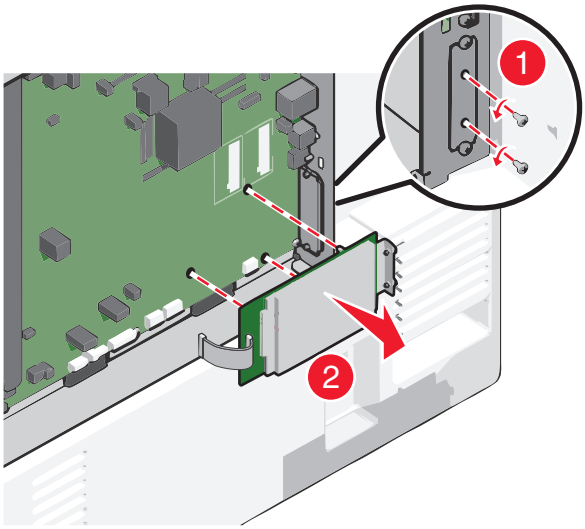


4 Mettez de côté le disque dur de l'imprimante.

5 Réinstallez le capot d’accès à la carte logique.

# Ordre d'installation

**ATTENTION—RISQUE DE BLESSURE :** L’imprimante pèse plus de 18 kg (40 lb). L'intervention d'au moins deux personnes est donc nécessaire pour la soulever sans risque.

**ATTENTION—RISQUE DE BASCULEMENT :** Les configurations de montage sur le sol nécessitent un meuble supplémentaire pour des raisons de stabilité. Vous devez utiliser un support ou un socle d'imprimante si vous disposez d'un bac d'alimentation haute capacité, d'une unité recto verso et d'une ou de plusieurs options d'alimentation. Si vous avez acheté une imprimante multifonction (MFP) qui numérise, copie et envoie des télécopies, vous aurez peut-être besoin d'un meuble supplémentaire. Pour plus d’informations, reportez-vous au site Web **www.lexmark.com/multifunctionprinters**.

**ATTENTION—RISQUE D'ELECTROCUTION :** Si vous accédez à la carte logique ou installez du matériel en option ou des périphériques mémoire alors que l'imprimante est déjà en service, mettez celle-ci hors tension et débranchez-la de l'alimentation secteur avant de poursuivre. Si d'autres périphériques sont connectés à l'imprimante, mettez-les également hors tension et débranchez tous les câbles reliés à l'imprimante.

Installez l'imprimante ainsi que toutes les options que vous avez achetées dans l'ordre suivant :

- Socle à roulettes
- Rehausseur en option
- Tiroirs 550 feuilles en option ou chargeur haute capacité 2 000 feuilles
- Tiroirs 550 feuilles standard
- Imprimante

Pour plus d'informations sur l’installation d'un socle à roulettes, un tiroir en option 550 ou 2 000 feuilles, d'un rehausseur ou d'une unité de finition, reportez-vous à la documentation fournie avec l’option.

# Installation des tiroirs optionnels

L’imprimante prend en charge les sources d’alimentation optionnelles suivantes :

- Tiroir 550 feuilles
- Chargeur haute capacité 2 000 feuilles

**ATTENTION—RISQUE DE BLESSURE :** L’imprimante pèse plus de 18 kg (40 lb). L'intervention d'au moins deux personnes est donc nécessaire pour la soulever sans risque.

**ATTENTION—RISQUE D'ELECTROCUTION :** si vous accédez à la carte logique ou installez du matériel en option ou des périphériques mémoire alors que l'imprimante est déjà en service, mettez celle-ci hors tension et débranchez-la de l'alimentation secteur avant de poursuivre. Si d'autres périphériques sont connectés à l'imprimante, mettez-les également hors tension et débranchez tous les câbles reliés à l'imprimante.

**ATTENTION—RISQUE DE BASCULEMENT :** les configurations de montage sur le sol nécessitent un meuble supplémentaire pour des raisons de stabilité. Vous devez utiliser un support ou un socle d'imprimante si vous disposez d'un bac d'alimentation haute capacité, d'une unité recto verso et d'une ou de plusieurs options d'alimentation. Si vous avez acheté une imprimante multifonction (MFP) qui numérise, copie et envoie des télécopies, vous aurez peut-être besoin d'un meuble supplémentaire. Pour plus d’informations, reportez-vous au site Web **www.lexmark.com/multifunctionprinters**.

1. Déballez le tiroir optionnel, puis retirez tous les matériaux d'emballage.
2. Placez le tiroir à proximité de l'imprimante.
3. Eteignez l'imprimante.

4 Alignez l’imprimante sur le tiroir, puis abaissez l’imprimante pour la mettre en place.

**Remarque :** les tiroirs optionnels s'emboîtent lorsqu'ils sont empilés. Si nécessaire, retirez les tiroirs l’un après l’autre en partant du haut.

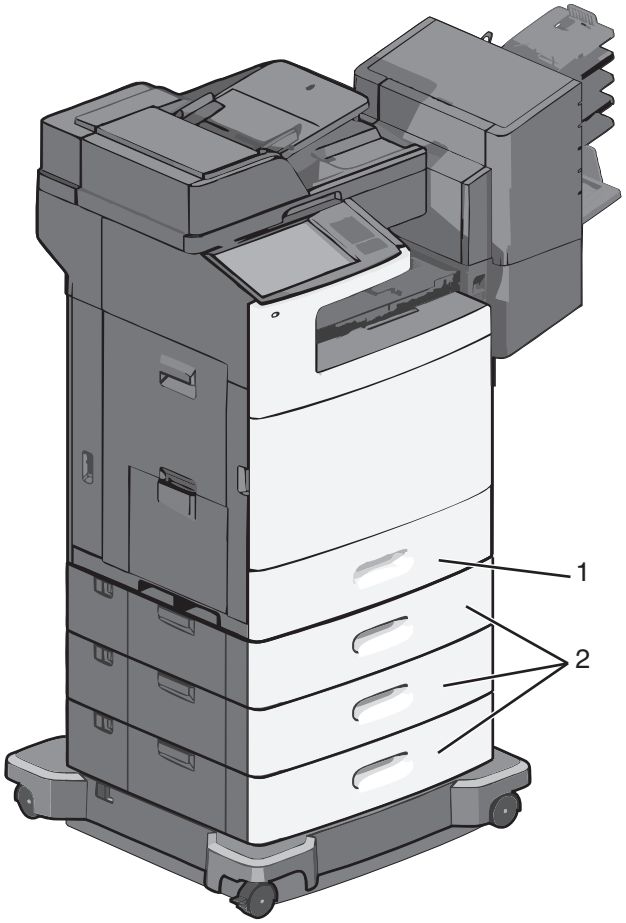


| | |
|---|---|
| **1** | Tiroir 550 feuilles standard (Tiroir 1) |
| **2** | Tiroirs 550 feuilles en option |

5 Remettez l’imprimante sous tension.

6 Configurez le logiciel de l'imprimante pour reconnaître la source d'alimentation en option.

Pour plus d'informations, reportez-à la section « Mise à jour des options disponibles dans le pilote d’imprimante », page 47.

# Connexion des câbles

**ATTENTION—RISQUE DE BLESSURE :** N'utilisez pas la fonction de télécopie pendant un orage violent. N'installez pas ce produit ou n'effectuez aucun branchement électrique (fonction de télécopie) ou téléphonique pendant un orage violent.

Reliez l'imprimante à l'ordinateur à l'aide d'un câble USB ou Ethernet.

Assurez-vous de faire correspondre les éléments suivants :

- Le symbole USB du câble avec le symbole USB de l'imprimante
- Le câble Ethernet approprié dans le port Ethernet

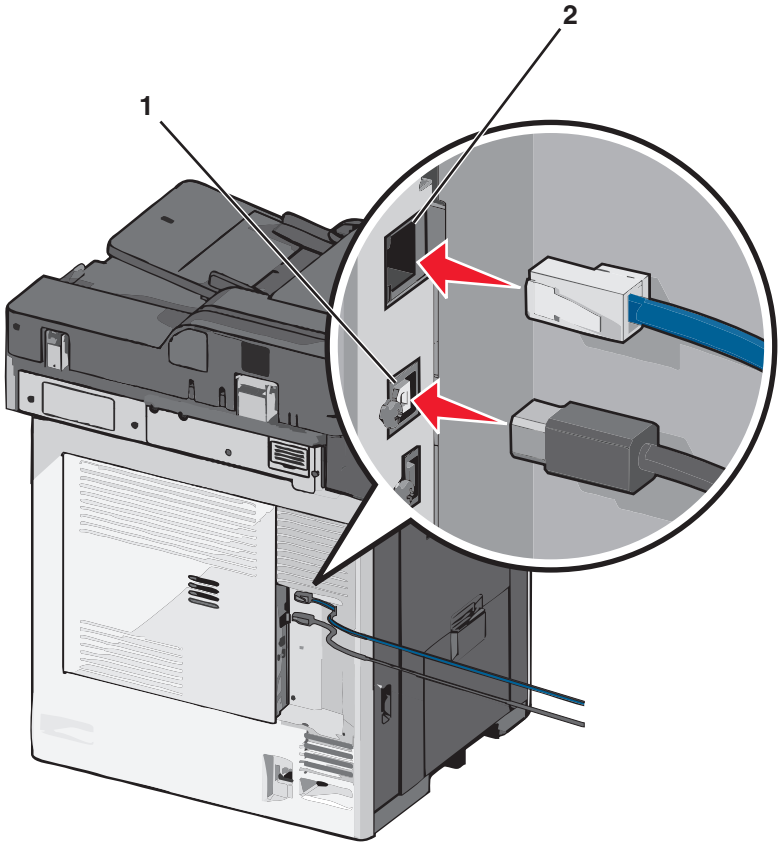


| | |
|---|---|
| **1** | Port USB<br>**Attention — Dommages potentiels :** Lors de l'impression, ne touchez pas au câble USB, à l'adaptateur réseau ou à la zone de l'imprimante illustrée. Vous risqueriez de perdre des données ou de causer un dysfonctionnement. |
| **2** | Port Ethernet |

# Vérification de la configuration de l'imprimante

Une fois que tout le matériel informatique et les logiciels sont installés et une fois l'imprimante sous tension, vérifiez que l'imprimante est correctement configurée en imprimant les éléments suivants :

- **Page des paramètres de menus** : utilisez cette page pour vous assurer que les options d'impression sont correctement installées. Une liste des options installées apparaît en bas de la page. Si une des options que vous allez installées ne se trouve pas dans la liste, cela signifie qu'elle n'est pas correctement installée. Supprimez l'option et installez-la une nouvelle fois.
- **Page de configuration du réseau** : si votre imprimante fonctionne en réseau et est connectée à un réseau, imprimez une page de configuration du réseau afin de vérifier la connexion. Cette page permet également d'obtenir des informations importantes qui vous aident à configurer les impressions réseau.

## Impression d'une page des paramètres de menu

Dans l'écran d'accueil, accédez à :

> **Rapports** > **Page des paramètres de menus**

## Impression d'une page de configuration réseau

Si l'imprimante est en réseau, imprimez une page de configuration réseau pour vérifier la connexion réseau. Cette page permet également d'obtenir des informations importantes qui vous aident à configurer les impressions réseau.

1. Dans l'écran d'accueil, accédez à :

   > **Rapports** > **Page de configuration réseau**

2. Vérifiez la première section de la page de configuration du réseau et assurez-vous que l'état est « **`Connectée`** ».

   Si l'état est « **`Non connectée`** », il se peut que la connexion de réseau local ne soit pas activée ou que le câble réseau ne fonctionne pas correctement. Consultez un agent du support technique pour trouver une solution, puis imprimez une nouvelle page de configuration du réseau.

# Configuration du logiciel d'imprimante

## Installation du logiciel de l'imprimante

**Remarques :**

- Si vous avez installé auparavant le logiciel de l'imprimante sur cet ordinateur et que vous devez le réinstaller, désinstallez d'abord le logiciel actuel.
- Fermez tous les programmes ouverts avant d'installer le logiciel de l'imprimante.

1. Procurez-vous une copie du programme d'installation du logiciel.
   - A partir du CD *Logiciel et documentation* fourni avec l'imprimante.
   - A partir de notre site Web :
     Accédez à **http://support.lexmark.com**, puis naviguez vers :
     **ASSISTANCE & TELECHARGEMENTS** > sélectionnez votre imprimante > sélectionnez votre système d'exploitation

2. Cliquez deux fois sur le programme d'installation du logiciel.

   Attendez que la boîte de dialogue d'installation s'affiche.

   Si vous utilisez un CD *Logiciel et documentation* et si la boîte de dialogue d'installation n'apparaît pas, procédez comme suit :

   **Sous Windows 8**

   Sous Rechercher, tapez **`exécuter`**, puis naviguez jusqu'à :

   Liste des applications > **Exécuter** > tapez **`D:\setup.exe`** > **OK**.

**Sous Windows 7 ou une version antérieure**

a Cliquez sur ou sur **Démarrer**, puis sur **Exécuter**.

b Dans la boîte de dialogue Démarrer Recherche ou Exécuter, tapez `D:\setup.exe`.

c Appuyez sur **Entrée**, ou cliquez sur **OK**.

**Dans Macintosh**

Cliquez sur l'icône du CD sur le bureau.

**Remarque :** `D` est la lettre de votre lecteur de CD ou de DVD.

3 Cliquez sur **Installer**, puis suivez les instructions qui s'affichent sur l'écran de l'ordinateur.

## Mise à jour des options disponibles dans le pilote d'imprimante

Lorsque les options matérielles sont installées, il peut être nécessaire de les ajouter manuellement dans le pilote d'imprimante afin de pouvoir les utiliser.

### Pour les utilisateurs de Windows

1 Ouvrez le dossier Imprimantes.

**Sous Windows 8**

Dans le champ de recherche, tapez `run`, puis accédez à :

Liste d'applications >**Exécuter** >Tapez `control printers` >**OK**

**Sous Windows 7 ou version antérieure**

a Cliquez sur ou sur **Démarrer**, puis sur **Exécuter**.

b Dans la boîte de dialogue Démarrer Recherche ou Exécuter, saisir `contrôler les imprimantes`.

c Appuyez sur **Entrée** ou cliquez sur **OK**.

2 Selon votre système d'exploitation, effectuez une des actions suivantes :

- Appuyez longuement sur l'imprimante que vous souhaitez mettre à jour.
- Cliquez avec le bouton droit sur l'imprimante que vous souhaitez mettre à jour.

3 Dans le menu qui apparaît, effectuez l'une des opérations suivantes :

- Sous Windows 7 ou version ultérieure, sélectionnez **Propriétés de l'imprimante**.
- Pour les versions antérieures, sélectionnez **Propriétés**.

4 Cliquez sur l'onglet **Configuration**.

5 Effectuez l'une des opérations suivantes :

- Cliquez sur **Mettre à jour - Interroger l'imprimante**.
- Sous Options de configuration, ajoutez manuellement les options matérielles installées.

6 Cliquez sur **Appliquer**.

### Pour les utilisateurs Macintosh

1 A partir du menu Pomme, naviguez jusqu'à l'une des options suivantes :
   - **Préférences système** >**Imprimantes et scanners** > sélectionnez votre imprimante >**Options et consommables** >**Pilote**
   - **Préférences système** >**Imprimantes et télécopieurs** > sélectionnez votre imprimante >**Options et consommables** >**Pilote**
2 Ajoutez toute option matérielle installée, puis cliquez sur **OK**.

# Configuration de l'impression sans fil

**Remarque :** SSID (Service Set Identifier) est le nom attribué à un réseau sans fil. WEP (Wired Equivalent Privacy), WPA (Wi-Fi Protected Access), WPA2 et 802.1X - RADIUS sont des types de sécurité utilisés sur un réseau.

## Préparation de la configuration de l'imprimante sur un réseau Ethernet

Pour configurer votre imprimante pour un réseau Ethernet, organisez les informations suivantes avant de commencer :

**Remarque :** si votre réseau affecte automatiquement des adresses IP aux ordinateurs et imprimantes, passez à l'installation de l'imprimante.

- Adresse IP valide et unique de l'imprimante à utiliser sur le réseau
- Passerelle du réseau
- Masque de réseau
- Surnom de l'imprimante (facultatif)

  **Remarque :** un surnom d'imprimante peut faciliter l'identification de cette dernière sur le réseau. Vous pouvez utiliser le surnom d'imprimante par défaut ou affecter un nom facile à retenir.

Vous aurez besoin d'un câble Ethernet pour connecter l'imprimante au réseau et d'un port disponible pour la connexion physique. Chaque fois que cela est possible, utilisez un câble réseau neuf pour éviter d'éventuels problèmes causés par un câble endommagé.

## Préparation de l'installation de l'imprimante sans fil sur un réseau sans fil.

**Remarques :**

- Assurez-vous que votre point d'accès (routeur sans fil) est activé et qu'il fonctionne correctement.
- Ne branchez pas les câbles d'installation ou réseau avant d'y être invité par le logiciel de configuration.

Assurez-vous que vous disposez des informations suivantes avant de configurer les paramètres de l'imprimante sans fil :

- **SSID** : le SSID correspond au nom du réseau.
- **Mode sans fil (ou mode réseau)** : le mode peut être infrastructure ou ad hoc.
- **Canal (réseaux sans fil ad hoc)** : par défaut, le réglage automatique du canal est sélectionné pour les réseaux en mode infrastructure.

  Certains réseaux en mode ad hoc requièrent également le réglage automatique. Demandez conseil auprès de votre assistant système si vous avez des doutes concernant le canal à sélectionner.

- **Méthode de sécurité** : il existe quatre options de base pour la méthode de sécurité :
  - Clé WEP

    Si votre réseau utilise plus d'une clé WEP, vous pouvez saisir jusqu'à quatre clés dans les zones prévues à cet effet. Pour sélectionner la clé en cours d'utilisation sur le réseau, sélectionnez la clé WEP transmise par défaut.
  - Clé préparatagée ou phrase de passe WPA ou WPA2

    Le WPA comprend une fonction de cryptage comme couche supplémentaire de sécurité. La méthode de cryptage peut être AES ou TKIP. La méthode de cryptage doit être la même pour le routeur et l'imprimante, faute de quoi l'imprimante sera dans l'impossibilité de communiquer sur le réseau.
  - 802.1X–RADIUS

    Si vous installez l'imprimante sur un réseau 802.1X, les informations suivantes vous seront éventuellement nécessaires :
    - Type d'authentification
    - Type d'authentification interne
    - Nom d'utilisateur et mot de passe 802.1X
    - Certificats
  - Pas de sécurité

    Si votre réseau sans fil n'utilise aucune méthode de sécurité, vous ne possédez aucune information de sécurité.

    **Remarque :** Il est déconseillé d'utiliser un réseau sans fil non sécurisé.

**Remarques :**

- si vous ne connaissez pas le SSID du réseau auquel votre ordinateur est connecté, lancez l'utilitaire sans fil de votre adaptateur réseau, puis recherchez le nom du réseau. Si vous ne trouvez pas le SSID ou les informations de sécurité de votre réseau, consultez la documentation fournie avec le point d'accès ou adressez-vous à la personne responsable du support de votre système.
- Pour obtenir la clé prépartagée ou la phrase de passe WPA/WPA2 du réseau sans fil, reportez-vous à la documentation livrée avec votre point d'accès, à l'Embedded Web Server associée au point d'accès, ou encore consultez le technicien de support système.

## Installation de l'imprimante sur un réseau sans fil (Windows)

Avant d'installer l'imprimante sur un réseau sans fil, vérifiez les points suivants :

- Votre réseau sans fil est configuré et fonctionne correctement.
- L'ordinateur que vous utilisez est connecté au réseau sans fil sur lequel vous souhaitez installer l'imprimante.

1. Branchez le câble d'alimentation sur l'imprimante, puis sur une prise de courant correctement reliée à la terre et mettez l'imprimante sous tension.

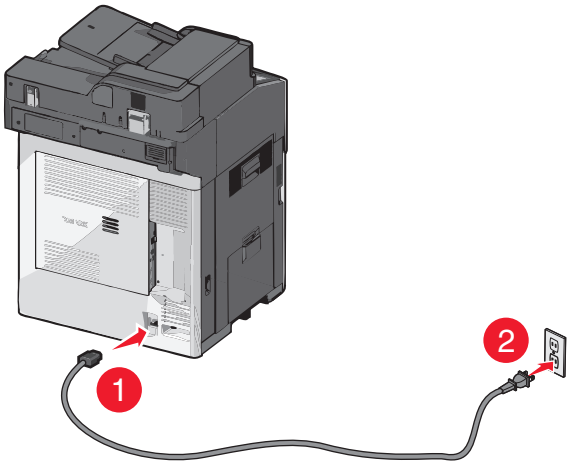


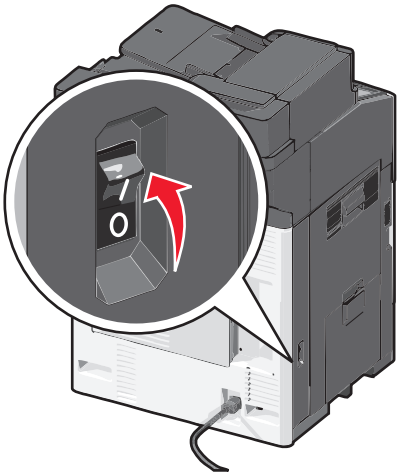


**Remarque :** Assurez-vous que l'imprimante et l'ordinateur sont sous tension et prêts.

**Attention — Dommages potentiels :** Ne reliez pas le câble USB tant que vous n'y avez pas été invité par un message sur l'écran de l'ordinateur.

**2** Procurez-vous une copie du programme d'installation du logiciel.

- A partir du CD *Logiciel et documentation* fourni avec l'imprimante.
- A partir de notre site Web :

  Accédez à **http://support.lexmark.com**, puis naviguez vers :

  **ASSISTANCE & TELECHARGEMENTS** > sélectionnez votre imprimante > sélectionnez votre système d'exploitation

**3** Cliquez deux fois sur le programme d'installation du logiciel.

Attendez que la boîte de dialogue d'installation s'affiche.

Si vous utilisez le CD *Logiciel et documentation* et si la boîte de dialogue d'installation n'apparaît pas, procédez comme suit :

### Sous Windows 8

Sous Rechercher, tapez **`exécuter`**, puis naviguez jusqu'à :

Liste des applications >**Exécuter** > tapez **`D:\setup.exe`** >**OK**

### Sous Windows 7 ou une version antérieure

**a** Cliquez sur ou sur **Démarrer**, puis sur **Exécuter**.

**b** Dans la boîte de dialogue Démarrer Recherche ou Exécuter, tapez **`D:\setup.exe`**.

**c** Appuyez sur **Entrée** ou cliquez sur **OK**.

**Remarque :** `D` est la lettre de votre lecteur de CD ou de DVD.

4 Cliquez sur **Installer**, puis suivez les instructions qui s'affichent sur l'écran de l'ordinateur.

5 Sélectionnez **Connexion sans fil** lorsque vous êtes invité à choisir un type de connexion.

6 Dans la boîte de dialogue Configuration sans fil, sélectionnez **Configuration assistée (Recommandée)**.

**Remarque :** Ne choisissez **Configuration avancée** que si vous souhaitez personnaliser votre installation.

7 Reliez temporairement l'ordinateur qui se trouve sur le réseau sans fil et l'imprimante avec un câble USB.

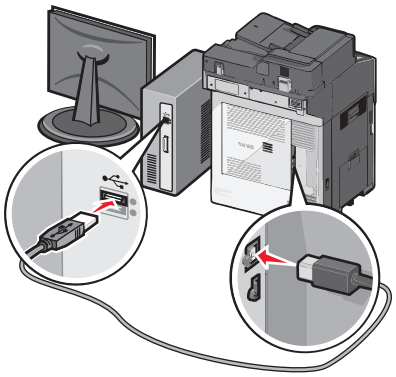

**Remarque :** une fois l'imprimante configurée, le logiciel vous invitera à débrancher le câble USB temporaire afin de pouvoir lancer l'impression sans fil.

8 Suivez les instructions affichées à l'écran.

**Remarque :** pour plus d'informations sur l'autorisation d'autres ordinateurs du réseau à utiliser l'imprimante sans fil, reportez-vous au *Guide de mise en réseau*.

## Installation de l'imprimante sur un réseau sans fil (Macintosh)

**Remarque :** Assurez-vous de déconnecter le câble Ethernet lorsque vous installez l'imprimante sur un réseau sans fil.

### Préparez la configuration de l'imprimante

1 Branchez le câble d'alimentation sur l'imprimante, puis sur une prise de courant correctement reliée à la terre et mettez l'imprimante sous tension.

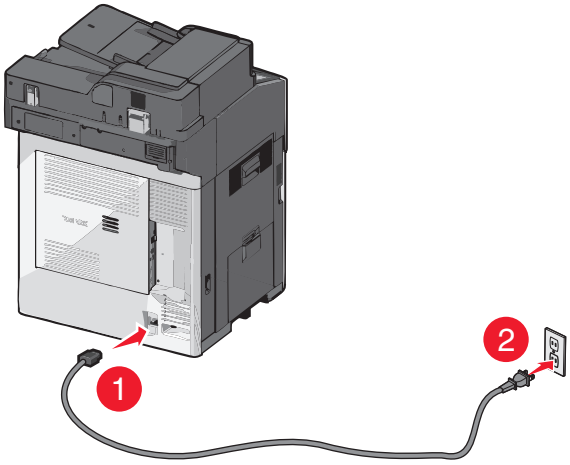


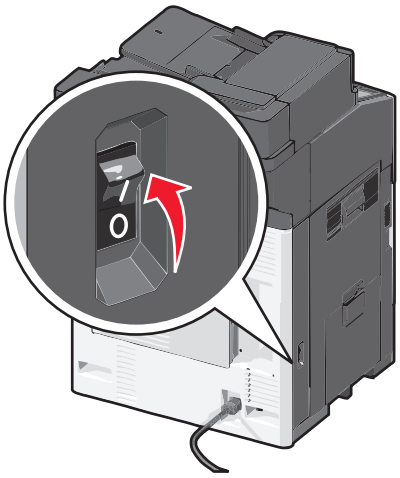

2 Recherchez l'adresse MAC de l'imprimante.

a A partir du panneau de commandes de l'imprimante, parcourez :

>**Rapports** > >**Page de configuration réseau** >

*ou*

>**Rapports** >**Page de configuration réseau**

b Dans la section Carte réseau standard, recherchez **UAA (MAC)**.

**Remarque :** Ces informations vous seront utiles ultérieurement.

## Entrez les informations relatives à l'imprimante

1 Accédez aux options AirPort :

**Sous Mac OS X version 10.5 ou ultérieure**

Dans le menu Pomme, naviguez jusqu'à l'une des options suivantes :

- **Préférences système** >**Réseau** >**Wi-Fi**
- **Préférences Système** >**Réseau** >**AirPort**

**Sous Mac OS X version 10.4**

Dans le Finder, naviguez jusqu'à :

**Applications** >**Internet Connect** >**AirPort**

2 Dans le menu déroulant Nom de réseau, sélectionnez **serveur d'impression [yyyyyy]**, où les **y** correspondent aux six derniers chiffres de l'adresse MAC située sur le document d'adresse MAC.

3 Ouvrez un navigateur Web.

4 Dans le menu Signets, sélectionnez **Afficher** ou **Afficher tous les signets**.

5 Sous COLLECTIONS, sélectionnez **Bonjour** ou **Rendezvous**, puis double-cliquez sur le nom de l'imprimante.

**Remarque :** L'application appelée *Rendezvous* dans Mac OS X version 10.2 est désormais appelée *Bonjour* par Apple Inc.

6 A partir d'Embedded Web Server, accédez à l'emplacement des informations relatives aux paramètres sans fil.

## Configurez l'imprimante pour pouvoir y accéder sans fil

1 Saisissez le nom réseau (SSID) dans le champ requis.

2 Sélectionnez **Infrastructure** comme votre mode de réseau si vous utilisez un point d'accès (routeur sans fil).

3 Sélectionnez le type de sécurité à utiliser pour protéger le réseau sans fil.

4 Entrez les informations de sécurité nécessaires pour que l'imprimante puisse se connecter à votre réseau sans fil.

5 Cliquez sur **Envoyer**.

6 Ouvrez l'application AirPort sur l'ordinateur :

**Sous Mac OS X version 10.5 ou ultérieure**

Dans le menu Pomme, naviguez jusqu'à l'une des options suivantes :

- **Préférences système** >**Réseau** >**Wi-Fi**
- **Préférences Système** >**Réseau** >**AirPort**

**Sous Mac OS X version 10.4**

Dans le Finder, naviguez jusqu'à :

**Applications** >**Internet Connect** >**AirPort**

7 Dans le menu déroulant Réseau, sélectionnez le nom du réseau sans fil.

## Configurez votre ordinateur de manière à utiliser l'imprimante sans fil

Pour imprimer sur une imprimante réseau, chaque utilisateur Macintosh doit installer un pilote d'imprimante personnalisé et créer une file d'attente d'impression dans l'utilitaire d'installation de l'imprimante ou le Centre d'impression.

1 Installez un fichier de pilote de l'imprimante sur l'ordinateur :

a Procurez-vous une copie du programme d'installation du logiciel.

- A partir du CD *Logiciel et documentation* fourni avec l'imprimante.
- A partir de notre site Web :
  Accédez à **http://support.lexmark.com**, puis naviguez vers :
  **ASSISTANCE & TELECHARGEMENTS** > sélectionnez votre imprimante > sélectionnez votre système d'exploitation

b Cliquez deux fois sur le programme d'installation de l'imprimante.

c Suivez les instructions affichées sur l'écran de l'ordinateur.

d Sélectionnez une destination, puis cliquez sur **Continuer**.

e Sur l'écran Installation standard, cliquez sur **Installer**.

f Saisissez le mot de passe utilisateur, puis cliquez sur **OK**.
Toutes les applications nécessaires sont installées sur l'ordinateur.

g Cliquez sur **Fermer** une fois l'installation terminée.

2 Ajoutez l'imprimante :

a Pour l'impression IP :

**Sous Mac OS X version 10.5 ou ultérieure**

1 Dans le menu Pomme, naviguez jusqu'à l'une des options suivantes :
- **Préférences système** >**Imprimantes & scanners**
- **Préférences système** >**Imprimantes & télécopieurs**

2 Cliquez sur **+**.

3 Le cas échéant, cliquez sur **Ajouter une imprimante ou un scanner** ou **Ajouter une autre imprimante ou un autre scanner**.

4 Cliquez sur l'onglet **IP**.

5 Tapez l'adresse IP de l'imprimante dans le champ d'adresse, puis cliquez sur **Ajouter**.

**Sous Mac OS X version 10.4**

1 Dans le Finder, naviguez jusqu'à :
**Applications** >**Utilitaires**

2 Double-cliquez sur **Utilitaire d'installation de l'imprimante** ou **Centre d'impression**.

3 Dans la liste des imprimantes, choisissez **Ajouter**, puis cliquez sur **Imprimante IP**.

4 Tapez l'adresse IP de l'imprimante dans le champ d'adresse, puis cliquez sur **Ajouter**.

b Pour l'impression AppleTalk :

**Remarques :**

- Veillez à ce que AppleTalk soit activé sur votre imprimante.
- Cette fonction n'est prise en charge que sur Mac OS X version 10.5 ou antérieure.

**Sous Mac OS X version 10.5**

1. Dans le menu Pomme, naviguez jusqu'à :
   **Préférences système** >**Imprimantes & télécopieurs**
2. Cliquez sur **+**, puis accédez à :
   **AppleTalk** > sélectionnez l'imprimante dans la liste >**Ajouter**

**Sous Mac OS X version 10.4**

1. Dans le Finder, naviguez jusqu'à :
   **Applications** >**Utilitaires**
2. Double-cliquez sur **Utilitaire d'installation de l'imprimante** ou **Centre d'impression**.
3. Dans la liste des imprimantes, cliquez sur **Ajouter**.
4. Cliquez sur l'onglet **Navigateur par défaut** >**Autres imprimantes**.
5. Dans le premier menu déroulant, sélectionnez **AppleTalk**.
6. Dans le second menu déroulant, sélectionnez **Zone AppleTalk locale**.
7. Sélectionnez l'imprimante dans la liste, puis cliquez sur **Ajouter**.

## Modification des paramètres du port après l'installation d'un nouveau ISP réseau

**Remarques :**

- Si l'imprimante utilise une adresse IP statique, vous n'aurez pas à apporter de modifications.
- Si les ordinateurs sont configurés pour utiliser le nom de réseau (au lieu d'une adresse IP), vous n'aurez pas à apporter de modifications.
- Si vous ajoutez un port ISP sans fil à une imprimante déjà configurée pour une connexion Ethernet, vérifiez que l'imprimante est déconnectée du réseau Ethernet.

### Pour les utilisateurs Windows

1. Ouvrez le dossier Imprimantes.
2. Dans le menu contextuel de l'imprimante avec le nouveau port ISP, accédez aux propriétés de l'imprimante.
3. Configurez le port dans la liste.
4. Mettez à jour l’adresse IP.
5. Appliquez les modifications.

### Pour les utilisateurs Macintosh

1. Dans le menu Pomme, sélectionnez Préférences système, accédez à la liste d'imprimantes, puis sélectionnez **+** > **IP**.
2. Saisissez l'adresse IP dans le champ d'adresse.
3. Appliquez les modifications.

## Configuration de l'impression série (Windows uniquement)

Après avoir installé le port série ou le port de communication (COM), configurez l'imprimante et l'ordinateur.

**Remarque :** L'impression série réduit la vitesse d'impression.

1. Définissez les paramètres de l'imprimante.
   a. A partir du panneau de commandes, accédez au menu des paramètres du port.
   b. Recherchez le menu des paramètres du port série et réglez les paramètres si nécessaire.
   c. Enregistrez les paramètres.
2. Depuis votre ordinateur, ouvrez le dossier Imprimantes, puis sélectionnez votre imprimante.
3. Ouvrez les propriétés de l'imprimante, puis sélectionnez le port COM dans la liste.
4. Définissez les paramètres du port COM dans le Gestionnaire de périphériques.

   Utilisez la boîte de dialogue Exécuter pour ouvrir l'invite de commandes, puis saisissez **`devmgmt.msc`**.

# Réduction de l'impact environnemental de votre imprimante

Lexmark s'engage dans la protection de l'environnement et ne cesse d'améliorer ses imprimantes afin de réduire leur impact sur l'environnement. Nous concevons nos produits dans un souci de respect de l'environnement, fabriquons nos emballages de manière à réduire les matériaux utilisés et proposons des programmes de retrait et de recyclage. Pour plus d'informations, reportez-vous à la rubrique suivante :

- Le chapitre Avis
- La section Responsabilité environnementale du site Web Lexmark est disponible à l'adresse : **www.lexmark.com/environment**
- Le programme de recyclage Lexmark à **www.lexmark.com/recycle**

La sélection de certains paramètres ou de certaines tâches de votre imprimante peut vous permettre de réduire encore plus l'impact de votre imprimante. Ce chapitre indique quels paramètres et tâches sont plus respectueux de l'environnement.

## Economies de papier et de toner

Des études démontrent que l'utilisation de papier est responsable de l'empreinte carbone d'une imprimante à hauteur de 80 %. Vous pouvez réduire votre empreinte carbone de manière significative en utilisant du papier recyclé et en suivant ces suggestions d'impression, par exemple l'impression recto verso et l'impression de pages multiples sur une seule feuille de papier.

Pour plus d'informations sur l'économie de papier et d'énergie à l'aide d'un paramètre de l'imprimante, reportez-vous à la rubrique « Utilisation du mode Eco », page 57.

### Utilisation de papier recyclé

En tant qu'entreprise sensible au respect de l'environnement, Lexmark approuve l'utilisation du papier recyclé spécialement destiné aux imprimantes laser. Pour plus d'informations sur les papiers recyclés pris en charge par votre imprimante, reportez-vous à la section « Utilisation de papier recyclé et d’autres papiers de bureau », page 74.

### Economie des fournitures

#### Utiliser les deux faces du papier

Si votre modèle d'imprimante prend en charge l'impression recto verso, vous pouvez vérifier si les deux faces du papier sont imprimées.

**Remarques :**

- L'impression recto verso est le paramètre par défaut dans le pilote d'impression.
- Pour obtenir la liste complète des pays et des produits pris en charge, reportez-vous à **http://support.lexmark.com**.

### Placez plusieurs pages sur une feuille de papier.

Vous pouvez imprimer jusqu'à 16 pages consécutives d'un document de plusieurs pages sur une seule face d'une feuille de papier en sélectionnant l'impression multipage (N pages par feuille) pour le travail d'impression.

### Vérifiez la qualité de votre brouillon.

Avant d'imprimer ou de faire plusieurs copies d'un document, procédez comme suit :

- Utilisez la fonction de prévisualisation pour visualiser le document avant de l'imprimer.
- Imprimez une copie du document pour en vérifier le contenu et le format.

### Evitez les bourrages papier

Définissez correctement le type et le format de papier pour éviter les bourrages. Pour plus d'informations, reportez-vous à la section « Prévention des risques de bourrage », page 236.

# Economie d'énergie

## Utilisation du mode Eco

1. Saisissez l'adresse IP de l'imprimante dans le champ d'adresse de votre navigateur Web.

   si vous ne connaissez pas l'adresse IP de l'imprimante, vous pouvez :

   - Voir l'adresse IP sur le panneau de commandes de l'imprimante dans la section TCP/IP du menu Réseau/Ports.
   - Imprimer une page de configuration du réseau ou les pages de paramètres de menus et identifier l'adresse IP dans la section TCP/IP.
2. Cliquez sur **Paramètres** > **Paramètres généraux** > **Mode éco** > sélectionnez un paramètre > **Envoyer**.

| Choisissez | Pour |
|---|---|
| **Hors fonction** | Utiliser les paramètres usine par défaut pour tous les paramètres associés au mode Eco. Ce paramètre prend en charge les spécifications de performance de votre imprimante. |
| **Energie** | Réduire la consommation d'énergie, notamment quand l'imprimante est inactive.<br>• L'imprimante entre en mode Veille après une minute d'inactivité.<br>• Lorsque l'imprimante active le mode Veille, les voyants du panneau de commandes de l'imprimante et du réceptacle standard sont éteints.<br>• Si la numérisation est prise en charge, les lampes du scanner s'allument ensuite uniquement lorsqu'un travail de numérisation est lancé. |
| **Energie/Papier** | Utiliser tous les paramètres associés aux modes Energie et Papier. |
| **Papier** | • Activer la fonction Recto verso automatique.<br>• Désactiver les fonctions de journal d'impression. |

## Réduction du bruit de l'imprimante

Pour sélectionner un paramètre Mode silencieux à l'aide d'Embedded Web Server :

1. Tapez l'adresse IP de l'imprimante dans le champ d'adresse de votre navigateur Web.

Si vous ne connaissez pas l'adresse IP de l'imprimante, vous pouvez :

- Voir l'adresse IP sur le panneau de commandes de l'imprimante dans la section TCP/IP du menu Réseau/Ports.
- Imprimer une page de configuration du réseau ou les pages de paramètres de menus et identifier l'adresse IP dans la section TCP/IP.

2 Cliquez sur **Paramètres** > **Paramètres généraux** > **Mode silencieux** > sélectionnez un paramètre > **Envoyer**.

| Choisissez | Pour |
|---|---|
| Hors fonction<br>**Remarque :** la sélection de l'option **Photo** depuis le pilote peut désactiver le mode silencieux et offrir une meilleure qualité et vitesse d'impression. | Utiliser les paramètres usine par défaut. Ce paramètre prend en charge les spécifications de performance de votre imprimante. |
| En fonction | Réduire le bruit de l'imprimante.<br>• La vitesse de traitement des travaux d'impression sera réduite.<br>• Les moteurs de l'imprimante ne démarrent pas avant qu'un document soit prêt pour l'impression. Il y a un court délai avant l'impression de la première page.<br>• Si votre imprimante peut envoyer des télécopies, les bruits de la télécopie sont réduits ou désactivés, même ceux produits par les haut-parleurs et la sonnerie du télécopieur. Le télécopieur est en mode Standby.<br>• Les sons du réglage avertisseur et de l'alarme cartouche sont désactivés.<br>• L'imprimante ignore la commande de démarrage avancé. |

## Réglage du Mode veille

1 Dans l'écran d'accueil, accédez à :

>**Paramètres** >**Paramètres généraux** >**Délais** >**Mode veille**

2 Dans le champ Mode Veille, indiquez le délai d'attente en minutes avant la mise en veille de l'imprimante.

3 Appliquez les modifications.

## Utilisation du mode Hibernation

Le mode Hibernation est un mode de fonctionnement électrique ultra faible.

**Remarques :**

- Le délai par défaut avant que l'imprimante n'entre en mode Hibernation est de trois jours.
- Assurez-vous de sortir l'imprimante du mode Hibernation avant d'envoyer un nouveau travail d'impression. Une réinitialisation du disque dur ou une pression longue sur le bouton Veille permet de sortir l'imprimante du mode Hibernation.
- Le serveur Web incorporé est désactivé lorsque l'imprimante est en mode Hibernation.

1 Dans l'écran d'accueil, accédez à :

>**Paramètres** >**Paramètres généraux**

2 Dans le menu Appuyer sur le bouton Veille ou Maintenir le bouton Veille enfoncé, sélectionnez **Hibernation**, puis appuyez sur **Envoyer**.

## Réglage de la luminosité de l'écran de l'imprimante

Pour économiser de l'énergie ou s'il vous est difficile de lire les informations qui s'affichent, réglez la luminosité de l'écran.

### Utilisation d'Embedded Web Server

1 Ouvrez un navigateur Web, puis tapez l'adresse IP de l'imprimante dans le champ d'adresse.

**Remarques :**

- L'adresse IP se trouve sur la partie supérieure de l'écran d'accueil. Elle est constituée de quatre séries de chiffres séparées par des points, par exemple 123.123.123.123.
- Si vous utilisez un serveur proxy, désactivez-le temporairement pour charger correctement la page Web.

2 Sélectionnez **Paramètres** >**Paramètres généraux**.

3 Dans le champ Luminosité de l'écran, saisissez le pourcentage de luminosité de votre choix pour l'écran.

4 Appliquez les modifications.

### A partir du panneau de commandes

1 Dans l'écran d'accueil, accédez à :

>**Paramètres** >**Paramètres généraux**

2 Dans le champ Luminosité de l'écran, saisissez le pourcentage de luminosité de votre choix pour l'écran.

3 Appliquez les modifications.

## Réglage de l’éclairage du réceptacle de sortie standard

Pour faire des économies d’énergie, vous pouvez baisser ou éteindre la lumière du réceptacle de sortie standard.

Les paramètres disponibles sont Hors fonction, Faible et Vif.

En mode Normal/Veille, Vif correspond au paramètre usine.

Si le mode Eco est défini sur Energie ou Energie/Papier, l'éclairage est réglé sur Faible.

En mode Veille, l'éclairage s'éteint.

### Utilisation d'Embedded Web Server

1 Tapez l'adresse IP de l'imprimante dans le champ d'adresse de votre navigateur Web.

si vous ne connaissez pas l'adresse IP de l'imprimante, vous pouvez :

- Voir l’adresse IP sur le panneau de commandes de l’imprimante dans la section TCP/IP du menu Réseau/Ports.
- Imprimer une page de configuration du réseau ou les pages de paramètres de menus et identifier l'adresse IP dans la section TCP/IP.

2 Cliquez sur **Paramètres** > **Paramètres généraux** > **Luminosité de la sortie**.

3 Dans la liste du mode Normal/Veille, sélectionnez le paramètre d'éclairage utilisé par le réceptacle de sortie standard en mode Prêt ou Veille.

4 Cliquez sur **Envoyer**.

### Utilisation du panneau de commandes de l'imprimante

1 Dans l'écran d'accueil, accédez à :

> **Paramètres** > **Paramètres généraux** > **Luminosité de la sortie**

2 Appuyez sur la flèche en regard de **`Mode Normal/Veille`** afin de sélectionner les paramètres d'éclairage du réceptacle de sortie standard en mode Prêt ou Veille.

3 Appuyez sur **Envoyer**.

# Recyclage

Lexmark propose des programmes de collecte et encourage une approche au recyclage progressiste et bénéfique à l'environnement. Pour plus d'informations, reportez-vous à la rubrique suivante :

- Le chapitre Avis
- La section Responsabilité environnementale du site Web Lexmark est disponible à l'adresse : **www.lexmark.com/environment**
- Le programme de recyclage Lexmark à **www.lexmark.com/recycle**

## Recyclage des produits Lexmark

Pour renvoyer des produits Lexmark en vue de leur recyclage :

1 Rendez-vous sur le site **www.lexmark.com/recycle**.

2 Recherchez le type de produit que vous souhaitez recycler, puis sélectionnez votre pays ou région dans la liste.

3 Suivez les instructions qui s'affichent à l'écran.

**Remarque :** Le matériel et les fournitures de l'imprimante qui ne sont pas couverts par un programme de collecte Lexmark peuvent être recyclés dans votre déchetterie habituelle. Contactez votre déchetterie pour vérifier ce qui est accepté.

## Recyclage de l'emballage Lexmark

Lexmark s'efforce continuellement à réduire l'emballage. En utilisant moins de matériaux d'emballage, nous nous assurons que les imprimantes Lexmark sont transportées de la manière la plus efficace et écologique possible, et que moins de matériaux d'emballage seront à jeter. Ceci se traduit par la réduction des émissions de gaz à effet de serre, par des économies d'énergie et de ressources naturelles.

Les cartons Lexmark sont entièrement recyclables si vous disposez des installations de recyclage adéquates. Il se peut que vous ne disposiez de telles installations à proximité.

La mousse utilisée dans les emballages Lexmark est recyclable si vous disposez des installations de recyclage adéquates. Il se peut que vous ne disposiez de telles installations à proximité.

Lorsque vous renvoyez une cartouche à Lexmark, vous pouvez réutiliser le carton qui contenait la cartouche. Lexmark recyclera le carton.

## Retour des cartouches Lexmark pour réutilisation ou recyclage

Le programme de collecte des cartouches Lexmark évite de surcharger les décharges publiques par des millions de cartouches Lexmark tous les ans en mettant à disposition le retour simple et gratuit des cartouches usées Lexmark pour réutilisation ou recyclage. Cent pour cent des cartouches vides retournées à Lexmark sont réutilisées ou recyclées. Les cartons utilisés pour le retour des cartouches sont également recyclés.

Afin de retourner les cartouches Lexmark pour réutilisation ou recyclage, suivez les instructions fournies avec votre imprimante et utilisez l'étiquette d'expédition prépayée. Vous pouvez également procéder de la manière suivante :

1. Rendez-vous sur le site **www.lexmark.com/recycle**.
2. Dans la section Cartouches de toner, sélectionnez votre pays ou votre région.
3. Suivez les instructions qui s'affichent à l'écran.

# Chargement du papier et des supports spéciaux

## Définition du type et du format de papier

Le paramètre Format de papier est automatiquement détecté à partir de la position des guide-papier de chaque tiroir, à l'exception du chargeur multifonction. Le paramètre Format de papier du chargeur multifonction doit être défini manuellement dans le menu Format de papier. Le paramètre Type de papier doit être défini manuellement pour tous les tiroirs qui ne contiennent pas de papier normal.

Dans l'écran d'accueil, accédez à :

> **Menu Papier** > **Format/Type de papier** > sélectionnez un tiroir > sélectionnez le format ou le type de papier > **Envoyer**

## Configuration des paramètres de papier Universel

Le paramètre Format papier Universel est un paramètre défini par l'utilisateur qui permet d'imprimer sur des formats de papier qui ne sont pas prédéfinis dans les menus de l'imprimante. Définissez le format de papier pour le tiroir spécifié sur Universel lorsque le format souhaité n'est pas disponible dans le menu Format de papier. Spécifiez ensuite tous les paramètres du format Universel suivants pour votre papier :

- Unités de mesure
- Largeur portrait
- Hauteur portrait

**Remarques :**

- Le plus grand format de papier Universel pris en charge est 216 x 1219 mm (8,5 x 48 po.).
- Le plus petit format de papier Universel pris en charge est 76 x 127 mm (3 x 5 po.). Il n'est chargé que dans le chargeur multifonction.

1. Dans l'écran d'accueil, accédez à :

   > **Menu Papier** > **Configuration générale** > **Unités de mesure** > sélectionnez une unité de mesure.

2. Appuyez sur **Largeur portrait** ou **Hauteur portrait** > sélectionnez la largeur ou la hauteur > **Envoyer**

## Chargement du tiroir 550 feuilles standard ou en option

L'imprimante dispose d'un tiroir de 550 feuilles (tiroir 1) auquel peuvent s'ajouter un ou plusieurs tiroirs en option de 550 feuilles. Tous les tiroirs 550 feuilles prennent en charge les mêmes formats et types de papier.

**ATTENTION—RISQUE DE BLESSURE :** Pour réduire le risque d'instabilité de l'appareil, chargez chaque bac ou tiroir séparément. Laissez tous les bacs ou tiroirs fermés aussi longtemps que vous ne les utilisez pas.

**1** Tirez sur le tiroir pour le dégager.

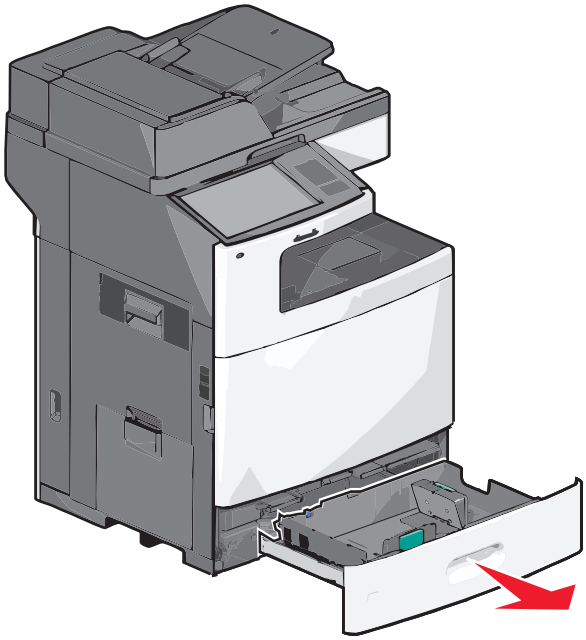

Remarquez les repères de format situés sur la partie inférieure du tiroir. Utilisez ces repères pour placer les guides de longueur et de largeur.

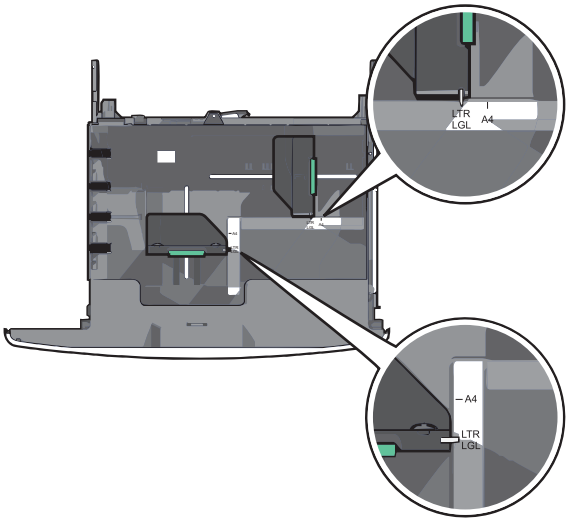

**2** Appuyez sur le guide de largeur et faites-le glisser de façon à l'ajuster au format du papier chargé.

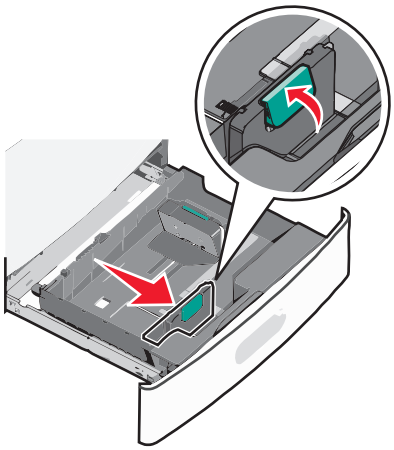

**3** Appuyez sur le guide de longueur et faites-le glisser de façon à l'ajuster au format du papier chargé.

**Remarque :** le guide de longueur dispose d'un dispositif de verrouillage. Pour le déverrouiller, appuyez vers l'arrière sur le bouton situé sur le dessus du guide de longueur. Pour le verrouiller, appuyez le bouton vers l'avant lorsqu'une longueur a été sélectionnée.

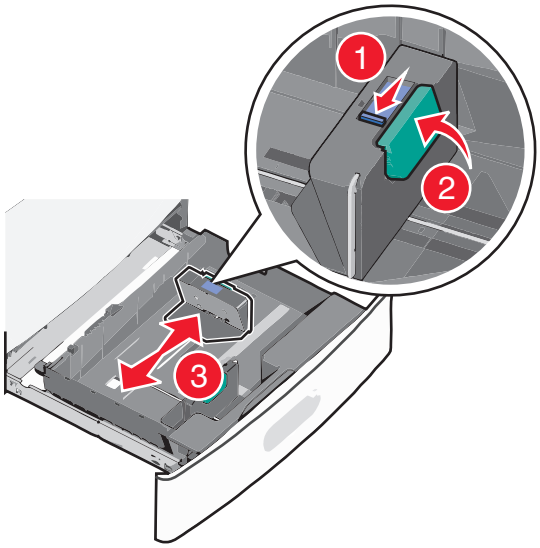


**4** Déramez les feuilles pour les détacher, puis ventilez-les. Ne pliez pas le papier et ne le froissez pas. Egalisez les bords sur une surface plane.

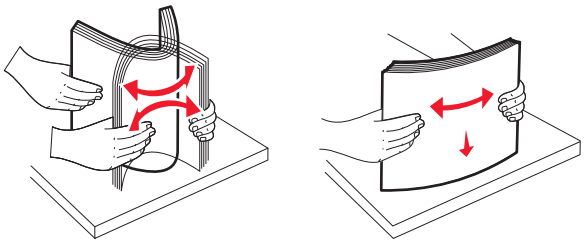

**5** Chargez la pile de papier, face recommandée pour l'impression vers le haut.

**Remarques :**

- Placez la face à imprimer vers le bas pour une impression recto verso.
- Placez le papier préperforé en orientant les trous vers l'avant du tiroir.
- Placez le papier à en-tête face vers le haut, en orientant l'en-tête sur le côté gauche du tiroir.
- Placez le papier à en-tête face vers le bas, en orientant l'en-tête sur le côté droit du tiroir pour l'impression recto verso.
- Vérifiez que la pile de papier n'atteint pas le repère de chargement maximal indiqué sur le bord du tiroir papier. Surcharger le tiroir peut provoquer des bourrages papier et endommager l'imprimante.

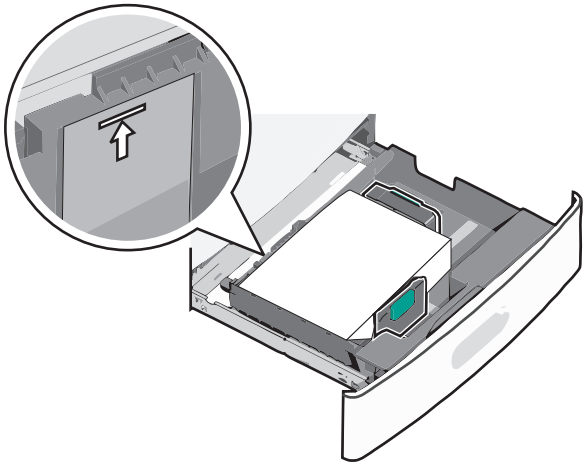

**6** Insérez le tiroir.

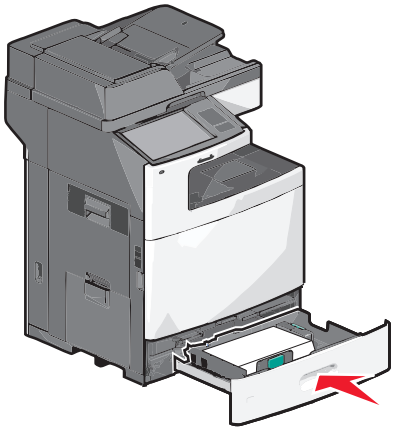

**7** Depuis le panneau de commandes de l'imprimante, vérifiez le format et le type de papier pour le tiroir en fonction du papier chargé.

# Alimentation du chargeur haute capacité 2 000 feuilles

Le chargeur haute capacité peut contenir jusqu'à 2 000 feuilles de papier aux formats Lettre, A4 ou Légal (80 g/m$^2$ ou 20 lb).

**ATTENTION—RISQUE DE BLESSURE :** Pour réduire le risque d'instabilité de l'appareil, chargez chaque bac ou tiroir séparément. Laissez tous les bacs ou tiroirs fermés aussi longtemps que vous ne les utilisez pas.

**1** Tirez sur le tiroir pour le dégager.

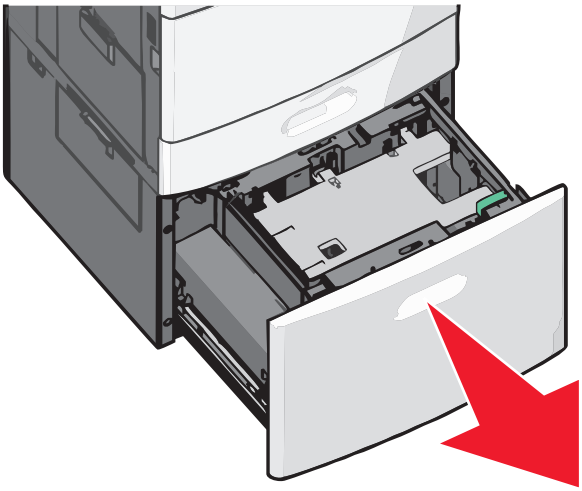

**2** Réglez le guide de largeur si nécessaire.

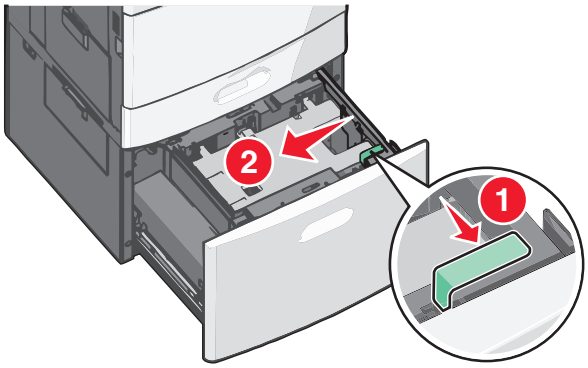


**3** Déramez les feuilles pour les détacher, puis ventilez-les. Ne pliez pas le papier et ne le froissez pas. Egalisez les bords sur une surface plane.

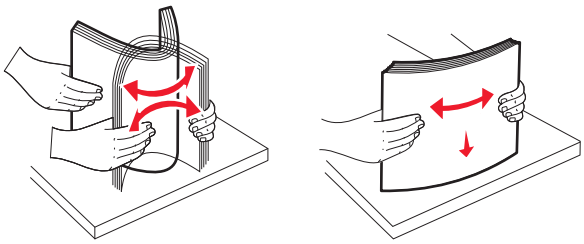

**4** Chargez le papier dans le tiroir, face à imprimer vers le haut.

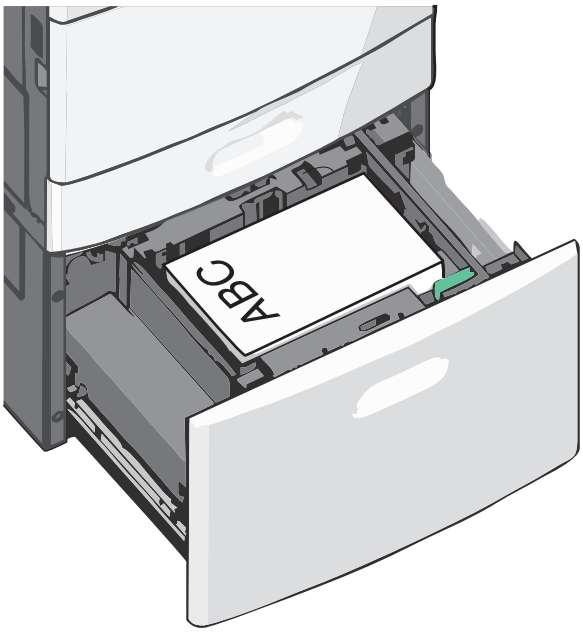


**Remarque :** Vérifiez que la pile de papier n'atteint pas le repère de chargement maximal indiqué sur le bord du tiroir papier. Surcharger le tiroir peut provoquer des bourrages.

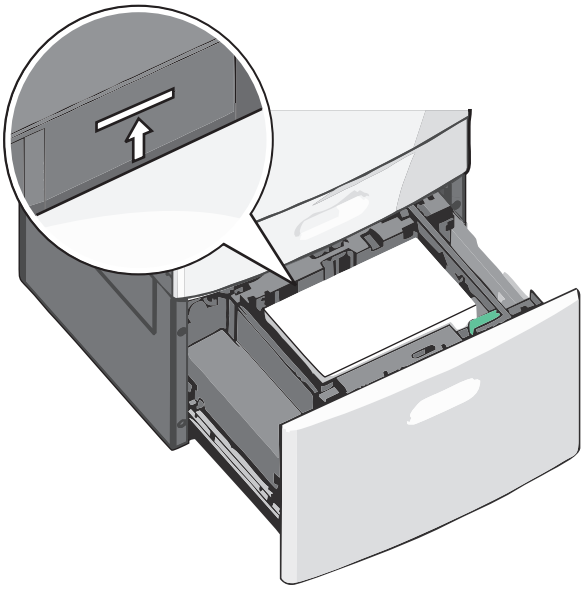

**Remarques :**

- Placez le papier préperforé en orientant les trous vers l'avant du tiroir.
- Placez le papier à en-tête face vers le haut, en orientant l'en-tête sur le côté gauche du tiroir.
- Placez le papier à en-tête face vers le bas, en orientant l'en-tête sur le côté droit du tiroir pour l'impression recto verso.

**5** Insérez le tiroir.

# Alimentation du chargeur multifonction

Le chargeur multifonction peut prendre en charge plusieurs formats et types de supports, tels que les transparents, les étiquettes, les bristols et les enveloppes. Il peut être utilisé pour les travaux d'impression d'une seule page, d'impression manuelle ou comme tiroir supplémentaire.

Le chargeur multifonction peut contenir environ :

- 100 feuilles de 75 g/m$^2$ (20 lb)
- 10 enveloppes
- 75 transparents

Le chargeur multifonction accepte le papier ou les supports spéciaux dont les dimensions sont comprises dans les plages suivantes :

- Largeur : 89 mm (3,5 po) à 229 mm (9,02 po)
- Longueur : 127 mm (5 po) à 1270 mm (50 po)

**Remarque :** la longueur et la largeur maximales peuvent uniquement être appliquées au chargement orienté bord court.

**Remarque :** n'ajoutez et n'enlevez pas de papier ou de support spécial lorsqu'une impression est en cours depuis le chargeur multifonction ou lorsque l'indicateur lumineux du panneau de commandes clignote. Vous risqueriez de provoquer des bourrages.

1 Tirez la porte du chargeur multifonction vers le bas.

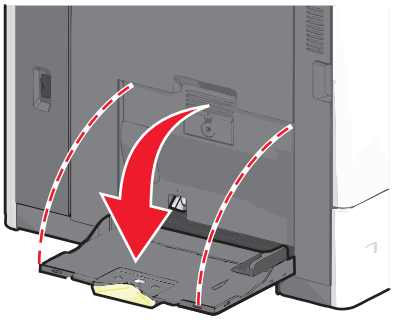

2 Si le papier ou le support spécial est plus long que le format Lettre, dépliez complètement l'extension.

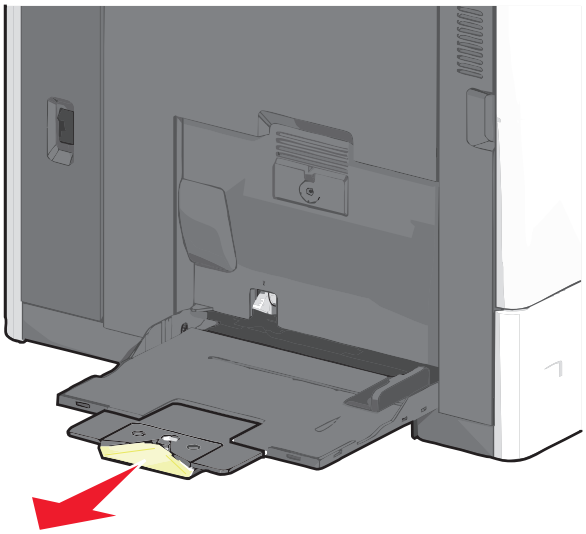

**3** Déramez les feuilles de papier ou de supports spéciaux pour les détacher. Ne les pliez pas et ne les froissez pas. Egalisez les bords sur une surface plane.

Papier

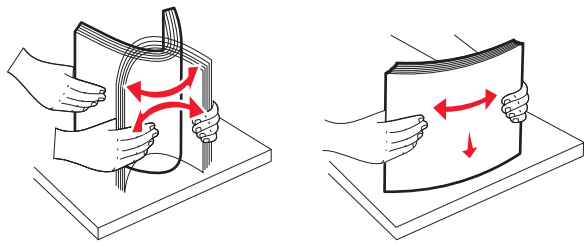

Enveloppes

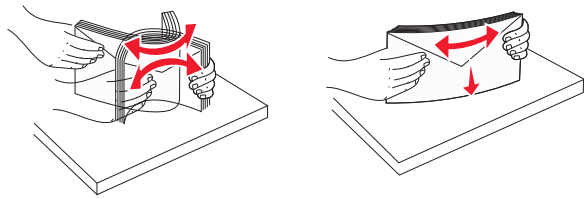

Transparents

**Remarque :** évitez de rayer ou de toucher la face à imprimer.

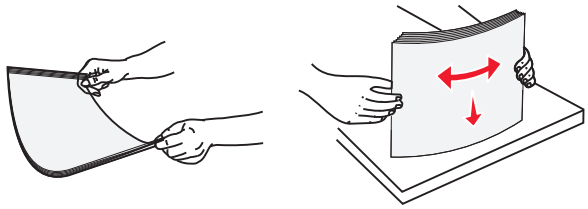

**4** Appuyez sur le taquet d'entraînement papier, puis chargez le papier ou le support spécial. Faites glisser la pile délicatement dans le chargeur multifonction jusqu'à ce qu'elle atteigne la butée, puis relâchez le taquet d'entraînement papier.

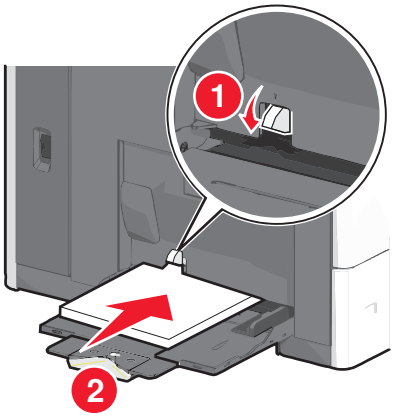


**Attention — Dommages potentiels :** si vous retirez le papier sans appuyer au préalable sur le taquet d'entraînement papier, vous risquez de provoquer des bourrages papier ou de casser le taquet d'entraînement papier.

- Chargez le papier et les transparents en insérant la face d'impression recommandée vers le bas et le bord court en premier.
- Pour l'impression recto verso de papier à en-tête, placez le papier à en-tête face vers le haut, en insérant l'en-tête en dernier.
- Chargez les enveloppes rabat vers le haut et sur la droite.

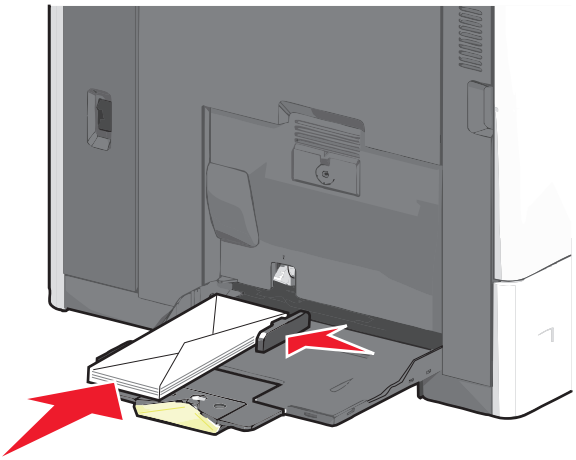

**Attention — Dommages potentiels :** n'utilisez jamais d'enveloppes avec timbre, agrafe, fermoir, fenêtre, revêtement intérieur couché ou bande autocollante. Ces enveloppes peuvent endommager sérieusement l'imprimante.

**Remarques :**

- Ne dépassez pas la hauteur maximum en chargeant trop de papier ou de transparents sous l'indicateur.
- Ne chargez qu'un format et qu'un type de papier à la fois.

**5** Réglez le guide de largeur afin qu'il touche légèrement le bord de la pile. Vérifiez que le papier ou le support spécial n'est pas trop compressé dans le chargeur multifonction, qu'il est bien à plat et qu'il n'est pas gondolé ou froissé.

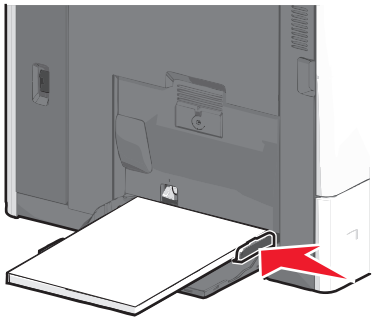

**6** Depuis le panneau de commandes de l’imprimante, définissez le format et le type de papier du chargeur multifonction (Format chargeur MF et Type chargeur MF) en fonction du papier ou du support spécial chargé.

# Chaînage et annulation du chaînage de bacs

## Tiroirs chaînés

Le chaînage de tiroirs est très utile pour les travaux d'impression de grande taille ou pour l'impression de plusieurs copies. Lorsqu'un tiroir est vide, le support d'impression est extrait du tiroir chaîné suivant. Lorsque les paramètres Format de papier et Type de papier sont identiques pour tous les tiroirs, ceux-ci sont automatiquement chaînés.

L'imprimante détecte automatiquement le paramètre Format de papier à partir de la position des guide-papier de chaque tiroir, à l'exception du tiroir 550 feuilles standard et du chargeur multifonction. L'imprimante peut détecter les formats de papier A4, A5, JIS B5, Lettre US, Légal US, Exécutive US et Universel. Le chargeur multifonction et les tiroirs utilisant d'autres formats de papier peuvent être chaînés manuellement via le menu Format de papier accessible à partir du menu Format/Type de papier.

**Remarque :** pour chaîner le chargeur multifonction, Configurer MF doit être défini sur Cassette dans le menu Papier pour que Format charg. MF s'affiche en tant qu'option de menu.

Le paramètre Type de papier doit être défini pour tous les tiroirs dans le menu Type de papier, accessible à partir du menu Format/Type de papier.

## Annulation du chaînage des tiroirs

**Remarque :** les tiroirs qui n'ont pas les mêmes paramètres que les autres tiroirs ne sont pas chaînés.

Modifiez l'un des paramètres de tiroir suivants :

- Type de papier

  Les noms de type de papier décrivent les caractéristiques du papier. Si le nom qui décrit le mieux votre papier est utilisé par les tiroirs chaînés, attribuez un nom de type de papier différent au tiroir, comme Type perso [x], ou créez votre propre nom personnalisé.

- Format de papier

  Chargez un format de papier différent pour modifier automatiquement le paramètre Format de papier d'un tiroir. Les paramètres Format de papier du chargeur multifonction ne sont pas automatiques ; vous devez les définir manuellement dans le menu Format de papier.

**Attention — Dommages potentiels :** attribuez uniquement des noms de type de papier qui décrivent exactement le type de papier chargé dans un tiroir. La température de l'unité de fusion varie en fonction du type de papier spécifié. L'impression risque de ne pas être traitée correctement si un type de papier inexact est sélectionné.

## Chaînage de réceptacles

Chaînez les réceptacles pour créer une seule source de sortie. L'imprimante utilise automatiquement le prochain réceptacle disponible comme source de sortie.

Le réceptacle de sortie standard peut contenir jusqu'à 550 feuilles de papier 75 g/m². Si vous avez besoin d'une capacité de sortie supplémentaire, vous pouvez acheter d'autres réceptacles en option.

**Remarque :** certains réceptacles ne prennent pas en charge tous les types et formats de papier existants.

1. Dans l'écran d'accueil, accédez à :

   > **Menu Papier** > **Configuration du réceptacle**

2. Appuyez sur le ou les réceptacles à chaîner, puis sur **Config. réceptacles** > **Chaînage**.

## Création d'un nom personnalisé pour un type de papier

Si l’imprimante se trouve sur un réseau, vous pouvez utiliser Embedded Web Server pour définir un nom autre que Type perso [x] pour chacun des types de papier personnalisé chargés dans l'imprimante.

1 Tapez l'adresse IP de l'imprimante dans le champ d'adresse de votre navigateur Web.

   **Remarque :** si vous ne connaissez pas l'adresse IP de l'imprimante, vous pouvez :

   - Voir l’adresse IP sur le panneau de commandes de l’imprimante dans la section TCP/IP du menu Réseau/Ports.
   - Imprimer une page de configuration du réseau ou les pages de paramètres de menus et identifier l'adresse IP dans la section TCP/IP.

2 Cliquez sur **Paramètres** > **Menu Papier** > **Nom personnalisé** > tapez un nom > **Envoyer**.

   **Remarque :** ce nom personnalisé remplace le nom Type perso [x] dans les menus Types personnalisés, Format de papier et Type de papier.

3 Cliquez sur **Types personnalisés** > sélectionnez un type de papier > **Envoyer**.

## Attribution d'un nom de type de papier personnalisé

Vous pouvez attribuer un nom de type de papier personnalisé à un tiroir lorsque vous activez ou désactivez le chaînage des tiroirs.

Dans l'écran d'accueil, accédez à :

> **Menu Papier** > **Format/Type de papier** > sélectionnez un nom de type de papier personnalisé > sélectionnez un tiroir > **Envoyer**

## Configuration d'un nom personnalisé

Si l’imprimante se trouve sur un réseau, vous pouvez utiliser Embedded Web Server pour définir un nom autre que Type perso [x] pour chacun des types de papier personnalisé chargés dans l'imprimante.

1 Saisissez l'adresse IP de l'imprimante dans le champ d'adresse de votre navigateur Web.

   **Remarque :** si vous ne connaissez pas l'adresse IP de l'imprimante, vous pouvez :

   - Voir l’adresse IP sur le panneau de commandes de l’imprimante dans la section TCP/IP du menu Réseau/Ports.
   - Imprimer une page de configuration du réseau ou les pages de paramètres de menus et identifier l'adresse IP dans la section TCP/IP.

2 Cliquez sur **Paramètres** > **Menu Papier** > **Types personnalisés** > sélectionnez le nom personnalisé à configurer > sélectionnez un type de papier ou de support spécial > **Envoyer**.

# Spécifications relatives au papier et aux supports spéciaux

## Recommandations relatives au papier

### Caractéristiques du papier

Les caractéristiques de papier suivantes affectent la fiabilité et la qualité de l'impression. Tenez compte de ces caractéristiques lors du choix d'un nouveau support.

#### Grammage

L'imprimante peut charger automatiquement des grammages allant de 60 à 176 g/m$^2$ (16 à 47 lb) sens machine sur longueur. La rigidité des papiers dont le grammage est inférieur à 60 g/m$^2$ (16 lb) peut être insuffisante et empêcher que l'alimentation se fasse correctement, ce qui provoque des bourrages. Pour obtenir des performances optimales, utilisez du papier sens machine sur longueur de 75 g/m$^2$ (20 lb). Pour les formats inférieurs à 182 x 257 mm (7 x 10 po.), nous recommandons un grammage de 90 g/m$^2$ (24 lb) ou supérieur.

**Remarque :** L'impression recto verso est prise en charge pour le papier à lettres de 75–176 g/m$^2$ (20–47 lb).

#### Roulage

On appelle roulage la tendance du support à se recourber aux extrémités. Si le papier se recourbe d'une manière excessive, cela peut provoquer des problèmes d'alimentation. Cela se produit généralement lorsque le papier a transité à l'intérieur de l'imprimante, où il est exposé à des températures élevées. Stocker du papier non emballé dans des endroits chauds, humides, froids et secs, même à l’intérieur des tiroirs, peut contribuer à ce qu'il se recourbe avant l'impression, provoquant des problèmes d'alimentation.

#### Lissage

Le degré de lissage du papier affecte directement la qualité de l'impression. Si le papier est trop rugueux, le toner n'est pas réparti correctement. Si le papier est trop lisse, cela peut provoquer des problèmes d'alimentation ou de qualité d'impression. Utilisez toujours un support dont le degré de lissage est compris entre 100 et 300 points Sheffield ; néanmoins, un degré de lissage compris entre 150 et 200 points Sheffield offre un niveau de qualité optimal.

#### Teneur en eau

La teneur en eau du papier affecte à la fois la qualité de l'impression et la possibilité, pour l'imprimante, d'alimenter correctement le papier. Conservez le papier dans son emballage d'origine jusqu'à l’utilisation. Vous limiterez ainsi l'exposition du papier aux variations de taux d’humidité susceptibles de réduire les performances.

Soumettez le papier aux conditions ambiantes avant de l'utiliser. Pour cela, stockez-le dans le même environnement que l'imprimante pendant 24 à 48 heures sans le sortir de son emballage. Si l'environnement de stockage ou de transport est vraiment très différent de celui de l'imprimante, prolongez ce temps d'adaptation de quelques jours. Le papier épais peut également nécessiter un temps d'adaptation plus important.

### Sens du papier

Le sens du papier correspond à l'alignement des fibres du papier sur une feuille. Vous avez le choix entre *sens machine sur longueur* (dans le sens de la longueur du papier) et *sens machine sur largeur* (dans le sens de la largeur du papier).

Pour le papier dont le grammage est compris entre 60 et 135 g/m$^2$ (16–36 lb), il est conseillé d'utiliser du papier sens machine sur longueur. Pour le papier dont le grammage est supérieur à 135 g/m$^2$, il est conseillé d'utiliser du papier sens machine sur largeur.

### Teneur en fibres

La plupart des papiers xérographiques de qualité supérieure sont constitués de bois réduit en pulpe à 100 % selon un procédé chimique. Il s'agit dans ce cas d'un papier très stable engendrant peu de problèmes d'alimentation et offrant un niveau de qualité supérieur. Le papier qui contient des fibres telles que le coton peut affecter la manipulation.

## Choix du papier

Le choix d'un support papier approprié évite les problèmes d'impression et réduit le risque de bourrages.

Pour éviter les bourrages et obtenir une qualité d'impression optimale :

- Utilisez *toujours* du papier neuf en bon état.
- Avant de charger du papier, repérez la face à imprimer recommandée. Cette information est généralement indiquée sur l'emballage.
- *N'utilisez pas* de papier découpé ou rogné manuellement.
- *Ne mélangez pas* plusieurs formats, grammages ou types de papier dans une même source, car cela provoquerait des bourrages.
- *N'utilisez pas* de papier couché à moins qu'il soit spécialement conçu pour l'impression électrophotographique.

## Sélection de formulaires préimprimés et de papier à en-tête

Conformez-vous aux instructions suivantes lorsque vous sélectionnez des formulaires préimprimés et du papier à en-tête :

- Utilisez du papier sens machine sur longueur dont le grammage est compris entre 60 et 90 g/m$^2$.
- Utilisez uniquement des formulaires et du papier à en-tête avec un procédé d'impression lithographique offset ou par gravure.
- Evitez d'utiliser du papier présentant une surface rugueuse ou très texturée.

Utilisez du papier imprimé avec de l'encre résistant à la chaleur et destiné aux copieurs xérographiques. L'encre doit pouvoir résister à une température maximale de 190 °C sans fondre ou libérer d'émanations dangereuses. Utilisez un type d'encre non affecté par la résine du toner. Les types d'encres oxydantes ou à base d'huile répondent généralement à ces exigences, mais pas nécessairement les types d'encre latex. En cas de doute, contactez votre fournisseur de papier.

Le papier préimprimé, tel que le papier à en-tête, doit pouvoir résister à une température maximale de 190 °C sans fondre ou libérer d'émanations dangereuses.

## Utilisation de papier recyclé et d'autres papiers de bureau

En tant qu'entreprise sensible au respect de l'environnement, Lexmark soutient l'utilisation de papier recyclé spécialement destiné aux imprimantes laser (impression électrophotographique).

Bien qu'il serait mensonger d'affirmer que tous les papiers recyclés seront correctement chargés, Lexmark teste régulièrement les différents formats de papier recyclés disponibles sur le marché. Ces tests scientifiques sont menés avec rigueur et méthode. De nombreux facteurs sont pris en compte, séparément et ensemble, y compris les facteurs suivants :

- La quantité de déchets après consommation (Lexmark teste les supports composés jusqu'à 100 % de déchets après consommation.)
- Les conditions de température et d'humidité (Des essais sont effectués en chambres simulant les climats du monde entier.)
- La teneur en eau (Le papier machine à écrire doit avoir une faible teneur en eau, soit 4 à 5 %.)
- Une résistance à la flexion et une rigidité adéquate garantissent une alimentation optimale du papier dans l'imprimante.
- L'épaisseur (et son impact sur la quantité chargée dans un tiroir)
- La rugosité (mesurée en unités Sheffield et son impact sur la clarté de l'impression et l'adhésion du toner au papier)
- La friction (détermine la facilité de séparation des feuilles)
- Le grain et le format (et leur impact sur la planéité du papier qui influence le déplacement plus ou moins fluide du papier dans l'imprimante)
- La luminosité et la texture (aspect et toucher)

Le papier recyclé actuel n'a jamais été d'aussi bonne qualité ; cependant, la quantité de contenu recyclé d'une feuille affecte le niveau de contrôle sur les matières rapportées. Bien que le papier recyclé soit un bon geste pour une impression respectueuse de l'environnement, il n'est pas parfait. L'énergie requise pour supprimer l'encre et les divers additifs tels que les colorants et « l'adhésif » génère bien souvent davantage d'émissions de carbone que la production de papier traditionnelle. Cependant, l'utilisation de papier recyclé permet d'améliorer la gestion globale des ressources.

L'utilisation responsable du papier basée sur la durée de vie de ses produits est l'une des préoccupations majeures de Lexmark. Afin de mieux comprendre l'impact des imprimantes sur l'environnement, l'entreprise a réalisé plusieurs études sur les répercussions des machines en fonction de leur durée de vie et a constaté que le papier est responsable de la majorité (jusqu'à 80 %) des émissions de carbone générées au cours de la vie d'un périphérique (de la conception à la fin de vie). En effet, la fabrication de papier nécessite une importante consommation d'énergie.

Ainsi, Lexmark entreprend d'expliquer les méthodes de réduction efficace de l'impact du papier à ses clients et partenaires. Utiliser du papier recyclé est un bon geste. Eliminer la consommation excessive et inutile du papier permettra un progrès certain. Lexmark est bien équipée pour aider ses clients à réduire les déchets résultant de l'impression et de la photocopie. De plus, l'entreprise encourage l'achat de papier auprès fournisseurs engagés dans les pratiques de foresterie durable.

Lexmark ne recommande pas de fournisseurs spécifiques, mais dispose d'une liste de produits adaptés à des applications spéciales. Cependant, les recommandations suivantes lors du choix de votre papier permettront de réduire l'impact de l'impression sur l'environnement :

1. Réduisez votre consommation de papier.
2. Soyez attentifs à l'origine de la fibre de bois. Achetez auprès de fournisseurs affichant des éco labels tels que le FSC (Forestry Stewardship Council) ou le PEFC (Programme de Reconnaissance des Certifications Forestières). Ces certificats garantissent que le bois réduit en pulpe choisi par le fabricant est issu d'une opération forestière socialement bénéfique et écologique adaptée qui respecte les pratiques de reforestation.
3. Choisissez un papier adapté à vos besoins d'impression : du papier certifié standard de 75 ou 80 g/m$^2$, du papier à grammage léger ou du papier recyclé.

### Exemples de papiers déconseillés

Les résultats de tests démontrent que l'utilisation des types de papier suivants présente un risque au bon fonctionnement des imprimantes laser :

- Papier traité par un procédé chimique pour permettre d'effectuer des copies sans papier carbone, également appelés papiers *CCP* (Carbonless Copy Paper).
- Papier préimprimé fabriqué avec des produits chimiques susceptibles de contaminer le papier.
- Papier préimprimé susceptible d'être affecté par la température de l'unité de fusion.
- Papier préimprimé exigeant un repérage (emplacement d'impression précis sur la page) supérieur à ± 2,3 mm (± 0,9 po), notamment des formulaires OCR (Optical Character Recognition). Il est parfois possible de régler le repérage dans un logiciel pour imprimer sur ce type de formulaire.
- Papier couché (de qualité effaçable), papier synthétique et papier thermique.
- Papier à bords irréguliers, papier présentant une surface rugueuse ou très texturée ou papier recourbé.
- Papiers recyclés non conformes à la norme EN 12281:2002 (Européenne).
- Papier de grammage inférieur à 60 g/m$^2$ (16 lb)
- Liasses ou documents.

Pour plus d'informations sur Lexmark, reportez-vous au site Web : **www.lexmark.com**. Des informations relatives au développement durable sont disponibles dans la section **Durabilité de l'environnement** du site.

## Stockage du papier

Suivez les recommandations ci-après afin d'éviter les bourrages et les problèmes de qualité d'impression :

- Pour obtenir des résultats optimaux, stockez le support dans un environnement où la température est d'environ 21 °C et l'humidité relative de 40 %. La plupart des fabricants d'étiquettes recommandent une température comprise entre 18 et 24 °C (65 et 75 °F) et une humidité relative de 40 à 60 %.
- Dans la mesure du possible, stockez le support dans des cartons et sur une palette ou une étagère, plutôt qu'à même le sol.
- Stockez les ramettes sur une surface plane.
- Ne placez rien sur les ramettes de supports d'impression.

# Formats, grammages et types de papiers pris en charge

Les tableaux ci-après fournissent des informations sur les sources d'alimentation standard et en option, ainsi que sur les formats, types et grammages de papier pris en charge.

**Remarque :** Pour utiliser un format de papier non répertorié, définissez un format de papier Universel.

## Formats de papier pris en charge

Ces mesures s'appliquent aux impressions sur une seule face uniquement. Pour les impressions sur les deux faces, le format minimum est 139,7 x 210 mm (5,50 x 8,27 po.).

| Format de papier | Dimensions | Bac 550 feuilles standard (Bac 1) | Bac 550 feuilles en option | Tiroir 2 000 feuilles optionnel | Chargeur multi-fonction | Dispo-sitif recto verso |
|---|---|---|---|---|---|---|
| **A4** | 210 x 297 mm (8,27 x 11,7 pouces) | ✓ | ✓ | ✓ | ✓ | ✓ |
| **A5** | 148 x 210 mm (5,83 x 8,27 pouces) | ✓ | ✓ | X | ✓ | ✓ |
| **A6** | 105 x 148 mm (4,13 x 5,83 pouces) | X | X | X | ✓ | X |
| **JIS B5** | 182 x 257 mm (7,17 x 10,1 pouces) | ✓ | ✓ | X | ✓ | ✓ |
| **Lettre** | 215,9 x 279,4 mm (8,5 x 11 pouces) | ✓ | ✓ | ✓ | ✓ | ✓ |
| **Légal** | 215,9 x 355,6 mm (8,5 x 14 pouces) | ✓ | ✓ | ✓ | ✓ | ✓ |
| **Executive** | 184,2 x 266,7 mm (7,25 x 10,5 pouces) | ✓ | ✓ | X | ✓ | ✓ |
| **Oficio (México)** | 215,9 x 340,4 mm (8,5 x 13,4 pouces) | ✓ | ✓ | X | ✓ | ✓ |
| **Folio** | 215,9 x 330,2 mm (8,5 x 13 pouces) | ✓ | ✓ | X | ✓ | ✓ |
| **Statement** | 139,7 x 215,9 mm (5,5 x 8,5 pouces) | ✓ | ✓ | X | ✓ | ✓ |
| **Universal**<br>**Remarque :** Désactivez la détection de format pour prendre en charge les formats universels proches des formats de supports standard. | 76,2 x 76,2 mm (3 x 3 po.) à 215,9 x 355,6 mm (8,5 x 14 po.) | X | X | X | ✓ | X |
| | 76,2 x 76,2 mm (3 x 3 po.) à 215,9 x 914,4 mm (8,5 x 36 po.) | X | X | X | ✓ | X |
| | 76,2 x 76,2 mm (3 x 3 po.) à 215,9 x 1219,2 mm (8,5 x 48 po.) | X | X | X | ✓ | X |
| **Enveloppe 7 3/4 (Monarch)** | 98,4 x 190,5 mm (3,875 x 7,5 pouces) | X | X | X | ✓ | X |
| **Enveloppe 9** | 98,4 x 226,1 mm (3,875 x 8,9 pouces) | X | X | X | ✓ | X |
| **Enveloppe Com10** | 104,8 x 241,3 mm (4,12 x 9,5 pouces) | X | X | X | ✓ | X |
| **Enveloppe DL** | 110 x 220 mm (4,33 x 8,66 pouces) | X | X | X | ✓ | X |
| **Enveloppe C5** | 162 x 229 mm (6,38 x 9,01 pouces) | X | X | X | ✓ | X |
| **Enveloppe B5** | 176 x 250 mm (6,93 x 9,84 pouces) | X | X | X | ✓ | X |
| **Autre enveloppe**[1] | 85,7 x 165 mm à 215,9 x 355,6 mm (3,375 x 6,50 po. à 8,5 x 14 pouces) | X | X | X | ✓ | X |

[1] Ajuste l'enveloppe au format 215,9 x 355,6 mm (8,5 x 14 po.) à moins que le format ne soit spécifié par l'application.

## Types et grammages de papier pris en charge

L'imprimante prend en charge les grammages de papier allant de 60 à 176 g/m$^2$ (16 à 47 lb) pour l'impression recto. L'impression recto verso est prise en charge pour les grammages de papier allant de 64 à 176 g/m$^2$ (17 à 47 lb).

**Remarque :** Les étiquettes, les transparents, les enveloppes et le papier bristol sont toujours imprimés à une vitesse réduite.

| Type de papier | Tiroir 550 feuilles standard (Tiroir 1) | Tiroir 550 feuilles en option | Tiroir 2 000 feuilles en option | Chargeur multi-fonction | Dispositif d'impression recto verso |
|---|---|---|---|---|---|
| **Papier**<br>• Ordinaire<br>• Recyclé<br>• Glacé<br>• Glacé lourd<br>• Qualité<br>• En-tête<br>• Préimprimé<br>• Couleur<br>• Léger<br>• Lourd<br>• Rugueux/Coton<br>• Type perso [x] | ✓ | ✓ | ✓ | ✓ | ✓ |
| **Bristol** | ✓ | ✓ | X | ✓ | ✓ |
| **Transparents**[1, 2] | X | X | X | ✓ | X |
| **Etiquettes**[3]<br>• Papier<br>• Vinyle | ✓ | ✓ | X | ✓ | ✓ |
| **Enveloppes**[4] | X | X | X | ✓ | X |

[1] Ce support n'est pris en charge que dans le chargeur multifonction.

[2] N'utilisez pas de transparents pour imprimantes à jet d'encre ou de transparents 3M CG3710.

[3] Les étiquettes en papier sont prises en charge. Les autres supports, comme le vinyle, peuvent provoquer des défauts de qualité d'impression dans certains environnements. De plus, l'utilisation prolongée d'étiquettes en vinyle peut raccourcir la durée de vie de l'unité de fusion. Pour plus d'informations, reportez-vous au *Card Stock & Label Guide* (en anglais uniquement) disponible sur le site Web de Lexmark à l'adresse **http://support.lexmark.com**.

[4] Utilisez des enveloppes qui restent plates lorsque vous les posez face vers le bas sur une table.

## Fonctionnalités de finition prises en charge

L'imprimante prend en charge les fonctionnalités de finition suivantes :

- Empileuse à décalage 500 feuilles
- Unité de finition avec agrafage 500 feuilles

- Unité de finition avec agrafage et perforation 500 feuilles
- Boîte aux lettres 5 casiers

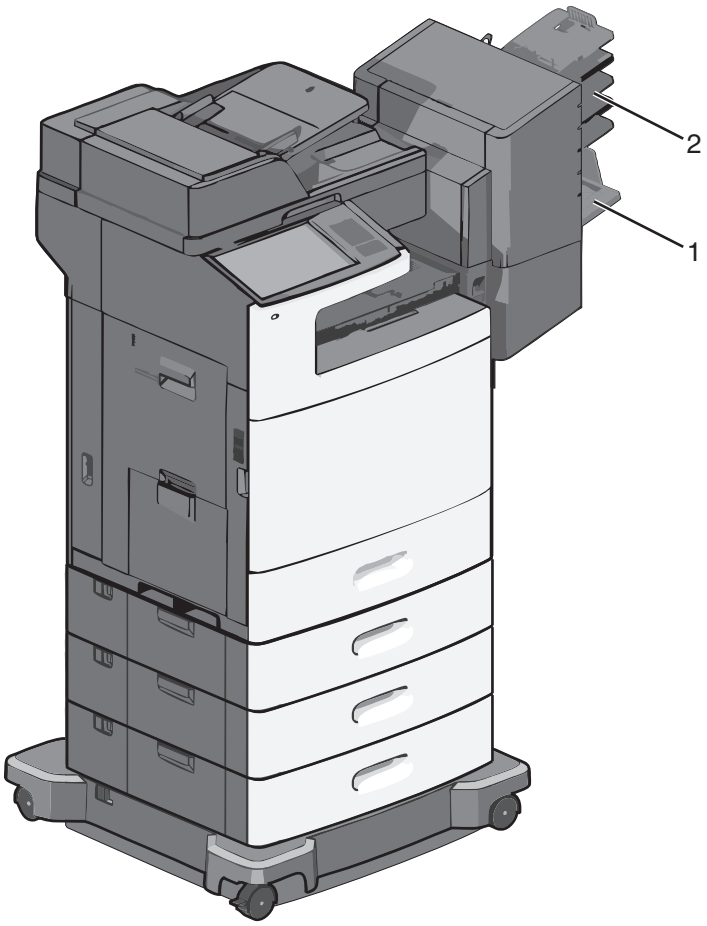


| | |
|---|---|
| **1** | Réceptacle standard |
| **2** | Réceptacle d'unité de finition |

## Réceptacle standard

- La capacité est de 500 feuilles.
- Les options de finition ne sont pas prises en charge dans ce réceptacle.
- Les enveloppes sont acheminées ici.

## Réceptacle d'unité de finition

- La capacité est de 500 feuilles.
- Les enveloppes ainsi que les formats A5, A6 et Statement ne sont pas pris en charge dans ce réceptacle.

| Format du papier | Perforation deux trous | Perforation trois ou quatre trous | Boîte aux lettres 5 casiers | Unité de finition avec agrafage 500 feuilles |
|---|---|---|---|---|
| **A4** | ✓ | ✓ | ✓ | ✓ |
| **A5** | **X** | **X** | ✓ | **X** |

| Format du papier | Perforation deux trous | Perforation trois ou quatre trous | Boîte aux lettres 5 casiers | Unité de finition avec agrafage 500 feuilles |
|---|---|---|---|---|
| **Executive** | ✓ | ✓ | ✓ | ✓ |
| **Folio** | ✓ | X | ✓ | ✓ |
| **JIS B5** | ✓ | ✓ | ✓ | ✓ |
| **Légal** | ✓ | ✓ | ✓ | ✓ |
| **Lettre** | ✓ | ✓ | ✓ | ✓ |
| **Statement** | X | X | ✓ | ✓ |
| **Universal** | X | X | ✓ | ✓ |
| **Enveloppes (tout format)** | X | X | ✓ | X |
| **Oficio** | ✓ | ✓ | ✓ | ✓ |

# Impression

Le choix et la gestion du papier et des supports spéciaux peuvent affecter la fiabilité de l'impression des documents. Pour plus d'informations, reportez-vous aux rubriques « Prévention des risques de bourrage », page 236 et « Stockage du papier », page 76.

## Impression d'un document

### Impression d'un document

1 Dans le menu Papier du panneau de commandes de l'imprimante, définissez les paramètres Type de papier et Format de papier de manière à ce qu'ils correspondent au papier chargé.

2 Lancez la tâche d'impression :

**Pour les utilisateurs de Windows**

a Après avoir ouvert un document, cliquez sur **Fichier** > **Imprimer**.

b Cliquez sur **Propriétés**, **Préférences**, **Options** ou **Configuration**.

c Ajustez les paramètres en fonction de vos besoins.

d Cliquez sur **OK** > **Imprimer**.

**Pour les utilisateurs de Macintosh**

a Personnalisez les réglages de la boîte de dialogue Format d'impression selon vos besoins :

1 Après avoir ouvert un document, choisissez **Fichier** > **Format d'impression**.

2 Choisissez le format de papier ou créez un format personnalisé correspondant au papier chargé.

3 Cliquez sur **OK**.

b Personnalisez les réglages de la zone de dialogue d'impression selon vos besoins :

1 Après avoir ouvert le document, sélectionnez **Fichier** > **Imprimer**.
Au besoin, cliquez sur le triangle de développement pour afficher davantage d'options.

2 A partir de la boîte de dialogue Imprimer et des menus contextuels, réglez les paramètres de façon appropriée.

**Remarque :** pour imprimer sur un type de papier spécifique, réglez les paramètres de type de papier de manière à ce qu'ils correspondent au papier chargé ou sélectionnez le tiroir ou le chargeur approprié.

3 Cliquez sur **Imprimer**.

### Impression en noir et blanc

Dans l'écran d'accueil, accédez à :

> **Paramètres** > **Paramètres d'impression** > **Menu Qualité** > **Mode d'impression** > **Noir uniquement** > **Envoyer**

## Réglage de l’intensité du toner

1 Tapez l'adresse IP de l'imprimante dans le champ d'adresse de votre navigateur Web.

   Si vous ne connaissez pas l'adresse IP de l’imprimante, vous pouvez :

   - Voir l’adresse IP sur le panneau de commandes de l’imprimante dans la section TCP/IP du menu Réseau/Ports.
   - Imprimer une page de configuration du réseau ou les pages de paramètres de menus et identifier l'adresse IP dans la section TCP/IP.

2 Cliquez sur **Paramètres** > **Paramètres d'impression** > **Menu Qualité** > **Intensité toner**.

3 Réglez le paramètre d’intensité du toner.

4 Cliquez sur **Envoyer**.

## Impression à partir d'un appareil mobile

Pour obtenir la liste des périphériques mobiles pris en charge et pour télécharger une application d'impression mobile compatible, visitez **http://lexmark.com/mobile**.

**Remarque :** Des applications d'impression mobile sont peut-être également disponibles auprès du fabricant de votre périphérique mobile.

# Impression à partir d'un lecteur flash

## Impression à partir d'un lecteur flash

**Remarques :**

- Avant d'imprimer un fichier PDF chiffré, saisissez son mot de passe à l'aide du panneau de commandes de l'imprimante.
- Vous ne pouvez pas imprimer des fichiers si vous ne disposez pas d'autorisations d'impression.

1 Insérez un lecteur flash dans le port USB.

L'écran d'accueil Lecteur USB apparaît.

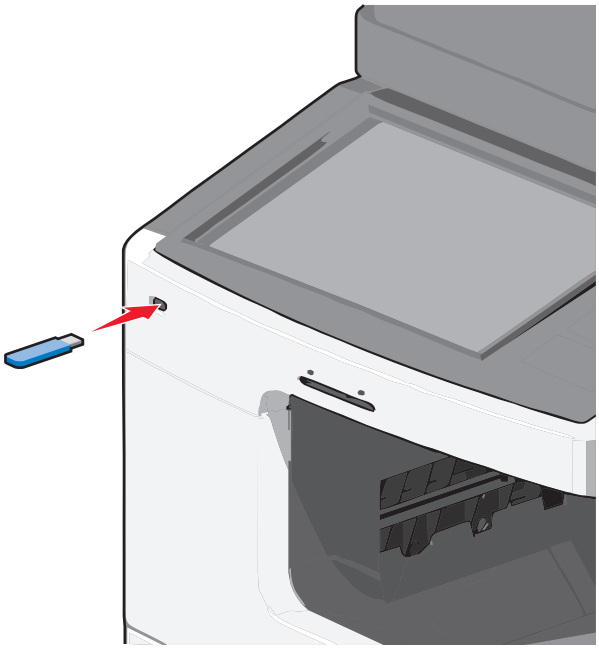

**Remarques :**

- Si vous insérez le lecteur flash alors que l'imprimante nécessite une intervention (en cas de bourrage, par exemple), il risque d'être ignoré.
- Si vous insérez le lecteur flash pendant que l'imprimante traite d'autres travaux d'impression, le message **Occupée** s'affiche. Une fois le traitement de ces travaux d'impression terminé, vous devez afficher la liste des travaux suspendus pour imprimer des documents à partir du lecteur flash.

**Attention — Dommages potentiels :** ne touchez pas le câble USB, les adaptateurs réseau, les prises, la carte mémoire ou les zones de l'imprimante indiquées lorsque des opérations d'impression, de lecture ou d'écriture sont en cours à partir de la carte mémoire car Vous risquez de perdre des données.

2 A partir du panneau de commandes de l'imprimante, appuyez sur **Imprimer à partir d'USB**, puis sélectionnez le document à imprimer.

3 Appuyez sur les flèches pour augmenter le nombre de copies à imprimer, puis sur **Imprimer**.

**Remarques :**

- Ne retirez pas le lecteur flash du port USB avant que le document ne soit imprimé.
- Si vous laissez le lecteur flash dans l'imprimante après avoir quitté le premier écran du menu USB, vous pouvez continuer à imprimer des fichiers depuis le lecteur flash en tant que travaux suspendus.

## Lecteurs flash et types de fichiers pris en charge

**Remarques :**

- Les lecteurs flash USB à grande vitesse doivent prendre en charge la norme pleine vitesse. Les périphériques USB à faible vitesse ne sont pas pris en charge.
- Les lecteurs flash USB doivent prendre en charge le système de fichiers FAT (File Allocation Tables). Les lecteurs formatés avec NTFS (New Technology File System) ou n'importe quel autre système de fichiers ne sont pas pris en charge.

| Lecteurs flash recommandés | Type de fichier |
|---|---|
| • Lexar FireFly (512 Mo et 1 Go)<br>• SanDisk Cruzer Micro (512 Mo et 1 Go)<br>• Sony (512 Mo et 1 Go) | Documents :<br>• .pdf<br>• .xps<br>Images :<br>• .dcx<br>• .gif<br>• .jpeg ou .jpg<br>• .bmp<br>• .pcx<br>• .tiff ou .tif<br>• .png |

# Impression sur des supports spéciaux

## Conseils sur l'utilisation du papier à en-tête

- Utilisez du papier à en-tête spécialement conçu pour les imprimantes laser.
- Imprimez toujours un échantillon sur le papier à en-tête que vous prévoyez d'utiliser avant d'en commander en grande quantité.
- Avant de charger le papier à en-tête, déramez les feuilles pour éviter qu'elles adhèrent entre elles.
- Respectez l'orientation appropriée de la page.

| Source | Face à imprimer | Orientation du papier |
|---|---|---|
| – Tiroir 550 feuilles standard<br>– Tiroir 550 feuilles en option<br>– Chargeur haute capacité 2 000 feuilles en option | Le motif préimprimé du papier à en-tête est placé face vers le haut. | Le bord supérieur de la feuille comportant le logo doit être placé sur le côté gauche du tiroir. |
| Impression recto verso (sur les deux faces) à partir des tiroirs | Le motif préimprimé du papier à en-tête est placé face vers le bas. | Le bord supérieur de la feuille comportant le logo doit être placé sur le côté droit du tiroir. |
| Chargeur multifonction (impression recto) | Le motif préimprimé du papier à en-tête est placé face vers le bas. | Le bord supérieur de la feuille comportant le logo doit entrer dans le chargeur multi-fonction en premier. |
| Chargeur multifonction (impression recto verso) | Le motif préimprimé du papier à en-tête est placé face vers le haut. | Le bord supérieur de la feuille comportant le logo doit entrer dans le chargeur multi-fonction en premier. |
| **Remarque :** consultez le fabricant ou le revendeur pour déterminer si le papier à en-tête préimprimé que vous avez choisi est adapté aux imprimantes laser. | | |

## Conseils sur l'utilisation des transparents

- Imprimez une page de test sur les transparents que vous prévoyez d'acheter avant de les commander en grande quantité.
- Chargez les transparents à partir du chargeur multifonction uniquement.
- Dans le menu Papier, définissez l'option Type chargeur MF sur Transparent.
- Utilisez des transparents spécialement conçus pour les imprimantes laser. Les transparents doivent pouvoir supporter des températures de 230°C sans fondre, se décolorer, se décaler ou libérer des émanations dangereuses.
- Pour éviter tout problème de qualité d'impression, ne laissez pas de traces de doigts sur les transparents.
- Avant de charger les transparents, déramez la pile pour éviter que les feuilles collent les unes aux autres.
- Nous vous recommandons d'utiliser les transparents Lexmark. Pour plus d'informations sur la commande, reportez-vous au site Web de Lexmark à l'adresse **www.lexmark.com**.

## Conseils sur l’utilisation des enveloppes

Imprimez toujours un échantillon sur les enveloppes que vous prévoyez d'utiliser avant de les acheter en grande quantité.

- Utilisez des enveloppes spécialement destinées aux imprimantes laser. Pour savoir si les enveloppes peuvent supporter des températures de 220°C sans coller, se froisser, se recourber de manière excessive ou libérer des émanations dangereuses, consultez le fabricant ou le revendeur.
- Pour obtenir un niveau de performance optimal, utilisez des enveloppes de 90 g/m $^2$ ou de qualité 25 % de coton. Les enveloppes contenant 100 % de coton ne doivent pas dépasser 70 g/m $^2$.
- Utilisez exclusivement des enveloppes neuves et en bon état.
- Pour obtenir des performances optimales et réduire le risque de bourrages, n'utilisez pas d'enveloppes qui :
  - sont trop recourbées ou tordues,
  - adhèrent les unes aux autres ou sont endommagées d'une manière quelconque,
  - contiennent des fenêtres, des trous, des perforations, des zones découpées ou du gaufrage,
  - ont des agrafes métalliques, des cordons, des attaches métalliques pliantes,

  - s'assemblent,
  - sont préaffranchies,
  - présentent une bande adhésive exposée lorsque le rabat est en position scellée ou fermée,
  - présentent des coins pliés,
  - présentent une finition grossière, irrégulière ou vergée.
- Réglez les guides de largeur afin qu'ils correspondent à la largeur des enveloppes.

**Remarque :** un taux d'humidité important (supérieur à 60 %) associé à une température d'impression élevée risque d'entraîner le collage ou le froissement des enveloppes.

## Conseils sur l'utilisation des étiquettes

Imprimez toujours un échantillon sur les étiquettes que vous prévoyez d'utiliser avant d'en acheter en grande quantité.

**Remarque :** les étiquettes en papier sont prises en charge. Les autres supports, comme le vinyle, peuvent provoquer des défauts de qualité d'impression dans certains environnements. De plus, l'utilisation prolongée d'étiquettes en vinyle peut raccourcir la durée de vie de l'unité de fusion.

Pour obtenir des informations détaillées sur l'impression, les caractéristiques et la conception des étiquettes, reportez-vous au *Card Stock & Label Guide* (en anglais uniquement), disponible sur le site Web de Lexmark à l'adresse **http://support.lexmark.com**.

Lorsque vous imprimez sur des étiquettes :

- Utilisez des étiquettes spécialement destinées aux imprimantes laser. Consultez le fabricant ou le revendeur, pour savoir si :
  - Les étiquettes peuvent supporter des températures allant jusqu'à 190 °C sans se coller, se froisser, se recourber de manière excessive ou libérer des émanations dangereuses.
  - Les parties adhésives, la face (support d'impression) et les revêtements des étiquettes peuvent supporter une pression allant jusqu'à 25 psi sans suinter, se décoller sur les bords ou libérer des émanations dangereuses.
- N'utilisez pas d'étiquettes avec support lisse.
- Utilisez des feuilles d'étiquettes complètes. En effet, les étiquettes des feuilles partiellement utilisées risquent de se décoller pendant l'impression et d'entraîner un bourrage. Les feuilles partiellement utilisées salissent également votre imprimante et votre cartouche avec de l'adhésif, annulant ainsi leur garantie respective.
- N'utilisez pas d'étiquettes dont l'adhésif est apparent.
- N'imprimez pas à moins de 1 mm (0,04 po.) du bord de l'étiquette, des perforations ou entre les découpes de l'étiquette.
- Assurez-vous que le revêtement adhésif ne recouvre pas l'intégralité de la feuille. Le revêtement de zone de l'adhésif doit être situé à 1 mm (0,04 po.) minimum des bords. L'adhésif salit votre imprimante et peut entraîner l'annulation de votre garantie.
- S'il n'est pas possible d'appliquer un revêtement de zone sur l'adhésif, une bande de 1,6 mm (0,06 po.) doit être détachée le long du bord d'entraînement. Veillez à utiliser de l'adhésif qui ne suinte pas.
- L'orientation Portrait est conseillée, en particulier si vous imprimez des codes à barres.

## Conseils sur l'utilisation des bristols

Le bristol est un support spécial, épais et monocouche. Ses caractéristiques très variables, telles que sa teneur en eau, son épaisseur et sa texture, peuvent considérablement affecter la qualité d'impression. Imprimez toujours un échantillon sur le bristol que vous prévoyez d'utiliser avant d'en acheter en grande quantité.

Lorsque vous imprimez sur des bristols :

- Assurez-vous que le type de papier sélectionné est Bristol.
- Sélectionnez le paramètre Texture du papier approprié.
- Sachez que la préimpression, la perforation et le pliage peuvent affecter de manière significative la qualité de l'impression et entraîner des problèmes de gestion ou de bourrage des supports.
- Pour savoir si le papier bristol peut supporter des températures allant jusqu'à 190 °C sans dégager d'émanations dangereuses, consultez le fabricant ou le revendeur.
- N'utilisez pas de bristol préimprimé fabriqué avec des produits chimiques susceptibles de contaminer l'imprimante. La préimpression introduit des composants semi-liquides et volatils dans l'imprimante.
- Lorsque cela est possible, nous vous recommandons d'utiliser du bristol sens machine sur largeur.

# Impression de travaux confidentiels et suspendus

## Stockage des travaux d'impression dans l'imprimante

Vous pouvez configurer l'imprimante pour stocker les travaux d'impression dans sa mémoire jusqu'à ce que vous les démarriez à partir du panneau de commandes de l'imprimante.

Tous les travaux d'impression que l'utilisateur peut lancer depuis l'imprimante sont appelés des *travaux suspendus*.

**Remarque :** les travaux de type Confidentiel, Répéter, Différer et Vérifier l'impression sont supprimés si l'imprimante nécessite davantage de mémoire pour traiter des travaux suspendus supplémentaires.

| Type de travail d'impression | Description |
|---|---|
| Confidentiel | Confidentiel permet de conserver les travaux d'impression dans l'ordinateur jusqu'à ce que vous entriez le code PIN à partir du panneau de commandes.<br>**Remarque :** le code PIN est défini depuis l'ordinateur. Il doit comporter quatre chiffres compris entre 0 et 9. |
| Vérifier l'impression | Vérifier l'impression permet d'imprimer une copie du travail d'impression tandis que les autres copies sont conservées dans l'imprimante. Cette option permet de vérifier si la première copie est satisfaisante. Le travail d'impression est automatiquement supprimé de la mémoire de l'imprimante une fois que toutes les copies sont imprimées. |
| Différer l'impression | Différer l'impression permet de stocker les travaux d'impression dans l'imprimante pour une impression ultérieure. Les travaux d'impression sont conservés jusqu'à ce que vous les supprimiez du menu Travaux suspendus. |
| Répéter l'impression | Répéter l'impression permet d'imprimer *et* de stocker les travaux d'impression dans la mémoire de l'imprimante pour réimpression. |

## Impression de travaux confidentiels et suspendus

**Remarque :** les travaux d'impression confidentiels et vérifiés sont automatiquement supprimés de la mémoire à la fin de l'impression. Les travaux d'impression répétés et différés sont conservés par l'imprimante jusqu'à ce que vous décidiez de les supprimer.

### Pour les utilisateurs de Windows

1. Après avoir ouvert un document, cliquez sur **Fichier** > **Imprimer**, puis sur **Propriétés**, **Préférences**, **Options** ou **Configuration**.
2. Cliquez sur **Autres options** > **Imprimer et conserver**.
3. Sélectionnez le type de travail d'impression (Confidentiel, Différer l'impression, Répéter l'impression ou Vérifier l'impression), puis attribuez un nom d'utilisateur. Pour un travail d'impression confidentiel, entrez également un code PIN à 4 chiffres.
4. Cliquez sur **OK** ou sur **Imprimer**.
5. Accédez à l'imprimante pour libérer le travail d'impression.

   Dans l'écran d'accueil :

   - Pour les travaux d'impression confidentiels, accédez à :

     **Travaux suspendus** > votre nom d'utilisateur > **Travaux confidentiels** > votre code PIN > le nom de votre travail d'impression > nombre de copies > **Imprimer**
   - Pour les autres travaux d'impression, accédez à :

     **Travaux suspendus** > votre nom d'utilisateur > le nom de votre travail d'impression > nombre de copies > **Imprimer**

### Pour les utilisateurs de Macintosh

1. Après avoir ouvert le document, sélectionnez **Fichier** > **Imprimer**.

   Au besoin, cliquez sur le triangle de développement pour afficher davantage d'options.
2. A partir des options d’impression ou du menu contextuel Copies et pages, choisissez l'option **Routage du travail**.
3. Sélectionnez le type de travail d'impression (Confidentiel, Différer l'impression, Répéter l'impression ou Vérifier l'impression), puis attribuez un nom d'utilisateur. Pour un travail d'impression confidentiel, entrez également un code PIN à 4 chiffres.
4. Cliquez sur **OK** ou sur **Imprimer**.
5. Accédez à l'imprimante pour libérer le travail d'impression.

   Dans l'écran d'accueil :

   - Pour les travaux d'impression confidentiels, accédez à :

     **Travaux suspendus** > votre nom d'utilisateur > **Travaux confidentiels** > votre code PIN > le nom de votre travail d'impression > nombre de copies > **Imprimer**
   - Pour les autres travaux d'impression, accédez à :

     **Travaux suspendus** > votre nom d'utilisateur > le nom de votre travail d'impression > nombre de copies > **Imprimer**

# Impression de pages d'informations

## Impression de la liste des échantillons de polices

1 Dans l'écran d'accueil, accédez à :

> **Rapports** > **Imprimer polices**

2 Appuyez sur **Polices PCL** ou **Polices PostScript**.

## Impression de la liste des répertoires

La liste des répertoires indique toutes les ressources stockées dans une mémoire flash ou sur le disque dur de l'imprimante.

Dans l'écran d'accueil, accédez à :

> **Rapports** > **Imprimer répertoire**

# Annulation d'une tâche d'impression

## Annulation d'un travail d'impression depuis le panneau de commandes de l'imprimante

1 Appuyez sur **Annuler le travail** sur le panneau de commandes de l'imprimante, ou sur sur le pavé numérique.

2 Appuyez sur le travail d'impression que vous souhaitez annuler, puis sur **Supprimer les travaux sélectionnés**.

**Remarque :** Si vous appuyez sur sur le clavier, appuyez ensuite sur **Reprendre** pour revenir à l'écran d'accueil.

## Annulation d'un travail d'impression depuis l'ordinateur

### Pour les utilisateurs Windows

1 Ouvrez le dossier Imprimantes.

**Sous Windows 8**

Sous Rechercher, tapez **`exécuter`**, puis naviguez jusqu'à :

Liste des applications >**Exécuter** > tapez **`contrôler les imprimantes`** >**OK**

**Sous Windows 7 ou une version antérieure**

a Cliquez sur ou sur **Démarrer**, puis sur **Exécuter**.

b Dans la boîte de dialogue Démarrer Recherche ou Exécuter, saisir **`contrôler les imprimantes`**.

c Appuyez sur la touche **Entrée**, ou cliquez sur **OK**.

2 Double-cliquez sur l'icône de l'imprimante.

3 Sélectionnez le travail d'impression à annuler.

4 Cliquez sur **Supprimer**.

## Pour les utilisateurs Macintosh

1 Dans le menu Pomme, naviguez jusqu'à l'une des options suivantes :
   - **Préférences système** >**Imprimantes et scanners** > sélectionnez votre imprimante >**Ouvrir la file d'attente d'impression**
   - **Préférences système** >**Imprimantes et fax** > sélectionnez votre imprimante >**Ouvrir la file d'attente d'impression**

2 Dans la fenêtre d'imprimante, sélectionnez le travail d'impression à annuler, puis supprimez-le.

# Copie

| Dispositif d'alimentation automatique de documents (DAA) | Vitre du scanner |
|---|---|
| 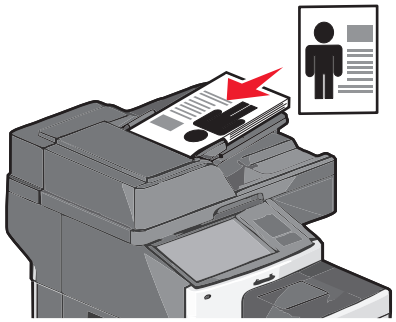 | 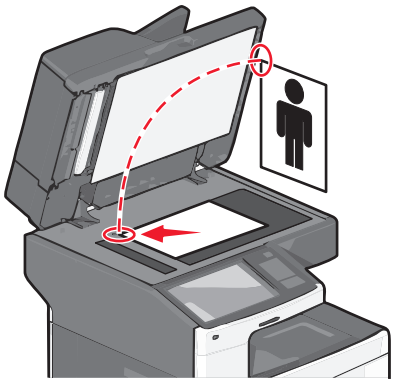 |
| Utilisez le DAA pour les documents de plusieurs pages. | Utilisez la vitre du scanner pour les pages seules, les petits éléments (comme les cartes postales ou les photos), les transparents, le papier photo ou les supports fins (tels que les coupures de magazine). |

## Faire des copies

### Réalisation d'une copie rapide

1 Chargez un document original face imprimée vers le haut, bord court d'abord dans le dispositif d'alimentation automatique ou face imprimée vers le bas sur la vitre du scanner.

**Remarque :** Ne chargez pas de cartes postales, de photos, d'images trop petites, de transparents, de papier photo ou de supports trop fins (tels qu'une coupure de magazine) dans le dispositif d'alimentation automatique. Placez ces éléments sur la vitre du scanner.

2 Réglez les guide-papier lors du chargement d'un document dans le DAA.

**Remarque :** vérifiez que le format du document original et de la copie sont identiques. Si le format défini n'est pas correct, l'image peut être coupée.

3 A partir du panneau de commandes de l'imprimante, appuyez sur pour démarrer la copie.

### Copie à l'aide du chargeur automatique de documents

1 Chargez un document face imprimée vers le haut, en insérant d'abord le bord court dans le CAD.

**Remarque :** ne placez pas de cartes postales, de photos, de petits éléments, de transparents, de papier photo ou de supports trop fins (tels que des coupures de magazines) dans le chargeur automatique de documents. Placez ces éléments sur la vitre du scanner.

2 Ajuster les guides papier.

3 Dans l'écran d'accueil, accédez à :

**Copie** > modifiez les paramètres de copie > **Copier**

### Copie à partir de la vitre du scanner

1 Placez l'original face vers le bas sur la vitre du scanner dans l'angle supérieur gauche.

2 Dans l'écran d'accueil, accédez à :

**Copie** > modifiez les paramètres de copie > **Copier**

3 Si vous souhaitez numériser plusieurs pages, placez la page suivante sur la vitre du scanner et appuyez sur **Numériser la page suivante**.

4 Appuyez sur **Terminer le travail** pour retourner à l'écran d'accueil.

## Copie de photos de film

1 Placez une photo face imprimée vers le bas dans l'angle supérieur gauche de la vitre du scanner.

2 Dans l'écran d'accueil, accédez à :

**Copie** > **Contenu** > **Photo** > > **Photo/Film** > > **Copier** > **Numériser la page suivante** ou **Terminer le travail**

## Des copies sur des supports spéciaux

### Copie sur transparents

1 Chargez un document d'origine face vers le haut, en insérant d'abord le bord court dans le dispositif d'alimentation automatique, ou face vers le bas sur la vitre du scanner.

**Remarque :** ne placez pas de cartes postales, de photos, de petits éléments, de transparents, de papier photo ou de supports trop fins (tels que des coupures de magazines) dans le chargeur automatique de documents. Placez ces éléments sur la vitre du scanner.

2 Si vous chargez un document dans le CAD, réglez les guides papier.

3 Dans l'écran d'accueil, accédez à :

**Copie** > **Copier à partir de** > format du document d'origine >

4 Appuyez sur **Copier vers**, puis sélectionnez le tiroir qui contient des transparents. Vous pouvez également appuyer sur **Format charg. man.**

5 Chargez les transparents dans le chargeur multifonction.

6 Dans l'écran d'accueil, accédez à :

> sélectionnez le format de transparents de votre choix > **Type de chargeur manuel** > > **Copier**

## Copie sur du papier à en-tête

1 Chargez un document d'origine face vers le haut, en insérant d'abord le bord court dans le dispositif d'alimentation automatique, ou face vers le bas sur la vitre du scanner.

**Remarque :** ne placez pas de cartes postales, de photos, de petits éléments, de transparents, de papier photo ou de supports trop fins (tels que des coupures de magazines) dans le chargeur automatique de documents. Placez ces éléments sur la vitre du scanner.

2 Si vous chargez un document dans le CAD, réglez les guides papier.

3 Dans l'écran d'accueil, accédez à :

**Copie** > **Copier à partir de** > format du document d'origine > **Copier vers** > **Chargeur manuel**

4 Placez le papier à en-tête face à imprimer vers le haut, bord supérieur en premier dans le chargeur multifonction.

5 Sélectionnez le format du papier à en-tête.

6 Naviguez jusqu'à :

**Continuer** > **En-tête** > **Continuer** > **Copier**

# Personnalisation des paramètres de copie

## Copie en noir et blanc

1 Chargez un document d'origine face vers le haut, en insérant d'abord le bord court dans le dispositif d'alimentation automatique, ou face vers le bas sur la vitre du scanner.

**Remarque :** ne placez pas de cartes postales, de photos, de petits éléments, de transparents, de papier photo ou de supports trop fins (tels que des coupures de magazines) dans le chargeur automatique de documents. Placez ces éléments sur la vitre du scanner.

2 Si vous chargez un document dans le CAD, réglez les guides papier.

3 Dans l'écran d'accueil, accédez à :

**Copie** > **Autoriser les copies couleur** > **Hors fonction** > > **Envoyer**

## Copie dans un autre format

1 Chargez un document d'origine face vers le haut, en insérant d'abord le bord court dans le dispositif d'alimentation automatique, ou face vers le bas sur la vitre du scanner.

**Remarque :** ne placez pas de cartes postales, de photos, de petits éléments, de transparents, de papier photo ou de supports trop fins (tels que des coupures de magazines) dans le chargeur automatique de documents. Placez ces éléments sur la vitre du scanner.

2 Si vous chargez un document dans le CAD, réglez les guides papier.

3 Sur l'écran d'accueil, appuyez sur **Copie**.

4 Appuyez sur **Copier à partir de** > sélectionnez le format du document d'origine document > .

5 Appuyez sur **Copier vers** > sélectionnez le format de la copie > ✓.

**Remarque :** L'imprimante met automatiquement le format à l'échelle.

6 Appuyez sur **Copier**.

## Copie avec sélection du tiroir pour le papier

1 Chargez un document d'origine face vers le haut, en insérant d'abord le bord court dans le dispositif d'alimentation automatique, ou face vers le bas sur la vitre du scanner.

**Remarque :** ne placez pas de cartes postales, de photos, de petits éléments, de transparents, de papier photo ou de supports trop fins (tels que des coupures de magazines) dans le chargeur automatique de documents. Placez ces éléments sur la vitre du scanner.

2 Si vous chargez un document dans le CAD, réglez les guides papier.

3 Dans l'écran d'accueil, accédez à :

**Copie** > **Copier à partir de** > format du document d'origine > **Copier vers**

4 Appuyez sur **Chargeur manuel** ou sélectionnez le tiroir qui contient le type de papier que vous désirez utiliser.

**Remarque :** Si vous choisissez Chargeur manuel, vous devrez également sélectionner le format et le type de papier.

5 Appuyez sur **Copier**.

## Copie de formats de papier différents

Pour copier des documents d'origine de formats différents, servez-vous du DAA (dispositif d'alimentation automatique). Selon les formats de papier chargés et le paramétrage des options « Copier vers » et « Copier à partir de », chaque copie est soit imprimée sur des pages de différents formats (exemple 1), soit mises à l'échelle pour être imprimées sur un seul et même format (exemple 2).

### Exemple 1 : Copie sur plusieurs formats de papier

1 Chargez un document d'origine face vers le haut, en insérant d'abord le bord court dans le dispositif d'alimentation automatique, ou face vers le bas sur la vitre du scanner.

**Remarque :** ne placez pas de cartes postales, de photos, de petits éléments, de transparents, de papier photo ou de supports trop fins (tels que des coupures de magazines) dans le chargeur automatique de documents. Placez ces éléments sur la vitre du scanner.

2 Si vous chargez un document dans le CAD, réglez les guides papier.

3 Dans l'écran d'accueil, accédez à :

**Copie** > **Copier à partir de** > **Formats différents** > ✓ > **Copier vers** > **Détection automatique du format** > ✓ > **Copier**

Le scanner identifie les différents formats de papier à mesure qu'ils sont numérisés. Les copies sont imprimées sur des pages de formats différents, en fonction des formats de papier du document d'origine.

### Exemple 2 : Copie sur un seul format de papier

1 Chargez un document d'origine face vers le haut, en insérant d'abord le bord court dans le dispositif d'alimentation automatique, ou face vers le bas sur la vitre du scanner.

**Remarque :** ne placez pas de cartes postales, de photos, de petits éléments, de transparents, de papier photo ou de supports trop fins (tels que des coupures de magazines) dans le chargeur automatique de documents. Placez ces éléments sur la vitre du scanner.

2 Si vous chargez un document dans le CAD, réglez les guides papier.

3 Dans l'écran d'accueil, accédez à :

**Copie** > **Copier à partir de** > **Formats différents** > > **Copier vers** > **Lettre** > > **Copier**

Le scanner identifie les différents formats des pages à mesure qu'ils sont numérisés, puis les adapte pour les imprimer sur le format de papier sélectionné.

## Copie des deux côtés du papier (recto verso)

1 Chargez un document d'origine face vers le haut, en insérant d'abord le bord court dans le dispositif d'alimentation automatique, ou face vers le bas sur la vitre du scanner.

**Remarque :** ne placez pas de cartes postales, de photos, de petits éléments, de transparents, de papier photo ou de supports trop fins (tels que des coupures de magazines) dans le chargeur automatique de documents. Placez ces éléments sur la vitre du scanner.

2 Si vous chargez un document dans le CAD, réglez les guides papier.

3 Sur l'écran d'accueil, appuyez sur **Copie**.

4 Dans la section Faces (Recto verso), appuyez sur le bouton correspondant à la méthode recto verso préférée.

Le premier nombre représente les faces des documents d'origine et le second, les faces de la copie. Par exemple, sélectionnez Recto sur recto verso si vous avez des documents d'origine en recto seul et que vous désirez obtenir des copies recto verso.

5 Appuyez sur , puis sur **Copier**.

## Réduction ou agrandissement de copies

Les copies peuvent être réduites jusqu'à 25 % par rapport au format du document d'origine, ou agrandies jusqu'à 400 %. Par défaut, le paramètre Mettre à l'échelle est défini sur Auto. Si vous laissez le paramètre Mettre à l'échelle réglé sur Auto, le contenu de votre document d'origine sera mis à l'échelle pour s'ajuster au format du papier sur lequel la copie est effectuée.

Pour réduire ou agrandir une copie :

1 Chargez un document d'origine face vers le haut, en insérant d'abord le bord court dans le dispositif d'alimentation automatique, ou face vers le bas sur la vitre du scanner.

**Remarque :** ne placez pas de cartes postales, de photos, de petits éléments, de transparents, de papier photo ou de supports trop fins (tels que des coupures de magazines) dans le chargeur automatique de documents. Placez ces éléments sur la vitre du scanner.

2 Si vous chargez un document dans le CAD, réglez les guides papier.

3 Sur l'écran d'accueil, appuyez sur **Copie**.

4 Dans la zone Mettre à l'échelle, appuyez sur les flèches pour agrandir ou pour réduire vos copies.

Si vous appuyez sur « Copier vers » ou sur « Copier à partir de » après avoir défini manuellement le paramètre Mettre à l'échelle, la valeur de mise à l'échelle est de nouveau définie sur Auto.

5 Appuyez sur **Copier**.

## Réglage de la qualité des copies

1 Chargez un document d'origine face vers le haut, en insérant d'abord le bord court dans le dispositif d'alimentation automatique, ou face vers le bas sur la vitre du scanner.

**Remarque :** ne placez pas de cartes postales, de photos, de petits éléments, de transparents, de papier photo ou de supports trop fins (tels que des coupures de magazines) dans le chargeur automatique de documents. Placez ces éléments sur la vitre du scanner.

2 Si vous chargez un document dans le CAD, réglez les guides papier.

3 Dans l'écran d'accueil, accédez à :

**Copie** > **Contenu**

4 Appuyez sur le bouton qui correspond le mieux au type de contenu du document que vous copiez :

- **Texte** : utilisez ce paramètre lorsque le document d'origine contient essentiellement du texte ou des illustrations.
- **Graphique** : utilisez ce paramètre lorsque le document d'origine comporte essentiellement des graphiques professionnels, tels que des diagrammes à secteurs, des diagrammes à barres et des animations.
- **Texte/Photo** : utilisez ce paramètre lorsque le document d'origine associe du texte, des graphiques et des photos.
- **Photo** : utilisez ce paramètre lorsque le document d'origine comporte essentiellement une photo ou une image.

5 Appuyez sur .

6 Appuyez sur le bouton qui correspond le mieux à la source du contenu du document que vous copiez :

- **Laser couleur** : utilisez ce paramètre lorsque le document d'origine a été imprimé à l'aide d'une imprimante laser couleur.
- **Laser noir et blanc** : utilisez ce paramètre lorsque le document d'origine a été imprimé à l'aide d'une imprimante laser noir et blanc.
- **Jet d'encre** : utilisez ce paramètre lorsque le document d'origine a été imprimé à l'aide d'une imprimante jet d'encre.
- **Photo/Film** : utilisez ce paramètre lorsque le document d'origine est une photo tirée d'un film.
- **Magazine** : utilisez ce paramètre lorsque le document d'origine est extrait d'un magazine.
- **Journal** : utilisez ce paramètre lorsque le document d'origine est extrait d'un journal.
- **Presse** : utilisez ce paramètre lorsque le document d'origine a été imprimé à l'aide d'une presse à imprimer.
- **Autre** : utilisez ce paramètre lorsque le document d'origine a été imprimé à l'aide d'une autre imprimante ou d'une imprimante inconnue.

7 Appuyez sur > **Copier**.

## Assemblage de copies

Lorsque vous imprimez un document en plusieurs exemplaires, vous pouvez choisir d'imprimer chaque exemplaire en suivant l'ordre des pages (triées) ou d'imprimer les copies par groupes de pages (non triées).

**Triées**

**Non triées**

Par défaut, l'assemblage est activé. Si vous ne souhaitez pas assembler vos copies, désactivez l'option d'assemblage :

1. Chargez un document d'origine face vers le haut, en insérant d'abord le bord court dans le dispositif d'alimentation automatique, ou face vers le bas sur la vitre du scanner.

   **Remarque :** ne placez pas de cartes postales, de photos, de petits éléments, de transparents, de papier photo ou de supports trop fins (tels que des coupures de magazines) dans le chargeur automatique de documents. Placez ces éléments sur la vitre du scanner.

2. Si vous chargez un document dans le CAD, réglez les guides papier.
3. Dans l'écran d'accueil, accédez à :

   **Copie** > entrez le nombre de copies > **Assembler** > **Hors fonction** > ✓ > **Copier**

## Insertion de feuilles de séparation entre les copies

1. Chargez un document d'origine face vers le haut, en insérant d'abord le bord court dans le dispositif d'alimentation automatique, ou face vers le bas sur la vitre du scanner.

   **Remarque :** ne placez pas de cartes postales, de photos, de petits éléments, de transparents, de papier photo ou de supports trop fins (tels que des coupures de magazines) dans le chargeur automatique de documents. Placez ces éléments sur la vitre du scanner.

2. Si vous chargez un document dans le CAD, réglez les guides papier.
3. Dans l'écran d'accueil, accédez à :

   **Copie** > **Options avancées** > **Séparateurs**

   **Remarque :** L'assemblage doit être activé pour que des séparateurs soient insérés entre les copies. Si l'assemblage est désactivé, les séparateurs sont ajoutés à la fin du travail d'impression.

4. Sélectionnez l'une des options suivantes :
   - **Entre copies**
   - **Entre travaux**
   - **Entre pages**
   - **Aucun**
5. Appuyez sur ✓, puis sur **Copier**.

## Copie de plusieurs pages sur une feuille

Pour économiser du papier, vous pouvez copier 2 ou 4 pages d'un document de plusieurs pages sur une seule feuille de papier.

**Remarques :**

- Le format de papier doit être le suivant : Lettre, Légal, A4 ou JIS B5.
- La taille de la copie doit être définie sur 100 %.

1. Chargez un document d'origine face vers le haut, en insérant d'abord le bord court dans le dispositif d'alimentation automatique, ou face vers le bas sur la vitre du scanner.

   **Remarque :** ne placez pas de cartes postales, de photos, de petits éléments, de transparents, de papier photo ou de supports trop fins (tels que des coupures de magazines) dans le chargeur automatique de documents. Placez ces éléments sur la vitre du scanner.

2. Si vous chargez un document dans le CAD, réglez les guides papier.

3. Dans l'écran d'accueil, accédez à :

   **Copie** > **Options avancées** > **Economiseur de papier** > sélectionnez la sortie de votre choix > > **Copier**

## Création d'un travail de copie personnalisé

Le travail de copie personnalisé sert à associer plusieurs groupes de documents d'origine à un seul travail de copie. Vous pouvez numériser chaque groupe en utilisant des paramètres de travail différents. Lorsqu'un travail de copie est envoyé et que l'option Travail personnalisé est activée, le scanner numérise le premier groupe de documents d'origine en utilisant les paramètres fournis, ensuite, il numérise le groupe suivant en utilisant soit les mêmes paramètres, soit d'autres paramètres.

La définition d'un groupe dépend de la source de numérisation :

- Si vous numérisez un document sur la vitre du scanner, le groupe se compose alors d'une page.
- Si vous numérisez plusieurs pages à l'aide du DAA, un groupe se compose alors de toutes les pages numérisées jusqu'à ce que le DAA soit vide.
- Si vous numérisez une page à l'aide du DAA, le groupe se compose alors d'une seule page.

Exemple :

1. Chargez un document d'origine face vers le haut, en insérant d'abord le bord court dans le dispositif d'alimentation automatique, ou face vers le bas sur la vitre du scanner.

   **Remarque :** ne placez pas de cartes postales, de photos, de petits éléments, de transparents, de papier photo ou de supports trop fins (tels que des coupures de magazines) dans le chargeur automatique de documents. Placez ces éléments sur la vitre du scanner.

2. Si vous chargez un document dans le CAD, réglez les guides papier.

3. Dans l'écran d'accueil, accédez à :

   **Copier** > **Options** > **Travail personnalisé** > **Activé** > **Terminé** > **Copier**

   Lorsque le DAA arrive à la fin d'un groupe, l'écran de numérisation apparaît.

4 Chargez le document suivant face imprimée vers le haut, bord court d'abord dans le DAA, ou face imprimée vers le bas sur la vitre du scanner, puis appuyez sur **Numériser depuis le dispositif d'alimentation automatique** ou **Numériser depuis le scanner à plat**.

**Remarque :** Si besoin est, modifiez les paramètres du travail.

5 Si vous devez numériser un autre document, recommencez la même procédure. Sinon, appuyez sur **Terminer le travail**.

# Disposition d'informations sur les copies

## Ajout de la date et de l'heure en haut de chaque page

1 Chargez un document d'origine face vers le haut, en insérant d'abord le bord court dans le dispositif d'alimentation automatique, ou face vers le bas sur la vitre du scanner.

**Remarque :** ne placez pas de cartes postales, de photos, de petits éléments, de transparents, de papier photo ou de supports trop fins (tels que des coupures de magazines) dans le chargeur automatique de documents. Placez ces éléments sur la vitre du scanner.

2 Si vous chargez un document dans le CAD, réglez les guides papier.

3 Dans l'écran d'accueil, accédez à :

**Copier** > **Options avancées** > **En-tête/Pied de page**

4 Sélectionnez une zone de la page où ajouter la date et l'heure.

5 Appuyez sur **Oui** ou **Non** > > **Copier**.

## Insertion d'un message de fond de page sur chaque page

Vous pouvez placer un message de fond de page sur chaque page. Les options de message sont Urgent, Confidentiel, Copie, Personnalisé ou Brouillon. Pour placer un message sur les copies :

1 Chargez un document d'origine face vers le haut, en insérant d'abord le bord court dans le dispositif d'alimentation automatique, ou face vers le bas sur la vitre du scanner.

**Remarque :** ne placez pas de cartes postales, de photos, de petits éléments, de transparents, de papier photo ou de supports trop fins (tels que des coupures de magazines) dans le chargeur automatique de documents. Placez ces éléments sur la vitre du scanner.

2 Si vous chargez un document dans le CAD, réglez les guides papier.

3 Dans l'écran d'accueil, accédez à :

**Copier** > **Options avancées** > **Fond de page** > sélectionnez le message de fond de page > .

4 Appuyez sur **Copier**.

# Annulation d'une copie

## Annulation d'une copie alors que les documents sont insérés dans le dispositif d'alimentation automatique

Lorsque le dispositif d'alimentation automatique commence à traiter un document, l'écran de numérisation apparaît. Pour annuler la copie, appuyez sur **Annuler le travail** sur l'écran tactile.

L'écran « Annulation du travail de numérisation » apparaît. Le dispositif d'alimentation automatique vide toutes les pages insérées et annule la copie.

## Annulation d'une copie alors que les pages sont copiées à l'aide de la vitre du scanner

Appuyez sur **Annuler le travail** sur l'écran tactile.

L'écran « Annulation du travail de numérisation » apparaît. Une fois le travail annulé, l'écran de copie apparaît.

## Annulation d'une copie pendant l'impression des pages

1. Appuyez sur **Annuler le travail** sur le panneau de commandes de l'imprimante, ou sur ✕ sur le pavé numérique.
2. Appuyez sur le travail que vous souhaitez annuler, puis sur **Supprimer les travaux sélectionnés**.

**Remarque :** Si vous appuyez sur ✕ sur le clavier, appuyez ensuite sur **Reprendre** pour revenir à l'écran d'accueil.

# Présentation des écrans de copie et des options

## Copier à partir de

Cette option ouvre un écran dans lequel vous pouvez indiquer le format de papier du document d’origine.

- Appuyez sur un format de papier correspondant au document d'origine.
- Appuyez sur **Formats différents** pour copier un document d'origine contenant différents formats de papier de même largeur.
- Appuyez sur **Détection auto du format** pour autoriser le scanner à déterminer automatiquement le format du document d’origine.

## Copier vers

Cette option permet d'afficher un écran sur lequel vous pouvez saisir le format et le type de papier d'impression pour vos copies.

- Appuyez sur le format et le type de papier correspondant au papier chargé.
- Si les paramètres de « Copier de » et « Copier vers » diffèrent, l'imprimante règle automatiquement le paramètre de mise à l'échelle pour adapter le format.

- Si le type ou le format de papier sur lequel vous souhaitez effectuer la copie n'est pas chargé dans un des tiroirs, appuyez sur **Chargeur manuel** et insérez le papier manuellement dans le chargeur multifonction.
- Lorsque « Copie vers » est paramétré sur Adaptation auto du format, chaque copie correspond au format de papier du document d'origine. Si un format de papier correspondant n'est pas chargé dans un des tiroirs, le message **`Format de papier introuvable`** s'affiche et vous êtes invité à charger du papier dans un tiroir ou dans le chargeur multifonction.

## Copies

Cette option vous permet de définir le nombre de copies à imprimer.

## Mettre à l'échelle

Cette option permet de créer une image de votre copie, en appliquant une mise à l'échelle comprise entre 25 % et 400 %. La mise à l'échelle peut également être configurée automatiquement.

- Si vous souhaitez copier à partir d'un format de papier vers un autre (par exemple du format Légal au format Lettre), la sélection des formats de papier "Copier à partir de" ou "Copier vers" a pour effet de mettre à l'échelle automatiquement la sortie afin de conserver le document d'origine sur votre copie.
- Appuyez sur la flèche de gauche pour réduire la valeur de 1 % et sur la flèche de droite pour l'augmenter de 1 %.
- Laissez un doigt appuyé sur une flèche pour augmenter ou réduire la valeur de façon continue.
- Laissez le doigt appuyé sur la flèche pendant deux secondes pour accélérer la vitesse de défilement des valeurs.

## Intensité

Cette option permet de régler l'intensité lumineuse (plus clair ou plus sombre) des copies que vous numérisez par rapport aux documents originaux.

## Faces (recto verso)

Utilisez cette option pour sélectionner les paramètres recto verso. Vous pouvez imprimer des copies sur une ou plusieurs faces, effectuez des copies sur deux faces (recto verso) de documents d'origine sur deux faces, effectuez des copies sur deux faces de documents d'origine sur une face ou effectuez des copies sur une face (verso) de documents d'origine sur deux faces.

## Assembler

Cette option permet d'imprimer les pages d'un travail d'impression dans un ordre défini, lors de l'impression de plusieurs exemplaires de ce document. L'option Assembler est activée par défaut ; les pages de sortie de vos exemplaires seront ordonnées comme suit : (1,2,3) (1,2,3) (1,2,3). Si vous souhaitez que les exemplaires de chaque page soient imprimés ensemble, désactivez la fonction d'assemblage.?Vos copies seront alors ordonnées comme suit : (1,1,1) (2,2,2) (3,3,3).

## Contenu

Cette option vous permet de définir le type et la source du document original.

Les paramètres de type de contenu disponibles sont les suivants : Texte, Texte/Photo, Photo et Graphique.

- **Texte** : utilisez ce paramètre lorsque le document d'origine contient essentiellement du texte ou des illustrations.
- **Graphique** : utilisez ce paramètre lorsque le document original comporte essentiellement des graphiques professionnels, tels que des diagrammes à secteurs, des diagrammes à barres et des animations.
- **Texte/Photo** : utilisez ce paramètre lorsque le document d'origine associe du texte, des graphiques et des photos.
- **Photo** : utilisez ce paramètre lorsque le document d'origine comporte essentiellement une photo ou une image.

Les paramètres de source de contenu disponibles sont les suivants : Laser couleur, Laser noir et blanc, Jet d'encre, Photo/Film, Magazine, Journal, Presse ou Autre.

- **Laser couleur** : utilisez ce paramètre lorsque le document d'origine a été imprimé à l'aide d'une imprimante laser couleur.
- **Laser Noir et blanc** : utilisez ce paramètre lorsque le document original a été imprimé à l'aide d'une imprimante laser monochrome.
- **Jet d'encre** : utilisez ce paramètre lorsque le document d'origine a été imprimé à l'aide d'une imprimante jet d'encre.
- **Photo/Film** : utilisez ce paramètre lorsque le document d'origine est une photo tirée d'un film.
- **Magazine** : utilisez ce paramètre lorsque le document d'origine est extrait d'un magazine.
- **Journal** : utilisez ce paramètre lorsque le document d'origine est extrait d'un journal.
- **Presse** : utilisez ce paramètre lorsque le document d'origine a été imprimé à l'aide d'une presse à imprimer.
- **Autre** : utilisez ce paramètre lorsque le document d'origine a été imprimé à l'aide d'une autre imprimante ou d'une imprimante inconnue.

## Couleur

Cette option active ou désactive la couleur de l'image numérisée.

## Utilisation des options avancées

Ces options vous permettent notamment de personnaliser les paramètres de traitement avancé des images, de regrouper plusieurs travaux et de nettoyer les bords du document.

## Enregistrer comme raccourci

Cette option permet d’enregistrer les paramètres actuels en tant que raccourci en attribuant un numéro.

# Envoi d'e-mails

| Dispositif d'alimentation automatique de documents (DAA) | Vitre du scanner |
|---|---|
| 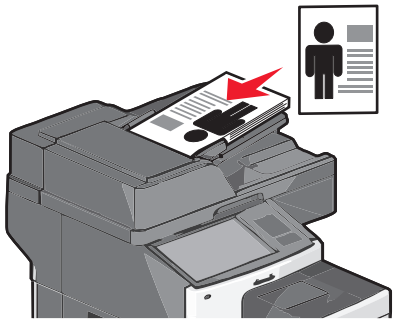 | 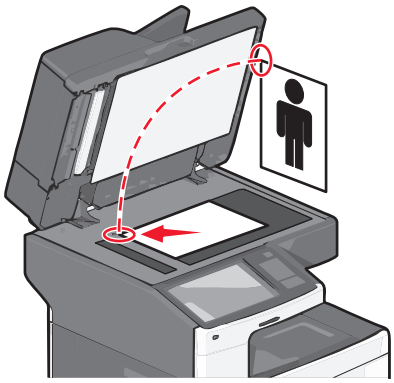 |
| Utilisez le DAA pour les documents de plusieurs pages. | Utilisez la vitre du scanner pour les pages seules, les petits éléments (comme les cartes postales ou les photos), les transparents, le papier photo ou les supports fins (tels que les coupures de magazine). |

Vous pouvez utiliser l'imprimante pour envoyer des documents scannés par e-mail à un ou plusieurs destinataires. Il existe trois manières d'envoyer un e-mail à partir de l'imprimante. Vous pouvez saisir l'adresse e-mail, utiliser un numéro de raccourci ou utiliser le carnet d'adresses.

## Préparation de l'envoi d'un e-mail

### Configuration de la fonction d'e-mail

1 Tapez l'adresse IP de l'imprimante dans le champ d'adresse de votre navigateur Web.

Si vous ne connaissez pas l'adresse IP de l'imprimante, vous pouvez :

- Voir l'adresse IP sur le panneau de commandes de l'imprimante dans la section TCP/IP du menu Réseau/Ports.
- Imprimer une page de configuration du réseau ou les pages de paramètres de menus et identifier l'adresse IP dans la section TCP/IP.

2 Cliquez sur **Paramètres**.

3 Dans Paramètres par défaut, cliquez sur **Paramètres de courrier électronique/FTP**.

4 Cliquez sur **Paramètres de courrier électronique** > **Configuration du serveur de messagerie**.

5 Remplissez les champs en y insérant les informations appropriées.

6 Cliquez sur **Envoyer**.

### Configuration des paramètres de courrier électronique

1 Tapez l'adresse IP de l'imprimante dans le champ d'adresse de votre navigateur Web.

Si vous ne connaissez pas l'adresse IP de l'imprimante, vous pouvez :

- Voir l'adresse IP sur le panneau de commandes de l'imprimante dans la section TCP/IP du menu Réseau/Ports.
- Imprimer une page de configuration du réseau ou les pages de paramètres de menus et identifier l'adresse IP dans la section TCP/IP.

2 Cliquez sur **Paramètres** > **Paramètres messagerie/FTP** > **Paramètres de courrier électronique**.

3 Remplissez les champs en y insérant les informations appropriées.

4 Cliquez sur **Envoyer**.

# Création d'un raccourci pour envoyer un e-mail

## Création d'un raccourci de messagerie à l'aide d'Embedded Web Server

1 Tapez l'adresse IP de l'imprimante dans le champ d'adresse de votre navigateur Web.

Si vous ne connaissez pas l'adresse IP de l'imprimante, vous pouvez :

- Voir l'adresse IP sur le panneau de commandes de l'imprimante dans la section TCP/IP du menu Réseau/Ports.
- Imprimer une page de configuration du réseau ou les pages de paramètres de menus et identifier l'adresse IP dans la section TCP/IP.

2 Cliquez sur **Paramètres**.

3 Dans Autres paramètres, cliquez sur **Gérer les raccourcis** > **Configuration des raccourcis de messagerie**.

4 Tapez un nom unique pour le destinataire, puis saisissez son adresse électronique.

**Remarque :** Si vous saisissez plusieurs adresses, séparez chacune d'elles à l'aide d'une virgule (,).

5 Sélectionnez les paramètres de numérisation (Format, Contenu, Couleur et Résolution).

6 Entrez un numéro de raccourci et cliquez sur **Ajouter**.

Si vous entrez un numéro déjà utilisé, vous êtes invité à en sélectionner un autre.

## Création d'un raccourci de messagerie sur l'écran tactile

1 Dans l'écran d'accueil, accédez à :

**E-mail** > **Destinataire** > tapez une adresse électronique

Pour créer un groupe de destinataires, appuyez sur **Adresse suivante**, puis saisissez l'adresse électronique du destinataire suivant.

2 Appuyez sur .

3 Entrez un nom unique pour le raccourci, puis appuyez sur **Terminé**.

4 Assurez-vous que le numéro et le nom du raccourci sont corrects, puis appuyez sur **OK**.

Si le nom ou le numéro n'est pas correct, appuyez alors sur **Annuler**, puis entrez à nouveau l'information.

# Envoi d'un document par e-mail

## Envoi d’un e-mail à partir de l’écran tactile

1 Chargez un document original face imprimée vers le haut, bord court d'abord dans le dispositif d'alimentation automatique ou face imprimée vers le bas sur la vitre du scanner.

**Remarque :** Ne chargez pas de cartes postales, de photos, d'images trop petites, de transparents, de papier photo ou de supports trop fins (tels qu'une coupure de magazine) dans le dispositif d'alimentation automatique. Placez ces éléments sur la vitre du scanner.

2 Si vous chargez un document dans le dispositif d'alimentation automatique, ajustez les guide-papier.

**Remarque :** vérifiez que le format du document original et de la copie sont identiques. Si le format défini n'est pas correct, l'image peut être coupée.

3 Dans l'écran d'accueil, accédez à :

**E-mail** > **Destinataire**

4 Entrez l'adresse email ou appuyez sur #, puis entrez le numéro de raccourci.

Pour saisir d'autres destinataires, appuyez sur **Adresse suivante** et entrez l'adresse ou le numéro de raccourci que vous souhaitez ajouter.

**Remarque :** Vous pouvez également entrer une adresse email à partir du carnet d'adresses.

5 Appuyez sur **Terminé** > **Envoyer**.

## Envoi d'un e-mail à l'aide d'un numéro de raccourci

1 Chargez un document original face imprimée vers le haut, bord court d'abord dans le dispositif d'alimentation automatique ou face imprimée vers le bas sur la vitre du scanner.

**Remarque :** Ne chargez pas de cartes postales, de photos, d'images trop petites, de transparents, de papier photo ou de supports trop fins (tels qu'une coupure de magazine) dans le dispositif d'alimentation automatique. Placez ces éléments sur la vitre du scanner.

2 Si vous chargez un document dans le dispositif d'alimentation automatique, ajustez les guide-papier.

3 Appuyez sur #, entrez le numéro de raccourci à l'aide du pavé numérique, puis appuyez sur ✓.

Pour saisir d'autres destinataires, appuyez sur **Adresse suivante** et entrez l'adresse ou le numéro de raccourci que vous souhaitez ajouter.

4 Appuyez sur **Envoyer**.

## Envoi d'un email à l'aide du carnet d'adresses

1 Chargez un document d'origine face vers le haut, en insérant d'abord le bord court dans le dispositif d'alimentation automatique, ou face vers le bas sur la vitre du scanner.

**Remarque :** ne placez pas de cartes postales, de photos, de petits éléments, de transparents, de papier photo ou de supports trop fins (tels que des coupures de magazines) dans le chargeur automatique de documents. Placez ces éléments sur la vitre du scanner.

2 Si vous chargez un document dans le CAD, réglez les guides papier.

3 Dans l'écran d'accueil, accédez à :

**Email** >**Destinataire(s)** > > entrez le nom du destinataire > **Parcourir les raccourcis**

4 Appuyez sur le nom des destinataires.

Pour saisir d'autres destinataires, appuyez sur **Adresse suivante**, puis entrez l'adresse ou le numéro de raccourci à ajouter, ou effectuez une recherche dans le carnet d'adresses.

5 Appuyez sur **Terminé**.

# Personnaliser les paramètres d'un e-mail

## Ajout de l'objet et du message d'un courrier électronique

1 Chargez un document d'origine face vers le haut, en insérant d'abord le bord court dans le dispositif d'alimentation automatique, ou face vers le bas sur la vitre du scanner.

**Remarque :** ne placez pas de cartes postales, de photos, de petits éléments, de transparents, de papier photo ou de supports trop fins (tels que des coupures de magazines) dans le chargeur automatique de documents. Placez ces éléments sur la vitre du scanner.

2 Si vous chargez un document dans le CAD, réglez les guides papier.

3 Sur l'écran d'accueil, appuyez sur **E-mail**.

4 Tapez une adresse électronique.

5 Appuyez sur **Options** > **Objet**.

6 Tapez l'objet du courrier électronique.

7 Appuyez sur **Terminé** > **Message**.

8 Tapez un message de courrier électronique.

9 Appuyez sur **Terminé** > **Envoyer e-mail**.

## Modification du type de fichier de sortie

1 Chargez un document original dans le DAA ou sur la vitre du scanner.

2 Dans l'écran d'accueil, accédez à :

**Courrier électronique** >**Destinataire** > saisissez l'adresse électronique >**Terminé** >**Envoyer en tant que.**

3 Sélectionnez le type de fichier que vous voulez envoyer.

**Remarque :** si vous sélectionnez PDF sécurisé, il vous sera demandé à deux reprises d'entrer votre mot de passe.

4 Appuyez sur >**Envoyer**.

# Annulation d'un e-mail

- Lorsque vous utilisez le dispositif d'alimentation automatique, appuyez sur **Annuler un travail** lorsque **`Numérisation…`** apparaît.
- Lorsque vous utilisez la vitre du scanner, appuyez sur **Annuler un travail** lorsque **`Numérisation…`** ou **`Numériser la page suivante`** / **`Terminer le travail`** apparaît.

# Présentation des options de courrier électronique

## Destinataires

Cette option vous permet d'entrer la destination de votre email. Vous pouvez entrer plusieurs adresses email.

## Objet

Cette option vous permet d'entrer l'objet de votre email.

## Message

Cette option vous permet de saisir un message qui sera envoyé avec la pièce jointe numérisée.

## Nom du fichier

Cette option vous permet de personnaliser le nom du fichier joint.

## Format d'origine

Cette option ouvre un écran vous permettant de choisir le format souhaité pour les documents à envoyer par e-mail.

- Appuyez sur un bouton de format de papier pour le sélectionner comme valeur du paramètre Format d'origine. L'écran email apparaît avec le nouveau paramètre affiché.
- Lorsque l'option « Format d'origine » est définie sur Formats différents, vous pouvez numériser un document d'origine contenant des formats de papier composés.
- Lorsque l'option « Format d'origine » est définie sur Détection auto du format, le scanner détermine automatiquement le format du document original.

## Résolution

Permet de régler la qualité d'impression de votre courrier électronique. Le fait d'élever la résolution graphique augmente la taille du fichier de courrier électronique et le temps requis pour la numérisation du document original. Pour réduire la taille du fichier, vous pouvez diminuer la résolution graphique.

## Couleur

Cette option définit la couleur de sortie de l'image numérisée. Appuyez pour activer ou désactiver la couleur.

## Contenu

Cette option vous permet de définir le type et la source du contenu du document original.

Les paramètres de type de contenu disponibles sont les suivants : Texte, Texte/Photo, Photo et Graphique.

- **Texte** : utilisez ce paramètre lorsque le document d'origine contient essentiellement du texte ou des illustrations.
- **Graphique** : utilisez ce paramètre lorsque le document original comporte essentiellement des graphiques professionnels, tels que des diagrammes à secteurs, des diagrammes à barres et des animations.
- **Texte/Photo** : utilisez ce paramètre lorsque le document d'origine associe du texte, des graphiques et des photos.
- **Photo** : utilisez ce paramètre lorsque le document d'origine comporte essentiellement une photo ou une image.

Les paramètres de source de contenu disponibles sont les suivants : Laser couleur, Laser noir et blanc, Jet d'encre, Photo/Film, Magazine, Journal, Presse ou Autre.

- **Laser couleur** : utilisez ce paramètre lorsque le document d'origine a été imprimé à l'aide d'une imprimante laser couleur.
- **Laser Noir et blanc** : utilisez ce paramètre lorsque le document original a été imprimé à l'aide d'une imprimante laser monochrome.
- **Jet d'encre** : utilisez ce paramètre lorsque le document d'origine a été imprimé à l'aide d'une imprimante jet d'encre.
- **Photo/Film** : utilisez ce paramètre lorsque le document d'origine est une photo tirée d'un film.
- **Magazine** : utilisez ce paramètre lorsque le document d'origine est extrait d'un magazine.
- **Journal** : utilisez ce paramètre lorsque le document d'origine est extrait d'un journal.
- **Presse** : utilisez ce paramètre lorsque le document d'origine a été imprimé à l'aide d'une presse à imprimer.
- **Autre** : utilisez ce paramètre lorsque le document d'origine a été imprimé à l'aide d'une autre imprimante ou d'une imprimante inconnue.

## Luminosité

Cette option permet de régler l'intensité lumineuse (plus clair ou plus sombre) des documents que vous numérisez par rapport au document d'origine.

## Envoyer en tant que

Cette option permet de définir le type de sortie de l'image numérisée.

Sélectionnez l'une des options suivantes :

- **PDF** : pour créer un seul fichier de plusieurs pages. Il peut être envoyé en tant que fichier sécurisé ou compressé.
- **TIFF** : pour créer des fichiers multiples ou un fichier unique. Si l'option TIFF multipage est désactivée dans le menu Paramètres d'Embedded Web Server, TIFF enregistre une page par fichier. La taille de fichier est généralement supérieure à celle d'un JPEG équivalent.
- **JPEG** : pour créer et joindre un fichier distinct pour chaque page de votre document d'origine.
- **XPS** : pour créer un seul fichier XPS de plusieurs pages.
- **RTF** : utilisez cette option pour créer un fichier au format modifiable.
- **TXT** : utilisez cette option pour créer un fichier texte ASCII sans mis en forme.

## Format d'impression

Cette option vous permet de modifier les paramètres Faces (recto verso), Orientation et Reliure.

- **Faces (recto verso)** : indique si le document d'origine est un document recto (imprimé sur une seule face) ou recto verso (imprimé sur les deux faces). Ce paramètre identifie également les documents à numériser pour les inclure dans le courrier électronique.
- **Orientation** : indique l'orientation du document original, puis modifie les paramètres **Faces** et **Reliure** afin qu'ils correspondent à l'orientation.
- **Reliure** : indique si le document d'origine est relié dans le sens de la longueur ou de la largeur.

## Aperçu avant numérisation

Cette option affiche la première page de l'image avant de l'inclure dans le courrier électronique. Une fois la première page numérisée, la numérisation s'interrompt et un aperçu apparaît.

## Utilisation des options avancées

Ces options vous permettent notamment de personnaliser les paramètres de traitement avancé des images, de regrouper plusieurs travaux et de nettoyer les bords d'un document.

# Envoi d'une télécopie

**Remarque :** Envoi d'une télécopie n'est applicable que sur certains modèles d'imprimante.

| Dispositif d'alimentation automatique de documents (DAA) | Vitre du scanner |
|---|---|
| 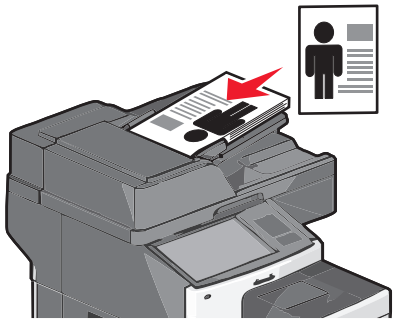 | 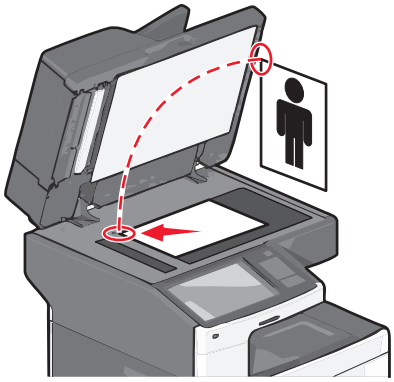 |
| Utilisez le DAA pour les documents de plusieurs pages. | Utilisez la vitre du scanner pour les pages seules, les petits éléments (comme les cartes postales ou les photos), les transparents, le papier photo ou les supports fins (tels que les coupures de magazine). |

## Tenir l'imprimante prête à envoyer des télécopies

**ATTENTION—RISQUE D'ELECTROCUTION :** Pendant un orage violent, n'utilisez pas la fonction de télécopie. Pendant un orage violent, n'installez pas ce produit, n'effectuez aucun branchement électrique (fonction de télécopie) ni téléphonique.

**Remarques :**

- Les méthodes de connexion suivantes ne s'appliquent que dans certains pays ou régions.
- Lors de la configuration initiale de l'imprimante, désactivez la case à cocher de la fonction Télécopie ainsi que toute autre fonction que vous souhaitez configurer plus tard, puis appuyez sur **Continuer**.
- Le voyant clignotera en rouge si la fonction Télécopie est activée mais n'est pas correctement installée.

**Attention — Dommages potentiels :** lors des opérations d'envoi ou de réception d'une télécopie, ne touchez pas aux câbles ni à la zone de l'imprimante illustrée.

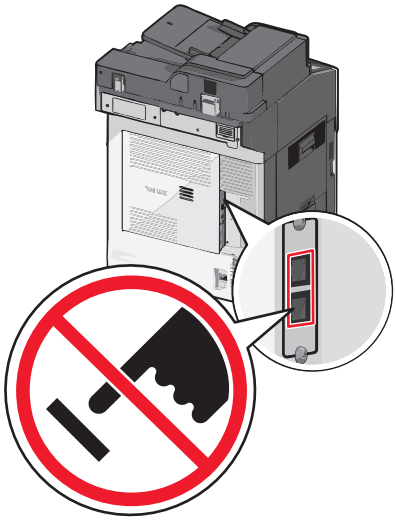

## Configuration initiale du télécopieur

De nombreux pays exigent que les télécopies émises contiennent les informations suivantes dans la marge située en haut ou en bas de chaque page transmise ou sur la première page d'un document transmis : nom du poste (identification de l'entreprise, autre entité ou particulier envoyant le message) et numéro du poste (numéro de téléphone de la machine, entreprise, autre entité ou particulier ayant émis la télécopie).

Pour saisir les informations relatives à la configuration initiale de votre télécopieur, utilisez le panneau de commandes de l'imprimante ou votre navigateur afin d'accéder à l'Embedded Web Server, puis ouvrez le menu Paramètres.

**Remarque :** si vous ne disposez pas d'un environnement TCP/IP, utilisez le panneau de commandes de l'imprimante pour entrer les informations relatives à la configuration de votre télécopieur.

### Utilisation du panneau de commandes de l'imprimante pour configurer le télécopieur

Lorsque l'imprimante est mise sous tension pour la première fois ou si elle est restée hors tension pendant une longue période, une série d'écrans de démarrage s'affichent. Si l'imprimante est équipée de la fonctionnalité de télécopie, les écrans suivants apparaissent :

Nom du télécopieur ou Nom du poste

Numéro de télécopie ou Numéro du poste

1. Lorsque **Nom du télécopieur** ou **Nom du poste** s'affiche, entrez le nom qui figurera sur toutes les télécopies émises.
2. Une fois le Nom du télécopieur ou le Nom du poste entré, appuyez sur **Envoyer**.
3. Lorsque **Numéro de télécopie** ou **Numéro du poste** s'affiche, entrez le numéro de télécopie de l'imprimante.
4. Une fois le Numéro de télécopie ou le Numéro du poste entré, appuyez sur **Envoyer**.

### Utilisation de l'Embedded Web Server pour configurer le télécopieur

1. Tapez l'adresse IP de l'imprimante dans le champ d'adresse de votre navigateur Web.

Si vous ne connaissez pas l'adresse IP de l'imprimante, vous pouvez :

- Voir l'adresse IP sur le panneau de commandes de l'imprimante dans la section TCP/IP du menu Réseau/Ports.
- Imprimer une page de configuration du réseau ou les pages de paramètres de menus et identifier l'adresse IP dans la section TCP/IP.

2 Cliquez sur **Paramètres** > **Paramètres de télécopie** > **Configuration télécopie analogique**.

3 Dans le champ Nom du télécopieur ou Nom du poste s'affiche, entrez le nom qui figurera sur toutes les télécopies émises.

4 Dans le champ Numéro de télécopie ou Numéro du poste, entrez le numéro du télécopie de l'imprimante.

5 Cliquez sur **Envoyer**.

## Sélection d'une connexion de télécopie

**Remarques :**

- L'imprimante est un appareil analogique qui fonctionne mieux lorsqu'il est connecté directement à la prise murale du téléphone. Vous pouvez relier d'autres périphériques (comme un téléphone ou un répondeur) à l'imprimante, comme l'illustre la procédure d'installation.
- Si vous souhaitez utiliser une connexion numérique (RNIS, DSL ou ADSL), vous devez vous procurer un périphérique tiers, tel qu'un filtre DSL. Contactez votre fournisseur DSL pour vous procurer un filtre DSL. Le filtre DSL élimine le signal numérique sur la ligne téléphonique susceptible d'affecter la capacité de l'imprimante à envoyer correctement des télécopies.
- Il *n'est pas* nécessaire de relier l'imprimante à un ordinateur, mais il *est nécessaire* de la connecter à une ligne téléphonique analogique pour envoyer et recevoir des télécopies.

| Equipements et services en option | Configuration de la connexion au télécopieur |
|---|---|
| Connectez-vous directement à la ligne téléphonique. | Reportez-vous à la rubrique « Connexion à une ligne téléphonique analogique », page 113. |
| Connectez-vous à un service DSL ou ADSL. | Reportez-vous à la rubrique « Connexion à un service DSL », page 113. |
| Connectez-vous à un commutateur téléphonique privé (PBX) ou à un système RNIS. | Reportez-vous à la rubrique « Connexion à un système PBX ou RNIS », page 113. |
| Utilisez un service de sonnerie distinctive. | Reportez-vous à la rubrique « Connexion à un service de sonnerie distincte », page 114. |
| Connectez-vous via un adaptateur utilisé dans votre zone. | Reportez-vous à la rubrique « Connexion à un adaptateur pour votre pays », page 114. |

## Connexion à une ligne téléphonique analogique

Si votre appareil de télécommunication utilise une ligne téléphonique de type RJ11 (Etats-Unis), suivez la procédure ci-après pour raccorder l'appareil :

1. Branchez une extrémité du cordon téléphonique fourni avec l'imprimante sur le port LINE.
2. Branchez l'autre extrémité sur une prise téléphonique analogique murale active.

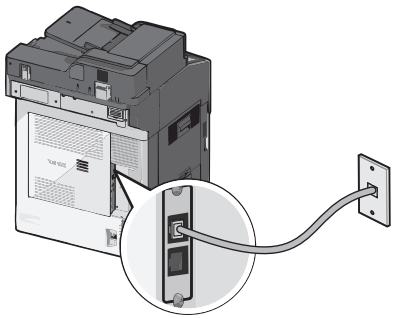

## Connexion à un service DSL

Si vous vous êtes abonné à un service DSL, contactez votre fournisseur DSL pour obtenir un filtre DSL et un cordon téléphonique, puis procédez comme suit pour connecter l'équipement :

1. Branchez une extrémité du cordon téléphonique fourni avec l'imprimante sur le port LINE.
2. Branchez l'autre extrémité sur le filtre DSL.

   **Remarque :** il se peut que votre filtre DSL soit différent de celui de l'illustration.
3. Branchez le câble du filtre DSL sur une prise murale téléphonique active.

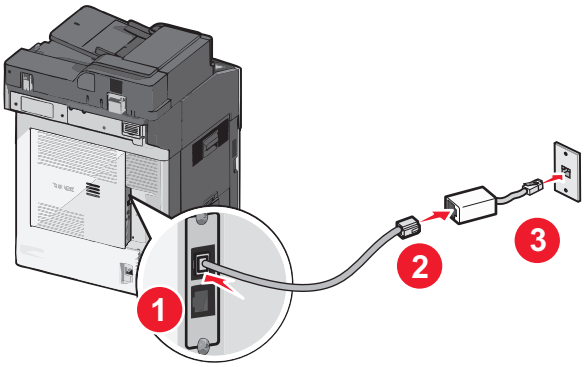


## Connexion à un système PBX ou RNIS

Si vous utilisez un convertisseur ou un adaptateur PBX (commutateur téléphonique privé) ou RNIS, suivez la procédure ci-après pour connecter votre équipement :

1. Branchez une extrémité du cordon téléphonique fourni avec l'imprimante sur le port LINE.
2. Branchez l'autre extrémité sur le port utilisé pour la télécopie et le téléphone.

**Remarques :**

- Assurez-vous que l'adaptateur est défini sur le type de commutateur utilisé dans votre région.
- Selon l'affection du port RNIS, vous pouvez être amené à vous connecter à un port spécifique.
- Si vous utilisez un système PBX, assurez-vous que la tonalité d'appel en attente ne fonctionne pas.
- Si vous utilisez un système PBX, saisissez le préfixe de la ligne extérieure avant de composer le numéro de télécopie.
- Pour plus d'informations sur l'utilisation d'un télécopieur avec un système PBX, consultez la documentation fournie avec votre système PBX.

## Connexion à un service de sonnerie distincte

Il se peut que votre opérateur téléphonique fournisse un service de sonnerie distincte. Un tel service vous permet de disposer de plusieurs numéros de téléphone sur une seule ligne, chaque numéro ayant une sonnerie différente. Ce système peut s'avérer utile pour distinguer les appels de télécopie des appels vocaux. Si vous êtes abonné à un service de sonnerie distincte, procédez comme suit pour connecter l'équipement :

1. Branchez une extrémité du cordon téléphonique fourni avec l'imprimante sur son port LINE.
2. Branchez l'autre extrémité du câble téléphonique sur une prise téléphonique analogique murale active.

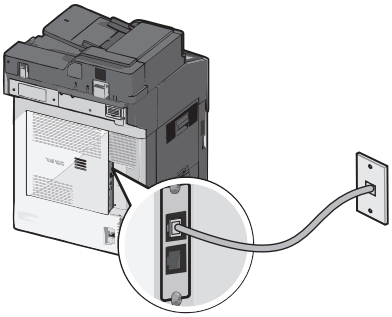

3. Modifiez le paramètre de sonnerie distincte afin qu'il corresponde au paramètre pour lequel vous souhaitez que l'imprimante réponde :

   **Remarque :** Le paramètre par défaut de sonnerie distincte est **En fonction**. Il permet à l'imprimante de répondre à un, deux ou trois types de sonneries différentes.

   a. Dans l'écran d'accueil, accédez à :

      > **Paramètres** > **Paramètres de télécopie** > **Paramètres de télécopie analogique** > **Sonneries distinctes**

   b. Sélectionnez le type de sonnerie à modifier, puis appuyez sur **Envoyer**.

## Connexion à un adaptateur pour votre pays

Pour les pays suivants, un adaptateur spécial est nécessaire afin de brancher le câble téléphonique sur la prise murale téléphonique active :

**Pays/région**

- Autriche
- Chypre
- Danemark
- Finlande
- France
- Allemagne
- Irlande
- Italie
- Nouvelle-Zélande
- Pays-Bas
- Norvège
- Portugal
- Suède
- Suisse
- Royaume-Uni

Pour certains pays, un adaptateur de ligne téléphonique est inclus dans la boîte. Utilisez-le pour raccorder un téléphone, un répondeur ou tout autre appareil de télécommunication à l'imprimante.

1 Branchez une extrémité du cordon téléphonique fourni avec l'imprimante sur son port LINE

2 Branchez l'autre extrémité du câble téléphonique sur l'adaptateur, puis l'adaptateur sur la prise murale téléphonique active.

**Remarque :** Il se peut que l'adaptateur téléphonique soit différent de celui illustré. Il conviendra à la prise murale utilisée sur votre site.

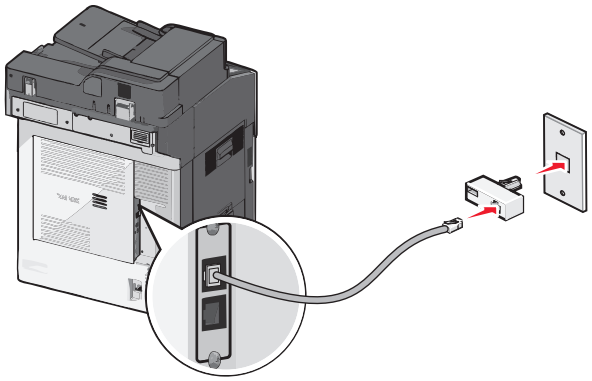

## Définition du nom et du numéro du télécopieur ou du poste utilisé pour les télécopies sortantes

1 Tapez l'adresse IP de l'imprimante dans le champ d'adresse de votre navigateur Web.

Si vous ne connaissez pas l'adresse IP de l'imprimante, vous pouvez :

- Voir l'adresse IP sur le panneau de commandes de l'imprimante dans la section TCP/IP du menu Réseau/Ports.
- Imprimer une page de configuration du réseau ou les pages de paramètres de menus et identifier l'adresse IP dans la section TCP/IP.

2 Cliquez sur **Paramètres** > **Paramètres de télécopie** > **Configuration télécopie analogique**.

3 Dans le champ Nom du télécopieur ou Nom du poste s'affiche, entrez le nom qui figurera sur toutes les télécopies émises.

4 Dans le champ Numéro de télécopie ou Numéro du poste, entrez le numéro du télécopie de l'imprimante.

5 Cliquez sur **Envoyer**.

## Définition de la date et l'heure

Vous pouvez définir la date et l'heure de telle manière qu'elles apparaissent sur chaque télécopie envoyée. En cas de coupure de courant, vous devrez peut-être redéfinir la date et l'heure.

1 Saisissez l'adresse IP de l'imprimante dans le champ d'adresse de votre navigateur Web.

   si vous ne connaissez pas l'adresse IP de l'imprimante, vous pouvez :

   - Voir l'adresse IP sur le panneau de commandes de l'imprimante dans la section TCP/IP du menu Réseau/Ports.
   - Imprimer une page de configuration du réseau ou les pages de paramètres de menus et identifier l'adresse IP dans la section TCP/IP.

2 Cliquez sur **Sécurité** > **Définir la date et l'heure**.

3 Dans le champ Définir la date et l'heure, entrez la date et l'heure actuelles.

4 Cliquez sur **Envoyer**.

**Remarque :** Il est recommandé d'utiliser l'heure réseau.

## Configuration de l'imprimante pour application de l'heure d'été

L'imprimante peut être configurée afin de s'ajuster automatiquement sur l'heure d'été :

1 Saisissez l'adresse IP de l'imprimante dans le champ d'adresse de votre navigateur Web.

   si vous ne connaissez pas l'adresse IP de l'imprimante, vous pouvez :

   - Voir l'adresse IP sur le panneau de commandes de l'imprimante dans la section TCP/IP du menu Réseau/Ports.
   - Imprimer une page de configuration du réseau ou les pages de paramètres de menus et identifier l'adresse IP dans la section TCP/IP.

2 Cliquez sur **Sécurité** > **Définir la date et l'heure**.

3 Activez la case à cocher **Observer auto l'heure d'été**, puis entrez les dates de début et de fin de l'heure d'été dans la section Réglage fuseau horaire personnalisé.

4 Cliquez sur **Envoyer**.

# Création de raccourcis

## Création d'un raccourci de destination de télécopie à l'aide d'Embedded Web Server

Au lieu de composer tout le numéro de télécopie d'un destinataire sur le panneau de commandes de l'imprimante chaque fois que vous souhaitez envoyer une télécopie, vous pouvez créer une destination de télécopie et y associer un raccourci. Vous pouvez créer un raccourci pour un seul numéro de télécopie ou pour un groupe de numéros de télécopie.

1 Tapez l'adresse IP de l'imprimante dans le champ d'adresse de votre navigateur Web.

Si vous ne connaissez pas l'adresse IP de l'imprimante, vous pouvez :

- Voir l'adresse IP sur le panneau de commandes de l'imprimante dans la section TCP/IP du menu Réseau/Ports.
- Imprimer une page de configuration du réseau ou les pages de paramètres de menus et identifier l'adresse IP dans la section TCP/IP.

2 Cliquez sur **Paramètres** > **Gérer les raccourcis** > **Configuration des raccourcis de télécopie**.

**Remarque :** Un mot de passe peut vous être demandé. Si vous n'avez pas d'ID utilisateur ni de mot de passe, demandez-en au technicien de support technique.

3 Tapez un nom unique pour le raccourci, puis saisissez le numéro de télécopie.

Pour créer un raccourci regroupant plusieurs numéros, entrez tous les numéros du groupe.

**Remarque :** Séparez chaque numéro de télécopie du groupe par un point-virgule (;).

4 Associez-y un numéro de raccourci.

Si vous entrez un numéro déjà utilisé, vous êtes invité à en sélectionner un autre.

5 Cliquez sur **Ajouter**.

## Création d'un raccourci de destination de télécopie à l'aide de l'écran tactile

1 Chargez un document d'origine face vers le haut, en insérant d'abord le bord court dans le dispositif d'alimentation automatique, ou face vers le bas sur la vitre du scanner.

**Remarque :** ne placez pas de cartes postales, de photos, de petits éléments, de transparents, de papier photo ou de supports trop fins (tels que des coupures de magazines) dans le chargeur automatique de documents. Placez ces éléments sur la vitre du scanner.

2 Si vous chargez un document dans le CAD, réglez les guides papier.

3 Dans l'écran d'accueil, accédez à :

**Télécopie** > entrez le numéro de télécopieur.

Pour créer un groupe de numéros de télécopie, appuyez sur **Num. suivant** et ensuite saisissez le numéro de télécopie suivant.

4 Naviguez jusqu'à :

> entrez le nom du raccourci > **Terminé** > **OK** > **Télécopier**

# Envoi d'une télécopie

## Envoi d'une télécopie à l'aide de l'écran tactile

1 Chargez un document d'origine face vers le haut, en insérant d'abord le bord court dans le dispositif d'alimentation automatique, ou face vers le bas sur la vitre du scanner.

**Remarque :** ne placez pas de cartes postales, de photos, de petits éléments, de transparents, de papier photo ou de supports trop fins (tels que des coupures de magazines) dans le chargeur automatique de documents. Placez ces éléments sur la vitre du scanner.

2 Si vous chargez un document dans le CAD, réglez les guides papier.

3 Dans l'écran d'accueil, appuyez sur **Télécopie**.

4 Saisissez le numéro de télécopie ou un raccourci à l'aide de l'écran tactile ou du pavé numérique.

Pour ajouter des destinataires, appuyez sur **Numéro suivant**, puis saisissez le numéro de téléphone ou le numéro de raccourci du destinataire, ou parcourez le carnet d'adresses.

**Remarque :** pour insérer une pause de renumérotation dans un numéro de télécopie, appuyez sur . La pause de numérotation apparaît sous forme de virgule dans la zone Envoyer la télécopie à. Utilisez cette option si vous devez d'abord composer un numéro de ligne extérieure.

5 Appuyez sur **Envoyer**.

## Envoi d’une télécopie à partir d’un ordinateur

L’option de télécopie du pilote de l'imprimante permet d'imprimer vers une télécopie : l'imprimante envoie un document en attente sous forme de télécopie au lieu de l'imprimer. Elle fonctionne comme un télécopieur standard géré par le pilote de l'imprimante et non par le panneau de commandes de l'imprimante.

1 Après avoir ouvert un document, cliquez sur **Fichier** > **Imprimer**.

2 Sélectionnez l'imprimante, puis accédez à :

**Propriétés** > onglet **Fax** > **Activation du télécopieur**

3 Entrez le numéro de télécopie du destinataire dans le champ Numéro(s) de télécopie (entrez tous les numéros s'il y a plusieurs destinataires).

Les numéros de télécopieur peuvent être saisis manuellement ou à l’aide de la fonction Répertoire.

4 Si nécessaire, saisissez un indicatif dans le champ Indicatif.

5 Sélectionnez le format de papier et l'orientation appropriés.

6 Cochez la case **Inclure la page de garde à la télécopie**, puis saisissez les informations nécessaires si vous souhaitez joindre une page de garde à la télécopie.

7 Cliquez sur **OK**.

**Remarques :**

- L'option Télécopie ne peut être utilisée qu'avec le pilote PostScript ou Universal Fax Driver. Pour des informations sur l’installation de ces pilotes, consultez le CD *Logiciels et documentation*.
- L'option Télécopie doit être configurée et activée dans le pilote PostScript, situé sous l'onglet Configuration, pour pouvoir l'utiliser.
- Si la case **Toujours afficher les paramètres avant d'envoyer une télécopie** est cochée, vous êtes invité à vérifier les coordonnées du destinataire avant l'envoi de la télécopie. Si cette case n’est pas cochée, le document en attente est automatiquement envoyé sous forme de télécopie lorsque vous cliquez sur **OK** dans l'onglet Télécopie.

## Envoi d’une télécopie à l’aide de raccourcis

Les raccourcis de télécopies s'apparentent aux numéros de composition abrégée d'un téléphone ou d'un télécopieur. Un numéro de raccourci (1–99999) peut contenir un seul ou plusieurs destinataires.

1 Chargez un document original face imprimée vers le haut, bord court d'abord dans le dispositif d'alimentation automatique ou face imprimée vers le bas sur la vitre du scanner.

   **Remarque :** ne chargez pas de cartes postales, de photos, d'images trop petites, de transparents, de photos papier ou de supports trop fins (tels qu'une coupure de magazine) dans le dispositif d'alimentation automatique. Placez ces éléments sur la vitre du scanner.

2 Si vous chargez un document dans le dispositif d'alimentation automatique, ajustez les guide-papier.

3 Appuyez sur # et utilisez le pavé numérique pour saisir le numéro de télécopie.

4 Appuyez sur **Envoyer**.

# Personnalisation des paramètres de télécopie

## Modification de la résolution de la télécopie

Les paramètres vont de Standard (vitesse la plus élevée) à Ultra élevée (vitesse la plus faible, qualité la meilleure).

1 Chargez un document d'origine face vers le haut, en insérant d'abord le bord court dans le dispositif d'alimentation automatique, ou face vers le bas sur la vitre du scanner.

   **Remarque :** ne placez pas de cartes postales, de photos, de petits éléments, de transparents, de papier photo ou de supports trop fins (tels que des coupures de magazines) dans le chargeur automatique de documents. Placez ces éléments sur la vitre du scanner.

2 Si vous chargez un document dans le CAD, réglez les guides papier.

3 Dans l'écran d'accueil, accédez à :

   **Télécopie** > entrez le numéro de télécopieur > **Options**

4 Dans la zone de résolution, appuyez sur les flèches jusqu’à ce que la résolution souhaitée s’affiche.

5 Appuyez sur **Envoyer**.

## Eclaircir ou obscurcir une télécopie

1 Chargez un document d'origine face vers le haut, en insérant d'abord le bord court dans le dispositif d'alimentation automatique, ou face vers le bas sur la vitre du scanner.

   **Remarque :** ne placez pas de cartes postales, de photos, de petits éléments, de transparents, de papier photo ou de supports trop fins (tels que des coupures de magazines) dans le chargeur automatique de documents. Placez ces éléments sur la vitre du scanner.

2 Si vous chargez un document dans le CAD, réglez les guides papier.

3 Dans l'écran d'accueil, accédez à :

   **Télécopie** > entrez le numéro de télécopieur > **Options**

4 Dans la zone Intensité, appuyez sur les flèches pour régler l'intensité de la télécopie.

5 Appuyez sur **Envoyer**.

## Envoi d'une télécopie à une heure programmée

1 Chargez un document d'origine face vers le haut, en insérant d'abord le bord court dans le dispositif d'alimentation automatique, ou face vers le bas sur la vitre du scanner.

**Remarque :** ne placez pas de cartes postales, de photos, de petits éléments, de transparents, de papier photo ou de supports trop fins (tels que des coupures de magazines) dans le chargeur automatique de documents. Placez ces éléments sur la vitre du scanner.

2 Si vous chargez un document dans le CAD, réglez les guides papier.

3 Dans l'écran d'accueil, accédez à :

**Télécopie** > entrez le numéro de télécopieur > **Options** > **Options avancées** > **Envoi différé**

**Remarque :** Si le Mode Télécopie est défini sur Serveur de télécopie, le bouton Envoi différé n'apparaît pas. Les télécopies en attente de transmission sont répertoriées dans la file d'attente des télécopies.

4 Appuyez sur les flèches pour régler l'heure à laquelle vous souhaitez envoyer votre télécopie.

L'heure avance ou recule par incréments de 30 minutes. Si l'heure en cours est affichée, la flèche vers la gauche n'est pas disponible.

5 Appuyez sur **Envoyer**.

**Remarque :** Le document est numérisé, puis envoyé par télécopie à l'heure planifiée.

## Affichage d'un journal de télécopie

1 Tapez l'adresse IP de l'imprimante dans le champ d'adresse de votre navigateur Web.

Si vous ne connaissez pas l'adresse IP de l'imprimante, vous pouvez :

- Voir l'adresse IP sur le panneau de commandes de l'imprimante dans la section TCP/IP du menu Réseau/Ports.
- Imprimer une page de configuration du réseau ou les pages de paramètres de menus et identifier l'adresse IP dans la section TCP/IP.

2 Cliquez sur **Paramètres** > **Rapports** > **Journal des travaux de télécopies** ou **Journal des appels de télécopies**.

## Blocage des télécopies indésirables

1 Tapez l'adresse IP de l'imprimante dans le champ d'adresse de votre navigateur Web.

Si vous ne connaissez pas l'adresse IP de l'imprimante, vous pouvez :

- Voir l'adresse IP sur le panneau de commandes de l'imprimante dans la section TCP/IP du menu Réseau/Ports.
- Imprimer une page de configuration du réseau ou les pages de paramètres de menus et identifier l'adresse IP dans la section TCP/IP.

2 Cliquez sur **Paramètres** > **Paramètres de télécopie** > **Configuration télécopie analogique** > **Bloquer les télécopies anonymes**.

**Remarques :**

- Cette option bloque toutes les télécopies entrantes ayant un ID appelant privé ou n'ayant pas d'ID de poste.

- Dans le champ Liste télécopieurs bloqués, saisissez les numéros de téléphone ou les noms de poste de télécopie d'appelants que vous voulez bloquer.

# Annulation d'un envoi de télécopie

## Annulation d'une télécopie alors que les documents d'origine sont encore en cours de numérisation

- Lorsque vous utilisez le dispositif d'alimentation automatique, appuyez sur **Annuler un travail** lorsque **`Numérisation…`** apparaît.
- Lorsque vous utilisez la vitre du scanner, appuyez sur **Annuler un travail** lorsque **`Numérisation…`** ou **`Numériser la page suivante`** / **`Terminer le travail`** apparaît.

## Annulation d'une télécopie après que les documents d'origine ont été numérisés en mémoire

1. Sur l'écran d'accueil, appuyez sur **Annuler travaux**.

   L'écran Annuler travaux apparaît.

2. Appuyez sur le ou les travaux que vous voulez annuler.

   Seuls trois travaux apparaissent à l'écran ; appuyez sur la flèche vers le bas jusqu'à ce que le travail voulu apparaisse, puis appuyez sur le travail à annuler.

3. Appuyez sur **Supprimer les travaux sélectionnés**.

   L'écran Suppression des travaux sélectionnés apparaît, les travaux sélectionnés sont supprimés, puis l'écran d'accueil apparaît.

# Présentation des options de télécopie

## Contenu

Cette option vous permet de définir le type et la source du contenu du document original.

Les paramètres de type de contenu disponibles sont les suivants : Texte, Texte/Photo, Photo et Graphique.

- **Texte** : utilisez ce paramètre lorsque le document d'origine contient essentiellement du texte ou des illustrations.
- **Graphique** : utilisez ce paramètre lorsque le document original comporte essentiellement des graphiques professionnels, tels que des diagrammes à secteurs, des diagrammes à barres et des animations.
- **Texte/Photo** : utilisez ce paramètre lorsque le document d'origine associe du texte, des graphiques et des photos.
- **Photo** : utilisez ce paramètre lorsque le document d'origine comporte essentiellement une photo ou une image.

Les paramètres de source de contenu disponibles sont les suivants : Laser couleur, Laser noir et blanc, Jet d'encre, Photo/Film, Magazine, Journal, Presse ou Autre.

- **Laser couleur** : utilisez ce paramètre lorsque le document d'origine a été imprimé à l'aide d'une imprimante laser couleur.
- **Laser Noir et blanc** : utilisez ce paramètre lorsque le document original a été imprimé à l'aide d'une imprimante laser monochrome.
- **Jet d'encre** : utilisez ce paramètre lorsque le document d'origine a été imprimé à l'aide d'une imprimante jet d'encre.
- **Photo/Film** : utilisez ce paramètre lorsque le document d'origine est une photo tirée d'un film.
- **Magazine** : utilisez ce paramètre lorsque le document d'origine est extrait d'un magazine.
- **Journal** : utilisez ce paramètre lorsque le document d'origine est extrait d'un journal.
- **Presse** : utilisez ce paramètre lorsque le document d'origine a été imprimé à l'aide d'une presse à imprimer.
- **Autre** : utilisez ce paramètre lorsque le document d'origine a été imprimé à l'aide d'une autre imprimante ou d'une imprimante inconnue.

## Résolution

Cette option augmente la précision avec laquelle le scanner examine le document à envoyer par télécopie. Si vous envoyez une photo, un dessin avec des traits fins ou un document contenant du texte écrit très petit, augmentez la valeur du paramètre Résolution. Ainsi, le temps requis pour la numérisation sera plus élevé et la qualité de la télécopie obtenue meilleure.

- **Standard** : adaptée à la plupart des documents.
- **Elevée 200 ppp** : recommandée pour les documents contenant des petits caractères.
- **Très élevée 300 ppp** : recommandée pour les documents d'origine avec un niveau de détails élevé.
- **Ultra élevée 600 ppp** : recommandée pour les documents comprenant des images ou des photos.

**Remarque : Elevée 200 ppp** et **Très élevée 300 ppp** s'affichent lorsque l'impression couleur est sélectionnée.

## Intensité

Cette option permet de régler l'intensité lumineuse (plus clair ou plus sombre) des télécopies que vous numérisez par rapport aux documents originaux.

## Couleur

Cette option active ou désactive la couleur dans les télécopies.

## Format d'impression

Cette option vous permet de modifier les paramètres Faces (recto verso), Orientation et Reliure.

- **Faces (recto verso)** : cette option permet de spécifier si le document original est un document recto (imprimé sur une seule face) ou recto verso (imprimé sur les deux faces). Ce paramètre identifie également les documents à numériser pour les inclure dans la télécopie.
- **Orientation** : cette option permet de spécifier l'orientation du document original, puis de modifier les paramètres Faces et Reliure afin qu'ils correspondent à l'orientation.
- **Reliure** : cette option permet d'indiquer si le document original est relié dans le sens de la longueur ou de la largeur.

## Aperçu avant numérisation

Cette option affiche la première page de l'image avant de l'inclure dans la télécopie. Une fois la première page numérisée, la numérisation s'interrompt et un aperçu apparaît.

## Envoi différé

Cette option permet d'envoyer une télécopie à une date ou une heure ultérieure.

1. Configurez votre télécopieur.
2. Dans l'écran d'accueil, accédez à :

   **Envoi différé** > saisissez la date et l'heure à laquelle vous souhaitez envoyer votre télécopie > **Terminé**

**Remarque :** si l'imprimante est hors tension au moment où la télécopie différée est programmée pour l'envoi, la télécopie sera envoyée lors de la prochaine mise sous tension de l'imprimante.

Ce paramètre est particulièrement utile pour envoyer des informations à des numéros de télécopie qui ne sont accessibles qu'à certaines heures ou aux heures où les tarifs sont les plus intéressants.

## Utilisation des options avancées

Ces options vous permettent notamment de personnaliser les paramètres de traitement avancé des images, de regrouper plusieurs travaux et de nettoyer les bords d'un document.

# Arrêter et transférer l'envoi de télécopies

## Suspension des télécopies

Cette option permet de suspendre l'impression des télécopies reçues jusqu'à ce qu'elles soient libérées pour l'impression. Vous pouvez libérer les télécopies suspendues manuellement ou à une date ou une heure planifiées.

1. Tapez l'adresse IP de l'imprimante dans le champ d'adresse de votre navigateur Web.

   Si vous ne connaissez pas l'adresse IP de l’imprimante, vous pouvez :

   - Voir l’adresse IP sur le panneau de commandes de l’imprimante dans la section TCP/IP du menu Réseau/Ports.
   - Imprimer une page de configuration du réseau ou les pages de paramètres de menus et identifier l'adresse IP dans la section TCP/IP.
2. Cliquez sur **Paramètres** > **Paramètres de télécopie** > **Configuration télécopie analogique** > **Suspension des télécopies**.
3. Dans le champ Mot de passe Imprimer téléc., saisissez un mot de passe.
4. Dans le menu Mode Télécopie suspendue, sélectionnez l’une des options suivantes :
   - **Hors fonction**
   - **Toujours En fonction**
   - **Manuel**
   - **Progr.**

5 Si vous sélectionnez Programmé, suivez les étapes suivantes :
   a Cliquez sur **Programme de suspension de télécopie**.
   b Dans le menu Action, sélectionnez **Télécopies suspendues**.
   c Dans le menu Heure, sélectionnez l'heure à laquelle vous souhaitez libérer les télécopies suspendues.
   d Dans le menu Jour(s), sélectionnez le jour auquel vous souhaitez libérer les télécopies suspendues.
6 Cliquez sur **Ajouter**.

## Transfert d'une télécopie

Cette option vous permet d'imprimer et de transférer des télécopies reçues vers un numéro de télécopie, une adresse électronique, un site FTP ou un profil LDSS.

1 Tapez l'adresse IP de l'imprimante dans le champ d'adresse de votre navigateur Web.

   Si vous ne connaissez pas l'adresse IP de l'imprimante, vous pouvez :
   - Voir l'adresse IP sur le panneau de commandes de l'imprimante dans la section TCP/IP du menu Réseau/Ports.
   - Imprimer une page de configuration du réseau ou les pages de paramètres de menus et identifier l'adresse IP dans la section TCP/IP.
2 Cliquez sur **Paramètres** > **Paramètres de télécopie**.
3 Dans le menu Transfert de télécopies, sélectionnez l'une des options suivantes :
   - **Imprimer**
   - **Imprimer et transférer :**
   - **Transférer**
4 Dans le menu « Transférer vers », sélectionnez l'une des options suivantes :
   - **Télécopie**
   - **Courrier électronique**
   - **FTP**
   - **LDSS**
   - **eSF**
5 Dans le champ Raccourci Transférer à, entrez le numéro de raccourci vers lequel transférer les télécopies.

   **Remarque :** Le numéro de raccourci doit être valide pour le paramètre sélectionné dans le menu « Transférer à ».
6 Cliquez sur **Envoyer**.

# Numérisation

| Dispositif d'alimentation automatique de documents (DAA) | Vitre du scanner |
|---|---|
| 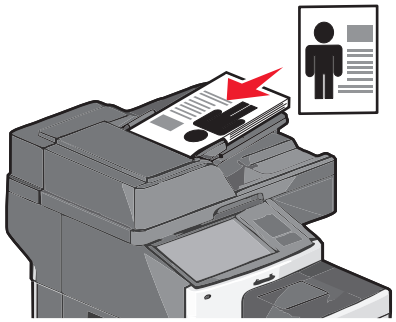 | 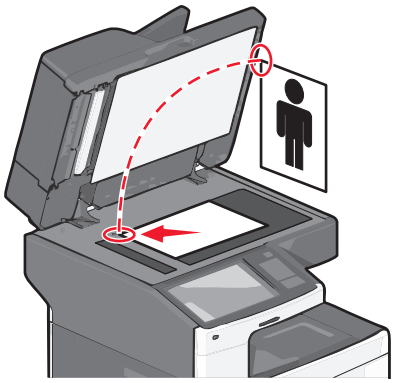 |
| Utilisez le DAA pour les documents de plusieurs pages. | Utilisez la vitre du scanner pour les pages seules, les petits éléments (comme les cartes postales ou les photos), les transparents, le papier photo ou les supports fins (tels que les coupures de magazine). |

Le scanner vous permet de numériser directement les documents vers un serveur FTP (File Transfer Protocol). Une seule adresse FTP à la fois peut être envoyée au serveur.

Après que la destination FTP a été configurée par l'assistance technique, le nom de la destination est disponible en tant que numéro de raccourci. Une destination FTP peut également être une imprimante ; par exemple, un document couleur peut être numérisé, puis être envoyé à une imprimante couleur.

## Création de raccourcis

Plutôt que d'entrer l'adresse complète du site FTP sur le panneau de commandes de l'imprimante chaque fois que vous souhaitez envoyer un document vers le serveur FTP, vous pouvez créer une destination permanente vers le site FTP et lui attribuer un numéro de raccourci. Vous pouvez créer des numéros de raccourci de deux manières différentes : à l'aide du Serveur Web incorporé ou de l'écran tactile de l'imprimante.

### Création d'un raccourci FTP à l'aide d'Embedded Web Server

1 Tapez l'adresse IP de l'imprimante dans le champ d'adresse de votre navigateur Web.

   Si vous ne connaissez pas l'adresse IP de l'imprimante, vous pouvez :

   - Voir l'adresse IP sur le panneau de commandes de l'imprimante dans la section TCP/IP du menu Réseau/Ports.
   - Imprimer une page de configuration du réseau ou les pages de paramètres de menus et identifier l'adresse IP dans la section TCP/IP.

2 Cliquez sur **Paramètres**.

3 Dans Autres paramètres, cliquez sur **Gérer les raccourcis**.

   **Remarque :** Un mot de passe peut vous être demandé. Si vous n'avez pas d'ID utilisateur ni de mot de passe, demandez-en au technicien de support technique.

4 Cliquez sur **Configuration des raccourcis FTP**.

5 Entrez les informations appropriées.

6 Entrez un numéro de raccourci.

Si vous entrez un numéro déjà utilisé, vous êtes invité à en sélectionner un autre.

7 Cliquez sur **Ajouter**.

## Création d'un raccourci FTP à l'aide de l'écran tactile

1 Dans l'écran d'accueil, accédez à :

**FTP** > tapez l'adresse FTP > > entrez le nom du raccourci > **Terminé**

2 Assurez-vous que le numéro et le nom du raccourci sont corrects, puis appuyez sur **OK**. Si le nom ou le numéro n'est pas correct, appuyez alors sur **Annuler**, puis entrez à nouveau l'information.

Si vous entrez un numéro déjà utilisé, vous êtes invité à en sélectionner un autre.

3 Appuyez sur **Envoyer**.

# Numérisation vers une adresse FTP

## Numérisation vers une adresse FTP à l'aide de l'écran tactile

1 Chargez un document d'origine face vers le haut, en insérant d'abord le bord court dans le dispositif d'alimentation automatique, ou face vers le bas sur la vitre du scanner.

**Remarque :** ne placez pas de cartes postales, de photos, de petits éléments, de transparents, de papier photo ou de supports trop fins (tels que des coupures de magazines) dans le chargeur automatique de documents. Placez ces éléments sur la vitre du scanner.

2 Si vous chargez un document dans le CAD, réglez les guides papier.

3 Dans l'écran d'accueil, accédez à :

**FTP** > **FTP** > tapez l'adresse FTP > **Envoyer**

## Numérisation vers une adresse FTP à l'aide d'un numéro de raccourci

1 Chargez un document original face vers le haut, en insérant d'abord le bord court dans le chargeur automatique de documents, ou face vers le bas sur la vitre du scanner.

**Remarque :** ne placez pas de cartes postales, de photos, de petits éléments, de transparents, de papier photo ou de supports trop fins (tels que des coupures de magazines) dans le chargeur automatique de documents. Placez ces éléments sur la vitre du scanner.

2 Si vous chargez un document dans le CAD, réglez les guides papier.

3 Appuyez sur #, puis entrez le numéro de raccourci FTP.

4 Appuyez sur **Envoyer**.

## Numérisation vers une adresse FTP à l'aide du carnet d'adresses

1 Chargez un document original face imprimée vers le haut, bord court d'abord dans le dispositif d'alimentation automatique ou face imprimée vers le bas sur la vitre du scanner.

**Remarque :** Ne chargez pas de cartes postales, de photos, d'images trop petites, de transparents, de papier photo ou de supports trop fins (tels qu'une coupure de magazine) dans le dispositif d'alimentation automatique. Placez ces éléments sur la vitre du scanner.

2 Si vous chargez un document dans le dispositif d'alimentation automatique, ajustez les guide-papier.

3 Dans l'écran d'accueil, accédez à :

**FTP** > **FTP** > > saisissez le nom du destinataire > **Parcourir les raccourcis** > nom du destinataire > **Rechercher**

# Numérisation vers un ordinateur ou un lecteur Flash

| Dispositif d'alimentation automatique de documents (DAA) | Vitre du scanner |
|---|---|
| 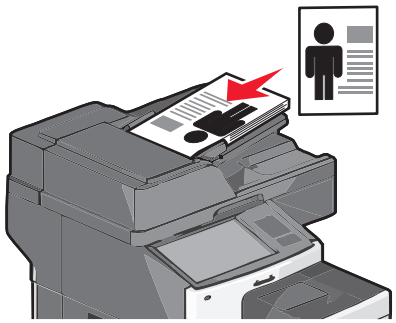 | 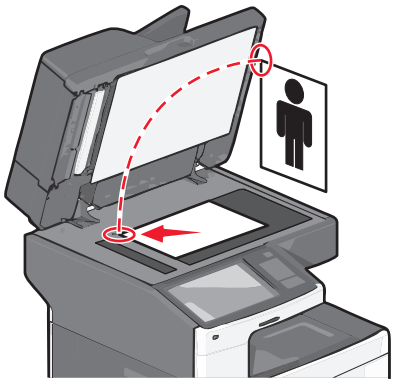 |
| Utilisez le DAA pour les documents de plusieurs pages. | Utilisez la vitre du scanner pour les pages seules, les petits éléments (comme les cartes postales ou les photos), les transparents, le papier photo ou les supports fins (tels que les coupures de magazine). |

Le scanner vous permet de numériser des documents directement vers un ordinateur ou un lecteur Flash. L'ordinateur ne doit pas être obligatoirement connecté à l'imprimante pour que vous puissiez recevoir des images numérisées sur votre ordinateur. Vous pouvez renumériser vers l'ordinateur en créant un profil de numérisation et en téléchargeant ensuite le profil sur l'imprimante.

## Numérisation vers un ordinateur

1 Tapez l'adresse IP de l'imprimante dans le champ d'adresse de votre navigateur Web.

Si vous ne connaissez pas l'adresse IP de l'imprimante, vous pouvez :

- Voir l'adresse IP sur le panneau de commandes de l'imprimante dans la section TCP/IP du menu Réseau/Ports.
- Imprimer une page de configuration du réseau ou les pages de paramètres de menus et identifier l'adresse IP dans la section TCP/IP.

2 Cliquez sur **Profil de numérisation** > **Créer**.

3 Sélectionnez vos paramètres de numérisation, puis cliquez sur **Suivant**.

4 Sélectionnez un emplacement dans votre ordinateur où vous souhaitez enregistrer le fichier de sortie numérisé.

5 Entrez un nom de numérisation.

Le nom de numérisation est le nom qui apparaît dans la liste des profils de numérisation de l'affichage.

6 Cliquez sur **Envoyer**.

7 Passez en revue les instructions de l'écran de profil de numérisation.

Un numéro de raccourci a été automatiquement attribué lorsque vous avez cliqué sur **Envoyer**. Vous pouvez utiliser ce numéro de raccourci lorsque vous êtes prêt à numériser vos documents.

a Chargez un document d'origine face vers le haut, en insérant d'abord le bord court dans le dispositif d'alimentation automatique, ou face vers le bas sur la vitre du scanner.

**Remarque :** ne placez pas de cartes postales, de photos, de petits éléments, de transparents, de papier photo ou de supports trop fins (tels que des coupures de magazines) dans le chargeur automatique de documents. Placez ces éléments sur la vitre du scanner.

b Si vous chargez un document dans le CAD, réglez les guides papier.

c Appuyez sur #, puis composez le numéro de raccourci à l'aide du pavé numérique. Vous pouvez également appuyer sur **Travaux suspendus** sur l'écran d'accueil, puis sur **Profils**.

d Une fois que vous avez entré le numéro de raccourci, le scanner numérise et envoie le document dans le répertoire ou à le programme que vous avez spécifié. Si vous avez appuyé sur **Profils** sur l'écran d'accueil, cherchez votre raccourci dans la liste.

8 Revenez à l'ordinateur pour afficher le fichier.

Le fichier de sortie est enregistré dans l'emplacement ou lancé dans le programme indiqué.

## Numérisation vers un lecteur flash

1 Chargez un document d'origine face vers le haut, en insérant d'abord le bord court dans le dispositif d'alimentation automatique, ou face vers le bas sur la vitre du scanner.

**Remarque :** ne placez pas de cartes postales, de photos, de petits éléments, de transparents, de papier photo ou de supports trop fins (tels que des coupures de magazines) dans le chargeur automatique de documents. Placez ces éléments sur la vitre du scanner.

2 Si vous chargez un document dans le CAD, réglez les guides papier.

3 Insérez le lecteur Flash dans le port USB qui se trouve sur la face avant de l’imprimante.

L'écran d'accueil Lecteur USB apparaît.

4 Sélectionnez le dossier de destination, puis appuyez sur **Numériser vers le lecteur USB**.

5 Réglez les paramètres de numérisation.

6 Appuyez sur **Numériser**.

## Utilisation de ScanBack Utility

Vous pouvez vous opter pour l'utilitaire Lexmark ScanBack™ en lieu et place d'Embedded Web Server pour créer des profils Numériser vers l'ordinateur. L'utilitaire ScanBack peut être téléchargé à partir de la page d'accueil du site Web Lexmark à l'adresse **http:\\support.lexmark.com**.

1. Configurez votre profil Numériser vers l'ordinateur :
   - **a** Lancez ScanBack Utility.
   - **b** Sélectionnez l'imprimante.
     Si aucune imprimante n'est répertoriée, contactez un technicien de support technique ou cliquez sur le bouton **Configuration** pour rechercher manuellement une adresse IP ou un nom d'hôte.
   - **c** Suivez les instructions qui s'affichent sur l'écran de votre ordinateur pour définir le type de document numérisé et le type de produit que vous souhaitez créer.
   - **d** Affectez un nom de fichier à votre profil de numérisation, puis spécifiez un emplacement sur votre ordinateur.
   - **e** Cliquez sur **Terminer**.
     Une boîte de dialogue apparaît avec les informations de votre profil de numérisation et l'état des images reçues.

     **Remarque :** Vous pouvez sélectionner **Créer un raccourci** pour créer, sur le bureau, un raccourci des paramètres du profil de numérisation.
2. Numérisez vos documents originaux :
   - **a** Chargez toutes les pages dans le DAA ou sur la vitre du scanner.
   - **b** A partir du panneau de commandes de l'imprimante, allez sur :
     **Travaux suspendus** >**Profils et solutions** > sélectionnez votre profil de numérisation

**Remarque :** Votre fichier de sortie est enregistré dans un répertoire ou lancé dans l'application spécifiée.

# Présentation des options FTP

## FTP

Cette option vous permet de saisir l'adresse IP de la destination FTP.

**Remarque :** les adresses doivent respecter le format de notation par points (par exemple : `yyy.yyy.yyy.yyy`).

## Nom du fichier

Cette option vous permet de saisir le nom de fichier du document numérisé.

## Format d'origine

Cette option ouvre un écran vous permettant de choisir le format souhaité pour les documents à envoyer par FTP.

- Appuyez sur un bouton de format de papier pour le sélectionner comme valeur du paramètre Format d'origine. L'écran FTP apparaît avec le nouveau paramètre affiché.
- Lorsque l'option « Format d'origine » est définie sur Formats différents, vous pouvez numériser un document d'origine contenant des formats de papier composés.

- Lorsque l'option « Format d'origine » est définie sur Détection auto du format, le scanner détermine automatiquement le format du document original.

## Envoyer en tant que

Cette option permet de définir le type de sortie de l'image numérisée.

Sélectionnez l'une des options suivantes :

- **PDF** : pour créer un seul fichier de plusieurs pages. Le PDF peut être envoyé en tant que fichier sécurisé ou compressé.
- **TIFF** : pour créer des fichiers multiples ou un fichier unique. Si TIFF multipage est désactivé dans le menu Paramètres, TIFF enregistre une page dans chaque fichier. La taille de fichier est généralement supérieure à celle d'un JPEG équivalent.
- **JPEG** : pour créer et joindre un fichier distinct pour chaque page de votre document d'origine.
- **XPS** : pour créer un seul fichier XPS de plusieurs pages.
- **RTF** : utilisez cette option pour créer un fichier au format modifiable.
- **TXT** : utilisez cette option pour créer un fichier texte ASCII sans mis en forme.

## Couleur

Cette option active ou désactive la couleur de l'image numérisée.

## Résolution

Cette option permet de régler la qualité d'impression de votre fichier. Le fait d'élever la résolution graphique augmente la taille du fichier et le temps requis pour la numérisation du document original. Pour réduire la taille du fichier, vous pouvez diminuer la résolution graphique.

## Intensité

Cette option permet de régler l'intensité lumineuse (plus clair ou plus sombre) des fichiers que vous numérisez par rapport aux documents originaux.

## Format d'impression

Cette option vous permet de modifier les paramètres Faces (recto verso), Orientation et Reliure.

- **Faces (recto verso)** : indique si le document d'origine est un document recto (imprimé sur une seule face) ou recto verso (imprimé sur les deux faces). Ce paramètre identifie également les éléments à numériser.
- **Orientation** : indique l'orientation du document original, puis modifie les paramètres Faces et Reliure afin qu'ils correspondent à l'orientation.
- **Reliure** : indique si le document d'origine est relié dans le sens de la longueur ou de la largeur.

## Contenu

Cette option indique à l'imprimante le type et la source du document original.

Les paramètres de type de contenu disponibles sont les suivants : Texte, Texte/Photo, Photo et Graphique.

- **Texte** : utilisez ce paramètre lorsque le document d'origine contient essentiellement du texte ou des illustrations.
- **Graphique** : utilisez ce paramètre lorsque le document d'origine comporte essentiellement des graphiques professionnels, tels que des diagrammes à secteurs, des diagrammes à barres et des animations.
- **Texte/Photo** : utilisez ce paramètre lorsque le document d'origine associe du texte, des graphiques et des photos.
- **Photo** : utilisez ce paramètre lorsque le document d'origine comporte essentiellement une photo ou une image.

Les paramètres de source de contenu disponibles sont les suivants : Laser couleur, Laser noir et blanc, Jet d'encre, Photo/Film, Magazine, Journal, Presse ou Autre.

- **Laser couleur** : utilisez ce paramètre lorsque le document d'origine a été imprimé à l'aide d'une imprimante laser couleur.
- **Laser noir et blanc** : utilisez ce paramètre lorsque le document d'origine a été imprimé à l'aide d'une imprimante laser noir et blanc.
- **Jet d'encre** : utilisez ce paramètre lorsque le document d'origine a été imprimé à l'aide d'une imprimante jet d'encre.
- **Photo/Film** : utilisez ce paramètre lorsque le document d'origine est une photo tirée d'un film.
- **Magazine** : utilisez ce paramètre lorsque le document d'origine est extrait d'un magazine.
- **Journal** : utilisez ce paramètre lorsque le document d'origine est extrait d'un journal.
- **Presse** : utilisez ce paramètre lorsque le document d'origine a été imprimé à l'aide d'une presse à imprimer.
- **Autre** : utilisez ce paramètre lorsque le document d'origine a été imprimé à l'aide d'une autre imprimante ou d'une imprimante inconnue.

## Aperçu avant numérisation

Cette option affiche la première page du document original avant de le numériser en intégralité. Une fois la première page numérisée, la numérisation s'interrompt et un aperçu apparaît.

## Utilisation des options avancées

Ces options vous permettent notamment de personnaliser les paramètres de traitement avancé des images, de regrouper plusieurs travaux et de nettoyer les bords d'un document.

# Présentation des menus de l'imprimante

## Liste des menus

**Fournitures**

Rempl. fournitures
Cartouche cyan
Cartouche magenta
Cartouche jaune
Cartouche noire
Rouleau séparateur et ensemble d'entraînement
Bouteille de récupération de toner
Unité de fusion
Module de transfert
Agrafes
Zone de perfor.

**Menu Papier**

Source par défaut
Format/Type papier
Configurer MF
Changer format
Texture du papier
Grammage du papier
Chargement du papier
types personnalisés
Noms personnalisés
Formats de numérisation personnalisés
Noms de réceptacles personnalisés
Configuration générale
configuration du réceptacle

**Rapports**

Page des paramètres de menus
Statistiques du périphérique
Page de configuration du réseau
Page de configuration du réseau [x]
Liste des raccourcis
Journal des travaux de télécopies
Journal des appels de télécopies
Raccourcis de copie
Raccourcis des courriers électroniques
Raccourcis des télécopies
Raccourcis FTP
Liste des profils
Imprimer polices
Imprimer répertoire
Imprimer démo
Rapport d'inventaire

**Paramètres**

Paramètres généraux
Paramètres de copie
Paramètres de télécopie
Paramètres de messagerie
Paramètres FTP
Menu Lecteur flash
Paramètres d'impression

**Sécurité**

Modifier les configurations de sécurité
Divers paramètres de sécurité
Impression confidentielle
Effacer fichiers données temporaires
Journal d'audit de sécurité
Définir la date et l'heure

**Réseau/Ports**

NIC actif
Réseau standard ou Réseau [x][1]
USB standard
Parallèle [x]
Série [x]
Configuration de la SMTP - Ajouter

**Aide**

Imprimer tous les guides
Guide de copie
Guide du courrier électronique
Guide du télécopieur
Guide FTP
Guide des défauts d'impression
Guide d'information
Guide des fournitures

**Gérer les raccourcis**

Raccourcis des télécopies
Raccourcis des courriers électroniques
Raccourcis FTP
Raccourcis de copie
Raccourcis Profils

**Menu Carte option**

La liste des *émulateurs de téléchargement* (DLE) installés s'affiche.[2]

[1] En fonction de la configuration de l'imprimante, ce menu apparaît en tant que Réseau standard ou Réseau [x].

[2] Ce menu s'affiche uniquement lorsqu'un ou plusieurs DLE sont installés.

# Menu Fournitures

| Option de menu | Description |
|---|---|
| **Rempl. fournitures**<br>Tous les photoconducteurs<br>[X] unité PC<br>Séparateur ensemble de saisie et rouleau | Permet de réinitialiser l'indicateur d'état des fournitures |
| **Cartouche cyan** | Afficher l'état des cartouches de toner, qui peut être l'un des suivants :<br>1er avertissement<br>Faible<br>Non valide<br>Proche Fin de vie<br>Remplacer<br>Manquante<br>Défectueuse<br>&OK<br>Non pris en charge |
| **Cartouche magenta** | |
| **Cartouche jaune** | |
| **Cartouche noire** | |
| **Rouleau séparateur et ensemble d'entraînement**<br>&OK<br>Remplacer | Afficher l'état du rouleau séparateur et de l'ensemble d'entraînement |
| **Bouteille de récupération de toner**<br>Presque pleine<br>Remplacer<br>Manquante<br>&OK | Affiche l'état actuel de la bouteille de récupération de toner |
| **Unité de fusion**<br>1er avertissement<br>Faible<br>Remplacer<br>Manquante<br>&OK | Affiche l'état de l'unité de fusion. |
| **Module de transfert**<br>1er avertissement<br>Faible<br>Remplacer<br>Manquante<br>&OK | Affiche l’état du module de transfert. |
| **Cartouche d’agrafes**<br>1er avertissement<br>Faible<br>Remplacer<br>Manquante<br>&OK | Affiche l'état de la cartouche d'agrafes |

| Option de menu | Description |
|---|---|
| **Zone de perfor.**<br>Presque pleine<br>Remplacer<br>Manquante<br>&OK | Affiche l'état actuel de la zone de perforation |

# Menu papier

## Menu Alimentation par défaut

| Option du menu | Description |
|---|---|
| **Alimentation par défaut**<br>Tiroir [x]<br>Chargeur multifonction<br>Manuel papier<br>Manuel enveloppe | Indique la source d'alimentation papier par défaut pour tous les travaux d'impression.<br>**Remarques :**<br>• Tiroir 1 (tiroir standard) correspond au paramètre usine.<br>• Dans le menu Papier, Configurer chargeur MF doit être défini sur Cassette pour que le chargeur MF s'affiche en tant que paramètre du menu.<br>• Si vous avez chargé le même format et le même type de papier dans deux tiroirs et si les options Format papier et Type papier sont définies, les tiroirs sont automatiquement liés. Lorsqu'un tiroir est vide, le papier de l'autre tiroir lié est utilisé pour l'impression. |

## Menu Format/Type papier

| Option du menu | Description |
|---|---|
| **Format tiroir [x]**<br>Lettre<br>Légal<br>Exécutive<br>Oficio (Mexico)<br>Folio<br>Statement<br>Universel<br>A4<br>A5<br>JIS B5 | Indique le format de papier chargé dans chaque tiroir<br>**Remarques :**<br>• Lettre correspond au format par défaut aux Etats-Unis. A4 correspond au format international par défaut.<br>• Pour les tiroirs munis d'un détecteur automatique de format, seul le format détecté par l'imprimante est affiché.<br>• Si vous avez chargé le même format et le même type de papier dans deux tiroirs et si les options Format papier et Type papier sont définies, les tiroirs sont automatiquement liés. Lorsqu'un tiroir est vide, le papier de l'autre tiroir lié est utilisé pour l'impression. |
| **Remarque :** ce menu répertorie uniquement les tiroirs installés. | |

| Option du menu | Description |
|---|---|
| **Type tiroir [x]**<br>Papier normal<br>Bristol<br>Transparent<br>Recyclé<br>Glacé<br>Glacé lourd<br>Etiquettes<br>Etiquettes vinyl<br>Papier qualité<br>En-tête<br>Préimprimé<br>Papier de couleur<br>Papier fin<br>Papier épais<br>Papier gréné/chiffon<br>Type perso [x] | Indique le type de papier chargé dans chaque tiroir.<br>**Remarques :**<br>• Papier normal correspond au paramètre usine pour Tiroir 1. Type perso [x] correspond au paramètre usine pour tous les autres tiroirs.<br>• Le cas échéant, le nom défini par l'utilisateur s'affiche à la place de Type perso [x].<br>• Cette option permet de configurer le chaînage automatique des tiroirs. |
| **Frmt chargeur MF**<br>Lettre<br>Légal<br>Exécutive<br>Oficio (Mexico)<br>Folio<br>Statement<br>Universel<br>Enveloppe 7 3/4<br>Enveloppe 9<br>Enveloppe 10<br>Enveloppe DL<br>Enveloppe C5<br>Enveloppe B5<br>Autre enveloppe<br>A4<br>A5<br>A6<br>JIS B5 | Indique le format du papier chargé dans le chargeur multifonction<br>**Remarques :**<br>• Lettre correspond au format par défaut aux Etats-Unis. A4 correspond au format international par défaut.<br>• Dans le menu Papier, Configurer chargeur MF doit être défini sur Cassette pour que le chargeur MF s'affiche en tant qu'option de menu. |
| **Remarque :** ce menu répertorie uniquement les tiroirs installés. | |

| Option du menu | Description |
|---|---|
| **Type chargeur MF**<br>Type perso [x]<br>Papier normal<br>Bristol<br>Transparent<br>Recyclé<br>Glacé<br>Glacé lourd<br>Etiquettes<br>Etiquettes vinyl<br>Papier qualité<br>Enveloppe<br>Enveloppe grenée<br>En-tête<br>Préimprimé<br>Papier de couleur<br>Papier fin<br>Papier épais<br>Papier gréné/chiffon | Indique le type de papier chargé dans le chargeur multifonction.<br>**Remarques :**<br>• Type perso [x] correspond au paramètre usine.<br>• Dans le menu Papier, Configurer chargeur MF doit être défini sur Cassette pour que le chargeur MF s'affiche en tant qu'option de menu. |
| **Format de papier manuel**<br>Lettre<br>Légal<br>Exécutive<br>Oficio (Mexico)<br>Folio<br>Statement<br>Universel<br>A4<br>A5<br>A6<br>JIS B5 | Indique le format de papier chargé manuellement.<br>**Remarque :** Lettre correspond au format par défaut aux Etats-Unis. A4 correspond au format international par défaut. |
| **Remarque :** ce menu répertorie uniquement les tiroirs installés. | |

| Option du menu | Description |
|---|---|
| **Type de papier manuel**<br>Papier normal<br>Bristol<br>Transparent<br>Recyclé<br>Glacé<br>Glacé lourd<br>Etiquettes<br>Etiquettes vinyl<br>Papier qualité<br>En-tête<br>Préimprimé<br>Papier de couleur<br>Papier fin<br>Papier épais<br>Papier gréné/chiffon<br>Type perso [x] | Indique le type de paier chargé manuellement.<br>**Remarque :** Papier normal correspond au paramètre usine. |
| **Format d'enveloppe manuel**<br>Enveloppe 10<br>Enveloppe DL<br>Enveloppe C5<br>Enveloppe B5<br>Autre enveloppe<br>Enveloppe 7 3/4<br>Enveloppe 9 | Indique le format d'enveloppe chargé manuellement.<br>**Remarque :** Enveloppe 10 correspond au format par défaut aux Etats-Unis. Enveloppe DL correspond au format international par défaut. |
| **Type d'enveloppe manuel**<br>Enveloppe<br>Enveloppe grenée<br>Type perso [x] | Indique le type d'enveloppe chargé manuellement<br>**Remarque :** Enveloppe correspond au paramètre usine. |
| **Remarque :** ce menu répertorie uniquement les tiroirs installés. | |

## Menu Configurer MF

| Option du menu | Description |
|---|---|
| **Configurer MF**<br>Cassette<br>Manuel<br>Premier | Détermine quand l'imprimante sélectionne le papier chargé dans le chargeur multifonction.<br>**Remarques :**<br>• Cassette correspond au paramètre usine. Il permet de configurer le chargeur multifonction comme source d'alimentation automatique.<br>• Manuel permet de configurer le chargeur multifonction uniquement pour les travaux d'impression manuelle.<br>• Premier permet de configurer le chargeur multifonction comme principale source d'alimentation. |

## Menu Changer format

| Option du menu | Description |
|---|---|
| **Changer format**<br>Liste complète<br>Hors fonction<br>Statement/A5<br>Lettre / A4 | Utilise le format spécifié à la place du format demandé si celui-ci n'est pas disponible.<br>**Remarques :**<br>• Liste complète est le paramètre par défaut. Tous les changements de format possibles sont autorisés.<br>• Hors fonction indique qu'aucun changement de format n'est autorisé.<br>• Si vous définissez un changement de format, le travail d'impression se poursuit sans qu'aucun message Changer papier ne s'affiche. |

## Menu Texture du papier

| Option du menu | Description |
|---|---|
| **Texture normale**<br>Normal<br>Grené<br>Lisse | Indique la texture relative du papier ordinaire chargé.<br>**Remarque :** Normal correspond au paramètre usine. |
| **Texture bristol**<br>Normal<br>Grené<br>Lisse | Indique la texture relative du bristol chargé<br>**Remarques :**<br>• Normal correspond au paramètre usine.<br>• Les paramètres s'affichent uniquement si le format bristol est pris en charge. |
| **Texture transparent**<br>Normal<br>Grené<br>Lisse | Indique la texture relative des transparents chargés<br>**Remarque :** Normal correspond au paramètre usine. |
| **Text. papier recyclé**<br>Normal<br>Grené<br>Lisse | Indique la texture relative du papier recyclé chargé<br>**Remarque :** Normal correspond au paramètre usine. |
| **Texture glacée**<br>Normal<br>Grené<br>Lisse | Indique la texture relative du papier glacé chargé<br>**Remarque :** Normal correspond au paramètre usine. |
| **Texture papier glacé lourd**<br>Normal<br>Grené<br>Lisse | Indique la texture relative du papier glacé chargé<br>**Remarque :** Normal correspond au paramètre usine. |
| **Texture étiquettes**<br>Normal<br>Grené<br>Lisse | Indique la texture relative des étiquettes chargées<br>**Remarque :** Normal correspond au paramètre usine. |

| Option du menu | Description |
|---|---|
| **Texture étiquettes en vinyle**<br>Normal<br>Grené<br>Lisse | Indique la texture relative des étiquettes en vinyle chargées<br>**Remarque :** Normal correspond au paramètre usine. |
| **Texture papier qualité**<br>Grené<br>Lisse<br>Normal | Indique la texture relative du papier qualité chargé<br>**Remarque :** Grenée correspond au paramètre usine. |
| **Texture enveloppe**<br>Normal<br>Grené<br>Lisse | Indique la texture relative des enveloppes chargées<br>**Remarque :** Normal correspond au paramètre usine. |
| **Texture enveloppe grenée**<br>Grené | Indique la texture relative des enveloppes chargées<br>**Remarque :** Grenée correspond au paramètre usine. |
| **Texture papier en-tête**<br>Normal<br>Grené<br>Lisse | Indique la texture relative du papier à en-tête chargé<br>**Remarque :** Normal correspond au paramètre usine. |
| **Texture préimprimés**<br>Normal<br>Grené<br>Lisse | Indique la texture relative du papier préimprimé chargé<br>**Remarque :** Normal correspond au paramètre usine. |
| **Texture papier couleur**<br>Normal<br>Grené<br>Lisse | Indique la texture relative du papier couleur chargé<br>**Remarque :** Normal correspond au paramètre usine. |
| **Texture légère**<br>Normal<br>Grené<br>Lisse | Indique la texture relative du papier chargé<br>**Remarque :** Normal correspond au paramètre usine. |
| **Texture lourde**<br>Normal<br>Grené<br>Lisse | Indique la texture relative du papier chargé<br>**Remarque :** Normal correspond au paramètre usine. |
| **Texture grenée/chiffon**<br>Grené | Indique la texture relative du papier chiffon chargé<br>**Remarque :** Grenée correspond au paramètre usine. |
| **Texture perso [x]**<br>Normal<br>Grené<br>Lisse | Indique la texture relative du papier personnalisé chargé<br>**Remarques :**<br>• Normal correspond au paramètre usine.<br>• Les paramètres s'affichent uniquement si le type personnalisé est pris en charge. |

## Menu Grammage du papier

| Option du menu | Description |
|---|---|
| **Grammage normal**<br>Normal<br>Lourd<br>Léger | Indique le grammage relatif du papier ordinaire chargé.<br>**Remarque :** Normal correspond au paramètre usine. |
| **Grammage bristol**<br>Normal<br>Lourd<br>Léger | Indique le grammage relatif du bristol chargé<br>**Remarques :**<br>• Normal correspond au paramètre usine.<br>• Les paramètres s'affichent uniquement si le format bristol est pris en charge. |
| **Grammage transparent**<br>Normal<br>Lourd<br>Léger | Indique le grammage relatif des transparents chargés<br>**Remarque :** Normal correspond au paramètre usine. |
| **Gram papier recyclé**<br>Normal<br>Lourd<br>Léger | Indique le grammage relatif du papier recyclé chargé<br>**Remarque :** Normal correspond au paramètre usine. |
| **Grammage glacé**<br>Normal<br>Lourd<br>Léger | Indique le grammage relatif du papier glacé chargé<br>**Remarque :** Normal correspond au paramètre usine. |
| **Poids papier glacé lourd**<br>Lourd | Indique le grammage relatif du papier glacé chargé<br>**Remarque :** Lourd correspond au paramètre usine. |
| **Grammage étiquettes**<br>Normal<br>Lourd<br>Léger | Indique le grammage relatif des étiquettes chargées<br>**Remarque :** Normal correspond au paramètre usine. |
| **Grammage étiquettes vinyle**<br>Normal<br>Lourd<br>Léger | Indique le grammage relatif des étiquettes en vinyle chargées<br>**Remarque :** Normal correspond au paramètre usine. |
| **Grammage qualité**<br>Normal<br>Lourd<br>Léger | Indique le grammage relatif du papier qualité chargé<br>**Remarque :** Normal correspond au paramètre usine. |
| **Grammage enveloppe**<br>Normal<br>Lourd<br>Léger | Indique le grammage relatif des enveloppes chargées<br>**Remarque :** Normal correspond au paramètre usine. |

| Option du menu | Description |
|---|---|
| **Grammage enveloppe grenée**<br>Lourd<br>Léger<br>Normal | Indique le grammage relatif des enveloppes chargées<br>**Remarque :** Lourd correspond au paramètre usine. |
| **Grammage pap. en-tête**<br>Normal<br>Lourd<br>Léger | Indique le grammage relatif du papier à en-tête chargé<br>**Remarque :** Normal correspond au paramètre usine. |
| **Grammage préimprimés**<br>Normal<br>Lourd<br>Léger | Indique le grammage relatif du papier préimprimé chargé<br>**Remarque :** Normal correspond au paramètre usine. |
| **Grammage couleur**<br>Normal<br>Lourd<br>Léger | Indique le grammage relatif du papier couleur chargé<br>**Remarque :** Normal correspond au paramètre usine. |
| **Grammage léger**<br>Léger | Indique le grammage relatif du papier chargé<br>**Remarque :** Léger correspond au paramètre usine. |
| **Grammage lourd**<br>Lourd | Indique le grammage relatif du papier chargé<br>**Remarque :** Lourd correspond au paramètre usine. |
| **Grammage chiffon/grené**<br>Normal<br>Lourd<br>Léger | Indique le grammage relatif du papier chiffon chargé<br>**Remarque :** Normal correspond au paramètre usine. |
| **Grammage perso [x]**<br>Normal<br>Lourd<br>Léger | Indique le grammage relatif du papier personnalisé chargé<br>**Remarques :**<br>• Normal correspond au paramètre usine.<br>• Les paramètres s'affichent uniquement si le type personnalisé est pris en charge. |

## Menu Chargement du papier

| Option du menu | Description |
|---|---|
| **Chargement bristols**<br>Hors fonction<br>Recto\ verso | Définit si les impressions en recto verso s'appliquent à tous les travaux d'impression qui indiquent Bristol comme type de papier<br>**Remarque :** Hors fonction correspond au paramètre usine. |
| **Remarques :**<br>• Recto verso définit par défaut l'impression recto verso de tous les travaux d'impression à moins qu'une impression simple soit sélectionnée à partir de Propriétés de l'imprimante.<br>• Si Recto verso est sélectionné, tous les travaux d'impression sont envoyés par le dispositif recto verso, y compris les travaux d'impression recto. | |

| Option du menu | Description |
|---|---|
| **Chargt papier recyclé**<br>Hors fonction<br>Recto\ verso | Définit si les impressions en recto verso s'appliquent à tous les travaux d'impression qui indiquent Papier recyclé comme type de papier<br>**Remarque :** Hors fonction correspond au paramètre usine. |
| **Charg pap glacé**<br>Hors fonction<br>Recto\ verso | Définit si les impressions en recto verso s'appliquent à tous les travaux d'impression qui indiquent Papier glacé comme type de papier<br>**Remarque :** Hors fonction correspond au paramètre usine. |
| **Chargement papier glacé lourd**<br>Hors fonction<br>Recto\ verso | Définit si les impressions en recto verso s'appliquent à tous les travaux d'impression qui indiquent Papier glacé lourd comme type de papier<br>**Remarque :** Hors fonction correspond au paramètre usine. |
| **Chargement étiquettes**<br>Hors fonction<br>Recto\ verso | Définit si les impressions en recto verso s'appliquent à tous les travaux d'impression qui indiquent Etiquettes comme type de papier<br>**Remarque :** Hors fonction correspond au paramètre usine. |
| **Chargement étiquettes en vinyle**<br>Hors fonction<br>Recto\ verso | Définit si les impressions en recto verso s'appliquent à tous les travaux d'impression qui indiquent Etiquettes en vinyle comme type de papier<br>**Remarque :** Hors fonction correspond au paramètre usine. |
| **Chargement qualité**<br>Hors fonction<br>Recto\ verso | Définit si les impressions en recto verso s'appliquent à tous les travaux d'impression qui indiquent Papier qualité comme type de papier<br>**Remarque :** Hors fonction correspond au paramètre usine. |
| **Chargement en-tête**<br>Hors fonction<br>Recto\ verso | Définit si les impressions en recto verso s'appliquent à tous les travaux d'impression qui indiquent Papier à en-tête comme type de papier<br>**Remarque :** Hors fonction correspond au paramètre usine. |
| **Chargement préimprimés**<br>Hors fonction<br>Recto\ verso | Définit si les impressions en recto verso s'appliquent à tous les travaux d'impression qui indiquent Papier préimprimé comme type de papier<br>**Remarque :** Hors fonction correspond au paramètre usine. |
| **Chargement couleur**<br>Hors fonction<br>Recto\ verso | Définit si les impressions en recto verso s'appliquent à tous les travaux d'impression qui indiquent Papier couleur comme type de papier<br>**Remarque :** Hors fonction correspond au paramètre usine. |
| **Chargement léger**<br>Hors fonction<br>Recto\ verso | Définit si les impressions en recto verso s'appliquent à tous les travaux d'impression qui indiquent Papier léger comme type de papier<br>**Remarque :** Hors fonction correspond au paramètre usine. |
| **Chargement lourd**<br>Hors fonction<br>Recto\ verso | Définit si les impressions en recto verso s'appliquent à tous les travaux d'impression qui indiquent Papier lourd comme type de papier<br>**Remarque :** Hors fonction correspond au paramètre usine. |
| **Chargement grené/chiffon**<br>Hors fonction<br>Recto\ verso | Définit si les impressions en recto verso s'appliquent à tous les travaux d'impression qui indiquent Grené ou Chiffon comme type de papier<br>**Remarque :** Hors fonction correspond au paramètre usine. |

**Remarques :**

- Recto verso définit par défaut l'impression recto verso de tous les travaux d'impression à moins qu'une impression simple soit sélectionnée à partir de Propriétés de l'imprimante.
- Si Recto verso est sélectionné, tous les travaux d'impression sont envoyés par le dispositif recto verso, y compris les travaux d'impression recto.

| Option du menu | Description |
|---|---|
| **Chargement perso [x]**<br>Hors fonction<br>Recto\ verso | Définit si les impressions en recto verso s'appliquent à tous les travaux d'impression qui indiquent Perso [x] comme type de papier<br>**Remarques :**<br>• Hors fonction correspond au paramètre usine.<br>• Chargement perso [x] est disponible uniquement si le type de papier personnalisé est pris en charge. |
| **Remarques :**<br>• Recto verso définit par défaut l'impression recto verso de tous les travaux d'impression à moins qu'une impression simple soit sélectionnée à partir de Propriétés de l'imprimante.<br>• Si Recto verso est sélectionné, tous les travaux d'impression sont envoyés par le dispositif recto verso, y compris les travaux d'impression recto. | |

## Menu Types personnalisés

| Option du menu | Description |
|---|---|
| **Type perso [x]**<br>Papier<br>Carton<br>Transparent<br>Glacé<br>Rugueux/Coton<br>Etiquettes<br>Etiquettes vinyl<br>Enveloppe | Associe un type de papier ou de support spécial à un nom `Type perso [x]` correspondant au paramètre usine ou à un nom personnalisé créé par l'utilisateur via Embedded Web Server ou MarkVision™ Professional.<br>**Remarques :**<br>• Papier correspond au paramètre usine.<br>• Pour imprimer à partir de cette source, le type de papier personnalisé doit être pris en charge par le tiroir sélectionné ou le chargeur multifonction. |
| **Recyclé**<br>Papier<br>Carton<br>Transparent<br>Glacé<br>Rugueux/Coton<br>Etiquettes<br>Etiquettes vinyl<br>Enveloppe | Indique un type de papier lorsque le paramètre Recyclé est sélectionné dans d'autres menus.<br>**Remarques :**<br>• Papier correspond au paramètre usine.<br>• Pour imprimer à partir de cette source, le type de papier personnalisé doit être pris en charge par le tiroir sélectionné ou le chargeur multifonction. |

## Menu Noms personnalisés

| Option du menu | Définition |
|---|---|
| **Nom personnalisé [x]**<br>[aucun] | Spécifiez un nom personnalisé pour un type de papier. Ce nom remplace le nom `Type perso [x]` dans les menus de l'imprimante. |

## Menu Noms de réceptacles personnalisés

| Option de menu | Description |
|---|---|
| **Réceptacle standard** | Indique un nom personnalisé pour le réceptacle standard. |
| **Réceptacle [x]** | Indique un nom personnalisé pour le réceptacle [x]. |

## Menu Formats de numérisation personnalisés

| Option du menu | Description |
|---|---|
| **Format de numérisation personnalisé [x]**<br>Nom de format de numérisation<br>Largeur<br>25–215,9 mm (1–8,5 pouces)<br>Hauteur<br>25–635 mm (1–25 pouces)<br>Orientation<br>Portrait<br>Paysage<br>2 numérisations par face<br>Hors fonction<br>En fonction | Spécifie un nom de format de numérisation personnalisé, les formats de numérisation et les options. Le nom de format de numérisation personnalisé remplace **`Format de numérisation personnalisé [x]`** dans les menus de l'imprimante.<br>**Remarques :**<br>• La valeur 8,5 pouces correspond au réglage par défaut de la largeur pour les Etats-Unis. La valeur 210 millimètres correspond au réglage international par défaut de la largeur.<br>• La valeur 14 pouces correspond au réglage par défaut de la hauteur pour les Etats-Unis. La valeur 297 millimètres correspond au réglage international par défaut de la hauteur.<br>• Portrait correspond au paramètre usine pour l'orientation.<br>• Hors fonction correspond au paramètre usine pour l'option 2 numérisations par face. |

## Menu Configuration générale

| Utilisez | Pour |
|---|---|
| **unités de mesure**<br>Pouces<br>Millimètres | Indiquer l'unité de mesure.<br>**Remarque :** L'unité par défaut pour les Etats-Unis appliqué aux Etats-Unis. L'unité internationale par défaut est le millimètre. |
| **Largeur portrait**<br>3 à 48 pouces<br>76 à 1219 mm | Définir la largeur portrait.<br>**Remarque :** La valeur par défaut pour les Etats-Unis appliqué aux Etats-Unis. La valeur 215,9 mm correspond au paramètre usine utilisé à l'international. |
| **Hauteur portrait**<br>3 à 48 pouces<br>76 à 1219 mm | Définir la hauteur portrait.<br>**Remarque :** 14 pouces correspond au paramètre d'usine par défaut appliqué aux Etats-Unis. 355,6 mm correspond au paramètre d'usine par défaut à l'internationale. |
| **Remarques :**<br>• Si la valeur dépasse la largeur ou la hauteur maximale, l'imprimante utilise la valeur maximale autorisée.<br>• La largeur ou la hauteur peut être augmentée par incrément de 0,01 pouce ou de 1 mm. | |

## Menu Configuration du réceptacle

| Option de menu | Description |
|---|---|
| **Réceptacle de sortie**<br>Réceptacle standard<br>Réceptacle [x] | Précise le réceptacle par défaut<br>**Remarque :** Réceptacle standard correspond au paramètre usine. |
| **Config. réceptacles**<br>Boîte à lettres<br>Chaînage<br>Secondaire<br>Chaînage optionnel<br>Taper affectation | Indique les options de configuration pour les réceptacles<br>**Remarque :** Boîte à lettres correspond au paramètre usine. |
| **Type/réceptacle**<br>Réc. papier normal<br>Réc. bristols<br>Réc. transparents<br>Réc. recyclé<br>Récept pap glacé<br>Réceptacle papier glacé lourd<br>Réc. étiquettes<br>Réc. étiquettes en vinyle<br>Réc. qualité<br>Réc. enveloppe<br>Réc. enveloppe grenée<br>Réc. en-tête<br>Réc. préimprimés<br>Réc. couleur<br>Réc. papier léger<br>Réc. papier lourd<br>Réc. papier chiffon/grené<br>Réceptacle perso [x] | Sélectionne un réceptacle pour chaque type de papier pris en charge<br>Les sélections disponibles pour chaque type de papier sont les suivantes :<br>Désactivé<br>Réceptacle standard<br>Réceptacle [x]<br>**Remarque :** Désactivé correspond au paramètre usine. |

# Menu Rapports

## Menu Rapports

| Utilisez | Pour |
|---|---|
| **Page des paramètres de menus** | Imprimer un rapport sur les paramètres de menu actuels de l'imprimante. Le rapport contient également des informations sur l'état des fournitures et la liste des options matérielles qui sont correctement installées. |
| **Statistiques du périphérique** | Imprimer un rapport contenant les statistiques de l'imprimante, notamment des informations sur les fournitures et sur le nombre de pages imprimées. |
| **Page de configuration du réseau** | Imprimer un rapport contenant des informations sur les paramètres réseau de l'imprimante.<br>**Remarque :** Cette option est disponible uniquement sur les imprimantes réseau et les imprimantes connectées à des serveurs d'impression. |

| Utilisez | Pour |
|---|---|
| **Page de configuration du réseau [x]** | Imprimer un rapport contenant des informations sur les paramètres réseau de l'imprimante.<br>**Remarque :** Cet élément de menu apparait uniquement sur les modèles d'imprimante en réseau ou des imprimantes connectés aux serveurs, et en présence d'un ou de plusieurs réseaux installés. |
| **Liste des raccourcis** | Imprimer un rapport contenant des informations sur les raccourcis configurés. |
| **Journal des travaux de télécopies** | Imprimer un rapport contenant des informations sur les 200 dernières télécopies traitées.<br>**Remarques :**<br>• Cet élément de menu est disponible uniquement lorsque l'option Activer les journaux des travaux est activée dans le menu Paramètres de télécopie.<br>• Ce menu n'est pris en charge que sur certains modèles d'imprimante. |
| **Journal des appels de télécopies** | Imprimer un rapport contenant des informations sur les 100 derniers appels tentés, reçus et bloqués.<br>**Remarques :**<br>• Cet élément de menu est disponible uniquement lorsque l'option Activer les journaux des travaux est activée dans le menu Paramètres de télécopie.<br>• Ce menu n'est pris en charge que sur certains modèles d'imprimante. |
| **Raccourcis de copie** | Imprimer un rapport contenant des informations sur les raccourcis de copie. |
| **Raccourcis des courriers électroniques** | Imprimer un rapport contenant des informations sur les raccourcis des courriers électroniques. |
| **Raccourcis des télécopies** | Imprimer un rapport contenant des informations sur les raccourcis des télécopies. |
| **Raccourcis FTP** | Imprimer un rapport contenant des informations sur les raccourcis FTP. |
| **Liste des profils** | Imprimer la liste des profils stockés dans l'imprimante. |
| **Imprimer polices** | Imprimer un rapport de toutes les polices disponibles pour le langage d'imprimante sélectionné. |
| **Imprimer répertoire** | Imprimer la liste des ressources stockées sur une carte mémoire flash ou sur un disque dur en option.<br>**Remarques :**<br>• La taille du tampon de travail doit être définie sur 100 %.<br>• Vérifiez que la carte mémoire ou le disque dur est installé et fonctionne correctement. |
| **Imprimer démo**<br>Page de démonstration<br>[liste des pages de démo disponibles] | Imprimer les fichiers de démo disponibles avec le microcode, l'option de mémoire Flash et l'option de disque dur. |
| **Rapport d'inventaire** | Imprimer un rapport contenant des informations d'inventaire, notamment le numéro de série et le nom de modèle de l'imprimante. |

# Menu Réseau/Ports

## Menu Carte réseau active

| Option du menu | Description |
|---|---|
| **Carte réseau active**<br>Auto<br>[liste des cartes réseau disponibles] | **Remarques :**<br>• Auto correspond au paramètre usine.<br>• Cette option de menu apparaît uniquement si une carte réseau en option est installée. |

## Menu Réseau standard ou Réseau [x]

**Remarque :** seuls les ports actifs apparaissent dans ce menu : aucun port inactif n'est répertorié.

| Option du menu | Description |
|---|---|
| **PCL SmartSwitch**<br>En fonction<br>Hors fonction | Permet de configurer l'imprimante afin qu'elle passe automatiquement en mode d'émulation PCL lorsqu'un travail d'impression le requiert, quel que soit le langage par défaut de l'imprimante.<br>**Remarques :**<br>• En fonction correspond au paramètre usine.<br>• Sur Hors fonction, l'imprimante n'analyse pas les données entrantes. Elle utilise l'émulation PostScript si PS SmartSwitch est activé. Si PS SmartSwitch est désactivé, elle utilise le langage d'imprimante par défaut spécifié dans le menu Configuration. |
| **PS SmartSwitch**<br>En fonction<br>Hors fonction | Permet de configurer l'imprimante afin qu'elle passe automatiquement en mode d'émulation PS lorsqu'un travail d'impression le requiert, quel que soit le langage par défaut de l'imprimante.<br>**Remarques :**<br>• En fonction correspond au paramètre usine.<br>• Sur Hors fonction, l'imprimante n'analyse pas les données entrantes. Elle utilise l'émulation PCL si PCL SmartSwitch est activé. Si PCL SmartSwitch est désactivé, elle utilise le langage d'imprimante par défaut spécifié dans le menu Configuration. |
| **Mode NPA**<br>Auto<br>Hors fonction | Permet de configurer l'imprimante afin qu'elle effectue le traitement spécial requis pour le mode de communication bidirectionnelle, conformément au protocole NPA.<br>**Remarques :**<br>• Auto correspond au paramètre usine.<br>• La modification de ce paramètre depuis le panneau de commandes de l'imprimante entraîne le redémarrage de l'imprimante lorsque vous quittez le menu. La sélection de menu est ensuite mise à jour. |

| Option du menu | Description |
|---|---|
| **Tampon réseau**<br>Auto<br>De 3 Ko à [taille maximale autorisée] | Configure la taille du tampon d'entrée du réseau.<br>**Remarques :**<br>• Auto correspond au paramètre usine.<br>• Cette valeur est modifiable par incrément de 1 Ko.<br>• La taille maximale dépend de la quantité de mémoire de l'imprimante, de la taille des autres mémoires tampon et de la valeur définie pour l'option Economiser ressource (Activé ou Désactivé).<br>• Pour augmenter au maximum la taille du tampon réseau, désactivez ou réduisez la taille des tampons parallèle, série et USB.<br>• La modification de ce paramètre depuis le panneau de commandes de l'imprimante entraîne le redémarrage de l'imprimante lorsque vous quittez le menu. La sélection de menu est ensuite mise à jour. |
| **Tampon d'impression**<br>Hors fonction<br>En fonction<br>Auto | Stocke temporairement les travaux d'impression sur le disque dur de l'imprimante avant de les imprimer. Ce menu s'affiche uniquement si un disque formaté est installé.<br>**Remarques :**<br>• Hors fonction correspond au paramètre usine.<br>• Si cette option est activée, les travaux d'impression sont mis en mémoire tampon sur le disque dur de l'imprimante.<br>• Si elle est définie sur Auto, les travaux d'impression sont mis en mémoire tampon uniquement si l'imprimante traite des données provenant d'un autre port.<br>• La modification de ce paramètre depuis le panneau de commandes de l'imprimante entraîne le redémarrage de l'imprimante lorsque vous quittez le menu. La sélection de menu est ensuite mise à jour. |
| **PS binaire Mac**<br>Auto<br>En fonction<br>Hors fonction | Permet de configurer l'imprimante afin qu'elle traite les travaux d'impression PostScript binaire Macintosh.<br>**Remarques :**<br>• Auto correspond au paramètre usine.<br>• Si l'option est désactivée, les travaux d'impression sont filtrés à l'aide d'un protocole standard.<br>• Si l'option est activée, l'imprimante traite les travaux d'impression PostScript binaire bruts. |
| **Configuration réseau standard**<br>Rapports<br>Carte réseau<br>TCP/IP<br>IPv6<br>Sans fil<br>AppleTalk | Affiche et définit les paramètres réseau de l'imprimante.<br>**Remarque :** le menu Sans fil s'affiche uniquement quand l'imprimante est connectée à un réseau sans fil. |
| **Configuration du réseau [x]**<br>Rapports<br>Carte réseau<br>TCP/IP<br>IPv6<br>Sans fil<br>AppleTalk | |

## Menu Rapports réseau

Ce menu est disponible depuis le menu Réseau/Ports :

**Réseau/Ports** > **Réseau standard** ou **Réseau [x]** > **Configuration du réseau standard** ou **Configuration réseau** > **Rapports** ou **Rapports réseau**

| Option du menu | Description |
|---|---|
| **Imprimer la page de configuration** | Imprime un rapport contenant des informations utiles sur les paramètres de l'imprimante réseau telles que l'adresse TCP/IP. |

## Menu Carte Réseau

| Utilisation | A |
|---|---|
| **Afficher l'état de la carte**<br>Connectée<br>Déconnectée | Affiche l'état de la connexion de la carte réseau. |
| **Afficher la vitesse de la carte** | Affiche la vitesse de la carte réseau active. |
| **Adresse réseau**<br>UAA<br>AAL | Affiche les adresses réseau. |
| **Délai d'exécution**<br>0 – 255 secondes | Fixe le temps (en secondes) qu'il faut pour annuler une tâche d'impression réseau.<br>**Remarques :**<br>• 90 secondes correspond au paramètre usine.<br>• La valeur 0 désactive le délai<br>• Si vous sélectionnez une valeur entre 1 et 9, le paramètre est défini sur 10. |
| **Page d'en-tête**<br>Désactiver<br>Activé | Active les pages de papier continu.<br>**Remarque :** Hors fonction correspond au paramètre usine. |

## Menu TCP/IP

Pour accéder au menu, naviguez jusqu'à l'une des options suivantes :

- **Réseau/Ports** >**Réseau standard** >**Configuration du réseau standard** >**TCP/IP**
- **Réseau/Ports** >**Réseau [x]** >**Configuration du réseau [x]** >**TCP/IP**

**Remarque :** ce menu est disponible uniquement sur les modèles fonctionnant en réseau ou les imprimantes connectées à des serveurs d'impression.

| Utilisation | A |
|---|---|
| **Définir le nom d'hôte** | Définir le nom d'hôte TCP/IP actuel.<br>**Remarque :** il peut être modifié uniquement depuis Embedded Web Server. |
| **Adresse IP** | Afficher et de modifier l'adresse TCP/IP actuelle.<br>**Remarque :** la configuration manuelle de l'adresse IP définit les paramètres Activer DHCP et Activer IP auto sur Hors fonction. Elle définit également les paramètres Activer BOOTP et Activer RARP sur Désactiver sur les systèmes qui prennent en charge le BOOTP et le RARP. |

| Utilisation | A |
|---|---|
| **Masque de réseau** | Afficher et de modifier le masque de réseau TCP/IP actuel. |
| **Passerelle** | Afficher et de modifier la passerelle TCP/IP actuelle. |
| **Activer DHCP**<br>Activé<br>Désactivé | Spécifier le paramètre d'affectation de l'adresse et du paramètre DHCP.<br>**Remarque :** Activé correspond au paramètre usine. |
| **Activer RARP**<br>Activé<br>Désactivé | Spécifier le paramètre d'affectation de l'adresse RARP.<br>**Remarque :** Désactivé correspond au paramètre usine. |
| **Activer BOOTP**<br>Activé<br>Désactivé | Spécifier le paramètre d'affectation de l'adresse BOOTP.<br>**Remarque :** Activé correspond au paramètre usine. |
| **Activer AutoIP**<br>Oui<br>Non | Spécifier le paramètre Réseau de configuration zéro.<br>**Remarque :** Oui correspond au paramètre usine. |
| **Activer FTP/TFTP**<br>Oui<br>Non | Activer le serveur FTP intégré qui permet d'envoyer des fichiers au scanner à l'aide du protocole de transfert de fichiers FTP.<br>**Remarque :** Oui correspond au paramètre usine. |
| **Activer serveur HTTP**<br>Oui<br>Non | Activer le serveur Web incorporé (Embedded Web Server). Quand ce paramètre est activé, le scanner peut être contrôlé et géré à distance par le biais d'un navigateur Web.<br>**Remarque :** Oui correspond au paramètre usine. |
| **Adresse du serveur protocole WINS** | Afficher et de modifier l'adresse actuelle du serveur WINS. |
| **Activer DDNS**<br>Oui<br>Non | Afficher et de modifier le paramètre DDNS actuel.<br>**Remarque :** Oui correspond au paramètre usine. |
| **Activer mDNS**<br>Oui<br>Non | Afficher et de modifier le paramètre mDNS actuel.<br>**Remarque :** Oui correspond au paramètre usine. |
| **Adresse du serveur protocole DNS** | Afficher et de modifier l'adresse actuelle du serveur DNS. |
| **Adresse de sauvegarde du serveur DNS** | Afficher et modifier les adresses de sauvegarde du serveur DNS. |
| **Adresse de sauvegarde du serveur DNS 2** | |
| **Adresse de sauvegarde du serveur DNS 3** | |
| **Activer HTTPS**<br>Oui<br>Non | Afficher et de modifier le paramètre HTTPS actuel.<br>**Remarque :** Oui correspond au paramètre usine. |

## IPv6, menu

Ce menu est disponible depuis le menu Réseau/Ports :

**Réseau/Ports** > **Réseau standard** ou **Réseau [x]** > **Configuration réseau standard** ou **Configuration du réseau [x]** > **IPv6**

**Remarque :** ce menu est disponible uniquement pour les modèles fonctionnant en réseau ou les imprimantes connectées à des serveurs d'impression.

| Option de menu | Description |
|---|---|
| **Activer IPv6**<br>En fonction<br>Eteinte | Active IPv6 sur l'imprimante.<br>**Remarque :** en fonction correspond au paramètre usine. |
| **Configuration auto.**<br>En fonction<br>Eteinte | Indique si l'adaptateur réseau accepte les entrées de configuration de l'adresse IPv6 automatiques fournies par un routeur.<br>**Remarque :** en fonction correspond au paramètre usine. |
| **Définir le nom d'hôte** | Permet de définir le nom d'hôte.<br>**Remarque :** ces paramètres peuvent être modifiés uniquement à partir du serveur Web incorporé. |
| **Afficher l'adresse** | |
| **Voir adresse routeur** | |
| **Activer DHCPv6**<br>En fonction<br>Eteinte | Active DHCPv6 sur l'imprimante.<br>**Remarque :** en fonction correspond au paramètre usine. |

## Menu Sans fil

Ce menu permet d'afficher ou de configurer les paramètres du serveur d'impression interne sans fil.

**Remarque :** ce menu est disponible uniquement pour les modèles connectés à un réseau sans fil.

Le menu Sans fil est disponible depuis le menu Réseau/Ports :

**Réseau/Ports** > **Réseau standard** ou **Réseau [x]** > **Configuration du réseau standard** ou **Configuration du réseau [x]** > **Sans fil**

| Option du menu | Description |
|---|---|
| **Mode PBC WPS** | Permet de connecter l'imprimante à un réseau sans fil en appuyant sur des boutons sur l'imprimante et sur le point d'accès (routeur sans fil) pendant un certain laps de temps |
| **Mode PIN WPS** | Permet de connecter l'imprimante à un réseau sans fil en utilisant un code PIN sur l'imprimante et en le saisissant dans les paramètres sans fil du point d'accès |
| **WPS Auto Detect (Détection automatique WPS)**<br>Désactiver<br>Activer | Détecte automatiquement la méthode de connexion utilisée par un point d'accès équipé de WPS : PBC (Push Button Configuration, configuration des boutons de commande) WPS ou PIN (Personal Identification Number, numéro d'identification personnel) WPS<br>**Remarque :** Désactiver correspond au paramètre usine. |
| **Mode Réseau**<br>Ad-hoc<br>Infrastructure | Définit le mode réseau.<br>**Remarques :**<br>• Ad hoc correspond au paramètre usine. Il configure la connexion sans fil directement entre l'imprimante et un ordinateur.<br>• Infrastructure permet à l'imprimante d'accéder à un réseau via un point d'accès. |

| Option du menu | Description |
|---|---|
| **Compatibilité**<br>802.11b/g/n<br>802.11n<br>802.11b/g | Définit la norme sans fil pour le réseau sans fil.<br>**Remarque :** 802.11b/g/n correspond au paramètre usine. |
| **Choisir un réseau**<br>[liste des réseaux disponibles] | Permet de sélectionner un réseau disponible pour l'imprimante |
| **Afficher la qualité du signal** | Permet d'afficher la qualité de la connexion sans fil. |
| **Afficher le mode de sécurité** | Permet d'afficher la méthode de cryptage utilisée par un réseau sans fil |

**Remarque :** *Wi-Fi Protected Setup (WPS)* est une configuration simple et sécurisée vous permettant d'établir un réseau domestique sans fil et d'activer la sécurité réseau sans pour autant maîtriser la technologie Wi-Fi. Il n'est plus nécessaire de configurer le nom du réseau (SSID) et la clé WEP ou le mot de passe WPA pour les périphériques réseau.

## Menu AppleTalk

Pour accéder au menu, naviguez jusqu'à l'une des options suivantes :

- **Réseau/Ports** >**Réseau standard** >**Configuration du réseau standard** >**AppleTalk**
- **Réseau/Ports** >**Réseau[x]** >**Configuration du réseau[x]** >**AppleTalk**

| Utilisation | A |
|---|---|
| **Activer**<br>Oui<br>Non | Activer ou désactiver la prise en charge AppleTalk.<br>**Remarque :** Non correspond au paramètre usine. |
| **Afficher le nom** | Afficher le nom de connexion AppleTalk attribué.<br>**Remarque :** Le nom AppleTalk peut être modifié uniquement à partir d'Embedded Web Server. |
| **Afficher l'adresse** | Afficher l'adresse AppleTalk attribuée.<br>**Remarque :** l'adresse AppleTalk peut être modifiée uniquement à partir d'Embedded Web Server. |
| **Définir la zone**<br>[liste des zones disponibles sur le réseau] | Fournir la liste des zones AppleTalk disponibles sur le réseau.<br>**Remarque :** La zone par défaut pour le réseau correspond au paramètre usine. |

## Menu USB standard

| Option du menu | Description |
|---|---|
| **PCL SmartSwitch**<br>Activé<br>Désactivé | Permet de configurer l'imprimante afin qu'elle passe automatiquement en mode d'émulation PCL lorsqu'un travail d'impression provenant du port USB le requiert, quel que soit le langage par défaut de l'imprimante.<br>**Remarques :**<br>• Activé est le paramètre par défaut.<br>• Lorsque cette option est désactivée, l'imprimante n'analyse pas les données entrantes. Elle utilise l'émulation PostScript si PS SmartSwitch est activé. Si PS SmartSwitch est désactivé, elle utilise le langage d'imprimante par défaut spécifié dans le menu Configuration. |
| **PS SmartSwitch**<br>Activé<br>Désactivé | Permet de configurer l'imprimante afin qu'elle passe automatiquement en mode d'émulation PS lorsqu'un travail d'impression provenant du port USB le requiert, quel que soit le langage par défaut de l'imprimante.<br>**Remarques :**<br>• Activé est le paramètre par défaut.<br>• Lorsque cette option est désactivée, l'imprimante n'analyse pas les données entrantes. Elle utilise l'émulation PCL si PCL SmartSwitch est activé. Si PCL SmartSwitch est désactivé, elle utilise le langage d'imprimante par défaut spécifié dans le menu Configuration. |
| **Mode NPA**<br>Auto<br>Activé<br>Désactivé | Permet de configurer l'imprimante afin qu'elle effectue le traitement spécial requis pour le mode de communication bidirectionnelle, conformément au protocole NPA.<br>**Remarques :**<br>• Auto correspond au paramètre usine. Auto configure l'imprimante pour analyser les données, déterminer leur format et effectuer le traitement approprié.<br>• La modification de ce paramètre depuis le panneau de commandes de l'imprimante entraîne le redémarrage de l'imprimante lorsque vous quittez le menu. La sélection de menu est ensuite mise à jour. |
| **Tampon USB**<br>Auto<br>De 3 Ko à [taille maximale autorisée]<br>Désactivé | Configure la taille du tampon d'entrée USB.<br>**Remarques :**<br>• Auto correspond au paramètre usine.<br>• Si cette option est désactivée, le tampon d'impression est désactivé. Les travaux d'impression déjà mis en mémoire tampon sur le disque dur de l'imprimante sont imprimés avant la reprise du traitement normal.<br>• Le paramètre de taille du tampon USB est modifiable par incrément de 1 Ko.<br>• La taille maximale dépend de la quantité de mémoire de l'imprimante, de la taille des autres mémoires tampon et de la valeur définie pour l'option Economiser ressource (Activé ou Désactivé).<br>• Pour augmenter au maximum la taille du tampon USB, désactivez ou réduisez la taille des tampons parallèle, série et réseau.<br>• La modification de ce paramètre depuis le panneau de commandes de l'imprimante entraîne le redémarrage de l'imprimante lorsque vous quittez le menu. La sélection de menu est ensuite mise à jour. |

| Option du menu | Description |
|---|---|
| **Tampon d'impression**<br>Désactivé<br>Activé<br>Auto | Stocke temporairement les travaux d'impression sur le disque dur de l'imprimante avant de les imprimer.<br>**Remarques :**<br>• Désactivé correspond au paramètre usine.<br>• Si cette option est activée, les travaux sont mis en mémoire tampon sur le disque dur de l'imprimante.<br>• Si elle est définie sur Auto, les travaux d'impression sont mis en mémoire tampon uniquement si l'imprimante traite des données provenant d'un autre port.<br>• La modification de ce paramètre depuis le panneau de commandes de l'imprimante entraîne le redémarrage de l'imprimante lorsque vous quittez le menu. La sélection de menu est ensuite mise à jour. |
| **PS binaire Mac**<br>Auto<br>Activé<br>Désactivé | Permet de configurer l'imprimante afin qu'elle traite les travaux d'impression PostScript binaire Macintosh.<br>**Remarques :**<br>• Auto correspond au paramètre usine.<br>• Si l'option est activée, l'imprimante traite les travaux d'impression PostScript binaire bruts.<br>• Si l'option est désactivée, les travaux d'impression sont filtrés à l'aide d'un protocole standard. |
| **Adresse ENA**<br>yyy.yyy.yyy.yyy | Permet de définir l'adresse réseau d'un serveur d'impression externe<br>**Remarque :** cette option de menu est uniquement disponible si l'imprimante est connectée à un serveur d'impression externe via un port USB. |
| **Netmask ENA**<br>yyy.yyy.yyy.yyy | Permet de définir le masque réseau d'un serveur d'impression externe.<br>**Remarque :** cette option de menu est uniquement disponible si l'imprimante est connectée à un serveur d'impression externe via un port USB. |
| **Passerelle ENA**<br>yyy.yyy.yyy.yyy | Permet de définir la passerelle d'un serveur d'impression externe<br>**Remarque :** cette option de menu est uniquement disponible si l'imprimante est connectée à un serveur d'impression externe via un port USB. |

## Menu Parallèle [x]

| Option du menu | Description |
|---|---|
| **PCL SmartSwitch**<br>Activé<br>Désactivé | Permet de configurer l'imprimante afin qu'elle passe automatiquement en mode d'émulation PCL lorsqu'un travail d'impression provenant d'un port série le requiert, quel que soit le langage par défaut de l'imprimante.<br>**Remarques :**<br>• Activé correspond au paramètre usine.<br>• Lorsque cette option est désactivée, l'imprimante n'analyse pas les données entrantes. Elle utilise l'émulation PostScript si PS SmartSwitch est activé. Si PS SmartSwitch est désactivé, elle utilise le langage d'imprimante par défaut spécifié dans le menu Configuration. |

| Option du menu | Description |
|---|---|
| **PS SmartSwitch**<br>Activé<br>Désactivé | Permet de configurer l'imprimante afin qu'elle passe automatiquement en mode d'émulation PS lorsqu'un travail d'impression provenant d'un port série le requiert, quel que soit le langage par défaut de l'imprimante.<br>**Remarques :**<br>• Activé correspond au paramètre usine.<br>• Lorsque cette option est désactivée, l'imprimante n'analyse pas les données entrantes. Elle utilise l'émulation PCL si PCL SmartSwitch est activé. Si PCL SmartSwitch est désactivé, elle utilise le langage d'imprimante par défaut spécifié dans le menu Configuration. |
| **Mode NPA**<br>Auto<br>Activé<br>Désactivé | Permet de configurer l'imprimante afin qu'elle effectue le traitement spécial requis pour le mode de communication bidirectionnelle, conformément au protocole NPA.<br>**Remarques :**<br>• Auto correspond au paramètre usine.<br>• La modification de ce paramètre depuis le panneau de commandes de l'imprimante entraîne le redémarrage de l'imprimante lorsque vous quittez le menu. La sélection de menu est ensuite mise à jour. |
| **Tampon parallèle**<br>Auto<br>De 3 Ko à [taille maximale autorisée]<br>Désactivé | Configure la taille du tampon d'entrée parallèle.<br>**Remarques :**<br>• Auto correspond au paramètre usine.<br>• Si cette option est désactivée, le tampon d'impression est désactivé. Les travaux d'impression déjà mis en mémoire tampon sur le disque dur de l'imprimante sont imprimés avant la reprise du traitement normal.<br>• Le paramètre de taille du tampon parallèle est modifiable par incrément de 1 Ko.<br>• La taille maximale dépend de la quantité de mémoire de l'imprimante, de la taille des autres mémoires tampon et de la valeur définie pour l'option Economiser ressource (Activé ou Désactivé).<br>• Pour augmenter au maximum la taille du tampon parallèle, désactivez ou réduisez la taille des tampons USB, série et réseau.<br>• La modification de ce paramètre depuis le panneau de commandes de l'imprimante entraîne le redémarrage de l'imprimante lorsque vous quittez le menu. La sélection de menu est ensuite mise à jour. |
| **Tampon d'impression**<br>Désactivé<br>Activé<br>Auto | Stocke temporairement les travaux d'impression sur le disque dur de l'imprimante avant de les imprimer.<br>**Remarques :**<br>• Désactivé correspond au paramètre usine.<br>• Si cette option est activée, les travaux d'impression sont mis en mémoire tampon sur le disque dur de l'imprimante.<br>• Si elle est définie sur Auto, les travaux d'impression sont mis en mémoire tampon uniquement si l'imprimante traite des données provenant d'un autre port.<br>• La modification de ce paramètre depuis le panneau de commandes de l'imprimante entraîne le redémarrage de l'imprimante lorsque vous quittez le menu. La sélection de menu est ensuite mise à jour. |

| Option du menu | Description |
|---|---|
| **Mode avancé**<br>Activé<br>Désactivé | Active la communication bidirectionnelle via le port parallèle.<br>**Remarques :**<br>• Activé correspond au paramètre usine.<br>• Si cette option est désactivée, la négociation avec le port parallèle est désactivée. |
| **Protocole**<br>Fastbytes<br>Standard | Spécifie le protocole de port parallèle.<br>**Remarques :**<br>• Fastbytes correspond au paramètre usine. Assure la compatibilité avec la plupart des ports parallèles existants (paramètre conseillé).<br>• Le paramètre Standard permet de résoudre les problèmes de communication des ports parallèles. |
| **Accepter Init**<br>Désactivé<br>Activé | Détermine si l'imprimante accepte ou non les demandes d'initialisation émanant de l'ordinateur.<br>**Remarques :**<br>• Désactivé correspond au paramètre usine.<br>• L'ordinateur demande l'initialisation en activant le signal INIT depuis le port parallèle. De nombreux ordinateurs activent ce signal chaque fois qu'ils sont mis sous tension. |
| **Parallèle Mode 2**<br>Activé<br>Désactivé | Détermine si les données du port parallèle sont échantillonnées sur le bord avant ou arrière de l'impulsion.<br>**Remarque :** Activé correspond au paramètre usine. |
| **PS binaire Mac**<br>Auto<br>Activé<br>Désactivé | Permet de configurer l'imprimante afin qu'elle traite les travaux d'impression PostScript binaire Macintosh.<br>**Remarques :**<br>• Auto correspond au paramètre usine.<br>• Si l'option est désactivée, les travaux d'impression sont filtrés à l'aide d'un protocole standard.<br>• Si l'option est activée, l'imprimante traite les travaux d'impression PostScript binaire bruts. |
| **Adresse ENA**<br>yyy.yyy.yyy.yyy | Permet de définir l'adresse réseau d'un serveur d'impression externe<br>**Remarque :** cette option de menu est uniquement disponible si l'imprimante est connectée à un serveur d'impression externe via un port USB. |
| **Netmask ENA**<br>yyy.yyy.yyy.yyy | Permet de définir le masque réseau d'un serveur d'impression externe.<br>**Remarque :** cette option de menu est uniquement disponible si l'imprimante est connectée à un serveur d'impression externe via un port USB. |
| **Passerelle ENA**<br>yyy.yyy.yyy.yyy | Permet de définir la passerelle d'un serveur d'impression externe<br>**Remarque :** cette option de menu est uniquement disponible si l'imprimante est connectée à un serveur d'impression externe via un port USB. |

## Menu Série [x]

| Option du menu | Description |
|---|---|
| **PCL SmartSwitch**<br>Activé<br>Désactivé | Permet de configurer l'imprimante afin qu'elle passe automatiquement en mode d'émulation PCL lorsqu'un travail d'impression provenant d'un port série le requiert, quel que soit le langage par défaut de l'imprimante.<br>**Remarques :**<br>• Activé est le paramètre par défaut.<br>• Lorsque cette option est désactivée, l'imprimante n'analyse pas les données entrantes. Elle utilise l'émulation PostScript si PS SmartSwitch est activé. Si PS SmartSwitch est désactivé, elle utilise le langage d'imprimante par défaut spécifié dans le menu Configuration. |
| **PS SmartSwitch**<br>Activé<br>Désactivé | Permet de configurer l'imprimante afin qu'elle passe automatiquement en mode d'émulation PS lorsqu'un travail d'impression provenant d'un port série le requiert, quel que soit le langage par défaut de l'imprimante.<br>**Remarques :**<br>• Activé est le paramètre par défaut.<br>• Lorsque cette option est désactivée, l'imprimante n'analyse pas les données entrantes. Elle utilise l'émulation PCL si PCL SmartSwitch est activé. Si PCL SmartSwitch est désactivé, elle utilise le langage d'imprimante par défaut spécifié dans le menu Configuration. |
| **Mode NPA**<br>Auto<br>Activé<br>Désactivé | Permet de configurer l'imprimante afin qu'elle effectue le traitement spécial requis pour le mode de communication bidirectionnelle, conformément au protocole NPA.<br>**Remarques :**<br>• Auto correspond au paramètre usine. Auto configure l'imprimante pour analyser les données, déterminer leur format et effectuer le traitement approprié.<br>• Lorsque cette option est activée, l'imprimante traite les données selon le protocole NPA. Si le format des données n'est pas NPA, les données sont refusées, considérées comme erronées.<br>• Lorsque cette option est désactivée, l'imprimante ne traite pas les données selon le protocole NPA.<br>• La modification de ce paramètre depuis le panneau de commandes de l'imprimante entraîne le redémarrage de l'imprimante lorsque vous quittez le menu. La sélection de menu est ensuite mise à jour. |
| **Tampon série**<br>Auto<br>De 3 Ko à [taille maximale autorisée]<br>Désactivé | Configure la taille du tampon d'entrée série.<br>**Remarques :**<br>• Auto correspond au paramètre usine.<br>• Si cette option est désactivée, le tampon d'impression est désactivé. Tout travail déjà mis en mémoire tampon sur le disque est imprimé avant que le traitement normal des travaux entrants ne reprenne.<br>• Le paramètre de taille du tampon série est modifiable par incrément de 1 Ko.<br>• La taille maximale dépend de la quantité de mémoire de l'imprimante, de la taille des autres mémoires tampon et de la valeur définie pour l'option Economiser ressource (Activé ou Désactivé).<br>• Pour augmenter au maximum la taille du tampon série, désactivez ou réduisez la taille des tampons parallèle, série et réseau.<br>• La modification de ce paramètre depuis le panneau de commandes de l'imprimante entraîne le redémarrage de l'imprimante lorsque vous quittez le menu. La sélection de menu est ensuite mise à jour. |

| Option du menu | Description |
|---|---|
| **Tampon d'impression**<br>Désactivé<br>Activé<br>Auto | Stocke temporairement les travaux d'impression sur le disque dur de l'imprimante avant de les imprimer.<br>**Remarques :**<br>• Désactivé correspond au paramètre usine. L'imprimante ne met pas en mémoire tampon les travaux d'impression sur son disque dur.<br>• Si cette option est activée, les travaux sont mis en mémoire tampon sur le disque dur de l'imprimante.<br>• Si elle est définie sur Auto, les travaux d'impression sont mis en mémoire tampon uniquement si l'imprimante traite des données provenant d'un autre port.<br>• La modification de ce paramètre depuis le panneau de commandes de l'imprimante entraîne le redémarrage de l'imprimante lorsque vous quittez le menu. La sélection de menu est ensuite mise à jour. |
| **Protocole**<br>DTR<br>DTR/DSR<br>XON/XOFF<br>XON/XOFF/DTR<br>XONXOFF/DTRDSR | Définit les valeurs des signaux de reconnaissance matérielle et logicielle pour le port série.<br>**Remarques :**<br>• DTR correspond au paramètre usine.<br>• DTR/DSR est un paramètre de signaux de reconnaissance matérielle.<br>• XON/XOFF est un paramètre de signaux de reconnaissance logicielle.<br>• XON/XOFF/DTR et XON/XOFF/DTR/DSR sont des paramètres de signaux de reconnaissance matérielle et logicielle combinés. |
| **Robust XON**<br>Désactivé<br>Activé | Détermine si l'imprimante avertit l'ordinateur lorsqu'elle est disponible.<br>**Remarques :**<br>• Désactivé correspond au paramètre usine.<br>• Cette option affecte le port série uniquement si vous utilisez le protocole série XON/XOFF. |
| **Bauds**<br>9600<br>19200<br>38400<br>57600<br>115200<br>138200<br>172800<br>230400<br>345600<br>1200<br>2400<br>4800 | Spécifie le débit de réception des données par le biais du port série.<br>**Remarques :**<br>• 9600 correspond au paramètre usine.<br>• Le menu Série standard affiche les débits 138 200, 172 800, 230 400 et 345 600 en bauds uniquement. Ces valeurs ne s'affichent pas dans les menus Option série 1, Option série 2 ou Option série 3. |
| **Bits de données**<br>8<br>7 | Indique le nombre de bits de données envoyés lors de chaque transmission.<br>**Remarque :** 8 correspond au paramètre usine. |
| **Parité**<br>Aucun<br>Ignorer<br>Paire<br>Impaire | Définit la parité pour les blocs de données d'entrée et de sortie de chaque port série.<br>**Remarque :** Aucun correspond au paramètre usine. |

| Option du menu | Description |
|---|---|
| **Accepter DSR**<br>Désactivé<br>Activé | Indique si l'imprimante utilise le signal DSR.<br>**Remarques :**<br>• Désactivé correspond au paramètre usine.<br>• DSR est un signal de reconnaissance utilisé par la majorité des câbles série. Le port série utilise le signal DSR pour faire la distinction entre les données envoyées par l'ordinateur et celles créées par le bruit électrique dans le câble série. Ce bruit électrique peut générer l'impression de caractères parasites. Pour éviter ce problème, activez cette option. |

## Menu Configuration SMTP

| Option du menu | Description |
|---|---|
| **Passerelle SMTP principale** | Définit les informations relatives à la passerelle et au port du serveur SMTP<br>**Remarque :** 25 correspond au port de passerelle SMTP par défaut. |
| **Port de la passerelle SMTP principale** | |
| **Passerelle SMTP secondaire** | |
| **Port de la passerelle SMTP secondaire** | |
| **Délai SMTP**<br>5–30 | Précise le délai (en secondes) avant que le serveur arrête d'envoyer un e-mail<br>**Remarque :** 30 secondes correspond au paramètre usine. |
| **Adresse de réponse** | Définit une adresse de réponse de 128 caractères maximum dans le message électronique envoyé par l'imprimante |
| **Utiliser SSL**<br>Désactivé<br>Négocier<br>Obligatoire | Détermine l'imprimante devant utiliser SSL pour plus de sécurité lors de la connexion au serveur SMTP.<br>**Remarques :**<br>• Désactivé correspond au paramètre usine.<br>• Lorsque le paramètre Négocier est utilisé, le serveur SMTP détermine si SSL sera utilisé. |
| **Authentification du serveur SMTP**<br>Aucune authentification requise<br>Connexion/Ordinaire<br>CRAM-MD5<br>Digest-MD5<br>NTLM<br>Kerberos 5 | Précise le type d'authentification des utilisateurs nécessaire pour numériser vers les privilèges de messagerie<br>**Remarque :** "Aucune authentification requise" correspond au paramètre usine |

| Option du menu | Description |
|---|---|
| **E-mail du périphérique**<br>Aucun<br>Utiliser informations d'authentif. du périphérique SMTP | Définit les informations d'authentification qui seront utilisées pour communiquer avec le serveur SMTP. Certains serveurs SMTP requièrent des informations d'authentification pour envoyer des messages électroniques.<br>**Remarques :**<br>• Aucun correspond au paramètre usine des options E-mail du périphérique et E-mail de l'utilisateur.<br>• Les options ID utilisateur du périphérique et Mot de passe du périphérique sont utilisées pour se connecter au serveur SMTP lorsque l'option Utiliser informations d'authentif. SMTP du périphérique est sélectionnée. |
| **E-mail de l'utilisateur**<br>Aucun<br>Utiliser informations d'authentif. du périphérique SMTP<br>Utiliser le mot de passe et l'ID utilisateur de la session<br>Util. mot de passe et adresse électronique de la session<br>Message utilisateur | |
| **ID utilisateur du périphérique** | |
| **Mot de passe de périphérique** | |
| **Domaine Kerberos 5** | |
| **Domaine NTLM** | |

# Menu Sécurité

## Menu Modifier les configurations de sécurité

| Utilisation | A |
|---|---|
| **Modifier le mot de passe de sauvegarde**<br>Utiliser un mot de passe de sauvegarde<br>Désactiver<br>Activer<br>Mot de passe | Créer un mot de passe de sauvegarde.<br>**Remarques :**<br>• Désactivé correspond au paramètre par défaut pour Utiliser un mot de passe de sauvegarde.<br>• Cette option de menu apparaît uniquement s'il existe un mot de passe de sauvegarde. |
| **Modifier les blocs fonctionnels**<br>Comptes internes<br>NTLM<br>Configuration simple de Kerberos<br>Configuration Kerberos<br>Active Directory<br>LDAP<br>LDAP + GSSAPI<br>Mot de passe<br>code PIN | Modifier les paramètres pour Comptes internes, NTLM, Configuration Kerberos simple, Configuration Kerberos, Active Directory, LDAP, Mot de passe et Code PIN. |
| **Modifier les modèles de sécurité**<br>[liste des modèles disponibles] | Ajouter ou modifier un modèle de sécurité. |

| Utilisation | A |
|---|---|
| **Modifier les contrôles d'accès**<br>Menus administrateur<br>Accès aux fonctions<br>Configuration des applications déploiement<br>Solutions<br>Annuler travaux sur périphérique | Contrôler l'accès aux menus de l'imprimante, aux mises à jour du microcode, aux travaux suspendus et aux autres points d'accès. |

## menu Divers paramètres de sécurité

| Option du menu | Description |
|---|---|
| **Restrictions de connexion**<br>Echecs de connexion<br>Délai des échecs<br>Délai de verrouillage<br>Délai de connexion au panneau<br>Délai de connexion à distance | Limite le nombre et les délais d'échec des tentatives de connexion à partir du panneau de commandes de l'imprimante avant le verrouillage de *tous* les utilisateurs.<br>**Remarques :**<br>• « Echecs de connexion » indique le nombre d'échecs de tentatives de connexion avant le verrouillage des utilisateurs. La plage de 1 à 10 tentatives correspond au paramètre usine.<br>• « Délai des échecs » indique le délai au cours duquel des échecs de connexion peuvent se produire avant le verrouillage des utilisateurs. La plage de paramètres est comprise entre 1 et 60 minutes. 5 minutes correspond au paramètre usine.<br>• « Durée du verrouillage » indique la durée pendant laquelle les utilisateurs sont verrouillés après avoir dépassé la limite d'échecs de connexion. La plage de paramètres est comprise entre 1 et 60 minutes. 5 minutes correspond au paramètre usine. 1 indique que l'imprimante n'impose pas de délai de verrouillage.<br>• « Délai de connexion au panneau » indique la durée pendant laquelle l'imprimante reste inactive sur l'écran d'accueil avant de déconnecter l'utilisateur automatiquement. La plage des paramètres est comprise entre 1 et 900 secondes. 30 secondes correspond au paramètre usine.<br>• « Délai de connexion à distance » indique la durée pendant laquelle un interface distante reste inactive avant de déconnecter l'utilisateur automatiquement. La plage des paramètres est comprise entre 1 et 120 secondes. 10 minutes correspond au paramètre usine. |
| **Cavalier de sécurité pour la réinitialisation**<br>Contrôles d'accès = « Pas de sécurité »<br>Aucun effet<br>Réinit. param. usine par défaut pour sécurité | Modifie la valeur des paramètres de sécurité<br>**Remarques :**<br>• Contrôles d'accès=« Pas de sécurité » conserve toutes les informations de sécurité définies par l'utilisateur. « Pas de sécurité » correspond au paramètre usine.<br>• « Aucun effet » signifie que la réinitialisation est sans effet sur la configuration de sécurité du périphérique.<br>• « Réinit. param. usine par défaut pour sécurité » supprime toutes les informations de sécurité définies par l'utilisateur et affecte la valeur par défaut d'origine à chaque paramètre de la section Divers paramètres de sécurité, tant du panneau que de la page Web. |

| Option du menu | Description |
|---|---|
| **Vérification du certificat LDAP**<br>Demande<br>Essayez<br>Autoriser<br>Jamais | Autorise l'utilisateur à demander un certificat serveur<br>**Remarques :**<br>• « Demande » signifie qu'un certificat serveur est demandé. En l'absence de certificat ou en présence d'un certificat erroné, la session prend fin immédiatement. « Demande » correspond au paramètre usine.<br>• « Essayer » signifie qu'un certificat serveur est demandé. Si aucun certificat n'est fourni, la session se poursuit normalement. En présence d'un certificat erroné, la session prend fin immédiatement.<br>• « Autoriser » signifie qu'un certificat serveur est demandé. Si aucun certificat n'est fourni, la session se poursuit normalement. Si un certificat erroné est fourni, il est ignoré et la session se poursuit normalement.<br>• « Jamais » signifie qu'aucun certificat serveur n'est demandé. |
| **Longueur minimum du code PIN**<br>1–16 | Limite le nombre de chiffres du code PIN.<br>**Remarque :** 4 correspond au paramètre usine. |

## menu d'impression confidentielle

| Utilisation | A |
|---|---|
| **PIN non valide maximum**<br>Désactiver<br>2 – 10 | Limiter le nombre de codes PIN non valides qu'il est possible de saisir.<br>**Remarque :** Lorsque le nombre limite est atteint, les tâches d'impression correspondant au nom d'utilisateur et au code PIN sont supprimées. |
| **Expiration des tâches confidentielles**<br>Désactiver<br>1 heure<br>4 heures<br>24 heures<br>1 semaine | Limiter le délai pendant lequel une tâche d'impression confidentielle reste dans l'imprimante avant d'être supprimé.<br>**Remarques :**<br>• Si le paramètre Expiration de la tâche d'impression confidentielle est modifié alors que des tâches d'impression confidentiels sont stockées dans la mémoire de l'imprimante, le paramètre précédent est conservé pour ces tâches d'impression.<br>• Si l'imprimante est mise hors tension, toutes les tâches confidentielles stockées dans la mémoire RAM de l'imprimante sont supprimées. |
| **Répéter. expir. tâche**<br>Désactiver<br>1 heure<br>4 heures<br>24 heures<br>1 semaine | Définir une période pendant laquelle l'imprimante stocke les tâches d'impression. |
| **Vérifier expir. tâche**<br>Désactiver<br>1 heure<br>4 heures<br>24 heures<br>1 semaine | Définir une période pendant laquelle l'imprimante stocke les tâches d'impression nécessitant une vérification. |
| **Remarque :** Désactiver correspond au paramètre usine. | |

| Utilisation | A |
|---|---|
| **Différer expir. tâche**<br>Désactiver<br>1 heure<br>4 heures<br>24 heures<br>1 semaine | Définir une période pendant laquelle l'imprimante stocke les tâches d'impression pour une impression ultérieure. |
| **Remarque :** Désactiver correspond au paramètre usine. | |

## menu Effacer fichiers données temporaires

Effacer fichiers données temporaires efface *uniquement* les données du travail d'impression stockées sur le disque dur de l'imprimante qui *ne sont pas* actuellement utilisées par le fichier système. Toutes les données permanentes stockées sur le disque dur du scanner sont préservées, telles que les polices téléchargées, les macros ou les travaux suspendus.

**Remarque :** Ce menu s'affiche uniquement lorsqu'un disque dur formaté en état de fonctionnement est installé.

| Utilisez | Pour |
|---|---|
| **Mode d'effacement**<br>Désactiver<br>Auto<br>Manuel | Spécifier le mode d'effacement des fichiers de données temporaires.<br>**Remarque :** Auto correspond au paramètre usine. |
| **Méthode automatique**<br>Passage unique<br>Passages multiples | Spécifier une méthode d'effacement de disque automatique.<br>**Remarques :**<br>• Passage unique correspond au paramètre par défaut.<br>• Les informations hautement confidentielles doivent être effacées en utilisant *uniquement* la méthode Passages multiples. |
| **Méthode manuelle**<br>Passage unique<br>Passages multiples | Spécifier une méthode d'effacement de disque manuelle.<br>**Remarque :** Passage unique correspond au paramètre par défaut. |
| **Méthode programmée**<br>Passage unique<br>Passages multiples | Spécifier une méthode d'effacement de disque programmé.<br>**Remarque :** Passage unique correspond au paramètre par défaut. |

## menu Journal d'audit de sécurité

| Option de menu | Description |
|---|---|
| **Exporter le journal** | Permet à un utilisateur autorisé d'exporter un journal de sécurité<br>**Remarques :**<br>• Pour exporter un journal à partir du panneau de commandes de l'imprimante, un lecteur flash doit être relié à l'imprimante.<br>• À partir d'Embedded Web Server, le journal peut être téléchargé sur un ordinateur. |

| Option de menu | Description |
|---|---|
| **Supprimer le journal**<br>Oui<br>Non | Indique si les journaux d'audit sont supprimés<br>**Remarque :** Oui correspond au paramètre usine. |
| **Configurer le journal**<br>Activer l'audit<br>Activer syslog distant<br>Serveur Syslog distant<br>Port Syslog distant<br>Méthode de communication avec le serveur Syslog distant<br>Option de syslog distant<br>Consigner tous les comportements<br>Adresse e-mail de l'administrateur<br>Exportations signées numériquement<br>Sévérité des événements à journaliser<br>Événements Syslog distant non consignés<br>Alerte e-mail car journal effacé<br>Alerte e-mail car journal en boucle<br>Alerte e-mail car % plein<br>Niveau d'alerte car % plein<br>Alerte e-mail car journal exporté<br>Alerte e-mail car modification des paramètres du journal<br>Fins de lignes du journal | Indique si les journaux d'audit sont créés et de quelle manière.<br>**Remarque :** les paramètres usine permettent d'activer le journal d'audit de sécurité. |

## Menu Définir la date et l'heure

| Option du menu | Description |
|---|---|
| **Date et heure actuelles** | Vous permet d'afficher les paramètres date et heure pour l'imprimante. |
| **Définir heure/date manuellement** | **Remarque :** Le paramètre Date/heure est défini au format AAAA-MM-JJ HH:MM:SS. |
| **Fuseau horaire** | **Remarque :** GMT correspond au paramètre usine. |
| **Observer auto l'heure d'été**<br>En fonction<br>Hors fonction | **Remarque :** En fonction correspond au paramètre usine et utilise le paramètre Heure d'été associé au paramètre Fuseau horaire. |
| **Réglage fuseau horaire personnalisé**<br>Semaine de début de l'heure d'été<br>Jour de début de l'heure d'été Hors fonction<br>Mois de début de l'heure d'été<br>Heure de début de l'heure d'été<br>Semaine de fin de l'heure d'été<br>Jour de fin de l'heure d'été<br>Mois de fin de l'heure d'été<br>Heure de fin de l'heure d'été<br>Décalage DST | Permet à l'utilisateur de configurer le fuseau horaire |

| Option du menu | Description |
|---|---|
| **Activer NTP**<br>En fonction<br>Hors fonction | Active le protocole NTP (Network Time Protocol), qui synchronise les horloges des périphériques situés sur un réseau.<br>**Remarque :** En fonction correspond au paramètre usine. |
| **Serveur NTP** | Permet d'afficher l'adresse du serveur NTP |
| **Activer l'authentification**<br>Hors fonction<br>En fonction | Permet d'activer ou de désactiver le paramètre d'authentification<br>**Remarque :** Hors fonction correspond au paramètre usine. |

# Menu Paramètres

## Paramètres généraux, menu

| Utilisez | Pour |
|---|---|
| **Langue d'affichage**<br>Anglais<br>Français<br>Allemand<br>Italien<br>Espagnol<br>Danois<br>Norvégien<br>Néerlandais<br>Suédois<br>Portugais<br>Finnois<br>Russe<br>Polonais<br>Grec<br>Magyar<br>Turc<br>Tchèque<br>Chinois simplifié<br>Chinois traditionnel<br>Coréen<br>Japonais | Sélectionner la langue du texte qui s'affiche à l'écran.<br>**Remarque :** Toutes les langues ne sont pas disponibles sur tous les modèles. Du matériel complémentaire peut s'avérer nécessaire pour certaines langues. |
| **Mode éco**<br>Désactiver<br>Energie<br>Energie/Papier<br>Papier | Réduit la consommation d'énergie, de papier ou de supports spéciaux<br>**Remarques :**<br>• Désactiver correspond au paramètre usine. Permet de rétablir les paramètres usine de l'imprimante.<br>• Si le mode Eco est défini sur Energie ou Papier, les performances peuvent être affectées, mais pas la qualité des impressions. |

| Utilisez | Pour |
|---|---|
| **bip de chargement DAA**<br>Activé<br>Désactivé | Indique si le DAA émet un signal lorsque le papier est chargé.<br>**Remarque :** Activé correspond au paramètre usine. |
| **Mode silencieux**<br>Désactiver<br>Activer | Réduire le bruit de l'imprimante.<br>**Remarque :** Désactiver correspond au paramètre usine. |
| **Exécuter la configuration initiale**<br>Oui<br>Non | Exécuter l'assistant de configuration. |
| **Clavier**<br>Type de clavier<br>Anglais<br>Français<br>Français canadien<br>Allemand<br>Italien<br>Espagnol<br>Grec<br>Danois<br>Norvégien<br>Néerlandais<br>Suédois<br>Finnois<br>Portugais<br>Russe<br>Polonais<br>Suisse allemand<br>Français de suisse<br>Coréen<br>Magyar<br>Turc<br>Tchèque<br>Chinois simplifié<br>Chinois traditionnel<br>Japonais<br>Clé personnalisée [x] | Sélectionner une langue et des informations de clé personnalisée pour le clavier à l'écran. |
| **Formats de papier**<br>E.U.<br>Unités métriques | Préciser l'unité de mesure des formats de papier.<br>**Remarques :**<br>• E.U. correspond au paramètre usine.<br>• Le paramètre d'origine est déterminé par le pays ou la région sélectionné dans l'assistant de configuration initial. |
| **Numériser vers une plage de ports de l'ordinateur**<br>[plage de ports] | Définir une plage de ports valides pour les imprimantes situées derrière un pare-feu bloquant les ports.<br>**Remarque :** 9 751 :12000 correspond au paramètre usine. |

| Utilisez | Pour |
|---|---|
| **Information affichée**<br>Volet de gauche<br>Volet de droite<br>Texte personnalisé [x] | Indiquer les informations affichées dans les angles supérieurs de l'écran d'accueil.<br>Pour le volet de gauche et le volet de droite, choisissez parmi les options suivantes :<br>Aucune<br>Adresse IP<br>Nom d'hôte<br>Nom du contact<br>Emplacement<br>Date/Heure<br>Nom de service mDNS/DDNS<br>Nom de configuration zéro<br>Texte personnalisé [x]<br>Nom du modèle<br>**Remarques :**<br>• L'adresse IP correspond au paramètre usine pour le volet de gauche.<br>• La date/heure correspond au paramètre usine pour le volet de droite. |
| **Information affichée (suite)**<br>[x] Toner<br>Bouteille de récupération de toner<br>Unité de fusion<br>Module de transfert | Personnaliser les informations affichées sur les pièces et fournitures.<br>Sélectionnez l'une des options suivantes :<br>Quand afficher<br>Ne pas afficher<br>Ecran<br>Message à afficher<br>Par défaut<br>Autre<br>Par défaut<br>[saisie de texte]<br>Autre<br>[saisie de texte]<br>**Remarques :**<br>• Ne pas afficher correspond au paramètre usine pour Quand afficher.<br>• Par défaut correspond au paramètre usine pour Message à afficher. |

| Utilisez | Pour |
|---|---|
| **Information affichée (suite)**<br>Bourrage papier<br>Charger du papier<br>Erreurs de service | Personnaliser les informations affichées pour certains menus.<br>Sélectionnez l'une des options suivantes :<br>Quand afficher<br>Ne pas afficher<br>Autre<br>Message à afficher<br>Par défaut<br>Autre<br>Par défaut<br>[saisie de texte]<br>Autre<br>[saisie de texte]<br>**Remarques :**<br>• Ne pas afficher le paramètre d'usine par défaut de l'option Afficher.<br>• Par défaut correspond au paramètre usine pour Message à afficher. |
| **Personnalisation de l'écran d'accueil**<br>Changer de langue<br>Copie<br>Raccourcis de copie<br>Télécopie<br>Raccourcis des télécopies<br>Courrier électronique<br>Raccourcis des courriers électroniques<br>FTP<br>Raccourcis FTP<br>Rechercher dans les travaux suspendus<br>Travaux suspendus<br>Pilote USB<br>Profils<br>Signets<br>Travaux par utilisateur | Changer les icônes qui s'affichent dans l'écran d'accueil.<br>Pour chaque icône, choisissez parmi les options suivantes :<br>Ecran<br>Ne pas afficher<br>**Remarques :**<br>• Afficher correspond au paramètre usine pour Copier, Télécopieur, E-mail, Rechercher dans les travaux suspendus, Travaux suspendus et Pilote USB.<br>• Ne pas afficher correspond au paramètre usine pour les menus Modifier la langue, Raccourcis de copie, Raccourcis de télécopie, Raccourcis d'email, Raccourcis FTP, Profils, Signets et Travaux par utilisateur. |
| **Format de la date**<br>MM-JJ-AAAA<br>JJ-MM-AAAA<br>AAAA-MM-JJ | Définir le format de la date.<br>**Remarque :** MM-JJ-AAAA est le paramètre appliqué aux Etats-Unis. JJ-MM-AAAA correspond au format international par défaut. |
| **Format de l'heure**<br>12 heures A.M./P.M.<br>Horloge de 24 heures | Définir le format de l'heure.<br>**Remarque :** 12 heures A.M./P.M. correspond au paramètre usine. |
| **Luminosité de l'écran**<br>20–100 | Indiquer la luminosité de l'écran.<br>**Remarque :** 100 correspond au paramètre usine. |

| Utilisez | Pour |
|---|---|
| **Luminosité de la sortie**<br>Mode Normal/Standby<br>Faible<br>Lumineux<br>Désactiver | Définir la luminosité de sortie du réceptacle standard.<br>**Remarque :** Vif correspond au paramètre d'usine par défaut. |
| **Erreur éclairage**<br>Activer<br>Désactiver | Activer le voyant lumineux pour qu'il clignote en rouge lorsque l'imprimante rencontre une erreur.<br>**Remarque :** Activé correspond au paramètre usine. |
| **Audio Feedback (Réaction audio)**<br>Button Feedback (Réaction des boutons)<br>Activer<br>Désactiver<br>Volume<br>1 – 10 | Indiquer le volume du son des boutons.<br>**Remarques :**<br>• En fonction correspond au paramètre usine pour Button Feedback (Réaction des boutons).<br>• 5 correspond au paramètre usine pour Volume. |
| **Feedback (Réactions) de l'écran tactile**<br>Activer<br>Désactiver | Activer la réaction des sensations de l'écran tactile.<br>**Remarque :** Activé correspond au paramètre usine. |
| **Afficher les signets**<br>Oui<br>Non | Indiquer si les signets sont affichés dans la zone des travaux suspendus.<br>**Remarque :** Oui correspond au paramètre usine. |
| **Autoriser les paramètres Retrait arrière-plan**<br>Activer<br>Désactiver | Indiquer si le retrait d'arrière-plan est autorisé.<br>**Remarque :** Activé correspond au paramètre usine. |
| **Autoriser les numérisations personnalisées**<br>Activer<br>Désactiver | Numériser plusieurs travaux dans un fichier.<br>**Remarques :**<br>• Activé correspond au paramètre usine.<br>• Cette option s'affiche uniquement lorsque l'imprimante est équipée d'un disque dur. |
| **Correction bourrage du scanner**<br>Niveau du travail<br>Niveau de la page | Indiquer comment recharger un travail numérisé en cas de bourrage papier dans le DAA.<br>**Remarques :**<br>• Le niveau de travail correspond au paramètre usine.<br>• Si vous avez sélectionné Niveau du travail, l'intégralité du travail doit être numérisée à nouveau en cas de bourrage papier de certaines pages.<br>• Si vous avez sélectionné Niveau de la page, numérisez à nouveau la page bloquée. |
| **Débit de rafraîchissement d'une page Web**<br>30–300 | Préciser le nombre de secondes entre les rafraîchissements d'Embedded Web Server.<br>**Remarque :** 120 correspond au paramètre usine. |
| **Nom du contact** | Spécifier le nom d'un contact.<br>**Remarque :** Le nom du contact est stocké sur le serveur Embedded Web Server. |
| **Emplacement** | Indiquer l'emplacement.<br>**Remarque :** L'emplacement est stocké sur Embedded Web Server. |

| Utilisez | Pour |
|---|---|
| **Alertes**<br>Contrôle de l'alarme<br>Alarme cartouche<br>Alarme agrafeuse<br>Alarme perforatrice | Définir le déclenchement d'une alarme lorsque l'imprimante requiert l'intervention de l'utilisateur.<br>Pour chaque type d'alerte, sélectionnez l'une des options suivantes pour chaque type :<br>Désactiver<br>Unique<br>Continu<br>**Remarques :**<br>• Unique correspond au paramètre usine par défaut pour Réglage avertisseur. L'imprimante émet trois bips rapides.<br>• Désactivé correspond au paramètre d'usine par défaut pour Alarme cartouche, Alarme agrafeuse et Alarme perforatrice.<br>• Continu : l'imprimante émet des séries de trois signaux sonores toutes les dix secondes. |
| **Délais**<br>Mode Standby<br>1 – 240 | Définir le délai avant le passage de l'imprimante en mode Economie d'énergie.<br>**Remarque :** 15 minutes correspond au paramètre usine. |
| **Délais**<br>Mode Veille<br>Désactivé<br>1 – 240 | Fixer la durée (en minutes) entre l'impression d'un travail et le passage de l'imprimante en mode Economie énergie.<br>**Remarques :**<br>• 20 correspond au paramètre usine.<br>• Désactivé ne s'affiche que si le paramètre d'économie d'énergie est défini sur Hors fonction.<br>• Les paramètres de valeur plus faible permettent d'économiser de l'énergie mais nécessitent un temps de préchauffage plus long.<br>• Si l'imprimante fonctionne en permanence, sélectionnez une valeur élevée. La plupart du temps, ce réglage permet de garder l'imprimante prête à imprimer avec un temps de préchauffage réduit. |
| **Délais**<br>Délai d'hibernation<br>Désactivé<br>20 minutes<br>1–3 heure(s)<br>6 heures<br>1–3 jour(s)<br>1–2 semaine(s)<br>1 mois | Fixer le délai d'attente avant le passage de l'imprimante en mode Hibernation.<br>**Remarque :** 3 jours correspond au paramètre usine. |
| **Délai d'hibernation lors d'une connexion**<br>Hibernation<br>Ne pas activer l'hibernation | Mettre l'imprimante en mode Hibernation même si une connexion Ethernet est active.<br>**Remarque :** Ne pas activer l'hibernation correspond au paramètre usine. |
| **Délais**<br>délai d'affichage<br>15 – 300 | Définir le délai (en secondes) avant que le panneau de commandes retourne à l'état Prêt.<br>**Remarque :** 30 correspond au paramètre usine. |

| Utilisez | Pour |
|---|---|
| **Délais**<br>Délai d'impression<br>Désactivé<br>1 – 255 | Fixer le délai en secondes pendant lequel l'imprimante attend un message de fin de travail avant d'annuler le reste du travail.<br>**Remarques :**<br>• 90 correspond au paramètre usine.<br>• Lorsque le délai expire, l'imprimante termine l'impression de la page qui se trouve encore dans l'imprimante et vérifie si d'autres tâches d'impression sont en attente.<br>• L'option Délai d'impression est disponible uniquement lorsque vous utilisez l'émulation PCL. Cette valeur n'a aucune incidence sur les travaux imprimés en mode d'émulation PostScript. |
| **Délais**<br>Délai d'attente<br>Désactivé<br>15 – 65535 | Définir le délai d'attente (en secondes) pendant lequel l'imprimante peut recevoir des données supplémentaires avant l'annulation d'un travail.<br>**Remarques :**<br>• 40 correspond au paramètre usine.<br>• Le paramètre Délai d'attente est disponible uniquement lorsque l'imprimante utilise l'émulation PostScript. Ce paramètre n'a aucune incidence sur les tâches d'impression en mode d'émulation PCL. |
| **Délais**<br>Délai de mise en attente de la tâche<br>5 – 255 | Définir le délai (en secondes) pendant lequel l'imprimante attend l'intervention de l'utilisateur avant de mettre en attente des travaux nécessitant des ressources non disponibles et de poursuivre l'impression d'autres travaux de la file d'attente.<br>**Remarques :**<br>• 30 correspond au paramètre usine.<br>• Cette option de menu s'affiche uniquement si l'imprimante est équipée d'un disque dur. |
| **Imprimer récupération**<br>Auto continu<br>Désactivé<br>5 – 255 | Permettre à l'imprimante de poursuivre l'impression dans certains cas hors ligne non résolus dans le délai spécifié.<br>**Remarque :** Désactivé correspond au paramètre usine. |
| **Imprimer récupération**<br>Correction bourrage<br>Activer<br>Désactiver<br>Auto | Indiquer si l'imprimante doit réimprimer les pages bloquées à la suite d'un bourrage papier.<br>**Remarques :**<br>• Auto correspond au paramètre usine. L'imprimante réimprime les pages à la suite d'un bourrage papier sauf si la mémoire utilisée pour suspendre ces pages est requise pour d'autres tâches d'impression.<br>• Sur Activé, l'imprimante réimprime toujours les pages bloquées suite à un bourrage.<br>• Sur Désactivé, l'imprimante ne réimprime jamais les pages bloquées suite à un bourrage. |
| **Imprimer récupération**<br>Protection page<br>Désactiver<br>Activer | Imprimer une page qui ne l'aurait peut-être pas été dans d'autres circonstances.<br>**Remarques :**<br>• Désactiver correspond au paramètre usine. Imprime partiellement une page si la mémoire est insuffisante pour traiter la page entière.<br>• Lorsque la fonction est activée, l'imprimante imprime la page entière. |

| Utilisez | Pour |
|---|---|
| **Appuyer sur le bouton Veille**<br>Ne rien faire<br>Veille<br>Hibernation | Déterminer comment l'imprimante réagit à une brève pression sur le bouton Veille lorsqu'elle est inactive.<br>**Remarque :** Veille correspond au paramètre usine. |
| **Maintenir le bouton Veille enfoncé**<br>Ne rien faire<br>Veille<br>Hibernation | Déterminer comment l'imprimante réagit à une longue pression sur le bouton Veille lorsqu'elle est inactive.<br>**Remarque :** Ne rien faire correspond au paramètre usine. |
| **Paramètres par défaut d'origine**<br>Ne pas restaurer<br>Restaurer maintenant | Utiliser les paramètres usine de l'imprimante à l'exception des paramètres du menu Réseau/Ports.<br>**Remarques :**<br>• La valeur par défaut est Ne pas restaurer.<br>• L'ensemble des ressources téléchargées stockées dans la mémoire vive est supprimé. Cette suppression n'affecte pas les ressources téléchargées stockées dans la mémoire flash ou sur un disque dur. |
| **Exporter les fichiers journaux compressés**<br>Exporter | Exporter les fichiers journaux compressés vers un lecteur flash. |

## Menu Paramètres de copie

| Utilisez | Pour |
|---|---|
| **Type de contenu**<br>Texte :<br>Graphiques<br>Texte/Photo<br>Photo | Déterminer le contenu du document d'origine.<br>**Remarque :** Texte/Photo (.pdf) correspond au paramètre usine. |
| **Source de contenu**<br>Laser noir et blanc<br>Laser couleur<br>Jet d’encre<br>Photo/Film<br>Magazine<br>Quotidien<br>Appuyez sur<br>Autre | Déterminer la manière dont le document d'origine a été produit.<br>**Remarque :** Couleur Laser correspond au paramètre usine. |
| **Couleur**<br>Auto<br>Activer<br>Désactiver | Déterminer si les copies sont imprimées en couleur.<br>**Remarque :** Activé correspond au paramètre usine. |

| Utilisez | Pour |
|---|---|
| **Détect. couleurs auto.**<br>Sensibil. couleurs<br>1 – 9<br>Sensibil. zone<br>1 – 9 | Définissez la quantité de couleur que l'imprimante peut détecter à partir du document d'origine.<br>**Remarque :** Cet élément de menu est uniquement disponible lorsque l'option Couleur est définie sur Auto. |
| **Autoriser les copies couleur**<br>Activer<br>Désactiver | Activer les copies couleur.<br>**Remarques :**<br>• Activé correspond au paramètre usine.<br>• Désactiver cette fonction masque tous les menus propres à la couleur.<br>• Ce paramètre annule le paramètre Couleur. |
| **Faces (recto verso)**<br>Recto sur recto<br>Recto sur recto verso<br>Recto verso sur recto<br>Recto verso sur recto verso | Spécifier si un document d'origine est recto ou recto verso, et préciser également si la copie doit être recto ou recto verso.<br>**Remarque :** Recto sur recto correspond au paramètre usine. Ce paramètre est sélectionné lors de l'utilisation d'un original recto pour un travail de copie recto. |
| **Economiseur de papier**<br>Désactiver<br>2 sur 1 Portrait<br>2 sur 1 Paysage<br>4 sur 1 Portrait<br>4 sur 1 Paysage | Copier 2 ou 4 feuilles d'un document sur une même page.<br>**Remarque :** Désactiver correspond au paramètre usine. |
| **Imprimer les bordures des pages**<br>Activer<br>Désactiver | Spécifier si une bordure est imprimée.<br>**Remarque :** Désactiver correspond au paramètre usine. |
| **Assembler**<br>En fonction [1,2,1,2,1,2]<br>Hors fonction [1,1,1,2,2,2] | Imprimer les pages d'un travail d'impression en respectant l'ordre défini lors de l'impression de plusieurs exemplaires de ce travail.<br>**Remarque :** (1,2,3) (1,2,3) correspond au paramètre usine. |
| **Perforatrice**<br>Désactiver<br>2 perf.<br>3 perf.<br>4 perf. | Indiquer le type de finition de perforation à appliquer.<br>**Remarques :**<br>• Désactiver correspond au paramètre usine.<br>• Ce menu s'affiche uniquement lorsqu'une unité de finition d'agrafage perforatrice est installée. |
| **Agrafe**<br>Désactiver<br>Activer | Installer l'unité de finition d'agrafage.<br>**Remarques :**<br>• Désactiver correspond au paramètre usine.<br>• Cet élément de menu s'affiche uniquement lorsque l'unité de finition d'agrafage est installée. |

| Utilisez | Pour |
|---|---|
| **Format d'origine**<br>Lettre<br>Légal<br>Executive<br>Folio<br>Statement<br>Oficio (Mexique)<br>Universal<br>Détection automatique de format<br>Formats différents<br>A4<br>A5<br>A6<br>JIS B5<br>Format de numérisation personnalisé [x]<br>Original livre<br>Carte de visite<br>3 x 5 pouces<br>4 x 6 pouces<br>Carte d'identité | Spécifier le format du document original.<br>**Remarque :** Le format Lettre est le paramètre appliqué aux Etats-Unis. A4 correspond au format international par défaut. |
| **Copie vers l'alimentation**<br>Bac [x]<br>Adaptation automatique du format<br>Chargeur manuel | Indiquer la source d'alimentation papier des travaux de copie.<br>**Remarque :** Le bac 1 correspond aux paramètres usine. |
| **Séparateurs de transparent**<br>Activer<br>Désactiver | Placer une feuille de papier entre les transparents.<br>**Remarque :** Activé correspond au paramètre usine. |
| **Séparateurs**<br>Désactiver<br>Entre les copies<br>Entre les travaux<br>Entre les pages | Placer une feuille de papier entre les pages, les copies ou les travaux.<br>**Remarque :** Désactiver correspond au paramètre usine. |
| **Source séparateur**<br>Bac [x]<br>Chargeur manuel | Indiquer la source d'alimentation des séparateurs.<br>**Remarque :** Le bac 1 correspond aux paramètres usine. |
| **Intensité**<br>1 – 9 | Eclaircir ou assombrir les travaux d'impression.<br>**Remarque :** 5 correspond au paramètre usine. |
| **Réceptacle de sortie**<br>Réceptacle standard<br>Réceptacle [x] | Indiquer le réceptacle de sortie.<br>**Remarque :** Réceptacle standard correspond au paramètre usine. |
| **Nombre de copies**<br>1-9 999 | Déterminer le nombre de copies du travail de copie.<br>**Remarque :** 1 correspond au paramètre usine. |

| Utilisez | Pour |
|---|---|
| **En-tête/pied de page**<br>[Emplacement]<br>Désactiver<br>Date/Heure<br>Numéro de page<br>Texte personnalisé<br>Imprimer sur<br>Toutes les pages<br>Première page uniquement<br>Toutes les pages sauf la première<br>Texte personnalisé | Spécifier les informations d'en-tête ou de pied de page, ainsi que leur emplacement sur la page.<br>Sélectionnez l'une des options d'emplacement suivantes :<br>• Haut gauche<br>• En haut au milieu<br>• Haut droit<br>• Bas gauche<br>• En bas au milieu<br>• Bas droit<br>**Remarques :**<br>• Désactiver correspond au paramètre usine pour l'emplacement.<br>• Toutes les pages correspond au paramètre usine pour Imprimer sur. |
| **Fond de page**<br>Confidentiel<br>Copie<br>Brouillon<br>Urgent<br>Personnalisé<br>Désactiver | Déterminer le texte superposé qui est imprimé sur chaque page de la copie.<br>**Remarque :** Désactiver correspond au paramètre usine. |
| **Fond de page personnalisé** | Déterminer la superposition personnalisée du texte. |
| **Autoriser les priorités pour les copies**<br>Activer<br>Désactiver | Permettre l'interruption d'un travail d'impression pour copier une page ou un document.<br>**Remarque :** Activé correspond au paramètre usine. |
| **Numérisation personnalisée**<br>Activer<br>Désactiver | Numériser un document comprenant différents formats de papier en un seul travail de copie.<br>**Remarques :**<br>• Désactiver correspond au paramètre usine.<br>• Cet élément de menu s'affiche uniquement lorsqu'un disque dur formaté en état de fonctionnement est installé. |
| **Activer Enregistrer en tant que raccourci**<br>Activer<br>Désactiver | Permettre l'enregistrement les paramètres de copie personnalisés en tant que raccourcis.<br>**Remarque :** Activé correspond au paramètre usine. |
| **Suppression de l'arrière-plan**<br>-4 à 4 | Régler la quantité d'arrière-plan visible sur une copie.<br>**Remarque :** 0 correspond au paramètre usine. |
| **Centrage automatique**<br>Désactiver<br>Activer | Aligner automatiquement le contenu au centre de la page.<br>**Remarque :** Désactiver correspond au paramètre usine. |
| **Equilibre des couleurs**<br>Cyan - Rouge<br>Magenta - Vert<br>Jaune - Bleu | Permettre une balance uniforme des couleurs dans la sortie. |

| Utilisez | Pour |
|---|---|
| **Détourage couleur**<br>Détourage couleur<br>Aucune<br>Rouge<br>Vert<br>Bleu<br>Seuil de rouge par défaut<br>0 – 255<br>Seuil de vert par défaut<br>0 – 255<br>Seuil de bleu par défaut<br>0 – 255 | Spécifier quelle couleur détourer et ajuster le paramètre de détourage pour chaque seuil de couleur.<br>**Remarques :**<br>• Aucun correspond au paramètre usine pour Détourage couleur.<br>• 128 correspond au paramètre usine pour chaque seuil de couleur. |
| **Contraste**<br>0 – 5<br>Mieux adapté au contenu | Préciser le contraste de la sortie.<br>**Remarque :** Meilleur résultat pour le contenu correspond au paramètre usine. |
| **Image miroir**<br>Désactiver<br>Activer | Créer une image miroir du document d'origine.<br>**Remarque :** Désactiver correspond au paramètre usine. |
| **Image négative**<br>Désactiver<br>Activer | Créer une image en négatif du document d'origine.<br>**Remarque :** Désactiver correspond au paramètre usine. |
| **Détail des ombres**<br>-4 à 4 | Régler la quantité de détails des ombres visible sur une copie.<br>**Remarque :** 0 correspond au paramètre usine. |
| **Correction d'impression de travers DAA**<br>Désactiver<br>Activer | Corriger la légère impression de travers de l'image numérisée<br>**Remarque :** Auto correspond au paramètre usine. |
| **Numériser bord à bord**<br>Désactiver<br>Activer | Déterminer si le document d'origine est numérisé bord à bord.<br>**Remarque :** Désactiver correspond au paramètre usine. |
| **Netteté**<br>1 – 5 | Régler la netteté d'une copie.<br>**Remarque :** 3 correspond au paramètre usine. |
| **Température**<br>-4 à 4 | Spécifier des impressions chaudes ou froides. Les valeurs froides génèrent un résultat plus bleu que celui obtenu par défaut, tandis que les valeurs chaudes génèrent un résultat plus rouge que celui obtenu par défaut.<br>**Remarque :** 0 correspond au paramètre usine. |
| **Echantillon de copie**<br>Désactiver<br>Activer | Créer une copie d'exemple du document d'origine.<br>**Remarque :** Désactiver correspond au paramètre usine. |

# Menu Paramètres de télécopie

## Mode télécopie (configuration analogique de télécopie), menu

Le mode de configuration télécopie analogique envoie la télécopie par le biais d'une ligne téléphonique.

## Paramètres généraux de télécopie

| Utilisez | Pour |
|---|---|
| **Restaurer les paramètres usine** | Restaurer les paramètres d'usine par défaut de tous les paramètres de télécopie. |
| **Optimiser la compatibilité des télécopies** | Optimiser la compatibilité des télécopies avec d'autres télécopieurs. |
| **Nom du télécopieur** | Préciser le nom de la télécopie dans l'imprimante. |
| **N° de télécopieur** | Indiquer le numéro de téléphone affecté à la télécopie. |
| **ID télécopie**<br>Nom du télécopieur<br>N° de télécopieur | Préciser comment identifier le télécopieur.<br>**Remarque :** N° de télécopieur correspond au paramètre usine. |
| **Activer l'envoi manuel de télécopie**<br>Activer<br>Désactiver | Définir l'imprimante pour envoyer les télécopies manuellement, ce qui exige un séparateur de ligne et un combiné téléphonique.<br>**Remarques :**<br>• Désactiver correspond au paramètre usine.<br>• Utiliser un téléphone normal pour répondre à une télécopie entrante et pour composer un numéro de télécopie.<br>• Appuyez sur **# 0** sur le clavier numérique pour accéder directement à la fonction Télécopie manuelle. |
| **Utilisation de la mémoire**<br>Toutes les réceptions<br>Recevoir la majorité des données<br>Egal<br>Les envois les plus fréquents<br>Tous les envois | Définir comment la mémoire non-volatile est répartie entre l'envoi et la réception de télécopies.<br>**Remarque :** Egal correspond au paramètre usine. |
| **Annuler des télécopies**<br>Autoriser<br>Ne pas autoriser | Préciser si l'annulation de tâches de télécopie est autorisée.<br>**Remarque :** Autoriser correspond au paramètre usine. |
| **Masquer le numéro de télécopie**<br>Désactiver<br>A gauche<br>A droite | Préciser la direction à partir de laquelle les chiffres sont masqués dans un numéro de télécopie utilisé pour les émissions.<br>**Remarques :**<br>• Désactiver correspond au paramètre usine.<br>• Le nombre de caractères masqués est déterminé par le paramètre Chiffres à masquer. |
| **Chiffres à masquer**<br>0 – 58 | Préciser le nombre de chiffres à masquer dans un numéro de télécopie utilisé pour les émissions.<br>**Remarque :** 0 correspond au paramètre usine. |

| Utilisez | Pour |
|---|---|
| **Page de garde de télécopie**<br>Page de garde de télécopie<br>Hors fonction par défaut<br>En fonction par défaut<br>Ne jamais utiliser<br>Toujours utiliser<br>Inclure le champ A<br>Activer<br>Désactiver<br>Inclure le champ De<br>Activer<br>Désactiver<br>De<br>Inclure le champ Message<br>Activer<br>Désactiver<br>Message<br>Inclure le logo<br>Activer<br>Désactiver<br>Inclure le pied de page [x]<br>Activer<br>Désactiver<br>Pied de page [x] | Configurer la page de garde de télécopie.<br>**Remarques :**<br>• Hors fonction par défaut correspond au paramètre usine de l'option Page de garde de télécopie.<br>• Hors fonction correspond au paramètre usine pour tous les autres éléments de menu. |

## Paramètres d'envoi de télécopie

| Utilisez | Pour |
|---|---|
| **Résolution**<br>Standard<br>Elevée 200 ppp<br>Très élevée 300 ppp<br>Ultra élevée 600 ppp | Déterminer la qualité en points par pouce (ppp). Une résolution supérieure donne une meilleure qualité d'impression augmente le temps nécessaire à la transmission pour émettre les télécopies.<br>**Remarque :** Standard correspond au paramètre usine. |

| Utilisez | Pour |
|---|---|
| **Format d'origine**<br>Lettre<br>Légal<br>Executive<br>Folio<br>Statement<br>Oficio (Mexique)<br>Universal<br>Détection automatique de format<br>Formats différents<br>A4<br>A5<br>A6<br>JIS B5<br>Format de numérisation personnalisé [x]<br>Original livre<br>Carte de visite<br>3 x 5 pouces<br>4 x 6 pouces | Spécifier le format du document original.<br>**Remarque :** Différents formats est la valeur appliqué aux Etats-Unis. A4 correspond au format international par défaut. |
| **Faces (recto verso)**<br>Désactiver<br>Bord long<br>Bord court | Déterminer l'orientation des documents d'origine chargés dans le DAA pour les numérisations recto verso.<br>**Remarque :** Désactiver correspond au paramètre usine. |
| **Type de contenu**<br>Texte :<br>Graphiques<br>Texte/Photo<br>Photo | Déterminer le contenu du document d'origine.<br>**Remarque :** Texte correspond au paramètre usine. |
| **Source de contenu**<br>Laser noir et blanc<br>Laser couleur<br>Jet d'encre<br>Photo/Film<br>Magazine<br>Quotidien<br>Appuyez sur<br>Autre | Déterminer la manière dont le document d'origine a été produit.<br>**Remarque :** Couleur Laser correspond au paramètre usine. |
| **Intensité**<br>1 – 9 | Eclaircir ou assombrir les travaux d'impression.<br>**Remarque :** 5 correspond au paramètre usine. |
| **Préfixe** | Saisir un indicatif, 99 par exemple. Un champ de saisie numérique est fourni. |
| **Règles de préfixes pour les appels**<br>Règle de préfixe [x] | Etablir des règles de préfixes pour les appels. |
| **Rappel automatique**<br>0 – 9 | Indiquer le nombre de fois que l'imprimante essaie d'envoyer une télécopie à un numéro donné.<br>**Remarque :** 5 correspond au paramètre usine. |

| Utilisez | Pour |
|---|---|
| **Intervalle de recomposition**<br>1 – 200 | Indiquer le nombre de minutes entre les recompositions.<br>**Remarque :** 3 correspond au paramètre usine. |
| **Derrière un PABX**<br>Oui<br>Non | Activer ou désactiver la composition sans tonalité d'invit. à num.<br>**Remarque :** Non correspond au paramètre usine. |
| **Activer ECM**<br>Oui<br>Non | Activer ou désactiver le mode de correction des erreurs pour les télécopies.<br>**Remarque :** Oui correspond au paramètre usine. |
| **Activer les numérisations de télécopie**<br>Activer<br>Désactiver | Télécopier des fichiers numérisés à partir de l'imprimante.<br>**Remarque :** Activé correspond au paramètre usine. |
| **Pilote pour envoyer une télécopie**<br>Oui<br>Non | Autoriser le pilote d'imprimante à envoyer des travaux de télécopie.<br>**Remarque :** Oui correspond au paramètre usine. |
| **Activer Enregistrer en tant que raccourci**<br>Activer<br>Désactiver | Enregistrer des numéros de télécopie en tant que raccourcis sur l'imprimante.<br>**Remarque :** Activé correspond au paramètre usine. |
| **Mode de numérotation**<br>Tonalité<br>Impulsion | Indiquer le son de numérotation.<br>**Remarque :** Tonalité correspond au paramètre usine. |
| **Vitesse maximale**<br>2400<br>4800<br>9600<br>14400<br>33600 | Préciser le débit maximal auquel vous pouvez envoyer des télécopies.<br>**Remarque :** 33600 correspond au paramètre usine. |
| **Numérisation personnalisée**<br>Activer<br>Désactiver | Numériser un document qui comporte plusieurs formats de papier dans un seul fichier.<br>**Remarques :**<br>• Désactiver correspond au paramètre usine.<br>• Cet élément de menu s'affiche uniquement lorsque l'imprimante est équipée d'un disque dur formaté en état de fonctionnement. |
| **Aperçu de la numérisation**<br>Activer<br>Désactiver | Indique si un aperçu des travaux de numérisation est affiché.<br>**Remarques :**<br>• Désactiver correspond au paramètre usine.<br>• Cet élément de menu s'affiche uniquement lorsque l'imprimante est équipée d'un disque dur formaté en état de fonctionnement. |
| **Suppression de l'arrière-plan**<br>-4 à 4 | Régler la quantité d'arrière-plan visible sur une image numérisée.<br>**Remarque :** 0 correspond au paramètre usine. |

| Utilisez | Pour |
|---|---|
| **Equilibre des couleurs**<br>Cyan - Rouge<br>Magenta - Vert<br>Jaune - Bleu | Permettre une balance uniforme des couleurs dans l'image numérisée. |
| **Détourage couleur**<br>Détourage couleur<br>Aucune<br>Rouge<br>Vert<br>Bleu<br>Seuil de rouge par défaut<br>0 – 255<br>Seuil de vert par défaut<br>0 – 255<br>Seuil de bleu par défaut<br>0 – 255 | Spécifier quelle couleur détourer et ajuster le paramètre de détourage pour chaque seuil de couleur.<br>**Remarques :**<br>• Aucun correspond au paramètre usine pour Détourage couleur.<br>• 128 correspond au paramètre usine pour chaque seuil de couleur. |
| **Contraste**<br>0 – 5<br>Mieux adapté au contenu | Déterminer le contraste de l'image numérisée.<br>**Remarque :** Meilleur résultat pour le contenu correspond au paramètre usine. |
| **Image miroir**<br>Désactiver<br>Activer | Créer une image miroir du document d'origine.<br>**Remarque :** Désactiver correspond au paramètre usine. |
| **Image négative**<br>Désactiver<br>Activer | Créer une image en négatif du document d'origine.<br>**Remarque :** Désactiver correspond au paramètre usine. |
| **Détail des ombres**<br>-4 à 4 | Régler la quantité de détail des ombres visible.<br>**Remarque :** 0 correspond au paramètre usine. |
| **Correction d'impression de travers DAA**<br>Auto<br>Désactiver<br>Activer | Corriger la légère impression de travers de l'image numérisée.<br>**Remarque :** Auto correspond au paramètre usine. |
| **Numériser bord à bord**<br>Désactiver<br>Activer | Déterminer si le document d'origine est numérisé bord à bord.<br>**Remarque :** Désactiver correspond au paramètre usine. |
| **Netteté**<br>1 – 5 | Régler la netteté d'une télécopie.<br>**Remarque :** 3 correspond au paramètre usine. |
| **Température**<br>-4 à 4 | Spécifier des impressions chaudes ou froides. Les valeurs froides génèrent un résultat plus bleu que celui obtenu par défaut, tandis que les valeurs chaudes génèrent un résultat plus rouge que celui obtenu par défaut.<br>**Remarque :** 0 correspond au paramètre usine. |

| Utilisez | Pour |
|---|---|
| **Activer les numérisations de télécopies couleur**<br>Hors fonction par défaut<br>En fonction par défaut<br>Ne jamais utiliser<br>Toujours utiliser | Activer l'envoi de télécopies couleur.<br>**Remarque :** Hors fonction par défaut correspond au paramètre usine. |
| **Convertir automatiquement les télécopies couleur en télécopies mono**<br>Activer<br>Désactiver | Convertir en noir et blanc toutes les télécopies sortantes.<br>**Remarque :** Activé correspond au paramètre usine. |

## Paramètres de réception de télécopie

| Utilisez | Pour |
|---|---|
| **Activer la réception de télécopie**<br>Activer<br>Désactiver | Autoriser l'imprimante à recevoir des télécopies.<br>**Remarque :** Activé correspond au paramètre usine. |
| **Activer l'ID de l'appelant**<br>Activer<br>Désactiver | Afficher les informations d'identification de l'expéditeur d'une télécopie entrante.<br>**Remarque :** Activé correspond au paramètre usine. |
| **Télécopie en attente**<br>Aucune<br>Toner<br>Toner et fournitures | Supprimer les travaux de télécopie de la file d'attente d'impression lorsqu'un travail nécessite des ressources spécifiques non disponibles.<br>**Remarque :** Aucun correspond au paramètre usine. |
| **Sonneries avant réponse**<br>1 – 25 | Déterminer le nombre de sonneries avant la réception de la télécopie.<br>**Remarque :** 3 correspond au paramètre usine. |
| **Réduction automatique**<br>Activer<br>Désactiver | Ajuster la télécopie entrante pour que sa taille corresponde au format de papier chargé dans l'alimentation désignée.<br>**Remarque :** Activé correspond au paramètre usine. |
| **Alimentation papier**<br>Auto<br>Bac [x]<br>Chargeur multifonction | Indiquer la source d'alimentation pour l'impression des télécopies entrantes.<br>**Remarque :** Auto correspond au paramètre usine. |
| **Réceptacle de sortie**<br>Réceptacle standard<br>Réceptacle [x] | Indiquer le réceptacle de sortie.<br>**Remarque :** Réceptacle standard correspond au paramètre usine. |
| **Faces (recto verso)**<br>Désactiver<br>Activer | Activer l'impression recto verso pour les télécopies entrantes.<br>**Remarque :** Désactiver correspond au paramètre usine. |
| **Séparateurs**<br>Désactiver<br>Avant le travail<br>Après le travail | Permettre à l'imprimante d'ajouter des séparateurs entre les télécopies entrantes.<br>**Remarque :** Désactiver correspond au paramètre usine. |

| Utilisez | Pour |
|---|---|
| **Alimentation des pages de séparation**<br>Bac [x]<br>Chargeur manuel | Indiquer la source d'alimentation des séparateurs.<br>**Remarque :** Le bac 1 correspond aux paramètres usine. |
| **Pied de page de télécopie**<br>Activer<br>Désactiver | Imprimer les informations relatives à la transmission au bas de chaque page d'une télécopie reçue.<br>**Remarque :** Désactiver correspond au paramètre usine. |
| **Horodatage sur pied de page de télécopie**<br>Heure d'impression<br>Heure de réception | Imprimer l'heure à laquelle la télécopie a été reçue.<br>**Remarque :** Heure de réception correspond au paramètre d'usine par défaut. |
| **Vitesse maximale**<br>2400<br>4800<br>9600<br>14400<br>33600 | Préciser le débit maximal en bauds auquel vous pouvez recevoir des télécopies.<br>**Remarque :** 33600 correspond au paramètre usine. |
| **Transfert télécopie**<br>Imprimer<br>Imprimer et transférer<br>Transférer | Activer le transfert des télécopies reçues à un autre destinataire.<br>**Remarque :** Imprimer correspond au paramètre usine. |
| **Transférer à**<br>Télécopie<br>Courrier électronique<br>FTP<br>LDSS<br>eSF | Déterminer le type de destinataire auquel les télécopies seront transférées.<br>**Remarques :**<br>• Télécopie correspond au paramètre usine.<br>• Cet élément de menu est uniquement disponible depuis l'Embedded Web Server de l'imprimante. |
| **Raccourci Transférer à** | Entrer le numéro de raccourci qui correspond au type de destinataire (télécopie, courrier électronique, FTP, LDSS ou eSF). |
| **Bloquer les télécopies anonymes**<br>Désactiver<br>Activer | Activer le blocage des télécopies entrantes envoyées à partir de périphériques n'ayant pas un ID de poste ou de télécopie déterminé.<br>**Remarque :** Désactiver correspond au paramètre usine. |
| **Liste télécopieurs bloqués** | Activer la liste des télécopieurs bloqués enregistrée dans l'imprimante. |
| **Suspension des télécopies**<br>Mode de mise en attente des télécopies<br>Désactiver<br>Toujours activé<br>Manuel<br>Progr.<br>Programme de suspension de télécopie | Permet à l'imprimante de suspendre l'impression des télécopies reçues jusqu'à ce qu'elles soient libérées pour l'impression. Vous pouvez libérer les télécopies suspendues manuellement ou à une date ou une heure prévues.<br>**Remarque :** Désactiver correspond au paramètre usine. |
| **Activer la réception des télécopies couleur**<br>Activer<br>Désactiver | Activer la réception des télécopies couleur et leur impression en échelle de gris.<br>**Remarque :** Activé correspond au paramètre usine. |

## Paramètres du journal de télécopie

| Utilisez | Pour |
|---|---|
| **Journal des transmissions**<br>Journal d'impression<br>Journal des travaux à ne pas imprimer<br>Impression uniquement en cas d'erreur | Activer l'impression d'un journal de transmission après chaque télécopie.<br>**Remarque :** Journal d'impression correspond au paramètre usine. |
| **Réception du journal d'erreur**<br>Ne jamais imprimer<br>Imprimer en cas d'erreur | Activer l'impression d'un journal de réception des erreurs.<br>**Remarque :** Ne jamais imprimer correspond au paramètre usine. |
| **Journaux d'impression automatique**<br>Activer<br>Désactiver | Activer l'impression automatique des journaux de télécopie.<br>**Remarques :**<br>• Activé correspond au paramètre usine.<br>• Les journaux sont imprimés toutes les 200 télécopies. |
| **Alimentation du papier pour les journaux**<br>Bac [x]<br>Chargeur multifonction | Déterminer l'alimentation du papier utilisé pour l'impression des journaux.<br>**Remarque :** Le bac 1 correspond aux paramètres usine. |
| **Affichage des journaux**<br>Nom de poste distant<br>Numéro composé | Préciser si les journaux imprimés affichent le numéro composé ou le nom de poste ou de télécopieur renvoyé.<br>**Remarque :** Nom du poste distant correspond au paramètre usine. |
| **Activer les journaux des travaux**<br>Activer<br>Désactiver | Activer l'accès au journal des télécopies.<br>**Remarque :** Activé correspond au paramètre usine. |
| **Active les journaux d'appel**<br>Activer<br>Désactiver | Activer l'accès au journal d'appels de télécopie.<br>**Remarque :** Activé correspond au paramètre usine. |
| **Journal des réceptacles**<br>Réceptacle standard<br>Réceptacle [x] | Indiquer le réceptacle de sortie pour les journaux de télécopies imprimés.<br>**Remarque :** Réceptacle standard correspond au paramètre usine. |

## Paramètres du haut-parleur

| Utilisez | Pour |
|---|---|
| **Mode du haut-parleur**<br>Toujours désactivé<br>En fonction jusqu'à la connexion<br>Toujours activé | Préciser le mode du haut-parleur.<br>**Remarque :** En fonction jusqu'à la connexion correspond au paramètre usine. Un son est émis jusqu'à ce que la connexion au télécopieur soit effectuée. |
| **Volume haut-parleur**<br>Elevée<br>Faible | Définir le volume du haut-parleur sur une valeur élevée ou basse.<br>**Remarque :** Elevé correspond au paramètre usine. |
| **Volume de la sonnerie**<br>Désactiver<br>Activer | Activer ou désactiver le volume de la sonnerie.<br>**Remarque :** Activé correspond au paramètre usine. |

### Répondre à la :

| Utilisez | Pour |
|---|---|
| Toutes les sonneries<br>Sonnerie simple seulement<br>Sonnerie double seulement<br>Sonnerie triple seulement<br>Sonneries simple ou double seulement<br>Sonneries simple ou triple seulement<br>Deux ou trois sonneries seulement | Déterminer le type de sonnerie qui retentit quand l'imprimante répond aux appels<br>**Remarque :** Toutes les sonneries correspond au paramètre usine. |

## Menu du mode Télécopie (Configuration du serveur de télécopie)

Le mode Télécopie envoie la télécopie à un serveur de télécopie afin d'effectuer la transmission.

| Utilisez | Pour |
|---|---|
| **Pour formater** | Saisir des informations de télécopie spécifiques à l'aide du panneau de commandes. |
| **Adresse de réponse** | |
| **Objet** | |
| **Message** | |
| **Configuration de la SMTP - Ajouter** | Spécifier les informations de configuration SMTP. |
| **Passerelle SMTP primaire** | Spécifier les informations de port pour le serveur SMTP. |
| **Passerelle SMTP secondaire** | |
| **Format d'image**<br>PDF (.pdf)<br>XPS (.xps)<br>TIFF (.tif) | Indiquer le format d'image.<br>**Remarque :** PDF (.pdf) correspond au paramètre usine. |
| **Type de contenu**<br>Texte :<br>Graphiques<br>Texte/Photo<br>Photo | Déterminer le contenu du document d'origine.<br>**Remarque :** Texte/Photo (.pdf) correspond au paramètre usine. |
| **Source de contenu**<br>Laser noir et blanc<br>Laser couleur<br>Jet d’encre<br>Photo/Film<br>Magazine<br>Quotidien<br>Appuyez sur<br>Autre | Spécifier la manière dont le contenu a été produit à l'origine.<br>**Remarque :** Couleur Laser correspond au paramètre usine. |
| **Résolution de la télécopie**<br>Standard<br>Elevée 200 ppp<br>Très élevée 300 ppp<br>Ultra élevée 600 ppp | Déterminer la qualité en points par pouce (ppp).<br>**Remarque :** Standard correspond au paramètre usine. |

| Utilisez | Pour |
|---|---|
| **Intensité**<br>1 – 9 | Eclaircir ou assombrir les travaux d'impression.<br>**Remarque :** 5 correspond au paramètre usine. |
| **Orientation**<br>Portrait<br>Paysage | Déterminer l'orientation de l'image numérisée.<br>**Remarque :** Portrait correspond au paramètre usine. |
| **Format d'origine**<br>Lettre<br>Légal<br>Executive<br>Folio<br>Statement<br>Oficio (Mexique)<br>Universal<br>Détection automatique de format<br>Formats différents<br>A4<br>A5<br>A6<br>JIS B5<br>Format de numérisation personnalisé [x]<br>Original livre<br>Carte de visite<br>4 x 6 pouces<br>3 x 5 pouces | Spécifier le format du document original.<br>**Remarque :** Différents formats est la valeur appliqué aux Etats-Unis.<br>A4 correspond au format international par défaut. |
| **Utiliser l'option TIFF multipage**<br>Activer<br>Désactiver | Offrir le choix entre des fichiers TIFF comprenant une seule page et des fichiers TIFF de plusieurs pages. Pour une numérisation d'un document de plusieurs pages vers le télécopieur, vous créez un fichier TIFF comprenant toutes les pages ou plusieurs fichiers TIFF avec un fichier pour chaque page du travail de numérisation.<br>**Remarque :** Activé correspond au paramètre usine. |
| **Activer la réception analogique**<br>Désactiver<br>Activer | Permettre de recevoir des télécopies analogiques.<br>**Remarque :** Désactiver correspond au paramètre usine. |

## Menu Paramètres de messagerie

| Utilisez | Pour |
|---|---|
| **Configuration du serveur de messagerie**<br>Objet<br>Message<br>Nom du fichier | Indiquer les informations du serveur de messagerie. |

| Utilisez | Pour |
|---|---|
| **Configuration du serveur de messagerie**<br>M'envoyer une copie<br>N'apparaît jamais<br>En fonction par défaut<br>Hors fonction par défaut<br>Toujours activé | Renvoyer une copie du courrier électronique à l'expéditeur.<br>**Remarque :** « N'apparaît jamais » correspond au paramètre usine. |
| **Configuration du serveur de messagerie**<br>Taille maximale du courrier électronique<br>0–65 535 Ko | Préciser la taille maximale d'un e-mail.<br>**Remarque :** Les courriers électroniques dépassant la taille indiquée ne sont pas envoyés. |
| **Configuration du serveur de messagerie**<br>Message d'erreur en raison de la taille | Envoyer un message lorsque la taille d'un courrier électronique dépasse la limite de taille configurée. |
| **Configuration du serveur de messagerie**<br>Destinations limitées | Spécifier un nom de domaine, par exemple un nom de domaine de société, afin de limiter les destinations des courriers électroniques à ce nom de domaine exclusivement.<br>**Remarques :**<br>• Le courrier électronique peut uniquement être envoyé au domaine indiqué.<br>• La limite est un domaine. |
| **Configuration du serveur de messagerie**<br>Configuration du lien du site<br>Serveur<br>Connexion<br>Mot de passe<br>Chemin<br>Nom du fichier<br>Lien du site | Définir les paramètres de liaison Web du serveur de messagerie.<br>**Remarque :** Les caractères *** : ? < >** \| ne constituent pas des entrées valides pour un nom de chemin. |
| **Format**<br>PDF (.pdf)<br>TIFF (.tif)<br>JPEG (.jpg)<br>XPS (.xps) | Indiquer le format de fichier.<br>**Remarque :** PDF (.pdf) correspond au paramètre usine. |
| **Paramètres PDF**<br>Version PDF<br>1.2–1.7<br>A – 1a<br>A–1b<br>Compression PDF<br>Normale<br>Elevée<br>PDF sécurisé<br>Désactiver<br>Activer<br>PDF consultable<br>Désactiver<br>Activer | Configurer les paramètres PDF.<br>**Remarques :**<br>• 1,5 correspond au paramètre usine pour la Version PDF.<br>• Normal correspond au paramètre usine pour la Compression PDF. Cet élément de menu s'affiche uniquement lorsqu'un disque dur formaté en état de fonctionnement est installé.<br>• Désactiver correspond au paramètre usine par défaut pour PDF sécurisé et PDF consultable. Avec PDF sécurisé, vous devez saisir votre mot de passe deux fois. |

| Utilisez | Pour |
|---|---|
| **Type de contenu**<br>Texte :<br>Graphiques<br>Texte/Photo<br>Photo | Déterminer le contenu du document d'origine.<br>**Remarque :** Texte/Photo (.pdf) correspond au paramètre usine. |
| **Source de contenu**<br>Laser noir et blanc<br>Laser couleur<br>Jet d'encre<br>Photo/Film<br>Magazine<br>Quotidien<br>Appuyez sur<br>Autre | Déterminer la manière dont le document d'origine a été produit.<br>**Remarque :** Couleur Laser correspond au paramètre usine. |
| **Couleur**<br>Désactiver<br>Activer | Indiquer si l'imprimante capture et transmet le contenu en couleur.<br>**Remarque :** Activé correspond au paramètre usine. |
| **Résolution**<br>75 ppp<br>150 ppp<br>200 ppp<br>300 ppp<br>400 ppp<br>600 ppp | Spécifier la résolution de numérisation en points par pouce.<br>**Remarque :** 150 ppp correspond au paramètre usine. |
| **Intensité**<br>1 – 9 | Eclaircir ou assombrir les travaux d'impression.<br>**Remarque :** 5 correspond au paramètre usine. |
| **Orientation**<br>Portrait<br>Paysage | Déterminer l'orientation de l'image numérisée.<br>**Remarque :** Portrait correspond au paramètre usine. |

| Utilisez | Pour |
|---|---|
| **Format d'origine**<br>Lettre<br>Légal<br>Executive<br>Folio<br>Statement<br>Oficio (Mexique)<br>Universal<br>Détection automatique de format<br>Formats différents<br>A4<br>A5<br>A6<br>JIS B5<br>Format de numérisation personnalisé [x]<br>Original livre<br>Carte de visite<br>3 x 5 pouces<br>4 x 6 pouces | Spécifier le format du document original.<br>**Remarque :** Le format Lettre est le paramètre appliqué aux Etats-Unis. A4 correspond au format international par défaut. |
| **Faces (recto verso)**<br>Désactiver<br>Bord long<br>Bord court | Déterminer l'orientation du document d'origine chargé dans le DAA pour les numérisations recto verso.<br>**Remarque :** Désactiver correspond au paramètre usine. |
| **Qualité JPEG**<br>Mieux adapté au contenu<br>5 à 90 | Définir la qualité de la photo JPEG en fonction de la taille du fichier et de la qualité de l'image.<br>**Remarque :** Meilleur résultat pour le contenu correspond au paramètre usine. |
| **Valeur par défaut du texte**<br>5 à 90 | Définir la qualité d'une image de texte en fonction de la taille du fichier et de la qualité de l'image.<br>**Remarque :** 75 correspond au paramètre usine. |
| **Valeur par défaut texte/photo**<br>5 à 90 | Définir la qualité d'un texte ou d'une photo en fonction de la taille du fichier et de la qualité de l'image.<br>**Remarque :** 75 correspond au paramètre usine. |
| **Valeur par défaut photo**<br>5 à 90 | Définir la qualité d'une photo en fonction de la taille du fichier et de la qualité de l'image.<br>**Remarque :** 50 correspond au paramètre usine. |
| **Images de l'e-mail envoyés en**<br>Pièces jointes<br>Lien du site | Préciser comment les images seront envoyées.<br>**Remarque :** Pièces jointes correspond au paramètre usine. |
| **Utiliser l'option TIFF multipage**<br>Activer<br>Désactiver | Offrir un choix entre des fichiers TIFF comprenant une seule page et des fichiers TIFF de plusieurs pages. Pour une numérisation d'un document de plusieurs pages vers le courrier électronique, vous créez un fichier TIFF comprenant toutes les pages ou plusieurs fichiers TIFF avec un fichier pour chaque page du travail.<br>**Remarque :** Activé correspond au paramètre usine. |

| Utilisez | Pour |
|---|---|
| **Compression TIFF**<br>LZW<br>JPEG | Spécifier le format utilisé lors de la compression des fichiers au format TIFF.<br>**Remarque :** LZW correspond au paramètre usine. |
| **Journal des transmissions**<br>Journal d'impression<br>Journal des travaux à ne pas imprimer<br>Impression uniquement en cas d'erreur | Indiquer si vous souhaitez imprimer le journal de transmission.<br>**Remarque :** Journal d'impression correspond au paramètre usine. |
| **Alimentation du papier pour les journaux**<br>Bac [x]<br>Chargeur multifonction | Déterminer l'alimentation pour l'impression des journaux de messagerie.<br>**Remarque :** Le bac 1 correspond aux paramètres usine. |
| **Journal des réceptacles**<br>Réceptacle standard<br>Réceptacle [x] | Déterminer un réceptacle de sortie pour les journaux de messagerie.<br>**Remarque :** Réceptacle standard correspond au paramètre usine. |
| **Nombre de bits de l'e-mail**<br>1 bit<br>8 bits | Permettre au mode Texte/Photo de disposer de tailles de fichier inférieures en utilisant des images 1 bit lorsque la couleur est désactivée.<br>**Remarque :** 8 bits correspond au paramètre usine. |
| **Numérisation personnalisée**<br>Activer<br>Désactiver | Copier un document contenant plusieurs formats de papier différents.<br>**Remarques :**<br>• Désactiver correspond au paramètre usine.<br>• Cet élément de menu s'affiche uniquement lorsque l'imprimante est équipée d'un disque dur formaté en état de fonctionnement. |
| **Aperçu de la numérisation**<br>Activer<br>Désactiver | Préciser si un aperçu des travaux de numérisation est affiché.<br>**Remarques :**<br>• Désactiver correspond au paramètre usine.<br>• Cet élément de menu s'affiche uniquement lorsque l'imprimante est équipée d'un disque dur formaté en état de fonctionnement. |
| **Activer Enregistrer en tant que raccourci**<br>Activer<br>Désactiver | Enregistrer des adresses électroniques comme raccourcis.<br>**Remarques :**<br>• Activé correspond au paramètre usine.<br>• Lorsqu'il est désactivé, le bouton Enregistrer comme raccourci n'apparaît pas sur l'écran Destinations des courriers électroniques. |
| **Suppression de l'arrière-plan**<br>-4 à 4 | Régler la quantité d'arrière-plan visible sur une image numérisée.<br>**Remarque :** 0 correspond au paramètre usine. |
| **Equilibre des couleurs**<br>Cyan - Rouge<br>Magenta - Vert<br>Jaune - Bleu | Permettre une balance uniforme des couleurs dans la sortie. |

| Utilisez | Pour |
|---|---|
| **Détourage couleur**<br>Détourage couleur<br>Aucune<br>Rouge<br>Vert<br>Bleu<br>Seuil de rouge par défaut<br>0 – 255<br>Seuil de vert par défaut<br>0 – 255<br>Seuil de bleu par défaut<br>0 – 255 | Spécifier quelle couleur détourer et ajuster le paramètre de détourage pour chaque seuil de couleur.<br>**Remarques :**<br>• Aucun correspond au paramètre usine pour Détourage couleur.<br>• 128 correspond au paramètre usine pour chaque seuil de couleur. |
| **Contraste**<br>0 – 5<br>Mieux adapté au contenu | Préciser le contraste de la sortie.<br>**Remarque :** Meilleur résultat pour le contenu correspond au paramètre usine. |
| **Image miroir**<br>Désactiver<br>Activer | Créer une image miroir du document d'origine.<br>**Remarque :** Désactiver correspond au paramètre usine. |
| **Image négative**<br>Désactiver<br>Activer | Créer une image en négatif du document d'origine.<br>**Remarque :** Désactiver correspond au paramètre usine. |
| **Détail des ombres**<br>-4 à 4 | Régler la quantité de détail des ombres visible sur une image numérisée.<br>**Remarque :** 0 correspond au paramètre usine. |
| **Correction d'impression de travers DAA**<br>Désactiver<br>Activer | Corriger la légère impression de travers de l'image numérisée.<br>**Remarque :** Désactiver correspond au paramètre usine. |
| **Numériser bord à bord**<br>Désactiver<br>Activer | Déterminer si le document d'origine est numérisé bord à bord.<br>**Remarque :** Désactiver correspond au paramètre usine. |
| **Netteté**<br>1 – 5 | Régler la netteté d'une image numérisée.<br>**Remarque :** 3 correspond au paramètre usine. |
| **Température**<br>-4 à 4 | Spécifier des impressions chaudes ou froides. Les valeurs froides génèrent un résultat plus bleu que celui obtenu par défaut, tandis que les valeurs chaudes génèrent un résultat plus rouge que celui obtenu par défaut.<br>**Remarque :** 0 correspond au paramètre usine. |
| **Utiliser Cc :Cci :**<br>Désactiver<br>Activer | Activer l'utilisation des champs Cc : et Cci : .<br>**Remarque :** Désactiver correspond au paramètre usine. |

## Menu Paramètres FTP

| Utilisez | Pour |
|---|---|
| **Format**<br>PDF (.pdf)<br>TIFF (.tif)<br>JPEG (.jpg)<br>XPS (.xps) | Indiquer le format de fichier.<br>**Remarque :** PDF (.pdf) correspond au paramètre usine. |
| **Paramètres PDF**<br>Version PDF<br>1.2–1.7<br>A – 1a<br>A–1b<br>Compression PDF<br>Normale<br>Elevée<br>PDF sécurisé<br>Désactiver<br>Activer<br>PDF consultable<br>Désactiver<br>Activer | Configurer les paramètres PDF.<br>**Remarques :**<br>• 1,5 correspond au paramètre usine pour la Version PDF.<br>• Normal correspond au paramètre usine pour la Compression PDF. Cet élément de menu s'affiche uniquement lorsqu'un disque dur formaté en état de fonctionnement est installé.<br>• Désactiver correspond au paramètre usine par défaut pour PDF sécurisé et PDF consultable. Avec PDF sécurisé, vous devez saisir votre mot de passe deux fois. |
| **Type de contenu**<br>Texte :<br>Graphiques<br>Texte/Photo<br>Photo | Déterminer le contenu du document d'origine.<br>**Remarque :** Texte/Photo (.pdf) correspond au paramètre usine. |
| **Source de contenu**<br>Laser noir et blanc<br>Laser couleur<br>Jet d’encre<br>Photo/Film<br>Magazine<br>Quotidien<br>Appuyez sur<br>Autre | Déterminer la manière dont le document d'origine a été produit.<br>**Remarque :** Couleur Laser correspond au paramètre usine. |
| **Couleur**<br>Désactiver<br>Activer | Indiquer si l'imprimante capture et transmet le contenu en couleur.<br>**Remarque :** Activé correspond au paramètre usine. |
| **Résolution**<br>75 ppp<br>150 ppp<br>200 ppp<br>300 ppp<br>400 ppp<br>600 ppp | Spécifier la qualité de numérisation en points par pouce (ppp).<br>**Remarque :** 150 ppp correspond au paramètre usine |

| Utilisez | Pour |
|---|---|
| **Intensité**<br>1 – 9 | Eclaircir ou assombrir les travaux d'impression.<br>**Remarque :** 5 correspond au paramètre usine. |
| **Orientation**<br>Portrait<br>Paysage | Déterminer l'orientation de l'image numérisée.<br>**Remarque :** Portrait correspond au paramètre usine. |
| **Format d'origine**<br>Lettre<br>Légal<br>Executive<br>Folio<br>Statement<br>Oficio (Mexique)<br>Universal<br>Détection automatique de format<br>Formats différents<br>A4<br>A5<br>A6<br>JIS B5<br>Format de numérisation personnalisé [x]<br>Original livre<br>Carte de visite<br>3 x 5 pouces<br>4 x 6 pouces | Spécifier le format du document original.<br>**Remarque :** Le format Lettre est le paramètre appliqué aux Etats-Unis. A4 correspond au format international par défaut. |
| **Faces (recto verso)**<br>Désactiver<br>Bord long<br>Bord court | Déterminer l'orientation des documents d'origine chargés dans le DAA pour les numérisations recto verso.<br>**Remarque :** Désactiver correspond au paramètre usine. |
| **Qualité JPEG**<br>Mieux adapté au contenu<br>5 à 90 | Définir la qualité d'une photo JPEG en fonction de la taille du fichier et de la qualité de l'image.<br>**Remarques :**<br>• Meilleur résultat pour le contenu correspond au paramètre usine.<br>• 5 diminue la taille du fichier mais la qualité de l'image est réduite.<br>• 90 fournit la meilleure qualité d'image mais le fichier est très volumineux. |
| **Valeur par défaut du texte**<br>5 à 90 | Définir la qualité du texte en fonction de la taille du fichier et de la qualité de l'image.<br>**Remarque :** 75 correspond au paramètre usine. |
| **Valeur par défaut texte/photo**<br>5 à 90 | Définir la qualité du texte ou de la photo en fonction de la taille du fichier et de la qualité de l'image.<br>**Remarque :** 75 correspond au paramètre usine. |
| **Valeur par défaut photo**<br>5 à 90 | Définir la qualité d'une photo en fonction de la taille du fichier et de la qualité de l'image.<br>**Remarque :** 50 correspond au paramètre usine. |

| Utilisez | Pour |
|---|---|
| **Utiliser l'option TIFF multipage**<br>Activer<br>Désactiver | Offrir un choix entre des fichiers TIFF comprenant une seule page et des fichiers TIFF de plusieurs pages. Pour une numérisation d'un travail FTP de plusieurs pages vers le télécopieur, vous créez un fichier TIFF comprenant toutes les pages ou plusieurs fichiers TIFF avec un fichier pour chaque page du travail.<br>**Remarque :** Activé correspond au paramètre usine. |
| **Compression TIFF**<br>LZW<br>JPEG | Spécifier le format utilisé lors de la compression des fichiers au format TIFF.<br>**Remarque :** LZW correspond au paramètre usine. |
| **Journal des transmissions**<br>Journal d'impression<br>Journal des travaux à ne pas imprimer<br>Impression uniquement en cas d'erreur | Indiquer si vous souhaitez imprimer le journal de transmission.<br>**Remarque :** Journal d'impression correspond au paramètre usine. |
| **Alimentation du papier pour les journaux**<br>Bac [x]<br>Chargeur multifonction | Déterminer une alimentation lorsque vous imprimez les journaux FTP.<br>**Remarque :** Le bac 1 correspond aux paramètres usine. |
| **Journal des réceptacles**<br>Réceptacle standard<br>Réceptacle [x] | Déterminer un réceptacle de sortie pour les journaux FTP.<br>**Remarque :** Réceptacle standard correspond au paramètre usine. |
| **Nombre de bits du FTP**<br>1 bit<br>8 bits | Permettre au mode Texte/Photo de disposer de tailles de fichier inférieures en utilisant des images 1 bit.<br>**Remarque :** 8 bits correspond au paramètre usine. |
| **Nom du fichier** | Saisir un nom de fichier de base. |
| **Personnaliser la numérisation**<br>Activer<br>Désactiver | Permettre de copier un document comprenant différents formats de papier en un seul travail de numérisation.<br>**Remarque :** Désactiver correspond au paramètre usine. |
| **Aperçu de la numérisation**<br>Activer<br>Désactiver | Préciser si un aperçu des travaux de numérisation est affiché.<br>**Remarques :**<br>• Désactiver correspond au paramètre usine.<br>• Cet élément de menu s'affiche uniquement lorsque l'imprimante est équipée d'un disque dur formaté en état de fonctionnement. |
| **Activer Enregistrer en tant que raccourci**<br>Activer<br>Désactiver | Permettre la création de raccourcis pour les adresses FTP.<br>**Remarque :** Activé correspond au paramètre usine. |
| **Suppression de l'arrière-plan**<br>-4 à 4 | Régler la quantité d'arrière-plan visible sur une copie.<br>**Remarque :** 0 correspond au paramètre usine. |
| **Equilibre des couleurs**<br>Cyan-Rouge<br>Magenta-Vert<br>Jaune-Bleu | Permettre une balance uniforme des couleurs dans la sortie. |

| Utilisez | Pour |
|---|---|
| **Détourage couleur**<br>Détourage couleur<br>Aucune<br>Rouge<br>Vert<br>Bleu<br>Seuil de rouge par défaut<br>0 – 255<br>Seuil de vert par défaut<br>0 – 255<br>Seuil de bleu par défaut<br>0 – 255 | Spécifier quelle couleur détourer et ajuster le paramètre de détourage pour chaque seuil de couleur.<br>**Remarques :**<br>• Aucun correspond au paramètre usine pour Détourage couleur.<br>• 128 correspond au paramètre usine pour chaque seuil de couleur. |
| **Contraste**<br>0 – 5<br>Mieux adapté au contenu | Préciser le contraste de la sortie.<br>**Remarque :** Meilleur résultat pour le contenu correspond au paramètre usine. |
| **Image miroir**<br>Désactiver<br>Activer | Créer une image miroir du document d'origine.<br>**Remarque :** Désactiver correspond au paramètre usine. |
| **Image négative**<br>Désactiver<br>Activer | Créer une image en négatif du document d'origine.<br>**Remarque :** Désactiver correspond au paramètre usine. |
| **Détail des ombres**<br>-4 à 4 | Régler la quantité de détail des ombres visible sur une image numérisée.<br>**Remarque :** 0 correspond au paramètre usine. |
| **Correction d'impression de travers DAA**<br>Désactiver<br>Activer | Corriger la légère impression de travers de l'image numérisée.<br>**Remarques :**<br>• Auto correspond au paramètre usine.<br>• Cet élément de menu n'est pris en charge que sur certains modèles d'imprimante. |
| **Numériser bord à bord**<br>Désactiver<br>Activer | Déterminer si le document d'origine est numérisé bord à bord.<br>**Remarque :** Désactiver correspond au paramètre usine. |
| **Netteté**<br>1 – 5 | Régler la netteté de l'image numérisée.<br>**Remarque :** 3 correspond au paramètre usine. |
| **Température**<br>-4 à 4 | Spécifier des impressions chaudes ou froides. Les valeurs froides génèrent un résultat plus bleu que celui obtenu par défaut, tandis que les valeurs chaudes génèrent un résultat plus rouge que celui obtenu par défaut.<br>**Remarque :** 0 correspond au paramètre usine. |

# Lecteur Flash, menu

## Paramètres de numérisation

| Utilisez | Pour |
|---|---|
| **Format**<br>PDF (.pdf)<br>TIFF (.tif)<br>JPEG (.jpg)<br>XPS (.xps) | Indiquer le format de fichier.<br>**Remarque :** PDF (.pdf) correspond au paramètre usine. |
| **Paramètres PDF**<br>Version PDF<br>1.2–1.7<br>A – 1a<br>A–1b<br>Compression PDF<br>Normale<br>Elevée<br>PDF sécurisé<br>Désactiver<br>Activer<br>PDF consultable<br>Désactiver<br>Activer | Configurer les paramètres PDF.<br>**Remarques :**<br>• 1,5 correspond au paramètre usine pour la Version PDF.<br>• Normal correspond au paramètre usine pour la Compression PDF.<br>• Désactiver correspond au paramètre usine par défaut pour PDF sécurisé et PDF consultable. Avec PDF sécurisé, vous devez saisir votre mot de passe deux fois. |
| **Type de contenu**<br>Texte :<br>Graphiques<br>Texte/Photo<br>Photo | Déterminer le contenu du document d'origine.<br>**Remarque :** Texte/Photo (.pdf) correspond au paramètre usine. |
| **Source de contenu**<br>Laser noir et blanc<br>Laser couleur<br>Jet d’encre<br>Photo/Film<br>Magazine<br>Quotidien<br>Appuyez sur<br>Autre | Déterminer la manière dont le document d'origine a été produit.<br>**Remarque :** Couleur Laser correspond au paramètre usine. |
| **Couleur**<br>Activer<br>Désactiver | Indiquer si l'imprimante capture et transmet le contenu en couleur.<br>**Remarque :** Activé correspond au paramètre usine. |

| Utilisez | Pour |
|---|---|
| **Résolution**<br>75 ppp<br>150 ppp<br>200 ppp<br>300 ppp<br>400 ppp<br>600 ppp | Spécifier la résolution de numérisation en points par pouce (ppp).<br>**Remarque :** 150 ppp correspond au paramètre usine |
| **Intensité**<br>1 – 9 | Eclaircir ou assombrir les travaux d'impression.<br>**Remarque :** 5 correspond au paramètre usine. |
| **Orientation**<br>Portrait<br>Paysage | Déterminer l'orientation de l'image numérisée.<br>**Remarque :** Portrait correspond au paramètre usine. |
| **Format d'origine**<br>Lettre<br>Légal<br>Executive<br>Folio<br>Statement<br>Oficio (Mexique)<br>Universal<br>Détection automatique de format<br>Formats différents<br>A4<br>A5<br>A6<br>JIS B5<br>Format de numérisation personnalisé [x]<br>Original livre<br>Carte de visite<br>3 x 5 pouces<br>4 x 6 pouces | Spécifier le format du document original.<br>**Remarque :** Le format Lettre est le paramètre appliqué aux Etats-Unis. A4 correspond au format international par défaut. |
| **Faces (recto verso)**<br>Désactiver<br>Bord long<br>Bord court | Déterminer l'orientation des documents d'origine chargés dans le DAA pour les numérisations recto verso.<br>**Remarque :** Désactiver correspond au paramètre usine. |
| **Qualité JPEG**<br>Mieux adapté au contenu<br>5 à 90 | Définir la qualité de la photo JPEG en fonction de la taille du fichier et de la qualité.<br>**Remarques :**<br>• Meilleur résultat pour le contenu correspond au paramètre usine.<br>• 5 diminue la taille du fichier mais la qualité de l'image est réduite.<br>• 90 fournit la meilleure qualité d'image mais le fichier est très volumineux. |
| **Valeur par défaut du texte**<br>5 à 90 | Définir la qualité d'une image de texte en fonction de la taille du fichier et de la qualité de l'image.<br>**Remarque :** 75 correspond au paramètre usine. |

| Utilisez | Pour |
|---|---|
| **Valeur par défaut texte/photo**<br>5 à 90 | Définir la qualité d'un texte ou d'une photo en fonction de la taille du fichier et de la qualité de l'image.<br>**Remarque :** 75 correspond au paramètre usine. |
| **Valeur par défaut photo**<br>5 à 90 | Définir la qualité d'une photo en fonction de la taille du fichier et de la qualité de l'image.<br>**Remarque :** 50 correspond au paramètre usine. |
| **Utiliser l'option TIFF multipage**<br>Activer<br>Désactiver | Offrir un choix entre des fichiers TIFF comprenant une seule page et des fichiers TIFF de plusieurs pages. Pour une numérisation de plusieurs pages vers un FTP, un seul fichier TIFF comprenant toutes les pages est créé, ou plusieurs fichiers TIFF sont créés comprenant un fichier pour chaque page.<br>**Remarque :** Activé correspond au paramètre usine. |
| **Compression TIFF**<br>LZW<br>JPEG | Spécifier le format utilisé lors de la compression des fichiers au format TIFF.<br>**Remarque :** LZW correspond au paramètre usine. |
| **Nombre de pixels de la numérisation**<br>1 bit<br>8 bits | Permettre au mode Texte/Photo de disposer de tailles de fichier inférieures en utilisant des images 1 bit.<br>**Remarque :** 8 bits correspond au paramètre usine. |
| **Nom du fichier** | Saisir un nom de fichier de base. |
| **Personnaliser la numérisation**<br>Activer<br>Désactiver | Copier un document contenant plusieurs formats de papier différents.<br>**Remarque :** Désactiver correspond au paramètre usine. |
| **Aperçu de la numérisation**<br>Activer<br>Désactiver | Préciser si un aperçu des travaux de numérisation est affiché.<br>**Remarques :**<br>• Désactiver correspond au paramètre usine.<br>• Cet élément de menu s'affiche uniquement lorsque l'imprimante est équipée d'un disque dur formaté en état de fonctionnement. |
| **Suppression de l'arrière-plan**<br>-4 à 4 | Régler la quantité d'arrière-plan visible sur une copie.<br>**Remarque :** 0 correspond au paramètre usine. |
| **Equilibre des couleurs**<br>Cyan - Rouge<br>Magenta - Vert<br>Jaune - Bleu | Permettre une balance uniforme des couleurs dans la sortie. |
| **Détourage couleur**<br>Détourage couleur<br>Aucune<br>Rouge<br>Vert<br>Bleu<br>Seuil de rouge par défaut<br>0 – 255<br>Seuil de vert par défaut<br>0 – 255<br>Seuil de bleu par défaut<br>0 – 255 | Spécifier quelle couleur détourer et ajuster le paramètre de détourage pour chaque seuil de couleur.<br>**Remarques :**<br>• Aucun correspond au paramètre usine pour Détourage couleur.<br>• 128 correspond au paramètre usine pour chaque seuil de couleur. |

| Utilisez | Pour |
|---|---|
| **Contraste**<br>0 – 5<br>Mieux adapté au contenu | Déterminer le contraste de l'image numérisée.<br>**Remarque :** Meilleur résultat pour le contenu correspond au paramètre usine. |
| **Image miroir**<br>Désactiver<br>Activer | Créer une image miroir du document d'origine.<br>**Remarque :** Désactiver correspond au paramètre usine. |
| **Image négative**<br>Désactiver<br>Activer | Créer une image en négatif du document d'origine.<br>**Remarque :** Désactiver correspond au paramètre usine. |
| **Détail des ombres**<br>-4 à 4 | Régler la quantité de détail des ombres visible sur une image numérisée.<br>**Remarque :** 0 correspond au paramètre usine. |
| **Correction d'impression de travers DAA**<br>Désactiver<br>Activer | Corriger la légère impression de travers de l'image numérisée.<br>**Remarque :** Auto correspond au paramètre usine. |
| **Numériser bord à bord**<br>Désactiver<br>Activer | Déterminer si le document d'origine est numérisé bord à bord.<br>**Remarque :** Désactiver correspond au paramètre usine. |
| **Netteté**<br>1 – 5 | Régler la netteté d'une image numérisée.<br>**Remarque :** 3 correspond au paramètre usine. |
| **Température**<br>-4 à 4 | Spécifier des impressions chaudes ou froides. Les valeurs froides génèrent un résultat plus bleu que celui obtenu par défaut, tandis que les valeurs chaudes génèrent un résultat plus rouge que celui obtenu par défaut.<br>**Remarque :** 0 correspond au paramètre usine. |

## Paramètres d'impression

| | |
|---|---|
| **Copies**<br>1 – 999 | Indiquer un nombre de copies par défaut pour chaque impression.<br>**Remarque :** 1 correspond au paramètre usine. |
| **Alimentation papier**<br>Bac [x]<br>Chargeur MF<br>Manuel Papier<br>Manuel enveloppe | Choisir l'alimentation papier par défaut pour toutes les tâches d'impression<br>**Remarque :** Le bac 1 correspond aux paramètres usine. |
| **Couleur**<br>Couleur<br>Noir uniquement | Indiquer si le document sera imprimé en couleur.<br>**Remarque :** Couleur correspond au paramètre usine. |
| **Assembler**<br>(1,1,1) (2,2,2)<br>(1,2,3) (1,2,3) | Imprimer les pages d'un travail d'impression en respectant l'ordre défini lors de l'impression de plusieurs exemplaires de ce travail.<br>**Remarque :** (1,2,3) (1,2,3) correspond au paramètre usine. |
| **Faces (recto verso)**<br>Recto<br>Recto verso | Activer l'impression recto verso pour les travaux d'impression entrants.<br>**Remarque :** Recto correspond au paramètre usine. |

| | |
|---|---|
| **Agrafe**<br>Activer<br>Désactiver | Indiquer si les impressions sont agrafées.<br>**Remarques :**<br>• Désactiver correspond au paramètre usine.<br>• Ce menu s'affiche uniquement lorsqu'une agrafeuse est installée. |
| **Perforatrice**<br>Activer<br>Désactiver | Indiquer si les impressions sont perforées.<br>**Remarques :**<br>• Désactiver correspond au paramètre usine.<br>• Ce menu s'affiche uniquement lorsqu'une perforatrice est installée. |
| **Mode Perforatrice**<br>2 perf.<br>3 perf.<br>4 perf. | Indiquer le nombre de perforations à réaliser sur les impressions.<br>**Remarques :**<br>• 3 perforations est le paramètre par défaut pour les Etats-Unis. appliqué aux Etats-Unis. 4 perforations correspond au paramètre par défaut pour les autres pays.<br>• Ce menu s'affiche uniquement lorsqu'une perforatrice est installée. |
| **Reliures recto/verso**<br>Bord long<br>Bord court | Indiquer des reliures pour les pages recto verso en fonction de l'orientation de la page.<br>**Remarques :**<br>• Le paramètre par défaut est Bord long. Cela suppose que les pages sont reliées par leur bord long (bord gauche pour l'orientation portrait et bord supérieur pour l'orientation paysage).<br>• La reliure bord court suppose que les pages sont reliées par leur bord court (bord supérieur pour l'orientation portrait et bord gauche pour l'orientation paysage). |
| **Paper Saver Orientation (Orientation économie papier)**<br>Auto<br>Paysage<br>Portrait | Déterminer l'orientation d'un document multipage.<br>**Remarque :** Auto correspond au paramètre usine. |
| **Economiseur de papier**<br>Désactiver<br>2 pages/feuille<br>3 pages/feuille<br>4 pages/feuille<br>6 pages/feuille<br>9 pages/feuille<br>12 pages/feuille<br>16 pages/feuille | Imprimer plusieurs pages sur une seule face.<br>**Remarque :** Désactiver correspond au paramètre usine. |
| **Paper Saver Border (Bordure économie papier)**<br>Aucune<br>Solide | Imprimer une bordure sur chaque page.<br>**Remarque :** Aucun correspond au paramètre usine. |

| | |
|---|---|
| **Paper Saver Ordering (Position économie papier)**<br>Horizontal<br>Horizontal inversé<br>Vertical inversé<br>Vertical | Déterminer la position des images sur plusieurs pages.<br>**Remarques :**<br>• Horizontal correspond au paramètre usine.<br>• Le positionnement dépend du nombre de pages et de leur orientation (Portrait ou Paysage). |
| **Séparateurs**<br>Désactiver<br>Entre les copies<br>Entre les travaux<br>Entre les pages | Indiquer si des séparateurs vierges doivent être insérés.<br>**Remarque :** Désactiver correspond au paramètre usine. |
| **Source séparateur**<br>Bac [x]<br>Chargeur manuel | Indiquer la source d'alimentation pour les séparateurs<br>**Remarque :** Le bac 1 correspond aux paramètres usine. |
| **Pages vierges**<br>Ne pas imprimer<br>Imprimer | Indiquer si des pages vierges doivent être insérées dans un travail d'impression.<br>**Remarque :** Ne pas imprimer correspond au paramètre usine. |

## Menu Paramètres OCR

| Utilisez | Pour |
|---|---|
| **Rotation automatique**<br>Activer<br>Désactiver | Faire pivoter automatiquement les documents numérisés pour obtenir une orientation correcte.<br>**Remarque :** Activé correspond au paramètre usine. |
| **Déparasitage**<br>Désactiver<br>Activer | Supprimer les imperfections d'une image numérisée.<br>**Remarque :** Désactiver correspond au paramètre usine. |
| **Détection inverse**<br>Activer<br>Désactiver | Reconnaître et rendre le texte en blanc sur fond noir modifiable.<br>**Remarque :** Activé correspond au paramètre usine. |
| **Amélioration automatique du contraste**<br>Désactiver<br>Activer | Régler automatiquement le contraste afin d'améliorer la qualité ROC.<br>**Remarque :** Désactiver correspond au paramètre usine. |

| Utilisez | Pour |
|---|---|
| **Langues reconnues**<br>Anglais<br>Français<br>Allemand<br>Espagnol<br>Italien<br>Portugais<br>Danois<br>Néerlandais<br>Norvégien<br>Suédois<br>Finnois<br>Hongrois<br>Polonais | Définir la ou les langues que l'OCR peut reconnaître.<br>Pour chaque langue, choisissez parmi les options suivantes :<br>Désactiver<br>Activer<br>**Remarque :** La langue est activée par défaut. Si elle est définie sur une valeur qui n'est pas dans la liste des langues reconnues, l'anglais est activé par défaut. |

# Paramètres d'impression

## Menu Configuration

| Option du menu | Description |
|---|---|
| **Langage imprimante**<br>Emulation PS<br>Emulation PCL | Permet de définir le langage d'impression par défaut.<br>**Remarques :**<br>• Emulation PS correspond au paramètre usine. L'émulation PostScript utilise un interpréteur PS pour le traitement des travaux d'impression.<br>• L'émulation PCL utilise un interpréteur PCL pour le traitement des travaux d'impression.<br>• Si vous sélectionnez un langage d'imprimante par défaut, le logiciel peut continuer à envoyer des travaux d'impression utilisant un autre langage. |
| **Travail en attente**<br>Désactivé<br>Activé | Indique si les travaux d'impression sont supprimés de la file d'attente d'impression lorsque des paramètres personnalisés ou des options d'imprimante non disponibles sont nécessaires. Ces travaux d'impression sont stockés dans une file d'attente d'impression distincte. Les autres travaux d'impression peuvent ainsi être imprimés normalement. Lorsque les informations et/ou les options manquantes sont obtenues, les travaux stockés sont imprimés.<br>**Remarques :**<br>• Désactivé correspond au paramètre usine.<br>• Cette option de menu s'affiche uniquement lorsque le disque dur de l'imprimante n'est pas en lecture seule. Cette configuration permet de sauvegarder les travaux suspendus si l'imprimante est débranchée. |

| Option du menu | Description |
|---|---|
| **Zone d'impression**<br>Normale<br>Adapter à la page<br>Page entière | Permet de définir la zone d'impression logique et physique.<br>**Remarques :**<br>• Normal correspond au paramètre usine. Si vous essayez d'imprimer des données dans la zone non imprimable définie par la valeur Normale, l'image est tronquée au niveau des limites définies.<br>• Adapter à la page ajuste le contenu de la page au format de papier sélectionné.<br>• Page entière permet de déplacer l'image dans une zone non imprimable définie par le paramètre Normal. Cependant, l'image est tronquée au niveau des limites définies pour la zone imprimable normale. Ce paramètre affecte uniquement les pages imprimées avec un interpréteur PCL 5e ; il n'a aucune incidence sur les pages imprimées avec un interpréteur PCL XL ou PostScript. |
| **Mode Noir uniqmt**<br>Désactivé<br>Activé | Permet d'imprimer du texte et des images en utilisant uniquement la cartouche d'impression noire.<br>**Remarque :** Désactivé correspond au paramètre usine. |
| **Destination télécharg.**<br>Mémoire vive<br>Flash<br>Disque | Définit l'emplacement de stockage des ressources téléchargées.<br>**Remarques :**<br>• Mémoire vive correspond au paramètre usine. L'enregistrement des ressources téléchargées dans la mémoire vive (RAM) est temporaire.<br>• L'enregistrement des ressources téléchargées dans la mémoire flash ou sur le disque dur de l'imprimante est permanent. Les ressources téléchargées restent dans la mémoire flash ou sur le disque dur même si l'imprimante est mise hors tension.<br>• Cette option de menu apparaît uniquement lorsqu'une option flash et/ou une option disque est installée. |
| **Economiser ressource**<br>Désactivé<br>Activé | Indique comment l'imprimante doit traiter les ressources temporaires téléchargées, telles que les polices et les macros stockées dans la mémoire RAM, lorsqu'elle reçoit un travail d'impression nécessitant une quantité de mémoire supérieure à celle disponible<br>**Remarques :**<br>• Désactivé correspond au paramètre usine. L'imprimante conserve les ressources téléchargées tant que la mémoire n'est pas requise pour d'autres travaux. Les ressources téléchargées sont supprimées afin de traiter les travaux d'impression.<br>• Lorsque cette option est activée, l'imprimante conserve les ressources téléchargées lorsqu'elle est réinitialisée ou que le langage est modifié. Si l'imprimante manque de mémoire, le message **`38 Mémoire saturée`** s'affiche, mais les ressources téléchargées ne sont pas supprimées. |
| **Imprimer tout - Ordre**<br>Alphabétique<br>La plus ancienne d'abord<br>La plus récente d'abord | Définit l'ordre dans lequel les travaux suspendus et les travaux confidentiels sont imprimés quand Imprimer tout est sélectionné<br>**Remarques :**<br>• L'ordre Alphabétique correspond au paramètre usine.<br>• Les travaux d'impression apparaissent toujours par ordre alphabétique sur le panneau de commandes de l'imprimante. |

## Menu Compta travaux

**Remarque :** cette option de menu s'affiche uniquement si le disque dur, installé sur l'imprimante, est formaté et non défectueux. Le disque dur de l'imprimante ne peut pas être protégé en lecture/écriture ou en écriture.

| Option du menu | Description |
|---|---|
| **Job Accounting Log (Journal de compta travaux)**<br>Hors fonction<br>En fonction | Détermine si l'imprimante crée un journal des travaux d'impression reçus<br>**Remarque :** Hors fonction correspond au paramètre usine. |
| **Job Accounting Utilities (Utilitaires de compta travaux)** | Permet d'imprimer et de supprimer des fichiers journaux ou de les exporter vers un lecteur Flash |
| **Accounting Log Frequency (Fréquence du journal de compta travaux)**<br>Mensuel<br>Hebdomadaire | Détermine la fréquence à laquelle un fichier journal est crée<br>**Remarque :** Mensuel correspond au paramètre usine. |
| **Log Action at End of Frequency (Consigner action en fin de fréquence)**<br>Aucun<br>Envoyer par e-mail journal actuel<br>Envoyer par e-mail et suppr. journal actuel<br>Poster journal actuel<br>Poster et suppr. journal actuel | Détermine comment l'imprimante réagit à l'expiration du seuil de fréquence.<br>**Remarque :** Aucun correspond au paramètre usine. |
| **Disk Near Full Level (Niveau disque presque plein)**<br>1–99<br>Hors fonction | Indique la taille maximale du fichier journal avant que l'imprimante exécute l'option Disk Near Full Action (Action disque presque plein).<br>**Remarque :** 5 Mo correspond au paramètre usine. |
| **Disk Near Full Action (Action disque presque plein)**<br>Aucun<br>Envoyer par e-mail journal actuel<br>Envoyer par e-mail et suppr. journal actuel<br>Envoyer par e-mail et suppr. plus ancien journal<br>Poster journal actuel<br>Poster et suppr. journal actuel<br>Poster et suppr. plus ancien journal<br>Suppr. journal actuel<br>Suppr. plus ancien journal<br>Suppr. tous les journaux<br>Suppr. tout sauf actuel | Détermine comment l'imprimante réagit lorsque son disque dur est presque plein.<br>**Remarques :**<br>• Aucun correspond au paramètre usine.<br>• La valeur définie dans l'option Disk Near Full Level (Niveau disque presque plein) détermine le déclenchement de cette action. |
| **Disk Full Action (Action disque plein)**<br>Aucun<br>Envoyer par e-mail et suppr. journal actuel<br>Envoyer par e-mail et suppr. plus ancien journal<br>Poster et suppr. journal actuel<br>Poster et suppr. plus ancien journal<br>Suppr. journal actuel<br>Suppr. plus ancien journal<br>Suppr. tous les journaux<br>Suppr. tout sauf actuel | Détermine comment l'imprimante réagit lorsque l'utilisation du disque atteint la limite maximale (100 Mo).<br>**Remarque :** Aucun correspond au paramètre usine. |
| **URL pr poster jnal** | Détermine où l'imprimante envoie les journaux de compta travaux |
| **E-mail pr env. jnal** | Indique l'adresse email où le périphérique envoie les journaux de compta travaux |

| Option du menu | Description |
|---|---|
| **Préfixe fichier journal** | **Remarque :** le nom d'hôte actuel défini dans le menu TCP/IP est utilisé comme préfixe de fichier journal par défaut. |

## Menu Finition

| Option du menu | Description |
|---|---|
| **Faces (recto verso)**<br>Recto<br>Recto verso | Définit le mode recto verso (impression sur les deux faces) comme valeur par défaut pour tous les travaux d'impression<br>**Remarques :**<br>• Recto correspond au paramètre usine.<br>• Vous pouvez définir l'impression recto verso à partir de l'application logicielle. Pour les utilisateurs Windows, cliquez sur **Fichier** > **Imprimer**, puis cliquez sur **Propriétés**, **Préférences**, **Options** ou **Configuration**. Pour les utilisateurs Macintosh, choisissez **Fichier** > **Imprimer**, puis réglez les paramètres depuis la boîte de dialogue d'impression et les menus déroulants. |
| **Reliures recto/verso**<br>Bord long<br>Bord court | Définit la manière dont les pages recto verso sont reliées et l'orientation de l'impression au verso de la feuille par rapport à celle du recto.<br>**Remarques :**<br>• Le paramètre par défaut est Bord long. La reliure bord long suppose que les pages sont reliées par leur bord long (bord gauche pour l'orientation portrait et bord supérieur pour l'orientation paysage).<br>• La reliure bord court suppose que les pages sont reliées par leur bord court (bord supérieur pour l'orientation portrait et bord gauche pour l'orientation paysage). |
| **Copies**<br>1–999 | Indique le nombre de copies par défaut pour chaque impression<br>**Remarque :** 1 correspond au paramètre usine. |
| **Pages vierges**<br>Ne pas imprimer<br>Imprimer | Indique si des pages vierges sont insérées dans un travail d'impression<br>**Remarque :** Ne pas imprimer correspond au paramètre usine. |
| **Assembler**<br>En fonction (1,2,1,2,1,2)<br>Hors fonction (1,1,1,2,2,2) | Imprime les pages d'un travail d'impression en respectant l'ordre défini lors de l'impression de plusieurs exemplaires de ce travail<br>**Remarques :**<br>• En fonction correspond au paramètre usine.<br>• En fonction permet d'assembler le travail d'impression dans l'ordre défini. |

| Option du menu | Description |
|---|---|
| **Séparateurs**<br>Hors fonction<br>Entre copies<br>Entre travaux<br>Entre pages | Indique si des séparateurs vierges sont insérés<br>**Remarques :**<br>• Hors fonction correspond au paramètre usine.<br>• Entre copies permet d'insérer une feuille vierge entre chaque copie d'un travail d'impression si l'option Assembler est définie sur En fonction. Si l'option Assembler est définie sur Hors fonction, une page vierge est insérée entre chaque série de pages imprimées (après toutes les pages 1 et toutes les pages 2).<br>• Entre travaux insère une page vierge entre les travaux d'impression.<br>• Entre pages insère une page vierge entre chaque page d'un travail d'impression. Cette fonction est utile si vous imprimez des transparents ou lorsque vous souhaitez insérer des pages vierges dans un document. |
| **Alim. séparateur**<br>Tiroir [x]<br>Chargeur manuel | Indique la source d'alimentation pour les séparateurs<br>**Remarques :**<br>• Tiroir 1 (tiroir standard) correspond au paramètre usine.<br>• Dans le menu Papier, Configurer MF doit être défini sur Cassette pour que le chargeur manuel s'affiche en tant que paramètre de menus. |
| **Economiseur de papier**<br>Hors fonction<br>2 par page<br>3 par page<br>4 par page<br>6 par page<br>9 par page<br>12 par page<br>16 par page | Indique que plusieurs images de pages doivent être imprimées sur une seule face du papier<br>**Remarques :**<br>• Hors fonction correspond au paramètre usine.<br>• Le numéro sélectionné correspond au nombre d'images de pages imprimées sur une face. |
| **Paper Saver Ordering (Position économie papier)**<br>Horizontal<br>Horizontal inversé<br>Vertical inversé<br>Vertical | Détermine la position des images sur plusieurs pages<br>**Remarques :**<br>• Horizontal correspond au paramètre usine.<br>• La position dépend du nombre d'images de page et de l'orientation sélectionnée (Paysage ou Portrait). |
| **Paper Saver Orientation (Orientation économie papier)**<br>Auto<br>Paysage<br>Portrait | Détermine l'orientation d'un document multipage<br>**Remarque :** Auto correspond au paramètre usine. L'imprimante sélectionne automatiquement l'orientation (Portrait ou Paysage). |
| **Paper Saver Border (Bordure économie papier)**<br>Aucun<br>Uni | Imprime une bordure sur chaque page.<br>**Remarque :** Aucun correspond au paramètre usine. |
| **Agrafer travail**<br>Hors fonction<br>En fonction | Indique si les impressions doivent être agrafées ou non<br>**Remarque :** Ce menu s'affiche uniquement lorsque l'agrafeuse est installée. |

| Option du menu | Description |
|---|---|
| **Perforatrice**<br>Hors fonction<br>En fonction | Indique si les impressions sont perforées<br>**Remarque :** Ce menu s'affiche uniquement lorsque la perforatrice est installée. |
| **Mode Perforatrice**<br>2 trous<br>3 trous<br>4 trous | Détermine le type de finition de perforation effectué sur une impression<br>**Remarques :**<br>• 3 trous correspond au paramètre par défaut pour les Etats-Unis. 4 trous correspond au paramètre international par défaut.<br>• Ce menu s'affiche uniquement lorsque la perforatrice est installée. |
| **Décalage pages**<br>Aucun<br>Entre copies<br>Entre travaux | Décale les pages dans certains cas<br>**Remarques :**<br>• Aucun correspond au paramètre usine.<br>• Entre copies décale chaque copie d'un travail d'impression si l'option Assembler est définie sur En fonction. Si l'option Assembler est définie sur Hors fonction, chaque série de pages imprimées est décalée, par exemple toutes les pages 1 et toutes les pages 2.<br>• Entre travaux définit la même position de décalage pour l'intégralité du travail d'impression, indépendamment du nombre de copies imprimées.<br>• Ce menu s'affiche uniquement lorsque l'agrafeuse est installée. |

## Qualité, menu

| Utilisez | Pour |
|---|---|
| **Mode d'impression**<br>Couleur<br>Noir uniquement | Indiquer si les images seront imprimées en couleur.<br>**Remarque :** Couleur correspond au paramètre usine. |
| **Correction couleur**<br>Auto<br>Désactiver<br>Manuel | Ajuste les couleurs d'impression sur la page imprimée.<br>**Remarque :** Auto correspond au paramètre usine. |
| **Résolution impression**<br>1200 ppp<br>4800 CQ | Spécifie la résolution de sortie exprimée en points par pouce (ppp) ou en qualité couleur (CQ).<br>**Remarque :** 4800 CQ correspond au paramètre usine. |
| **Intensité toner**<br>1 – 5 | Eclaircir ou assombrir les travaux d'impression.<br>**Remarque :** 4 correspond au paramètre usine. |
| **Accentuer les traits fins**<br>Activer<br>Désactiver | Activer un mode d'impression conseillé pour certains fichiers tels que des plans d'architecte, des cartes, des circuits électroniques ou des diagrammes.<br>**Remarque :** Désactiver correspond au paramètre usine. |
| **Economie couleur**<br>Activer<br>Désactiver | Réduit la quantité de toner utilisée pour l'impression de graphiques et d'images.<br>**Remarques :**<br>• Désactiver correspond au paramètre usine.<br>• Lorsqu'il est activé, ce paramètre écrase le paramètre Intensité toner. |
| **Luminosité RVB**<br>-6 à 6 | Règle la luminosité de la sortie.<br>**Remarque :** 0 correspond au paramètre usine. |

| Utilisez | Pour |
|---|---|
| **Contraste RVB**<br>0 – 5 | Règle le contraste de la sortie.<br>**Remarque :** 0 correspond au paramètre usine. |
| **Saturation RVB**<br>0 – 5 | Règle la saturation des impressions couleur.<br>**Remarque :** 0 correspond au paramètre usine. |
| **Equilibre des couleurs**<br>Cyan<br>-5 à 5<br>Magenta<br>-5 à 5<br>Jaune<br>-5 à 5<br>Black<br>-5 à 5<br>Réinit. valeur défaut | Permettre une balance uniforme des couleurs dans la sortie.<br>**Remarque :** 0 correspond au paramètre usine. |
| **Exemples couleur**<br>Affichage sRVB<br>Vives sRVB<br>Affichage — vrai noir<br>Vives<br>RVB — hors fonction<br>CMJN US<br>CMJN euro<br>CMJN vives<br>CMJN — hors fonction | Imprime des pages d'échantillons de couleurs pour chacune des tables de conversion de couleurs RVB et CMJN utilisées dans l'imprimante. |
| **Couleur manuelle**<br>Image RVB<br>Texte RVB<br>Graphiques RVB | Personnalise les conversions des couleurs RVB.<br>Sélectionnez l'une des options suivantes :<br>Vives<br>Affichage sRVB<br>Affichage — vrai noir<br>Vives sRVB<br>Désactiver<br>**Remarques :**<br>• Affichage sRVB correspond au paramètre usine défini pour une image RGB.<br>• Vives sRVB est le paramètre usine défini pour le texte RGB et les graphiques RVB. |
| **Couleur manuelle (suite)**<br>Image CMJN<br>Texte CMJN<br>Graphiques CMJN | Personnalise les conversions des couleurs CMYK.<br>Sélectionnez l'une des options suivantes :<br>CMJN US<br>CMJN euro<br>CMJN vives<br>Désactiver<br>**Remarque :** CMJN US correspond au paramètre usine appliqué aux Etats-Unis. CMJNEurope correspond au paramètre usine utilisé à l'international. |
| **Réglage couleur** | Opère un réétalonnage des tables de conversion des couleurs, ce qui permet à l'imprimante de régler les variations de couleurs à l'impression. |

| Utilisez | Pour |
|---|---|
| **Remplacement des tons directs** | Attribue des valeurs CMJN spécifiques aux tons directs nommés.<br>**Remarque :** Cet élément de menu est uniquement disponible dans Embedded Web Server. |
| **Remplacement des cartouches RVB** | Fait correspondre les couleurs de la valeur de sortie avec celles du document d'origine.<br>**Remarque :** Cet élément de menu est uniquement disponible dans Embedded Web Server. |

## Menu Utilitaires

| Option du menu | Description |
|---|---|
| **Suppr trav. suspendus**<br>Confidentiel<br>Suspendu<br>Non restauré<br>Tout | Supprime tous les travaux confidentiels et suspendus du disque dur de l'imprimante.<br>**Remarques :**<br>• Le choix d'une valeur affecte uniquement les travaux d'impression stockés dans l'imprimante. Les signets, les travaux d'impression stockés dans les lecteurs Flash et les autres types de travaux suspendus ne sont pas supprimés.<br>• Non restauré supprime les travaux d'impression et les travaux suspendus qui *ne sont pas* restaurés à partir du disque dur ou de la mémoire de l'imprimante. |
| **Formater flash**<br>Oui<br>Non | Formate la mémoire flash.<br>**Attention — Dommages potentiels :** ne mettez pas l'imprimante hors tension pendant le formatage de la mémoire flash.<br>**Remarques :**<br>• Si vous sélectionnez Oui, toutes les données de la mémoire flash sont supprimées.<br>• Si vous sélectionnez Non, la demande de formatage est annulée.<br>• On appelle mémoire flash la capacité de stockage ajoutée grâce à l'installation sur l'imprimante d'une carte flash.<br>• Pour que cette option de menu soit disponible, l'imprimante doit être équipée d'une carte mémoire flash en option fonctionnant correctement.<br>• La carte mémoire Flash ne doit pas être protégée en lecture/écriture ou en écriture. |
| **Supprimer télécharg. sur le disque**<br>Suppr. maintenant<br>Ne pas supprimer | Supprime les ressources téléchargées du disque dur de l'imprimante, y compris tous les travaux suspendus, mémorisés et en attente.<br>**Remarques :**<br>• Suppr. maintenant configure le panneau de commandes de l'imprimante pour rétablir l'écran d'origine à la fin du processus de suppression.<br>• Ne pas supprimer configure le panneau de commandes de l'imprimante pour rétablir le menu principal Utilitaires. |
| **Activer le dépistage Hex** | Permet d'isoler plus facilement la cause d'un problème d'impression.<br>**Remarques :**<br>• Lorsque cette option est activée, toutes les données envoyées à l'imprimante sont imprimées sous la forme d'une représentation hexadécimale et alphabétique et les codes de commande ne sont pas exécutés.<br>• Pour quitter ou désactiver le mode Dépistage Hex, réinitialisez l'imprimante ou mettez-la hors tension. |

| Option du menu | Description |
|---|---|
| **Taux de couverture**<br>Hors fonction<br>En fonction | Fournit une estimation du pourcentage de couverture en toner d'une page. L'estimation est imprimée sur une page distincte à la fin de chaque travail d'impression.<br>**Remarque :** Hors fonction correspond au paramètre usine. |

## Menu XPS

| Option de menu | Description |
|---|---|
| **Imprimer pages d'erreurs**<br>Hors fonction<br>En fonction | Imprime une page contenant des informations sur les erreurs, notamment sur les erreurs de marquage XML.<br>**Remarque :** Hors fonction correspond au paramètre usine. |

## Menu PDF

| Option du menu | Description |
|---|---|
| **Ajuster la page**<br>Non<br>Oui | Ajuste le contenu de la page au format de support sélectionné.<br>**Remarque :** Non correspond au paramètre usine. |
| **Commentaires**<br>Ne pas imprimer<br>Imprimer | Imprime les commentaires d'un fichier PDF<br>**Remarque :** Ne pas imprimer correspond au paramètre usine. |

## Menu PostScript

| Option du menu | Description |
|---|---|
| **Impr. erreur PS**<br>Désactivé<br>Activé | Imprime une page mentionnant l'erreur PostScript.<br>**Remarque :** Désactivé correspond au paramètre usine. |
| **Lock PS Startup Mode (Verrouiller le mode de démarrage PS)**<br>Désactivé<br>Activé | Permet aux utilisateurs de désactiver le fichier SysStart.<br>**Remarque :** Désactivé correspond au paramètre usine. |
| **Priorité police**<br>Résidente<br>Flash/Disque | Etablit l'ordre de recherche des polices.<br>**Remarques :**<br>• Résidente correspond au paramètre usine.<br>• Cette option de menu n'est disponible que si l'imprimante est équipée d'une carte mémoire flash formatée ou d'un disque dur en bon état de marche.<br>• Vérifiez que la carte mémoire flash ou le disque dur de l'imprimante n'est pas protégé en lecture/écriture, en écriture ou par un mot de passe.<br>• La taille du tampon de travail ne doit pas être définie sur 100 %. |

| Option du menu | Description |
|---|---|
| **Lissage d'image**<br>Désactivé<br>Activé | Améliore le contraste et la précision des images de basse résolution et lisse le passage d'une couleur à une autre.<br>**Remarques :**<br>• Désactivé correspond au paramètre usine.<br>• Le paramètre Lissage d'image n'a aucun effet sur les images dont la résolution est supérieure ou égale à 300 ppp. |

## émul PCL, menu

| Utilisez | Pour |
|---|---|
| **Origine police**<br>Résident<br>Disque<br>Télécharger<br>Flash<br>Tous | Déterminer l'emplacement de téléchargement ou d'enregistrement des polices.<br>**Remarques :**<br>• Résidente correspond au paramètre usine.<br>• Télécharger apparaît uniquement s'il existe des polices téléchargées dans la mémoire de l'imprimante.<br>• Disque apparaît uniquement si un disque dur non protégé en lecture/écriture en état fonctionnement et contenant des polices est installé.<br>• Flash apparaît uniquement si une option flash non protégée en lecture/écriture en état fonctionnement et contenant des polices est installée. |
| **Nom police**<br>R0 Courier | Identifier une police particulière ainsi que son emplacement. |
| **Jeu symboles**<br>10U PC-8<br>12U PC-850 | Déterminer le jeu de symboles pour chaque nom de police.<br>**Remarque :** 10U PC-8 correspond au paramètre d'usine par défaut appliqué aux Etats-Unis. Le format international par défaut est 12U PC-850 |
| **Paramètres d'émulation PCL**<br>Pas<br>0,08 - 100 | Spécifier l'espacement pour les polices vectorielles à espacement fixe.<br>**Remarque :** 10 correspond au paramètre d'usine par défaut. |
| **Paramètres d'émulation PCL**<br>Orientation<br>Portrait<br>Paysage | Déterminer l'orientation du texte et des graphiques sur la page.<br>**Remarque :** Portrait correspond au paramètre usine. |
| **Paramètres d'émulation PCL**<br>Lignes par page<br>1 – 255 | Spécifier le nombre de lignes imprimées sur chaque page.<br>**Remarque :** 60 désigne le paramètre usine appliqué aux Etats-Unis. 64 correspond à la valeur internationale par défaut. |
| **Paramètres d'émulation PCL**<br>Largeur A4<br>198 mm<br>203 mm | Définir la largeur du papier au format A4.<br>**Remarque :** 198 mm correspond au paramètre usine. |
| **Paramètres d'émulation PCL**<br>CR Auto après LF<br>Activer<br>Désactiver | Indiquer si l'imprimante effectue automatiquement un retour chariot (CR) après une commande de saut de ligne (LF).<br>**Remarque :** Désactiver correspond au paramètre usine. |

| Utilisez | Pour |
|---|---|
| **Paramètres d'émulation PCL**<br>LF Auto après CR<br>Activer<br>Désactiver | Indiquer si l'imprimante insère automatiquement un saut de ligne (LF) après une commande de retour chariot (CR)<br>**Remarque :** Désactiver correspond au paramètre usine. |
| **Renuméroter les bacs**<br>Affecter chrg MF<br>Désactiver<br>Aucune<br>0 – 199<br>Attribuer bac [x]<br>Désactiver<br>Aucune<br>0 – 199<br>Affecter papier man.<br>Désactiver<br>Aucune<br>0 – 199<br>Affecter env. manuel<br>Désactiver<br>Aucune<br>0 – 199 | Configurer l'imprimante pour qu'elle fonctionne avec des logiciels ou des programmes qui utilisent une numérotation différente pour les bacs et les chargeurs.<br>**Remarque :** Désactiver correspond au paramètre usine. |
| **Renuméroter les bacs**<br>Afficher les paramètres usine<br>MPF par défaut = 8<br>T1 par défaut = 1<br>T2 par défaut = 4<br>T3 par défaut = 5<br>T4 par défaut= 20<br>T5 par défaut = 21<br>Env par défaut = 6<br>MPapier par défaut = 2<br>MEnv par défaut = 3 | Afficher la valeur par défaut attribuée à chaque bac ou chargeur. |
| **Renuméroter les bacs**<br>Restaurer les valeurs par défaut<br>Oui<br>Non | Restaurer les paramètres par défaut des tiroirs et chargeurs. |

## Menu HTML

| Option de menu | | Description |
|---|---|---|
| **Nom police**<br>Albertus MT<br>Antique Olive<br>Apple Chancery<br>Arial MT<br>Avant Garde<br>Bodoni<br>Bookman<br>Chicago<br>Clarendon<br>Cooper Black<br>Copperplate<br>Coronet<br>Courier<br>Eurostile<br>Garamond<br>Geneva<br>Gill Sans<br>Goudy<br>Helvetica<br>Hoefler Text<br>Intl CG Times<br>Intl Courier<br>Intl Univers | Joanna MT<br>Letter Gothic<br>Lubalin Graph<br>Marigold<br>MonaLisa Recut<br>Monaco<br>New CenturySbk<br>New York<br>Optima<br>Oxford<br>Palatino<br>Stempel Garamond<br>Taffy<br>Times<br>Times New Roman<br>Univers<br>Zapf Chancery<br>NewSansMTCS<br>NewSansMTCT<br>New SansMTJA<br>NewSansMTKO | Définit la police par défaut pour les documents HTML.<br>**Remarque :** la police Times est utilisée pour les documents HTML dont la police n'est pas spécifiée. |

| Option du menu | Description |
|---|---|
| **Taille de la police**<br>1–255 pt | Définit la taille de police par défaut pour les documents HTML.<br>**Remarques :**<br>• 12 pt correspond au paramètre usine.<br>• La taille de police peut être augmentée par incrément de 1 pt. |
| **Echelle**<br>1–400% | Met à l'échelle la police par défaut pour les documents HTML.<br>**Remarques :**<br>• 100 % correspond au paramètre usine.<br>• La mise à l'échelle peut se faire par incrément de 1 %. |
| **Orientation**<br>Portrait<br>Paysage | Définit l'orientation de la page pour les documents HTML.<br>**Remarque :** Portrait correspond au paramètre usine. |
| **Taille de la marge**<br>8–255 mm | Définit la marge de la page pour les documents HTML.<br>**Remarques :**<br>• 19 mm correspond au paramètre usine.<br>• La taille de la marge peut être augmentée par incrément de 1 mm. |

| Option du menu | Description |
|---|---|
| **Arrière-plans**<br>Imprimer<br>Ne pas imprimer | Indique s'il faut ou non imprimer les arrière-plans des documents HTML<br>**Remarque :** Imprimer correspond au paramètre usine. |

### Menu Image

| Option du menu | Description |
|---|---|
| **Ajustement auto**<br>En fonction<br>Hors fonction | Sélectionne le format, l'échelle et l'orientation du papier les plus appropriés.<br>**Remarque :** En fonction correspond au paramètre usine. Il annule les paramètres de mise à l'échelle et d'orientation définis pour certaines images. |
| **Inverser**<br>Hors fonction<br>En fonction | Inverse les images monochromes à deux tons.<br>**Remarques :**<br>• Hors fonction correspond au paramètre usine.<br>• Ce paramètre ne s'applique pas aux images de format GIF ou JPEG. |
| **Echelle**<br>Meilleure corres<br>Ancrage au centre<br>Ajuster en haut./larg.<br>Ajuster en hauteur<br>Ajuster en largeur<br>Ancrage sup. gauche | Ajuste l'image au format de support sélectionné.<br>**Remarques :**<br>• Meilleure corres. correspond à la valeur usine.<br>• Lorsque le paramètre Ajustement auto est en fonction, l'échelle est automatiquement définie sur Meilleure corres. |
| **Orientation**<br>Portrait<br>Paysage<br>Portrait inversé<br>Paysage inversé | Définit l'orientation de l'image.<br>**Remarque :** Portrait correspond au paramètre usine. |

## Menu Aide

Le menu Aide est composé de plusieurs pages d'aide stockées dans l'imprimante multifonction (MFP) sous forme de fichiers PDF. Ces documents contiennent des informations relatives à l'utilisation de l'imprimante et à différentes tâches, notamment les travaux de télécopie, de numérisation et de copie.

Ils sont disponibles dans l'imprimante en anglais, en français, en allemand et en espagnol. Ces documents sont disponibles dans d'autres langues à l'adresse **http://support.lexmark.com**.

| Option du menu | Description |
|---|---|
| Imprimer tous les guides | Imprime tous les guides |
| Guide de copie | Fournit des informations sur la réalisation de copies et la modification des paramètres |
| Guide du télécopieur | Fournit des informations sur l'envoi de télécopies à l'aide de numéros de télécopie, de numéros de raccourcis ou du carnet d'adresses, ainsi que sur la modification des paramètres |
| Guide du courrier électronique | Fournit des informations sur l'envoi d'e-mails à l'aide d'adresses, de numéros de raccourcis ou du carnet d'adresses, ainsi que sur la modification des paramètres. |

| Option du menu | Description |
|---|---|
| Guide FTP | Fournit des informations sur la numérisation de documents directement vers un serveur FTP à l'aide d'une adresse FTP, de numéros de raccourci ou du carnet d'adresses, ainsi que sur la modification des paramètres. |
| Guide des défauts d'impression | Fournit l'aide nécessaire pour résoudre les défaillances répétées lors de la réalisation de copies et d'impressions |
| Guide d'information | Indique où trouver des informations supplémentaires |
| Guide des fournitures | Fournit les références nécessaires à la commande de fournitures |

# Sécurisation de la mémoire avant le déplacement de l'imprimante

## Déclaration relative à la volatilité

Votre imprimante comporte différents types de mémoires pouvant stocker les paramètres du périphérique et du réseau, les informations sur les solutions intégrées et les données d'utilisateur. Les types de mémoires et de données stockées par chaque imprimante sont décrits ci-dessous.

- **Mémoire volatile** : votre périphérique utilise la mémoire *Random Access Memory* (RAM) standard pour mettre temporairement en mémoire tampon les données d'utilisateur durant les travaux d'impression et de copie simples.
- **Mémoire non volatile** : votre périphérique peut utiliser deux types de mémoire non volatile : EEPROM et NAND (mémoire flash). Ces deux types sont utilisés pour stocker le système d'exploitation, les paramètres du périphérique, les informations du réseau, les paramètres du scanner et des signets et les solutions intégrées.
- **Mémoire du disque dur** : certains périphériques sont munis d'un disque dur. Le disque dur de l'imprimante est conçu pour les fonctionnalités propres au périphérique et ne peut pas être utilisé pour le stockage à long terme de données non liées à l'impression. Il ne permet pas aux utilisateurs d'extraire des informations, de créer des dossiers, de créer des partages de fichiers réseau ou disque ou des informations FTP directement depuis un périphérique client. Il peut conserver les données d'utilisateur mises en mémoire tampon à partir de travaux de numérisation, d'impression, de copie et de télécopie complexes, ainsi que les données des formulaires et des polices.

Il existe plusieurs situations où vous pouvez être amené à effacer le contenu des périphériques mémoire installés sur votre imprimante. Voici une liste partielle :

- L'imprimante est mise hors service
- Le disque dur de l'imprimante est remplacé
- L'imprimante est déplacée dans un autre service ou site
- L'entretien de l'imprimante est effectué par une personne externe à votre organisation
- L'imprimante est envoyée en réparation
- L'imprimante est vendue à une autre organisation

### Mise au rebut d'un disque dur

**Remarque :** certaines imprimantes sont munies d'un disque dur.

Dans les environnements de haute sécurité, il peut être nécessaire de prendre des mesures supplémentaires pour s'assurer que les données confidentielles stockées sur le disque dur de l'imprimante ne sont pas accessibles une fois que l'imprimante ou son disque dur ont été enlevés de vos locaux. La plupart des données peuvent être effacées de manière électronique, mais vous pouvez envisager une ou plusieurs des actions suivantes avant de mettre au rebut une imprimante ou un disque dur :

- **Démagnétisation** : utilise un champ magnétique pour effacer les données stockées sur le disque dur
- **Compactage** : compresse physiquement le disque dur pour casser les composants et les rendre illisibles
- **Broyage** : broie physiquement le disque dur pour le transformer en petits morceaux métalliques

**Remarque :** la plupart des données peuvent être effacées de manière électronique, mais la seule façon de garantir un effacement complet des données consiste à détruire physiquement chaque périphérique mémoire où sont stockées des données.

# Effacement de la mémoire volatile

La mémoire volatile (RAM) installée sur votre imprimante nécessire une source d'alimentation pour conserver les informations. Pour effacer les données mises en mémoire tampon, éteignez le périphérique.

# Effacement de la mémoire non volatile

- **Paramètres isolés, paramètres du périphérique et du réseau, paramètres de sécurité et solutions intégrées** : Effacez les informations et les paramètres en sélectionnant Effacer tous les paramètres dans le menu Configuration.
- **Données de télécopie** : Effacez les paramètres et les données de télécopie en sélectionnant Effacer tous les paramètres dans le menu Configuration.

1. Mettez l'imprimante hors tension.
2. Maintenez enfoncées les touches 2ABC et 6MNO pendant que vous mettez l'imprimante sous tension. Relâchez les boutons uniquement lorsque l'écran de la barre de progression apparaît.

   L'imprimante effectue une séquence de tests de mise sous tension, puis le menu Configuration apparaît. Quand l'imprimante est sous tension, l'écran tactile affiche une liste de fonctions, au lieu des icônes standard de l'écran d'accueil.
3. Appuyez sur **Effacer tous les paramètres**.

   L'imprimante redémarre à plusieurs reprises au cours du processus.

   **Remarque :** Effacer tous les paramètres supprime en toute sécurité les paramètres du périphérique, les solutions, les travaux, les télécopies et les mots de passe de l'imprimante.
4. Appuyez sur **Précédent** > **Quitter le menu Configuration**.

L'imprimante active la réinitialisation, puis rétablit son mode de fonctionnement normal.

# Effacement de la mémoire du disque dur de l'imprimante

**Remarques :**

- Certains modèles d'imprimantes ne sont pas équipés d'un disque dur.
- La configuration de l'effacement des fichiers de données temporaires dans les menus de l'imprimante permet de supprimer les documents confidentiels laissés par les travaux d'impression, grâce à l'effacement sécurisé des fichiers marqués pour suppression.

## Utilisation du panneau de commandes de l'imprimante

1. Eteignez l'imprimante.
2. Maintenez enfoncées les touches **2** et **6** pendant que vous mettez l'imprimante sous tension. Relâchez les touches uniquement lorsque l'écran de la barre de progression apparaît.

   L'imprimante effectue une séquence de tests de mise sous tension, puis le menu Configuration apparaît. Quand l'imprimante est totalement sous tension, l'écran tactile affiche une liste de fonctions.

3 Appuyez sur **Nettoyage du disque**, puis sur l'une des options suivantes :
   - **Nettoyage du disque (rapide)** : permet d'effacer en un seul passage le disque avec tous les zéros.
   - **Nettoyage du disque (sécurisé)** : permet d'effacer plusieurs fois le disque dur selon des profils binaires aléatoires, suivi d'un passage de vérification. Un effacement sécurisé est conforme à la norme DoD 5220.22-M relative à l'effacement sécurisé des données stockées sur un disque dur. Les informations hautement confidentielles doivent être effacées selon cette méthode.
4 Appuyez sur **Oui** pour effacer le disque.

   **Remarques :**
   - Une barre d'état indique la progression de l'effacement du disque.
   - l'effacement du disque peut prendre plusieurs minutes à plus d'une heure. Durant cette opération, l'imprimante n'est pas disponible pour d'autres tâches.
5 Appuyez sur **Précédent** >**Quitter le menu Configuration**.

L'imprimante active la réinitialisation, puis rétablit son mode de fonctionnement normal.

# Configuration du chiffrement du disque dur de l'imprimante

**Remarque :** Votre imprimante n'est peut-être pas munie d'un disque dur.

L'activation du chiffrement du disque dur permet d'éviter la perte de données sensibles en cas de vol de votre imprimante et de son disque dur.

## Utilisation d'Embedded Web Server

1 Dans Embedded Web Server, cliquez sur **Paramètres** > **Sécurité** > **Chiffrement du disque**.

   **Remarque :** L'option Chiffrement du disque n'apparaît dans le menu Sécurité que si le disque dur, installé sur l'imprimante, est formaté et non défectueux.
2 Dans le menu Chiffrement du disque, sélectionnez **Activer**.

   **Remarques :**
   - L'activation du chiffrement du disque efface le contenu du disque dur de l'imprimante.
   - le chiffrement du disque peut prendre plusieurs minutes à plus d'une heure. Durant cette opération, l'imprimante n'est pas disponible pour d'autres tâches.
3 Cliquez sur **Envoyer**.

## Utilisation du panneau de commandes de l'imprimante

1 Mettez l'imprimante hors tension.
2 Maintenez enfoncées les touches 2ABC et 6MNO pendant que vous mettez l'imprimante sous tension. Relâchez les boutons uniquement lorsque l'écran de la barre de progression apparaît.

   L'imprimante effectue une séquence de tests de mise sous tension, puis le menu Configuration apparaît. Une fois l'imprimante sous tension, l'écran tactile affiche une liste de fonctions, au lieu des icônes standard de l'écran d'accueil, par exemple les icônes de copie et de télécopie.
3 Appuyez sur **Chiffrement disq. dur** > **Activer**.

   **Remarque :** l'activation du chiffrement du disque efface le contenu du disque dur de l'imprimante.

4 Appuyez sur **Oui** pour effacer le disque.

Une barre d'état indique la progression de l'effacement du disque. Une fois le chiffrement du disque terminé, l'imprimante rétablit l'écran Activer/Désactiver.

**Remarques :**

- ne mettez pas l'imprimante hors tension pendant le processus de chiffrement. Vous risquez de perdre des données.
- le chiffrement du disque peut prendre plusieurs minutes à plus d'une heure. Durant cette opération, l'imprimante n'est pas disponible pour d'autres tâches.

5 Appuyez sur **Précédent**, puis sur **Quitter le menu Configuration**.

L'imprimante active la réinitialisation, puis rétablit son mode de fonctionnement normal.

# Maintenance de l'imprimante

## Nettoyage de la partie externe de l'imprimante

1 Assurez-vous que l'imprimante est hors tension et débranchée de la prise de courant murale.

**ATTENTION—RISQUE D'ELECTROCUTION :** pour éviter tout risque de choc électrique lors du nettoyage de l'extérieur de l'imprimante, débranchez le cordon d'alimentation de la prise murale ainsi que tous les câbles de l'imprimante avant de commencer.

2 Retirez le papier du réceptacle de sortie standard.

3 Humidifiez un tissu propre et non pelucheux avec de l'eau.

**Attention — Dommages potentiels :** n'utilisez ni détergent ni produit nettoyant car ils risquent d'endommager l'imprimante.

4 Essuyez la partie externe de l'imprimante uniquement, en veillant à ne pas oublier le réceptacle de sortie standard.

**Attention — Dommages potentiels :** l'utilisation d'un tissu humide pour nettoyer l'intérieur de l'imprimante risque d'endommager celle-ci.

5 Assurez-vous que le support papier et le réceptacle standard sont secs avant de lancer un nouveau travail d'impression.

## Nettoyage de la vitre du scanner

Nettoyez la vitre du scanner lorsque vous constatez des problèmes de qualité d'impression tels que des rayures sur les images copiées ou numérisées.

1 Humidifiez un chiffon propre et sans peluches ou une serviette en papier.

2 Ouvrez le capot du scanner.

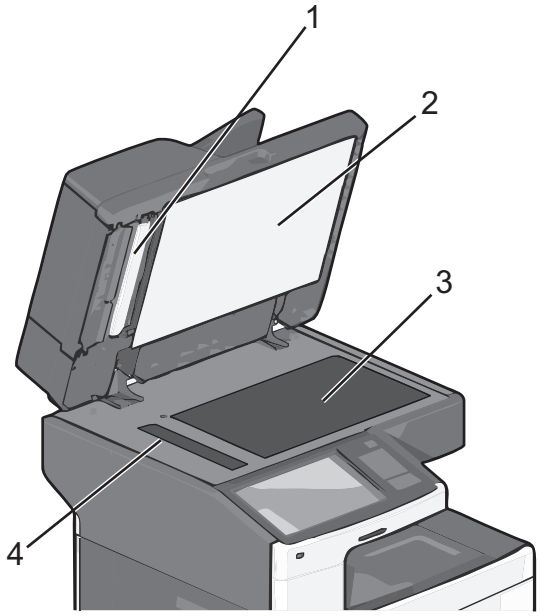

| | |
|---|---|
| **1** | Dessous blanc du couvercle du CAD |
| **2** | Dessous blanc du couvercle du scanner |
| **3** | Vitre du scanner |
| **4** | Vitre du CAD |

**3** Nettoyez les zones indiquées et laissez-les sécher.

**4** Ouvrez la porte située en bas du dispositif d'alimentation automatique.

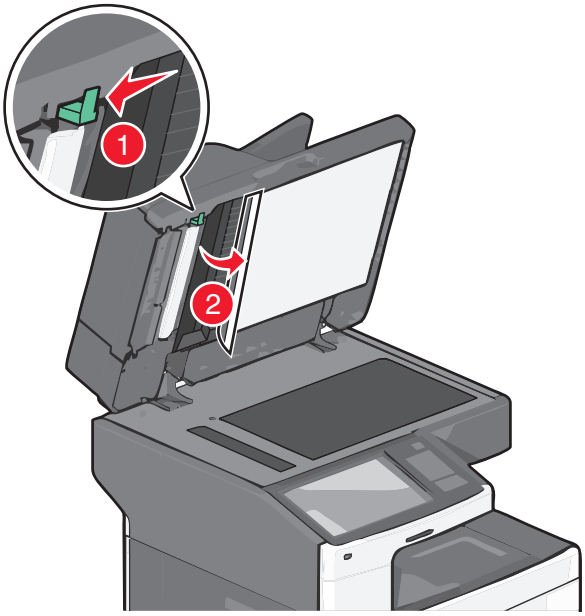


**5** Essuyez la vitre de scanner du dispositif d'alimentation automatique située sous la porte de ce dernier.

**6** Refermez la porte du dispositif d'alimentation automatique.

**7** Fermez le couvercle du scanner.

# Nettoyage des pièces du DAA

Nettoyez régulièrement les pièces du DAA afin d'assurer des performances d'impression optimales. Des traces sur les pièces du DAA peuvent provoquer des problèmes de qualité d'impression ainsi que des messages de bourrage 280 – 299 erronés.

**1** Eteignez l'imprimante.

**2** Humidifiez légèrement un tissu doux et non pelucheux avec de l'eau.

**3** Ouvrez le couvercle du CAD.

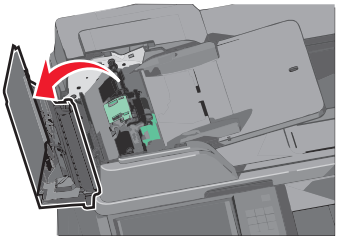

**4** Retirez l'ensemble des rouleaux de saisie.

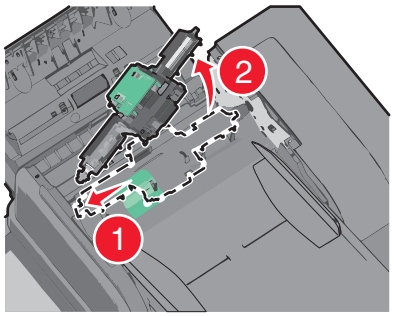


**5** Essuyez la surface des deux rouleaux de saisie.

**6** Remplacez l'ensemble des rouleaux de saisie.

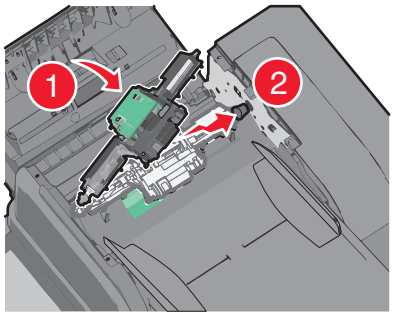


**7** Essuyez la totalité de la surface sous le couvercle du dispositif d’alimentation automatique.

**8** Fermez le couvercle du DAA.

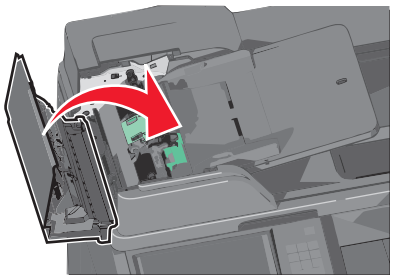

# Nettoyage des lentilles de la tête d'impression

Nettoyez les lentilles de la tête d'impression lorsque vous rencontrez des problèmes de qualité d'impression.

1 Ouvrez la porte avant.

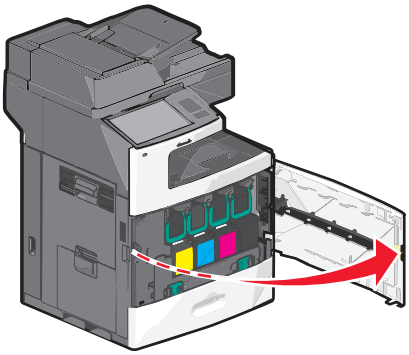

2 Retirez toutes les cartouches d'impression.

**Attention — Dommages potentiels :** ne touchez pas la partie brillante du tambour du photoconducteur. Vous risquez d'endommager le photoconducteur.

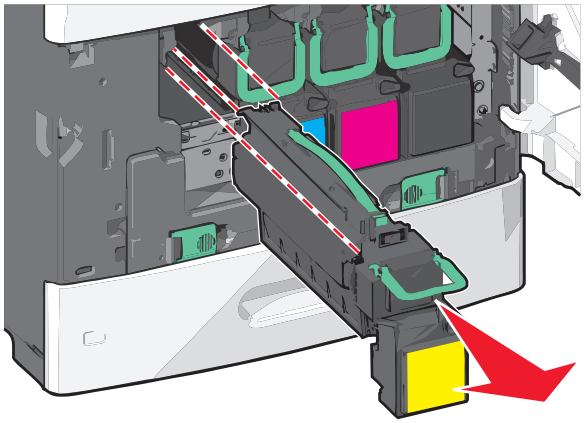

3 Repérez les quatre lentilles de la tête d'impression.

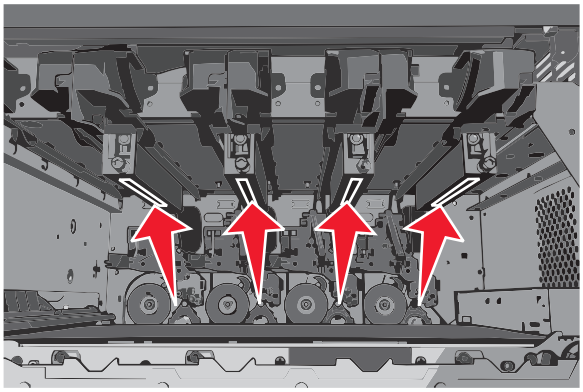

4 Nettoyez les lentilles à l'aide d'air comprimé.

**Attention — Dommages potentiels :** ne touchez pas les lentilles de la tête d'impression.

5 Réinstallez les cartouches.

6 Fermez la porte avant.

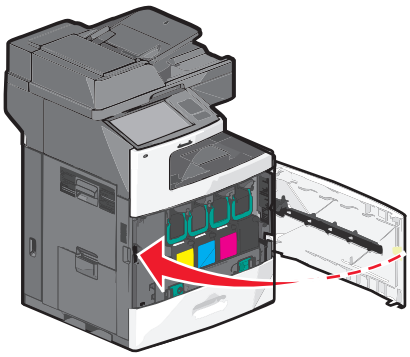

# Stockage des fournitures

Stockez les fournitures de l'imprimante dans un lieu propre et frais. Rangez-les côté droit orienté vers le haut et ne les sortez pas de leur emballage avant de les utiliser.

Veillez à ne pas exposer les fournitures à :

- la lumière directe du soleil,
- des températures supérieures à 35°C,
- une humidité élevée (supérieure à 80 %),
- un environnement salé,
- des gaz corrosifs,
- une poussière excessive.

# Vérification de l'état des fournitures

Lorsqu'un consommable doit être remplacé ou qu'une opération de maintenance est nécessaire, un message apparaît à l'écran.

## Vérification de l'état des fournitures à partir du panneau de commandes de l’imprimante

Sur l'écran d'accueil, appuyez sur **Etat/Fournitures** > **Affichage fournitures**.

## Vérification de l'état des fournitures à partir de l'ordinateur réseau

**Remarque :** l'ordinateur doit être connecté au même réseau que l'imprimante.

1 Tapez l'adresse IP de l'imprimante dans le champ d'adresse de votre navigateur Web.

   Si vous ne connaissez pas l'adresse IP de l’imprimante, vous pouvez :

   - Voir l’adresse IP sur le panneau de commandes de l’imprimante dans la section TCP/IP du menu Réseau/Ports.
   - Imprimer une page de configuration du réseau ou les pages de paramètres de menus et identifier l'adresse IP dans la section TCP/IP.

2 Cliquez sur **Etat du périphérique**.

La page Etat du périphérique apparaît, affichant un récapitulatif des niveaux de fournitures.

# Commande de fournitures

Pour commander des fournitures aux Etats-Unis, contactez Lexmark au 1-800-539-6275 afin d'obtenir des informations sur les revendeurs de fournitures agréés Lexmark de votre région. Dans les autres pays ou régions, consultez le site Web d'assistance de Lexmark à l'adresse **www.lexmark.com** ou contactez le revendeur de votre imprimante.

**Remarques :**

- La jauge de toner est une estimation du niveau de toner restant dans la cartouche.
- Toutes les estimations de durée de vie des fournitures de l'imprimante supposent que vous utilisiez du papier ordinaire au format Lettre US ou A4.

## Commande d'une cartouche d'impression

Lorsque le message **`88 Niveau cartouche [couleur] bas`** ou **`88 Niveau cartouche [couleur] presque bas`** apparaît, commandez une nouvelle cartouche d'impression.

L'estimation de rendement des cartouches repose sur la norme ISO/IEC 19798. Une couverture d'impression très basse (moins de 1,25 % pour une couleur) sur des périodes prolongées peut avoir des conséquences néfastes sur le rendement et peut entraîner la défaillance de certains composants de la cartouche avant la fin de durée de vie du toner.

| Nom du composant | Cartouches d'impression Lexmark à retourner | Cartouche ordinaire |
|---|---|---|
| Cartouche d'impression cyan<br>Cartouche d'impression cyan extra longue durée | C792A1CG<br>C792X1CG | C792A2CG<br>C792X2CG |
| Cartouche d'impression magenta<br>Cartouche d'impression magenta extra longue durée | C792A1MG<br>C792X1MG | C792A2MG<br>C792X2MG |
| Cartouche d'impression jaune<br>Cartouche d'impression jaune extra longue durée | C792A1YG<br>C792X1YG | C792A2YG<br>C792X2YG |
| Cartouche d'impression noire<br>Cartouche d'impression noire extra longue durée | C792A1KG<br>C792X1KG | C792A2KG<br>C792X2KG |

## Commande d'une unité de fusion ou d'un module de transfert

Lorsque le message **`80 Fin durée de vie unité de fusion`** ou **`83 Fin durée de vie module de transfert`** s'affiche, commandez une nouvelle unité de fusion ou un nouveau module de transfert.

Lorsque le message **`80 Remplacer l'unité de fusion`** ou **`83 Remplacer le module de transfert`** s'affiche, installez la nouvelle unité de fusion ou le nouveau module de transfert. Pour plus d'informations sur l'installation de la pièce concernée, consultez la documentation fournie avec celle-ci.

| Nom du composant | Numéro de référence |
|---|---|
| Unité de fusion | 40X7102 (100 volts)<br>40X7100 (115 volts)<br>40X7101 (230 volts) |
| Module de transfert | 40X7103 |

## Commande d'une bouteille de récupération de toner

Lorsque le message **`82 Bout. récup. toner presque pleine`** s'affiche, commandez une nouvelle bouteille de récupération de toner.

Lorsque le message **`82 Remplacer bout. récup toner`** s'affiche, remplacez la bouteille de récupération de toner.

**Remarque :** il est déconseillé de réutiliser la bouteille de récupération du toner.

| Nom du composant | Numéro de référence |
|---|---|
| Bouteille de récupération de toner | C792X77G |

## Commande de cartouches d'agrafes

Lorsque le message **`Niveau d'agrafes bas`** ou **`Agrafeuse vide`** s'affiche, commandez la cartouche d'agrafes indiquée.

Pour plus d'informations, reportez-vous aux illustrations situées à l'intérieur de la porte de l'agrafeuse.

| Nom de la pièce | Référence |
|---|---|
| Cartouches d'agrafes – pack de 3<br>(Etant donné qu'une cartouche contient 5 000 agrafes, un pack de 3 cartouches en contient 15 000.) | 25A0013 |

## Commande d'un kit pour dispositif d'alimentation automatique

Commandez un kit pour dispositif d'alimentation automatique si vous rencontrez des problèmes d'alimentation (chargement de deux feuilles, absence de chargement, etc.) via le DAA.

| Nom du composant | Numéro de référence |
|---|---|
| Kit pour dispositif d'alimentation automatique | 40X7220 |

## Commande d'un kit de nettoyage

Utilisez les lingettes humidifiées et sèches du kit de nettoyage pour nettoyer l'écran tactile.

| Nom du composant | Numéro de référence |
|---|---|
| Kit de nettoyage (lingettes humidifiées et sèches) | 40X0392 |

# Remplacement des fournitures

## Remplacement d'une cartouche d'impression

1 Ouvrez la porte avant.

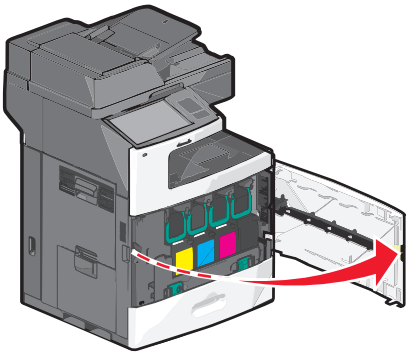

2 Soulevez la poignée verte et tirez la cartouche d'impression. Saisissez la poignée supérieure et extrayez la cartouche de l'imprimante.

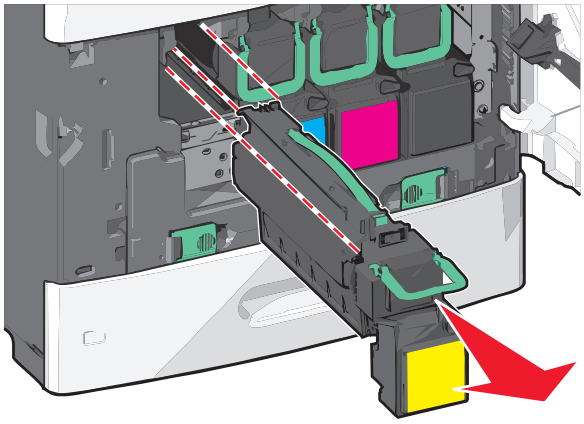

3 Placez la cartouche usagée dans le carton d'emballage de la cartouche de rechange, puis apposez l'étiquette de retour dessus.

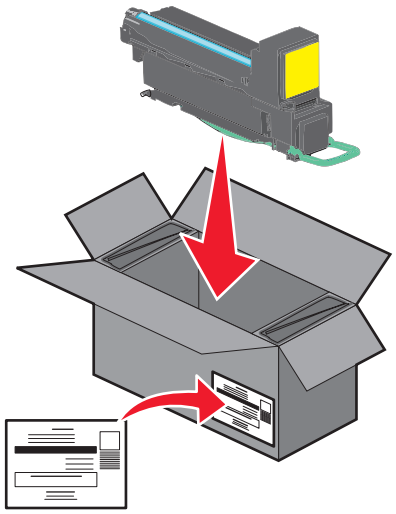

**4** Déballez une nouvelle cartouche d'impression.

**Attention — Dommages potentiels :** ne touchez pas le tambour du photoconducteur. Vous risquez d'altérer la qualité d'impression des prochains travaux.

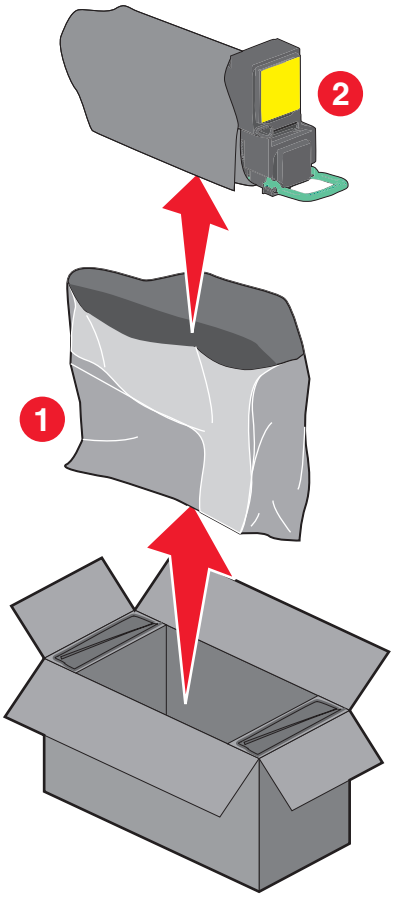


**5** Secouez la cartouche neuve d'avant en arrière et de gauche à droite afin de décompacter le toner.

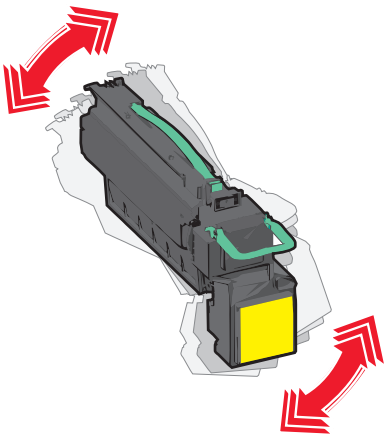

**6** Retirez la bande d'emballage rouge de la nouvelle cartouche.

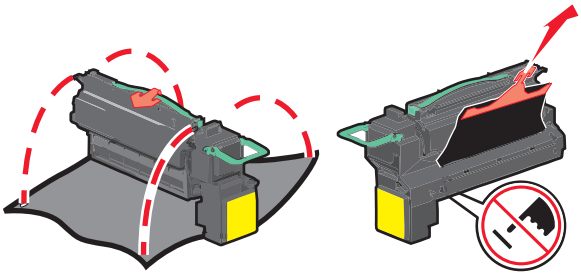

**7** Insérez la nouvelle cartouche dans l'imprimante, puis remettez en place la poignée verte.

**Remarque :** vérifiez que la cartouche est totalement insérée.

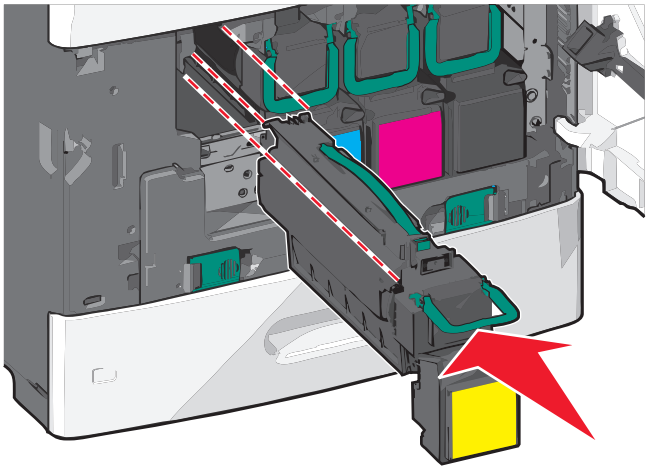

**8** Fermez la porte avant.

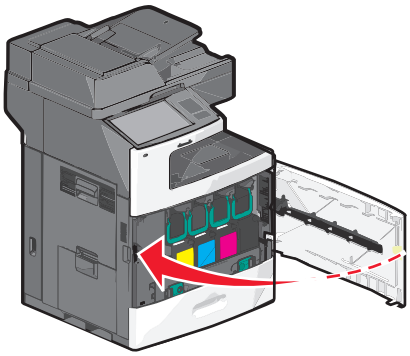

## Remplacement de la bouteille de récupération de toner

Remplacez la bouteille de récupération de toner lorsque le message **`82.xx Remplacer bout. récup toner`** s'affiche. L'imprimante n'imprime plus tant que la bouteille de récupération de toner n'est pas remplacée.

1. Retirez la bouteille de récupération de toner de son emballage, puis déballez-la.

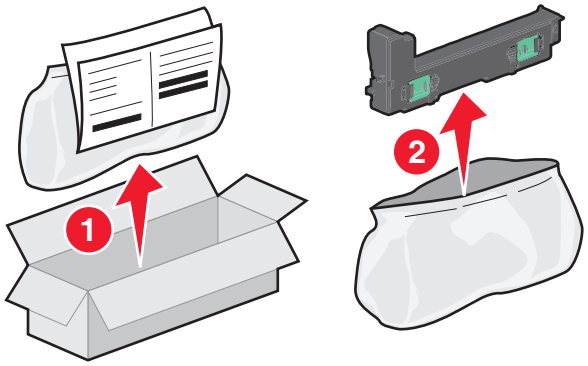


2. Ouvrez la porte avant de l'imprimante, puis le tiroir 1.
3. Tirez latéralement les taquets verts, puis saisissez-les et tirez à l'aide de vos deux mains pour retirer la bouteille de récupération de toner.

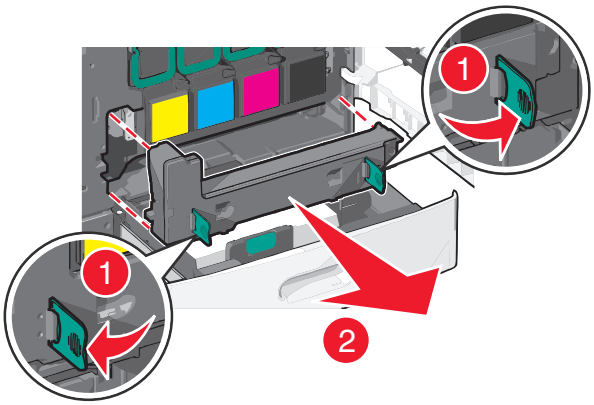


4. Placez la bouteille de récupération de toner dans le sac de recyclage.
5. Placez le sac dans le carton d'emballage de la pièce de rechange.

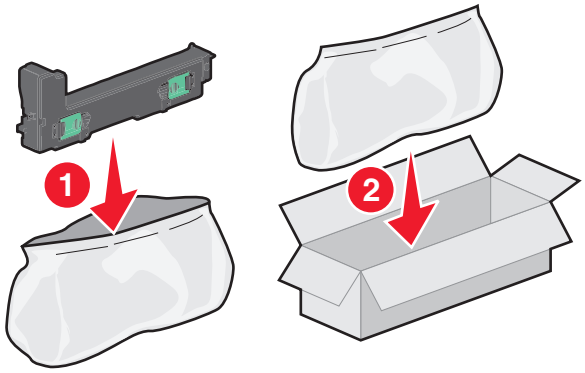

6 Décollez l'étiquette de recyclage, puis apposez-la sur le carton d'emballage.

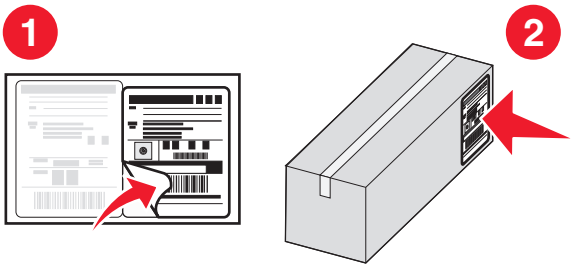


7 Insérez la nouvelle bouteille de récupération de toner dans l'imprimante.

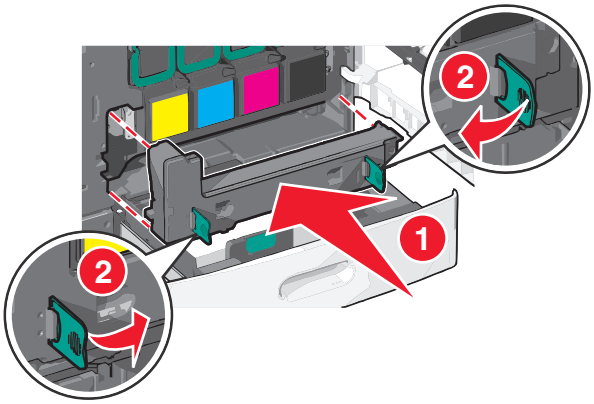


8 Fermez le tiroir 1, puis la porte avant.

# Déplacement de l'imprimante

## Avant de déplacer l'imprimante

**ATTENTION—RISQUE DE BLESSURE :** L'imprimante pèse plus de 18 kg (40 lb). L'intervention d'au moins deux personnes est donc nécessaire pour la soulever sans risque.

**ATTENTION—RISQUE DE BLESSURE :** Avant tout déplacement, suivez les instructions ci-dessous pour éviter de vous blesser ou d'endommager l'imprimante :

- Mettez l'imprimante hors tension à l'aide du commutateur d'alimentation et débranchez le cordon d'alimentation de la prise murale.
- Débranchez tous les cordons et câbles de l'imprimante avant de la déplacer.
- Soulevez l'imprimante pour l'extraire du bac d'alimentation optionnel et mettez-la de côté au lieu d'essayer de les soulever tous les deux en même temps.

  **Remarque :** Utilisez les poignées situées des deux côtés de l'imprimante pour l'extraire du bac d'alimentation optionnel.

**Attention — Dommages potentiels :** Les dégâts sur l'imprimante provoqués par un déplacement incorrect ne sont pas couverts par sa garantie.

## Déplacement de l'imprimante

L'imprimante et les options peuvent être déplacées en toute sécurité en respectant les précautions suivantes :

- Si vous utilisez un chariot pour déplacer l'imprimante, veillez à ce que sa surface puisse accueillir toute la base de l'imprimante. De même, si vous utilisez un chariot pour déplacer les options, veillez à ce que sa surface puisse accueillir toutes les options.
- Maintenez l'imprimante en position verticale.
- Evitez tout mouvement brusque.

## Transport de l'imprimante

Pour transporter l'imprimante, emballez-la dans son conditionnement d'origine ou consultez votre point de vente pour obtenir un kit de transport.

# Support administratif

## Recherche d’informations sur l’administrateur et la mise en réseau avancée

Ce chapitre traite des tâches de support administratif de base à l'aide d'Embedded Web Server. Pour des tâches de support système avancées, reportez-vous au *Guide de mise en réseau* sur le CD *Logiciel et documentation* ou à *Embedded Web Server — Sécurité : Guide de l'administrateur* sur le site Web de l'assistance Lexmark à l'adresse **http://support.lexmark.com**.

## Utilisation d'Embedded Web Server

Si l’imprimante est installée sur un réseau, Embedded Web Server est disponible pour effectuer de nombreuses tâches, notamment :

- Affichage d'un écran virtuel du panneau de commandes de l'imprimante
- Vérification de l'état des fournitures d'imprimante
- Configuration des paramètres de l'imprimante
- Configuration des paramètres réseau
- Affichage de rapports

Pour accéder à Embedded Web Server pour votre imprimante :

1. Tapez l'adresse IP de l'imprimante dans le champ d'adresse de votre navigateur Web.

   **Remarques :**

   - Si vous ne connaissez pas l'adresse IP de l'imprimante, imprimez une page de configuration réseau, puis recherchez l'adresse dans la section TCP/IP.
   - Si vous utilisez un serveur proxy, désactivez-le temporairement pour charger correctement Embedded Web Server.

2. Appuyez sur **Entrée**.

## Consultation de l’écran virtuel

1. Ouvrez le serveur Embedded Web Server associé à votre imprimante.

   Tapez l'adresse IP de l'imprimante dans le champ d'adresse de votre navigateur Web.

   Si vous ne connaissez pas l'adresse IP de l’imprimante, vous pouvez :

   - Voir l’adresse IP sur le panneau de commandes de l’imprimante dans la section TCP/IP du menu Réseau/Ports.
   - Imprimer une page de configuration du réseau ou les pages de paramètres de menus et identifier l'adresse IP dans la section TCP/IP.

2. Consultez l’écran virtuel qui apparaît dans l'angle supérieur gauche de votre ordinateur.

   L'écran virtuel affiche les messages de l'imprimante et fonctionne comme un écran qui serait relié au panneau de commandes de l'imprimante.

# Vérification de l'état de l'imprimante

1 Tapez l'adresse IP de l'imprimante dans le champ d'adresse de votre navigateur Web.

   Si vous ne connaissez pas l'adresse IP de l'imprimante, vous pouvez :

   - Voir l'adresse IP sur le panneau de commandes de l'imprimante dans la section TCP/IP du menu Réseau/Ports.
   - Imprimer une page de configuration du réseau ou les pages de paramètres de menus et identifier l'adresse IP dans la section TCP/IP.

2 Cliquez sur **Etat du périphérique**.

L'état du périphérique affiche les informations suivantes :

- Paramètres des tiroirs d'alimentation papier
- Niveau de toner de la cartouche d'impression
- Pourcentage de la durée de vie restante dans le kit de maintenance
- Mesures de capacité de certains composants de l'imprimante

# Configuration des alertes par courrier électronique

Configurez l'imprimante pour envoyer des alertes par courrier électronique lorsque le niveau des fournitures est faible ou lorsqu'il faut changer, ajouter ou dégager du papier.

1 Tapez l'adresse IP de l'imprimante dans le champ d'adresse de votre navigateur Web.

   Si vous ne connaissez pas l'adresse IP de l'imprimante, vous pouvez :

   - Voir l'adresse IP sur le panneau de commandes de l'imprimante dans la section TCP/IP du menu Réseau/Ports.
   - Imprimer une page de configuration du réseau ou les pages de paramètres de menus et identifier l'adresse IP dans la section TCP/IP.

2 Cliquez sur **Paramètres**.

3 Dans Autres paramètres, cliquez sur **Configurer les alertes par courrier électronique**.

4 Sélectionnez les éléments à notifier et saisissez les adresses électroniques.

5 Cliquez sur **Envoyer**.

**Remarque :** pour plus d'informations sur la configuration du serveur de messagerie, contactez la personne responsable du support de votre système.

# Affichage des rapports

Vous pouvez afficher certains rapports depuis le serveur Web incorporé. Ces rapports sont utiles pour l'évaluation de l'état de l'imprimante, du réseau et des fournitures.

Pour afficher les rapports d'une imprimante réseau :

1 Saisissez l'adresse IP de l'imprimante dans le champ d'adresse de votre navigateur Web.

   Si vous ne connaissez pas l'adresse IP de l'imprimante, vous pouvez :

   - Voir l'adresse IP sur le panneau de commandes de l'imprimante dans la section TCP/IP du menu Réseau/Ports.
   - Imprimer une page de configuration du réseau ou les pages de paramètres de menus et identifier l'adresse IP dans la section TCP/IP.

**2** Cliquez sur **Rapports**, puis sur le type de rapport à afficher.

# Restauration des paramètres par défaut

Si vous souhaitez conserver une liste des paramètres de menus actuels pour référence, imprimez une page de paramètres de menus avant de restaurer les paramètres usine.

**Attention — Dommages potentiels :** restaurer les paramètres usine permet de rétablir la plupart des paramètres usine de l'imprimante. Parmi les exceptions figurent la langue d'affichage, les formats et les messages personnalisés ainsi que les paramètres du menu Réseau/Port. L'ensemble des ressources téléchargées stockées dans la mémoire vive est supprimé. Cette suppression n'affecte pas les ressources téléchargées stockées dans la mémoire flash ou sur le disque dur de l'imprimante.

Dans l'écran d'accueil, accédez à :

> **Paramètres** > **Paramètres généraux** > **Paramètres usine** > **Restaurer maintenant** > **Envoyer**

# Elimination des bourrages

Veillez à bien sélectionner le papier et à le charger correctement afin d'éviter les bourrages papier. Si un bourrage papier se produit, suivez les étapes définies dans ce chapitre.

**Remarque :** Si l'option Correction bourrage est définie sur En fonction ou Auto, une autre copie de la page bloquée est alors imprimée. Si l'option Correction bourrage est définie sur Auto, la page bloquée est réimprimée si la mémoire de l'imprimante est suffisante.

## Prévention des risques de bourrage

### Recommandations pour le tiroir papier

- Assurez-vous que le papier est chargé bien à plat dans le tiroir.
- Ne retirez pas un tiroir lorsqu'une impression est en cours.
- Ne chargez pas un tiroir lorsqu'une impression est en cours. Chargez-le avant l’impression ou attendez qu'un message s'affiche pour charger le papier.
- Ne chargez pas trop de papier dans l’imprimante. Veillez à ne pas dépasser la hauteur maximale de pile indiquée.
- Vérifiez que les guide-papier du tiroir ou du chargeur multifonction sont correctement positionnés et qu'ils ne sont pas trop serrés contre le papier ou les enveloppes.
- Poussez fermement le tiroir une fois le papier chargé.

### Recommandations pour le papier

- Utilisez uniquement les types de papier et de support spéciaux recommandés.
- Ne chargez pas de papier froissé, plié, humide, gondolé ou recourbé.
- Déramez et égalisez le papier avant de le charger.

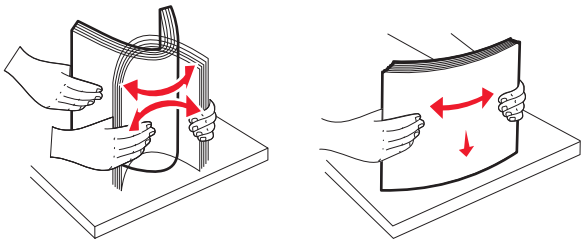

- N'utilisez pas de papier découpé ou rogné manuellement.
- Ne mélangez pas les formats, les grammages ou les types de support dans une même pile.
- Assurez-vous que les formats et types de papier sont correctement définis dans les menus du panneau de commandes de l'imprimante.
- Stockez le papier en suivant les recommandations du fabricant.

# Explication des numéros de bourrage papier et identification des zones de bourrage

Lorsqu'un bourrage se produit, un message indiquant la zone du bourrage s'affiche à l'écran. Ouvrez les portes et les capots, puis retirez les tiroirs pour accéder aux zones de bourrage. Pour effacer les messages de bourrage, vous devez retirer le papier coincé dans le chemin du papier.

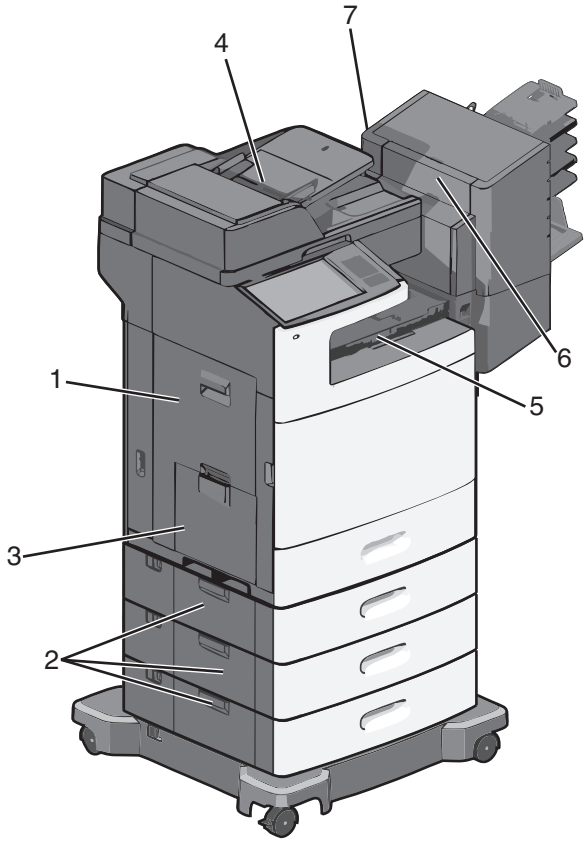


| Domaine | Numéros de bourrages | Procédure à suivre |
|---|---|---|
| **1** | **200–239** | Ouvrez la porte latérale, puis retirez le papier coincé. |
| **2** | **24x** | Ouvrez la porte latérale du tiroir indiqué, puis retirez le papier coincé. |
| **3** | **250** | Enlevez le papier contenu dans le chargeur multifonction, puis retirez le papier coincé. |
| **4** | **280–289** | Retirez tout le papier du DAA, puis retirez le papier coincé. |
| | **290–292** | Fermez le couvercle du DAA. |
| **5** | **400–403**<br>**460–461** | Ouvrez la porte de l'unité de transport du papier, puis retirez le papier coincé. |
| **6** | **431–438** | Appuyez sur le bouton pour faire coulisser l'unité de finition vers la droite, ouvrez la porte de l'unité de finition, puis retirez le papier coincé. |
| **7** | **455** | Ouvrez la porte de l'agrafeuse, retirez la cartouche d'agrafes, puis l'agrafe coincée. |

# 200 bourrage papier

1 Ouvrez la porte latérale de l'imprimante.

**ATTENTION—SURFACE CHAUDE :** l'intérieur de l'imprimante risque d'être brûlant. Pour réduire le risque de brûlure, laissez la surface ou le composant refroidir avant d'y toucher.

2 Tenez fermement le papier bloqué et extrayez-le délicatement.

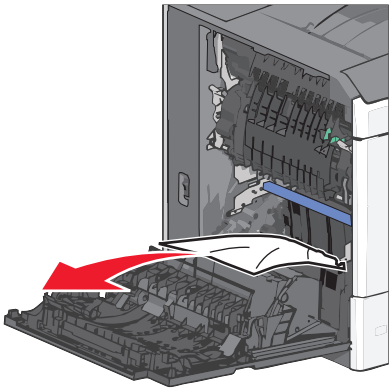

**Remarque :** assurez-vous qu'il ne reste plus de morceaux de papier.

3 Fermez la porte latérale de l'imprimante.

4 Dans le panneau de commandes de l'imprimante, appuyez sur **Continuer, bourrage dégagé**.

# 201 bourrage papier

1 Ouvrez la porte latérale de l'imprimante.

**ATTENTION—SURFACE CHAUDE :** l'intérieur de l'imprimante risque d'être brûlant. Pour réduire le risque de brûlure, laissez la surface ou le composant refroidir avant d'y toucher.

2 Localisez le bourrage, puis éliminez-le.

a Si le papier se trouve à l'intérieur de l'unité de fusion, ouvrez la porte d'accès à l'unité de fusion.

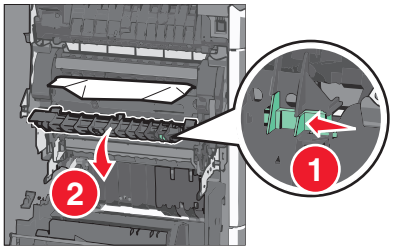


b Tenez fermement le papier bloqué de chaque côté et extrayez-le délicatement.

**Attention — Dommages potentiels :** ne touchez pas le centre de l’unité de fusion. Vous risquez d'endommager l’unité de fusion.

**Remarque :** assurez-vous qu'il ne reste plus de morceaux de papier.

3 Fermez la porte latérale de l'imprimante.

4 Dans le panneau de commandes de l'imprimante, appuyez sur **Continuer, bourrage dégagé**.

# 202–203 bourrages papier

Si le papier est visible dans le réceptacle standard, saisissez-le fermement par les côtés et retirez-le délicatement.

**Remarque :** assurez-vous qu'il ne reste plus de morceaux de papier.

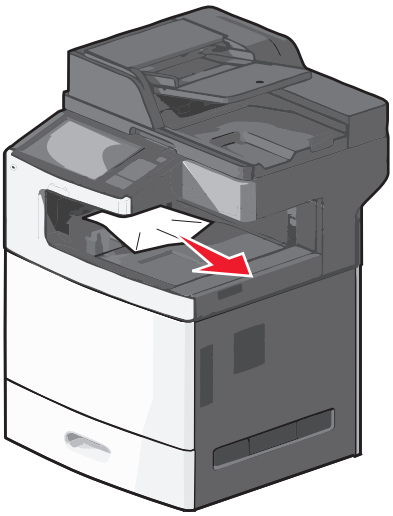

## Bourrage papier dans l'unité de fusion

1 Ouvrez la porte latérale de l'imprimante.

**ATTENTION—SURFACE CHAUDE :** l'intérieur de l'imprimante risque d'être brûlant. Pour réduire le risque de brûlure, laissez la surface ou le composant refroidir avant d'y toucher.

2 Si le papier est visible à l'intérieur de l'unité de fusion, ouvrez la porte d'accès à l'unité de fusion.

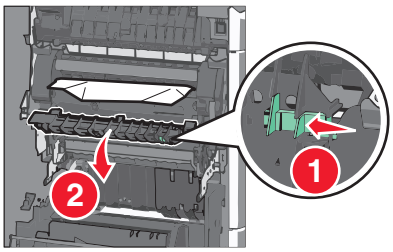


3 Tenez fermement le papier bloqué de chaque côté et extrayez-le délicatement.

**Attention — Dommages potentiels :** ne touchez pas le centre de l’unité de fusion. Vous risquez d'endommager l’unité de fusion.

**Remarque :** assurez-vous qu'il ne reste plus de morceaux de papier.

4 Fermez la porte latérale.

## Bourrage papier sous l’unité de fusion

1 Ouvrez la porte latérale de l'imprimante.

**ATTENTION—SURFACE CHAUDE :** l'intérieur de l'imprimante risque d'être brûlant. Pour réduire le risque de brûlure, laissez la surface ou le composant refroidir avant d'y toucher.

2 Si le papier est visible sous l'unité de fusion, saisissez-le fermement par les côtés et retirez-le délicatement.

**Remarque :** assurez-vous qu'il ne reste plus de morceaux de papier.

3 Fermez la porte latérale de l'imprimante.

4 Dans le panneau de commandes de l'imprimante, appuyez sur **Continuer, bourrage dégagé**.

# 230 bourrage papier

1 Ouvrez la porte latérale de l'imprimante.

**ATTENTION—SURFACE CHAUDE :** l'intérieur de l'imprimante risque d'être brûlant. Pour réduire le risque de brûlure, laissez la surface ou le composant refroidir avant d'y toucher.

2 Faites coulisser le loquet pour ouvrir le capot de l'unité recto verso.

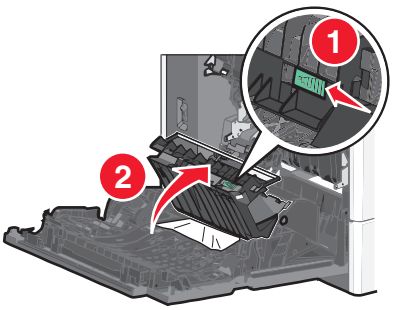


3 Saisissez le papier bloqué et extrayez-le délicatement.

**Remarque :** assurez-vous qu'il ne reste plus de morceaux de papier.

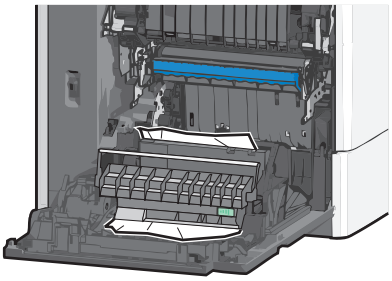

4 Fermez le capot de l'unité recto verso.

5 Fermez la porte latérale de l'imprimante.

6 Dans le panneau de commandes de l'imprimante, appuyez sur **Continuer, bourrage dégagé**.

# 231–239 bourrages papier

1 Ouvrez la porte latérale de l'imprimante.

**ATTENTION—SURFACE CHAUDE :** l'intérieur de l'imprimante risque d'être brûlant. Pour réduire le risque de brûlure, laissez la surface ou le composant refroidir avant d'y toucher.

2 Faites coulisser le loquet pour ouvrir le capot de l'unité recto verso.

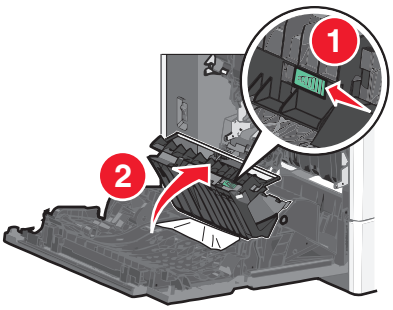


3 Saisissez le papier bloqué et extrayez-le délicatement.

**Remarque :** assurez-vous qu'il ne reste plus de morceaux de papier.

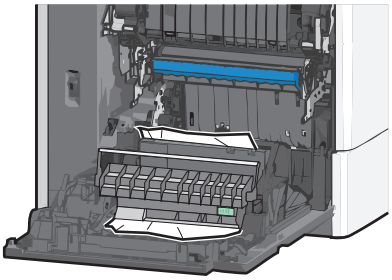

4 Fermez le capot de l'unité recto verso.

5 Fermez la porte latérale de l'imprimante.

6 Dans le panneau de commandes de l'imprimante, appuyez sur **Continuer, bourrage dégagé**.

# 24x Bourrage papier

## Bourrage papier dans le tiroir 1

1 Ouvrez la porte latérale.

2 Saisissez le papier bloqué de chaque côté et extrayez-le délicatement.

3 Fermez la porte latérale.

4 Dans le panneau de commandes de l'imprimante, appuyez sur **Continuer, bourrage dégagé**.

## Bourrage papier dans les tiroirs en option

1 Ouvrez la porte latérale du tiroir en option indiqué.

2 Saisissez le papier bloqué de chaque côté et extrayez-le délicatement.

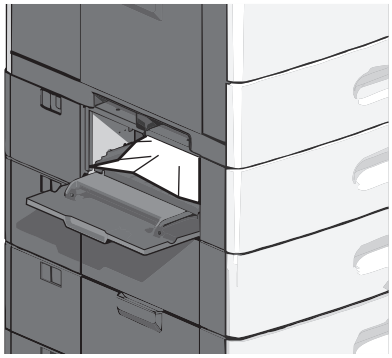

3 Fermez la porte latérale.

4 Dans le panneau de commandes de l'imprimante, appuyez sur **Continuer, bourrage dégagé**.

# 250 Bourrage papier

1 Appuyez sur le taquet d'entraînement papier, puis retirez le papier du chargeur multifonction.

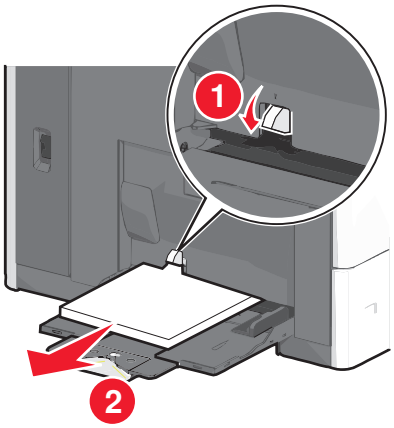


**Attention — Dommages potentiels :** si vous retirez le papier sans appuyer au préalable sur le taquet d'entraînement papier, vous risquez de le casser.

2 Saisissez le papier bloqué de chaque côté et extrayez-le délicatement.

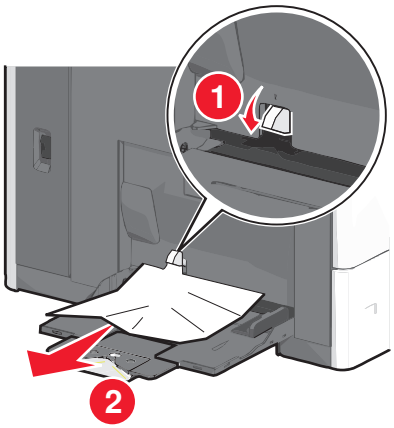


**Remarque :** assurez-vous qu'il ne reste plus de morceaux de papier.

3 Rechargez le papier dans le chargeur multifonction, puis ajustez les guides papier.

4 Dans le panneau de commandes de l'imprimante, appuyez sur **Continuer, bourrage dégagé**.

# 280–289 bourrages papier

1 Retirez tous les documents originaux du CAD.

2 Ouvrez le couvercle du CAD.

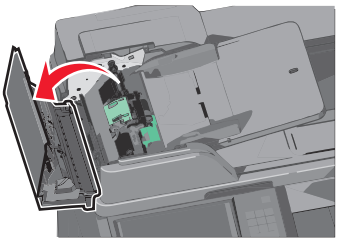

3 Saisissez le papier bloqué de chaque côté et extrayez-le délicatement.

**Remarque :** assurez-vous qu'il ne reste plus de morceaux de papier.

4 Fermez le couvercle du CAD.

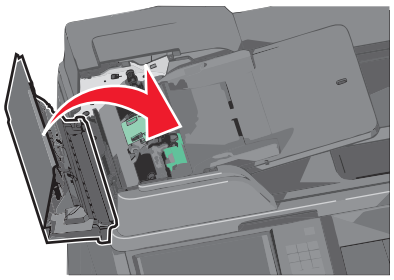

5 Rechargez les documents originaux dans le CAD, égalisez la pile, puis ajustez le guide papier.

6 Dans le panneau de commandes de l'imprimante, appuyez sur **Continuer, bourrage dégagé**.

# 290–292 Bourrages papier

## 290 bourrage papier

Fermez le couvercle du CAD.

## 291 bourrage papier

Fermez le couvercle de la vitre du scanner.

## 292 bourrage papier

Essayez une ou plusieurs des solutions suivantes :

- Fermez le couvercle du CAD.
- Fermez le couvercle du scanner.
- Contactez la personne responsable du support de votre système.

# 400–403 et 460–461 bourrages papier

1 Ouvrez la porte de l'unité de transport du papier.

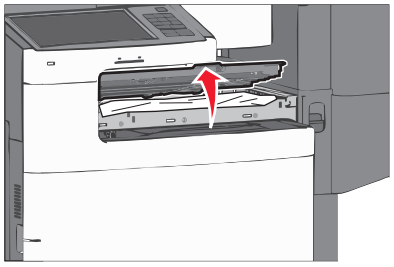

2 Tenez fermement le papier bloqué et extrayez-le délicatement.

**Remarque :** assurez-vous qu'il ne reste plus de morceaux de papier.

3 Fermez la porte de l'unité de transport du papier.

4 Dans le panneau de commandes de l'imprimante, appuyez sur **Continuer, bourrage dégagé**.

# 431–438 bourrages papier

1 Appuyez sur le bouton pour faire coulisser l'unité de finition vers la droite.

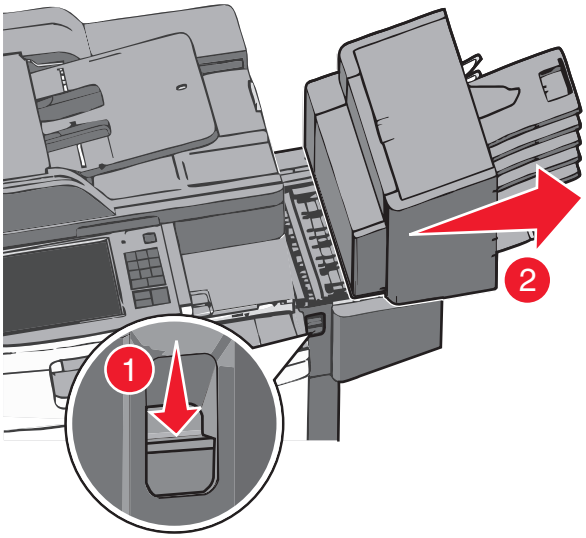


2 Ouvrez la porte de l'unité de finition, puis retirez le papier coincé.

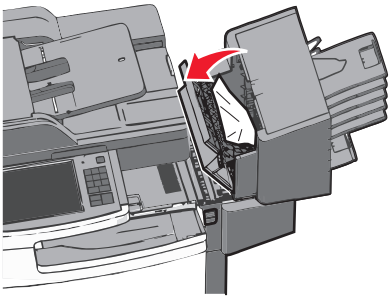

**Remarque :** Assurez-vous qu'il ne reste plus de morceaux de papier.

3 Fermez la porte de l'unité de finition.

4 Faites coulisser l'unité de finition jusqu'à ce qu'elle *s'enclenche*.

5 Dans le panneau de commandes de l'imprimante, appuyez sur **Continuer, bourrage dégagé**.

# 455 Bourrage agrafe

1 Appuyez sur le loquet pour ouvrir la porte de l'agrafeuse.

**Remarque :** la porte de l'agrafeuse est située derrière l'unité de finition.

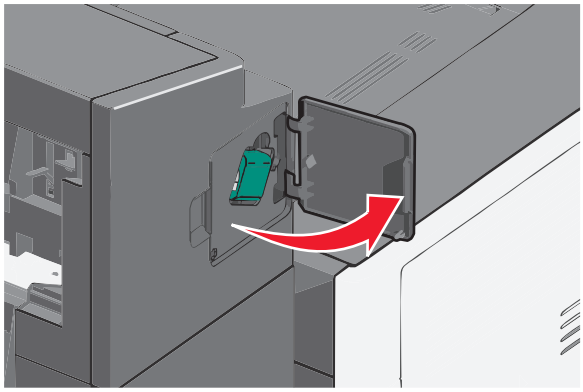

**2** Abaissez le loquet du support de la cartouche d'agrafes, puis tirez le support pour l'extraire de l'imprimante.

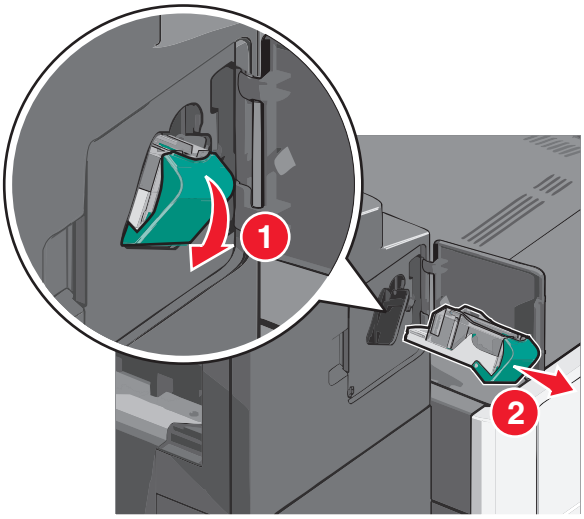


**3** Utilisez l'onglet métallique pour soulever la butée de l'agrafeuse, puis retirez les agrafes bloquées ou détachées.

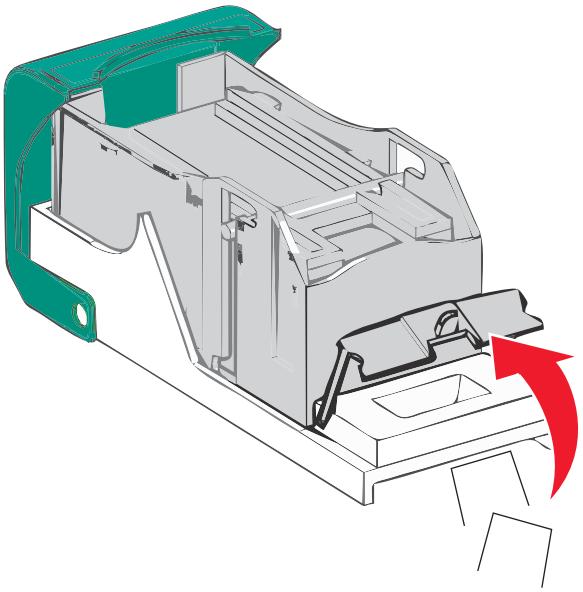

**4** Refermez la butée de l’agrafeuse.

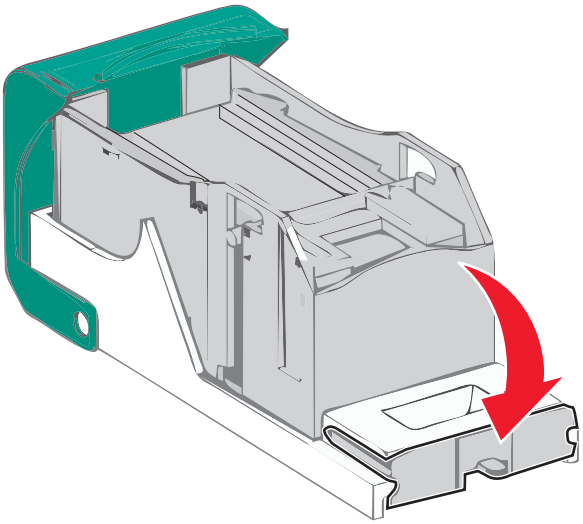

**5** Appuyez sur la butée de l’agrafeuse jusqu’à ce qu’elle *s'enclenche*.

**6** Poussez fermement le support de la cartouche d'agrafes dans l'agrafeuse jusqu'à ce qu'il *s'enclenche*.

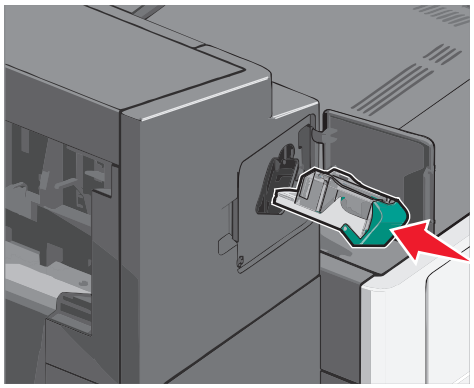

**7** Refermez la porte de l’agrafeuse.

**8** Dans le panneau de commandes de l'imprimante, appuyez sur **Continuer, bourrage dégagé**.

# Dépannage

## Résolution des problèmes de base relatifs à l’imprimante

En cas de problèmes avec l'imprimante ou si l’imprimante ne répond pas, assurez-vous que :

- Le cordon d'alimentation est connecté à l'imprimante et branché sur une prise de courant correctement reliée à la terre.
- L'alimentation électrique n'est coupée par aucun interrupteur ou coupe-circuit.
- L'imprimante n'est branchée sur aucun parasurtenseur, onduleur ou cordon prolongateur.
- Les autres appareils électriques branchés sur cette source d'alimentation électrique fonctionnent.
- L'imprimante est sous tension. Vérifiez le commutateur d’alimentation de l’imprimante.
- Le câble est correctement raccordé entre l'imprimante et l'ordinateur hôte, le serveur d'impression, une option ou tout autre périphérique réseau.
- Toutes les options sont correctement installées.
- Les paramètres du pilote d’imprimante sont corrects.

Après avoir vérifié ces différents points, mettez l'imprimante hors tension, patientez environ 10 secondes, puis remettez-la sous tension. Cela suffit souvent à résoudre le problème.

## Présentation des messages de l'imprimante

### Réglage de la couleur

Attendez la fin du processus.

### Une erreur s'est produite sur le lecteur USB. Retirez puis réinsérez le lecteur.

Essayez une ou plusieurs des solutions suivantes :

- Retirez le lecteur Flash, puis réinsérez-le.
- Si le message d'erreur reste affiché, la mémoire flash est peut-être défectueuse et doit être remplacée.

### Changer [alimentation] par [nom type perso]

Essayez l'une ou plusieurs des solutions suivantes :

- Appuyez sur **Utiliser [alimentation] en cours** pour ignorer le message et imprimer à partir du tiroir sélectionné.
- Chargez du papier de type et de format appropriés dans le tiroir, vérifiez que les paramètres de type et de format du papier sont précisés dans le menu Papier du panneau de commandes de l'imprimante, puis appuyez sur **Papier changé, continuer**.
- Appuyez sur **Annuler le travail** pour annuler l’impression.

## Changer [alimentation] par [nom type perso], charger [orientation]

Essayez une ou plusieurs des solutions suivantes :

- Appuyez sur **Utiliser [alimentation] en cours** pour ignorer le message et imprimer à partir du tiroir sélectionné.
- Chargez du papier de type et de format appropriés dans le tiroir, vérifiez que les paramètres de type et de format du papier sont précisés dans le menu Papier du panneau de commandes de l'imprimante, puis appuyez sur **Papier changé, continuer**.
- Appuyez sur **Annuler le travail** pour annuler l'impression.

## Changer [alimentation] par [chaîne perso]

Essayez l'une ou plusieurs des solutions suivantes :

- Appuyez sur **Utiliser [alimentation] en cours** pour ignorer le message et imprimer à partir du tiroir sélectionné.
- Chargez du papier de type et de format appropriés dans le tiroir, vérifiez que les paramètres de type et de format du papier sont précisés dans le menu Papier du panneau de commandes de l'imprimante, puis appuyez sur **Papier changé, continuer**.
- Appuyez sur **Annuler le travail** pour annuler l'impression.

## Changer [alimentation] par [chaîne perso], charger [orientation]

Essayez l'une ou plusieurs des solutions suivantes :

- Appuyez sur **Utiliser [alimentation] en cours** pour ignorer le message et imprimer à partir du tiroir sélectionné.
- Chargez du papier de type et de format appropriés dans le tiroir, vérifiez que les paramètres de type et de format du papier sont précisés dans le menu Papier du panneau de commandes de l'imprimante, puis appuyez sur **Papier changé, continuer**.
- Appuyez sur **Annuler le travail** pour annuler l'impression.

## Changer [alimentation] par [format de papier] [type de papier]

Essayez l'une ou plusieurs des solutions suivantes :

- Appuyez sur **Utiliser [alimentation] en cours** pour ignorer le message et imprimer à partir du tiroir sélectionné.
- Chargez du papier de type et de format appropriés dans le tiroir, vérifiez que les paramètres de type et de format du papier sont précisés dans le menu Papier du panneau de commandes de l'imprimante, puis appuyez sur **Papier changé, continuer**.
- Appuyez sur **Annuler le travail** pour annuler l'impression.

## Changer [alimentation] par [format de papier] [type de papier], charger [orientation]

Essayez l'une ou plusieurs des solutions suivantes :

- Appuyez sur **Utiliser [alimentation] en cours** pour ignorer le message et imprimer à partir du tiroir sélectionné.
- Chargez du papier de type et de format appropriés dans le tiroir, vérifiez que les paramètres de type et de format du papier sont précisés dans le menu Papier du panneau de commandes de l'imprimante, puis appuyez sur **Papier changé, continuer**.
- Appuyez sur **Annuler le travail** pour annuler l'impression.

## Fermer le capot de transport du papier

Fermez le capot ou la porte de l'unité de transport du papier.

## Fermer la porte latérale gauche

Fermez la porte latérale gauche de l'imprimante.

## Fermer la porte du [tiroir]

Fermez la porte du tiroir indiqué.

## Fermer la porte latérale de l'unité de finition

Fermez la porte latérale de l’unité de finition.

## Fermer le capot supérieur de l'unité de finition

Fermez le capot supérieur de l'unité de finition.

## Fermer la porte avant

Fermez la porte avant de l’imprimante.

## Fermer le capot d’accès supérieur

Fermez la porte ou le capot indiqué.

## Disque corrompu

L'imprimante a tenté d'effectuer une récupération sur un disque dur corrompu, mais le disque dur n'est pas réparable. Il faut reformater le disque dur.

Appuyez sur **Formater le disque** pour reformater le disque dur de l'imprimante et supprimer le message.

**Remarque :** le formatage entraîne la suppression de tous les fichiers stockés sur le disque dur de l'imprimante.

## Disq. psq sat. Effacement sécurisé du disque.

Essayez une ou plusieurs des solutions suivantes :

- Pour faire disparaître le message et reprendre l'impression, appuyez sur **Continuer**.
- Supprimez les polices, les macros et autres données stockées sur le disque dur de l’imprimante.
- Installez un disque dur d'une capacité supérieure.

## Prob. de disque

Il faut reformater le disque dur de l'imprimante.

Appuyez sur **Formater le disque** pour reformater le disque dur de l'imprimante et supprimer le message.

**Remarque :** le formatage entraîne la suppression de tous les fichiers stockés sur le disque dur de l'imprimante.

## Vider la boîte perforatrice

1. Videz la boîte perforatrice.

   Pour savoir comment vider la boîte perforatrice, appuyez sur **Plus d'informations** sur le panneau de commandes de l'imprimante.

2. Réinsérez la boîte perforatrice dans l'unité de finition, puis appuyez sur **Continuer** pour effacer le message.

## Erreur de lecture du pilote USB. Retirez USB.

Un périphérique USB non pris en charge a été inséré. Retirez-le, puis installez un périphérique pris en charge par l'imprimante.

## Répertoire de télécopie inopérant. Contacter l'administrateur système.

Le répertoire de télécopie semble corrompu. Essayez l'une ou plusieurs des solutions suivantes :

- Appuyez sur **Continuer** pour effacer le message.
- Mettez l'imprimante hors tension, puis sous tension afin de la réinitialiser. Si le message s'affiche à nouveau, contactez un agent du support technique.

## Serveur de télécopie « à formater » non configuré. Contacter l'administrateur système.

L'imprimante est en mode Serveur de télécopie, mais la configuration du serveur de télécopie n'a pas été effectuée.

Essayez l'une ou plusieurs des solutions suivantes :

- Appuyez sur **Continuer** pour effacer le message.
- Effectuez la configuration du serveur de télécopie. Si le message s'affiche à nouveau, contactez un agent du support technique.

## Nom de télécopieur non configuré

Le nom du télécopieur n'a pas été saisi. L'envoi et la réception de télécopies sont désactivés jusqu'à ce que la télécopie soit correctement configurée.

Essayez l'une ou plusieurs des solutions suivantes :

- Appuyez sur **Continuer** pour effacer le message.
- Effectuez la configuration analogique du télécopieur. Si le message s'affiche à nouveau, contactez un agent du support technique.

## Numéro de télécopieur non configuré

Le numéro du télécopieur n'a pas été saisi. L'envoi et la réception de télécopies sont désactivés jusqu'à ce que la télécopie soit correctement configurée.

Essayez l'une ou plusieurs des solutions suivantes :

- Appuyez sur **Continuer** pour effacer le message.
- Effectuez la configuration analogique du télécopieur. Si le message s'affiche à nouveau, contactez un agent du support technique.

## Installer le réceptacle [x]

Essayez une ou plusieurs des solutions suivantes :

- Installez le réceptacle indiqué :
  1. Eteignez l'imprimante.
  2. Débranchez le cordon d'alimentation de la prise murale.
  3. Installez le réceptacle indiqué.
  4. Branchez le cordon d'alimentation sur une prise secteur correctement mise à la terre.
  5. Remettez l’imprimante sous tension.
- Annulez l'impression.

## Installer le tiroir [x]

Essayez une ou plusieurs des solutions suivantes :

- Installez le tiroir spécifié :
  1. Eteignez l'imprimante.
  2. Débranchez le cordon d'alimentation de la prise murale.
  3. Installez le tiroir spécifié.
  4. Branchez le cordon d'alimentation sur une prise secteur correctement mise à la terre.
  5. Remettez l’imprimante sous tension.
- Annulez l'impression.

## Insérer la boîte perforatrice

Insérez la boîte perforatrice dans l'unité de finition, puis appuyez sur **Continuer** pour effacer le message.

## Insérer le tiroir [x]

Insérez le tiroir indiqué dans l'imprimante.

## Insérer la cartouche d'agrafes

Essayez une ou plusieurs des solutions suivantes :

- Insérez une cartouche d'agrafes.
- Appuyez sur **Continuer** pour effacer le message et imprimer sans utiliser l'unité de finition avec agrafage.

## Installer le chargeur d’enveloppes

Essayez une ou plusieurs des solutions suivantes :

- Installez le chargeur d'enveloppes :
  1. Eteignez l'imprimante.
  2. Débranchez le cordon d'alimentation de la prise murale.
  3. Installez le chargeur d'enveloppes.
  4. Branchez le cordon d'alimentation sur une prise secteur correctement mise à la terre.
  5. Remettez l’imprimante sous tension.
- Annulez l'impression.

## Charger [source] avec [nom du type personnalisé]

Essayez une ou plusieurs des solutions suivantes :

- Chargez le papier spécifié dans le tiroir ou le chargeur.
- Pour faire disparaître le message et reprendre l'impression, appuyez sur **Papier chargé, continuer**.

  Si l'imprimante détecte un tiroir contenant du papier de type et de format appropriés, les documents sont imprimés à partir de ce tiroir. Dans le cas contraire, les documents sont imprimés à partir de la source de papier par défaut.
- Annulez l'impression.

## Charger [source] avec [chaîne personnalisée]

Essayez une ou plusieurs des solutions suivantes :

- Chargez le papier spécifié dans le tiroir ou le chargeur.
- Pour faire disparaître le message et reprendre l'impression, appuyez sur **Papier chargé, continuer**.

  Si l'imprimante détecte un tiroir contenant du papier de type et de format appropriés, les documents sont imprimés à partir de ce tiroir. Dans le cas contraire, les documents sont imprimés à partir de la source de papier par défaut.
- Annulez l'impression.

## Charger [source] avec [format]

Essayez une ou plusieurs des solutions suivantes :

- Chargez le papier spécifié dans le tiroir ou le chargeur.
- Pour faire disparaître le message et reprendre l'impression, appuyez sur **Papier chargé, continuer**.

  Si l'imprimante détecte un tiroir contenant du papier de type et de format appropriés, les documents sont imprimés à partir de ce tiroir. Dans le cas contraire, les documents sont imprimés à partir de la source de papier par défaut.
- Annulez l'impression.

## Charger [source] avec [type] [format]

Essayez une ou plusieurs des solutions suivantes :

- Chargez le papier spécifié dans le tiroir ou le chargeur.
- Pour faire disparaître le message et reprendre l'impression, appuyez sur **Papier chargé, continuer**.

  Si l'imprimante détecte un tiroir contenant du papier de type et de format appropriés, les documents sont imprimés à partir de ce tiroir. Dans le cas contraire, les documents sont imprimés à partir de la source de papier par défaut.
- Annulez l'impression.

## Charger chargeur manuel avec [nom type perso]

Essayez l'une ou plusieurs des solutions suivantes :

- Chargez le papier spécifié dans le chargeur manuel.
- Appuyez sur **Demander pour chaque page, papier chargé** ou sur **Ne pas demander, papier chargé** pour effacer le message et poursuivre l'impression.
- Appuyez sur **Sélectionner papier automatiquement** pour utiliser le papier chargé dans le tiroir.
- Annulez le travail d'impression en cours.

## Charger chargeur manuel avec [chaîne perso]

Essayez l'une ou plusieurs des solutions suivantes :

- Chargez le papier spécifié dans le chargeur manuel.
- Appuyez sur **Demander pour chaque page, papier chargé** ou sur **Ne pas demander, papier chargé** pour effacer le message et poursuivre l'impression.
- Appuyez sur **Sélectionner papier automatiquement** pour utiliser le papier chargé dans le tiroir.
- Annulez le travail d'impression en cours.

## Charger un chargeur manuel avec [format de papier]

Essayez l'une ou plusieurs des solutions suivantes :

- Chargez le papier spécifié dans le chargeur manuel.
- Appuyez sur **Demander pour chaque page, papier chargé** ou sur **Ne pas demander, papier chargé** pour effacer le message et poursuivre l'impression.
- Appuyez sur **Sélectionner papier automatiquement** pour utiliser le papier chargé dans le tiroir.
- Annulez le travail d'impression en cours.

## Charger un chargeur manuel avec [type de papier] [format de papier]

Essayez l'une ou plusieurs des solutions suivantes :

- Chargez le papier spécifié dans le chargeur manuel.
- Appuyez sur **Demander pour chaque page, papier chargé** ou sur **Ne pas demander, papier chargé** pour effacer le message et poursuivre l'impression.
- Appuyez sur **Sélectionner papier automatiquement** pour utiliser le papier chargé dans le tiroir.
- Annulez le travail d'impression en cours.

## Charger agrafes

Essayez l'une ou plusieurs des solutions suivantes :

- Remplacez la cartouche d'agrafes spécifiée dans l'unité de finition.
- Appuyez sur **Continuer** pour effacer le message et poursuivre l'impression.

  **Remarque :** Le travail d'impression sera agrafé si la cartouche d'agrafes est remplacée ou insérée.
- Appuyez sur **Annuler le travail** pour annuler l’impression.

## Mémoire saturée, impossible d’imprimer les télécopies

La mémoire est insuffisante pour imprimer la télécopie.

Appuyez sur **Continuer** pour effacer le message sans imprimer. Les télécopies suspendues seront imprimées après le redémarrage de l’imprimante.

## Reconnecter le réceptacle [x]

Essayez une ou plusieurs des solutions suivantes :

- Eteignez puis rallumez l'imprimante.
- Reconnectez le réceptacle indiqué :
  1. Eteignez l'imprimante.
  2. Débranchez le cordon d'alimentation de la prise murale.
  3. Retirez le réceptacle indiqué.
  4. Reconnectez le réceptacle.
  5. Branchez le cordon d'alimentation sur une prise secteur correctement mise à la terre.
  6. Remettez l’imprimante sous tension.
- Retirez le réceptacle indiqué :
  1. Eteignez l'imprimante.
  2. Débranchez le cordon d'alimentation de la prise murale.
  3. Retirez le réceptacle indiqué.
  4. Contactez l'assistance clientèle.
- Appuyez sur **Continuer** pour effacer le message et imprimer sans utiliser le réceptacle spécifié.

## Reconnecter les réceptacles [x] – [y]

Essayez une ou plusieurs des solutions suivantes :

- Eteignez puis rallumez l'imprimante.
- Reconnectez les réceptacles indiqués :
  1. Eteignez l'imprimante.
  2. Débranchez le cordon d'alimentation de la prise murale.
  3. Retirez les réceptacles indiqués.
  4. Reconnectez les réceptacles.

5 Branchez le cordon d'alimentation sur une prise secteur correctement mise à la terre.
6 Remettez l'imprimante sous tension.

- Retirez les réceptacles indiqués :
  1 Eteignez l'imprimante.
  2 Débranchez le cordon d'alimentation de la prise murale.
  3 Retirez les réceptacles indiqués.
  4 Contactez l'assistance clientèle.
- Appuyez sur **Continuer** pour effacer le message et imprimer sans utiliser les réceptacles spécifiés.

## Retirer les matériaux d'emballage, [nom de la zone]

Retirez les matériaux d'emballage restants de l'emplacement spécifié.

## Retirer le papier du réceptacle standard

Retirez la pile de papier du réceptacle standard.

## Retirer le papier du réceptacle [x]

Retirez le papier du réceptacle spécifié. L'imprimante détecte automatiquement le retrait de papier et reprend l'impression.

Si le message ne s'efface pas après le retrait du papier, appuyez sur **Continuer**.

## Retirer le papier de tous les réceptacles

Les réceptacles ont atteint leur limite de capacité. Videz tous les réceptacles pour effacer le message et poursuivre l'impression.

## Retirer le papier du [nom de réceptacle associé]

Retirez le papier du réceptacle spécifié. L'imprimante détecte automatiquement le retrait de papier et reprend l'impression.

Si le message ne s'efface pas après le retrait du papier, appuyez sur **Continuer**.

## Restaurer les travaux suspendus ?

Essayez l'une ou plusieurs des solutions suivantes :

- Appuyez sur **Restaurer** pour restaurer tous les travaux suspendus stockés sur le disque dur de l'imprimante.
- Appuyez sur **Ne pas restaurer** si vous ne souhaitez pas que les travaux d'impression soient restaurés.

## Le capot du chargeur automatique du scanner est ouvert

Fermez le couvercle du CAD.

## Faire coulisser l'unité de finition vers la gauche

Faites coulisser la boîte à lettres ou l'unité de finition vers la gauche jusqu'à ce qu'elle *s'enclenche*.

## Certains travaux suspendus n'ont pas été restaurés

Appuyez sur **Continuer** pour supprimer le travail spécifié.

**Remarque :** les travaux suspendus qui ne sont pas restaurés sont conservés sur le disque dur et sont inaccessibles.

## Fourniture manquante pour terminer le travail en cours

Une fourniture nécessaire pour terminer le travail en cours est manquante. Pour faire disparaître le message, appuyez sur **Annuler**.

## Format de papier du tiroir [x] non pris en charge

Le format de papier du tiroir indiqué n'est pas pris en charge. Remplacez-le par un format de papier pris en charge.

## Disque non pris en charge

Un disque USB non pris en charge a été inséré. Retirez-le, puis installez un disque pris en charge par l'imprimante.

## 31.xx Cart. [couleur] manquante ou défectueuse

Essayez une ou plusieurs des solutions suivantes :

1. Retirez la cartouche d'impression indiquée et réinstallez-la.

   Pour savoir comment retirer une cartouche d'impression, appuyez sur **Plus d'informations**.

2. Pour faire disparaître le message, appuyez sur **Continuer**.

   **Remarque :** si le message ne s'efface pas, remplacez la cartouche d'impression défectueuse.

## 32.xx Référence cartouche [couleur] non prise en charge par le périphérique

1. Retirez la cartouche d'impression non prise en charge et installez-en une qui est prise en charge.

   Pour savoir comment retirer une cartouche d'impression, appuyez sur **Plus d'informations**.

2. Pour faire disparaître le message, appuyez sur **Continuer**.

## 34 Format de papier incorrect, ouvrir [src]

Essayez une ou plusieurs des solutions suivantes :

- Chargez le papier ou le support spécial adapté dans le tiroir approprié.
- Confirmez que la roulette du tiroir 1 est définie sur le format de papier chargé dans le tiroir. Assurez-vous que ce format correspond au format d'impression.
- Appuyez sur **Continuer** pour effacer le message et imprimer en utilisant un autre tiroir.

- Vérifiez les guides de longueur et de largeur du tiroir et veillez à ce que le papier soit correctement chargé dans le tiroir.
- Vérifiez que le format et le type de papier appropriés sont sélectionnés dans les paramètres de la boîte de dialogue d'impression ou des propriétés d'impression.
- Vérifiez que le format de papier est correctement configuré. Par exemple, si l'option Frmt chargeur MF est définie sur Universel, vérifiez que la largeur du papier est adaptée aux données imprimées.
- Annulez l'impression.

## 35 Mémoire insuffisante pr prendre en ch. la fction Economiser ressources

Essayez l'une ou plusieurs des solutions suivantes :

- Appuyez sur **Continuer** pour désactiver la fonction Economiser ressources et poursuivre l'impression.
- Pour activer la fonction Economiser ressources lorsque ce message s'affiche, vérifiez que les tampons de liaison sont définis sur Auto, puis quittez les menus afin de prendre en compte les modifications effectuées. Lorsque le message **`Prêt`** s'affiche, activez la fonction Economiser ressources.
- Installez de la mémoire supplémentaire.

## 37 Mémoire insuffisante pour assembler les travaux

Essayez l'une ou plusieurs des solutions suivantes :

- Appuyez sur **Continuer** pour imprimer la partie du travail déjà stockée et commencer l'assemblage du reste du travail d'impression.
- Annulez le travail d'impression en cours.

## 37 Mémoire insuffisante pour défragmenter la mémoire flash

Essayez l'une ou plusieurs des solutions suivantes :

- Appuyez sur **Continuer** pour arrêter l'opération de défragmentation et poursuivre l'impression.
- Supprimez les polices, les macros et autres données dans la mémoire de l'imprimante.
- Installez de la mémoire supplémentaire dans l'imprimante.

## 37 Mémoire insuffisante, travaux suspendus supprimés

L'imprimante a supprimé certains travaux suspendus afin de traiter les travaux en cours.

Appuyez sur **Continuer** pour effacer le message.

## 37 Mémoire insuffisante, certains trav. suspendus ne seront pas restaurés

L'imprimante ne peut pas restaurer une partie ou la totalité des travaux confidentiels ou suspendus conservés sur son disque dur.

Appuyez sur **Continuer** pour effacer le message.

## 38 Mémoire saturée

Essayez l'une ou plusieurs des solutions suivantes :

- Appuyez sur **Continuer** pour effacer le message.
- Annulez le travail d'impression en cours.
- Installez de la mémoire supplémentaire dans l'imprimante.

## 39 Page complexe, des données risquent de ne pas être imprimées

Essayez l'une ou plusieurs des solutions suivantes :

- Appuyez sur **Continuer** pour effacer le message et poursuivre l'impression.
- Annulez le travail d'impression en cours.
- Installez de la mémoire supplémentaire dans l'imprimante.

## 40 Recharge [couleur] non valide, remplacer cartouche

Remplacez la cartouche indiquée pour poursuivre l'impression.

## 51 Mémoire flash défectueuse détectée

Essayez l'une ou plusieurs des solutions suivantes :

- Appuyez sur **Continuer** pour effacer le message et poursuivre l'impression.
- Annulez le travail d'impression en cours.

## 52 Espace insuffisant dans la mémoire flash pour les ressources

Essayez l'une ou plusieurs des solutions suivantes :

- Appuyez sur **Continuer** pour effacer le message et poursuivre l'impression.

  Les polices et macros téléchargées qui n'ont pas été stockées auparavant dans la mémoire flash sont supprimées.
- Supprimez les polices, les macros et autres données stockées dans la mémoire flash.
- Effectuez la mise à niveau vers une carte mémoire d'une capacité de stockage plus importante.

## 53 Mémoire flash non formatée détectée

Essayez l'une ou plusieurs des solutions suivantes :

- Appuyez sur **Continuer** pour arrêter l'opération de défragmentation et poursuivre l'impression.
- Formatez la mémoire flash. Si le message d'erreur reste affiché, la mémoire flash est peut-être défectueuse et doit être remplacée.

## 54 Réseau [x]  Erreur logicielle

Essayez une ou plusieurs des solutions suivantes :

- Appuyez sur **Continuer** pour poursuivre l'impression.
- Eteignez l'imprimante, attendez environ 10 secondes puis rallumez-la.

- Mettez à niveau le microcode réseau de l'imprimante.

## 54 Erreur option port série [x]

Essayez une ou plusieurs des solutions suivantes :

- Vérifiez que le câble série est correctement branché et qu'il est adapté au port série.
- Assurez-vous que les paramètres de communication série (protocole, vitesse de transmission, parité et bits de données) sont définis correctement sur l'imprimante et l'ordinateur hôte.
- Appuyez sur **Continuer** pour poursuivre l'impression.
- Mettez l'imprimante hors tension, puis sous tension afin de la réinitialiser.

## 54 Erreur de logiciel réseau standard

Essayez l'une ou plusieurs des solutions suivantes :

- Appuyez sur **Continuer** pour poursuivre l'impression.
- Mettez l'imprimante hors tension, puis sous tension afin de la réinitialiser.
- Mettez à niveau le microcode réseau de l'imprimante ou du serveur d'impression.

## 55 Option ds empl. [x] non prise en charge

1. Eteignez l'imprimante.
2. Débranchez le câble d'alimentation de la prise murale.
3. Retirez la carte non pris en charge de la carte logique de l'imprimante, puis remplacez-la par une carte prise en charge.
4. Branchez le cordon d'alimentation sur une prise secteur correctement mise à la terre.
5. Mettez de nouveau l’imprimante sous tension.

## 56 Port parallèle [x] désactivé

Essayez une ou plusieurs des solutions suivantes :

- Pour faire disparaître le message, appuyez sur **Continuer**.

  L'imprimante ignore toutes les données reçues via le port parallèle.
- Assurez-vous que l'option Tampon parallèle n'est pas désactivée.

## 56 Port série [x] désactivé

Essayez une ou plusieurs des solutions suivantes :

- Pour faire disparaître le message, appuyez sur **Continuer**.

  L’imprimante ignore les données reçues via le port série.
- Assurez-vous que l'option Tampon série n'est pas désactivée.

## 56 Port USB standard désactivé

Essayez l'une ou plusieurs des solutions suivantes :

- Appuyez sur **Continuer** pour effacer le message.

  L'imprimante efface toutes les données reçues sur le port USB.
- Assurez-vous que l'option Tampon USB n'est pas désactivée.

## 56 Port parallèle standard désactivé

Essayez l'une ou plusieurs des solutions suivantes :

- Appuyez sur **Continuer** pour effacer le message.

  L'imprimante efface toutes les données reçues via le port parallèle.
- Assurez-vous que l'option Tampon parallèle n'est pas désactivée.

## 56 Port USB [x] désactivé

Essayez une ou plusieurs des solutions suivantes :

- Pour faire disparaître le message, appuyez sur **Continuer**.

  L'imprimante ignore toutes les données reçues sur le port USB.
- Assurez-vous que l'option Tampon USB n'est pas désactivée.

## 57 Config. modifiée, certains trav. suspendus n'ont pas été restaurés

Des modifications ont été apportées à l'imprimante rendant les travaux suspendus non valides. Les modifications apportées peuvent être les suivantes :

- Le microcode de l’imprimante a été mis à jour.
- Les options d’alimentation papier du travail d’impression ont été supprimées.
- Le travail d’impression a été créé à partir des données d'un périphérique qui se trouvait sur le port USB, or ce périphérique n’est plus branché sur le port en question.
- Le disque dur de l’imprimante contient des travaux d'impression stockés alors que le disque dur était installé sur un autre modèle d’imprimante.

Pour faire disparaître le message, appuyez sur **Continuer**.

## 58 Trop de réceptacles installés

1. Eteignez l'imprimante.
2. Débranchez le cordon d'alimentation de la prise murale.
3. Retirez les réceptacles supplémentaires.
4. Branchez le cordon d'alimentation sur une prise secteur correctement mise à la terre.
5. Remettez l’imprimante sous tension.

## 58 Trop de disques installés

1 Eteignez l'imprimante.
2 Débranchez le cordon d'alimentation de la prise murale.
3 Retirez les disques en trop.
4 Branchez le cordon d'alimentation sur une prise secteur correctement mise à la terre.
5 Remettez l’imprimante sous tension.

## 58 Trop d'options mémoire flash installées

1 Mettez l'imprimante hors tension.
2 Débranchez le cordon d'alimentation de la prise murale.
3 Retirez les mémoires flash en trop.
4 Branchez le cordon d'alimentation sur une prise correctement mise à la terre.
5 Remettez l'imprimante sous tension.

## 58 Trop de tiroirs

1 Mettez l'imprimante hors tension.
2 Débranchez le cordon d'alimentation de la prise murale.
3 Retirez les tiroirs supplémentaires.
4 Branchez le cordon d'alimentation sur une prise correctement mise à la terre.
5 Remettez l'imprimante sous tension.

## 58 Erreur config. entrée

1 Eteignez l'imprimante.
2 Débranchez le câble d'alimentation de la prise murale.
3 Vérifiez si toutes les configurations de tiroir sont correctes. Retirez, le cas échéant, les tiroirs inutiles.
4 Branchez le cordon d'alimentation sur une prise secteur correctement mise à la terre.
5 Mettez de nouveau l’imprimante sous tension.

## 59 Réceptacle [x] incompatible

Essayez une ou plusieurs des solutions suivantes :

- Retirez le réceptacle indiqué.
- Appuyez sur **Continuer** pour effacer le message et poursuivre l’impression sans utiliser le réceptacle spécifié.

## 61 Retirer le disque défectueux

Essayez l'une ou plusieurs des solutions suivantes :

- Retirez le disque dur défectueux de l’imprimante.
- Installez un autre disque dur d’imprimante avant d'effectuer toute opération nécessitant un disque.

## 62 Disque saturé

Essayez une ou plusieurs des solutions suivantes :

- Pour faire disparaître le message et reprendre le traitement, appuyez sur **Continuer**.
- Supprimez les polices, les macros et autres données stockées sur le disque dur de l’imprimante.
- Installez un disque dur d'imprimante d'une capacité supérieure.

## 80.xx Fin de durée de vie de l'unité de fusion bientôt atteinte

1. Commandez immédiatement une nouvelle unité de fusion.
2. Lorsque la qualité d'impression baisse, installez la nouvelle unité de fusion en vous reportant à la notice d'utilisation livrée avec la pièce de rechange.
3. Pour faire disparaître le message et reprendre l'impression, appuyez sur **Continuer**.

## 80.xx Fin de durée de vie de l'unité de fusion

- Commandez immédiatement une nouvelle unité de fusion. Lorsque la qualité d'impression baisse, installez la nouvelle unité de fusion en vous reportant à la notice d'utilisation livrée avec la pièce de rechange.
- Pour faire disparaître le message et reprendre l'impression, appuyez sur **Continuer**.

## 80.xx Remplacer l'unité de fusion

Remplacez l'unité de fusion en vous reportant à la notice d'utilisation livrée avec la pièce de rechange.

## 80.xx Unité de fusion manquante

1. Remplacez l'unité de fusion en vous reportant à la notice d'utilisation livrée avec la pièce de rechange.
2. Pour faire disparaître le message et reprendre l'impression, appuyez sur **Continuer**.

## 82.xx Remplacer bout. récup. toner

1. Remplacez la bouteille de récupération de toner.

   Pour savoir comment remplacer la bouteille de récupération de toner, appuyez sur **Plus d'informations** sur le panneau de commandes de l'imprimante.
2. Pour faire disparaître le message et reprendre l'impression, appuyez sur **Continuer**.

## 82.xx Bout. récup. toner manquante

Réinsérez la bouteille de récupération de toner dans l’imprimante.

## 82.xx Bout. récup. toner presque pleine

Commandez immédiatement une nouvelle bouteille de récupération de toner.

1 Remplacez la bouteille de récupération de toner.

   Pour savoir comment installer la bouteille de récupération de toner, appuyez sur **Plus d'informations** sur le panneau de commandes de l'imprimante.

2 Pour faire disparaître le message et reprendre l'impression, appuyez sur **Continuer**.

## 83.xx Remplacer module de transfert

Remplacez le module de transfert en vous reportant à la notice d'utilisation livrée avec la pièce de rechange.

## 83.xx Fin durée de vie module de transfert

1 Remplacez le module de transfert en vous reportant à la notice d'utilisation livrée avec la pièce de rechange.

2 Pour faire disparaître le message et reprendre l'impression, appuyez sur **Continuer**.

## 83.xx Module de transfert manquant

Insérez le module de transfert dans l’imprimante.

## 88.xx Niv. cartouche [couleur] presque bas

Commandez une cartouche de rechange pour la cartouche d'impression indiquée.

## 88.xx Niveau cartouche [couleur] bas

1 Retirez la cartouche concernée.

   **Attention — Dommages potentiels :** ne touchez pas le tambour du photoconducteur. Vous risquez d’altérer la qualité d’impression des prochains travaux.

2 Secouez énergiquement la cartouche plusieurs fois de gauche à droite et d'avant en arrière pour répartir le toner.

3 Remettez en place la cartouche, puis appuyez sur **Continuer** pour effacer le message et poursuivre l'impression.

**Remarques :**

- Répétez cette procédure plusieurs fois jusqu'à ce que l'impression ne soit plus lisible. Lorsque la qualité des impressions n'est plus satisfaisante, remplacez la cartouche.
- Gardez une cartouche neuve à disposition pour remplacer la cartouche en cours lorsque la qualité d'impression n'est plus satisfaisante.

## 88.xx Niveau cartouche [couleur] très bas

Le niveau de la cartouche d'impression indiquée est très bas.

1 Pour savoir comment remplacer une cartouche d'impression, appuyez sur **Plus d'informations** sur le panneau de commandes de l'imprimante.

2 Pour faire disparaître le message et reprendre l'impression, appuyez sur **Continuer**.

## 88.xx Niveau cartouche [couleur] extrêmement bas

Le niveau de la cartouche d'impression indiquée est extrêmement bas.

1 Pour savoir comment remplacer une cartouche d'impression, appuyez sur **Plus d'informations** sur le panneau de commandes de l'imprimante.

2 Pour faire disparaître le message et reprendre l'impression, appuyez sur **Continuer**.

## 840.01 Scanner désactivé par l'administrateur

Imprimez sans le scanner ou contactez la personne responsable du support de votre système.

## 840.02 Scanner désactivé. Contacter l'administrateur du système si le problème persiste

L'imprimante a détecté un problème avec le scanner qu'elle a automatiquement désactivé. Essayez une ou plusieurs des solutions suivantes :

1 Retirez toutes les pages du DAA.

2 Eteignez l'imprimante.

3 Attendez 15 secondes, puis allumez l'imprimante.

**Remarque :** Si la mise hors tension puis sous tension de l'imprimante ne fait pas disparaître le message, appuyez ensuite sur **Continuer en désactivant le scanner** pour revenir à l'écran d'accueil, puis contactez un technicien de support technique.

4 Placez le document dans le DAA, puis ajustez les guide-papier.

5 Dans l'écran d'accueil, appuyez sur **Copier** ou utilisez le pavé numérique pour indiquer le nombre de copies.

6 Modifiez les paramètres de copie en fonction de vos besoins.

7 Appuyez sur **Copier**.

## 1565 Erreur émulation, charger option émulation

Le message s'efface automatiquement au bout de 30 secondes ; une fois ce laps de temps écoulé, l'émulateur de téléchargement est désactivé sur la barrette microcode.

Pour remédier à ce problème, téléchargez la version de l'émulateur appropriée sur le site Web de Lexmark **www.lexmark.com**.

# Résolution des problèmes d'impression

## Les fichiers PDF multilingues ne s'impriment pas

Les fichiers PDF peuvent contenir des polices non disponibles.

1. Dans Adobe Acrobat, ouvrez le document à imprimer.
2. Cliquez sur l'icône d'imprimante > **Avancé** > **Imprimer comme image** > **OK** > **OK**.

## Le panneau de commandes n'affiche rien ou uniquement des losanges

L'autotest de l'imprimante a échoué. Mettez l'imprimante hors tension, patientez environ 10 secondes, puis remettez-la sous tension.

Si le message **`Prêt`** ne s'affiche pas, mettez l'imprimante hors tension et contactez l'assistance clientèle.

## Le message Erreur lecture pilote USB s'affiche.

Vérifiez que le lecteur flash est bien pris en charge.

## Les travaux d'impression ne s'impriment pas

Essayez l'une ou plusieurs des solutions suivantes :

### Assurez-vous que l'imprimante ne présente aucun problème

Dans le panneau de commandes de l'imprimante, vérifiez son état. Si nécessaire, suivez les instructions de récupération.

### Assurez-vous que l'imprimante est prête à imprimer

Assurez-vous que le message **`Prêt`** s'affiche à l'écran avant de lancer un travail d'impression.

### Vérifiez si une fourniture est manquante ou doit être remplacée

Retirez, puis réinstallez ou remplacez la fourniture.

### Vérifiez si le réceptacle standard est plein

Sortez la pile de papier du réceptacle standard.

### Vérifiez si le bac d'alimentation est vide

Chargez du papier dans ce tiroir.

### Assurez-vous que le logiciel d'imprimante approprié est installé

- Assurez-vous d'utiliser le logiciel d'imprimante approprié.
- Si l'imprimante est connectée à l'ordinateur via un port USB, assurez-vous que votre système d'exploitation est pris en charge et que vous utilisez un logiciel d'imprimante compatible.

### Vérifiez que le serveur d'impression interne fonctionne correctement

- Assurez-vous que le serveur d'impression interne est installé correctement et que l'imprimante est connectée au réseau.
- Imprimez une page de configuration du réseau et vérifiez que l'état indiqué est **Connecté**. Si l'état est **Non connecté**, vérifiez les câbles réseau, puis essayez de nouveau d'imprimer la page de configuration du réseau. Contactez l'assistance technique pour vous assurer que le réseau fonctionne correctement.

Le logiciel de l'imprimante est disponible sur le site Web de Lexmark à l'adresse **http://support.lexmark.com**.

### Assurez-vous d'utiliser un câble USB, série ou Ethernet recommandé

Pour plus d'informations, reportez-vous au site Web de Lexmark : **http://support.lexmark.com**.

### Assurez-vous que les câbles de l'imprimante sont correctement branchés

Vérifiez les branchements sur l'imprimante et le serveur d'impression pour vous assurer que les câbles sont correctement reliés.

Pour plus d'informations, consultez la documentation d'installation fournie avec l'imprimante.

## Les travaux confidentiels et suspendus ne s'impriment pas

Voici des solutions possibles. Essayez l'une ou plusieurs des solutions suivantes :

### Impression de travaux partiels, d'aucun travaux ou de pages vierges

Le travail d'impression peut contenir des erreurs de formatage ou des données non valides.

- Supprimez le travail d'impression, puis imprimez-le à nouveau.
- Pour les documents PDF, recréez le PDF, puis imprimez-le à nouveau.

Si vous imprimez depuis Internet, l'imprimante considère peut-être les multiples titres de travaux comme des doublons et supprime tous les travaux en cours à l'exception du premier.

- Pour les utilisateurs de Windows, ouvrez les propriétés de l'imprimante. Dans la boîte de dialogue Imprimer et conserver, cochez la case « Conserver les documents en double » située sous la zone de texte du nom de l'utilisateur avant de saisir un code PIN.
- Pour les utilisateurs de Macintosh, enregistrez chaque travail d'impression sous un nom différent, puis envoyez les travaux individuels vers l'imprimante.

### Vérifiez que l'imprimante dispose de suffisamment de mémoire

Libérez de la mémoire supplémentaire en supprimant des travaux dans la liste des travaux suspendus.

## Le travail d'impression prend plus de temps que prévu

Essayez une ou plusieurs des solutions suivantes :

### Diminuez la complexité du travail d'impression

Diminuez le nombre et la taille des polices, le nombre et la complexité des images et le nombre de pages du travail d'impression.

### Désactivez le paramètre Protection page

Dans l'écran d'accueil, accédez à :

> **Paramètres** > **Paramètres généraux** > **Récupération d'impression** > **Protection page** > **Désactivé** >

### Modifiez les paramètres environnementaux

En utilisant des paramètres du mode Eco ou du mode silencieux, vous pouvez constater une baisse des performances.

## Le travail est imprimé depuis un tiroir inapproprié ou sur un papier inadéquat

### Vérifiez le paramètre Type de papier.

Assurez-vous que le paramètre Type de papier correspond au papier chargé dans le tiroir.

1. Dans le menu Papier du panneau de commandes de l'imprimante, vérifiez le paramètre Type de papier.
2. Avant de lancer un travail d'impression, indiquez le type de papier approprié :
   - Pour les utilisateurs Windows, indiquez le type dans Propriétés de l'imprimante.
   - Pour les utilisateurs Macintosh, indiquez le type dans la boîte de dialogue Imprimer.

## Des caractères incorrects s'impriment

- Assurez-vous que l'imprimante n'est pas en mode Dépistage Hex. Si le message **`Hex prêt`** s'affiche à l'écran, vous devez quitter le mode Dépistage Hex avant d'imprimer. Mettez l'imprimante hors tension, puis remettez-la sous tension pour quitter le mode Dépistage Hex.
- Assurez-vous que les paramètres SmartSwitch sont définis sur En fonction dans les menus Réseau et USB.

## La fonction de chaînage des tiroirs ne fonctionne pas.

Voici des solutions possibles. Essayez l'une ou plusieurs des solutions suivantes :

### Utilisez les mêmes type et format de papier.

- Chargez les mêmes type et format de papier dans chaque tiroir à chaîner.
- Déplacez les guide-papier pour régler correctement le format de papier chargé dans chaque tiroir.

#### Définissez les paramètres Format de papier et Type de papier sur les mêmes valeurs.

- Pour comparer les paramètres de chaque tiroir, vous pouvez imprimer la page des paramètres de menus.
- Si nécessaire, réglez les paramètres dans le menu Format/Type papier.

**Remarque :** le tiroir 550 feuilles standard et le chargeur multifonction ne détectent pas automatiquement le format du papier. Vous devez définir le format dans le menu Format/Type papier.

### Les travaux volumineux ne sont pas assemblés.

Voici des solutions possibles. Essayez l'une ou plusieurs des solutions suivantes :

#### Assurez-vous que le paramètre Assemblage est activé

Dans le menu Finition ou Propriétés de l'imprimante, activez l'option Assembler.

**Remarque :** si vous définissez Assembler sur Hors fonction dans le logiciel, le paramètre défini dans le menu Finition est ignoré.

#### Diminuez la complexité du travail d'impression.

Pour réduire la complexité du travail, diminuez le nombre des polices et leur taille, le nombre et la complexité des images ainsi que le nombre de pages.

#### Vérifiez que l'imprimante dispose de suffisamment de mémoire

Ajoutez de la mémoire à l'imprimante ou installez un disque dur optionnel.

### Des sauts de page inattendus se produisent

#### Augmentez la valeur du délai d'impression

1. Dans l'écran d'accueil, accédez à :

   > **Paramètres** > **Paramètres généraux** > **Délais**

2. Appuyez sur la flèche de droite ou de gauche en regard de **`Délai d'impression`** jusqu'à atteindre la valeur souhaitée.
3. Appuyez sur **Envoyer**.

## Résolution des problèmes de copie

### Le copieur ne répond pas

Voici des solutions possibles. Essayez l'une ou plusieurs des solutions suivantes :

#### Consultez l'écran pour prendre connaissance des messages d'erreur le cas échéant.

Effacez tous les messages d'erreur.

### Vérifiez l'alimentation.

Assurez-vous que l'imprimante est branchée, qu'elle est sous tension et que le message **Prêt** s'affiche.

## Le scanner ne se ferme pas.

Assurez-vous que rien ne bloque la fermeture du scanner :

1. Soulevez le scanner.
2. Retirez tout élément qui bloquerait le scanner.
3. Abaissez le scanner.

## La qualité de la copie est médiocre

Voici quelques exemples de faible qualité de copie :

- Pages vierges
- Motif à damiers
- Graphiques ou images déformés
- Caractères manquants
- Impression pâle
- Impression foncée
- Traits non rectilignes
- Bavures
- Rayures
- Caractères inattendus
- Lignes blanches

Essayez une ou plusieurs des solutions suivantes :

### Effacez tous les messages d'erreur

Consultez l'écran et effacez tous les messages d'erreur.

### Remplacez la cartouche ou la cartouche de toner

Lorsque la qualité des impressions n'est plus satisfaisante, remplacez la cartouche ou la cartouche de toner.

### Nettoyez la vitre du scanner

La vitre du scanner est peut-être sale. Nettoyez la vitre du scanner à l'aide d'un tissu légèrement humide, propre et non pelucheux.

Pour plus d'informations, reportez-à la section « Nettoyage de la vitre du scanner », page 220.

### Réglez l'intensité du toner de la copie

Réglez l'intensité du toner à partir des menus Copie.

## Assurez-vous que la qualité du document d'origine est satisfaisante

Vérifiez la qualité du document d'origine.

## Placez correctement le document d'origine

Vérifiez que la photo ou le document est placé, face à imprimer vers le bas, dans le coin supérieur gauche de la vitre du scanner.

## Veillez à utiliser les paramètres de copie appropriés.

Si des motifs (moiré) apparaissent sur la sortie :

- Dans l'écran Copie, assurez-vous que les paramètres Type de contenu et Source correspondent au document numérisé.
- A partir de l'écran Copie, accédez à :

  **Options avancées** > **Traitement avancé image** > **Netteté** > réduisez le paramètre Netteté
- Dans l'écran Copie, assurez-vous qu'aucune mise à l'échelle n'est sélectionnée.

Si le texte est pâle ou disparaît :

- A partir de l'écran Copie, accédez à :

  **Contenu** > **Texte** > > sélectionnez la source appropriée pour le document d'origine que vous copiez >
- A partir de l'écran Copie, accédez à :

  **Options avancées** > **Traitement avancé image** > **Netteté** > augmentez le réglage actuel
- A partir de l'écran Copie, accédez à :

  **Options avancées** > **Traitement avancé image** > **Retrait arrière-plan**, puis réduisez le réglage actuel
- A partir de l'écran Copie, accédez à :

  **Options avancées** > **Traitement avancé image** > **Contraste** > augmentez le réglage actuel
- A partir de l'écran Copie, accédez à :

  **Options avancées** > **Traitement avancé image** > **Détail des ombres** > réduisez le réglage actuel

Si la sortie est délavée ou surexposée :

- Dans l'écran Copie, assurez-vous que les paramètres Type de contenu et Source correspondent au document numérisé.
- A partir de l'écran Copie, ajustez le paramètre Intensité.
- A partir de l'écran Copie, accédez à :

  **Options avancées** > **Traitement avancé image** > **Détail des ombres** > réduisez le réglage actuel
- A partir de l'écran Copie, accédez à :

  **Options avancées** > **Traitement avancé image** > **Retrait arrière-plan** > puis réduisez le réglage actuel

## Copies partielles de document ou de photo

Voici des solutions possibles. Essayez l'une ou plusieurs des solutions suivantes :

### Vérifiez le positionnement du document.

Assurez-vous que le document ou l'image est placé(e) face imprimée vers le bas, dans le coin supérieur gauche.

### Vérifiez le paramètre Format de papier.

Assurez-vous que le paramètre Format de papier correspond au papier chargé dans le tiroir.

1. Dans le menu Papier du panneau de commandes de l'imprimante, vérifiez le paramètre Format de papier.
2. Avant de lancer un travail d'impression, indiquez le format de papier approprié :
   - Pour les utilisateurs Windows, indiquez le format dans Propriétés de l'imprimante.
   - Pour les utilisateurs Macintosh, indiquez le format dans la boîte de dialogue Imprimer.

# Résolution des problèmes de numérisation

## Vérification d'un scanner qui ne répond pas

Lorsque le scanner ne répond pas, vérifiez les points suivants :

- L'imprimante est sous tension.
- Le câble est correctement raccordé entre l'imprimante et l'ordinateur hôte, le serveur d'impression, une option ou tout autre périphérique réseau.
- Le cordon d'alimentation est connecté à l'imprimante et branché sur une prise de courant correctement reliée à la terre.
- L'alimentation électrique n'est coupée par aucun interrupteur ou coupe-circuit.
- L'imprimante n'est branchée sur aucun parasurtenseur, onduleur ou cordon prolongateur.
- Les autres appareils électriques branchés sur cette source d'alimentation électrique fonctionnent.

Après avoir vérifié ces différents points, mettez l'imprimante hors tension, puis de nouveau sous tension. Cette opération suffit souvent à résoudre le problème.

## Echec de la numérisation

Voici des solutions possibles. Essayez l'une ou plusieurs des solutions suivantes :

### Vérifiez les branchements des câbles.

Assurez-vous que le câble USB ou que le câble réseau est correctement branché à l'ordinateur et à l'imprimante.

### Une erreur s'est peut-être produite au niveau du logiciel

Eteignez l'ordinateur, puis redémarrez-le.

## La numérisation prend trop de temps ou bloque l'ordinateur

Voici des solutions possibles. Essayez l'une ou plusieurs des solutions suivantes :

### D'autres logiciels peuvent interférer lors de la numérisation.

Fermez tous les programmes non utilisés.

### Il est possible que la résolution de numérisation soit trop élevée.

Sélectionnez une résolution de numérisation plus basse.

## Faible qualité d'image numérisée

Voici des solutions possibles. Essayez l'une ou plusieurs des solutions suivantes :

### Vérifiez l'écran pour prendre connaissance des messages d'erreur, le cas échéant.

Effacez tous les messages d'erreur.

### La vitre du scanner est peut-être sale.

Nettoyez la vitre du scanner à l'aide d'un tissu légèrement humide, propre et non pelucheux. Pour plus d'informations, reportez-vous à « Nettoyage de la vitre du scanner », page 220.

### Réglez la résolution du scanner.

Augmentez la résolution du scanner de façon à obtenir un travail de qualité supérieure.

### Vérifiez la qualité du document d'origine.

Assurez-vous que la qualité du document d'origine est satisfaisante.

### Vérifiez le positionnement du document.

Assurez-vous que le document ou l'image est placé(e) face imprimée vers le bas, dans le coin supérieur gauche.

## Numérisation partielle de document ou de photo

Voici des solutions possibles. Essayez l'une ou plusieurs des solutions suivantes :

### Vérifiez le positionnement du document.

Assurez-vous que le document ou l'image est placé(e) face imprimée vers le bas, dans le coin supérieur gauche.

### Vérifiez le paramètre Format de papier.

Assurez-vous que le paramètre Format de papier correspond au papier chargé dans le tiroir.

1. Dans le menu Papier du panneau de commandes de l'imprimante, vérifiez le paramètre Format de papier.
2. Avant de lancer un travail d'impression, indiquez le format de papier approprié :
   - Pour les utilisateurs Windows, indiquez le format dans Propriétés de l'imprimante.
   - Pour les utilisateurs Macintosh, indiquez le format dans la boîte de dialogue Imprimer.

## Impossible de numériser depuis un ordinateur

Voici des solutions possibles. Essayez l'une ou plusieurs des solutions suivantes :

### Consultez l'écran pour prendre connaissance des messages d'erreur le cas échéant.

Effacez tous les messages d'erreur.

### Vérifiez l'alimentation.

Assurez-vous que l'imprimante est branchée, qu'elle est sous tension et que le message **`Prêt`** s'affiche.

### Vérifiez les branchements des câbles.

Assurez-vous que le câble USB ou que le câble réseau est correctement branché à l'ordinateur et à l'imprimante.

# Résolution des problèmes de copie

## Fonctions Télécopie et E-mail non configurées

Le voyant clignote en rouge tant que les fonctions de télécopie et d'email ne sont pas configurées. Pour configurer la fonction de télécopie ou e-mail, procédez comme suit :

**Remarque :** avant de suivre ces instructions pour une imprimante ou un réseau, assurez-vous que les câbles du télécopieur sont branchés.

1. Dans l'écran d'accueil, accédez à :

   > **Paramètres généraux** > **Exécuter la configuration initiale** > **Oui** > **Envoyer**
2. Eteignez, puis rallumez l'imprimante.
3. A partir du panneau de commandes de l'imprimante, appuyez sur votre langue.
4. Appuyez sur votre pays, puis sur **Continuer**.
5. Sélectionnez votre fuseau horaire, puis appuyez sur **Continuer**.
6. Appuyez sur **Télécopier** et **Email** pour effacer les icônes, puis appuyez sur **Continuer**.

**Remarque :** Vous pouvez également suivre ces étapes pour désactiver les fonctions de télécopie et d'e-mail.

## L'identifiant de l'appelant ne s'affiche pas

Contactez votre société de télécommunications pour vérifier que vous êtes abonné au service de l'identifiant de l'appelant pour votre ligne téléphonique.

Si votre région prend en charge plusieurs modèles d'identifiant de l'appelant, vous devrez peut-être modifier le paramètre par défaut. Deux paramètres sont disponibles : FSK (modèle 1) et DTMF (modèle 2). La disponibilité de ces paramètres par l'intermédiaire du menu Télécopie dépend de la prise en charge de plusieurs modèles d'identifiant de l'appelant par votre pays ou région. Contactez votre société de télécommunications pour déterminer le modèle à utiliser ou le paramètre vers lequel basculer.

## Impossible d'envoyer ou de recevoir une télécopie

Voici des solutions possibles. Essayez l'une ou plusieurs des solutions suivantes :

### Consultez l'écran pour prendre connaissance des messages d'erreur le cas échéant.

Effacez tous les messages d'erreur.

### Vérifiez l'alimentation.

Assurez-vous que l'imprimante est branchée, qu'elle est sous tension et que le message **`Prêt`** s'affiche.

### Vérifiez les connexions de l'imprimante.

Assurez-vous que les câbles des équipements suivants sont correctement branchés, le cas échéant :

- Téléphone
- Combiné
- Répondeur

### Vérifiez la prise téléphonique murale.

1. Branchez un téléphone à la prise murale.
2. Attendez la tonalité.
3. Si vous n'entendez aucune tonalité, branchez un autre téléphone sur la prise murale.
4. Si vous n'entendez toujours aucune tonalité, branchez un téléphone sur une autre prise murale.
5. Si vous entendez une tonalité, branchez l'imprimante sur cette prise murale.

### Passez en revue cette liste de contrôle du service de téléphonie numérique.

Le modem de télécopie est un appareil analogique. Certains appareils peuvent être connectés à l'imprimante pour permettre l'utilisation des services de téléphonie numérique.

- Si vous utilisez un service de téléphonie RNIS, branchez l'imprimante sur un port téléphonique analogique (port d'interface R) de l'adaptateur RNIS. Pour obtenir plus d'informations et faire la demande d'un port d'interface R, contactez votre fournisseur de connexion ISDN.
- Si vous utilisez une connexion DSL, branchez un filtre ou un routeur DSL qui prendra en charge le fonctionnement analogique. Pour plus d'informations, contactez votre fournisseur de connexion DSL.

- Si vous utilisez un service de commutateur téléphonique privé (PBX), assurez-vous que la connexion au commutateur est de type analogique. Dans le cas contraire, pensez à installer une ligne téléphonique analogique pour le télécopieur.

### Vérifiez la tonalité.

- Passez un appel test au numéro de téléphone auquel vous souhaitez envoyer une télécopie afin de vous assurer qu'il fonctionne correctement.
- Si la ligne téléphonique est utilisée par un autre appareil, attendez que cette communication soit terminée avant d'envoyer une télécopie.
- Si vous utilisez la fonction Mains libres, augmentez le volume pour vérifier la tonalité.

### Débranchez temporairement les autres appareils.

Pour vous assurer que l'imprimante fonctionne correctement, connectez-la directement à la ligne téléphonique. Débranchez les répondeurs, les ordinateurs avec modem ou les séparateurs de lignes téléphoniques.

### Vérifiez s'il y a un problème de bourrage.

Supprimez les bourrages et assurez-vous que le message **Prêt** s'affiche.

### Désactivez temporairement l'option Appel en attente.

L'option Appel en attente peut perturber les transmissions de télécopies. Désactivez cette option avant l'envoi ou la réception de télécopies. Contactez votre opérateur téléphonique pour obtenir la séquence de touches du pavé numérique permettant de désactiver temporairement l'option Appel en attente.

### Le service de messagerie vocale peut interférer avec les transmissions de télécopies.

Le service de messagerie vocale mis à votre disposition par votre opérateur téléphonique local peut perturber les transmissions de télécopies. Pour pouvoir activer à la fois le service de messagerie vocale et la réponse aux appels par l'imprimante, vous pouvez envisager d'installer une deuxième ligne téléphonique pour l'imprimante.

### La mémoire de l'imprimante est peut-être saturée.

1. Composez le numéro de télécopie.
2. Numérisez le document d'origine une page à la fois.

## Vous pouvez envoyer des télécopies mais pas en recevoir

Essayez une ou plusieurs des solutions suivantes :

### Chargez du papier

Si le tiroir est vide, chargez du papier dans le tiroir ou le chargeur.

### Vérifiez les paramètres de délai de sonnerie.

Le délai de sonnerie définit le nombre de fois que le téléphone sonne avant la réponse de l'imprimante. Si des téléphones partagent la même ligne que l'imprimante ou si vous êtes abonné au service de sonnerie distincte de votre opérateur téléphonique, maintenez le délai de sonnerie à 4.

1. Saisissez l'adresse IP de l'imprimante dans le champ d'adresse de votre navigateur Web.

   si vous ne connaissez pas l'adresse IP de l'imprimante, vous pouvez :

   - Voir l'adresse IP sur le panneau de commandes de l'imprimante dans la section TCP/IP du menu Réseau/Ports.
   - Imprimer une page de configuration du réseau ou les pages de paramètres de menus et identifier l'adresse IP dans la section TCP/IP.
2. Cliquez sur **Paramètres** > **Paramètres de télécopie** > **Configuration télécopie analogique**.
3. Dans le champ Nombre de sonneries avant réponse, entrez le nombre de sonneries du téléphone avant la réponse de l'imprimante.
4. Cliquez sur **Envoyer**.

### Remplacez la cartouche ou la cartouche de toner

Remplacez la cartouche ou la cartouche de toner.

## Il est possible de recevoir des télécopies; mais il est impossible d'en envoyer

Voici des solutions possibles. Essayez l'une ou plusieurs des solutions suivantes :

### L'imprimante n'est pas en mode Télécopie.

Sur l'écran d'accueil, appuyez sur **Télécopie** pour mettre l'imprimante en mode Télécopie.

### Le document n'est pas chargé correctement.

Chargez le document d'origine face imprimée vers le haut, bord court en premier dans le dispositif d'alimentation automatique ou face imprimée vers le bas sur la vitre du scanner, dans le coin supérieur gauche.

**Remarque :** ne chargez pas de cartes postales, de photos, d'images trop petites, de transparents, de photos papier ou de supports trop fins (tels qu'une coupure de magazine) dans le dispositif d'alimentation automatique. Placez ces éléments sur la vitre du scanner.

### S'assurez d'avoir correctement configuré le numéro de raccourci.

- Vérifiez que le numéro de raccourci correspondant au numéro que vous souhaitez composer a bien été programmé.
- Sinon, composez le numéro de téléphone manuellement.

## La qualité d'impression de la télécopie reçue est médiocre

Essayez une ou plusieurs des solutions suivantes :

### Renvoyez le document

Demandez à l'expéditeur de la télécopie de :

- Vérifiez que la qualité du document d'origine est satisfaisante.
- Renvoyer la télécopie. La qualité de la connexion téléphonique est peut-être en cause.
- Augmenter, si possible, la résolution de numérisation du télécopieur.

### Remplacez la cartouche

Lorsque le message **`88 Niveau de cartouche bas`** s'affiche ou lorsque l'impression devient plus pâle, remplacez la cartouche.

### Vérifiez que la vitesse de transmission du télécopieur n'est pas trop élevée

Diminuez la vitesse de transmission des télécopies entrantes :

1. Saisissez l'adresse IP de l'imprimante dans le champ d'adresse de votre navigateur Web.

   **Remarque :** si vous ne connaissez pas l'adresse IP de l'imprimante, imprimez une page de configuration réseau et recherchez l'adresse IP dans la section TCP/IP.

2. Cliquez sur **Paramètres** > **Paramètres de télécopie** > **Configuration télécopie analogique**.
3. Dans la zone Vitesse maximale, cliquez sur l'une des options suivantes :

   **2400**
   **4800**
   **9600**
   **14400**
   **33600**

4. Cliquez sur **Envoyer**.

# Résolution des problèmes d'application de l'écran d'accueil

## Une erreur d'application s'est produite

### Recherchez les informations pertinentes dans le journal du système.

1. Saisissez l'adresse IP ou le nom d'hôte du périphérique dans le champ d'adresse de votre navigateur Web.

   Si vous ne connaissez pas l'adresse IP ou le nom d'hôte de l'imprimante, vous pouvez :

   - voir les informations sur l'écran d'accueil du panneau de commandes de l'imprimante ou dans la section TCP/IP du menu Réseau/Ports ;
   - imprimer une page de configuration du réseau ou la page des paramètres de menus et repérer les informations dans la section TCP/IP.

2 Cliquez sur **Paramètres** ou sur **Configuration**.

3 Cliquez sur **Solutions de périphérique** > **Solutions (eSF)** > onglet **Système** > **Journal**.

4 Dans le menu Filtre, sélectionnez un état d'application.

5 Dans le menu Application, sélectionnez une application, puis cliquez sur **Envoyer**.

### Vérifiez que le nom de fichier que vous souhaitez utiliser pour la numérisation n'est pas déjà utilisé

Vérifiez que le fichier vers lequel vous numérisez n'est pas ouvert par une autre application ou un autre utilisateur.

Pour éviter les erreurs, assurez-vous de sélectionner « Ajouter un horodatage » ou « Ecraser le fichier existant » dans les paramètres de configuration de la destination.

### Réglez les paramètres de numérisation

Dans les paramètres de configuration de la destination, réduisez les paramètres de numérisation : Par exemple, réduisez la résolution de numérisation, désactivez la couleur ou définissez le type de contenu sur Texte.

### Contactez l'assistance clientèle

Si vous ne parvenez toujours pas à identifier le problème, contactez l'assistance clientèle.

# Résolution des problèmes d'options

## L'option ne fonctionne pas correctement ou ne fonctionne plus après son installation.

Essayez l'une ou plusieurs des solutions suivantes :

### Réinitialisez l'imprimante

Mettez l'imprimante hors tension, patientez environ 10 secondes, puis remettez-la sous tension.

### Vérifiez que l'option est bien connectée à l'imprimante

1 Mettez l'imprimante hors tension à l'aide du commutateur d'alimentation.

2 Débranchez le câble d'alimentation électrique de la prise murale et de l'imprimante.

3 Vérifiez la connexion de l'option et de l'imprimante.

### Assurez-vous que l'option est correctement installée.

Imprimez la page des paramètres de menus et vérifiez si l'option apparaît dans la liste des options installées. Si ce n'est pas le cas, réinstallez-la. Pour plus d'informations, reportez-vous à la documentation sur la configuration matérielle fournie avec l'option ou consultez le site **www.lexmark.com** pour visualiser la notice d'utilisation de cette dernière.

### Assurez-vous que l'option est bien sélectionnée

Sélectionnez l’option depuis l'ordinateur à partir duquel vous imprimez.

pour plus d'informations, reportez-vous à la rubrique « Mise à jour des options disponibles dans le pilote d’imprimante », page 47.

## Problèmes de tiroir papier

Essayez une ou plusieurs des solutions suivantes :

### Assurez-vous que le papier est chargé correctement

1. Ouvrez le tiroir.
2. Vérifiez s'il y a des bourrages papier ou des feuilles mal engagées.
3. Assurez-vous que les guide-papier sont alignés sur le bord de la pile de papier.
4. Assurez-vous que le tiroir papier est correctement fermé.

### Réinitialisez l'imprimante

Mettez l'imprimante hors tension, patientez environ 10 secondes, puis remettez-la sous tension.

### Assurez-vous que le tiroir papier est correctement installé

Si le tiroir papier est répertorié sur la page des paramètres de menus, mais que le papier se bloque à l’entrée ou à la sortie de ce dernier, cela signifie probablement que le tiroir n'a pas été correctement installé. Réinstallez le tiroir papier. Pour plus d’informations, reportez-vous à la documentation sur la configuration matérielle fournie avec le tiroir papier ou consultez le site Web **http://support.lexmark.com** pour visualiser la notice d’utilisation de ce dernier.

## Problèmes du tiroir 2 000 feuilles

### Vérifiez la connexion du tiroir

Vérifiez que le tiroir 2 000 feuilles est correctement connecté à l'imprimante.

### Chargez du papier

Si le tiroir est vide, chargez du papier dans le tiroir ou le chargeur multifonction.

### Eliminez tous les bourrages

Ouvrez la porte latérale du tiroir ou du chargeur multifonction, puis retirez le papier coincé.

### Evitez les bourrages papier

- Déramez les feuilles.
- Assurez-vous que le tiroir est correctement installé.
- Vérifiez que le papier est chargé correctement.

- Assurez-vous que la pile de papier chargée ne dépasse pas la hauteur maximale indiquée dans le tiroir.
- Assurez-vous que le papier ou le support spécial est conforme aux spécifications et n’est pas endommagé.
- Assurez-vous que les guide-papier sont bien ajustés au format de papier chargé.

## Impossible de détecter la carte mémoire flash

Vérifiez que la carte mémoire flash est correctement connectée à la carte logique de l'imprimante.

## Impossible de détecter le disque dur de l'imprimante

Assurez-vous que le disque dur de l'imprimante est correctement connecté à la carte logique.

## ISP (Internet Solutions Port) ne fonctionne pas correctement

Essayez une ou plusieurs des solutions suivantes :

### Vérifiez les connexions ISP (Internal Solutions Port)

Vérifiez qu'ISP est correctement connecté à la carte logique de l'imprimante.

### Vérifiez le câble

Vérifiez que vous utilisez le câble adéquat et qu'il est correctement connecté à l'arrière du port ISP.

### Vérifiez que le logiciel réseau est bien configuré

Pour plus d'informations sur l'installation du logiciel pour l'impression réseau, reportez-vous au *Guide de mise en réseau* sur le CD *Logiciel et documentation*.

## Le serveur d'impression interne fonctionne pas correctement

Essayez une ou plusieurs des solutions suivantes :

### Vérifiez les connexions du serveur d'impression

- Assurez-vous que le serveur d'impression interne est correctement connecté à la carte logique de l'imprimante.
- Vérifiez que vous utilisez le câble adéquat et qu'il est correctement connecté.

### Vérifiez que le logiciel réseau est bien configuré

Pour plus d’informations sur l’installation du logiciel pour l’impression en réseau, procédez comme suit :

1. Ouvrez le CD *Logiciel et documentation*.
2. Cliquez sur **Supplémentaire**.
3. Sous Publications sur ce CD, sélectionnez **Guide de mise en réseau**.

## Carte mémoire

Assurez-vous que la carte mémoire est correctement connectée à la carte logique de l'imprimante.

## La carte d'interface parallèle/USB ne fonctionne pas correctement

### Vérifiez les connexions de la carte d'interface parallèle/USB

Vérifiez que la carte d'interface parallèle/USB est correctement connectée à la carte logique de l'imprimante.

### Vérifiez le câble

Vérifiez que vous utilisez le câble adéquat et qu'il est correctement connecté.

# Résolution des problèmes de chargement du papier

## Bourrages papier fréquents

Voici des solutions possibles. Essayez l'une ou plusieurs des solutions suivantes :

### Vérifiez le papier.

Utilisez le papier et les supports spéciaux recommandés. Pour plus d'informations, reportez-vous au chapitre Spécifications relatives au papier et aux supports spéciaux.

### Vérifiez qu'il n'y a pas trop de papier dans le tiroir.

Assurez-vous que la pile de papier chargée ne dépasse pas la hauteur maximale indiquée dans le tiroir ou dans le chargeur multifonction.

### Vérifiez les guide-papier.

Ajustez les guides au format du papier chargé dans le tiroir.

### Le papier a peut-être été exposé à un taux d'humidité élevé.

- Chargez du papier provenant d'une nouvelle ramette.
- Conservez le papier dans son emballage d'origine jusqu'à son utilisation.

## Le message Bourrage papier reste affiché après le dégagement du bourrage

### Vérifiez le chemin du papier.

Le chemin du papier n'est pas dégagé. Dégagez complètement le papier coincé dans le chemin du papier, puis appuyez sur **Continuer**.

## Les pages bloquées ne sont pas réimprimées

### Activez la correction bourrage

1 Dans l'écran d'accueil, accédez à :

> **Paramètres** > **Paramètres généraux** > **Récupération d'impression**

2 Appuyez sur les flèches en regard de **Correction bourrage** jusqu'à ce que **En fonction** ou **Auto** s'affiche.

3 Appuyez sur **Envoyer**.

# Résolution des problèmes de qualité d'impression

Si ces suggestions ne permettent pas de résoudre le problème, contactez l'assistance clientèle. Votre imprimante a peut-être besoin d'un réglage ou d'une nouvelle pièce.

## Les bords des caractères sont irréguliers ou inégaux.

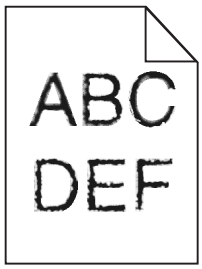


Si vous utilisez des polices téléchargées, vérifiez qu'elles sont prises en charge par l'imprimante, l'ordinateur hôte et le logiciel.

## Les images sont détourées

Essayez l'une ou plusieurs des solutions suivantes :

### Vérifiez les guides

Ajustez les guides de longueur et de largeur au format du papier chargé dans le tiroir.

### Vérifiez le paramètre Format de papier

Assurez-vous que le paramètre Format de papier correspond au papier chargé dans le tiroir.

1 Dans le menu Papier du panneau de commandes de l'imprimante, vérifiez le paramètre Format de papier.

2 Avant de lancer un travail d'impression, indiquez le format de papier approprié :
- Pour les utilisateurs Windows, indiquez le format dans Propriétés de l'imprimante.
- Pour les utilisateurs Macintosh, indiquez le format dans la boîte de dialogue Imprimer.

## Apparition de fines lignes horizontales sur les pages de couleur

Vous pouvez constater de fines lignes horizontales sur les photos ou les pages présentant une forte concentration de couleur. Cela peut se produire lorsque l'imprimante est en mode silencieux. Pour résoudre ce problème, définissez le mode silencieux sur **Hors fonction (Image/Photo)**.

## Des images ombrées apparaissent sur les impressions

Essayez une ou plusieurs des solutions suivantes :

### Vérifiez les paramètres de type de papier et de grammage du papier

Assurez-vous que les paramètres de type de papier et de grammage du papier correspondent au papier chargé dans le tiroir ou le chargeur :

1. Dans le menu Papier du panneau de commandes de l'imprimante, vérifiez les paramètres Type de papier et Grammage du papier.
2. Avant de lancer l'impression, spécifiez le type de papier correct :
   - Pour les utilisateurs de Windows, spécifiez le type de papier dans les Propriétés d'impression.
   - Pour les utilisateurs de Macintosh, spécifiez le type de papier dans la boîte de dialogue d'impression.

### Vérifiez que la cartouche d'impression ne présente pas un niveau bas de toner

Lorsque le message **`88.xx Niveau cartouche [couleur] bas`** apparaît, vérifiez que le toner est uniformément réparti entre les 4 cartouches d'impression ou identifiez la couleur présentant des images ombrées.

1. Retirez la cartouche d'impression.

   **Attention — Dommages potentiels :** ne touchez pas le tambour du photoconducteur. Vous risquez d'altérer la qualité d'impression des prochains travaux.

2. Secouez énergiquement la cartouche plusieurs fois de gauche à droite et d'avant en arrière pour répartir le toner.
3. Réinsérez les cartouches.

   **Remarque :** si la qualité d'impression ne s'améliore pas, remplacez la cartouche d'impression de la couleur qui donne des images ombrées.

Si le problème persiste, l'imprimante peut nécessiter un entretien ou des réparations. Pour plus d'informations, contactez l'assistance clientèle.

## Le fond des impressions est gris

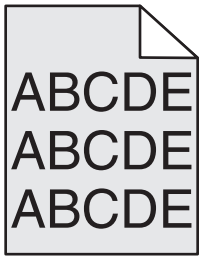


### Vérifiez la valeur du paramètre de suppression ou d'intensité de l'arrière-plan

Essayez une ou plusieurs des solutions suivantes :

- Réduisez la valeur du paramètre d'intensité.
- Augmentez la valeur du paramètre de suppression de l'arrière-plan.

### Vérifiez que la cartouche d'impression n'est pas usée ou défectueuse

Remplacez la cartouche d'impression usée ou défectueuse.

## Les marges sont incorrectes

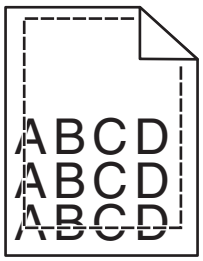


Voici des solutions possibles. Essayez l'une ou plusieurs des solutions suivantes :

### Vérifiez les guide-papier

Ajustez les guides au format du papier chargé dans le tiroir.

### Vérifiez le paramètre Format de papier

Assurez-vous que le paramètre Format de papier correspond au papier chargé dans le tiroir.

1. Dans le menu Papier du panneau de commandes de l’imprimante, vérifiez le paramètre Format de papier.
2. Avant de lancer un travail d’impression, indiquez le format de papier approprié :
   - Pour les utilisateurs Windows, indiquez le format dans Propriétés de l'imprimante.
   - Pour les utilisateurs Macintosh, indiquez le format dans la boîte de dialogue Imprimer.

## Une ligne de couleur claire, une ligne blanche ou une ligne de couleur incorrecte apparaît sur les impressions

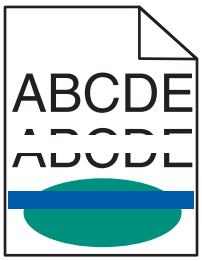


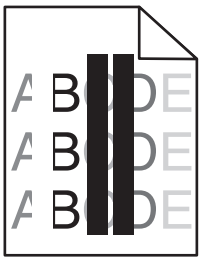

Essayez une ou plusieurs des solutions suivantes :

### Vérifiez que la cartouche d'impression n'est pas défectueuse

Remplacez la cartouche d'impression défectueuse.

### Vérifiez que la courroie de transfert n'est pas défectueuse

Remplacez la courroie de transfert défectueuse. Pour plus d’informations, reportez-vous à la notice d’utilisation fournie avec la pièce de rechange.

## Papier recourbé

Essayez une ou plusieurs des solutions suivantes :

### Vérifiez les paramètres de type de papier et de grammage du papier

Assurez-vous que les paramètres de type de papier et de grammage du papier correspondent au papier chargé dans le tiroir ou le chargeur :

1. Dans le menu Papier du panneau de commandes de l'imprimante, vérifiez les paramètres Type de papier et Grammage du papier.
2. Avant de lancer l'impression, spécifiez le type de papier correct :
   - Pour les utilisateurs de Windows, spécifiez le type de papier dans les Propriétés d'impression.
   - Pour les utilisateurs de Macintosh, spécifiez le type de papier dans la boîte de dialogue d'impression.

### Chargez du papier provenant d'une nouvelle ramette

Le papier a été exposé à un taux d'humidité élevé. Conservez le papier dans son emballage d'origine jusqu'à utilisation.

## Irrégularités d'impression

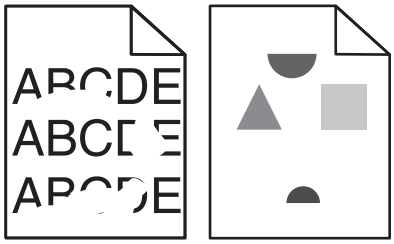

Essayez une ou plusieurs des solutions suivantes :

### Chargez du papier provenant d'une nouvelle ramette

Le papier a peut-être été exposé à un taux d'humidité élevé. Conservez le papier dans son emballage d'origine jusqu'à utilisation.

### Vérifiez les paramètres de type de papier et de grammage du papier

Assurez-vous que les paramètres de type de papier et de grammage du papier correspondent au papier chargé dans le tiroir ou le chargeur :

1. Dans le menu Papier du panneau de commandes de l'imprimante, vérifiez les paramètres Type de papier et Grammage du papier.
2. Avant de lancer l'impression, spécifiez le type de papier correct :
   - Pour les utilisateurs de Windows, spécifiez le type de papier dans les Propriétés d'impression.
   - Pour les utilisateurs de Macintosh, spécifiez le type de papier dans la boîte de dialogue d'impression.

### Evitez d'utiliser du papier texturé ou à surface grenée

### Vérifiez que la cartouche d'impression n'est pas défectueuse

Remplacez la cartouche d'impression usée ou défectueuse.

### Vérifiez que la courroie de transfert n'est pas défectueuse

Remplacez la courroie de transfert défectueuse. Pour plus d’informations, reportez-vous à la notice d’utilisation fournie avec la pièce de rechange.

### Vérifiez que l'unité de fusion n'est pas défectueuse

Remplacez l'unité de fusion défectueuse. Pour plus d’informations, reportez-vous à la notice d’utilisation fournie avec la pièce de rechange.

## L'impression est trop sombre

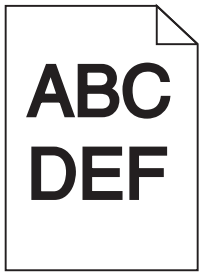


Essayez une ou plusieurs des solutions suivantes :

### Chargez du papier provenant d'une nouvelle ramette

Le papier a peut-être été exposé à un taux d'humidité élevé. Conservez le papier dans son emballage d'origine jusqu'à utilisation.

### Evitez d'utiliser du papier texturé ou à surface grenée

### Vérifiez le paramètre Type de papier

Assurez-vous que le paramètre Type de papier correspond au papier chargé dans le tiroir ou le chargeur :

- Dans le menu Papier du panneau de commandes de l'imprimante, vérifiez le paramètre Type de papier.
- Pour les utilisateurs de Windows, vérifiez ce paramètre dans les Propriétés d'impression.
- Pour les utilisateurs de Macintosh, vérifiez ce paramètre dans la boîte de dialogue Imprimer.

### Vérifiez que la cartouche d'impression n'est pas défectueuse

Remplacez la cartouche d'impression défectueuse.

## L'impression est trop claire

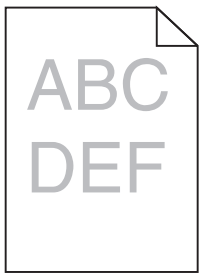


Essayez une ou plusieurs des solutions suivantes :

### Chargez du papier provenant d'une nouvelle ramette

Le papier a peut-être été exposé à un taux d'humidité élevé. Conservez le papier dans son emballage d'origine jusqu'à utilisation.

### Evitez d'utiliser du papier texturé ou à surface grenée

### Vérifiez le paramètre Type de papier

Assurez-vous que le paramètre Type de papier correspond au papier chargé dans le tiroir ou le chargeur :

- Dans le menu Papier du panneau de commandes de l'imprimante, vérifiez le paramètre Type de papier.
- Pour les utilisateurs de Windows, vérifiez ce paramètre dans les Propriétés d'impression.
- Pour les utilisateurs de Macintosh, vérifiez ce paramètre dans la boîte de dialogue Imprimer.

### Vérifiez que la cartouche d'impression ne présente pas un niveau bas de toner

Lorsque le message **`88.xx Niveau cartouche [couleur] bas`** apparaît, vérifiez que le toner est uniformément réparti dans la cartouche d'impression.

1. Retirez la cartouche d’impression.

   **Attention — Dommages potentiels :** ne touchez pas le tambour du photoconducteur. Vous risquez d’altérer la qualité d’impression des prochains travaux.

2. Secouez énergiquement la cartouche plusieurs fois de gauche à droite et d'avant en arrière pour répartir le toner.
3. Réinsérez les cartouches.

   **Remarque :** si vous ne constatez aucune amélioration, remplacez la cartouche d'impression.

Si le problème persiste, l'imprimante peut nécessiter un entretien ou des réparations. Pour plus d'informations, contactez l'assistance clientèle.

### Vérifiez que la cartouche d'impression n'est pas défectueuse

Remplacez la cartouche d'impression défectueuse.

## L'imprimante imprime des pages vierges

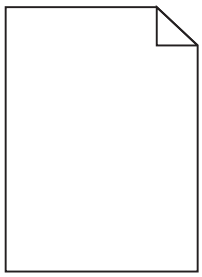

Essayez une ou plusieurs des solutions suivantes :

### Vérifiez que tous les matériaux d'emballage ont été retirés de la cartouche

Retirez la cartouche et vérifiez que tous les matériaux d'emballage ont été correctement enlevés. Réinstallez la cartouche.

### Vérifiez que la cartouche ou la cartouche de toner ne présente pas un niveau bas de toner

Lorsque le message **88.xx Niveau cartouche [couleur] bas** apparaît, vérifiez que le toner est uniformément réparti dans les 4 cartouches :

1. Retirez la cartouche.

   **Attention — Dommages potentiels :** ne touchez pas le tambour du photoconducteur. Vous risquez d'altérer la qualité d'impression des prochains travaux.

2. Secouez énergiquement la cartouche plusieurs fois de gauche à droite et d'avant en arrière pour répartir le toner.
3. Réinsérez la cartouche.

   **Remarque :** Si la qualité d'impression ne s'améliore pas, remplacez ensuite la cartouche de la couleur qui n'imprime pas.

Si le problème persiste, l'imprimante peut nécessiter un entretien ou des réparations. Pour plus d'informations, contactez l'assistance clientèle.

## Des défauts répétés apparaissent sur les impressions

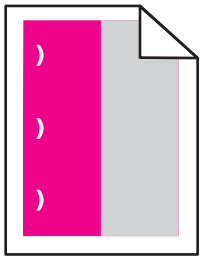

Essayez une ou plusieurs des solutions suivantes :

### Remplacez la cartouche d'impression

Remplacez la cartouche d'impression de la couleur présentant les défauts répétés, si les défauts d'impression se répètent :

- tous les 37,7 mm (1,48 po.) de la page
- tous les 41,6 mm (1,64 po.) de la page
- tous les 42,7 mm (1,68 po.) de la page
- tous les 94,3 mm (3,71 po.) de la page

### Remplacez l'unité de fusion

Remplacez l'unité de fusion si les défauts d'impressions se répètent :

- tous les 95,0 mm (3,74 po.) de la page
- tous les 146,7 mm (5,78 po.) de la page

## L'impression est inclinée sur la page.

Voici des solutions possibles. Essayez l'une ou plusieurs des solutions suivantes :

### Vérifiez les guide-papier

Ajustez les guides de longueur et de largeur au format du papier chargé dans le tiroir.

- Vérifiez que les guides ne sont pas trop éloignés de la pile de papier.
- Vérifiez que les guides n'exercent pas une pression trop faible sur la pile de papier.

### Vérifiez le support

Vérifiez que le papier utilisé est conforme aux spécifications de l'imprimante.

## Des pages noires ou de couleur unie apparaissent sur les impressions

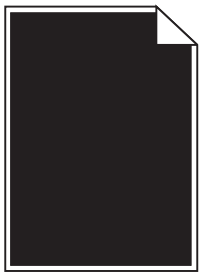

### Vérifiez que les cartouches d'impression sont correctement installées, en bon état et qu'elles ne présentent pas un niveau bas de toner

- Retirez les cartouches.

  **Attention — Dommages potentiels :** ne touchez pas le tambour du photoconducteur. Vous risquez d'altérer la qualité d'impression des prochains travaux.

- Réinsérez les cartouches.

  **Remarque :** si vous ne constatez aucune amélioration, remplacez les cartouches d'impression.

- Si le problème persiste, l'imprimante peut nécessiter un entretien ou des réparations. Pour plus d'informations, contactez l'assistance clientèle.

## Des rayures noires ou blanches apparaissent sur les transparents ou sur le papier

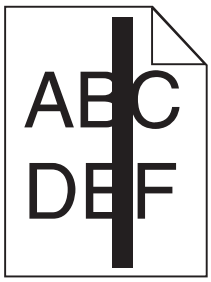


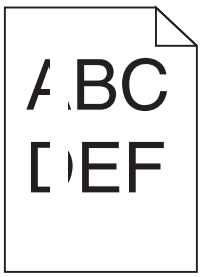

Essayez une ou plusieurs des solutions suivantes :

### Assurez-vous que le motif de remplissage est correct

Si le motif de remplissage est incorrect, sélectionnez-en un autre depuis votre programme logiciel.

### Vérifiez le type de papier

- Utilisez les transparents recommandés uniquement.
- Assurez-vous que le paramètre Type de papier correspond au papier chargé dans le tiroir ou dans le chargeur.
- Assurez-vous que le paramètre Texture du papier correspond au papier ou au support spécial chargé dans le tiroir ou dans le chargeur.

### Vérifiez que la cartouche d'impression ne présente pas un niveau bas de toner

Lorsque le message **`88.xx Niveau cartouche [couleur] bas`** apparaît, vérifiez que le toner est uniformément réparti dans la cartouche d'impression :

1. Retirez la cartouche d'impression.

   **Attention — Dommages potentiels :** ne touchez pas le tambour du photoconducteur. Vous risquez d'altérer la qualité d'impression des prochains travaux.

2. Secouez énergiquement la cartouche plusieurs fois de gauche à droite et d'avant en arrière pour répartir le toner.
3. Réinsérez la cartouche d'impression.

Si le problème persiste, l'imprimante peut nécessiter un entretien ou des réparations. Pour plus d'informations, contactez l'assistance clientèle.

## Des rayures horizontales apparaissent sur les impressions

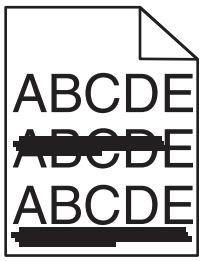


Essayez une ou plusieurs des solutions suivantes :

### Sélectionnez un autre bac ou chargeur

- Dans le menu Papier du panneau de commandes de l'imprimante, sélectionnez l'alimentation par défaut.
- Pour les utilisateurs Windows, sélectionnez l'alimentation papier dans Propriétés d'impression.
- Pour les utilisateurs Macintosh, sélectionnez l'alimentation papier dans la boîte de dialogue Imprimer et dans les menus contextuels.

### Vérifiez que la cartouche d'impression n'est pas usée, défectueuse ou vide

Remplacez la cartouche d'impression usée, défectueuse ou vide.

## Rayures verticales

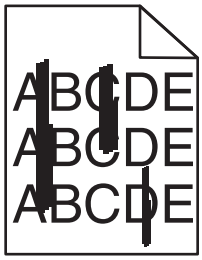


Voici des solutions possibles. Essayez l'une ou plusieurs des solutions suivantes :

### Le toner laisse des traces

Sélectionnez un autre tiroir ou chargeur pour charger le papier en vue d'un travail :

- Dans le menu Papier du panneau de commandes de l'imprimante, sélectionnez l'alimentation par défaut.
- Pour les utilisateurs Windows, sélectionnez l'alimentation papier dans Propriétés de l'imprimante.
- Pour les utilisateurs Macintosh, sélectionnez l'alimentation papier dans la boîte de dialogue Imprimer et dans les menus contextuels.

### Une cartouche de toner est défectueuse

Remplacez la cartouche de toner défectueuse.

### Le module de transfert est usé ou défectueux

Remplacez le module de transfert.

## Un fond gris ou une tonalité de fond apparaît sur la page

Essayez une ou plusieurs des solutions suivantes :

### Vérifiez que les cartouches d'impression sont correctement installées et en bon état

Réinstallez ou remplacez la cartouche d'impression.

### Vérifiez que la courroie de transfert n'est pas usée ou défectueuse

Remplacez la courroie de transfert. Pour plus d'informations, reportez-vous à la notice d'utilisation fournie avec la pièce de rechange.

### Vérifiez que l'unité de fusion n'est pas usée ou défectueuse

Remplacez l'unité de fusion. Pour plus d'informations, reportez-vous à la notice d'utilisation fournie avec la pièce de rechange.

### Vérifiez que le chemin de papier ne contient pas de toner

Retirez les résidus de toner du chemin du papier. Si le problème persiste, contactez l'assistance clientèle.

### Réétalonnez l'imprimante

Réglez la couleur dans le menu Qualité du panneau de commandes de l'imprimante.

### Consultez le logiciel ou l'application

L'arrière-plan blanc peut être désactivé dans le logiciel ou l'application utilisée.

## Effacement du toner

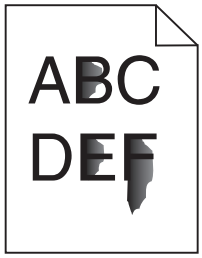


Voici des solutions possibles. Essayez l'une ou plusieurs des solutions suivantes :

### Vérifiez le paramètre Type de papier

Assurez-vous que le paramètre Type de papier correspond au papier chargé dans le tiroir.

### Vérifiez les paramètres Grammage et Texture du papier

Changez la valeur du paramètre Grammage du papier de Normal en Lourd. Si nécessaire, changez la valeur du paramètre Texture du papier de Normale à Grenée dans le menu Papier du panneau de commandes.

### L'unité de fusion est usée ou défectueuse

Remplacez l'unité de fusion.

## Traces de toner

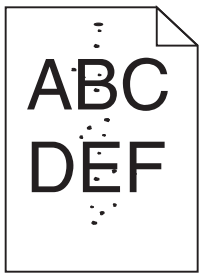


Voici des solutions possibles. Essayez l'une ou plusieurs des solutions suivantes :

### Les cartouches de toner sont usées ou défectueuses

Remplacez les cartouches usées ou défectueuses.

#### Des résidus de toner se trouvent sur le chemin du papier

Contactez l'assistance clientèle.

### La qualité d'impression des transparents laisse à désirer

Essayez l'une ou plusieurs des solutions suivantes :

#### Vérifiez les transparents

Utilisez exclusivement des transparents respectant les spécifications de l'imprimante.

#### Vérifiez le paramètre Type de papier

Assurez-vous que le paramètre Type papier est défini sur Transparent :

1. Dans le menu Papier du panneau de commandes de l'imprimante, vérifiez le paramètre Type de papier.
2. Avant de lancer l'impression, spécifiez le bon format de papier.
   - Pour les utilisateurs de Windows, spécifiez le type dans les Propriétés de l'imprimante.
   - Pour les utilisateurs de Macintosh, spécifiez le type dans la boîte de dialogue.

### La densité d'impression est inégale

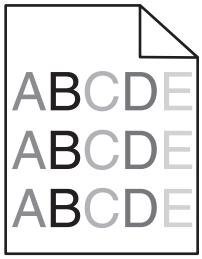


#### Vérifiez que la cartouche d'impression n'est pas défectueuse ou usée

Remplacez la cartouche d'impression usée ou défectueuse.

## Résolution des problèmes de qualité des couleurs

### Questions les plus fréquentes sur l'impression couleur

**Qu'est-ce que le modèle de couleurs RVB ?**

Les couleurs rouge, vert et bleu peuvent être associées selon diverses proportions pour reproduire un large éventail de couleurs naturelles. Par exemple, le rouge et le vert peuvent être combinés pour créer du jaune. Cette technique est utilisée pour créer les couleurs des moniteurs des ordinateurs et des téléviseurs. Le modèle de couleurs RVB est une méthode qui décrit les couleurs en indiquant la quantité de rouge, de vert et de bleu nécessaire pour produire une couleur donnée.

**Qu'est-ce que le modèle de couleurs CMJN ?**

Les encres ou toner cyan, magenta, jaune et noir peuvent être imprimés selon diverses proportions pour reproduire un large éventail de couleurs naturelles. Par exemple, le cyan et le jaune peuvent être combinés pour créer le vert. Cette technique est utilisée pour créer les couleurs sur les presses d'imprimerie, les imprimantes à jet d'encre et les imprimantes laser couleur. Le modèle de couleurs CMJN est une méthode qui décrit les couleurs en indiquant la quantité de cyan, magenta, jaune et noir nécessaire pour restituer une couleur donnée.

**Comment une couleur est-elle spécifiée dans un document à imprimer ?**

Les logiciels spécifient généralement la couleur d'un document à l'aide des combinaisons de couleurs RVB ou CMJN. En outre, ils permettent aux utilisateurs de modifier la couleur de chaque objet du document. Pour plus d'informations, reportez-vous à la rubrique d'aide du programme logiciel.

**Comment l'imprimante reconnaît-elle la couleur à imprimer ?**

Lorsqu'un utilisateur imprime un document, des informations décrivant le type et la couleur de chaque objet sont envoyées à l'imprimante. Elles sont traitées par les tables de conversion des couleurs qui convertissent chaque couleur en une quantité appropriée de toners cyan, magenta, jaune et noir afin de reproduire la couleur voulue. Les informations relatives à l'objet déterminent l'application des tables de conversion des couleurs. Il est possible, par exemple, d'appliquer une table de conversion des couleurs au texte et une autre à des photos.

**Pourquoi une couleur imprimée ne correspond-elle pas exactement à celle affichée sur l'écran de l'ordinateur ?**

En général, les tables de conversion des couleurs utilisées en mode de correction automatique des couleurs restituent approximativement les couleurs d'un moniteur d'ordinateur ordinaire. Toutefois, en raison des différences de technologie entre les imprimantes et les moniteurs, de nombreuses couleurs peuvent également être affectées par les conditions d'éclairage ou certaines variations de l'affichage. Reportez-vous à la question « Comment établir une concordance pour une couleur déterminée (notamment le logo d'une société) ? » pour savoir comment exploiter les pages des exemples de couleur de l'imprimante afin de résoudre certains problèmes de concordance des couleurs.

**La page imprimée présente une dominante de couleur. Est-il possible de régler la couleur ?**

Parfois, une page imprimée peut présenter une dominante de couleur (par exemple, tous les éléments imprimés semblent trop rouges). Cela peut s'expliquer par les conditions ambiantes, le type de papier, les conditions d'éclairage ou les préférences de l'utilisateur. Dans ce cas, réglez le paramètre d'équilibre des couleurs pour créer une couleur plus adaptée. La commande Equilibre des couleurs permet à l'utilisateur de régler avec précision la quantité de toner de chaque plan de couleur. En sélectionnant une valeur positive ou négative pour le cyan, le magenta, le jaune et le noir (dans le menu Equilibre des couleurs), vous augmentez ou diminuez légèrement la quantité de toner utilisée pour la couleur choisie. Par exemple, si la page imprimée est trop rouge, diminuez le magenta et le jaune pour essayer d'améliorer l'équilibre des couleurs.

**Les couleurs des transparents semblent foncées à la projection. Comment peut-on améliorer les couleurs ?**

Ce problème est fréquent lorsque les transparents sont projetés à l'aide de rétroprojecteurs réflectifs. Pour que la qualité des couleurs projetées soit optimale, il est conseillé d'opter pour un rétroprojecteur transmissif. Lorsque vous utilisez un projecteur réflectif, vous pouvez éclaircir la transparence en affectant au paramètre Intensité toner la valeur 1, 2 ou 3. Veillez à effectuer l'impression sur le type de transparents couleur recommandé.

**Qu'est-ce que la correction manuelle des couleurs ?**

Lorsque la correction manuelle des couleurs est activée, l'imprimante utilise les tables de conversion des couleurs sélectionnées par l'utilisateur pour traiter les objets. Cependant, la correction des couleurs doit être définie sur Corr. Manuelle auquel cas aucune conversion des couleurs définie par l'utilisateur ne sera appliquée. Les paramètres de correction manuelle des couleurs sont spécifiques au type d'objet imprimé (texte, graphique ou image et à la façon dont la couleur de l'objet est spécifiée dans le logiciel (combinaisons RVB ou CMJN).

**Remarques :**

- La correction manuelle des couleurs est inutile si le logiciel ne spécifie pas les couleurs au moyen de combinaisons RVB ou CMJN. C'est également le cas lorsque le logiciel ou le système d'exploitation de l'ordinateur contrôle le réglage des couleurs.
- Les tables de conversion des couleurs, appliquées à chaque objet lorsque le paramètre de correction des couleurs est défini sur Auto, génèrent une qualité optimale des couleurs pour la majorité des documents.

Pour appliquer manuellement une table de conversion des couleurs différente, procédez comme suit :

1. Dans le menu Qualité, sélectionnez **Correction couleur**, puis sélectionnez **Corr. Manuelle**.
2. Dans le menu Qualité, sélectionnez **Couleur manuelle**, puis sélectionnez la table de conversion des couleurs appropriée pour le type d'objet concerné.

| Type d'objet | Tables de conversion des couleurs |
|---|---|
| Image RVB<br>Texte RVB<br>Graphiques RVB | • **Vives** : génère des couleurs plus vives et plus saturées et peut être appliqué à tous les formats de couleurs entrants.<br>• **Affichage sRVB** : permet d'obtenir une impression dont les couleurs s'approchent de celles du moniteur de l'ordinateur. L'utilisation du toner noir est optimisée pour l'impression des photos.<br>• **Affichage — vrai noir** : permet d'obtenir une impression dont les couleurs s'approchent de celles du moniteur de l'ordinateur. Utilise uniquement le toner noir pour créer des niveaux de gris neutres.<br>• **Vives sRVB** : permet d'augmenter la saturation des couleurs pour la correction des couleurs d'affichage sRVB. L'utilisation du noir est optimisée pour les impressions de graphiques commerciaux.<br>• **Hors fonction** : aucune correction des couleurs n'est appliquée. |
| Image CMJN<br>Texte CMJN<br>Graphiques CMJN | • **CMJN US** : applique la correction manuelle des couleurs en vue de s'approcher de la couleur de sortie SWOP.<br>• **CMJN EURO** : applique la correction manuelle des couleurs pour tendre vers une impression couleur conforme à la norme EuroScale.<br>• **CMJN vives** : augmente la saturation des couleurs des paramètres de correction des couleurs CMJN.<br>• **Hors fonction** : aucune correction des couleurs n'est appliquée. |

**Comment établir une concordance pour une couleur déterminée (notamment pour la couleur du logo d'une société) ?**

Dans le menu Qualité, neuf types de jeux d'exemples couleur sont disponibles. Ils sont également disponibles à partir de la page Exemples couleur d'Embedded Web Server est nécessaire. La sélection d'un jeu d'exemples génère l'impression de plusieurs pages constituées de centaines de cases colorées. Chaque case illustre une combinaison CMJN ou RVB, selon la table choisie. La couleur de chaque case est obtenue grâce au traitement de la combinaison CMJN ou RVB (indiquée dans la case) par la table de conversion des couleurs sélectionnée.

Un utilisateur peut identifier la case dont la couleur est la plus proche de celle qu'il désire obtenir en examinant les jeux d'exemples de couleurs. La combinaison de couleurs indiquée sur la case permet ensuite de modifier la couleur de l'objet dans le logiciel. Pour plus d'informations, reportez-vous à la rubrique d'aide du programme logiciel. La correction manuelle des couleurs peut s'avérer nécessaire pour utiliser la table de conversion des couleurs sélectionnée pour cet objet précis.

Les jeux d'exemples de couleurs à utiliser pour un problème de concordance des couleurs déterminé dépend du paramètre de correction des couleurs sélectionné (Auto, Hors fonction ou Corr. manuelle), du type d'objet imprimé (texte, graphique ou image) et de la manière dont la couleur de l'objet est spécifiée dans le logiciel (combinaisons RVB ou CMJN). Lorsque le paramètre de correction des couleurs de l'imprimante est défini sur Hors fonction, le réglage des couleurs est basé sur les informations relatives au travail d'impression ; et aucune conversion des couleurs n'est appliquée.

**Remarque :** les pages d'exemples de couleurs sont inutiles si le logiciel ne spécifie pas les couleurs au moyen de combinaisons RVB ou CMJN. En outre, il arrive que le logiciel ou le système d'exploitation de l'ordinateur utilise la gestion des couleurs pour régler les combinaisons RVB ou CMJN spécifiées dans le programme. Il est possible que la couleur obtenue à l'impression ne corresponde pas exactement à la page d'exemples de couleurs.

**A quoi servent les exemples de couleurs détaillés et comment y accéder ?**

Les jeux d'exemples couleurs détaillés sont accessibles uniquement via Embedded Web Server ou une imprimante réseau. Un jeu d'exemples de couleurs détaillé de nombreux niveaux (affiché sous forme de cases colorées) similaire à une valeur RVB ou CMJN définie par un utilisateur. La ressemblance des couleurs du jeu dépendent de la valeur saisie dans la case d'incrémentation RVB ou CMJN.

Pour accéder à un jeu détaillé d'exemples de couleurs depuis Embedded Web Server, procédez comme suit :

1. Saisissez l'adresse IP ou le nom d'hôte du périphérique dans le champ d'adresse de votre navigateur Web.

   **Remarque :** Si vous ne connaissez pas l'adresse IP ou le nom d'hôte de l'imprimante, vous pouvez :

   - Voir les informations sur l'écran d'accueil du panneau de commandes de l'imprimante ou dans la section TCP/IP du menu Réseau/Ports.
   - Imprimer une page de configuration réseau ou une page de paramètres de menu et rechercher les informations dans la section TCP/IP.

2. Cliquez sur **Configuration** > **Exemples couleur** > **Options détaillées**.
3. Sélectionnez une table de conversion des couleurs.
4. Saisissez le numéro de la couleur RVB ou CMJN.
5. Saisissez une valeur d'incrémentation comprise entre 1 et 255.

   **Remarque :** plus la valeur est proche de 1, plus l'éventail de l'exemple de couleurs qui s'affiche est restreint.

6. Cliquez sur **Imprimer**.

# Embedded Web Server ne s’ouvre pas

Essayez une ou plusieurs des solutions suivantes :

## Vérifiez la connexion réseau

Assurez-vous que l’imprimante et l’ordinateur sont sous tension et connectés au même réseau.

## Vérifiez l'adresse saisie dans le navigateur Web

- Selon les paramètres réseau, vous devrez peut-être saisir « `https://` » au lieu de « `http://` » devant l'adresse IP de l'imprimante pour accéder à Embedded Web Server. Pour plus d'informations, contactez la personne en charge du support technique du système.
- Vérifiez que l'adresse IP de l'imprimante est correcte.

## Désactivez temporairement les serveurs proxy Web

Les serveurs proxy peuvent bloquer ou limiter l'accès à certains sites Web, y compris Embedded Web Server. Pour plus d'informations, contactez la personne en charge du support technique du système.

# Contacter l'assistance clientèle

Lorsque vous contactez l'assistance clientèle, soyez prêt à décrire le problème rencontré, le message d'erreur affiché sur le panneau de commandes de l'imprimante et les mesures de dépannage prises pour y apporter une solution.

Vous devrez également communiquer le modèle de l'imprimante ainsi que son numéro de série. Pour connaître ces informations, consultez l'étiquette figurant à l'intérieur du capot avant supérieur de l'imprimante. Le numéro de série figure également sur la page des paramètres de menus.

Aux Etats-Unis ou au Canada, appelez le 1-800-539-6275. Pour les autres pays, reportez-vous au site Web de Lexmark à l'adresse suivante : **http://support.lexmark.com**.

# Avis

## Informations produit

Nom du produit :

Lexmark X792de, X792dte, X792dtfe, X792dtpe, X792dtme, X792dtse, XS795dte, XS798dte

Type de machine :

7562, 4917

Modèle(s) :

432, 436, 486, 496, dn1, dn2, gd1, gd2, dt1, dt2, gt1, gt2, df1, df2, gf1, gf2, d01, d02, g01, g02, t01, t02, g91, g92, f01, f02, g81, g82

## Note d'édition

Octobre 2014

**Le paragraphe suivant ne s'applique pas aux pays dans lesquels lesdites clauses ne sont pas conformes à la législation en vigueur :** LEXMARK INTERNATIONAL, INC. FOURNIT CETTE PUBLICATION "TELLE QUELLE", SANS GARANTIE D'AUCUNE SORTE, EXPLICITE OU IMPLICITE, Y COMPRIS, MAIS SANS SE LIMITER AUX GARANTIES IMPLICITES DE COMMERCIABILITE OU DE CONFORMITE A UN USAGE SPECIFIQUE. Certains Etats n'admettent pas la renonciation aux garanties explicites ou implicites pour certaines transactions ; c'est pourquoi il se peut que cette déclaration ne vous concerne pas.

Cette publication peut contenir des imprécisions techniques ou des erreurs typographiques. Des modifications sont périodiquement apportées aux informations contenues dans ce document ; ces modifications seront intégrées dans les éditions ultérieures. Des améliorations ou modifications des produits ou programmes décrits dans cette publication peuvent intervenir à tout moment.

Dans la présente publication, les références à des produits, programmes ou services n’impliquent nullement la volonté du fabricant de les rendre disponibles dans tous les pays où celui-ci exerce une activité. Toute référence à un produit, programme ou service n'affirme ou n'implique nullement que seul ce produit, programme ou service puisse être utilisé. Tout produit, programme ou service équivalent par ses fonctions, n'enfreignant pas les droits de propriété intellectuelle, peut être utilisé à la place. L’évaluation et la vérification du fonctionnement en association avec d’autres produits, programmes ou services, à l’exception de ceux expressément désignés par le fabricant, se font aux seuls risques de l’utilisateur.

Pour contacter l'assistance technique de Lexmark, consultez la page **http://support.lexmark.com**.

Pour obtenir des informations sur les consommables et les téléchargements, visitez le site **www.lexmark.com**.

**© 2014 Lexmark International, Inc.**

**Tous droits réservés.**

## Marques commerciales

Lexmark et Lexmark accompagné du logo en forme de diamant, MarkNet et MarkVision sont des marques de Lexmark International, Inc. déposées aux Etats-Unis et/ou dans d'autres pays.

PrintCryption et ScanBack sont des marques de Lexmark International, Inc.

Mac et le logo Mac sont des marques d'Apple Inc., déposées aux Etats-Unis et dans d'autres pays.

PCL® est une marque déposée de Hewlett-Packard Company. PCL désigne un ensemble de commandes d'imprimante (langage) et de fonctions inclus dans les produits d'imprimante de Hewlett-Packard Company. Cette imprimante est conçue pour être compatible avec le langage PCL. Cela signifie que l'imprimante reconnaît les commandes PCL utilisées par diverses applications et que l'imprimante émule les fonctions correspondant à ces commandes.

Les marques ci-dessous sont des marques ou des marques déposées des sociétés correspondantes :

| | |
|---|---|
| Albertus | The Monotype Corporation plc |
| Antique Olive | Monsieur Marcel OLIVE |
| Apple-Chancery | Apple Computer, Inc. |
| Arial | The Monotype Corporation plc |
| CG Times | Produit d'Agfa Corporation basé sur Times New Roman sous licence The Monotype Corporation plc |
| Chicago | Apple Computer, Inc. |
| Clarendon | Linotype-Hell AG et/ou ses filiales |
| Eurostile | Nebiolo |
| Geneva | Apple Computer, Inc. |
| GillSans | The Monotype Corporation plc |
| Helvetica | Linotype-Hell AG et/ou ses filiales |
| Hoefler | Jonathan Hoefler Type Foundry |
| ITC Avant Garde Gothic | International Typeface Corporation |
| ITC Bookman | International Typeface Corporation |
| ITC Mona Lisa | International Typeface Corporation |
| ITC Zapf Chancery | International Typeface Corporation |
| Joanna | The Monotype Corporation plc |
| Marigold | Arthur Baker |
| Monaco | Apple Computer, Inc. |
| New York | Apple Computer, Inc. |
| Oxford | Arthur Baker |
| Palatino | Linotype-Hell AG et/ou ses filiales |
| Stempel Garamond | Linotype-Hell AG et/ou ses filiales |
| Taffy | Agfa Corporation |
| Times New Roman | The Monotype Corporation plc |
| Univers | Linotype-Hell AG et/ou ses filiales |

Les autres marques sont la propriété de leurs détenteurs respectifs.

AirPrint et le logo AirPrint sont des marques déposées d'Apple, Inc.

## Avis sur les composants modulaires

Ce produit peut contenir le(s) composant(s) modulaire(s) suivant(s) :

Type/modèle réglementaire de Lexmark : LEX-M01-003 ; FCC ID : IYLM01003 ; IC : 2376A-M01003

## Notification de licence

Vous trouverez les documents suivants sur le CD du logiciel d'installation.

| Répertoire | Fichier |
|---|---|
| :\LEGAL | FW_License.pdf<br>mDNS.tar.gz<br>Expat.txt<br>Inst_lib.txt<br>Instgui.txt<br>Instgui.zip |

## Niveaux d'émission sonore

Les mesures suivantes ont été effectuées conformément à la norme ISO 7779 et exprimées conformément à la norme ISO 9296.

**Remarque :** Il est possible que certains modes ne s'appliquent pas à votre produit.

| Pression sonore à un mètre en moyenne, dBA | |
|---|---|
| Impression | 52 (recto) ; 53 (recto verso) |
| Numérisation | 54 |
| Copie | 53 |
| Prêt | 27 |

Les valeurs peuvent être modifiées. Pour les valeurs actuelles, accédez au site **www.lexmark.com**.

## Directive WEEE (Déchets issus d'équipements électriques et électroniques)

Le logo WEEE indique des procédures et des programmes de recyclage spécifiques aux produits électroniques dans les pays de l'Union Européenne. Nous encourageons le recyclage de nos produits.

Pour toute question concernant les options de recyclage, consultez le site Web de Lexmark à l'adresse **www.lexmark.com** pour connaître le numéro de téléphone de votre revendeur local.

## India E-Waste notice

This product complies with the India E-Waste (Management and Handling) Rules, 2011, which prohibit use of lead, mercury, hexavalent chromium, polybrominated biphenyls, or polybrominated diphenyl ethers in concentrations exceeding 0.1% by weight and 0.01% by weight for cadmium, except for the exemption set in Schedule II of the Rules.

## Avis relatif à la batterie

Ce produit contient du matériau composé de perchlorate. Il peut nécessiter une manipulation particulière. Pour plus d'informations, visitez **http://www.dtsc.ca.gov/hazardouswaste/perchlorate/**.

## Avis relatif à l'électricité statique

Ce symbole identifie les pièces sensibles à l'électricité statique. Ne touchez pas les zones situées à proximité de ces symboles sans avoir touché au préalable le cadre métallique de l’imprimante.

## ENERGY STAR

Tout produit Lexmark portant l’étiquette ENERGY STAR (sur le produit ou sur un écran de démarrage) est certifié conforme aux exigences de la norme ENERGY STAR définie par l'EPA (Environmental Protection Agency) au moment de sa configuration et de son expédition par Lexmark.

## Informations de température

| | |
|---|---|
| Température ambiante | 15,6 à 32,2 °C (60 à 90 °F) |
| Température de transport et de stockage | -40 à 40°C (-40 à 104 °F) |

## Avis relatif à l'utilisation du laser

Cette imprimante est certifiée conforme aux exigences de la réglementation des Etats-Unis relative aux produits laser de classe I (1) (DHHS 21 CFR Chapitre I, Sous-chapitre J). Pour les autres pays, elle est certifiée conforme aux exigences des normes CEI 60825-1 relatives aux produits laser de classe I.

Les produits laser de Classe I ne sont pas considérés comme dangereux. L'imprimante contient un laser de classe IIIb (3b), laser arséniure de gallium 10 milliwatts opérant sur une longueur d'onde de l'ordre de 787 à 800 nanomètres. Le système laser ainsi que l'imprimante ont été conçus de manière à ce que personne ne soit exposé à des rayonnements laser dépassant le niveau de classe I dans le cadre d'un fonctionnement normal, de l'entretien par l'utilisateur ou de la maintenance.

## Etiquette d'avis relatif à l'utilisation de laser

L'étiquette d'avis relatif à l'utilisation de laser suivante doit apparaître sur l'imprimante comme indiqué :

DANGER - Invisible laser radiation when cartridges are removed and interlock defeated. Avoid exposure to laser beam.
PERIGO - Radiação a laser invisível será liberada se os cartuchos forem removidos e o lacre rompido. Evite a exposição aos feixes de laser.
Opasnost - Nevidljivo lasersko zračenje kada su kasete uklonjene i poništena sigurnosna veza. Izbjegavati izlaganje zracima.
NEBEZPEČÍ - Když jsou vyjmuty kazety a je odblokována pojistka, ze zařízení je vysíláno neviditelné laserové záření. Nevystavujte se působení laserového paprsku.
FARE - Usynlig laserstråling, når patroner fjernes, og spærreanordningen er slået fra. Undgå at blive udsat for laserstrålen.
GEVAAR - Onzichtbare laserstraling wanneer cartridges worden verwijderd en een vergrendeling wordt genegeerd. Voorkom blootstelling aan de laser.
DANGER - Rayonnements laser invisibles lors du retrait des cartouches et du déverrouillage des loquets. Eviter toute exposition au rayon laser.
VAARA - Näkymätöntä lasersäteilyä on varottava, kun värikasetit on poistettu ja lukitus on auki. Vältä lasersäteelle altistumista.
GEFAHR - Unsichtbare Laserstrahlung beim Herausnehmen von Druckkassetten und offener Sicherheitssperre. Laserstrahl meiden.
ΚΙΝΔΥΝΟΣ - Έκλυση αόρατης ακτινοβολίας laser κατά την αφαίρεση των κασετών και την απασφάλιση της μανδάλωσης. Αποφεύγετε την έκθεση στην ακτινοβολία laser.
VESZÉLY – Nem látható lézersugárzás fordulhat elő a patronok eltávolításakor és a zárószerkezet felbontásakor. Kerülje a lézersugárnak való kitettséget.
PERICOLO - Emissione di radiazioni laser invisibili durante la rimozione delle cartucce e del blocco. Evitare l´esposizione al raggio laser.
FARE – Usynlig laserstråling når kassettene tas ut og sperren er satt ut av spill. Unngå eksponering for laserstrålen.
NIEBEZPIECZEŃSTWO - niewidzialne promieniowanie laserowe podczas usuwania kaset i blokady. Należy unikać naświetlenia promieniem lasera.
ОПАСНО! Невидимое лазерное излучение при извлеченных картриджах и снятии блокировки. Избегайте воздействия лазерных лучей.
Pozor – Nebezpečenstvo neviditeľného laserového žiarenia pri odobratých kazetách a odblokovanej poistke. Nevystavujte sa lúčom.
PELIGRO: Se producen radiaciones láser invisibles al extraer los cartuchos con el interbloqueo desactivado. Evite la exposición al haz de láser.
FARA – Osynlig laserstrålning när patroner tas ur och spärrmekanismen är upphävd. Undvik exponering för laserstrålen.
危**险** - 当移除碳粉盒及互**锁**失效**时**会**产**生看不**见**的激光**辐**射，**请**避免暴露在激光光束下。
危險 - 移除碳粉匣與安全連續開關失效時會**產**生看不見的雷射輻射。請避免曝露在雷射光束下。
危険 - カートリッジが取り外され、内部ロックが無効になると、見えないレーザー光が放射されます。 このレーザー光に当たらないようにしてください。

## Consommation d'électricité

### Consommation électrique du produit

Le tableau ci-dessous donne des détails sur les caractéristiques de consommation électrique du produit.

**Remarque :** Il est possible que certains modes ne s'appliquent pas à votre produit.

| Mode | Description | Consommation (Watts) |
|---|---|---|
| Impression | Le produit génère une impression sur papier à partir de documents électroniques. | 870 |
| Copier | Le produit génère une impression sur papier à partir de documents d'origine sur papier. | 1000 |
| Numériser | Le produit numérise des documents sur papier. | 110 |
| Prêt | Le produit est prêt à imprimer. | 75 |

| Mode | Description | Consommation (Watts) |
|---|---|---|
| Mode Veille | Le produit est en mode d'économie d'énergie élevé. | 17 |
| Hibernation | Le produit est en faible mode d'économie d'énergie. | 0,75 |
| Hors fonction | Le produit est branché à une prise électrique murale, mais il est éteint. | 0 |

Les niveaux de consommation indiqués dans le tableau précédent représentent des mesures effectuées sur une durée d'utilisation moyenne. Une consommation électrique instantanée peut donner un résultat supérieur à la moyenne.

Les valeurs peuvent être modifiées. Pour les valeurs actuelles, accédez au site **www.lexmark.com**.

## Mode Veille

Ce produit est doté d'un mode d'économie d'énergie appelé *mode Veille*. Le mode Veille économise l'énergie en réduisant la consommation électrique pendant de longues périodes d'inactivité. Le mode Veille se déclenche automatiquement lorsque ce produit n'est pas utilisé pendant une certaine période appelée *délai de mise en veille*.

| | |
|---|---|
| Délai de mise en veille par défaut pour ce produit (en minutes) : | 5 (XS795) ; 20 (tous les autres modèles d'imprimante) |

Les menus de configuration de l'imprimante permettent de modifier le délai de mise en veille de 1 à 240 minutes. Attribuer une valeur basse au délai de mise en veille permet de réduire la consommation d'énergie, mais peut augmenter le temps de réponse du produit. Par contre, si la valeur est élevée, le temps de réponse du produit est rapide mais celui-ci utilise plus d'énergie.

## Mode Hibernation

Ce produit est doté d'un mode de fonctionnement à très faible consommation d'énergie appelé *Mode Hibernation*. Lorsque le mode Hibernation est activé, tous les autres systèmes et périphériques sont mis hors tension en toute sécurité.

Vous pouvez passer en mode Hibernation des façons suivantes :

- Utilisation du délai d'hibernation
- Utilisation des modes de programmation de l'alimentation
- Utilisation du bouton Veille/Hibernation

| | |
|---|---|
| Le Délai d'hibernation est défini sur la valeur standard pour ce produit dans tous les pays et régions. | 3 jours |

La durée entre le traitement d'un travail d'impression et le passage de l'imprimante en mode Hibernation peut être réglée entre une heure et un mois.

## Mode de désactivation

Si ce produit est en mode de désactivation (consommation minime de courant), vous pouvez complètement l'éteindre en débranchant le cordon d'alimentation de la prise de courant.

## Utilisation d'énergie totale

Il peut s'avérer parfois utile de calculer l'utilisation d'énergie totale du produit. Etant donné que les mesures de consommation d'énergie électrique sont exprimées en Watts, la consommation d'électricité doit être multipliée par la

durée que le produit passe dans chaque mode pour calculer l'utilisation d'énergie. L'utilisation d'énergie totale du produit est la somme de l'utilisation d'énergie de chaque mode.

## Industry Canada compliance statement

This Class A digital apparatus meets all requirements of the Canadian Interference-Causing Equipment Standard ICES-003.

## Avis de conformité aux normes de l’industrie du Canada

Cet appareil numérique de classe A est conforme aux exigences de la norme canadienne relative aux équipements pouvant causer des interférences NMB-003.

## Avis de conformité aux directives de la Communauté européenne (CE)

Ce produit est conforme aux exigences de sécurité des directives 2004/108/EC, 2006/95/EC et 2011/65/EU du Conseil de la Communauté européenne relatives au rapprochement et à l'harmonisation des législations des Etats membres en matière de compatibilité électromagnétique et de sécurité des équipements électriques conçus pour une utilisation à puissance limitée et de restrictions de l'utilisation de certaines substances dangereuses dans les équipements électriques et électroniques.

Ce produit a été fabriqué par : Lexmark International, Inc., 740 West New Circle Road, Lexington, KY, 40550 ETATS-UNIS. Le représentant autorisé est : Lexmark International Technology Hungária Kft., 8 Lechner Ödön fasor, Millennium Tower III, 1095 Budapest HONGRIE. Une déclaration de conformité aux Directives est disponible sur demande auprès du représentant autorisé.

Ce produit est conforme aux limites de classe A EN 55022 et aux exigences de sécurité EN 60950-1.

## Notice relative aux interférences radio

**Avertissement**

Cet appareil est conforme aux obligations relatives aux émsissions de la norme EN55022, Classe A, ainsi qu'à celles relatives à l'immunité de la norme EN55024. Il n'est pas conçu pour être utilisé dans des environnements résidentiels/domestiques.

Il s'agit d'un équipement de Classe A. Dans un environnement domestique, cet appareil peut provoquer des interférences radio, obligeant l'utilisateur à prendre les mesures adéquates.

## Notice to users of the Canadian telephone network

This product meets the applicable Industry Canada technical specifications. The Ringer Equivalence Number (REN) is an indication of the maximum number of terminals allowed to be connected to a telephone interface. The terminus of an interface may consist of any combination of devices, subject only to the requirement that the sum of the RENs of all the devices does not exceed five. The modem REN is located on the rear of the equipment on the product labeling.

Telephone companies report that electrical surges, typically lightning transients, are very destructive to customer terminal equipment connected to AC power sources. This has been identified as a major nationwide problem. It is recommended that the customer install an appropriate AC surge arrestor in the AC outlet to which this device is connected. An appropriate AC surge arrestor is defined as one that is suitably rated, and certified by UL (Underwriter’s Laboratories), another NRTL (Nationally Recognized Testing Laboratory), or a recognized safety certification body in

the country/region of use. This is to avoid damage to the equipment caused by local lightning strikes and other electrical surges.

This equipment uses CA11A telephone jacks.

### Avis réservé aux utilisateurs du réseau téléphonique du Canada

Ce produit est conforme aux spécifications techniques d'Industrie Canada. Le numéro REN (ringer equivalence number : numéro d'équivalence de sonnerie) fournit une indication du nombre maximum de terminaux pouvant être connectés à l'interface téléphonique. En bout de ligne, le nombre d'appareils qui peuvent être connectés n'est pas directement limité, mais la somme des REN de ces appareils ne doit pas dépasser cinq. Le numéro REN du modem est indiqué sur l'étiquette produit située à l'arrière de l'équipement.

Les compagnies de téléphone constatent que les surtensions électriques, en particulier celles dues à la foudre, entraînent d'importants dégâts sur les terminaux privés connectés à des sources d'alimentation CA. Il s'agit-là d'un problème majeur d'échelle nationale. En conséquence, il vous est recommandé de brancher un parasurtenseur dans la prise de courant à laquelle l'équipement est connecté. Utilisez un parasurtenseur répondant à des caractéristiques nominales satisfaisantes et certifié par le laboratoire d'assureurs UL (Underwriter's Laboratories), un autre laboratoire agréé de type NRTL (Nationally Recognized Testing Laboratory) ou un organisme de certification agréé dans votre région ou pays. Ceci prévient tout endommagement de l'équipement causé par les orages et autres surtensions électriques.

Cet équipement utilise des prises de téléphone CA11A.

## Avis aux utilisateurs de l'Union européenne

Les produits portant la marque CE sont conformes aux exigences de protection énoncées par les directives 2004/108/CE, 2006/95/CE, 1999/5/CE et 2011/65/EU du Conseil européen sur le rapprochement et l'harmonisation des lois des Etats membres concernant la compatibilité électromagnétique et la sécurité des équipements électriques conçus pour être utilisés sous certaines limites de tension et sur des appareils radio et de télécommunication et de restrictions de l'utilisation de certaines substances dangereuses dans les équipements électriques et électroniques.

La conformité du produit est indiquée par la mention CE.

Ce produit a été fabriqué par : Lexmark International, Inc., 740 West New Circle Road, Lexington, KY, 40550 ETATS-UNIS. Le représentant autorisé est : Lexmark International Technology Hungária Kft., 8 Lechner Ödön fasor, Millennium Tower III, 1095 Budapest HONGRIE. Une déclaration de conformité aux exigences des directives est disponible sur demande auprès du Représentant agréé.

Ce produit est conforme aux limites de classe A EN 55022 et aux exigences de sécurité EN 60950-1.

Reportez-vous au tableau à la fin de la section Avis pour plus d'informations sur la conformité.

## Avis de réglementation pour les produits sans fil

Cette section contient les informations réglementaires suivantes relatives aux produits sans fil dotés d'émetteurs, notamment, sans s'y limiter, les cartes réseau sans fil ou les lecteurs de carte de proximité.

## Exposition aux radiations de fréquences radio

Le courant de sortie rayonné de cet appareil est bien inférieur aux limites d'exposition aux fréquences radio définies par la FCC et les autres organismes de réglementation. Au minimum 20 cm (8 pouces) doivent séparer l'antenne de toute personne pour que cet appareil réponde aux exigences d'exposition aux fréquences radio de la FCC et d'autres organismes de réglementation.

## Industry Canada (Canada)

This device complies with Industry Canada specification RSS-210. Operation is subject to the following two conditions: (1) this device may not cause interference, and (2) this device must accept any interference, including interference that may cause undesired operation of the device.

This device has been designed to operate only with the antenna provided. Use of any other antenna is strictly prohibited per regulations of Industry Canada.

To prevent radio interference to the licensed service, this device is intended to be operated indoors and away from windows to provide maximum shielding. Equipment (or its transmit antenna) that is installed outdoors is subject to licensing.

The installer of this radio equipment must ensure that the antenna is located or pointed such that it does not emit RF fields in excess of Health Canada limits for the general population; consult Safety Code 6, obtainable from Health Canada's Web site www.hc-sc.gc.ca/rpb.

The term "IC:" before the certification/registration number only signifies that the Industry Canada technical specifications were met.

### Industry Canada (Canada)

Cet appareil est conforme à la norme RSS-210 d'Industry Canada. Son fonctionnement est soumis aux deux conditions suivantes :

(1) cet appareil ne doit pas provoquer d'interférences et (2) il doit accepter toute interférence reçue, y compris celles risquant d'altérer son fonctionnement.

Cet appareil a été conçu pour fonctionner uniquement avec l'antenne fournie. L'utilisation de toute autre antenne est strictement interdite par la réglementation d'Industry Canada.

En application des réglementations d'Industry Canada, l'utilisation d'une antenne de gain supérieur est strictement interdite.

Pour empêcher toute interférence radio au service faisant l'objet d'une licence, cet appareil doit être utilisé à l'intérieur et loin des fenêtres afin de garantir une protection optimale.

Si le matériel (ou son antenne d'émission) est installé à l'extérieur, il doit faire l'objet d'une licence.

L'installateur de cet équipement radio doit veiller à ce que l'antenne soit implantée et dirigée de manière à n'émettre aucun champ HF dépassant les limites fixées pour l'ensemble de la population par Santé Canada. Reportez-vous au Code de sécurité 6 que vous pouvez consulter sur le site Web de Santé Canada www.hc-sc.gc.ca/rpb.

Le terme « IC » précédant le numéro de d'accréditation/inscription signifie simplement que le produit est conforme aux spécifications techniques d'Industry Canada.

## Avis aux utilisateurs résidant en Union européenne

Les produits portant la marque CE sont conformes aux exigences de protection énoncées par les directives 2004/108/CE, 2006/95/CE, 1999/5/CE et 2011/65/EU du Conseil européen sur le rapprochement et l'harmonisation des lois des Etats membres concernant la compatibilité électromagnétique et la sécurité des équipements électriques conçus pour être utilisés sous certaines limites de tension et sur des appareils radio et de télécommunication et de restrictions de l'utilisation de certaines substances dangereuses dans les équipements électriques et électroniques.

La conformité du produit est indiquée par la mention CE.

Ce produit a été fabriqué par : Lexmark International, Inc., 740 West New Circle Road, Lexington, KY, 40550 ETATS-UNIS. Le représentant autorisé est : Lexmark International Technology Hungária Kft., 8 Lechner Ödön fasor, Millennium Tower III, 1095 Budapest HONGRIE. Une déclaration de conformité aux Directives est disponible sur demande auprès du représentant autorisé.

Ce produit est conforme aux limites de classe A EN 55022 et aux exigences de sécurité EN 60950-1.

Les produits dotés de l'option réseau local sans fil 2,4 GHz sont conformes aux exigences de sécurité des directives 2004/108/CE, 2006/95/CE et 1999/5/CE du Conseil de la Communauté européenne relatives au rapprochement et à l'harmonisation des législations des Etats membres en matière de compatibilité électromagnétique et de sécurité des équipements électriques conçus pour une utilisation à puissance limitée et relatives aux équipements terminaux de radio et de télécommunications.

La conformité du produit est indiquée par la mention CE.

L'utilisation du produit est autorisée aux Etats-Unis et dans les pays de l'Association européenne de libre échange mais elle est limitée à une utilisation en intérieur.

Ce produit a été fabriqué par : Lexmark International, Inc., 740 West New Circle Road, Lexington, KY, 40550 ETATS-UNIS. Le représentant autorisé est : Lexmark International Technology Hungária Kft., 8 Lechner Ödön fasor, Millennium Tower III, 1095 Budapest HONGRIE. Une déclaration de conformité aux Directives est disponible sur demande auprès du représentant autorisé.

Ce produit peut être utilisé dans les pays répertoriés dans le tableau suivant.

| | | | | | | | | |
|---|---|---|---|---|---|---|---|---|
| AT | BE | BG | CH | CY | CZ | DE | DK | EE |
| EL | ES | FI | FR | HR | HU | IE | IS | IT |
| LI | LT | LU | LV | MT | NL | NO | PL | PT |
| RO | SE | SI | SK | TR | RU | | | |

| | |
|---|---|
| Česky | Společnost Lexmark International, Inc. tímto prohlašuje, že výrobek tento výrobek je ve shodě se základními požadavky a dalšími příslušnými ustanoveními směrnice 1999/5/ES. |
| Dansk | Lexmark International, Inc. erklærer herved, at dette produkt overholder de væsentlige krav og øvrige relevante krav i direktiv 1999/5/EF. |

| | |
|---|---|
| Deutsch | Hiermit erklärt Lexmark International, Inc., dass sich das Gerät dieses Gerät in Übereinstimmung mit den grundlegenden Anforderungen und den übrigen einschlägigen Bestimmungen der Richtlinie 1999/5/EG befindet. |
| Ελληνική | ΜΕ ΤΗΝ ΠΑΡΟΥΣΑ Η LEXMARK INTERNATIONAL, INC. ΔΗΛΩΝΕΙ ΟΤΙ ΑΥΤΟ ΤΟ ΠΡΟΪΟΝ ΣΥΜΜΟΡΦΩΝΕΤΑΙ ΠΡΟΣ ΤΙΣ ΟΥΣΙΩΔΕΙΣ ΑΠΑΙΤΗΣΕΙΣ ΚΑΙ ΤΙΣ ΛΟΙΠΕΣ ΣΧΕΤΙΚΕΣ ΔΙΑΤΑΞΕΙΣ ΤΗΣ ΟΔΗΓΙΑΣ 1999/5/ΕΚ. |
| English | Hereby, Lexmark International, Inc., declares that this type of equipment is in compliance with the essential requirements and other relevant provisions of Directive 1999/5/EC. |
| Español | Por medio de la presente, Lexmark International, Inc. declara que este producto cumple con los requisitos esenciales y cualesquiera otras disposiciones aplicables o exigibles de la Directiva 1999/5/CE. |
| Eesti | Käesolevaga kinnitab Lexmark International, Inc., et seade see toode vastab direktiivi 1999/5/EÜ põhinõuetele ja nimetatud direktiivist tulenevatele muudele asjakohastele sätetele. |
| Suomi | Lexmark International, Inc. vakuuttaa täten, että tämä tuote on direktiivin 1999/5/EY oleellisten vaatimusten ja muiden sitä koskevien direktiivin ehtojen mukainen. |
| Français | Par la présente, Lexmark International, Inc. déclare que ce produit est conforme aux exigences fondamentales et autres dispositions pertinentes de la directive 1999/5/CE. |
| Magyar | Alulírott, Lexmark International, Inc. nyilatkozom, hogy a termék megfelel a vonatkozó alapvetõ követelményeknek és az 1999/5/EC irányelv egyéb elõírásainak. |
| Íslenska | Hér með lýsir Lexmark International, Inc. yfir því að þessi vara er í samræmi við grunnkröfur og aðrar kröfur, sem gerðar eru í tilskipun 1999/5/EC. |
| Italiano | Con la presente Lexmark International, Inc. dichiara che questo questo prodotto è conforme ai requisiti essenziali ed alle altre disposizioni pertinenti stabilite dalla direttiva 1999/5/CE. |
| Latviski | Ar šo Lexmark International, Inc. deklarē, ka šis izstrādājums atbilst Direktīvas 1999/5/EK būtiskajām prasībām un citiem ar to saistītajiem noteikumiem. |
| Lietuvių | Šiuo Lexmark International, Inc. deklaruoja, kad šis produktas atitinka esminius reikalavimus ir kitas 1999/5/EB direktyvos nuostatas. |
| Malti | Bil-preżenti, Lexmark International, Inc., jiddikjara li dan il-prodott huwa konformi mal-ħtiġijiet essenzjali u ma dispożizzjonijiet oħrajn relevanti li jinsabu fid-Direttiva 1999/5/KE. |
| Nederlands | Hierbij verklaart Lexmark International, Inc. dat het toestel dit product in overeenstemming is met de essentiële eisen en de andere relevante bepalingen van richtlijn 1999/5/EG. |
| Norsk | Lexmark International, Inc. erklærer herved at dette produktet er i samsvar med de grunnleggende krav og øvrige relevante krav i direktiv 1999/5/EF. |
| Polski | Niniejszym Lexmark International, Inc. oświadcza, że niniejszy produkt jest zgodny z zasadniczymi wymogami oraz pozostałymi stosownymi postanowieniami Dyrektywy 1999/5/EC. |
| Português | A Lexmark International Inc. declara que este este produto está conforme com os requisitos essenciais e outras disposições da Diretiva 1999/5/CE. |
| Slovensky | Lexmark International, Inc. týmto vyhlasuje, že tento produkt spĺňa základné požiadavky a všetky príslušné ustanovenia smernice 1999/5/ES. |
| Slovensko | Lexmark International, Inc. izjavlja, da je ta izdelek v skladu z bistvenimi zahtevami in ostalimi relevantnimi določili direktive 1999/5/ES. |
| Svenska | Härmed intygar Lexmark International, Inc. att denna produkt står i överensstämmelse med de väsentliga egenskapskrav och övriga relevanta bestämmelser som framgår av direktiv 1999/5/EG. |

# DECLARATION DE GARANTIE LIMITEE POUR IMPRIMANTES LASERS LEXMARK, IMPRIMANTES LED LEXMARK ET IMPRIMANTES LASER MULTIFONCTIONS LEXMARK

## Lexmark International, Inc., Lexington, KY

This limited warranty applies to the United States and Canada. For customers outside the U.S., refer to the country-specific warranty information that came with your product.

This limited warranty applies to this product only if it was originally purchased for your use, and not for resale, from Lexmark or a Lexmark Remarketer, referred to in this statement as “Remarketer.”

## Garantie limitée

Lexmark warrants that this product:

—Is manufactured from new parts, or new and serviceable used parts, which perform like new parts

—Is, during normal use, free from defects in material and workmanship

If this product does not function as warranted during the warranty period, contact a Remarketer or Lexmark for repair or replacement (at Lexmark's option).

If this product is a feature or option, this statement applies only when that feature or option is used with the product for which it was intended. To obtain warranty service, you may be required to present the feature or option with the product.

If you transfer this product to another user, warranty service under the terms of this statement is available to that user for the remainder of the warranty period. You should transfer proof of original purchase and this statement to that user.

## Conditions de garantie limitée

The warranty period starts on the date of original purchase as shown on the purchase receipt and ends 12 months later provided that the warranty period for any supplies and for any maintenance items included with the printer shall end earlier if it, or its original contents, are substantially used up, depleted, or consumed. Fuser Units, Transfer/Transport Units, Paper Feed items, if any, and any other items for which a Maintenance Kit is available are substantially consumed when the printer displays a “Life Warning” or “Scheduled Maintenance” message for such item.

To obtain warranty service you may be required to present proof of original purchase. You may be required to deliver your product to the Remarketer or Lexmark, or ship it prepaid and suitably packaged to a Lexmark designated location. You are responsible for loss of, or damage to, a product in transit to the Remarketer or the Lexmark designated location.

When warranty service involves the exchange of a product or part, the item replaced becomes the property of the Remarketer or Lexmark. The replacement may be a new or repaired item.

The replacement item assumes the remaining warranty period of the original product.

Replacement is not available to you if the product you present for exchange is defaced, altered, in need of a repair not included in warranty service, damaged beyond repair, or if the product is not free of all legal obligations, restrictions, liens, and encumbrances.

Dans le cadre de la garantie et/ou du remplacement, Lexmark peut mettre à jour le microcode de votre imprimante en installant sa version la plus récente. Les mises à jour du microcode sont susceptibles de modifier les paramètres de l’imprimante et d’interrompre le fonctionnement de produits, de consommables, de pièces, de matériaux (tels que le

toner ou l’encre), de logiciel ou d’interfaces non autorisées ou de contrefaçon. Les produits authentiques distribués par Lexmark ne sont pas touchés par cette modification du fonctionnement.

Before you present this product for warranty service, remove all print cartridges, programs, data, and removable storage media (unless directed otherwise by Lexmark).

For further explanation of your warranty alternatives and the nearest Lexmark authorized servicer in your area contact Lexmark on the World Wide Web.

Remote technical support is provided for this product throughout its warranty period. For products no longer covered by a Lexmark warranty, technical support may not be available or only be available for a fee.

## Etendue de la garantie limitée

Lexmark does not warrant uninterrupted or error-free operation of any product or the durability or longevity of prints produced by any product.

Warranty service does not include repair of failures caused by:

—Modification or unauthorized attachments

—Accidents, misuse, abuse or use inconsistent with Lexmark user’s guides, manuals, instructions or guidance

—Unsuitable physical or operating environment

—Maintenance by anyone other than Lexmark or a Lexmark authorized servicer

—Operation of a product beyond the limit of its duty cycle

—Use of printing media outside of Lexmark specifications

—Refurbishment, repair, refilling or remanufacture by a third party of products, supplies or parts

—Products, supplies, parts, materials (such as toners and inks), software, or interfaces not furnished by Lexmark

**TO THE EXTENT PERMITTED BY APPLICABLE LAW, NEITHER LEXMARK NOR ITS THIRD PARTY SUPPLIERS OR REMARKETERS MAKE ANY OTHER WARRANTY OR CONDITION OF ANY KIND, WHETHER EXPRESS OR IMPLIED, WITH RESPECT TO THIS PRODUCT, AND SPECIFICALLY DISCLAIM THE IMPLIED WARRANTIES OR CONDITIONS OF MERCHANTABILITY, FITNESS FOR A PARTICULAR PURPOSE, AND SATISFACTORY QUALITY. ANY WARRANTIES THAT MAY NOT BE DISCLAIMED UNDER APPLICABLE LAW ARE LIMITED IN DURATION TO THE WARRANTY PERIOD. NO WARRANTIES, EXPRESS OR IMPLIED, WILL APPLY AFTER THIS PERIOD. ALL INFORMATION, SPECIFICATIONS, PRICES, AND SERVICES ARE SUBJECT TO CHANGE AT ANY TIME WITHOUT NOTICE.**

## Limite de responsabilité

Your sole remedy under this limited warranty is set forth in this document. For any claim concerning performance or nonperformance of Lexmark or a Remarketer for this product under this limited warranty, you may recover actual damages up to the limit set forth in the following paragraph.

Lexmark's liability for actual damages from any cause whatsoever will be limited to the amount you paid for the product that caused the damages. This limitation of liability will not apply to claims by you for bodily injury or damage to real property or tangible personal property for which Lexmark is legally liable. **IN NO EVENT WILL LEXMARK BE LIABLE FOR ANY LOST PROFITS, LOST SAVINGS, INCIDENTAL DAMAGE, OR OTHER ECONOMIC OR CONSEQUENTIAL DAMAGES.** This is true even if you advise Lexmark or a Remarketer of the possibility of such damages. Lexmark is not liable for any claim by you based on a third party claim.

This limitation of remedies also applies to claims against any Suppliers and Remarketers of Lexmark. Lexmark's and its Suppliers' and Remarketers' limitations of remedies are not cumulative. Such Suppliers and Remarketers are intended beneficiaries of this limitation.

### Droits supplémentaires

Some states do not allow limitations on how long an implied warranty lasts, or do not allow the exclusion or limitation of incidental or consequential damages, so the limitations or exclusions contained above may not apply to you.

This limited warranty gives you specific legal rights. You may also have other rights that vary from state to state.

## Patent acknowledgment

The use of this product or service is subject to the reasonable, non-discriminatory terms in the Intellectual Property Rights (IPR) Disclosure of Certicom Corp. at the IETF for Elliptic Curve Cryptography (ECC) Cipher Suites for Transport Layer Security (TLS) implemented in the product or service.

The use of this product or service is subject to the reasonable, non-discriminatory terms in the Intellectual Property Rights (IPR) Disclosure of Certicom Corp. at the IETF for TLS Elliptic Curve Cipher Suites with SHA-256/382 and AES Galois Counter Mode (GCM) implemented in the product or service.

The use of this product or service is subject to the reasonable, non-discriminatory terms in the Intellectual Property Rights (IPR) Disclosure of Certicom Corp. at the IETF for TLS Suite B Profile for Transport Layer Security (TLS) implemented in the product or service.

The use of this product or service is subject to the reasonable, non-discriminatory terms in the Intellectual Property Rights (IPR) Disclosure of Certicom Corp. at the IETF for Addition of the Camellia Cipher Suites to Transport Layer Security (TLS) implemented in the product or service.

The use of certain patents in this product or service is subject to the reasonable, non-discriminatory terms in the Intellectual Property Rights (IPR) Disclosure of Certicom Corp. at the IETF for AES-CCM ECC Cipher Suites for TLS implemented in the product or service.

The use of this product or service is subject to the reasonable, non-discriminatory terms in the Intellectual Property Rights (IPR) Disclosure of Certicom Corp. at the IETF for IKE and IKEv2 Authentication Using the Eliptic Curve Digital Signature Algorithm (ECDSA) implemented in the product or service.

The use of this product or service is subject to the reasonable, non-discriminatory terms in the Intellectual Property Rights (IPR) Disclosure of Certicom Corp. at the IETF for Suite B Cryptographic Suites for IPSec implemented in the product or service.

The use of this product or service is subject to the reasonable, non-discriminatory terms in the Intellectual Property Rights (IPR) Disclosure of Certicom Corp. at the IETF for Algorithms for Internet Key Exchange version 1 (IKEv1) implemented in the product or service.

# Index

## Numéros

1565 Err émul charg option émul 265
200 Bourrage papier 238
201 Bourrage papier 238
202–203 bourrages papier 239
230 Bourrage papier 240
231–239 bourrages papier 241
24x Bourrage papier 241
250 Bourrage papier 242
280–289 bourrage papier 243
290–292 Bourrages papier 244
31.xx Cart. [couleur] manquante ou défectueuse 257
32.xx Référence cartouche [couleur] non prise en charge par le périphérique 257
34 Format de papier incorrect, ouvrir [src] 257
35 Mémoire insuffisante pour prendre en charge la fonction Economie ressources 258
37 Insufficient memory to collate job 258
37 Mémoire insuffisante pour défragmenter la mémoire flash 258
37 Mémoire insuffisante, certains travaux suspendus ne seront pas restaurés 258
37 Mémoire insuffisante, travaux suspendus supprimés 258
38 Mémoire saturée 259
39 Page complexe, des données risquent de ne pas être imprimées 259
40 Recharge [couleur] non valide, remplacer cartouche 259
51 Mémoire flash défectueuse détectée 259
52 Espace insuffisant dans la mémoire flash pour les ressources 259
53 Mémoire flash non formatée détectée 259
54 Erreur de logiciel réseau standard 260
54 Erreur option port série [x] 260
54 Réseau [x] Erreur logicielle 259
55 Option ds empl. [x] non prise en charge 260
56 Port parallèle [x] désactivé 260
56 Port parallèle standard désactivé 261
56 Port série [x] désactivé 260
56 Port USB [x] désactivé 261
56 Port USB standard désactivé 261
57 Config. modifiée, certains trav. suspendus n'ont pas été restaurés 261
58 Erreur config. entrée 262
58 Trop d'options mémoire flash installées 262
58 Trop de disques installés 262
58 Trop de réceptacles installés 261
58 Trop de tiroirs connectés 262
59 Réceptacle [x] incompatible 262
61 Retirer le disque défectueux 263
62 Disque saturé 263
80.xx Fin de durée de vie de l'unité de fusion 263
80.xx Fin de durée de vie de l'unité de fusion bientôt atteinte 263
80.xx Remplacer l'unité de fusion 263
80.xx Unité de fusion manquante 263
82.xx Bout. récup. toner manquante 264
82.xx Bout. récup. toner presque pleine 264
82.xx Remplacer bout. récup. toner 263
83.xx Fin durée de vie module de transfert 264
83.xx Module de transfert manquant 264
83.xx Remplacer module de transfert 264
840.01 Scanner désactivé par l'administrateur 265
840.02 Scanner désactivé. Si le problème persiste, contactez l'administrateur du système. 265
88.xx Niv. cartouche [couleur] presque bas 264
88.xx Niveau cartouche [couleur] bas 264, 265
88.xx Niveau cartouche [couleur] extrêmement bas 265

## A

à l'aide du carnet d'adresses 106
à partir du serveur Web incorporé 233
accès à la carte logique 25
accès au serveur Web incorporé 19
adresse FTP
  création de raccourcis sur l'écran tactile 126
adresse IP de l'imprimante
  recherche 19
affichage
  rapports 234
affichage d'un journal de télécopie 120
affichage des icônes sur l'écran d'accueil 20
affichage, panneau de commandes de l'imprimante 14
  réglage, luminosité 59
agrandissement d'une copie 95
Aide, menu 214
ajout de la date et de l'heure en haut de chaque page 99
alertes par courrier électronique
  Bourrage papier, message 234
  configuration 234
  niveaux bas des fournitures 234
alimentation du chargeur multifonction 68
Alimentation par défaut, menu 134
Alimenter chargeur manuel avec [chaîne perso] 254
Alimenter chargeur manuel avec [format de papier] 254
Alimenter chargeur manuel avec [nom type perso] 254
Alimenter chargeur manuel avec [type de papier] [format de papier] 254
annulation
  travail d'impression, depuis l'ordinateur 89

annulation d'un travail d'impression
à partir d'un ordinateur 89
depuis le panneau de commandes de l'imprimante 89
annulation du chaînage de tiroirs
attribution d'un nom de type de papier personnalisé 72
annulation du chaînage des bacs 71
appel de l'assistance clientèle 299
assemblage des copies 97
attribution d'un nom de type de papier personnalisé 72
avis 300, 302, 303, 304, 305, 306, 308, 309
avis FCC 308
avis relatif aux télécommunications 306

## B

Bac 550 feuilles
installation 43
bac standard
chargement 62
bacs
annulation du chaînage 71
chaînage 71
bacs chaînés 71
barrette microcode
installation 31
blocage des télécopies non sollicitées (télécopie de publicité) 120
Bourrage agrafe 455 245
bourrage agrafes, élimination
Bourrage agrafe 455 245
bourrages
localisation des zones de bourrage 237
numéros 237
réduction des risques 236
zones 237
bourrages papier
réduction des risques 236
Bourrages papier 400-403 244
Bourrages papier 431-438 245
Bourrages papier 460-461 244
bourrages papier, élimination
200 Bourrage papier 238
201 Bourrage papier 238
202–203 bourrages papier 239
230 Bourrage papier 240
231–239 bourrages papier 241
24x Bourrage papier 241
250 Bourrage papier 242
280-299 221
280–289 bourrage papier 243
290–292 Bourrages papier 244
Bourrages papier 400-403 244
Bourrages papier 431-438 245
Bourrages papier 460-461 244
bourrages, élimination
200 Bourrage papier 238
201 Bourrage papier 238
202–203 bourrages papier 239
230 Bourrage papier 240
231–239 bourrages papier 241
24x Bourrage papier 241
250 Bourrage papier 242
280-299 221
280–289 bourrage papier 243
290–292 Bourrages papier 244
Bourrage agrafe 455 245
Bourrages papier 400-403 244
Bourrages papier 431-438 245
Bourrages papier 460-461 244
bouteille de récupération de toner
commande 226
remplacement 230
boutons et icônes de l'écran d'accueil
description 15
boutons, écran tactile
utilisation 16
boutons, panneau de commandes de l'imprimante 14
bristol
chargement dans le chargeur multifonction 68
conseils 86

## C

câbles
Ethernet 44
USB 44
capot de la carte logique
installation 25
réinstallation 25
carte d'interface parallèle/USB
dépannage 282
carte logique
accès 25
carte mémoire
dépannage 282
installation 29
carte mémoire flash
dépannage 281
installation 31
cartouche
remplacement 227
cartouches d'agrafes
commande 226
cartouches d'impression
commande 225
cartouches de toner
recyclage 61
Certains travaux suspendus n'ont pas été restaurés 257
chaînage
réceptacles 71
chaînage de réceptacles 71
chaînage de tiroirs
attribution d'un nom de type de papier personnalisé 72
changement de type de fichier de sortie
envoi d'un message électronique 106
Changer [alimentation papier] avec [chaîne personnalisée], charger [orientation] 249
Changer [alimentation papier] avec [format de papier] [type de papier] 249
Changer [alimentation papier] avec [format de papier] [type de papier], charger [orientation] 249
Changer [alimentation papier] avec [nom du type personnalisé], charger [orientation] 249
Changer [alimentation papier] par [chaîne personnalisée] 249
Changer [alimentation papier] par [nom du type personnalisé] 248
chargement
chargeur haute capacité 2000 feuilles 65
chargeur multifonction 68
papier à en-tête dans le chargeur haute capacité 2 000 feuilles 65
papier à en-tête dans le chargeur multifonction 84
tiroir 550 feuilles (standard ou optionnel) 62
chargement d'enveloppes
dans le chargeur multifonction 68

chargement de bristols
dans le chargeur multifonction 68
chargement de transparents
dans le chargeur multifonction 68
chargement du tiroir standard 62
Charger agrafes 255
chargeur haute capacité
2 000 feuilles
installation 43
chargeur haute capacité
2000 feuilles
chargement 65
chargeur multifonction
chargement 68
chiffrement du disque dur de l'imprimante 218
choix de la connexion du télécopieur 112
commande
bouteille de récupération de toner 226
cartouches d'agrafes 226
cartouches d'impression 225
kit de nettoyage 226
unité de fusion ou module de transfert 225
commande d'une cartouche d'impression 225
Compta travaux, menu 203
Configuration
TCP/IP, adresse 149
configuration de l'impression série 55
configuration des alertes par courrier électronique à l'aide d'Embedded Web Server 234
configuration des fonctions Télécopie et E-mail 274
configuration des paramètres de courrier électronique 103
configuration des paramètres de port 54
configuration du réseau sans fil
sous Windows 49
configuration Ethernet
préparation pour un 48
configuration initiale du télécopieur 111
à partir du serveur Web incorporé 111
Configuration SMTP, menu 159
Configuration, menu 202
configurations
imprimante 11
configurations des imprimantes 11
connexion de l'imprimante à un service de sonnerie distincte 114
connexion de l'imprimante au
adaptateurs régionaux 114
connexion des câbles 44
connexion du télécopieur
connexion à une ligne DSL 113
connexion au PBX ou à l'ISDN 113
connexion de l'imprimante à la prise téléphonique murale 113
Connexions du télécopieur
adaptateurs régionaux 114
conseils
bristol 86
étiquettes, papier 86
sur l'utilisation des enveloppes 85
sur l'utilisation du papier à en-tête 84
utilisation des transparents 85
conseils sur l'utilisation des enveloppes 85
conseils sur l'utilisation du papier à en-tête 84
consignes de sécurité 7, 8
consultation de l'écran virtuel
à partir du serveur Web incorporé 233
contacter l'assistance clientèle 299
copie
à l'aide de la vitre du scanner (à plat) 92
à l'aide du DAA 91
agrandissement 95
ajout d'un message de fond de page 99
ajout de la date et de l'heure en haut de chaque page 99
annulation d'une copie 100
assemblage des copies 97
copie rapide 91
différents formats de papier 94
en noir et blanc 93
insertion de feuilles de séparation entre les copies 97
options avancées 102
photos 92
plusieurs pages sur une feuille 98
réduction 95
réglage de la qualité 96
sélection d'un tiroir 94
sur des transparents 92
sur du papier à en-tête 93
sur les deux faces du papier (recto verso) 95
sur un autre format 93
travail personnalisé 98
copie de formats de papier différents 94
copie de photos 92
copie de plusieurs pages sur une feuille 98
copie des deux côtés du papier (recto verso) 95
copie en noir et blanc 93
copie vers des transparents 92
copie vers du papier à en-tête 93
copie, dépannage
copies partielles de document ou de photo 272
faible qualité d'image numérisée 273
faible qualité de la copie 270
le copieur ne répond pas 269
le scanner ne se ferme pas. 270
copies sur le papier du tiroir sélectionné 94
courrier électronique
annulation 107
création d'un raccourci de destinations de télécopies
à partir du serveur Web incorporé 116
création d'un raccourci FTP
à partir du serveur Web incorporé 125
création de profils
utilisation de ScanBack Utility 129

## D

DAA
copie à l'aide de 91
date et heure, télécopie
Configuration 116
de publications
emplacement 9
déclaration relative à la volatilité 216
Définir date/heure, menu 164
définition du format de papier 62
définition du format de papier Universel 62

définition du nom du télécopieur ou du poste utilisé pour les télécopies sortantes 115
définition du numéro du télécopieur ou du poste 115
définition du type de papier 62
densité d'impression inégale 295
dépannage
  contacter l'assistance clientèle 299
  fonctions Télécopie et E-mail non configurées 274
  impossible d'ouvrir Embedded Web Server 298
  Numériser vers le réseau 278
  questions les plus fréquentes sur l'impression couleur 295
  résolution de base, problèmes d'imprimante 248
  une erreur d'application s'est produite 278
  vérification d'un scanner qui ne répond pas 272
  vérification d'une imprimante qui ne répond pas 248
dépannage, alimentation du papier
  message affiché après le dégagement du bourrage 282
dépannage, copie
  copies partielles de document ou de photo 272
  faible qualité d'image numérisée 273
  faible qualité de la copie 270
  le copieur ne répond pas 269
  le scanner ne se ferme pas. 270
dépannage, écran
  écran vide 266
  losanges sur l'écran 266
dépannage, impression
  bourrages papier fréquents 282
  des caractères incorrects s'impriment 268
  des sauts de page inattendus se produisent 269
  erreur de lecture du lecteur flash 266
  impression depuis un bac inapproprié 268
  impression sur du papier inadéquat 268
  l'impression prend plus de temps que prévu 268
  la fonction de chaînage des bacs ne fonctionne pas 268
  les fichiers PDF multilingues ne s'impriment pas 266
  les pages bloquées ne sont pas réimprimées 283
  les travaux ne s'impriment pas 266
  les travaux suspendus ne s'impriment pas 267
  Les travaux volumineux ne sont pas assemblés. 269
  marges incorrectes 285
  papier recourbé 286
dépannage, numérisation
  échec de la numérisation 272
  impossible de numériser depuis un ordinateur 274
  la numérisation prend trop de temps ou bloque l'ordinateur 273
  le scanner ne se ferme pas. 270
  numérisation partielle de document ou de photo 273
dépannage, qualité d'impression
  bords des caractères irréguliers 283
  densité d'impression inégale 295
  des images ombrées apparaissent sur les impressions 284
  des pages noires ou de couleur unie apparaissent sur les impressions 291
  des rayures horizontales apparaissent sur les impressions 292
  des traces de toner se déposent sur la page. 294
  effacement du toner 294
  faible qualité d'impression des transparents 295
  fines lignes horizontales 284
  fond gris ou tonalité de fond 293
  images détourées 283
  impression inclinée sur la page 291
  impression trop claire 288
  impression trop sombre 288
  irrégularités d'impression 287
  le fond des impressions est gris 285
  pages vierges 289
  rayures blanches sur une page 291
  rayures noires sur une page 291
  rayures verticales 293
  répétition des défauts d'impression 290
  une ligne de couleur claire, une ligne blanche ou une ligne de couleur incorrecte apparaît sur les impressions 286
dépannage, télécopie
  il est possible d'envoyer des télécopies, mais il est impossible de les recevoir. 276
  il est possible de recevoir des télécopies, mais impossible d'en envoyer. 277
  impossible d'envoyer ou de recevoir une télécopie 275
  l'identifiant de l'appelant ne s'affiche pas 275
  qualité d'impression médiocre de la télécopie reçue 278
déplacement de l'imprimante 231, 232, 10
des images ombrées apparaissent sur les impressions 284
des pages noires ou de couleur unie apparaissent sur les impressions 291
des rayures apparaissent sur une page 291
des rayures horizontales apparaissent sur les impressions 292
diagramme des menus 132
disque dur d'imprimante corrompu 250
disque dur de l'imprimante
  chiffrement 218
  dépannage 281
  désinstallation 41
  essuyage 217
  installation 37
  mise au rebut 216
documents, impression
  sous Macintosh 81
  sous Windows 81

## E

e-mail, options
Envoyer en tant que 108
économie de papier 98
économie des fournitures 56
écran d'accueil
affichage des icônes 20
masquage des icônes 20
écran de copie
options 100, 101, 102, 130
écran de courrier électronique
options 107, 108, 109
options avancées 109
écran de télécopie
options 121, 122, 123
options avancées 122
écran tactile
boutons 16
écran virtuel
consultation, à l'aide d'Embedded Web Server 233
effacement de disque 217
effacement de la mémoire du disque dur 217
effacement de la mémoire non volatile 217
effacement de la mémoire volatile 217
effacement du disque dur de l'imprimante 217
email, envoi
à l'aide d'un numéro de raccourci 105
à l'aide du carnet d'adresses 106
utilisation de l'écran tactile 105
Embedded Web Server
accès 19, 233
configuration des alertes par e-mail 234
configuration initiale du télécopieur 111
création d'un raccourci de destinations de télécopies 116
création d'un raccourci FTP 125
création de raccourcis d'email 104
fonctions 233
paramètres administrateur 233
paramètres de mise en réseau 233
problème d'accès 298
utilisation 233
vérification de l'état de l'imprimante 234
vérification des consommables 224
Embedded Web Server — Sécurité : Guide de l'administrateur
emplacement 233
émissions, avis 302, 306, 308, 309
émul PCL, menu 211
enveloppes
chargement dans le chargeur multifonction 68
conseils sur l'utilisation 85
envoi d'un message électronique
à l'aide d'un numéro de raccourci 105
à l'aide du carnet d'adresses 106
ajout de la ligne d'objet 106
ajout de la ligne de message 106
configuration de la fonction d'e-mail 103
configuration des paramètres de courrier électronique 103
création de raccourcis à l'aide d'Embedded Web Server 104
création de raccourcis sur l'écran tactile 104
options avancées 109
utilisation de l'écran tactile 105
envoi d'une télécopie 118
affichage d'un journal de télécopie 120
annulation d'une télécopie 121
blocage des télécopies non sollicitées (télécopie de publicité) 120
choix de la connexion du télécopieur 112
configuration de l'imprimante pour application de l'heure d'été 116
création de raccourcis à l'aide d'Embedded Web Server 116
création de raccourcis sur l'écran tactile 117
définition de la date et l'heure 116
définition du nom du télécopieur ou du poste utilisé pour les télécopies sortantes 115
définition du numéro du télécopieur ou du poste 115
éclaircir ou obscurcir une télécopie 119
envoi à l'aide de l'écran tactile 117
envoi d'une télécopie 118
envoi d'une télécopie à une heure planifiée 120
modification de la résolution 119
options avancées 123
service de sonnerie distinctive 114
suspension des télécopies 123
télécopie, configuration 111
transfert de télécopies 124
utilisation de raccourcis 119
envoi d'une télécopie à l'aide de l'écran tactile 117
envoi d'une télécopie à une heure programmée 120
envoi d’une télécopie à l’aide de raccourcis 119
Envoyer en tant que
e-mail, options 108
numérisation, options 130
état des fournitures
vérification 224
étiquettes, papier
conseils 86
exportation d'une configuration
à partir du serveur Web incorporé 20
exportation d'une configuration à l'aide d'Embedded Web Server 20

## F

Faire glisser unité de finition à gauche 257
Fermer la porte avant 250
Fermer la porte du [tiroir] 250
Fermer la porte latérale gauche 250
Fermer le capot d'accès supérieur 250
Fermer le capot de l'unité de transport 250
Fermer le capot supérieur de l'unité de finition 250
Fermez la porte latérale de l'unité de finition 250
Finition, menu 205
fonctionnalités de finition 78

fonctions Télécopie et E-mail
configuration 274
fonctions Télécopie et E-mail non configurées 274
Format de papier du tiroir [x] non pris en charge 257
format du papier
Configuration 62
Universal 144
format papier Universel 144
Configuration 62
formats de papier
prise en charge par l'imprimante 76
formats de papier différents, copie 94
formats de papier pris en charge 76
Formulaires et favoris
configuration 21
Fourniture manquante pour terminer le travail en cours 257
fournitures
économie 56
stockage 224
utilisation de papier recyclé 56
vérification de l'état 224
vérification, à l'aide d'Embedded Web Server 224
vérification, à partir du panneau de commandes de l'imprimante 224
fournitures, commande
bouteille de récupération de toner 226
cartouches d'agrafes 226
cartouches d'impression 225
kit de nettoyage 226
Kit pour dispositif d'alimentation automatique 226
unité de fusion ou module de transfert 225
FTP
numérisation à l'aide du carnet d'adresses 127
options avancées 131
FTP, écran
options 129, 130, 131

## G

Guide de mise en réseau
emplacement 233

## H

heure d'été, envoi de télécopies 116
HTML, menu 213

## I

image numérisée
type de fichier de sortie 130
importation d'une configuration
à partir du serveur Web incorporé 20
importation d'une configuration à l'aide d'Embedded Web Server 20
impossible d'ouvrir Embedded Web Server 298
impression
à partir d'un périphérique mobile 82
annulation, à partir du panneau de commandes de l'imprimante 89
depuis un lecteur flash 82
liste des échantillons de polices 89
liste des répertoires 89
noir et blanc 81
page de configuration du réseau 46
page des paramètres de menus 46
sous Macintosh 81
sous Windows 81
sur du papier à en-tête 84
impression à partir d'un lecteur flash 82
impression à partir d'un périphérique mobile 82
impression d'un document 81
impression d'une page de configuration réseau 46
impression d'une page des paramètres de menu 46
impression de la liste des échantillons de polices 89
impression de la liste des répertoires 89
impression de papier à en-tête 84
impression de travaux confidentiels et suspendus
depuis un Macintosh 88
sous Windows 88
impression en noir et blanc 81
impression série
configuration 55
impression sur du papier à en-tête 84
impression, dépannage
bourrages papier fréquents 282
des caractères incorrects s'impriment 268
des sauts de page inattendus se produisent 269
erreur de lecture du lecteur flash 266
impression depuis un bac inapproprié 268
impression sur du papier inadéquat 268
l'impression prend plus de temps que prévu 268
la fonction de chaînage des bacs ne fonctionne pas 268
les fichiers PDF multilingues ne s'impriment pas 266
les pages bloquées ne sont pas réimprimées 283
les travaux ne s'impriment pas 266
les travaux suspendus ne s'impriment pas 267
Les travaux volumineux ne sont pas assemblés. 269
marges incorrectes 285
papier recourbé 286
imprimante
choix d'un emplacement 10
configurations 11
déplacement 10, 231, 232
espace minimum 10
fonctionnalités de finition 78
transport 232
imprimante, adresse IP
recherche 19
imprimante, résolution des problèmes de base 248
informations d'objet et de message
ajout dans l'email 106
informations de configuration réseau sans fil 48
informations sur l'imprimante
emplacement 9
Insérer la boîte perforatrice 252
Insérer la cartouche d'agrafes 252

insertion de feuilles de séparation entre les copies 97
installation d'options
ordre d'installation 43
installation d'un port Internal Solutions Port 32
installation d'une carte mémoire 29
installation de l'imprimante sur un réseau sans fil 49
installation de l'imprimante sans fil dans Macintosh 51
installation de l'imprimante sur un réseau sans fil
à partir de Macintosh 51
installation du bac 550 feuilles 43
installation du capot d'accès à la carte logique 25
installation du chargeur haute capacité 2 000 feuilles 43
installation du disque dur de l'imprimante 37
installation du logiciel d'imprimante
ajout d'options 47
installation du logiciel d'imprimante (Windows) 46
installation sur un réseau sans fil
à partir de Windows 49
Installer le bac [x] 252
Installer le chargeur d'enveloppes 253
Installer le réceptacle [x] 252
intensité toner
réglage 82
Internal Solutions Port
dépannage 281
installation 32
modification des paramètres du port 54
IPv6, menu 150
irrégularités d'impression 287

## J

journal des télécopies
affichage 120

## K

kit de nettoyage
commande 226
Kit pour dispositif d'alimentation automatique
commande 226

## L

Le capot du chargeur automatique du scanner est ouvert 256
lecteur flash
impression depuis 82
Lecteur Flash, menu 196
lecteurs flash
types de fichier pris en charge 84
lecteurs flash pris en charge 84
lentilles de la tête d'impression
nettoyage 223
liste des échantillons de polices
impression 89
liste des répertoires
impression 89
logiciel d'imprimante, installation (Windows) 46

## M

Ma multifonction
configuration 22
masquage des icônes sur l'écran d'accueil 20
mémoire
types installés sur l'imprimante 216
mémoire du disque dur de l'imprimante
effacement 217
mémoire non volatile 216
effacement 217
Mémoire pleine, impossible d'imprimer les télécopies 255
mémoire volatile 216
effacement 217
Menu AppleTalk 152
Menu Carte Réseau 149
Menu Changer format 138
Menu Chargement du papier 141
Menu Configuration du réceptacle 145
Menu Configuration générale 144
Menu Configurer MF 137
menu d'impression confidentielle 162
Menu des noms des réceptacles 144
menu Divers 161
Menu du mode Télécopie (Configuration du serveur de télécopie) 185
menu Effacer fichiers données temporaires 163
Menu Format/Type papier 134
Menu Formats de numérisation personnalisés 144
Menu Fournitures 133
Menu Grammage du papier 140
Menu Image 214
Menu Journal d'audit de sécurité 163
Menu Modifier les configurations de sécurité 160
Menu NIC actif 147
Menu Paramètres de copie 172
Menu Paramètres de messagerie 186
Menu Paramètres FTP 192
Menu Paramètres OCR 201
Menu Rapports 145
Menu Réseau standard 147
Menu Sans fil 151
menu Série [x] 157
Menu TCP/IP 149
Menu Utilitaires 209
menus
Aide 214
AppleTalk 152
Carte réseau 149
Changer format 138
Chargement du papier 141
Compta des travaux 203
Configuration 202
configuration du réceptacle 145
Configuration générale 144
Configuration SMTP, menu 159
Configurer MF 137
Définir la date/l'heure 164
Divers 161
Effacer fichiers données temporaires 163
Emul PCL 211
Fini 205
Format/Type papier 134
Formats de numérisation personnalisés 144
Fournitures 133
Grammage du papier 140
HTML 213

Image 214
Impression confidentielle 162
IPv6 150
Journal d'audit de sécurité 163
Lecteur Flash 196
Mode télécopie (configuration analogique de télécopie) 176
Mode Télécopie (Configuration du serveur de télécopie) 185
Modifier les configurations de sécurité 160
NIC actif 147
Noms de réceptacles personnalisés 144
Noms personnalisés 143
Parallèle [x] 154
Paramètres de copie 172
Paramètres de messagerie 186
Paramètres FTP 192
Paramètres généraux 165
Paramètres OCR 201
PDF 210
PostScript 210
Qualité 207
Rapports 145
Rapports réseau 149
Récapitulatif 132
Réseau [x] 147
Réseau standard 147
Sans fil 151
Série [x] 157
Source par défaut 134
TCP/IP 149
Texture du papier 138
types personnalisés 143
USB standard 153
Utilitaires 209
XPS 210
messages de l'imprimante
1565 Err émul charg option émul 265
31.xx Cart. [couleur] manquante ou défectueuse 257
32.xx Référence cartouche [couleur] non prise en charge par le périphérique 257
34 Format de papier incorrect, ouvrir [src] 257
35 Mémoire insuffisante pour prendre en charge la fonction Economie ressources 258
37 Insufficient memory to collate job 258
37 Mémoire insuffisante pour défragmenter la mémoire flash 258
37 Mémoire insuffisante, certains travaux suspendus ne seront pas restaurés 258
37 Mémoire insuffisante, travaux suspendus supprimés 258
38 Mémoire saturée 259
39 Page complexe, des données risquent de ne pas être imprimées 259
40 Recharge [couleur] non valide, remplacer cartouche 259
51 Mémoire flash défectueuse détectée 259
52 Espace insuffisant dans la mémoire flash pour les ressources 259
53 Mémoire flash non formatée détectée 259
54 Erreur de logiciel réseau standard 260
54 Erreur option port série [x] 260
54 Réseau [x] Erreur logicielle 259
55 Option ds empl. [x] non prise en charge 260
56 Port parallèle [x] désactivé 260
56 Port parallèle standard désactivé 261
56 Port série [x] désactivé 260
56 Port USB [x] désactivé 261
56 Port USB standard désactivé 261
57 Config. modifiée, certains trav. suspendus n'ont pas été restaurés 261
58 Erreur config. entrée 262
58 Trop d'options mémoire flash installées 262
58 Trop de disques installés 262
58 Trop de réceptacles installés 261
58 Trop de tiroirs connectés 262
59 Réceptacle [x] incompatible 262
61 Retirer le disque défectueux 263
62 Disque saturé 263
80.xx Fin de durée de vie de l'unité de fusion 263
80.xx Fin de durée de vie de l'unité de fusion bientôt atteinte 263
80.xx Remplacer l'unité de fusion 263
80.xx Unité de fusion manquante 263
82.xx Bout. récup. toner manquante 264
82.xx Bout. récup. toner presque pleine 264
82.xx Remplacer bout. récup. toner 263
83.xx Fin durée de vie module de transfert 264
83.xx Module de transfert manquant 264
83.xx Remplacer module de transfert 264
840.01 Scanner désactivé par l'administrateur 265
840.02 Scanner désactivé. Si le problème persiste, contactez l'administrateur du système. 265
88.xx Niv. cartouche [couleur] presque bas 264
88.xx Niveau cartouche [couleur] bas 264, 265
88.xx Niveau cartouche [couleur] extrêmement bas 265
Alimenter chargeur manuel avec [chaîne perso] 254
Alimenter chargeur manuel avec [format de papier] 254
Alimenter chargeur manuel avec [nom type perso] 254
Alimenter chargeur manuel avec [type de papier] [format de papier] 254
Certains travaux suspendus n'ont pas été restaurés 257
Changer [alimentation papier] avec [chaîne personnalisée], charger [orientation] 249
Changer [alimentation papier] avec [format de papier] [type de papier] 249
Changer [alimentation papier] avec [format de papier] [type de

papier], charger [orientation] 249
Changer [alimentation papier] avec [nom du type personnalisé], charger [orientation] 249
Changer [alimentation papier] par [chaîne personnalisée] 249
Changer [alimentation papier] par [nom du type personnalisé] 248
Charger [source] avec [chaîne personnalisée] 253
Charger [source] avec [format] 253
Charger [source] avec [nom du type personnalisé] 253
Charger [source] avec [type] [format] 254
Charger agrafes 255
Disq. psq sat. Effacement sécurisé du disque. 250
Disque corrompu 250
Disque non pris en charge 257
Faire glisser unité de finition à gauche 257
Fermer la porte avant 250
Fermer la porte du [tiroir] 250
Fermer la porte latérale gauche 250
Fermer le capot d'accès supérieur 250
Fermer le capot de l'unité de transport 250
Fermer le capot supérieur de l'unité de finition 250
Fermez la porte latérale de l'unité de finition 250
Format de papier du tiroir [x] non pris en charge 257
Fourniture manquante pour terminer le travail en cours 257
Insérer la boîte perforatrice 252
Insérer la cartouche d'agrafes 252
Insérer le bac [x] 252
Installer le bac [x] 252
Installer le chargeur d’enveloppes 253
Installer le réceptacle [x] 252
Le capot du chargeur automatique du scanner est ouvert 256
Mémoire pleine, impossible d'imprimer les télécopies 255
Nom de télécopieur non configuré 251
Numéro de télécopieur non configuré 251
Partition du télécopieur inopérante. Contacter l'administrateur système. 251
Périphérique USB non pris en charge, retirez-le 251
Problème de disque 250
Reconnecter le réceptacle [x] 255
Reconnecter les réceptacles [x] – [y] 255
réglage de la couleur 248
Restaurer les travaux suspendus ? 256
Retirer le papier de tous les réceptacles 256
Retirer le papier du [nom de réceptacle associé] 256
Retirer le papier du réceptacle [x] 256
Retirer le papier du réceptacle standard 256
Retirer les matériaux d'emballage, [nom de la zone] 256
Serveur de télécopie Pour formater non configuré. Contacter l'administrateur système. 251
une erreur s'est produite sur le lecteur USB 248
Vider la boîte perforatrice 251
mise à jour des options dans le pilote de l'imprimante 47
mise au rebut du disque dur de l'imprimante 216
mode E-mail
configuration 103
mode Hibernation
utilisation 58
Mode silencieux
qualité d'impression, dépannage 284
Mode télécopie (configuration analogique de télécopie), menu 176
Mode Veille
réglage 58

## N

nettoyage
partie externe de l'imprimante 220
pièces du DAA 221
vitre du scanner 220
nettoyage des lentilles de la tête d'impression 223
niveaux du volume sonore 302
noir et blanc, impression 81
Nom de télécopieur non configuré 251
nom de type de papier personnalisé
création 72
nom personnalisé
configuration 72
Noms personnalisés, menu 143
numérisation
à partir d'un lecteur flash 128
copie rapide 91
vers un ordinateur 127
vers une adresse FTP 126
vers une adresse FTP à l'aide du carnet d'adresses 127
numérisation vers un lecteur flash 128
numérisation vers un ordinateur 127
numérisation vers une adresse FTP
à l'aide de numéros de raccourci 126
à l'aide du carnet d'adresses 127
création de raccourcis sur l'ordinateur 125
utilisation de l'écran tactile 126
Numérisation WS
à propos de 22
numérisation, dépannage
échec de la numérisation 272
impossible de numériser depuis un ordinateur 274
la numérisation prend trop de temps ou bloque l'ordinateur 273
le scanner ne se ferme pas. 270
numérisation partielle de document ou de photo 273
numérisation, options
Envoyer en tant que 130

Numériser vers le réseau
configuration 21
Numéro de télécopieur non configuré 251

## O

options
bac 550 feuilles, installation 43
barrette microcode 31
barrettes microcode 24
carte mémoire flash 31
carte mémoire, installation 29
carte télécopie 24
cartes mémoire 24
chargeur haute capacité 2 000 feuilles, installation 43
disque dur de l'imprimante, installation 37
disque dur de l'imprimante, retrait 41
Internal Solutions Port, installation 32
mise à jour du pilote de l'imprimante 47
ordre d'installation 43
ports 24
réseau 24
options avancées
copie 102
envoi d'un message électronique 109
envoi d'une télécopie 123
FTP 131
options de l'imprimante, dépannage
carte d'interface parallèle/USB 282
carte mémoire 282
impossible de détecter la carte mémoire flash 281
impossible de détecter le disque dur de l'imprimante 281
Internal Solutions Port 281
l'option ne fonctionne pas 279
problèmes de tiroir papier 280
problèmes du tiroir 2 000 feuilles 280
serveur d'impression interne 281
options internes disponibles 24
options réseau 24
options, écran tactile
copie 100, 101, 102, 130
courrier électronique 107, 108, 109
FTP 129, 130, 131
télécopie 121, 122, 123

## P

page de configuration du réseau
impression 46
page des paramètres de menus
impression 46
pages vierges 289
panneau de commandes de l'imprimante 14
paramètres usine, restauration 235
panneau de commandes distant
configuration 23
panneau de commandes, imprimante 14
papier
caractéristiques 73
déconseillé 74
enregistrement 98
formats différents, copie 94
formulaires préimprimés 74
papier à en-tête 74
paramètre Format Universel 62
recyclé 74
sélection 74
stockage 76
utilisation de papier recyclé 56
papier à en-tête
bacs, chargement 84
chargement, chargeur haute capacité 2 000 feuilles 65
chargeur multifonction, chargement 84
copie 93
papier recyclé
utilisation 56, 74
Parallèle [x], menu 154
paramètre Mode Eco 57
paramètres administrateur
Embedded Web Server 233
paramètres de conservation
éclairage du réceptacle standard 59
économie des fournitures 56
luminosité, réglage 59
mode Hibernation 58
Mode silencieux 57
Mode Veille 58
paramètres du port
configuration 54
paramètres du réseau
Embedded Web Server 233
paramètres écologiques
mode Hibernation 58
Paramètres écologiques
Mode Eco 57
Mode silencieux 57
paramètres environnementaux
éclairage du réceptacle standard 59
économie des fournitures 56
mode Hibernation 58
Mode silencieux 57
Mode Veille 58
réglage de la luminosité de l'écran 59
Paramètres généraux, menu 165
paramètres usine
restauration 235
partie externe de l'imprimante
nettoyage 220
Partition du télécopieur inopérante. Contacter l'administrateur système. 251
PDF, menu 210
périphérique mobile
impression depuis 82
Périphérique USB non pris en charge, retirez-le 251
photos
copie 92
pièces du DAA
nettoyage 221
Port Ethernet 44
Port USB 44
PostScript, menu 210
préparation de la configuration de l'imprimante sur un réseau Ethernet 48
présentation des boutons et icônes de l'écran d'accueil 15
prévention des risques de bourrage papier 236

## Q

qualité d'impression
nettoyage de la vitre du scanner 220
nettoyage des lentilles de la tête d'impression 223

nettoyage des pièces du DAA 221
qualité d'impression, dépannage
bords des caractères irréguliers 283
densité d'impression inégale 295
des images ombrées apparaissent sur les impressions 284
des pages noires ou de couleur unie apparaissent sur les impressions 291
des rayures horizontales apparaissent sur les impressions 292
des traces de toner se déposent sur la page. 294
effacement du toner 294
faible qualité d'impression des transparents 295
fines lignes horizontales 284
fond gris ou tonalité de fond 293
images détourées 283
impression inclinée sur la page 291
impression trop claire 288
impression trop sombre 288
irrégularités d'impression 287
le fond des impressions est gris 285
pages vierges 289
rayures blanches sur une page 291
rayures noires sur une page 291
rayures verticales 293
répétition des défauts d'impression 290
une ligne de couleur claire, une ligne blanche ou une ligne de couleur incorrecte apparaît sur les impressions 286
qualité de la copie
réglage 96
Qualité, menu 207
questions les plus fréquentes sur l'impression couleur 295

## R

raccourcis d'email, création
à partir du serveur Web incorporé 104
raccourcis, création
adresse FTP 126
courrier électronique 104
destination de télécopie 116, 117
destination FTP 125
rapports
affichage 234
Rapports réseau, menu 149
réceptacle standard
éclairage, réglage 59
réceptacles
chaînage 71
recherche d'informations supplémentaires sur l'imprimante 9
recherche de l'adresse IP de l'imprimante 19
Reconnecter le réceptacle [x] 255
Reconnecter les réceptacles [x] – [y] 255
recto verso 95
recyclage
cartouches de toner 61
emballage Lexmark 60
produits Lexmark 60
réduction d'une copie 95
réduction du bruit de l'imprimante 57
réglage de l'intensité du toner 82
réglage de la couleur 248
réglage de la qualité des copies 96
réglage du mode veille 58
réglage, luminosité
écran de l'imprimante. 59
Embedded Web Server 59
réinstallation du capot d'accès à la carte logique 25
remplacement d'une cartouche d'impression 227
remplacement de la bouteille de récupération de toner 230
répétition des défauts d'impression 290
répétition des travaux d'impression 87
impression à partir d'un ordinateur Macintosh 88
impression sous Windows 88
Réseau [x], menu 147
réseau Ethernet
préparation de la configuration pour l'impression Ethernet 48
réseau sans fil
informations de configuration 48
installation, à partir de Macintosh 51
installation, à partir de Windows 49
résolution, télécopie
modification 119
restauration des paramètres usine 235
Restaurer les travaux suspendus ? 256
Retirer le papier de tous les réceptacles 256
Retirer le papier du [nom de réceptacle associé] 256
Retirer le papier du réceptacle [x] 256
Retirer le papier du réceptacle standard 256
Retirer les matériaux d'emballage, [nom de la zone] 256
retrait du disque dur de l'imprimante 41

## S

scanner
Dispositif d'alimentation automatique (DAA) 13
fonctions 12
vitre du scanner 13
sécurité, verrouillage 25
serveur d'impression interne
dépannage 281
Serveur de télécopie Pour formater non configuré. Contacter l'administrateur système. 251
service de sonnerie distinctive, télécopies
connexion à 114
stockage
fournitures 224
papier 76
stockage de tâches d'impression 87
suspension des télécopies 123

## T

tâches d'impression confidentielles 87
impression à partir d'un ordinateur Macintosh 88
impression sous Windows 88

télécopie, dépannage
il est possible d'envoyer des télécopies, mais il est impossible de les recevoir. 276
il est possible de recevoir des télécopies, mais impossible d'en envoyer. 277
impossible d'envoyer ou de recevoir une télécopie 275
l'identifiant de l'appelant ne s'affiche pas 275
qualité d'impression médiocre de la télécopie reçue 278
Texture du papier, menu 138
tiroir 550 feuilles (standard ou optionnel)
chargement 62
transfert de télécopies 124
transparents
chargement 85
chargement dans le chargeur multifonction 68
conseils sur l'utilisation 85
copie 92
utilisation 85
transport de l'imprimante 232
travail d'impression
annulation, à partir de l'ordinateur 89
travaux d'impression différés 87
impression à partir d'un ordinateur Macintosh 88
impression sous Windows 88
travaux suspendus 87
impression à partir d'un ordinateur Macintosh 88
impression sous Windows 88
type de fichier de sortie
image numérisée 130
modification 106
type de papier
Configuration 62
Type perso [x]
changement du type de papier 72
modification de nom 72
types de papier
chargement 78
prise en charge des impressions recto verso 78
prise en charge par l'imprimante 78
types et grammages de papier pris en charge 78
Types personnalisés, menu 143

## U

une ligne de couleur claire, une ligne blanche ou une ligne de couleur incorrecte apparaît sur les impressions 286
unité de finition
fonctionnalités de finition 78
formats de papier pris en charge 78
unité de fusion ou module de transfert
commande 225
USB standard, menu 153
utilisation de papier recyclé 56
utilisation de raccourcis
envoi d'une télécopie 119
utilisation de ScanBack Utility 129
utilisation des boutons de l'écran tactile 16
utilisation du mode Eco 57
utilisation du mode Hibernation 58
utilisation du mode silencieux 57
Utilitaire ScanBack
utilisation 129

## V

vérification d'un scanner qui ne répond pas 272
vérification d'une imprimante qui ne répond pas 248
vérification de l'état de l'imprimante
sur le serveur Web incorporé 234
vérification de l'état de l'imprimante à l'aide d'Embedded Web Server 234
vérification de l'état des fournitures 224
vérification des travaux d'impression 87
impression à partir d'un ordinateur Macintosh 88
impression sous Windows 88
verrouillage, sécurité 25
Vider la boîte perforatrice 251
vitre du scanner
nettoyage 220
vitre du scanner (à plat)
copie à l'aide de 92
volatilité
déclaration 216
voyant 14

## X

XPS, menu 210