X790 Series

Podręcznik użytkownika

Październik 2014 **www.lexmark.com**

Typ(y) urządzeń:

7562, 4917

Model(e):

432, 436, 486, 496, dn1, dn2, gd1, gd2, dt1, dt2, gt1, gt2, df1, df2, gf1, gf2, d01, d02, g01, g02, t01, t02, g91, g92, f01, f02, g81, g82

Spis treści

Informacje dotyczące bezpieczeństwa.....7

Informacje na temat drukarki.....9

Znajdowanie informacji na temat drukarki.....9
Wybór miejsca na drukarkę.....10
Wyposażenie drukarki.....11
Podstawowe funkcje skanera.....12
Informacje o automatycznym podajniku dokumentów i szybie skanera.....13
Informacje o panelu operacyjnym drukarki.....14

Korzystanie z ekranu głównego.....15

Korzystanie z ekranu głównego.....15
Korzystanie z przycisków ekranu dotykowego.....16

Konfigurowanie i używanie aplikacji na ekranie głównym.....20

Znajdowanie adresu IP drukarki.....20
Dostęp do wbudowanego serwera WWW.....20
Eksportowanie i importowanie konfiguracji przy użyciu wbudowanego serwera WWW.....21
Uruchamianie aplikacji ekranu głównego.....22
Konfiguracja zdalnego panelu operatora.....24

Dodatkowa konfiguracja drukarki.....25

Instalowanie wewnętrznych elementów opcjonalnych.....25
Kolejność instalowania.....44
Instalowanie zasobników opcjonalnych.....44
Podłączanie kabli.....46
Weryfikacja konfiguracji drukarki.....47
Konfigurowanie oprogramowania drukarki.....47
Konfigurowanie drukowania bezprzewodowego.....49

Minimalizowanie wpływu drukarki na środowisko.....57

Oszczędzanie papieru i toneru.....57
Oszczędzanie energii.....58
Recykling.....61

Ładowanie papieru i nośników specjalnych.....63
Ustawianie rozmiaru i typu papieru.....63
Konfigurowanie ustawień uniwersalnego rozmiaru papieru.....63
Ładowanie standardowego lub opcjonalnego zasobnika na 550 arkuszy.....63
Ładowanie podajnika o dużej pojemności na 2000 arkuszy.....66
Ładowanie nośników do podajnika uniwersalnego.....69
Łączenie i rozłączanie zasobników.....72

Wskazówki dotyczące papieru i nośników specjalnych.....75
Wskazówki dotyczące papieru.....75
Obsługiwane rozmiary, typy i gramatury papieru.....78

Drukowanie.....83
Drukowanie dokumentu.....83
Drukowanie z napędu flash.....84
Drukowanie na nośnikach specjalnych.....87
Drukowanie zadań poufnych i innych zadań wstrzymanych.....90
Drukowanie stron z informacjami.....91
Anulowanie zadania drukowania.....92

Kopiowanie.....93
Kopiowanie.....93
Kopiowanie zdjęć z kliszy.....94
Kopiowanie na nośnikach specjalnych.....94
Dostosowywanie ustawień kopiowania.....95
Umieszczanie informacji na kopiach.....101
Anulowanie zadania kopiowania.....102
Informacje o ekranach i opcjach kopiowania.....103

Wysyłanie w postaci wiadomości e-mail.....106
Przygotowanie do wysyłania wiadomości e-mail.....106
Tworzenie skrótu e-mail.....107
Wysyłanie dokumentu w postaci wiadomości e-mail.....108
Dostosowywanie ustawień e-mail.....109
Anulowanie wiadomości e-mail.....110
Informacje o opcjach dotyczących wiadomości e-mail.....110

Faksowanie.....113
Przygotowanie drukarki do obsługi funkcji faksu.....113
Tworzenie skrótów.....119
Wysyłanie faksu.....120
Dostosowywanie ustawień faksowania.....122
Anulowanie faksu wychodzącego.....124
Informacje o opcjach dotyczących faksu.....124
Wstrzymywanie i przekazywanie faksów.....126

Skanowanie.....128
Tworzenie skrótów.....128
Skanowanie z wysłaniem na adres FTP.....129
Skanowanie z wysyłaniem do komputera lub napędu flash.....130
Informacje o opcjach FTP.....132

Opis menu drukarki.....135
Lista menu.....135
Materiały eksploatacyjne, menu.....136
Menu papieru.....137
Menu Raporty.....148
Network/Ports, menu.....150
Bezpieczeństwo, menu.....164
Menu Ustawienia.....169
Menu Pomoc.....218

Zabezpieczenie pamięci przed przeniesieniem drukarki.....220
Informacje o ulotności pamięci.....220
Wymazywanie zawartości pamięci ulotnej.....221
Wymazywanie zawartości pamięci nieulotnej.....221
Wymazywanie dysku twardego drukarki.....222
Konfigurowanie szyfrowania dysku twardego drukarki.....222

Przegląd drukarki.....224
Czyszczenie zewnętrznej obudowy drukarki.....224
Czyszczenie szyby skanera.....225
Czyszczenie części automatycznego podajnika dokumentów.....226
Czyszczenie soczewek głowicy drukującej.....228

Przechowywanie materiałów eksploatacyjnych....229
Sprawdzanie stanu materiałów eksploatacyjnych....229
Zamawianie materiałów eksploatacyjnych....230
Wymiana materiałów eksploatacyjnych....232
Przenoszenie drukarki....236

Informacje dla administratorów....238

Znajdowanie zaawansowanych informacji o sieci i informacji dla administratora....238
Przy użyciu wbudowanego serwera WWW....238
Sprawdzanie wirtualnego wyświetlacza....238
Sprawdzanie stanu drukarki....239
Konfigurowanie alarmów e-mail....239
Wyświetlanie raportów....239
Przywracanie domyślnych ustawień fabrycznych....240

Usuwanie zacięć....241

Zapobieganie zacięciom....241
Znaczenie numerów zacięć i oznaczeń miejsc ich wystąpień....242
200 zacięcie papieru....243
201 zacięcie papieru....243
202–203 zacięcia papieru....244
230 zacięcie papieru....245
231–239 zacięcia papieru....246
24x zacięcie papieru....246
250 zacięcie papieru....247
280–289 zacięcia papieru....248
290–292 zacięcia papieru....249
400–403 i 460–461 zacięcia papieru....249
431–438 zacięcia papieru....250
455 zacięcie zszywacza....250

Rozwiązywanie problemów....253

Rozwiązywanie podstawowych problemów dotyczących drukarki....253
Opis komunikatów drukarki....253
Rozwiązywanie problemów związanych z drukowaniem....271
Rozwiązywanie problemów związanych z kopiowaniem....275
Rozwiązywanie problemów związanych ze skanerem....278

Rozwiązywanie problemów związanych z faksowaniem.....280
Rozwiązywanie problemów z aplikacją na ekranie głównym.....284
Rozwiązywanie problemów z wyposażeniem opcjonalnym.....285
Rozwiązywanie problemów z podawaniem papieru.....288
Rozwiązywanie problemów z jakością wydruku.....289
Rozwiązywanie problemów związanych z jakością kolorów.....302
Nie można uzyskać połączenia z wbudowanym serwerem WWW.....305
Kontakt z obsługą klienta.....305

Oświadczenia.....306

Informacje o produkcie.....306
Informacje o wydaniu.....306
Zużycie energii.....311

Indeks.....317

Informacje dotyczące bezpieczeństwa

Przewód zasilający musi być podłączony bezpośrednio do prawidłowo uziemionego, łatwo dostępnego gniazdka elektrycznego o odpowiednich parametrach znajdującego się w pobliżu urządzenia.

UWAGA — NIEBEZPIECZEŃSTWO USZKODZENIA CIAŁA: Nie należy używać tego urządzenia z przedłużaczami, listwami zasilającymi o wielu gniazdkach, przedłużaczami o wielu gniazdkach lub urządzeniami antyprzepięciowymi lub UPS innych typów. Drukarka laserowa może łatwo przekroczyć moc znamionową tego rodzaju urządzeń, co grozi niską wydajnością drukarki, uszkodzeniem mienia lub pożarem.

Nie należy umieszczać ani używać tego produktu w pobliżu wody lub w miejscach o dużej wilgotności.

UWAGA — NIEBEZPIECZEŃSTWO USZKODZENIA CIAŁA: Niniejszy produkt wykorzystuje technologię laserową. Użycie elementów sterujących, ustawień lub zastosowanie procedur innych niż określone w niniejszej publikacji może spowodować niebezpieczeństwo napromieniowania.

Podczas drukowania w urządzeniu dochodzi do nagrzewania się nośników wydruku, a wysoka temperatura może powodować emisję szkodliwych wyziewów z tych nośników. W celu uniknięcia ewentualnej emisji szkodliwych wyziewów, należy zapoznać się z fragmentem instrukcji obsługi, w którym podano wytyczne dotyczące wyboru nośników wydruku.

UWAGA — NIEBEZPIECZEŃSTWO USZKODZENIA CIAŁA: Bateria litowa stosowana w tym produkcie nie jest przeznaczona do wymiany. Nieprawidłowa wymiana baterii litowej grozi wybuchem. Nie należy ładować, demontować ani palić baterii litowej. Zużytych baterii litowych należy pozbywać się zgodnie z instrukcjami producenta i lokalnymi przepisami.

UWAGA — GORĄCA POWIERZCHNIA: Wewnętrzne elementy drukarki mogą być gorące. W celu zmniejszenia ryzyka oparzenia przed dotknięciem danego podzespołu należy odczekać, aż ostygnie.

UWAGA — NIEBEZPIECZEŃSTWO USZKODZENIA CIAŁA: Waga drukarki jest większa niż 18 kg i do jej bezpiecznego podniesienia potrzeba co najmniej dwóch wyszkolonych pracowników.

UWAGA — NIEBEZPIECZEŃSTWO USZKODZENIA CIAŁA: Zastosowanie się do tych wskazówek pozwoli uniknąć obrażeń cielesnych oraz uszkodzenia drukarki podczas jej przenoszenia.

- Należy wyłączyć drukarkę za pomocą przełącznika zasilania, a następnie wyjąć wtyczkę przewodu zasilającego z gniazdka elektrycznego.
- Przed rozpoczęciem przenoszenia drukarki należy odłączyć wszystkie przewody i kable.
- Nie należy próbować podnosić drukarki i opcjonalnej szuflady jednocześnie — należy wyjąć drukarkę z opcjonalnej szuflady i odstawić ją na bok.

  Uwaga: Do wyjęcia drukarki z opcjonalnej szuflady służą uchwyty na bokach drukarki.

Należy używać wyłącznie kabla zasilania dostarczonego wraz z tym produktem lub zamiennika autoryzowanego przez producenta.

UWAGA — NIEBEZPIECZEŃSTWO USZKODZENIA CIAŁA: Aby ograniczyć zagrożenie pożarowe, podczas podłączania urządzenia do publicznej przełączanej sieci telefonicznej należy używać wyłącznie przewodów telekomunikacyjnych (RJ-11) dostarczonych z produktem lub znajdujących się w wykazie UL zapasowych przewodów o grubości 26 AWG bądź większej.

UWAGA — NIEBEZPIECZEŃSTWO PORAŻENIA PRĄDEM: W przypadku uzyskiwania dostępu do płyty systemowej bądź instalowania opcjonalnego sprzętu lub urządzeń pamięci po zainstalowaniu samej drukarki, przed przystąpieniem do dalszych czynności należy wyłączyć drukarkę i wyjąć wtyk przewodu zasilającego z gniazda elektrycznego. Jeśli do drukarki są podłączone jakiekolwiek inne urządzenia, należy wyłączyć także te urządzenia i rozłączyć kable łączące je z drukarką.

Nie należy używać telefonu w celu zgłoszenia wycieku gazu w pobliżu tego wycieku.

UWAGA — NIEBEZPIECZEŃSTWO PORAŻENIA PRĄDEM: Należy upewnić się, że wszystkie połączenia zewnętrzne (np. Ethernet i połączenia systemu telefonicznego) są odpowiednio włożone w oznaczone gniazda.

Produkt został zaprojektowany z wykorzystaniem określonych podzespołów producenta i zatwierdzony jako spełniający surowe światowe normy bezpieczeństwa. Rola niektórych podzespołów w zachowaniu bezpieczeństwa nie zawsze jest oczywista. Producent nie ponosi odpowiedzialności za skutki stosowania innych części zamiennych.

UWAGA — NIEBEZPIECZEŃSTWO USZKODZENIA CIAŁA: Nie należy przecinać, skręcać, zawiązywać ani załamywać przewodu zasilającego, a także stawiać na nim ciężkich przedmiotów. Nie należy narażać przewodu zasilającego na ścieranie ani zgniatanie. Nie należy ściskać przewodu zasilającego między przedmiotami, np. meblami i ścianą. Jeśli wystąpi któraś z tych okoliczności, powstanie ryzyko wywołania pożaru lub porażenia prądem. Należy regularnie sprawdzać przewód zasilający pod kątem oznak takich problemów. Przed przystąpieniem do sprawdzania stanu przewodu zasilającego należy odłączyć przewód od gniazda elektrycznego.

Wszelkie naprawy i czynności serwisowe, oprócz opisanych w dokumentacji użytkownika, powinny być wykonywane przez autoryzowany serwis.

UWAGA — NIEBEZPIECZEŃSTWO PORAŻENIA PRĄDEM: Aby uniknąć ryzyka porażenia prądem podczas czyszczenia zewnętrznej obudowy drukarki, przed wykonaniem dalszych czynności należy wyjąć wtyczkę przewodu zasilającego z gniazdka elektrycznego i odłączyć wszystkie kable podłączone do drukarki.

UWAGA — NIEBEZPIECZEŃSTWO PORAŻENIA PRĄDEM: Nie należy korzystać z funkcji faksu podczas burzy. Nie należy instalować urządzenia, dokonywać żadnych połączeń elektrycznych ani podłączać żadnych przewodów (np. faksu, przewodu zasilającego lub telefonu) podczas burzy.

UWAGA — NIEBEZPIECZEŃSTWO PRZEWRÓCENIA: Konfiguracje przeznaczone do montowania na podłodze wymagają dodatkowego elementu, aby zachować stabilność. W przypadku korzystania z zasobnika wejściowego o dużej pojemności, modułu dupleksu i opcji wejściowej bądź kilku opcji wejściowych do podawania nośników należy używać podstawy drukarki. Jeśli została zakupiona drukarka wielofunkcyjna (MFP) z możliwością skanowania, kopiowania i faksowania, mogą być potrzebne dodatkowe elementy. Więcej informacji na ten temat można znaleźć pod adresem **www.lexmark.com/multifunctionprinters**.

UWAGA — NIEBEZPIECZEŃSTWO USZKODZENIA CIAŁA: Aby zmniejszyć ryzyko niestabilności sprzętu, każdą szufladę na papier lub zasobnik należy ładować oddzielnie. Do czasu, gdy będzie to konieczne, wszystkie pozostałe szuflady i zasobniki powinny być zamknięte.

NINIEJSZĄ INSTRUKCJĘ NALEŻY ZACHOWAĆ.

Informacje na temat drukarki

Znajdowanie informacji na temat drukarki

Czego szukasz?	Znajdziesz to tu
Informacje dotyczące wstępnej konfiguracji: • Podłączanie drukarki • Instalowanie oprogramowania drukarki	Dokumentacja instalacyjna – ta dokumentacja została dołączona do drukarki i jest również dostępna pod adresem **http://support.lexmark.com**.
Dodatkowe ustawienia i instrukcje dotyczące korzystania z drukarki: • Wybieranie i przechowywanie papieru i nośników specjalnych • Ładowanie papieru • Konfigurowanie ustawień drukarki • Wyświetlanie i drukowanie dokumentów i zdjęć • Instalowanie i używanie oprogramowania drukarki • Konfigurowanie drukarki w sieci • Obchodzenie się z drukarką i jej konserwacja • Rozwiązywanie problemów	*Podręcznik użytkownika* i *Skrócona instrukcja obsługi* są dostępne pod adresem **http://support.lexmark.com**. **Uwaga:** Podręczniki te są również dostępne w kilku językach.
Informacje dotyczące przygotowania i konfiguracji funkcji dostępności drukarki	*Przewodnik po dostępności Lexmark*—Ten przewodnik jest dostępny pod adresem **http://support.lexmark.com**.
Pomoc dotycząca korzystania z oprogramowania drukarki	Pomoc dotycząca korzystania z systemów operacyjnych Windows lub Mac – Otwórz oprogramowanie drukarki lub aplikację i kliknij opcję **Pomoc**. Kliknij opcję ?, aby zostały wyświetlone informacje uzależnione od kontekstu. **Uwagi:** • Pomoc jest automatycznie instalowana wraz z oprogramowaniem drukarki. • Oprogramowanie drukarki znajduje się w folderze programów drukarki lub na pulpicie, w zależności od używanego systemu operacyjnego.

Czego szukasz?	Znajdziesz to tu
Najnowsze informacje uzupełniające, aktualizacje oraz obsługa klienta: • Dokumentacja • Pobieranie sterowników • Obsługa chatu • Obsługa wiadomości e-mail • Pomoc telefoniczna	Witryna internetowa pomocy technicznej firmy Lexmark – **http://support.lexmark.com** **Uwaga:** Wybierz kraj lub region, a następnie produkt, aby wyświetlić odpowiednią witrynę pomocy technicznej. Numery telefonów pomocy technicznej oraz godziny pracy dla danego kraju lub regionu można znaleźć w witrynie pomocy technicznej w sieci Web lub wewnątrz gwarancji dostarczonej wraz z drukarką. Poniższe informacje (znajdujące się na dowodzie zakupu oraz z tyłu drukarki) powinny zostać zanotowane i podczas kontaktowania się z działem obsługi klienta powinny znajdować się pod ręką, co umożliwi szybsze udzielenie pomocy: • Numer typu urządzenia • Numer seryjny • Data zakupu • Punkt sprzedaży
Informacje o gwarancji	Informacje dotyczące gwarancji mogą różnić się w zależności od kraju czy regionu: • **W Stanach Zjednoczonych** – należy zapoznać się z Oświadczeniem o ograniczonej gwarancji dostarczonym razem z tą drukarką lub opublikowanym pod adresem **http://support.lexmark.com**. • **W innych krajach i regionach** – należy zapoznać się z drukowaną gwarancją dołączoną do drukarki.

Wybór miejsca na drukarkę

UWAGA — NIEBEZPIECZEŃSTWO USZKODZENIA CIAŁA: Drukarka waży ponad 18 kg i bezpieczne jej podniesienie wymaga co najmniej dwóch przeszkolonych pracowników.

Umieszczając drukarkę w danej lokalizacji, należy pozostawić wystarczającą ilość miejsca, aby zasobniki, pokrywy i drzwiczki swobodnie się otwierały. Jeśli planowana jest instalacja jakiegokolwiek wyposażenia opcjonalnego, należy uwzględnić dodatkowe wolne miejsce. Istotne są następujące kwestie:

- Należy upewnić się, czy przepływ powietrza w pomieszczeniu spełnia wymagania najnowszej wersji standardu ASHRAE 62 lub standardu CEN Technical Committee 156.
- Należy zapewnić płaską, mocną i stabilną powierzchnię.
- Drukarkę należy:
  - trzymać z dala od bezpośredniego przepływu powietrza klimatyzatorów, grzejników lub wentylatorów;
  - trzymać w miejscu nienarażonym na bezpośrednio padające promienie słoneczne, dużą wilgotność lub gwałtowne zmiany temperatury;
  - utrzymywać w czystości i dbać, aby była sucha i nie osadzał się na niej kurz.
- Aby zapewnić odpowiednią wentylację, należy pozostawić następującą zalecaną ilość wolnego miejsca wokół drukarki:

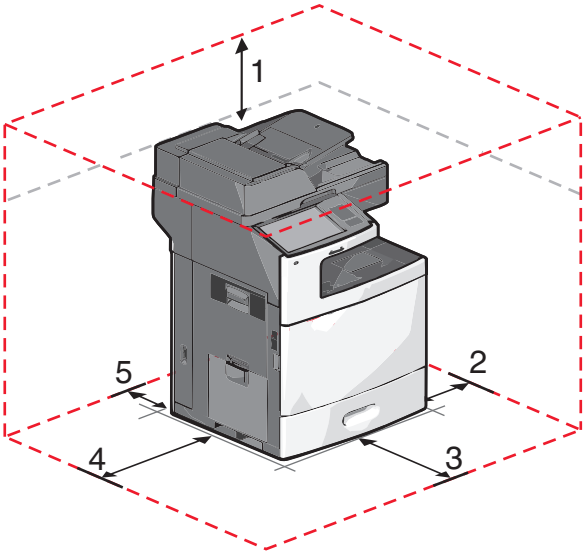

1	458 mm (18 cali)
2	100 mm (3,9 cala)
3	380 mm (14,9 cala)
4	432 mm (17 cali)
5	150 mm (5,9 cala)

Wyposażenie drukarki

UWAGA — NIEBEZPIECZEŃSTWO PRZEWRÓCENIA: Konfiguracje przeznaczone do montowania na podłodze wymagają dodatkowego elementu, aby zachować stabilność. W przypadku korzystania z zasobnika papieru o dużej pojemności, modułu dupleksu i opcji wejściowej bądź kilku opcji wejściowych do podawania nośników należy używać stojaka lub podstawy drukarki. Jeśli została zakupiona drukarka wielofunkcyjna (MFP) z możliwością skanowania, kopiowania i faksowania, mogą być potrzebne dodatkowe elementy. Więcej informacji na ten temat można znaleźć pod adresem **www.lexmark.com/multifunctionprinters**.

Podstawową drukarkę można skonfigurować przez dodanie opcjonalnych zasobników.

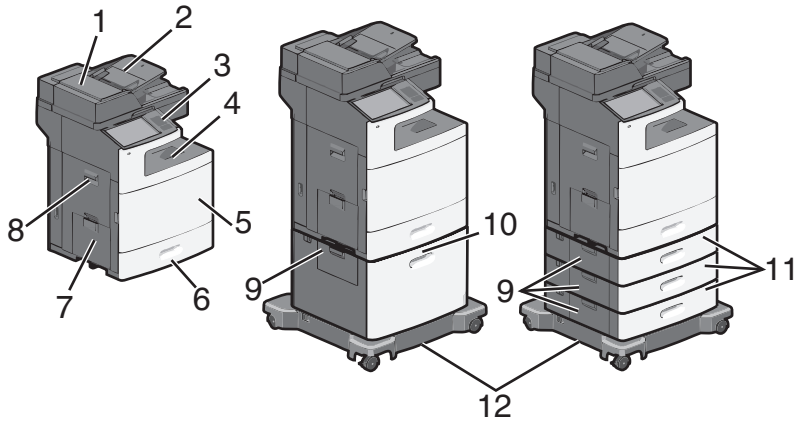

1	automatyczny podajnik dokumentów
2	zasobnik wejściowy automatycznego podajnika dokumentów
3	Panel sterowania drukarki
4	Standardowy kosz wyjściowy
5	Przednie drzwiczki
6	Standardowe zasobniki na 550 arkuszy (zasobnik 1)
7	Podajnik do wielu zastosowań
8	Drzwiczki boczne
9	Drzwiczki dostępu do zaciętego papieru
10	Opcjonalny podajnik o dużej pojemności na 2000 arkuszy
11	Opcjonalne zasobniki na 550 arkuszy
12	Podstawa na kółkach

Podstawowe funkcje skanera

Skaner umożliwia kopiowanie, faksowanie oraz skanowanie dokumentów w sieciach dużych grup roboczych. Możliwe działania:

- Szybkie kopiowanie dokumentów lub zmiana ustawień kopiowania na panelu sterowania drukarki umożliwiające wykonanie określonego zadania kopiowania.
- Wysyłanie faksu za pomocą panelu sterowania drukarki.
- Wysyłanie faksu do wielu odbiorców jednocześnie.
- Skanowanie dokumentów i przesyłanie ich do komputera, na adres e-mail, na dysk flash lub do adresu docelowego usługi FTP.
- Skanowanie dokumentów i przesyłanie ich do innej drukarki (w formacie PDF i za pomocą protokołu FTP)

Informacje o automatycznym podajniku dokumentów i szybie skanera

automatyczny podajnik dokumentów	Szyba skanera
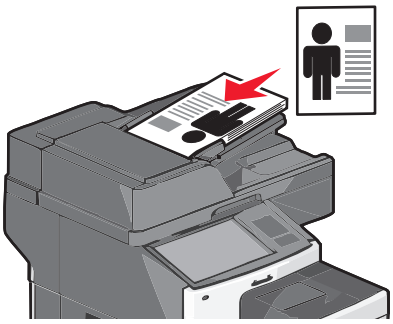 Automatyczny podajnik dokumentów (ADF) umożliwia skanowanie dokumentów wielostronicowych, również zawierających arkusze dwustronne.	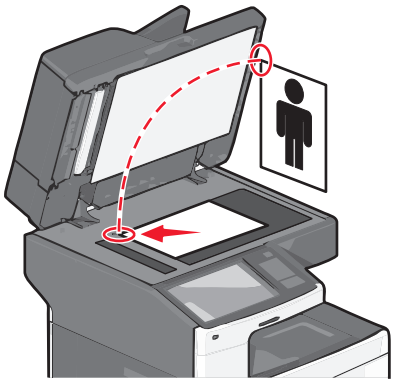 Z szyby skanera należy korzystać w przypadku pojedynczych arkuszy lub stron książek, małych przedmiotów (na przykład pocztówek lub fotografii), folii, papieru fotograficznego lub cienkich nośników (na przykład wycinków z czasopism lub lekkich formularzy bez kalki).

Korzystanie z automatycznego podajnika dokumentów

- Dokument do automatycznego podajnika należy załadować nadrukiem do góry, wsuwając najpierw krótszą krawędź.
- Do automatycznego podajnika dokumentów można załadować do 75 arkuszy zwykłego papieru.
- Można skanować arkusze o rozmiarach od 76 x 139 mm (3,0 x 5,5 cala) do 215 x 355 mm (8,5 x 14 cali).
- Możliwe jest skanowanie dokumentów złożonych z arkuszy o różnych rozmiarach (Letter oraz Legal).
- Można skanować nośniki o gramaturze od 52 do 120 g/m^2.
- Do automatycznego podajnika dokumentów nie należy ładować pocztówek, fotografii, niewielkich przedmiotów, folii, papieru fotograficznego ani cienkich nośników, takich jak wycinki prasowe. Materiały tego typu należy umieszczać na szybie skanera.

Korzystanie z szyby skanera

- Dokument na szybie skanera należy umieścić w lewym górnym rogu stroną zadrukowaną skierowaną w dół.
- Można skanować i kopiować dokumenty o rozmiarach do 215 x 355 mm (8,5 x 14 cali).
- Możliwe jest kopiowanie książek o grubości do 25 mm (1 cala).

Informacje o panelu operacyjnym drukarki

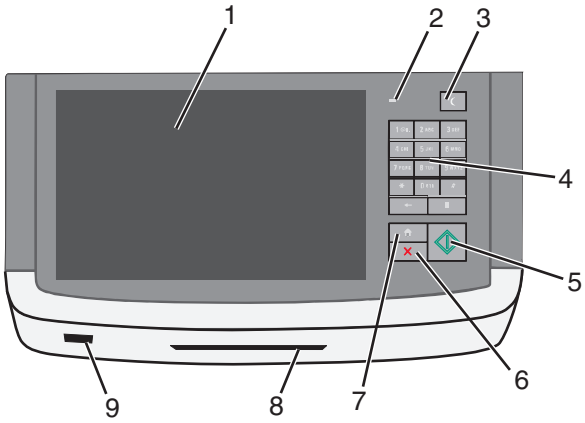

Element		Opis
1	Wyświetlacz	Umożliwia wyświetlanie opcji skanowania, kopiowania, faksowania i drukowania oraz komunikatów o stanie, i komunikatów o błędach.
2	Kontrolka	• **Wyłączona** — zasilanie drukarki jest wyłączone. • **Migające zielone światło** — drukarka nagrzewa się, przetwarza dane lub drukuje. • **Ciągłe zielone światło** — drukarka jest włączona, ale bezczynna. • **Migające czerwone światło** — potrzebna jest interwencja operatora.
3	Czuwanie	Powoduje włączenie trybu czuwania lub hibernacji. Poniżej podano stany kontrolki oraz przycisku Czuwanie: • Wprowadzanie w tryb czuwania lub wyprowadzanie z trybu czuwania — kontrolka świeci ciągłym światłem zielonym, przycisk Czuwanie nie świeci. • Praca w trybie czuwania — kontrolka świeci ciągłym światłem zielonym, przycisk Czuwanie świeci ciągłym światłem bursztynowym. • Wprowadzanie w tryb hibernacji lub wyprowadzanie z trybu hibernacji — kontrolka świeci ciągłym światłem zielonym, przycisk Czuwanie miga światłem bursztynowym. • Praca w trybie hibernacji — kontrolka nie świeci, przycisk Czuwanie pulsuje światłem bursztynowym.
4	Klawiatura	Umożliwia wprowadzanie na wyświetlaczu cyfr, liter i symboli.
5	Wyślij	Umożliwia wysłanie zmian wprowadzonych w ustawieniach drukarki.
6	Stop/Cancel (Zatrzymaj/Anuluj)	Przerywa działanie drukarki **Uwaga:** Na wyświetlaczu zostaje wyświetlony komunikat **Zatrzymano**, a następnie lista opcji.
7	Strona główna	Umożliwia powrót do ekranu głównego.
8	Czytnik kart	Ogranicza dostęp do określonych funkcji drukarki, pozwalając na ich używanie tylko użytkownikom uwierzytelnionym. **Uwaga:** Czytnik kart może nie być dostępny we wszystkich modelach drukarki.
9	Port USB	Umożliwia podłączenie napędu flash USB w celu wysłania danych lub zapisania zeskanowanych obrazów.

Korzystanie z ekranu głównego

Korzystanie z ekranu głównego

Gdy drukarka jest włączona, na wyświetlaczu urządzenia jest wyświetlany ekran podstawowy, nazywany ekranem głównym. Dotykając przycisków ekranu głównego i ikon, można rozpocząć kopiowanie, wysyłanie faksu lub skanowanie, a także wyświetlić ekran menu i reagować na komunikaty urządzenia.

Uwaga: Wygląd ekranu głównego oraz umieszczone na nim ikony i przyciski zależą od własnych ustawień ekranu, ustawień dokonanych przez administratora i aktywnych rozwiązań z pakietu Embedded Solutions.

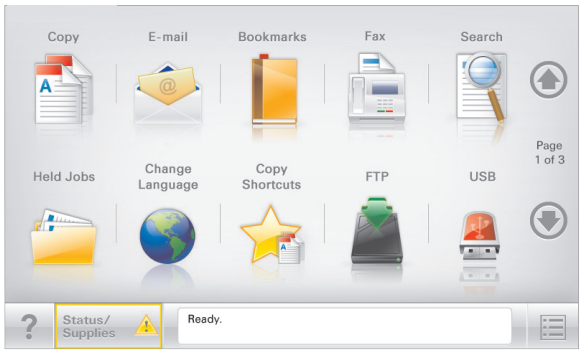

Przycisk	Działanie
Kopia	Pozwala uzyskać dostęp do menu kopiowania i wykonywać kopie.
E-mail	Umożliwia dostęp do różnych menu poczty e-mail i wysyłanie wiadomości e-mail.
Faks	Pozwala uzyskać dostęp do menu faksowania i wysyłać faksy.
	Umożliwia dostęp do menu drukarki. **Uwaga:** Menu są dostępne, tylko gdy drukarka znajduje się w stanie **Gotowa**.
FTP	Umożliwia dostęp do menu funkcji FTP (File Transfer Protocol) i skanowanie dokumentów bezpośrednio do serwera FTP.
Pasek komunikatów o stanie drukarki	• Wyświetla komunikat o bieżącym stanie drukarki, np. **Gotowa** lub **Zajęta**. • Wyświetla komunikat o stanie pracy drukarki, np. **Mało toneru** lub **Kończy się kaseta**. • Wyświetla komunikaty, gdy do kontynuowania pracy drukarki wymagana jest interwencja użytkownika.
Stan/Materiały eksploatacyjne	• Wyświetla ostrzeżenie lub komunikat o błędzie, gdy do kontynuowania pracy drukarki wymagana jest interwencja użytkownika. • Po przejściu do ekranu komunikatów można znaleźć szczegółowe informacje o danym komunikacie i sposobie jego usunięcia.
Dysk lub klucz USB	Umożliwia wyświetlanie, wybieranie, drukowanie, skanowanie i wysyłanie pocztą e-mail zdjęć oraz dokumentów z dysku flash. **Uwaga:** Przycisk ten jest wyświetlany wyłącznie wtedy, gdy użytkownik powróci do ekranu głównego, a do drukarki podłączony jest dysk flash lub karta pamięci.

Przycisk	Działanie
Zakładki	Umożliwia utworzenie, porządkowanie i zapisanie zestawu zakładek (adresów URL) w postaci widoku drzewa folderów i łączy do plików. **Uwaga:** Widok drzewa będzie zawierał tylko zakładki utworzone za pomocą tej funkcji, a nie jakiejkolwiek innej aplikacji.
Wstrzymane zadania	Wyświetla wszystkie aktualnie wstrzymane zadania.

Inne przyciski, które mogą być wyświetlane na ekranie głównym:

Przycisk	Działanie
Wyszukaj wstrzymane zadania	Wyszukiwanie można prowadzić według następujących kryteriów: • Nazwy użytkowników w przypadku wstrzymanych lub poufnych zadań drukowania • Nazwy zadań w przypadku zadań wstrzymanych, z wyłączeniem zadań poufnych • Nazwy profilu • Pakiet zakładek lub nazwy zadań drukowania • Pakiet USB lub nazwy zadań drukowania dla obsługiwanych typów plików
Zwolnij wstrzymany faks	Umożliwia dostęp do listy wstrzymanych faksów. **Uwaga:** Ten przycisk pojawia się tylko w przypadku, gdy istnieją zadania wstrzymanych faksów, dla których wyznaczono określony czas wstrzymania.
Zablokowanie urządzenia	Powoduje otwarcie ekranu służącego do wpisania hasła. Podaj poprawne hasło, aby zablokować panel sterowania drukarki. **Uwaga:** Przycisk pojawia się tylko w przypadku, gdy drukarka jest odblokowana, a skonfigurowano hasło.
Odblokowanie urządzenia	Powoduje otwarcie ekranu służącego do wpisania hasła. Podaj poprawne hasło, aby odblokować panel sterowania drukarki. **Uwaga:** Przycisk pojawia się tylko w przypadku, gdy drukarka jest zablokowana. Nie można używać przycisków ani skrótów panelu sterowania drukarki, dopóki będzie on wyświetlany.
Anuluj zadania	Powoduje otwarcie ekranu Anuluj zadania. Na ekranie Anuluj zadania zostaną wyświetlone trzy nagłówki: Drukowanie, Faks i Sieć. Menu Drukowanie, Faks oraz Sieć umożliwią dostęp do następujących opcji: • Zadanie drukowania • Zadanie kopiowania • Profil faksu • FTP • Wysyłanie wiadomości e-mail Pod każdym nagłówkiem znajduje się wyświetlona w kolumnie lista maksymalnie trzech zadań na danym ekranie. Jeśli w kolumnie znajdują się więcej niż trzy zadania, zostanie wyświetlona strzałka umożliwiająca ich przewijanie.
Zmień język	Powoduje otwarcie okienka Zmień język, w którym można zmienić podstawowy język drukarki.

Korzystanie z przycisków ekranu dotykowego

Uwaga: Ekran główny, ikony i przyciski mogą być różne w zależności od ustawień ekranu głównego i ustawień administracyjnych.

Przykładowy ekran dotykowy

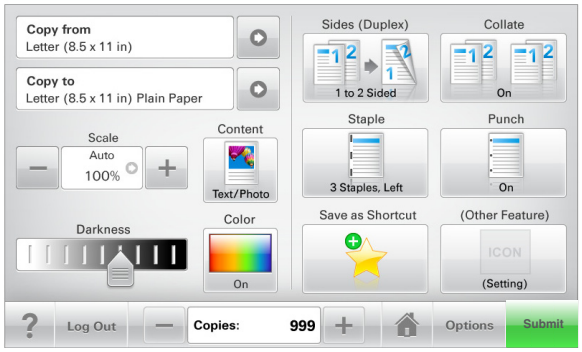

Przycisk	Działanie
Wyślij	Wysyłanie zmian wprowadzonych w ustawieniach drukarki.
Kopia próbna	Drukowanie kopii próbnej.
Strzałka w prawo	Przewijanie w prawo.
Strzałka w lewo	Przewijanie w lewo.
Strona główna	Powrót do głównego ekranu.
Zwiększanie wartości.	Wybranie większej wartości.
Zmniejszanie wartości	Wybranie mniejszej wartości.
Zakończ	Wyjście z bieżącego ekranu.

Przycisk	Działanie
Wskazówki	Wyświetlanie na ekranie dotykowym zależnego od kontekstu okna dialogowego Pomoc.

Inne przyciski ekranu dotykowego

Przycisk	Działanie
Akceptuj	Zapisanie ustawienia.
Anuluj	• Anulowanie czynności lub wyboru. • Opuszczenie bieżącego ekranu i powrót do poprzedniego bez zapisywania zmian.
Zresetuj	Resetowanie wartości wyświetlanych na ekranie.
Przycisk wyboru	Zaznaczenie lub usunięcie zaznaczenia opcji.

Funkcje

Funkcja	Opis
Lokalizacja w menu: Menu > Ustawienia > Ustawienia kopiowania > Liczba kopii	Lokalizacja w menu to informacja wyświetlana w górnej części każdego ekranu menu. Tu jest widoczna ścieżka dostępu do bieżącego menu. Dotknięcie dowolnego z podkreślonych słów powoduje powrót do wskazanego menu. Pozycja Liczba kopii nie jest podkreślona, ponieważ ten ekran jest aktualnie wyświetlony. W przypadku dotknięcia podkreślonego słowa na ekranie Liczba kopii przed wprowadzeniem i zapisaniem zmian ustawień dokonany wybór nie jest zapisywany i nie staje się on ustawieniem domyślnym.
Alarm wymagający interwencji	Ta ikona jest wyświetlana i zapala się czerwony wskaźnik, gdy w przypadku jakiejś funkcji wystąpi alarm wymagający interwencji.

Funkcja	Opis
Ostrzeżenie	Ta ikona jest wyświetlana, gdy wystąpi błąd.

Konfigurowanie i używanie aplikacji na ekranie głównym

Uwagi:

- Ekran główny, ikony i przyciski mogą się różnić w zależności od ustawień ekranu głównego, ustawień administracyjnych oraz aktywnych aplikacji wbudowanych. Niektóre aplikacje są obsługiwane tylko w niektórych modelach drukarek.
- Mogą być także dostępne do kupienia dodatkowe rozwiązania i aplikacje. Więcej informacji można znaleźć pod adresem **www.lexmark.com** lub uzyskać u dostawcy drukarki.

Znajdowanie adresu IP drukarki

Uwaga: Podłącz drukarkę do sieci lub serwera druku.

Adres IP drukarki można znaleźć:

- w górnym lewym rogu na na ekranie głównym drukarki;
- w sekcji TCP/IP w menu Sieć/porty;
- na wydrukowanej stronie konfiguracji sieci lub stronie ustawień menu — w sekcji TCP/IP.

Uwaga: Adres IP ma postać czterech liczb oddzielonych kropkami, na przykład 123.123.123.123.

Dostęp do wbudowanego serwera WWW.

Wbudowany serwer WWW to strona internetowa drukarki, na której można sprawdzić i zdalnie skonfigurować ustawienia drukarki, nie będąc w pobliżu urządzenia.

1. Uzyskaj adres IP drukarki:
   - Na ekranie głównym panelu sterowania drukarki
   - W sekcji TCP/IP w menu Sieć/porty
   - Na wydrukowanej stronie konfiguracji sieci lub stronie ustawień menu — w sekcji TCP/IP

   Uwaga: Adres IP ma postać czterech liczb oddzielonych kropkami, na przykład **123.123.123.123**.
2. Uruchom przeglądarkę sieci Web, a następnie w polu adresu wpisz adres IP drukarki.
3. Naciśnij klawisz **Enter**.

   Uwaga: W przypadku używania serwera proxy wyłącz go tymczasowo, aby prawidłowo załadować stronę sieci Web.

Wyświetlanie lub ukrywanie ikon na ekranie głównym

1. Z poziomu wbudowanego serwera WWW kliknij kolejno opcje **Ustawienia** > **Ustawienia ogólne** > **Dostosowywanie ekranu głównego**.

   Zostanie wyświetlona lista podstawowych funkcji drukarki.
2. Zaznacz pola wyboru, aby określić, które ikony mają być wyświetlane na ekranie głównym drukarki.

   Elementy, których pola wyboru nie są zaznaczone, będą ukryte.
3. Kliknij przycisk **Wyślij**.

Eksportowanie i importowanie konfiguracji przy użyciu wbudowanego serwera WWW

Ustawienia konfiguracji można eksportować do pliku tekstowego, który można następnie zaimportować i używać go w celu zastosowania tych ustawień na jednej lub kilku dodatkowych drukarkach.

Eksportowanie konfiguracji

1. W oknie wbudowanego serwera WWW kliknij opcję **Ustawienia** lub **Konfiguracja**.
2. Kliknij kolejno opcje **Rozwiązania dla urządzenia** > **Rozwiązania (eSF)** albo opcję **Embedded Solutions**.
3. W obszarze Zainstalowane rozwiązania kliknij nazwę aplikacji, którą chcesz skonfigurować.
4. Kliknij kolejno opcje **Konfiguruj** > **Eksportuj**.
5. Postępuj zgodnie z instrukcjami wyświetlanymi na ekranie komputera, aby zapisać plik konfiguracji, a następnie wprowadź unikatową nazwę pliku lub użyj nazwy domyślnej.

   Uwaga: W przypadku wystąpienia błędu **braku pamięci wirtualnej maszyny języka Java** należy powtarzać eksport do momentu zapisania pliku konfiguracji.

Importowanie konfiguracji

1. W oknie wbudowanego serwera WWW kliknij opcję **Ustawienia** lub **Konfiguracja**.
2. Kliknij kolejno opcje **Rozwiązania dla urządzenia** > **Rozwiązania (eSF)** albo opcję **Embedded Solutions**.
3. W obszarze Zainstalowane rozwiązania kliknij nazwę aplikacji, którą chcesz skonfigurować.
4. Kliknij kolejno opcje **Konfiguruj** > **Importuj**.
5. Przejdź do zapisanego pliku konfiguracyjnego, a następnie załaduj go lub wyświetl jego podgląd.

   Uwaga: W przypadku upłynięcia limitu czasu i wyświetlenia pustego ekranu należy odświeżyć przeglądarkę i kliknąć przycisk **Zastosuj**.

Uruchamianie aplikacji ekranu głównego

Drukarka jest dostarczana ze wstępnie zainstalowanymi aplikacjami dostępnymi na ekranie głównym. Aplikacje te można aktywować i skonfigurować przy użyciu programu Embedded Web Server. Aby uzyskać dostęp do programu Embedded Web Server, patrz „Dostęp do wbudowanego serwera WWW.” na stronie 20.

Szczegółowe informacje dotyczące konfigurowania i korzystania z aplikacji ekranu głównego można znaleźć w witrynie pomocy technicznej firmy Lexmark pod adresem **http://support.lexmark.com**.

Korzystanie z opcji Formularze i ulubione

Ikony	Opis
	Aplikacja pomaga w upraszczaniu procesów roboczych przez umożliwienie szybkiego wyszukiwania i drukowania często używanych formularzy online bezpośrednio z ekranu głównego. **Uwaga:** Drukarka musi mieć pozwolenie na uzyskiwanie dostępu do folderu sieciowego, strony FTP lub strony internetowej, na której przechowywana jest zakładka. Korzystając z komputera, na którym zapisano zakładkę, możesz użyć ustawień udostępniania, zabezpieczeń i zapory, aby zezwolić drukarce na dostęp przynajmniej do *odczytu*. Tematy pomocy na ten temat można znaleźć w dokumentacji dostarczonej z systemem operacyjnym.

1. Uruchom przeglądarkę sieci Web, a następnie w polu adresu wpisz adres IP drukarki.

   Uwaga: Wyświetl adres IP drukarki na ekranie głównym panelu sterowania drukarki. Adres IP ma postać czterech liczb oddzielonych kropkami. Na przykład 123.123.123.123.

2. Kliknij kolejno **Ustawienia** > **Funkcje urządzenia** > **Funkcje (eSF)** > **Formularze i ulubione**.
3. Zdefiniuj zakładki, a następnie dostosuj ustawienia.
4. Kliknij przycisk **Zastosuj**.

Aby użyć aplikacji, dotknij opcji **Formularze i ulubione** na ekranie głównym drukarki, a następnie przejrzyj kategorie formularzy albo wyszukaj formularze po numerze, nazwie lub opisie formularza.

Konfigurowanie funkcji Skanuj do sieci

Ikony	Opis
	Aplikacja umożliwia przechwytywanie obrazu cyfrowego dokumentu papierowego i przekierowanie go do udostępnionego folderu sieciowego. Zdefiniować można do 30 niepowtarzalnych folderów docelowych. **Uwagi:** • Drukarka musi mieć dostęp do zapisywania w miejscach docelowych. Korzystając z komputera, na którym określono miejsce docelowe, możesz użyć ustawień udostępniania, zabezpieczeń i zapory, aby zezwolić drukarce na dostęp przynajmniej do *zapisu*. Tematy pomocy na ten temat można znaleźć w dokumentacji dostarczonej z systemem operacyjnym. • Ikona Skanuj do sieci jest wyświetlana tylko wówczas, kiedy zdefiniowano przynajmniej jedno miejsce docelowe.

1 Uruchom przeglądarkę sieci Web, a następnie w polu adresu wpisz adres IP drukarki.

   Uwaga: Wyświetl adres IP drukarki na ekranie głównym panelu sterowania drukarki. Adres IP ma postać czterech liczb oddzielonych kropkami. Na przykład 123.123.123.123.

2 Kliknij kolejno **Ustawienia** > **Funkcje urządzenia** > **Funkcje (eSF)** > **Skanuj do sieci**.

3 Określ miejsca docelowe, a następnie dostosuj ustawienia.

4 Kliknij przycisk **Zastosuj**.

Aby użyć aplikacji, dotknij opcji **Skanuj do sieci** na ekranie głównym, a następnie postępuj zgodnie z instrukcjami na wyświetlaczu drukarki.

Konfiguracja drukarki wielofunkcyjnej

Ikony	Opis
	Aplikacja umożliwia dostosowanie ustawień ekranu dotykowego, a następnie zapisanie ich na dysku flash. Aby użyć funkcji kopiowania, faksowania lub skanowania, za każdym razem należy podłączyć dysk flash do portu USB drukarki. Wszystkie osobiste preferencje zostaną automatycznie wysłane, włącznie z ustawieniami zadania, preferencjami ekranu głównego i książką adresową. **Uwaga:** Ikona pojawia się wyłącznie po włożeniu dysku flash z ustawieniami funkcji Drukarka wielofunkcyjna do portu USB w drukarce.

Aby skonfigurować funkcję Drukarka wielofunkcyjna, podłącz dysk flash do portu USB drukarki, a następnie postępuj zgodnie z instrukcjami na wyświetlaczu drukarki w celu uruchomienia kreatora konfiguracji.

Aby użyć funkcji Drukarka wielofunkcyjna, podłącz dysk flash do portu USB drukarki za każdym razem, gdy chcesz kopiować, faksować lub skanować.

Opis aplikacji WS-Scan

Ikona	Opis
	Aplikacja Web Services-Scan umożliwia skanowanie dokumentów w drukarce sieciowej oraz przesyłanie zeskanowanych obrazów do komputera. WS-Scan to aplikacja firmy Microsoft, która działa podobnie do aplikacji Skanuj do sieci, ale umożliwia wysyłanie zeskanowanych obrazów do aplikacji w systemie Windows. Aby dowiedzieć się więcej na temat aplikacji WS-Scan, zapoznaj się z dokumentacją firmy Microsoft. **Uwaga:** Ikona na ekranie głównym drukarki pojawi się tylko po zarejestrowaniu komputera z drukarką sieciową. Na komputerze musi być zainstalowany system operacyjny Windows 8, Windows 7 lub Windows Vista.

Konfiguracja zdalnego panelu operatora

Ta aplikacja wyświetla panel sterowania drukarki na ekranie komputera i umożliwia interakcję z tym panelem nawet bez fizycznego dostępu do drukarki sieciowej. Na ekranie komputera można odczytywać informacje o stanie drukarki, zwalniać wstrzymane zadania drukowania, tworzyć zakładki i wykonywać inne zadania związane z drukowaniem, które zwykle wykonuje się, znajdując się przy drukarce sieciowej.

1. Uruchom przeglądarkę sieci Web, a następnie w polu adresu wpisz adres IP drukarki.

   Uwaga: Wyświetl adres IP drukarki na ekranie głównym panelu sterowania drukarki. Adres IP ma postać czterech liczb oddzielonych kropkami. Na przykład 123.123.123.123.

2. Kliknij kolejno **Ustawienia** > **Funkcje urządzenia** > **Funkcje (eSF)** > **Zdalny panel operatora**.
3. Zaznacz pole **Włączony**, a następnie dostosuj ustawienia.
4. Kliknij przycisk **Zastosuj**.

Aby użyć Zdalnego panelu operatora, we wbudowanym serwerze WWW kliknij kolejno **Aplikacje** > **Zdalny panel operatora** > **Uruchom aplet VNC**.

Dodatkowa konfiguracja drukarki

Instalowanie wewnętrznych elementów opcjonalnych

UWAGA — NIEBEZPIECZEŃSTWO PORAŻENIA PRĄDEM: Jeśli po zainstalowaniu samej drukarki konieczne będzie odsłonięcie płyty systemowej lub zainstalowanie dodatkowych opcji sprzętowych albo modułów pamięci, przed przystąpieniem do dalszych czynności należy wyłączyć drukarkę i wyjąć wtyczkę przewodu zasilającego z gniazdka elektrycznego. Jeśli do drukarki podłączone są inne urządzenia, należy je także wyłączyć i rozłączyć kable łączące je z drukarką.

Możliwości łączenia i ilość pamięci drukarki można dostosować do indywidualnych potrzeb, instalując opcjonalne karty.

Dostępne wewnętrzne elementy opcjonalne

- Karty pamięci
  - Pamięć drukarki
  - Pamięć flash
  - Czcionki
- Karty z oprogramowaniem drukarki
  - Kod kreskowy
  - PrintCryption™
- Port ISP (Internal Solutions Ports) Lexmark™
  - Szeregowe złącze ISP RS-232-C
  - Równoległe złącze ISP 1284-B
  - Bezprzewodowe złącze ISP MarkNet™ N8250 802.11 b/g/n
  - Światłowodowe złącze ISP MarkNet N8130 10/100
  - Złącze ISP Ethernet MarkNet N8120 10/100/1000

Korzystanie z blokady

Drukarka jest wyposażona w blokadę. Po założeniu blokady kompatybilnej z większością laptopów, drukarka zostaje zablokowana. Założenie blokady uniemożliwia wyjęcie metalowej osłony i płyty systemowej. Blokadę zakłada się na drukarkę w sposób przedstawiony na ilustracji.

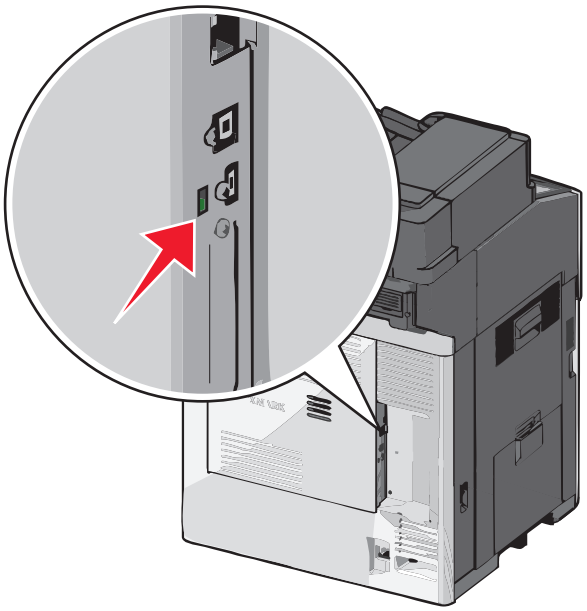

Uzyskiwanie dostępu do płyty systemowej

UWAGA — NIEBEZPIECZEŃSTWO PORAŻENIA PRĄDEM: W przypadku uzyskiwania dostępu do płyty systemowej bądź instalowania opcjonalnego sprzętu lub urządzeń pamięci po zainstalowaniu samej drukarki a przed przystąpieniem do dalszych czynności należy wyłączyć drukarkę i wyjąć wtyk przewodu zasilającego z gniazda elektrycznego. Jeśli do drukarki są podłączone inne urządzenia, należy je także wyłączyć i rozłączyć kable łączące je z drukarką.

Uwaga: Do wykonania tej czynności niezbędny jest śrubokręt płaski.

1 Otwórz pokrywę.

2 Usuń metalowy panel.

   a Obracając śrubokręt w kierunku przeciwnym do ruchu wskazówek zegara, odkręć śruby na panelu i wyjmij je.

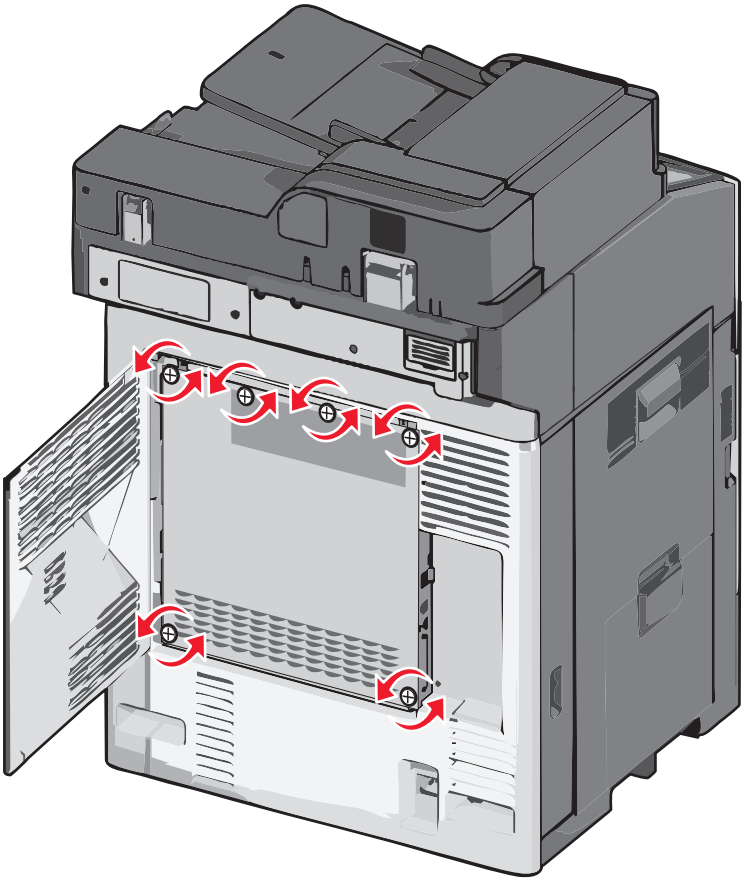

b Przesuń metalowy panel w lewą stronę, aby odłączyć zaczepy, a następnie pociągnij go do przodu i wyjmij.

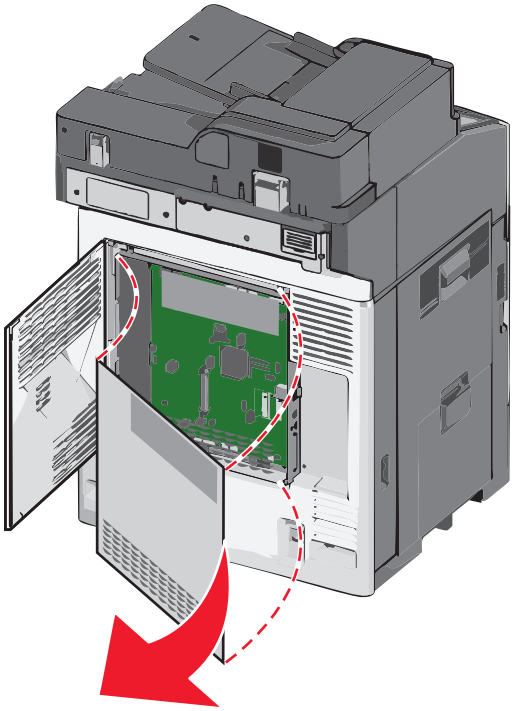

3 Na podstawie poniższej ilustracji odszukaj odpowiednie złącza.

Ostrzeżenie — istnieje możliwość uszkodzenia: Ładunki elektrostatyczne mogą łatwo spowodować uszkodzenie elektronicznych elementów płyty systemowej. Przed dotknięciem elektronicznych elementów płyty systemowej lub złączy należy dotknąć dowolnego metalowego elementu drukarki.

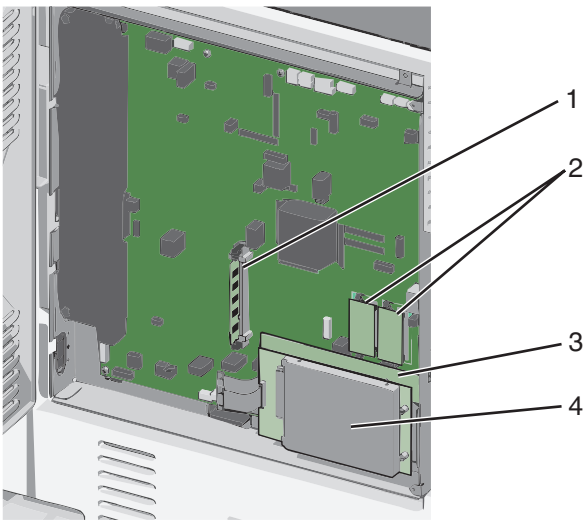

1	Złącze karty pamięci
2	Złącza karty z oprogramowaniem układowym i karty pamięci flash.
3	Złącze wewnętrznego serwera druku
4	Złącze dysku twardego

4 Załóż ponownie pokrywę płyty systemowej.

Ostrzeżenie — istnieje możliwość uszkodzenia: Ładunki elektrostatyczne mogą łatwo spowodować uszkodzenie elektronicznych elementów płyty systemowej. Przed dotknięciem elektronicznych elementów płyty systemowej lub złączy należy dotknąć dowolnego metalowego elementu drukarki.

a Ponownie zainstaluj zaczepy znajdujące się z lewej strony metalowego panelu do złącz na obudowie płyty systemowej, a następnie przesuń je w prawo.

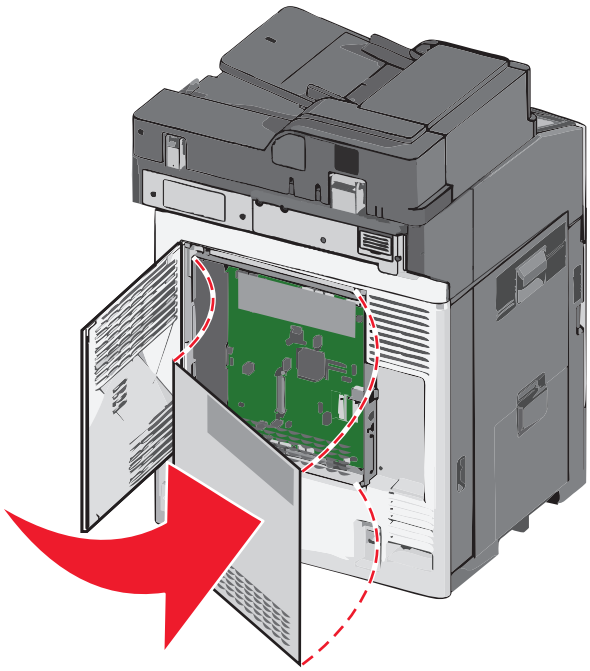

b Wyrównaj, a następnie dokręć każdą śrubę zgodnie z kierunkiem ruchu wskazówek zegara.

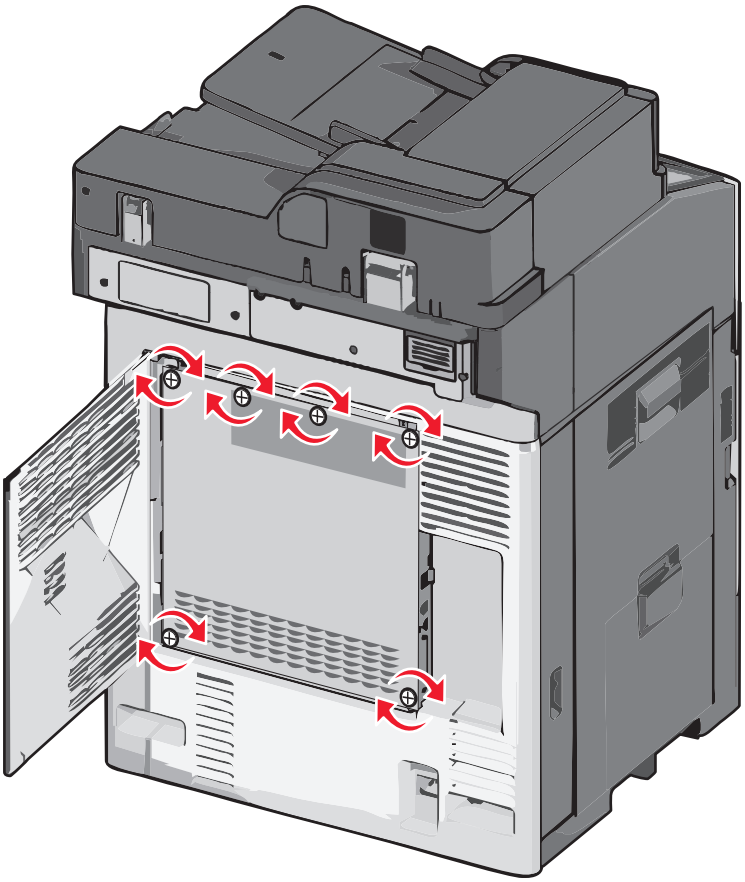

c Zamknij pokrywę.

Instalacja karty pamięci

UWAGA — NIEBEZPIECZEŃSTWO PORAŻENIA PRĄDEM: W przypadku uzyskiwania dostępu do płyty systemowej bądź instalowania opcjonalnego sprzętu lub urządzeń pamięci po zainstalowaniu samej drukarki a przed przystąpieniem do dalszych czynności należy wyłączyć drukarkę i wyjąć wtyk przewodu zasilającego z gniazda elektrycznego. Jeśli do drukarki są podłączone inne urządzenia, należy je także wyłączyć i rozłączyć kable łączące je z drukarką.

Ostrzeżenie — istnieje możliwość uszkodzenia: Ładunki elektrostatyczne mogą łatwo spowodować uszkodzenie elektronicznych elementów płyty systemowej. Przed dotknięciem elektronicznych elementów płyty systemowej lub złączy należy dotknąć dowolnego metalowego elementu drukarki.

Opcjonalną kartę pamięci można nabyć oddzielnie i podłączyć do płyty systemowej.

1 Uzyskaj dostęp do płyty systemowej.

Aby uzyskać więcej informacji, zobacz „Uzyskiwanie dostępu do płyty systemowej” na stronie 26.

Uwaga: Do wykonania tej czynności niezbędny jest śrubokręt płaski.

2 Rozpakuj kartę pamięci.

Uwaga: Należy unikać dotykania punktów połączeniowych rozmieszczonych wzdłuż krawędzi karty.

3 Otwórz zatrzaski złącza karty pamięci na płycie systemowej.

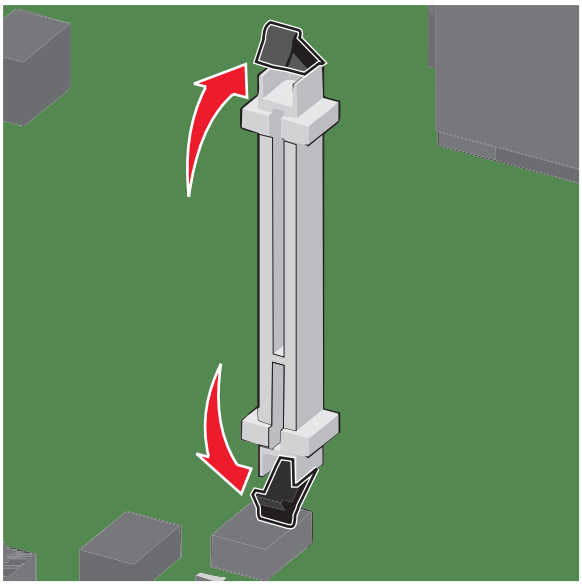

4 Wyrównaj wycięcia znajdujące się na karcie pamięci z grzbietami na złączu.

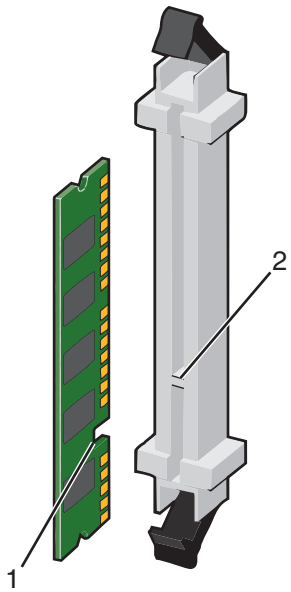

1	Wycięcie
2	Grzbiet

5 Włóż kartę pamięci bezpośrednio do złącza, tak aby *zatrzasnęła* się na swoim miejscu.

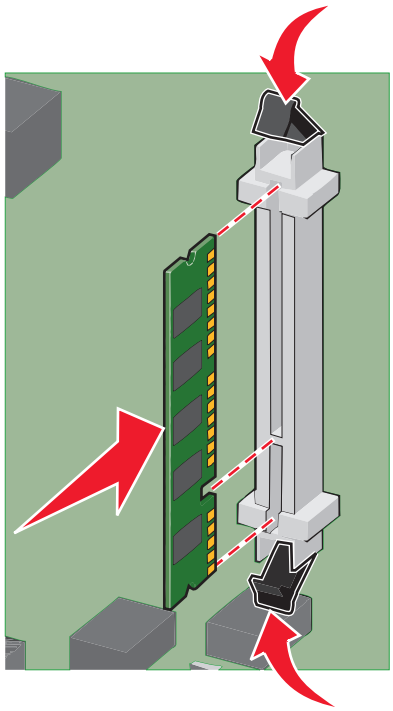

6 Załóż ponownie pokrywę płyty systemowej.

Instalacja kart pamięci flash i kart z oprogramowaniem drukarki

Na karcie systemowej znajdują się dwa złącza do podłączania opcjonalnej karty pamięci flash i karty z oprogramowaniem drukarki. Można zainstalować tylko jedną kartę danego typu, ale złączy można używać wymiennie.

UWAGA — NIEBEZPIECZEŃSTWO PORAŻENIA PRĄDEM: W przypadku uzyskiwania dostępu do płyty systemowej bądź instalowania opcjonalnego sprzętu lub urządzeń pamięci po zainstalowaniu samej drukarki, przed przystąpieniem do dalszych czynności należy wyłączyć drukarkę i wyjąć wtyk przewodu zasilającego z gniazda elektrycznego. Jeśli do drukarki podłączone są inne urządzenia, należy wyłączyć także te urządzenia i rozłączyć kable łączące je z drukarką.

Ostrzeżenie — istnieje możliwość uszkodzenia: Ładunki elektrostatyczne mogą łatwo spowodować uszkodzenie elektronicznych elementów płyty systemowej. Przed dotknięciem elektronicznych elementów płyty systemowej lub złączy należy dotknąć dowolnego metalowego elementu, np. obudowy drukarki.

1 Zdejmij osłonę płyty systemowej.

Uwaga: Do wykonania tego zadania potrzebny będzie śrubokręt płaski.

2 Rozpakuj kartę.

Uwaga: Unikaj dotykania punktów połączeniowych ulokowanych wzdłuż krawędzi karty.

3 Trzymając kartę za krawędzie, dopasuj plastikowe kołki na karcie do otworów w płycie systemowej.

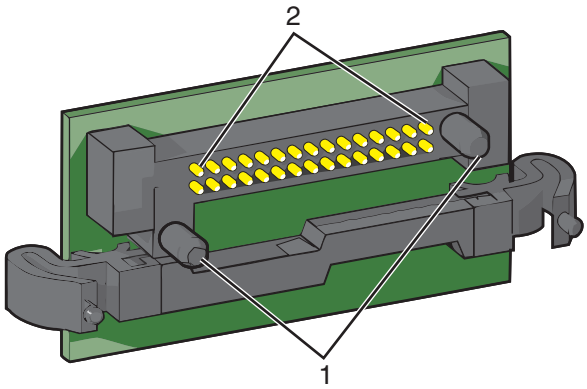

1	Plastikowe kołki
2	Metalowe kołki

4 Wepchnij mocno kartę na miejsce.

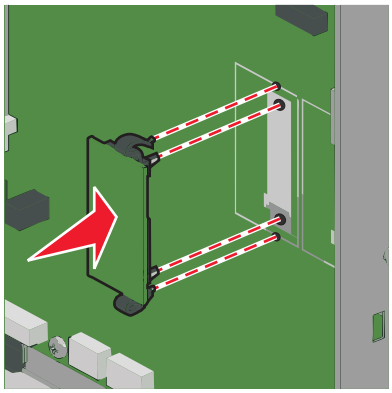

Uwagi:

- Złącze na karcie musi dotykać płyty systemowej i być w równej linii ze złączem na płycie systemowej na całej swojej długości.
- Postępuj ostrożnie, aby nie spowodować uszkodzenia złączy.

5 Załóż ponownie pokrywę płyty systemowej.

Instalowanie portu ISP (Internal Solutions Port)

Płyta systemowa obsługuje jeden opcjonalny port Lexmark ISP (Internal Solutions Port).

Uwaga: Do wykonania tej czynności niezbędny jest śrubokręt płaski.

UWAGA — NIEBEZPIECZEŃSTWO PORAŻENIA PRĄDEM: W przypadku uzyskiwania dostępu do płyty systemowej bądź instalowania opcjonalnego sprzętu lub urządzeń pamięci po zainstalowaniu samej drukarki a przed przystąpieniem do dalszych czynności należy wyłączyć drukarkę i wyjąć wtyk przewodu zasilającego z gniazda elektrycznego. Jeśli do drukarki są podłączone inne urządzenia, należy je także wyłączyć i rozłączyć kable łączące je z drukarką.

Ostrzeżenie — istnieje możliwość uszkodzenia: Ładunki elektrostatyczne mogą łatwo spowodować uszkodzenie elektronicznych elementów płyty systemowej. Przed dotknięciem elektronicznych elementów płyty systemowej lub złączy należy dotknąć dowolnego metalowego elementu drukarki.

1 Uzyskaj dostęp do płyty systemowej.

   Aby uzyskać więcej informacji, zobacz „Uzyskiwanie dostępu do płyty systemowej” na stronie 26.

2 Rozpakuj złącze ISP i plastikowy trójnik (element w kształcie litery T).

   Uwaga: Unikaj dotykania podzespołów znajdujących się na płytce drukowanej.

3 Znajdź odpowiednie złącze na płycie systemowej.

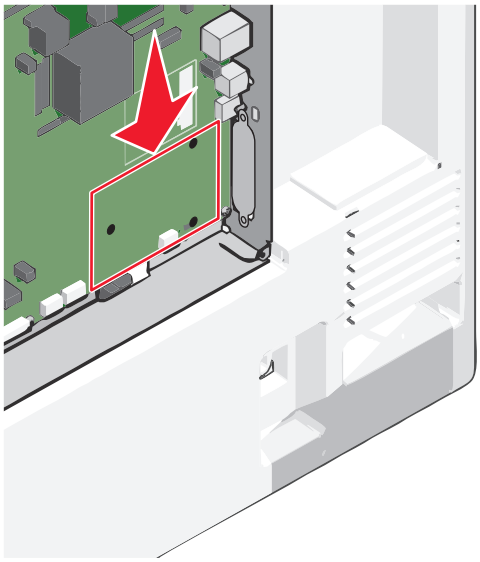

4 Wyjmij dysk twardy drukarki.

   Aby uzyskać więcej informacji, zobacz „Wyjmowanie dysku twardego drukarki” na stronie 42.

5 Zdejmij metalową osłonę z otworu złącza ISP.

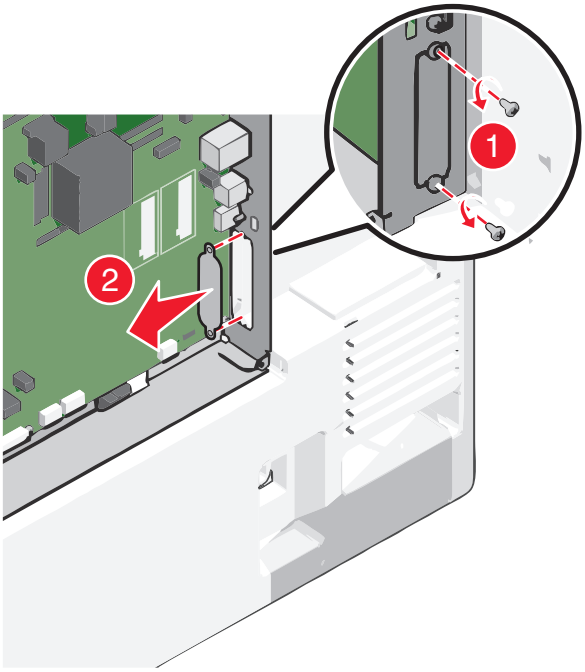

6 Dopasuj kołki plastikowego trójnika do otworów w płycie systemowej, a następnie dociskaj trójnik, aż *zatrzaśnie się* na swoim miejscu. Upewnij się, że każdy kołek trójnika zatrzasnął się oraz że trójnik jest osadzony sztywno na płycie systemowej.

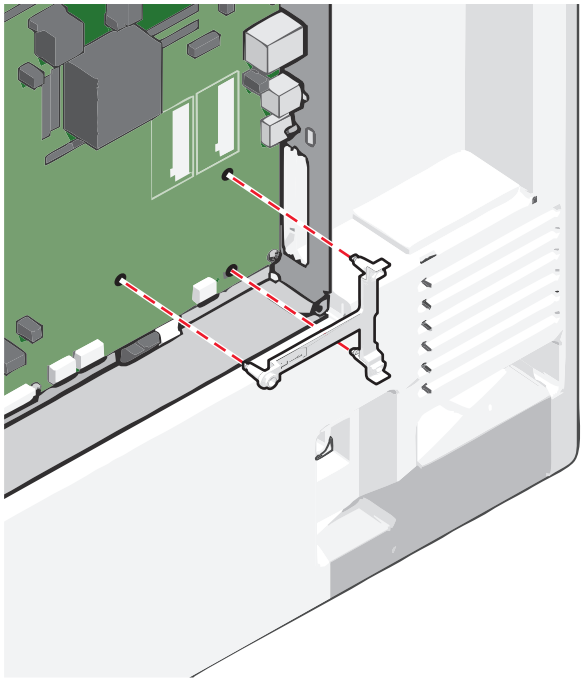

7 Zamontuj port ISP na plastikowym trójniku. Dopasuj złącze ISP pod stosownym kątem do plastikowego trójnika, a następnie ustaw je tak, by wysunięte złącza przeszły przez otwór złącza ISP w obudowie płyty systemowej.

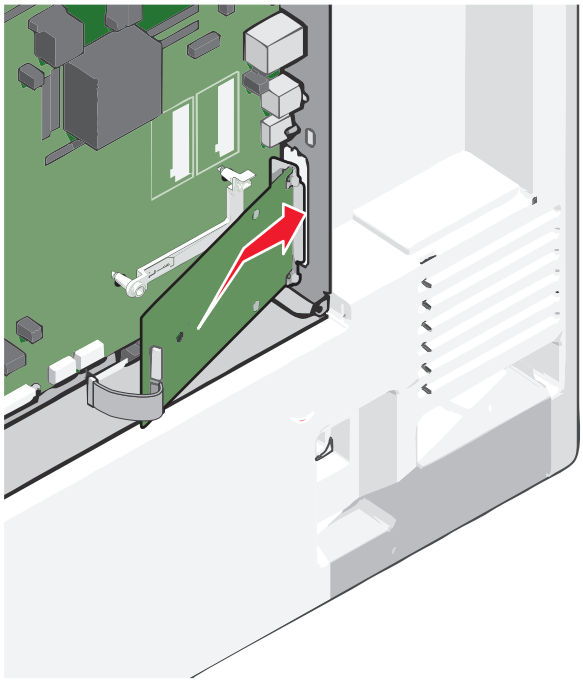

8 Obniżaj złącze ISP w kierunku plastikowego trójnika do momentu, gdy znajdzie się ono pomiędzy jego prowadnicami.

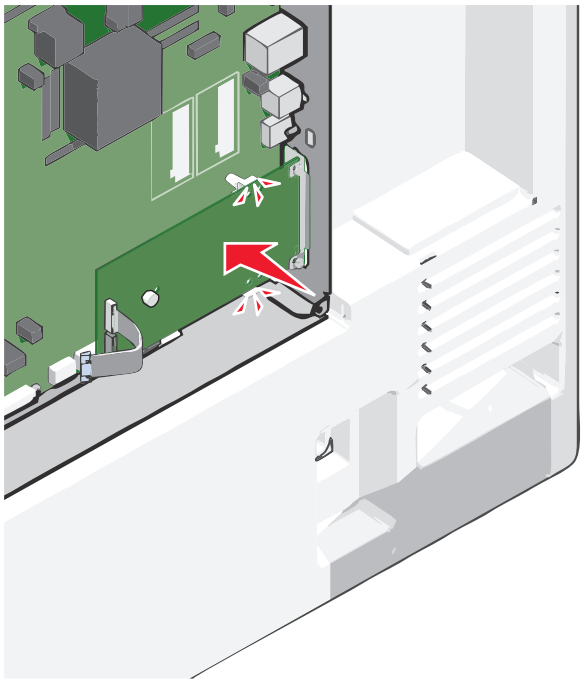

9 Włóż długą śrubę skrzydełkową i obracaj ją w kierunku zgodnym z ruchem wskazówek zegara, aż port ISP znajdzie się na swoim miejscu, ale jeszcze nie dokręcaj jej do końca.

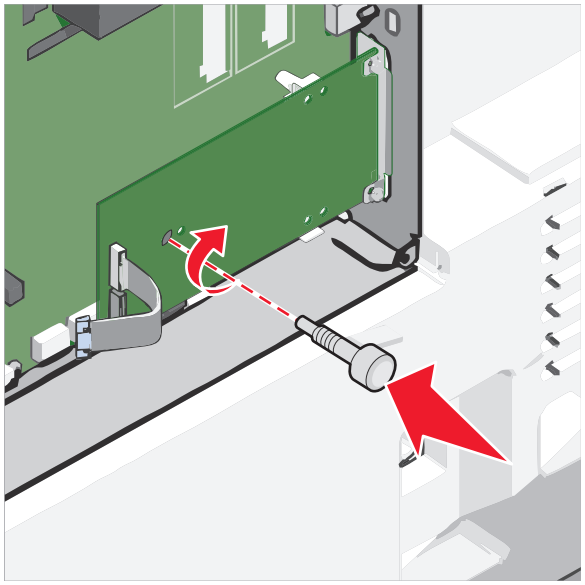

10 Przykręć dwie pozostałe śruby z zestawu, aby przymocować uchwyt mocujący złącza portu ISP do obudowy płyty systemowej.

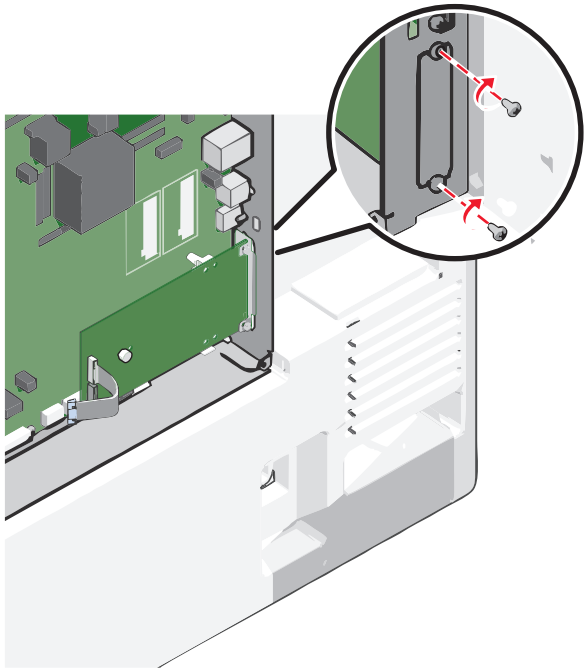

11 Dokręć długą śrubę skrzydełkową.

Ostrzeżenie — istnieje możliwość uszkodzenia: Nie dokręcaj śruby skrzydełkowej zbyt mocno.

12 Włóż wtyczkę kabla interfejsu złącza portu ISP do odpowiedniego gniazda na płycie systemowej.

Uwaga: Wtyki i gniazda są oznaczone kolorami.

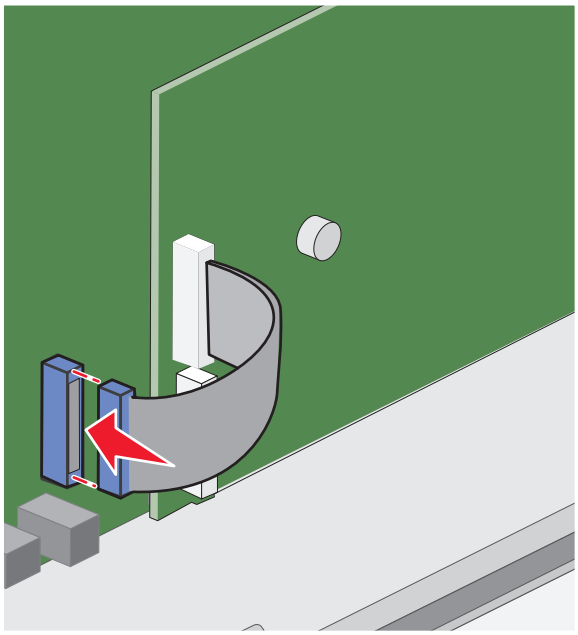

13 Załóż ponownie pokrywę płyty systemowej.

Instalacja dysku twardego drukarki

Uwaga: Do wykonania tej czynności niezbędny jest śrubokręt płaski.

UWAGA — NIEBEZPIECZEŃSTWO PORAŻENIA PRĄDEM: W przypadku uzyskiwania dostępu do płyty systemowej bądź instalowania opcjonalnego sprzętu lub urządzeń pamięci po zainstalowaniu samej drukarki a przed przystąpieniem do dalszych czynności należy wyłączyć drukarkę i wyjąć wtyk przewodu zasilającego z gniazda elektrycznego. Jeśli do drukarki są podłączone inne urządzenia, należy je także wyłączyć i rozłączyć kable łączące je z drukarką.

Ostrzeżenie — istnieje możliwość uszkodzenia: Ładunki elektrostatyczne mogą łatwo spowodować uszkodzenie elektronicznych elementów płyty systemowej. Przed dotknięciem elektronicznych elementów płyty systemowej lub złączy należy dotknąć dowolnego metalowego elementu drukarki.

1 Uzyskaj dostęp do płyty systemowej.

Aby uzyskać więcej informacji, zobacz „Uzyskiwanie dostępu do płyty systemowej” na stronie 26.

2 Rozpakuj dysk twardy drukarki.

3 Znajdź odpowiednie złącze na płycie systemowej.

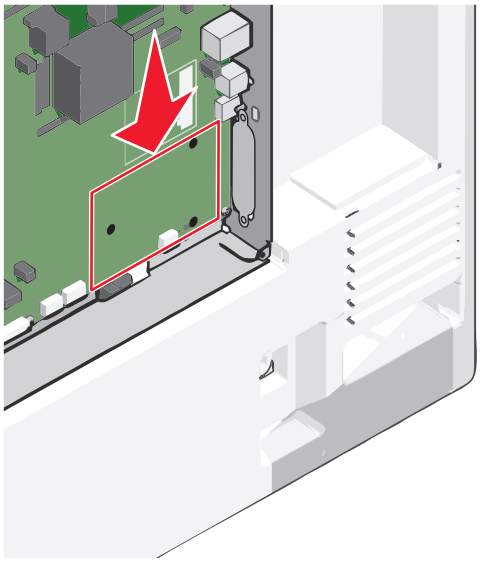

Uwaga: Jeśli jest zainstalowany opcjonalny port ISP, dysk twardy drukarki należy zainstalować w tym porcie.

Aby zainstalować dysk twardy drukarki w porcie ISP:

a Używając śrubokręta płaskiego, odkręć śruby.

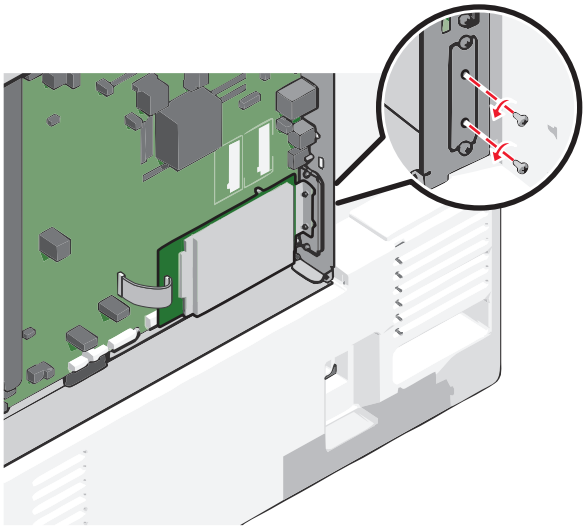

b Wyjmij śruby z uchwytu montażowego dysku twardego drukarki, a następnie wyjmij ten uchwyt.

c Dopasuj wypustki dysku twardego drukarki do otworów w porcie ISP, a następnie dociśnij dysk w taki sposób, aby wypustki znalazły się we właściwym miejscu.

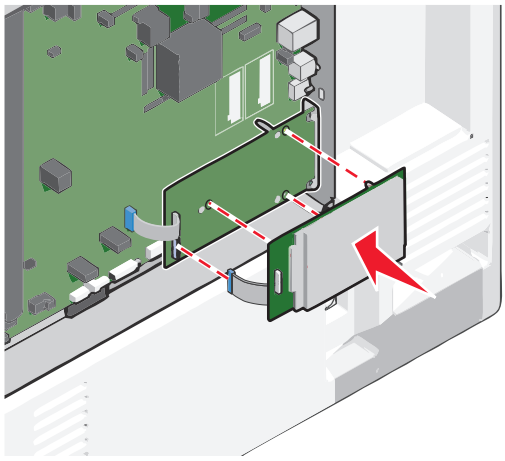

d Włóż wtyczkę kabla interfejsu dysku twardego drukarki do odpowiedniego gniazda portu ISP.

Uwaga: Wtyki i gniazda są oznaczone kolorami.

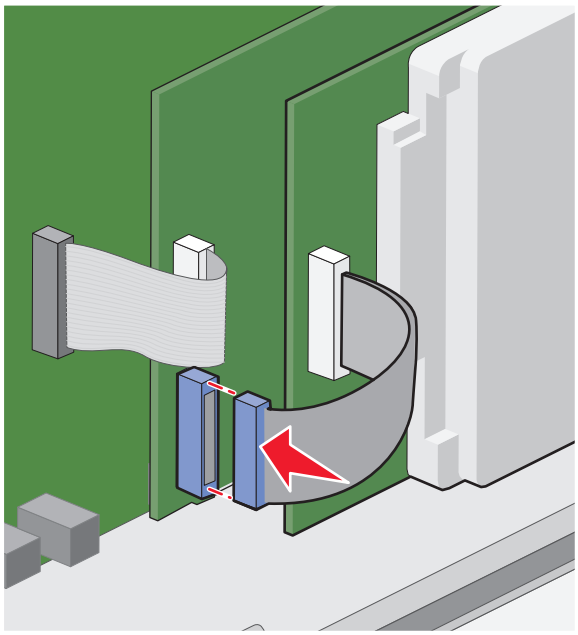

Aby zamontować dysk twardy drukarki bezpośrednio na płycie systemowej:

a Dopasuj wypustki dysku twardego drukarki do otworów w płycie systemowej, a następnie dociśnij dysk taki sposób, aby wypustki znalazły się we właściwym miejscu.

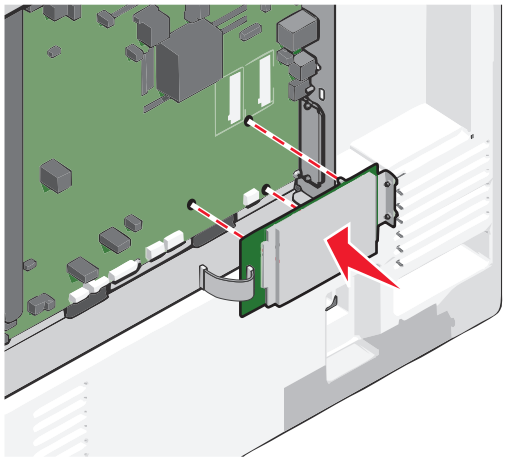

b Przy użyciu dwóch dołączonych śrub zamocuj uchwyt montażowy dysku twardego.

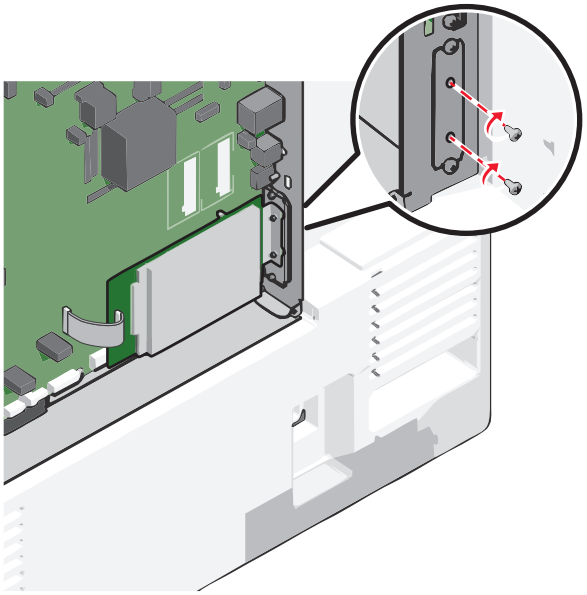

c Włóż wtyczkę kabla interfejsu dysku twardego drukarki do odpowiedniego gniazda na płycie systemowej.

Uwaga: Wtyki i gniazda są oznaczone kolorami.

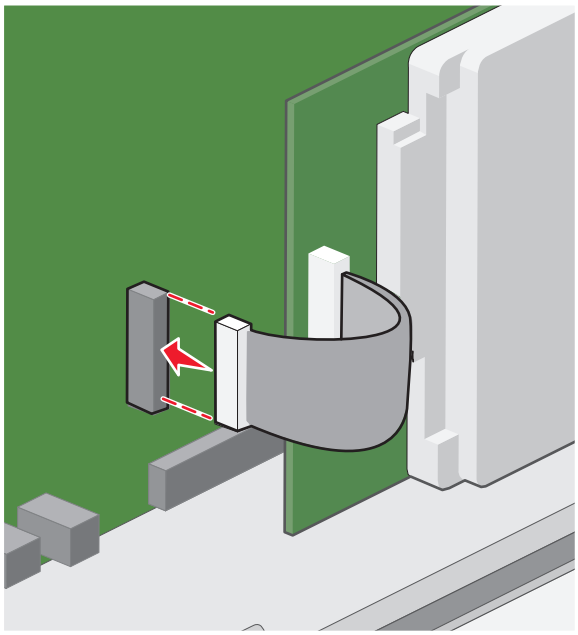

4 Załóż ponownie pokrywę płyty systemowej.

Wyjmowanie dysku twardego drukarki

Uwaga: Do wykonania tej czynności niezbędny jest śrubokręt płaski.

UWAGA — NIEBEZPIECZEŃSTWO PORAŻENIA PRĄDEM: W przypadku uzyskiwania dostępu do płyty systemowej bądź instalowania opcjonalnego sprzętu lub urządzeń pamięci po zainstalowaniu samej drukarki a przed przystąpieniem do dalszych czynności należy wyłączyć drukarkę i wyjąć wtyk przewodu zasilającego z gniazda elektrycznego. Jeśli do drukarki są podłączone inne urządzenia, należy je także wyłączyć i rozłączyć kable łączące je z drukarką.

Ostrzeżenie — istnieje możliwość uszkodzenia: Ładunki elektrostatyczne mogą łatwo spowodować uszkodzenie elektronicznych elementów płyty systemowej. Przed dotknięciem elektronicznych elementów płyty systemowej lub złączy należy dotknąć dowolnego metalowego elementu drukarki.

1 Uzyskaj dostęp do płyty systemowej.

   Aby uzyskać więcej informacji, zobacz „Uzyskiwanie dostępu do płyty systemowej” na stronie 26.

2 Odłącz kabel interfejsu dysku twardego drukarki od płyty systemowej bez odłączania go od dysku twardego drukarki. Aby odłączyć kabel, ściśnij zatrzask na wtyczce kabla interfejsu w celu rozłączenia zaczepu przed wyciągnięciem kabla.

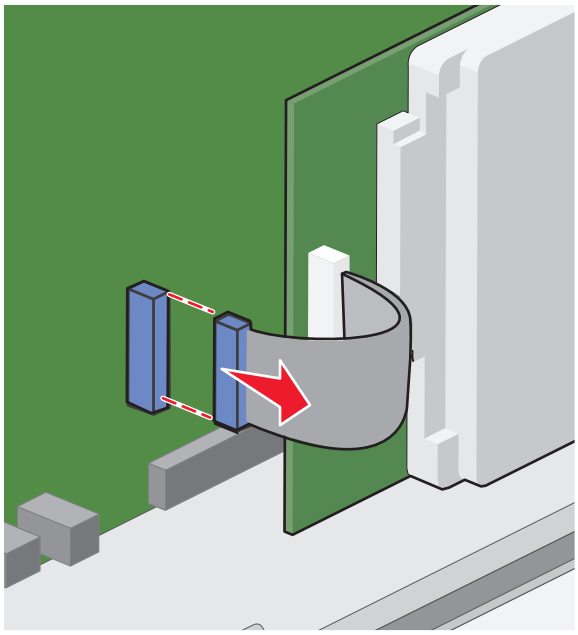

3 Odkręć śruby, przytrzymując dysk twardy drukarki na miejscu, a następnie wyjmij dysk.

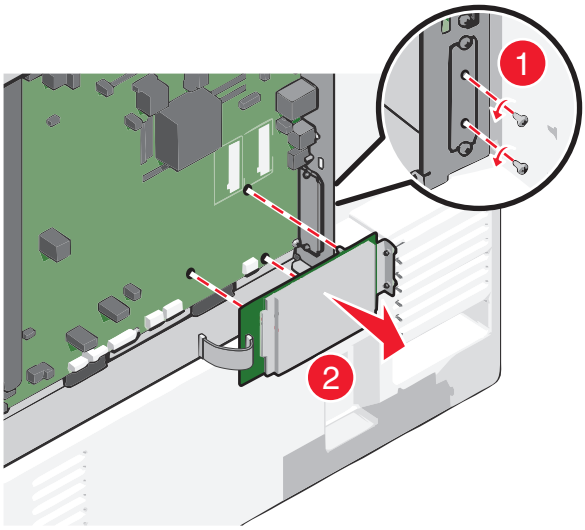

4 Odłóż dysk twardy drukarki.

5 Załóż ponownie pokrywę płyty systemowej.

Kolejność instalowania

UWAGA — NIEBEZPIECZEŃSTWO USZKODZENIA CIAŁA: Drukarka waży ponad 18 kg i bezpieczne jej podniesienie wymaga co najmniej dwóch przeszkolonych pracowników.

UWAGA — NIEBEZPIECZEŃSTWO PRZEWRÓCENIA: Konfiguracje przeznaczone do montowania na podłodze wymagają dodatkowego elementu, aby zachować stabilność. W przypadku korzystania z zasobnika papieru o dużej pojemności, modułu dupleksu i opcji wejściowej bądź kilku opcji wejściowych do podawania nośników należy używać stojaka lub podstawy drukarki. Jeśli została zakupiona drukarka wielofunkcyjna (MFP) z możliwością skanowania, kopiowania i faksowania, mogą być potrzebne dodatkowe elementy. Więcej informacji na ten temat można znaleźć pod adresem **www.lexmark.com/multifunctionprinters**.

UWAGA — NIEBEZPIECZEŃSTWO PORAŻENIA PRĄDEM: W przypadku uzyskiwania dostępu do płyty systemowej bądź instalowania opcjonalnego sprzętu lub urządzeń pamięci po zainstalowaniu samej drukarki, przed przystąpieniem do dalszych czynności należy wyłączyć drukarkę i wyjąć wtyk przewodu zasilającego z gniazda elektrycznego. Jeśli do drukarki podłączone są inne urządzenia, należy również je wyłączyć i rozłączyć kable łączące je z drukarką.

Drukarkę i wszystkie zakupione elementy należy instalować w następującej kolejności:

- Podstawa na kółkach
- Opcjonalny separator
- Opcjonalne zasobniki na 550 arkuszy lub podajnik o wysokiej wydajności na 2000 arkuszy
- Standardowe zasobniki na 550 arkuszy
- Drukarka

Więcej informacji na temat instalowania stojaka, opcjonalnego zasobnika na 550 lub 2000 arkuszy, separatora bądź dowolnego modułu wykańczającego można znaleźć w dokumentacji instalacyjnej dostarczonej z opcją.

Instalowanie zasobników opcjonalnych

Drukarka obsługuje następujące opcjonalne źródła nośników:

- Zasobnik na 550 arkuszy
- podajnik o dużej pojemności na 2000 arkuszy

UWAGA — NIEBEZPIECZEŃSTWO USZKODZENIA CIAŁA: Drukarka waży ponad 18 kg i bezpieczne jej podniesienie wymaga co najmniej dwóch przeszkolonych pracowników.

UWAGA — NIEBEZPIECZEŃSTWO PORAŻENIA PRĄDEM: W przypadku uzyskiwania dostępu do płyty systemowej bądź instalowania opcjonalnego sprzętu lub urządzeń pamięci po zainstalowaniu samej drukarki, przed przystąpieniem do dalszych czynności należy wyłączyć drukarkę i wyjąć wtyk przewodu zasilającego z gniazda elektrycznego. Jeśli do drukarki są podłączone inne urządzenia, należy je także wyłączyć i rozłączyć kable łączące je z drukarką.

UWAGA — NIEBEZPIECZEŃSTWO PRZEWRÓCENIA: Konfiguracje przeznaczone do montowania na podłodze wymagają dodatkowego elementu, aby zachować stabilność. W przypadku korzystania z zasobnika papieru o dużej pojemności, modułu dupleksu i opcji wejściowej bądź kilku opcji wejściowych do podawania nośników należy używać stojaka lub podstawy drukarki. Jeśli została zakupiona drukarka wielofunkcyjna (MFP) z możliwością skanowania, kopiowania i faksowania, mogą być potrzebne dodatkowe elementy. Więcej informacji na ten temat można znaleźć pod adresem **www.lexmark.com/multifunctionprinters**.

1 Rozpakuj zasobnik opcjonalny i usuń wszystkie elementy opakowania.

2 Umieść zasobnik w pobliżu drukarki.

3 Wyłącz drukarkę.

4 Wyrównaj drukarkę z zasobnikiem i opuść drukarkę na miejsce.

Uwaga: Zasobniki opcjonalne tworzące stos są ze sobą blokowane. W razie potrzeby zasobniki tworzące stos należy wyjmować po jednym, począwszy od góry.

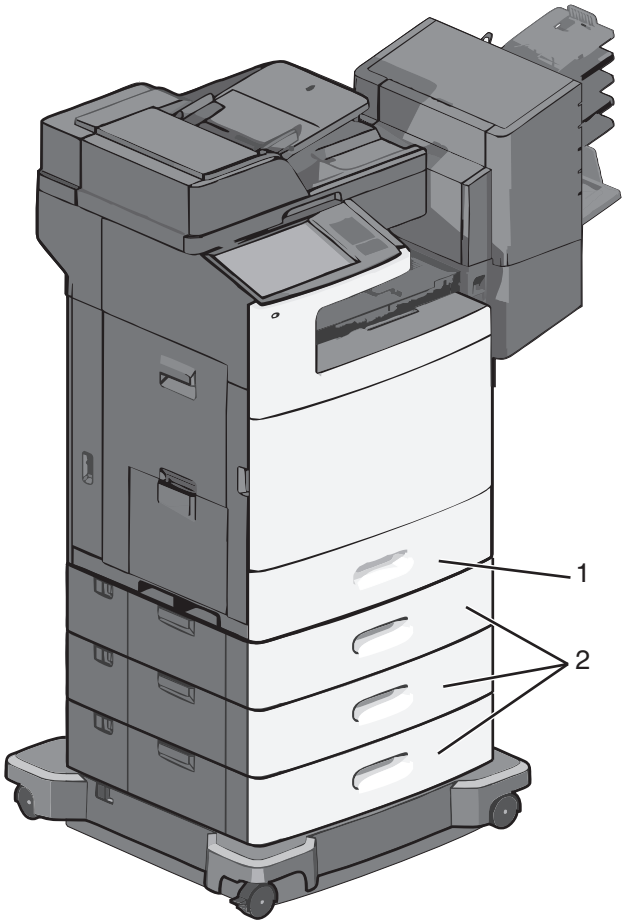

1	Standardowy zasobnik na 550 arkuszy (zasobnik 1)
2	Opcjonalne zasobniki na 550 arkuszy

5 Włącz ponownie drukarkę.

6 Ustaw oprogramowanie drukarki w taki sposób, aby opcjonalne źródło nośników było rozpoznawane.

Aby uzyskać więcej informacji, zobacz „Aktualizacja dostępnych opcji w sterowniku drukarki” na stronie 48.

Podłączanie kabli

UWAGA — NIEBEZPIECZEŃSTWO USZKODZENIA CIAŁA: Nie należy używać faksu podczas burzy. Nie należy instalować urządzenia i podłączać żadnych przewodów (np. faksu, przewodu zasilania lub kabla telefonicznego) podczas burzy.

W celu podłączenia drukarki do komputera należy użyć kabla USB lub kabla Ethernet.

Dopilnuj, aby dopasować do siebie następujące elementy:

- Symbol USB na kablu do symbolu USB na drukarce.
- Odpowiedni kabel Ethernet do portu Ethernet.

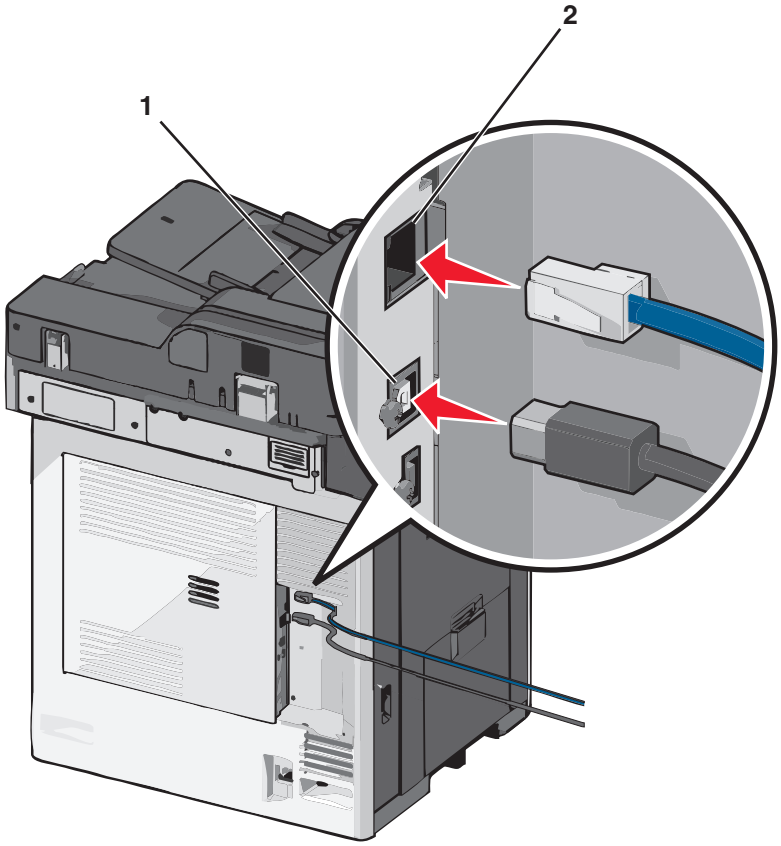

1	Port USB **Ostrzeżenie — istnieje możliwość uszkodzenia:** Podczas drukowania nie należy dotykać kabla USB, karty sieciowej ani wskazanych miejsc drukarki. Mogłoby to spowodować utratę danych lub uszkodzenie drukarki.
2	Ethernet, port

Weryfikacja konfiguracji drukarki

Gdy wszystkie opcje sprzętu i oprogramowania są zainstalowane, a drukarka włączona, należy sprawdzić, czy drukarka jest poprawnie skonfigurowana. W tym celu należy wydrukować następujące pozycje:

- **Strona ustawień menu** — umożliwia zweryfikowanie poprawności instalacji wszystkich opcji drukarki. Lista zainstalowanych opcji jest wyświetlana w dolnej części strony. Jeśli zainstalowana opcja nie znajduje się na liście, nie została ona poprawnie zainstalowana. Należy usunąć tę opcję i zainstalować ją ponownie.
- **Strona ustawień sieci** — jeśli drukarka jest drukarką sieciową i jest podłączona do sieci, można na niej wydrukować stronę z informacjami na temat konfiguracji sieci, aby sprawdzić prawidłowość połączenia sieciowego. Na stronie tej znajdują się również istotne informacje ułatwiające konfigurowanie drukarki do drukowania za pośrednictwem sieci.

Drukowanie strony ustawień menu

Z poziomu ekranu głównego przejdź do opcji:

> **Raporty** > **Strona ustawień menu**

Drukowanie strony konfiguracji sieci

Jeśli drukarka jest podłączona do sieci, można na niej wydrukować stronę z informacjami na temat ustawień sieci, aby sprawdzić prawidłowość połączenia sieciowego. Na stronie tej znajdują się również istotne informacje ułatwiające konfigurowanie drukarki do drukowania za pośrednictwem sieci.

1. Z poziomu ekranu głównego przejdź do opcji:

   > **Raporty** > **Strona konfiguracji sieci**

2. Sprawdź w pierwszej sekcji strony z informacjami na temat konfiguracji sieci, czy stan drukarki to **Podłączona**.

   Jeśli stan ma wartość **Niepodłączona**, może to oznaczać, że sieć LAN nie działa lub jest uszkodzony kabel sieciowy. Skonsultuj się z obsługą techniczną systemu w celu rozwiązania problemu, a następnie ponownie wydrukuj stronę konfiguracji sieci.

Konfigurowanie oprogramowania drukarki

Instalowanie oprogramowania drukarki

Uwagi:

- Jeśli oprogramowanie drukarki zostało uprzednio zainstalowane na tym komputerze, ale trzeba je przeinstalować, należy najpierw odinstalować bieżącą wersję oprogramowania.
- Przed rozpoczęciem instalacji oprogramowania drukarki należy zamknąć wszystkie uruchomione programy.

1 Uzyskaj kopię pakietu instalatora oprogramowania.
   - Z dysku CD *Oprogramowanie i dokumentacja* dostarczonego z drukarką.
   - Z naszej witryny sieci Web:
     Przejdź do witryny **http://support.lexmark.com**, a następnie do sekcji:
     POMOC TECHNICZNA I PLIKI DO POBRANIA > wybierz swoją drukarkę > wybierz swój system operacyjny
2 Kliknij dwukrotnie pakiet instalatora oprogramowania.

   Zaczekaj na pojawienie się okna dialogowego instalacji.

   Jeśli korzystasz z dysku CD *Oprogramowanie i dokumentacja* i nie pojawia się okno dialogowe instalacji, wykonaj następujące czynności:

   W systemie Windows 8

   W panelu wyszukiwania wpisz **uruchom** i przejdź kolejno do:

   listy aplikacji > **Uruchom** > wpisz **D:\setup.exe** > **OK**.

   W systemie Windows 7 lub starszym

   a Kliknij przycisk lub przycisk **Start** i wybierz polecenie **Uruchom**.
   b W oknie dialogowym Rozpocznij wyszukiwanie lub Uruchamianie wpisz **D:\setup.exe**.
   c Naciśnij klawisz **Enter** lub kliknij przycisk **OK**.

   W systemie operacyjnym Macintosh

   Kliknij dwukrotnie ikonę dysku CD na pulpicie.

   Uwaga: Litera **D** oznacza dysk CD lub DVD.
3 Kliknij przycisk **Zainstaluj**, a następnie postępuj zgodnie z instrukcjami wyświetlanymi na ekranie komputera.

Aktualizacja dostępnych opcji w sterowniku drukarki

Po zainstalowaniu sprzętowego wyposażenia opcjonalnego konieczne może okazać się ręczne dodanie opcji w sterowniku drukarki, aby były dostępne do użycia.

Dla użytkowników systemu Windows

1 Otwórz folder drukarek.

   W systemie Windows 8

   Przy użyciu znaczka wyszukiwania wpisz **run** i przejdź do pozycji:

   Apps list (Lista aplikacji) >**Run (Uruchom)** > wpisz **control printers** >**OK**

   W wypadku systemu Windows 7 lub starszego

   a Kliknij przycisk lub przycisk **Start** i wybierz polecenie **Uruchom**.
   b W oknie dialogowym Rozpocznij wyszukiwanie lub Uruchamianie wpisz polecenie **control printers**.
   c Naciśnij klawisz **Enter** lub kliknij przycisk **OK**.

2 W zależności od posiadanego urządzenia, wykonaj jedną z następujących czynności:
   - Naciśnij i przytrzymaj nazwę drukarki, którą chcesz zaktualizować.
   - Kliknij prawym przyciskiem myszy drukarkę, którą chcesz zaktualizować.
3 W wyświetlonym menu wykonaj jedną z następujących czynności:
   - W systemie Windows 7 lub nowszym wybierz polecenie **Właściwości drukarki**.
   - W przypadku starszych systemów wybierz polecenie **Właściwości**.
4 Kliknij kartę **Konfiguracja**.
5 Wykonaj jedną z następujących czynności:
   - Kliknij przycisk **Aktualizuj teraz - odpytaj drukarkę.**
   - W sekcji Opcje konfiguracji ręcznie dodaj cały zainstalowany sprzęt wyposażenia opcjonalnego.
6 Kliknij przycisk **Zastosuj**.

Dla użytkowników komputerów Macintosh

1 Z menu Apple przejdź do jednej z następujących opcji:
   - **System Preferences** (Preferencje systemu) >**Print Scan** (Drukowanie i skanowanie) > wybierz drukarkę >**Options Supplies** (Opcje i materiały eksploatacyjne) **>Driver** (Sterownik)
   - **System Preferences** (Preferencje systemu) >**Print Fax** (Drukowanie i faksowanie) > wybierz drukarkę >**Options & Supplies** (Opcje i materiały eksploatacyjne) >**Driver** (Sterownik)
2 Dodaj wszystkie zainstalowane opcje sprzętowe, a następnie kliknij przycisk **OK**.

Konfigurowanie drukowania bezprzewodowego

Uwaga: Identyfikator zestawu usług (SSID) jest to nazwa przypisana sieci bezprzewodowej. Wired Equivalent Privacy (WEP), Wi-Fi Protected Access (WPA), WPA2 oraz 802.1X - RADIUS to typy zabezpieczeń używanych w sieci.

Przygotowanie do konfiguracji drukarki w sieci Ethernet

Przed rozpoczęciem konfigurowania drukarki do pracy w sieci Ethernet przygotuj następujące informacje:

Uwaga: Jeśli sieć automatycznie przypisuje adresy IP do komputerów i drukarek, przejdź do instalowania drukarki.

- Prawidłowy, unikatowy adres IP drukarki, który ma być używany w sieci.
- Brama sieciowa.
- Maska sieci.
- Nazwa drukarki (opcjonalnie).

  Uwaga: Nazwa drukarki może ułatwić identyfikowanie drukarki w sieci. Można wybrać domyślną nazwę drukarki lub przypisać nazwę łatwiejszą do zapamiętania.

Niezbędne są kabel sieci Ethernet oraz dostępny port umożliwiające fizyczne podłączenie drukarki do sieci. Jeśli to możliwe, należy użyć nowego kabla sieciowego, aby uniknąć potencjalnych problemów związanych z uszkodzeniem przewodu.

Przygotowanie do konfiguracji drukarki w sieci bezprzewodowej

Uwagi:

- Upewnij się, że punkt dostępu (router bezprzewodowy) jest włączony i działa prawidłowo.
- Nie podłączaj kabli instalacyjnych ani sieciowych do chwili, aż w oprogramowaniu konfiguracyjnym nie wyświetli się monit, aby to zrobić.

Przed rozpoczęciem konfiguracji drukarki do pracy w sieci bezprzewodowej należy znać następujące informacje:

- **SSID** — identyfikator SSID jest również określany jako nazwa sieciowa.
- **Tryb bezprzewodowy (lub tryb sieciowy)** — może to być tryb infrastruktury lub tryb ad hoc.
- **Kanał (dla sieci ad hoc)** — dla sieci w trybie infrastruktury domyślnie kanał jest ustawiany automatycznie.

  Niektóre sieci ad hoc wymagają również ustawienia automatycznego. Jeśli nie wiadomo, który kanał wybrać, należy skontaktować się z administratorem systemu.
- **Metoda zabezpieczeń** — istnieją cztery podstawowe opcje dla metody zabezpieczeń:
  - Klucz WEP

    Jeśli sieć używa więcej niż jednego klucza WEP, wprowadź w udostępnionych obszarach maksymalnie cztery klucze. Wybierz klucz aktualnie używany w sieci za pomocą opcji Domyślny klucz transmisji WEP.
  - Klucz wstępny lub hasło WPA/WPA2

    Zabezpieczenia WPA obejmują szyfrowanie jako dodatkową warstwę zabezpieczeń. Możliwe jest szyfrowanie AES lub TKIP. Szyfrowanie skonfigurowane w routerze i drukarce musi być tego samego typu, w przeciwnym razie drukarka nie będzie mogła komunikować się w sieci.
  - 802.1X–RADIUS

    Do zainstalowania drukarki w sieci 802.1X wymagane mogą być następujące informacje:
    - Typ uwierzytelniania
    - Wewnętrzny typ uwierzytelniania
    - Nazwa i hasło użytkownika 802.1X
    - Certyfikaty
  - Brak zabezpieczeń

    Jeśli sieć bezprzewodowa nie korzysta z żadnego typu zabezpieczeń, nie będą wyświetlane żadne informacje o zabezpieczeniach.

    Uwaga: Nie zaleca się korzystania z niezabezpieczonej sieci bezprzewodowej.

Uwagi:

- Jeśli identyfikator SSID sieci, z którą połączony jest komputer, jest nieznany, uruchom narzędzie do obsługi bezprzewodowej karty sieciowej komputera i wyszukaj nazwę sieci. Jeśli nie można znaleźć identyfikatora SSID lub informacji dotyczących zabezpieczeń w danej sieci, należy skorzystać z dokumentacji dostarczonej z punktem dostępu lub skontaktować się z obsługą techniczną systemu.
- Klucz wstępny lub hasło WPA/WPA2 dla danej sieci bezprzewodowej można znaleźć w dokumentacji dostarczonej z punktem dostępu bezprzewodowego lub na wbudowanym serwerze WWW powiązanym z punktem dostępu albo uzyskać od administratora systemu.

Instalowanie drukarki w sieci bezprzewodowej (system Windows)

Przed zainstalowaniem drukarki w sieci bezprzewodowej należy się upewnić, że:

- Sieć bezprzewodowa jest skonfigurowana i działa prawidłowo.
- Komputer jest podłączony do tej samej sieci bezprzewodowej, w której chcesz skonfigurować drukarkę.

1 Podłącz przewód zasilający z jednej strony do drukarki, a z drugiej — do prawidłowo uziemionego gniazdka elektrycznego, a następnie włącz drukarkę.

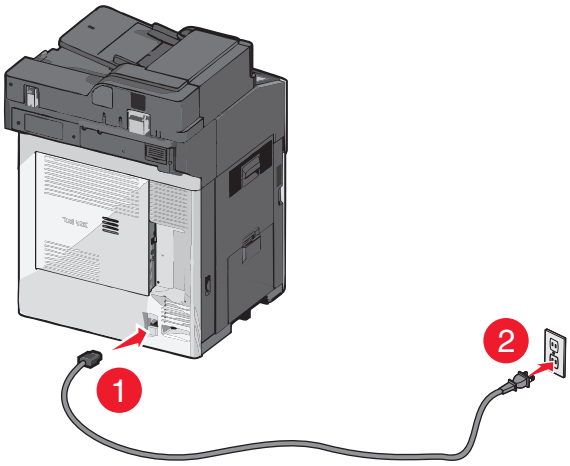

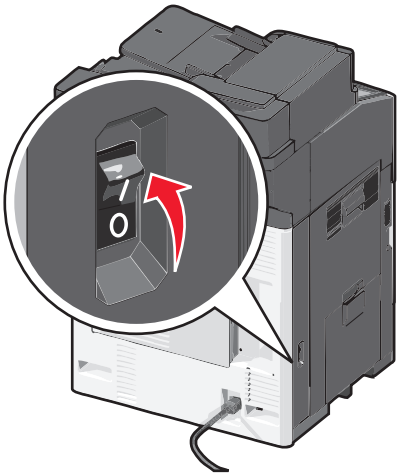

Uwaga: Upewnij się, że drukarka i komputer są włączone i gotowe do pracy.

Ostrzeżenie — istnieje możliwość uszkodzenia: Nie podłączaj kabla USB, zanim na ekranie komputera nie zostanie wyświetlony odpowiedni komunikat.

2 Uzyskaj kopię pakietu instalatora oprogramowania.
   - Z dysku CD *Oprogramowanie i dokumentacja* dostarczonego z drukarką.
   - Z naszej witryny sieci Web:
     Przejdź do witryny **http://support.lexmark.com**, a następnie do sekcji:
     POMOC TECHNICZNA I PLIKI DO POBRANIA > wybierz swoją drukarkę > wybierz swój system operacyjny

3 Kliknij dwukrotnie pakiet instalatora oprogramowania.

   Zaczekaj na pojawienie się okna dialogowego instalacji.

   Jeśli korzystasz z dysku CD *Oprogramowanie i dokumentacja* i nie pojawia się okno dialogowe instalacji, wykonaj następujące czynności:

   W systemie Windows 8

   W panelu wyszukiwania wpisz **uruchom** i przejdź kolejno do:

   Lista aplikacji >**Uruchom** > wpisz **D:\setup.exe** >**OK**

W systemie Windows 7 lub starszym

a Kliknij przycisk lub przycisk **Start** i wybierz polecenie **Uruchom**.

b W oknie dialogowym Rozpocznij wyszukiwanie lub Uruchamianie wpisz **D:\setup.exe**.

c Naciśnij klawisz **Enter** lub kliknij przycisk **OK**.

Uwaga: Litera **D** oznacza dysk CD lub DVD.

4 Kliknij przycisk **Zainstaluj**, a następnie postępuj zgodnie z instrukcjami wyświetlanymi na ekranie komputera.

5 Po wyświetleniu monitu o określenie typu połączenia wybierz opcję **Połączenie bezprzewodowe**.

6 W oknie dialogowym Konfiguracja komunikacji bezprzewodowej wybierz opcję **Konfiguracja z przewodnikiem (zalecana)**.

Uwaga: Opcja **Konfiguracja zaawansowana** jest przewidziana tylko dla użytkowników, którzy chcą dostosować instalację do własnych potrzeb.

7 Tymczasowo podłącz kabel USB do komputera w sieci bezprzewodowej oraz do drukarki.

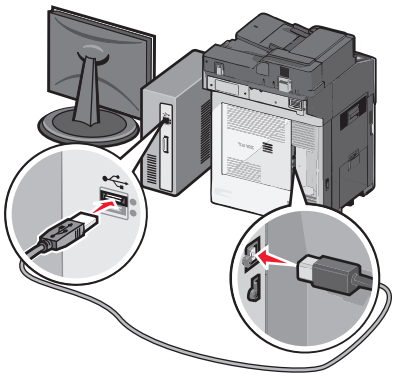

Uwaga: Po skonfigurowaniu drukarki oprogramowanie poinformuje o konieczności odłączenia tego kabla USB, aby można było drukować w sieci bezprzewodowej.

8 Postępuj zgodnie z instrukcjami wyświetlanymi na ekranie komputera.

Uwaga: Więcej informacji na temat zezwalania innym komputerom w sieci na korzystanie z drukarki bezprzewodowej zawiera *Podręcznik pracy w sieci*.

Instalowanie drukarki w sieci bezprzewodowej (komputer Macintosh)

Uwaga: Upewnij się, że kabel sieci Ethernet nie jest podłączony podczas instalowania drukarki w sieci bezprzewodowej.

Przygotowanie do konfigurowania drukarki

1 Podłącz przewód zasilający z jednej strony do drukarki, a z drugiej — do prawidłowo uziemionego gniazdka elektrycznego, a następnie włącz drukarkę.

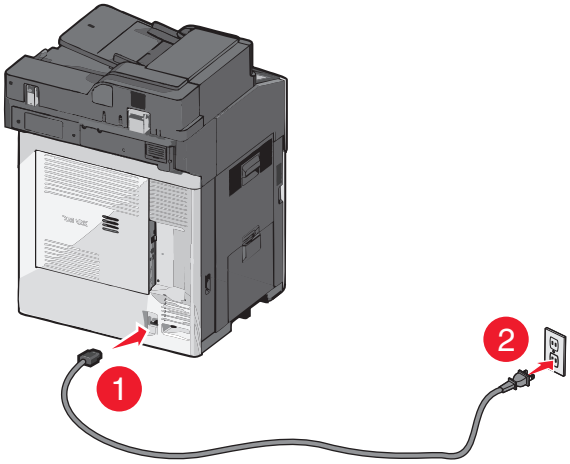

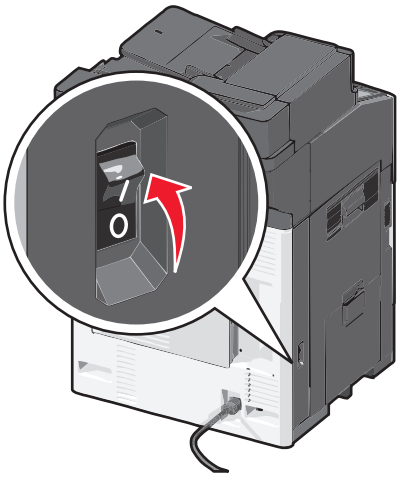

2 Znajdź adres MAC drukarki.

a Przy użyciu panelu sterowania drukarki przejdź do opcji:

>**Raporty** > >**Strona konfiguracji sieci** >

lub

>**Raporty** >**Strona konfiguracji sieci**

b W sekcji Standardowa karta sieciowa znajdź pozycję **UAA (MAC)**.

Uwaga: Informacje te będą potrzebne później.

Wprowadzanie informacji o drukarce

1 Uzyskaj dostęp do opcji AirPort:

W systemie Mac OS X w wersji 10.5 lub nowszej

Z menu Apple przejdź do jednej z następujących opcji:

- **System Preferences** (Preferencje systemu) >**Network** (Sieć) >**Wi-Fi**
- **System Preferences** (Preferencje systemu) >**Network** (Sieć) >**AirPort**

W systemie Mac OS X w wersji 10.4

W programie Finder przejdź do opcji:

Applications (Aplikacje) >**Internet Connect** (Połączenie z Internetem) >**AirPort**

2 W menu podręcznym Network Name (Nazwa sieci) wybierz opcję **print server [yyyyyy]** (serwer druku [yyyyyy]), gdzie znaki **y** symbolizują ostatnie sześć cyfr adresu MAC znajdującego się na karcie adresów MAC.

3 Otwórz przeglądarkę sieci Web.

4 W menu rozwijanym Bookmarks (Zakładki) wybierz polecenie **Show** (Pokaż) lub **Show All Bookmarks** (Pokaż wszystkie zakładki).

5 W obszarze COLLECTIONS (Zbiory) wybierz opcję **Bonjour** lub **Rendezvous** i kliknij dwukrotnie nazwę drukarki.

Uwaga: Aplikacji, która w systemie Mac OS X w wersji 10.2 nosi nazwę *Rendezvous*, obecnie firma Apple Inc. nadała nazwę *Bonjour*.

6 Z poziomu wbudowanego serwera WWW przejdź do strony konfiguracji sieci bezprzewodowej.

Konfiguracja drukarki do korzystania z sieci bezprzewodowej

1 Wprowadź nazwę sieci (SSID) w odpowiednim polu.

2 Jeśli sieć wykorzystuje punkt dostępu (router bezprzewodowy), wybierz opcję **Infrastructure** (Infrastruktura).

3 Wybierz typ zabezpieczeń używanych do ochrony sieci bezprzewodowej.

4 Wprowadź niezbędne informacje o zabezpieczeniach umożliwiające połączenie drukarki z siecią bezprzewodową.

5 Kliknij przycisk **Send** (Wyślij).

6 Uruchom aplikację AirPort na komputerze:

W systemie Mac OS X w wersji 10.5 lub nowszej

Z menu Apple przejdź do jednej z następujących opcji:

- **System Preferences** (Preferencje systemu) >**Network** (Sieć) >**Wi-Fi**
- **System Preferences** (Preferencje systemu) >**Network** (Sieć) >**AirPort**

W systemie Mac OS X w wersji 10.4

W programie Finder przejdź do opcji:

Applications (Aplikacje) >**Internet Connect** (Połączenie z Internetem) >**AirPort**

7 W menu podręcznym Network (Sieć) wybierz nazwę sieci bezprzewodowej.

Konfiguracja komputera do bezprzewodowego korzystania z drukarki

Aby drukować na drukarce sieciowej, każdy użytkownik komputera Macintosh musi zainstalować niestandardowy plik sterownika drukarki i utworzyć kolejkę wydruku w folderze Narzędzie do konfiguracji drukarki lub Centrum drukowania.

1 Zainstaluj plik sterownika drukarki na komputerze:

a Uzyskaj kopię pakietu instalatora oprogramowania.
- Z dysku CD *Oprogramowanie i dokumentacja* dostarczonego z drukarką.
- Z naszej witryny sieci Web:
  Przejdź do witryny **http://support.lexmark.com**, a następnie do sekcji:
  POMOC TECHNICZNA I PLIKI DO POBRANIA > wybierz swoją drukarkę > wybierz swój system operacyjny

b Kliknij dwukrotnie pakiet instalatora odpowiedni dla drukarki.

c Postępuj zgodnie z instrukcjami wyświetlanymi na ekranie komputera.

d Określ miejsce docelowe i kliknij przycisk **Kontynuuj**.

e Na ekranie Łatwa instalacja kliknij opcję **Zainstaluj**.

f Wprowadź hasło użytkownika, a następnie kliknij przycisk **OK**.
Wszystkie potrzebne aplikacje zostaną zainstalowane na komputerze.

g Po zakończeniu instalacji kliknij przycisk **Zamknij**.

2 Dodaj drukarkę:

a W przypadku drukowania w trybie IP:

W systemie Mac OS X w wersji 10.5 lub nowszej

1 Z menu Apple przejdź do jednej z następujących opcji:
- **System Preferences** (Preferencje systemowe) >**Print & Scan** (Drukowanie i skanowanie)
- **System Preferences** (Preferencje systemowe) >**Print & Fax** (Drukowanie i faksowanie)

2 Kliknij znak **+**.
3 W razie potrzeby kliknij przycisk **Add Printer or Scanner** (Dodaj drukarkę lub skaner) albo **Add Other Printer or Scanner** (Dodaj inną drukarkę lub inny skaner).
4 Kliknij kartę **IP**.
5 Wprowadź adres IP drukarki w polu adresu, a następnie kliknij przycisk **Add** (Dodaj).

W systemie Mac OS X w wersji 10.4

1 W programie Finder przejdź do opcji:
Applications (Aplikacje) >**Utilities** (Narzędzia)
2 Kliknij dwukrotnie aplikację **Printer Setup Utility** (Narzędzie do konfiguracji drukarki) lub **Print Center** (Centrum drukowania).
3 Na liście drukarek wybierz opcję **Add** (Dodaj), a następnie kliknij opcję **IP Printer** (IP drukarki).
4 Wprowadź adres IP drukarki w polu adresu, a następnie kliknij przycisk **Add** (Dodaj).

b W przypadku drukowania w trybie AppleTalk:

Uwagi:

- Upewnij się, że na drukarce jest aktywny tryb AppleTalk.
- Ta funkcja jest obsługiwana tylko w systemie Mac OS X w wersji 10.5 lub starszej.

W systemie Mac OS X w wersji 10.5

1 W menu Apple przejdź do opcji:
Preferencje systemowe >**Drukowanie i faksowanie**
2 Kliknij znak **+**, a następnie przejdź do opcji:
AppleTalk > wybierz drukarkę z listy >**Add** (Dodaj)

W systemie Mac OS X w wersji 10.4

1 W programie Finder przejdź do opcji:
Applications (Aplikacje) >**Utilities** (Narzędzia)
2 Kliknij dwukrotnie aplikację **Printer Setup Utility** (Narzędzie do konfiguracji drukarki) lub **Print Center** (Centrum drukowania).
3 Na liście drukarek kliknij opcję **Add** (Dodaj).
4 Kliknij kartę **Default Browser** (Przeglądarka domyślna) >**More Printers** (Więcej drukarek).
5 W pierwszym menu podręcznym wybierz opcję **AppleTalk**.
6 W drugim menu podręcznym wybierz opcję **Local AppleTalk Zone** (Strefa lokalnego AppleTalk).
7 Wybierz z listy drukarkę, a następnie kliknij przycisk **Add** (Dodaj).

Zmiana ustawień portu po zainstalowaniu nowego portu sieciowego ISP

Uwagi:

- Jeśli drukarka ma stały adres IP, nie trzeba wprowadzać żadnych zmian.
- Jeśli komputery zostały skonfigurowane do używania nazwy sieci, a nie adresu IP, nie trzeba wprowadzać żadnych zmian.
- Jeśli w drukarce skonfigurowanej uprzednio pod kątem połączenia Ethernet jest instalowany bezprzewodowy port ISP, należy odłączyć ją od sieci Ethernet.

Dla użytkowników systemu Windows

1. Otwórz folder drukarek.
2. W menu skrótów drukarki otwórz właściwości drukarki.
3. Skonfiguruj port z listy.
4. Zaktualzuj adres IP.
5. Zapisz zmiany

Dla użytkowników komputerów Macintosh

1. W menu Apple wybierz polecenie System Preferences (Preferencje systemu), a następnie przejdź do listy drukarek i wybierz **+** >**IP**.
2. W pasku adresu należy wpisać adres IP
3. Zapisz zmiany

Konfigurowanie drukowania przy użyciu portu szeregowego (tylko system Windows)

Po zainstalowaniu portu szeregowego lub komunikacyjnego (COM) należy skonfigurować drukarkę i komputer.

Uwaga: Użycie portu szeregowego spowalnia drukowanie

1. Ustawianie parametrów w drukarce.
   a. Na panelu sterowania przejdź do menu dla ustawień portów.
   b. W razie potrzeby znajdź menu dla ustawień portu szeregowego, a następnie dostosuj ustawienia.
   c. Zapisz ustawienia.
2. Na swoim komputerze otwórz folder drukarki, a następnie wybierz drukarkę.
3. We właściwościach drukarki wybierz z listy port COM.
4. W Menedżerze urządzeń ustaw parametry portu COM.

   W oknie dialogowym Rozpocznij otwórz wiersz poleceń i wpisz komendę **devmgmt.msc**.

Minimalizowanie wpływu drukarki na środowisko

Firma Lexmark podejmuje wszelkie działania mające na celu ochronę środowiska naturalnego i nieustannie stara się ulepszać swoje drukarki w celu zredukowania ich negatywnego wpływu na środowisko. Projektujemy z myślą o ochronie środowiska naturalnego, staramy się zużywać w procesie pakowania jak najmniej materiałów oraz zapewniamy programy zbierania i recyklingu. Więcej informacji można w następujących miejscach:

- Rozdział Oświadczenia
- Sekcja poświęcona ochronie środowiska w witrynie sieci internetowej firmy Lexmark pod adresem **www.lexmark.com/environment**
- Program recyklingu firmy Lexmark pod adresem **www.lexmark.com/recycle**

Wybierając pewne ustawienia lub zadania drukarki, można jeszcze bardziej zmniejszyć jej negatywny wpływ na środowisko. Ten rozdział przedstawia ustawienia i zadania, które mogą mieć dobroczynne skutki dla środowiska naturalnego.

Oszczędzanie papieru i toneru

Badania wykazały, że aż 80% wpływu, jaki drukarka ma na środowisko, jest związane ze zużyciem papieru. Wpływ ten można znaczenie zmniejszyć, korzystając z papieru makulaturowego, oraz stosując się do następujących zasad drukowania: drukowania po obu stronach papieru czy drukowania wielu stron na jednej stronie arkusza papieru.

Informacje na temat oszczędzania papieru i energii za pomocą jednego ustawienia drukarki można znaleźć w sekcji „Korzystanie z trybu Eco-Mode” na stronie 58.

Używanie papieru makulaturowego

Firma Lexmark jest wrażliwa na problemy środowiska naturalnego, dlatego wspiera korzystanie z biurowego papieru makulaturowego do drukarek laserowych. Więcej informacji na temat rodzajów papieru makulaturowego nadających się do danej drukarki zawiera sekcja „Używanie papieru makulaturowego i innych papierów biurowych” na stronie 76.

Zmniejszanie zużycia materiałów eksploatacyjnych

Używanie obu stron arkusza papieru

Jeżeli Twoja drukarka obsługuje drukowanie dwustronne, możesz wybrać tryb drukowania: jednostronny lub dwustronny.

Uwagi:

- Domyślnym ustawieniem sterownika drukarki jest druk dwustronny.
- Aby uzyskać pełną listę obsługiwanych produktów i krajów, odwiedź witrynę **http://support.lexmark.com**.

Drukowanie wiele stron na jednym arkuszu papieru

Istnieje możliwość wydrukowania nawet do 16 kolejnych stron wielostronicowego dokumentu na jednej stronie pojedynczego arkusza papieru, ustawiając dla zadania drukowania opcję drukowania wielu stron (N-Up).

Sprawdzanie poprawności kopii roboczej

Zanim wydrukujesz lub wykonasz wiele kopii dokumentu:

- Użyj funkcji podglądu, aby zobaczyć dokument przed wydrukowaniem.
- Wydrukuj jeden egzemplarz dokumentu, aby sprawdzić poprawność jego zawartości i formatu.

Unikanie zacięć papieru

Ustaw poprawnie typ i rozmiar papieru, aby unikać zacięć papieru. Więcej informacji można znaleźć w sekcji „Zapobieganie zacięciom” na stronie 241.

Oszczędzanie energii

Korzystanie z trybu Eco-Mode

1. W polu adresu przeglądarki internetowej wpisz adres IP drukarki.

   Jeśli nie znasz adresu IP drukarki, możesz wykonać następujące czynności:
   - Wyświetl adres IP drukarki na jej panelu sterowania w sekcji TCP/IP menu Sieć/Porty.
   - Wydrukuj stronę konfiguracji sieci lub strony ustawień menu i odszukaj adres IP w sekcji TCP/IP.
2. Kliknij opcję **Ustawienia** > **Ustawienia ogólne** > **Tryb Eco-Mode**, wybierz odpowiednie ustawienie, a następnie kliknij opcję **Wyślij**.

Wybierz kolejno polecenia:	Działanie
Wyłącz	Powoduje użycie ustawień fabrycznych w przypadku wszystkich ustawień powiązanych z trybem Eco-Mode. To ustawienie umożliwia uzyskanie wydajności drukarki zgodnej z jej danymi technicznymi.
Energia	Umożliwia ograniczenie zużycia energii, szczególnie w czasie, gdy drukarka jest w stanie bezczynności. • Drukarka przechodzi w tryb czuwania po minucie bezczynności. • Gdy drukarka przechodzi do trybu czuwania, wyświetlacz panelu sterowania drukarki i lampki standardowego odbiornika są wyłączane. • Jeśli obsługiwane jest skanowanie, lampy skanera są włączane tylko wtedy, gdy zostaje uruchomione zadanie skanowania.
Energia/papier	Umożliwia użycie wszystkich ustawień powiązanych z trybem Energia i trybem Papier.
Papier	• Włącz funkcję automatycznego dupleksu. • Wyłączenie funkcji dziennika drukowania.

Zmniejszanie hałasu wytwarzanego przez drukarkę

Wybieranie ustawienia Tryb cichy za pośrednictwem wbudowanego serwera WWW:

1 W polu adresu w przeglądarce sieci Web wpisz adres IP drukarki.

   Jeśli nie znasz adresu IP drukarki, możesz wykonać następujące czynności:

   - Wyświetl adres IP drukarki na jej panelu sterowania w sekcji TCP/IP menu Sieć/Porty.
   - Wydrukuj stronę konfiguracji sieci lub strony ustawień menu i odszukaj adres IP drukarki w sekcji TCP/IP.

2 Kliknij opcje **Ustawienia** > **Ustawienia ogólne** > **Tryb cichy** > wybierz odpowiednie ustawienie > **Wyślij**.

Wybierz kolejno polecenia:	Działanie
Wyłącz **Uwaga:** Wybranie w sterowniku ustawienia **Fotografia** może spowodować wyłączenie opcji Tryb cichy, zapewniając jednocześnie lepszą jakość druku i pełną szybkość drukowania.	Użycie ustawień fabrycznych. To ustawienie umożliwia uzyskanie wydajności drukarki zgodnej z jej danymi technicznymi.
Włącz	Zmniejsz hałas wytwarzany przez drukarkę. • Zadania drukowania będą przetwarzane ze zmniejszoną prędkością. • Silniki drukarki są uruchamiane dopiero wtedy, gdy dokument jest gotowy do wydruku. Przed wydrukowaniem pierwszej strony wystąpi krótka przerwa. • Jeśli drukarka jest wyposażona w funkcję faksu, dźwięki wytwarzane przez faks, w tym emitowane przez głośnik i dzwonek faksu, zostają ograniczone lub wyłączone. Faks jest przełączany do trybu wstrzymania. • Funkcja sterowania alarmem i dźwięki alarmu dotyczącego kasety są wyłączone. • Drukarka ignoruje zaawansowane polecenie uruchomienia.

Dostosowywanie Trybu czuwania

1 Z poziomu ekranu głównego przejdź do opcji:

   >**Ustawienia** >**Ustawienia ogólne** >**Limity czasu oczekiwania** >**Tryb czuwania**

2 W polu Tryb uśpienia wybierz liczbę minut, przez jaką drukarka ma czekać, zanim będzie przechodzić do Trybu uśpienia.

3 Zapisz zmiany.

Korzystanie z trybu hibernacji

Hibernacja to tryb działania o bardzo niskim poborze energii.

Uwagi:

- Domyślny czas, po którym drukarka przechodzi w stan Hibernacji, wynosi trzy dni.
- Przed wysłaniem zadania drukowania należy upewnić się, że drukarka nie działa już w trybie hibernacji. Drukarkę można wybudzić ze stanu hibernacji, wykonując reset sprzętowy lub przytrzymując dłużej przycisk czuwania.
- Jeśli drukarka znajduje się w trybie hibernacji, wbudowany serwer WWW jest wyłączony.

1. Z poziomu ekranu głównego przejdź do opcji:

   >**Ustawienia** >**Ustawienia ogólne**

2. W menu Naciśnięcie przycisku czuwania lub Naciśnięcie i przytrzymanie przycisku czuwania wybierz opcję **Hibernacja**, a następnie dotknij opcji **Wyślij**.

Regulacja jasności wyświetlacza drukarki

W celu oszczędzania energii lub w razie problemów z odczytaniem informacji wyświetlanych na wyświetlaczu można wyregulować jasność wyświetlacza.

Korzystanie z wbudowanego serwera WWW

1. Uruchom przeglądarkę sieci Web, a następnie w polu adresu wpisz adres IP drukarki.

   Uwagi:

   - Adres IP znajduje się w górnej części ekranu głównego. Ma on postać czterech liczb oddzielonych kropkami, na przykład 123.123.123.123.
   - W przypadku używania serwera proxy wyłącz go tymczasowo, aby prawidłowo załadować stronę sieci Web.

2. Wybierz **Ustawienia** >**Ustawienia ogólne**.
3. W polu Jasność wyświetlacza wprowadź żądaną wartość procentową jasności wyświetlacza.
4. Zapisz zmiany.

Korzystanie z panelu sterowania

1. Z poziomu ekranu głównego przejdź do opcji:

   >**Ustawienia** >**Ustawienia ogólne**

2. W polu Jasność wyświetlacza wprowadź żądaną wartość procentową jasności wyświetlacza.
3. Zapisz zmiany.

Ustawianie oświetlenia standardowego kosza wyjściowego

Aby oszczędzać energię, można przyciemnić lub wyłączyć oświetlenie standardowego kosza wyjściowego.

Dostępne ustawienia to Wyłączony, Ciemny i Jasny.

W przypadku trybu zwykłego/wstrzymania fabryczne ustawienie domyślne to Jasny.

Jeśli opcję Eco-Mode ustawiono na wartość Energia lub Energia/Papier, oświetlenie jest ustawione na wartość Ciemny.

W trybie uśpienia oświetlenie jest wyłączone.

Przy użyciu wbudowanego serwera WWW

1. W polu adresu w przeglądarce sieci Web wpisz adres IP drukarki.

   Jeśli nie znasz adresu IP drukarki, możesz wykonać następujące czynności:
   - Wyświetl adres IP drukarki na jej panelu sterowania w sekcji TCP/IP menu Sieć/Porty.
   - Wydrukuj stronę konfiguracji sieci lub strony ustawień menu i odszukaj adres IP w sekcji TCP/IP.
2. Kliknij kolejno opcje: **Ustawienia** > **Ustawienia ogólne** > **Oświetlenie odbiornika**.
3. Na liście trybu zwykłego/wstrzymania wybierz ustawienie oświetlenia standardowego kosza wyjściowego, które będzie używane w trybie gotowości lub wstrzymania.
4. Kliknij przycisk **Wyślij**.

Przy użyciu panelu sterowania drukarki

1. Z poziomu ekranu głównego przejdź do opcji:

   > **Ustawienia** > **Ustawienia ogólne** > **Oświetlenie odbiornika**
2. Dotknij przycisku strzałki obok opcji **Tryb zwykły/wstrzymania**, aby wybrać ustawienie oświetlenia standardowego kosza wyjściowego, które będzie używane w trybie gotowości lub wstrzymania.
3. Dotknij opcji **Wyślij**.

Recykling

Firma Lexmark zapewnia programy zbierania oraz innowacyjne metody recyklingu. Więcej informacji można w następujących miejscach:

- Rozdział Oświadczenia
- Sekcja poświęcona ochronie środowiska w witrynie sieci internetowej firmy Lexmark pod adresem **www.lexmark.com/environment**
- Program recyklingu firmy Lexmark pod adresem **www.lexmark.com/recycle**

Recykling produktów Lexmark

Aby zwrócić produkty firmy Lexmark w celu recyklingu:

1. Odwiedź stronę **www.lexmark.com/recycle**.
2. Znajdź typ produktu, który chcesz poddać recyklingowi, a następnie wybierz z listy odpowiedni kraj lub region.

3 Postępuj według instrukcji wyświetlanych na ekranie komputera.

Uwaga: Materiały eksploatacyjne i sprzęt nieobjęte programem recyklingu firmy Lexmark można poddać recyklingowi w lokalnym centrum recyklingu. Skontaktuj się z centrum, aby dowiedzieć się, jaki sprzęt ono przyjmuje.

Recykling opakowań firmy Lexmark

Firma Lexmark stale dąży do minimalizacji ilości materiału pakunkowego. Mniej materiału pakunkowego zapewnia, że drukarki firmy Lexmark są transportowane w sposób możliwie najbardziej efektywny i sprzyjający środowisku naturalnemu oraz że jest mniej materiału pakunkowego do wyrzucenia. Przyczynia się to do zmniejszenia emisji gazów cieplarnianych, oszczędności energii oraz oszczędzania zasobów naturalnych.

Kartony firmy Lexmark podlegają w 100% recyklingowi, o ile trafią do zakładu utylizującego tekturę. Nie wszędzie takie zakłady istnieją.

Pianka używana w opakowaniach firmy Lexmark podlega recyklingowi, o ile trafi do zakładu utylizującego piankę. Nie wszędzie takie zakłady istnieją.

Zwracając kasetę firmie Lexmark, można ponownie użyć pudełka, w którym kaseta została dostarczona. Firma Lexmark podda pudełko recyklingowi.

Zwrot nabojów firmy Lexmark w celu ponownego użycia lub recyklingu

W ramach programu zbierania wkładów firmy Lexmark, który umożliwia klientom łatwe i bezpłatne zwracanie do niej zużytych nabojów w celu ich ponownego wykorzystania lub recyklingu, corocznie zbierane są miliony wkładów Lexmark. Ponownie używanych lub przetwarzanych w ramach recyklingu jest sto procent zużytych nabojów zwróconych do firmy Lexmark. Opakowania użyte do zwrotu nabojów są również poddawane recyklingowi.

Aby zwrócić naboje firmy Lexmark w celu ponownego użycia lub recyklingu, postępuj zgodnie z instrukcjami dostarczonymi z drukarką lub nabojem i użyj opłaconej etykiety wysyłkowej. Inna możliwość:

1 Odwiedź stronę **www.lexmark.com/recycle**.

2 Z sekcji Toner Cartridges wybierz z listy odpowiedni kraj lub region.

3 Postępuj według instrukcji wyświetlanych na ekranie komputera.

Ładowanie papieru i nośników specjalnych

Ustawianie rozmiaru i typu papieru

Ustawienie opcji Rozmiar papieru jest automatycznie ustalane na podstawie położenia prowadnic papieru w każdym z zasobników z wyjątkiem podajnika uniwersalnego. W przypadku podajnika uniwersalnego ustawienie opcji Rozmiar papieru należy określić ręcznie w menu Rozmiar papieru. Ustawienie opcji Typ papieru należy określić ręcznie w przypadku wszystkich zasobników, które nie zawierają papieru zwykłego.

Z poziomu ekranu głównego przejdź do opcji:

> **Menu papieru** > **Rozmiar/typ papieru** > wybierz zasobnik > wybierz rozmiar lub typ papieru > **Wyślij**

Konfigurowanie ustawień uniwersalnego rozmiaru papieru

Definiowane przez użytkownika ustawienie Uniwersalny rozmiar papieru umożliwia drukowanie na papierze o rozmiarze, który nie jest dostępny w menu drukarki. Jeśli żądany rozmiar nie jest dostępny w menu Rozmiar papieru, należy ustawić dla danego zasobnika wartość Uniwersalny. Następnie należy określić wszystkie poniższe ustawienia dotyczące uniwersalnego rozmiaru papieru:

- Jednostki miary
- Szerokość w pionie
- Wysokość w pionie

Uwagi:

- Największy obsługiwany rozmiar uniwersalny to 216 x 1219 mm (8,5 x 48 cali).
- Najmniejszy obsługiwany uniwersalny rozmiar papieru to 76 x 127 mm (3 x 5 cali) i jest on załadowywany wyłącznie do podajnika uniwersalnego.

1. Z poziomu ekranu głównego przejdź do opcji:

   > **Menu papieru** > **Konfiguracja uniwersalna** > **Jednostki miary** > wybierz jednostkę miary.

2. Dotknij opcji **Szerokość w pionie** lub **Wysokość w pionie** > wybierz szerokość lub wysokość > **Wyślij**.

Ładowanie standardowego lub opcjonalnego zasobnika na 550 arkuszy

Drukarka jest wyposażona w jeden standardowy zasobnik na 550 arkuszy (zasobnik 1), a może być jeszcze wyposażona w jeden lub kilka opcjonalnych zasobników na 550 arkuszy. We wszystkich zasobnikach na 550 arkuszy obsługiwane są te same rozmiary i typy papieru.

UWAGA — NIEBEZPIECZEŃSTWO USZKODZENIA CIAŁA: Aby zmniejszyć ryzyko niestabilności sprzętu, każdą szufladę na papier lub zasobnik należy ładować oddzielnie. Do czasu, gdy będzie to konieczne, wszystkie pozostałe szuflady i zasobniki powinny być zamknięte.

1 Wyciągnij całkowicie zasobnik.

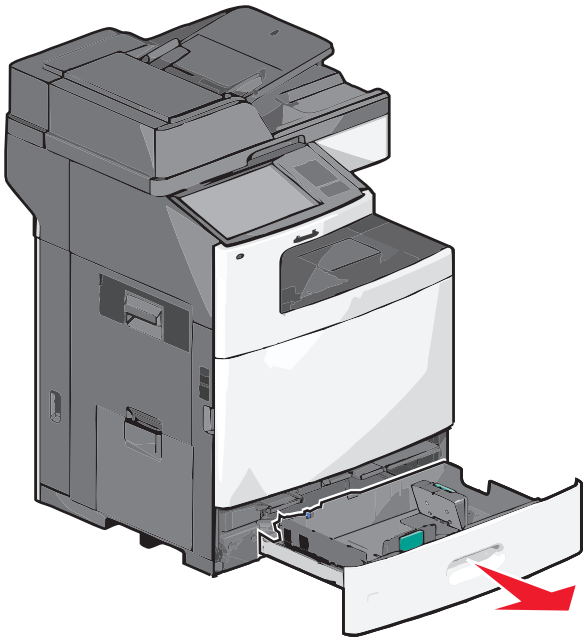

Należy zwrócić uwagę na wskaźniki rozmiaru znajdujące się na dnie zasobnika. Wskaźniki te służą jako pomoc w ustawianiu prowadnic długości i szerokości.

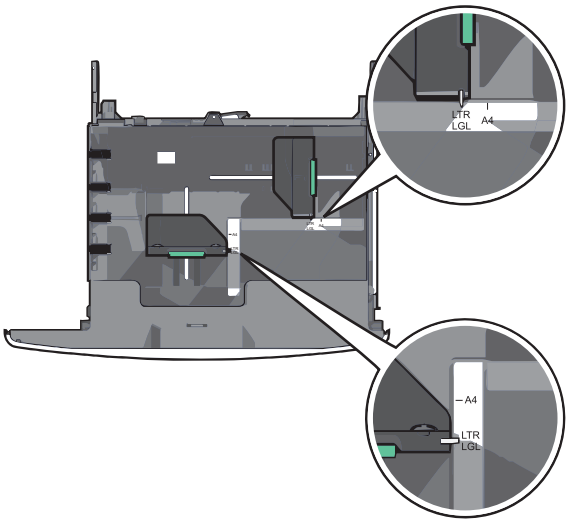

2 Ściśnij prowadnicę szerokości, a następnie przesuń ją do położenia odpowiedniego dla rozmiaru ładowanego papieru.

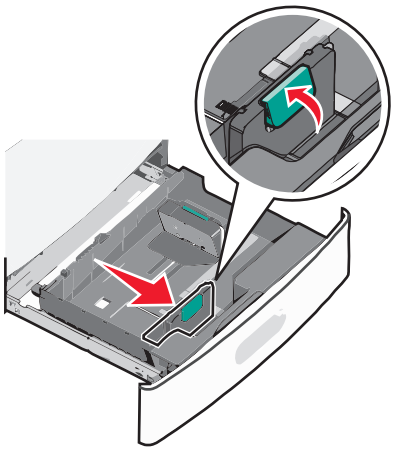

3 Ściśnij prowadnicę długości, a następnie przesuń ją do położenia odpowiedniego dla rozmiaru ładowanego papieru.

Uwaga: Prowadnica długości ma blokadę. Aby ją odblokować, naciśnij do tyłu przycisk znajdujący się na górze prowadnicy długości. Aby ją zablokować, po ustawieniu długości naciśnij przycisk do przodu.

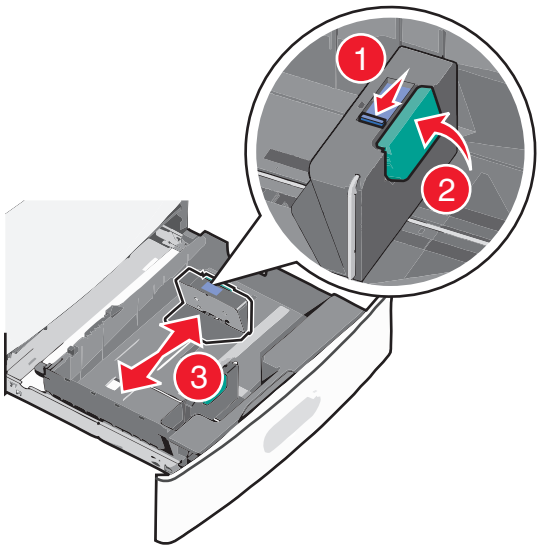

4 Zegnij arkusze w jedną i w drugą stronę, aby je rozdzielić. Nie składaj ani nie marszcz papieru. Wyrównaj krawędzie, opierając stos krawędziami na płaskiej powierzchni.

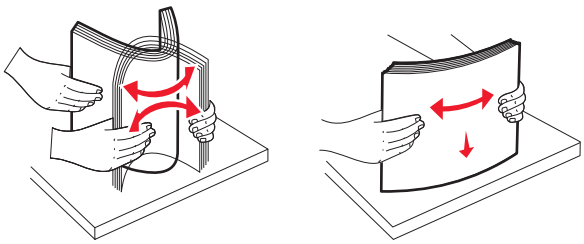

5 Załaduj stos papieru tak, aby stroną zalecaną do druku był skierowany w górę.

Uwagi:

- W przypadku drukowania dwustronnego papier należy umieścić stroną do druku skierowaną do dołu.
- Papier dziurkowany należy umieścić tak, aby dziurkami był skierowany do przodu zasobnika.
- Papier firmowy należy umieścić stroną do zadrukowania skierowaną w górę tak, aby nagłówek znajdował się po lewej stronie zasobnika.
- W przypadku drukowania dwustronnego papier firmowy należy umieścić stroną do zadrukowania skierowaną w dół tak, aby nagłówek znajdował się po prawej stronie zasobnika.
- Upewnij się, że stos papieru nie sięga do linii maksymalnego poziomu na krawędzi zasobnika papieru. Przeładowanie zasobnika może być przyczyną zacięć papieru i doprowadzić do uszkodzenia drukarki.

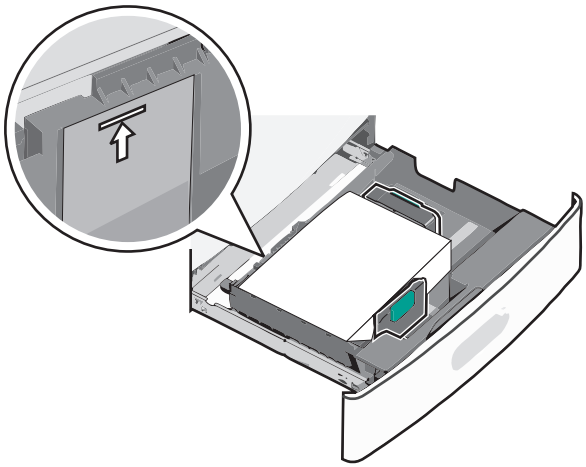

6 Włóż zasobnik.

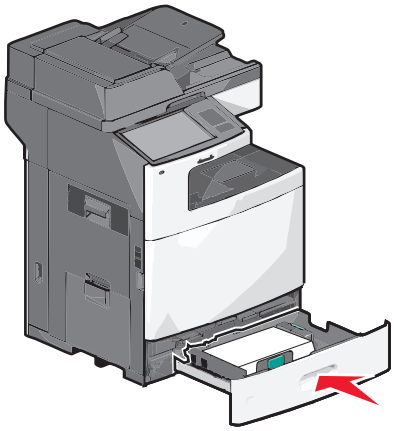

7 Za pomocą panelu operacyjnego drukarki sprawdź, czy ustawienia Rozmiar papieru oraz Typ papieru zasobnika są prawidłowe w stosunku do załadowanego papieru.

Ładowanie podajnika o dużej pojemności na 2000 arkuszy

Podajnik o dużej pojemności może pomieścić do 2000 arkuszy papieru o rozmiarze A4, Letter lub Legal (80 g/m^2).

UWAGA — NIEBEZPIECZEŃSTWO USZKODZENIA CIAŁA: Aby zmniejszyć ryzyko niestabilności sprzętu, każdą szufladę na papier lub zasobnik należy ładować oddzielnie. Do czasu, gdy będzie to konieczne, wszystkie pozostałe szuflady i zasobniki powinny być zamknięte.

1 Wyciągnij całkowicie zasobnik.

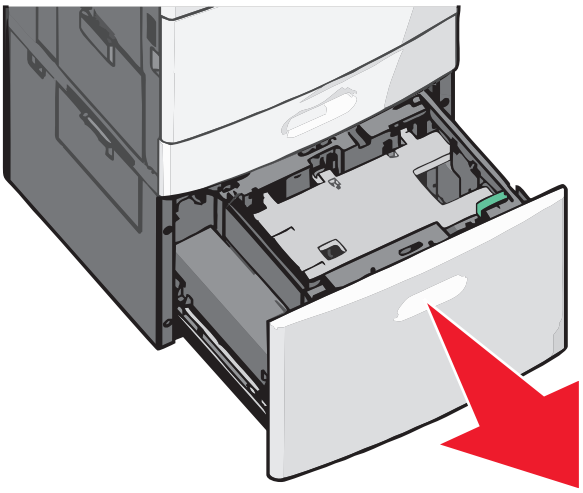

2 W razie potrzeby dostosuj położenie prowadnicy szerokości.

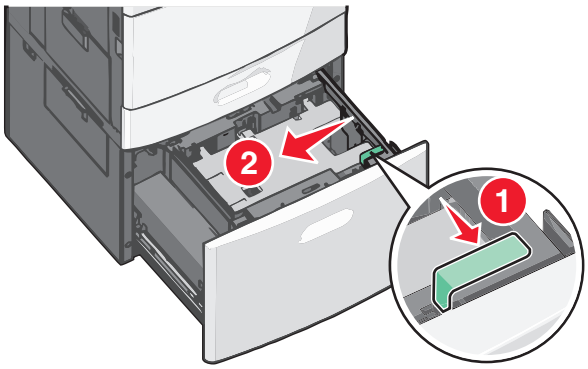

3 Zegnij arkusze w jedną i w drugą stronę, aby je rozdzielić. Nie składaj ani nie marszcz papieru. Wyrównaj krawędzie, opierając stos krawędziami na płaskiej powierzchni.

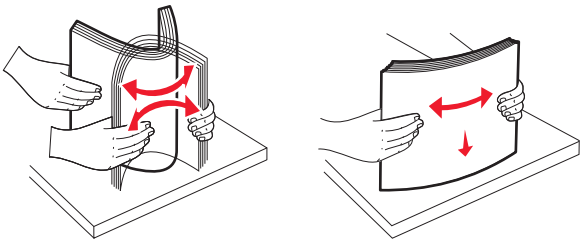

4 Załaduj papier do zasobnika stroną do zadrukowania skierowaną w górę.

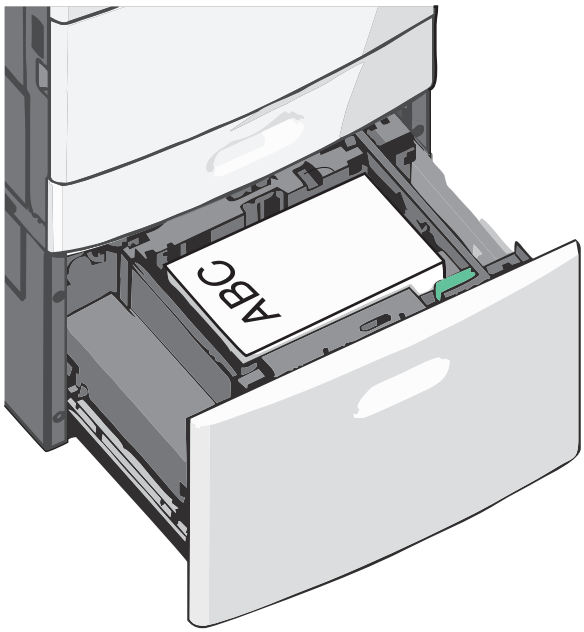

Uwaga: Upewnij się, że stos papieru nie sięga do linii maksymalnego poziomu na krawędzi zasobnika papieru. Umieszczenie w zasobniku zbyt dużej liczby arkuszy może spowodować zacięcia papieru.

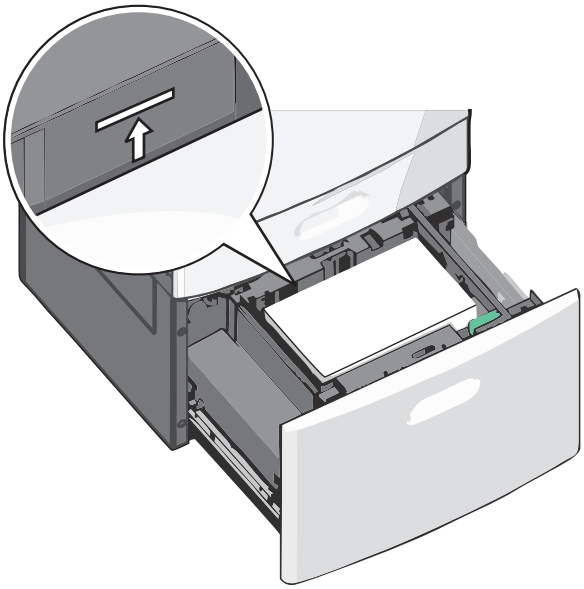

Uwagi:

- Papier dziurkowany należy umieścić tak, aby dziurkami był skierowany do przodu zasobnika.
- Papier firmowy należy umieścić stroną do zadrukowania skierowaną w górę tak, aby nagłówek znajdował się po lewej stronie zasobnika.
- W przypadku drukowania dwustronnego papier firmowy należy umieścić stroną do zadrukowania skierowaną w dół tak, aby nagłówek znajdował się po prawej stronie zasobnika.

5 Włóż zasobnik.

Ładowanie nośników do podajnika uniwersalnego

Do podajnika uniwersalnego można ładować nośniki druku różnych rozmiarów i typów, np. folie, etykiety, karty czy koperty. Można z niego korzystać przy drukowaniu jednostronnym lub ręcznym, a także używać go jako dodatkowego zasobnika.

Podajnik uniwersalny mieści około:

- 100 arkuszy papieru o gramaturze 75 g/m^2
- 10 kopert
- 75 arkuszy folii

Podajnik uniwersalny przyjmuje papier lub nośniki specjalne o wymiarach zawierających się między podanymi niżej wartościami:

- Szerokość — od 89 mm (3,5 cala) do 229 mm (9,02 cala)
- Długość — od 127 mm (5 cali) do 1270 mm (50 cali)

Uwaga: Maksymalną szerokość i długość można stosować tylko w przypadku podawania wzdłuż krótkiej krawędzi.

Uwaga: Nie należy wkładać ani wyjmować papieru i nośników specjalnych, gdy drukarka drukuje z użyciem podajnika uniwersalnego lub gdy miga lampka wskaźnika na panelu sterowania drukarki. Może to spowodować zacięcie nośnika.

1 Opuść drzwiczki podajnika uniwersalnego.

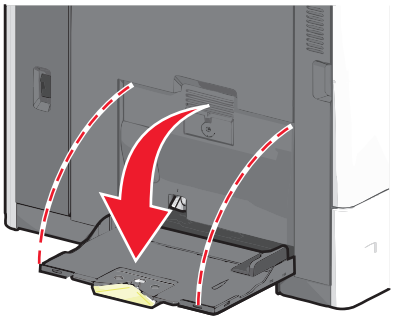

2 W przypadku papieru lub nośnika specjalnego, który jest dłuższy od papieru o rozmiarze Letter, delikatnie wyciągnij przedłużenie aż do całkowitego wysunięcia.

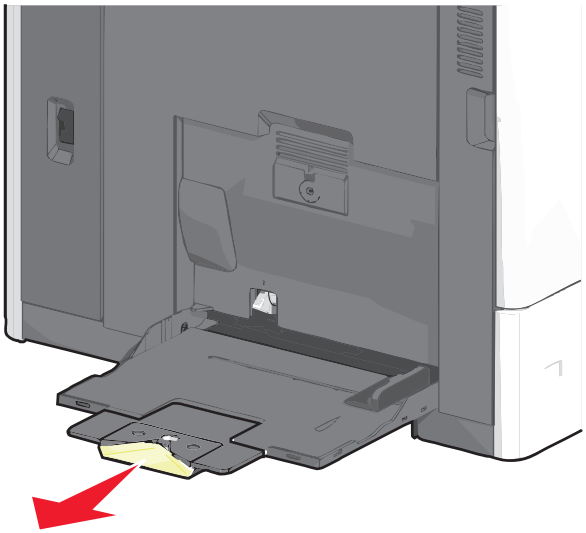

3 Zegnij arkusze papieru lub nośników specjalnych w jedną i w drugą stronę, aby je rozdzielić. Nie składaj ani nie marszcz arkuszy. Wyrównaj krawędzie, opierając stos krawędziami na płaskiej powierzchni.

Papier

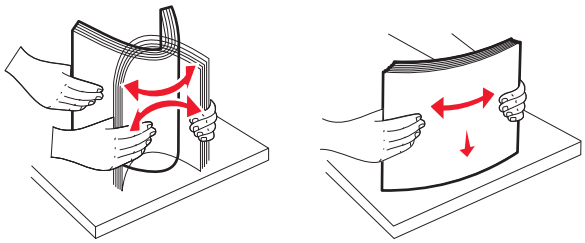

Koperty

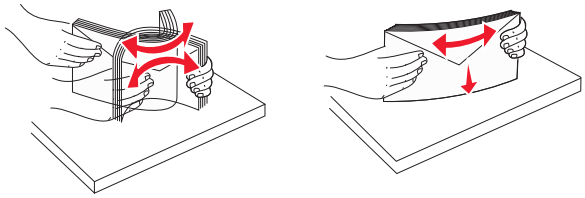

Folie

Uwaga: Należy unikać zarysowywania i dotykania folii po stronie przeznaczonej do zadrukowania.

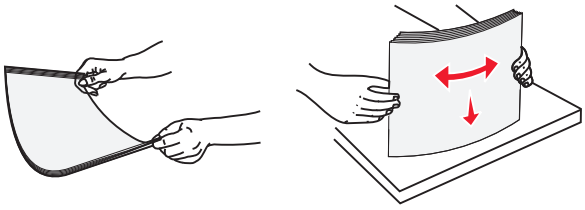

4 Naciśnij występ zespołu pobierania papieru, a następnie załaduj papier lub nośniki specjalne. Wsuń stos delikatnie do środka podajnika uniwersalnego aż do jego zatrzymania, a następnie zwolnij występ zespołu pobierania papieru.

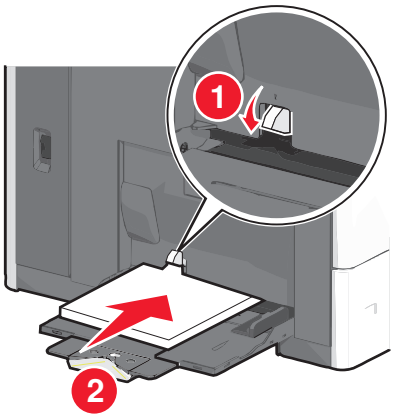

Ostrzeżenie — istnieje możliwość uszkodzenia: Wyjęcie papieru bez uprzedniego naciśnięcia występu zespołu pobierania papieru może spowodować zacięcia lub uszkodzenie występu.

- Papier i folie należy ładować stroną do zadrukowania skierowaną w dół i krótszą krawędzią do przodu.
- W przypadku drukowania dwustronnego na papierze firmowym należy go umieścić stroną do zadrukowania skierowaną do góry i nagłówkiem do przodu.
- Koperty należy ładować stroną ze skrzydełkiem skierowaną do góry i na prawo.

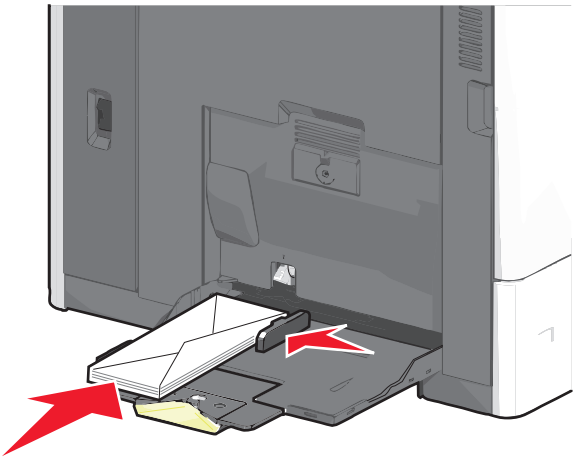

Ostrzeżenie — istnieje możliwość uszkodzenia: Nie należy używać kopert ze znaczkami, wyściełanych, z klamrami, zatrzaskami, okienkami lub samoprzylepnymi skrzydełkami. Koperty tego typu mogą poważnie uszkodzić drukarkę.

Uwagi:

- Nie należy przekraczać maksymalnej dozwolonej wysokości stosu przez siłowe wpychanie papieru lub folii pod ogranicznik wysokości stosu.
- Jednorazowo należy ładować papier tylko jednego rozmiaru i typu.

5 Wyreguluj prowadnicę szerokości tak, aby delikatnie się stykała z krawędzią stosu. Upewnij się, że papier lub nośnik specjalny leży płasko i swobodnie w podajniku uniwersalnym i nie jest zawinięty ani pomarszczony.

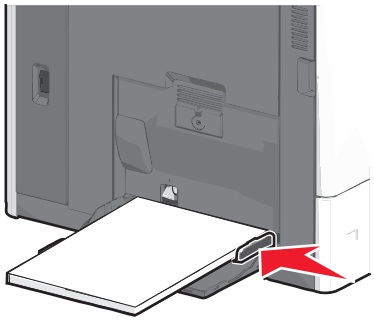

6 Za pomocą panelu sterowania drukarki ustaw dla podajnika uniwersalnego opcje Rozmiar papieru i Typ papieru (Rozmiar zasob. uniw. oraz Typ podajn. uniwers.) odpowiednio do ładowanego papieru lub nośnika specjalnego.

Łączenie i rozłączanie zasobników

Łączenie zasobników

Łączenie zasobników jest przydatne w przypadku dużych zadań drukowania lub wielu kopii. Po opróżnieniu jednego połączonego zasobnika papier będzie pobierany z kolejnego połączonego zasobnika. Jeśli dla każdego zasobnika ustawiono takie same wartości dla opcji Rozmiar papieru i Typ papieru, zasobniki te zostaną automatycznie połączone.

We wszystkich zasobnikach z wyjątkiem standardowego zasobnika na 550 arkuszy i podajnika uniwersalnego ustawienie dla opcji Rozmiar papieru jest automatycznie rozpoznawane na podstawie położenia prowadnic papieru. Drukarka wykrywa następujące rozmiary papieru: A4, A5, JIS B5, Letter, Legal, Executive, i uniwersalny. Podajnik uniwersalny i zasobniki do papieru w innym rozmiarze można połączyć ręcznie przy użyciu menu Rozmiar papieru dostępnego w menu Rozmiar/typ papieru.

Uwaga: Aby połączyć podajnik uniwersalny, konfiguracja podajnika uniwersalnego w Menu papieru musi być ustawiona na wartość Kaseta, aby Podajnik uniwersalny pojawiał się jako ustawienie menu.

W menu Typ papieru, dostępnego w menu Rozmiar/typ papieru, należy ustawić wartości dla opcji Typ papieru dla wszystkich zasobników.

Rozłączanie zasobników

Uwaga: Zasobniki, które nie mają takich samych ustawień jak inny zasobnik, nie są łączone.

Zmień jedno z następujących ustawień zasobnika:

- Typ papieru

  Nazwy typów papieru opisują cechy papieru. Jeśli nazwa, która najlepiej opisuje papier, jest stosowana w odniesieniu do połączonych zasobników, przypisz do zasobnika inną nazwę typu papieru, np. Typ niestandardowy [x], lub zdefiniuj własną niestandardową nazwę.
- Rozmiar papieru

  Załaduj inny rozmiar papieru, aby automatycznie zmienić ustawienie rozmiaru papieru podajnika. Ustawienia rozmiaru papieru dla podajnika uniwersalnego nie zostają wprowadzone automatycznie; muszą zostać wprowadzone ręcznie za pomocą menu Rozmiar papieru.

Ostrzeżenie — istnieje możliwość uszkodzenia: Nie należy przypisywać nazwy typu papieru, która nie opisuje właściwie typu papieru załadowanego do zasobnika. W zależności od określonego typu papieru dobierana jest temperatura nagrzewnicy. W przypadku wybrania niewłaściwego typu papieru proces wydruku może mieć nieprawidłowy przebieg.

Łączenie odbiorników

Odbiorniki łączy się, aby powstało pojedyncze źródło wydruków. Drukarka automatycznie zacznie korzystać z następnego dostępnego odbiornika jako źródła wydruków.

Standardowy odbiornik mieści do 550 arkuszy papieru o gramaturze 75 g/m². Jeśli potrzebna jest większa pojemność na wydruki, można dokupić opcjonalne odbiorniki.

Uwaga: Nie wszystkie odbiorniki obsługują każdy rozmiar i typ papieru.

1. Z poziomu ekranu głównego przejdź do opcji:

   > **Menu papieru** > **Ustawienia odbiornika**
2. Dotknij odbiornika lub odbiorników do połączenia, a następnie dotknij opcji **Konfiguruj odbiorniki** > **Połącz**.

Tworzenie niestandardowej nazwy typu papieru

Jeśli drukarka znajduje się w sieci, za pomocą wbudowanego serwera WWW dla poszczególnych niestandardowych typów papieru załadowanego do drukarki można zdefiniować nazwę inną niż „Typ niestandardowy [x]”.

1. W polu adresu w przeglądarce sieci Web wpisz adres IP drukarki.

   Uwaga: Jeśli nie znasz adresu IP drukarki, możesz wykonać następujące czynności:
   - Wyświetl adres IP drukarki na jej panelu sterowania w sekcji TCP/IP menu Sieć/Porty.
   - Wydrukuj stronę konfiguracji sieci lub strony ustawień menu i odszukaj adres IP drukarki w sekcji TCP/IP.
2. Kliknij kolejno opcje **Ustawienia** > **Menu papieru** > **Niestandardowa nazwa** > wpisz nazwę > **Wyślij**.

   Uwaga: Ta nazwa zastąpi nazwę „Typ niestandardowy [x]” w opcjach menu Typy niestandardowe oraz Rozmiar papieru i Typ papieru.
3. Kliknij kolejno opcje **Typy niestandardowe** > wybierz typ papieru > **Wyślij**.

Przypisywanie nazwy niestandardowemu typowi papieru

Przypisz nazwę niestandardowego typu papieru do zasobnika podczas łączenia lub rozłączania zasobników.

Z poziomu ekranu głównego przejdź do opcji:

> **Menu papieru** > **Rozmiar/typ papieru** > wybierz nazwę niestandardowego typu papieru > wybierz zasobnik > **Wyślij**

Konfigurowanie nazwy niestandardowej

Jeśli drukarka znajduje się w sieci, za pomocą aplikacji Embedded Web Server dla poszczególnych niestandardowych typów papieru załadowanego do drukarki można zdefiniować nazwę inną niż „Typ niestandardowy [x]”.

1. W polu adresu przeglądarki internetowej wpisz adres IP drukarki.

   Uwaga: Jeśli nie znasz adresu IP drukarki, możesz wykonać następujące czynności:
   - Wyświetl adres IP drukarki na jej panelu sterowania w sekcji TCP/IP menu Sieć/Porty.
   - Wydrukuj stronę konfiguracji sieci lub strony ustawień menu i odszukaj adres IP w sekcji TCP/IP.

2. Kliknij opcję **Ustawienia** > **Menu papieru** > **Typy niestandardowe** > wybierz nazwę niestandardową, którą chcesz skonfigurować > wybierz typ papieru lub nośnika specjalnego > **Wyślij**.

Wskazówki dotyczące papieru i nośników specjalnych

Wskazówki dotyczące papieru

Charakterystyka papieru

Przedstawiona poniżej charakterystyka papieru ma wpływ na jakość wydruku i niezawodność drukowania. Charakterystykę tę należy brać pod uwagę przy ocenie przydatności nowego papieru.

Gramatura

Drukarka może automatycznie pobierać papier z włóknami wzdłuż strony, o gramaturze od 60 do 176 g/m^2. Papier o gramaturze mniejszej niż 60 g/m^2 może nie być wystarczająco sztywny, co może skutkować problemami z podawaniem papieru i jego zacięciami. Najlepsze rezultaty uzyskuje się, stosując papier z włóknami wzdłuż strony, o gramaturze 75 g/m^2. Zaleca się, by papier o rozmiarze mniejszym niż 182 x 257 mm miał gramaturę co najmniej 90 g/m^2.

Uwaga: Druk dwustronny jest obsługiwany tylko dla papieru o gramaturze 75–176 g/m^2.

Zwijanie

Zwijanie to tendencja papieru do zakrzywiania się na brzegach. Nadmierne zwijanie się może spowodować problemy z podawaniem papieru. Papier może się zwijać po przejściu przez drukarkę, gdzie wystawiony jest na działanie wysokiej temperatury. Trzymanie rozpakowanego papieru w warunkach o bardzo dużej lub bardzo małej wilgotności, w wysokiej lub niskiej temperaturze, nawet w zasobnikach, może przyczynić się do zawinięcia brzegów przed drukowaniem i spowodować problemy z podawaniem.

Gładkość

Gładkość papieru ma bezpośredni wpływ na jakość wydruku. Jeśli papier jest zbyt szorstki, toner nie zostanie prawidłowo wtopiony w arkusz. Zbyt gładki papier może spowodować problemy z podawaniem lub jakością wydruku. Należy stosować papier o gładkości zawierającej się w przedziale od 100 do 300 punktów Sheffielda; najlepszą jakość wydruków osiąga się jednak, stosując papier o gładkości 150–200 punktów Sheffielda.

Zawartość wilgoci

Ilość wilgoci zawartej w papierze ma wpływ zarówno na jakość wydruków, jak i zdolność do prawidłowego podawania papieru przez drukarkę. Papier należy pozostawić w oryginalnym opakowaniu do momentu jego użycia. Dzięki temu będzie on mniej narażony na zmiany wilgotności, niekorzystnie wpływające na jego parametry.

Przed drukowaniem papier należy poddać klimatyzowaniu, przechowując go w tym samym otoczeniu co drukarkę przez 24 do 48 godzin. W przypadku dużej różnicy między warunkami przechowywania lub transportu a warunkami panującymi w otoczeniu drukarki okres ten powinien zostać wydłużony do kilku dni. Również gruby papier może wymagać dłuższego okresu klimatyzowania.

Kierunek ułożenia włókien

Kierunek włókien określa sposób ułożenia włókien papieru w arkuszu. Kierunek włókien może być *wzdłużny*, czyli równoległy do długości papieru, lub *poprzeczny*, czyli równoległy do szerokości papieru.

Dla papieru o gramaturze 60–135 g/m^2 zalecany jest układ włókien wzdłuż strony. Dla papieru o gramaturze powyżej 135 g/m^2 zalecany jest układ włókien w poprzek strony.

Zawartość włókien

Papier kserograficzny wysokiej jakości jest wykonany najczęściej w 100% z przetworzonej chemicznie papierówki. Taki skład masy pozwala uzyskać papier o wysokim stopniu stabilności, gwarantującym mniejsze problemy z podawaniem papieru w drukarce i lepszą jakość wydruków. Papier zawierający inne włókna, np. bawełny, może powodować problemy podczas drukowania.

Wybór papieru

Stosowanie odpowiednich rodzajów papieru pomaga uniknąć zacięć i zapewnić bezproblemowe drukowanie.

W celu uniknięcia zacięć i niskiej jakości wydruku:

- *Zawsze* należy używać nowego, nieuszkodzonego papieru.
- Przed załadowaniem papieru należy sprawdzić, która strona jest stroną zalecaną do zadrukowania. Informacja ta zazwyczaj znajduje się na opakowaniu papieru.
- *Nie należy* używać papieru wyciętego lub przyciętego ręcznie.
- *Nie należy* jednocześnie umieszczać papieru o różnych rozmiarach, różnej gramaturze ani różnego typu w tym samym źródle nośnika; może to powodować zacięcia nośnika.
- *Nie należy* stosować papieru powlekanego, za wyjątkiem papierów powlekanych przeznaczonych do drukowania elektrofotograficznego.

Wybór formularzy z nadrukiem i papieru firmowego

Wybierając formularze z nadrukiem oraz papier firmowy, należy stosować się do poniższych wskazówek:

- Należy stosować papier z włóknami wzdłuż strony o gramaturze od 60 do 90 g/m^2.
- Należy używać wyłącznie formularzy i papieru firmowego zadrukowanych metodą litografii offsetowej lub druku wklęsłego.
- Nie należy stosować papieru szorstkiego lub o powierzchni z wyraźną teksturą.

Należy używać papieru zadrukowanego farbą odporną na wysoką temperaturę przeznaczonego do kopiarek kserograficznych. Farba musi być odporna na temperatury do 190°C, tzn. w tej temperaturze nie może ulegać stopieniu ani wydzielać szkodliwych wyziewów. Należy używać farby drukarskiej odpornej na działanie żywicy w tonerze. Farba drukarska utrwalana przez utlenianie lub farba na bazie oleju z reguły spełnia te wymagania, natomiast lateksowa farba drukarska może ich nie spełniać. W razie wątpliwości należy skontaktować się z dostawcą papieru.

Papier z nadrukiem, np. papier firmowy, musi być odporny na temperatury do 190°C, tzn. w tej temperaturze nie może ulegać stopieniu ani wydzielać szkodliwych wyziewów.

Używanie papieru makulaturowego i innych papierów biurowych

Firma Lexmark jest wrażliwa na problemy środowiska naturalnego, dlatego wspiera korzystanie z papieru makulaturowego przeznaczonego do drukarek laserowych (fotoelektrycznych).

Mimo że nie można zagwarantować zgodności wszystkich rodzajów papieru makulaturowego, firma Lexmark stale testuje dostępne na rynku papiery makulaturowe w różnych formatach. Testy są przeprowadzane metodą naukową z zachowaniem odpowiednich procedur i warunków. Do czynników uwzględnianych pojedynczo i w całości należą m.in.:

- Ilość odpadów po użytku (firma Lexmark testuje maksymalnie 100% odpadów po użytku).
- Temperatura i wilgotność powietrza (w pomieszczeniach testowych symulowane są warunki klimatyczne we wszystkich regionach świata).
- Zawartość wilgoci (papiery biznesowe powinny charakteryzować się niską wilgotnością na poziomie 4–5%).
- Odporność na zginanie i odpowiednia sztywność zapewniają optymalny sposób podawania papieru.
- Grubość (wpływa na liczbę arkuszy, które można załadować do zasobnika).
- Szorstkość powierzchni (mierzona w jednostkach Sheffield, wpływa na wyraźność wydruków i stopień przylegania tonera do papieru).
- Opór tarcia powierzchni (decyduje o łatwości rozdzielania arkuszy).
- Ziarnistość i struktura (wpływa na zwijanie się papieru, co z kolei decyduje o jego właściwościach mechanicznych w drukarce).
- Jasność i faktura (wygląd oraz wrażenia dotykowe).

Papiery makulaturowe są lepsze niż kiedykolwiek wcześniej, jednak ilość składników makulaturowych w papierze wpływa na poziom kontroli nad substancjami obcymi. Papiery makulaturowe, choć umożliwiają drukowanie w sposób bezpieczny dla środowiska, nie są idealne. Uzyskanie energii niezbędnej do usunięcia atramentu i dodatków, takich jak barwniki i substancje spajające, często wiąże się z większą emisją dwutlenku węgla niż w przypadku produkcji papieru zwykłego. Papiery makulaturowe zapewniają jednak lepsze ogólne możliwości zarządzania zasobami.

Firma Lexmark dba o odpowiedzialne używanie papieru, oceniając cykle eksploatacji swoich produktów. Aby uzyskać bardziej szczegółowe informacje na temat wpływu drukarek na środowisko, firma zleciła przeprowadzenie ocen cykli eksploatacji. Okazało się, że papier jest głównym czynnikiem emisji gazów cieplarnianych (do 80%) w całym cyklu eksploatacji urządzenia (od etapu projektu po wycofanie). Jest to spowodowane energochłonnymi procesami produkcji papieru.

W związku z tym firma Lexmark chce przekazywać klientom i partnerom informacje dotyczące ograniczenia wpływu papieru na środowisko. Jednym ze sposobów jest używanie papieru makulaturowego. Innym rozwiązaniem jest wyeliminowanie nadmiernego lub zbędnego zużycia papieru. Firma Lexmark ułatwia klientom ograniczenie ilości odpadów związanych z drukowaniem i kopiowaniem. Dodatkowo zachęcamy do kupowania papieru od dostawców, którzy potwierdzają swoje zaangażowanie w racjonalną gospodarkę leśną.

Firma Lexmark nie zaleca korzystania z oferty konkretnych dostawców, choć prowadzona jest lista produktów przeznaczonych do zastosowań specjalnych. Wpływ drukowania na środowisko można jednak ograniczyć, przestrzegając następujących wytycznych dotyczących wyboru papieru:

1. Ograniczenie zużycia papieru.
2. Staranne dobieranie włókien drzewnych na podstawie ich pochodzenia. Kupowanie produktów u dostawców dysponujących certyfikatami Forestry Stewardship Council (FSC) lub Program for the Endorsement of Forest Certification (PEFC). Certyfikaty te gwarantują stosowanie przez producenta pulpy drzewnej pochodzącej z lasów zarządzanych przez organizacje stosujące bezpieczne dla środowiska i społeczeństwa procedury zarządzania zasobami leśnymi i ich odtwarzania.
3. Stosowanie papieru odpowiedniego do potrzeb: papieru zwykłego certyfikowanego o gramaturze 75 lub 80 g/m^2, papieru o zmniejszonej gramaturze lub papieru makulaturowego.

Przykłady niewłaściwego papieru

Wyniki testów wskazują, że następujące rodzaje papieru nie powinny być stosowane w drukarkach laserowych:

- Papier przetwarzany chemicznie służący do kopiowania bez użycia kalki, zwany również *papierem bezwęglowym*
- Papier z nadrukiem zawierającym substancje chemiczne mogące powodować jego zanieczyszczenie
- Papier z nadrukiem nieodpornym na wysoką temperaturę panującą w nagrzewnicy drukarki
- Papier z nadrukiem wymagającym kalibracji (precyzyjnego usytuowania nadruku na stronie) dokładniejszej niż ±2,3 mm (±0,9 cala) , np. formularze stosowane w optycznym rozpoznawaniu znaków (OCR). Aby właściwie drukować na takich formularzach, w niektórych przypadkach można dostosować kalibrację za pomocą oprogramowania.
- Papier powlekany (papier dokumentowy podatny na wycieranie), papier syntetyczny, papier termiczny
- Papier o nierównych krawędziach, papier szorstki lub papier o powierzchni z wyraźną teksturą bądź papier pofałdowany
- Papier makulaturowy, który nie uzyskał europejskiego certyfikatu EN12281:2002
- Papier o gramaturze mniejszej niż 60 g/m^2 (16 funtów)
- Formularze lub dokumenty wieloczęściowe

Więcej informacji na temat firmy Lexmark można znaleźć w witrynie internetowej pod adresem **www.lexmark.com**. Ogólne informacje na temat ochrony środowiska można znaleźć na stronie dostępnej po kliknięciu łącza **Zrównoważona ochrona środowiska**.

Przechowywanie papieru

Aby uniknąć problemów z zacięciami papieru i nierówną jakością wydruku, należy zastosować się do poniższych wskazówek:

- Aby uzyskać jak najlepszą jakość wydruków, papier należy przechowywać w miejscu o temperaturze 21°C i wilgotności względnej 40%. Większość producentów etykiet zaleca drukowanie w temperaturze od 18 do 24°C i wilgotności względnej od 40 do 60%.
- Jeśli to możliwe, papier należy przechowywać w kartonach, a te umieszczać na paletach lub półkach, a nie na podłodze.
- Pojedyncze paczki papieru należy przechowywać na płaskiej powierzchni.
- Na pojedynczych paczkach papieru nie należy umieszczać żadnych przedmiotów.

Obsługiwane rozmiary, typy i gramatury papieru

W poniższych tabelach znajdują się informacje dotyczące standardowych i opcjonalnych źródeł papieru oraz obsługiwanych przez nie rozmiarów, typów i gramatur papieru.

Uwaga: Aby skorzystać z formatu papieru niewystępującego na liście, należy skonfigurować ustawienie Uniwersalny dla rozmiaru papieru.

Obsługiwane rozmiary papieru

Rozmiary te mają zastosowanie wyłącznie do drukowania jednostronnego. Dla drukowania dwustronnego minimalny rozmiar to 139,7 x 210 mm.

Rozmiar papieru	Wymiary	Standardowy zasobnik na 550 arkuszy (zasobnik 1)	Opcjonalny zasobnik na 550 arkuszy	Opcjonalny zasobnik na 2000 arkuszy	Podajnik uniwersalny	Dupleks
A4	210 x 297 mm	✓	✓	✓	✓	✓
A5	148 x 210 mm	✓	✓	X	✓	✓
A6	105 x 148 mm	X	X	X	✓	X
B5 JIS	182 x 257 mm	✓	✓	X	✓	✓
Letter	215,9 x 279,4 mm	✓	✓	✓	✓	✓
Legal	215,9 x 355,6 mm	✓	✓	✓	✓	✓
Executive	184,2 x 266,7 mm	✓	✓	X	✓	✓
Oficio (México)	215,9 x 340,4 mm	✓	✓	X	✓	✓
Folio	215,9 x 330,2 mm	✓	✓	X	✓	✓
Statement	139,7 x 215,9 mm	✓	✓	X	✓	✓
Uniwersalny **Uwaga:** Wyłącz funkcję wykrywania rozmiaru, aby obsługiwać uniwersalne rozmiary zbliżone do standardowych rozmiarów nośników.	od 76,2 x 76,2 mm do 215,9 x 355,6 mm	X	X	X	✓	X
	od 76,2 x 76,2 mm do 215,9 x 914,4 mm	X	X	X	✓	X
	od 76,2 x 76,2 mm do 215,9 x 1219,2 mm	X	X	X	✓	X
Koperta 7 3/4 (Monarch)	98,4 x 190,5 mm	X	X	X	✓	X
Koperta 9	98,4 x 226,1 mm	X	X	X	✓	X
Koperta Com 10	104,8 x 241,3 mm	X	X	X	✓	X
Koperta DL	110 x 220 mm	X	X	X	✓	X
Koperta C5	162 x 229 mm (6,38 x 9,01 cala)	X	X	X	✓	X
Koperta B5	176 x 250 mm (6,93 x 9,84 cala)	X	X	X	✓	X
Inne koperty[1]	od 85,7 x 165 mm do 215,9 x 355,6 mm do 8.5 x 14 cali)	X	X	X	✓	X

[1] Jeśli rozmiar nie zostanie określony inaczej za pomocą aplikacji, ustawiony jest rozmiar koperty 215,9 x 355,6 mm.

Obsługiwane typy i gramatury papieru

Drukarka obsługuje papier o gramaturze 60–176 g/m^2 w przypadku druku jednostronnego. W przypadku druku dwustronnego drukarka obsługuje papier o gramaturze 64–176 g/m^2.

Uwaga: Etykiety, folie, koperty i karty są zawsze drukowane z mniejszą prędkością.

Typ papieru	Standardowy zasobnik na 550 arkuszy (zasobnik 1)	Opcjonalny zasobnik na 550 arkuszy	Opcjonalny zasobnik na 2000 arkuszy	Podajnik do wielu zastosowań	Dupleks
Papier • Zwykły • Makulaturowy • Błyszczący • Błyszczący o dużej gramaturze • Papier dokumentowy • Papier firmowy • Formularze • Kolorowy • Lekki • Ciężki • Szorstki/bawełniany • typ niestandardowy [x]	✓	✓	✓	✓	✓
Karty	✓	✓	X	✓	✓
Folie[1, 2]	X	X	X	✓	X
Etykiety[3] • Papier • Winylowy	✓	✓	X	✓	✓
Koperty[4]	X	X	X	✓	X

[1] Ten nośnik jest obsługiwany tylko w podajniku do wielu zastosowań.

[2] Nie należy używać folii typu inkjet ani 3M CG3710.

[3] Etykiety papierowe są obsługiwane. W przypadku innych nośników, takich jak winyl, w niektórych sytuacjach mogą pojawiać się niedoskonałości wydruku, a zbyt częste stosowanie etykiet winylowych może prowadzić do skrócenia czasu eksploatacji nagrzewnicy. Więcej informacji można znaleźć w dokumencie *Card Stock & Label Guide* (Przewodnik po kartach i etykietach), dostępnym tylko w języku angielskim w witrynie internetowej firmy Lexmark pod adresem **http://support.lexmark.com**.

[4] Należy używać kopert, które leżą płasko po położeniu ich pojedynczo na stole stroną do zadrukowania w dół.

Obsługiwane funkcje wykańczania

Drukarka obsługuje następujące funkcje wykańczania:

- Układacz z przesunięciem na 500 arkuszy
- Moduł wykańczający na 500 arkuszy ze zszywaczem

- Moduł wykańczający na 500 arkuszy ze zszywaczem i dziurkaczem
- Odbiornik 5-przegrodowy

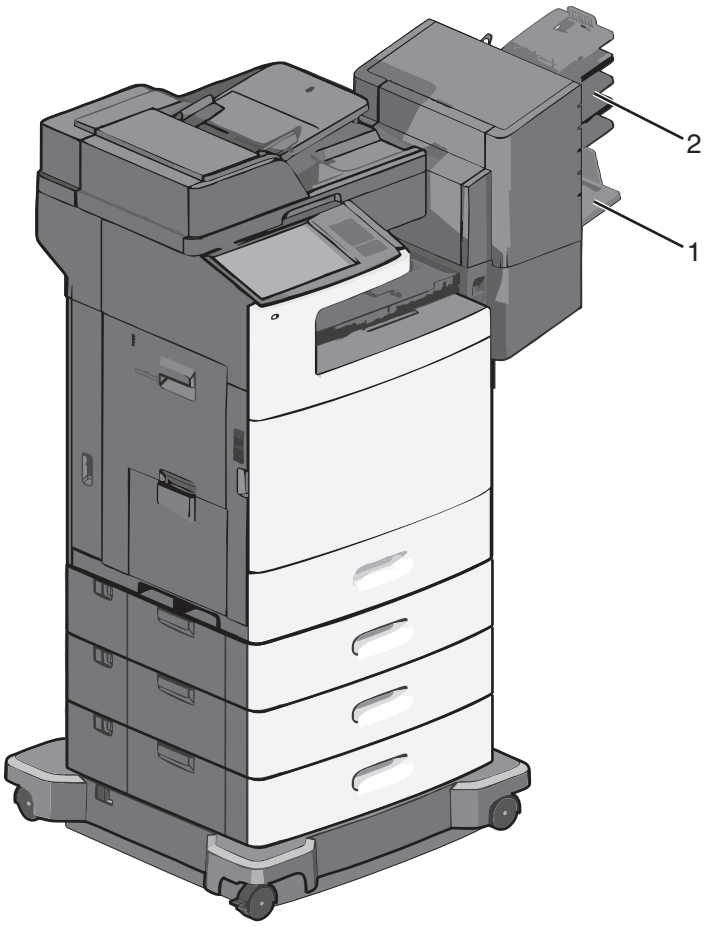

1	Odbiornik standardowy
2	Odbiornik modułu wykańczającego

Odbiornik standardowy

- Pojemność zasobnika wynosi 500 arkuszy.
- Opcje modułu wykańczającego nie są obsługiwane przez ten odbiornik.
- W to miejsce są kierowane koperty.

Odbiornik modułu wykańczającego

- Pojemność zasobnika wynosi 500 arkuszy.
- Koperty, papier A5, A6 i Statement nie są obsługiwane przez ten odbiornik.

Rozmiar papieru	Dziurkacz 2-punktowy	Dziurkacz trzy- lub czteropunktowy	Odbiornik 5-przegrodowy	Moduł wykańczający na 500 arkuszy ze zszywaczem
A4	✓	✓	✓	✓
A5	**X**	**X**	✓	**X**

Rozmiar papieru	Dziurkacz 2-punktowy	Dziurkacz trzy- lub czteropunktowy	Odbiornik 5-przegrodowy	Moduł wykańczający na 500 arkuszy ze zszywaczem
Executive	✓	✓	✓	✓
Folio	✓	X	✓	✓
B5 JIS	✓	✓	✓	✓
Legal	✓	✓	✓	✓
Letter	✓	✓	✓	✓
Statement	X	X	✓	✓
Uniwersalny	X	X	✓	✓
Koperty (każdy rozmiar)	X	X	✓	X
Oficio	✓	✓	✓	✓

Drukowanie

Wybór i sposób podawania papieru i nośników specjalnych mogą mieć wpływ na dokładność wydruku dokumentów. Więcej informacji można znaleźć w sekcjach „Zapobieganie zacięciom” na stronie 241 i „Przechowywanie papieru” na stronie 78.

Drukowanie dokumentu

Drukowanie dokumentu

1. Z menu Papier na panelu sterowania drukarki wybierz ustawienia Typ papieru i Rozmiar papieru odpowiadające papierowi załadowanemu do zasobnika.
2. Wysyłanie zadania drukowania:

   W systemie Windows

   a. Przy otwartym dokumencie kliknij kolejno polecenia: **Plik** > **Drukuj**.
   b. Kliknij przycisk **Właściwości**, **Preferencje**, **Opcje** lub **Konfiguracja**.
   c. W razie konieczności dostosuj ustawienia.
   d. Kliknij przyciski: **OK** > **Drukuj**.

   Użytkownicy komputerów Macintosh

   a. Dostosuj odpowiednio ustawienia w oknie dialogowym Ustawienia strony:
      1. Przy otwartym dokumencie wybierz kolejno menu **Plik** > **Ustawienia strony**.
      2. Wybierz rozmiar papieru lub utwórz rozmiar niestandardowy zgodny z załadowanym papierem.
      3. Kliknij przycisk **OK**.
   b. Dostosuj odpowiednio ustawienia w oknie dialogowym Drukowanie:
      1. Przy otwartym dokumencie wybierz polecenia: **File** (Plik) > **Print** (Drukuj).
         W razie konieczności kliknij trójkąt ujawniania, aby zobaczyć więcej opcji.
      2. W oknie dialogowym Drukowanie i w menu podręcznych dostosuj ustawienia do swoich wymagań.

         Uwaga: Aby drukować na papierze konkretnego typu, dostosuj ustawienia typu papieru, aby odpowiadały załadowanemu papierowi, lub wybierz właściwy zasobnik bądź podajnik.
      3. Kliknij przycisk **Drukuj**.

Drukowanie w trybie czarno-białym

Z poziomu ekranu głównego przejdź do opcji:

> **Ustawienia** > **Ustawienia drukowania** > **Menu jakości** > **Tryb drukowania** > **Tylko czarny** > **Wyślij**

Regulowanie intensywności toneru

1. W polu adresu w przeglądarce sieci Web wpisz adres IP drukarki.

Jeśli nie znasz adresu IP drukarki, możesz wykonać następujące czynności:

- Wyświetl adres IP drukarki na jej panelu sterowania w sekcji TCP/IP menu Sieć/Porty.
- Wydrukuj stronę konfiguracji sieci lub strony ustawień menu i odszukaj adres IP drukarki w sekcji TCP/IP.

2 Kliknij kolejno opcje: **Ustawienia** > **Ustawienia drukowania** > **Menu jakości** > **Intensywność toneru**.

3 Wyreguluj ustawienie intensywności toneru.

4 Kliknij przycisk **Wyślij**.

Drukowanie z urządzenia przenośnego

W witrynie **http://lexmark.com/mobile** można znaleźć listę obsługiwanych urządzeń przenośnych i pobrać zgodną aplikację do drukowania mobilnego.

Uwaga: Aplikacje do drukowania mobilnego mogą być również dostępne u producenta urządzenia przenośnego.

Drukowanie z napędu flash

Drukowanie z napędu flash

Uwagi:

- Przed wydrukowaniem zaszyfrowanego pliku w formacie PDF należy wprowadzić hasło do pliku na panelu sterowania drukarki.
- Nie można drukować plików, do drukowania których nie posiada się uprawnień.

1 Włóż napęd flash do portu USB.

Zostanie wyświetlony ekran główny dysku USB.

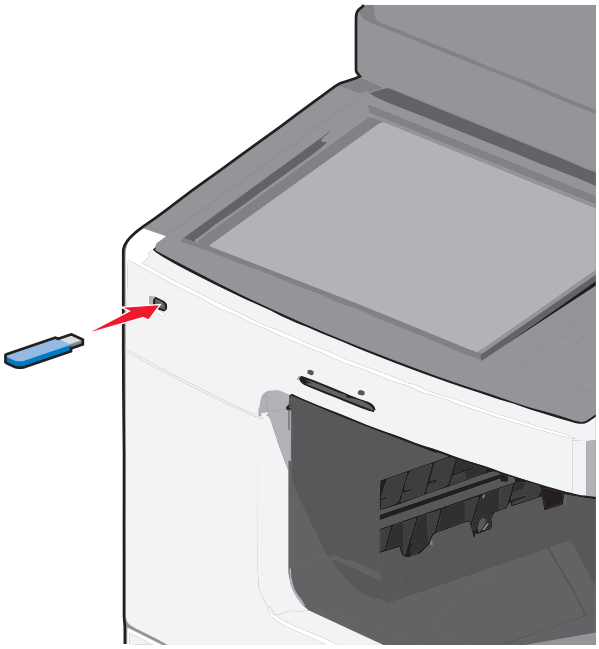

Uwagi:

- Jeśli napęd flash zostanie włożony w momencie, gdy drukarka wymaga interwencji użytkownika, na przykład gdy wystąpi zacięcie papieru, drukarka zignoruje napęd flash.
- W przypadku włożenia napędu w chwili, gdy drukarka przetwarza inne zadania drukowania, wyświetlany jest komunikat **Drukarka zajęta**. Po zakończeniu przetwarzania tych zadań drukowania konieczne może być przejrzenie listy wstrzymanych zadań w celu wydrukowania dokumentów z napędu flash.

Ostrzeżenie — istnieje możliwość uszkodzenia: W trakcie drukowania, przeprowadzania odczytu z karty pamięci oraz zapisu na niej nie należy dotykać kabla USB, kart sieciowych, złączy, urządzeń pamięci masowej ani drukarki w pokazanych obszarach. Może to spowodować utratę danych.

2 Na panelu sterowania drukarki dotknij opcji **Drukuj z USB**, a następnie wybierz dokument, który chcesz wydrukować.

3 Użyj strzałek, aby zwiększyć liczbę drukowanych kopii, a następnie dotknij opcji **Drukuj**.

Uwagi:

- Nie wyjmuj napędu flash z portu USB do momentu zakończenia drukowania dokumentu.
- Jeśli pozostawisz napęd flash w drukarce po wyjściu z początkowego ekranu USB, możesz nadal drukować pliki z napędu flash jako wstrzymane zadania.

Obsługiwane napędy flash i typy plików

Uwagi:

- Napędy flash high-speed USB muszą obsługiwać standard full-speed. Urządzenia USB o niskiej szybkości nie są obsługiwane.
- Dyski flash USB muszą obsługiwać system plików FAT (File Allocation Table). Urządzenia sformatowane w systemie plików NTFS (New Technology File System) lub innym systemie plików nie są obsługiwane.

Zalecane pamięci flash USB	Typ pliku
• Lexar FireFly (512MB i 1GB) • SanDisk Cruzer Micro (512MB i 1GB) • Sony (512MB i 1GB)	Dokumenty: • .pdf • .xps Obrazy: • .dcx • .gif • .jpeg lub .jpg • .bmp • .pcx • .tiff lub .tif • .png

Drukowanie na nośnikach specjalnych

Wskazówki dotyczące korzystania z papieru firmowego

- Należy używać papieru firmowego przeznaczonego specjalnie do drukarek laserowych.
- Przed zakupieniem dużej ilości papieru firmowego należy zrobić na nim próbny wydruk.
- Przed załadowaniem papieru firmowego do drukarki należy zgiąć arkusze, co pozwoli uniknąć ich zlepiania się.
- Należy pamiętać o właściwym ułożeniu papieru.

Źródło papieru	Strona do zadrukowania	Ułożenie papieru
– Standardowy zasobnik na 550 arkuszy – Opcjonalny zasobnik na 550 arkuszy – Opcjonalny podajnik o dużej pojemności na 2000 arkuszy	Strona papieru firmowego z nadrukowanym wzorem powinna być skierowana w górę.	Górną krawędź arkusza (z logo) należy umieścić po lewej stronie zasobnika.
Drukowanie dwustronne z zasobników	Strona papieru firmowego z nadrukowanym wzorem powinna być skierowana w dół.	Górną krawędź arkusza (z logo) należy umieścić po prawej stronie zasobnika.
Drukowanie jednostronne z podajnika uniwersalnego	Strona papieru firmowego z nadrukowanym wzorem powinna być skierowana w dół.	Górna krawędź arkusza z logo powinna być wprowadzana do podajnika uniwersalnego jako pierwsza.
Drukowanie dwustronne z podajnika uniwersalnego	Strona papieru firmowego z nadrukowanym wzorem powinna być skierowana w górę.	Górna krawędź arkusza z logo powinna być wprowadzana do podajnika uniwersalnego jako ostatnia.
Uwaga: Należy uzyskać u producenta lub dostawcy papieru informację, czy wybrany papier firmowy może być stosowany w drukarkach laserowych.		

Wskazówki dotyczące korzystania z folii

- Przed zakupieniem dużej ilości folii należy wydrukować na niej stronę testową.
- Folie mogą być podawane do drukarki tylko z podajnika uniwersalnego.
- W menu Papier należy ustawić opcję Typ papieru w podajniku uniwersalnym na wartość Folia.
- Należy używać folii przeznaczonych specjalnie do drukarek laserowych. Folie muszą być odporne na temperatury rzędu 230°C, tzn. w tej temperaturze folia nie może ulegać stopieniu, odbarwieniu, przesunięciu ani wydzielać niebezpiecznych wyziewów.
- Nie należy dotykać powierzchni folii palcami, gdyż może to spowodować problemy z jakością wydruku.
- Przed załadowaniem arkuszy folii do drukarki należy je zgiąć, co pozwoli uniknąć zlepiania się arkuszy.
- Zaleca się stosowanie folii firmy Lexmark. Informacje na temat składania zamówień można znaleźć w witrynie internetowej firmy Lexmark pod adresem **www.lexmark.com**.

Wskazówki dotyczące korzystania z kopert

Przed zakupieniem dużej ilości kopert należy zrobić na nich próbny wydruk.

- Należy używać kopert przeznaczonych specjalnie do drukarek laserowych. Należy uzyskać u producenta lub dostawcy kopert informację, czy koperty są odporne na temperatury rzędu 220°C, tzn. w tej temperaturze nie zaklejają się, nie marszczą, nie zwijają się nadmiernie i nie wydzielają szkodliwych wyziewów.
- Najlepsze rezultaty można uzyskać, stosując koperty z papieru o gramaturze 90 g/m^2 lub zawierającego 25% bawełny. Gramatura kopert wykonanych w 100% z bawełny nie powinna przekraczać 70 g/m^2.
- Należy używać tylko kopert nowych i nieuszkodzonych.
- W celu osiągnięcia optymalnych rezultatów oraz uniknięcia zacięć nie należy używać kopert, które:
  - są nadmiernie pozwijane lub poskręcane;
  - są sklejone razem lub w jakiś sposób uszkodzone;
  - mają okienka, otwory, perforację, wycięcia lub wytłoczenia;
  - mają metalowe klamry, tasiemki do wiązania lub zginane paski;
  - mają do zaklejania kilka skrzydełek wzajemnie na siebie zachodzących;
  - mają naklejone znaczki pocztowe;
  - mają klej znajdujący się na odkrytej powierzchni, gdy skrzydełko koperty jest zaklejone lub zamknięte;
  - mają zawinięte rogi;
  - mają szorstkie, faliste lub żeberkowane wykończenie.
- Prowadnice szerokości należy dopasować do szerokości stosowanych kopert.

Uwaga: Połączenie dużej wilgotności (ponad 60%) oraz wysokiej temperatury drukowania może powodować marszczenie lub zaklejanie kopert.

Wskazówki dotyczące korzystania z etykiet

Należy zrobić próbny wydruk na etykietach przed zakupieniem dużej ich ilości.

Uwaga: Etykiety papierowe są obsługiwane. W przypadku innych nośników, takich jak winyl, w niektórych przypadkach mogą pojawiać się niedoskonałości wydruku, a zbyt częste stosowanie etykiet winylowych może prowadzić do skrócenia czasu eksploatacji nagrzewnicy.

Szczegółowe informacje na temat drukowania, właściwości oraz wzorów etykiet można znaleźć w dokumencie *Card Stock & Label Guide* (Przewodnik po kartach i etykietach) dostępnym tylko w języku angielskim w witrynie firmy Lexmark pod adresem **http://support.lexmark.com**.

W przypadku drukowania na etykietach:

- Należy używać etykiet przeznaczonych specjalnie do drukarek laserowych. Należy dowiedzieć się od producenta lub sprzedawcy, czy:
  - Etykiety są odporne na temperatury do 190°C, tzn. w tej temperaturze nie ulegają zaklejeniu, nadmiernemu zwijaniu ani marszczeniu się, jak również nie wydzielają szkodliwych wyziewów.
  - Klej etykiet, strony wierzchnie (materiał przeznaczony do zadrukowania) oraz warstwy wierzchnie są odporne na ciśnienie 172 kPa i nie ulegają rozwarstwieniu, ich powierzchnia i krawędzie nie ulegają stopieniu ani nie wydzielają szkodliwych wyziewów.
- Nie należy stosować etykiet na arkuszach wykonanych ze śliskiego materiału podłożowego.
- Należy używać wyłącznie kompletnych arkuszy etykiet. W przypadku niekompletnych arkuszy etykiety mogą ulec odklejeniu podczas drukowania, co może spowodować zacięcie papieru w drukarce. Niekompletne arkusze etykiet powodują również zanieczyszczenie drukarki i kasety drukującej klejem, co może doprowadzić do unieważnienia gwarancji na drukarkę i kasetę drukującą.
- Nie należy używać etykiet, na których występuje odkryty klej.
- Nie należy drukować wewnątrz obszaru leżącego bliżej niż 1 mm od krawędzi etykiet lub perforacji ani pomiędzy wykrojeniami etykiet.
- Należy zwrócić uwagę, aby podkład kleju nie dochodził do krawędzi arkusza. Zaleca się, aby strefa pokryta klejem była oddalona od krawędzi arkusza o co najmniej 1 mm. Substancja klejąca powoduje zanieczyszczenie drukarki, co może doprowadzić do unieważnienia gwarancji.
- Jeśli odpowiednie oddalenie strefy powlekanej warstwą klejącą nie jest możliwe, z krawędzi górnej i krawędzi znajdującej się po stronie mechanizmu napędzającego należy oderwać pasek o szerokości 1,6 mm oraz zastosować niesączącą się substancję klejącą.
- Najlepiej jest drukować w orientacji pionowej, zwłaszcza w przypadku drukowania kodów kreskowych.

Porady dotyczące korzystania z kart

Karty są jednowarstwowymi nośnikami wydruku o dużej gramaturze. Wiele ich właściwości, takich jak zawartość wilgoci, grubość i tekstura, może mieć znaczący wpływ na jakość wydruku. Należy zrobić próbny wydruk na kartach przed zakupieniem dużej ich liczby.

W przypadku drukowania na kartach:

- Upewnij się, że jako typ papieru wybrano Karty.
- Wybierz odpowiednie ustawienie opcji Tekstura papieru.
- Należy pamiętać, że stosowanie kart zadrukowanych, perforowanych oraz składanych może znacząco obniżyć jakość wydruku i spowodować zacinanie się nośnika lub inne problemy z podawaniem.
- Od producenta lub sprzedawcy należy uzyskać informacje, czy karty są odporne na temperatury sięgające 190°C, tzn. czy w tej temperaturze nie wydzielają szkodliwych wyziewów.
- Nie należy używać kart z nadrukiem zawierającym substancje chemiczne mogące zanieczyścić drukarkę. W przypadku stosowania materiałów z nadrukiem do drukarki mogą dostawać się półciekłe i lotne substancje.
- Należy w miarę możliwości używać kart z ziarnem w poprzek strony.

Drukowanie zadań poufnych i innych zadań wstrzymanych

Przechowywanie zadań drukowania w drukarce

Można ustawić w drukarce przechowywanie zadań drukowania w pamięci urządzenia do czasu rozpoczęcia zadania drukowania z poziomu panelu sterowania drukarki.

Wszystkie zadania drukowania, które użytkownik może uruchomić przy drukarce, nazywane są *zadaniami wstrzymanymi*.

Uwaga: Zadania poufne i próbne oraz wydruku odroczonego i powtarzanego są usuwane z pamięci drukarki w momencie, gdy potrzebna jest dodatkowa pamięć do przetwarzania kolejnych zadań wstrzymanych.

Typ zadania drukowania	Opis
Poufne	Opcja Poufne umożliwia przechowywanie zadań drukowania na komputerze do czasu wprowadzenia numeru PIN na panelu sterowania drukarki. **Uwaga:** Numer PIN jest ustawiany na komputerze. Numer PIN musi składać się z 4 cyfr z zakresu 0–9.
Próbne	Opcja Próbne umożliwia drukowanie pojedynczej kopii zadania drukowania, podczas gdy pozostałe zadane kopie są przechowywane w drukarce. W ten sposób można sprawdzić, czy pierwsza kopia jest zadowalająca. Po wydrukowaniu wszystkich kopii zadanie drukowania jest automatycznie usuwane z pamięci drukarki.
Odroczone	Opcja Odroczone umożliwia przechowywanie zadań drukowania w drukarce w celu wydrukowania ich w późniejszym czasie. Zadania drukowania są przechowywane, dopóki nie zostaną usunięte za pośrednictwem menu Zadania wstrzymane.
W miarę potrzeby powtórz kroki od	Użycie opcji Powtórz powoduje wydrukowanie zadań drukowania *oraz* zapisanie ich w pamięci drukarki w celu wydrukowania w późniejszym czasie.

Drukowanie zadań poufnych i innych zadań wstrzymanych

Uwaga: Poufne i próbne zadania drukowania są automatycznie usuwane z pamięci po wydrukowaniu. Powtarzane i odroczone zadania drukowania są przechowywane w drukarce, aż zostaną usunięte przez użytkownika.

W systemie Windows

1. Przy otwartym dokumencie kliknij kolejno opcje **Plik** > **Drukuj**, a następnie **Właściwości**, **Preferencje**, **Opcje** lub **Konfiguracja**.
2. Kliknij polecenia **Inne opcje** > **Drukowanie z wstrzymaniem**.
3. Wybierz typ zadania drukowania (Poufne, Odroczone, Powtarzane lub Próbne) i przypisz nazwę użytkownika. W przypadku poufnego zadania drukowania podaj także czterocyfrowe hasło (numer PIN).
4. Kliknij przycisk **OK** lub **Drukuj**.
5. Następnie uruchom zadanie drukowania na drukarce.

Z poziomu ekranu głównego:

- Aby uzyskać dostęp do poufnych zadań drukowania, wybierz kolejno pozycje:
  Zadania wstrzymane > nazwa użytkownika > **Zadania poufne** > numer PIN > nazwa zadania drukowania > liczba kopii > **Drukuj**
- W przypadku innych zadań drukowania przejdź do opcji:
  Zadania wstrzymane > nazwa użytkownika > nazwa zadania drukowania > liczba kopii > **Drukuj**

Użytkownicy komputerów Macintosh

1. Przy otwartym dokumencie wybierz polecenia: **File** (Plik) > **Print** (Drukuj).
   W razie konieczności kliknij trójkąt ujawniania, aby zobaczyć więcej opcji.
2. Z menu podręcznego opcji drukowania lub z menu podręcznego Copies & Pages (Kopie i strony) wybierz polecenie **Job Routing** (Kierowanie zadań).
3. Wybierz typ zadania drukowania (Poufne, Odroczone, Powtarzane lub Próbne) i przypisz nazwę użytkownika. W przypadku poufnego zadania drukowania podaj także czterocyfrowe hasło (numer PIN).
4. Kliknij przycisk **OK** lub **Drukuj**.
5. Następnie uruchom zadanie drukowania na drukarce.
   Z poziomu ekranu głównego:
   - Aby uzyskać dostęp do poufnych zadań drukowania, wybierz kolejno pozycje:
     Zadania wstrzymane > nazwa użytkownika > **Zadania poufne** > numer PIN > nazwa zadania drukowania > liczba kopii > **Drukuj**
   - W przypadku innych zadań drukowania przejdź do opcji:
     Zadania wstrzymane > nazwa użytkownika > nazwa zadania drukowania > liczba kopii > **Drukuj**

Drukowanie stron z informacjami

Drukowanie listy przykładowych czcionek

1. Z poziomu ekranu głównego przejdź do opcji:
   > **Raporty** > **Drukuj czcionki**
2. Dotknij opcji **Czcionki PCL** lub **Czcionki PostScript**.

Drukowanie listy katalogów

Lista katalogów prezentuje zasoby zapisane w pamięci flash lub na dysku twardym drukarki.

Z poziomu ekranu głównego przejdź do opcji:

> **Raporty** > **Drukuj katalog**

Anulowanie zadania drukowania

Anulowanie zadania drukowania z panelu sterowania drukarki

1 Na panelu sterowania drukarki dotknij opcji **Anuluj zadanie** lub naciśnij na klawiaturze przycisk ✕.

2 Dotknij zadania, które ma zostać anulowane, a następnie dotknij opcji **Usuń wybrane zadania**.

Uwaga: Jeśli naciśniesz przycisk ✕ na klawiaturze, dotknij następnie opcji **Wznów**, aby powrócić do ekranu głównego.

Anulowanie zadania drukowania przy użyciu komputera

Dla użytkowników systemu Windows

1 Otwórz folder drukarek.

W systemie Windows 8

W panelu wyszukiwania wpisz **uruchom** i przejdź kolejno do:

listy aplikacji >**Uruchom** > wpisz polecenie **control printers** >**OK**

W systemie Windows 7 lub starszym

a Kliknij przycisk lub przycisk **Start** i wybierz polecenie **Uruchom**.

b W oknie dialogowym Rozpocznij wyszukiwanie lub Uruchamianie wpisz polecenie **control printers**.

c Naciśnij klawisz **Enter** lub kliknij przycisk **OK**.

2 Kliknij dwukrotnie ikonę drukarki.

3 Wybierz zadanie drukowania przeznaczone do anulowania.

4 Kliknij przycisk **Usuń**.

Dla użytkowników komputerów Macintosh

1 Z menu Apple przejdź do jednej z następujących opcji:

- **Preferencje systemu** >**Drukowanie i skanowanie** > wybierz drukarkę >**Otwórz kolejkę wydruku**
- **Preferencje systemu** >**Drukuj i faksuj** > wybierz drukarkę >**Otwórz kolejkę wydruku**

2 W oknie drukarki wybierz zadanie, które ma zostać anulowane, i usuń je.

Kopiowanie

Automatyczny podajnik dokumentów	Szyba skanera
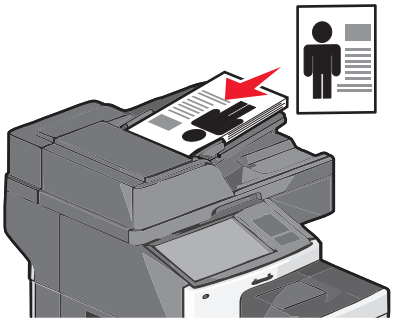	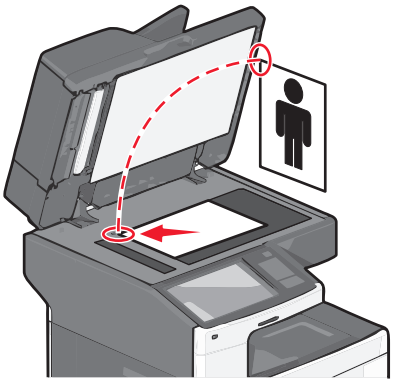
W przypadku dokumentów wielostronicowych należy korzystać z automatycznego podajnika dokumentów.	Z szyby skanera należy korzystać w przypadku pojedynczych arkuszy, małych przedmiotów (np. pocztówek lub zdjęć), folii, papieru fotograficznego lub cienkich nośników (np. wycinków z czasopism).

Kopiowanie

Szybkie kopiowanie

1 Załaduj oryginał nadrukiem do góry, krótszą krawędzią do podajnika ADF lub nadrukiem w dół na szybę skanera.

Uwaga: Do podajnika ADF nie wolno ładować pocztówek, zdjęć, małych przedmiotów, folii, papieru fotograficznego ani cienkich nośników (takich jak wycinki z czasopism). Należy je umieszczać na szybie skanera.

2 Ustaw prowadnice papieru podczas ładowania dokumentu do podajnika ADF.

Uwaga: Upewnij się, że rozmiary oryginalnego dokumentu i kopii są identyczne. W wyniku ustawienia nieprawidłowego rozmiaru papieru obraz może zostać obcięty.

3 Na panelu sterowania drukarki naciśnij przycisk , aby rozpocząć kopiowanie.

Kopiowanie przy użyciu automatycznego podajnika dokumentów

1 Załaduj oryginalny dokument do automatycznego podajnika dokumentów zadrukowaną stroną do góry i krótszą krawędzią do przodu.

Uwaga: Do automatycznego podajnika dokumentów nie należy ładować pocztówek, fotografii, niewielkich przedmiotów, folii, papieru fotograficznego ani cienkich nośników, takich jak wycinki prasowe. Materiały tego typu należy umieszczać na szybie skanera.

2 Dostosowanie prowadnic papieru.

3 Z poziomu ekranu głównego przejdź do opcji:

Kopiuj > zmień ustawienia kopiowania > **Kopiuj**

Kopiowanie przy użyciu szyby skanera

1 Umieść oryginalny dokument w lewym górnym rogu szyby skanera, stroną zadrukowaną skierowaną w dół.

2 Z poziomu ekranu głównego przejdź do opcji:

Kopiuj > zmień ustawienia kopiowania > **Kopiuj**

3 Jeśli jest więcej stron do skanowania, umieść następny dokument na szybie skanera, a następnie dotknij opcji **Skanuj następną stronę**.

4 Dotknij przycisku **Zakończ zadanie**, aby powrócić do ekranu głównego.

Kopiowanie zdjęć z kliszy

1 Umieść fotografię w lewym górnym rogu szyby skanera, obrazem w dół.

2 Z poziomu ekranu głównego przejdź do opcji:

Kopiuj > **Zawartość** > **Fotografia** > > **Fotografia/Klisza** > > **Kopiuj** > **Skanuj następną stronę** lub **Zakończ zadanie**

Kopiowanie na nośnikach specjalnych

Kopiowanie na foliach

1 Załaduj oryginalny dokument do automatycznego podajnika dokumentów zadrukowaną stroną do góry i krótszą krawędzią do przodu lub umieść go zadrukowaną stroną do dołu na szybie skanera.

Uwaga: Do automatycznego podajnika dokumentów nie należy ładować pocztówek, fotografii, niewielkich przedmiotów, folii, papieru fotograficznego ani cienkich nośników, takich jak wycinki prasowe. Materiały tego typu należy umieszczać na szybie skanera.

2 W przypadku ładowania dokumentu do automatycznego podajnika dokumentów ustaw prowadnice papieru.

3 Z poziomu ekranu głównego przejdź do opcji:

Kopiuj > **Kopiuj z** > rozmiar oryginalnego dokumentu >

4 Dotknij opcji **Kopiuj do**, a następnie wybierz zasobnik zawierający folie lub dotknij opcji **Rozmiar podajnika ręcznego**.

5 Załaduj folie do podajnika do wielu zastosowań.

6 Z poziomu ekranu głównego przejdź do opcji:

> wybierz żądany rozmiar folii > **Typ podajnika ręcznego** > > **Kopiuj**

Kopiowanie na papierze firmowym

1 Załaduj oryginalny dokument do automatycznego podajnika dokumentów zadrukowaną stroną do góry i krótszą krawędzią do przodu lub umieść go zadrukowaną stroną do dołu na szybie skanera.

Uwaga: Do automatycznego podajnika dokumentów nie należy ładować pocztówek, fotografii, niewielkich przedmiotów, folii, papieru fotograficznego ani cienkich nośników, takich jak wycinki prasowe. Materiały tego typu należy umieszczać na szybie skanera.

2 W przypadku ładowania dokumentu do automatycznego podajnika dokumentów ustaw prowadnice papieru.

3 Z poziomu ekranu głównego przejdź do opcji:

Kopiuj > **Kopiuj z** > rozmiar oryginalnego dokumentu > **Kopiuj do** > **Podajnik ręczny**

4 Umieść papier firmowy nadrukiem do góry, górną krawędzią do podajnika do wielu zastosowań.

5 Wybierz rozmiar papieru firmowego.

6 Przejdź do opcji:

Kontynuuj > **Papier firmowy** > **Kontynuuj** > **Kopiuj**

Dostosowywanie ustawień kopiowania

Kopiowanie w czerni i bieli

1 Załaduj oryginalny dokument do automatycznego podajnika dokumentów zadrukowaną stroną do góry i krótszą krawędzią do przodu lub umieść go zadrukowaną stroną do dołu na szybie skanera.

Uwaga: Do automatycznego podajnika dokumentów nie należy ładować pocztówek, fotografii, niewielkich przedmiotów, folii, papieru fotograficznego ani cienkich nośników, takich jak wycinki prasowe. Materiały tego typu należy umieszczać na szybie skanera.

2 W przypadku ładowania dokumentu do automatycznego podajnika dokumentów ustaw prowadnice papieru.

3 Z poziomu ekranu głównego przejdź do opcji:

Kopiuj > **Zezwól na kolorowe kopie** > **Wyłącz** > > **Wyślij**

Kopiowanie na papier o innym rozmiarze

1 Załaduj oryginalny dokument do automatycznego podajnika dokumentów zadrukowaną stroną do góry i krótszą krawędzią do przodu lub umieść go zadrukowaną stroną do dołu na szybie skanera.

Uwaga: Do automatycznego podajnika dokumentów nie należy ładować pocztówek, fotografii, niewielkich przedmiotów, folii, papieru fotograficznego ani cienkich nośników, takich jak wycinki prasowe. Materiały tego typu należy umieszczać na szybie skanera.

2 W przypadku ładowania dokumentu do automatycznego podajnika dokumentów ustaw prowadnice papieru.

3 Na ekranie głównym dotknij opcji **Kopiuj**.

4 Dotknij opcji **Kopiuj z** > wybierz rozmiar oryginalnego dokumentu > ✓.

5 Dotknij opcji **Kopiuj do** > wybierz rozmiar kopii > ✓.

Uwaga: W drukarce nastąpi automatyczne skalowanie rozmiaru.

6 Dotknij opcji **Kopiuj**.

Kopiowanie przy użyciu papieru z wybranego zasobnika

1 Załaduj oryginalny dokument do automatycznego podajnika dokumentów zadrukowaną stroną do góry i krótszą krawędzią do przodu lub umieść go zadrukowaną stroną do dołu na szybie skanera.

Uwaga: Do automatycznego podajnika dokumentów nie należy ładować pocztówek, fotografii, niewielkich przedmiotów, folii, papieru fotograficznego ani cienkich nośników, takich jak wycinki prasowe. Materiały tego typu należy umieszczać na szybie skanera.

2 W przypadku ładowania dokumentu do automatycznego podajnika dokumentów ustaw prowadnice papieru.

3 Z poziomu ekranu głównego przejdź do opcji:

Kopiuj > **Kopiuj z** > rozmiar oryginalnego dokumentu > **Kopiuj do**

4 Dotknij opcji **Podajnik ręczny** lub wybierz zasobnik zawierający typ papieru, którego chcesz użyć.

Uwaga: W przypadku wybrania opcji Podajnik ręczny należy również wybrać rozmiar i typ papieru.

5 Dotknij opcji **Kopiuj**.

Kopiowanie dokumentów o różnych rozmiarach arkuszy

Aby skopiować dokumenty oryginalne o różnych rozmiarach stron, należy użyć automatycznego podajnika dokumentów. W zależności od rozmiarów arkuszy papieru umieszczonych w podajniku oraz ustawień opcji „Kopiuj do” i „Kopiuj z” kopie są drukowane na arkuszach papieru o różnych rozmiarach (Przykład 1) lub skalowane do jednego rozmiaru papieru (Przykład 2).

Przykład 1: Kopiowanie dokumentów na arkuszach o różnych rozmiarach

1 Załaduj oryginalny dokument do automatycznego podajnika dokumentów zadrukowaną stroną do góry i krótszą krawędzią do przodu lub umieść go zadrukowaną stroną do dołu na szybie skanera.

Uwaga: Do automatycznego podajnika dokumentów nie należy ładować pocztówek, fotografii, niewielkich przedmiotów, folii, papieru fotograficznego ani cienkich nośników, takich jak wycinki prasowe. Materiały tego typu należy umieszczać na szybie skanera.

2 W przypadku ładowania dokumentu do automatycznego podajnika dokumentów ustaw prowadnice papieru.

3 Z poziomu ekranu głównego przejdź do opcji:

Kopiuj > **Kopiuj z** > **Rozmiary mieszane** > ✓ > **Kopiuj do** > **Automatyczne dopasowanie rozmiaru** > ✓ > **Kopiuj**

Skaner rozpoznaje różne rozmiary papieru w trakcie skanowania. Kopie są drukowane na arkuszach papieru o różnej wielkości, odpowiedniej dla rozmiaru oryginalnego dokumentu.

Przykład 2: Kopiowanie na arkuszach o jednym rozmiarze

1 Załaduj oryginalny dokument do automatycznego podajnika dokumentów zadrukowaną stroną do góry i krótszą krawędzią do przodu lub umieść go zadrukowaną stroną do dołu na szybie skanera.

   Uwaga: Do automatycznego podajnika dokumentów nie należy ładować pocztówek, fotografii, niewielkich przedmiotów, folii, papieru fotograficznego ani cienkich nośników, takich jak wycinki prasowe. Materiały tego typu należy umieszczać na szybie skanera.

2 W przypadku ładowania dokumentu do automatycznego podajnika dokumentów ustaw prowadnice papieru.

3 Z poziomu ekranu głównego przejdź do opcji:

   Kopiuj > **Kopiuj z** > **Rozmiary mieszane** > > **Kopiuj do** > **Letter** > > **Kopiuj**

   Skaner rozpoznaje różne rozmiary papieru w trakcie skanowania i skaluje dokumenty o mieszanych rozmiarach do wybranego rozmiaru papieru.

Kopiowanie na obu stronach papieru (dupleks)

1 Załaduj oryginalny dokument do automatycznego podajnika dokumentów zadrukowaną stroną do góry i krótszą krawędzią do przodu lub umieść go zadrukowaną stroną do dołu na szybie skanera.

   Uwaga: Do automatycznego podajnika dokumentów nie należy ładować pocztówek, fotografii, niewielkich przedmiotów, folii, papieru fotograficznego ani cienkich nośników, takich jak wycinki prasowe. Materiały tego typu należy umieszczać na szybie skanera.

2 W przypadku ładowania dokumentu do automatycznego podajnika dokumentów ustaw prowadnice papieru.

3 Na ekranie głównym dotknij opcji **Kopiuj**.

4 W obszarze Strony (dupleks) dotknij przycisku odpowiadającego preferowanemu sposobowi kopiowania dwustronnego.

   Pierwsza liczba oznacza strony oryginalnych dokumentów, a druga liczba oznacza strony kopii. Na przykład aby otrzymać 2-stronne kopie 1-stronnego dokumentu oryginalnego, należy wybrać opcję kopiowania 1-stronny na 2-stronny.

5 Dotknij opcji , a następnie opcji **Kopiuj**.

Zmniejszanie lub powiększanie kopii

Możliwe jest zmniejszenie kopii do 25% rozmiaru oryginalnego dokumentu lub powiększenie do 400% rozmiaru oryginału. Domyślnym ustawieniem fabrycznym dla opcji Skaluj jest wartość Automatycznie. W przypadku pozostawienia dla opcji Skaluj wartości Automatycznie, zawartość oryginalnego dokumentu będzie skalowana do rozmiaru papieru, na którym drukowane są kopie.

Aby zmniejszyć lub powiększyć kopię:

1. Załaduj oryginalny dokument do automatycznego podajnika dokumentów zadrukowaną stroną do góry i krótszą krawędzią do przodu lub umieść go zadrukowaną stroną do dołu na szybie skanera.

   Uwaga: Do automatycznego podajnika dokumentów nie należy ładować pocztówek, fotografii, niewielkich przedmiotów, folii, papieru fotograficznego ani cienkich nośników, takich jak wycinki prasowe. Materiały tego typu należy umieszczać na szybie skanera.

2. W przypadku ładowania dokumentu do automatycznego podajnika dokumentów ustaw prowadnice papieru.
3. Na ekranie głównym dotknij opcji **Kopiuj**.
4. W obszarze Skaluj dotknij klawiszy strzałek, aby odpowiednio zmniejszyć lub zwiększyć rozmiar kopii.

   Wybranie opcji „Kopiuj do” lub „Kopiuj z”, po uprzednim ręcznym wyborze ustawień opcji Skaluj, powoduje przywrócenie dla wartości skali ustawienia Automatycznie.

5. Dotknij opcji **Kopiuj**.

Dostosowywanie jakości kopii

1. Załaduj oryginalny dokument do automatycznego podajnika dokumentów zadrukowaną stroną do góry i krótszą krawędzią do przodu lub umieść go zadrukowaną stroną do dołu na szybie skanera.

   Uwaga: Do automatycznego podajnika dokumentów nie należy ładować pocztówek, fotografii, niewielkich przedmiotów, folii, papieru fotograficznego ani cienkich nośników, takich jak wycinki prasowe. Materiały tego typu należy umieszczać na szybie skanera.

2. W przypadku ładowania dokumentu do automatycznego podajnika dokumentów ustaw prowadnice papieru.
3. Z poziomu ekranu głównego przejdź do opcji:

   Kopiuj > **Zawartość**

4. Dotknij przycisku, który najlepiej odpowiada typowi zawartości kopiowanego dokumentu:
   - **Tekst** — ta opcja jest stosowana wówczas, gdy oryginalny dokument zawiera głównie tekst lub grafikę liniową.
   - **Grafika**— ta opcja jest używana, jeśli oryginalny dokument zawiera głównie grafikę typu biznesowego, taką jak wykresy kołowe, słupkowe oraz animacje.
   - **Tekst/Zdjęcie** — ta opcja jest stosowana wówczas, gdy oryginalne dokumenty są kombinacją tekstu i grafiki i zdjęć.
   - **Fotografia** — ta opcja jest stosowana wówczas, gdy oryginalny dokument zawiera głównie zdjęcia lub obrazy.

5. Dotknij ikony .

6 Dotknij przycisku, który najlepiej odpowiada źródłu zawartości kopiowanego dokumentu:
- **Kolorowa drukarka laserowa** — tej opcji należy użyć, jeśli oryginalny dokument wydrukowano przy użyciu kolorowej drukarki laserowej.
- **Czarno-biała drukarka laserowa** — tej opcji należy użyć, jeśli oryginalny dokument wydrukowano przy użyciu czarno-białej drukarki laserowej.
- **Drukarka atramentowa** — tej opcji należy użyć, jeśli oryginalny dokument wydrukowano przy użyciu drukarki atramentowej.
- **Fotografia/Klisza** — tej opcji należy użyć, jeśli oryginalny dokument jest fotografią z kliszy.
- **Czasopismo** — tej opcji należy użyć, gdy oryginalny dokument pochodzi z czasopisma.
- **Gazeta** — tej opcji należy użyć, jeśli oryginalny dokument pochodzi z gazety.
- **Prasa drukarska** — tej opcji należy użyć, jeśli oryginalny dokument wydrukowano przy użyciu prasy drukarskiej.
- **Inne** — tej opcji należy użyć, jeśli oryginalny dokument wydrukowano przy użyciu innej lub nieznanej drukarki.

7 Dotknij opcji > **Kopiuj**.

Sortowanie kopii

Drukując wiele kopii dokumentu, można wydrukować każdą kopię jako zestaw (posortowane) lub jako grupy stron (nieposortowane).

Posortowane

Nieposortowane

Domyślnie opcja Sortuj jest włączona. Jeśli kopie mają być drukowane bez sortowania, zmień ustawienie na Wyłącz:

1 Załaduj oryginalny dokument do automatycznego podajnika dokumentów zadrukowaną stroną do góry i krótszą krawędzią do przodu lub umieść go zadrukowaną stroną do dołu na szybie skanera.

   Uwaga: Do automatycznego podajnika dokumentów nie należy ładować pocztówek, fotografii, niewielkich przedmiotów, folii, papieru fotograficznego ani cienkich nośników, takich jak wycinki prasowe. Materiały tego typu należy umieszczać na szybie skanera.

2 W przypadku ładowania dokumentu do automatycznego podajnika dokumentów ustaw prowadnice papieru.

3 Z poziomu ekranu głównego przejdź do opcji:

   Kopiuj > podaj liczbę kopii > **Sortuj** > **Wyłącz** > > **Kopiuj**

Umieszczanie arkuszy separujących między kopiami

1 Załaduj oryginalny dokument do automatycznego podajnika dokumentów zadrukowaną stroną do góry i krótszą krawędzią do przodu lub umieść go zadrukowaną stroną do dołu na szybie skanera.

Uwaga: Do automatycznego podajnika dokumentów nie należy ładować pocztówek, fotografii, niewielkich przedmiotów, folii, papieru fotograficznego ani cienkich nośników, takich jak wycinki prasowe. Materiały tego typu należy umieszczać na szybie skanera.

2 W przypadku ładowania dokumentu do automatycznego podajnika dokumentów ustaw prowadnice papieru.

3 Z poziomu ekranu głównego przejdź do opcji:

Kopiuj > **Opcje zaawansowane** > **Arkusze separujące**

Uwaga: Umieszczenie arkuszy separujących między kopiami jest możliwe, tylko gdy jest włączona opcja Sortuj. Jeśli opcja Sortuj jest wyłączona, arkusze separujące są dodawane na końcu zadania drukowania.

4 Wybierz jedną z następujących opcji:

- **Między kopiami**
- **Między zadaniami**
- **Między stronami**
- **Brak**

5 Dotknij opcji , a następnie opcji **Kopiuj**.

Kopiowanie wielu stron na jednym arkuszu

Aby oszczędzać papier, można kopiować dwie lub cztery kolejne strony wielostronicowego dokumentu na jednym arkuszu papieru.

Uwagi:

- Rozmiar papieru musi być ustawiony na wartość Letter, Legal, A4 lub JIS B5.
- Rozmiar kopii musi być ustawiony na wartość 100%.

1 Załaduj oryginalny dokument do automatycznego podajnika dokumentów zadrukowaną stroną do góry i krótszą krawędzią do przodu lub umieść go zadrukowaną stroną do dołu na szybie skanera.

Uwaga: Do automatycznego podajnika dokumentów nie należy ładować pocztówek, fotografii, niewielkich przedmiotów, folii, papieru fotograficznego ani cienkich nośników, takich jak wycinki prasowe. Materiały tego typu należy umieszczać na szybie skanera.

2 W przypadku ładowania dokumentu do automatycznego podajnika dokumentów ustaw prowadnice papieru.

3 Z poziomu ekranu głównego przejdź do opcji:

Kopiuj > **Opcje zaawansowane** > **Oszczędność papieru** > wybierz żądany rodzaj wydruku > > **Kopiuj**

Tworzenie niestandardowego zadania kopiowania (zadania złożonego)

Niestandardowe zadanie kopiowania lub zadanie złożone umożliwia połączenie jednego lub wielu zestawów oryginalnych dokumentów w jedno zadanie kopiowania. Każdy zestaw może być skanowany przy użyciu innych parametrów zadania. Po wysłaniu zadania kopiowania i włączeniu opcji Zadanie niestandardowe, pierwszy zestaw oryginalnych dokumentów jest skanowany przy użyciu wybranych parametrów, a kolejny zestaw jest skanowany przy użyciu takich samych lub innych parametrów.

Definicja zestawu zależy od źródła skanowanych dokumentów:

- W przypadku skanowania dokumentu na szybie skanera zestaw składa się z jednej strony.
- W przypadku skanowania wielu stron przy użyciu automatycznego podajnika dokumentów zestaw składa się ze wszystkich stron skanowanych do momentu opróżnienia podajnika.
- W przypadku skanowania jednej strony przy użyciu automatycznego podajnika dokumentów zestaw składa się z jednej strony.

Na przykład:

1. Załaduj oryginalny dokument do automatycznego podajnika dokumentów zadrukowaną stroną do góry i krótszą krawędzią do przodu lub umieść go zadrukowaną stroną do dołu na szybie skanera.

   Uwaga: Do automatycznego podajnika dokumentów nie należy ładować pocztówek, fotografii, niewielkich przedmiotów, folii, papieru fotograficznego ani cienkich nośników, takich jak wycinki prasowe. Materiały tego typu należy umieszczać na szybie skanera.

2. W przypadku ładowania dokumentu do automatycznego podajnika dokumentów ustaw prowadnice papieru.

3. Z poziomu ekranu głównego przejdź do opcji:

   Kopiowanie > **Opcje** > **Zadanie niestandardowe** > **Włączone** > **Gotowe** > **Kopiuj**

   Po osiągnięciu ostatniej strony zestawu zostanie wyświetlony ekran skanowania.

4. Załaduj kolejny dokument nadrukiem do góry, krótszą krawędzią do automatycznego podajnika dokumentów lub nadrukiem w dół na szybę skanera, a następnie dotknij opcji **Skanuj z automatycznego podajnika dokumentów** lub **Skanuj z płyty skanera**.

   Uwaga: W razie potrzeby zmień ustawienia zadania.

5. Jeśli zeskanowany ma być kolejny dokument, powtórz poprzedni krok. W przeciwnym przypadku dotknij opcji **Zakończ zadanie**.

Umieszczanie informacji na kopiach

Umieszczanie daty i godziny u góry każdej strony

1. Załaduj oryginalny dokument do automatycznego podajnika dokumentów zadrukowaną stroną do góry i krótszą krawędzią do przodu lub umieść go zadrukowaną stroną do dołu na szybie skanera.

   Uwaga: Do automatycznego podajnika dokumentów nie należy ładować pocztówek, fotografii, niewielkich przedmiotów, folii, papieru fotograficznego ani cienkich nośników, takich jak wycinki prasowe. Materiały tego typu należy umieszczać na szybie skanera.

2. W przypadku ładowania dokumentu do automatycznego podajnika dokumentów ustaw prowadnice papieru.

3 Z poziomu ekranu głównego przejdź do opcji:

Kopiowanie > **Opcje zaawansowane** > **Nagłówek/Stopka**

4 Wybierz miejsce na stronie, gdzie ma zostać umieszczona data i godzina.

5 Dotknij opcji **Tak** lub **Nie** > ✓ > **Kopiuj**.

Umieszczanie tekstu nakładki na każdej stronie

Możliwe jest umieszczenie na każdej stronie tekstu nakładki. Dostępne opcje tekstu nakładki to Pilne, Poufne, Kopia, Niestandardowa i Szkic. Aby umieścić tekst nakładki na kopiach:

1 Załaduj oryginalny dokument do automatycznego podajnika dokumentów zadrukowaną stroną do góry i krótszą krawędzią do przodu lub umieść go zadrukowaną stroną do dołu na szybie skanera.

Uwaga: Do automatycznego podajnika dokumentów nie należy ładować pocztówek, fotografii, niewielkich przedmiotów, folii, papieru fotograficznego ani cienkich nośników, takich jak wycinki prasowe. Materiały tego typu należy umieszczać na szybie skanera.

2 W przypadku ładowania dokumentu do automatycznego podajnika dokumentów ustaw prowadnice papieru.

3 Z poziomu ekranu głównego przejdź do opcji:

Kopiowanie > **Opcje zaawansowane** > **Nakładka** > wybierz tekst nakładki > ✓.

4 Dotknij opcji **Kopiuj**.

Anulowanie zadania kopiowania

Anulowanie zadania kopiowania dokumentów z podajnika ADF

Po rozpoczęciu przetwarzania dokumentu przez podajnik ADF wyświetli się ekran skanowania dokumentu. Aby anulować zadanie kopiowania, dotknij opcji **Anuluj zadanie** na ekranie dotykowym urządzenia.

Wyświetli się komunikat „Trwa anulowanie zadania skanowania”. Nastąpi usunięcie wszystkich stron z podajnika ADF i zadanie zostanie anulowane.

Anulowanie zadania kopiowania dokumentów z szyby skanera

Dotknij opcji **Anuluj zadanie** na ekranie głównym urządzenia.

Wyświetli się komunikat „Trwa anulowanie zadania skanowania”. Po anulowaniu zadania wyświetli się ekran kopiowania.

Anulowanie zadania kopiowania podczas drukowania stron

1 Na panelu sterowania drukarki dotknij opcji **Anuluj zadanie** lub naciśnij na klawiaturze przycisk ✕.

2 Dotknij zadania, które ma zostać anulowane, a następnie dotknij opcji **Usuń wybrane zadania**.

Uwaga: Jeśli naciśniesz przycisk ✕ na klawiaturze, dotknij następnie opcji **Wznów**, aby powrócić do ekranu głównego.

Informacje o ekranach i opcjach kopiowania

Kopiuj z

Wybranie tej opcji spowoduje wyświetlenie ekranu umożliwiającego wprowadzenie rozmiaru papieru oryginalnego dokumentu.

- Dotknij rozmiaru papieru odpowiadającego oryginalnemu dokumentowi.
- Dotknij opcji **Rozmiary mieszane**, aby skopiować oryginalny dokument zawierający strony o różnych rozmiarach, ale tej samej szerokości.
- Dotknij opcji **Automatyczne wykrywanie rozmiaru**, aby skaner automatycznie wykrył rozmiar oryginalnego dokumentu.

Kopiuj do

Opcja ta powoduje wyświetlenie ekranu umożliwiającego wprowadzenie rozmiaru i typu papieru, na którym zostaną wydrukowane kopie.

- Dotknij rozmiaru i typu papieru odpowiadającego załadowanemu papierowi.
- Jeśli ustawienia w opcjach „Kopiuj z” i „Kopiuj do” różnią się od siebie, drukarka automatycznie dostosuje ustawienia skalowania, aby uwzględnić różnicę.
- Jeśli żaden z zasobników nie zawiera typu lub rozmiaru papieru, na którym mają zostać wykonane kopie, dotknij opcji **Podajnik ręczny**, a następnie ręcznie załaduj żądany papier do podajnika do wielu zastosowań.
- Jeśli w opcji „Kopiuj do” wybrano ustawienie Automatyczne dopasowanie rozmiaru, rozmiar każdej kopii będzie odpowiadał rozmiarowi papieru oryginalnego dokumentu. Jeśli żaden z zasobników nie zawiera pasującego rozmiaru papieru, zostanie wyświetlony komunikat **Nie znaleziono rozmiaru papieru** oraz monit o załadowanie papieru do zasobnika lub do podajnika do wielu zastosowań.

Liczba kopii

Ta opcja umożliwia określenie liczby kopii do wydrukowania.

Skaluj

Opcja ta umożliwia utworzenie obrazu kopii przy użyciu opcji proporcjonalnego skalowania o zakresie wartości 25–400%. Możliwe jest także ustawienie skali automatycznej.

- Aby możliwe było kopiowanie z jednego rozmiaru dokumentu do innego rozmiaru, tj. przykładowo z rozmiaru legal do letter, ustawienie odpowiednich wartości dla opcji „Kopiuj z” i „Kopiuj do” powoduje automatyczne skalowanie oryginalnego dokumentu do rozmiaru kopii.
- Dotknięcie strzałki skierowanej w lewo powoduje zmniejszenie wartości o 1%; dotknięcie strzałki skierowanej w prawo powoduje zwiększenie wartości o 1%.
- Przytrzymaj opcję strzałki, aby płynnie zwiększyć wartość skalowania.
- Przytrzymaj opcję strzałki przez 2 sekundy, aby zwiększyć prędkość zmiany wartości.

Intensywność

Opcja ta umożliwia dostosowanie poziomu jasności drukowanej kopii w porównaniu z poziomem jasności oryginalnego dokumentu.

Strony (dupleks)

Opcja ta umożliwia wybór ustawień drukowania dwustronnego (dupleks). Możliwe jest drukowanie kopii jednostronnych lub dwustronnych, wykonywanie dwustronnych kopii dwustronnych dokumentów, tworzenie dwustronnych kopii jednostronnych oryginałów lub tworzenie jednostronnych kopii (simpleks) dwustronnych dokumentów.

Sortuj

W przypadku drukowania wielu kopii zadania, opcja ta umożliwia układanie jego stron w wybranej kolejności. Funkcja sortowania jest domyślnie włączona; strony kopii będą wydrukowane w kolejności (1,2,3) (1,2,3) (1,2,3). Wyłącz funkcję sortowania, aby wydrukować wszystkie kopie danej strony łącznie, w kolejności (1,1,1) (2,2,2) (3,3,3).

Zawartość

Opcja ta umożliwia ustawienie typu i źródła dokumentu oryginalnego.

Dostępne są następujące opcje typu zawartości: Tekst, Tekst/Zdjęcie, Fotografia oraz Grafika.

- **Tekst** — ta opcja jest stosowana wówczas, gdy oryginalny dokument zawiera głównie tekst lub grafikę liniową.
- **Grafika**— ta opcja jest stosowana, gdy oryginalny dokument zawiera głównie grafikę typu biznesowego, taką jak wykresy kołowe, słupkowe oraz animacje.
- **Tekst/Zdjęcie** — ta opcja jest stosowana wówczas, gdy oryginalne dokumenty są kombinacją tekstu i grafiki i zdjęć.
- **Fotografia** — ta opcja jest stosowana wówczas, gdy oryginalny dokument zawiera głównie zdjęcia lub obrazy.

Dostępne są następujące opcje źródła zawartości: Kolorowa drukarka laserowa, Czarno-biała drukarka laserowa, Drukarka atramentowa, Fotografia/Klisza, Czasopismo, Gazeta, Prasa drukarska oraz Inne.

- **Kolorowa drukarka laserowa** — tej opcji należy użyć, jeśli oryginalny dokument wydrukowano przy użyciu kolorowej drukarki laserowej.
- **Czarno-biała drukarka laserowa** — tej opcji należy użyć, jeśli oryginalny dokument wydrukowano przy użyciu czarno-białej drukarki laserowej.
- **Drukarka atramentowa** — tej opcji należy użyć, jeśli oryginalny dokument wydrukowano przy użyciu drukarki atramentowej.
- **Fotografia/Klisza** — tej opcji należy użyć, jeśli oryginalny dokument jest fotografią z kliszy.
- **Czasopismo** — tej opcji należy użyć, gdy oryginalny dokument pochodzi z czasopisma.
- **Gazeta** — tej opcji należy użyć, jeśli oryginalny dokument pochodzi z gazety.
- **Prasa drukarska** — tej opcji należy użyć, jeśli oryginalny dokument wydrukowano przy użyciu prasy drukarskiej.
- **Inne** — tej opcji należy użyć, jeśli oryginalny dokument wydrukowano przy użyciu innej lub nieznanej drukarki.

Kolor

Opcja ta umożliwia włączenie lub wyłączenie koloru dla obrazu powstałego w procesie skanowania.

Korzystanie z opcji zaawansowanych

Opcje te umożliwiają m.in. dostosowanie ustawień zaawansowanego obrazowania, łączenie wielu zadań w jedno oraz usuwanie krawędzi dokumentu.

Zapisz jako skrót

Opcja ta umożliwia zapisanie bieżących ustawień w postaci skrótu przez przypisanie im numeru.

Wysyłanie w postaci wiadomości e-mail

Automatyczny podajnik dokumentów	Szyba skanera
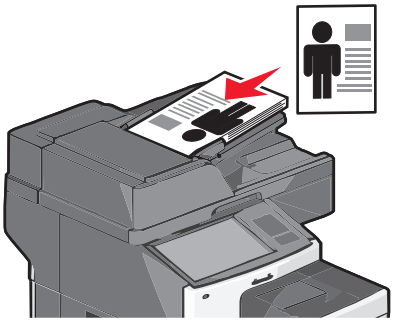	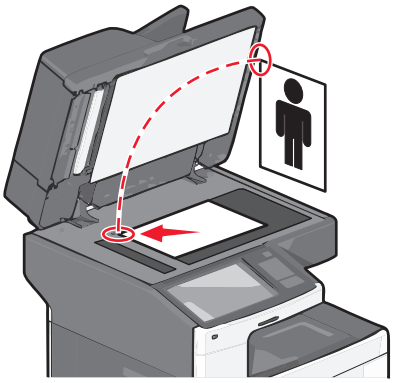
W przypadku dokumentów wielostronicowych należy korzystać z automatycznego podajnika dokumentów.	Z szyby skanera należy korzystać w przypadku pojedynczych arkuszy, małych przedmiotów (np. pocztówek lub zdjęć), folii, papieru fotograficznego lub cienkich nośników (np. wycinków z czasopism).

Za pomocą drukarki zeskanowany dokument można wysłać do jednego lub wielu odbiorców w wiadomości e-mail. Istnieją trzy sposoby wysyłania wiadomości e-mail z drukarki. Możesz ręcznie wpisać adres e-mail, skorzystać ze skrótu lub z książki adresowej.

Przygotowanie do wysyłania wiadomości e-mail

Konfigurowanie funkcji e-mail

1 W polu adresu w przeglądarce sieci Web wpisz adres IP drukarki.

   Jeśli nie znasz adresu IP drukarki, możesz wykonać następujące czynności:
   - Wyświetl adres IP drukarki na jej panelu sterowania w sekcji TCP/IP menu Sieć/Porty.
   - Wydrukuj stronę konfiguracji sieci lub strony ustawień menu i odszukaj adres IP w sekcji TCP/IP.

2 Kliknij opcję **Ustawienia**.

3 W obszarze Ustawienia domyślne kliknij opcję **Ustawienia e-mail/FTP**.

4 Kliknij opcje **Ustawienia e-mail** > **Ustawienia serwera e-mail**.

5 Podaj w polach odpowiednie informacje.

6 Kliknij przycisk **Wyślij**.

Konfiguracja ustawień poczty e-mail

1 W polu adresu w przeglądarce sieci Web wpisz adres IP drukarki.

Jeśli nie znasz adresu IP drukarki, możesz wykonać następujące czynności:
- Wyświetl adres IP drukarki na jej panelu sterowania w sekcji TCP/IP menu Sieć/Porty.
- Wydrukuj stronę konfiguracji sieci lub strony ustawień menu i odszukaj adres IP w sekcji TCP/IP.

2 Kliknij opcje **Ustawienia** > **Ustawienia e-mail/FTP** > **Ustawienia e-mail**.

3 Podaj w polach odpowiednie informacje.

4 Kliknij przycisk **Wyślij**.

Tworzenie skrótu e-mail

Tworzenie skrótu e-mail przy użyciu aplikacji Embedded Web Server

1 W polu adresu w przeglądarce sieci Web wpisz adres IP drukarki.

Jeśli nie znasz adresu IP drukarki, możesz wykonać następujące czynności:
- Wyświetl adres IP drukarki na jej panelu sterowania w sekcji TCP/IP menu Sieć/Porty.
- Wydrukuj stronę konfiguracji sieci lub strony ustawień menu i odszukaj adres IP w sekcji TCP/IP.

2 Kliknij opcję **Ustawienia**.

3 W obszarze Inne ustawienia kliknij opcje **Zarządzaj skrótami** > **Ustawienia skrótów e-mail**.

4 Wpisz unikalną nazwę odbiorcy, a następnie wprowadź adres e-mail.

Uwaga: W przypadku wprowadzania wielu adresów należy je oddzielić przecinkami (,).

5 Wybierz żądane ustawienia skanowania (Format, Zawartość, Kolor i Rozdzielczość).

6 Wprowadź numer skrótu, a następnie kliknij opcję **Dodaj**.

Jeśli podany numer jest już używany, wyświetli się monit o wybranie innego numeru.

Tworzenie skrótu e-mail przy użyciu ekranu dotykowego

1 Z poziomu ekranu głównego przejdź do opcji:

E-mail > **Odbiorca** > wpisz adres e-mail.

Aby utworzyć grupę odbiorców, dotknij opcji **Następny adres**, a następnie wpisz adres e-mail kolejnego odbiorcy.

2 Dotknij ikony .

3 Wpisz unikalną nazwę skrótu i dotknij opcji **Gotowe**.

4 Sprawdź, czy nazwa skrótu i numer są poprawne, a następnie dotknij opcji **OK**.

Jeśli nazwa lub numer są niepoprawne, dotknij opcji **Anuluj** i wprowadź dane ponownie.

Wysyłanie dokumentu w postaci wiadomości e-mail

Wysyłanie wiadomości e-mail przy użyciu ekranu dotykowego

1 Załaduj oryginał nadrukiem do góry, krótszą krawędzią do podajnika ADF lub nadrukiem w dół na szybę skanera.

Uwaga: Do podajnika ADF nie wolno ładować pocztówek, zdjęć, małych przedmiotów, folii, papieru fotograficznego ani cienkich nośników (takich jak wycinki z czasopism). Należy je umieszczać na szybie skanera.

2 Jeśli ładujesz dokument do podajnika ADF, dostosuj prowadnice papieru.

Uwaga: Upewnij się, że rozmiary oryginalnego dokumentu i kopii są identyczne. W wyniku ustawienia nieprawidłowego rozmiaru papieru obraz może zostać obcięty.

3 Z poziomu ekranu głównego przejdź do opcji:

E-mail > **Odbiorca**

4 Wprowadź adres e-mail lub naciśnij przycisk #, a następnie wprowadź numer skrótu.

Aby wprowadzić dodatkowych odbiorców, dotknij opcji **Następny adres**, a następnie wprowadź adres lub numer skrótu, który chcesz dodać.

Uwaga: Adres e-mail można również wprowadzić przy użyciu książki adresowej.

5 Dotknij kolejno opcji **Gotowe** > **Wyślij**.

Wysyłanie wiadomości e-mail przy użyciu numeru skrótu

1 Załaduj oryginał nadrukiem do góry, krótszą krawędzią do podajnika ADF lub nadrukiem w dół na szybę skanera.

Uwaga: Do podajnika ADF nie wolno ładować pocztówek, zdjęć, małych przedmiotów, folii, papieru fotograficznego ani cienkich nośników (takich jak wycinki z czasopism). Należy je umieszczać na szybie skanera.

2 Jeśli ładujesz dokument do podajnika ADF, dostosuj prowadnice papieru.

3 Naciśnij przycisk #, za pomocą klawiatury wprowadź numer skrótu, a następnie dotknij opcji ✓.

Aby wprowadzić dodatkowych odbiorców, dotknij opcji **Następny adres**, a następnie wprowadź adres lub numer skrótu, który chcesz dodać.

4 Dotknij opcji **Wyślij**.

Wysyłanie wiadomości e-mail przy użyciu książki adresowej

1 Załaduj oryginalny dokument do automatycznego podajnika dokumentów zadrukowaną stroną do góry i krótszą krawędzią do przodu lub umieść go zadrukowaną stroną do dołu na szybie skanera.

Uwaga: Do automatycznego podajnika dokumentów nie należy ładować pocztówek, fotografii, niewielkich przedmiotów, folii, papieru fotograficznego ani cienkich nośników, takich jak wycinki prasowe. Materiały tego typu należy umieszczać na szybie skanera.

2 W przypadku ładowania dokumentu do automatycznego podajnika dokumentów ustaw prowadnice papieru.

3 Z poziomu ekranu głównego przejdź do opcji:

E-mail >**Odbiorcy** > > wprowadź nazwę odbiorcy > **Browse shortcuts** (Przeglądaj skróty)

4 Dotknij nazwy odbiorców.

Aby wprowadzić dodatkowych odbiorców, dotknij opcji **Następny adres**, a następnie wprowadź adres lub numer skrótu, który chcesz dodać, lub wyszukaj go w książce adresowej.

5 Dotknij opcji **Gotowe**.

Dostosowywanie ustawień e-mail

Dodawanie tematu i treści wiadomości e-mail

1 Załaduj oryginalny dokument do automatycznego podajnika dokumentów zadrukowaną stroną do góry i krótszą krawędzią do przodu lub umieść go zadrukowaną stroną do dołu na szybie skanera.

Uwaga: Do automatycznego podajnika dokumentów nie należy ładować pocztówek, fotografii, niewielkich przedmiotów, folii, papieru fotograficznego ani cienkich nośników, takich jak wycinki prasowe. Materiały tego typu należy umieszczać na szybie skanera.

2 W przypadku ładowania dokumentu do automatycznego podajnika dokumentów ustaw prowadnice papieru.

3 Na ekranie głównym dotknij opcji **E-mail**.

4 Wpisz adres e-mail.

5 Dotknij polecenia **Opcje** > **Temat**.

6 Wpisz temat wiadomości e-mail.

7 Dotknij opcji **Gotowe** > **Wiadomość**.

8 Wpisz treść wiadomości e-mail.

9 Dotknij opcji **Gotowe** > **Wyślij pocztą e-mail**.

Zmiana typu pliku wyjściowego

1 Umieść oryginalny dokument w automatycznym podajniku dokumentów lub na szybie skanera.

2 Z poziomu ekranu głównego przejdź do opcji:

E-mail >**Odbiorcy** > wpisz adres e-mail >**Gotowe** >**Wyślij jako**

3 Wybierz typ pliku, który chcesz wysłać.

Uwaga: Jeśli wybrano typ Zabezpieczony PDF, wyświetlony zostanie monit o dwukrotne podanie hasła.

4 Dotknij opcji >**Wyślij**.

Anulowanie wiadomości e-mail

- W przypadku korzystania z automatycznego podajnika dokumentów dotknij przycisku **Anuluj zadanie**, gdy na ekranie widoczny jest komunikat **Skanowanie…**.
- W przypadku korzystania z szyby skanera dotknij przycisku **Anuluj zadanie**, gdy na ekranie widoczny jest komunikat **Skanowanie….** lub **Skanuj następną stronę** / **Zakończ zadanie**.

Informacje o opcjach dotyczących wiadomości e-mail

Odbiorcy

Opcja ta umożliwia wprowadzanie miejsc docelowych wiadomości e-mail. Można wprowadzić wiele adresów e-mail.

Temat

Opcja ta umożliwia wprowadzenie wiersza tematu do wiadomości e-mail.

Wiadomość

Opcja ta umożliwia wpisanie treści wiadomości e-mail, która zostanie wysłana z załącznikiem zawierającym zeskanowany obraz.

Nazwa pliku

Opcja ta umożliwia dostosowanie nazwy pliku załącznika.

Rozmiar oryginału

Wybranie tej opcji spowoduje wyświetlenie ekranu umożliwiającego wybór rozmiaru dokumentów przeznaczonych do wysłania w wiadomości e-mail.

- Aby wybrać ustawienie „Rozmiar oryginału”, dotknij przycisku rozmiaru papieru. Pojawi się ekran wiadomości e-mail z informacją o wybranym ustawieniu.
- Jeśli dla opcji „Rozmiar oryginału” wybrano ustawienie „Rozmiary mieszane”, możliwe jest skanowanie oryginalnego dokumentu zawierającego strony o różnych rozmiarach.
- Jeśli dla opcji „Rozmiar oryginału” wybrano ustawienie Automatyczne wykrywanie rozmiaru, skaner automatycznie wykryje rozmiar oryginalnego dokumentu.

Rozdzielczość

Opcja ta umożliwia dostosowanie jakości wydruku wiadomości e-mail. Zwiększenie rozdzielczości obrazu powstałego w procesie skanowania powoduje zwiększenie rozmiaru wiadomości e-mail oraz czasu skanowania oryginalnego dokumentu. Aby zmniejszyć rozmiar wiadomości e-mail, należy zmniejszyć rozdzielczość obrazu.

Kolor

Opcja ta umożliwia wybór koloru wyjściowego dla zeskanowanego obrazu. Dotknij, aby włączyć lub wyłączyć kolor.

Zawartość

Opcja ta umożliwia określenie typu zawartości i źródła dokumentu oryginalnego.

Dostępne są następujące opcje typu zawartości: Tekst, Tekst/Zdjęcie, Fotografia oraz Grafika.

- **Tekst** — ta opcja jest stosowana wówczas, gdy oryginalny dokument zawiera głównie tekst lub grafikę liniową.
- **Grafika**— ta opcja jest stosowana, gdy oryginalny dokument zawiera głównie grafikę typu biznesowego, taką jak wykresy kołowe, słupkowe oraz animacje.
- **Tekst/Zdjęcie** — ta opcja jest stosowana wówczas, gdy oryginalne dokumenty są kombinacją tekstu i grafiki i zdjęć.
- **Fotografia** — ta opcja jest stosowana wówczas, gdy oryginalny dokument zawiera głównie zdjęcia lub obrazy.

Dostępne są następujące opcje źródła zawartości: Kolorowa drukarka laserowa, Czarno-biała drukarka laserowa, Drukarka atramentowa, Fotografia/Klisza, Czasopismo, Gazeta, Prasa drukarska oraz Inne.

- **Kolorowa drukarka laserowa** — tej opcji należy użyć, jeśli oryginalny dokument wydrukowano przy użyciu kolorowej drukarki laserowej.
- **Czarno-biała drukarka laserowa** — tej opcji należy użyć, jeśli oryginalny dokument wydrukowano przy użyciu czarno-białej drukarki laserowej.
- **Drukarka atramentowa** — tej opcji należy użyć, jeśli oryginalny dokument wydrukowano przy użyciu drukarki atramentowej.
- **Fotografia/Klisza** — tej opcji należy użyć, jeśli oryginalny dokument jest fotografią z kliszy.
- **Czasopismo** — tej opcji należy użyć, gdy oryginalny dokument pochodzi z czasopisma.
- **Gazeta** — tej opcji należy użyć, jeśli oryginalny dokument pochodzi z gazety.
- **Prasa drukarska** — tej opcji należy użyć, jeśli oryginalny dokument wydrukowano przy użyciu prasy drukarskiej.
- **Inne** — tej opcji należy użyć, jeśli oryginalny dokument wydrukowano przy użyciu innej lub nieznanej drukarki.

Intensywność

Opcja ta umożliwia dostosowanie jasności (intensywności) obrazu powstałego w procesie skanowania w porównaniu z jasnością oryginalnego dokumentu.

Wyślij jako

Opcja ta umożliwia ustawienie typu skanowanego obrazu.

Wybierz jedną z poniższych opcji:

- **PDF** — umożliwia utworzenie pojedynczego pliku z wieloma stronami. Taki plik można wysłać w formie zabezpieczonej lub skompresowanej.
- **TIFF** — umożliwia utworzenie wielu plików lub pojedynczego pliku. Jeśli opcja Wielostronicowy format TIFF jest wyłączona w menu ustawień aplikacji Embedded Web Server, opcja TIFF powoduje zapisanie każdej strony jako oddzielnego pliku. Rozmiar tego pliku jest zazwyczaj większy niż rozmiar odpowiadającego mu pliku w formacie JPEG.
- **JPEG** — wybranie tej opcji spowoduje utworzenie i załączenie oddzielnego pliku dla każdej strony oryginału.
- **XPS** — umożliwia utworzenie pojedynczego pliku XPS z wieloma stronami.
- **RTF**— umożliwia utworzenie pliku w formacie przeznaczonym do edycji.
- **TXT**— umożliwia utworzenie pliku tekstowego ASCII pozbawionego formatowania.

Ustawienia strony

Opcja ta umożliwia zmianę opcji Strony (dupleks), Orientacja i Skład.

- **Strony (dupleks)** — określa, czy oryginalny dokument jest dokumentem drukowanym jednostronnie (simpleksowo), czy dwustronnie (dupleksowo). Umożliwia również określenie części, które mają zostać zeskanowane i zawarte w wiadomości e-mail.
- **Orientacja** — określa orientację oryginalnego dokumentu, a następnie powoduje zmianę opcji **Strony** oraz **Skład** tak, aby odpowiadały tej orientacji.
- **Skład** — określa, czy oryginalny dokument jest składany wzdłuż dłuższej, czy krótszej krawędzi.

Podgląd skanowania

Opcja ta powoduje wyświetlenie pierwszej strony obrazu przed włączeniem go do wiadomości e-mail. Po zeskanowaniu pierwszej strony proces skanowania zostaje wstrzymany i zostaje wyświetlony obraz na podglądzie.

Korzystanie z opcji zaawansowanych

Opcje te umożliwiają m.in. dostosowanie ustawień zaawansowanego obrazowania, łączenie wielu zadań w jedno oraz usuwanie krawędzi dokumentu.

Faksowanie

Uwaga: Funkcja faksowania dostępna jest wyłącznie w niektórych modelach drukarek.

Automatyczny podajnik dokumentów	Szyba skanera
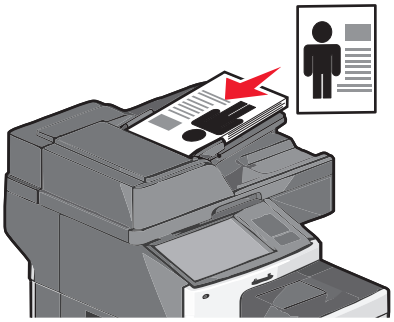	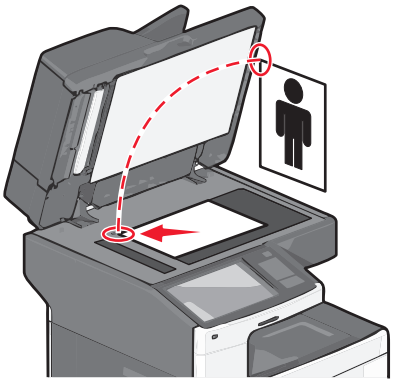
W przypadku dokumentów wielostronicowych należy korzystać z automatycznego podajnika dokumentów.	Z szyby skanera należy korzystać w przypadku pojedynczych arkuszy, małych przedmiotów (np. pocztówek lub zdjęć), folii, papieru fotograficznego lub cienkich nośników (np. wycinków z czasopism).

Przygotowanie drukarki do obsługi funkcji faksu

UWAGA — NIEBEZPIECZEŃSTWO PORAŻENIA PRĄDEM: Nie należy używać faksu podczas burzy. Nie należy instalować urządzenia i podłączać żadnych przewodów (np. faksu, przewodu zasilania lub kabla telefonicznego) podczas burzy.

Uwagi:

- Poniższe sposoby połączeń mogą nie dotyczyć niektórych krajów lub regionów.
- Podczas wstępnego konfigurowania drukarki należy usunąć zaznaczenie pola wyboru Faks i innych funkcji, które mają być skonfigurowane później, a następnie dotknąć przycisk **Kontynuuj**.
- Jeśli funkcja faksu jest włączona, ale nie jest w pełni skonfigurowana, kontrolka może migać na czerwono.

Ostrzeżenie — istnieje możliwość uszkodzenia: Podczas wysyłania lub odbierania faksu nie należy dotykać przewodów lub części drukarki pokazanych na rysunku.

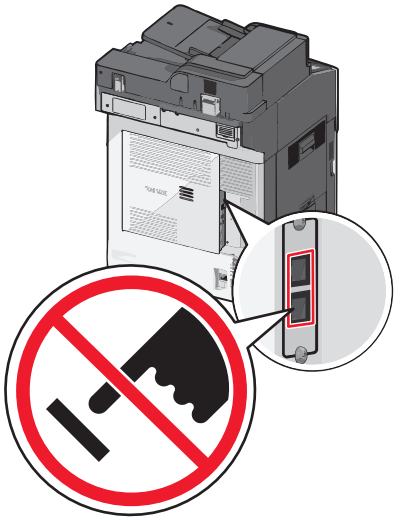

Wstępna konfiguracja faksu

W wielu krajach i regionach na górnym lub dolnym marginesie każdej lub tylko pierwszej przesyłanej strony faksu wychodzącego zawarte muszą być następujące informacje: nazwa stacji (dane identyfikacyjne firmy, innego podmiotu lub osoby fizycznej przesyłających faks) i numer stacji (numer telefonu urządzenia wysyłającego faks, firmy, innego podmiotu lub osoby fizycznej).

Informacje niezbędne do wstępnej konfiguracji faksu można wprowadzić za pomocą panelu sterowania drukarki lub w menu Ustawienia aplikacji Embedded Web Server, korzystając z przeglądarki internetowej.

Uwaga: Jeśli urządzenie nie pracuje w środowisku TCP/IP, informacje wymagane do skonfigurowania faksu należy wprowadzić za pomocą panelu sterowania drukarki.

Konfigurowanie faksu przy użyciu panelu sterowania drukarki

Gdy drukarka zostanie włączona po raz pierwszy lub jeśli była wyłączona przez długi czas, wyświetlany jest szereg ekranów konfiguracyjnych. Jeżeli drukarka obsługuje funkcje faksu, pojawiają się następujące ekrany:

Nazwa faksu lub nazwa stacji

Numer faksu lub numer stacji

1. Gdy wyświetlone zostanie pole **Nazwa faksu** lub **Nazwa stacji**, podaj nazwę, która ma być drukowana na wszystkich faksach wychodzących.
2. Po wprowadzeniu nazwy faksu lub nazwy stacji dotknij opcji **Wyślij**.
3. Gdy wyświetlone zostanie pole **Numer faksu** lub **Numer stacji**, podaj numer faksu w drukarce.
4. Po wprowadzeniu numeru faksu lub numeru stacji dotknij opcji **Wyślij**.

Konfigurowanie faksu przy użyciu aplikacji Embedded Web Server

1. W polu adresu w przeglądarce sieci Web wpisz adres IP drukarki.

   Jeśli nie znasz adresu IP drukarki, możesz wykonać następujące czynności:
   - Wyświetl adres IP drukarki na jej panelu sterowania w sekcji TCP/IP menu Sieć/Porty.
   - Wydrukuj stronę konfiguracji sieci lub strony ustawień menu i odszukaj adres IP w sekcji TCP/IP.
2. Kliknij opcję **Ustawienia** > **Ustawienia faksu** > **Ustawienia faksu analogowego**.

3 W polu Nazwa faksu lub Nazwa stacji podaj nazwę, która ma być drukowana na wszystkich wysyłanych faksach.

4 W polu Numer faksu lub Numer stacji podaj numer faksu w drukarce.

5 Kliknij przycisk **Wyślij**.

Wybieranie podłączenia faksu

Uwagi:

- Drukarka jest urządzeniem analogowym, które najlepiej pracuje przy bezpośrednim podłączeniu do ściennego gniazda telefonicznego. Inne urządzenia (na przykład telefon czy automatyczna sekretarka) mogą zostać podłączone do drukarki później — tak jak to opisano w kolejnych etapach konfiguracji.
- W przypadku połączenia cyfrowego, takiego jak linia ISDN, DSL lub ADSL, wymagane jest użycie urządzenia innej firmy, na przykład filtru DSL. Aby uzyskać filtr DSL, skontaktuj się z dostawcą usługi DSL. Filtr DSL usuwa sygnał cyfrowy z linii telefonicznej, który mógłby zakłócać zdolność drukarki do prawidłowego faksowania.
- Aby można było wysyłać i odbierać faksy, *nie* trzeba podłączać drukarki do komputera, tylko *należy* podłączyć ją do analogowej linii telefonicznej.

Opcje sprzętu i usług	Konfiguracja połączenia faksu
Podłączanie bezpośrednio do linii telefonicznej.	Zobacz „Podłączanie do analogowej linii telefonicznej” na stronie 116.
Podłączanie do linii DSL lub ADSL (Digital Subscriber Line).	Zobacz „Nawiązywanie połączenia z usługą DSL” na stronie 116.
Podłączanie do prywatnej centrali telefonicznej (PBX) lub linii ISDN (Integrated Services Digital Network).	Zobacz „Podłączanie do centralki telefonicznej (PBX) lub linii ISDN” na stronie 116.
Używanie usługi rozróżnianych dzwonków.	Zobacz „Podłączanie do usługi dzwonków charakterystycznych” na stronie 117.
Podłączanie za pomocą adaptera używanego w danym regionie.	Zobacz „Podłączanie do adaptera przeznaczonego dla danego kraju lub regionu” na stronie 117.

Podłączanie do analogowej linii telefonicznej

Jeśli wybrane urządzenie telekomunikacyjne jest wyposażone w linię telefoniczną z amerykańskim typem złącza (RJ11), aby podłączyć sprzęt, należy wykonać poniższe czynności:

1 Podłącz jeden koniec dostarczonego z drukarką przewodu telefonicznego do portu LINE drukarki.

2 Podłącz drugi koniec przewodu telefonicznego do działającego analogowego gniazdka telefonicznego.

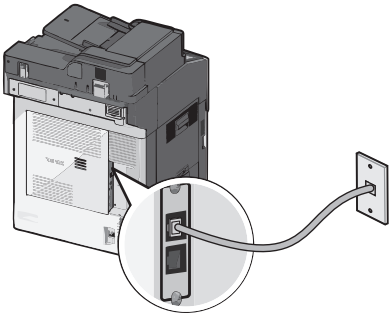

Nawiązywanie połączenia z usługą DSL

Jeśli abonujesz usługę DSL, skontaktuj się z jej operatorem, aby otrzymać filtr DSL i przewód telefoniczny, a następnie wykonaj poniższe czynności, aby podłączyć sprzęt:

1 Podłącz jeden koniec dostarczonego z drukarką przewodu telefonicznego do portu LINE drukarki.

2 Podłącz drugi koniec kabla telefonicznego do filtra DSL.

Uwaga: Filtr DSL może wyglądać inaczej niż na ilustracji.

3 Podłącz kabel filtra DSL do sprawnego ściennego gniazdka telefonicznego.

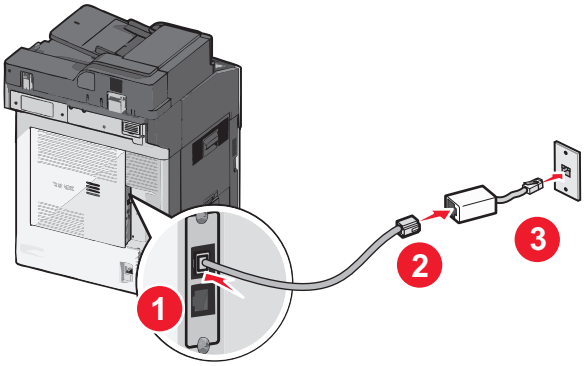

Podłączanie do centralki telefonicznej (PBX) lub linii ISDN

W przypadku korzystania z konwertera lub przejściówki do centralki telefonicznej (PBX) lub linii ISDN należy wykonać poniższe czynności, aby podłączyć sprzęt:

1 Podłącz jeden koniec dostarczonego z drukarką przewodu telefonicznego do portu LINE drukarki.

2 Podłącz drugi koniec kabla telefonicznego do portu przeznaczonego do faksu i telefonu.

Uwagi:

- Sprawdź, czy przejściówka jest ustawiona odpowiednio do danego regionu.
- Zależnie od przydziału portów ISDN należy podłączyć kabel do określonego portu.
- W przypadku korzystania z systemu PBX należy się upewnić, że wyłączono sygnał oczekiwania na połączenie.
- Przy korzystaniu z centralki telefonicznej (PBX) przed wybraniem numeru faksu należy wybrać numer prefiksu linii zewnętrznej.
- Więcej informacji na temat używania faksu z centralką telefoniczną (PBX) można znaleźć w dostarczonej z nią dokumentacji.

Podłączanie do usługi dzwonków charakterystycznych

U operatora telefonicznego może być dostępna usługa dzwonków charakterystycznych. Dzięki tej usłudze na jednej linii telefonicznej można mieć kilka numerów telefonów, każdy o innym wzorcu dzwonka. Może się to przydać do odróżniania połączeń faksowych od głosowych. Po zamówieniu usługi dzwonków charakterystycznych należy wykonać następujące czynności w celu podłączenia sprzętu:

1. Podłącz jeden koniec kabla telefonicznego dostarczonego z drukarką do portu LINE drukarki .
2. Podłącz drugi koniec kabla telefonicznego do działającego analogowego gniazdka telefonicznego.

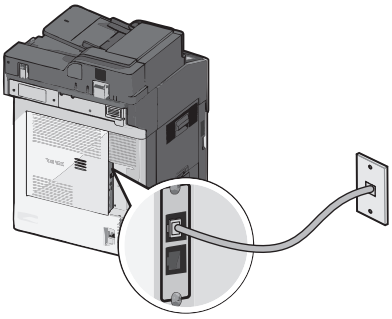

3. Zmień ustawienie dzwonków charakterystycznych, aby drukarka reagowała w oczekiwany sposób:

   Uwaga: Domyślnym ustawieniem fabrycznym dla funkcji dzwonków charakterystycznych jest **Włączone**. Umożliwia to ustawienie odpowiedzi drukarki na pojedyncze, podwójne i potrójne dzwonki.

   a. Z poziomu ekranu głównego przejdź do opcji:

      > **Ustawienia** > **Ustawienia faksu** > **Ustawienia faksu analogowego** > **Dzwonki charakterystyczne**

   b. Wybierz ustawienie wzorca, które chcesz zmienić, a następnie dotknij opcji **Wyślij**.

Podłączanie do adaptera przeznaczonego dla danego kraju lub regionu

W następujących krajach lub regionach konieczne może być zastosowanie specjalnego adaptera w celu podłączenia kabla telefonicznego do aktywnego ściennego gniazdka telefonicznego:

Kraj/region

- Austria
- Cypr
- Dania
- Finlandia
- Francja
- Niemcy
- Irlandia
- Włochy
- Nowa Zelandia
- Holandia
- Norwegia
- Portugalia
- Szwecja
- Szwajcaria
- Wielka Brytania

W przypadku niektórych krajów lub regionów adapter linii telefonicznej znajduje się w zestawie. Za jego pomocą należy podłączyć do drukarki automatyczną sekretarkę, telefon lub inne urządzenia telekomunikacyjne.

1. Podłącz jeden koniec kabla telefonicznego dostarczonego z drukarką do portu LINE drukarki.
2. Podłącz drugi koniec kabla telefonicznego do adaptera, a następnie podłącz adapter do aktywnego ściennego gniazdka telefonicznego.

   Uwaga: Adapter telefonu może wyglądać inaczej niż na ilustracji. Będzie on pasował do gniazdka ściennego w danym kraju.

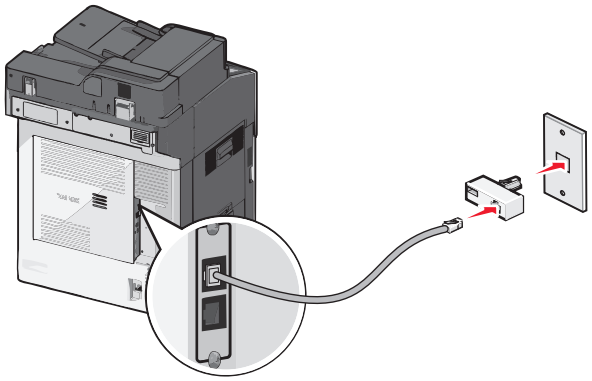

Ustawianie nazwy i numeru urządzenia dla faksów wychodzących

1. W polu adresu w przeglądarce sieci Web wpisz adres IP drukarki.

   Jeśli nie znasz adresu IP drukarki, możesz wykonać następujące czynności:
   - Wyświetl adres IP drukarki na jej panelu sterowania w sekcji TCP/IP menu Sieć/Porty.
   - Wydrukuj stronę konfiguracji sieci lub strony ustawień menu i odszukaj adres IP w sekcji TCP/IP.
2. Kliknij opcję **Ustawienia** > **Ustawienia faksu** > **Ustawienia faksu analogowego**.
3. W polu Nazwa faksu lub Nazwa stacji podaj nazwę, która ma być drukowana na wszystkich wysyłanych faksach.
4. W polu Numer faksu lub Numer stacji podaj numer faksu w drukarce.
5. Kliknij przycisk **Wyślij**.

Ustawianie daty i godziny

Możliwe jest takie ustawienie daty i godziny, aby były one drukowane na wszystkich wysyłanych faksach. W przypadku awarii zasilania może okazać się konieczne ponowne ustawienie daty i godziny.

1 W polu adresu przeglądarki internetowej wpisz adres IP drukarki.

   Jeśli nie znasz adresu IP drukarki, możesz wykonać następujące czynności:
   - Wyświetl adres IP drukarki na jej panelu sterowania w sekcji TCP/IP menu Sieć/Porty.
   - Wydrukuj stronę konfiguracji sieci lub strony ustawień menu i odszukaj adres IP w sekcji TCP/IP.

2 Kliknij opcje **Bezpieczeństwo** > **Ustaw datę i godzinę**.

3 W polu Ustaw datę i godzinę podaj aktualną datę i godzinę.

4 Kliknij przycisk **Wyślij**.

Uwaga: Zalecane jest używanie czasu synchronizowanego za pośrednictwem sieci.

Konfigurowanie stosowania czasu letniego w drukarce

W drukarce można włączyć automatyczną zmianę czasu na letni:

1 W polu adresu przeglądarki internetowej wpisz adres IP drukarki.

   Jeśli nie znasz adresu IP drukarki, możesz wykonać następujące czynności:
   - Wyświetl adres IP drukarki na jej panelu sterowania w sekcji TCP/IP menu Sieć/Porty.
   - Wydrukuj stronę konfiguracji sieci lub strony ustawień menu i odszukaj adres IP w sekcji TCP/IP.

2 Kliknij opcje **Bezpieczeństwo** > **Ustaw datę i godzinę**.

3 Zaznacz pole wyboru **Automatycznie przestrzegaj czasu letniego**, a następnie w sekcji Niestandardowa konfiguracja strefy czasowej podaj daty początku i końca okresu stosowania czasu letniego.

4 Kliknij przycisk **Wyślij**.

Tworzenie skrótów

Tworzenie skrótu do miejsca docelowego faksu przy użyciu aplikacji Embedded Web Server

Aby podczas wysyłania faksu uniknąć każdorazowego wpisywania na panelu sterowania drukarki całego numeru faksu odbiorcy, można utworzyć stałe miejsce docelowe dla faksów i przypisać mu numeru skrótu. Skrót można utworzyć dla pojedynczego numeru faksu lub dla grupy numerów faksu.

1 W polu adresu w przeglądarce sieci Web wpisz adres IP drukarki.

   Jeśli nie znasz adresu IP drukarki, możesz wykonać następujące czynności:
   - Wyświetl adres IP drukarki na jej panelu sterowania w sekcji TCP/IP menu Sieć/Porty.
   - Wydrukuj stronę konfiguracji sieci lub strony ustawień menu i odszukaj adres IP w sekcji TCP/IP.

2 Kliknij opcję **Ustawienia** > **Zarządzaj skrótami** > **Ustawienia skrótów faksu**.

Uwaga: Może zostać wyświetlony monit o wprowadzenie hasła. Jeśli nie posiadasz identyfikatora użytkownika i hasła, możesz je uzyskać od obsługi technicznej systemu.

3 Wpisz unikalną nazwę skrótu, a następnie wprowadź numer faksu.

Aby utworzyć skrót do wielu numerów faksu, wprowadź grupę numerów faksów.

Uwaga: Numery faksu należące do grupy należy oddzielać średnikiem (;).

4 Przypisz numer skrótu.

Jeśli podany numer jest już używany, wyświetli się monit o wybranie innego numeru.

5 Kliknij przycisk **Dodaj**.

Tworzenie skrótu do miejsca docelowego dla faksów przy użyciu ekranu dotykowego

1 Załaduj oryginalny dokument do automatycznego podajnika dokumentów zadrukowaną stroną do góry i krótszą krawędzią do przodu lub umieść go zadrukowaną stroną do dołu na szybie skanera.

Uwaga: Do automatycznego podajnika dokumentów nie należy ładować pocztówek, fotografii, niewielkich przedmiotów, folii, papieru fotograficznego ani cienkich nośników, takich jak wycinki prasowe. Materiały tego typu należy umieszczać na szybie skanera.

2 W przypadku ładowania dokumentu do automatycznego podajnika dokumentów ustaw prowadnice papieru.

3 Z poziomu ekranu głównego przejdź do opcji:

Faks > wprowadź numer faksu

Aby utworzyć grupę numerów faksu, dotknij opcji **Następny numer**, a następnie wpisz następny numer faksu.

4 Przejdź do opcji:

> podaj nazwę skrótu > **Gotowe** > **OK** > **Faksuj**

Wysyłanie faksu

Wysyłanie faksu przy użyciu ekranu dotykowego

1 Załaduj oryginalny dokument do automatycznego podajnika dokumentów zadrukowaną stroną do góry i krótszą krawędzią do przodu lub umieść go zadrukowaną stroną do dołu na szybie skanera.

Uwaga: Do automatycznego podajnika dokumentów nie należy ładować pocztówek, fotografii, niewielkich przedmiotów, folii, papieru fotograficznego ani cienkich nośników, takich jak wycinki prasowe. Materiały tego typu należy umieszczać na szybie skanera.

2 W przypadku ładowania dokumentu do automatycznego podajnika dokumentów ustaw prowadnice papieru.

3 Na ekranie głównym dotknij opcji **Faks**.

4 Wprowadź numer faksu lub skrót przy użyciu ekranu dotykowego lub klawiatury.

W celu dodania odbiorców dotknij opcji **Następny numer**, a następnie wprowadź numer telefonu lub numer skrótu odbiorcy albo wyszukaj odbiorcę w książce adresowej.

Uwaga: Aby wstawić pauzę w wybieraniu numeru faksu, naciśnij przycisk . Taka pauza jest oznaczona przecinkiem w polu „Faks do”. Funkcja ta jest przydatna, gdy konieczne jest najpierw wybranie linii zewnętrznej.

5 Dotknij opcji **Faksuj**.

Wysyłanie faksów za pomocą komputera

Opcja faksowania dostępna w sterowniku drukarki umożliwia „drukowanie do faksu”, czyli wysłanie przez drukarkę dokumentu jako faksu zamiast jego drukowania. Opcja faksowania działa jak normalny faks, ale jest obsługiwana przy użyciu sterownika drukarki, a nie za pomocą panelu sterowania.

1 Przy otwartym dokumencie kliknij menu **Plik** > **Drukuj**.

2 Wybierz drukarkę i przejdź do opcji:

Właściwości > karta **Faks** > **Włącz faks**

3 Wprowadź numery odbiorców faksu w polu „Numery faksu”.

Numery faksu można wprowadzić ręcznie lub za pomocą funkcji Książka telefoniczna.

4 W razie konieczności wprowadź prefiks wybierania w polu „Prefiks wybierania numeru”.

5 Wybierz odpowiedni rozmiar papieru i orientację strony.

6 Jeśli do faksu ma być dołączona strona tytułowa, zaznacz pole wyboru **Dołącz stronę tytułową do faksu** i wprowadź odpowiednie informacje.

7 Kliknij przycisk **OK**.

Uwagi:

- Opcja Faksowanie jest dostępna do użycia tylko w przypadku sterownika PostScript i uniwersalnego sterownika faksu. Więcej informacji na temat instalowania tych sterowników można znaleźć na dysku CD-ROM *Oprogramowanie i dokumentacja*.
- Aby korzystać z usługi faksowania, należy ją zainstalować i włączyć w sterowniku PostScript na karcie Konfiguracja.
- Jeśli zaznaczone jest pole wyboru **Zawsze wyświetlaj ustawienia przed faksowaniem**, zostanie wyświetlony monit o weryfikację danych odbiorcy przed wysłaniem faksu. Jeśli to pole wyboru nie jest zaznaczone, dokument zostanie wysłany automatycznie jako faks po kliknięciu przycisku **OK** na karcie Faks.

Wysyłanie faksu przy użyciu skrótów

Skróty faksu działają na takiej samej zasadzie, jak numery szybkiego wybierania w telefonie lub faksie. Numer skrótu (1–99999) może być przypisany jednemu lub wielu odbiorcom.

1 Załaduj oryginał nadrukiem do góry, krótszą krawędzią do podajnika ADF lub nadrukiem w dół na szybę skanera.

   Uwaga: Do podajnika ADF nie wolno ładować pocztówek, zdjęć, małych przedmiotów, folii, papieru fotograficznego ani cienkich nośników (takich jak wycinki z czasopism). Należy je umieszczać na szybie skanera.

2 Jeśli ładujesz dokument do podajnika ADF, dostosuj prowadnice papieru.

3 Naciśnij opcję #, a następnie za pomocą klawiatury wprowadź numer skrótu.

4 Dotknij opcji **Faksuj**.

Dostosowywanie ustawień faksowania

Zmiana rozdzielczości faksu

Zakres ustawień obejmuje ustawienia od jakości Standard (największa szybkość) do Najwyższa (najmniejsza szybkość, najwyższa jakość).

1 Załaduj oryginalny dokument do automatycznego podajnika dokumentów zadrukowaną stroną do góry i krótszą krawędzią do przodu lub umieść go zadrukowaną stroną do dołu na szybie skanera.

   Uwaga: Do automatycznego podajnika dokumentów nie należy ładować pocztówek, fotografii, niewielkich przedmiotów, folii, papieru fotograficznego ani cienkich nośników, takich jak wycinki prasowe. Materiały tego typu należy umieszczać na szybie skanera.

2 W przypadku ładowania dokumentu do automatycznego podajnika dokumentów ustaw prowadnice papieru.

3 Z poziomu ekranu głównego przejdź do opcji:

   Faks > podaj numer faksu > **Opcje**

4 W obszarze Rozdzielczość ustaw wymaganą rozdzielczość, dotykając klawiszy strzałek.

5 Dotknij opcji **Faksuj**.

Rozjaśnianie i przyciemnianie faksu

1 Załaduj oryginalny dokument do automatycznego podajnika dokumentów zadrukowaną stroną do góry i krótszą krawędzią do przodu lub umieść go zadrukowaną stroną do dołu na szybie skanera.

   Uwaga: Do automatycznego podajnika dokumentów nie należy ładować pocztówek, fotografii, niewielkich przedmiotów, folii, papieru fotograficznego ani cienkich nośników, takich jak wycinki prasowe. Materiały tego typu należy umieszczać na szybie skanera.

2 W przypadku ładowania dokumentu do automatycznego podajnika dokumentów ustaw prowadnice papieru.

3 Z poziomu ekranu głównego przejdź do opcji:

Faks > podaj numer faksu > **Opcje**

4 W obszarze Intensywność dostosuj intensywność obrazu faksu, dotykając klawiszy strzałek.

5 Dotknij opcji **Faksuj**.

Wysyłanie faksu w zaplanowanym terminie

1 Załaduj oryginalny dokument do automatycznego podajnika dokumentów zadrukowaną stroną do góry i krótszą krawędzią do przodu lub umieść go zadrukowaną stroną do dołu na szybie skanera.

Uwaga: Do automatycznego podajnika dokumentów nie należy ładować pocztówek, fotografii, niewielkich przedmiotów, folii, papieru fotograficznego ani cienkich nośników, takich jak wycinki prasowe. Materiały tego typu należy umieszczać na szybie skanera.

2 W przypadku ładowania dokumentu do automatycznego podajnika dokumentów ustaw prowadnice papieru.

3 Z poziomu ekranu głównego przejdź do opcji:

Faks > podaj numer faksu > **Opcje** > **Opcje zaawansowane** > **Opóźnione wysyłanie**

Uwaga: Jeśli opcję Tryb Faksowania ustawiono na wartość Serwer faksów, przycisk Opóźnione wysyłanie nie będzie wyświetlany. Faksy przeznaczone do wysłania znajdują się na liście Kolejka faksów.

4 Dotykając strzałek, ustaw termin wysłania faksu.

Termin wysłania można ustawić z dokładnością do 30 minut. Jeśli wyświetlany jest aktualny czas, strzałka w lewo jest niedostępna.

5 Dotknij opcji **Faksuj**.

Uwaga: Dokument zostanie zeskanowany i wysłany w zaplanowanym terminie.

Przeglądanie dziennika faksów

1 W polu adresu w przeglądarce sieci Web wpisz adres IP drukarki.

Jeśli nie znasz adresu IP drukarki, możesz wykonać następujące czynności:

- Wyświetl adres IP drukarki na jej panelu sterowania w sekcji TCP/IP menu Sieć/Porty.
- Wydrukuj stronę konfiguracji sieci lub strony ustawień menu i odszukaj adres IP w sekcji TCP/IP.

2 Kliknij opcję **Ustawienia** > **Raporty** > **Dziennik zadań faksowania** lub **Dziennik wywołań faksu**.

Blokowanie niepożądanych faksów

1 W polu adresu w przeglądarce sieci Web wpisz adres IP drukarki.

Jeśli nie znasz adresu IP drukarki, możesz wykonać następujące czynności:

- Wyświetl adres IP drukarki na jej panelu sterowania w sekcji TCP/IP menu Sieć/Porty.
- Wydrukuj stronę konfiguracji sieci lub strony ustawień menu i odszukaj adres IP w sekcji TCP/IP.

2 Kliknij opcję **Ustawienia** > **Ustawienia faksu** > **Ustawienia faksu analogowego** > **Blokowanie bezimiennych faksów**.

Uwagi:

- Opcja ta umożliwia blokowania wszystkich przychodzących faksów, które mają ukryty identyfikator dzwoniącego lub nie mają nazwy stacji.
- W polu Lista zakazanych faksów wpisz numery telefonu lub nazwy stacji nadawców, których połączenia faksowe mają być blokowane.

Anulowanie faksu wychodzącego

Anulowanie zadania faksowania podczas skanowania oryginalnych dokumentów

- W przypadku korzystania z podajnika ADF dotknij opcji **Anuluj zadanie**, gdy na ekranie wyświetlony zostanie komunikat **Skanowanie…**.
- W przypadku korzystania z szyby skanera dotknij opcji **Anuluj zadanie**, gdy na ekranie wyświetlony zostanie komunikat **Skanowanie…** lub **Skanuj następną stronę** / **Zakończ zadanie**.

Anulowanie faksu po zeskanowaniu oryginalnych dokumentów do pamięci urządzenia

1. Na ekranie głównym dotknij opcji **Anuluj zadania**.

   Zostanie wyświetlony ekran Anuluj zadania.

2. Wybierz zadanie lub zadania przeznaczone do anulowania.

   Na ekranie wyświetlają się tylko trzy zadania. Aby przejść do zadania znajdującego się poniżej, dotknij strzałki w dół, a następnie zaznacz zadanie przeznaczone do anulowania.

3. Dotknij opcji **Usuń wybrane zadania**.

   Po wyświetleniu się ekranu Usuń wybrane zadania i usunięciu zadań, wyświetli się ekran główny.

Informacje o opcjach dotyczących faksu

Zawartość

Opcja ta umożliwia określenie typu zawartości i źródła dokumentu oryginalnego.

Dostępne są następujące opcje typu zawartości: Tekst, Tekst/Zdjęcie, Fotografia oraz Grafika.

- **Tekst** — ta opcja jest stosowana wówczas, gdy oryginalny dokument zawiera głównie tekst lub grafikę liniową.
- **Grafika**— ta opcja jest stosowana, gdy oryginalny dokument zawiera głównie grafikę typu biznesowego, taką jak wykresy kołowe, słupkowe oraz animacje.
- **Tekst/Zdjęcie** — ta opcja jest stosowana wówczas, gdy oryginalne dokumenty są kombinacją tekstu i grafiki i zdjęć.
- **Fotografia** — ta opcja jest stosowana wówczas, gdy oryginalny dokument zawiera głównie zdjęcia lub obrazy.

Dostępne są następujące opcje źródła zawartości: Kolorowa drukarka laserowa, Czarno-biała drukarka laserowa, Drukarka atramentowa, Fotografia/Klisza, Czasopismo, Gazeta, Prasa drukarska oraz Inne.

- **Kolorowa drukarka laserowa** — tej opcji należy użyć, jeśli oryginalny dokument wydrukowano przy użyciu kolorowej drukarki laserowej.
- **Czarno-biała drukarka laserowa** — tej opcji należy użyć, jeśli oryginalny dokument wydrukowano przy użyciu czarno-białej drukarki laserowej.
- **Drukarka atramentowa** — tej opcji należy użyć, jeśli oryginalny dokument wydrukowano przy użyciu drukarki atramentowej.
- **Fotografia/Klisza** — tej opcji należy użyć, jeśli oryginalny dokument jest fotografią z kliszy.
- **Czasopismo** — tej opcji należy użyć, gdy oryginalny dokument pochodzi z czasopisma.
- **Gazeta** — tej opcji należy użyć, jeśli oryginalny dokument pochodzi z gazety.
- **Prasa drukarska** — tej opcji należy użyć, jeśli oryginalny dokument wydrukowano przy użyciu prasy drukarskiej.
- **Inne** — tej opcji należy użyć, jeśli oryginalny dokument wydrukowano przy użyciu innej lub nieznanej drukarki.

Rozdzielczość

Opcja ta umożliwia zwiększenie dokładności procesu skanowania dokumentu, który zostanie wysłany za pomocą faksu. W przypadku wysyłania faksem zdjęcia, rysunku zawierającego cienkie linie lub dokumentu o bardzo małym druku należy zwiększyć wartość opcji Rozdzielczość. Spowoduje to wydłużenie czasu skanowania dokumentu oraz zwiększenie jakość kopii wysyłanej za pomocą faksu.

- **Standardowa** — ta opcja rozdzielczości jest odpowiednia dla większości dokumentów.
- **Wysoka: 200 dpi** — użycie tej opcji zalecane jest w przypadku dokumentów o małym druku.
- **Bardzo wysoka: 300 dpi** — użycie tej opcji zalecane jest w przypadku dokumentów zawierających dużo szczegółów.
- **Najwyższa: 600 dpi** — użycie tej opcji zalecane jest w przypadku dokumentów zawierających obrazy lub zdjęcia.

Uwaga: Opcje **Wysoka: 200 dpi** i **Bardzo wysoka: 300 dpi** są wyświetlane po wybraniu funkcji drukowania w kolorze.

Intensywność

Opcja ta umożliwia dostosowanie poziomu jasności faksu w porównaniu z poziomem jasności oryginalnego dokumentu.

Kolor

Opcja ta umożliwia włączenie lub wyłączenie koloru w faksach.

Ustawienia strony

Opcja ta umożliwia zmianę ustawień stron (dupleks), orientacji i składu.

- **Strony (dupleks)** — służy do określenia, czy oryginalny dokument jest dokumentem drukowanym jednostronnie, czy dwustronnie (dupleksowo). Umożliwia również określenie części, które mają zostać zeskanowane i zawarte w faksie.
- **Orientacja** — służy do określenia orientacji oryginalnego dokumentu, a następnie zmiany opcji Strony oraz Skład, tak aby odpowiadały tej orientacji.
- **Skład** — służy do określenia, czy oryginalny dokument jest składany wzdłuż dłuższej, czy krótszej krawędzi.

Podgląd skanowania

Opcja ta powoduje wyświetlenie pierwszej strony obrazu przed włączeniem go do faksu. Po zeskanowaniu pierwszej strony proces skanowania zostaje wstrzymany i zostaje wyświetlony obraz na podglądzie.

Opóźnione wysyłanie

Opcja ta umożliwia wysłanie faksu w późniejszym czasie.

1. Skonfiguruj faks.
2. Z poziomu ekranu głównego przejdź do opcji:

   Opóźnione wysyłanie > wprowadź datę i godzinę wysłania faksu > **Gotowe**

Uwaga: Jeśli drukarka jest wyłączona, a w tym czasie zaplanowano wysłanie faksu, zostanie on wysłany po ponownym włączeniu urządzenia.

Opcja ta jest wyjątkowo przydatna w przypadku wysyłania informacji na linie faksu niedostępne w konkretnych godzinach lub w przypadku korzystania z tańszych połączeń faksowych dostępnych w wyznaczonym czasie.

Korzystanie z opcji zaawansowanych

Opcje te umożliwiają m.in. dostosowanie ustawień zaawansowanego obrazowania, łączenie wielu zadań w jedno oraz usuwanie krawędzi dokumentu.

Wstrzymywanie i przekazywanie faksów

Wstrzymywanie faksów

Opcja ta umożliwia wstrzymanie zadań drukowania odebranych faksów do momentu ich wznowienia. Wstrzymane faksy można wznowić ręcznie, w zaplanowanym dniu lub o zaplanowanej godzinie.

1. W polu adresu w przeglądarce sieci Web wpisz adres IP drukarki.

   Jeśli nie znasz adresu IP drukarki, możesz wykonać następujące czynności:
   - Wyświetl adres IP drukarki na jej panelu sterowania w sekcji TCP/IP menu Sieć/Porty.
   - Wydrukuj stronę konfiguracji sieci lub strony ustawień menu i odszukaj adres IP w sekcji TCP/IP.

2 Kliknij opcje **Ustawienia** > **Ustawienia faksu** > **Ustawienia faksu analogowego** > **Wstrzymywanie faksów**.

3 Wprowadź hasło w polu Hasło drukowania faksów.

4 Z menu Tryb wstrzymywania faksów wybierz jedną z poniższych opcji:
- **Wyłącz**
- **Zawsze włączone**
- **Ręcznie**
- **Zaplanowany**

5 W przypadku wybrania opcji Zaplanowany wykonaj czynności wymienione poniżej:
   a Kliknij opcję **Plan wstrzymywania faksów**.
   b W menu Działanie wybierz opcję **Wstrzymaj faksy**.
   c W menu Godzina wybierz godzinę, o której wstrzymane faksy mają zostać wznowione.
   d W menu Dni wybierz dzień, w którym wstrzymane faksy mają zostać wznowione.

6 Kliknij przycisk **Dodaj**.

Przekazywanie faksu

Opcja ta umożliwia drukowanie i przekazywanie odebranych faksów na dany numer faksu, adres e-mail albo do lokalizacji FTP lub LDSS.

1 W polu adresu w przeglądarce sieci Web wpisz adres IP drukarki.

   Jeśli nie znasz adresu IP drukarki, możesz wykonać następujące czynności:
   - Wyświetl adres IP drukarki na jej panelu sterowania w sekcji TCP/IP menu Sieć/Porty.
   - Wydrukuj stronę konfiguracji sieci lub strony ustawień menu i odszukaj adres IP w sekcji TCP/IP.

2 Kliknij opcję **Ustawienia** > **Ustawienia faksu**.

3 W menu Przekazywanie faksów wybierz jedną z poniższych opcji:
- **Drukuj**
- **Drukuj i przekaż**
- **Przekaż**

4 W menu „Przekaż do” wybierz jedną z poniższych opcji:
- **Faks**
- **E-mail**
- **FTP**
- **LDSS**
- **eSF**

5 W polu Przekaż do skrótu wprowadź numer skrótu, określający gdzie ma zostać przekazany faks.

   Uwaga: Wybrany numer skrótu musi być obsługiwany przez ustawienie wybrane w menu „Przekaż do”.

6 Kliknij przycisk **Wyślij**.

Skanowanie

Automatyczny podajnik dokumentów	Szyba skanera
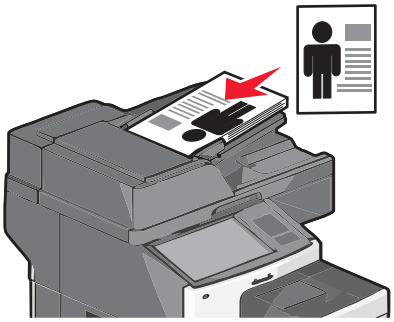	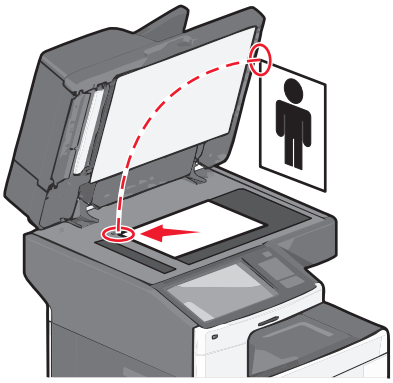
W przypadku dokumentów wielostronicowych należy korzystać z automatycznego podajnika dokumentów.	Z szyby skanera należy korzystać w przypadku pojedynczych arkuszy, małych przedmiotów (np. pocztówek lub zdjęć), folii, papieru fotograficznego lub cienkich nośników (np. wycinków z czasopism).

Skaner umożliwia skanowanie dokumentów bezpośrednio na serwer protokołu wymiany plików (FTP). Jednocześnie na serwer można wysłać tylko jeden adres FTP.

Po skonfigurowaniu miejsca docelowego FTP przez obsługę techniczną systemu nazwa miejsca docelowego będzie dostępna jako numer skrótu. Miejscem docelowym FTP może być inna drukarka — kolorowy dokument można na przykład zeskanować i wysłać do kolorowej drukarki.

Tworzenie skrótów

Aby uniknąć wpisywania na panelu sterowania drukarki całego adresu FTP podczas każdego wysyłania dokumentu na serwer FTP, możliwe jest utworzenie stałego miejsca docelowego FTP i przypisanie mu numeru skrótu. Istnieją dwa sposoby tworzenia klawisza skrótu: przy użyciu programu Embedded Web Server lub za pomocą ekranu dotykowego drukarki.

Tworzenie skrótu FTP przy użyciu aplikacji Embedded Web Server

1. W polu adresu w przeglądarce sieci Web wpisz adres IP drukarki.

   Jeśli nie znasz adresu IP drukarki, możesz wykonać następujące czynności:
   - Wyświetl adres IP drukarki na jej panelu sterowania w sekcji TCP/IP menu Sieć/Porty.
   - Wydrukuj stronę konfiguracji sieci lub strony ustawień menu i odszukaj adres IP w sekcji TCP/IP.
2. Kliknij opcję **Ustawienia**.
3. W obszarze Inne ustawienia kliknij opcję **Zarządzaj skrótami**.

   Uwaga: Może zostać wyświetlony monit o wprowadzenie hasła. Jeśli nie posiadasz identyfikatora użytkownika i hasła, możesz je uzyskać od obsługi technicznej systemu.
4. Kliknij opcję **Ustawienia skrótów FTP**.

5 Wprowadź odpowiednie informacje.

6 Wprowadź numer skrótu.

Jeśli podany numer jest już używany, wyświetli się monit o wybranie innego numeru.

7 Kliknij przycisk **Dodaj**.

Tworzenie skrótu do adresu FTP przy użyciu ekranu dotykowego

1 Z poziomu ekranu głównego przejdź do opcji:

FTP > wpisz adres FTP > > wpisz nazwę skrótu > **Gotowe**

2 Sprawdź, czy nazwa skrótu i numer są poprawne, a następnie dotknij opcji **OK**. Jeśli nazwa lub numer są niepoprawne, dotknij opcji **Anuluj** i wprowadź dane ponownie.

Jeśli podany numer jest już używany, wyświetli się monit o wybranie innego numeru.

3 Dotknij opcji **Wyślij**.

Skanowanie z wysłaniem na adres FTP

Skanowanie do serwera FTP przy użyciu ekranu dotykowego

1 Załaduj oryginalny dokument do automatycznego podajnika dokumentów zadrukowaną stroną do góry i krótszą krawędzią do przodu lub umieść go zadrukowaną stroną do dołu na szybie skanera.

Uwaga: Do automatycznego podajnika dokumentów nie należy ładować pocztówek, fotografii, niewielkich przedmiotów, folii, papieru fotograficznego ani cienkich nośników, takich jak wycinki prasowe. Materiały tego typu należy umieszczać na szybie skanera.

2 W przypadku ładowania dokumentu do automatycznego podajnika dokumentów ustaw prowadnice papieru.

3 Z poziomu ekranu głównego przejdź do opcji:

FTP > **FTP** > wpisz adres FTP > **Wyślij**

Skanowanie z wysłaniem na adres FTP przy użyciu numeru skrótu

1 Załaduj oryginalny dokument do automatycznego podajnika dokumentów zadrukowaną stroną do góry i krótszą krawędzią do przodu lub umieść go zadrukowaną stroną do dołu na szybie skanera.

Uwaga: Do automatycznego podajnika dokumentów nie należy ładować pocztówek, fotografii, niewielkich przedmiotów, folii, papieru fotograficznego ani cienkich nośników, takich jak wycinki prasowe. Materiały tego typu należy umieszczać na szybie skanera.

2 W przypadku ładowania dokumentu do automatycznego podajnika dokumentów ustaw prowadnice papieru.

3 Naciśnij przycisk #, a następnie wprowadź numer skrótu serwera FTP.

4 Dotknij opcji **Wyślij**.

Skanowanie z wysłaniem na adres FTP przy użyciu książki adresowej

1 Załaduj oryginał nadrukiem do góry, krótszą krawędzią do podajnika ADF lub nadrukiem w dół na szybę skanera.

Uwaga: Do podajnika ADF nie wolno ładować pocztówek, zdjęć, małych przedmiotów, folii, papieru fotograficznego ani cienkich nośników (takich jak wycinki z czasopism). Należy je umieszczać na szybie skanera.

2 Jeśli ładujesz dokument do podajnika ADF, dostosuj prowadnice papieru.

3 Z poziomu ekranu głównego przejdź do opcji:

FTP > **FTP** > > wprowadź nazwę odbiorcy > **Browse shortcuts** (Przeglądaj skróty) > nazwa odbiorcy > **Szukaj**

Skanowanie z wysyłaniem do komputera lub napędu flash

Automatyczny podajnik dokumentów	Szyba skanera
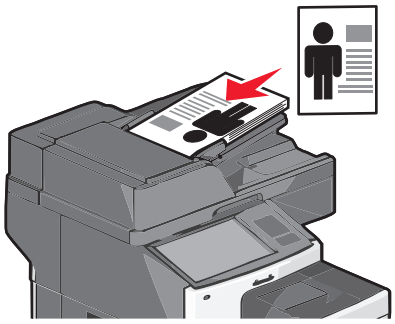	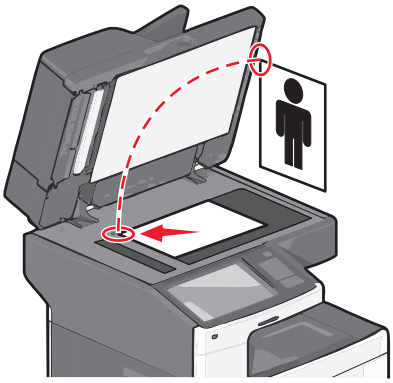
W przypadku dokumentów wielostronicowych należy korzystać z automatycznego podajnika dokumentów.	Z szyby skanera należy korzystać w przypadku pojedynczych arkuszy, małych przedmiotów (np. pocztówek lub zdjęć), folii, papieru fotograficznego lub cienkich nośników (np. wycinków z czasopism).

Skaner umożliwia skanowanie dokumentów bezpośrednio do komputera lub do pamięci flash. Aby można było korzystać z funkcji Skanuj do komputera, komputer nie musi być podłączony bezpośrednio do drukarki. Dokument można zeskanować do komputera przez sieć — wystarczy utworzyć profil skanowania na komputerze, a następnie przesłać ten profil do drukarki.

Skanowanie do komputera

1 W polu adresu w przeglądarce sieci Web wpisz adres IP drukarki.

Jeśli nie znasz adresu IP drukarki, możesz wykonać następujące czynności:

- Wyświetl adres IP drukarki na jej panelu sterowania w sekcji TCP/IP menu Sieć/Porty.
- Wydrukuj stronę konfiguracji sieci lub strony ustawień menu i odszukaj adres IP w sekcji TCP/IP.

2 Kliknij opcje **Profil skanowania** > **Utwórz**.

3 Wybierz ustawienia skanowania, a następnie kliknij przycisk **Dalej**.

4 Wybierz lokalizację na komputerze, w której ma zostać zapisany zeskanowany plik wyjściowy.

5 Wprowadź nazwę skanu.

Nazwa skanu to nazwa wyświetlana na liście Profil skanowania na wyświetlaczu.

6 Kliknij przycisk **Wyślij**.

7 Przejrzyj instrukcje na ekranie Profil skanowania.

Numer skrótu został automatycznie przypisany po kliknięciu przycisku **Wyślij**. Numeru tego należy użyć, gdy wszystko będzie przygotowane do skanowania.

a Załaduj oryginalny dokument do automatycznego podajnika dokumentów zadrukowaną stroną do góry i krótszą krawędzią do przodu lub umieść go zadrukowaną stroną do dołu na szybie skanera.

Uwaga: Do automatycznego podajnika dokumentów nie należy ładować pocztówek, fotografii, niewielkich przedmiotów, folii, papieru fotograficznego ani cienkich nośników, takich jak wycinki prasowe. Materiały tego typu należy umieszczać na szybie skanera.

b W przypadku ładowania dokumentu do automatycznego podajnika dokumentów ustaw prowadnice papieru.

c Naciśnij przycisk #, a następnie wprowadź numer skrótu z klawiatury albo dotknij opcji **Zadania wstrzymane** na ekranie głównym, a następnie dotknij opcji **Profile**.

d Po wprowadzeniu numeru skrótu skaner zeskanuje i prześle dokumentu do wskazanego folderu lub programu. Po dotknięciu opcji **Profile** na ekranie głównym znajdź skrót na liście.

8 Powróć do komputera, aby wyświetlić plik.

Plik wyjściowy zostanie zapisany w określonej lokalizacji lub otwarty w wybranym programie.

Skanowanie na dysk flash

1 Załaduj oryginalny dokument do automatycznego podajnika dokumentów zadrukowaną stroną do góry i krótszą krawędzią do przodu lub umieść go zadrukowaną stroną do dołu na szybie skanera.

Uwaga: Do automatycznego podajnika dokumentów nie należy ładować pocztówek, fotografii, niewielkich przedmiotów, folii, papieru fotograficznego ani cienkich nośników, takich jak wycinki prasowe. Materiały tego typu należy umieszczać na szybie skanera.

2 W przypadku ładowania dokumentu do automatycznego podajnika dokumentów ustaw prowadnice papieru.

3 Podłącz napęd flash do portu USB z przodu drukarki.

Zostanie wyświetlony ekran główny dysku USB.

4 Wybierz folder docelowy, a następnie dotknij opcji **Skanuj do napędu USB**.

5 Dostosuj ustawienia skanowania.

6 Dotknij opcji **Skanuj**.

Korzystanie z narzędzia ScanBack

Narzędzia Lexmark ScanBack™ można używać zamiast wbudowanego serwera WWW do tworzenia profili skanowania do komputera. Narzędzie ScanBack można pobrać z witryny firmy Lexmark w sieci Web pod adresem **http://support.lexmark.com**.

1. Skonfiguruj profil skanowania do komputera:
   - **a** Uruchom narzędzie ScanBack.
   - **b** Wybierz drukarkę.
     Jeśli na liście nie ma żadnych drukarek, skontaktuj się z obsługą techniczną systemu albo kliknij przycisk **Konfiguruj** w celu ręcznego wyszukania adresu IP lub nazwy hosta.
   - **c** Postępuj zgodnie z instrukcjami wyświetlanymi na ekranie komputera, aby określić typ dokumentu do zeskanowania i rodzaj pliku wyjściowego.
   - **d** Podaj nazwę pliku swojego profilu skanowania, a następnie określ jego lokalizację na komputerze.
   - **e** Kliknij przycisk **Zakończ**.
     Wyświetlone zostanie okno dialogowe z danymi profilu skanowania i stanem odebranych obrazów.

     Uwaga: Możesz wybrać opcję **Utwórz skrót**, aby utworzyć na pulpicie skrót do ustawień profilu skanowania.
2. Zeskanuj oryginały:
   - **a** Umieść wszystkie strony w automatycznym podajniku dokumentów lub na szybie skanera.
   - **b** Przy użyciu panelu sterowania drukarki przejdź do opcji:
     Zadania wstrzymane >**Profile i rozwiązania** > wybierz profil skanowania

Uwaga: Plik wyjściowy jest zapisywany we wskazanym katalogu lub otwierany w wybranej aplikacji.

Informacje o opcjach FTP

Serwer FTP

Opcja ta umożliwia wprowadzanie adresu IP miejsca docelowego FTP.

Uwaga: Adresy powinny być podawane w zapisie kropkowym (na przykład: **yyy.yyy.yyy.yyy**).

Nazwa pliku

Opcja ta umożliwia wprowadzenie nazwy pliku zeskanowanego dokumentu.

Rozmiar oryginału

Wybranie tej opcji spowoduje wyświetlenie ekranu umożliwiającego wybór rozmiaru dokumentów przeznaczonych do wysłania na serwer FTP.

- Aby wybrać ustawienie „Rozmiar oryginału”, dotknij przycisku rozmiaru papieru. Pojawi się ekran FTP z informacją o wybranym ustawieniu.
- Jeśli dla opcji „Rozmiar oryginału” wybrano ustawienie „Rozmiary mieszane”, możliwe jest skanowanie oryginalnego dokumentu zawierającego strony o różnych rozmiarach.

- Jeśli dla opcji „Rozmiar oryginału” wybrano ustawienie Automatyczne wykrywanie rozmiaru, skaner automatycznie wykryje rozmiar oryginalnego dokumentu.

Wyślij jako

Opcja ta umożliwia ustawienie typu skanowanego obrazu.

Wybierz jedną z poniższych opcji:

- **PDF** — umożliwia utworzenie pojedynczego pliku z wieloma stronami. Plik PDF można wysłać w formie zabezpieczonej lub skompresowanej.
- **TIFF** — umożliwia utworzenie wielu plików lub pojedynczego pliku. Jeśli opcja Wielostronicowy format TIFF została wyłączona w menu Ustawienia, każda strona dokumentu zostanie zapisana w oddzielnym pliku. Rozmiar tego pliku jest zazwyczaj większy niż rozmiar odpowiadającego mu pliku w formacie JPEG.
- **JPEG** — wybranie tej opcji spowoduje utworzenie i załączenie oddzielnego pliku dla każdej strony oryginału.
- **XPS** — umożliwia utworzenie pojedynczego pliku XPS z wieloma stronami.
- **RTF**— umożliwia utworzenie pliku w formacie przeznaczonym do edycji.
- **TXT**— umożliwia utworzenie pliku tekstowego ASCII pozbawionego formatowania.

Kolor

Opcja ta umożliwia włączenie lub wyłączenie koloru dla obrazu powstałego w procesie skanowania.

Rozdzielczość

Opcja ta umożliwia dostosowanie jakości wydruku danego pliku. Zwiększenie rozdzielczości obrazu powstałego w procesie skanowania powoduje zwiększenie rozmiaru pliku oraz czasu skanowania oryginalnego dokumentu. Aby zmniejszyć rozmiar pliku, należy zmniejszyć rozdzielczość obrazu.

Intensywność

Opcja ta umożliwia dostosowanie poziomu jasności plików w porównaniu z poziomem jasności oryginalnego dokumentu.

Ustawienia strony

Opcja ta umożliwia zmianę opcji Strony (dupleks), Orientacja i Skład.

- **Strony (dupleks)** — określa, czy oryginalny dokument jest dokumentem drukowanym jednostronnie (simpleksowo), czy dwustronnie (dupleksowo). Umożliwia również określenie części, które mają zostać zeskanowane.
- **Orientacja** — określa orientację oryginalnego dokumentu, a następnie powoduje zmianę ustawień opcji Strony oraz Skład tak, aby odpowiadały tej orientacji.
- **Skład** — określa, czy oryginalny dokument jest składany wzdłuż dłuższej, czy krótszej krawędzi.

Zawartość

Opcja ta umożliwia drukarce rozpoznanie typu i źródła oryginalnego dokumentu.

Dostępne są następujące opcje typu zawartości: Tekst, Tekst/Zdjęcie, Fotografia oraz Grafika.

- **Tekst** — ta opcja jest stosowana wówczas, gdy oryginalny dokument zawiera głównie tekst lub grafikę liniową.
- **Grafika**— ta opcja jest używana, jeśli oryginalny dokument zawiera głównie grafikę typu biznesowego, taką jak wykresy kołowe, słupkowe oraz animacje.
- **Tekst/Zdjęcie** — ta opcja jest stosowana wówczas, gdy oryginalne dokumenty są kombinacją tekstu i grafiki i zdjęć.
- **Fotografia** — ta opcja jest stosowana wówczas, gdy oryginalny dokument zawiera głównie zdjęcia lub obrazy.

Dostępne są następujące opcje źródła zawartości: Kolorowa drukarka laserowa, Czarno-biała drukarka laserowa, Drukarka atramentowa, Fotografia/Klisza, Czasopismo, Gazeta, Prasa drukarska oraz Inne.

- **Kolorowa drukarka laserowa** — tej opcji należy użyć, jeśli oryginalny dokument wydrukowano przy użyciu kolorowej drukarki laserowej.
- **Czarno-biała drukarka laserowa** — tej opcji należy użyć, jeśli oryginalny dokument wydrukowano przy użyciu czarno-białej drukarki laserowej.
- **Drukarka atramentowa** — tej opcji należy użyć, jeśli oryginalny dokument wydrukowano przy użyciu drukarki atramentowej.
- **Fotografia/Klisza** — tej opcji należy użyć, jeśli oryginalny dokument jest fotografią z kliszy.
- **Czasopismo** — tej opcji należy użyć, gdy oryginalny dokument pochodzi z czasopisma.
- **Gazeta** — tej opcji należy użyć, jeśli oryginalny dokument pochodzi z gazety.
- **Prasa drukarska** — tej opcji należy użyć, jeśli oryginalny dokument wydrukowano przy użyciu prasy drukarskiej.
- **Inne** — tej opcji należy użyć, jeśli oryginalny dokument wydrukowano przy użyciu innej lub nieznanej drukarki.

Podgląd skanowania

Opcja ta powoduje wyświetlenie pierwszej strony oryginalnego dokumentu, zanim zostanie całkowicie zeskanowany. Po zeskanowaniu pierwszej strony proces skanowania zostaje wstrzymany i zostaje wyświetlony obraz na podglądzie.

Korzystanie z opcji zaawansowanych

Opcje te umożliwiają m.in. dostosowanie ustawień zaawansowanego obrazowania, łączenie wielu zadań w jedno oraz usuwanie krawędzi dokumentu.

Opis menu drukarki

Lista menu

Materiały eksploatacyjne

Wymień mat. ekspl.
Kaseta cyjan
Kaseta magenta
Kaseta żółta
Kaseta czarna
Wałek separatora i zespół pobierania
Pojemnik na zużyty toner
Nagrzewnica
Transfer Module (Moduł przenoszący)
Zszywki
Pudło dziurkacza

Menu papieru

Domyślne źródło
Rozmiar/typ papieru
Konfiguruj adres MP
Substitute Size (Zastąp rozmiar)
Tekstura papieru
Gramatura papieru
Ładowanie papieru
Custom Types (Typy niestandardowe)
Nazwy niestandardowe
Custom Scan Sizes (Niestandardowe rozmiary skanów)
Niestandardowe nazwy odbiorników
Konfiguracja uniwersalna
Ustawienia odbiornika

Raporty

Strona ustawień menu
Statystyki urządzenia
Strona konfiguracji sieci
Strona [x] konfiguracji sieci
Lista skrótów
Dziennik zadań faksowania
Dziennik wywołań faksu
Kopiuj skróty
Skróty e-mail
Skróty faksu
Skróty FTP
Lista profili
Drukuj czcionki
Drukuj katalog
Print Demo (Drukuj demonstrację)
Asset Report (Raport inwentaryzacji)

Ustawienia

Ustawienia ogólne
Ustawienia kopiowania
Ustawienia faksu
Ustawienia e-mail
Ustawienia FTP
Menu napędu flash
Ustawienia druk.

Bezpieczeństwo

Edytuj konfiguracje zabezpieczeń
Różne ustawienia zabezpieczeń
Wydruk poufny
Kasuj pliki tymczasowe
Dziennik audytu bezpieczeństwa
Ustaw datę i godzinę

Network/Ports (Sieć/Porty)

aktywna karta sieciowa
Sieć standardowa lub Sieć [x][1]
Standardowy port USB
Równoległy [x]
Szeregowy [x]
Ustawienia SMTP

Pomoc

Drukuj wszystkie podręczniki
Podręcznik kopiowania
Podręcznik poczty e-mail
Podręcznik faksowania
Podręcznik FTP
Usuwanie defektów wydruków
Informacje
Materiały eksploatacyjne

Zarządzaj skrótami

Skróty faksu
Skróty e-mail
Skróty FTP
Kopiuj skróty
Skróty profili

Menu karty opcjonalnej

Wyświetlana jest lista zainstalowanych *emulatorów pobierania* (DLE).[2]

[1] W zależności od konfiguracji drukarki to menu jest wyświetlane jako Sieć standardowa lub Sieć [x].

[2] To menu jest wyświetlane, tylko gdy jest zainstalowany co najmniej jeden emulator pobierania DLE.

Materiały eksploatacyjne, menu

Element menu	Opis
Wymień mat. ekspl. Wszystkie bębny [x] Bęben Zespół pobierania i rolka separatora	Umożliwia wyzerowanie licznika materiałów eksploatacyjnych
Kaseta cyjan	Wyświetla stan kaset z tonerami, który może być jednym z następujących stanów: Wczesne ostrzeżenie Niska Nieprawidłowy Prawie zużyty Zamień Brak Uszkodzone OK Nieobsługiwane
Kaseta magenta	
Kaseta żółta	
Kaseta czarna	
Wałek separatora i zespół pobierania OK Zamień	Umożliwia wyświetlenie stanu wałka separatora i zespołu pobierania
Pojemnik na zużyty toner Prawie pełny Zamień Brak OK	Pokazuje stan pojemnika na zużyty toner,
Nagrzewnica Wczesne ostrzeżenie Niska Zamień Brak OK	Pokazuje stan nagrzewnicy
Transfer Module (Moduł przenoszący) Wczesne ostrzeżenie Niska Zamień Brak OK	Pokazuje stan modułu przenoszącego
Kaseta zszywek Wczesne ostrzeżenie Niska Zamień Brak OK	Pokazuje stan kasety ze zszywkami

Element menu	Opis
Pudło dziurkacza Prawie pełny Zamień Brak OK	Pokazuje stan pudła dziurkacza.

Menu papieru

Domyślne źródło, menu

Element menu	Opis
Domyślne źródło Zasobnik [x] Podajnik uniwersalny Papier podawany ręcznie Koperty podawane ręcznie	Ustawia domyślne źródło papieru dla wszystkich zadań drukowania **Uwagi:** • Domyślnym ustawieniem fabrycznym jest Zasobnik 1 (zasobnik standardowy). • Aby Podajnik uniwersalny pojawiał się jako ustawienie menu, Konfiguracja podajnika uniwersalnego w Menu papieru musi być ustawiona na wartość Kaseta. • Jeśli do dwóch zasobników został załadowany papier tego samego typu i o takim samym rozmiarze, a ich ustawienia Rozmiar papieru i Typ papieru są zgodne, zasobniki te są automatycznie łączone. Po opróżnieniu jednego zasobnika zadanie drukowania jest realizowane przy użyciu połączonego zasobnika.

Menu Rozmiar/typ papieru

Element menu	Opis
Rozmiar zasob. [x] Letter Legal Executive Oficio (Meksyk) Folio Statement Uniwersalny A4 A5 B5 JIS	Określa rodzaj papieru załadowanego do poszczególnych zasobników. **Uwagi:** • Domyślnym amerykańskim ustawieniem fabrycznym jest Letter. Domyślnym międzynarodowym ustawieniem fabrycznym jest A4. • W przypadku zasobników z funkcją automatycznego wykrywania rozmiaru wyświetlany jest tylko rozmiar wykryty przez sprzęt. • Jeśli do dwóch zasobników został załadowany papier tego samego typu i o takim samym rozmiarze, a ich ustawienia Rozmiar papieru i Typ papieru są zgodne, zasobniki te są automatycznie łączone. Po opróżnieniu jednego zasobnika zadanie jest drukowane przy użyciu połączonego zasobnika.
Uwaga: W tym menu wyświetlane są wyłącznie zainstalowane zasobniki.	

Element menu	Opis
Typ zasob. [x] Zwykły papier Karta okolicznościowa Przezroczystość Makulaturowy Błyszczący Błyszczący o dużej gramaturze Etykiety Etykiety winylowe Papier dokumentowy Papier firmowy Formularze Papier kolorowy Lekki papier Ciężki papier Papier gruby/bawełniany Typ niestandardowy [x]	Określa typ papieru załadowanego do poszczególnych zasobników. **Uwagi:** • Domyślnym ustawieniem fabrycznym dla zasobnika 1 jest zwykły papier. Domyślnym ustawieniem fabrycznym dla pozostałych zasobników jest Typ niestandardowy [x]. • Jeśli dostępna jest nazwa zdefiniowana przez użytkownika, będzie ona wyświetlana zamiast opcji Typ niestandardowy [x]. • Ten element menu służy do konfiguracji automatycznego łączenia zasobników.
Rozmiar podajnika uniwersalnego Letter Legal Executive Oficio (Meksyk) Folio Statement Uniwersalny Koperta 7 3/4 Koperta 9 Koperta 10 Koperta DL Koperta C5 Koperta B5 Inne koperty A4 A5 A6 B5 JIS	Określa rozmiar papieru załadowanego do podajnika do wielu zastosowań. **Uwagi:** • Domyślnym amerykańskim ustawieniem fabrycznym jest Letter. Domyślnym międzynarodowym ustawieniem fabrycznym jest A4. • Aby Podajnik do wielu zastosowań pojawiał się jako element menu, Konfiguracja podajnika do wielu zastosowań w Menu papieru musi być ustawiona na wartość Kaseta.
Uwaga: W tym menu wyświetlane są wyłącznie zainstalowane zasobniki.	

Element menu	Opis
Typ papieru w podajniku uniwersalnym Typ niestandardowy [x] Zwykły papier Karta okolicznościowa Przezroczystość Makulaturowy Błyszczący Błyszczący o dużej gramaturze Etykiety Etykiety winylowe Papier dokumentowy Koperta Koperta gruboziarnista Papier firmowy Formularze Papier kolorowy Lekki papier Ciężki papier Papier gruby/bawełniany	Określa typ papieru załadowanego do podajnika do wielu zastosowań. **Uwagi:** • Domyślnym ustawieniem fabrycznym jest Typ niestandardowy [x]. • Aby Podajnik do wielu zastosowań pojawiał się jako element menu, Konfiguracja podajnika do wielu zastosowań w Menu papieru musi być ustawiona na wartość Kaseta.
Rozmiar papieru podawanego ręcznie Letter Legal Executive Oficio (Meksyk) Folio Statement Uniwersalny A4 A5 A6 B5 JIS	Określa rozmiar papieru podawanego ręcznie. **Uwaga:** Domyślnym amerykańskim ustawieniem fabrycznym jest Letter. Domyślnym międzynarodowym ustawieniem fabrycznym jest A4.
Uwaga: W tym menu wyświetlane są wyłącznie zainstalowane zasobniki.	

Element menu	Opis
Typ papieru podawanego ręcznie Zwykły papier Karta okolicznościowa Przezroczystość Makulaturowy Błyszczący Błyszczący o dużej gramaturze Etykiety Etykiety winylowe Papier dokumentowy Papier firmowy Formularze Papier kolorowy Lekki papier Ciężki papier Papier gruby/bawełniany Typ niestandardowy [x]	Określa typ papieru podawanego ręcznie. **Uwaga:** Domyślnym ustawieniem fabrycznym jest Zwykły papier.
Rozmiar kopert podawanych ręcznie Koperta 10 Koperta DL Koperta C5 Koperta B5 Inne koperty Koperta 7 3/4 Koperta 9	Określa rozmiar kopert podawanych ręcznie. **Uwaga:** Domyślnym amerykańskim ustawieniem fabrycznym jest Koperta 10. Domyślnym międzynarodowym ustawieniem fabrycznym jest Koperta DL.
Typ kopert podawanych ręcznie Koperta Koperta gruboziarnista Typ niestandardowy [x]	Określa typ kopert podawanych ręcznie. **Uwaga:** Domyślnym ustawieniem fabrycznym jest Koperta.
Uwaga: W tym menu wyświetlane są wyłącznie zainstalowane zasobniki.	

Menu Konfiguracja podajnika uniwersalnego

Element menu	Opis
Konfiguracja podajnika uniwersalnego Kaseta Ręcznie Pierwszy	Określa, w jakich przypadkach drukarka ma pobierać papier z podajnika do wielu zastosowań. **Uwagi:** • Domyślnym ustawieniem fabrycznym jest Kaseta. Za pomocą ustawienia Kaseta można skonfigurować podajnik do wielu zastosowań jako automatyczne źródło papieru. • Za pomocą opcji Ręczny można skonfigurować podajnik do wielu zastosowań do wyłącznej obsługi zadań drukowania z podawaniem ręcznym. • Za pomocą ustawienia Pierwszy można skonfigurować podajnik uniwersalny jako główne źródło papieru.

Menu Zastąp rozmiar

Element menu	Opis
Zastąp rozmiar Cała lista Wyłącz Statement/A5 Letter/A4	Drukarka korzysta z określonego w tym elemencie rozmiaru papieru, jeśli żądany rozmiar nie jest dostępny. **Uwagi:** • Domyślnym ustawieniem fabrycznym jest Cała lista. Dozwolone są wszystkie dostępne możliwości zastępowania rozmiaru. • Ustawienie Wyłącz oznacza, że zastępowanie rozmiaru papieru nie jest dozwolone. • Ustawienie zastępowania rozmiaru umożliwia kontynuację drukowania zadania bez otrzymywania komunikatu Zmień papier.

Menu Tekstura papieru

Element menu	Opis
Tekstura zwykła Normalna Gruboziarnista Gładka	Określa względną teksturę załadowanego zwykłego papieru. **Uwaga:** Domyślnym ustawieniem fabrycznym jest Normalny.
Tekstura kart Normalna Gruboziarnista Gładka	Określa względną teksturę załadowanych kart. **Uwagi:** • Domyślnym ustawieniem fabrycznym jest Normalny. • Ustawienie jest wyświetlane tylko wtedy, gdy karty są obsługiwane.
Tekstura folii Normalna Gruboziarnista Gładka	Określa względną teksturę załadowanych folii. **Uwaga:** Domyślnym ustawieniem fabrycznym jest Normalny.
Tekstura p. makulaturowego Normalna Gruboziarnista Gładka	Określa względną teksturę załadowanego papieru makulaturowego. **Uwaga:** Domyślnym ustawieniem fabrycznym jest Normalny.
Tekstura papieru błyszczącego Normalna Gruboziarnista Gładka	Określa względną teksturę załadowanego papieru błyszczącego. **Uwaga:** Domyślnym ustawieniem fabrycznym jest Normalny.
Tekstura papieru błyszczącego o dużej gramaturze Normalna Gruboziarnista Gładka	Określa względną teksturę załadowanego papieru błyszczącego. **Uwaga:** Domyślnym ustawieniem fabrycznym jest Normalny.
Tekstura etykiet Normalna Gruboziarnista Gładka	Określa względną teksturę załadowanych etykiet. **Uwaga:** Domyślnym ustawieniem fabrycznym jest Normalny.

Element menu	Opis
Tekstura etykiet winylowych Normalna Gruboziarnista Gładka	Określa względną teksturę załadowanych etykiet winylowych. **Uwaga:** Domyślnym ustawieniem fabrycznym jest Normalny.
Tekstura pap. dokumentowego Gruboziarnista Gładka Normalna	Określa względną teksturę załadowanego papieru dokumentowego. **Uwaga:** Domyślnym ustawieniem fabrycznym jest Gruboziarnista.
Tekstura kopert Normalna Gruboziarnista Gładka	Określa względną teksturę załadowanych kopert. **Uwaga:** Domyślnym ustawieniem fabrycznym jest Normalny.
Tekstura grubej koperty Gruboziarnista	Określa względną teksturę załadowanych kopert. **Uwaga:** Domyślnym ustawieniem fabrycznym jest Gruboziarnista.
Tekstura pap. firmowego Normalna Gruboziarnista Gładka	Określa względną teksturę załadowanego papieru firmowego. **Uwaga:** Domyślnym ustawieniem fabrycznym jest Normalny.
Tekstura formularzy Normalna Gruboziarnista Gładka	Określa względną teksturę załadowanego papieru z nadrukiem. **Uwaga:** Domyślnym ustawieniem fabrycznym jest Normalny.
Tekstura papieru kolor. Normalna Gruboziarnista Gładka	Określa względną teksturę załadowanego papieru kolorowego **Uwaga:** Domyślnym ustawieniem fabrycznym jest Normalny.
Tekstura papieru lekkiego Normalna Gruboziarnista Gładka	Określa względną teksturę załadowanego papieru. **Uwaga:** Domyślnym ustawieniem fabrycznym jest Normalny.
Tekstura papieru ciężkiego Normalna Gruboziarnista Gładka	Określa względną teksturę załadowanego papieru. **Uwaga:** Domyślnym ustawieniem fabrycznym jest Normalny.
Gruby/bawełniany — tekstura Gruboziarnista	Określa względną teksturę załadowanego papieru bawełnianego. **Uwaga:** Domyślnym ustawieniem fabrycznym jest Gruboziarnista.
Tekstura niestand. [x] Normalna Gruboziarnista Gładka	Określa względną teksturę załadowanego niestandardowego papieru. **Uwagi:** • Domyślnym ustawieniem fabrycznym jest Normalny. • Ustawienia wyświetlane są tylko wtedy, gdy dany typ niestandardowy jest obsługiwany.

Menu Gramatura papieru

Element menu	Opis
Gram. - papier zwykły Normalna Ciężki Lampka	Określa względną gramaturę załadowanego zwykłego papieru. **Uwaga:** Domyślnym ustawieniem fabrycznym jest Normalny.
Gramatura - karty Normalna Ciężki Lampka	Określa względną gramaturę załadowanych kart. **Uwagi:** • Domyślnym ustawieniem fabrycznym jest Normalny. • Ustawienie jest wyświetlane tylko wtedy, gdy karty są obsługiwane.
Gramatura - folie Normalna Ciężki Lampka	Określa względną gramaturę załadowanych folii. **Uwaga:** Domyślnym ustawieniem fabrycznym jest Normalny.
Gramatura p. makulat. Normalna Ciężki Lampka	Określa względną gramaturę załadowanego papieru makulaturowego. **Uwaga:** Domyślnym ustawieniem fabrycznym jest Normalny.
Gramatura - błyszcz. Normalna Ciężki Lampka	Określa względną gramaturę załadowanego papieru błyszczącego. **Uwaga:** Domyślnym ustawieniem fabrycznym jest Normalny.
Gramatura – błyszczący ciężki Ciężki	Określa względną gramaturę załadowanego papieru błyszczącego. **Uwaga:** Domyślnym ustawieniem fabrycznym jest wartość Ciężki.
Gramatura - etykiety Normalna Ciężki Lampka	Określa względną gramaturę załadowanych etykiet. **Uwaga:** Domyślnym ustawieniem fabrycznym jest Normalny.
Gramat. etykiet winylowych Normalna Ciężki Lampka	Określa względną gramaturę załadowanych etykiet winylowych. **Uwaga:** Domyślnym ustawieniem fabrycznym jest Normalny.
Gramatura - pap. dok. Normalna Ciężki Lampka	Określa względną gramaturę załadowanego papieru dokumentowego. **Uwaga:** Domyślnym ustawieniem fabrycznym jest Normalny.
Gramatura - koperty Normalna Ciężki Lampka	Określa względną gramaturę załadowanych kopert. **Uwaga:** Domyślnym ustawieniem fabrycznym jest Normalny.

Element menu	Opis
Gramatura - koperta gruboziarnista Ciężki Lampka Normalna	Określa względną gramaturę załadowanych kopert. **Uwaga:** Domyślnym ustawieniem fabrycznym jest wartość Ciężki.
Gramatura - pap. firm. Normalna Ciężki Lampka	Określa względną gramaturę załadowanego papieru firmowego. **Uwaga:** Domyślnym ustawieniem fabrycznym jest Normalny.
Gramatura formularzy Normalna Ciężki Lampka	Określa względną gramaturę załadowanego papieru z nadrukiem. **Uwaga:** Domyślnym ustawieniem fabrycznym jest Normalny.
Gram. - pap. kolor. Normalna Ciężki Lampka	Określa względną gramaturę załadowanego papieru kolorowego. **Uwaga:** Domyślnym ustawieniem fabrycznym jest Normalny.
Gram. - pap. lekki Lampka	Określa względną gramaturę załadowanego papieru. **Uwaga:** Domyślnym ustawieniem fabrycznym jest wartość Lekki.
Gram. - pap. ciężki Ciężki	Określa względną gramaturę załadowanego papieru. **Uwaga:** Domyślnym ustawieniem fabrycznym jest wartość Ciężki.
Gruby/bawełniany — gramatura Normalna Ciężki Lampka	Określa względną gramaturę załadowanego papieru bawełnianego. **Uwaga:** Domyślnym ustawieniem fabrycznym jest Normalny.
Gramatura niestandardowa [x] Normalna Ciężki Lampka	Określa względną gramaturę załadowanego papieru niestandardowego. **Uwagi:** • Domyślnym ustawieniem fabrycznym jest Normalny. • Ustawienia wyświetlane są tylko wtedy, gdy dany typ niestandardowy jest obsługiwany.

Menu Ładowanie papieru

Element menu	Opis
Ładowanie kart Wyłącz Dupleks	Określa, czy drukowanie dwustronne odnosi się do wszystkich zadań drukowania, dla których ustawionym typem papieru są Karty. **Uwaga:** Domyślnym ustawieniem fabrycznym jest Wyłącz.
Uwagi: • Wybranie ustawienia Dupleks sprawia, że wszystkie zadania będą domyślnie drukowane dwustronnie, chyba że w oknie dialogowym Właściwości drukarki zostanie wybrane drukowanie jednostronne. • Wybranie ustawienia Dupleks sprawia, że wszystkie zadania drukowania, w tym także jednostronne, są wysyłane przez moduł dupleksu.	

Element menu	Opis
Ładowanie pap. makulat. Wyłącz Dupleks	Określa, czy drukowanie dwustronne odnosi się do wszystkich zadań drukowania, dla których ustawionym typem papieru jest papier makulaturowy. **Uwaga:** Domyślnym ustawieniem fabrycznym jest Wyłącz.
Ładow. pap. błyszcz. Wyłącz Dupleks	Określa, czy drukowanie dwustronne odnosi się do wszystkich zadań drukowania, dla których ustawionym typem papieru jest papier błyszczący. **Uwaga:** Domyślnym ustawieniem fabrycznym jest Wyłącz.
Ładowanie papieru błyszczącego o dużej gramaturze Wyłącz Dupleks	Określa, czy drukowanie dwustronne odnosi się do wszystkich zadań drukowania, dla których ustawionym typem papieru jest papier błyszczący o dużej gramaturze. **Uwaga:** Domyślnym ustawieniem fabrycznym jest Wyłącz.
Ładowanie etykiet Wyłącz Dupleks	Określa, czy drukowanie dwustronne odnosi się do wszystkich zadań drukowania, dla których ustawionym typem papieru są Etykiety. **Uwaga:** Domyślnym ustawieniem fabrycznym jest Wyłącz.
Ładow. etykiet winyl. Wyłącz Dupleks	Określa, czy drukowanie dwustronne odnosi się do wszystkich zadań drukowania, dla których ustawionym typem papieru są etykiety winylowe. **Uwaga:** Domyślnym ustawieniem fabrycznym jest Wyłącz.
Ładowanie pap. dok. Wyłącz Dupleks	Określa, czy drukowanie dwustronne odnosi się do wszystkich zadań drukowania, dla których ustawionym typem papieru jest papier dokumentowy. **Uwaga:** Domyślnym ustawieniem fabrycznym jest Wyłącz.
Ładowanie pap. firm. Wyłącz Dupleks	Określa, czy drukowanie dwustronne odnosi się do wszystkich zadań drukowania, dla których ustawionym typem papieru jest papier firmowy. **Uwaga:** Domyślnym ustawieniem fabrycznym jest Wyłącz.
Ładowanie formularzy Wyłącz Dupleks	Określa, czy drukowanie dwustronne odnosi się do wszystkich zadań drukowania, dla których ustawionym typem papieru są formularze. **Uwaga:** Domyślnym ustawieniem fabrycznym jest Wyłącz.
Ładowanie pap. kolor. Wyłącz Dupleks	Określa, czy drukowanie dwustronne odnosi się do wszystkich zadań drukowania, dla których ustawionym typem papieru jest papier kolorowy. **Uwaga:** Domyślnym ustawieniem fabrycznym jest Wyłącz.
Ładowanie — lekki Wyłącz Dupleks	Określa, czy drukowanie dwustronne odnosi się do wszystkich zadań drukowania, dla których ustawionym typem papieru jest papier lekki. **Uwaga:** Domyślnym ustawieniem fabrycznym jest Wyłącz.
Ładowanie — ciężki Wyłącz Dupleks	Określa, czy drukowanie dwustronne odnosi się do wszystkich zadań drukowania, dla których ustawionym typem papieru jest papier ciężki. **Uwaga:** Domyślnym ustawieniem fabrycznym jest Wyłącz.
Gruby/bawełniany — ładowanie Wyłącz Dupleks	Określa, czy drukowanie dwustronne odnosi się do wszystkich zadań drukowania, dla których ustawionym typem papieru jest papier gruby/bawełniany. **Uwaga:** Domyślnym ustawieniem fabrycznym jest Wyłącz.

Uwagi:

- Wybranie ustawienia Dupleks sprawia, że wszystkie zadania będą domyślnie drukowane dwustronnie, chyba że w oknie dialogowym Właściwości drukarki zostanie wybrane drukowanie jednostronne.
- Wybranie ustawienia Dupleks sprawia, że wszystkie zadania drukowania, w tym także jednostronne, są wysyłane przez moduł dupleksu.

Element menu	Opis
Ładowanie niestand. [x] Wyłącz Dupleks	Określa, czy drukowanie dwustronne odnosi się do wszystkich zadań drukowania, dla których ustawionym typem papieru jest papier niestandardowy [x]. **Uwagi:** • Domyślnym ustawieniem fabrycznym jest Wyłącz. • Opcja Ładowanie niestand. [x] dostępna jest tylko wtedy, gdy dany typ papieru niestandardowego jest obsługiwany.
Uwagi: • Wybranie ustawienia Dupleks sprawia, że wszystkie zadania będą domyślnie drukowane dwustronnie, chyba że w oknie dialogowym Właściwości drukarki zostanie wybrane drukowanie jednostronne. • Wybranie ustawienia Dupleks sprawia, że wszystkie zadania drukowania, w tym także jednostronne, są wysyłane przez moduł dupleksu.	

Menu Typy niestandardowe

Element menu	Opis
Typ niestandardowy [x] Papier Karta okolicznościowa Przezroczystość Błyszczący Szorstki/bawełniany Etykiety Etykiety winylowe Koperta	Określa powiązanie papieru lub typu nośnika specjalnego z nazwą fabryczną **Typ niestandardowy [x]** lub zdefiniowaną przez użytkownika nazwą niestandardową utworzoną przy użyciu strony wbudowanego serwera WWW lub aplikacji MarkVision™ Professional. **Uwagi:** • Domyślnym ustawieniem fabrycznym jest Papier. • Aby możliwe było drukowanie z danego źródła, niestandardowy typ nośnika musi być obsługiwany przez wybrany zasobnik lub podajnik do wielu zastosowań.
Makulaturowy Papier Karta okolicznościowa Przezroczystość Błyszczący Szorstki/bawełniany Etykiety Etykiety winylowe Koperta	Określa typ papieru, gdy w innych menu wybrano ustawienie Makulaturowy. **Uwagi:** • Domyślnym ustawieniem fabrycznym jest Papier. • Aby możliwe było drukowanie z danego źródła, niestandardowy typ nośnika musi być obsługiwany przez wybrany zasobnik lub podajnik do wielu zastosowań.

Menu Niestandardowe nazwy

Element menu	Definicja
Niestandardowa nazwa [x] [brak]	Określa niestandardową nazwę typu papieru. Ta nazwa zastępuje widoczną w menu drukarki nazwę **Typ niestandardowy [x]**.

Menu Niestandardowe nazwy odbiorników

Element menu	Opis
Odbiornik standardowy	Określa niestandardową nazwę odbiornika standardowego
Odbiornik [x]	Określa niestandardową nazwę odbiornika [x]

Menu Niestandardowe rozmiary skanów

Element menu	Opis
Niestandardowy rozmiar skanu [x] Nazwa rozmiaru skanu Szerokość 25 – 215,9 mm (1 – 8,5 cala) Wysokość 25 – 635 mm (1 – 25 cali) Orientacja Pionowa Pozioma 2 skany na stronie Wyłącz Włącz	Określa nazwę niestandardowego rozmiaru skanu, rozmiary skanu i opcje. Niestandardowa nazwa skanu zastępuje nazwę **Niestandardowy rozmiar skanu [x]** w menu drukarki. **Uwagi:** • Domyślnym ustawieniem fabrycznym opcji Szerokość w Stanach Zjednoczonych jest 8,5 cala. Domyślnym międzynarodowym ustawieniem fabrycznym opcji Szerokość jest 210 mm. • Domyślnym ustawieniem fabrycznym opcji Wysokość w Stanach Zjednoczonych jest 14 cali. Domyślnym międzynarodowym ustawieniem fabrycznym opcji Wysokość jest 297 mm. • Domyślnym ustawieniem fabrycznym opcji Orientacja jest ustawienie Pionowa. • Domyślnym ustawieniem fabrycznym opcji 2 skany na stronie jest opcja Wyłącz.

Konfiguracja uniwersalna, menu

Zastosowanie	Działanie
Jednostki miary Cali Milimetry	Określa jednostkę miary. **Uwaga:** Domyślnym ustawieniem fabrycznym w Stanach Zjednoczonych są cale fabrycznym w Stanach Zjednoczonych. Domyślnym międzynarodowym ustawieniem fabrycznym są milimetry.
Portrait Width (Szerokość w pionie) 3–48 cali 76–1219 mm	Ustawia szerokość w pionie. **Uwaga:** Domyślnym ustawieniem fabrycznym opcji Szerokość w Stanach Zjednoczonych jest 8,5 cala. fabrycznym w Stanach Zjednoczonych. Domyślnym międzynarodowym ustawieniem fabrycznym jest 215,9 mm.
Portrait Height (Wysokość w pionie) 3–48 cali 76–1219 mm	Ustawia wysokość w pionie. **Uwaga:** Domyślnym ustawieniem fabrycznym opcji Wysokość w Stanach Zjednoczonych jest 14 cali. fabrycznym w Stanach Zjednoczonych. Domyślnym międzynarodowym ustawieniem fabrycznym jest 355,6 mm.
Uwagi: • Jeśli szerokość lub wysokość przekracza wysokość maksymalną, drukarka wykorzysta maksymalną dozwoloną szerokość lub wysokość. • Szerokość lub wysokość można zwiększać z przyrostem o 0,01 cala lub 1 mm.	

Ustawienia odbiornika, menu

Element menu	Opis
Odbiornik Odbiornik standardowy Odbiornik [x]	Określa odbiornik domyślny **Uwaga:** Domyślnym ustawieniem fabrycznym jest Odbiornik std.
Konfiguruj odbiorniki Odb. przegrod. Połącz Mail Overflow (Przepełnienie odb.) Połącz opcje Przypisany typ	Określa opcje konfiguracji dla odbiorników papieru. **Uwaga:** Domyślnym ustawieniem fabrycznym jest Odb. przegrod.
Assign Type/Bin (Przypisz typ/odbiornik) Odb. zwykłego pap. Odbiornik kart Odbiornik folii Recycled Bin (Odbiornik p. makulat.) Odb. pap. błyszcz. Odb. grubego pap. błyszcz. Odbiornik etykiet Vinyl Labels Bin (Odb. etykiet. winyl.) Odbiornik pap. dok. Envelope Bin (Odbiornik kopert) Rough Envelope Bin (Odb. grubych kopert) Odbiornik pap. firm. Odbiornik formularzy Odbiornik pap. kolor. Light Paper Bin (Odb. lekkiego papieru) Heavy Paper Bin (Odb. ciężkiego papieru) Rough/Cotton Bin (Odbiornik papieru grubego/bawełnianego) Odbiornik niestandardowy [x]	Umożliwia wybór odbiornika dla każdego obsługiwanego typu papieru. Dostępny wybór dla każdego typu: Wyłączone Odbiornik standardowy Odbiornik [x] **Uwaga:** Domyślnym ustawieniem fabrycznym jest Disabled (Wyłączone).

Menu Raporty

Menu Raporty

Zastosowanie	Działanie
Strona ustawień menu	Umożliwia wydrukowanie raportu dotyczącego bieżących ustawień menu drukarki. Raport ten zawiera również informacje o stanie materiałów eksploatacyjnych i listę pomyślnie zainstalowanych opcji sprzętowych.
Statystyki urządzenia	Umożliwia wydrukowanie raportu zawierającego statystyki drukarki, np. informacje dotyczące materiałów eksploatacyjnych i informacje o liczbie wydrukowanych stron.
Strona konfiguracji sieci	Umożliwia wydrukowanie raportu zawierającego informacje na temat ustawień sieciowych drukarki. **Uwaga:** Ten element menu jest wyświetlany tylko w przypadku drukarek sieciowych lub drukarek podłączonych do serwerów druku.

Zastosowanie	Działanie
Strona [x] konfiguracji sieci	Umożliwia wydrukowanie raportu zawierającego informacje na temat ustawień sieciowych drukarki. **Uwaga:** Ten element menu jest dostępny tylko, gdy drukarki standardowe lub sieciowe są podłączone do serwerów druku oraz zainstalowano więcej niż jedną opcję sieciową.
Lista skrótów	Umożliwia wydrukowanie raportu zawierającego informacje na temat skonfigurowanych skrótów.
Dziennik zadań faksowania	Umożliwia wydrukowanie raportu zawierającego informacje na temat ostatnich 200 faksów. **Uwagi:** • Ten element menu jest dostępny, tylko gdy w menu Ustawienia faksu włączona jest opcja Włącz dziennik zadań. • To menu jest dostępne tylko w niektórych modelach drukarek.
Dziennik wywołań faksu	Umożliwia wydrukowanie raportu zawierającego informacje na temat ostatnich 100 wybranych, odebranych i zablokowanych połączeń. **Uwagi:** • Ten element menu jest dostępny, tylko gdy w menu Ustawienia faksu włączona jest opcja Włącz dziennik zadań. • To menu jest dostępne tylko w niektórych modelach drukarek.
Kopiuj skróty	Umożliwia wydrukowanie raportu zawierającego informacje na temat skrótów kopiowania.
Skróty e-mail	Umożliwia wydrukowanie raportu zawierającego informacje na temat skrótów poczty e-mail.
Skróty faksu	Umożliwia wydrukowanie raportu zawierającego informacje na temat skrótów faksu.
Skróty FTP	Umożliwia wydrukowanie raportu zawierającego informacje na temat skrótów FTP.
Lista profili	Umożliwia wydrukowanie listy profili przechowywanych na drukarce.
Drukuj czcionki	Umożliwia wydrukowanie raportu na temat wszystkich czcionek dostępnych dla aktualnie wybranego języka drukarki.
Drukuj katalog	Umożliwia wydrukowanie listy wszystkich zasobów przechowywanych na opcjonalnej karcie pamięci flash lub na dysku twardym drukarki. **Uwagi:** • Rozmiar bufora zadań musi być ustawiony na 100%. • Należy się upewnić, że karta pamięci lub dysk twardy są zainstalowane i sprawne.
Print Demo (Drukuj demonstrację) Demo Page (Strona demonstracyjna) [lista dostępnych stron demonstracyjnych]	Umożliwia wydrukowanie plików demonstracyjnych dostępnych w oprogramowaniu układowym, opcję flash i opcję dysku.
Asset Report (Raport inwentaryzacji)	Umożliwia wydrukowanie raportu zawierającego informacje inwentaryzacyjne na temat drukarki, np. numer seryjny i nazwę modelu.

Network/Ports, menu

Menu aktywnej karty sieciowej

Element menu	Opis
Aktywna karta sieciowa Automatycznie [lista dostępnych kart sieciowych]	**Uwagi:** • Domyślnym ustawieniem fabrycznym jest Automatycznie. • Ten element menu pojawia się tylko wtedy, gdy zainstalowana jest opcjonalna karta sieciowa.

Menu Sieć standardowa lub Sieć [x]

Uwaga: W tym menu są wyświetlane tylko aktywne porty. Wszystkie nieaktywne porty są pomijane.

Element menu	Opis
PCL SmartSwitch Włącz Wyłącz	Konfiguruje automatyczne przełączanie drukarki na emulację PCL, jeśli zadanie drukowania tego wymaga, bez względu na domyślny język drukarki. **Uwagi:** • Domyślnym ustawieniem fabrycznym jest Włącz. • Jeśli wybrano ustawienie Wyłącz, drukarka nie analizuje otrzymywanych danych. Jeśli w przypadku opcji PS SmartSwitch wybrane jest ustawienie Włącz, w drukarce stosowana jest emulacja PostScript. Jeśli opcja PS SmartSwitch jest wyłączona, używany jest domyślny język drukarki określony w menu Ustawienia.
PS SmartSwitch Włącz Wyłącz	Konfiguruje automatyczne przełączanie drukarki na emulację PS, jeśli zadanie drukowania tego wymaga, bez względu na domyślny język drukarki. **Uwagi:** • Domyślnym ustawieniem fabrycznym jest Włącz. • Jeśli wybrano ustawienie Wyłącz, drukarka nie analizuje otrzymywanych danych. Jeśli w przypadku opcji PCL SmartSwitch wybrane jest ustawienie Włącz, w drukarce stosowana jest emulacja PCL. Jeśli opcja PCL SmartSwitch jest wyłączona, używany jest domyślny język drukarki określony w menu Ustawienia.
Tryb NPA Automatycznie Wyłącz	Konfiguruje drukarkę tak, aby wykonywała operacje przetwarzania wymagane w komunikacji dwukierunkowej, zgodnie ze standardem NPA Protocol. **Uwagi:** • Domyślnym ustawieniem fabrycznym jest Automatycznie. • Zmiana tego ustawienia na panelu sterowania i wyjście z menu powodują ponowne uruchomienie drukarki. Wybór menu jest następnie aktualizowany.

Element menu	Opis
Bufor sieciowy Automatycznie Od 3 KB do [maksymalnego dozwolonego rozmiaru]	Konfiguruje rozmiar buforu wejściowego połączenia sieciowego. **Uwagi:** • Domyślnym ustawieniem fabrycznym jest Automatycznie. • Wartość można zmieniać z przyrostem 1 KB. • Maksymalny dozwolony rozmiar bufora zależy od ilości pamięci w drukarce, rozmiaru innych buforów łączy oraz od tego, czy w przypadku opcji Zapis zasobów wybrano ustawienie Włącz czy Wyłącz. • Aby zwiększyć maksymalny dostępny rozmiar buforu połączenia sieciowego, należy wyłączyć lub zmniejszyć bufor równoległy, szeregowy i USB. • Zmiana tego ustawienia na panelu sterowania i wyjście z menu powodują ponowne uruchomienie drukarki. Wybór menu jest następnie aktualizowany.
Buforowanie zadań Wyłącz Włącz Automatycznie	Tymczasowo zapisuje zadania drukowania na dysku twardym drukarki przed ich wydrukowaniem. To menu jest dostępne jedynie w przypadku zainstalowania sformatowanego dysku. **Uwagi:** • Domyślnym ustawieniem fabrycznym jest Wyłącz. • Ustawienie Włącz powoduje buforowanie zadań na dysku twardym. • Ustawienie Automatycznie sprawia, że zadania drukowania są buforowane tylko wtedy, gdy drukarka jest zajęta przetwarzaniem danych z innego portu wejściowego. • Zmiana tego ustawienia na panelu sterowania i wyjście z menu powodują ponowne uruchomienie drukarki. Wybór menu jest następnie aktualizowany.
Binary PS (Mac) Automatycznie Włącz Wyłącz	Konfiguruje drukarkę w celu przetwarzania binarnych zadań drukowania w języku PostScript pochodzących z komputerów Macintosh. **Uwagi:** • Domyślnym ustawieniem fabrycznym jest Automatycznie. • Ustawienie Wyłącz umożliwia filtrowanie zadań drukowania za pomocą standardowego protokołu. • Ustawienie Włącz umożliwia przetwarzanie binarnych zadań drukowania w języku PostScript.
Konfiguracja sieci standardowej Raporty Karta sieciowa TCP/IP IPv6 Sieć bezprzewodowa AppleTalk	Wyświetlanie i konfigurowanie ustawień sieciowych drukarki. **Uwaga:** Menu Sieć bezprzewodowa jest wyświetlane tylko wtedy, gdy drukarka jest podłączona do sieci bezprzewodowej.
Konfiguracja sieci [x] Raporty Karta sieciowa TCP/IP IPv6 Sieć bezprzewodowa AppleTalk	

Menu Raporty sieciowe

To menu jest dostępne w menu Sieć/Porty:

Sieć/Porty > **Sieć standardowa** lub **Sieć [x]** > **Konfiguracja sieci standardowej** lub **Konfiguracja sieci** > **Raporty** lub **Raporty sieciowe**

Element menu	Opis
Drukuj stronę konfiguracji	Umożliwia wydrukowanie raportu zawierającego informacje na temat ustawień drukarki sieciowej, np. adres TCP/IP.

Menu karty sieciowej

Zastosowanie	Działanie
Wyświetl stan karty Podłączona Odłączona	Umożliwia wyświetlenie stanu połączenia karty sieciowej.
Wyświetl szybkość karty	Umożliwia wyświetlenie szybkości aktywnej karty sieciowej.
Adres sieciowy UAA LAA	Umożliwia wyświetlenie adresów sieciowych.
Czas oczekiwania na zadanie 0–255 sekund	Określa czas przed anulowaniem zadania drukowania sieciowego. **Uwagi:** • Domyślnym ustawieniem fabrycznym jest 90 sekund. • Jeśli wartość zostanie ustawiona na 0, czas oczekiwania zostanie wyłączony. • Jeśli zostanie wybrana wartość 1–9, ustawienie zostanie zapisane jako 10.
Strona tytułowa Wyłączone Włączone	Umożliwia włączenie stron tytułowych. **Uwaga:** Domyślnym ustawieniem fabrycznym jest ustawienie Wyłącz.

TCP/IP, menu

Aby uzyskać dostęp do menu, przejdź do jednej z następujących opcji:

- **Sieć/Porty** >**Sieć standardowa** >**Konfiguracja sieci standardowej** >**TCP/IP**
- **Sieć/Porty** >**Sieć [x]** >**Konfiguracja sieci [x]** >**TCP/IP**

Uwaga: To menu dostępne jest tylko w drukarkach sieciowych lub drukarkach podłączonych do serwerów druku.

Zastosowanie	Działanie
Ustaw nazwę hosta	Umożliwia ustawienie bieżącej nazwy hosta TCP/IP. **Uwaga:** To ustawienie można zmienić tylko przy użyciu wbudowanego serwera WWW.

Zastosowanie	Działanie
Adres IP	Umożliwia wyświetlenie lub zmianę bieżącego adresu TCP/IP. **Uwaga:** Ręczne ustawienie adresu IP powoduje wyłączenie opcji Enable DHCP (Włącz DHCP) i Enable Auto IP (Włącz Auto IP). W systemach z obsługą protokołów BOOTP i RARP zostaną również wyłączone opcje Enable BOOTP (Włącz BOOTP) i Enable RARP (Włącz RARP).
Maska sieci	Umożliwia wyświetlenie lub zmianę bieżącej maski sieci TCP/IP.
Brama	Umożliwia wyświetlenie lub zmianę bieżącej bramy TCP/IP.
Włącz funkcję DHCP Włączone Wyłączone	Określa adres DHCP i przypisanie parametrów. **Uwaga:** Domyślnym ustawieniem fabrycznym jest On (Włącz).
Włącz funkcję RARP Włączone Wyłączone	Określa ustawienie przypisania adresu RARP. **Uwaga:** Domyślnym ustawieniem fabrycznym jest Wyłącz.
Włącz funkcję BOOTP Włączone Wyłączone	Określa ustawienie przypisania adresu BOOTP. **Uwaga:** Domyślnym ustawieniem fabrycznym jest On (Włącz).
Włącz funkcję AutoIP Tak Nie	Umożliwia określenie ustawienia pracy w sieci przy zerowej konfiguracji. **Uwaga:** Domyślnym ustawieniem fabrycznym jest Yes (Tak).
Włącz funkcję FTP/TFTP Tak Nie	Powoduje włączenie wbudowanego serwera FTP umożliwiającego wysyłanie plików do skanera przy użyciu protokołu FTP. **Uwaga:** Domyślnym ustawieniem fabrycznym jest Yes (Tak).
Enable HTTP Server (Włącz serwer HTTP) Tak Nie	Powoduje włączenie wbudowanego serwera WWW. Po włączeniu tej opcji można zdalnie monitorować działanie skanera i zarządzać nią przy użyciu przeglądarki internetowej. **Uwaga:** Domyślnym ustawieniem fabrycznym jest Yes (Tak).
Adres serwera WINS	Umożliwia wyświetlenie lub zmianę bieżącego adresu serwera WINS.
Włącz funkcję DDNS Tak Nie	Umożliwia wyświetlenie lub zmianę bieżącej wartości ustawienia DDNS. **Uwaga:** Domyślnym ustawieniem fabrycznym jest Yes (Tak).
Enable mDNS (Włącz mDNS) Tak Nie	Umożliwia wyświetlenie lub zmianę bieżącej wartości ustawienia mDNS. **Uwaga:** Domyślnym ustawieniem fabrycznym jest Yes (Tak).
Adres serwera DNS	Umożliwia wyświetlenie lub zmianę bieżącego adresu serwera DNS.
Adres zapasowego serwera DNS	Umożliwia wyświetlenie i zmianę zapasowych adresów serwerów DNS.
Adres zapasowego serwera DNS 2	
Adres zapasowego serwera DNS 3	
Włącz funkcję HTTPS Tak Nie	Umożliwia wyświetlenie lub zmianę bieżącej wartości ustawienia HTTPS. **Uwaga:** Domyślnym ustawieniem fabrycznym jest Yes (Tak).

Menu IPv6

To menu jest dostępne w menu Networks/Ports (Sieć/Porty):

Sieć/Porty > **Sieć standardowa** lub **Sieć [x]** > **Konfiguracja sieci standardowej** lub **Konfiguracja sieci <x>** > **IPv6**

Uwaga: To menu wyświetlane jest tylko w drukarkach sieciowych lub drukarkach podłączonych do serwerów druku.

Element menu	Opis
Włącz IPv6 On (Włącz) Off (Wyłącz)	Włącza obsługę protokołu IPv6 w drukarce. **Uwaga:** Domyślnym ustawieniem fabrycznym jest On (Włącz).
Automat. konfiguracja On (Włącz) Off (Wyłącz)	Określa możliwość zaakceptowania przez kartę sieciową drukarki automatycznych wpisów konfiguracji adresu IPv6 dostarczonych przez router. **Uwaga:** Domyślnym ustawieniem fabrycznym jest On (Włącz).
Ustaw nazwę hosta	Lets you set the hostname **Uwaga:** Te ustawienia można zmienić tylko za pomocą wbudowanego serwera WWW.
Wyświetl adres	
Pokaż adres routera	
Włącz protokół DHCPv6 On (Włącz) Off (Wyłącz)	Włącza obsługę protokołu DHCPv6 w drukarce. **Uwaga:** Domyślnym ustawieniem fabrycznym jest On (Włącz).

Menu Sieć bezprzewodowa

Używając wymienionych poniżej opcji menu, można przeglądać lub konfigurować ustawienia wewnętrznego bezprzewodowego serwera druku.

Uwaga: To menu jest dostępne tylko w modelach podłączonych do sieci bezprzewodowej.

Menu Sieć bezprzewodowa jest dostępne z poziomu menu Sieć/Porty:

Sieć/Porty > **Sieć standardowa** lub **Sieć [x]** > **Konfiguracja sieci standardowej** lub **Konfiguracja sieci [x]** > **Sieć bezprzewodowa**

Element menu	Opis
Tryb WPS PBC	Umożliwia podłączenie drukarki do sieci bezprzewodowej przez naciśnięcie przycisków na drukarce i na punkcie dostępu (routerze bezprzewodowym) w określonym przedziale czasu.
Tryb WPS PIN	Umożliwia podłączenie drukarki do sieci bezprzewodowej przy użyciu kodu PIN z drukarki, który należy wprowadzić do ustawień sieci bezprzewodowej punktu dostępu.
WPS Auto Detect Wyłącz Włączony	Umożliwia automatyczne wykrywanie metody łączenia z siecią stosowanej przez punkt dostępu obsługujący funkcję WPS: WPS Push Button Configuration (PBC) lub WPS Personal Identification Number (PIN). **Uwaga:** Domyślnym ustawieniem fabrycznym jest Wyłącz.

Element menu	Opis
Tryb sieci Tryb ad hoc Tryb infrastruktury	Określa tryb sieci. **Uwagi:** • Domyślnym ustawieniem fabrycznym jest Ad hoc. Ten tryb umożliwia konfigurację bezpośredniego połączenia bezprzewodowego drukarki z komputerem. • Tryb infrastruktury umożliwia dostęp drukarki do sieci przez punkt dostępu.
Zgodność 802.11b/g/n 802.11n 802.11b/g	Określa standard sieci bezprzewodowej **Uwaga:** Domyślnym ustawieniem fabrycznym jest 802.11b/g/n.
Wybierz sieć [lista dostępnych sieci]	Umożliwia wybór sieci używanej przez drukarkę.
Wyświetl jakość sygnału	Umożliwia wyświetlenie informacji o jakości połączenia bezprzewodowego.
Wyświetl tryb bezpieczeństwa	Umożliwia wyświetlenie metody szyfrowania używanej w sieci bezprzewodowej.

Uwaga: *Wi-Fi Protected Setup (WPS)* to prosta i bezpieczna konfiguracja, która umożliwia utworzenie i zabezpieczenie sieci bezprzewodowej, a nie wymaga posiadania wiedzy na temat technologii Wi-Fi. Dla urządzeń sieciowych nie jest wymagane konfigurowanie nazwy sieci (SSID), klucza WEP ani hasła WPA.

AppleTalk, menu

Aby uzyskać dostęp do menu, przejdź do jednej z następujących opcji:

- **Sieć/Porty** >**Sieć standardowa** >**Konfiguracja sieci standardowej** >**Apple Talk**
- **Sieć/Porty** >**Sieć [x]** >**Konfiguracja sieci [x]** >**AppleTalk**

Zastosowanie	Działanie
Włącz Tak Nie	Włącza lub wyłącza obsługę protokołu AppleTalk. **Uwaga:** Domyślnym ustawieniem fabrycznym jest No (Nie).
Wyświetl nazwę	Wyświetla przypisaną nazwę AppleTalk. **Uwaga:** Nazwę AppleTalk można zmienić tylko za pomocą wbudowanego serwera WWW.
Wyświetl adres	Wyświetla przypisany adres AppleTalk. **Uwaga:** Adres AppleTalk można zmienić tylko za pomocą wbudowanego serwera WWW.
Ustaw strefę [lista stref dostępnych w sieci]	Wyświetla listę stref AppleTalk dostępnych w sieci. **Uwaga:** Domyślną strefą dla sieci jest ustawienie fabryczne.

Menu Standardowy port USB

Element menu	Opis
PCL SmartSwitch Włącz Wyłącz	Konfiguruje drukarkę tak, aby automatycznie przełączała się na emulację PCL, jeśli wymaga tego zadanie drukowania otrzymane przez port USB, bez względu na domyślny język drukarki. **Uwagi:** • Domyślnym ustawieniem fabrycznym jest Włącz. • Jeśli wybrane jest ustawienie Wyłącz, drukarka nie analizuje otrzymywanych danych. Jeśli w przypadku opcji PS SmartSwitch wybrane jest ustawienie Włącz, w drukarce stosowana jest emulacja PostScript. Jeśli opcja PS SmartSwitch jest wyłączona, używany jest domyślny język drukarki określony w menu Ustawienia.
PS SmartSwitch Włącz Wyłącz	Konfiguruje drukarkę tak, aby automatycznie przełączała się na emulację PS, jeśli wymaga tego zadanie drukowania otrzymane przez port USB, bez względu na domyślny język drukarki. **Uwagi:** • Domyślnym ustawieniem fabrycznym jest Włącz. • Jeśli wybrane jest ustawienie Wyłącz, drukarka nie analizuje otrzymywanych danych. Jeśli w przypadku opcji PCL SmartSwitch wybrane jest ustawienie Włącz, w drukarce stosowana jest emulacja PCL. Jeśli opcja PCL SmartSwitch jest wyłączona, używany jest domyślny język drukarki określony w menu Ustawienia.
Tryb NPA Automatycznie Włącz Wyłącz	Konfiguruje drukarkę tak, aby wykonywała operacje przetwarzania wymagane w komunikacji dwukierunkowej, zgodnie ze standardem NPA Protocol. **Uwagi:** • Domyślnym ustawieniem fabrycznym jest Automatycznie. Jeśli wybrane jest ustawienie Automatycznie, drukarka analizuje dane, określa format, a następnie odpowiednio przetwarza dane. • Zmiana tego ustawienia na panelu sterowania i wyjście z menu powodują ponowne uruchomienie drukarki. Wybór menu jest następnie aktualizowany.
Bufor USB Automatycznie Od 3 kB do [maksymalnego dozwolonego rozmiaru] Wyłączony	Konfiguruje rozmiar bufora wejściowego portu USB. **Uwagi:** • Domyślnym ustawieniem fabrycznym jest Automatycznie. • Ustawienie Wyłączony wyłącza buforowanie zadań. Wszystkie zadania zbuforowane wcześniej na dysku twardym drukarki są drukowane, a następnie zostaje wznowione normalne przetwarzanie zadań. • Rozmiar bufora USB można zmieniać z przyrostem o 1 KB. • Maksymalny dozwolony rozmiar bufora zależy od ilości pamięci w drukarce, rozmiaru innych buforów łączy oraz od tego, czy w przypadku opcji Zapis zasobów wybrano ustawienie Włącz czy Wyłącz. • Aby maksymalnie zwiększyć dostępny rozmiar bufora USB, należy wyłączyć bufor równoległy, szeregowy i sieciowy lub zmniejszyć ich rozmiary. • Zmiana tego ustawienia na panelu sterowania i wyjście z menu powodują ponowne uruchomienie drukarki. Wybór menu jest następnie aktualizowany.

Element menu	Opis
Buforowanie zadań Wyłącz Włącz Automatycznie	Tymczasowo przechowuje zadania drukowania na dysku twardym drukarki przed ich wydrukowaniem. **Uwagi:** • Domyślnym ustawieniem fabrycznym jest Wyłącz. • Ustawienie Włącz powoduje buforowanie zadań na dysku twardym drukarki. • Ustawienie Automatycznie sprawia, że zadania drukowania są buforowane tylko wtedy, gdy drukarka jest zajęta przetwarzaniem danych z innego portu wejściowego. • Zmiana tego ustawienia na panelu sterowania i wyjście z menu powodują ponowne uruchomienie drukarki. Wybór menu jest następnie aktualizowany.
Binary PS (Mac) Automatycznie Włącz Wyłącz	Konfiguruje drukarkę w celu przetwarzania binarnych zadań drukowania w języku PostScript pochodzących z komputerów Macintosh. **Uwagi:** • Domyślnym ustawieniem fabrycznym jest Automatycznie. • Ustawienie Włącz umożliwia przetwarzanie binarnych zadań drukowania w języku PostScript. • Ustawienie Wyłącz umożliwia filtrowanie zadań drukowania za pomocą standardowego protokołu.
Adres ENA yyy.yyy.yyy.yyy	Konfiguruje informacje dotyczące adresu sieciowego zewnętrznego serwera druku. **Uwaga:** Ten element menu jest dostępny tylko, jeśli drukarka jest podłączona do zewnętrznego serwera druku za pomocą portu USB.
Maska sieci ENA yyy.yyy.yyy.yyy	Konfiguruje informacje dotyczące maski sieci zewnętrznego serwera druku. **Uwaga:** Ten element menu jest dostępny tylko, jeśli drukarka jest podłączona do zewnętrznego serwera druku za pomocą portu USB.
Brama ENA yyy.yyy.yyy.yyy	Konfiguruje informacje dotyczące bramy zewnętrznego serwera druku. **Uwaga:** Ten element menu jest dostępny tylko, jeśli drukarka jest podłączona do zewnętrznego serwera druku za pomocą portu USB.

Menu Równoległy [x]

Element menu	Opis
PCL SmartSwitch Włącz Wyłącz	Konfiguruje drukarkę tak, aby automatycznie przełączała się na emulację PCL, jeśli wymaga tego zadanie drukowania otrzymane przez port szeregowy, bez względu na domyślny język drukarki. **Uwagi:** • Domyślnym ustawieniem fabrycznym jest Włącz. • Jeśli wybrane jest ustawienie Wyłącz, drukarka nie analizuje otrzymywanych danych. Jeśli w przypadku opcji PS SmartSwitch wybrane jest ustawienie Włącz, w drukarce stosowana jest emulacja PostScript. Jeśli opcja PS SmartSwitch jest wyłączona, używany jest domyślny język drukarki określony w menu Ustawienia.

Element menu	Opis
PS SmartSwitch Włącz Wyłącz	Konfiguruje drukarkę tak, aby automatycznie przełączała się na emulację PS, jeśli wymaga tego zadanie drukowania otrzymane przez port szeregowy, bez względu na domyślny język drukarki. **Uwagi:** • Domyślnym ustawieniem fabrycznym jest Włącz. • Jeśli wybrane jest ustawienie Wyłącz, drukarka nie analizuje otrzymywanych danych. Jeśli w przypadku opcji PCL SmartSwitch wybrane jest ustawienie Włącz, w drukarce stosowana jest emulacja PCL. Jeśli opcja PCL SmartSwitch jest wyłączona, używany jest domyślny język drukarki określony w menu Ustawienia.
Tryb NPA Automatycznie Włącz Wyłącz	Konfiguruje drukarkę tak, aby wykonywała operacje przetwarzania wymagane w komunikacji dwukierunkowej, zgodnie ze standardem NPA Protocol. **Uwagi:** • Domyślnym ustawieniem fabrycznym jest Automatycznie. • Zmiana tego ustawienia na panelu sterowania i wyjście z menu powodują ponowne uruchomienie drukarki. Wybór menu jest następnie aktualizowany.
Bufor równoległy Automatycznie Od 3 kB do [maksymalnego dozwolonego rozmiaru] Wyłączony	Konfiguruje rozmiar bufora wejściowego portu równoległego. **Uwagi:** • Domyślnym ustawieniem fabrycznym jest Automatycznie. • Ustawienie Wyłączony wyłącza buforowanie zadań. Wszystkie zadania drukowania zbuforowane wcześniej na dysku twardym drukarki są drukowane, a następnie zostaje wznowione normalne przetwarzanie zadań. • Rozmiar bufora równoległego można zmieniać z przyrostem o 1 KB. • Maksymalny dozwolony rozmiar bufora zależy od ilości pamięci w drukarce, rozmiaru innych buforów łączy oraz od tego, czy w przypadku opcji Zapis zasobów wybrano ustawienie Włącz czy Wyłącz. • Aby maksymalnie zwiększyć dostępny rozmiar bufora równoległego, należy wyłączyć bufor USB, szeregowy i sieciowy lub zmniejszyć ich rozmiary. • Zmiana tego ustawienia na panelu sterowania i wyjście z menu powodują ponowne uruchomienie drukarki. Wybór menu jest następnie aktualizowany.
Buforowanie zadań Wyłącz Włącz Automatycznie	Tymczasowo przechowuje zadania drukowania na dysku twardym drukarki przed ich wydrukowaniem. **Uwagi:** • Domyślnym ustawieniem fabrycznym jest Wyłącz. • Ustawienie Włącz powoduje buforowanie zadań na dysku twardym. • Ustawienie Automatycznie sprawia, że zadania drukowania są buforowane tylko wtedy, gdy drukarka jest zajęta przetwarzaniem danych z innego portu wejściowego. • Zmiana tego ustawienia na panelu sterowania i wyjście z menu powodują ponowne uruchomienie drukarki. Wybór menu jest następnie aktualizowany.
Stan zaawansowany Włącz Wyłącz	Włącza komunikację dwukierunkową przez port równoległy. **Uwagi:** • Domyślnym ustawieniem fabrycznym jest Włącz. • Ustawienie Wyłącz wyłącza komunikację dwukierunkową.

Element menu	Opis
Protokół Fastbytes Zwykła	Określa protokół portu równoległego. **Uwagi:** • Domyślnym ustawieniem fabrycznym jest Fastbytes. Zapewnia ono zgodność z większością portów równoległych i jest ustawieniem zalecanym. • Ustawienie Standardowy ułatwia rozwiązywanie problemów dotyczących komunikacji za pomocą portu równoległego.
Przyjmuj inicjacje Wyłącz Włącz	Określa, czy drukarka ma przyjmować żądania inicjacji sprzętu pochodzące z komputera. **Uwagi:** • Domyślnym ustawieniem fabrycznym jest Wyłącz. • Komputer zgłasza żądanie inicjacji przez aktywację sygnału Init z portu równoległego. Wiele komputerów osobistych aktywuje sygnał Init przy każdym włączeniu.
Tryb równoległy 2 Włącz Wyłącz	Określa, czy dane portu równoległego są próbkowane na wznoszącym, czy na opadającym zboczu sygnału próbkującego. **Uwaga:** Domyślnym ustawieniem fabrycznym jest Włącz.
Binary PS (Mac) Automatycznie Włącz Wyłącz	Konfiguruje drukarkę w celu przetwarzania binarnych zadań drukowania w języku PostScript pochodzących z komputerów Macintosh. **Uwagi:** • Domyślnym ustawieniem fabrycznym jest Automatycznie. • Ustawienie Wyłącz umożliwia filtrowanie zadań drukowania za pomocą standardowego protokołu. • Ustawienie Włącz umożliwia przetwarzanie binarnych zadań drukowania w języku PostScript.
Adres ENA yyy.yyy.yyy.yyy	Konfiguruje informacje dotyczące adresu sieciowego zewnętrznego serwera druku. **Uwaga:** Ten element menu jest dostępny tylko, jeśli drukarka jest podłączona do zewnętrznego serwera druku za pomocą portu USB.
Maska sieci ENA yyy.yyy.yyy.yyy	Konfiguruje informacje dotyczące maski sieci zewnętrznego serwera druku. **Uwaga:** Ten element menu jest dostępny tylko, jeśli drukarka jest podłączona do zewnętrznego serwera druku za pomocą portu USB.
Brama ENA yyy.yyy.yyy.yyy	Konfiguruje informacje dotyczące bramy zewnętrznego serwera druku. **Uwaga:** Ten element menu jest dostępny tylko, jeśli drukarka jest podłączona do zewnętrznego serwera druku za pomocą portu USB.

Menu Szeregowy [x]

Element menu	Opis
PCL SmartSwitch Włącz Wyłącz	Konfiguruje drukarkę tak, aby automatycznie przełączała się na emulację PCL, jeśli wymaga tego zadanie drukowania otrzymane przez port szeregowy, bez względu na domyślny język drukarki. **Uwagi:** • Domyślnym ustawieniem fabrycznym jest Włącz. • Jeśli wybrane jest ustawienie Wyłącz, drukarka nie analizuje otrzymywanych danych. Jeśli w przypadku opcji PS SmartSwitch wybrane jest ustawienie Włącz, w drukarce stosowana jest emulacja PostScript. Jeśli opcja PS SmartSwitch jest wyłączona, używany jest domyślny język drukarki określony w menu Ustawienia.
PS SmartSwitch Włącz Wyłącz	Konfiguruje drukarkę tak, aby automatycznie przełączała się na emulację PS, jeśli wymaga tego zadanie drukowania otrzymane przez port szeregowy, bez względu na domyślny język drukarki. **Uwagi:** • Domyślnym ustawieniem fabrycznym jest Włącz. • Jeśli wybrane jest ustawienie Wyłącz, drukarka nie analizuje otrzymywanych danych. Jeśli w przypadku opcji PCL SmartSwitch wybrane jest ustawienie Włącz, w drukarce stosowana jest emulacja PCL. Jeśli opcja PCL SmartSwitch jest wyłączona, używany jest domyślny język drukarki określony w menu Ustawienia.
Tryb NPA Automatycznie Włącz Wyłącz	Konfiguruje drukarkę tak, aby wykonywała operacje przetwarzania wymagane w komunikacji dwukierunkowej, zgodnie ze standardem NPA Protocol. **Uwagi:** • Domyślnym ustawieniem fabrycznym jest Automatycznie. Jeśli wybrane jest ustawienie Automatycznie, drukarka analizuje dane, określa format, a następnie odpowiednio przetwarza dane. • Jeśli wybrane jest ustawienie Włącz, w drukarce odbywa się przetwarzanie NPA. Jeśli dane nie są w formacie NPA, drukarka odrzuca je jako nieprawidłowe. • Jeśli wybrane jest ustawienie Wyłącz, w drukarce nie odbywa się przetwarzanie NPA. • Zmiana tego ustawienia na panelu sterowania i wyjście z menu powodują ponowne uruchomienie drukarki. Wybór menu jest następnie aktualizowany.

Element menu	Opis
Bufor szeregowy Automatycznie Od 3 KB do [maksymalnego dozwolonego rozmiaru] Wyłączony	Konfiguruje rozmiar bufora wejściowego portu szeregowego. **Uwagi:** • Domyślnym ustawieniem fabrycznym jest Automatycznie. • Ustawienie Wyłączony wyłącza buforowanie zadań. Wszystkie zadania zbuforowane wcześniej na dysku są drukowane, a następnie zostaje wznowione normalne przetwarzanie zadań. • Rozmiar bufora szeregowego można zmieniać z przyrostem o 1 KB. • Maksymalny dozwolony rozmiar bufora zależy od ilości pamięci w drukarce, rozmiaru innych buforów łączy oraz od tego, czy w przypadku opcji Zapis zasobów wybrano ustawienie Włącz czy Wyłącz. • Aby maksymalnie zwiększyć dostępny rozmiar bufora szeregowego, należy wyłączyć bufor równoległy, szeregowy i sieciowy lub zmniejszyć ich rozmiary. • Zmiana tego ustawienia na panelu sterowania i wyjście z menu powodują ponowne uruchomienie drukarki. Wybór menu jest następnie aktualizowany.
Buforowanie zadań Wyłącz Włącz Automatycznie	Tymczasowo przechowuje zadania drukowania na dysku twardym drukarki przed ich wydrukowaniem. **Uwagi:** • Domyślnym ustawieniem fabrycznym jest Wyłącz. Zadania drukowania nie są buforowane na dysku twardym drukarki. • Ustawienie Włącz powoduje buforowanie zadań na dysku twardym. • Ustawienie Automatycznie sprawia, że zadania drukowania są buforowane tylko wtedy, gdy drukarka jest zajęta przetwarzaniem danych z innego portu wejściowego. • Zmiana tego ustawienia na panelu sterowania i wyjście z menu powodują ponowne uruchomienie drukarki. Wybór menu jest następnie aktualizowany.
Protokół DTR DTR/DSR XON/XOFF XON/XOFF/DTR XONXOFF/DTRDSR	Określa parametry uzgadniania sprzętowego i programowego dla portu szeregowego. **Uwagi:** • Domyślnym ustawieniem fabrycznym jest DTR. • Ustawienie DTR/DSR jest ustawieniem uzgadniania sprzętowego. • Ustawienie XON/XOFF jest ustawieniem uzgadniania programowego. • Ustawienia XON/XOFF/DTR oraz XON/XOFF/DTR/DSR są ustawieniami połączonego uzgadniania sprzętowego i programowego.
Niezawodne XON Wyłącz Włącz	Określa, czy drukarka ma informować komputer o swojej gotowości do przyjmowania danych. **Uwagi:** • Domyślnym ustawieniem fabrycznym jest Wyłącz. • Ten element menu ma zastosowanie tylko do portu szeregowego pod warunkiem, że dla elementu menu Protokół szeregowy wybrano ustawienie XON/XOFF.

Element menu	Opis
Szybkość [body] 9600 19200 38400 57600 115200 138200 172800 230400 345600 1200 2400 4800	Określa szybkość przesyłania danych otrzymywanych przez port szeregowy. **Uwagi:** • Domyślnym ustawieniem fabrycznym jest 9600. • Szybkości przesyłania danych wynoszące 138200, 172800, 230400 i 345600 bodów są wyświetlane tylko w menu Standardowy szeregowy. Wartości te nie są wyświetlane w menu Szeregowy - opcja 1, Szeregowy - opcja 2 ani Szeregowy - opcja 3.
Bity danych 8 7	Określa liczbę bitów danych przesyłanych w każdej ramce komunikacyjnej. **Uwaga:** Domyślnym ustawieniem fabrycznym jest 8.
Parzystość Brak Ignoruj Parzysta Nieparzysta	Określa parzystość ramek danych wysyłanych i otrzymywanych przez port szeregowy. **Uwaga:** Domyślnym ustawieniem fabrycznym jest Brak.
Przyjmuj DSR Wyłącz Włącz	Określa, czy drukarka wykorzystuje sygnał DSR. **Uwagi:** • Domyślnym ustawieniem fabrycznym jest Wyłącz. • DSR to sygnał uzgadniania wykorzystywany w większości kabli szeregowych. Sygnał DSR jest wykorzystywany przez port szeregowy do rozróżniania danych wysyłanych przez komputer od danych będących wynikiem szumu elektrycznego w kablu szeregowym. Z powodu szumu elektrycznego mogą być drukowane przypadkowe znaki. Aby zapobiec drukowaniu przypadkowych znaków, należy wybrać opcję Włącz.

Menu Ustawienia SMTP

Element menu	Opis
Podstawowa brama SMTP	Określa bramę serwera SMTP oraz port **Uwaga:** Domyślnym portem bramy SMTP jest 25.
Port podstawowej bramy SMTP	
Dodatkowa brama SMTP	
Port dodatkowej bramy SMTP	
Limit czasu SMTP 5–30	Określa czas w sekundach, po którym serwer przestaje próbować wysłać wiadomość e-mail **Uwaga:** Domyślnym ustawieniem fabrycznym jest 30 sekund.
Adres zwrotny	Określa adres zwrotny dla wiadomości e-mail wysyłanych przez drukarkę, składający się z maksymalnie 128 znaków

Element menu	Opis
Zastosuj protokół SSL Wyłączony Negocjuj Wymagane	Konfiguruje drukarkę do korzystania z protokołu SSL w celu zapewnienia zwiększonego bezpieczeństwa podczas łączenia z serwerem SMTP **Uwagi:** • Domyślnym ustawieniem fabrycznym jest Disabled Wyłączony. • W przypadku używania ustawienia Negocjuj to serwer SMTP określa, czy będzie stosowany protokół SSL.
Uwierzytelnianie serwera SMTP Nie wymaga uwierzytelnienia Logowanie/Zwykły CRAM-MD5 Digest-MD5 NTLM Kerberos 5	Określa rodzaj uwierzytelniania wymaganego do skanowania do wiadomości e-mail **Uwaga:** Domyślne ustawienie fabryczne to „Nie wymaga uwierzytelniania”.
Urządzenie – zainicjowany adres e-mail Brak Stosuj dane identyfikacyjne SMTP urządzenia	Określa typ poświadczeń stosowanych podczas komunikacji z serwerem SMTP. Niektóre serwery SMTP wymagają poświadczeń do wysyłania wiadomości e-mail. **Uwagi:** • Domyślnym ustawieniem fabrycznym dla pola Urządzenie – zainicjowany adres e-mail i Użytkownik – zainicjowany adres e-mail to Brak. • Po wybraniu opcji „Użyj poświadczeń SMTP urządzenia” do logowania na serwerze SMTP stosowane są wartości Identyfikator użytkownika urządzenia oraz Hasło urządzenia.
Użytkownik– zainicjowany adres e-mail Brak Stosuj dane identyfikacyjne SMTP urządzenia Użyj identyfikatora i hasła użytkownika sesji Użyj adresu e-mail i hasła sesji Monituj użytkownika	
Nazwa użytkownika urządzenia	
Hasło urządzenia	
Obszar Kerberos 5	
Domena NTLM	

Bezpieczeństwo, menu

Edytuj konfiguracje zabezpieczeń, menu

Zastosowanie	Działanie
Edytuj hasło kopii zapasowej Użyj hasła zapasowego Wyłączone Włączone Hasło	Tworzy hasło kopii zapasowej. **Uwagi:** • Domyślnym ustawieniem fabrycznym dla funkcji Użyj hasła zapasowego jest Off (Wyłącz). • Ten element menu jest wyświetlany tylko w przypadku istnienia hasła kopii zapasowej.
Edytuj bloki funkcjonalne Konta wewnętrzne NTLM Konfiguracja prostego systemu Kerberos Ustawienia Kerberos Aktywny katalog LDAP LDAP+GSSAPI Hasło PIN	Edycja ustawień dla kont wewnętrznych, NTLM, konfiguracji prostego systemu Kerberos, konfiguracji systemu Kerberos, katalogu aktywnego, LDAP, hasła i kodu PIN.
Edytuj szablony zabezpieczeń [lista dostępnych szablonów]	Umożliwia dodawanie lub edycję szablonów zabezpieczeń.
Edytuj funkcje kontroli dostępu Menu administracyjne Dostęp do funkcji Konfiguracja aplikacji Zarządzanie Rozwiązania Anuluj zadania w urządzeniu	Zapewnia kontrolę dostępu do menu drukarki, aktualizacji oprogramowania układowego, wstrzymanych zadań i innych punktów dostępu.

Menu Różne ustawienia zabezpieczeń

Element menu	Opis
Ograniczenia logowania Nieudane próby logowania Limit czasu błędów logowania Czas blokowania Limit czasu logowania z panelu Limit czasu logowania zdalnego	Ogranicza liczbę i czas nieudanych prób logowania z poziomu panelu sterowania przed zablokowaniem *wszystkich* użytkowników. **Uwagi:** • Ustawienie „Nieudane próby logowania” określa liczbę nieudanych prób logowania przed zablokowaniem użytkowników. Zakres wartości ustawienia: od 1 do 10 prób. • Ustawienie „Limit czasu błędów logowania” to okres, w którym można popełnić błędy logowania przed zablokowaniem użytkowników. Zakres wartości ustawienia: od 1 do 60 minut. Domyślnym ustawieniem fabrycznym jest 5 minut. • Ustawienie „Czas blokowania” określa, jak długo użytkownicy są blokowani po przekroczeniu limitu nieudanych prób logowania. Zakres wartości ustawienia: od 1 do 60 minut. Domyślnym ustawieniem fabrycznym jest 5 minut. Wartość 1 oznacza, że drukarka nie wymusza czasu blokowania. • Ustawienie „Limit czasu logowania z panelu” określa czas, po którym użytkownik zostaje automatycznie wylogowany, gdy drukarka jest bezczynna podczas wyświetlania ekranu głównego. Zakres wartości ustawienia: od 1 do 900 sekund. Domyślnym ustawieniem fabrycznym jest 30 sekund. • Ustawienie „Limit czasu logowania zdalnego” określa czas, po upływie którego użytkownik zostanie automatycznie wylogowany, gdy interfejs zdalny jest bezczynny. Zakres wartości ustawienia: od 1 do 120 sekund. Domyślnym ustawieniem fabrycznym jest 10 minut.
Zerowanie ustawień bezpieczeństwa Kontrola dostępu=„Bez zabezpieczeń” Brak efektu Przywróć domyślne ustawienia fabryczne zabezpieczeń	Umożliwia zmianę wartość ustawień zabezpieczeń. **Uwagi:** • Ustawienie Kontrola dostępu=„Bez zabezpieczeń” powoduje zachowanie wszystkich danych zabezpieczeń określonych przez użytkownika. Domyślnym ustawieniem fabrycznym jest „Bez zabezpieczeń”. • „Brak efektu” oznacza, że resetowanie nie ma żadnego wpływu na konfigurację zabezpieczeń urządzenia. • Opcja „Przywróć domyślne ustawienia fabryczne zabezpieczeń” powoduje usunięcie wszystkich informacji o zabezpieczeniach, które zdefiniował użytkownik, oraz przypisanie domyślnych wartości fabrycznych do wszystkich ustawień w sekcji Różne ustawienia zabezpieczeń zarówno panelu, jak i strony WWW.
Weryfikacja certyfikatu LDAP Żądaj Wypróbuj funkcję Zezwalaj Nigdy	Umożliwia użytkownikowi zażądanie certyfikatu serwera. **Uwagi:** • Ustawienie „Żądaj” oznacza, że żądanie certyfikatu serwera zostało wysłane. Jeśli zostanie przedstawiony zły certyfikat lub nie zostanie przedstawiony żaden certyfikat, sesja zostanie natychmiast przerwana. Domyślne ustawienie fabryczne to ustawienie „Żądaj”. • „Wypróbuj” oznacza, że żądanie certyfikatu serwera zostało wysłane. Jeśli nie zostanie przedstawiony żaden certyfikat, sesja będzie kontynuowana normalnie. Jeśli zostanie przedstawiony zły certyfikat, sesja zostanie natychmiast przerwana. • „Zezwalaj” oznacza, że żądanie certyfikatu serwera zostało wysłane. Jeśli nie zostanie przedstawiony żaden certyfikat, sesja będzie kontynuowana normalnie. Jeśli zostanie przedstawiony zły certyfikat, będzie on zignorowany, a sesja będzie kontynuowana normalnie. • „Nigdy” oznacza, że nie wysłano żądania certyfikatu serwera.

Element menu	Opis
Minimalna długość kodu PIN 1–16	Ogranicza długość kodu PIN. **Uwaga:** Domyślnym ustawieniem fabrycznym jest wartość 4.

Drukowanie poufne, menu

Zastosowanie	Działanie
Maksymalna liczba błędnych numerów PIN Wyłączone 2–10	Ograniczenie liczby powtórzeń podczas wprowadzania błędnego numeru PIN. **Uwaga:** Po osiągnięciu limitu prób zadania drukowania dla tej nazwy użytkownika i numeru PIN są usuwane.
Wygaśnięcie ważności zadania poufnego Wyłączone 1 godzina 4 godziny 24 godziny 1 tydzień	Ograniczenie czasu, przez który poufne zadanie drukowania pozostaje w drukarce, zanim zostanie usunięte. **Uwagi:** • Jeśli ustawienie Wygaśnięcie ważności zadania poufnego zostanie zmienione, gdy poufne zadania drukowania znajdują się w pamięci RAM drukarki, czas wygaśnięcia tych zadań drukowania nie zostanie zaktualizowany nową wartością domyślną. • Jeśli drukarka zostanie wyłączona, wówczas wszystkie zadania poufne przechowywane w pamięci RAM drukarki zostaną usunięte.
Wygaśnięcie ważności zadań wydruku powtarzanego Wyłączone 1 godzina 4 godziny 24 godziny 1 tydzień	Ustawienie limitu czasu, przez który drukarka przechowuje zadania drukowania.
Wygaśnięcie ważności zadań wydruku próbnego Wyłączone 1 godzina 4 godziny 24 godziny 1 tydzień	Ustawienie limitu czasu, przez który drukarka przechowuje zadania drukowania wymagające weryfikacji.
Wygaśnięcie zadań odroczonych Wyłączone 1 godzina 4 godziny 24 godziny 1 tydzień	Ustawienie limitu czasu, przez który drukarka przechowuje zadania drukowania do wydrukowania w późniejszym terminie.
Uwaga: Domyślnym ustawieniem fabrycznym jest Wyłącz.	

Kasuj menu Tymczasowe pliki danych

Funkcja Kasuj pliki tymczasowe powoduje usunięcie *tylko* tych danych zadań drukowania przechowywanych na dysku twardym drukarki, które *nie są* w danej chwili używane przez system plików. Zachowane zostają wszystkie stałe dane znajdujące się na dysku twardym, takie jak pobrane czcionki, makra i zadania wstrzymane.

Uwaga: To menu pojawia się tylko po zainstalowaniu sformatowanego, działającego dysku twardego.

Zastosowanie	Działanie
Wiping Mode (Tryb wymazywania) Wyłączone Automatyczny Ręcznie	Określa tryb kasowania plików tymczasowych. **Uwaga:** Domyślnym ustawieniem fabrycznym jest Auto (Automatycznie).
Automatic Method (Metoda automatyczna) Single pass (Przejście jednokrotne) Multi-pass (Przejście wielokrotne)	Określa metodę automatycznego wymazywania dysku. **Uwagi:** • Fabrycznym ustawieniem domyślnym jest Single pass (Przejście jednokrotne). • Wysoce poufne informacje należy usuwać *wyłącznie* przy użyciu metody "Przejście wielokrotne".
Manual Method (Metoda ręczna) Single pass (Przejście jednokrotne) Multi-pass (Przejście wielokrotne)	Określa metodę ręcznego wymazywania dysku. **Uwaga:** Fabrycznym ustawieniem domyślnym jest Single pass (Przejście jednokrotne).
Scheduled Method (Metoda planowa) Single pass (Przejście jednokrotne) Multi-pass (Przejście wielokrotne)	Określa metodę zaplanowanego wymazywania dysku. **Uwaga:** Fabrycznym ustawieniem domyślnym jest Single pass (Przejście jednokrotne).

Dziennik audytu bezpieczeństwa, menu

Element menu	Opis
Export Log (Eksportuj dziennik)	Umożliwia upoważnionemu użytkownikowi eksportowanie dziennika audytu bezpieczeństwa **Uwagi:** • Aby wyeksportować dziennik z poziomu panelu sterowania drukarki, należy podłączyć napęd flash. • Dziennik można pobrać na komputer za pośrednictwem wbudowanego serwera WWW.
Delete Log (Usuń dziennik) Yes (Tak) No (Nie)	Określa, czy dzienniki audytu bezpieczeństwa są usuwane **Uwaga:** Domyślnym ustawieniem fabrycznym jest Yes (Tak).

Element menu	Opis
Configure Log (Konfiguruj dziennik) Enable Audit (Włącz audyt) Enable Remote Syslog (Włącz zdalny dziennik systemowy) Zdalny serwer Syslog Zdalny port Syslog Zdalna metoda Syslog Remote Syslog Facility (Zdalny obiekt dziennika systemowego) Pełne zachowanie dziennika Adres e-mail administratora Cyfrowy eksport znaku Severity of events to log (Ważność zdarzeń do raportowania) Zdalne niezalogowane zdarzenia Syslog Alarm wyczyszczenia dziennika e-mail Alarm zawijania dziennika e-mail Alarm % e-mail Poziom alarmu % Alarm eksportu dziennika e-mail Alarm zmiany ustawień dziennika e-mail Zakończenia linii dziennika	Określa sposób i harmonogram tworzenia dzienników audytu **Uwaga:** Domyślne ustawienia fabryczne powodują włączenie dziennika audytu bezpieczeństwa.

Menu Ustaw datę i godzinę

Element menu	Opis
Aktualna data i godzina	Umożliwia wyświetlenie bieżącej daty i godziny ustawionych w drukarce.
Ustaw datę i godzinę ręcznie	**Uwaga:** Data i godzina są ustawiane w formacie RRRR-MM-DD GG:MM:SS.
Strefa czasowa	**Uwaga:** Domyślnym ustawieniem fabrycznym jest ustawienie GMT.
Automatycznie przestrzegaj czasu letniego Włącz Wyłącz	**Uwaga:** Domyślnym ustawieniem fabrycznym jest Włącz, co oznacza, że stosowany jest czas letni odpowiedni dla danego ustawienia strefy czasowej.
Niestandardowa konfiguracja strefy czasowej Pierwszy tydzień obowiązywania czasu letniego Pierwszy dzień obowiązywania czasu letniego Pierwszy miesiąc obowiązywania czasu letniego Godzina rozpoczęcia obowiązywania czasu letniego Ostatni tydzień obowiązywania czasu letniego Ostatni dzień obowiązywania czasu letniego Ostatni miesiąc obowiązywania czasu letniego Godzina zakończenia obowiązywania czasu letniego Przesunięcie względem czasu DST	Umożliwia użytkownikowi konfigurację strefy czasowej
Włącz NTP Włącz Wyłącz	Umożliwia korzystanie z protokołu NTP (Network Time Protocol), synchronizującego zegary urządzeń w sieci. **Uwaga:** Domyślnym ustawieniem fabrycznym jest Włącz.

Element menu	Opis
Serwer NTP	Umożliwia wyświetlenie adresów serwerów NTP
Włącz uwierzytelnianie Wyłącz Włącz	Umożliwia włączenie lub wyłączenie ustawień uwierzytelniania **Uwaga:** Domyślnym ustawieniem fabrycznym jest Wyłącz.

Menu Ustawienia

Menu ustawień ogólnych

Zastosowanie	Działanie
Display Language (Język wyświetlany) Angielski Francais Deutsch Italiano Espanol Dansk Norsk Nederlands Svenska Portugues Suomi Rosyjski Polski Grecki Magyar Turkce Cesky Chiński uproszczony Chiński tradycyjny Koreański Japoński	Wybranie języka, w jakim będzie wyświetlany tekst na wyświetlaczu. **Uwaga:** Niektóre języki są dostępne tylko w wybranych modelach drukarek. Korzystanie z niektórych języków może wymagać zainstalowania specjalnego oprogramowania układowego.
Tryb oszczędny Wyłączone Energy (Energia) Energy/Paper (Energia/papier) Papier	Minimalizuje zużycie energii, papieru lub nośników specjalnych. **Uwagi:** • Domyślnym ustawieniem fabrycznym jest Wyłącz. Ta opcja umożliwia przywrócenie domyślnych ustawień fabrycznych drukarki. • Jeżeli opcję Tryb ekologiczny ustawiono na wartość Energia lub Papier, pogorszeniu może ulec wydajność, ale nie jakość druku.
Sygnał dźwiękowy załadowanego podajnika ADF Włączone Wyłączone	Określa, czy automatyczny podajnik dokumentów ma emitować sygnał dźwiękowy po załadowaniu papieru. **Uwaga:** Domyślne ustawienie to Enabled (Włączone).

Zastosowanie	Działanie
Tryb cichy Wyłączone Włączone	Minimalizacja hałasu wytwarzanego przez drukarkę. **Uwaga:** Domyślnym ustawieniem fabrycznym jest Wyłącz.
Run Initial Setup (Uruchom konfigurację wstępną) Tak Nie	Uruchamia Kreatora konfiguracji.
Klawiatura Typ klawiatury Angielski Francais Francais Canadien Deutsch Italiano Espanol Grecki Dansk Norsk Nederlands Svenska Suomi Portugues Rosyjski Polski Niemiecki (Szwajcaria) Francuski (Szwajcaria) Koreański Magyar Turecki Czeski Chiński uproszczony Chiński tradycyjny Japoński Klawisz niestandardowy [x]	Określa język oraz informacje dotyczące klawisza niestandardowego klawiatury wyświetlacza.
Paper Sizes (Rozmiary papieru) USA Metric (Metryczny)	Określa jednostkę miary dla rozmiarów papieru. **Uwagi:** • USA to domyślne ustawienie fabryczne. • Ustawienie początkowe zależy od kraju lub regionu wybranego w początkowym kreatorze konfiguracji.
Zakres portów opcji Skanuj do komputera [zakres portów]	Określa zakres prawidłowych portów dla drukarek znajdujących się za zaporą blokującą porty. **Uwaga:** 9751:Domyślne ustawienie fabryczne to 12000 sekund.

Zastosowanie	Działanie
Wyświetlane informacje Lewa strona Prawa strona Tekst niestandardowy [x]	Określa, jaka informacja ma być wyświetlana w górnych narożnikach ekranu głównego. Wybierz następujące opcje dla lewej i prawej strony: Brak Adres IP Nazwa hosta Nazwa kontaktu Lokalizacja Data/Godzina Nazwa usługi mDNS/DDNS Nazwa konfiguracji zerowej Tekst niestandardowy [x] Nazwa modelu **Uwagi:** • Domyślnym ustawieniem fabrycznym dla strony lewej jest Adres IP. • Domyślnym ustawieniem fabrycznym dla strony prawej jest Data/godzina.
Wyświetlane informacje (ciąg dalszy) Toner [x] Pojemnik na zużyty toner Nagrzewnica Transfer Module (Moduł przenoszący)	Dostosuj wyświetlane informacje dot. części i materiałów eksploatacyjnych. Wybierz jedną z następujących opcji: Wyświetlanie Do not display (Nie wyświetlaj) Wyświetlanie Komunikat do wyświetlenia Domyślny Alternatywny Domyślny [pole tekstowe] Alternatywny [pole tekstowe] **Uwagi:** • Domyślnym ustawieniem fabrycznym dla opcji wyświetlania jest Do not display (Nie wyświetlaj). • Domyślnym ustawieniem fabrycznym dla opcji „Komunikat do wyświetlenia” jest Domyślny.

Zastosowanie	Działanie
Wyświetlane informacje (ciąg dalszy) Zacięcie papieru Load Paper (Załaduj papier) Service Errors (Błędy wymagające serwisu)	Dostosuj wyświetlane informacje do określonych menu. Wybierz jedną z następujących opcji: When to Display (Wyświetlanie) Do not display (Nie wyświetlaj) Alternatywny Komunikat do wyświetlenia Domyślny Alternatywny Domyślny [pole tekstowe] Alternatywny [pole tekstowe] **Uwagi:** • Domyślnym ustawieniem fabrycznym dla opcji wyświetlania jest Nie wyświetlaj. • Domyślnym ustawieniem fabrycznym dla opcji „Komunikat do wyświetlenia” jest Domyślny.
Dostosowywanie ekranu głównego Zmień język Kopiuj Kopiuj skróty Faks Skróty faksu Wiadomość e-mail Skróty e-mail FTP Skróty FTP Wyszukaj wstrzymane zadania Wstrzymane zadania Napęd USB Profile Zakładki Zadania według użytkownika	Umożliwia zmianę ikon wyświetlanych na ekranie głównym. Dla każdej ikony są dostępne następujące opcje: Wyświetlanie Do not display (Nie wyświetlaj) **Uwagi:** • Wyświetlaj to fabryczne domyślne ustawienie menu Kopiuj, Faksuj, E-mail, FTP, Wyszukaj wstrzymane zadania, Wstrzymane zadania i Napęd USB. • Nie wyświetlaj to domyślne ustawienie fabryczne menu Zmień język, Skróty kopiowania, Skróty faksowania, Skróty wiadomości e-mail, Skróty FTP, Profile, Zakładki oraz Zadania według użytkownika.
Format daty MM-DD-RRRR DD-MM-RRRR RRRR-MM-DD	Formatuj datę. **Uwaga:** Domyślne ustawienie fabryczne w Stanach Zjednoczonych to MM-DD-RRRR. fabrycznym w Stanach Zjednoczonych. Domyślnym międzynarodowym ustawieniem fabrycznym jest ustawienie DD-MM-YYYY.
Format godziny 12-godz. A.M./P.M. Zegar 24-godzinny	Formatuj godzinę. **Uwaga:** 12-godz. A.M./P.M. to domyślne ustawienie fabryczne.
Jasność wyświetlacza 20–100	Określenie jasności wyświetlacza. **Uwaga:** Domyślne ustawienie fabryczne to 100 sekund.

Zastosowanie	Działanie
Output Lighting (Oświetlenie odbiornika) Normal/Standby Mode (Tryb normalny/wstrzymania) Dim (Słabe) Bright (Jasne) Wyłączone	Ustawia oświetlenie standardowego odbiornika. **Uwaga:** Domyślnym ustawieniem fabrycznym jest Jasny.
Kontrolki błędów Włączone Wyłączone	Włącza miganie kontrolki na czerwono w przypadku wystąpienia błędu w drukarce. **Uwaga:** Domyślnym ustawieniem fabrycznym jest On (Włącz).
Odpowiedź dźwięku Odpowiedź przycisku Włączone Wyłączone Głośność 1–10	Służy do ustawiania głośności dźwięku podczas naciskania przycisków. **Uwagi:** • Domyślnym ustawieniem fabrycznym dla opcji odpowiedzi przycisku jest Włącz. • Domyślnym ustawieniem opcji Głośność jest 5.
Reakcja ekranu wyczuwalna dotykiem Włączone Wyłączone	Włącza potwierdzenie dotknięcia ekranu dotykowego. **Uwaga:** Domyślnym ustawieniem fabrycznym jest On (Włącz).
Pokaż zakładki Tak Nie	Określa, czy w obszarze Wstrzymane zadania są wyświetlane zakładki. **Uwaga:** Domyślnym ustawieniem fabrycznym jest Yes (Tak).
Zezwalaj na usuwanie tła Włączone Wyłączone	Określ, czy dozwolone jest usuwanie tła obrazu. **Uwaga:** Domyślnym ustawieniem fabrycznym jest On (Włącz).
Zezwalaj na skanowanie zadań niestandardowych Włączone Wyłączone	Umożliwia skanowanie wielu zadań do jednego pliku. **Uwagi:** • Domyślnym ustawieniem fabrycznym jest On (Włącz). • Ten element menu pojawia się tylko po zainstalowaniu opcjonalnego dysku twardego.
Usuwanie zacięć skanera Poziom zadania Poziom strony	Określa sposób ponownego ładowania zadania skanowania w przypadku wystąpienia zacięcia papieru w automatycznym podajniku dokumentów. **Uwagi:** • Domyślne ustawienie fabryczne to Poziom zadania. • Wybranie opcji Poziom zadania powoduje, że w przypadku wystąpienia zacięcia papieru konieczne jest ponowne przeskanowanie całego zadania. • Wybranie opcji Poziom strony powoduje, że ponowne skanowanie rozpoczyna się od zaciętej strony.
Częstotliwość odświeżania strony internetowej 30–300	Określa odstęp czasu (w sekundach) między kolejnymi odświeżeniami wbudowanego serwera WWW. **Uwaga:** Domyślne ustawienie fabryczne to 120 sekund.
Nazwa kontaktu	Określ imię i nazwisko osoby kontaktowej. **Uwaga:** Imię i nazwisko osoby kontaktowej zostaną zapisane na wbudowanym serwerze WWW.

Zastosowanie	Działanie
Lokalizacja	Określ lokalizację. **Uwaga:** Lokalizacja zostanie zapisana na wbudowanym serwerze WWW.
Alarmy Alarm Control (Sterowanie alarmem) Cartridge Alarm (Alarm dot. kasety) Alarm zszywek Alarm dziurkacza	Ustawia alarm uruchamiany, gdy drukarka wymaga interwencji użytkownika. Dla każdego typu alarmu do wyboru są następujące opcje: Wyłączone Pojedynczy Ciągły **Uwagi:** • Domyślnym ustawieniem fabrycznym dla funkcji Sterowanie alarmem jest Pojedynczy. To ustawienie powoduje, że drukarka emituje trzy krótkie sygnały dźwiękowe. • Domyślnym ustawieniem fabrycznym opcji Alarm kasety, Alarm zszywacza i Alarm dziurkacza jest Wyłącz. • Ustawienie Ciągły sprawia, że drukarka powtarza trzy sygnały dźwiękowe co 10 sekund.
Limity czasu oczekiwania Tryb wstrzymania 1–240	Ustaw ilość czasu w minutach, po którym drukarka ma przejść w tryb mniejszego zużycia energii. **Uwaga:** Domyślne ustawienie fabryczne to 15 minut.
Limity czasu oczekiwania tryb czuwania Wyłączone 1–240	Określa czas (w minutach) liczony od zakończenia wydruku zadania, po upływie którego drukarka przechodzi do trybu oszczędzania energii. **Uwagi:** • Domyślne ustawienie fabryczne to 20 sekund. • Wartość Wyłączone jest wyświetlana tylko wtedy, gdy opcja Oszczędzanie energii jest wyłączona. • Dzięki niższym ustawieniom oszczędza się więcej energii, ale potrzeba więcej czasu na nagrzanie urządzenia. • Jeśli drukarka jest stale użytkowana, należy wybrać wysoką wartość ustawienia. W większości przypadków umożliwia to utrzymywanie gotowości drukarki do drukowania i skrócenie czasu nagrzewania do minimum.
Limity czasu oczekiwania Limit czasu hibernacji Wyłączone 20 minut 1–3 godziny 6 godzin 1–3 dni 2 tyg. 1 mies	Umożliwia ustawienie czasu, po upływie którego drukarka przechodzi w tryb hibernacji. **Uwaga:** Domyślnym ustawieniem fabrycznym są 3 dni.
Limit czasu hibernacji przy połączeniu Tryb hibernacji Nie hibernuj	Umożliwia ustawienie drukarki w tryb hibernacji nawet podczas aktywnego połączenia Ethernet. **Uwaga:** Domyślnym ustawieniem fabrycznym jest Nie hibernuj.

Zastosowanie	Działanie
Limity czasu oczekiwania Czas oczekiwania ekranu 15–300	Ustaw ilość czasu w sekundach, po którym panel sterowania ma powrócić do trybu gotowości. **Uwaga:** Domyślne ustawienie fabryczne to 30 sekund.
Limity czasu oczekiwania Print Timeout (Oczekiwanie na wydruk) Wyłączone 1–255	Określa czas w sekundach, przez który drukarka oczekuje na komunikat zakończenia zadania, zanim zostanie anulowana pozostała część zadania. **Uwagi:** • Domyślne ustawienie fabryczne to 90 sekund. • Po upływie tego czasu zostaną wydrukowane wszystkie częściowo sformatowane strony znajdujące się w drukarce. Dodatkowo drukarka sprawdza, czy nie ma nowych zadań oczekujących. • Opcja Print Timeout (Oczekiwanie na wydruk) jest dostępna tylko w przypadku korzystania z emulacji języka PCL. To ustawienie nie oddziaływuje w żaden sposób na zadania drukowania korzystające z emulacji języka PostScript.
Limity czasu oczekiwania Wait Timeout (Czas oczekiwania) Wyłączone 15–65535	Określa czas w sekundach, przez który drukarka oczekuje na dodatkowe dane, zanim zadanie drukowania zostanie anulowane. **Uwagi:** • Domyślne ustawienie fabryczne to 40 sekund. • Element menu Wait Timeout (Czas oczekiwania) jest dostępny tylko w przypadku korzystania z emulacji języka PostScript. To ustawienie nie oddziałuje w żaden sposób na zadania drukowania korzystające z emulacji języka PCL.
Limity czasu oczekiwania Limit wstrzymania zadania 5-255	Umożliwia ustawienie czasu w sekundach, przez jaki drukarka oczekuje na interwencję użytkownika zanim wstrzyma zadania wymagające niedostępnych zasobów i zacznie drukować pozostałe zadania z kolejki drukowania. **Uwagi:** • Domyślne ustawienie fabryczne to 30 sekund. • Ten element menu pojawia się tylko wtedy, gdy zainstalowano dysk twardy.
Odzyskiwanie drukowania Auto Continue (Autokontynuacja) Wyłączone 5-255	Umożliwia automatyczną kontynuację pracy drukarki po przejściu w tryb offline, jeśli problem nie zostanie rozwiązany po upływie określonego czasu. **Uwaga:** Domyślnym ustawieniem fabrycznym jest Disabled (Wyłączone).
Odzyskiwanie drukowania Jam Recovery (Zacięcia - ponów) Włączone Wyłączone Automatyczny	Określa, czy drukarka ma ponownie drukować zacięte arkusze. **Uwagi:** • Domyślnym ustawieniem fabrycznym jest Auto (Automatycznie). Strony, które uległy zacięciu, są ponownie drukowane, chyba że pamięć wymagana do przetworzenia tych stron jest potrzebna do realizacji innych zadań. • Wartość On (Włącz) sprawia, że drukarka zawsze będzie ponownie drukować zacięte arkusze. • Wartość Off (Wyłącz) sprawia, że drukarka nie będzie ponownie drukować zaciętych arkuszy.

Zastosowanie	Działanie
Odzyskiwanie drukowania Page Protect (Ochrona strony) Wyłączone Włączone	Umożliwia prawidłowe drukowanie strony, która w innym przypadku mogłaby nie zostać wydrukowana. **Uwagi:** • Domyślnym ustawieniem fabrycznym jest Wyłącz. Powoduje wydrukowanie tylko części danych z określonej strony, jeśli pamięć jest zbyt mała do przetworzenia całej strony. • Wartość Włącz sprawia, że drukuje całą stronę.
Naciśnięcie przycisku Czuwanie Nie rób nic Sleep (Czuwanie) Tryb hibernacji	Określa sposób reakcji drukarki na krótkie naciśnięcie przycisku Czuwanie w czasie, gdy drukarka jest w trybie bezczynności. **Uwaga:** Domyślnym ustawieniem fabrycznym jest Czuwanie.
Naciśnięcie i przytrzymanie przycisku Czuwanie Nie rób nic Sleep (Czuwanie) Tryb hibernacji	Określa sposób, w jaki drukarka w stanie bezczynności reaguje na długie naciśnięcie przycisku Czuwanie. **Uwaga:** Domyślnym ustawieniem fabrycznym jest Nie rób nic.
Ustawienia fabryczne Do Not Restore (Nie przywracaj) Restore Now (Przywróć teraz)	Korzystaj z domyślnych ustawień fabrycznych drukarki oprócz ustawień menu Sieć/Porty. **Uwagi:** • Domyślnym ustawieniem fabrycznym jest Do Not Restore (Nie przywracaj). • Wszystkie pobrane zasoby zapisane w pamięci RAM są usuwane. Ustawienie to nie ma wpływu na pobrane zasoby zapisane w pamięci flash lub na dysku twardym.
Eksportowanie skompresowanych plików dziennika Eksportuj	Eksportuje skompresowane pliki dziennika na dysk flash.

Menu Ustawienia kopiowania

Zastosowanie	Działanie
Typ zawartości Tekst Grafika Tekst/fotografia Fotografia	Określa treść oryginalnego dokumentu. **Uwaga:** Domyślnym ustawieniem fabrycznym jest Tekst/Zdjęcie.
Źródło zawartości Czarno-biała drukarka laserowa Kolorowy, laser Do drukarek atramentowych Fotografia/Klisza Czasopismo Gazeta Prasa Inny	Określa sposób produkcji oryginalnego dokumentu **Uwaga:** Domyślnym ustawieniem fabrycznym jest ustawienie Kolorowa drukarka laserowa.

Zastosowanie	Działanie
Kolor Automatyczny Włączone Wyłączone	Określa, czy kopie mają zostać wydrukowane w kolorze. **Uwaga:** Domyślnym ustawieniem fabrycznym jest On (Włącz).
Automatyczne wykrywanie koloru Czułość koloru 1–9 Czułość obszaru 1–9	Ustawianie intensywności koloru, jaką drukarka jest w stanie wykryć z oryginalnego dokumentu. **Uwaga:** Możliwość korzystania z tego elementu menu tylko po ustawieniu koloru na automatyczny.
Zezwól na kolorowe kopie Włączone Wyłączone	Włącza kolor na kopiach. **Uwagi:** • Domyślnym ustawieniem fabrycznym jest On (Włącz). • Wybór ustawienia Wyłącz powoduje ukrycie wszystkich menu specyficznych dla koloru. • To ustawienie ma wyższy priorytet niż ustawienie Kolor.
Druk dwustronny (dupleks) 1-stronny na 1-stronny 1-stronny na 2-stronny 2-stronny na 1-stronny 2-stronny na 2-stronny	Określa, czy oryginalny dokument jest 2-stronny czy 1-stronny, oraz czy ma zostać skopiowany jako 2-stronny czy 1-stronny. **Uwaga:** Domyślnym ustawieniem fabrycznym jest ustawienie 1-stronny na 1-stronny. Ustawienie to wybiera się do wykonania zadania jednostronnego kopiowania jednostronnego dokumentu oryginalnego.
Oszczędzanie papieru Wyłączone 2 na 1 pionowa 2 na 1 pozioma 4 na 1 pionowa 4 na 1 pozioma	Umożliwia skopiowanie dwóch lub czterech arkuszy dokumentu na jedną stronę. **Uwaga:** Domyślnym ustawieniem fabrycznym jest Wyłącz.
Drukuj obramowanie stron Włączone Wyłączone	Określ, czy ma być drukowane obramowanie strony. **Uwaga:** Domyślnym ustawieniem fabrycznym jest Wyłącz.
Sortuj Włącz [1,2,1,2,1,2] Wyłącz [1,1,1,2,2,2]	Układanie stron po kolei w przypadku drukowania wielu kopii strony. **Uwaga:** Domyślnym ustawieniem fabrycznym jest (1,2,3) (1,2,3).
Dziurkacz Wyłączone 2 otwory 3 otwory 4 otwory	Określa wykorzystywany typ wykończenia za pomocą dziurkacza. **Uwagi:** • Domyślnym ustawieniem fabrycznym jest Wyłącz. • Ta opcja menu jest dostępna tylko w przypadku, gdy zainstalowano moduł wykańczający ze zszywaczem i dziurkaczem.
Zszywacz Wyłączone Włączone	Umożliwia włączenie zszywacza. **Uwagi:** • Domyślnym ustawieniem fabrycznym jest Wyłącz. • Ta opcja menu jest dostępna tylko w przypadku, gdy zainstalowano zszywacz.

Zastosowanie	Działanie
Rozmiar oryginału Letter Legal Executive Folio Statement Oficio (Meksyk) Uniwersalny Automatyczne wykrywanie rozmiaru Rozmiary mieszane A4 A5 A6 B5 JIS Niestandardowy rozmiar skanu [x] Książka-or.rozm. Wizytówka 3 x 5 cali 4 x 6 cali Karta identyfikacyjna	Wybieranie rozmiaru oryginalnego dokumentu. **Uwaga:** Letter jest domyślnym ustawieniem fabrycznym w Stanach Zjednoczonych. Domyślnym międzynarodowym ustawieniem fabrycznym jest A4.
Źródło dla kopii Zasobnik [x] Automatyczne dopasowanie rozmiaru Podajnik ręczny	Określa źródło papieru dla zadań kopiowania. **Uwaga:** Zasobnik 1 jest domyślnym ustawieniem fabrycznym.
Separatory folii Włączone Wyłączone	Umieszcza arkusz papieru pomiędzy foliami. **Uwaga:** Domyślnym ustawieniem fabrycznym jest On (Włącz).
Arkusze separujące Wyłączone Między kopiami Między zadaniami Między stronami	Umieszcza arkusze papieru pomiędzy stronami, kopiami lub zadaniami. **Uwaga:** Domyślnym ustawieniem fabrycznym jest Wyłącz.
Źródło arkuszy separujących Zasobnik [x] Podajnik ręczny	Określanie źródła papieru dla arkusza separującego. **Uwaga:** Zasobnik 1 jest domyślnym ustawieniem fabrycznym.
Intensywność 1–9	Rozjaśnianie lub przyciemnianie wydruku. **Uwaga:** Domyślne ustawienie fabryczne to 5 sekund.
Odbiornik Odbiornik standardowy Odbiornik [x]	Określa odbiornik. **Uwaga:** Domyślnym ustawieniem fabrycznym jest Odbiornik std.
Liczba kopii 1–9999	Określa liczbę kopii w zadaniu kopiowania. **Uwaga:** Domyślne ustawienie fabryczne to 1 sekund.

Zastosowanie	Działanie
Nagłówek/Stopka [Lokalizacja] Wyłączone Data/Godzina Numer strony Tekst niestandardowy Drukowanie na Wszystkie strony Tylko pierwsza strona Wszystkie strony z wyjątkiem pierwszej Tekst niestandardowy	Określa informacje nagłówka i stopki oraz ich lokalizację na stronie. Wybierz jedną z następujących lokalizacji: • U góry z lewej strony • U góry na środku • U góry z prawej strony • Na dole z lewej strony • Na dole na środku • Na dole z prawej strony **Uwagi:** • Domyślnym ustawieniem fabrycznym dla lokalizacji jest Wyłącz. • Domyślnym ustawieniem fabrycznym dla opcji Drukowanie na jest ustawienie Wszystkie strony.
Nakładka Poufne Kopiuj Wydruk próbny Pilny Niestandardowe Wyłączone	Określa tekst nakładki drukowany na każdej stronie zadania kopiowania. **Uwaga:** Domyślnym ustawieniem fabrycznym jest Wyłącz.
Nakładka niestandardowa	Określa tekst nakładki niestandardowej.
Zezwalaj na kopie priorytetowe Włączone Wyłączone	Umożliwia przerwanie zadania drukowania w celu skopiowania strony lub dokumentu. **Uwaga:** Domyślnym ustawieniem fabrycznym jest On (Włącz).
Skanowanie zadania niestandardowego Włączone Wyłączone	Umożliwia skanowanie dokumentu składającego się z papieru o różnych rozmiarach do jednego zadania kopiowania. **Uwagi:** • Domyślnym ustawieniem fabrycznym jest Wyłącz. • Ta opcja menu pojawia się tylko po zainstalowaniu sformatowanego, działającego dysku twardego.
Pozwól na użycie polecenia Zapisz jako skrót Włączone Wyłączone	Umożliwia zapisywanie niestandardowych ustawień kopiowania jako skrótów. **Uwaga:** Domyślnym ustawieniem fabrycznym jest On (Włącz).
Usuwanie tła Od -4 do 4	Określa stopień widoczności tła na kopii. **Uwaga:** Domyślne ustawienie fabryczne to 0 sekund.
Automatyczne wyśrodkowanie Wyłączone Włączone	Automatyczne wyrównywanie zawartości na stronie do środka. **Uwaga:** Domyślnym ustawieniem fabrycznym jest Wyłącz.
Równowaga kolorów Cyjan — Czerwony Magenta — Zielony Żółty — Niebieski	Włącza jednakową równowagę kolorów na wydruku.

Zastosowanie	Działanie
Usuwanie koloru Usuwanie koloru Brak Czerwony Zielony Niebieski Domyślny próg koloru czerwonego 0–255 Domyślny próg koloru zielonego 0–255 Domyślny próg koloru niebieskiego 0–255	Umożliwia wybór koloru, który ma być usuwany, oraz regulację wartości progowej usuwania dla poszczególnych kolorów. **Uwagi:** • Domyślnym ustawieniem fabrycznym dla opcji Usuwanie koloru jest ustawienie Brak. • Domyślnym ustawieniem fabrycznym dla każdego progu koloru jest ustawienie 128.
Kontrast 0–5 Najlepsza dla zawartości	Określa kontrast wydruku. **Uwaga:** Domyślne ustawienie fabryczne to „Najlepsze dla zawartości”.
Odbicie lustrzane Wyłączone Włączone	Utworzenie lustrzanego odbicia oryginalnego dokumentu. **Uwaga:** Domyślnym ustawieniem fabrycznym jest Wyłącz.
Negatyw Wyłączone Włączone	Tworzy negatyw oryginalnego dokumentu. **Uwaga:** Domyślnym ustawieniem fabrycznym jest Wyłącz.
Szczegółowość cienia Od -4 do 4	Dostosowuje poziom szczegółowości cienia widocznego na kopii. **Uwaga:** Domyślne ustawienie fabryczne to 0 sekund.
Naprawianie przekrzywienia podajnika ADF Wyłączone Włączone	Korekta niewielkiego przekrzywienia skanowanego obrazu. **Uwaga:** Domyślnym ustawieniem fabrycznym jest Auto (Automatycznie).
Skanuj całą powierzchnię Wyłączone Włączone	Określa, czy oryginalny dokument ma być skanowany na całej powierzchni. **Uwaga:** Domyślnym ustawieniem fabrycznym jest Wyłącz.
Ostrość 1–5	Dostosowuje ostrość kopii. **Uwaga:** Domyślne ustawienie fabryczne to 3 sekund.
Temperatura Od -4 do 4	Określenie wydruków jako ciepłe lub zimne. Zimne wartości powodują generowanie bardziej niebieskich wydruków niż domyślne, a ciepłe wartości — bardziej czerwonych. **Uwaga:** Domyślne ustawienie fabryczne to 0 sekund.
Kopia próbna Wyłączone Włączone	Tworzy kopię próbną oryginalnego dokumentu. **Uwaga:** Domyślnym ustawieniem fabrycznym jest Wyłącz.

Menu Ustawienia faksu

Menu Tryb faksu (Ustawienia faksu analogowego)

W trybie Ustawienia faksu analogowego zadanie faksowania jest wysyłane poprzez linię telefoniczną.

Ustawienia ogólne faksu

Zastosowanie	Działanie
Przywróć ustawienia fabryczne	Przywraca ustawienia fabryczne dla wszystkich ustawień faksu.
Zoptymalizuj zgodność faksu	Optymalizuje zgodność faksu z innymi faksami.
Nazwa faksu	Określa nazwę urządzenia faksującego w drukarce.
Numer faksu	Określa numer telefoniczny przypisany do faksu.
Identyfikator faksu Nazwa faksu Numer faksu	Określa sposób identyfikacji faksu. **Uwaga:** Domyślnym ustawieniem fabrycznym jest numer faksu.
Włącz ręczną obsługę faksu Włączone Wyłączone	Ustawia drukarkę tak, aby faksowanie odbywało się ręcznie (wymagany rozgałęźnik linii i aparat telefoniczny). **Uwagi:** • Domyślnym ustawieniem fabrycznym jest Wyłącz. • Do odbierania faksów przychodzących i wybierania numerów faksów jest wykorzystywany zwykły telefon. • Aby przejść bezpośrednio do ręcznej obsługi faksu, naciśnij **#0** na klawiaturze numerycznej.
Wykorzystanie pamięci W całości na odbieranie W większości na odbieranie Po równo W większości na wysyłanie W całości na wysyłanie	Definiuje przydzielanie pamięci nieulotnej między zadaniami wysyłania i odbierania faksów. **Uwaga:** Domyślnym ustawieniem fabrycznym jest ustawienie „Po równo”.
Anuluj faksy Zezwalaj Nie zezwalaj	Określa, czy dopuszczalne jest anulowanie zadań faksowania. **Uwaga:** Domyślnym ustawieniem fabrycznym jest Zezwalaj.
Maskowanie numeru faksu Wyłączone Z lewej strony Z prawej strony	Określa stronę, od której cyfry są maskowane w numerze faksu wychodzącego. **Uwagi:** • Domyślnym ustawieniem fabrycznym jest Wyłącz. • Liczba maskowanych znaków jest określana opcją Ile cyfr zamaskować.
Ile cyfr zamaskować 0–58	Określa liczbę cyfr, które mają zostać zamaskowane w numerze faksu wychodzącego. **Uwaga:** Domyślne ustawienie fabryczne to 0 sekund.

Zastosowanie	Działanie
Strona tytułowa faksu Strona tytułowa faksu Domyślnie wyłączone Domyślnie włączone Nigdy nie używaj Zawsze używaj Dołącz pole Do Włączone Wyłączone Dołącz pole Od Włączone Wyłączone Od Dołącz pole Wiadomość Włączone Wyłączone Komunikat Dołącz logo Włączone Wyłączone Dołącz stopkę [x] Włączone Wyłączone Stopka [x]	Umożliwia skonfigurowanie strony tytułowej faksu. **Uwagi:** • Domyślne ustawienie fabryczne dla opcji strony tytułowej faksu to Domyślnie wyłączone. • Domyślne ustawienie fabryczne dla pozostałych pozycji menu to Wyłącz.

Ustawienia wysyłania faksów

Zastosowanie	Działanie
Rozdzielczość Zwykła Wysoka 200 dpi Bardzo wysoka 300 dpi Najwyższa 600 dpi	Określa jakość w jednostkach dpi (punkty na cal). Im wyższa rozdzielczość, tym lepsza jakość wydruku, ale także dłuższy czas wysyłania faksu. **Uwaga:** Domyślnym ustawieniem fabrycznym jest ustawienie Standardowa.

Zastosowanie	Działanie
Rozmiar oryginału Letter Legal Executive Folio Statement Oficio (Meksyk) Uniwersalny Automatyczne wykrywanie rozmiaru Rozmiary mieszane A4 A5 A6 B5 JIS Niestandardowy rozmiar skanu [x] Książka-or.rozm. Wizytówka 3 x 5 cali 4 x 6 cali	Wybieranie rozmiaru oryginalnego dokumentu. **Uwaga:** Domyślne ustawienie fabryczne w Stanach Zjednoczonych to Rozmiary mieszane fabrycznym w Stanach Zjednoczonych. Domyślnym międzynarodowym ustawieniem fabrycznym jest A4.
Druk dwustronny (dupleks) Wyłączone Długi brzeg Krótki brzeg	Określa orientację oryginalnych dokumentów załadowanych do automatycznego podajnika dokumentów w celu dwustronnego skanowania. **Uwaga:** Domyślnym ustawieniem fabrycznym jest Wyłącz.
Typ zawartości Tekst Grafika Tekst/fotografia Fotografia	Określa treść oryginalnego dokumentu. **Uwaga:** Domyślnym ustawieniem fabrycznym jest ustawienie Tekst.
Źródło zawartości Czarno-biała drukarka laserowa Kolorowy, laser Do drukarek atramentowych Fotografia/Klisza Czasopismo Gazeta Prasa Inny	Określa sposób produkcji oryginalnego dokumentu **Uwaga:** Domyślnym ustawieniem fabrycznym jest ustawienie Kolorowa drukarka laserowa.
Intensywność 1–9	Rozjaśnianie lub przyciemnianie wydruku. **Uwaga:** Domyślne ustawienie fabryczne to 5 sekund.
Prefiks wybierania	Wprowadź prefiks wybierania numeru, taki jak 99. Pojawia się pole do wprowadzania wartości numerycznych.
Reguły prefiksu wybierania numeru Reguła prefiksu [x]	Umożliwia ustanowienie reguły prefiksu wybierania numeru.

Zastosowanie	Działanie
Automatyczne ponowne wybieranie 0–9	Określa, ile razy drukarka ma próbować wysłać faks pod określony numer. **Uwaga:** Domyślne ustawienie fabryczne to 5 sekund.
Częstotliwość ponownego wybierania 1–200	Określa odstęp czasu (w minutach) między ponowieniami wybierania numeru. **Uwaga:** Domyślne ustawienie fabryczne to 3 sekund.
Za PABX Tak Nie	Włącza lub wyłącza wybieranie „na ślepo” przez centralę (bez sygnału wybierania). **Uwaga:** Domyślnym ustawieniem fabrycznym jest No (Nie).
Włącz funkcję ECM Tak Nie	Włącza lub wyłącza tryb korekcji błędów dla zadań faksowania. **Uwaga:** Domyślnym ustawieniem fabrycznym jest Yes (Tak).
Włącz faksowanie ze skanera Włączone Wyłączone	Umożliwia faksowanie plików zeskanowanych na drukarce. **Uwaga:** Domyślnym ustawieniem fabrycznym jest On (Włącz).
Sterownik do faksu Tak Nie	Umożliwia wysyłanie zadań faksowania przez sterownik drukarki. **Uwaga:** Domyślnym ustawieniem fabrycznym jest Yes (Tak).
Pozwól na użycie polecenia Zapisz jako skrót Włączone Wyłączone	Umożliwia zapisywanie numerów faksów w drukarce jako skrótów. **Uwaga:** Domyślnym ustawieniem fabrycznym jest On (Włącz).
Tryb wybierania numeru Tonowo Impulsowo	Określa rodzaj sygnału wybierania. **Uwaga:** Domyślnym ustawieniem fabrycznym jest wybieranie tonowe.
Maksymalna szybkość 2400 4800 9600 14400 33600	Określa maksymalną prędkość wysyłania faksów (w bodach). **Uwaga:** Domyślne ustawienie fabryczne to 33600 sekund.
Skanowanie zadania niestandardowego Włączone Wyłączone	Umożliwia zeskanowanie do jednego pliku dokumentu składającego się z papieru o różnych rozmiarach. **Uwagi:** • Domyślnym ustawieniem fabrycznym jest Wyłącz. • Ta opcja menu pojawia się tylko po zainstalowaniu sformatowanego, działającego dysku twardego drukarki.
Podgląd skanowania Włączone Wyłączone	Pokazuje, czy dla zadań skanowania jest wyświetlany podgląd. **Uwagi:** • Domyślnym ustawieniem fabrycznym jest Wyłącz. • Ta opcja menu pojawia się tylko po zainstalowaniu sformatowanego, działającego dysku twardego drukarki.
Usuwanie tła Od -4 do 4	Określa stopień widoczności tła na skanowanym obrazie. **Uwaga:** Domyślne ustawienie fabryczne to 0 sekund.

Zastosowanie	Działanie
Równowaga kolorów Cyjan — Czerwony Magenta — Zielony Żółty — Niebieski	Włącza jednakową równowagę kolorów w zeskanowanym obrazie.
Usuwanie koloru Usuwanie koloru Brak Czerwony Zielony Niebieski Domyślny próg koloru czerwonego 0–255 Domyślny próg koloru zielonego 0–255 Domyślny próg koloru niebieskiego 0–255	Umożliwia wybór koloru, który ma być usuwany, oraz regulację wartości progowej usuwania dla poszczególnych kolorów. **Uwagi:** • Domyślnym ustawieniem fabrycznym dla opcji Usuwanie koloru jest ustawienie Brak. • Domyślnym ustawieniem fabrycznym dla każdego progu koloru jest ustawienie 128.
Kontrast 0–5 Najlepsza dla zawartości	Określa kontrast skanowanego obrazu. **Uwaga:** Domyślne ustawienie fabryczne to „Najlepsze dla zawartości”.
Odbicie lustrzane Wyłączone Włączone	Utworzenie lustrzanego odbicia oryginalnego dokumentu. **Uwaga:** Domyślnym ustawieniem fabrycznym jest Wyłącz.
Negatyw Wyłączone Włączone	Tworzy negatyw oryginalnego dokumentu. **Uwaga:** Domyślnym ustawieniem fabrycznym jest Wyłącz.
Szczegółowość cienia Od -4 do 4	Dostosowuje poziom szczegółowości widocznego cienia. **Uwaga:** Domyślne ustawienie fabryczne to 0 sekund.
Naprawianie przekrzywienia podajnika ADF Automatyczny Wyłączone Włączone	Korekcja niewielkich przekrzywień skanowanego obrazu. **Uwaga:** Domyślnym ustawieniem fabrycznym jest Auto (Automatycznie).
Skanuj całą powierzchnię Wyłączone Włączone	Określa, czy oryginalny dokument ma być skanowany na całej powierzchni. **Uwaga:** Domyślnym ustawieniem fabrycznym jest Wyłącz.
Ostrość 1–5	Dostosowuje ostrość faksu. **Uwaga:** Domyślne ustawienie fabryczne to 3 sekund.
Temperatura Od -4 do 4	Określenie wydruków jako ciepłe lub zimne. Zimne wartości powodują generowanie bardziej niebieskich wydruków niż domyślne, a ciepłe wartości — bardziej czerwonych. **Uwaga:** Domyślne ustawienie fabryczne to 0 sekund.

Zastosowanie	Działanie
Włącz kolorowe faksowanie ze skanera Domyślnie wyłączone Domyślnie włączone Nigdy nie używaj Zawsze używaj	Włącza kolorowe faksowanie. **Uwaga:** Domyślnym ustawieniem fabrycznym jest ustawienie Domyślnie wyłączone.
Automatyczna konwersja faksów kolorowych na faksy mono Włączone Wyłączone	Konwertuje wszystkie faksy wychodzące do postaci czarno-białej. **Uwaga:** Domyślnym ustawieniem fabrycznym jest On (Włącz).

Ustawienia odbierania faksów

Zastosowanie	Działanie
Włącz odbieranie faksów Włączone Wyłączone	Umożliwia drukarce odbieranie zadań faksowania. **Uwaga:** Domyślnym ustawieniem fabrycznym jest On (Włącz).
Włącz identyfikator numeru dzwoniącego Włączone Wyłączone	Wyświetla informacje o identyfikatorze nadawcy przychodzącego faksu. **Uwaga:** Domyślnym ustawieniem fabrycznym jest On (Włącz).
Oczekujące zadanie faksowania Brak Toner Toner i materiały eksploatacyjne	Jeśli zadanie wymaga zasobów, które są niedostępne, usuwa zadania faksowania z kolejki wydruku. **Uwaga:** Domyślnym ustawieniem fabrycznym jest Brak.
Liczba sygnałów do odebrania 1–25	Określa, po ilu dzwonkach urządzenie odbiera przychodzący faks. **Uwaga:** Domyślne ustawienie fabryczne to 3 sekund.
Autoredukcja Włączone Wyłączone	Skaluje przychodzące zadanie faksowania tak, aby pasowało do papieru załadowanego do wskazanego źródła papieru faksu. **Uwaga:** Domyślnym ustawieniem fabrycznym jest On (Włącz).
Źródło papieru Automatyczny Zasobnik [x] Podajnik uniwersalny	Określa źródło papieru do drukowania zadań faksów przychodzących. **Uwaga:** Domyślnym ustawieniem fabrycznym jest Auto (Automatycznie).
Odbiornik Odbiornik standardowy Odbiornik [x]	Określa odbiornik. **Uwaga:** Domyślnym ustawieniem fabrycznym jest Odbiornik std.
Druk dwustronny (dupleks) Wyłączone Włączone	Włącza funkcję drukowania dwustronnego faksów przychodzących. **Uwaga:** Domyślnym ustawieniem fabrycznym jest Wyłącz.
Arkusze separujące Wyłączone Przed zadaniem Po zadaniu	Włącza dołączanie przez drukarkę do przychodzących zadań faksowania arkuszy separujących. **Uwaga:** Domyślnym ustawieniem fabrycznym jest Wyłącz.

Zastosowanie	Działanie
Źródło separatorów Zasobnik [x] Podajnik ręczny	Określanie źródła papieru dla arkusza separującego. **Uwaga:** Zasobnik 1 jest domyślnym ustawieniem fabrycznym.
Stopka faksu Włączone Wyłączone	Drukuje informacje dotyczące przesyłania na dole każdej strony odebranego faksu. **Uwaga:** Domyślnym ustawieniem fabrycznym jest Wyłącz.
Sygnatura godziny stopki faksu Czas druku Czas odbioru	Drukuje godzinę odebrania faksu. **Uwaga:** Domyślnym ustawieniem fabrycznym jest "Czas odbioru".
Maksymalna szybkość 2400 4800 9600 14400 33600	Określa maksymalną prędkość odbierania faksów w bodach. **Uwaga:** Domyślne ustawienie fabryczne to 33600 sekund.
Przekazywanie faksów Drukuj Wydrukuj i prześlij dalej Przekaż	Włącza funkcję przekazywania odebranych faksów do innego odbiorcy. **Uwaga:** Domyślnym ustawieniem fabrycznym jest Drukuj.
Prześlij do Faks Wiadomość e-mail FTP LDSS eSF	Określa typ odbiorcy, do którego są przekazywane faksy. **Uwagi:** • Domyślnym ustawieniem fabrycznym jest Faks. • Ta opcja menu jest dostępna tylko z wbudowanego w drukarkę serwera WWW.
Prześlij do skrótu	Umożliwia wprowadzenie numeru skrótu zgodnego z typem odbiorcy (faks, e-mail, FTP, LDSS lub eSF).
Blokowanie bezimiennych faksów Wyłączone Włączone	Włącza blokowanie faksów przychodzących z urządzeń bez określonego identyfikatora stacji lub identyfikatora faksu. **Uwaga:** Domyślnym ustawieniem fabrycznym jest Wyłącz.
Lista zakazanych faksów	Włącza funkcję zapisywania w drukarce listy blokowanych numerów faksów.
Wstrzymywanie faksów Tryb wstrzymywania faksów Wyłączone Zawsze włączone Ręcznie Wg planu Plan wstrzymywania faksów	Umożliwia drukarce wstrzymanie zadań drukowania odebranych faksów do momentu ich wznowienia. Wstrzymane faksy można wznowić ręcznie, w zaplanowanym dniu lub o zaplanowanej godzinie. **Uwaga:** Domyślnym ustawieniem fabrycznym jest Wyłącz.
Włącz otrzymywanie kolorowych faksów Włączone Wyłączone	Włącza funkcję odbierania przez drukarkę faksów kolorowych i drukowania ich w skali szarości. **Uwaga:** Domyślnym ustawieniem fabrycznym jest On (Włącz).

Ustawienia dziennika faksów

Zastosowanie	Działanie
Dziennik transmisji Drukuj potwierdzenie Nie drukuj dziennika Drukuj tylko w razie błędu	Włącza drukowanie dziennika transmisji po każdym zadaniu faksowania. **Uwaga:** Domyślnym ustawieniem fabrycznym jest Drukuj potwierdzenie.
Dziennik błędów odbierania Nigdy nie drukuj Drukuj przy bł.	Umożliwia drukowanie dziennika błędów odbierania. **Uwaga:** Domyślnym ustawieniem fabrycznym jest Nigdy nie drukuj.
Drukuj dzienniki automatycznie Włączone Wyłączone	Włącza automatyczne drukowanie dzienników faksu. **Uwagi:** • Domyślnym ustawieniem fabrycznym jest On (Włącz). • Dzienniki są drukowane co 200 zadań faksowania.
Źródło papieru dziennika Zasobnik [x] Podajnik uniwersalny	Określa źródło papieru wykorzystywane do drukowania dzienników. **Uwaga:** Zasobnik 1 jest domyślnym ustawieniem fabrycznym.
Pokaż w dziennikach Nazwa zdalnej stacji Wybrany numer	Określa, czy w drukowanych dziennikach wyświetlany jest wybrany numer albo zwrócona nazwa stacji lub faksu. **Uwaga:** Domyślnym ustawieniem fabrycznym jest „Nazwa zdalnej stacji”.
Włącz dziennik zadań Włączone Wyłączone	Włącza dostęp do dziennika zadań faksu. **Uwaga:** Domyślnym ustawieniem fabrycznym jest On (Włącz).
Włącz dziennik połączeń Włączone Wyłączone	Zapewnia dostęp do dziennika wywołań faksu. **Uwaga:** Domyślnym ustawieniem fabrycznym jest On (Włącz).
Odbiornik dziennika Odbiornik standardowy Odbiornik [x]	Określa zasobnik dzienników drukowanych faksów. **Uwaga:** Domyślnym ustawieniem fabrycznym jest Odbiornik std.

Ustawienia głośnika

Zastosowanie	Działanie
Tryb głośnika Zawsze wyłączone Włączone aż do podłączenia Zawsze włączone	Określa tryb pracy głośnika. **Uwaga:** Domyślnym ustawieniem fabrycznym jest ustawienie Włączone aż do podłączenia. Dźwięk jest emitowany aż do utworzenia połączenia faksu.
Głośność głośnika Wysoka Niska	Umożliwia ustawienie niskiej lub wysokiej głośności głośnika. **Uwaga:** Domyślnym ustawieniem fabrycznym jest ustawienie Wysoka.
Głośność dzwonka Wyłączone Włączone	Umożliwia włączenie lub wyłączenie głośności sygnału dzwonka. **Uwaga:** Domyślnym ustawieniem fabrycznym jest On (Włącz).

Odbieranie po

Zastosowanie	Działanie
Wszystkie dzwonki Tylko pojedynczy dzwonek Tylko podwójny dzwonek Tylko potrójny dzwonek Tylko dzwonek pojedynczy lub podwójny Tylko dzwonek pojedynczy lub potrójny Tylko podwójny lub potrójny dzwonek	Określa sygnały dzwonka podczas odbierania połączeń przez drukarkę. **Uwaga:** Domyślnym ustawieniem fabrycznym jest ustawienie Wszystkie dzwonki.

Menu Tryb faksu (Konfiguracja serwera faksów)

W trybie faksu zadania faksowania są wysyłane przez serwer faksów.

Zastosowanie	Działanie
Format	Umożliwia wprowadzenie informacji dotyczących faksu za pomocą panelu sterowania.
Adres zwrotny	
Temat	
Komunikat	
Ustawienia SMTP	Określa ustawienia SMTP.
Podstawowa brama SMTP	Określa porty serwera SMTP.
Dodatkowa brama SMTP	
Format obrazu PDF (.pdf) XPS (.xps) TIFF (.tif)	Określa format obrazu. **Uwaga:** Domyślne ustawienie fabryczne to PDF (.pdf).
Typ zawartości Tekst Grafika Tekst/fotografia Fotografia	Określa treść oryginalnego dokumentu. **Uwaga:** Domyślnym ustawieniem fabrycznym jest Tekst/Zdjęcie.
Źródło zawartości Czarno-biała drukarka laserowa Kolorowy, laser Do drukarek atramentowych Fotografia/Klisza Czasopismo Gazeta Prasa Inny	Określa sposób utworzenia oryginalnej zawartości. **Uwaga:** Domyślnym ustawieniem fabrycznym jest ustawienie Kolorowa drukarka laserowa.
Rozdzielczość faksu Zwykła Wysoka 200 dpi Bardzo wysoka 300 dpi Najwyższa 600 dpi	Określa jakość w jednostkach dpi (punkty na cal). **Uwaga:** Domyślnym ustawieniem fabrycznym jest ustawienie Standardowa.

Zastosowanie	Działanie
Intensywność 1–9	Rozjaśnianie lub przyciemnianie wydruku. **Uwaga:** Domyślne ustawienie fabryczne to 5 sekund.
Orientacja Pionowa Pozioma	Określa orientację skanowanego obrazu. **Uwaga:** Domyślnym ustawieniem fabrycznym jest Pionowo.
Rozmiar oryginału Letter Legal Executive Folio Statement Oficio (Meksyk) Uniwersalny Automatyczne wykrywanie rozmiaru Rozmiary mieszane A4 A5 A6 B5 JIS Niestandardowy rozmiar skanu [x] Książka-or.rozm. Wizytówka 4 x 6 cali 3 x 5 cali	Wybieranie rozmiaru oryginalnego dokumentu. **Uwaga:** Domyślne ustawienie fabryczne w Stanach Zjednoczonych to Rozmiary mieszane fabrycznym w Stanach Zjednoczonych. Domyślnym międzynarodowym ustawieniem fabrycznym jest A4.
Użyj wielostronicowego formatu TIFF Włączone Wyłączone	Umożliwia dokonanie wyboru między jednostronicowymi i wielostronicowymi plikami w formacie TIFF. W przypadku wielostronicowego zadania skanowania do faksu tworzony jest albo jeden plik TIFF zawierający wszystkie strony, albo wiele plików TIFF, z których każdy zawiera jedną stronę zadania. **Uwaga:** Domyślnym ustawieniem fabrycznym jest On (Włącz).
Włącz odbiór analogowy Wyłączone Włączone	Umożliwia odbieranie faksów analogowych. **Uwaga:** Domyślnym ustawieniem fabrycznym jest Wyłącz.

Menu Ustawienia e-mail

Zastosowanie	Działanie
Ustawienia serwera e-mail Temat Komunikat Nazwa pliku	Określa dane serwera e-mail.

Zastosowanie	Działanie
Ustawienia serwera e-mail Wyślij kopię do mnie Nigdy nie wyświetlane Domyślnie włączone Domyślnie wyłączone Zawsze włączone	Wysyła kopię wiadomości e-mail do nadawcy. **Uwaga:** Domyślnym ustawieniem fabrycznym jest ustawienie Nigdy nie wyświetlane.
Ustawienia serwera e-mail Maksymalny rozmiar wiadomości e-mail 0–65535 kB	Określa maksymalną wielkość wiadomości e-mail. **Uwaga:** Wiadomości e-mail o rozmiarze przekraczającym maksimum nie są wysyłane.
Ustawienia serwera e-mail Komunikat błędu rozmiaru	Wysyła komunikat, gdy wiadomość e-mail jest większa od skonfigurowanego limitu rozmiaru.
Ustawienia serwera e-mail Ogranicz miejsca docelowe	Określa nazwę domeny, np. nazwę domeny firmy, a następnie ogranicza miejsca docelowe wiadomości e-mail wyłącznie do tej nazwy domeny. **Uwagi:** • Wiadomości e-mail mogą być wysyłane tylko do adresatów z określonej domeny. • Liczba domen jest ograniczona do jednej.
Ustawienia serwera e-mail Konfiguracja łączy sieciowych Serwer Logowanie Hasło Ścieżka dostępu Nazwa pliku Łącze sieciowe	Określa ustawienia łączy sieciowych serwera e-mail. **Uwaga:** Ścieżka nie może zawierać następujących znaków: *** : ? < > |**.
Format PDF (.pdf) TIFF (.tif) JPEG (.jpg) XPS (.xps)	Określa format pliku. **Uwaga:** Domyślne ustawienie fabryczne to PDF (.pdf).
Ustawienia PDF Wersja PDF 1.2–1.7 A–1a A–1b Kompresja PDF Normalny Wysoka Bezpieczny PDF Wyłączone Włączone PDF z możliwością wyszukiwania Wyłączone Włączone	Konfiguracja ustawień PDF. **Uwagi:** • Domyślnym ustawieniem fabrycznym dla wersji PDF jest 1,5. • Domyślnym ustawieniem fabrycznym dla funkcji Kompresja PDF jest Normalna. Ta opcja menu pojawia się tylko po zainstalowaniu sformatowanego, działającego dysku twardego. • Domyślnym ustawieniem fabrycznym dla funkcji Bezpieczny PDF i PDF z możliwością przeszukiwania jest Wyłączona. Funkcja Bezpieczny PDF wymaga dwukrotnego wprowadzenia hasła.

Zastosowanie	Działanie
Typ zawartości Tekst Grafika Tekst/fotografia Fotografia	Określa treść oryginalnego dokumentu. **Uwaga:** Domyślnym ustawieniem fabrycznym jest Tekst/Zdjęcie.
Źródło zawartości Czarno-biała drukarka laserowa Kolorowy, laser Do drukarek atramentowych Fotografia/Klisza Czasopismo Gazeta Prasa Inny	Określa sposób produkcji oryginalnego dokumentu **Uwaga:** Domyślnym ustawieniem fabrycznym jest ustawienie Kolorowa drukarka laserowa.
Kolor Wyłączone Włączone	Określa, czy dokument będzie skanowany i wysyłany w kolorze. **Uwaga:** Domyślnym ustawieniem fabrycznym jest On (Włącz).
Rozdzielczość 75 dpi 150 dpi 200 dpi 300 dpi 400 dpi 600 dpi	Określa rozdzielczość skanowania w punktach na cal. **Uwaga:** Domyślne ustawienie fabryczne to 150 dpi
Intensywność 1–9	Rozjaśnianie lub przyciemnianie wydruku. **Uwaga:** Domyślne ustawienie fabryczne to 5 sekund.
Orientacja Pionowa Pozioma	Określa orientację skanowanego obrazu. **Uwaga:** Domyślnym ustawieniem fabrycznym jest Pionowo.

Zastosowanie	Działanie
Rozmiar oryginału Letter Legal Executive Folio Statement Oficio (Meksyk) Uniwersalny Automatyczne wykrywanie rozmiaru Rozmiary mieszane A4 A5 A6 B5 JIS Niestandardowy rozmiar skanu [x] Książka-or.rozm. Wizytówka 3 x 5 cali 4 x 6 cali	Wybieranie rozmiaru oryginalnego dokumentu. **Uwaga:** Letter jest domyślnym ustawieniem fabrycznym w Stanach Zjednoczonych. Domyślnym międzynarodowym ustawieniem fabrycznym jest A4.
Druk dwustronny (dupleks) Wyłączone Dłuższa krawędź Krótsza krawędź	Określa orientację oryginalnego dokumentu załadowanego do automatycznego podajnika dokumentów w celu dwustronnego skanowania. **Uwaga:** Domyślnym ustawieniem fabrycznym jest Wyłącz.
Jakość JPEG Najlepsza dla zawartości 5–90	Określa jakość obrazu w postaci zdjęcia JPEG w stosunku do wielkości pliku i jakości obrazu. **Uwaga:** Domyślne ustawienie fabryczne to „Najlepsze dla zawartości”.
Wartość domyślna dla tekstu 5–90	Określa jakość obrazu w postaci tekstu w stosunku do wielkości pliku i jakości obrazu. **Uwaga:** Domyślne ustawienie fabryczne to 75 sekund.
Wartość domyślna dla tekstu/fotografii 5–90	Określa jakość obrazu w postaci tekstu lub zdjęcia w stosunku do wielkości pliku i jakości obrazu. **Uwaga:** Domyślne ustawienie fabryczne to 75 sekund.
Wartość domyślna dla fotografii 5–90	Określa jakość obrazu w postaci fotografii w stosunku do wielkości pliku i jakości obrazu. **Uwaga:** Domyślne ustawienie fabryczne to 50 sekund.
Obrazy e-mail przesyłane jako Załącznik Łącze sieciowe	Określa sposób wysyłania obrazów. **Uwaga:** Domyślne ustawienie fabryczne to Załącznik
Użyj wielostronicowego formatu TIFF Włączone Wyłączone	Umożliwia dokonanie wyboru między jednostronicowymi i wielostronicowymi plikami w formacie TIFF. W przypadku wielostronicowego zadania skanowania do wiadomości e-mail tworzony jest albo jeden plik TIFF zawierający wszystkie strony, albo wiele plików TIFF, z których każdy zawiera jedną stronę zadania. **Uwaga:** Domyślnym ustawieniem fabrycznym jest On (Włącz).

Zastosowanie	Działanie
Kompresja TIFF LZW JPEG	Określa format wykorzystywany do kompresji plików TIFF. **Uwaga:** Domyślne ustawienie fabryczne to LZW.
Dziennik transmisji Drukuj potwierdzenie Nie drukuj dziennika Drukuj tylko w razie błędu	Określa, czy ma być drukowany dziennik transmisji. **Uwaga:** Domyślnym ustawieniem fabrycznym jest Drukuj potwierdzenie.
Źródło papieru dziennika Zasobnik [x] Podajnik uniwersalny	Określa źródło papieru, z którego pobierany jest papier podczas drukowania dzienników e-mail. **Uwaga:** Zasobnik 1 jest domyślnym ustawieniem fabrycznym.
Odbiornik dziennika Odbiornik standardowy Odbiornik [x]	Określa odbiornik wyjściowy dzienników e-mail. **Uwaga:** Domyślnym ustawieniem fabrycznym jest Odbiornik std.
Głębia bitów wiadomości e-mail 1 bit 8 bitów	Pozwala zmniejszyć wielkość tworzonych plików w trybie Tekst/Fotografia przez ustawianie 1-bitowej rozdzielczości obrazu wtedy, gdy opcja Kolor jest wyłączona. **Uwaga:** Domyślne ustawienie fabryczne to „8 bitów”.
Skanowanie zadania niestandardowego Włączone Wyłączone	Kopiowanie dokumentu o różnych rozmiarach stron. **Uwagi:** • Domyślnym ustawieniem fabrycznym jest Wyłącz. • Ta opcja menu pojawia się tylko po zainstalowaniu sformatowanego, działającego dysku twardego drukarki.
Podgląd skanowania Włączone Wyłączone	Określa, czy dla zadań skanowania jest wyświetlany podgląd. **Uwagi:** • Domyślnym ustawieniem fabrycznym jest Wyłącz. • Ta opcja menu pojawia się tylko po zainstalowaniu sformatowanego, działającego dysku twardego drukarki.
Pozwól na użycie polecenia Zapisz jako skrót Włączone Wyłączone	Umożliwia zapisywanie adresów e-mail jako skrótów. **Uwagi:** • Domyślnym ustawieniem fabrycznym jest On (Włącz). • Gdy wybrane jest ustawienie Wyłącz, przycisk Zapisz jako skrót nie jest wyświetlany na ekranie Miejsca docelowe e-mail.
Usuwanie tła Od -4 do 4	Określa stopień widoczności tła na skanowanym obrazie. **Uwaga:** Domyślne ustawienie fabryczne to 0 sekund.
Równowaga kolorów Cyjan — Czerwony Magenta — Zielony Żółty — Niebieski	Włącza jednakową równowagę kolorów na wydruku.

Zastosowanie	Działanie
Usuwanie koloru Usuwanie koloru Brak Czerwony Zielony Niebieski Domyślny próg koloru czerwonego 0–255 Domyślny próg koloru zielonego 0–255 Domyślny próg koloru niebieskiego 0–255	Umożliwia wybór koloru, który ma być usuwany, oraz regulację wartości progowej usuwania dla poszczególnych kolorów. **Uwagi:** • Domyślnym ustawieniem fabrycznym dla opcji Usuwanie koloru jest ustawienie Brak. • Domyślnym ustawieniem fabrycznym dla każdego progu koloru jest ustawienie 128.
Kontrast 0–5 Najlepsza dla zawartości	Określa kontrast wydruku. **Uwaga:** Domyślne ustawienie fabryczne to „Najlepsze dla zawartości”.
Odbicie lustrzane Wyłączone Włączone	Utworzenie lustrzanego odbicia oryginalnego dokumentu. **Uwaga:** Domyślnym ustawieniem fabrycznym jest Wyłącz.
Negatyw Wyłączone Włączone	Tworzy negatyw oryginalnego dokumentu. **Uwaga:** Domyślnym ustawieniem fabrycznym jest Wyłącz.
Szczegółowość cienia Od -4 do 4	Dostosowuje poziom szczegółowości cienia widocznego na skanowanym obrazie. **Uwaga:** Domyślne ustawienie fabryczne to 0 sekund.
Naprawianie przekrzywienia podajnika ADF Wyłączone Włączone	Korekcja niewielkich przekrzywień skanowanego obrazu. **Uwaga:** Domyślnym ustawieniem fabrycznym jest Wyłącz.
Skanuj całą powierzchnię Wyłączone Włączone	Określa, czy oryginalny dokument ma być skanowany na całej powierzchni. **Uwaga:** Domyślnym ustawieniem fabrycznym jest Wyłącz.
Ostrość 1–5	Dostosowuje ostrość skanowanego obrazu. **Uwaga:** Domyślne ustawienie fabryczne to 3 sekund.
Temperatura Od -4 do 4	Określenie wydruków jako ciepłe lub zimne. Zimne wartości powodują generowanie bardziej niebieskich wydruków niż domyślne, a ciepłe wartości — bardziej czerwonych. **Uwaga:** Domyślne ustawienie fabryczne to 0 sekund.
Użyj pola DW:/UDW: Wyłączone Włączone	Włącza użycie pól DW: i UDW: . **Uwaga:** Domyślnym ustawieniem fabrycznym jest Wyłącz.

Menu Ustawienia FTP

Zastosowanie	Działanie
Format PDF (.pdf) TIFF (.tif) JPEG (.jpg) XPS (.xps)	Określa format pliku. **Uwaga:** Domyślne ustawienie fabryczne to PDF (.pdf).
Ustawienia PDF Wersja PDF 1.2–1.7 A–1a A–1b Kompresja PDF Normalny Wysoka Bezpieczny PDF Wyłączone Włączone PDF z możliwością wyszukiwania Wyłączone Włączone	Konfiguracja ustawień PDF. **Uwagi:** • Domyślnym ustawieniem fabrycznym dla wersji PDF jest 1,5. • Domyślnym ustawieniem fabrycznym dla funkcji Kompresja PDF jest Normalna. Ta opcja menu pojawia się tylko po zainstalowaniu sformatowanego, działającego dysku twardego. • Domyślnym ustawieniem fabrycznym dla funkcji Bezpieczny PDF i PDF z możliwością przeszukiwania jest Wyłączona. Funkcja Bezpieczny PDF wymaga dwukrotnego wprowadzenia hasła.
Typ zawartości Tekst Grafika Tekst/fotografia Fotografia	Określa treść oryginalnego dokumentu. **Uwaga:** Domyślnym ustawieniem fabrycznym jest Tekst/Zdjęcie.
Źródło zawartości Czarno-biała drukarka laserowa Kolorowy, laser Do drukarek atramentowych Fotografia/Klisza Czasopismo Gazeta Prasa Inny	Określa sposób produkcji oryginalnego dokumentu **Uwaga:** Domyślnym ustawieniem fabrycznym jest ustawienie Kolorowa drukarka laserowa.
Kolor Wyłączone Włączone	Określa, czy dokument będzie skanowany i wysyłany w kolorze. **Uwaga:** Domyślnym ustawieniem fabrycznym jest On (Włącz).
Rozdzielczość 75 dpi 150 dpi 200 dpi 300 dpi 400 dpi 600 dpi	Określa jakość skanowania w punktach na cal (dpi). **Uwaga:** Domyślne ustawienie fabryczne to 150 dpi.

Zastosowanie	Działanie
Intensywność 1–9	Rozjaśnianie lub przyciemnianie wydruku. **Uwaga:** Domyślne ustawienie fabryczne to 5 sekund.
Orientacja Pionowa Pozioma	Określa orientację skanowanego obrazu. **Uwaga:** Domyślnym ustawieniem fabrycznym jest Pionowo.
Rozmiar oryginału Letter Legal Executive Folio Statement Oficio (Meksyk) Uniwersalny Automatyczne wykrywanie rozmiaru Rozmiary mieszane A4 A5 A6 B5 JIS Niestandardowy rozmiar skanu [x] Książka-or.rozm. Wizytówka 3 x 5 cali 4 x 6 cali	Wybieranie rozmiaru oryginalnego dokumentu. **Uwaga:** Letter jest domyślnym ustawieniem fabrycznym w Stanach Zjednoczonych. Domyślnym międzynarodowym ustawieniem fabrycznym jest A4.
Druk dwustronny (dupleks) Wyłączone Długi brzeg Krótki brzeg	Określa orientację oryginalnych dokumentów załadowanych do automatycznego podajnika dokumentów w celu dwustronnego skanowania. **Uwaga:** Domyślnym ustawieniem fabrycznym jest Wyłącz.
Jakość JPEG Najlepsza dla zawartości 5–90	Określa jakość obrazu w postaci fotografii w formacie JPEG w stosunku do rozmiaru pliku i jakości obrazu. **Uwagi:** • Domyślne ustawienie fabryczne to „Najlepsze dla zawartości”. • 5 powoduje zmniejszenie wielkości pliku kosztem pogorszenia jakości obrazu. • 90 powoduje zwiększenie jakości obrazu do maksimum kosztem zwiększenia wielkości obrazu.
Wartość domyślna dla tekstu 5–90	Określa jakość tekstu w stosunku do rozmiaru pliku i jakości obrazu. **Uwaga:** Domyślne ustawienie fabryczne to 75 sekund.
Wartość domyślna dla tekstu/fotografii 5–90	Określa jakość obrazu w postaci tekstu lub fotografii w stosunku do rozmiaru pliku i jakości obrazu. **Uwaga:** Domyślne ustawienie fabryczne to 75 sekund.
Wartość domyślna dla fotografii 5–90	Określa jakość obrazu w postaci fotografii w stosunku do rozmiaru pliku i jakości obrazu. **Uwaga:** Domyślne ustawienie fabryczne to 50 sekund.

Zastosowanie	Działanie
Użyj wielostronicowego formatu TIFF Włączone Wyłączone	Umożliwia dokonanie wyboru między jednostronicowymi i wielostronicowymi plikami w formacie TIFF. W przypadku wielostronicowego zadania skanowania z wysłaniem na adres FTP tworzony jest albo jeden plik TIFF zawierający wszystkie strony, albo wiele plików TIFF, z których każdy zawiera jedną stronę zadania. **Uwaga:** Domyślnym ustawieniem fabrycznym jest On (Włącz).
Kompresja TIFF LZW JPEG	Określa format wykorzystywany do kompresji plików TIFF. **Uwaga:** Domyślne ustawienie fabryczne to LZW.
Dziennik transmisji Drukuj potwierdzenie Nie drukuj dziennika Drukuj tylko w razie błędu	Określa, czy ma być drukowany dziennik transmisji. **Uwaga:** Domyślnym ustawieniem fabrycznym jest Drukuj potwierdzenie.
Źródło papieru dziennika Zasobnik [x] Podajnik uniwersalny	Określa źródło papieru, z którego pobierany jest papier podczas drukowania dzienników FTP. **Uwaga:** Zasobnik 1 jest domyślnym ustawieniem fabrycznym.
Odbiornik dziennika Odbiornik standardowy Odbiornik [x]	Określa odbiornik wyjściowy dzienników FTP. **Uwaga:** Domyślnym ustawieniem fabrycznym jest Odbiornik std.
Głębia bitów dla transmisji FTP 1-bitowa 8-bitowa	Pozwala zmniejszyć rozmiar tworzonych plików w trybie Tekst/Fotografia przy użyciu obrazów 1-bitowych. **Uwaga:** Domyślne ustawienie fabryczne to 8-bitowa.
Nazwa pliku	Umożliwia wprowadzenie głównego członu nazwy pliku.
Skanowanie zadania niestandardowego Włączone Wyłączone	Umożliwia kopiowanie do jednego zadania skanowania dokumentu składającego się z papieru o różnych rozmiarach. **Uwaga:** Domyślnym ustawieniem fabrycznym jest Wyłącz.
Podgląd skanowania Włączone Wyłączone	Określa, czy dla zadań skanowania jest wyświetlany podgląd. **Uwagi:** • Domyślnym ustawieniem fabrycznym jest Wyłącz. • Ta opcja menu pojawia się tylko po zainstalowaniu sformatowanego, działającego dysku twardego drukarki.
Pozwól na użycie polecenia Zapisz jako skrót Włączone Wyłączone	Umożliwia tworzenie skrótów do adresów serwerów FTP. **Uwaga:** Domyślnym ustawieniem fabrycznym jest On (Włącz).
Usuwanie tła Od -4 do 4	Określa stopień widoczności tła na kopii. **Uwaga:** Domyślne ustawienie fabryczne to 0 sekund.
Równowaga kolorów Cyjan — czerwony Magenta — zielony Żółty — niebieski	Włącza jednakową równowagę kolorów na wydruku.

Zastosowanie	Działanie
Usuwanie koloru Usuwanie koloru Brak Czerwony Zielony Niebieski Domyślny próg koloru czerwonego 0–255 Domyślny próg koloru zielonego 0–255 Domyślny próg koloru niebieskiego 0–255	Umożliwia wybór koloru, który ma być usuwany, oraz regulację wartości progowej usuwania dla poszczególnych kolorów. **Uwagi:** • Domyślnym ustawieniem fabrycznym dla opcji Usuwanie koloru jest ustawienie Brak. • Domyślnym ustawieniem fabrycznym dla każdego progu koloru jest ustawienie 128.
Kontrast 0–5 Najlepsza dla zawartości	Określa kontrast wydruku. **Uwaga:** Domyślne ustawienie fabryczne to „Najlepsze dla zawartości”.
Odbicie lustrzane Wyłączone Włączone	Utworzenie lustrzanego odbicia oryginalnego dokumentu. **Uwaga:** Domyślnym ustawieniem fabrycznym jest Wyłącz.
Negatyw Wyłączone Włączone	Tworzy negatyw oryginalnego dokumentu. **Uwaga:** Domyślnym ustawieniem fabrycznym jest Wyłącz.
Szczegółowość cienia Od -4 do 4	Dostosowuje poziom szczegółowości cienia widocznego na skanowanym obrazie. **Uwaga:** Domyślne ustawienie fabryczne to 0 sekund.
Naprawianie przekrzywienia podajnika ADF Wyłączone Włączone	Korekcja niewielkich przekrzywień skanowanego obrazu. **Uwagi:** • Domyślnym ustawieniem fabrycznym jest Auto (Automatycznie). • Ta pozycja menu jest obsługiwana tylko w niektórych modelach drukarek.
Skanuj całą powierzchnię Wyłączone Włączone	Określa, czy oryginalny dokument ma być skanowany na całej powierzchni. **Uwaga:** Domyślnym ustawieniem fabrycznym jest Wyłącz.
Ostrość 1–5	Dostosowuje ostrość skanowanego obrazu. **Uwaga:** Domyślne ustawienie fabryczne to 3 sekund.
Temperatura Od -4 do 4	Określenie wydruków jako ciepłe lub zimne. Zimne wartości powodują generowanie bardziej niebieskich wydruków niż domyślne, a ciepłe wartości — bardziej czerwonych. **Uwaga:** Domyślne ustawienie fabryczne to 0 sekund.

Menu napędu flash

Ustawienia skanowania

Zastosowanie	Działanie
Format PDF (.pdf) TIFF (.tif) JPEG (.jpg) XPS (.xps)	Określa format pliku. **Uwaga:** Domyślne ustawienie fabryczne to PDF (.pdf).
Ustawienia PDF Wersja PDF 1.2–1.7 A–1a A–1b Kompresja PDF Normalny Wysoka Bezpieczny PDF Wyłączone Włączone PDF z możliwością wyszukiwania Wyłączone Włączone	Konfiguracja ustawień PDF. **Uwagi:** • Domyślnym ustawieniem fabrycznym dla wersji PDF jest 1,5. • Domyślnym ustawieniem fabrycznym dla funkcji Kompresja PDF jest Normalna. • Domyślnym ustawieniem fabrycznym dla funkcji Bezpieczny PDF i PDF z możliwością przeszukiwania jest Wyłączona. Funkcja Bezpieczny PDF wymaga dwukrotnego wprowadzenia hasła.
Typ zawartości Tekst Grafika Tekst/fotografia Fotografia	Określa treść oryginalnego dokumentu. **Uwaga:** Domyślnym ustawieniem fabrycznym jest Tekst/Zdjęcie.
Źródło zawartości Czarno-biała drukarka laserowa Kolorowy, laser Do drukarek atramentowych Fotografia/Klisza Czasopismo Gazeta Prasa Inny	Określa sposób produkcji oryginalnego dokumentu **Uwaga:** Domyślnym ustawieniem fabrycznym jest ustawienie Kolorowa drukarka laserowa.
Kolor Włączone Wyłączone	Określa, czy dokument będzie skanowany i wysyłany w kolorze. **Uwaga:** Domyślnym ustawieniem fabrycznym jest On (Włącz).

Zastosowanie	Działanie
Rozdzielczość 75 dpi 150 dpi 200 dpi 300 dpi 400 dpi 600 dpi	Określa rozdzielczość skanowania w punktach na cal (dpi). **Uwaga:** Domyślne ustawienie fabryczne to 150 dpi.
Intensywność 1–9	Rozjaśnianie lub przyciemnianie wydruku. **Uwaga:** Domyślne ustawienie fabryczne to 5 sekund.
Orientacja Pionowa Pozioma	Określa orientację skanowanego obrazu. **Uwaga:** Domyślnym ustawieniem fabrycznym jest Pionowo.
Rozmiar oryginału Letter Legal Executive Folio Statement Oficio (Meksyk) Uniwersalny Automatyczne wykrywanie rozmiaru Rozmiary mieszane A4 A5 A6 B5 JIS Niestandardowy rozmiar skanu [x] Książka-or.rozm. Wizytówka 3 x 5 cali 4 x 6 cali	Wybieranie rozmiaru oryginalnego dokumentu. **Uwaga:** Letter jest domyślnym ustawieniem fabrycznym w Stanach Zjednoczonych. Domyślnym międzynarodowym ustawieniem fabrycznym jest A4.
Druk dwustronny (dupleks) Wyłączone Długi brzeg Krótki brzeg	Określa orientację oryginalnych dokumentów załadowanych do automatycznego podajnika dokumentów w celu dwustronnego skanowania. **Uwaga:** Domyślnym ustawieniem fabrycznym jest Wyłącz.
Jakość JPEG Najlepsza dla zawartości 5–90	Ustala jakość fotografii w formacie JPEG w stosunku do wielkości pliku i jakości obrazu. **Uwagi:** • Domyślne ustawienie fabryczne to „Najlepsze dla zawartości”. • 5 powoduje zmniejszenie wielkości pliku kosztem pogorszenia jakości obrazu. • 90 powoduje zwiększenie jakości obrazu do maksimum kosztem zwiększenia wielkości obrazu.
Wartość domyślna dla tekstu 5–90	Określa jakość tekstu w stosunku do wielkości pliku i jakości obrazu. **Uwaga:** Domyślne ustawienie fabryczne to 75 sekund.

Zastosowanie	Działanie
Wartość domyślna dla tekstu/fotografii 5–90	Określa jakość obrazu w postaci tekstu lub fotografii w stosunku do rozmiaru pliku i jakości. **Uwaga:** Domyślne ustawienie fabryczne to 75 sekund.
Wartość domyślna dla fotografii 5–90	Ustala jakość fotografii w stosunku do rozmiaru pliku i jakości. **Uwaga:** Domyślne ustawienie fabryczne to 50 sekund.
Użyj wielostronicowego formatu TIFF Włączone Wyłączone	Umożliwia dokonanie wyboru między jednostronicowymi i wielostronicowymi plikami w formacie TIFF. W przypadku wielostronicowego zadania skanowania z wysłaniem na adres FTP tworzony jest albo jeden plik TIFF zawierający wszystkie strony, albo wiele plików TIFF, z których każdy zawiera jedną stronę. **Uwaga:** Domyślnym ustawieniem fabrycznym jest On (Włącz).
Kompresja TIFF LZW JPEG	Określa format wykorzystywany do kompresji plików TIFF. **Uwaga:** Domyślne ustawienie fabryczne to LZW.
Głębia bitowa skanowania 1 bit 8 bitów	Pozwala zmniejszyć rozmiar tworzonych plików w trybie Tekst/Fotografia przy użyciu obrazów 1-bitowych. **Uwaga:** Domyślne ustawienie fabryczne to „8 bitów”.
Nazwa pliku	Umożliwia wprowadzenie głównego członu nazwy pliku.
Skanowanie zadania niestandardowego Włączone Wyłączone	Kopiowanie dokumentu o różnych rozmiarach stron. **Uwaga:** Domyślnym ustawieniem fabrycznym jest Wyłącz.
Podgląd skanowania Włączone Wyłączone	Określa, czy dla zadań skanowania jest wyświetlany podgląd. **Uwagi:** • Domyślnym ustawieniem fabrycznym jest Wyłącz. • Ta opcja menu pojawia się tylko po zainstalowaniu sformatowanego, działającego dysku twardego drukarki.
Usuwanie tła Od -4 do 4	Określa stopień widoczności tła na kopii. **Uwaga:** Domyślne ustawienie fabryczne to 0 sekund.
Równowaga kolorów Cyjan — Czerwony Magenta — Zielony Żółty — Niebieski	Włącza jednakową równowagę kolorów na wydruku.
Usuwanie koloru Usuwanie koloru Brak Czerwony Zielony Niebieski Domyślny próg koloru czerwonego 0–255 Domyślny próg koloru zielonego 0–255 Domyślny próg koloru niebieskiego 0–255	Umożliwia wybór koloru, który ma być usuwany, oraz regulację wartości progowej usuwania dla poszczególnych kolorów. **Uwagi:** • Domyślnym ustawieniem fabrycznym dla opcji Usuwanie koloru jest ustawienie Brak. • Domyślnym ustawieniem fabrycznym dla każdego progu koloru jest ustawienie 128.

Zastosowanie	Działanie
Kontrast 0–5 Najlepsza dla zawartości	Określa kontrast skanowanego obrazu. **Uwaga:** Domyślne ustawienie fabryczne to „Najlepsze dla zawartości”.
Odbicie lustrzane Wyłączone Włączone	Utworzenie lustrzanego odbicia oryginalnego dokumentu. **Uwaga:** Domyślnym ustawieniem fabrycznym jest Wyłącz.
Negatyw Wyłączone Włączone	Tworzy negatyw oryginalnego dokumentu. **Uwaga:** Domyślnym ustawieniem fabrycznym jest Wyłącz.
Szczegółowość cienia Od -4 do 4	Dostosowuje poziom szczegółowości cienia widocznego na skanowanym obrazie. **Uwaga:** Domyślne ustawienie fabryczne to 0 sekund.
Naprawianie przekrzywienia podajnika ADF Wyłączone Włączone	Korekcja niewielkich przekrzywień skanowanego obrazu. **Uwaga:** Domyślnym ustawieniem fabrycznym jest Auto (Automatycznie).
Skanuj całą powierzchnię Wyłączone Włączone	Określa, czy oryginalny dokument ma być skanowany na całej powierzchni. **Uwaga:** Domyślnym ustawieniem fabrycznym jest Wyłącz.
Ostrość 1–5	Dostosowuje ostrość skanowanego obrazu. **Uwaga:** Domyślne ustawienie fabryczne to 3 sekund.
Temperatura Od -4 do 4	Określenie wydruków jako ciepłe lub zimne. Zimne wartości powodują generowanie bardziej niebieskich wydruków niż domyślne, a ciepłe wartości — bardziej czerwonych. **Uwaga:** Domyślne ustawienie fabryczne to 0 sekund.

Ustawienia druk.

Liczba kopii 1–999	Określenie domyślnej liczby kopii dla każdego zadania drukowania. **Uwaga:** Domyślne ustawienie fabryczne to 1 sekund.
Źródło papieru Zasobnik [x] Podajnik do wielu zastosowań Ręczny podajnik papieru Ręczny kopert	Ustawienie domyślnego źródła papieru dla wszystkich zadań drukowania. **Uwaga:** Zasobnik 1 jest domyślnym ustawieniem fabrycznym.
Kolor Kolor Tylko czarny	Określa, czy dokument ma zostać wydrukowany w kolorze. **Uwaga:** Domyślnym ustawieniem fabrycznym jest Kolor.
Sortuj (1,1,1) (2,2,2) (1,2,3) (1,2,3)	Układanie stron po kolei w przypadku drukowania wielu kopii strony. **Uwaga:** Domyślnym ustawieniem fabrycznym jest (1,2,3) (1,2,3).
Druk dwustronny (dupleks) 1-stronnie 2 sided (1-stronnie)	Włącza funkcję drukowania dwustronnego napływających zadań drukowania. **Uwaga:** Domyślne ustawienie fabryczne to 1 sided (1-stronnie).

Zszywacz Włączone Wyłączone	Określa, czy wydruki mają być zszywane. **Uwagi:** • Domyślnym ustawieniem fabrycznym jest Wyłącz. • To menu jest wyświetlane po zainstalowaniu zszywacza.
Dziurkacz Włączone Wyłączone	Określa miejsce otworów na wydrukach. **Uwagi:** • Domyślnym ustawieniem fabrycznym jest Wyłącz. • To menu jest wyświetlane po zainstalowaniu dziurkacza.
Tryb dziurkowania 2 otwory 3 otwory 4 otwory	Określa liczbę otworów do wykonania na wydrukach. **Uwagi:** • Domyślne ustawienie fabryczne w Stanach Zjednoczonych to 3 otwory. fabrycznym w Stanach Zjednoczonych. Domyślnym międzynarodowym ustawieniem fabrycznym są 4 otwory. • To menu jest wyświetlane po zainstalowaniu dziurkacza.
Oprawa przy druku dwustronnym Dłuższa krawędź Krótsza krawędź	Umożliwia wybór brzegu na oprawę w przypadku drukowania dwustronnego w odniesieniu do orientacji strony. **Uwagi:** • Domyślnym ustawieniem fabrycznym jest Długa krawędź. Strony będą łączone wzdłuż długiej krawędzi (czyli lewej w przypadku orientacji pionowej i górnej w przypadku orientacji poziomej). • W przypadku wybrania opcji oprawy wzdłuż krótkiej krawędzi strony będą łączone wzdłuż krótkiej krawędzi (czyli górnej w przypadku orientacji pionowej i lewej w przypadku orientacji poziomej).
Oszczędność papieru — orientacja Automatyczny Pozioma Pionowa	Określa orientację dokumentu wielostronicowego. **Uwaga:** Domyślnym ustawieniem fabrycznym jest Auto (Automatycznie).
Oszczędzanie papieru Wyłączone 2 na arkuszu 3 na arkuszu 4 na arkuszu 6 na arkuszu 9 na arkuszu 12 na arkuszu 16 na arkuszu	Drukowanie obrazów wielu stron na jednej stronie arkusza. **Uwaga:** Domyślnym ustawieniem fabrycznym jest Wyłącz.
Oszczędność papieru — obramowanie Brak Jednolite	Drukuje obramowanie na obrazie każdej strony. **Uwaga:** Domyślnym ustawieniem fabrycznym jest Brak.
Oszczędność papieru — kolejność Poziomo Odwróć w poziomie Odwróć w pionie Pionowo	Określa położenie obrazów wielu stron. **Uwagi:** • Domyślnym ustawieniem fabrycznym jest Poziomo. • Rozmieszczenie obrazów stron zależy od ich liczby oraz orientacji, która może być pionowa lub pozioma.

Arkusze separujące Wyłączone Między kopiami Między zadaniami Między stronami	Określa, czy mają być wstawiane puste arkusze separujące. **Uwaga:** Domyślnym ustawieniem fabrycznym jest Wyłącz.
Źródło arkuszy separujących Zasobnik [x] Podajnik ręczny	Określenie źródła papieru dla arkuszy separujących. **Uwaga:** Zasobnik 1 jest domyślnym ustawieniem fabrycznym.
Blank Pages (Puste strony) Nie drukuj Drukuj	Określa, czy w zadaniu drukowania mają być umieszczane puste strony. **Uwaga:** Domyślnym ustawieniem fabrycznym jest Nie drukuj.

Menu Ustawienia oprogramowania OCR

Zastosowanie	Działanie
Obróć automatycznie Włączone Wyłączone	Automatycznie obraca zeskanowane dokumenty w odpowiednią orientację. **Uwaga:** Domyślnym ustawieniem fabrycznym jest On (Włącz).
Usuwanie kurzu i rys Wyłączone Włączone	Usuwa plamki z zeskanowanego obrazu. **Uwaga:** Domyślnym ustawieniem fabrycznym jest Wyłącz.
Odwróć wykrywanie Włączone Wyłączone	Rozpoznaje i umożliwia edytowanie białego tekstu na czarnym tle. **Uwaga:** Domyślnym ustawieniem fabrycznym jest On (Włącz).
Automatyczna poprawa kontrastu Wyłączone Włączone	Automatycznie dostosowuje kontrast w celu poprawy jakości OCR. **Uwaga:** Domyślnym ustawieniem fabrycznym jest Wyłącz.
Rozpoznane języki Angielski francuski niemiecki hiszpański włoski Portugues Duński Holenderski Norweski Szwedzki Fiński Węgierski polski	Umożliwia ustawienie języka lub języków rozpoznawanych przez oprogramowanie OCR. Dla każdego języka do wyboru są następujące opcje: Wyłączone Włączone **Uwaga:** Język jest domyślnie włączony. Jeśli opcja ta jest ustawiona na wartość, która nie znajduje się na liście rozpoznawanych języków, domyślnie włączony jest język angielski.

Ustawienia druk.

Menu Ustawienia

Element menu	Opis
Język drukarki Emulacja PS Emulacja PCL	Umożliwia ustawienie domyślnego języka drukarki. **Uwagi:** • Domyślnym ustawieniem fabrycznym jest Emulacja PS. Emulacja PostScript wykorzystuje interpreter języka PostScript do przetwarzania zadań drukowania. • Emulacja PCL wykorzystuje interpreter języka PCL do przetwarzania zadań drukowania. • Ustawienie konkretnego języka drukarki jako domyślnego nie wyklucza możliwości wysyłania przy użyciu programu zadań drukowania korzystających z innego języka drukarki.
Oczekiwanie zadań Wyłącz Włącz	Określa, czy zadania drukowania mają być usuwane z kolejki drukowania, jeśli wymagają niedostępnych elementów opcjonalnych drukarki lub niestandardowych ustawień. Zadania te są wówczas zapisywane w osobnej kolejce drukowania, dzięki czemu inne zadania są drukowane normalnie. Po udostępnieniu brakujących informacji i/lub elementów opcjonalnych zapisane zadania są drukowane. **Uwagi:** • Domyślnym ustawieniem fabrycznym jest Wyłącz. • Ten element menu pojawia się tylko wtedy, gdy zainstalowany jest dysk twardy drukarki bez właściwości tylko do odczytu. Ten wymóg sprawia, że zapisane zadania nie zostaną usunięte w przypadku braku zasilania drukarki.
Obszar wydruku Normalna Dopasuj do strony Cała strona	Określa logiczny i fizyczny obszar przeznaczony do zadrukowania. **Uwagi:** • Domyślnym ustawieniem fabrycznym jest Normalny. Próba wydrukowania jakichkolwiek danych poza obszarem przeznaczonym do zadrukowania, określonym przez opcję Normalny, spowoduje obcięcie obrazu do granic określonych przez tę opcję. • Ustawienie Dopasuj do strony dopasowuje zawartość strony do wybranego rozmiaru papieru. • Ustawienie Cała strona umożliwia przeniesienie obrazu poza obszar przeznaczony do zadrukowania określony przez ustawienie Normalny, ale spowoduje obcięcie obrazu do granic określonych przez ustawienie Normalny. Ustawienie ma wpływ tylko na strony drukowane przy użyciu interpretera języka PCL 5e i nie zmienia stron drukowanych przy użyciu interpretera języków PCL XL lub PostScript.
Druk tylko czarnym Wyłącz Włącz	Powoduje, że cały tekst i grafika są drukowane tylko przy użyciu czarnego naboju drukującego. **Uwaga:** Domyślnym ustawieniem fabrycznym jest Wyłącz.

Element menu	Opis
Miejsce zapisu RAM Flash Dysk	Określa miejsce przechowywania pobranych zasobów. **Uwagi:** • Domyślnym ustawieniem fabrycznym jest RAM. Zasoby są przechowywane w pamięci RAM tymczasowo. • Umieszczenie pobranych zasobów w pamięci flash lub na dysku twardym zapewnia zapisanie ich w sposób trwały. Po wyłączeniu drukarki zasoby znajdujące się w pamięci flash lub na dysku twardym nie zostaną utracone. • Ten element menu pojawia się tylko wtedy, gdy zainstalowano pamięć flash i/lub opcjonalny dysk twardy.
Zapis zasobów Wyłącz Włącz	Określa, co drukarka ma zrobić z pobranymi zasobami, np. czcionkami i makrami tymczasowo przechowywanymi w pamięci RAM, w wypadku otrzymania zadania drukowania wymagającego więcej pamięci, niż jest dostępne. **Uwagi:** • Domyślnym ustawieniem fabrycznym jest Wyłącz. Ustawienie Wyłącz sprawia, że drukarka zachowuje pobrane zasoby tylko do momentu, gdy potrzebna jest dodatkowa pamięć. Pobrane zasoby są usuwane, by umożliwić przetwarzanie zadań drukowania. • Ustawienie Włącz sprawia, że podczas zmian języka i operacji resetowania drukarki pobrane zasoby są zachowywane. Jeśli w drukarce zabraknie pamięci, zostanie wyświetlony komunikat **38 Pamięć pełna**, ale pobrane elementy nie zostaną usunięte.
Drukuj wszystko — kolejność Alfabetycznie Najpierw najstarsze Najpierw najnowsze	Określa kolejność, w jakiej będą drukowane zadania wstrzymane i poufne, gdy wybrano opcję Drukuj wszystko. **Uwagi:** • Domyślne ustawienie fabryczne to Alfabetycznie. • Na panelu sterowania drukarki zadania drukowania zawsze wyświetlane są w kolejności alfabetycznej.

Rejestrowanie zadań, menu

Uwaga: Ten element menu pojawia się tylko wtedy, gdy zainstalowany jest sformatowany, sprawny dysk twardy drukarki. Dysk twardy drukarki nie może być chroniony przed odczytem i zapisem lub zapisem.

Element menu	Opis
Dziennik rejestrowania zadań Wyłącz Włącz	Określa, czy tworzony jest dziennik otrzymywanych przez drukarkę zadań drukowania **Uwaga:** Domyślnym ustawieniem fabrycznym jest Wyłącz.
Rejestrowanie zadań, narzędzia	Pozwala drukować i usuwać pliki dziennika lub eksportować je do napędu flash
Rejestrowanie zadań, częstotliwość Comiesięczne Cotygodniowe	Określa, jak często tworzony jest plik dziennika **Uwaga:** Domyślnym ustawieniem fabrycznym jest Comiesięczne.

Element menu	Opis
Reakcja dziennika pod koniec okresu rejestrowania zadań Brak Wyślij bieżący dziennik na pocztę e-mail Wyślij bieżący dziennik na pocztę e-mail, a następnie go usuń Publikuj bieżący dziennik Publikuj i usuń bieżący dziennik	Określa rodzaj reakcji drukarki po upłynięciu okresu zdefiniowanego przez ustawienie częstotliwości **Uwaga:** Domyślnym ustawieniem fabrycznym jest Brak.
Dysk prawie pełny — poziom 1–99 Wyłącz	Określa maksymalny rozmiar pliku dziennika, zanim drukarka przeprowadza działanie Dysk prawie pełny **Uwaga:** Domyślnym ustawieniem fabrycznym jest 5 MB.
Dysk prawie pełny — działanie Brak Wyślij bieżący dziennik na pocztę e-mail Wyślij bieżący dziennik na pocztę e-mail, a następnie go usuń Wyślij najstarszy dziennik na pocztę e-mail, a następnie go usuń Publikuj bieżący dziennik Publikuj i usuń bieżący dziennik Publikuj i usuń najstarszy dziennik Usuń bieżący dziennik Usuń najstarszy dziennik Usuń wszystkie dzienniki Usuń wszystkie oprócz bieżącego	Określa rodzaj reakcji drukarki, gdy dysk twardy urządzenia jest prawie pełny **Uwagi:** • Domyślnym ustawieniem fabrycznym jest Brak. • Wartość zdefiniowana w ustawieniu Dysk prawie pełny — poziom określa, kiedy jest przeprowadzane działanie.
Dysk pełny — działanie Brak Wyślij bieżący dziennik na pocztę e-mail, a następnie go usuń Wyślij najstarszy dziennik na pocztę e-mail, a następnie go usuń Publikuj i usuń bieżący dziennik Publikuj i usuń najstarszy dziennik Usuń bieżący dziennik Usuń najstarszy dziennik Usuń wszystkie dzienniki Usuń wszystkie oprócz bieżącego	Określa rodzaj reakcji drukarki po osiągnięciu maksymalnego limitu zapełnienia dysku (100 MB) **Uwaga:** Domyślnym ustawieniem fabrycznym jest Brak.
Adres URL do publikacji dzienników	Określa lokalizację, w której drukarka publikuje dzienniki rejestrowania zadań
Adres e-mail do wysyłania dzienników	Określa adres e-mail, na który urządzenie wysyła dzienniki rejestrowania zadań
Prefiks pliku dziennika	**Uwaga:** Domyślnie używanym prefiksem pliku dziennika jest bieżąca nazwa hosta zdefiniowana w menu TCP/IP.

Menu Wykańczanie

Element menu	Opis
Strony (Dupleks) Jednostronne Dwustronne	Określa, czy drukowanie w trybie dupleks (dwustronne) ma być ustawieniem domyślnym dla wszystkich zadań drukowania. **Uwagi:** • Domyślnym ustawieniem fabrycznym jest ustawienie Jednostronne. • Drukowanie dwustronne można ustawić z poziomu oprogramowania. W systemie Windows kliknij kolejno opcje **Plik** > **Drukuj**, a następnie **Właściwości**, **Preferencje**, **Opcje** lub **Konfiguracja**. W przypadku komputera Macintosh wybierz kolejno opcje **File** > **Print** (Plik > Drukuj), a następnie dostosuj ustawienia w oknie dialogowym drukowania i w menu podręcznych.
Brzeg na oprawę Długa krawędź Krótka krawędź	Określa sposób składania arkuszy zadrukowanych dwustronnie oraz orientację tylnej strony arkusza w stosunku do strony przedniej. **Uwagi:** • Domyślnym ustawieniem fabrycznym jest ustawienie Długa krawędź. W przypadku wybrania opcji oprawy wzdłuż długiej krawędzi strony będą łączone wzdłuż długiej krawędzi (czyli lewej w przypadku orientacji pionowej i górnej w przypadku orientacji poziomej). • W przypadku wybrania opcji oprawy wzdłuż krótkiej krawędzi strony będą łączone wzdłuż krótkiej krawędzi (czyli górnej w przypadku orientacji pionowej i lewej w przypadku orientacji poziomej).
Liczba kopii 1–999	Określa domyślną liczbę kopii dla każdego zadania drukowania. **Uwaga:** Domyślnym ustawieniem fabrycznym jest ustawienie 1.
Puste strony Nie drukuj Drukuj	Określa, czy w zadaniu drukowania mają być umieszczane puste strony. **Uwaga:** Domyślnym ustawieniem fabrycznym jest ustawienie Nie drukuj.
Sortowanie Włącz (1,2,1,2,1,2) Wyłącz (1,1,1,2,2,2)	W przypadku drukowania wielu kopii strony zadania drukowania są układane w kolejności. **Uwagi:** • Domyślnym ustawieniem fabrycznym jest ustawienie Włącz. • W przypadku ustawienia Włącz zadania drukowania są układane w kolejności.
Arkusze separujące Wyłącz Między kopiami Między zadaniami Między stronami	Określa, czy mają być umieszczane arkusze separujące. **Uwagi:** • Domyślnym ustawieniem fabrycznym jest ustawienie Wyłącz. • Wartość Między kopiami powoduje umieszczanie pustego arkusza między poszczególnymi kopiami zadania, jeśli opcja Sortowanie jest włączona. Jeśli opcja Sortowanie ma wartość Wyłącz, puste strony są umieszczane między poszczególnymi zestawami wydrukowanych stron (na przykład po wszystkich stronach 1 i po wszystkich stronach 2). • Wartość Między zadaniami powoduje, że puste arkusze są umieszczane między zadaniami drukowania. • Wartość Między stronami powoduje, że puste arkusze są umieszczane między poszczególnymi stronami zadania drukowania. To ustawienie jest użyteczne w przypadku drukowania na foliach lub umieszczania w dokumencie pustych stron.

Element menu	Opis
Źródło separatorów Zasobnik [x] Podajnik ręczny	Określa źródło papieru w przypadku arkuszy separujących. **Uwagi:** • Domyślnym ustawieniem fabrycznym jest ustawienie Zasobnik 1 (zasobnik standardowy). • Aby opcja Podajnik ręczny była dostępna jako opcja menu, w menu Papier należy wybrać dla ustawienia Konfiguracja podajnika uniwersalnego wartość Kaseta.
Oszczędność papieru Wyłącz 2 na arkuszu 3 na arkuszu 4 na arkuszu 6 na arkuszu 9 na arkuszu 12 na arkuszu 16 na arkuszu	Powoduje, że obrazy wielu stron są drukowane na jednej stronie arkusza. **Uwagi:** • Domyślnym ustawieniem fabrycznym jest ustawienie Wyłącz. • Wybrana liczba odpowiada liczbie obrazów stron drukowanych na jednej stronie arkusza.
Oszczędność papieru — kolejność Poziomo Odwróć w poziomie Odwróć w pionie Pionowo	Określa położenie obrazów wielu stron. **Uwagi:** • Domyślnym ustawieniem fabrycznym jest ustawienie Poziomo. • Rozmieszczenie obrazów stron zależy od ich liczby oraz orientacji, która może być pionowa lub pozioma.
Oszczędność papieru — orientacja Automatycznie Pozioma Pionowa	Określa orientację dokumentu wielostronicowego. **Uwaga:** Domyślnym ustawieniem fabrycznym jest ustawienie Automatycznie. Drukarka wybiera orientację pionową lub poziomą.
Oszczędność papieru — obramowanie Brak Pełne	Drukowanie obramowania na obrazie każdej strony. **Uwaga:** Domyślnym ustawieniem fabrycznym jest ustawienie Brak.
Zadanie zszywania Wyłącz Włącz	Określa, czy wydruki mają być zszywane. **Uwaga:** To menu pojawia się tylko wówczas, gdy zainstalowano zszywacz.
Dziurkacz Wyłącz Włącz	Określa, czy wydruki będą dziurkowane **Uwaga:** To menu pojawia się tylko wówczas, gdy zainstalowano dziurkacz.
Tryb dziurkowania 2 otwory 3 otwory 4 otwory	Określa typ dziurkowania wydruków **Uwagi:** • Domyślnym ustawieniem fabrycznym w USA są 3 otwory. Domyślnym międzynarodowym ustawieniem fabrycznym są 4 otwory. • To menu pojawia się tylko wówczas, gdy zainstalowano dziurkacz.

Element menu	Opis
Przesuń strony Brak Między kopiami Między zadaniami	Przesuwanie stron w określonych przypadkach **Uwagi:** • Domyślnym ustawieniem fabrycznym jest ustawienie Brak. • Wartość Między kopiami powoduje przesunięcie stron wszystkich kopii zadania, jeśli opcja Sortowanie jest włączona. Jeśli opcja Sortowanie ma wartość Wyłącz, przesuwane są strony z każdego zestawu, np. wszystkie strony 1 i wszystkie strony 2. • Ustawienie Między zadaniami powoduje jednakowe przesunięcie stron dla całego zadania, niezależnie od liczby drukowanych kopii. • To menu pojawia się tylko wówczas, gdy zainstalowano zszywacz.

Jakość, menu

Zastosowanie	Działanie
Tryb druku Kolor Tylko czarny	Określa, czy obrazy mają zostać wydrukowane w kolorze. **Uwaga:** Domyślnym ustawieniem fabrycznym jest Kolor.
Korekcja kolorów Automatyczny Wyłączone Ręcznie	Dostosowywanie wyglądu kolorów na wydruku. **Uwaga:** Domyślnym ustawieniem fabrycznym jest Auto (Automatycznie).
Print Resolution (Rozdzielczość wydruku) 1200 dpi 4800 CQ	Określanie rozdzielczości wydruku w punktach na cal (dpi) lub jakości kolorów (CQ). **Uwaga:** Domyślnym ustawieniem fabrycznym jest 4800 CQ.
Intensywność toneru 1–5	Rozjaśnianie lub przyciemnianie wydruku. **Uwaga:** Domyślne ustawienie fabryczne to 4 sekund.
Poprawa dokładności linii Włączone Wyłączone	Włączenie trybu drukowania bardziej odpowiedniego dla takich plików, jak np. rysunki architektoniczne, mapy, schematy układów elektronicznych i diagramy sekwencji działań. **Uwaga:** Domyślnym ustawieniem fabrycznym jest Wyłącz.
Oszczędzanie kolorów Włączone Wyłączone	Zmniejszanie zużycia toneru podczas drukowania grafiki i obrazów. **Uwagi:** • Domyślnym ustawieniem fabrycznym jest Wyłącz. • Włączenie powoduje anulowanie ustawień intensywności toneru.
Jasność RGB Od -6 do 6	Dostosowywanie jasności wydruku. **Uwaga:** Domyślne ustawienie fabryczne to 0 sekund.
Kontrast RGB 0–5	Dostosowywanie kontrastu wydruku. **Uwaga:** Domyślne ustawienie fabryczne to 0 sekund.
Nasycenie RGB 0–5	Dostosowywanie nasycenia kolorowych wydruków. **Uwaga:** Domyślne ustawienie fabryczne to 0 sekund.

Zastosowanie	Działanie
Równowaga kolorów Cyan (Cyjan) -5 do 5 Magenta -5 do 5 Yellow (Żółty) -5 do 5 Black -5 do 5 Przywróć domyślne	Włącza jednakową równowagę kolorów na wydruku. **Uwaga:** Domyślne ustawienie fabryczne to 0 sekund.
Próbki kolorów Wyświetlacz sRGB Żywe kolory sRGB Wyświetlacz – pełna czerń Żywe kolory Wyłącz – RGB US CMYK Euro CMYK Żywe kolory CMYK Wyłącz – CMYK	Drukowanie stron z próbkami kolorów dla poszczególnych tabel konwersji kolorów RGB i CMYK stosowanych w drukarce.
Kolor ręcznie Obraz RGB Tekst RGB Grafika RGB	Dostosowywanie konwersji kolorów RGB. Wybierz jedną z następujących opcji: Żywe kolory Wyświetlacz sRGB Wyświetlacz – pełna czerń Żywe kolory sRGB Wyłączone **Uwagi:** • Domyślnym ustawieniem fabrycznym dla opcji Obraz RGB jest Wyświetlacz sRGB. • Domyślnym ustawieniem fabrycznym dla opcji Tekstu RGB i Grafika RGB są Żywe kolory sRGB.
Kolor ręcznie (ciąg dalszy) Obraz CMYK Tekst CMYK Grafika CMYK	Dostosowywanie konwersji kolorów CMYK. Wybierz jedną z następujących opcji: US CMYK Euro CMYK Żywe kolory CMYK Wyłączone **Uwaga:** US CMYK jest ustawieniem fabrycznym w Stanach Zjednoczonych. Domyślnym międzynarodowym ustawieniem fabrycznym jest Euro CMYK.
Regulacja koloru	Rozpoczynanie procesu ponownej kalibracji tabeli konwersji kolorów oraz umożliwianie regulowania odcieni kolorów na wydruku przez drukarkę.
Zastępczy kolor plamki	Określenie konkretnych wartości CMYK dla kolorów gotowych o określonej nazwie. **Uwaga:** To menu jest dostępne tylko z wbudowanego serwera WWW.

Zastosowanie	Działanie
Wymiana RGB	Dopasowywanie kolorów na wydruku do kolorów na oryginalnym dokumencie. **Uwaga:** To menu jest dostępne tylko z wbudowanego serwera WWW.

Narzędzia, menu

Element menu	Opis
Usuń wstrzymane zadania Poufne Wstrzymane Nieprzywrócone Wszystko	Usuwa zadania poufne i wstrzymane z dysku twardego drukarki. **Uwagi:** • Wybranie tego ustawienia ma wpływ jedynie na zadania znajdujące się na drukarce. Nie ma to wpływu na zakładki, zadania znajdujące się w napędach flash ani inne typy zadań wstrzymanych. • Wybranie opcji Nieprzywrócone powoduje usunięcie wszystkich zadań drukowania i zadań wstrzymanych, które *nie* zostały przywrócone z dysku twardego lub pamięci drukarki.
Formatuj pamięć flash Tak Nie	Formatuje pamięć flash. **Ostrzeżenie — istnieje możliwość uszkodzenia:** Podczas formatowania pamięci flash nie wolno wyłączać drukarki. **Uwagi:** • Opcja Tak powoduje usunięcie wszystkich danych zapisanych w pamięci flash. • Opcja Nie powoduje anulowanie żądania formatowania. • Termin pamięć flash odnosi się do pamięci dodanej przez zainstalowanie w drukarce opcjonalnej karty pamięci flash. • Opcjonalna karta pamięci flash musi być zainstalowana w drukarce i działać prawidłowo, aby ten element menu był dostępny. • Opcjonalna karta pamięci flash nie może być chroniona przed odczytem i zapisem ani przed samym zapisem.
Usuń pobrane zasoby z dysku Usuń teraz Nie usuwaj	Powoduje usunięcie z dysku twardego drukarki pobranych zasobów, w tym wszystkich zadań wstrzymanych, buforowanych i oczekujących. **Uwagi:** • W przypadku wybrania opcji Usuń teraz po zakończeniu usuwania na panelu sterowania drukarki zostanie wyświetlony ekran początkowy. • Po wybraniu opcji Nie usuwaj na panelu sterowania drukarki zostanie wyświetlone główne menu Narzędzia.
Włącz druk szesnastkowy	Ułatwia zlokalizowanie źródła problemu występującego w zadaniu drukowania. **Uwagi:** • Po włączeniu tej opcji wszystkie dane wysłane do drukarki są drukowane w postaci szesnastkowej i znakowej, a kody sterujące nie są przetwarzane. • Aby zakończyć lub wyłączyć tryb druku szesnastkowego, należy wyłączyć lub zresetować drukarkę.
Estymator pokrycia Wyłącz Włącz	Udostępnia szacunkową wartość procentową pokrycia strony tonerem. Wartość szacunkowa jest drukowana na osobnej stronie na końcu każdego zadania drukowania. **Uwaga:** Domyślnym ustawieniem fabrycznym jest Wyłącz.

Menu XPS

Element menu	Opis
Drukuj strony błędów Wyłącz Włącz	Powoduje drukowanie stron zawierających informacje o błędach, w tym błędach znaczników języka XML. **Uwaga:** Domyślnym ustawieniem fabrycznym jest Wyłącz.

PDF, menu

Element menu	Opis
Skaluj do rozmiaru Nie Tak	Dopasowuje zawartość strony do rozmiaru wybranego nośnika. **Uwaga:** Domyślnym ustawieniem fabrycznym jest Nie.
Adnotacje Nie drukuj Drukuj	Powoduje drukowanie komentarzy z pliku PDF. **Uwaga:** Domyślnym ustawieniem fabrycznym jest ustawienie Nie drukuj.

Menu PostScript

Element menu	Opis
Drukuj błąd PS Wyłącz Włącz	Drukuje stronę opisującą błąd PostScript. **Uwaga:** Domyślnym ustawieniem fabrycznym jest Wyłącz.
Zablokuj tryb startowy PS Wyłącz Włącz	Pozwala użytkownikowi na zablokowanie pliku SysStart. **Uwaga:** Domyślnym ustawieniem fabrycznym jest Wyłącz.
Priorytet czcionek Rezydentne Flash/Dysk	Określa kolejność wyszukiwania czcionek. **Uwagi:** • Domyślnym ustawieniem fabrycznym jest Rezydentne. • Ten element menu jest dostępny tylko wtedy, gdy zainstalowana jest opcjonalna, sformatowana karta pamięci flash lub dysk twardy drukarki i zainstalowane urządzenie działa prawidłowo. • Należy się upewnić, że opcjonalna pamięć flash lub dysk twardy drukarki nie są chronione przed odczytem i zapisem oraz przed samym zapisem, ani zabezpieczone hasłem. • Rozmiar bufora zadań nie może być ustawiony na 100%.
Wygładzanie obrazu Wyłącz Włącz	Poprawia kontrast i ostrość obrazów o niskiej rozdzielczości i wygładza przejścia kolorystyczne. **Uwagi:** • Domyślnym ustawieniem fabrycznym jest Wyłącz. • Opcja Wygładzanie obrazu nie oddziałuje w żaden sposób na obrazy o rozdzielczości wynoszącej co najmniej 300 dpi.

Menu emulacji PCL

Zastosowanie	Działanie
Źródło czcionek Rezydentne Dysk Pobierz Pamięć flash Wszystko	Określa, gdzie czcionki są pobierane lub zapisywane. **Uwagi:** • Domyślnym ustawieniem fabrycznym jest Rezydentne. • Ustawienie Załaduj jest wyświetlane tylko wtedy, gdy w pamięci drukarki istnieją ładowane czcionki. • Ustawienie Dysk jest wyświetlane tylko wtedy, gdy zainstalowany jest pracujący, niechroniony przez odczytem/zapisem dysk twardy. • Ustawienie Flash jest wyświetlane tylko wtedy, gdy zainstalowana jest pracująca, niechroniona przez odczytem, zawierająca czcionki opcjonalna pamięć flash.
Nazwa czcionki R0 Courier	Określenie konkretnej czcionki i miejsca jej zapisu.
Zestaw znaków 10U PC-8 12U PC-850	Określenie zestawu znaków dla poszczególnych czcionek. **Uwaga:** 10U PC-8 jest ustawieniem fabrycznym w Stanach Zjednoczonych. Domyślnym międzynarodowym ustawieniem fabrycznym jest 12U PC-850.
Ustawienia emulacji PCL Wielkość 0,08–100,00	Określa gęstość znaków dla skalowalnych czcionek o stałej szerokości (nieproporcjonalnych). **Uwaga:** Domyślnym ustawieniem fabrycznym jest 10,00.
Ustawienia emulacji PCL Orientacja Pionowa Pozioma	Określenie orientacji tekstu i grafiki na stronie. **Uwaga:** Domyślnym ustawieniem fabrycznym jest Pionowo.
Ustawienia emulacji PCL Wierszy na stronę 1–255	Określa liczbę wierszy drukowanych na poszczególnych stronach. **Uwaga:** 60 jest ustawieniem fabrycznym w Stanach Zjednoczonych. Domyślnym ustawieniem międzynarodowym jest 64.
Ustawienia emulacji PCL A4 Width (Szerokość A4) 198 mm 203 mm	Ustawia szerokość papieru typu A4. **Uwaga:** Domyślnym ustawieniem fabrycznym jest 198 mm.
Ustawienia emulacji PCL Autom. CR po LF Włączone Wyłączone	Określenie, czy po poleceniu przejścia do nowego wiersza (LF) automatycznie wykonywana jest operacja powrotu karetki (CR). **Uwaga:** Domyślnym ustawieniem fabrycznym jest Wyłącz.
Ustawienia emulacji PCL Auto LF after CR (Autom. LF po CR) Włączone Wyłączone	Określenie, czy po poleceniu powrotu karetki (CR) automatycznie wykonywana jest operacja przejścia do nowego wiersza (LF). **Uwaga:** Domyślnym ustawieniem fabrycznym jest Wyłącz.

Zastosowanie	Działanie
Zmiana numerów zasobników Przypisz podajnik uniwersalny Wyłączone Brak 0–199 Przypisz zasobnik [x] Wyłączone Brak 0–199 Przypisz papier ręcznie Wyłączone Brak 0–199 Przypisz ręczny pod. kopert Wyłączone Brak 0–199	Konfiguracja drukarki do pracy z oprogramowaniem drukarki lub programami używającymi innych numerów źródeł przypisanych do zasobników i podajników. **Uwaga:** Domyślnym ustawieniem fabrycznym jest Wyłącz.
Zmiana numerów zasobników Wyświetl ustawienia fabryczne MPF Default (Domyślny nr podajnika wielofunkcyjnego) = 8 T1 Default (Domyślny nr ręcznego podajnika kopert) = 1 T2 Default (Domyślny nr zasobnika 2) = 4 T3 Default (Domyślny nr zasobnika 3) = 5 T4 Default (Domyślny nr zasobnika 4) = 20 T5 Default (Domyślny nr zasobnika 5) = 21 Env Default (Domyślny nr podajnika kopert) = 6 MPaper Default (Domyślny nr ręcznego podajnika papieru) = 2 MEnv Default (Domyślny nr ręcznego podajnika kopert) = 3	Wyświetla domyślną wartość fabryczną przypisaną do poszczególnych zasobników lub podajników.
Zmiana numerów zasobników Przywróć ust. domyśln. Tak Nie	Przywraca domyślne wartości numerom przypisanym do zasobników i podajników.

HTML, menu

Element menu		Opis
Nazwa czcionki Albertus MT Antique Olive Apple Chancery Arial MT Avant Garde Bodoni Bookman Chicago Clarendon Cooper Black Copperplate Coronet Courier Eurostile Garamond Geneva Gill Sans Goudy Helvetica Hoefler Text Intl CG Times Intl Courier Intl Univers	Joanna MT Letter Gothic Lubalin Graph Marigold MonaLisa Recut Monaco New CenturySbk New York Optima Oxford Palatino StempelGaramond Taffy Times TimesNewRoman Univers Zapf Chancery NewSansMTCS NewSansMTCT New SansMTJA NewSansMTKO	Ustawia domyślną czcionkę używaną w dokumentach HTML. **Uwaga:** W dokumentach HTML, w których nie określono czcionki, jest używana czcionka Times.

Element menu	Opis
Rozmiar czcionki 1–255 punktów	Ustawia domyślny rozmiar czcionki używanej w dokumentach HTML. **Uwagi:** • Domyślnym ustawieniem fabrycznym jest 12 punktów. • Rozmiar czcionki może być zwiększany z przyrostem 1 punktu.
Skala 1–400%	Skaluje domyślną czcionkę używaną w dokumentach HTML. **Uwagi:** • Domyślnym ustawieniem fabrycznym jest 100%. • Skalowanie można zwiększać z przyrostem 1%.
Orientacja Pionowa Pozioma	Określa orientację strony w dokumentach HTML. **Uwaga:** Domyślnym ustawieniem fabrycznym jest Pionowa.
Rozmiar marginesów 8–255 mm	Ustawia margines strony w dokumentach HTML. **Uwagi:** • Domyślnym ustawieniem fabrycznym jest 19 mm. • Rozmiar marginesów można zwiększać z przyrostem 1 mm.

Element menu	Opis
Tła Drukuj Nie drukuj	Określa, czy w dokumentach HTML mają być drukowane tła. **Uwaga:** Domyślnym ustawieniem fabrycznym jest Drukuj.

Obraz, menu

Element menu	Opis
Automatyczne dopasowanie Włącz Wyłącz	Umożliwia wybór optymalnych ustawień rozmiaru, skali i orientacji papieru. **Uwaga:** Domyślnym ustawieniem fabrycznym jest Włącz. To ustawienie przesłania ustawienia skali i orientacji w przypadku niektórych obrazów.
Odwróć Wyłącz Włącz	Odwraca bitonalne obrazy monochromatyczne. **Uwagi:** • Domyślnym ustawieniem fabrycznym jest Wyłącz. • To ustawienie nie ma zastosowania w przypadku obrazów w formacie GIF lub JPEG.
Skalowanie Najlepsze dopasowanie Na środku Dopasuj wys./szer. Dopasuj wysokość Dopasuj szerokość U góry z lewej strony	Dopasowuje obraz do wybranego rozmiaru papieru. **Uwagi:** • Domyślnym ustawieniem fabrycznym jest Najlepsze dopasowanie. • Jeśli opcja Automatyczne dopasowanie jest włączona, opcja Skalowanie zostaje automatycznie ustawiona jako Najlepsze dopasowanie.
Orientacja Pionowa Pozioma Odwróć w pionie Odwróć w poziomie	Określa orientację obrazu. **Uwaga:** Domyślnym ustawieniem fabrycznym jest Pionowa.

Menu Pomoc

Menu Pomoc składa się ze stron pomocy przechowywanych w drukarce wielofunkcyjnej (MFP) w formacie PDF. Zawierają one informacje na temat korzystania z drukarki i wykonywania różnych zadań, w tym kopiowania, skanowania i faksowania.

W drukarce przechowywane są wersje w językach angielskim, francuskim, hiszpańskim i niemieckim. Tłumaczenia na inne języki są dostępne pod adresem **http://support.lexmark.com**.

Element menu	Opis
Drukuj wszystkie podręczniki	Powoduje wydrukowanie wszystkich podręczników
Podręcznik kopiowania	Zawiera informacje dotyczące kopiowania i zmiany ustawień kopiowania
Podręcznik faksowania	Zawiera informacje dotyczące zmiany ustawień i wysyłania faksów przy użyciu numerów faksu, numerów skrótu lub książki adresowej
Podręcznik poczty e-mail	Zawiera informacje dotyczące zmiany ustawień i wysyłania wiadomości e-mail przy użyciu adresów, numerów skrótu lub książki adresowej

Element menu	Opis
Podręcznik FTP	Zawiera informacje dotyczące zmiany ustawień i skanowania dokumentów bezpośrednio na serwer FTP przy użyciu adresu FTP, numerów skrótu lub książki adresowej
Usuwanie defektów wydruków	Zawiera pomoc w rozwiązywaniu powtarzających się błędów wydruku w kopiach lub wydrukach
Informacje	Pomaga znaleźć dodatkowe informacje.
Materiały eksploatacyjne	Zawiera informacje o numerach katalogowych używanych do zamawiania materiałów eksploatacyjnych

Zabezpieczenie pamięci przed przeniesieniem drukarki

Informacje o ulotności pamięci

Drukarka jest wyposażona w pamięci różnego rodzaju, które mogą przechowywać ustawienia urządzenia i sieci, informacje rozwiązań wbudowanych oraz dane użytkowników. Typy pamięci oraz rodzaje danych przechowywanych w każdej z nich opisano poniżej.

- **Pamięć ulotna** — urządzenie wykorzystuje standardową pamięć *Random Access Memory* (RAM) do tymczasowego buforowania danych użytkowników podczas wykonywania prostych zadań drukowania i kopiowania.
- **Pamięć nieulotna** — urządzenie może wykorzystywać dwa rodzaje pamięci nieulotnej: EEPROM i NAND (pamięć flash). Oba rodzaje są używane do przechowywania systemu operacyjnego, ustawień urządzeń, danych sieci, ustawień skanera i zakładek oraz rozwiązań wbudowanych.
- **Dysk twardy** — niektóre urządzenia mają zainstalowany dysk twardy. Dysk twardy drukarki jest przeznaczony do obsługi funkcjonalności właściwej dla urządzenia i nie może być używany do długotrwałego przechowywania danych niezwiązanych z drukowaniem. Nie ma możliwości użycia dysku twardego przez użytkowników — bezpośrednio z urządzeń klienckich — do pobierania informacji, tworzenia folderów, tworzenia dyskowych i sieciowych udziałów plikowych ani korzystania z protokołu FTP. Na dysku twardym mogą pozostawać buforowane dane użytkowników ze złożonych zadań skanowania, drukowania, kopiowania i faksowania oraz dane formularzy i dane czcionek.

Istnieje kilka sytuacji, w których może pojawić się potrzeba wymazania zawartości urządzeń pamięci masowej zainstalowanych w drukarce. Są to, między innymi, następujące przypadki:

- Drukarka jest wycofywana z użycia.
- Wymieniany jest dysk twardy drukarki.
- Drukarka jest przenoszona do innego działu lub lokalizacji.
- Osoba spoza organizacji wykonuje serwis drukarki.
- W celach serwisowych drukarka ma znaleźć się poza siedzibą organizacji.
- Drukarka jest sprzedawana innej organizacji.

Pozbywanie się dysku twardego drukarki

Uwaga: Nie wszystkie drukarki mają zainstalowany dysk twardy.

W środowisku wymagającym wysokiego poziomu bezpieczeństwa może być konieczne podjęcie dodatkowych kroków w celu zapewnienia, że dostęp do danych poufnych znajdujących się na dysku twardym drukarki będzie niemożliwy, gdy drukarka lub jej dysk twardy znajdą się poza siedzibą organizacji. Choć większość danych można usunąć elektroniczne, przed pozbyciem się drukarki lub dysku twardego warto rozważyć jedno lub więcej z następujących działań:

- **Rozmagnesowanie** — poddanie dysku twardego działaniu pola magnetycznego, które wymaże zapisane dane.
- **Zmiażdżenie** — zgniecenie dysku twardego w celu połamania jego podzespołów i uczynienia niemożliwym do odczytania.
- **Zmielenie** — rozdrobnienie dysku twardego na bardzo małe metalowe fragmenty.

Uwaga: Choć większość danych można wymazać elektronicznie, jedyna metoda gwarantująca całkowite usunięcie wszystkich danych to fizyczne zniszczenie wszystkich urządzeń pamięci masowej, na których mogły być zapisane dane.

Wymazywanie zawartości pamięci ulotnej

Pamięć ulotna (RAM) zainstalowana w drukarce wymaga zasilania w celu przechowywania informacji. Aby usunąć buforowane dane, wystarczy wyłączyć urządzenie.

Wymazywanie zawartości pamięci nieulotnej

- **Ustawienia indywidualne, sprzętowe i sieciowe, ustawienia zabezpieczeń oraz rozwiązania wbudowane** — informacje i ustawienia można usunąć, wybierając opcję Wymaż wszystkie ustawienia z menu Konfiguracja.
- **Dane faksów** — ustawienia i dane faksów można usunąć, wybierając opcję Wymaż wszystkie ustawienia z menu Konfiguracja.

1. Wyłącz drukarkę.
2. Włączając drukarkę, przytrzymaj naciśnięte przyciski 2 ABC i 6 MNO. Zwolnij przyciski dopiero wówczas, gdy na wyświetlaczu pojawi się pasek postępu.

   Zostanie przeprowadzona sekwencja uruchamiania drukarki, a następnie pojawi się menu konfiguracyjne. Po pełnym włączeniu drukarki na ekranie dotykowym pojawia się lista funkcji zamiast standardowych ikon ekranu głównego.
3. Dotknij opcji **Wymaż wszystkie ustawienia**.

   Podczas tego procesu drukarka zostanie kilkakrotnie ponownie uruchomiona.

   Uwaga: Opcja Wymaż wszystkie ustawienia usuwa z drukarki ustawienia sprzętowe, rozwiązania, zadania, faksy i hasła.
4. Dotknij opcji **Wstecz** > **Opuść menu konfiguracji**.

Nastąpi zresetowanie drukarki i powrót do normalnego trybu pracy.

Wymazywanie dysku twardego drukarki

Uwagi:

- Niektóre modele drukarek mogą nie być wyposażone w dysk twardy.
- Konfigurowanie funkcji Kasuj pliki tymczasowe w menu drukarki umożliwia usuwanie materiałów poufnych pozostałych po zadaniach drukowania poprzez bezpieczne zastępowanie plików zaznaczonych do usunięcia.

Przy użyciu panelu sterowania drukarki

1. Wyłącz drukarkę.
2. Włączając drukarkę, przytrzymaj wciśnięte przyciski **2** i **6**. Zwolnij przyciski dopiero wówczas, gdy na wyświetlaczu pojawi się pasek postępu.

   Zostanie przeprowadzona sekwencja uruchamiania drukarki, a następnie pojawi się menu konfiguracyjne. Gdy drukarka jest całkowicie włączona, zostanie wyświetlony ekran dotykowy z listą funkcji.
3. Dotknij opcji **Wipe Disk** (Wymaż dysk), a następnie jednej z następujących opcji:
   - **Wymaż dysk (szybko)** — umożliwia zastąpienie zawartości dysku twardego drukarki ciągiem cyfr 0 w ramach pojedynczego przejścia.
   - **Wymaż dysk (bezpiecznie)** — umożliwia wielokrotne zastąpienie zawartości dysku losowymi wzorami bitów, po czym następuje przejście sprawdzające. Bezpieczne zastępowanie jest zgodne ze standardem DoD 5220.22-M dotyczącym bezpiecznego wymazywania danych z dysku twardego. Wysoce poufne informacje należy wymazywać wyłącznie przy użyciu tej metody.
4. Dotknij opcji **Tak**, aby przeprowadzić wymazywanie dysku.

   Uwagi:

   - Pasek stanu będzie wskazywać postęp zadania wymazywania dysku.
   - Wymazywanie dysku może trwać od kilku minut do ponad godziny. W tym czasie drukarka nie będzie wykonywać innych zadań użytkowników.
5. Dotknij opcji **Wstecz** >**Opuść menu konfiguracji**.

Drukarka zresetuje się i powróci do normalnego trybu pracy.

Konfigurowanie szyfrowania dysku twardego drukarki

Uwaga: Drukarka może nie być wyposażona w dysk twardy.

Włączenie szyfrowania dysku twardego ułatwia zapobieganie utracie poufnych danych w przypadku kradzieży drukarki lub jej dysku twardego.

Przy użyciu wbudowanego serwera WWW

1. Z poziomu wbudowanego serwera WWW kliknij kolejno opcje **Ustawienia** > **Bezpieczeństwo** > **Szyfrowanie dysku**.

   Uwaga: Opcja Szyfrowanie dysku pojawia się w menu Bezpieczeństwo tylko wówczas, gdy zainstalowano sformatowany, sprawny dysk twardy drukarki.
2. Z menu Szyfrowanie dysku wybierz opcję **Włącz**.

Uwagi:

- Włączenie szyfrowania dysku spowoduje wymazanie zawartości dysku twardego drukarki.
- Szyfrowanie dysku może trwać od kilku minut do ponad godziny. W tym czasie drukarka nie będzie wykonywać innych zadań użytkowników.

3 Kliknij przycisk **Wyślij**.

Przy użyciu panelu sterowania drukarki

1 Wyłącz drukarkę.

2 Włączając drukarkę, przytrzymaj naciśnięte przyciski 2ABC i 6MNO. Zwolnij przyciski dopiero wówczas, gdy na wyświetlaczu pojawi się pasek postępu.

Zostanie przeprowadzona sekwencja uruchamiania drukarki, a następnie pojawi się menu konfiguracyjne. Po pełnym włączeniu drukarki na ekranie dotykowym pojawia się lista funkcji zamiast standardowych ikon ekranu głównego, takich jak Kopiowanie czy Faksowanie.

3 Dotknij kolejno opcji **Szyfrowanie dysku** > **Włącz**.

Uwaga: Włączenie szyfrowania dysku spowoduje wymazanie zawartości dysku twardego drukarki.

4 Dotknij opcji **Tak**, aby przeprowadzić wymazywanie dysku.

Pasek stanu będzie wskazywać postęp zadania wymazywania dysku. Po zaszyfrowaniu dysku nastąpi powrót do ekranu Włącz/Wyłącz.

Uwagi:

- Nie wyłączaj drukarki podczas procesu szyfrowania. Może to spowodować utratę danych.
- Szyfrowanie dysku może trwać od kilku minut do ponad godziny. W tym czasie drukarka nie będzie wykonywać innych zadań użytkowników.

5 Dotknij opcji **Wstecz**, a następnie **Opuść menu konfiguracji**.

Nastąpi zresetowanie drukarki i powrót do normalnego trybu pracy.

Przegląd drukarki

Czyszczenie zewnętrznej obudowy drukarki

1 Upewnij się, że drukarka jest wyłączona i odłączona od gniazdka elektrycznego.

UWAGA — NIEBEZPIECZEŃSTWO PORAŻENIA PRĄDEM: Aby uniknąć ryzyka porażenia prądem podczas czyszczenia zewnętrznej obudowy drukarki, przed wykonaniem dalszych czynności należy wyjąć wtyczkę przewodu zasilającego z gniazdka elektrycznego i odłączyć wszystkie kable podłączone do drukarki.

2 Wyjmij stos papieru z odbiornika wyjściowego.

3 Zwilż wodą czystą, niestrzępiącą się szmatkę.

Ostrzeżenie — istnieje możliwość uszkodzenia: Nie należy używać domowych środków czyszczących ani detergentów, ponieważ mogą uszkodzić wykończenie drukarki.

4 Należy przetrzeć wyłącznie zewnętrzną obudowę drukarki, pamiętając również o oczyszczeniu standardowego odbiornika wyjściowego.

Ostrzeżenie — istnieje możliwość uszkodzenia: Wyczyszczenie wnętrza urządzenia przy użyciu wilgotnej szmatki może spowodować uszkodzenie drukarki.

5 Przed rozpoczęciem nowego zadania drukowania należy upewnić się, że podpórka papieru i standardowy odbiornik wyjściowy są suche.

Czyszczenie szyby skanera

W razie problemów z jakością wydruku, np. smug na kopiowanych lub skanowanych obrazach, należy wyczyścić szybę skanera.

1 Zwilż lekko wodą miękką niestrzępiącą się ściereczkę lub papierowy ręcznik.

2 Otwórz pokrywę skanera.

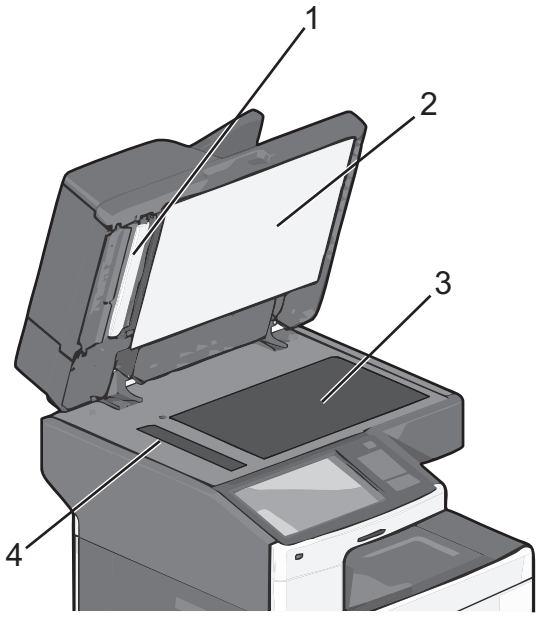

1	Biały spód pokrywy automatycznego podajnika dokumentów
2	Biały spód pokrywy skanera
3	Szyba skanera
4	Szyba automatycznego podajnika dokumentów

3 Wytrzyj pokazane miejsca i poczekaj, aż wyschną.

4 Otwórz dolne drzwiczki automatycznego podajnika dokumentów.

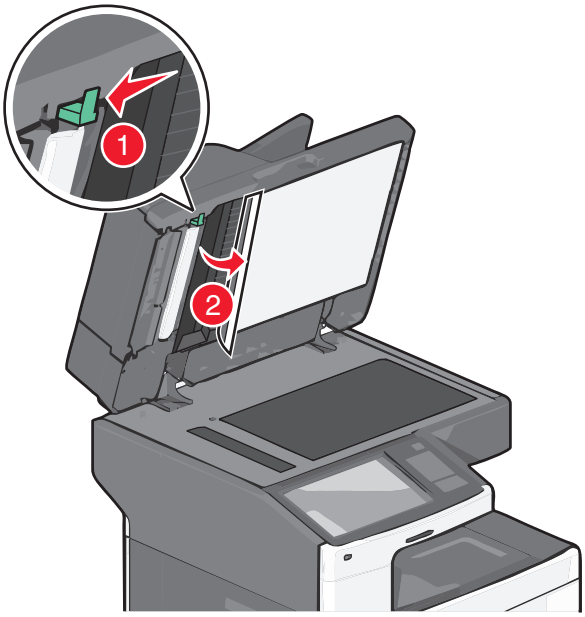

5 Przetrzyj szybę skanera pod drzwiczkami automatycznego podajnika dokumentów.

6 Zamknij dolne drzwiczki automatycznego podajnika dokumentów.

7 Zamknij pokrywę skanera.

Czyszczenie części automatycznego podajnika dokumentów

W celu utrzymania optymalnej wydajności drukowania należy okresowo czyścić części automatycznego podajnika dokumentów. Pozostałości na częściach automatycznego podajnika dokumentów mogą powodować problemy z jakością drukowania i fałszywe komunikaty o zacięciu papieru 280–299.

1 Wyłącz drukarkę.

2 Miękką, niestrzępiącą się szmatkę nawilż lekko wodą.

3 Otwórz pokrywę automatycznego podajnika dokumentów.

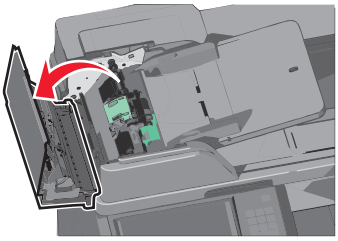

4 Wyjmij zespół wałka pobierającego.

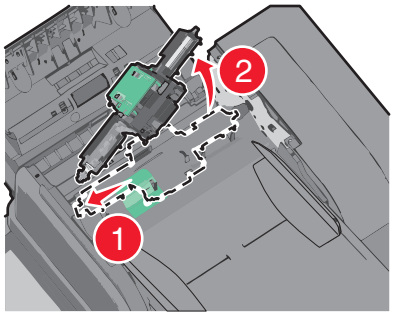

5 Wyczyść powierzchnię obu wałków pobierających.

6 Włóż zespół wałka pobierającego.

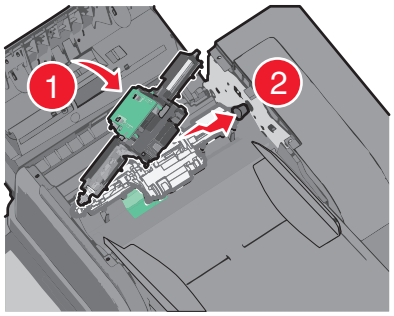

7 Wyczyść całą powierzchnię pod pokrywą automatycznego podajnika dokumentów.

8 Zamknij pokrywę automatycznego podajnika dokumentów.

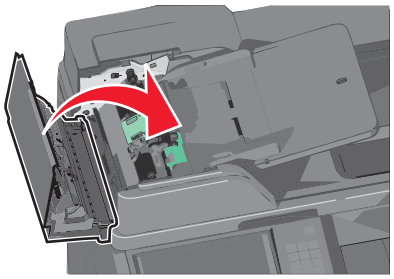

Czyszczenie soczewek głowicy drukującej

Czyszczenie soczewek głowicy drukującej należy przeprowadzić w przypadku zauważenia problemów z jakością wydruku.

1 Otwórz przednie drzwiczki.

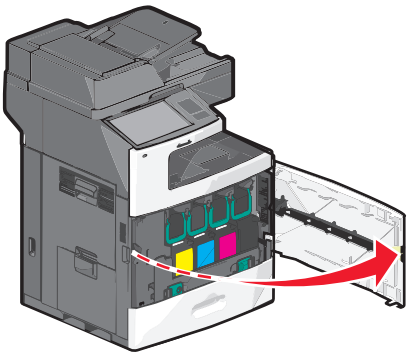

2 Wyjmij wszystkie naboje drukujące.

Ostrzeżenie — istnieje możliwość uszkodzenia: Nie dotykaj lśniącej części bębna fotoprzewodnika. Może to spowodować uszkodzenie fotoprzewodnika.

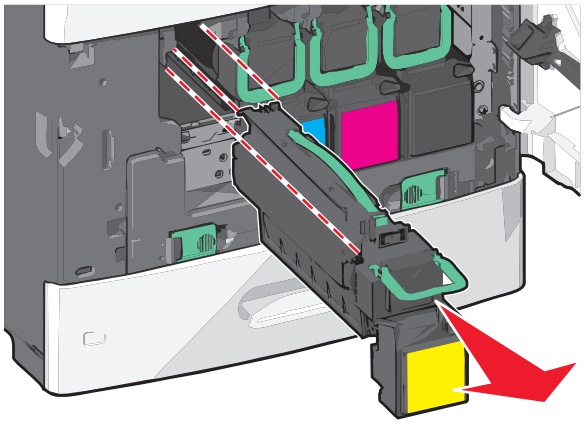

3 Odszukaj cztery soczewki głowicy drukującej.

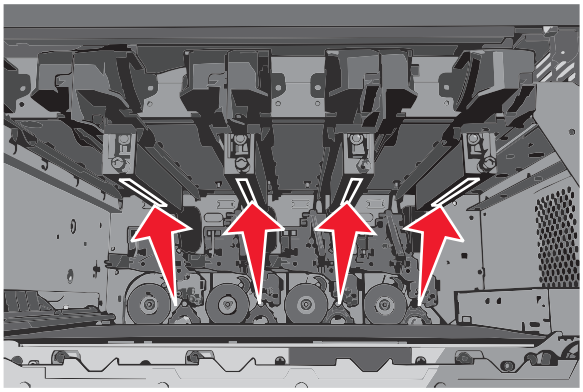

4 Wyczyść soczewki za pomocą sprężonego powietrza.

Ostrzeżenie — istnieje możliwość uszkodzenia: Nie dotykaj soczewek głowicy drukującej.

5 Ponownie zainstaluj naboje drukujące.

6 Zamknij przednie drzwiczki.

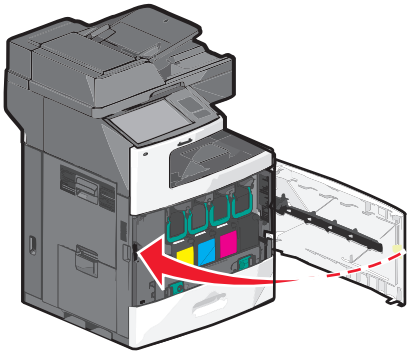

Przechowywanie materiałów eksploatacyjnych

Do przechowywania materiałów eksploatacyjnych należy wybrać chłodne, czyste miejsce. Materiały eksploatacyjne należy do momentu ich użycia przechowywać skierowane prawidłową stroną do góry, w oryginalnym opakowaniu.

Materiałów eksploatacyjnych nie należy wystawiać na działanie:

- światła słonecznego,
- temperatur wyższych niż 35°C,
- dużej wilgotności (powyżej 80%),
- zasolonego powietrza,
- gazów powodujących korozję,
- silnego zapylenia.

Sprawdzanie stanu materiałów eksploatacyjnych

Jeśli istnieje potrzeba wymiany któregoś z materiałów eksploatacyjnych lub potrzeba wykonania czynności konserwacyjnych, wyświetlany jest stosowny komunikat.

Sprawdzanie stanu materiałów eksploatacyjnych z poziomu panelu sterowania drukarki

Na ekranie głównym dotknij kolejno opcji **Stan/materiały eksploatacyjne** > **Wyświetl stan materiałów eksploatacyjnych**.

Sprawdzanie stanu materiałów eksploatacyjnych za pomocą komputera sieciowego

Uwaga: Komputer i drukarka muszą być podłączone do tej samej sieci.

1 W polu adresu w przeglądarce sieci Web wpisz adres IP drukarki.

Jeśli nie znasz adresu IP drukarki, możesz wykonać następujące czynności:

- Wyświetl adres IP drukarki na jej panelu sterowania w sekcji TCP/IP menu Sieć/Porty.
- Wydrukuj stronę konfiguracji sieci lub strony ustawień menu i odszukaj adres IP drukarki w sekcji TCP/IP.

2 Kliknij opcję **Stan urządzenia**.

Zostanie wyświetlona strona Stan urządzenia zawierająca zestawienie poziomów materiałów eksploatacyjnych.

Zamawianie materiałów eksploatacyjnych

W Stanach Zjednoczonych informacje na temat lokalnych autoryzowanych dostawców materiałów eksploatacyjnych firmy Lexmark można uzyskać, kontaktując się z firmą Lexmark pod numerem telefonu 1-800-539-6275. W innych krajach należy odwiedzić witrynę pomocy technicznej firmy Lexmark pod adresem **www.lexmark.com** lub skontaktować się z dostawcą drukarki.

Uwagi:

- Wskaźnik toneru przedstawia szacowany poziom toneru w kasecie.
- Wszystkie oszacowane czasy eksploatacji materiałów odnoszą się do drukowania na papierze zwykłym w rozmiarze Letter lub A4.

Zamawianie naboju drukującego

Gdy zostanie wyświetlony komunikat **88 Niski poziom w naboju [kolor]** lub **88 Prawie niski poziom w naboju [kolor]**, należy zamówić nowy nabój.

Szacunkowa wydajność naboju jest zgodna z normą ISO/IEC 19798. Stosowanie bardzo niskiego pokrycia wydruku (mniejszego niż 1,25%) przez dłuższy czas może negatywnie wpłynąć na rzeczywistą wydajność oraz może doprowadzić do niesprawności części składowych naboju przed wyczerpaniem się toneru.

Nazwa części	Nabój w programie zwrotu zużytych materiałów eksploatacyjnych firmy Lexmark	Nabój zwykły
Nabój drukujący koloru cyjan Superwydajny nabój drukujący koloru cyjan	C792A1CG C792X1CG	C792A2CG C792X2CG
Nabój drukujący koloru magenta Superwydajny nabój drukujący koloru magenta	C792A1MG C792X1MG	C792A2MG C792X2MG
Nabój drukujący koloru żółtego Superwydajny nabój drukujący koloru żółtego	C792A1YG C792X1YG	C792A2YG C792X2YG
Nabój drukujący koloru czarnego Superwydajny nabój drukujący koloru czarnego	C792A1KG C792X1KG	C792A2KG C792X2KG

Zamawianie nagrzewnicy i modułu przenoszącego

Gdy zostanie wyświetlony komunikat **80 Ostrzeżenie o zużyciu nagrzewnicy** lub **83 Ostrzeżenie o zużyciu modułu przenoszącego**, zamów nową nagrzewnicę lub moduł przenoszący.

Gdy zostanie wyświetlony komunikat **80 Wymień nagrzewnicę** lub **83 Wymień moduł przenoszący**, zainstaluj nową nagrzewnicę lub moduł przenoszący. Informacje na temat instalacji można znaleźć w dokumentacji dostarczonej z częścią.

Nazwa części	Numer katalogowy
Nagrzewnica	40X7102 (100 V) 40X7100 (115 V) 40X7101 (230 V)
Moduł przenoszący	40X7103

Zamawianie pojemnika na zużyty toner

Gdy zostanie wyświetlony komunikat **82 Waste toner bottle nearly full** (82 Pojemnik na zużyty toner prawie pełny), zamów zamienny pojemnik na zużyty toner.

Gdy zostanie wyświetlony komunikat **82 Replace waste toner bottle** (82 Wymień pojemnik na zużyty toner), wymień pojemnik na zużyty toner.

Uwaga: Nie zaleca się ponownego korzystania z pojemnika na zużyty toner.

Nazwa części	Numer katalogowy
Pojemnik na zużyty toner	C792X77G

Zamawianie kaset zszywek

Gdy zostanie wyświetlony komunikat **Mało zszywek** lub **Brak zszywek**, należy zamówić określoną kasetę zszywek.

Więcej informacji można znaleźć na ilustracjach znajdujących się po wewnętrznej stronie drzwiczek dostępu do zszywacza.

Nazwa elementu	Numer katalogowy
Zestaw trzech kaset zszywek (ponieważ zestaw zawiera 5000 zszywek, trójpak zawiera 15 000 zszywek).	25A0013

Zamawianie zestawu automatycznego podajnika dokumentów (ADF)

Zestaw automatycznego podajnika dokumentów należy zamówić w przypadku podwójnego podawania papieru lub problemów z podawaniem papieru przy użyciu podajnika ADF.

Nazwa części	Numer katalogowy
Automatyczny podajnik dokumentów, zestaw	40X7220

Zamawianie zestawu czyszczącego

Wilgotne i suche ściereczki wchodzące w skład zestawu czyszczącego służą do czyszczenia ekranu dotykowego.

Nazwa części	Numer katalogowy
Zestaw czyszczący (wilgotne i suche ściereczki)	40X0392

Wymiana materiałów eksploatacyjnych

Wymiana naboju drukującego

1 Otwórz przednie drzwiczki.

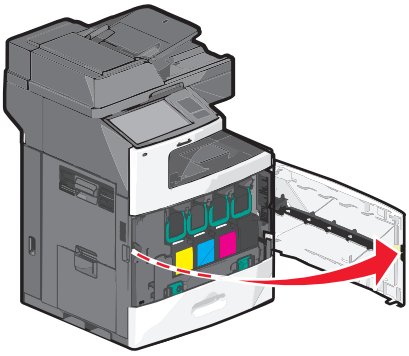

2 Unieś zielony uchwyt i pociągnij nabój drukujący. Chwyć górny uchwyt i wyjmij nabój na zewnątrz.

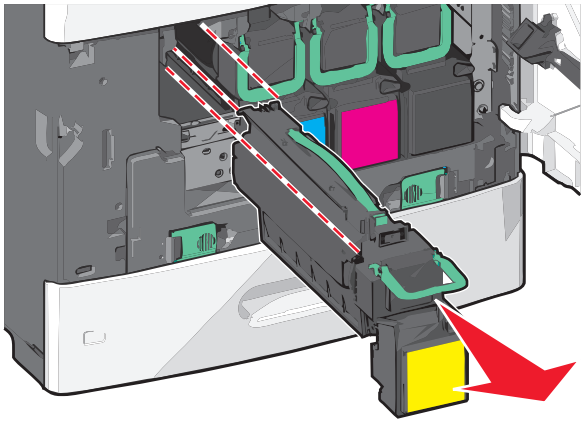

3 Umieść stary nabój w opakowaniu po nowym naboju, a następnie przyklej do opakowania etykietę zwrotną, aby można je było odesłać.

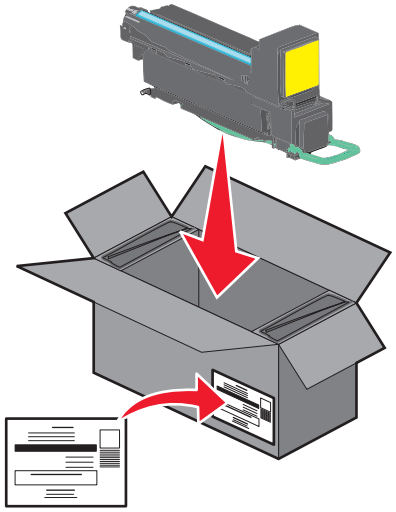

4 Rozpakuj nowy nabój drukujący.

Ostrzeżenie — istnieje możliwość uszkodzenia: Należy uważać, aby nie dotknąć bębna światłoczułego. Może to mieć wpływ na jakość wydruku kolejnych zadań drukowania.

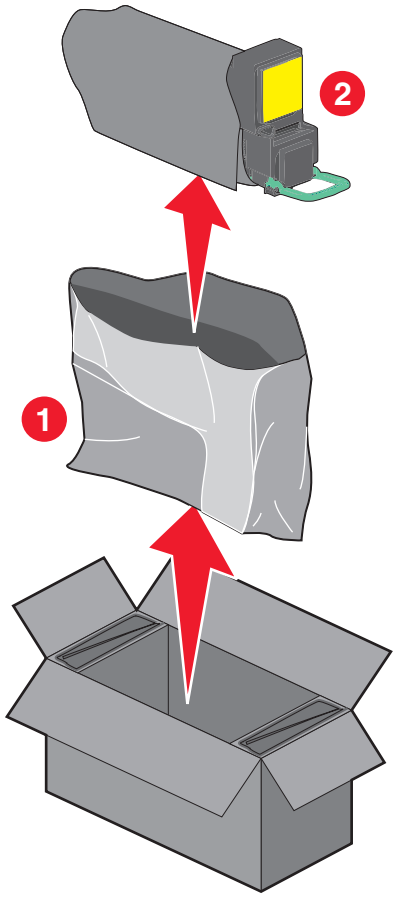

5 Potrząśnij nowym nabojem na boki oraz do przodu i do tyłu, aby równomiernie rozłożyć toner w jego wnętrzu.

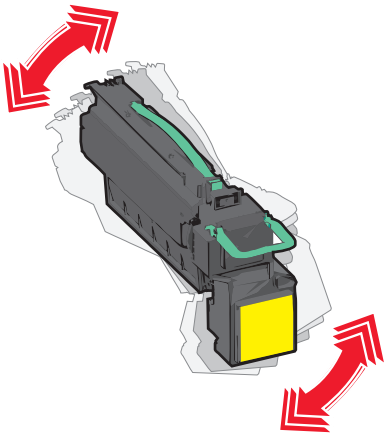

6 Usuń czerwony pasek opakowania z nowego naboju.

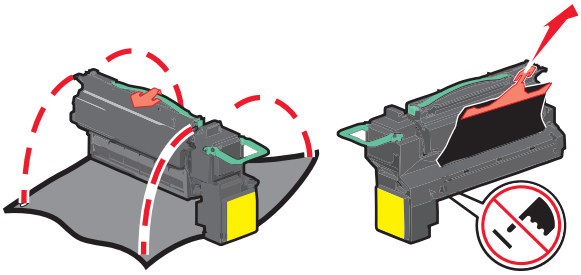

7 Umieść nowy nabój drukujący w drukarce, a następnie wciśnij zielony uchwyt z powrotem na jego miejsce.

Uwaga: Upewnij się, że nabój jest w pełni wsunięty do drukarki.

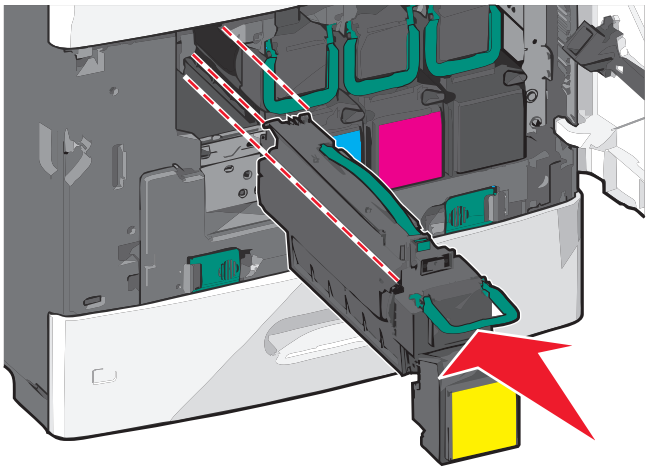

8 Zamknij przednie drzwiczki.

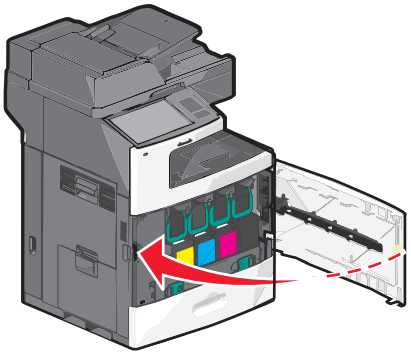

Wymiana pojemnika na zużyty toner

Pojemnik na zużyty toner należy wymienić, gdy zostanie wyświetlony komunikat **82.xx Wymień pojemnik na zużyty toner**. Do momentu wymiany pojemnika na zużyty toner drukarka nie będzie kontynuować drukowania.

1 Wyjmij nowy pojemnik na zużyty toner z opakowania, a następnie rozpakuj go.

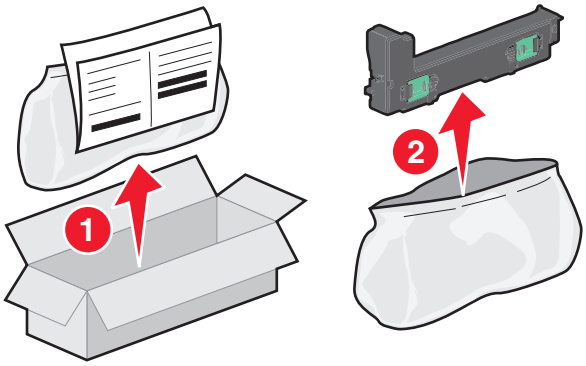

2 Otwórz przednie drzwiczki drukarki, a następnie otwórz zasobnik 1.

3 Pociągnij zielone wypustki na boki, a następnie chwyć i pociągnij je obiema rękami w celu wyjęcia pojemnika na zużyty toner.

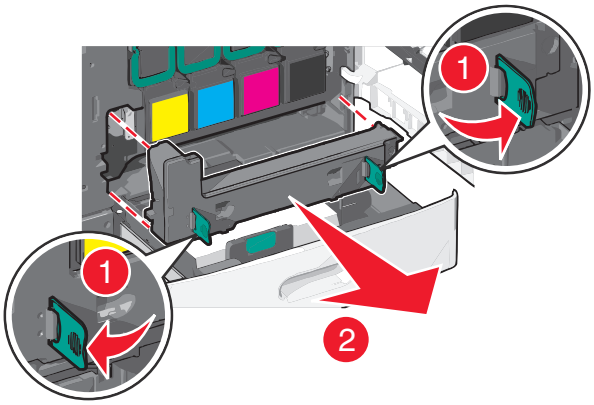

4 Wrzuć pojemnik na zużyty toner do torby na odpady.

5 Włóż torbę do opakowania, z którego został wyjęty nowy pojemnik na zużyty toner.

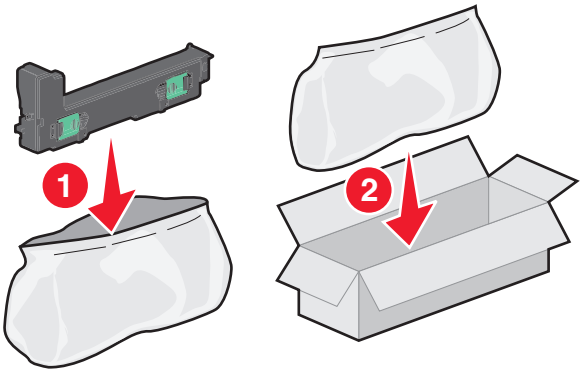

6 Odklej etykietę z symbolem recyklingu i umieść ją na opakowaniu.

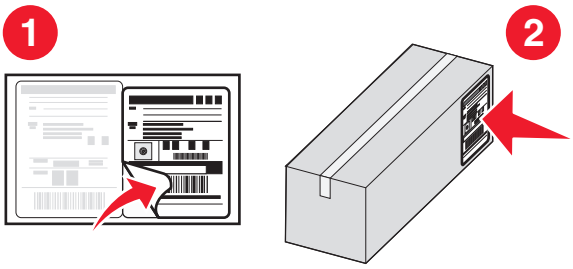

7 Włóż nowy pojemnik na zużyty toner do drukarki.

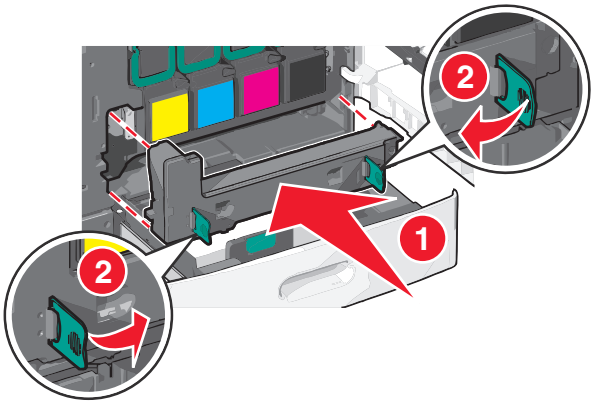

8 Zamknij zasobnik 1, a następnie drzwiczki przednie.

Przenoszenie drukarki

Przed przystąpieniem do przenoszenia drukarki

UWAGA — NIEBEZPIECZEŃSTWO USZKODZENIA CIAŁA: Drukarka waży ponad 18 kg i bezpieczne jej podniesienie wymaga co najmniej dwóch przeszkolonych pracowników.

UWAGA — NIEBEZPIECZEŃSTWO USZKODZENIA CIAŁA: Przed przystąpieniem do przenoszenia drukarki należy wykonać poniższe zalecane czynności, aby nie dopuścić do uszkodzenia ciała ani uszkodzenia drukarki.

- Wyłączyć drukarkę przełącznikiem zasilania i wyjąć wtyczkę przewodu zasilającego z gniazda wtykowego ściennego.
- Przed przystąpieniem do przenoszenia drukarki odłączyć od niej wszystkie przewody i kable.
- Podnieść drukarkę z opcjonalnej szuflady i odłożyć ją na bok — nie podnosić jednocześnie szuflady i drukarki.

  Uwaga: Podczas podnoszenia drukarki z opcjonalnej szuflady korzystać z uchwytów umieszczonych z obu stron drukarki.

Ostrzeżenie — istnieje możliwość uszkodzenia: Uszkodzenia drukarki spowodowane niewłaściwym przenoszeniem nie podlegają gwarancji.

Przenoszenie drukarki w inne miejsce

Drukarkę i opcjonalne elementy wyposażenia można bezpiecznie przenieść w inne miejsce, przestrzegając następujących środków ostrożności:

- Jeśli drukarka jest przewożona na wózku, musi on mieć na tyle dużą powierzchnię, aby mieściła się na nim cała podstawa drukarki. Jeśli opcjonalne elementy wyposażenia są przewożone na wózku, musi on mieć na tyle dużą powierzchnię, aby mieściły się na nim całe podstawy opcjonalnych elementów wyposażenia.
- Drukarka musi pozostawać w pozycji pionowej.
- Należy unikać gwałtownych wstrząsów.

Transport drukarki

Na czas transportu należy umieścić drukarkę w oryginalnym opakowaniu lub opakowaniu zastępczym, które można zamówić w punkcie zakupu drukarki.

Informacje dla administratorów

Znajdowanie zaawansowanych informacji o sieci i informacji dla administratora

W tym rozdziale omówiono wykonywanie podstawowych zadań administracyjnych przy użyciu wbudowanego serwera WWW. Omówienie zaawansowanych zadań administracyjnych można znaleźć w *Podręczniku pracy w sieci* na dysku CD-ROM *Oprogramowanie i dokumentacja* lub w publikacji *Embedded Web Server — bezpieczeństwo: podręcznik administratora* w witrynie pomocy technicznej firmy Lexmark w sieci Web pod adresem **http://support.lexmark.com**.

Przy użyciu wbudowanego serwera WWW

Jeżeli drukarka jest zainstalowana w sieci, za pomocą wbudowanego serwera WWW można wykonać szereg czynności:

- Wyświetlanie wirtualnego ekranu panelu sterowania drukarki
- Sprawdzanie stanu materiałów eksploatacyjnych drukarki
- Konfigurowanie ustawień drukarki
- Konfigurowanie ustawień sieciowych
- Wyświetlanie raportów

Aby uzyskać dostęp do wbudowanego serwera WWW drukarki:

1. W polu adresu w przeglądarce sieci Web wpisz adres IP drukarki.

   Uwagi:

   - Jeśli nie znasz adresu IP drukarki, wydrukuj stronę konfiguracji sieci i znajdź na niej adres IP w sekcji TCP/IP.
   - Jeśli jest używany serwer proxy, wyłącz go tymczasowo, aby prawidłowo załadować stronę wbudowanego serwera WWW.

2. Naciśnij klawisz **Enter**.

Sprawdzanie wirtualnego wyświetlacza

1. Przejdź do wbudowanego serwera WWW powiązanego z drukarką.

   W polu adresu w przeglądarce sieci Web wpisz adres IP drukarki.

   Jeśli nie znasz adresu IP drukarki, możesz wykonać następujące czynności:

   - Wyświetl adres IP drukarki na jej panelu sterowania w sekcji TCP/IP menu Sieć/Porty.
   - Wydrukuj stronę konfiguracji sieci lub strony ustawień menu i odszukaj adres IP drukarki w sekcji TCP/IP.

2. Sprawdź wirtualny wyświetlacz widoczny w lewym górnym rogu ekranu.

   Zadaniem wirtualnego wyświetlacza (podobnie jak rzeczywistego wyświetlacza na panelu sterowania drukarki) jest wyświetlanie komunikatów drukarki.

Sprawdzanie stanu drukarki

1 W polu adresu w przeglądarce sieci Web wpisz adres IP drukarki.

   Jeśli nie znasz adresu IP drukarki, możesz wykonać następujące czynności:
   - Wyświetl adres IP drukarki na jej panelu sterowania w sekcji TCP/IP menu Sieć/Porty.
   - Wydrukuj stronę konfiguracji sieci lub strony ustawień menu i odszukaj adres IP drukarki w sekcji TCP/IP.

2 Kliknij opcję **Stan urządzenia**.

Obszar stanu urządzenia zawiera następujące informacje:
- Ustawienia zasobnika papieru
- Poziom toneru w naboju drukującym
- Wartość procentowa pozostałego czasu eksploatacji zestawu konserwacyjnego
- Pomiary pojemności niektórych elementów drukarki

Konfigurowanie alarmów e-mail

Skonfiguruj drukarkę do wysyłania wiadomości e-mail w przypadku, gdy kończą się materiały eksploatacyjne bądź gdy konieczna jest zmiana papieru, jego uzupełnienie lub usunięcie zacięcia.

1 W polu adresu w przeglądarce sieci Web wpisz adres IP drukarki.

   Jeśli nie znasz adresu IP drukarki, możesz wykonać następujące czynności:
   - Wyświetl adres IP drukarki na jej panelu sterowania w sekcji TCP/IP menu Sieć/Porty.
   - Wydrukuj stronę konfiguracji sieci lub strony ustawień menu i odszukaj adres IP drukarki w sekcji TCP/IP.

2 Kliknij opcję **Ustawienia**.

3 W obszarze Inne ustawienia kliknij opcję **Konfiguracja alarmów e-mail**.

4 Zaznacz elementy, których mają dotyczyć powiadomienia, i wpisz adresy e-mail.

5 Kliknij przycisk **Wyślij**.

Uwaga: Aby uzyskać informacje na temat konfigurowania serwera poczty e-mail, skontaktuj się z osobą odpowiedzialną za obsługę techniczną systemu.

Wyświetlanie raportów

Można wyświetlać różne raporty dotyczące wbudowanego serwera WWW. Te raporty są przydatne w celu dokonania oceny stanu drukarki, sieci i materiałów eksploatacyjnych.

Aby wyświetlić raporty dotyczące drukarki sieciowej:

1 W polu adresu przeglądarki internetowej wpisz adres IP drukarki.

   Jeśli nie znasz adresu IP drukarki, możesz wykonać następujące czynności:
   - Wyświetl adres IP drukarki na panelu operacyjnym drukarki w sekcji TCP/IP menu Sieć/Porty.
   - Wydrukuj stronę konfiguracji sieci lub strony ustawień menu i odszukaj adres IP drukarki w sekcji TCP/IP.

2 Kliknij opcję **Raporty**, a następnie kliknij typ raportu, jaki chcesz wyświetlić.

Przywracanie domyślnych ustawień fabrycznych

Jeśli chcesz zachować listę aktualnych ustawień menu w celu zastosowania ich w przyszłości, przed przywróceniem domyślnych ustawień fabrycznych wydrukuj stronę ustawień menu.

Ostrzeżenie — istnieje możliwość uszkodzenia: Wybór opcji Przywracanie ustawień fabrycznych powoduje przywrócenie większości pierwotnych domyślnych ustawień fabrycznych drukarki. Wyjątkami są: język wyświetlacza, niestandardowe rozmiary i komunikaty, a także menu ustawienia sieci i portów. Wszystkie pobrane zasoby zapisane w pamięci RAM są usuwane. Ustawienie to nie ma wpływu na pobrane zasoby zapisane w pamięci flash lub na dysku twardym drukarki.

Z poziomu ekranu głównego przejdź do opcji:

> **Ustawienia** > **Ustawienia ogólne** > **Ustawienia fabryczne** > **Przywróć teraz** > **Wyślij**

Usuwanie zacięć

Większości zacięć można zapobiec poprzez dokładny wybór papieru i jego poprawne załadowanie. W przypadku zacięcia należy wykonać czynności opisane w tym rozdziale.

Uwaga: Jeśli opcja Jam Recovery (Zacięcie - ponów) jest włączona, drukarka wydrukuje nową kopię strony, która się zacięła. Jeśli opcja Jam Recovery (Zacięcia - ponów) jest ustawiona na tryb automatyczny, drukarka wydrukuje nową kopię zaciętej strony, jeśli dostępna jest wystarczająca ilość pamięci drukarki.

Zapobieganie zacięciom

Zalecenia dotyczące zasobnika na papier

- Należy się upewnić, że papier w zasobniku leży płasko.
- Nie należy wyjmować zasobnika w trakcie drukowania.
- Nie należy załadowywać zasobnika w trakcie drukowania. Należy go załadować przed drukowaniem albo poczekać na monit o załadowanie go.
- Nie należy ładować zbyt dużej ilości papieru. Wysokość stosu nie może przekraczać oznaczonej maksymalnej wysokości.
- Należy się upewnić, że prowadnice w zasobniku lub podajniku uniwersalnym są ustawione prawidłowo i nie dociskają nadmiernie papieru lub kopert.
- Po załadowaniu papieru zasobnik należy mocno dopchnąć.

Zalecenia dotyczące papieru

- Należy stosować wyłącznie zalecany papier i nośniki specjalne.
- Nie należy ładować pomarszczonego, pogniecionego, wilgotnego, zagiętego ani pozwijanego papieru.
- Stos papieru przed załadowaniem należy powyginać, a następnie wyrównać na krawędziach.

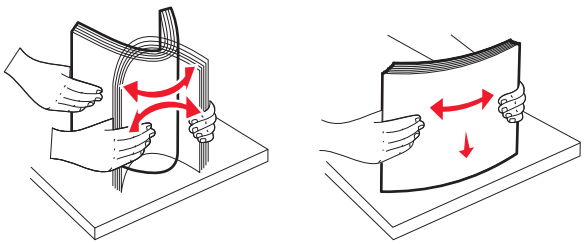

- Nie należy używać papieru przeciętego lub przyciętego ręcznie.
- W tym samym stosie nie należy jednocześnie umieszczać papieru o różnych rozmiarach, gramaturach lub typach.
- Należy się upewnić, że w menu panelu sterowania drukarki ustawiono prawidłowo wszystkie rozmiary i typy nośników.
- Papier należy przechowywać zgodnie z zaleceniami producenta.

Znaczenie numerów zacięć i oznaczeń miejsc ich wystąpień

W przypadku zacięcia wyświetlany jest komunikat wskazujący miejsce, w którym ono występuje. Otwórz drzwiczki i pokrywy, aby wyjąć zasobniki i uzyskać dostęp do miejsc, w których występują zacięcia. Aby rozwiązać problem wskazywany przez komunikat o zacięciu papieru, należy usunąć cały papier z drogi podawania papieru.

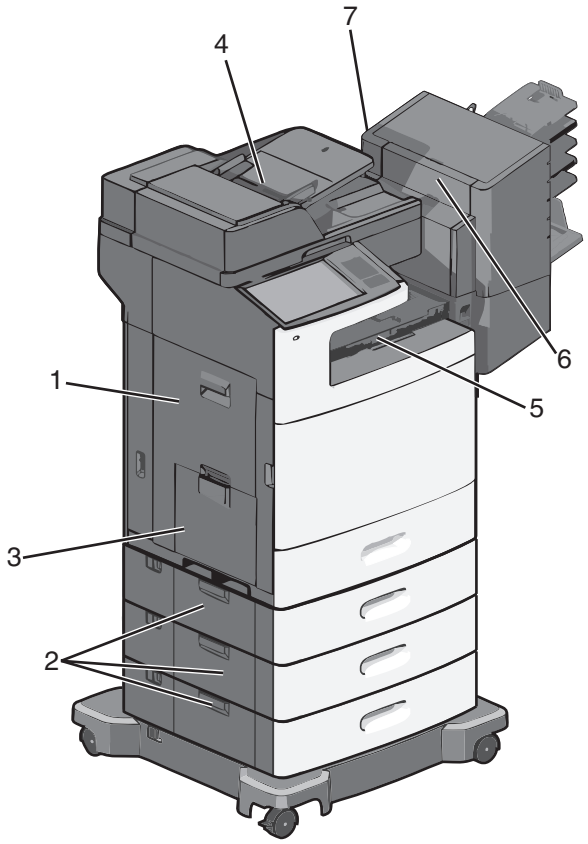

Obszar	Numery zacięć	Co należy zrobić
1	**200–239**	Otwórz boczne drzwiczki, a następnie wyjmij zacięty papier.
2	**24x**	Otwórz boczne drzwiczki określonego zasobnika, a następnie wyjmij zacięty papier.
3	**250**	Wyjmij cały papier z podajnika uniwersalnego, a następnie wyjmij zacięty papier.
4	**280–289**	Wyjmij cały papier z automatycznego podajnika dokumentów, a następnie wyjmij zacięty papier.
	290–292	Zamknij pokrywę automatycznego podajnika dokumentów.
5	**400–403** **460–461**	Otwórz drzwiczki modułu transferu papieru, a następnie wyjmij zacięty papier.
6	**431–438**	Naciśnij przycisk, aby przesunąć moduł wykańczający w prawo, otwórz drzwiczki modułu wykańczającego, a następnie wyjmij zacięty papier.
7	**455**	Otwórz drzwiczki zszywacza, wyjmij kasetę zszywek, a następnie wyjmij zaciętą zszywkę.

200 zacięcie papieru

1 Otwórz drzwiczki boczne drukarki.

UWAGA — GORĄCA POWIERZCHNIA: Wewnętrzne elementy drukarki mogą być gorące. W celu zmniejszenia ryzyka oparzenia przed dotknięciem danej części należy odczekać, aż ostygnie.

2 Chwyć mocno zacięty papier i delikatnie go wyciągnij.

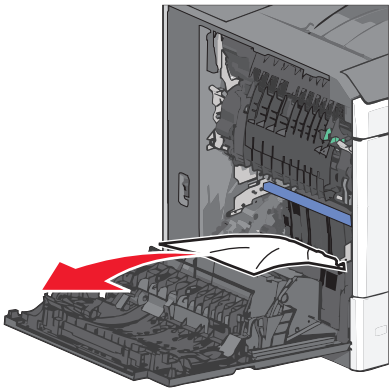

Uwaga: Upewnij się, że wszystkie kawałki papieru zostały usunięte.

3 Zamknij drzwiczki boczne drukarki.

4 Na panelu sterowania drukarki dotknij opcji **Kontynuuj, zacięcie usunięte**.

201 zacięcie papieru

1 Otwórz drzwiczki boczne drukarki.

UWAGA — GORĄCA POWIERZCHNIA: Wewnętrzne elementy drukarki mogą być gorące. W celu zmniejszenia ryzyka oparzenia przed dotknięciem danej części należy odczekać, aż ostygnie.

2 Określ, gdzie znajduje się zacięcie, a następnie je usuń:

a Jeżeli papier znajduje się wewnątrz modułu nagrzewnicy, otwórz drzwiczki dostępu do nagrzewnicy.

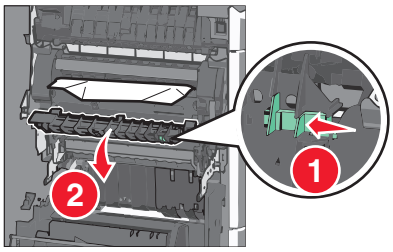

b Chwyć mocno zacięty papier z obu stron i delikatnie go wyciągnij.

Ostrzeżenie — istnieje możliwość uszkodzenia: Nie dotykaj środka modułu nagrzewnicy. Spowodowałoby to uszkodzenie nagrzewnicy.

Uwaga: Upewnij się, że wszystkie kawałki papieru zostały usunięte.

3 Zamknij drzwiczki boczne drukarki.

4 Na panelu sterowania drukarki dotknij opcji **Kontynuuj, zacięcie usunięte**.

202–203 zacięcia papieru

Jeśli papier widać w standardowym koszu wyjściowym, chwyć mocno papier z obu stron i delikatnie go wyciągnij.

Uwaga: Upewnij się, że wszystkie kawałki papieru zostały usunięte.

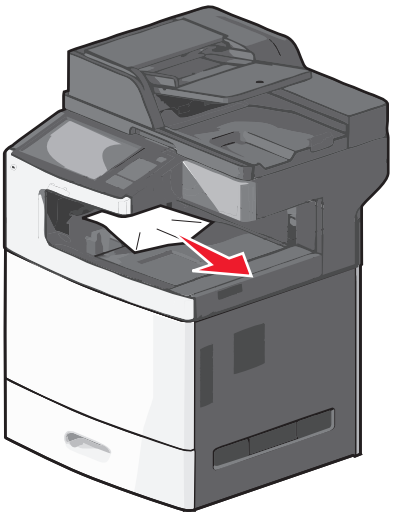

Zacięcie papieru w nagrzewnicy

1 Otwórz drzwiczki boczne drukarki.

UWAGA — GORĄCA POWIERZCHNIA: Wewnętrzne elementy drukarki mogą być gorące. W celu zmniejszenia ryzyka oparzenia przed dotknięciem danej części należy odczekać, aż ostygnie.

2 Jeżeli papier widać wewnątrz modułu nagrzewnicy, otwórz drzwiczki dostępu do nagrzewnicy.

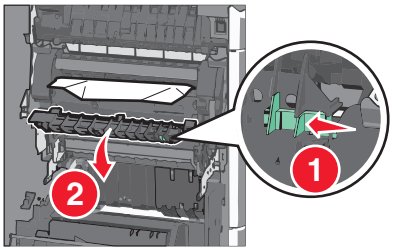

3 Chwyć mocno zacięty papier z obu stron i delikatnie go wyciągnij.

Ostrzeżenie — istnieje możliwość uszkodzenia: Nie dotykaj środka modułu nagrzewnicy. Spowodowałoby to uszkodzenie nagrzewnicy.

Uwaga: Upewnij się, że wszystkie kawałki papieru zostały usunięte.

4 Zamknij drzwiczki boczne.

Zacięcie papieru pod nagrzewnicą

1 Otwórz drzwiczki boczne drukarki.

UWAGA — GORĄCA POWIERZCHNIA: Wewnętrzne elementy drukarki mogą być gorące. W celu zmniejszenia ryzyka oparzenia przed dotknięciem danej części należy odczekać, aż ostygnie.

2 Jeśli papier widać pod nagrzewnicą, chwyć mocno zacięty papier z obu stron i delikatnie go wyciągnij.

Uwaga: Upewnij się, że wszystkie kawałki papieru zostały usunięte.

3 Zamknij drzwiczki boczne drukarki.

4 Na panelu sterowania drukarki dotknij opcji **Kontynuuj, zacięcie usunięte**.

230 zacięcie papieru

1 Otwórz drzwiczki boczne drukarki.

UWAGA — GORĄCA POWIERZCHNIA: Wewnętrzne elementy drukarki mogą być gorące. W celu zmniejszenia ryzyka oparzenia przed dotknięciem danej części należy odczekać, aż ostygnie.

2 Przesuń zatrzask, aby otworzyć pokrywę modułu dupleksu.

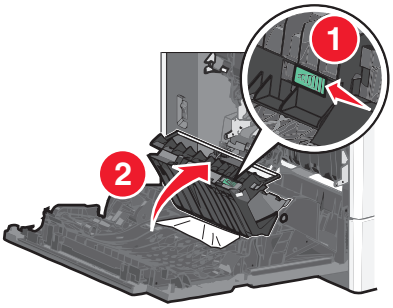

3 Chwyć zacięty papier i delikatnie go wyciągnij.

Uwaga: Upewnij się, że wszystkie kawałki papieru zostały usunięte.

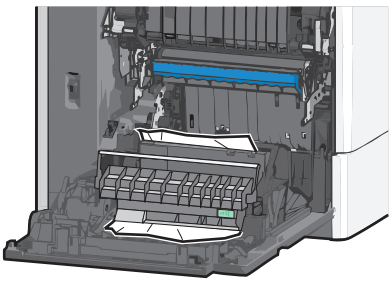

4 Zamknij pokrywę modułu dupleksu.

5 Zamknij drzwiczki boczne drukarki.

6 Na panelu sterowania drukarki dotknij opcji **Kontynuuj, zacięcie usunięte**.

231–239 zacięcia papieru

1 Otwórz drzwiczki boczne drukarki.

UWAGA — GORĄCA POWIERZCHNIA: Wewnętrzne elementy drukarki mogą być gorące. W celu zmniejszenia ryzyka oparzenia przed dotknięciem danej części należy odczekać, aż ostygnie.

2 Przesuń zatrzask, aby otworzyć pokrywę modułu dupleksu.

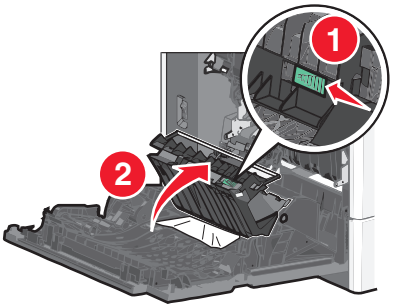

3 Chwyć zacięty papier i delikatnie go wyciągnij.

Uwaga: Upewnij się, że wszystkie kawałki papieru zostały usunięte.

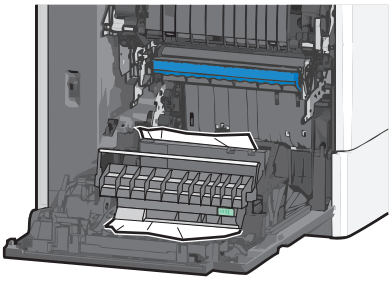

4 Zamknij pokrywę modułu dupleksu.

5 Zamknij drzwiczki boczne drukarki.

6 Na panelu sterowania drukarki dotknij opcji **Kontynuuj, zacięcie usunięte**.

24x zacięcie papieru

Zacięcie papieru w zasobniku 1.

1 Otwórz boczne drzwiczki.

2 Chwyć zacięty papier z obu stron i delikatnie go wyciągnij.

3 Zamknij drzwiczki boczne.

4 Na panelu sterowania drukarki dotknij opcji **Kontynuuj, zacięcie usunięte**.

Zacięcie papieru w zasobnikach opcjonalnych

1 Otwórz drzwiczki boczne określonego zasobnika opcjonalnego.

2 Chwyć zacięty papier z obu stron i delikatnie go wyciągnij.

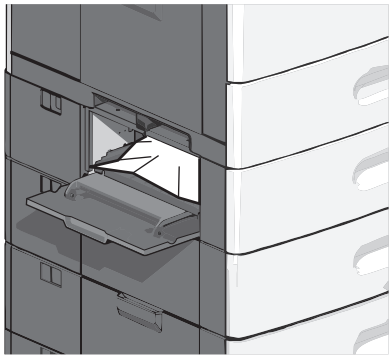

3 Zamknij drzwiczki boczne.

4 Na panelu sterowania drukarki dotknij opcji **Kontynuuj, zacięcie usunięte**.

250 zacięcie papieru

1 Wypchnij zasobnik pobierania papieru, a następnie wyjmij zacięte kartki z podajnika uniwersalnego.

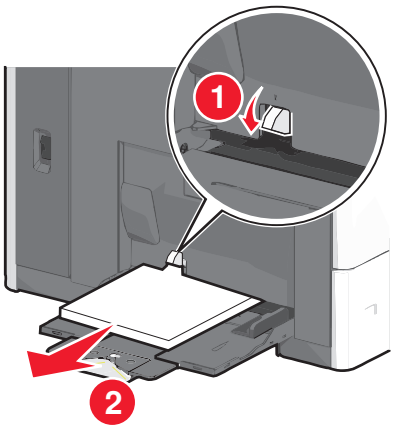

Ostrzeżenie — istnieje możliwość uszkodzenia: Wyjęcie papieru bez uprzedniego wypchnięcia zasobnika pobierania papieru może spowodować uszkodzenie tego zasobnika.

2 Chwyć zacięty papier z obu stron i delikatnie go wyciągnij.

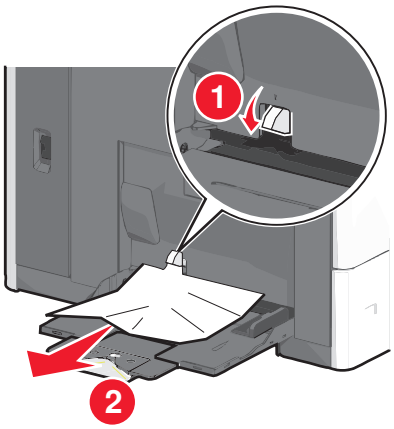

Uwaga: Upewnij się, że wszystkie kawałki papieru zostały usunięte.

3 Załaduj ponownie papier do podajnika do wielu zastosowań, a następnie odpowiednio ustaw prowadnice papieru.

4 Na panelu sterowania drukarki dotknij opcji **Kontynuuj, zacięcie usunięte**.

280–289 zacięcia papieru

1 Wyjmij wszystkie oryginalne dokumenty z podajnika ADF.

2 Otwórz pokrywę podajnika ADF.

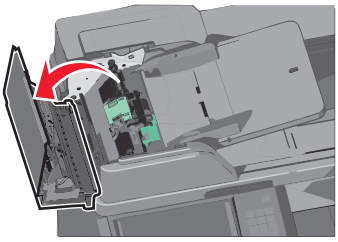

3 Chwyć zacięty papier z obu stron i delikatnie go wyciągnij.

Uwaga: Upewnij się, że wszystkie kawałki papieru zostały usunięte.

4 Zamknij pokrywę automatycznego podajnika dokumentów.

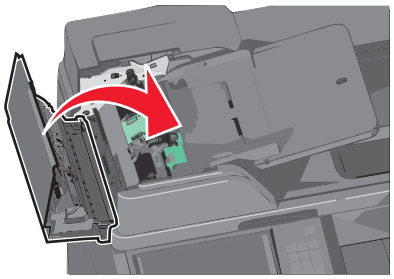

5 Ponownie umieść oryginalne dokumenty w podajniku ADF, wyrównaj ułożenie stosu, a następnie dostosuj położenie prowadnicy papieru.

6 Na panelu sterowania drukarki dotknij opcji **Kontynuuj, zacięcie usunięte**.

290–292 zacięcia papieru

290 zacięcie papieru

Zamknij pokrywę automatycznego podajnika dokumentów.

291 zacięcie papieru

Zamknij pokrywę szyby skanera.

292 zacięcie papieru

Wypróbuj jedną lub więcej spośród poniższych opcji:

- Zamknij pokrywę automatycznego podajnika dokumentów.
- Zamknij pokrywę skanera.
- Skontaktuj się z obsługą techniczną systemu.

400–403 i 460–461 zacięcia papieru

1 Otwórz drzwiczki modułu transferu papieru.

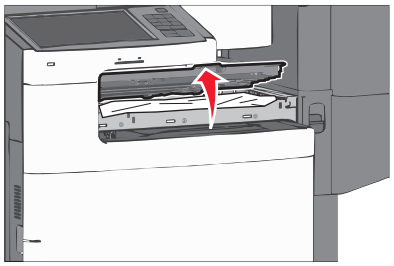

2 Chwyć mocno zacięty papier i delikatnie go wyciągnij.

Uwaga: Upewnij się, że wszystkie kawałki papieru zostały usunięte.

3 Zamknij drzwiczki modułu transferu papieru.

4 Na panelu sterowania drukarki dotknij opcji **Kontynuuj, zacięcie usunięte**.

431–438 zacięcia papieru

1 Naciśnij przycisk, aby wysunąć moduł wykańczający w prawo.

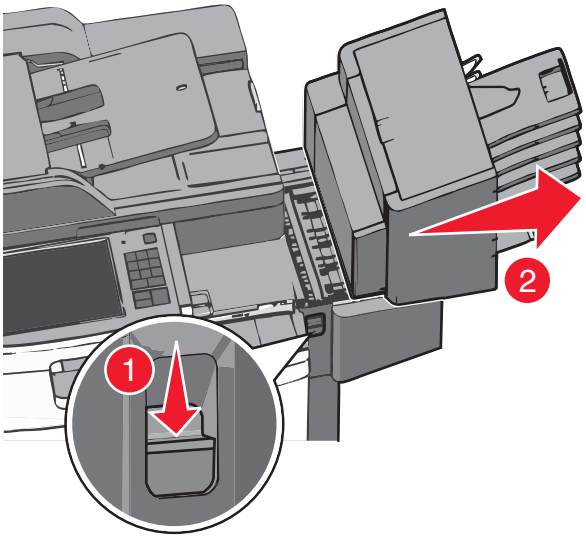

2 Otwórz drzwiczki modułu wykańczającego, a następnie wyjmij zacięty papier.

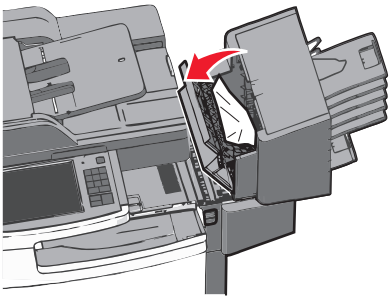

Uwaga: Upewnij się, że wszystkie kawałki papieru zostały usunięte.

3 Zamknij drzwiczki modułu wykańczającego.

4 Wsuń z powrotem moduł wykańczający tak, aby *zatrzasnął się* na swoim miejscu.

5 Na panelu sterowania drukarki dotknij opcji **Kontynuuj, zacięcie usunięte**.

455 zacięcie zszywacza

1 Naciśnij zatrzask, aby otworzyć drzwiczki zszywacza.

Uwaga: Drzwiczki zszywacza znajdują się za modułem wykańczającym.

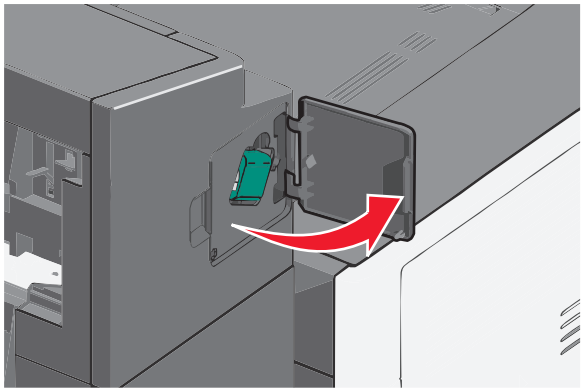

2 Odciągnij w dół zatrzask pojemnika na kasetę zszywek, a następnie wyciągnij pojemnik z drukarki.

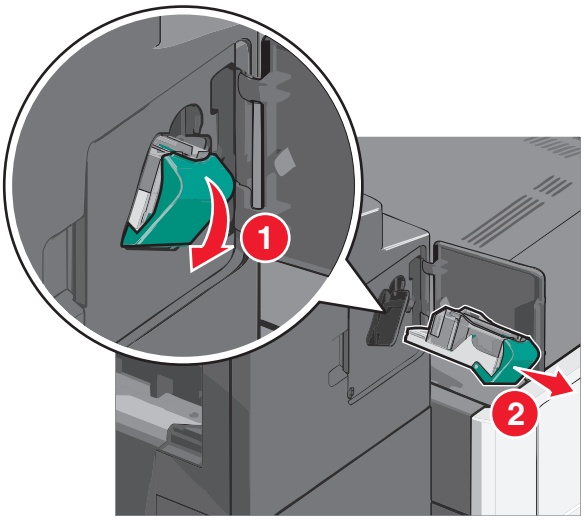

3 Za pomocą blaszki unieś osłonę zszywek, a następnie usuń wszelkie zacięte lub luźne zszywki.

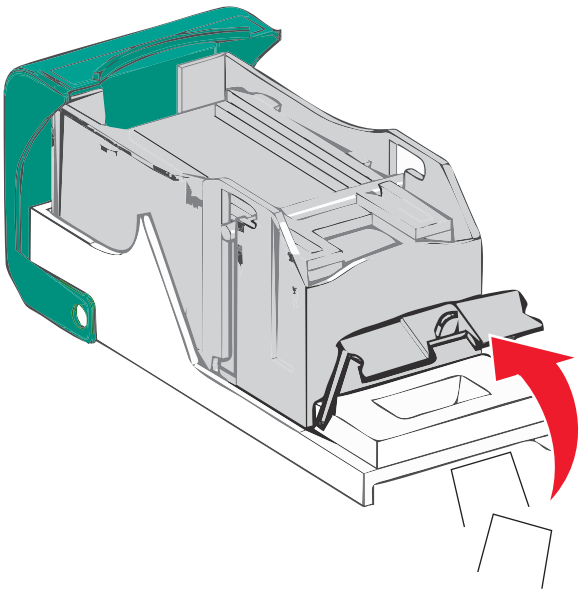

4 Zamknij osłonę zszywek.

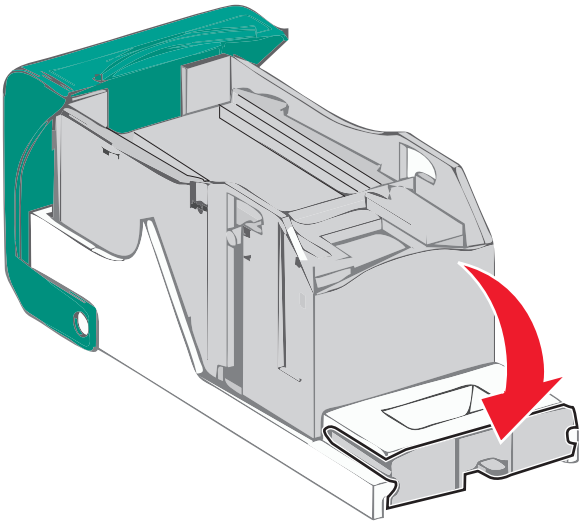

5 Dociśnij osłonę zszywek tak, aby *zatrzasnęła się* na swoim miejscu.

6 Wciśnij mocno pojemnik na kasetę zszywek z powrotem do modułu zszywacza tak, aby pojemnik *zatrzasnął się* na swoim miejscu.

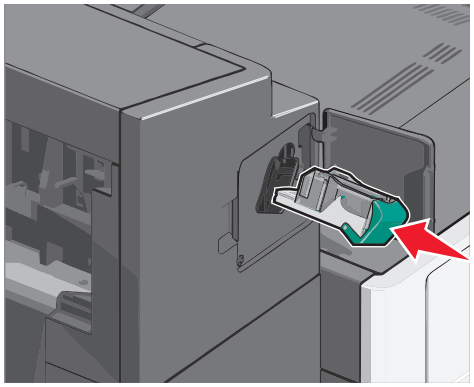

7 Zamknij drzwiczki zszywacza.

8 Na panelu sterowania drukarki dotknij opcji **Kontynuuj, zacięcie usunięte**.

Rozwiązywanie problemów

Rozwiązywanie podstawowych problemów dotyczących drukarki

W przypadku podstawowych problemów z drukarką lub braku odpowiedzi drukarki sprawdź, czy:

- Przewód zasilający jest podłączony do drukarki i do właściwie uziemionego gniazdka elektrycznego.
- Gniazdo elektryczne nie jest wyłączone za pomocą wyłącznika albo bezpiecznika.
- Drukarka nie jest podłączona do listwy przeciwprzepięciowej, nieprzerwanego źródła zasilania lub przedłużacza.
- Inne urządzenia elektryczne podłączone do tego samego gniazda działają.
- Drukarka jest włączona. Sprawdź wyłącznik zasilania drukarki.
- Kabel drukarki jest prawidłowo podłączony do drukarki i komputera hosta, serwera druku, wyposażenia opcjonalnego lub innego urządzenia sieciowego.
- Wszystkie opcjonalne elementy wyposażenia są prawidłowo zainstalowane.
- ustawienia sterowników drukarki są prawidłowe.

Po sprawdzeniu wszystkich powyższych możliwości należy wyłączyć drukarkę, odczekać co najmniej 10 sekund i ponownie włączyć urządzenie. Występujący problem często daje się w ten sposób rozwiązać.

Opis komunikatów drukarki

Dostosowywanie koloru

Poczekaj na zakończenie procesu.

Wystąpił błąd dysku USB. Wyjmij dysk i włóż go ponownie.

Wypróbuj jedną lub więcej spośród poniższych opcji:

- Wyjmij napęd flash i włóż go ponownie.
- Jeśli komunikat o błędzie jest w dalszym ciągu wyświetlany, pamięć flash może być uszkodzona i należy ją wymienić.

Zmiana [źródła papieru] na [nazwa typu niestandardowego]

Spróbuj skorzystać z co najmniej jednego z podanych sposobów:

- Aby zignorować komunikat i drukować z wybranego zasobnika, dotknij przycisku **Użyj obecnego [źródła papieru]**.
- Załaduj do zasobnika papier prawidłowego rozmiaru i typu, sprawdź, czy ustawienia rozmiaru i typu papieru znajdują się w menu Papier panelu sterowania drukarki, a następnie dotknij opcję **Zmieniono papier, kontynuuj**.
- Dotknij przycisku **Anuluj zadanie**, aby anulować zadanie drukowania.

Zmiana [źródło papieru] na [orientacja] [nazwa typu niestandardowego] ładowania

Wypróbuj jedną lub więcej spośród poniższych opcji.

- Aby zignorować komunikat i drukować z wybranego zasobnika, dotknij przycisku **Użyj obecnego [źródła papieru]**.
- Załaduj do zasobnika papier prawidłowego rozmiaru i typu, sprawdź, czy ustawienia rozmiaru i typu papieru znajdują się w menu Papier panelu sterowania drukarki, a następnie dotknij opcji **Zmieniono papier, kontynuuj**.
- Dotknij przycisku **Anuluj zadanie**, aby anulować zadanie drukowania.

Zmiana [źródła papieru] na [ciąg niestandardowy]

Spróbuj skorzystać z co najmniej jednego z podanych sposobów:

- Aby zignorować komunikat i drukować z wybranego zasobnika, dotknij przycisku **Użyj obecnego [źródło papieru]**.
- Załaduj do zasobnika papier prawidłowego rozmiaru i typu, sprawdź, czy ustawienia rozmiaru i typu papieru znajdują się w menu Papier panelu sterowania drukarki, a następnie dotknij opcję **Zmieniono papier, kontynuuj**.
- Dotknij przycisku **Anuluj zadanie**, aby anulować zadanie drukowania.

Zmiana [źródło papieru] na ładowanie [orientacja] [ciąg niestandardowy]

Spróbuj skorzystać z co najmniej jednego z podanych sposobów:

- Aby zignorować komunikat i drukować z wybranego zasobnika, dotknij przycisku **Użyj obecnego [źródło papieru]**.
- Załaduj do zasobnika papier prawidłowego rozmiaru i typu, sprawdź, czy ustawienia rozmiaru i typu papieru znajdują się w menu Papier panelu sterowania drukarki, a następnie dotknij opcję **Zmieniono papier, kontynuuj**.
- Dotknij przycisku **Anuluj zadanie**, aby anulować zadanie drukowania.

Zmiana [źródło papieru] na [rozmiar papieru] [typ papieru]

Spróbuj skorzystać z co najmniej jednego z podanych sposobów:

- Aby zignorować komunikat i drukować z wybranego zasobnika, dotknij przycisku **Użyj obecnego [źródło papieru]**.
- Załaduj do zasobnika papier prawidłowego rozmiaru i typu, sprawdź, czy ustawienia rozmiaru i typu papieru znajdują się w menu Papier panelu sterowania drukarki, a następnie dotknij opcję **Zmieniono papier, kontynuuj**.
- Dotknij przycisku **Anuluj zadanie**, aby anulować zadanie drukowania.

Zmiana [źródło papieru] na [orientacja] ładowania [rozmiar papieru] [wielkość papieru]

Spróbuj skorzystać z co najmniej jednego z podanych sposobów:

- Aby zignorować komunikat i drukować z wybranego zasobnika, dotknij przycisku **Użyj obecnego [źródło papieru]**.
- Załaduj do zasobnika papier prawidłowego rozmiaru i typu, sprawdź, czy ustawienia rozmiaru i typu papieru znajdują się w menu Papier panelu sterowania drukarki, a następnie dotknij opcję **Zmieniono papier, kontynuuj**.
- Dotknij przycisku **Anuluj zadanie**, aby anulować zadanie drukowania.

Zamknij pokrywę modułu transferu papieru

Zamknij pokrywę lub drzwiczki modułu transferu papieru.

Zamknij lewe drzwiczki boczne

Zamknij lewe drzwiczki boczne drukarki.

Zamknij drzwiczki [zasobnik]

Zamknij drzwiczki określonego zasobnika.

Zamknij drzwiczki boczne modułu wykańczającego

Zamknij drzwiczki boczne modułu wykańczającego.

Zamknij pokrywę górną modułu wykańczającego

Zamknij pokrywę górną modułu wykańczającego.

Zamknij przednie drzwiczki

Zamknij przednie drzwiczki drukarki.

Zamknij górną pokrywę dostępu

Zamknij wskazane drzwiczki lub pokrywę.

Dysk jest uszkodzony

Drukarka podjęła próbę przywrócenia normalnego funkcjonowania uszkodzonego dysku twardego, jednak naprawa dysku okazała się niemożliwa. Dysk twardy musi zostać na nowo sformatowany.

Dotknij opcji **Formatuj dysk**, aby sformatować dysk twardy drukarki i usunąć komunikat.

Uwaga: Formatowanie powoduje usunięcie wszystkich plików zapisanych na dysku twardym drukarki.

Dysk prawie pełny. Bezpieczne czyszczenie miejsca na dysku.

Wypróbuj jedną lub więcej spośród poniższych opcji:

- Dotknij przycisku **Kontynuuj**, aby usunąć komunikat i kontynuować drukowanie.
- Usuń czcionki, makra oraz inne dane zapisane na dysku twardym drukarki.
- Zainstaluj dysk twardy o większej pojemności.

Problem z dyskiem

Dysk twardy drukarki musi zostać na nowo sformatowany.

Dotknij opcji **Formatuj dysk**, aby sformatować dysk twardy drukarki i usunąć komunikat.

Uwaga: Formatowanie powoduje usunięcie wszystkich plików zapisanych na dysku twardym drukarki.

Opróżnij pudło dziurkacza

1. Opróżnij pudło dziurkacza.

   Aby uzyskać instrukcje opróżniania pudła dziurkacza, na panelu sterowania drukarki dotknij opcji **Więcej informacji**.

2. Włóż pudło dziurkacza z powrotem do modułu wykańczającego, a następnie dotknij opcji **Kontynuuj**, aby usunąć komunikat.

Błąd odczytu napędu USB. Wyjmij urządzenie USB.

Włożone zostało nieobsługiwane urządzenie USB. Wyjmij to urządzenie USB, a następnie zainstaluj obsługiwane.

Partycja faksu nie działa. Skontaktuj się z administratorem.

Wydaje się, że partycja faksu jest uszkodzona. Spróbuj skorzystać z co najmniej jednego z podanych sposobów:

- Dotknij przycisku **Kontynuuj**, aby usunąć komunikat.
- Aby zresetować drukarkę, wyłącz ją, a następnie ponownie włącz.Jeśli komunikat pojawi się ponownie, skontaktuj się z administratorem systemu.

Nie skonfigurowano opcji “Do formatu” serwera faksu. Skontaktuj się z administratorem.

Drukarka działa w trybie serwera faksów, ale jego konfigurowanie nie zostało dokończone.

Spróbuj skorzystać z co najmniej jednego z podanych sposobów:

- Dotknij przycisku **Kontynuuj**, aby usunąć komunikat.
- Skonfiguruj serwer faksów. Jeśli komunikat pojawi się ponownie, skontaktuj się z administratorem systemu.

Nie ustawiono nazwy faksu

Nazwa faksu nie została wprowadzona. Wysyłanie i odbieranie faksów będzie wyłączone, dopóki faks nie zostanie prawidłowo skonfigurowany.

Spróbuj skorzystać z co najmniej jednego z podanych sposobów:

- Dotknij przycisku **Kontynuuj**, aby usunąć komunikat.
- Skonfiguruj faks analogowy. Jeśli komunikat pojawi się ponownie, skontaktuj się z administratorem systemu.

Nie ustawiono numeru faksu urządzenia

Numer faksu urządzenia nie został wprowadzony. Wysyłanie i odbieranie faksów będzie wyłączone, dopóki faks nie zostanie prawidłowo skonfigurowany.

Spróbuj skorzystać z co najmniej jednego z podanych sposobów:

- Dotknij przycisku **Kontynuuj**, aby usunąć komunikat.
- Skonfiguruj faks analogowy. Jeśli komunikat pojawi się ponownie, skontaktuj się z administratorem systemu.

Zainstaluj odbiornik [x]

Wypróbuj jedną lub więcej spośród poniższych opcji:

- Zainstaluj określony odbiornik:
  1. Wyłącz drukarkę.
  2. Odłącz przewód zasilający od gniazda elektrycznego.
  3. Zainstaluj określony odbiornik.
  4. Podłącz przewód zasilający do prawidłowo uziemionego gniazda elektrycznego.
  5. Włącz ponownie drukarkę.
- Anuluj zadanie drukowania.

Zainstaluj zasobnik [x]

Wypróbuj jedną lub więcej spośród poniższych opcji:

- Zainstaluj określony zasobnik:
  1. Wyłącz drukarkę.
  2. Odłącz przewód zasilający od gniazda elektrycznego.
  3. Zainstaluj określony zasobnik.
  4. Podłącz przewód zasilający do prawidłowo uziemionego gniazda elektrycznego.
  5. Włącz ponownie drukarkę.
- Anuluj zadanie drukowania.

Włóż pudło dziurkacza

Włóż pudło dziurkacza do modułu wykańczającego, a następnie dotknij opcji **Kontynuuj**, aby usunąć komunikat.

Włóż zasobnik [x]

Włóż określony zasobnik do drukarki.

Włóż kasetę zszywek

Wypróbuj jedną lub więcej spośród poniższych opcji:

- Włóż kasetę zszywek.
- Dotknij przycisku **Kontynuuj**, aby usunąć komunikat i drukować bez używania zszywacza w module wykańczającym.

Zainstaluj podajnik kopert

Wypróbuj jedną lub więcej spośród poniższych opcji:

- Zainstaluj podajnik kopert:
  1. Wyłącz drukarkę.
  2. Odłącz przewód zasilający od gniazda elektrycznego.
  3. Zainstaluj podajnik kopert.
  4. Podłącz przewód zasilający do prawidłowo uziemionego gniazda elektrycznego.
  5. Włącz ponownie drukarkę.
- Anuluj zadanie drukowania.

Załaduj do [źródło] [nazwa typu niestandardowego]

Wypróbuj jedną lub więcej spośród poniższych opcji:

- Załaduj wskazany papier do zasobnika lub podajnika.
- Dotknij opcji **Papier załadowany, kontynuuj**, aby usunąć komunikat i kontynuować drukowanie.

  Jeśli drukarka wykryje zasobnik zawierający papier odpowiedniego typu i rozmiaru, pobierze go z tego zasobnika. W przypadku niewykrycia zasobnika zawierającego papier odpowiedniego typu i rozmiaru wydruk zostanie wykonany na papierze z domyślnego źródła papieru.
- Anuluj zadanie drukowania.

Załaduj do [źródło] [ciąg niestandardowy]

Wypróbuj jedną lub więcej spośród poniższych opcji:

- Załaduj wskazany papier do zasobnika lub podajnika.
- Dotknij opcji **Papier załadowany, kontynuuj**, aby usunąć komunikat i kontynuować drukowanie.

  Jeśli drukarka wykryje zasobnik zawierający papier odpowiedniego typu i rozmiaru, pobierze go z tego zasobnika. W przypadku niewykrycia zasobnika zawierającego papier odpowiedniego typu i rozmiaru wydruk zostanie wykonany na papierze z domyślnego źródła papieru.
- Anuluj zadanie drukowania.

Załaduj do [źródło] [rozmiar]

Wypróbuj jedną lub więcej spośród poniższych opcji:

- Załaduj wskazany papier do zasobnika lub podajnika.
- Dotknij opcji **Papier załadowany, kontynuuj**, aby usunąć komunikat i kontynuować drukowanie.

  Jeśli drukarka wykryje zasobnik zawierający papier odpowiedniego typu i rozmiaru, pobierze go z tego zasobnika. W przypadku niewykrycia zasobnika zawierającego papier odpowiedniego typu i rozmiaru pobieranie będzie się odbywać z domyślnego źródła papieru.
- Anuluj zadanie drukowania.

Załaduj do [źródło] [typ] [rozmiar]

Wypróbuj jedną lub więcej spośród poniższych opcji:

- Załaduj wskazany papier do zasobnika lub podajnika.
- Dotknij opcji **Papier załadowany, kontynuuj**, aby usunąć komunikat i kontynuować drukowanie.

  Jeśli drukarka wykryje zasobnik zawierający papier odpowiedniego typu i rozmiaru, pobierze go z tego zasobnika. W przypadku niewykrycia zasobnika zawierającego papier odpowiedniego typu i rozmiaru pobieranie będzie się odbywać z domyślnego źródła papieru.
- Anuluj zadanie drukowania.

Ładowanie [nazwa typu niestandardowego] do podajnika ręcznego

Spróbuj skorzystać z co najmniej jednego z podanych sposobów:

- Załaduj określony rodzaj papieru do podajnika.
- Dotknij opcji **Monit na każdej stronie, papier załadowany** lub **Nie pytaj, papier załadowany**, aby usunąć komunikat i kontynuować drukowanie.
- Dotknij opcji **Automatyczny wybór papieru**, aby użyć papieru załadowanego do zasobnika.
- Anuluj zadanie drukowania.

Ładowanie [ciąg niestandardowy] do podajnika ręcznego

Spróbuj skorzystać z co najmniej jednego z podanych sposobów:

- Załaduj określony rodzaj papieru do podajnika.
- Dotknij opcji **Monit na każdej stronie, papier załadowany** lub **Nie pytaj, papier załadowany**, aby usunąć komunikat i kontynuować drukowanie.

- Dotknij opcji **Automatyczny wybór papieru**, aby użyć papieru załadowanego do zasobnika.
- Anuluj zadanie drukowania.

Ładowanie [rozmiar papieru] do podajnika ręcznego

Spróbuj skorzystać z co najmniej jednego z podanych sposobów:

- Załaduj określony rodzaj papieru do podajnika.
- Dotknij opcji **Monit na każdej stronie, papier załadowany** lub **Nie pytaj, papier załadowany**, aby usunąć komunikat i kontynuować drukowanie.
- Dotknij opcji **Automatyczny wybór papieru**, aby użyć papieru załadowanego do zasobnika.
- Anuluj zadanie drukowania.

Ładowanie [typ papieru] [rozmiar papieru] do podajnika ręcznego

Spróbuj skorzystać z co najmniej jednego z podanych sposobów:

- Załaduj określony rodzaj papieru do podajnika.
- Dotknij opcji **Monit na każdej stronie, papier załadowany** lub **Nie pytaj, papier załadowany**, aby usunąć komunikat i kontynuować drukowanie.
- Dotknij opcji **Automatyczny wybór papieru**, aby użyć papieru załadowanego do zasobnika.
- Anuluj zadanie drukowania.

Załaduj zszywki

Spróbuj skorzystać z co najmniej jednego z podanych sposobów:

- Wymień określoną kasetę zszywek w module wykańczającym.
- Dotknij przycisku **Kontynuuj**, aby usunąć komunikat i kontynuować drukowanie.

  Uwaga: Wydruki będą zszywane po wymianie lub włożeniu kasety zszywek.
- Dotknij przycisku **Anuluj zadanie**, aby anulować zadanie drukowania.

Pamięć pełna, nie można drukować faksów

Za mało pamięci, aby wydrukować zadanie faksowania.

Dotknij przycisku **Kontynuuj**, aby usunąć komunikat bez drukowania. Po ponownym uruchomieniu drukarki nastąpi próba wydrukowania wstrzymanych faksów.

Podłącz ponownie odbiornik [x]

Wypróbuj jedną lub więcej spośród poniższych opcji:

- Wyłącz drukarkę, a następnie włącz ją ponownie.
- Podłącz ponownie określony odbiornik:
  1. Wyłącz drukarkę.
  2. Odłącz przewód zasilający od gniazda elektrycznego.
  3. Wyjmij określony odbiornik.

4 Podłącz ponownie odbiornik.
5 Podłącz przewód zasilający do prawidłowo uziemionego gniazda elektrycznego.
6 Włącz ponownie drukarkę.

- Wyjmij określony odbiornik:
  1 Wyłącz drukarkę.
  2 Odłącz przewód zasilający od gniazda elektrycznego.
  3 Wyjmij określony odbiornik.
  4 Skontaktuj się z działem obsługi klienta.
- Dotknij przycisku **Kontynuuj**, aby usunąć komunikat i drukować bez korzystania ze wskazanego odbiornika.

Podłącz ponownie odbiorniki [x] - [y]

Wypróbuj jedną lub więcej spośród poniższych opcji:

- Wyłącz drukarkę, a następnie włącz ją ponownie.
- Podłącz ponownie określone odbiorniki:
  1 Wyłącz drukarkę.
  2 Odłącz przewód zasilający od gniazda elektrycznego.
  3 Wyjmij określone odbiorniki.
  4 Podłącz ponownie odbiorniki.
  5 Podłącz przewód zasilający do prawidłowo uziemionego gniazda elektrycznego.
  6 Włącz ponownie drukarkę.
- Wyjmij określone odbiorniki:
  1 Wyłącz drukarkę.
  2 Odłącz przewód zasilający od gniazda elektrycznego.
  3 Wyjmij określone odbiorniki.
  4 Skontaktuj się z działem obsługi klienta.
- Dotknij przycisku **Kontynuuj**, aby usunąć komunikat i drukować bez korzystania ze wskazanych odbiorników.

Usuń elementy opakowania, [nazwa obszaru]

Usuń ze wskazanego miejsca wszystkie elementy opakowania.

Wyjmij papier ze standardowego odbiornika

Wyjmij stos papieru z odbiornika.

Wyjmij papier z odbiornika [x]

Wyjmij papier z określonego odbiornika. Drukarka automatycznie wykrywa, że papier został wyjęty, i wznawia drukowanie.

Jeśli wyjęcie papieru nie spowodowało usunięcia komunikatu, dotknij przycisku **Kontynuuj**.

Wyjmij papier ze wszystkich odbiorników

Osiągnięto maksymalną pojemność odbiorników. Wyjmij papier ze wszystkich odbiorników, aby usunąć komunikat i kontynuować drukowanie.

Wyjmij papier z [nazwa zestawu połączonych odbiorników]

Wyjmij papier z określonego odbiornika. Drukarka automatycznie wykrywa, że papier został wyjęty, i wznawia drukowanie.

Jeśli wyjęcie papieru nie spowodowało usunięcia komunikatu, dotknij przycisku **Kontynuuj**.

Czy przywrócić wstrzymane zadania?

Spróbuj skorzystać z co najmniej jednego z podanych sposobów:

- Dotknij opcji **Przywróć**, aby przywrócić wszystkie wstrzymane zadania znajdujące się na dysku twardym drukarki.
- Jeśli nie chcesz przywrócić wstrzymanych zadań, wybierz opcję **Nie przywracaj**.

Pokrywa automatycznego podajnika w skanerze jest otwarta

Zamknij pokrywę automatycznego podajnika dokumentów.

Przesuń moduł wykańczający w lewo

Przesuń moduł wykańczający w lewo tak, aby *zatrzasnął się* na swoim miejscu.

Niektóre wstrzymane zadania nie zostały przywrócone

Dotknij opcji **Kontynuuj**, aby usunąć określone zadanie.

Uwaga: Nieprzywrócone zadania wstrzymane są przechowywane na dysku twardym i nie są dostępne.

Do zakończenia zadania potrzebne są materiały eksploatacyjne

Brakuje materiału eksploatacyjnego potrzebnego do zakończenia zadania. Dotknij opcji **Anuluj**, aby usunąć komunikat.

Nieobsługiwany rozmiar papieru w zasobniku [x]

Papier w określonym zasobniku ma nieobsługiwany rozmiar. Wymień go na papier w obsługiwanym rozmiarze.

Nieobsługiwany dysk

Włożony został nieobsługiwany dysk. Wyjmij nieobsługiwany dysk, a następnie zainstaluj obsługiwany.

31.xx Brak lub uszkodzenie kasety [kolor]

Wypróbuj jedną lub więcej spośród poniższych opcji:

1. Wyjmij określony nabój drukujący, a następnie zainstaluj go ponownie.
   Aby uzyskać instrukcje wyjmowania naboju drukującego, dotknij opcji **Więcej informacji**.
2. Dotknij opcji **Kontynuuj**, aby usunąć komunikat.

   Uwaga: Jeśli komunikat nie zostanie usunięty, należy wymienić uszkodzony nabój drukujący.

32.xx Numer katalogowy kasety [kolor] nieobsługiwany przez urządzenie

1. Wyjmij nieobsługiwany nabój drukujący, a następnie zainstaluj obsługiwany.
   Aby uzyskać instrukcje wyjmowania naboju drukującego, dotknij opcji **Więcej informacji**.
2. Dotknij opcji **Kontynuuj**, aby usunąć komunikat.

34 Niewłaściwy rozmiar papieru, otwórz [źródło]

Wypróbuj jedną lub więcej spośród poniższych opcji:

- Załaduj odpowiedni papier lub nośnik specjalny do właściwego zasobnika.
- Upewnij się, że wałek w zasobniku 1 jest ustawiony na rozmiar papieru załadowany do zasobnika. Upewnij się, że chcesz drukować właśnie na takim rozmiarze.
- Dotknij opcji **Kontynuuj**, aby usunąć komunikat i kontynuować drukowanie z użyciem innego zasobnika.
- Sprawdź prowadnice długości i szerokości w zasobniku i upewnij się, że papier jest prawidłowo załadowany.
- Upewnij się, że w ustawieniach w oknie Właściwości drukowania lub Drukowanie podany jest właściwy rozmiar i typ papieru.
- Sprawdź, czy rozmiar papieru jest prawidłowo ustawiony. Jeśli na przykład opcja Rozmiar zasob. uniw. jest ustawiona jako Uniwersalny, sprawdź, czy włożony nośnik jest wystarczająco duży, aby można było na nim wydrukować dane.
- Anuluj zadanie drukowania.

35 Za mało pamięci do obsługi funkcji zapisu zasobów

Spróbuj skorzystać z co najmniej jednego z podanych sposobów:

- Dotknij przycisku **Kontynuuj**, aby wyłączyć funkcję Zapis zasobów i kontynuować drukowanie.
- W celu włączenia funkcji Zapis zasobów po wyświetleniu tego komunikatu upewnij się, że dla buforów jest wybrane ustawienie Automatycznie, po czym zamknij menu, aby uaktywnić zmiany ustawień buforów. Gdy zostanie wyświetlony komunikat **Gotowa**, włącz funkcję Zapis zasobów.
- Zainstaluj dodatkową pamięć.

37 Za mało pamięci do sortowania zadań

Spróbuj skorzystać z co najmniej jednego z podanych sposobów:

- Dotknij przycisku **Kontynuuj**, aby wydrukować część zadania zapisaną już w pamięci i rozpocząć sortowanie pozostałej części zadania.
- Anuluj bieżące zadanie drukowania.

37 Za mało pamięci do defragmentacji pamięci flash

Spróbuj skorzystać z co najmniej jednego z podanych sposobów:

- Dotknij przycisku **Kontynuuj**, aby zatrzymać proces defragmentacji i kontynuować drukowanie.
- Usuń czcionki, makra oraz inne dane znajdujące się w pamięci drukarki.
- Zainstaluj dodatkową pamięć drukarki.

37 Za mało pamięci, niektóre wstrzymane zadania zostały usunięte

Niektóre wstrzymane zadania zostały usunięte w celu przetworzenia zadań bieżących.

Dotknij przycisku **Kontynuuj**, aby usunąć komunikat.

37 Za mało pamięci, nie można przywrócić niektórych wstrzym. zad.

Drukarka nie mogła przywrócić niektórych lub wszystkich zadań poufnych bądź wstrzymanych znajdujących się na jej dysku twardym.

Dotknij przycisku **Kontynuuj**, aby usunąć komunikat.

38 Pamięć pełna

Spróbuj skorzystać z co najmniej jednego z podanych sposobów:

- Dotknij przycisku **Kontynuuj**, aby usunąć komunikat.
- Anuluj bieżące zadanie drukowania.
- Zainstaluj dodatkową pamięć drukarki.

39 Zbyt złożona strona, część danych mogła nie zostać wydrukowana.

Spróbuj skorzystać z co najmniej jednego z podanych sposobów:

- Dotknij przycisku **Kontynuuj**, aby usunąć komunikat i kontynuować drukowanie.
- Anuluj bieżące zadanie drukowania.
- Zainstaluj dodatkową pamięć drukarki.

40 Złe napełnienie kasety [kolor], zmień kasetę

Wymień określony nabój, aby kontynuować drukowanie.

51 Wykryto uszkodzoną pamięć flash

Spróbuj skorzystać z co najmniej jednego z podanych sposobów:

- Dotknij przycisku **Kontynuuj**, aby usunąć komunikat i kontynuować drukowanie.
- Anuluj bieżące zadanie drukowania.

52 Za mało wolnego miejsca w pamięci flash dla zasobów

Spróbuj skorzystać z co najmniej jednego z podanych sposobów:

- Dotknij przycisku **Kontynuuj**, aby usunąć komunikat i kontynuować drukowanie.

  Załadowane czcionki i makra, które nie zostały wcześniej zapisane w pamięci flash, są usuwane.
- Usuń czcionki, makra oraz inne dane zapisane w pamięci flash.
- Zainstaluj kartę pamięci flash o większej pojemności.

53 Wykryto niesformatowaną pamięć flash

Spróbuj skorzystać z co najmniej jednego z podanych sposobów:

- Dotknij przycisku **Kontynuuj**, aby zatrzymać proces defragmentacji i kontynuować drukowanie.
- Sformatuj pamięć flash. Jeśli komunikat o błędzie jest w dalszym ciągu wyświetlany, pamięć flash może być uszkodzona i należy ją wymienić.

54 Adapter sieciowy [x], błąd programu

Wypróbuj jedną lub więcej spośród poniższych opcji:

- Dotknij przycisku **Kontynuuj**, aby kontynuować drukowanie.
- Wyłącz drukarkę, odczekaj około 10 sekund, a następnie włącz ją ponownie.
- Zaktualizuj oprogramowanie sprzętowe do pracy w sieci w drukarce.

54 Błąd opcji portu szeregowego [x]

Wypróbuj jedną lub więcej spośród poniższych opcji:

- Sprawdź, czy kabel szeregowy jest właściwie podłączony i czy używany kabel jest odpowiedni do portu szeregowego.
- Sprawdź, czy parametry interfejsu szeregowego (protokół, body, parzystość i bity danych) na drukarce i komputerze-hoście są ustawione prawidłowo.
- Dotknij przycisku **Kontynuuj**, aby kontynuować drukowanie.
- Wyłącz drukarkę, a następnie włącz ją ponownie w celu zresetowania.

54 Błąd oprogramowania sieci standardowej

Spróbuj skorzystać z co najmniej jednego z podanych sposobów:

- Dotknij przycisku **Kontynuuj**, aby kontynuować drukowanie.
- Aby zresetować drukarkę, wyłącz ją, a następnie ponownie włącz.
- Zaktualizuj oprogramowanie sprzętowe do pracy w sieci w drukarce lub serwerze druku.

55 Nieobsługiwana opcja w gnieździe [x]

1 Wyłącz drukarkę.
2 Odłącz przewód zasilający od gniazda elektrycznego.
3 Odłącz nieobsługiwaną kartę opcji od płyty systemowej drukarki, a na jej miejsce włóż obsługiwaną kartę.
4 Podłącz przewód zasilający do prawidłowo uziemionego gniazda elektrycznego.
5 Włącz ponownie drukarkę.

56 Port równoległy [x] wyłączony

Wypróbuj jedną lub więcej spośród poniższych opcji:

- Dotknij opcji **Kontynuuj**, aby usunąć komunikat.
  Drukarka odrzuca wszystkie dane otrzymywane przez port równoległy.
- Sprawdź, czy element menu Bufor równoległy nie jest ustawiony jako Wyłączony.

56 Port szeregowy [x] wyłączony

Wypróbuj jedną lub więcej spośród poniższych opcji:

- Dotknij opcji **Kontynuuj**, aby usunąć komunikat.
  Drukarka odrzuca wszystkie dane otrzymywane przez port szeregowy.
- Sprawdź, czy element menu Bufor szeregowy nie jest ustawiony jako Wyłączony.

56 Standardowy port USB wyłączony

Spróbuj skorzystać z co najmniej jednego z podanych sposobów:

- Dotknij przycisku **Kontynuuj**, aby usunąć komunikat.
  Drukarka usunie wszystkie dane otrzymane przez port USB.
- Sprawdź, czy element menu Bufor USB nie jest ustawiony jako Wyłączony.

56 Standardowy port równoległy wyłączony

Spróbuj skorzystać z co najmniej jednego z podanych sposobów:

- Dotknij przycisku **Kontynuuj**, aby usunąć komunikat.
  Drukarka usunie wszystkie dane otrzymane przez port równoległy.
- Sprawdź, czy element menu Bufor równoległy nie jest ustawiony jako Wyłączony.

56 Port USB [x] wyłączony

Wypróbuj jedną lub więcej spośród poniższych opcji:

- Dotknij opcji **Kontynuuj**, aby usunąć komunikat.
  Drukarka odrzuca wszystkie dane otrzymywane przez port USB.
- Sprawdź, czy element menu Bufor USB nie jest ustawiony jako Wyłączony.

57 Zmiana konfiguracji, niektóre wstrzymane zad. nie zostały przywrócone

Jakaś zmiana na drukarce spowodowała unieważnienie wstrzymanych zadań. Możliwe zmiany:

- Nastąpiła aktualizacja oprogramowania układowego.
- Usunięto opcje podawania papieru wymagane do realizacji zadania drukowania.
- Zadanie drukowania zostało utworzone przy użyciu danych z urządzenia w porcie USB, a urządzenie zostało wyjęte z portu USB.
- Dysk twardy drukarki zawiera zadania drukowania, które zostały zapisane, gdy znajdował się on w innym modelu drukarki.

Dotknij opcji **Kontynuuj**, aby usunąć komunikat.

58 Za dużo podłączonych odbiorników

1. Wyłącz drukarkę.
2. Odłącz przewód zasilający od gniazda elektrycznego.
3. Usuń nadmiarowe odbiorniki.
4. Podłącz przewód zasilający do prawidłowo uziemionego gniazda elektrycznego.
5. Włącz ponownie drukarkę.

58 Zbyt wiele zainstalowanych dysków

1. Wyłącz drukarkę.
2. Odłącz przewód zasilający od gniazda elektrycznego.
3. Usuń nadmiarowe dyski.
4. Podłącz przewód zasilający do prawidłowo uziemionego gniazda elektrycznego.
5. Włącz ponownie drukarkę.

58 Za dużo zainstalowanych opcji pamięci flash

1. Wyłącz drukarkę.
2. Wyjmij wtyczkę przewodu zasilającego z gniazdka elektrycznego.
3. Usuń nadmiarową pamięć flash.
4. Podłącz przewód zasilający do prawidłowo uziemionego gniazdka elektrycznego.
5. Ponownie włącz drukarkę.

58 Zbyt wiele podłączonych zasobników

1. Wyłącz drukarkę.
2. Wyjmij wtyczkę przewodu zasilającego z gniazdka elektrycznego.
3. Wyjmij dodatkowe zasobniki.

4 Podłącz przewód zasilający do prawidłowo uziemionego gniazdka elektrycznego.
5 Ponownie włącz drukarkę.

58 Błąd konfiguracji podajnika

1 Wyłącz drukarkę.
2 Odłącz przewód zasilający od gniazda elektrycznego.
3 Sprawdź, czy wszystkie ustawienia konfiguracji zasobnika są prawidłowe. W razie potrzeby usuń niepotrzebne zasobniki.
4 Podłącz przewód zasilający do prawidłowo uziemionego gniazda elektrycznego.
5 Włącz ponownie drukarkę.

59 Niezgodny odbiornik [x]

Wypróbuj jedną lub więcej spośród poniższych opcji:

- Wyjmij wskazany odbiornik.
- Dotknij przycisku **Kontynuuj**, aby usunąć ten komunikat i kontynuować drukowanie bez wskazanego odbiornika.

61 Wyjmij uszkodzony dysk

Wypróbuj jedną lub więcej spośród poniższych opcji:

- Usuń uszkodzony dysk twardy drukarki.
- Przed podjęciem działań wymagających dysku twardego drukarki należy zainstalować inny dysk twardy.

62 Dysk zapełniony

Wypróbuj jedną lub więcej spośród poniższych opcji:

- Dotknij opcji **Kontynuuj**, aby usunąć komunikat i kontynuować przetwarzanie danych.
- Usuń czcionki, makra oraz inne dane zapisane na dysku twardym drukarki.
- Zainstaluj dysk twardy drukarki o większej pojemności.

80.xx Ostrzeżenie o prawie zużytej nagrzewnicy

1 Zamów natychmiast nową nagrzewnicę.
2 Gdy jakość druku ulegnie pogorszeniu, zainstaluj nową nagrzewnicę, postępując według arkusza instrukcji dostarczonego razem z częścią zamienną.
3 Dotknij przycisku **Kontynuuj**, aby usunąć komunikat i kontynuować drukowanie.

80.xx Ostrzeżenie o zużyciu nagrzewnicy

- Zamów natychmiast nową nagrzewnicę. Gdy jakość druku ulegnie pogorszeniu, zainstaluj nową nagrzewnicę, postępując według arkusza instrukcji dostarczonego razem z częścią zamienną.
- Dotknij przycisku **Kontynuuj**, aby usunąć komunikat i kontynuować drukowanie.

80.xx Replace fuser (80.xx Wymień nagrzewnicę)

Wymień nagrzewnicę, korzystając z arkusza instrukcji dostarczonego razem z nową częścią.

80.xx Brak nagrzewnicy

1. Wymień nagrzewnicę, korzystając z arkusza instrukcji dostarczonego razem z nową częścią.
2. Dotknij przycisku **Kontynuuj**, aby usunąć komunikat i kontynuować drukowanie.

82.xx Wymień pojemnik na zużyty toner

1. Wymień pojemnik na zużyty toner.

   Aby uzyskać instrukcje wymiany pojemnika na zużyty toner, na panelu sterowania drukarki dotknij opcji **Więcej informacji**.
2. Dotknij przycisku **Kontynuuj**, aby usunąć komunikat i kontynuować drukowanie.

82.xx Brak pojemnika na zużyty toner

Włóż pojemnik na zużyty toner z powrotem do drukarki.

82.xx Pojemnik na zużyty toner prawie pełny

Niezwłocznie zamów nowy pojemnik na zużyty toner.

1. Wymień pojemnik na zużyty toner.

   Aby uzyskać instrukcje instalowania pojemnika na zużyty toner, na panelu sterowania drukarki dotknij opcji **Więcej informacji**.
2. Dotknij przycisku **Kontynuuj**, aby usunąć komunikat i kontynuować drukowanie.

83.xx Wymień moduł przenoszący

Wymień moduł przenoszący, postępując według arkusza instrukcji dostarczonego razem z częścią zamienną.

83.xx Ostrzeżenie o zużyciu modułu przenoszącego

1. Wymień moduł przenoszący, postępując według arkusza instrukcji dostarczonego razem z częścią zamienną.
2. Dotknij przycisku **Kontynuuj**, aby usunąć komunikat i kontynuować drukowanie.

83.xx Brak modułu przenoszącego

Włóż moduł przenoszący do drukarki.

88.xx Prawie niski poziom toneru w kasecie [kolor]

Zamów nabój drukujący zamienny względem określonego naboju.

88.xx Kończy się kaseta [kolor]

1 Wyjmij określony nabój.

   Ostrzeżenie — istnieje możliwość uszkodzenia: Należy uważać, aby nie dotknąć bębna światłoczułego. Może to mieć wpływ na jakość wydruku kolejnych zadań drukowania.

2 Kilkakrotnie mocno potrząśnij nabojem na boki oraz do przodu i do tyłu, aby rozprowadzić toner.

3 Włóż nabój z powrotem, a następnie dotknij opcji **Kontynuuj**, aby usunąć komunikat i kontynuować drukowanie.

Uwagi:

- Czynności te można powtórzyć kilkakrotnie, dopóki nie okaże się, że mimo nich wydruk pozostaje zbyt jasny. Kiedy wydruk pozostaje zbyt jasny, należy wymienić nabój.
- Należy mieć przygotowany nowy nabój na wypadek, gdyby obecny przestał zapewniać zadowalającą jakość wydruków.

88.xx Bardzo niski poziom w naboju [kolor]

Określony nabój drukujący ma bardzo niski poziom.

1 Aby uzyskać instrukcje wymiany naboju drukującego, na panelu sterowania drukarki dotknij opcji **Więcej informacji**.

2 Dotknij przycisku **Kontynuuj**, aby usunąć komunikat i kontynuować drukowanie.

88.xx Krytycznie niski poziom w naboju [kolor]

Określony nabój drukujący ma krytycznie niski poziom.

1 Aby uzyskać instrukcje wymiany naboju drukującego, na panelu sterowania drukarki dotknij opcji **Więcej informacji**.

2 Dotknij przycisku **Kontynuuj**, aby usunąć komunikat i kontynuować drukowanie.

840.01 Skaner wyłączony przez administratora

Drukuj bez skanera lub skontaktuj się z obsługą techniczną systemu.

840.02 Skaner wyłączony. Jeśli problem nie został usunięty, skontaktuj się z administratorem systemu.

Drukarka wykryła problem dotyczący skanera i automatycznie go wyłączyła. Wypróbuj jedną lub więcej spośród poniższych opcji:

1. Wyjmij wszystkie kartki z automatycznego podajnika dokumentów.
2. Wyłącz drukarkę.
3. Poczekaj 15 sekund, a następnie włącz drukarkę.

   Uwaga: Jeśli wyłączenie i ponowne włączenie drukarki nie spowoduje usunięcia komunikatu, dotknij opcji **Kontynuuj pracę przy wyłączonym skanerze**, aby powrócić do ekranu głównego, a następnie skontaktuj się z obsługą techniczną systemu.
4. Umieść dokument w automatycznym podajniku dokumentów, a następnie wyreguluj prowadnice papieru.
5. Na ekranie głównym dotknij opcji **Kopiuj** lub wprowadź liczbę kopii za pomocą klawiatury.
6. Dostosuj ustawienia kopiowania.
7. Dotknij opcji **Kopiuj**.

1565 Błąd emulacji, załaduj opcję emulacji

Drukarka automatycznie usuwa komunikat po 30 sekundach, a następnie wyłącza emulator pobierania w karcie oprogramowania sprzętowego.

Aby rozwiązać ten problem, pobierz prawidłową wersję emulatora pobierania z witryny internetowej firmy Lexmark pod adresem **www.lexmark.com**.

Rozwiązywanie problemów związanych z drukowaniem

Nie można wydrukować wielojęzycznych plików PDF

Pliki PDF mogą zawierać niedostępne czcionki.

1. Otwórz dokument, który ma zostać wydrukowany, w programie Adobe Acrobat.
2. Kliknij ikonę drukarki > **Zaawansowane** > **Drukuj jako obraz** > **OK** > **OK**.

Na panelu sterowania drukarki są wyświetlane tylko symbole diamentu lub wyświetlacz jest pusty

Autotest drukarki nie powiódł się. Wyłącz zasilanie drukarki, odczekaj około 10 sekund i ponownie włącz zasilanie.

Jeśli komunikat **Gotowa** nie zostanie wyświetlony, wyłącz drukarkę i skontaktuj się z działem obsługi klienta.

Pojawia się komunikat o błędzie odczytu napędu USB

Upewnij się, że napęd flash jest obsługiwany.

Zadania drukowania nie są drukowane

Spróbuj skorzystać z co najmniej jednego z podanych sposobów:

Upewnij się, że nie ma problemów z drukarką

Na panelu sterowania drukarki sprawdź jej stan. W razie potrzeby skorzystaj z instrukcji usuwania błędów.

Upewnij się, że drukarka jest gotowa do drukowania.

Przed wysłaniem zadania do drukarki upewnij się, że na panelu sterowania wyświetlany jest komunikat **Gotowa**.

Sprawdź, czy materiały eksploatacyjne wymagają uzupełnienia lub zmiany

Wyjmij i ponownie włóż materiały eksploatacyjne.

Sprawdź, czy standardowy kosz wyjściowy jest pełny

Wyjmij stos papieru ze standardowego kosza wyjściowego.

Sprawdź, czy zasobnik papieru jest pusty

Załaduj papier do zasobnika.

Upewnij się, że zostało zainstalowane odpowiednie oprogramowanie drukarki

- Sprawdź, czy korzystasz z prawidłowego oprogramowania drukarki.
- W przypadku podłączenia drukarki do komputera przy użyciu portu USB należy upewnić się, że na komputerze jest uruchomiony obsługiwany system operacyjny, i stosować zgodne z nim oprogramowanie drukarki.

Upewnij się, że wewnętrzny serwer druku działa właściwie

- Upewnij się, że wewnętrzny serwer druku jest prawidłowo zainstalowany i że drukarka jest podłączona do sieci.
- Wydrukuj stronę konfiguracji sieci i sprawdź, czy status ma wartość **Connected** (Podłączona). Jeśli stan ma wartość **Niepodłączona**, sprawdź kable sieciowe i ponownie spróbuj wydrukować stronę konfiguracji sieci. Skontaktuj się z administratorem systemu, aby upewnić się, czy sieć działa prawidłowo.

Oprogramowanie drukarki jest dostępne w witrynie internetowej firmy Lexmark pod adresem **http://support.lexmark.com**.

Upewnij się, że używany jest zalecany kabel USB, szeregowy lub Ethernet

Więcej informacji można znaleźć w witrynie internetowej firmy Lexmark pod adresem **http://support.lexmark.com**.

Upewnij się, że kable drukarki są prawidłowo zamocowane

Sprawdź podłączenie kabli do drukarki i do serwera druku, aby upewnić się, że są one prawidłowo zamocowane.

Więcej informacji na ten temat można znaleźć w dokumentacji instalacyjnej dostarczonej z drukarką.

Nie można drukować zadań poufnych i innych wstrzymanych zadań

Poniżej podano możliwe rozwiązania. Spróbuj skorzystać z co najmniej jednego z podanych sposobów:

Zadanie drukowane jest tylko częściowo, wcale lub drukowane są puste arkusze

Zadanie drukowania może zawierać błąd formatowania lub nieprawidłowe dane.

- Usuń zadanie drukowania, a następnie wydrukuj je ponownie.
- W przypadku dokumentów PDF, utwórz dokument ponownie, a następnie wydrukuj go powtórnie.

W przypadku drukowania z Internetu drukarka może odczytywać kilka tytułów zadań drukowania jako duplikaty i usuwać wszystkie zadania oprócz pierwszego.

- Dla użytkowników systemu Windows: otwórz Właściwości drukowania. Przed wpisaniem kodu PIN w oknie dialogowym Drukowanie z wstrzymaniem zaznacz pole wyboru „Zachowaj powielone dokumenty” pod polem tekstowym Nazwa użytkownika.
- Dla użytkowników systemu Macintosh: zapisz wszystkie zadania drukowania pod różnymi nazwami, a następnie wyślij poszczególne zadania do drukarki.

Upewnij się, że w drukarce jest wystarczająca ilość pamięci

Zwolnij dodatkową pamięć w drukarce, przewijając listę zadań wstrzymanych i usuwając część z nich.

Zadania drukowania trwają dłużej niż oczekiwano

Wypróbuj jedną lub więcej spośród poniższych opcji:

Zmniejsz złożoność zadania drukowania

Zmniejsz liczbę i rozmiar czcionek, liczbę i złożoność obrazów oraz liczbę stron w zadaniu drukowania.

Wyłącz opcję Ochrona strony

Z poziomu ekranu głównego przejdź do opcji:

> **Ustawienia** > **Ustawienia ogólne** > **Odzyskiwanie drukowania** > **Ochrona strony** > **Wyłącz** >

Zmień ustawienia dotyczące wpływu na środowisko

Przy korzystaniu z ustawienia Tryb Eco-Mode lub Tryb cichy może nastąpić spadek wydajności.

Wydruk zadania wykonywany jest na papierze pochodzącym z niewłaściwego zasobnika lub na niewłaściwym papierze

Sprawdź ustawienie typu papieru

Upewnij się, że ustawienie typu papieru jest takie samo jak typ papieru załadowanego do zasobnika:

1. Na panelu sterowania drukarki w menu Papier sprawdź ustawienie Typ papieru.
2. Przed wysłaniem zadania do drukowania ustaw właściwy typ:
   - Jeśli używasz systemu Windows, określ typ w oknie Właściwości drukowania.
   - Jeśli używasz komputera Macintosh, określ typ w oknie dialogowym Drukuj.

Drukowane znaki są nieprawidłowe

- Upewnij się, że drukarka nie działa w trybie druku szesnastkowego. Jeśli na wyświetlaczu widoczny jest komunikat **Gotowa Druk szesnastkowy**, aby móc wydrukować zadanie, należy najpierw wyjść z trybu druku szesnastkowego. Aby wyjść z trybu druku szesnastkowego, wyłącz drukarkę i włącz ją ponownie.
- Upewnij się, że ustawienia SmartSwitch mają wartość Włącz w menu Sieć i USB.

Funkcja łączenia zasobników nie działa

Poniżej podano możliwe rozwiązania. Spróbuj skorzystać z co najmniej jednego z podanych sposobów:

Załaduj papier tego samego rozmiaru i typu

- Załaduj papier tego samego rozmiaru i typu do każdego zasobnika, który zostanie połączony.
- Ustaw prowadnice papieru w każdym zasobniku zgodnie z rozmiarem załadowanego papieru.

Użyj tych samych ustawień dla opcji Rozmiar papieru i Typ papieru

- Wydrukuj stronę z ustawieniami menu i porównaj ustawienia każdego zasobnika.
- Jeśli to konieczne, dostosuj ustawienia za pomocą menu Rozmiar/typ papieru.

Uwaga: Standardowy podajnik na 550 arkuszy i podajnik uniwersalny nie rozpoznają automatycznie rozmiaru papieru. Należy ustawić rozmiar papieru za pomocą menu Rozmiar/typ papieru.

Duże zadania nie są sortowane

Poniżej podano możliwe rozwiązania. Spróbuj skorzystać z co najmniej jednego z podanych sposobów:

Upewnij się, że opcja Sortuj jest włączona.

W Menu wykańczania lub w oknie Właściwości drukowania przy opcji Sortuj wybierz ustawienie Włącz.

Uwaga: Wyłączenie opcji Sortuj w oprogramowaniu zastępuje ustawienie w Menu wykańczania.

Zmniejsz złożoność zadania drukowania

Zmniejsz stopień złożoności wykonywanego zadania wydruku, zmniejszając liczbę i rozmiary używanych czcionek, liczbę i stopień złożoności obrazów oraz liczbę drukowanych stron.

Upewnij się, że w drukarce jest wystarczająca ilość pamięci

Zainstaluj w drukarce dodatkową pamięć lub opcjonalny dysk twardy.

Wydruk jest nieprawidłowo dzielony na strony

Ustaw wyższą wartość opcji Oczekiwanie na wydruk

1 Z poziomu ekranu głównego przejdź do opcji:

   > **Ustawienia** > **Ustawienia ogólne** > **Limity czasu oczekiwania**

2 Dotykaj przycisku lewej lub prawej strzałki obok opcji **Oczekiwanie na wydruk**, aż zostanie wyświetlona żądana wartość tej opcji.

3 Dotknij opcji **Submit** (Wyślij).

Rozwiązywanie problemów związanych z kopiowaniem

Kopiarka nie odpowiada

Poniżej podano możliwe rozwiązania. Spróbuj skorzystać z co najmniej jednego z podanych sposobów:

Czy na wyświetlaczu pojawiły się komunikaty o błędzie?

Usuń wszystkie komunikaty o błędzie.

Sprawdź zasilanie.

Sprawdź, czy drukarka jest podłączona do zasilania, włączona i czy jest wyświetlany komunikat **Gotowa**.

Moduł skanera nie domyka się

Upewnij się, że nic nie blokuje modułu:

1 Podnieś moduł skanera.

2 Usuń wszelkie elementy uniemożliwiające domknięcie modułu skanera.

3 Opuść moduł skanera.

Niska jakość kopii

Oto kilka przykładów niskiej jakości kopii:

- Puste strony
- Wzór szachownicy
- Zniekształcona grafika lub obrazy
- Brakujące znaki
- Wyblakły wydruk
- Ciemny wydruk
- Przekrzywione linie
- Smugi
- Pasma
- Przypadkowe znaki
- Białe linie na wydruku

Wypróbuj jedną lub więcej spośród poniższych opcji:

Usuń wszystkie komunikaty o błędach.

Sprawdź informacje na wyświetlaczu i usuń wszystkie komunikaty o błędach.

Wymień kasetę z tonerem lub nabój drukujący.

Gdy wydruki nadal są wyblakłe, wymień nabój z tonerem lub nabój drukujący.

Wyczyść szybę skanera

Szyba skanera może być zabrudzona. Wyczyść szybę skanera, używając czystej niestrzępiącej się szmatki zwilżonej wodą.

Aby uzyskać więcej informacji, zobacz „Czyszczenie szyby skanera” na stronie 225.

Wyreguluj intensywność toneru na kopii.

Wyreguluj intensywność toneru z menu Kopiuj.

Upewnij się, że jakość oryginalnego dokumentu jest zadowalająca.

Sprawdź jakość oryginalnego dokumentu.

Umieść prawidłowo oryginalny dokument.

Umieść oryginalny dokument lub fotografię w lewym górnym rogu szyby skanera, stroną zadrukowaną skierowaną w dół.

Upewnij się, że używasz właściwych ustawień kopiowania.

Gdy na wydruku występują niepożądane wzory (mora):

- Upewnij się, że na ekranie Kopiuj ustawienia Typ zawartości i Źródło zawartości są odpowiednie dla skanowanego dokumentu.
- Z ekranu Kopiuj przejdź do opcji:

  Opcje zaawansowane > **Zaawansowane obrazowanie** > **Ostrość** > zmniejsz ustawienie Ostrość
- Upewnij się, że na ekranie Kopiuj nie wybrano żadnej opcji skalowania.

Gdy tekst jest jasny lub zanika:

- Z ekranu Kopiuj przejdź do opcji:

  Zawartość > **Tekst** > > wybierz odpowiednie źródło kopiowanego oryginału >
- Z ekranu Kopiuj przejdź do opcji:

  Opcje zaawansowane > **Zaawansowane obrazowanie** > **Ostrość** > zwiększ bieżące ustawienie
- Z ekranu Kopiuj przejdź do opcji:

  Opcje zaawansowane > **Zaawansowane obrazowanie** > **Usuwanie tła**, a następnie zmniejsz bieżące ustawienie
- Z ekranu Kopiuj przejdź do opcji:

  Opcje zaawansowane > **Zaawansowane obrazowanie** > **Kontrast** > zwiększ bieżące ustawienie
- Z ekranu Kopiuj przejdź do opcji:

  Opcje zaawansowane > **Zaawansowane obrazowanie** > **Szczegółowość cienia** > zmniejsz bieżące ustawienie

Gdy wydruk wydaje się rozmyty lub prześwietlony:

- Upewnij się, że na ekranie Kopiuj ustawienia Typ zawartości i Źródło zawartości są odpowiednie dla skanowanego dokumentu.
- Na ekranie Kopiuj wyreguluj ustawienie Intensywność.
- Z ekranu Kopiuj przejdź do opcji:

  Opcje zaawansowane > **Zaawansowane obrazowanie** > **Szczegółowość cienia** > zmniejsz bieżące ustawienie
- Z ekranu Kopiuj przejdź do opcji:

  Opcje zaawansowane > **Zaawansowane obrazowanie** > **Usuwanie tła** > zmniejsz bieżące ustawienie

Skopiowano część dokumentu lub fotografii

Poniżej podano możliwe rozwiązania. Spróbuj skorzystać z co najmniej jednego z podanych sposobów:

Sprawdź położenie dokumentu.

Upewnij się, że dokument lub zdjęcie jest umieszczone stroną zadrukowaną w dół na szybie skanera, w lewym górnym rogu.

Sprawdź ustawienie rozmiaru papieru

Upewnij się, że ustawienie rozmiaru papieru jest odpowiednie dla papieru załadowanego do zasobnika:

1. Na panelu sterowania drukarki w menu Papier sprawdź ustawienie Rozmiar papieru.
2. Przed wysłaniem zadania do drukowania ustaw właściwy rozmiar:
   - Jeśli używasz systemu Windows, określ rozmiar w oknie Właściwości drukowania.
   - Jeśli używasz komputera Macintosh, określ rozmiar w oknie dialogowym Układ strony.

Rozwiązywanie problemów związanych ze skanerem

Sprawdzanie skanera, którego nie można uruchomić

Jeśli skanera nie można uruchomić, należy sprawdzić, czy:

- Drukarka jest włączona.
- Kabel drukarki jest prawidłowo podłączony do drukarki i komputera hosta, serwera druku, wyposażenia opcjonalnego lub innego urządzenia sieciowego.
- Przewód zasilający jest podłączony do drukarki i do właściwie uziemionego gniazdka elektrycznego.
- Gniazdo elektryczne nie jest wyłączone za pomocą wyłącznika albo bezpiecznika.
- Drukarka nie jest podłączona do listwy przeciwprzepięciowej, nieprzerwanego źródła zasilania lub przedłużacza.
- Inne urządzenia elektryczne podłączone do tego samego gniazda powinny działać.

Po skontrolowaniu prawidłowości wszystkich opisanych połączeń należy wyłączyć, a następnie ponownie włączyć drukarkę. Problem ze skanerem często daje się w ten sposób rozwiązać.

Skanowanie nie powiodło się

Poniżej podano możliwe rozwiązania. Spróbuj skorzystać z co najmniej jednego z podanych sposobów:

Sprawdź połączenia kabli

Upewnij się, że kabel sieciowy lub kabel USB jest prawidłowo podłączony do komputera i drukarki.

W aplikacji mógł wystąpić błąd

Wyłącz i włącz ponownie komputer.

Skanowanie trwa za długo lub zawiesza komputer

Poniżej podano możliwe rozwiązania. Spróbuj skorzystać z co najmniej jednego z podanych sposobów:

Skanowanie może być zakłócane przez inne programy

Zamknij wszystkie nieużywane programy.

Ustawiono zbyt wysoką rozdzielczość skanowania

Wybierz niższą rozdzielczość skanowania.

Niska jakość zeskanowanego obrazu

Poniżej podano możliwe rozwiązania. Spróbuj skorzystać z co najmniej jednego z podanych sposobów:

Sprawdź, czy na wyświetlaczu pojawiły się jakiekolwiek komunikaty o błędzie.

Usuń wszystkie komunikaty o błędzie.

Szyba skanera może być zabrudzona.

Przetrzyj szybę skanera, używając do tego celu czystej, niestrzępiącej się szmatki zwilżonej wodą. Więcej informacji można znaleźć w sekcji „Czyszczenie szyby skanera” na stronie 225.

Zmień rozdzielczość skanowania.

Zwiększ rozdzielczość skanowania, aby otrzymać obraz o wyższej jakości.

Sprawdź jakość oryginalnego dokumentu.

Upewnij się, że jakość oryginalnego dokumentu jest zadowalająca.

Sprawdź położenie dokumentu.

Upewnij się, że dokument lub zdjęcie jest umieszczone stroną zadrukowaną w dół na szybie skanera, w lewym górnym rogu.

Zeskanowano część dokumentu lub fotografii

Poniżej podano możliwe rozwiązania. Spróbuj skorzystać z co najmniej jednego z podanych sposobów:

Sprawdź położenie dokumentu.

Upewnij się, że dokument lub zdjęcie jest umieszczone stroną zadrukowaną w dół na szybie skanera, w lewym górnym rogu.

Sprawdź ustawienie rozmiaru papieru

Upewnij się, że ustawienie rozmiaru papieru jest odpowiednie dla papieru załadowanego do zasobnika:

1. Na panelu sterowania drukarki w menu Papier sprawdź ustawienie Rozmiar papieru.
2. Przed wysłaniem zadania do drukowania ustaw właściwy rozmiar:
   - Jeśli używasz systemu Windows, określ rozmiar w oknie Właściwości drukowania.
   - Jeśli używasz komputera Macintosh, określ rozmiar w oknie dialogowym Układ strony.

Nie można skanować przy pomocy komputera

Poniżej podano możliwe rozwiązania. Spróbuj skorzystać z co najmniej jednego z podanych sposobów:

Czy na wyświetlaczu pojawiły się komunikaty o błędzie?

Usuń wszystkie komunikaty o błędzie.

Sprawdź zasilanie.

Sprawdź, czy drukarka jest podłączona do zasilania, włączona i czy jest wyświetlany komunikat **Gotowa**.

Sprawdź połączenia kabli

Upewnij się, że kabel sieciowy lub kabel USB jest prawidłowo podłączony do komputera i drukarki.

Rozwiązywanie problemów związanych z faksowaniem

Nie skonfigurowano funkcji faksu ani poczty e-mail

Kontrolka miga na czerwono, dopóki nie zostanie skonfigurowana funkcja faksu i funkcja e-mail. W celu skonfigurowania funkcji faksu i poczty e-mail wykonaj następujące czynności:

Uwaga: Przed wykonaniem poniższych instrukcji w przypadku drukarki pracującej w sieci należy upewnić się, że podłączone są kable faksu.

1. Z poziomu ekranu głównego przejdź do opcji:

   > **Ustawienia ogólne** > **Uruchom wstępną konf.** > **Tak** > **Wyślij**

2. Wyłącz drukarkę i włącz ją z ponownie.
3. Na panelu sterowania drukarki dotknij opcji swojego języka.
4. Dotknij opcji swojego kraju lub regionu, a następnie opcji **Kontynuuj**.
5. Wybierz strefę czasową i dotknij opcji **Continue** (Kontynuuj).
6. Dotknij opcji **Faks** i **E-mail**, aby usunąć zaznaczenie tych ikon, a następnie dotknij opcji **Kontynuuj**.

Uwaga: Te same czynności można wykonać w celu wyłączenia funkcji faksu i poczty e-mail.

Brak identyfikatora numeru dzwoniącego

Skontaktuj się z firmą telekomunikacyjną, aby sprawdzić, czy telefon obsługuje funkcję identyfikacji numeru dzwoniącego.

Jeśli dany region obsługuje wiele różnych wzorów identyfikatora numeru dzwoniącego, należy zmienić ustawienia fabryczne urządzenia. Dostępne są dwa ustawienia: FSK (wzór 1) i DTMF (wzór 2). Dostępność tych ustawień w menu faksu jest uzależniona od tego, czy dany kraj lub region obsługuje wiele różnych wzorów identyfikatora numeru dzwoniącego. Skontaktuj się z firmą telekomunikacyjną, aby sprawdzić, jakiego wzoru lub rodzaju ustawień należy użyć.

Nie można wysyłać lub otrzymywać faksów

Poniżej podano możliwe rozwiązania. Spróbuj skorzystać z co najmniej jednego z podanych sposobów:

Czy na wyświetlaczu pojawiły się komunikaty o błędzie?

Usuń wszystkie komunikaty o błędzie.

Sprawdź zasilanie.

Sprawdź, czy drukarka jest podłączona do zasilania, włączona i czy jest wyświetlany komunikat **Gotowa**.

Sprawdź połączenia drukarki.

Upewnij się, że odpowiednie połączenia kabli wymienionego poniżej sprzętu są prawidłowe:

- Telefon
- Słuchawka
- Automatyczna sekretarka

Sprawdź gniazdko telefoniczne.

1. Podłącz telefon do gniazdka.
2. Sprawdź, czy słychać sygnał wybierania.
3. Jeśli nie słychać sygnału wybierania, podłącz inny telefon do gniazdka.
4. Jeśli nadal nie słychać sygnału wybierania, podłącz telefon do innego gniazdka.
5. Jeśli słychać sygnał wybierania, drukarkę należy podłączyć do tego gniazdka.

Przejrzyj poniższe uwagi dotyczące korzystania z cyfrowego telefonu

Modem faksu jest urządzeniem analogowym. Niektóre urządzenia można podłączyć do drukarki, aby umożliwić korzystanie z usług telefonii cyfrowej.

- Jeśli korzystasz z usługi ISDN, podłącz drukarkę do analogowego portu telefonu (port interfejsu R) na adapterze terminala ISDN. Więcej informacji można uzyskać u dostawcy usługi ISDN, u którego można złożyć zapotrzebowanie na port interfejsu R.
- Jeśli korzystasz z usługi DSL, podłącz drukarkę do filtru DSL lub routera współpracującego z urządzeniami analogowymi. Więcej informacji na ten temat można uzyskać u dostawcy usługi DSL.
- Jeśli korzystasz z systemu telefonicznego PBX, upewnij się, że drukarka została podłączona do złącza analogowego. Jeśli nie ma takiego, weź pod uwagę możliwość instalacji analogowej linii telefonicznej dla urządzenia typu faks.

Czy słychać sygnał wybierania?

- Wykonaj próbny telefon na numer, na który chcesz wysłać faks, aby upewnić się, że funkcjonuje poprawnie.
- Jeśli linia telefoniczna jest używana przez inne urządzenie, przed próbą wysłania faksu odczekaj, aż zakończy ono pracę.

- Jeśli korzystasz z funkcji Wybieranie numeru przy odłożonej słuchawce, zwiększ głośność, aby upewnić się, że słychać sygnał wybierania.

Tymczasowo odłącz inny sprzęt.

Aby upewnić się, że drukarka działa poprawnie, podłącz ją bezpośrednio do linii telefonicznej. Odłącz wszelkie sekretarki automatyczne, komputery z modemami lub rozgałęźniki linii telefonicznej.

Sprawdź, czy nie ma zacięć.

Usuń zacięcia i sprawdź, czy pojawił się komunikat **Gotowa**.

Tymczasowo wyłącz funkcję Oczekiwanie na połączenie.

Funkcja Oczekiwanie na połączenie może zakłócać transmisje faksu. Wyłącz tę funkcję przed wysłaniem lub odebraniem faksu. Skontaktuj się z firmą telekomunikacyjną, aby otrzymać informację o sekwencji przycisków tymczasowo wyłączającej funkcję Oczekiwanie na połączenie.

Usługa poczty głosowej może przeszkadzać w transmisji faksów

Usługa poczty głosowej, oferowana przez lokalną firmę telekomunikacyjną, może zakłócać transmisje faksu. Aby włączyć funkcję Poczta głosowa oraz ustawić drukarkę w trybie odbierania połączeń, weź pod uwagę zamontowanie dodatkowej linii telefonicznej dla drukarki.

Pamięć drukarki może być pełna

1. Wybierz numer faksu.
2. Zeskanuj oryginalny dokument po jednej stronie.

Faksy można wysyłać, ale nie można ich odbierać

Wypróbuj jedną lub więcej spośród poniższych opcji:

Załaduj papier

Jeśli zasobnik jest pusty, załaduj papier do tego zasobnika lub do podajnika.

Sprawdź ustawienia opóźnienia dzwonka

Opcja opóźnienia dzwonka służy do określania liczby sygnałów linii telefonicznej, po których drukarka odpowiada. Jeśli na tej samej linii, na której znajduje się drukarka, zainstalowane są numery wewnętrzne lub korzysta się z opcji Wyróżniający sygnał dzwonka oferowanej przez firmę telefoniczną, ustaw opóźnienie dzwonka na wartości 4.

1. W polu adresu przeglądarki internetowej wpisz adres IP drukarki.

   Jeśli nie znasz adresu IP drukarki, możesz wykonać następujące czynności:
   - Wyświetl adres IP drukarki na jej panelu sterowania w sekcji TCP/IP menu Sieć/Porty.
   - Wydrukuj stronę konfiguracji sieci lub strony ustawień menu i odszukaj adres IP w sekcji TCP/IP.
2. Kliknij opcję **Ustawienia** > **Ustawienia faksu** > **Ustawienia faksu analogowego**.

3 W polu Liczba sygnałów do odebrania wprowadź liczbę sygnałów telefonu przed odebraniem połączenia przez drukarkę.

4 Kliknij przycisk **Wyślij**.

Wymień kasetę z tonerem lub nabój drukujący.

Wymień kasetę z tonerem lub nabój drukujący.

Można odbierać, ale nie można wysyłać faksów

Poniżej podano możliwe rozwiązania. Spróbuj skorzystać z co najmniej jednego z podanych sposobów:

Drukarka nie pracuje w trybie faksu

Na ekranie głównym drukarki dotknij opcji **Faks**, aby przełączyć ją w tryb faksu.

Dokument nie jest poprawnie załadowany

Załaduj oryginał nadrukiem do góry, krótszą krawędzią do podajnika ADF lub nadrukiem w dół na szybę skanera w lewym górnym rogu.

Uwaga: Do podajnika ADF nie wolno ładować pocztówek, zdjęć, małych przedmiotów, folii, papieru fotograficznego ani cienkich nośników (takich jak wycinki z czasopism). Należy je umieszczać na szybie skanera.

Upewnij się, że numer skrótu został utworzony poprawnie.

- Sprawdź, czy zaprogramowany numer skrótu został przyporządkowany numerowi telefonu, który chcesz wybrać.
- Numer telefonu można również wybrać ręcznie.

Niska jakość wydruku odebranego faksu

Wypróbuj jedną lub więcej spośród poniższych opcji:

Ponownie wyślij dokument

Poproś nadawcę faksu o:

- Sprawdzenie, czy jakość oryginalnego dokumentu jest zadowalająca.
- Wysłanie faksu ponownie. Być może wystąpił problem związany z niską jakością połączenia telefonicznego.
- Zwiększenie rozdzielczości skanowania faksu (jeśli to możliwe).

Wymień nabój drukujący.

Gdy zostanie wyświetlony komunikat **88 Niski poziom atramentu w kasecie drukującej** lub druk stanie się zbyt jasny, wymień nabój drukujący.

Upewnij się, że szybkość transmisji faksu nie jest zbyt wysoka.

Zmniejsz szybkość transmisji odbieranych faksów:

1. W polu adresu przeglądarki internetowej wpisz adres IP drukarki.

   Uwaga: Jeśli nie znasz adresu IP drukarki, wydrukuj stronę konfiguracji sieci i sprawdź adres IP w sekcji TCP/IP.

2. Kliknij opcję **Ustawienia** > **Ustawienia faksu** > **Ustawienia faksu analogowego**.
3. W polu Maksymalna szybkość, kliknij jedną z poniższych wartości:
   2400
   4800
   9600
   14400
   33600
4. Kliknij przycisk **Wyślij**.

Rozwiązywanie problemów z aplikacją na ekranie głównym

Wystąpił błąd aplikacji

Sprawdź dziennik systemu, aby uzyskać odnośne szczegółowe informacje

1. W polu adresu w przeglądarce WWW wpisz adres IP lub nazwę hosta drukarki.

   Jeśli nie znasz adresu IP drukarki lub nazwy hosta, możesz wykonać następujące czynności:
   - Wyświetl informacje na ekranie głównym panelu sterowania drukarki w sekcji TCP/IP menu Networks/Ports (Sieć/Porty).
   - Wydrukuj stronę konfiguracji sieci lub stronę ustawień menu i odszukaj informacje w sekcji TCP/IP.
2. Kliknij przycisk **Ustawienia** lub **Konfiguracja**.
3. Kliknij opcję **Rozwiązania urządzenia** > **Rozwiązania (eSF)** > **Karta** System > **Dziennik**.
4. W menu Filtr wybierz stan aplikacji.
5. W menu Aplikacja wybierz aplikację, a następnie kliknij opcję **Wyślij**.

Upewnij się, że nazwa pliku, do którego ma być wykonane skanowanie, nie jest jeszcze używana

Sprawdź, czy plik, do którego ma być wykonane skanowanie, nie został otwarty w innej aplikacji lub przez innego użytkownika.

Aby uniknąć błędów, upewnij się, że w ustawieniach konfiguracyjnych miejsca docelowego wybrano opcję Dołączaj sygnaturę czasu lub Zastępuj istniejące pliki.

Dostosuj ustawienia skanowania

W ustawieniach konfiguracyjnych miejsca docelowego zmniejsz wartości ustawień skanowania. Przykładowo zmniejsz rozdzielczość skanowania, wyłącz funkcję Kolor lub zmień Typ zawartości na Tekst.

Skontaktuj się z działem obsługi klienta.

Jeśli nadal nie możesz zidentyfikować problemu, skontaktuj się z działem obsługi klienta, aby uzyskać dodatkową pomoc.

Rozwiązywanie problemów z wyposażeniem opcjonalnym

Opcjonalny element wyposażenia po zainstalowaniu nie działa poprawnie lub przerywa pracę

Spróbuj skorzystać z co najmniej jednego z podanych sposobów:

Zresetuj drukarkę

Wyłącz zasilanie drukarki, odczekaj około 10 sekund i ponownie włącz zasilanie.

Sprawdź, czy opcjonalny element wyposażenia jest podłączony do drukarki

1. Wyłącz drukarkę za pomocą wyłącznika zasilania.
2. Odłącz przewód zasilający od gniazda elektrycznego, a następnie od drukarki.
3. Sprawdź połączenie między opcjonalnym elementem wyposażenia a drukarką.

Sprawdź, czy opcjonalny element wyposażenia jest poprawnie zainstalowany

Wydrukuj stronę z ustawieniami menu i sprawdź, czy dany opcjonalny element wyposażenia jest wymieniony na liście zainstalowanych opcji. Jeśli na liście brak tego elementu opcjonalnego, zainstaluj go ponownie. Więcej informacji można znaleźć w dokumentacji dotyczącej instalacji urządzenia dostarczonej razem z elementem opcjonalnym, można też odwiedzić stronę **www.lexmark.com/publications** i zapoznać się z arkuszem instrukcji elementu opcjonalnego.

Sprawdź, czy opcjonalny element wyposażenia jest zaznaczony

Na komputerze, z którego wykonywane jest drukowanie, zaznacz element opcjonalny.

Więcej informacji można znaleźć w sekcji „Aktualizacja dostępnych opcji w sterowniku drukarki” na stronie 48.

Problemy z zasobnikiem na papier

Wypróbuj jedną lub więcej spośród poniższych opcji:

Sprawdź, czy papier został poprawnie załadowany.

1. Otwórz zasobnik na papier.
2. Sprawdź, czy nie wystąpiło zacięcie papieru lub jego nieprawidłowe podawanie.

3 Sprawdź, czy prowadnice papieru są wyrównane do brzegów papieru.

4 Sprawdź, czy zasobnik na papier prawidłowo się zamyka.

Zresetuj drukarkę

Wyłącz zasilanie drukarki, odczekaj około 10 sekund i ponownie włącz zasilanie.

Upewnij się, że zasobnik na papier jest prawidłowo zainstalowany.

Jeśli zasobnik na papier jest wyszczególniony na stronie z ustawieniami menu, a wysuwany z drukarki papier zacina się na wejściu lub wyjściu zasobnika, zasobnik na papier może być nieprawidłowo zainstalowany. Zainstaluj ponownie zasobnik na papier. Szczegółowe informacje można znaleźć w dokumentacji dotyczącej instalacji urządzenia dostarczonej razem z zasobnikiem na papier lub w witrynie sieci Web **http://support.lexmark.com** w arkuszu instrukcji dotyczącym zasobnika na papier.

Problemy z szufladą na 2000 arkuszy

Sprawdź podłączenie szuflady

Upewnij się, że szuflada na 2000 arkuszy jest prawidłowo podłączona do drukarki.

Załaduj papier

Jeśli zasobnik jest pusty, załaduj papier do tego zasobnika lub do podajnika.

Usuń wszelkie zacięcia

Otwórz boczne drzwiczki zasobnika lub podajnika, a następnie wyjmij zacięty papier.

Unikanie zacięć papieru

- Zegnij papier.
- Upewnij się, że szuflada jest prawidłowo zainstalowana.
- Upewnij się, że papier jest prawidłowo załadowany.
- Upewnij się, że wysokość załadowanego stosu papieru nie przekracza maksymalnej wysokości stosu oznaczonej w zasobniku.
- Upewnij się, że papier i nośniki specjalne spełniają określone wymagania i nie są uszkodzone.
- Upewnij się, że prowadnice papieru są ustawione odpowiednio do rozmiaru załadowanego papieru.

Karta pamięci flash nie jest wykrywana

Upewnij się, że karta pamięci flash jest prawidłowo podłączona do płyty systemowej drukarki.

Dysk twardy drukarki nie jest wykrywany

Upewnij się też, że dysk twardy drukarki jest prawidłowo podłączony do płyty systemowej drukarki.

Port ISP (Internal Solutions Port) nie działa prawidłowo

Wypróbuj jedną lub więcej spośród poniższych opcji:

Sprawdź połączenia portu ISP (Internal Solutions Port)

Sprawdź, czy port ISP jest prawidłowo podłączony do płyty systemowej drukarki.

Sprawdź kabel

Sprawdź, czy używany jest odpowiedni kabel i czy jest on prawidłowo podłączony do portu ISP (Internal Solutions Port).

Sprawdź, czy oprogramowanie sieciowe jest prawidłowo skonfigurowane.

Informacje na temat instalacji oprogramowania umożliwiającego drukowanie za pośrednictwem sieci zawiera *Podręcznik pracy w sieci* na dysku CD *Oprogramowanie i dokumentacja*.

Wewnętrzny serwer druku nie działa prawidłowo

Wypróbuj jedną lub więcej spośród poniższych opcji:

Sprawdź połączenia serwera druku.

- Sprawdź, czy wewnętrzny serwer druku jest prawidłowo podłączony do płyty systemowej drukarki.
- Upewnij się, że używany jest odpowiedni kabel i że jest on prawidłowo podłączony.

Sprawdź, czy oprogramowanie sieciowe jest prawidłowo skonfigurowane.

Aby uzyskać więcej informacji na temat instalacji oprogramowania na potrzeby drukowania sieciowego, wykonaj poniższe czynności:

1. Otwórz dysk CD *Oprogramowanie i dokumentacja*.
2. Kliknij opcję **Dodatkowe**.
3. Kliknij opcję **Podręcznik pracy w sieci** na liście publikacji dysku CD.

Karta pamięci

Sprawdź, czy karta pamięci jest prawidłowo podłączona do płyty systemowej drukarki.

Karta interfejsu USB/równoległego nie działa prawidłowo

Sprawdź połączenie karty interfejsu USB/równoległego

Upewnij się, że karta interfejsu USB/równoległego jest prawidłowo podłączona do płyty systemowej drukarki.

Sprawdź kabel

Upewnij się, że używany jest odpowiedni kabel i że jest on prawidłowo podłączony.

Rozwiązywanie problemów z podawaniem papieru

Papier często się zacina

Poniżej podano możliwe rozwiązania. Spróbuj skorzystać z co najmniej jednego z podanych sposobów:

Sprawdź papier

Należy stosować zalecany papier i zalecane nośniki specjalne. Więcej informacji można znaleźć w rozdziale ze wskazówkami dotyczącymi papieru i nośników specjalnych.

Upewnij się, że do zasobnika nie załadowano za dużo papieru

Upewnij się, że wysokość stosu papieru nie przekracza wskaźnika maksymalnej wysokości stosu zaznaczonego w zasobniku lub na podajniku uniwersalnym.

Sprawdź prowadnice papieru

Ustaw prowadnice w zasobniku zgodnie z rozmiarem załadowanego papieru.

Papier może być wilgotny z powodu dużej wilgotności powietrza

- Załaduj papier z nowego opakowania.
- Do chwili użycia papier należy przechowywać w oryginalnym opakowaniu.

Komunikat o zacięciu papieru nie znika po usunięciu zacięcia

Sprawdź ścieżkę papieru

Droga papieru nie jest pusta. Usuń zacięty papier z całej ścieżki papieru, a następnie dotknij opcji **Kontynuuj**.

Zacięte strony nie są drukowane ponownie

Włączanie funkcji Zacięcia — ponów

1. Z poziomu ekranu głównego przejdź do opcji:

   > **Ustawienia** > **Ustawienia ogólne** > **Odzyskiwanie drukowania**

2. Dotykaj klawiszy strzałek obok opcji **Zacięcia — ponów**, dopóki nie zostanie wyświetlony komunikat **Włączona** lub **Automatycznie**.
3. Dotknij opcji **Wyślij**.

Rozwiązywanie problemów z jakością wydruku

Jeśli wskazówki te nie pomogą w rozwiązaniu problemu, należy skontaktować się z pomocą techniczną. Niektóre elementy drukarki mogą wymagać regulacji lub wymiany.

Znaki mają postrzępione lub nierówne krawędzie

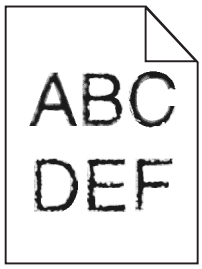

Jeśli korzystasz z pobranych czcionek, upewnij się, że są one obsługiwane przez drukarkę, komputer host i oprogramowanie.

Obcinanie obrazów

Spróbuj skorzystać co najmniej z jednego z podanych sposobów:

Sprawdź prowadnice

Ustaw prowadnice szerokości i długości w zasobniku zgodnie z rozmiarem załadowanego papieru.

Sprawdź ustawienie rozmiaru papieru

Upewnij się, że ustawienie rozmiaru papieru jest odpowiednie dla papieru załadowanego do zasobnika:

1. Na panelu sterowania drukarki w menu Papier sprawdź ustawienie Rozmiar papieru.
2. Przed wysłaniem zadania do drukowania ustaw właściwy rozmiar:
   - Jeśli używasz systemu Windows, określ rozmiar w oknie Właściwości drukowania.
   - Jeśli używasz komputera Macintosh, określ rozmiar w oknie dialogowym Układ strony.

Na kolorowych stronach pojawiają się cienkie poziome linie

Na zdjęciach lub stronach o dużej zawartości kolorów mogą pojawiać się cienkie poziome linie. Mogą one występować, gdy drukarka pracuje w Trybie cichym. Aby naprawić ten problem, wybierz dla Trybu cichego ustawienie **Wyłącz (Obraz/Fotografia)**.

Na wydrukach pojawiają się cienie

Wypróbuj jedną lub więcej spośród poniższych opcji:

Sprawdź ustawienia typu i gramatury papieru

Upewnij się, że ustawienia typu i gramatury papieru są odpowiednie dla papieru umieszczonego w zasobniku lub podajniku:

1. W menu Paper (Papier) na panelu sterowania drukarki sprawdź ustawienia Paper Type (Typ papieru) i Paper Weight (Gramatura papieru).
2. Przed wysłaniem zadania drukowania określ poprawne ustawienie typu papieru:
   - Dla użytkowników systemu Windows – określ typ papieru w oknie dialogowym Print Properties (Właściwości drukowania).
   - Dla użytkowników systemu Macintosh – określ typ papieru w oknie dialogowym Print (Drukuj).

Upewnij się, że w naboju drukującym znajduje się odpowiednia ilość toneru

W przypadku wyświetlenia komunikatu**88.xx Kończy się kaseta [kolor]** upewnij się, że toner jest równomiernie rozmieszczony w czterech nabojach drukujących koloru, dla którego widoczny jest cień.

1. Wyjmij nabój drukujący.

   Ostrzeżenie — istnieje możliwość uszkodzenia: Należy uważać, aby nie dotknąć bębna światłoczułego. Może to mieć wpływ na jakość wydruku kolejnych zadań drukowania.

2. Kilkakrotnie mocno potrząśnij nabojem na boki oraz do przodu i do tyłu, aby rozprowadzić pozostały toner.
3. Włóż ponownie nabój drukujący.

   Uwaga: Jeśli jakość druku nie ulegnie poprawie, należy wymienić nabój drukujący koloru, dla którego jest widoczny cień.

Jeśli problem się powtarza, drukarka może wymagać obsługi serwisowej. W celu uzyskania dalszych informacji skontaktuj się z działem obsługi klienta.

Szare tło na wydrukach

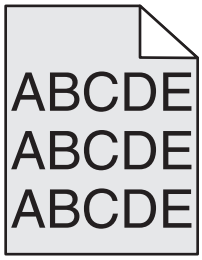

Sprawdź ustawienie opcji Intensywność lub Usuwanie tła

Wypróbuj jedną lub więcej spośród poniższych opcji:

- Zmniejsz ustawienie opcji Intensywność.
- Zwiększ ustawienie opcji Usuwania tła.

Upewnij się, że żaden nabój drukujący nie jest zużyty lub uszkodzony

Wymień zużyty lub uszkodzony nabój drukujący.

Nieprawidłowe marginesy

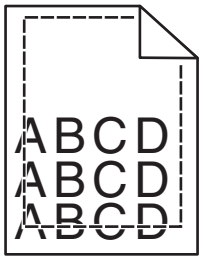

Poniżej podano możliwe rozwiązania. Spróbuj skorzystać co najmniej z jednego z podanych sposobów:

Sprawdź prowadnice papieru

Ustaw prowadnice w zasobniku zgodnie z rozmiarem załadowanego papieru.

Sprawdź ustawienie rozmiaru papieru

Upewnij się, że ustawienie rozmiaru papieru jest odpowiednie dla papieru załadowanego do zasobnika:

1. Na panelu sterowania drukarki w menu Papier sprawdź ustawienie Rozmiar papieru.
2. Przed wysłaniem zadania do drukowania ustaw właściwy rozmiar:
   - Jeśli używasz systemu Windows, określ rozmiar w oknie Właściwości drukowania.
   - Jeśli używasz komputera Macintosh, określ rozmiar w oknie dialogowym Układ strony.

Na wydrukach pojawia się linia jasna, biała lub w niewłaściwym kolorze

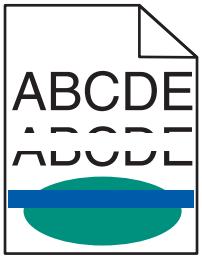

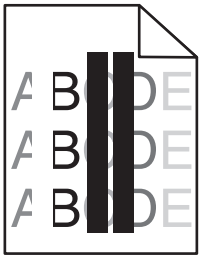

Wypróbuj jedną lub więcej spośród poniższych opcji:

Upewnij się, że żaden nabój drukujący nie jest uszkodzony

Wymień uszkodzony nabój drukujący.

Upewnij się, że pas przenoszący nie jest uszkodzony

Wymień uszkodzony pas przenoszący. Więcej informacji zawiera instrukcja dostarczona z częścią zamienną.

Zwijanie się papieru

Wypróbuj jedną lub więcej spośród poniższych opcji:

Sprawdź ustawienia typu i gramatury papieru

Upewnij się, że ustawienia typu i gramatury papieru są odpowiednie dla papieru umieszczonego w zasobniku lub podajniku:

1. W menu Paper (Papier) na panelu sterowania drukarki sprawdź ustawienia Paper Type (Typ papieru) i Paper Weight (Gramatura papieru).
2. Przed wysłaniem zadania drukowania określ poprawne ustawienie typu papieru:
   - Dla użytkowników systemu Windows — określ typ papieru w oknie dialogowym Print Properties (Właściwości drukowania).
   - Dla użytkowników systemu Macintosh — określ typ papieru w oknie dialogowym Print (Drukuj).

Załaduj papier z nowego opakowania

Papier wchłonął wilgoć z powodu wysokiej wilgotności powietrza. Do chwili użycia papier należy przechowywać w oryginalnym opakowaniu.

Nieregularności wydruku

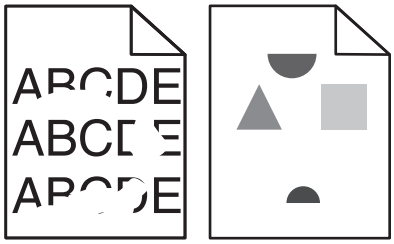

Wypróbuj jedną lub więcej spośród poniższych opcji:

Załaduj papier z nowego opakowania

Być może papier nasiąkł wilgocią z powodu dużej wilgotności powietrza. Do chwili użycia papier należy przechowywać w oryginalnym opakowaniu.

Sprawdź ustawienia typu i gramatury papieru

Upewnij się, że ustawienia typu i gramatury papieru są odpowiednie dla papieru umieszczonego w zasobniku lub podajniku:

1. W menu Paper (Papier) na panelu sterowania drukarki sprawdź ustawienia Paper Type (Typ papieru) i Paper Weight (Gramatura papieru).
2. Przed wysłaniem zadania drukowania określ poprawne ustawienie typu papieru:
   - Dla użytkowników systemu Windows – określ typ papieru w oknie dialogowym Print Properties (Właściwości drukowania).
   - Dla użytkowników systemu Macintosh – określ typ papieru w oknie dialogowym Print (Drukuj).

Nie używaj szorstkiego papieru z fakturą

Upewnij się, że żaden nabój drukujący nie jest uszkodzony

Wymień zużyty lub uszkodzony nabój drukujący.

Upewnij się, że pas przenoszący nie jest uszkodzony

Wymień uszkodzony pas przenoszący. Więcej informacji zawiera instrukcja dostarczona z częścią zamienną.

Upewnij się, że nagrzewnica nie jest uszkodzona

Wymień uszkodzoną nagrzewnicę. Więcej informacji zawiera instrukcja dostarczona z częścią zamienną.

Wydruk jest zbyt ciemny

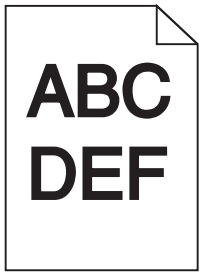

Wypróbuj jedną lub więcej spośród poniższych opcji:

Załaduj papier z nowego opakowania

Być może papier nasiąkł wilgocią z powodu dużej wilgotności powietrza. Do chwili użycia papier należy przechowywać w oryginalnym opakowaniu.

Nie używaj szorstkiego papieru z fakturą

Sprawdź ustawienie Paper type (Typ papieru)

Upewnij się, że ustawienie typu papieru jest zgodne z papierem załadowanym do zasobnika lub podajnika:

- Sprawdź ustawienie Paper Type (Typ papieru) w menu Paper (Papier) panelu sterowania.
- W systemie Windows sprawdź to ustawienie w oknie Właściwości drukowania.
- Dla użytkowników systemu Macintosh – zmień ustawienie w oknie dialogowym Print (Drukuj).

Upewnij się, że żaden nabój drukujący nie jest uszkodzony

Wymień uszkodzony nabój drukujący.

Wydruk jest zbyt jasny

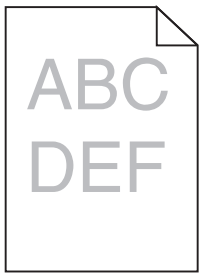

Wypróbuj jedną lub więcej spośród poniższych opcji:

Załaduj papier z nowego opakowania

Być może papier nasiąkł wilgocią z powodu dużej wilgotności powietrza. Do chwili użycia papier należy przechowywać w oryginalnym opakowaniu.

Nie używaj szorstkiego papieru z fakturą

Sprawdź ustawienie Paper type (Typ papieru)

Upewnij się, że ustawienie typu papieru jest zgodne z papierem załadowanym do zasobnika lub podajnika:

- Sprawdź ustawienie Paper Type (Typ papieru) w menu Paper (Papier) panelu sterowania.
- W systemie Windows sprawdź to ustawienie w oknie Właściwości drukowania.
- Dla użytkowników systemu Macintosh – zmień ustawienie w oknie dialogowym Print (Drukuj).

Upewnij się, że w naboju drukującym znajduje się odpowiednia ilość toneru

W przypadku wyświetlenia komunikatu**88.xx Kończy się kaseta [kolor]** upewnij się, że toner jest równomiernie rozmieszczony w naboju drukującym.

1. Wyjmij nabój drukujący.

   Ostrzeżenie — istnieje możliwość uszkodzenia: Należy uważać, aby nie dotknąć bębna światłoczułego. Może to mieć wpływ na jakość wydruku kolejnych zadań drukowania.

2. Kilkakrotnie mocno potrząśnij nabojem na boki oraz do przodu i do tyłu, aby rozprowadzić pozostały toner.
3. Włóż ponownie nabój drukujący.

   Uwaga: Jeśli jakość druku nie ulegnie poprawie, należy wymienić nabój drukujący.

Jeśli problem się powtarza, drukarka może wymagać obsługi serwisowej. W celu uzyskania dalszych informacji skontaktuj się z działem obsługi klienta.

Upewnij się, że żaden nabój drukujący nie jest uszkodzony

Wymień uszkodzony nabój drukujący.

Drukarka drukuje puste strony

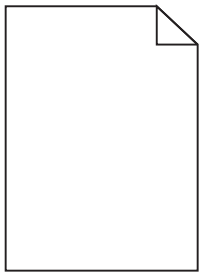

Wypróbuj jedną lub więcej spośród poniższych opcji:

Upewnij się, że na naboju z tonerem lub na naboju drukującym nie pozostał materiał opakowania

Wyjmij nabój i sprawdź, czy materiał opakowania został całkowicie usunięty. Zainstaluj ponownie nabój.

Upewnij się, że w naboju z tonerem lub w naboju drukującym znajduje się odpowiednia ilość toneru.

W przypadku wyświetlenia komunikatu **88.xx Niski poziom w naboju [kolor]** upewnij się, że toner jest równomiernie rozdzielony pomiędzy wszystkie cztery naboje:

1. Wyjmij nabój.

   Ostrzeżenie — istnieje możliwość uszkodzenia: Należy uważać, aby nie dotknąć bębna światłoczułego. Może to mieć wpływ na jakość wydruku przyszłych zadań drukowania.

2. Kilkakrotnie mocno potrząśnij nabojem na boki oraz do przodu i do tyłu, aby rozprowadzić toner.
3. Włóż z powrotem nabój.

   Uwaga: Jeśli jakość druku nie ulegnie poprawie, wówczas należy wymienić nabój koloru, który nie jest drukowany.

Jeśli problem się powtarza, drukarka może wymagać obsługi serwisowej. Aby uzyskać więcej informacji, skontaktuj się z działem obsługi klienta.

Powtarzające się defekty wydruków

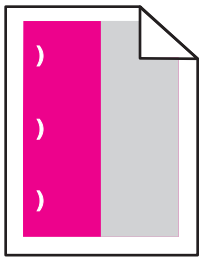

Wypróbuj jedną lub więcej spośród poniższych opcji:

Wymień nabój drukujący

Wymień nabój drukujący koloru powtarzającego się defektu, jeśli defekty wydruku pojawiają się w następujących miejscach:

- co 37,7 mm strony;
- co 41,6 mm (1,64 cala) strony;
- co 42,7 mm (1,68 cala) strony;
- co 94,3 mm (3,71 cala) strony.

Wymień nagrzewnicę

Wymień nagrzewnicę, jeśli defekty wydruku występują w następujących miejscach:

- co 95,0 mm (3,74 cala) strony;
- co 146,7 mm (5,78 cala) strony.

Krzywy wydruk

Poniżej podano możliwe rozwiązania. Spróbuj skorzystać z co najmniej jednego z podanych sposobów:

Sprawdź prowadnice papieru

Ustaw prowadnice długości i szerokości w zasobniku zgodnie z rozmiarem załadowanego papieru.

- Upewnij się, że prowadnice nie są nadmiernie odsunięte od stosu papieru.
- Upewnij się, że prowadnice nie są za lekko dociśnięte do stosu papieru.

Sprawdź papier

Upewnij się, że używasz papieru, który spełnia parametry drukarki.

Wydruki mają postać jednolicie kolorowych lub czarnych stron

Upewnij się, że naboje drukujące są zainstalowane prawidłowo, nie są uszkodzone ani nie mają mało toneru.

- Wyjmij naboje drukujące.

  Ostrzeżenie — istnieje możliwość uszkodzenia: Należy uważać, aby nie dotknąć bębna światłoczułego. Może to mieć wpływ na jakość wydruku kolejnych zadań drukowania.
- Włóż ponownie naboje drukujące.

  Uwaga: Jeśli nie nastąpiła poprawa jakości, należy wymienić naboje drukujące.
- Jeśli problem się powtarza, drukarka może wymagać obsługi serwisowej. W celu uzyskania dalszych informacji skontaktuj się z działem obsługi klienta.

Na foliach lub papierze pojawiają się czarne lub białe smugi

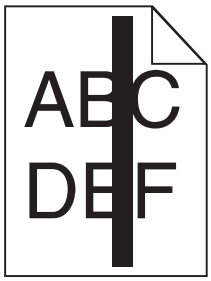

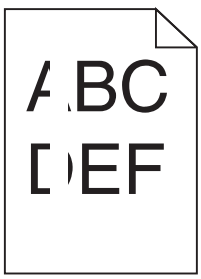

Wypróbuj jedną lub więcej spośród poniższych opcji:

Sprawdź, czy wzorzec wypełnienia jest poprawny

Jeśli wzorzec wypełnienia jest nieprawidłowy, wybierz w używanym programie inny wzorzec wypełnienia.

Sprawdź typ papieru

- Używaj wyłącznie zalecanych folii.
- Sprawdź, czy ustawienie Typ papieru odpowiada papierowi załadowanemu do zasobnika lub podajnika.
- Sprawdź, czy ustawienie Tekstura papieru jest prawidłowe dla papieru lub nośnika specjalnego załadowanego do zasobnika lub podajnika.

Upewnij się, że w naboju drukującym znajduje się odpowiednia ilość toneru

W przypadku wyświetlenia komunikatu **88.xx Kończy się kaseta [kolor]** upewnij się, że toner jest równomiernie rozmieszczony w naboju drukującym:

1. Wyjmij nabój drukujący.

   Ostrzeżenie — istnieje możliwość uszkodzenia: Należy uważać, aby nie dotknąć bębna światłoczułego. Może to mieć wpływ na jakość wydruku kolejnych zadań drukowania.

2. Kilkakrotnie mocno potrząśnij nabojem na boki oraz do przodu i do tyłu, aby rozprowadzić pozostały toner.
3. Włóż ponownie nabój drukujący.

Jeśli problem się powtarza, drukarka może wymagać obsługi serwisowej. W celu uzyskania dalszych informacji skontaktuj się z działem obsługi klienta.

Na wydrukach pojawiają się poziome smugi

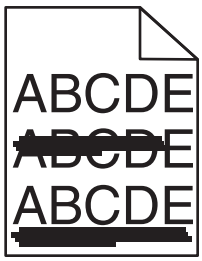

Wypróbuj jedną lub więcej spośród poniższych opcji:

Wybierz inny zasobnik lub podajnik

- Na panelu sterowania drukarki z menu Papier wybierz opcję Domyślne źródło.
- Jeśli używasz systemu Windows, wybierz źródło papieru w oknie Właściwości drukowania.
- Jeśli używasz komputera Macintosh, wybierz źródło papieru w oknie dialogowym Drukuj i menu podręcznych.

Upewnij się, że nabój drukujący nie jest zużyty, uszkodzony ani pusty

Wymień zużyty, uszkodzony lub pusty nabój drukujący.

Pionowe smugi

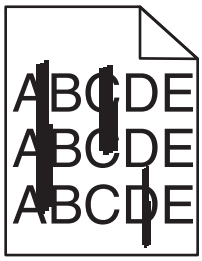

Poniżej podano możliwe rozwiązania. Spróbuj skorzystać z co najmniej jednego z podanych sposobów:

Toner jest rozmazany

Wybierz inny zasobnik lub podajnik papieru dla zdania:

- Na panelu sterowania drukarki z menu Papier wybierz opcję Domyślne źródło.
- Jeśli używasz systemu Windows, wybierz źródło papieru w oknie Właściwości drukowania.
- Jeśli używasz komputera Macintosh, wybierz źródło papieru w oknie dialogowym Drukuj i menu podręcznych.

Kaseta z tonerem jest uszkodzona

Wymień uszkodzoną kasetę z tonerem.

Moduł przenoszący jest zużyty lub uszkodzony.

Wymień moduł przenoszący.

Na stronie pojawia się mgła z toneru lub cienie w tle

Wypróbuj jedną lub więcej spośród poniższych opcji:

Upewnij się, że naboje drukujące są zainstalowane prawidłowo i nie są uszkodzone

Zainstaluj ponownie lub wymień nabój drukujący.

Upewnij się, że pas przenoszący nie jest zużyty lub uszkodzony

Wymień pas przenoszący. Więcej informacji zawiera instrukcja dostarczona z częścią zamienną.

Upewnij się, że nagrzewnica nie jest zużyta ani uszkodzona

Wymień nagrzewnicę. Więcej informacji zawiera instrukcja dostarczona z częścią zamienną.

Upewnij się, że na drodze papieru nie ma toneru

Usuń widoczne ślady toneru z drogi podawania papieru. Jeśli problem będzie nadal występować, skontaktuj się z działem obsługi klienta.

Wykonaj ponowną kalibrację drukarki

Wykonaj regulację koloru dostępną w menu Jakość panelu sterowania drukarki.

Sprawdź program lub aplikację

Być może program lub aplikacja określa tło w kolorze złamanej bieli.

Toner się ściera

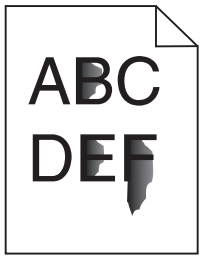

Poniżej podano możliwe rozwiązania. Spróbuj skorzystać z co najmniej jednego z podanych sposobów:

Sprawdź ustawienie Typ papieru

Sprawdź, czy ustawienie typu papieru jest takie samo jak typ papieru załadowanego do zasobnika.

Sprawdź ustawienia Gramatura papieru i Tekstura papieru.

Zmień ustawienie opcji Gramatura papieru z Normalny na Ciężki. W razie konieczności w menu Papier w panelu sterowania drukarki zmień ustawienie opcji Tekstura papieru z Normalna na Gruboziarnista.

Nagrzewnica jest zużyta lub uszkodzona.

Wymień nagrzewnicę.

Plamki toneru

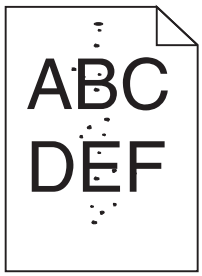

Poniżej podano możliwe rozwiązania. Spróbuj skorzystać z co najmniej jednego z podanych sposobów:

Kasety z tonerem są zużyte lub uszkodzone.

Wymień uszkodzone lub zużyte kasety.

Na drodze podawania papieru znajduje się toner.

Skontaktuj się z działem obsługi klienta.

Jakość wydruku na folii jest niska

Spróbuj skorzystać z co najmniej jednego z podanych sposobów:

Sprawdź folie

Używaj tylko folii, które spełniają wymagania modelu drukarki.

Sprawdź ustawienie Paper Type (Typ papieru)

Sprawdź, czy ustawienie Paper Type (Typ papieru) ma wartość Transparency (Folia):

1. Sprawdź ustawienie Paper Type (Typ papieru) w menu Paper (Papier) panelu sterowania.
2. Przed wysłaniem zadania do drukowania określ poprawny typ papieru:
   - Dla użytkowników systemu Windows – określ typ papieru w oknie dialogowym Print Properties (Właściwości drukowania).
   - Dla użytkowników systemu Macintosh – określ typ papieru w oknie dialogowym Print (Drukuj).

Nierówna gęstość wydruku

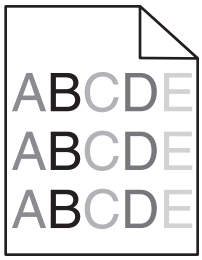

Upewnij się, że nabój drukujący nie jest uszkodzony ani zużyty.

Wymień zużyty lub uszkodzony nabój drukujący.

Rozwiązywanie problemów związanych z jakością kolorów

Najczęściej zadawane pytania dotyczące drukowania kolorów

Co to jest kolor RGB?

Barwy czerwoną, zieloną i niebieską można mieszać w różnych proporcjach w celu uzyskania szerokiego zakresu kolorów występujących w naturze. Na przykład zmieszanie barwy czerwonej i zielonej pozwala uzyskać kolor żółty. W taki sam sposób tworzone są kolory na ekranach telewizorów i monitorów komputerowych. Kolor RGB jest metodą opisywania kolorów poprzez określenie ilości barwy czerwonej, zielonej i niebieskiej potrzebnej do uzyskania danego koloru.

Co to jest kolor CMYK?

Atramenty lub tonery w kolorze cyjan, magenta, żółtym i czarnym mogą być używane do drukowania w różnych proporcjach w celu uzyskania szerokiego zakresu kolorów występujących w naturze. Na przykład zmieszanie koloru cyjan i żółtego pozwala uzyskać kolor zielony. W ten sposób tworzone są kolory w maszynach drukarskich, drukarkach atramentowych oraz kolorowych drukarkach laserowych. Kolor CMYK jest metodą opisywania kolorów poprzez określenie ilości kolorów cyjan, magenta, żółtego i czarnego potrzebnych do uzyskania danego koloru.

W jaki sposób określany jest kolor w dokumencie przeznaczonym do druku?

Kolory w dokumencie określane są zazwyczaj przez oprogramowanie przy zastosowaniu kombinacji kolorów RGB lub CMYK. Ponadto użytkownik ma możliwość modyfikacji kolorów każdego obiektu w dokumencie. Więcej informacji można znaleźć w Pomocy programu.

Skąd drukarka czerpie informacje o tym, jaki kolor wydrukować?

Gdy użytkownik drukuje dokument, do drukarki wysyłane są dane opisujące typ i kolor każdego obiektu. Informacje o kolorach przekazywane są w tablicach konwersji kolorów, w których następuje przekształcenie koloru na informacje o ilościach toneru cyjan, magenta, żółtego i czarnego, potrzebnych do uzyskania żądanego koloru. Zastosowanie tablic konwersji kolorów zależy od informacji o obiektach. Możliwe jest na przykład zastosowanie jednej tabeli konwersji kolorów dla tekstu, a innej dla fotografii.

Dlaczego wydrukowane kolory nie zgadzają się z kolorami wyświetlanymi na ekranie monitora?

Tabele konwersji kolorów wykorzystywane w trybie automatycznej korekcji kolorów zazwyczaj pozwalają na uzyskanie kolorów zbliżonych do wyświetlanych na ekranie monitora. Jednak na wiele kolorów wpływ mogą mieć różnice technologiczne pomiędzy drukarkami a monitorami, ustawienia monitora oraz warunki oświetleniowe. Aby zapoznać się z zaleceniami dotyczącymi przydatności stron z próbkami kolorów w rozwiązywaniu niektórych problemów z dopasowaniem kolorów, należy przeczytać odpowiedź na pytanie „W jaki sposób można dopasować dany kolor (np. występujący w logo firmy)?”.

Wydrukowana strona jest przebarwiona. Czy możliwa jest regulacja koloru?

Czasami wydrukowane strony wyglądają na przebarwione (na przykład wszystkie wydrukowane elementy wydają się zbyt czerwone). Może to być spowodowane warunkami zewnętrznymi, typem papieru, rodzajem oświetlenia lub upodobaniami użytkownika. W takich wypadkach do uzyskania koloru bliższego oczekiwaniom użytkownika należy wykorzystać opcję Równowaga kolorów. Opcja Równowaga kolorów umożliwia dokonanie nieznacznej regulacji ilości toneru używanego do uzyskania poszczególnych kolorów. Wybór wartości dodatnich lub ujemnych dla koloru żółtego, czarnego, cyjan i magenta (za pomocą menu Równowaga kolorów) spowoduje nieznaczne zwiększenie lub zmniejszenie ilości toneru użytego do uzyskania wybranego koloru. Na przykład, jeśli wydrukowana strona wydaje się zbyt czerwona, zmniejszenie ilości koloru magenta i żółtego może poprawić równowagę kolorów.

Kolorowe folie na rzutniku wydają się ciemne. Czy można w jakiś sposób poprawić jakość koloru?

Ten problem występuje najczęściej podczas wyświetlania folii za pomocą rzutników odblaskowych. W celu uzyskania najwyższej jakości wyświetlanych kolorów zaleca się używanie rzutników transmisyjnych. Jeśli dostępny jest tylko rzutnik odblaskowy, to zmiana ustawienia Intensywność toneru na wartość 1, 2 lub 3 spowoduje rozjaśnienie obrazu na folii. Należy upewnić się, że drukowanie odbywa się na foliach kolorowych zalecanego rodzaju.

Co to jest ręczna korekcja kolorów?

Gdy włączona jest ręczna korekcja kolorów, drukarka do przetwarzania obiektów stosuje tablice konwersji kolorów wybrane przez użytkownika. Jednak opcja Korekcja kolorów musi mieć ustawienie Ręcznie. W przeciwnym wypadku nie będą stosowane tablice konwersji kolorów wybrane przez użytkownika. Ustawienia ręcznej korekcji kolorów zależą od rodzaju drukowanego obiektu (tekst, grafika lub obraz) oraz od tego, jak określono kolor obiektu w używanym programie (kombinacje RGB lub CMYK).

Uwagi:

- Ustawienie ręcznej konwersji kolorów jest nieprzydatne, jeśli program nie określa kolorów za pomocą kombinacji RGB lub CMYK. Ponadto jest ono nieskuteczne, jeśli program lub system operacyjny komputera dokonują regulacji kolorów.
- Tablice konwersji kolorów – zastosowane dla poszczególnych obiektów przy ustawieniu korekcji kolorów Automatycznie – powodują generowanie preferowanych kolorów w przypadku większości dokumentów.

Aby zastosować ręcznie inną tablicę konwersji kolorów:

1. Wybierz z Menu jakości opcję **Korekcja kolorów**, a następnie wybierz opcję **Ręcznie**.
2. Wybierz z Menu jakości opcję **Kolor ręcznie**, a następnie wybierz odpowiednią tablicę konwersji kolorów dla typu obiektów, których to dotyczy.

Typ obiektu	Tablice konwersji kolorów
Obraz RGB Tekst RGB Grafika RGB	• **Żywe kolory** – Daje jaśniejsze, bardziej nasycone kolory. Opcję tę można stosować do wszystkich formatów kolorów. • **Wyświetlacz sRGB** – Ustawia kolory tak, aby były zbliżone do kolorów wyświetlanych na monitorze komputera. Użycie czarnego toneru jest zoptymalizowane do wydruku zdjęć. • **Wyświetlacz – pełna czerń** – Ustawia kolory tak, aby były zbliżone do kolorów wyświetlanych na monitorze komputera. Do uzyskania wszystkich odcieni czystej szarości wykorzystywany jest tylko czarny toner. • **Żywe kolory sRGB** – Zapewnia większe nasycenie kolorów przy opcji korekcji kolorów Wyświetlacz sRGB. Użycie czarnego toneru jest zoptymalizowane do wydruku grafiki biznesowej. • **Wyłącz** – Korekcja kolorów nie jest stosowana.
Obraz CMYK Tekst CMYK Grafika CMYK	• **US CMYK** – Stosuje korekcję kolorów dopasowującą kolory wydruku do standardu SWOP (Specifications for Web Offset Publishing). • **Euro CMYK** – Stosuje korekcję kolorów dopasowującą kolory wydruku do standardu EuroScale. • **Żywe kolory CMYK** – Zwiększa nasycenie kolorów ustawienia korekcji kolorów US CMYK. • **Wyłącz** – Korekcja kolorów nie jest stosowana.

W jaki sposób można dopasować dany kolor (np. kolor występujący w logo firmy)?

Z menu jakości możliwe jest wybranie dziewięciu zestawów próbek kolorów. Możliwe jest to również ze strony Próbki kolorów wbudowanego serwera WWW. Wybór dowolnego zestawu próbek spowoduje wydrukowanie wielostronicowego dokumentu składającego się z setek kolorowych pól. W zależności od wybranej tabeli, każde pole zawierać będzie kombinację kolorów CMYK lub RGB. Widoczny na wydruku kolor każdego pola jest wynikiem przetworzenia kombinacji kolorów CMYK lub RGB opisanej w danym polu przy użyciu wybranej tabeli konwersji kolorów.

Można przejrzeć strony zawierające próbki kolorów i dzięki temu określić pole, którego kolor jest najbliższy wymaganemu. Kombinacja kolorów oznaczona w danym polu może zostać następnie wykorzystana do modyfikacji koloru obiektu wyświetlanego przez program. Więcej informacji można znaleźć w Pomocy programu. W celu wykorzystania wybranej tabeli konwersji kolorów dla danego obiektu niezbędne może być użycie ustawienia Ręcznie dla opcji Korekcja kolorów.

Wybór odpowiednich próbek kolorów, jakie mają być używane do rozwiązania określonego problemu z dopasowaniem koloru, zależy od ustawienia opcji Korekcja kolorów (Automatycznie, Wyłącz lub Ręcznie), rodzaju drukowanego obiektu (tekst, grafika lub obraz) oraz od tego, jak określono kolor obiektu w używanym programie (kombinacje RGB lub CMYK). Jeśli ustawienie Korekcja kolorów drukarki znajduje się w pozycji Wyłącz, kolor jest oparty na informacjach zawartych w zadaniu wydruku; konwersja kolorów nie jest realizowana.

Uwaga: Wydrukowane Próbki kolorów będą nieprzydatne, jeśli program nie określa kolorów za pomocą kombinacji RGB lub CMYK. Ponadto w pewnych sytuacjach program lub system operacyjny komputera dokonują regulacji kombinacji RGB lub CMYK określonych w programie za pośrednictwem mechanizmu zarządzania kolorami. Dlatego wydrukowany kolor może nie być identyczny z kolorem ze stron z próbkami kolorów.

Czym są szczegółowe próbki kolorów i jak można uzyskać do nich dostęp?

Szczegółowe zestawy próbek kolorów są dostępne tylko poprzez wbudowany serwer WWW drukarki sieciowej. Szczegółowy zestaw próbek zawiera wiele odcieni (przedstawionych jako kolorowe pola), które są zbliżone do wybranej przez użytkownika wartości RGB lub CMYK. Podobieństwo kolorów w zestawie jest zależne od wartości wprowadzonej w polu RGB lub CMYK.

Aby uzyskać dostęp do zestawu szczegółowych próbek kolorów z wbudowanego serwera WWW:

1. W polu adresu w przeglądarce WWW wpisz adres IP lub nazwę hosta drukarki.

   Uwaga: Jeśli nie znasz tych wartości, wykonać jedną z następujących czynności:
   - Wyświetl informacje zawarte na ekranie głównym panelu sterowania drukarki lub w menu Sieć/Porty w sekcji TCP/IP.
   - Wydrukuj stronę konfiguracji sieci lub ustawień menu, a następnie poszukaj tych informacji w sekcji TCP/IP.
2. Kliknij kolejno opcje **Konfiguracja** > **Próbki kolorów** > **Opcje szczegółowe**.
3. Zaznacz tabelę konwersji kolorów.
4. Wprowadź numer koloru RGB lub CMYK.
5. Wprowadź wartość z zakresu 1–255.

   Uwaga: Im wartość jest bliższa 1, tym węższy jest zestaw próbek kolorów.
6. Kliknij przycisk **Print** (Drukuj).

Nie można uzyskać połączenia z wbudowanym serwerem WWW

Wypróbuj jedną lub więcej spośród poniższych opcji:

Sprawdź połączenie sieciowe

Sprawdź, czy drukarka i komputer są włączone i podłączone do tej samej sieci.

Sprawdź adres wprowadzony w przeglądarce internetowej

- W zależności od ustawień sieciowych w celu uzyskania dostępu do wbudowanego serwera WWW może być konieczne wpisanie ciągu „**https://**” zamiast „**http://**” przed adresem IP drukarki. Aby uzyskać więcej informacji, skontaktuj się z osobą odpowiedzialną za obsługę techniczną systemu.
- Upewnij się, że adres IP drukarki jest poprawny.

Wyłącz tymczasowo serwery proxy WWW

Serwery proxy mogą blokować lub ograniczać dostęp do niektórych witryn sieci Web, w tym do wbudowanego serwera WWW. Aby uzyskać więcej informacji, skontaktuj się z osobą odpowiedzialną za obsługę techniczną systemu.

Kontakt z obsługą klienta

Podczas rozmowy z personelem działu obsługi klienta należy opisać występujący problem, podać treść wyświetlanych komunikatów oraz przedstawić wszelkie kroki podjęte dotychczas w celu rozwiązania problemu.

Należy znać model drukarki i jej numer seryjny. Informacje te można znaleźć na etykiecie umieszczonej na wewnętrznej stronie przedniej górnej pokrywy drukarki. Numer seryjny znajduje się również na stronie ustawień menu.

W USA i Kanadzie dostępny jest numer telefonu 1-800-539-6275. W innych krajach lub regionach można odwiedzić witrynę firmy Lexmark w sieci Web pod adresem **http://support.lexmark.com**.

Oświadczenia

Informacje o produkcie

Nazwa produktu:

Lexmark X792de, X792dte, X792dtfe, X792dtpe, X792dtme, X792dtse, XS795dte, XS798dte

Typ urządzenia:

7562, 4917

Modele:

432, 436, 486, 496, dn1, dn2, gd1, gd2, dt1, dt2, gt1, gt2, df1, df2, gf1, gf2, d01, d02, g01, g02, t01, t02, g91, g92, f01, f02, g81, g82

Informacje o wydaniu

Październik 2014

Niniejsze oświadczenie nie ma zastosowania w krajach, w których podobne postanowienia są niezgodne z obowiązującym prawem: FIRMA LEXMARK INTERNATIONAL, INC. DOSTARCZA TĘ PUBLIKACJĘ „W STANIE, W JAKIM SIĘ ZNAJDUJE”, BEZ JAKICHKOLWIEK WYRAŹNYCH LUB DOMNIEMANYCH RĘKOJMI I GWARANCJI, W TYM BEZ DOMNIEMANYCH GWARANCJI PRZYDATNOŚCI HANDLOWEJ I UŻYTECZNOŚCI DO OKREŚLONYCH CELÓW. W niektórych krajach wykluczenie gwarancji wyraźnych lub domniemanych w przypadku określonych transakcji jest niedozwolone, dlatego to oświadczenie może nie dotyczyć wszystkich użytkowników.

Niniejsza publikacja może zawierać nieścisłości techniczne lub błędy drukarskie. Przedstawione informacje podlegają okresowym zmianom; zmiany te będą uwzględniane w kolejnych wydaniach. Udoskonalenia lub zmiany opisanych tutaj produktów lub programów mogą być wprowadzane w dowolnym czasie.

Znajdujące się w niniejszej publikacji odnośniki do produktów, programów lub usług nie oznaczają, że ich producent zamierza udostępnić je we wszystkich krajach, w których działa. Umieszczenie odnośnika do produktu, programu lub usługi nie oznacza, że dozwolone jest używanie wyłącznie tego produktu, programu lub usługi. Zamiast tego produktu, programu lub usługi można użyć funkcjonalnie równoważnego zamiennika, pod warunkiem jednak, że nie narusza to niczyjej własności intelektualnej. Ocena i testowanie współdziałania z innymi produktami, programami lub usługami, poza jawnie wymienionymi przez wytwórcę, odbywa się na odpowiedzialność użytkownika.

Pomoc techniczną firmy Lexmark można uzyskać w witrynie **http://support.lexmark.com**.

Informacje o materiałach eksploatacyjnych oraz pliki do pobrania można znaleźć w witrynie **www.lexmark.com**.

© 2014 Lexmark International, Inc.

Wszelkie prawa zastrzeżone.

Znaki towarowe

Lexmark, Lexmark z symbolem diamentu, MarkNet i MarkVision są znakami towarowymi firmy Lexmark International, Inc. zastrzeżonymi w Stanach Zjednoczonych i/lub innych krajach.

PrintCryption i ScanBack są znakami towarowymi firmy Lexmark International, Inc.

Mac oraz logo Mac są znakami towarowymi firmy Apple Inc. zastrzeżonymi w Stanach Zjednoczonych i innych krajach.

PCL® jest zastrzeżonym znakiem towarowym firmy Hewlett-Packard. PCL jest oznaczeniem firmy Hewlett-Packard dla zestawu poleceń (języka) i funkcji stosowanych w drukarkach tej firmy. Ta drukarka została zaprojektowana w taki sposób, aby była zgodna z językiem PCL. Oznacza to, że rozpoznaje ona polecenia języka PCL stosowane w różnych aplikacjach i emuluje funkcje odnoszące się do tych poleceń.

Poniższe nazwy są znakami towarowymi lub zastrzeżonymi znakami towarowymi wymienionych firm:

Albertus	The Monotype Corporation plc
Antique Olive	Monsieur Marcel OLIVE
Apple-Chancery	Apple Computer, Inc.
Arial	The Monotype Corporation plc
CG Times	Oparta na czcionce Times New Roman, na którą licencji udzieliła firma Monotype Corporation plc, jest produktem firmy Agfa Corporation
Chicago	Apple Computer, Inc.
Clarendon	Linotype-Hell AG i/lub podmioty zależne
Eurostile	Nebiolo
Geneva	Apple Computer, Inc.
GillSans	The Monotype Corporation plc
Helvetica	Linotype-Hell AG i/lub podmioty zależne
Hoefler	Jonathan Hoefler Type Foundry
ITC Avant Garde Gothic	International Typeface Corporation
ITC Bookman	International Typeface Corporation
ITC Mona Lisa	International Typeface Corporation
ITC Zapf Chancery	International Typeface Corporation
Joanna	The Monotype Corporation plc
Marigold	Arthur Baker
Monaco	Apple Computer, Inc.
New York	Apple Computer, Inc.
Oxford	Arthur Baker
Palatino	Linotype-Hell AG i/lub podmioty zależne
Stempel Garamond	Linotype-Hell AG i/lub podmioty zależne
Taffy	Agfa Corporation
Times New Roman	The Monotype Corporation plc

Univers	Linotype-Hell AG i/lub podmioty zależne

Wszystkie pozostałe znaki towarowe są własnością odpowiednich właścicieli.

Nazwa i logo AirPrint stanowią znaki towarowe firmy Apple Inc.

Uwagi dotyczące składnika modułowego

Niniejszy produkt może zawierać następujące składniki modułowe:

Typ/model firmy Lexmark zgodny z normami LEX-M01-003; FCC ID: IYLM01003; IC: 2376A-M01003

Oświadczenia dotyczące licencji

Na instalacyjnym dysku CD z oprogramowaniem zamieszczone są następujące dokumenty:

Katalog	Plik
Dysk CD.\LEGAL	FW_License.pdf mDNS.tar.gz Expat.txt Inst_lib.txt Instgui.txt Instgui.zip

Poziomy emisji hałasu

Poniższe pomiary wykonane zostały zgodnie z normą ISO 7779 i zgłoszone zgodnie z normą ISO 9296.

Uwaga: Niektóre tryby mogą nie dotyczyć tego produktu.

Średnie ciśnienie akustyczne w odległości 1 metra, dBA	
Drukowanie	52 (druk jednostronny), 53 (druk dwustronny)
Skanowanie	54
Kopiowanie	53
Gotowa	27

Wartości mogą ulec zmianie. Aktualne wartości można znaleźć na stronie **www.lexmark.com**.

Dyrektywa WEEE dotycząca zużytego sprzętu elektrycznego i elektronicznego

Symbol WEEE stosuje się do oznaczania produktów elektronicznych, które w krajach Unii Europejskiej podlegają specjalnym programom i procedurom recyklingu. Zachęcamy do recyklingu naszych produktów.

W razie dalszych pytań dotyczących opcji recyklingu należy odwiedzić witrynę sieci Web firmy Lexmark pod adresem **www.lexmark.com**, aby uzyskać numer telefonu do lokalnego biura sprzedaży.

India E-Waste notice

This product complies with the India E-Waste (Management and Handling) Rules, 2011, which prohibit use of lead, mercury, hexavalent chromium, polybrominated biphenyls, or polybrominated diphenyl ethers in concentrations exceeding 0.1% by weight and 0.01% by weight for cadmium, except for the exemption set in Schedule II of the Rules.

Informacje dotyczące baterii

Ten produkt zawiera nadchloran. Konieczne może być specjalne postępowanie z produktem. Więcej informacji na ten temat można znaleźć pod adresem **http://www.dtsc.ca.gov/hazardouswaste/perchlorate/**.

Oświadczenie dotyczące wrażliwości na wyładowania elektrostatyczne

Ten symbol oznacza części wrażliwe na wyładowania elektrostatyczne. Przed dotknięciem miejsc w pobliżu tych symboli należy dotknąć metalowej obudowy drukarki.

ENERGY STAR

Każdy produkt firmy Lexmark oznaczony symbolem ENERGY STAR na samym produkcie lub na ekranie rozruchowym posiada certyfikat zgodności z wymogami programu ENERGY STAR amerykańskiej Agencji Ochrony Środowiska (EPA) zgodnie z konfiguracją ustaloną w czasie wysyłki przez firmę Lexmark.

Informacje o temperaturze

Temperatura otoczenia	od 15,6 do 32,2°C (od 60 do 90°F)
Temperatura transportu i przechowywania	Od -40 do 40°C (od -40 do 104°F)

Oświadczenie dotyczące lasera

Drukarka posiada certyfikat zgodności z wymaganiami normy amerykańskiej DHHS-21 CFR, rozdział I, podrozdział J, dla urządzeń laserowych klasy I (1) i certyfikat zgodności z wymaganiami obowiązującej w innych krajach normy IEC 60825-1 dla urządzeń laserowych klasy I (1).

Urządzenia laserowe klasy I nie są uważane za niebezpieczne. Drukarka zawiera wewnętrzny laser klasy IIIb (3b), który jest 10-miliwatowym laserem z arsenku galu działającym w zakresie długości fal od 787 do 800 nanometrów. Laser i drukarka są tak zaprojektowane, aby nigdy podczas normalnego działania, konserwacji lub zalecanych warunków serwisowych żaden człowiek nie był narażony na promieniowanie laserowe powyżej poziomu klasy I.

Naklejka z informacjami o laserze

Na drukarce może być umieszczona naklejka informująca o laserze, jak pokazano na rysunku:

DANGER - Invisible laser radiation when cartridges are removed and interlock defeated. Avoid exposure to laser beam.

PERIGO - Radiação a laser invisível será liberada se os cartuchos forem removidos e o lacre rompido. Evite a exposição aos feixes de laser.

Opasnost - Nevidljivo lasersko zračenje kada su kasete uklonjene i poništena sigurnosna veza. Izbjegavati izlaganje zracima.

NEBEZPEČÍ - Když jsou vyjmuty kazety a je odblokována pojistka, ze zařízení je vysíláno neviditelné laserové záření. Nevystavujte se působení laserového paprsku.

FARE - Usynlig laserstråling, når patroner fjernes, og spærreanordningen er slået fra. Undgå at blive udsat for laserstrålen.

GEVAAR - Onzichtbare laserstraling wanneer cartridges worden verwijderd en een vergrendeling wordt genegeerd. Voorkom blootstelling aan de laser.

DANGER - Rayonnements laser invisibles lors du retrait des cartouches et du déverrouillage des loquets. Eviter toute exposition au rayon laser.

VAARA - Näkymätöntä lasersäteilyä on varottava, kun värikasetit on poistettu ja lukitus on auki. Vältä lasersäteelle altistumista.

GEFAHR - Unsichtbare Laserstrahlung beim Herausnehmen von Druckkassetten und offener Sicherheitssperre. Laserstrahl meiden.

ΚΙΝΔΥΝΟΣ - Έκλυση αόρατης ακτινοβολίας laser κατά την αφαίρεση των κασετών και την απασφάλιση της μανδάλωσης. Αποφεύγετε την έκθεση στην ακτινοβολία laser.

VESZÉLY – Nem látható lézersugárzás fordulhat elő a patronok eltávolításakor és a zárószerkezet felbontásakor. Kerülje a lézersugárnak való kitettséget.

PERICOLO - Emissione di radiazioni laser invisibili durante la rimozione delle cartucce e del blocco. Evitare l´esposizione al raggio laser.

FARE – Usynlig laserstråling når kassettene tas ut og sperren er satt ut av spill. Unngå eksponering for laserstrålen.

NIEBEZPIECZEŃSTWO - niewidzialne promieniowanie laserowe podczas usuwania kaset i blokady. Należy unikać naświetlenia promieniem lasera.

ОПАСНО! Невидимое лазерное излучение при извлеченных картриджах и снятии блокировки. Избегайте воздействия лазерных лучей.

Pozor – Nebezpečenstvo neviditeľného laserového žiarenia pri odobratých kazetách a odblokovanej poistke. Nevystavujte sa lúčom.

PELIGRO: Se producen radiaciones láser invisibles al extraer los cartuchos con el interbloqueo desactivado. Evite la exposición al haz de láser.

FARA – Osynlig laserstrålning när patroner tas ur och spärrmekanismen är upphävd. Undvik exponering för laserstrålen.

危**险** - 当移除碳粉盒及互**锁**失效**时**会**产**生看不**见**的激光**辐**射，**请**避免暴露在激光光束下。

危險 - 移除碳粉匣與安全連續開關失效時會**產**生看不見的雷射輻射。請避免曝露在雷射光束下。

危険 - カートリッジが取り外され、内部ロックが無効になると、見えないレーザー光が放射されます。 このレーザー光に当たらないようにしてください。

Zużycie energii

Pobór mocy przez produkt

W poniższej tabeli przedstawiono charakterystyki poboru mocy przez produkt.

Uwaga: Niektóre tryby mogą nie dotyczyć tego produktu.

Tryb	Opis	Pobór mocy (W)
Drukowanie	Urządzenie tworzy wydruk z elektronicznych informacji wejściowych.	870
Kopiowanie	Urządzenie tworzy wydruk z oryginałów dokumentów w postaci dokumentów drukowanych.	1000
Skanowanie	Urządzenie skanuje dokumenty drukowane.	110
Tryb gotowości	Urządzenie oczekuje na zadanie drukowania.	75
Tryb czuwania	Urządzenie znajduje się w trybie oszczędzania energii.	17
Tryb hibernacji	Urządzenie znajduje się w trybie zaawansowanego oszczędzania energii.	0,75
Wyłączone	Urządzenie jest podłączone do gniazda zasilania, ale przełącznik zasilania jest wyłączony.	0

Podane w powyższej tabeli poziomy poboru mocy reprezentują uśredniane w czasie wyniki pomiarów. Chwilowy pobór mocy może być znacznie większy niż wartość średnia.

Wartości mogą ulec zmianie. Aktualne wartości można znaleźć w witrynie **www.lexmark.com**.

Tryb czuwania

W drukarce dostępny jest tryb oszczędzania energii nazywany *trybem czuwania*. Tryb czuwania zmniejsza zużycie energii przez obniżenie poboru mocy w przedłużonych okresach bezczynności urządzenia. Tryb czuwania jest włączany automatycznie, jeśli produkt nie jest używany przez określony czas zwany *limitem czasu trybu czuwania*.

Domyślne ustawienie fabryczne limitu czasu trybu czuwania dla tego produktu (w minutach):	5 (XS795); 20 (wszystkie inne modele drukarek)

Limit czasu trybu czuwania można zmieniać w przedziale od 1 minuty do 240 minut za pomocą menu konfiguracji. Ustawienie niskiej wartości limitu czasu trybu czuwania przyczynia się do ograniczenia zużycia energii elektrycznej, jednak może być przyczyną wydłużenia czasu reakcji produktu. Ustawienie wysokiej wartości limitu czasu trybu czuwania umożliwia uzyskanie krótkiego czasu reakcji, jednak jest związane z większym zużyciem energii elektrycznej.

tryb hibernacji

To urządzenie umożliwia pracę w trybie bardzo niskiego poboru energii o nazwie *Tryb hibernacji*. Gdy urządzenie jest w trybie hibernacji, wszystkie inne systemy i urządzenia są bezpiecznie wyłączane.

Tryb hibernacji można włączyć, stosując jedną z następujących metod:

- Przy użyciu limitu czasu hibernacji
- Przy użyciu opcji Zarządzanie trybami zasilania
- Przy użyciu przycisku czuwania/hibernacji

Fabryczne ustawienie domyślne limity czasu hibernacji tego urządzenia we wszystkich krajach i regionach	3 dni

Czas mierzony od zakończenia zadania drukowania, po upływie którego drukarka przechodzi do trybu hibernacji, można ustawić w zakresie od jednej godziny do jednego miesiąca.

Tryb wyłączenia

Jeśli to urządzenie jest wyposażone w tryb wyłączenia, który wciąż pobiera niewielką ilość mocy, aby całkowicie zatrzymać pobór mocy, należy odłączyć przewód zasilający z gniazda elektrycznego.

Całkowite zużycie energii

Czasami pomocne jest obliczenie całkowitego zużycia energii przez urządzenie. Ponieważ pobór mocy wyrażany jest w watach, aby obliczyć zużycie energii, należy pomnożyć pobór mocy przez czas pracy urządzenia w każdym z trybów. Całkowite zużycie energii jest sumą zużycia energii w poszczególnych trybach.

Zgodność z dyrektywami Wspólnoty Europejskiej

Ten produkt spełnia wymagania ochronne dyrektyw 2004/108/WE, 2006/95/WE i 2011/65/WE Rady Wspólnoty Europejskiej, dotyczących dostosowania i harmonizacji przepisów państw członkowskich w zakresie zgodności elektromagnetycznej, bezpieczeństwa sprzętu elektrycznego przeznaczonego do pracy w określonym zakresie napięć, a także ograniczeń związanych ze stosowaniem niektórych substancji niebezpiecznych w urządzeniach elektrycznych i elektronicznych.

Producentem urządzeń jest: Lexmark International, Inc., 740 West New Circle Road, Lexington, KY, 40550 USA. Autoryzowanym przedstawicielem jest: Lexmark International Technology Hungária Kft., 8 Lechner Ödön fasor, Millennium Tower III, 1095 Budapeszt WĘGRY. Deklaracja zgodności z wymogami Dyrektyw jest udostępniana na prośbę przez Autoryzowanego przedstawiciela.

Niniejszy produkt spełnia ograniczenia dla klasy A normy EN 55022 i wymagania dotyczące bezpieczeństwa normy EN 60950-1.

Oświadczenie dotyczące zakłóceń radiowych

Ostrzeżenia

Ten produkt spełnia wymagania dotyczące emisji fal elektromagnetycznych zawarte w normie EN55022 oraz wymagania dotyczące odporności zawarte w normie EN55024. Ten produkt nie jest przeznaczony do użytku domowego.

Niniejszy produkt jest urządzeniem klasy A. W warunkach domowych niniejszy produkt może powodować zakłócenia fal radiowych. W takim przypadku użytkownik powinien podjąć odpowiednie środki zaradcze.

Informacje dla użytkowników w Unii Europejskiej

Produkty oznakowane znakiem CE spełniają wymagania ochronne dyrektyw 2004/108/WE, 2006/95/WE, 1999/5/WE oraz 2011/65/UE Rady Wspólnoty Europejskiej, dotyczących dostosowania i harmonizacji przepisów państw członkowskich w zakresie zgodności elektromagnetycznej i bezpieczeństwa sprzętu elektrycznego przeznaczonego do pracy w określonym zakresie napięć, sprzętu radiowego i końcowych urządzeń telekomunikacyjnych oraz ograniczeń stosowania niektórych niebezpiecznych substancji urządzeniach elektrycznych i elektronicznych.

Zgodność jest oznaczona za pomocą znaku CE.

Producentem urządzeń jest: Lexmark International, Inc., 740 West New Circle Road, Lexington, KY, 40550 USA. Autoryzowanym przedstawicielem jest: Lexmark International Technology Hungária Kft., 8 Lechner Ödön fasor, Millennium Tower III, 1095 Budapeszt WĘGRY. Deklaracja zgodności z postanowieniami Dyrektyw jest udostępniana na prośbę przez Autoryzowanego przedstawiciela.

Niniejszy produkt spełnia ograniczenia dla klasy A normy EN 55022 i wymagania dotyczące bezpieczeństwa normy EN 60950-1.

Więcej informacji na temat zgodności można znaleźć w tabeli na końcu sekcji Informacje.

Uwagi dotyczące przepisów związanych z produktami bezprzewodowymi

Ta sekcja zawiera następujące informacje dotyczące przepisów związanych z produktami bezprzewodowymi, na przykład zawierającymi nadajniki, lecz także dotyczące bezprzewodowych kart sieciowych lub zbliżeniowych czytników kart.

Zagrożenie promieniowaniem o częstotliwości radiowej

Wypromieniowywana moc wyjściowa tego urządzenia jest znacznie mniejsza niż ustalone przez komisję FCC i inne instytuty normalizacyjne limity wystawienia na promieniowanie o częstotliwości radiowej. Aby urządzenie spełniało wymagania komisji FCC i innych instytutów normalizacyjnych dotyczące zagrożenia promieniowaniem o częstotliwości radiowej, między anteną a jakąkolwiek osobą należy zachować odległość co najmniej 20 cm (8 cali).

Informacja dla użytkowników w Unii Europejskiej

Produkty oznakowane znakiem CE spełniają wymagania ochronne dyrektyw 2004/108/WE, 2006/95/WE, 1999/5/WE oraz 2011/65/UE Rady Wspólnoty Europejskiej, dotyczących dostosowania i harmonizacji przepisów państw członkowskich w zakresie zgodności elektromagnetycznej i bezpieczeństwa sprzętu elektrycznego przeznaczonego do pracy w określonym zakresie napięć, sprzętu radiowego i końcowych urządzeń telekomunikacyjnych oraz ograniczeń stosowania niektórych niebezpiecznych substancji urządzeniach elektrycznych i elektronicznych.

Zgodność jest oznaczona za pomocą znaku CE.

Producentem urządzeń jest: Lexmark International, Inc., 740 West New Circle Road, Lexington, KY, 40550 USA. Autoryzowanym przedstawicielem jest: Lexmark International Technology Hungária Kft., 8 Lechner Ödön fasor, Millennium Tower III, 1095 Budapeszt WĘGRY. Deklaracja zgodności z wymogami Dyrektyw jest udostępniana na prośbę przez Autoryzowanego przedstawiciela.

Niniejszy produkt spełnia ograniczenia dla klasy A normy EN 55022 i wymagania dotyczące bezpieczeństwa normy EN 60950-1.

Urządzenia wyposażone w opcję łączności bezprzewodowej 2,4 GHz spełniają wymagania ochronne dyrektyw 2004/108/EWG, 2006/95/WE i 1999/5/WE Rady Wspólnot Europejskich, dotyczących dostosowania i harmonizacji przepisów państw członkowskich w zakresie kompatybilności elektromagnetycznej i bezpieczeństwa sprzętu elektrycznego przeznaczonego do pracy w określonym zakresie napięć, a także sprzętu radiowego i końcowych urządzeń telekomunikacyjnych.

Zgodność jest oznaczona za pomocą znaku CE.

Urządzenia mogą być używane w krajach UE i EFTA tylko we wnętrzach.

Producentem urządzeń jest: Lexmark International, Inc., 740 West New Circle Road, Lexington, KY, 40550 USA. Autoryzowanym przedstawicielem jest: Lexmark International Technology Hungária Kft., 8 Lechner Ödön fasor, Millennium Tower III, 1095 Budapeszt WĘGRY. Deklaracja zgodności z wymogami Dyrektyw jest udostępniana na prośbę przez Autoryzowanego przedstawiciela.

Tego produktu można używać w krajach podanych w tabeli poniżej.

Austria	Belgia	Bułgaria	Szwajcaria	Cypr	Republika Czeska	Niemcy	Dania	Estonia
Grecja	Hiszpania	Finlandia	Francja	Chorwacja	Węgry	Irlandia	Islandia	Włochy

Liechtenstain	Litwa	Luksemburg	Łotwa	Malta	Holandia	Norwegia	Polska	Portugalia
Rumunia	Szwecja	Słowenia	Słowacja	Turcja	Wielka Brytania			

Česky	Společnost Lexmark International, Inc. tímto prohlašuje, že výrobek tento výrobek je ve shodě se základními požadavky a dalšími příslušnými ustanoveními směrnice 1999/5/ES.
Dansk	Lexmark International, Inc. erklærer herved, at dette produkt overholder de væsentlige krav og øvrige relevante krav i direktiv 1999/5/EF.
Deutsch	Hiermit erklärt Lexmark International, Inc., dass sich das Gerät dieses Gerät in Übereinstimmung mit den grundlegenden Anforderungen und den übrigen einschlägigen Bestimmungen der Richtlinie 1999/5/EG befindet.
Ελληνική	ΜΕ ΤΗΝ ΠΑΡΟΥΣΑ Η LEXMARK INTERNATIONAL, INC. ΔΗΛΩΝΕΙ ΟΤΙ ΑΥΤΟ ΤΟ ΠΡΟΪΟΝ ΣΥΜΜΟΡΦΩΝΕΤΑΙ ΠΡΟΣ ΤΙΣ ΟΥΣΙΩΔΕΙΣ ΑΠΑΙΤΗΣΕΙΣ ΚΑΙ ΤΙΣ ΛΟΙΠΕΣ ΣΧΕΤΙΚΕΣ ΔΙΑΤΑΞΕΙΣ ΤΗΣ ΟΔΗΓΙΑΣ 1999/5/ΕΚ.
English	Hereby, Lexmark International, Inc., declares that this type of equipment is in compliance with the essential requirements and other relevant provisions of Directive 1999/5/EC.
Español	Por medio de la presente, Lexmark International, Inc. declara que este producto cumple con los requisitos esenciales y cualesquiera otras disposiciones aplicables o exigibles de la Directiva 1999/5/CE.
Eesti	Käesolevaga kinnitab Lexmark International, Inc., et seade see toode vastab direktiivi 1999/5/EÜ põhinõuetele ja nimetatud direktiivist tulenevatele muudele asjakohastele sätetele.
Suomi	Lexmark International, Inc. vakuuttaa täten, että tämä tuote on direktiivin 1999/5/EY oleellisten vaatimusten ja muiden sitä koskevien direktiivin ehtojen mukainen.
Français	Par la présente, Lexmark International, Inc. déclare que l'appareil ce produit est conforme aux exigences fondamentales et autres dispositions pertinentes de la directive 1999/5/CE.
Magyar	Alulírott, Lexmark International, Inc. nyilatkozom, hogy a termék megfelel a vonatkozó alapvetõ követelményeknek és az 1999/5/EC irányelv egyéb elõírásainak.
Íslenska	Hér með lýsir Lexmark International, Inc. yfir því að þessi vara er í samræmi við grunnkröfur og aðrar kröfur, sem gerðar eru í tilskipun 1999/5/EC.
Italiano	Con la presente Lexmark International, Inc. dichiara che questo questo prodotto è conforme ai requisiti essenziali ed alle altre disposizioni pertinenti stabilite dalla direttiva 1999/5/CE.
Latviski	Ar šo Lexmark International, Inc. deklarē, ka šis izstrādājums atbilst Direktīvas 1999/5/EK būtiskajām prasībām un citiem ar to saistītajiem noteikumiem.
Lietuvių	Šiuo Lexmark International, Inc. deklaruoja, kad šis produktas atitinka esminius reikalavimus ir kitas 1999/5/EB direktyvos nuostatas.
Malti	Bil-preżenti, Lexmark International, Inc., jiddikjara li dan il-prodott huwa konformi mal-ħtiġijiet essenzjali u ma dispożizzjonijiet oħrajn relevanti li jinsabu fid-Direttiva 1999/5/KE.
Nederlands	Hierbij verklaart Lexmark International, Inc. dat het toestel dit product in overeenstemming is met de essentiële eisen en de andere relevante bepalingen van richtlijn 1999/5/EG.
Norsk	Lexmark International, Inc. erklærer herved at dette produktet er i samsvar med de grunnleggende krav og øvrige relevante krav i direktiv 1999/5/EF.
Polski	Niniejszym Lexmark International, Inc. oświadcza, że niniejszy produkt jest zgodny z zasadniczymi wymogami oraz pozostałymi stosownymi postanowieniami Dyrektywy 1999/5/EC.
Português	A Lexmark International Inc. declara que este este produto está conforme com os requisitos essenciais e outras disposições da Diretiva 1999/5/CE.
Slovensky	Lexmark International, Inc. týmto vyhlasuje, že tento produkt spĺňa základné požiadavky a všetky príslušné ustanovenia smernice 1999/5/ES.

Slovensko	Lexmark International, Inc. izjavlja, da je ta izdelek v skladu z bistvenimi zahtevami in ostalimi relevantnimi določili direktive 1999/5/ES.
Svenska	Härmed intygar Lexmark International, Inc. att denna produkt står i överensstämmelse med de väsentliga egenskapskrav och övriga relevanta bestämmelser som framgår av direktiv 1999/5/EG.

Patent acknowledgment

The use of this product or service is subject to the reasonable, non-discriminatory terms in the Intellectual Property Rights (IPR) Disclosure of Certicom Corp. at the IETF for Elliptic Curve Cryptography (ECC) Cipher Suites for Transport Layer Security (TLS) implemented in the product or service.

The use of this product or service is subject to the reasonable, non-discriminatory terms in the Intellectual Property Rights (IPR) Disclosure of Certicom Corp. at the IETF for TLS Elliptic Curve Cipher Suites with SHA-256/382 and AES Galois Counter Mode (GCM) implemented in the product or service.

The use of this product or service is subject to the reasonable, non-discriminatory terms in the Intellectual Property Rights (IPR) Disclosure of Certicom Corp. at the IETF for TLS Suite B Profile for Transport Layer Security (TLS) implemented in the product or service.

The use of this product or service is subject to the reasonable, non-discriminatory terms in the Intellectual Property Rights (IPR) Disclosure of Certicom Corp. at the IETF for Addition of the Camellia Cipher Suites to Transport Layer Security (TLS) implemented in the product or service.

The use of certain patents in this product or service is subject to the reasonable, non-discriminatory terms in the Intellectual Property Rights (IPR) Disclosure of Certicom Corp. at the IETF for AES-CCM ECC Cipher Suites for TLS implemented in the product or service.

The use of this product or service is subject to the reasonable, non-discriminatory terms in the Intellectual Property Rights (IPR) Disclosure of Certicom Corp. at the IETF for IKE and IKEv2 Authentication Using the Eliptic Curve Digital Signature Algorithm (ECDSA) implemented in the product or service.

The use of this product or service is subject to the reasonable, non-discriminatory terms in the Intellectual Property Rights (IPR) Disclosure of Certicom Corp. at the IETF for Suite B Cryptographic Suites for IPSec implemented in the product or service.

The use of this product or service is subject to the reasonable, non-discriminatory terms in the Intellectual Property Rights (IPR) Disclosure of Certicom Corp. at the IETF for Algorithms for Internet Key Exchange version 1 (IKEv1) implemented in the product or service.

Indeks

Liczby

1565 Błąd emulacji, załaduj opcję emulacji 271
200 zacięcie papieru 243
201 zacięcie papieru 243
202–203 zacięcia papieru 244
230 zacięcie papieru 245
231–239 zacięcie papieru 246
24x zacięcie papieru 246
250 zacięcie papieru 247
280–289 zacięcie papieru 248
290–292 zacięcia papieru 249
31.xx Brak lub uszkodzenie kasety [kolor] 263
32.xx Numer katalogowy kasety z tonerem [kolor] nie jest obsługiwany przez urządzenie 263
34 Niewłaściwy rozmiar papieru, otwórz [źródło] 263
35 Za mało pamięci do obsługi funkcji zapisu zasobów 263
37 Za mało pamięci do defragmentacji pamięci flash 264
37 Za mało pamięci do sortowania zadań 264
37 Za mało pamięci, nie można przywrócić niektórych wstrzym. zad. 264
37 Za mało pamięci, niektóre wstrzymane zadania zostały usunięte 264
38 Pamięć pełna 264
39 Zbyt złożona strona, część danych mogła nie zostać wydrukowana. 264
40 Złe napełnienie kasety [kolor], zmień kasetę 264
400–403 zacięcia papieru 249
431–438 zacięcia papieru 250
455 staple jam (283 zacięcie zszywacza) 250
460–461 zacięcia papieru 249
51 Wykryto uszkodzoną pamięć flash 265
52 Za mało wolnego miejsca w pamięci flash dla zasobów 265
53 Wykryto niesformatowaną pamięć flash 265
54 Adapter sieciowy [x], błąd programu 265
54 Błąd opcji portu szeregowego [x] 265
54 Błąd oprogramowania sieci standardowej 265
55 Nieobsługiwana opcja w gnieździe [x] 266
56 Port równoległy [x] wyłączony 266
56 Port szeregowy [x] wyłączony 266
56 Port USB [x] wyłączony 266
56 Standardowy port równoległy wyłączony 266
56 Standardowy port USB wyłączony 266
57 Zmiana konfiguracji, niektóre wstrzymane zad. nie zostały przywrócone 267
58 Błąd konfiguracji podajnika 268
58 Za dużo podłączonych odbiorników 267
58 Za dużo podłączonych zasobników 267
58 Za dużo zainstalowanych opcji pamięci flash 267
58 Zbyt wiele zainstalowanych dysków 267
59 Niezgodny odbiornik [x] 268
61 Wyjmij uszkodzony dysk twardy 268
62 Dysk zapełniony 268
80.xx Fuser life warning (80.xx Ostrzeżenie o zużyciu nagrzewnicy) 269
80.xx Fuser missing (80.xx Brak nagrzewnicy) 269
80.xx Fuser near life warning (80.xx Ostrzeżenie o bliskim zużyciu nagrzewnicy) 268
80.xx Replace fuser (80.xx Wymień nagrzewnicę) 269
82.xx Brak pojemnika na zużyty toner 269
82.xx Pojemnik na zużyty toner prawie pełny 269
82.xx Wymień pojemnik na zużyty toner 269
83.xx Replace transfer module (83.xx Wymień moduł przenoszący) 269
83.xx Transfer module life warning (83.xx Ostrzeżenie o zużyciu modułu przenoszącego) 269
83.xx Transfer module missing (83.xx Brak modułu przenoszącego) 270
840.01 Skaner wyłączony przez administratora 270
840.02 Skaner wyłączony. Jeśli problem nie został usunięty, skontaktuj się z administratorem systemu. 271
88.xx Krytycznie niski poziom w naboju [kolor] 270
88.xx Niski poziom toneru w kasecie [kolor] 270
88.xx Prawie niski poziom toneru w kasecie [kolor] 270

A

adres FTP
  tworzenie skrótów przy użyciu ekranu dotykowego 129
adres IP drukarki
  znajdowanie 20
adres IP, drukarka
  znajdowanie 20
aktualizowanie informacji o wyposażeniu opcjonalnym w sterowniku drukarki 48
Aktywnej karta sieciowa, menu 150
alarmy e-mail
  komunikaty 239
  konfiguracja 239
  niskie poziomy materiałów eksploatacyjnych 239
anulowanie
  zadanie drukowania, z komputera 92

anulowanie zadania drukowania
z komputera 92
z panelu operacyjnego drukarki 92
AppleTalk, menu 155

B

Bezprzewodowy, menu 154
blokada zabezpieczająca 26
blokowanie niepożądanych faksów 123
Brak pamięci, nie można drukować faksów 260

C

cienie na wydrukach 290
Close finisher side door (Zamknij drzwiczki modułu wykańczającego) 255
Close finisher top cover (Zamknij górną pokrywę modułu wykańczającego) 255
czas letni, faks 119
części automatycznego podajnika dokumentów
czyszczenie 226
Czy przywrócić wstrzymane zadania? 262
czyszczenie
części automatycznego podajnika dokumentów 226
szyba skanera 225
zewnętrzna obudowa drukarki 224
czyszczenie soczewek głowicy drukującej 228

D

data i godzina, faks
ustawianie 119
Do zakończenia zadania potrzebny jest materiał eksploatacyjny 262
dodawanie sygnatury daty i godziny 101
dokumenty, drukowanie
z komputera Macintosh 83
z systemu Windows 83
Domyślne źródło, menu 137
dostępne wewnętrzne elementy opcjonalne 25
dostosowywanie jakości kopii 98
dostosowywanie koloru 253
dostosowywanie Trybu uśpienia 59
drukarka
funkcje modułu wykańczającego 80
minimalne odstępy 10
przenoszenie 10, 236, 237
transport 237
wybór miejsca 10
wyposażenie 11
drukarka bezprzewodowa, konfiguracja
na komputerze Macintosh 52
Drukarka wielofunkcyjna
konfiguracja 23
drukarka, rozwiązywanie podstawowych problemów 253
drukowanie
anulowanie, za pomocą panelu sterowania drukarki 92
czarno-biały 83
lista katalogów 91
lista wzorców czcionek 91
na papierze firmowym 87
strona konfiguracji sieci 47
strona z ustawieniami menu 47
z komputera Macintosh 83
z napędu flash 84
z systemu Windows 83
z urządzenia przenośnego 84
drukowanie czarno-białe 83
drukowanie dokumentu 83
drukowanie listy katalogów 91
drukowanie listy przykładowych czcionek 91
drukowanie na papierze firmowym 87
Drukowanie poufne, menu 166
drukowanie przy połączeniu szeregowym
konfiguracja 56
drukowanie strony konfiguracji sieci 47
drukowanie strony ustawień menu 47
drukowanie w czerni i bieli 83
drukowanie z napędu flash 84
drukowanie z urządzenia przenośnego 84
drukowanie zadań poufnych i innych zadań wstrzymanych
z komputera Macintosh 90
z systemu Windows 90
drukowanie, rozwiązywanie problemów
błąd odczytu dysku flash 271
drukowane znaki są nieprawidłowe 274
Duże zadania nie są sortowane 274
funkcja łączenia zasobników nie działa 274
nie można wydrukować wielojęzycznych plików PDF 271
nieprawidłowe marginesy 291
papier często się zacina 288
wstrzymane zadania nie są drukowane 273
wydruk jest nieprawidłowo dzielony na strony 275
wydruk zadania na niewłaściwym papierze 274
wydruk zadania na nośniku pochodzącym z niewłaściwego zasobnika 274
zacięte strony nie są drukowane ponownie 288
zadania drukowania trwają dłużej niż oczekiwano 273
zadania nie są drukowane 272
zwijanie się papieru 292
dysk twardy drukarki
instalowanie 38
rozwiązywanie problemów 286
szyfrowanie 222
usuwanie 42
utylizacja 220
wycieranie 222
dysk twardy drukarki, szyfrowanie 222
dyski flash
obsługiwane typy plików 86
Dziennik audytu bezpieczeństwa, menu 167
dziennik faksu
wyświetlanie 123

E

e-mail
anulowanie 110

e-mail, wysyłanie
korzystanie z ekranu dotykowego 108
przy użyciu książki adresowej 109
przy użyciu numeru skrótu 108
Edytuj konfiguracje zabezpieczeń, menu 164
ekran dotykowy
przyciski 16
ekran faksu
opcje 124, 125, 126
opcje zaawansowane 126
ekran FTP
opcje 132, 133, 134
ekran główny
ukrywanie ikon 21
wyświetlanie ikon 21
ekran kopiowania
opcje 103, 104, 105, 133
ekran wiadomości e-mail
opcje 110, 111, 112
opcje zaawansowane 112
eksportowanie konfiguracji
korzystanie z wbudowanego serwera WWW 21
eksportowanie konfiguracji przy użyciu wbudowanego serwera WWW 21
Embedded Web Server
dostęp 20, 238
funkcje 238
konfigurowanie alarmów email 239
korzystanie 238
problem z dostępem 305
sprawdzanie materiałów eksploatacyjnych 229
sprawdzanie stanu drukarki 239
tworzenie skrótów e-mail 107
tworzenie skrótu do miejsca docelowego dla faksów 119
tworzenie skrótu FTP 128
ustawienia administracyjne 238
ustawienia sieciowe 238
wstępna konfiguracja faksu 114
Embedded Web Server — bezpieczeństwo: Podręcznik administratora
gdzie szukać 238
Ethernet, port 46
etykiety, papier
wskazówki 88

F

factory defaults (ustawienia fabryczne)
przywracanie 240
faks, rozwiązywanie problemów
identyfikator numeru dzwoniącego nie jest wyświetlany 280
można odbierać, ale nie można wysyłać faksów 283
można wysyłać, ale nie można odbierać faksów 282
nie można wysyłać lub otrzymywać faksów 281
wydruk otrzymanego faksu jest bardzo niskiej jakości 283
faksowanie
anulowanie zadania faksowania 124
blokowanie niepożądanych faksów 123
faks, ustawienia 114
konfigurowanie stosowania czasu letniego w drukarce 119
opcje zaawansowane 126
przeglądanie dziennika faksów 123
przekazywanie faksów 127
rozjaśnianie i przyciemnianie faksu 122
tworzenie skrótów przy użyciu ekranu dotykowego 120
tworzenie skrótów za pomocą wbudowanego serwera WWW 119
usługa rozróżniania dzwonków 117
ustawianie daty i godziny 119
ustawianie nazwy urządzenia dla faksów wychodzących 118
ustawianie numeru faksu lub stacji 118
wstrzymywanie faksów 126
wybór połączenia faksu 115
wysłanie faksu w zaplanowanym terminie 123
wysyłanie faksu 121
wysyłanie przy użyciu ekranu dotykowego 120
zmiana rozdzielczości 122
folie
kopiowanie na 94
korzystanie 88
ładowanie 88
ładowanie w podajniku uniwersalnym 69
wskazówki dotyczące użytkowania 88
Formularze i ulubione
konfiguracja 22
FTP
opcje zaawansowane 134
skanowanie przy użyciu książki adresowej 130
funkcja e-mail
konfiguracja 106
funkcje faksu i poczty e-mail
konfiguracja 280
funkcje modułu wykańczającego 80

H

HTML, menu 217

I

importowanie konfiguracji
korzystanie z wbudowanego serwera WWW 21
importowanie konfiguracji przy użyciu wbudowanego serwera WWW 21
informacje dotyczące bezpieczeństwa 7, 8
informacje dotyczące konfiguracji
sieć bezprzewodowa 50
informacje komisji FCC 314
informacje o drukarce
gdzie szukać 9
informacje o przyciskach i ikonach na ekranie głównym 15
informacje o ulotności pamięci 220

instalacja karty pamięci 30
instalacja oprogramowania drukarki
dodawanie opcji 48
instalacja oprogramowania drukarki (Windows) 47
instalowanie drukarki
w sieci bezprzewodowej 51
instalowanie drukarki w sieci bezprzewodowej
używanie komputera Macintosh 52
instalowanie dysku twardego drukarki 38
instalowanie elementów opcjonalnych
kolejność instalacji 44
instalowanie podajnika o dużej pojemności na 2000 arkuszy 44
instalowanie portu ISP (Internal Solutions Port) 33
instalowanie w sieci bezprzewodowej
przy użyciu systemu Windows 51
instalowanie zasobnika na 550 arkuszy 44
intensywność toneru
regulacja 83
IPv6, menu 154

J

jakość druku, rozwiązywanie problemów
białe smugi na stronie 297
cienie na wydrukach 290
cienkie poziome linie 289
czarne smugi na stronie 297
krzywy wydruk 297
linia jasna, biała lub w niewłaściwym kolorze na wydrukach 292
na stronie pojawia się mgła z toneru lub cienie w tle 299
nieregularności wydruku 293
nierówna gęstość wydruku 301
niska jakość wydruku na folii 301
obcięte obrazy 289
pionowe smugi 299
plamki toneru 300
powtarzające się defekty wydruku 296
poziome smugi widoczne na wydrukach 298
puste strony 295
szare tło na wydrukach 291
toner się ściera 300
wydruk jest zbyt ciemny 294
wydruk jest zbyt jasny 294
wydruki mają postać jednolicie kolorowych lub czarnych stron 297
znaki mają postrzępione krawędzie 289
jakość kopii
regulacja 98
jakość wydruku
czyszczenie części automatycznego podajnika dokumentów 226
czyszczenie soczewek głowicy drukującej 228
czyszczenie szyby skanera 225
Jakość, menu 211

K

kable
Ethernet 46
USB 46
karta interfejsu USB/równoległego
rozwiązywanie problemów 287
karta pamięci
instalowanie 30
rozwiązywanie problemów 287
karta pamięci flash
instalowanie 32
rozwiązywanie problemów 286
karta z oprogramowaniem drukarki
instalowanie 32
karty
ładowanie w podajniku uniwersalnym 69
wskazówki 89
kaseta drukująca
wymiana 232
kasety drukujące
zamawianie 230
kasety z tonerem
recykling 62
kasety zszywek
zamawianie 231
Kasuj menu Tymczasowe pliki danych 167
komunikaty drukarki
1565 Błąd emulacji, załaduj opcję emulacji 271
31.xx Brak lub uszkodzenie kasety [kolor] 263
32.xx Numer katalogowy kasety z tonerem [kolor] nie jest obsługiwany przez urządzenie 263
34 Niewłaściwy rozmiar papieru, otwórz [źródło] 263
35 Za mało pamięci do obsługi funkcji zapisu zasobów 263
37 Za mało pamięci do defragmentacji pamięci flash 264
37 Za mało pamięci do sortowania zadań 264
37 Za mało pamięci, nie można przywrócić niektórych wstrzym. zad. 264
37 Za mało pamięci, niektóre wstrzymane zadania zostały usunięte 264
38 Pamięć pełna 264
39 Zbyt złożona strona, część danych mogła nie zostać wydrukowana. 264
40 Złe napełnienie kasety [kolor], zmień kasetę 264
51 Wykryto uszkodzoną pamięć flash 265
52 Za mało wolnego miejsca w pamięci flash dla zasobów 265
53 Wykryto niesformatowaną pamięć flash 265
54 Adapter sieciowy [x], błąd programu 265
54 Błąd opcji portu szeregowego [x] 265
54 Błąd oprogramowania sieci standardowej 265
55 Nieobsługiwana opcja w gnieździe [x] 266
56 Port równoległy [x] wyłączony 266

56 Port szeregowy [x] wyłączony 266
56 Port USB [x] wyłączony 266
56 Standardowy port równoległy wyłączony 266
56 Standardowy port USB wyłączony 266
57 Zmiana konfiguracji, niektóre wstrzymane zad. nie zostały przywrócone 267
58 Błąd konfiguracji podajnika 268
58 Za dużo podłączonych odbiorników 267
58 Za dużo podłączonych zasobników 267
58 Za dużo zainstalowanych opcji pamięci flash 267
58 Zbyt wiele zainstalowanych dysków 267
59 Niezgodny odbiornik [x] 268
61 Wyjmij uszkodzony dysk twardy 268
62 Dysk zapełniony 268
80.xx Fuser life warning (80.xx Ostrzeżenie o zużyciu nagrzewnicy) 269
80.xx Fuser missing (80.xx Brak nagrzewnicy) 269
80.xx Fuser near life warning (80.xx Ostrzeżenie o bliskim zużyciu nagrzewnicy) 268
80.xx Replace fuser (80.xx Wymień nagrzewnicę) 269
82.xx Brak pojemnika na zużyty toner 269
82.xx Pojemnik na zużyty toner prawie pełny 269
82.xx Wymień pojemnik na zużyty toner 269
83.xx Replace transfer module (83.xx Wymień moduł przenoszący) 269
83.xx Transfer module life warning (83.xx Ostrzeżenie o zużyciu modułu przenoszącego) 269
83.xx Transfer module missing (83.xx Brak modułu przenoszącego) 270
840.01 Skaner wyłączony przez administratora 270
840.02 Skaner wyłączony. Jeśli problem nie został usunięty, skontaktuj się z administratorem systemu. 271
88.xx Krytycznie niski poziom w naboju [kolor] 270
88.xx Niski poziom toneru w kasecie [kolor] 270
88.xx Prawie niski poziom toneru w kasecie [kolor] 270
Brak pamięci, nie można drukować faksów 260
Close finisher side door (Zamknij drzwiczki modułu wykańczającego) 255
Close finisher top cover (Zamknij górną pokrywę modułu wykańczającego) 255
Czy przywrócić wstrzymane zadania? 262
Do zakończenia zadania potrzebny jest materiał eksploatacyjny 262
dostosowywanie koloru 253
Dysk jest uszkodzony 255
Dysk prawie pełny. Bezpieczne czyszczenie miejsca na dysku. 256
Nie skonfigurowano formatu „Do:” serwera faksu. Skontaktuj się z administratorem systemu. 256
Nie ustawiono nazwy faksu 257
Nie ustawiono numeru faksu urządzenia 257
Niektóre wstrzymane zadania nie zostały przywrócone 262
Nieobsługiwane urządzenie USB, wyjmij 256
Nieobsługiwany dysk 263
Nieobsługiwany rozmiar papieru w zasobniku [x] 262
Opróżnij pudło dziurkacza 256
Partycja faksu nie działa. Skontaktuj się z administratorem systemu. 256
Podłącz ponownie odbiornik [x] 260
Podłącz ponownie odbiorniki [x] - [y] 261
Pokrywa automatycznego podajnika w skanerze jest otwarta 262
Problem z dyskiem 256
Przesuń moduł wykańczający w lewą stronę 262
Usuń elementy opakowania, [nazwa obszaru] 261
Włóż kasetę zszywek 258
Włóż pudło dziurkacza 258
Włóż zasobnik [x] 258
Wyjmij papier z [nazwa zestawu połączonych odbiorników] 262
Wyjmij papier z odbiornika [x] 261
Wyjmij papier ze standardowego odbiornika 261
Wyjmij papier ze wszystkich odbiorników 262
wystąpił błąd dysku USB 253
Zainstaluj odbiornik [x] 257
Zainstaluj podajnik kopert 258
Zainstaluj zasobnik [x] 257
Załaduj do [źródło] [ciąg niestandardowy] 259
Załaduj do [źródło] [nazwa typu niestandardowego] 258
Załaduj do [źródło] [rozmiar] 259
Załaduj do [źródło] [typ] [rozmiar] 259
Załaduj do podajnika ręcznego [ciąg niestandardowy] 259
Załaduj do podajnika ręcznego [nazwa typu niestandardowego] 259
Załaduj do podajnika ręcznego [rozmiar papieru] 260
Załaduj do podajnika ręcznego [typ papieru] [rozmiar papieru] 260
Załaduj zszywki 260
Zamknij drzwiczki [zasobnik] 255
Zamknij górną pokrywę dostępu 255
Zamknij lewe drzwiczki boczne 255

Zamknij pokrywę modułu transferu 255
Zamknij przednie drzwiczki 255
Zmiana [źródło papieru] na [nazwa niestandardowego typu] 253
Zmień [źródło papieru] na [ciąg niestandardowy] 254
Zmień [źródło papieru] na [ciąg niestandardowy] załaduj [orientacja] 254
Zmień [źródło papieru] na [niestandardowy typ nazwy] załaduj [orientacja] 254
Zmień [źródło papieru] na [rozmiar papieru] [typ papieru] 254
Zmień [źródło papieru] na [rozmiar papieru] [typ papieru] załaduj [orientacja] 255
Konfiguracja podajnika uniwersalnego, menu 140
konfiguracja sieci bezprzewodowej w systemie Windows 51
konfiguracja sieci Ethernet przygotowanie do 49
Konfiguracja uniwersalna, menu 147
konfiguracja ustawień poczty e-mail 106
konfigurowanie drukowania przy użyciu portu szeregowego 56
konfigurowanie funkcji faksu i poczty e-mail 280
konfigurowanie ustawień portu 56
kontakt z obsługą klienta 305
kontrolka 14
koperty
ładowanie w podajniku uniwersalnym 69
wskazówki dotyczące użytkowania 88
kopiowanie
anulowanie zadania kopiowania 102
dodawanie sygnatury daty i godziny 101
dodawanie tekstu nakładki 102
na foliach 94
na papier o innym rozmiarze 95
na papierze firmowym 95
obu stron arkusza papieru (kopiowanie dwustronne) 97
opcje zaawansowane 105
powiększanie 98
przy użyciu podajnika ADF 93
przy użyciu szyby skanera (płyty) 94
różne rozmiary papieru 96
sortowanie kopii 99
szybkie kopiowanie 93
umieszczanie arkuszy separujących między kopiami 100
w trybie czarno-białym 95
wiele stron na arkuszu 100
wybór zasobnika 96
zadanie niestandardowe (zadanie złożone) 101
zdjęcia 94
zmiana jakości 98
zmniejszanie 98
kopiowanie dokumentów o różnych rozmiarach arkuszy 96
kopiowanie dwustronne 97
kopiowanie fotografii 94
kopiowanie na foliach 94
kopiowanie na obu stronach papieru (dupleks) 97
kopiowanie na papierze firmowym 95
kopiowanie przy użyciu papieru z wybranego zasobnika 96
kopiowanie w czerni i bieli 95
kopiowanie wielu stron na jednym arkuszu 100
kopiowanie, rozwiązywanie problemów
kopiarka nie odpowiada 275
moduł skanera nie domyka się 275
niska jakość kopii 276
niska jakość zeskanowanego obrazu 279
skopiowano część dokumentu lub fotografii 277
korzystanie z narzędzia ScanBack 132
korzystanie z przycisków ekranu dotykowego 16
korzystanie z trybu Eco-Mode 58
korzystanie z trybu hibernacji 60
korzystanie z wbudowanego serwera WWW 238

L

linia jasna, biała lub w niewłaściwym kolorze na wydrukach 292
lista katalogów drukowanie 91
lista wzorców czcionek drukowanie 91

Ł

ładowanie
papier firmowy w podajniku o dużej pojemności na 2000 arkuszy 66
papier firmowy w podajniku uniwersalnym 87
podajnik o dużej pojemności na 2000 arkuszy 66
podajnik uniwersalny 69
zasobnik na 550 arkuszy (standardowy lub opcjonalny) 63
ładowanie do podajnika uniwersalnego 69
ładowanie do standardowego zasobnika 63
ładowanie folii w podajniku uniwersalnym 69
ładowanie kart w podajniku uniwersalnym 69
ładowanie kopert w podajniku uniwersalnym 69
Ładowanie papieru, menu 144
łączenie odbiorniki 73
łączenie odbiorników 73
łączenie zasobników 72
przypisywanie nazwy niestandardowemu typowi papieru 74

M

materiały eksploatacyjne
sprawdzanie przy użyciu wbudowanego serwera WWW 229
sprawdzanie stanu 229
sprawdzanie z panelu sterowania drukarki 229
używanie papieru makulaturowego 57
zapisywanie 229
zmniejszanie zużycia 57
Materiały eksploatacyjne, menu 136
materiały eksploatacyjne, zamawianie
kasety drukujące 230
kasety zszywek 231
nagrzewnica lub moduł przenoszący 230
pojemnik na zużyty toner 231
Zestaw automatycznego podajnika dokumentów 231
zestaw czyszczący 231
menu
aktywna karta sieciowa 150
AppleTalk 155
Custom Scan Sizes (Niestandardowe rozmiary skanów) 147
Custom Types (Typy niestandardowe) 146
Domyślne źródło 137
Dziennik audytu bezpieczeństwa 167
Edytuj konfiguracje zabezpieczeń 164
Emulacja PCL 215
Gramatura papieru 143
HTML 217
IPv6 154
Jakość 211
Karta sieciowa 152
Kasuj pliki tymczasowe 167
Konfiguracja uniwersalna 147
Konfiguruj adres MP 140
Ładowanie papieru 144
Łączność bezprzewodowa 154
Materiały eksploatacyjne 136
Menu Konfiguracja SMTP 162
Napęd flash 200
Narzędzia 213
Nazwy niestandardowe 146
Niestandardowe nazwy odbiorników 147
Obraz 218
Plik PDF 214
Pomoc 218
Port równoległy [x] 157
Port szeregowy [x] 160
PostScript 214
Raporty 148
Raporty sieciowe 152
Rejestrow. zadań 207
Rozmiar/typ papieru 137
Różne 165
schemat 135
Sieć [x] 150
Sieć standardowa 150
Standardowy port USB 156
Substitute Size (Zastąp rozmiar) 141
TCP/IP 152
Tekstura papieru 141
Tryb faksu (Konfiguracja serwera faksów) 189
Tryb faksu (Ustawienia faksu analogowego) 180
Ustaw datę i godzinę 168
Ustawienia 206
Ustawienia e-mail 190
Ustawienia FTP 196
Ustawienia kopiowania 176
Ustawienia OCR 205
Ustawienia odbiornika 148
Ustawienia ogólne 169
Wydruk poufny 166
Wykańczanie 209
XPS 214
Menu Custom Scan Sizes (Niestandardowe rozmiary skanów) 147
Menu emulacji PCL 215
Menu Gramatura papieru 143
Menu karty sieciowej 152
Menu Konfiguracja SMTP 162
Menu napędu flash 200
Menu narzędzi 213
Menu Niestandardowe nazwy 146
Menu Niestandardowe nazwy odbiorników 147
Menu Pomoc 218
Menu Raporty 148
Menu Raporty o sieci 152
Menu Równoległy [x] 157
Menu Sieć standardowa 150
Menu Szeregowy [x] 160
Menu Tryb faksu (Konfiguracja serwera faksów) 189
Menu Tryb faksu (Ustawienia faksu analogowego) 180
Menu Ustaw datę/godzinę 168
Menu Ustawienia e-mail 190
Menu Ustawienia FTP 196
Menu Ustawienia kopiowania 176
Menu Ustawienia oprogramowania OCR 205
Menu ustawień 206
Menu ustawień ogólnych 169
menu, schemat 135
moduł wykańczający
funkcje modułu wykańczającego 80
obsługiwane rozmiary papieru 80

N

nagrzewnica lub moduł przenoszący
zamawianie 230
Najczęściej zadawane pytania dotyczące drukowania kolorów 302
napęd flash
drukowanie 84
Narzędzie ScanBack
korzystanie 132
nazwa niestandardowego typu papieru
tworzenie 73
nie można uzyskać połączenia z wbudowanym serwerem WWW 305
Nie skonfigurowano formatu „Do:” serwera faksu. Skontaktuj się z administratorem systemu. 256
nie skonfigurowano funkcji faksu ani poczty e-mail 280
Nie ustawiono nazwy faksu 257
Nie ustawiono numeru faksu urządzenia 257

Niektóre wstrzymane zadania nie zostały przywrócone 262
Nieobsługiwane urządzenie USB, wyjmij 256
Nieobsługiwany rozmiar papieru w zasobniku [x] 262
nieregularności wydruku 293
nierówna gęstość wydruku 301
niestandardowa nazwa
  konfiguracja 74

O

Obraz, menu 218
obsługiwane napędy flash 86
obsługiwane rozmiary papieru 78
obsługiwane typy i gramatury papieru 80
odbiorniki
  łączenie 73
opcje
  aktualizowanie w sterowniku drukarki 48
  dysk twardy drukarki, instalowanie 38
  dysk twardy drukarki, wyjmowanie 42
  karta faksu 25
  karta pamięci flash 32
  karta pamięci, instalacja 30
  karta z oprogramowaniem drukarki 32
  karty pamięci 25
  karty z oprogramowaniem drukarki 25
  kolejność instalacji 44
  podajnik o dużej pojemności na 2000 arkuszy, instalowanie 44
  port ISP (Internal Solutions Port), instalowanie 33
  porty 25
  sieć 25
  zasobnik na 550 arkuszy, instalowanie 44
opcje e-mail
  Wyślij jako 112
opcje sieciowe 25
opcje skanowania
  Wyślij jako 133
opcje zaawansowane
  faksowanie 126
  FTP 134
  kopiowanie 105
  wysyłanie wiadomości e-mail 112
opcje, ekran dotykowy
  e-mail 110, 111, 112
  faks 124, 125, 126
  FTP 132, 133, 134
  kopiowanie 103, 104, 105, 133
oprogramowanie drukarki, instalowanie (Windows) 47
Opróżnij pudło dziurkacza 256
oszczędność papieru 100
oświadczenia 307, 308, 309, 310, 311, 312, 313, 314
oświadczenia dotyczące emisji 308, 312, 313, 314

P

pamięć
  typy zainstalowanej w drukarce 220
pamięć dysku twardego drukarki
  wymazywanie 222
pamięć nieulotna 220
  wymazywanie 221
pamięć ulotna 220
  wymazywanie 221
panel operacyjny drukarki 14
  ustawienia fabryczne, przywracanie 240
panel operacyjny, drukarka 14
papier
  formularze z nadrukiem 76
  makulaturowy 76
  niedozwolony 76
  papier firmowy 76
  różne rozmiary, kopiowanie 96
  Uniwersalny, ustawienie rozmiaru 63
  używanie papieru makulaturowego 57
  właściwości 75
  wybieranie 76
  zapisywanie 100, 78
papier firmowy
  kopiowanie na 95
  ładowanie, podajnik o dużej pojemności na 2000 arkuszy 66
  ładowanie, podajnik uniwersalny 87
  ładowanie, zasobniki 87
papier makulaturowy
  korzystanie 57, 76
Partycja faksu nie działa. Skontaktuj się z administratorem systemu. 256
PDF, menu 214
płyta systemowa
  dostęp 26
podajnik ADF
  kopiowanie, korzystanie 93
podajnik o dużej pojemności na 2 000 arkuszy
  instalowanie 44
podajnik o dużej pojemności na 2000 arkuszy
  ładowanie 66
podajnik uniwersalny
  ładowanie 69
podawanie papieru, rozwiązywanie problemów
  komunikat o zacięciu papieru nie znika po usunięciu zacięcia 288
Podłącz ponownie odbiornik [x] 260
Podłącz ponownie odbiorniki [x] - [y] 261
podłączanie drukarki do adaptery regionalne 117
podłączanie drukarki do usługi dzwonków
charakterystycznych 117
podłączanie faksu
  adaptery regionalne 117
  podłączanie do linii DSL 116
  podłączanie do PBX lub ISDN 116
  podłączanie drukarki do gniazdka sieciowego 116
podłączanie kabli 46
Podręcznik pracy w sieci
  gdzie szukać 238
pojemnik na zużyty toner
  wymiana 235
  zamawianie 231
Pokrywa automatycznego podajnika w skanerze jest otwarta 262
pokrywa ochronna płyty systemowej
  podłączanie 26

ponowne zakładanie 26
ponowne zakładanie pokrywy płyty systemowej 26
port ISP (Internal Solutions Port)
instalowanie 33
rozwiązywanie problemów 287
zmiana ustawień portu 56
Port USB 46
PostScript, menu 214
poufne zadania drukowania 90
drukowanie z komputera Macintosh 90
drukowanie z systemu Windows 90
powiększanie kopii 98
powtarzające się defekty wydruku 296
pozbywanie się dysku twardego drukarki 220
poziome smugi widoczne na wydrukach 298
poziomy natężenia hałasu 308
próbne zadania drukowania 90
drukowanie z komputera Macintosh 90
drukowanie z systemu Windows 90
przechowywanie zadań drukowania 90
przeglądanie dziennika faksów 123
przekazywanie faksów 127
przenoszenie drukarki 236, 237, 10
Przesuń moduł wykańczający w lewą stronę 262
przy użyciu książki adresowej 109
przyciski i ikony na ekranie głównym
opis 15
przyciski, ekran dotykowy
korzystanie 16
przyciski, panel kontrolny drukarki 14
przygotowanie do konfiguracji drukarki w sieci Ethernet 49
przypisywanie nazwy niestandardowemu typowi papieru 74
przywracanie ustawień fabrycznych 240
publikacje
gdzie szukać 9
puste strony 295

R

recykling
kasety z tonerem 62
opakowania Lexmark 62
produkty Lexmark 61
regulacja jasności
Embedded Web Server 60
wyświetlacz drukarki 60
regulowanie intensywności toneru 83
Rejestrowanie zadań, menu 207
reports (raporty)
wyświetlanie 239
rozdzielczość, faks
zmiana 122
rozłączanie zasobników 72
przypisywanie nazwy niestandardowemu typowi papieru 74
rozmiar papieru
Uniwersalny 147
ustawianie 63
Rozmiar/typ papieru, menu 137
rozmiary papieru
obsługiwane przez drukarkę 78
rozwiązywanie problemów
kontakt z obsługą klienta 305
Najczęściej zadawane pytania dotyczące drukowania kolorów 302
nie można uzyskać połączenia z wbudowanym serwerem WWW 305
nie skonfigurowano funkcji faksu ani poczty e-mail 280
rozwiązywanie podstawowych problemów dotyczących drukarki 253
Skanuj przez sieć 284
sprawdzanie drukarki, której nie można uruchomić 253
sprawdzanie skanera, którego nie można uruchomić 278
wystąpił błąd aplikacji 284
rozwiązywanie problemów z drukowaniem
błąd odczytu dysku flash 271
drukowane znaki są nieprawidłowe 274
Duże zadania nie są sortowane 274
funkcja łączenia zasobników nie działa 274
nie można wydrukować wielojęzycznych plików PDF 271
nieprawidłowe marginesy 291
papier często się zacina 288
wstrzymane zadania nie są drukowane 273
wydruk jest nieprawidłowo dzielony na strony 275
wydruk zadania na niewłaściwym papierze 274
wydruk zadania na nośniku pochodzącym z niewłaściwego zasobnika 274
zacięte strony nie są drukowane ponownie 288
zadania drukowania trwają dłużej niż oczekiwano 273
zadania nie są drukowane 272
zwijanie się papieru 292
rozwiązywanie problemów z faksem
identyfikator numeru dzwoniącego nie jest wyświetlany 280
można odbierać, ale nie można wysyłać faksów 283
można wysyłać, ale nie można odbierać faksów 282
nie można wysyłać lub otrzymywać faksów 281
wydruk otrzymanego faksu jest bardzo niskiej jakości 283
rozwiązywanie problemów z jakością druku
białe smugi na stronie 297
cienie na wydrukach 290
cienkie poziome linie 289
czarne smugi na stronie 297
krzywy wydruk 297
linia jasna, biała lub w niewłaściwym kolorze na wydrukach 292
na stronie pojawia się mgła z toneru lub cienie w tle 299
nieregularności wydruku 293

nierówna gęstość wydruku 301
niska jakość wydruku na folii 301
obcięte obrazy 289
pionowe smugi 299
plamki toneru 300
powtarzające się defekty wydruku 296
poziome smugi widoczne na wydrukach 298
puste strony 295
szare tło na wydrukach 291
toner się ściera 300
wydruk jest zbyt ciemny 294
wydruk jest zbyt jasny 294
wydruki mają postać jednolicie kolorowych lub czarnych stron 297
znaki mają postrzępione krawędzie 289
rozwiązywanie problemów z kopiowaniem
kopiarka nie odpowiada 275
moduł skanera nie domyka się 275
niska jakość kopii 276
niska jakość zeskanowanego obrazu 279
skopiowano część dokumentu lub fotografii 277
rozwiązywanie problemów z opcjonalnym wyposażeniem drukarki
dysk twardy drukarki nie jest wykrywany 286
karta interfejsu USB/równoległego 287
karta pamięci 287
karta pamięci flash nie jest wykrywana 286
opcja nie działa 285
port ISP (Internal Solutions Port) 287
problemy z szufladą na 2000 arkuszy 286
problemy z zasobnikiem na papier 285
wewnętrzny serwer wydruku 287
rozwiązywanie problemów z podawaniem papieru
komunikat o zacięciu papieru nie znika po usunięciu zacięcia 288
rozwiązywanie problemów z wyświetlaczem
wyświetlacz jest pusty 271
wyświetlane są tylko symbole diamentu 271
rozwiązywanie problemów ze skanowaniem
moduł skanera nie domyka się 275
nie można skanować przy pomocy komputera 280
skanowanie nie powiodło się 278
skanowanie trwa za długo lub zawiesza komputer 278
zeskanowano część dokumentu lub fotografii 279
rozwiązywanie problemów, opcjonalne wyposażenie drukarki
dysk twardy drukarki nie jest wykrywany 286
karta interfejsu USB/równoległego 287
karta pamięci 287
karta pamięci flash nie jest wykrywana 286
opcja nie działa 285
port ISP (Internal Solutions Port) 287
problemy z szufladą na 2000 arkuszy 286
problemy z zasobnikiem na papier 285
wewnętrzny serwer wydruku 287
różne rozmiary papieru, kopiowanie 96
Różne, menu 165

S

Sieć [x], menu 150
sieć bezprzewodowa
informacje dotyczące konfiguracji 50
instalacja na komputerze Macintosh 52
instalowanie, w systemie Windows 51
Sieć Ethernet
przygotowanie do konfiguracji drukowania w sieci Ethernet 49
skaner
automatyczny podajnik dokumentów (ADF) 13
funkcje 12
szyba skanera 13
skanowanie
do komputera 130
na adres FTP, przy użyciu książki adresowej 130
szybkie kopiowanie 93
z dysku flash 131
z wysłaniem na adres FTP 129
skanowanie do komputera 130
skanowanie obrazu
typ pliku wyjściowego 133
skanowanie z wysłaniem na adres FTP
korzystanie z ekranu dotykowego 129
korzystanie z numerów skrótu 129
przy użyciu książki adresowej 130
tworzenie skrótów przy użyciu komputera 128
skanowanie z wysyłaniem do pamięci flash 131
skanowanie, rozwiązywanie problemów
moduł skanera nie domyka się 275
nie można skanować przy pomocy komputera 280
skanowanie nie powiodło się 278
skanowanie trwa za długo lub zawiesza komputer 278
zeskanowano część dokumentu lub fotografii 279
Skanuj przez sieć
konfiguracja 22
skróty e-mail, tworzenie
korzystanie z wbudowanego serwera WWW 107
skróty, tworzenie
adres FTP 129

e-mail 107
miejsca docelowe
faksu 119, 120
miejsce docelowe FTP 128
smugi na stronie 297
soczewki głowicy drukującej
czyszczenie 228
sortowanie kopii 99
sprawdzanie drukarki, której nie można uruchomić 253
sprawdzanie skanera, którego nie można uruchomić 278
sprawdzanie stanu drukarki
informacje o wbudowanym serwerze WWW 239
sprawdzanie stanu drukarki przy użyciu wbudowanego serwera WWW 239
sprawdzanie stanu materiałów eksploatacyjnych 229
sprawdzanie wirtualnego wyświetlacza
korzystanie z wbudowanego serwera WWW 238
sprawdzanie wyświetlacza wirtualnego
korzystanie z wbudowanego serwera WWW 238
stan materiałów eksploatacyjnych
sprawdzanie 229
standardowy odbiornik
oświetlenie, ustawienie 61
Standardowy port USB, menu 156
strona konfiguracji sieci
drukowanie 47
strona z ustawieniami menu
drukowanie 47
szyba skanera
czyszczenie 225
szyba skanera (płyta)
kopiowanie, korzystanie 94
szyfrowanie dysku twardego drukarki 222

T

TCP/IP, menu 152
Tekstura papieru, menu 141
telefoniczny kontakt z obsługą klienta 305
temat i treść wiadomości e-mail
dodawanie do wiadomości e-mail 109
transport drukarki 237
Tryb cichy
jakość druku, rozwiązywanie problemów 289
tryb czuwania
regulacja 59
tryb hibernacji
korzystanie 60
tworzenie profili
korzystanie z narzędzia ScanBack 132
tworzenie skrótu do miejsca docelowego dla faksów
korzystanie z wbudowanego serwera WWW 119
tworzenie skrótu FTP
korzystanie z wbudowanego serwera WWW 128
Typ niestandardowy [x]
zmiana nazwy 73
zmiana typu papieru 74
typ papieru
ustawianie 63
typ pliku wyjściowego
skanowanie obrazu 133
zmiana 109
Typy niestandardowe, menu 146
typy papieru
gdzie ładować 80
obsługa druku dwustronnego 80
obsługiwane przez drukarkę 80

U

ukrywanie ikon na ekranie głównym 21
ulotność
informacje o 220
umieszczanie arkuszy separujących między kopiami 100
Uniwersalny rozmiar papieru 147
ustawianie 63
urządzenie przenośne
drukowanie 84
usługa dzwonków charakterystycznych, faks
łączenie z 117
ustawianie
adres TCP/IP 152
ustawianie alarmów e-mail przy użyciu wbudowanego serwera WWW 239
ustawianie nazwy urządzenia dla faksów wychodzących 118
ustawianie numeru faksu lub stacji 118
ustawianie rozmiaru papieru 63
ustawianie typu papieru 63
ustawianie uniwersalnego rozmiaru papieru 63
ustawienia administracyjne
Embedded Web Server 238
ustawienia ekologiczne
jasność wyświetlacza, dostosowywanie 60
oświetlenie standardowego odbiornika 61
Tryb cichy 59
tryb czuwania 59
Tryb ekologiczny 58
tryb hibernacji 60
zmniejszanie zużycia materiałów eksploatacyjnych 57
Ustawienia odbiornika, menu 148
ustawienia portu
konfiguracja 56
ustawienia serwisowe
jasność, regulacja 60
oświetlenie standardowego odbiornika 61
Tryb cichy 59
tryb czuwania 59
tryb hibernacji 60
zmniejszanie zużycia materiałów eksploatacyjnych 57
ustawienia sieci
Embedded Web Server 238
ustawienia trybu ekologicznego 58
Usuń elementy opakowania, [nazwa obszaru] 261
uszkodzony dysk twardy drukarki 255

uzyskiwanie dostępu do płyty systemowej 26
uzyskiwanie dostępu do wbudowanego serwera WWW 20
używanie papieru makulaturowego 57
używanie skrótów
  wysyłanie faksu 122
używanie trybu cichego 59

W

wewnętrzny serwer wydruku
  rozwiązywanie problemów 287
wirtualny wyświetlacz
  sprawdzanie przy użyciu wbudowanego serwera WWW 238
Włóż kasetę zszywek 258
Włóż pudło dziurkacza 258
WS-Scan
  informacje 23
wskazówki
  etykiety, papier 88
  karty 89
  korzystanie z kopert 88
  korzystanie z papieru firmowego 87
  wskazówki dotyczące korzystania z folii 88
wskazówki dotyczące korzystania z kopert 88
wskazówki dotyczące korzystania z papieru firmowego 87
wstępna konfiguracja faksu 114
  korzystanie z wbudowanego serwera WWW 114
wstrzymane zadania 90
  drukowanie z komputera Macintosh 90
  drukowanie z systemu Windows 90
wstrzymywanie faksów 126
wybór połączenia faksu 115
wydruki mają postać jednolicie kolorowych lub czarnych stron 297
Wyjmij papier z [nazwa zestawu połączonych odbiorników] 262
Wyjmij papier z odbiornika [x] 261
Wyjmij papier ze standardowego odbiornika 261
Wyjmij papier ze wszystkich odbiorników 262
wyjmowanie dysku twardego drukarki 42
Wykańczanie, menu 209
wymazywanie dysku 222
wymazywanie dysku twardego drukarki 222
wymazywanie zawartości dysku twardego 222
wymazywanie zawartości pamięci nieulotnej 221
wymazywanie zawartości pamięci ulotnej 221
wymiana kasety drukującej 232
wymiana naczynia na zużyty toner 235
wyposażenie
  drukarka 11
wyposażenie drukarki 11
wysyłanie faksu 121
  używanie skrótów 122
wysyłanie faksu przy użyciu ekranu dotykowego 120
wysyłanie faksu przy użyciu skrótów 122
wysyłanie faksu w zaplanowanym terminie 123
wysyłanie wiadomości e-mail
  dodawanie wiersza tematu 109
  dodawanie wiersza treści wiadomości 109
  konfiguracja ustawień poczty e-mail 106
  korzystanie z ekranu dotykowego 108
  opcje zaawansowane 112
  przy użyciu książki adresowej 109
  przy użyciu numeru skrótu 108
  tworzenie skrótów przy użyciu ekranu dotykowego 107
  tworzenie skrótów za pomocą wbudowanego serwera WWW 107
  ustawianie funkcji e-mail 106
Wyślij jako
  opcje e-mail 112
  opcje skanowania 133
wyświetlacz, panel operacyjny drukarki 14
  regulacja jasności 60
wyświetlanie
  reports (raporty) 239
wyświetlanie ikon na ekranie głównym 21

X

XPS, menu 214

Z

zabezpieczenie, blokada 26
zacięcia
  lokalizacja obszarów zacięć 242
  lokalizacje 242
  numery 242
  zapobieganie 241
zacięcia papieru
  zapobieganie 241
zacięcia papieru, usuwanie
  200 zacięcie papieru 243
  201 zacięcie papieru 243
  202–203 zacięcia papieru 244
  230 zacięcie papieru 245
  231–239 zacięcie papieru 246
  24x zacięcie papieru 246
  250 zacięcie papieru 247
  280–289 zacięcie papieru 248
  280–299 226
  290–292 zacięcia papieru 249
  400–403 zacięcia papieru 249
  431–438 zacięcia papieru 250
  460–461 zacięcia papieru 249
zacięcia, usuwanie
  200 zacięcie papieru 243
  201 zacięcie papieru 243
  202–203 zacięcia papieru 244
  230 zacięcie papieru 245
  231–239 zacięcie papieru 246
  24x zacięcie papieru 246
  250 zacięcie papieru 247
  280–289 zacięcie papieru 248
  280–299 226
  290–292 zacięcia papieru 249
  400–403 zacięcia papieru 249
  431–438 zacięcia papieru 250
  455 staple jam (283 zacięcie zszywacza) 250
  460–461 zacięcia papieru 249

zacięcie zszywacza, usuwanie 455 staple jam (283 zacięcie zszywacza) 250
zadania wydruku odroczonego 90
drukowanie z komputera Macintosh 90
drukowanie z systemu Windows 90
zadania wydruku powtarzanego 90
drukowanie z komputera Macintosh 90
drukowanie z systemu Windows 90
zadanie drukowania anulowanie, z komputera 92
Zainstaluj odbiornik [x] 257
Zainstaluj podajnik kopert 258
Zainstaluj zasobnik [x] 257
zakładanie pokrywy płyty systemowej 26
Załaduj do podajnika ręcznego [ciąg niestandardowy] 259
Załaduj do podajnika ręcznego [nazwa typu niestandardowego] 259
Załaduj do podajnika ręcznego [rozmiar papieru] 260
Załaduj do podajnika ręcznego [typ papieru] [rozmiar papieru] 260
Załaduj zszywki 260
zamawianie
kasety drukujące 230
kasety zszywek 231
nagrzewnica lub moduł przenoszący 230
pojemnik na zużyty toner 231
zestaw czyszczący 231
zamawianie kasety drukującej 230
Zamknij drzwiczki [zasobnik] 255
Zamknij górną pokrywę dostępu 255
Zamknij lewe drzwiczki boczne 255
Zamknij pokrywę modułu transferu 255
Zamknij przednie drzwiczki 255
zapisywanie
materiały eksploatacyjne 229
papier 78
zapobieganie zacięciom papieru 241
Zasobnik na 550 arkuszy
instalowanie 44
zasobnik na 550 arkuszy (standardowy lub opcjonalny)
ładowanie 63
zasobnik standardowy
ładowanie 63
zasobniki
łączenie 72
rozłączanie 72
Zastąp rozmiar, menu 141
Zdalny panel operatora
konfiguracja 24
zdjęcia
kopiowanie 94
Zestaw automatycznego podajnika dokumentów
zamawianie 231
zestaw czyszczący
zamawianie 231
zewnętrzna obudowa drukarki
czyszczenie 224
Zmiana [źródło papieru] na [nazwa niestandardowego typu] 253
zmiana typu pliku wyjściowego
wysyłanie wiadomości e-mail 109
Zmień [źródło papieru] na [ciąg niestandardowy] 254
Zmień [źródło papieru] na [ciąg niestandardowy] załaduj [orientacja] 254
Zmień [źródło papieru] na [niestandardowy typ nazwy] załaduj [orientacja] 254
Zmień [źródło papieru] na [rozmiar papieru] [typ papieru] 254
Zmień [źródło papieru] na [rozmiar papieru] [typ papieru] załaduj [orientacja] 255
zmniejszanie hałasu wytwarzanego przez drukarkę 59
zmniejszanie kopii 98
zmniejszanie zużycia materiałów eksploatacyjnych 57
znajdowanie adresu IP drukarki 20
znajdowanie dokładniejszych informacji o drukarce 9