X790 Series

用戶手冊

2011 年 9 月 **www.lexmark.com**

機器型式：

7562、4917

機種：

432、436、dn1、dn2、gd1、gd2、dt1、dt2、gt1、gt2、df1、df2、gf1、gf2、d01、d02、g01、g02、t01、t02、g91、g92、f01、f02、g81、g82

目錄

安全資訊.....16

認識印表機.....18

感謝您選擇本印表機！.....18

尋找印表機相關資訊.....18

選取印表機放置地點.....19

印表機配置.....20

掃描器的基本功能.....21

瞭解自動送件器和掃描器玻璃面板.....22

瞭解印表機控制面板.....23

瞭解主畫面.....24

瞭解主畫面.....24

使用觸控式螢幕按鈕.....25

設定及使用主畫面應用程式.....28

存取 Embedded Web Server（內嵌式 Web 伺服器）.....28

啓動主畫面應用程式.....28

使用 Embedded Web Server（內嵌式 Web 伺服器）匯出和匯入配置.....31

其他印表機設定.....32

安裝內接式選購品.....32

可用的內接式選購品.....32

使用安全鎖功能.....33

存取系統主機板.....34

安裝記憶卡.....37

安裝快閃記憶體或韌體卡.....39

安裝內部解決方案連接埠.....41

安裝印表機硬碟.....45

移除印表機硬碟.....50

安裝順序.....51

安裝選購性送紙匣.....51

連接電纜.....52

驗證印表機設定.....53

列印功能表設定頁.....53

列印網路設定頁.....54

設定印表機軟體.....54

安裝印表機軟體 54
更新印表機驅動程式中的可用選購品....55
設定無線列印....55
在無線網路上安裝印表機所需的資訊....55
在無線網路上安裝印表機 (Windows)....56
在無線網路上安裝印表機 (Macintosh) 58
在有線網路上安裝印表機....60
在安裝新的網路「內部解決方案連接埠」之後變更連接埠設定....62
設定序列列印....64

降低印表機對環境帶來的影響....66

節省紙張和碳粉....66
使用再生紙 66
節省耗材....66
省電....67
使用 Eco-Mode（經濟省電模式）....67
降低印表機噪音 67
調整睡眠模式....68
使用休眠模式....69
調整顯示畫面的亮度 69
設定標準出紙槽照明 70
回收利用....70
回收 Lexmark 產品 70
回收 Lexmark 包裝材料....71
回收 Lexmark 碳粉匣供重複使用或資源回收....71

載入紙張和特殊材質....72

設定紙張尺寸和類型....72
配置 Universal（通用尺寸）紙張設定....72
載入標準或選購性 550 張送紙匣....73
載入 2000 張高容量送紙器....76
將紙張載入多用途送紙器....78
鏈結及解除鏈結送紙匣....80
鏈結送紙匣 80
解除送紙匣的鏈結....81
鏈結出紙槽 81
建立紙張類型的自訂名稱....81
指定自訂紙張類型名稱 82
配置自訂名稱....82

紙張和特殊材質指引.....83

紙張指引.....83
- 紙張特性.....83
- 選取紙張.....84
- 選取預印紙張規格和銜頭紙.....84
- 使用再生紙和其他辦公室紙張.....84
- 存放紙張.....85

支援的紙張尺寸、類型和重量.....86
- 支援的紙張尺寸.....86
- 支援的紙張類型和重量.....87
- 支援的輸出處理特性.....88

列印.....91

列印文件.....91
- 列印文件.....91
- 黑白列印.....91
- 調整碳粉明暗度.....91

從快閃儲存碟列印.....92
- 從快閃儲存碟列印.....92
- 支援的快閃儲存碟和檔案類型.....94

列印在特殊材質上.....94
- 信頭紙使用提示.....94
- 專用透明投影膠片使用提示.....94
- 信封使用提示.....95
- 標籤使用提示.....95
- 卡片使用提示.....96

列印機密工作和其他保留工作.....96
- 將列印工作儲存在印表機中.....96
- 列印機密工作和其他保留工作.....97

列印資訊頁.....97
- 列印字型範例清單.....97
- 列印目錄清單.....98

取消列印工作.....98
- 從印表機控制面板取消列印工作.....98
- 從電腦取消列印工作.....98

複印.....99

進行複印.....99
- 快速複印.....99
- 使用自動送件器複印.....99
- 使用掃描器玻璃面板複印.....100

複印膠捲相片.....100
複印在特殊材質上.....100
複印投影片.....100
複印銜頭紙.....100
自訂複印設定.....101
黑白複印.....101
複印至不同尺寸.....101
使用來自所選紙匣的紙張複印.....101
複印不同的紙張尺寸.....102
複印在紙張的兩面（雙面列印）.....103
縮小或放大複印文件.....103
調整複印品質.....103
逐份列印.....104
在複印文件之間加入分隔頁.....104
將多個頁面複印至一頁.....105
建立自訂複印工作（工作建置）.....105
在複印文件上放置資訊.....106
在每一個頁面的頂端放置日期和時間.....106
在每一個頁面放置背景畫面訊息.....106
取消複印工作.....107
文件在自動送件器中時取消複印工作.....107
正在使用掃描器玻璃面板來複印頁面時取消複印工作.....107
在列印頁面時取消複印工作.....107
瞭解複印畫面及選項.....107
Copy from（原稿尺寸）.....107
Copy to（複印目標）.....107
份數.....108
Scale（比例）.....108
Darkness（明暗度）.....108
Sides (Duplex)（雙面）.....108
Collate（逐份列印）.....108
Content（內容）.....108
色彩.....109
Advanced Options（進階選項）.....109
另存爲快捷鍵.....110

以電子郵件寄送.....111

備妥以寄送電子郵件.....111
設定電子郵件功能.....111
配置電子郵件設定.....111
建立電子郵件快捷鍵.....112
使用 Embedded Web Server（內嵌式 Web 伺服器）建立電子郵快捷鍵.....112
使用觸控式螢幕建立電子郵快捷鍵.....112

以電子郵件寄送文件.....113
使用觸控式螢幕傳送電子郵件.....113
利用快捷鍵號碼傳送電子郵件.....113
利用通訊錄傳送電子郵件.....113
自訂電子郵件設定.....114
新增電子郵件主題和訊息資訊.....114
變更輸出檔案類型.....114
取消電子郵件.....115
瞭解電子郵件選項.....115
收件人.....115
主旨.....115
訊息.....115
檔名.....115
Original Size（原始尺寸）.....115
Resolution（解析度）.....116
色彩.....116
Content（內容）.....116
Darkness（明暗度）.....116
Send As（傳送爲：）.....116
頁面設定.....117
掃描預覽.....117
進階選項.....117

傳真.....118

使印表機做好傳真的準備.....118
起始傳真設定.....119
選擇傳真連線.....119
連接到類比電話線.....120
連接到 DSL 服務.....120
連接至 PBX 或 ISDN 系統.....121
連接特殊響鈴服務.....121
連接到您國家或地區適用的連結器.....122
設定外送傳真或站台名稱和號碼.....122
設定日期和時間.....123
將印表機配置爲實行日光節約時間.....123
建立快捷鍵.....124
使用 Embedded Web Server（內嵌式 Web 伺服器）建立傳真目的地快捷鍵.....124
使用觸控式螢幕建立傳真目的地捷徑.....124
傳送傳真.....125
使用觸控式螢幕傳送傳真.....125
利用電腦傳送傳真.....125
使用快捷鍵傳送傳真.....126
使用通訊錄傳送傳真.....126

自訂傳真設定.....126
變更傳真解析度.....126
使傳真文件變淺或變深.....127
在排定的時間傳送傳真.....127
檢視傳真記錄.....127
封鎖垃圾傳真.....128
取消外送的傳真.....128
在掃描原始文件中途取消傳真.....128
在原始文件已掃描至記憶體後取消傳真.....128
瞭解傳真選項.....128
Content（內容）.....128
Resolution（解析度）.....129
Darkness（明暗度）.....129
Color（彩色）.....129
Page Setup（頁面設定）.....129
掃描預覽.....130
Delayed Send（延遲傳送）.....130
Advanced Options（進階選項）.....130
保留與轉發傳真.....130
Holding faxes（保留傳真）.....130
Forwarding a fax（轉發傳真）.....131

掃描至 FTP 位址.....132

掃描至 FTP 位址.....132
使用觸控式螢幕掃描至 FTP 位址.....132
使用捷徑號碼掃描至 FTP 位址.....132
利用通訊錄掃描到 FTP 位址.....133
建立快捷鍵.....133
使用 Embedded Web Server（內嵌式 Web 伺服器）建立 FTP 快捷鍵.....133
使用觸控式螢幕建立 FTP 捷徑.....133
瞭解 FTP 選項.....134
FTP.....134
檔名.....134
Original Size（原始尺寸）.....134
Send As（傳送爲：）.....134
色彩.....134
Resolution（解析度）.....134
Darkness（明暗度）.....135
頁面設定.....135
Content（內容）.....135
掃描預覽.....135
Advanced Options（進階選項）.....136

掃描至電腦或快閃儲存碟.....137

掃描至電腦.....137
掃描到快閃儲存碟.....138
瞭解「掃描中心」特性.....138
使用 ScanBack 公用程式.....138
瞭解掃描設定檔選項.....139
Original Size（原始尺寸）.....139
Resolution（解析度）.....139
Color（色彩）.....139
Content（內容）.....139
Darkness（明暗度）.....140
Page Setup（頁面設定）.....140
Scan Preview（掃描預覽）.....140
進階選項.....140

瞭解印表機功能表.....141

功能表清單.....141
Supplies menu（耗材功能表）.....142
Paper menu（紙張功能表）.....144
Default Source menu（預設來源功能表）.....144
Paper Size/Type menu（紙張尺寸/類型功能表）.....145
Configure MP menu（配置多用途送紙器功能表）.....148
Substitute Size menu（替代尺寸功能表）.....148
Paper Texture menu（紙張材質功能表）.....148
Paper Weight menu（紙張重量功能表）.....150
Paper Loading menu（載入的紙張類型功能表）.....152
Custom Type menu（自訂類型功能表）.....153
Custom Names menu（自訂名稱功能表）.....154
Custom Bin Names menu（自訂出紙槽名稱功能表）.....154
Custom Scan Sizes menu（自訂掃描尺寸功能表）.....154
Universal Setup menu（通用尺寸設定功能表）.....155
Bin Setup menu（出紙槽設定功能表）.....155
Reports menu（報告功能表）.....157
Reports menu（報告功能表）.....157
Network/Ports menu（網路/連接埠功能表）.....158
Active NIC menu（作用中 NIC 功能表）.....158
Standard Network or Network [x] menus（標準網路或網路 [x] 功能表）.....158
Network Reports menu（網路報告功能表）.....160
Network Card menu（網路卡功能表）.....160
TCP/IP menu（TCP/IP 功能表）.....160
IPv6 功能表.....162

Wireless menu（無線功能表）.....162
AppleTalk menu（AppleTalk 功能表）.....163
Standard USB menu（標準 USB 功能表）.....164
Parallel [x] menu（平行埠 [x] 功能表）.....165
Serial [x] menu（序列埠 [x] 功能表）.....167
SMTP Setup menu（SMTP 設定功能表）.....170
Security menu（安全性功能表）.....171
Editing Security Setups menu（編輯安全設定功能表）.....171
Miscellaneous Security Settings menu（其他安全設定功能表）.....172
機密列印功能表.....173
Disk Wiping menu（磁碟機抹除功能表）.....173
Security Audit Log menu（安全稽核日誌功能表）.....174
Set Date and Time menu（設定日期和時間功能表）.....175
Settings menu（設定功能表）.....177
General Settings menu（一般設定功能表）.....177
Copy Settings menu（複印設定功能表）.....185
Fax Settings menu（傳真設定功能表）.....191
E-mail Settings menu（電子郵件設定功能表）.....202
FTP Settings menu（FTP 設定功能表）.....208
Flash Drive menu（快閃儲存碟功能表）.....213
列印設定.....219
Help menu（說明功能表）.....233

移動印表機之前請先保全記憶體.....235

揮發性聲明.....235
消除揮發性記憶體.....235
消除非揮發性記憶體.....236
清理印表機硬碟記憶體.....236
配置印表機硬碟加密.....237

維護印表機.....238

清除印表機的外部.....238
清潔掃描器玻璃面板.....238
清潔 ADF 組件.....239
清潔列印頭鏡片.....241
存放耗材.....242
檢查耗材狀態.....242
從印表機控制面板檢查耗材的狀態.....242
檢查網路電腦的耗材狀態.....242
訂購耗材.....243
訂購碳粉匣.....243

訂購加熱熔合組件或轉印套件模組 243
訂購廢棄碳粉回收瓶 244
訂購裝釘匣 244
訂購自動送件器套件 244
訂購清潔套件 244
更換耗材 245
更換碳粉匣 245
Replacing the waste toner bottle（更換廢棄碳粉回收瓶） 248
移動印表機 249
移動印表機之前 249
將印表機移到其他地點 249
運送印表機 250

管理支援 251

尋找進階網路功能及管理者資訊 251
使用 Embedded Web Server（內嵌式 Web 伺服器） 251
檢查虛擬顯示幕 251
檢查印表機狀態 251
設定電子郵件警示 252
檢視報告 252
回復出廠預設值 252

清除夾紙 254

避免夾紙 254
瞭解夾紙編號和位置 254
200 paper jam（200 夾紙） 256
201 paper jam（201 夾紙） 256
202 – 203 paper jams（202 – 203 夾紙） 257
230 paper jam（230 夾紙） 258
231 – 239 paper jams（231 – 239 夾紙） 259
24x paper jam（24x 夾紙） 259
250 paper jam（250 夾紙） 260
280 – 289 paper jams（280 – 289 夾紙） 261
290 – 292 paper jams（290 – 292 夾紙） 262
400 – 403 and 460 – 461 paper jams（400 – 403 和 460 – 461 夾紙） 262
431 – 438 paper jams（431 – 438 夾紙） 263
455 staple jam（455 夾釘） 263

疑難排解.....266

解決基本的印表機問題.....266

瞭解印表機訊息.....266

調整色彩.....266

An error has occurred with the USB drive.（USB 儲存碟發生錯誤。）請先移除儲存碟，然後再重新插入。.....266

Change [paper source] to [custom type name]（將 [紙張來源] 變更為 [自訂類型名稱]）.....266

Change [paper source] to [custom type name] load [orientation]（將 [紙張來源] 變更為 [自訂類型名稱] 載入 [方向]）.....267

Change [paper source] to [custom string]（將 [紙張來源] 變更為 [自訂字串]）.....267

Change [paper source] to [custom string] load [orientation]（將 [紙張來源] 變更為 [自訂字串] 載入 [方向]）.....267

Change [paper source] to [paper size] [paper type]（將 [紙張來源] 變更為 [紙張尺寸] [紙張類型]）.....267

Change [paper source] to [paper size] [paper type] load [orientation]（將 [紙張來源] 變更為 [紙張尺寸] [紙張類型] 載入 [方向]）.....267

Close paper transport cover（關上紙張傳輸蓋板）.....268

Close left side door（關上左側門板）.....268

Close [tray] door（關上 [送紙匣] 門板）.....268

Close finisher side door（關上分頁裝訂器側門）.....268

Close finisher top cover（關上分頁裝訂器頂蓋）.....268

Close front door（關閉前門）.....268

Close top access cover（關閉頂存取蓋）.....268

Disk corrupted（磁碟損毀）.....268

Disk near full.（磁碟幾乎已滿。）Securely clearing disk space.（安全的清理磁碟空間。）.....268

Disk problem（磁碟問題）.....268

Empty the hole punch box（將打孔箱清空）.....269

Error reading USB drive.（讀取 USB 儲存碟時發生錯誤。）Remove USB.（請移除 USB。）....269

Fax partition inoperative.Contact system administrator.（傳真分割區無法運作，請聯絡系統管理員。）.....269

Fax server 'To Format' not set up.Contact system administrator.（未設定傳真伺服器的「接收者格式」，請聯絡系統管理員。）.....269

Fax Station Name not set up（傳真站台名稱未設定）.....269

Fax Station Number not set up（傳真站台號碼未設定）.....269

Install bin [x]（安裝 [x] 號出紙槽）.....270

Install Tray [x]（安裝 [x] 號送紙匣）.....270

Insert the hole punch box（插入打孔箱）.....270

Insert Tray [x]（插入 [x] 號送紙匣）.....270

Insert staple cartridge（插入裝釘匣）.....270

Install envelope feeder（安裝信封送紙器）.....270

Load [src] with [custom type name]（在 [來源] 中載入 [自訂類型名稱]）.....271

Load [src] with [custom string]（在 [來源] 中載入 [自訂字串]）.....271

Load [src] with [size]（在 [來源] 中載入 [尺寸]）.....271

Load [src] with [type] [size]（在 [來源] 中載入 [類型] [尺寸]）.....271

Load Manual Feeder with [custom type name]（在手動輔助式送紙器中載入 [自訂類型名稱]）....272
Load Manual Feeder with [custom string]（在手動輔助式送紙器中載入 [自訂字串]）....272
Load Manual Feeder with [paper size]（在手動輔助式送紙器中載入 [紙張尺寸]）....272
Load Manual Feeder with [paper type] [paper size]（在手動輔助式送紙器中載入 [紙張類型] [紙張尺寸]）....272
Load staples（載入釘書針）....273
Memory full, cannot print faxes（記憶體已滿，無法列印傳真）....273
Reattach bin [x]（重新安裝 [x] 號出紙槽）....273
Reattach bin [x] – [y]（重新安裝 [x] – [y] 號出紙槽）....273
Remove packaging material, [area name]（移除包裝材料，[區域名稱]）....274
Remove paper from standard output bin（從標準出紙槽移除紙張）....274
Remove paper from bin [x]（從 [x] 號出紙槽移除紙張）....274
Remove paper from all bins（從所有出紙槽移除紙張）....274
Remove paper from [linked set bin name]（從 [連結的設定出紙槽名稱] 取出紙張）....274
Restore held jobs?（回復保留的工作？）....274
Scanner automatic feeder cover open（掃描器的自動送件器蓋板打開）....274
Slide finisher to the left（請將分頁裝訂器滑向左邊）....275
Some held jobs were not restored（有些保留工作並未回復）....275
Supply needed to complete job（需要耗材才能完成工作）....275
Tray [x] paper size unsupported（[x] 號送紙匣的紙張尺寸不受支援）....275
Unsupported disk（不支援的磁碟）....275
31.xx Missing or defective [color] cartridge（31.xx 找不到 [某顏色] 碳粉匣或該碳粉匣有瑕疵）...275
32.xx [color] cartridge part number unsupported by device（32.xx 此裝置不支援 [某顏色] 碳粉匣材料編號）....275
34 不正確的紙張大小, 開啓 [src]....275
35 Insufficient memory to support Resource Save feature（35 記憶體不足，無法支援節省資源功能）....276
37 Insufficient memory to collate job（37 記憶體不足，無法逐份列印工作）....276
37 Insufficient memory for Flash Memory Defragment operation（37 記憶體不足，無法進行快閃記憶體重組作業）....276
37 Insufficient memory, some Held Jobs were deleted（37 記憶體不足，已刪除某些保留工作）.276
37 Insufficient memory, some held jobs will not be restored（37 記憶體不足，有些保留工作並不會回復）....276
38 Memory full（38 記憶體已滿）....277
39 Complex page, some data may not have printed（39 複雜頁面，某些資料可能未列印）....277
40 [color] 重新裝填無效，變更墨水匣....277
51 Defective flash detected（51 偵測到不良的快閃記憶體）....277
52 Not enough free space in flash memory for resources（52 快閃記憶體中沒有足夠的可用空間可供資源使用）....277
53 Unformatted flash detected（53 偵測到未格式化的快閃記憶體）....277
54 網路 [x] 軟體錯誤....278
54 Serial option [x] error（54 序列選項 [x] 錯誤）....278
54 Standard network software error（54 標準網路軟體錯誤）....278
55 Unsupported option in slot [x]（55 插槽 [x] 中有不支援的選購品）....278
56 Parallel port [x] disabled（56 平行埠 [x] 已關閉）....278
56 Serial port [x] disabled（56 序列埠 [x] 已關閉）....279

56 Standard USB port disabled（56 標準 USB 連接埠已關閉）.....279
56 Standard parallel port disabled（56 標準平行埠已關閉）.....279
56 USB port [x] disabled（56 USB 連接埠 [x] 已關閉）.....279
57 Configuration change, some held jobs were not restored（57 配置變更，有些保留工作並未回復）.....279
58 Too many bins attached（58 安裝了太多出紙槽）.....279
58 Too many disks installed（58 安裝了太多磁碟）.....280
58 Too many flash options installed（58 安裝了太多快閃記憶體選購品）.....280
58 Too many trays attached（58 安裝了太多送紙匣）.....280
58 Input config error（58 輸入配置錯誤）.....280
59 Incompatible output bin [x]（59 [x] 號出紙槽不相容）.....281
61 Remove defective disk（61 移除不良磁碟）.....281
62 Disk full（62 磁碟已滿）.....281
80.xx Fuser near life warning（80.xx 加熱組件即將達到使用期限警告）.....281
80.xx Fuser life warning（80.xx 加熱組件使用期限警告）.....281
80.xx Replace fuser（80.xx 更換加熱組件）.....281
80.xx 加熱組件遺失.....281
82.xx Replace waste toner bottle（82.xx 更換廢棄碳粉回收瓶）.....282
82.xx Waste toner bottle missing（82.xx 找不到廢棄碳粉回收瓶）.....282
82.xx Waste toner bottle nearly full（82.xx 廢棄碳粉回收瓶幾乎已滿）.....282
83.xx Replace transfer module（83.xx 更換轉印套件模組）.....282
83.xx Transfer module life warning（83.xx 轉印套件模組使用期限警告）.....282
83.xx Transfer module missing（83.xx 找不到轉印套件模組）.....282
88.xx [color] cartridge nearly low（88.xx [某顏色] 碳粉匣即將不足）.....282
88.xx [color] cartridge low（88.xx [某顏色] 碳粉匣碳粉不足）.....282
88.xx [color] cartridge very low（88.xx [某顏色] 碳粉匣碳粉快用完了）.....283
88.xx [Color] cartridge critically low（88.xx [某顏色] 碳粉匣碳粉嚴重不足）.....283
840.01 Scanner disabled by admin（840.01 管理者已關閉掃描器）.....283
840.02 掃描器停用。如果問題持續存在，請聯絡系統管理員。.....283
1565 Emulation error, load emulation option（1565 模擬模式錯誤，請載入模擬模式選購品）.....283
解決列印問題.....284
多重語言 PDF 檔無法列印.....284
印表機控制面板顯示幕一片空白，或只顯示菱形.....284
出現有關讀取 USB 儲存碟的錯誤訊息.....284
列印工作無法列印.....284
機密工作和其他保留工作無法列印.....285
列印工作所花的時間比預期時間長.....285
工作從錯誤的送紙匣列印，或在錯誤的紙張上列印.....286
印出錯誤的字元.....286
無法鏈結送紙匣.....286
大型工作無法逐份列印.....287
發生非預期的換頁.....287
解決複印問題.....287
影印機未回應.....287

掃描器無法關閉 288
複印品質不佳....288
局部的文件或相片複印 289
解決掃描器問題....290
檢查未回應的掃描器 290
無法成功完成掃描....290
掃描時間太久或使電腦無法運作 290
掃描影像品質不佳....291
局部的文件或相片掃描 291
無法從電腦傳真 291
解決傳真問題....292
尚未設定傳真及電子郵件功能....292
未啓用來電顯示 292
無法傳送或接收傳真 292
可以傳送但無法接收傳真....294
可以接收但無法傳送傳真....294
接收到的傳真列印品質不佳 295
解決主畫面應用程式問題....296
應用程式發生錯誤....296
解決選購品問題....296
選購品無法正常運作，或在安裝後隨即停止運作....296
送紙匣問題 297
2,000 張裝紙器問題....297
無法偵測到快閃記憶卡 298
無法偵測到印表機硬碟 298
「內部解決方案連接埠」無法正常運作 298
內接式列印伺服器無法正常運作....299
記憶卡 299
USB/平行介面卡無法正常運作 299
解決送紙問題....299
紙張經常夾紙....299
清除夾紙後仍出現夾紙訊息 300
夾住的頁面沒有重新列印....300
解決列印品質問題....300
字元有鋸齒狀或邊緣不平滑的情形 300
影像遭到削減....301
彩色頁面上出現細緻的水平線條 301
列印文件上出現陰影影像....301
列印文件上出現灰色調背景 302
邊界錯誤....302
列印文件上出現彩色淡線、白線或不正確的彩色線條....303
紙張扭曲....303
列印不規則頁面 304

列印色澤太濃.....305
列印色澤太淡.....305
印表機印出空白頁.....306
列印文件上出現重複瑕疵.....307
列印歪斜.....307
列印文件有實色彩色或純黑色頁面.....308
專用透明投影膠片或紙張上有黑色或白色條紋.....308
列印文件上出現帶斑紋的水平線條.....309
帶斑紋的垂直線條.....309
頁面上出現碳粉霧化或背景陰影.....310
碳粉脫落.....311
碳粉斑點.....311
專用透明投影膠片列印品質不佳.....312
列印密度不均勻.....312
解決色彩品質問題.....312
關於彩色列印的常見問題集.....312
Embedded Web Server（內嵌式 Web 伺服器）未開啓.....315
檢查網路連線.....315
檢查輸入 Web 瀏覽器的位址.....315
暫時停用 Web Proxy 伺服器.....315
聯繫客戶支援.....315

注意事項.....316
產品資訊.....316
版本注意事項.....316
耗電量.....322

索引.....327

安全資訊

請將電源線連接到本產品附近且妥善接地的電源插座，而且必須易於使用。

請避免在有水或潮濕的地點附近放置或使用本產品。

請當心－有潛在傷害的危險：本產品係採用雷射裝置。使用非本文指定之程序控制、調整或效能，可能導致有害之輻射外洩。

本產品使用的列印過程，將會在列印材質上加熱，熱量可能會使列印材質產生釋出物。您必須瞭解本操作手冊有關選擇列印材質的指引，避免可能有害的釋出物。

請當心－有潛在傷害的危險： 本產品中的鋰電池原本並不需要予以更換。若未正確更換鋰電池，可能會有爆炸的危險。請勿將鋰電池充電、拆裝或焚燒。請遵照製造商的指示及當地法規，丟棄用過的電池。

請當心－表面會發熱：印表機內部的溫度可能很高。為避免被發熱表面或元件燙傷的危險，請先讓該表面或元件冷卻之後再觸摸。

請當心－有潛在傷害的危險：印表機的重量超過 18 公斤（40 磅），若要安全地抬起它，需要有兩個或兩個以上受過訓練的工作人員。

請當心－有潛在傷害的危險： 移動印表機之前，請遵循下列指引，以免受傷或損壞印表機：

- 利用電源開關關閉印表機電源，然後從牆上插座拔掉電源線。
- 移動印表機之前，請先中斷印表機的所有纜線和電纜。
- 將印表機抬離選購性裝紙器，再將印表機放置一旁，請避免同時抬起裝紙器和印表機。

請注意：請利用印表機兩邊的握把，將印表機抬離選購性裝紙器。

請只使用本產品隨附的電源線，或製造商的授權更換品。

請當心－有潛在傷害的危險：當連接此產品到公用的切換電話網路時，為了減少火災的風險，僅使用此產品提供的電信 (RJ-11) 卡或 UL Listed 26 AWG 或更大的替代品。

請當心－有觸電的危險：若您在安裝印表機之後才取用系統主機板或安裝選購性硬體或記憶體裝置，請先關閉印表機電源，並從牆上插座拔除電源線，再繼續作業。若您有任何其他裝置連接至印表機，請也關閉它們的電源，並拔下所有連接到印表機的電纜。

發生瓦斯漏氣事件時，請不要在漏氣現場附近利用電話通報該漏氣事件。

請當心－有觸電的危險：請確定所有的外接線（如乙太網路與電話系統連線）均已適當地安裝在所標示的連接埠插孔中。

本產品採用特定製造商的零件，其設計、測試及檢驗均符合全球最嚴格的安全標準。某些零件的安全特性可能不顯著。若使用其他替代零件，製造商不負任何責任。

請當心－有潛在傷害的危險： 請勿切割、扭轉、彎曲或擠壓電源線，或是在電源線上放置重物。請避免讓電源線遭到磨損或壓迫。請不要讓電源線夾在傢俱和牆壁這類的物體之間。若發生以上任一種情況，有可能會引起火災或造成觸電。請定期檢查電源線，確認有無該等問題的跡象。檢查電源線之前，請先從電源插座拔掉電源線。

有關服務或維修的事項，除了本使用者說明文件所提供的說明之外，您可以向專業維修人員尋求協助。

請當心－有觸電的危險：為避免電擊的危險，當您清潔印表機外部時，請先拔下牆上插座的電源線，並且拔除連接印表機的所有電纜，然後再繼續作業。

請當心－有觸電的危險：請勿在雷雨天氣使用傳真功能。請勿於雷雨天氣時安裝本產品或連接電子產品或電纜，例如：傳真機特性、電源線或電話。

請當心－有傾倒的危險：地面裝載的配置需搭配額外的設備，來增加穩定性。如果您即將使用高容量進紙匣、雙面列印裝置及進紙選購品，或即將使用多個進紙選購品，便需使用印表機台座或印表機底座。如果您購買的是能夠掃描、複印及傳真的多功能複合機 (MFP)，那麼您可能需搭配額外的設備。如需其他資訊，請參閱 **www.lexmark.com/multifunctionprinters**。

請當心－有潛在傷害的危險：爲了降低因設備不穩固可能造成的風險，請分別載入每一個裝紙器或送紙匣。請讓其他所有裝紙器或送紙匣保持關閉狀態，等需要使用時再打開。

請保存上述指示。

認識印表機

感謝您選擇本印表機！

我們戮力於提供您滿意的產品。

要立刻開始使用新印表機，請參考印表機隨附的安裝說明文件，然後查看*用戶手冊*，瞭解如何執行基本的列印工作。要讓印表機發揮最大效益，請詳讀*用戶手冊*，且務必登入本公司網站，查看最近的更新資訊。

本公司致力於提供您效能與價值兼具的印表機，以滿足您的需求。如果使用期間出現任何問題，本公司專業的支援代表將竭誠協助您儘速解決，重新順利運作。若您發現任何需要改進之處，請不吝提供寶貴意見。本公司秉持以客爲尊的信念，竭誠歡迎您提供意見，讓我們把每件事做得更加完善。

尋找印表機相關資訊

您在尋找什麼？	請在這裡尋找
起始設定指示： • 連接印表機 • 安裝印表機軟體	安裝說明文件—印表機隨附的安裝說明文件，也可從下列 Lexmark 網站取得：**http://support.lexmark.com**。
使用印表機的其他安裝與指示： • 選取與存放紙張和特殊材質 • 載入紙張 • 配置印表機設定 • 檢視與列印文件和相片 • 設定與使用印表機軟體 • 在網路上配置印表機（根據您的印表機型號） • 保養與維護印表機 • 疑難排解與解決問題	*用戶手冊*—*用戶手冊*隨附在*軟體與說明文件* 光碟中。 請到本公司網站，取得更新資料：**http://support.lexmark.com**。
以下各項的指示： • 利用「導引式」或「進階」無線設定安裝印表機 • 將印表機連接至乙太網路或無線網路 • 印表機連線問題的疑難排解	*網路功能設定指南*—開啓*軟體與說明文件* 光碟，然後在「出版品」資料夾下方尋找*印表機與軟體說明文件*。從出版品清單，按一下**網路功能設定指南**鏈結。
協助使用印表機軟體	Windows 或 Mac 說明—開啓印表機軟體程式或應用程式，然後按一下**說明**。 按一下 ?，檢視與作業內容相關的資訊。 **請注意：** • 「說明」會隨同印表機軟體自動安裝。 • 印表機軟體位在印表機的「程式」資料夾中或出現在桌面上，視您的作業系統而定。

您在尋找什麼？	請在這裡尋找
最新的補充資訊、更新資料及技術支援： • 說明文件 • 驅動程式下載 • 線上交談支援 • 電子郵件支援 • 電話支援	Lexmark 支援網站—**http://support.lexmark.com** **請注意：**選取您所在的國家或地區，再選取您的產品，以檢視適當的支援網站。 您可以在支援網站或印表機隨附的紙本保固合約上，找到您所在國家或地區的支援電話號碼和辦公時間。 請記錄並備妥下列資訊（位於店家收據與印表機背面），方便支援中心提供您更快速的服務： • 機器型號 • 序號 • 購買日期 • 購買商店
保固資訊	保固資訊因國家或地區而有所不同： • **在美國**—請參閱印表機隨附的「有限保固聲明」，或者登入下列網站：**http://support.lexmark.com**。 • **在其他國家和地區**—請參閱印表機隨附的紙本保固合約。

選取印表機放置地點

請當心－有潛在傷害的危險：印表機的重量超過 18 公斤（40 磅），若要安全地抬起它，需要有兩個或兩個以上受過訓練的工作人員。

選取印表機放置地點時，請預留足夠的空間，方便您打開送紙匣、蓋板和門板。如果您預計安裝任何選購品，請同時為該選購品預留足夠的迴旋空間。請注意下列重要事項：

- 確認室內空氣流動符合最新版的 ASHRAE 62 標準或 CEN 技術委員會 156 標準。
- 提供一個平坦、穩固且穩定的表面。
- 擺放印表機時，請注意下列事項：
  - 印表機應遠離空調設備、電熱器或抽風機的送風口。
  - 印表機應避免陽光直射、溼度過高或過低或溫差過大等問題。
  - 印表機應保持乾淨、乾燥，並避免灰塵堆積。
- 建議您在印表機周圍預留以下適當的通風空間：

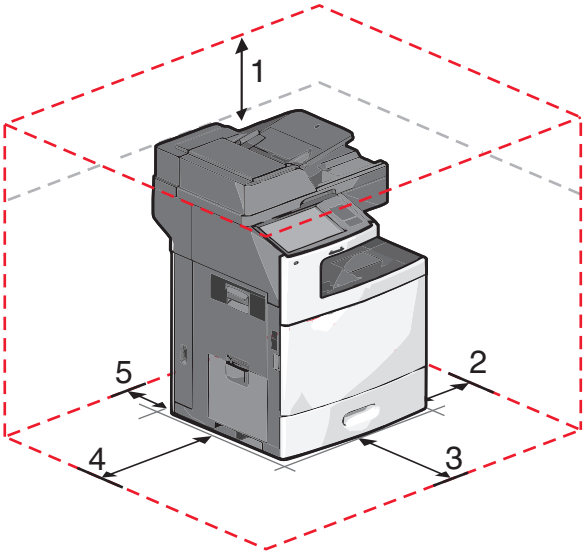

1	458 公釐（18 英吋）
2	100 公釐（3.9 英吋）
3	380 公釐（14.9 英吋）
4	432 公釐（17 英吋）
5	150 公釐（5.9 英吋）

印表機配置

請當心－有傾倒的危險：落地式配置需搭配使用額外的設備，以增加穩定性。如果您即將使用高容量進紙匣、雙面列印裝置及進紙選購品，或即將使用多個進紙選購品，便需使用印表機台座或印表機底座。如果您購買的是能夠掃描、複印及傳真的多功能複合機 (MFP)，那麼您可能需搭配使用額外的設備。如需其他資訊，請參閱 **www.lexmark.com/multifunctionprinters**。

配置基本印表機時，您可以新增選購性送紙匣。

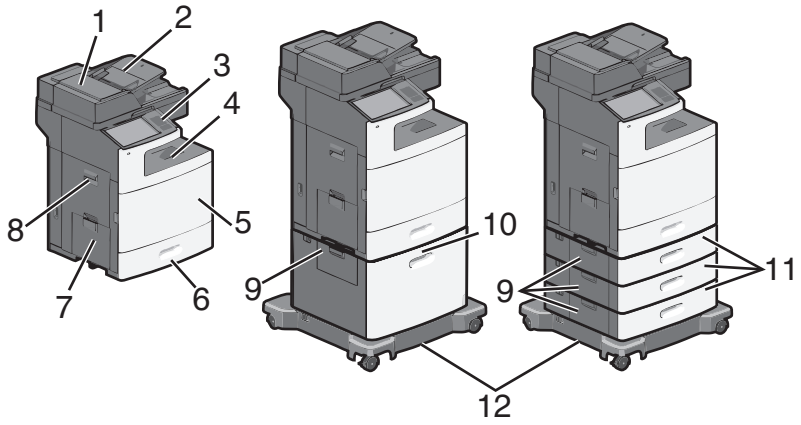

1	自動送件器 (ADF)
2	自動送件器進紙匣
3	印表機控制面板
4	標準出紙槽
5	前門
6	標準 550 張送紙匣（1 號送紙匣）
7	多用途送紙器
8	側門
9	夾紙存取門
10	選購性 2,000 張高容量送紙器
11	選購性 550 張送紙匣
12	附腳輪的底座

掃描器的基本功能

掃描器提供大型工作群組適用的複印、傳真及掃描至網路等功能。您可以：

- 進行快速複印，或變更印表機控制面板上的設定，來執行特定的複印工作。
- 使用印表機控制面板傳送傳真。
- 同時傳送傳真至多個傳真目的地。
- 掃描文件並傳送至您的電腦、電子郵件位址、快閃儲存碟或 FTP 目的地。
- 掃描文件，然後傳送到另一台印表機（採用 PDF 格式，並使用 FTP）。

瞭解自動送件器和掃描器玻璃面板

自動送件器 (ADF)	掃描器玻璃面板
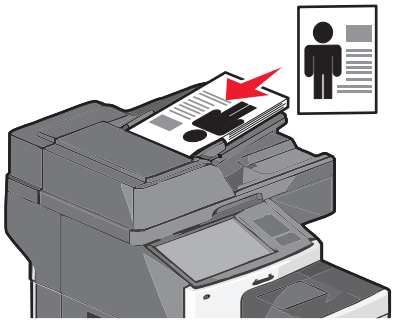 「自動送件器」適用於處理多頁，包括雙面列印頁面在內。	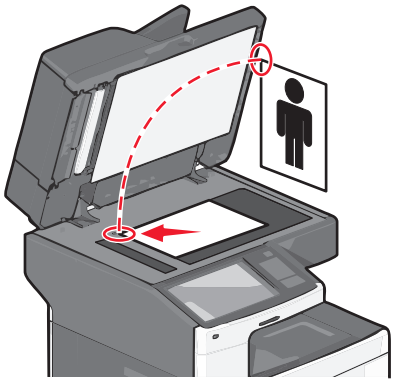 掃描器玻璃面板適用於單一頁面或書籍頁面、小物件（如明信片或相片）、專用透明投影膠片、相紙或較薄的材質（例如：雜誌剪報或薄磅非碳表單）。

使用自動送件器

- 將文件面朝上載入「自動送件器」，並讓短邊先行載入。
- 「自動送件器」進紙匣最多可放入 75 張普通紙。
- 掃描尺寸可從 76 x 139 公釐（3.0 x 5.5 英吋） 至 215 x 355 公釐（8.5 x 14 英吋）。
- 掃描混合頁面尺寸（Letter 紙張和 Legal 紙張）的文件。
- 掃描材質重量是從 52 至 120 g/m^2（14 到 32 磅）。
- 請不要將明信片、相片、小東西、專用透明投影膠片、相紙或細薄材質（如雜誌期刊剪報）載入「自動送件器」。請將這類物件放在掃描器玻璃面板上。

使用掃描器玻璃面板

- 將文件面朝下放在掃描器玻璃面板的左上角。
- 掃描或複印文件的上限是 215 x 355 公釐（8.5 x 14 英吋）。
- 複印書籍的厚度上限是 25 公釐（1 英吋）。

瞭解印表機控制面板

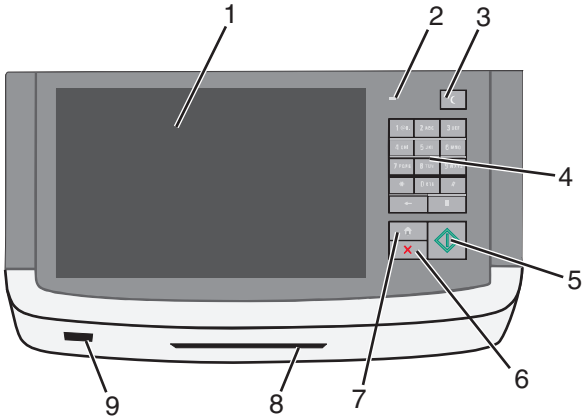

項目		說明
1	顯示幕	可讓您檢視掃描、複印、傳真和列印選項，以及狀態和錯誤訊息。
2	指示燈	• **熄滅**—電源關閉。 • **閃爍中的綠色**—印表機正在暖機、處理資料或列印。 • **固定不閃爍的綠色**—印表機電源開啓，但呈閒置狀態。 • **閃爍中的紅色**—需要操作員介入。
3	睡眠	啓動「睡眠模式」或「休眠模式」。 以下爲指示燈和「睡眠」按鈕的狀態： • 進入或結束睡眠模式—指示燈亮起固定不閃爍的綠色，「睡眠」按鈕則不亮燈。 • 在睡眠模式下運作—指示燈亮起固定不閃爍的綠色，「睡眠」按鈕則亮起固定不閃爍的黃褐色。 • 進入或結束休眠模式—指示燈亮起固定不閃爍的綠色，「睡眠」按鈕則亮起閃爍的黃褐色。 • 在休眠模式下運作—指示燈不亮燈，「睡眠」按鈕則在脈衝模式下亮起閃爍的黃褐色。
4	鍵台	可讓您在顯示幕上輸入數字、英文字母或符號。
5	提出	可讓您送出在印表機設定中所做的變更。
6	停止/取消	停止所有的印表機活動。 **請注意：**顯示幕上出現 **Stopped**（**已停止**）後，隨即顯示一份選項清單。
7	首頁	可讓您經由導覽返回主畫面。
8	讀卡器	通過鑑別的使用者才能使用特定的印表機功能。 **請注意：**並非所有的印表機機種都提供讀卡器。
9	USB 連接埠	可讓您插入 USB 快閃儲存碟，來傳送資料或儲存掃描影像。

瞭解主畫面

瞭解主畫面

當您啓動印表機時，顯示幕會出現一個基本畫面，稱爲主畫面。觸控主畫面按鈕和圖示可起始動作，像是複印、傳真或掃描、開啓功能表畫面或回應訊息。

請注意：所顯示的主畫面、圖示及按鈕，可能因您的主畫面自訂設定、管理者設定和作用中的內嵌式解決方案而有所差異。

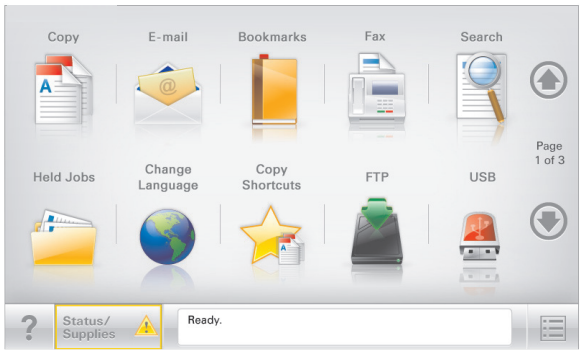

觸控	執行
Copy（複印）	存取 Copy（複印）功能表來進行複印。
E-mail（電子郵件）	存取 E-mail（電子郵件）功能表及傳送電子郵件。
Fax（傳真）	存取 Fax（傳真）功能表及傳送傳真。
	存取印表機功能表。 **請注意：**只有在印表機處於 **Ready（備妥）**狀態時，才可以使用這些功能表。
FTP	存取 File Transfer Protocol (FTP)（檔案轉送通訊協定 (FTP)）功能表，並將文件直接傳送至 FTP 伺服器。
Status message bar（狀態訊息列）	• 顯示目前印表機狀態，像是 **Ready（備妥）**或 **Busy（忙碌狀態）**。 • 顯示各種印表機狀況，像是 **Toner Low（碳粉不足）**或 **Cartridge Low（碳粉匣碳粉不足）**。 • 顯示人爲介入訊息，讓印表機得以繼續處理作業。
Status/Supplies（狀態/耗材）	• 每當印表機需要人爲介入才得以繼續處理作業時，即顯示警告或錯誤訊息。 • 可存取訊息畫面，取得訊息的相關資訊，並瞭解如何清除訊息。
USB 或 USB Thumbdrive（USB 大姆哥儲存碟）	從快閃儲存碟檢視、選取、列印、掃描或以電子郵件寄送相片及文件。 **請注意：**只有當您在記憶卡或快閃儲存碟連接至印表機時返回主畫面，才會顯示此按鈕。
Bookmarks（書籤）	可讓您建立、組織和儲存一組書籤 (URL)，並將書籤整合爲資料夾及檔案連結的樹狀圖。 **請注意：**樹狀圖僅支援由此功能所建立的書籤，其他任何應用程式建立的書籤均不適用。

觸控	執行
Held Jobs（保留工作）	顯示所有目前的保留工作。

主畫面上可能出現的其他按鈕包括：

觸控	執行
Search held jobs（搜尋保留工作）	搜尋以下任一項目： • 保留工作或機密列印工作的使用者名稱。 • 保留工作的工作名稱，但不含機密列印工作。 • 設定檔名稱。 • 書籤儲存區或列印工作名稱。 • 受支援檔案類型的 USB 儲存區或列印工作名稱。
Release Held Fax（釋放保留傳真）	存取保留傳真的清單。 **請注意：**如果出現這個按鈕，表示印表機內存有預先設定排定之保留時間的保留傳真。
Lock Device（鎖定裝置）	開啓密碼輸入畫面。請輸入正確的密碼，以鎖定印表機控制面板。 **請注意：**您必須解除鎖定印表機且設定密碼後，才會顯示此按鈕。
Unlock Device（解除鎖定裝置）	開啓密碼輸入畫面。請輸入正確的密碼，以解除鎖定印表機控制面板。 **請注意：**當印表機被鎖定時，才會出現這個按鈕。當按鈕出現時，您將無法使用印表機控制面板按鈕和快捷鍵。
Cancel Jobs（取消工作）	開啓 Cancel Jobs（取消工作）畫面。Cancel Jobs（取消工作）畫面會顯示三個表頭：Print（列印）、Fax（傳真）與 Network（網路）。 Print（列印）、Fax（傳真）以及 Network（網路）表頭下可以使用下列選項： • Print job（列印工作） • Copy job（複印工作） • Fax profile（傳真設定檔） • FTP • E-mail send（電子郵件傳送） 每一個表頭都有一個以直欄顯示的工作清單，在其下，每一個畫面只可顯示三個工作。如果一個直欄中存有三個以上的工作，便會出現箭頭，方便您來回捲動工作。
Change Language（變更語言）	啓動 Change Language（變更語言）即現式視窗，讓您變更印表機的主要語言。

使用觸控式螢幕按鈕

請注意：您的主畫面、圖示和按鈕，可能因您的主畫面自訂設定和管理者設定而有所差異。

觸控式螢幕範例

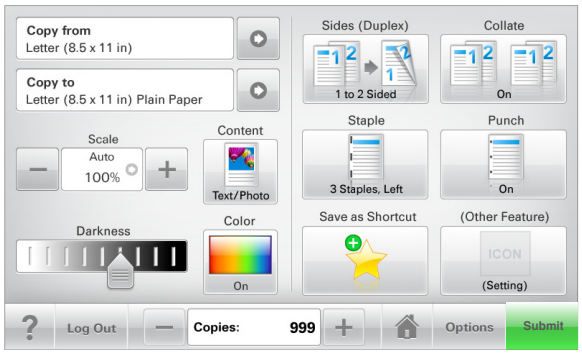

觸控	執行
Submit（提出）	送出您在印表機設定中所做的變更。
Sample Copy（複印範例）	列印複印範例。
右移鍵	向右邊捲動。
左移鍵	向左邊捲動。
Home（首頁）	返回主畫面。
Right increase（右移增大）	選取一個較大的值。
Left decrease（左移減小）	選取一個較小的值。
Exit（退出）	從目前畫面中退出。

觸控	執行
Tips（提示）	開啓觸控式螢幕上，上下文相關的「說明」對話。

其他觸控式螢幕按鈕

觸控	執行
Accept（接受）	儲存設定。
Cancel（取消）	• 取消某個動作或選項。 • 退出畫面，並讓您返回前一個畫面，但不儲存變更。
Reset（重設）	重設畫面上的值。
圓鈕	選取或清除某個項目。

產品功能

特性	說明
功能表追蹤線： Menus（功能表） > Settings（設定） > Copy Settings（複印設定） > Number of Copies（份數）	功能表追蹤線位在每個功能表畫面頂端。此功能將顯示到達目前功能表所選擇的路徑。 觸控任一畫底線的字，即可返回該功能表。 Number of Copies（份數）不畫底線，因爲這是目前的畫面。如果您在設定並儲存 Number of Copies（份數）之前，觸控了 Number of Copies（份數）畫面上加底線的文字，則該選項不會被儲存，它也不會變成預設值。
關照訊息警示	如果關照訊息會影響到某功能，就會顯示此圖示，而且紅色指示燈會呈閃爍狀態。
警告	若發生了錯誤狀況，便會顯示此圖示。

設定及使用主畫面應用程式

請注意：

- 所顯示的主畫面、圖示及按鈕，可能因您的主畫面自訂設定、管理者設定和作用中的內嵌式應用程式而有所差異。某些應用程式只適用於選定的印表機機種。
- 本公司還提供額外的解決方案和應用程式供您選購。若要瞭解更多資訊，請造訪下列網站：**www.lexmark.com**。或者，請洽詢印表機經銷商。

存取 **Embedded Web Server**（內嵌式 **Web** 伺服器）

Embedded Web Server（內嵌式 Web 伺服器）是印表機網頁，可讓您檢視並遠端配置印表機設定，即使您本人並不在實體印表機的附近。

1 取得印表機的 IP 位址：
   - 從印表機控制面板主畫面
   - 從 **Network/Ports**（網路/連接埠）功能表中的 **TCP/IP** 區段
   - 列印網路設定頁或功能表設定頁，即可找到 **TCP/IP** 區段

   請注意：IP 位址會以四組以英文句點隔開的號碼呈現，例如：`123.123.123.123`。

2 開啓 Web 瀏覽器，然後在位址欄位中輸入印表機 IP 位址。

   隨即顯示 Embedded Web Server（內嵌式 Web 伺服器）頁面。

顯示或隱藏主畫面上的圖示

1 從 Embedded Web Server（內嵌式 Web 伺服器），按一下 **Settings**（設定） > **General Settings**（一般設定） > **Home screen customization**（主畫面自訂）。

   這時會出現基本印表機功能清單。

2 選取勾選框，指定哪些圖示要顯示在印表機主畫面上。

   這時未勾選的勾選框會呈隱藏狀態。

3 按一下 **Submit**（提出）。

啓動主畫面應用程式

如需有關配置及使用主畫面應用程式的詳細資訊，請造訪 Lexmark 網站，網址爲：**http://support.lexmark.com**。

Forms and Favorites（表單與喜好項目）

圖示	說明
	此應用程式可協助您簡化並加速工作處理程序，讓您直接從主畫面，快速尋找並列印經常使用的線上表單。例如，您可以依需要隨時列印最新版的表單。這項操作可消除列印表單的庫存，避免大堆表單成爲過期的廢紙。 **請注意：**印表機必須擁有權限，以存取網路資料夾、FTP 站台或書籤儲存所在的網站。從書籤儲存所在的電腦，使用分享、安全性及防火牆設定，讓印表機至少擁有*讀取* 權限。如需說明，請參閱作業系統隨附的說明文件。

若要配置「表單與喜好項目」，請執行下列各項：

1 從 Embedded Web Server（內嵌式 Web 伺服器），按一下 **Settings**（設定） > **Device Solutions**（裝置解決方案） > **Solutions (eSF)** > **Forms and Favorites**（表單與喜好項目）。

2 定義書籤，然後自訂設定。

3 按一下 **Apply**（套用）。

若要使用應用程式，請觸控主畫面上的 **Forms and Favorites**（表單與喜好項目），然後根據表單編號、名稱或說明，瀏覽表單種類或搜尋表單。

Scan to Network（掃描至網路）

圖示	說明
	此應用程式可讓您從紙本文件擷取數位影像，然後將它傳送至共用的網路資料夾。在檔案傳送後，允許存取資料夾的對象都可以立即使用該檔案。您最多可定義 30 個唯一的資料夾目的地。 **請注意：** • 印表機必須擁有權限，以寫入目的地。從指定目的地所在的電腦，使用分享、安全性及防火牆設定，讓印表機至少擁有*寫入* 權限。如需說明，請參閱作業系統隨附的說明文件。 • 您必須先定義一個或多個目的地，才會顯示「掃描至網路」圖示。

若要配置「掃描至網路」，請執行下列各項：

1 從 Embedded Web Server（內嵌式 Web 伺服器），按一下 **Settings**（設定） > **Device Solutions**（裝置解決方案） > **Solutions (eSF)**（解決方案 (eSF)） > **Scan to Network**（掃描至網路）。

2 指定目的地，然後自訂設定。

3 按一下 **Apply**（套用）。

若要使用應用程式，請觸控主畫面上的 **Scan to Network**（掃描至網路），然後遵循印表機顯示幕上的提示。

My MFP（我的多功能複合機）

圖示	說明
	此應用程式可讓您自訂觸控式螢幕的設定，並將這些喜好設定儲存在快閃儲存碟上。每次您要複印、傳真或掃描時，請將快閃儲存碟插入印表機的 USB 連接埠。您所有的個人喜好設定就會自動上傳，包括工作設定、主畫面喜好設定及通訊錄等。 **請注意：**具備 My MFP（我的多功能複合機）設定的快閃儲存碟必須先插入印表機的 USB 連接埠，才會顯示該圖示。

若要啓動 My MFP（我的多功能複合機），請將快閃儲存碟插入印表機的 USB 連接埠，然後遵循印表機主畫面顯示幕上的指示，來執行設定精靈。

若要使用 My MFP（我的多功能複合機），請在每次要複印、傳真或掃描時，將快閃儲存碟插入印表機的 USB 連接埠。

WS-Scan（WS 掃描）

圖示	說明
	Web Services-Scan（Web 服務 - 掃描）應用程式可讓您在印表機上掃描文件，然後將掃描影像傳送至您的電腦。WS-Scan（WS 掃描）是一種 Microsoft 應用程式，功用與「掃描至網路」類似，不過它還能將掃描文件傳送至 Windows 平台的應用程式。若想進一步瞭解 WS-Scan（WS 掃描），請參閱 Microsoft 說明文件。 **請注意：**您必須先以印表機註冊 Windows 7 或 Windows Vista 用戶端，印表機主畫面上才會顯示該圖示。

Remote Operator Panel（遠端操作面板）

此應用程式可在電腦螢幕上顯示印表機控制面板，讓您即使不在印表機的鄰近，仍能與印表機控制面板互動。從您的電腦螢幕，您可以檢視印表機狀態、釋放保留的列印工作、建立書籤，並執行一般您在鄰近印表機時才會進行的其他列印相關作業。

若要啓動「遠端操作面板」，請執行下列各項：

1. 從 Embedded Web Server（內嵌式 Web 伺服器），按一下 **Settings（設定）** > **Device Solutions（裝置解決方案）** > **Solutions (eSF)（解決方案 (eSF)）** > **Remote Operator Panel（遠端操作面板）**。
2. 選取 **Enabled（已啓用）**勾選框，然後自訂設定。
3. 按一下 **Apply（套用）**。

若要使用 Remote Operator Panel（遠端操作面板），請從 Embedded Web Server（內嵌式 Web 伺服器），按一下 **Applications（應用程式）** > **Remote Operator Panel（遠端操作面板）** > **Launch VNC Applet（啓動 VNC Applet）**。

使用 **Embedded Web Server**（內嵌式 **Web** 伺服器）匯出和匯入配置

您可將配置設定匯出爲文字檔，供日後用來將設定值匯入並套用至一台或多台其他的印表機。

匯出配置

1 從 Embedded Web Server（內嵌式 Web 伺服器），按一下 **Settings**（設定）或 **Configuration**（配置）。
2 按一下 **Device Solutions**（裝置解決方案）> **Solutions (eSF)**（解決方案 (eSF)），或按一下 **Embedded Solutions**（內嵌式解決方案）。
3 從 Installed Solutions（已安裝的解決方案），按一下所要配置的應用程式名稱。
4 按一下 **Configure**（配置）> **Export**（匯出）。
5 遵循電腦螢幕上的指示來儲存配置檔，然後輸入唯一的檔名，或是使用預設的名稱。

   請注意：若發生了 `JVM Out of Memory`（`JVM` 記憶體不足）錯誤，請重複匯出作業，直到配置檔完成儲存。

匯入配置

1 從 Embedded Web Server（內嵌式 Web 伺服器），按一下 **Settings**（設定）或 **Configuration**（配置）。
2 按一下 **Device Solutions**（裝置解決方案）> **Solutions (eSF)**（解決方案 (eSF)），或按一下 **Embedded Solutions**（內嵌式解決方案）。
3 從 Installed Solutions（已安裝的解決方案），按一下所要配置的應用程式名稱。
4 按一下 **Configure**（配置）> **Import**（匯入）。
5 瀏覽至所儲存的配置檔，然後載入或預覽該檔案。

   請注意：若發生了逾時，並且出現空白畫面，請重新整理瀏覽器，然後按一下 **Apply**（套用）。

其他印表機設定

安裝內接式選購品

請當心－有觸電的危險：若您在安裝印表機之後，才取用系統主機板或安裝選購性硬體或記憶體裝置，請先關閉印表機電源，並從牆上插座拔除電源線，再繼續作業。若您有任何其他裝置連接至印表機，請同時關閉它們的電源，並拔下所有連接到印表機的電纜。

您可新增選購卡，來自訂印表機連線與記憶體容量。本節中的指示說明如何安裝可用的插卡，您也可以使用這些指示，來尋找要移除的插卡。

可用的內接式選購品

- 記憶卡
  - 印表機記憶體
  - 快閃記憶體
  - 字型
- 韌體卡
  - 條碼
  - PrintCryption™
- Lexmark™ 內部解決方案連接埠 (ISP)
  - RS-232-C 序列 ISP
  - 平行 1284-B ISP
  - MarkNet™ N8250 802.11 b/g/n Wireless ISP
  - MarkNet N8130 10/100 Fiber ISP
  - MarkNet N8120 10/100/1000 Ethernet ISP

使用安全鎖功能

本印表機備有安全鎖功能。只要安裝與大部分膝上型電腦相容的鎖，即可鎖定印表機。鎖定後，就無法移除金屬板和系統主機板。請按照以下所示位置，將安全鎖安裝到印表機。

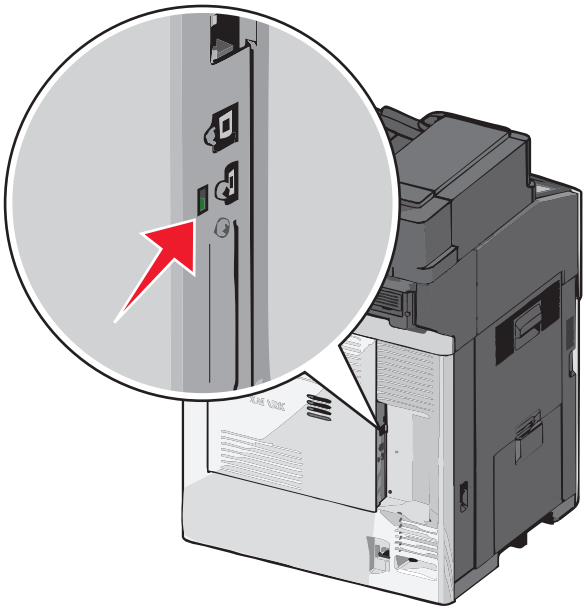

存取系統主機板

請當心－有觸電的危險：若您在安裝印表機之後，才取用系統主機板或安裝選購性硬體或記憶體裝置，請先關閉印表機電源，並從牆上插座拔除電源線，再繼續作業。若您有任何其他裝置連接至印表機，請同時關閉它們的電源，並拔下所有連接到印表機的電纜。

請注意：這項作業需使用一字起子。

1 打開蓋板。

2 取出金屬板。

   a 依逆時針方向轉動金屬板上的螺絲，然後取下螺絲。

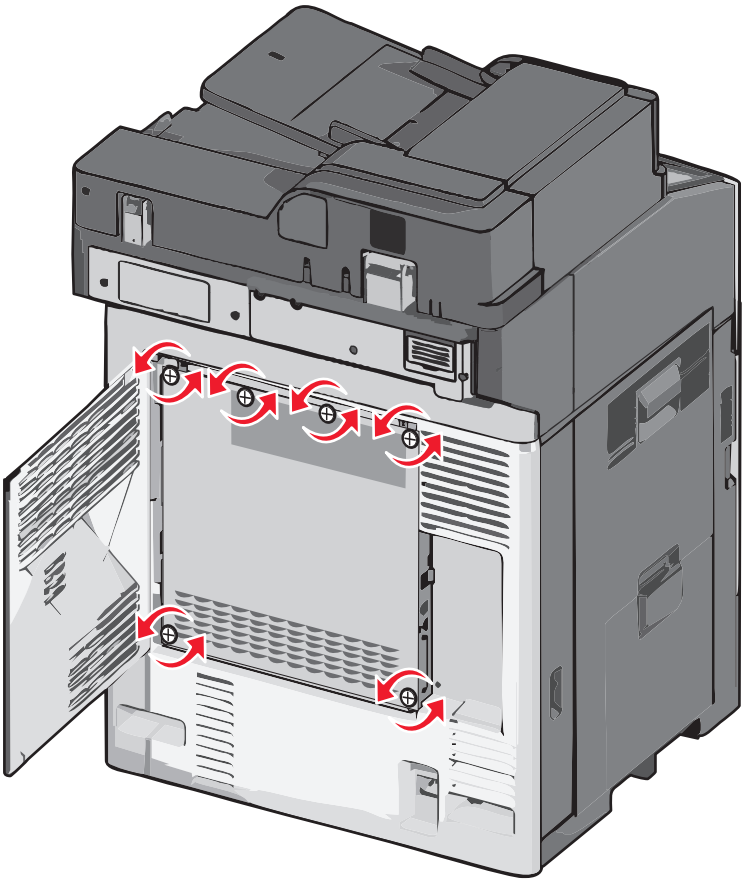

b 將金屬板往左移，使其脫離勾栓，然後往前拉出，即可取下。

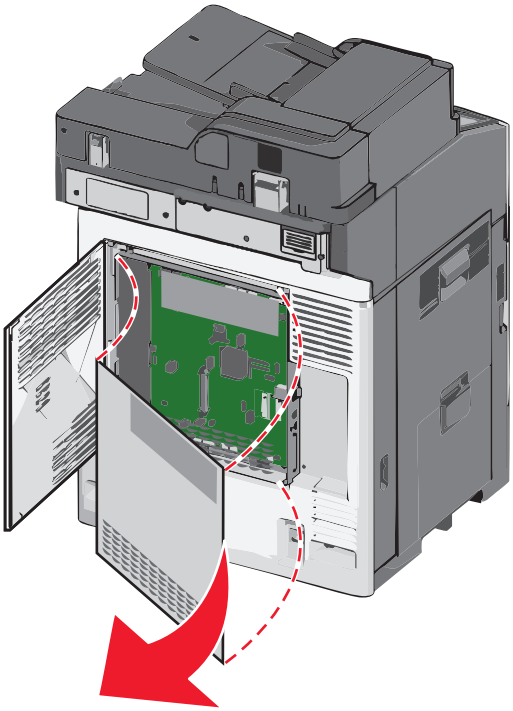

3 請利用以下圖例，找到適當的接頭。

警告－潛在損害：系統主機板上的電子元件很容易受靜電而毀損。觸碰系統主機板上的任何電子元件或接頭之前，請先觸摸印表機上的金屬部分。

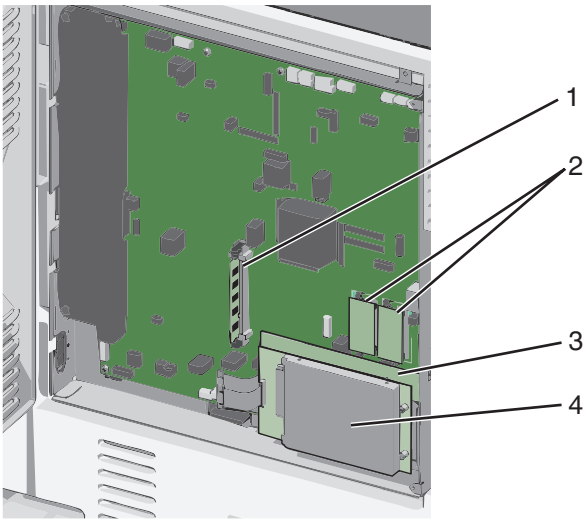

1	記憶卡接頭
2	韌體和快閃記憶卡接頭
3	內接式列印伺服器接頭
4	硬碟接頭

4 重新安裝系統主機板的蓋板。

警告－潛在損害：系統主機板上的電子元件很容易受靜電而毀損。觸碰系統主機板上的任何電子元件或接頭之前，請先觸摸印表機上的金屬部分。

a 將金屬板左側的勾栓重新安裝在系統主機板框盒上的插槽中，然後往右側移動。

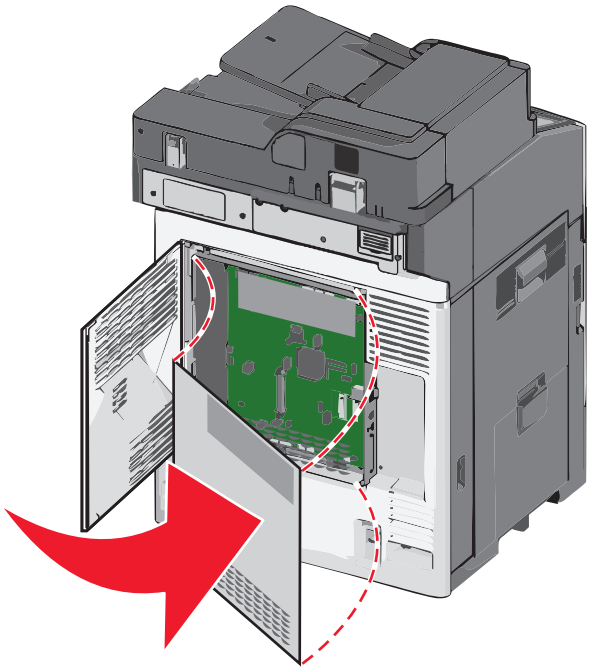

b 將每顆螺絲對準後，依順時針方向旋緊。

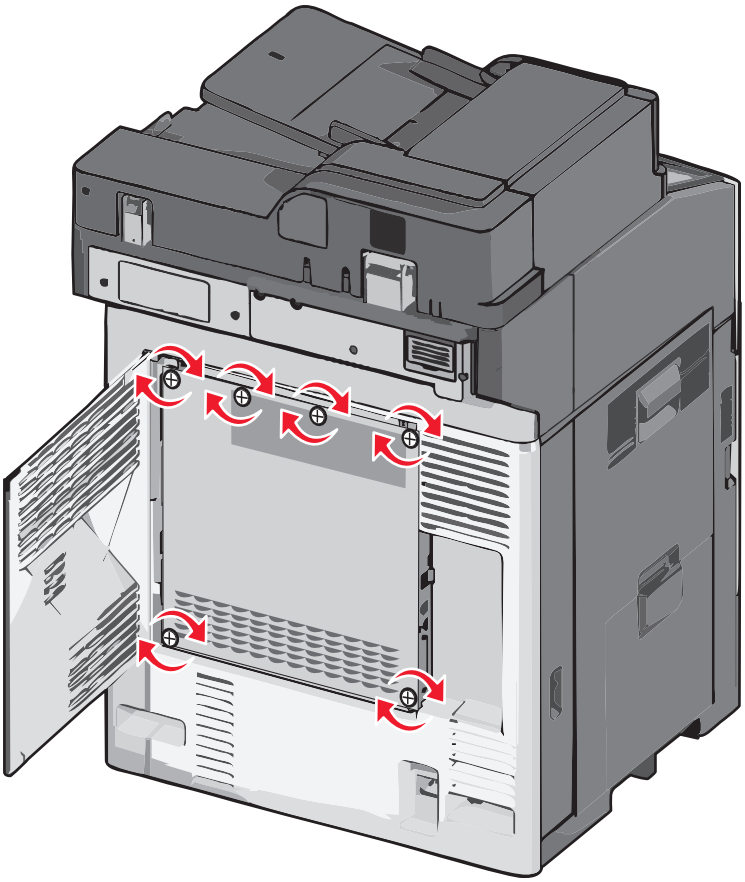

c 關上蓋板。

安裝記憶卡

請當心－有觸電的危險：若您在安裝印表機之後，才取用系統主機板或安裝選購性硬體或記憶體裝置，請先關閉印表機電源，並從牆上插座拔除電源線，再繼續作業。若您有任何其他裝置連接至印表機，請同時關閉它們的電源，並拔下所有連接到印表機的電纜。

警告－潛在損害：系統主機板上的電子元件很容易受靜電而毀損。觸碰系統主機板上的任何電子元件或接頭之前，請先觸摸印表機上的金屬部分。

您可以另外購買選購性記憶卡，然後連接到系統主機板。

1 存取系統主機板。

如需其他資訊，請參閱第 34 頁的「存取系統主機板」。

請注意：這項作業需使用一字起子。

2 拆開記憶卡的包裝。

請注意：請避免碰觸插卡邊緣的連接點。

3 在系統主機板上，打開記憶卡接頭的卡榫。

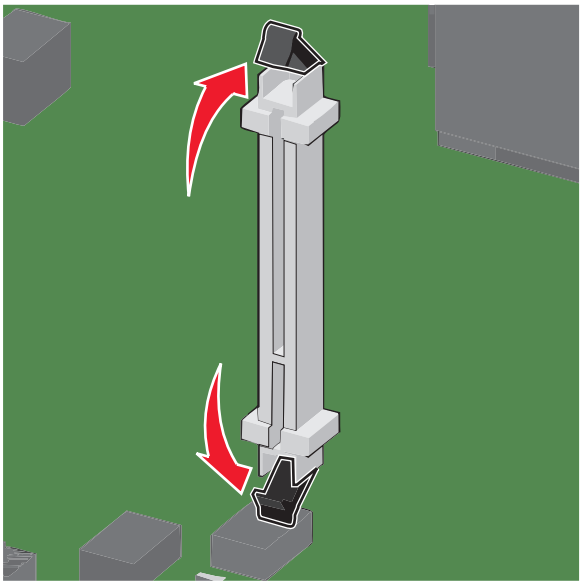

4 將記憶卡上的缺口處對準接頭的脊部。

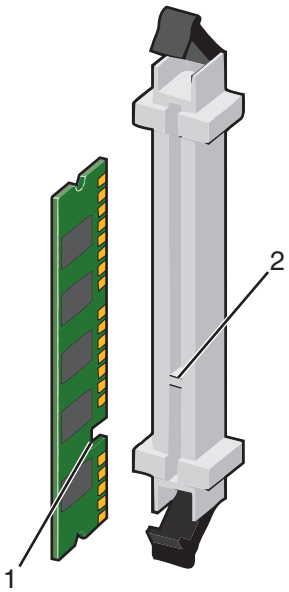

1	缺口處
2	脊部

5 將記憶卡筆直推入接頭，使它*發出喀嚓一聲*， 卡入定位。

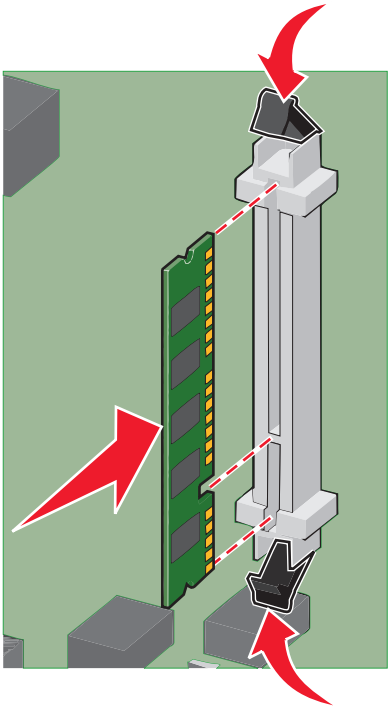

6 重新安裝系統主機板的蓋板。

安裝快閃記憶體或韌體卡

系統主機板備有兩個可供選購性快閃記憶體或韌體卡使用的連接裝置。您只能安裝其中一種，不過，這兩個連結器可以交換。

請當心－有觸電的危險：若您在安裝印表機之後，才取用系統主機板或安裝選購性硬體或記憶體裝置，請先關閉印表機電源，並從牆上插座拔除電源線，再繼續作業。若您有任何其他裝置連接至印表機，請同時關閉它們的電源，並拔下所有連接到印表機的電纜。

警告－潛在損害：系統主機板的電子元件很容易受靜電而毀損。觸摸系統主機板的任何電子元件或連結器之前，請先觸摸印表機上的金屬部分。

1 存取系統主機板。

請注意：這項作業需使用一字起子。

2 拆開插卡的包裝。

請注意：請避免碰觸插卡邊緣的連接點。

3 握著卡片邊緣，然後將插卡上的塑膠插腳對準系統主機板上的孔洞。

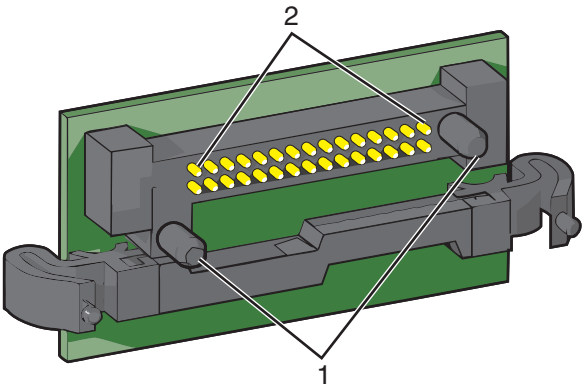

1	塑膠插腳
2	金屬插腳

4 將插卡穩妥地推入定位。

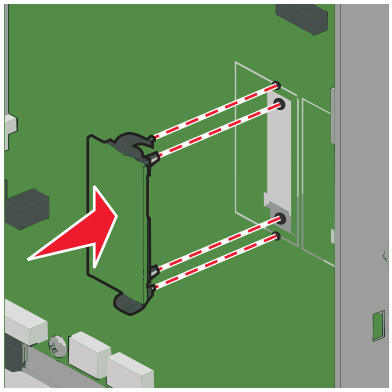

請注意：

- 插卡接頭的整個長度都必須觸碰並緊靠著系統主機板。
- 請小心，別損壞了接頭。

5 重新安裝系統主機板的蓋板。

安裝內部解決方案連接埠

系統主機板支援一個選購性 Lexmark 內部解決方案連接埠 (Internal Solutions Port, ISP)。

請注意：這項作業需使用一字起子。

請當心－有觸電的危險：若您在安裝印表機之後，才取用系統主機板或安裝選購性硬體或記憶體裝置，請先關閉印表機電源，並從牆上插座拔除電源線，再繼續作業。若您有任何其他裝置連接至印表機，請同時關閉它們的電源，並拔下所有連接到印表機的電纜。

警告－潛在損害：系統主機板上的電子元件很容易受靜電而毀損。觸碰系統主機板上的任何電子元件或接頭之前，請先觸摸印表機上的金屬部分。

1 存取系統主機板。

   如需其他資訊，請參閱第 34 頁的「存取系統主機板」。

2 拆開 ISP 和塑膠 T 字形物件的包裝。

   請注意：請勿觸摸機板上的元件。

3 在系統主機板上找到適當的接頭。

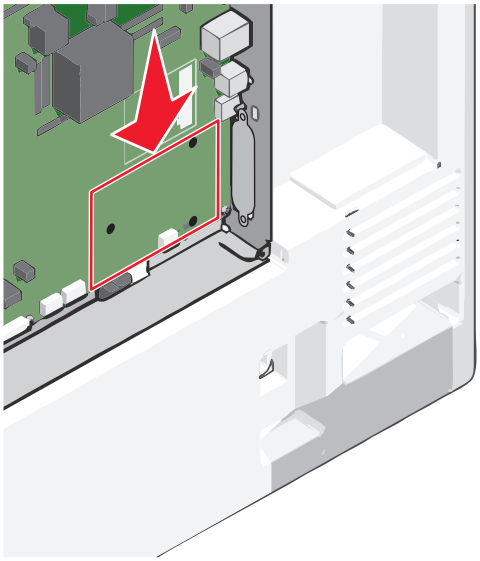

4 移除印表機硬碟。

   如需其他資訊，請參閱第 50 頁的「移除印表機硬碟」。

5 從 ISP 開口處取下金屬蓋板。

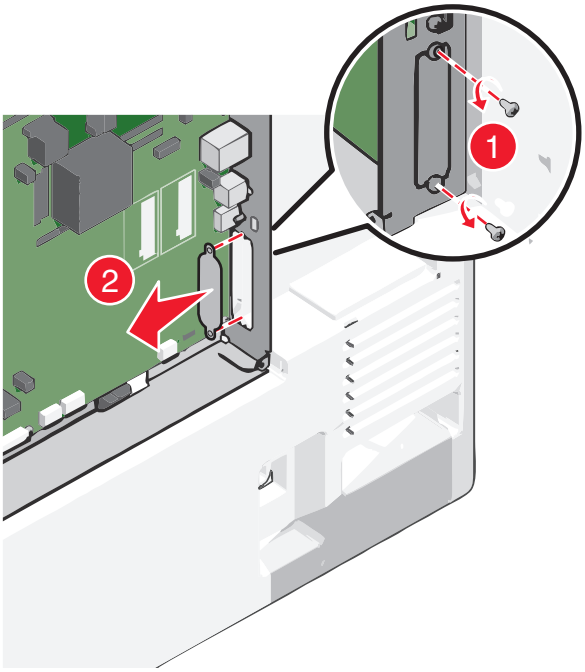

6 將塑膠 T 字形物件的腳柱對準系統主機板的孔洞，然後往下壓，使 T 字形物件*發出喀嚓一聲，* 卡入定位。確認 T 字形物件的每個腳柱都已完全栓緊，並確定 T 字形物件已牢靠地固定在系統主機板上。

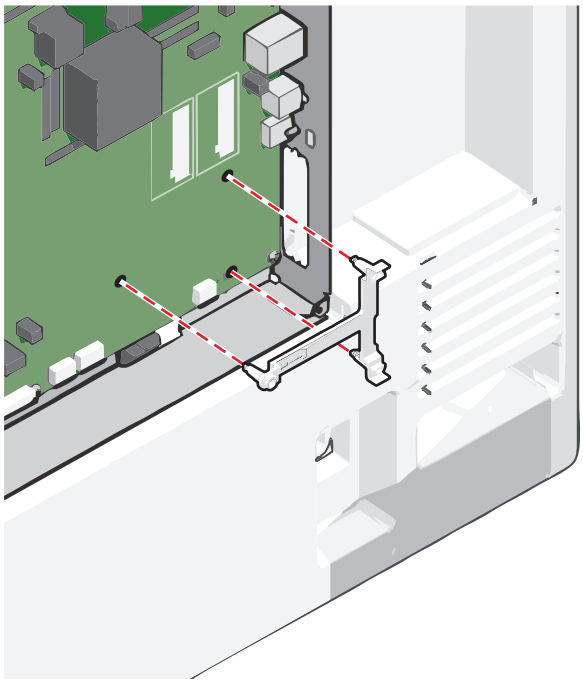

7 將 ISP 安裝在塑膠 T 字形物件上。調整角度將 ISP 斜放至塑膠 T 字形物件上方，然後靠近塑膠 T 字形物件，使懸空的所有接頭都能穿過位於系統主機板框盒中的 ISP 開口處。

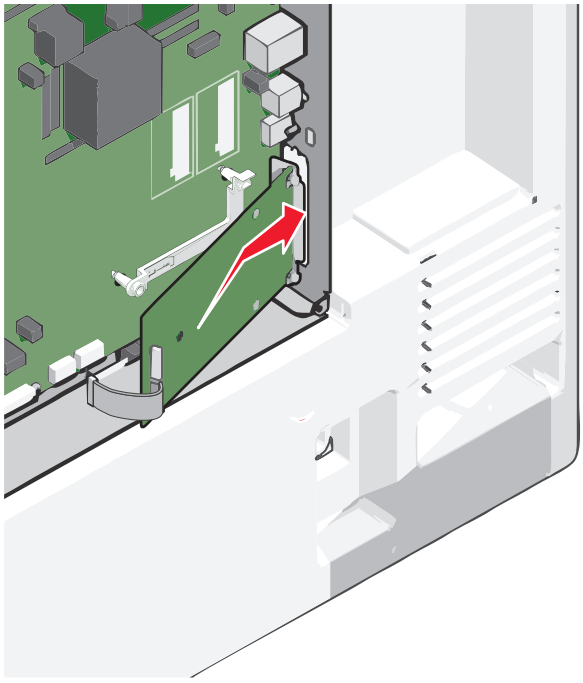

8 將 ISP 往下推向塑膠 T 字形物件，使 ISP 固定在塑膠 T 字形物件的兩個導引夾之間。

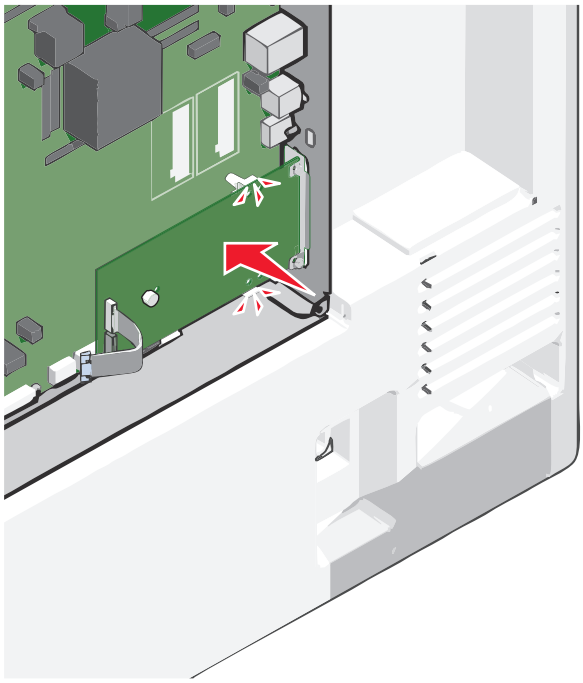

9 插入長形手旋螺絲，依順時針方向，轉動至可讓 ISP 保持定位即可，暫時不必將手旋螺絲鎖緊。

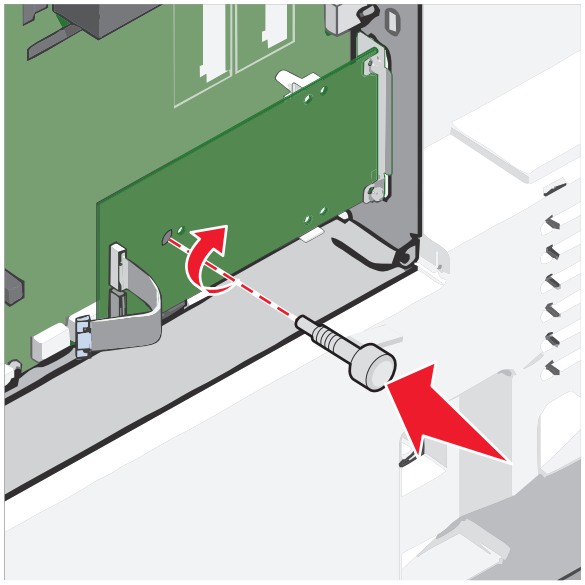

10 裝上所提供的兩顆縲絲，將 ISP 裝載支架固定在系統主機板框盒上。

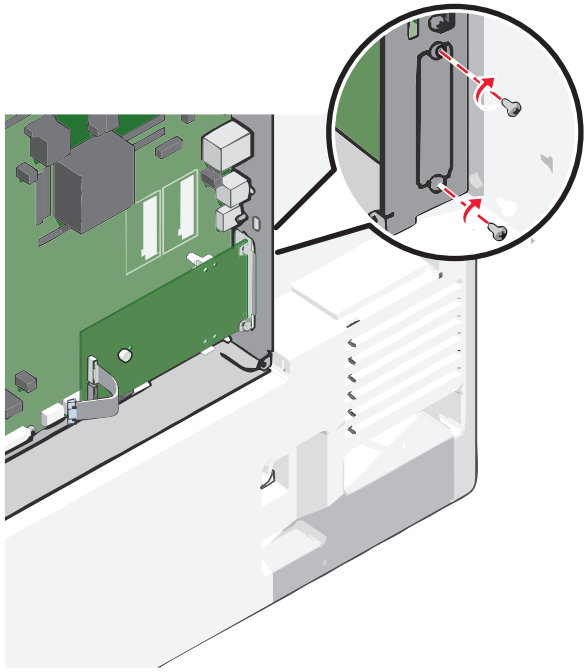

11 將長型手旋螺絲鎖緊，

警告－潛在損害：但不要鎖得太緊。

12 將 ISP 介面電纜的插頭插入系統主機板的連結器。

請注意：插頭和連結器均有彩色編碼。

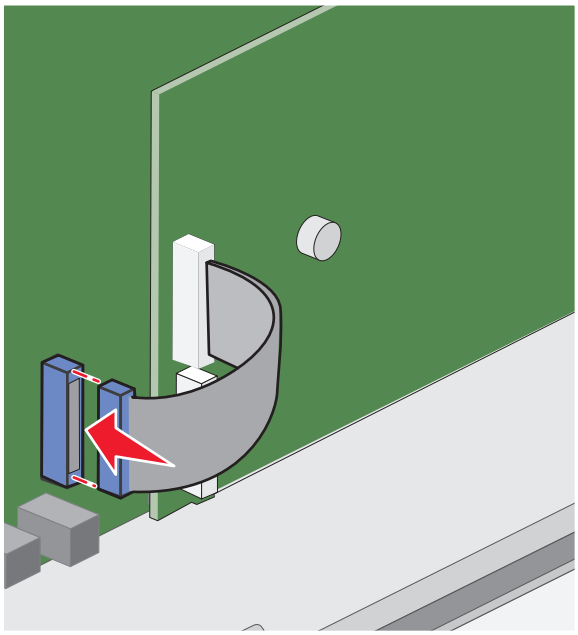

13 重新安裝系統主機板的蓋板。

安裝印表機硬碟

請注意：這項作業需使用一字起子。

請當心－有觸電的危險：若您在安裝印表機之後，才取用系統主機板或安裝選購性硬體或記憶體裝置，請先關閉印表機電源，並從牆上插座拔除電源線，再繼續作業。若您有任何其他裝置連接至印表機，請同時關閉它們的電源，並拔下所有連接到印表機的電纜。

警告－潛在損害：系統主機板上的電子元件很容易受靜電而毀損。觸碰系統主機板上的任何電子元件或接頭之前，請先觸摸印表機上的金屬部分。

1 存取系統主機板。

如需其他資訊，請參閱第 34 頁的「存取系統主機板」。

2 拆開印表機硬碟的包裝。

3 在系統主機板上找到適當的接頭。

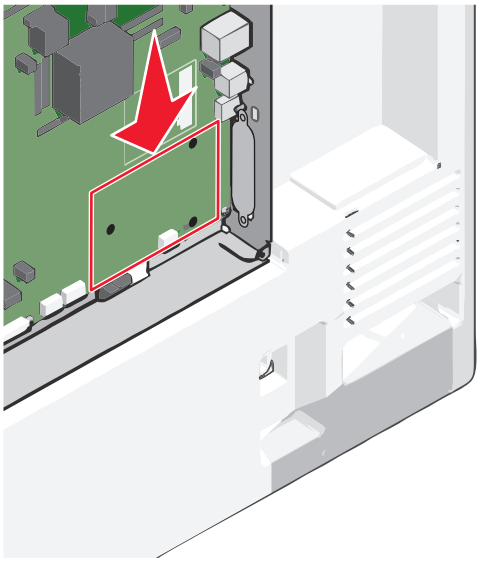

請注意：若目前已安裝選購性 ISP，則印表機硬碟必須安裝在 ISP 上。

若要將印表機硬碟安裝在 ISP 上：

a 使用一字螺絲起子鬆開螺絲。

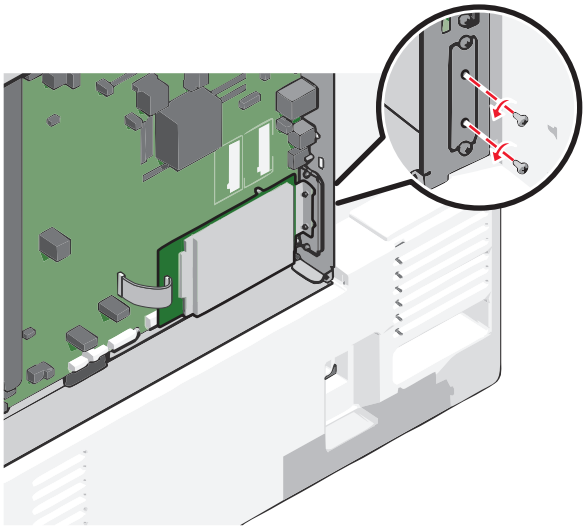

b 移除用來連接至印表機硬碟裝載支架的螺絲，然後取下裝載支架。

c 將印表機硬碟的外螺紋螺絲對準 ISP 的孔洞，然後將印表機硬碟往下壓，讓外螺紋螺絲卡入定位。

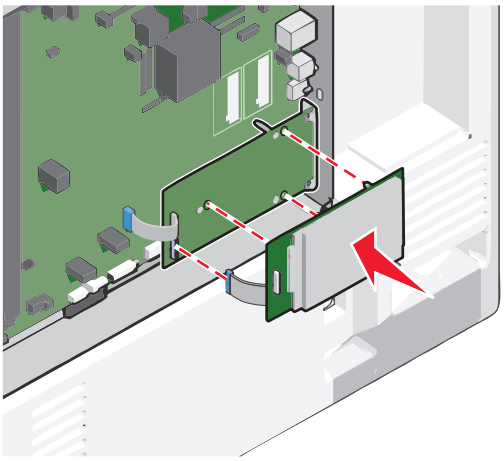

d 將印表機硬碟介面電纜的插頭插入 ISP 的連結器。

請注意：插頭和連結器均有彩色編碼。

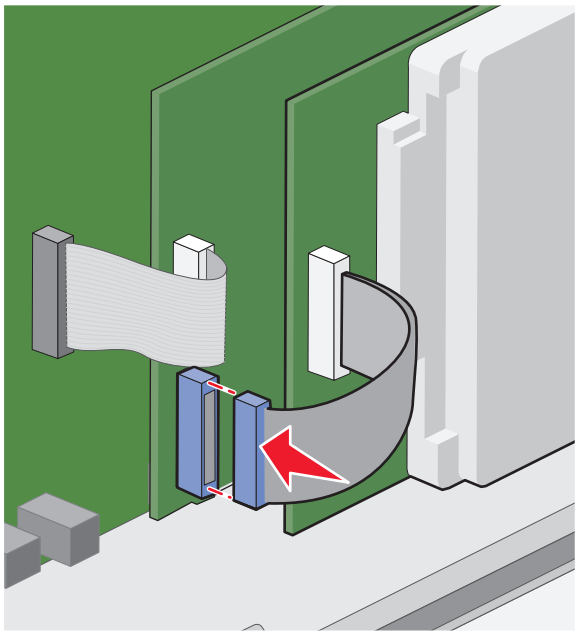

若要將印表機硬碟直接安裝在系統主機板上：

a 將印表機硬碟的外螺紋螺絲對準系統主機板的孔洞，然後將印表機硬碟往下壓，讓外螺紋螺絲卡入定位。

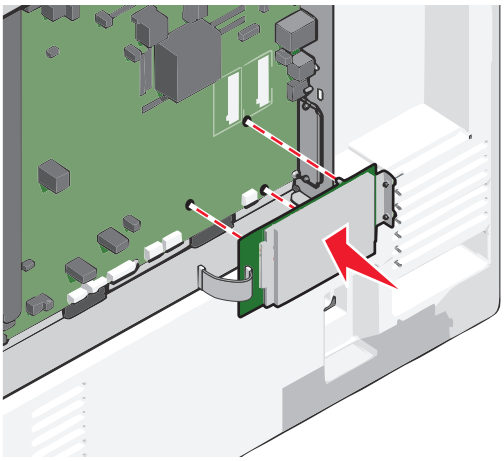

b 利用產品所提供的兩顆螺絲，來安裝印表機硬碟裝載支架。

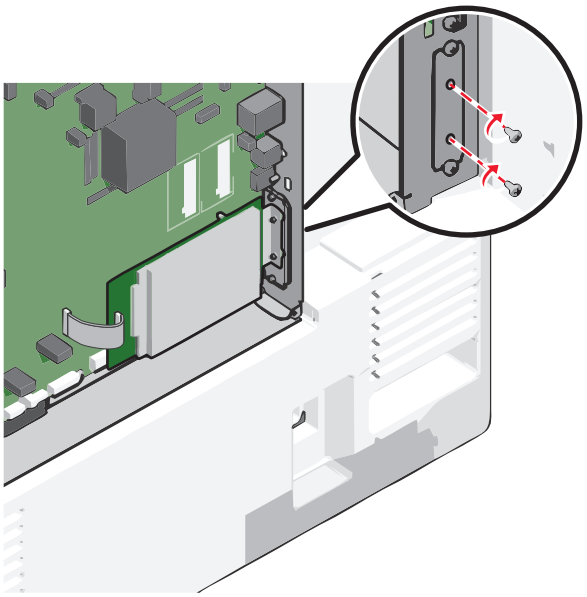

c 將印表機硬碟介面電纜的插頭，插入系統主機板上的連結器。

請注意：插頭和連結器均有彩色編碼。

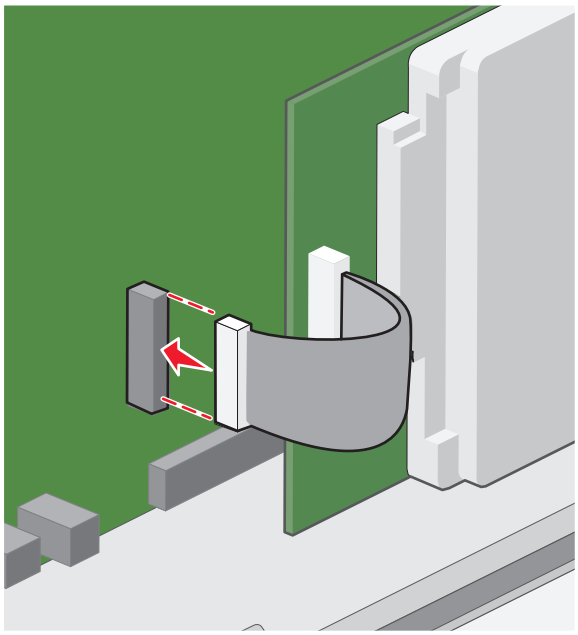

4 重新安裝系統主機板的蓋板。

移除印表機硬碟

請注意：這項作業需使用一字起子。

請當心－有觸電的危險：若您在安裝印表機之後，才取用系統主機板或安裝選購性硬體或記憶體裝置，請先關閉印表機電源，並從牆上插座拔除電源線，再繼續作業。若您有任何其他裝置連接至印表機，請同時關閉它們的電源，並拔下所有連接到印表機的電纜。

警告－潛在損害：系統主機板上的電子元件很容易受靜電而毀損。觸碰系統主機板上的任何電子元件或接頭之前，請先觸摸印表機上的金屬部分。

1 存取系統主機板。

   如需其他資訊，請參閱第 34 頁的「存取系統主機板」。

2 從系統主機板拔下印表機硬碟介面電纜，讓電纜仍舊連接在印表機硬碟上。若要拔下電纜，請在拔出電纜之前，先捏住介面電纜插頭的側翼，使卡榫脫落。

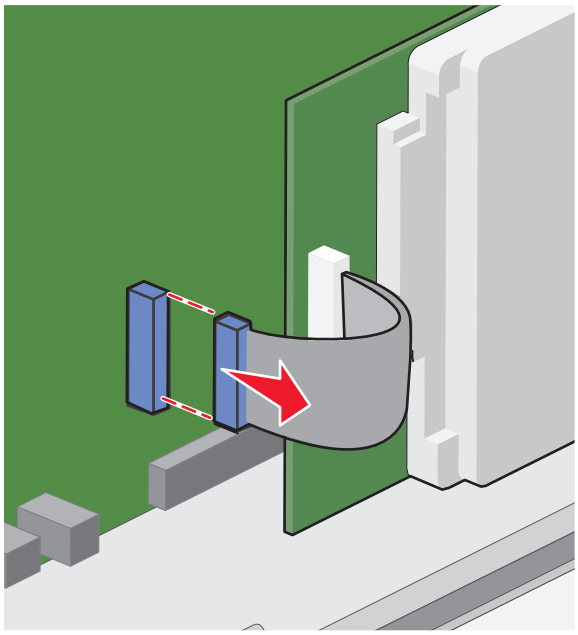

3 取下用來固定印表機硬碟的螺絲，然後取出印表機硬碟。

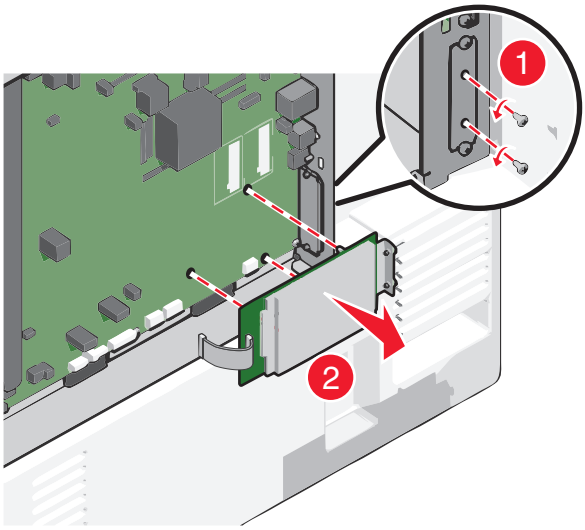

4 將印表機硬碟放在旁邊。

5 重新安裝系統主機板的蓋板。

安裝順序

請當心－有潛在傷害的危險：印表機的重量超過 18 公斤（40 磅），若要安全地抬起它，需要有兩個或兩個以上受過訓練的工作人員。

請當心－有傾倒的危險：落地式配置需搭配使用額外的設備，以加強穩定性。如果您即將使用高容量進紙匣、雙面列印裝置及進紙選購品，或即將使用多個進紙選購品，便需使用印表機台座或印表機底座。如果您購買的是能夠掃描、複印及傳真的多功能複合機 (MFP)，那麼您可能需搭配使用額外的設備。如需其他資訊，請參閱 **www.lexmark.com/multifunctionprinters**。

請當心－有觸電的危險：若您在安裝印表機之後，才取用系統主機板或安裝選購性硬體或記憶體裝置，請先關閉印表機電源，並從牆上插座拔除電源線，再繼續作業。若您有任何其他裝置連接至印表機，請同時關閉它們的電源，並拔下所有連接到印表機的電纜。

請依照下列順序，安裝印表機和您購買的所有選購品：

- 附腳輪的底座
- 選購性間隔匣
- 選購性 550 張送紙匣或 2,000 張高容量送紙器
- 標準 550 張送紙匣
- 印表機

如需有關安裝腳輪底座、550 張或 2,000 張選購性送紙匣、間隔匣或任何分頁裝訂器的資訊，請參閱選購品隨附的安裝說明文件。

安裝選購性送紙匣

本印表機支援下列選購性進紙來源：

- 550 張送紙匣
- 2,000 張高容量送紙器

請當心－有潛在傷害的危險：印表機的重量超過 18 公斤（40 磅），若要安全地抬起它，需要有兩個或兩個以上受過訓練的工作人員。

請當心－有觸電的危險：若您在安裝印表機之後，才取用系統主機板或安裝選購性硬體或記憶體裝置，請先關閉印表機電源，並從牆上插座拔除電源線，再繼續作業。若您有任何其他裝置連接至印表機，請同時關閉它們的電源，並拔下所有連接到印表機的電纜。

請當心－有傾倒的危險：落地式配置需搭配使用額外的設備，以加強穩定性。如果您即將使用高容量進紙匣、雙面列印裝置及進紙選購品，或即將使用多個進紙選購品，便需使用印表機台座或印表機底座。如果您購買的是能夠掃描、複印及傳真的多功能複合機 (MFP)，那麼您可能需搭配使用額外的設備。如需其他資訊，請參閱 **www.lexmark.com/multifunctionprinters**。

1 打開選購性送紙匣的包裝，並移除所有的包裝材料。

2 將送紙匣放在印表機旁邊。

3 關閉印表機電源。

4 將印表機對準送紙匣，然後讓印表機往下放入定位。

請注意：選購性送紙匣相疊後，會交互鎖在一起。必要時，請由上而下，從疊放的送紙匣中每次取下一個紙匣。

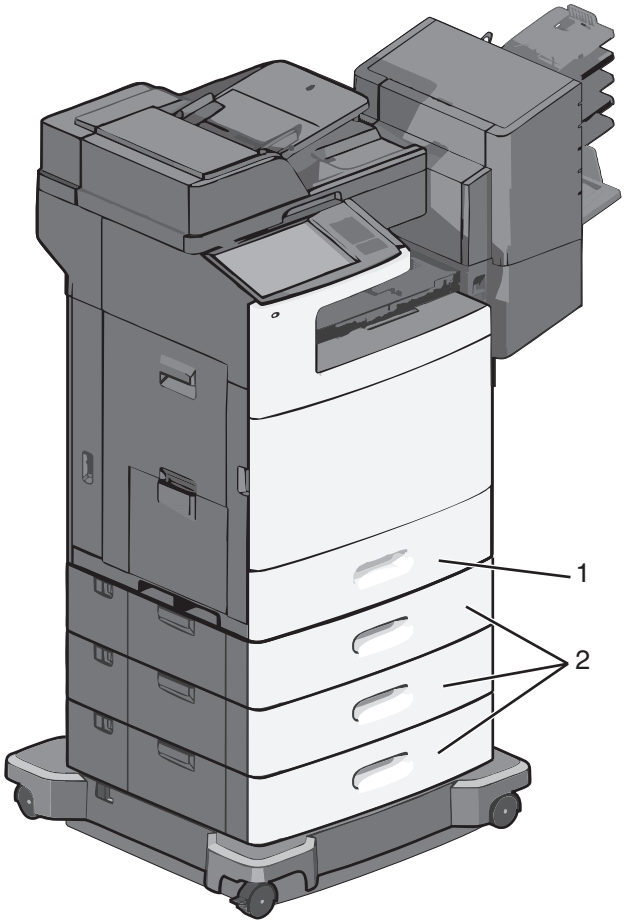

1	標準 550 張送紙匣（1 號送紙匣）
2	選購性 550 張送紙匣

5 將印表機重新開機。

6 設定印表機軟體，使其得以辨識選購性進紙來源。

如需其他資訊，請參閱第 55 頁的「更新印表機驅動程式中的可用選購品」。

連接電纜

請當心－有潛在傷害的危險：請勿在雷雨天氣使用傳真功能。請勿於雷雨天氣時安裝本產品或連接電子產品或電纜，例如：傳真機特性、電源線或電話。

使用 USB 電纜或乙太網路電纜，將印表機連接到電腦。

請務必遵守下列事項：

- 將電纜上的 USB 符號對應至印表機上的 USB 符號
- 將乙太網路電纜對應至適當的乙太網路連接埠

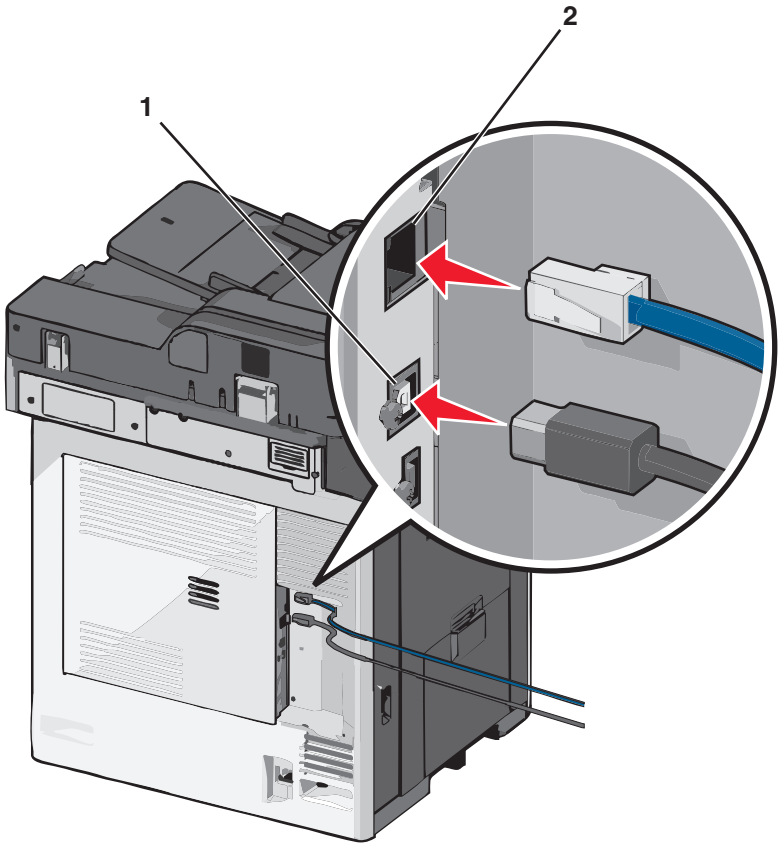

1	USB 連接埠 **警告－潛在損害：**正在列印時，請勿觸摸 USB 電纜、任何網路配接卡或圖示中的印表機區域。這麼做可能會發生資料遺失或無法運作的情況。
2	乙太網路連接埠

驗證印表機設定

所有硬體與軟體選購品都安裝到印表機並啓動後，請列印下列各項，來驗證印表機設定是否正確：

- **功能表設定頁**—使用這個頁面，來驗證所有印表機選購品都安裝正確。頁面底端會出現已安裝的選購品清單。如果您安裝的選購品未列在清單上，可能是安裝不正確的緣故。請移除該選購品，並重新安裝。
- **網路設定頁**—如果您的印表機爲網路型並已連接到網路，請列印網路設定頁，來驗證網路連線。本頁還提供有助於網路列印配置的重要資訊。

列印功能表設定頁

從主畫面，導覽至：

> **Reports**（報告） > **Menu Settings Page**（功能表設定頁）

列印網路設定頁

如果印表機連接到網路，請列印網路設定頁以驗證網路連線。本頁還提供有助於網路列印配置的重要資訊。

1 從主畫面，導覽至：

> **Reports**（報告） > **Network Setup Page**（網路設定頁）

2 請檢查網路設定頁上的第一個區段，確認狀態為 **Connected**（已連線）。

若狀態為 **Not Connected**（未連線），表示區域網路節點可能不在作用中，或網路電纜可能故障。請洽詢系統支援人員尋求解決方案，然後列印其他網路設定頁。

設定印表機軟體

安裝印表機軟體

請注意：若您先前已在此電腦上安裝印表機軟體，但現在需要重新安裝，請先解除安裝目前的軟體。

Windows 使用者適用

1 關閉所有開啟的軟體程式。

2 放入安裝軟體光碟。

若稍後並未出現安裝對話方塊畫面，請手動啟動光碟：

a 按一下，或按一下**開始**，然後按一下**執行**。

b 在「開始搜尋」或「執行」方框中，輸入 **D:\setup.exe**，此處的 **D** 是指您的光碟機或 DVD 光碟機代號。

c 按下 **Enter**，或按一下 **OK**（確定）。

3 按一下**安裝**，然後遵循電腦螢幕上的指示。

Macintosh（英文版）使用者適用

1 關閉所有開啟的應用程式。

2 放入安裝軟體光碟。

若稍後並未出現安裝對話框，請按一下桌面上的光碟圖像。

3 按兩下軟體安裝程式套件，然後遵循電腦螢幕上的指示。

使用網際網路

1 請前往 Lexmark 網站，網址如下： **www.lexmark.com**。

2 導覽至：

SUPPORT & DOWNLOADS（支援和下載） > 選取您的印表機 > 選取您的作業系統

3 下載驅動程式，然後安裝印表機軟體。

請注意：已更新的印表機軟體可在以下網站取得：**http://support.lexmark.com**。

更新印表機驅動程式中的可用選購品

安裝印表機軟體和任何選購品後，您可能必須將這些選購品手動新增至印表機驅動程式，使其得以執行列印工作。

Windows 使用者適用

1 開啟印表機資料夾：
   a 按一下 ，或按一下**開始**，然後按一下**執行**。
   b 在「開始搜尋」或「執行」方框中，輸入 `control printers`。
   c 按下 **Enter**，或按一下**確定**。
2 選取印表機。
3 用滑鼠右鍵按一下印表機，然後選取**內容**。
4 按一下**配置**標籤。
5 按一下**立即更新 - 詢問印表機**，或是在「配置選項」下方，手動新增已安裝的所有硬體選購品。
6 按一下**套用**。

Macintosh 使用者適用

在 Mac OS X 10.5 版或更新的版本中

1 從 Apple 選單，導覽到：
   系統偏好設定 > **列印與傳真** > 選取您的印表機 > **Options & Supplies**（**選項與耗材**） > **驅動程式**
2 新增所有已安裝的硬體選購品，然後按一下**好**。

在 Mac OS X 10.4 版或舊版軟體中

1 從 Finder，導覽至：
   前往 > **應用程式** > **工具程式**
2 按兩下**印表機設定工具程式**或**列印中心**。
3 選取您的印表機。
4 從「印表機」選單，選擇**顯示簡介**。
5 新增所有已安裝的硬體選購品，然後按一下**套用更動**。

設定無線列印

請注意：「服務設置識別碼」(Service Set Identifier, SSID) 是用來識別無線網路的名稱。「無線加密通訊協定」(Wireless Encryption Protocol, WEP) 和「Wi-Fi 保護存取」(Wi-Fi Protected Access, WPA) 是網路上使用的安全性類型。

在無線網路上安裝印表機所需的資訊

請注意：在安裝軟體未顯示提示之前，請勿自行連接安裝或網路電纜。

- **SSID**—SSID 又稱爲網路名稱。
- **無線模式（或網路模式）**—此模式爲主從式 (Infrastructure) 或對等式 (Ad Hoc)。
- **頻道（對等式 (Ad Hoc) 網路適用）**—針對主從式 (Infrastructure) 網路，此頻道的預設值爲自動。

  某些對等式 (Ad Hoc) 網路也需要此自動設定。若不確定所要選取的頻道，請洽詢您的系統支援人員。
- **安全方法**—「安全方法」有下列三種基本選項：
  - WEP 金鑰

    若您的網路使用多個 WEP 金鑰，請在所提供的空格中，輸入 WEP 金鑰（最多四個）。您可以選取「預設 WEP 傳輸金鑰」，來選取目前正在網路上使用的金鑰。

    或
  - WPA 或 WPA2 通行詞組

    WPA 內含加密機制，以做爲額外的安全層。選項爲 AES 或 TKIP。路由器和印表機上的加密必須設爲相同類型，否則印表機無法在網路上通訊。
  - 不採用安全性

    若無線網路未使用任何安全類型，則無任何安全資訊。

    請注意：建議您不要使用不安全的無線網路。

若要利用「進階」方法，將印表機安裝在 802.1X 網路上，您可能需要下列項目：

- 鑑別類型
- 內部鑑別類型
- 802.1X 使用者名稱和密碼
- 憑證

請注意：如需有關配置 802.1X 安全的其他資訊，請參閱*軟體與說明文件* 光碟上的*網路功能設定指南*。

在無線網路上安裝印表機 (Windows)

在無線網路上安裝印表機之前，請先確認下列事項：

- 無線網路已經完成設定，並且能正常運作。
- 您所使用的電腦已連接到印表機安裝所在的同一無線網路。

1 將電源線連接到印表機，然後連接到妥善接地的電源插座，接著打開印表機電源。

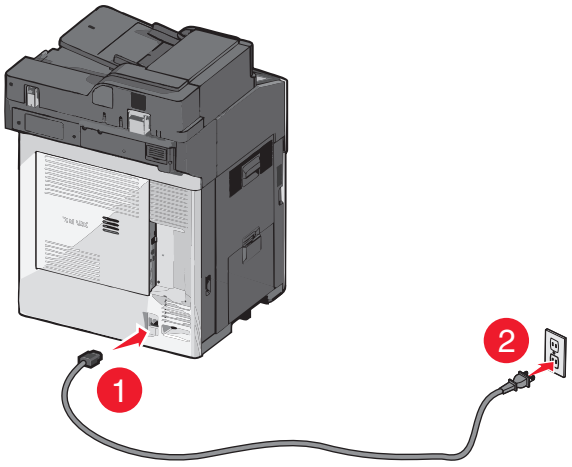

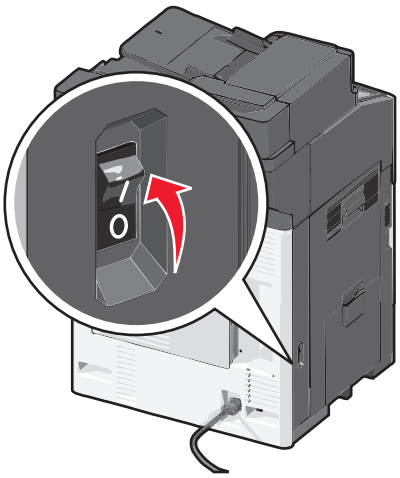

確認已全部開啓印表機和電腦的電源，機器也都已經備妥。

電腦螢幕上出現指示之前，請勿連接 USB 電纜。

2 請放入*軟體與說明文件* 光碟。

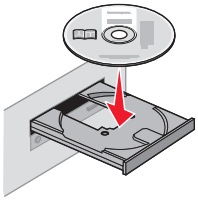

3 按一下**安裝**，然後遵循電腦螢幕上的指示。

4 若要求您選擇一種連線類型時，請選取**無線連線**。

5 從「無線配置」對話方塊，選取**導引式設定（建議使用）**。

請注意：只有在您想自訂安裝時，才選擇**進階設定**。

6 請使用 USB 電纜暫時連接無線網路上的電腦及印表機。

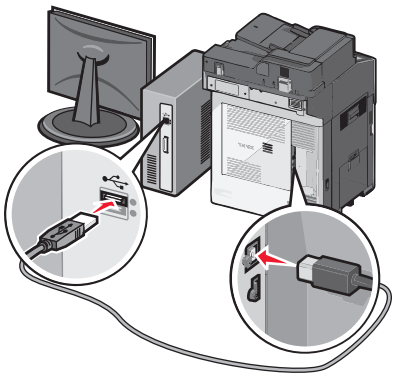

請注意：配置好印表機後，軟體會指示您中斷 USB 電纜的暫時連線，以進行無線列印。

7 遵循電腦螢幕上的指示。

請注意：如需有關允許網路上其他電腦使用無線印表機的資訊，請參閱*網路功能設定指南*。

在無線網路上安裝印表機 (Macintosh)

確認您在無線網路上安裝印表機時，必須中斷乙太網路電纜的連線。

準備配置印表機

1 將電源線連接到印表機，然後連接到妥善接地的電源插座，接著打開印表機電源。

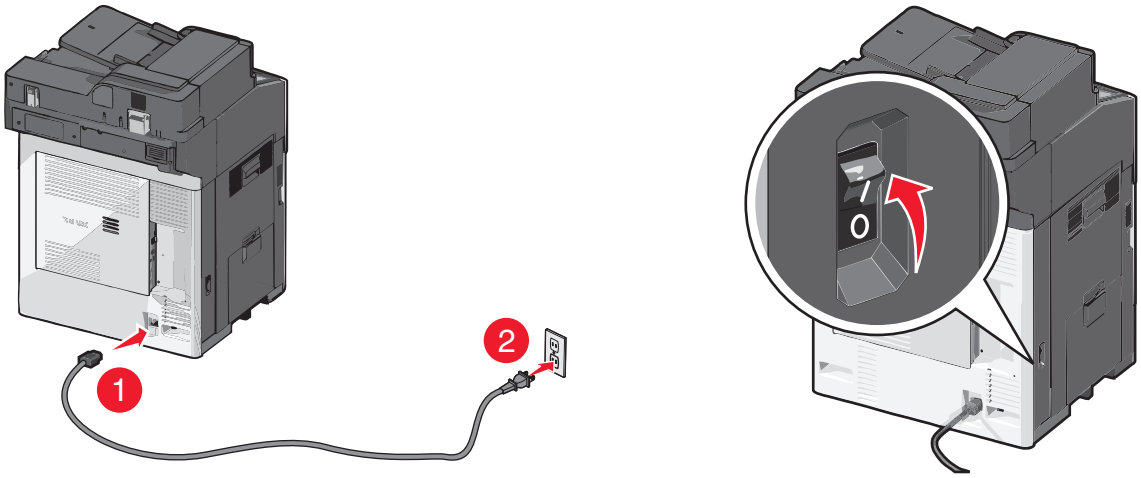

2 找到印表機 MAC 位址。
   a 從主畫面，導覽至：
      > **Reports**（報告） > **Network Setup Page**（網路設定頁）
   b 在 Standard Network Card（標準網路卡）區段中，尋找 **UAA(MAC)**。

      請注意：稍後您需使用此資訊。

輸入印表機資訊

1 存取 AirPort 選購品：

   在 **Mac OS X 10.5** 版或更新的版本中
      從 Apple 選單，導覽到：
      系統偏好設定 > **網路** > **AirPort**

   在 **Mac OS X 10.4** 版或舊版軟體中
      從 Finder，導覽至：
      應用程式 > **Internet 連線程式** > **AirPort**

2 從「網路名稱」彈出式選單，選取**列印伺服器 [yyyyyy]**，其中 **y** 是 MAC 位址表上 MAC 位址的最後六位數。

3 開啟 Web 瀏覽器。

4 從「書籤」彈出式選單，選取**顯示**或**顯示所有書籤**。

5 在「頻道集」之下，選取 **Bonjour** 或 **Rendezvous**，然後連按兩下印表機名稱。

   請注意： 該應用程式在 Mac OS X 10.2 版中稱為 *Rendezvous*，目前 Apple Inc. 將它改稱為 *Bonjour*。

6 從 Embedded Web Server（內嵌式 Web 伺服器），導覽至無線設定資訊的儲存位置。

對印表機配置無線存取

1 在適當的欄位中，輸入網路名稱 (SSID)。
2 如果您使用存取點（無線路由器），請選取**主從式 (Infrastructure)** 當做「網路模式」設定。
3 選取您要用來保護無線網路的安全性類型。
4 輸入印表機連接至無線網路時所需的安全資訊。
5 按一下 **Submit**（提出）。
6 在您電腦上開啓 AirPort 應用程式：

   在 **Mac OS X 10.5** 版或更新的版本中
   從 Apple 選單，導覽到：
   系統偏好設定 > **網路** > **AirPort**

   在 **Mac OS X 10.4** 版或舊版軟體中
   從 Finder，導覽至：
   應用程式 > **Internet 連線程式** > **AirPort**
7 從「網路」彈出式選單，選取無線網路的名稱。

將電腦配置爲以無線方式使用印表機

若要在網路印表機上進行列印，則每位 Macintosh 使用者都必須安裝自訂的印表機驅動程式檔，並在「印表機設定工具程式」或「列印中心」中建立佇列。

1 在電腦上安裝印表機驅動程式檔案：
   a 放入*軟體與說明文件* 光碟，然後按兩下印表機的安裝程式套件。
   b 遵循電腦螢幕上的指示。
   c 選取目的地，然後按一下**繼續**。
   d 從「簡易安裝」畫面，按一下**安裝**。
   e 輸入使用者密碼，然後按一下**好**。
   這時所有必備的應用程式都會安裝到電腦上。
   f 安裝作業完成後，請按一下**關閉**。
2 新增印表機：
   a 對於 IP 列印：

      在 **Mac OS X 10.5** 版或更新的版本中
      1 從 Apple 選單，導覽到：
      系統偏好設定 > **列印與傳真**
      2 按一下 **+**，然後按一下 **IP** 標籤。
      3 在位址欄位中輸入印表機的 IP 位址，然後按一下**新增**。

      在 **Mac OS X 10.4** 版或舊版軟體中
      1 從 Finder，導覽至：
      應用程式 > **工具程式**
      2 按兩下**印表機設定工具程式**或**列印中心**。

3 從「印表機列表」，選擇**加入**，然後按一下 **IP 印表機**。
4 在位址欄位中輸入印表機的 IP 位址，然後按一下**新增**。

b 對於 AppleTalk 列印：

請注意：確認已在印表機上啓動 AppleTalk。

在 **Mac OS X 10.5** 版中

1 從 Apple 選單，導覽到：
系統偏好設定 > **列印與傳真**
2 按一下 **+**，然後導覽至：
AppleTalk > 從列表中選取印表機 > **加入**

在 **Mac OS X 10.4** 版或舊版軟體中

1 從 Finder，導覽至：
應用程式 > **工具程式**
2 按兩下**印表機設定工具程式**或**列印中心**。
3 從「印表機列表」中，按一下**新增**。
4 按一下**預設瀏覽器**標籤 > **更多印表機**。
5 從第一個彈出式選單，選取 **AppleTalk**。
6 從第二個彈出式選單，選取**本機 AppleTalk 區域**。
7 從列表中選取印表機，然後按一下**新增**。

在有線網路上安裝印表機

以下指示適用於乙太網路和光纖網路連線。

請注意：確認您已完成印表機的初始設定。

Windows 使用者適用

1 請放入*軟體與說明文件* 光碟。
如果稍後仍未出現安裝畫面，請手動啓動光碟：

a 按一下 ，或按一下**開始**，然後按一下**執行**。
b 在「開始搜尋」或「執行」方框中，輸入 **`D:\setup.exe`**，其中 **`D`** 是指 CD 或 DVD 光碟機的代號。
c 按下 **Enter**，或按一下**確定**。

2 按一下**安裝**，然後遵循電腦螢幕上的指示。

請注意：若要採用靜態 IP 位址、IPv6 或 Script 來配置印表機，請選取**進階選項** > **管理者工具**。

3 選取**乙太網路連線**，然後按一下**繼續**。
4 當螢幕出現指示後，請將適當的電纜連接至電腦，並連接至印表機。
5 從列表中選取印表機，然後按一下**繼續**。

請注意：如果您所配置的印表機沒有顯示在清單上，請按一下**修改搜尋**。

6 遵循電腦螢幕上的指示。

Macintosh 使用者適用

1 允許網路 DHCP 伺服器對印表機指定 IP 位址。

2 取得印表機的 IP 位址。您可以：

   a 在 Networks/Ports（網路/連接埠）選單下的 TCP/IP 區段中，或是在印表機控制面板的主畫面上檢視該資訊。

   b 列印網路設定頁或選單設定頁，在 TCP/IP 區段中找到該資訊。

   請注意：當您要針對與印表機不同之子網路上的電腦進行存取配置時，您需要此 IP 位址。

3 安裝印表機驅動程式，然後新增印表機。

   a 在電腦上安裝印表機驅動程式檔案：

      1 放入*軟體與說明文件* 光碟，然後按兩下印表機的安裝程式套件。
      2 遵循電腦螢幕上的指示。
      3 選取目的地，然後按一下**繼續**。
      4 從「簡易安裝」畫面，按一下**安裝**。
      5 輸入使用者密碼，然後按一下**好**。
      這時所有必備的應用程式都會安裝到電腦上。
      6 安裝作業完成後，請按一下**關閉**。

   b 新增印表機：

      - 對於 IP 列印：

         在 **Mac OS X 10.5** 版或更新的版本中

         1 從 Apple 選單，導覽到：
         系統偏好設定 > **列印與傳真**
         2 按一下 **+**，然後按一下 **IP** 標籤。
         3 在位址欄位中輸入印表機的 IP 位址，然後按一下**新增**。

         在 **Mac OS X 10.4** 版或舊版軟體中

         1 從 Finder，導覽至：
         應用程式 > **工具程式**
         2 按兩下**印表機設定工具程式**或**列印中心**。
         3 從「印表機列表」，按一下**加入**，然後按一下 **IP 印表機**。
         4 在位址欄位中輸入印表機的 IP 位址，然後按一下**新增**。

      - 對於 AppleTalk 列印：

         請注意：確認已在印表機上啓動 AppleTalk。

         在 **Mac OS X 10.5** 版中

         1 從 Apple 選單，導覽到：
         系統偏好設定 > **列印與傳真**
         2 按一下 **+**，然後導覽至：
         AppleTalk > 從列表中選取印表機 > **加入**

         在 **Mac OS X 10.4** 版或舊版軟體中

         1 從 Finder，導覽至：
         應用程式 > **工具程式**
         2 按兩下**印表機設定工具程式**或**列印中心**。

3 從「印表機列表」中，按一下**新增**。
4 按一下**預設瀏覽器**標籤 > **更多印表機**。
5 從第一個彈出式選單，選取 **AppleTalk**。
6 從第二個彈出式選單，選取**本機 AppleTalk 區域**。
7 從列表中選取印表機，然後按一下**新增**。

請注意：若印表機未顯示在列表中，您可能需要利用 IP 位址來新增它。如需其他資訊，請洽詢系統支援人員。

在安裝新的網路「內部解決方案連接埠」之後變更連接埠設定

因爲印表機會被指定新的 IP 位址，當印表機中安裝了新的 Lexmark 內部解決方案連接埠 (Internal Solutions Port, ISP) 時，用於存取印表機之電腦上的印表機配置必須予以更新。即將存取該印表機的所有電腦都必須採用此新的 IP 位址進行更新。

請注意：

- 若印表機備有靜態 IP 位址，您就不需要變更電腦配置。
- 如果將電腦配置爲使用同一個網路名稱，不使用 IP 位址指定的名稱，則您不需要變更電腦的配置。
- 若您要將無線 ISP 新增至先前已配置爲有線連線的印表機，請確認您必須先中斷有線網路，才能將印表機配置爲適用無線操作。若有線連線保持連接狀態，您還是可以完成無線配置，但無線 ISP 將無法作用。若是在印表機仍連接到無線連線時，您爲印表機配置無線 ISP，這時請中斷無線連線，關閉印表機電源，然後再重新開啓印表機電源。這項作業將啓用無線 ISP。
- 一次只能有一個網路連線作用中。如果您要在有線和無線兩種連線類型間切換，您必須先關閉印表機電源，連接電纜（以切換到有線連線），或中斷電纜（以切換到無線連線），然後再開啓印表機電源。

Windows 使用者適用

1 在 Web 瀏覽器的位址欄位中，輸入印表機 IP 位址。

   如果您不知道印表機的 IP 位址，您可以：
   - 在 Networks/Ports（網路/連接埠）功能表下的 TCP/IP 區段中，檢視印表機控制面板上的 IP 位址。
   - 列印網路設定頁或功能表設定頁，找到 TCP/IP 區段中的 IP 位址。

2 按一下 ，或按一下**開始**，然後按一下**執行**。
3 在「開始搜尋」或「執行」方框中，輸入 `control printers`。
4 按下 **Enter**，或按一下**確定**。

   隨即開啓印表機資料夾。

5 找出已變更的印表機。

   請注意：若有多台印表機，請全部更新爲新的 IP 位址。

6 用滑鼠右鍵按一下印表機。
7 按一下**內容** > **連接埠**標籤。
8 從清單中選取連接埠，然後按一下**配置連接埠**。

9 在「印表機名稱或 IP 位址」欄位中，輸入新的 IP 位址。

10 按一下**確定** > **關閉**。

Macintosh 使用者適用

1 在 Web 瀏覽器的位址欄位中，輸入印表機 IP 位址。

如果您不知道印表機的 IP 位址，您可以：

- 在 Networks/Ports（網路/連接埠）功能表下的 TCP/IP 區段中，檢視印表機控制面板上的 IP 位址。
- 列印網路設定頁或功能表設定頁，找到 TCP/IP 區段中的 IP 位址。

請注意：當您要針對與印表機不同之子網路上的電腦進行存取配置時，您需要此 IP 位址。

2 新增印表機：

- 對於 IP 列印：

在 Mac OS X 10.5 版或更新的版本中

a 從 Apple 選單，導覽到：
系統偏好設定 > **列印與傳真**

b 按一下 **+**，然後按一下 **IP** 標籤。

c 在「位址」欄位中輸入印表機的 IP 位址，然後按一下**新增**。

在 Mac OS X 10.4 版或舊版軟體中

a 從 Finder，瀏覽至：
應用程式 > **工具程式**

b 按兩下**印表機設定工具程式**或**列印中心**。

c 從「印表機列表」，按一下**加入**，然後按一下 **IP 印表機**。

d 在「位址」欄位中輸入印表機的 IP 位址，然後按一下**新增**。

- 對於 AppleTalk 列印：

請注意：確認已在印表機上啓動 AppleTalk。

在 Mac OS X 10.5 版中

a 從 Apple 選單，導覽到：
系統偏好設定 > **列印與傳真**

b 按一下 **+**，然後導覽至：
AppleTalk > 從列表中選取印表機 > **加入**

在 Mac OS X 10.4 版或舊版軟體中

a 從 Finder，瀏覽至：
應用程式 > **工具程式**

b 按兩下**印表機設定工具程式**或**列印中心**。

c 從「印表機列表」中，按一下**新增**。

d 按一下**預設瀏覽器**標籤 > **更多印表機**。

e 從第一個彈出式選單，選取 **AppleTalk**。

f 從第二個彈出式選單，選取**本機 AppleTalk 區域**。

g 從列表中選取印表機，然後按一下**新增**。

設定序列列印

序列列印以每次一位元的方式來傳輸資料。雖然序列列印速度通常比平行列印慢，但是當印表機與電腦相隔很遠，或沒有傳輸速率較快的介面可供使用時，序列列印倒是較合適的選項。

安裝好序列埠或通訊 (COM) 埠後，請配置印表機和電腦，方便彼此進行通訊。確認您已將序列電纜連接到印表機的 COM 埠。

1 設定印表機中的參數：

- **a** 從印表機控制面板，導覽至提供連接埠設定的功能表。
- **b** 找到提供序列埠設定的功能表。
- **c** 對序列設定進行所有必要的變更。
- **d** 儲存新的設定，然後列印功能表設定頁。

2 安裝印表機驅動程式：

- **a** 請放入*軟體與說明文件* 光碟。
  如果稍後仍未出現安裝畫面，請手動啟動光碟：
  1. 按一下 ，或按一下**開始**，然後按一下**執行**。
  2. 在「開始搜尋」或「執行」方框中，輸入 **`D:\setup.exe`**，其中 **`D`** 是指 CD 或 DVD 光碟機的代號。
  3. 按下 **Enter**，或按一下**確定**。
- **b** 按一下**進階選項** > **自訂安裝**。
- **c** 遵循電腦螢幕上的指示。
- **d** 從「配置印表機連線」對話方塊，選取**透過您電腦上找到的連接埠進行連線**，然後選取一個連接埠。
- **e** 如果該連接埠沒有列在清單上，請按一下**重新整理**。
  或
  導覽到：
  新增連接埠 > 選取一種連接埠類型 > 輸入必要的資訊 > **確定**
- **f** 按一下**繼續**。
  1. 如果您想新增其他印表機，請按一下**新增另一項**。
  2. 若您要做變更，請選取一台印表機，然後按一下**編輯**。
  3. 遵循電腦螢幕上的指示。
- **g** 按一下**結束**。

3 設定 COM 連接埠參數：

安裝好印表機驅動程式後，您必須在指定到印表機驅動程式的 COM 連接埠中，設定序列參數。

請注意：確認 COM 連接埠中的序列參數，必須符合您在印表機中設定的序列參數。

- **a** 開啟「裝置管理員」。
  1. 按一下 ，或按一下**開始**，然後按一下**執行**。
  2. 在「開始搜尋」或「執行」方框中，輸入 **`devmgmt.msc`**。
  3. 按下 **Enter**，或按一下**確定**。
- **b** 找到「連接埠」，然後按一下 **+** 以展開可用連接埠清單。
- **c** 以滑鼠右鍵點選將序列電纜連接到您電腦的 COM 連接埠（例如：COM1）。
- **d** 按一下**內容**。

e 在「連接埠設定」標籤上，將序列參數設成與印表機中的序列參數相同的序列參數。
查看功能表設定頁的序列表頭，找到印表機設定。

f 按一下**確定**，然後關閉所有的視窗。

g 列印測試頁來驗證印表機安裝程序。

降低印表機對環境帶來的影響

Lexmark 致力於環境永續性，並持續改善本公司的印表機，以期降低對環境所造成的影響。本公司在設計上相當注重環保，在包裝上費盡心思以減少所用材料，並且提供回收方案。如需其他資訊，請參閱：

- 「注意事項」這一章
- Lexmark 網站上的 Environmental Sustainability（環境永續性）一節（網址為：**www.lexmark.com/environment**）
- Lexmark 回收計劃則載明於 **www.lexmark.com/recycle**

選取某些印表機設定或作業，也許就能進一步降低您的印表機所造成的影響。本章概述對環保可能較為有利的一些設定和作業。

節省紙張和碳粉

研究顯示，印表機的二氧化碳排放量，其中高達 80% 與紙張用量有關。採用再生紙並遵循下列的列印建議，即可大幅降低您的二氧化碳排放量，例如：採用雙面列印與縮版併印的列印方式。

如需有關如何利用一種印表機設定，來快速省紙省電的資訊，請參閱「使用 Eco-Mode（經濟省電模式）」。

使用再生紙

Lexmark 是注重環保的公司，支持使用專為雷射印表機應用而製造的辦公室再生紙。如需更多印表機適用的再生紙資訊，請參閱第 84 頁的「使用再生紙和其他辦公室紙張」。

節省耗材

使用紙張的正反面

如果您的印表機型號支援雙面列印，您可以從「列印」對話方塊或從 Lexmark Toolbar（Lexmark 工具列）中選取**雙面列印**，來控制列印輸出要出現在紙張的一面或兩面上。

在一張紙上擺放多頁

您可以從「列印」對話畫面的「縮版併印 (N-Up)」區段選取一種設定，在一張紙的單面上，最多列印連續 16 頁的多頁文件。

檢查初稿的正確性

列印或複印多份文件之前：

- 從「列印」對話方塊或從 Lexmark Toolbar（Lexmark 工具列），使用預覽功能查看文件的外觀，然後再進行列印。
- 列印一份文件，檢查其內容和格式的正確性。

避免夾紙

正確設定紙張的類型和尺寸，以避免夾紙。如需其他資訊，請參閱第 254 頁的「避免夾紙」。

黑白列印

若只利用黑色碳粉匣列印所有的文字和圖形，請將印表機設定爲 Black Only（僅黑色）。如需其他資訊，請參閱第 91 頁的「黑白列印」。

省電

使用 Eco-Mode（經濟省電模式）

1 在 Web 瀏覽器的位址欄位中，輸入印表機 IP 位址。

如果您不知道印表機的 IP 位址，您可以：

- 在 Networks/Ports（網路/連接埠）功能表下的 TCP/IP 區段中，檢視印表機控制面板上的 IP 位址。
- 在列印網路設定頁或功能表設定頁，找到 TCP/IP 區段中的 IP 位址。

2 按一下 **Settings**（設定） > **General Settings**（一般設定） > **Eco-Mode**（經濟省電模式） > 選取設定 > **Submit**（提出）。

選取	執行
Off（關）	針對與 Eco-Mode（經濟省電模式）相關的所有設定，使用出廠預設值。此設定支援您印表機的效能規格。
Energy（省電）	減少能源使用量，特別是在印表機閒置時。 • 印表機會在閒置一分鐘後，進入 Sleep mode（睡眠模式）。 • 當印表機進入 Sleep mode（睡眠模式）時，印表機控制面板和標準出紙槽的指示燈都會熄滅。 • 若掃描功能受支援，只有在掃描工作起始時，掃描器指示燈才會啓動。
Energy/Paper（省電/省紙）	使用與「省電」模式和「省紙」模式相關的所有設定。
Paper（省紙）	• 啓動自動雙面列印功能。 • 關閉列印記錄功能。

降低印表機噪音

若要利用 Embedded Web Server（內嵌式 Web 伺服器）選取 Quiet Mode（靜音模式）設定：

1 在 Web 瀏覽器的位址欄位中，輸入印表機 IP 位址。

如果您不知道印表機的 IP 位址，您可以：

- 在 Networks/Ports（網路/連接埠）功能表下的 TCP/IP 區段中，檢視印表機控制面板上的 IP 位址。
- 在列印網路設定頁或功能表設定頁，找到 TCP/IP 區段中的 IP 位址。

2 按一下 **Settings**（設定） > **General Settings**（一般設定） > **Quiet Mode**（靜音模式） > 選取設定 > **Submit**（提出）。

選取	執行
Off（關） **請注意：**從驅動程式中選取 **Photo（相片）**，可以關閉 Quiet Mode（靜音模式），並提供更好的列印品質和全速列印。	使用出廠預設值。此設定支援您印表機的效能規格。
On（開）	降低印表機噪音。 • 印表機會以較緩慢的速度處理列印工作。 • 做好列印文件的準備後，印表機引擎的馬達才會啓動。列印第一頁前，會出現短暫的時間延遲。 • 如果您的印表機有傳真功能，傳真聲音會因而降低或停用，包括來自傳真機揚聲器的聲音和鈴聲在內。傳真會置於待機模式。 • 警示控制與碳粉匣警示聲會關閉。 • 印表機會略過 Advance Start（進階起始）指令。

調整睡眠模式

您可以減少印表機進入「睡眠模式」前的分鐘數，以節省能源。

可用的設定範圍是 1 至 240 分鐘。出廠預設值爲 30 分鐘。

使用「內嵌式 Web 伺服器」

1 在 Web 瀏覽器的位址欄位中，輸入印表機 IP 位址。

若不知道印表機 IP 位址，您可以：

- 從印表機的控制面板，在「網路/連接埠」功能表下的 TCP/IP 區檢視 IP 位址。
- 列印網路設定頁或功能表設定頁，並找出 TCP/IP 區的 IP 位址。

2 按一下**設定** > **一般設定** > **逾時**。

3 在「睡眠模式」欄位中，輸入您要讓印表機在進入「睡眠模式」前等候的分鐘數。

4 按一下**提出**。

使用印表機控制面板

1 從首頁畫面，導覽至：

> **Settings（設定）** > **General Settings（一般設定）** > **Timeouts（逾時）**

2 觸控**睡眠模式**旁邊的箭頭，來選取您要讓印表機在進入「睡眠模式」前等候的分鐘數。

3 觸控 **Submit（提出）**。

使用休眠模式

「休眠」是一種極低電量的作業模式。在「休眠模式」中運作時，印表機基本上是關閉的，其他的所有系統及裝置均安全地關閉。

請注意：「休眠」和「睡眠」模式可排定時程。

使用「內嵌式 Web 伺服器」

1 在 Web 瀏覽器的位址欄位中，輸入印表機 IP 位址。

若不知道印表機 IP 位址，您可以：

- 從印表機的控制面板，在「網路/連接埠」功能表下的 TCP/IP 區檢視 IP 位址。
- 列印網路設定頁或功能表設定頁，並找出 TCP/IP 區的 IP 位址。

2 按一下**設定** > **一般設定** > **睡眠按鈕設定**。

3 在「按睡眠按鈕」或「按住睡眠按鈕」下拉功能表中選取**休眠**。

4 按一下**提出**。

使用印表機控制面板

1 從首頁畫面，導覽至：

> **Settings**（設定） > **General Settings**（一般設定） > **Press Sleep Button**（按睡眠按鈕）或 **Press and Hold Sleep Button**（按住睡眠按鈕） > **Hibernate**（休眠）

2 觸控 **Submit**（提出）。

調整顯示畫面的亮度

若要節省能源或有閱讀顯示畫面的困難，可調整顯示畫面的亮度。

可用的設定範圍是 20 至 100。出廠預設值為 100。

使用「內嵌式 Web 伺服器」

1 在 Web 瀏覽器的位址欄位中，輸入印表機 IP 位址。

若不知道印表機 IP 位址，您可以：

- 從印表機的控制面板，在「網路/連接埠」功能表下的 TCP/IP 區檢視 IP 位址。
- 列印網路設定頁或功能表設定頁，並找出 TCP/IP 區的 IP 位址。

2 按一下**設定** > **一般設定**。

3 在「畫面亮度」欄位中，輸入您要用於顯示畫面的亮度百分比。

4 按一下**提出**。

使用印表機控制面板

1 從首頁畫面，導覽至：

> **Settings**（設定） > **General Settings**（一般設定）

2 觸控箭頭，直到出現**畫面亮度**，然後選取設定。

3 觸控 **Submit**（提出）。

設定標準出紙槽照明

若要節省能源，您可以將標準出紙槽的輸出照明調暗或關閉。

可用的設定有「關」、「暗」和「亮」。

「一般/待命模式」的出廠預設值爲「亮」。

如果「Eco-Mode（經濟省電模式）」設定爲「能源」或「能源/紙張」，則照明設定爲「暗」。

在「睡眠模式」中，照明會關閉。

使用「內嵌式 Web 伺服器」

1 在 Web 瀏覽器的位址欄位中，輸入印表機 IP 位址。

若不知道印表機 IP 位址，您可以：

- 從印表機的控制面板，在「網路/連接埠」功能表下的 TCP/IP 區檢視 IP 位址。
- 列印網路設定頁或功能表設定頁，並找出 TCP/IP 區的 IP 位址。

2 按一下**設定** > **一般設定** > **輸出照明**。

3 在「正常/待命模式」清單中，選取「備妥」或「待命」模式中的標準出紙槽照明設定。

4 按一下**提出**。

使用印表機控制面板

1 從首頁畫面，導覽至：

> **Settings**（設定） > **General Settings**（一般設定） > **Output Lighting**（輸出照明）

2 觸控**一般/待命模式**旁邊的箭頭按鈕，來選取「備妥模式」或「待命模式」中的標準出紙槽照明設定。

3 觸控 **Submit**（提出）。

回收利用

Lexmark 提供回收計劃和環境保護方案。如需其他資訊，請參閱：

- 「注意事項」這一章
- Lexmark 網站上的 Environmental Sustainability（環境永續性）一節（網址爲：**www.lexmark.com/environment**）
- Lexmark 回收計劃則載明於 **www.lexmark.com/recycle**

回收 **Lexmark** 產品

若要將 Lexmark 產品進行回收：

1 請造訪本公司網站，網址爲：**www.lexmark.com/recycle**。

2 尋找您要回收的產品類型，然後從清單中選取您的國家或區域。

3 遵循電腦螢幕上的指示。

請注意：印表機耗材和硬體若未列在 Lexmark 收集程序裡，可能需要透過您當地的回收中心進行回收。請聯繫您當地的回收中心，以確定他們可以接受的回收產品。

回收 Lexmark 包裝材料

Lexmark 持續致力於減少包裝材料。較少的包裝材料有助於確保 Lexmark 印表機以最有效且更環保的方式運送，而且也會丟棄較少的包裝材料。這類有效的措施能導致溫室氣體排放量變少、節省能源並節省自然資源。

Lexmark 包裝箱可在瓦楞紙回收處理設施處，進行 100% 回收。您的所在地區可能沒有這類設施。

Lexmark 包裝材料中所用的泡棉，可在泡棉回收處理設施處進行回收。您的所在地區可能沒有這類設施。

當您將碳粉匣送回 Lexmark 時，您可以重複使用碳粉匣包裝箱。Lexmark 會回收此包裝箱。

回收 Lexmark 碳粉匣供重複使用或資源回收

「Lexmark 碳粉匣收集計劃」讓 Lexmark 客戶可以輕鬆且免費地將用過的碳粉匣送回 Lexmark 供重複使用或資源回收，從而每年避免了數百萬個 Lexmark 碳粉匣被丟棄。所有送回 Lexmark 的空碳粉匣被完全地重複使用或拆解供資源回收。用來送回碳粉匣的盒子也可供資源回收。

若要送回 Lexmark 碳粉匣供重複使用或資源回收，請遵循印表機或碳粉匣隨附的指示，並使用預付的送貨標籤。您也可以執行下列步驟：

1. 請造訪本公司網站，網址為：**www.lexmark.com/recycle**。
2. 在「碳粉匣」區段中，從清單選取您的國家或地區。
3. 遵循電腦螢幕上的指示。

載入紙張和特殊材質

本節說明如何將材質載入 550 張送紙匣、2,000 張送紙匣及多用途送紙器。本節內容還涵蓋有關紙張列印方向、設定 Paper Size（紙張尺寸）和 Paper Type（紙張類型），以及鏈結與解除鏈結送紙匣等資訊。

設定紙張尺寸和類型

「紙張尺寸」設定會依照每個紙匣（多功能送紙器除外）中的紙張導引夾位置來自動偵測。多功能送紙器的「紙張尺寸」必須在「紙張尺寸」功能表中手動設定。您必須為所有包含非普通紙的紙匣手動設定「紙張類型」的設定。

從首頁畫面導覽至：

> **Paper Menu**（紙張功能表） > **Paper Size/Type**（紙張尺寸/類型） > 選取一個紙匣 > 選取紙張尺寸或類型 > **Submit**（提出）

配置 Universal（通用尺寸）紙張設定

Universal Paper Size（通用紙張尺寸）是使用者定義的設定值，它能讓您列印在印表機功能表未預先設定的紙張尺寸上。若您無法從 Paper Size（紙張尺寸）功能表中找到您要的尺寸，請將指定送紙匣的 Paper Size（紙張尺寸）設定為 Universal（通用尺寸）。然後，針對您的紙張指定下列所有 Universal（通用尺寸）設定：

- Units of Measure（測量單位）
- Portrait Width（直印寬度）
- Portrait Height（直印高度）

請注意：

- 支援的最大「通用尺寸」為 216 x 1219 公釐（8.5 x 48 英吋）。
- 支援的最小「通用尺寸」為 76 x 127 公釐（3 x 5 英吋），而且只能載入多用途送紙器。

1. 從主畫面，導覽至：

   > **Paper Menu**（紙張功能表） > **Universal Setup**（通用尺寸設定） > **Units of Measure**（測量單位） > 選取一種測量單位

2. 觸控 **Portrait Width**（直印寬度）或 **Portrait Height**（直印高度） > 選取寬度或高度 > **Submit**（提出）

載入標準或選購性 550 張送紙匣

本印表機附有一個標準 550 張送紙匣（1 號送紙匣），而且可以配備一或多個選購性 550 張送紙匣。所有的 550 張送紙匣都支援相同的紙張尺寸和類型。

請當心－有潛在傷害的危險：為了降低因設備不穩固可能造成的風險，請分別載入每一個裝紙器或送紙匣。請讓其他所有裝紙器或送紙匣保持關閉狀態，等需要使用時再打開。

1 請將送紙匣拉出。

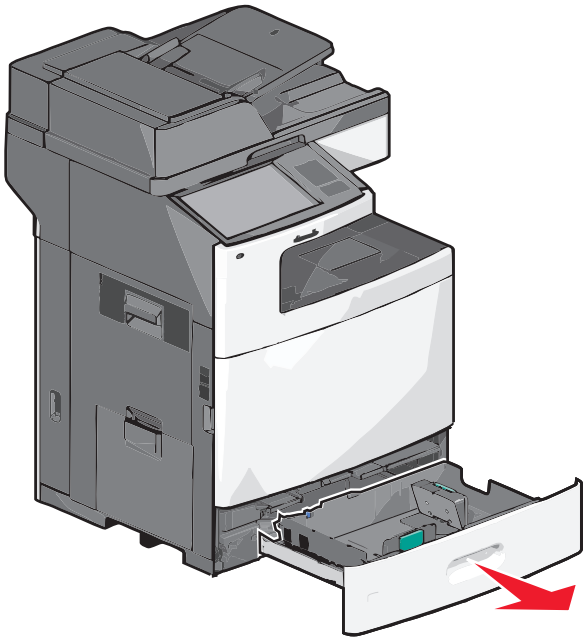

請注意送紙匣底部的尺寸指示標誌。請利用這些標誌協助您擺放長度和寬度導引夾。

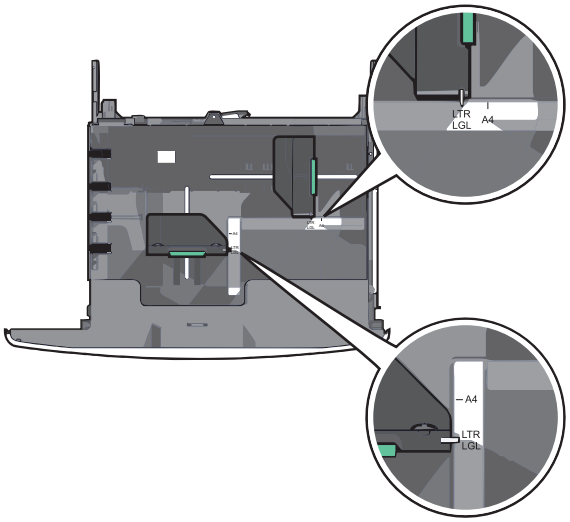

2 根據您所載入的紙張尺寸，捏住後移動寬度導引夾，然後滑至正確的位置。

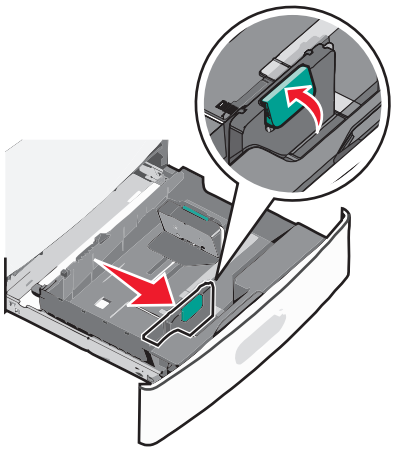

3 根據您所載入的紙張尺寸，捏住後移動長度導引夾，然後滑至正確的位置。

請注意：長度導引夾附有鎖定裝置。若要解除鎖定，請將長度導引夾上方的按鈕往回推。若要鎖定，請在選取某種長度後，將該按鈕往前推。

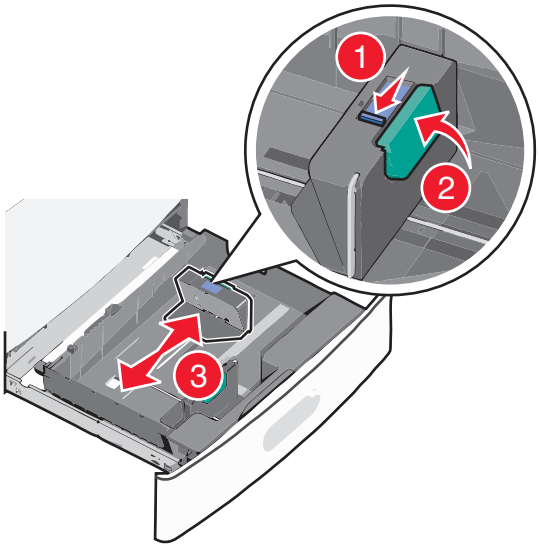

4 前後彎曲翻動紙張，讓紙張鬆開。請勿折疊或弄皺紙張。在平面上對齊列印材質的邊緣。

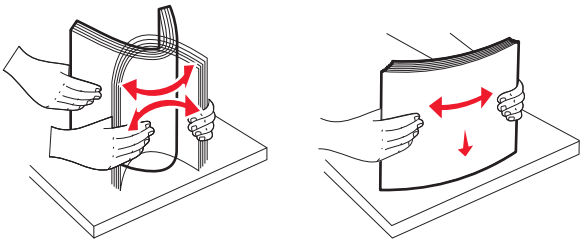

5 載入紙張堆疊，讓建議使用的列印面朝上。

請注意：

- 若是雙面列印，請讓列印面朝下。
- 放入預先打孔的紙張時，孔洞應朝向送紙匣前端。
- 放入信頭紙時列印面朝上，信頭應位在送紙匣左側。
- 若要進行雙面列印，放入信頭紙時列印面朝下，信頭應位在送紙匣右側。
- 請確認放入的紙張應低於送紙匣內緣上的滿線上限。在送紙匣中載入過多紙張可能會造成夾紙，而且可能使印表機受損。

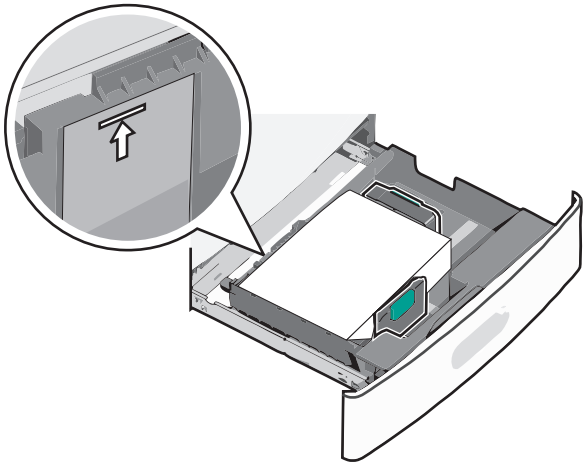

6 插入送紙匣。

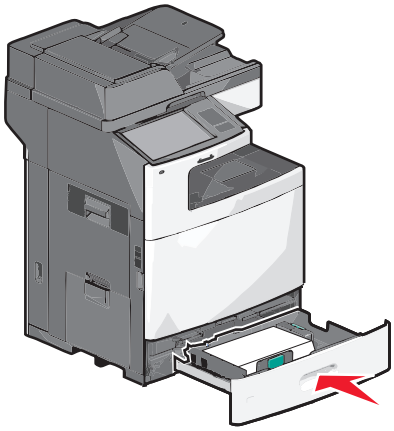

7 從印表機控制面板，依據您所載入的紙張，來驗證送紙匣的「紙張尺寸」和「紙張類型」。

載入 2000 張高容量送紙器

高容量送紙器最多可容納 2,000 張 A4、Letter 或 Legal 尺寸紙張（80 g/m^2 或 20 磅）。

請當心－有潛在傷害的危險：為了降低因設備不穩固可能造成的風險，請分別載入每一個裝紙器或送紙匣。請讓其他所有裝紙器或送紙匣保持關閉狀態，等需要使用時再打開。

1 請將送紙匣拉出。

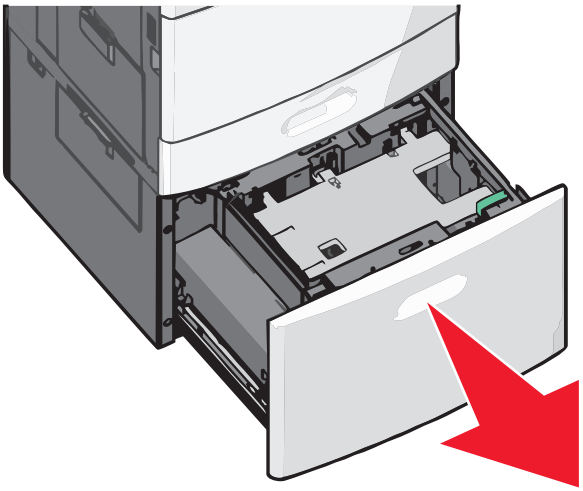

2 請依所需情況調整寬度導引夾。

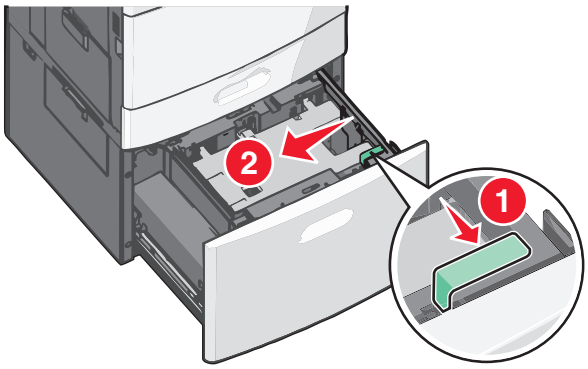

3 前後彎曲翻動紙張，讓紙張鬆開。請勿折疊或弄皺紙張。在平面上對齊列印材質的邊緣。

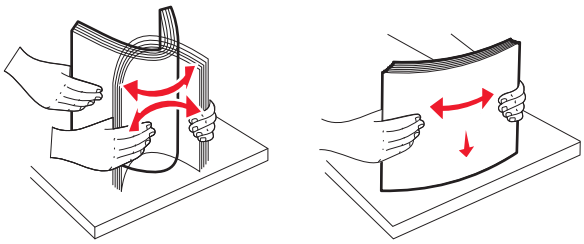

4 將紙張載入送紙匣，載入時列印面朝上。

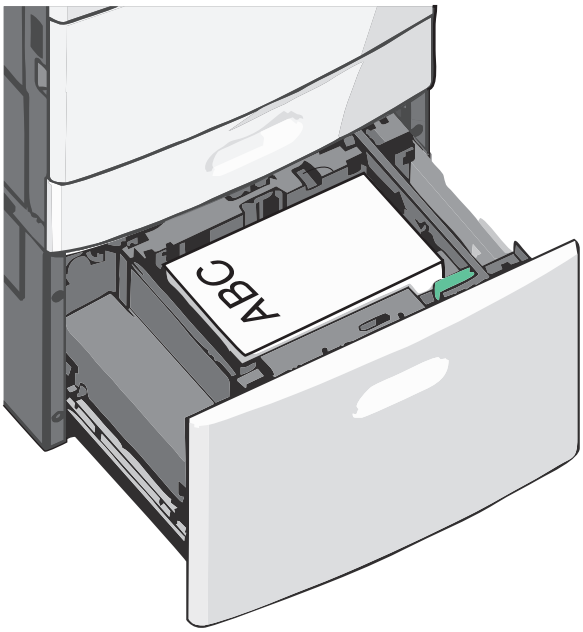

請注意：請確認放入的紙張應低於送紙匣內緣上的滿線上限。在送紙匣中載入過量紙張可能會造成夾紙。

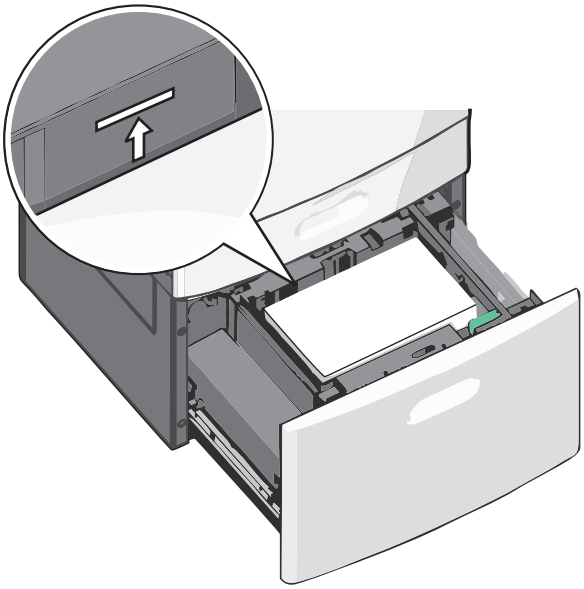

請注意：

- 放入預先打孔的紙張時，孔洞應朝向送紙匣前端。
- 放入信頭紙時列印面朝上，信頭應位在送紙匣左側。
- 若要進行雙面列印，放入信頭紙時列印面朝下，信頭應位在送紙匣右側。

5 插入送紙匣。

將紙張載入多用途送紙器

多用途送紙器可放入數種列印材質尺寸與類型，像是專用透明投影膠片、標籤、卡片及信封。它可以用於單頁列印或手動列印，也可以當作另一個送紙匣。

多用途送紙器大約可以容納：

- 100 張 75 g/m^2 （20 磅）紙張
- 10 個信封
- 75 張專用透明投影膠片

多用途送紙器可接受以下尺寸範圍內的紙張或特殊材質：

- 寬度—89 公釐（3.5 英吋）到 229 公釐（9.02 英吋）
- 長度—127 公釐（5 英吋）到 1270 公釐（50 英吋）

請注意：最大寬度和長度只能套用到短邊送紙。

請注意：當印表機正在從多用途送紙器列印，或印表機控制面板指示燈正在閃爍時，請不要加入或移除紙張或特殊材質。這麼做可能會造成夾紙。

1 將多用途送紙器門板往下拉。

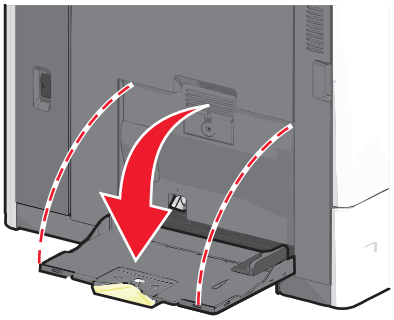

2 紙張或特殊材質若大於 Letter 尺寸紙張，請輕輕拉開延伸托架，直到它完全伸展開來。

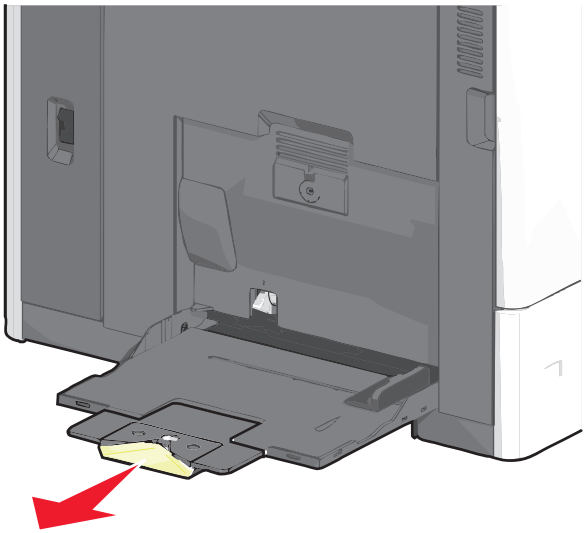

3 前後彎曲彈動紙張或特殊材質，讓列印材質鬆開。請勿摺疊或弄皺列印材質。在平面上對齊列印材質的邊緣。

紙張

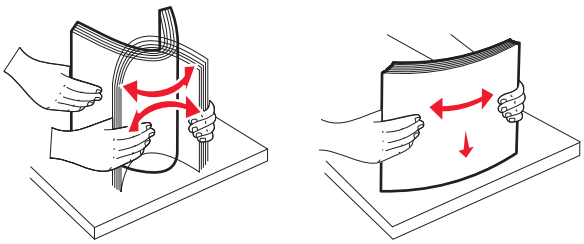

信封

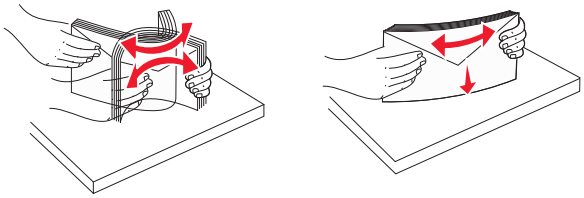

專用透明投影膠片

請注意：請不要刮到或觸摸列印面。

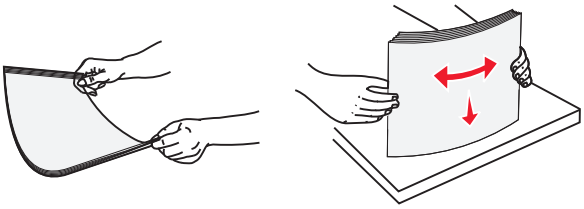

4 將取紙定位拉片往內推，然後載入紙張或特殊材質。將紙疊輕輕滑入多用途送紙器直到抵住邊框，然後鬆開取紙定位拉片。

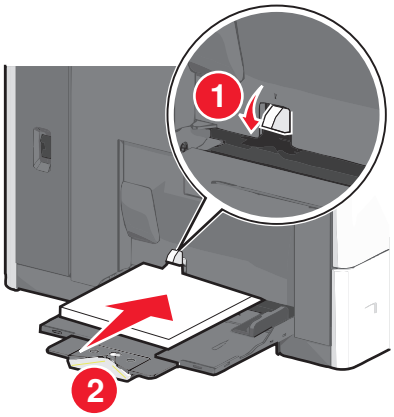

警告－潛在損害：若您沒有先推入取紙定位拉片，就將紙張拉出，可能會導致夾紙或取紙定位拉片破損。

- 載入紙張或專用透明投影膠片時請讓建議的列印面朝下，同時讓短邊先進入印表機。
- 若要雙面列印信頭紙，請讓信頭紙朝上，並讓信頭最後才進入印表機。

- 載入信封時，請讓信封口那一面朝上，並朝向右側。

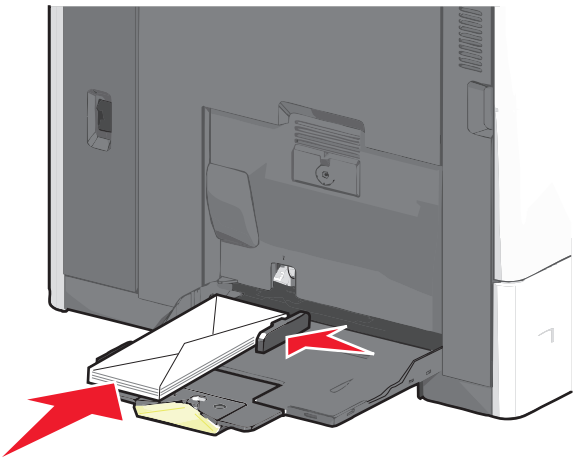

警告－潛在損害：切勿使用有郵票、拴扣、勾環、窗格、覆膜襯裡或自黏式的信封。這類信封可能會嚴重損壞印表機。

請注意：

- 請不要用力將紙張或專用透明投影膠片塞入堆疊高度限制標誌下面，而使紙張超出堆疊高度上限。
- 請一次只載入一種紙張尺寸和類型。

5 調整寬度導引夾，讓它輕輕碰觸紙疊邊緣。確認多用途送紙器中的紙張或特殊材質沒有擺放得太緊、已確實平躺，而且沒有彎曲或起皺。

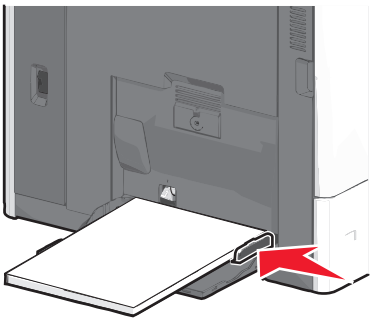

6 依據所載入的紙張或特殊材質，從印表機控制面板，設定多用途送紙器的 Paper Size（紙張尺寸）和 Paper Type（紙張類型）（MP Feeder Size（多用途送紙器尺寸）和 MP Feeder Type（多用途送紙器類型））。

鏈結及解除鏈結送紙匣

鏈結送紙匣

送紙匣鏈結適用於大型列印工作或多重列印份數。當某個鏈結的送紙匣已空時，印表機會從下一個鏈結的送紙匣送紙。當任何送紙匣的 Paper Size（紙張尺寸）和 Paper Type（紙張類型）設定都相同時，印表機就會自動鏈結送紙匣。

印表機會根據每個送紙匣（標準 550 張送紙匣和多用途送紙器除外）中的紙張導引夾位置，自動感應 Paper Size（紙張尺寸）設定。印表機可以感應 A4、A5、JIS B5、Letter、Legal、Executive，以及 Universal（通用尺寸）的紙張尺寸。您可以使用 Paper Size/Type（紙張尺寸/類型）功能表中的 Paper Size（紙張尺寸）功能表，來手動鏈結多用途送紙器和使用其他紙張尺寸的送紙匣。

請注意：若要鏈結多用途送紙器，Paper（紙張）功能表中的 Configure MP（配置多用途送紙器）必須設成 Cassette（卡匣），這樣 MP Feeder Size（多用途送紙器尺寸）才會顯示爲功能表項目。

您必須在可從 Paper Size/Type（紙張尺寸/類型）功能表存取的 Paper Type（紙張類型）功能表，針對所有送紙匣，來設定 Paper Type（紙張類型）設定。

解除送紙匣的鏈結

請注意：送紙匣若未比照其他送紙匣完成相同的設定，就無法予以鏈結。

變更以下任一送紙匣設定：

- Paper Type（紙張類型）

  紙張類型名稱說明紙張的特性。如果鏈結的送紙匣已使用最能夠清楚描述您紙張的名稱，請爲該送紙匣指定一個不同的 Paper Type（紙張類型）名稱，例如 Custom Type x>（自訂類型 x），或定義您自己的自訂名稱。
- Paper Size（紙張尺寸）

  載入不同的紙張尺寸，以自動變更送紙匣的 Paper Size（紙張尺寸）設定。多用途送紙器的 Paper Size（紙張尺寸）設定不是自動進行；您必須從 Paper Size（紙張尺寸）功能表手動設定。

警告－潛在損害：請勿指定無法正確描述送紙匣中所載入紙張類型的 Paper Type（紙張類型）名稱。加熱組件的溫度因指定的 Paper Type（紙張類型）而異。若選取不正確的 Paper Type（紙張類型），可能無法適當處理列印輸出。

鏈結出紙槽

鏈結出紙槽可建立單一的輸出來源。印表機會自動使用下一個可用的出紙槽，作爲輸出來源。

標準出紙槽最多可容納 550 張 20 磅的紙張。如果您需要額外的輸出列印量，您可以購買其他選購性出紙槽。

請注意：並非所有的出紙槽都支援每一種紙張尺寸與類型。

1. 從主畫面，導覽至：

   > **Paper Menu**（紙張功能表） > **Bin Setup**（出紙槽設定）
2. 觸控您要鏈結的出紙槽（一個或多個），然後觸控 **Configure Bins**（配置出紙槽） > **Link**（鏈結）。

建立紙張類型的自訂名稱

若印表機在網路上，您可以使用 Embedded Web Server（內嵌式 Web 伺服器）爲每一種載入印表機的自訂紙張類型，定義一個不同於 Custom Type x（自訂類型 x）的名稱。

1. 在 Web 瀏覽器的位址欄位中，輸入印表機 IP 位址。

   請注意：如果您不知道印表機的 IP 位址，您可以：
   - 在 Networks/Ports（網路/連接埠）功能表下的 TCP/IP 區段中，檢視印表機控制面板上的 IP 位址。
   - 列印網路設定頁或功能表設定頁，找到 TCP/IP 區段中的 IP 位址。

2 按一下 **Settings**（設定） > **Paper Menu**（紙張功能表） > **Custom Name**（自訂名稱） > 輸入名稱 > **Submit**（提出）。

請注意：此自訂名稱將替換 Custom Types（自訂類型）及 Paper Size（紙張尺寸）與 Paper Type（紙張類型）功能表下的 Custom Type [x]（自訂類型 x）名稱。

3 按一下 **Custom Types**（自訂類型） > 選取紙張類型 > **Submit**（提出）。

指定自訂紙張類型名稱

在建立或取消紙匣鏈結時，指定紙匣的自訂紙張類型名稱。

從首頁畫面，導覽至：

> **Paper Menu**（紙張功能表） > **Paper Size/Type**（紙張尺寸/類型） > 選取自訂紙張類型名稱 > 選取紙匣 > **Submit**（提出）

配置自訂名稱

若印表機在網路上，則您可以使用 Embedded Web Server（內嵌式 Web 伺服器）為每一種載入印表機的自訂紙張類型，定義一個不同於 Custom Type x（自訂類型 x）的名稱。

1 在 Web 瀏覽器的位址欄位中，輸入印表機 IP 位址。

請注意：如果您不知道印表機的 IP 位址，您可以：

- 在 Networks/Ports（網路/連接埠）功能表下的 TCP/IP 區段中，檢視印表機控制面板上的 IP 位址。
- 在列印網路設定頁或功能表設定頁，找到 TCP/IP 區段中的 IP 位址。

2 按一下 **Settings**（設定） > **Paper Menu**（紙張功能表） > **Custom Types**（自訂類型） > 選取您要配置的自訂名稱 > 選取紙張或特殊材質類型 > **Submit**（提出）。

紙張和特殊材質指引

紙張指引

紙張特性

下列紙張特性會影響列印品質與可靠性。評估新紙材時，請考量下列特性。

重量

可供印表機自動送紙的紙張，其重量範圍為 60 至 176 g/m^2（16 至 47 磅）沒有表面覆膜塗佈的長紋理雪銅紙。紙張重量小於 60 g/m^2（16 磅）的紙張可能因為質地不夠堅硬而無法適當送紙，甚至造成夾紙。為求最佳效能，請採用 75 g/m^2（20 磅）沒有表面覆膜塗佈的長紋理雪銅紙。若紙張尺寸小於 182 x 257 公釐（7 x 10 英吋），建議您使用 90 g/m^2（24 磅）或更重的紙張。

請注意：雙面列印只適用於 75 – 176 g/m^2（20 – 47 磅）沒有表面覆膜塗佈的雪銅紙。

扭曲

扭曲是指紙張邊緣有捲曲的傾向。紙張過度扭曲可能會造成送紙問題。紙張通過印表機之後，因為暴露於高溫下，可能會出現扭曲的現象。將未包裝的紙張存放在濕熱或乾冷的環境（即使是存放在送紙匣中）下，很容易使紙張在列印之前產生扭曲，而且可能會造成送紙問題。

平滑度

紙張平滑度會直接影響列印品質。若紙張太粗糙，碳粉無法適當熔合在紙張上。若紙張太平滑，則可能造成送紙或列印品質的問題。請永遠使用介於 100 與 300 Sheffield 點之間的紙張；不過，當平滑度介於 150 與 200 Sheffield 點之間時，可產生最佳列印品質。

溼度

紙張中的溼度會影響列印品質，也會影響印表機能否正確地送紙。請讓紙張保留在原來的包裝材料內，直到您要使用時才取出。這麼做可避免紙張暴露在溼度多變的環境中，溼度的變化會降低紙張的效能。

為了讓紙張適應環境，請將紙張存放在原來的包裝材料內，並放在與印表機相同的環境中，放置時間為列印前的 24 到 48 小時。如果紙張的存放或運送環境與印表機所在環境相差很大，請將上述存放時間延長幾天。厚紙張可能需要更長的環境適應期。

紋理排列方向

紋理是指紙張上的紙張纖維排列方式。紋理分為*長紋理*（紋理沿著紙張長度的方向呈現）或*短紋理*（紋理沿著紙張寬度的方向呈現）。

對於 60 – 135 g/m^2（16 – 36 磅）沒有表面覆膜塗佈的雪銅紙，建議使用長紋理紙張。若紙張重量大於 135 g/m^2，建議使用短紋理紙張。

纖維成份

大部分的高品質影印紙都由 100% 化學處理的紙漿製成。這種成份可讓紙張具備高穩定性，進而減少送紙問題並提高列印品質。內含纖維的紙張（例如：棉紙）可能不利於紙張處理。

選取紙張

使用適當的紙張，不但可以防止夾紙，還可以確保列印不會發生問題。

若要避免夾紙和列印品質變差：

- *永遠* 使用未受損的新紙張。
- 載入紙張之前，請先確認紙張的列印面。這項資訊通常會標示在紙張包裝上。
- *不要* 使用以手撕過的紙張。
- *不要* 在相同來源中混用不同的紙張尺寸、類型或重量；混用會造成夾紙。
- 除非是專門針對電子顯像列印設計的覆膜專用紙，否則，請*不要* 使用這類紙張。

選取預印紙張規格和銜頭紙

選取預印紙張規格和銜頭紙時，請遵循下列指引：

- 請使用重量爲 60 到 90 g/m^2 （16 至 24 磅）的長紋理紙張。
- 您只能使用以平版印刷或刻板印刷所印出的紙張規格與銜頭紙列印。
- 避免使用材質表面粗糙或厚重的紙張。

使用以影印機專用的耐高溫油墨所列印的紙張。油墨必須可耐攝氏 190 度（華氏 374 度）高溫，而且不會融化或釋放有害物質。油墨要能不受碳粉內的合成樹脂影響。氧化性或油脂製成的油墨，通常都符合這類要求；但乳液墨水則不符合。若有疑問，請洽詢紙張供應商。

預印紙（如銜頭紙）必須可耐攝氏 190 度（華氏 374 度）高溫，而且不會融化或釋放有害物質。

使用再生紙和其他辦公室紙張

Lexmark 是注重環保的公司，支持使用專爲應用在雷射（電子顯像）印表機而製造的再生紙。

基於無法獲得保證所有再生紙在送紙時都能順利運作的全面性聲明，Lexmark 不斷在全球市場收集各種尺寸的再生影印紙進行測試。我們以講求準確性和紀律嚴明爲前題，來執行這項科學實驗。以下各種因素可能以個別方式，或者被通盤納入作爲考慮條件：

- 消費者使用後廢棄物含量（Lexmark 會測試含高達 100% 消費者使用後廢棄物製造的紙張）。
- 溫度和溼度條件（受測房間模擬世界各地不同氣候）。
- 溼度（商業用紙必須是低含水率的紙張：4 – 5%）。
- 紙張具備彎曲阻力和適度的硬挺特性，可確保印表機送紙程序的順利進行。
- 厚度（影響載入送紙匣中的紙張容量）。
- 表面粗糙度（以 Sheffield 爲測量單位，可能影響列印的清晰度，以及碳粉和紙張的熔合度）。
- 表面摩擦（決定各紙張間的分離難易程度）。
- 紙張紋理和交織度（影響紙張的捲曲程度，它也和紙張通過印表機送紙路徑的機械動作有關）。
- 亮度和材質（外觀和質感）。

儘管再生紙越來越普遍，再生紙中的回收物含量仍會影響針對異纖的掌控程度。列印時使用再生紙，雖然得以實踐對環境負責任的理念，但事情往往不能十全十美。爲了處理脫墨和添加物（如色料和黏膠）所耗費的能源，以及其過程所產生的碳排放量，可能還超過一般的造紙程序。不過，再生紙的使用仍有助於資源的整體管理。

Lexmark 平日就極爲重視要依據紙張生產製造的生命週期評估結果，以負責任的態度使用紙張。爲了進一步瞭解印表機對環境所造成的影響，本公司委外執行了數個生命週期評估方案，並發現紙張被視爲是該裝置整個

生命週期（從產品設計到壽命終結）所產生碳排放量的元兇（最高達 80%）。其原因在於造紙過程所消耗的大量能源。

因此，Lexmark 致力於教育我們的客戶和協力廠商，大家一起來降低因紙張的使用所造成的影響。使用再生紙是其中一種方法。減少紙張的過度消耗和不必要的浪費是另一種方式。Lexmark 已找到正確方法，協助客戶減少因列印和複印所產生的廢棄物。此外，本公司也鼓勵我們的客戶向那些有誠意爲森林永續盡一分心力的供應商購買紙張。

Lexmark 內部雖然保有一份特殊用途的優良產品清單，但本公司並沒有爲任何特定供應商背書的意圖。不過，以下所列的紙張選用原則，仍有助於減輕列印時對環境所造成的衝擊：

1 降低紙張的消耗。
2 慎選木纖維原料。向通過「林業管理公會」(Forestry Stewardship Council, FSC) 或「森林認證認可計劃」(Program for the Endorsement of Forest Certification, PEFC) 認證的供應商購買產品。這類認證能確保造紙過程所使用的紙漿，來自承諾爲森林的管理和復育付出環保與社會責任的廠商。
3 針對列印需求，選擇最適用的紙張：一般 75 或 80 g/m^2 通過認證的紙張、輕磅數紙張或再生紙。

不適用的紙張範例

測試結果顯示，使用下列紙張類型可能對雷射印表機造成損害：

- 經過化學處理的紙張，即使不用複寫紙也可製作副本，亦稱爲*非碳紙張*
- 含有可能污損紙張的化學成份之預印紙
- 會受印表機加熱熔合組件的高溫所影響的預印紙
- 需要套印（頁面上精確的列印位置）大於 ± 2.3 公釐（± 0.9 英吋）的預印紙，例如：光學字元辨識 (OCR) 規格。在某些情況下，您可以利用軟體應用程式來調整套印，以順利列印這類紙張規格。
- 覆膜專用紙（可擦拭無覆膜雪銅紙）、合成紙、熱感應紙
- 邊緣粗糙、材質表面粗糙或厚重的紙張，或扭曲的紙張
- 不符合 EN12281:2002（歐盟測試標準）的再生紙
- 重量小於 60 g/m^2 （16 磅）的紙張
- 複式紙張規格或文件

如需有關 Lexmark 的其他資訊，請造訪：**www.lexmark.com**。如需永續能源相關資訊，請參閱 **Environmental Sustainability**（環境永續性）鏈結。

存放紙張

請使用這些紙張儲存指引來幫助避免夾紙和不穩定的列印品質：

- 爲了獲得最佳結果，請將紙張存放在溫度爲攝氏 21 度（華氏 70 度）、相對濕度爲 40% 的環境。大部分的貼紙製造商都建議在攝氏 18 度到 24 度（華氏 65 到 75 度）的溫度範圍及 40% 到 60% 的相對濕度範圍進行列印。
- 若可能的話，請將紙張存放在包裝箱中，放在墊子或架子上，不要放在地上。
- 請將個別的包裝存放在平坦的表面上。
- 不要在單包紙張上堆置任何物品。

支援的紙張尺寸、類型和重量

下表提供有關標準及選購性紙張進紙來源的資訊，以及它們所支援的紙張類型。

請注意：若要使用未列出的紙張尺寸，請配置 Universal Paper Size（通用紙張尺寸）。

支援的紙張尺寸

測量單位只適用於單面列印。若是雙面（兩面）列印，尺寸下限為 139.7 x 210 公釐（5.50 x 8.27 英吋）。

紙張尺寸	尺寸	標準 550 張送紙匣（1 號送紙匣）	選購性 550 張送紙匣	選購性 2,000 張送紙匣	多用途送紙器	雙面列印裝置
A4	210 x 297 公釐（8.27 x 11.7 英吋）	✓	✓	✓	✓	✓
A5	148 x 210 公釐（5.83 x 8.27 英吋）	✓	✓	X	✓	✓
A6	105 x 148 公釐（4.13 x 5.83 英吋）	X	X	X	✓	X
JIS B5	182 x 257 公釐（7.17 x 10.1 英吋）	✓	✓	X	✓	✓
Letter	215.9 x 279.4 公釐（8.5 x 11 英吋）	✓	✓	✓	✓	✓
Legal	215.9 x 355.6 公釐（8.5 x 14 英吋）	✓	✓	✓	✓	✓
Executive	184.2 x 266.7 公釐（7.25 x 10.5 英吋）	✓	✓	X	✓	✓
Oficio（墨西哥）	215.9 x 340.4 公釐（8.5 x 13.4 英吋）	✓	✓	X	✓	✓
Folio	215.9 x 330.2 公釐（8.5 x 13 英吋）	✓	✓	X	✓	✓
Statement	139.7 x 215.9 公釐（5.5 x 8.5 英吋）	✓	✓	X	✓	✓

[1] 僅 X790 型號支援。

[2] 此尺寸設定所製作的頁面格式，適用於 215.9 x 355.6 公釐（8.5 x 14 英吋）的信封，但軟體應用程式另有指定尺寸者不在此限。

紙張尺寸	尺寸	標準 550 張送紙匣（1 號送紙匣）	選購性 550 張送紙匣	選購性 2,000 張送紙匣	多用途送紙器	雙面列印裝置
通用尺寸 **請注意：**關閉尺寸感應功能，以支援接近標準材質尺寸的通用尺寸。	148 x 210 公釐到 215.9 x 355.6 公釐（5.83 x 8.27 英吋到 8.5 x 14 英吋）	✓	✓	X	✓	✓
	76.2 x 127 公釐（3 x 5 英吋）到 215.9 x 355.6 公釐（8.5 x 14 英吋）	X	X	X	✓	X
	76.2 x 127 公釐（3 x 5 英吋）到 215.9 x 914.4 公釐 （8.5 x 36 英吋）[1]	X	X	X	✓	X
	76.2 x 127 公釐（3 x 5 英吋）到 215.9 x 1219.2 公釐 （8.5 x 48 英吋）[1]	X	X	X	✓	X
7 3/4 信封 (Monarch)	98.4 x 190.5 公釐（3.875 x 7.5 英吋）	X	X	X	✓	X
9 號信封	98.4 x 226.1 公釐（3.875 x 8.9 英吋）	X	X	X	✓	X
Com 10 號信封	104.8 x 241.3 公釐（4.12 x 9.5 英吋）	X	X	X	✓	X
DL 信封	110 x 220 公釐（4.33 x 8.66 英吋）	X	X	X	✓	X
C5 信封	162 x 229 公釐（6.38 x 9.01 英吋）	X	X	X	✓	X
B5 信封	176 x 250 公釐（6.93 x 9.84 英吋）	X	X	X	✓	X
其他信封 [2]	85.7 x 165 公釐到 215.9 x 355.6 公釐（3.375 x 6.50 英吋到 8.5 x 14 英吋）	X	X	X	✓	X

[1] 僅 X790 型號支援。

[2] 此尺寸設定所製作的頁面格式，適用於 215.9 x 355.6 公釐（8.5 x 14 英吋）的信封，但軟體應用程式另有指定尺寸者不在此限。

支援的紙張類型和重量

本印表機支援 60 – 176 g/m^2（16 – 47 磅）紙張重量（供單面列印使用）。64 – 176 g/m^2（17 – 47 磅）的紙張重量支援雙面列印。

請注意：標籤、專用透明投影膠片、信封和卡片一定以較慢速度列印。

紙張類型	標準 550 張送紙匣（1 號送紙匣）	選購性 550 張送紙匣	選購性 2,000 張送紙匣	多用途送紙器	雙面列印裝置
紙張 • 普通紙 • 再生紙 • 光面紙 • 厚磅光面紙 • 無覆膜的雪銅紙 • 信頭紙 • 預印紙 • 彩色紙 • 薄磅 • 厚磅 • 糙面/棉紙 • 自訂類型 [x]	✓	✓	✓	✓	✓
卡片	✓	✓	X	✓	✓
專用透明投影膠片 [1、2]	X	X	X	✓	X
標籤 [3] • 紙張 • 乙烯樹脂 (Vinyl)	✓	✓	X	✓	✓
信封 [4]	X	X	X	✓	X

[1] 此材質只有在多用途送紙器中才受支援。

[2] 請勿使用噴墨或 3M CG3710 專用透明投影膠片。

[3] 本產品支援紙張標籤。其他材質如乙烯樹脂 (vinyl)，在某些環境下可能會顯示列印品質瑕疵，而且頻繁使用乙烯樹脂標籤，也可能縮短加熱組件的使用期限。如需其他資訊，請參閱 Lexmark 網站提供的 *Card Stock & Label Guide（卡片和標籤手冊，英文版）*，網址如下：**http://support.lexmark.com**。

[4] 若要使用面朝下個別放置在桌上的信封，請使用平放的信封。

支援的輸出處理特性

本印表機支援下列輸出處理特性：

- 500 張偏位堆紙器
- 500 張分頁裝訂器
- 500 張裝訂、打孔分頁裝訂器
- 5 槽式出紙槽信箱

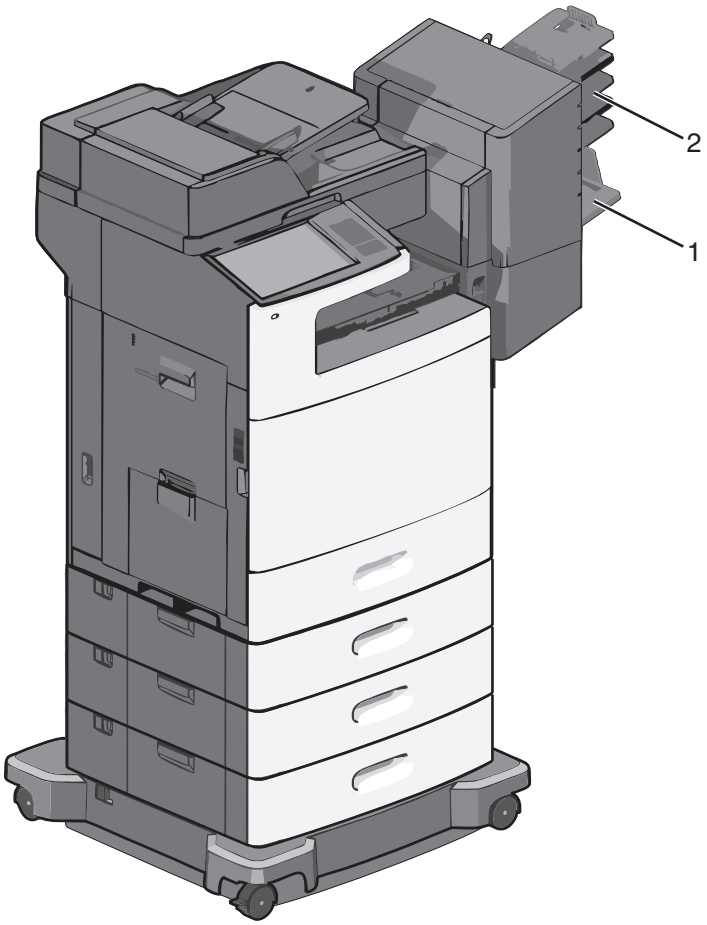

1	標準出紙槽
2	分頁裝訂器出紙槽

標準出紙槽

- 紙張容量為 500 張。
- 此出紙槽不支援輸出處理選購品。
- 信封是從這裡遞送的。

分頁裝訂器出紙槽

- 紙張容量為 500 張。
- 此出紙槽不支援信封、A5、A6 及 Statement 紙張尺寸。

輸出處理特性

紙張尺寸	二孔打孔器	三孔或四孔打孔器	5 槽式出紙槽信箱	500 張分頁裝訂器
A4	✓	✓	✓	✓
A5	**X**	**X**	✓	**X**
Executive	✓	✓	✓	✓

紙張尺寸	二孔打孔器	三孔或四孔打孔器	5 槽式出紙槽信箱	500 張分頁裝訂器
Folio	√	X	√	√
JIS B5	√	√	√	√
Legal	√	√	√	√
Letter	√	√	√	√
Statement	X	X	√	√
通用尺寸	X	X	√	√
信封（任何尺寸）	X	X	√	X
Oficio	√	√	√	√

列印

本章內容涵蓋列印、印表機報告和取消工作。紙張和特殊材質的選擇和處理會影響文件列印的可靠性。如需其他資訊，請參閱第 254 頁的「避免夾紙」及第 85 頁的「存放紙張」。

列印文件

列印文件

1 從印表機控制面板的 Paper（紙張）功能表，設定 Paper Type（紙張類型）和 Paper Size（紙張尺寸），以符合所載入的紙張。

2 傳送列印工作：

Windows 使用者適用

a 開啟文件，然後按一下**檔案** > **列印**。

b 按一下**內容**、**喜好設定**、**選項**或**設定**。

c 依所需調整設定。

d 按一下**確定** > **列印**。

Macintosh 使用者適用

a 在「設定頁面」對話框中，按照需求自訂設定：

1 開啟文件後，選取**檔案** > **設定頁面**。

2 選取紙張尺寸，或建立自訂尺寸，以符合所載入的紙張。

3 按一下**確定**。

b 在「列印」對話框中，按照需求自訂設定：

1 開啟文件，然後選取**檔案** > **列印**。
必要時，請按一下展開三角標示，來查看其他選項。

2 從「列印」對話框和彈出式選單，依需求調整設定。

請注意：若要列印在特定紙張類型上，請調整紙張類型設定，以符合所載入的紙張，或選取適當的送紙匣或送紙器。

3 按一下**列印**。

黑白列印

從主畫面，導覽至：

> **Settings**（設定） > **Print Settings**（列印設定） > **Quality Menu**（品質功能表） > **Print Mode**（列印模式） > **Black Only**（僅黑色） > **Submit**（提出）

調整碳粉明暗度

1 在 Web 瀏覽器的位址欄位中，輸入印表機 IP 位址。

如果您不知道印表機的 IP 位址，您可以：

- 在 Networks/Ports（網路/連接埠）功能表下的 TCP/IP 區段中，檢視印表機控制面板上的 IP 位址。
- 列印網路設定頁或功能表設定頁，找到 TCP/IP 區段中的 IP 位址。

2 按一下 **Settings**（設定）> **Print Settings**（列印設定）> **Quality Menu**（品質功能表）> **Toner Darkness**（碳粉明暗度）。

3 調整碳粉明暗度設定。

4 按一下 **Submit**（提出）。

從快閃儲存碟列印

從快閃儲存碟列印

請注意：

- 在列印加密的 PDF 檔案前，請先從印表機控制面板輸入檔案密碼。
- 您無法列印未擁有列印權限的檔案。

1 將快閃儲存碟插入 USB 連接埠。

這時會出現「USB 儲存碟」主畫面。

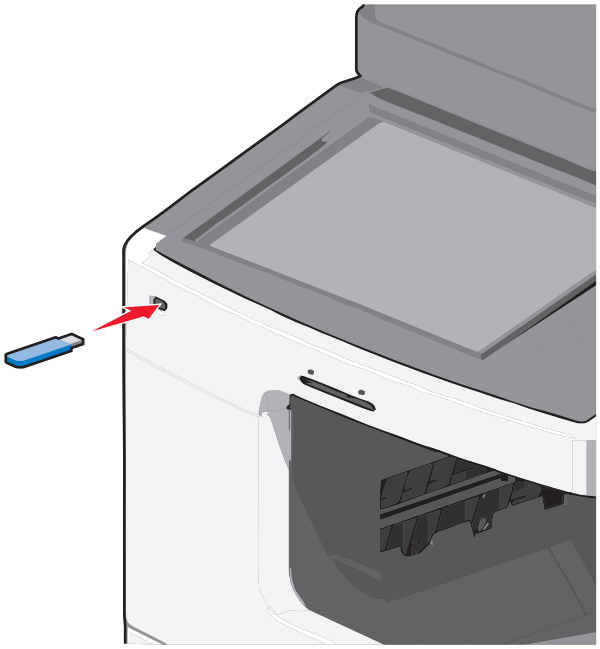

請注意：

- 如果您在印表機需要人爲介入時（例如：發生夾紙時）插入快閃儲存碟，印表機會忽略該快閃儲存碟。
- 如果您在印表機處理其他列印工作時插入快閃儲存碟，便會顯示 **Busy**（忙碌狀態）。處理完這些列印工作後，您可能需要檢視保留工作清單，以便從快閃儲存碟列印文件。

警告－潛在損害：若目前正從記憶體裝置進行列印、讀取或寫入作業，請勿碰觸 USB 電纜、任何網路配接卡、任何接頭、記憶體裝置或圖中所顯示的印表機區域。這麼做可能會導致資料遺失。

2 從印表機控制面板，觸控 **Print from USB**（從 **USB** 進行列印），然後選取您要列印的文件。

3 觸控箭頭可增大列印份數，接著再觸控 **Print**（列印）。

請注意：

- 在文件完成列印之前，請勿從 USB 連接埠移除快閃儲存碟。
- 如果您在離開最初的 USB 功能表畫面之後，將快閃儲存碟留在印表機內，您仍可以從快閃儲存碟將檔案當做保留工作來列印。

支援的快閃儲存碟和檔案類型

快閃儲存碟	檔案類型
• Lexar JumpDrive 2.0 Pro（256MB、512MB 或 1GB 大小） • SanDisk Cruzer Mini（256MB、512MB 或 1GB 大小） **請注意：** • 高速 USB 快閃儲存碟必須支援「全速」標準。僅支援 USB 低速功能的裝置不受支援。 • USB 快閃儲存碟必須支援 FAT（*檔案配置表*）系統。利用 NTFS（*新技術檔案系統*）或任何其他檔案系統予以格式化的裝置不受支援。	文件： • .pdf • .xps 影像： • .dcx • .gif • .JPEG • .jpg • .bmp • .pcx • .TIFF • .tif • .png

列印在特殊材質上

信頭紙使用提示

- 請採用專為雷射印表機設計的信頭紙。
- 大量購買前，請先試印您考慮購買的信頭紙試用品。
- 載入信頭紙前，請先彎曲翻動紙疊，防止信頭紙黏在一起。
- 請遵循適當的紙張列印方向。

來源	列印面	紙張列印方向
– 標準 550 張送紙匣 – 選購性 550 張送紙匣 – 選購性 2000 張高容量送紙器	將預印信頭紙的設計面朝上放置。	將含有標誌的紙張上緣朝送紙匣左側放置。
從送紙匣進行雙面列印	將預印信頭紙的設計面朝下放置。	將含有標誌的紙張上緣朝送紙匣右側放置。
多用途送紙器（單面列印）	將預印信頭紙的設計面朝下放置。	含有標誌的紙張上緣應該先送入多用途送紙器。
多用途送紙器（雙面列印）	將預印信頭紙的設計面朝上放置。	含有標誌的紙張上緣應該最後送入多用途送紙器。
請注意：請與製造商或廠商確認，所選擇的預印信頭紙是否適用於雷射印表機。		

專用透明投影膠片使用提示

- 大量購買前，請先試印您考慮要購買的專用透明投影膠片測試頁。
- 您只能從多用途送紙器送入專用透明投影膠片。

- 從 Paper（紙張）功能表，將 MP Feeder Type（多用途送紙器類型）設定為 Transparency（專用透明投影膠片）。
- 請採用專為雷射印表機設計的專用透明投影膠片。專用透明投影膠片必須耐得住攝氏 230 度（華氏 446 度）的高溫，而且不會融化、變色、偏位或釋放危險釋出物。
- 為了防止列印品質發生問題，請不要在專用透明投影膠片上留下指紋。
- 載入專用透明投影膠片前，請先略為彎折以鬆開堆疊，防止專用透明投影膠片黏在一起。
- 建議您採用 Lexmark 專用透明投影膠片。如需訂購資訊，請查看 Lexmark 網站，網址為：**www.lexmark.com**。

信封使用提示

大量購買前，請先試印您考慮購買的信封試用品。

- 請採用專為雷射印表機設計的信封。請向製造商或供應商確認信封是否可耐攝氏 220 度（華氏 446 度）高溫，而且不會黏合、起皺、過度捲曲或釋放有害物質。
- 為求最佳效能，請採用以 90g/m^2 （24 磅）沒有表面覆膜塗佈的雪銅紙或 25% 棉質成份所製造的信封。所有的棉質信封，其重量都不能超過 70g/m^2 （20 磅沒有表面覆膜塗佈的雪銅紙）。
- 請只使用外包裝沒有受損的全新信封。
- 為使效能最佳化並讓夾紙情況減到最低，請勿使用有下列狀況的信封：
  - 過於扭曲或捲曲。
  - 黏在一起或任何部位受損。
  - 含有透明紙窗、穿孔、打洞、裁切角或浮雕。
  - 含有金屬拴扣、線帶或摺條。
  - 具有連扣設計。
  - 貼有郵票。
  - 封口黏合或閉合時，有黏膠會露出。
  - 含有摺角。
  - 表面粗糙、有條紋或經過裝飾。
- 配合信封寬度調整寬度導引夾。

請注意：高溼度（超過 60%）加上高列印溫度，可能會使信封起皺或黏合在一起。

標籤使用提示

大量購買前，請先試印您考慮購買的標籤試用品。

請注意：本產品支援紙張標籤。其他材質如乙烯樹脂 (vinyl)，在某些環境下可能會顯示列印品質瑕疵，而且頻繁使用乙烯樹脂標籤，也可能縮短加熱組件的使用期限。

如需有關標籤的列印、特性及設計的詳細資訊，請參閱 Lexmark 網站提供的 *Card Stock & Label Guide（卡片與標籤指南，英文版）*，網址如下：**http://support.lexmark.com**。

在標籤上進行列印時：

- 請採用專為雷射印表機設計的標籤。請洽詢製造商或供應商，確認下列事項：
  - 標籤可耐攝氏 190 度（華氏 374 度）高溫，而且不會黏合、過度扭曲、起皺或釋放有害物質。
  - 標籤黏著劑、標籤正面（可列印材料），以及塗層標籤都可耐 25 psi (172 kPa) 的壓力，而不會在邊緣滲出黏著劑或釋放有害氣體。
- 請勿使用含有油滑背襯質料的標籤。

- 請使用完整的標籤。不完整的標籤可能會使標籤在列印時脫落，而造成夾紙。不完整的標籤也可能因黏著劑而污損印表機與碳粉匣，致使印表機與碳粉匣的保固失效。
- 請勿使用黏著劑外露的標籤。
- 請勿在標籤邊緣、打洞處或標籤壓模裁切範圍之間 1 公釐（0.04 英吋）內列印。
- 確定黏貼背頁未達標籤邊緣。建議黏著劑覆膜與邊緣至少應相隔 1 公釐（0.04 英吋）。黏著劑材料會污損印表機，並致使保固失效。
- 如果無法區隔黏著劑覆膜，請在驅動前緣上撕下 1.6 公釐（0.06 英吋）的長條形，並使用不會滲出黏著劑的標籤。
- 直印的效果最好，尤其是列印條碼時，更是如此。

卡片使用提示

卡片是一種厚磅的單層特殊材質。它的多種可變特性（例如：溼度、厚度及材質）對列印品質都有很大的影響。大量購買前，請先試印您考慮購買的卡片試用品。

在卡片上列印時：

- 確定 Paper Type（紙張類型）是 Card Stock（卡片）。
- 選取適當的 Paper Texture（紙張材質）設定。
- 請注意預印、打洞及摺痕會嚴重影響列印品質，並導致夾紙或其他紙張處理問題。
- 向製造商或供應商確認卡片是否可耐攝氏 190 度（華氏 374 度）高溫，而不會釋放有害物質。
- 請勿使用以化學成份製成的預印卡片，這類卡片可能會污損印表機。預印材質會將半液狀物及易揮發的成分傳入印表機。
- 請盡量使用短紋理卡片。

列印機密工作和其他保留工作

將列印工作儲存在印表機中

您可以將印表機設定成將列印工作儲存在印表機記憶中，直到您從印表機控制面板起始列印工作為止。

可由使用者在印表機所在處起始的所有列印工作，都稱為*保留工作*。

請注意：如果印表機需要額外的記憶體來處理其他保留工作，「機密」、「驗證」、「保留」及「重複列印」的列印工作可能會被刪除。

列印工作類型	說明
機密	「機密」可讓您將列印工作保留在電腦中，直到您從控制面板輸入「個人識別碼」為止。 **請注意：**「個人識別碼」是從電腦完成設定。個人識別碼必須使用數字 0 至 9 中的 4 位數。
驗證	「驗證」可讓您列印一份列印工作，並讓印表機保留其餘的列印份數。它能讓您檢查第一份複本是否令您滿意。印好所有的列印份數後，印表機會自動從印表機記憶體刪除該列印工作。
保留	「保留」可讓印表機儲存列印工作，方便您以後再列印。印表機會持續保留該列印工作，直到您從 Help Jobs（保留工作）功能表刪除該列印工作為止。
重複列印	「重複列印」不只能列印工作，*還能*將該列印工作儲存在印表機記憶體中，方便您重新列印。

列印機密工作和其他保留工作

請注意：列印「機密」和「驗證」列印工作後，印表機會自動從記憶體中刪除這些列印工作。「重複」和「保留」工作會保留在印表機中，直到您選擇刪除這些工作。

Windows 使用者適用

1 開啟文件後，請按一下**檔案** > **列印**，然後按一下**內容**、**喜好設定**、**選項**或**設定**。

2 按一下**其他選項** > **列印與保留**。

3 選取列印工作類型（機密、重複、保留或驗證），然後指定使用者名稱。若是機密列印工作，則還需要輸入四位數的個人識別碼。

4 按一下**確定**或**列印**。

5 前往印表機所在位置去釋放列印工作。

從主畫面：

- 若是機密列印工作，請導覽至：
  保留工作 > 您的使用者名稱 > **機密工作** > 您的個人識別碼 > 您的列印工作名稱 > 份數 > **列印**
- 若是其他列印工作，請導覽至：
  保留工作 > 您的使用者名稱 > 您的列印工作名稱 > 份數 > **列印**

Macintosh 使用者適用

1 開啟文件，然後選取**檔案** > **列印**。

必要時，請按一下展開三角標示，來查看其他選項。

2 從列印選項或「列印份數與頁數」彈出式選單，選取**傳送工作**。

3 選取列印工作類型（機密、重複、保留或驗證），然後指定使用者名稱。若是機密列印工作，則還需要輸入四位數的個人識別碼。

4 按一下**好**或**列印**。

5 前往印表機所在位置去釋放列印工作。

從主畫面：

- 若是機密列印工作，請導覽至：
  保留工作 > 您的使用者名稱 > **機密工作** > 您的個人識別碼 > 您的列印工作名稱 > 份數 > **列印**
- 若是其他列印工作，請導覽至：
  保留工作 > 您的使用者名稱 > 您的列印工作名稱 > 份數 > **列印**

列印資訊頁

列印字型範例清單

1 從主畫面，導覽至：

> **Reports**（報告） > **Print Fonts**（列印字型）

2 觸控 **PCL Fonts**（**PCL** 字型）或 **PostScript Fonts**（**PostScript** 字型）。

列印目錄清單

目錄清單將顯示儲存於快閃記憶體或印表機硬碟上的資源。

從主畫面，導覽至：

> **Reports**（報告） > **Print Directory**（列印目錄）

取消列印工作

從印表機控制面板取消列印工作

1 觸控畫面上的 **Cancel Jobs**（取消工作），或者按下鍵台上的 ✕。
2 觸控您要取消的工作，然後觸控 **Delete Selected Jobs**（刪除所選工作）。

從電腦取消列印工作

Windows 使用者適用

1 開啓印表機資料夾：
   a 按一下 ，或按一下**開始**，然後按一下**執行**。
   b 在「開始搜尋」或「執行」方框中，輸入 `control printers`。
   c 按下 **Enter**，或按一下**確定**。
2 按兩下該印表機圖像。
3 選取您要取消的列印工作。
4 從鍵盤按下 **Delete** 鍵。

Macintosh 使用者適用

在 Mac OS X 10.5 版或更新的版本中：

1 從 Apple 選單，選取**系統偏好設定** > **列印與傳真** > **Open Print Queue**（開啓列印佇列）。
2 從印表機視窗，選取您要取消的列印工作。
3 從視窗頂端的圖像列，按一下**刪除**圖像。

在 Mac OS X 10.4 版或舊版軟體中：

1 從 Finder，導覽至：
   前往 > **應用程式**
2 按兩下**工具程式** > **列印中心**或**印表機設定工具程式**。
3 按兩下該印表機圖像。
4 從印表機視窗，選取您要取消的列印工作。
5 從視窗頂端的圖像列，按一下**刪除**圖像。

複印

自動送件器	掃描器玻璃面板
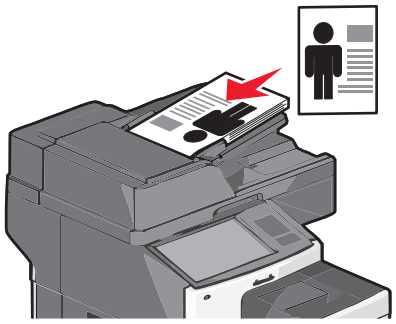	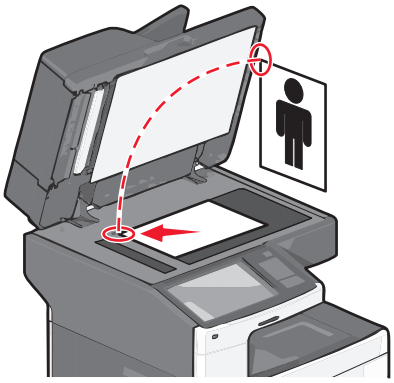
「自動送件器」適用於多頁的文件。	掃描器玻璃面板適用於單一頁面、小物件（如明信片或相片）、專用透明投影膠片、相紙或薄磅材質（例如：雜誌期刊剪報）。

進行複印

快速複印

1 將原始文件載入「自動送件器」中（面朝上，短邊先進入「自動送件器」），或放在掃描器玻璃面板上（面朝下）。

請注意：請不要將明信片、相片、小東西、專用透明投影膠片、相紙或細薄材質（如雜誌期刊剪報）載入「自動送件器」。請將這類物件放在掃描器玻璃面板上。

2 文件載入「自動送件器」時，請調整紙張導引夾。

請注意：確認原始文件的尺寸與複印紙張尺寸相同。若未設定適當的尺寸，可能導致影像遭到裁切。

3 從印表機控制面板，按下 ◇ 以起始複印。

使用自動送件器複印

1 將原始文件面朝上且短邊朝前載入「自動送件器」。

請注意：請不要將明信片、相片、小物件、專用透明投影膠片、相紙或太薄的列印材質（例如：從雜誌剪下的紙張）載入「自動送件器」。請將這些掃描物件放在掃描器玻璃面板上。

2 調整紙張導引夾。

3 從首頁畫面，導覽至：

Copy（複印） > 變更複印設定 > **Copy（複印）**

使用掃描器玻璃面板複印

1 將原始文件放在掃描器玻璃面板的左上角，放置時面朝下。

2 從首頁畫面，導覽至：

Copy（複印） > 變更複印設定 > **Copy It**（複印）

3 如果您要多個頁面要掃描，請將下一個文件放置於掃描器玻璃面板上，然後觸控 **Scan the Next Page**（掃描下一頁）。

4 觸控 **Finish the Job**（完成工作）回到首頁畫面。

複印膠捲相片

1 將相片放在掃描器玻璃面板的左上角，放置時面朝下。

2 從首頁畫面，導覽至：

Copy（複印） > **Content**（內容） > **Photo**（相片） > ✓ > **Photo/Film**（相片/膠捲） > ✓ >（複印） > **Scan the Next Page**（掃描下一頁）或 **Finish the Job**（完成工作）

複印在特殊材質上

複印投影片

1 將原始文件面朝上且短邊朝前載入「自動送件器」，或面朝下放在掃描器玻璃面板上。

請注意：請不要將明信片、相片、小物件、專用透明投影膠片、相紙或太薄的列印材質（例如：從雜誌剪下的紙張）載入「自動送件器」。請將這些掃描物件放在掃描器玻璃面板上。

2 如果您要將文件載入 ADF，請調整紙張導引夾。

3 從首頁畫面，導覽至：

Copy（複印） > **Copy from**（複印來源） > 原始文件的尺寸 > ✓

4 觸控 **Copy to**（複印至），然後選取包含投影片的紙匣，或觸控 **Manual Feeder Size**（手動輔助式送紙器尺寸）。

5 將投影片載入多功能送紙器。

6 從首頁畫面，導覽至：

✓ > 選取所要的投影片尺寸 > **Manual Feeder Type**（手動輔助式送紙器類型） > ✓ > **Copy It**（複印）

複印銜頭紙

1 將原始文件面朝上且短邊朝前載入「自動送件器」，或面朝下放在掃描器玻璃面板上。

請注意：請不要將明信片、相片、小物件、專用透明投影膠片、相紙或太薄的列印材質（例如：從雜誌剪下的紙張）載入「自動送件器」。請將這些掃描物件放在掃描器玻璃面板上。

2 如果您要將文件載入 ADF，請調整紙張導引夾。

3 從首頁畫面，導覽至：

Copy（複印）> **Copy from**（複印來源）> 原始文件的尺寸 > **Copy to**（複印至）> **Manual Feeder**（手動輔助式送紙器）

4 將銜頭紙面朝上且頂邊朝前，放入多功能送紙器。

5 選取銜頭紙的尺寸。

6 導覽至：

Continue（繼續）> **Letterhead**（銜頭紙）> **Continue**（繼續）> **Copy It**（複印）

自訂複印設定

黑白複印

1 將原始文件載入「自動送件器」中（面朝上，短邊先進入「自動送件器」），或放在掃描器玻璃面板上（面朝下）。

請注意：請不要將明信片、相片、小東西、專用透明投影膠片、相紙或細薄材質（如雜誌期刊剪報）載入「自動送件器」。請將這類物件放在掃描器玻璃面板上。

2 若要將文件載入「自動送件器」，請調整紙張導引夾。

3 從主畫面，導覽至：

Copy（複印）> **Allow color copies**（允許彩色列印份數）> **Off**（關）> ✓ > **Submit**（提出）

複印至不同尺寸

1 將原始文件面朝上且短邊朝前載入「自動送件器」，或面朝下放在掃描器玻璃面板上。

請注意：請不要將明信片、相片、小物件、專用透明投影膠片、相紙或太薄的列印材質（例如：從雜誌剪下的紙張）載入「自動送件器」。請將這些掃描物件放在掃描器玻璃面板上。

2 如果您要將文件載入 ADF，請調整紙張導引夾。

3 在首頁畫面中，觸控 **Copy**（複印）。

4 觸控 **Copy from**（複印來源）> 選取原始文件的尺寸 > ✓。

5 觸控 **Copy to**（複印至）> 選取複印的尺寸 > ✓。

請注意：印表機會自動調整尺寸。

6 觸控 **Copy It**（複印）。

使用來自所選紙匣的紙張複印

1 將原始文件面朝上且短邊朝前載入「自動送件器」，或面朝下放在掃描器玻璃面板上。

請注意：請不要將明信片、相片、小物件、專用透明投影膠片、相紙或太薄的列印材質（例如：從雜誌剪下的紙張）載入「自動送件器」。請將這些掃描物件放在掃描器玻璃面板上。

2 如果您要將文件載入 ADF，請調整紙張導引夾。

3 從首頁畫面，導覽至：

Copy（複印） > **Copy from**（複印來源） > 原始文件的尺寸 > **Copy to**（複印至）

4 觸控 **Manual Feeder**（手動輔助式送紙器）或選取包含欲用紙張的紙匣。

請注意：如果您選取「手動輔助式送紙器」，您也須選取紙張尺寸和類型。

5 觸控 **Copy It**（複印）。

複印不同的紙張尺寸

請使用自動送件器，複印不同紙張尺寸的原始文件。視載入的紙張尺寸以及「Copy to」（複印目標）及「Copy from」（原稿尺寸）設定而定，每一份副本的列印方式，可能是混合紙張尺寸（範例 1），或大小調整為符合單一紙張尺寸（範例 2）。

範例 1：複印至混合紙張尺寸

1 將原始文件載入「自動送件器」中（面朝上，短邊先進入「自動送件器」），或放在掃描器玻璃面板上（面朝下）。

請注意：請不要將明信片、相片、小東西、專用透明投影膠片、相紙或細薄材質（如雜誌期刊剪報）載入「自動送件器」。請將這類物件放在掃描器玻璃面板上。

2 若要將文件載入「自動送件器」，請調整紙張導引夾。

3 從主畫面，導覽至：

Copy（複印） > **Copy from**（原稿尺寸） > **Mixed Sizes**（混合尺寸） > ✓ > **Copy to**（複印目標） > **Auto Size Match**（自動調整紙張尺寸） > ✓ > **Copy It**（開始複印）

掃描器可以在掃描時識別不同的紙張尺寸。複印將對應原始文件的紙張尺寸，列印在混合紙張尺寸上。

範例 2：複印至單一紙張尺寸

1 將原始文件載入「自動送件器」中（面朝上，短邊先進入「自動送件器」），或放在掃描器玻璃面板上（面朝下）。

請注意：請不要將明信片、相片、小東西、專用透明投影膠片、相紙或細薄材質（如雜誌期刊剪報）載入「自動送件器」。請將這類物件放在掃描器玻璃面板上。

2 若要將文件載入「自動送件器」，請調整紙張導引夾。

3 從主畫面，導覽至：

Copy（複印） > **Copy from**（原稿尺寸） > **Mixed Sizes**（混合尺寸） > ✓ > **Copy to**（複印目標） > **Letter** > ✓ > **Copy It**（開始複印）

掃描器可以在掃描時識別不同的紙張尺寸，然後調整混合紙張尺寸比例，以符合所選取的紙張尺寸。

複印在紙張的兩面（雙面列印）

1 將原始文件面朝上且短邊朝前載入「自動送件器」，或面朝下放在掃描器玻璃面板上。

請注意：請不要將明信片、相片、小物件、專用透明投影膠片、相紙或太薄的列印材質（例如：從雜誌剪下的紙張）載入「自動送件器」。請將這些掃描物件放在掃描器玻璃面板上。

2 如果您要將文件載入 ADF，請調整紙張導引夾。

3 在首頁畫面中，觸控 **Copy（複印）**。

4 從「兩面（雙面）」區中，觸控您要的雙面列印方法的按鈕。

第一個號碼代表原始文件的面數；第二個數字代表複印文件的面數。例如，如果您選取了單面的原始文件而要雙面的複印文件，請選取單面至雙面。

5 觸控 ，然後觸控 **Copy It（複印）**。

縮小或放大複印文件

複印文件可以縮小成原始文件尺寸的 25%，或放大成原始文件的 400%。Scale（調整比例）的出廠預設值是 Auto（自動）。如果保持 Scale（調整比例）的 Auto（自動）設定，則會調整原始文件內容的比例，使其適合用來複印的紙張尺寸。

若要縮小或放大複印文件，請執行下列步驟：

1 將原始文件載入「自動送件器」中（面朝上，短邊先進入「自動送件器」），或放在掃描器玻璃面板上（面朝下）。

請注意：請不要將明信片、相片、小東西、專用透明投影膠片、相紙或細薄材質（如雜誌期刊剪報）載入「自動送件器」。請將這類物件放在掃描器玻璃面板上。

2 若要將文件載入「自動送件器」，請調整紙張導引夾。

3 在主畫面上，觸控 **Copy（複印）**。

4 從 Scale（調整比例）區域，觸摸箭頭來放大或縮小複印。

在設定 Scale（調整比例）之後觸控 Copy to（複印目標）或 Copy from（原稿尺寸），可以手動方式將調整比例值設回 Auto（自動）。

5 觸控 **Copy It（開始複印）**。

調整複印品質

1 將原始文件面朝上且短邊朝前載入「自動送件器」，或面朝下放在掃描器玻璃面板上。

請注意：請不要將明信片、相片、小物件、專用透明投影膠片、相紙或太薄的列印材質（例如：從雜誌剪下的紙張）載入「自動送件器」。請將這些掃描物件放在掃描器玻璃面板上。

2 如果您要將文件載入 ADF，請調整紙張導引夾。

3 從首頁畫面，導覽至：

Copy（複印） > **Content（內容）**

4 觸控最能代表您要複印之文件的內容類型的按鈕：

- **Text（文字）** - 用於原始文件內容大部分爲文字或線條。
- **Graphic（圖形）** - 用於原始文件大部分爲商業類圖形時，例如圓餅圖、柱狀圖以及動畫。

- **Text/Photo（文字/相片）** - 用於原始文件混何了文字、圖形和相片時。
- **Photo（相片）** - 用於原始文件大部分爲相片或影像時。

5 觸控 按鈕。

6 觸控最能代表您要複印之文件的內容來源的按鈕：
- **Color Laser（彩色雷射）** - 用於原始文件是以彩色雷射印表機所列印時。
- **Black/White（黑白雷射）** - 用於原始文件是以黑白雷射印表機所列印時。
- **Inkjet（噴墨）** - 用於原始文件是以噴墨印表機列印時。
- **Photo/Film（相片/膠捲）** - 用於原始文件爲從膠捲洗出的相片時。
- **Magazine（雜誌）** - 用於原始文件取自雜誌時。
- **Newspaper（報紙）** - 用於原始文件取自報紙時。
- **Press（印刷品）** - 用於原始文件是列印印刷品時。
- **Other（其他）** - 用於原始文件是以其他或不明印表機列印時。

7 觸控 > **Copy It（複印）**。

逐份列印

如果您要爲文件列印多份副本，您可以選擇將每份副本列印成爲一套（即逐份列印），或是將多份副本列印成爲頁面的群組（非逐份列印）。

逐份列印

非逐份列印

依預設，「逐份列印」是設定爲「開」。如果您不要逐份列印，請將設定變更爲「關」：

1 將原始文件面朝上且短邊朝前載入「自動送件器」，或面朝下放在掃描器玻璃面板上。

請注意：請不要將明信片、相片、小物件、專用透明投影膠片、相紙或太薄的列印材質（例如：從雜誌剪下的紙張）載入「自動送件器」。請將這些掃描物件放在掃描器玻璃面板上。

2 如果您要將文件載入 ADF，請調整紙張導引夾。

3 從首頁畫面，導覽至：

Copy（複印） > 輸入複印數量 > **Collate（逐份列印）** > **Off（關）** > > **Copy It（複印）**

在複印文件之間加入分隔頁

1 將原始文件面朝上且短邊朝前載入「自動送件器」，或面朝下放在掃描器玻璃面板上。

請注意：請不要將明信片、相片、小物件、專用透明投影膠片、相紙或太薄的列印材質（例如：從雜誌剪下的紙張）載入「自動送件器」。請將這些掃描物件放在掃描器玻璃面板上。

2 如果您要將文件載入 ADF，請調整紙張導引夾。

3 從首頁畫面，導覽至：

Copy（複印） > **Advanced Options**（進階選項） > **Separator Sheets**（分隔頁）

請注意：您必須將「逐份列印」設定爲「開」，以便將分隔頁置於複印文件之間。如果將「逐份列印」設爲「關」，則分隔頁會在列印工作結束時加入。

4 選取以下任一項：
- **Between Copies**（複印文件之間）
- **Between Jobs**（工作之間）
- **Between Pages**（頁面之間）
- **None**（無）

5 觸控 ，然後觸控 **Copy It**（複印）。

將多個頁面複印至一頁

爲了節省紙張，您可以將多頁文件中的 2 或 4 個連續頁面複印至單一紙張上。

請注意：

- 「紙張尺寸」必須設定爲 Letter、Legal、A4 或 JIS B5。
- 「複印尺寸」必須設定爲 100%。

1 將原始文件面朝上且短邊朝前載入「自動送件器」，或面朝下放在掃描器玻璃面板上。

請注意：請不要將明信片、相片、小物件、專用透明投影膠片、相紙或太薄的列印材質（例如：從雜誌剪下的紙張）載入「自動送件器」。請將這些掃描物件放在掃描器玻璃面板上。

2 如果您要將文件載入 ADF，請調整紙張導引夾。

3 從首頁畫面，導覽至：

Copy（複印） > **Advanced Options**（進階選項） > **Paper Saver**（節省紙張） > 選取所要的輸出 > > **Copy**（複印）

建立自訂複印工作（工作建置）

自動複印工作或工作建置是用來將一或多組原始文件，結合至單一複印工作中。每一組都會使用不同的工作參數來進行掃描。當提交複印工作且啓用了「自訂工作」時，掃描器會使用提供的參數來掃描第一組原始文件，然後使用相同或不同的參數來掃描下一組文件。

文件組的定義取決於掃描來源：

- 如果您是在掃描器玻璃面板上掃描文件，則一組只包含單頁。
- 如果您使用 ADF 掃描多頁，則一組包含經由 ADF 送交掃描的所有頁面。
- 如果您使用 ADF 掃描單頁，則一組就包含一頁。

例如：

1 將原始文件面朝上且短邊朝前載入「自動送件器」，或面朝下放在掃描器玻璃面板上。

請注意：請不要將明信片、相片、小物件、專用透明投影膠片、相紙或太薄的列印材質（例如：從雜誌剪下的紙張）載入「自動送件器」。請將這些掃描物件放在掃描器玻璃面板上。

2 如果您要將文件載入 ADF，請調整紙張導引夾。

3 從首頁畫面，導覽至：

Copy It（複印）> **Options**（選項）> **Custom Job**（自訂工作）> **On**（開）> **Done**（完成）>（立刻複印）

在完成一組時，隨即出現掃描畫面。

4 將下一份文件面朝上且短邊朝前來載入 ADF 或面朝下至於掃描器玻璃面板上，然後觸控 **Scanthe Automatic Document Feeder**（掃描自動送件器）或 **Scan the flatbed**（掃描平台）。

請注意：若有需要，請變更工作設定。

5 如果您還有其他文件要掃描，請接著重複先前的步驟。否則，請觸控 **Finish the job**（完成工作）。

在複印文件上放置資訊

在每一個頁面的頂端放置日期和時間

1 將原始文件載入「自動送件器」中（面朝上，短邊先進入「自動送件器」），或放在掃描器玻璃面板上（面朝下）。

請注意：請不要將明信片、相片、小東西、專用透明投影膠片、相紙或細薄材質（如雜誌期刊剪報）載入「自動送件器」。請將這類物件放在掃描器玻璃面板上。

2 若要將文件載入「自動送件器」，請調整紙張導引夾。

3 從主畫面，導覽至：

Copy（複印）> **Advanced Options**（進階選項）> **Header/Footer**（頁首/頁尾）

4 選取頁面上您要用來放置日期和時間的區域。

5 觸控 **Yes**（是）或 **No**（否）> ✓ > **Copy It**（開始複印）。

在每一個頁面放置背景畫面訊息

背景畫面訊息可以放在每一頁上。訊息選項包括 Urgent（急件）、Confidential（機密）、Copy（副本）、Custom（自訂）或 Draft（草稿）。若要在複印文件上放置訊息，請執行下列步驟：

1 將原始文件載入「自動送件器」中（面朝上，短邊先進入「自動送件器」），或放在掃描器玻璃面板上（面朝下）。

請注意：請不要將明信片、相片、小東西、專用透明投影膠片、相紙或細薄材質（如雜誌期刊剪報）載入「自動送件器」。請將這類物件放在掃描器玻璃面板上。

2 若要將文件載入「自動送件器」，請調整紙張導引夾。

3 從主畫面，導覽至：

Copy（複印）> **Advanced Options**（進階選項）> **Overlay**（背景畫面）> 選取背景畫面訊息 > ✓。

4 觸控 **Copy It**（開始複印）。

取消複印工作

文件在自動送件器中時取消複印工作

當自動送件器開始處理文件時，會顯示掃描中畫面。若要取消複印工作，請在觸控式螢幕上觸控 **Cancel Job**（取消工作）。

這時會出現「Canceling scan job」（正在取消掃描工作）畫面。自動送件器將清除自動送件器中的所有頁面，並取消工作。

正在使用掃描器玻璃面板來複印頁面時取消複印工作

在觸控式螢幕上觸控 **Cancel Job**（取消工作）。

這時會出現「Canceling scan job」（正在取消掃描工作）畫面。工作取消後，會顯示複印畫面。

在列印頁面時取消複印工作

1 在首頁畫面中，觸控 **Cancel Job**（取消工作）或按下鍵台上的 ✕。
2 觸控您要取消的工作。
3 觸控 **Delete Selected Jobs**（刪除選取的工作）。

瞭解複印畫面及選項

Copy from（原稿尺寸）

此選項將開啟一個畫面，供您輸入原始文件的紙張尺寸。

- 請觸控與原始文件相符的紙張尺寸。
- 觸控 **Mixed Sizes**（混合尺寸），以複印內含寬度相同的混合紙張尺寸之原始文件。
- 觸控 **Auto Size Sense**（自動感應紙張尺寸），可讓掃描器自動判斷原始文件的尺寸。

Copy to（複印目標）

此選項會開啟一個畫面，您可以在該畫面中輸入用來列印複印文件的紙張尺寸和類型。

- 觸控與所載入紙張相符的紙張尺寸和類型。
- 若「Copy From」（原稿尺寸）和「Copy To」（複印目標）的設定不同，印表機會自動配合差異來調整 Scale（比例）設定。
- 若作爲複印目標的紙張類型或尺寸未載入其中一個送紙匣，請觸控 **Manual Feeder**（手動輔助式送紙器），然後將紙張手動載入多功能送紙器。
- 若「Copy to」（複印目標）設定爲 Auto Size Match（自動調整紙張尺寸功能），每份複印文件都會符合原始文件的紙張尺寸。若未將相符的紙張尺寸放入其中一個送紙匣中，便會出現 **Paper size not found**（找不到紙張尺寸），同時會看到提示，要求您在送紙匣或多用途送紙器中載入紙張。

份數

此選項可讓您設定要列印的份數。

Scale（比例）

此選項會從複印文件建立影像，再按比例調整影像，調整範圍為 25% 到 400%。Scale（比例）也可自動為您設定。

- 若您要從某一種紙張尺寸複印到另一種紙張尺寸（例如，從 Legal 尺寸紙張複印到 Letter 尺寸紙張），設定「Copy from」（複印來源）和「Copy to」（複印目標）紙張尺寸後，便會自動調整比例，以便將所有的原始文件資訊保存在複印文件上。
- 觸控左移鍵可減小數值（每次減小 1%），觸控右移鍵則可增大數值（每次增大 1%）。
- 將手指持續放在箭號上，即可連續增大變更量。
- 將手指放在箭號上兩秒鐘，可加快變更的速度。

Darkness（明暗度）

此選項可調整複印文件與原始文件的相對明暗度。

Sides (Duplex)（雙面）

您可以利用此選項選取雙面列印設定。您可以在單面或雙面上列印複印文件、從雙面原始文件製作雙面複印文件、從單面原始文件製作雙面複印文件，或從雙面原始文件製作單面複印文件。

Collate（逐份列印）

此選項可在列印多重份數的文件時，使列印工作的各頁面依序堆疊。Collate（逐份列印）的出廠預設值是開；複印文件的輸出頁順序如下：（1、2、3）（1、2、3）（1、2、3）。如果您希望每個頁面的所有複印份數都能放在一起， 只要關閉 Collate（逐份列印），複印順序就會變成（1、1、1）（2、2、2）（3、3、3）。

Content（內容）

此選項可讓您設定原始文件的類型和來源。

從 Text（文字）、Text/Photo（文字/相片）、Photo（相片）或 Graphic（圖形）選項中，選擇內容類型。

- **Text（文字）**—此設定適用於主要內容為文字或線條圖的原始文件。
- **Graphics（圖形）**—此設定適用於主要內容為商用圖形（如圓餅圖、條狀圖和動畫）的原始文件。
- **Text/Photo（文字/相片）**—此設定適用於內容參雜文字、圖形和相片的原始文件。
- **Photo（相片）**—此設定適用於主要內容為相片或影像的原始文件。

從 Color Laser（彩色雷射列印文件）、Black/White Laser（黑白雷射列印文件）、Inkjet（噴墨列印文件）、Photo/Film（相片/底片）、Magazine（雜誌期刊）、Newspaper（報紙）、Press（印刷文件）或 Other（其他）選項中，選擇內容來源。

- **Color Laser（彩色雷射列印文件）**—此設定適用於使用彩色雷射印表機列印的原始文件。
- **Black/White Laser（黑白雷射列印文件）**—此設定適用於使用黑白雷射印表機列印的原始文件。
- **Inkjet（噴墨列印文件）**—此設定適用於使用噴墨印表機列印的原始文件。
- **Photo/Film（相片/底片）**—此設定適用於原始文件為沖洗底片而來的相片。

- **Magazine（雜誌期刊）**—此設定適用於摘取自雜誌期刊的原始文件。
- **Newspaper（報紙）**—此設定適用於摘取自報紙的原始文件。
- **Press（印刷文件）**—此設定適用於使用印刷機器列印的原始文件。
- **Other（其他）**—此設定適用於使用另類或不明印表機列印的原始文件。

色彩

此選項可啓動或關閉掃描影像的色彩。

Advanced Options（進階選項）

觸控 Advanced Options（進階選項）按鈕會開啓一個畫面，您可在此變更下列設定：

- **ADF Skew Fix（自動送件器歪斜修正）**—此選項可用於修正掃描影像的輕微歪斜。
- **Advanced Duplex（進階雙面列印）**—此選項可用於指定文件的列印方向，決定文件將採用單面或雙面列印，還可設定文件的裝訂方式。

  請注意：某些 Advanced Duplex（進階雙面列印）選項只適用於選定的印表機。
- **Advanced Imaging（增強影像）**—此選項可讓您在複印文件前，變更或調整下列設定：Auto Center（自動置中）、Background Removal（背景移除）、Color Balance（色彩平衡）、Color Dropout（濾除色彩）、Contrast（對比）、Mirror Image（鏡像）、Negative Image（反白影像）、Scan Edge to Edge（邊對邊掃描）、Shadow Detail（陰影細部）、Sharpness（清晰度）及 Temperature（色溫）。
- **Create Booklet（建立小冊子）**—此選項可用於建立小冊子。您可以選擇採用單面或雙面小冊子。

  請注意：您必須先安裝雙面列印裝置和印表機硬碟，才會顯示此選項。
- **Cover Page Setup（封面設定）**—此選項可用於設定副本封面和小冊子封面。
- **Custom Job（自訂工作）**—此選項可用於將多份掃描工作合併成單一工作。
- **Edge Erase（消除邊界）**—此選項可去除文件周邊的污漬或資訊。您可以選擇在紙張四邊周圍清除相同的範圍，或挑選特定的邊緣來清除。Edge Erase（消除邊界）會清除所選範圍內的一切內容，掃描文件的該部分將不會留下任何內容。
- **Header/Footer（頁首/頁尾）**—此選項可以開啓 Date/Time（日期/時間）、Page number（頁碼）、Bates number（Bates 編號）或 Custom text（自訂文字），並將這些資訊列印在指定的頁首或頁尾位置。
- **Margin Shift（邊距移位）**—此選項可讓您透過掃描影像的移位，按指定距離來增大邊界的尺寸。這項功能可爲複印文件提供裝訂或打孔空間。您可以利用增減箭號，來設定您要的邊距大小。如果額外的邊距過大，複印文件就會被裁剪。
- **Overlay（背景畫面）**—此選項可建立浮水印（或訊息），當做複印文件內容的背景畫面。您可以選擇使用 Urgent（急件）、Confidential（機密）、Copy（副本）或 Draft（草稿），或者您也可以在 Enter custom text（輸入自訂文字）欄位中，輸入自訂的訊息。所選文字會以模糊的大型字體橫向列印在每個頁面上。

  請注意：系統支援人員還可以建立自訂背景畫面。建立自訂背景畫面後，就會提供一個代表該背景畫面圖示的按鈕。
- **Paper Saver（省紙功能）**—此選項可讓您將兩張或兩張以上的原始文件，一起列印在同一頁面上。Paper Saver（省紙功能）又稱爲 N-up 列印。N 代表「數字」。例如，2-up 會將文件的兩頁列印在單一頁面上，4-up 則會將文件的四頁列印在單一頁面上。觸控 Print Page Borders（列印頁面邊框），會在輸出頁上新增或移除原始文件頁面周圍的外框。
- **Separator Sheets（分隔頁）**—此選項可在各複印文件之間、各頁面之間或各列印工作之間，放置一張空白紙張。印表機可以從其他送紙匣中取出分隔頁，該送紙匣內含的紙張類型或色彩可以不同於複印文件的列印用紙。

另存爲快捷鍵

此選項可讓您利用指定號碼的方式，將現有設定另存爲快捷鍵。

以電子郵件寄送

自動送件器	掃描器玻璃面板
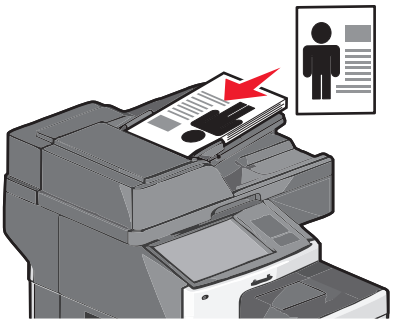	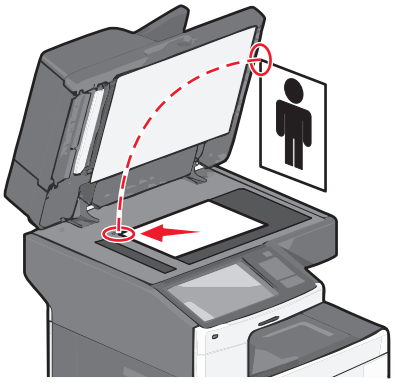
「自動送件器」適用於多頁的文件。	掃描器玻璃面板適用於單一頁面、小物件（如明信片或相片）、專用透明投影膠片、相紙或薄磅材質（例如：雜誌期刊剪報）。

您可以使用本印表機，將掃描的文件以電子郵件傳送給一位或多位收件人。此處有三種方法，可讓您從印表機傳送電子郵件。您可以輸入電子郵件位址、使用快捷鍵號碼，或使用通訊錄。

備妥以寄送電子郵件

設定電子郵件功能

1 在 Web 瀏覽器的位址欄位中，輸入印表機 IP 位址。

如果您不知道印表機的 IP 位址，您可以：

- 在 Networks/Ports（網路/連接埠）功能表下的 TCP/IP 區段中，檢視印表機控制面板上的 IP 位址。
- 在列印網路設定頁或功能表設定頁，找到 TCP/IP 區段中的 IP 位址。

2 按一下 **Settings**（設定）。

3 在 Default Settings（預設值）下，按一下 **E-mail/FTP Settings**（電子郵件/FTP 設定）。

4 按一下 **E-mail Settings**（電子郵件設定）> **Setup E-mail Server**（設定電子郵件伺服器）。

5 在欄位中填寫適當的資訊。

6 按一下 **Submit**（提出）。

配置電子郵件設定

1 在 Web 瀏覽器的位址欄位中，輸入印表機 IP 位址。

如果您不知道印表機的 IP 位址，您可以：

- 在 Networks/Ports（網路/連接埠）功能表下的 TCP/IP 區段中，檢視印表機控制面板上的 IP 位址。
- 在列印網路設定頁或功能表設定頁，找到 TCP/IP 區段中的 IP 位址。

2 按一下 **Settings**（設定） > **E-mail/FTP Settings**（電子郵件/FTP 設定） > **E-mail Settings**（電子郵件設定）。

3 在欄位中填寫適當的資訊。

4 按一下 **Submit**（提出）。

建立電子郵件快捷鍵

使用 Embedded Web Server（內嵌式 Web 伺服器）建立電子郵快捷鍵

1 在 Web 瀏覽器的位址欄位中，輸入印表機 IP 位址。

如果您不知道印表機的 IP 位址，您可以：

- 在 Networks/Ports（網路/連接埠）功能表下的 TCP/IP 區段中，檢視印表機控制面板上的 IP 位址。
- 在列印網路設定頁或功能表設定頁，找到 TCP/IP 區段中的 IP 位址。

2 按一下 **Settings**（設定）。

3 在 Other Settings（其他設定）下，按一下 **Manage Shortcuts**（管理快捷鍵） > **E-mail Shortcut Setup**（電子郵件快捷鍵設定）。

4 輸入唯一的收件人名稱，接著輸入電子郵件位址。

請注意：若要輸入多個位址，請以半形逗點 (,) 區隔各個位址。

5 選取掃描設定（Format（格式）、Content（內容）、Color（彩色）及 Resolution（解析度））。

6 輸入一個快捷鍵號碼，然後按一下 **Add**（新增）。

如果您輸入的號碼是使用中的號碼，系統會提示您選取其他號碼。

使用觸控式螢幕建立電子郵快捷鍵

1 從主畫面，導覽至：

E-mail（電子郵件） > **Recipient**（收件人） > 輸入電子郵件位址

若要建立收件人群組，請觸控 **Next address**（下一個位址），接著輸入下一個收件人的電子郵件位址。

2 觸控 。

3 對快捷鍵輸入一個唯一的名稱，然後觸控 **Done**（完成）。

4 驗證快捷鍵名稱及號碼都正確，然後觸控 **OK**（確定）。

如果名稱或號碼不正確，請觸控 **Cancel**（取消），然後重新輸入資訊。

以電子郵件寄送文件

使用觸控式螢幕傳送電子郵件

1 將原始文件載入「自動送件器」中（面朝上，短邊先進入「自動送件器」），或放在掃描器玻璃面板上（面朝下）。

請注意：請不要將明信片、相片、小東西、專用透明投影膠片、相紙或細薄材質（如雜誌期刊剪報）載入「自動送件器」。請將這類物件放在掃描器玻璃面板上。

2 若要將文件載入「自動送件器」，請調整紙張導引夾。

請注意：確認原始文件的尺寸與複印紙張尺寸相同。若未設定適當的尺寸，可能導致影像遭到裁切。

3 從主畫面，導覽至：

E-mail（電子郵件）> **Recipient**（收件人）

4 輸入電子郵件位址或按下 #，然後輸入快捷鍵號碼。

若要輸入其他收件人，請觸控 **Next Address**（下一個位址），然後輸入您要新增的位址或快捷鍵號碼。

請注意：您也可以利用通訊錄，輸入電子郵件位址。

5 觸控 **Done**（完成）> **Send It**（開始傳送）。

利用快捷鍵號碼傳送電子郵件

1 將原始文件載入「自動送件器」中（面朝上，短邊先進入「自動送件器」），或放在掃描器玻璃面板上（面朝下）。

請注意：請不要將明信片、相片、小東西、專用透明投影膠片、相紙或細薄材質（如雜誌期刊剪報）載入「自動送件器」。請將這類物件放在掃描器玻璃面板上。

2 若要將文件載入「自動送件器」，請調整紙張導引夾。

3 按下 #，然後使用鍵台輸入快捷鍵號碼，接著觸控 ✓。

若要輸入其他收件人，請觸控 **Next address**（下一個位址），然後輸入您要新增的位址或快捷鍵號碼。

4 觸控 **Send It**（開始傳送）。

利用通訊錄傳送電子郵件

1 將原始文件載入「自動送件器」中（面朝上，短邊先進入「自動送件器」），或放在掃描器玻璃面板上（面朝下）。

請注意：請不要將明信片、相片、小東西、專用透明投影膠片、相紙或細薄材質（如雜誌期刊剪報）載入「自動送件器」。請將這類物件放在掃描器玻璃面板上。

2 若要將文件載入「自動送件器」，請調整紙張導引夾。

3 從主畫面，導覽至：

E-mail（電子郵件）>**Recipient(s)**（收件人）> > 輸入收件人名稱 > **Browse shortcuts**（瀏覽快捷鍵）

4 觸控收件人名稱。

若要輸入其他收件人，請觸控 **下一個位址（下一個位址）**，然後輸入您要新增的位址或快捷鍵號碼；或者，您也可以搜尋通訊錄。

5 觸控 **Done（完成）**。

自訂電子郵件設定

新增電子郵件主題和訊息資訊

1 將原始文件面朝上且短邊朝前載入「自動送件器」，或面朝下放在掃描器玻璃面板上。

請注意：請不要將明信片、相片、小物件、專用透明投影膠片、相紙或太薄的列印材質（例如：從雜誌剪下的紙張）載入「自動送件器」。請將這些掃描物件放在掃描器玻璃面板上。

2 如果您要將文件載入 ADF，請調整紙張導引夾。

3 從首頁畫面，觸控 **E-mail（電子郵件）**。

4 輸入電子郵件位址。

5 觸控 **Options（選項）** > **Subject（主旨）**。

6 輸入電子郵件主旨。

7 觸控 **Done（完成）** > **Message（訊息）**。

8 輸入電子郵件訊息。

9 觸控 **Done（完成）** > **E-mail It（寄送電子郵件）**。

變更輸出檔案類型

1 將原始文件面朝上且短邊朝前載入「自動送件器」，或面朝下放在掃描器玻璃面板上。

請注意：請不要將明信片、相片、小物件、專用透明投影膠片、相紙或太薄的列印材質（例如：從雜誌剪下的紙張）載入「自動送件器」。請將這些掃描物件放在掃描器玻璃面板上。

2 如果您要將文件載入 ADF，請調整紙張導引夾。

3 從首頁畫面，導覽至：

E-mail（電子郵件） > **Recipient（收件人）** > 輸入電子郵件位址 > **Send as（傳送爲）**

4 觸控表示您要傳送之檔按類型的按鈕。

- **PDF** - 使用此項可建立包含多個頁面的單一檔案，透過 Adobe Reader 檢視。Adobe 免費提供 Adobe Reader 於 www.adobe.com。
- **Secure PDF（加密 PDF）** - 使用此項可建立加密 PDF 檔案，保護檔案內容，避免未經授權的存取。
- **TIFF** - 使用此項來建立多個檔案或單一檔案。如果在「內嵌式 Web 伺服器」中，「設定」功能表中「多頁 TIFF」已關閉，則 TIFF 會在每個檔案中儲存一個頁面。檔案大小通常會大於相同的 JPEG。

- **JPEG** - 使用此項會為原始文件的每一頁面建立並附加個別檔案，可供大部分的 Web 瀏覽器及圖形程式檢視。
- **XPS** - 使用此項可建立包含多個頁面的單一「XML 紙張規格 (XPS)」檔案，檢視時可使用 Internet Explorer 型檢視器、.NET Framework 或下載協力廠商的獨立式檢視器。

5 觸控 **E-mail It**（寄送電子郵件）。

請注意：如果您選取「加密 PDF」，系統會提示您輸入密碼兩次。

取消電子郵件

- 若是使用「自動送件器」，請在 **Scanning…**（掃描中...）出現時觸控 **Cancel Job**（取消工作）。
- 若是使用掃描器玻璃面板，請在 **Scanning…**（掃描中...）或 **Scan the Next Page / Finish the Job**（掃描下一頁/完成工作）出現時，觸控 **Cancel Job**（取消工作）。

瞭解電子郵件選項

收件人

此選項可讓您輸入電子郵件的目的地。您可以輸入多個電子郵件位址。

主旨

此選項可讓您輸入電子郵件的主旨行。

訊息

此選項可讓您輸入要隨同掃描附件一併傳送的訊息。

檔名

此選項可讓您自訂附件的檔名。

Original Size（原始尺寸）

此選項會開啟一個畫面，您可以在該畫面選取想要以電子郵件寄送的文件尺寸。

- 觸控紙張尺寸按鈕，即可選取該尺寸做為 Original Size（原始尺寸）設定。隨即出現電子郵件畫面，畫面中會顯示新設定。
- 當「Original Size」（原始尺寸）設定為 Mixed Sizes（混合尺寸）時，您可以掃描內含混合紙張尺寸的原始文件。
- 若「Original Size」（原始尺寸）設定為 Auto Size Sense（自動感應紙張尺寸），掃描器會自動判別原始文件的尺寸。

Resolution（解析度）

調整電子郵件的輸出品質。提高影像解析度， 會增加電子郵件的檔案大小，也會延長掃描原始文件時所需的時間。您可以降低影像解析度，來減少電子郵件的檔案大小。

色彩

此選項可設定掃描影像的輸出色彩。觸控此選項，可啓動或關閉色彩。

Content（內容）

此選項可讓您指定原始文件的內容類型和來源。

從 Text（文字）、Text/Photo（文字/相片）、Photo（相片）或 Graphic（圖形）選項中，選擇內容類型。

- **Text（文字）**—此設定適用於主要內容爲文字或線條圖的原始文件。
- **Graphics（圖形）**—此設定適用於主要內容爲商用圖形（如圓餅圖、條狀圖和動畫）的原始文件。
- **Text/Photo（文字/相片）**—此設定適用於內容參雜文字、圖形和相片的原始文件。
- **Photo（相片）**—此設定適用於主要內容爲相片或影像的原始文件。

從 Color Laser（彩色雷射列印文件）、Black/White Laser（黑白雷射列印文件）、Inkjet（噴墨列印文件）、Photo/Film（相片/底片）、Magazine（雜誌期刊）、Newspaper（報紙）、Press（印刷文件）或 Other（其他）選項中，選擇內容來源。

- **Color Laser（彩色雷射列印文件）**—此設定適用於使用彩色雷射印表機列印的原始文件。
- **Black/White Laser（黑白雷射列印文件）**—此設定適用於使用黑白雷射印表機列印的原始文件。
- **Inkjet（噴墨列印文件）**—此設定適用於使用噴墨印表機列印的原始文件。
- **Photo/Film（相片/底片）**—此設定適用於原始文件爲沖洗底片而來的相片。
- **Magazine（雜誌期刊）**—此設定適用於摘取自雜誌期刊的原始文件。
- **Newspaper（報紙）**—此設定適用於摘取自報紙的原始文件。
- **Press（印刷文件）**—此設定適用於使用印刷機器列印的原始文件。
- **Other（其他）**—此設定適用於使用另類或不明印表機列印的原始文件。

Darkness（明暗度）

此選項可調整掃描文件與原始文件的相對明暗度。

Send As（傳送爲：）

此選項可設定掃描影像的輸出格式（PDF、TIFF、JPEG 或 XPS）。

- **PDF**—將多頁建立成一個檔案，可用 Adobe Reader 檢視。Adobe Reader 是 Adobe 的產品，可從 www.adobe.com 免費下載。
- **Secure PDF（加密 PDF）**—建立加密 PDF 檔，以防止未經授權存取檔案內容。
- **TIFF**—建立多個檔案或單一檔案。如果「內嵌式 Web 伺服器」上 Settings（設定）功能表中的 Multi-page TIFF（縮版併印 TIFF）呈關閉狀態，則 TIFF 會將每一頁存成一個檔案。其檔案大小通常大於等同的 JPEG。

- **JPEG**—針對原始文件的每一頁分別建立並附加個別的檔案，可用大部分的 Web 瀏覽器及圖形程式來檢視這類檔案。
- **XPS**—將多頁建立成單一的 XPS 檔，可用 Internet Explorer 主控的檢視器及 .NET Framework 來檢視，也可下載其他廠商的獨立檢視器來檢視這類檔案。

頁面設定

此選項可讓您變更「單（雙）面」、「列印方向」及「裝訂」。

- **單（雙）面**— 指定原始文件爲單面列印（列印在一頁上）或雙面列印（列印在正反兩面）。此選項同時指示需要掃描哪些部分來併入電子郵件。
- **列印方向**— 指定原始文件的列印方向，然後變更**單（雙）面**和**裝訂**，使其符合列印方向。
- **裝訂**— 指定原始文件是採用長邊裝訂，還是採用短邊裝訂。

掃描預覽

此選項可在第一頁影像併入電子郵件之前，先顯示該影像。掃描第一頁時，掃描程序會暫停，且畫面上會出現預覽影像。

進階選項

觸控此按鈕後會開啓一個畫面，您可以在該畫面中變更 ADF Skew Fix（自動送件器歪斜修正）、Advanced Imaging（增強影像）、Custom Job（自訂工作）、Edge Erase（消除邊界）及 Transmission Log（傳輸記錄）等設定。

- **ADF Skew Fix（自動送件器歪斜修正）**—此選項可讓您修正掃描影像的輕微歪斜。
- **Advanced Imaging（增強影像）**—此選項可讓您在以電子郵件寄送文件前，調整下列設定：Background Removal（背景移除）、Color Balance（色彩平衡）、Color Dropout（濾除色彩）、Contrast（對比）、JPEG Quality（JPEG 品質）、Mirror Image（鏡像）、Negative Image（反白影像）、Scan Edge to Edge（邊對邊掃描）、Shadow Detail（陰影細部）、Sharpness（清晰度）及 Temperature（色溫）。
- **Custom Job（自訂工作）**—此選項可讓您將多份掃描工作合併成單一工作。
- **Edge Erase（消除邊界）**—此選項可讓您去除文件周邊的污漬或資訊。您可以選擇在紙張四邊周圍清除相同的範圍，或挑選特定的邊緣來清除。Edge Erase（消除邊界）會清除所選範圍內的一切內容，掃描文件的該部分將不會留下任何內容。
- **Transmission Log（傳輸記錄）**—此選項可讓您列印傳輸記錄或傳輸錯誤記錄。

傳真

請注意：並非所有印表機機種都提供傳真功能。

自動送件器	掃描器玻璃面板
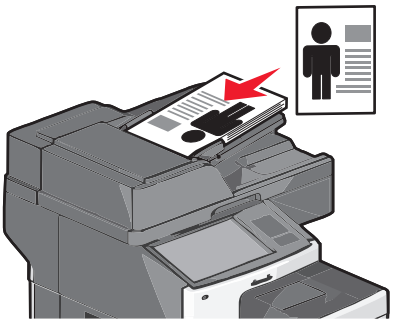	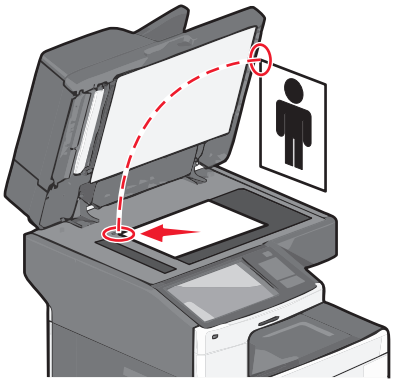
「自動送件器」適用於多頁的文件。	掃描器玻璃面板適用於單一頁面、小物件（如明信片或相片）、專用透明投影膠片、相紙或薄磅材質（例如：雜誌期刊剪報）。

使印表機做好傳真的準備

下列連線方法可能不適用於所有的國家或地區。

請注意：印表機起始設定期間，請取消選取 Fax（傳真）以及其他您要在稍後設定的功能，然後觸控 **Continue（繼續）**。若傳真功能已啓動但未完全設定，指示燈可能會閃爍紅色。

請當心－有觸電的危險：請勿在雷雨天氣使用傳真功能。請勿於雷雨天氣時安裝本產品或連接電子產品或電纜，例如：傳真機特性、電源線或電話。

警告－潛在損害：正當傳送或接收傳真時，請勿碰觸電纜或印表機上所標示的區域。

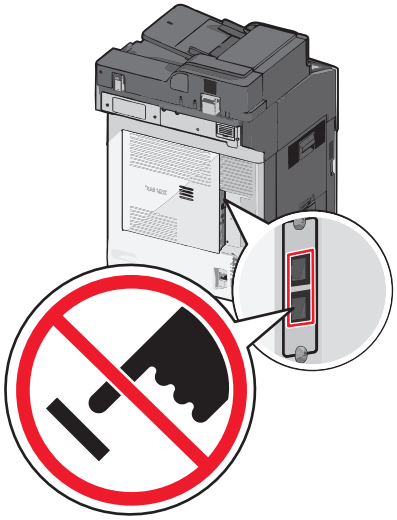

起始傳真設定

許多國家和地區都會要求外送傳真之每個傳輸頁的頂端或底端邊距，或是在第一頁傳輸頁面中，必須包含下列資訊：站台名稱（傳送該訊息的商業團體、其他實體或個人之識別名稱），以及站台號碼（傳送該傳真的商業團體、其他實體或個人之傳真機電話號碼）。

若要輸入您的傳真設定資訊，請使用印表機控制面板，或使用瀏覽器來存取「內嵌式 Web 伺服器」，然後進入 Settings（設定）功能表。

請注意：如果沒有 TCP/IP 環境，您必須利用印表機控制面板，來輸入您的傳真設定資訊。

使用印表機控制面板來設定傳真

當您第一次開啟印表機電源，或印表機在隔了一段長時間後再度啟動，便會顯示一系列啟動畫面。若印表機具有傳真功能，會出現下列畫面：

傳真名稱或站台名稱
傳真號碼或站台號碼

1 當 **Fax Name（傳真名稱）**或 **Station Name（站台名稱）**出現時，請輸入要列印在所有外送傳真上的名稱。
2 輸入 Fax Name（傳真名稱）或 Station Name（站台名稱）後，請觸控 **Submit（提出）**。
3 當 **Fax Number（傳真號碼）**或 **Station Number（站台號碼）**出現時，請輸入印表機傳真號碼。
4 輸入 Fax Number（傳真號碼）或 Station Number（站台號碼）後，請觸控 **Submit（提出）**。

使用 Embedded Web Server（內嵌式 Web 伺服器）來設定傳真

1 在 Web 瀏覽器的位址欄位中，輸入印表機 IP 位址。

   如果您不知道印表機的 IP 位址，您可以：
   - 在 Networks/Ports（網路/連接埠）功能表下的 TCP/IP 區段中，檢視印表機控制面板上的 IP 位址。
   - 在列印網路設定頁或功能表設定頁，找到 TCP/IP 區段中的 IP 位址。
2 按一下 **Settings（設定）** > **Fax Settings（傳真設定）** > **Analog Fax Setup（類比傳真設定）**。
3 在 Fax Name（傳真名稱）或 Station Name（站台名稱）欄位中，輸入要列印在所有外送傳真上的名稱。
4 在 Fax Number（傳真號碼）或 Station Number（站台號碼）欄位中，輸入印表機傳真號碼。
5 按一下 **Submit（提出）**。

選擇傳真連線

請注意：

- 本印表機是一種類比裝置，直接將它連接至牆上的電話插座，可達到最佳運作效果。其他裝置（例如：電話機或答錄機）可以成功連接至印表機，以透過印表機來運作，如安裝步驟所示。
- 如果您需要數位式連線（例如：ISDN、DSL 或 ADSL），則需搭配使用其他廠商的裝置（例如：DSL 濾波器）。請聯絡 DSL 供應商，來取得 DSL 濾波器。DSL 濾波器將移除電話線路上的數位信號，而這種情況可能會干擾印表機適當執行傳真的功能。
- 您*不* 需要將印表機連接至電腦，但*必須* 將它連接至類比電話線路，才能夠傳送及接收傳真。

設備和服務選項	傳真連線設定
直接連接至電話線。	請參閱第 120 頁的「連接到類比電話線」。
連接至「數位用戶線路」（DSL 或 ADSL）服務。	請參閱第 120 頁的「連接到 DSL 服務」。
連接至「電話交換機」(PBX) 或「整體服務數位網路」(ISDN) 系統。	請參閱第 121 頁的「連接至 PBX 或 ISDN 系統」。
使用「特殊響鈴」服務。	請參閱第 121 頁的「連接特殊響鈴服務」。
透過所在地區使用的連結器連接。	請參閱第 122 頁的「連接到您國家或地區適用的連結器」。

連接到類比電話線

若您的電信設備使用美式 (RJ11) 電話線，請遵循以下步驟來連接該設備：

1 將印表機隨附電話線的一端連接到印表機 LINE 連接埠 ⍈。

2 將電話線的另一端連接到作用中的壁式類比電話插座。

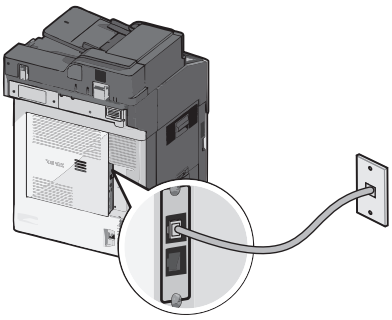

連接到 DSL 服務

如果您申購了 DSL 服務，請聯絡 DSL 供應商以取得 DSL 過濾器和電話線，接著遵循下列步驟，來連接設備：

1 將印表機隨附電話線的一端連接到印表機 LINE 連接埠 ⍈。

2 將電話線的另一端連接到 DSL 過濾器。

請注意：您的 DSL 過濾器外觀或許和圖例所示略有差異。

3 將 DSL 過濾器連接到作用中的壁式電話插座。

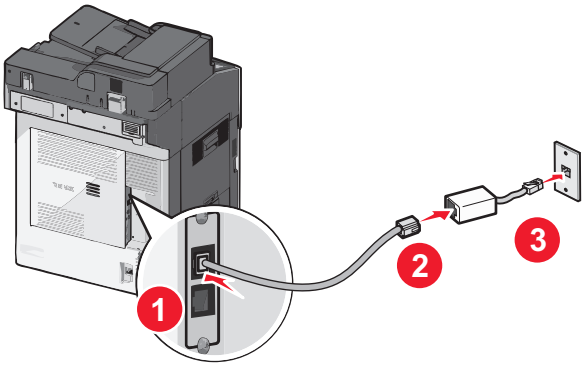

連接至 PBX 或 ISDN 系統

若您使用 PBX 或 ISDN 轉換器或終端機連結器，請遵循下列步驟，來連接此設備：

1 將印表機隨附電話線的一端連接到印表機 LINE 連接埠 。

2 將電話線的另一端連接到指定給傳真和電話使用的連接埠。

請注意：

- 確認終端機連結器已設定為您區域適用的正確開關類型。
- 視 ISDN 連接埠指定方式而定，您也許必須連接到特定的連接埠。
- 若是使用 PBX 系統，請確定電話等待音已關閉。
- 若是使用 PBX 系統，請在撥打傳真號碼前，先撥打外線前導碼。
- 如需有關搭配 PBX 系統使用傳真的其他資訊，請參閱 PBX 系統隨附的說明文件。

連接特殊響鈴服務

您的電話服務供應商可能有提供特殊響鈴服務。此服務可讓您在一條電話線路上附掛多個電話號碼，而每個電話號碼搭配不同的響鈴型式。這在區別傳真和語音電話時很有用。如果您訂購特殊響鈴服務，則請遵循下列步驟來連接設備：

1 將印表機隨附之電話線的一端連接至印表機的 LINE 連接埠 。

2 將電話線的另一端連接到作用中的類比電話牆壁插座。

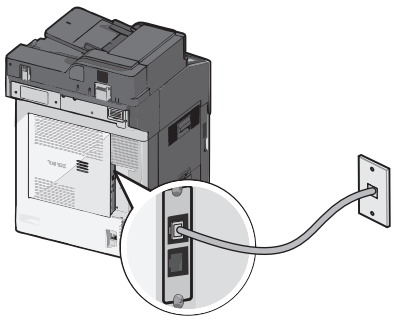

3 變更「特殊響鈴」設定以符合您要印表機接聽的設定：

請注意：特殊響鈴的出廠預設值爲**開**。這可讓印表機接聽一個、兩個或三個響鈴型式。

a 從首頁畫面，導覽至：

> **Settings**（設定） > **Fax Settings**（傳真設定） > **Analog Fax Settings**（類比傳真設定） > **Distinctive Rings**（特殊響鈴）

b 選取您要變更的型式設定，然後觸控 **Submit**（提出）。

連接到您國家或地區適用的連結器

下列國家或地區可能需使用特殊的連結器，將電話線連接至作用中的壁式電話插座：

國家/地區

- 奧地利
- 塞普勒斯
- 丹麥
- 芬蘭
- 法國
- 德國
- 愛爾蘭
- 義大利
- 紐西蘭
- 荷蘭
- 挪威
- 葡萄牙
- 瑞典
- 瑞士
- 英國

在某些國家或地區，電話線連結器已含括在包裝盒中。請使用這個連結器，將電話答錄機、電話或其他電信設備連接到印表機。

1 將印表機隨附電話線的一端連接到印表機 LINE 連接埠 。

2 將電話線的另一端連接到連結器，然後將連結器連接到作用中的壁式電話插座。

請注意：您的電話連結器可能和圖中所示不同。它適用於您所在地區的牆上插座。

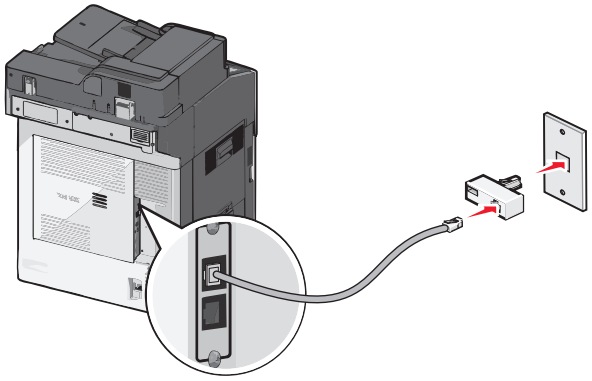

設定外送傳真或站台名稱和號碼

1 在 Web 瀏覽器的位址欄位中，輸入印表機 IP 位址。

如果您不知道印表機的 IP 位址，您可以：
- 在 Networks/Ports（網路/連接埠）功能表下的 TCP/IP 區段中，檢視印表機控制面板上的 IP 位址。
- 在列印網路設定頁或功能表設定頁，找到 TCP/IP 區段中的 IP 位址。

2 按一下 **Settings**（設定） > **Fax Settings**（傳真設定） > **Analog Fax Setup**（類比傳真設定）。

3 在 Fax Name（傳真名稱）或 Station Name（站台名稱）欄位中，輸入要列印在所有外送傳真上的名稱。

4 在 Fax Number（傳真號碼）或 Station Number（站台號碼）欄位中，輸入印表機傳真號碼。

5 按一下 **Submit**（提出）。

設定日期和時間

您可以設定時間和日期，然後將它們列印在您傳送的每份傳真上。若發生停電，則可能需要重設日期和時間。

1 在 Web 瀏覽器的位址欄位中，輸入印表機 IP 位址。

如果您不知道印表機的 IP 位址，您可以：
- 在 Networks/Ports（網路/連接埠）功能表下的 TCP/IP 區段中，檢視印表機控制面板上的 IP 位址。
- 在列印網路設定頁或功能表設定頁，找到 TCP/IP 區段中的 IP 位址。

2 按一下 **Security**（安全） > **Set Date and Time**（設定日期和時間）。

3 在 Set Date & Time（設定日期和時間）欄位中，輸入目前的日期和時間。

4 按一下 **Submit**（提出）。

請注意：建議您使用網路時間。

將印表機配置爲實行日光節約時間

印表機可以設成自動調整日光節約時間：

1 在 Web 瀏覽器的位址欄位中，輸入印表機 IP 位址。

如果您不知道印表機的 IP 位址，您可以：
- 在 Networks/Ports（網路/連接埠）功能表下的 TCP/IP 區段中，檢視印表機控制面板上的 IP 位址。
- 在列印網路設定頁或功能表設定頁，找到 TCP/IP 區段中的 IP 位址。

2 按一下 **Security**（安全） > **Set Date and Time**（設定日期和時間）。

3 選取 **Automatically Observe DST**（自動檢查日光節約時間）勾選框，然後在 Custom Time Zone Setup（自訂時區設定）區段中，輸入日光節約時間的開始和結束日期。

4 按一下 **Submit**（提出）。

建立快捷鍵

使用 **Embedded Web Server**（內嵌式 **Web** 伺服器）建立傳真目的地快捷鍵

您可以建立永久傳真目的地並指定快捷鍵號碼，而不必在每次要傳真時，才在印表機控制面板上輸入傳真收件人的完整電話號碼。可以對單一傳真號碼或一組傳真號碼建立快捷鍵。

1 在 Web 瀏覽器的位址欄位中，輸入印表機 IP 位址。

   如果您不知道印表機的 IP 位址，您可以：

   - 在 Networks/Ports（網路/連接埠）功能表下的 TCP/IP 區段中，檢視印表機控制面板上的 IP 位址。
   - 在列印網路設定頁或功能表設定頁，找到 TCP/IP 區段中的 IP 位址。

2 按一下 **Settings**（設定） > **Manage Shortcuts**（管理快捷鍵） > **Fax Shortcut Setup**（傳真快捷鍵設定）。

   請注意：此時可能需使用密碼。如果您沒有 ID 和密碼，請向系統支援人員索取。

3 對快捷鍵輸入一個唯一的名稱，然後輸入傳真號碼。

   若要建立多個號碼的快捷鍵，請輸入多個傳真號碼當做群組。

   請注意：以半形分號 (;) 區隔群組中的各個傳真號碼。

4 指定快捷鍵號碼。

   如果您輸入的號碼是使用中的號碼，系統會提示您選取其他號碼。

5 按一下 **Add**（新增）。

使用觸控式螢幕建立傳真目的地捷徑

1 將原始文件面朝上且短邊朝前載入「自動送件器」，或面朝下放在掃描器玻璃面板上。

   請注意：請不要將明信片、相片、小物件、專用透明投影膠片、相紙或太薄的列印材質（例如：從雜誌剪下的紙張）載入「自動送件器」。請將這些掃描物件放在掃描器玻璃面板上。

2 如果您要將文件載入 ADF，請調整紙張導引夾。

3 從首頁畫面，導覽至：

   Fax（傳真） > 輸入傳真號碼。

   若要建立一個傳真號碼群組，請觸控 **Next number**（下一個號碼），然後輸入下一個傳真號碼。

4 導覽至：

   > 輸入捷徑名稱 > **Done**（完成） > **OK**（確定） > **Fax It**（傳真）

傳送傳真

使用觸控式螢幕傳送傳真

1 將原始文件面朝上且短邊朝前載入「自動送件器」，或面朝下放在掃描器玻璃面板上。

請注意：請不要將明信片、相片、小物件、專用透明投影膠片、相紙或太薄的列印材質（例如：從雜誌剪下的紙張）載入「自動送件器」。請將這些掃描物件放在掃描器玻璃面板上。

2 如果您要將文件載入 ADF，請調整紙張導引夾。

3 從首頁畫面，觸控 **Fax（傳真）**。

4 使用觸控式螢幕或鍵台輸入傳真號碼或捷徑。

若要新增收件人，請觸控 **Next Number（下一個號碼）**，然後輸入收件人的電話號碼或捷徑號碼，或搜尋通訊錄。

請注意：若要在傳真號碼中加入撥號暫停，請按 。在「傳真到」方框中，撥號暫停會顯示爲逗點。如果您需要先撥外線，請使用此功能。

5 觸控 **Fax It（立即傳真）**。

利用電腦傳送傳真

印表機驅動程式的傳真選項可讓您「列印到傳真」，意思是印表機會將排入佇列的文件當做傳真來傳送，而不會將它列印出來。此傳真選項的功能與一般傳真機功能一樣，不過，它是透過印表機驅動程式（而不是印表機控制面板）來操控的。

1 開啓文件，然後按一下**檔案 > 列印**。

2 選取印表機，然後導覽至：

內容 > 傳真標籤 **> 啓動傳真**

3 在「傳真號碼」欄位中，輸入收件人的傳真號碼。

傳真號碼可手動輸入或透過「電話簿」功能來輸入。

4 如有必要，請在「撥號前導碼」欄位中輸入前導碼。

5 選取適當的紙張尺寸和紙張列印方向。

6 如果您要在傳真上附加封面，請選取**傳真內容包括封面**，然後輸入適當的資訊。

7 按一下**確定**。

請注意：

- 「傳真」選項只能與 PostScript 驅動程式或「通用傳真驅動程式」搭配使用。如需有關安裝這些驅動程式的資訊，請參閱*軟體與說明文件* 光碟。
- 您必須先在 PostScript 驅動程式的「配置」標籤下配置及啓用「傳真」選項，才能使用該選項。
- 如果已選取**傳真前永遠顯示設定**勾選框，則系統會提示您在傳送傳真之前，先驗證收件人資訊。若未選取此勾選框，當您按一下「傳真」標籤上的**確定**時，便會將排入佇列的文件當作傳真來自動傳送。

使用快捷鍵傳送傳真

傳真快捷鍵就像是電話或傳真機上的快速撥號號碼。快捷鍵號碼 (1 – 99999) 可以包含單一收件人或多個收件人。

1 將原始文件載入「自動送件器」中（面朝上，短邊先進入「自動送件器」），或放在掃描器玻璃面板上（面朝下）。

   請注意：請不要將明信片、相片、小東西、專用透明投影膠片、相紙或細薄材質（如雜誌期刊剪報）放入「自動送件器」。請將這類物件放在掃描器玻璃面板上。

2 若要將文件載入「自動送件器」，請調整紙張導引夾。

3 按下 #，然後使用鍵台輸入快捷鍵號碼。

4 觸控 **Fax It（開始傳真）**。

使用通訊錄傳送傳真

通訊錄可讓您搜尋書籤和網路目錄伺服器。

請注意：如果尚未啓用通訊錄功能，請聯絡系統支援人員。

1 將原始文件載入「自動送件器」中（面朝上，短邊先進入「自動送件器」），或放在掃描器玻璃面板上（面朝下）。

   請注意：請不要將明信片、相片、小東西、專用透明投影膠片、相紙或細薄材質（如雜誌期刊剪報）載入「自動送件器」。請將這類物件放在掃描器玻璃面板上。

2 若要將文件載入「自動送件器」，請調整紙張導引夾。

3 從主畫面，導覽至：

   Fax（傳真） > > **Browse shortcuts（瀏覽快捷鍵）**

4 利用虛擬鍵台，輸入您要尋找其傳真號碼的人員名稱或人員的部分名稱。

   請注意：請勿嘗試同時搜尋多個名稱。

5 觸控 **Done（完成）** > **Fax It（開始傳真）**。

自訂傳真設定

變更傳真解析度

設定範圍從「標準」（速度最快）到「極佳」（速度最判，品質最好）。

1 將原始文件面朝上且短邊朝前載入「自動送件器」，或面朝下放在掃描器玻璃面板上。

   請注意：請不要將明信片、相片、小物件、專用透明投影膠片、相紙或太薄的列印材質（例如：從雜誌剪下的紙張）載入「自動送件器」。請將這些掃描物件放在掃描器玻璃面板上。

2 如果您要將文件載入 ADF，請調整紙張導引夾。

3 從首頁畫面，導覽至：

   Fax（傳真） > 輸入傳真號碼 > **Options（選項）**

4 在「解析度」區域中，觸控箭頭來變更您要的解析度。

5 觸控 **Fax It**（立即傳真）。

使傳真文件變淺或變深

1 將原始文件面朝上且短邊朝前載入「自動送件器」，或面朝下放在掃描器玻璃面板上。

請注意：請不要將明信片、相片、小物件、專用透明投影膠片、相紙或太薄的列印材質（例如：從雜誌剪下的紙張）載入「自動送件器」。請將這些掃描物件放在掃描器玻璃面板上。

2 如果您要將文件載入 ADF，請調整紙張導引夾。

3 從首頁畫面，導覽至：

Fax（傳真） > 輸入傳真號碼 > **Options**（選項）

4 從「明暗度」區域中，觸控箭頭以調整傳真的明暗度。

5 觸控 **Fax It**（立即傳真）。

在排定的時間傳送傳真

1 將原始文件面朝上且短邊朝前載入「自動送件器」，或面朝下放在掃描器玻璃面板上。

請注意：請不要將明信片、相片、小物件、專用透明投影膠片、相紙或太薄的列印材質（例如：從雜誌剪下的紙張）載入「自動送件器」。請將這些掃描物件放在掃描器玻璃面板上。

2 如果您要將文件載入 ADF，請調整紙張導引夾。

3 從首頁畫面，導覽至：

Fax（傳真） >enter the fax number（輸入傳真號碼） > **Options**（選項） > **Advanced Options**（進階選項） > **Delayed Send**（延遲傳送）

請注意：如果「傳真模式」設定為「傳真伺服器」，則不會出現「延遲傳送」按鈕。等待傳出的傳真會列於「傳真佇列」中。

4 觸控箭頭可調整傳輸傳真的時間。

時間會以 30 分鐘為單位增加或減少。如果顯示的是目前時間，左箭頭會無法使用。

5 觸控 **Fax It**（立即傳真）。

請注意：文件會進行掃描，然後在排定的時間傳真。

檢視傳真記錄

1 在 Web 瀏覽器的位址欄位中，輸入印表機 IP 位址。

如果您不知道印表機的 IP 位址，您可以：

- 在 Networks/Ports（網路/連接埠）功能表下的 TCP/IP 區段中，檢視印表機控制面板上的 IP 位址。
- 在列印網路設定頁或功能表設定頁，找到 TCP/IP 區段中的 IP 位址。

2 按一下 **Settings**（設定） > **Reports**（報告） > **Fax Job Log**（傳真工作記錄）或 **Fax Call Log**（傳真通話記錄）。

封鎖垃圾傳真

1 在 Web 瀏覽器的位址欄位中，輸入印表機 IP 位址。

如果您不知道印表機的 IP 位址，您可以：

- 在 Networks/Ports（網路/連接埠）功能表下的 TCP/IP 區段中，檢視印表機控制面板上的 IP 位址。
- 在列印網路設定頁或功能表設定頁，找到 TCP/IP 區段中的 IP 位址。

2 按一下 **Settings**（設定） > **Fax Settings**（傳真設定） > **Analog Fax Setup**（類比傳真設定） > **Block No Name Fax**（封鎖匿名傳真）。

請注意：

- 此選項會封鎖具有私用來電顯示，或未使用傳真站台名稱的所有進線傳真。
- 在 Banned Fax List（被禁止傳真的清單）欄位中，輸入您要封鎖的特定傳真來電者之電話號碼或傳真站台名稱。

取消外送的傳真

在掃描原始文件中途取消傳真

- 如果您使用自動送件器，請在出現 `Scanning…`（掃描中...）時觸控 **Cancel Job**（取消工作）。
- 如果您使用掃描器玻璃面板，請在出現 `Scanning…`（掃描中...）或 `Scan the Next Page / Finish the Job`（掃描下一頁/結束工作）時觸控 **Cancel Job**（取消工作）。

在原始文件已掃描至記憶體後取消傳真

1 在主畫面上，觸控 **Cancel Jobs**（取消工作）。

這時會出現 Cancel Jobs（取消工作）畫面。

2 觸控您要取消的工作。

畫面上只會出現三份工作，請觸控下移鍵，等所要的工作出現時，再觸控所要取消的工作。

3 觸控 **Delete Selected Jobs**（刪除所選工作）。

這時會出現 Deleting Selected Jobs（正在刪除選取的工作）畫面，選取的工作會被刪除，然後會出現主畫面。

瞭解傳真選項

Content（內容）

此選項可讓您指定原始文件的內容類型和來源。

從 Text（文字）、Text/Photo（文字/相片）、Photo（相片）或 Graphic（圖形）選項中，選擇內容類型。

- **Text**（文字）—此設定適用於主要內容爲文字或線條圖的原始文件。
- **Graphics**（圖形）—此設定適用於主要內容爲商用圖形（如圓餅圖、條狀圖和動畫）的原始文件。

- **Text/Photo（文字/相片）**—此設定適用於內容參雜文字、圖形和相片的原始文件。
- **Photo（相片）**—此設定適用於主要內容爲相片或影像的原始文件。

從 Color Laser（彩色雷射列印文件）、Black/White Laser（黑白雷射列印文件）、Inkjet（噴墨列印文件）、Photo/Film（相片/底片）、Magazine（雜誌期刊）、Newspaper（報紙）、Press（印刷文件）或 Other（其他）選項中，選擇內容來源。

- **Color Laser（彩色雷射列印文件）**—此設定適用於使用彩色雷射印表機列印的原始文件。
- **Black/White Laser（黑白雷射列印文件）**—此設定適用於使用黑白雷射印表機列印的原始文件。
- **Inkjet（噴墨列印文件）**—此設定適用於使用噴墨印表機列印的原始文件。
- **Photo/Film（相片/底片）**—此設定適用於原始文件爲沖洗底片而來的相片。
- **Magazine（雜誌期刊）**—此設定適用於摘取自雜誌期刊的原始文件。
- **Newspaper（報紙）**—此設定適用於摘取自報紙的原始文件。
- **Press（印刷文件）**—此設定適用於使用印刷機器列印的原始文件。
- **Other（其他）**—此設定適用於使用另類或不明印表機列印的原始文件。

Resolution（解析度）

此選項可增加掃描器檢查所要傳真的文件時，所採用的精密度。如果您要傳真相片、含有細線的圖片，或傳真文件含有極小的文字，都會增加 Resolution（解析度）設定。這項作業會增加掃描所需的總時間，而且會提高傳真輸出的品質。

- **Standard（標準）**—適用於大部分的文件。
- **Fine 200 dpi（細緻 200 dpi）**—若文件的列印內容極小，建議使用此設定。
- **Super fine 300 dpi（超細緻 300 dpi）**—若原始文件含有細緻的細節，建議使用此設定。
- **Ultra fine 600 dpi（極細緻 600 dpi）**—若文件含有圖片或相片，建議使用此設定。

請注意：若您選取了彩色列印，便會顯示 **Fine 200 dpi（細緻 200 dpi）**和 **Super fine 300 dpi（超細緻 300 dpi）**。

Darkness（明暗度）

此選項可調整傳真與原始文件的相對明暗度。

Color（彩色）

此選項可啓用或停用彩色傳真。

Page Setup（頁面設定）

此選項可讓您變更 Sides (Duplex)（單（雙）面）、Orientation（列印方向）及 Binding（裝訂）設定。

- **Sides (Duplex)（單（雙）面）**—此選項可用於指定原始文件爲單面列印（列印在一頁上）或雙面列印（列印在正反兩面）。此選項同時指示需要掃描哪些部分來併入傳真文件。
- **Orientation（列印方向）**—此選項可用於指定原始文件的列印方向，然後變更 Sides（單（雙）面）和 Binding（裝訂），使其符合列印方向。
- **Binding（裝訂）**—此選項可用於指定原始文件是採用長邊裝訂，還是採用短邊裝訂。

掃描預覽

此選項可在第一頁影像併入傳真文件之前，先顯示該影像。掃描第一頁時，掃描程序會暫停，且畫面上會出現預覽影像。

Delayed Send（延遲傳送）

此選項可讓您在稍後的時間或日期傳送傳真。

1 設定您的傳真。

2 從主畫面，導覽至：

Delayed Send（延遲傳送） > 輸入您要傳送傳真的日期和時間 > **Done（完成）**

請注意：到了傳送延遲傳真的時程時，若印表機電源呈關閉狀態，便會在下次印表機電源開啓時傳送該傳真。

當您要將資訊傳送到某些時段尚無法供使用的傳真線路時，或者，當傳輸時段所需費用較爲便宜時，尤其適用這項設定。

Advanced Options（進階選項）

觸控 Advanced Options（進階選項）按鈕會開啓一個畫面，您可在此變更下列設定：

- **ADF Skew Fix（自動送件器歪斜修正）**—此選項可用於修正掃描影像的輕微歪斜。
- **Advanced Imaging（增強影像）**—此選項可讓您在傳真文件前，調整下列設定：Background Removal（背景移除）、Contrast（對比）、Color Balance（色彩平衡）、Negative Image（反白影像）、Mirror Image（鏡像）、Scan Edge to Edge（邊對邊掃描）、Shadow Detail（陰影細部）、Sharpness（清晰度）及 Temperature（色溫）。
- **Custom Job（自訂工作）**—此選項可用於將多份掃描工作合併成單一工作。
- **Edge Erase（消除邊界）**—此選項可去除文件周邊的污漬或資訊。您可以選擇在紙張四邊周圍清除相同的範圍，或挑選特定的邊緣來清除。Edge Erase（消除邊界）會清除所選範圍內的一切內容，掃描文件的該部分將不會留下任何內容。
- **Transmission Log（傳輸記錄）**—此選項可用於列印傳輸記錄或傳輸錯誤記錄。

保留與轉發傳真

Holding faxes（保留傳真）

這個選項可讓您保留接收的傳真不進行列印，直到釋放爲止。保留的傳真可以手動釋放，或在排定的日期或時間釋放。

1 在 Web 瀏覽器的位址欄位中，輸入印表機 IP 位址。

如果您不知道印表機的 IP 位址，您可以：

- 在 Networks/Ports（網路/連接埠）功能表下的 TCP/IP 區段中，檢視印表機控制面板上的 IP 位址。
- 在列印網路設定頁或功能表設定頁，找到 TCP/IP 區段中的 IP 位址。

2 按一下 **Settings（設定）** > **Fax Settings（傳真設定）** > **Analog Fax Setup（類比傳真設定）** > **Holding Faxes（保留傳真）**。

3 在 Print Faxes Password（列印傳真密碼）欄位中，輸入密碼。

4 從 Held Fax Mode（保留傳真模式）功能表，選取下列其中一項：
- **Off（關）**
- **Always On（永遠開啓）**
- **Manual（手動）**
- **Scheduled（已排程）**

5 如果您選擇了 Scheduled（已排程），請繼續進行下列步驟：
   a 按一下 **Fax Holding Schedule（傳真保留排程）**。
   b 從 Action（動作）功能表，選取 **Hold faxes（保留傳真）**。
   c 從 Time（時間）功能表，選取保留傳真的釋放時間。
   d 從 Day(s)（日）功能表，選取保留傳真的釋放日期。

6 按一下 **Add（新增）**。

Forwarding a fax（轉發傳真）

這個選項可讓您列印及轉遞接收的傳真至傳真號碼、電子郵件位址、FTP 站台或 LDSS。

1 在 Web 瀏覽器的位址欄位中，輸入印表機 IP 位址。

   如果您不知道印表機的 IP 位址，您可以：
   - 在 Networks/Ports（網路/連接埠）功能表下的 TCP/IP 區段中，檢視印表機控制面板上的 IP 位址。
   - 在列印網路設定頁或功能表設定頁，找到 TCP/IP 區段中的 IP 位址。

2 按一下 **Settings（設定）** > **Fax Settings（傳真設定）**。

3 從 Fax Forwarding（傳真轉發）功能表，選取下列其中一項：
- **Print（列印）**
- **Print and Forward（列印及轉遞）**
- **Forward（轉發）**

4 從 Forward to（轉發至）功能表，選取下列其中一項：
- **Fax（傳真）**
- **E-mail（電子郵件）**
- **FTP**
- **LDSS**
- **eSF**

5 在 Forward to Shortcut（轉接至快捷鍵）欄位，輸入您要轉發傳真的快捷鍵號碼。

   請注意：快捷鍵號碼必須是選取自 Forward to（轉發至）功能表中的有效設定值。

6 按一下 **Submit（提出）**。

掃描至 FTP 位址

自動送件器	掃描器玻璃面板
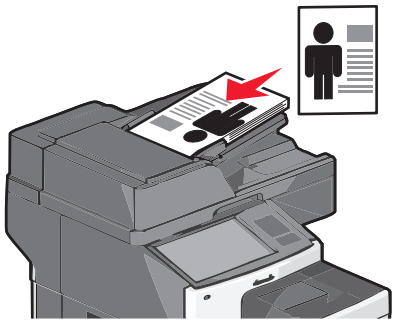	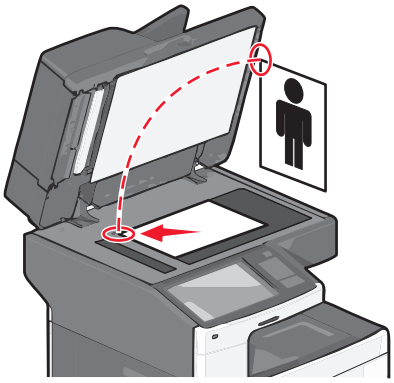
「自動送件器」適用於多頁的文件。	掃描器玻璃面板適用於單一頁面、小物件（如明信片或相片）、專用透明投影膠片、相紙或薄磅材質（例如：雜誌期刊剪報）。

掃描器可讓您直接將文件掃描到*檔案轉送通訊協定 (FTP)* 伺服器。這時一次只能將一個 FTP 位址傳送到伺服器。

當您的系統支援人員完成 FTP 目的地的配置作業後，該目的地名稱會以快捷鍵號碼型式成爲可用的選項。FTP 目的地也可以是其他印表機，例如，您可以掃描彩色文件，然後將它傳送到彩色印表機。

掃描至 FTP 位址

使用觸控式螢幕掃描至 FTP 位址

1 將原始文件面朝上且短邊朝前載入「自動送件器」，或面朝下放在掃描器玻璃面板上。

   請注意：請不要將明信片、相片、小物件、專用透明投影膠片、相紙或太薄的列印材質（例如：從雜誌剪下的紙張）載入「自動送件器」。請將這些掃描物件放在掃描器玻璃面板上。

2 如果您要將文件載入 ADF，請調整紙張導引夾。

3 從首頁畫面，導覽至：

   FTP > **FTP** > 輸入 FTP 位址 > **Send It（傳送）**

使用捷徑號碼掃描至 FTP 位址

1 將原始文件面朝上且短邊朝前載入「自動送件器」，或面朝下放在掃描器玻璃面板上。

   請注意：請不要將明信片、相片、小物件、專用透明投影膠片、相紙或太薄的列印材質（例如：從雜誌剪下的紙張）載入「自動送件器」。請將這些掃描物件放在掃描器玻璃面板上。

2 如果您要將文件載入 ADF，請調整紙張導引夾。

3 按下 #，然後輸入 FTP 捷徑號碼。

4 觸控 **Send It（傳送）**。

利用通訊錄掃描到 FTP 位址

1 將原始文件載入「自動送件器」中（面朝上，短邊先進入「自動送件器」），或放在掃描器玻璃面板上（面朝下）。

請注意：請不要將明信片、相片、小東西、專用透明投影膠片、相紙或細薄材質（如雜誌期刊剪報）載入「自動送件器」。請將這類物件放在掃描器玻璃面板上。

2 若要將文件載入「自動送件器」，請調整紙張導引夾。

3 從主畫面，導覽至：

FTP > **FTP** > > 輸入收件人名稱 > **Browse shortcuts**（瀏覽快捷鍵） > 收件人名稱 > **Search**（搜尋）

建立快捷鍵

您可以建立永久 FTP 目的地，並指定快捷鍵號碼，而不必在每次要將文件傳送到 FTP 伺服器時，才在印表機控制面板上輸入完整的 FTP 站台位址。此處有兩種方法，可以建立快捷鍵號碼：使用 Embedded Web Server（內嵌式 Web 伺服器）或使用印表機觸控式螢幕。

使用 Embedded Web Server（內嵌式 Web 伺服器）建立 FTP 快捷鍵

1 在 Web 瀏覽器的位址欄位中，輸入印表機 IP 位址。

如果您不知道印表機的 IP 位址，您可以：

- 在 Networks/Ports（網路/連接埠）功能表下的 TCP/IP 區段中，檢視印表機控制面板上的 IP 位址。
- 在列印網路設定頁或功能表設定頁，找到 TCP/IP 區段中的 IP 位址。

2 按一下 **Settings**（設定）。

3 在 Other Settings（其他設定）下，按一下 **Manage Shortcuts**（管理快捷鍵）。

請注意：此時可能需使用密碼。如果您沒有 ID 和密碼，請向系統支援人員索取。

4 按一下 **FTP Shortcut Setup**（**FTP** 快捷鍵設定）。

5 輸入適當的資訊。

6 輸入快捷建號碼。

如果您輸入的號碼是使用中的號碼，系統會提示您選取其他號碼。

7 按一下 **Add**（新增）。

使用觸控式螢幕建立 FTP 捷徑

1 從首頁畫面，導覽至：

FTP > 輸入 FTP 位址 > > 輸入捷徑名稱 > **Done**（完成）

2 驗證捷徑名稱和號碼是否正確，然後觸控 **OK**（確定）。如果名稱或號碼有誤，請觸控 **Cancel**（取消），然後重新輸入資訊。

如果您輸入了使用中的號碼，系統會提示您選取其他號碼。

3 觸控 **Submit**（提出）。

瞭解 FTP 選項

FTP

此選項可讓您輸入 FTP 目的地的 IP 位址。

請注意：位址應該採用點標記的格式（例如：**yyy.yyy.yyy.yyy**）。

檔名

此選項可讓您輸入掃描文件的檔名。

Original Size（原始尺寸）

此選項會開啟一個畫面，您可以在該畫面選取 FTP 傳送的文件尺寸。

- 觸控紙張尺寸按鈕，即可選取該尺寸做爲 Original Size（原始尺寸）設定。隨即出現 FTP 畫面，畫面中會顯示新設定。
- 當「Original Size」（原始尺寸）設定爲 Mixed Sizes（混合尺寸）時，您可以掃描內含混合紙張尺寸的原始文件。
- 若「Original Size」（原始尺寸）設定爲 Auto Size Sense（自動感應紙張尺寸），掃描器會自動判別原始文件的尺寸。

Send As（傳送爲：）

此選項可設定掃描影像的輸出格式（PDF、TIFF、JPEG 或 XPS）。

- **PDF**—將多頁建立成一個檔案，可用 Adobe Reader 檢視。Adobe Reader 是 Adobe 的產品，可從 www.adobe.com 免費下載。
- **Secure PDF（加密 PDF）**—建立加密 PDF 檔，以防止未經授權存取檔案內容。
- **TIFF**—建立多個檔案或單一檔案。如果「內嵌式 Web 伺服器」上 Settings（設定）功能表中的 Multi-page TIFF（縮版併印 TIFF）呈關閉狀態，則 TIFF 會將每一頁存成一個檔案。其檔案大小通常大於等同的 JPEG。
- **JPEG**—針對原始文件的每一頁分別建立並附加個別的檔案，可用大部分的 Web 瀏覽器及圖形程式來檢視這類檔案。
- **XPS**—將多頁建立成單一的 XPS 檔，可用 Internet Explorer 主控的檢視器及 .NET Framework 來檢視，也可下載其他廠商的獨立檢視器來檢視這類檔案。

色彩

此選項可啟動或關閉掃描影像的色彩。

Resolution（解析度）

此選項可調整檔案的輸出品質。提高影像解析度，會增加檔案的大小，也會延長掃描原始文件時所需的時間。您可以降低影像解析度，來減少檔案的大小。

Darkness（明暗度）

此選項可調整檔案與原始文件的相對明暗度。

頁面設定

此選項可讓您變更「單（雙）面」、「列印方向」及「裝訂」。

- **單（雙）面**—指定原始文件爲單面列印（列印在一頁上）或雙面列印（列印在正反兩面）。此選項也可用於識別所要掃描的內容。
- **列印方向**—指定原始文件的列印方向，然後變更「單（雙）面」和「裝訂」設定，使其符合列印方向。
- **裝訂**—指定原始文件是採用長邊裝訂，還是採用短邊裝訂。

Content（內容）

此選項可讓印表機知道原始文件的類型和來源。

從 Text（文字）、Text/Photo（文字/相片）、Photo（相片）或 Graphic（圖形）選項中，選擇內容類型。

- **Text（文字）**—此設定適用於主要內容爲文字或線條圖的原始文件。
- **Graphic（圖形）**—此設定適用於主要內容爲商用圖形（如圓餅圖、條狀圖和動畫）的原始文件。
- **Text/Photo（文字/相片）**—此設定適用於內容參雜文字、圖形和相片的原始文件。
- **Photo（相片）**—此設定適用於主要內容爲相片或影像的原始文件。

從 Color Laser（彩色雷射列印文件）、Black/White Laser（黑白雷射列印文件）、Inkjet（噴墨）、Photo/Film（相片/底片）、Magazine（雜誌期刊）、Newspaper（報紙）、Press（印刷文件）或 Other（其他）選項中，選擇內容來源。

- **Color Laser（彩色雷射列印文件）**—此設定適用於使用彩色雷射印表機列印的原始文件。
- **Black/White（黑白雷射列印文件）**—此設定適用於使用黑白雷射印表機列印的原始文件。
- **Inkjet（噴墨列印文件）**—此設定適用於使用噴墨印表機列印的原始文件。
- **Photo/Film（相片/底片）**—此設定適用於原始文件爲沖洗底片而來的相片。
- **Magazine（雜誌期刊）**—此設定適用於摘取自雜誌期刊的原始文件。
- **Newspaper（報紙）**—此設定適用於摘取自報紙的原始文件。
- **Press（印刷文件）**—此設定適用於使用印刷機器列印的原始文件。
- **Other（其他）**—此設定適用於使用另類或不明印表機列印的原始文件。

掃描預覽

此選項可在完整掃描原始文件前，先顯示原始文件的第一頁。掃描第一頁時，掃描程序會暫停，且畫面上會出現預覽影像。

Advanced Options（進階選項）

觸控 Advanced Options（進階選項）按鈕會開啓一個畫面，您可在此變更下列設定：

- **ADF Skew Fix（自動送件器歪斜修正）**—此選項可用於修正掃描影像的輕微歪斜。
- **Advanced Imaging（增強影像）**—此選項可讓您在傳送影像檔前，調整下列影像輸出設定：Background Removal（背景移除）、Color Balance（色彩平衡）、Color Dropout（濾除色彩）、Contrast（對比）、JPEG Quality（JPEG 品質）、Negative Image（反白影像）、Mirror Image（鏡像）、Scan Edge to Edge（邊對邊掃描）、Shadow Detail（陰影細部）、Sharpness（清晰度）及 Temperature（色溫）。
- **Edge Erase（消除邊界）**—此選項可去除文件周邊的污漬或資訊。您可以選擇在紙張四邊周圍清除相同的範圍，或挑選特定的邊緣來清除。Edge Erase（消除邊界）會清除所選範圍內的一切內容，掃描文件的該部分將不會留下任何內容。
- **Transmission Log（傳輸記錄）**—此選項可用於列印傳輸記錄或傳輸錯誤記錄。
- **Custom Job（自訂工作）**—此選項可用於將多份掃描工作合併成單一工作。

掃描至電腦或快閃儲存碟

自動送件器	掃描器玻璃面板
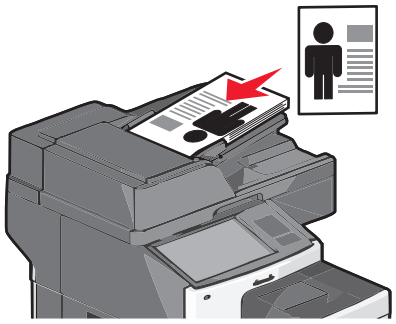	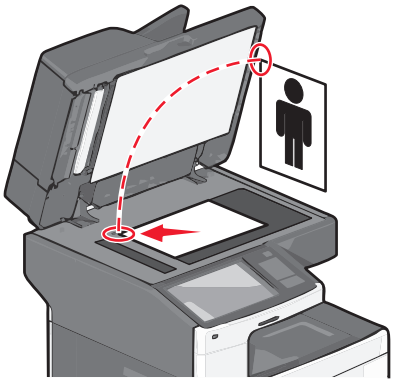
「自動送件器」適用於多頁的文件。	掃描器玻璃面板適用於單一頁面、小物件（如明信片或相片）、專用透明投影膠片、相紙或薄磅材質（例如：雜誌期刊剪報）。

掃描器可讓您將文件直接掃描至電腦或快閃儲存碟。電腦不必直接連接到印表機，一樣可以接收「掃描至 PC」影像。在電腦上建立掃描設定檔，然後將設定檔下載至印表機，即可透過網路再將文件掃描到電腦。

掃描至電腦

1 在 Web 瀏覽器的位址欄位中，輸入印表機 IP 位址。

若不知道印表機 IP 位址，您可以：

- 從印表機的控制面板，在「網路/連接埠」功能表下的 TCP/IP 區檢視 IP 位址。
- 列印網路設定頁或功能表設定頁，並找出 TCP/IP 區的 IP 位址。

2 按一下**掃描設定檔** > **建立**。

3 選取您的掃描設定，然後按一下**下一步**。

4 選取您要在電腦上儲存掃描輸出檔的位置。

5 輸入一個掃描名稱。

掃描名稱是在顯示畫面中出現在「掃描設定檔」清單裡的名稱。

6 按一下**提出**。

7 檢閱「掃描設定檔」畫面中的指示。

在您按下**提出**之後，會自動指派捷徑號碼。您可在準備好掃描文件時使用此捷徑號碼。

a 將原始文件面朝上且短邊朝前載入「自動送件器」，或面朝下放在掃描器玻璃面板上。

請注意：請不要將明信片、相片、小物件、專用透明投影膠片、相紙或太薄的列印材質（例如：從雜誌剪下的紙張）載入「自動送件器」。請將這些掃描物件放在掃描器玻璃面板上。

b 如果您要將文件載入 ADF，請調整紙張導引夾。

c 按下 #，接著使用鍵台或觸控首頁畫面的 **Held Jobs**（保留工作），然後觸控 **Profiles**（設定檔）來輸入捷徑號碼。

d 在輸入捷徑號碼之後，掃描器會掃描文件，並傳送至您指定的程式或目錄。如果您觸控了首頁畫面中的 **Profiles**（設定檔），您可在清單中找出您的捷徑。

8 回到電腦來檢視檔案。

輸出檔案是儲存至您指定的位置，或啓動於您指定的程式。

掃描到快閃儲存碟

1 將原始文件面朝上且短邊朝前載入「自動送件器」，或面朝下放在掃描器玻璃面板上。

請注意：請不要將明信片、相片、小物件、專用透明投影膠片、相紙或太薄的列印材質（例如：從雜誌剪下的紙張）載入「自動送件器」。請將這些掃描物件放在掃描器玻璃面板上。

2 如果您要將文件載入 ADF，請調整紙張導引夾。

3 將快閃硬碟插入印表機前面的 USB 連接埠。

這時會出現「USB 磁碟」主畫面。

4 選取目的地資料夾，然後觸控 **Scan to USB drive**（掃描至 **USB** 磁碟）。

5 調整掃描設定。

6 觸控 **Scan It**（掃描）。

瞭解「掃描中心」特性

「掃描中心」軟體可讓您修改掃描設定，並選取掃描輸出的傳送目的地。利用「掃描中心」軟體修改的掃描設定，可以儲存起來，供其他掃描工作使用。

以下爲可用的特性：

- 掃描影像並將影像傳送到您的電腦
- 將掃描影像轉換成文字
- 預覽掃描影像並調整亮度和對比
- 進行較大型文件的掃描時不會遺漏細節
- 掃描雙面文件

使用 **ScanBack** 公用程式

您可以使用 LexmarkScanBack™ 公用程式，來建立掃描至 PC 設定檔。您可以從 Lexmark 網站，下載「ScanBack 公用程式」，網址如下：**http://support.lexmark.com**。

1 設定「掃描至 PC」設定檔：

a 啓動「ScanBack 公用程式」。

b 選取印表機。

若未列出任何印表機，請聯絡系統支援人員，或按一下**設定**以手動搜尋 IP 位址或主電腦名稱。

c 遵循電腦螢幕上的指示，來定義掃描文件的類型，以及所要建立的輸出種類。

d 選取下列任一項：
- **Show MFP Instructions**（顯示多功能複合機指示）—檢視或列印指示。
- **Create Shortcut**（建立快捷鍵）—儲存這組設定，方便重複使用。

e 按一下**結束**。
這時會出現對話方塊，其中會顯示掃描設定檔資訊和已接收影像的狀態。

2 掃描原始文件：

a 將所有的頁面放在「自動送件器」中，或放在掃描器玻璃面板上。

b 從印表機控制面板，導覽到：
Scan/Email（掃描/電子郵件） > **Profiles**（設定檔） > 選取您的掃描設定檔 > **Submit**（提出）

請注意：輸出檔會儲存在某個目錄中，或在您先前指定的應用程式中啓動。

瞭解掃描設定檔選項

Original Size（原始尺寸）

這個選項可設定您要掃描之文件尺寸。若 Original Size（原始尺寸）設定爲 Mixed Sizes（混合尺寸），則可掃描內含混合紙張尺寸（Letter 和 Legal 尺寸頁面）的原始文件。

Resolution（解析度）

此選項可調整檔案的輸出品質。提高影像解析度，會增加檔案的大小，也會延長掃描原始文件時所需的時間。您可以降低影像解析度，來減少檔案的大小。

Color（色彩）

此選項可啓動或關閉掃描影像的色彩。

Content（內容）

此選項可讓您指定原始文件的內容類型和來源。

從 Text（文字）、Text/Photo（文字/相片）、Photo（相片）或 Graphic（圖形）選項中，選擇內容類型。
- **Text**（文字）—此設定適用於主要內容爲文字或線條圖的原始文件。
- **Graphics**（圖形）—此設定適用於主要內容爲商用圖形（如圓餅圖、條狀圖和動畫）的原始文件。
- **Text/Photo**（文字/相片）—此設定適用於內容參雜文字、圖形和相片的原始文件。
- **Photo**（相片）—此設定適用於主要內容爲相片或影像的原始文件。

從 Color Laser（彩色雷射列印文件）、Black/White Laser（黑白雷射列印文件）、Inkjet（噴墨列印文件）、Photo/Film（相片/底片）、Magazine（雜誌期刊）、Newspaper（報紙）、Press（印刷文件）或 Other（其他）選項中，選擇內容來源。
- **Color Laser**（彩色雷射列印文件）—此設定適用於使用彩色雷射印表機列印的原始文件。
- **Black/White Laser**（黑白雷射列印文件）—此設定適用於使用黑白雷射印表機列印的原始文件。
- **Inkjet**（噴墨列印文件）—此設定適用於使用噴墨印表機列印的原始文件。
- **Photo/Film**（相片/底片）—此設定適用於原始文件爲沖洗底片而來的相片。

- **Magazine**（雜誌期刊）—此設定適用於摘取自雜誌期刊的原始文件。
- **Newspaper**（報紙）—此設定適用於摘取自報紙的原始文件。
- **Press**（印刷文件）—此設定適用於使用印刷機器列印的原始文件。
- **Other**（其他）—此設定適用於使用另類或不明印表機列印的原始文件。

Darkness（明暗度）

此選項可調整掃描文件與原始文件的相對明暗度。

Page Setup（頁面設定）

此選項可讓您變更 Sides (Duplex)（單（雙）面）、Orientation（列印方向）及 Binding（裝訂）。

- **Sides (Duplex)**（單（雙）面）—此選項可指定原始文件爲單面列印（列印在一頁上）或雙面列印（列印在正反兩面）。此選項可同時指示需要掃描哪些部分來併入電子郵件。
- **Orientation**（列印方向）—此選項可指定原始文件的列印方向，然後變更 **Sides**（單（雙）面）和 **Binding**（裝訂），使其符合列印方向。
- **Binding**（裝訂）—此選項可指定原始文件是採用長邊裝訂，還是採用短邊裝訂。

Scan Preview（掃描預覽）

此選項可在第一頁影像併入電子郵件之前，先顯示該影像。掃描第一頁時，掃描程序會暫停，且畫面上會出現預覽影像。

進階選項

觸控 Advanced Options（進階選項）按鈕會開啓一個畫面，您可在此變更下列設定：

- **ADF Skew Fix**（自動送件器歪斜修正）—此選項可用於修正掃描影像的輕微歪斜。
- **Advanced Imaging**（增強影像）—此選項可讓您在掃描文件前，變更或調整下列設定：Background Removal（背景移除）、Color Balance（色彩平衡）、Color Dropout（濾除色彩）、Contrast（對比）、JPEG Quality（JPEG 品質）、Mirror Image（鏡像）、Negative Image（反白影像）、Scan Edge to Edge（邊對邊掃描）、Shadow Detail（陰影細部）、Sharpness（清晰度）及 Temperature（色溫）。
- **Custom Job**（自訂工作）—此選項可用於將多份掃描工作合併成單一掃描工作。
- **Edge Erase**（消除邊界）—此選項可用於去除文件周邊的污漬或資訊。您可以選擇在紙張四邊周圍清除相同的範圍，或挑選特定的邊緣來清除。Edge Erase（消除邊界）可清除所選範圍內的一切內容，而掃描影像的該部分將不會留下任何內容。
- **Transmission Log**（傳輸記錄）—此選項可用於列印傳輸記錄或傳輸錯誤記錄。

瞭解印表機功能表

功能表清單

Supplies（耗材）

Replace Supply（更換耗材）
Cyan Cartridge（靛青色碳粉匣）
Magenta Cartridge（洋紅色碳粉匣）
Yellow Cartridge（鮮黃色碳粉匣）
Black Cartridge（黑色碳粉匣）
Separator Pick Assembly and Roller（分頁器取紙組件與滾輪）
Waste Toner Bottle（廢棄碳粉回收瓶）
Fuser（加熱熔合組件）
Transfer Module（轉印套件模組）
Staples（釘書針）
Hole Punch Box（打孔箱）

Paper Menu（紙張功能表）

Default Source（預設來源）
Paper Size/Type（紙張尺寸/類型）
Configure MP（配置多用途送紙器）
Substitute Size（替代尺寸）
Paper Texture（紙張材質）
Paper Weight（紙張重量）
Paper Loading（載入的紙張類型）
Custom Types（自訂類型）
Custom Names（自訂名稱）
Custom Scan Sizes（自訂掃描尺寸）
Custom Bin Names（自訂出紙槽名稱）
Universal Setup（通用尺寸設定）
Bin Setup（出紙槽設定）

Reports（報告）

Menu Settings Page（功能表設定頁）
Device Statistics（裝置統計記錄）
Network Setup Page（網路設定頁）
Network [x] Setup Page（網路 [x] 設定頁）
Shortcut List（快捷鍵清單）
Fax Job Log（傳真工作記錄）
Fax Call Log（傳真呼叫記錄）
Copy Shortcuts（複印快捷鍵）
E-mail Shortcuts（電子郵件快捷鍵）
Fax Shortcuts（傳真快捷鍵）
FTP Shortcuts（FTP 快捷鍵）
Profiles List（設定檔清單）
Print Fonts（列印字型）
Print Directory（列印目錄）
Asset Report（資產報告）

Settings（設定）

General Settings（一般設定）
Copy Settings（複印設定）
Fax Settings（傳真設定）
E-mail Settings（電子郵件設定）
FTP Settings（FTP 設定）
Flash Drive Menu（快閃儲存碟功能表）
Print Settings（列印設定）

[1] 依據不同的印表機設定，這個功能表可能顯示爲 Standard Network（標準網路）或 Network [x]（網路 [x]）。
[2] 這個功能表要在安裝一或多個 DLE 時才會出現。

Supplies（耗材）

Security（安全性）

Edit Security Setups（編輯安全設定）

Miscellaneous Security Settings（其他安全設定）

Confidential Print（機密列印）

Disk Wiping（磁碟機抹除）

Security Audit Log（安全稽核日誌）

Set Date and Time（設定日期和時間）

Paper Menu（紙張功能表）

Network/Ports（網路/連接埠）

Active NIC（作用中 NIC）

Standard Network（標準網路）或 Network [x]（網路 [x]）[1]

Standard USB（標準 USB）

Parallel [x]（平行埠 [x]）

Serial [x]（序列埠 [x]）

SMTP Setup（SMTP 設定）

Reports（報告）

Help（說明）

Print All Guides（列印所有指南）

Copy Guide（複印指南）

E-mail Guide（電子郵件指南）

Fax Guide（傳真指南）

FTP Guide（FTP 指南）

Print Defects Guide（列印品質檢測指南）

Information Guide（資訊指南）

Supplies Guide（耗材指南）

Settings（設定）

Manage Shortcuts（管理快捷鍵）

Fax Shortcuts（傳真快捷鍵）

E-mail Shortcuts（電子郵件快捷鍵）

FTP Shortcuts（FTP 快捷鍵）

Copy Shortcuts（複印快捷鍵）

Profile Shortcuts（設定檔快捷鍵）

Option Card Menu（選購卡功能表）

此處會顯示已安裝的*下載模擬器* (DLE) 清單。[2]

[1] 依據不同的印表機設定，這個功能表可能顯示爲 Standard Network（標準網路）或 Network [x]（網路 [x]）。

[2] 這個功能表要在安裝一或多個 DLE 時才會出現。

Supplies menu（耗材功能表）

功能表項目	說明
Replace Supply（更換耗材） Separator Pick Assembly and Roller（分頁器取紙組件與滾輪）	提供選項讓您重設分頁器取紙組件與滾輪的耗材計數器。 • 選取 **Yes**（是），可重設耗材計數器。 • 選取 **No**（否），則可退出。
Cyan Cartridge（靛青色碳粉匣） Early Warning（初期警告） Invalid（無效） Critically Low（嚴重不足） Missing（找不到） Defective（有瑕疵） OK（可使用） Unsupported（不支援）	顯示靛青色碳粉匣的狀態。

功能表項目	說明
Magenta Cartridge（洋紅色碳粉匣） Early Warning（初期警告） Invalid（無效） Critically Low（嚴重不足） Missing（找不到） Defective（有瑕疵） OK（可使用） Unsupported（不支援）	顯示洋紅色碳粉匣的狀態。
Yellow Cartridge（鮮黃色碳粉匣） Early Warning（初期警告） Invalid（無效） Critically Low（嚴重不足） Missing（找不到） Defective（有瑕疵） OK（可使用） Unsupported（不支援）	顯示鮮黃色碳粉匣的狀態。
Black Cartridge（黑色碳粉匣） Early Warning（初期警告） Invalid（無效） Critically Low（嚴重不足） Missing（找不到） Defective（有瑕疵） OK（可使用） Unsupported（不支援）	顯示黑色碳粉匣的狀態。
Separator Pick Assembly and Roller（分頁器取紙組件與滾輪） OK（可使用） Replace（更換）	顯示分頁器取紙組件與滾輪的狀態。
Waste Toner Bottle（廢棄碳粉回收瓶） Near Full（幾乎已滿） Replace（更換） Missing（找不到） OK（可使用）	顯示廢棄碳粉回收瓶的狀態。
Fuser（加熱熔合組件） Early Warning（初期警告） Low（不足） Replace（更換） Missing（找不到） OK（可使用）	顯示加熱組件的狀態。

功能表項目	說明
Transfer Module（轉印套件模組） Early Warning（初期警告） Low（不足） Replace（更換） Missing（找不到） OK（可使用）	顯示轉印套件模組的狀態。
Staple Cartridge（裝釘匣） Early Warning（初期警告） Low（不足） Replace（更換） Missing（找不到） OK（可使用）	顯示裝釘匣的狀態。
Hole Punch Box（打孔箱） Near Full（幾乎已滿） Replace（更換） Missing（找不到） OK（可使用）	顯示打孔箱的狀態。

Paper menu（紙張功能表）

Default Source menu（預設來源功能表）

功能表項目	說明
Default Source（預設來源） Tray [x]（送紙匣 [x]） MP Feeder（多用途送紙器） Manual Paper（手動送紙） Manual Envelope（手動送信封）	設定所有列印工作的預設紙張來源。 **請注意：** • 出廠預設值是 Tray 1（1 號送紙匣）（標準送紙匣）。 • 從 Paper（紙張）功能表，您必須將 MP feeder（多用途送紙器）中的 Configure MP feeder（配置多用途送紙器）設定為 Cassette（紙匣），才能顯示為功能表設定。 • 若兩個送紙匣中的紙張為相同尺寸和類型，且 Paper Size（紙張尺寸）和 Paper Type（紙張類型）設定相符，就會自動鏈結這兩個送紙匣。若其中一個送紙匣的紙張用完，列印工作便會利用鏈結的送紙匣進行列印。

Paper Size/Type menu（紙張尺寸/類型功能表）

功能表項目	說明
Tray [x] Size（[x] 號送紙匣尺寸） Letter Legal Executive Oficio (Mexico)（Oficio（墨西哥）） Folio Statement Universal（通用尺寸） A4 A5 JIS B5	指定每個送紙匣中載入的紙張尺寸。 **請注意：** • 美國的出廠預設值是 Letter。國際出廠預設值是 A4。 • 如果是具有自動感應尺寸功能的送紙匣，則只會顯示硬體所偵測到的尺寸。 • 若兩個送紙匣中的紙張爲相同尺寸和類型，且 Paper Size（紙張尺寸）和 Paper Type（紙張類型）設定相符，就會自動鏈結這兩個送紙匣。若其中一個送紙匣紙張用完，列印工作便會使用鏈結的送紙匣。
Tray [x] Type（[x] 號送紙匣類型） Plain Paper（普通紙） Card Stock（卡片） Transparency（專用透明投影膠片） Recycled（再生紙） Glossy（光面紙） Heavy Glossy（厚磅光面紙） Labels（標籤） Vinyl Labels（乙烯樹脂標籤） Bond（無覆膜的雪銅紙） Letterhead（信頭紙） Preprinted（預印紙） Colored Paper（彩色紙） Light Paper（薄磅紙張） Heavy Paper（厚磅紙張） Rough/Cotton Paper（糙面/棉紙） Custom Type [x]（自訂類型 [x]）	指定每個送紙匣中載入的紙張類型。 **請注意：** • Tray 1（1 號送紙匣）的出廠預設值是 Plain Paper（普通紙）。其他所有送紙匣的出廠預設值是 Custom Type [x]（自訂類型 [x]）。 • 若有使用者定義的名稱，則會出現該名稱，而不是出現 Custom Type [x]（自訂類型 [x]）。 • 您可以利用此功能表項目，來配置自動鏈結紙匣。
請注意：只有已安裝的送紙匣才會列在此功能表中。	

功能表項目	說明
MP Feeder Size（多用途送紙器尺寸） Letter Legal Executive Oficio (Mexico)（Oficio（墨西哥）） Folio Statement Universal（通用尺寸） 7 3/4 Envelope（7 3/4 信封） 9 Envelope（9 號信封） 10 Envelope（10 號信封） DL Envelope（DL 信封） C5 Envelope（C5 信封） B5 Envelope（B5 信封） Other Envelope（其他信封） A4 A5 A6 JIS B5	指定多用途送紙器中載入的紙張尺寸。 **請注意：** • 美國的出廠預設值是 Letter。國際出廠預設值是 A4。 • 從 Paper（紙張）功能表，您必須將 Configure MP Feeder（配置多用途送紙器）設為 Cassette（紙匣），MP Feeder（多用途送紙器）才能顯示為功能表項目。
MP Feeder Type（多用途送紙器類型） Custom Type [x]（自訂類型 [x]） Plain Paper（普通紙） Card Stock（卡片） Transparency（專用透明投影膠片） Recycled（再生紙） Glossy（光面紙） Heavy Glossy（厚磅光面紙） Labels（標籤） Vinyl Labels（乙烯樹脂標籤） Bond（無覆膜的雪銅紙） Envelope（信封） Rough Envelope（糙面信封） Letterhead（信頭紙） Preprinted（預印紙） Colored Paper（彩色紙） Light Paper（薄磅紙張） Heavy Paper（厚磅紙張） Rough/Cotton Paper（糙面/棉紙）	指定多功能送紙器中載入的紙張類型。 **請注意：** • 出廠預設值是 Custom Type [x]（自訂類型 [x]）。 • 從 Paper（紙張）功能表，您必須將 Configure MP Feeder（配置多用途送紙器）設為 Cassette（紙匣），MP Feeder（多用途送紙器）才能顯示為功能表項目。
請注意：只有已安裝的送紙匣才會列在此功能表中。	

功能表項目	說明
Manual Paper Size（手動送紙尺寸） Letter Legal Executive Oficio (Mexico)（Oficio（墨西哥）） Folio Statement Universal（通用尺寸） A4 A5 A6 JIS B5	指定手動載入的紙張尺寸。 **請注意：**美國的出廠預設值是 Letter。國際出廠預設值是 A4。
Manual Paper Type（手動送紙類型） Plain Paper（普通紙） Card Stock（卡片） Transparency（專用透明投影膠片） Recycled（再生紙） Glossy（光面紙） Heavy Glossy（厚磅光面紙） Labels（標籤） Vinyl Labels（乙烯樹脂標籤） Bond（無覆膜的雪銅紙） Letterhead（信頭紙） Preprinted（預印紙） Colored Paper（彩色紙） Light Paper（薄磅紙張） Heavy Paper（厚磅紙張） Rough/Cotton Paper（糙面/棉紙） Custom Type [x]（自訂類型 [x]）	指定手動載入的紙張類型。 **請注意：**出廠預設值是 Plain Paper（普通紙）。
Manual Envelope Size（手動送信封尺寸） 10 Envelope（10 號信封） DL Envelope（DL 信封） C5 Envelope（C5 信封） B5 Envelope（B5 信封） Other Envelope（其他信封） 7 3/4 Envelope（7 3/4 信封） 9 Envelope（9 號信封）	指定手動載入的信封尺寸。 **請注意：**10 Envelope（10 號信封）是美國的出廠預設值。國際出廠預設值是 DL Envelope（DL 信封）。
Manual Envelope Type（手動送信封類型） Envelope（信封） Rough Envelope（糙面信封） Custom Type [x]（自訂類型 [x]）	指定手動載入的信封類型。 **請注意：**出廠預設值是 Envelope（信封）。
請注意：只有已安裝的送紙匣才會列在此功能表中。	

Configure MP menu（配置多用途送紙器功能表）

功能表項目	說明
Configure MP（配置多用途送紙器） Cassette（紙匣） Manual（手動） First（優先）	決定印表機何時從多用途送紙器選取紙張。 **請注意：** • 出廠預設值是 Cassette（紙匣）。Cassette（紙匣）可將多用途送紙器配置爲自動紙張來源。 • Manual（手動）只能爲手動送紙列印工作設定多用途送紙器。 • First（優先）可將多用途送紙器配置爲主要紙張來源。

Substitute Size menu（替代尺寸功能表）

功能表項目	說明
Substitute Size（替代尺寸） All Listed（所有列出的紙張） Off（關） Statement/A5 Letter/A4	如果無法使用所要求的紙張尺寸，請以指定的紙張尺寸替代。 **請注意：** • 出廠預設值是 All Listed（所有列出的紙張）。您可以使用所有可用的替代尺寸。 • Off（關）表示不允許使用替代尺寸。 • 設定替代尺寸後，繼續執行列印工作時就不會出現 Change Paper（更換紙張）訊息。

Paper Texture menu（紙張材質功能表）

功能表項目	說明
Plain Texture（普通紙材質） Normal（一般） Rough（糙面） Smooth（平滑）	指定所載入普通紙的相對應材質。 **請注意：**出廠預設值是 Normal（一般）。
Card Stock Texture（卡片材質） Normal（一般） Rough（糙面） Smooth（平滑）	指定所載入卡片的相對應材質。 **請注意：** • 出廠預設值是 Normal（一般）。 • 只有在卡片受支援時，才會顯示 Settings（設定）。
Transparency Texture（專用透明投影膠片材質） Normal（一般） Rough（糙面） Smooth（平滑）	指定所載入專用透明投影膠片的相對應材質。 **請注意：**出廠預設值是 Normal（一般）。
Recycled Texture（再生紙材質） Normal（一般） Rough（糙面） Smooth（平滑）	指定所載入再生紙的相對應材質。 **請注意：**出廠預設值是 Normal（一般）。

功能表項目	說明
Glossy Texture（光面紙材質） Normal（一般） Rough（糙面） Smooth（平滑）	指定所載入光面紙的相對應材質。 **請注意：**出廠預設值是 Normal（一般）。
Heavy Glossy Texture（厚磅光面紙材質） Normal（一般） Rough（糙面） Smooth（平滑）	指定所載入光面紙的相對應材質。 **請注意：**出廠預設值是 Normal（一般）。
Labels Texture（標籤材質） Normal（一般） Rough（糙面） Smooth（平滑）	指定所載入標籤的相對應材質。 **請注意：**出廠預設值是 Normal（一般）。
Vinyl Labels Texture（乙烯樹脂標籤材質） Normal（一般） Rough（糙面） Smooth（平滑）	指定所載入乙烯樹脂 (Vinyl) 標籤的相對應材質。 **請注意：**出廠預設值是 Normal（一般）。
Bond Texture（無覆膜的雪銅紙材質） Rough（糙面） Smooth（平滑） Normal（一般）	指定所載入沒有表面覆膜塗佈的雪銅紙之相對應材質。 **請注意：**出廠預設值是 Rough（糙面）。
Envelope Texture（信封材質） Normal（一般） Rough（糙面） Smooth（平滑）	指定所載入信封的相對應材質。 **請注意：**出廠預設值是 Normal（一般）。
Rough Envelope Texture（糙面信封材質） Rough（糙面）	指定所載入信封的相對應材質。 **請注意：**出廠預設值是 Rough（糙面）。
Letterhead Texture（信頭紙材質） Normal（一般） Rough（糙面） Smooth（平滑）	指定所載入信頭紙的相對應材質。 **請注意：**出廠預設值是 Normal（一般）。
Preprinted Texture（預印紙材質） Normal（一般） Rough（糙面） Smooth（平滑）	指定所載入預印紙的相對應材質。 **請注意：**出廠預設值是 Normal（一般）。
Colored Texture（彩色紙材質） Normal（一般） Rough（糙面） Smooth（平滑）	指定所載入彩色紙的相對應材質。 **請注意：**出廠預設值是 Normal（一般）。
Light Texture（薄磅材質） Normal（一般） Rough（糙面） Smooth（平滑）	指定所載入紙張的相對應材質。 **請注意：**出廠預設值是 Normal（一般）。

功能表項目	說明
Heavy Texture（厚磅材質） Normal（一般） Rough（糙面） Smooth（平滑）	指定所載入紙張的相對應材質。 **請注意：**出廠預設值是 Normal（一般）。
Rough/Cotton Texture（糙面/棉紙材質） Rough（糙面）	指定所載入棉紙的相對應材質。 **請注意：**出廠預設值是 Rough（糙面）。
Custom [x] Texture（自訂 [x] 材質） Normal（一般） Rough（糙面） Smooth（平滑）	指定所載入自訂紙張的相對應材質。 **請注意：** • 出廠預設值是 Normal（一般）。 • 只有在自訂類型受支援時，才會顯示 Settings（設定）。

Paper Weight menu（紙張重量功能表）

功能表項目	說明
Plain Weight（普通紙重量） Normal（一般） Heavy（厚磅） Light（薄磅）	指定所載入普通紙的相對重量。 **請注意：**出廠預設值是 Normal（一般）。
Card Stock Weight（卡片重量） Normal（一般） Heavy（厚磅） Light（薄磅）	指定所載入卡片的相對重量。 **請注意：** • 出廠預設值是 Normal（一般）。 • 只有在卡片受支援時，才會顯示 Settings（設定）。
Transparency Weight（專用透明投影膠片重量） Normal（一般） Heavy（厚磅） Light（薄磅）	指定所載入專用透明投影膠片的相對重量。 **請注意：**出廠預設值是 Normal（一般）。
Recycled Weight（再生紙重量） Normal（一般） Heavy（厚磅） Light（薄磅）	指定所載入再生紙的相對重量。 **請注意：**出廠預設值是 Normal（一般）。
Glossy Weight（光面紙重量） Normal（一般） Heavy（厚磅） Light（薄磅）	指定所載入光面紙的相對重量。 **請注意：**出廠預設值是 Normal（一般）。
Heavy Glossy Weight（厚磅光面紙重量） Heavy（厚磅）	指定所載入光面紙的相對重量。 **請注意：**出廠預設值是 Heavy（厚磅）。

功能表項目	說明
Labels Weight（標籤重量） Normal（一般） Heavy（厚磅） Light（薄磅）	指定所載入標籤的相對重量。 **請注意：**出廠預設值是 Normal（一般）。
Vinyl Labels Weight（乙烯樹脂標籤重量） Normal（一般） Heavy（厚磅） Light（薄磅）	指定所載入乙烯樹脂標籤的相對重量。 **請注意：**出廠預設值是 Normal（一般）。
Bond Weight（沒有表面覆膜塗佈的雪銅紙重量） Normal（一般） Heavy（厚磅） Light（薄磅）	指定所載入無覆膜雪銅紙的相對重量。 **請注意：**出廠預設值是 Normal（一般）。
Envelope Weight（信封重量） Normal（一般） Heavy（厚磅） Light（薄磅）	指定所載入信封的相對重量。 **請注意：**出廠預設值是 Normal（一般）。
Rough Envelope Weight（糙面信封重量） Heavy（厚磅） Light（薄磅） Normal（一般）	指定所載入信封的相對重量。 **請注意：**出廠預設值是 Heavy（厚磅）。
Letterhead Weight（信頭紙重量） Normal（一般） Heavy（厚磅） Light（薄磅）	指定所載入信頭紙的相對重量。 **請注意：**出廠預設值是 Normal（一般）。
Preprinted Weight（預印紙重量） Normal（一般） Heavy（厚磅） Light（薄磅）	指定所載入預印紙的相對重量。 **請注意：**出廠預設值是 Normal（一般）。
Colored Weight（彩色紙重量） Normal（一般） Heavy（厚磅） Light（薄磅）	指定所載入彩色紙的相對重量。 **請注意：**出廠預設值是 Normal（一般）。
Light Weight（薄磅重量） Light（薄磅）	指定所載入紙張的相對重量。 **請注意：**出廠預設值是 Light（薄磅）。
Heavy Weight（厚磅重量） Heavy（厚磅）	指定所載入紙張的相對重量。 **請注意：**出廠預設值是 Heavy（厚磅）。
Rough/Cotton Weight（糙面/棉紙重量） Normal（一般） Heavy（厚磅） Light（薄磅）	指定所載入棉紙的相對重量。 **請注意：**出廠預設值是 Normal（一般）。

功能表項目	說明
Custom [x] Weight（自訂 [x] 重量） Normal（一般） Heavy（厚磅） Light（薄磅）	指定所載入自訂紙張的相對重量。 **請注意：** • 出廠預設值是 Normal（一般）。 • 只有在自訂類型受支援時，才會顯示 Settings（設定）。

Paper Loading menu（載入的紙張類型功能表）

功能表項目	說明
Card Stock Loading（載入卡片） Off（關） Duplex（雙面列印）	決定所有指定 Card Stock（卡片）作爲紙張類型的列印工作，是否要進行雙面列印。 **請注意：**出廠預設值是 Off（關）。
Recycled Loading（載入再生紙） Off（關） Duplex（雙面列印）	決定所有指定 Recycled（再生紙）作爲紙張類型的列印工作，是否要進行雙面列印。 **請注意：**出廠預設值是 Off（關）。
Glossy Loading（載入光面紙） Off（關） Duplex（雙面列印）	決定所有指定 Glossy（光面紙）作爲紙張類型的列印工作，是否要進行雙面列印。 **請注意：**出廠預設值是 Off（關）。
Heavy Glossy Loading（載入厚磅光面紙） Off（關） Duplex（雙面列印）	決定所有指定 Heavy Glossy（厚磅光面紙）作爲紙張類型的列印工作，是否要進行雙面列印。 **請注意：**出廠預設值是 Off（關）。
Labels Loading（載入標籤） Off（關） Duplex（雙面列印）	決定所有指定 Labels（標籤）作爲紙張類型的列印工作，是否要進行雙面列印。 **請注意：**出廠預設值是 Off（關）。
Vinyl Labels Loading（載入乙烯樹脂標籤） Off（關） Duplex（雙面列印）	決定所有指定 Vinyl Labels（乙烯樹脂標籤）作爲紙張類型的列印工作，是否要進行雙面列印。 **請注意：**出廠預設值是 Off（關）。
Bond Loading（載入無覆膜的雪銅紙） Off（關） Duplex（雙面列印）	決定所有指定 Bond（無覆膜的雪銅紙）作爲紙張類型的列印工作，是否要進行雙面列印。 **請注意：**出廠預設值是 Off（關）。
Letterhead Loading（載入信頭紙） Off（關） Duplex（雙面列印）	決定所有指定 Letterhead（信頭紙）作爲紙張類型的列印工作，是否要進行雙面列印。 **請注意：**出廠預設值是 Off（關）。

請注意：

- Duplex（雙面列印）可讓您針對每份列印工作，將印表機預設值設爲雙面列印（除非是從 Print Properties（列印內容）中選取了單面列印）。
- 若選取了 Duplex（雙面列印），則所有的列印工作（包括單面列印工作）都會透過雙面列印裝置來傳送。

功能表項目	說明
Preprinted Loading（載入預印紙） Off（關） Duplex（雙面列印）	決定所有指定 Preprinted（預印紙）作爲紙張類型的列印工作，是否要進行雙面列印。 **請注意：**出廠預設值是 Off（關）。
Colored Loading（載入彩色紙） Off（關） Duplex（雙面列印）	決定所有指定 Colored（彩色紙）作爲紙張類型的列印工作，是否要進行雙面列印。 **請注意：**出廠預設值是 Off（關）。
Light Loading（載入薄磅紙張） Off（關） Duplex（雙面列印）	決定所有指定 Light（薄磅）作爲紙張類型的列印工作，是否要進行雙面列印。 **請注意：**出廠預設值是 Off（關）。
Heavy Loading（載入厚磅紙張） Off（關） Duplex（雙面列印）	決定所有指定 Heavy（厚磅）作爲紙張類型的列印工作，是否要進行雙面列印。 **請注意：**出廠預設值是 Off（關）。
Rough/Cotton Loading（載入糙面/棉紙） Off（關） Duplex（雙面列印）	決定所有指定 Rough（糙面）或 Cotton（棉紙）作爲紙張類型的工作，是否要進行雙面列印。 **請注意：**出廠預設值是 Off（關）。
Custom [x] Loading（載入自訂 [x]） Off（關） Duplex（雙面列印）	決定所有指定 Custom [x]（自訂 [x]）作爲紙張類型的工作，是否要進行雙面列印。 **請注意：** • 出廠預設值是 Off（關）。 • 只有當自訂紙張類型受支援時，才能使用 Custom [x] Loading（載入自訂 [x]）。
請注意： • Duplex（雙面列印）可讓您針對每份列印工作，將印表機預設值設爲雙面列印（除非是從 Print Properties（列印內容）中選取了單面列印）。 • 若選取了 Duplex（雙面列印），則所有的列印工作（包括單面列印工作）都會透過雙面列印裝置來傳送。	

Custom Type menu（自訂類型功能表）

功能表項目	說明
Custom Type [x]（自訂類型 [x]） Paper（紙張） Card Stock（卡片） Transparency（專用透明投影膠片） Glossy（光面紙） Rough/Cotton（糙面/棉紙） Labels（標籤） Vinyl Labels（乙烯樹脂標籤） Envelope（信封）	將紙張或特殊材質類型關聯於出廠預設值 **Custom Type [x]（自訂類型 [x]）**名稱，或關聯於從 Embedded Web Server（內嵌式 Web 伺服器）或從 MarkVision™ Professional 建立的使用者定義的 Custom Name（自訂名稱）。 **請注意：** • 出廠預設值是 Paper（紙張）。 • 選取的送紙匣或多用途送紙器必須支援自訂材質類型，才能從該來源進行列印。

功能表項目	說明
Recycled（再生紙） Paper（紙張） Card Stock（卡片） Transparency（專用透明投影膠片） Glossy（光面紙） Rough/Cotton（糙面/棉紙） Labels（標籤） Vinyl Labels（乙烯樹脂標籤） Envelope（信封）	指定當其他功能表選取了 Recycled（再生紙）設定時的紙張類型。 **請注意：** • 出廠預設值是 Paper（紙張）。 • 選取的送紙匣或多用途送紙器必須支援自訂材質類型，才能從該來源進行列印。

Custom Names menu（自訂名稱功能表）

功能表項目	定義
Custom Name [x]（自訂名稱 [x]） [none]（[無]）	指定紙張類型的自訂名稱。此名稱會取代印表機功能表中的 **Custom Type [x]**（自訂類型 [x]）名稱。

Custom Bin Names menu（自訂出紙槽名稱功能表）

功能表項目	說明
Standard Bin（標準出紙槽）	指定標準出紙槽的自訂名稱
Bin [x]（出紙槽 [x]）	指定 Bin [x]（出紙槽 [x]）的自訂名稱

Custom Scan Sizes menu（自訂掃描尺寸功能表）

功能表項目	說明
Custom Scan Size [x]（自訂掃描尺寸 [x]） Scan Size Name（掃描尺寸名稱） Width（寬度） 1 – 8.5 英吋（25 – 215.9 公釐） Height（高度） 1 – 25 英吋（25 – 635 公釐） Orientation（列印方向） Portrait（直印） Landscape（橫印） 2 scans per side（每面掃描 2 次） Off（關） On（開）	指定自訂掃描尺寸名稱、掃描尺寸和選項。自訂掃描尺寸名稱將取代印表機功能表中的 **Custom Scan Size [x]（自訂掃描尺寸 [x]）**。 **請注意：** • Width（寬度）的美國出廠預設值是 8.5 英吋。Width（寬度）的國際出廠預設值是 210 公釐。 • Height（高度）的美國出廠預設值是 14 英吋。Height（高度）的國際出廠預設值是 297 公釐。 • Orientation（列印方向）的出廠預設值是 Portrait（直印）。 • 2 scans per side（每面掃描 2 次）的出廠預設值是 Off（關）。

Universal Setup menu（通用尺寸設定功能表）

這些功能表項目可用來指定 Universal Paper Size（通用紙張尺寸）的高度和寬度。Universal Paper Size（通用紙張尺寸）是使用者定義的紙張尺寸設定。列出通用紙張尺寸設定時，也會一併列出其他紙張尺寸設定，且會包含類似選項，例如：雙面列印和在單張紙上列印多頁的支援。

功能表項目	說明
Units of Measure（測量單位） Inches（英吋） Millimeters（公釐）	識別測量單位。 **請注意：**美國的出廠預設值是 Inches（英吋）。國際出廠預設值是 Millimeters（公釐）。
Portrait Width（直印寬度） 3 – 48 inches（3 – 48 英吋） 76 – 1219 mm（76 – 1219 公釐）	設定直印寬度。 **請注意：** • 如果寬度超出了最大值，則印表機會使用所允許的最大寬度。 • 8.5 英吋是美國的出廠預設值。216 公釐是國際出廠預設值。 • 寬度每次可增大 0.01 英吋或 1 公釐。
Portrait Height（直印高度） 3 – 48 inches（3 – 48 英吋） 76 – 1219 mm（76 – 1219 公釐）	設定直印高度。 **請注意：** • 如果高度超出了最大值，則印表機會使用所允許的最大高度。 • 14 英吋是美國的出廠預設值。356 公釐是國際出廠預設值。 • 高度每次可增大 0.01 英吋或 1 公釐。
Feed Direction（送紙方向） Short Edge（短邊） Long Edge（長邊）	指定送紙方向。 **請注意：** • 出廠預設值是 Short Edge（短邊）。 • 只有在最長邊小於送紙匣支援的最大寬度時，才會出現 Long Edge（長邊）。

Bin Setup menu（出紙槽設定功能表）

功能表項目	說明
Output Bin（出紙槽） Standard Bin（標準出紙槽） Bin [x]（[x] 號出紙槽）	指定預設的出紙槽。 **請注意：**出廠預設值是 Standard Bin（標準出紙槽）。

功能表項目	說明
Configure Bins（配置出紙槽） Mailbox（信箱） Link（鏈結） Mail Overflow（郵件滿溢） Link Optional（鏈結選購性裝置） Type Assignment（指定類型）	指定出紙槽的配置選項。 **請注意：** • 出廠預設值是 Mailbox（信箱）。此設定會將每個出紙槽當作個別的信箱。 • Link（鏈結）可將所有可用的出紙槽配置成一個大型出紙槽。 • Mail Overflow（郵件滿溢）可指定當信箱出紙槽已滿時，哪個紙槽將作爲滿溢出紙槽。 • Link Optional（鏈結選購性裝置）可將所有可用的出紙槽（標準出紙槽除外）鏈結在一起，但至少須安裝兩個選購性出紙槽，才會出現此設定。 • Type Assignment（指定類型）可指定出紙槽或鏈結出紙槽組中的每一種紙張類型。 • 除非選取了 Link Optional（鏈結選購性裝置），否則會自動鏈結指定爲同名的出紙槽。
Overflow Bin（溢出出紙槽） Standard Bin（標準出紙槽） Bin [x]（[x] 號出紙槽）	設定當指定出紙槽已滿時的替換出紙槽。 **請注意：**出廠預設值是 Standard Bin（標準出紙槽）。
Assign Type/Bin（指定類型/出紙槽） Plain Paper Bin（普通紙出紙槽） Card Stock Bin（卡片出紙槽） Transparency Bin（專用透明投影膠片出紙槽） Recycled Bin（再生紙出紙槽） Glossy Bin（光面紙出紙槽） Heavy Glossy Bin（厚磅光面紙出紙槽） Labels Bin（標籤出紙槽） Vinyl Labels Bin（乙烯樹脂標籤出紙槽） Bond Bin（無覆膜的雪銅紙出紙槽） Envelope Bin（信封出紙槽） Rough Envelope Bin（糙面信封出紙槽） Letterhead Bin（信頭紙出紙槽） Preprinted Bin（預印紙出紙槽） Colored Bin（彩色紙出紙槽） Light Paper Bin（薄磅紙張出紙槽） Heavy Paper Bin（厚磅紙張出紙槽） Rough/Cotton Bin（糙面/棉紙出紙槽） Custom [x] Bin（自訂 [x] 出紙槽）	爲支援的每一種紙張類型選取出紙槽。 爲每一種類型選取以下選項： Disabled（已停用） Standard Bin（標準出紙槽） Bin [x]（[x] 號出紙槽） **請注意：** 出廠預設值是 Disabled（已停用）。

Reports menu（報告功能表）

Reports menu（報告功能表）

功能表項目	說明
Menu Settings Page（功能表設定頁）	列印一份內含下列項目相關資訊的報告：載入送紙匣中的紙張、已安裝記憶體、總頁數計數、警示、逾時、印表機控制面板語言、TCP/IP 位址、耗材狀態、網路連線狀態及其他實用資訊。
Device Statistics（裝置統計記錄）	列印一份內含印表機統計記錄的報告（例如：耗材資訊和列印頁面詳細資料）。
Network Setup Page（網路設定頁）	列印一份內含網路印表機設定相關資訊的報告（例如：TCP/IP 位址資訊）。 **請注意：**只有網路印表機或連接至列印伺服器的印表機，才會顯示這個功能表項目。
Network [x] Setup Page（網路 [x] 設定頁）	列印一份內含網路印表機設定相關資訊的報告（例如：TCP/IP 位址資訊）。 **請注意：** • 若您安裝了一個以上的網路選購品，便可使用此功能表項目。 • 只有網路印表機或連接至列印伺服器的印表機，才會顯示這個功能表項目。
Shortcut List（快捷鍵清單）	列印內含已配置快捷鍵相關資訊的報告。
Fax Job Log（傳真工作記錄）	列印內含最後 200 個已完成傳真相關資訊的報告。 **請注意：**只有當 Fax Settings（傳真設定）功能表中的 Enable Job Log（啓動工作記錄）設定爲 On（開）時，才能使用此功能表項目。
Fax Call Log（傳真呼叫記錄）	列印內含最後 100 個已嘗試、已接收及已封鎖來電相關資訊的報告。 **請注意：**只有當 Fax Settings（傳真設定）功能表中的 Enable Job Log（啓動工作記錄）設定爲 On（開）時，才能使用此功能表項目。
Copy Shortcuts（複印快捷鍵）	列印內含複印快捷鍵相關資訊的報告。
E-mail Shortcuts（電子郵件快捷鍵）	列印內含電子郵件快捷鍵相關資訊的報告。
Fax Shortcuts（傳真快捷鍵）	列印內含傳真快捷鍵相關資訊的報告。
FTP Shortcuts（FTP 快捷鍵）	列印內含 FTP 快捷鍵相關資訊的報告。
Profiles List（設定檔清單）	列印印表機中所儲存的設定檔清單。
Print Fonts（列印字型）	列印一份印表機目前設定的報告，其中列有印表機語言的所有可用字型。
Print Directory（列印目錄）	列印一份清單，其中列有儲存在選購性快閃記憶卡或印表機硬碟中的所有資源。 **請注意：** • Job Buffer Size（工作緩衝區大小）必須設爲 100%。 • 確認選購性快閃記憶體或印表機硬碟安裝正確且能正常運作。

功能表項目	說明
Asset Report（資產報告）	列印一份報告，其中列有印表機序號及型號名稱等資產資訊。該報告中含有文字，以及可供掃描至資產資料庫的 UPC 條碼。

Network/Ports menu（網路/連接埠功能表）

Active NIC menu（作用中 NIC 功能表）

功能表項目	說明
Active NIC（作用中 NIC） Auto（自動） [可用網路卡清單]	請注意： • 出廠預設值是 Auto（自動）。 • 您必須先安裝選購性網路卡，才會顯示此功能表項目。

Standard Network or Network [x] menus（標準網路或網路 [x] 功能表）

請注意：只有作用中的連接埠才會出現在此功能表中；所有非作用中的連接埠都會予以省略。

功能表項目	說明
PCL SmartSwitch（PCL 語言自動切換） On（開） Off（關）	將印表機設為不論預設印表機語言為何，當列印列印工作需要時，都會自動切換為 PCL 模擬模式 請注意： • 出廠預設值是 On（開）。 • 若使用 Off（關），則印表機不會檢查送入的資料。若 PS SmartSwitch（PS 語言自動切換）設定為 On（開），則印表機會使用 PostScript 模擬模式。如果 PS SmartSwitch（PS 語言自動切換）設定為 Off（關），則印表機會使用 Setup（設定）功能表中所指定的預設印表機語言。
PS SmartSwitch（PS 語言自動切換） On（開） Off（關）	將印表機設為不論預設印表機語言為何，當列印工作需要時，都會自動切換為 PS 模擬模式。 請注意： • 出廠預設值是 On（開）。 • 若使用 Off（關），則印表機不會檢查送入的資料。若 PCL SmartSwitch（PCL 語言自動切換）設定為 On（開），則印表機會使用 PCL 模擬模式。如果 PCL SmartSwitch（PCL 語言自動切換）設為 Off（關），則印表機會使用 Setup（設定）功能表中所指定的預設印表機語言。
NPA Mode（NPA 模式） Auto（自動） Off（關）	將印表機設為依循 NPA 通訊協定所定義的慣例，執行雙向通訊所需的特殊處理。 請注意： • 出廠預設值是 Auto（自動）。 • 若是從印表機控制面板變更此設定，接著結束功能表，可能導致印表機重新啟動。接著會更新功能表選項。

功能表項目	說明
Network Buffer（網路緩衝區） Auto（自動） 3KB to [maximum size allowed]（3KB 到 [允許的最大值]）	設定網路輸入緩衝區大小。 **請注意：** • 出廠預設值是 Auto（自動）。 • 此值可按每次增大 1 K 予以變更。 • 所允許的最大緩衝區設定值，視印表機記憶體的總容量、其他鏈結緩衝區的大小，以及 Resource Save（節省資源）設為 On（開）或 Off（關）等因素而定。 • 若要增大 Network Buffer（網路緩衝區）的大小上限範圍，請停用或降低平行、序列及 USB 緩衝區的大小。 • 若是從印表機控制面板變更此設定，接著結束功能表，可能導致印表機重新啟動。接著會更新功能表選項。
Job Buffering（工作緩衝） Off（關） On（開） Auto（自動）	列印之前將列印工作暫存在印表機硬碟中。您必須先安裝格式化磁碟，才會出現此功能表。 **請注意：** • 出廠預設值是 Off（關）。 • On（開）會在印表機硬碟上緩衝列印工作。 • Auto（自動）只會在印表機正忙於處理另一個輸入連接埠送來的資料時，才緩衝處理列印工作。 • 若是從印表機控制面板變更此設定，接著結束功能表，可能導致印表機重新啟動。接著會更新功能表選項。
Mac Binary PS（Mac 二進位碼 PS） Auto（自動） On（開） Off（關）	將印表機設為處理 Macintosh 二進位碼 PostScript 列印工作。 **請注意：** • 出廠預設值是 Auto（自動）。 • Off（關）可使用標準通訊協定過濾列印工作。 • On（開）可處理原始二進位碼 PostScript 列印工作。
Standard Network Setup（標準網路設定） Reports（報告） Network Card（網路卡） TCP/IP IPv6 Wireless（無線） AppleTalk	顯示及設定印表機網路設定。 **請注意：**印表機必須連接至無線網路，才會出現 Wireless（無線）功能表。
Network [x] Setup（網路 [x] 設定） Reports（報告） Network Card（網路卡） TCP/IP IPv6 Wireless（無線） AppleTalk	

Network Reports menu（網路報告功能表）

您可以從 Network/Ports（網路/連接埠）功能表，來存取此功能表：

Network/Ports（網路/連接埠） > **Standard Network（標準網路）**或 **Network [x]（網路 [x]）** > **Standard Network Setup（標準網路設定）**或 **Network Setup（網路設定）** > **Reports（報告）**或 **Network Reports（網路報告）**

功能表項目	說明
Print Setup Page（列印設定頁）	列印一份內含網路印表機設定相關資訊的報告（例如：TCP/IP 位址）。

Network Card menu（網路卡功能表）

您可以從 Network/Ports（網路/連接埠）功能表，來存取此功能表：

Network/Ports（網路/連接埠） > **Standard Network（標準網路）**或 **Network [x]（網路 [x]）** > **Standard Network Setup（標準網路設定）**或 **Network [x] Setup（網路 [x] 設定）** > **Network Card（網路卡）**

功能表項目	說明
View Card Status（檢視卡片狀態） Connected（已連線） Disconnected（已中斷連線）	可讓您檢視網路卡的連線狀態。
View Card Speed（檢視卡片速度）	可讓您檢視目前作用中網路卡的速度。
View Network Address（檢視網路位址） UAA LAA	可讓您檢視網路位址。
End-of-Job Timeout（工作結束逾時） 0 – 255	設定取消網路列印工作之前的總時間（以秒計）。 **請注意：** • 出廠預設值是 90 秒。 • 若設定值為 0，可停用逾時。 • 若選取了 1 – 9 的值，則該設定會儲存為 10。
Banner Page（說明首頁） Off（關） On（開）	可讓印表機列印說明首頁。 **請注意：**出廠預設值是 Off（關）。

TCP/IP menu（TCP/IP 功能表）

您可以從 Network/Ports（網路/連接埠）功能表，來存取此功能表：

Network/Ports（網路/連接埠） > **Standard Network（標準網路）**或 **Network [x]（網路 [x]）** > **Standard Network Setup（標準網路設定）**或 **Network [x] Setup（網路 [x] 設定）** > **TCP/IP**

請注意：只有網路型印表機或連接至列印伺服器的印表機，才能使用此功能表。

功能表項目	說明
Activate（啓動） On（開） Off（關）	Activates TCP/IP（啓動 TCP/IP） **請注意：**出廠預設值是 On（開）。
Set Hostname（設定主電腦名稱）	讓您設定目前的 TCP/IP 主電腦名稱。 **請注意：**您只能從 Embedded Web Server（內嵌式 Web 伺服器）變更此名稱。
IP Address（IP 位址）	讓您檢視或變更目前的 TCP/IP 位址。 **請注意：**手動設定 IP 位址，會將 Enable DHCP（啓動 DHCP）和 Enable Auto IP（啓動自動 IP）設定設爲 Off（關）。在支援 BOOTP 和 RARP 的系統上，前述手動設定也會將 Enable BOOTP（啓動 BOOTP）和 Enable RARP（啓動 RARP）設爲 Off（關）。
Netmask（網路遮罩）	讓您檢視或變更目前的 TCP/IP 網路遮罩。
Gateway（閘道）	讓您檢視或變更目前的 TCP/IP 閘道。
Enable DHCP（啓動 DHCP） On（開） Off（關）	指定 DHCP 位址和參數指定設定。 **請注意：**出廠預設值是 On（開）。
Enable RARP（啓動 RARP） On（開） Off（關）	指定 RARP 位址的指定設定。 **請注意：**出廠預設值是 On（開）。
Enable BOOTP（啓動 BOOTP） On（開） Off（關）	指定 BOOTP 位址的指定設定。 **請注意：**出廠預設值是 On（開）。
Enable AutoIP（啓動自動 IP） Yes（是） No（否）	指定 Zero Configuration Networking（零配置網路功能）設定。 **請注意：**出廠預設值是 Yes（是）。
Enable FTP/TFTP（啓動 FTP/TFTP） Yes（是） No（否）	啓用內建 FTP 伺服器，該伺服器可讓您利用「檔案傳輸通訊協定」，將檔案傳送至印表機。 **請注意：**出廠預設值是 Yes（是）。
Enable HTTP Server（啓動 HTTP 伺服器） Yes（是） No（否）	啓用內建 Web 伺服器 (Embedded Web Server)。若啓用此設定，則可利用 Web 瀏覽器，對印表機進行遠端監視和管理。 **請注意：**出廠預設值是 Yes（是）。
WINS Server Address（WINS 伺服器位址）	讓您檢視或變更目前的 WINS 伺服器位址。
Enable DDNS（啓動 DDNS） Yes（是） No（否）	讓您檢視或變更目前的 DDNS 設定。 **請注意：**出廠預設值是 Yes（是）。
Enable mDNS（啓動 mDNS） Yes（是） No（否）	讓您檢視或變更目前的 mDNS 設定。 **請注意：**出廠預設值是 Yes（是）。

功能表項目	說明
DNS Server Address（**DNS 伺服器位址**）	讓您檢視或變更目前的 DNS 伺服器位址。
Enable HTTPS（**啓動 HTTPS**） Yes（是） No（否）	讓您檢視或變更目前的 HTTPS 設定。 **請注意：**出廠預設值是 Yes（是）。

IPv6 功能表

您可從「網路/連接埠」功能表中使用此功能表：

網路/連接埠 > **標準網路**或**網路 [x]** > **標準網路設定**或**網路 [x] 設定** > **IPv6**

請注意：只有網路機型或連接至列印伺服器的印表機才能使用此功能表。

功能表項目	說明
啓用 IPv6 開 關	啓用印表機的 IPv6 **請注意：**出廠預設值是「開」。
自動配置 開 關	指定網路配接卡是否要接受路由器所提供的自動 IPv6 位址配置輸入項目 **請注意：**出廠預設值是「開」。
設定主機名稱	讓您設定主機名稱 **請注意：**您只能從「內嵌式 Web 伺服器」變更這些設定。
檢視位址	
檢視路由器位址	
啓用 DHCPv6 開 關	啓用印表機的 DHCPv6 **請注意：**出廠預設值是「開」。

Wireless menu（無線功能表）

您可以利用下列功能表項目，來檢視或配置無線內接式列印伺服器設定。

請注意：此功能表只適用於連接至無線網路的機種。

您可以從 Network/Ports（網路/連接埠）功能表，來存取 Wireless（無線）功能表：

Network/Ports（**網路/連接埠**） > **Standard Network**（**標準網路**）或 **Network [x]**（**網路 [x]**） > **Standard Network Setup**（**標準網路設定**）或 **Network [x] Setup**（**網路 [x] 設定**） > **Wireless**（**無線**）

功能表項目	說明
WPS PBC Mode（**WPS PBC 模式**）	可讓您在特定時間內按下印表機和存取點（無線路由器）上的按鈕，將印表機連接到無線網路。
WPS PIN Mode（**WPS PIN 模式**）	可讓您使用印表機上的「個人識別碼」，將它輸入存取點的無線設定中，以連接印表機和無線網路。

功能表項目	說明
WPS Auto Detect（WPS 自動偵測） Disable（停用） Enable（啓用）	自動偵測含有 WPS 的存取點所使用的連線方法—WPS 按鈕配置 (PBC) 或「WPS 個人識別碼 (PIN)。 **請注意：**出廠預設值是 Disable（停用）。
Network Mode（網路模式） Ad hoc（對等式） Infrastructure（主從式）	指定網路模式。 **請注意：** • 出廠預設值是 Ad Hoc（對等式）。此設定可直接配置印表機與電腦之間的無線連線。 • Infrastructure（主從式）可讓印表機利用存取點存取網路。
Compatibility（相容性） 802.11b/g/n 802.11n 802.11b/g	指定無線網路的無線標準。 **請注意：**出廠預設值是 802.11b/g/n。
Choose Network（選取網路） [可用網路清單]	可讓您選取印表機所要使用的可用網路。
View Signal Quality（檢視信號品質）	可讓您檢視無線連線的品質。
View Security Mode（檢視安全模式）	可讓您檢視無線網路所使用的加密方法。

請注意：*Wi-Fi Protected Setup (WPS)（無線網路保護設定）*是一種安全簡單的配置，您不必事先瞭解 Wi-Fi 技術，即可建立無線網路並啓用網路安全功能。您不用再配置網路裝置的網路名稱 (SSID) 和 WEP 金鑰或 WPA 通行詞組。

AppleTalk menu（AppleTalk 功能表）

您可以從 Network/Ports（網路/連接埠）功能表，來存取此功能表：

Network/Ports（網路/連接埠） > **Standard Network（標準網路）**或 **Network [x]（網路 [x]）** > **Standard Network Setup（標準網路設定）**或 **Network [x] Setup（網路 [x] 設定）** > **AppleTalk**

功能表項目	說明
Activate（啓動） Yes（是） No（否）	啓動 AppleTalk 支援。 **請注意：**出廠預設值是 Yes（是）。
View Name（檢視名稱）	顯示指定的 AppleTalk 名稱。 **請注意：**此名稱只能從 Embedded Web Server（內嵌式 Web 伺服器）予以變更。
View Address（檢視位址）	顯示指定的 AppleTalk 位址。 **請注意：**此位址只能從 Embedded Web Server（內嵌式 Web 伺服器）予以變更。

功能表項目	說明
Set Zone（設定區域） [預設值] [網路上可用的區域清單]	提供網路上可用的 AppleTalk 區域清單。 **請注意：**若選取了「預設值」，則印表機使用的 AppleTalk 區或會由路由器將它識別爲網路的預設區域。如果預設區域不存在，則標記爲 * 的區域就是預設值。

Standard USB menu（標準 USB 功能表）

功能表項目	說明
PCL SmartSwitch（PCL 語言自動切換） On（開） Off（關）	將印表機設爲不論預設印表機語言爲何，當透過 USB 連接埠所接收列印工作需要時，都會自動切換至 PCL 模擬模式。 **請注意：** • 出廠預設值是 On（開）。 • 若設定爲 Off（關），則印表機不會檢查送入的資料。若 PS SmartSwitch（PS 語言自動切換）設定爲 On（開），則印表機會使用 PostScript 模擬模式。如果 PS SmartSwitch（PS 語言自動切換）設定爲 Off（關），則印表機會使用 Setup（設定）功能表中所指定的預設印表機語言。
PS SmartSwitch（PS 語言自動切換） On（開） Off（關）	將印表機設爲不論預設印表機語言爲何，當透過 USB 連接埠所接收列印工作需要時，都會自動切換至 PS 模擬模式。 **請注意：** • 出廠預設值是 On（開）。 • 若設定爲 Off（關），則印表機不會檢查送入的資料。若 PCL SmartSwitch（PCL 語言自動切換）設定爲 On（開），則印表機會使用 PCL 模擬模式。如果 PCL SmartSwitch（PCL 語言自動切換）設爲 Off（關），則印表機會使用 Setup（設定）功能表中所指定的預設印表機語言。
NPA Mode（NPA 模式） Auto（自動） On（開） Off（關）	將印表機設爲依循 NPA 通訊協定所定義的慣例，執行雙向通訊所需的特殊處理。 **請注意：** • 出廠預設值是 Auto（自動）。Auto（自動）設定會讓印表機先檢測資料來決定格式，然後再進行適當的處理程序。 • 若是從印表機控制面板變更此設定，接著結束功能表，可能導致印表機重新啓動。接著會更新功能表選項。
USB Buffer（USB 緩衝區） Auto（自動） 3KB to [maximum size allowed]（3KB 到 [允許的最大值]） Disabled（已停用）	設定 USB 輸入緩衝區大小。 **請注意：** • 出廠預設值是 Auto（自動）。 • Disabled（已停用）會關閉工作緩衝功能。在一般處理程序回復之前，便會先列印所有已在印表機硬碟上執行緩衝的工作。 • 變更 USB 緩衝區大小設定值時，可以每次增大 1 KB。 • 所允許的最大緩衝區設定值，視印表機記憶體的總容量、其他鏈結緩衝區的大小，以及 Resource Save（節省資源）設爲 On（開）或 Off（關）等因素而定。 • 若要增大 USB Buffer（USB 緩衝區）的大小上限範圍，請停用或降低平行、序列和網路緩衝區的大小。 • 若是從印表機控制面板變更此設定，接著結束功能表，可能導致印表機重新啓動。接著會更新功能表選項。

功能表項目	說明
Job Buffering（工作緩衝） Off（關） On（開） Auto（自動）	列印之前將列印工作暫存在印表機硬碟中。 **請注意：** • 出廠預設值是 Off（關）。 • On（開）會在印表機硬碟上緩衝工作。 • Auto（自動）只會在印表機正忙於處理另一個輸入連接埠送來的資料時，才緩衝處理列印工作。 • 若是從印表機控制面板變更此設定，接著結束功能表，可能導致印表機重新啓動。接著會更新功能表選項。
Mac Binary PS（**Mac** 二進位碼 **PS**） Auto（自動） On（開） Off（關）	將印表機設爲處理 Macintosh 二進位碼 PostScript 列印工作。 **請注意：** • 出廠預設值是 Auto（自動）。 • On（開）會處理原始二進位碼 PostScript 列印工作。 • Off（關）會使用標準通訊協定過濾列印工作。
ENA Address（**ENA** 位址） yyy.yyy.yyy.yyy	設定外接式列印伺服器的網路位址資訊。 **請注意：**只有在印表機透過 USB 連接埠連接至外接式列印伺服器時，才能使用此功能表項目。
ENA Netmask（**ENA** 網路遮罩） yyy.yyy.yyy.yyy	設定外接式列印伺服器的網路遮罩資訊。 **請注意：**只有在印表機透過 USB 連接埠連接至外接式列印伺服器時，才能使用此功能表項目。
ENA Gateway（**ENA** 閘道） yyy.yyy.yyy.yyy	設定外接式列印伺服器的閘道資訊。 **請注意：**只有在印表機透過 USB 連接埠連接至外接式列印伺服器時，才能使用此功能表項目。

Parallel [x] menu（平行埠 [x] 功能表）

功能表項目	說明
PCL SmartSwitch（**PCL** 語言自動切換） On（開） Off（關）	將印表機設爲不論預設印表機語言爲何，當透過序列埠所接收的列印工作需要時，都會自動切換至 PCL 模擬模式。 **請注意：** • 出廠預設值是 On（開）。 • 若設定爲 Off（關），則印表機不會檢查送入的資料。若 PS SmartSwitch（PS 語言自動切換）設定爲 On（開），則印表機會使用 PostScript 模擬模式。如果 PS SmartSwitch（PS 語言自動切換）設定爲 Off（關），則印表機會使用 Setup（設定）功能表中所指定的預設印表機語言。

功能表項目	說明
PS SmartSwitch（PS 語言自動切換） On（開） Off（關）	印表機設為不論預設印表機語言為何，當透過序列埠所接收的列印工作需要時，都會自動切換至 PS 模擬模式。 **請注意：** • 出廠預設值是 On（開）。 • 若設定為 Off（關），則印表機不會檢查送入的資料。若 PCL SmartSwitch（PCL 語言自動切換）設定為 On（開），則印表機會使用 PCL 模擬模式。如果 PCL SmartSwitch（PCL 語言自動切換）設為 Off（關），則印表機會使用 Setup（設定）功能表中所指定的預設印表機語言。
NPA Mode（NPA 模式） Auto（自動） On（開） Off（關）	將印表機設為依循 NPA 通訊協定所定義的慣例，執行雙向通訊所需的特殊處理。 **請注意：** • 出廠預設值是 Auto（自動）。 • 若是從印表機控制面板變更此設定，接著結束功能表，可能導致印表機重新啟動。接著會更新功能表選項。
Parallel Buffer（平行緩衝區） Auto（自動） 3KB to [maximum size allowed]（3KB 到 [允許的最大值]） Disabled（已停用）	設定平行輸入緩衝區大小。 **請注意：** • 出廠預設值是 Auto（自動）。 • Disabled（已停用）會關閉工作緩衝功能。在一般處理程序回復之前，便會先列印所有已在印表機硬碟上執行緩衝的列印工作。 • 變更平行緩衝區大小設定時，可以每次增大 1 KB。 • 所允許的最大緩衝區設定值，視印表機記憶體的總容量、其他鏈結緩衝區的大小，以及 Resource Save（節省資源）設為 On（開）或 Off（關）等因素而定。 • 若要增大 Parallel Buffer（平行緩衝區）的大小上限範圍，請停用或降低 USB、序列和網路緩衝區的大小。 • 若是從印表機控制面板變更此設定，接著結束功能表，可能導致印表機重新啟動。接著會更新功能表選項。
Job Buffering（工作緩衝） Off（關） On（開） Auto（自動）	列印之前將列印工作暫存在印表機硬碟中。 **請注意：** • 出廠預設值是 Off（關）。 • On（開）會在印表機硬碟上緩衝列印工作。 • Auto（自動）只會在印表機正忙於處理另一個輸入連接埠送來的資料時，才緩衝處理列印工作。 • 若是從印表機控制面板變更此設定，接著結束功能表，可能導致印表機重新啟動。接著會更新功能表選項。
Advanced Status（進階狀態） On（開） Off（關）	透過平行埠啟用雙向通訊。 **請注意：** • 出廠預設值是 On（開）。 • Off（關）會停用平行埠協商。

功能表項目	說明
Protocol（通訊協定） Fastbytes Standard（標準）	指定平行埠通訊協定。 **請注意：** • 出廠預設值是 Fastbytes。此設定會讓大部份現有的平行埠具備相容能力，也是建議您使用的設定值。 • Standard（標準）將嘗試解決平行埠通訊問題。
Honor Init（優先起始） Off（關） On（開）	決定印表機是否履行來自電腦的印表機硬體起始設定要求。 **請注意：** • 出廠預設值是 Off（關）。 • 電腦會根據平行埠上作用的「起始設定信號」，要求初始設定。許多個人電腦在每次開機時，都會啓動「起始設定信號」。
Parallel Mode 2（平行模式 2） On（開） Off（關）	決定要在觸發信號前緣還是後緣，對平行埠資料進行採樣。 **請注意：**出廠預設值是 On（開）。
Mac Binary PS（Mac 二進位碼 PS） Auto（自動） On（開） Off（關）	將印表機設爲處理 Macintosh 二進位碼 PostScript 列印工作。 **請注意：** • 出廠預設值是 Auto（自動）。 • Off（關）會使用標準通訊協定過濾列印工作。 • On（開）會處理原始二進位碼 PostScript 列印工作。
ENA Address（ENA 位址） yyy.yyy.yyy.yyy	設定外接式列印伺服器的網路位址資訊。 **請注意：**只有在印表機透過 USB 連接埠連接至外接式列印伺服器時，才能使用此功能表項目。
ENA Netmask（ENA 網路遮罩） yyy.yyy.yyy.yyy	設定外接式列印伺服器的網路遮罩資訊。 **請注意：**只有在印表機透過 USB 連接埠連接至外接式列印伺服器時，才能使用此功能表項目。
ENA gateway（ENA 閘道） yyy.yyy.yyy.yyy	設定外接式列印伺服器的閘道資訊。 **請注意：**只有在印表機透過 USB 連接埠連接至外接式列印伺服器時，才能使用此功能表項目。

Serial [x] menu（序列埠 [x] 功能表）

功能表項目	說明
PCL SmartSwitch（PCL 語言自動切換） On（開） Off（關）	將印表機設爲不論預設印表機語言爲何，當透過序列埠所接收的列印工作需要時，都會自動切換至 PCL 模擬模式。 **請注意：** • 出廠預設值是 On（開）。 • 若設定爲 Off（關），則印表機不會檢查送入的資料。若 PS SmartSwitch（PS 語言自動切換）設定爲 On（開），則印表機會使用 PostScript 模擬模式。如果 PS SmartSwitch（PS 語言自動切換）設定爲 Off（關），則印表機會使用 Setup（設定）功能表中所指定的預設印表機語言。

功能表項目	說明
PS SmartSwitch（PS 語言自動切換） On（開） Off（關）	印表機設為不論預設印表機語言為何，當透過序列埠所接收的列印工作需要時，都會自動切換至 PS 模擬模式 **請注意：** • 出廠預設值是 On（開）。 • 若設定為 Off（關），則印表機不會檢查送入的資料。若 PCL SmartSwitch（PCL 語言自動切換）設定為 On（開），則印表機會使用 PCL 模擬模式。如果 PCL SmartSwitch（PCL 語言自動切換）設為 Off（關），則印表機會使用 Setup（設定）功能表中所指定的預設印表機語言。
NPA Mode（NPA 模式） Auto（自動） On（開） Off（關）	將印表機設為依循 NPA 通訊協定所定義的慣例，執行雙向通訊所需的特殊處理。 **請注意：** • 出廠預設值是 Auto（自動）。Auto（自動）設定會讓印表機先檢測資料來決定格式，然後再進行適當的處理程序。 • 若設定為 On（開），印表機便會執行 NPA 處理程序。如果不是 NPA 格式的資料，印表機會將它視為損壞的資料，而予以拒絕。 • 若設定為 Off（關），則印表機不會執行 NPA 處理程序。 • 若是從印表機控制面板變更此設定，接著結束功能表，可能導致印表機重新啓動。接著會更新功能表選項。
Serial Buffer（序列緩衝區） Auto（自動） 3KB to [maximum size allowed]（3KB 到 [允許的最大值]） Disabled（已停用）	設定序列輸入緩衝區大小。 **請注意：** • 出廠預設值是 Auto（自動）。 • Disabled（已停用）會關閉工作緩衝功能。磁碟上任何已緩衝設定的工作，都會在一般處理程序回復之前，先列印出來。 • 變更序列緩衝區大小設定時，可以每次增大 1 KB。 • 所允許的最大緩衝區設定值，視印表機記憶體的總容量、其他鏈結緩衝區的大小，以及 Resource Save（節省資源）設為 On（開）或 Off（關）等因素而定。 • 若要增大 Serial Buffer（序列緩衝區）的大小上限範圍，請停用或降低平行、序列和網路緩衝區的大小。 • 若是從印表機控制面板變更此設定，接著結束功能表，可能導致印表機重新啓動。接著會更新功能表選項。
Job Buffering（工作緩衝） Off（關） On（開） Auto（自動）	列印之前將列印工作暫存在印表機硬碟中。 **請注意：** • 出廠預設值是 Off（關）。印表機不會在印表機硬碟上緩衝列印工作。 • On（開）會在印表機硬碟上緩衝列印工作。 • Auto（自動）只會在印表機正忙於處理另一個輸入連接埠送來的資料時，才緩衝處理列印工作。 • 若是從印表機控制面板變更此設定，接著結束功能表，可能導致印表機重新啓動。接著會更新功能表選項。

功能表項目	說明
Protocol（通訊協定） DTR DTR/DSR XON/XOFF XON/XOFF/DTR XONXOFF/DTRDSR	選取序列埠的硬體及軟體握手式通訊設定。 **請注意：** • 出廠預設值是 DTR。 • DTR/DSR 是一種硬體握手式通訊設定。 • XON/XOFF 是一種軟體握手式通訊設定。 • XON/XOFF/DTR 及 XON/XOFF/DTR/DSR 是硬體和軟體混合型的握手式通訊設定。
Robust XON Off（關） On（開）	決定是否要讓印表機跟電腦互通可用性。 **請注意：** • 出廠預設值是 Off（關）。 • 此功能表項目僅在 Serial Protocol（序列通訊協定）設爲 XON/XOFF 時，才適用於序列埠。
Baud（鮑率） 9600 19200 38400 57600 115200 138200 172800 230400 345600 1200 2400 4800	指定透過序列埠接收資料的速率。 **請注意：** • 出廠預設值是 9600。 • 138200、172800、230400 及 345600 鮑率只會顯示在 Standard Serial（標準序列埠）功能表中。這些設定不會顯示在 Serial Option 1（序列選項 1）、Serial Option 2（序列選項 2）或 Serial Option 3（序列選項 3）功能表中。
Data Bits（資料位元） 8 7	指定每個傳輸資訊框中所傳送的資料位元數。 **請注意：**出廠預設值是 8。
Parity（同位元檢查) None（無） Ignore（忽略） Even（偶數） Odd（奇數）	設定序列輸入和輸出資料資訊框的同位元檢查。 **請注意：**出廠預設值是 None（無）。
Honor DSR（優先 DSR） Off（關） On（開）	決定印表機是否使用 DSR Signal（DSR 信號）。 **請注意：** • 出廠預設值是 Off（關）。 • DSR 是大部分序列電纜所使用的一種握手式通訊信號。序列埠使用 DSR 來區分電腦所傳送的資料與序列電纜中因電信干擾所產生的雜訊。電子雜訊會導致印出不需要的字元。將此值設定爲 On（開）可避免列印出不需要的字元。

SMTP Setup menu（SMTP 設定功能表）

功能表項目	說明
Primary SMTP Gateway（主要的 SMTP 閘道）	指定 SMTP 伺服器閘道和連接埠資訊。 **請注意：**預設 SMTP 閘道連接埠是 25。
Primary SMTP Gateway Port（主要的 SMTP 閘道連接埠）	
Secondary SMTP Gateway（次要的 SMTP 閘道）	
Secondary SMTP Gateway Port（次要的 SMTP 閘道連接埠）	
SMTP Timeout（SMTP 逾時） 5 – 30	指定伺服器停止嘗試傳送電子郵件之前的時間長度（以秒計）。 **請注意：**出廠預設值是 30 秒。
Reply Address（回覆地址）	指定印表機所傳送電子郵件中的回覆地址（最多 128 個字元）。
Use SSL（使用 SSL） Disabled（已停用） Negotiate（議定） Required（必要）	設定印表機在連接至 SMTP 伺服器時使用 SSL，以提高安全性。 **請注意：** • 出廠預設值是 Disabled（已停用）。 • 若使用了 Negotiate（議定）設定，SMTP 伺服器將決定是否使用 SSL。
SMTP Server Authentication（SMTP 伺服器鑑別） No authentication required（不需要鑑別） Login/Plain（登入/一般） CRAM-MD5 Digest-MD5 NTLM Kerberos 5	指定掃描至電子郵件權限所需的使用者鑑別類型。 **請注意：**出廠預設值是「No authentication required」（不需要鑑別）。

功能表項目	說明
Device-Initiated E-mail（裝置起始的電子郵件） None（無） Use Device SMTP Credentials（使用裝置 SMTP 認證）	指定與 SMTP 伺服器通訊時所使用的認證。某些 SMTP 伺服器需要進行認證，才能傳送電子郵件。 **請注意：** • None（無）是裝置與使用者起始的電子郵件的出廠預設值。 • 若選取了 Use Device SMTP Credentials（使用裝置 SMTP 認證），便須使用 Device Userid（裝置使用者 ID）及 Device Password（裝置密碼）來登入 SMTP 伺服器。
User-Initiated E-mail（使用者起始的電子郵件） None（無） Use Device SMTP Credentials（使用裝置 SMTP 認證） Use Session User ID & Password（使用階段作業使用者 ID 和密碼） Use Session E-mail address & Password（使用階段作業電子郵件位址和密碼） Prompt User（提示使用者）	
Device Userid（裝置使用者 ID）	
Device Password（裝置密碼）	
Kerberos 5 Realm（Kerberos 5 範圍）	
NTLM Domain（NTLM 網域）	

Security menu（安全性功能表）

Editing Security Setups menu（編輯安全設定功能表）

功能表項目	說明
Edit Backup Password（編輯備份密碼）	建立備份用密碼 **請注意：**此功能表項目只會在存有備份密碼時才會出現。
Edit Building Blocks（編輯建置區塊）	編輯 Internal Accounts（內部帳戶）、NTLM，各種 Setups（設定）、Password（密碼）和 PIN（個人識別碼）
Edit Security Templates（編輯安全範本）	新增或編輯 Security Template（安全範本）
Edit Access Controls（編輯存取控制）	控制印表機功能表、韌體更新、保留工作和其他存取點的存取權

Miscellaneous Security Settings menu（其他安全設定功能表）

功能表項目	說明
Login Restrictions（登入限制） Login failures（登入失敗次數） Failure time frame（無效的時間範圍） Lockout time（封鎖時間） Panel Login Timeout（面板登入逾時） Remote Login Timeout（遠端登入逾時）	封鎖*所有* 使用者之前，先從印表機控制面板限制登入嘗試失敗次數和時間範圍。 **請注意：** • 「Login failures」（登入失敗次數）可指定登入嘗試失敗達該次數後，才封鎖使用者。出廠預設值的設定值範圍是從 1 – 10 次。 • 「Failure time frame」（無效的時間範圍）可指定登入嘗試失敗達某個時間範圍後，才封鎖使用者。設定值的範圍爲 1 – 60 分鐘。出廠預設值是 5 分鐘。 • 「Lockout time」（封鎖時間）可指定使用者若超出登入失敗次數限制後，多久之後就要予以封鎖。設定值的範圍爲 1 – 60 分鐘。出廠預設值是 5 分鐘。1 表示印表機不會強加封鎖時間。 • 「Panel Login Timeout」（面板登入逾時）可用於指定印表機要在主畫面上維持閒置狀態長達多久，才將使用者自動登出。設定值的範圍爲 1 – 900 秒鐘。出廠預設值是 30 秒。 • 「Remote Login Timeout」（遠端登入逾時）可指定遠端介面要維持閒置狀態長達多久，才將使用者自動登出。設定值的範圍爲 1-120 秒鐘。出廠預設值是 10 分鐘。
Security Reset Jumper（安全重設跳線） Access controls="No Security"（存取控制=「無安全設定」） No Effect（沒有影響） Reset factory security defaults（重設出廠安全預設值）	變更安全設定的值。 **請注意：** • Access controls="No Security"（存取控制=「無安全設定」）會保留使用者所定義的所有安全資訊。出廠預設值是「No Security」（無安全設定）。 • 「No Effect」（沒有影響）表示重設不致對裝置的安全配置造成任何影響。 • 「Reset factory security defaults」（重設出廠安全預設值）將刪除使用者所定義的所有安全資訊，並將出廠預設值指定給面板與網頁上 Miscellaneous Security Settings（其他安全設定）區段中的每一個設定。
LDAP Certificate Verification（LDAP 憑證驗證） Demand（要求） Try（嘗試） Allow（允許） Never（永不）	可讓使用者要求伺服器憑證。 **請注意：** • 「Demand」（要求）表示要求提供伺服器憑證。若提供損壞的憑證或未提供任何憑證，階段作業就會立即終止。出廠預設值是「Demand」（要求）。 • 「Try」（嘗試）表示要求提供伺服器憑證。若未提供任何憑證，階段作業仍會正常運作。若提供損壞的憑證，則階段作業會立即終止。 • 「Allow」（允許）表示要求提供伺服器憑證。若未提供任何憑證，階段作業仍會正常運作。若提供損壞的憑證，則會忽略該憑證，而階段作業仍會正常運作。 • 「Never」（永不）表示要求提供伺服器憑證。
Minimum PIN Length（個人識別碼長度下限） 1 – 16	限制個人識別碼的數字長度。 **請注意：**出廠預設值是 4。

機密列印功能表

功能表項目	說明
PIN 無效次數上限 關 2 – 10	輸入無效 PIN 的容許次數上限 **請注意：** • 出廠預設值是「關」。 • 只有安裝了經過格式化且無瑕疵的印表機硬碟，才會出現此功能表。 • 到達該限制後，該使用者名稱和 PIN 的列印工作將被刪除。
工作逾時 關 1 小時 4 小時 24 小時 1 週	機密列印工作停留在印表機中，到被刪除前的時間量限制 **請注意：** • 出廠預設值是「關」。 • 如果在機密列印工作停留在印表機記憶體或硬碟時變更了「工作逾時」設定，這些列印工作的逾時值將不會變更爲新的預設值。 • 如果印表機關閉，保留在印表機記憶體中的所有機密工作都將被刪除。

Disk Wiping menu（磁碟機抹除功能表）

Disk Wiping（磁碟機抹除）*只* 會從印表機硬碟清除檔案系統目前*未* 使用的列印工作資料。印表機硬碟上的所有永久資料（例如：下載的字型、巨集及保留工作）都會予以保存。

請注意：您必須先安裝已格式化、無瑕疵的印表機硬碟，才會顯示此功能表。

功能表項目	說明
Wiping Mode（抹除模式） Auto（自動） Manual（手動） Off（關）	指定磁碟機抹除的模式。 **請注意：**出廠預設值是 Auto（自動）。印表機會決定何時起始磁碟機抹除作業。
Scheduled Wiping（已排程抹除） Time（時間） Day（日）	設定磁碟機抹除的排程。 **請注意：** • Time（時間）可用於設定抹除作業排程時間。 • Day（日）可用於設定抹除作業的特定排程日子或排程期間。可選用的值包括：Sunday to Friday（星期日至星期五）、Everyday（每日）、Weekdays（平日）和 Weekends（週末）。 • 起始 Scheduled wipes（已排程抹除）時，*不會* 顯示使用者警告訊息或確認訊息。 • 手動抹除和排程抹除可讓檔案系統重複使用標示的磁碟空間，而不先抹除該空間。

功能表項目	說明
Manual Wiping（手動抹除） Do not start now（不要立即啓動） Start now（立即啓動）	改寫所有用於保留已處理（已列印）的列印工作資料之磁碟空間。此抹除類型*不會* 清除有關未處理列印工作的任何資訊。 **請注意：** • 出廠預設值是「Do not start now」（不要立即啓動）。 • 若啓動了 Disk Wiping（磁碟機抹除）存取控制，則使用者必須成功通過鑑別，且必須擁有授權，才能起始磁碟機抹除作業。
Automatic Method（自動方法） Single pass（單一批准） Multiple pass（多重批准）	標示前一列印工作所使用的所有磁碟空間，不允許檔案系統重複使用該空間，直到該空間完成抹除作業。 **請注意：** • 出廠預設值是「Single pass」（單一批准）。 • 只有自動抹除可讓使用者在啓動磁碟機抹除時，不需要讓印表機關機過久。 • 極機密資訊*只能* 利用 Multiple pass（多重批准）方法來抹除。
Manual Method（手動方法） Single pass（單一批准） Multiple pass（多重批准）	可讓檔案系統重複使用所標示的磁碟空間，不需要先進行抹除作業。 **請注意：** • 出廠預設值是「Single pass」（單一批准）。 • 極機密資訊*只能* 利用 Multiple pass（多重批准）方法來抹除。
Scheduled Method（已排程的方法） Single pass（單一批准） Multiple pass（多重批准）	可讓檔案系統重複使用所標示的磁碟空間，不需要先進行抹除作業。 **請注意：**出廠預設值是「Single pass」（單一批准）。

Security Audit Log menu（安全稽核日誌功能表）

功能表項目	說明
Export Log（匯出記錄）	可讓獲授權的使用者匯出安全記錄。 **請注意：** • 若要從印表機控制面板匯出記錄，您必須將快閃儲存碟連接至印表機。 • 您可以從 Embedded Web Server（內嵌式 Web 伺服器），將日誌下載至電腦。
Delete Log（刪除記錄） Yes（是） No（否）	指定是否要刪除稽核日誌。 **請注意：**出廠預設值是 Yes（是）。

功能表項目	說明
Configure Log（配置記錄） Enable Audit（啓用稽核） Enable Remote Syslog（啓用遠端系統日誌） Remote Syslog Server（遠端 Syslog 伺服器） Remote Syslog Port（遠端 Syslog 連接埠） Remote Syslog Method（遠端 Syslog 方法） Remote Syslog Facility（遠端 Syslog 設備） Log full behavior（記錄完整運作模式） Admin's e-mail address（管理者的電子郵件位址） Digitally sign exports（數位簽署匯出） Severity of events to log（記錄事件的嚴重性） Remote Syslog non-logged events（遠端 Syslog 未記錄的事件） E-mail log cleared alert（以電子郵件寄出記錄清除警示） E-mail log wrapped alert（以電子郵件寄出記錄封裝警示） E-mail % full alert（以電子郵件寄出 % 已滿警示） % full alert level（% 已滿警示準位） E-mail log exported alert（以電子郵件寄出記錄匯出警示） E-mail log settings changed alert（以電子郵件寄出記錄設定變更警示） Log line endings（記錄行結尾）	指定是否要建立稽核日誌，並指定建立方式。 **請注意：**出廠預設值是啓用安全稽核日誌。

Set Date and Time menu（設定日期和時間功能表）

功能表項目	說明
Current Date and Time（目前的日期和時間）	可讓您檢視印表機目前的日期和時間設定。
Manually Set Date and Time（手動設定日期和時間）	**請注意：**設定 Date/Time（日期/時間）時必須採用 YYYY-MM-DD HH:MM:SS 格式。
Time Zone（時區）	**請注意：**出廠預設值是 GMT（格林威治標準時間）。
Automatically Observe DST（自動檢查日光節約時間） On（開） Off（關）	**請注意：**出廠預設值是 On（開）。此設定會使用與 Time Zone（時區）設定相關聯的適用 Daylight Saving Time（日光節約時間）。

功能表項目	說明
Custom Time Zone Setup（自訂時區設定） DST Start Week（日光節約時間 (DST) 開始週） DST Start DayOff（日光節約時間 (DST) 開始日關閉） DST Start Month（日光節約時間 (DST) 開始月份） DST Start Time（日光節約時間 (DST) 開始時間） DST End Week（日光節約時間 (DST) 結束週） DST End Day（日光節約時間 (DST) 結束日） DST End Month（日光節約時間 (DST) 結束月份） DST End Time（日光節約時間 (DST) 結束時間） DST Offset（日光節約時間 (DST) 位移）	可讓使用者設定時區。
Enable NTP（啓用 NTP） On（開） Off（關）	啓用 Network Time Protocol（網路時間通訊協定），此協定可將網路上各種裝置的時鐘同步化。 **請注意：**出廠預設值是 On（開）。
NTP Server（NTP 伺服器）	可讓您檢視「NTP 伺服器位址」。
Enable Authentication（啓用鑑別） Off（關） On（開）	可讓您將鑑別設定變更爲開啓或關閉。 **請注意：**出廠預設值是 Off（關）。

Settings menu（設定功能表）

General Settings menu（一般設定功能表）

功能表項目	說明
Display Language（顯示語言） English（英語） Francais（法語） Deutsch（德語） Italiano（義大利語） Espanol（西班牙語） Greek（希臘語） Dansk（丹麥語） Norsk（挪威語） Nederlands（荷蘭語） Svenska（瑞典語） Portuguese（葡萄牙語） Suomi（芬蘭語） Russian（俄語） Polski（波蘭語） Magyar（馬札爾語） Turkce（土耳其語） Cesky（捷克語） Simplified Chinese（簡體中文） Traditional Chinese（繁體中文） Korean（韓語） Japanese（日語）	設定顯示幕所顯示文字的語言。 **請注意：**並非所有語言均適用於全部印表機。
Eco-Mode（經濟省電模式） Off（關閉） Energy（省電） Energy/Paper（省電/省紙） Paper（省紙）	減少能源、紙張或特殊材質的用量。 **請注意：** • 出廠預設值是 Off（關閉）。Off（關閉）可將印表機重設爲其出廠預設值。 • Energy（省電）可將印表機耗電量降到最少。執行效能可能因而受到影響，但不致影響列印品質。 • Energy/Paper（省電/省紙）可以減少耗電量，以及紙張和特殊材質的用量。 • Paper（省紙）可減少列印工作所需的紙張和特殊材質用量。執行效能可能因而受到影響，但不致影響列印品質。
ADF Loaded Beep（嗶聲提醒紙張已備妥於 ADF） Enabled（已啓用） Disabled（已停用）	指定自動送件器是否在紙張載入後發出嗶聲。 **請注意：**出廠預設值是 Enabled（已啓用）。

功能表項目	說明
Quiet Mode（靜音模式） Off（關閉） On（開啓）	可以降低印表機所產生的噪音量。 **請注意：** • 出廠預設值是 Off（關閉）。此設定支援您印表機的效能規格。 • 將印表機配置爲儘可能製造更少的噪音。此設定最適用於列印文字與線性圖。 • 要讓色彩豐富的文件列印輸出最佳化，請將 Quiet Mode（靜音模式）設爲 Off（關閉）。 • 從驅動程式中選取 Photo（相片），可以停用 Quiet Mode（靜音模式），並提供更好的列印品質和全速列印。
Run Initial setup（執行起始設定） Yes（是） No（否）	指示印表機須執行設定精靈。 **請注意：** • 出廠預設值是 Yes（是）。 • 若是在完成設定精靈後在 Country（國家/地區）選取畫面中選取 Done（完成），則預設值會變成 No（否）。
Keyboard（鍵盤） Keyboard Type（鍵盤類型） English（英語） Francais（法語） Francais Canadien（加拿大法語） Deutsch（德語） Italiano（義大利語） Espanol（西班牙語） Greek（希臘語） Dansk（丹麥語） Norsk（挪威語） Nederlands（荷蘭語） Svenska（瑞典語） Suomi（芬蘭語） Portuguese（葡萄牙語） Russian（俄語） Polski（波蘭語） Swiss German（瑞士德語） Swiss French（瑞士法語） Korean（韓語） Magyar（馬札爾語） Turkish（土耳其語） Czech（捷克語） Simplified Chinese（簡體中文） Traditional Chinese（繁體中文） Japanese（日語） Custom Key [x]（自訂鍵 [x]）	指定印表機控制面板上鍵盤的語言和自訂鍵資訊。其他標籤可讓您從印表機控制面板的鍵盤存取重音標示和符號。

功能表項目	說明
Paper Sizes（紙張尺寸） US（美式） Metric（公制）	**請注意：** • 美式爲出廠預設值。 • 此起始設定值取決於您在起始設定精靈中選取的國家或地區。 • 變更此設定，會同時變更 Paper Size/Paper Type（紙張尺寸/紙張類型）功能表中各進紙來源的預設值。
Scan to PC Port Range（掃描至 PC（使用網路埠範圍）） [網路埠範圍]	針對連接埠封鎖防火牆後端的印表機，指定有效的網路埠範圍。有效連接埠是由兩組以半形分號區隔的號碼來加以指定。 **請注意：**出廠預設值是 9751:12000。
Displayed Information（顯示的資訊） Left side（左邊） Right side（右邊） Custom Text [x]（自訂文字 [x]） [x] Toner（[x] 碳粉） Fuser（加熱熔合組件） Transfer Module（轉印套件模組）	指定主畫面左上角和右上角所顯示的內容。 若是 Left side（左邊）和 Right side（右邊）功能表，請從下列選項中選取適用項目： None（無） IP Address（IP 位址） Hostname（主電腦名稱） Contact Name（聯絡人名稱） Location（位置） Date/Time（日期/時間） mDNS/DDNS Service Name（mDNS/DDNS 服務名稱） Zero Configuration Name（零配置名稱） Custom Text [x]（自訂文字 [x]） Model Name（型號名稱） 若是 [x] Toner（[x] 碳粉）、[x] Fuser（[x] 加熱熔合組件）和 Transfer Module（轉印套件模組）功能表，請從下列選取選項： When to display（何時顯示） Do not display（不要顯示） Display（顯示） Message to Display（要顯示的訊息） Default（預設值） Alternate（替代） Default（預設值） [文字項目] Alternate（替代） [文字項目] **請注意：** • Left side（左邊）的出廠預設值是 IP Address（IP 位址）。 • Right side（右邊）的出廠預設值是 Date/Time（日期/時間）。 • 「When to display」（何時顯示）的出廠預設值是「Do not display」（不要顯示）。 • Message to Display（要顯示的訊息）的出廠預設值是 Default（預設值）。

功能表項目	說明
Displayed Information（顯示的資訊） Waste Toner Bottle（廢棄碳粉回收瓶） Paper Jam（夾紙） Load Paper（載入紙張） Service Errors（維修服務錯誤）	可讓您自訂 Waste Toner Bottle（廢棄碳粉回收瓶）、Paper Jam（夾紙）、Load Paper（載入紙張）和 Service Errors（維修服務錯誤）的顯示資訊。 請從下列選項中選擇適用的項目： Display（顯示） No（否） Yes（是） Message to Display（要顯示的訊息） Default（預設值） Alternate（替代） Default（預設值） [文字項目] Alternate（替代） [文字項目] **請注意：** • Display（顯示）的出廠預設值是 No（否）。 • Message to Display（要顯示的訊息）的出廠預設值是 Default（預設值）。
Home screen customization（主畫面自訂） Change Language（變更語言） Copy（複印） Copy shortcuts（複印快捷鍵） Fax（傳真） Fax Shortcuts（傳真快捷鍵） E-mail（電子郵件） E-mail Shortcuts（電子郵件快捷鍵） FTP FTP Shortcuts（FTP 快捷鍵） Search Held Jobs（搜尋保留工作） Held Jobs（保留工作） USB Drive（USB 儲存碟） Profiles and Solutions（設定檔與解決方案） Bookmarks（書籤） Jobs by user（使用者的工作） Forms and Favorites（表單與喜好項目）	可讓您新增或移除主畫面上所顯示的圖示和按鈕。 可用的選購品： Do not display（不要顯示） Display（顯示）
Date Format（日期格式） MM-DD-YYYY（月-日-年） DD-MM-YYYY（日-月-年） YYYY-MM-DD（年-月-日）	指定印表機日期的格式。

功能表項目	說明
Time Format（時間格式） 12 hour A.M./P.M.（12 小時制（早上/下午）） 24 hour clock（24 小時制）	指定印表機時間的格式。
Screen Brightness（螢幕亮度） 20 – 100	指定印表機控制面板螢幕的亮度。
One Page Copy（一頁副本） Off（關閉） On（開啓）	將來自掃描器玻璃面板的份數設定爲一次一頁。 **請注意：**出廠預設值是 Off（關閉）。
Output Lighting（輸出指示燈） Normal/Standby Mode（一般/待機模式） Off（關閉） Dim（暗淡） Bright（明亮） Sleep Mode（睡眠模式） Off（關閉） Dim（暗淡） Bright（明亮）	設定標準出紙槽的指示燈亮度。 **請注意：** • 若 Eco-Mode（經濟省電模式）設定爲 Energy（省電）或 Energy/Paper（省電/省紙），則 Dim（暗淡）就會成爲 Normal/Standby Mode（一般/待機模式）的出廠預設值。 • 若 Eco-Mode（經濟省電模式）設定爲 Off（關閉）或 Paper（省紙），則 Bright（明亮）就會成爲 Normal/Standby Mode（一般/待機模式）的出廠預設值。 • 若 Eco-Mode（經濟省電模式）設定爲 Energy（省電）或 Energy/Paper（省電/省紙），則 Off（關閉）就會成爲 Sleep Mode（睡眠模式）的出廠預設值。 • 若 Eco-Mode（經濟省電模式）設定爲 Off（關閉）或 Paper（省紙），則 Dim（暗淡）就會成爲 Sleep Mode（睡眠模式）的出廠預設值。
Error Lighting（錯誤指示燈） On（開啓） Off（關閉）	決定指示燈在印表機遭遇到錯誤時是否要閃爍。 **請注意：**出廠預設值是 On（開啓）。
Audio Feedback（聲音反饋） Button Feedback（按鈕反饋） On（開啓） Off（關閉） Volume（音量） 1 – 10	**請注意：** • Button Feedback（按鈕反饋）的出廠預設值是 On（開啓）。 • Volume（音量）的出廠預設值是 5。
Tactile Touchscreen Feedback（觸控式螢幕觸覺反饋） On（開啓） Off（關閉）	指定是否在印表機控制面板上提供觸覺反饋。
Show Bookmarks（顯示書籤） Yes（是） No（否）	指定是否要從 Held Jobs（保留工作）區顯示書籤。 **請注意：**出廠預設值是 Yes（是）。選取 Yes（是）時，Held Jobs（保留工作）區會顯示書籤。
Allow Background Removal（允許背景移除） On（開啓） Off（關閉）	指定是否要在複印、傳真、電子郵件、FTP 或掃描至 USB 等工作中移除影像背景。 **請注意：**出廠預設值是 On（開啓）。影像的背景會予以移除。

功能表項目	說明
Allow Custom Job Scans（允許自訂工作掃描） On（開啓） Off（關閉）	可讓您將多份文件掃描至一個檔案。 **請注意：**出廠預設值是 On（開啓）。若選取 On（開啓），則可針對特定工作啓動 Allow Custom Job Scans（允許自訂工作掃描）。
Scanner Jam Recovery（掃描器夾紙恢復） Job level（工作層級） Page level（頁面層級）	指定自動送件器發生夾紙時，應當如何重新載入掃描工作。 **請注意：** • 若選取了「工作層級」，則在發生夾紙時必須重新掃描整份工作。 • 若選取了「頁面層級」，便須重新掃描夾紙頁面之後的所有頁面。
Web Page Refresh Rate（網頁更新率） 30 – 300	指定 Embedded Web Server（內嵌式 Web 伺服器）執行重新整理的時間間隔（以秒鐘計）。 **請注意：**出廠預設值是 120 秒。
Contact Name（聯絡人名稱）	指定印表機的聯絡人名稱。 **請注意：**聯絡人名稱會儲存在 Embedded Web Server（內嵌式 Web 伺服器）上。
Location（位置）	指定印表機的位置。 **請注意：**此位置會儲存在 Embedded Web Server（內嵌式 Web 伺服器）上。
Alarms（警示） Alarm Control（警示控制） Cartridge Alarm（碳粉匣警示） Staple Alarm（裝訂警示） Hole Punch Alarm（打孔警示）	設定警示聲要在印表機需要使用者介入時響起。 以下是每一種警示類型的可用選項： Off（關閉） Single（單次警示） Continuous（連續警示） **請注意：** • Single（單次警示）是 Alarm Control（警示控制）及 Cartridge Alarm（碳粉匣警示）的出廠預設值。Single（單次警示）會發出三次快響嗶聲。 • Staple Alarm（裝訂警示）和 Hole Punch Alarm（打孔警示）的出廠預設值是 Off（關閉）。Off（關閉）表示沒有警示聲。 • Continuous（連續警示）會每隔 10 秒重複發出三次嗶聲。
Timeouts（逾時） Standby Mode（待機模式） Disabled（已停用） 1 – 240	指定系統進入電力不足狀態之前沒有活動的時間（以分鐘計）。 **請注意：**出廠預設值是 15。

功能表項目	說明
Timeouts（逾時） Sleep Mode（睡眠模式） 1 – 240 min（1 – 240 分鐘） Disabled（已停用）	設定印表機在完成列印工作之後，進入省電狀態之前，所等待的時間長度。 **請注意：** • 出廠預設值是 30 min（30 分鐘）。 • 只有在 Energy conserve（節約能源）設定爲 Off（關閉）時，才會顯示 Disabled（已停用）。 • 設定值較低雖然可節省更多能源，但暖機時間可能延得更長。 • 若印表機使用頻繁，請選取較高的設定值。在大部分情況下，這項設定可使印表機在最短時間內完成暖機程序。
Timeouts（逾時） Screen Timeout（畫面逾時） 15 – 300 sec（15 – 300 秒鐘）	設定印表機在回復爲「備妥」狀態之前所等待的總時間（以秒計）。 **請注意：**出廠預設值是 30 sec（30 秒鐘）。
Timeouts（逾時） Print Timeout（列印逾時） Disabled（已停用） 1-255 sec（1-255 秒鐘）	設定印表機在取消剩餘的列印工作之前，等待接收工作結束訊息的總時間（以秒計）。 **請注意：** • 出廠預設值是 90 sec（90 秒鐘）。 • 若超出了預設時間，就會印出仍保留在印表機中的所有部分列印頁面，然後印表機會檢查是否有任何新列印工作處於等待列印狀態。 • 只有在您使用 PCL 模擬模式時，才能使用 Print Timeout（列印逾時）。此設定對於 PostScript 模擬模式列印工作沒有作用。
Timeouts（逾時） Wait Timeout（等待逾時） 15 – 65535 sec（15 – 65535 秒鐘） Disabled（已停用）	設定印表機在取消列印工作之前，等待其他資料所花的總時間（以秒計）。 **請注意：** • 出廠預設值是 40 sec（40 秒鐘）。 • 只有在印表機使用 PostScript 模擬模式時，才能存取 Wait Timeout（等待逾時）。此設定對於 PCL 模擬模式列印工作沒有作用。
Timeouts（逾時） Job Hold Timeout（工作保留逾時） 5 – 255 sec（5 – 255 秒鐘）	設定印表機在保留特定工作（這些工作需要用到無法使用的資源），並繼續列印列印佇列中的其他工作之前，需等待使用者介入的總時間（以秒計）。 **請注意：** • 出廠預設值是 30 sec（30 秒鐘）。 • 印表機必須先安裝硬碟，才會顯示此功能表。
Print Recovery（列印回復） Auto Continue（自動繼續） Disabled（已停用） 5 – 255	在指定期限內未解決特定離線狀況時，讓印表機自動繼續列印。 **請注意：**出廠預設值是 Disabled（已停用）。
Print Recovery（列印回復） Jam Recovery（夾紙恢復） Auto（自動） On（開啓） Off（關閉）	指定印表機是否重新列印發生夾紙的頁面。 **請注意：** • 出廠預設值是 Auto（自動）。除非其他印表機作業需要記憶體來保留頁面，否則印表機會重新列印卡住的頁面。 • On（開啓）可將印表機設定爲務必重新列印發生夾紙的頁面。 • Off（關閉）可將印表機設定爲不用重新列印發生夾紙的頁面。

功能表項目	說明
Print Recovery（列印回復） Page Protect（頁面保護） Off（關閉） On（開啓）	讓印表機成功列印先前可能尚未列印的頁面。 **請注意：** • 出廠預設值是 Off（關閉）。Off（關閉）可在印表機沒有足夠記憶體列印整頁時，列印部分的頁面。 • On（開啓）可將印表機設定爲處理整頁，因而會列印完整的頁面。
Press Sleep Button（按下睡眠按鈕） Sleep（睡眠） Hibernate（休眠） Do nothing（不執行任何動作）	決定印表機處於「閒置狀態」時，要以何種方式回應短按「睡眠按鈕」的動作。 **請注意：** • 出廠預設值是 Sleep（睡眠）。 • Sleep（睡眠）或 Hibernate（休眠）可將印表機設爲以低電源配置運作。 • 若印表機處於 Sleep Mode（睡眠模式），則觸控式螢幕會顯示爲關閉，Sleep（睡眠）按鈕則會變成黃褐色。 • 觸控觸控式螢幕的任一處，或按下印表機控制面板上的按鈕，即可結束 Sleep Mode（睡眠模式）。 • 若印表機處於 Hibernate（休眠）模式，觸控式螢幕會完全關閉，Sleep（睡眠）按鈕則會變成閃爍的黃褐色。 •
Press and Hold Sleep Button（按住睡眠按鈕） Do nothing（不執行任何動作） Sleep（睡眠） Hibernate（休眠）	決定印表機處於「閒置狀態」時，要以何種方式回應長按「睡眠按鈕」的動作。 **請注意：** • 出廠預設值是 Do Nothing（不執行任何動作）。 • Sleep（睡眠）或 Hibernate（休眠）可將印表機設爲以低電源配置運作。 • 若印表機處於 Sleep Mode（睡眠模式），則觸控式螢幕會顯示爲關閉，Sleep（睡眠）按鈕則會變成黃褐色。 • 按住 Sleep（睡眠）按鈕 3 秒鐘或更久，即可進入 Hibernate（休眠）模式。 • 觸控觸控式螢幕的任一處，或按下印表機控制面板上的按鈕，即可結束 Sleep Mode（睡眠模式）。
Factory Defaults（出廠預設值） Do Not Restore（不要回復） Restore Now（立即回復）	使印表機設定回復成出廠預設值。 **請注意：** • 出廠預設值是 Do Not Restore（不要回復）。Do Not Restore（不要回復）將保留使用者定義的設定。 • Restore Now（立即回復）則會將所有的印表機設定（Network/Ports（網路/連接埠）功能表設定除外）還原爲出廠預設值。儲存在 RAM 中的所有下載資訊都會被刪除。儲存在快閃記憶體或印表機硬碟中的下載資料則不會受影響。

Copy Settings menu（複印設定功能表）

功能表項目	說明
Content Type（內容類型） Text/Photo（文字/相片） Text（文字） Graphics（圖形） Photo（相片）	指定複印工作所含內容的類型。 **請注意：** • 出廠預設值是 Text/Photo（文字/相片）。Text/Photo（文字/相片）適用於內容參雜文字、圖形和相片的原始文件。 • Text（文字）適用於主要內容爲文字或線條圖的原始文件。 • Graphic（圖形）適用於主要內容爲商用圖形（如圓餅圖、條狀圖和動畫）的原始文件。 • Photo（相片）適用於主要內容爲相片或影像的掃描文件。
Content Source（內容來源） Color Laser（彩色雷射列印文件） Inkjet（噴墨列印文件） Magazine（雜誌期刊） Press（印刷文件） Black/White Laser（黑白雷射列印文件） Photo/Film（相片/底片） Newspaper（報紙） Other（其他）	指定複印工作的內容來源。 **請注意：** • 出廠預設值是 Color Laser（彩色雷射列印文件）。Color Laser（彩色雷射列印文件）適用於使用彩色雷射印表機列印的原始文件。 • Black/White Laser（黑白雷射列印文件）適用於使用黑白雷射印表機列印的原始文件。 • Inkjet（噴墨列印文件）適用於使用噴墨印表機列印的原始文件。 • Photo/Film（相片/底片）適用於原始文件爲沖洗底片而來的相片。 • Magazine（雜誌期刊）適用於摘取自雜誌期刊的原始文件。 • Newspaper（報紙）適用於摘取自報紙的原始文件。 • Press（印刷文件）適用於使用印刷機器列印的原始文件。 • Other（其他）適用於使用另類或不明印表機列印的原始文件。
Color（彩色） On（開） Off（關）	指定是否將複印文件列印成彩色。 **請注意：**出廠預設值是 On（開）。
Allow color copies（允許彩色列印份數） On（開） Off（關）	可讓您啓用或停用彩色複印。 **請注意：** • 出廠預設值是 On（開）。 • 將此項目設定爲 Off（關）會隱藏所有的彩色特定功能表。 • 此設定會置換 Color（彩色）設定。

功能表項目	說明
Sides (Duplex)（單（雙）面） 1 sided to 1 sided（單面至單面） 1 sided to 2 sided（單面至雙面） 2 sided to 1 sided（雙面至單面） 2 sided to 2 sided（雙面至雙面）	指定原始文件是雙面列印或單面列印，然後指定複印文件是要進行雙面列印或單面列印。 **請注意：** • **1 sided to 1 sided（單面至單面）**—原始頁面採用單面列印，而複印頁面也會列印在單面上。 • **1 sided to 2 sided（單面至雙面）**—原始頁面採用單面列印，但複印頁面將列印在正反兩面上。例如，假定原始文件共有六張紙，則複印文件將有三張雙面列印的紙張。 • **2 sided to 1 sided（雙面至單面）**—原始頁面採用雙面列印，但複印頁面將列印在單面上。例如，假定原始文件共有三張紙，各紙張上的每一面都有一個影像，則複印文件將有六張紙，且各紙張上只有一面有一個影像。 • **2 sided to 2 sided（雙面至雙面）**—原始頁面採用雙面列印，而複印文件完全複製原稿。
Paper Saver（省紙功能） Off（關） 2 on 1 Portrait（每頁 2 張（直印）） 2 on 1 Landscape（每頁 2 張（橫印）） 4 on 1 Portrait（每頁 4 張（直印）） 4 on 1 Landscape（每頁 4 張（橫印））	可讓您將兩張或四張文件複印至同一個頁面。 **請注意：**出廠預設值是 Off（關）。
Print Page Borders（列印頁面邊框） Off（關） On（開）	指定是否要在頁面的四邊列印邊框。 **請注意：**出廠預設值是 Off（關）。
Collate（逐份列印） On [1,2,1,2,1,2]（開[1、2、1、2、1、2]） Off [1,1,1,2,2,2]（關[1、1、1、2、2、2]）	列印多份時，按指定順序堆疊列印工作的頁面。 **請注意：**出廠預設值是 On（開）。
Punch（打孔） Off（關） 2 holes（2 孔） 3 holes（3 孔） 4 holes（4 孔）	決定列印或複印工作所採用的打孔輸出處理類型。 **請注意：**出廠預設值是 Off（關）。
Staple（裝釘） Off（關） On（開）	可讓您啓用或停用分頁裝訂器。 **請注意：** • 出廠預設值是 Off（關）。 • 您必須先安裝分頁裝訂器，才會顯示此功能表。

功能表項目	說明
Original Size（原始尺寸） Letter Legal Executive Folio Statement Universal（通用尺寸） 4 x 6 in.（4 x 6 英吋） 3 x 5 in.（3 x 5 英吋） Business Card（名片） ID Card（ID 卡） Custom Scan Size [x]（自訂掃描尺寸 [x]） A4 A5 Oficio (Mexico)（Oficio（墨西哥）） JIS B4 JIS B5 Book Original（雙頁分離模式） Auto Size Sense（自動感應紙張尺寸） Mixed Sizes（混合尺寸）	指定原始文件的紙張尺寸。 **請注意：** • 美國的出廠預設值是 Letter。 • 國際出廠預設值是 A4。
Copy To Source（複印至來源） Tray [x]（[x] 號送紙匣） Auto Size Match（自動調整紙張尺寸功能） Manual Feeder（手動輔助式送紙器）	指定複印工作的紙張來源。 **請注意：**出廠預設值是 Tray 1（1 號送紙匣）。
Transparency Separators（專用透明投影膠片分隔頁） On（開） Off（關）	在各專用透明投影膠片之間放置一張紙張。 **請注意：**出廠預設值是 On（開）。
Separator Sheets（分隔頁） None（無） Between Copies（在列印副本之間） Between Jobs（在列印工作之間） Between Pages（在頁面之間）	在各頁面之間、各複印文件之間或各工作之間放置一張紙張。 **請注意：**出廠預設值是 None（無）。
Separator Sheet Source（分隔頁來源） Tray [x]（[x] 號送紙匣） Manual Feeder（手動輔助式送紙器）	指定分隔頁來源。 **請注意：**出廠預設值是 Tray 1（1 號送紙匣）。
Darkness（明暗度） 1 – 9	指定複印工作的明暗度。 **請注意：**出廠預設值是 5。
Output Bin（出紙槽） Standard Bin（標準出紙槽） Bin [x]（[x] 號出紙槽）	指定複印工作所採用的出紙槽。 **請注意：** • 出廠預設值是 Standard Bin（標準出紙槽）。 • 您至少須安裝一個選購性出紙槽，才會顯示 Bin [x]（[x] 號出紙槽）。

功能表項目	說明
Number of Copies（份數） 1 – 999	指定複印工作的份數。 **請注意：**出廠預設值是 1。
Header/Footer（頁首/頁尾） Top left（左上方） Top left（左上方） Off（關） Date/Time（日期/時間） Page number（頁碼） Custom text（自訂文字） Print on（列印於） All pages（所有頁面） First page only（僅第一頁） All but first page（全部但首頁除外） Custom text（自訂文字）	指定頁面左上角的頁首/頁尾資訊。 **請注意：** • Top left（左上方）的出廠預設值是 Off（關）。 • Print on（列印於）的出廠預設值是 All pages（所有頁面）。
Header/Footer（頁首/頁尾） Top middle（正上方） Top middle（正上方） Off（關） Date/Time（日期/時間） Page number（頁碼） Bates number（Bates 編號） Custom text（自訂文字） Print on（列印於） All pages（所有頁面） First page only（僅第一頁） All but first page（全部但首頁除外） Custom text（自訂文字）	指定頁面中央的頁首/頁尾資訊。 **請注意：** • Top middle（正上方）的出廠預設值是 Off（關）。 • Print on（列印於）的出廠預設值是 All pages（所有頁面）。
Header/Footer（頁首/頁尾） Top right（右上方） Top right（右上方） Off（關） Date/Time（日期/時間） Page number（頁碼） Bates number（Bates 編號） Custom text（自訂文字） Print on（列印於） All pages（所有頁面） First page only（僅第一頁） All but first page（全部但首頁除外） Custom text（自訂文字）	指定頁面右上角的頁首/頁尾資訊。 **請注意：** • Top right（右上方）的出廠預設值是 Off（關）。 • Print on（列印於）的出廠預設值是 All pages（所有頁面）。

功能表項目	說明
Header/Footer（頁首/頁尾） Bottom left（左下方） Bottom left（左下方） Off（關） Date/Time（日期/時間） Page number（頁碼） Bates number（Bates 編號） Custom text（自訂文字） Print on（列印於） All pages（所有頁面） First page only（僅第一頁） All but first page（全部但首頁除外） Custom text（自訂文字）	指定頁面左下角的頁首/頁尾資訊。 **請注意：** • Bottom left（左下方）的出廠預設值是 Off（關）。 • Print on（列印於）的出廠預設值是 All pages（所有頁面）。
Header/Footer（頁首/頁尾） Bottom middle（正下方） Bottom middle（正下方） Off（關） Date/Time（日期/時間） Page number（頁碼） Bates number（Bates 編號） Custom text（自訂文字） Print on（列印於） All pages（所有頁面） First page only（僅第一頁） All but first page（全部但首頁除外） Custom text（自訂文字）	指定頁面正下方的頁首/頁尾資訊。 **請注意：** • Bottom middle（正下方）的出廠預設值是 Off（關）。 • Print on（列印於）的出廠預設值是 All pages（所有頁面）。
Header/Footer（頁首/頁尾） Bottom right（右下方） Bottom right（右下方） Off（關） Date/Time（日期/時間） Page number（頁碼） Bates number（Bates 編號） Custom text（自訂文字） Print on（列印於） All pages（所有頁面） First page only（僅第一頁） All but first page（全部但首頁除外） Custom text（自訂文字）	指定頁面右下角的頁首/頁尾資訊。 **請注意：** • Bottom right（右下方）的出廠預設值是 Off（關）。 • Print on（列印於）的出廠預設值是 All pages（所有頁面）。

功能表項目	說明
Overlay（背景畫面） Off（關） Confidential（機密） Copy（複印） Draft（草稿） Urgent（急件） Custom（自訂）	指定要列印在複印工作各頁面上的背景畫面文字。 **請注意：**出廠預設值是 Off（關）。
Custom Overlay（自訂背景畫面）	指定自訂背景畫面文字。 **請注意：**允許的長度上限為 64 個字元。
Allow priority copies（允許優先複印模式） On（開） Off（關）	允許中斷列印工作，以複印頁面或文件。 **請注意：**出廠預設值是 On（開）。
Custom Job scanning（自訂工作掃描） Off（關） On（開）	可讓您在單一複印工作中複印內含混合紙張尺寸的文件。 **請注意：** • 出廠預設值是 Off（關）。 • 您必須先安裝有效的印表機硬碟，此功能表項目才會顯示。
Allow Save as Shortcut（允許另存為快捷鍵） On（開） Off（關）	可讓您將自訂複印設定儲存為快捷鍵。 **請注意：**出廠預設值是 On（開）。
Background Removal（背景移除） -4 to 4（-4 到 4）	調整複印文件上的背景可見度。 **請注意：**出廠預設值是 0。
Auto Center（自動置中） Off（關） On（開）	可讓您將內容自動置於頁面中央。 **請注意：**出廠預設值是 Off（關）。
Color Balance（色彩平衡） Cyan - Red（靛青色 - 紅色） Magenta - Green（洋紅色 - 綠色） Yellow - Blue（鮮黃色 - 藍色）	在輸出中啓用色彩平衡。
Color Dropout（濾除色彩） Color Dropout（濾除色彩） None（無） Red（紅色） Green（綠色） Blue（藍色） Default Red Threshold（預設紅色臨界值） 0 – 255 Default Green Threshold（預設綠色臨界值） 0 – 255 Default Blue Threshold（預設藍色臨界值） 0 – 255	指定複印時所要濾除的色彩，以及所濾除色彩的增減量。 **請注意：** • Color Dropout（濾除色彩）的出廠預設值是 None（無）。 • 各個色彩臨界值的出廠預設值是 128。

功能表項目	說明
Contrast（對比） Best for content（最適用於內容） 0 – 5	指定複印工作所採用的對比。 **請注意：**出廠預設值是 Best for content（最適用於內容）。
Mirror Image（鏡像） Off（關） On（開）	建立原始文件的鏡像。 **請注意：**出廠預設值是 Off（關）。
Negative Image（反白影像） Off（關） On（開）	建立原始文件的反白影像。 **請注意：**出廠預設值是 Off（關）。
Shadow Detail（陰影細部） -4 to 4（-4 到 4）	調整複印內容上的陰影細部可見度。 **請注意：**出廠預設值是 0。
ADF Skew Fix（自動送件器歪斜修正） Off（關） On（開）	可讓您修正掃描影像的輕微歪斜。 **請注意：**出廠預設值是 Off（關）。
Scan edge to edge（邊對邊掃描） Off（關） On（開）	指定是否要以邊對邊的方式掃描原始文件。 **請注意：**出廠預設值是 Off（關）。
Sharpness（清晰度） 1 – 5	調整複印文件的清晰度。 **請注意：**出廠預設值是 3。
Temperature（色溫） -4 to 4（-4 到 4）	可讓使用者指定「暖」色或「冷」色的輸出。Cool（冷）值可產生比預設值更偏藍色的輸出，而 Warm（暖）值則產生比預設值更偏紅色的輸色。
Sample Copy（複印範例） Off（關） On（開）	建立原始文件的複印範例。 **請注意：**出廠預設值是 Off（關）。

Fax Settings menu（傳真設定功能表）

Fax Mode (Analog Fax Setup) menu（傳真模式（類比傳真設定）功能表）

Analog Fax Setup（類比傳真設定）模式可利用電話線傳送傳真工作。

一般傳真設定

功能表項目	說明
Fax Name or Station Name（傳真名稱或站台名稱）	指定印表機內的傳真名稱。
Fax Number or Station Number（傳真號碼或站台號碼）	指定傳真的關聯號碼。

功能表項目	說明
Station ID（工作站 ID） Fax Name or Station Name（傳真名稱或站台名稱） Fax Number or Station Number（傳真號碼或站台號碼）	指定傳真的識別方式。
Enable Manual Fax（啓用手動傳真） Off（關） On（開）	將印表機設定爲限手動傳真，此方式需要一條分線器和電話機聽筒。 **請注意：** • 使用一般用電話來應答進線傳真工作以及撥出傳真號碼。 • 觸控數字鍵台上的 **# 0**，直接跳至 Manual Fax（手動傳真）功能。
Memory Use（記憶體使用情形） Equal（等於） Mostly sent（大部分傳送） All send（全部傳送） All receive（全部接收） Mostly receive（大部分接收）	定義傳送傳真工作與接收傳真工作之間非揮發性記憶體的分配。 **請注意：** • 出廠預設值是 Equal（等於）。Equal（等於）可將傳送傳真工作所用記憶體和接收傳真工作所用記憶體分成相等容量。 • Mostly sent（大部分傳送）指定大部分的記憶體都設成用來傳送傳真工作。 • All send（全部傳送）指定所有的記憶體都設成用來傳送傳真工作。 • All receive（全部接收）指定所有的記憶體都設成用來接收傳真工作。 • Mostly receive（大部分接收）指定大部分的記憶體都設成用來接收傳真工作。
Cancel Faxes（取消傳真） Allow（允許） Don't Allow（不允許）	指定印表機是否要取消傳真工作。
Caller ID（來電顯示） On（開） Off（關） Alternate（替代）	指定所採用來電顯示的類型。
Fax number masking（傳真號碼遮罩） Off（關） From left（從左邊） From right（從右邊）	指定外送傳真號碼的數字遮罩方向。 **請注意：**遮罩字元數取決於「Digits to mask」（要遮罩的數字）設定。
Digits to mask（要遮罩的數字） 0 – 58	指定外送傳真號碼的遮罩數字位數。

功能表項目	說明
Fax Cover Page（傳真封面） Fax Cover Page（傳真封面） Off by default（預設值爲「關」） On by default（預設值爲「開」） Never use（永不使用） Always use（永遠使用） Include to field（包括收件人欄位） On（開） Off（關） Include from field（包括寄件人欄位） Off（關） On（開） From（寄件人） Include Message field（包括訊息欄位） Off（關） On（開） Message（訊息） Include Logo（包括標誌） Off（關） On（開） Include Footer [x]（包括頁尾 [x]） Footer [x]（頁尾 [x]）	Configures the fax cover page（配置傳真封面） **請注意：**所有 Fax Cover Page（傳真封面）選項的出廠預設值都是「Off by default」（預設值爲「關」）。

傳真傳送設定

功能表項目	說明
Resolution（解析度） Standard（標準） Fine 200 dpi（細緻 200 dpi） Super Fine 300 dpi（超細緻 300 dpi） Ultra Fine 600 dpi（極細緻 600 dpi）	指定品質（以每英吋的點數計）。解析度愈高列印品質愈佳，但會延長外送傳真的傳真傳輸時間。 **請注意：**出廠預設值是 Standard（標準）。

功能表項目	說明
Original Size（原始尺寸） Mixed Sizes（混合尺寸） Letter Legal Executive Folio Statement Universal（通用尺寸） 4 x 6 in.（4 x 6 英吋） 3 x 5 in.（3 x 5 英吋） Business Card（名片） Custom Scan Size [x]（自訂掃描尺寸 [x]） A4 A5 Oficio (Mexico)（Oficio（墨西哥）） A6 JIS B4 JIS B5 Book Original（雙頁分離模式） Auto Size Sense（自動感應紙張尺寸）	指定掃描文件的紙張尺寸。 **請注意：**美國的出廠預設值是 Mixed Sizes（混合尺寸）。國際出廠預設值是 A4。
Sides (Duplex)（單（雙）面） Off（關） Long edge（長邊） Short edge（短邊）	指定文字與圖形在頁面上的列印方向。 **請注意：** • 出廠預設值是 Off（關）。 • Long edge（長邊）假定沿著頁面的長邊裝訂（左端用於直印方向，頂端用於橫印方向）。 • Short edge（短邊）假定沿著頁面的短邊裝訂（左端用於直印方向，頂端用於橫印方向）。
Content Type（內容類型） Text（文字） Text/Photo（文字/相片） Graphics（圖形） Photo（相片）	指定所要傳真掃描的內容類型。 **請注意：** • 出廠預設值是 Text（文字）。Text（文字）適用於主要內容爲文字或線條圖的原始文件。 • Text/Photo（文字/相片）適用於內容參雜文字、圖形和相片的原始文件。 • Graphic（圖形）適用於主要內容爲商用圖形（如圓餅圖、條狀圖和動畫）的原始文件。 • Photo（相片）適用於主要內容爲相片或影像的掃描文件。

功能表項目	說明
Content Source（內容來源） Color Laser（彩色雷射列印文件） Inkjet（噴墨列印文件） Magazine（雜誌期刊） Press（印刷文件） Black/White Laser（黑白雷射列印文件） Photo/Film（相片/底片） Newspaper（報紙） Other（其他）	指定輸出的產生方式。 **請注意：** • 出廠預設值是 Color Laser（彩色雷射列印文件）。Color Laser（彩色雷射列印文件）適用於使用彩色雷射印表機列印的原始文件。 • Black/White（黑白雷射列印文件）適用於使用黑白雷射印表機列印的原始文件。 • Inkjet（噴墨列印文件）適用於使用噴墨印表機列印的原始文件。 • Photo/Film（相片/底片）適用於原始文件爲沖洗底片而來的相片。 • Magazine（雜誌期刊）適用於摘取自雜誌期刊的原始文件。 • Newspaper（報紙）適用於摘取自報紙的原始文件。 • Press（印刷文件）適用於使用印刷機器列印的原始文件。 • Other（其他）適用於使用另類或不明印表機列印的原始文件。
Darkness（明暗度） 1 – 9	使輸出較淡或較暗。 **請注意：**出廠預設值是 5。
Dial Prefix（撥號前導碼）	可讓您輸入撥號前導碼，例如：99。畫面上會提供數字輸入欄位。
Dialing Prefix Rules（撥號前導碼規則） Prefix Rule [x]（前導碼規則 [x]）	建立撥號前導碼規則。
Automatic Redial（自動重撥） 0 – 9	指定印表機嘗試將傳真傳送至指定號碼的次數。 **請注意：**出廠預設值是 5。
Redial Frequency（重撥頻率） 1 – 200	指定重撥的時間間隔（以分鐘計）。
Behind a PABX（透過交換總機） No（否） Yes（是）	在無撥號音的情況下啓用電話總機盲撥功能。
Enable ECM（啓用 ECM） Yes（是） No（否）	啓用傳真工作的 Error Correction Mode（錯誤更正模式）。
Enable Fax Scans（啓用傳真掃描） On（開） Off（關）	可讓您傳真在電腦上掃描的檔案。
Driver to fax（傳真驅動程式） Yes（是） No（否）	可讓驅動程式傳真印表機所要傳送的工作。
Allow Save as Shortcut（允許另存爲快捷鍵） On（開） Off（關）	可讓您將傳真號碼儲存爲印表機中的快捷鍵。

功能表項目	說明
Dial Mode（撥號模式） Tone（音頻） Pulse（脈衝）	指定撥號的聲音，可能是音頻或脈衝。
Max Speed（最大速度） 2400 4800 9600 14400 33600	指定傳真的傳送鮑率速度上限。
Custom Job scanning（自訂工作掃描） Off（關） On（開）	可讓您掃描將混合紙張尺寸組成單一檔案的文件。
Scan Preview（掃描預覽） Off（關） On（開）	指定是否要在顯示幕上顯示掃描工作的預覽影像。
Background Removal（背景移除） -4 to 4（-4 到 4）	調整複印文件上的背景可見度。 **請注意：**出廠預設值是 0。
Color Balance（色彩平衡） Cyan - Red（靛青色 - 紅色） Magenta - Green（洋紅色 - 綠色） Yellow - Blue（鮮黃色 - 藍色）	在輸出中啓用色彩平衡。
Color Dropout（濾除色彩） Color Dropout（濾除色彩） None（無） Red（紅色） Green（綠色） Blue（藍色） Default Red Threshold（預設紅色臨界值） 0 – 255 Default Green Threshold（預設綠色臨界值） 0 – 255 Default Blue Threshold（預設藍色臨界值） 0 – 255	指定傳真時所要濾除的色彩，以及所濾除色彩的增減量。 **請注意：** • Color Dropout（濾除色彩）的出廠預設值是 None（無）。 • 各個色彩臨界值的出廠預設值是 128。
Contrast（對比） Best for content（最適用於內容） 0 – 5	指定輸出的對比。 **請注意：**出廠預設值是「Best for content」（最適用於內容）。
Mirror Image（鏡像） Off（關） On（開）	建立原始文件的鏡像。 **請注意：**出廠預設值是 Off（關）。

功能表項目	說明
Negative Image（反白影像） Off（關） On（開）	建立原始文件的反白影像。 **請注意：**出廠預設值是 Off（關）。
Shadow Detail（陰影細部） -4 to 4（-4 到 4）	調整傳真上的陰影細部可見度。 **請注意：**出廠預設值是 0。
ADF Skew Fix（自動送件器歪斜修正） Off（關） On（開）	指定是否要修正掃描影像的輕微歪斜。 **請注意：**出廠預設值是 Off（關）。
Scan edge to edge（邊對邊掃描） Off（關） On（開）	指定傳真前是否要對原始文件進行邊對邊掃描。 **請注意：**出廠預設值是 Off（關）。
Sharpness（清晰度） 0 – 5	調整傳真的清晰度。 **請注意：**出廠預設值是 3。
Temperature（色溫） -4 to 4（-4 到 4）	可讓使用者指定「暖」色或「冷」色的輸出。Cool（冷）值可產生比預設值更偏藍色的輸出，而 Warm（暖）值則產生比預設值更偏紅色的輸色。
Enable Color Fax Scans（啓用彩色傳真掃描） Off by default（預設值爲「關」） On by default（預設值爲「開」） Never use（永不使用） Always use（永遠使用）	Enables color faxing（啓用彩色傳真） **請注意：**出廠預設值是「Off by default」（預設值爲「關」）。
Auto Convert Color Faxes to Mono Faxes（自動將彩色傳真轉換爲黑白傳真） On（開） Off（關）	Converts all outgoing faxes to black and white（將所有外送的傳真轉換爲黑白） **請注意：**出廠預設值是 On（開）。

傳真接收設定

功能表項目	說明
Enable Fax Receive（啓用傳真接收） On（開） Off（關）	可由印表機接收傳真工作。 **請注意：**出廠預設值是 On（開）。
Rings to Answer（應答鈴聲） 1 – 25	指定應答進線傳真工作之前的響鈴次數。 **請注意：**出廠預設值是 1。
Auto Reduction（自動縮小） On（開） Off（關）	調整進線傳真工作的大小，使其符合載入指定傳真來源中的紙張尺寸。 **請注意：**出廠預設值是 On（開）。
Paper Source（紙張來源） Auto（自動） Tray [x]（[x] 號送紙匣） Multi-Purpose Feeder（多用途送紙器）	指定供紙給印表機使用的選定紙張來源，以列印進線傳真。

功能表項目	說明
Output Bin（出紙槽） Standard Bin（標準出紙槽） Bin [x]（[x] 號出紙槽）	指定已接收傳真的出紙槽。 **請注意：**您必須先安裝分頁裝訂器，才能使用 1 號出紙槽。
Sides (Duplex)（單（雙）面） Off（關） On（開）	啓用雙面列印，用來列印進線傳真。
Separator Sheets（分隔頁） None（無） Before Job（在工作之前） After Job（在工作之後）	可讓印表機在輸出中含括分隔頁。
Separator Sheet Source（分隔頁來源） Tray [x]（[x] 號送紙匣） Manual Feeder（手動輔助式送紙器）	指定印表機要在何處取用分隔頁。
Fax Footer（傳真頁尾） Off（關） On（開）	在已接收傳真的各頁底端列印傳輸資訊。 **請注意：**出廠預設值是 Off（關）。
Max Speed（最大速度） 33600 2400 4800 9600 14400	指定傳真的接收鮑率速度上限。
Fax Forwarding（傳真轉發） Print（列印） Print and Forward（列印及轉遞） Forward（轉發）	啓用將已接收的傳真轉遞給其他收件人的功能。
Forward to（轉遞到） Fax（傳真） E-mail（電子郵件） FTP LDSS eSF	指定傳真轉遞收件人的類型。 **請注意：**您只能從印表機的 Embedded Web Server（內嵌式 Web 伺服器）使用此項目。
Forward to Shortcut（轉接至快捷鍵）	可讓您輸入符合收件人類型（Fax（傳真）、E-mail（電子郵件）、FTP、LDSS 或 eSF）的快捷鍵號碼。
Block No Name Fax（封鎖匿名傳真） Off（關） On（開）	啓用封鎖未指定站台 ID 的裝置所傳送的進線傳真功能。
Banned Fax List（被禁止傳真的清單）	啓用儲存在印表機中的禁收傳真號碼清單。

功能表項目	說明
Holding Faxes（保留傳真） Held Fax Mode（保留傳真模式） Off（關） Always On（永遠開啓） Manual（手動） Scheduled（已排程） Fax Holding Schedule（傳真保留排程）	啓用隨時保留傳真或依排程保留傳真的功能。 **請注意：**出廠預設值是 Off（關）。
Enable Color Fax Receive（啓用彩色傳真接收） On（開） Off（關）	可讓裝置接收彩色傳真。

傳真日誌設定

功能表項目	說明
Transmission Log（傳輸記錄） Print log（列印記錄） Do not print log（不列印記錄） Print only for error（僅錯誤時列印）	啓用在各傳真工作完成後列印傳輸記錄的功能。
Receive Error Log（接收錯誤記錄） Print Never（永不列印） Print on Error（發生錯誤時列印）	啓用在發生接收錯誤之後要列印接收錯誤記錄的功能。
Auto Print Logs（自動列印記錄） On（開） Off（關）	啓用自動列印傳真記錄的功能。 **請注意：**每 200 份工作後列印記錄。
Log Paper Source（記錄紙張來源） Tray [x]（[x] 號送紙匣） Manual Feeder（手動輔助式送紙器）	選取用於列印記錄的紙張來源。
Logs Display（記錄顯示） Remote Fax Name or Remote Station Name（遠端傳真名稱或遠端站台名稱） Dialed Number（已撥號碼）	指定已列印記錄是否顯示已撥出號碼或所傳回的站台名稱。
Enable Job Log（啓用工作記錄） On（開） Off（關）	啓用 Fax Job log（傳真工作記錄）存取功能。
Enable Call Log（啓用通話記錄） On（開） Off（關）	啓用 Fax Call log（傳真通話記錄）存取功能。
Log Output Bin（記錄出紙槽） Standard Bin（標準出紙槽） Bin [x]（[x] 號出紙槽）	指定從中列印傳真記錄的出紙槽。

揚聲器設定

功能表項目	說明
Speaker Mode（揚聲器模式） On until Connected（連線前都保持開啓） Always On（永遠開啓） Always Off（永遠關閉）	指定揚聲器的模式。 **請注意：** • 出廠預設值是「On until Connected」（連線前都保持開啓）。傳真連線前會持續發出聲響。 • Always On（永遠開啓）將開啓揚聲器。 • Always Off（永遠關閉）將關閉揚聲器。
Speaker Volume（揚聲器音量） High（高） Low（低）	控制音量的設定。 **請注意：**出廠預設值是 High（高）。
Ringer Volume（鈴聲音量） On（開） Off（關）	控制傳真機揚聲器的鈴聲音量。 **請注意：**出廠預設值是 On（開）。

自動應答

功能表項目	說明
All Rings（全部響鈴） Single Ring Only（僅單響鈴） Double Ring Only（僅雙響鈴） Triple Ring Only（僅三響鈴） Single or Double Rings Only（僅單響鈴或雙響鈴） Single or Triple Rings Only（僅單響鈴或三響鈴） Double or Triple Rings Only（僅雙響鈴或三響鈴）	指定裝置應答來電的響鈴模式。 **請注意：**出廠預設值是 All Rings（全部響鈴）。

Fax Mode (Fax Server Setup) menu（傳真模式（傳真伺服器設定）功能表）

Fax Server（傳真伺服器）模式會將傳真工作傳送至傳真伺服器，以進行傳輸。

傳真伺服器設定

功能表項目	說明
To Format（接收者格式）	可讓您利用印表機觸控螢幕上的虛擬鍵盤輸入資訊。
Reply Address（回覆地址）	
Subject（主旨）	
Message（訊息）	
SMTP Setup（SMTP 設定）	指定 SMTP 設定資訊。
Primary SMTP Gateway（主要的 SMTP 閘道）	指定 SMTP 伺服器連接埠資訊。
Secondary SMTP Gateway（次要的 SMTP 閘道）	

功能表項目	說明
Image Format（影像格式） PDF (.pdf) XPS (.xps) TIFF (.tif)	指定傳真掃描的影像類型。
Content Type（內容類型） Text（文字） Text/Photo（文字/相片） Graphics（圖形） Photo（相片）	指定所要傳真掃描的內容類型。 **請注意：** • 出廠預設值是 Text（文字）。Text（文字）適用於主要內容爲文字或線條圖的原始文件。 • Text/Photo（文字/相片）適用於內容參雜文字、圖形和相片的原始文件。 • Graphic（圖形）適用於主要內容爲商用圖形（如圓餅圖、條狀圖和動畫）的原始文件。 • Photo（相片）適用於主要內容爲相片或影像的掃描文件。
Content Source（內容來源） Color Laser（彩色雷射列印文件） Inkjet（噴墨列印文件） Photo/Film（相片/底片） Magazine（雜誌期刊） Newspaper（報紙） Press（印刷文件） Other（其他）	指定內容的產生方式。 **請注意：** • 出廠預設值是 Color Laser（彩色雷射列印文件）。Color Laser（彩色雷射列印文件）適用於使用彩色雷射印表機列印的原始文件。 • Black/White（黑白雷射列印文件）適用於使用黑白雷射印表機列印的原始文件。 • Inkjet（噴墨列印文件）適用於使用噴墨印表機列印的原始文件。 • Photo/Film（相片/底片）適用於原始文件爲沖洗底片而來的相片。 • Magazine（雜誌期刊）適用於摘取自雜誌期刊的原始文件。 • Newspaper（報紙）適用於摘取自報紙的原始文件。 • Press（印刷文件）適用於使用印刷機器列印的原始文件。 • Other（其他）適用於使用另類或不明印表機列印的原始文件。
Fax Resolution（傳真解析度） Standard（標準） Fine 200 dpi（細緻 200 dpi） Super Fine 300 dpi（超細緻 300 dpi） Ultra Fine 600 dpi（極細緻 600 dpi）	指定傳真掃描的解析度層級。
Darkness（明暗度） 1 – 9	使輸出較淡或較暗。 **請注意：**出廠預設值是 5。
Orientation（掃描方向） Portrait（直向） Landscape（橫向）	指定影像的掃描方向。

功能表項目	說明
Original Size（原始尺寸） Letter Legal Executive Folio Statement Universal（通用尺寸） 4 x 6 in.（4 x 6 英吋） 3 x 5 in.（3 x 5 英吋） Business Card（名片） Custom Scan Size [x]（自訂掃描尺寸 [x]） A4 A5 Oficio (Mexico)（Oficio（墨西哥）） JIS B4 JIS B5 Book Original（雙頁分離模式） Auto Size Sense（自動感應紙張尺寸） Mixed Sizes（混合尺寸）	指定掃描文件的紙張尺寸。 **請注意：**美國的出廠預設值是 Letter。國際出廠預設值是 A4。
Use Multi-Page TIFF（使用縮版併印 TIFF） On（開） Off（關）	提供選項讓您選擇單頁 TIFF 檔或縮版併印 TIFF 檔。若是傳真工作縮版併印掃描，則會建立內含所有頁面的一個 TIFF 檔，或建立多個 TIFF 檔，工作的每個頁面各有一個檔案。 **請注意：** • 出廠預設值是 On（開）。 • 此功能表項目適用於所有的掃描功能。
Enable Analog Receive（啓動類比接收） Off（關） On（開）	Enables analog fax receive（啓用類比傳真接收） **請注意：**出廠預設值是 Off（關）。

E-mail Settings menu（電子郵件設定功能表）

功能表項目	說明
E-mail Server Setup（電子郵件伺服器設定） Subject（主旨） Message（訊息） Base file name（基本檔名）	指定電子郵件伺服器資訊。 **請注意：** • 主旨框最多只能包含 255 個字元。 • 訊息框最多只能包含 512 個字元。

功能表項目	說明
E-mail Server Setup（電子郵件伺服器設定） Send me a copy（傳送一份給我） Never appears（永不出現） On by default（預設值爲「開」） Off by default（預設值爲「關」） Always On（永遠開啓）	將一份電子郵件副本傳回給送件人。 **請注意：**出廠預設值是「Never appears」（永不出現）。
E-mail Server Setup（電子郵件伺服器設定） Max E-mail size（電子郵件大小上限） 0 – 65535 KB	指定電子郵件大小上限（以 KB 計）。 **請注意：**電子郵件伺服器不傳送超過指定大小的電子郵件。
E-mail Server Setup（電子郵件伺服器設定） Size error Message（大小錯誤訊息）	在電子郵件大於所配置的大小限制時傳送訊息。
E-mail Server Setup（電子郵件伺服器設定） Limit destinations（限制目的地）	指定網域名稱（例如：公司的網域名稱），然後將電子郵件目的地限制爲僅傳送至該網域名稱。 **請注意：** • 電子郵件只能傳送至特定的網域。 • 該限制只能是一個網域。
E-mail Server Setup（電子郵件伺服器設定） Web Link Setup（Web 鏈結設定） Server（伺服器） Login（登入） Password（密碼） Path（路徑） Base file name（基本檔名） Web Link（Web 鏈結）	定義電子郵件伺服器路徑名稱；例如：**/directory/path** **請注意：**路徑名稱不可使用下列無效的字元：*** :? < > |**。
Format（格式） PDF (.pdf) Secure PDF（加密 PDF） TIFF (.tif) JPEG (.jpg) XPS (.xps)	指定掃描檔案的格式。 **請注意：**出廠預設值是 PDF (.pdf)。
PDF Version（PDF 版本） 1.5 1.6 A-1a 1.2 1.3 1.4	設定要掃描至電子郵件的 PDF 檔案版本。 **請注意：**出廠預設值是 1.5。

功能表項目	說明
Content Type（內容類型） Text/Photo（文字/相片） Photo（相片） Text（文字） Graphics（圖形）	指定要掃描至電子郵件的內容類型。 **請注意：** • 出廠預設值是 Text/Photo（文字/相片）。Text/Photo（文字/相片）適用於內容參雜文字、圖形和相片的原始文件。 • Text（文字）適用於主要內容爲文字或線條圖的原始文件。 • Graphic（圖形）適用於主要內容爲商用圖形（如圓餅圖、條狀圖和動畫）的原始文件。 • Photo（相片）適用於主要內容爲相片或影像的掃描文件。
Content Source（內容來源） Color Laser（彩色雷射列印文件） Inkjet（噴墨列印文件） Magazine（雜誌期刊） Press（印刷文件） Black/White Laser（黑白雷射列印文件） Photo/Film（相片/底片） Newspaper（報紙） Other（其他）	指定所要掃描的文件來源。 **請注意：** • 出廠預設值是 Color Laser（彩色雷射列印文件）。Color Laser（彩色雷射列印文件）適用於使用彩色雷射印表機列印的原始文件。 • Black/White（黑白雷射列印文件）適用於使用黑白雷射印表機列印的原始文件。 • Inkjet（噴墨列印文件）適用於使用噴墨印表機列印的原始文件。 • Photo/Film（相片/底片）適用於原始文件爲沖洗底片而來的相片。 • Magazine（雜誌期刊）適用於摘取自雜誌期刊的原始文件。 • Newspaper（報紙）適用於摘取自報紙的原始文件。 • Press（印刷文件）適用於使用印刷機器列印的原始文件。 • Other（其他）適用於使用另類或不明印表機列印的原始文件。
Color（色彩） Color（彩色） Gray（灰階）	指定要以灰階或彩色列印工作。 **請注意：**出廠預設值是 Color（彩色）。
Resolution（解析度） 150 200 300 400 600 75	指定要以每英吋點數來設定掃描影像的解析度。 **請注意：**出廠預設值是 150。
Darkness（明暗度） 1 – 9	使輸出較淡或較暗。 **請注意：**出廠預設值是 5。
Orientation（掃描方向） Portrait（直向） Landscape（橫向）	指定影像的掃描方向。 **請注意：**出廠預設值是 Portrait（直向）。

功能表項目	說明
Original Size（原始尺寸） Letter Legal Executive Folio Statement Universal（通用尺寸） 4 x 6 in.（4 x 6 英吋） 3 x 5 in.（3 x 5 英吋） Business Card（名片） Custom Scan Size [x]（自訂掃描尺寸 [x]） A4 A5 Oficio (Mexico)（Oficio（墨西哥）） A6 JIS B4 JIS B5 Book Original（雙頁分離模式） Auto Size Sense（自動感應紙張尺寸） Mixed Sizes（混合尺寸）	指定所要掃描的文件紙張尺寸。 **請注意：** • 國際出廠預設值是 A4。 • 美國的出廠預設值是 Letter。
Sides (Duplex)（單（雙）面） Off（關） Long edge（長邊） Short edge（短邊）	指定文字與圖形在頁面上的列印方向。 **請注意：** • 出廠預設值是 Off（關）。 • Long edge（長邊）假定沿著頁面的長邊裝訂（左端用於直印方向，頂端用於橫印方向）。 • Short edge（短邊）假定沿著頁面的短邊裝訂（左端用於直印方向，頂端用於橫印方向）。
JPEG Quality（**JPEG** 品質） Best for Content（最適用於內容） 5 – 90	衡量檔案大小和影像品質，來設定 JPEG 相片影像的品質。 **請注意：** • 出廠預設值是「Best for content」（最適用於內容）。 • 5 可降低檔案大小和影像品質。 • 90 可提供最佳影像品質，但檔案大小變得很大。 • 此功能表項目適用於所有的掃描功能。
Text Default（文字預設值） 5 – 90	衡量檔案大小和影像品質，來設定文字影像的品質。 **請注意：**出廠預設值是 75。
Text/Photo Default（文字/相片預設值） 5 – 90	衡量檔案大小和影像品質來設定文字或相片影像的品質。 **請注意：**出廠預設值是 75。
Photo Default（相片預設值） 5 – 90	衡量檔案大小和影像品質，來設定相片影像的品質。 **請注意：**出廠預設值是 50。

功能表項目	說明
E-mail images sent as（電子郵件影像 - 傳送爲：） Attachment（附件） Web Link（Web 鏈結）	指定影像的傳送方式。 **請注意：**出廠預設值是 Attachment（附件）。
Use Multi-Page TIFF（使用縮版併印 TIFF） On（開） Off（關）	提供選項讓您選擇單頁 TIFF 檔或縮版併印 TIFF 檔。若是掃描至電子郵件的版併印掃描工作，則會建立內含所有頁面的一個 TIFF 檔，或建立多個 TIFF 檔，工作的每個頁面各有一個檔案。 **請注意：** • 出廠預設值是 On（開）。 • 此功能表項目適用於所有的掃描功能。
Transmission Log（傳輸記錄） Print log（列印記錄） Do not print log（不列印記錄） Print only for error（僅錯誤時列印）	指定是否列印傳輸記錄。 **請注意：**出廠預設值是 Print log（列印記錄）。
Log Paper Source（記錄紙張來源） Tray [x]（[x] 號送紙匣） Manual Feeder（手動輔助式送紙器）	指定列印電子郵件記錄的紙張來源。 **請注意：**出廠預設值是 Tray 1（1 號送紙匣）。
Log Output Bin（記錄出紙槽） Standard Bin（標準出紙槽） Bin [x]（[x] 號出紙槽）	指定電子郵件記錄的出紙槽。 **請注意：** • 出廠預設值是 Standard Bin（標準出紙槽）。 • 您至少須安裝一個選購性出紙槽，才會顯示 Bin [x]（[x] 號出紙槽）。
E-mail Bit Depth（電子郵件位元數） 8 bit（8 位元） 1 bit（1 位元）	當 Color（彩色）設定爲 Off（關）時，此功能表項目可使 Text/Photo（文字/相片）模式利用 1 位元影像來產生檔案大小較小的影像。 **請注意：**出廠預設值是 8 bit（8 位元）。
Custom Job scanning（自訂工作掃描） Off（關） On（開）	可讓您在單一複印工作中複印內含混合紙張尺寸的文件。 **請注意：**出廠預設值是 Off（關）。
Scan Preview（掃描預覽） Off（關） On（開）	指定是否要在顯示幕上顯示掃描工作的預覽影像。 **請注意：**出廠預設值是 Off（關）。
Allow Save as Shortcut（允許另存爲快捷鍵） On（開） Off（關）	可讓您將電子郵件位址儲存爲快捷鍵。 **請注意：** • 出廠預設值是 On（開）。 • 若設定爲 Off（關），則 Save as Shortcut（另存爲快捷鍵）按鈕不會顯示在電子郵件的 Destination（目的地）畫面上。
Background Removal（背景移除） -4 to 4（-4 到 4）	調整掃描影像的背景可見度。 **請注意：**出廠預設值是 0。

功能表項目	說明
Color Balance（色彩平衡） Cyan - Red（靛青色 - 紅色） Magenta - Green（洋紅色 - 綠色） Yellow - Blue（鮮黃色 - 藍色）	在輸出中啓用色彩平衡。
Color Dropout（濾除色彩） Color Dropout（濾除色彩） None（無） Red（紅色） Green（綠色） Blue（藍色） Default Red Threshold（預設紅色臨界值） 0 – 255 Default Green Threshold（預設綠色臨界值） 0 – 255 Default Blue Threshold（預設藍色臨界值） 0 – 255	指定掃描時所要濾除的色彩，以及所濾除色彩的增減量。 **請注意：** • Color Dropout（濾除色彩）的出廠預設值是 None（無）。 • 各個色彩臨界值的出廠預設值是 128。
Contrast（對比） Best for content（最適用於內容） 0 – 5	指定輸出的對比。 **請注意：**出廠預設值是「Best for content」（最適用於內容）。
Mirror Image（鏡像） Off（關） On（開）	建立原始文件的鏡像。 **請注意：**出廠預設值是 Off（關）。
Negative Image（反白影像） Off（關） On（開）	建立原始文件的反白影像。 **請注意：**出廠預設值是 Off（關）。
Shadow Detail（陰影細部） -4 to 4（-4 到 4）	調整已掃描影像上的陰影細部可見度。 **請注意：**出廠預設值是 0。
ADF Skew Fix（自動送件器歪斜修正） Off（關） On（開）	修正掃描影像的輕微歪斜。 **請注意：**出廠預設值是 Off（關）。
Scan edge to edge（邊對邊掃描） Off（關） On（開）	指定是否要以邊對邊的方式掃描原始文件。 **請注意：**出廠預設值是 Off（關）。
Sharpness（清晰度） 1 – 5	調整掃描影像的清晰度。 **請注意：**出廠預設值是 3。
Temperature（色溫） -4 to 4（-4 到 4）	可讓使用者指定「暖」色或「冷」色的輸出。Cool（冷）值可產生比預設值更偏藍色的輸出，而 Warm（暖）值則產生比預設值更偏紅色的輸色。

功能表項目	說明
Use cc:/bcc:（使用副本抄送：/密件副本：） Off（關） On（開）	啓用副本抄送和密件副本欄位。 **請注意：**出廠預設值是 Off（關）。

FTP Settings menu（FTP 設定功能表）

功能表項目	說明
Format（格式） PDF (.pdf) Secure PDF (.pdf)（加密 PDF (.pdf)） TIFF (.tif) JPEG (.jpg) XPS (.xps)	指定 FTP 檔案的格式。 **請注意：**出廠預設值是 PDF (.pdf)。
PDF Version（PDF 版本） 1.5 1.6 A-1a 1.2 1.3 1.4	設定 FTP 的 PDF 檔案版本層級。 **請注意：**出廠預設值是 1.5。
Content Type（內容類型） Text（文字） Graphics（圖形） Text/Photo（文字/相片） Photo（相片）	指定要掃描至 FTP 的內容類型。 **請注意：** • 出廠預設值是 Text/Photo（文字/相片）。Text/Photo（文字/相片）適用於內容參雜文字、圖形和相片的原始文件。 • Text（文字）適用於主要內容爲文字或線條圖的原始文件。 • Graphic（圖形）適用於主要內容爲商用圖形（如圓餅圖、條狀圖和動畫）的原始文件。 • Photo（相片）適用於主要內容爲相片或影像的掃描文件。

功能表項目	說明
Content Source（內容來源） Color Laser（彩色雷射列印文件） Inkjet（噴墨列印文件） Magazine（雜誌期刊） Press（印刷文件） Black/White Laser（黑白雷射列印文件） Photo/Film（相片/底片） Newspaper（報紙） Other（其他）	指定內容的產生方式。 **請注意：** • 出廠預設值是 Color Laser（彩色雷射列印文件）。Color Laser（彩色雷射列印文件）適用於使用彩色雷射印表機列印的原始文件。 • Black/White（黑白雷射列印文件）適用於使用黑白雷射印表機列印的原始文件。 • Inkjet（噴墨列印文件）適用於使用噴墨印表機列印的原始文件。 • Photo/Film（相片/底片）適用於原始文件爲沖洗底片而來的相片。 • Magazine（雜誌期刊）適用於摘取自雜誌期刊的原始文件。 • Newspaper（報紙）適用於摘取自報紙的原始文件。 • Press（印刷文件）適用於使用印刷機器列印的原始文件。 • Other（其他）適用於使用另類或不明印表機列印的原始文件。
Color（色彩） Color（彩色） Gray（灰階）	指定要以灰階或彩色列印工作。 **請注意：**出廠預設值是 Color（彩色）。
Resolution（解析度） 150 200 300 400 600 75	指定掃描時所使用的每英吋的點數 (dpi)。 **請注意：**出廠預設值是 150 dpi。
Darkness（明暗度） 1 – 9	使輸出較淡或較暗。 **請注意：**出廠預設值是 5。
Orientation（掃描方向） Portrait（直向） Landscape（橫向）	指定影像的掃描方向。 **請注意：**出廠預設值是 Portrait（直向）。

功能表項目	說明
Original Size（原始尺寸） Letter Legal Executive Folio Statement Universal（通用尺寸） 4 x 6 in.（4 x 6 英吋） 3 x 5 in.（3 x 5 英吋） Business Card（名片） Custom Scan Size [x]（自訂掃描尺寸 [x]） A4 A5 Oficio (Mexico)（Oficio（墨西哥）） A6 JIS B4 JIS B5 Book Original（雙頁分離模式） Auto Size Sense（自動感應紙張尺寸） Mixed Sizes（混合尺寸）	指定掃描文件的紙張尺寸。 **請注意：** • 國際出廠預設值是 A4。 • 美國的出廠預設值是 Letter。
Sides (Duplex)（單（雙）面） Off（關） Long edge（長邊） Short edge（短邊）	指定文字與圖形在頁面上的列印方向。 **請注意：** • 出廠預設值是 Off（關）。 • Long edge（長邊）假定沿著頁面的長邊裝訂（左端用於直印方向，頂端用於橫印方向）。 • Short edge（短邊）假定沿著頁面的短邊裝訂（左端用於直印方向，頂端用於橫印方向）。
JPEG Quality（**JPEG** 品質） Best for Content（最適用於內容） 5 – 90	衡量檔案大小和影像品質，來設定 JPEG 相片影像的品質。 **請注意：** • 出廠預設值是「Best for content」（最適用於內容）。 • 5 可減少檔案大小，但會降低影像品質。 • 90 可提供最佳影像品質，但檔案大小變得很大。 • 此功能表項目適用於所有的掃描功能。
Text Default（文字預設值） 5 – 90	衡量檔案大小和影像品質，來設定文字的品質。 **請注意：**出廠預設值是 75。
Text/Photo Default（文字/相片預設值） 5 – 90	衡量檔案大小和影像品質，來設定文字/相片影像的品質。 **請注意：**出廠預設值是 75。
Photo Default（相片預設值） 5 – 90	衡量檔案大小和影像品質，來設定相片影像的品質。 **請注意：**出廠預設值是 50。

功能表項目	說明
Use Multi-Page TIFF（使用縮版併印 TIFF） On（開） Off（關）	提供選項讓您選擇單頁 TIFF 檔或縮版併印 TIFF 檔。若是掃描至 FTP 的縮版併印掃描工作，則會建立內含所有頁面的一個 TIFF 檔，或建立多個 TIFF 檔，工作的每個頁面各有一個檔案。 **請注意：** • 出廠預設值是 On（開）。 • 此功能表項目適用於所有的掃描功能。
Transmission Log（傳輸記錄） Print log（列印記錄） Do not print log（不列印記錄） Print only for error（僅錯誤時列印）	指定是否列印傳輸記錄。 **請注意：**出廠預設值是「Print log」（列印記錄）。
Log Paper Source（記錄紙張來源） Tray [x]（[x] 號送紙匣） Manual Feeder（手動輔助式送紙器）	指定 FTP 記錄的紙張來源。 **請注意：**出廠預設值是 Tray 1（1 號送紙匣）。
Log Output Bin（記錄出紙槽） Standard Bin（標準出紙槽） Bin [x]（[x] 號出紙槽）	指定 FTP 記錄的出紙槽。 **請注意：** • 出廠預設值是 Standard Bin（標準出紙槽）。 • 您至少須安裝一個選購性出紙槽，才會顯示 Bin [x]（[x] 號出紙槽）。
FTP bit Depth（FTP 位元數） 8 bit（8 位元） 1 bit（1 位元）	當 Color（彩色）設定爲 Off（關）時，此功能表項目可使 Text/Photo（文字/相片）模式利用 1 位元影像，來產生檔案大小較小的影像。 **請注意：**出廠預設值是 8 bit（8 位元）。
Base File Name（基本檔名）	可讓您輸入預設檔名。 **請注意：**影像最多只能包含 53 個字元。
Custom Job Scanning（自訂工作掃描） Off（關） On（開）	可讓您複印將混合紙張尺寸組成單一工作的文件。 **請注意：**出廠預設值是 Off（關）。
Scan Preview（掃描預覽） Off（關） On（開）	指定是否要在顯示幕上顯示掃描工作的預覽影像。 **請注意：**出廠預設值是 Off（關）。
Allow Save as Shortcut（允許另存爲快捷鍵） On（開） Off（關）	啓用建立 FTP 位址快捷鍵的功能。 **請注意：**出廠預設值是 On（開）。
Background Removal（背景移除） -4 to 4（-4 到 4）	調整複印文件上的背景可見度。 **請注意：**出廠預設值是 0。
Color Balance（色彩平衡） Cyan - Red（靛青色 - 紅色） Magenta - Green（洋紅色 - 綠色） Yellow - Blue（鮮黃色 - 藍色）	在輸出中啓用色彩平衡。

功能表項目	說明
Color Dropout（濾除色彩） Color Dropout（濾除色彩） None（無） Red（紅色） Green（綠色） Blue（藍色） Default Red Threshold（預設紅色臨界值） 0 – 255 Default Green Threshold（預設綠色臨界值） 0 – 255 Default Blue Threshold（預設藍色臨界值） 0 – 255	指定掃描時所要濾除的色彩，以及所濾除色彩的增減量。 **請注意：** • Color Dropout（濾除色彩）的出廠預設值是 None（無）。 • 各個色彩臨界值的出廠預設值是 128。
Contrast（對比） 0 – 5 Best for content（最適用於內容）	指定輸出的對比。 **請注意：**出廠預設值是「Best for content」（最適用於內容）。
Mirror Image（鏡像） Off（關） On（開）	建立原始文件的鏡像。 **請注意：**出廠預設值是 Off（關）。
Negative Image（反白影像） Off（關） On（開）	建立原始文件的反白影像。 **請注意：**出廠預設值是 Off（關）。
Shadow Detail（陰影細部） -4 to 4（-4 到 4）	調整已掃描影像上的陰影細部可見度。 **請注意：**出廠預設值是 0。
ADF Skew Fix（自動送件器歪斜修正） Off（關） On（開）	指定是否要修正掃描影像的輕微歪斜。 **請注意：**出廠預設值是 Off（關）。
Scan edge to edge（邊對邊掃描） Off（關） On（開）	指定是否要以邊對邊的方式掃描原始文件。 **請注意：**出廠預設值是 Off（關）。
Sharpness（清晰度） 1 – 5	調整已掃描影像的清晰度。 **請注意：**出廠預設值是 3。
Temperature（色溫） -4 to 4（-4 到 4）	可讓使用者指定「暖」色或「冷」色的輸出。Cool（冷）值可產生比預設值更偏藍色的輸出，而 Warm（暖）值則產生比預設值更偏紅色的輸色。

Flash Drive menu（快閃儲存碟功能表）

掃描設定

功能表項目	說明
Format（格式） PDF (.pdf) Secure PDF（加密 PDF） TIFF (.tif) JPEG (.jpg) XPS (.xps)	指定要透過 FTP 傳送的檔案格式。 **請注意：**出廠預設值是 PDF (.pdf)。
PDF Version（PDF 版本） 1.2 – 1.6 A-1a	指定要透過 FTP 傳送的 PDF 檔版本。 **請注意：**出廠預設值是 1.5。
Content Type（內容類型） Text/Photo（文字/相片） Photo（相片） Text（文字） Graphics（圖形）	指定要掃描至 FTP 的內容類型。 **請注意：** • 出廠預設值是 Text/Photo（文字/相片）。Text/Photo（文字/相片）適用於內容參雜文字、圖形和相片的原始文件。 • Text（文字）適用於主要內容爲文字或線條圖的原始文件。 • Graphic（圖形）適用於主要內容爲商用圖形（如圓餅圖、條狀圖和動畫）的原始文件。 • Photo（相片）適用於主要內容爲相片或影像的掃描文件。
Content Source（內容來源） Color Laser（彩色雷射列印文件） Inkjet（噴墨列印文件） Photo/Film（相片/底片） Magazine（雜誌期刊） Newspaper（報紙） Press（印刷文件） Other（其他） Black and White Laser（黑白雷射列印文件）	指定掃描工作的內容來源。 **請注意：** • 出廠預設值是 Color Laser（彩色雷射列印文件）。Color Laser（彩色雷射列印文件）適用於使用彩色雷射印表機列印的原始文件。 • Black and White Laser（黑白雷射列印文件）適用於使用黑白雷射印表機列印的原始文件。 • Inkjet（噴墨列印文件）適用於使用噴墨印表機列印的原始文件。 • Photo/Film（相片/底片）適用於原始文件爲沖洗底片而來的相片。 • Magazine（雜誌期刊）適用於摘取自雜誌期刊的原始文件。 • Newspaper（報紙）適用於摘取自報紙的原始文件。 • Press（印刷文件）適用於使用印刷機器列印的原始文件。 • Other（其他）適用於使用另類或不明印表機列印的原始文件。
Color（彩色） On（開啓） Off（關閉）	指定是否將複印文件列印成彩色。 **請注意：**出廠預設值是 On（開啓）。

功能表項目	說明
Resolution（解析度） 150 dpi 200 dpi 300 dpi 400 dpi 600 dpi 75 dpi	指定要以每英吋的點數 (dpi) 來設定掃描影像的解析度。 **請注意：**出廠預設值是 150 dpi。
Darkness（明暗度） 1 – 9	使輸出較淡或較暗。 **請注意：**出廠預設值是 5。
Orientation（掃描方向） Portrait（直向） Landscape（橫向）	指定影像的掃描方向。 **請注意：**出廠預設值是 Portrait（直向）。
Original Size（原始尺寸） Letter Legal Executive Folio Statement Universal（通用尺寸） 4 x 6 in.（4 x 6 英吋） 3 x 5 in.（3 x 5 英吋） Business Card（名片） Custom Scan Size [x]（自訂掃描尺寸 [x]） A4 A5 Oficio (Mexico)（Oficio（墨西哥）） A6 JIS B5 Book Original（雙頁分離模式） Auto Size Sense（自動感應紙張尺寸） Mixed Sizes（混合尺寸）	指定原始文件的紙張尺寸。 **請注意：**美國的出廠預設值是 Letter。國際出廠預設值是 A4。
Sides (Duplex)（單（雙）面） Off（關閉） Long edge（長邊） Short edge（短邊）	指定文字與圖形在頁面上的列印方向。 **請注意：** • 出廠預設值是 Off（關閉）。 • Long edge（長邊）假定沿著頁面的長邊裝訂（左端用於直印方向，頂端用於橫印方向）。 • Short edge（短邊）假定沿著頁面的短邊裝訂（頂端用於直印方向，左端用於橫印方向）。

功能表項目	說明
JPEG Quality（JPEG 品質） Best for content（最適用於內容） 5 – 90	衡量檔案大小和品質，來設定 JPEG 相片影像的品質。 **請注意：** • 出廠預設值是「Best for content」（最適用於內容）。 • 5 可減少檔案大小，但會降低影像品質。 • 90 可提供最佳影像品質，但檔案大小變得很大。 • 此功能表設定適用於所有的掃描功能。
Text Default（文字預設值） 5 – 90	衡量檔案大小和影像品質，來設定文字的品質。 **請注意：**出廠預設值是 75。
Text/Photo Default（文字/相片預設值） 5 – 90	衡量檔案大小和品質，來設定文字/相片影像的品質。 **請注意：**出廠預設值是 75。
Photo Default（相片預設值） 5 – 90	衡量檔案大小和品質，來設定相片影像的品質。 **請注意：**出廠預設值是 50。
Use Multi-Page TIFF（使用縮版併印 TIFF） On（開啓） Off（關閉）	提供選項讓您選擇單頁 TIFF 檔或縮版併印 TIFF 檔。若是掃描至 FTP 的縮版併印掃描工作，則會建立內含所有頁面的一個 TIFF 檔，或建立多個 TIFF 檔，讓每個頁面各有一個檔案。 **請注意：** • 出廠預設值是 On（開啓）。 • 此功能表設定適用於所有的掃描功能。
Scan Bit Depth（掃描位元數） 8 bit（8 位元） 1 bit（1 位元）	當 Color（彩色）設定爲 Off（關閉）時，此功能表項目可使 Text/Photo（文字/相片）模式利用 1 位元影像，來產生檔案大小較小的影像。 **請注意：**出廠預設值是 8 bit（8 位元）。
File Name（檔名）	可讓您輸入預設檔名。 **請注意：**允許的長度上限爲 53 個字元。
Custom Job Scanning（自訂工作掃描） Off（關閉） On（開啓）	可讓您在單一複印工作中複印內含混合紙張尺寸的文件。 **請注意：**出廠預設值是 Off（關閉）。
Scan Preview（掃描預覽） Off（關閉） On（開啓）	指定是否要在顯示幕上顯示掃描工作的預覽影像。 **請注意：**出廠預設值是 Off（關閉）。
Background Removal（背景移除） -4 to 4（-4 到 4）	調整複印文件上的背景可見度。 **請注意：**出廠預設值是 0。
Color Balance（色彩平衡） Cyan - Red（靛青色 - 紅色） Magenta - Green（洋紅色 - 綠色） Yellow - Blue（鮮黃色 - 藍色）	在掃描影像中啓用色彩平衡。

功能表項目	說明
Color Dropout（濾除色彩） Color Dropout（濾除色彩） None（無） Red（紅色） Green（綠色） Blue（藍色） Default Red Threshold（預設紅色臨界值） 0 – 255 Default Green Threshold（預設綠色臨界值） 0 – 255 Default Blue Threshold（預設藍色臨界值） 0 – 255	指定掃描時所要濾除的色彩，以及所濾除色彩的增減量。 **請注意：** • Color Dropout（濾除色彩）的出廠預設值是 None（無）。 • 各個色彩臨界值的出廠預設值是 128。
Contrast（對比） Best for content（最適用於內容） 0 – 5	指定掃描影像的對比。 **請注意：**出廠預設值是「Best for content」（最適用於內容）。
Mirror Image（鏡像） Off（關閉） On（開啓）	建立原始文件的鏡像。 **請注意：**出廠預設值是 Off（關閉）。
Negative Image（反白影像） Off（關閉） On（開啓）	建立原始文件的反白影像。 **請注意：**出廠預設值是 Off（關閉）。
Shadow Detail（陰影細部） -4 to 4（-4 到 4）	調整已掃描影像上的陰影細部可見度。 **請注意：**出廠預設值是 0。
ADF Skew Fix（自動送件器歪斜修正） Off（關閉） On（開啓）	指定是否要修正掃描影像的輕微歪斜。 **請注意：**出廠預設值是 Off（關）。
Scan edge to edge（邊對邊掃描） Off（關閉） On（開啓）	指定是否要以邊對邊的方式掃描原始文件。 **請注意：**出廠預設值是 Off（關閉）。
Sharpness（清晰度） 1 – 5	調整掃描影像的清晰度。 **請注意：**出廠預設值是 3。
Temperature（色溫） -4 to 4（-4 到 4）	可讓使用者指定「暖」色或「冷」色的輸出。Cool（冷）值可產生比預設值更偏藍色的輸出，而 Warm（暖）值則產生比預設值更偏紅色的輸色。

列印設定

Copies（份數） 1 – 999	指定每個列印工作的預設列印份數。 **請注意：**出廠預設值是 1。
Paper Source（紙張來源） Tray [x]（[x] 號送紙匣） Manual Paper（手動送紙） MP Feeder（多用途送紙器） Manual Envelope（手動送信封）	設定所有列印工作的預設紙張來源。 **請注意：**出廠預設值是 Tray 1（1 號送紙匣）。
Color（色彩） Color（彩色） Black Only（僅黑色）	產生彩色列印工作輸出。 **請注意：**出廠預設值是 Color（彩色）。
Collate（逐份列印） On (1,2,1,2,1,2)（開啓 (1,2,1,2,1,2)） Off (1,1,1,2,2,2)（關閉 (1,1,1,2,2,2)）	列印多份時，可依序堆疊列印工作的頁面。 **請注意：**出廠預設值是 On（開啓）。
Sides (Duplex)（單（雙）面） 1 sided（單面） 2 sided（兩面）	指定要列印在頁面的單面或雙面。 **請注意：**出廠預設值是 1 sided（單面）。
Staple（裝訂） Off（關閉） On（開啓）	指定是否要裝訂列印輸出。 **請注意：** • 出廠預設值是 Off（關閉）。 • 您必須先安裝裝釘器，才會顯示此功能表。
Hole Punch（打孔） Off（關閉） On（開啓）	指定是否要爲列印輸出打孔。 **請注意：** • 出廠預設值是 Off（關閉）。 • 您必須先安裝裝釘器，才會顯示此功能表。
Hole Punch Mode（打孔模式） 2 holes（2 孔） 3 holes（3 孔） 4 holes（4 孔）	決定列印輸出的打孔輸出處理類型。 **請注意：** • 美國出廠預設值是 3 孔。國際出廠預設值是 4 孔。 • 您必須先安裝打孔器，才會顯示此功能表。
Duplex Binding（雙面列印裝訂） Long Edge（長邊） Short Edge（短邊）	定義雙面列印頁的裝訂方式，以及反面相對於正面的列印方向。 **請注意：** • Long edge（長邊）假定沿著頁面的長邊裝訂（左端用於直印方向，頂端用於橫印方向）。 • Short edge（短邊）假定沿著頁面的短邊裝訂（左端用於直印方向，頂端用於橫印方向）。

Paper Saver Orientation（省紙列印方向） Auto（自動） Landscape（橫向） Portrait（直向）	指定多頁文件的列印方向。 **請注意：**出廠預設值是 Auto（自動）。印表機會選擇直印或橫印。
Paper Saver（省紙功能） Off（關閉） 2-Up 3-Up 4-Up 6-Up 9-Up 12-Up 16-Up	指定在紙張的其中一面上，以縮版併印方式列印影像。 **請注意：** • 出廠預設值是 Off（關閉）。 • 所選數字是指每一面列印的頁面影像數目。
Paper Saver Border（省紙功能邊框） None（無） Solid（實線）	在每個頁面影像周圍列印邊框。 **請注意：**出廠預設值是 None（無）。
Paper Saver Ordering（省紙功能排序） Horizontal（水平） Reverse Horizontal（水平反轉） Reverse Vertical（垂直反轉） Vertical（垂直）	指定縮版併印影像的排列位置。 **請注意：** • 出廠預設值是 Horizontal（水平）。 • 擺放位置將依據頁面影像的數目和頁面影像的列印方向是直印或橫印而定。
Separator Sheets（分隔頁） Off（關閉） Between Copies（在列印副本之間） Between Jobs（在列印工作之間） Between Pages（在頁面之間）	指定是否要插入空白的分隔頁。 **請注意：** • 出廠預設值是 Off（關閉）。 • 如果將 Collate（逐份列印）設爲 On（開啓），Between Copies（在列印副本之間）就會在每個列印工作副本之間插入空白頁。如果將 Collate（逐份列印）設爲 Off（關閉），就會在每一組列印頁之間插入空白頁，例如在所有第 1 頁後面或在所有第 2 頁後面插入空白頁。 • Between Jobs（在列印工作之間）可在各列印工作之間插入空白頁。 • Between Pages（在頁面之間）可在列印工作的各頁面之間插入空白頁。此設定可用於列印專用透明投影膠片，或在文件中插入空白頁，做爲記事之用。
Separator Sheet Source（分隔頁來源） Tray [x]（[x] 號送紙匣） Manual Feeder（手動輔助式送紙器）	指定分隔頁的紙張來源。 **請注意：** • 出廠預設值是 Tray 1（1 號送紙匣）。 • 從 Paper（紙張）功能表，您必須將 Configure MP（配置多用途送紙器）設定爲 Cassette（紙匣），才能讓 Manual Feeder（手動輔助式送紙器）顯示爲功能表設定。

Blank Pages（空白頁） Do Not Print（不要列印） Print（列印）	指定是否要在列印工作中插入空白頁。 **請注意：**出廠預設值是 Do Not Print（不要列印）。

列印設定

Setup menu（設定功能表）

功能表項目	說明
Printer Language（印表機語言） PS Emulation（PS 模擬模式） PCL Emulation（PCL 模擬模式）	設定預設的印表機語言。 **請注意：** • 出廠預設值爲 PS Emulation（PS 模擬模式）。PostScript 模擬模式使用 PS 直譯器處理列印工作。 • PCL 模擬模式使用 PCL 直譯器處理列印工作。 • 如果將某印表機語言設爲預設值，並不會妨礙軟體程式傳送使用其他印表機語言的列印工作。
Job Waiting（工作等待中） Off（關） On（開）	指定當列印工作所需要的印表機選項或自訂設定無法供使用時，是否要從列印佇列移除該列印工作。這些列印工作會儲存在另外的列印佇列中，讓其他工作得以正常列印。一旦取得原先找不到的資訊及（或）選項時，就會列印這些儲存的工作。 **請注意：** • 出廠預設值是 Off（關）。 • 您必須先安裝非唯讀的印表機硬碟，才會顯示此功能表項目。此需求可確保儲存的工作，不會在印表機沒有接通電源時遭到刪除。
Print Area（列印範圍） Normal（一般） Fit to Page（使其適合頁面） Whole Page（整頁）	設定邏輯及實體可列印範圍。 **請注意：** • 出廠預設值是 Normal（一般）。若嘗試將資料列印在 Normal（一般）設定所定義的不可列印範圍內，印表機就會裁切影像邊界。 • Fit to Page（使其適合頁面）會將頁面內容編排進選取的紙張尺寸內。 • Whole Page（整頁）可讓影像移至 Normal（一般）設定所定義的不可列印範圍內，但印表機仍會裁切 Normal（一般）設定所定義的影像邊界。此設定只會影響使用 PCL 5e 編譯器所列印的頁面，而且不致影響使用 PCL XL 或 PostScript 編譯器所列印的頁面。
Black Only Mode（僅黑色模式） Off（關） On（開）	將印表機設成僅使用黑色碳粉匣來列印文字和圖形。 **請注意：**出廠預設值是 Off（關）。
Download Target（下載目標） RAM 快閃記憶體 磁碟	設定下載資訊的儲存位置。 **請注意：** • 出廠預設值是 RAM。下載資訊只是暫存於 RAM 中。 • 如果將下載資訊儲存在快閃記憶體或印表機硬碟中，便會永久儲存這些資訊。即使印表機關機，下載資訊也同樣會保存在快閃記憶體或硬碟上。 • 您必須先安裝快閃記憶體及（或）磁碟選購品，才會顯示此功能表項目。

功能表項目	說明
Resource Save（節省資源） Off（關） On（開）	指定當印表機的可用記憶體少於所接收列印工作需使用的記憶體時，印表機要以何種方式處理暫時下載資料（例如：儲存在 RAM 中的字型及巨集） **請注意：** • 出廠預設值是 Off（關）。Off（關）會將印表機設爲保留下載資訊，直到需要記憶體爲止。若要處理列印工作，便會刪除下載資訊。 • On（開）會在語言變更及印表機重設期間，保留下載資訊。若印表機記憶體用完，就會顯示 **38 Memory Full（38 記憶體已滿）**，但不會刪除下載資料。
Print All Order（列印所有排列順序） Alphabetical（依照字母順序） Oldest First（最舊的優先） Newest First（最新的優先）	在選取 Print All（全部列印）時，可用於指定保留工作和機密工作的列印順序。 **請注意：** • 出廠預設值是 Alphabetical（依照字母順序）。 • 列印工作一律依照字母順序，出現在印表機控制面板上。

Job Accounting Menu（工作統計功能表）

請注意：您必須先安裝已格式化、無瑕疵的印表機硬碟，才會顯示此功能表項目。印表機硬碟不能設爲「讀/寫」或「寫入保護」型式。

功能表項目	說明
Job Accounting Log（工作統計記錄） Off（關） On（開）	決定印表機是否要建立所接收列印工作的記錄。 **請注意：**出廠預設值是 Off（關）。
Job Accounting Utilities（工作統計公用程式）	讓您列印或刪除記錄檔或將該檔案匯出至快閃儲存碟。
Accounting Log Frequency（統計記錄頻率） Monthly（每月） Weekly（每週）	決定多久建立一次記錄檔。 **請注意：**出廠預設值是 Monthly（每月）。
Log Action at End of Frequency（在重複作業結束時記錄活動） None（無） E-mail Current Log（以電子郵件寄送現行記錄） E-mail & Delete Current Log（以電子郵件寄送並刪除現行記錄） Post Current Log（發佈現行記錄） Post & Delete Current Log（發佈並刪除現行記錄）	決定印表機在超過頻率臨界值時的回應方式。 **請注意：**出廠預設值是 None（無）。
Disk Near Full Level（磁碟幾乎已滿狀態） 1 – 99 Off（關）	指定印表機執行 Disk Near Full Action（磁碟幾乎已滿動作）之前的記錄檔大小上限。 **請注意：**出廠預設值是 5MB。

功能表項目	說明
Disk Near Full Action（磁碟幾乎已滿動作） None（無） E-mail Current Log（以電子郵件寄送現行記錄） E-mail & Delete Current Log（以電子郵件寄送並刪除現行記錄） E-mail & Delete Oldest Log（以電子郵件寄送並刪除最舊的記錄） Post Current Log（發佈現行記錄） Post & Delete Current Log（發佈並刪除現行記錄） Post & Delete Oldest Log（發佈並刪除最舊的記錄） Delete Current Log（刪除現行記錄） Delete Oldest Log（刪除最舊的記錄） Delete All Logs（刪除所有的記錄） Delete All But Current（全部刪除但現行項目除外）	決定印表機在印表機硬碟幾乎已滿時的回應方式。 **請注意：** • 出廠預設值是 None（無）。 • Disk Near Full Level（磁碟幾乎已滿狀態）中定義的值可決定何時觸發此動作。
Disk Full Action（磁碟已滿動作） None（無） E-mail & Delete Current Log（以電子郵件寄送並刪除現行記錄） E-mail & Delete Oldest Log（以電子郵件寄送並刪除最舊的記錄） Post & Delete Current Log（發佈並刪除現行記錄） Post & Delete Oldest Log（發佈並刪除最舊的記錄） Delete Current Log（刪除現行記錄） Delete Oldest Log（刪除最舊的記錄） Delete All Logs（刪除所有的記錄） Delete All But Current（全部刪除但現行項目除外）	決定印表機在磁碟用量達到上限 (100MB) 時的回應方式。 **請注意：**出廠預設值是 None（無）。
URL to Post Logs（用於張貼記錄的 URL）	決定印表機要在何處發佈工作統計記錄。
E-mail Address to Send Logs（用於傳送記錄的電子郵件位址）	指定要作爲裝置工作統計記錄傳送目的地的電子郵件位址。
Log File Prefix（記錄檔前導碼）	**請注意：**TCP/IP 功能表中定義的現行主電腦名稱，將作爲預設的記錄檔前導碼。

Finishing menu（輸出處理功能表）

功能表項目	說明
Sides (Duplex)（單（雙）面） 1 sided（單面） 2 sided（兩面）	指定是否要將雙面列印設爲所有列印工作的預設值。 **請注意：** • 出廠預設值是 1 sided（單面）。 • 您可以從軟體程式設定雙面列印。若是 Windows 使用者，請按一下**檔案** > **列印**，然後按一下**內容**、**喜好設定**、**選項**或**設定**。若是 Macintosh 使用者，請選取**檔案** > **列印**，然後從列印對話框和彈出式選單調整設定。

功能表項目	說明
Duplex Binding（雙面列印裝訂） Long Edge（長邊） Short Edge（短邊）	定義雙面列印頁的裝訂方式，以及反面相對於正面的列印方向。 **請注意：** • 出廠預設值是 Long Edge（長邊）。Long edge（長邊）假定沿著頁面的長邊裝訂（左端用於直印方向，頂端用於橫印方向）。 • Short edge（短邊）假定沿著頁面的短邊裝訂（左端用於直印方向，頂端用於橫印方向）。
Copies（份數） 1 – 999	指定每個列印工作的預設列印份數。 **請注意：**出廠預設值是 1。
Blank Pages（空白頁） Do Not Print（不要列印） Print（列印）	指定是否要在列印工作中插入空白頁。 **請注意：**出廠預設值是 Do Not Print（不要列印）。
Collate（逐份列印） On (1,2,1,2,1,2)（開啓 (1,2,1,2,1,2)） Off (1,1,1,2,2,2)（關閉 (1,1,1,2,2,2)）	列印多份時，可依序堆疊列印工作的頁面。 **請注意：** • 出廠預設值是 On（開啓）。 • On（開啓）可依序堆疊列印工作。
Separator Sheets（分隔頁） Off（關閉） Between Copies（在列印副本之間） Between Jobs（在列印工作之間） Between Pages（在頁面之間）	指定是否要插入空白的分隔頁。 **請注意：** • 出廠預設值是 Off（關閉）。 • 如果將 Collate（逐份列印）設爲 On（開啓），Between Copies（在列印副本之間）就會在每個列印工作副本之間插入空白頁。如果將 Collate（逐份列印）設爲 Off（關），就會在每一組列印頁之間插入空白頁，例如在所有第 1 頁後面或在所有第 2 頁後面插入空白頁。 • Between Jobs（在列印工作之間）可在各列印工作之間插入空白頁。 • Between Pages（在頁面之間）可在列印工作的各頁面之間插入空白頁。此設定可用於列印專用透明投影膠片，或在文件中插入空白頁。
Separator Source（分隔頁來源） Tray [x]（[x] 號送紙匣） Manual Feeder（手動輔助式送紙器）	指定分隔頁的紙張來源。 **請注意：** • 出廠預設值是 Tray 1（1 號送紙匣）（標準送紙匣）。 • 從 Paper（紙張）功能表，您必須將 Configure MP（配置多用途送紙器）設定爲 Cassette（紙匣），才能讓 Manual Feeder（手動輔助式送紙器）顯示爲功能表設定。
Paper Saver（省紙功能） Off（關閉） 2-Up 3-Up 4-Up 6-Up 9-Up 12-Up 16-Up	指定在紙張的其中一面上，以縮版併印方式列印影像。 **請注意：** • 出廠預設值是 Off（關閉）。 • 所選數字是指每一面列印的頁面影像數目。

功能表項目	說明
Paper Saver Ordering（省紙功能排序） Horizontal（水平） Reverse Horizontal（水平反轉） Reverse Vertical（垂直反轉） Vertical（垂直）	指定縮版併印影像的排列位置。 **請注意：** • 出廠預設值是 Horizontal（水平）。 • 擺放位置將依據頁面影像的數目和頁面影像的列印方向是直印或橫印而定。
Paper Saver Orientation（省紙列印方向） Auto（自動） Landscape（橫向） Portrait（直向）	指定多頁文件的列印方向。 **請注意：**出廠預設值是 Auto（自動）。印表機會選擇直印或橫印。
Paper Saver Border（省紙功能邊框） None（無） Solid（實線）	在每個頁面影像上列印邊框。 **請注意：**出廠預設值是 None（無）。
Staple Job（裝訂工作） Off（關閉） On（開啓）	指定是否要裝訂列印輸出。 **請注意：**您必須先安裝裝釘器，才會顯示此功能表。
Hole Punch（打孔） Off（關閉） On（開啓）	指定是否要爲列印輸出打孔。 **請注意：**您必須先安裝打孔器，才會顯示此功能表。
Hole Punch Mode（打孔模式） 2 holes（2 孔） 3 holes（3 孔） 4 holes（4 孔）	決定列印輸出的打孔輸出處理類型。 **請注意：** • 美國出廠預設值是 3 孔。國際出廠預設值是 4 孔。 • 您必須先安裝打孔器，才會顯示此功能表。
Offset Pages（頁面偏位） None（無） Between Copies（在列印副本之間） Between Jobs（在列印工作之間）	讓頁面按若干距離進行偏位。 **請注意：** • 出廠預設值是 None（無）。 • 若是將 Collate（逐份列印）設爲 On（開啓），則 Between Copies（在列印副本之間）會讓各份列印工作偏位。若是將 Collate（逐份列印）設爲 Off（關閉），則每組列印頁面都會偏位，例如：所有的第 1 頁及所有的第 2 頁。 • 不論列印幾份，Between Jobs（在列印工作之間）都會將整個列印工作設爲相同的偏位位置。 • 您必須先安裝裝釘器，才會顯示此功能表。

Quality menu（品質功能表）

功能表項目	說明
Print Mode（列印模式） Color（彩色） Black Only（僅黑色）	指定以彩色或黑白列印影像。 **請注意：**出廠預設值是 Color（彩色）。

功能表項目	說明
Color Correction（色彩修正） Auto（自動） Off（關） Manual（手動）	調整列印頁上的色彩輸出。 **請注意：** • 出廠預設值是 Auto（自動）。Auto（自動）會在列印頁的每個物件上套用不同的色彩轉換表。 • Off（關）會關閉色彩修正功能。 • Manual（手動）可讓您利用 Manual Color（手動色彩）功能表提供的設定來自訂色表。 • 由於加色色彩與減色色彩之間的差異，顯示在電腦監視器上的某些色彩不可能完全複製到列印頁上。
Print Resolution（列印解析度） 4800 CQ 1200 dpi	指定列印輸出的解析度。 **請注意：**出廠預設值是 4800 CQ。
Toner Darkness（碳粉明暗度） 1 – 5	使列印輸出較淡或較濃。 **請注意：** • 出廠預設值是 4。 • 選取較小的數字有助於節省碳粉。 • 若 Print Mode（列印模式）設為 Black Only（僅黑色），設定為 5 會對所有的列印工作增大碳粉密度及暗度。 • 若 Print Mode（列印模式）設為 Color（彩色），則設定值 5 與設定值 4 基本上沒有什麼不同。
Enhance Fine Lines（強化細線） Off（關） On（開）	啓動建築製圖、地圖、電路圖及流程圖等檔案適用的列印模式。 **請注意：** • 出廠預設值是 Off（關）。 • 您可以從軟體程式設定此選項。若是 Windows 使用者，請按一下**檔案** > **列印** > **內容** > **喜好設定** > **選項**或**設定**。若是 Macintosh 使用者，請選取**檔案** > **列印**，然後從列印對話框和彈出式選單調整設定。 • 若要利用 Embedded Web Server（內嵌式 Web 伺服器）來設定 Enhance Fine Lines（強化細線），請在瀏覽器視窗中輸入網路印表機 IP 位址。
Color Saver（省色模式） Off（關） On（開）	減少圖形及影像所用的碳粉量。但不會減少文字所用的碳粉量。 **請注意：** • 出廠預設值是 Off（關）。 • On（開）會置換 Toner Darkness（碳粉明暗度）設定。
RGB Brightness（**RGB** 亮度） -6 to 6（-6 到 6）	調整色彩輸出的亮度。 **請注意：** • 出廠預設值是 0。 • -6 是減量的下限值。6 是增量的上限值。 • 這個設定不會影響使用 CMYK 色彩規格的檔案。

功能表項目	說明
RGB Contrast（RGB 對比） 0 – 5	調整色彩輸出的對比。 **請注意：** • 出廠預設值是 0。 • 這個設定不會影響使用 CMYK 色彩規格的檔案。
RGB Saturation（RGB 飽和度） 0 – 5	調整色彩輸出的飽和度。 **請注意：** • 出廠預設值是 0。 • 這個設定不會影響使用 CMYK 色彩規格的檔案。
Color Balance（色彩平衡） Cyan（靛青色） -5 to 5（-5 到 5） Magenta（洋紅色） -5 to 5（-5 到 5） Yellow（鮮黃色） -5 to 5（-5 到 5） Black（黑色） -5 to 5（-5 到 5） Reset Defaults（重設預設值） 0	增加或減少每個色彩所用的碳粉量，調整列印輸出的色彩。 **請注意：**出廠預設值是 0。
Color Samples（色彩樣本） sRGB Display（sRGB 顯示） sRGB Vivid（sRGB 鮮明色彩） Display—True Black（顯示—全黑） Vivid（鮮明色彩） Off—RGB（關—RGB） US CMYK（美式 CMYK） Euro CMYK（歐式 CMYK） Vivid CMYK（鮮明色彩 CMYK） Off—CMYK（關—CMYK）	爲印表機中每個可用的 RGB 及 CMYK 色彩轉換表列印樣本頁。 **請注意：** • 選取任何設定後都會列印樣本。 • 色彩樣本包含一系列色板，以及用於建立所見色彩的 RGB 或 CMYK 組合。這些頁面可協助您判斷使用哪些組合得以產生所要的列印輸出。 • 從瀏覽器視窗輸入印表機的 IP 位址，即可從 Embedded Web Server（內嵌式 Web 伺服器）存取完整的色彩樣本頁清單。

功能表項目	說明
Manual Color（手動色彩） RGB Image（RGB 影像） Vivid（鮮明色彩） sRGB Display（sRGB 顯示） Display True Black（顯示—全黑） sRGB Vivid（sRGB 鮮明色彩） Off（關） RGB Text（RGB 文字） Vivid（鮮明色彩） sRGB Display（sRGB 顯示） Display True Black（顯示—全黑） sRGB Vivid（sRGB 鮮明色彩） Off（關） RGB Graphics（RGB 圖形） Vivid（鮮明色彩） sRGB Display（sRGB 顯示） Display True Black（顯示—全黑） sRGB Vivid（sRGB 鮮明色彩） Off（關）	自訂 RGB 色彩轉換。 **請注意：** • RGB Image（RGB 影像）的出廠預設值是 sRGB Display（sRGB 顯示）。此設定會將色彩轉換表套用到與電腦監視器所顯示的色彩相符的輸出。 • RGB Text（RGB 文字）和 RGB Graphics（RGB 圖形）的出廠預設值是 sRGB Vivid（sRGB 鮮明色彩）。sRGB Vivid（sRGB 鮮明色彩）可讓您套用色表，來增大飽和度。此設定適用於商用圖形和文字。 • Vivid（鮮明色彩）會套用色彩轉換表，來產生比較明亮、較為飽和的色彩。 • Display—True Black（顯示—全黑）所套用的色彩轉換表，僅使用黑色碳粉來顯示中性灰色。 • Off（關）可關閉色彩轉換功能。
Manual Color（手動色彩） CMYK Image（CMYK 影像） US CMYK（美式 CMYK） Euro CMYK（歐式 CMYK） Vivid CMYK（鮮明色彩 CMYK） Off（關） CMYK Text（CMYK 文字） US CMYK（美式 CMYK） Euro CMYK（歐式 CMYK） Vivid CMYK（鮮明色彩 CMYK） Off（關） CMYK Graphics（CMYK 圖形） US CMYK（美式 CMYK） Euro CMYK（歐式 CMYK） Vivid CMYK（鮮明色彩 CMYK） Off（關）	自訂 CMYK 色彩轉換。 **請注意：** • 美國的出廠預設值是 US CMYK（美式 CMYK）。US CMYK（美式 CMYK）可讓您套用色彩轉換表，嘗試產生符合 SWOP 色彩輸出的列印輸出。 • 國際出廠預設值是 Euro CMYK（歐式 CMYK）。Euro CMYK（歐式 CMYK）可讓您套用色彩轉換表，嘗試產生符合 EuroScale 色彩輸出的列印輸出。 • Vivid CMYK（鮮明色彩 CMYK）可增大 US CMYK（美式 CMYK）色彩轉換表的色彩飽和度。 • Off（關）可關閉色彩轉換功能。
Spot Color Replacement（色塊替換）	可讓使用者以相對應的 CMYK 值建立並儲存自訂色塊。

功能表項目	說明
Color Adjust（色彩校正）	起始色彩轉換表重新校正，並容許印表機調整輸出的色彩變化。 請注意： • 選取這個功能表時，就會開始校正色彩。這時顯示幕上會出現 **Adjusting**（校正中），直到完成程序。 • 有時可變條件（例如：室溫和溼度）會導致輸出的色彩變化。印表機演算法會執行色彩調整。在這個程序中也會重新執行色彩校正。

Utilities menu（公用程式功能表）

功能表項目	說明
Remove Held Jobs（移除保留工作） Confidential（機密） Held（保留） Not Restored（未回復） All（全部）	將機密和保留工作從印表機硬碟上移除。 請注意： • 選取只會影響印表機常駐列印工作的設定。書籤、快閃儲存碟上的列印工作，以及其他類型的保留工作不會受到影響。 • Not Restored（未回復）會將*未* 從印表機硬碟或記憶體回復的所有 Print and Hold（列印與保留）工作予以移除。
Format Flash（格式化快閃記憶體） Yes（是） No（否）	將快閃記憶體格式化。 **警告－潛在損害：**格式化快閃記憶體時，請勿關閉印表機電源。 請注意： • Yes（是）可以刪除快閃記憶體中儲存的所有資料。 • No（否）可以取消格式化要求。 • 快閃記憶體指的是在印表機中額外安裝的快閃記憶體選購卡。 • 快閃記憶體選購卡必須已安裝在印表機內，並且能正常運作，才能使用此功能表項目。 • 快閃記憶體選購卡不能設爲「讀取/寫入」或「寫入」保護狀態。
Delete Downloads on Disk（刪除磁碟上的下載檔案） Delete Now（立即刪除） Do Not Delete（不要刪除）	從印表機硬碟移除下載檔案，包括所有的保留工作、緩衝工作及擱置工作。 請注意： • Delete Now（立即刪除）可將印表機控制面板配置爲在完成刪除程序後返回原始畫面。 • Do Not Delete（不要刪除）可將印表機控制面板設定爲返回主要 Utilities menu（公用程式功能表）。
Activate Hex Trace（啓動 16 進位追蹤模式）	協助您找出列印工作的問題來源。 請注意： • 若啓動此設定，傳送到印表機的所有資料會以 16 進位模式列印，而且印表機不會執行字元表示法和控制碼。 • 若要退出或停用 Hex Trace（16 進位追蹤模式），請關閉印表機電源或重設印表機。

功能表項目	說明
Coverage Estimator（覆蓋率估計器） Off（關） On（開）	提供碳粉在頁面上的預估覆蓋率百分比。每份列印工作結束時，此預估值會列印在個別的頁面上。 **請注意：**出廠預設值是 Off（關）。

XPS 功能表

功能表項目	說明
Print Error Pages（列印錯誤頁面） Off（關） On（開）	列印內含各項錯誤（包括 XML 標示的錯誤）相關資訊的頁面 **請注意：**出廠預設值是 Off（關）。

PDF menu（PDF 功能表）

功能表項目	說明
Scale to Fit（調整為適合的比例） No（否） Yes（是）	調整頁面內容比例以符合所選紙張大小。 **請注意：**出廠預設值是 No（否）。
Annotations（註釋） Do Not Print（不要列印） Print（列印）	以 PDF 格式列印註釋。 **請注意：**出廠預設值是 Do Not Print（不要列印）。

PostScript menu（PostScript 功能表）

功能表項目	說明
Print PS Error（列印 PS 錯誤） Off（關） On（開）	列印含有 PostScript 錯誤的頁面。 **請注意：**出廠預設值是 Off（關）。
Lock PS Startup Mode（鎖定 PS 啓動模式） Off（關） On（開）	可讓使用者停用 SysStart 檔。 **請注意：**出廠預設值是 Off（關）。
Font Priority（字型優先順序） Resident（常駐） Flash/Disk（快閃記憶體/磁碟）	建立字型搜尋順序。 **請注意：** • 出廠預設值是 Resident（常駐）。 • 您必須先安裝格式化快閃記憶體選購卡或印表機硬碟，且能正常運作，才能使用此功能表項目。 • 確認快閃記憶體選購品或印表機硬碟不能設有讀/寫、寫入或密碼保護。 • Job Buffer Size（工作緩衝區大小）不可設為 100%。

功能表項目	說明
Image Smoothing（影像平滑化） Off（關） On（開）	加強低解析度影像的對比和清晰度，並使其色彩轉換更平順。 **請注意：** • 出廠預設值是 Off（關）。 • Image Smoothing（影像平滑化）不適用於解析度為 300 dpi 或更高的影像。

PCL Emul menu（PCL 模擬模式功能表）

功能表項目	說明
Font Source（字型來源） Resident（常駐） Disk（磁碟） Download（下載） Flash（快閃記憶體） All（全部）	指定 Font Name（字型名稱）功能表項目所用的字型集。 **請注意：** • 出廠預設值是 Resident（常駐）。Resident（常駐）將顯示已下載至 RAM 的出廠預設字型集。 • Flash（快閃記憶體）及 Disk（磁碟）設定可顯示該選項中所有常駐字型。確認快閃記憶體選購品已適當格式化，而且未設有讀/寫或密碼保護。 • Download（下載）將顯示已下載至 RAM 的所有字型。 • All（全部）將顯示任何選項可用的所有字型。
Font Name（字型名稱） RO Courier	識別特定字型及其儲存位置。 **請注意：**出廠預設值是 RO Courier。RO Courier 格式將顯示印表機中的字型名稱、字型 ID 及儲存位置。字型來源縮寫 R 代表「常駐」、F 代表「快閃記憶體」、K 代表「磁碟」、D 代表「下載」。
Symbol Set（符號集） 10U PC-8 12U PC-850	指定每個字型名稱的符號集。 **請注意：** • 美國的出廠預設值是 10U PC-8。國際出廠預設值是 12U PC-850。 • 符號集是指一組字母、數值字元、標點與特殊符號。符號集支援不同語言或特定程式，例如科學文字的數學符號。此時只會顯示支援的符號集。
PCL Emulation Settings（PCL 模擬模式設定） Point Size（點數） 1.00 – 1008.00	變更可縮放印刷字型的點數。 **請注意：** • 出廠預設值是 12。 • Point Size（點數）是指字型的字元高度。一點大約等於 1/72 英吋。 • Point sizes（點數）每次可增大或減小的單位為 0.25 點。

功能表項目	說明
PCL Emulation Settings（PCL 模擬模式設定） Pitch（點距） 0.08 – 100	指定可縮放單空格字型的字型點距。 **請注意：** • 出廠預設值是 10。 • Pitch（點距）是指每英吋固定間距的字元個數 (cpi)。 • Pitch（點距）每次可增大或減小的單位為 0.01 cpi。 • 對無法縮放的單空格字型而言，其點距可以顯示在顯示幕上，但是無法加以變更。
PCL Emulation Settings（PCL 模擬模式設定） Orientation（列印方向） Portrait（直印） Landscape（橫印）	指定頁面上文字及圖形的列印方向。 **請注意：** • 出廠預設值是 Portrait（直印）。 • Portrait（直印）可列印與頁面短邊平行的文字及圖形。 • Landscape（橫印）可列印與頁面長邊平行的文字及圖形。
PCL Emulation Settings（PCL 模擬模式設定） Lines per Page（每頁行數） 1 – 255	指定每頁列印的行數。 **請注意：** • 美國出廠預設值是 60。國際預設值是 64。 • 印表機會根據 Lines per Page（每頁行數）、Paper Size（紙張尺寸），以及 Orientation（列印方向）等設定，指定每行之間的空格數。請先選取所要的 Paper Size（紙張尺寸）及 Orientation（列印方向），然後再設定 Lines per Page（每頁行數）。
PCL Emulation Settings（PCL 模擬模式設定） A4 Width（A4 寬度） 198 mm（198 公釐） 203 mm（203 公釐）	將印表機設為在 A4 尺寸的紙張上列印。 **請注意：** • 198 公釐是出廠預設值。 • 203 公釐設定可指定容許列印 80 個 10 點距字元的頁面寬度。
PCL Emulation Settings（PCL 模擬模式設定） Auto CR after LF（換行之後自動歸位） Off（關） On（開）	指定印表機是否在換行 (LF) 控制指令之後自動執行歸位 (CR)。 **請注意：**出廠預設值是 Off（關）。
PCL Emulation Settings（PCL 模擬模式設定） Auto LF after CR（歸位之後自動換行） Off（關） On（開）	指定印表機是否在歸位 (CR) 控制指令之後自動執行換行 (LF)。 **請注意：**出廠預設值是 Off（關）。

功能表項目	說明
Tray Renumber（送紙匣重新編號） Assign MP Feeder（指定多用途送紙器） Off（關） None（無） 0 – 199 Assign Tray [x]（指定送紙匣 [x]） Off（關） None（無） 0 – 199 Assign Manual Paper（指定手動送紙） Off（關） None（無） 0 – 199 Assign Manual Env（指定手動送信封） Off（關） None（無） 0 – 199	將印表機配置為搭配使用印表機軟體或程式，這類程式可對送紙匣、裝紙器及送紙器使用不同的來源指定值。 **請注意：** • 出廠預設值是 Off（關）。 • None（無）會略過不予處理 Select Paper Feed（選取送紙）指令。只有當 PCL 5e 解譯器選取了此項目，才會顯示此選項。 • 0 – 199 可讓您指定自訂設定。
Tray Renumber（送紙匣重新編號） View Factory Defaults（檢視出廠預設值） MPF Default = 8（多用途送紙器預設值=8） T1 Default = 1（T1 預設值=1） T2 Default = 4（T2 預設值=4） T3 Default = 5（T3 預設值=5） T4 Default = 20（T4 預設值=20） T5 Default = 21（T5 預設值=21） Env Default = 6（信封預設值=6） MPaper Default = 2（手動送紙預設值=2） MEnv Default = 3（手動送信封預設值=3）	顯示指定給每個送紙匣、裝紙器或送紙器的出廠預設值。
Tray Renumber（送紙匣重新編號） Restore Defaults（回復出廠預設值） Yes（是） No（否）	將所有送紙匣、裝紙器及送紙器的指定值，還原為出廠預設值。

HTML menu（HTML 功能表）

功能表項目		說明
Font Name（字型名稱） Albertus MT Antique Olive Apple Chancery Arial MT Avant Garde Bodoni Bookman Chicago Clarendon Cooper Black Copperplate Coronet Courier Eurostile Garamond Geneva Gill Sans Goudy Helvetica Hoefler Text Intl CG Times Intl Courier Intl Univers	Joanna MT Letter Gothic Lubalin Graph Marigold MonaLisa Recut Monaco New CenturySbk New York Optima Oxford Palatino StempelGaramond Taffy Times TimesNewRoman Univers Zapf Chancery NewSansMTCS NewSansMTCT New SansMTJA NewSansMTKO	設定 HTML 文件的預設字型。 **請注意：**若未指定 HTML 文件的字型，便會使用 Times 字型。

功能表項目	說明
Font Size（字型大小） 1 – 255 pt（1 – 255 點）	設定 HTML 文件的預設字型大小。 **請注意：** • 12 pt 是出廠設定值。 • 字型大小每次可增大 1 點。
Scale（比例） 1 – 400%	調整 HTML 文件預設字型的比例。 **請注意：** • 出廠預設值是 100%。 • 調整比例時每次可增大 1%。
Orientation（列印方向） Portrait（直印） Landscape（橫印）	設定 HTML 文件的頁面方向。 **請注意：**出廠預設值是 Portrait（直印）。

功能表項目	說明
Margin Size（邊界尺寸） 8 – 255 mm（8 – 255 公釐）	設定 HTML 文件的頁面邊界。 **請注意：** • 19 公釐是出廠預設值。 • 邊界尺寸每次可增大 1 公釐。
Backgrounds（背景） Print（列印） Do Not Print（不要列印）	指定是否要在 HTML 文件上列印背景。 **請注意：**出廠預設值是 Print（列印）。

Image menu（影像功能表）

功能表項目	說明
Auto Fit（自動調整） On（開） Off（關）	選取最佳紙張尺寸、調整比例及列印方向。 **請注意：**出廠預設值是 On（開）。此設定會置換某些影像的調整比例及列印方向設定。
Invert（反相） Off（關） On（開）	反轉雙色調黑白影像。 **請注意：** • 出廠預設值是 Off（關）。 • 此設定不適用於 GIF 或 JPEG 影像。
Scaling（調整比例） Best Fit（最佳配合） Anchor Center（基準中央） Fit Height/Width（符合高度/寬度） Fit Height（符合高度） Fit Width（符合寬度） Anchor Top Left（基準左上）	調整影像比例，以符合所選紙張尺寸。 **請注意：** • 出廠預設值是 Best Fit（最佳配合）。 • 當 Auto Fit（自動調整）設為 On（開）時，Scaling（調整比例）會自動設為 Best Fit（最佳配合）。
Orientation（列印方向） Portrait（直印） Landscape（橫印） Rev Portrait（反向直印） Rev Landscape（反向橫印）	設定影像的列印方向。 **請注意：**出廠預設值是 Portrait（直印）。

Help menu（說明功能表）

Help（說明）功能表是由一系列「說明」頁所組成，這些頁面是以 PDF 檔案儲存在多功能複合機 (MFP) 中。這些說明頁中含有使用印表機，以及執行各種作業（包括複印、掃描和傳真）的相關資訊。

英文、法文、德文及西班牙文翻譯儲存在印表機中。

如需其他語言翻譯，您可在 Lexmark 網站上找到，網址為：**www.lexmark.com**。

功能表項目	說明
Print All Guides（列印所有指南）	列印所有的指南。
Copy Guide（複印指南）	提供有關複印及變更設定的資訊。
Fax Guide（傳真指南）	提供有關利用傳真號碼、快捷鍵號碼或通訊錄來傳送傳真的資訊，以及變更設定的相關資訊。
E-mail Guide（電子郵件指南）	提供有關利用位址、快捷鍵號碼或通訊錄來傳送電子郵件的資訊，以及變更設定的相關資訊。
FTP Guide（FTP 指南）	提供有關利用 FTP 位址、快捷鍵號碼或通訊錄將文件直接掃描到 FTP 伺服器的資訊，以及變更設定的相關資訊。
Print Defects Guide（列印品質檢測指南）	提供說明，以解決複印或列印輸出中的重複瑕疵。
Information Guide（資訊指南）	提供尋找其他資訊的說明。
Supplies Guide（耗材指南）	提供訂購耗材的材料編號。

移動印表機之前請先保全記憶體

揮發性聲明

本印表機內含各種類型的記憶體，這些記憶體可用來儲存裝置和網路設定、Embedded Solutions（內嵌式解決方案）中的資訊，以及使用者資料。記憶體類型—以及各種記憶體所儲存的資料類型—說明如下。

- **Volatile memory（揮發性記憶體）**—您的裝置會在進行簡單的列印和複印工作時，利用標準*隨機存取記憶體* (RAM) 對使用者資料進行暫時性的緩衝作業。
- **Non-volatile memory（非揮發性記憶體）**—您的裝置可能使用兩種型式的非揮發性記憶體：EEPROM 和 NAND（快閃記憶體）。這兩種類型都可用來儲存作業系統、裝置設定、網路資訊、掃描器和書籤設定，以及 Embedded Solutions（內嵌式解決方案）。
- **Hard disk memory（硬碟記憶體）**—某些裝置會安裝硬碟。印表機硬碟是專為裝置特定功能而設計，所以不能用於長期儲存非列印相關的資料。硬碟並未提供使用者直接從用戶端裝置執行下列作業的功能：擷取資訊、建立資料夾、建立磁碟或網路檔案共用，或是 FTP 資訊。硬碟可以從複雜的掃描、列印、複印及傳真工作中，保留緩衝的使用者資料，以及紙張規格資料和字型資料。

在某些情況下，您可能會想要清除安裝在印表機中的記憶體裝置內容。以下為上述情況的某些範例：

- 將要停用印表機
- 將要更換印表機硬碟
- 印表機即將移至不同的部門或其他位置
- 印表機即將由您公司以外的人員進行維修服務
- 即將從您所在位置移除印表機以進行維修
- 印表機被販售給另一個組織機構

丟棄硬碟

請注意：並非所有的印表機都安裝有硬碟。

在高度安全環境中，從您所在位置移除印表機或其硬碟後，可能有必要另外採取某些步驟，來確保儲存在印表機硬碟中的機密資料不致遭他人存取。雖然大部分的資料都可利用電子方式予以清除，但在丟棄印表機或硬碟以前，建議您採取下列一項或多項動作：

- **Degaussing（消磁）**—利用可清除儲存資料的磁場，來清光硬碟裡的資料。
- **Crushing（銷毀）**—實體擠壓硬碟以損壞組件，使其無法被讀取。
- **Milling（碾碎）**—實際將硬碟碾成較小的金屬碎片。

請注意：雖然大部分的資料都可利用電子方式予以清除，但唯一保證能徹底清除所有資料的方式，就是對可能儲存資料的所有記憶體裝置，進行實體的破壞。

消除揮發性記憶體

安裝在印表機中的揮發性記憶體 (RAM) 必須接上電源才能留存資訊。若要消除緩衝的資料，只要將裝置關機即可。

消除非揮發性記憶體

- **Individual settings, device and network settings, security settings, and embedded solutions**（個別設定、裝置和網路設定、安全設定及內嵌式解決方案）—透過在 Configuration（配置）功能表中選取 Wipe All Settings（抹除所有設定），來消除資訊。
- **Fax data**（傳真資料）—透過在 Configuration（配置）功能表中選取 Wipe All Settings（抹除所有設定），來消除傳真設定和資料。

1 關閉印表機電源。

2 打開印表機電源後，請同時按住 2ABC 和 6MNO。請等到畫面出現進度列時，才放開按鈕。

印表機將執行開機順序，接著會出現 Configuration menu（配置功能表）。印表機啓動完畢後，觸控式螢幕會顯示一份功能清單，而非標準的主畫面圖示。

3 觸控 **Wipe All Settings**（抹除所有設定）。

此程序執行期間，該印表機將重新開機數次。

請注意：Wipe All Settings（抹除所有設定）會安全地移除印表機上的裝置設定、解決方案、工作、傳真和密碼。

4 觸控 **Back**（上一步）> **Exit Config Menu**（結束配置功能表）。

印表機會開機重設，然後返回一般操作模式。

清理印表機硬碟記憶體

請注意：您的印表機可能未裝有硬碟。

在印表機功能表中配置 Disk Wiping（磁碟機抹除）可讓您經由安全改寫已標示要刪除的檔案，來移除掃描、列印、複印和傳真工作所遺留的機密材料。

使用印表機控制面板

1 關閉印表機電源。

2 打開印表機電源後，請同時按住 2ABC 和 6MNO。請等到畫面出現進度列時，才放開按鈕。

印表機將執行開機順序，接著會出現 Configuration menu（配置功能表）。印表機啓動完畢後，觸控式螢幕會顯示一份功能清單，而非標準的主畫面圖示。

3 觸控 **Wipe Disk**（抹除磁碟），然後觸控以下任一項：
   - **Wipe disk (fast)**（抹除磁碟（快速））—此設定可讓您在單一批准下以所有的零改寫磁碟。
   - **Wipe disk (secure)**（抹除磁碟（安全））—此設定可讓您以數次隨機位元模式，後續接著執行驗證程序，來改寫磁碟。安全的改寫作業與 DoD 5220.22-M 標準相容，可安全地從硬碟清理資料。極機密資訊應使用這種方式來進行抹除作業。

4 觸控 **Yes**（是），可繼續執行磁碟機抹除作業。狀態列可用於指示磁碟機抹除作業的進度。

請注意：Disk wiping（磁碟機抹除）可能需要數分鐘或甚至超過一個小時，該作業進行期間，印表機可能無法執行其他使用者作業。

5 觸控 **Back**（上一步）> **Exit Config Menu**（結束配置功能表）。

印表機會開機重設，然後返回一般操作模式。

配置印表機硬碟加密

請注意：您的印表機可能未裝有硬碟。

啓用硬碟加密有助於在印表機或其硬碟遭竊時，防止敏感資料的遺失。

使用 **Embedded Web Server**（內嵌式 **Web** 伺服器）

1 從 Embedded Web Server（內嵌式 Web 伺服器），按一下 **Settings**（設定） > **Security**（安全性） > **Disk Encryption**（磁碟加密）。

請注意：您必須先安裝已格式化、無瑕疵的印表機硬碟，才會顯示 Disk Encryption（磁碟加密）。

2 從 Disk encryption（磁碟加密）功能表，選取 **Enable**（啓用）。

請注意：

- 啓用磁碟加密會清除印表機硬碟的內容。
- Disk encryption（磁碟加密）可能需要數分鐘或甚至超過一個小時，該作業進行期間，印表機可能無法執行其他使用者作業。

3 按一下 **Submit**（提出）。

使用印表機控制面板

1 關閉印表機電源。

2 啓動印表機時，請同時按住 2ABC 和 6MNO。請只在畫面出現進度列時，才放開按鈕。

印表機將執行開機順序，接著出現 Configuration menu（配置功能表）。印表機啓動完畢後，觸控式螢幕會顯示一份功能清單，而非標準的主畫面圖示（例如「複印」或「傳真」圖示）。

3 觸控 **Disk Encryption**（磁碟加密） > **Enable**（啓用）。

請注意：啓用磁碟加密會清除印表機硬碟的內容。

4 觸控 **Yes**（是），可繼續執行磁碟機抹除作業。

狀態列可用於指示磁碟機抹除作業的進度。磁碟完成加密後，印表機會返回 Enable/Disable（啓用/停用）畫面。

請注意：

- 加密處理程序期間，請勿關閉印表機電源。這麼做可能會導致資料的遺失。
- Disk encryption（磁碟加密）可能需要數分鐘或甚至超過一個小時，該作業進行期間，印表機可能無法執行其他使用者作業。

5 觸控 **Back**（上一步），然後觸控 **Exit Config Menu**（結束配置功能表）。

印表機會開機重設，然後返回一般操作模式。

維護印表機

您需要定期執行某些作業，才能維持最佳列印品質。

清除印表機的外部

1 確定已關閉印表機，並且已從牆面插座拔下插頭。

請當心－有觸電的危險：為避免電擊的危險，當您清潔印表機外部時，請先拔下牆上插座的電源線，並且拔除連接印表機的所有電纜，然後再繼續作業。

2 取出標準出紙槽的紙張。

3 將一條不含棉絮、乾淨的擦拭用布用水弄溼。

警告－潛在損害：請勿使用家庭清潔劑或洗滌劑，因為這些會損壞印表機的外部塗裝。

4 您只能擦拭印表機外部（標準出紙槽也一定要擦拭）。

警告－潛在損害：使用濕布清潔內部可能會損壞印表機。

5 務必確定紙張托架和標準出紙槽已晾乾，再開始新的列印工作。

清潔掃描器玻璃面板

如果遇到列印品質問題，像是在複印或掃描的影像上出現條紋，請清潔掃描器玻璃面板。

1 用水將柔軟的無棉絮清潔用布或紙巾稍微沾溼。

2 打開掃描器蓋板。

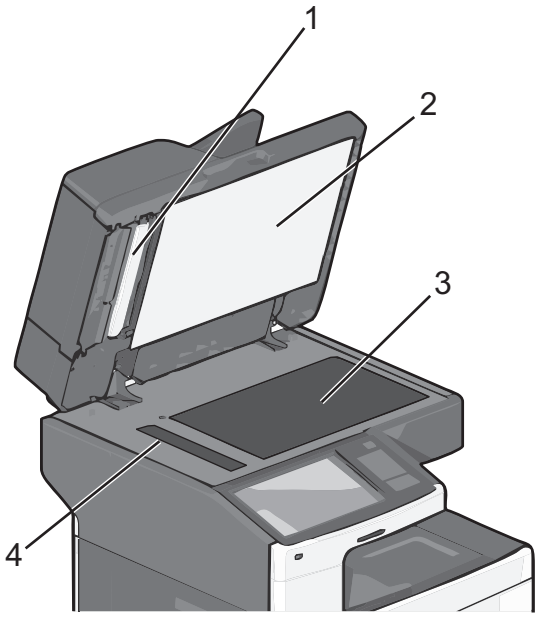

1	自動送件器蓋板的白色下側
2	掃描器蓋板的白色下側

3	掃描器玻璃面板
4	自動送件器玻璃面板

3 擦拭所顯示的區域，並等它們晾乾。

4 打開自動送件器的底門。

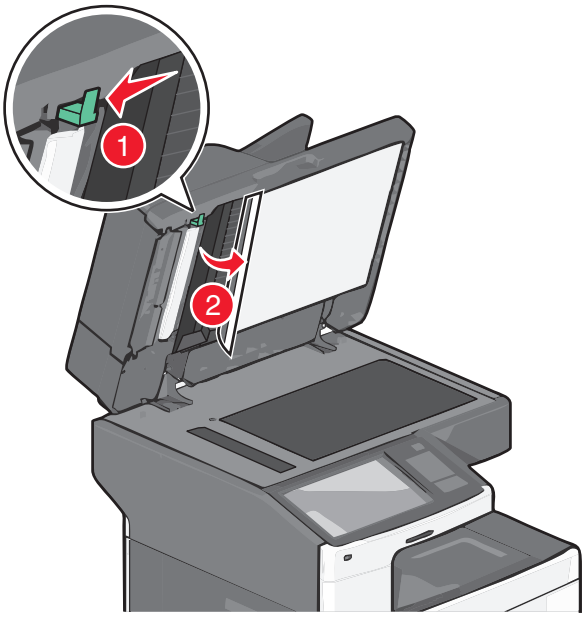

5 擦拭自動送件器門蓋下方的自動送件器掃描器玻璃面板。

6 關上自動送件器的底門。

7 關上掃描器蓋板。

清潔 ADF 組件

定期清潔 ADF 組件來保持最佳的列印效果。ADF 組件上有殘餘物可能會導致列印品質的問題，以及誤報的 280 - 299 夾紙訊息。

1 關閉印表機電源。

2 用水些微沾溼不含毛絮的乾淨軟布。

3 打開「自動送件器」外蓋。

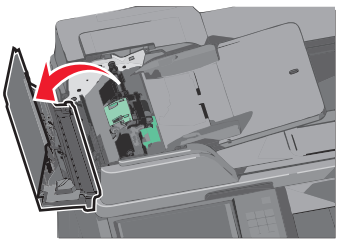

4 移除取件滾輪配件。

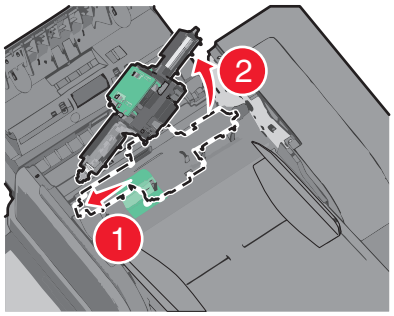

5 擦拭兩個取件滾輪的表面。

6 重新裝上取件滾輪配件。

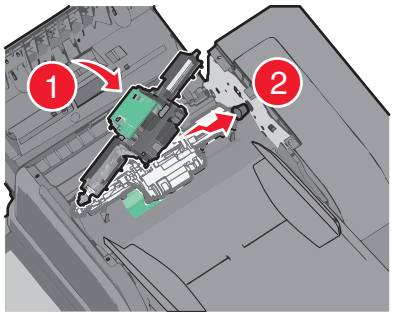

7 擦拭 ADF 外蓋下的整個表面。

8 關上「自動送件器」外蓋。

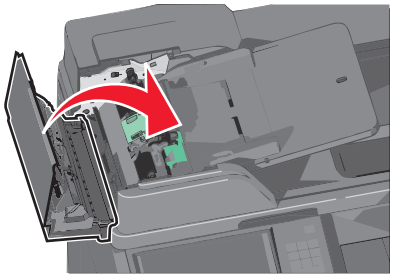

清潔列印頭鏡片

發生列印品質問題時，請清潔列印頭鏡片。

1 打開前門。

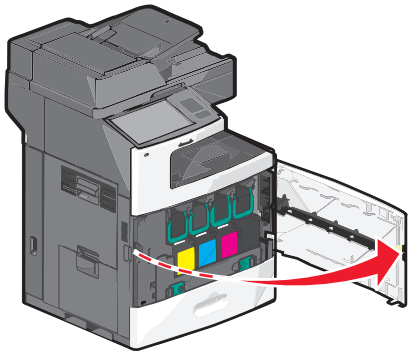

2 取出所有的碳粉匣。

警告－潛在損害：請勿觸摸感光鼓上發亮的區域。這麼做可能會損壞感光鼓。

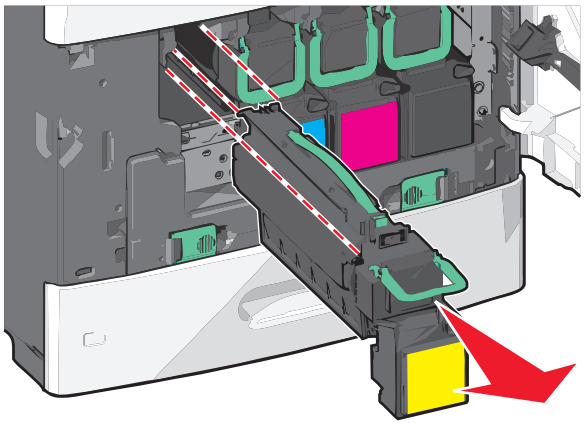

3 找出四個列印頭鏡片。

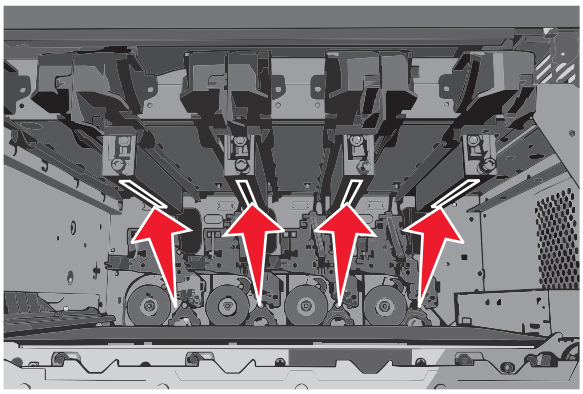

4 利用壓縮的空氣來清潔鏡片。

警告－潛在損害：請勿觸摸列印頭鏡片。

5 重新安裝碳粉匣。

6 關上前門。

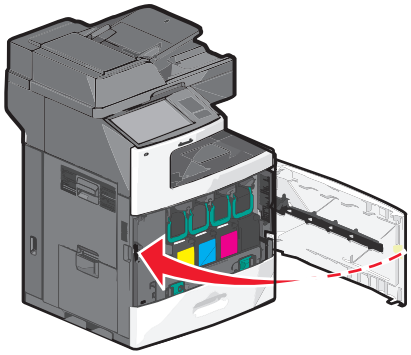

存放耗材

選擇陰涼、乾淨的地方來存放印表機耗材。請將耗材右邊朝上存放在原始的包裝中，等您預備要使用時再拆封。

耗材不應暴露在下列環境中：

- 直接日曬
- 溫度高於攝氏 35 度（華氏 95 度）
- 濕度高於 80%
- 空氣中含有鹽分
- 含有腐蝕性氣體
- 充滿塵埃

檢查耗材狀態

有耗材需要更換或需要維護時，顯示幕上會出現一則訊息。

從印表機控制面板檢查耗材的狀態

從主畫面，觸控 **Status/Supplies**（狀態/耗材）> **View Supplies**（檢視耗材）。

檢查網路電腦的耗材狀態

請注意：電腦必須連線到和印表機相同的網路。

1 在 Web 瀏覽器的位址欄位中，輸入印表機 IP 位址。

   如果您不知道印表機的 IP 位址，您可以：

   - 在 Networks/Ports（網路/連接埠）功能表下的 TCP/IP 區段中，檢視印表機控制面板上的 IP 位址。
   - 列印網路設定頁或功能表設定頁，找到 TCP/IP 區段中的 IP 位址。

2 按一下 **Device Status**（裝置狀態）。

   這時會出現「裝置狀態」頁，顯示耗材存量摘要。

訂購耗材

如果要在美國訂購耗材，請撥 1-800-539-6275 聯絡 Lexmark，取得您所在地區「Lexmark 授權耗材經銷商」的相關資訊。在其他國家或地區，請造訪 Lexmark 網站，網址如下：**www.lexmark.com**。或者，請聯絡原印表機經銷處。

請注意：

- 碳粉存量錶所顯示的存量是碳粉匣中碳粉存量的評估值。
- 所有印表機耗材的使用期限，是以列印在 Letter 或 A4 尺寸普通紙上的情況來估計。

訂購碳粉匣

當 **88 [color] cartridge low**（**88 [某顏色] 碳粉匣碳粉不足**）或 **88 [color] cartridge nearly low**（**88 [某顏色] 碳粉匣即將不足**）出現時，請訂購新碳粉匣。

碳粉匣列印量估計是依據 ISO/IEC 19798 標準。長期過低的碳粉列印覆蓋率（少於 1.25%），可能會對實際列印量產生負面影響，也可能使碳粉匣零件在碳粉未用完之前就發生故障。

建議使用的碳粉匣與材料編號

材料名稱	Lexmark 回收計劃碳粉匣	普通碳粉匣
靛青色碳粉匣 靛青色超高容量碳粉匣	C792A1CG C792X1CG	C792A2CG C792X2CG
洋紅色碳粉匣 洋紅色超高容量碳粉匣	C792A1MG C792X1MG	C792A2MG C792X2MG
鮮黃色碳粉匣 鮮黃色超高容量碳粉匣	C792A1YG C792X1YG	C792A2YG C792X2YG
黑色碳粉匣 黑色超高容量碳粉匣	C792A1KG C792X1KG	C792A2KG C792X2KG

訂購加熱熔合組件或轉印套件模組

當 **80 加熱熔合組件使用期限警告**或 **83 轉印套件模組使用期限警告**出現時，請訂購替換用的加熱熔合組件或轉印套件模組。

當 **80 更換加熱熔合組件**或 **83 更換轉印套件模組**出現時，請安裝新加熱熔合組件或新轉印套件模組。如需安裝資訊，請參閱該零件隨附的說明文件。

材料名稱	材料編號
加熱熔合組件	40X7102（100 伏特） 40X7100（115 伏特） 40X7101（230 伏特）
轉印套件模組	40X7103

訂購廢棄碳粉回收瓶

出現 **82 廢棄碳粉回收瓶幾乎已滿**時，請訂購替換的廢棄碳粉回收瓶。

當 **82 請更換廢棄碳粉回收瓶**出現時，請更換廢棄碳粉回收瓶。

請注意：不建議您重複使用廢棄碳粉回收瓶。

材料名稱	材料編號
廢棄碳粉回收瓶	C792X77G

訂購裝釘匣

出現 **Staples Low**（釘書針不足）或 **Staples Empty**（釘書針已用完）時，請訂購所指定的裝釘匣。

如需其他資訊，請參閱裝釘器門蓋內的圖例。

材料名稱	材料編號
裝釘匣 – 3 包 （一包中內含 5,000 支釘書針，3 包總共有 15,000 支釘書針。）	25A0013

訂購自動送件器套件

如果您遇到雙倍送紙或「自動送件器」送紙失敗的問題，請訂購「自動送件器」套件。

材料名稱	材料編號
自動送件器送件	40X7220

訂購清潔套件

請使用清潔套件中的濕抹布和乾抹布，來清潔觸控式螢幕。

材料名稱	材料編號
清潔套件（濕抹布和乾抹布）	40X0392

更換耗材

更換碳粉匣

1 打開前門。

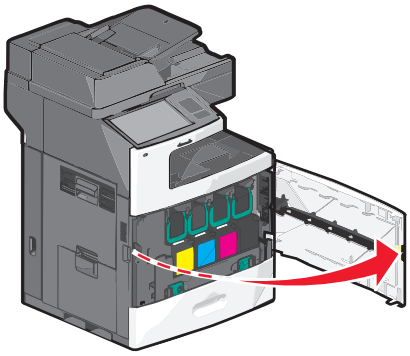

2 拉起綠色握把，然後將碳粉匣往外拉。抓著上端的握把，然後將送紙匣拉出印表機。

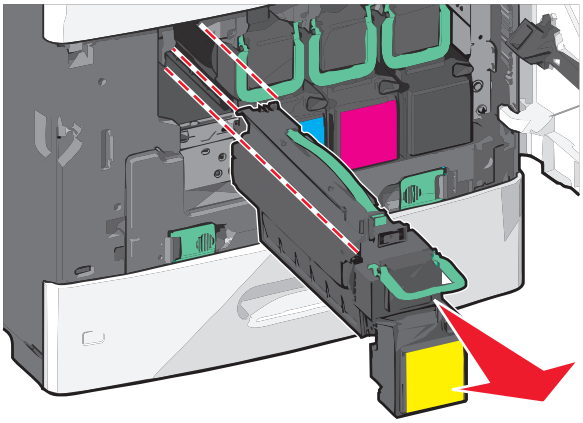

3 將舊碳粉匣放入替換碳粉匣運送盒中，然後將回收標籤貼到盒上，方便運送。

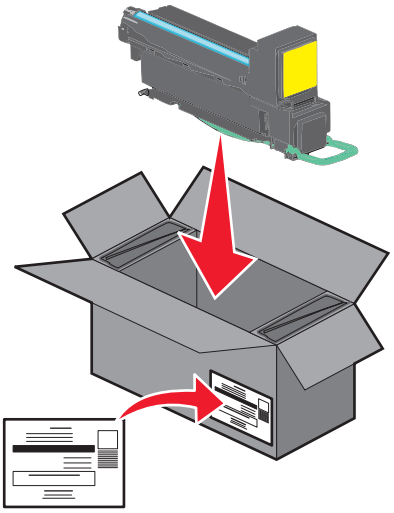

4 拆開新碳粉匣的包裝。

警告－潛在損害：請小心不要觸摸感光鼓。觸摸感光鼓可能會影響後續列印工作的列印品質。

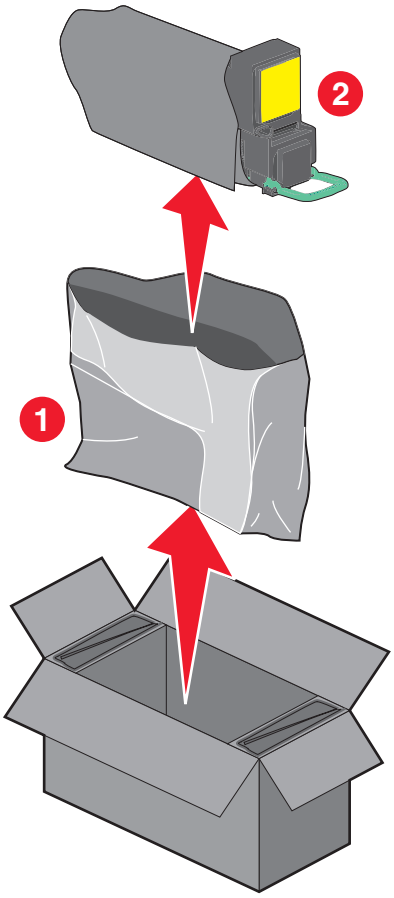

5 前、後、左、右晃動新碳粉匣，讓碳粉分佈均勻。

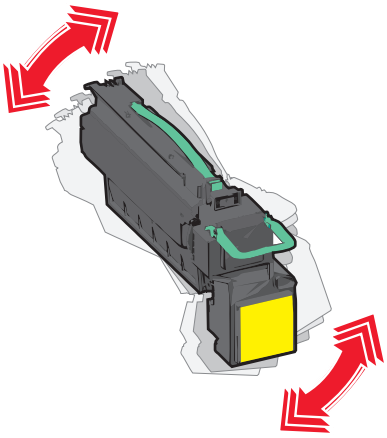

6 移除新碳粉匣上的紅色包裝條狀物。

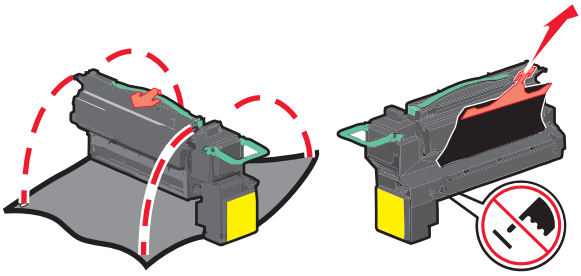

7 將新碳粉匣插入印表機內，然後將綠色握把進回原位。

請注意：確認碳粉匣已完全推入定位。

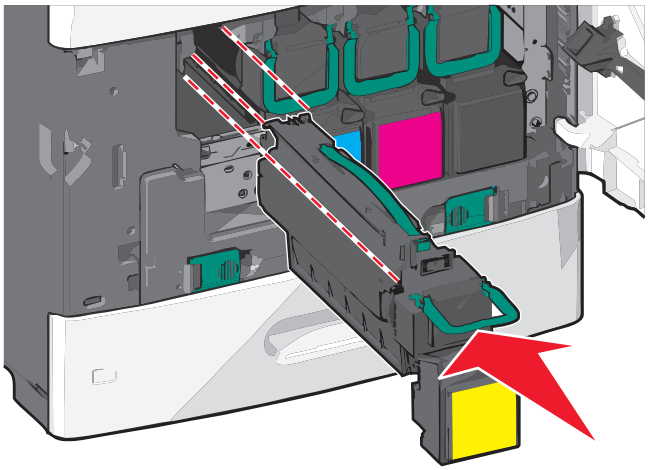

8 關上前門。

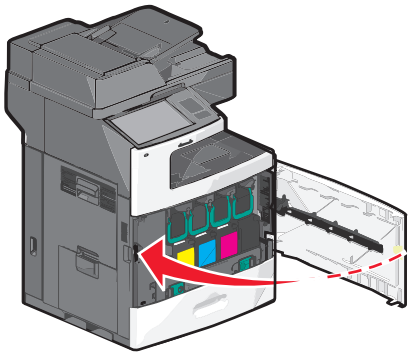

Replacing the waste toner bottle（更換廢棄碳粉回收瓶）

當 **82.xx Replace waste toner bottle**（**82.xx 請更換廢棄碳粉回收瓶**）出現時，請更換廢棄碳粉回收瓶。更換廢棄碳粉回收瓶後，印表機才能繼續列印。

1 從包裝盒內取出替換的廢棄碳粉回收瓶，然後拆開它的包裝。

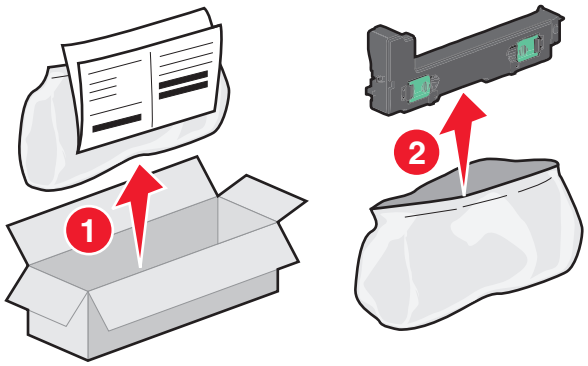

2 打開印表機前門，然後開啟 1 號送紙匣。

3 將綠色定位拉片往側邊拉，抓好定位拉片後用兩手將它拉出，以取出廢棄碳粉回收瓶。

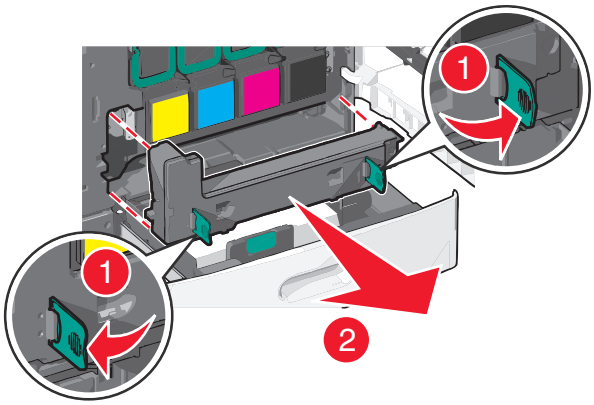

4 將廢棄碳粉回收瓶放入回收袋。

5 將回收袋放入您剛才取出替換零件的包裝盒內。

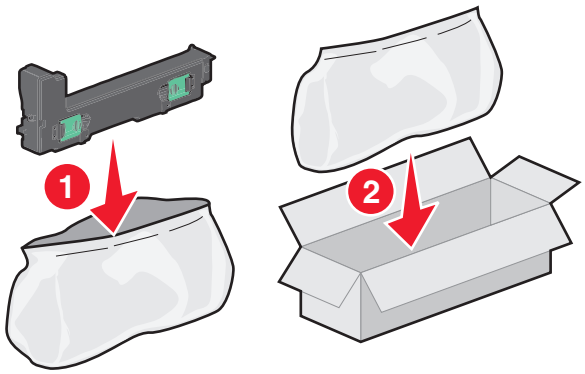

6 撕下回收標籤，並將它貼在包裝盒上。

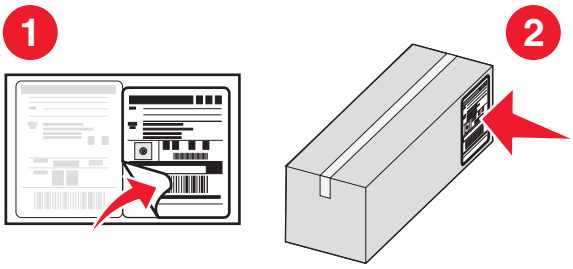

7 將新廢棄碳粉回收瓶插入印表機。

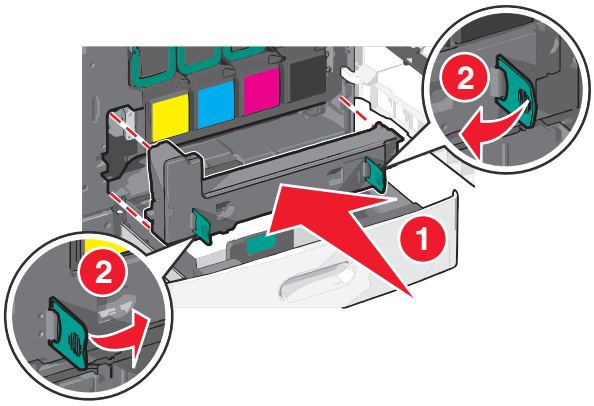

8 關閉 1 號送紙匣，然後關上前門。

移動印表機

移動印表機之前

請當心－有潛在傷害的危險：印表機的重量超過 18 公斤（40 磅），若要安全地抬起它，需要有兩個或兩個以上受過訓練的工作人員。

請當心－有潛在傷害的危險：移動印表機之前，請遵循下列指引，以免受傷或損壞印表機：

- 利用電源開關關閉印表機電源，然後從牆上插座拔掉電源線。
- 移動印表機之前，請先中斷印表機的所有電源線和電纜。
- 將印表機抬離選購性裝紙器，再將印表機放置一旁，請避免同時抬起裝紙器和印表機。

  請注意：請利用印表機兩邊的握把，將印表機抬離選購性裝紙器。

警告－潛在損害：因移動方式不當所導致的印表機損壞，不屬於印表機的保固範圍。

將印表機移到其他地點

下列預防措施有助於您將印表機和選購品安全地移到其他地點：

- 用來移動印表機的任何車具，都應該要有一個足以支撐整個印表機台面面積的表面。用來移動選購品的任何車具，都應該要有一個足以支撐選購品尺寸的表面。
- 讓印表機保持垂直。

- 避免劇烈的震動。

運送印表機

運送印表機時，請使用原始包裝材料，或電洽購買處索取重新安置配套元件。

管理支援

尋找進階網路功能及管理者資訊

本章內容涵蓋使用 Embedded Web Server（內嵌式 Web 伺服器）執行多種基本管理支援作業。如需更多進階系統支援作業，請參閱*軟體與說明文件* 光碟上的*網路功能設定指南*，以及 *Embedded Web Server Administrator's Guide（內嵌式 Web 伺服器管理者手冊）*，本書位在 Lexmark 網站上，網址為：**http://support.lexmark.com**。

使用 Embedded Web Server（內嵌式 Web 伺服器）

若印表機安裝在網路上，則 Embedded Web Server（內嵌式 Web 伺服器）可以廣泛用於下列功能：

- 檢視印表機控制面板的虛擬顯示幕
- 檢查印表機耗材狀態
- 配置印表機設定
- 配置網路設定
- 檢視報告

若要存取您印表機的 Embedded Web Server（內嵌式 Web 伺服器）：

1. 在 Web 瀏覽器的位址欄位中，輸入印表機 IP 位址。

   請注意：

   - 若您不知道印表機的 IP 位址，請列印網路設定頁，並在 TCP/IP 區段中找出 IP 位址。
   - 若您正在使用 Proxy 伺服器，請暫時停用，才能正確載入 Embedded Web Server（內嵌式 Web 伺服器）。
2. 按下 **Enter**。

檢查虛擬顯示幕

1. 開啟與您印表機相關聯的 Embedded Web Server（內嵌式 Web 伺服器）。

   在 Web 瀏覽器的位址欄位中，輸入印表機 IP 位址。

   如果您不知道印表機的 IP 位址，您可以：

   - 在 Networks/Ports（網路/連接埠）功能表下的 TCP/IP 區段中，檢視印表機控制面板上的 IP 位址。
   - 列印網路設定頁或功能表設定頁，找到 TCP/IP 區段中的 IP 位址。
2. 檢查顯示在螢幕左上角的虛擬顯示幕。

   虛擬顯示幕的功能和印表機控制面板上用於顯示印表機訊息的實際顯示幕一樣。

檢查印表機狀態

1. 在 Web 瀏覽器的位址欄位中，輸入印表機 IP 位址。

如果您不知道印表機的 IP 位址，您可以：
- 在 Networks/Ports（網路/連接埠）功能表下的 TCP/IP 區段中，檢視印表機控制面板上的 IP 位址。
- 列印網路設定頁或功能表設定頁，找到 TCP/IP 區段中的 IP 位址。

2 按一下 **Device Status**（裝置狀態）。

裝置狀態將顯示下列各項：
- 送紙匣設定
- 碳粉匣的碳粉存量
- 保養套件剩餘使用期限百分比
- 某些印表機組件的容量測量

設定電子郵件警示

將印表機配置為在耗材存量不足或紙張需要更換或重新添加，或發生夾紙時，將電子郵件警示傳送給您。

1 在 Web 瀏覽器的位址欄位中，輸入印表機 IP 位址。

如果您不知道印表機的 IP 位址，您可以：
- 在 Networks/Ports（網路/連接埠）功能表下的 TCP/IP 區段中，檢視印表機控制面板上的 IP 位址。
- 列印網路設定頁或功能表設定頁，找到 TCP/IP 區段中的 IP 位址。

2 按一下 **Settings**（設定）。

3 在 Other Settings（其他設定）之下，按一下 **E-mail Alert Setup**（電子郵件警示設定）。

4 選取需要通知的項目，然後輸入電子郵件位址。

5 按一下 **Submit**（提出）。

請注意：如需有關設定電子郵件伺服器的資訊，請聯絡系統支援人員。

檢視報告

您可以從「內嵌式 Web 伺服器」檢視某些報告。這些報告有助於您評估印表機、網路及耗材的狀態。

若要從網路印表機檢視報告：

1 在 Web 瀏覽器的位址欄位中，輸入印表機 IP 位址。

如果您不知道印表機的 IP 位址，您可以：
- 在 Networks/Ports（網路/連接埠）功能表下的 TCP/IP 區段中，檢視印表機控制面板上的 IP 位址。
- 列印網路設定頁或功能表設定頁，找到 TCP/IP 區段中的 IP 位址。

2 按一下 **Reports**（報告），然後按一下您要檢視的報告類型。

回復出廠預設值

如果您要保留現行功能表設定清單作為參考，請先列印功能表設定，然後再回復出廠預設值。

警告－潛在損害：回復出廠預設值會讓大部分的印表機設定回到出廠時的原始預設值。例外項目包括顯示語言、自訂尺寸和訊息，以及網路/連接埠功能表設定。所有儲存在 RAM 中的下載項目都將被刪除。儲存在快閃記憶體或印表機硬碟中的下載項目將不受影響。

從首頁畫面，導覽至：

> **Settings**（設定） > **General Settings**（一般設定） > **Factory Defaults**（出廠預設值） > **Restore Now**（立即回復） > **Submit**（提出）

清除夾紙

只要小心選用適合的列印材質並適當載入，便可避免大部份夾紙發生。萬一發生夾紙，請遵循本節所列出的步驟。

若要清除夾紙訊息並恢復列印，請清理整個送紙路徑，然後觸控 **Continue, jam cleared（繼續作業，夾紙已清除）**。如果 Jam Recovery（夾紙恢復）設成 On（開），印表機會針對發生夾紙的頁面列印新副本。如果 Jam Recovery（夾紙恢復）設成 Auto（自動），印表機會重新列印發生夾紙的頁面（如果有足夠的印表機記憶體可供使用）。

避免夾紙

建議使用的送紙匣

- 確認將紙張在送紙匣中水平放妥。
- 請不要在印表機列印時移除送紙匣。
- 請不要在印表機列印時將列印材質載入送紙匣。請在列印前將材質載入送紙匣，或等到提示出現時再載入。
- 請勿載入過多紙張。請確認紙張堆疊高度沒有超出所指示的高度上限。
- 請確認送紙匣或手動輔助式送紙器中的導引夾已擺放在適當的位置，而且沒有因過度緊靠而壓迫到紙張或信封。
- 將紙張載入送紙匣後，請將送紙匣穩妥地往內推。

建議使用的紙張

- 請務必採用建議使用的紙張或特殊列印材質。
- 請勿載入起皺、有摺痕、潮溼、彎曲或扭曲的紙張。
- 載入紙張前，請先彎曲翻動並對齊紙張。

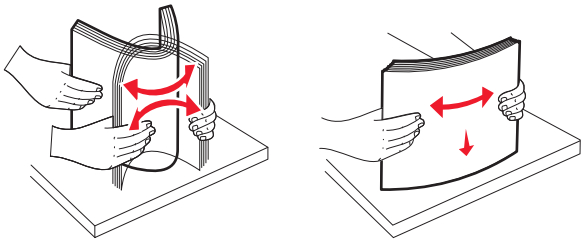

- 請不要使用以手撕過的紙張。
- 請不要在同一疊中混用各種紙張尺寸、重量或類型。
- 請確認已在印表機控制面板功能表中，正確地設定所有的尺寸和類型。
- 請遵從製造商的建議方式存放紙張。

瞭解夾紙編號和位置

發生夾紙時，顯示幕上會出現指示夾紙位置的訊息。打開門蓋並移除送紙匣，以存取夾紙位置。若要解析夾紙訊息，您必須清除送紙路徑中所有夾住的紙張。

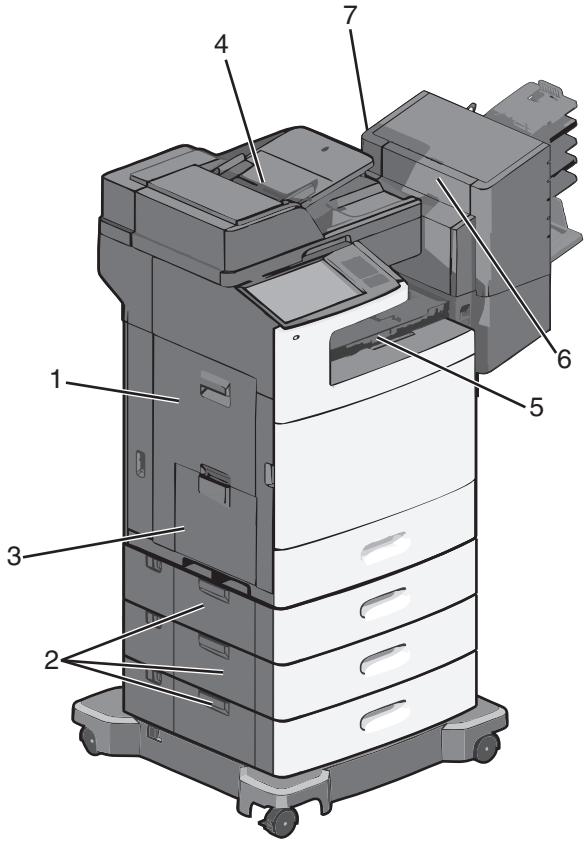

區域	夾紙編號	解決方法
1	**200 – 239**	打開側門，然後取出夾紙。
2	**24x**	打開指定送紙匣的側門，然後取出夾紙。
3	**250**	從多用途送紙器中移除所有的紙張，然後取出夾紙。
4	**280 – 289**	從自動送件器中移除所有的紙張，然後取出夾紙。
	290 – 292	關上「自動送件器」蓋板。
5	**400 – 403** **460 – 461**	打開紙張傳輸套件門板，然後取出夾紙。
6	**431 – 438**	按下按鈕，將分頁裝訂器滑向右側，打開分頁裝訂器門板，然後取出夾紙。
7	**455**	打開裝釘器門板，移除裝釘匣，然後取出夾釘。

200 paper jam（200 夾紙）

1 打開印表機的側門。

請當心－表面會發熱：印表機內部的溫度可能很高。為避免被發熱表面或元件燙傷的危險，請先讓該表面或元件冷卻之後再觸碰。

2 穩妥地抓住夾紙，然後將它輕輕拉出。

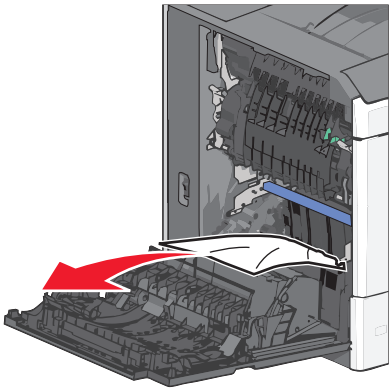

請注意：確認已取出所有的紙張碎片。

3 關上印表機的側門。

4 從印表機控制面板，觸控 **Continue, jam cleared**（繼續作業，夾紙已清除）。

201 paper jam（201 夾紙）

1 打開印表機的側門。

請當心－表面會發熱：印表機內部的溫度可能很高。為避免被發熱表面或元件燙傷的危險，請先讓該表面或元件冷卻之後再觸碰。

2 找出夾紙所在位置，然後取出夾紙：

a 如果紙張夾在加熱組件內側，請打開加熱組件存取門。

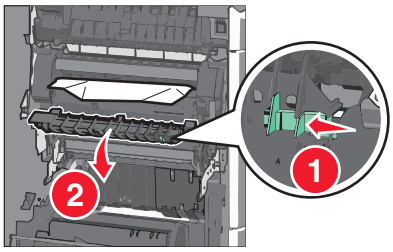

b 穩妥地抓住夾紙的一邊，然後將它輕輕拉出。

警告－潛在損害：請勿觸摸加熱組件中心。這麼做可能會損壞加熱組件。

請注意：確認已取出所有的紙張碎片。

3 關上印表機的側門。

4 從印表機控制面板，觸控 **Continue, jam cleared**（繼續作業，夾紙已清除）。

202 – 203 paper jams（202 – 203 夾紙）

如果紙張夾在標準出紙槽中，請抓緊紙張的兩側，然後輕輕將紙張拉出。

請注意：確認已取出所有的紙張碎片。

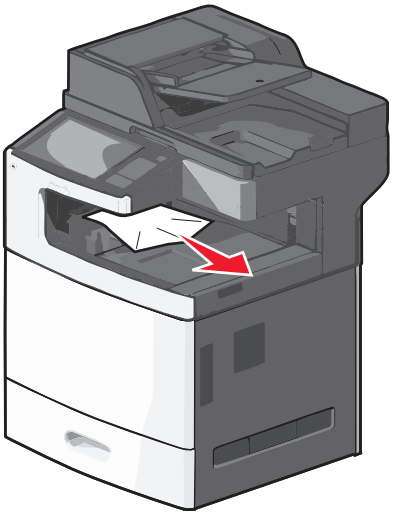

紙張夾在加熱組件中

1 打開印表機的側門。

請當心－表面會發熱：印表機內部的溫度可能很高。為避免被發熱表面或元件燙傷的危險，請先讓該表面或元件冷卻之後再觸碰。

2 如果紙張夾在加熱組件內側，請打開加熱組件存取門。

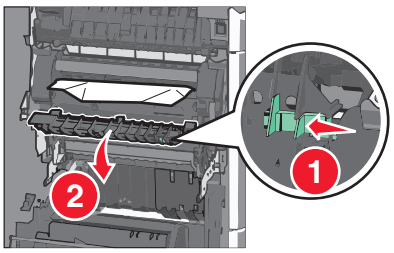

3 穩妥地抓住夾紙的一邊，然後將它輕輕拉出。

警告－潛在損害：請勿觸摸加熱組件中心。這麼做可能會損壞加熱組件。

請注意：確認已取出所有的紙張碎片。

4 關上側門。

紙張夾在加熱組件下面

1 打開印表機的側門。

請當心－表面會發熱：印表機內部的溫度可能很高。為避免被發熱表面或元件燙傷的危險，請先讓該表面或元件冷卻之後再觸碰。

2 如果紙張夾在加熱組件下方，請抓緊夾紙的一邊，然後輕輕將紙張拉出。

請注意：確認已取出所有的紙張碎片。

3 關上印表機的側門。

4 從印表機控制面板，觸控 **Continue, jam cleared**（繼續作業，夾紙已清除）。

230 paper jam（230 夾紙）

1 打開印表機的側門。

請當心－表面會發熱：印表機內部的溫度可能很高。為避免被發熱表面或元件燙傷的危險，請先讓該表面或元件冷卻之後再觸碰。

2 滑動卡榫以打開雙面列印裝置蓋板。

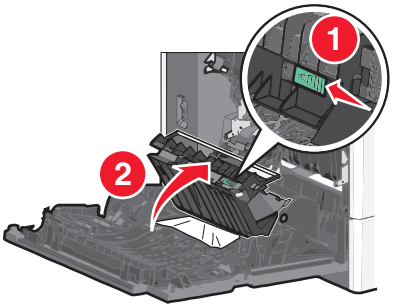

3 抓住夾紙，然後將它輕輕拉出。

請注意：確認已取出所有的紙張碎片。

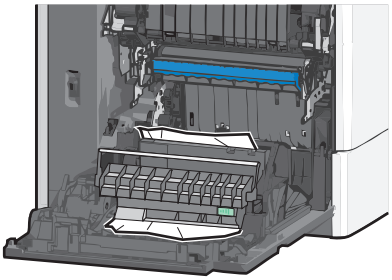

4 關上雙面列印裝置蓋板。

5 關上印表機的側門。

6 從印表機控制面板，觸控 **Continue, jam cleared**（繼續作業，夾紙已清除）。

231 – 239 paper jams（231 – 239 夾紙）

1 打開印表機的側門。

請當心－表面會發熱：印表機內部的溫度可能很高。為避免被發熱表面或元件燙傷的危險，請先讓該表面或元件冷卻之後再觸碰。

2 滑動卡榫以打開雙面列印裝置蓋板。

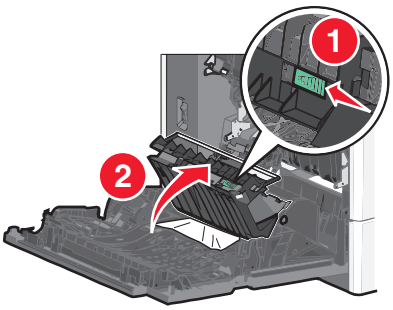

3 抓住夾紙，然後將它輕輕拉出。

請注意：確認已取出所有的紙張碎片。

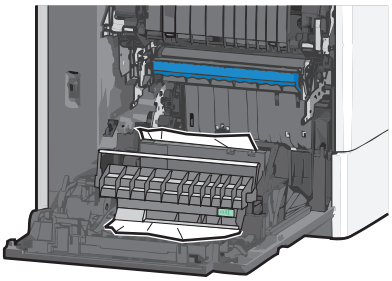

4 關上雙面列印裝置蓋板。

5 關上印表機的側門。

6 從印表機控制面板，觸控 **Continue, jam cleared**（繼續作業，夾紙已清除）。

24x paper jam（24x 夾紙）

1 號送紙匣中發生夾紙

1 請打開側門。

2 抓住夾紙的一邊，然後將它輕輕拉出。

3 關上側門。

4 從印表機控制面板，觸控 **Continue, jam cleared**（繼續作業，夾紙已清除）。

選購性送紙匣中發生夾紙

1 打開指定選購性送紙匣的側門。

2 抓住夾紙的一邊，然後將它輕輕拉出。

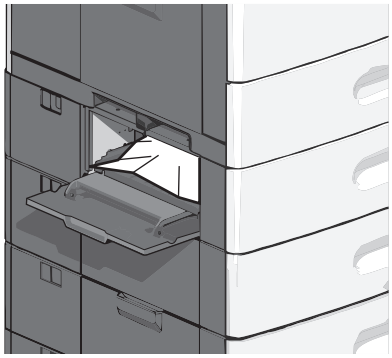

3 關上側門。

4 從印表機控制面板，觸控 **Continue, jam cleared**（繼續作業，夾紙已清除）。

250 paper jam（250 夾紙）

1 推入取紙定位拉片，然後從多用途送紙器取出所有的紙張。

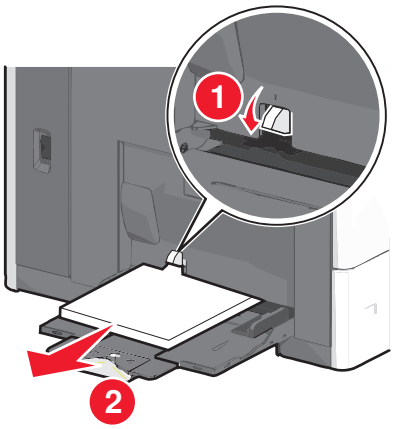

警告－潛在損害：若您沒有先推入取紙定位拉片，就將紙張拉出，可能會導致取紙定位拉片破損。

2 抓住夾紙的一邊，然後將它輕輕拉出。

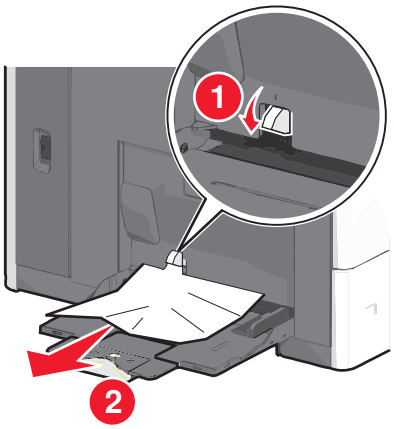

請注意：確認已取出所有的紙張碎片。

3 將紙張重新載入多用途送紙器，然後調整紙張導引夾。

4 從印表機控制面板，觸控 **Continue, jam cleared**（繼續作業，夾紙已清除）。

280 – 289 paper jams（280 – 289 夾紙）

1 從「自動送件器」中取出所有原始文件。

2 打開「自動送件器」蓋板。

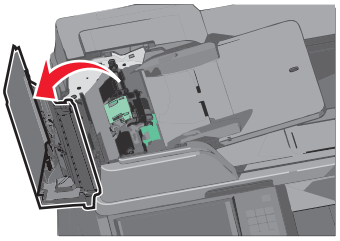

3 抓住夾紙的一邊，然後將它輕輕拉出。

請注意：確認已取出所有的紙張碎片。

4 關上「自動送件器」蓋板。

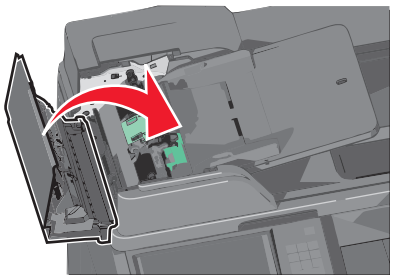

5 將原始文件重新載入「自動送件器」，對齊紙疊，然後調整紙張導引夾。

6 從印表機控制面板，觸控 **Continue, jam cleared**（繼續作業，夾紙已清除）。

290 – 292 paper jams（290 – 292 夾紙）

290 paper jam（290 夾紙）

關上「自動送件器」蓋板。

291 paper jam（291 夾紙）

關上掃描器玻璃面板的蓋板。

292 paper jam（292 夾紙）

請嘗試下列其中一個或多個項目：

- 關上「自動送件器」蓋板。
- 關上掃描器蓋板。
- 請聯絡您的系統支援人員。

400 – 403 and 460 – 461 paper jams（400 – 403 和 460 – 461 夾紙）

1 請打開紙張傳輸套件門板。

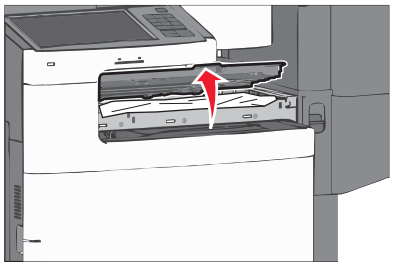

2 穩妥地抓住夾紙，然後將它輕輕拉出。

請注意：確認已取出所有的紙張碎片。

3 關上紙張傳輸套件門板。

4 從印表機控制面板，觸控 **Continue, jam cleared**（繼續作業，夾紙已清除）。

431 – 438 paper jams（431 – 438 夾紙）

1 按下按鈕，將輸出分頁裝訂器滑向右側。

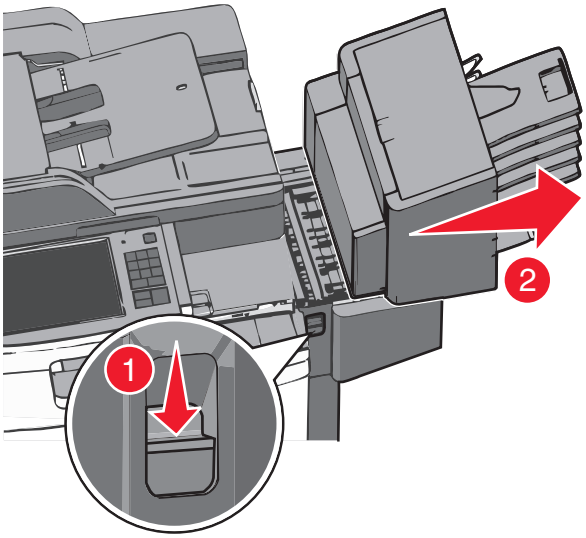

2 打開分頁裝訂器門板，然後取出夾紙。

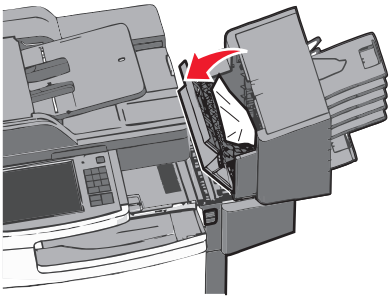

請注意：確認已取出所有的紙張碎片。

3 關上分頁裝訂器門板。

4 將分頁裝訂器滑回原位，直到它*發出喀嚓一聲*， 卡入定位。

5 從印表機控制面板，觸控 **Continue, jam cleared**（繼續作業，夾紙已清除）。

455 staple jam（455 夾釘）

1 按下卡榫，打開裝釘器門板。

請注意：裝釘器門板位在分頁裝訂器背面。

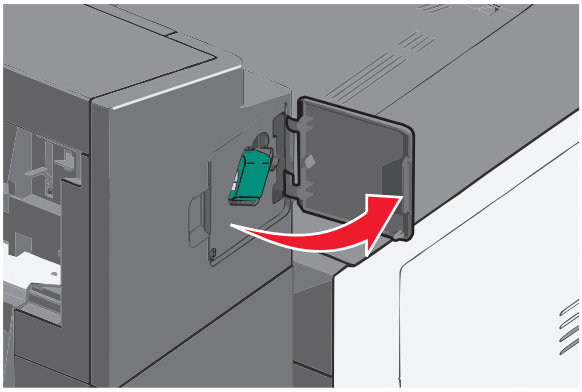

2 將裝釘匣容器的卡榫往下拉，然後從印表機中拉出裝釘匣容器。

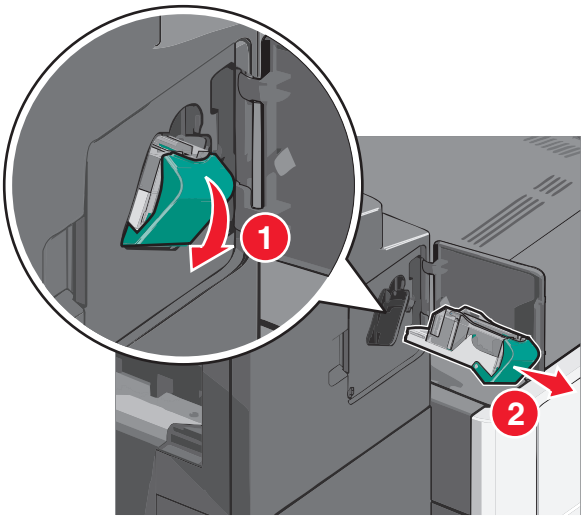

3 利用金屬定位拉片掀開裝釘夾，然後取出所有卡住或鬆脫的釘書針。

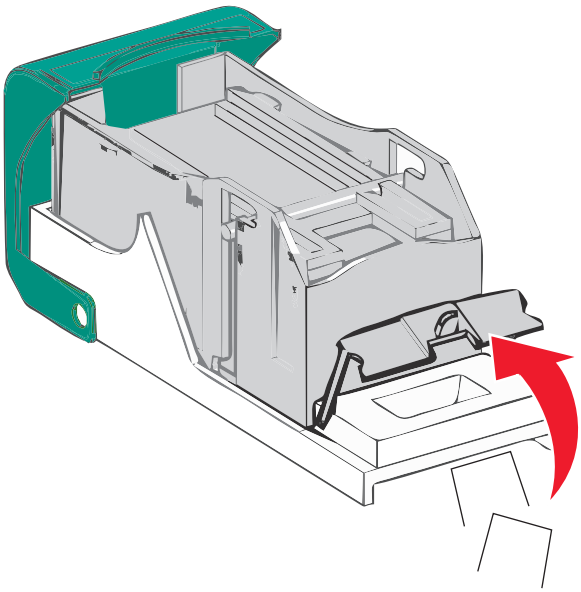

4 關上裝釘夾。

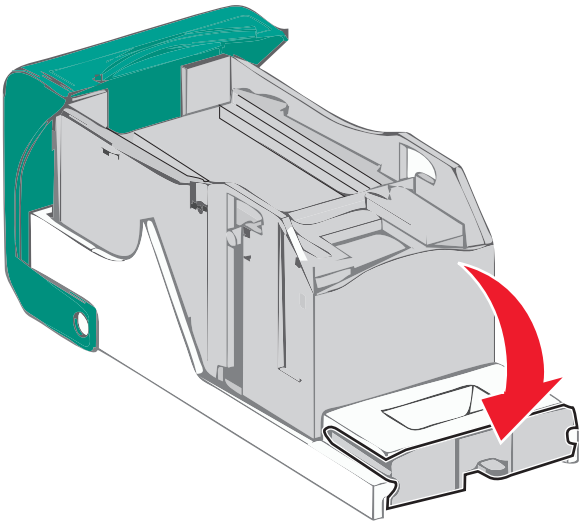

5 將裝釘夾往下壓，使它*發出喀嚓一聲*， 卡入定位。

6 將裝釘匣容器穩妥地推回裝釘器內，直到裝釘匣容器*發出喀嚓一聲*， 卡入定位。

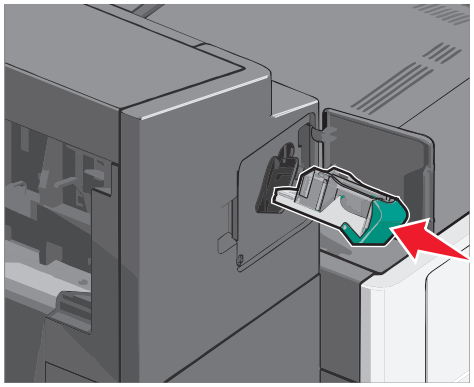

7 關上裝釘器門板。

8 從印表機控制面板，觸控 **Continue, jam cleared**（繼續作業，夾紙已清除）。

疑難排解

解決基本的印表機問題

若發生基本的印表機問題，或印表機沒有回應，請確定以下各項：

- 電源線是否插入印表機以及適當接地後的插座中。
- 電源插座並未被任何切換器或斷電器所關閉。
- 印表機沒有插入任何突波保護裝置、不斷電系統或延長線。
- 其他已插入插座的電器設備都在正常運作中。
- 是否已啟動印表機。檢查印表機的電源開關。
- 用來連接印表機與主電腦、列印伺服器、選購品或其他網路裝置的纜線有沒有接妥。
- 所有選購品都已正確安裝。
- 印表機驅動程式值是正確的。

以上各種可能性都檢查過後，請關閉印表機電源，等待 10 秒鐘左右後，再重新開啟印表機電源。通常這樣就可以解決問題了。

瞭解印表機訊息

調整色彩

等候程序完成。

An error has occurred with the USB drive.（USB 儲存碟發生錯誤。）請先移除儲存碟，然後再重新插入。

請嘗試下列其中一個或多個項目：

- 請先移除快閃儲存碟，然後再重新插入。
- 如果錯誤訊息仍然存在，表示快閃記憶體可能有瑕疵，必須加以更換。

Change [paper source] to [custom type name]（將 [紙張來源] 變更為 [自訂類型名稱]）

請嘗試下列其中一個或多個項目：

- 觸控 **Use current [paper source]**（使用現用 [紙張來源]）來忽略訊息，並從選取的送紙匣進行列印。
- 將正確的紙張尺寸和類型載入送紙匣，驗證已在印表機控制面板的 Paper（紙張）功能表中指定了紙張尺寸和類型設定，然後觸控 **Paper changed, continue**（紙張已變更，繼續）。
- 觸控 **Cancel job**（取消工作），來取消列印工作。

Change [paper source] to [custom type name] load [orientation]（將 [紙張來源] 變更為 [自訂類型名稱] 載入 [方向]）

請嘗試下列其中一個或多個項目：

- 觸控 **Use current [paper source]**（使用現用 [紙張來源]）來忽略訊息，並從選取的送紙匣進行列印。
- 將正確的紙張尺寸和類型載入送紙匣，驗證已在印表機控制面板的 Paper（紙張）功能表中指定了紙張尺寸和類型設定，然後觸控 **Paper changed, continue**（紙張已變更，繼續）。
- 觸控 **Cancel job**（取消工作），來取消列印工作。

Change [paper source] to [custom string]（將 [紙張來源] 變更為 [自訂字串]）

請嘗試下列其中一個或多個項目：

- 觸控 **Use current [paper source]**（使用現用 [紙張來源]）來忽略訊息，並從選取的送紙匣進行列印。
- 將正確的紙張尺寸和類型載入送紙匣，驗證已在印表機控制面板的 Paper（紙張）功能表中指定了紙張尺寸和類型設定，然後觸控 **Paper changed, continue**（紙張已變更，繼續）。
- 觸控 **Cancel job**（取消工作），來取消列印工作。

Change [paper source] to [custom string] load [orientation]（將 [紙張來源] 變更為 [自訂字串] 載入 [方向]）

請嘗試下列其中一個或多個項目：

- 觸控 **Use current [paper source]**（使用現用 [紙張來源]）來忽略訊息，並從選取的送紙匣進行列印。
- 將正確的紙張尺寸和類型載入送紙匣，驗證已在印表機控制面板的 Paper（紙張）功能表中指定了紙張尺寸和類型設定，然後觸控 **Paper changed, continue**（紙張已變更，繼續）。
- 觸控 **Cancel job**（取消工作），來取消列印工作。

Change [paper source] to [paper size] [paper type]（將 [紙張來源] 變更為 [紙張尺寸] [紙張類型]）

請嘗試下列其中一個或多個項目：

- 觸控 **Use current [paper source]**（使用現用 [紙張來源]）來忽略訊息，並從選取的送紙匣進行列印。
- 將正確的紙張尺寸和類型載入送紙匣，驗證已在印表機控制面板的 Paper（紙張）功能表中指定了紙張尺寸和類型設定，然後觸控 **Paper changed, continue**（紙張已變更，繼續）。
- 觸控 **Cancel job**（取消工作），來取消列印工作。

Change [paper source] to [paper size] [paper type] load [orientation]（將 [紙張來源] 變更為 [紙張尺寸] [紙張類型] 載入 [方向]）

請嘗試下列其中一個或多個項目：

- 觸控 **Use current [paper source]**（使用現用 [紙張來源]）來忽略訊息，並從選取的送紙匣進行列印。
- 將正確的紙張尺寸和類型載入送紙匣，驗證已在印表機控制面板的 Paper（紙張）功能表中指定了紙張尺寸和類型設定，然後觸控 **Paper changed, continue**（紙張已變更，繼續）。
- 觸控 **Cancel job**（取消工作），來取消列印工作。

Close paper transport cover（關上紙張傳輸蓋板）

關上紙張傳輸套件蓋板或門板。

Close left side door（關上左側門板）

請關上印表機的左側門板。

Close [tray] door（關上 [送紙匣] 門板）

把指定的送紙匣門板關上。

Close finisher side door（關上分頁裝訂器側門）

請關上分頁裝訂器的側門。

Close finisher top cover（關上分頁裝訂器頂蓋）

請關上分頁裝訂器的頂蓋。

Close front door（關閉前門）

關閉印表機的前門。

Close top access cover（關閉頂存取蓋）

關上指定的門板或蓋板。

Disk corrupted（磁碟損毀）

本印表機嘗試在損毀的硬碟上進行硬碟回復，但無法修復硬碟。硬碟必須重新格式化。

觸控 **Format disk（格式化磁碟）**，以重新格式化印表機硬碟，並清除此訊息。

請注意：格式化作業將刪除印表機硬碟上儲存的所有檔案。

Disk near full.（磁碟幾乎已滿。）Securely clearing disk space.（安全的清理磁碟空間。）

請嘗試下列其中一個或多個項目：

- 觸控 **Continue（繼續）**，來清除訊息並繼續列印。
- 刪除印表機硬碟中儲存的字型、巨集，以及其他資料。
- 請安裝容量較大的硬碟。

Disk problem（磁碟問題）

印表機硬碟必須重新格式化。

觸控 **Format disk**（格式化磁碟），以重新格式化印表機硬碟，並清除此訊息。

請注意：格式化作業將刪除印表機硬碟上儲存的所有檔案。

Empty the hole punch box（將打孔箱清空）

1 將打孔箱清空。
   如需有關清空打孔箱的指示，請從印表機控制面板觸控 **More Information**（其他資訊）。
2 將打孔箱重新插入分頁裝訂器，然後觸控 **Continue**（繼續），來清除訊息。

Error reading USB drive.（讀取 USB 儲存碟時發生錯誤。）Remove USB.（請移除 USB。）

所插入的 USB 儲存碟不受支援。請移除該 USB 裝置，然後重新安裝受支援的裝置。

Fax partition inoperative.Contact system administrator.（傳真分割區無法運作，請聯絡系統管理員。）

傳真分割區可能損毀了。請嘗試下列其中一個或多個項目：

- 請觸控 **Continue**（繼續），以清除此訊息。
- 請關閉印表機電源，然後再打開電源來重設印表機。若再次出現此訊息，請聯絡您的系統支援人員。

Fax server 'To Format' not set up.Contact system administrator.（未設定傳真伺服器的「接收者格式」，請聯絡系統管理員。）

印表機處於「傳真伺服器」模式，但尚未完成「傳真伺服器」設定。

請嘗試下列其中一個或多個項目：

- 請觸控 **Continue**（繼續），以清除此訊息。
- 完成「傳真伺服器」設定。若再次出現訊息，請聯絡您的系統支援人員。

Fax Station Name not set up（傳真站台名稱未設定）

尚未輸入「傳真站台名稱」。傳送及接收傳真的功能已關閉，必須適當地配置傳真，該功能才會重新開啓。

請嘗試下列其中一個或多個項目：

- 請觸控 **Continue**（繼續），以清除此訊息。
- 完成「類比傳真設定」。若再次出現訊息，請聯絡您的系統支援人員。

Fax Station Number not set up（傳真站台號碼未設定）

尚未輸入「傳真站台號碼」。傳送及接收傳真的功能已關閉，必須適當地配置傳真，該功能才會重新開啓。

請嘗試下列其中一個或多個項目：

- 請觸控 **Continue**（繼續），以清除此訊息。
- 完成「類比傳真設定」。若再次出現訊息，請聯絡您的系統支援人員。

Install bin [x]（安裝 [x] 號出紙槽）

請嘗試下列其中一個或多個項目：

- 安裝指定的出紙槽：
  1. 關閉印表機電源。
  2. 從牆上插座拔掉電源線。
  3. 安裝指定的出紙槽。
  4. 將電源線連接到妥善接地的電源插座。
  5. 將印表機重新開機。
- 取消列印工作。

Install Tray [x]（安裝 [x] 號送紙匣）

請嘗試下列其中一個或多個項目：

- 安裝指定的送紙匣：
  1. 關閉印表機電源。
  2. 從牆上插座拔掉電源線。
  3. 安裝指定的送紙匣。
  4. 將電源線連接到妥善接地的電源插座。
  5. 將印表機重新開機。
- 取消列印工作。

Insert the hole punch box（插入打孔箱）

將打孔箱插入分頁裝訂器，然後觸控 **Continue（繼續）**，來清除訊息。

Insert Tray [x]（插入 [x] 號送紙匣）

將指定的送紙匣插入印表機。

Insert staple cartridge（插入裝釘匣）

請嘗試下列其中一個或多個項目：

- 插入裝釘匣。
- 觸控 **Continue（繼續）**，來清除訊息並繼續列印，但不使用分頁裝訂器。

Install envelope feeder（安裝信封送紙器）

請嘗試下列其中一個或多個項目：

- 安裝信封送紙器：
  1. 關閉印表機電源。
  2. 從牆上插座拔掉電源線。
  3. 安裝信封送紙器。

4 將電源線連接到妥善接地的電源插座。
5 將印表機重新開機。

- 取消列印工作。

Load [src] with [custom type name]（在 [來源] 中載入 [自訂類型名稱]）

請嘗試下列其中一個或多個項目：

- 將指定的紙張載入送紙匣或送紙器。
- 觸控 **Paper loaded, continue**（紙張已載入，繼續），來清除訊息並繼續列印。

  若印表機找到內含正確的紙張類型和尺寸的送紙匣，便會從該送紙匣送紙。若印表機找不到內含正確的紙張類型和尺寸的送紙匣，便會從預設紙張來源進行列印。
- 取消列印工作。

Load [src] with [custom string]（在 [來源] 中載入 [自訂字串]）

請嘗試下列其中一個或多個項目：

- 將指定的紙張載入送紙匣或送紙器。
- 觸控 **Paper loaded, continue**（紙張已載入，繼續），來清除訊息並繼續列印。

  若印表機找到內含正確的紙張類型和尺寸的送紙匣，便會從該送紙匣送紙。若印表機找不到內含正確的紙張類型和尺寸的送紙匣，便會從預設紙張來源進行列印。
- 取消列印工作。

Load [src] with [size]（在 [來源] 中載入 [尺寸]）

請嘗試下列其中一個或多個項目：

- 將指定的紙張載入送紙匣或送紙器。
- 觸控 **Paper loaded, continue**（紙張已載入，繼續），來清除訊息並繼續列印。

  若印表機找到內含正確的紙張類型和尺寸的送紙匣，便會從該送紙匣送紙。若印表機找不到內含正確的紙張類型和尺寸的送紙匣，便會從預設的紙張來源進紙。
- 取消列印工作。

Load [src] with [type] [size]（在 [來源] 中載入 [類型] [尺寸]）

請嘗試下列其中一個或多個項目：

- 將指定的紙張載入送紙匣或送紙器。
- 觸控 **Paper loaded, continue**（紙張已載入，繼續），來清除訊息並繼續列印。

  若印表機找到內含正確的紙張類型和尺寸的送紙匣，便會從該送紙匣送紙。若印表機找不到內含正確的紙張類型和尺寸的送紙匣，便會從預設的紙張來源進紙。
- 取消列印工作。

Load Manual Feeder with [custom type name]（在手動輔助式送紙器中載入 [自訂類型名稱]）

請嘗試下列其中一個或多個項目：

- 將指定的紙張載入手動輔助式送紙器。
- 觸控 **Prompt each page, paper loaded**（每頁提示，已載入紙張）或 **Do not prompt, paper loaded**（不要提示，已載入紙張）以清除訊息，並繼續列印。
- 觸控 **Automatically select paper**（自動選取紙張），以使用載入送紙匣中的紙張。
- 取消列印工作。

Load Manual Feeder with [custom string]（在手動輔助式送紙器中載入 [自訂字串]）

請嘗試下列其中一個或多個項目：

- 將指定的紙張載入手動輔助式送紙器。
- 觸控 **Prompt each page, paper loaded**（每頁提示，已載入紙張）或 **Do not prompt, paper loaded**（不要提示，已載入紙張）以清除訊息，並繼續列印。
- 觸控 **Automatically select paper**（自動選取紙張），以使用載入送紙匣中的紙張。
- 取消列印工作。

Load Manual Feeder with [paper size]（在手動輔助式送紙器中載入 [紙張尺寸]）

請嘗試下列其中一個或多個項目：

- 將指定的紙張載入手動輔助式送紙器。
- 觸控 **Prompt each page, paper loaded**（每頁提示，已載入紙張）或 **Do not prompt, paper loaded**（不要提示，已載入紙張）以清除訊息，並繼續列印。
- 觸控 **Automatically select paper**（自動選取紙張），以使用載入送紙匣中的紙張。
- 取消列印工作。

Load Manual Feeder with [paper type] [paper size]（在手動輔助式送紙器中載入 [紙張類型] [紙張尺寸]）

請嘗試下列其中一個或多個項目：

- 將指定的紙張載入手動輔助式送紙器。
- 觸控 **Prompt each page, paper loaded**（每頁提示，已載入紙張）或 **Do not prompt, paper loaded**（不要提示，已載入紙張）以清除訊息，並繼續列印。
- 觸控 **Automatically select paper**（自動選取紙張），以使用載入送紙匣中的紙張。
- 取消列印工作。

Load staples（載入釘書針）

請嘗試下列其中一個或多個項目：

- 更換分頁裝訂器中指定的裝釘匣。
- 觸控 **Continue**（**繼續**）來清除訊息，並繼續列印。

  請注意：若您更換或插入了裝釘匣，就會裝訂列印工作。
- 觸控 **Cancel job**（**取消工作**），來取消列印工作。

Memory full, cannot print faxes（記憶體已滿，無法列印傳真）

記憶體不足，無法列印傳真工作。

請觸控 **Continue**（繼續），以清除訊息但不列印。印表機重新啓動後，保留的傳真會嘗試列印。

Reattach bin [x]（重新安裝 [x] 號出紙槽）

請嘗試下列其中一個或多個項目：

- 關閉印表機電源，然後再打開電源。
- 重新安裝指定的出紙槽：
  1. 關閉印表機電源。
  2. 從牆上插座拔掉電源線。
  3. 移除指定的出紙槽。
  4. 重新安裝出紙槽。
  5. 將電源線連接到妥善接地的電源插座。
  6. 將印表機重新開機。
- 移除指定的出紙槽：
  1. 關閉印表機電源。
  2. 從牆上插座拔掉電源線。
  3. 移除指定的出紙槽。
  4. 聯絡客戶支援中心。
- 觸控 **Continue**（**繼續**），來清除訊息並繼續列印，但不使用指定的出紙槽。

Reattach bin [x] – [y]（重新安裝 [x] – [y] 號出紙槽）

請嘗試下列其中一個或多個項目：

- 關閉印表機電源，然後再打開電源。
- 重新安裝指定的出紙槽：
  1. 關閉印表機電源。
  2. 從牆上插座拔掉電源線。
  3. 移除指定的出紙槽。
  4. 重新安裝出紙槽。

5 將電源線連接到妥善接地的電源插座。
6 將印表機重新開機。

- 移除指定的出紙槽：
  1 關閉印表機電源。
  2 從牆上插座拔掉電源線。
  3 移除指定的出紙槽。
  4 聯絡客戶支援中心。
- 觸控 **Continue**（**繼續**），來清除訊息並繼續列印，但不使用指定的出紙槽。

Remove packaging material, [area name]（移除包裝材料，[區域名稱]）

從指定位置移除所有殘餘的包裝材料。

Remove paper from standard output bin（從標準出紙槽移除紙張）

從標準出紙槽中取出紙張堆疊。

Remove paper from bin [x]（從 [x] 號出紙槽移除紙張）

移除指定出紙槽中的紙張。印表機會自動感應紙張移除程序，然後回復列印。

若移除紙張後並未清除訊息，請觸控 **Continue**（**繼續**）。

Remove paper from all bins（從所有出紙槽移除紙張）

出紙槽已達到容量上限。從所有出紙槽中移除紙張以清除訊息並繼續列印。

Remove paper from [linked set bin name]（從 [連結的設定出紙槽名稱] 取出紙張）

移除指定出紙槽中的紙張。印表機會自動偵測紙張移除程序，然後回復列印。

若移除紙張後並未清除訊息，請觸控 **Continue**（**繼續**）。

Restore held jobs?（回復保留的工作？）

請嘗試下列其中一個或多個項目：

- 觸控 **Restore**（**回復**），以回復印表機硬碟上儲存的所有保留工作。
- 若不要回復任何列印工作，請觸控 **Do not restore**（**不要回復**）。

Scanner automatic feeder cover open（掃描器的自動送件器蓋板打開）

關上「自動送件器」蓋板。

Slide finisher to the left（請將分頁裝訂器滑向左邊）

將信箱或分頁裝訂器滑向左側，直到它*發出喀嚓一聲*， 卡入定位。

Some held jobs were not restored（有些保留工作並未回復）

觸控 **Continue**（**繼續**）來刪除指定的工作。

請注意：未回復的保留工作將繼續存放在硬碟而且無法供您存取。

Supply needed to complete job（需要耗材才能完成工作）

找不到完成工作所需的耗材。觸控 **Cancel**（**取消**）來清除訊息。

Tray [x] paper size unsupported（[x] 號送紙匣的紙張尺寸不受支援）

指定送紙匣中的紙張尺寸不受支援。請更換為受支援的紙張尺寸。

Unsupported disk（不支援的磁碟）

所插入的磁碟不受支援。請移除不受支援的裝置，然後安裝受支援的裝置。

31.xx Missing or defective [color] cartridge（31.xx 找不到 [某顏色] 碳粉匣或該碳粉匣有瑕疵）

請嘗試下列其中一個或多個項目：

1 取出指定的碳粉匣，然後再重新安裝。
   如需有關移除碳粉匣的指示，請觸控 **More Information**（**其他資訊**）。
2 請觸控 **Continue**（**繼續**）來清除訊息。
   請注意：如果仍無法清除該訊息，請更換有瑕疵的碳粉匣。

32.xx [color] cartridge part number unsupported by device（32.xx 此裝置不支援 [某顏色] 碳粉匣材料編號）

1 請取出不支援的碳粉匣，然後安裝支援的碳粉匣。
   如需有關移除碳粉匣的指示，請觸控 **More Information**（**其他資訊**）。
2 請觸控 **Continue**（**繼續**）來清除訊息。

34 不正確的紙張大小, 開啓 [src]

請嘗試以下任一種或多種方式：

- 在適當的紙匣中載入適當的紙張或特殊材質。
- 確認紙匣 1 上的滾輪已設定為紙匣中所載入紙張的大小。確認此大小是您嘗試列印的大小。
- 觸控 **Continue**（**繼續**）以清除訊息，並使用不同的紙匣來列印。

- 檢查紙匣的長度和寬度導引夾，並確認紙張已正確地載入至紙匣中。
- 確認「列印內容」或「列印」對話框設定中的是正確的紙張大小和類型。
- 檢查是否已正確地設定紙張大小。例如，如果「MP 送紙器大小」是設定為 Universal，請確認紙張的大小足以印出資料。
- 取消列印工作。

35 Insufficient memory to support Resource Save feature（35 記憶體不足，無法支援節省資源功能）

請嘗試下列其中一個或多個項目：

- 觸控 **Continue**（繼續），來關閉 Resource Save（節省資源）並繼續列印。
- 若要在接收此訊息之前啓動 Resource Save（節省資源），請確定鏈結緩衝區已設為 Auto（自動），然後結束功能表來啓動鏈結緩衝區變更。當 **Ready（備妥）**出現時，便會啓動 Resource Save（節省資源）。
- 安裝額外的記憶體。

37 Insufficient memory to collate job（37 記憶體不足，無法逐份列印工作）

請嘗試下列其中一個或多個項目：

- 觸控 **Continue**（繼續），以列印工作中已儲存的部分，並開始逐份列印列印工作的其他部分。
- 取消現在的列印工作。

37 Insufficient memory for Flash Memory Defragment operation（37 記憶體不足，無法進行快閃記憶體重組作業）

請嘗試下列其中一個或多個項目：

- 觸控 **Continue**（繼續），以停止重組作業並繼續列印。
- 請刪除印表機記憶體中的字型、巨集，以及其他資料。
- 安裝額外的印表機記憶體。

37 Insufficient memory, some Held Jobs were deleted（37 記憶體不足，已刪除某些保留工作）

印表機已刪除某些保留工作，以便處理目前的工作。

請觸控 **Continue**（繼續），以清除此訊息。

37 Insufficient memory, some held jobs will not be restored（37 記憶體不足，有些保留工作並不會回復）

印表機無法回復印表機硬碟上的某些或所有機密或保留工作。

請觸控 **Continue**（繼續），以清除此訊息。

38 Memory full（38 記憶體已滿）

請嘗試下列其中一個或多個項目：

- 請觸控 **Continue**（繼續），以清除此訊息。
- 取消現在的列印工作。
- 安裝額外的印表機記憶體。

39 Complex page, some data may not have printed（39 複雜頁面，某些資料可能未列印）

請嘗試下列其中一個或多個項目：

- 觸控 **Continue**（繼續），來清除訊息並繼續列印。
- 取消現在的列印工作。
- 安裝額外的印表機記憶體。

40 [color] 重新裝填無效，變更墨水匣

更換指定的墨水匣以繼續列印。

51 Defective flash detected（51 偵測到不良的快閃記憶體）

請嘗試下列其中一個或多個項目：

- 觸控 **Continue**（繼續），來清除訊息並繼續列印。
- 取消現在的列印工作。

52 Not enough free space in flash memory for resources（52 快閃記憶體中沒有足夠的可用空間可供資源使用）

請嘗試下列其中一個或多個項目：

- 觸控 **Continue**（繼續），來清除訊息並繼續列印。
  先前未儲存在快閃記憶體中的下載字型與巨集都會被刪除。
- 請刪除儲存在快閃記憶體中的字型、巨集，以及其他資料。
- 請升級至較大容量的快閃記憶卡。

53 Unformatted flash detected（53 偵測到未格式化的快閃記憶體）

請嘗試下列其中一個或多個項目：

- 觸控 **Continue**（繼續），以停止重組作業並繼續列印。
- 格式化快閃記憶體。如果錯誤訊息仍未消失，表示快閃記憶體可能是不良品，必須加以更換。

54 網路 [x] 軟體錯誤

請嘗試以下任一種或多種方式：

- 觸控 **Continue**（**繼續**）以繼續列印。
- 請先關閉印表機電源，等待 10 秒鐘，然後再重新開啓印表機電源。
- 升級（快閃）印表機中的網路韌體。

54 Serial option [x] error（54 序列選項 [x] 錯誤）

請嘗試下列其中一個或多個項目：

- 檢查序列電纜已適當連接，且適用於序列埠。
- 檢查印表機和主電腦上的序列介面參數（通訊協定、鮑率、同位元檢查及資料位元）的設定全部正確。
- 觸控 **Continue**（**繼續**），以繼續列印。
- 請關閉印表機電源，然後重新開啓電源來重設印表機。

54 Standard network software error（54 標準網路軟體錯誤）

請嘗試下列其中一個或多個項目：

- 觸控 **Continue**（繼續），繼續列印。
- 請關閉印表機電源，然後再打開電源來重設印表機。
- 升級（更新）印表機或列印伺服器中的網路韌體。

55 Unsupported option in slot [x]（55 插槽 [x] 中有不支援的選購品）

1. 關閉印表機電源。
2. 從牆上插座拔掉電源線。
3. 請從印表機系統主機板移除不支援的選購卡，然後以受支援的選購卡取代之。
4. 將電源線連接到妥善接地的電源插座。
5. 將印表機重新開機。

56 Parallel port [x] disabled（56 平行埠 [x] 已關閉）

請嘗試下列其中一個或多個項目：

- 請觸控 **Continue**（**繼續**）來清除訊息。
  印表機隨即捨棄透過平行埠所接收的任何資料。
- 確認未將 Parallel Buffer（平行緩衝區）功能表項目設爲 Disabled（已關閉）。

56 Serial port [x] disabled（56 序列埠 [x] 已關閉）

請嘗試下列其中一個或多個項目：

- 請觸控 **Continue**（**繼續**）來清除訊息。
  印表機隨即捨棄透過序列埠所接收的任何資料。
- 確認未將 Serial Buffer（序列緩衝區）功能表項目設為 Disabled（已關閉）。

56 Standard USB port disabled（56 標準 USB 連接埠已關閉）

請嘗試下列其中一個或多個項目：

- 請觸控 **Continue**（繼續），以清除此訊息。
  印表機隨即捨棄透過 USB 連接埠所接收的任何資料。
- 確定 USB Buffer（USB 緩衝區）功能表項目未設為 Disabled（關閉）。

56 Standard parallel port disabled（56 標準平行埠已關閉）

請嘗試下列其中一個或多個項目：

- 請觸控 **Continue**（繼續），以清除此訊息。
  印表機隨即捨棄透過平行埠所接收的任何資料。
- 確定 Parallel Buffer（平行緩衝區）功能表項目未設為 Disabled（關閉）。

56 USB port [x] disabled（56 USB 連接埠 [x] 已關閉）

請嘗試下列其中一個或多個項目：

- 請觸控 **Continue**（**繼續**）來清除訊息。
  印表機隨即捨棄透過 USB 連接埠所接收的任何資料。
- 確認未將 USB Buffer（USB 緩衝區）功能表項目設為 Disabled（已關閉）。

57 Configuration change, some held jobs were not restored（57 配置變更，有些保留工作並未回復）

使用者在印表機中做了某些改變，使保留工作失去效力。可能的變更包括以下各項：

- 更新了印表機韌體。
- 移除了列印工作所需的進紙選購品。
- 建立列印工作時使用了 USB 連接埠中某裝置的資料，但該裝置現已不在 USB 連接埠中。
- 印表機硬碟中的列印工作，是在硬碟安裝於不同印表機機種時所儲存的工作。

請觸控 **Continue**（**繼續**）來清除訊息。

58 Too many bins attached（58 安裝了太多出紙槽）

1. 關閉印表機電源。
2. 從牆上插座拔掉電源線。
3. 移除額外的出紙槽。

4 將電源線連接到妥善接地的電源插座。
5 將印表機重新開機。

58 Too many disks installed（58 安裝了太多磁碟）

1 關閉印表機電源。
2 從牆上插座拔掉電源線。
3 移除額外的磁碟。
4 將電源線連接到妥善接地的電源插座。
5 將印表機重新開機。

58 Too many flash options installed（58 安裝了太多快閃記憶體選購品）

1 關閉印表機電源。
2 從牆上插座拔掉電源線。
3 移除過多的快閃記憶體。
4 將電源線連接到妥善接地的插座。
5 將印表機重新開機。

58 Too many trays attached（58 安裝了太多送紙匣）

1 關閉印表機電源。
2 從牆上插座拔掉電源線。
3 移除額外的送紙匣。
4 將電源線連接到妥善接地的插座。
5 將印表機重新開機。

58 Input config error（58 輸入配置錯誤）

1 關閉印表機電源。
2 從牆上插座拔掉電源線。
3 檢查是否所有的送紙匣都配置正確。必要的話，請移除不需要的送紙匣。
4 將電源線連接到妥善接地的電源插座。
5 將印表機重新開機。

59 Incompatible output bin [x]（59 [x] 號出紙槽不相容）

請嘗試下列其中一個或多個項目：

- 移除指定的出紙槽。
- 觸控 **Continue**（**繼續**），來清除訊息並繼續列印，但不使用指定的出紙槽。

61 Remove defective disk（61 移除不良磁碟）

請嘗試下列其中一個或多個項目：

- 移除有瑕疵的印表機硬碟。
- 請先安裝其他印表機硬碟，再執行需要使用印表機硬碟的任何操作。

62 Disk full（62 磁碟已滿）

請嘗試下列其中一個或多個項目：

- 觸控 **Continue**（**繼續**），來清除訊息並繼續處理後續作業。
- 刪除印表機硬碟中儲存的字型、巨集，以及其他資料。
- 請安裝容量較大的印表機硬碟。

80.xx Fuser near life warning（80.xx 加熱組件即將達到使用期限警告）

1 請立即訂購替換的加熱組件。
2 當列印品質下降時，請遵循替換組件隨附的指示表，來安裝新的加熱組件。
3 觸控 **Continue**（**繼續**），來清除訊息並繼續列印。

80.xx Fuser life warning（80.xx 加熱組件使用期限警告）

- 請立即訂購替換的加熱組件。當列印品質下降時，請遵循替換組件隨附的指示表，來安裝新的加熱組件。
- 觸控 **Continue**（**繼續**），來清除訊息並繼續列印。

80.xx Replace fuser（80.xx 更換加熱組件）

利用替換組件隨附的指示表，來更換加熱組件。

80.xx 加熱組件遺失

1 依照更換零件隨附的指示單來更換加熱組件。
2 觸控 **Continue**（**繼續**）以清除訊息然後繼續列印。

82.xx Replace waste toner bottle（82.xx 更換廢棄碳粉回收瓶）

1 更換廢棄碳粉回收瓶。
如需有關更換廢棄碳粉回收瓶的指示，請從印表機控制面板觸控 **More Information**（其他資訊）。
2 觸控 **Continue**（繼續），來清除訊息並繼續列印。

82.xx Waste toner bottle missing（82.xx 找不到廢棄碳粉回收瓶）

將廢棄碳粉回收瓶重新裝回印表機。

82.xx Waste toner bottle nearly full（82.xx 廢棄碳粉回收瓶幾乎已滿）

請立即訂購替換的廢棄碳粉回收瓶。

1 更換廢棄碳粉回收瓶。
如需有關安裝廢棄碳粉回收瓶的指示，請從印表機控制面板觸控 **More Information**（其他資訊）。
2 觸控 **Continue**（繼續），來清除訊息並繼續列印。

83.xx Replace transfer module（83.xx 更換轉印套件模組）

請遵循替換組件隨附的指示表，來更換轉印套件模組。

83.xx Transfer module life warning（83.xx 轉印套件模組使用期限警告）

1 請遵循替換組件隨附的指示表，來更換轉印套件模組。
2 觸控 **Continue**（繼續），來清除訊息並繼續列印。

83.xx Transfer module missing（83.xx 找不到轉印套件模組）

將轉印套件模組插入印表機內。

88.xx [color] cartridge nearly low（88.xx [某顏色] 碳粉匣即將不足）

請為指定的碳粉匣訂購替換品。

88.xx [color] cartridge low（88.xx [某顏色] 碳粉匣碳粉不足）

1 移除指定的碳粉匣。
警告－潛在損害：請小心不要觸摸感光鼓。觸摸感光鼓可能會影響後續列印工作的列印品質。
2 前後左右搖晃碳粉匣數次，讓碳粉均勻分佈。
3 重新插入碳粉匣，然後觸控 **Continue**（繼續），來清除訊息並繼續列印。

請注意：

- 請重複這項程序數次，直到列印輸出仍然顯得模糊。當列印輸出依舊模糊時，請更換碳粉匣。
- 請備妥新的碳粉匣，方便目前碳粉匣列印效果不佳時替換。

88.xx [color] cartridge very low（88.xx [某顏色] 碳粉匣碳粉快用完了）

指定碳粉匣的碳粉快用完了。

1 如需有關更換碳粉匣的指示，請從印表機控制面板觸控 **More Information**（其他資訊）。
2 觸控 **Continue**（繼續），來清除訊息並繼續列印。

88.xx [Color] cartridge critically low（88.xx [某顏色] 碳粉匣碳粉嚴重不足）

指定碳粉匣的碳粉嚴重不足。

1 如需有關更換碳粉匣的指示，請從印表機控制面板觸控 **More Information**（其他資訊）。
2 觸控 **Continue**（繼續），來清除訊息並繼續列印。

840.01 Scanner disabled by admin（840.01 管理者已關閉掃描器）

請在列印時避免使用掃描器，或聯絡系統支援人員。

840.02 掃描器停用。如果問題持續存在，請聯絡系統管理員。

印表機發現掃描器有問題，且自動停用。請嘗試以下任一種或多種方式：

1 從 ADF 取出所有的紙張。
2 關閉印表機電源。
3 等候 15 秒，然後開啟印表機。

   請注意：如果重新啟動印表機仍然無法清除該訊息，請觸控 **Continue with scanner disabled**（在掃描器停用的狀態下繼續）回到首頁畫面，然後聯絡系統支援人員。
4 將文件置入 ADF，然後調整紙張導引夾。
5 從首頁畫面中，觸控 **Copy**（複印）或使用鍵台來輸入複印文件份數。
6 依需要變更複印設定。
7 觸控 **Copy It**（複印）。

1565 Emulation error, load emulation option（1565 模擬模式錯誤，請載入模擬模式選購品）

30 秒後印表機會自動清除本訊息，然後關閉韌體卡上的下載模擬器。

若要修正此問題，請從 Lexmark 網站下載正確的下載模擬器，網址如下：**www.lexmark.com**。

解決列印問題

多重語言 PDF 檔無法列印

PDF 檔可能內含無法使用的字型。

1 在 Adobe Acrobat 中打開您要列印的文件。

2 按一下印表機圖示 > **Advanced**（進階） > **Print as image**（以圖形方式列印） > **OK**（確定） > **OK**（確定）。

印表機控制面板顯示幕一片空白，或只顯示菱形

印表機自我測試失敗。關閉印表機電源，等待 10 秒左右，然後再打開印表機電源。

如果未出現 **Ready**（備妥），請關閉印表電源並聯繫客戶支援。

出現有關讀取 USB 儲存碟的錯誤訊息

確認使用的是受支援的快閃儲存碟。

列印工作無法列印

請嘗試下列其中一個或多個項目：

確認印表機沒有出現任何問題

從印表機控制面板，檢查狀態。必要的話，請遵循回復指示。

確認印表機已經備妥，可以進行列印

確認顯示幕上出現 **Ready**（備妥），再傳送列印工作。

檢查是否找不到耗材或耗材需要更換

請先移除，然後再重新安裝耗材，或者更換耗材。

檢查標準出紙槽是否已滿

從標準出紙槽移除整疊紙張。

檢查送紙匣內是否已沒有紙張

請將紙張載入送紙匣。

確認已安裝正確的印表機軟體

- 驗證所使用的是正確的印表機軟體。
- 如果印表機透過 USB 連接埠連接到您的電腦，請確認您執行的是受支援的作業系統，而且使用相容的印表機軟體。

確認內接式列印伺服器能正常運作

- 請確認內接式列印伺服器已正確安裝，而且印表機已連接到網路。
- 列印網路設定頁，並檢查狀態是否顯示為 **Connected**（已連線）。若狀態為 **Not Connected**（未連線），請檢查網路電纜，然後重新嘗試列印網路設定頁。請聯絡系統支援人員，確認網路運作正常。

您可從 Lexmark 網站取得印表機軟體，網址為：**http://support.lexmark.com**。

確認所使用的是建議使用的 USB、序列，或乙太網路電纜

如需其他資訊，請造訪 Lexmark 網站，網址如下：**http://support.lexmark.com**。

確認印表機電纜已牢固的接妥

請檢查印表機和列印伺服器的電纜接頭，確認已牢固的連妥。

如需其他資訊，請參閱印表機隨附的安裝說明文件。

機密工作和其他保留工作無法列印

以下為可能的解決方案。請嘗試下列其中一個或多個項目：

局部工作、無工作或列印空白頁

列印工作可能包含格式錯誤或無效的資料。

- 請刪除列印工作，然後重新列印。
- 對於 PDF 文件，請重新建立 PDF，然後再列印。

如果您是從網際網路列印，印表機可能會讀取多個列印工作標題，並視為是重複的內容，之後刪除第一個工作以外的所有工作。

- 若是 Windows 使用者，請開啟「列印內容」。從「列印與保留」對話方塊，選取「使用者名稱」文字框下方的「保留重複文件」勾選框，然後再輸入密碼 (PIN)。
- 若是 Macintosh 使用者，請儲存每一個列印工作，為每個工作取不同的名稱，然後將個別的工作傳送給印表機。

確定印表機有足夠的記憶體

捲動保留工作清單，並刪除某些保留工作，以便釋放額外的印表機記憶體。

列印工作所花的時間比預期時間長

請嘗試下列其中一個或多個項目：

減少列印工作的複雜性

減少字型的數量和大小、影像的數量和複雜度，以及列印工作的頁數。

關閉 PAGE PROTECT（頁面保護）設定

從主畫面，導覽至：

> **Settings**（設定） > **General Settings**（一般設定） > **Print Recovery**（列印回復） > **Page Protect**（頁面保護） > **Off**（關） >

變更環境設定

使用 Eco-Mode（經濟省電模式）或 Quiet Mode（靜音模式）設定時，您可能注意到執行效能降低的情況。

工作從錯誤的送紙匣列印，或在錯誤的紙張上列印

檢查紙張類型設定

確定紙張類型設定與送紙匣中載入的紙張相符：

1. 從印表機控制面板的 Paper（紙張）功能表，檢查 Paper Type（紙張類型）設定。
2. 傳送列印工作之前，請先指定正確的類型設定：
   - 針對 Windows 使用者，請從「列印內容」指定類型。
   - 針對 Macintosh 使用者，請從「列印」對話框指定類型。

印出錯誤的字元

- 確定印表機不是在 Hex Trace（16 進位追蹤模式）下。如果顯示幕上出現 **Ready Hex**（備妥十六進位），您必須先結束 16 進位追蹤模式，才能夠列印工作。請關閉印表機電源，然後再開啓電源，就可以結束 Hex Trace Mode（16 進位追蹤模式）。
- 確定 Network（網路）和 USB 功能表中， SmartSwitch（語言自動切換）設定是設爲 On（開）。

無法鏈結送紙匣

以下爲可能的解決方案。請嘗試下列其中一個或多個項目：

載入相同尺寸及類型的紙張

- 在每個要鏈結的送紙匣中，載入相同尺寸和類型的紙張。
- 配合每個送紙匣中載入紙張的尺寸，將紙張導引夾移到正確的位置。

使用相同的 Paper Size（紙張尺寸）和 Paper Type（紙張類型）設定

- 列印功能表設定頁，並比較每個送紙匣的設定。
- 如有需要，請從 Paper Size/Type（紙張尺寸/類型）功能表調整設定。

請注意：標準 550 張送紙匣和多用途送紙器不會自動感應紙張尺寸。您必須從 Paper Size/Type（紙張尺寸/類型）功能表設定尺寸。

大型工作無法逐份列印

以下為可能的解決方案。請嘗試下列其中一個或多個項目：

確定 COLLATE（逐份列印）設為 ON（開）

從 Finishing（輸出處理）功能表或「列印內容」中，將 Collate（逐份列印）設為 On（開）。

請注意：若將軟體中的 Collate（逐份列印）設為 Off（關），該項設定會置換 Finishing（輸出處理）功能表中的設定。

減少列印工作的複雜性

減少列印工作中字型的數量與大小、影像的數量與複雜度，以及列印的頁數，以便加快列印速度。

確定印表機有足夠的記憶體

新增印表機記憶體或選購性硬碟。

發生非預期的換頁

增大「列印逾時」的值

1 從主畫面，導覽至：

   > **Settings**（設定） > **General Settings**（一般設定） > **Timeouts**（逾時）

2 觸控 **Print Timeout**（列印逾時）旁的左或右箭號，直到所要的值出現為止。

3 觸控 **Submit**（提出）。

解決複印問題

影印機未回應

以下為可能的解決方案。請嘗試下列其中一個或多個項目：

檢查顯示幕有無錯誤訊息

清除任何錯誤訊息。

檢查電源

確定印表機已插入插座、電源已開啓，並且出現 **Ready**（備妥）。

掃描器無法關閉

請確定沒有障礙物：

1 抬起掃描器。
2 移除使掃描器敞開的任何障礙物。
3 放下掃描器。

複印品質不佳

以下是一些複印品質不佳的範例：

- 空白頁
- 格狀圖樣
- 圖形或圖片扭曲
- 漏印字元
- 列印色彩褪色
- 列印太濃
- 線條歪斜
- 污漬
- 條紋
- 非預期的字元
- 列印文件出現白線

請嘗試以下任一種或多種方式：

清除任何錯誤訊息

檢查顯示畫面並清除任何錯誤訊息。

更換碳粉匣或列印墨水匣

當列印成品仍然褪色時，請更換碳粉匣或列印墨水匣。

清潔掃描器玻璃面板

掃描器的玻璃面板可能髒污。請用乾淨而沒有毛絮的布，用水沾濕清潔掃描器玻璃面板。

如需其他資訊，請參閱第 238 頁的「清潔掃描器玻璃面板」。

調整複印文件的碳粉明暗度

從「複印」功能表調整碳粉明暗度

請確定您滿意原始文件的品質

檢查原始文件的品質。

正確地放置原始文件

確定已將文件或相片面朝下放在掃描器玻璃面板的左上方角落。

確認使用了適當的「複印」設定

當輸出中出現圖樣（波紋）：

- 在「複印」畫面中，確認「內容類型」和「來源」設定適用於要掃描的文件。
- 從「複印」一畫面，導覽至：

  進階選項 > **進階影像** > **清晰度** > 降低清晰度設定
- 在「複印」畫面中，確認未選取調整比率。

當文字較淡或消失時：

- 從「複印」一畫面，導覽至：

  內容 > **文字** > > 為要複印的原始文件選取適當的來源 >
- 從「複印」一畫面，導覽至：

  進階選項 > **進階影像** > **清晰度** > 提高現行設定
- 從「複印」一畫面，導覽至：

  進階選項 > **進階影像** > **去除背景**，然後降低現行設定
- 從「複印」一畫面，導覽至：

  進階選項 > **進階影像** > **對比度** > 提高現行設定
- 從「複印」一畫面，導覽至：

  進階選項 > **進階影像** > **陰影細節** > 降低現行設定

當輸出有渲染或過度曝光時：

- 在「複印」畫面中，確認「內容類型」和「來源」設定適用於要掃描的文件。
- 從「複印」畫面中，調整「明暗度」設定。
- 從「複印」一畫面，導覽至：

  進階選項 > **進階影像** > **陰影細節** > 降低現行設定
- 從「複印」一畫面，導覽至：

  進階選項 > **進階影像** > **去除背景** > 降低現行設定

局部的文件或相片複印

以下為可能的解決方案。請嘗試下列其中一個或多個項目：

檢查文件放置

請確定文件或相片是面朝下載入掃描器玻璃，放置在左上角。

檢查紙張尺寸設定

確定紙張尺寸設定與送紙匣中載入的紙張相符：

1 在印表機控制面板，從 Paper（紙張）功能表檢查 Paper Size（紙張尺寸）設定。

2 傳送列印工作之前，請先指定正確的尺寸設定：
   - 針對 Windows 使用者，請從「列印內容」指定尺寸。
   - 針對 Macintosh 使用者，請從「設定頁面」對話框指定尺寸。

解決掃描器問題

檢查未回應的掃描器

如果掃描器未回應，請先請確定：

- 是否已啟動印表機。
- 用來連接印表機與主電腦、列印伺服器、選購品或其他網路裝置的纜線有沒有接妥。
- 電源線是否插入印表機以及適當接地後的插座中。
- 電源插座並未被任何切換器或斷電器所關閉。
- 印表機沒有插入任何突波保護裝置、不斷電系統或延長線。
- 其他須插入插座的電源設備都可以正常運作。

以上各種可能性都檢查過後，請關閉印表機電源，然後再開啟電源。這樣通常可以更正掃描器問題。

無法成功完成掃描

以下為可能的解決方案。請嘗試下列其中一個或多個項目：

請檢查電纜的連線

確定網路或 USB 電纜牢固連接到電腦和印表機。

程式中可能發生錯誤

請關閉電腦電源，然後重新啟動。

掃描時間太久或使電腦無法運作

以下為可能的解決方案。請嘗試下列其中一個或多個項目：

可能是其他軟體程式干擾了掃描作業

請關閉所有未使用的程式。

可能是掃描解析度設得太高

請選取數值較低的掃描解析度。

掃描影像品質不佳

以下為可能的解決方案。請嘗試下列其中一個或多個項目：

檢查顯示幕有無錯誤訊息

清除任何錯誤訊息。

掃描器玻璃面板可能髒了

用一條乾淨、不含棉絮的擦拭用布用水弄溼，將掃描器擦乾淨。如需其他資訊，請參閱第 238 頁的「清潔掃描器玻璃面板」。

調整掃描解析度

增加掃描解析度，以擁有較高品質的輸出。

檢查原始文件的品質

確定原始文件是否有可接受的品質。

檢查文件放置

請確定文件或相片是面朝下載入掃描器玻璃面板，放置在左上角。

局部的文件或相片掃描

以下為可能的解決方案。請嘗試下列其中一個或多個項目：

檢查文件放置

請確定文件或相片是面朝下載入掃描器玻璃，放置在左上角。

檢查紙張尺寸設定

確定紙張尺寸設定與送紙匣中載入的紙張相符：

1 在印表機控制面板，從 Paper（紙張）功能表檢查 Paper Size（紙張尺寸）設定。
2 傳送列印工作之前，請先指定正確的尺寸設定：
   - 針對 Windows 使用者，請從「列印內容」指定尺寸。
   - 針對 Macintosh 使用者，請從「設定頁面」對話框指定尺寸。

無法從電腦傳真

以下為可能的解決方案。請嘗試下列其中一個或多個項目：

檢查顯示幕有無錯誤訊息

清除任何錯誤訊息。

檢查電源

確定印表機已插入插座、電源已開啓，並且出現 **Ready**（備妥）。

請檢查電纜的連線

請確定網路或 USB 電纜已妥善連接到電腦和印表機。

解決傳真問題

尚未設定傳真及電子郵件功能

指示燈會一直閃爍，直到您設定好傳真與電子郵件。若要設定傳真與電子郵件，請遵循下列步驟：

請注意：在網路印表機上完成這些指示之前，請先確定傳真電纜已連接。

1 從主畫面，導覽至：

   > **General Settings**（一般設定） > **Run initial setup**（執行起始設定） > **Yes**（是） > **Submit**（提出）

2 關閉印表機電源，然後再重新打開印表機電源。

3 從印表機控制面板，觸控您適用的語言。

4 觸控您的國家或地區，然後觸控 **Continue**（繼續）。

5 選取您的時區，然後觸控 **Continue**（繼續）。

6 觸控 **Fax**（傳真）和 **E-mail**（電子郵件），以取消選取這兩個圖示，然後觸控 **Continue**（繼續）。

請注意：您可以使用上述相同的步驟，來停用傳真與電子郵件。

未啓用來電顯示

請聯絡電信公司，驗證您的電話線已訂購「來電顯示」服務。

如果您的區域支援多重來電顯示樣式，您可能要變更預設值。此處有兩種可用的設定：FSK（樣式 1）和 DTMF（樣式 2）。您能否透過 Fax（傳真）功能表存取這些設定，視您的國家或地區是否支援多重來電顯示樣式而定。請聯絡電信公司，以決定所要使用的樣式或切換設定。

無法傳送或接收傳真

以下爲可能的解決方案。請嘗試下列其中一個或多個項目：

檢查顯示幕有無錯誤訊息

清除任何錯誤訊息。

檢查電源

確定印表機已插入插座、電源已開啓，並且出現 **Ready**（備妥）。

請檢查印表機的連線

確定下列硬體的電纜連線已經接妥（如果適用）：

- 電話
- 話筒
- 答錄機

檢查壁式電話插座

1 將電話插入牆上的插座。
2 注意聽撥號音。
3 如果未聽見撥號音，請改用不同的電話插入壁式電話插座。
4 如果仍然未聽見撥號音，請將電話插入不同的壁式電話插座。
5 如果聽見撥號音，請將印表機插入該壁式電話插座。

檢視這份數位電話服務檢查表

傳真數據機是類比裝置。某些裝置可連接到印表機，以便使用數位電話服務。

- 如果您是使用 ISDN 電話服務，請將印表機連接到 ISDN 終端配接器的類比電話連接埠（R 介面連接埠）。如需詳細資訊和要求 R 介面，請聯絡 ISDN 供應商。
- 如果您是使用 DSL，請連接到支援數位用途的 DSL 過濾程式和路由器。如需詳細資訊，請連絡 DSL 供應商。
- 如果您是使用 PBX 電話服務，請確定您連接到 PBX 的類比連線。如果不存在任何可用的裝置，請考慮安裝傳真機的類比電話線。

檢查撥號音

- 撥打一通測試電話到您要傳送傳真的電話號碼，以確定它可以正確運作。
- 如果某裝置正在使用電話線路，請等另一個裝置完成作業後再傳送傳真。
- 如果您是使用「免持聽筒撥號」功能，請調高音量，以確認有撥號音。

暫時中斷其他設備的連線

若要確定印表機可以正確運作，請直接將它連接至電話線路。並中斷所有答錄機、備有數據機的電腦，或電話線路分線器。

檢查夾紙

清除任何夾紙，接著確定出現 **Ready**（備妥）。

暫時停用插撥

「插撥」可能會中斷傳真傳輸。請先關閉此功能，再傳送或接收傳真。打電話向電話公司詢問暫時關閉「插撥」的鍵台數列。

語音信箱服務可能受到傳真傳輸的干擾

當地電信公司提供的「語音信箱」可能會干擾傳真傳輸。若要啓用「語音信箱」和接聽來電的印表機，您可能要考慮印表機的第二條電話線。

印表機記憶體可能已滿

1 撥打傳真號碼。
2 一次掃描一頁原始文件。

可以傳送但無法接收傳真

請嘗試下列其中一個或多個項目：

載入紙張

若送紙匣的紙張用完，請將紙張載入送紙匣或送紙器。

檢查響鈴計數延遲設定

響鈴計數延遲可設定印表機應答之前的電話響鈴次數。若印表機所在線路上有電話分機，或您訂購了電話公司的特殊響鈴服務，則請將 Ring Count Delay（響鈴計數延遲）設爲 4。

1 在 Web 瀏覽器的位址欄位中，輸入印表機 IP 位址。

   如果您不知道印表機的 IP 位址，您可以：
   - 在 Networks/Ports（網路/連接埠）功能表下的 TCP/IP 區段中，檢視印表機控制面板上的 IP 位址。
   - 在列印網路設定頁或功能表設定頁，找到 TCP/IP 區段中的 IP 位址。
2 按一下 **Settings**（設定） > **Fax Settings**（傳真設定） > **Analog Fax Setup**（類比傳真設定）。
3 在 Rings to Answer（應答鈴聲）欄位中，輸入印表機應答前的電話響鈴次數。
4 按一下 **Submit**（提出）。

更換碳粉或碳粉匣

更換碳粉或碳粉匣。

可以接收但無法傳送傳真

以下爲可能的解決方案。請嘗試下列其中一個或多個項目：

印表機不是在 FAX（傳真）模式

在主畫面上，觸控 **Fax**（傳真）來使印表機進入 Fax（傳真）模式。

文件未適當載入

將原始文件載入自動送件器中（面朝上，短邊先進入自動送件器），或放在左上角掃描器玻璃上（面朝下）。

請注意：請不要將明信片、相片、小東西、專用透明投影膠片、相紙或細薄材質（如雜誌剪報）載入自動送件器。將這些物品放置在掃描器玻璃面板上。

請確定快捷鍵號碼設定適當

- 檢查並確定，您要撥打的號碼已經設定快捷鍵號碼。
- 您也可以改用手動撥打電話號碼的方式。

接收到的傳真列印品質不佳

請嘗試下列其中一個或多個項目：

重新傳送文件

請傳真傳送者執行下列動作：

- 檢查原始文件的品質是否令人滿意。
- 重新傳送傳真。電話線路的連線品質可能有問題。
- 可能的話，請增大傳真掃描解析度。

更換碳粉匣

若顯示 **88 Cartridge low**（**88 碳粉匣碳粉不足**）或列印輸出變得模糊時，請更換碳粉匣。

確認未將傳真的傳輸速度設得過高

降低送入傳真的傳輸速度：

1. 在 Web 瀏覽器的位址欄位中，輸入印表機 IP 位址。

   請注意：若您不知道印表機的 IP 位址，請列印網路設定頁，並在 TCP/IP 區段中找出 IP 位址。

2. 按一下 **Settings**（**設定**） > **Fax Settings**（**傳真設定**） > **Analog Fax Setup**（**類比傳真設定**）。
3. 在 Max Speed（最大速度）方框中，按一下下列任一項：

   2400
   4800
   9600
   14400
   33600

4. 按一下 **Submit**（**提出**）。

解決主畫面應用程式問題

應用程式發生錯誤

請檢查系統記錄，取得相關明細

1 在 Web 瀏覽器的位址欄位中，輸入印表機 IP 位址或主電腦名稱。

如果您不知道印表機的 IP 位址或主電腦名稱，您可以：

- 在 Networks/Ports（網路/連接埠）選單下的 TCP/IP 區段中，或是在印表機控制面板的主畫面上檢視該資訊。
- 列印網路設定頁或選單設定頁，在 TCP/IP 區段中找到該資訊。

2 按一下 **Settings**（設定）或 **Configuration**（配置）。

3 按一下 **Device Solutions**（裝置解決方案） > **Solutions (eSF)**（解決方案 **(eSF)**） > **System**（系統）標籤 > **Log**（記錄）。

4 從 Filter（過濾程式）功能表，選取應用程式狀態。

5 從 Application（應用程式）功能表，選取一個應用程式，然後按一下 **Submit**（提出）。

確認所要用的掃描目的地檔名不在作用中

驗證其他應用程式或使用者沒有開啓您要當作掃描目的地的檔案。

若要協助避免錯誤，請確認已在目的地配置設定中，選取了「Append time stamp」（附加時間戳記）或「Overwrite existing file」（改寫現有的檔案）。

調整掃描設定

在目的地配置設定中，將掃描設定值降低。例如：降低掃描解析度、停用 Color（彩色），或是將 Content type（內容類型）變更爲 Text（文字）。

聯絡客戶支援中心

若您仍無法找出問題，請聯絡客戶支援中心。

解決選購品問題

選購品無法正常運作，或在安裝後隨即停止運作

請嘗試下列其中一個或多個項目：

重設印表機

關閉印表機，等候約 10 秒鐘，然後再啓動印表機。

確認選購品是否連接至印表機

1 使用電源開關關閉印表機。
2 從牆上插座拔掉電源線，然後從印表機拔掉電源線。
3 檢查選購品與印表機之間的連線。

確認已正確安裝選購品

列印功能表設定頁，檢查該選購品是否列在「已安裝選購品」清單中。若沒有列出該選購品，請重新安裝它。如需其他資訊，請參閱選購品隨附的硬體安裝說明文件，或前往 **www.lexmark.com**，檢視選購品指示表。

確認已選取選購品

從您用來列印的電腦，選取選購品。

如需其他資訊，請參閱第 55 頁的「更新印表機驅動程式中的可用選購品」。

送紙匣問題

請嘗試下列其中一個或多個項目：

確認已正確載入紙張

1 打開送紙匣。
2 檢查是否夾紙或送紙錯誤。
3 確認紙張導引夾已對齊紙張邊緣。
4 確認已正確關上送紙匣。

重設印表機

關閉印表機電源，等待 10 秒左右，然後再打開印表機電源。

確認已正確安裝送紙匣

如果功能表設定頁上列出送紙匣，但是紙張在進入或退出送紙匣時發生夾紙，則表示可能安裝不適當。重新安裝送紙匣。如需其他資訊，請參閱送紙匣隨附的硬體安裝說明文件，或前往 **http://support.lexmark.com**，檢視送紙匣說明書。

2,000 張裝紙器問題

檢查裝紙器的連接

確認 2,000 張裝紙器已適當連接至印表機。

載入紙張

若送紙匣或 送紙器的紙張用完，請將紙張載入送紙匣。

清除所有的夾紙

打開送紙匣或送紙器的側門，然後取出所有的夾紙。

避免夾紙

- 彎曲翻動紙張。
- 確認已適當安裝裝紙器。
- 確認已正確載入紙張。
- 確認您載入的紙疊沒有超過送紙匣所指示的堆疊高度上限。
- 確認紙張或特殊材質符合規格且未破損。
- 確認已配合所載入的紙張尺寸，將導引夾調到正確位置。

無法偵測到快閃記憶卡

確認快閃記憶卡已牢靠地連接到印表機系統主機板。

無法偵測到印表機硬碟

確認印表機硬碟已牢靠地連接到印表機系統主機板。

「內部解決方案連接埠」無法正常運作

請嘗試下列其中一個或多個項目：

檢查「內部解決方案連接埠」(ISP) 的連線

確認 ISP 已牢靠地連接到印表機系統主機板。

檢查電纜

確認您使用正確的電纜，並已牢靠地將電纜連接到「內部解決方案連接埠」(ISP)。

確認您已正確配置網路軟體

如需有關安裝網路列印軟體的資訊，請參閱*軟體與說明文件* 光碟上的*網路功能設定指南*。

內接式列印伺服器無法正常運作

請嘗試下列其中一個或多個項目：

檢查列印伺服器的連線

- 確認內接式列印伺服器已牢靠地連接到印表機系統主機板。
- 確認您使用正確的電纜，並已牢靠地連接妥當。

確認您已正確配置網路軟體

如需有關安裝網路列印軟體的其他資訊，請執行以下各項：

1. 開啓*軟體與說明文件* 光碟。
2. 按一下**其他**。
3. 在本光碟的「出版品」下方，選取**網路功能設定指南**。

記憶卡

請確定記憶卡已牢固連接到印表機系統主機板。

USB/平行介面卡無法正常運作

檢查 USB/平行介面卡的連線

確認 USB/平行介面卡已牢靠地連接到印表機系統主機板。

檢查電纜

確認您使用正確的電纜，並已牢靠地連接妥當。

解決送紙問題

紙張經常夾紙

以下爲可能的解決方案。請嘗試下列其中一個或多個項目：

檢查紙張

請採用建議使用的紙張和特殊材質。如需詳細資訊，請參閱紙張和特殊材質指引的相關章節。

請確定紙匣中沒有太多紙張

請確認您載入的紙疊沒有超過送紙匣或多用途送紙器中所指示的堆疊高度上限。

檢查紙張導引夾

配合載入紙張的尺寸，將送紙匣內的導引夾移到正確的位置。

紙張可能因溼度高而吸收了水氣

- 請載入新包裝的紙張。
- 請將紙張存放在原來的包裝材料內，等您要載入時，才將紙張取出。

清除夾紙後仍出現夾紙訊息

檢查送紙路徑

送紙路徑未清理完全。請清理整個送紙路徑中的夾紙，然後觸控 **Continue**（繼續）。

夾住的頁面沒有重新列印

啓動 JAM RECOVERY（夾紙恢復）

1 從主畫面，導覽至：

  > **Settings**（設定） > **General Settings**（一般設定） > **Print Recovery**（列印回復）

2 觸控 **Jam Recovery**（夾紙恢復）旁邊的箭頭，直到出現 **On**（開）或 **Auto**（自動）為止。

3 觸控 **Submit**（提出）。

解決列印品質問題

如果這些建議仍然無法更正問題，請聯絡「客戶支援中心」。或者，您可能需要調整或更換印表機零件。

字元有鋸齒狀或邊緣不平滑的情形

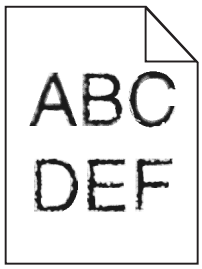

如果您要使用下載字型，請確認印表機、主電腦及軟體程式可以支援這些字型。

影像遭到削減

請嘗試下列其中一個或多個項目：

檢查導引夾

配合載入紙張的尺寸，將送紙匣內的寬度和長度導引夾移到正確的位置。

檢查紙張尺寸設定

確定紙張尺寸設定與送紙匣中載入的紙張相符：

1 從印表機控制面板的 Paper（紙張）功能表，檢查 Paper Size（紙張尺寸）設定。

2 傳送列印工作之前，請先指定正確的尺寸設定：
- 針對 Windows 使用者，請從「列印內容」指定尺寸。
- 針對 Macintosh 使用者，請從「設定頁面」對話框指定尺寸。

彩色頁面上出現細緻的水平線條

您可能在相片或頁面上發現高色彩濃度且細緻的水平線條。若印表機處於 Quiet Mode（靜音模式）下，便可能出現這種狀況。若要修正這類情況，請將 Quiet Mode（靜音模式）設成 **Off (Image/Photo)**（關（影像/相片））。

列印文件上出現陰影影像

請嘗試下列其中一個或多個項目：

檢查紙張類型和重量設定

確認紙張類型和重量設定與載入送紙匣或送紙器中的紙張相符：

1 從印表機控制面板的「紙張」功能表，檢查「紙張類型」和「紙張重量」設定。

2 傳送列印工作之前，請先指定正確的紙張類型設定：
- 若是 Windows 使用者，請從「列印內容」指定紙張類型。
- 若是 Macintosh 使用者，請從「列印」對話框指定紙張類型。

確認碳粉匣中的碳粉沒有不足的情形

當 **88.xx ［某顏色］ 碳粉匣碳粉不足**出現時，請確認四個碳粉匣中的碳粉都均勻分佈，或請確認哪一種碳粉顏色出現陰影影像。

1 取出碳粉匣。

警告－潛在損害：請小心不要觸摸感光鼓。觸摸感光鼓可能會影響後續列印工作的列印品質。

2 前後左右搖晃碳粉匣數次，讓碳粉均勻分佈。

3 重新插入碳粉匣。

請注意：若列印品質並未改善，請更換會產生陰影的碳粉匣顏色。

如果問題仍然存在，印表機可能需要維修服務。如需其他資訊，請聯絡客戶支援中心。

列印文件上出現灰色調背景

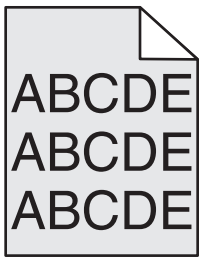

檢查背景明暗度或背景移除設定

請嘗試下列其中一個或多個項目：

- 將明暗度調整成較淡的設定。
- 增大背景移除設定。

確認碳粉匣沒有出現耗損或瑕疵

更換已耗損或有瑕疵的碳粉匣。

邊界錯誤

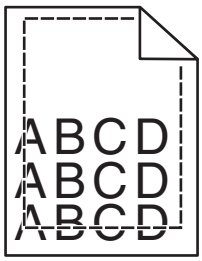

以下爲可能的解決方案。請嘗試下列其中一個或多個項目：

檢查紙張導引夾

配合載入紙張的尺寸，將送紙匣內的導引夾移到正確的位置。

檢查紙張尺寸設定

確定紙張尺寸設定與送紙匣中載入的紙張相符：

1 從印表機控制面板的 Paper（紙張）功能表，檢查 Paper Size（紙張尺寸）設定。

2 傳送列印工作之前，請先指定正確的尺寸設定：
   - 針對 Windows 使用者，請從「列印內容」指定尺寸。
   - 針對 Macintosh 使用者，請從「設定頁面」對話框指定尺寸。

列印文件上出現彩色淡線、白線或不正確的彩色線條

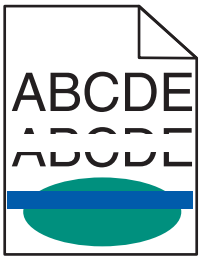

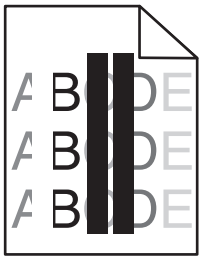

請嘗試下列其中一個或多個項目：

確認碳粉匣沒有出現瑕疵

更換有瑕疵的碳粉匣。

確認轉印帶裝置沒有出現瑕疵

更換有瑕疵的轉印帶裝置。如需其他資訊，請參閱市售替換組件隨附的說明書。

紙張扭曲

請嘗試下列其中一個或多個項目：

檢查紙張類型和重量設定

確認紙張類型和重量設定與載入送紙匣或送紙器中的紙張相符：

1 從印表機控制面板的 Paper（紙張）功能表，檢查 Paper Type（紙張類型）和 Paper Weight（紙張重量）設定。

2 傳送列印工作之前，請先指定正確的紙張類型設定：
   - 若是 Windows 使用者，請從「列印內容」指定紙張類型。
   - 若是 Macintosh 使用者，請從「列印」對話框指定紙張類型。

請載入新拆封的紙張

紙張因溼度高而吸收了水氣。請讓紙張留存在原來的包裝材料內，等您要用時，才將紙張取出。

列印不規則頁面

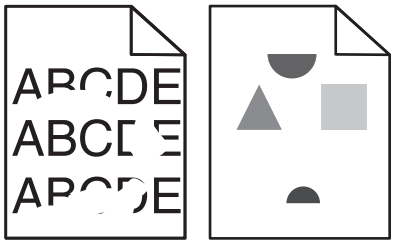

請嘗試下列其中一個或多個項目：

請載入新拆封的紙張

紙張可能因溼度高而吸收了水氣。請讓紙張留存在原來的包裝材料內，等您要用時，才將紙張取出。

檢查紙張類型和重量設定

確認紙張類型和重量設定與載入送紙匣或送紙器中的紙張相符：

1 從印表機控制面板的「紙張」功能表，檢查「紙張類型」和「紙張重量」設定。

2 傳送列印工作之前，請先指定正確的紙張類型設定：
   - 若是 Windows 使用者，請從「列印內容」指定紙張類型。
   - 若是 Macintosh 使用者，請從「列印」對話框指定紙張類型。

不要使用僅初步拋光處理且質地粗糙的紙張

確認碳粉匣沒有出現瑕疵

更換已耗損或有瑕疵的碳粉匣。

確認轉印帶裝置沒有出現瑕疵

更換有瑕疵的轉印帶裝置。如需其他資訊，請參閱市售替換組件隨附的說明書。

確認加熱組件沒有出現瑕疵

更換有瑕疵的加熱組件。如需其他資訊，請參閱市售替換組件隨附的說明書。

列印色澤太濃

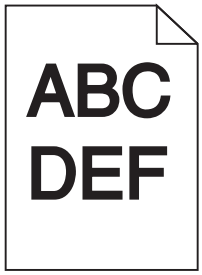

請嘗試下列其中一個或多個項目：

請載入新拆封的紙張

紙張可能因溼度高而吸收了水氣。請讓紙張留存在原來的包裝材料內，等您要用時，才將紙張取出。

不要使用僅初步拋光處理且質地粗糙的紙張

檢查「紙張類型」設定

確認「紙張類型」設定與送紙匣或送紙器中載入的紙張相符：

- 從印表機控制面板的「紙張」功能表，檢查「紙張類型」設定。
- 若是 Windows 使用者，請從「列印內容」勾選此設定。
- 若是 Macintosh 使用者，請從「列印」對話框勾選此設定。

確認碳粉匣沒有出現瑕疵

更換有瑕疵的碳粉匣。

列印色澤太淡

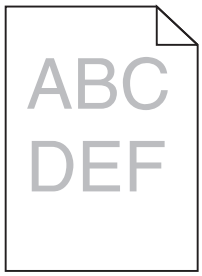

請嘗試下列其中一個或多個項目：

請載入新拆封的紙張

紙張可能因溼度高而吸收了水氣。請讓紙張留存在原來的包裝材料內，等您要用時，才將紙張取出。

不要使用僅初步拋光處理且質地粗糙的紙張

檢查「紙張類型」設定

確認「紙張類型」設定與送紙匣或送紙器中載入的紙張相符：

- 從印表機控制面板的「紙張」功能表，檢查「紙張類型」設定。
- 若是 Windows 使用者，請從「列印內容」勾選此設定。
- 若是 Macintosh 使用者，請從「列印」對話框勾選此設定。

確認碳粉匣中的碳粉沒有不足的情形

當 **88.xx [某顏色] 碳粉匣碳粉不足**出現時，請確認碳粉匣內的碳粉確實分佈均勻。

1 取出碳粉匣。

警告－潛在損害：請小心不要觸摸感光鼓。觸摸感光鼓可能會影響後續列印工作的列印品質。

2 前後左右搖晃碳粉匣數次，讓碳粉均勻分佈。

3 重新插入碳粉匣。

請注意：若列印品質並未改善，請更換碳粉匣。

若問題仍然存在，印表機可能需要維修服務。如需其他資訊，請聯絡客戶支援中心。

確認碳粉匣沒有出現瑕疵

更換有瑕疵的碳粉匣。

印表機印出空白頁

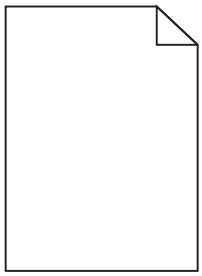

請嘗試下列其中一個或多個項目：

確認碳粉或碳粉匣上未殘留任何包裝材料

請取出碳粉匣，並確認已適當移除包裝材料。重新安裝碳粉匣。

確認碳粉或碳粉匣沒有碳粉不足的情形

當 **88.xx [color] cartridge low（88.xx [某顏色] 碳粉匣碳粉不足）** 出現時，請確認所有四個碳粉匣內的碳粉均確實分佈均勻：

1 移除碳粉匣。

警告－潛在損害：請小心不要觸摸感光鼓。觸摸感光鼓可能會影響後續列印工作的列印品質。

2 前後左右搖晃碳粉匣數次，讓碳粉均勻分佈。

3 重新插入碳粉匣。

請注意：若列印品質並未改善，請更換無法列印的碳粉匣顏色。

若問題仍然存在，印表機可能需要維修服務。如需其他資訊，請聯絡客戶支援中心。

列印文件上出現重複瑕疵

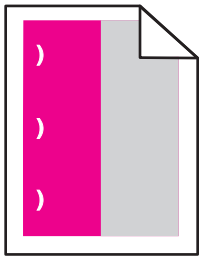

請嘗試下列其中一個或多個項目：

更換碳粉匣

若列印瑕疵出現在以下的實例，請更換出現重複瑕疵的碳粉匣顏色：

- 頁面上每隔 37.7 公釐（1.48 英吋）
- 頁面上每隔 41.6 公釐（1.64 英吋）
- 頁面上每隔 42.7 公釐（1.68 英吋）
- 頁面上每隔 94.3 公釐（3.71 英吋）

更換加熱組件

若列印瑕疵出現在以下的實例，請更換加熱組件：

- 頁面上每隔 95.0 公釐（3.74 英吋）
- 頁面上每隔 146.7 公釐（5.78 英吋）

列印歪斜

以下為可能的解決方案。請嘗試下列其中一個或多個項目：

檢查紙張導引夾

配合所載入的紙張尺寸，將送紙匣內的長度和寬度導引夾移到正確的位置。

- 確認導引夾距離紙疊不致太遠。
- 確認導引夾碰觸紙疊時不致過鬆。

檢查紙張

確認您所使用的紙張符合印表機規格。

列印文件有實色彩色或純黑色頁面

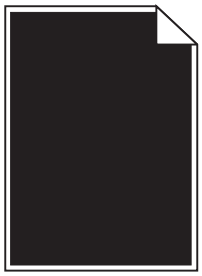

確認已正確安裝碳粉匣，而且碳粉匣沒有出現瑕疵，碳粉也沒有不足

- 取出碳粉匣。

警告－潛在損害：請小心不要觸摸感光鼓。觸摸感光鼓可能會影響後續列印工作的列印品質。

- 重新插入碳粉匣。

請注意：若品質並未改善，請更換碳粉匣。

- 如果問題仍然存在，印表機可能需要維修服務。如需其他資訊，請聯絡客戶支援中心。

專用透明投影膠片或紙張上有黑色或白色條紋

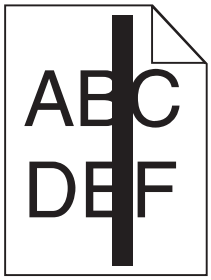

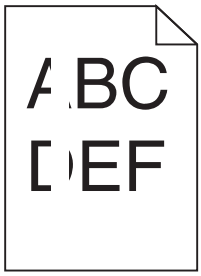

請嘗試下列其中一個或多個項目：

確認填入樣式正確

如果填入樣式不正確，請從軟體程式選取不同的的填入樣式。

檢查紙張類型

- 請務必使用建議使用的專用透明投影膠片。
- 請確認 Paper Type（紙張類型）設定必須符合送紙匣或送紙器中所載入的內容。
- 請確認 Paper Texture（紙張材質）設定必須符合送紙匣或送紙器中所載入紙張或特殊材質的類型。

確認碳粉匣中的碳粉沒有不足的情形

當 **88.xx [color] cartridge low**（**88.xx [某顏色] 碳粉匣碳粉不足**）出現時，請確認碳粉匣內的碳粉確實分佈均勻：

1 取出碳粉匣。

警告－潛在損害：請小心不要觸摸感光鼓。觸摸感光鼓可能會影響後續列印工作的列印品質。

2 前後左右搖晃碳粉匣數次，讓碳粉均勻分佈。

3 重新插入碳粉匣。

如果問題仍然存在，表示印表機可能需要維修服務。如需其他資訊，請聯絡客戶支援中心。

列印文件上出現帶斑紋的水平線條

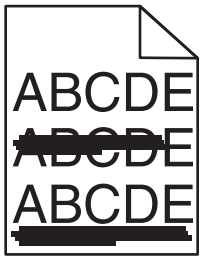

請嘗試下列其中一個或多個項目：

選取其他送紙匣或送紙器

- 在印表機控制面板，從「紙張功能表」選取「預設來源」。
- 針對 Windows 使用者，請從「列印內容」選取紙張來源。
- 針對 Macintosh 使用者，請從「列印」對話框及彈出式選單選取紙張來源。

確認碳粉匣沒有出現耗損、瑕疵或用完的情形

更換已耗損、有瑕疵或已用完的碳粉匣。

帶斑紋的垂直線條

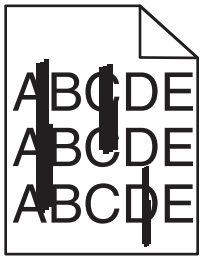

以下為可能的解決方案。請嘗試下列其中一個或多個項目：

碳粉髒污

針對工作選取另一個送紙匣或送紙器來送紙：

- 在印表機控制面板，從 Paper（紙張）功能表選取 Default Source（預設來源）。
- 針對 Windows 使用者，請從「列印內容」選取紙張來源。
- 針對 Macintosh 使用者，請從「列印」對話框及彈出式選單選取紙張來源。

碳粉匣有瑕疵

更換有瑕疵的碳粉匣。

轉印套件模組不良或已有耗損

更換轉印套件模組。

頁面上出現碳粉霧化或背景陰影

請嘗試下列其中一個或多個項目：

確認已正確安裝碳粉匣，而且碳粉匣沒有任何瑕疵

重新安裝或更換碳粉匣。

確認轉印帶裝置沒有耗損或出現瑕疵

更換轉印帶裝置。如需其他資訊，請參閱市售替換組件隨附的說明書。

確認加熱組件沒有耗損或出現瑕疵

更換加熱熔合組件。如需其他資訊，請參閱市售替換組件隨附的說明書。

確認送紙路徑中沒有殘餘碳粉

清除送紙路徑中所有看得見的碳粉。若問題持續存在，請與客戶支援中心聯絡。

重新校正印表機

從印表機控制面板的「品質」功能表執行色彩校正。

檢查軟體程式或應用程式

軟體程式或應用程式可能指定了灰白色背景。

碳粉脫落

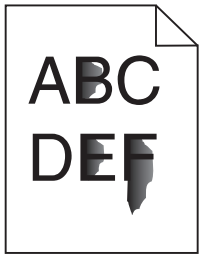

以下為可能的解決方案。請嘗試下列其中一個或多個項目：

檢查「紙張類型」設定

確定紙張類型設定與送紙匣中載入的紙張相符。

檢查「紙張重量」和「紙張材質」設定

請將「紙張重量」從「一般」變更為「厚磅」。必要的話，請在印表機控制面板的 Paper（紙張）功能表中，將 Paper Texture（紙張材質）從 Normal（一般）變更為 Rough（糙面）。

加熱熔合組件不良或已有耗損

更換加熱熔合組件。

碳粉斑點

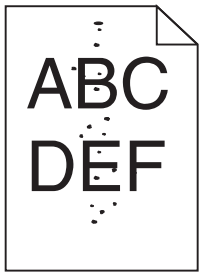

以下為可能的解決方案。請嘗試下列其中一個或多個項目：

碳粉匣耗損或有瑕疵

更換有瑕疵或耗損的碳粉匣。

送紙路徑中有碳粉

聯絡客戶支援中心。

專用透明投影膠片列印品質不佳

請嘗試下列其中一個或多個項目：

請檢查專用透明投影膠片

請務必採用符合印表機規格的專用透明投影膠片。

檢查紙張類型設定

確認紙張類型設定設爲「專用透明投影膠片」：

1 從印表機控制面板的 Paper（紙張）功能表，檢查 Paper Type（紙張類型）設定。

2 傳送列印工作之前，請先指定正確的類型設定：
   - 針對 Windows 使用者，請從「列印內容」指定類型。
   - 針對 Macintosh 使用者，請從「列印」對話框指定類型。

列印密度不均勻

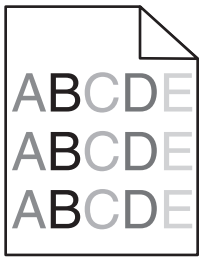

確認碳粉匣沒有出現耗損或瑕疵

更換已耗損或有瑕疵的碳粉匣。

解決色彩品質問題

關於彩色列印的常見問題集

何謂 RGB 色彩？

不同量的紅色、綠色及藍色光線可以添加在一起，產生我們在自然界中觀察到的大範圍色彩。例如，結合紅色與綠色可以產生鮮黃色。電視及電腦監視器就是以這種方式來產生色彩。RGB 色彩是一種形成色彩的方法，其作法爲指出產生某一色彩所需的紅色、綠色或藍色的量。

何謂 CMYK 色彩？

以不同量的靛青色、洋紅色及黑色墨水或碳粉來列印，以產生自然中觀察到的大範圍的色彩。例如，結合靛青色與鮮黃色可以產生綠色。列印印刷機、噴墨印表機及彩色雷射印表機就是以這種方式來產生色彩。CMYK 色彩是一種產生色彩的方法，其作法爲指出複製特定色彩所需的靛青色、洋紅色、鮮黃色和黑色的量。

如何列印文件中指定的色彩？

一般而言，軟體程式使用 RGB 或 CMYK 色彩組合來指定文件色彩。此外，它們還可以讓使用者修改文件中每個物件的色彩。如需其他資訊，請參閱軟體程式的「說明」主題。

印表機如何辨識要列印什麼色彩？

當使用者列印文件時，每個物件的類型和色彩的說明資訊會傳送至印表機。色彩資訊會透過色彩轉換表傳遞，該表會將色彩轉換成產生所要求色彩需要的靛青色、洋紅色、鮮黃色及黑色碳粉適當用量。物件資訊決定色彩轉換表的套用。例如，您可以將一種類型的色彩轉換表套用至文字，而同時將不同的色彩轉換表套用至相片影像。

印出的色彩爲何會與我在電腦螢幕上看到的色彩不相符？

「自動色彩修正」模式中使用的色彩轉換表，通常可以產生接近標準電腦螢幕的色彩。不過，印表機和螢幕採用的技術不同，因此，有許多色彩仍會受螢幕變化和照明狀況影響。如需有關印表機色彩範例頁在哪些方面對解決某些色彩相符問題會有幫助的建議，請參閱「如何符合特定色彩（例如：公司商標中的某一種色彩）？」這個問題。

列印頁面的色彩似乎太濃了。我是否可以稍微調整色彩？

有時候使用者可能會覺得列印頁面中的色彩似乎太濃（例如：印出的色彩都太紅）。舉凡環境狀況、紙張類型、照明狀況或使用者的偏好，都可能造成這種情形。在這些實例中，可以利用 Color Balance（色彩平衡）設定的調整來建立更理想的色彩。Color Balance（色彩平衡）提供使用者對每個色彩平面中使用的碳粉量進行精準調整的能力。在 Color Balance（色彩平衡）功能表下選取靛青色、洋紅色、鮮黃色及黑色的正（或負）值時，會稍微增加（或減少）用於所選色彩的碳粉量。比方說，若列印的頁面中的紅色太濃，那麼同時減少洋紅色和鮮黃色可能可以改善色彩平衡。

投影時，我的專用透明投影膠片有點暗。有沒有什麼辦法能改善色彩？

這個問題最常發生在以反射式投影機投影專用透明投影膠片時。如果要有最好的投影色彩品質，建議您採用傳導式投影機。如果一定要使用反射式投影機，只要將 Toner Darkness（碳粉明暗度）設定調整爲 1、2 或 3，專用透明投影膠片就會變亮。請務必列印在建議使用的彩色專用透明投影膠片類型上。

什麼是手動色彩修正？

手動色彩修正啓動時，印表機會套用使用者所選的色彩轉換表來處理物件。不過，Color Correction（色彩修正）必須設爲 Manual（手動），否則不會執行色彩轉換。手動色彩修正視列印物件的類型（文字、圖形或影像），以及軟體程式中物件色彩的指定方式而不同（RGB 或 CMYK 組合）。

請注意：

- 若軟體程式不是以 RGB 或 CMYK 組合指定色彩，則手動色彩修正的用處就不大。當色彩的調整由軟體程式或電腦作業系統控制時，該項設定也沒什麼作用。
- 就大部分的文件而言，將 Color Correction（色彩修正）設定爲 Auto（自動），套用在每個物件的色彩轉換表可產生您所偏愛的色彩。

若要手動套用不同的色彩轉換表：

1. 從 Quality（品質）功能表，選取 **Color Correction（色彩修正）**，然後選取 **Manual（手動）**。
2. 從 Quality（品質）功能表，選取 **Manual Color（手動色彩）**，然後爲受影響的物件類型選取適當的色彩轉換表。

Manual Color menu（手動色彩功能表）

物件類型	色彩轉換表
RGB Image（RGB 影像） RGB Text（RGB 文字） RGB Graphics（RGB 圖形）	• **Vivid（鮮明色彩）**—產生比較明亮、比較飽和的色彩，並可套用至所有送入的色彩模式。 • **sRGB Display（sRGB 顯示）**—產生與電腦監視器所顯示之色彩相近的輸出。黑色碳粉用量已爲相片列印最佳化。 • **Display—True Black（顯示—純黑色）**—產生與電腦監視器所顯示之色彩相近的輸出。僅利用黑色碳粉產生所有層次的中性灰色。 • **sRGB Vivid（sRGB 鮮明色彩）**—提供更佳的色彩飽和度，適用於 sRGB Display（sRGB 顯示）色彩修正。黑色碳粉用量已爲商業圖形列印最佳化。 • **Off（關）**—不執行色彩修正。
CMYK Image（CMYK 影像） CMYK Text（CMYK 文字） CMYK Graphics（CMYK 圖形）	• **US CMYK（美式 CMYK）**—套用色彩修正以產生近似 SWOP（Web 平版印刷排版規格）的色彩輸出。 • **Euro CMYK（歐式 CMYK）**—套用色彩修正以產生近似 EuroScale 的色彩輸出。 • **Vivid CMYK（鮮明色彩 CMYK）**—增加 US CMYK（美式 CMYK）色彩修正設定的色彩飽和度。 • **Off（關）**—不執行色彩修正。

如何符合特定色彩（例如：公司商標）？

Quality（品質）功能表中，有九種 Color Samples（色彩樣本）可供使用。您也可以從內嵌式 Web 伺服器的 Color Samples（色彩樣本）頁取得這些樣本。任選一個樣本集，會產生由數百個彩色框所組成的多頁列印輸出。在每個框中會有 CMYK 或 RGB 組合，至於是哪一種組合，視所選取的表格而定。您可以透過選取的色彩轉換表傳遞標示於框上的 CMYK 或 RGB 組合，取得每個框看到的色彩。

藉由檢查各色彩樣本頁，使用者可辨識出其色彩最接近理想色彩的框。然後可以利用框上標示的色彩組合來修改軟體程式中物件的色彩。如需其他資訊，請參閱軟體程式的「說明」主題。若要使用所選的特定物件色彩轉換表，則可能需要手動色彩修正。

選取哪些 Color Samples（色彩樣本）集才適用於特定色彩相符問題，取決於所使用的 Color Correction（色彩修正）設定（Auto（自動）、Off（關）或 Manual（手動））、要列印的物件類型（文字、圖形或影像），以及在軟體程式中物件色彩的指定方式（RGB 或 CMYK 組合）。當印表機的 Color Correction（色彩修正）設定設爲 Off（關）時，色彩取決於列印工作的資訊；不執行色彩轉換。

請注意：如果軟體程式不是以 RGB 或 CMYK 組合指定色彩，則 Color Samples（色彩樣本）頁的用處就不大。此外，在某些情況下，軟體程式或電腦作業系統會透過色彩管理來調整應用程式中所指定的 RGB 或 CMYK 組合。印出的色彩可能不會與「色彩樣本」頁完全相符。

什麼是詳細的 Color Samples（色彩樣本）？我要如何存取這些樣本？

詳細的 Color Samples（色彩樣本）集僅可以透過網路印表機的內嵌式 Web 伺服器取得。詳細的 Color Samples（色彩樣本）集包含一系列的陰影（以彩色框顯示），這些陰影近似於使用者定義的 RGB 或 CMYK 值。其中的色彩相似度取決於 RGB 或 CMYK 增量框中所輸入的值。

若要從內嵌式 Web 伺服器存取詳細的 Color Samples（色彩樣本）集：

1 在 Web 瀏覽器的位址欄位中，輸入印表機 IP 位址或主電腦名稱。

請注意：如果您不知道印表機的 IP 位址或主電腦名稱，您可以：

- 在 Networks/Ports（網路/連接埠）功能表下的 TCP/IP 區段中，或是在印表機控制面板的主畫面上檢視該資訊。
- 列印網路設定頁或功能表設定頁，在 TCP/IP 區段中找到該資訊。

2 按一下 **Configuration（配置）** > **Color Samples（色彩樣本）** > **Detailed Options（細部選項）**。

3 選取色彩轉換表。

4 輸入 RGB 或 CMYK 色彩數字。

5 輸入 1 – 255 之間的增量值。

請注意：數值越接近 1，則顯示的色彩樣本範圍越小。

6 按一下 **Print**（列印）。

Embedded Web Server（內嵌式 Web 伺服器）未開啓

請嘗試下列其中一個或多個項目：

檢查網路連線

確認已開啓印表機和電腦的電源，而且連線到同一個網路。

檢查輸入 WEB 瀏覽器的位址

- 視網路設定而定，您可能需要在印表機 IP 位址前面輸入「**`https://`**」以取代「**`http://`**」，來存取 Embedded Web Server（內嵌式 Web 伺服器）。如需其他資訊，請洽詢系統支援人員。
- 確認印表機 IP 位置正確無誤。

暫時停用 WEB PROXY 伺服器

Proxy 伺服器可能會阻擋或限制您存取特定的網站，包括 Embedded Web Server（內嵌式 Web 伺服器）在內。如需其他資訊，請洽詢系統支援人員。

聯繫客戶支援

在致電客戶支援時，請說明您遭遇的問題、顯示畫面中的訊息，以及您已執行用來找出解決方案的疑難排解步驟。

您須有印表機機型及序號。如需其他資訊，請參閱印表機正面頂蓋內側的標籤。序號也列於功能表設定頁中。

在美國或加拿大，請電 1-800-539-9275。在其他國家或地區，請造訪下列 Lexmark 網站：**http://support.lexmark.com**。

注意事項

產品資訊

產品名稱：

Lexmark X792de、X792dte、X792dtfe、X792dtpe、X792dtme、X792dtse

機器類型：

7562、4917

機型：

432、436、dn1、dn2、gd1、gd2、dt1、dt2、gt1、gt2、df1、df2、gf1、gf2、d01、d02、g01、g02、t01、t02、g91、g92、f01、f02、g81、g82

版本注意事項

2011 年 9 月

下列各段文字如與當地法規歧異時，於該地不適用之：LEXMARK INTERNATIONAL, INC. 僅以「現狀」提供本出版品，不含任何明示或暗示之保證，包括，但不限於銷售性及針對特定目的適用性之暗示性保證。有些州禁止於特定交易中拒絕爲明示或暗示之保證，因此，本份聲明不一定適用於 台端。

本出版品中，可能會有技術上或印刷上之錯誤。本處所提供之資料會定期進行變更；該等變更會併入其後發行的版本。所有論述之產品或程式，亦隨時有可能進行改進或變更。

本出版品中所提及的產品、程式或服務，並不表示製造商將使其可適用於所有國家/地區。所有提及的產品、程式或服務，並無明示或暗示僅能使用該等產品、程式或服務。凡功能相當之產品、程式或服務，於不侵害任何現有智慧財產權下均可替換使用。除製造商另有明示外，結合其他產品、程式或服務之操作評估與查驗，屬使用者之責任。

如需 Lexmark 技術支援相關資訊，請造訪：**support.lexmark.com**。

如需耗材與下載相關資訊，請造訪：**www.lexmark.com**。

如果您無法存取網際網路，您可以透過郵件與 Lexmark 聯繫：

Lexmark International, Inc.
Bldg 004-2/CSC
740 New Circle Road NW
Lexington, KY 40550
USA

© 2010 Lexmark International, Inc.

版權所有，翻製必究。

商標

Lexmark、含菱形鑽石圖案之 Lexmark、MarkNet 及 MarkVision 都是 Lexmark International, Inc. 在美國和（或）其他國家/地區已經註冊之商標。

PrintCryption 及 ScanBack 是 Lexmark International, Inc. 的商標。

Mac 與 Mac 標誌是 Apple Inc. 在美國和其他國家/地區已經註冊之商標。

PCL® 是 Hewlett-Packard Company 的註冊商標。PCL 是 Hewlett-Packard 公司所設計，附在印表機產品中的一組印表機指令（語言）及功能。此印表機的設計目的是要與 PCL 語言相容。意即印表機可以辨識在不同應用程式中使用的 PCL 指令，並模擬與指令相對應的功能。

以下專有名詞爲下列公司的商標或註冊商標：

Albertus	The Monotype Corporation plc
Antique Olive	Monsieur Marcel OLIVE
Apple-Chancery	Apple Computer, Inc.
Arial	The Monotype Corporation plc
CG Times	以 Times New Roman 爲基礎，並由 The Monotype Corporation plc 授權之 Agfa Corporation 的產品
Chicago	Apple Computer, Inc.
Clarendon	Linotype-Hell AG 和/或其附屬機構
Eurostile	Nebiolo
Geneva	Apple Computer, Inc.
GillSans	The Monotype Corporation plc
Helvetica	Linotype-Hell AG 和/或其附屬機構
Hoefler	Jonathan Hoefler Type Foundry
ITC Avant Garde Gothic	International Typeface Corporation
ITC Bookman	International Typeface Corporation
ITC Mona Lisa	International Typeface Corporation
ITC Zapf Chancery	International Typeface Corporation
Joanna	The Monotype Corporation plc
Marigold	Arthur Baker
Monaco	Apple Computer, Inc.
New York	Apple Computer, Inc.
Oxford	Arthur Baker
Palatino	Linotype-Hell AG 和/或其附屬機構
Stempel Garamond	Linotype-Hell AG 和/或其附屬機構
Taffy	Agfa Corporation
Times New Roman	The Monotype Corporation plc
Univers	Linotype-Hell AG 和/或其附屬機構

所有其他商標爲各個所有人之財產。

AirPrint 及 AirPrint 標誌是 Apple, Inc. 的商標。

Federal Communications Commission (FCC) compliance information statement（美國聯邦電信委員會 (FCC) 電磁相容聲明）

This equipment has been tested and found to comply with the limits for a Class A digital device, pursuant to Part 15 of the FCC Rules.Operation is subject to the following two conditions:(1) this device may not cause harmful interference, and (2) this device must accept any interference received, including interference that may cause undesired operation.

The FCC Class A limits are designed to provide reasonable protection against harmful interference when the equipment is operated in a commercial environment.This equipment generates, uses, and can radiate radio frequency energy and, if not installed and used in accordance with the instruction manual, may cause harmful interference to radio communications.Operation of this equipment in a residential area is likely to cause harmful interference, in which case the user will be required to correct the interference at his own expense.

The manufacturer is not responsible for any radio or television interference caused by using other than recommended cables or by unauthorized changes or modifications to this equipment.Unauthorized changes or modifications could void the user's authority to operate this equipment.

請注意：To assure compliance with FCC regulations on electromagnetic interference for a Class A computing device, use a properly shielded and grounded cable such as Lexmark part number 1021231 for parallel attach or 1021294 for USB attach.Use of a substitute cable not properly shielded and grounded may result in a violation of FCC regulations.

組合元件注意事項

本產品包含下列組合元件：

Lexmark regulatory type/model LEX-M01-003; FCC ID:IYLM01003; IC:2376A-M01003

版權注意事項

您可以從安裝軟體光碟檢視下列文件。

目錄	檔案
CD:\LEGAL	FW_License.pdf mDNS.tar.gz Expat.txt Inst_lib.txt Instgui.txt Instgui.zip

高溫警告標籤

此符號表示該表面或元件會發熱。
請當心：為避免被發熱表面或元件燙傷的危險，請先讓該表面或元件冷卻之後再觸摸。

噪音干擾程度 (Noise emission levels)

下列測量單位係依 ISO 7779 規定製出，並依 ISO 9296 規定提出報告。

請注意：有些模式可能不適用於您的產品。

1 公尺平均聲壓，dBA	
列印	53 dBA
備妥	35 dBA

上述值可能會有所變更。請參閱 **www.lexmark.com**，取得目前的值。

廢電子電機產品 (Waste from Electrical and Electronic Equipment, WEEE) 指令

WEEE 標誌宣告歐盟各會員國對電子產品所制訂的特定回收計劃與程序。本公司支持這項規範，並鼓勵客戶回收我們的產品。如果您對回收的選擇方式有進一步的問題，請造訪 Lexmark 網站（網址為：**www.lexmark.com**），得知您當地經銷商的電話號碼。

台灣廢乾電池回收標誌注意事項

依台灣環境保護署公告之廢棄物清理法第十五條應負回收、清除、處理責任之乾電池製造或輸入業者，乾電池裝配於物品中，且隨該物品銷售、贈送或促銷予消費者，得於該物品之個包裝、標籤或說明書上，標示回收標誌及回收標誌相鄰處說明「廢電池請回收」字樣。廢乾電池之回收標誌圖樣及回收標誌相鄰處說明字樣如下所示。請您將廢棄之乾電池送到標示可提供廢電池回收的廠商以提供正確的廢電池處理方法。

廢電池請回收

BSMI 電池注意事項

警告

本電池如果更換不正確會有爆炸的危險

請依製造商說明書處理用過之電池

靜電靈敏度注意事項

本符號指出易受靜電傷害的組件。請先觸摸印表機的金屬框架，再觸摸這些符號的附近區域。

ENERGY STAR（能源之星）

不論在產品本身或是在起始畫面附上 ENERGY STAR 標幟的任何 Lexamrk 產品，均比照 Lexmark 產品出貨配置，必須通過認證符合 Environmental Protection Agency (EPA) ENERGY STAR（環境保護署能源之星）的各項規範。

溫度資訊

環境溫度	15.6 至 32.2° C（60 至 90° F）
出貨運送和儲存溫度	-40° 至 40° C (104° F)

雷射聲明

本產所含的 Class I (1)（I 級雷射）會產生可見的雷射放射線。本印表機係經過美國核可，符合 DHHS 21 CFR 二級規章之 J 級 I (1) 規定及 IEC 60825-1 規定的 I 級雷射產品。

根據 I 級雷射產品的規定，這類產品不會對人體造成傷害。本印表機所採用之 IIIb (3b) 級 AlGaAs 雙束型雷射含括在其作用波長爲 775 至 800 奈米 (nanometer) 的不可修復列印頭組件中。使用者只要以正確的方法操作及維護保養，並依照先前所述之維修方式進行修護，此印表機與其雷射系統絕不會產生 I 級以上的放射線，而對人體造成傷害。

雷射通知標籤

本印表機可能附貼雷射聲明標籤，如下所示：

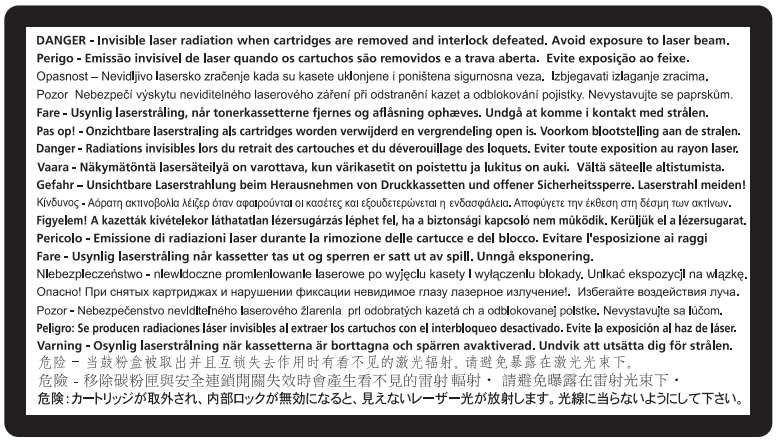

耗電量

產品耗電量

下表記錄本產品的耗電量性質。

請注意：某些模式可能不適用於您的產品。

模式	說明	耗電量（瓦）
列印	本產品即將從電子輸入產生紙本輸出。	1000 瓦
複印	本產品即將從紙本原始文件產生紙本輸出。	1050 瓦
掃描	本產品即將掃描紙本文件。	115 瓦
備妥	本產品正在等待列印工作。	70 瓦
睡眠模式	本產品正處於高度節能模式。	17 瓦
休眠	本產品正處於低度節能模式。	0.75 瓦
關	本產品的電源線目前插入壁式電源插座，但電源開關呈關閉狀態。	0 瓦

上表中所列的耗電量是以平均時間作爲測量單位。瞬間用電量可能實際上要高於平均值。

上述數值可能會有所變動。請參閱 **www.lexmark.com**，取得目前的值。

睡眠模式

本產品附有節省能源模式設定，該模式稱爲*睡眠模式*。「睡眠模式」藉由降低長時間不作用時的耗電量，來節省能源。當本產品不作用期間達到指定時間之後，「睡眠模式」就會自動啓動，而該指定時間稱爲「睡眠模式逾時」。

以下是本產品的出廠預設「睡眠模式逾時」值（以分鐘計）：	30

您可使用配置功能表來修改「睡眠模式逾時」值，該值介於 1 分鐘與 240 分鐘之間。將「睡眠模式逾時」設成較低的值可以降低能量消耗，但會增加產品的回應時間。將「睡眠模式逾時」設成較高的值可以加速回應，但會使用較多的能源。

關閉模式

如果本產品的關閉模式仍會消耗少量電源，這時若想完全停止產品繼續消耗電源，請從牆上插座拔除電源線。

能源用量總計

計算產品的能源總用量，有時頗有用處。由於電源用量聲明是以瓦 (Watt) 作爲電力單位，因此電源用量的計算應該要乘以產品在每個模式下所花的時間，才能得到正確的能源用量。產品的能源用量總計，是每個模式的能源用量之總和。

BSMI notice

警告使用者：
這是甲類的資訊產品，在居住的環境中使用時，可能會造成無線電干擾，在這種情況下，使用者會被要求採取某些適當的對策。

環境要求	
工作環境	15.6 至 32.2° C（60 至 90° F）
儲存 / 運輸環境	-40° 至 40° C (104° F)

無線產品控管注意事項

本段落所涵蓋的控管資訊適用於附傳輸器的無線產品，例如：無線網卡或感應式讀卡器。

暴露於無線電頻輻射

本裝置的輻射輸出功率遠低於 FCC 及其他無線電管理機構的無線電頻暴露限制。本裝置使用者與天線之間至少應保持 20 公分（8 英吋）的距離，才符合 FCC（美國聯邦電信委員會）及其他管理機構的無線電頻暴露要求。

Taiwan NCC RF notice statement

NCC型式認證設備注意事項
台灣低功率射頻電機設備之使用注意事項

經型式認證合格之低功率射頻電機，非經許可，公司、商號或使用者均不得擅自變更頻率、加大功率或變更原設計之特性及功能。

低功率射頻電機之使用不得影響飛航安全及干擾合法通信；經發現有干擾現象時，應立即停用，並改善至無干擾時方得繼續使用。前項合法通信，指依電信規定作業之無線電信。低功率射頻電機須忍受合法通信或工業、科學及醫療用電波輻射性電機設備之干擾。

LEXMARK 軟體有限保固及授權合約

使用本產品前，請先詳細閱讀本合約：使用本產品之行爲，即表示 貴客戶同意遵守本軟體有限保固及授權合約之一切條款。若 貴客戶不同意本軟體有限保固及授權合約之條款，請儘速退回未使用之產品，並請求本公司退還 貴客戶已支付之價款。若 貴客戶係基於供第三者使用而安裝本產品， 貴客戶同意通知使用者，使用本產品即表示接受該等條款。

LEXMARK 軟體授權合約

本授權合約（下稱「本軟體授權合約」）係 貴客戶（個人或單一實體）與 Lexmark International, Inc.（下稱「Lexmark」）雙方所成立之合法合約，本合約於 貴客戶之 Lexmark 產品或軟體程式不受 貴客戶與 Lexmark 或其供應商間所訂立之書面軟體授權合約拘束時，拘束 貴客戶爲搭配使用 Lexmark 產品而使用 Lexmark 安裝或提供之任何軟體程式行爲。「軟體程式」一詞，包括機器可讀取之指令、音訊/視訊內容（例如：影像及

錄製品）與相關媒體、印刷品及電子文件，而不論其等是否納入 貴客戶之 Lexmark 產品，或是否隨同 Lexmark 產品一併發放，或是否與 Lexmark 產品搭配使用。

1 **軟體有限保固聲明**。Lexmark 保證提供本軟體程式之媒體（例如：磁碟或光碟）於保固期間內，在正常使用之情況下，其材料及製造均無瑕疵。保固期爲九十 (90) 天，並自本軟體程式交付予原始使用者之當日起算。本有限保固僅適用於向 Lexmark 或 Lexmark 授權之轉銷商或經銷商所購買之新軟體程式媒體。若該媒體經判定，不符合本有限保固之規定者，Lexmark 應更換本軟體程式。

2 **免責聲明及保固限制**。除本軟體授權合約另有約定外及根據應適用之法律所許可之最大範圍內，LEXMARK 及其供應商將以「現狀」提供本軟體程式，並據此聲明不負擔一切其他明示或默示保證及條件，包括但不限於有關本軟體程式之一切所有權、未涉侵權、可商用性、符合特定目的及不含病毒之明示或默示之保證及條件。如依法 LEXMARK 不得聲明免除任何零組件具有商用性或符合特定目的之默示保證責任時，於該不得聲明免除之範圍內，LEXMARK 所負之責任限定爲 90 日之明示軟體有限保固責任。

於解釋本合約時，應一併納入隨時可能發生效力，及暗示 Lexmark 應提供保證或其他條件，或課予 Lexmark 義務，且規定該等保證或義務均不能予以排除或變更之法律規定。如適用該等規定者，則於 Lexmark 得排除之範圍內，Lexmark 違反該等規定時所應負之責任以下列任一項爲限：更換本軟體程式，或補償就本軟體程式所支付之價款。

本軟體程式可能內含連結至與 Lexmark 無企業關係之第三人所主控或操作之其他軟體應用程式及/或網際網路網頁之網際網路鏈結。 貴客戶確認並同意，在任何情況下，Lexmark 均不就該等軟體應用程式及/或網際網路網頁之主控、效能、操作、維護或內容擔負任何責任。

3 **賠償限制**。於適用法律許可之最大範圍內，LEXMARK 於本軟體授權合約下所應負擔之任何及一切賠償責任，明定以爲已就本軟體程式支付之價金與五美元（或等值之當地貨幣）中較高者爲限。 貴客戶於本軟體授權合約下之任何爭議中得對 LEXMARK 提出之唯一請求，係要求退還該等價金或金額，LEXMARK 於支付該價金或金額後，即免除對 貴客戶之其他義務及責任。

在任何情況下，LEXMARK、其供應商、子公司或經銷商，均不就任何特殊、附帶、間接、懲戒性、懲罰性或衍生性損害負擔賠償之責任，（包括但不限於利潤或收益損失、盈餘損失、資料或記錄之使用發生中斷或滅失、不精確或損壞；關於第三人之求償、不動產或有形財產之損害、因本軟體程式之使用或不能使用、或因本軟體授權合約之任何條款所致一切相關之隱私權損害），不問求償之性質爲何，包括但不限於違背保固責任或契約、侵權行爲（包括過失或絕對賠償責任），即使 LEXMARK 或其供應商、關係企業或轉銷商已得知有發生該等損害之可能性者，亦同；此外，Lexmark 對於 貴客戶基於第三人之求償所提出之求償亦不負賠償之責任，但該等損害賠償之排除如經認定爲無效者，不在此限。縱使前述賠償規定之基本目的未能達成，仍適用前述賠償限制之規定。

4 **美國州法**。本軟體之有限保固乃賦予 貴客戶之特定法律權利。 貴客戶亦可能因各州不同之規定而享有其他權利。某些州對於默示保固責任之存續期間不允許設有限制，或不允許排除對附帶或衍生性損害賠償責任所爲之限制，因此前述賠償限制條款可能亦對 貴客戶不適用之。

5 **授權**。Lexmark 授予 貴客戶下列權利，惟 貴客戶應遵守本授權合約之所有條款：

   a **使用**。 貴客戶得使用一份本軟體程式。「使用」一詞，係指儲存、載入、安裝、執行或展示本軟體程式。若 Lexmark 權授 貴客戶得共同使用本軟體程式者， 貴客戶應限制被授權使用之人數符合 貴客戶與 Lexmark 於合約中所指定之人數。 貴客戶不得分散本軟體程式之元件，而提供多部電腦使用。 貴客戶同意，不以任何方式使用本軟體程式之全部或一部，而使其產生置換、修改、刪除、掩蓋、變更或減低本軟體程式於電腦螢幕上所顯現之商標、商名、商品包裝或智慧財產權注意事項之效果。

   b **複印**。 貴客戶僅得基於備份、保存或安裝之目的而製作一份本軟體程式複本，惟該複本應包含原始軟體程式之一切所有權注意事項。 貴客戶不得將本軟體程式複製至任何公用或分散式網路。

   c **權利之保留**。本軟體程式，包括一切字型，均有著作權，並爲 Lexmark International, Inc. 及/或其供應商所有。Lexmark 保留本授權合約中未明確授予 貴客戶之一切權利。

   d **免費軟體**。縱使本授權合約條款另有規定，本軟體程式之全部或部分如成爲第三人依公用授權合約提供之軟體者（下稱「免費軟體」），該部分之授權應受免費軟體之軟體授權合約條款之拘束，並不問該軟體授權合約於下載時係採離散合約、拆封授權或電子授權條款之形式。 貴客戶使用免費軟體之行爲，應完全受其授權合約條款之拘束。

6 **轉讓**。 貴客戶得轉讓本軟體程式予其他使用者。任何轉讓行爲，均應包含所有軟體元件、媒體、印刷品及本授權合約， 貴客戶不得保留本軟體程式或其元件之複本。此一轉讓不得爲間接轉讓，例如：委託。轉讓

前，受讓軟體程式之使用者須同意本授權合約之所有條款。 貴客戶所取得之授權，並於轉讓本軟體程式之同時自動終止。除本授權合約另有規定外， 貴客戶不得出租、再授權或轉讓本軟體程式，任何試圖出租、再授權或轉讓之行爲均屬無效。

7 **升級**。 貴客戶須先取得由 Lexmark 指明爲可升級之原始軟體程式之授權，方能使用指明爲升級版之軟體程式。升級後， 貴客戶不得繼續使用使 貴客戶享有升級資格之原始軟體程式。

8 **逆向工程之限制**。 貴客戶不得對本軟體程式進行修改、解密、逆向工程、逆向組合、逆向編纂或轉譯，但相關應適用法律明文規定基於交互作業能力、錯誤更正及安全測試之目的得進行此等行爲者，不在此限。若 貴客戶享有該等法定權利者， 貴客戶應以書面通知 Lexmark 有意進行之逆向工程、逆向組合或逆向編纂。 貴客戶不得對本軟體程式進行解密，但基於合法使用本軟體程式所必要者，不在此限。

9 **其他軟體**。本授權合約亦適用於 Lexmark 就原始軟體程式所提供之升級版或補充版，但如 Lexmark 就升級版或補充版另提供其他條款者，不在此限。

10 **有效期限**。本授權合約除經終止或拒絕外，均應有效。 貴客戶得隨時以銷毀本軟體程式之所有複本及其一切任何形式之修正、文件及合併部分，或本授權合約所定其他方式，拒絕或終止本授權合約。如 貴客戶未遵守本授權合約之任何條款時，Lexmark 得以通知終止對 貴客戶之授權。於終止時， 貴客戶同意銷毀本軟體程式之所有複本及其所有形式之修正、文件及合併之部分。

11 **稅捐**。 貴客戶同意負責支付由本合約或由 貴客戶使用軟體之行爲所生任何稅捐，包括但不限於任何貨物稅與服務稅，及個人財產稅。

12 **訴訟限制**。任一方當事人對於本合約所生事項，於訴訟事由發生二年後，均不得提出任何形式之法律程序，但適用之法律另有規定者不在此限。

13 **適用法律**。本合約以美國肯塔基州法律爲準據法，並不適用任一地區之法律適用法，亦不適用聯合國國際貨物銷售契約協定。

14 **美國政府之權利限制**。本軟體程式之開發，完全以私人經費爲之。美國政府對本軟體程式之使用權，依本合約定之，並受 DFARS 252.227-7014 及類似之 FAR 法規（或任何相等級機關之規定或契約條款）之限制。

15 **同意資料之使用**。 貴客戶同意 Lexmark、其相關企業及代理商得於與軟體程式有關及與 貴客戶要求有關之支援服務事項上收集及使用 貴客戶所提供之資料。Lexmark 同意除提供服務所必須外，不以可識別 貴客戶個人資料之形式使用該資訊。

16 **出口限制**。 貴客戶不得 (a) 違反任何應適用之出口法律而直接或間接取得、運輸、轉讓或再出口本軟體程式或直接由其所產生之任何產品；或 (b) 許可將軟體程式用於出口法律所禁止之任何目的，包括但不限於核子或生化武器之擴散。

17 **同意以電子方式訂立合約**。 貴客戶與 Lexmark 同意以電子方式訂立本授權合約。這表示當 貴客戶按下本頁之「同意」或「是」按鈕，或使用本產品時， 貴客戶確認同意該等授權合約條款，並願意依據該等條款與 Lexmark「簽署」合約。

18 **訂立合約之能力與權限**。 貴客戶聲明 貴客戶已達簽署本授權合約所在地之法定年齡，且如有適用時， 貴客戶並已取得僱主或本人之授權得簽署本合約。

19 **完整合約**。本授權合約（包括本軟體程式授權合約之任何附錄或補充部分）係 貴客戶與 Lexmark 間關於本軟體程式事項之全部約定。除本合約另有其他約定外，本合約條款得取代先前或同時就本軟體程式或本授權合約所涵蓋之其他事項所爲之一切相關口頭或書面通訊、提議及陳述（如該等其他條款與本授權合約及 貴客戶與 Lexmark 就 貴客戶使用本軟體程式之行爲所訂其他書面合約並無抵觸者，則無須取代）。Lexmark 之任何支援服務政策或方案如與本授權合約有歧異者，應以本授權合約條款爲準。

MICROSOFT CORPORATION NOTICES

1 This product may incorporate intellectual property owned by Microsoft Corporation. The terms and conditions upon which Microsoft is licensing such intellectual property may be found at **http://go.microsoft.com/fwlink/?LinkId=52369.**

2 This product is based on Microsoft Print Schema technology. You may find the terms and conditions upon which Microsoft is licensing such intellectual property at **http://go.microsoft.com/fwlink/?LinkId=83288**.

ADOBE SYSTEMS INCORPORATED 注意事項

內含 Adobe Systems Incorporated 所提供的 Flash®、Flash® Lite™ 及（或）Reader® 技術

本產品內含 Adobe Systems Incorporated 授權使用的 Adobe® Flash® 播放軟體，Copyright © 1995-2007 Adobe Macromedia Software LLC。版權所有，翻製必究。Adobe、Reader 及 Flash 爲 Adobe Systems Incorporated 的商標。

索引

數字

1565 Emulation error, load emulation option（1565 模擬模式錯誤，請載入模擬模式選購品） 283
2,000 張高容量送紙器
安裝 51
200 paper jam（200 夾紙） 256
2000 張高容量送紙器
載入 76
201 paper jam（201 夾紙） 256
202 – 203 paper jams（202 – 203 夾紙） 257
230 paper jam（230 夾紙） 258
231 – 239 paper jams（231 – 239 夾紙） 259
24x paper jam（24x 夾紙） 259
250 paper jam（250 夾紙） 260
280 – 289 paper jam（280 – 289 夾紙） 261
290 – 292 paper jams（290 – 292 夾紙） 262
31.xx Missing or Defective [color] cartridge（31.xx 找不到 [某顏色] 碳粉匣或該碳粉匣有瑕疵） 275
32.xx [color] cartridge part number unsupported by device（32.xx 此裝置不支援 [某顏色] 碳粉匣材料編號） 275
34 Incorrect paper size, open [src]（34 紙張尺寸不正確，請開啓 [來源]） 275
35 Insufficient memory to support Resource Save feature（35 記憶體不足，無法支援節省資源功能） 276
37 Insufficient memory for Flash Memory Defragment operation（37 記憶體不足，無法進行快閃記憶體重組作業） 276
37 Insufficient memory to collate job（37 記憶體不足，無法逐份列印工作） 276
37 Insufficient memory, some Held Jobs were deleted（37 記憶體不足，已刪除某些保留工作） 276
37 Insufficient memory, some held jobs will not be restored（37 記憶體不足，有些保留工作並不會回復） 276
38 Memory full（38 記憶體已滿） 277
39 Complex page, some data may not have printed（39 複雜頁面，有些資料可能無法印出） 277
40 [color] invalid refill, change cartridge（40 [某顏色] 重新裝填無效，請更換碳粉匣） 277
400 – 403 paper jams（400 – 403 夾紙） 262
431 – 438 paper jams（431 – 438 夾紙） 263
455 staple jam（455 夾釘） 263
460 – 461 paper jams（460 – 461 夾紙） 262
51 Defective flash detected（51 偵測到有瑕疵的快閃記憶體） 277
52 Not enough free space in flash memory for resources（52 快閃記憶體中，供資源使用的可用空間不足） 277
53 Unformatted flash detected（53 偵測到未格式化的快閃記憶體） 277
54 Network [x] software error（54 網路 [x] 軟體錯誤） 278
54 Serial option [x] error（54 序列選項 [x] 錯誤） 278
54 Standard network software error（54 標準網路軟體錯誤） 278
55 Unsupported option in slot [x]（55 插槽 [x] 中有不支援的選購品） 278
550 張送紙匣
安裝 51
550 張送紙匣（標準或選購性）
載入 73
56 Parallel port [x] disabled（56 平行埠 [x] 已關閉） 278
56 Serial port [x] disabled（56 序列埠 [x] 已關閉） 279
56 Standard parallel port disabled（56 標準平行埠關閉） 279
56 Standard USB port disabled（56 標準 USB 連接埠已關閉） 279
56 USB port [x] disabled（56 USB 連接埠 [x] 已關閉） 279
57 Configuration change, some held jobs were not restored（57 配置變更，有些保留工作並未回復） 279
58 Input config error（58 輸入配置錯誤） 280
58 Too many bins attached（58 安裝了太多出紙槽） 279
58 Too many disks installed（58 安裝了太多磁碟） 280
58 Too many flash options installed（58 安裝了太多快閃記憶體選購品） 280
58 Too many trays attached（58 安裝了太多送紙匣） 280
59 Incompatible output bin [x]（59 [x] 號出紙槽不相容） 281
62 Disk full（62 磁碟已滿） 281
80.xx Fuser life warning（80.xx 加熱組件使用期限警告） 281
80.xx Fuser missing（80.xx 找不到加熱組件） 281
80.xx Fuser near life warning（80.xx 加熱組件即將達到使用期限警告） 281
80.xx Replace fuser（80.xx 更換加熱組件） 281
82.xx Replace waste toner bottle（82.xx 更換廢棄碳粉回收瓶） 282
82.xx Waste toner bottle missing（82.xx 找不到廢棄碳粉回收瓶） 282
82.xx Waste toner bottle nearly full（82.xx 廢棄碳粉回收瓶幾乎已滿） 282
83.xx Replace transfer module（83.xx 更換轉印套件模組） 282

83.xx Transfer module life warning（83.xx 轉印套件模組使用期限警告） 282
83.xx Transfer module missing（83.xx 找不到轉印套件模組） 282
840.01 Scanner disabled by admin（840.01 管理者已關閉掃描器） 283
840.02 Scanner disabled.（840.02 掃描器已關閉。）
Contact system administrator if problem persists.（如果問題持續存在，請聯絡系統管理員。） 283
88.xx [Color] cartridge critically low（88.xx [某顏色] 碳粉匣碳粉嚴重不足） 283
88.xx [color] cartridge low（88.xx [某顏色] 碳粉匣碳粉不足） 282, 283
88.xx [color] cartridge nearly low（88.xx [某顏色] 碳粉匣即將不足） 282

A

Active NIC menu（作用中 NIC 功能表） 158
Adjusting color（校正色彩） 266
AppleTalk menu（AppleTalk 功能表） 163

B

Bin Setup menu（出紙槽設定功能表） 155

C

Change [paper source] to [custom string] load [orientation]（將 [紙張來源] 變更爲 [自訂字串] 載入 [方向]） 267
Change [paper source] to [custom string]（將 [紙張來源] 變更爲 [自訂字串]） 267
Change [paper source] to [custom type name] load [orientation]（將 [紙張來源] 變更爲 [自訂類型名稱] 載入 [方向]） 267
Change [paper source] to [custom type name]（將 [紙張來源] 變更爲 [自訂類型名稱]） 266
Change [paper source] to [paper size] [paper type] load [orientation]（將 [紙張來源] 變更爲 [紙張尺寸] [紙張類型] 載入 [方向]） 267
Change [paper source] to [paper size] [paper type]（將 [紙張來源] 變更爲 [紙張尺寸] [紙張類型]） 267
Close [tray] door（關上 [送紙匣] 門板） 268
Close finisher side door（關閉分頁裝訂器的側門） 268
Close finisher top cover（關上分頁裝訂器頂蓋） 268
Close front door（關上前門） 268
Close left side door（關上左側門板） 268
Close paper transport cover（關上紙張傳輸蓋板） 268
Close top access cover（關閉頂存取蓋） 268
Confidential Print menu（機密列印功能表） 173
Configure MP menu（配置多用途送紙器功能表） 148
Copy Settings menu（複印設定功能表） 185
Custom Bin Names menu（自訂出紙槽名稱功能表） 154
Custom Names menu（自訂名稱功能表） 154
Custom Scan Sizes menu（自訂掃描尺寸功能表） 154
Custom Type [x]（自訂類型 [x]）
  變更名稱 81
  變更紙張類型 82
Custom Type menu（自訂類型功能表） 153

D

Default Source menu（預設來源功能表） 144
Disk Wiping menu（磁碟機抹除功能表） 173

E

E-mail Settings menu（電子郵件設定功能表） 202
Eco-Mode（經濟省電模式）設定 67
Edit Security Setups menu（編輯安全設定功能表） 171
Embedded Web Server Administrator's Guide（內嵌式 Web 伺服器管理者手冊）
  尋找位置 251
Embedded Web Server（內嵌式 Web 伺服器）
  功能 251
  存取 251
  使用 251
  建立 FTP 快捷鍵 133
  建立傳真目的地快捷鍵 124
  建立電子郵件快捷鍵 112
  起始傳真設定 119
  設定電子郵件警示 252
  無法存取 315
  管理者設定 251
  網路功能設定 251
  檢查印表機狀態 251
  檢查耗材 242
Empty the hole punch box（將打孔箱清空） 269

F

Fax Mode (Analog Fax Setup) menu（傳真模式（類比傳真設定）功能表） 191
Fax Mode (Fax Server Setup) menu（傳真模式（傳真伺服器設定）功能表） 200
Fax partition inoperative.（傳真分割區無法運作。）Contact system administrator.（請聯絡系統管理員。） 269
Fax server 'To Format' not set up.（未設定傳真伺服器的「接收者格式」。）Contact system administrator.（請聯絡系統管理員。） 269
Fax Station Name not set up（傳真站台名稱未設定） 269
Fax Station Number not set up（傳真站台號碼未設定） 269
FCC 聲明 318, 323

Finishing menu（輸出處理功能表） 221
Flash Drive menu（快閃儲存碟功能表） 213
Forms and Favorites（表單與喜好項目） 29
FTP
 利用通訊錄掃描 133
FTP Settings menu（FTP 設定功能表） 208
FTP 位址
 使用觸控式螢幕建立快捷鍵 133
FTP 畫面
 進階選項 136
 選購品 134, 135

G

General Settings menu（一般設定功能表） 177

H

Help menu（說明功能表） 233
Hibernate Mode（休眠模式）
 使用 69
HTML menu（HTML 功能表） 232

I

Image menu（影像功能表） 233
Insert hole punch box（插入打孔箱） 270
Insert staple cartridge（插入裝釘匣） 270
Install bin [x]（安裝 [x] 號出紙槽） 270
Install envelope feeder（安裝信封送紙器） 270
Install Tray [x]（安裝 [x] 號送紙匣） 270
IPv6 menu（IPv6 功能表） 162

J

Job Accounting Menu（工作統計功能表） 220

L

Load Manual Feeder with [custom string]（在手動輔助式送紙器中載入 [自訂字串]） 272
Load Manual Feeder with [custom type name]（在手動輔助式送紙器中載入 [自訂類型名稱]） 272
Load Manual Feeder with [paper size]（在手動輔助式送紙器中載入 [紙張尺寸]） 272
Load Manual Feeder with [paper type] [paper size]（在手動輔助式送紙器中載入 [紙張類型] [紙張尺寸]） 272
Load staples（載入釘書針） 273

M

Memory full, cannot print faxes（記憶體已滿，無法列印傳真） 273
Miscellaneous menu（其他功能表） 172
My MFP（我的多功能複合機） 30

N

Network [x] menu（網路 [x] 功能表） 158
Network Card menu（網路卡功能表） 160
Network Reports menu（網路報告功能表） 160

P

Paper Loading menu（載入的紙張類型功能表） 152
Paper Size/Type menu（紙張尺寸/類型功能表） 145
Paper Texture menu（紙張材質功能表） 148
Paper Weight menu（紙張重量功能表） 150
Parallel [x] menu（平行埠 [x] 功能表） 165
PCL Emul menu（PCL 模擬模式功能表） 229
PDF menu（PDF 功能表） 228
PostScript menu（PostScript 功能表） 228

Q

Quality menu（品質功能表） 223
Quiet Mode（靜音模式）
 列印品質疑難排解 301

R

Reattach bin [x] – [y]（重新安裝 [x] – [y] 號出紙槽） 273
Reattach bin [x]（重新安裝 [x] 號出紙槽） 273
Remote Operator Panel（遠端操作面板） 30
Remove packaging material, [area name]（移除包裝材料，[區域名稱]） 274
Remove paper from all bins（從所有出紙槽移除紙張） 274
Remove paper from bin [x]（從 [x] 號出紙槽移除紙張） 274
Remove paper from standard output bin（從標準出紙槽移除紙張） 274
Reports menu（報告功能表） 157
Restore held jobs?（回復保留的工作？） 274

S

Scan Center（掃描中心）特性 138
Scan to Network（掃描至網路） 29
ScanBack 公用程式
 使用 138
Scanner automatic feeder cover open（掃描器的自動送件器蓋板打開） 274
Security Audit Log menu（安全稽核日誌功能表） 174
Serial [x] menu（序列埠 [x] 功能表） 167
Set Date/Time menu（設定日期/時間功能表） 175
Setup menu（設定功能表） 219
Sleep Mode（睡眠模式）
 調整 68

Slide finisher to the left（請將分頁裝訂器滑向左邊） 275
SMTP Setup menu（SMTP 設定功能表） 170
Some held jobs were not restored（有些保留工作並未回復） 275
Standard Network menu（標準網路功能表） 158
Standard USB menu（標準 USB 功能表） 164
Substitute Size menu（替代尺寸功能表） 148
Supplies menu（耗材功能表） 142
Supply needed to complete job（需要耗材才能完成工作） 275

T

TCP/IP menu（TCP/IP 功能表） 160
Tray [x] paper size unsupported（[x] 號送紙匣的紙張尺寸不受支援） 275

U

Universal Paper Size（通用紙張尺寸） 155
  設定 72
Universal Setup menu（通用尺寸設定功能表） 155
Unsupported USB device, please remove（不支援此 USB 裝置，請移除） 269
USB 連接埠 52
USB/平行介面卡
  疑難排解 299
Utilities menu（公用程式功能表） 227

W

Wireless menu（無線功能表） 162
WS-Scan（WS 掃描） 30

X

XPS menu（XPS 功能表） 228

一劃

乙太網路功能
  Macintosh 60
  Windows 60
乙太網路連接埠 52

三劃

三合一碳粉匣
  訂購 243

四劃

不同的紙張尺寸, 複印 102
內接式列印伺服器
  疑難排解 299
內部解決方案連接埠
  安裝 41
  疑難排解 298
  變更連接埠設定 62
分頁裝訂器
  支援的紙張尺寸 88
  輸出處理特性 88
支援的快閃儲存碟 94
支援的紙張尺寸 86
支援的紙張類型和重量 87
文件, 列印
  從 Macintosh 91
  從 Windows 91
日光節約時間, 傳真 123
日期和時間, 傳真
  設定 123

五劃

主旨與訊息資訊
  新增至電子郵件 114
主畫面
  應用程式 28
  隱藏圖示 28
  顯示圖示 28
主畫面按鈕及圖示
  說明 24
主畫面應用程式
  使用 28
以電子郵件寄送
  利用通訊錄 113
  使用 Embedded Web Server（內嵌式 Web 伺服器）建立快捷鍵 112
  使用快捷建號碼 113
  使用觸控式螢幕 113
  使用觸控式螢幕建立快捷鍵 112
  配置電子郵件設定 111
  設定電子郵件功能 111
  新增主旨行 114
  新增訊息行 114
  變更輸出檔類型 114
出版品
  尋找位置 18
出紙槽
  鏈結 81
出廠預設值
  回復 252
功能
  Scan Center（掃描中心） 138
功能表
  Active NIC（作用中 NIC） 158
  AppleTalk 163
  Bin Setup（出紙槽設定） 155
  Confidential Print（機密列印） 173
  Configure MP（配置多用途送紙器） 148
  Copy Settings（複印設定） 185
  Custom Bin Names（自訂出紙槽名稱） 154
  Custom Names（自訂名稱） 154
  Custom Scan Sizes（自訂掃描尺寸） 154
  Custom Types（自訂類型） 153
  Default Source（預設來源） 144
  Disk Wiping（磁碟機抹除） 173
  E-mail Settings（電子郵件設定） 202
  Edit Security Setups（編輯安全設定） 171
  Fax Mode (Analog Fax Setup)（傳真模式（類比傳真設定）） 191
  Fax Mode (Fax Server Setup)（傳真模式（傳真伺服器設定）） 200
  Finishing（輸出處理） 221
  Flash Drive（快閃儲存碟） 213
  FTP Settings（FTP 設定） 208

General Settings（一般設定） 177
Help（說明） 233
HTML 232
Image（影像） 233
IPv6 162
Job Accounting（工作統計） 220
Miscellaneous（其他） 172
Network Card（網路卡） 160
Network Reports（網路報告） 160
Network[x]（網路 [x]） 158
Paper Loading（載入的紙張類型） 152
Paper Size/Type（紙張尺寸/類型） 145
Paper Texture（紙張材質） 148
Paper Weight（紙張重量） 150
Parallel [x]（平行埠 [x]） 165
PCL Emul（PCL 模擬模式） 229
PDF 228
PostScript 228
Quality（品質） 223
Reports（報告） 157
Security Audit Log（安全稽核日誌） 174
Serial [x]（序列埠 [x]） 167
Set Date/Time（設定日期/時間） 175
Setup（設定） 219
SMTP Setup menu（SMTP 設定功能表） 170
Standard Network（標準網路） 158
Standard USB（標準 USB） 164
Substitute Size（替代尺寸） 148
Supplies（耗材） 142
TCP/IP 160
Utilities（公用程式） 227
Wireless（無線） 162
XPS 228
圖表 141
功能表設定頁
列印 53
功能表圖 141
卡片
提示 96
載入多用途送紙器 78
可用的內接式選購品 32
目錄清單
列印 98

六劃

光纖
網路設定 60
再生紙
使用 66, 84
列印
功能表設定頁 53
目錄清單 98
在信頭紙上 94
字型範例清單 97
取消, 從印表機控制面板 98
從 Macintosh 91
從 Windows 91
從快閃儲存碟 92
黑白 91
網路設定頁 54
列印工作
取消, 從電腦 98
列印不規則頁面 304
列印文件 91
列印文件上出現帶斑紋的水平線條 309
列印文件上出現彩色淡線、白線或不正確的彩色線條 303
列印文件上出現陰影影像 301
列印文件有實色彩色或純黑色頁面 308
列印功能表設定頁 53
列印目錄清單 98
列印字型範例清單 97
列印品質
清潔列印頭鏡片 241
清潔自動送件器零件 239
清潔掃描器玻璃面板 238
列印品質疑難排解
列印不規則頁面 304
列印文件上出現灰色調背景 302
列印文件上出現帶斑紋的水平線條 309
列印文件上出現彩色淡線、白線或不正確的彩色線條 303
列印文件上出現陰影影像 301
列印文件有實色彩色或純黑色頁面 308
列印色澤太淡 305
列印色澤太濃 305
列印歪斜 307
列印密度不均勻 312
字元的邊緣出現鋸齒狀 300
空白頁 306
重複的列印瑕疵 307
頁面上有白色條紋 308
頁面上有黑色條紋 308
專用透明投影膠片品質不佳 312
帶斑紋的垂直線條 309
細緻的水平線條 301
碳粉脫落 311
碳粉斑點 311
碳粉霧化或背景陰影 310
影像遭到削減 301
列印密度不均勻 312
列印疑難排解
大型工作無法逐份列印 287
工作列印在錯誤的紙張上 286
工作從錯誤的送紙匣列印 286
工作無法列印 284
列印工作所花的時間比預期時間長 285
印出錯誤的字元 286
多重語言 PDF 檔無法列印 284
夾住的頁面沒有重新列印 300
保留工作無法列印 285
紙張扭曲 303
無法鏈結送紙匣 286
發生非預期的換頁 287
經常發生夾紙 299
邊界錯誤 302
讀取快閃儲存碟時發生錯誤 284
列印網路設定頁 54
列印機密工作和其他保留工作
從 Macintosh 電腦 97
從 Windows 97
列印頭鏡片
清潔 241
印表機
空間下限 19
配置 20
移動 19, 249
運送 250
輸出處理特性 88
選取放置地點 19
印表機的外部
清潔 238

印表機訊息
1565 Emulation error, load emulation option（1565 模擬模式錯誤，請載入模擬模式選購品） 283
31.xx Missing or Defective [color] cartridge（31.xx 找不到 [某顏色] 碳粉匣或該碳粉匣有瑕疵） 275
32.xx [color] cartridge part number unsupported by device（32.xx 此裝置不支援 [某顏色] 碳粉匣材料編號） 275
34 Incorrect paper size, open [src]（34 紙張尺寸不正確，請開啓 [來源]） 275
35 Insufficient memory to support Resource Save feature（35 記憶體不足，無法支援節省資源功能） 276
37 Insufficient memory for Flash Memory Defragment operation（37 記憶體不足，無法進行快閃記憶體重組作業） 276
37 Insufficient memory to collate job（37 記憶體不足，無法逐份列印工作） 276
37 Insufficient memory, some Held Jobs were deleted（37 記憶體不足，已刪除某些保留工作） 276
37 Insufficient memory, some held jobs will not be restored（37 記憶體不足，有些保留工作並不會回復） 276
38 Memory full（38 記憶體已滿） 277
39 Complex page, some data may not have printed（39 複雜頁面，有些資料可能無法印出） 277
40 [color] invalid refill, change cartridge（40 [某顏色] 重新裝填無效，請更換碳粉匣） 277
51 Defective flash detected（51 偵測到有瑕疵的快閃記憶體） 277
52 Not enough free space in flash memory for resources（52 快閃記憶體中，供資源使用的可用空間不足） 277
53 Unformatted flash detected（53 偵測到未格式化的快閃記憶體） 277
54 Network [x] software error（54 網路 [x] 軟體錯誤） 278
54 Serial option [x] error（54 序列選項 [x] 錯誤） 278
54 Standard network software error（54 標準網路軟體錯誤） 278
55 Unsupported option in slot [x]（55 插槽 [x] 中有不支援的選購品） 278
56 Parallel port [x] disabled（56 平行埠 [x] 已關閉） 278
56 Serial port [x] disabled（56 序列埠 [x] 已關閉） 279
56 Standard parallel port disabled（56 標準平行埠關閉） 279
56 Standard USB port disabled（56 標準 USB 連接埠已關閉） 279
56 USB port [x] disabled（56 USB 連接埠 [x] 已關閉） 279
57 Configuration change, some held jobs were not restored（57 配置變更，有些保留工作並未回復） 279
58 Input config error（58 輸入配置錯誤） 280
58 Too many bins attached（58 安裝了太多出紙槽） 279
58 Too many disks installed（58 安裝了太多磁碟） 280
58 Too many flash options installed（58 安裝了太多快閃記憶體選購品） 280
58 Too many trays attached（58 安裝了太多送紙匣） 280
59 Incompatible output bin [x]（59 [x] 號出紙槽不相容） 281
62 Disk full（62 磁碟已滿） 281
80.xx Fuser life warning（80.xx 加熱組件使用期限警告） 281
80.xx Fuser missing（80.xx 找不到加熱組件） 281
80.xx Fuser near life warning（80.xx 加熱組件即將達到使用期限警告） 281
80.xx Replace fuser（80.xx 更換加熱組件） 281
82.xx Replace waste toner bottle（82.xx 更換廢棄碳粉回收瓶） 282
82.xx Waste toner bottle missing（82.xx 找不到廢棄碳粉回收瓶） 282
82.xx Waste toner bottle nearly full（82.xx 廢棄碳粉回收瓶幾乎已滿） 282
83.xx Replace transfer module（83.xx 更換轉印套件模組） 282
83.xx Transfer module life warning（83.xx 轉印套件模組使用期限警告） 282
83.xx Transfer module missing（83.xx 找不到轉印套件模組） 282
840.01 Scanner disabled by admin（840.01 管理者已關閉掃描器） 283
840.02 Scanner disabled.（840.02 掃描器已關閉。）Contact system administrator if problem persists.（如果問題持續存在，請聯絡系統管理員。） 283
88.xx [Color] cartridge critically low（88.xx [某顏色] 碳粉匣碳粉嚴重不足） 283
88.xx [color] cartridge low（88.xx [某顏色] 碳粉匣碳粉不足） 282, 283
88.xx [color] cartridge nearly low（88.xx [某顏色] 碳粉匣即將不足） 282
Adjusting color（校正色彩） 266
an error has occurred with the USB drive（USB 儲存碟發生錯誤） 266
Change [paper source] to [custom string] load [orientation]（將 [紙張來源] 變

更爲 [自訂字串] 載入 [方向]） 267
Change [paper source] to [custom string]（將 [紙張來源] 變更爲 [自訂字串]） 267
Change [paper source] to [custom type name] load [orientation]（將 [紙張來源] 變更爲 [自訂類型名稱] 載入 [方向]） 267
Change [paper source] to [custom type name]（將 [紙張來源] 變更爲 [自訂類型名稱]） 266
Change [paper source] to [paper size] [paper type] load [orientation]（將 [紙張來源] 變更爲 [紙張尺寸] [紙張類型] 載入 [方向]） 267
Change [paper source] to [paper size] [paper type]（將 [紙張來源] 變更爲 [紙張尺寸] [紙張類型]） 267
Close [tray] door（關上 [送紙匣] 門板） 268
Close finisher side door（關閉分頁裝訂器的側門） 268
Close finisher top cover（關上分頁裝訂器頂蓋） 268
Close front door（關上前門） 268
Close left side door（關上左側門板） 268
Close paper transport cover（關上紙張傳輸蓋板） 268
Close top access cover（關閉頂存取蓋） 268
Disk corrupted（磁碟損毀） 268
Disk near full.（磁碟幾乎已滿。）Securely clearing disk space.（安全的清理磁碟空間。） 268
Disk problem（磁碟問題） 268
Empty the hole punch box（將打孔箱清空） 269
Fax partition inoperative.（傳真分割區無法運作。）Contact system administrator.（請聯絡系統管理員。） 269
Fax server 'To Format' not set up.（未設定傳真伺服器的「接收者格式」。）Contact system administrator.（請聯絡系統管理員。） 269
Fax Station Name not set up（傳真站台名稱未設定） 269
Fax Station Number not set up（傳真站台號碼未設定） 269
Insert hole punch box（插入打孔箱） 270
Insert staple cartridge（插入裝釘匣） 270
Insert Tray [x]（插入 [x] 號送紙匣） 270
Install bin [x]（安裝 [x] 號出紙槽） 270
Install envelope feeder（安裝信封送紙器） 270
Install Tray [x]（安裝 [x] 號送紙匣） 270
Load [src] with [custom string]（在 [來源] 中載入 [自訂字串]） 271
Load [src] with [custom type name]（在 [來源] 中載入 [自訂類型名稱]） 271
Load [src] with [size]（在 [來源] 中載入 [尺寸]） 271
Load [src] with [type] [size]（在 [來源] 中載入 [類型] [尺寸]） 271
Load Manual Feeder with [custom string]（在手動輔助式送紙器中載入 [自訂字串]） 272
Load Manual Feeder with [custom type name]（在手動輔助式送紙器中載入 [自訂類型名稱]） 272
Load Manual Feeder with [paper size]（在手動輔助式送紙器中載入 [紙張尺寸]） 272
Load Manual Feeder with [paper type] [paper size]（在手動輔助式送紙器中載入 [紙張類型] [紙張尺寸]） 272
Load staples（載入釘書針） 273
Memory full, cannot print faxes（記憶體已滿，無法列印傳真） 273
Reattach bin [x] – [y]（重新安裝 [x] – [y] 號出紙槽） 273
Reattach bin [x]（重新安裝 [x] 號出紙槽） 273
Remove packaging material, [area name]（移除包裝材料，[區域名稱]） 274
Remove paper from all bins（從所有出紙槽移除紙張） 274
Remove paper from bin [x]（從 [x] 號出紙槽移除紙張） 274
Remove paper from standard output bin（從標準出紙槽移除紙張） 274
Restore held jobs?（回復保留的工作？） 274
Scanner automatic feeder cover open（掃描器的自動送件器蓋板打開） 274
Slide finisher to the left（請將分頁裝訂器滑向左邊） 275
Some held jobs were not restored（有些保留工作並未回復） 275
Supply needed to complete job（需要耗材才能完成工作） 275
Tray [x] paper size unsupported（[x] 號送紙匣的紙張尺寸不受支援） 275
Unsupported disk（不支援的磁碟） 275
Unsupported USB device, please remove（不支援此 USB 裝置，請移除） 269
印表機配置 20
印表機問題, 解決基本的 266
印表機控制面板 23
出廠預設值, 回復 252
調整亮度 69
印表機軟體
安裝 54
印表機硬碟
加密 237
安裝 45
移除 50
疑難排解 298
印表機硬碟已損毀 268
印表機硬碟加密 237
印表機資訊
尋找位置 18
印表機選購品疑難排解
2,000 張裝紙器問題 297

USB/平行介面卡 299
內接式列印伺服器 299
內部解決方案連接埠 298
記憶卡 299
送紙匣問題 297
無法偵測到印表機硬碟 298
無法偵測到快閃記憶卡 298
選購品無法運作 296
回收利用
Lexmark 包裝材料 71
Lexmark 產品 70
碳粉匣 71
廢電子/電機設備 (WEEE) 聲明 319
回復出廠預設值 252
在一面上複印多頁 105
在列印副本之間放置分隔頁 104
在信頭紙上列印 94
在紙張的正反面複印（雙面列印） 103
在排定的時間傳送傳真 127
在無線網路上安裝
使用 Windows 56
在無線網路上安裝印表機
使用 Macintosh 58
在網路上安裝印表機
有線網路功能 60
多用途送紙器
載入 78
字型範例清單
列印 97
存取系統主機板 34
存放
紙張 85
耗材 242
安全資訊 16, 17, 320
安全鎖 33
安裝 2,000 張高容量送紙器 51
安裝 550 張送紙匣 51
安裝「內部解決方案連接埠」 41
安裝印表機
在有線網路上 (Macintosh) 60
在有線網路上 (Windows) 60
在無線網路上 56
安裝印表機軟體 54
新增選購品 55
安裝印表機硬碟 45
安裝記憶卡 37
安裝選購品
安裝順序 51
有線網路設定
使用 Macintosh 60
使用 Windows 60
自訂名稱
配置 82
自訂紙張類型名稱
建立 81
自動送件器
複印時使用 99
自動送件器套件
訂購 244
自動送件器零件
清潔 239

七劃

利用通訊錄 113
傳送傳真 126
夾紙
位置 254
找到夾紙區域 254
編號 254
避免 254
夾紙, 清除
200 paper jam（200 夾紙） 256
201 paper jam（201 夾紙） 256
202 – 203 paper jams（202 – 203 夾紙） 257
230 paper jam（230 夾紙） 258
231 – 239 paper jams（231 – 239 夾紙） 259
24x paper jam（24x 夾紙） 259
250 paper jam（250 夾紙） 260
280 – 289 paper jam（280 – 289 夾紙） 261
280 – 299 239
290 – 292 paper jams（290 – 292 夾紙） 262
400 – 403 paper jams（400 – 403 夾紙） 262
431 – 438 paper jams（431 – 438 夾紙） 263
455 staple jam（455 夾釘） 263
460 – 461 paper jams（460 – 461 夾紙） 262
夾釘, 清理
455 staple jam（455 夾釘） 263
序列列印
設定 64
快閃記憶卡
安裝 39
疑難排解 298
快閃儲存碟
支援的檔案類型 94
從其中列印 92
快捷鍵, 建立
FTP 目的地 133
FTP 位址 133
傳真目的地 124
電子郵件 112
更換碳粉匣 245
更換廢棄碳粉回收瓶 248
更新印表機驅動程式中的選購品 55
系統主機板
存取 34
系統主機板的蓋板
安裝 34
重新安裝 34

八劃

使用 Eco-Mode（經濟省電模式） 67
使用 Embedded Web Server（內嵌式 Web 伺服器） 251
使用 Embedded Web Server（內嵌式 Web 伺服器）設定電子郵件警示 252
使用 Embedded Web Server（內嵌式 Web 伺服器）匯入配置 31
使用 Embedded Web Server（內嵌式 Web 伺服器）匯出配置 31
使用 Embedded Web Server（內嵌式 Web 伺服器）檢查印表機狀態 251
使用 Hibernate Mode（休眠模式） 69
使用 Quiet Mode（靜音模式） 67
使用「ScanBack 公用程式」 138
使用再生紙 66
使用快捷鍵
傳送傳真 126
使用快捷鍵傳送傳真 126
使用所選送紙匣中的紙張進行複印 101
使用通訊錄傳送傳真 126
使用觸控式螢幕按鈕 25

使用觸控式螢幕傳送傳真 125
取消
列印工作, 從電腦 98
取消列印工作
從印表機控制面板 98
從電腦 98
尚未設定傳真及電子郵件功能 292
放大複印文件 103
注意事項 316, 318, 319, 320, 321, 322, 323
空白頁 306

九劃

信封
用法提示 95
載入多用途送紙器 78
信封使用提示 95
信頭紙
載入, 2000 張高容量送紙器 76
載入, 多用途送紙器 94
載入, 送紙匣 94
複印在 100
信頭紙列印 94
信頭紙使用提示 94
保留工作 96
從 Macintosh 電腦列印 97
從 Windows 列印 97
保留列印工作 96
從 Macintosh 電腦列印 97
從 Windows 列印 97
保留傳真 130
封鎖垃圾傳真 128
建立 FTP 快捷鍵
使用 Embedded Web Server（內嵌式 Web 伺服器） 133
建立設定檔
使用「ScanBack 公用程式」 138
建立傳真目的地快捷鍵
使用 Embedded Web Server（內嵌式 Web 伺服器） 124
按鈕, 印表機控制面板 23
按鈕, 觸控式螢幕
使用 25
指定自訂紙張類型名稱 82
省紙 105
相片
複印 100
訂購
三合一碳粉匣 243
清潔套件 244
裝釘匣 244
廢棄碳粉回收瓶 244
訂購碳粉匣 243
重新安裝系統主機板的蓋板 34
重複列印工作 96
從 Macintosh 電腦列印 97
從 Windows 列印 97
重複的列印瑕疵 307
降低印表機噪音 67
頁面上出現條紋 308

十劃

特殊響鈴服務, 傳真
連接至 121
紙張
Universal Paper Size（通用紙張尺寸） 155
不同的尺寸, 複印 102
不適用的 84
再生紙 84
存放 85
使用再生紙 66
信頭紙 84
通用尺寸設定 72
節省 105
預印紙張規格 84
選取 84
紙張尺寸
印表機支援的 86
設定 72
紙張類型
印表機支援的 87
設定 72
載入位置 87
雙面列印支援 87
耗材
存放 242
使用再生紙 66
節省 66
檢查, 使用 Embedded Web Server（內嵌式 Web 伺服器） 242
檢查, 從印表機控制面板 242
檢查狀態 242
耗材, 訂購
三合一碳粉匣 243
自動送件器套件 244
清潔套件 244
裝釘匣 244
廢棄碳粉回收瓶 244
耗材的狀態
檢查 242
記憶卡
安裝 37
疑難排解 299
起始傳真設定 119
使用 Embedded Web Server（內嵌式 Web 伺服器） 119
送紙匣
解除鏈結 81
鏈結 80
送紙疑難排解
清除夾紙後仍出現夾紙訊息 300
配置
印表機 20
配置連接埠設定 62
配置資訊
無線網路 55
配置電子郵件設定 111

十一劃

專用透明投影膠片
用法提示 94
使用 94
載入 94
載入多用途送紙器 78
複印在 100
將印表機連接至
地區連結器 122
將印表機連接至特殊響鈴服務 121
將印表機硬碟加密 237
從快閃儲存碟列印 92
控制面板, 印表機 23
掃描中
至 FTP 位址 132
至 FTP, 利用通訊錄 133
至電腦 137
快速複印 99
從快閃儲存碟 138
掃描至 FTP 位址
利用快捷鍵號碼 132
利用通訊錄 133
使用電腦建立快捷鍵 133
使用觸控式螢幕 132
掃描至快閃儲存碟 138
掃描至電腦 137
原始尺寸 139
紙張列印方向, 設定 140
進階選項, 設定 140
選購品 139, 140

掃描畫面
選購品 139
掃描疑難排解
局部的文件或相片掃描 291
掃描未順利完成 290
掃描時間太久或使電腦無法運作 290
掃描器無法關閉 288
無法從電腦掃描 291
掃描器
功能 21
自動送件器 (ADF) 22
掃描器玻璃面板 22
掃描器玻璃面板
清潔 238
掃描器玻璃面板（平台式）
複印時使用 100
清理揮發性記憶體 235
清潔
印表機的外部 238
自動送件器零件 239
掃描器玻璃面板 238
清潔列印頭鏡片 241
清潔套件
訂購 244
移除印表機硬碟 50
移動印表機 249
移動您的印表機 19
設定
TCP/IP address（TCP/IP 位址） 160
設定外送傳真名稱或站台名稱 122
設定序列列印 64
設定紙張尺寸 72
設定紙張類型 72
設定通用紙張尺寸 72
設定傳真及電子郵件功能 292
設定傳真號碼或站台號碼 122
連接埠設定
配置 62
連接電纜 52
逐份列印份數 104

十二劃

報告
檢視 252
尋找更多印表機相關資訊 18
提示
卡片 96
有關使用信封 95
有關使用信頭紙 94
有關使用專用透明投影膠片 94
標籤, 紙張 95
揮發性記憶體
清理 235
無法開啓 Embedded Web Server（內嵌式 Web 伺服器） 315
無線印表機設定
在 Macintosh 中 58
無線網路
安裝, 使用 Macintosh 58
安裝, 使用 Windows 56
配置資訊 55
無線網路設定
在 Windows 中 56
虛擬顯示幕
檢查, 使用 Embedded Web Server（內嵌式 Web 伺服器） 251
進階選項, 觸控式螢幕
FTP 136
傳真 130
複印 109
韌體卡
安裝 39
黑白列印 91
黑白複印 101

十三劃

傳真
在排定的時間傳送傳真 127
使用 Embedded Web Server（內嵌式 Web 伺服器）建立快捷鍵 124
使用觸控式螢幕建立快捷鍵 124
使用觸控式螢幕傳送 125
使傳真色彩變淡或變濃 127
取消傳真工作 128
保留傳真 130
封鎖垃圾傳真 128
特殊響鈴服務 121
將印表機配置爲實行日光節約時間 123
設定日期和時間 123
設定外送傳真名稱或站台名稱 122
設定傳真號碼或站台號碼 122
傳真設定 119
傳送傳真 125
選擇傳真連線 119
檢視傳真記錄 127
轉呈傳真 131
變更解析度 126
傳真及電子郵件功能
設定 292
傳真記錄
檢視 127
傳真連線
地區連結器 122
將印表機連接到壁式插座 120
連接至 DSL 線路 120
連接至 PBX（電話交換機）或 ISDN（整體服務數位網路） 121
傳真畫面
進階選項 129, 130
選購品 128, 129, 130
傳真疑難排解
可以接收但無法傳送傳真 294
可以傳送但無法接收傳真 294
未啓用來電顯示 292
接收到的傳真列印品質不佳 295
無法傳送或接收傳真 292
傳送傳真 125
利用通訊錄 126
使用快捷鍵 126
匯入配置
使用 Embedded Web Server（內嵌式 Web 伺服器） 31
匯出配置
使用 Embedded Web Server（內嵌式 Web 伺服器） 31
新增日期和時間戳記 106
節省耗材 66
節能設定
Quiet Mode（靜音模式） 67
Sleep Mode（睡眠模式） 68, 69
亮度, 調整 69
標準出紙槽指示燈 70
裝釘匣
訂購 244
解析度, 傳真
變更 126
解除鏈結送紙匣 81
指定自訂紙張類型名稱 82
載入
2000 張高容量送紙器 76
2000 張高容量送紙器內含信頭紙 76
550 張送紙匣（標準或選購性） 73
多用途送紙器 78

將信頭紙載入多用途送紙器 94
載入卡片
多用途送紙器中 78
載入多用途送紙器 78
載入信封
多用途送紙器中 78
載入專用透明投影膠片
多用途送紙器中 78
載入標準送紙匣 73
運送印表機 250
電子郵件
取消 115
電子郵件, 傳送
利用通訊錄 113
使用快捷建號碼 113
使用觸控式螢幕 113
電子郵件功能
設定 111
電子郵件快捷鍵, 建立
使用 Embedded Web Server（內嵌式 Web 伺服器） 112
電子郵件畫面
進階選項 117
選購品 115, 116, 117
電子郵件警示
夾紙 252
耗材存量不足 252
設定 252
電洽客戶支援中心 315
電磁相容聲明 318, 319, 323
電纜
USB 52
乙太網路 52

十四劃

疑難排解
Scan to Network（掃描至網路） 296
尚未設定傳真及電子郵件功能 292
無法開啓 Embedded Web Server（內嵌式 Web 伺服器） 315
解決基本的印表機問題 266
應用程式發生錯誤 296
檢查未回應的印表機 266
檢查未回應的掃描器 290
聯絡客戶支援中心 315
關於彩色列印的常見問題集 312
疑難排解, 列印
大型工作無法逐份列印 287
工作列印在錯誤的紙張上 286
工作從錯誤的送紙匣列印 286
工作無法列印 284
列印工作所花的時間比預期時間長 285
印出錯誤的字元 286
多重語言 PDF 檔無法列印 284
夾住的頁面沒有重新列印 300
保留工作無法列印 285
紙張扭曲 303
無法鏈結送紙匣 286
發生非預期的換頁 287
經常發生夾紙 299
邊界錯誤 302
讀取快閃儲存碟時發生錯誤 284
疑難排解, 列印品質
列印不規則頁面 304
列印文件上出現灰色調背景 302
列印文件上出現帶斑紋的水平線條 309
列印文件上出現彩色淡線、白線或不正確的彩色線條 303
列印文件上出現陰影影像 301
列印文件有實色彩色或純黑色頁面 308
列印色澤太淡 305
列印色澤太濃 305
列印歪斜 307
列印密度不均勻 312
字元的邊緣出現鋸齒狀 300
空白頁 306
重複的列印瑕疵 307
頁面上有白色條紋 308
頁面上有黑色條紋 308
專用透明投影膠片品質不佳 312
帶斑紋的垂直線條 309
細緻的水平線條 301
碳粉脫落 311
碳粉斑點 311
碳粉霧化或背景陰影 310
影像遭到削減 301
疑難排解, 印表機選購品
2,000 張裝紙器問題 297
USB/平行介面卡 299
內接式列印伺服器 299
內部解決方案連接埠 298
記憶卡 299
送紙匣問題 297
無法偵測到印表機硬碟 298
無法偵測到快閃記憶卡 298
選購品無法運作 296
疑難排解, 送紙
清除夾紙後仍出現夾紙訊息 300
疑難排解, 掃描
局部的文件或相片掃描 291
掃描未順利完成 290
掃描時間太久或使電腦無法運作 290
掃描器無法關閉 288
無法從電腦掃描 291
疑難排解, 傳真
可以接收但無法傳送傳真 294
可以傳送但無法接收傳真 294
未啓用來電顯示 292
接收到的傳真列印品質不佳 295
無法傳送或接收傳真 292
疑難排解, 複印
局部的文件或相片複印 289
掃描影像品質不佳 291
掃描器無法關閉 288
影印機未回應 287
複印品質不佳 288
疑難排解, 顯示幕
顯示幕一片空白 284
顯示幕只顯示菱形 284
碳粉匣
回收利用 71
更換 245
碳粉明暗度
調整 91
綠色環保設定
Eco-Mode（經濟省電模式） 67
Hibernate Mode（休眠模式） 69
Quiet Mode（靜音模式） 67
網路功能設定指南
尋找位置 251
網路設定頁
列印 54
網路選購品 32

十五劃

廢棄碳粉回收瓶
更換 248
訂購 244
標準出紙槽
指示燈, 設定 70

標準送紙匣
載入 73
標籤, 紙張
提示 95
複印
不同的紙張尺寸 102
以黑白 101
在一面上列印多頁 105
在列印副本之間放置分隔頁 104
在信頭紙上 100
在紙張的正反面（雙面列印） 103
在專用透明投影膠片上 100
自訂工作（工作建置） 105
至不同的尺寸 101
快速複印 99
使用「自動送件器」(ADF) 99
使用掃描器玻璃面板（平台式） 100
取消複印工作 107
放大 103
相片 100
逐份列印份數 104
新增日期和時間戳記 106
新增背景畫面訊息 106
調整品質 103
選取送紙匣 101
縮小 103
複印不同的紙張尺寸 102
複印在信頭紙上 100
複印在專用透明投影膠片上 100
複印品質
調整 103
複印相片 100
複印畫面
進階選項 109
選購品 107, 108, 109, 110, 134
複印疑難排解
局部的文件或相片複印 289
掃描影像品質不佳 291
掃描器無法關閉 288
影印機未回應 287
複印品質不佳 288
調整「睡眠模式」 68
調整碳粉明暗度 91
調整複印品質 103

十六劃

噪音干擾程度 (Noise emission levels) 319
機密列印工作 96
從 Macintosh 電腦列印 97
從 Windows 列印 97
燈, 指示 23
輸出處理特性 88
輸出檔類型
變更 114
選項, 觸控式螢幕
FTP 134, 135
掃描 139
掃描至電腦 139, 140
傳真 128, 129, 130
電子郵件 115, 116, 117
複印 107, 108, 109, 110, 134
選擇傳真連線 119
選購品
2,000 張高容量送紙器, 安裝 51
550 張送紙匣, 安裝 51
內部解決方案連接埠, 安裝 41
印表機硬碟, 安裝 45
印表機硬碟, 移除 50
在印表機驅動程式中更新 55
安裝順序 51
快閃記憶卡 39
記憶卡 32
記憶卡, 安裝 37
連接埠 32
韌體卡 39, 32
傳真卡 32
網路 32
應用程式, 主畫面
Forms and Favorites（表單與喜好項目） 28
My MFP（我的多功能複合機） 28
Remote Operator Panel（遠端操作面板） 28
Scan to Network（掃描至網路） 28
WS-Scan（WS 掃描） 28
應用程式清單
主畫面 28

十七劃

檢查未回應的印表機 266
檢查未回應的掃描器 290
檢查印表機狀態
在 Embedded Web Server（內嵌式 Web 伺服器）上 251
檢查耗材狀態 242
檢查虛擬顯示幕
使用 Embedded Web Server（內嵌式 Web 伺服器） 251
檢視
報告 252
檢視傳真記錄 127
環境設定
Hibernate Mode（休眠模式） 69
Quiet Mode（靜音模式） 67
Sleep Mode（睡眠模式） 68
亮度, 調整 69
節省耗材 66
標準出紙槽指示燈 70
瞭解主畫面按鈕及圖示 24
縮小複印文件 103
聯絡客戶支援中心 315
避免夾紙 254
隱藏主畫面上的圖示 28

十八劃

儲存列印工作 96
轉呈傳真 131
鎖定功能, 安全 33
雙面列印 103

十九劃

鏈結
出紙槽 81
鏈結出紙槽 81
鏈結送紙匣 80
指定自訂紙張類型名稱 82
關於彩色列印的常見問題集 312

二十劃

觸控式螢幕
按鈕 25

二十三劃

顯示主畫面上的圖示 28
顯示幕, 印表機控制面板 23
調整亮度 69
顯示幕疑難排解
顯示幕一片空白 284
顯示幕只顯示菱形 284
驗證列印工作 96
從 Macintosh 電腦列印 97
從 Windows 列印 97