X860de، وX862de، وX864de

دليل المستخدم

ديسمبر 2012 **www.lexmark.com**

نوع (أنواع) الجهاز:

7500

الطراز (الطرز):

432, 632, 832

محتويات

معلومات السلامة.....7

التعرف على الطابعة.....9

شكرًا لاختيارك هذه الطابعة!.....9
العثور على معلومات عن الطابعة.....9
تحديد موقع للطابعة.....10
مواصفات الطابعة.....11
الوظائف الأساسية للماسحة الضوئية.....12
التعرف على وحدة تغذية المستندات التلقائية (ADF) وزجاج الماسحة الضوئية.....13
التعرف على لوحة تحكم الطابعة.....14
التعرف على الشاشة الرئيسية.....15
استخدام أزرار شاشة اللمس.....16

تقليل التأثير البيئي لطابعتك إلى الحد الأدنى.....20

توفير الورق ومسحوق الحبر.....20
توفير الطاقة.....21
تقليل التشويش الصادر عن الطابعة.....21
إعادة التدوير.....22

إعداد طابعة إضافية.....24

تركيب الوحدات الاختيارية الداخلية.....24
تركيب الوحدات الاختيارية للجهاز.....33
توصيل الكابلات.....35
التحقق من إعداد الطابعة.....36
إعداد برنامج الطابعة.....37
إعداد الطباعة اللاسلكية.....39
تثبيت الطابعة على شبكة اتصال Ethernet.....44
تغيير إعدادات المنفذ بعد تثبيت منفذ حلول داخلية على شبكة جديدة.....47
إعداد الطباعة التسلسلية.....48

تحميل الورق والوسائط الخاصة.....50

إعداد "حجم الورق" و"نوع الورق".....50
تهيئة إعدادات الورق العام.....50
تحميل أدراج الورق القياسية أو الاختيارية بسعة 500 ورقة.....51
تحميل حجمي الورق A5 أو Statement.....53

تحميل حجمي الورق B5 أو Executive.....53
تحميل وحدة التغذية عالية السعة سعة 2000 ورقة.....54
تحميل أدراج الإدخال المزدوجة سعة 2000 ورقة.....55
تحميل وحدة التغذية متعددة الأغراض.....57
تحميل الورق بحجم letter أو A4 باتجاه الحافة القصيرة.....59
ربط الأدراج وفصلها.....59

إرشادات الورق والوسائط الخاصة.....62

إرشادات الورق.....62
تخزين الورق.....63
أحجام الورق وأنواعه وأوزانه المدعومة.....64

الطباعة.....68

طباعة مستند.....68
الطباعة على الوسائط الخاصة.....69
طباعة المهام السرية والمهام المحجوزة الأخرى.....73
الطباعة من محرك أقراص فلاش.....75
طباعة صفحات المعلومات.....76
إلغاء مهمة طباعة.....77
الميزات المدعومة لإضفاء اللمسات النهائية.....78
ضبط قتامة مسحوق الحبر.....80

النسخ.....81

إنشاء النُسخ.....81
نسخ الصور الفوتوغرافية.....82
النسخ على وسائط خاصة.....82
تخصيص إعدادات النسخ.....83
وضع معلومات على النُسخ.....89
إلغاء مهمة نسخ.....89
فهم شاشات النسخ وخياراته.....90
تحسين جودة النسخ.....92

إرسال عبر البريد الإلكتروني.....94

الاستعداد لإرسال بريد إلكتروني.....94
إنشاء اختصار بريد إلكتروني.....95
إرسال مستند بالبريد الإلكتروني.....96
تخصيص إعدادات البريد الإلكتروني.....97

إرسال مستندات ملونة بالبريد الإلكتروني.....98
إلغاء بريد إلكتروني.....98
فهم خيارات البريد الإلكتروني.....98

الإرسال عبر الفاكس.....101

تجهيز الطابعة لإرسال الفاكس.....101
إرسال فاكس.....106
إنشاء اختصارات.....107
استخدام الاختصارات ودفتر العناوين.....108
تخصيص إعدادات الفاكس.....109
إلغاء فاكس صادر.....111
فهم خيارات الفاكس.....111
تحسين جودة الفاكس.....113
إيقاف الفاكسات وإعادة توجيهها.....113

المسح الضوئي إلى عنوان FTP.....115

المسح الضوئي إلى عنوان FTP.....115
إنشاء اختصارات.....116
فهم خيارات FTP.....117
تحسين جودة FTP.....118

المسح الضوئي إلى الكمبيوتر أو محرك الأقراص المحمول.....120

المسح الضوئي إلى كمبيوتر.....120
إجراء المسح الضوئي إلى محرك أقراص فلاش.....121
التعرف على خيارات ملف تعريف المسح الضوئي.....121
تحسين جودة المسح الضوئي.....123

التعرف على قوائم الطابعة.....124

مسرد القوائم.....124
قائمة "الورق".....125
قائمة "التقارير".....134
قائمة "شبكة الاتصال/المنافذ".....135
قائمة الأمان.....144
قائمة الإعدادات.....147
قائمة عمليات ضبط الكتيب.....184
قائمة "التعليمات".....185

صيانة الطابعة.....187
تنظيف الجزء الخارجي للطابعة.....187
تنظيف زجاج الماسحة الضوئية.....188
ضبط محاذاة الماسحة الضوئية.....188
تخزين مستلزمات الطباعة.....189
توفير مستلزمات الطباعة.....189
فحص حالة مستلزمات الطباعة.....189
طلب مستلزمات الطباعة.....190
استبدال مستلزمات الطباعة.....191
نقل الطابعة.....198

دعم المسئول.....203
العثور على المعلومات المتقدمة للتوصيل بشبكة الاتصال ودعم المسئول.....203
استخدام "ملقم الويب المضمن".....203
فحص شاشة العرض الافتراضية.....203
فحص حالة الجهاز.....203
إعداد تنبيهات البريد الإلكتروني.....204
عرض التقارير.....204
ضبط سطوع الشاشة.....204
استعادة إعدادات المصنع الافتراضية.....205

استكشاف الأخطاء وإصلاحها.....206
حل المشكلات الأساسية.....206
التعرف على رسائل الطابعة.....207
التخلص من انحشار الورق.....222
حل مشكلات الطباعة.....249
حل مشاكل النسخ.....252
حل مشاكل الماسحة الضوئية.....254
حل مشاكل الفاكس.....256
حل مشكلات الملحق الاختياري.....260
حل مشكلات تغذية الورق.....263
حل مشكلات جودة الطباعة.....264
الاتصال بخدمة دعم العملاء.....274

إشعارات.....275
معلومات المنتج.....275

إشعار الإصدار.....275
استهلاك الطاقة.....279

فهرس.....283

معلومات السلامة

قم بتوصيل سلك التيار بمأخذ تيار كهربائي معزول على نحو سليم وقريب من المنتج ويسهل الوصول إليه.

لا تضع هذا المنتج أو تستخدمه بالقرب من المياه أو المواقع الرطبة.

يستخدم هذا المنتج مفتاح فصل الدائرة الكهربائية عند حدوث خلل في الوصلة الأرضية (GFCI). يوصى باختبار مفتاح GFCI شهريًا.

تنبيه ـ احتمال التعرض للإصابة: يستخدم هذا المنتج الليزر. قد يؤدي استخدام عناصر تحكم أو إجراء عمليات ضبط أو تنفيذ إجراءات غير المحددة هنا إلى التعرض لإشعاع ضار.

يستخدم هذا المنتج عملية طباعة تؤدي إلى رفع درجة حرارة وسائط الطباعة، وقد تؤدي درجة الحرارة إلى صدور انبعاثات من الوسائط. يجب فهم القسم الموجود في إرشادات التشغيل والذي يتناول إرشادات تحديد وسائط الطباعة لتفادي احتمال الانبعاثات الضارة.

تنبيه ـ احتمال التعرض للإصابة: إن بطارية الليثيوم بهذا المنتج ليست مصممة ليتم استبدالها. فقد يحدث انفجار عند استبدال بطارية الليثيوم على نحو خطأ. لا تقم بإعادة شحن بطارية الليثيوم أو تفكيكها أو حرقها. تخلص من بطاريات الليثيوم المستعملة وفقًا لإرشادات الشركة المنتجة واللوائح المحلية.

تنبيه سطح ساخن: قد يكون الجزء الداخلي من الطابعة ساخنًا. لتقليل خطر الإصابة بسبب مكون ساخن، اترك السطح حتى يبرد قبل لمسه.

تنبيه ـ احتمال التعرض للإصابة: The printer weighs more than 55 kg (121 lb), and requires at least four persons or a properly rated mechanical handling system to lift it safely.

تنبيه ـ احتمال التعرض للإصابة: قبل القيام بنقل الطابعة، اتبع الإرشادات التالية للحيلولة دون حدوث إصابة شخصية أو تلف الطابعة:

- قم بإيقاف تشغيل الطابعة باستخدام مفتاح التشغيل، ثم افصل سلك التيار عن مأخذ الحائط.
- افصل جميع الأسلاك والكابلات عن الطابعة قبل نقلها.
- ارفع الطابعة عن الدرج الجرار الاختياري وضعها جانبًا، بدلاً من محاولة رفع الدرج والطابعة في آن واحد.

ملاحظة: استخدم المقابض الموجودة على جانبي الطابعة لرفعها عن الدرج الاختياري.

استخدم فقط سلك التيار المرفق مع هذا المنتج أو البديل المعتمد من قبل الشركة المصنعة.

استخدم فقط كابل الاتصالات (RJ-11) المرفق مع هذا المنتج أو سلكًا بمعيار AWG 26 أو بديلاً أكبر عند توصيل هذا المنتج بشبكة الخطوط الهاتفية العامة.

تنبيه ـ خطر التعرض لصدمة كهربائية: إذا كنت بصدد الوصول إلى لوحة النظام أو تركيب أجهزة أو وحدات ذاكرة اختيارية بعد الانتهاء من إعداد الطابعة، فقم بإيقاف تشغيل الطابعة وافصل سلك التيار الكهربائي من مأخذ الحائط قبل المتابعة. في حالة وجود أجهزة أخرى موصلة بالطابعة، قم أيضًا بإيقاف تشغيل هذه الأجهزة، وقم بفصل أي كابلات موصلة بالطابعة.

تنبيه ـ خطر التعرض لصدمة كهربائية: تأكد من تركيب كل التوصيلات الخارجية (مثل وصلة Ethernet وتوصيلات الأنظمة الهاتفية) بشكل صحيح في منافذ التوصيل المحددة.

تم تصميم هذا المنتج واختباره واعتماده لتحقيق معايير السلامة العالمية الصارمة عند استخدام مكونات محددة للجهة المُصنعة. قد لا تكون ميزات السلامة لبعض الأجزاء واضحة دائمًا. لا تتحمل الجهة المُصنعة مسئولية استخدام الأجزاء البديلة الأخرى.

تنبيه ـ احتمال التعرض للإصابة: لا تقم بقص سلك التيار الكهربائي أو ليه أو ربطه أو سحقه أو وضع أشياء ثقيلة عليه. لا تعرض سلك التيار الكهربائي للتآكل أو الضغط. لا تحشر سلك التيار الكهربائي بين المواد مثل الأثاث والحوائط. في حالة حدوث أي أمر من هذه الأمور، فقد ينتج عن ذلك خطر نشوب حريق أو صدمة كهربائية. افحص سلك التيار الكهربائي بصورة منتظمة لاكتشاف العلامات المتعلقة بمثل تلك المشكلات. قم بفصل سلك التيار الكهربائي عن مأخذ التيار الكهربائي قبل فحصه.

اترك عمليات الصيانة أو الإصلاحات، خلاف تلك الموضحة في مراجع المستخدم، لفني صيانة متخصص.

تنبيه ـ خطر التعرض لصدمة كهربائية: لتجنب خطر التعرض لصدمة كهربائية عند تنظيف الجزء الخارجي من الطابعة، افصل سلك التيار من مأخذ التيار الكهربائي بالحائط ثم افصل كافة الكابلات المتصلة بالطابعة قبل المتابعة.

تنبيه ـ خطر التعرض لصدمة كهربائية: لا تستخدم ميزة الفاكس أثناء عاصفة برقية. لا تقم بإعداد هذا المنتج أو إنشاء أية توصيلات كهربائية أو توصيلات للكابلات، مثل ميزة الفاكس أو سلك التيار أو الهاتف، أثناء وجود عاصفة برقية.

تنبيه ـ خطر التعرض للسقوط: تتطلب المكونات المثبتة على الأرض أثاثًا إضافيًا حتى تستقر. يجب استخدام حامل طابعة أو قاعدة طابعة في حالة استخدام درج جرار للإدخال بسعة عالية أو وحدة طباعة على الوجهين وإحدى وحدات الإدخال الاختيارية أو أكثر من وحدة إدخال. قد تحتاج إلى أثاث إضافي في حالة شراء طابعة متعددة الوظائف (MFP) يمكنها إجراء المسح الضوئي والنسخ وإرسال الفاكسات واستلامها. لمزيد من المعلومات، انظر **www.lexmark.com/multifunctionprinters**.

يُرجى الاحتفاظ بهذه الإرشادات.

التعرف على الطابعة

شكرًا لاختيارك هذه الطابعة!

لقد بذلنا قصارى جهدنا للتأكد من أنها تفي باحتياجاتك.

للبدء في استخدام الطابعة الجديدة فورًا، استخدم مواد الإعداد المصاحبة للطابعة، ثم راجع *دليل المستخدم* للتعرف على كيفية أداء المهام الأساسية. لتحقيق أقصى استفادة ممكنة من الطابعة، قم بالاطلاع على *دليل المستخدم* بعناية، وتأكد من متابعة آخر التحديثات على موقع الويب الخاص بنا.

مع طابعاتنا؛ نلتزم بتقديم الأداء والقيمة، ونُريد أن نتأكد أنها تحوز رضاك. إذا واجهتك أية مشكلات أثناء استخدام الجهاز، فسيُسعد أحد مندوبي الدعم ذوي الخبرة لدينا تقديم المساعدة إليك للعودة إلى المسار الصحيح سريعًا. ويُرجى إعلامنا، إذا وجدت أن ثمة شيء بإمكاننا القيام به على نحوٍ أفضل. ومن ثم، فنحن نعمل من أجلك، واقتراحاتك تُعيننا على أداء هذا العمل على النحو الأمثل.

العثور على معلومات عن الطابعة

ما الذي تبحث عنه؟	يمكنك العثور عليه هنا
إرشادات الإعداد الأوّلي: • توصيل الطابعة • تثبيت برنامج الطابعة	مراجع الإعداد—تم إرفاق مراجع الإعداد بالطابعة كما أنها تتوفر أيضًا على موقع الويب الخاص بشركة Lexmark على العنوان **http://support.lexmark.com.**
إعداد الطابعة الإضافي والإرشادات الخاصة باستخدام الطابعة: • تحديد الورق والوسائط الخاصة وتخزينهما • تحميل الورق • تهيئة إعدادات الطابعة • عرض وطباعة المستندات والصور الفوتوغرافية • إعداد برنامج الطابعة واستخدامه • تهيئة الطابعة على شبكة • العناية بالطابعة وصيانتها • استكشاف الأخطاء وإصلاحها وحل المشكلات	*دليل المستخدم* و*دليل المرجع السريع*—يتوفر الدليلان على القرص المضغوط الخاص بـ*البرامج والمراجع*. للحصول على التحديثات، يُرجى زيارة موقع الويب على **http://support.lexmark.com**
إرشادات من أجل: • توصيل الطابعة بشبكة Ethernet • استكشاف مشكلات اتصال الطابعة وإصلاحها	*دليل الاتصال عبر شبكة اتصال*—افتح القرص المضغوط *البرامج والمراجع* وابحث عن *مراجع وبرامج الطابعة* ضمن مجلد "المنشورات". من قائمة المنشورات، انقر فوق رابط **دليل الاتصال عبر شبكة اتصال**.
التعليمات اللازمة لاستخدام برنامج الطابعة	تعليمات النظام Windows أو Mac—افتح برنامج الطابعة أو تطبيقها، ثم انقر فوق **Help (تعليمات)**. انقر فوق ? لعرض المعلومات ذات الصلة بالسياق. **ملاحظات:** • يتم تثبيت "التعليمات" تلقائيًا مع برنامج الطابعة. • يوجد برنامج الطابعة في مجلد برنامج الطابعة أو على سطح المكتب، وذلك وفقًا لنظام التشغيل المستخدم.

ما الذي تبحث عنه؟	يمكنك العثور عليه هنا
أحدث المعلومات الإضافية والتحديثات ودعم العملاء: • الوثائق • تنزيلات برامج التشغيل • دعم المحادثة المباشرة • دعم البريد الإلكتروني • دعم الصوت	موقع Lexmark للدعم على الويب—**http://support.lexmark.com** **ملاحظة:** حدد المنطقة أو البلد التي تتبعها، ثم حدد المنتج الذي بحوزتك لعرض موقع الدعم المناسب. يمكن العثور على أرقام هواتف الدعم وساعات العمل الخاصة ببلدك أو منطقتك على موقع مركز الدعم المسجل على الضمان المطبوع المرفق بالطابعة. قم بتسجيل المعلومات التالية (الموجودة على إيصال المتجر والجزء الخلفي من الطابعة)، ثم قم بتجهيزها عند الاتصال بدعم العملاء حتى يمكننا خدمتك بطريقة أسرع: • رقم نوع الجهاز • الرقم التسلسلي • تاريخ الشراء • اسم المتجر الذي تم الشراء منه
معلومات الضمان	تختلف معلومات الضمان حسب البلد أو المنطقة: • **في الولايات المتحدة**—يُرجى الرجوع إلى بيان الضمان المحدود المضمّن مع هذه الطابعة أو الوارد في الموقع **http://support.lexmark.com**. • **للدول والمناطق الأخرى** — انظر الضمان المطبوع المرفق بالطابعة.

تحديد موقع للطابعة

تنبيه ـ احتمال التعرض للإصابة: تزن الطابعة أكثر من 55 كجم (121 رطلاً)، وتتطلب على الأقل أربعة أفراد أو نظام حمل آلي خاص لرفعها بأمان.

عند تحديد موقع للطابعة، اترك فراغاً كافياً لفتح الأدراج والأغطية والأبواب. وإذا كنت تريد تركيب أية وحدات اختيارية، فاترك مساحة كافية لها أيضاً. من المهم أيضًا أن:

- التأكد من أن تيار الهواء في الغرفة يتوافق مع أحدث مراجعة لمعيار ASHRAE 62.
- توفر سطحًا منبسطًا قويًا وثابتًا.
- حافظ على الطابعة:
  - بعيدًا عن تيار الهواء المباشر الصادر عن مكيفات الهواء أو المدفآت أو أجهزة التهوية
  - بعيدًا عن ضوء الشمس المباشر أو الرطوبة العالية جدًا أو تقلبات درجات الحرارة
  - نظيفة وجافة وخالية من الأتربة
- دع المقدار التالي من المسافة الموصى بها حول الطابعة للتهوية المناسبة:

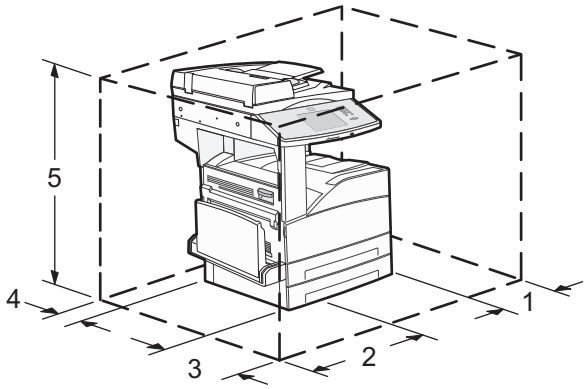

1	460 مم (18.1 بوصة)
2	640 مم (25.2 بوصة)
3	460 مم (18.1 بوصة)

4	200 مم (7.9 بوصة)
5	1724 مم (67.9 بوصة)

مواصفات الطابعة

الطراز الأساسي

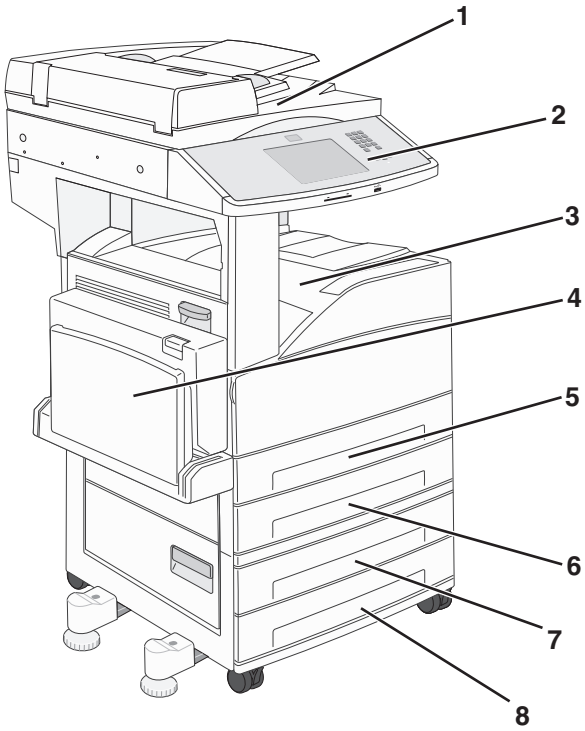

1	الماسحة الضوئية
2	لوحة تحكم الطابعة
3	حاوية الإخراج القياسية
4	وحدة التغذية متعددة الأغراض
5	الدرج 1 (درج قياسي)
6	الدرج 2
7	الدرج 3
8	الدرج 4

الطراز المُهيأ

1	وحدة الإنهاء
2	وحدة تغذية ذات سعة عالية

الوظائف الأساسية للماسحة الضوئية

توفر الماسحة الضوئية إمكانات النسخ والفاكس والمسح الضوئي إلى شبكة الاتصال لمجموعات العمل الكبيرة. يمكنك:

- إنشاء النُسخ السريعة أو تغيير الإعدادات في لوحة تحكم الطابعة لإجراء مهام نسخ محددة.
- إرسال فاكس باستخدام لوحة تحكم الطابعة
- إرسال فاكس إلى وجهات فاكس متعددة في الوقت نفسه.
- إجراء المسح الضوئي للمستندات وإرسالها إلى الكمبيوتر أو عنوان بريد إلكتروني أو محرك أقراص فلاش أو وجهة FTP.
- إجراء المسح الضوئي للمستندات وإرسالها إلى طابعة أخرى (PDF عن طريق FTP).

التعرف على وحدة تغذية المستندات التلقائية (ADF) وزجاج الماسحة الضوئية

وحدة تغذية المستندات التلقائية (ADF)	زجاج الماسحة الضوئية
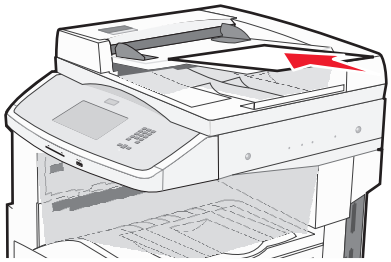 استخدم وحدة تغذية المستندات التلقائية (ADF) مع المستندات متعددة الصفحات.	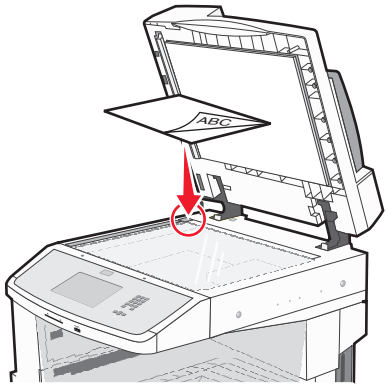 استخدم زجاج الماسحة الضوئية مع الصفحات الأحادية أو العناصر الصغيرة (مثل البطاقات البريدية أو الصور الفوتوغرافية) أو الورق الشفاف أو ورق الصور الفوتوغرافية أو الوسائط الرفيعة (مثل قصاصات المجلات).

يمكنك استخدام وحدة تغذية المستندات التلقائية (ADF) أو زجاج الماسحة الضوئية لمسح المستندات ضوئيًا.

استخدام وحدة تغذية المستندات التلقائية (ADF)

تستطيع وحدة تغذية المستندات التلقائية (ADF) إجراء المسح الضوئي لصفحات متعددة، بما في ذلك الصفحات المطبوعة على الوجهين. عند استخدام وحدة تغذية المستندات التلقائية (ADF):

- قم بتحميل المستند في وحدة تغذية المستندات التلقائية (ADF) بحيث يكون وجهه لأعلى، مع البدء بالحافة القصيرة أولاً.
- قم بتحميل ما يصل إلى 50 ورقة من الورق العادي في درج الإدخال الخاص بوحدة تغذية المستندات التلقائية (ADF).
- تتراوح أحجام المسح الضوئي من 148 × 210 ملم (5.8 × 8.3 بوصات) إلى 215.9 ×355.6 ملم (8.5 × 14 بوصة).
- قم بإجراء المسح الضوئي للمستندات التي تحتوي على أحجام صفحات مختلطة (ورق بحجم letter وlegal).
- قم بإجراء المسح الضوئي للوسائط التي تتراوح أوزانها من 52 إلى 120 جم/م^2 (14 إلى 32 رطلاً).
- لا تقم بتحميل البطاقات البريدية أو الصور الفوتوغرافية أو العناصر الصغيرة أو الورق الشفاف أو ورق الصور الفوتوغرافية أو الوسائط الرفيعة (مثل قصاصات المجلات) في وحدة تغذية المستندات التلقائية (ADF). ضع هذه العناصر على زجاج الماسحة الضوئية.

استخدام زجاج الماسحة الضوئية

يمكن استخدام زجاج الماسحة الضوئية لمسح الصفحات الفردية أو صفحات الكتب ضوئيًا أو نسخها. عند استخدام زجاج الماسحة الضوئية:

- ضع المستند على زجاج الماسحة الضوئية بحيث يكون وجهه لأسفل في الركن العلوي الأيسر.
- قم بإجراء المسح الضوئي أو عملية النسخ للمستندات التي تصل أحجامها إلى 215.9 × 355.6 ملم (8.5 × 14 بوصة).
- قم بنسخ الكتب التي يصل سُمكها إلى 25.4 ملم (1 بوصة).

التعرف على لوحة تحكم الطابعة

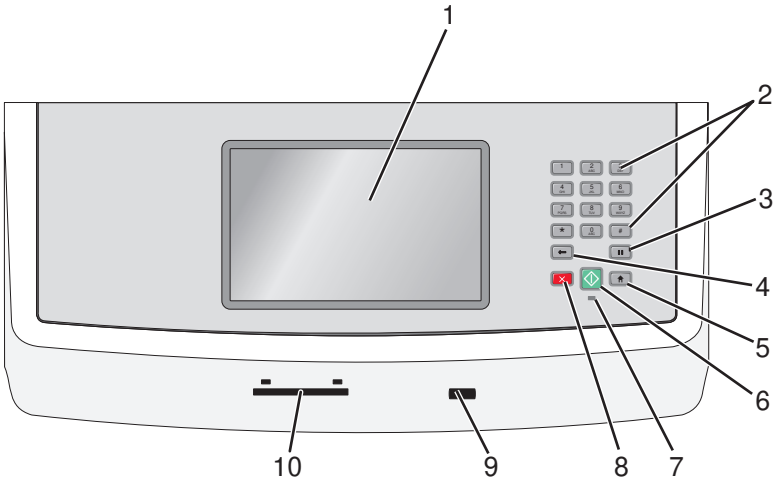

العنصر		الوصف
1	شاشة العرض	لعرض خيارات المسح الضوئي والنسخ والفاكس والطباعة، علاوة على عرض رسائل الخطأ والحالة.
2	لوحة المفاتيح	لإدخال الأرقام أو الحروف أو الرموز على شاشة العرض.
3	إيقاف مؤقت للاتصال	• اضغط على ⏸ لإدراج فترة إيقاف مؤقت للاتصال لمدة ثانيتين أو ثلاث ثوان في رقم فاكس. في حقل "فاكس إلى"، تتم الإشارة إلى "الإيقاف المؤقت للاتصال" من خلال علامة الفاصلة (,). • من الشاشة الرئيسية، اضغط على ⏸ لإعادة طلب رقم فاكس. • لا يعمل هذا الزر إلا ضمن قائمة الفاكس أو مع وظائف الفاكس. عند العمل خارج قائمة الفاكس، أو الشاشة الرئيسية، فإن الضغط على ⏸ يؤدي إلى صدور نغمة خطأ.
4	رجوع	في قائمة النسخ، اضغط على ← لحذف الرقم الموجود في أقصى يمين القيمة الموجودة في عداد النسخ. تظهر القيمة الافتراضية 1 في حالة حذف الرقم بالكامل عن طريق الضغط على ← عدة مرات. في قائمة "وجهات الفاكس"، اضغط على ← لحذف الرقم الموجود في أقصى يمين الرقم الذي تم إدخاله يدويًا. يمكنك أيضًا الضغط على ← لحذف إدخال اختصار بالكامل. بمجرد حذف سطر بالكامل، يؤدي الضغط على ← إلى انتقال المؤشر إلى أعلى بمقدار سطر واحد. في قائمة "وجهات البريد الإلكتروني"، اضغط على ← لحذف الحرف الموجود على يسار المؤشر. إذا كان الحرف عبارة عن اختصار، فإنه يتم حذف الاختصار.
5	الشاشة الرئيسية	اضغط على 🏠 للعودة إلى الشاشة الرئيسية.

العنصر		الوصف
6	ابدأ	• اضغط على لبدء المهمة الحالية الموضحة على الشاشة. • من الشاشة الرئيسية، اضغط على لبدء مهمة النسخ باستخدام الإعدادات الافتراضية. • في حالة الضغط على هذا الزر أثناء إجراء مسح ضوئي لإحدى المهام، فإنه لا يكون له أي تأثير على الإطلاق.
7	مصباح المؤشر	• **غير مضاء** — الطابعة غير متصلة بمصدر التيار الكهربائي. • **وميض أخضر** — الطابعة قيد الإحماء أو تقوم بمعالجة البيانات أو طباعة مهمة. • **أخضر ثابت** — الطابعة قيد التشغيل، لكنها في وضع الخمول. • **وميض أحمر** — يلزم تدخل مسئول التشغيل.
8	إيقاف	لإيقاف نشاط الطابعة كله يتم عرض قائمة من الخيارات بمجرد ظهور الرسالة **Stopped (تم الإيقاف)** على الشاشة.
9	منفذ USB الأمامي	أدخل محرك أقراص فلاش USB لإرسال البيانات إلى الطابعة.
10	قارئ بطاقة الوصول العام	عبارة عن وحدة اختيارية تعمل على تقييد استخدام بعض وظائف الطابعة لمستخدمين مصدقين. يلزم وجود بطاقة وصول عام للاستخدام.

التعرف على الشاشة الرئيسية

بعد تشغيل الطابعة وانتهاء فترة الإحماء القصيرة، فإن شاشة الطابعة تعرض الشاشة الأساسية التالية التي يُشار إليها بالشاشة الرئيسية. استخدم أزرار الشاشة الرئيسية لبدء تنفيذ إجراء مثل النسخ أو الفاكس أو المسح الضوئي أو فتح شاشة القوائم أو الاستجابة للرسائل.

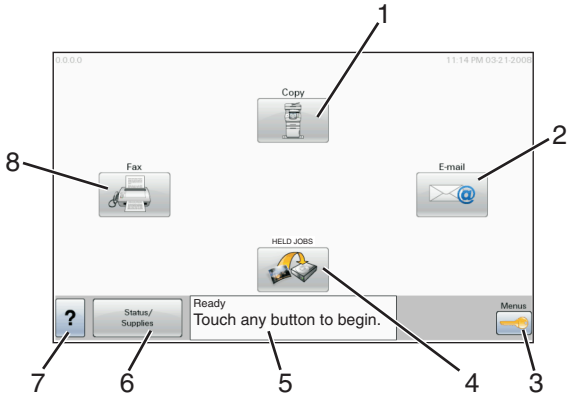

عنصر الشاشة		الوصف
1	نسخ	لفتح قوائم "النسخ" **ملاحظة:** من الشاشة الرئيسية، يمكنك أيضًا الوصول إلى قوائم "النسخ" عن طريق الضغط على أحد الأرقام في لوحة المفاتيح الرقمية.
2	البريد الإلكتروني	لفتح قوائم "البريد الإلكتروني"
3	القوائم	لفتح القوائم.تكون هذه القوائم متاحة فقط عندما تكون الطابعة في حالة **Ready (جاهزة)**.
4	بروتوكول FTP	لفتح قوائم بروتوكول نقل الملفات (FTP) **ملاحظة:** يجب أن يقوم بإعداد هذه الوظيفة الشخص المسئول عن دعم النظام. بمجرد إعداد هذه الوظيفة، فإنها تظهر كأحد عناصر الشاشة.

عنصر الشاشة		الوصف
5	شريط رسالة الحالة	• لعرض حالة الطابعة الحالية، مثل **Ready (جاهزة)** أو **Busy (مشغولة)**. • لعرض أوضاع الطابعة، مثل **Toner Low (انخفاض مسحوق الحبر)**. • لعرض رسائل التدخل لإعطاء إرشادات بشأن ما ينبغي على المستخدم فعله لكي يتسنى للطابعة متابعة المعالجة، مثل **Close door (أغلق الباب)** أو **Insert print cartridge (قم بإدخال خرطوشة الحبر)**.
6	الحالة/مستلزمات الطباعة	يظهر هذا العنصر على الشاشة عندما تشتمل حالة الطابعة على رسالة تتطلب التدخل. المس هذا الزر للوصول إلى شاشة الرسائل للحصول على مزيد من المعلومات حول الرسالة، بما في ذلك كيفية مسحها.
7	?	لفتح ميزة تعليمات ذات حساسية للسياق ضمن شاشات اللمس.
8	الفاكس	لفتح قوائم "الفاكس"

قد تظهر أزرار أخرى على الشاشة الرئيسية:

عنصر الشاشة	الوظيفة
تحرير الفاكسات المحجوزة	في حالة عرض هذا الزر، فإن ذلك يعني وجود فاكسات محجوزة ذات زمن حجز مُجدول تم ضبطه مسبقًا. للوصول إلى قائمة الفاكسات المحجوزة، المس هذا الزر.
بحث في المهام المحجوزة	للبحث في أي من العناصر التالية ومنح نتائج البحث: • أسماء المستخدمين لمهام الطباعة السرية أو المحجوزة • أسماء المهام الخاصة بالمهام المحجوزة، باستثناء مهام الطباعة السرية • أسماء ملفات التعريف • حاوية الإشارات المرجعية أو أسماء المهام • حاوية USB أو أسماء المهام للملحقات المدعومة فقط
مهام محجوزة	لفتح شاشة تشتمل على جميع المهام المحجوزة.
قفل الجهاز	يظهر هذا الزر على الشاشة عند إلغاء قفل الطابعة وتعيين رقم التعريف الشخصي الخاص بقفل الجهاز (PIN). يؤدي لمس هذا الزر إلى فتح شاشة إدخال رقم PIN. يؤدي إدخال رقم PIN الصحيح إلى قفل لوحة تحكم الطابعة (شاشة اللمس وأزرار لوحة المفاتيح).
إلغاء قفل الجهاز	يظهر هذا الزر على الشاشة عند قفل الطابعة. لا يمكن استخدام أزرار لوحة تحكم الطابعة والاختصارات أثناء ظهور هذا الزر. يؤدي لمس هذا الزر إلى فتح شاشة إدخال رقم PIN. يؤدي إدخال رقم PIN الصحيح إلى قفل لوحة تحكم الطابعة (شاشة اللمس وأزرار لوحة المفاتيح).
إلغاء المهام	لفتح شاشة "إلغاء المهام". تعرض شاشة "إلغاء المهام" ثلاثة عناوين: "طباعة" و"فاكس" و"شبكة الاتصال". العناصر التالية تكون متاحة أسفل العناوين "طباعة" و"فاكس" و"شبكة الاتصال": • مهمة طباعة • مهمة نسخ • ملف تعريف الفاكس • بروتوكول FTP • إرسال بريد إلكتروني يشتمل كل عنوان على قائمة بالمهام التي تظهر في عمود أسفل هذا العنوان والذي يمكن أن يعرض ثلاث مهام فقط لكل شاشة. تظهر كل مهمة في هيئة زر يمكنك لمسه للوصول إلى المعلومات الخاصة بالمهمة. في حالة اشتمال العمود على أكثر من ثلاث مهام، فإنه يظهر سهم يمكنك من التمرير عبر المهام.

استخدام أزرار شاشة اللمس

ملاحظة: وفقًا لاختياراتك وإعداد الشخص المسئول، قد تختلف الشاشات والأزرار عن تلك الموضحة هنا.

نموذج لشاشة اللمس

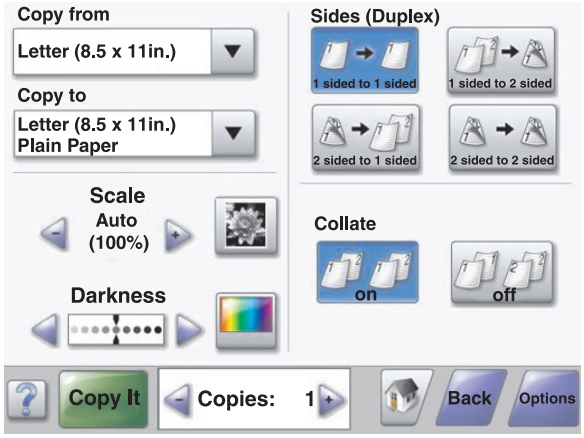

الزر	الوظيفة
الشاشة الرئيسية	للعودة إلى الشاشة الرئيسية
التمرير لأسفل	لفتح القائمة المنسدلة
التقليل بالتمرير إلى اليسار	للتمرير إلى قيمة أخرى بترتيب تنازلي
الزيادة بالتمرير إلى اليمين	للتمرير إلى قيمة أخرى بترتيب تصاعدي
السهم لليسار	للتمرير إلى اليسار
السهم لليمين	للتمرير إلى اليمين

الزر	الوظيفة
إرسال	لحفظ القيمة كإعداد افتراضي جديد للمستخدم
رجوع	للرجوع إلى الشاشة السابقة

أزرار شاشة اللمس الأخرى

الزر	الوظيفة
سهم لأسفل	للتحرك لأسفل إلى الشاشة التالية
السهم لأعلى	للتحرك لأعلى إلى الشاشة التالية
زر الاختيار غير المحدد	يشير هذا الرمز إلى زر اختيار غير محدد. لون زر الاختيار رمادي للإشارة إلى عدم تحديده.
زر الاختيار المحدد	يشر هذا الرمز إلى زر اختيار محدد. لون زر الاختيار أزرق للإشارة إلى تحديده.
إلغاء المهام	لفتح شاشة "إلغاء المهام". تعرض شاشة "إلغاء المهام" ثلاثة عناوين: "طباعة" و"فاكس" و"شبكة الاتصال". العناصر التالية تكون متاحة أسفل العناوين "طباعة" و"فاكس" و"شبكة الاتصال": • مهمة طباعة • مهمة نسخ • ملف تعريف الفاكس • بروتوكول FTP • إرسال بريد إلكتروني يشتمل كل عنوان على قائمة بالمهام التي تظهر في عمود أسفل هذا العنوان والذي يمكن أن يعرض ثلاث مهام فقط لكل شاشة. تظهر كل مهمة في هيئة زر يمكنك لمسه للوصول إلى المعلومات الخاصة بالمهمة. في حالة اشتمال العمود على أكثر من ثلاث مهام، فإنه يظهر سهم يمكنك من التمرير عبر المهام.

الزر	الوظيفة
متابعة	المس هذا الزر عند الحاجة إلى إجراء مزيد من التغييرات في إحدى المهام أو بعد إزالة انحشار للورق.
إلغاء	• لإلغاء إجراء أو تحديد • للخروج من شاشة والرجوع إلى الشاشة السابقة
تحديد	لتحديد قائمة أو عنصر قائمة

الميزات

الميزة	الوصف
خط تعقب القائمة: القوائم >إعدادت >إعدادات النسخ > عدد النسخ	يوجد خط تعقب القائمة في أعلى كل شاشة من شاشات القوائم. تقوم هذه الميزة بوظيفة التعقب؛ حيث توضح المسار الذي يتم سلكه للوصول إلى القائمة الحالية. وهي توفر إمكانية الوصول إلى الموقع الدقيق في القوائم. المس أيًّا من الكلمات الموضوع تحتها خط للرجوع إلى تلك القائمة أو عنصر القائمة. لا يوجد خط أسفل "عدد النسخ" لأنها هي الشاشة الحالية. في حالة لمس إحدى الكلمات الموضوع أسفلها خط في شاشة "عدد النسخ" قبل تعيين "عدد النسخ" وحفظه، فلن يتم حفظ التحديد ولن يصبح الإعداد الافتراضي للمستخدم.
تنبيه رسالة العناية	في حالة ظهور رسالة العناية التي تؤدي إلى إغلاق وظيفة، مثل النسخ أو الفاكس، فستظهر نقطة ذات لون أحمر ثابت فوق زر الوظيفة في الشاشة الرئيسية. يدل ذلك على وجود رسالة عناية.

تقليل التأثير البيئي لطابعتك إلى الحد الأدنى

تلتزم Lexmark بمبدأ الاستدامة البيئية، كما تعمل باستمرار على تطوير طابعاتها لتقليل تأثيرها على البيئة. فنحن نصمم منتجاتنا مع وضع البيئة في الاعتبار ونقوم بهندسة عبوات المنتجات لتقليل المواد، كما نوفر برامج للتجميع وإعادة التدوير. لمزيد من المعلومات، انظر:

- فصل الإشعارات
- قسم الاستدامة البيئية على موقع الويب لشركة Lexmark على العنوان **www.lexmark.com/environment**
- برنامج إعادة التدوير من Lexmark على العنوان **www.lexmark.com/recycling**

عن طريق تحديد إعدادات طابعة أو مهام معينة، يمكنك تقليل تأثير الطابعة بدرجة أكبر. يوضح هذا الفصل الإعدادات والمهام التي يمكن أن تحقق فائدة بيئية أكبر.

توفير الورق ومسحوق الحبر

استخدام الورق المعاد تدويره والأنواع الأخرى من الورق المكتبي

لأن شركة Lexmark تهتم بقضايا حماية البيئة، فإنها تدعم استخدام الورق المكتبي المعاد تدويره والمنتج خصيصًا ليتم استخدامه في طابعات الليزر (الكهروضوئية). في عام 1998، قدمت شركة Lexmark دراسة لحكومة الولايات المتحدة توضح أن الورق المعاد تدويره المنتج بواسطة المصانع الرئيسية في الولايات المتحدة تتم تغذيته في الطابعة بشكل جيد شأنه شأن الورق الجديد الذي لم تتم إعادة تدويره. ومع ذلك، ليس هناك أي تأكيد صريح على أن *كل* الورق المعاد تدويره تتم تغذيته في الطابعة بشكل جيد.

تقوم شركة Lexmark باستمرار باختبار الورق المعاد تدويره مع طابعاتها (نفايات ما بعد الاستهلاك بنسبة تتراوح من 20 إلى 100%) بالإضافة إلى مجموعة متنوعة من ورق الاختبار من مناطق مختلفة حول العالم، باستخدام اختبارات الغرفة لمعرفة مدى مطابقة الورق لدرجات الحرارة وظروف الرطوبة المختلفة. لم تجد شركة Lexmark أي مبرر لعدم تشجيع استخدام الورق المكتبي المعاد تدويره في وقتنا الحالي، ولكن بوجه عام تنطبق المواصفات الإرشادية التالية على الورق المعاد تدويره.

- انخفاض محتوى الرطوبة (4 - 5%)
- درجة نعومة ملائمة (تتراوح بين 100 - 200 وحدة من وحدات Sheffield، أو 140-350 وحدة من وحدات Bendtsen الأوروبية)

ملاحظة: تمت إعادة التصميم الهندسي لبعض الورق الذي يتميز بدرجة نعومة أكبر، (مثل الورق الفاخر بوزن 24 رطلاً، بدرجة نعومة تتراوح من 50 - 90 وحدة من وحدات Sheffield) والورق الذي يتميز بدرجة خشونة أكبر (مثل الورق الفاخر ذي المحتوى القطني، بدرجة نعومة تتراوح من 200 - 300 وحدة من وحدات Sheffield)، للعمل بشكل جيد تمامًا في طابعات الليزر، على الرغم من وجود النسيج السطحي. قبل استخدام هذه الأنواع من الورق، استشر موزع الورق لديك.

- معامل احتكاك ملائم بين كل ورقة وأخرى (0.4 - 0.6)
- مقاومة كافية للانثناء في اتجاه تغذية الورق

بالنسبة للورق المعاد تدويره، والورق الذي يتميز بوزن أقل (<60 جم/م^2 [فاخر بوزن 16 رطلاً]) و/أو سمك أقل (<3.8 مِل [0.1 ملم])، والورق قصير التحبب للاتجاه الطولي (أو قصير الحافة)، فقد يكون لديه مقاومة أقل للانثناء عما هو مطلوب لتحقيق التغذية الصحيحة للورق. قبل استخدام هذه الأنواع من الورق في طباعة الليزر (الكهروضوئية)، استشر موزع الورق لديك. تذكّر أن هذه المواصفات هي مواصفات إرشادية فقط، وقد يتسبب الورق الذي يفي بهذه المواصفات في حدوث مشاكل في تغذية الورق في أي طابعة ليزر (على سبيل المثال، في حالة تجعد الورق بشكل كبير في ظل ظروف الطباعة العادية.

توفير الطاقة

ضبط موفر الطاقة

لتوفير الطاقة، يمكنك تقليل عدد الدقائق التي تمر قبل دخول الطابعة في وضع "موفر الطاقة".

تتراوح الإعدادات المتاحة ما بين 1 و 240 دقيقة.

إعداد المصنع الافتراضي	نوع جهاز الطابعة
دقيقة واحدة	X860
5 دقائق	X862
60 دقيقة	X864

استخدام Embedded Web Server (ملقم الويب المضمن)

1 اكتب عنوان IP للطابعة في حقل العنوان بمتصفح الويب.

ملاحظة: إذا كنت لا تعرف عنوان IP للطابعة، فاطبع صفحة إعداد الشبكة أو صفحات إعدادات القائمة ثم حدد موقع عنوان IP في القسم TCP/IP.

2 انقر فوق **إعدادات**، ثم انقر فوق **إعدادات عامة**.

3 انقر فوق **مهلات التوقف**.

4 في حقل "موفر الطاقة"، أدخل عدد الدقائق الذي تريد أن تنتظره الطابعة قبل الدخول في وضع "موفر الطاقة".

5 انقر فوق **إرسال**.

استخدام لوحة التحكم الخاصة بالطابعة

1 تأكد من تشغيل الطابعة وظهور الرسالة **جاهز**.

2 على الشاشة الرئيسية، المس .

3 المس **إعدادات**.

4 المس **إعدادات عامة**.

5 المس الأسهم لحين ظهور **مهلات التوقف**.

6 المس **مهلات التوقف**.

7 المس الأسهم التي بجوار **وضع موفر الطاقة** لتحديد عدد الدقائق الذي تريد أن تنتظره الطابعة قبل الدخول في وضع "موفر الطاقة".

8 المس **إرسال**.

9 المس .

تقليل التشويش الصادر عن الطابعة

استخدم "الوضع الهادئ" لتقليل التشويش الصادر عن الطابعة.

ملاحظة: انظر جدول الإعدادات المتعددة التي تتغير عند تحديد إعداد "الوضع الهادئ".

اختار	من أجل
تشغيل	تقليل التشويش الصادر عن الطابعة. • ستتم معالجة مهام الطباعة بمعدل نصف سرعة المعالجة العادية. • عدم بدء محركات الطابعة إلا في حالة وجود مهمة جاهزة للطباعة. ستكون هناك فترة تأخر قصيرة قبل طباعة الصفحة الأولى. • تعمل المراوح بسرعة منخفضة أو يتم إيقاف تشغيلها. • في حالة توفر إمكانية الفاكس في الطابعة، يتم خفض أصوات الفاكس أو تعطيلها، بما في ذلك تلك الأصوات التي تصدر عن جرس وسماعة الفاكس.يتم ضبط الفاكس في وضع الانتظار. • يتم إيقاف تشغيل صوت التحكم في الإنذار وصوت إنذار انخفاض الخراطيش. • ستتجاهل الطابعة أمر "تقدم البدء".
إيقاف	استخدم إعدادات المصنع الافتراضية. يدعم هذا الإعداد مواصفات الأداء الخاصة بالطابعة.

لتحديد إعداد "الوضع الهادئ":

1 في الشاشة الرئيسية، المس .

2 المس **Settings** (**الإعدادات**).

3 المس **General Settings** (**الإعدادات العامة**).

4 المس **Quiet Mode** (**وضع السكون**).

5 المس الأسهم لتحديد إعداد.

6 المس **Submit** (**إرسال**).

تظهر الرسالة **Submitting changes** (**إرسال التغييرات**).

إعادة التدوير

توفر Lexmark برامج تجميع وأساليب متقدمة بيئيًا لإعادة التدوير. لمزيد من المعلومات، انظر:

- فصل الإشعارات
- قسم الاستدامة البيئية على موقع الويب الخاص بشركة Lexmark على العنوان **www.lexmark.com/environment**
- برنامج إعادة التدوير من Lexmark على العنوان **www.lexmark.com/recycle**

إعادة تدوير منتجات Lexmark

لإعادة منتجات Lexmark بغرض إعادة تدويرها:

1 تفضل بزيارة موقعنا على شبكة الويب على العنوان **www.lexmark.com/recycle**.

2 اعثر على نوع المنتج المطلوب إعادة تدويره، ثم حدد البلد أو المنطقة من القائمة.

3 اتبع الإرشادات التي تظهر على شاشة الكمبيوتر.

ملاحظة: مستلزمات الطابعة والأجهزة غير المدرجة في برنامج التجميع من Lexmark قد تتم إعادة تدويرها من خلال مركز إعادة التدوير المحلي لديك. اتصل بمركز إعادة التدوير المحلي لديك لتحديد العناصر التي يقبلها.

إرجاع خراطيش Lexmark بغرض إعادة استخدامها أو إعادة تدويرها

يؤدي برنامج تجميع خراطيش Lexmark إلى منع الملايين من خراطيش Lexmark سنويًا من الوصول إلى مقالب النفايات من خلال تيسير عملية إرجاع عملاء Lexmark للخراطيش المستخدمة إلى شركة Lexmark مجانًا بغرض إعادة استخدامها وإعادة تدويرها. وتتم إعادة استخدام نسبة 100% من الخراطيش المستخدمة التي يتم إرجاعها لشركة Lexmark أو يتم تفكيكها لإعادة تدويرها. كما أنه تتم إعادة تدوير الصناديق المستخدمة لإرجاع الخراطيش.

لإرجاع خراطيش Lexmark بغرض إعادة استخدامها أو إعادة تدويرها، اتبع الإرشادات المرفقة مع الطابعة أو الخرطوشة واستخدم ملصق الشحن المدفوع مقدمًا. يمكنك أيضًا إجراء ما يلي:

1. تفضل بزيارة موقعنا على شبكة الويب على العنوان **www.lexmark.com/recycle**.
2. من قسم "خراطيش مسحوق الحبر"، حدد البلد أو المنطقة من القائمة.
3. اتبع الإرشادات التي تظهر على شاشة الكمبيوتر.

إعداد طابعة إضافية

تركيب الوحدات الاختيارية الداخلية

تنبيه ـ خطر التعرض لصدمة كهربائية: إذا كنت تقوم أحيانًا بالوصول إلى لوحة النظام أو تركيب أجهزة اختيارية أو وحدات ذاكرة بعد إعداد الطابعة، فأوقف تشغيل الطابعة، وافصل سلك التيار الكهربائي عن مأخذ الحائط قبل المتابعة. إذا كانت لديك أجهزة أخرى متصلة بالطابعة، فأوقف تشغيلها أيضًا، وافصل أية كابلات متصلة بالطابعة.

يمكنك تخصيص اتصال الطابعة وسعة الذاكرة من خلال إضافة بطاقات اختيارية.

الوحدات الاختيارية الداخلية المتوفرة

- بطاقات الذاكرة
  - ذاكرة الطابعة
  - ذاكرة فلاش
  - الخطوط
- بطاقات البرامج الثابتة
  - الرمز الشريطي والنماذج
  - IPDS وSCS/TNe
  - PrintCryption™
  - PRESCRIBE
- قرص الطابعة الصلب
- منافذ الحلول الداخلية (ISP) من Lexmark™
  - منافذ حلول داخلية تسلسلية RS-232-C
  - منافذ حلول داخلية ISP-1284 B متوازية
  - منافذ حلول داخلية لاسلكية MarkNet™ N8150802.11 b/g/n
  - منافذ حلول داخلية من الألياف MarkNet N8130 10/100
  - منافذ حلول داخلية Ethernet MarkNet N8120 10/100/1000
- بطاقة الفاكس MarkNet N8110 V-34

الوصول إلى لوحة النظام لتركيب الوحدات الاختيارية الداخلية

ملاحظة: تتطلب هذه المهمة مفك براغي ذا رأس مسطحة.

تنبيه ـ خطر التعرض لصدمة كهربائية: إذا كنت بصدد الوصول إلى لوحة النظام أو تركيب أجهزة أو وحدات ذاكرة اختيارية بعد الانتهاء من إعداد الطابعة، فقم بإيقاف تشغيل الطابعة وافصل سلك التيار الكهربائي من مأخذ الحائط قبل المتابعة. في حالة وجود أجهزة أخرى موصلة بالطابعة، قم أيضًا بإيقاف تشغيل هذه الأجهزة، وقم بفصل أي كابلات موصلة بالطابعة.

1 قم بفك البراغي (البراغي) على لوحة الوصول الموجودة بالجزء الخلفي من الطابعة.

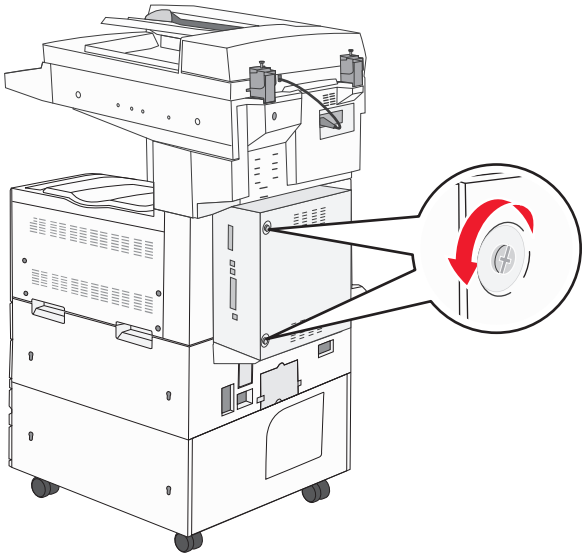

2 قم بإزالة اللوحة من الطابعة، وضعها جانبًا.

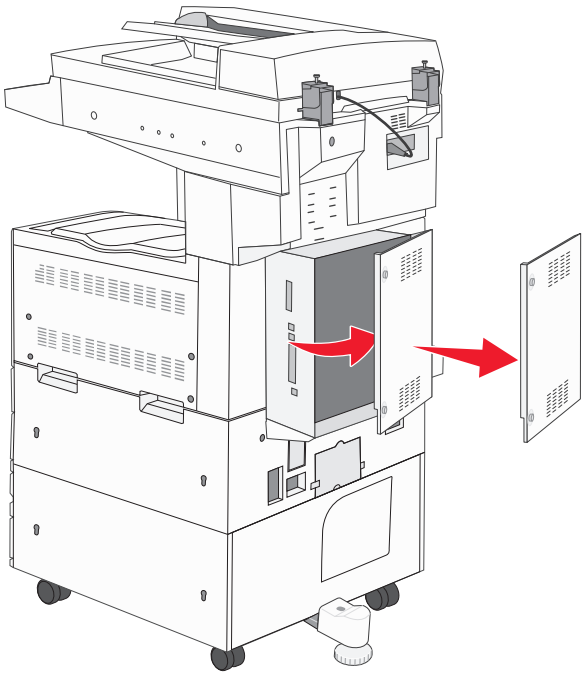

3 استخدم الرسم التوضيحي المدرج أدناه لتحديد موقع الموصل المناسب.

تحذير - تلف محتمل: فمن السهل أن تتعرض المكونات الإلكترونية بلوحة النظام للتلف بسبب الكهرباء الاستاتيكية. لذا؛ عليك بلمس أي عنصر معدني بالطابعة قبل لمس أي من المكونات الإلكترونية أو الموصلات بلوحة النظام.

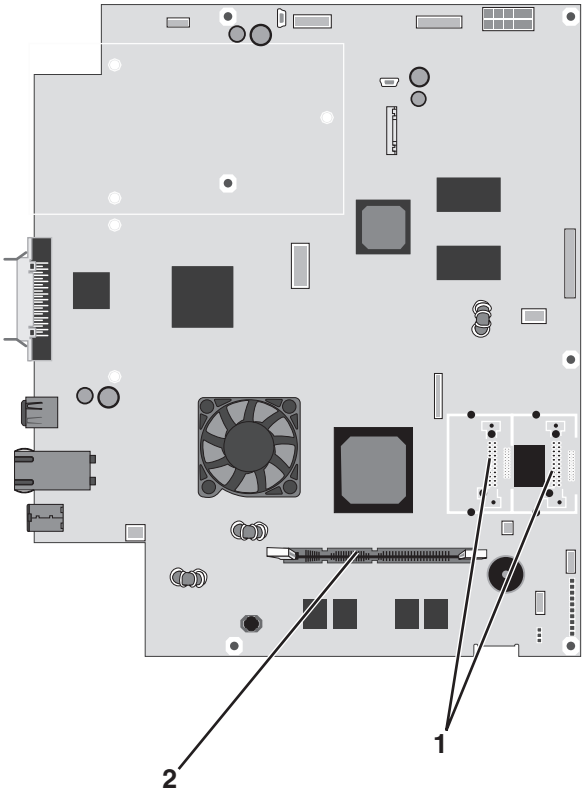

1	موصلات بطاقة البرامج الثابتة وذاكرة الفلاش
2	موصل بطاقة الذاكرة

تركيب بطاقة ذاكرة

تنبيه ـ خطر التعرض لصدمة كهربائية: إذا كنت بصدد الوصول إلى لوحة النظام أو تركيب أجهزة أو وحدات ذاكرة اختيارية بعد الانتهاء من إعداد الطابعة، فقم بإيقاف تشغيل الطابعة وافصل سلك التيار الكهربائي من مأخذ الحائط قبل المتابعة. في حالة وجود أجهزة أخرى موصلة بالطابعة، قم أيضًا بإيقاف تشغيل هذه الأجهزة، وقم بفصل أي كابلات موصلة بالطابعة.

تحذير - تلف محتمل: فمن السهل أن تتعرض المكونات الإلكترونية بلوحة النظام للتلف بسبب الكهرباء الاستاتيكية. لذا؛ عليك بلمس أي عنصر معدني بالطابعة قبل لمس أي من المكونات الإلكترونية أو الموصلات بلوحة النظام.

يمكن شراء بطاقة ذاكرة اختيارية بشكل منفصل وتركيبها بلوحة النظام. لتركيب بطاقة الذاكرة:

1 قم بالوصول إلى لوحة النظام.

ملاحظة: تتطلب هذه المهمة مفك برغي ذا رأس مسطحة.

2 أخرج بطاقة الذاكرة من عبوتها.

ملاحظة: تجنب لمس نقاط التوصيل الموجودة بمحاذاة حافة البطاقة.

3 قم بفتح مزلاجي موصل بطاقة الذاكرة.

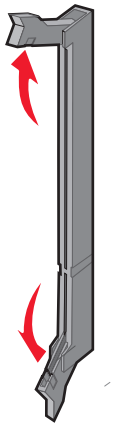

4 قم بمحاذاة الفتحة الموجودة على بطاقة الذاكرة مع التجويف الموجود على الموصل.

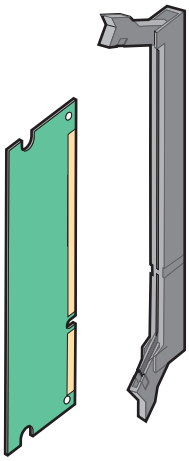

5 أدخل بطاقة الذاكرة في الموصل في اتجاه مستقيم حتى تستقر في مكانها.

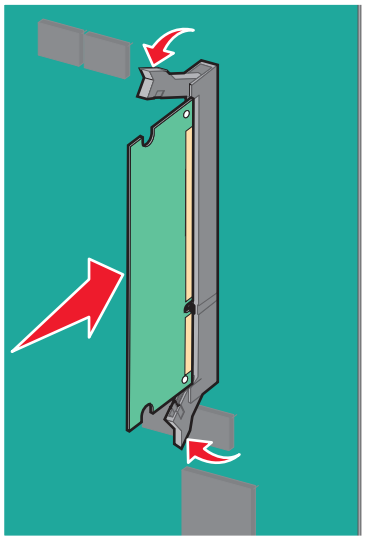

6 أعد تركيب غطاء لوحة النظام.

تركيب بطاقة ذاكرة فلاش أو بطاقة برنامج ثابت

تشتمل لوحة النظام على منفذي توصيل لبطاقة ذاكرة فلاش اختيارية أو بطاقة برنامج ثابت. واحدة فقط منهما هي التي يمكن تركيبها، ولكن الموصلات قابلة للتبادل.

تنبيه ـ خطر التعرض لصدمة كهربائية: إذا كنت بصدد الوصول إلى لوحة النظام أو تركيب أجهزة أو وحدات ذاكرة اختيارية بعد الانتهاء من إعداد الطابعة، فقم بإيقاف تشغيل الطابعة وافصل سلك التيار الكهربائي من مأخذ الحائط قبل المتابعة. في حالة وجود أجهزة أخرى موصلة بالطابعة، قم أيضًا بإيقاف تشغيل هذه الأجهزة، وقم بفصل أي كابلات موصلة بالطابعة.

تحذير - تلف محتمل: فمن السهل أن تتعرض المكونات الإلكترونية بلوحة النظام للتلف بسبب الكهرباء الاستاتيكية. لذا؛ عليك بلمس أي عنصر معدني بالطابعة قبل لمس أي من المكونات الإلكترونية أو الموصلات بلوحة النظام.

1 قم بالوصول إلى لوحة النظام.

ملاحظة: تتطلب هذه المهمة مفك برغي ذا رأس مسطحة.

2 قم بفك تغليف البطاقة.

ملاحظة: تجنب لمس نقاط التوصيل الموجودة بمحاذاة حافة البطاقة.

3 أثناء الإمساك بالبطاقة من جانبيها، قم بمحاذاة السنون البلاستيكية الموجودة على البطاقة مع الفتحات الموجودة على لوحة النظام.

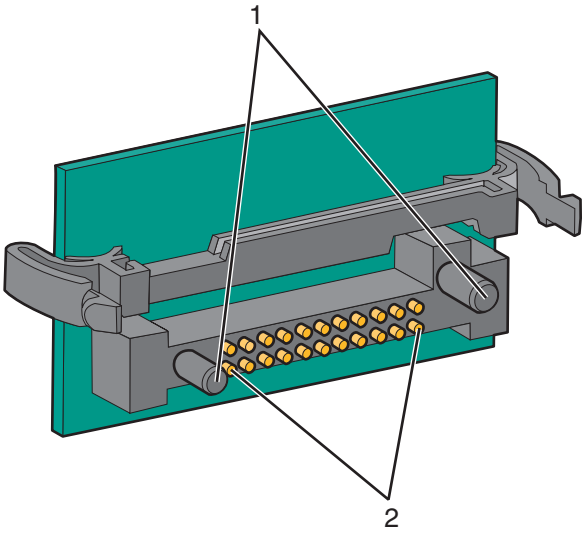

1	دبابيس بلاستيكية
2	دبابيس معدنية

4 ادفع البطاقة بقوة حتى تستقر في مكانها.

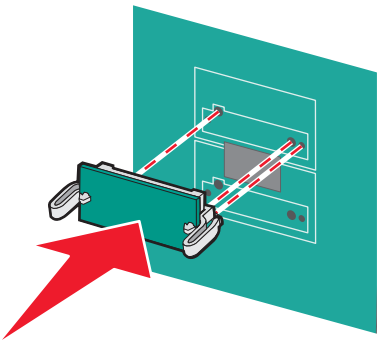

ملاحظات:

- يجب أن يلمس الطول الكامل للموصل الموجود على البطاقة لوحة النظام وأن يكون محاذيًا لها.
- احذر كي لا تتلف الموصلات.

5 أعد تركيب غطاء لوحة النظام.

تركيب ملقم طباعة داخلي أو بطاقة واجهة منفذ

تنبيه ـ خطر التعرض لصدمة كهربائية: إذا كنت بصدد الوصول إلى لوحة النظام أو تركيب أجهزة أو وحدات ذاكرة اختيارية بعد الانتهاء من إعداد الطابعة، فقم بإيقاف تشغيل الطابعة وافصل سلك التيار الكهربائي من مأخذ الحائط قبل المتابعة. في حالة وجود أجهزة أخرى موصلة بالطابعة، قم أيضًا بإيقاف تشغيل هذه الأجهزة، وقم بفصل أي كابلات موصلة بالطابعة.

تحذير - تلف محتمل: اعلم أن المكونات الكهربائية للوحة النظام سهلة التلف بواسطة الكهرباء الاستاتيكية. لذا؛ عليك بلمس أي عنصر معدني بالطابعة قبل لمس أي من المكونات الإلكترونية أو الموصلات بلوحة النظام.

ملاحظة: يلزم وجود مفك برغي من نوع Phillips رقم 2 لتركيب ملقم طباعة داخلي أو بطاقة واجهة منفذ.

يسمح ملقم الطباعة الداخلي بوجود اتصال بين الطابعة *وشبكة الاتصال المحلية* (LAN). تعمل بطاقة واجهة المنفذ الاختيارية على زيادة عدد الطرق التي يمكن للطابعة من خلالها التوصيل بجهاز كمبيوتر أو ملقم طباعة خارجي.

1 قم بالوصول إلى لوحة النظام.

2 قم بإخراج ملقم الطباعة الداخلي أو بطاقة واجهة المنفذ من عبوتهما.

3 قم بإزالة اللوح المعدني الموجود على درج لوحة النظام الذي يغطي فتحة الموصل واحتفظ باللوح المعدني.

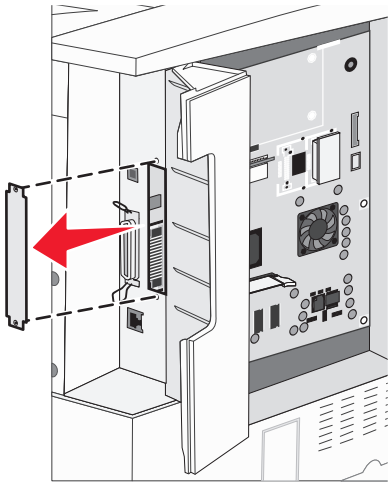

4 قم بمحاذاة الموصل الموجود بملقم الطباعة الداخلي أو بطاقة واجهة المنفذ مع الموصل الموجود بلوحة النظام.

ملاحظة: يجب أن تتناسب موصلات الكابل الموجودة على جانب البطاقة الاختيارية مع الفتحة الموجودة باللوحة الأمامية.

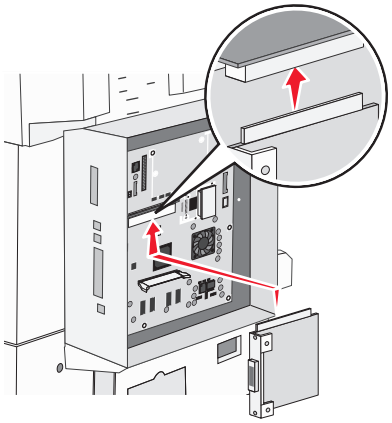

5 ادفع ملقم الطباعة الداخلي أو بطاقة واجهة المنفذ بقوة داخل موصل البطاقة الموجود بلوحة النظام.

6 أدخل مسمارًا لولبيًا داخل الفتحة الموجودة على الجانب الأيمن لفتحة الموصل. أحكم ربط المسمار اللولبي برفق لتأمين البطاقة في درج لوحة النظام.

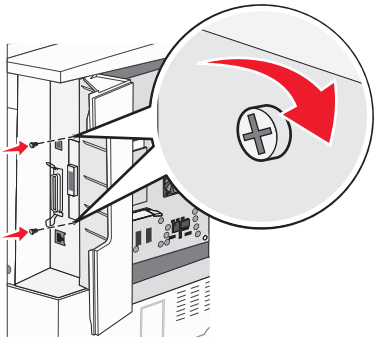

7 أعد تركيب لوحة النظام.

تركيب قرص الطابعة الصلب

تنبيه ـ خطر التعرض لصدمة كهربائية: إذا كنت بصدد الوصول إلى لوحة النظام أو تركيب أجهزة أو وحدات ذاكرة اختيارية بعد الانتهاء من إعداد الطابعة، فقم بإيقاف تشغيل الطابعة وافصل سلك التيار الكهربائي من مأخذ الحائط قبل المتابعة. في حالة وجود أجهزة أخرى موصلة بالطابعة، قم أيضًا بإيقاف تشغيل هذه الأجهزة، وقم بفصل أي كابلات موصلة بالطابعة.

تحذير - تلف محتمل: اعلم أن المكونات الكهربائية للوحة النظام والأقراص الصلبة سهلة التلف بواسطة الكهرباء الاستاتيكية. المس أي جزء معدني بالطابعة قبل لمس أية مكونات كهربائية للوحة النظام أو الموصلات أو القرص الصلب.

ملاحظة: يلزم استخدام مفك برغي من نوع Phillips رقم 2 لتركيب القرص الصلب بلوحة التثبيت.

1 قم بالوصول إلى لوحة النظام.

2 قم بإخراج لوحة التثبيت والقرص الصلب وكابل الشريط وبراغي التركيب من العبوة.

3 قم بتركيب كابل الشريط بالقرص الصلب.

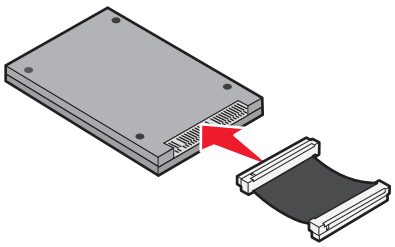

4 قم بتركيب لوحة التثبيت بالقرص الصلب مستخدمًا البراغي.

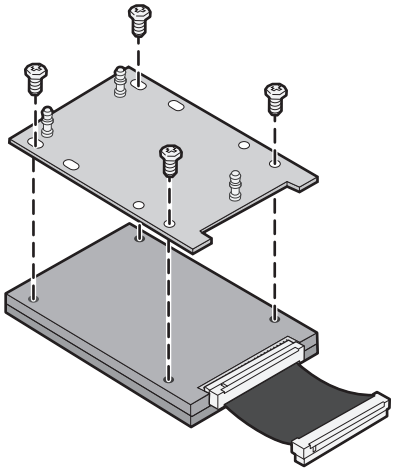

5 اضغط على موصل كابل الشريط إلى داخل موصل القرص الصلب بلوحة النظام.

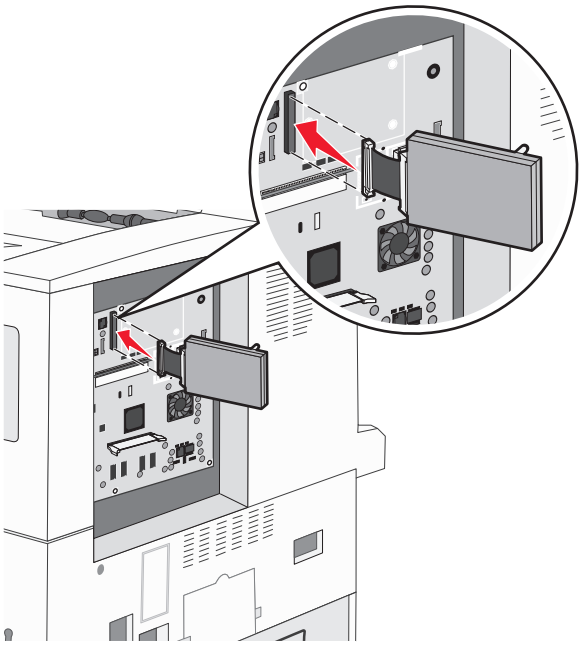

6 ارفع القرص الصلب لأعلى، ثم اضغط على القوائم الثلاثة الموجودة بلوحة التثبيت إلى داخل الفتحات الموجودة على لوحة النظام. وعندئذ، يستقر القرص الصلب في مكانه.

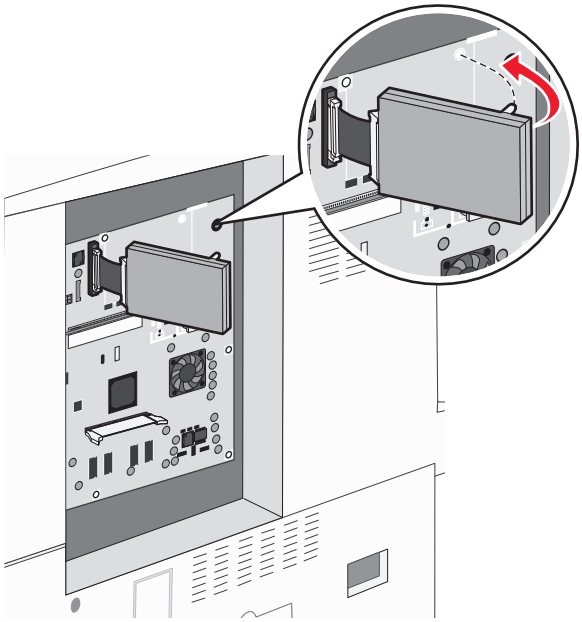

7 أعد تركيب لوحة النظام.

إعادة تركيب لوحة النظام

تحذير - تلف محتمل: يمكن للمكونات الإلكترونية على لوحة النظام التعرض للتلف بسهولة بسبب الكهرباء الاستاتية. المس شيئاً معدنياً على الطابعة قبل لمس أي من المكونات الإلكترونية على لوحة النظام أو الموصلات.

ملاحظة: تتطلب هذه العملية استخدام مفك فيليبس رقم 2.

1 أدخل بحرص لوحة النظام في الطابعة.

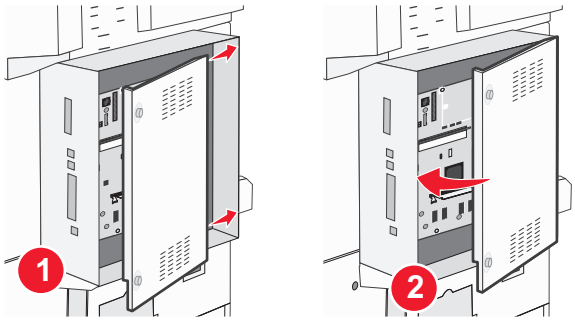

2 أعد تركيب مسامير الغطاء، ثم أدرهم في اتجاه عقارب الساعة.

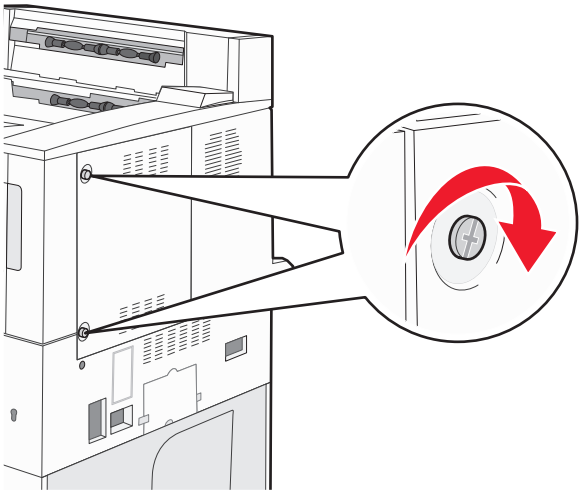

3 أحكم تثبيت المسامير.

تركيب الوحدات الاختيارية للجهاز

ترتيب التركيب

تنبيه ـ خطر التعرض للسقوط: تتطلب عمليات التثبيت للتركيب على الأرضية استخدام قطع أثاث إضافية لضمان ثبات الطابعة. يجب استخدام حامل طابعة أو قاعدة طابعة إذا كنت تستخدم درج إدخال فائق السعة أو وحدة طباعة على الوجهين أو وحدة اختيارية للإدخال أو أكثر من وحدة. إذا اشتريت طابعة متعددة الوظائف (MFP) تؤدي مهام المسح الضوئي والنسخ وإرسال واستلام الفاكسات، فقد تحتاج إلى أثاث إضافي. لمزيد من المعلومات، انظر **www.lexmark.com/multifunctionprinters**.

ركّب الطابعة وأية خيارات قمت بشرائها بالترتيب الوارد هنا:

تنبيه ـ خطر التعرض لصدمة كهربائية: إذا كنت تقوم أحيانًا بالوصول إلى لوحة النظام أو تركيب أجهزة اختيارية أو وحدات ذاكرة بعد إعداد الطابعة، فأوقف تشغيل الطابعة، وافصل سلك التيار الكهربائي عن مأخذ الحائط قبل المتابعة. إذا كانت لديك أجهزة أخرى متصلة بالطابعة، فأوقف تشغيلها أيضًا، وافصل أية كابلات متصلة بالطابعة.

- حامل الطابعة أو قاعدة الطابعة
- وحدة التغذية عالية السعة والأدراج الثنائية سعة 2000 ورقة
- الأدراج القياسية أو الاختيارية سعة 500 ورقة
- وحدة الطباعة على الوجهين
- الطابعة

تنبيه ـ احتمال التعرض للإصابة: تزن الطابعة أكثر من 55 كجم (121 رطلاً)، وتتطلب على الأقل أربعة أفراد أو نظام حمل آلي خاص لرفعها بأمان.

لمزيد من المعلومات عن كيفية تركيب حامل الطابعة أو القاعدة المثبتة على عجلات أو الدرج سعة 2000 ورقة، انظر وثائق الإعداد المرفقة مع الوحدة الاختيارية.

تركيب أدراج اختيارية

تدعم الطابعة مصادر الإدخال الاختيارية التالية:

- وحدة ذات درجين (درجان سعة 500 ورقة)
- أدراج إدخال مزدوجة سعة 2000 ورقة
- وحدة تغذية ذات سعة عالية تبلغ 2000 ورقة
- وحدة الطباعة على الوجهين

تنبيه ـ احتمال التعرض للإصابة: تزن الطابعة أكثر من 55 كجم (121 رطلاً)، وتتطلب على الأقل أربعة أفراد أو نظام حمل آلي خاص لرفعها بأمان.

تنبيه ـ خطر التعرض لصدمة كهربائية: إذا كنت تقوم أحيانًا بالوصول إلى لوحة النظام أو تركيب أجهزة اختيارية أو وحدات ذاكرة بعد إعداد الطابعة، فأوقف تشغيل الطابعة، وافصل سلك التيار الكهربائي عن مأخذ الحائط قبل المتابعة. إذا كانت لديك أجهزة أخرى متصلة بالطابعة، فأوقف تشغيلها أيضًا، وافصل أية كابلات متصلة بالطابعة.

1 أخرج الدرج الاختياري من عبوته، وقم بإزالة كل مواد التغليف.

2 قم بوضع الدرج في المكان الذي تم اختياره للطابعة.

ملاحظة: في حالة القيام بتركيب أكثر من درج اختياري واحد، يجب دائمًا تركيب أدراج الإدخال المزدوجة سعة 2000 ورقة على أنها الأدراج الاختيارية الأولى (التهيئة من أسفل لأعلى).

ملاحظة: تكون الأدراج الاختيارية سعة 500 ورقة وأدراج الإدخال الاختيارية سعة 2000 ورقة قابلة للتبادل.

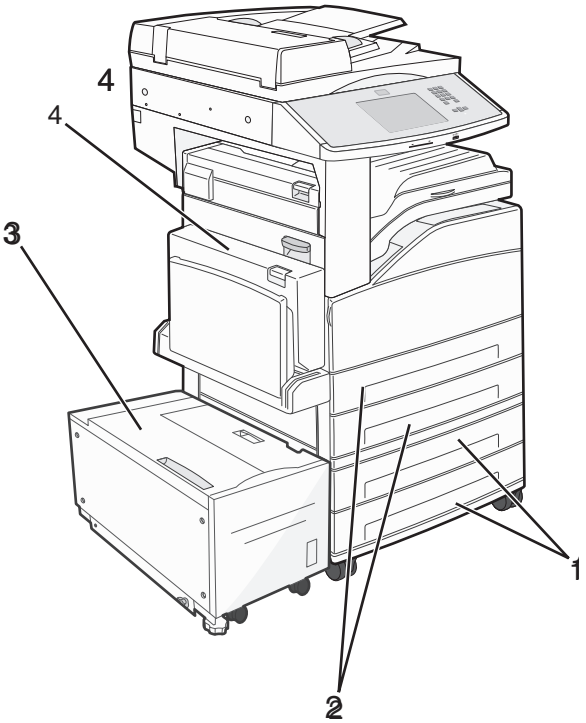

1	الدرج 3 والدرج 4 (الأدراج سعة 500 ورقة وأدراج الإدخال المزدوجة سعة 2000 ورقة).
2	الدرج 1 والدرج 2 (أدراج سعة 500 ورقة)
3	الدرج 5 (وحدة تغذية ذات سعة عالية تبلغ 2000 ورقة)
4	وحدة الطباعة على الوجهين

ملاحظة: يتم قفل الأدراج الاختيارية سويًا عند تجميعها. قم بإزالة الأدراج المتراصة فوق بعضها بمعدل درج في المرة الواحدة من أعلى لأسفل.

3 قم بمحاذاة الطابعة مع الدرج، ثم قم بخفض الطابعة في مكانها.

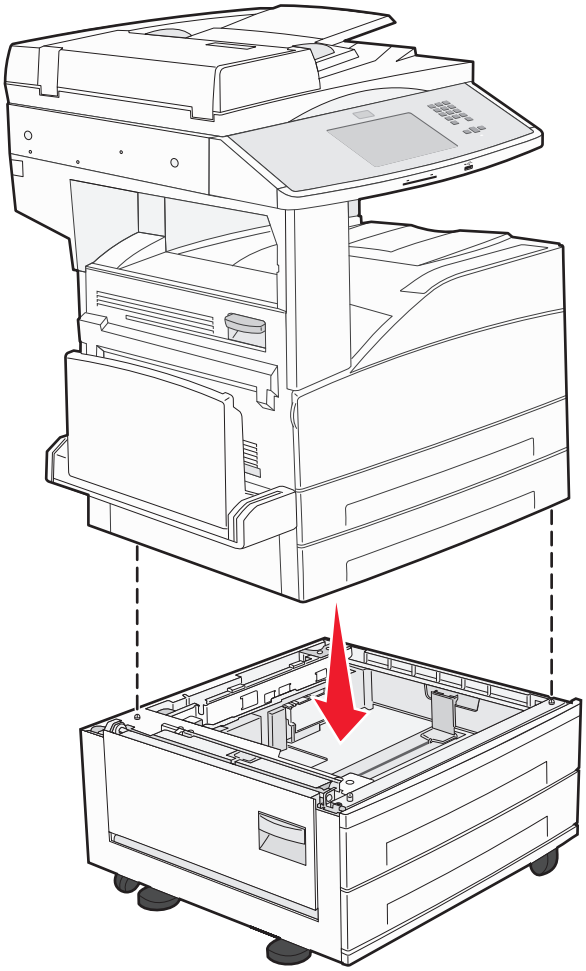

4 أعد تشغيل الطابعة مرة أخرى.

5 أعد برنامج الطابعة بحيث يتعرف على مصدر الإدخال الاختياري. لمزيد من المعلومات، انظر "تحديث الوحدات الاختيارية المتاحة في برنامج تشغيل الطابعة" في الصفحة 38.

توصيل الكابلات

قم بتوصيل الطابعة بجهاز الكمبيوتر باستخدام كابل USB أو كابل Ethernet.

تأكد من مطابقة الآتي:

- رمز USB على الكابل مع رمز USB على الطابعة.
- كابل Ethernet المناسب مع منفذ Ethernet.

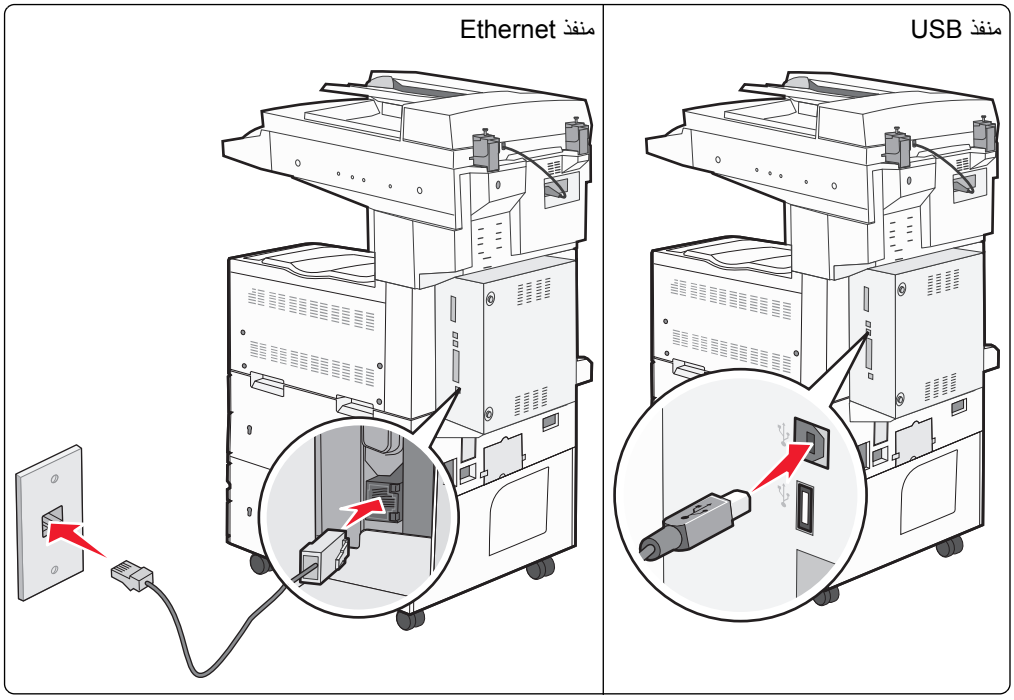

التحقق من إعداد الطابعة

- اطبع صفحة إعدادات القوائم للتحقق من تثبيت خيارات الطابعة بشكل صحيح. تظهر قائمة بالوحدات الاختيارية المثبتة أسفل الصفحة. في حالة عدم إدراج أي وحدات اختيارية تم تثبيتها، فإن ذلك يدل على عدم تثبيتها بالشكل الصحيح. أزل الوحدة الاختيارية وأعد تثبيتها مرة أخرى.
- اطبع صفحة إعداد الشبكة للتحقق من أنّ الطابعة متّصلة بشكل صحيح بالشبكة. كما توفر هذه الصفحة معلومات مهمة تساعد في تهيئة الطباعة عبر شبكة الاتصال.

طباعة صفحة إعدادات القوائم

اطبع صفحة إعدادات القوائم لمراجعة إعدادات القوائم الحالية والتحقق من تركيب وحدات الطابعة الاختيارية بالطريقة الصحيحة.

ملاحظة: في حالة عدم القيام بإجراء تغييرات في إعداد أي عنصر من عناصر القوائم، فإن صفحة إعدادات القوائم تعرض جميع إعدادات المصنع الافتراضية. بمجرد القيام بتحديد إعدادات أخرى من القوائم وحفظها، فإن هذه الإعدادات تحل محل إعدادات المصنع الافتراضية على أنها *إعدادات المستخدم الافتراضية*. وتبقى إعدادات المستخدم الافتراضية سارية حتى تدخل إلى القائمة من جديد وتختار قيمة أخرى وتحفظها. لاستعادة إعدادات المصنع الافتراضية، انظر "استعادة إعدادات المصنع الافتراضية" في الصفحة 205.

1. تأكد من تشغيل الطابعة وظهور الرسالة **Ready (جاهزة)**.
2. في الشاشة الرئيسية، المس .
3. المس **Reports (التقارير)**.
4. المس **Menu Settings Page (صفحة إعدادات القوائم)**.

تتم طباعة صفحة إعدادات القوائم وتعود الطابعة إلى الشاشة الرئيسية.

طباعة صفحة إعداد شبكة الاتصال

إذا كانت الطابعة متصلة بشبكة اتصال، فقم بطباعة صفحة إعداد شبكة اتصال للتحقق من الاتصال بالشبكة. كما توفر هذه الصفحة معلومات مهمة تساهم في تهيئة الطباعة عبر شبكة الاتصال.

1 تأكد من تشغيل الطابعة وظهور الرسالة **Ready (جاهزة)**.

2 في الشاشة الرئيسية، المس .

3 المس **Reports (التقارير)**.

4 المس **Network Setup Page (صفحة إعداد شبكة الاتصال)**.

تتم طباعة صفحة إعداد شبكة الاتصال وتعود الطابعة إلى الشاشة الرئيسية.

5 افحص الجزء الأول بصفحة إعداد شبكة الاتصال، وتأكد من أن الحالة هي "متصلة".

إذا كانت الحالة "غير متصلة"، فقد لا تكون نقطة شبكة الاتصال المحلية (LAN) نشطة، أو أن هناك عطل بكابل الشبكة. ارجع إلى أحد أفراد دعم النظام لحل المشكلة، ثم قم بطباعة صفحة إعداد شبكة اتصال أخرى.

إعداد برنامج الطابعة

تثبيت برنامج الطابعة

ملاحظات:

- إذا قمت بتثبيت برنامج الطابعة على الكمبيوتر من قبل ولكن تحتاج إلى إعادة تثبيت البرنامج، فقم بإلغاء تثبيت البرنامج الحالي أولاً.
- أغلق جميع البرامج المفتوحة قبل تثبيت برنامج الطابعة.

1 احصل على نسخة من حزمة مثبت البرنامج.
- من القرص المضغوط الخاص بـ *البرامج والمراجع* المرفق بطابعتك
- من موقع الويب الخاص بنا:

انتقل إلى الموقع **http://support.lexmark.com**، ثم انتقل إلى:
الدعم & التنزيل > حدد طابعتك > حدد نظام التشغيل لديك

2 انقر نقرًا مزدوجًا فوق حزمة برنامج التثبيت.

انتظر لحين ظهور مربع حوار المثبت.

إذا كنت تستخدم قرصًا مضغوطًا خاصًا بـ *البرامج والمراجع* ولم يظهر مربع حوار التثبيت، فقم بالآتي:

في نظام Windows 8

من قسم البحث، اكتب **run**، ثم انتقل إلى:

قائمة التطبيقات > **تشغيل** > اكتب **D:\setup.exe** > **موافق**.

في نظام Windows 7 أو الأنظمة الأقدم

أ انقر فوق أو انقر فوق **ابدأ**، ثم انقر فوق **تشغيل**.

ب في مربع حوار "بدء البحث" أو "تشغيل"، اكتب **D:\setup.exe**.

ج اضغط على **Enter** أو انقر فوق **موافق**.

في نظام Macintosh

انقر فوق رمز القرص المضغوط الموجود على سطح المكتب.

ملاحظة: D هو الحرف الخاص بمحرك الأقراص المضغوطة أو محرك أقراص DVD.

3 انقر فوق **تثبيت**، ثم اتبع الإرشادات التي تظهر على شاشة الكمبيوتر.

تحديث الوحدات الاختيارية المتاحة في برنامج تشغيل الطابعة

عند تثبيت أي خيارات أجهزة، فقد تكون بحاجة لإضافة الخيارات يدويًا في برنامج تشغيل الطابعة لجعلها متوفرة للاستخدام.

لمستخدمي نظام التشغيل Windows

1 افتح مجلد الطابعات.

في نظام Windows 8

من رمز البحث، اكتب **run (تشغيل)**، ثم انتقل إلى:

قائمة التطبيقات >**تشغيل** > اكتب **control printers (التحكم في الطابعات)** >**OK (موافق)**

لنظام Windows 7 أو الإصدارات الأقدم

أ انقر فوق أو انقر فوق **"ابدأ"**، ثم انقر فوق **"تشغيل"**.

ب في مربع حوار "بدء البحث" أو "تشغيل"، اكتب **control printers**.

ج اضغط على **Enter (إدخال)** أو انقر فوق **OK (موافق)**.

2 بحسب الجهاز الخاص بك، اتبع أيًا مما يلي:

- اضغط مع الاستمرار على الطابعة المطلوب تحديثها.
- انقر بزر الماوس الأيمن على الطابعة المراد تحديثها.

3 من القائمة التي تظهر، اتبع أيًا مما يلي:

- بالنسبة لنظام التشغيل Windows 7 أو الأحدث، حدد **Printer properties** (خصائص الطابعة).
- بالنسبة للإصدارات الأقدم، حدد **Properties** (خصائص).

4 انقر فوق علامة التبويب **تهيئة**.

5 نفذ أي مما يلي:

- انقر فوق **Update Now (تحديث الآن) - Ask Printer (طلب طابعة)**.
- أسفل Configuration Options (تهيئة الوحدات الاختيارية)، قم بإضافة أي أجهزة اختيارية تم تركيبها.

6 انقر فوق **Apply (تطبيق)**.

لمستخدمي نظام التشغيل Macintosh

1 من قائمة Apple، انتقل إلى أي مما يلي:

- **System Preferences (تفضيلات النظام)** > **Print & Scan (الطباعة والمسح الضوئي)** > حدد الطابعة > **Options & Supplies (الوحدات الاختيارية ومستلزمات الطباعة)** > **Driver (المحرك)**
- **System Preferences (تفضيلات النظام)** > **Print & Fax (الطباعة والفاكس)** > حدد الطابعة > **Options & Supplies (الوحدات الاختيارية ومستلزمات الطباعة)** > **Driver (المحرك)**

2 أضف أية وحدات أجهزة اختيارية تم تركيبها، ثم انقر فوق **OK (موافق)**.

إعداد الطباعة اللاسلكية

اتبع هذه الإرشادات إذا كان طراز طابعتك يعمل لاسلكيًا.

ملاحظة: معرِّف ضبط الخدمة (SSID) عبارة عن اسم يتم تعيينه لشبكة الاتصال اللاسلكية. بروتوكول التشفير اللاسلكي (WEP) والوصول المحمي بتقنية Wi-Fi (WPA) هما نوعا أمان يتم استخدامهما في شبكة الاتصال.

التجهيز لإعداد الطابعة على شبكة اتصال لاسلكية

ملاحظات:

- تأكد من تشغيل نقطة الوصول (الموجه اللاسلكي) وعملها بالشكل الصحيح.
- لا تقم بتوصيل كابلات التركيب أو الشبكة حتى يطالبك برنامج الإعداد بالقيام بذلك.

تأكد من توفر المعلومات التالية قبل إعداد الطباعة على شبكة اتصال لاسلكية:

- **SSID** — يشار إلى SSID أيضًا باسم شبكة الاتصال.
- **الوضع اللاسلكي (أو وضع الشبكة)**—يكون الوضع إما بنية أساسية أو مؤقت.
- **القناة (بالنسبة لشبكات الاتصال ذات الوضع المخصص)** — يتم ضبط القناة افتراضيًا على الوضع التلقائي بالنسبة لشبكات الاتصال ذات وضع البنية الأساسية.

  سوف تتطلب أيضاً بعض شبكات الاتصال ذات الوضع المخصص الإعداد التلقائي. ارجع إلى الشخص المسئول عن دعم النظام للتحقق في حالة عدم التأكد من نوع القناة التي يتم تحديدها.
- **طريقة الأمان** — هناك أربعة خيارات أساسية لطريقة الأمان:
  - مفتاح WEP

    إذا كانت شبكة الاتصال تستخدم أكثر من مفتاح WEP، فقم بإدخال ما يصل إلى أربعة مفاتيح في الفراغات المتاحة. حدد المفتاح المستخدم حالياً في شبكة الاتصال عن طريق تحديد مفتاح إرسال WEP الافتراضي.
  - عبارة المرور أو مفتاح WPA أو WPA2 المشترك مسبقًا

    تشتمل عبارة مرور WPA على إعداد تشفير للحصول على مستوى إضافي من الأمان. الخياران المتاحان هما AES أو TKIP. يجب تعيين التشفير على نفس النوع المستخدم للموجه وللطابعة، وإلا فلن تتمكن الطابعة من الاتصال عبر شبكة الاتصال.
  - 802.1X–RADIUS

    إذا كنت تقوم بتثبيت الطابعة على شبكة 802.1X، فقد لا تحتاج إلى ما يلي:
    - نوع المصادقة
    - نوع المصادقة الداخلية
    - اسم مستخدم وكلمة مرور 802.1X
    - الشهادات
  - بلا أمان

    في حالة عدم استخدام شبكة الاتصال اللاسلكية لأي نوع حماية، فإنه لن تكون لديك أية معلومات أمان.

    ملاحظة: لا يوصى باستخدام شبكة اتصال لاسلكية ليس لها مفتاح أمان.

ملاحظات:

- إذا لم تكن تعرف معرف مجموعة الخدمات (SSID) للشبكة التي يتصل بها جهاز الكمبيوتر الخاص بك، فقم حينئذ بتشغيل الأداة اللاسلكية المساعدة لمهايئ الشبكة الخاص بالكمبيوتر، ثم ابحث عن اسم الشبكة. في حالة عدم التمكن من العثور على معرف مجموعة الخدمات (SSID) أو معلومات الأمان الخاصة بالشبكة، راجع الوثائق المرفقة مع نقطة الوصول أو اتصل بالشخص المسؤول عن دعم النظام.
- للتعرف على عبارة مرورأو مفتاح WPA/WPA2 المشترك مسبقًا لشبكة الاتصال اللاسلكية، انظر الوثائق المرفقة بنقطة الوصول، أو انظر Embedded Web Server (ملقم الويب المضمن) المرتبط بنقطة الوصول أو ارجع إلى الشخص المسؤول عن دعم النظام.

تثبيت الطابعة على شبكة اتصال لاسلكية (نظام Windows)

قبل تثبيت الطابعة على شبكة لاسلكية، تأكد من:

- إعداد الشبكة اللاسلكية وعملها بالشكل الصحيح.
- توصيل الكمبيوتر الذي تستخدمه بنفس الشبكة اللاسلكية التي ترغب في إعداد الطابعة عليها.

1 صِل سلك الطاقة بالطابعة ثم بمأخذ تيار كهربائي معزول أرضيًا بطريقة صحيحة، ثم شغِّل الطابعة.

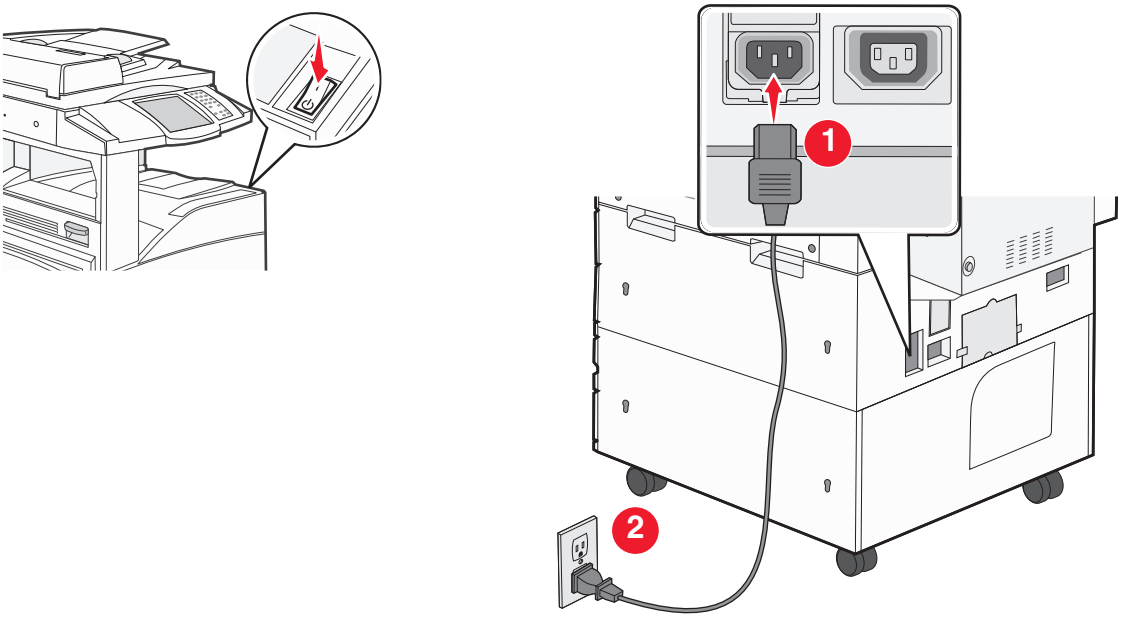

ملاحظة: تأكد من تشغيل الطابعة والكمبيوتر تمامًا وجاهزيتهما.

تحذير - تلف محتمل: لا تقم بتوصيل كابل USB حتى تظهر على شاشة الكمبيوتر إرشادات تطالبك بذلك.

2 احصل على نسخة من حزمة مثبت البرنامج.

- من القرص المضغوط الخاص بـ *البرامج والمراجع* المرفق بطابعتك
- من موقع الويب الخاص بنا:

  انتقل إلى الموقع **http://support.lexmark.com**، ثم انتقل إلى:

  الدعم & التنزيل > حدد طابعتك > حدد نظام التشغيل لديك

3 انقر نقرًا مزدوجًا فوق حزمة برنامج التثبيت.

انتظر لحين ظهور مربع حوار المثبت.

إذا كنت تستخدم القرص المضغوط الخاص بـ *البرامج والتوثيق* ولم يظهر مربع حوار التثبيت، فقم بالآتي:

في نظام Windows 8

من قسم البحث، اكتب **run**، ثم انتقل إلى:

قائمة التطبيقات >**تشغيل** > اكتب **D:\setup.exe** >**موافق**.

في نظام Windows 7 أو الأنظمة الأقدم

أ انقر فوق أو انقر فوق **ابدأ**، ثم انقر فوق **تشغيل**.

ب في مربع حوار "بدء البحث" أو "تشغيل"، اكتب **D:\setup.exe**.

ج اضغط على **Enter** أو انقر فوق **موافق**.

ملاحظة: D هو الحرف الخاص بمحرك الأقراص المضغوطة أو محرك أقراص DVD.

4 انقر فوق **تثبيت**، ثم اتبع الإرشادات التي تظهر على شاشة الكمبيوتر.

5 حدد **اتصال لاسلكي** عند المطالبة بتحديد نوع الاتصال.

6 من مربع حوار "التكوين اللاسلكي"، حدد **الإعداد الموجَّه (مستحسن).**

ملاحظة: اختر **إعداد متقدم** فقط إذا كنت تريد تخصيص عملية التثبيت.

7 قم بتوصيل كابل USB بين الكمبيوتر الموجود على الشبكة اللاسلكية والطابعة مؤقتًا.

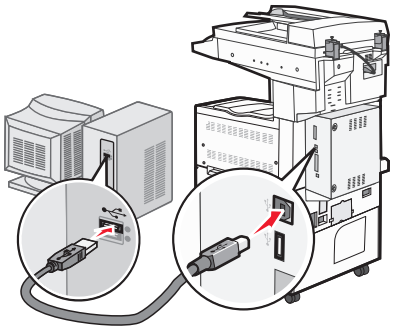

ملاحظة: بعد تهيئة الطابعة، سيقوم البرنامج بإرشادك لفصل كابل USB المتصل مؤقتًا حتى يمكنك الطباعة لاسلكيًا.

8 اتبع الإرشادات التي تظهر على شاشة الكمبيوتر.

ملاحظة: لمعرفة مزيد من المعلومات حول السماح لأجهزة كمبيوتر أخرى على شبكة الاتصال باستخدام الطابعة اللاسلكية، انظر *دليل الاتصال عبر شبكة اتصال*.

تثبيت الطابعة على شبكة اتصال لاسلكية (نظام التشغيل Macintosh)

ملاحظة: تأكد من فصل كابل Ethernet عند تثبيت الطابعة على شبكة اتصال لاسلكية.

التجهيز لتهيئة الطابعة

1 صِل سلك الطاقة بالطابعة ثم بمأخذ تيار كهربائي معزول أرضيًا بطريقة صحيحة، ثم شغِّل الطابعة.

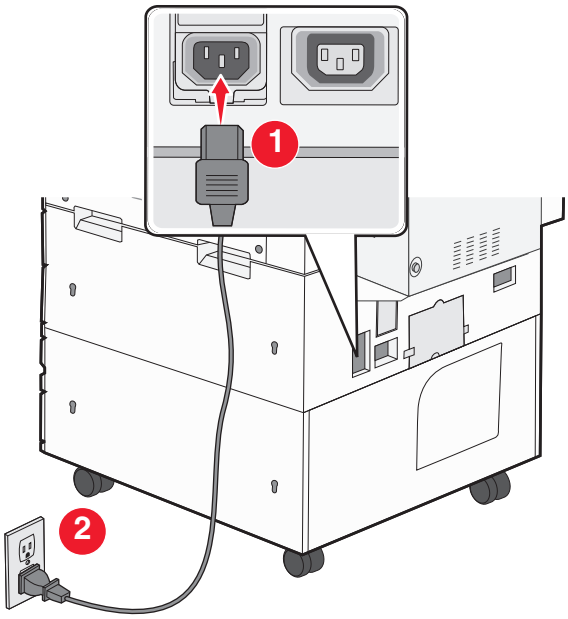

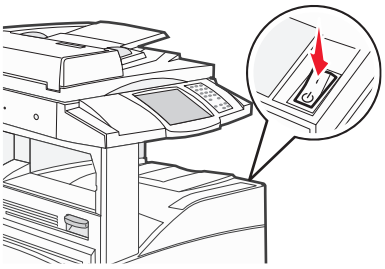

2 حدد مكان عنوان MAC للطابعة.

أ من لوحة التحكم بالطابعة، انتقل إلى:

التقارير > **صفحة إعداد الشبكة** >

أو

التقارير > **صفحة إعداد الشبكة**

ب في قسم "بطاقة شبكة الاتصال القياسية"، ابحث عن **عنوان UAA(MAC)**.

ملاحظة: ستحتاج إلى هذه المعلومات لاحقًا.

إدخال معلومات الطابعة

1 قم بالوصول إلى خيارات AirPort:

في نظام التشغيل Mac OS X الإصدار 10.5 أو الأحدث

من قائمة Apple، انتقل إلى أي مما يلي:

- **تفضيلات النظام** > **شبكة الاتصال** > **Wi-Fi**
- **تفضيلات النظام** > **شبكة الاتصال** > **AirPort**

في نظام Mac OS X الإصدار 10.4

من Finder (الباحث)، انتقل إلى:

التطبيقات > **اتصال الإنترنت** > **AirPort**

2 من القائمة المنبثقة لاسم الطابعة، حدد **خادم الطباعة [yyyyyy]**، حيث تمثل أحرف **y** آخر ستة أرقام لعنوان MAC الموجود على ورقة عناوين MAC.

3 افتح مستعرض الويب.

4 من القائمة Bookmarks (الإشارات المرجعية)، حدد **Show** (عرض) أو **Show all bookmarks** (عرض كافة الإشارات المرجعية).

5 أسفل COLLECTIONS (مجموعات)، حدد **Bonjour** أو **Rendezvous**، ثم انقر نقرًا مزدوجًا فوق اسم الطابعة.

ملاحظة: تتم الإشارة إلى التطبيق باسم *Rendezvous* في نظام التشغيل Mac OS X الإصدار 10.2، لكن يسمى الآن *Bonjour* من قِبل Apple Inc.

6 من خادم الويب المضمن، انتقل إلى موقع معلومات الإعدادات اللاسلكية.

تهيئة الطابعة للوصول إليها لاسلكيًا

1 اكتب اسم شبكة الاتصال (SSID) في الحقل المناسب.

2 حدد **Infrastructure (البنية الأساسية)** كإعداد Network Mode (وضع شبكة الاتصال) الخاص بك إذا كنت تستخدم نقطة وصول (الموجِّه اللاسلكي).

3 حدد نوع مفتاح الأمان المراد استخدامه في تأمين شبكة الاتصال اللاسلكية.

4 أدخل معلومات الأمان اللازمة لتوصيل الطابعة بالشبكة اللاسلكية لديك.

5 انقر فوق **إرسال**.

6 افتح تطبيق AirPort على الكمبيوتر:

في نظام التشغيل Mac OS X الإصدار 10.5 أو الأحدث

من قائمة Apple، انتقل إلى أي مما يلي:

- **تفضيلات النظام >شبكة الاتصال >Wi-Fi**
- **تفضيلات النظام >شبكة الاتصال >AirPort**

في نظام Mac OS X الإصدار 10.4

من Finder (الباحث)، انتقل إلى:

التطبيقات >اتصال الإنترنت >AirPort

7 من القائمة المنبثقة Network (الشبكة)، حدد اسم شبكة الاتصال اللاسلكية التي تستخدمها.

تهيئة الكمبيوتر لاستخدام الطابعة لاسلكيًا

للطباعة على طابعة شبكة الاتصال، يجب أن يقوم كل مستخدم Macintosh بتثبيت ملف برنامج تشغيل الطابعة المخصص وإنشاء قائمة انتظار في Printer Setup Utility (الأداة المساعدة لإعداد الطابعة) أو Print Center (مركز الطباعة).

1 قم بتثبيت ملف برنامج تشغيل الطابعة على الكمبيوتر:

أ احصل على نسخة من حزمة مثبت البرنامج.

- من القرص المضغوط الخاص بـ*البرامج والمراجع* المرفق بطابعتك
- من موقع الويب الخاص بنا:

انتقل إلى الموقع **http://support.lexmark.com**، ثم انتقل إلى:

الدعم & التنزيل > حدد طابعتك > حدد نظام التشغيل لديك

ب انقر نقرًا مزدوجًا فوق حزمة المثبت الخاصة بالطابعة.

ج اتبع الإرشادات التي تظهر على شاشة الكمبيوتر.

د حدد وجهة، ثم انقر فوق **متابعة**.

هـ من الشاشة Easy Install (تثبيت سهل)، انقر فوق **Install (تثبيت)**.

و اكتب كلمة مرور المستخدم، ثم انقر فوق **OK (موافق)**.

تم تثبيت جميع التطبيقات اللازمة على الكمبيوتر.

ز انقر فوق **إغلاق** عند اكتمال التثبيت.

2 إضافة طابعة:

أ للطباعة عبر عنوان IP:

في نظام التشغيل Mac OS X الإصدار 10.5 أو الأحدث

1 من قائمة Apple، انتقل إلى أي مما يلي:

- **System Preferences (تفضيلات النظام) >Print (الطباعة) & Scan (المسح الضوئي)**
- **System Preferences (تفضيلات النظام) > Print(الطباعة)& Fax(الفاكس)**

2 انقر فوق **+**.

3 انقر فوق **إضافة طابعة أو ماسحة ضوئية** أو **إضافة طابعة أو ماسحة ضوئية أخرى** إذا لزم الأمر.

4 انقر فوق علامة التبويب **Ports (منافذ)**.

5 اكتب عنوان IP الخاص بالطابعة في حقل العنوان، ثم انقر فوق **Add (إضافة)**.

في نظام Mac OS X الإصدار 10.4

1 من الباحث، انتقل إلى:

التطبيقات >الأدوات المساعدة

2 انقر نقرًا مزدوجًا فوق **Printer Setup Utility (أداة إعداد الطابعة المساعدة)** أو **Print Center (مركز الطباعة)**.

3 من Printer List (قائمة الطابعات)، اختر **Add (إضافة)** ثم انقر فوق **IP Printer (طابعة ذات عنوان IP)**.

4 اكتب عنوان IP الخاص بالطابعة في حقل العنوان، ثم انقر فوق **Add (إضافة)**.

ب للطباعة عبر عنوان AppleTalk:

ملاحظات:

- تأكد من تنشيط AppleTalk على الطابعة.
- يتم دعم هذه الميزة في نظام التشغيل Mac OS X الإصدار 10.5 أو الأحدث فقط.

في نظام Mac OS X الإصدار 10.5

1 من قائمة Apple، انتقل إلى:

System Preferences (تفضيلات النظام) >Print & Fax (الطباعة والفاكس)

2 انقر فوق **+**، ثم انتقل إلى:

AppleTalk > حدد الطابعة من القائمة >**Add (إضافة)**

في نظام Mac OS X الإصدار 10.4

1 من Finder (الباحث)، انتقل إلى:

التطبيقات >الأدوات المساعدة

2 انقر نقرًا مزدوجًا فوق **Printer Setup Utility (أداة إعداد الطابعة المساعدة)** أو **Print Center (مركز الطباعة)**.

3 من قائمة الطابعات، انقر فوق **إضافة**.

4 انقر فوق علامة التبويب **المستعرض الافتراضي >مزيد من الطابعات**.

5 من أول قائمة منبثقة، حدد **AppleTalk**.

6 من ثاني قائمة منبثقة، حدد **منطقة AppleTalk المحلية**.

7 حدد الطابعة من القائمة، ثم انقر فوق **إضافة**.

تثبيت الطابعة على شبكة اتصال Ethernet

ملاحظة: تأكد من أنك انتهيت من عملية الإعداد المبدئي للطابعة.

بالنسبة لمستخدمي نظام التشغيل Windows

1 احصل على نسخة من حزمة مثبت البرنامج.
- من القرص المضغوط الخاص بـ *البرامج والمراجع* المرفق بطابعتك
- من موقع الويب الخاص بنا:
  انتقل إلى الموقع **http://support.lexmark.com**، ثم انتقل إلى:
  الدعم & التنزيل > حدد طابعتك > حدد نظام التشغيل لديك

2 انقر نقرًا مزدوجًا فوق حزمة برنامج التثبيت.
انتظر لحين ظهور مربع حوار المثبت.
إذا كنت تستخدم القرص المضغوط الخاص بـ *البرامج والتوثيق* ولم يظهر مربع حوار التثبيت، فقم بالآتي:

في نظام Windows 8
من قسم البحث، اكتب **run**، ثم انتقل إلى:
قائمة التطبيقات >**تشغيل** > اكتب **D:\setup.exe** >**موافق**.

في نظام Windows 7 أو الأنظمة الأقدم
أ انقر فوق أو انقر فوق **ابدأ**، ثم انقر فوق **تشغيل**.
ب في مربع حوار "بدء البحث" أو "تشغيل"، اكتب **D:\setup.exe**.
ج اضغط على **Enter** أو انقر فوق **موافق**.
ملاحظة: D هو الحرف الخاص بمحرك الأقراص المضغوطة أو محرك أقراص DVD.

3 انقر فوق **تثبيت**، ثم اتبع الإرشادات التي تظهر على شاشة الكمبيوتر.
ملاحظة: لتهيئة الطابعة باستخدام عنوان IP ثابت أو IPv6 أو البرامج النصية، حدد **خيارات متقدمة** >**أدوات المسؤول**.

4 حدد **اتصال Ethernet**، ثم انقر فوق **متابعة**.

5 قم بتوصيل كابل Ethernet عند إرشادك إلى عمل هذا.

6 حدد الطابعة من القائمة، ثم انقر فوق **متابعة**.
ملاحظة: إذا لم تظهر الطابعة التي تمت تهيئتها في القائمة، فانقر فوق **تعديل البحث**.

7 اتبع الإرشادات الموجودة على شاشة الكمبيوتر.

لمستخدمي نظام Macintosh

1 اسمح لخادم DHCP الخاص بالشبكة بتعيين عنوان IP للطابعة.

2 احصل على عنوان IP للطابعة إما:
- من لوحة تحكم الطابعة
- من قسم TCP/IP في القائمة شبكة الاتصال/المنافذ
- من خلال طباعة صفحة إعداد شبكة الاتصال أو صفحة إعدادات القائمة، ثم العثور على قسم TCP/IP

ملاحظة: ستحتاج إلى عنوان IP في حالة قيامك بتهيئة الوصول لأجهزة الكمبيوتر الموجودة على شبكة فرعية مختلفة عن تلك الخاصة بالطابعة.

3 قم بتثبيت برنامج تشغيل الطابعة على الكمبيوتر.
أ انقر نقرًا مزدوجًا فوق حزمة المثبت الخاصة بالطابعة.
ب اتبع الإرشادات التي تظهر على شاشة الكمبيوتر.
ج حدد وجهة، ثم انقر فوق **متابعة**.

د من الشاشة Easy Install (تثبيت سهل)، انقر فوق **Install (تثبيت)**.

هـ اكتب كلمة مرور المستخدم، ثم انقر فوق **موافق**.

يتم تثبيت كافة التطبيقات اللازمة على الكمبيوتر.

و انقر فوق **إغلاق** عند اكتمال التثبيت.

4 إضافة الطابعة.

- للطباعة عبر عنوان IP:

في نظام التشغيل Mac OS X الإصدار 10.5 أو الأحدث

أ من قائمة Apple، انتقل إلى أي مما يلي:

– **System Preferences (تفضيلات النظام) >Print (الطباعة) & Scan (المسح الضوئي)**

– **System Preferences (تفضيلات النظام) > Print(الطباعة)& Fax(الفاكس)**

ب انقر فوق **+**.

ج انقر فوق **إضافة طابعة أو ماسحة ضوئية** أو **إضافة طابعة أو ماسحة ضوئية أخرى** إذا لزم الأمر.

د انقر فوق علامة التبويب **Ports (منافذ)**.

هـ اكتب عنوان IP للطابعة في حقل العنوان، ثم انقر فوق **Add (إضافة)**.

في نظام Mac OS X الإصدار 10.4 أو الإصدارات الأقدم

أ من الباحث، انتقل إلى:

التطبيقات >الأدوات المساعدة

ب انقر نقرًا مزدوجًا فوق **الأداة المساعدة لإعداد الطابعة** أو **مركز الطباعة**.

ج من قائمة الطابعات، انقر فوق **إضافة**، ثم انقر فوق **طابعة IP**.

د اكتب عنوان IP الخاص بالماسحة الضوئية في حقل العنوان، ثم انقر فوق **إضافة**.

- للطباعة عبر عنوان AppleTalk:

ملاحظات:

– تأكد من تنشيط AppleTalk على الطابعة.

– يتم دعم هذه الميزة في نظام التشغيل Mac OS X الإصدار 10.5 أو الأحدث فقط.

في نظام Mac OS X الإصدار 10.5

أ من قائمة Apple، انتقل إلى:

System Preferences (تفضيلات النظام) > Print(الطباعة)& Fax(الفاكس)

ب انقر فوق **+**، ثم انتقل إلى:

AppleTalk > حدد الطابعة >**إضافة**

في نظام Mac OS X الإصدار 10.4 أو الإصدارات الأقدم

أ من الباحث، انتقل إلى:

التطبيقات >الأدوات المساعدة

ب انقر نقرًا مزدوجًا فوق **الأداة المساعدة لإعداد الطابعة** أو **مركز الطباعة**.

ج من قائمة الطابعات، انقر فوق **إضافة**.

د انقر فوق علامة التبويب **المستعرض الافتراضي >مزيد من الطابعات**.

هـ من أول قائمة منبثقة، حدد **AppleTalk**.

و من ثاني قائمة منبثقة، حدد **منطقة AppleTalk المحلية**.

ز حدد الجهاز من القائمة، ثم انقر فوق **إضافة**.

ملاحظة: إذا لم تظهر الماسحة الضوئية بالقائمة، فقد تحتاج إلى إضافتها باستخدام عنوان IP. لمزيد من المعلومات، اتصل بالشخص المسئول عن دعم النظام.

تغيير إعدادات المنفذ بعد تثبيت منفذ حلول داخلية على شبكة جديدة

في حالة تثبيت Lexmark منفذ حلول داخلي (ISP) جديد في الطابعة، يجب تحديث عمليات تهيئة الطابعة على أجهزة الكمبيوتر التي تقوم بالوصول إلى الطابعة، حيث سيتم تخصيص عنوان IP جديد للطابعة. يجب تحديث جميع أجهزة الكمبيوتر التي يمكنها الوصول إلى الطابعة بعنوان IP الجديد هذا.

ملاحظات:

- في حالة وجود عنوان IP ثابت للطابعة، فلن تكون بحاجة لإجراء أية تغييرات على عمليات تهيئة الكمبيوتر.
- وفي حالة تهيئة أجهزة الكمبيوتر لاستخدام اسم شبكة الاتصال، بدلاً من عنوان IP، فلن تحتاج لإجراء أية تغييرات على عمليات تهيئة الكمبيوتر.
- في حالة قيامك بإضافة منفذ حلول داخلي (ISP) لاسلكي إلى طابعة تمت تهيئتها مسبقًا للقيام باتصال Ethernet، فتأكد من فصل الطابعة عن شبكة اتصال Ethernet عند تهيئة الطابعة للعمل لاسلكيًا. وفي حالة اتصال الطابعة بشبكة Ethernet، فسيتم إكمال التكوين اللاسلكي، إلا أن منفذ الحلول الداخلي (ISP) اللاسلكي يكون غير نشط. لتنشيط منفذ الحلول الداخلي (ISP) اللاسلكي، افصل الطابعة من شبكة اتصال Ethernet، وأوقف تشغيل الطابعة، ثم أعد التشغيل مرة أخرى.
- يكون هناك اتصال شبكة اتصال واحد نشطًا في المرة. إذا أردت التبديل بين نوعي الاتصال Ethernet ولاسلكي، فيجب عليك أولاً إيقاف تشغيل الطابعة وتوصيل الكابل (للتبديل إلى اتصال Ethernet) أو فصل الكابل (للتبديل إلى اتصال لاسلكي)، ثم تشغيل الطابعة مرة أخرى.

لمستخدمي نظام التشغيل Windows

1 افتح مستعرض ويب، ثم اكتب عنوان IP الخاص بالطابعة في حقل العنوان.

ملاحظات:

- عرض عنوان IP للطابعة على الشاشة الرئيسية للطابعة. ويتم عرض عنوان IP في أربع مجموعات من الأرقام المفصولة بنقاط على النحو 123.123.123.123.
- إذا كنت تستخدم خادم وكيل، فقم بتعطيله تلقائيًا لتحميل صفحة الويب بشكل صحيح.

2 افتح مجلد الطابعات.

في نظام Windows 8

من رمز البحث، اكتب **"تشغيل"**، ثم انتقل إلى:

قائمة التطبيقات >**تشغيل** > اكتب **control printers** (**التحكم في الطابعات**) >**OK** (**موافق**)

لنظام Windows 7 أو الإصدارات الأقدم

أ انقر فوق أو انقر فوق **Start** (**ابدأ**) ثم انقر فوق **Run** (**تشغيل**).

ب في مربع حوار "بدء البحث" أو "تشغيل"، اكتب **control printers**.

ج اضغط على **Enter** (**إدخال**) أو انقر فوق **OK** (**موافق**).

3 لتحديد الطابعة التي تم تغييرها، نفّذ أيًا مما يلي:

- اضغط مع الاستمرار على الطابعة، ثم حدد **خصائص الطابعة**.
- انقر بزر الماوس الأيمن فوق الطابعة، ثم حدد **Printer properties** (خصائص الطابعة) (في نظام التشغيل Windows 7 أو الأحدث) أو **Properties** (خصائص) (الإصدارات الأقدم).

ملاحظة: إذا كانت هناك أكثر من نسخة من الطابعة، فقم بتحديث جميع هذه النُسخ بعنوان IP الجديد.

4 انقر فوق علامة التبويب **Ports** (**منافذ**).

5 حدد المنفذ من القائمة ثم انقر فوق **Configure Port** (**تهيئة المنفذ**).

6 اكتب عنوان IP الجديد في حقل "Printer Name or IP Address (اسم الطابعة أو عنوان IP)".

7 انقر فوق **موافق** >**إغلاق**.

لمستخدمي نظام التشغيل Macintosh

1 افتح مستعرض ويب، ثم اكتب عنوان IP الخاص بالطابعة في حقل العنوان.

ملاحظات:

- عرض عنوان IP للطابعة على الشاشة الرئيسية للطابعة. ويتم عرض عنوان IP في أربع مجموعات من الأرقام المفصولة بنقاط على النحو 123.123.123.123.
- إذا كنت تستخدم خادم وكيل، فقم بتعطيله تلقائيًا لتحميل صفحة الويب بشكل صحيح.

2 إضافة الطابعة.

- للطباعة عبر عنوان IP:
  - أ من قائمة Apple، انتقل إلى أي مما يلي:
    - **System Preferences (تفضيلات النظام) >Print & Scan (الطباعة والمسح الضوئي)**
    - **System Preferences (تفضيلات النظام) >Print & Fax (الطباعة والفاكس)**
  - ب انقر فوق **+**.
  - ج انقر فوق علامة التبويب **Ports (منافذ)**.
  - د اكتب عنوان IP للطابعة في حقل العنوان، ثم انقر فوق **Add (إضافة)**.
- للطباعة عبر عنوان AppleTalk:

ملاحظات:

- تأكد من تنشيط AppleTalk على الطابعة.
- هذه الميزة مدعومة فقط في نظام التشغيل Mac OS X الإصدار 10.5.

أ من قائمة Apple، انتقل إلى:

System Preferences (تفضيلات النظام) >Print & Fax (الطباعة والفاكس)

ب انقر فوق **+**، ثم انتقل إلى:

AppleTalk > حدد الطابعة >**Add (إضافة)**

إعداد الطباعة التسلسلية

استخدم الطباعة التسلسلية للطباعة عندما يكون الكمبيوتر بعيدًا عن الطابعة أو للطباعة بسرعة مخفضة.

بعد تثبيت المنفذ التسلسلي أو منفذ الاتصال (COM)، قم بتهيئة الطابعة والكمبيوتر. تأكد من أنك قمت بتوصيل الكابل التسلسلي بمنفذ COM الموجود بطابعتك.

1 قم بتعيين المعلمات في الطابعة.

أ من لوحة التحكم بالطابعة، يمكنك الانتقال إلى القائمة التي بها إعدادات المنافذ.

ب قم بتحديد موقع قائمة إعدادات المنفذ التسلسلي، ثم قم بضبط الإعدادات، إذا لزم الأمر.

ج احفظ التغييرات، ثم اطبع صفحة إعدادات القائمة.

2 ثبِّت برنامج تشغيل الطابعة.

أ احصل على نسخة من حزمة مثبت البرنامج.

- من القرص المضغوط الخاص بـ*البرامج والمراجع* المرفق بالطابعة.
- من موقع الويب الخاص بنا:

  انتقل إلى الموقع **http://support.lexmark.com**، ثم انتقل إلى:

  الدعم & التنزيل > حدد طابعتك > حدد نظام التشغيل لديك

ب انقر نقرًا مزدوجًا فوق حزمة برنامج التثبيت.

انتظر لحين ظهور مربع حوار المثبت.

إذا كنت تستخدم القرص المضغوط الخاص بـ*البرامج والتوثيق* ولم يظهر مربع حوار التثبيت، فقم بالآتي:

في نظام Windows 8

من قسم البحث اكتب **run**، ثم انتقل إلى:

قائمة التطبيقات >**تشغيل** > اكتب **D:\setup.exe** >**موافق**.

في نظام Windows 7 أو الأنظمة الأقدم

1 انقر فوق أو انقر فوق **ابدأ**، ثم انقر فوق **تشغيل**.

2 في مربع حوار "بدء البحث" أو "تشغيل"، اكتب **D:\setup.exe**.

3 اضغط على **Enter** أو انقر فوق **موافق**.

ملاحظة: D هو الحرف الخاص بمحرك الأقراص المضغوطة أو محرك أقراص DVD.

ج انقر فوق **تثبيت**.

د اتبع الإرشادات الموجودة على شاشة الكمبيوتر.

هـ حدد **متقدم**، ثم انقر فوق **متابعة**.

و من مربع الحوار تهيئة اتصال طابعة، حدد منفذًا.

ز في حالة عدم ظهور المنفذ بالقائمة، فانقر فوق **تحديث**، أو انتقل إلى:
إضافة منفذ > حدد نوع المنفذ > أدخل المعلومات اللازمة >**موافق**

ح انقر فوق **متابعة** >**إنهاء**.

3 قم بتعيين مُعلمات منفذ COM.

بعد تثبيت برنامج تشغيل الطابعة، عيّن المُعلمات التسلسلية في منفذ COM المخصص لبرنامج تشغيل الطابعة.

ملاحظة: تأكد من تطابق المُعلمات التسلسلية في منفذ COM مع المُعلمات التسلسلية التي قمت بتعيينها في الطابعة.

أ افتح إدارة الأجهزة.

في نظام Windows 8

من قسم البحث، اكتب **run** ثم انتقل إلى:

قائمة التطبيقات >**تشغيل** > اكتب **devmgmt.msc** >**موافق**

في نظام Windows 7 أو الأنظمة الأقدم

1 انقر فوق أو انقر فوق **ابدأ**، ثم انقر فوق **تشغيل**.

2 في مربع الحوار بدء البحث أو تشغيل، اكتب **devmgmt.msc**.

3 اضغط على **Enter** أو انقر فوق **موافق**.

ب انقر نقرًا مزدوجًا فوق **منافذ (COM & LPT)** لتوسعة قائمة المنافذ المتاحة.

ج نفذ أي مما يلي:

- اضغط مع الاستمرار فوق منفذ COM الذي قمت منه بتوصيل الكابل التسلسلي بالكمبيوتر (مثال: COM1).
- انقر بزر الماوس الأيمن فوق منفذ COM الذي قمت منه بتوصيل الكابل التسلسلي بالكمبيوتر (مثال: COM1).

د من القائمة التي تظهر، حدد **خصائص**.

هـ في علامة التبويب إعدادات المنافذ، اضبط المعلمات على نفس معلمات المنفذ التسلسلي في الطابعة.
افحص العنوان التسلسلي لصفحة إعدادات القائمة للحصول على إعدادات الطابعة.

و انقر فوق **موافق**، ثم أغلق جميع مربعات الحوار.

ز اطبع صفحة اختبار للتحقق من تثبيت الطابعة.

تحميل الورق والوسائط الخاصة

يشرح هذا القسم كيفية تحميل الأدراج سعة 500 و550 ورقة، ووحدة التغذية متعددة الأغراض. كما يشتمل على معلومات حول اتجاه الورق وتعيين "حجم الورق" و"نوع الورق"، وربط الأدراج وفصلها.

إعداد "حجم الورق" و"نوع الورق"

يتم تحديد إعداد "حجم الورق" بواسطة موضع موجهات الورق في الدرج، وهذا في جميع الأدراج ماعدا وحدة التغذية متعددة الأغراض. ويجب تعيين إعداد "حجم الورق" بالنسبة لوحدة التغذية متعددة الأغراض يدويًا. وإعداد المصنع الافتراضي بالنسبة لإعداد "نوع الورق" هو "ورق عادي". ويجب تعيين إعداد "نوع الورق" يدويًا بالنسبة لجميع الأدراج التي لا تحتوي على ورق عادي.

1 تأكد من تشغيل الطابعة وظهور الرسالة **Ready (جاهزة)**.

2 في الشاشة الرئيسية، المس .

3 المس **Paper Menu (قائمة الورق)**.

4 المس **Paper Size/Type (حجم/نوع الورق)**.

5 المس الأسهم للدرج المرغوب حتى يظهر إعداد الحجم أو النوع الصحيح.

6 المس **Submit (إرسال)**.

7 المس للعودة إلى الشاشة الرئيسية.

تهيئة إعدادات الورق العام

"حجم الورق العام" هو إعداد مُعرَّف من قبل المستخدم يُتيح لك الطباعة على أحجام ورق لم يسبق تعيينها في قوائم الطابعة. قم بتعيين إعداد "حجم الورق" للدرج المحدد على الوضع "عام" وذلك عندما لا يكون الحجم الذي تريده متوفرًا من قائمة "حجم الورق". ثم حدد كل إعدادات الحجم "عام" التالية للورق:

- وحدات القياس (المليمتر أو البوصة)
- عرض الاتجاه الطولي
- ارتفاع الاتجاه الطولي

ملاحظة: أصغر حجم "عام" مدعوم هو 98.4 × 89 ملم (3.9 × 3.5 بوصة)، وأكبر حجم هو 297 × 431 ملم (11.7 × 7 بوصة)

تحديد وحدة قياس

1 تأكد من تشغيل الطابعة وظهور الرسالة **Ready (جاهزة)**.

2 في الشاشة الرئيسية، المس .

3 المس **Paper Menu (قائمة الورق)**.

4 المس السهم لأسفل حتى ظهور **Universal Setup (الإعداد العام)**، ثم المس **Universal Setup (الإعداد العام)**.

5 المس السهم الأيمن أو السهم الأيسر لتحديد وحدة القياس التي ترغب في استخدامها.

6 المس **Portrait Width (عرض الاتجاه الطولي)** أو **Portrait Height (ارتفاع الاتجاه الطولي)**.

7 المس الأسهم لتحديد العرض أو الارتفاع المطلوب.

8 المس **Submit (إرسال)** لحفظ التحديد.

تظهر الرسالة **Submitting Selection (إرسال التحديد)**، متبوعة بـ "قائمة الورق".

9 المس للعودة إلى الشاشة الرئيسية.

تحميل أدراج الورق القياسية أو الاختيارية بسعة 500 ورقة

تتضمن الطابعة درجي ورق قياسيين بسعة 500 ورقة (الدرج 1 والدرج 2)، وقد تشتمل على درج ورق اختياري بسعة 500 ورقة أو أكثر. تدعم كافة الأدراج سعة 500 ورقة نفس أنواع وأحجام الورق. قد يتم تحميل الورق في الأدراج في اتجاه الحافة القصيرة أو الطويلة.

1 اسحب الدرج بالكامل للخارج.

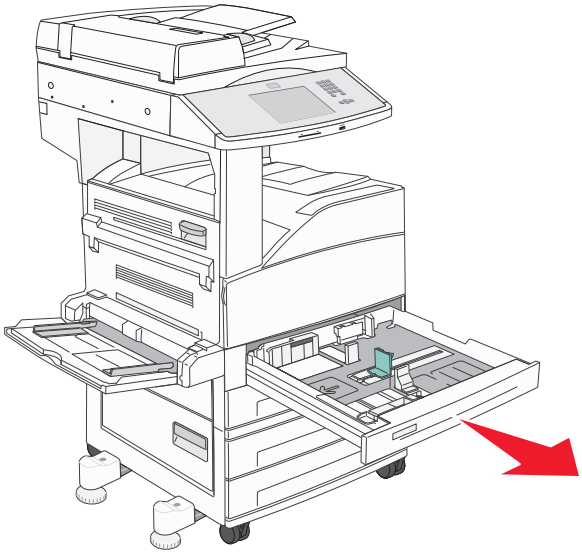

2 اضغط على موجهات طول وعرض الورق وقم بتحريكها تجاه المواضع الصحيحة الخاصة بحجم الورق الذي تقوم بتحميله.

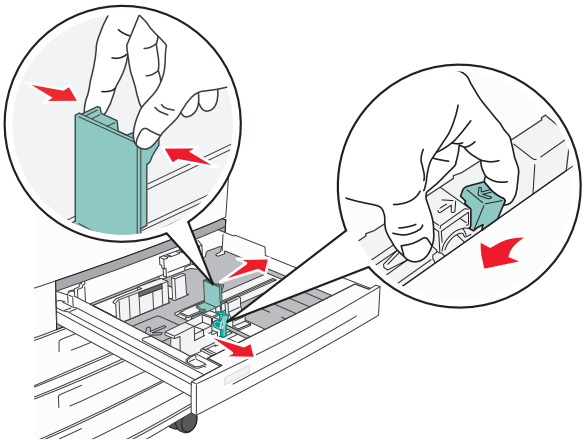

3 قم بثني الورق للخلف والأمام لتفكيكه، ثم قم بتهويته. لا تقم بطي الورق أو تجعيده. قم بتسوية الحواف على سطح منبسط.

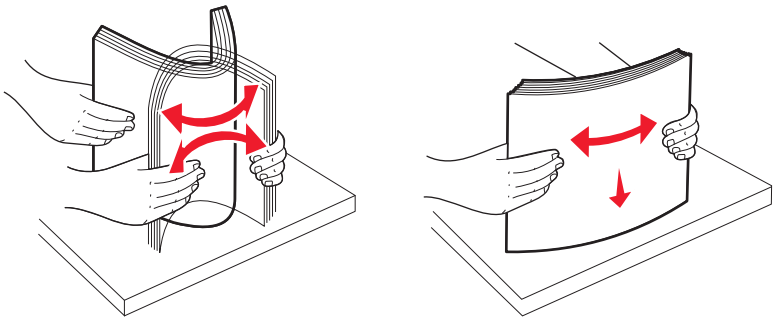

4 قم بتحميل مجموعة الورق مع توجيه وجه الطباعة الموصى به للأعلى. قم بتحميل الورق في اتجاه الحافة القصيرة أو الطويلة على النحو المبين.

ملاحظات:

- قم بتحميل الأحجام الأكبر من A4 في اتجاه الحافة القصيرة.
- يجب تحميل الورق في اتجاه الحافة القصيرة لإنشاء الكتيبات في حالة تركيب وحدة إنهاء الكتيبات الاختيارية.

اتجاه الحافة الطويلة **اتجاه الحافة القصيرة**

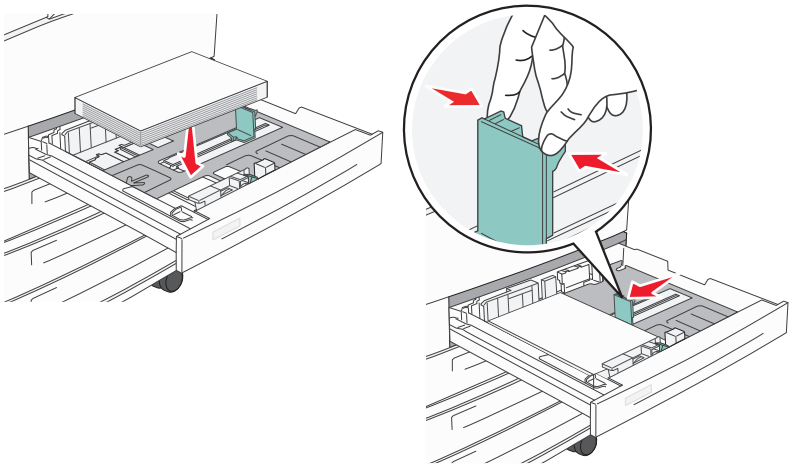

5 تأكد من إحكام محاذاة موجهات الورق مع حواف الورق.

6 قم بإدخال الدرج.

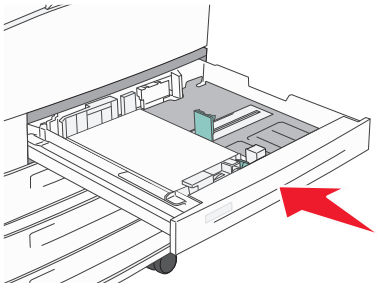

7 في حالة تحميل نوع ورق مختلف عن النوع الذي سبق تحميله في الدرج، قم بتغيير إعداد "نوع الورق" لهذا الدرج.

تحميل حجمي الورق A5 أو Statement

لا تستطيع أدراج الطابعة التمييز بين الورق بحجم A5 (مقاس 148 × 210 ملم) وحجم Statement (مقاس 139.7 × 215.9 ملم) عند تحميل كلا الحجمين بأدراج الطابعة. من القائمة "استشعار الحجم"، حدد الحجم الذي تريد أن تكتشفه الطابعة. قم بتحميل إما الورق بحجم A5 أو حجم Statement بأدراج الورق، لكن ليس كلاهما.

ملاحظة: لا تستخدم وحدة التغذية متعددة الأغراض ميزة الاستشعار التلقائي للحجم، كما يمكنها دعم مهام الطباعة بالحجمين A5 وStatement. لا يؤثر الإعداد "استشعار الحجم" على إعدادات وحدة التغذية متعددة الأغراض.

1 قم بتحميل إما الورق بحجم A5 أو Statement في درج الورق.

2 قم بإيقاف تشغيل الطابعة.

3 اضغط باستمرار على 2ABC و 6MNO أثناء القيام بتشغيل الطابعة.

4 قم بتحرير الأزرار عندما تظهر الشاشة التي تحتوي على "شريط التقدم".

تقوم الطابعة بإجراء تسلسل تشغيل، ثم تظهر الرسالة **Configuration Menu (قائمة التهيئة)**.

5 المس زر السهم لأعلى أو لأسفل حتى تظهر الرسالة **Size Sensing (استشعار الحجم)**.

6 المس **Size Sensing (استشعار الحجم)**.

7 حدد **Statement/A5**.

8 المس زر السهم الأيسر أو الأيمن حتى يظهر حجم الورق المراد.

9 المس **Submit (إرسال)**.

10 المس **Exit Configuration Menu (خروج من قائمة التهيئة)**.

تحميل حجمي الورق B5 أو Executive

لا تستطيع أدراج الطابعة التمييز بين الورق بحجم B5 وExecutive عند تحميل كليهما بالأدراج. من القائمة "استشعار الحجم"، حدد الحجم الذي تريد أن تكتشفه الطابعة. قم بتحميل إما الورق بحجم B5 أو Executive بأدراج الورق، لكن ليس كلاهما.

ملاحظة: لا تستخدم وحدة التغذية متعددة الأغراض ميزة الاستشعار التلقائي للحجم، كما يمكنها دعم مهام الطباعة بالحجمين B5 وExecutive. لا يؤثر الإعداد "استشعار الحجم" على إعدادات وحدة التغذية متعددة الأغراض.

1 قم بتحميل إما الورق بحجم B5 أو Executive في درج الورق.

2 قم بإيقاف تشغيل الطابعة.

3 اضغط باستمرار على 2ABC و 6MNO أثناء القيام بتشغيل الطابعة.

4 قم بتحرير الأزرار عندما تظهر الشاشة التي تحتوي على "شريط التقدم".

تقوم الطابعة بإجراء تسلسل تشغيل، ثم تظهر الرسالة **Configuration Menu (قائمة التهيئة)**.

5 المس زر السهم لأعلى أو لأسفل حتى تظهر الرسالة **Size Sensing (استشعار الحجم)**.

6 المس **Size Sensing (استشعار الحجم)**.

7 حدد **Select Executive/B5 (تحديد Executive/B5)**.

8 المس زر السهم الأيسر أو الأيمن حتى يظهر حجم الورق المراد.

9 المس **Submit (إرسال)**.

10 المس **Exit Configuration Menu (خروج من قائمة التهيئة)**.

تحميل وحدة التغذية عالية السعة سعة 2000 ورقة

يمكن لوحدة التغذية عالية السعة استيعاب 2000 ورقة من الورق بحجم letter وA4 وExecutive وJIS B5 (وزن 80 جم/م^2 أو 20 رطلاً).

1 اسحب الدرج إلى الخارج.

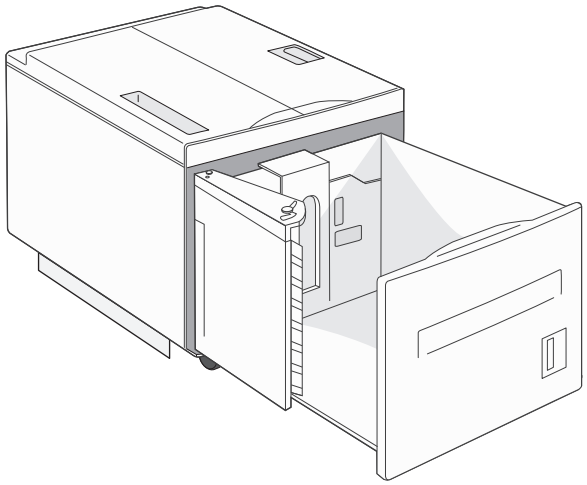

2 إذا كنت بصدد تحميل ورق بطول وعرض مختلفين، فاضبط موجهات العرض والطول.

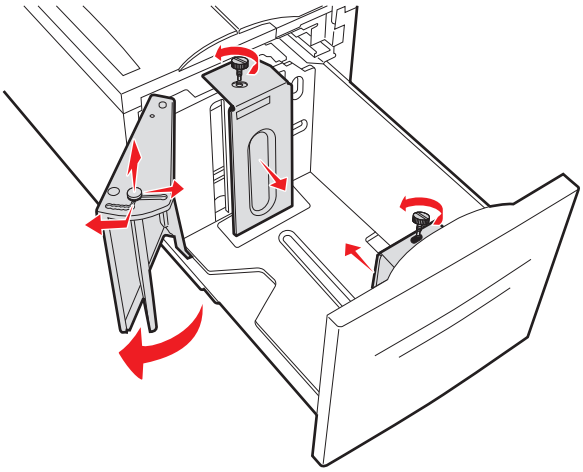

3 قم بثني الورق للخلف والأمام لتفكيكه، ثم قم بتهويته. لا تقم بطي الورق أو تجعيده. قم بتسوية الحواف على سطح منبسط.

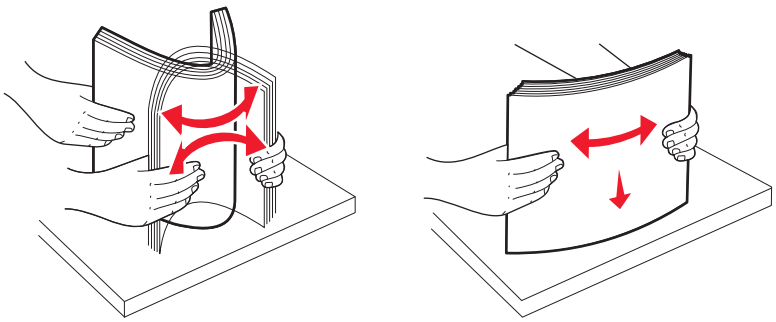

4 قم بتحميل الورق في الدرج بحيث يكون وجه الطباعة لأسفل.

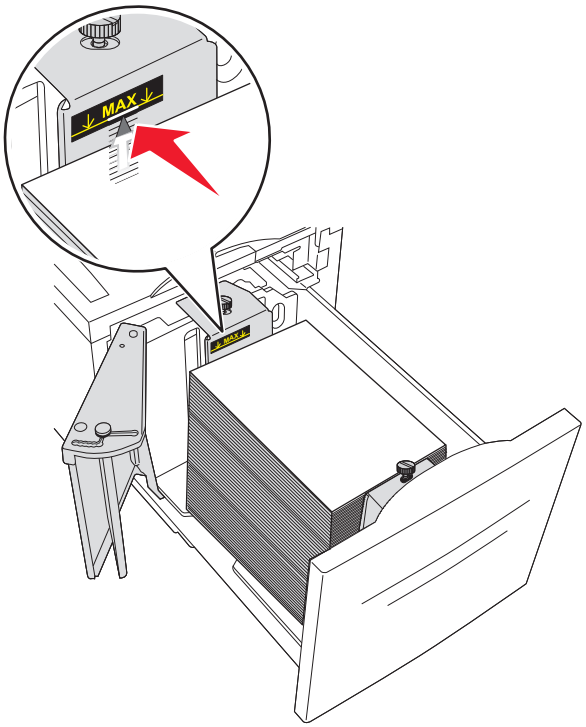

- ضع الورق المثقوب مسبقًا بحيث تكون الفتحات باتجاه الجانب الأيسر للدرج.
- في حالة تحميل الورق ذي الرأسية، ضع الرأسية باتجاه مقدمة الدرج.

5 قم بإدخال الدرج.

تحميل أدراج الإدخال المزدوجة سعة 2000 ورقة

يشتمل درج الإدخال المزدوج سعة 2000 ورقة على درجين: درج سعة 850 ورقة ودرج سعة 1150 ورقة. على الرغم من اختلاف الدرجين من حيث المظهر، إلا أنهما يتطلبان استخدام عملية تحميل الورق نفسها.

1 اسحب الدرج إلى الخارج.

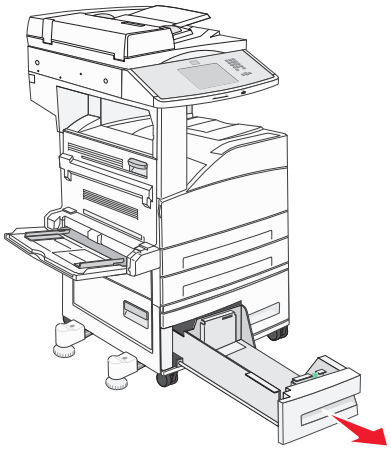

2 اضغط على لسان موجه الطول نحو الداخل كما هو موضح، وحرك الموجه إلى الموضع الصحيح الملائم لحجم الورق المحمل.

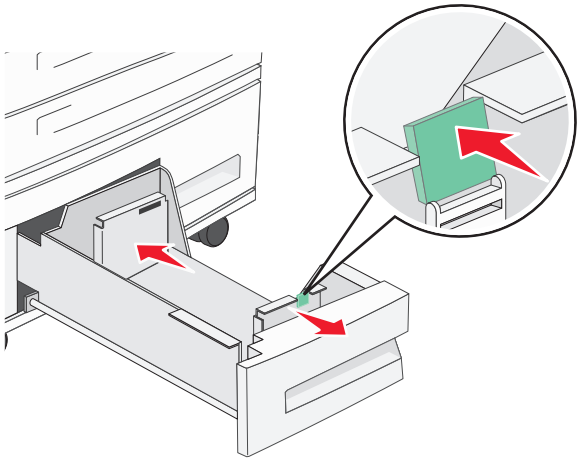

3 قم بثني الورق للخلف والأمام لتفكيكه، ثم قم بتهويته. لا تقم بطي الورق أو تجعيده. قم بتسوية الحواف على سطح منبسط.

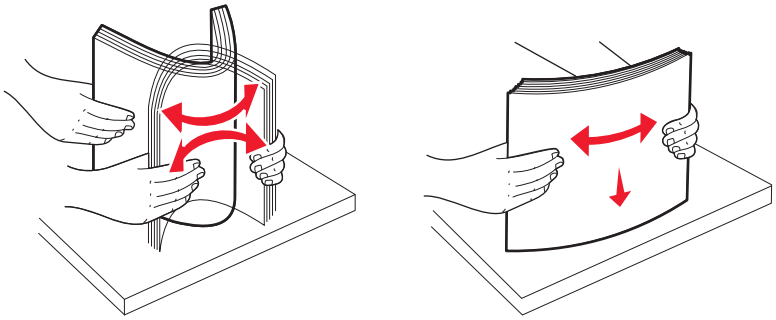

4 قم بتحميل الورق في الدرج بحيث يكون وجه الطباعة لأعلى.

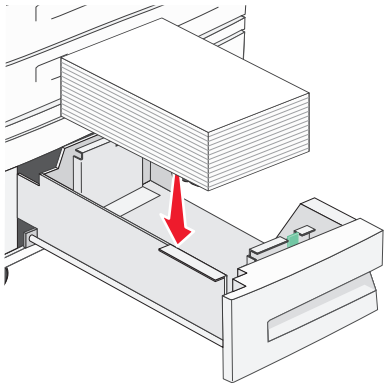

ملاحظة: تأكد من أن الورق دون الحد الأقصى للتعبئة على الموجه الخلفي. قد يتسبب التحميل الزائد في انحشار الورق.

5 قم بإدخال الدرج.

تحميل وحدة التغذية متعددة الأغراض

تستطيع وحدة التغذية متعددة الأغراض استيعاب أحجام وأنواع متعددة من وسائط الطباعة، مثل الورق الشفاف والبطاقات البريدية وبطاقات الملاحظات والأظرف. ويمكن استخدامها لطباعة صفحة واحدة أو للطباعة اليدوية أو كدرج إضافي.

توضح لك الرموز الموجودة على وحدة التغذية متعددة الأغراض كيفية تحميل وحدة التغذية متعددة الأغراض بالورق، وكيفية تدوير ظرف لتتم طباعته، وكذلك كيفية تحميل الورق ذي الرأسية للطباعة على وجه واحد والطباعة على الوجهين.

ملاحظة: لا تقم بإضافة ورق أو إزالته أثناء قيام الطابعة بالطباعة من وحدة التغذية متعددة الأغراض أو أثناء وميض مصباح مؤشر لوحة التحكم. فقد يؤدي القيام بذلك إلى انحشار الورق.

1 اخفض وحدة التغذية متعددة الأغراض.

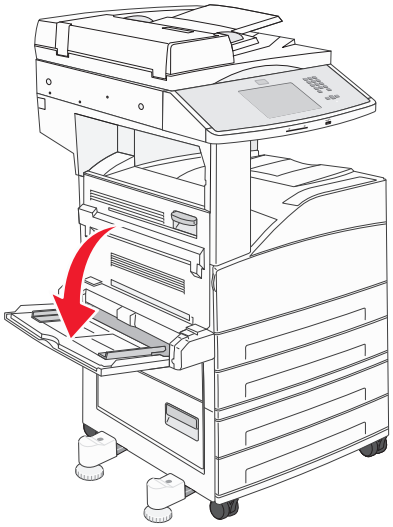

2 اسحب امتداد الدرج للخارج.

ملاحظة: لا تضع أشياءً على وحدة التغذية متعددة الأغراض. وكذلك، تجنب الضغط عليها لأسفل أو استخدام القوة المفرطة معها.

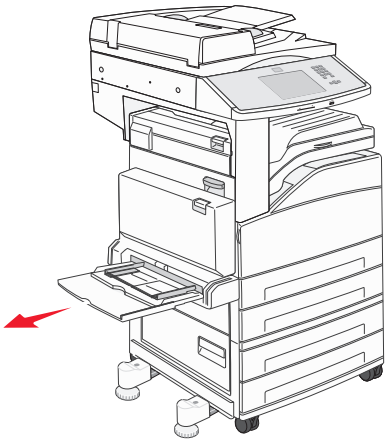

3 حرك موجهات العرض إلى خارج وحدة التغذية.

4 قم بثني الأوراق أو الأظرف إلى الخلف وإلى الأمام حتى ترتخي، ثم قم بتهويتها. لا تقم بطي الورق أو تجعيده. قم بتسوية الحواف على سطح منبسط.

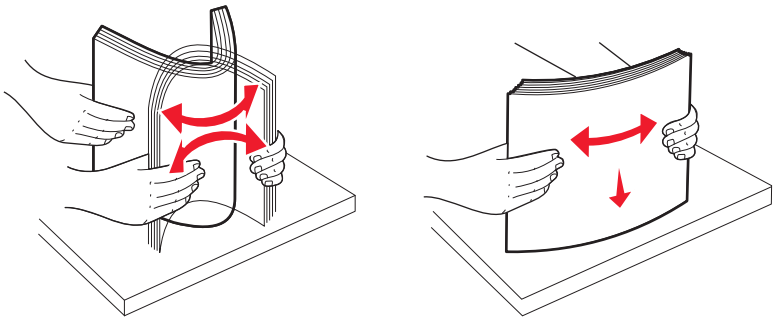

5 قم بتحميل الورق أو الوسائط الخاصة في وحدة التغذية.

ملاحظة: تأكد من أن الورق دون خط الحد الأقصى لتعبئة الورق. قد يتسبب التحميل الزائد في انحشار الورق.

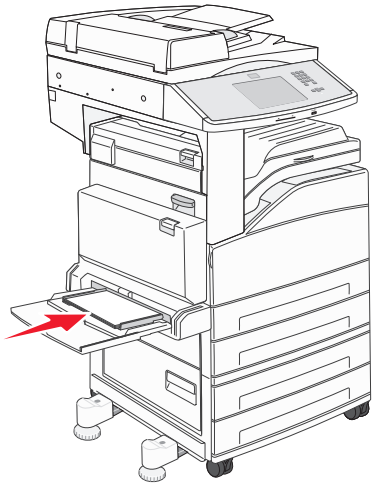

6 حرك موجهات العرض حتى تستقر برفق في مقابل حافة الورق.

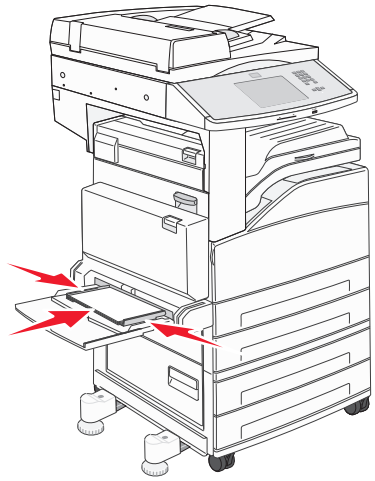

7 قم بضبط Paper Size (حجم الورق) وPaper Type (نوع الورق) لوحدة التغذية متعددة الأغراض (MP Feeder Size (حجم وحدة التغذية متعددة الأغراض) وMP Feeder Type (نوع وحدة التغذية متعددة الأغراض)) على القيمة الصحيحة لورق الطباعة الذي قمت بتحميله. لمزيد من المعلومات، انظر "إعداد 'حجم الورق' و'نوع الورق'" في الصفحة 50.

تحميل الورق بحجم letter أو A4 باتجاه الحافة القصيرة

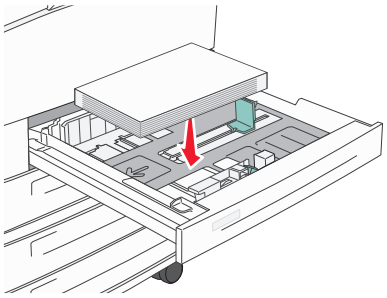

بشكل افتراضي، يتم ضبط الطابعة للتعرف على الورق بحجم letter أو A4 الذي تم تحميله باتجاه الحافة الطويلة. إذا كنت ترغب في تحميل الورق بحجم letter أو A4 باتجاه الحافة القصيرة، فتأكد من تمكين "طباعة من الحافة القصيرة".

1 تأكد من إيقاف تشغيل الطابعة.

2 من لوحة تحكم الطابعة، اضغط مع الاستمرار على 2ABC و 6MNO أثناء تشغيل الطابعة.

3 حرر كلا الزرين عند ظهور شريط تقدم على الشاشة.

تقوم الطابعة بإجراء تسلسل التشغيل الخاص بها، ثم تظهر قائمة "التهيئة".

4 اضغط على الزر لأعلى أو لأسفل حتى تظهر الرسالة **Short-edge Printing (طباعة من الحافة القصيرة)**، ثم اضغط على السهم الموجود على يمين **Short-edge Printing (طباعة من الحافة القصيرة)**.

5 اضغط على السهم لليسار أو لليمين حتى ترى **Enable (تمكين)**، ثم اضغط على **Submit (إرسال)**.

تظهر الرسالة **Submitting Change (إرسال التغيير)**.

6 اضغط على **Back (السابق)**.

7 اضغط على **Exit Config Menu (الخروج من قائمة التهيئة)**.

ربط الأدراج وفصلها

ربط الأدراج

تفيد عملية ربط الأدراج في مهام الطباعة الكبيرة أو طباعة نسخ متعددة. فإذا فرغت إحدى الأدراج المرتبطة، يتم تغذية الورق من الدرج المرتبط التالي. عندما يكون كل من إعداد Paper Size (حجم الورق) وPaper Type (نوع الورق) متشابهين لكل الأدراج، فإنه يتم ربط الأدراج تلقائياً. يتم استشعار Paper Size (حجم الورق) تلقائياً وفقاً لوضع موجهات الورق في كل درج باستثناء وحدة التغذية متعددة الأغراض. حيث يجب ضبط Paper Size (حجم الورق) في وحدة التغذية متعددة الأغراض يدوياً من قائمة Paper Size (حجم الورق). كما يجب ضبط Paper Type (نوع الورق) لجميع الأدراج من قائمة Paper Type (نوع الورق). تتوفر كل من القائمتين Paper Type (نوع الورق) وPaper Size (حجم الورق) من قائمة Paper Size/Type (حجم/نوع الورق).

إلغاء ربط الأدراج

تختلف إعدادات الأدراج التي تم إلغاء ربطها عن إعدادات أية أدراج أخرى.

لإلغاء ربط أحد الأدراج، قم بتغيير الإعدادات التالية للدرج بحيث لا تتطابق مع إعدادات أي درج آخر:

- Paper Type (نوع الورق) (على سبيل المثال: Plain Paper (ورق عادي)، أو Letterhead (ورق ذي رأسية)، أو Custom Type <x> (نوع مخصص <x>))

تصف أسماء Paper Type (نوع الورق) سمات الورق. إذا كانت الأدراج التي تم ربطها تحمل نفس الاسم الذي يصف نوع الورق الذي تستخدمه على أفضل نحو ممكن، قم بتخصيص اسم مختلف لنوع الورق على الدرج مثل Custom Type <x> (نوع مخصص <x>)، أو حدد الاسم المخصص الخاص بك.

- Paper Size (حجم الورق) (على سبيل المثال: letter، أو A4، أو statement)

قم بتحميل حجم مختلف من الورق لتغيير إعداد Paper Size (حجم الورق) في درج ما تلقائيًا. إعدادات Paper Size (حجم الورق) في وحدة التغذية متعددة الأغراض ليست تلقائية، لذلك يجب ضبطها يدوياً من قائمة Paper Size (حجم الورق).

تحذير - تلف محتمل: لا تقم بتخصيص اسم Paper Type (نوع ورق) لا يصف بدقة نوع الورق المحمل في الدرج. تتفاوت درجة حرارة المصهر تبعًا لنوع الورق المحدد. قد لا تتم معالجة الورق على النحو الصحيح في حالة اختيار Paper Type (نوع ورق) غير دقيق.

تخصيص اسم نوع ورق مخصص

قم بتخصيص اسم نوع ورق مخصص لأحد الأدراج عند ربط الدرج أو فصله.

1. تأكد من تشغيل الطابعة وظهور الرسالة **Ready (جاهزة)**.
2. من الشاشة الرئيسية، المس .
3. المس **Paper Menu (قائمة الورق)**.
4. المس **Paper Size/Type (حجم/نوع الورق)**.
5. حدد رقم الدرج أو نوع وحدة التغذية متعددة الأغراض.
6. المس السهم الأيسر أو الأيمن حتى تظهر الرسالة **Custom Type (نوع مخصص)<x>** أو اسم مخصص آخر.
7. المس **Submit (إرسال)**.

تغيير اسم نوع مخصص <x>

يمكنك استخدام Embedded Web Server (ملقم ويب المضمن) أو MarkVision™ لتحديد اسم آخر غير Custom Type <x> (نوع مخصص) لكل من أنواع الورق المخصص الذي تم تحميله. عند تغيير اسم Custom Type (نوع مخصص) <x>، تعرض القوائم الاسم الجديد بدلاً من Custom Type <x> (نوع مخصص).

لتغيير اسم Custom Type <x> (نوع مخصص) من Embedded Web Server (ملقم ويب المضمن):

1. افتح مستعرض ويب.

   ملاحظة: يجب أن يكون الكمبيوتر متصلاً بنفس الشبكة التي تتصل بها الطابعة.

2. في شريط العنوان، اكتب عنوان IP الخاص بطابعة الشبكة (على سبيل المثال، 192.264.263.17).
3. اضغط على **Enter (إدخال)** .
4. من لوحة التنقل للصفحة الأولية، انقر فوق **Configuration (تكوين)** .
5. انقر فوق **Paper Menu (قائمة الورق)** .
6. انقر فوق **Custom Name (اسم مخصص)** .
7. اكتب اسم لنوع الورق في مربع Custom Name <x> (اسم مخصص).

   ملاحظة: هذا الاسم المخصص سيستبدل اسم نوع الورق المخصص <x> في قوائم Custom Types (أنواع مخصصة) وPaper Size/Type (حجم/نوع الورق).

8 انقر فوق **Submit (إرسال)** .

تظهر Submitting Selection (إرسال التحديد) على الشاشة.

9 انقر فوق **Custom Types (أنواع مخصصة)** .

تظهر Custom Types (أنواع مخصصة) على الشاشة، يليها الاسم المخصص الذي حددته.

10 حدد إعداد Paper Type (نوع الورق) من قائمة الانتقاء المجاورة للاسم المخصص الذي حددته.

11 انقر فوق **Submit (إرسال)** .

تظهر Submitting Selection (إرسال التحديد) على الشاشة.

إرشادات الورق والوسائط الخاصة

إرشادات الورق

سمات الورق

تؤثر سمات الورق التالية على جودة الطباعة والموثوقية. يجب أخذ تلك السمات في الاعتبار عند تقييم مجموعة الورق الجديدة.

الوزن

يمكن للطابعة تغذية ورق تلقائيًا يتراوح وزنه ما بين 60 إلى 220 جرام/متر ^{2} (ورق سندات وزن 16 إلى 58 رطلاً) طويل التحبب. قد لا يكون الورق الذي يقل وزنه عن 60 جم/م^2 (16 رطلاً) صلبًا بصورة كافية ليتم تغذيته بشكل صحيح، مما يؤدي إلى انحشار الورق. للحصول على أفضل أداء، استخدم ورق طويل التحبب وزنه 75جرام/متر^2 (ورق سندات 20 رطلاً). بالنسبة إلى الورق الأصغر من 182 × 257 ملم (7 × 10 بوصة)، فإننا نوصي باستخدام ورق زنته 90 جم/م^2 (24 رطلاً) أو أثقل.

ملاحظة: الطباعة على الوجهين مدعومة فقط على ورق وزنه 60 جرام/متر^2 – 120 جرام/متر^2 (ورق سندات 16-32 رطلاً).

طي

الطي هو ميل الوسائط إلى أن تنحني عند الحواف. التجعد الزائد يمكن أن يتسبب في حدوث مشكلات خاصة بتغذية الورق. قد يحدث التجعد بعد مرور الورق عبر الطابعة، حيث يكون معرضاً لدرجات حرارة عالية. تخزين الورق بحيث يكون غير ملفوف في ظروف الحرارة أو الرطوبة أو البرودة أو الجفاف، حتى في الأدراج، يمكن أن يسهم في تجعد الورق قبل الطباعة مما يؤدي إلى مشكلات في تغذية الورق.

نعومة

تؤثر نعومة الورق على جودة الطباعة بشكل مباشر. إذا كان الورق خشناً للغاية، فقد لا يتمكن مسحوق الحبر من الدمج بطريقة ملائمة. إذا كان الورق شديد النعومة، فقد يؤدي إلى حدوث مشكلات في تغذية الورق وجودة الطباعة. استخدم دائماً الورق الذي يتراوح بين 100 و300 نقاط Sheffield، إلا أن نعومة الورق التي تتراوح بين 150 و200 نقاط Sheffield ينتج عنها أفضل جودة طباعة.

محتوى Moisture

يؤثر مقدار الرطوبة في الورق على كل من جودة الطباعة وقدرة الطابعة على تغذية الورق بشكل صحيح. اترك الورق في غلافه الأصلي إلى حين استخدامه. يعمل هذا على الحد من تعرض الورق لتغييرات الرطوبة مما قد يؤثر بالسلب على الأداء.

قم بتكييف الورق قبل الطباعة عن طريق تخزينه في غلافه الأصلي في نفس بيئة الطابعة لمدة تتراوح بين 24 و48 ساعة قبل الطباعة. قم بإطالة الوقت لعدة أيام إذا كانت بيئة التخزين أو النقل مختلفة تماماً عن بيئة الطابعة. قد يتطلب الورق السميك أيضاً فترة تكييف أطول.

اتجاه التحبب

يشير التحبب إلى محاذاة ألياف الورق في الورقة الواحدة. يكون التحبب *طوليا*، بمعنى أنه يكون باتجاه طول الورق، أو *عرضيا* باتجاه عرض الورق.

بالنسبة إلى ورق زنته 60 إلى 135 جرام/متر^2 (ورق سندات زنته 16 إلى 36 رطلاً)، ننصح باستخدام ورق طويل التحبب. بالنسبة للورق الذي يزيد وزنه عن 135 جرام/متر ^{2}، يوصى باستخدام أوراق قصيرة التحبب.

محتوى الألياف

يتم صناعة ورق التصوير الجاف الأعلى جودة من لب الخشب المعالج كيميائيًا بنسبة 100%. هذا المحتوى يوفر للورق درجة عالية من الثبات مما يقلل من مشاكل تغذية الورق وجودة طباعة أفضل. الورق الذي يحتوي على ألياف، مثل القطن، يمكن أن يؤثر بالسلب على عملية معالجة الورق.

الورق غير المقبول

لا يوصى باستخدام أنواع الورق التالية مع الطابعة:

- الورق المعالج كيميائياً والمستخدم في عمل نسخ دون ورق الكربون، ويعرف أيضاً بالورق الذي لا يحتوي على الكربون أو ورق نسخ لا يحتوي على الكربون (CCP)، أو ورق لا يتطلب كربون (NCR)
- الأوراق المطبوعة مسبقاً والتي تحتوي على مواد كيميائية قد تلوث الطابعة
- الأوراق المطبوعة مسبقاً والتي يمكن أن تتأثر بدرجة الحرارة داخل جهاز الصهر بالطابعة.
- الأوراق المطبوعة مسبقاً والتي تتطلب تسجيل (مكان الطباعة الدقيق على الورقة) أكبر من ±2.3 مم (±0.9 بوصة), مثل نماذج التعرف الضوئي على الأحرف (OCR)

  في بعض الحالات، يمكن ضبط التسجيل ببرنامج تطبيقي للطباعة بنجاح على هذه النماذج.
- الورق المطلي (ورق ربط قابل للمسح) والورق الصناعي والورق الحراري
- الورق ذو الحواف الخشنة أو الورق ذو الأسطح الخشنة أو المصنوع من مادة نسيجية مزودة بمواد خشنة أو الورق المجعد
- الورق المعاد تصنيعه الذي لا يتوافق مع EN12281:2002 (الأوروبي)
- الورق الذي يقل وزنه عن 60 غ/م^2 (16 رطلاً)
- النماذج أو المستندات متعددة الأجزاء

تحديد الورق

إن استخدام الورق المناسب يمنع حدوث حالات انحشار الورق ويساعد في الحصول على طباعة خالية من المشاكل.

للمساعدة في تفادي انحشار الورق أو جودة الطباعة الرديئة:

- دائمًا استخدم ورق جديد غير تالف.
- قبل تحميل الورق، تعرف على جانب الطباعة الموصى به. عادة ما يشار إلى هذه المعلومات على عبوة الورق.
- لا تستخدم ورق تم قصه أو تشذيبه باليد.
- لا تخلط بين أحجام أو أوزان أو أنواع الوسائط في نفس المصدر؛ حيث يؤدي هذا الخلط إلى انحشار الورق.
- لا تستخدم الورق المطلي ما لم يتم تصميمه خصيصاً لطباعة الصور الفوتوغرافية الإلكترونية.

تحديد النماذج المطبوعة مسبقًا والورق ذي الرأسية

استخدم هذه الإرشادات لتحديد النماذج المطبوعة مسبقًا والورق ذي الرأسية:

- استخدم التحبب الطولي للورق بوزن 64–216 جم/م^2 (17–58 رطل).
- استخدم فقط النماذج والورق ذي الرأسية المطبوع باستخدام طريقة طباعة الأوفسيت الحجرية أو الطباعة المنقوشة.
- تجنب استخدام الورق ذي الأسطح الخشنة أو الثقيلة.

استخدم الورق المطبوع باستخدام الأحبار المقاومة للحرارة والمصممة للاستخدام في ناسخات ورق التصوير الجاف. يجب أن يتحمل الحبر درجات الحرارة حتى 230 درجة مئوية (446 فهرنهايت) دون حدوث تلاشٍ له أو إطلاق انبعاثات خطيرة. استخدم الأحبار التي لا تتأثر بمادة الصمغ الموجودة في مسحوق الحبر. تفي الأحبار المجهزة بالأكسدة أو القائمة على الزيوت بهذه المتطلبات بوجه عام؛ أما أحبار عصارة الأشجار فقد لا تفي بهذه المتطلبات. إذا ساورتك الشكوك، فاتصل بمزود الورق.

تخزين الورق

استخدم إرشادات تخزين الورق هذه للمساعدة في تجنب انحشار الورق وجودة الطباعة غير المنتظمة:

- للحصول على أفضل النتائج، قم بتخزين الورق حيث تكون درجة الحرارة 21 درجة مئوية (70 درجة فهرنهايت) والرطوبة النسبية 40%. توصي الغالبية العظمى من الجهات المصنعة للملصقات بالطباعة في درجة حرارة تتراوح بين 18 و24 درجة مئوية (65 إلى 75 درجة فهرنهايت) برطوبة نسبية تتراوح بين 40 و60%.
- قم بتخزين الورق في علب كرتونية إذا أمكن ذلك، على منصة نقالة أو رف بدلاً من وضعها على الأرض مباشرة.

- قم بتخزين الحزم المنفردة على سطح مستو.
- لا تضع أي شيء فوق حزم الورق.

أحجام الورق وأنواعه وأوزانه المدعومة

تعرض الجداول التالية معلومات حول مصادر الورق القياسية والاختيارية وأنواع الورق التي تدعمها.

ملاحظة: بالنسبة لأحجام الورق غير المدرجة بالقائمة، قم بتهيئة إعداد "حجم الورق العام".

أحجام الورق المدعومة

تنطبق القياسات على الطباعة على وجه واحد فقط. وبالنسبة للطباعة على الوجهين، يكون الحد الأدنى للحجم هو 139.7 × 210 ملم (5.50 × 8.27 بوصات).

درج الإدخال الأساسي

حجم الورق	الأبعاد	تحميل أدراج الورق القياسية بسعة 500 ورقة (الدرج 1 أو الدرج 2)	وحدة التغذية متعددة الأغراض
A4	210 × 297 ملم (8.27 × 11.7 بوصة)	√	√
A5[1]	148 × 210 ملم (5.83 × 8.27 بوصات)	√	√
A6[2]	105 × 148 ملم (4.13 × 5.83 بوصات)	X	√
A3	297 × 420 ملم (11.7 × 16.5 بوصة)	√	√
Statement[1, 2]	139.7 × 215.9 ملم (5.5 × 8.5 بوصات)	√	√
Oficio (المكسيك)[2]	215.9 × 340.4 ملم (8.5 × 13.4 بوصة)	√	√
JIS B5[3]	182 × 257 ملم (7.17 × 10.1 بوصات)	√	√
JIS B4	257 × 364 ملم (10.1 × 14.3 بوصة)	√	√
Letter	215.9 × 279.4 ملم (8.5 × 11 بوصة)	√	√
Tabloid	279.4 × 431.8 ملم (11 × 17 بوصة)	√	√
Legal	215.9 × 335.6 ملم (8.5 × 14 بوصة)	√	√
Executive[3]	184.2 × 226.7 ملم (7.25 × 10.5 بوصات)	√	√

[1] أدراج الطابعة لا يمكنها التمييز بين الورق بحجم A5 أو بحجم statement عند تحميل كلا الحجمين في أدراج الطابعة. من القائمة "استشعار الحجم"، حدد الحجم الذي تريد الطابعة أن تقوم باكتشافه. قم بتحميل إما ورق بحجم A5 أو statement في أدراج الورق لكن ليس كلاهما معًا.

[2] لا يكون حجم الورق هذا مدعومًا إلا عندما لا يقوم المصدر باستشعار الحجم أو في حالة تعطيل استشعار الحجم.

[3] أدراج الطابعة لا يمكنها التمييز بين الورق بحجم B5 أو بحجم Executive عند تحميل كلا الحجمين في أدراج الطابعة. من القائمة "استشعار الحجم"، حدد الحجم الذي تريد الطابعة أن تقوم باكتشافه. قم بتحميل إما ورق بحجم B5 أو Executive في أدراج الورق لكن ليس كلاهما معًا.

حجم الورق	الأبعاد	تحميل أدراج الورق القياسية بسعة 500 ورقة (الدرج 1 أو الدرج 2)	وحدة التغذية متعددة الأغراض
Folio	215.9 × 330.2 ملم (8.5 × 13 بوصة)	✓	✓
عام **ملاحظة:** إيقاف تشغيل استشعار الحجم لدعم الأحجام العامة القريبة من أحجام الوسائط القياسية.	182 × 431 ملم (7.1 × 16.9 بوصة) إلى 139.7 × 297 ملم (5.5 × 11.7 بوصة)	✓	✓
	98.4 × 431.8 ملم (3.8 × 17 بوصة) إلى 89 × 297 ملم (3.5 × 11.7 بوصة) لوحدة التغذية متعددة الأغراض فقط.	✓	✓
	148 × 431.8 ملم (5.83 × 17 بوصة) إلى 140 × 297.2 ملم (5.51 × 11.7 بوصة) لوحدة الطباعة على الوجهين فقط.	✓	✓
(Envelope (Monarch 7 3/4	98.4 × 190.5 ملم (3.875 × 7.5 بوصات)	X	✓
Envelope 10	104.8 × 241.3 ملم (4.12 × 9.5 بوصات)	X	✓
DL Envelope	110 × 220 ملم (4.33 × 8.66 بوصات)	X	✓
C5 Envelope	162 × 229 ملم (6.38 × 9.01 بوصات)	X	✓
أظرف أخرى	98.4.7 × 431.8 ملم (3.8 × 17 بوصة) إلى 89 × 297 ملم (3.5 × 11.7 بوصة)	X	✓

[1] أدراج الطابعة يمكنها التمييز بين الورق بحجم A5 أو بحجم statement عند تحميل كلا الحجمين في أدراج الطابعة. من القائمة "استشعار الحجم"، حدد الحجم الذي تريد الطابعة أن تقوم باكتشافه. قم بتحميل إما ورق بحجم A5 أو statement في أدراج الورق لكن ليس كلاهما معًا.

[2] لا يكون حجم الورق هذا مدعومًا إلا عندما لا يقوم المصدر باستشعار الحجم أو في حالة تعطيل استشعار الحجم.

[3] أدراج الطابعة يمكنها التمييز بين الورق بحجم B5 أو بحجم Executive عند تحميل كلا الحجمين في أدراج الطابعة. من القائمة "استشعار الحجم"، حدد الحجم الذي تريد الطابعة أن تقوم باكتشافه. قم بتحميل إما ورق بحجم B5 أو Executive في أدراج الورق لكن ليس كلاهما معًا.

أدراج الإدخال الاختيارية

حجم الورق	الأبعاد	درجا الإدخال الاختياران المزدوجان بسعة 2000 ورقة	وحدة التغذية الاختيارية عالية السعة بسعة 2000 ورقة	وحدة الطباعة على الوجهين
A4	210 × 297 ملم (8.27 × 11.7 بوصة)	✓	✓	✓
A5[1]	148 × 210 ملم (5.83 × 8.27 بوصات)	X	X	✓
A6[2]	105 × 148 ملم (4.13 × 5.83 بوصات)	X	X	X
A3	297 × 420 ملم (11.7 × 16.5 بوصة)	X	X	✓
Statement[1, 2]	139.7 × 215.9 ملم (5.5 × 8.5 بوصات)	X	X	✓

[1] أدراج الطابعة يمكنها التمييز بين الورق بحجم A5 أو بحجم statement عند تحميل كلا الحجمين في أدراج الطابعة. من القائمة "استشعار الحجم"، حدد الحجم الذي تريد الطابعة أن تقوم باكتشافه. قم بتحميل إما ورق بحجم A5 أو statement في أدراج الورق لكن ليس كلاهما معًا.

[2] لا يكون حجم الورق هذا مدعومًا إلا عندما لا يقوم المصدر باستشعار الحجم أو في حالة تعطيل استشعار الحجم.

[1] أدراج الطابعة يمكنها التمييز بين الورق بحجم B5 أو بحجم Executive عند تحميل كلا الحجمين في أدراج الطابعة. من القائمة "استشعار الحجم"، حدد الحجم الذي تريد الطابعة أن تقوم باكتشافه. قم بتحميل إما ورق بحجم B5 أو Executive في أدراج الورق لكن ليس كلاهما معًا.

حجم الورق	الأبعاد	درجا الإدخال الاختياران المزدوجان بسعة 2000 ورقة	وحدة التغذية الاختيارية عالية السعة بسعة 2000 ورقة	وحدة الطباعة على الوجهين
Oficio (المكسيك)[2]	215.9 × 340.4 ملم (8.5 × 13.4 بوصة)	X	X	√
JIS B5[3]	182 × 257 ملم (7.17 × 10.1 بوصات)	√	√	√
JIS B4	257 × 364 ملم (10.1 × 14.3 بوصة)	X	X	√
Letter	215.9 × 279.4 ملم (8.5 × 11 بوصة)	√	√	√
Tabloid	279.4 × 431.8 ملم (11 × 17 بوصة)	X	X	√
Legal	215.9 × 335.6 ملم (8.5 × 14 بوصة)	X	X	√
Executive[3]	184.2 × 226.7 ملم (7.25 × 10.5 بوصات)	√	√	√
Folio	215.9 × 330.2 ملم (8.5 × 13 بوصة)	X	X	√
عام **ملاحظة:** إيقاف تشغيل استشعار الحجم لدعم الأحجام العامة القريبة من أحجام الوسائط القياسية.	182 × 431 ملم (7.1 × 16.9 بوصة) إلى 139.7 × 297 ملم (5.5 × 11.7 بوصة)	X	X	X
	98.4 × 431.8 ملم (3.8 × 17 بوصة) إلى 89 × 297 ملم (3.5 × 11.7 بوصة) لوحدة التغذية متعددة الأغراض فقط.	X	X	X
	148 × 431.8 ملم (5.83 × 17 بوصة) إلى 140 × 297.2 ملم (5.51 × 11.7 بوصة) لوحدة الطباعة على الوجهين فقط.	X	X	√
(Envelope (Monarch 7 3/4	98.4 × 190.5 ملم (3.875 × 7.5 بوصات)	X	X	X
Envelope 10	104.8 × 241.3 ملم (4.12 × 9.5 بوصات)	X	X	X
DL Envelope	110 × 220 ملم (4.33 × 8.66 بوصات)	X	X	X
C5 Envelope	162 × 229 ملم (6.38 × 9.01 بوصات)	X	X	X
أظرف أخرى	98.4.7 × 431.8 ملم (3.8 × 17 بوصة) إلى 89 × 297 ملم (3.5 × 11.7 بوصة)	X	X	X

[1] أدراج الطابعة يمكنها التمييز بين الورق بحجم A5 أو بحجم statement عند تحميل كلا الحجمين في أدراج الطابعة. من القائمة "استشعار الحجم"، حدد الحجم الذي تريد الطابعة أن تقوم باكتشافه. قم بتحميل ورق بحجم A5 أو statement في أدراج الورق لكن ليس كلاهما معًا.

[2] لا يكون حجم الورق هذا مدعومًا إلا عندما لا يقوم المصدر باستشعار الحجم أو في حالة تعطيل استشعار الحجم.

[1] أدراج الطابعة يمكنها التمييز بين الورق بحجم B5 أو بحجم Executive عند تحميل كلا الحجمين في أدراج الطابعة. من القائمة "استشعار الحجم"، حدد الحجم الذي تريد الطابعة أن تقوم باكتشافه. قم بتحميل ورق بحجم B5 أو Executive في أدراج الورق لكن ليس كلاهما معًا.

أنواع وأوزان الورق المدعومة

يدعم محرك الطابعة أوزان الورق 38–128 جم/م^2 (16–32 رطلاً).

ملاحظة: تتم طباعة الملصقات والورق الشفاف والأظرف والبطاقات دائمًا بسرعة منخفضة.

نوع الورق	الأدراج القياسية سعة 500 ورقة (الدرج 1 والدرج 2)	الدرج متعدد الأغراض	الأدراج الاختيارية سعة 500 ورقة	أدراج الإدخال المزدوجة الاختيارية سعة 2000 ورقة	وحدة التغذية الاختيارية عالية السعة سعة 2000 ورقة	وحدة الطباعة على الوجهين
الورق	✓	✓	✓	✓	✓	✓
البطاقات	✓	✓	✓	✓	✓	✓
الورق الشفاف	✓	✓	✓	✓	✓	X
الملصقات الورقية	✓	✓	✓	✓	✓	✓
ورق سندات	✓	✓	✓	✓	✓	✓
الورق ذو الرأسية	✓	✓	✓	✓	✓	✓
الأظرف	X	✓	X	X	X	X

الطباعة

يغطي هذا الفصل الطباعة وتقارير الطابعة وإلغاء المهام. قد يؤثر تحديد الورق والوسائط الخاصة وطريقة التعامل معها على مدى موثوقية طباعة المستندات. لمزيد من المعلومات، انظر "تجنب انحشار الورق" في الصفحة 222 و"تخزين الورق" في الصفحة 63.

طباعة مستند

1 قم بتحميل الورق داخل درج عادي أو درج جرار.

2 من قائمة "الورق" قم بتعيين "نوع الورق" و"حجم الورق" وفقًا لنوع وحجم الورق المحمل.

3 قم بتنفيذ أحد الإرشادات التالية:

لمستخدمي نظام Windows

أ أثناء فتح المستند، انقر فوق **File (ملف)** > **Print (طباعة)**.

ب انقر فوق **Properties (خصائص)** أو **Preferences (تفضيلات)** أو **Options (خيارات)** أو **Setup (الإعداد)**.

ج من مربع قائمة "مصدر النموذج"، حدد المصدر المشتمل على الورق الذي قمت بتحميله.

د من مربع قائمة "نوع النموذج"، حدد نوع الورق الذي قمت بتحميله.

هـ من مربع قائمة "حجم النموذج"، حدد حجم الورق الذي قمت بتحميله.

و انقر فوق **OK (موافق)**، ثم انقر فوق **Print (طباعة)**.

لمستخدمي نظام Macintosh

في نظام Mac OS X:

أ قم بتخصيص الإعدادت حسب الحاجة في مربع الحوار "إعداد الصفحة":

1 أثناء فتح المستند، اختر **File (ملف)** > **Page Setup (إعداد الصفحة)**.

2 من القائمة المنبثقة Paper Size (حجم الورق)، اختر حجم ورق يتطابق مع حجم الورق المحمل، أو قم بإنشاء حجم مخصص.

3 انقر فوق **OK (موافق)**.

ب قم بتخصيص الإعدادات حسب الحاجة في مربع الحوار "طباعة":

1 أثناء فتح المستند، انقر فوق **File (ملف)** > **Print (طباعة)**.
انقر فوق مثلث إظهار الخيارات لمشاهدة مزيد من الخيارات إذا استلزم الأمر ذلك.

2 من خيارات الطباعة أو القائمة المنبثقة Copies & Pages (النسخ والصفحات)، اختر **Printer Features (ميزات الطابعة)**.

3 من القائمة المنبثقة Feature Sets (مجموعة الميزات)، اختر **Paper (الورق)**.

4 من القائمة المنبثقة "الورق"، اختر حجم الورق.

5 انقر فوق **Print (طباعة)**.

في نظام Mac OS 9:

أ قم بتخصيص الإعدادت حسب الحاجة في مربع الحوار "إعداد الصفحة":

1 أثناء فتح المستند، اختر **File (ملف)** > **Page Setup (إعداد الصفحة)**.

2 من القائمة المنبثقة Paper (الورق)، اختر حجم الورق أو قم بتخصيص حجم ورق يتطابق مع الورق الذي تم تحميله.

3 انقر فوق **OK (موافق)**.

ب قم بتخصيص الإعدادات حسب الحاجة في مربع الحوار "طباعة":

1 أثناء فتح أحد المستندات، اختر **File (ملف)** > **Print (طباعة)**.

2 قم بتحديد خيار Paper Source (مصدر الورق)، ثم اختر الدرج المحمل بالورق الملائم.

3 انقر فوق **Print (طباعة)**.

الطباعة على الوسائط الخاصة

نصائح حول استخدام الورق ذي الرأسية

تحقق من الجهة المصنعة أو البائع لتحديد إذا ما كان الورق ذي الرأسية المطبوع مسبقًا الذي وقع عليه الاختيار ملائم لطابعات الليزر.

وضع الورق في الأدراج

يعد اتجاه الصفحة أمرًا بالغ الأهمية عند الطباعة على الورق ذي الرأسية. استخدم الأقسام التالية لتحديد اتجاه تحميل الورق ذي الرأسية.

المصدر أو العملية	وجه الطباعة
الأدراج القياسية سعة 500 ورقة الأدراج الاختيارية سعة 500 ورقة أدراج الإدخال المزدوجة الاختيارية سعة 2000 ورقة	تتم طباعة الورق ذي الرأسية المطبوع مسبقًا بحيث يكون التصميم متجهًا إلى أعلى.
وحدة التغذية الاختيارية عالية السعة سعة 2000 ورقة	تتم طباعة الورق ذي الرأسية المطبوع مسبقًا بحيث يكون التصميم متجهًا إلى أسفل.
الدرج متعدد الأغراض (الطباعة على وجه واحد)	تتم طباعة الورق ذي الرأسية المطبوع مسبقًا بحيث يكون التصميم متجهًا إلى أسفل.
الطباعة على الوجهين من الأدراج	تتم طباعة الورق ذي الرأسية المطبوع مسبقًا بحيث يكون التصميم متجهًا إلى أسفل. يتم وضع الورق في وحدة التغذية عالية السعة سعة 2000 ورقة ووحدة التغذية متعددة الأغراض بحيث يكون وجهه لأعلى.

توجيه الورق للطباعة من الحافة الطويلة أو القصيرة

أدراج الورق

اتجاه الحافة القصيرة	اتجاه الحافة الطويلة
مع وحدة الانهاء 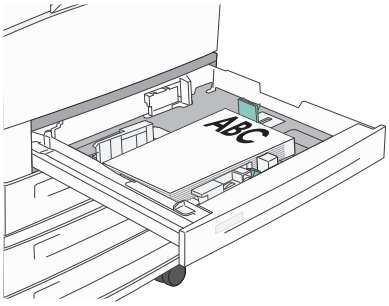	مع وحدة الانهاء 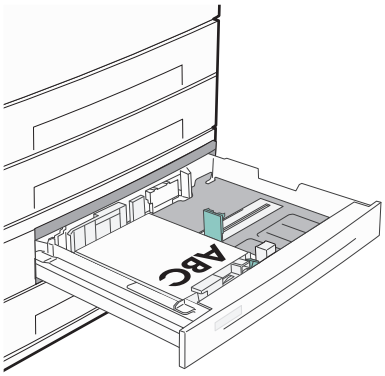

اتجاه الحافة القصيرة	اتجاه الحافة الطويلة
بدون وحدة الإنهاء	بدون وحدة الإنهاء

وحدة تغذية ذات سعة عالية

بدون وحدة الإنهاء	مع وحدة الانهاء
الطباعة على وجه واحد (على وجه واحد من الورقة)	الطباعة على وجه واحد (على وجه واحد من الورقة)
الطباعة على الوجهين (على كلا وجهي الورقة)	الطباعة على الوجهين (على كلا وجهي الورقة)

الدرج متعدد الأغراض

الطباعة على وجه واحد (على وجه واحد من الورقة)	الطباعة على الوجهين (على كلا وجهي الورقة)
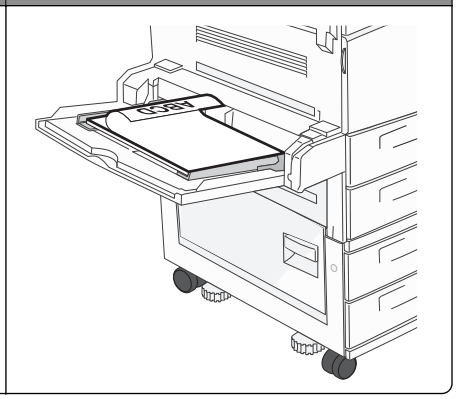	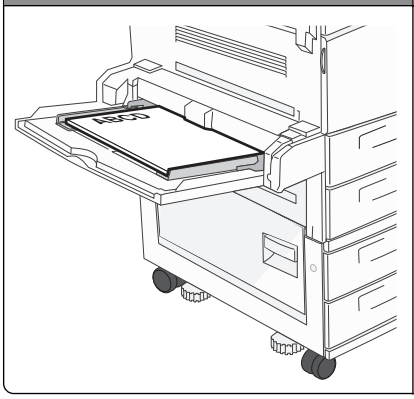

نصائح حول استخدام الورق الشفاف

اطبع عينات على الورق الشفاف الذي ترغب في استخدامه قبل شراء كميات كبيرة منه.

- قم بتغذية الورق الشفاف من الدرج القياسي أو وحدة التغذية متعددة الأغراض.
- من قائمة "الورق"، اضبط "نوع الورق" على "الورق الشفاف".
- استخدم ورقًا شفافًا تم تصميمه خصيصًا لطابعات الليزر. يجب أن يتحمل الورق الشفاف درجات الحرارة حتى 230 درجة مئوية (446 فهرنهايت) دون تلاشي الحبر أو تغير اللون أو إزاحة الحبر من موضع لآخر أو انطلاق انبعاثات خطيرة.
- لمنع حدوث مشكلات متعلقة بجودة الطباعة، تجنب ملامسة الورق الشفاف بأصابعك.
- قبل تحميل الورق الشفاف، قم بتهوية رزمة الورق لمنع التصاق الأوراق معًا.
- نوصي باستخدام الورق الشفاف من Lexmark. للحصول على معلومات حول طلب الشراء، يرجى الاطلاع على موقع شركة Lexmark على الويب على العنوان**www.lexmark.com**.

نصائح بشأن كيفية استخدام الأظرف

اطبع عينات على الأظرف التي ترغب في استخدامها قبل شراء كميات كبيرة منها.

- استخدم الأظرف التي تم تصميمها خصيصًا لطابعات الليزر. ارجع إلى الجهة المُصنِّعة أو الموزع للتأكد من مقاومة الأظرف لدرجات حرارة تصل إلى 220 درجة مئوية (446 درجة فهرنهايت) دون تعرضها للالتصاق أو الالتواء أو التجعد الشديد أو إصدار انبعاثات خطيرة.
- للحصول على أفضل أداء، استخدم الأظرف المصنوعة من ورق بوزن 90 جم/م^2 (24 رطل من ورق السندات) أو ورق يحتوي على قطن بنسبة 25%. يجب ألا يتجاوز وزن كافة أنواع الأظرف القطنية 70 جم/م^2 (20 رطل من ورق السندات).
- استخدام فقط الأظرف الجديدة المصنوعة من العبوات غير التالفة.
- للحصول على أعلى قدر من الأداء ولتقليل انحشار الأظرف، لا تستخدم الأظرف التي:
  - تحتوي على تجعد أو لي زائد
  - تكون ملتصقة ببعضها البعض أو تالفة بأي شكل
  - بها إطارات أو فتحات أو ثقوب أو أجزاء مقطوعة أو نقوش عميقة
  - بها مشابك معدنية أو خيوط أو أشرطة طي معدنية
  - لها تصميم قفل داخلي
  - مرفق بها طوابع بريد
  - بها أية مواد لاصقة مكشوفة عندما يكون لسان الظرف في الوضع محكم الإغلاق أو الوضع المغلق

– بها أركان ملتوية
– بها خشونة أو تموج أو التواء
- اضبط موجهات العرض لتتناسب مع عرض الأظرف.

ملاحظة: ربما تؤدي الرطوبة المرتفعة (أعلى من 60 %) مع درجة الحرارة العالية للطباعة إلى إغلاق الظرف أو التوائه.

تلميحات حول الملصقات

اطبع عينات على ورق الملصقات الذي تعتزم استخدامه قبل شراء كميات كبيرة منه.

ملاحظة: الملصقات الورقية مدعومة. قد تظهر الوسائط الأخرى مثل الفينيل عيوب جودة الطباعة في بعض البيئات، كما قد يقلل الاستخدام المستمر لملصقات الفينيل من عمر وحدة الصهر.

للحصول على معلومات تفصيلية عن طباعة الملصقات وخصائصها وتصميمها، انظر *دليل البطاقات والملصقات* المتوفر بموقع Lexmark على الويب على **http://support.lexmark.com**.

عند الطباعة على ملصقات:

- استخدم الملصقات المصممة خصيصًا لطابعات الليزر/طابعات LED. ارجع إلى الجهة المُصنِّعة أو الموزع للتحقق من الآتي:
  – تتحمل الملصقات لدرجات حرارة تصل إلى 190 درجة مئوية (374 درجة فهرنهايت) دون التعرض للالتصاق أو الالتواء أو التجعد الشديد أو إصدار انبعاثات خطيرة.
  – باستطاعة المواد اللاصقة في الملصقات وورقة الغلاف (البطاقات القابلة للطباعة) والأجزاء العلوية المطلية أن تتحمّل ضغطاً يصل إلى 25 رطلاً للبوصة المربعة (172 كيلو باسكال) دون أن يؤدي ذلك إلى تفككها إلى طبقات رقيقة أو حدوث تسريب من الحواف أو إصدار دخان خطير.
- لا تستخدم ورق ملصقات مع مواد دعم سميكة.
- استخدم ورق عناوين كامل البطاقات. الأوراق الجزئية قد تتسبب في إزالة أغلفة الملصقات أثناء الطباعة، مما يؤدي إلى انحشار الورق. كما أن الأوراق الجزئية تلوث الطابعة والخرطوشة بالمادة اللاصقة، وقد تبطل ضمانات الطابعة والخرطوشة.
- لا تستخدم ملصقات فيها مواد لاصقة مكشوفة.
- لا تقم بالطباعة داخل مساحة مقدارها 1 مم (0.04 بوصة) من حافة الملصق، أو من الثقوب، أو بين القوالب المقصوصة للملصق.
- تأكد من أن الخلفية اللاصقة لا تصل إلى حافة الورقة. يوصى بأن يكون غطاء منطقة المادة اللاصقة على مسافة 1 مم (0.04 بوصة) على الأقل من الحواف. المادة اللاصقة تلوث الطابعة وقد تؤدي إلى إبطال الضمان.
- في حالة عدم التمكن من تغطية منطقة المادة اللاصقة، قم بإزالة شريط يبلغ طوله 1.6 ملم (0.06 بوصة) على الحافة الأمامية وحافة المشغل، واستخدم مادة لاصقة مانعة للتسرب.
- يفضل الاتجاه الطولي، خاصة عند طباعة الرموز الشريطية.

نصائح بشأن كيفية استخدام البطاقات

تعتبر البطاقات وسائط خاصة ثقيلة مكونة من طبقة واحدة. وبإمكان الخصائص المتغيرة بها -مثل محتوى الرطوبة والسُمك والتركيب- أن تؤثر على جودة الطباعة بدرجة ملحوظة. اطبع عينات على البطاقات التي تفكر في استخدامها قبل شراء كميات كبيرة منها.

- من قائمة "الورق"، اضبط "نوع الورق" على "بطاقات".
- حدد إعداد "مادة الورق" الملائم.
- انتبه إلى أن الطباعة المسبقة والثقوب والتجاعيد قد تؤثر على جودة الطباعة بدرجة ملحوظة وتؤدي لانحشار الورق وباقي مشكلات معالجة الورق الأخرى.
- استشر الجهة المصنعة أو البائع للتأكد من قدرة البطاقات على تحمل درجات حرارة تصل إلى 220 درجة مئوية (446 درجة فهرنهايت) دون إصدار انبعاثات خطيرة.
- لا تستخدم البطاقات المطبوعة مسبقًا والمصنعة باستخدام مواد كيميائية قد تلوث الطابعة. تؤدي الطباعة على ورق مطبوع مسبقًا إلى وجود مكونات شبه سائلة ومتطايرة في الطابعة.
- استخدم البطاقات ذات التحبب العرضي كلما أمكن ذلك.

طباعة المهام السرية والمهام المحجوزة الأخرى

حجز مهام الطباعة في الطابعة

عند إرسال مهمة طباعة إلى الطابعة، يمكنك إعداد الطابعة لحجز هذه المهمة في الذاكرة حتى تقوم ببدء طباعة هذه المهمة من لوحة تحكم الطابعة. تعرف كافة مهام الطباعة التي يمكن للمستخدم بدء طباعتها من الطابعة بـ *"مهام الطباعة المحجوزة"*.

ملاحظة: يمكن حذف مهام "الطباعة السرية" ومهام "التحقق من الطباعة" ومهام "حفظ الطباعة" ومهام "تكرار الطباعة" في حالة احتياج الطابعة إلى ذاكرة إضافية لمعالجة مزيد من مهام الطباعة المحجوزة.

نوع المهمة	الوصف
طباعة سرية	عندما تقوم بإرسال مهمة طباعة "سرية" إلى الطابعة، يجب إنشاء رقم PIN من الكمبيوتر. ويجب أن يتألف رقم PIN من أربعة أرقام باستخدام الأرقام من 0 إلى 9. يتم احتجاز المهمة في ذاكرة الطابعة حتى تقوم بإدخال رقم PIN من لوحة تحكم الطابعة واختيار طباعة المهمة أو حذفها.
تحقق من الطباعة	عندما تقوم بإرسال مهمة "تحقق من الطباعة"، فإن الطابعة تقوم بطباعة نسخة واحدة وحجز النسخ المتبقية في ذاكرة الطابعة. تتيح لك ميزة "التحقق من الطباعة" فحص النسخة الأولى للتحقق من جودتها وملاءمتها قبل طباعة النسخ المتبقية. وبمجرد طباعة كافة النسخ، يتم حذف المهمة تلقائيًا من ذاكرة الطابعة.
حفظ الطباعة	عندما تقوم بإرسال مهمة "حفظ طباعة" إلى الطابعة، فإنها لا تقوم بطباعة هذه المهمة على الفور. بل تخزنها في الذاكرة حتى يتسنى لك طباعة المهمة لاحقًا. يتم حجز المهمة في الذاكرة حتى تحذفها من قائمة "مهام الطباعة المحجوزة".
تكرار الطباعة	عند إرسال مهمة "تكرار الطباعة"، تطبع الطابعة جميع النسخ المطلوبة للمهمة وتقوم بتخزين المهمة في الذاكرة حتى يتسنى لك طباعة نسخ إضافية لاحقًا. يمكنك طباعة نسخ إضافية طالما المهمة مخزنة في الذاكرة.

وتتضمن الأنواع الأخرى لمهام الطباعة المحجوزة ما يلي:

- ملفات تعريف من مصادر مختلفة، بما في ذلك مجموعة حلول المستندات من Lexmark والتي يُشار إليها اختصارًا بـ (LDSS)
- نماذج من kiosk
- إشارات مرجعية
- المهام التي لم تتم طباعتها والتي تعرف *بالمهام المتوقفة*

طباعة المهام السرية والمهام المحجوزة الأخرى من نظام Windows

ملاحظة: يتم حذف مهام "طباعة سرية" ومهام "التحقق من الطباعة" تلقائيًا من الذاكرة بعد الطباعة. أما مهام "تكرار الطباعة" و"حفظ الطباعة" فتظل في الطابعة إلى أن تختار حذفها.

1. أثناء فتح المستند، انقر فوق **File (ملف)** > **Print (طباعة)**.
2. انقر فوق **Properties (خصائص)** أو **Preferences (تفضيلات)** أو **Options (خيارات)** أو **Setup (الإعداد)**.
3. انقر فوق **Other Options (خيارات أخرى)**، ثم انقر فوق **Print and Hold (طباعة وحجز)**.
4. حدد نوع مهمة الطباعة ("طباعة سرية" أو "حفظ الطباعة" أو "تكرار الطباعة" أو "التحقق من الطباعة")، ثم عين اسم المستخدم. بالنسبة لمهمة الطباعة السرية، قم أيضًا بإدخال رقم معرف شخصي PIN مكون من أربعة أرقام.
5. انقر فوق **OK (موافق)** أو **Print (طباعة)**، ثم انتقل إلى الطابعة لتحرير المهمة.
6. في الشاشة الرئيسية، المس **Held jobs (المهام المحجوزة)**.
7. المس اسم المستخدم الخاص بك.

   ملاحظة: يمكن عرض 500 نتيجة كحد أقصى للمهام المحجوزة. إذا لم يظهر اسمك، فالمس السهم لأسفل حتى يظهر اسمك، أو المس **Search Held Jobs (بحث في المهام المحجوزة)** في حالة وجود عدد كبير من المهام المحجوزة في الطابعة.
8. المس **Confidential Jobs (المهام السرية)**.
9. أدخل رقم PIN الخاص بك.

10 المس المهمة التي ترغب في طباعتها.

11 المس **Print (طباعة)**، أو المس الأسهم لزيادة أو تقليل عدد النسخ، ثم المس **Print (طباعة)**.

طباعة المهام السرية والمهام المحجوزة من كمبيوتر يعمل بنظام Macintosh

ملاحظة: يتم حذف مهام "طباعة سرية" ومهام "التحقق من الطباعة" من الذاكرة بعد الطباعة. أما مهام "تكرار الطباعة" و"حفظ الطباعة" فتظل في الطابعة إلى أن تختار حذفها.

1 أثناء فتح أحد المستندات، اختر **File (ملف) > Print (طباعة)**.

انقر فوق مثلث إظهار الخيارات لمشاهدة مزيد من الخيارات، إذا لزم الأمر ذلك.

2 من خيارات الطباعة أو القائمة المنبثقة "النسخ والصفحات"، اختر **Job Routing (توجيه المهمة)**.

3 حدد نوع مهمة الطباعة ("طباعة سرية" أو "حفظ الطباعة" أو "تكرار الطباعة" أو "التحقق من الطباعة")، ثم عين اسم المستخدم. بالنسبة لمهمة الطباعة السرية، قم أيضًا بإدخال رقم معرف شخصي PIN مكون من أربعة أرقام.

4 انقر فوق "موافق" أو "طباعة"، ثم انتقل إلى الطابعة لتحرير المهمة.

5 في الشاشة الرئيسية، المس **Held jobs (المهام المحجوزة)**.

6 المس اسم المستخدم الخاص بك.

ملاحظة: يمكن عرض 500 نتيجة كحد أقصى للمهام المحجوزة. إذا لم يظهر اسمك، فالمس السهم لأسفل حتى يظهر اسمك، أو المس **Search Held Jobs (بحث في المهام المحجوزة)** في حالة وجود عدد كبير من المهام المحجوزة في الطابعة.

7 المس **Confidential Jobs (المهام السرية)**.

8 أدخل رقم PIN الخاص بك.

9 المس المهمة التي ترغب في طباعتها.

10 المس **Print (طباعة)**، أو المس الأسهم لزيادة أو تقليل عدد النسخ، ثم المس **Print (طباعة)**.

الطباعة من محرك أقراص فلاش

يوجد منفذ USB في لوحة تحكم الطابعة. أدخل محرك أقراص فلاش لطباعة أنواع الملفات المدعومة. تتضمن أنواع الملفات المدعومة: .pdf و.gif و.jpeg و.jpg و.bmp و.png و.tiff و.tif و.pcx و.html و.xps و.dcx.

قامت Lexmark باختبار أجهزة ذاكرة الفلاش USB التالية واعتمادها:

- Lexar FireFly سعة 512 ميجابايت
- Lexar FireFly سعة 1 جيجابايت
- SanDisk Cruizer Micro سعة 512 ميجابايت
- SanDisk Cruizer Micro سعة 1 جيجابايت
- Sony سعة 512 ميجابايت
- Sony سعة 1 جيجابايت

ملاحظات:

- يجب أن تدعم محركات أقراص فلاش فائقة السرعة مواصفات USB 2.0، وخصوصًا التي تدعم الوضع "فائق السرعة".
- يجب أن تدعم أجهزة USB نظام الملفات FAT (*جداول تخصيص الملفات*). لا يتم دعم الأجهزة التي تمت تهيئتها بنظام الملفات NTFS (*نظام ملفات التقنيات الحديثة*) أو أي نظام ملفات آخر.
- في حالة تحديد ملف .pdf مشفر، أدخل كلمة المرور الخاصة بالملف من لوحة تحكم الطابعة.
- قبل طباعة ملف pdf مشفر، أدخل كلمة المرور الخاصة بالملف من لوحة تحكم الطابعة.
- لا يمكنك طباعة ملفات ليست لديك تصريحات بطباعتها.

1 تأكد من تشغيل الطابعة وظهور الرسالة **Ready (جاهزة)**.

2 أدخل محرك أقراص فلاش في منفذ USB.

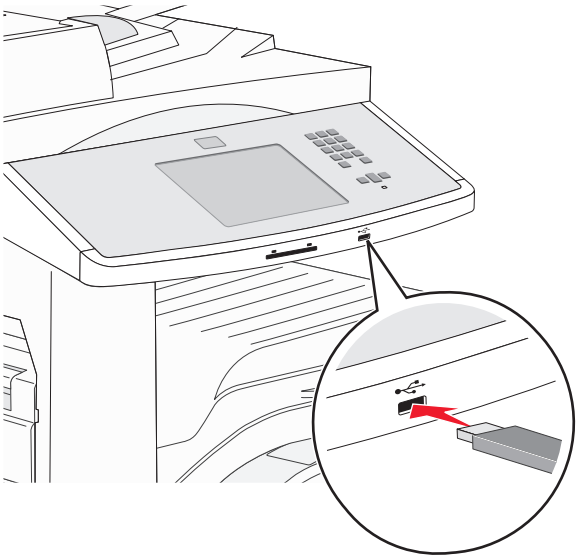

ملاحظات:

- في حالة إدخال محرك أقراص فلاش عندما تحتاج الطابعة إلى بعض الاهتمام، على سبيل المثال نتيجة لحدوث انحشار للورق، فإن الطابعة تتجاهل محرك أقراص فلاش.
- في حالة إدخال محرك أقراص فلاش أثناء قيام الطابعة بطباعة مهام أخرى، تظهر الرسالة **Printer Busy (الطابعة مشغولة)**. بعد الانتهاء من معالجة المهام الأخرى، قد تحتاج إلى استعراض قائمة المهام المحجوزة لطباعة المستندات من محرك أقراص فلاش.

3 المس المستند الذي ترغب في طباعته.

ملاحظة: تظهر المجلدات الموجودة على محرك أقراص فلاش كمجلدات. يتم إنهاء أسماء الملفات بنوع الامتداد (مثل .jpg).

4 المس الأسهم إذا كنت ترغب في زيادة عدد النُسخ المطبوعة.

5 المس **Print (طباعة)**.

طباعة صفحات المعلومات

طباعة قائمة نماذج الخطوط

لطباعة نماذج من الخطوط المتوفرة حاليًا للطابعة:

1 تأكد من تشغيل الطابعة وظهور الرسالة **Ready (جاهزة)**.

2 على الشاشة الرئيسية، المس **Menus (القوائم)**.

3 المس **Reports (التقارير)**.

4 المس السهم لأعلى أو لأسفل حتى تظهر الرسالة **Print Fonts (خطوط الطباعة)**، ثم المس **Print Fonts (خطوط الطباعة)**.

5 المس **PCL Fonts (خطوط PCL)** أو **PostScript Fonts (خطوط PostScript)**.

طباعة قائمة الدليل

تعرض قائمة الدليل الموارد المخزنة في ذاكرة فلاش أو على قرص الطابعة الصلب.

1 تأكد من تشغيل الطابعة وظهور الرسالة **Ready (جاهزة)**.

2 في الشاشة الرئيسية، المس .

3 المس **Reports (التقارير)**.

4 المس السهم لأسفل حتى ظهور **Print Directory (دليل الطباعة)**.

5 المس **Print Directory (دليل الطباعة)**.

طباعة صفحات اختبار جودة الطباعة

قم بطباعة صفحات اختبار جودة الطباعة لحل مشكلات جودة الطباعة.

1 قم بإيقاف تشغيل الطابعة.

2 اضغط باستمرار على 2ABC و 6MNO أثناء القيام بتشغيل الطابعة.

3 قم بتحرير الأزرار عندما تظهر الشاشة المشتملة على شريط التقدم.

تقوم الطابعة بإجراء سلسلة تشغيل، ثم تظهر شاشة قائمة "التهيئة".

4 المس السهم لأسفل حتى ظهور **Print Quality Pages (صفحات جودة الطباعة)**.

5 المس **Print Quality Pages Menu (قائمة صفحات جودة الطباعة)**.

6 المس **Print Quality Pages (صفحات جودة الطباعة)**.

إلغاء مهمة طباعة

إلغاء مهمة طباعة من لوحة تحكم الطابعة

1 المس **Cancel Jobs (إلغاء المهام)** في شاشة اللمس، أو اضغط على ⊗ في لوحة المفاتيح الرقمية.

2 المس المهمة التي ترغب في إلغائها.

3 المس **Delete Selected Jobs (حذف المهام المحددة)**.

إلغاء مهمة طباعة من الكمبيوتر

لمستخدمي نظام التشغيل Windows

1 افتح مجلد الطابعات.

في نظام Windows 8

من قسم البحث، اكتب **run**، ثم انتقل إلى:

قائمة التطبيقات >**تشغيل** > اكتب **التحكم بالطابعات** >**موافق**

في نظام Windows 7 أو الأنظمة الأقدم

أ انقر فوق أو انقر فوق **ابدأ**، ثم انقر فوق **تشغيل**.

ب في مربع حوار "بدء البحث" أو "تشغيل"، اكتب **control printers**.

ج اضغط على **Enter**، أو انقر فوق **موافق**.

2 انقر نقرًا مزدوجًا فوق رمز الطابعة.

3 حدد مهمة الطباعة المراد إلغاؤها.

4 انقر فوق **حذف**.

لمستخدمي نظام التشغيل Macintosh

1 من قائمة Apple، انتقل إلى أي مما يلي:

- **System Preferences (تفضيلات النظام)** >**Print & Scan (الطباعة والمسح الضوئي)** > حدد طابعتك >**Open Print Queue (فتح قائمة انتظار الطباعة)**
- **System Preferences (تفضيلات النظام)** >**Print & Fax (الطباعة والفاكس)** > حدد طابعتك >**Open Print Queue (فتح قائمة انتظار الطباعة)**

2 من إطار الطابعة، حدد مهمة الطباعة التي تريد حذفها، ثم احذفها.

الميزات المدعومة لإضفاء اللمسات النهائية

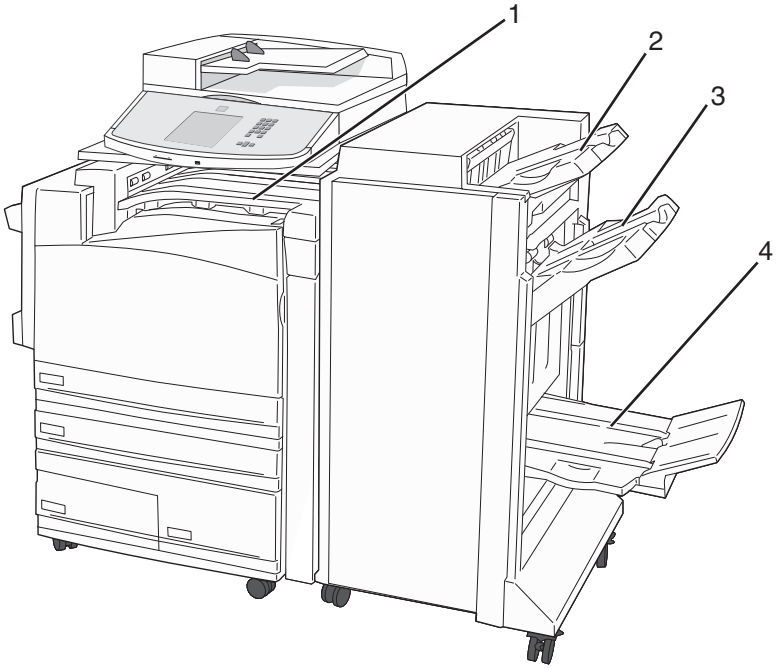

1	حاوية قياسية
2	حاوية وحدة التشطيب 1
3	حاوية وحدة التشطيب 2
4	حاوية وحدة التشطيب 3

حاوية قياسية

- تبلغ سعة الورق 300 ورقة.
- خيارات إضفاء اللمسات النهائية غير مدعومة في هذه الحاوية.
- يتم توجيه الأظرف هنا.

حاوية وحدة التشطيب 1

- تبلغ سعة الورق 500 ورقة من الورق بحجم A4/Letter و300 ورقة من الورق بحجم A3/Ledger.
- أحجام الأظرف وA5 وA6 وStatement غير مدعومة في هذه الحاوية.
- خيارات إضفاء اللمسات النهائية غير مدعومة في هذه الحاوية.

حاوية وحدة التشطيب 2

- تبلغ سعة الورق 3000 ورقة في حالة تركيب وحدة التشطيب القياسية.
- في حالة تركيب وحدة إنهاء الكتيبات، سوف تقل السعة إلى 1500 ورقة.

ميزات إضفاء اللمسات النهائية لحاوية وحدة التشطيب 2

الحجم	ثقب فتحتين*	ثقب ثلاث أو أربع فتحات	أوفست	تدبيس فردي	تدبيس مزدوج
A3	✓	✓	✓	✓	✓
A4	✓	✓ **ملاحظة:** لا يتم دعمه إلا إذا كان اتجاه التغذية هو الحافة الطويلة.	✓	✓	✓ **ملاحظة:** لا يتم دعمه إلا إذا كان اتجاه التغذية هو الحافة الطويلة.
A5	X	X	X	X	X
Executive	✓	✓	✓	✓	✓
Folio	✓	X	✓	✓	✓
JIS B4	✓	✓	✓	✓	✓
JIS B5	✓	✓	✓	✓	✓
Legal	✓	X	✓	✓	✓
Letter	✓	✓ **ملاحظة:** لا يتم دعمه إلا إذا كان اتجاه التغذية هو الحافة الطويلة.	✓	✓	✓ **ملاحظة:** لا يتم دعمه إلا إذا كان اتجاه التغذية هو الحافة الطويلة.
Statement	X	X	X	X	✓
Tabloid	✓	✓	✓	✓	✓
Universal	X	X	✓	✓	✓
الأظرف (أي حجم)	X	X	X	X	X
Oficio	✓	X	✓	✓	✓

* بالنسبة لحجم الورق "Universal"، يجب أن تكون حافة الإنهاء 9 بوصات على الأقل (229 ملم) بالنسبة للثلاث فتحات و10 بوصات (254 ملم) للأربع فتحات.
إعدادات **ثقب** فتحتين أو ثلاث أو أربع فتحات
التدبيس الفردي—دبوس واحد
التدبيس المزدوج —دبوسان

حاوية وحدة التشطيب 3

تتوفر الحاوية 3 في حالة تركيب وحدة إنهاء الكتيبات فقط. تبلغ سعة الورق للحاوية 3 (صانعة الكتيبات) 1500 ورقة أو 18 مجموعة من الكتيبات المكوّنة من 15 صفحة.

ميزات إضفاء اللمسات النهائية للحاوية 3

الحجم	التجليد الثنائي	تجليد الكتيبات	تدبيس التجليد
A3	✓	✓	✓
A4 (SEF فقط)	✓	✓	✓
A5	X	X	X
	X	X	X
Folio	✓	✓	✓
JIS B4	✓	✓	✓
JIS B5	X	X	X
Legal	✓	✓	✓
Letter (SEF فقط)	✓	✓	✓
Statement	X	X	X
Tabloid	✓	✓	✓
عام	X	X	X
الأظرف (أي حجم)	X	X	X

SEF—يتم تحميل الورق باتجاه الحافة القصيرة. تدخل الحافة القصيرة للورق الطابعة أولاً.
التجليد الثنائي—يتم تجليد كل صفحة على حدة وتجميعها بشكل منفصل.
تجليد الكتيبات—يتم تجليد مهمة متعددة الصفحات بطول المنتصف في كتيب واحد.
تدبيس التجليد—يتم تدبيس مهمة طباعة تجليد الكتيب بطول ثنية المنتصف.

ضبط قتامة مسحوق الحبر

1 اكتب عنوان IP الخاص بالطابعة في حقل العنوان بمستعرض الويب لديك.

ملاحظة: إذا كنت لا تعرف عنوان IP الخاص بالطابعة، فقم بطباعة صفحة إعداد شبكة الاتصال وحدد عنوان IP في القسم TCP/IP.

2 انقر فوق **Settings (الإعدادات)**.

3 انقر فوق **Print Settings (إعدادات الطباعة)**.

4 انقر فوق **Quality Menu (قائمة الجودة)**.

5 قم بضبط إعداد قتامة مسحوق الحبر.

6 انقر فوق **Submit (إرسال)**.

النسخ

وحدة تغذية المستندات التلقائية (ADF)	زجاج الماسحة الضوئية
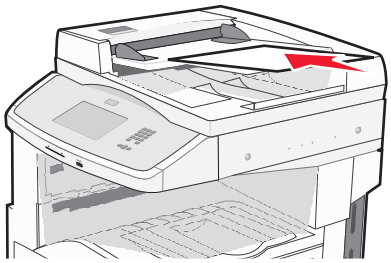 استخدم وحدة تغذية المستندات التلقائية (ADF) للمستندات متعددة الصفحات.	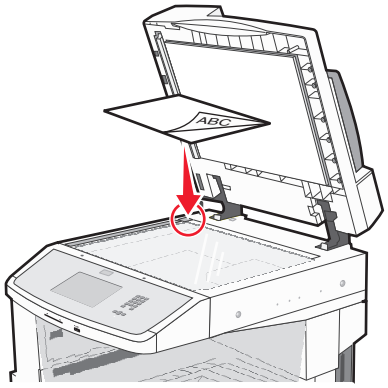 استخدم زجاج الماسحة الضوئية للصفحات الفردية والعناصر الصغيرة (مثل البطاقات البريدية أو الصور الفوتوغرافية) أو الورق الشفاف أو ورق الصور الفوتوغرافية أو الوسائط الرفيعة (مثل قصاصات المجلات).

إنشاء النُسخ

إنشاء نسخة سريعة

1 قم بتحميل المستند الأصلي بحيث يكون وجهه لأعلى وعلى أن يتم إدخال الحافة القصيرة أولاً في وحدة تغذية المستندات التلقائية (ADF) أو بحيث يكون وجهه لأسفل على زجاج الماسحة الضوئية.

ملاحظة: لا تقم بتحميل البطاقات البريدية أو الصور الفوتوغرافية أو العناصر الصغيرة أو الورق الشفاف أو ورق الصور الفوتوغرافية أو الوسائط الرفيعة (مثل قصاصات المجلات) في وحدة تغذية المستندات التلقائية (ADF). ضع هذه العناصر على زجاج الماسحة الضوئية.

2 إذا كنت تقوم بتحميل مستند في وحدة تغذية المستندات التلقائية (ADF)، فاضبط حينئذ موجهات الورق.

3 من لوحة تحكم الطابعة، اضغط على .

4 إذا وضعت المستند على زجاج الماسحة الضوئية, فالمس حينئذ **Finish the Job (إنهاء المهمة)** للعودة إلى الشاشة الرئيسية.

النسخ باستخدام وحدة تغذية المستندات التلقائية (ADF)

1 قم بتحميل المستند الأصلي بحيث يكون وجهه لأعلى وعلى أن يتم إدخال الحافة القصيرة أولاً في وحدة تغذية المستندات التلقائية (ADF).

ملاحظة: لا تقم بتحميل البطاقات البريدية أو الصور الفوتوغرافية أو العناصر الصغيرة أو الورق الشفاف أو ورق الصور الفوتوغرافية أو الوسائط الرفيعة (مثل قصاصات المجلات) في وحدة تغذية المستندات التلقائية (ADF). ضع هذه العناصر على زجاج الماسحة الضوئية.

2 اضبط موجهات الورق.

3 على الشاشة الرئيسية, المس **Copy (نسخ)**, او استخدم لوحة المفاتيح الرقمية لإدخال عدد النُسخ.

تظهر شاشة النسخ.

4 قم بتغيير إعدادات النسخ حسب الحاجة.

5 المس **Copy It (إجراء النسخ)**.

النسخ باستخدام زجاج الماسحة الضوئية

1 ضع مستندًا أصليًا بحيث يكون وجهه لأسفل على زجاج الماسحة الضوئية في الركن العلوي الأيسر.

2 على الشاشة الرئيسية, المس **Copy (نسخ)**, أو استخدم لوحة المفاتيح الرقمية لإدخال عدد النُسخ.
تظهر شاشة النسخ.

3 قم بتغيير إعدادات النسخ حسب الحاجة.

4 المس **Copy It (إجراء النسخ)**.

5 إذا كان لديك المزيد من الصفحات لمسحها ضوئيًا, حينئذ ضع المستند التالي على زجاج الماسحة الضوئية ثم المس **Scan the Next Page (مسح الصفحة التالية ضوئيًا)**.

6 المس **Finish the Job (إنهاء المهمة)** للرجوع إلى الشاشة الرئيسية.

نسخ الصور الفوتوغرافية

1 ضع الصورة الفوتوغرافية على زجاج الماسحة الضوئية بحيث يكون وجهها لأسفل في الركن العلوي الأيسر.

2 في الشاشة الرئيسية، المس **Copy (نسخ)**.

3 المس السهم الأيسر أو الأيمن أسفل **Content (المحتوى)** لتحديد **Photo (صورة فوتوغرافية)**.

4 المس **Copy It (إجراء النسخ)**.

النسخ على وسائط خاصة

إنشاء الورق الشفاف

1 قم بتحميل المستند الأصلي بحيث يكون وجهه لأعلى وعلى أن يتم إدخال الحافة القصيرة أولاً في وحدة تغذية المستندات التلقائية (ADF) أو بحيث يكون وجهه لأسفل على زجاج الماسحة الضوئية.

ملاحظة: لا تقم بتحميل البطاقات البريدية أو الصور الفوتوغرافية أو العناصر الصغيرة أو الورق الشفاف أو ورق الصور الفوتوغرافية أو الوسائط الرفيعة (مثل قصاصات المجلات) في وحدة تغذية المستندات التلقائية (ADF). ضع هذه العناصر على زجاج الماسحة الضوئية.

2 إذا كنت تقوم بتحميل مستند في وحدة تغذية المستندات التلقائية (ADF)، فاضبط حينئذ موجهات الورق.

3 في الشاشة الرئيسية، المس **Copy (نسخ)**.

4 المس **Copy from (نسخ من)**، ثم حدد حجم المستند الأصلي.

5 المس **Copy to (نسخ إلى)**، ثم المس الدرج المحمل بالورق الشفاف، أو المس **Manual Feeder (وحدة التغذية اليدوية)**، ثم ضع الورق الشفاف في وحدة التغذية متعددة الأغراض.

6 المس حجم الورق الشفاف الذي ترغب في استخدامه، ثم المس **Continue (متابعة)**.

7 المس الأسهم حتى ظهور **Transparency (ورق شفاف)**.

8 المس **Transparency (ورق شفاف)**، ثم المس **Continue (متابعة)**.

9 المس **Copy It (إجراء النسخ)**.

النسخ إلى ورق ذي رأسية

1 قم بتحميل المستند الأصلي بحيث يكون وجهه لأعلى وعلى أن يتم إدخال الحافة القصيرة أولاً في وحدة تغذية المستندات التلقائية (ADF) أو بحيث يكون وجهه لأسفل على زجاج الماسحة الضوئية.

ملاحظة: لا تقم بتحميل البطاقات البريدية أو الصور الفوتوغرافية أو العناصر الصغيرة أو الورق الشفاف أو ورق الصور الفوتوغرافية أو الوسائط الرفيعة (مثل قصاصات المجلات) في وحدة تغذية المستندات التلقائية (ADF). ضع هذه العناصر على زجاج الماسحة الضوئية.

2 إذا كنت تقوم بتحميل مستند في وحدة تغذية المستندات التلقائية (ADF)، فاضبط حينئذ موجهات الورق.

3 في الشاشة الرئيسية، المس **Copy (نسخ)**.

4 المس **Copy from (نسخ من)**، ثم حدد حجم المستند الأصلي.

5 المس **Copy to (نسخ إلى)**، ثم المس **Manual Feeder (وحدة التغذية اليدوية)** وضع الورق ذي الرأسية في وحدة التغذية متعددة الأغراض بحيث يكون وجهه لأسفل، مع إدخال الحافة العلوية أولاً.

6 المس حجم الورق ذي الرأسية الذي ترغب في استخدامه، ثم المس **Continue (متابعة)**.

7 المس الأسهم حتى ظهور **Letterhead (الورق ذو الرأسية)**.

8 المس **Letterhead (الورق ذو الرأسية)**، ثم المس **Continue (متابعة)**.

9 المس **Copy It (إجراء النسخ)**.

تخصيص إعدادات النسخ

النسخ من حجم إلى آخر

1 قم بتحميل المستند الأصلي بحيث يكون وجهه لأعلى وعلى أن يتم إدخال الحافة القصيرة أولاً في وحدة تغذية المستندات التلقائية (ADF) أو بحيث يكون وجهه لأسفل على زجاج الماسحة الضوئية.

ملاحظة: لا تقم بتحميل البطاقات البريدية أو الصور الفوتوغرافية أو العناصر الصغيرة أو الورق الشفاف أو ورق الصور الفوتوغرافية أو الوسائط الرفيعة (مثل قصاصات المجلات) في وحدة تغذية المستندات التلقائية (ADF). ضع هذه العناصر على زجاج الماسحة الضوئية.

2 إذا كنت تقوم بتحميل مستند في وحدة تغذية المستندات التلقائية (ADF)، فاضبط حينئذ موجهات الورق.

3 في الشاشة الرئيسية، المس **Copy (نسخ)**.

4 المس **Copy from (نسخ من)**، ثم حدد حجم المستند الأصلي.

5 المس **Copy to (نسخ إلى)**، ثم حدد حجم النسخ الذي ترغب فيه.

ملاحظة: في حالة تحديد حجم ورق مختلف عن الحجم المحدد في الإعداد "نسخ من"، ستقوم الطابعة بضبط الحجم تلقائيًا.

6 المس **Copy It (إجراء النسخ)**.

طباعة نُسخ باستخدام ورق من درج محدد

أثناء عملية النسخ، يمكنك تحديد الدرج الذي يحتوي على نوع الورق المختار. على سبيل المثال، في حالة وجود وسائط خاصة في وحدة التغذية متعددة الأغراض والرغبة في طباعة نُسخ على هذه الوسائط:

1 قم بتحميل المستند الأصلي بحيث يكون وجهه لأعلى وعلى أن يتم إدخال الحافة القصيرة أولاً في وحدة تغذية المستندات التلقائية (ADF) أو بحيث يكون وجهه لأسفل على زجاج الماسحة الضوئية.

ملاحظة: لا تقم بتحميل البطاقات البريدية أو الصور الفوتوغرافية أو العناصر الصغيرة أو الورق الشفاف أو ورق الصور الفوتوغرافية أو الوسائط الرفيعة (مثل قصاصات المجلات) في وحدة تغذية المستندات التلقائية (ADF). ضع هذه العناصر على زجاج الماسحة الضوئية.

2 إذا كنت تقوم بتحميل مستند في وحدة تغذية المستندات التلقائية (ADF)، فاضبط حينئذ موجهات الورق.

3 في الشاشة الرئيسية، المس **Copy (نسخ)**.

4 المس **Copy from (نسخ من)**، ثم حدد حجم المستند الأصلي.

5 المس **Copy to (نسخ إلى)**، ثم المس **Manual Feeder (وحدة التغذية اليدوية)** أو الدرج الذي يحتوي على نوع الورق الذي ترغب في استخدامه.

ملاحظة: في حالة اختيار "وحدة التغذية اليدوية"، سوف تحتاج أيضًا إلى تحديد نوع وحجم الورق.

6 المس **Copy It (إجراء النسخ)**.

نسخ مستند يحتوي على أحجام ورق مختلطة

استخدم وحدة التغذية اليدوية (ADF) لنسخ مستند أصلي يحتوي على أحجام ورق مختلطة. وفقًا لأحجام الورق المحمل والإعداد "نسخ إلى" والإعداد "نسخ من"، تتم طباعة كل نسخة على أحجام ورق مختلطة (المثال الأول) أو يتم ضبط حجمها لكي يتلاءم مع حجم ورق واحد (المثال الثاني).

المثال الأول: النسخ إلى أحجام ورق مختلطة

بفرض أن الطابعة مزودة بدرجي ورق، درج محمل بورق بحجم letter والآخر محمل بورق بحجم legal. ويوجد مستند يحتوي على ورق بحجم letter وبحجم legal يحتاج إلى نسخه.

1 قم بتحميل المستند الأصلي بحيث يكون وجهه لأعلى وعلى أن يتم إدخال الحافة القصيرة أولاً في وحدة تغذية المستندات التلقائية (ADF) أو بحيث يكون وجهه لأسفل على زجاج الماسحة الضوئية.

ملاحظة: لا تقم بتحميل البطاقات البريدية أو الصور الفوتوغرافية أو العناصر الصغيرة أو الورق الشفاف أو ورق الصور الفوتوغرافية أو الوسائط الرفيعة (مثل قصاصات المجلات) في وحدة تغذية المستندات التلقائية (ADF). ضع هذه العناصر على زجاج الماسحة الضوئية.

2 إذا كنت تقوم بتحميل مستند في وحدة تغذية المستندات التلقائية (ADF)، فاضبط حينئذ موجهات الورق.

3 في الشاشة الرئيسية، المس **Copy (نسخ)**.

4 المس **Copy from (نسخ من)**، ثم المس **Auto Size Sense (استشعار الحجم تلقائيًا)**.

5 المس **Copy to (نسخ إلى)**، ثم المس **Auto Size Match (مطابقة الحجم تلقائيًا)**.

6 المس **Copy It (إجراء النسخ)**.

تتعرف الماسحة الضوئية على أحجام الورق المختلطة أثناء مسحها ضوئيًا. تتم طباعة النسخ على أحجام ورق مختلطة مطابقة لأحجام ورق المستند الأصلي.

المثال الثاني: النسخ إلى حجم ورق واحد

بفرض أن الطابعة مزودة بدرج ورق واحد محمل بورق بحجم letter. ويوجد مستند يحتوي على ورق بحجم letter وبحجم legal يحتاج إلى نسخه.

1 قم بتحميل المستند الأصلي بحيث يكون وجهه لأعلى وعلى أن يتم إدخال الحافة القصيرة أولاً في وحدة تغذية المستندات التلقائية (ADF) أو بحيث يكون وجهه لأسفل على زجاج الماسحة الضوئية.

ملاحظة: لا تقم بتحميل البطاقات البريدية أو الصور الفوتوغرافية أو العناصر الصغيرة أو الورق الشفاف أو ورق الصور الفوتوغرافية أو الوسائط الرفيعة (مثل قصاصات المجلات) في وحدة تغذية المستندات التلقائية (ADF). ضع هذه العناصر على زجاج الماسحة الضوئية.

2 إذا كنت تقوم بتحميل مستند في وحدة تغذية المستندات التلقائية (ADF)، فاضبط حينئذ موجهات الورق.

3 في الشاشة الرئيسية، المس **Copy (نسخ)**.

4 المس **Copy from (نسخ من)**، ثم المس **Mixed Sizes (أحجام مختلطة)**.

5 المس **Copy to (نسخ إلى)**، ثم المس **Letter (ورق بحجم Letter)**.

6 المس **Copy It (إجراء النسخ)**.

تتعرف الماسحة الضوئية على أحجام الورق المختلطة أثناء مسحها ضوئيًا، ثم تقوم بضبط الصفحات التي تكون بحجم legal لطباعتها على ورق بحجم letter.

النسخ على وجهي الورقة (على الوجهين)

1 قم بتحميل المستند الأصلي ووجه الصفحة نحو الأعلى، الحافة القصيرة أولاً في وحدة المستندات التلقائية أو على زجاج الماسحة الضوئية ووجه الصفحة نحو الأسفل.

ملاحظة: لا تقم بتحميل البطاقات البريدية أو الصور الفوتوغرافية أو العناصر الصغيرة أو الأوراق الشفافة أو ورق الصور أو الوسائط الرقيقة (مثل قصاصات المجلات) في وحدة تغذية المستندات التلقائية ADF. ضع هذه العناصر على زجاج الماسحة الضوئية.

2 إذا كنت بصدد تحميل مستند في وحدة تغذية المستندات التلقائية، فاضبط موجهات الورق.

3 من الشاشة الرئيسية، قم بلمس **Copy (نسخ)**.

4 من منطقة Sides (Duplex) (الوجهين (مزدوج))، المس الزر الذي يبدو بنفس الشكل الذي تريده للنسخ المطبوعة على الوجهين.

يمثل الرقم الأول وجهي المستندات الأصلية؛ ويمثل الرقم الثاني وجهي النسخة. فعلى سبيل المثال، حدد 1-وجه واحد إلى 2- وجهين إذا كان لديك مستندات أصلية ذات وجه واحد وتريد نسخاً على وجهين.

5 قم بلمس **Copy It (انسخه)**.

تصغير أو تكبير النُسخ

يمكن تصغير النسخ حتى تصل إلى 25% من حجم المستند الأصلي أو يمكن تكبيرها حتى تصل إلى 400% من حجم المستند الأصلي. إعداد المصنع الافتراضي الخاص بـ "ضبط الحجم" هو "تلقائي". إذا تركت إعداد "ضبط الحجم" على الوضع "تلقائي"، فإن محتوى المستند الأصلي سوف يتم ضبطه ليتلاءم مع حجم الورق الذي تقوم بالنسخ عليه.

لتصغير أو تكبير النسخة:

1 قم بتحميل المستند الأصلي بحيث يكون وجهه لأعلى وعلى أن يتم إدخال الحافة القصيرة أولاً في وحدة تغذية المستندات التلقائية (ADF) أو بحيث يكون وجهه لأسفل على زجاج الماسحة الضوئية.

ملاحظة: لا تقم بتحميل البطاقات البريدية أو الصور الفوتوغرافية أو العناصر الصغيرة أو الورق الشفاف أو ورق الصور الفوتوغرافية أو الوسائط الرفيعة (مثل قصاصات المجلات) في وحدة تغذية المستندات التلقائية (ADF). ضع هذه العناصر على زجاج الماسحة الضوئية.

2 إذا كنت تقوم بتحميل مستند في وحدة تغذية المستندات التلقائية (ADF)، فاضبط حينئذ موجهات الورق.

3 في الشاشة الرئيسية، المس **Copy (نسخ)**.

4 من منطقة "ضبط الحجم"، المس الأسهم لتكبير النسخ أو تصغيرها.

يؤدي لمس "نسخ إلى" أو "نسخ من" بعد ضبط إعداد "ضبط الحجم" يدويًا إلى تغيير قيمة الضبط لتعود إلى الوضع "تلقائي".

5 المس **Copy It (إجراء النسخ)**.

ضبط جودة النسخ

1 قم بتحميل المستند الأصلي بحيث يكون وجهه لأعلى وعلى أن يتم إدخال الحافة القصيرة أولاً في وحدة تغذية المستندات التلقائية (ADF) أو بحيث يكون وجهه لأسفل على زجاج الماسحة الضوئية.

ملاحظة: لا تقم بتحميل البطاقات البريدية أو الصور الفوتوغرافية أو العناصر الصغيرة أو الورق الشفاف أو ورق الصور الفوتوغرافية أو الوسائط الرفيعة (مثل قصاصات المجلات) في وحدة تغذية المستندات التلقائية (ADF). ضع هذه العناصر على زجاج الماسحة الضوئية.

2 إذا كنت تقوم بتحميل مستند في وحدة تغذية المستندات التلقائية (ADF)، فاضبط حينئذ موجهات الورق.

3 في الشاشة الرئيسية، المس **Copy (نسخ)**.

4 أسفل **Content (المحتوى)**، المس السهم الأيسر أو الأيمن لتحديد ما تقوم بنسخه:

- **Text (نص)**—يُستخدم للمستندات الأصلية التي تحتوي في الأغلب على نصوص أو رسومات خطية
- **Text/Photo (نص/صورة فوتوغرافية)**—يُستخدم عندما تكون المستندات الأصلية مزيجًا من نصوص ورسومات أو صور
- **Photograph (صورة فوتوغرافية)**—يُستخدم عندما يكون المستند الأصلي عبارة عن صورة فوتوغرافية ذات جودة عالية أو طباعة بنفث الحبر (inkjet)
- **Printed Image (صورة مطبوعة)**—يُستخدم عند نسخ الصور الفوتوغرافية أو الرسومات ذات الألوان النصفية مثل المستندات المطبوعة على إحدى طابعات الليزر أو صفحات المجلات أو الجرائد التي تتكون أساسًا من الصور

5 المس **Copy It (إجراء النسخ)**.

ترتيب النُسخ

إذا كنت تقوم بطباعة عدة نسخ من مستند واحد، فإنه يمكنك اختيار طباعة كل نسخة في شكل مجموعة (مرتبة) أو طباعة النسخ كمجموعات من الصفحات (غير مرتبة).

مرتبة

غير مرتبة

يتم تعيين إعداد "الترتيب" بشكل افتراضي على الوضع "تشغيل". إذا لم ترغب في ترتيب النُسخ، فقم بتغيير الإعداد إلى الوضع "إيقاف".

لتعيين إعداد "الترتيب" على الوضع "إيقاف":

1 قم بتحميل المستند الأصلي بحيث يكون وجهه لأعلى وعلى أن يتم إدخال الحافة القصيرة أولاً في وحدة تغذية المستندات التلقائية (ADF) أو بحيث يكون وجهه لأسفل على زجاج الماسحة الضوئية.

ملاحظة: لا تقم بتحميل البطاقات البريدية أو الصور الفوتوغرافية أو العناصر الصغيرة أو الورق الشفاف أو ورق الصور الفوتوغرافية أو الوسائط الرفيعة (مثل قصاصات المجلات) في وحدة تغذية المستندات التلقائية (ADF). ضع هذه العناصر على زجاج الماسحة الضوئية.

2 إذا كنت تقوم بتحميل مستند في وحدة تغذية المستندات التلقائية (ADF)، فاضبط حينئذ موجهات الورق.

3 في الشاشة الرئيسية، المس **Copy (نسخ)**.

4 استخدم لوحة المفاتيح لإدخال عدد النسخ.

5 المس **Off (إيقاف)** إذا لم ترغب في ترتيب النُسخ.

6 المس **Copy It (إجراء النسخ)**.

وضع أوراق فاصلة بين النُسخ

1 قم بتحميل المستند الأصلي بحيث يكون وجهه لأعلى وعلى أن يتم إدخال الحافة القصيرة أولاً في وحدة تغذية المستندات التلقائية (ADF) أو بحيث يكون وجهه لأسفل على زجاج الماسحة الضوئية.

ملاحظة: لا تقم بتحميل البطاقات البريدية أو الصور الفوتوغرافية أو العناصر الصغيرة أو الورق الشفاف أو ورق الصور الفوتوغرافية أو الوسائط الرفيعة (مثل قصاصات المجلات) في وحدة تغذية المستندات التلقائية (ADF). ضع هذه العناصر على زجاج الماسحة الضوئية.

2 إذا كنت تقوم بتحميل مستند في وحدة تغذية المستندات التلقائية (ADF)، فاضبط حينئذ موجهات الورق.

3 في الشاشة الرئيسية، المس **Copy (نسخ)**.

4 المس **Options (خيارات)**.

5 المس **Separator Sheets (أوراق فاصلة)**.

ملاحظة: يجب ضبط "الترتيب" على الوضع "تشغيل" ليتم وضع أوراق فاصلة بين النُسخ. في حالة ضبط "الترتيب" على الوضع "إيقاف"، تتم إضافة الأوراق الفاصلة في نهاية مهمة الطباعة.

6 حدد أحد التالي:

- **Between Copies (بين النُسخ)**
- **Between Jobs (بين المهام)**
- **Between Pages (بين الصفحات)**

7 المس **Done (تم)**.

8 المس **Copy It (إجراء النسخ)**.

نسخ عدة صفحات في ورقة واحدة

يمكنك نسخ صفحتين أو أربع صفحات متعاقبة من مستند متعدد الصفحات على ورقة واحدة، وذلك من أجل توفير الورق.

ملاحظات:

- يجب ضبط "حجم الورق" على Letter أو Legal أو A4 أو B5 JIS.
- يجب تعيين "حجم النسخ" على 100%.

1 قم بتحميل المستند الأصلي بحيث يكون وجهه لأعلى وعلى أن يتم إدخال الحافة القصيرة أولاً في وحدة تغذية المستندات التلقائية (ADF) أو بحيث يكون وجهه لأسفل على زجاج الماسحة الضوئية.

ملاحظة: لا تقم بتحميل البطاقات البريدية أو الصور الفوتوغرافية أو العناصر الصغيرة أو الورق الشفاف أو ورق الصور الفوتوغرافية أو الوسائط الرفيعة (مثل قصاصات المجلات) في وحدة تغذية المستندات التلقائية (ADF). ضع هذه العناصر على زجاج الماسحة الضوئية.

2 إذا كنت تقوم بتحميل مستند في وحدة تغذية المستندات التلقائية (ADF)، فاضبط حينئذ موجهات الورق.

3 في الشاشة الرئيسية، المس **Copy (نسخ)**.

4 حدد إعداد طباعة على الوجهين.

5 المس **Options (خيارات)**.

6 المس **Paper Saver (توفير الورق)**.

7 حدد المخرجات المطلوبة.

8 المس **Print Page Borders (طباعة حدود الصفحات)** إذا كنت ترغب في رسم إطار حول كل صفحة في النسخ.

9 المس **Done (تم)**.

10 المس **Copy It (إجراء النسخ)**.

إنشاء مهمة مخصصة (إنشاء مهمة)

يُستخدم خيار المهمة المخصصة أو إنشاء مهمة لجمع مجموعة أو أكثر من المستندات الأصلية في مهمة نسخ واحدة. قد يتم مسح كل مجموعة ضوئيًا باستخدام معلمات مهمة مختلفة. عند إرسال مهمة نسخ وتمكين "مهمة مخصصة"، تقوم الماسحة الضوئية بمسح المجموعة الأولى من المستندات الأصلية ضوئيًا باستخدام المعلمات المتوفرة، ثم مسح المجموعة الثانية ضوئيًا بنفس المعلمات أو معلمات مختلفة.

يعتمد تحديد كل مجموعة على مصدر المسح الضوئي:

- في حالة إجراء مسح ضوئي لمستند موضوع على زجاج الماسحة الضوئية، فإن المجموعة تتكون من ورقة واحدة.
- في حالة إجراء مسح ضوئي لصفحات متعددة باستخدام وحدة تغذية المستندات التلقائية (ADF)، فإن المجموعة تتكون من جميع الصفحات الممسوحة ضوئيًا حتى تصبح وحدة تغذية المستندات التلقائية (ADF) فارغة.
- في حالة إجراء مسح ضوئي لصفحة واحدة باستخدام وحدة تغذية المستندات التلقائية (ADF)، فإن المجموعة تتكون من ورقة واحدة.

على سبيل المثال:

1 قم بتحميل المستند الأصلي بحيث يكون وجهه لأعلى وعلى أن يتم إدخال الحافة القصيرة أولاً في وحدة تغذية المستندات التلقائية (ADF) أو بحيث يكون وجهه لأسفل على زجاج الماسحة الضوئية.

ملاحظة: لا تقم بتحميل البطاقات البريدية أو الصور الفوتوغرافية أو العناصر الصغيرة أو الورق الشفاف أو ورق الصور الفوتوغرافية أو الوسائط الرفيعة (مثل قصاصات المجلات) في وحدة تغذية المستندات التلقائية (ADF). ضع هذه العناصر على زجاج الماسحة الضوئية.

2 إذا كنت تقوم بتحميل مستند في وحدة تغذية المستندات التلقائية (ADF)، فاضبط حينئذ موجهات الورق.

3 في الشاشة الرئيسية، المس **Copy (نسخ)**.

4 المس **Options (خيارات)**.

5 المس **Custom Job (مهمة مخصصة)**.

6 المس **On (تشغيل)**.

7 المس **Done (تم)**.

8 المس **Copy It (إجراء النسخ)**.

عند الوصول إلى نهاية المجموعة، تظهر شاشة المسح الضوئي.

9 قم بتحميل المستند التالي بحيث يكون وجهه لأعلى، مع البدء أولاً بإدخال الحافة القصيرة في وحدة تغذية المستندات التلقائية (ADF) أو قم بتحمليه على زجاج الماسحة الضوئية بحيث يكون وجهه لأسفل، ثم المس **Scan the Automatic Document Feeder (مسح ضوئي من وحدة تغذية المستندات التلقائية)** أو **Scan the flatbed (مسح ضوئي من زجاج الماسحة الضوئية)**.

ملاحظة: قم بتغيير إعدادات المهمة، إذا تطلب الأمر ذلك.

10 في حالة وجود مستند آخر بحاجة إلى نسخه ضوئيًا، قم بتحميل المستند التالي بحيث يكون وجهه لأعلى، مع البدء أولاً بإدخال الحافة القصيرة في وحدة تغذية المستندات التلقائية (ADF) أو قم بتحمليه على زجاج الماسحة الضوئية بحيث يكون وجهه لأسفل، ثم المس **Scan the Automatic Document Feeder (مسح ضوئي من وحدة تغذية المستندات التلقائية)** أو **Scan the flatbed (مسح ضوئي من زجاج الماسحة الضوئية)**. في حالة حدوث غير ذلك، المس **Finish the job (إنهاء المهمة)**.

وضع معلومات على النُسخ

وضع التاريخ والوقت أعلى كل صفحة

1 قم بتحميل المستند الأصلي بحيث يكون وجهه لأعلى وعلى أن يتم إدخال الحافة القصيرة أولاً في وحدة تغذية المستندات التلقائية (ADF) أو بحيث يكون وجهه لأسفل على زجاج الماسحة الضوئية.

ملاحظة: لا تقم بتحميل البطاقات البريدية أو الصور الفوتوغرافية أو العناصر الصغيرة أو الورق الشفاف أو ورق الصور الفوتوغرافية أو الوسائط الرفيعة (مثل قصاصات المجلات) في وحدة تغذية المستندات التلقائية (ADF). ضع هذه العناصر على زجاج الماسحة الضوئية.

2 إذا كنت تقوم بتحميل مستند في وحدة تغذية المستندات التلقائية (ADF)، فاضبط حينئذ موجهات الورق.

3 في الشاشة الرئيسية، المس **Copy (نسخ)**.

4 المس **Options (خيارات)**.

5 المس **Header/Footer (رأس/تذييل)**.

6 اختر منطقة في الصفحة لوضع التاريخ والوقت.

7 المس **Date/Time (التاريخ/الوقت)**، ثم المس **Continue (متابعة)**.

8 المس **Done (تم)**.

9 المس **Copy It (إجراء النسخ)**.

وضع رسالة تراكب على كل صفحة

يمكن وضع رسالة تراكب على كل صفحة. خيارات الرسالة هي "عاجل" أو "سري" أو "نُسخة" أو "مسودة". لوضع رسالة على النُسخ:

1 قم بتحميل المستند الأصلي بحيث يكون وجهه لأعلى وعلى أن يتم إدخال الحافة القصيرة أولاً في وحدة تغذية المستندات التلقائية (ADF) أو بحيث يكون وجهه لأسفل على زجاج الماسحة الضوئية.

ملاحظة: لا تقم بتحميل البطاقات البريدية أو الصور الفوتوغرافية أو العناصر الصغيرة أو الورق الشفاف أو ورق الصور الفوتوغرافية أو الوسائط الرفيعة (مثل قصاصات المجلات) في وحدة تغذية المستندات التلقائية (ADF). ضع هذه العناصر على زجاج الماسحة الضوئية.

2 إذا كنت تقوم بتحميل مستند في وحدة تغذية المستندات التلقائية (ADF)، فاضبط حينئذ موجهات الورق.

3 في الشاشة الرئيسية، المس **Copy (نسخ)**.

4 المس **Options (خيارات)**.

5 المس **Overlay (تراكب)**.

6 المس الزر الذي يحتوي على التراكب الذي ترغب في استخدامه.

7 المس **Done (تم)**.

8 المس **Copy It (إجراء النسخ)**.

إلغاء مهمة نسخ

إلغاء مهمة نسخ أثناء وجود المستند في وحدة تغذية المستندات التلقائية

عندما تبدأ وحدة تغذية المستندات التلقائية بمعالجة المستند، تظهر شاشة المسح الضوئي. لإلغاء مهمة النسخ، قم بلمس **Cancel Job (إلغاء المهمة)** على شاشة اللمس.

تظهر شاشة Canceling scan job (إلغاء مهمة المسح الضوئي). تقوم وحدة تغذية المستندات التلقائية بإزالة كافة الصفحات الموجودة فيها وتلغي المهمة.

إلغاء مهمة نسخ أثناء نسخ صفحات باستخدام زجاج الماسحة الضوئية

قم بلمس **Cancel Job (إلغاء المهمة)** على شاشة اللمس.

تظهر شاشة Canceling scan job (إلغاء مهمة المسح الضوئي). حالما يتم إلغاء المهمة، تظهر شاشة النسخ.

إلغاء مهمة نسخ أثناء طباعة الصفحات

1. قم بلمس **Cancel Job (إلغاء المهمة)** على شاشة اللمس، أو اضغط على ⊗ على لوحة المفاتيح.
2. المس المهمة المراد إلغاؤها.
3. قم بلمس **Delete Selected Jobs (حذف المهام المحددة)**.

   يتم إلغاء مهمة الطباعة المتبقية. وتظهر الشاشة الرئيسية.

فهم شاشات النسخ وخياراته

نسخ من

يفتح هذا الخيار شاشة يتم من خلالها إدخال حجم المستندات التي ستقوم بنسخها.

- المس زر حجم الورق لتحديده كإعداد "النسخ من". تظهر شاشة النسخ معروضًا عليها إعدادك الجديد.
- عندما يتم تعيين إعداد "نسخ من" على أحجام "Letter/Legal مختلطة", يمكنك نسخ مستند أصلي يحتوي على أحجام ورق مختلطة.
- عند تعيين "نسخ من" على "الاستشعار التلقائي للحجم" تقوم الماسحة الضوئية بتحديد حجم المستند الأصلي تلقائيًا.

نسخ إلى

يؤدي هذا الخيار إلى فتح شاشة يمكنك من خلالها إدخال حجم ونوع الورق الذي ستتم عليه طباعة النُسخ.

- المس زر نوع الورق وحدده كالإعداد "نسخ إلى". تظهر شاشة النسخ معروضًا عليها إعدادك الجديد.
- في حالة اختلاف إعدادات الحجم لـ "نسخ من" و"نسخ إلى"، تقوم الطابعة تلقائيًا بضبط الإعداد "ضبط الحجم" ليتوافق مع الاختلاف.
- في حالة عدم تحميل حجم الورق الذي تريد النسخ عليه في أحد الأدراج، المس **Manual Feeder (وحدة التغذية اليدوية)**, وأرسل الورق يدويًا.خلال وحدة التغذير متعددة الأغراض.
- عند ضبط "نسخ إلى" على "مطابقة الحجم تلقائيًا", تتوافق كل نسخة مع حجم المستند الأصلي. في حالة عدم وجود الورق المتوافق في أحد الأدراج، تضبط الطابعة حجم كل نسخة ليلائم الورق المُحمل في الدرج.

ضبط الحجم

يقوم هذا الخيار بإنشاء صورة من النُسخة المضبوط حجمها بشكل متناسب من أي مكان بين 25% و400%. يمكن أيضًا تعيين "ضبط الحجم" تلقائيًا.

- عند الرغبة في النسخ من حجم ورق إلى آخر, مثل النسخ من حجم legal إلى حجم letter يؤدي تعيين حجمي الورق "نسخ من" و"نسخ إلى" إلى تغيير ضبط الحجم تلقائيًا للحفاظ على كل معلومات المستند الأصلية على النُسخة.
- المس السهم الأيسر لتقليل القيمة بمقدار 1%; المس السهم الأيمن لزيادة القيمة بمقدار 1%.
- ضع أصبعك على أحد الأسهم مع الاستمرار لإحداث تغيير مستمر في زيادة القيمة.
- ضع اصبعك على أحد الأسهم مع الاستمرار لمدة ثانيتين للإسراع من سرعة معدل التغيير.

Darkness (الغمقان)

يقوم هذا الخيار بضبط كم ستكون النُسخ غامقة أو فاتحة بالنسبة للمستند الأصلي.

المحتوى

يُعلم هذا الخيار الطابعة بنوع المستند الأصلي. اختر من "نص" أو "نص/صورة فوتوغرافية" أو "صورة فوتوغرافية" أو "صورة مطبوعة".

- **Text (نص)**—يعمل على التأكيد على إبراز النص الأسود الحاد وعالي الدقة في مقابل خلفية بيضاء نقية.
- **Text/Photo (نص/صورة فوتوغرافية)**—يُستخدم عندما تكون المستندات الأصلية مزيجًا من نصوص ورسومات أو صور.
- **Photograph (صورة فوتوغرافية)**—يجعل الماسحة الضوئية تمنح المزيد من الاهتمام للرسومات والصور. يزيد هذا الإعداد من الوقت الذي تستغرقه الطابعة في عملية المسح الضوئي ولكنه يؤكد على إعادة إنتاج النطاق النشط الكامل لدرجات اللون الموجودة في المستند الأصلي.
- **Printed Image (صورة مطبوعة)**—يُستخدم عند نسخ الصور الفوتوغرافية أو الرسومات ذات الألوان النصفية مثل المستندات المطبوعة على إحدى طابعات الليزر أو صفحات المجلات أو الجرائد التي تتكون أساسًا من الصور.

الأوجه (الطباعة على الوجهين)

استخدم هذا الخيار لتحديد إعدادات الطباعة على الوجهين. يمكنك طباعة نُسخ على وجه واحد أو وجهين, أو إنشاء نُسخ ذات وجهين (الطباعة على الوجهين) من مستندات أصلية ذات وجهين أو إنشاء نُسخ ذات وجهين من مستندات أصلية ذات وجه واحد أو إنشاء نُسخ ذات وجه واحد (الطباعة على وجه واحد) من مستندات أصلية ذات وجهين.

Collate (ترتيب النسخ)

يحافظ هذا الخيار على صفحات مهمة الطباعة ضمن مجموعات مرتبة تسلسلياً عند طباعة عدة نسخ من مستند. الإعداد الافتراضي المعيّن من قِبل المصنع للخيار Collate (ترتيب النسخ) هو التشغيل؛ ويتم ترتيب الصفحات الناتجة للنُسخ بالشكل (1,2,3) (1,2,3) (1,2,3). إذا أردت أن تبقى كافة نسخ كل صفحة مع بعضها، أوقف تشغيل Collate (ترتيب النسخ)، وسيتم ترتيب النُسخ بالشكل (1,1,1) (2,2,2) (3,3,3).

"الخيارات"

يؤدي لمس زر "خيارات" إلى فتح شاشة يمكنك فيها تغيير الإعدادات "توفير الورق" و"إنشاء كتيب" و"تصوير متقدم" و "مهمة مخصصة" و"أوراق فاصلة" و"إزاحة الهامش" و"مسح الحافة" و"رأس/تذييل الصفحة" و"تراكب" و"الطباعة المتقدمة على الوجهين" وحفظها كإعدادات اختصار.

إنشاء كتيب

يؤدي هذا الخيار إلى إنشاء سلسلة من المخرجات المُرتبة والتي تعمل، عند طيها أو طيها وتدبيسها، على إنشاء كتيب يساوي حجمه نصف حجم صفحة المستند الأصلي مع وضع كافة الصفحات بالترتيب.

ملاحظات:

- يتوافق الخيار "إنشاء كتيب" مع "تدبيس" و"تثقيب" و"إزاحة الهامش" و"توفير الورق".
- في حالة تشغيل الخيار "إنشاء كتيب"، سيؤدي تشغيل "إزاحة الهامش" إلى إيقاف تشغيل "إنشاء كتيب"، بالرغم من بقاء قيمة الطباعة على الوجهين من "إنشاء كتيب" مضاءة.

توفير الورق

يتيح لك هذا الخيار طباعة ورقتين أو أكثر من مستند أصلي سويًا في نفس الصفحة. يُطلق على الخيار "توفير الورق" أيضًا "طباعة عدة صفحات في ورقة واحدة" (N-up). حيث يشير الحرف N إلى العدد. على سبيل المثال، يقوم الخيار 2-up (صفحتان في ورقة واحدة) بطباعة صفحتين من المستند في ورقة واحدة بينما يقوم الخيار 4-up (طباعة 4 صفحات في ورقة واحدة) بطباعة 4 صفحات من المستند في ورقة واحدة. يؤدي لمس الخيار "طباعة حدود الصفحات" إلى إضافة أو إزالة الإطار الخارجي الذي يحيط بصفحات المستند الأصلي في الصفحة المخرجة.

تصوير متقدم

يتيح لك هذا الخيار ضبط إعدادات "إزالة الخلفية" و"التباين" و"تفاصيل الظل" و"المسح ضوئيًا من الحافة إلى الحافة" و"تجاهل اللون" و"اللون التلقائي" و"صورة سلبية" و"الحدة" و"صورة معكوسة" قبل نسخ المستند.

مهمة مخصصة

يجمع هذا الخيار العديد من مهام المسح الضوئي في مهمة واحدة.

ملاحظة: قد لا تتوفر "المهمة المخصصة" بكل الطرز.

Separator Sheets (الأوراق الفاصلة)

يقوم هذا الخيار بوضع ورقة فارغة بين النسخ والصفحات ومهام الطباعة. يمكن سحب الأوراق الفاصلة من الدرج الذي يحتوي على نوع أو لون ورق مختلف عن الورق المطبوع عليه النُسخ.

إزاحة الهامش

يقوم هذا الخيار بزيادة حجم الهامش لمسافة محددة. ويمكن أن يفيد ذلك في توفير مساحة للنسخ المجلدة أو المثقوبة. استخدم سهمي الزيادة أو النقصان لتعيين مقدار الهامش المطلوب. إذا كان الهامش الإضافي كبيرًا للغاية، فسيتم اقتصاص النُسخة.

مسح الحافة

يعمل هذا الخيار على إزالة تلطخات الحبر أو المعلومات التي توجد حول حواف المستند. يمكنك اختيار إزالة مساحة متساوية حول كافة الجوانب الأربعة للورق أو اختيار حافة معينة. يقوم الخيار "مسح الحافة" بمسح كل ما يوجد ضمن المساحة المحددة، ولا يترك أي شيء يمكن طباعته على هذا الجزء من الورق.

رأس/تذييل الصفحة

يعمل هذا الخيار على تشغيل "التاريخ/الوقت" أو "رقم الصفحة" أو "رقم بيتس" وطباعة ذلك في الموقع المحدد من رأس أو تذييل الصفحة.

التراكب

يقوم هذا الخيار بإنشاء علامة مائية (أو رسالة) تتراكب مع محتوى النُسخة. يمكن الاختيار ما بين "عاجل" و"سري" و"نُسخة" و"مسودة" أو يمكنك إدخال رسالة مخصصة في حقل "إدخال نص مخصص". ستظهر الكلمة التي تختارها على نحو باهت بحروف طباعة كبيرة خلال كل صفحة.

ملاحظة: يمكن إنشاء تراكب مخصص أيضًا بواسطة الشخص المسئول عن دعم النظام. عندما يتم إنشاء تراكب مخصص سيتوفر زر مزود برمز لهذا التراكب.

الطباعة المتقدمة على الوجهين

يتحكم هذا الخيار فيما إذا كانت المستندات ذات وجه واحد أو وجهين وكذلك اتجاه المستندات الأصلية وكيفية تجليد المستندات.

حفظ كاختصار

يسمح هذا الخيار بحفظ الإعدادات الحالية كاختصار.

تحسين جودة النسخ

سؤال	تلميح
متى يجب استخدام وضع Text (نص)؟	• استخدم الوضع Text (نص) عندما تكون المحافظة على النص هي الهدف الأساسي للنسخ، والمحافظة على الصور المنسوخة من المستند الأصلي أمر غير مهم. • يوصى باستخدام الوضع Text (نص) من أجل الإيصالات، ونماذج النسخ الكربونية، والمستندات التي تحتوي على نصوص فقط أو رسومات خفيفة.

سؤال	تلميح
متى يجب استخدام وضع Text/Photo (نص/صور)؟	• استخدم الوضع Text/Photo (نص/صور) عند نسخ مستند أصلي يحتوي على مزيج من النصوص والرسومات. • يوصى باستخدام الوضع Text/Photo (نص/صور) لمقالات المجلات، والرسومات التجارية، والنشرات الإعلانية.
متى يجب استخدام وضع Printed Image (صور مطبوعة)؟	استخدم الوضع Printed Image (صور مطبوعة) عند نسخ صور فوتوغرافية بألوان نصفية، أو رسومات مثل المستندات المطبوعة على طابعة ليزرية، أو صفحات من المجلات والصحف
متى يجب استخدام وضع Photograph (صور فوتوغرافية)؟	استخدم وضع Photograph (صور فوتوغرافية) عندما يكون المستند الأصلي عبارة عن صورة فوتوغرافية عالية الجودة أو طباعة inkjet.

إرسال عبر البريد الإلكتروني

وحدة تغذية المستندات التلقائية (ADF)	زجاج الماسحة الضوئية
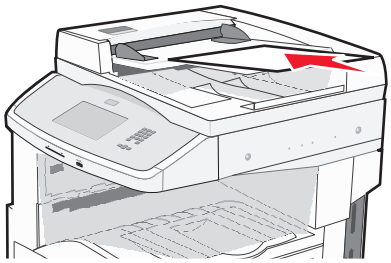 استخدم وحدة تغذية المستندات التلقائية (ADF) للمستندات متعددة الصفحات.	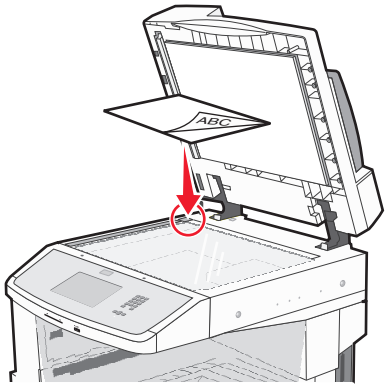 استخدم زجاج الماسحة الضوئية للصفحات الفردية والعناصر الصغيرة (مثل البطاقات البريدية أو الصور الفوتوغرافية) أو الورق الشفاف أو ورق الصور الفوتوغرافية أو الوسائط الرفيعة (مثل قصاصات المجلات).

يمكنك استخدام الطابعة لإرسال المستندات الممسوحة ضوئياً بالبريد الإلكتروني إلى مستلم واحد أو أكثر. هناك ثلاث طرق لإرسال بريد إلكتروني من الطابعة. يمكنك كتابة عنوان البريد الإلكتروني أو استخدام رقم اختصار أو استخدام دفتر العناوين.

الاستعداد لإرسال بريد إلكتروني

إعداد وظيفة البريد الإلكتروني

لتشغيل البريد الإلكتروني، يجب تشغيله في تهيئة الطابعة ويجب أن يحصل على عنوان عبّارة أو عنوان IP صالح. لإعداد وظيفة البريد الإلكتروني:

1. اكتب عنوان IP الخاص بالطابعة في حقل العنوان بمستعرض الويب لديك.

   ملاحظة: إذا كنت لا تعرف عنوان IP الخاص بالطابعة، فقم بطباعة صفحة إعداد شبكة الاتصال وحدد عنوان IP في القسم TCP/IP.

2. انقر فوق **Settings (الإعدادات)**.
3. أسفل "الإعدادات الافتراضية"، انقر فوق **E-mail/FTP Settings (إعدادات البريد الإلكتروني/FTP)**.
4. انقر فوق **E-mail Settings (إعدادات البريد الإلكتروني)**.
5. انقر فوق **Setup E-mail Server (إعداد ملقم البريد الإلكتروني)**.
6. املأ الحقول بالمعلومات المناسبة.
7. انقر فوق **Submit (إرسال)**.

تهيئة إعدادات البريد الإلكتروني

1. اكتب عنوان IP الخاص بالطابعة في حقل العنوان بمتصفح الويب.

   ملاحظة: إذا كنت لا تعرف عنوان IP الخاص بالطابعة، فقم بطباعة صفحة إعداد شبكة الاتصال وحدد عنوان IP في القسم TCP/IP.

2. انقر فوق **Settings (الإعدادات)**.

3 انقر فوق **E-mail/FTP Settings (إعدادات البريد الإلكتروني/FTP)**.

4 انقر فوق **E-mail Settings (إعدادات البريد الإلكتروني)**.

5 املأ الحقول بالمعلومات المناسبة.

6 انقر فوق **Submit (إرسال)**.

إنشاء اختصار بريد إلكتروني

إنشاء اختصار بريد إلكتروني باستخدام "ملقم الويب المضمن"

1 اكتب عنوان IP الخاص بالطابعة في حقل العنوان بمتصفح الويب.

ملاحظة: إذا كنت لا تعرف عنوان IP الخاص بالطابعة، فقم بطباعة صفحة إعداد شبكة الاتصال وحدد عنوان IP في القسم TCP/IP.

2 انقر فوق **Settings (الإعدادات)**.

3 أسفل "إعدادات أخرى"، انقر فوق **Manage Shortcuts (إدارة الاختصارات)**.

4 انقر فوق **E-mail Shortcut Setup (إعداد اختصار بريد إلكتروني)**.

5 اكتب اسمًا مميزًا للمستلم، ثم أدخل عنوان البريد الإلكتروني.

ملاحظة: في حالة إدخال العديد من العناوين، افصل بين كل عنوان وآخر بفاصلة (,).

6 حدد إعدادات المسح الضوئي ("التنسيق" و"المحتوى" و"الألوان" و"الدقة").

7 أدخل رقم اختصار، ثم انقر فوق **Add (إضافة)**.

في حالة إدخال رقم قيد الاستخدام بالفعل، سيُطلب منك تحديد رقم آخر.

إنشاء اختصار بريد إلكتروني باستخدام شاشة اللمس

1 على الشاشة الرئيسية, المس **E-mail (بريد إلكتروني)**.

2 اكتب البريد الإلكتروني الخاص بالمستلم.

لإنشاء مجموعة مستلمين، المس **Next address (العنوان التالي)**، ثم اكتب عنوان البريد الإلكتروني الخاص بالمستلم التالي.

3 المس **Save as Shortcut (حفظ كاختصار)**.

4 اكتب اسمًا مميزًا للاختصار، ثم المس **Enter (إدخال)**.

5 تحقق من صحة اسم الاختصار ورقمه، ثم المس **OK (موافق)**.

إذا لم يكن الاسم أو الرقم صحيحًا، فالمس **Cancel (إلغاء)**، ثم أعد إدخال المعلومات.

إرسال مستند بالبريد الإلكتروني

إرسال رسالة بريد إلكتروني باستخدام شاشة اللمس

1 قم بتحميل المستند الأصلي بحيث يكون وجهه لأعلى وعلى أن يتم إدخال الحافة القصيرة أولاً في وحدة تغذية المستندات التلقائية (ADF) أو بحيث يكون وجهه لأسفل على زجاج الماسحة الضوئية.

ملاحظة: لا تقم بتحميل البطاقات البريدية أو الصور الفوتوغرافية أو العناصر الصغيرة أو الورق الشفاف أو ورق الصور الفوتوغرافية أو الوسائط الرفيعة (مثل قصاصات المجلات) في وحدة تغذية المستندات التلقائية (ADF). ضع هذه العناصر على زجاج الماسحة الضوئية.

2 إذا كنت تقوم بتحميل مستند في وحدة تغذية المستندات التلقائية (ADF)، فاضبط حينئذ موجهات الورق.

3 على الشاشة الرئيسية, المس **E-mail (بريد إلكتروني)**.

4 أدخل عنوان البريد الإلكتروني أو رقم الاختصار.

لإدخال مستلمين إضافيين, المس **Next Address (العنوان التالي)**, ثم أدخل العنوان أو رقم الاختصار الذي ترغب في إضافته.

5 المس **E-mail It (إرسال الرسالة بالبريد الإلكتروني)**.

إرسال رسالة بريد إلكتروني باستخدام رقم اختصار

1 قم بتحميل المستند الأصلي بحيث يكون وجهه لأعلى وعلى أن يتم إدخال الحافة القصيرة أولاً في وحدة تغذية المستندات التلقائية (ADF) أو بحيث يكون وجهه لأسفل على زجاج الماسحة الضوئية.

ملاحظة: لا تقم بتحميل البطاقات البريدية أو الصور الفوتوغرافية أو العناصر الصغيرة أو الورق الشفاف أو ورق الصور الفوتوغرافية أو الوسائط الرفيعة (مثل قصاصات المجلات) في وحدة تغذية المستندات التلقائية (ADF). ضع هذه العناصر على زجاج الماسحة الضوئية.

2 إذا كنت تقوم بتحميل مستند في وحدة تغذية المستندات التلقائية (ADF)، فاضبط حينئذ موجهات الورق.

3 اضغط على # وحينئذ أدخل رقم الاختصار باستخدام لوحة المفاتيح الرقمية.

لإدخال مستلمين إضافيين, اضغط على **Next address (العنوان التالي)** وحينئذ أدخل العنوان أو رقم الاختصار الذي ترغب في إضافته.

4 المس **E-mail It (إرسال الرسالة بالبريد الإلكتروني)**.

إرسال بريد إلكتروني باستخدام دفتر العناوين

1 قم بتحميل المستند الأصلي ووجه الصفحة نحو الأعلى، الحافة القصيرة أولاً في وحدة المستندات التلقائية أو على زجاج الماسحة الضوئية ووجه الصفحة نحو الأسفل.

ملاحظة: لا تقم بتحميل البطاقات البريدية أو الصور الفوتوغرافية أو العناصر الصغيرة أو الأوراق الشفافة أو ورق الصور أو الوسائط الرقيقة (مثل قصاصات المجلات) في وحدة تغذية المستندات التلقائية ADF. ضع هذه العناصر على زجاج الماسحة الضوئية.

2 إذا كنت بصدد تحميل مستند في وحدة تغذية المستندات التلقائية، فاضبط موجهات الورق.

3 من الشاشة الرئيسية، قم بلمس **E-mail (بريد إلكتروني)**.

4 قم بلمس **Search Address Book (البحث في دفتر العناوين)**.

5 قم بإدخال الاسم الذي تبحث عنه أو جزءاً منه، ثم المس **Search (بحث)**.

6 المس الاسم الذي تريد إضافته إلى الحقل :To (إلى:) .

لإدخال مستلمين آخرين، اضغط على **Next Address (العنوان التالي)**، ثم قم بإدخال العنوان أو رقم الاختصار الذي تريد إضافته؛ أو ابحث في دفتر العناوين.

7 قم بلمس **E-mail It (إرسال بالبريد الإلكتروني)**.

تخصيص إعدادات البريد الإلكتروني

إضافة موضوع البريد الإلكتروني ومعلومات الرسالة

1 قم بتحميل المستند الأصلي ووجه الصفحة نحو الأعلى، الحافة القصيرة أولاً في وحدة المستندات التلقائية أو على زجاج الماسحة الضوئية ووجه الصفحة نحو الأسفل.

ملاحظة: لا تقم بتحميل البطاقات البريدية أو الصور الفوتوغرافية أو العناصر الصغيرة أو الأوراق الشفافة أو ورق الصور أو الوسائط الرقيقة (مثل قصاصات المجلات) في وحدة تغذية المستندات التلقائية ADF. ضع هذه العناصر على زجاج الماسحة الضوئية.

2 إذا كنت بصدد تحميل مستند في وحدة تغذية المستندات التلقائية، فاضبط موجهات الورق.

3 من الشاشة الرئيسية، قم بلمس **E-mail (بريد إلكتروني)**.

4 اكتب عنوان بريد إلكتروني.

5 قم بلمس **Options (خيارات)** .

6 قم بلمس **Subject (الموضوع)**.

7 اكتب موضوع البريد الإلكتروني.

8 قم بلمس **Done (انتهاء)**.

9 قم بلمس **Message (الرسالة)**.

10 اكتب رسالة بريد إلكتروني.

11 قم بلمس **Done (انتهاء)**.

12 قم بلمس **E-mail It (إرسال بالبريد الإلكتروني)**.

تغيير نوع ملف الإخراج

1 قم بتحميل المستند الأصلي بحيث يكون وجهه لأعلى وعلى أن يتم إدخال الحافة القصيرة أولاً في وحدة تغذية المستندات التلقائية (ADF) أو بحيث يكون وجهه لأسفل على زجاج الماسحة الضوئية.

ملاحظة: لا تقم بتحميل البطاقات البريدية أو الصور الفوتوغرافية أو العناصر الصغيرة أو الورق الشفاف أو ورق الصور الفوتوغرافية أو الوسائط الرفيعة (مثل قصاصات المجلات) في وحدة تغذية المستندات التلقائية (ADF). ضع هذه العناصر على زجاج الماسحة الضوئية.

2 إذا كنت تقوم بتحميل مستند في وحدة تغذية المستندات التلقائية (ADF)، فاضبط حينئذ موجهات الورق.

3 على الشاشة الرئيسية, المس **E-mail (بريد إلكتروني)**.

4 اكتب عنوان بريد إلكتروني.

5 المس **Options (خيارات)**.

6 المس الزر الذي يمثل نوع الملف المراد إرساله.

- **PDF**—يقوم بإنشاء ملف واحد متعدد الصفحات، يمكن عرضه باستخدام برنامج Adobe Reader. يتم توفير برنامج Adobe Reader مجانًا من قبل شركة Adobe من خلال الموقع www.adobe.com.
- **Secure PDF**—يقوم بإنشاء ملف PDF مشفر من شأنه حماية محتويات الملف من الوصول غير المُصرح به.
- **TIFF**—يقوم بإنشاء ملفات متعددة أو ملف واحد. في حالة إيقاف تشغيل TIFF متعدد الصفحات في القائمة "إعدادات" الخاصة بـ "ملقم الويب المضمن"، يقوم TIFF بحفظ صفحة واحدة في كل ملف. عادةً ما يكون حجم الملف أكبر من ملف JPEG المناظر له.

- **JPEG**—يقوم بإنشاء ملف منفصل لكل صفحة من المستند الأصلي وإرفاقه ويمكن عرضه باستخدام معظم برامج الرسومات ومتصفحات الويب.
- **XPS** — لإنشاء ملف لمواصفات صفحات XML فردي متعدد الصفحات يُعرف اختصارًا بـ (XPS)، يمكن عرضه باستخدام برنامج عرض يستضيفه Internet Explorer و.NET Framework، أو بواسطة تنزيل برنامج عرض آخر مستقل.

7 المس **E-mail It (إرسال الرسالة بالبريد الإلكتروني)**.

ملاحظة: في حالة تحديد ملف PDF مشفر، أدخل كلمة المرور مرتين.

إرسال مستندات ملونة بالبريد الإلكتروني

1 قم بتحميل المستند الأصلي ووجه الصفحة نحو الأعلى، الحافة القصيرة أولاً في وحدة المستندات التلقائية أو على زجاج الماسحة الضوئية ووجه الصفحة نحو الأسفل.

ملاحظة: لا تقم بتحميل البطاقات البريدية أو الصور الفوتوغرافية أو العناصر الصغيرة أو الأوراق الشفافة أو ورق الصور أو الوسائط الرقيقة (مثل قصاصات المجلات) في وحدة تغذية المستندات التلقائية ADF. ضع هذه العناصر على زجاج الماسحة الضوئية.

2 إذا كنت بصدد تحميل مستند في وحدة تغذية المستندات التلقائية، فاضبط موجهات الورق.

3 من الشاشة الرئيسية، قم بلمس **E-mail (بريد إلكتروني)**.

4 اكتب عنوان بريد إلكتروني.

5 قم بلمس **Options (خيارات)** .

6 قم بلمس **Color (ألوان)**.

7 قم بلمس **E-mail It (إرسال بالبريد الإلكتروني)**.

إلغاء بريد إلكتروني

- عند استخدام وحدة تخزين المستندات التلقائية (ADF)، المس **Cancel Job (إلغاء المهمة)** أثناء ظهور **Scanning... (جار المسح الضوئي...)**.
- عند استخدام زجاج الماسحة الضوئية، المس **Cancel Job (إلغاء المهمة)** أثناء ظهور **Scanning... (جار المسح الضوئي...)** أو أثناء ظهور **Scan the Next Page (مسح الصفحة التالية ضوئيًا) / Finish the Job (إنهاء المهمة)**.

فهم خيارات البريد الإلكتروني

الحجم الأصلي

يفتح هذا الخيار شاشة يتم من خلالها اختيار حجم المستندات التي ستقوم بإرسالها عبر البريد الإلكتروني.

- المس زر حجم الورق لاختيار ذلك الحجم كإعداد "حجم المستند الأصلي". تظهر شاشة البريد الإلكتروني معروضًا عليها إعدادك الجديد.
- عند ضبط "حجم المستند الأصلي" على أحجام Letter/Legal مختلطة"، يمكنك إجراء المسح الضوئي لمستند أصلي يحتوي على خليط من الأحجام المختلفة.
- عند تعيين "حجم المستند الأصلي" على "الاستشعار التلقائي للحجم" تقوم الماسحة الضوئية بتحديد حجم المستند الأصلي تلقائيًا.

Sides (Duplex) (الوجهين (طباعة مزدوجة))

يقوم هذا الخيار بإعلام الطابعة بأن المستند الأصلي أحادي الوجه (مطبوع على وجه واحد) أو مزدوج (مطبوع على الوجهين). ويسمح ذلك للماسحة الضوئية بمعرفة ما هو بحاجة إلى مسح ضوئي للتضمين في البريد الإلكتروني.

Orientation (الاتجاه)

يُعلم هذا الخيار الطابعة ما إذا كان المستند الأصلي في الاتجاه العمودي أو الأفقي ليتم بعد ذلك تغيير الإعداداين Sides (الأوجه) وBinding (الربط) لتطابق المستند الأصلي.

ربط

يوضح هذا الخيار للطابعة ما إذا كان المستند الأصلي مجلدًا من الحافة الطويلة أم الحافة القصيرة.

E-mail Subject (موضوع البريد الإلكتروني)

يسمح لك هذا الخيار بإدخال سطر الموضوع للبريد الإلكتروني. يمكنك إدخال 255 حرفاً كحد أقصى.

اسم ملف البريد الإلكتروني

يتيح لك هذا الخيار تخصيص اسم ملف المرفقات.

E-mail Message (رسالة البريد الإلكتروني)

يسمح لك هذا الخيار بإدخال الرسالة التي تريد إرسالها مع المرفق الممسوح ضوئياً.

الدقة

ضبط جودة الإخراج للبريد الإلكتروني. إن زيادة دقة الصورة يزيد من حجم ملف البريد الإلكتروني والزمن المطلوب لمسح المستند الأصلي ضوئياً. يمكن تخفيض دقة الصورة لإنقاص حجم ملف البريد الإلكتروني.

إرسال كـ

يقوم هذا الخيار بضبط تنسيق الإخراج (PDF أو TIFF أو JPEG أو XPS) للصورة التي تم مسحها ضوئيًا.

- **PDF**—يقوم بإنشاء ملف واحد متعدد الصفحات، يمكن عرضه باستخدام برنامج Adobe Reader. يتم توفير برنامج Adobe Reader مجانًا من قبل شركة Adobe من خلال الموقعwww.adobe.com.
- **Secure PDF (تنسيق PDF آمن)**—يقوم بإنشاء ملف PDF مشفر من شأنه حماية محتويات الملف من الوصول غير المُصرح به.
- **TIFF**—يقوم بإنشاء ملفات متعددة أو ملف واحد. في حالة إيقاف تشغيل TIFF متعدد الصفحات في القائمة "إعدادات" الخاصة بـ "ملقم الويب المضمن"، يقوم TIFF بحفظ صفحة واحدة في كل ملف. عادةً ما يكون حجم الملف أكبر من ملف JPEG المناظر له.
- **JPEG**—يقوم بإنشاء ملف منفصل لكل صفحة من المستند الأصلي وإرفاقه ويمكن عرضه باستخدام معظم برامج الرسومات ومتصفحات الويب.
- **XPS**—يقوم بإنشاء ملف XPS واحد متعدد الصفحات, يمكن عرضه باستخدام عارض مستضاف من قبل Internet Explorer وNET Framework أو بواسطة تنزيل عارض مستقل آخر.

Content (المحتوى)

يُعلم هذا الخيار الطابعة بنوع المستند الأصلي. اختر Text (نص)، أو Text/Photo (نص/صور)، أو Photo (صور). يمكن تشغيل اللون أو إيقاف تشغيله مع أي خيار من خيارات Content (المحتوى). يؤثر Content (المحتوى) على جودة وحجم البريد الإلكتروني.

- **Text (نص)**- يعطي نصاً أسود وحاد وعالي الدقة على خلفية بيضاء نظيفة
- **Text/Photo (نص/صور)**- يُستخدم عندما تتكون المستندات الأصلية من مزيج من الرسومات والصور

- **Photograph (صور فوتوغرافية)**- يُعلم الماسحة الضوئية لزيادة الانتباه إلى الرسومات والصور. ويزيد هذا الإعداد من الزمن الذي تستغرقه عملية المسح الضوئي، ولكنه يسمح بإعادة إنتاج النطاق الحيوي الكامل لتدرجات الألوان في المستند الأصلي. وهذا يؤدي إلى زيادة كمية المعلومات المحفوظة.
- **Color (ألوان)**- تعيين نوع المسح الضوئي والإخراج للبريد الإلكتروني. يمكن مسح المستندات الملونة ضوئياً وإرسالها إلى عنوان بريد إلكتروني.

خيارات متقدمة

يؤدي لمس هذا الزر إلى فتح شاشة تقوم فيها بتغيير إعدادات "تصوير متقدم" و"مهمة مخصصة" و"سجل الإرسال" و"معاينة المسح الضوئي" و"مسح الحافة" و"القتامة".

- **Advanced Imaging (تصوير متقدم)**—يقوم بضبط "إزالة الخلفية" و"التباين" و"المسح ضوئيًا من الحافة إلى الحافة" و"تفاصيل الظل" و"صورة معكوسة" قبل نسخ المستند
- **Custom Job (Job Build) (مهمة مخصصة) (إنشاء مهمة)**—يقوم هذا الخيار بتجميع العديد من مهام المسح الضوئي في مهمة واحدة.
- **Transmission Log (سجل الإرسال)**—يقوم بطباعة سجل الإرسال أو سجل أخطاء الإرسال.
- **Scan Preview (معاينة المسح الضوئي)**—يعرض الصفحة الأولى للصورة قبل تضمينها في البريد الإلكتروني. عند مسح الصفحة الأولى ضوئيًا، يتوقف المسح الضوئي مؤقتًا وتظهر صورة معاينة.
- **Edge Erase (مسح الحافة)**—يعمل على إزالة تلطخات الحبر أو المعلومات التي توجد حول حواف مستند. يمكنك اختيار إزالة مساحة متساوية حول كافة الجوانب الأربعة للورق أو اختيار حافة معينة. يقوم Edge Erase (مسح الحافة) بمسح كل ما يوجد ضمن المساحة المحددة، ولا يترك أي شيء على هذا الجزء من المسح الضوئي.
- **Darkness (القتامة)**—يضبط مقدار القتامة أو التفتيح الذي ستبدو عليه رسائل البريد الإلكتروني الممسوحة ضوئيًا.

الإرسال عبر الفاكس

ملاحظة: قد لا تتوفر إمكانات الفاكس بكل طُرز الطابعات.

وحدة تغذية المستندات التلقائية (ADF)	زجاج الماسحة الضوئية
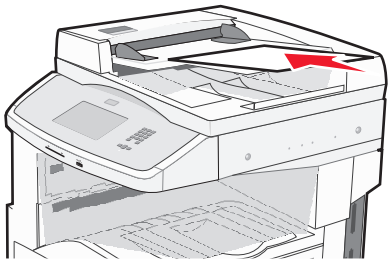 استخدم وحدة تغذية المستندات التلقائية (ADF) للمستندات متعددة الصفحات.	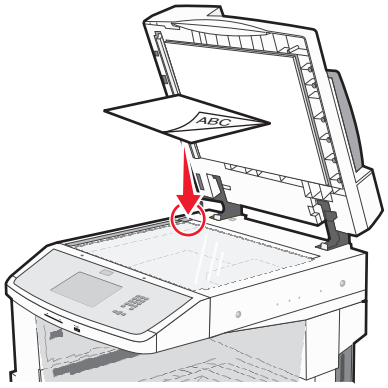 استخدم زجاج الماسحة الضوئية للصفحات الفردية والعناصر الصغيرة (مثل البطاقات البريدية أو الصور الفوتوغرافية) أو الورق الشفاف أو ورق الصور الفوتوغرافية أو الوسائط الرفيعة (مثل قصاصات المجلات).

تجهيز الطابعة لإرسال الفاكس

الإعداد الأولي للفاكس

يتطلب العديد من الدول والمناطق أن تتضمن الفاكسات الصادرة المعلومات التالية في هامش بأعلى أو أسفل كل صفحة مُرسلة، أو على الصفحة الأولى المُرسلة: اسم المحطة (هوية الشركة، أو الجهة الأخرى، أو الشخص المرسل) ورقم المحطة (رقم هاتف جهاز إرسال الفاكس أو الشركة أو الجهة الأخرى أو الشخص).

لإدخال معلومات إعداد الفاكس، استخدم لوحة تحكم الطابعة، أو استخدم المتصفح الخاص بك للوصول إلى "ملقم الويب المدمج" ثم ادخل إلى قائمة "الإعدادات".

ملاحظة: إذا لم تكن لديك بيئة TCP/IP، فيتعين عليك استخدام لوحة تحكم الطابعة لإدخال معلومات إعداد الفاكس الخاصة بك.

استخدام لوحة تحكم الطابعة لإعداد الفاكس

عند تشغيل الطابعة لأول مرة أو في حالة توقف الطابعة لفترة طويلة، تظهر سلسلة من شاشات بدء التشغيل. في حالة توفر إمكانيات الفاكس في الطابعة، تظهر الشاشات التالية:

اسم المحطة

رقم المحطة

1. عند ظهور الرسالة **Station Name (اسم المحطة)**، أدخل الاسم المراد طباعته على جميع الفاكسات الصادرة.
2. بعد إدخال اسم المحطة، المس **Submit (إرسال)**.
3. عند ظهور الرسالة **Station Number (رقم المحطة)**، أدخل رقم فاكس الطابعة.
4. بعد إدخال رقم المحطة، المس **Submit (إرسال)**.

استخدام "ملقم الويب المدمج" لإعداد الفاكس

1 اكتب عنوان IP الخاص بالطابعة في حقل العنوان بمستعرض الويب لديك.

ملاحظة: في حالة عدم معرفة عنوان IP الخاص بالطابعة، قم بطباعة صفحة إعداد شبكة الاتصال وحدد العنوان في القسم TCP/IP.

2 انقر فوق **Settings (الإعدادات)**.

3 انقر فوق **Fax Settings (إعدادات الفاكس)**.

4 انقر فوق **Analog Fax Setup (إعداد الفاكس التناظري)**.

5 انقر داخل مربع "اسم المحطة"، ثم أدخل الاسم المراد طباعته على جميع الفاكسات المتناظرة.

6 انقر داخل مربع "رقم المحطة"، ثم أدخل رقم فاكس الطابعة.

7 انقر فوق **Submit (إرسال)**.

اختيار اتصال فاكس

يمكنك توصيل الطابعة بجهاز مثل الهاتف أو جهاز الرد الآلي على المكالمات أو مودم كمبيوتر. لتحديد أفضل طريقة لإعداد الطابعة، انظر الجدول التالي.

ملاحظات:

- هذه الطابعة هي جهاز تناظري يعمل على أفضل وجه عند توصيله مباشرة بمأخذ التيار الكهربائي بالحائط. يمكن توصيل الأجهزة الأخرى (مثل الهاتف أو جهاز الرد الآلي على المكالمات) بنجاح بحيث تمر عبر الطابعة، كما هو موضح في خطوات الإعداد.
- إذا أردت إجراء اتصال رقمي، مثل ISDN أو DSL أو ADSL، فيلزم وجود جهاز آخر (مثل مرشح DSL). اتصل بمزود خدمة DSL للحصول على مرشح DSL. يقوم مرشح DSL بإزالة الإشارة الرقمية في خط الهاتف والتي قد تتداخل مع قدرة الطابعة على إرسال الفاكس على النحو الصحيح.
- إنك *لا* تحتاج إلى توصيل الطابعة بجهاز الكمبيوتر، لكنك *تحتاج* إلى توصيلها بخط هاتف تناظري لإرسال الفاكسات واستلامها.

الأجهزة والخدمات الاختيارية	إعداد اتصال الفاكس
التوصيل مباشرة بخط الهاتف	انظر "التوصيل بخط هاتفي تناظري" في الصفحة 103.
التوصيل بخدمة خط المشترك الرقمي (DSL أو ADSL)	انظر "التوصيل بخدمة DSL" في الصفحة 103.
التوصيل بمقسم الهاتف الفرعي الخاص (السنترال الداخلي) (PBX) أو نظام الشبكة الرقمية للخدمات المتكاملة (ISDN)	انظر "التوصيل بنظام PBX أو ISDN" في الصفحة 104.
استخدام خدمة "الرنة المميزة"	انظر "التوصيل بخدمة الرنة المميزة" في الصفحة 104.
التوصيل عبر مهايئ مستخدم في منطقتك	انظر "التوصيل بمهايئ للدولة أو المنطقة" في الصفحة 105.

التوصيل بخط هاتفي تناظري

إذا كان جهاز الاتصالات يستخدم خط هاتف (RJ11) من النمط المستخدم في الولايات المتحدة، فاتبع هذه الخطوات لتوصيل الجهاز:

1 قم بتوصيل أحد أطراف كابل الهاتف المرفق مع الطابعة بمنفذ LINE الخاص بالطابعة.

2 قم بتوصيل الطرف الآخر لكابل الهاتف بمقبس هاتف تناظري نشط بالحائط.

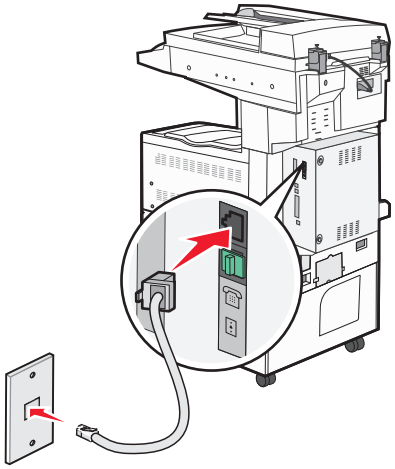

التوصيل بخدمة DSL

في حالة اشتراكك بخدمة DSL، قم بالاتصال بمزود DSL للحصول على مرشح DSL وخط هاتف، ثم اتبع هذه الخطوات لتوصيل الجهاز:

1 قم بتوصيل أحد أطراف كابل الهاتف المرفق مع الطابعة بمنفذ LINE الخاص بالطابعة.

2 قم بتوصيل طرف كابل الهاتف الآخر بمرشح DSL.

ملاحظة: قد يبدو مرشح DSL مختلفًا عن ذلك الموضح بالرسم.

3 قم بتوصيل كابل مرشح DSL بمقبس هاتف نشط بالحائط.

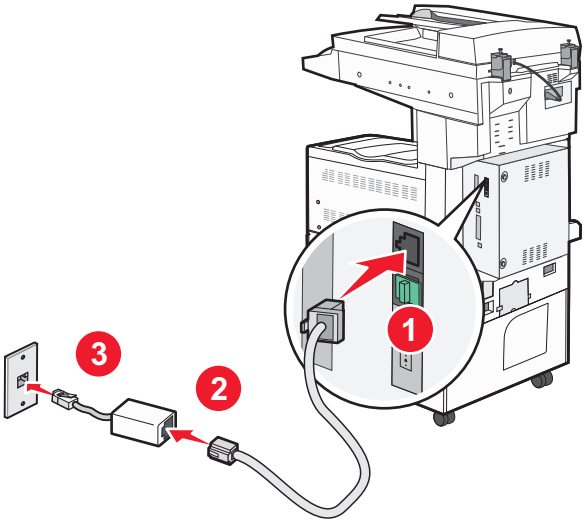

التوصيل بنظام PBX أو ISDN

في حالة استخدام محول PBX أو ISDN أو مهايئ طرفي، قم باتباع الخطوات التالية لتوصيل الجهاز:

1 قم بتوصيل أحد أطراف كابل الهاتف المرفق مع الطابعة بمنفذ LINE الخاص بالطابعة.

2 قم بتوصيل الطرف الآخر لكابل الهاتف بالمنفذ المصمم لاستخدام الهاتف والفاكس.

ملاحظات:

- تأكد من تعيين المهائي الطرفي على نوع التحويل الملائم للمنطقة.
- وفقًا لتعيين منفذ ISDN، قد يتوجب عليك توصيله بمنفذ معين.
- عند استخدام نظام PBX، تأكد من إيقاف تشغيل نغمة انتظار المكالمات.
- عند استخدام نظام PBX، اتصل ببادئة الخط الخارجي قبل الاتصال برقم الفاكس.
- لمزيد من المعلومات عن استخدام الفاكس باستخدام نظام PBX، انظر المراجع المصاحبة لنظام PBX.

التوصيل بخدمة الرنة المميزة

قد تتوفر خدمة الرنة المميزة من مزود خدمة الهاتف. تتيح لك هذه الخدمة إمكانية استخدام العديد من أرقام الهاتف على خط هاتف واحد بحيث يكون لكل رقم هاتف نمط رنين مختلف. قد يكون هذا الأمر مفيدًا للتمييز بين الفاكس والمكالمات الصوتية. إذا كنت مشتركًا في خدمة الرنة المميزة، فاتبع هذه الخطوات لتوصيل الجهاز:

1 قم بتوصيل أحد أطراف كابل الهاتف المرفق مع الطابعة بمنفذ LINE الخاص بالطابعة.

2 قم بتوصيل الطرف الآخر لكابل الهاتف بمقبس هاتف تناظري نشط بالحائط.

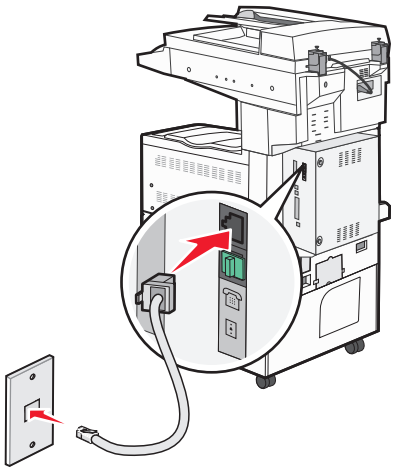

3 قم بتغيير إعداد الرنة المميزة ليطابق الإعداد الذي تريد من الطابعة الرد عليه:

ملاحظة: إعداد المصنع الافتراضي للرنين المميز هو **تشغيل**. يتيح ذلك للطابعة الرد على أنماط الرنين المفرد والمزدوج والثلاثي.

أ في الشاشة الرئيسية، المس .

ب المس **Settings (الإعدادات)**.

ج المس **Fax Settings (إعدادات الفاكس)**.

د المس **Analog Fax Settings (إعدادات الفاكس التناظري)**.

هـ المس السهم لأسفل حتى تظهر الرسالة **Distinctive Ring Settings (إعدادات الرنة المميزة)**

و المس **Distinctive Ring Settings (إعدادات الرنة المميزة)**.

ز المس السهم الخاص بإعداد النمط الذي تريد تغييره.

ح المس **Submit** (**إرسال**).

التوصيل بمهايئ للدولة أو المنطقة

قد تتطلب الدول أو المناطق التالية محولاً خاصًا لتوصيل كابل الهاتف بمقبس الهاتف النشط بالحائط:

الدولة/المنطقة

- النمسا
- قبرص
- الدانمارك
- فنلندا
- فرنسا
- ألمانيا
- أيرلندا
- إيطاليا
- نيوزيلندا
- اسكتلندا
- النرويج
- البرتغال
- السويد
- سويسرا
- المملكة المتحدة

بالنسبة لبعض الدول أو المناطق، يتم تضمين مهايئ خط الهاتف في عبوة الطابعة.

1 قم بتوصيل أحد أطراف كابل الهاتف المرفق مع الطابعة بمنفذ LINE الخاص بالطابعة.

2 قم بتوصيل الطرف الآخر لكابل الهاتف بالمحول، ثم قم بتوصيل المحول بمقبس الهاتف النشط بالحائط.

ملاحظة: قد يبدو مهايئ الهاتف الخاص بك مختلفًا عن الموضح. سوف يلاءم مقبس الحائط المستخدم في موقعك.

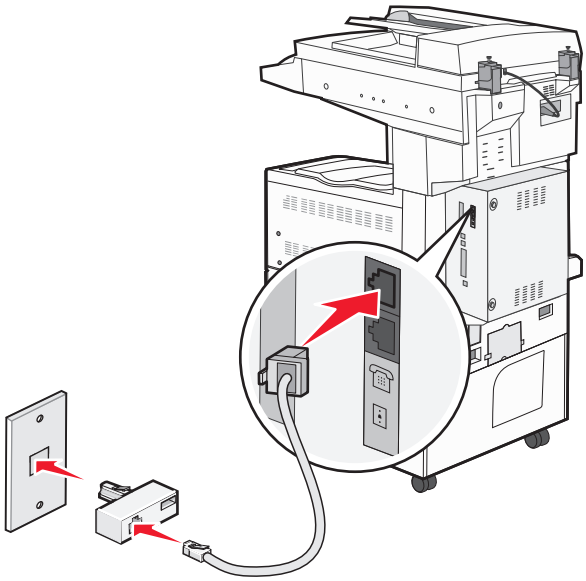

تعيين رقم الفاكس الصادر واسمه

للحصول على اسم ورقم الفاكس المحدد مطبوعًا على الفاكسات الصادرة:

1 اكتب عنوان IP الخاص بالطابعة في حقل العنوان بمستعرض الويب لديك.

ملاحظة: في حالة عدم معرفة عنوان IP الخاص بالطابعة، قم بطباعة صفحة إعداد شبكة الاتصال وحدد العنوان في القسم TCP/IP.

2 انقر فوق **Settings** (**الإعدادات**).

3 انقر فوق **Fax Settings (إعدادات الفاكس)**.

4 انقر فوق **Analog Fax Setup (إعداد الفاكس التناظري)**.

5 انقر فوق **General Fax Settings (إعدادات الفاكس العامة)**.

6 انقر داخل مربع "اسم المحطة"، ثم أدخل الاسم المراد طباعته على جميع الفاكسات المتناظرة.

7 انقر داخل مربع "رقم المحطة"، ثم أدخل رقم فاكس الطابعة.

8 انقر فوق **Submit (إرسال)**.

تعيين التاريخ والوقت

يمكنك تعيين التاريخ والوقت حتى تتم طباعتهما على كل فاكس تقوم بإرساله. في حالة انقطاع التيار، قد تضطر إلى إعادة ضبط التاريخ والوقت.

1 اكتب عنوان IP الخاص بالطابعة في حقل العنوان بمستعرض الويب لديك.

ملاحظة: في حالة عدم معرفة عنوان IP الخاص بالطابعة، قم بطباعة صفحة إعداد شبكة الاتصال وحدد العنوان في القسم TCP/IP.

2 انقر فوق **Settings (الإعدادات)**.

3 انقر فوق **Security (أمان)**.

4 انقر فوق **Set Date and Time (تعيين التاريخ والوقت)**.

5 انقر بداخل مربع "ضبط التاريخ والوقت"، ثم أدخل التاريخ والوقت الحاليين.

6 انقر فوق **Submit (إرسال)**.

إرسال فاكس

إرسال فاكس باستخدام لوحة تحكم الطابعة

1 قم بتحميل المستند الأصلي بحيث يكون وجهه لأعلى وعلى أن يتم إدخال الحافة القصيرة أولاً في وحدة تغذية المستندات التلقائية (ADF) أو بحيث يكون وجهه لأسفل على زجاج الماسحة الضوئية.

ملاحظة: لا تقم بتحميل البطاقات البريدية أو الصور الفوتوغرافية أو العناصر الصغيرة أو الورق الشفاف أو ورق الصور الفوتوغرافية أو الوسائط الرفيعة (مثل قصاصات المجلات) في وحدة تغذية المستندات التلقائية (ADF). ضع هذه العناصر على زجاج الماسحة الضوئية.

2 إذا كنت تقوم بتحميل مستند في وحدة تغذية المستندات التلقائية (ADF)، فاضبط حينئذ موجهات الورق.

3 على الشاشة الرئيسية, المس **Fax (فاكس)**.

4 أدخل رقم الفاكس أو أحد الاختصارات باستخدام شاشة اللمس أو لوحة المفاتيح الرقمية.

لإضافة مستلمين, المس **Next Number (الرقم التالي)** , ثم أدخل أرقام الهواتف أو الاختصارات الخاصة بالمستلمين أو ابحث في دفتر العناوين.

ملاحظة: لإدراج فترة إيقاف مؤقت في أحد أرقام الفاكس, اضغط على ⏸. تظهر فترة الإيقاف المؤقت للاتصال في شكل فاصلة في مربع "فاكس إلى". استخدم هذه الميزة إذا كنت بحاجة إلى الاتصال بخط خارجي أولاً.

5 المس **Fax It (إرسال الفاكس)**.

إرسال فاكس باستخدام الكمبيوتر

تتيح لك وظيفة إرسال الفاكسات من كمبيوتر إمكانية إرسال المستندات الإلكترونية دون أن تغادر مكتبك. ويتيح لك هذا مرونة إرسال المستندات عبر الفاكس مباشرة من البرامج.

ملاحظة: لإجراء هذه الوظيفة من خلال الكمبيوتر، يجب استخدام برنامج تشغيل طابعة PostScript للطابعة لديك.

1 من البرنامج، انقر فوق **File (ملف)** > **Print (طباعة)**.

2 من إطار "طباعة"، حدد الطابعة، ثم انقر فوق **Properties (خصائص)**.

3 حدد علامة التبويب **Other Options (خيارات أخرى)**، ثم انقر فوق **Fax (الفاكس)**.

4 انقر فوق **OK (موافق)**, ثم انقر فوق **OK (موافق)** مرة أخرى.

5 من شاشة "الفاكس"، أدخل الاسم والرقم الخاصين بمستلم الفاكس.

6 انقر فوق **Send (إرسال)**.

إنشاء اختصارات

إنشاء اختصار وجهة الفاكس باستخدام "ملقم الويب المضمن"

وبدلاً من إدخال رقم الهاتف الكامل الخاص بمستلم فاكس على لوحة تحكم الطابعة في كل مرة ترغب فيها في إرسال فاكس، يمكنك إنشاء وجهة فاكس دائمة وتعيين رقم اختصار. يمكن إنشاء اختصار لرقم فاكس واحد أو مجموعة من أرقام الفاكس.

1 اكتب عنوان IP الخاص بالطابعة في حقل العنوان بمتصفح الويب.

ملاحظة: إذا كنت لا تعرف عنوان IP الخاص بالطابعة، فقم بطباعة صفحة إعداد شبكة الاتصال وحدد عنوان IP في القسم TCP/IP.

2 انقر فوق **Settings (الإعدادات)**.

3 انقر فوق **Manage Shortcuts (إدارة الاختصارات)**.

ملاحظة: قد يُطلب منك إدخال كلمة مرور. إذا لم يكن لديك معرف وكلمة مرور، فعليك الحصول عليهما من الشخص المسئول عن دعم النظام.

4 انقر فوق **Fax Shortcut Setup (إعداد اختصار الفاكس)**.

5 اكتب اسمًا مميزًا للاختصار، ثم أدخل رقم الفاكس.

لإنشاء اختصار متعدد الأرقام، أدخل أرقام الفاكس الخاصة بالمجموعة.

ملاحظة: افصل كل رقم فاكس في المجموعة باستخدام الفاصلة المنقوطة (;).

6 قم بتعيين رقم اختصار.

في حالة إدخال رقم قيد الاستخدام بالفعل، سيُطلب منك تحديد رقم آخر.

7 انقر فوق **Add (إضافة)**.

إنشاء اختصار وجهة الفاكس باستخدام شاشة اللمس

1 قم بتحميل المستند الأصلي بحيث يكون وجهه لأعلى وعلى أن يتم إدخال الحافة القصيرة أولاً في وحدة تغذية المستندات التلقائية (ADF) أو بحيث يكون وجهه لأسفل على زجاج الماسحة الضوئية.

ملاحظة: لا تقم بتحميل البطاقات البريدية أو الصور الفوتوغرافية أو العناصر الصغيرة أو الورق الشفاف أو ورق الصور الفوتوغرافية أو الوسائط الرفيعة (مثل قصاصات المجلات) في وحدة تغذية المستندات التلقائية (ADF). ضع هذه العناصر على زجاج الماسحة الضوئية.

2 إذا كنت تقوم بتحميل مستند في وحدة تغذية المستندات التلقائية (ADF)، فاضبط حينئذ موجهات الورق.

3 على الشاشة الرئيسية, المس **Fax (فاكس)**.

4 أدخل رقم الفاكس.

لإنشاء مجموعة أرقام فاكس، المس **Next number (الرقم التالي)**، ثم أدخل رقم الفاكس التالي.

5 المس **Save as Shortcut (حفظ كاختصار)**.

6 أدخل اسمًا للاختصار.

7 المس **OK (موافق)**.

8 المس **Fax It (إرسال الفاكس)** لإرسال الفاكس، أو المس للعودة إلى الشاشة الرئيسية.

تغيير اختصار وجهة الفاكس باستخدام ملقم الويب المضمن

1 اكتب عنوان IP الخاص بالطابعة في حقل العنوان بمستعرض الويب لديك.

ملاحظة: إذا كنت لا تعرف عنوان IP الخاص بالطابعة، فقم بطباعة صفحة إعداد شبكة الاتصال وحدد عنوان IP في القسم TCP/IP.

2 انقر فوق **Settings (الإعدادات)**.

3 انقر فوق **Manage Shortcuts (إدارة الاختصارات)**.

ملاحظة: قد يُطلب منك إدخال كلمة مرور. إذا لم يكن لديك معرف وكلمة مرور، فعليك الحصول عليهما من الشخص المسئول عن دعم النظام.

4 انقر فوق **Fax Shortcut Setup (إعداد اختصار الفاكس)**.

5 حدد إدخال القائمة، ثم قم بتحديثه باستخدام مربع النص.

6 انقر فوق **Modify (تعديل)**.

استخدام الاختصارات ودفتر العناوين

استخدام اختصارات الفاكس

تشبه اختصارات الفاكس أرقام الاتصال السريع الموجودة على هاتف أو جهاز فاكس. يمكنك تعيين أرقام اختصارات عند إنشاء وجهات فاكس دائمة. يتم إنشاء وجهات فاكس دائمة أو أرقام اتصال سريع في الارتباط "إدارة الاختصارات" الموجود ضمن "الإعدادات" بـ "ملقم الويب المضمن". يمكن أن يحتوي رقم الاختصار (1–99999) على مستلم واحد أو عدة مستلمين. عند إنشاء مجموعة اختصار فاكس باستخدام رقم اختصار، يمكنك إرسال معلومات جماعية بالفاكس إلى مجموعة بالكامل، على نحو سريع وسهل.

1 قم بتحميل المستند الأصلي بحيث يكون وجهه لأعلى وعلى أن يتم إدخال الحافة القصيرة أولاً في وحدة تغذية المستندات التلقائية (ADF) أو بحيث يكون وجهه لأسفل على زجاج الماسحة الضوئية.

ملاحظة: لا تقم بوضع البطاقات البريدية أو الصور الفوتوغرافية أو العناصر الصغيرة أو الورق الشفاف أو ورق الصور الفوتوغرافية أو الوسائط الرفيعة (مثل قصاصات المجلات) في وحدة تغذية المستندات التلقائية (ADF) ضع هذه العناصر على زجاج الماسحة الضوئية.

2 إذا كنت تقوم بتحميل مستند في وحدة تغذية المستندات التلقائية (ADF)، فاضبط حينئذ موجهات الورق.

3 اضغط على # وحينئذ أدخل رقم الاختصار باستخدام لوحة المفاتيح الرقمية.

استخدام دفتر العناوين

ملاحظة: يتم تمكين ميزة دفتر العناوين في حالة احتوائها على إدخال واحد على الأقل.

1 قم بتحميل المستند الأصلي بحيث يكون وجهه لأعلى وعلى أن يتم إدخال الحافة القصيرة أولاً في وحدة تغذية المستندات التلقائية (ADF) أو بحيث يكون وجهه لأسفل على زجاج الماسحة الضوئية.

ملاحظة: لا تقم بتحميل البطاقات البريدية أو الصور الفوتوغرافية أو العناصر الصغيرة أو الورق الشفاف أو ورق الصور الفوتوغرافية أو الوسائط الرفيعة (مثل قصاصات المجلات) في وحدة تغذية المستندات التلقائية (ADF). ضع هذه العناصر على زجاج الماسحة الضوئية.

2 إذا كنت تقوم بتحميل مستند في وحدة تغذية المستندات التلقائية (ADF)، فاضبط حينئذ موجهات الورق.

3 على الشاشة الرئيسية, المس **Fax (فاكس)**.

4 المس **Search Address Book (البحث في دفتر العناوين)**.

5 باستخدام لوحة المفاتيح الافتراضية, اكتب اسم أو جزء من اسم الشخص الذي تريد إيجاد رقم الفاكس الخاص به.

ملاحظة: لا تحاول البحث عن العديد من الأسماء في نفس الوقت.

6 المس **Search (بحث)**.

7 المس الاسم لإضافته إلى قائمة "فاكس إلى".

8 كرر الخطوات من 4 إلى 7 لإدخال عناوين إضافية.

9 المس **Fax It (إرسال بالفاكس)**.

تخصيص إعدادات الفاكس

تغيير دقة الفاكس

يؤدي ضبط إعداد الدقة إلى تغيير جودة الفاكس. تتراوح الإعدادات من "قياسي" (أقصى سرعة) إلى "فائق الدقة" (أقل سرعة، أفضل جودة).

1 قم بتحميل المستند الأصلي بحيث يكون وجهه لأعلى وعلى أن يتم إدخال الحافة القصيرة أولاً في وحدة تغذية المستندات التلقائية (ADF) أو بحيث يكون وجهه لأسفل على زجاج الماسحة الضوئية.

ملاحظة: لا تقم بتحميل البطاقات البريدية أو الصور الفوتوغرافية أو العناصر الصغيرة أو الورق الشفاف أو ورق الصور الفوتوغرافية أو الوسائط الرفيعة (مثل قصاصات المجلات) في وحدة تغذية المستندات التلقائية (ADF). ضع هذه العناصر على زجاج الماسحة الضوئية.

2 إذا كنت تقوم بتحميل مستند في وحدة تغذية المستندات التلقائية (ADF)، فاضبط حينئذ موجهات الورق.

3 على الشاشة الرئيسية, المس **Fax (فاكس)**.

4 استخدم لوحة المفاتيح لإدخال رقم الفاكس.

5 المس **Options (خيارات)**.

6 من منطقة "الدقة"، المس الأسهم للتغيير إلى الدقة المطلوبة.

7 المس **Fax It (إرسال بالفاكس)**.

إنشاء فاكس أفتح أو أغمق

1 قم بتحميل المستند الأصلي بحيث يكون وجهه لأعلى وعلى أن يتم إدخال الحافة القصيرة أولاً في وحدة تغذية المستندات التلقائية (ADF) أو بحيث يكون وجهه لأسفل على زجاج الماسحة الضوئية.

ملاحظة: لا تقم بتحميل البطاقات البريدية أو الصور الفوتوغرافية أو العناصر الصغيرة أو الورق الشفاف أو ورق الصور الفوتوغرافية أو الوسائط الرفيعة (مثل قصاصات المجلات) في وحدة تغذية المستندات التلقائية (ADF). ضع هذه العناصر على زجاج الماسحة الضوئية.

2 إذا كنت تقوم بتحميل مستند في وحدة تغذية المستندات التلقائية (ADF)، فاضبط حينئذ موجهات الورق.

3 على الشاشة الرئيسية, المس **Fax (فاكس)**.

4 استخدم لوحة المفاتيح لإدخال رقم الفاكس.

5 المس **Options (خيارات)**.

6 من منطقة "القتامة"، المس الأسهم لضبط درجة قتامة الفاكس.

7 المس **Fax It (إرسال بالفاكس)**.

إرسال فاكس في وقت مجدول

1 قم بتحميل المستند الأصلي بحيث يكون وجهه لأعلى وعلى أن يتم إدخال الحافة القصيرة أولاً في وحدة تغذية المستندات التلقائية (ADF) أو بحيث يكون وجهه لأسفل على زجاج الماسحة الضوئية.

ملاحظة: لا تقم بتحميل البطاقات البريدية أو الصور الفوتوغرافية أو العناصر الصغيرة أو الورق الشفاف أو ورق الصور الفوتوغرافية أو الوسائط الرفيعة (مثل قصاصات المجلات) في وحدة تغذية المستندات التلقائية (ADF). ضع هذه العناصر على زجاج الماسحة الضوئية.

2 إذا كنت تقوم بتحميل مستند في وحدة تغذية المستندات التلقائية (ADF)، فاضبط حينئذ موجهات الورق.

3 على الشاشة الرئيسية, المس **Fax (فاكس)**.

4 أدخل رقم الفاكس باستخدام الأرقام الموجودة على شاشة اللمس أو لوحة المفاتيح الرقمية.

5 المس **Options (خيارات)**.

6 المس **Advanced Options (خيارات متقدمة)**.

7 المس **Delayed Send (إرسال متأخر)**.

ملاحظة: إذا تم تعيين Fax Mode (وضع الفاكس) على Fax Server (ملقم الفاكس)، فلن يظهر زر Delayed Send (إرسال متأخر). تظهر الفاكسات التي تنتظر عملية الإرسال في Fax Queue (قائمة انتظار الفاكسات).

8 المس الأسهم لضبط الوقت المطلوب لإرسال الفاكس.

يتم زيادة الوقت أو تقليله بمعدل زيادة أو نقص قدره 30 دقيقة. في حالة ظهور الوقت الحالي، يكون السهم الأيسر غير متوفر.

9 المس **Done (تم)**.

10 المس **Fax it (إرسال الفاكس)**.

ملاحظة: يتم مسح المستند ضوئيًا ومن ثم إرساله بالفاكس في الوقت المجدول.

عرض سجل الفاكس

1 اكتب عنوان IP الخاص بالطابعة في حقل العنوان بمستعرض الويب لديك.

ملاحظة: إذا كنت لا تعرف عنوان IP الخاص بالطابعة، فقم بطباعة صفحة إعداد شبكة الاتصال وحدد عنوان IP في القسم TCP/IP.

2 انقر فوق **Reports (التقارير)**.

3 انقر فوق **Fax Job Log (سجل مهام الفاكس)** أو **Fax Call Log (سجل مكالمات الفاكس)**.

منع استلام الفاكسات غير المرغوب فيها

1 اكتب عنوان IP الخاص بالطابعة في حقل العنوان بمتصفح الويب.

ملاحظة: إذا كنت لا تعرف عنوان IP الخاص بالطابعة، فقم بطباعة صفحة إعداد شبكة الاتصال وحدد عنوان IP في القسم TCP/IP.

2 انقر فوق **Settings (الإعدادات)**.

3 انقر فوق **Fax Settings (إعدادات الفاكس)**.

4 انقر فوق **Analog Fax Setup (إعداد الفاكس التناظري)**.

5 انقر فوق خيار **Block No Name Fax (منع استلام الفاكس الذي لا يحمل اسمًا)**.

يمنع هذا الخيار جميع الفاكسات الواردة التي تحمل معرف متصل خاص أو لا تحمل اسم محطة فاكس.

6 في حقل "قائمة الفاكسات المحظورة"، أدخل أرقام الهواتف أو أسماء محطات الفاكس الخاصة بمتصلي الفاكس الذين ترغب في منعهم.

إلغاء فاكس صادر

إلغاء الفاكس أثناء المسح الضوئي للمستندات الأصلية

- عند استخدام وحدة تغذية المستندات التلقائية (ADF)، المس **Cancel Job (إلغاء المهمة)** أثناء ظهور الرسالة **Scanning... (جارٍ المسح الضوئي...)**.
- عند استخدام زجاج الماسحة الضوئية، المس **Cancel Job (إلغاء المهمة)** أثناء ظهور الرسالة **Scanning... (جارٍ المسح الضوئي...)** أو أثناء ظهور الرسالة **Scan the Next Page (مسح الصفحة التالية ضوئيًا) / Finish the Job (إنهاء المهمة)**.

إلغاء فاكس بعد إتمام مسح المستندات الأصلية ضوئياً إلى الذاكرة

1 من الشاشة الرئيسية، قم بلمس **Cancel Jobs (إلغاء المهام)**.

تظهر شاشة إلغاء المهام.

2 المس المهمة أو المهام التي تريد إلغاءها.

تظهر ثلاثة مهام فقط على الشاشة؛ المس السهم للأسفل إلى أن تظهر المهمة التي تريدها، ثم المس المهمة التي تريد إلغاءها.

3 قم بلمس **Delete Selected Jobs (حذف المهام المحددة)**.

تظهر شاشة حذف المهام المحددة، ويتم حذف المهام المحددة، ثم تظهر الشاشة الرئيسية.

فهم خيارات الفاكس

الحجم الأصلي

يفتح هذا الخيار شاشة يمكنك من خلالها اختيار حجم المستندات التي ستقوم بإرسالها عبر الفاكس.

- المس زر حجم الورق لاختيار ذلك الحجم كإعداد "حجم المستند الأصلي". تظهر شاشة الفاكس معروضًا عليها إعدادك الجديد.
- عند ضبط "حجم المستند الأصلي" على أحجام Letter/Legal مختلطة"، يمكنك إجراء المسح الضوئي لمستند أصلي يحتوي على خليط من الأحجام المختلفة.
- عند تعيين "حجم المستند الأصلي" على "الاستشعار التلقائي للحجم" تقوم الماسحة الضوئية بتحديد حجم المستند الأصلي تلقائيًا.

المحتوى

يُعلم هذا الخيار الطابعة بنوع المستند الأصلي. اختر من "نص" أو "نص/صورة فوتوغرافية" أو "صورة فوتوغرافية". يمكن تشغيل الخيار "ألوان" أو إيقاف تشغيله باستخدام أحد خيارات "المحتوى". يؤثر "المحتوى" على جودة المسح الضوئي وحجمه.

- **Text (نص)**—يعمل على التأكيد على إبراز النص الأسود الحاد وعالي الدقة في مقابل خلفية بيضاء نقية.
- **Text/Photo (نص/صورة فوتوغرافية)**—يُستخدم عندما تكون المستندات الأصلية مزيجًا من نصوص ورسومات أو صور.
- **Photograph (صورة فوتوغرافية)**—يجعل الماسحة الضوئية تمنح المزيد من الاهتمام للرسومات والصور. يزيد هذا الإعداد من الوقت الذي تستغرقه الطابعة في عملية المسح الضوئي ولكنه يؤكد على إعادة إنتاج النطاق النشط الكامل لدرجات اللون الموجودة في المستند الأصلي. ويؤدي هذا إلى زيادة حجم المعلومات المحفوظة.
- **Color (ألوان)**—يقوم بتعيين نوع المسح الضوئي والإخراج للفاكس. يمكن إجراء المسح الضوئي للمستندات الملونة وإرسالها إلى وجهة فاكس.

ملاحظة: لا تتوافر الألوان في حالة ضبط الفاكس على "وضع ملقم الفاكس".

Sides (Duplex) (الوجهين (مزدوج))

يقوم هذا الخيار بإعلام الطابعة بأن المستند الأصلي أحادي الوجه (مطبوع على وجه واحد) أو مزدوج (مطبوع على الوجهين). ويسمح ذلك للماسحة الضوئية بمعرفة ما هو بحاجة إلى مسح ضوئي للتضمين في الفاكس.

Resolution (الدقة)

يقوم هذا الخيار بزيادة الدقة التي تفحص بها الماسحة الضوئية المستند الذي تريد إرساله بالفاكس. إذا كان ما تريد إرساله بالفاكس عبارة عن صورة، أو رسم بخطوط دقيقة، أو مستند يحتوي على القليل من النص، فعليك زيادة إعداد Resolution (الدقة). وهذا سيؤدي إلى زيادة الوقت المطلوب للمسح الضوئي وسيزيد من جودة إخراج الفاكس.

- **Standard (قياسية)**- مناسبة لمعظم المستندات
- **Fine (جيدة)**- يوصى بها للمستندات التي تتضمن القليل من الطباعة
- **Super fine (جيدة جداً)**- يوصى بها للمستندات الأصلية التي تتضمن تفاصيل دقيقة
- **Ultra fine (ممتازة)**- يوصة بها للمستندات التي تتضمن صور عادية أو فوتوغرافية

Darkness (الغمقان)

يقوم هذا الخيار بضبط كم ستكون الفاكسات غامقة أو فاتحة بالنسبة للمستند الأصلي.

خيارات متقدمة

يؤدي لمس هذا الزر إلى فتح شاشة تقوم فيها بتغيير إعدادات "إرسال متأخر" و"تصوير متقدم" و"مهمة مخصصة" و"سجل الإرسال" و"معاينة المسح الضوئي" و"مسح الحافة" و"الطباعة المتقدمة على الوجهين".

- **Delayed Send (إرسال متأخر)**—يسمح لك بإرسال فاكس في وقت أو تاريخ لاحق. بعد إعداد الفاكس, المس **Delayed Send (إرسال متأخر)**, وأدخل التاريخ والوقت اللذين ترغب في إرسال الفاكس خلالهما، ثم المس **Done (تم)**. يمكن أن يكون هذا الإعداد مفيدًا على وجه الخصوص عند إرسال المعلومات إلى خطوط الفاكس غير المتاحة في ساعات معينة أو عندما تكون أوقات الإرسال أرخص من حيث التكلفة.

ملاحظة: في حالة إيقاف تشغيل الطابعة عند حلول وقت إرسال الفاكس المتأخر، يتم إرسال الفاكس في المرة التالية التي يتم فيها تشغيل الطابعة.

- **Advanced Imaging (تصوير متقدم)**—يتيح لك هذا الخيار ضبط إعدادات "إزالة الخلفية" و"تجاهل اللون" و"التباين" و"صورة معكوسة" و"صورة سلبية" و"تفاصيل الظل" و"المسح ضوئيًا من الحافة إلى الحافة" و"الحدة" قبل إرسال المستند عبر الفاكس.
- **Custom Job (مهمة مخصصة)**—يتيح لك هذا الخيار دمج العديد من مهام المسح الضوئي في مهمة واحدة
- **سجل الإرسال**—يقوم بطباعة سجل الإرسال أو سجل أخطاء الإرسال.

- **Scan Preview (معاينة المسح الضوئي)**—يعرض الصورة قبل أن يتم تضمينها في الفاكس. عند مسح الصفحة الأولى ضوئيًا، يتوقف المسح الضوئي مؤقتًا وتظهر صورة معاينة.
- **مسح الحافة**—يعمل على إزالة تلطخات الحبر أو المعلومات التي توجد حول حواف مستند. يمكنك اختيار إزالة مساحة متساوية حول كافة الجوانب الأربعة للورق أو اختيار حافة معينة. يقوم مسح الحافة بمسح كل ما يوجد ضمن المساحة المحددة، ولا يترك أي شيء على هذا الجزء من المسح الضوئي.

تحسين جودة الفاكس

سؤال	تلميح
متى يجب استخدام وضع Text (نص)؟	• استخدم الوضع Text (نص) عندما تكون المحافظة على النص هي الهدف الأساسي للفاكس، والمحافظة على الصور المنسوخة من المستند الأصلي أمر غير مهم. • يوصى باستخدام الوضع Text (نص) عند إرسال الإيصالات بالفاكس، ونماذج النسخ الكربونية، والمستندات التي تحتوي على نصوص فقط أو رسومات خفيفة.
متى يجب استخدام وضع Text/Photo (نص/صور)؟	• استخدم الوضع Text/Photo (نص/صور) عند إرسال مستند أصلي يحتوي على مزيج من النصوص والرسومات بالفاكس. • يوصى باستخدام الوضع Text/Photo (نص/صور) لمقالات المجلات، والرسومات التجارية، والنشرات الإعلانية.
متى يجب استخدام وضع Photo (صور)؟	استخدم وضع Photo (صور) عند إرسال صور مطبوعة بطابعة ليزرية أو مأخوذة من المجلات والصحف بالفاكس.

إيقاف الفاكسات وإعادة توجيهها

حجز الفاكسات

يتيح لك هذا الخيار حجز الفاكسات المستملة ومنع طباعتها حتى يتم تحريرها. يمكن تحرير الفاكسات المحجوزة يدويًا أو في يوم أو وقت مجدول.

1. اكتب عنوان IP الخاص بالطابعة في حقل العنوان بمستعرض الويب لديك.

   ملاحظة: إذا كنت لا تعرف عنوان IP الخاص بالطابعة، فقم بطباعة صفحة إعداد شبكة الاتصال وحدد عنوان IP في القسم TCP/IP.
2. انقر فوق **Settings (الإعدادات)**.
3. انقر فوق **Fax Settings (إعدادات الفاكس)**.
4. انقر فوق **Analog Fax Setup (إعداد الفاكس التناظري)**.
5. انقر فوق **Holding Faxes (حجز الفاكسات)**.
6. أدخل كلمة المرور في مربع "كلمة مرور طباعة الفاكسات".

   ملاحظة: قد لا ينطبق هذا في بعض الحالات.
7. من قائمة "وضع حجز الفاكسات"، حدد أحد التالي:
   - **Off (إيقاف)**
   - **Always On (تشغيل دائمًا)**
   - **Manual (يدوي)**
   - **Scheduled (مجدول)**
8. في حالة تحديد "مجدول"، تابع من خلال الخطوات التالية. أو انقر فوق **Submit (إرسال)**.
   أ. انقر فوق **Fax Holding Schedule (جدولة حجز الفاكسات)**.
   ب. من قائمة "الإجراء"، حدد **Hold faxes (حجز الفاكسات)**.
   ج. من قائمة "الوقت"، حدد وقت تحرير الفاكسات المحجوزة.

د من قائمة "اليوم (الأيام)"، حدد يوم تحرير الفاكسات المحجوزة.

هـ انقر فوق **Add (إضافة)**.

إعادة توجيه فاكس

يتيح لك هذا الخيار طباعة الفاكسات المستلمة وتوجيهها إلى رقم فاكس أو عنوان بريد إلكتروني أو موقع FTP أو LDSS.

1 اكتب عنوان IP الخاص بالطابعة في حقل العنوان بمستعرض الويب لديك.

ملاحظة: إذا كنت لا تعرف عنوان IP الخاص بالطابعة، فقم بطباعة صفحة إعداد شبكة الاتصال وحدد عنوان IP في القسم TCP/IP.

2 انقر فوق **Settings (الإعدادات)**.

3 انقر فوق **Fax Settings (إعدادات الفاكس)**.

4 انقر فوق **Analog Fax Setup (إعداد الفاكس التناظري)**.

5 من قائمة "إعادة توجيه الفاكس" أسفل إعدادات "استقبال الفاكس"، حدد أي مما يلي:

- **Print (طباعة)**
- **Print and Forward (طباعة وإعادة توجيه)**
- **Forward (إعادة توجيه)**

6 من قائمة "إعادة التوجيه إلى"، حدد أحد التالي:

- **Fax (فاكس)**
- **E-mail (بريد إلكتروني)**
- **FTP**
- **LDSS**
- **eSF**

7 انقر داخل مربع "إعادة التوجيه إلى اختصار"، ثم أدخل رقم الاختصار الذي ترغب في توجيه الفاكس إليه.

ملاحظة: يجب أن يكون رقم الاختصار عبارة عن رقم اختصار صالح للإعداد الذي تم تحديده في قائمة "إعادة التوجيه إلى".

8 انقر فوق **Submit (إرسال)**.

المسح الضوئي إلى عنوان FTP

وحدة تغذية المستندات التلقائية (ADF)	زجاج الماسحة الضوئية
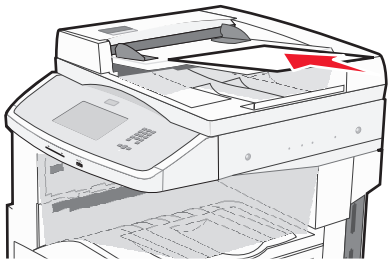 استخدم وحدة تغذية المستندات التلقائية (ADF) للمستندات متعددة الصفحات.	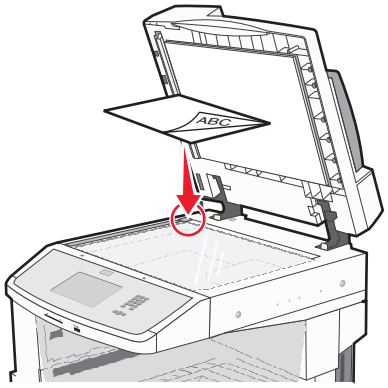 استخدم زجاج الماسحة الضوئية للصفحات الفردية والعناصر الصغيرة (مثل البطاقات البريدية أو الصور الفوتوغرافية) أو الورق الشفاف أو ورق الصور الفوتوغرافية أو الوسائط الرفيعة (مثل قصاصات المجلات).

تتيح لك الماسحة الضوئية مسح المستندات ضوئيًا مباشرة إلى ملقم بروتوكول نقل الملفات (FTP). يتم إرسال عنوان FTP واحد فقط إلى الملقم في كل مرة.

حالما تتم تهيئة وجهة FTP من قِبل الشخص المسؤول عن دعم النظام لديك، يصبح اسم الوجهة متوفرًا كرقم اختصار أو مذكورًا كملف تعريف تحت رمز "مهام متوقفة". يمكن أن تكون وجهة FTP أيضًا عبارة عن طابعة PostScript أخرى، على سبيل المثال، يمكن إجراء مسح ضوئي لمستند ملون، ثم إرساله إلى طابعة ألوان.

المسح الضوئي إلى عنوان FTP

المسح الضوئي إلى عنوان FTP باستخدام لوحة المفاتيح الرقمية

1. قم بتحميل المستند الأصلي بحيث يكون وجهه لأعلى وعلى أن يتم إدخال الحافة القصيرة أولاً في وحدة تغذية المستندات التلقائية (ADF) أو بحيث يكون وجهه لأسفل على زجاج الماسحة الضوئية.

   ملاحظة: لا تقم بتحميل البطاقات البريدية أو الصور الفوتوغرافية أو العناصر الصغيرة أو الورق الشفاف أو ورق الصور الفوتوغرافية أو الوسائط الرفيعة (مثل قصاصات المجلات) في وحدة تغذية المستندات التلقائية (ADF). ضع هذه العناصر على زجاج الماسحة الضوئية.

2. إذا كنت تقوم بتحميل مستند في وحدة تغذية المستندات التلقائية (ADF)، فاضبط حينئذ موجهات الورق.
3. في الشاشة الرئيسية، المس **FTP**.
4. اكتب عنوان FTP.
5. المس **Send It (إرسال)**.

المسح الضوئي إلى عنوان FTP باستخدام رقم اختصار

1 قم بتحميل المستند الأصلي بحيث يكون وجهه لأعلى وعلى أن يتم إدخال الحافة القصيرة أولاً في وحدة تغذية المستندات التلقائية (ADF) أو بحيث يكون وجهه لأسفل على زجاج الماسحة الضوئية.

ملاحظة: لا تقم بتحميل البطاقات البريدية أو الصور الفوتوغرافية أو العناصر الصغيرة أو الورق الشفاف أو ورق الصور الفوتوغرافية أو الوسائط الرفيعة (مثل قصاصات المجلات) في وحدة تغذية المستندات التلقائية (ADF). ضع هذه العناصر على زجاج الماسحة الضوئية.

2 إذا كنت تقوم بتحميل مستند في وحدة تغذية المستندات التلقائية (ADF)، فاضبط حينئذ موجهات الورق.

3 اضغط على **#**, ثم أدخل رقم اختصار FTP.

4 المس **Send It (إرسال)**.

البحث عن عنوان FTP باستخدام دفتر العناوين

1 قم بتحميل المستند الأصلي ووجه الصفحة نحو الأعلى، الحافة القصيرة أولاً في وحدة المستندات التلقائية ADF أو على زجاج الماسحة الضوئية ووجه الصفحة نحو الأسفل.

ملاحظة: لا تقم بتحميل البطاقات البريدية أو الصور الفوتوغرافية أو العناصر الصغيرة أو الأوراق الشفافة أو ورق الصور أو الوسائط الرقيقة (مثل قصاصات المجلات) في وحدة تغذية المستندات التلقائية ADF. ضع هذه العناصر على زجاج الماسحة الضوئية.

2 إذا كنت بصدد تحميل مستند في وحدة تغذية المستندات التلقائية ADF، فاضبط موجهات الورق.

3 على الشاشة الرئيسية، المس **FTP**.

4 المس **Search Address Book (البحث في دفتر العناوين)**.

5 اكتب الاسم الذي تبحث عنه أو جزءاً منه، ثم المس **Search (بحث)**.

6 المس الاسم الذي تريد إضافته إلى الحقل :To (إلى:).

7 المس **Send It (أرسله)**.

إنشاء اختصارات

بدلاً من إدخال عنوان موقع FTP بالكامل على لوحة التحكم في كل مرة تريد فيها إرسال مستند إلى ملقم FTP، يمكنك إنشاء وجهة FTP دائمة وتعيين رقم اختصار لها. هناك طريقتان لإنشاء أرقام اختصارات: استخدام كمبيوتر واستخدام شاشة اللمس في الطابعة.

إنشاء اختصار FTP باستخدام "ملقم الويب المضمن"

1 اكتب عنوان IP الخاص بالطابعة في حقل العنوان بمستعرض الويب لديك.

ملاحظة: إذا كنت لا تعرف عنوان IP الخاص بالطابعة، فقم بطباعة صفحة إعداد شبكة الاتصال وحدد عنوان IP في القسم TCP/IP.

2 انقر فوق **Settings (الإعدادات)**.

3 أسفل "إعدادات أخرى"، انقر فوق **Manage Shortcuts (إدارة الاختصارات)**.

ملاحظة: قد يُطلب منك إدخال كلمة مرور. إذا لم يكن لديك معرف وكلمة مرور، فعليك الحصول عليهما من الشخص المسئول عن دعم النظام.

4 انقر فوق **FTP Shortcut Setup (إعداد اختصار FTP)**.

5 أدخل المعلومات الملائمة في المربعات.

6 أدخل رقم اختصار.

7 انقر فوق **Add (إضافة)**.

إنشاء اختصار FTP باستخدام شاشة اللمس

1 في الشاشة الرئيسية، المس **FTP**.
2 اكتب عنوان موقع FTP.
3 المس **Save as Shortcut (حفظ كاختصار)**.
4 أدخل اسمًا للاختصار.
5 المس **Enter (إدخال)**.
6 تحقق من صحة اسم الاختصار ورقمه، ثم المس **OK (موافق)**. إذا كان الاسم أو الرقم غير صحيح، فالمس **Cancel (إلغاء)** وأعد إدخال المعلومات. في حالة إدخال رقم قيد الاستخدام بالفعل، سيُطلب منك تحديد رقم آخر.
7 المس **Send It (إرسال)** لبدء المسح الضوئي، ثم المس للعودة إلى الشاشة الرئيسية.

فهم خيارات FTP

الحجم الأصلي

يفتح هذا الخيار شاشة يمكنك من خلالها اختيار أحجام المستندات التي ستقوم بنسخها.

- المس زر حجم الورق لاختيار ذلك الحجم كإعداد "حجم المستند الأصلي". تظهر شاشة FTP معروضًا عليها إعدادك الجديد.
- عند ضبط "حجم المستند الأصلي" على أحجام Letter/Legal مختلطة"، يمكنك إجراء المسح الضوئي لمستند أصلي يحتوي على خليط من الأحجام المختلفة.
- عند تعيين "حجم المستند الأصلي" على "الاستشعار التلقائي للحجم" تقوم الماسحة الضوئية بتحديد حجم المستند الأصلي تلقائيًا.

Sides (Duplex) الوجهين (مزدوج)

يقوم هذا الخيار بإعلام الطابعة بأن المستند الأصلي أحادي الوجه (مطبوع على وجه واحد) أو مزدوج (مطبوع على الوجهين). ويسمح ذلك للماسحة الضوئية بمعرفة ما هو بحاجة إلى مسح ضوئي للتضمين في المستند.

الاتجاه

يخطر هذا الخيار الطابعة ما إذا كان المستند الأصلي ذا اتجاه طولي أم عرضي، ثم يقوم بتغيير إعدادات "الأوجه" و"التجليد" لمطابقة اتجاه المستند الأصلي.

Binding (الربط)

يُعلم الطابعة ما إذا كان المستند الأصلي مربوط على جانب الحافة الطويلة أو الحافة القصيرة.

Resolution (الدقة)

يضبط هذا الخيار جودة الإخراج للملف. إن زيادة دقة الصورة يزيد من حجم ملف ومن الزمن المطلوب لمسح المستند الأصلي ضوئياً. يمكن تخفيض دقة الصورة لإنقاص حجم الملف.

إرسال كـ

يقوم هذا الخيار بضبط تنسيق الإخراج (PDF أو TIFF أو JPEG أو XPS) للصورة التي تم مسحها ضوئيًا.

- **PDF**—يقوم بإنشاء ملف واحد متعدد الصفحات، يمكن عرضه باستخدام برنامج Adobe Reader. يتم توفير برنامج Adobe Reader مجانًا من قبل شركة Adobe من خلال الموقعwww.adobe.com.
- **Secure PDF (تنسيق PDF آمن)**—يقوم بإنشاء ملف PDF مشفر من شأنه حماية محتويات الملف من الوصول غير المُصرح به.
- **TIFF**—يقوم بإنشاء ملفات متعددة أو ملف واحد. في حالة إيقاف تشغيل TIFF متعدد الصفحات في القائمة "إعدادات" الخاصة بـ "ملقم الويب المضمن"، يقوم TIFF بحفظ صفحة واحدة في كل ملف. عادةً ما يكون حجم الملف أكبر من ملف JPEG المناظر له.
- **JPEG**—يقوم بإنشاء ملف منفصل لكل صفحة من المستند الأصلي وإرفاقه ويمكن عرضه باستخدام معظم برامج الرسومات ومتصفحات الويب.
- **XPS**—يقوم بإنشاء ملف XPS واحد متعدد الصفحات, يمكن عرضه باستخدام عارض مستضاف من قبل Internet Explorer وNET Framework أو بواسطة تنزيل عارض مستقل آخر.

Content (المحتوى)

يُعلم هذا الخيار الطابعة بنوع المستند الأصلي. اختر Text (نص)، أو Text/Photo (نص/صور)، أو Photo (صور). يمكن تشغيل اللون أو إيقاف تشغيله مع أي خيار من خيارات Content (المحتوى). يؤثر Content (المحتوى) على جودة وحجم ملف FTP.

- **Text (نص)**- يعطي نصاً أسود وحاد وعالي الدقة على خلفية بيضاء نظيفة
- **Text/Photo (نص/صور)**- يُستخدم عندما تتكون المستندات الأصلية من مزيج من الرسومات والصور
- **Photograph (صور فوتوغرافية)**- يُعلم الماسحة الضوئية لزيادة الانتباه إلى الرسومات والصور. ويزيد هذا الإعداد من الزمن الذي تستغرقه عملية المسح الضوئي، ولكنه يسمح بإعادة إنتاج النطاق الحيوي الكامل لتدرجات الألوان في المستند الأصلي. وهذا يؤدي إلى زيادة كمية المعلومات المحفوظة.
- **Color (ألوان)**- تعيين نوع المسح الضوئي والإخراج لملف FTP. يمكن مسح المستندات الملونة ضوئياً وإرسالها إلى موقع FTP، أو كمبيوتر، أو عنوان بريد إلكتروني، أو إلى الطابعة.

خيارات متقدمة

يؤدي لمس هذا الزر إلى فتح شاشة يمكنك من خلالها تغيير الإعدادات التالية:

- **Advanced Imaging (تصوير متقدم)**—يقوم بضبط "إزالة الخلفية" و"التباين" و"تفاصيل الظل" و"صورة معكوسة" قبل مسح المستند ضوئيًا
- **مهمة مخصصة (إنشاء مهمة)**—يقوم هذا الخيار بتجميع العديد من مهام المسح الضوئي في مهمة واحدة.
- **سجل الإرسال**—يقوم بطباعة سجل الإرسال أو سجل أخطاء الإرسال.
- **معاينة المسح الضوئي**—يعرض الصفحة الأولى لصورة قبل تضمينها في ملف FTP. عند مسح الصفحة الأولى ضوئيًا، يتوقف المسح الضوئي مؤقتًا وتظهر صورة معاينة.
- **مسح الحافة**—يعمل على إزالة تلطخات الحبر أو المعلومات التي توجد حول حواف مستند. يمكنك اختيار إزالة مساحة متساوية حول كافة الجوانب الأربعة للورق أو اختيار حافة معينة. يقوم مسح الحافة بمسح كل ما يوجد ضمن المساحة المحددة، ولا يترك أي شيء على هذا الجزء من المسح الضوئي.
- **Darkness (القتامة)**—يضبط مقدار القتامة أو التفتيح الذي ستبدو عليه المستندات الممسوحة ضوئيًا.

تحسين جودة FTP

سؤال	تلميح
متى يجب استخدام وضع Text (نص)؟	• استخدم الوضع Text (نص) عندما تكون المحافظة على النص هي الهدف الأساسي لإرسال مستند إلى موقع FTP، والمحافظة على الصور المنسوخة من المستند الأصلي أمر غير مهم. • يوصى باستخدام الوضع Text (نص) من أجل الإيصالات، ونماذج النسخ الكربونية، والمستندات التي تحتوي على نصوص فقط أو رسومات خفيفة.
متى يجب استخدام وضع Text/Photo (نص/صور)؟	• استخدم الوضع Text/Photo (نص/صور) عند إرسال مستند يحتوي على مزيج من النصوص والرسومات إلى موقع FTP. • يوصى باستخدام الوضع Text/Photo (نص/صور) لمقالات المجلات، والرسومات التجارية، والنشرات الإعلانية.

سؤال	تلميح
متى يجب استخدام وضع Photo (صور)؟	استخدم وضع Photo (صور) عندما يكون معظم المستند الأصلي مؤلفاً من صور مطبوعة على طابعة ليزرية أو مأخوذاً من المجلات والصحف.

المسح الضوئي إلى الكمبيوتر أو محرك الأقراص المحمول

وحدة تغذية المستندات التلقائية (ADF)	زجاج الماسحة الضوئية
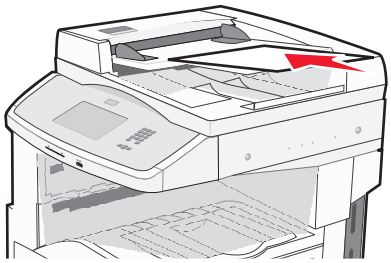 استخدم وحدة تغذية المستندات التلقائية (ADF) للمستندات متعددة الصفحات.	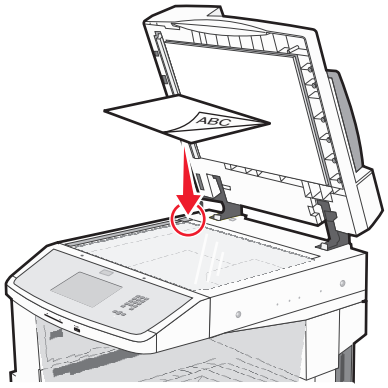 استخدم زجاج الماسحة الضوئية للصفحات الفردية والعناصر الصغيرة (مثل البطاقات البريدية أو الصور الفوتوغرافية) أو الورق الشفاف أو ورق الصور الفوتوغرافية أو الوسائط الرفيعة (مثل قصاصات المجلات).

تسمح لك الماسحة الضوئية بإجراء مسح ضوئي للمستندات مباشرة إلى كمبيوتر أو إلى محرك الأقراص المحمول. لا داعي لأن يكون الكمبيوتر موصلاً بالطابعة مباشرة لتتمكن من تلقي "صور المسح الضوئي إلى الكمبيوتر". يمكن مسح المستند ضوئيًا إلى الكمبيوتر مرة أخرى عبر شبكة اتصال بإنشاء ملف تعريف مسح ضوئي على الكمبيوتر، ثم تحميل ملف التعريف إلى الطابعة.

المسح الضوئي إلى كمبيوتر

1 اكتب عنوان IP الخاص بالطابعة في حقل العنوان بمستعرض الويب لديك.

ملاحظة: إذا كنت لا تعرف عنوان IP الخاص بالطابعة، فقم بطباعة صفحة إعداد شبكة الاتصال وحدد عنوان IP في القسم TCP/IP.

2 انقر فوق **Scan Profile (ملف تعريف المسح الضوئي)**.

3 انقر فوق **Create Scan Profile (إنشاء مرجع المسح الضوئي)**.

ملاحظة: يجب أن يكون برنامج java مثبتًا على جهاز الكمبيوتر حتى يتسنى لك إنشاء مرجع المسح الضوئي.

4 حدد إعدادات المسح الضوئي، ثم انقر فوق **Next (التالي)**.

5 حدد موقعًا في الكمبيوتر لحفظ ملف المخرجات الممسوحة ضوئيًا.

6 أدخل اسم المسح الضوئي.

اسم المسح الضوئي عبارة عن الاسم الذي يظهر في قائمة "ملف تعريف المسح الضوئي" على شاشة العرض.

7 انقر فوق **Submit (إرسال)**.

8 راجع الإرشادات الموجودة على شاشة "ملف تعريف المسح الضوئي".

تم تخصيص رقم اختصار تلقائيًا عندما قمت بالنقر فوق "إرسال". يمكنك استخدام رقم الاختصار هذا عندما تكون جاهزًا لمسح المستندات ضوئيًا.

9 قم بتحميل المستند الأصلي بحيث يكون وجهه لأعلى وعلى أن يتم إدخال الحافة القصيرة أولاً في وحدة تغذية المستندات التلقائية (ADF) أو بحيث يكون وجهه لأسفل على زجاج الماسحة الضوئية.

ملاحظة: لا تقم بتحميل البطاقات البريدية أو الصور الفوتوغرافية أو العناصر الصغيرة أو الورق الشفاف أو ورق الصور الفوتوغرافية أو الوسائط الرفيعة (مثل قصاصات المجلات) في وحدة تغذية المستندات التلقائية (ADF). ضع هذه العناصر على زجاج الماسحة الضوئية.

10 إذا كنت تقوم بتحميل مستند في وحدة تغذية المستندات التلقائية (ADF)، فاضبط حينئذ موجهات الورق.

11 اضغط على #، ثم أدخل رقم الاختصار باستخدام لوحة المفاتيح الرقمية، أو المس **Held Jobs (المهام المحجوزة)** في الشاشة الرئيسية، ثم المس **Profiles (ملفات التعريف)**.

12 بعد إدخال رقم الاختصار، تقوم الماسحة الضوئية بمسح المستند ضوئيًا وإرساله إلى الدليل أو البرنامج الذي حددته. في حالة لمس **Profiles (ملفات التعريف)** في الشاشة الرئيسية، حدد موقع الاختصار الخاص بك في القائمة.

13 المس **Finish the Job (إنهاء المهمة)**.

14 ارجع إلى الكمبيوتر لعرض الملف.

يتم حفظ ملف المخرجات في الموقع الذي حددته أو يتم بدء تشغيله في البرنامج الذي حددته.

إجراء المسح الضوئي إلى محرك أقراص فلاش

1 قم بتحميل المستند الأصلي بحيث يكون وجهه لأعلى وعلى أن يتم إدخال الحافة القصيرة أولاً في وحدة تغذية المستندات التلقائية (ADF) أو بحيث يكون وجهه لأسفل على زجاج الماسحة الضوئية.

ملاحظة: لا تقم بتحميل البطاقات البريدية أو الصور الفوتوغرافية أو العناصر الصغيرة أو الورق الشفاف أو ورق الصور الفوتوغرافية أو الوسائط الرفيعة (مثل قصاصات المجلات) في وحدة تغذية المستندات التلقائية (ADF). ضع هذه العناصر على زجاج الماسحة الضوئية.

2 إذا كنت تقوم بتحميل مستند في وحدة تغذية المستندات التلقائية (ADF)، فاضبط حينئذ موجهات الورق.

3 قم بإدخال محرك أقراص فلاش في منفذ USB في الجزء الأمامي من الطابعة.

4 المس **Scan to USB drive (مسح ضوئي إلى محرك أقراص USB)**.

5 حدد الحجم والملف الذي ترغب في إجراء المسح الضوئي عليه.

6 المس **Scan It (مسح الملف ضوئيًا)**.

التعرف على خيارات ملف تعريف المسح الضوئي

الإعداد السريع

يسمح هذا الخيار بتحديد تنسيقات معينة مسبقاً أو تخصيص إعدادات مهمة المسح الضوئي. ويمكنك تحديد أحد الإعدادات التالية:

Custom (مخصص)	Photo - Color JPEG (صور - JPEG ملون)
Text - BW PDF (نص - PDF أبيض وأسود)	Photo - Color TIFF (صور - TIFF ملون)
Text - BW TIFF (نص - TIFF أبيض وأسود)	Text/Photo - BW PDF (نص/صور - PDF أبيض وأسود) Text/Photo - Color PDF (نص/صور - PDF ملون)

لتخصيص إعدادات مهمة المسح الضوئي، من قائمة Quick Setup (الإعداد السريع)، حدد **Custom (مخصص)**. ثم قم بتغيير إعدادات المسح الضوئي حسب الحاجة.

نوع التنسيق

يقوم هذا الخيار بضبط تنسيق الإخراج (PDF أو JPEG أو TIFF أو SECURE PDF أو XPS) للصورة الممسوحة ضوئيًا.

- **PDF** — لإنشاء ملف واحد متعدد الصفحات، يمكن عرضه باستخدام برنامج Adobe Reader. يتم توفير برنامج Adobe Reader مجانًا من قبل شركة Adobe من خلال الموقع www.adobe.com.
- **JPEG**—يقوم بإنشاء ملف منفصل لكل صفحة من المستند الأصلي وإرفاقه ويمكن عرضه باستخدام معظم برامج الرسومات ومتصفحات الويب.

- **TIFF**—يقوم بإنشاء ملفات متعددة أو ملف واحد. في حالة إيقاف تشغيل TIFF متعدد الصفحات في القائمة "إعدادات" الخاصة بـ "ملقم الويب المضمن"، يقوم TIFF بحفظ صفحة واحدة في كل ملف. عادةً ما يكون حجم الملف أكبر من ملف JPEG المناظر له.
- **Secure PDF**—يقوم بإنشاء ملف PDF مشفر من شأنه حماية محتويات الملف من الوصول غير المُصرح به.
- **XPS**—يقوم بإنشاء ملف XPS واحد متعدد الصفحات, يمكن عرضه باستخدام برنامج عرض يستضيفه Internet Explorer و.NET Framework، أو بواسطة تنزيل برنامج عرض آخر مستقل.

الضغط

يقوم هذا الخيار بتعيين التنسيق (Zlib أو JPEG أو None) المستخدم لضغط ملف الإخراج الممسوح ضوئيًا.

المحتوى الافتراضي

يُعلم هذا الخيار الطابعة بنوع المستند الأصلي. اختر "نص" أو "نص/صورة فوتوغرافية" أو "صورة فوتوغرافية". يؤثر المحتوى على جودة الملف الممسوح ضوئيًا وحجمه.

Text (نص)—يعمل على التأكيد على إبراز النص الأسود الحاد وعالي الدقة في مقابل خلفية بيضاء نقية.

Text/Photo (نص/صورة فوتوغرافية)—يُستخدم عندما تكون المستندات الأصلية مزيجًا من نصوص ورسومات أو صور.

صورة فوتوغرافية — لجعل الماسحة الضوئية تمنح مزيدًا من الاهتمام للرسومات والصور. يزيد هذا الإعداد من الوقت الذي تستغرقه الطابعة في عملية المسح الضوئي ولكنه يؤكد على إعادة إنتاج النطاق النشط الكامل لدرجات اللون الموجودة في المستند الأصلي. ويؤدي هذا إلى زيادة حجم المعلومات المحفوظة.

Color (ألوان)

يُعلم هذا الخيار الطابعة بلون المستندات الأصلية. يمكنك تحديد Gray (رمادي), أو BW (أسود وأبيض), أو Color (ملون).

حجم المستند الأصلي

يقوم هذا الخيار بتعيين حجم المستندات التي تنوي القيام بمسحها ضوئيًا. عند ضبط إعداد "حجم المستند الأصلي" على الوضع "أحجام مختلطة"، فإنه يمكنك إجراء المسح الضوئي لمستند أصلي يحتوي على أحجام ورق مختلطة (صفحات بحجم letter و legal).

Orientation (الاتجاه)

يُعلم هذا الخيار الطابعة ما إذا كان المستند الأصلي في الاتجاه العمودي أو الأفقي ليتم بعد ذلك تغيير الإعداداين Sides (الأوجه) وBinding (الربط) لتطابق المستند الأصلي.

Sides (Duplex) (الوجهين (طباعة مزدوجة))

يقوم هذا الخيار بإعلام الطابعة بأن المستند الأصلي أحادي الوجه (مطبوع على وجه واحد) أو مزدوج (مطبوع على الوجهين). ويسمح ذلك للماسحة الضوئية بمعرفة ما هو بحاجة إلى مسح ضوئي للتضمين في المستند.

Darkness (الغمقان)

يقوم هذا الخيار بضبط كم ستكون المستندات الممسوحة ضوئياً غامقة أو فاتحة بالنسبة للمستند الأصلي.

Resolution (الدقة)

يضبط هذا الخيار جودة الإخراج للملف. إن زيادة دقة الصورة يزيد من حجم ملف ومن الزمن المطلوب لمسح المستند الأصلي ضوئياً. يمكن تخفيض دقة الصورة لإنقاص حجم الملف.

تصوير متقدم

- **إزالة الخلفية** — لضبط الجزء الأبيض في المخرجات. انقر فوق أزرار الأسهم لزيادة أو تقليل الجزء الأبيض.
- **التباين** — انقر فوق أزرار الأسهم لزيادة أو تقليل التباين.
- **تفاصيل الظل** — انقر فوق أزرار الأسهم لزيادة أو تقليل التفاصيل المرئية في الظلال.
- **الحدة** — انقر فوق أزرار الأسهم لزيادة أو تقليل حدة الصورة.
- **إزالة الألوان** — يتم استخدام "إزالة الألوان" لمعالجة النموذج باستخدام ميزة التعرف الضوئي على الأحرف (OCR). يؤدي تحديد لون إلى إزالة الألوان من النموذج، مما يعمل على تمكين ميزات OCR محسنة.
- **مسح ضوئي من الحافة إلى الحافة** — حدد هذا المربع لإجراء المسح الضوئي من الحافة إلى الحافة.
- **صورة معكوسة** — حدد هذا المربع لإجراء مسح ضوئي لصورة معكوسة.
- **صورة سلبية** — حدد هذا المربع لإجراء مسح ضوئي لصورة سلبية.
- **جودة Jpeg**—حدد هذا المربع لاختيار جودة JPEG.

تحسين جودة المسح الضوئي

سؤال	تلميح
متى يجب استخدام وضع Text (نص)؟	• استخدم الوضع Text (نص) عندما تكون المحافظة على النص هي الهدف الأساسي للمسح الضوئي، والمحافظة على الصور المنسوخة من المستند الأصلي أمر غير مهم. • يوصى باستخدام الوضع Text (نص) من أجل الإيصالات، ونماذج النسخ الكربونية، والمستندات التي تحتوي على نصوص فقط أو رسومات خفيفة.
متى يجب استخدام وضع Text/Photo (نص/صور)؟	• استخدم الوضع Text/Photo (نص/صور) عند إجراء مسح ضوئي لمستند أصلي يحتوي على مزيج من النصوص والرسومات. • يوصى باستخدام الوضع Text/Photo (نص/صور) لمقالات المجلات، والرسومات التجارية، والنشرات الإعلانية.
متى يجب استخدام وضع Photo (صور)؟	استخدم وضع Photo (صور) عند إجراء مسح ضوئي لصور مطبوعة بطابعة ليزرية أو مأخوذة من المجلات والصحف.

التعرف على قوائم الطابعة

مسرد القوائم

للوصول إلى القوائم، المس في الشاشة الرئيسية.

قائمة الورق	التقارير	شبكة الاتصال/المنافذ
المصدر الافتراضي	صفحة إعدادات القائمة	بطاقة واجهة شبكة الاتصال النشطة
حجم/نوع الورق	إحصائيات الجهاز	شبكة الاتصال القياسية [2]
تهيئة وحدة التغذية متعددة الأغراض	صفحة إعداد شبكة الاتصال	إعداد SMTP
استبدال الحجم	صفحة إعداد شبكة الاتصال <x>	USB قياسي
مادة الورق	صفحة الإعداد اللاسلكي [1]	
تحميل الورق	قائمة الاختصارات	
الأنواع المخصصة	سجل مهام الفاكس	
أسماء مخصصة	سجل مكالمات الفاكس	
أحجام المسح الضوئي المخصصة	اختصارات النسخ	
أسماء الحاوية المخصصة	اختصارات البريد الإلكتروني	
الإعداد العام	اختصارات الفاكس	
إعداد الحاوية	اختصارات FTP	
	قائمة الأوضاع	
	صفحة إعداد NetWare	
	خطوط الطباعة	
	دليل الطباعة	
	العرض التوضيحي للطباعة	
	تقرير الأصول	

[1] يظهر فقط عند تركيب بطاقة لاسلكية.

[2] وفقًا لإعداد الطابعة، يظهر عنصر القائمة هذا كـ "شبكة الاتصال القياسية" أو "شبكة الاتصال <x>".

الأمان	الإعدادات	تعليمات
تحرير إعدادات الأمان	الإعدادات العامة	طباعة كافة الموجهات
إعدادات أمان متنوعة	إعدادات النسخ	دليل النسخ
الطباعة السرية	إعدادات الفاكس	دليل البريد الإلكتروني
مسح القرص	إعدادات البريد الإلكتروني	دليل الفاكس
سجل مراقبة الأمان	إعدادات FTP	دليل FTP
ضبط التاريخ والوقت	قائمة محرك أقراص فلاش	دليل المعلومات
	إعدادات الطباعة	دليل عيوب الطباعة
		دليل مستلزمات الطباعة

قائمة "الورق"

قائمة "المصدر الافتراضي"

عنصر القائمة	الوصف
المصدر الافتراضي الدرج <x> وحدة التغذية متعددة الأغراض درج التغذية اليدوية للورق التغذية اليدوية للأظرف	لتعيين مصدر ورق افتراضي لكافة مهام الطباعة **ملاحظات:** • الدرج 1 (درج قياسي) هو إعداد المصنع الافتراضي. • سيظهر مصدر الورق المثبت فقط كإعداد قائمة. • وسيتجاوز مصدر الورق المحدد بواسطة إحدى مهام الطباعة إعداد "المصدر الافتراضي" لمدة مهمة الطباعة. • في حالة ما إذا كان هناك درجان يشتملان على نفس حجم الورق ونوعه وكانت إعدادات "حجم الورق" و"نوع الورق" متابطقة، يتم ربط الدرجين تلقائيًا. عندما يكون أحد الدرجين فارغًا، تتم طباعة المهمة باستخدام الدرج المرتبط. • من قائمة "الورق"، يجب تعيين "تهيئة وحدة التغذية متعددة الأغراض" على الوضع "درج" بغية أن تظهر وحدة التغذية متعددة الأغراض كإعداد في قائمة.

قائمة "حجم/نوع الورق"

عنصر القائمة	الوصف
حجم <x> الدرج A4 A5 JIS B5 Letter Legal Executive Oficio Folio Statement Universal A3 Tabloid JIS B4	لتحديد حجم الورق الذي تم تحميله في كل درج **ملاحظات:** • إعداد المصنع الافتراضي الدولي هو A4. إعداد المصنع الافتراضي في الولايات المتحدة هو Letter. • بالنسبة للأدراج المدعومة بميزة استشعار الحجم تلقائيًا، لا يظهر سوى الحجم الذي تكتشفه الأجهزة. • تظهر الأحجام Executive وOficio وStatement كخيارات في حالة إيقاف تشغيل "استشعار حجم الدرج" فقط. • استخدم عنصر القائمة هذا لتهيئة ربط أدراج الورق تلقائيًا. في حالة ما إذا كان هناك درجان يشتملان على نفس حجم الورق ونوعه وكانت إعدادات "حجم الورق" و"نوع الورق" متابطقة، يتم ربط الدرجين تلقائيًا. عندما يكون أحد الدرجين فارغًا، تتم طباعة المهمة باستخدام الدرج المرتبط. • لا تدعم ميزة استشعار الحجم تلقائيًا أحجام ورق Oficio أو Folio أو Statement. • يدعم الدرج سعة 2000 ورقة أحجام ورق A4 وLetter وLegal.
ملاحظة: تعرض هذه القائمة الأدراج ووحدات التغذية التي تم تركيبها فحسب.	

عنصر القائمة	الوصف
نوع الدرج <x> ورق عادي بطاقات ورق شفاف معاد تدويره ملصقات ورق السندات ورق ذو رأسية الورق المطبوع مسبقًا ورق ملون ورق خفيف ورق ثقيل ورق خشن/قطني نوع ظرف مخصص <x>	لتحديد حجم الورق الذي تم تحميله في كل درج **ملاحظات:** • إعداد المصنع الافتراضي للدرج 1 هو "ورق عادي". إعداد المصنع الافتراضي لكافة الأدراج الأخرى هو "نوع ورق مخصص" <x>. • في حالة توفر اسم محدد من قبل المستخدم، يظهر هذا الاسم بدلاً من "النوع المخصص" <x>. • استخدم عنصر القائمة هذا لتهيئة ربط أدراج الورق تلقائيًا. في حالة ما إذا كان هناك درجان يشتملان على نفس حجم الورق ونوعه وكانت إعدادات "حجم الورق" و"نوع الورق" متطابقة، يتم ربط الدرجين تلقائيًا. عندما يكون أحد الدرجين فارغًا، تتم طباعة المهمة باستخدام الدرج المرتبط.
حجم وحدة التغذية متعددة الأغراض A4 A3 Tabloid JIS B4 A5 A6 JIS B5 Letter Legal Executive Oficio Folio Statement Universal Envelope 7 3/4 Envelope 10 DL Envelope أظرف أخرى	يحدد حجم الورق الذي تم تحميله في وحدة التغذية متعددة الأغراض **ملاحظات:** • من قائمة "الورق"، يجب تعيين "تهيئة وحدة التغذية متعددة الأغراض" على "درج" حتى يتسنى لـ "حجم وحدة التغذية متعددة الأغراض" أن يظهر كعنصر في القائمة. • إعداد المصنع الافتراضي الدولي هو A4. إعداد المصنع الافتراضي في الولايات المتحدة هو Letter. • لا تعمل وحدة التغذية متعددة الأغراض على استشعار حجم الورق تلقائيًا. يجب ضبط قيمة حجم الورق. • يتم دعم JIS B5 فقط إذا كان اتجاه التغذية هو الحافة الطويلة.
ملاحظة: تعرض هذه القائمة الأدراج ووحدات التغذية التي تم تركيبها فحسب.	

عنصر القائمة	الوصف
نوع وحدة التغذية متعددة الأغراض ورق عادي بطاقات ورق شفاف معاد تدويره ملصقات ورق السندات ظرف ظرف خشن ورق ذو رأسية الورق المطبوع مسبقًا ورق ملون ورق خفيف ورق ثقيل ورق خشن/قطني نوع ظرف مخصص <x>	يحدد نوع الورق الذي تم تحميله في وحدة التغذية متعددة الأغراض **ملاحظات:** • من قائمة "الورق", يجب تعيين "تهيئة متعددة الأغراض" على "درج" حتى يتسنى لـ "حجم وحدة التغذية متعددة الأغراض" أن يظهر كعنصر في القائمة. • إعداد المصنع الافتراضي للدرج 1 هو "ورق عادي".
حجم الورق اليدوي A4 A3 Tabloid JIS B4 A5 A6 JIS B5 Letter Legal Executive Oficio Folio Statement Universal	يحدد حجم الورق الذي يتم تحميله يدويًا في كل درج **ملاحظة:** إعداد المصنع الافتراضي الدولي هو A4. إعداد المصنع الافتراضي في الولايات المتحدة هو Letter.
نوع الورق اليدوي ورق عادي بطاقات ورق شفاف معاد تدويره ملصقات ورق السندات ورق ذو رأسية الورق المطبوع مسبقًا ورق ملون ورق خفيف ورق ثقيل ورق خشن/قطني نوع ظرف مخصص <x>	يحدد نوع الورق الذي يتم تحميله يدويًا **ملاحظة:** إعداد المصنع الافتراضي للدرج 1 هو "ورق عادي".
ملاحظة: تعرض هذه القائمة الأدراج ووحدات التغذية التي تم تركيبها فحسب.	

عنصر القائمة	الوصف
حجم الظرف اليدوي Envelope 7 3/4 Envelope 10 DL Envelope أظرف أخرى	يحدد حجم الظرف الذي يتم تحميله يدويًا **ملاحظة:** DL Envelope هو إعداد المصنع الافتراضي الدولي. Envelope 10 هو إعداد المصنع الافتراضي في الولايات المتحدة.
نوع الظرف اليدوي ظرف ظرف خشن نوع ظرف مخصص <x>	يحدد نوع الظرف الذي يتم تحميله يدويًا **ملاحظة:** إعداد المصنع الافتراضي هو "ظرف".
ملاحظة: تعرض هذه القائمة الأدراج ووحدات التغذية التي تم تركيبها فحسب.	

قائمة "تهيئة وحدة التغذية متعددة الأغراض"

عنصر القائمة	الوصف
تهيئة وحدة التغذية متعددة الأغراض درج يدويًا الأول	يحدد متى تحدد الطابعة الورق من وحدة التغذية متعددة الأغراض **ملاحظات:** • "درج" هو إعداد المصنع الافتراضي. • يقوم الإعداد "درج" بتهيئة وحدة التغذية متعددة الأغراض كمصدر ورق تلقائي. • عند تحديد "يدويًا"، يمكن استخدام وحدة التغذية متعددة الأغراض فقط لمهام طباعة التغذية اليدوية. • في حالة تحميل الورق في وحدة التغذية متعددة الأغراض وتحديد "الأول"، يتم دائمًا تغذية الورق من وحدة التغذية متعددة الأغراض أولاً.

قائمة استبدال الحجم

عنصر القائمة	الوصف
استبدال الحجم عرض الكل إيقاف Statement/A5 Letter/A4 A3/17 × 11	يستبدل حجم ورق محدد إذا كان حجم الورق المطلوب غير متاح **ملاحظات:** • "عرض الكل" هو إعداد المصنع الافتراضي. يمكن إتمام كافة الاستبدالات المتاحة. • يشير إعداد "إيقاف" إلى عدم إمكانية إجراء تبديل للحجم. • يتيح ضبط الاستبدال إمكانية طباعة المهمة دون ظهور رسالة "تغيير الورق".

قائمة "مادة الورق"

عنصر القائمة	الوصف
مادة الورق العادي ناعمة عادي خشنة	يحدد المادة النسبية للورق الذي تم تحميله في درج محدد **ملاحظة:** إعداد المصنع الافتراضي هو "عادي".

عنصر القائمة	الوصف
مادة البطاقات ناعمة عادي خشنة	يحدد المادة النسبية للبطاقات التي تم تحميلها في درج محدد **ملاحظات:** • إعداد المصنع الافتراضي هو "عادي". • تظهر الإعدادات فقط إذا كانت البطاقات من النوع المدعوم.
مادة الورق الشفاف ناعمة عادي خشنة	يحدد المادة النسبية للورق الشفاف الذي تم تحميله في درج ورق محدد **ملاحظة:** إعداد المصنع الافتراضي هو "عادي".
مادة الورق المعاد تدويره ناعمة عادي خشنة	يحدد المادة النسبية للورق المعاد تدويره الذي تم تحميله في درج محدد **ملاحظة:** إعداد المصنع الافتراضي هو "عادي".
مادة الملصقات ناعمة عادي خشنة	يحدد المادة النسبية للملصقات التي تم تحميلها في درج محدد **ملاحظة:** إعداد المصنع الافتراضي هو "عادي".
مادة ورق السندات ناعمة عادي خشنة	يحدد المادة النسبية للورق الذي تم تحميله في درج محدد **ملاحظة:** إعداد المصنع الافتراضي هو "خشنة".
مادة الظرف ناعمة عادي خشنة	يحدد المادة النسبية للأظرف التي تم تحميلها في درج محدد **ملاحظة:** إعداد المصنع الافتراضي هو "عادي".
مادة الظرف الخشن ناعمة عادي خشنة	لتحديد التركيب النسبي لمادة الأظرف الخشنة التي تم تحميلها في درج محدد **ملاحظة:** إعداد المصنع الافتراضي هو "خشنة".
مادة الورق ذي الرأسية ناعمة عادي خشنة	يحدد المادة النسبية للورق الذي تم تحميله في درج محدد **ملاحظة:** إعداد المصنع الافتراضي هو "عادي".
مادة الورق المطبوع مسبقًا ناعمة عادي خشنة	يحدد المادة النسبية للورق الذي تم تحميله في درج محدد **ملاحظة:** إعداد المصنع الافتراضي هو "عادي".
مادة الورق الملون ناعمة عادي خشنة	يحدد المادة النسبية للورق الذي تم تحميله في درج محدد **ملاحظة:** إعداد المصنع الافتراضي هو "عادي".

عنصر القائمة	الوصف
مادة الورق الخفيف ناعمة عادي خشنة	يحدد المادة النسبية للورق الذي تم تحميله في درج محدد **ملاحظة:** إعداد المصنع الافتراضي هو "عادي".
مادة الورق الثقيل ناعمة عادي خشنة	يحدد المادة النسبية للورق الذي تم تحميله في درج محدد **ملاحظة:** إعداد المصنع الافتراضي هو "عادي".
مادة الورق الخشن ناعمة عادي خشنة	يحدد المادة النسبية للورق الذي تم تحميله في درج محدد **ملاحظة:** إعداد المصنع الافتراضي هو "خشنة".
مادة <x> مخصصة ناعمة عادي خشنة	يحدد المادة النسبية للورق المخصص الذي تم تحميله في درج محدد **ملاحظة:** إعداد المصنع الافتراضي هو "عادي".

قائمة "تحميل الورق"

عنصر القائمة	الوصف
تحميل البطاقات وحدة الطباعة على الوجهين إيقاف	لتحديد ما إذا كانت الطباعة على الوجهين تتم لكل المهام التي تحدد "البطاقات" كنوع للورق **ملاحظة:** إعداد المصنع الافتراضي هو "إيقاف".
تحميل ورق معاد تدويره وحدة الطباعة على الوجهين إيقاف	يحدد ما إذا كان سيتم إجراء الطباعة على الوجهين لكافة المهام التي يتم فيها تحديد "ورق معاد تدويره" كخيار نوع الورق. **ملاحظة:** إعداد المصنع الافتراضي هو "إيقاف".
تحميل الملصقات وحدة الطباعة على الوجهين إيقاف	لتحديد ما إذا كانت الطباعة على الوجهين تتم لكل المهام التي تحدد "ملصقات الفينيل" كنوع للورق **ملاحظة:** إعداد المصنع الافتراضي هو "إيقاف".
تحميل ورق السندات وحدة الطباعة على الوجهين إيقاف	يحدد ما إذا كان سيتم إجراء الطباعة على الوجهين لكافة المهام التي يتم فيها تحديد "ورق السندات" كخيار نوع الورق. **ملاحظة:** إعداد المصنع الافتراضي هو "إيقاف".
تحميل ورق ذي رأسية وحدة الطباعة على الوجهين إيقاف	يحدد ما إذا كان سيتم إجراء الطباعة على الوجهين لكافة المهام التي يتم فيها تحديد "ورق ذو رأسية" كخيار نوع الورق. **ملاحظة:** إعداد المصنع الافتراضي هو "إيقاف".
تحميل ورق مطبوع مسبقًا وحدة الطباعة على الوجهين إيقاف	يحدد ما إذا كان سيتم إجراء الطباعة على الوجهين لكافة المهام التي يتم فيها تحديد "ورق مطبوع مسبقًا" كخيار نوع الورق. **ملاحظة:** إعداد المصنع الافتراضي هو "إيقاف".

ملاحظات:

- يعمل خيار "طباعة على الوجهين" على تعيين الإعداد الافتراضي للطابعة على الطباعة على الوجهين لكل مهمة طباعة ما لم يتم تحديد الطباعة على وجه واحد من "خصائص الطباعة" في نظام Windows أو من مربع الحوار "طباعة" في نظام Macintosh.
- في حالة تحديد "طباعة على الوجهين"، يتم إرسال كافة مهام الطباعة عبر وحدة الطباعة على الوجهين، بما في ذلك مهام الطباعة على وجه واحد.

عنصر القائمة	الوصف
تحميل ورق ملون وحدة الطباعة على الوجهين إيقاف	يحدد ما إذا كان سيتم إجراء الطباعة على الوجهين لكافة المهام التي يتم فيها تحديد "ورق ملون" كخيار نوع الورق. **ملاحظة:** إعداد المصنع الافتراضي هو "إيقاف".
تحميل ورق خفيف وحدة الطباعة على الوجهين إيقاف	لتحديد ما إذا كانت الطباعة على الوجهين تتم لكل المهام التي تحدد "ورق خفيف" كنوع للورق **ملاحظة:** إعداد المصنع الافتراضي هو "إيقاف".
تحميل ورق ثقيل وحدة الطباعة على الوجهين إيقاف	لتحديد ما إذا كانت الطباعة على الوجهين تتم لكل المهام التي تحدد "ورق ثقيل" كنوع للورق **ملاحظة:** إعداد المصنع الافتراضي هو "إيقاف".
تحميل ورق خشن وحدة الطباعة على الوجهين إيقاف	لتحديد ما إذا كانت الطباعة على الوجهين تتم لكل المهام التي تحدد "ورق خشن" كنوع للورق **ملاحظة:** إعداد المصنع الافتراضي هو "إيقاف".
تحميل <x> ورق مخصص وحدة الطباعة على الوجهين إيقاف	يحدد ما إذا كان سيتم إجراء الطباعة على الوجهين لكافة المهام التي يتم فيها تحديد "ورق مخصص" <x> كخيار نوع الورق. **ملاحظات:** • إعداد المصنع الافتراضي هو "إيقاف". • لا يتوفر تحميل <x> الورق المخصص إلا إذا كان نوع الورق المخصص مدعومًا.

ملاحظات:

- يعمل خيار "طباعة على الوجهين" على تعيين الإعداد الافتراضي للطابعة على الطباعة على الوجهين لكل مهمة طباعة ما لم يتم تحديد الطباعة على وجه واحد من "خصائص الطباعة" في نظام Windows أو من مربع الحوار "طباعة" في نظام Macintosh.
- في حالة تحديد "طباعة على الوجهين"، يتم إرسال كافة مهام الطباعة عبر وحدة الطباعة على الوجهين، بما في ذلك مهام الطباعة على وجه واحد.

قائمة "الأنواع المخصصة"

عنصر القائمة	الوصف
النوع المخصص <x> ورق بطاقات ورق شفاف خشن/قطني ملصقات ورق السندات ظرف	يعمل على ربط نوع ورق أو نوع وسائط باسم إعداد افتراضي **Custom Type <x> (نوع مخصص <x>)** أو "اسم مخصص" معرف من قبل المستخدم تم انشاؤه من خلال "ملقم الويب المضمن" أو الأداة المساعدة MarkVision Professional **ملاحظات:** • "ورق" هو إعداد المصنع الافتراضي. • يجب أن يكون نوع الوسائط المخصص مدعومًا من قبل الدرج المحدد أو وحدة التغذية متعددة الأغراض المحددة حتى تتسنى الطباعة من ذلك المصدر.
معاد تدويره ورق بطاقات ورق شفاف خشن/قطني ملصقات ورق السندات ظرف	لتحديد نوع الورق في حالة تحديد إعداد "معاد تدويره" في قوائم أخرى **ملاحظات:** • "ورق" هو إعداد المصنع الافتراضي. • يجب أن يكون نوع الوسائط المخصص مدعومًا من قبل الدرج المحدد أو وحدة التغذية متعددة الأغراض المحددة حتى تتسنى الطباعة من ذلك المصدر.

قائمة الأسماء المخصصة

عنصر القائمة	التعريف
Custom Name <x> (اسم مخصص <x>) <none>	تحديد اسم مخصص لنوع الورق. يحل هذا الاسم محل **اسم Custom Type <x> (نوع مخصص <x>)** في قوائم الطابعة.

قائمة "أحجام المسح الضوئي المخصصة"

عنصر القائمة	الوصف
حجم المسح الضوئي المخصص <x> اسم حجم المسح الضوئي العرض 3 إلى 14.17 بوصة (76 إلى 360 ملم) الارتفاع 3 إلى 14.17 بوصة (76 إلى 360 ملم) الاتجاه عرضي طولي مسح ضوئي مرتين لكل وجه إيقاف تشغيل قوة بكرة الالتقاط الخاصة بوحدة تغذية المستندات التلقائية (ADF) الإعداد الافتراضي للمستخدم 30% 40% 50% 60% 70% 80%	لتحديد اسم حجم المسح الضوئي المخصص وخياراته. يحل هذا الاسم محل اسم **Custom Scan Size <x>(حجم المسح الضوئي المخصص<x>)** في قوائم الطابعة. **ملاحظات:** • 8.5 بوصات هو إعداد المصنع الافتراضي في الولايات المتحدة للعرض. 216 مليمترًا هو إعداد المصنع الافتراضي الدولي للعرض. • 14 بوصة هو إعداد المصنع الافتراضي في الولايات المتحدة للارتفاع. 356 مليمترًا هو إعداد المصنع الافتراضي الدولي للارتفاع. • "عرضي" هو إعداد المصنع الافتراضي بالنسبة للاتجاه. • "إيقاف" هو إعداد المصنع الافتراضي للمسح الضوئي مرتين لكل وجه. • "الإعداد الافتراضي للمستخدم" هو إعداد المصنع الافتراضي لـ "قوة بكرة الالتقاط الخاصة بوحدة تغذية المستندات التلقائية (ADF)".

قائمة "أسماء حاويات مخصصة"

عنصر القائمة	الوصف
الحاوية القياسية	لتحديد اسم مخصص لـ "الحاوية القياسية"
الحاوية 1	لتحديد اسم مخصص للحاوية 1

قائمة "الإعداد العام"

يتم استخدام عناصر القوائم هذه لتحديد الارتفاع والعرض واتجاه التغذية بالنسبة لـ "حجم الورق العام". "حجم الورق العام" هو عبارة عن إعداد لحجم الورق يتم تحديده بواسطة المستخدم. يتم إدراج هذا الإعداد في القائمة مع إعدادات حجم الورق الأخرى ويشتمل على خيارات مماثلة، مثل دعم ميزة الطباعة على الوجهين وطباعة عدة صفحات في ورقة واحدة.

عنصر القائمة	الوصف
وحدات القياس بوصة مليمتر	لتحديد وحدات القياس **ملاحظات:** • إعداد المصنع الافتراضي هو "بوصة". • إعداد المصنع الافتراضي الدولي هو "مليمتر".
عرض الاتجاه الطولي 3–17 بوصة 76–432 ملم	لتعيين عرض الاتجاه الطولي **ملاحظات:** • في حالة تجاوز العرض للحد الأقصى، فإن الطابعة تستخدم الحد الأقصى للعرض المسموح به. • 11.69 بوصة هو الإعداد الافتراضي للولايات المتحدة. يمكن زيادة البوصات بمعدل زيادة قدره 0.01 بوصة. • 297 ملم هو الإعداد الافتراضي الدولي. يمكن زيادة المليمترات بمعدل زيادة قدره 1 ملم.
ارتفاع الاتجاه الطولي 3–17 بوصة 76–432 ملم	لتعيين ارتفاع الاتجاه الطولي **ملاحظات:** • في حالة تجاوز الارتفاع للحد الأقصى، فإن الطابعة تستخدم الحد الأقصى للارتفاع المسموح به. • 17 بوصة هو الإعداد الافتراضي للولايات المتحدة. يمكن زيادة البوصات بمعدل زيادة قدره 0.01 بوصة. • 432 ملم هو الإعداد الافتراضي الدولي. يمكن زيادة المليمترات بمعدل زيادة قدره 1 ملم.
اتجاه التغذية الحافة القصيرة الحافة الطويلة	لتحديد اتجاه التغذية عند إمكانية تحميل الورق في أي اتجاه **ملاحظات:** • إعداد المصنع الافتراضي هو "الحافة القصيرة". • تظهر رسالة "الحافة الطويلة" فقط إذا كانت أطول حافة أقصر من الحد الأقصى للعرض الذي يدعمه الدرج.

قائمة "إعداد الحاوية"

عنصر القائمة	الوصف
حاوية الإخراج الحاوية القياسية الحاوية <x>	لتحديد حاوية الإخراج الافتراضية **ملاحظة:** "الحاوية القياسية" هي إعداد المصنع الافتراضي.
تهيئة الحاويات صندوق البريد ارتباط ارتباط اختياري تعيين النوع	تحديد خيارات التهيئة لحاويات الإخراج **ملاحظات:** • "صندوق البريد" هو إعداد المصنع الافتراضي. • يتم ربط الحاويات المخصص لها نفس الاسم تلقائيًا ما لم يتم تحديد "ارتباط اختياري". • يعامل إعداد "صندوق البريد" كل حاوية كعلبة بريد منفصلة. • يربط إعداد "ارتباط" كافة حاويات الإخراج المتاحة معًا. • يعمل الإعداد "ربط الوحدات الاختيارية" على ربط كافة حاويات الإخراج المتاحة فيما عدا الحاوية القياسية ولا يظهر إلا في حالة تركيب حاويتين اختياريتين على الأقل. • يخصص إعداد "تعيين النوع" لكل نوع من أنواع الورق حاوية إخراج أو مجموعة حاويات مرتبطة.

عنصر القائمة	الوصف
تعيين النوع/الحاوية حاوية الورق العادي حاوية البطاقات حاوية الورق الشفاف حاوية الورق المعاد تدويره حاوية الملصقات حاوية ورق السندات حاوية الأظرف حاوية الأظرف الخشنة حاوية الورق ذي الرأسية حاوية الطباعة على ورق مطبوع مسبقًا حاوية الورق الملون حاوية الورق الخفيف حاوية الورق الثقيل حاوية الورق الخشن/القطني حاوية <x> مخصصة	لتحديد حاوية إخراج لكل نوع من أنواع الورق المدعوم التحديدات المتاحة لكل نوع هي: معطلة الحاوية القياسية الحاوية <x> **ملاحظة:** "الحاوية القياسية" هي إعداد المصنع الافتراضي.

قائمة "التقارير"

ملاحظة: عند القيام بتحديد عنصر قائمة من قائمة "التقارير"، تتم طباعة التقرير المحدد.

عنصر القائمة	الوصف
صفحة إعدادات القوائم	لطباعة تقرير يحتوي على معلومات عن الورق الذي تم تحميله في الأدراج والذاكرة التي تم تركيبها وإجمالي عدد الصفحات والتنبيهات ومهلات التوقف ولغة لوحة التحكم وعنوان TCP/IP وحالة مستلزمات الطباعة وحالة اتصال الشبكة ومعلومات أخرى
إحصائيات الجهاز	لطباعة تقرير يحتوي على إحصائيات الطابعة مثل معلومات عن مستلزمات الطباعة وتفاصيل بشأن الصفحات المطبوعة
صفحة إعداد شبكة الاتصال	لطباعة تقرير يحتوي على معلومات حول إعدادات طابعة شبكة الاتصال، مثل المعلومات الخاصة بعنوان TCP/IP **ملاحظة:** يظهر عنصر القائمة هذا بالنسبة فقط لطابعات شبكات الاتصال أو الطابعات المتصلة بملقمات الطباعة.
صفحة إعداد شبكة الاتصال <x>	لطباعة تقرير يحتوي على معلومات حول إعدادات طابعة شبكة الاتصال، مثل المعلومات الخاصة بعنوان TCP/IP **ملاحظات:** • يكون عنصر القائمة هذا متاحًا عند تركيب أكثر من وحدة اختيارية لشبكة الاتصال. • يظهر عنصر القائمة هذا بالنسبة فقط لطابعات شبكات الاتصال أو الطابعات المتصلة بملقمات الطباعة.
صفحة الإعداد اللاسلكي	لطباعة تقرير يحتوي على معلومات حول إعدادات طابعة شبكة الاتصال اللاسلكية، مثل المعلومات الخاصة بعنوان TCP/IP **ملاحظات:** • يكون عنصر القائمة هذا متاحًا عند تركيب بطاقة لاسلكية وتمكين مجموعة حلول المستندات Lexmark Document Solutions. • يظهر عنصر القائمة هذا بالنسبة فقط لطابعات شبكات الاتصال أو الطابعات المتصلة بملقمات الطباعة.
قائمة الاختصارات	لطباعة تقرير يحتوي على معلومات عن الاختصارات المهيأة
سجل مهام الفاكس	لطباعة تقرير يحتوي على معلومات عن آخر 200 فاكس مكتملة
سجل مكالمات الفاكس	لطباعة تقرير يحتوي على معلومات عن آخر 100 من كل من المكالمات التي تمت محاولة إجرائها والمكالمات المستلمة والمكالمات المحظورة
اختصارات النسخ	لطباعة تقرير يحتوي على معلومات عن اختصارات النسخ

عنصر القائمة	الوصف
اختصارات البريد الإلكتروني	لطباعة تقرير يحتوي على معلومات عن اختصارات البريد الإلكتروني
اختصارات الفاكس	لطباعة تقرير يحتوي على معلومات عن اختصارات الفاكس
اختصارات FTP	لطباعة تقرير يحتوي على معلومات عن اختصارات FTP
قائمة الأوضاع	لطباعة قائمة بملفات التعريف المخزنة في الطابعة
صفحة إعداد NetWare	لطباعة تقرير يحتوى على المعلومات الخاصة بـ NetWare والمتعلقة بإعدادات الشبكة **ملاحظة:** يظهر عنصر القائمة هذا بالنسبة فقط للطابعات المركب بها ملقم طباعة داخلي.
خطوط الطباعة	يطبع تقريرًا بكل الخطوط المتاحة بالنسبة للغة الطابعة المعدة حاليًا في الطابعة
دليل الطباعة	لطباعة قائمة بكل الموارد المخزنة في بطاقة ذاكرة فلاش الاختيارية أو القرص الصلب للطابعة **ملاحظات:** • يجب تعيين "حجم ذاكرة التخزين المؤقت للمهمة" على 100%. • يجب تركيب ذاكرة فلاش الاختيارية أو القرص الصلب للطابعة بصورة صحيحة، كما يجب أن يعملا على الوجه الصحيح.
تقرير الأصول	لطباعة تقرير يحتوي على معلومات الأصول بما في ذلك الرقم التسلسلي للطابعة واسم الطراز. يحتوي هذا التقرير على نص ورموز UPC الشريطية التي يمكن تحليلها في إحدى قواعد بيانات الأصول.

قائمة "شبكة الاتصال/المنافذ"

قائمة بطاقة واجهة اتصال شبكة نشطة

عنصر القائمة	الوصف
بطاقة واجهة اتصال شبكة نشطة تلقائي <قائمة ببطاقات الشبكات المتاحة>	**ملاحظات:** • "تلقائي" هو إعداد المصنع الافتراضي. • يظهر عنصر القائمة هذا فقط في حالة تركيب بطاقة شبكة اتصال اختيارية.

قوائم "شبكة الاتصال القياسية" أو "شبكة الاتصال" <x>

ملاحظة: تظهر المنافذ النشطة فقط في هذه القائمة؛ ويتم حذف كافة المنافذ غير النشطة.

عنصر القائمة	الوصف
PCL SmartSwitch تشغيل إيقاف	لتعيين الطابعة بحيث تتحول تلقائيًا إلى محاكاة PCL عندما تتطلب مهمة طباعة ذلك، بغض النظر عن لغة الطابعة الافتراضية **ملاحظات:** • إعداد المصنع الافتراضي هو "تشغيل". • عند استخدام الإعداد "إيقاف"، فإن الطابعة لا تقوم بفحص البيانات الواردة. • عند استخدام الإعداد "إيقاف"، تستخدم الطابعة محاكاة PostScript في حالة تعيين إعداد PS SmartSwitch على "تشغيل". تستخدم الطابعة لغة الطابعة الافتراضية المحددة في قائمة "الإعداد" في حالة تعيين PS SmartSwitch على "إيقاف".

عنصر القائمة	الوصف
PS SmartSwitch تشغيل إيقاف	لتعيين الطابعة بحيث تتحول تلقائيًا إلى محاكاة PS عندما تتطلب مهمة طباعة ذلك، بغض النظر عن لغة الطابعة الافتراضية **ملاحظات:** • إعداد المصنع الافتراضي هو "تشغيل". • عند استخدام الإعداد "إيقاف"، فإن الطابعة لا تقوم بفحص البيانات الواردة. • عند استخدام الإعداد "إيقاف"، تستخدم الطابعة محاكاة PCL في حالة تعيين إعداد PCL SmartSwitch على الوضع "تشغيل". تستخدم الطابعة لغة الطابعة الافتراضية المحددة في قائمة "الإعداد" في حالة تعيين PCL SmartSwitch على "إيقاف".
وضع NPA تلقائية إيقاف	لتعيين الطابعة لأداء المعالجة الخاصة اللازمة للاتصال ثنائي الاتجاه وفقًا للاصطلاحات المحددة في بروتوكول NPA **ملاحظات:** • إعداد المصنع الافتراضي هو "تلقائي". • يؤدي تغيير هذا الإعداد من لوحة تحكم الطابعة ثم الخروج من القوائم إلى إعادة تشغيل الطابعة. يتم تحديث تحديد القائمة.
ذاكرة التخزين المؤقت لشبكة الاتصال تلقائية 3 ك إلى <أقصى حجم مسموح به>	لتعيين حجم ذاكرة التخزين المؤقت لإدخال شبكة الاتصال **ملاحظات:** • إعداد المصنع الافتراضي هو "تلقائي". • يمكن تغيير القيمة بزيادة قدرها 1 ك. • يتوقف الحجم الأقصى المسموح به على مقدار الذاكرة المتاحة في الطابعة وحجم وحدات ذاكرة التخزين المؤقت الأخرى الموصلة بالطابعة وما إذا كان إعداد "حفظ المورد" قد تم تعيينه على الوضع "تشغيل" أم "إيقاف". • لزيادة نطاق الحجم الأقصى لذاكرة التخزين المؤقت لشبكة الاتصال، قم بتعطيل وحدات ذاكرة التخزين المؤقت الموصلة عبر كابل متوازٍ أو كابل تسلسلي أو USB أو تقليل حجمها. • يؤدي تغيير هذا الإعداد من لوحة تحكم الطابعة ثم الخروج من القوائم إلى إعادة تشغيل الطابعة. يتم تحديث تحديد القائمة.
التخزين المؤقت للمهمة إيقاف تشغيل تلقائية	لتخزين المهام مؤقتًا على قرص الطابعة الصلب قبل إجراء الطباعة. تظهر هذه القائمة فقط في حالة تركيب قرص مهيأ. **ملاحظات:** • إعداد المصنع الافتراضي هو "إيقاف". • تعمل القيمة "تشغيل" على تخزين المهام الموجودة على قرص الطابعة الصلب مؤقتًا. يظهر تحديد هذه القائمة فقط عندما يتم تثبيت القرص المهيأ وهو غير تالف. • يعمل الإعداد "تلقائي" على تخزين مهام الطباعة مؤقتًا فقط إذا كانت الطابعة مشغولة بمعالجة بيانات من منفذ إدخال آخر. • يؤدي تغيير هذا الإعداد من لوحة تحكم الطابعة ثم الخروج من القوائم إلى إعادة تشغيل الطابعة. يتم تحديث تحديد القائمة.
Mac Binary PS تلقائية تشغيل إيقاف	لتعيين الطابعة لمعالجة مهام طباعة Macintosh PostScript الثنائية **ملاحظات:** • إعداد المصنع الافتراضي هو "تلقائي". • يقوم الإعداد "إيقاف" بترشيح مهام الطباعة باستخدام البروتوكول القياسي. • يعمل الإعداد "تشغيل" على معالجة مهام طباعة PostScript الثنائية البسيطة.

عنصر القائمة	الوصف
إعداد الشبكة القياسية بطاقة شبكة الاتصال بروتوكول TCP/IP IPv6 AppleTalk NetWare LexLink **إعداد الشبكة <x>** "التقارير" أو "تقارير شبكة الاتصال" بطاقة شبكة الاتصال بروتوكول TCP/IP IPv6 الاتصال اللاسلكي AppleTalk NetWare LexLink	لضبط إعدادات الطباعة للمهام التي يتم إرسالها عبر مدخل شبكة **ملاحظة:** تظهر القائمة "اللاسلكية" فقط في حالة اتصال الطابعة بشبكة اتصال لاسلكية.

قائمة USB القياسي

عنصر القائمة	الوصف
PCL SmartSwitch تشغيل إيقاف	لتعيين الطابعة بحيث تتحول تلقائيًا إلى محاكاة PCL عندما يكون ذلك متطلبًا من قبل مهمة طباعة مستلمة عبر منفذ USB، بغض النظر عن لغة الطابعة الافتراضية **ملاحظات:** • إعداد المصنع الافتراضي هو "تشغيل". • عند استخدام الإعداد "إيقاف"، فإن الطابعة لا تقوم بفحص البيانات الواردة. • عند استخدام الإعداد "إيقاف"، تقوم الطابعة باستخدام محاكاة PostScript في حالة تعيين إعداد PS Smartswitch على "تشغيل". تستخدم الطابعة لغة الطابعة الافتراضية المحددة في قائمة "الإعداد" إذا كان إعداد PS SmartSwitch هو "إيقاف".
PS SmartSwitch تشغيل إيقاف	لتعيين الطابعة بحيث تتحول تلقائيًا إلى محاكاة PS عندما يكون ذلك متطلبًا من قبل مهمة طباعة مستلمة عبر منفذ USB، بغض النظر عن لغة الطابعة الافتراضية **ملاحظات:** • إعداد المصنع الافتراضي هو "تشغيل". • عند استخدام الإعداد "إيقاف"، فإن الطابعة لا تقوم بفحص البيانات الواردة. • عند استخدام الإعداد "إيقاف"، تقوم الطابعة باستخدام محاكاة PCL في حالة ضبط إعداد PCL Smartswitch على "تشغيل". تستخدم الطابعة لغة الطابعة الافتراضية المحددة في قائمة "الإعداد" إذا كان إعداد PCL SmartSwitch هو "إيقاف".
وضع NPA تلقائية إيقاف	لتعيين الطابعة لأداء المعالجة الخاصة اللازمة للاتصال ثنائي الاتجاه وفقًا للاصطلاحات المحددة في بروتوكول NPA **ملاحظات:** • إعداد المصنع الافتراضي هو "تلقائي". • يؤدي تغيير هذا الإعداد من لوحة تحكم الطابعة ثم الخروج من القوائم إلى إعادة تشغيل الطابعة. يتم تحديث تحديد القائمة.

عنصر القائمة	الوصف
ذاكرة التخزين المؤقت لـ USB تلقائية معطلة 3 ك إلى <أقصى حجم مسموح به>	لتعيين حجم ذاكرة التخزين المؤقت لإدخال USB **ملاحظات:** • إعداد المصنع الافتراضي هو "تلقائي". • يعمل الإعداد "معطل" على إيقاف تشغيل التخزين المؤقت للمهمة. تتم طباعة أية مهام تم تخزينها مؤقتًا بالفعل على القرص قبل استئناف عملية المعالجة العادية. • يمكن تغيير قيمة حجم الذاكرة المؤقتة الموصلة عبر USB بزيادة قدرها 1 ك. • يتوقف الحجم الأقصى المسموح به على مقدار الذاكرة المتاحة في الطابعة وحجم وحدات ذاكرة التخزين المؤقت الأخرى الموصلة بالطابعة وما إذا كان إعداد "حفظ المورد" تم ضبطه على الوضع "تشغيل" أم "إيقاف". • لزيادة نطاق الحجم الأقصى لذاكرة التخزين المؤقت عبر USB، قم بتعطيل وحدات ذاكرة التخزين المؤقت الموصلة عبر كابل متوازٍ أو كابل تسلسلي أو شبكة اتصال أو تقليل حجمها. • يؤدي تغيير هذا الإعداد من لوحة تحكم الطابعة ثم الخروج من القوائم إلى إعادة تشغيل الطابعة. يتم تحديث تحديد القائمة.
التخزين المؤقت للمهمة إيقاف تشغيل تلقائية	لتخزين المهام مؤقتًا على القرص الصلب للطابعة قبل الطباعة **ملاحظات:** • إعداد المصنع الافتراضي هو "إيقاف". • يعمل الإعداد "تشغيل" على تخزين المهام مؤقتًا على القرص الصلب للطابعة. • يعمل الإعداد "تلقائي" على تخزين مهام الطباعة مؤقتًا فقط إذا كانت الطابعة مشغولة بمعالجة بيانات من منفذ إدخال آخر. • يؤدي تغيير هذا الإعداد من لوحة تحكم الطابعة ثم الخروج من القوائم إلى إعادة تشغيل الطابعة. يتم تحديث تحديد القائمة.
Mac Binary PS تلقائية إيقاف تشغيل	لتعيين الطابعة لمعالجة مهام طباعة Macintosh PostScript الثنائية **ملاحظات:** • إعداد المصنع الافتراضي هو "تلقائي". • يقوم الإعداد "إيقاف" بترشيح مهام الطباعة باستخدام البروتوكول القياسي. • يعمل الإعداد "تشغيل" على معالجة مهام طباعة PostScript الثنائية البسيطة.
USB مع ENA عنوان ENA قناع الشبكة ENA عبّارة ENA	لتعيين المعلومات الخاصة بعنوان شبكة الاتصال أو قناع الشبكة أو العبارة لملقم طباعة خارجي متصل بالطابعة من خلال كابل USB. **ملاحظة:** عنصر القائمة هذا متاح فقط إذا كانت الطابعة متصلة بملقم طباعة خارجي عبر منفذ USB.

قائمة "تقارير شبكة الاتصال"

تُتاح هذه القائمة من قائمة "شبكة الاتصال/المنافذ":

Network/Ports (شبكة الاتصال/المنافذ) >Standard Network (شبكة اتصال قياسية) أو Network <x> (شبكة الاتصال <Std> (<x> Network Setup (إعداد شبكة الاتصال القياسية) أو Net <x> Setup (إعداد شبكة الاتصال < Reports> (<x> (تقارير) أو Network Reports (تقارير شبكة الاتصال)

عنصر القائمة	الوصف
صفحة إعداد الطباعة **طباعة صفحة إعداد NetWare**	لطباعة تقرير يحتوي على معلومات حول إعداد شبكة الاتصال الحالية **ملاحظات:** • تحتوي صفحة الإعداد على معلومات حول إعدادات شبكة اتصال الطابعة، مثل المعلومات الخاصة بعنوان TCP/IP. • يظهر عنصر قائمة "صفحة إعداد NetWare" فقط على الطرز التي تدعم NetWare وتعرض معلومات بشأن إعدادات NetWare.

قائمة "بطاقة شبكة الاتصال"

تتاح هذه القائمة من قائمة "شبكة الاتصال/المنافذ":

Network/Ports (شبكة الاتصال/المنافذ) > Standard Network (شبكة اتصال قياسية) أو Network <x> (شبكة الاتصال<Std> (<x>) Network Setup (إعداد شبكة الاتصال القياسية) أو Net <x> Setup (إعداد شبكة الاتصال <Network Card> (<x> (بطاقة شبكة الاتصال)

عنصر القائمة	الوصف
عرض حالة البطاقة متصلة غير متصلة	يتيح لك عرض حالة اتصال "بطاقة شبكة الاتصال"
عرض سرعة البطاقة	يتيح لك عرض سرعة بطاقة شبكة اتصال نشطة حاليًا
"عنوان شبكة الاتصال" عنوان UAA عنوان LAA	يتيح لك عرض عناوين شبكة الاتصال
زمن التوقف 0 - 225 ثانية	تعيين مقدار الوقت بالثواني الذي يمكن أن تستغرقه مهمة الطباعة على شبكة الاتصال قبل أن يتم إلغاؤها **ملاحظات:** • 90 ثانية هو إعداد المصنع الافتراضي. • تعطل قيمة الإعداد 0 زمن التوقف. • إذا تم تحديد قيمة قدرها 1 - 9، سيتم حفظ الإعداد بمثابة 10.
صفحة شعار إيقاف تشغيل	لتمكين الطابعة من طباعة صفحة شعار. **ملاحظة:** "إيقاف" هو إعداد المصنع الافتراضي.

قائمة TCP/IP

استخدم عناصر القائمة التالية لعرض أو ضبط معلومات TCP/IP.

ملاحظة: تتوفر هذه القائمة فقط للطرز المتصلة بشبكة الاتصال أو الطابعات المتصلة بملقمات الطباعة.

هذه القائمة متاحة من خلال قائمة "شبكة الاتصال/المنافذ":

Network/Ports (شبكة الاتصال/المنافذ) > Standard Network (شبكة اتصال قياسية) أو Network <x> (شبكة اتصال <Std> (<x>) Network Setup (إعداد شبكة الاتصال القياسية) أو Net <x> Setup (إعداد شبكة الاتصال <TCP/IP> (<x>

عنصر القائمة	الوصف
تنشيط تشغيل إيقاف	لتنشيط TCP/IP **ملاحظة:** إعداد المصنع الافتراضي هو "تشغيل".
عرض اسم المضيف	يتيح لك عرض اسم مضيف TCP/IP الحالي **ملاحظة:** يمكن تغيير ذلك فقط من "ملقم الويب المضمن".
عنوان IP	يتيح لك عرض أو تغيير "عنوان TCP/IP" الحالي **ملاحظة:** يعمل ضبط عنوان الـ IP يدويًا على تعيين إعدادات "تمكين DHCP" و"تمكينAuto IP" على "إيقاف". كما يعمل أيضًا على تعيين "تمكين BOOTP" و"تمكين RARP" على "إيقاف" في الأنظمة التي تدعم BOOTP وRARP.
قناع الشبكة	يتيح لك عرض أو تغيير "قناع الشبكة TCP/IP" الحالي
العبّارة	يتيح لك عرض أو تغيير "عبّارة TCP/IP" الحالية

عنصر القائمة	الوصف
تمكين DHCP تشغيل إيقاف	لتحديد إعداد تخصيص العنوان والمعلم الخاص بـ DHCP **ملاحظة:** إعداد المصنع الافتراضي هو "تشغيل".
تمكين بروتوكول RARP تشغيل إيقاف	لتحديد إعداد تخصيص عنوان RARP **ملاحظة:** إعداد المصنع الافتراضي هو "تشغيل".
تمكين بروتوكول BOOTP تشغيل إيقاف	لتحديد إعداد تخصيص عنوان BOOTP **ملاحظة:** إعداد المصنع الافتراضي هو "تشغيل".
تمكين AutoIP نعم لا	لتحديد إعداد "ما قبل تهيئة شبكة الاتصال" **ملاحظة:** إعداد المصنع الافتراضي هو "نعم".
تمكين FTP/TFTP نعم لا	لتمكين ملقم FTP المضمن الذي يسمح لك بإرسال الملفات إلى الطابعة باستخدام "بروتوكول نقل الملفات". **ملاحظة:** إعداد المصنع الافتراضي هو "نعم".
تمكين ملقم HTTP نعم لا	لتمكين "ملقم الويب المضمن". عند تمكينه، يمكن مراقبة الطابعة وإدارتها عن بُعد باستخدام متصفح ويب. **ملاحظة:** إعداد المصنع الافتراضي هو "نعم".
عنوان ملقم DNS	يتيح لك عرض أو تغيير "عنوان ملقم DNS" الحالي
تمكين DDNS/MDNS	يتيح لك عرض أو تغيير عنوان ملقم DDNS/MDNS الحالي
عنوان ملقم WINS	يتيح لك عرض أو تغيير "عنوان ملقم WINS" الحالي

قائمة IPv6

استخدم عناصر القائمة التالية لعرض أو تعيين معلومات إصدار 6 لبروتوكول الإنترنت (IPv6).

ملاحظة: تتوفر هذه القائمة فقط للطرز المتصلة بشبكة الاتصال أو الطابعات المتصلة بملقمات الطباعة.

هذه القائمة متاحة من خلال قائمة "شبكة الاتصال/المنافذ":

Network/Ports (شبكة الاتصال/المنافذ) > أو Standard Network (شبكة الاتصال القياسية) أو Network <x> (شبكة الاتصال <x>) > أو Std Network Setup (إعداد شبكة الاتصال القياسية) أو Net <x> Setup (إعداد شبكة الاتصال IPv6> < (<x>

عنصر القائمة	الوصف
تمكين IPv6 تشغيل إيقاف	لتمكين IPv6 في الطابعة **ملاحظة:** "تشغيل" هو إعداد المصنع الافتراضي.
تهيئة تلقائية تشغيل إيقاف	لتحديد إمكانية قبول مهايئ شبكة الاتصال لإدخالات تهية عنوان IPv6 التلقائي التي يقدمها الموجه **ملاحظة:** "تشغيل" هو إعداد المصنع الافتراضي.
عرض اسم المضيف **لعرض العنوان** **عرض عنوان الموجه**	لعرض الإعداد الحالي **ملاحظة:** يمكن تغيير هذه الإعدادات فقط من "ملقم الويب المضمن".

عنصر القائمة	الوصف
تمكين DHCPv6 تشغيل إيقاف	لتمكين DHCPv6 في الطابعة **ملاحظة:** "تشغيل" هو إعداد المصنع الافتراضي.

قائمة "الاتصال اللاسلكي"

استخدم عناصر القائمة التالية لعرض أو تهيئة إعدادات ملقم الطباعة الداخلي اللاسلكي.

ملاحظة: تُتاح هذه القائمة فقط للطرز المتصلة بشبكة اتصال لاسلكية.

تتاح هذه القائمة من قائمة "شبكة الاتصال/المنافذ":

Network/Ports (شبكة الاتصال/المنافذ) >Network <x> (شبكة الاتصال <Net <x> Setup> (<x (إعداد شبكة الاتصال <Wireless> (<x (لاسلكي)

عنصر القائمة	الوصف
"وضع شبكة الاتصال" البنية الأساسية الوضع المخصص	لتحديد وضع شبكة الاتصال **ملاحظات:** • يسمح وضع "البنية الأساسية" للطابعة بالوصول إلى إحدى الشبكات باستخدام نقطة وصول. • الوضع المخصص هو إعداد المصنع الافتراضي. يعمل "الوضع المخصص" على تهيئة الطابعة للاتصال اللاسلكي بالشبكة بين الطابعة وجهاز كمبيوتر مباشرة.
التوافق معيار 802.11n b/g 802.11 b/g/n 802.11	لتحديد المعيار اللاسلكي لشبكة الاتصال اللاسلكية
اختيار "شبكة اتصال" <قائمة بشبكات الاتصال المتاحة>	تتيح لك تحديد شبكة متاحة حتى تستخدمها الطابعة
عرض "جودة الإشارة"	يتيح لك عرض جودة الاتصال اللاسلكي
عرض "وضع الأمان"	يتيح لك عرض طريقة التشفير المستخدمة للاتصال اللاسلكي. "معطل" يشير إلى عدم تشفير شبكة الاتصال اللاسلكية.

قائمة AppleTalk

هذه القائمة متاحة من خلال قائمة "شبكة الاتصال/المنافذ":

Network/Ports (شبكة الاتصال/المنافذ) >Standard Network (شبكة اتصال قياسية) أو Network <x>(شبكة اتصال <Std> (<x Network Setup (إعداد شبكة الاتصال القياسية) أو Net <x> Setup (إعداد شبكة اتصال <AppleTalk> (<x

عنصر القائمة	الوصف
تنشيط نعم لا	لتنشيط دعم AppleTalk **ملاحظة:** إعداد المصنع الافتراضي هو "نعم".
عرض الاسم	لعرض اسم AppleTalk المخصص **ملاحظة:** يمكن تغيير الاسم فقط من "ملقم الويب المضمن".
لعرض العنوان	لعرض عنوان AppleTalk المخصص **ملاحظة:** يمكن تغيير العنوان فقط من "ملقم الويب المضمن".

عنصر القائمة	الوصف
منطقة التعيين <قائمة بالمناطق المتاحة على شبكة الاتصال>	لتوفير قائمة بمناطق AppleTalk المتاحة على شبكة الاتصال **ملاحظة:** الإعداد الافتراضي هو المنطقة الافتراضية للشبكة. في حالة عدم وجود منطقة افتراضية، فإن المنطقة المميزة بعلامة * هي التي تمثل الإعداد الافتراضي.

قائمة NetWare

تُتاح هذه القائمة من قائمة "شبكة الاتصال/المنافذ":

Network/Ports (شبكة الاتصال/المنافذ) >Standard Network (شبكة اتصال قياسية) أو Network <x> (شبكة اتصال Std> (<x>
Network Setup (إعداد شبكة الاتصال القياسية) أو Net <x> Setup (إعداد شبكة الاتصال NetWare> (<x>

عنصر القائمة	الوصف
تنشيط نعم لا	لتنشيط دعم NetWare **ملاحظة:** "لا" هو إعداد المصنع الافتراضي.
عرض اسم تسجيل الدخول	يتيح لك عرض اسم تسجيل الدخول المخصص لـ NetWare **ملاحظة:** يمكن تغيير ذلك فقط من "ملقم الويب المضمن".
وضع الطباعة	يتيح لك عرض وضع الطباعة المخصص لـ NetWare **ملاحظة:** يمكن تغيير ذلك فقط من "ملقم الويب المضمن".
رقم الشبكة	يتيح لك عرض رقم شبكة الاتصال المخصص لـ NetWare **ملاحظة:** يمكن تغيير ذلك فقط من "ملقم الويب المضمن".
تحديد إطارات SAP Ethernet 802.2 Ethernet 802.3 النوع الثاني من Ethernet Ethernet SNAP	لتمكين إعداد نوع إطا ر Ethernet **ملاحظة:** "تشغيل" هو إعداد المصنع الافتراضي لجميع عناصر القائمة.
تدافع حزمة البيانات نعم لا	للتقليل من حركة مرور الشبكة عن طريق السماح بنقل وإقرار حزم البيانات المتعددة إلى ومن ملقم NetWare **ملاحظة:** "نعم" هو إعداد المصنع الافتراضي.
وضع NSQ/GSQ نعم لا	لتحديد إعداد "وضع NSQ/GSQ" **ملاحظة:** "نعم" هو إعداد المصنع الافتراضي.

قائمة LexLink

تتاح هذه القائمة من قائمة "شبكة الاتصال/المنافذ":

Network/Ports (شبكة الاتصال/المنافذ) >Standard Network (شبكة اتصال قياسية) أو Network <x> (شبكة الاتصال Std> (<x>
Network Setup (إعداد شبكة الاتصال القياسية) أو Net <x> Setup (إعداد شبكة الاتصال <x>) > قائمة LexLink

عنصر القائمة	الوصف
تنشيط تشغيل إيقاف	لتنشيط دعم LexLink **ملاحظة:** "إيقاف" هو إعداد المصنع الافتراضي.

عنصر القائمة	الوصف
View Nickname (عرض الاسم المستعار)	يتيح لك عرض الاسم المستعار المخصص لـLexLink **ملاحظة:** يمكن تغيير الاسم المستعار لـLexLink فقط من "ملقم الويب المضمن".

قائمة إعداد SMTP

استخدم القائمة التالية لتهيئة ملقم SMTP.

عنصر القائمة	الوصف
عبّارة SMTP الرئيسية **منفذ عبّارة SMTP الرئيسية** **عبّارة SMTP الثانوية** **منفذ عبّارة SMTP الثانوية**	لتحديد معلومات بشأن منفذ ملقم SMTP **ملاحظة:** 25 هو منفذ عبّارة SMTP الافتراضي.
زمن توقف SMPT 5 إلى 30	لتحديد مقدار الوقت بالثواني قبل أن يتوقف الملقم عن محاولة إرسال البريد الإلكتروني **ملاحظة:** إعداد المصنع الافتراضي هو "30 ثانية".
عنوان الرد **استخدام طبقة مآخذ توصيل آمنة (SSL)** معطل متفاوض بشأنه مطلوب	لتحديد معلومات بشأن الملقم يعد هذا عنصرًا مطلوبًا. **ملاحظات:** • يشتمل صندوق الرسالة على 512 حرفًا كحد أقصى. • "معطل" هو إعداد المصنع الافتراضي المحدد لاستخدام طبقة مآخذ توصيل آمنة (SSL).
مصادقة ملقم SMTP المصادقة غير مطلوبة تسجيل الدخول\عادي CRAM-MD5 Digest-MD5 NTLM Kerberos 5	لتحديد نوع مصادقة المستخدم المطلوبة للمسح الضوئي إلى امتيازات البريد الإلكتروني **ملاحظة:** "المصادقة غير مطلوبة" هو إعداد المصنع الافتراضي.
البريد الإلكتروني المرسل ابتداءً من قبل الجهاز بلا استخدام معلومات الاعتماد الخاصة بجهاز SMTP **البريد الإلكتروني المرسل ابتداءً من قبل المستخدم** بلا استخدام معلومات الاعتماد الخاصة بجهاز SMTP استخدام معرف المستخدم وكلمة المرور المستخدمين طوال مدة الاتصال استخدام عنوان البريد الالكتروني وكلمة المرور المستخدمين طوال مدة الاتصال مطالبة المستخدم **معرف مستخدم الجهاز** **كلمة المرور للجهاز** **نطاق Kerberos 5** **مجال NTLM**	لتحديد معلومات بشأن الملقم **ملاحظات:** • تشتمل صناديق الرسائل على 512 حرفًا كحد أقصى. • "بلا" هو إعداد المصنع الافتراضي لكل من البريد الإلكتروني المرسل ابتداءً من قبل الجهاز والبريد الإلكتروني المرسل ابتداءً من قبل المستخدم.

قائمة الأمان

القائمة "متنوع"

عنصر القائمة	الوصف
تسجيلات الدخول من اللوحة عمليات فشل تسجيل الدخول إطار وقت الفشل مدة الإيقاف مدة إيقاف تسجيل الدخول من اللوحة مدة إيقاف تسجيل الدخول عن بُعد	للحد من عدد محاولات تسجيل الدخول غير الناجحة من لوحة تحكم الطابعة وتقليل الأطر الزمنية الخاصة بها قبل أن يتم إيقاف دخول جميع المستخدمين. **ملاحظات:** • تحدد "عمليات فشل تسجيل الدخول" عدد محاولات تسجيل الدخول غير الناجحة قبل أن يتم إيقاف دخول المستخدمين. تتراوح الإعدادات من 1 إلى 50 محاولة. ويكون 3 محاولات هو الإعداد الافتراضي للمصنع. • يحدد "إطار وقت الفشل" الإطار الزمني الذي يسمح بإجراء محاولات تسجيل دخول غير ناجحة قبل أن يتم إيقاف دخول المستخدمين. تتراوح الإعدادات من 1 إلى 60 دقيقة. ويكون 5 دقائق هو إعداد المصنع الافتراضي. • تحدد "مدة الإيقاف" طول مدة إيقاف دخول المستخدمين بعد تجاوز حد عمليات فشل تسجيل الدخول. تتراوح الإعدادات من 0 إلى 60 دقيقة. ويكون 5 دقائق هو إعداد المصنع الافتراضي. ويشير 0 إلى أن الطابعة لا تفرض وقتًا للإيقاف. • تحدد "مدة إيقاف تسجيل الدخول من اللوحة" الفترة التي تبقى فيها الطابعة معطلة على الشاشة الرئيسية قبل تسجيل خروج المستخدم تلقائيًا. تتراوح الإعدادات من 1 إلى 900 ثانية. ويكون 300 ثانية هو إعداد المصنع الافتراضي.
"تسجيلات الدخول عن بُعد" عمليات فشل تسجيل الدخول إطار وقت الفشل مدة الإيقاف مدة إيقاف عملية تسجيل الدخول	للحد من عدد محاولات تسجيل الدخول غير الناجحة من جهاز كمبيوتر وتقليل الأطر الزمنية الخاصة بها قبل أن يتم إيقاف دخول جميع المستخدمين عن بعد. **ملاحظات:** • تحدد "عمليات فشل تسجيل الدخول" عدد محاولات تسجيل الدخول غير الناجحة قبل أن يتم إيقاف دخول المستخدمين. تتراوح الإعدادات من 1 إلى 50 محاولة. ويكون 3 محاولات هو الإعداد الافتراضي للمصنع. • يحدد "إطار وقت الفشل" الإطار الزمني الذي يسمح بإجراء محاولات تسجيل دخول غير ناجحة قبل أن يتم إيقاف دخول المستخدمين. تتراوح الإعدادات من 1 إلى 60 دقيقة. ويكون 5 دقائق هو إعداد المصنع الافتراضي. • تحدد "مدة الإيقاف" طول مدة إيقاف دخول أي مستخدم بعد تجاوزه حد إخفاقات عملية تسجيل الدخول. تتراوح الإعدادات من 0 إلى 60 دقيقة. ويكون 5 دقائق هو إعداد المصنع الافتراضي. ويشير 0 إلى أن الطابعة لا تفرض وقتًا للإيقاف. • تحدد "مدة إيقاف عملية تسجيل الدخول" طول المدة التي تمكثها واجهة اتصال بعيدة في وضع الخمول قبل أن تقوم تلقائيًا بإيقاف تسجيل دخول المستخدم. تتراوح الإعدادات من 1 إلى 900 ثانية. ويكون 300 ثانية هو إعداد المصنع الافتراضي.

قائمة الطباعة السرية

عنصر القائمة	الوصف
الحد الأقصى لإدخال رقم PIN غير الصالح إيقاف 2–10	لتحديد عدد المرات التي يمكن فيها إدخال رقم PIN غير صالح **ملاحظات:** • "إيقاف" هو الإعداد الافتراضي. • يظهر عنصر القائمة هذا فقط في حالة تثبيت قرص طابعة صلب. • بمجرد الوصول إلى الحد الأقصى، يتم حذف كل من المهام الخاصة باسم المستخدم هذا ورقم PIN.
انتهاء فترة المهمة إيقاف ساعة 4 ساعات 24 ساعة أسبوع	لتحديد الفترة الزمنية لبقاء مهمة الطباعة السرية في الطابعة قبل حذفها **ملاحظات:** • "إيقاف" هو الإعداد الافتراضي. • في حالة تغيير إعداد "انتهاء فترة المهمة" أثناء وجود مهام طباعة سرية في ذاكرة الوصول العشوائي (رام) في الطابعة أو قرص الطابعة الصلب، فإن فترة الانتهاء الخاصة بمهام الطباعة هذه لا تتغير إلى القيمة الافتراضية الجديدة. • في حالة إيقاف تشغيل الطابعة، فإنه يتم حذف جميع مهام الطباعة السرية المحفوظة في ذاكرة الوصول العشوائي (رام) في الطابعة.

قائمة "مسح القرص"

عنصر القائمة	الوصف
وضع المسح	لتعيين "وضع المسح" على "تلقائي" أو "يدوي" أو "إيقاف"
"الطريقة التلقائية" تمرير أحادي تمرير متعدد	يقوم خيار "مسح القرص" *فقط* بمسح بيانات مهمة الطباعة التي *ليست* في الوقت الحالي قيد الاستخدام من قِبل نظام الملفات من قرص الطابعة الصلب. يتم الاحتفاظ بكافة البيانات الدائمة على قرص الطابعة الصلب، مثل الخطوط التي تم تنزيلها ووحدات الماكرو والمهام المحجوزة. **ملاحظات:** • يظهر عنصر القائمة هذا فقط في حالة تركيب قرص طابعة صلب مهيأ وخالٍ من العيوب. • "تمرير أحادي" هو الإعداد الافتراضي. • يجب مسح المعلومات التي تتسم بقدر كبير من السرية باستخدام طريقة "تمرير متعدد" *فقط*.
الطريقة اليدوية تمرير أحادي تمرير متعدد	يقوم خيار "مسح القرص" *فقط* بمسح بيانات مهمة الطباعة التي *ليست* في الوقت الحالي قيد الاستخدام من قِبل نظام الملفات من قرص الطابعة الصلب. يتم الاحتفاظ بكافة البيانات الدائمة على قرص الطابعة الصلب، مثل الخطوط التي تم تنزيلها ووحدات الماكرو والمهام المحجوزة. يسمح كل من المسح اليدوي والمجدول لنظام الملفات بإعادة استخدام مساحة قرص محددة دون اللجوء إلى مسحها أولاً. **ملاحظات:** • يظهر عنصر القائمة هذا فقط في حالة تركيب قرص طابعة صلب مهيأ وخالٍ من العيوب. • "تمرير أحادي" هو الإعداد الافتراضي. • يجب مسح المعلومات التي تتسم بقدر كبير من السرية باستخدام طريقة "تمرير متعدد" *فقط*.
الطريقة المجدولة تمرير أحادي تمرير متعدد	يقوم خيار "مسح القرص" *فقط* بمسح بيانات مهمة الطباعة التي *ليست* في الوقت الحالي قيد الاستخدام من قِبل نظام الملفات من قرص الطابعة الصلب. يتم الاحتفاظ بكافة البيانات الدائمة على قرص الطابعة الصلب، مثل الخطوط التي تم تنزيلها ووحدات الماكرو والمهام المحجوزة. يسمح كل من المسح اليدوي والمجدول لنظام الملفات بإعادة استخدام مساحة قرص محددة دون اللجوء إلى مسحها أولاً. **ملاحظات:** • يظهر عنصر القائمة هذا فقط في حالة تركيب قرص طابعة صلب مهيأ وخالٍ من العيوب. • "تمرير أحادي" هو الإعداد الافتراضي. • يجب مسح المعلومات التي تتسم بقدر كبير من السرية باستخدام طريقة "تمرير متعدد" *فقط*. • يتم البدء في عمليات المسح المجدول *بدون* عرض رسالة تحذير أو رسالة تأكيد للمستخدم.

قائمة "سجل مراقبة الأمان"

عنصر القائمة	الوصف
"تصدير السجل"	لتمكين أي مستخدم معتمد من تصدير سجل الأمان **ملاحظات:** • لتصدير السجل من لوحة تحكم الطابعة، يجب توصيل محرك أقراص فلاش بالطابعة. • من "ملقم الويب المضمن"، يمكن تنزيل السجل إلى جهاز كمبيوتر.
حذف السجل نعم لا	لتحديد ما إذا كانت سجلات المراقبة تم حذفها أم لا **ملاحظة:** "حذف الآن" هو إعداد المصنع الافتراضي.

عنصر القائمة	الوصف
تهيئة السجل تمكين المراقبة تمكين سجل النظام البعيد ملقم Syslog عن بُعد منفذ Syslog عن بُعد جهاز Syslog عن بُعد إمكانية سجل النظام البعيد	لتحديد ما إذا كانت سجلات المراقبة تم إنشاؤها وكيفية إنشائها

ضبط قائمة "التاريخ والوقت"

عنصر القائمة	الوصف
"التاريخ والوقت" الحاليان	يتيح لك إمكانية عرض إعدادات التاريخ والوقت الحاليين للطابعة
ضبط "التاريخ والوقت" يدويًا <قم بإدخال التاريخ/الوقت>	**ملاحظة:** يتم تعيين التاريخ/الوقت بتنسيق "سنة-شهر-يوم ساعة:دقيقة".
المنطقة الزمنية <قائمة المناطق الزمنية>	**ملاحظة:** "توقيت جرينتش" هو إعداد المصنع الافتراضي.
"مراعاة التوقيت الصيفي تلقائيًا" تشغيل إيقاف	**ملاحظة:** "تشغيل" هو الإعداد الافتراضي للمصنع وهو يستخدم "التوقيت الصيفي" الساري المرتبط بإعداد "المنطقة الزمنية".
إعداد المنطقة الزمنية المخصص	قم بإعداد المنطقة الزمنية الخاصة بك.
تمكين NTP تشغيل إيقاف	لتمكين "بروتوكول وقت الشبكة"، الذي يتزامن مع ساعات الأجهزة عبر شبكة اتصال **ملاحظة:** إعداد المصنع الافتراضي هو "تشغيل".

قائمة الإعدادات

قائمة "الإعدادات العامة"

عنصر القائمة	الوصف
لغة العرض الإنجليزية الفرنسية الألمانية الإيطالية الإسبانية الدنماركية النرويجية الهولندية السويدية البرتغالية الفنلندية الروسية البولندية المجرية التركية التشيكية الصينية المبسّطة الصينية التقليدية الكورية اليابانية	لتعيين لغة النص الذي يظهر على شاشة العرض **ملاحظة:** قد لا تكون كافة اللغات متاحة لكافة الطابعات.
الوضع الاقتصادي إيقاف الطاقة الطاقة/الورق ورق	لترشيد استهلاك الطاقة أو الورق أو الوسائط الخاصة **ملاحظات:** • إعداد المصنع الافتراضي هو "إيقاف". يعمل الإعداد "إيقاف" على إعادة تعيين الطابعة على إعدادات المصنع الافتراضية. • يعمل الإعداد "الطاقة" على تقليل مقدار الطاقة التي تستهلكها الطابعة. وقد يؤثر ذلك على الأداء، ولكن جودة الطباعة تظل كما هي. • يعمل الإعداد "الورق" على تقليل كمية الورق والوسائط الخاصة اللازمة لمهمة الطباعة. وقد يؤثر ذلك على الأداء، ولكن جودة الطباعة تظل كما هي. • يقوم إعداد "الطاقة/الورق" بتقليل استهلاك الطاقة أوالورق أو الوسائط الخاصة.
تشغيل الإعداد الأولي نعم لا	لتوجيه الطابعة لتشغيل معالج الإعداد **ملاحظات:** • إعداد المصنع الافتراضي هو "نعم". • بعد إكمال معالج الإعداد عن طريق تحديد "تم" على شاشة تحديد "الدولة"، يصبح الإعداد الافتراضي "لا".
أحجام الورق الولايات المتحدة متري	**ملاحظات:** • يتم تحديد الإعداد الأولي من خلال تحديد "الدولة" في معالج الإعداد الأولي. • يؤدي التغيير في هذا الإعداد أيضًا إلى تغيير إعداد "وحدات القياس" في قائمة "الإعداد العام" والإعداد الافتراضي لكل مصدر إدخال في قائمة "حجم/نوع الورق".

عنصر القائمة	الوصف
إضاءة الإخراج وضع عادي/استعداد • ساطع • خافت • إيقاف وضع توفير الطاقة • ساطع • خافت • إيقاف	لتعيين كمية الضوء الصادر من حاوية إخراج اختيارية **ملاحظات:** • في "وضع عادي/استعداد"، يكون وضع المصنع الافتراضي هو "ساطع". • في "وضع توفير الطاقة"، يكون إعداد المصنع الافتراضي هو "تعتيم".
التنبيهات التحكم في الإنذار إنذار انخفاض مستوى الخرطوشة إنذار انتهاء الدبابيس إنذار Hole Punch	لتعيين الإنذار لإصدار صوت عندما تتطلب الطابعة تدخل عامل التشغيل التحديدات المتاحة لكل نوع من أنواع الإنذار هي: إيقاف فردي متتابع **ملاحظات:** • يُعد Single (فردي) هو إعداد المصنع الافتراضي الخاص بـ Alarm Control (التحكم في الإنذار). يصدر "فردي" ثلاث نغمات سريعة. • "إيقاف" هو إعداد المصنع الافتراضي الخاص بـ "إنذار انخفاض مستوى الخرطوشة" و"إنذار انتهاء الدبابيس". يشير الإعداد "إيقاف" إلى أنه لن يتم إصدار أي إنذار. • يكرر الإعداد "متتابع" ثلاث نغمات كل 10 ثوان. • يتوفر "إنذار انتهاء الدبابيس" فقط في حالة تركيب وحدة التشطيب. • يتم عرض "إنذار Hole Punch" فقط في حالة تركيب وحدة تشطيب مزودة بإمكانية الثقب.
مهلات التوقف وضع الاستعداد	لتعيين مقدار الوقت الذي تقضيه الطابعة في وضع الاستعداد
مهلات التوقف وضع توفير الطاقة 1–240 دقيقة	لتعيين مقدار الوقت الذي تنتظره الطابعة بعد طباعة إحدى المهام قبل الدخول في حالة خفض الطاقة **ملاحظات:** • إعداد المصنع الافتراضي هو "30 دقيقة". • توفر الإعدادات المنخفضة قدرًا أكبر من الطاقة، ولكن قد يتطلب ذلك فترات إحماء أطول. • حدد الإعداد المنخفض إذا كانت الطابعة تتشارك في نفس الدائرة الكهربائية مع إضاءة الحجرة أو إذا لاحظت أن الأضواء تومض في الحجرة. • حدد إعدادًا عاليًا إذا كانت الطابعة قيد الاستخدام المستمر. وفي أغلب الأحوال، يعمل ذلك على بقاء الطابعة مستعدة للطباعة دائمًا مع أقصر فترة إحماء.
مهلات التوقف زمن توقف الشاشة 15–300 ثانية	لتعيين مقدار الوقت الذي تنتظره الطابعة بالثواني قبل رجوع شاشة الطابعة إلى الحالة **Ready (جاهزة)** **ملاحظة:** إعداد المصنع الافتراضي هو "30 ثانية".
مهلات التوقف زمن توقف الطباعة معطلة 1–255 ثانية	لتعيين مقدار الوقت -بالثواني- الذي تنتظره الطابعة لاستقبال رسالة إنهاء مهمة الطباعة قبل إلغاء الجزء المتبقي من مهمة الطباعة. **ملاحظات:** • إعداد المصنع الافتراضي هو "90 ثانية". • عند انتهاء الوقت المحدد في الموقت، تتم طباعة أية صفحة مطبوعة بشكل جزئي ومتبقية في الطابعة، ثم تقوم الطابعة بالتحقق لمعرفة ما إذا كانت هناك أية مهام طباعة جديدة قيد الانتظار. • يكون الإعداد "زمن توقف الطباعة" متاحًا فقط عند استخدام محاكاة PCL. ولا يؤثر هذا الإعداد على مهام طباعة محاكاة PostScript.

عنصر القائمة	الوصف
مهلات التوقف مهلة التوقف معطلة 15–65535 ثانية	لتعيين مقدار الوقت الذي تنتظره الطابعة بالثواني للحصول على بيانات إضافية قبل إلغاء أية مهمة طباعة **ملاحظات:** • إعداد المصنع الافتراضي هو 40 ثانية. • تكون "مهلة التوقف" متاحة فقط عندما تستخدم الطابعة محاكاة PostScript. ولا يؤثر هذا الإعداد على مهام طباعة محاكاة PCL أو PPDS.
مهلات التوقف زمن توقف مهمة محجوزة 5–255 ثانية	لتعيين مقدار الوقت الذي تنتظره الطابعة بحيث يسمح بتدخل المستخدم قبل أن تقوم بحجز المهام التي تتطلب موارد غير متاحة ومتابعة طباعة مهام أخرى في قائمة انتظار الطباعة. **ملاحظات:** • إعداد المصنع الافتراضي هو "30 ثانية". • لا يظهر عنصر القائمة هذا إلا في حالة تركيب قرص طابعة صلب.
إصلاح الطباعة متابعة تلقائية معطلة 5–255 ثانية	يتيح للطابعة الاستمرار في الطباعة تلقائيًا في بعض مواقف عدم الاتصال بالشبكة عند عدم حل هذه المواقف خلال الفترة الزمنية المحددة **ملاحظة:** إعداد المصنع الافتراضي هو "معطل".
إصلاح الطباعة إصلاح انحشار الورق تلقائية تشغيل إيقاف	لتحديد ما إذا كانت الطابعة ستقوم بإعادة طباعة الصفحات المنحشرة. **ملاحظات:** • إعداد المصنع الافتراضي هو "تلقائي". تقوم الطابعة بإعادة طباعة الصفحات المنحشرة ما لم تكن الذاكرة اللازمة لاستيعاب الصفحات مطلوبة لمهام أخرى بالطابعة. • يعمل الإعداد "تشغيل" على تعيين الطابعة لإعادة طباعة الصفحات المنحشرة دائمًا. • يعمل الإعداد "إيقاف" على تعيين الطابعة لعدم إعادة طباعة الصفحات المنحشرة مطلقًا.
إصلاح الطباعة حماية الصفحة إيقاف تشغيل	يتيح للطابعة إمكانية طباعة صفحة بنجاح رغم أنه قد تتعذر طباعتها بطريقة أخرى **ملاحظات:** • إعداد المصنع الافتراضي هو "إيقاف". يقوم الإعداد "إيقاف" بطباعة جزء من الصفحة في حالة عدم وجود ذاكرة كافية لطباعة الصفحة بالكامل. • يقوم الإعداد "تشغيل" بتعيين الطابعة لمعالجة الصفحة بالكامل بحيث تتم طباعتها كلها.
الإعدادات الافتراضية عدم الاستعادة استعادة الآن	لإرجاع إعدادات الطابعة إلى إعدادات المصنع الافتراضية **ملاحظات:** • إعداد المصنع الافتراضي هو "عدم الاستعادة". يحافظ الإعداد "عدم الاستعادة" على الإعدادات المحددة من قِبل المستخدم. • يقوم الإعداد "استعادة الآن" بإعادة كافة إعدادات الطابعة إلى إعدادات المصنع الافتراضية باستثناء إعدادات قائمة "شبكة الاتصال/المنافذ". يتم حذف كافة التنزيلات المخزنة في ذاكرة الوصول العشوائي (رام). ولا تتأثر التنزيلات المخزنة في ذاكرة فلاش أو على قرص الطابعة الثابت.

قائمة "إعدادات النسخ"

عنصر القائمة	الوصف
المحتوى نص/صورة فوتوغرافية صورة فوتوغرافية صورة مطبوعة نص	لتحديد نوع المحتوى الوارد في مهمة الطباعة **ملاحظات:** • "نص/صورة فوتوغرافية" هو إعداد المصنع الافتراضي. يُستخدم الإعداد "نص/صورة فوتوغرافية" عندما تكون المستندات الأصلية مزيجًا من النصوص والرسومات أو الصور. • يقوم الإعداد "صورة فوتوغرافية" بتنبيه الماسحة الضوئية لمنح المزيد من الاهتمام للرسومات والصور. يزيد هذا الإعداد من الوقت الذي تستغرقه الطابعة في عملية المسح الضوئي ولكنه يؤكد على إعادة إنتاج النطاق النشط الكامل لدرجات اللون الموجودة في المستند الأصلي. ويؤدي هذا إلى زيادة حجم المعلومات المحفوظة. • يُستخدم إعداد "صورة مطبوعة" عندما تتألف المهام من الصور بصورة أساسية. يعمل إعداد "صورة مطبوعة" على تحويل الصور إلى صور ذات ألوان نصفية. يجعل إعداد "تحويل الصور إلى صور ذات ألوان نصفية" الصورة ذات التدرج الرمادي أو الملونة قابلة للطباعة عن طريق تحويلها إلى نمط من البقع الصغيرة مع عدد محدود من الألوان. • يعمل إعداد "نص" على التأكيد على إبراز النص الأسود الحاد وعالي الدقة في مقابل خلفية بيضاء نقية.
الأوجه (الطباعة على الوجهين) وجه واحد على وجه واحد وجه واحد على وجهين وجهين على وجه واحد وجهين على وجه واحد	لتحديد ما إذا كان المستند الأصلي (ذا وجهين) أو (ذا وجه واحد)،ومن ثم تحديد ما إذا كان النسخ يجب أن يكون على الوجهين أو على وجه واحد. **ملاحظات:** • **وجه واحد على وجه واحد**— تحتوي الصفحة الأصلية على طباعة على وجه واحد. ستتم طباعة الصفحة المنسوخة على وجه واحد. • **وجه واحد على وجهين**— تحتوي الصفحة الأصلية على طباعة على وجه واحد. ستتم طباعة الصفحة المنسوخة على الوجهين. على سبيل المثال، إذا كان المستند الأصلي يتكون من ست ورقات، فإن النسخة تكون من ثلاث ورقات مطبوعة على وجهين. • **وجهين على وجه واحد**— تحتوي الصفحة الأصلية على طباعة على الوجهين. ستكون الصفحة المنسوخة مطبوعة على وجه واحد فقط. على سبيل المثال، إذا كان المستند الأصلي يتكون من ثلاث ورقات تم إدراج صورة فيها على الوجهين من كل ورقة، فإن النسخة ستتكون من ست ورقات في كل ورقة صورة واحدة فقط مدرجة على كل وجه من الأوجه. • **وجهين على وجهين**— يحتوي المستند الأصلي على طباعة على الوجهين. تشبه النسخة المستند الأصلي تمامًا.
توفير الورق إيقاف 2 على 1 طولي 2 على 1 عرضي 4 على 1 طولي 4 على 1 عرضي	لتحديد ورقتين أو أربعة لمستند أصلي معًا في نفس الصفحة **ملاحظة:** إعداد المصنع الافتراضي هو "إيقاف".
ترتيب النسخ تشغيل إيقاف	للاحتفاظ بصفحات إحدى مهام الطباعة مُجمعة بترتيب تسلسلي عند طباعة نُسخ متعددة من المهمة. **ملاحظة:** إعداد المصنع الافتراضي هو "تشغيل".
تدبيس	لتمكين التدبيس

عنصر القائمة	الوصف
حجم المستند الأصلي Letter Legal Executive Folio Statement Universal 4 × 6 بوصات 3 × 5 بوصات بطاقة تعريف المهنة حجم المسح الضوئي المخصص <x> A4 A5 Oficio (المكسيك) A6 JIS B5 حجم الكتاب الأصلي استشعار الحجم تلقائيًا ورق مختلط بحجم Letter/Legal	لتحديد حجم الورق للمستند الأصلي
النسخ إلى المصدر الدرج <x> وحدة التغذية الفردية للورق وحدة التغذية المتعددة للورق مطابقة الحجم تلقائيًا	لتحديد مصدر الورق لمهام النسخ **ملاحظة:** "الدرج 1"هو إعداد المصنع الافتراضي.
أوراق فاصلة بين الورق الشفاف تشغيل إيقاف	لوضع ورقة بين الورق الشفاف **ملاحظة:** إعداد المصنع الافتراضي هو "تشغيل".
الورق الفاصل بلا بين النسخ بين المهام بين الصفحات	لوضع ورقة بين الصفحات أو النسخ أو المهام وفقًا للقيمة المحددة **ملاحظة:** "بلا" هو إعداد المصنع الافتراضي.
مصدر الورق الفاصل الدرج <x> وحدة التغذية اليدوية وحدة تغذية الأظرف	لتحديد مصدر الورق
القتامة 1 إلى 9	لتحديد مستوى القتامة لمهمة النسخ
حاوية الإخراج الحاوية القياسية الحاوية <x>	لتحديد حاوية الإخراج التي تتلقى النسخة بعد طباعتها
عدد النسخ	لتحديد عدد النسخ لمهمة النسخ

عنصر القائمة	الوصف
رأس/تذييل الصفحة أعلى اليسار أعلى اليسار إيقاف التاريخ/الوقت رقم الصفحة رقم مسلسل (بيتس) نص مخصص الطباعة على جميع الصفحات الصفحة الأولى فقط جميع الصفحات فيما عدا الأولى إدخال نص مخصص	لتحديد معلومات عن رأس/تذييل الصفحة بالنسبة لأعلى يسار الصفحة **ملاحظات:** • "إيقاف" هو إعداد المصنع الافتراضي بالنسبة لـ "أعلى اليسار". • "جميع الصفحات" هو إعداد المصنع الافتراضي بالنسبة لـ "الطباعة على".
رأس/تذييل الصفحة أعلى في المنتصف أعلى في المنتصف إيقاف التاريخ/الوقت رقم الصفحة رقم مسلسل (بيتس) نص مخصص الطباعة على جميع الصفحات الصفحة الأولى فقط جميع الصفحات فيما عدا الأولى إدخال نص مخصص	لتحديد معلومات عن رأس/تذييل الصفحة بالنسبة لمنتصف الصفحة **ملاحظات:** • "إيقاف" هو إعداد المصنع الافتراضي بالنسبة لـ "أعلى في المنتصف". • "جميع الصفحات" هو إعداد المصنع الافتراضي بالنسبة لـ "الطباعة على".
رأس/تذييل الصفحة أعلى يمين الصفحة أعلى يمين الصفحة إيقاف التاريخ/الوقت رقم الصفحة رقم مسلسل (بيتس) نص مخصص الطباعة على جميع الصفحات الصفحة الأولى فقط جميع الصفحات فيما عدا الأولى إدخال نص مخصص	لتحديد معلومات عن رأس/تذييل الصفحة بالنسبة لأعلى يمين الصفحة **ملاحظات:** • "إيقاف" هو إعداد المصنع الافتراضي بالنسبة لـ "أعلى يمين الصفحة". • "جميع الصفحات" هو إعداد المصنع الافتراضي بالنسبة لـ "الطباعة على".

عنصر القائمة	الوصف
رأس/تذييل الصفحة أسفل يسار الصفحة أسفل يسار الصفحة إيقاف التاريخ/الوقت رقم الصفحة رقم مسلسل (بيتس) نص مخصص الطباعة على جميع الصفحات الصفحة الأولى فقط جميع الصفحات فيما عدا الأولى إدخال نص مخصص	لتحديد معلومات عن رأس/تذييل الصفحة بالنسبة لأسفل يسار الصفحة **ملاحظات:** • "إيقاف" هو إعداد المصنع الافتراضي بالنسبة لـ "أسفل يسار الصفحة". • "جميع الصفحات" هو إعداد المصنع الافتراضي بالنسبة لـ "الطباعة على".
رأس/تذييل الصفحة أسفل في المنتصف أسفل في المنتصف إيقاف التاريخ/الوقت رقم الصفحة رقم مسلسل (بيتس) نص مخصص الطباعة على جميع الصفحات الصفحة الأولى فقط جميع الصفحات فيما عدا الأولى إدخال نص مخصص	لتحديد معلومات عن رأس/تذييل الصفحة لأسفل الصفحة في المنتصف **ملاحظات:** • "إيقاف" هو إعداد المصنع الافتراضي بالنسبة لـ "أسفل في المنتصف". • "جميع الصفحات" هو إعداد المصنع الافتراضي بالنسبة لـ "الطباعة على".
رأس/تذييل الصفحة أسفل يمين الصفحة أسفل يمين الصفحة إيقاف التاريخ/الوقت رقم الصفحة رقم مسلسل (بيتس) نص مخصص الطباعة على جميع الصفحات الصفحة الأولى فقط جميع الصفحات فيما عدا الأولى إدخال نص مخصص	لتحديد معلومات عن رأس/تذييل الصفحة بالنسبة لأسفل يمين الصفحة **ملاحظات:** • "إيقاف" هو إعداد المصنع الافتراضي بالنسبة لـ "أسفل يمين الصفحة". • "جميع الصفحات" هو إعداد المصنع الافتراضي بالنسبة لـ "الطباعة على".
التراكب إيقاف سري نسخ مسودة عاجل مخصص	لتحديد النص المتراكب المطبوع على كل صفحة من مهمة النسخ **ملاحظة:** إعداد المصنع الافتراضي هو "إيقاف".

عنصر القائمة	الوصف
تراكب مخصص	لتحديد نص متراكب مخصص
إتاحة النُسخ ذات الأولوية تشغيل إيقاف	لإتاحة إمكانية مقاطعة مهمة طباعة لنسخ صفحة أو مستند **ملاحظة:** إعداد المصنع الافتراضي هو "تشغيل".
إجراء المسح الضوئي على "مهمة مخصصة" تشغيل إيقاف	للسماح لك أثناء قيامك بمهمة نسخ فردية بنسخ مستند يحتوي على أحجام ورق مختلطة
إتاحة حفظ كاختصار تشغيل إيقاف	للسماح لك بحفظ إعدادات النسخ المخصصة في شكل اختصارات **ملاحظة:** إعداد المصنع الافتراضي هو "تشغيل".
إزالة الخلفية -4 إلى +4	لضبط مقدار الخلفية المرئية على إحدى النسخ

قائمة إعدادات الفاكس

قائمة "وضع الفاكس" (إعداد الفاكس التناظري)

يقوم وضع "إعداد الفاكس التناظري" بإرسال مهمة الفاكس عن طريق خط هاتف.

إعدادات الفاكس العامة

عنصر القائمة	الوصف
صفحة غلاف الفاكس صفحة غلاف الفاكس "إيقاف" هو الإعداد الافتراضي "تشغيل" هو الإعداد الافتراضي عدم الاستخدام مطلقًا الاستخدام دائمًا تضمين الحقل "إلى" تشغيل إيقاف تضمين الحقل "من" تشغيل إيقاف من تضمين الحقل "رسالة" تشغيل إيقاف الرسالة تضمين شعار تشغيل إيقاف تضمين تذييل <x> تذييل <x>	لتهيئة صفحة غلاف الفاكس **ملاحظة:** "إيقاف" هو إعداد المصنع الافتراضي لجميع خيارات "صفحة غلاف الفاكس"
اسم المحطة	لتحديد اسم الفاكس داخل الطابعة

عنصر القائمة	الوصف
رقم المحطة	لتحديد رقم مرتبط بالفاكس
معرف المحطة اسم المحطة رقم المحطة	لتحديد طريقة تعريف الفاكس
تمكين إرسال الفاكس يدويًا تشغيل إيقاف	لتعيين الطابعة لإرسال الفاكس يدويًا فقط، الأمر الذي يتطلب مجزئ خط وسماعة هاتف **ملاحظات:** • استخدم هاتفًا عاديًا للرد على مهمة فاكس واردة ولطلب رقم فاكس. • المس # 0 على لوحة المفاتيح الرقمية للانتقال مباشرة إلى وظيفة "إرسال الفاكس يدويًا".
استخدام الذاكرة كل الذاكرة للاستلام معظم الذاكرة للاستلام تقسيم الذاكرة بالتساوي معظم الذاكرة للإرسال كل الذاكرة للإرسال	لتحديد موقع الذاكرة المستديمة بين إرسال مهام الفاكس واستلامها **ملاحظات:** • يحدد "كل الذاكرة للاستلام" أن الذاكرة تم تعيينها بالكامل لاستلام مهام الفاكس. • يحدد "معظم الذاكرة للاستلام" أنه تم تعيين معظم الذاكرة لاستلام مهام الفاكس. • "تقسييم الذاكرة بالتساوي" هو إعداد المصنع الافتراضي. يعمل "تقسيم الذاكرة بالتساوي" على تقسيم الذاكرة لإرسال مهام الفاكس واستلامها إلى قسمين متساويين. • يحدد "معظم الذاكرة للإرسال" أنه تم تعيين معظم الذاكرة لإرسال مهام الفاكس. • يحدد "كل الذاكرة للإرسال" أن الذاكرة تم تعيينها بالكامل لإرسال مهام الفاكس.
إلغاء الفاكسات السماح عدم السماح	لتحديد ما إذا كانت الطابعة قد تقوم بإلغاء مهام الفاكس **ملاحظة:** في حالة عدم تمكين "إلغاء الفاكسات"، فإن هذا الإعداد لن يظهر كأحد الخيارات.
معرف المتصل FSK DTMF	لتحديد نوع معرف المتصل المستخدم **ملاحظة:** "FSK" هو إعداد المصنع الافتراضي.
إخفاء رقم الفاكس إيقاف من اليسار من اليمين	لتحديد الاتجاه الذي يتم منه إخفاء الأرقام في رقم فاكس صادر **ملاحظة:** يتم تحديد عدد الحروف التي يتم إخفاؤها عن طريق إعداد "إخفاء الأرقام".
إخفاء الأرقام 0 إلى 58	لتحديد عدد الأرقام التي يتم إخفاؤها في رقم فاكس صادر

إعدادات إرسال الفاكس

عنصر القائمة	الوصف
الدقة قياسي ممتازة ممتاز جيد جدًا	لتحديد الجودة باستخدام قياس نقطة لكل بوصة (dpi). تعمل زيادة الدقة على تقديم جودة طباعة أعلى، غير أنها تتسبب في زيادة وقت إرسال الفاكس فيما يتعلق بالفاكسات الصادرة. **ملاحظة:** "قياسية" هو إعداد المصنع الافتراضي.

عنصر القائمة	الوصف
الحجم الأصلي Letter Legal Executive Folio Statement Universal 4 × 6 بوصات 3 × 5 بوصات بطاقة تعريف المهنة حجم المسح الضوئي المخصص <x> A4 A5 Oficio (المكسيك) A6 JIS B5 حجم الكتاب الأصلي استشعار الحجم تلقائيًا ورق مختلط بحجم Letter/Legal	لتحديد حجم الورق للمستند الذي هو قيد المسح الضوئي **ملاحظة:** Letter هو إعداد المصنع الافتراضي في الولايات المتحدة. A4 هو إعداد المصنع الافتراضي الدولي.
الأوجه (الطباعة على الوجهين) إيقاف الحافة الطويلة الحافة القصيرة	لتحديد كيفية توجيه النص والرسومات على الصفحة **ملاحظات:** • "إيقاف" هو إعداد المصنع الافتراضي. • يفترض إعداد "الحافة الطويلة" أن يتم التجليد بامتداد الحافة الطويلة للصفحة (وهي الحافة اليسرى للاتجاه الطولي والحافة العليا للاتجاه العرضي). • يفترض إعداد "الحافة القصيرة" أن يتم التجليد بامتداد الحافة القصيرة للصفحة (الحافة العليا للاتجاه الطولي والحافة اليسرى للاتجاه العرضي).
المحتوى نص نص/صورة فوتوغرافية صورة فوتوغرافية	لتحديد نوع المحتوى الذي سيتم مسحه ضوئيًا إلى الفاكس **ملاحظات:** • يُستخدم إعداد "نص" عندما يحتوي المستند في الأغلب على نص. • "نص/صورة فوتوغرافية" هو إعداد المصنع الافتراضي. يُستخدم إعداد "نص/صورة فوتوغرافية" عندما تحتوي المستندات في الأغلب على نصوص أو رسومات خطية. • يُستخدم إعداد "صورة فوتوغرافية" عندما يكون المستند عبارة عن صورة فوتوغرافية عالية الجودة أو طباعة نفث الحبر (inkjet).
القتامة 1 إلى 9	لتفتيح المخرجات أو تغميقها **ملاحظة:** 5 هو إعداد المصنع الافتراضي.
بادئة الطلب	يتم توفير حقل إدخال رقمي لإدخال الأرقام
قواعد بادئة الطلب بادئة الطلب <x>	لوضع قاعدة لبادئة الطلب
إعادة اتصال تلقائي 0 إلى 9	لتحديد عدد المرات التي تحاول فيها الطابعة إرسال الفاكس إلى رقم محدد **ملاحظة:** 5 هو إعداد المصنع الافتراضي.
تردد إعادة الطلب 1 إلى 200	لتحديد عدد الدقائق بين محاولات إعادة الطلب

عنصر القائمة	الوصف
خلف PABX إيقاف تشغيل	لتمكين لوحة المفاتيح من إجراء اتصال محجوب دون إصدار نغمة اتصال
تمكين ECM تشغيل إيقاف	لتمكين "وضع تصحيح الخطأ" لمهام الفاكس
لتمكين إجراء عمليات المسح الضوئي للفاكس تشغيل إيقاف	لإتاحة إرسال الفاكسات عن طريق مسحها ضوئيًا من خلال الطابعة
برنامج التشغيل إلى الفاكس تشغيل إيقاف	للسماح للطابعة بإرسال برنامج التشغيل إلى مهام الفاكس
إتاحة حفظ كاختصار تشغيل إيقاف	لإتاحة حفظ أرقام الفاكس كاختصارات في الطابعة
وضع الاتصال درجة اللون نبضي	لتحديد صوت الاتصال، إما كنغمة أو كنبض.
السرعة القصوى 2400 4800 9600 14400 33600	لتحديد أقصى سرعة بالباود يتم بها استلام الفاكسات
المسح الضوئي لمهمة مخصصة تشغيل إيقاف	لإتاحة المسح الضوئي لمستند يحتوي على أحجام ورق مختلطة في ملف واحد
معاينة المسح الضوئي تشغيل إيقاف	لتحديد ما إذا كانت عملية المعاينة ستظهر على الشاشة بالنسبة لمهام المسح الضوئي
إزالة الخلفية -4 إلى +4	لضبط مقدار الخلفية المرئية على إحدى النسخ **ملاحظة:** صفر هو إعداد المصنع الافتراضي.
توسيط تلقائي تشغيل إيقاف	لإتاحة توسيط الفاكس على الصفحة تلقائيًا **ملاحظة:** "إيقاف" هو إعداد المصنع الافتراضي.

عنصر القائمة	الوصف
إزالة اللون إزالة اللون بلا أحمر أخضر أزرق الحد الافتراضي المسوح به للون الأحمر 0 إلى 255 الحد الافتراضي المسموح به للون الأخضر 0 إلى 255 الحد الافتراضي المسموح به للون الأزرق 0 إلى 255	لتحديد أي من الألوان تتم إزالته أثناء إرسال الفاكس وإلى أي مدى تتم زيادة أو تقليل الإزالة **ملاحظات:** • "لا" هو إعداد المصنع الافتراضي بالنسبة لـ "إزالة اللون". • 128 هو إعداد المصنع الافتراضي للحد المسموح به لكل لون.
التباين الأفضل للمحتوى 0 إلى 5	لتحديد تباين المخرجات **ملاحظة:** "الأفضل للمحتوى" هو إعداد المصنع الافتراضي.
صورة معكوسة تشغيل إيقاف	لإنشاء صورة معكوسة للمستند الأصلي **ملاحظة:** "إيقاف" هو إعداد المصنع الافتراضي.
صورة سلبية تشغيل إيقاف	لإنشاء صورة سلبية للمستند الأصلي **ملاحظة:** "إيقاف" هو إعداد المصنع الافتراضي.
تفاصيل الظل 0 إلى 4	لضبط مقدار تفاصيل الظل المرئية على أحد الفاكسات **ملاحظة:** صفر هو إعداد المصنع الافتراضي.
المسح الضوئي من الحافة إلى الحافة تشغيل إيقاف	لتحديد ما إذا كان يتم إجراء المسح الضوئي على المستند الأصلي من الحافة إلى الحافة قبل إرساله بالفاكس **ملاحظة:** "إيقاف" هو إعداد المصنع الافتراضي.
الوضوح 0–5	لضبط مقدار الوضوح على أحد الفاكسات **ملاحظة:** إعداد المصنع الافتراضي هو 3 مرات.
لتمكين عمليات المسح الضوئي للفاكسات الملونة "تشغيل" كإعداد افتراضي عدم الاستخدام مطلقًا الاستخدام دائمًا "إيقاف" كإعداد افتراضي	لتمكين إرسال الفاكسات الملونة **ملاحظة:** "إيقاف كإعداد افتراضي" هو إعداد المصنع الافتراضي.
التحويل التلقائي للفاكسات الملونة إلى فاكسات أحادية اللون تشغيل إيقاف	لتحويل جميع الفاكسات الصادرة إلى الأبيض والأسود **ملاحظة:** "تشغيل" هو إعداد المصنع الافتراضي.

إعدادات استلام الفاكس

عنصر القائمة	الوصف
تمكين استلام الفاكس تشغيل إيقاف	للسماح للطابعة باستلام مهام الفاكس **ملاحظة:** "تشغيل" هو إعداد المصنع الافتراضي.

عنصر القائمة	الوصف
الرنات التي يجب الرد عليها 1 إلى 25	لتحديد عدد الرنات قبل الرد على مهمة فاكس واردة **ملاحظة:** 1 هو إعداد المصنع الافتراضي.
تصغير تلقائي تشغيل إيقاف	لقياس مهمة فاكس واردة حتى تتناسب مع حجم الورق المحمل في مصدر الفاكس المخصص **ملاحظة:** "تشغيل" هو إعداد المصنع الافتراضي.
مصدر الورق تلقائي الدرج <x> وحدة التغذية متعددة الأغراض	لتحديد مصدر الورق المحدد لإمداد الطابعة بالورق لتقوم بطباعة فاكس وارد
حاوية الإخراج حاوية قياسية الحاوية 1 <x>	لتحديد حاوية إخراج للفاكسات المستلمة **ملاحظة:** لا تُتاح الحاوية 1 إلا عند تركيب وحدة الإنهاء
الأوجه (الطباعة على الوجهين) تشغيل إيقاف	لتمكين الطباعة على الوجهين لمهام الفاكس الواردة
تذييل الفاكس تشغيل إيقاف	لطباعة معلومات الإرسال أسفل كل صفحة من فاكس مستلم **ملاحظة:** "تشغيل" هو إعداد المصنع الافتراضي.
السرعة القصوى 2400 4800 9600 14400 33600	لتحديد أقصى سرعة بالباود يتم استلام الفاكسات بها
إعادة توجيه الفاكس إعادة توجيه طباعة طباعة وإعادة توجيه	لتمكين إعادة توجيه الفاكسات المستلمة إلى مستلم آخر
إعادة توجيه إلى فاكس البريد الإلكتروني بروتوكول FTP LDSS eSF	لتحديد نوع المستلم الذي ستتم إعادة توجيه الفاكسات إليه **ملاحظة:** يُتاح هذا العنصر فقط من "ملقم الويب المضمن" للطابعة.
اختصار إعادة توجيه إلى	للسماح بإدخال رقم الاختصار الذي يطابق نوع المستلم (فاكس أو بريد إليكتروني أو FPT أو LDSS أوeSF)
إعاقة استلام الفاكسات المجهولة تشغيل إيقاف	لتمكين إعاقة الفاكسات الواردة التي تم إرسالها من أجهزة غير مزودة بمعرف محطة محدد
قائمة الفاكسات المحظورة	لتمكين قائمة أرقام الفاكسات المحظورة المخزنة في الطابعة

عنصر القائمة	الوصف
حجز الفاكسات وضع الفاكسات المحجوزة إيقاف تشغيل دائم نسخة بتنسيق الدليل محدد الموعد جدول حجز الفاكسات	لتمكين حجز الفاكسات في جميع الأوقات أو وفقًا لجدول محدد **ملاحظة:** "إيقاف" هو إعداد المصنع الافتراضي.
تدبيس تشغيل إيقاف	لتحديد إعداد التدبيس الافتراضي لوحدة الإنهاء المتصلة **ملاحظة:** لا تظهر إلا الإعدادات المرتبطة بوحدة الإنهاء التي تم تركيبها.

إعدادات سجل الفاكس

عنصر القائمة	الوصف
سجل الإرسال سجل الطباعة سجل عدم الطباعة طباعة الأخطاء فقط	لتمكين طباعة سجل الإرسال بعد كل مهمة فاكس
سجل أخطاء الاستلام عدم الطباعة طباعة عند حدوث خطأ	لتمكين طباعة سجل خطأ استلام بعد وقوع خطأ يتعلق بالاستلام
سجلات طباعة تلقائية تشغيل إيقاف	لتمكين طباعة سجلات الفاكس تلقائيًا **ملاحظة:** تتم طباعة السجلات بعد كل 200 مهمة.
مصدر ورق السجل الدرج <x> وحدة التغذية اليدوية	لتحديد مصدر الورق المستخدم في طباعة السجلات
عرض السجلات اسم المحطة البعيدة الرقم المتصل به	لتحديد ما إذا كانت السجلات المطبوعة تعرض الرقم الذي تم الاتصال به أو اسم المحطة العائد
تمكين سجل المهمة تشغيل إيقاف	لتمكين الوصول إلى سجل مهام الفاكس
تمكين سجل المكالمات تشغيل إيقاف	لتمكين الوصول إلى سجل مكالمات الفاكس
سلة إخراج السجلات حاوية قياسية الحاوية <x>	لتحديد حاوية الإخراج التي تتم فيها طباعة سجلات الفاكس

إعدادات السماعة

عنصر القائمة	الوصف
وضع السماعة إيقاف دائم تشغيل حتى التوصيل تشغيل دائم	**ملاحظات:** • يعمل "إيقاف دائم" على إيقاف تشغيل السماعة. • "تشغيل حتى التوصيل" هو إعداد المصنع الافتراضي. تكون السماعة في وضع التشغيل وتقوم بإصدار ضوضاء إلى أن يتم توصيل الفاكس. • يعمل "تشغيل دائم" على تشغيل السماعة.
مستوى صوت السماعة عالٍ "منخفض"	للتحكم في إعداد مستوى الصوت **ملاحظة:** "عالٍ" هو إعداد المصنع الافتراضي.
مستوى صوت الرنين تشغيل إيقاف	للتحكم في مستوى صوت الرنين في سماعة الفاكس **ملاحظة:** "تشغيل" هو إعداد المصنع الافتراضي.

رنات مميزة

عنصر القائمة	الوصف
رنة واحدة تشغيل إيقاف	للرد على المكالمات باستخدام نمط أحادي الرنة **ملاحظة:** "تشغيل" هو إعداد المصنع الافتراضي.
رنين مزدوج تشغيل إيقاف	للرد على المكالمات باستخدام نمط مزدوج الرنة **ملاحظة:** "تشغيل" هو إعداد المصنع الافتراضي.
رنين ثلاثي تشغيل إيقاف	للرد على المكالمات باستخدام نمط ثلاثي الرنة **ملاحظة:** "تشغيل" هو إعداد المصنع الافتراضي.

قائمة وضع الفاكس (إعداد الفاكس التناظري)

يقوم وضع "ملقم الفاكس" بإرسال مهمة الفاكس إلى ملقم فاكس من أجل الإرسال.

إعداد ملقم الفاكس

عنصر القائمة	الوصف
إلى التنسيق **عنوان الرد** **الموضوع** **الرسالة**	ليتيح لك إدخال المعلومات باستخدام لوحة المفاتيح الافتراضية الموجودة على شاشة اللمس الخاصة بالطابعة
مدخل SMTP الرئيسي	لتحديد معلومات بشأن منفذ ملقم SMTP **ملاحظة:** 25 هو منفذ عبّارة SMTP الافتراضي.
عبّارة SMTP الثانوية	لتحديد معلومات بشأن منفذ ملقم SMTP **ملاحظة:** 25 هو منفذ عبّارة SMTP الافتراضي.

عنصر القائمة	الوصف
تنسيق الصورة (PDF (.pdf (XPS (.xps (TIFF (.tif	لتحديد نوع الصورة للمسح الضوئي إلى الفاكس
المحتوى نص نص/صورة فوتوغرافية صورة فوتوغرافية	لتحديد نوع المحتوى الذي سيتم مسحه ضوئيًا إلى الفاكس **ملاحظات:** • يُستخدم إعداد "نص" عندما يحتوي المستند في الأغلب على نص. • إعداد "نص/صورة فوتوغرافية" هو إعداد المصنع الافتراضي. يُستخدم إعداد "نص/صورة فوتوغرافية" عندما تحتوي المستندات في الأغلب على نصوص أو رسومات خطية. • يُستخدم إعداد "صورة فوتوغرافية" عندما يكون المستند عبارة عن صورة فوتوغرافية عالية الجودة أو طباعة نفث الحبر (inkjet).
دقة الفاكس قياسية ممتازة فائقة فائقة للغاية	لتحديد مستوى الدقة للمسح الضوئي إلى الفاكس
القتامة 1 إلى 9	لتفتيح المخرجات أو تغميقها **ملاحظة:** "5" هو إعداد المصنع الافتراضي.
الاتجاه طولي عرضي	لتحديد اتجاه الصورة الممسوحة ضوئيًا
الحجم الأصلي Letter Legal Executive Folio Statement Universal 4 × 6 بوصات 3 × 5 بوصات بطاقة تعريف المهنة حجم المسح الضوئي المخصص <x> A4 A5 Oficio (المكسيك) A6 JIS B5 حجم الكتاب الأصلي استشعار الحجم تلقائيًا ورق مختلط بحجم Letter/Legal	لتحديد حجم الورق للمستند قيد المسح الضوئي **ملاحظة:** Letter هو إعداد المصنع الافتراضي في الولايات المتحدة. A4 هو إعداد المصنع الافتراضي الدولي.

عنصر القائمة	الوصف
استخدام ملفات TIFF متعددة الصفحات تشغيل إيقاف	للسماح بالاختيار بين ملفات TIFF أحادية الصفحة وملفات TIFF متعددة الصفحات. لإجراء مسح ضوئي متعدد الصفحات إلى مهمة فاكس، سواء أكان يتم إنشاء ملف TIFF واحد يحتوي على جميع الصفحات أم يتم إنشاء ملفات TIFF متعددة بواقع ملف واحد لكل صفحة في المهمة. **ملاحظات:** • "تشغيل" هو إعداد المصنع الافتراضي. • ينطبق عنصر القائمة هذه على كافة وظائف المسح الضوئي.
تمكين الاستلام التناظري تشغيل إيقاف	تمكين استلام الفاكس التناظري **ملاحظة:** "إيقاف" هو إعداد المصنع الافتراضي.

قائمة "إعدادات البريد الإلكتروني"

عنصر القائمة	الوصف
إعداد ملقم البريد الإلكتروني الموضوع الرسالة	لتحديد معلومات بشأن ملقم البريد الإلكتروني **ملاحظة:** يشتمل صندوق الرسالة على 512 حرفًا كحد أقصى.
إعداد ملقم البريد الإلكتروني إرسال نسخة لي عدم الظهور مطلقًا "تشغيل" هو الإعداد الافتراضي "إيقاف" هو الإعداد الافتراضي تشغيل دائم	لإرسال نسخة من البريد الإلكتروني مرة أخرى إلى منشئ البريد الإلكتروني
إعداد ملقم البريد الإلكتروني أقصى حجم للبريد الإلكتروني 0 إلى 65535 كيلوبايت	لتحديد أقصى حجم للبريد الإلكتروني بالكيلوبايت **ملاحظة:** لا يتم إرسال البريد الإلكتروني الذي يتجاوز الحجم المحدد.
إعداد ملقم البريد الإلكتروني رسالة أخطاء الحجم	لإرسال رسالة عندما يتجاوز البريد الإلكتروني حد الحجم الذي تمت تهيئته
إعداد ملقم البريد الإلكتروني وجهات محدودة	لإرسال بريد إلكتروني فقط في حالة احتواء العنوان على اسم المجال، مثل اسم مجال الشركة **ملاحظات:** • يمكن إرسال البريد الإلكتروني إلى المجال المحدد فقط. • الحد عبارة عن مجال واحد.
إعداد ملقم البريد الإلكتروني إعداد ارتباط الويب ملقم تسجيل الدخول كلمة المرور المسار اسم الملف الأساسي ارتباط الويب	لتحديد اسم المسار **ملاحظة:** لتحديد المسار على سبيل المثال: /الدليل/ المسار الحروف والرموز التالية هي عبارة عن إدخالات غير صالحة لاسم مسارٍ ما: *** : ؟ < > |**.

عنصر القائمة	الوصف
تهيئة PDF (.pdf) PDF آمن TIFF (.tif) JPEG (.jpg) XPS (.xps)	لتحديد تنسيق الملف
إصدار PDF 1.2 إلى 1.6	لتعيين إصدار ملف PDF الذي سيتم مسحه ضوئيًا إلى بريد إلكتروني **ملاحظة:** "1.5" هو إعداد المصنع الافتراضي
المحتوى نص/صورة فوتوغرافية صورة فوتوغرافية نص	لتحديد نوع المحتوى الذي سيتم مسحه ضوئيًا إلى بريد إلكتروني **ملاحظات:** • "نص/صورة فوتوغرافية" هو إعداد المصنع الافتراضي. يُستخدم إعداد "نص/صورة فوتوغرافية" عندما تحتوي المستندات في الأغلب على نصوص أو رسومات خطية. • يُستخدم إعداد "صورة فوتوغرافية" عندما يكون المستند عبارة عن صورة فوتوغرافية عالية الجودة أو طباعة نفث الحبر (inkjet). • يُستخدم إعداد "نص" عندما يحتوي المستند في الأغلب على نص.
ألوان رمادي ألوان	لتحديد ما إذا كانت مهمة ما تتم طباعتها بتدرج رمادي أو بألوان **ملاحظة:** "اللون الرمادي" هو إعداد المصنع الافتراضي.
الدقة 75 150 200 300 400 600	لتحديد كم النقاط لكل بوصة التي يتم مسحها ضوئيًا **ملاحظة:** 150 نقطة لكل بوصة هو الإعداد الافتراضي للمصنع.
القتامة 1 إلى 9	لتفتيح المخرجات أو تغميقها **ملاحظة:** 5 هو إعداد المصنع الافتراضي.
الاتجاه طولي عرضي	لتحديد اتجاه الصورة الممسوحة ضوئيًا **ملاحظة:** "طولي" هو إعداد المصنع الافتراضي.

عنصر القائمة	الوصف
الحجم الأصلي Letter Legal Executive Folio Statement Universal 4 × 6 بوصات 3 × 5 بوصات بطاقة تعريف المهنة حجم المسح الضوئي المخصص <x> A4 A5 Oficio (المكسيك) A6 JIS B5 حجم الكتاب الأصلي استشعار الحجم تلقائيًا ورق مختلط بحجم Letter/Legal	لتحديد حجم الورق للمستند قيد المسح الضوئي **ملاحظة:** Letter هو إعداد المصنع الافتراضي في الولايات المتحدة. A4 هو إعداد المصنع الافتراضي الدولي.
الأوجه (الطباعة على الوجهين) إيقاف الحافة الطويلة الحافة القصيرة	لتحديد كيفية توجيه النص والرسومات على الصفحة **ملاحظات:** • "إيقاف" هو إعداد المصنع الافتراضي. • يفترض إعداد "الحافة الطويلة" أن يتم التجليد بامتداد الحافة الطويلة للصفحة (وهي الحافة اليسرى للاتجاه الطولي والحافة العليا للاتجاه العرضي). • يفترض إعداد "الحافة القصيرة" أن يتم التجليد بامتداد الحافة القصيرة للصفحة (الحافة العليا للاتجاه الطولي والحافة اليسرى للاتجاه العرضي).
جودة JPEG الأفضل للمحتوى 5 إلى 90	لتعيين جودة صورة فوتوغرافية بتنسيق JPEG فيما يتعلق بحجم الملف وجودة الصورة **ملاحظات:** • "الأفضل للمحتوى" هو إعداد المصنع الافتراضي. • يعمل الإعداد "5" على تقليل حجم الملف، ولكن تقل جودة الصورة. • يقدم الإعداد "90" أفضل جودة للصورة، ولكن يكون حجم الملف كبيرًا للغاية. • ينطبق عنصر هذه القائمة على كافة وظائف المسح الضوئي.
ترسل صور البريد الإلكتروني في شكل مرفق ارتباط الويب	لتحديد الكيفية التي سيتم بها إرسال الصور **ملاحظة:** "مرفق" هو إعداد المصنع الافتراضي.
استخدام ملفات TIFF متعددة الصفحات تشغيل إيقاف	للسماح بالاختيار بين ملفات TIFF أحادية الصفحة وملفات TIFF متعددة الصفحات. لإجراء مسح ضوئي متعدد الصفحات إلى مهمة فاكس، سواء أكان يتم إنشاء ملف TIFF واحد يحتوي على جميع الصفحات أم يتم إنشاء ملفات TIFF متعددة بواقع ملف واحد لكل صفحة في المهمة. **ملاحظات:** • "تشغيل" هو إعداد المصنع الافتراضي. • ينطبق عنصر هذه القائمة على كافة وظائف المسح الضوئي.

عنصر القائمة	الوصف
سجل الإرسال سجل الطباعة سجل عدم الطباعة طباعة الأخطاء فقط	لتحديد ما إذا كانت تتم طباعة سجل الإرسال **ملاحظة:** "سجل الطباعة" هو إعداد المصنع الافتراضي.
مصدر ورق السجل الدرج <x> وحدة التغذية اليدوية التغذية اليدوية للأظرف وحدة التغذية متعددة الأغراض	لتحديد مصدر الورق لطباعة سجلات البريد الإلكتروني **ملاحظة:** الدرج 1هو إعداد المصنع الافتراضي.
حاوية إخراج السجلات حاوية قياسية الحاوية <x>	لتحديد حاوية إخراج لسجل البريد الإلكتروني المطبوع
عمق البريد الإلكتروني بالبت 8 بت 1 بت	لتمكين وضع "نص/صورة فوتوغرافية" للحصول على ملفات ذات أحجام أصغر من خلال استخدام صور 1 بت عند تعيين "اللون" على "إيقاف". **ملاحظة:** "8 بت" هو إعداد المصنع الافتراضي.
إجراء المسح الضوئي على وظيفة مخصصة تشغيل إيقاف	ليتيح لك إمكانية نسخ مستند يحتوي على أحجام ورق مختلط في مهمة أحادية
معاينة المسح الضوئي تشغيل إيقاف	لتحديد ما إذا كانت عملية المعاينة ستظهر على الشاشة لمهام المسح الضوئي **ملاحظة:** "إيقاف" هو إعداد المصنع الافتراضي.
إتاحة حفظ كاختصار تشغيل إيقاف	لإتاحة حفظ عناوين البريد الإلكتروني كاختصارات **ملاحظات:** • "إيقاف" هو إعداد المصنع الافتراضي. • عند التعيين على "إيقاف"، لا يظهر زر "حفظ كاختصار" على شاشة وجهة البريد الإلكتروني.
إزالة الخلفية -4 إلى +4	لضبط مقدار الخلفية المرئية على الصورة الممسوحة ضوئيًا **ملاحظة:** صفر هو إعداد المصنع الافتراضي.
توسيط تلقائي تشغيل إيقاف	ليتيح لك إمكانية توسيط النسخة على الصفحة تلقائيًا **ملاحظة:** "إيقاف" هو إعداد المصنع الافتراضي.
إزالة اللون إزالة اللون بلا أحمر أخضر أزرق الحد الافتراضي المسموح به للون الأحمر 0 إلى 255 الحد الافتراضي المسموح به للون الأخضر 0 إلى 255 الحد الافتراضي المسموح به للون الأزرق 0 إلى 255	لتحديد أي من الألوان تتم إزالته أثناء إرسال الفاكس وإلى أي مدى تتم زيادة أو تقليل الإزالة **ملاحظات:** • "لا" هو إعداد المصنع الافتراضي بالنسبة لـ "إزالة اللون". • 128 هو إعداد المصنع الافتراضي للحد المسموح به لكل لون.

عنصر القائمة	الوصف
التباين 0 إلى 5 الأفضل للمحتوى	لتحديد تباين المخرجات **ملاحظة:** "الأفضل للمحتوى" هو إعداد المصنع الافتراضي.
صورة معكوسة تشغيل إيقاف	لإنشاء صورة معكوسة للمستند الأصلي **ملاحظة:** "إيقاف" هو إعداد المصنع الافتراضي.
صورة سلبية تشغيل إيقاف	لإنشاء صورة سلبية للمستند الأصلي **ملاحظة:** "إيقاف" هو إعداد المصنع الافتراضي.
تفاصيل الظل 0 إلى 4	لتعديل مقدار تفاصيل الظل المرئية على صورة منسوخة ضوئيًا **ملاحظة:** صفر هو إعداد المصنع الافتراضي.
المسح الضوئي من الحافة إلى الحافة تشغيل إيقاف	لتحديد ما إذا كان يتم مسح المستند الأصلي ضوئيًا من الحافة إلى الحافة **ملاحظة:** "إيقاف" هو إعداد المصنع الافتراضي.
الوضوح 0–5	لضبط مقدار الوضوح على صورة ممسوحة ضوئيًا **ملاحظة:** إعداد المصنع الافتراضي هو 3.
استخدام نسخة/مخفية تشغيل إيقاف	لتمكين استخدام نسخة/مخفية **ملاحظة:** "إيقاف" هو إعداد المصنع الافتراضي.

قائمة إعدادات FTP

عنصر القائمة	الوصف
تهيئة (PDF (.pdf PDF آمن (TIFF (.tif (JPEG (.jpg (XPS (.xps	لتحديد تنسيق ملف FTP **ملاحظة:** PDF ذو الامتداد (.pdf) هو إعداد المصنع الافتراضي.
إصدار PDF 1.2 إلى 1.6	لتعيين مستوى إصدار ملف PDF لـ FTP **ملاحظة:** 1.5 هو إعداد المصنع الافتراضي
المحتوى نص/صورة فوتوغرافية صورة فوتوغرافية نص	لتحديد نوع المحتوى الذي سيتم مسحه ضوئيًا إلى FTP **ملاحظات:** • "نص/صورة فوتوغرافية" هو إعداد المصنع الافتراضي. يُستخدم إعداد "نص/صورة فوتوغرافية" عندما تحتوي المستندات في الأغلب على نصوص أو رسومات خطية. • يُستخدم إعداد "صورة فوتوغرافية" عندما يكون المستند عبارة عن صورة فوتوغرافية عالية الجودة أو طباعة نفث الحبر (inkjet). • يُستخدم إعداد "نص" عندما يحتوي المستند في الأغلب على نص.
ألوان رمادي ألوان	لتحديد ما إذا كانت مهمة ما تتم طباعتها بتدرج رمادي أو بألوان **ملاحظة:** "اللون الرمادي" هو إعداد المصنع الافتراضي.

عنصر القائمة	الوصف
الدقة 75 150 200 300 400 600	لتحديد كم النقاط لكل بوصة التي يتم مسحها ضوئيًا **ملاحظة:** 150 نقطة لكل بوصة هو الإعداد الافتراضي للمصنع.
غمقان 1 إلى 9	لتفتيح المخرجات أو تغميقها **ملاحظة:** 5 هو إعداد المصنع الافتراضي.
الاتجاه طولي عرضي	لتحديد اتجاه الصورة الممسوحة ضوئيًا **ملاحظة:** "طولي" هو إعداد المصنع الافتراضي.
الحجم الأصلي Letter Legal Executive Folio Statement Universal 4 × 6 بوصة 3 × 5 بوصة بطاقة تعريف المهنة حجم المسح الضوئي المخصص <x> A4 A5 Oficio (المكسيك) A6 JIS B5 حجم الكتاب الأصلي استشعار الحجم تلقائيًا ورق مختلط بحجم Letter/Legal	لتحديد حجم الورق للمستند الذي هو قيد المسح الضوئي **ملاحظة:** Letter هو إعداد المصنع الافتراضي في الولايات المتحدة. A4 هو إعداد المصنع الافتراضي الدولي.
الأوجه (الطباعة على الوجهين) إيقاف الحافة الطويلة الحافة القصيرة	لتحديد كيفية توجيه النص والرسومات على الصفحة **ملاحظات:** • "إيقاف" هو إعداد المصنع الافتراضي. • يفترض إعداد "حافة طويلة" أن يتم التجليد بامتداد الحافة الطويلة للصفحة (وهي الحافة اليسرى للاتجاه الطولي والحافة العليا للاتجاه العرضي). • يفترض إعداد "حافة قصيرة" أن يتم التجليد بامتداد الحافة القصيرة للصفحة (الحافة العليا للاتجاه الطولي والحافة اليسرى للاتجاه العرضي).
جودة JPEG الأفضل للمحتوى 5 إلى 90	لتعيين جودة صورة فوتوغرافية بتنسيق JPEG فيما يتعلق بحجم الملف وجودة الصورة **ملاحظات:** • "الأفضل للمحتوى" هو إعداد المصنع الافتراضي. • 5 يعمل على تقليل حجم الملف، ولكن تقل جودة الصورة. • 90 يقدم أفضل جودة للصورة، ولكن يكون حجم الملف كبيرًا للغاية. • ينطبق عنصر القائمة هذه على كافة وظائف المسح الضوئي.

عنصر القائمة	الوصف
استخدام ملفات TIFF متعددة الصفحات تشغيل إيقاف	للسماح بالاختيار بين ملفات TIFF أحادية الصفحة وملفات TIFF متعددة الصفحات. لإجراء مسح ضوئي متعدد الصفحات إلى مهمة FTP، سواء أكان يتم إنشاء ملف TIFF واحد يحتوي على جميع الصفحات أم يتم إنشاء ملفات TIFF متعددة بواقع ملف واحد لكل صفحة في المهمة. **ملاحظات:** • "تشغيل" هو إعداد المصنع الافتراضي. • ينطبق عنصر القائمة هذه على كافة وظائف المسح الضوئي.
سجل الإرسال سجل الطباعة سجل عدم الطباعة طباعة الأخطاء فقط	لتحديد ما إذا كانت تتم طباعة سجل الإرسال **ملاحظة:** "سجل الطباعة" هو إعداد المصنع الافتراضي.
مصدر ورق السجل الدرج <x> وحدة التغذية اليدوية التغذية اليدوية للأظرف وحدة التغذية متعددة الأغراض	لتحديد مصدر ورق لسجلات FTP **ملاحظة:** "الدرج 1"هو إعداد المصنع الافتراضي.
سلة إخراج السجلات Standard Bin (حاوية قياسية) الحاوية <x>	لتحديد حاوية إخراج لسجل FTP
عمق FTP بالبت 8 بت 1 بت	لتمكين وضع "نص/صورة فوتوغرافية" للحصول على ملفات ذات أحجام أصغر من خلال استخدام صور 1 بت عند تعيين "اللون" على "إيقاف". **ملاحظة:** "8 بت" هو إعداد المصنع الافتراضي.
اسم الملف الأساسي	ليتيح لك إدخال اسم ملف أساسي
إجراء المسح الضوئي على وظيفة مخصصة تشغيل إيقاف	ليتيح لك إمكانية نسخ مستند يحتوي على أحجام ورق مختلط في مهمة أحادية
معاينة المسح الضوئي تشغيل إيقاف	لتحديد ما إذا كانت عملية المعاينة ستظهر على الشاشة لأجل مهام المسح الضوئي **ملاحظة:** "إيقاف" هو إعداد المصنع الافتراضي.
إتاحة "حفظ كاختصار" تشغيل إيقاف	لتمكين إنشاء اختصار لعناوين FTP **ملاحظة:** "تشغيل" هو إعداد المصنع الافتراضي.
إزالة الخلفية -4 إلى +4	لضبط مقدار الخلفية المرئية على إحدى النسخ **ملاحظة:** صفر هو إعداد المصنع الافتراضي.
توسيط تلقائي تشغيل إيقاف	ليتيح لك إمكانية توسيط النسخة على الصفحة تلقائيًا **ملاحظة:** "إيقاف" هو إعداد المصنع الافتراضي.

عنصر القائمة	الوصف
إزالة اللون إزالة اللون بلا أحمر أخضر أزرق الحد الافتراضي المسموح به للون الأحمر 0 إلى 255 الحد الافتراضي المسموح به للون الأخضر 0 إلى 255 الحد الافتراضي المسموح به للون الأزرق 0 إلى 255	لتحديد أي من الألوان تتم إزالته أثناء إرسال الفاكس وإلى أي مدى تتم زيادة أو تقليل الإزالة **ملاحظات:** • "لا" هو إعداد المصنع الافتراضي بالنسبة لـ "إزالة اللون". • 128 هو إعداد المصنع الافتراضي للحد المسموح به لكل لون.
التباين 0–5 الأفضل للمحتوى	لتحديد تباين المخرجات **ملاحظة:** "الأفضل للمحتوى" هو إعداد المصنع الافتراضي.
صورة معكوسة تشغيل إيقاف	لإنشاء صورة معكوسة للمستند الأصلي **ملاحظة:** "إيقاف" هو إعداد المصنع الافتراضي.
صورة سلبية تشغيل إيقاف	لإنشاء صورة معكوسة للمستند الأصلي **ملاحظة:** "إيقاف" هو إعداد المصنع الافتراضي.
تفاصيل الظل 0 إلى 4	لتعديل مقدار تفاصيل الظل المرئية على صورة منسوخة ضوئيًا **ملاحظة:** صفر هو إعداد المصنع الافتراضي.
المسح الضوئي من الحافة إلى الحافة تشغيل إيقاف	لتحديد ما إذا كان يتم مسح المستند الأصلي ضوئيًا من الحافة إلى الحافة **ملاحظة:** "إيقاف" هو إعداد المصنع الافتراضي.
الوضوح 0–5	لضبط مقدار الوضوح على صورة ممسوحة ضوئيًا **ملاحظة:** إعداد المصنع الافتراضي هو 3 مرات.

قائمة "محرك أقراص فلاش"

إعدادات المسح الضوئي

عنصر القائمة	الوصف
تهيئة (PDF (.pdf PDF آمن (TIFF (.tif (JPEG (.jpg (XPS (.xps	لتحديد تنسيق الملف
إصدار PDF 1.2 إلى 1.6	لتعيين إصدار ملف PDF الذي سيتم مسحه ضوئيًا إلى USB **ملاحظة:** 1.5 هو إعداد المصنع الافتراضي

عنصر القائمة	الوصف
المحتوى نص/صورة فوتوغرافية صورة فوتوغرافية نص	لتحديد نوع المحتوى الذي سيتم مسحه ضوئيًا إلى USB **ملاحظات:** • "نص/صورة فوتوغرافية" هو إعداد المصنع الافتراضي. يُستخدم إعداد "نص/صورة فوتوغرافية" عندما تحتوي المستندات في الأغلب على نصوص أو رسومات خطية. • يُستخدم إعداد "صورة فوتوغرافية" عندما يكون المستند عبارة عن صورة فوتوغرافية عالية الجودة أو طباعة نفث الحبر (inkjet). • يُستخدم إعداد "نص" عندما يحتوي المستند في الأغلب على نص.
ألوان رمادي ألوان	لتحديد ما إذا كانت مهمة ما تتم طباعتها بتدرج رمادي أو بألوان **ملاحظة:** "اللون الرمادي" هو إعداد المصنع الافتراضي.
الدقة 75 150 200 300 400 600	لتحديد كم نقطة لكل بوصة يتم مسحها ضوئيًا **ملاحظة:** 150 نقطة لكل بوصة هو الإعداد الافتراضي للمصنع.
القتامة 1 إلى 9	لتفتيح المخرجات أو تغميقها **ملاحظة:** 5 هو إعداد المصنع الافتراضي.
الاتجاه طولي عرضي	لتحديد اتجاه الصورة الممسوحة ضوئيًا **ملاحظة:** "طولي" هو إعداد المصنع الافتراضي.
الحجم الأصلي Letter Legal Executive Folio Statement Universal 4 × 6 بوصات 3 × 5 بوصات بطاقة تعريف المهنة حجم المسح الضوئي المخصص <x> A4 A5 Oficio (المكسيك) A6 JIS B5 حجم الكتاب الأصلي استشعار الحجم تلقائيًا ورق مختلط بحجم Letter/Legal	لتحديد حجم الورق للمستند الذي هو قيد المسح الضوئي **ملاحظة:** Letter هو إعداد المصنع الافتراضي في الولايات المتحدة. A4 هو إعداد المصنع الافتراضي الدولي.

عنصر القائمة	الوصف
الأوجه (الطباعة على الوجهين) إيقاف الحافة الطويلة الحافة القصيرة	لتحديد كيفية توجيه النص والرسومات على الصفحة **ملاحظات:** • "إيقاف" هو إعداد المصنع الافتراضي. • يفترض إعداد "الحافة الطويلة" أن يتم التجليد بامتداد الحافة الطويلة للصفحة (وهي الحافة اليسرى للاتجاه الطولي والحافة العليا للاتجاه العرضي). • يفترض إعداد "الحافة القصيرة" أن يتم التجليد بامتداد الحافة القصيرة للصفحة (الحافة العليا للاتجاه الطولي والحافة اليسرى للاتجاه العرضي).
جودة الصورة الفوتوغرافية JPEG 5 إلى 90	لتعيين جودة صورة فوتوغرافية بتنسيق JPEG فيما يتعلق بحجم الملف وجودة الصورة **ملاحظات:** • 50 هو إعداد المصنع الافتراضي • يعمل الإعداد "5" على تقليل حجم الملف، ولكن تقل جودة الصورة. • ويقدم الإعداد "90" أفضل جودة للصورة، ولكن يكون حجم الملف كبيرًا للغاية. • ينطبق عنصر هذه القائمة على كافة وظائف المسح الضوئي.
جودة JPEG الأفضل للمحتوى 5 إلى 90	لتعيين جودة صورة فوتوغرافية بتنسيق JPEG فيما يتعلق بحجم الملف وجودة الصورة **ملاحظات:** • "الأفضل للمحتوى" هو إعداد المصنع الافتراضي. • يعمل الإعداد "5" على تقليل حجم الملف، ولكن تقل جودة الصورة. • ويقدم الإعداد "90" أفضل جودة للصورة، ولكن يكون حجم الملف كبيرًا للغاية. • ينطبق عنصر هذه القائمة على "نص" و "نص/صورة فوتوغرافية" وكافة وظائف المسح الضوئي.
استخدام ملفات TIFF متعددة الصفحات تشغيل إيقاف	للسماح بالاختيار بين ملفات TIFF أحادية الصفحة وملفات TIFF متعددة الصفحات. لإجراء مسح ضوئي متعدد الصفحات إلى مهمة USB، سواء أكان يتم إنشاء ملف TIFF واحد يحتوي على جميع الصفحات أم يتم إنشاء ملفات TIFF متعددة بواقع ملف واحد لكل صفحة في المهمة. **ملاحظات:** • "تشغيل" هو إعداد المصنع الافتراضي. • ينطبق عنصر القائمة هذا على كافة وظائف المسح الضوئي.
عمق المسح الضوئي بالبت 8 بت 1 بت	لتمكين وضع "نص/صورة فوتوغرافية" للحصول على ملفات ذات أحجام أصغر من خلال استخدام صور 1 بت عند تعيين "اللون" على "إيقاف". **ملاحظة:** "8 بت" هو إعداد المصنع الافتراضي.
اسم الملف الأساسي	ليتيح لك إدخال اسم ملف أساسي
إجراء المسح الضوئي على وظيفة مخصصة إيقاف تشغيل	يتيح لك إمكانية نسخ مستند يحتوي على أحجام ورق مختلط في مهمة أحادية
معاينة المسح الضوئي تشغيل إيقاف	لتحديد ما إذا كانت عملية المعاينة ستظهر على الشاشة لمهام المسح الضوئي **ملاحظة:** "إيقاف" هو إعداد المصنع الافتراضي.
إزالة الخلفية -4 إلى +4	لضبط مقدار الخلفية المرئية على إحدى النسخ **ملاحظة:** صفر هو إعداد المصنع الافتراضي.
توسيط تلقائي تشغيل إيقاف	يتيح لك إمكانية توسيط النسخة على الصفحة تلقائيًا **ملاحظة:** "إيقاف" هو إعداد المصنع الافتراضي.

عنصر القائمة	الوصف
إزالة اللون إزالة اللون بلا أحمر أخضر أزرق الحد الافتراضي المسموح به للون الأحمر 0 إلى 255 الحد الافتراضي المسموح به للون الأخضر 0 إلى 255 الحد الافتراضي المسموح به للون الأزرق 0 إلى 255	لتحديد أي من الألوان تتم إزالته أثناء إرسال الفاكس وإلى أي مدى تتم زيادة أو تقليل الإزالة **ملاحظات:** • "لا" هو إعداد المصنع الافتراضي بالنسبة لـ "إزالة اللون". • 128 هو إعداد المصنع الافتراضي للحد المسموح به لكل لون.
التباين 0–5 الأفضل للمحتوى	لتحديد تباين المخرجات **ملاحظة:** "الأفضل للمحتوى" هو إعداد المصنع الافتراضي.
صورة معكوسة تشغيل إيقاف	لإنشاء صورة معكوسة للمستند الأصلي **ملاحظة:** "إيقاف" هو إعداد المصنع الافتراضي.
صورة سلبية تشغيل إيقاف	لإنشاء صورة سلبية للمستند الأصلي **ملاحظة:** "إيقاف" هو إعداد المصنع الافتراضي.
تفاصيل الظل 0 إلى 4	لتعديل مقدار تفاصيل الظل المرئية على صورة ممسوخة ضوئيًا **ملاحظة:** صفر هو إعداد المصنع الافتراضي.
المسح الضوئي من الحافة إلى الحافة تشغيل إيقاف	لتحديد ما إذا كان يتم مسح المستند الأصلي ضوئيًا من الحافة إلى الحافة **ملاحظة:** "إيقاف" هو إعداد المصنع الافتراضي.
الوضوح 0–5	لضبط مقدار الوضوح على صورة ممسوحة ضوئيًا **ملاحظة:** إعداد المصنع الافتراضي هو 3 مرات.

إعدادات الطباعة

عنصر القائمة	الوصف
النُسخ	لتحديد عدد النسخ التي ستتم طباعتها
مصدر الورق الدرج <x> وحدة التغذية متعددة الأغراض التغذية اليدوية للورق التغذية اليدوية للأظرف	لتحديد مصدر الورق المحدد لإمداد الطابعة بالورق لتقوم بالطباعة من محرك أقراص فلاش
ترتيب النسخ "إيقاف" (1، 1، 1، 2، 2، 2) "تشغيل" (1, 2, 1، 2، 1، 2)	لتجميع صفحات إحدى مهام الطباعة بترتيب تتابعي عند طباعة نسخ متعددة **ملاحظات:** • إعداد المصنع الافتراضي هو "إيقاف". لن يتم ترتيب أية صفحات. • يعمل الإعداد "تشغيل" على تجميع مهمة الطباعة بترتيب تتابعي.

عنصر القائمة	الوصف
الأوجه (الطباعة على الوجهين) تشغيل إيقاف	لتمكين الطباعة على الوجهين
تدبيس تشغيل إيقاف	لتمكين التدبيس **ملاحظة:** "إيقاف" هو إعداد المصنع الافتراضي.
التجليد على الوجهين الحافة الطويلة الحافة القصيرة	لتحديد الطريقة التي يتم بها تجليد الصفحات المطبوعة على الوجهين وكيفية توجيه الطباعة على الجزء الخلفي من الصفحة تبعًا للطباعة على الجزء الأمامي من الصفحة **ملاحظات:** • "الحافة الطويلة" هو إعداد المصنع الافتراضي. • يحدد إعداد "الحافة الطويلة" وجوب وضع التجليد على الحافة اليسرى للصفحات الطولية والحافة العليا للصفحات العرضية. • يحدد إعداد "حافة قصيرة" وجوب وضع التجليد على الحافة العليا للصفحات الطولية والحافة اليسرى للصفحات العرضية.
الاتجاه تلقائي طولي عرضي	لتحديد اتجاه مهمة الطباعة **ملاحظة:** "تلقائي" هو إعداد المصنع الافتراضي.
طباعة عدة صفحات في ورقة واحدة (صفحات/وجه) إيقاف صفحتان على ورقة واحدة 3 صفحات على ورقة واحدة 4 صفحات على ورقة واحدة 6 صفحات على ورقة واحدة 9 صفحات على ورقة واحدة 12 صفحة على ورقة واحدة 16 صفحة على ورقة واحدة	لتحديد طباعة صور متعددة الصفحات على وجه واحد من الورقة. يُشار إلى ذلك أيضًا بـ "توفير الطاقة" . **ملاحظات:** • "إيقاف" هو إعداد المصنع الافتراضي. • العدد المحدد هو عدد صور الصفحة التي سوف تتم طباعتها على الوجه الواحد.
حد الورق متعدد الصفحات بلا متواصل	لطباعة حد حول صورة كل صفحة عند استخدام ميزة طباعة عدة صفحات في ورقة واحدة **ملاحظة:** "بلا" هو إعداد المصنع الافتراضي.
ترتيب طباعة عدة صفحات في وقة واحدة أفقي عكس الأفقي عكس الرأسي رأسي	لتحديد وضع الصور متعددة الصفحات عند استخدام ميزة طباعة عدة صفحات في ورقة واحدة **ملاحظات:** • "أفقي" هو إعداد المصنع الافتراضي. • يعتمد تحديد الوضع على عدد الصور وما إذا كان اتجاه الصور طوليًا أم عرضيًا.
الورق الفاصل بلا بين النسخ بين المهام بين الصفحات	لوضع ورقة بين الصفحات أو النسخ أو المهام وفقًا للقيمة المحددة **ملاحظة:** "بلا" هو إعداد المصنع الافتراضي.
مصدر الورق الفاصل الدرج <x> وحدة التغذية اليدوية وحدة تغذية الأظرف	لتحديد مصدر الورق

عنصر القائمة	الوصف
صفحات فارغة عدم الطباعة طباعة	لتحديد ما إذا كان قد تم إدخال صفحات فارغة في إحدى مهام الطباعة **ملاحظة:** إعداد المصنع الافتراضي هو "عدم الطباعة".

إعدادات الطباعة

قائمة "الإعداد"

عنصر القائمة	الوصف
لغة الطابعة محاكاة PCL محاكاة PS	لتعيين لغة الطابعة الافتراضية **ملاحظات:** • تستخدم محاكاة PCL مترجم PCL لمعالجة مهام الطباعة. تستخدم محاكاة PostScript مترجم SP لمعالجة مهام الطباعة. • PCL هي لغة المصنع الافتراضية للطابعة. • لا يؤدي إعداد لغة الطابعة كلغة افتراضية إلى منع برنامج من إرسال مهام الطباعة التي تستخدم لغة طابعة أخرى.
انتظار مهمة تشغيل إيقاف	لتحديد حذف مهام الطابعة من قائمة انتظار الطباعة في حالة تطلب هذه المهام لخيارات طابعة غير متاحة أو إعدادات مخصصة. يتم تخزين هذه المهام في قائمة انتظار منفصلة، وبالتالي تتم طباعة المهام الأخرى بصورة عادية. وعندما يتم الحصول على المعلومات و/أو الخيارات الناقصة، تتم طباعة المهام المخزنة. **ملاحظات:** • "إيقاف" هو إعداد المصنع الافتراضي. • تظهر القائمة فقط في حالة تركيب قرص طابعة صلب ليس "للقراءة فقط". حيث يعمل هذا المتطلب على عدم حذف المهام المخزنة في حالة فقد الطابعة للطاقة.
منطقة الطباعة عادية الصفحة الكاملة	لتعيين المنطقة القابلة للطباعة منطقيًا وماديًا **ملاحظات:** • لا تظهر هذه القائمة في حالة تمكين "من الحافة إلى الحافة" في قائمة "الإعداد" في الطابعة. • "عادية" هو إعداد المصنع الافتراضي. عند محاولة طباعة بيانات في المنطقة غير القابلة للطباعة عليها المحددة بالإعداد "عادية"، تقوم الطابعة بقص الصورة عند حافة الورقة. • يتيح الإعداد "الصفحة كاملة" إمكانية تحريك الصورة إلى المنطقة غير القابلة للطباعة عليها المحددة بالإعداد "عادية"، ولكن ستقوم الطابعة بقص الصورة عند حافة الورقة في الإعداد "عادية". • يؤثر إعداد "الصفحة كاملة" فقط على الصور المطبوعة باستخدام مترجم PCL 5e. لا يؤثر هذا الإعداد على الصفحات المطبوعة باستخدام مترجم PCL XL أو مترجم PostScript.
موقع حفظ التنزيل ذاكرة الوصول العشوائي (رام) ذاكرة فلاش القرص	لتعيين موقع حفظ التنزيلات **ملاحظات:** • "ذاكرة الوصول العشوائي (رام)" هو إعداد المصنع الافتراضي. • يؤدي حفظ التنزيلات في ذاكرة فلاش أو على قرص الطابعة الصلب إلى وضعها في التخزين الدائم. تظل التنزيلات موجودة في ذاكرة فلاش أو قرص الطابعة الصلب حتى عند إيقاف تشغيل الطابعة. • يكون حفظ التنزيلات في ذاكرة الوصول العشوائي (رام) على نحو مؤقت. • تظهر هذه القائمة فقط في حالة تركيب وحدة فلاش و/أو قرص اختيارية.

عنصر القائمة	الوصف
حساب المهمة تشغيل إيقاف	يحدد ما إذا كانت الطابعة ستقوم بتخزين معلومات إحصائية حول آخر مهام الطباعة على القرص الصلب **ملاحظات:** • إعداد المصنع الافتراضي هو "إيقاف". يشير "إيقاف" إلى أن الطابعة لا تقوم بتخزين إحصائيات المهمة. • تتضمن الاحصائيات سجلاً لأخطاء الطابعة وزمن الطباعة وحجم المهمة بالبايت وحجم الورق المطلوب ونوعه، وإجمالي عدد الصفحات المطبوعة بالإضافة إلى إجمالي عدد النسخ المطلوبة. • يكون "حساب المهمة" متاحًا فقط عند تثبيت قرص الطابعة الصلب وتشغيله بطريقة صحيحة. ينبغي عدم استخدام ميزة "الحماية ضد القراء/الكتابة" أو "ضد الكتابة" لهذه الوظيفة. وينبغي عدم ضبط "ذاكرة التخزين المؤقت للمهمة" على 100%. • يؤدي تغيير هذا الإعداد من لوحة تحكم الطابعة ثم الخروج من القوائم إلى إعادة تعيين الطابعة. يتم تحديث تحديد القائمة.
حفظ المورد تشغيل إيقاف	لتحديد كيفية تعامل الطابعة مع التنزيلات المؤقتة، مثل الخطوط ووحدات الماكرو المخزنة في ذاكرة الوصول العشوائي (رام)، عندما تستقبل الطابعة مهمة طباعة تتطلب مساحة أكبر من المساحة المتاحة في الذاكرة. **ملاحظات:** • إعداد المصنع الافتراضي هو "إيقاف". يقوم الإعداد "إيقاف" بتعيين الطابعة للاحتفاظ بالتنزيلات فقط حتى يتم الاحتياج إلى ذاكرة. يتم حذف التنزيلات لمعالجة مهام الطباعة. • يحتفظ الإعداد "تشغيل" بالتنزيلات أثناء تغييرات اللغة وعمليات إعادة تعيين الطابعة. في حالة امتلاء ذاكرة الطابعة، تظهر الرسالة **38 Memory Full (الذاكرة ممتلئة)** ولا يتم حذف التنزيلات.
طباعة الكل بالترتيب أبجدي الأحدث أولاً الأقدم أولاً	لتحديد الترتيب الذي تتم به طباعة المهام المحجوزة والسرية عند تحديد "طباعة الكل" **ملاحظات:** • "أبجدي" هو إعداد المصنع الافتراضي. • تظهر مهام الطباعة دائمًا بالترتيب الأبجدي على لوحة تحكم الطابعة.

قائمة "الإنهاء"

عنصر القائمة	الوصف
الأوجه (الطباعة على الوجهين) على الوجهين على وجه واحد	لتحديد ما إذا كان سيتم ضبط ميزة الطباعة على الوجهين كإعداد افتراضي لجميع مهام الطباعة **ملاحظات:** • "على وجه واحد" هو إعداد المصنع الافتراضي. • لضبط ميزة الطباعة على الوجهين بالنسبة لمستخدمي نظام التشغيل Windows، انقر فوق **File (ملف) > Print (طباعة)** أو ثم انقر فوق **Properties (خصائص)**، **Preferences (تفضيلات)** أو **Options (خيارات)** أو **Setup (الإعداد)**؛ وبالنسبة لمستخدمي نظام التشغيل Macintosh، اختر **File (ملف) > Print (طباعة)**، ثم اضبط الإعدادات من مربع الحوار "طباعة" والقوائم المنبثقة.
التجليد على الوجهين الحافة الطويلة الحافة القصيرة	لتحديد الطريقة التي يتم بها تجليد الصفحات المطبوعة على الوجهين وكيفية توجيه الطباعة على الجزء الخلفي من الصفحة تبعًا للطباعة على الجزء الأمامي من الصفحة **ملاحظات:** • "الحافة الطويلة" هو إعداد المصنع الافتراضي. • يحدد إعداد "الحافة الطويلة" وجوب وضع التجليد على الحافة اليسرى للصفحات الطولية والحافة العليا للصفحات العرضية. • يحدد إعداد "الحافة قصيرة" وجوب وضع التجليد على الحافة العليا للصفحات الطولية والحافة اليسرى للصفحات العرضية.
النُسخ 1–999	لتحديد عدد افتراضي للنسخ الخاصة لكل مهمة طباعة **ملاحظة:** 1 هو إعداد المصنع الافتراضي.
صفحات فارغة عدم الطباعة طباعة	لتحديد ما إذا كان قد تم إدخال صفحات فارغة في إحدى مهام الطباعة **ملاحظة:** إعداد المصنع الافتراضي هو "عدم الطباعة".

عنصر القائمة	الوصف
ترتيب النسخ "إيقاف" (1، 1، 1، 2، 2، 2) "تشغيل" (1, 2, 1، 2، 1، 2)	لتجميع صفحات إحدى مهام الطباعة بترتيب تتابعي عند طباعة نسخ متعددة **ملاحظات:** • إعداد المصنع الافتراضي هو "إيقاف". لن يتم ترتيب أية صفحات. • يعمل الإعداد "تشغيل" على تجميع مهمة الطباعة بترتيب تتابعي. • يقوم كلا الإعدادين بطباعة المهمة بالكامل وفقًا لعدد المرات المحدد في إعداد قائمة (النُسَخ).
الورق الفاصل بلا بين النسخ بين المهام بين الصفحات	لتحديد ما إذا كان سيتم إدخال ورق فاصل فارغ **ملاحظات:** • "بلا" هو إعداد المصنع الافتراضي. • يعمل إعداد Between Copies (بين النسخ) على إدخال ورقة فارغة بين كل نسخة من مهمة الطباعة في حالة ضبط Collation (ترتيب) على On (تشغيل). في حالة تعيين الإعداد "ترتيب" على وضع "إيقاف"، يتم إدراج ورقة فارغة بين كل مجموعة من الصفحات المطبوعة، على سبيل المثال، بعد كافة الصفحات المرقمة بالرقم 1، وكافة الصفحات المرقمة بالرقم 2. • يعمل إعداد "بين المهام" على إدخال ورقة فارغة بين المهام المطبوعة. • يعمل إعداد "بين المهام" على إدخال ورقة فارغة بين كل صفحة من مهمة الطباعة. تتجلى فائدة هذا الإعداد عند طباعة ورق شفاف أو عند إدخال صفحات فارغة في مستند ما لتدوين ملاحظات.
مصدر الورق الفاصل الدرج <x> وحدة التغذية متعددة الأغراض وحدة تغذية الأظرف	لتحديد مصدر الورق الخاص بالورق الفاصل **ملاحظات:** • الدرج 1 (درج قياسي) هو إعداد المصنع الافتراضي. • من القائمة "ورق"، قم بتعيين "تهيئة الجهاز متعدد الأغراض" على وضع "درج" حتى تظهر "وحدة التغذية متعددة الأغراض" بمثابة إعداد للقائمة.
طباعة عدة صفحات في ورقة واحدة إيقاف صفحتان في ورقة واحدة 3 صفحات في ورقة واحدة 4 صفحات في ورقة واحدة 6 صفحات في ورقة واحدة 9 صفحات في ورقة واحدة 12 صفحة في ورقة واحدة 16 صفحة في ورقة واحدة	لتحديد إمكانية طباعة صورة متعددة الصفحات على وجه واحد من الورقة. **ملاحظات:** • "إيقاف" هو إعداد المصنع الافتراضي. • العدد المحدد هو عدد صور الصفحة التي سوف تتم طباعتها على الوجه الواحد.
ترتيب طباعة عدة صفحات في وقة واحدة أفقي عكس الأفقي عكس الرأسي رأسي	لتحديد وضع الصور متعددة الصفحات عند استخدام ميزة طباعة عدة صفحات في ورقة واحدة **ملاحظات:** • "أفقي" هو إعداد المصنع الافتراضي. • يعتمد تحديد الوضع على عدد الصور وما إذا كان اتجاه الصور طوليًا أم عرضيًا.
الاتجاه تلقائي عرضي طولي	لتحديد اتجاه الورقة متعددة الصفحات **ملاحظة:** "تلقائي" هو إعداد المصنع الافتراضي. تختار الطابعة بين الطولي والعرضي.
حد الورق متعدد الصفحات بلا متواصل	لطباعة حد حول كل صورة صفحة عند استخدام ميزة طباعة عدة صفحات في ورقة واحدة **ملاحظة:** "بلا" هو إعداد المصنع الافتراضي.

عنصر القائمة	الوصف
مهمة التدبيس إيقاف تشغيل	حدد ما إذا كانت مهام الطباعة يتم تدبيسها أم لا **ملاحظات:** • لا يتاح عنصر القائمة هذا إلا عند تركيب وحدة إنهاء التدبيس StapleSmart Finisher. • إعداد المصنع الافتراضي هو "إيقاف". مهام الطباعة ليست مُدبسة. • الأظرف ليست مُدبسة.
إزاحة الصفحات إيقاف بين المهام بين النسخ	يقوم بتكديس النسخ أو طباعة المهام في مجموعات مرتبة في إحدى حاويات الإخراج **ملاحظات:** • لا يظهر عنصر القائمة هذا إلا عند تركيب وحدة إنهاء التدبيس StapleSmart Finisher. • إعداد المصنع الافتراضي هو "إيقاف". لا تتم إزاحة أية صفحات أثناء مهمة الطباعة. • يعمل إعداد Between Jobs (بين المهام) على إزاحة كل مهمة طباعة. • يعمل إعداد Between Copies (بين النسخ) على إزاحة كل نسخة لمهمة طباعة.

قائمة "الجودة"

عنصر القائمة	الوصف
دقة الطباعة 300 نقطة لكل بوصة 600 نقطة لكل بوصة 1200 نقطة لكل بوصة جودة الصورة 1200 جودة الصورة 2400	لتحديد دقة المخرجات المطبوعة **ملاحظة:** 600 نقطة لكل بوصة هو إعداد المصنع الافتراضي.الإعداد الافتراضي لبرنامج تشغيل الطابعة هو IQ 1200.
زيادة وحدات البكسل إيقاف الخطوط أفقيًا رأسيًا كلا الاتجاهين	لتحسين جودة مطبوعات الرسومات والخطوط الصغيرة **ملاحظات:** • "إيقاف" هو إعداد المصنع الافتراضي. • يقوم عنصر "الخطوط" بتطبيق هذا الإعداد في النص فقط. • يقوم العنصر "أفقيًا" بتغميق الخطوط الأفقية للنص والصور. • يقوم العنصر "رأسيًا" بتغميق الخطوط الرأسية للنص والصور. • يقوم العنصر "كلا الاتجاهين" بتغميق الخطوط الأفقية والرأسية في النص والصور.
قتامة مسحوق الحبر 1 إلى 10	لتفتيح النسخ المطبوعة أو تغميقها **ملاحظات:** • 8 هو إعداد المصنع الافتراضي. • يؤدي تحديد عدد صغير إلى توفير مسحوق الحبر.
تحسين الخطوط الدقيقة تشغيل إيقاف	لتمكين وضع الطباعة المفضل لملفات مثل الرسومات المعمارية والخرائط والرسومات البيانية للدوائر الكهربائية ومخططات التدفق. **ملاحظات:** • "إيقاف" هو إعداد المصنع الافتراضي. • لتعيين "تحسين الخطوط الدقيقة" باستخدام ملقم الويب المضمن، اكتب عنوان IP الخاص بالطابعة التي تعمل عبر شبكة الاتصال في أحد إطارات المتصفح.
تصحيح الرمادي تلقائي إيقاف	لضبط مستوى اللون الرمادي في النسخ المطبوعة **ملاحظة:** "تلقائي" هو إعداد المصنع الافتراضي.

عنصر القائمة	الوصف
السطوع من -6 إلى +6	لضبط مخرجات الطباعة أو تغميقها وتوفير مسحوق الحبر. **ملاحظات:** • صفر هو إعداد المصنع الافتراضي. • ستعمل القيمة السلبية على تغميق النص والصور والرسومات. ستعمل القيمة الإيجابية على تفتيح النص والصور والرسومات وتوفير مسحوق الحبر.
التباين 0–5	لضبط درجة الاختلاف بين مستويات اللون الرمادي في النسخ المطبوعة **ملاحظات:** • صفر هو إعداد المصنع الافتراضي. • توضح الإعدادات الأعلى مزيدًا من الاختلاف بين مستويات الرمادي.

قائمة "الأدوات المساعدة"

عنصر القائمة	الوصف
إزالة المهام المحجوزة سري محجوزة لم تتم الاستعادة الكل	لإزالة المهام السرية والمحجوزة من القرص الصلب للطابعة **ملاحظات:** • تحديد إعدادٍ ما يؤثر فقط على مهام الطباعة الدائمة بالطابعة. لا تتأثر الإشارات المرجعية والمهام الموجودة على محركات أقراص فلاش والأنواع الأخرى من المهام المحجوزة. • يؤدي تحديد الخيار "لم تتم الاستعادة" إلى إزالة كل مهام "الطباعة" والمهام "المحجوزة" التي *لم تتم* استعادتها من القرص.
تهيئة ذاكرة فلاش نعم لا	لتهيئة ذاكرة فلاش. تشير ذاكرة فلاش إلى الذاكرة التي تُضاف عن طريق تركيب بطاقة ذاكرة فلاش اختيارية في الطابعة. **تحذير - تلف محتمل:** لا تقم بإيقاف تشغيل الطابعة أثناء تهيئة ذاكرة فلاش. **ملاحظات:** • يجب تركيب وحدة ذاكرة فلاش الاختيارية في الطابعة وتشغيلها على الوجه الصحيح لكي يصبح عنصر القائمة هذا متاحًا. يجب ألا تكون بطاقة ذاكرة فلاش الاختيارية محمية ضد "القراء/الكتابة" أو "الكتابة". • أما الإعداد "نعم"، فيعمل على حذف كل البيانات المخزنة في ذاكرة فلاش. • يعمل الإعداد "لا" على إلغاء طلب التهيئة.
حذف التنزيلات الموجودة على القرص حذف الآن عدم الحذف	لإزالة التنزيلات من قرص الطابعة الصلب، بما في ذلك كافة المهام المحجوزة والمهام التي تم تخزينها مؤقتًا والمهام المحجوزة. بينما لا تتأثر المعلومات الخاصة بحساب المهمة. **ملاحظة:** "حذف الآن" هو الإعداد الافتراضي.
إحصائيات حساب المهمة طباعة مسح	لطباعة قائمة بكل إحصائيات المهام المخزنة أو لحذف المعلومات من القرص الصلب للطابعة **ملاحظات:** • يجب أن يتم تركيب قرص الطابعة الصلب في الطابعة وأن يعمل على الوجه الصحيح حتى يصبح عنصر القائمة هذا متاحًا. • يؤدي تحديد الخيار "طباعة" إلى طباعة قائمة بالإحصائيات. • يعمل الخيار "مسح" على حذف كل إحصائيات المهام المخزنة في القرص الصلب للطابعة. • لا يظهر تحديد "مسح" إذا تم تعيين "حساب المهمة" على MarkTrack™ باستخدام NPA.
تتبع سداسي عشري تنشيط	يساعد في عزل مصدر المشكلة الخاصة بمهمة الطباعة **ملاحظات:** • عند تحديد "تنشيط"، تتم طباعة كافة البيانات المرسلة إلى الطابعة بأرقام سداسية عشرية وأحرف ولا يتم تنفيذ رموز التحكم. • للخروج من وضع "تتبع سداسي عشري" أو إلغاء تنشيطه، قم بإيقاف تشغيل الطابعة أو إعادة تشغيلها.

عنصر القائمة	الوصف
تقدير تغطية الحبر إيقاف تشغيل	لتقديم تقرير بالنسبة المئوية لتغطية اللون الأسود على الصفحة. تتم طباعة التقدير على صفحة منفصلة مع نهاية كل مهمة طباعة. **ملاحظة:** "إيقاف" هو إعداد المصنع الافتراضي.
تباين LCD 1–10	لضبط إضاءة التباين الخاصة بالشاشة **ملاحظات:** • 5 هو إعداد المصنع الافتراضي. • الإعداد الأكبر يجعل الشاشة تبدو أكثر إضاءة. • الإعداد الأقل يجعل الشاشة تبدو أغمق.
سطوع LCD 1–10	لضبط درجة سطوع الإضاءة الخلفية على الشاشة **ملاحظات:** • 5 هو إعداد المصنع الافتراضي. • الإعداد الأكبر يجعل الشاشة تبدو أكثر إضاءة. • الإعداد الأقل يجعل الشاشة تبدو أغمق.

قائمة PDF

عنصر القائمة	الوصف
Scale to Fit (تغيير الحجم للملاءمة) نعم لا	تغيير حجم محتوى الصفحة لكي يلائم حجم الورق المحدد **ملاحظة:** No (لا) هو إعداد المصنع الافتراضي.
Annotations (التعليقات الإيضاحية) Do Not Print (لا تقم بالطباعة) Print (الطباعة)	يطبع التعليقات الإيضاحية في PDF **ملاحظة:** Do Not Print (لا تقم بالطباعة) هو إعداد المصنع الافتراضي.

قائمة PostScript

عنصر القائمة	الوصف
خطأ في طباعة PS تشغيل إيقاف	لطباعة صفحة تحتوي على خطأ PostScript **ملاحظة:** "إيقاف" هو إعداد المصنع الافتراضي.
أولوية الخط مثبت بالطابعة فلاش/قرص	لإنشاء ترتيب البحث عن الخطوط **ملاحظات:** • "مثبت بالطابعة" هو إعداد المصنع الافتراضي. • يجب تثبيت بطاقة ذاكرة فلاش اختيارية مهيأة أو قرص طابعة صلب داخل الطابعة، ويجب أن يعملا على الوجه الصحيح لكي يصبح عنصر القائمة هذا متاحًا. • لا يمكن القراءة من/الكتابة على ذاكرة فلاش الاختيارية أو القرص الصلب، أو أنهما محميان ضد الكتابة أو محميان بكلمة مرور. • يجب ألا يتم تعيين "حجم ذاكرة التخزين المؤقت للمهمة" على 100%.

قائمة PCL Emul

عنصر القائمة	الوصف
مصدر الخط مثبت بالطابعة القرص تنزيل ذاكرة فلاش الكل	يحدد مجموعة الخطوط المستخدمة بواسطة عنصر القائمة "اسم الخط". **ملاحظات:** • "مثبت بالطابعة" هو إعداد المصنع الافتراضي. يوضح مجموعة خطوط المصنع الافتراضية التي تم تنزيلها في ذاكرة الوصول العشوائي (رام) للطابعة. • لا تظهر إعدادات "ذاكرة فلاش" و"القرص" إلا في حالة توفر الوحدة الاختيارية الخاصة بها وهي تعمل على توضيح كافة الخطوط الموجودة في تلك الوحدة الاختيارية. • يجب تهيئة وحدات "ذاكرة فلاش" و"القرص" الاختيارية بطريقة صحيحة ولا يجب أن تتم حمايتها ضد القراءة/الكتابة أو الكتابة أو بكلمة مرور. • لا يظهر الإعداد "تنزيل" إلا في حالة توفره وتوضيحه لكافة الخطوط التي تم تنزيلها في ذاكرة الوصول العشوائي (رام) للطابعة. • يوضح "الكل" كافة الخطوط المتاحة لأي وحدة اختيارية.
اسم الخط <قائمة الخطوط المتوفرة>	يشير إلى خط محدد والخيار المخزن فيه **ملاحظات:** • "Courier 10" هو إعداد المصنع الافتراضي. • اختصارات مصدر الخط هي R لـ" Resident" وF لـ" Flash" و K لـ" Disk" وD لـ" download".
مجموعة الرموز 10U PC-8 12U PC-850	يحدد مجموعة الرموز لاسم كل خط. **ملاحظات:** • 10U PC-8 هو إعداد المصنع الافتراضي في الولايات المتحدة. • 12U PC-850 هو إعداد المصنع الافتراضي الدولي. • مجموعة الرموز هي عبارة عن مجموعة من الحروف الأبجدية والرقمية وعلامات الترقيم والرموز الخاصة. تدعم مجموعات الرموز اللغات المختلفة أو برامج محددة مثل رموز الرياضيات الخاصة بالنص العلمي. يتم إظهار مجموعة الرموز المدعومة فقط.
إعدادات محاكاة PCL درجة الخط 0.08 إلى 100	لتحديد درجة الخط للخطوط أحادية المسافة القابلة لتغيير الحجم **ملاحظات:** • 10 هو إعداد المصنع الافتراضي. • تشير درجة الخط إلى عدد الحروف ذات المسافات الثابتة لكل بوصة (حرف لكل بوصة) • يمكن زيادة درجة الخط أو تقليلها بمعدل قدره 0.01 حرف لكل بوصة. • بالنسبة للخطوط أحادية المسافة غير القابلة للتغيير، تظهر درجة الخط على الشاشة لكن لا يمكن تغييرها.
إعدادات محاكاة PCL الاتجاه طولي عرضي	لتحديد اتجاه النص والرسومات على الصفحة **ملاحظات:** • "طولي" هو إعداد المصنع الافتراضي. • يعمل الإعداد "طولي" على طباعة النص والرسومات الموازية لحافة الصفحة القصيرة. • يعمل الإعداد "عرضي" على طباعة النص والرسومات الموازية لحافة الصفحة الطويلة.
إعدادات محاكاة PCL عدد الأسطر لكل صفحة 1 إلى 255	لتحديد عدد الأسطر التي تتم طباعتها على كل صفحة **ملاحظات:** • 60 هو إعداد المصنع الافتراضي في الولايات المتحدة. 64 هو إعداد المصنع الافتراضي الدولي. • تقوم الطابعة بضبط مقدار المسافة بين كل سطر وفقًا لإعدادات "عدد الأسطر لكل صفحة" و"حجم الصفحة" و"الاتجاه". حدد "حجم الورق" و"الاتجاه" المطلوبين *قبل* تعيين "عدد الأسطر لكل صفحة".

عنصر القائمة	الوصف
إعدادات محاكاة PCL عرض A4 198 ملم 203 ملم	لتعيين الطابعة للطباعة على ورق بحجم A4 **ملاحظات:** • 198 ملم هو إعداد المصنع الافتراضي. • يقوم الإعداد 203 ملم بتعيين عرض الصفحة لإتاحة طباعة ثمانين حرفًا بحجم 10 درجات.
إعدادات محاكاة PCL إرجاع حرف تلقائي بعد تغذية السطر تشغيل إيقاف	لتحديد ما إذا كانت الطابعة ستقوم تلقائيًا بالرجوع إلى أول السطر بعد أمر تغذية الأسطر **ملاحظة:** "إيقاف" هو إعداد المصنع الافتراضي.
إعدادات محاكاة PCL تغذية سطر تلقائية بعد إرجاع الحرف تشغيل إيقاف	لتحديد ما إذا كانت الطابعة ستقوم تلقائيًا بتغذية الأسطر بعد أمر الرجوع إلى أول السطر **ملاحظة:** "إيقاف" هو إعداد المصنع الافتراضي.
إعادة ترقيم الدرج تخصيص وحدة التغذية المتعددة الأغراض إيقاف بلا 0–199 تخصيص الدرج <x> إيقاف بلا 0–199 تخصيص الورق اليدوي إيقاف بلا 0–199 تخصيص أظرف يدوية إيقاف بلا 0–199	لتهيئة الطابعة للعمل باستخدام برنامج الطابعة أو البرامج التي تستخدم تخصيصات مصدر مختلفة بالنسبة للأدراج والأدراج الجرارة ووحدات التغذية **ملاحظات:** • "إيقاف" هو إعداد المصنع الافتراضي. • يعد "بلا" تحديدًا غير متاح. يتم عرضه فقط عند تحديده بواسطة مترجم PCL 5. • يتجاهل الإعداد "بلا" أمر "تحديد تغذية الورق". • يتيح 0-199 تعيين إعداد مخصص.
إعادة ترقيم الدرج عرض إعداد المصنع MPF Default = 8 T1 Default = 1 T2 Default = 4 T3 Default = 5 T4 Default = 20 T5 Default = 21 Env Default = 6 MPaper Default = 2 MEnv Default = 3	لإتاحة عرض إعداد المصنع الافتراضي بالنسبة لكل درج أو درج جرار أو وحدة تغذية، حتى ولو لم يتم تركيبها
إعادة ترقيم الدرج استعادة الإعدادات الافتراضية نعم لا	لإعادة جميع تخصيصات الدرج والدرج الجرار ووحدة التغذية إلى إعدادات المصنع الافتراضية

قائمة HTML

عنصر القائمة		الوصف
اسم الخط Albertus MT Antique Olive Apple Chancery Arial MT Avant Garde Bodoni Bookman Chicago Clarendon Cooper Black Copperplate Coronet Courier Eurostile Garamond Geneva Gill Sans Goudy Helvetica Hoefler Text	Intl CG Times Intl Courier Intl Univers Joanna MT Letter Gothic Lubalin Gothic Marigold MonaLisa Recut Monaco New CenturySbk New York Optima Oxford Palatino StempelGaramond Taffy Times TimesNewRoman Univers Zapf Chancery	لضبط الخط الافتراضي لمستندات HTML **ملاحظات:** • سيتم استخدام خط Times في مستندات HTML التي لا تحدد خطًا معينًا. • تظهر الخطوط التالية في حالة تركيب بطاقة خط DBCS مناسبة: HG-GothicB وMSung-Light وMD_DotumChe وMingMT-Light.

عنصر القائمة	الوصف
حجم الخط من 1 إلى 255 نقطة	لضبط حجم الخط الافتراضي لمستندات HTML **ملاحظات:** • 12 نقطة هو إعداد المصنع الافتراضي. • يمكن زيادة حجم الخط بمعدل زيادة قدرها نقطة واحدة.
ضبط الحجم 1–400%	لتغيير حجم الخط الافتراضي لمستندات HTML **ملاحظات:** • "100%" هو إعداد المصنع الافترضي. • يمكن زيادة حجم الخط بزيادة قدرها 1%.
الاتجاه طولي عرضي	لضبط اتجاه الصفحة لمستندات HTML **ملاحظة:** "طولي" هو إعداد المصنع الافتراضي.
حجم الهوامش من 8 إلى 255 ملم	لضبط هوامش الصفحة لمستندات HTML **ملاحظات:** • 19 ملم هو إعداد المصنع الافتراضي. • يمكن زيادة حجم الهامش بمعدل زيادة قدرها 1 ملم.
خلفيات عدم الطباعة طباعة	لتحديد ما إذا كانت الخلفيات ستُطبع على مستندات HTML **ملاحظة:** "طباعة" هو إعداد المصنع الافتراضي.

قائمة Image (الصور)

عنصر القائمة	الوصف
Auto Fit (تناسب تلقائي) On (تشغيل) Off (إيقاف التشغيل)	يحدد حجم الورق وتغيير الحجم والاتجاه المثالي **ملاحظات:** • On (تشغيل) هو إعداد المصنع الافتراضي. • يعمل إعداد On (تشغيل) على تجاوز إعدادات تغيير الحجم والاتجاه بالنسبة لبعض الصور.
Invert (تبديل) On (تشغيل) Off (إيقاف التشغيل)	يعمل على تبديل الصور أحادية اللون ذات اللون الأبيض أو الأسود **ملاحظات:** • Off (إيقاف التشغيل) هو إعداد المصنع الافتراضي. • يمكن زيادة حجم الخط بزيادة تبلغ 1 نقطة. • هذا الإعداد لا ينطبق على صور GIF أو JPEG.
Scaling (تغيير الحجم) Anchor Top Left (إرساء إلى أعلى يساراً) Best Fit (الاحتواء الأفضل) Anchor Center (إرساء في الوسط) Fit Height/Width (تناسب الارتفاع/العرض) Fit Height (تناسب الارتفاع) Fit Width (تناسب العرض)	يغير من حجم الصورة لكي تناسب حجم الورق المحدد **ملاحظات:** • Best Fit (أفضل تناسب) هو إعداد المصنع الافترضي. • عند ضبط Auto Fit (تناسب تلقائي) على On (تشغيل)، يتم تلقائياً ضبط تغيير الحجم على Best Fit (أفضل تناسب).
Orientation (الاتجاه) طولي عرضي Rev Portrait (المراجعة الرأسية) Rev Landscape (المراجعة الأفقية)	يضبط اتجاه الصورة **ملاحظة:** Portrait (طولي) هو إعداد المصنع الافترضي.

قائمة XPS

عنصر القائمة	الوصف
صفحات أخطاء الطباعة إيقاف تشغيل	لطباعة صفحة تحتوي على معلومات بشأن الأخطاء، والتي تشمل أخطاء علامة XML **ملاحظة:** "إيقاف" هو إعداد المصنع الافتراضي.

قائمة عمليات ضبط الكتيب

تتوفر قائمة "عمليات ضبط الكتيب" في حالة تركيب وحدة إنهاء الكتيبات. يمكنك تحديد عمليات ضبط متنوعة من هذه القائمة عند طباعة الكتيبات.

للوصول إلى قائمة "عمليات ضبط الكتيب":

1. قم بإيقاف تشغيل الطابعة.
2. اضغط باستمرار على 2ABC و 6MNO أثناء القيام بتشغيل الطابعة.
3. قم بتحرير الأزرار عندما تظهر الشاشة المشتملة على شريط التقدم.

تقوم الطابعة بإجراء تسلسل التشغيل، ثم تظهر الرسالة **Configuration Menu (قائمة التهيئة)**.

4 المس السهم لأسفل حتى تظهر الرسالة **Booklet Adjustments (عمليات ضبط الكتيب)**.

5 المس **Booklet Adjustments (عمليات ضبط الكتيب)**.

عنصر القائمة	الوصف
حجم الورق A4 A5 Letter Legal Executive Oficio Folio Statement Universal A3 Tabloid JIS B4	لتحديد حجم الورق **ملاحظة:** يتم ضبط هذا الإعداد افتراضيًا على قيمة حجم الدرج 1.
العدد الإجمالي للأوراق من ورقة إلى ورقتين 3 ورقات 4 ورقات من 5 إلى 7 ورقات من 8 إلى 15 ورقة	لتحديد العدد الإجمالي للأوراق في الكتيب **ملاحظة:** إعداد المصنع الافتراضي هو من ورقة إلى ورقتين.
ضبط تراكب التجليد تراكب الجزء العلوي تراكب الجزء السفلي	حدد تراكب الجزء العلوي أو الجزء السفلي وفقًا للنسخ المطبوعة
قم بضبط الانحراف أثناء تصميم الكتيب انحراف في اتجاه عقارب الساعة انحراف في عكس اتجاه عقارب الساعة	حدد اتجاه الانحراف وفقًا للنسخ المطبوعة

قائمة "التعليمات"

تتكون قائمة "التعليمات" من صفحات "التعليمات" المخزنة في الطابعة كملفات PDF. تحتوي هذه الصفحات على معلومات مرجعية بشأن كيفية استخدام الطابعة وتنفيذ المهام. يمكنك تحديد طباعة كل دليل على حدة، أو تحديد **Print all guides (طباعة كل الأدلة)** لطباعتها كلها مرة واحدة.

وتتوفر بالطابعة ترجمات للتعليمات باللغات الإنجليزية والفرنسية والألمانية والإسبانية. الترجمات الأخرى متاحة في القرص المضغوط الذي يخص *"البرامج والمراجع"*.

عنصر القائمة	الوصف
طباعة كل الأدلة	لطباعة كل الأدلة
دليل النسخ	لتوفير معلومات عن كيفية الحصول على نسخ وتغيير الإعدادات
دليل البريد الإلكتروني	لتوفير معلومات بشأن إرسال رسائل بريد إلكتروني باستخدام العناوين أو أرقام الاختصارات أو دفتر العناوين، وتغيير الإعدادات
دليل الفاكس	لتوفير معلومات بشأن إرسال فاكسات باستخدام أرقام الفاكسات أو أرقام الاختصارات أو دفتر العناوين، وتغيير الإعدادات
دليل FTP	لتوفير معلومات بشأن مسح المستندات ضوئيًا إلى ملقم FTP مباشرة باستخدام عنوان FTP أو أرقام الاختصارات أو دفتر العناوين، وتغيير الإعدادات

عنصر القائمة	الوصف
دليل المعلومات	لتوفير تعليمات حول كيفية تحديد موقع المعلومات الإضافية
دليل عيوب الطباعة	لتوفير تعليمات عن كيفية حل العيوب المتكررة في النسخ والمطبوعات
دليل مستلزمات الطباعة	لتوفير أرقام الأجزاء لطلب شراء مستلزمات الطباعة

صيانة الطابعة

تنظيف الجزء الخارجي للطابعة

1 تأكد من إيقاف تشغيل الطابعة وفصلها عن مأخذ التيار الكهربائي بالحائط.

تنبيه ـ خطر التعرض لصدمة كهربائية: لتجنب خطر التعرض لصدمة كهربائية عند تنظيف الجزء الخارجي من الطابعة، افصل سلك التيار من مأخذ التيار الكهربائي بالحائط وافصل جميع الكابلات المتصلة بالطابعة قبل الشروع في عملية التنظيف.

2 قم بإزالة الورق من حاوية الإخراج القياسية.

3 بلل قطعة نظيفة من القماش الخالي من الوبر بالماء.

تحذير - تلف محتمل: لا تستخدم مواد التنظيف المنزلية، حيث إنها قد تتسبب في إلحاق الضرر بالجزء الخارجي للطابعة.

4 امسح السطح الخارجي فقط للطابعة مع التأكد من أن تلك العملية تشمل حاوية الإخراج القياسية.

تحذير - تلف محتمل: قد يتسبب استخدام قطعة قماش مبللة لتنظيف الجزء الداخلي في إلحاق الضرر بالطابعة.

5 تأكد من جفاف سلة الإخراج القياسية قبل البدء في مهمة طباعة جديدة.

ملاحظة: تتوفر مجموعة تنظيف تتكون من ممسحات لشاشة اللمس وزجاج الماسحة الضوئية:

اسم الجزء	رقم الجزء
مجموعة التنظيف (ممسحات مبللة وجافة)	40X0392

تنظيف زجاج الماسحة الضوئية

قم بتنظيف زجاج الماسحة الضوئية إذا ما واجهتك مشاكل تتعلق بجودة الطباعة، مثل ظهور خطوط على النسخ المطبوعة أو الممسوحة ضوئيًا.

1 بلل قطعة ناعمة من القماش الخالي من الوبر أو فوطة ورقية بقليل من الماء.

2 افتح غطاء الماسحة الضوئية.

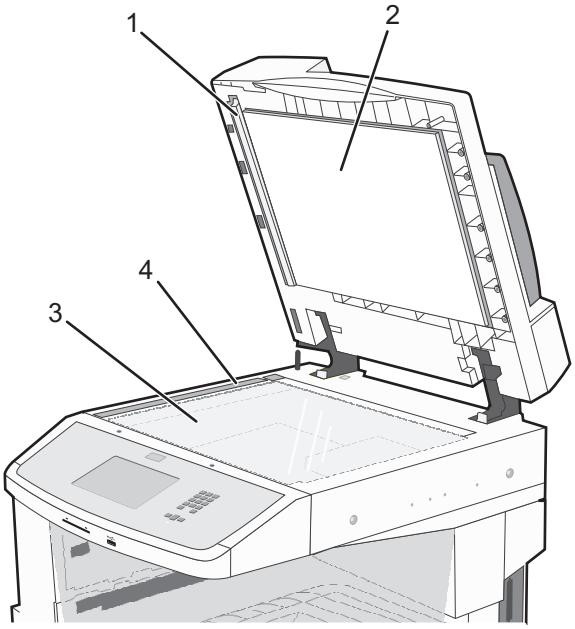

1	الجانب السفلي الأبيض من غطاء وحدة تغذية المستندات التلقائية (ADF)
2	الجانب السفلي الأبيض من غطاء الماسحة الضوئية
3	زجاج الماسحة الضوئية
4	زجاج وحدة تغذية المستندات التلقائية (ADF)

3 امسح المناطق الموضحة واتركها لتجف.

4 أغلق غطاء الماسحة الضوئية.

ضبط محاذاة الماسحة الضوئية

محاذاة الماسحة الضوئية عبارة عن عملية لمحاذاة منطقة المسح الضوئي مع موضع الورق. لضبط محاذاة الماسحة الضوئية يدويًا:

1 قم بإيقاف تشغيل الطابعة.

2 قم بتنظيف زجاج الماسحة الضوئية والمواد الداعمة.

3 اضغط مع الاستمرار على 3 DEF و 6 MNO حتى يظهر شريط التقدم.

4 قم بتحرير الأزرار.

تقوم الطابعة بإجراء تسلسل التشغيل، ثم تظهر قائمة "التشخيص".

5 المس السهم لأعلى أو لأسفل حتى تظهر الرسالة **Scanner Test (اختبار الماسحة الضوئية)**.

6 المس **Scanner Test (اختبار الماسحة الضوئية)**.

7 المس السهم لأعلى أو لأسفل حتى تظهر **Scanner Manual Registration (محاذاة الماسحة الضوئية يدويًا)**.

8 المس **Scanner Manual Registration (محاذاة الماسحة الضوئية يدويًا)**.

9 المس السهمين الأيسر والأيمن لتغيير الإعدادات.

10 المس **Submit (إرسال)**.

تخزين مستلزمات الطباعة

اختر منطقة تخزين باردة ونظيفة لمستلزمات الطباعة الخاصة بالطابعة. قم بتخزين مستلزمات الطباعة في عبواتها الأصلية بحيث يكون جانبها الأيمن لأعلى، وذلك إلى أن تحتاج إلى استخدامها.

يجب عدم تعريض مستلزمات الطباعة لما يلي:

- ضوء الشمس المباشر
- درجة حرارة تزيد عن 35 درجة مئوية (95 فهرنهايت)
- الرطوبة العالية (أعلى من 80%)
- الهواء المالح
- الغازات المسببة للتآكل
- الغبار الثقيل

توفير مستلزمات الطباعة

هناك بعض الإعدادات التي يمكنك تغييرها من لوحة تحكم الطابعة والتي تساعدك على توفير مسحوق الحبر والورق.

إذا كنت بحاجة إلى طباعة عدة نسخ، فيمكنك توفير مستلزمات الطباعة عن طريق طباعة النسخة الأولى ومراجعتها لمعرفة مدى دقتها قبل طباعة النسخ المتبقية.

فحص حالة مستلزمات الطباعة

تظهر رسالة على شاشة العرض عند الحاجة إلى استبدال أحد عناصر مستلزمات الطباعة أو إذا لزمت الصيانة.

فحص حالة مستلزمات الطباعة من لوحة تحكم الطابعة

1 تأكد من تشغيل الطابعة وظهور الرسالة **Ready (جاهزة)**.

2 في الشاشة الرئيسية، المس **Status/Supplies (الحالة/مستلزمات الطباعة)**.

ملاحظة: في حالة عدم وجود **Status/Supplies (الحالة/مستلزمات الطباعة)** في الشاشة الرئيسية، اطبع صفحة إعدادات القوائم لمراجعة حالة مستلزمات الطباعة.

فحص حالة مستلزمات الطباعة من كمبيوتر يعمل على شبكة اتصال

ملاحظة: يجب أن يكون الكمبيوتر متصلاً بنفس شبكة الاتصال المتصلة بها الطابعة.

1 اكتب عنوان IP الخاص بالطابعة في حقل العنوان بمتصفح الويب لديك.

ملاحظة: في حالة عدم معرفة عنوان IP الخاص بالطابعة، قم بطباعة صفحة إعداد شبكة اتصال وابحث عن عنوان IP في القسم الخاص بـ TCP/IP.

2 انقر فوق **Device Status (حالة الجهاز)**. تظهر صفحة "حالة الجهاز" عارضة ملخص لمستويات مستلزمات الطباعة.

طلب مستلزمات الطباعة

لطلب شراء مستلزمات الطباعة في الولايات المتحدة، تستطيع الاتصال بـ Lexmark على الرقم 1-800-539-6275 للحصول على معلومات حول وكلاء Lexmark المعتمدين لمستلزمات الطباعة في المنطقة التي تقيم فيها. في الدول والمناطق الأخرى، تفضل بزيارة موقع الويب الخاص بـ Lexmark على شبكة الويب على العنوان **www.lexmark.com** أو اتصل بالمكان الذي اشتريت منه الطابعة.

ملاحظة: تفترض جميع تقديرات العمر الافتراضي لمستلزمات الطابعة، إجراء الطباعة على ورق عادي بحجم Letter أو A4.

طلب شراء خراطيش مسحوق الحبر

خرطوشة مسحوق الحبر الموصى بها ورقم الجزء

اسم الجزء	رقم الجزء	من أجل الطابعة (الطابعات)
خرطوشة مسحوق الحبر عالية الإنتاجية	X860H21G	X860، X862، X864

طلب شراء مجموعة الموصل الضوئي

في حالة ظهور الرسالة **Replace Photoconductor (استبدل الموصل الضوئي)**، اطلب مجموعة موصل ضوئي جديدة.

اسم الجزء	رقم الجزء	من أجل الطابعة (الطابعات)
مجموعة أدوات الموصل الضوئي	X860H22G	X860، X862، X864

طلب شراء مجموعة أدوات الصيانة

عند ظهور الرسالة **Routine maintenance needed 80 (هناك حاجة إلى إجراء الصيانة الدورية)**, اطلب شراء مجموعة أدوات الصيانة. تحتوي مجموعة أدوات الصيانة على كافة العناصر اللازمة لاستبدال أسطوانات الالتقاط وأسطوانة الشحن وبكرة النقل ووحدة الصهر.

ملاحظة: قد يتطلب استخدام أنواع معينة من الورق استبدال مجموعة أدوات الصيانة بصورة أكثر تكرارًا. كما يمكن أيضًا طلب شراء أسطوانات الالتقاط وأسطوانة الشحن وبكرة النقل ووحدة الصهر كل على حدة واستبدالها حسب الحاجة.

اسم الجزء	رقم الجزء	من أجل الطابعة (الطابعات)
مجموعة الصيانة (جهد كهربي منخفض)	40X2375	X860، X862، X864
مجموعة الصيانة (جهد كهربي مرتفع)	40X2376	X860، X862، X864
مجموعة الصيانة (100 فولت)	40X2377	X860، X862، X864
مجموعة الصيانة (لوحدة تغذية المستندات التلقائية (ADF))	40X2734.	X860، X862، X864

طلب خراطيش دبابيس

عندما تظهر الرسالة **Staples Low (انخفاض الدبابيس)** أو **Staples Empty (نفاد الدبابيس)**، قم بشراء خرطوشة الدبابيس المخصصة لهذا الغرض.

للحصول على مزيد من المعلومات، انظر الرسوم التوضيحية داخل باب وحدة التدبيس.

اسم الجزء	رقم الجزء
خراطيش الدبابيس – 3 عبوات	25A0013

طلب شراء مجموعة تنظيف

استخدم الممسحات المبللة والجافة من مجموعة التنظيف لتنظيف زجاج الماسحة الضوئية وشاشة اللمس.

اسم الجزء	رقم الجزء
مجموعة التنظيف (ممسحات مبللة وجافة)	40X0392

استبدال مستلزمات الطباعة

استبدال خرطوشة مسحوق الحبر

في حالة ظهور الرسالة **Cartridge low 88 (مستوى الحبر منخفض بالخرطوشة)** أو **yy Replace cartridge.88 (استبدل الخرطوشة)** أو **Replace cartridge to continue 88 (استبدل الخرطوشة للمتابعة)** أو عندما تصبح الطباعة باهتة:

1. قم بإيقاف تشغيل الطابعة.
2. افتح الباب الأمامي.

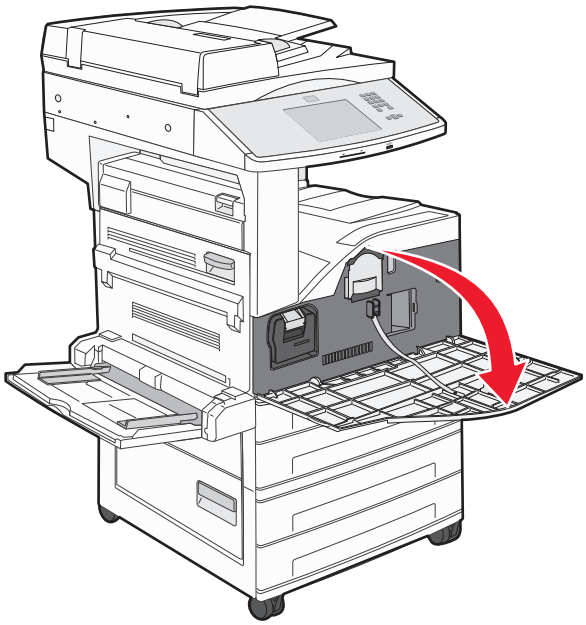

3 امسك خرطوشة الطباعة من المقبض واسحبها للخارج.

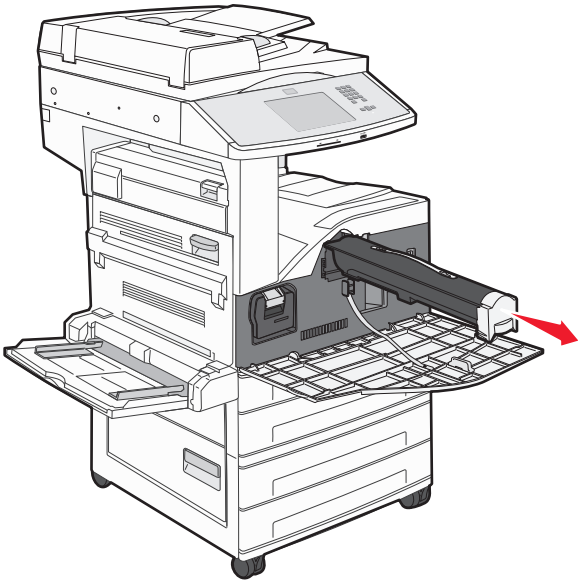

4 أخرج خرطوشة حبر جديدة من عبوتها.

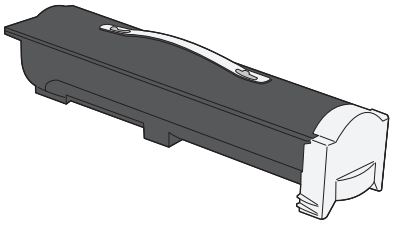

تحذير - تلف محتمل: عند استبدال خرطوشة مسحوق الحبر، لا تترك الخرطوشة الجديدة معرضة للضوء المباشر لفترة طويلة من الوقت. فمن الممكن أن يتسبب تعرضها للضوء لمدة طويلة إلى حدوث مشكلات في جودة الطباعة.

5 قم برج الخرطوشة بقوة من جانب إلى جانب وإلى الأمام وإلى الخلف عدة مرات لإعادة توزيع مسحوق الحبر.

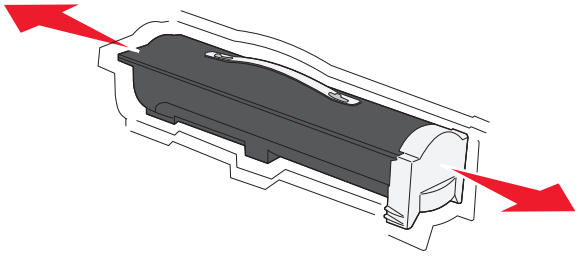

6 أدخل الخرطوشة الجديدة في الطابعة.ادفع خرطوشة مسحوق الحبر للداخل حتى تستقر في مكانها. يُسمع صوت استقرار الخرطوشة في مكانها عند تركيبها بشكل صحيح.

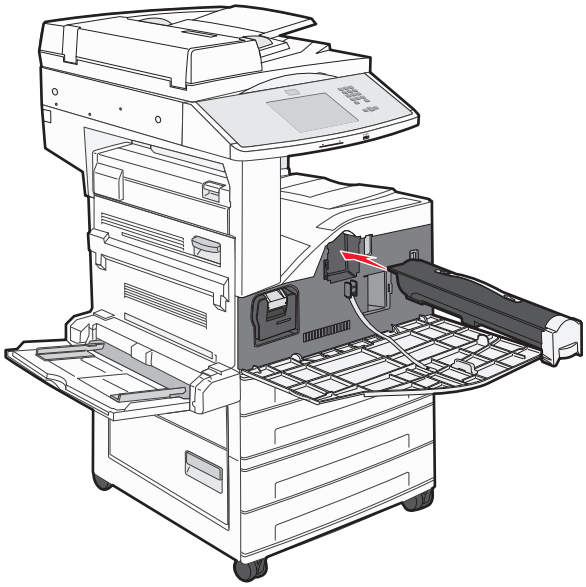

7 أغلق الباب الأمامي.

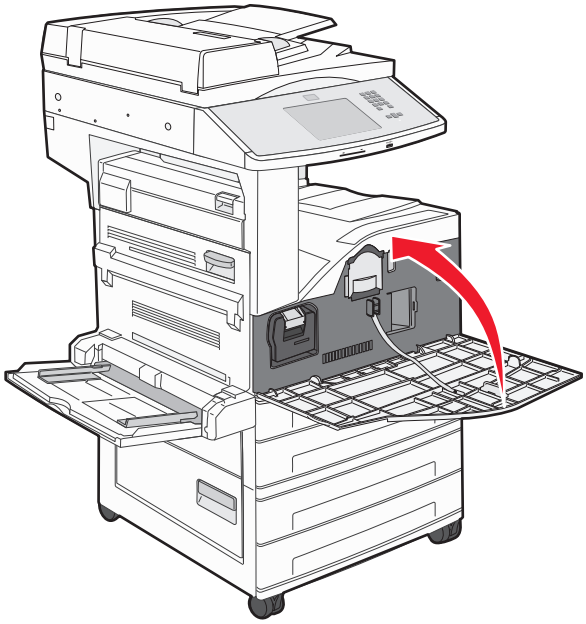

استبدال الموصل الضوئي

يمكنك تحديد مدى امتلاء الموصل الضوئي بصورة تقريبية من خلال طباعة ورقة تهيئة إعدادات الطابعة. يساعدك هذا على معرفة الوقت الذي قد تحتاج فيه إلى طلب مستلزمات بديلة.

لضمان جودة الطباعة وتجنب تلف الطابعة، تتوقف الطابعة عن التشغيل بعد وصول الموصل الضوئي إلى الحد الأقصى البالغ 60000 صفحة. تخطرك الطابعة تلقائيًا قبل وصول الموصل الضوئي إلى هذه النقطة.

في حالة ظهور الرسالة **Replace photoconductor 84 (استبدل الموصل الضوئي)** أو **Photoconductor low 84 (مستوى الموصل الضوئي منخفض)**، اطلب موصلاً ضوئيًا جديدًا على الفور. على الرغم من أن الطابعة قد تستمر في العمل بشكل ملائم بعد انتهاء العمر الافتراضي الرسمي للموصل الضوئي، إلا أن جودة الطباعة تنخفض بشكل واضح.

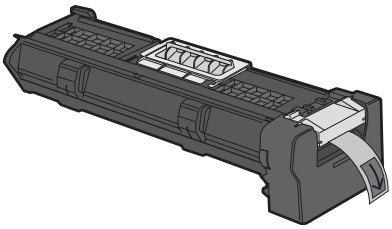

لاستبدال الموصل الضوئي:

1 قم بإيقاف تشغيل الطابعة.

2 افتح الباب الأمامي.

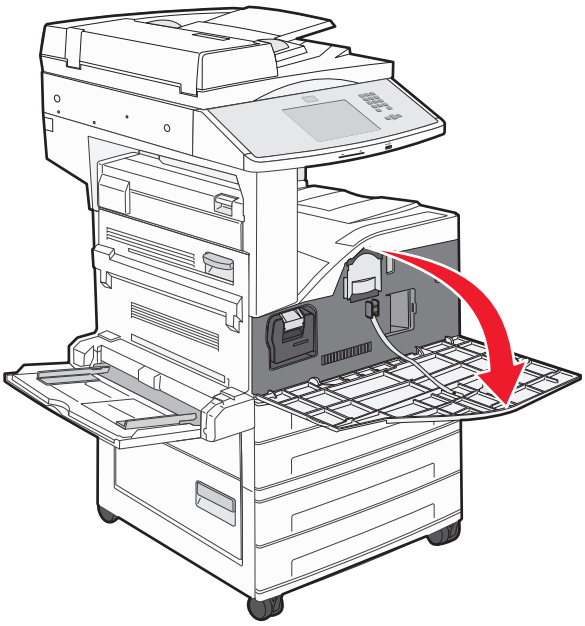

ملاحظة: لا يمكن سحب الموصل الضوئي للخارج إذا كان "الباب الجانبي A" مغلقًا.

3 اخفض "الباب الجانبي A"

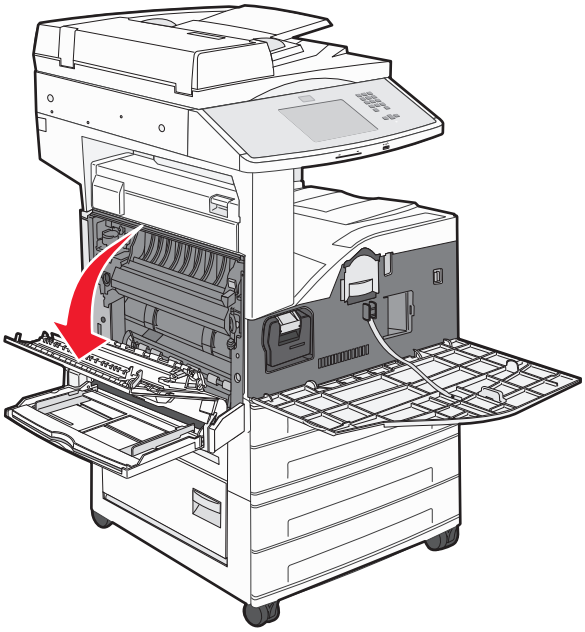

4 اسحب الموصل الضوئي خارج الطابعة.

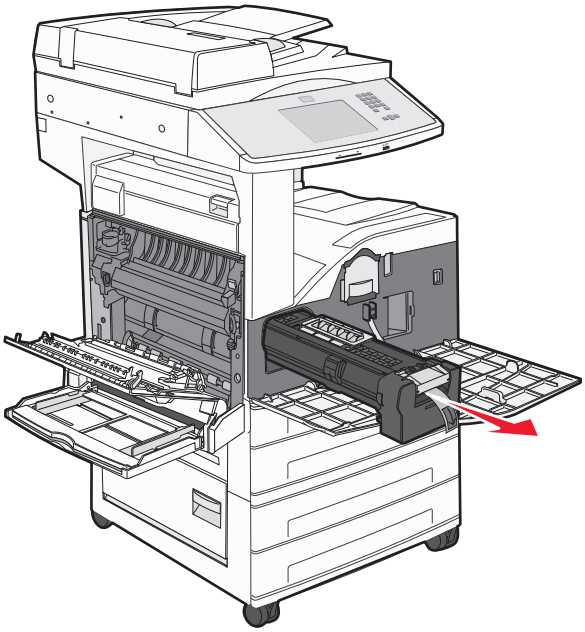

ضع الموصل الضوئي على سطح مستوٍ ونظيف.

5 قم بإخراج الموصل الضوئي الجديد من عبوته.

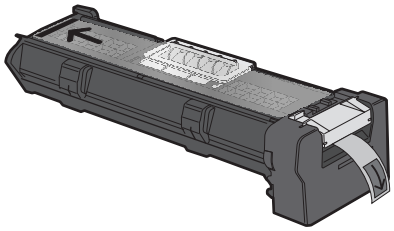

6 قم بمحاذاة طرف الموصل الضوئي وإدخاله.

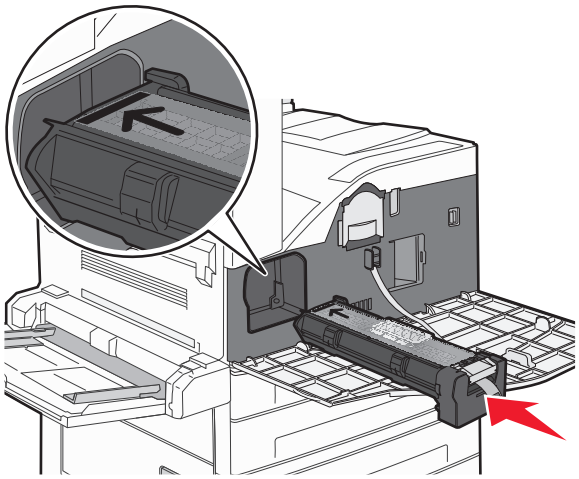

7 قم بإزالة الشريط من الجزء العلوي للموصل الضوئي.

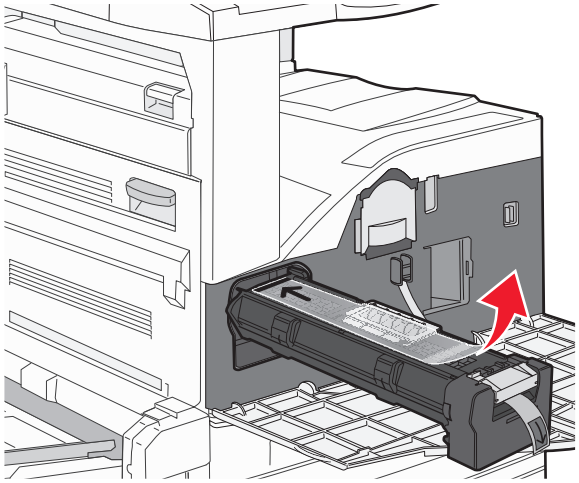

8 ادفع الموصل الضوئي إلى أبعد مكان يصل إليه.

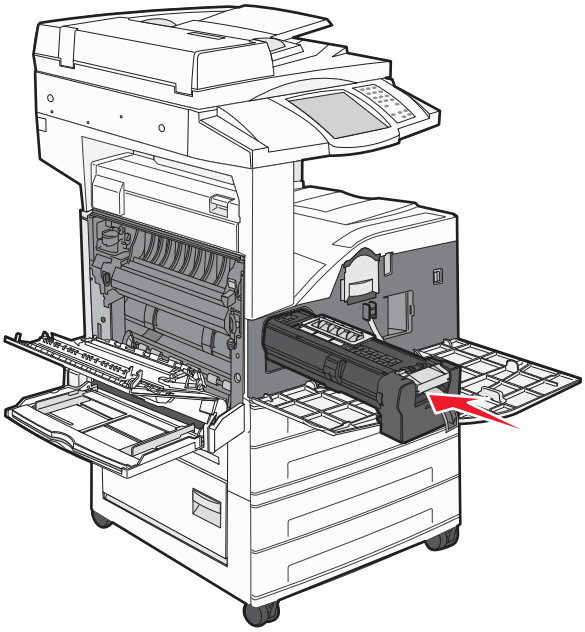

يصدر الموصل الضوئي صوتًا يدل على استقراره في مكانه عند تركيبه بالشكل الصحيح.

9 أغلق "الباب الجانبي A".

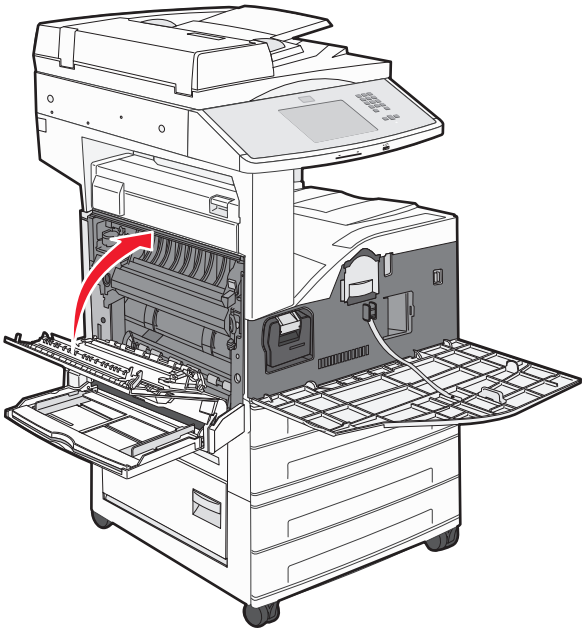

10 أغلق الباب الأمامي.

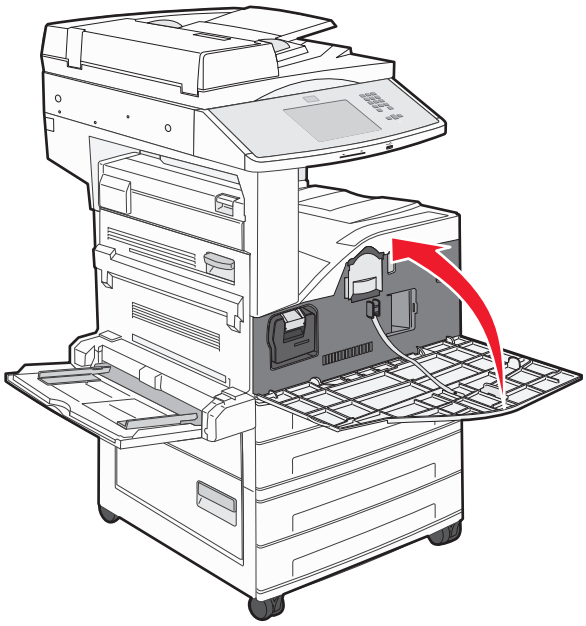

ملاحظة: بعد إدخال الموصل الضوئي وإغلاق كافة الأبواب، تقوم الطابعة بتدوير المحرك وتمسح تحذيرات "استبدال الموصل الضوئي".

تعود الطابعة إلى الحالة **Ready (جاهزة)**.

نقل الطابعة

قبل نقل الطابعة

تنبيه ـ احتمال التعرض للإصابة: تزن الطابعة أكثر من 55 كجم (121 رطلاً)، وتتطلب على الأقل أربعة أفراد أو نظام حمل آلي خاص لرفعها بأمان.

اتبع الإرشادات التالية للحيلولة دون حدوث إصابات شخصية أو حدوث تلف بالطابعة:

- استخدم أربعة أشخاص على الأقل أو نظام حمل آلي تم تصنيفه بشكل مناسب لرفع الطابعة.
- أوقف تشغيل الطابعة باستخدام مفتاح التشغيل، ثم افصل سلك التيار عن مأخذ الحائط.

- افصل كافة الأسلاك والكابلات عن الطابعة قبل نقلها.
- قبل نقل الطابعة، قم بإزالة كافة الوحدات الاختيارية المرفقة بها.

تحذير - تلف محتمل: لا يشمل ضمان الطابعة تلف الطابعة الناجم عن نقلها بطريقة غير صحيحة.

إزالة الأدراج الاختيارية

1 أخرج درج الطابعة.

2 قم بفك البرغين اللولبيين واحتفظ بهما.

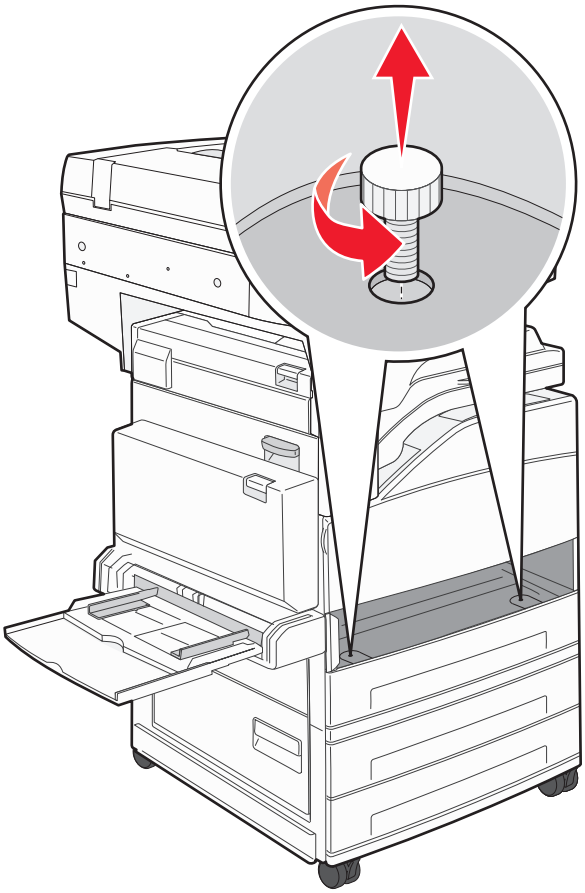

3 ضع الدرج في الطابعة.

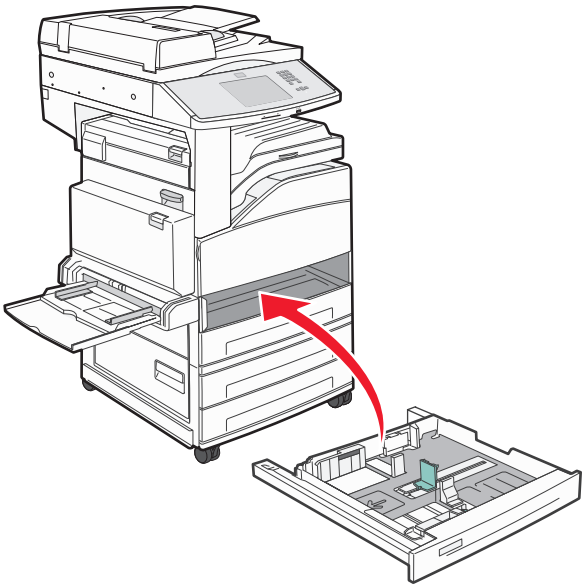

4 قم بإزالة غطاء الكابل.

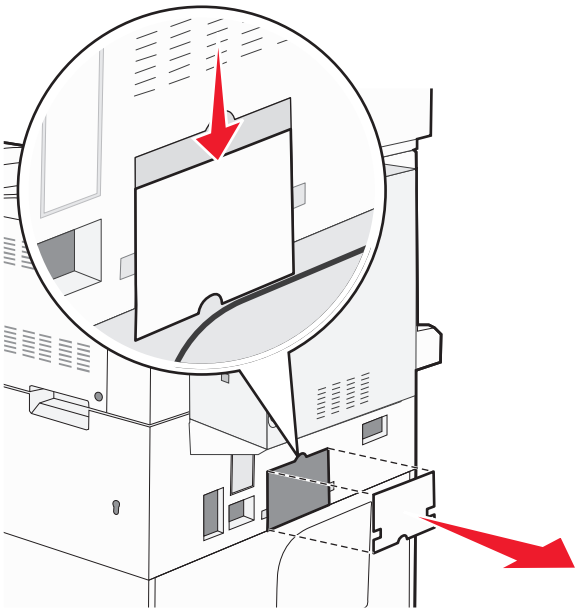

5 افصل موصل الدرج الجرار الاختياري.

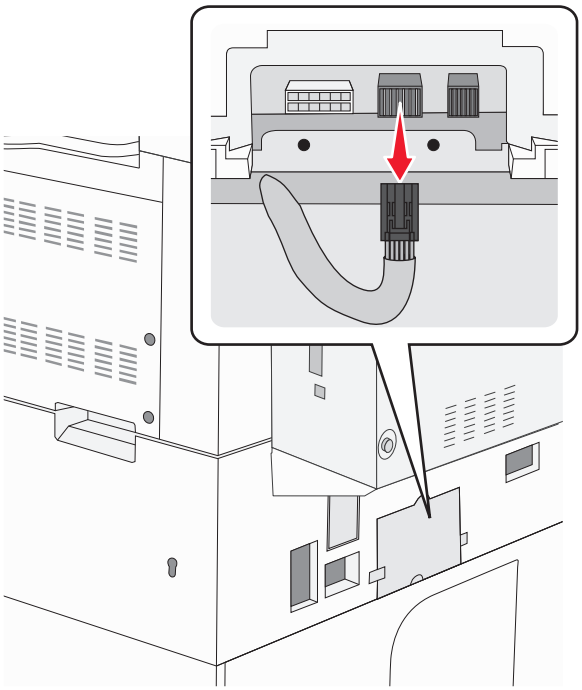

6 صل غطاء الكابلات.

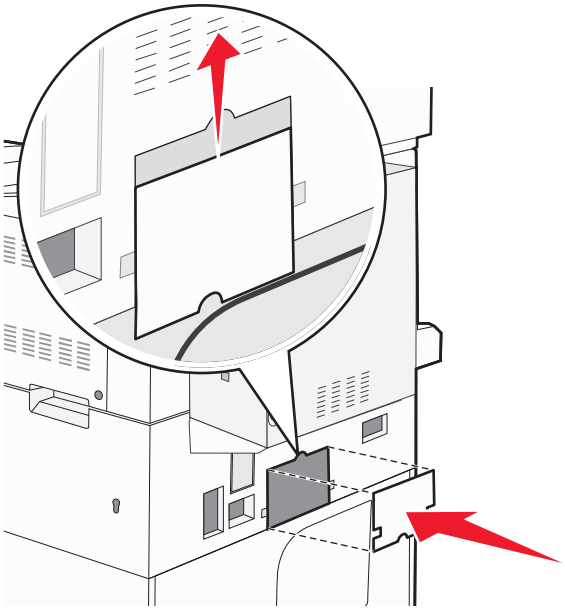

7 ارفع الطابعة عن الأدراج.

تحريك الطابعة إلى موضع آخر.

يمكن تحريك الطابعة والملحقات الاختيارية على نحو آمن إلى موضع آخر باتباع هذه الإجراءات الوقائية:

- لابد أن تكون العربة المستخدمة لتحريك الطابعة بها سطح قادر على دعم مساحة قاعدة الطابعة بالكامل. لابد أن يكون للعربة المستخدمة لتحريك الملحقات الاختيارية سطح قادر على دعم أبعاد الملحقات الاختيارية.
- احتفظ بالطابعة في وضع قائم.
- تجنب عمليات التحريك الشديدة.

شحن الطابعة

عند شحن الطابعة، استخدم الغلاف الأصلي أو اتصل بموقع الشراء للحصول على عدة الإرسال إلى مكان جديد.

دعم المسئول

العثور على المعلومات المتقدمة للتوصيل بشبكة الاتصال ودعم المسئول

يغطي هذا الفصل المعلومات الأساسية لمهام دعم المسئول. للتعرف على مزيد من مهام دعم النظام المتقدمة، انظر *"دليل التوصيل بشبكة الاتصال"* في القرص المضغوط الذي يخص *"البرامج والمراجع"* و*"دليل مسئول ملقم الويب المضمن"* الموجود على موقع الويب الخاص بشركة **www.lexmark.com.**

استخدام "ملقم الويب المضمن"

عند تثبيت الطابعة على شبكة اتصال، يكون "ملقم الويب المضمن" متوفرًا للعديد من الوظائف وتشمل:

- عرض الشاشة الافتراضية للوحة تحكم الطابعة
- فحص حالة مستلزمات الطابعة
- تهيئة إعدادات الطابعة
- تهيئة إعدادات شبكة الاتصال
- عرض التقارير

للوصول إلى "ملقم الويب المضمن"، اكتب عنوان IP الخاص بالطابعة في حقل العنوان داخل متصفح الويب لديك.

ملاحظات:

- إذا كنت لا تعرف عنوان IP الخاص بالطابعة، فقم بطباعة صفحة إعداد شبكة الاتصال وحدد عنوان IP في القسم TCP/IP.
- للتعرف على مزيد من المعلومات، انظر *"دليل التوصيل بشبكة الاتصال"* في القرص المضغوط الذي يخص *"البرامج والمراجع"* و*"دليل مسئول ملقم الويب المضمن"* في موقع الويب الخاص بشركة Lexmark وهو **www.lexmark.com**.

فحص شاشة العرض الافتراضية

عند فتح "ملقم الويب المضمن"، تظهر شاشة عرض افتراضية في الركن العلوي الأيسر من الشاشة. وهي تعمل كالشاشة الفعلية تمامًا الموجودة بلوحة تحكم الطابعة، عارضة رسائل الطابعة.

للوصول إلى "ملقم الويب المضمن"، اكتب عنوان IP الخاص بالطابعة في حقل العنوان داخل متصفح الويب لديك.

ملاحظة: إذا لم تكن تعرف عنوان IP الخاص بالطابعة، فقم بطباعة صفحة إعداد شبكة اتصال وابحث عن عنوان IP في القسم الخاص بـ TCP/IP.

تظهر شاشة العرض الافتراضية في الركن العلوي الأيسر من الشاشة.

فحص حالة الجهاز

باستخدام "ملقم الويب المضمن"، يمكنك عرض إعدادات درج الورق ومستوى مسحوق الحبر في خرطوشة الطباعة والنسبة المئوية للعمر الافتراضي المتبقي في مجموعة الصيانة ومقاييس السعة لأجزاء محددة من الطابعة. لعرض حالة الجهاز:

1. اكتب عنوان IP الخاص بالطابعة في حقل العنوان بمتصفح الويب لديك.

   ملاحظة: إذا كنت لا تعرف عنوان IP الخاص بالطابعة، فقم بطباعة صفحة إعداد شبكة الاتصال وحدد عنوان IP في القسم TCP/IP.

2. انقر فوق **Device Status (حالة الجهاز)**.

إعداد تنبيهات البريد الإلكتروني

يمكنك جعل الطابعة ترسل لك بريدًا إلكترونيًا عند انخفاض مستوى المستلزمات أو عند الحاجة إلى تغيير الورق أو إضافته أو عند الحاجة إلى إزالة انحشاره.

لإعداد تنبيهات البريد الإلكتروني:

1 اكتب عنوان IP الخاص بالطابعة في حقل العنوان بمتصفح الويب.

ملاحظة: إذا كنت لا تعرف عنوان IP الخاص بالطابعة، فقم بطباعة صفحة إعداد شبكة الاتصال وحدد عنوان IP في القسم TCP/IP.

2 انقر فوق **Settings (الإعدادات)**.

3 أسفل "إعدادات أخرى"، انقر فوق **E-mail Alert Setup (إعداد تنبيهات البريد الإلكتروني)**.

4 حدد عناصر الإخطار واكتب ذلك في عناوين البريد الإلكتروني.

5 انقر فوق **Submit (إرسال)**.

ملاحظة: ارجع إلى مسئول دعم النظام لديك لضبط ملقم البريد الإلكتروني.

عرض التقارير

يمكنك عرض بعض التقارير من ملقم الويب المضمن. وتعد هذه التقارير مفيدة عند تقييم حالة الطابعة، وشبكة الاتصال ومستلزمات الطباعة.

لعرض التقارير من طابعة تعمل على شبكة اتصال:

1 اكتب عنوان IP الخاص بالطابعة في حقل العنوان بمتصفح الويب.

ملاحظة: إذا كنت لا تعرف عنوان IP الخاص بالطابعة، فقم بطباعة صفحة إعداد شبكة الاتصال وحدد عنوان IP في القسم TCP/IP.

2 انقر فوق **Reports (تقارير)**, ثم انقر فوق نوع التقرير الذي ترغب في عرضه.

ضبط سطوع الشاشة

إذا كانت لديك مشكلة تتعلق بقراءة الشاشة، فيمكن ضبط سطوع شاشة LCD من خلال قائمة "الإعدادات".

1 تأكد من تشغيل الطابعة وظهور الرسالة **Ready (جاهزة)**.

2 على الشاشة الرئيسية، المس .

3 المس **Settings (الإعدادات)**.

4 المس **General Settings (إعدادات عامة)**.

5 المس السهم لأسفل حتى يظهر الخيار **Screen Brightness (سطوع الشاشة)**.

6 المس الأسهم لزيادة أو تقليل درجة السطوع.

يمكن ضبط إعدادات "السطوع" ما بين 20-100 (100 هو إعداد المصنع الافتراضي).

7 المس **Submit (إرسال)**.

8 المس .

استعادة إعدادات المصنع الافتراضية

في حالة الرغبة في الاحتفاظ بقائمة بإعدادات القوائم الحالية للرجوع إليها مستقبلاً، اطبع صفحة إعدادات القوائم قبل استعادة إعدادات المصنع الافتراضية. لمزيد من المعلومات، انظر "طباعة صفحة إعدادات القوائم" في الصفحة 36.

تحذير - تلف محتمل: يؤدي خيار "استعادة إعدادات المصنع الافتراضية" إلى إعادة معظم إعدادات الطابعة إلى إعداد المصنع الافتراضي الأصلي. ويُستثنى من ذلك إعدادات لغة العرض والرسائل والأحجام المخصصة وقائمة شبكة الاتصال/المنافذ. يتم حذف كافة التنزيلات المخزنة في ذاكرة الوصول العشوائي (رام). ولا تتأثر التنزيلات المخزنة في ذاكرة فلاش أو على قرص الطابعة الصلب.

1 تأكد من تشغيل الطابعة وظهور الرسالة **Ready (جاهزة)**.

2 في الشاشة الرئيسية، المس .

3 المس **Settings (الإعدادات)**.

4 المس **General Settings (الإعدادات العامة)**.

5 المس السهم لأسفل حتى ظهور **Factory Defaults (إعدادات المصنع الافتراضية)**.

6 المس السهم الأيسر أو الأيمن حتى ظهور **Restore Now (استعادة الآن)**.

7 المس **Submit (إرسال)**.

8 المس .

استكشاف الأخطاء وإصلاحها

حل المشكلات الأساسية

حل مشكلات الطابعة الرئيسية

في حالة وجود مشكلات رئيسية في الطابعة، أو في حالة عدم استجابة الطابعة، تأكد من الآتي:

- اتصال سلك التيار بالطابعة وما إذا كان مأخذ التيار الكهربائي موصل أرضيًا بالطريقة الصحيحة.
- عدم إيقاف تشغيل مأخذ التيار الكهربائي باستخدام أي مفتاح أو قاطع.
- عدم توصيل الطابعة بأي وحدة للحماية من الارتفاع المفاجئ للتيار الكهربائي أو مصادر التيار غير المنقطعة أو أسلاك التوصيل الفرعية.
- عمل كافة المعدات الكهربائية الأخرى المتصلة بمأخذ التيار الكهربائي بالحائط.
- أن الطابعة قيد التشغيل. فحص مفتاح تشغيل الطابعة.
- توصيل كابل الطابعة بإحكام بالطابعة وجهاز الكمبيوتر أو ملقم الطباعة أو الوحدات الاختيارية أو أجهزة شبكة الاتصال الأخرى.
- تركيب جميع الوحدات الاختيارية بشكل صحيح.
- صحة إعدادات برنامج تشغيل الطابعة.

بمجرد قيامك بالتحقق من هذه الاحتمالات، قم بإيقاف تشغيل الطابعة وانتظر حوالي 10 ثوان، ثم قم بإعادة تشغيل الطابعة. عادة ما يساعد هذا على إصلاح المشكلة.

شاشة عرض لوحة تحكم الطابعة فارغة أو تعرض الماسات فقط

فشل الاختبار الذاتي للطابعة. قم بإيقاف تشغيل الطابعة وانتظر قرابة 10 ثوانٍ، ثم أعد تشغيلها.

في حالة عدم ظهور شكل الساعة والرسالة **Ready (جاهزة)**، أوقف تشغيل الطابعة واتصل بدعم العملاء.

ملقم الويب المضمن لا يفتح

إليك بعض الحلول الممكنة. حاول القيام بإجراء أو أكثر من الإجراءات التالية:

فحص اتصالات شبكة الاتصال

تأكد من تشغيل كل من الطابعة والكمبيوتر ومن اتصالهما بنفس بشكة الاتصال.

فحص إعدادات شبكة الاتصال

بناءً على إعدادات شبكة الاتصال لديك، فقد تحتاج إلى كتابة **https://:** بدلاً من **http://:** أمام عنوان IP للوصول إلى "ملقم الويب المضمن. لمزيد من المعلومات، راجع مسئول النظام لديك.

التعرف على رسائل الطابعة

حدث خطأ بمحرك الأقراص فلاش. يُرجى إخراج المحرك وإعادة تركيبه.

حاول القيام بواحد أو أكثر من الإجراءات التالية:

- قم بإخراج محرك الأقراص فلاش وأعد تركيبه.
- إذا ظلت رسالة الخطأ، فقد تكون ذاكرة فلاش بها عيوب وتحتاج للاستبدال.

قم بتغيير <مصدر الإدخال> إلى <اسم النوع المخصص>

يمكنك تغيير مصدر الورق الحالي للجزء المتبقي من مهمة الطباعة. ستتم طباعة الصفحة المهيأة على الورقة التي تم تحميلها في الدرج المحدد. قد يؤدي ذلك إلى حدوث اقتصاص للنصوص أو الصور. حاول القيام بواحد أو أكثر من الإجراءات التالية:

- قم بتحديد درج الورق وفقًا لنوع وحجم الورق الصحيحين.
- المس **Use current [src]** (**استخدم [المصدر] الحالي**) لتجاهل الرسالة ومتابعة الطباعة من الدرج المحدد لمهمة الطباعة.
- المس **Continue** (**متابعة**) لمتابعة المهمة في حالة تحميل الحجم والنوع الصحيحين في الدرج، وتم أيضًا تحديد هذا الحجم والنوع في قائمة "الورق" بلوحة تحكم الطابعة.

  ملاحظة: في حالة لمس "متابعة" حال عدم وجود ورق في الدرج، تتوقف المهمة.
- المس **Cancel job** (**إلغاء المهمة**) لإلغاء المهمة الحالية.

قم بتغيير <مصدر الإدخال> إلى <اسم النوع المخصص> <اتجاه> التحميل

يمكنك تغيير مصدر الورق الحالي للجزء المتبقي من مهمة الطباعة. ستتم طباعة الصفحة المهيأة على الورقة التي تم تحميلها في الدرج المحدد. قد يؤدي ذلك إلى حدوث اقتصاص للنصوص أو الصور. حاول القيام بواحد أو أكثر من الإجراءات التالية:

- قم بتحديد درج الورق وفقًا لنوع وحجم الورق الصحيحين.
- المس **Use current [src]** (**استخدم [المصدر] الحالي**) لتجاهل الرسالة ومتابعة الطباعة من الدرج المحدد لمهمة الطباعة.
- المس **Continue** (**متابعة**) لمتابعة المهمة في حالة تحميل الحجم والنوع الصحيحين في الدرج، وتم أيضًا تحديد هذا الحجم والنوع في قائمة "الورق" بلوحة تحكم الطابعة.

  ملاحظة: في حالة لمس "متابعة" حال عدم وجود ورق في الدرج، تتوقف المهمة.
- المس **Cancel job** (**إلغاء المهمة**) لإلغاء المهمة الحالية.

قم بتغيير <مصدر الإدخال> إلى <الإدخال المخصص>

يمكنك تغيير مصدر الورق الحالي للجزء المتبقي من مهمة الطباعة. ستتم طباعة الصفحة المهيأة على الورقة التي تم تحميلها في الدرج المحدد. قد يؤدي ذلك إلى حدوث اقتصاص للنصوص أو الصور. حاول القيام بواحد أو أكثر من الإجراءات التالية:

- قم بتحديد درج الورق وفقًا لنوع وحجم الورق الصحيحين.
- المس **Use current [src]** (**استخدم [المصدر] الحالي**) لتجاهل الرسالة ومتابعة الطباعة من الدرج المحدد لمهمة الطباعة.
- المس **Continue** (**متابعة**) لمتابعة المهمة في حالة تحميل الحجم والنوع الصحيحين في الدرج، وتم أيضًا تحديد هذا الحجم والنوع في قائمة "الورق" بلوحة تحكم الطابعة.

  ملاحظة: في حالة لمس "متابعة" حال عدم وجود ورق في الدرج، تتوقف المهمة.
- المس **Cancel job** (**إلغاء المهمة**) لإلغاء المهمة الحالية.

قم بتغيير <مصدر الإدخال> إلى <الإدخال المخصص> <اتجاه> التحميل

يمكنك تغيير مصدر الورق الحالي للجزء المتبقي من مهمة الطباعة. ستتم طباعة الصفحة المهيأة على الورقة التي تم تحميلها في الدرج المحدد. قد يؤدي ذلك إلى حدوث اقتصاص للنصوص أو الصور. حاول القيام بواحد أو أكثر من الإجراءات التالية:

- قم بتحديد درج الورق وفقًا لنوع وحجم الورق الصحيحين.
- المس **Use current [src] (استخدم [المصدر] الحالي)** لتجاهل الرسالة ومتابعة الطباعة من الدرج المحدد لمهمة الطباعة.
- المس **Continue (متابعة)** لمتابعة المهمة في حالة تحميل الحجم والنوع الصحيحين في الدرج، وتم أيضًا تحديد هذا الحجم والنوع في قائمة "الورق" بلوحة تحكم الطابعة.

  ملاحظة: في حالة لمس "متابعة" حال عدم وجود ورق في الدرج، تتوقف المهمة.
- المس **Cancel job (إلغاء المهمة)** لإلغاء المهمة الحالية.

قم بتغيير <مصدر الإدخال> إلى <الحجم>

يمكنك تغيير مصدر الورق الحالي للجزء المتبقي من مهمة الطباعة. ستتم طباعة الصفحة المهيأة على الورقة التي تم تحميلها في الدرج المحدد. قد يؤدي ذلك إلى حدوث اقتصاص للنصوص أو الصور. حاول القيام بواحد أو أكثر من الإجراءات التالية:

- قم بتحديد درج الورق وفقًا لنوع وحجم الورق الصحيحين.
- المس **Use current [src] (استخدم [المصدر] الحالي)** لتجاهل الرسالة ومتابعة الطباعة من الدرج المحدد لمهمة الطباعة.
- المس **Continue (متابعة)** لمتابعة المهمة في حالة تحميل الحجم والنوع الصحيحين في الدرج، وتم أيضًا تحديد هذا الحجم والنوع في قائمة "الورق" بلوحة تحكم الطابعة.

  ملاحظة: في حالة لمس "متابعة" حال عدم وجود ورق في الدرج، تتوقف المهمة.
- المس **Cancel job (إلغاء المهمة)** لإلغاء المهمة الحالية.

قم بتغيير <مصدر الإدخال> إلى <الحجم> <اتجاه> التحميل

يمكنك تغيير مصدر الورق الحالي للجزء المتبقي من مهمة الطباعة. ستتم طباعة الصفحة المهيأة على الورقة التي تم تحميلها في الدرج المحدد. قد يؤدي ذلك إلى حدوث اقتصاص للنصوص أو الصور. حاول القيام بواحد أو أكثر من الإجراءات التالية:

- قم بتحديد درج الورق وفقًا لنوع وحجم الورق الصحيحين.
- المس **Use current [src] (استخدم [المصدر] الحالي)** لتجاهل الرسالة ومتابعة الطباعة من الدرج المحدد لمهمة الطباعة.
- المس **Continue (متابعة)** لمتابعة المهمة في حالة تحميل الحجم والنوع الصحيحين في الدرج، وتم أيضًا تحديد هذا الحجم والنوع في قائمة "الورق" بلوحة تحكم الطابعة.

  ملاحظة: في حالة لمس "متابعة" حال عدم وجود ورق في الدرج، تتوقف المهمة.
- المس **Cancel job (إلغاء المهمة)** لإلغاء المهمة الحالية.

قم بتغيير <مصدر الإدخال> إلى <النوع> <الحجم>

يمكنك تغيير مصدر الورق الحالي للجزء المتبقي من مهمة الطباعة. ستتم طباعة الصفحة المهيأة على الورقة التي تم تحميلها في الدرج المحدد. قد يؤدي ذلك إلى حدوث اقتصاص للنصوص أو الصور. حاول القيام بواحد أو أكثر من الإجراءات التالية:

- قم بتحديد درج الورق وفقًا لنوع وحجم الورق الصحيحين.
- المس **Use current [src] (استخدم [المصدر] الحالي)** لتجاهل الرسالة ومتابعة الطباعة من الدرج المحدد لمهمة الطباعة.
- المس **Continue (متابعة)** لمتابعة المهمة في حالة تحميل الحجم والنوع الصحيحين في الدرج، وتم أيضًا تحديد هذا الحجم والنوع في قائمة "الورق" بلوحة تحكم الطابعة.

  ملاحظة: في حالة لمس "متابعة" حال عدم وجود ورق في الدرج، تتوقف المهمة.
- المس **Cancel job (إلغاء المهمة)** لإلغاء المهمة الحالية.

قم بتغيير <مصدر الإدخال> إلى <النوع> <الحجم> <اتجاه> التحميل

يمكنك تغيير مصدر الورق الحالي للجزء المتبقي من مهمة الطباعة. ستتم طباعة الصفحة المهيأة على الورقة التي تم تحميلها في الدرج المحدد. قد يؤدي ذلك إلى حدوث اقتصاص للنصوص أو الصور. حاول القيام بواحد أو أكثر من الإجراءات التالية:

- قم بتحديد درج الورق وفقًا لنوع وحجم الورق الصحيحين.
- المس **Use current [src] (استخدم [المصدر] الحالي)** لتجاهل الرسالة ومتابعة الطباعة من الدرج المحدد لمهمة الطباعة.
- المس **Continue (متابعة)** لمتابعة المهمة في حالة تحميل الحجم والنوع الصحيحين في الدرج، وتم أيضًا تحديد هذا الحجم والنوع في قائمة "الورق" بلوحة تحكم الطابعة.

  ملاحظة: في حالة لمس "متابعة" حال عدم وجود ورق في الدرج، تتوقف المهمة.
- المس **Cancel job (إلغاء المهمة)** لإلغاء المهمة الحالية.

افحص موجهات <مصدر الإدخال>

يشير <مصدر الإدخال> إلى وحدة التغذية متعددة الأغراض. تعذر على الطابعة تحديد حجم الورق.

حاول القيام بواحد أو أكثر من الإجراءات التالية:

- أعد ضبط موجهات الورق.
- تحقق من تكوين الدرج.

افحص موجهات أو اتجاه <مصدر الإدخال>

لم تتعرف الطابعة على الحجم الحقيقي للورق الذي تم تحميله في الدرج لأن إعداد اتجاه الورق غير صحيح، أو لأن موجهات الدرج ليست في المكان الصحيح.

حاول القيام بواحد أو أكثر من الإجراءات التالية:

- حرك الموجهات الموجودة في الدرج إلى المواضع المناسبة لحجم الورق الذي تم تحميله.
- تأكد من مطابقة إعداد حجم الورق للورق الذي تم تحميله في درج الورق بالطريقة التالية:
  1. من قائمة "الورق" بلوحة تحكم الطابعة، افحص إعداد "حجم الورق".
  2. قبل إرسال المهمة لطباعتها، حدد إعداد الحجم الصحيح:
     - بالنسبة لمستخدمي نظام Windows، حدد الحجم من "خصائص الطباعة".
     - بالنسبة لمستخدمي نظام Macintosh، حدد الحجم من مربع الحوار "إعداد الصفحة".

Close door <x> (أغلق الباب <x>)

قم بإغلاق الباب المحدد.

Close cover <x> (أغلق الغطاء <x>)

قم بإغلاق الغطاء المحدد لمسح الرسالة.

إغلاق السطح H

قم بإغلاق الغطاء المحدد لمسح الرسالة.

القرص تالف

حاولت الطابعة استرداد البيانات من القرص الصلب التالف، ولكن تعذر إصلاحه. لذا يجب إعادة تهيئة القرص الصلب.

المس **Reformat disk (إعادة تهيئة القرص)** لإعادة تهيئة القرص الصلب ومسح الرسالة.

ملاحظة: ستؤدي إعادة تهيئة القرص إلى حذف كافة الملفات المخزنة حاليًا على القرص.

قم بإفراغ علبة وحدة الثقب

قم بإفراغ علبة وحدة الثقب، ثم أعد إدخالها في وحدة الإنهاء. انتظر حتى يتم مسح الرسالة.

لم يتم إعداد ملقم ارتباط الويب. اتصل بمسئول دعم النظام.

حدث خطأ بملقم ارتباط الويب، أو لم تتم تهيئة الملقم على النحو الصحيح. المس **Continue (متابعة)** لمسح الرسالة. إذا عاودت الرسالة الظهور، فاتصل بمسئول دعم النظام.

"القرص ممتلئ" - "تم إلغاء مهمة المسح الضوئي"

تم إلغاء مهمة المسح الضوئي أو إيقافها نتيجة لعدم وجود مساحة كافية على قرص الطابعة الصلب.

المس **"متابعة"** لمسح الرسالة.

ذاكرة الفاكس ممتلئة

ليست هناك ذاكرة كافية لإرسال مهمة الفاكس.

المس **Continue (متابعة)** لمسح الرسالة.

ملقم الفاكس "المراد تهيئته" غير معد. اتصل بمسئول النظام.

الطابعة في وضع "ملقم الفاكس"، إلا أن إعداد "ملقم الفاكس" لم يُستكمل بعد.

حاول القيام بإجراء أو أكثر من الإجراءات التالية:

- المس **Continue (متابعة)** لمسح الرسالة.
- استكمل "إعداد ملقم الفاكس". إذا عاودت الرسالة الظهور، فاتصل بمسئول دعم النظام.

"اسم محطة الفاكس" غير معد

لم يتم إدخال "اسم محطة الفاكس". يتعطل إجراء إرسال الفاكسات واستلامها حتى تتم تهيئة الفاكس بشكل صحيح.

حاول القيام بإجراء أو أكثر من الإجراءات التالية:

- المس **Continue (متابعة)** لمسح الرسالة.
- استكمل "إعداد الفاكس التناظري". إذا عاودت الرسالة الظهور، فاتصل بمسئول دعم النظام.

"رقم محطة الفاكس" غير معد

لم يتم إدخال "رقم محطة الفاكس". يتعطل إجراء إرسال الفاكسات واستلامها حتى تتم تهيئة الفاكس بشكل صحيح.

حاول القيام بإجراء أو أكثر من الإجراءات التالية:

- المس **Continue (متابعة)** لمسح الرسالة.
- استكمل "إعداد الفاكس التناظري". إذا عاودت الرسالة الظهور، فاتصل بمسئول دعم النظام.

أدخل الدرج <x>

أدخل الدرج المحدد داخل الطابعة.

قم بتحميل <المصدر> بـ <x>

<المصدر> هو درج أو وحدة تغذية، أما <x> فهو نوع الورق أو حجمه.

حاول القيام بإجراء أو أكثر من الإجراءات التالية:

- قم بتحميل الورق المحدد في الدرج.
- المس **Continue (متابعة)** لمسح الرسالة ومتابعة الطباعة.

إذا عثرت الطابعة على الدرج الذي يحتوي على نوع وحجم الورق الصحيحين، فإنها تقوم بالتغذية من هذا الدرج. إذا لم تتمكن الطابعة من العثور على الدرج الذي يحتوي على نوع وحجم الورق الصحيحين، فإنها تقوم بالطباعة من المصدر الافتراضي.

- قم بإلغاء المهمة الحالية.

قم بتحميل <مصدر الإدخال> بـ <اسم النوع المخصص>

حاول القيام بواحد أو أكثر من الإجراءات التالية:

- قم بتحميل الورق المحدد في الدرج.
- المس **Continue (متابعة)** لمسح الرسالة ومتابعة الطباعة.

إذا عثرت الطابعة على الدرج الذي يحتوي على نوع وحجم الورق الصحيحين، فإنها تقوم بالتغذية من هذا الدرج. إذا لم تتمكن الطابعة من العثور على الدرج الذي يحتوي على نوع وحجم الورق الصحيحين، فإنها تقوم بالطباعة من المصدر الافتراضي.

- قم بإلغاء المهمة الحالية.

قم بتحميل <مصدر الإدخال> بـ <الإدخال المخصص>

حاول القيام بواحد أو أكثر من الإجراءات التالية:

- قم بتحميل الورق المحدد في الدرج.
- المس **Continue (متابعة)** لمسح الرسالة ومتابعة الطباعة.

إذا عثرت الطابعة على الدرج الذي يحتوي على نوع وحجم الورق الصحيحين، فإنها تقوم بالتغذية من هذا الدرج. إذا لم تتمكن الطابعة من العثور على الدرج الذي يحتوي على نوع وحجم الورق الصحيحين، فإنها تقوم بالطباعة من المصدر الافتراضي.

- قم بإلغاء المهمة الحالية.

قم بتحميل <مصدر الإدخال> بـ <النوع> <الحجم>

حاول القيام بواحد أو أكثر من الإجراءات التالية:

- قم بتحميل الورق المحدد في الدرج.
- المس **Continue (متابعة)** لمسح الرسالة ومتابعة الطباعة.

إذا عثرت الطابعة على الدرج الذي يحتوي على نوع وحجم الورق الصحيحين، فإنها تقوم بالتغذية من هذا الدرج. إذا لم تتمكن الطابعة من العثور على الدرج الذي يحتوي على نوع وحجم الورق الصحيحين، فإنها تقوم بالطباعة من المصدر الافتراضي.

- قم بإلغاء المهمة الحالية.

قم بتحميل <مصدر الإدخال> بـ <الحجم>

حاول القيام بواحد أو أكثر من الإجراءات التالية:

- قم بتحميل الورق المحدد في الدرج.
- المس **Continue (متابعة)** لمسح الرسالة ومتابعة الطباعة.

إذا عثرت الطابعة على الدرج الذي يحتوي على نوع وحجم الورق الصحيحين، فإنها تقوم بالتغذية من هذا الدرج. إذا لم تتمكن الطابعة من العثور على الدرج الذي يحتوي على نوع وحجم الورق الصحيحين، فإنها تقوم بالطباعة من المصدر الافتراضي.

- قم بإلغاء المهمة الحالية.

تحميل وحدة التغذية اليدوية بـ <x>

<x> هو نوع أو حجم الورق.

حاول القيام بإجراء أو أكثر من الإجراءات التالية:

- قم بتحميل الورق المحدد في وحدة التغذية متعددة الأغراض.
- المس **متابعة** لمسح الرسالة ومتابعة الطباعة.

في حالة عثور الطابعة على درج محمل بورق من النوع والحجم الصحيح، فإنها تقوم بتغذية الورق من هذا الدرج. إذا تعذر على الطابعة العثور على درج محمل بورق من النوع والحجم الصحيح، فإنها تطبع من المصدر الافتراضي.

- قم بإلغاء المهمة الحالية.

قم بتحميل وحدة التغذية اليدوية بـ <اسم النوع المخصص>

حاول القيام بواحد أو أكثر من الإجراءات التالية:

- قم بتحميل الورق المحدد في وحدة التغذية متعددة الأغراض.
- المس **Continue (متابعة)** لمسح الرسالة ومتابعة الطباعة.

في حالة عثور الطابعة على درج محملٍ بورقٍ من النوع والحجم الصحيح، فإنها تقوم بالتغذية من هذا الدرج. إذا تعذر على الطابعة العثور على درج محملٍ بورقٍ من النوع والحجم الصحيح، فإنها تقوم بالطباعة من المصدر الافتراضي.

- قم بإلغاء المهمة الحالية.

قم بتحميل وحدة التغذية اليدوية بـ <الإدخال المخصص>

حاول القيام بواحد أو أكثر من الإجراءات التالية:

- قم بتحميل الورق المحدد في وحدة التغذية متعددة الأغراض.
- المس **Continue (متابعة)** لمسح الرسالة ومتابعة الطباعة.

في حالة عثور الطابعة على درج محملٍ بورقٍ من النوع والحجم الصحيح، فإنها تقوم بالتغذية من هذا الدرج. إذا تعذر على الطابعة العثور على درج محملٍ بورقٍ من النوع والحجم الصحيح، فإنها تقوم بالطباعة من المصدر الافتراضي.

- قم بإلغاء المهمة الحالية.

قم بتحميل وحدة التغذية اليدوية بـ <الحجم>

حاول القيام بواحد أو أكثر من الإجراءات التالية:

- قم بتحميل الورق المحدد في وحدة التغذية متعددة الأغراض.
- المس **Continue (متابعة)** لمسح الرسالة ومتابعة الطباعة.

في حالة عثور الطابعة على درج محملٍ بورقٍ من النوع والحجم الصحيح، فإنها تقوم بالتغذية من هذا الدرج. إذا تعذر على الطابعة العثور على درج محملٍ بورقٍ من النوع والحجم الصحيح، فإنها تقوم بالطباعة من المصدر الافتراضي.

- قم بإلغاء المهمة الحالية.

قم بتحميل وحدة التغذية اليدوية بـ <النوع> <الحجم>

حاول القيام بواحد أو أكثر من الإجراءات التالية:

- قم بتحميل الورق المحدد في وحدة التغذية متعددة الأغراض.
- المس **Continue (متابعة)** لمسح الرسالة ومتابعة الطباعة.

في حالة عثور الطابعة على درج محملٍ بورقٍ من النوع والحجم الصحيح، فإنها تقوم بالتغذية من هذا الدرج. إذا تعذر على الطابعة العثور على درج محملٍ بورقٍ من النوع والحجم الصحيح، فإنها تقوم بالطباعة من المصدر الافتراضي.

- قم بإلغاء المهمة الحالية.

قم بتحميل الدبابيس [G5، G11، G12]

حاول القيام بواحد أو أكثر من الإجراءات التالية:

- استبدل خرطوشة الدبابيس المحددة في وحدة التشطيب.
- المس **Continue (متابعة)** لمسح الرسالة ومتابعة الطباعة.
- المس **Cancel job (إلغاء المهمة)** لإلغاء مهمة الطباعة.

الذاكرة ممتلئة، لذا تتعذر طباعة الفاكسات

ليست هناك ذاكرة كافية لطباعة مهمة الفاكس.

المس **Continue (متابعة)** لمسح الرسالة دون إجراء الطباعة. ستتم محاولة طباعة الفاكسات المحجوزة بعد إعادة تشغيل الطابعة.

قم بإزالة الورق من <الاسم المحدد للحاوية المرتبطة>

قم بإزالة الورق من الحاوية المحددة. تستشعر الطابعة عملية إزالة الورق تلقائيًا وتستأنف الطباعة بعد ذلك.

إذا لم تسفر عملية إزالة الورق عن مسح الرسالة، فحينئذ المس **Continue (متابعة)**.

قم بإزالة الورق من كافة الحاويات

قم بإزالة الورق من كافة الحاويات. تستشعر الطابعة عملية إزالة الورق تلقائيًا وتستأنف الطباعة بعد ذلك.

إذا لم تسفر عملية إزالة الورق عن مسح الرسالة، فحينئذ المس **Continue (متابعة)**.

قم بإزالة الورق من الحاوية <x>

قم بإزالة الورق من الحاوية المحددة. تستشعر الطابعة عملية إزالة الورق تلقائيًا وتستأنف الطباعة بعد ذلك.

إذا لم تسفر عملية إزالة الورق عن مسح الرسالة، فحينئذ المس **Continue (متابعة)**.

قم بإزالة الورق من حاوية الإخراج القياسية

قم بإزالة مجموعة الورق من حاوية الإخراج القياسية.

استبدل كافة المستندات الأصلية في حالة إعادة تشغيل مهمة.

تمت الآن إزالة رسالة أو أكثر قامت بمقاطعة مهمة المسح الضوئي. أعد وضع المستندات الأصلية في الماسحة الضوئية لإعادة تشغيل مهمة المسح الضوئي.

حاول القيام بواحد أو أكثر من الإجراءات التالية:

- المس **Cancel Job** (**إلغاء المهمة**) في حالة معالجة مهمة المسح الضوئي وقت ظهور الرسالة. يؤدي ذلك إلى إلغاء المهمة ومسح الرسالة.
- المس **Scan from Automatic Document Feeder** (**مسح ضوئي من وحدة تغذية المستندات التلقائية**) في حالة تنشيط ميزة إصلاح انحشار الورق. يتم استئناف المسح الضوئي من وحدة تغذية المستندات التلقائية (ADF) مباشرة بعد آخر صفحة تم مسحها ضوئيًا بنجاح.
- المس **Scan from flatbed** (**مسح ضوئي من سطح زجاج الماسحة الضوئية**) في حالة تنشيط ميزة إصلاح انحشار الورق. يُستأنف إجراء المسح الضوئي من زجاج الماسحة الضوئية فور نجاح إجراء المسح الضوئي لآخر صفحة.
- المس **Finish job without further scanning** (**إنهاء مهمة دون إجراء مسح ضوئي آخر**) في حالة تنشيط إعداد إصلاح انحشار الورق. تنتهي المهمة عند آخر صفحة تم مسحها ضوئيًا بنجاح، لكن لا يتم إلغاء المهمة. تذهب الصفحات الممسوحة ضوئيًا بنجاح إلى وجهتها: النسخ أو الفاكس أو البريد الإلكتروني أو FTP.
- المس **Restart job** (**إعادة تشغيل مهمة**) في حالة تنشيط إعداد إصلاح المهمة. يتم مسح الرسالة. تبدأ مهمة مسح ضوئي جديدة تحتوي على نفس معلمات المهمة السابقة.

أعد وضع آخر صفحة تم مسحها ضوئيًا والمستندات الأصلية المحشورة في حالة إعادة تشغيل المهمة.

تمت الآن إزالة رسالة أو أكثر قامت بمقاطعة مهمة المسح الضوئي. أعد وضع المستندات الأصلية في الماسحة الضوئية لإعادة تشغيل مهمة المسح الضوئي.

حاول القيام بواحد أو أكثر من الإجراءات التالية:

- المس **Cancel Job** (**إلغاء المهمة**) في حالة معالجة مهمة المسح الضوئي وقت ظهور الرسالة. يؤدي ذلك إلى إلغاء المهمة ومسح الرسالة.
- المس **Scan from Automatic Document Feeder** (**مسح ضوئي من وحدة تغذية المستندات التلقائية**) في حالة تنشيط ميزة إصلاح انحشار الورق. يتم استئناف المسح الضوئي من وحدة تغذية المستندات التلقائية (ADF) مباشرة بعد آخر صفحة تم مسحها ضوئيًا بنجاح.
- المس **Scan from flatbed** (**مسح ضوئي من سطح زجاج الماسحة الضوئية**) في حالة تنشيط ميزة إصلاح انحشار الورق. يُستأنف إجراء المسح الضوئي من زجاج الماسحة الضوئية فور نجاح إجراء المسح الضوئي لآخر صفحة.
- المس **Finish job without further scanning** (**إنهاء مهمة دون إجراء مسح ضوئي آخر**) في حالة تنشيط إعداد إصلاح انحشار الورق. تنتهي المهمة عند آخر صفحة تم مسحها ضوئيًا بنجاح، لكن لا يتم إلغاء المهمة. تذهب الصفحات الممسوحة ضوئيًا بنجاح إلى وجهتها: النسخ أو الفاكس أو البريد الإلكتروني أو FTP.
- المس **Restart job** (**إعادة تشغيل مهمة**) في حالة تنشيط إعداد إصلاح المهمة. يتم مسح الرسالة. تبدأ مهمة مسح ضوئي جديدة تحتوي على نفس معلمات المهمة السابقة.

استعادة المهام المحجوزة؟

حاول القيام بإجراء أو أكثر من الإجراءات التالية:

- المس **Continue** (**متابعة**) لاستعادة كافة المهام المحجوزة المخزنة على قرص الطابعة الصلب.
- المس **Do not restore** (**عدم الاستعادة**) إذا لم ترغب في استعادة أية مهام طباعة.

أعد وضع المستندات الأصلية المحشورة في حالة إعادة تشغيل المهمة.

تمت الآن إزالة رسالة أو أكثر قامت بمقاطعة مهمة المسح الضوئي. أعد وضع المستندات الأصلية في الماسحة الضوئية لإعادة تشغيل مهمة المسح الضوئي.

حاول القيام بواحد أو أكثر من الإجراءات التالية:

- المس **Cancel Job** (**إلغاء المهمة**) في حالة معالجة مهمة المسح الضوئي وقت ظهور الرسالة. يؤدي ذلك إلى إلغاء المهمة ومسح الرسالة.
- المس **Scan from Automatic Document Feeder** (**مسح ضوئي من وحدة تغذية المستندات التلقائية**) في حالة تنشيط ميزة إصلاح انحشار الورق. يتم استئناف المسح الضوئي من وحدة تغذية المستندات التلقائية (ADF) مباشرة بعد آخر صفحة تم مسحها ضوئيًا بنجاح.
- المس **Scan from flatbed** (**مسح ضوئي من سطح زجاج الماسحة الضوئية**) في حالة تنشيط ميزة إصلاح انحشار الورق. يُستأنف إجراء المسح الضوئي من زجاج الماسحة الضوئية فور نجاح إجراء المسح الضوئي لآخر صفحة.

- المس **Finish job without further scanning (إنهاء مهمة دون إجراء مسح ضوئي آخر)** في حالة تنشيط إعداد إصلاح انحشار الورق. تنتهي المهمة عند آخر صفحة تم مسحها ضوئيًا بنجاح، لكن لا يتم إلغاء المهمة. تذهب الصفحات الممسوحة ضوئيًا بنجاح إلى وجهتها: النسخ أو الفاكس أو البريد الإلكتروني أو FTP.
- المس **Restart job (إعادة تشغيل مهمة)** في حالة تنشيط إعداد إصلاح المهمة. يتم مسح الرسالة. تبدأ مهمة مسح ضوئي جديدة تحتوي على نفس معلمات المهمة السابقة.

Scan Document Too Long (مسح ضوئي لمستند طويل جداً)

مهمة المسح الضوئي تتجاوز الحد الأقصى لعدد الصفحات. قم بلمس **Cancel Job (إلغاء المهمة)** لمسح الرسالة.

Scanner ADF Cover Open (غطاء وحدة تغذية المستندات التلقائية للماسحة الضوئية مفتوح)

غطاء وحدة تغذية المستندات التلقائية مفتوح. يتم مسح الرسالة عند إغلاق الغطاء.

انحشار بالماسحة الضوئية، قم بإزالة كافة المستندات الأصلية من الماسحة الضوئية

قم بإخراج كافة المستندات الأصلية من الماسحة الضوئية.

غطاء الوصول إلى انحشار الورق في الماسحة الضوئية مفتوح

قم بإغلاق الباب السفلي لوحدة تغذية المستندات التلقائية (ADF) لمسح الرسالة.

Serial <x> (تسلسلي <x>)

الطابعة تستخدم اتصال كابل تسلسلي. المنفذ التسلسلي هو ارتباط الاتصال النشط.

لم يتم تخزين بعض المهام المحجوزة

المس **Continue (متابعة)** لحذف المهمة المحددة.

ملاحظة: بعض المهام المحجوزة لم تتم استعادتها. مازالت هذه المهام في القرص الصلب ولا يمكن الوصول إليها.

30 إعادة تعبئة غير صالحة، قم بتغيير الخرطوشة

أزل خرطوشة الطباعة، ثم قم بتركيب خرطوشة أخرى مدعومة.

استبدل الخرطوشة المعيبة أو المفقودة بالمنطقة yy.31

خرطوشة مسحوق الحبر إما مفقودة أو لا تعمل بشكل صحيح.

حاول القيام بواحد أو أكثر من الإجراءات التالية:

- قم بإزالة خرطوشة مسحوق الحبر، ثم أعد تركيبها.
- قم بإزالة خرطوشة مسحوق الحبر، ثم قم بتركيب خرطوشة أخرى جديدة.

32 الجهاز لا يدعم رقم الجزء الخاص بالخرطوشة

أزل خرطوشة الطباعة، ثم قم بتركيب خرطوشة أخرى مدعومة.

34 الورق قصير

حاول القيام بإجراء أو أكثر من الإجراءات التالية:

- قم بتحميل الورق المناسب أو غيره من الوسائط الخاصة في الدرج الملائم.
- المس **Continue (متابعة)** لمسح الرسالة وطباعة المهمة باستخدام درج ورق مختلف.
- تحقق من موجهات طول وعرض الدرج، وتأكد من تحميل الورق بطريقة ملائمة في الدرج.
- تحقق من إعدادات "خصائص الطباعة" أو إعدادات مربع حوار "الطباعة" للتأكد من أن مهمة الطباعة تتطلب الحجم والنوع الصحيحين للورق.
- تحقق من صحة إعداد حجم الورق. على سبيل المثال، إذا تم تعيين حجم وحدة التغذية متعددة الأغراض على "عام"، فتأكد من أن الورق كبير بما يكفي لطباعة البيانات عليه.
- قم بإلغاء مهمة الطباعة الحالية.

34 الوسائط غير صحيحة، افحص موجهات <مصدر الإدخال>

حاول القيام بواحد أو أكثر من الإجراءات التالية:

- قم بتحميل الدرج بالورق أو الوسائط الخاصة الأخرى الملائمة.
- اضغط على زر السهم العلوي أو السفلي حتى تظهر الرسالة **Continue (متابعة)**، ثم اضغط على لمسح الرسالة وطباعة المهمة باستخدام درج ورق مختلف.

35 الذاكرة غير كافية لدعم ميزة "حفظ المورد"

حاول القيام بإجراء أو أكثر من الإجراءات التالية:

- المس **Continue (متابعة)** لتعطيل "حفظ المورد" ومتابعة الطباعة.
- لتمكين "حفظ المورد" بعد استلام هذه الرسالة، تأكد من تعيين وحدات ذاكرة التخزين المؤقت الموصلة بالطابعة على "تلقائي"، ثم اخرج من القوائم لتنشيط تغييرات وحدات ذاكرة التخزين المؤقت الموصلة بالطابعة. عند ظهور **Ready (جاهز)**، قم بتمكين "حفظ المورد".
- قم بتركيب ذاكرة إضافية.

37 الذاكرة غير كافية لترتيب مهمة

حاول القيام بإجراء أو أكثر من الإجراءات التالية:

- المس **Continue (متابعة)** لطباعة جزء من المهمة المخزنة بالفعل وبدء ترتيب بقية مهمة الطباعة.
- قم بإلغاء مهمة الطباعة الحالية.

37 الذاكرة غير كافية لعملية إلغاء تجزئة ذاكرة فلاش

حاول القيام بإجراء أو أكثر من الإجراءات التالية:

- المس **Continue (متابعة)** لإيقاف عملية إلغاء التجزئة ومتابعة الطباعة.
- قم بحذف الخطوط ووحدات الماكرو والبيانات الأخرى في ذاكرة الطابعة.
- قم بتركيب ذاكرة طابعة إضافية.

37 الذاكرة غير كافية، لذا تم حذف بعض "المهام المحجوزة"

حذفت الطابعة بعض المهام المحجوزة لمعالجة المهام الحالية.

المس **Continue (متابعة)** لمسح الرسالة.

37 الذاكرة غير كافية، بعض المهام المحجوزة لن تتم استعادتها

تعذر على الطابعة استعادة بعض أو كل المهام السرية أو المحجوزة على قرص الطابعة الصلب.

اضغط على زر السهم العلوي أو السفلي حتى تظهر الرسالة √**Continue (متابعة)** ، ثم اضغط على ✓ لمسح الرسالة.

38 الذاكرة ممتلئة

حاول القيام بإجراء أو أكثر من الإجراءات التالية:

- المس **Continue (متابعة)** لمسح الرسالة.
- قم بإلغاء مهمة الطباعة الحالية.
- قم بتركيب ذاكرة طابعة إضافية.

39 صفحة معقدة، قد لا تتم طباعة بعض البيانات

حاول القيام بإجراء أو أكثر من الإجراءات التالية:

- المس **Continue (متابعة)** لمسح الرسالة ومتابعة الطباعة.
- قم بإلغاء مهمة الطباعة الحالية.
- قم بتركيب ذاكرة طابعة إضافية.

50 خطأ في الخط PPDS

حاول القيام بإجراء أو أكثر من الإجراءات التالية:

- المس **Continue (متابعة)** لمسح الرسالة ومتابعة الطباعة.
- تعذر على الطابعة إيجاد الخط المطلوب. من قائمة PPDS، حدد **Best Fit (أفضل احتواء)**، ثم حدد **On (تشغيل)**. ستجد الطابعة خطًا مماثلاً وتقوم بإعادة تهيئة النص المتأثر.
- قم بإلغاء مهمة الطباعة الحالية.

51 تم اكتشاف ذاكرة فلاش معيبة

حاول القيام بإجراء أو أكثر من الإجراءات التالية:

- المس **Continue (متابعة)** لمسح الرسالة ومتابعة الطباعة.
- قم بإلغاء مهمة الطباعة الحالية.

52 مساحة فارغة غير كافية في ذاكرة فلاش للموارد

حاول القيام بإجراء أو أكثر من الإجراءات التالية:

- المس **Continue (متابعة)** لمسح الرسالة ومتابعة الطباعة.

  يتم حذف الخطوط ووحدات الماكرو التي لم يتم تخزينها مسبقًا في ذاكرة فلاش.
- قم بحذف الخطوط ووحدات الماكرو والبيانات الأخرى المخزنة في ذاكرة فلاش.
- قم بالترقية إلى بطاقة ذاكرة فلاش بسعة أكبر.

53 تم اكتشاف ذاكرة فلاش غير مهيأة

حاول القيام بإجراء أو أكثر من الإجراءات التالية:

- المس **Continue (متابعة)** لإيقاف عملية إلغاء التجزئة ومتابعة الطباعة.
- قم بتهيئة ذاكرة فلاش. إذا ظلت رسالة الخطأ، فقد تكون ذاكرة فلاش معيبة وتحتاج للاستبدال.

54 خطأ في برنامج شبكة الاتصال <x>

<x> هو رقم اتصال شبكة الاتصال.

حاول القيام بإجراء أو أكثر من الإجراءات التالية:

- المس **Continue (متابعة)** لمتابعة الطباعة.
- أوقف تشغيل الطابعة ثم أعد تشغيلها لإعادة تعيين الطابعة.
- قم بترقية (ذاكرة فلاش) برنامج الشبكة الثابت في الطابعة أو ملقم الطباعة.

54 خطأ في الوحدة الاختيارية التسلسلية <x>

<x> هو رقم الوحدة الاختيارية التسلسلية.

حاول القيام بإجراء أو أكثر من الإجراءات التالية:

- تأكد من اتصال الكابل التسلسلي بصورة صحيحة وأنه ملائم للمنفذ التسلسلي.
- تحقق من تعيين معلمات الواجهة التسلسلية (البروتوكول والباود والتماثل ووحدات البت الخاصة بالبيانات) بطريقة صحيحة على الطابعة والكمبيوتر المضيف.
- المس **Continue (متابعة)** لمتابعة الطباعة.
- قم بإيقاف تشغيل الطابعة ثم أعد تشغيلها مرة أخرى لإعادة تعيين الطابعة.

54 خطأ في برنامج شبكة الاتصال القياسية

حاول القيام بإجراء أو أكثر من الإجراءات التالية:

- المس **Continue (متابعة)** لمتابعة الطباعة.
- أوقف تشغيل الطابعة ثم أعد تشغيلها لإعادة تعيين الطابعة.
- قم بترقية (ذاكرة فلاش) برنامج الشبكة الثابت في الطابعة أو ملقم الطباعة.

55 هناك وحدة اختيارية غير مدعومة في الفتحة <x>

<x> عبارة عن فتحة في لوحة نظام الطابعة.

حاول القيام بإجراء أو أكثر من الإجراءات التالية:

1. قم بإيقاف تشغيل الطابعة.
2. افصل سلك التيار الكهربائي عن مأخذ التيار الكهربائي بالحائط.
3. قم بإزالة البطاقة الاختيارية غير المدعومة من لوحة نظام الطابعة.
4. قم بتوصيل سلك التيار الكهربائي بمأخذ للتيار موصل أرضيًا بطريقة صحيحة.
5. أعد تشغيل الطابعة مرة أخرى.

56 المنفذ المتوازي <x> معطل

<x> هو رقم المنفذ المتوازي.

حاول القيام بإجراء أو أكثر من الإجراءات التالية:

- المس **Continue (متابعة)** لمسح الرسالة.

  تتجاهل الطابعة أي بيانات يتم تلقيها عبر المنفذ المتوازي.
- تأكد من عدم تعيين عنصر قائمة "ذاكرة التخزين المؤقت المتوازية" على "تعطيل".

56 المنفذ التسلسلي <x> معطل

<x> هو رقم المنفذ التسلسلي.

حاول القيام بإجراء أو أكثر من الإجراءات التالية:

- المس **Continue (متابعة)** لمسح الرسالة.

  تتجاهل الطابعة أية بيانات يتم تلقيها عبر المنفذ التسلسلي.
- تأكد من عدم تعيين عنصر قائمة "`ذاكرة التخزين المؤقت التسلسلي" على "تعطيل".

56 المنفذ المتوازي القياسي معطل

حاول القيام بإجراء أو أكثر من الإجراءات التالية:

- المس **Continue (متابعة)** لمسح الرسالة.

  تتجاهل الطابعة أي بيانات يتم تلقيها عبر المنفذ المتوازي.
- تأكد من عدم تعيين عنصر قائمة "ذاكرة التخزين المؤقت المتوازية" على "تعطيل".

56 منفذ USB القياسي معطل

حاول القيام بإجراء أو أكثر من الإجراءات التالية:

- المس **Continue (متابعة)** لمسح الرسالة.

  تتجاهل الطابعة أية بيانات يتم تلقيها عبر منفذ USB.
- تأكد من عدم تعيين عنصر قائمة "ذاكرة التخزين المؤقت لـ USB" في قائمة USB على تعطيل.

56 منفذ USB رقم <x> معطل

<x> هو رقم منفذ USB.

حاول القيام بإجراء أو أكثر من الإجراءات التالية:

- المس **Continue (متابعة)** لمسح الرسالة.

  تتجاهل الطابعة أية بيانات يتم تلقيها عبر منفذ USB.
- تأكد من عدم تعيين عنصر قائمة "ذاكرة التخزين المؤقت لـ USB" في قائمة USB على تعطيل.

57 تغيير التهيئة، تعذر استعادة المهام المحجوزة

منذ أن تم تخزين المهام على قرص الطابعة الصلب، طرأ تغيير على شيء ما في الطابعة مما تسبب في إلغاء المهام المحجوزة. وتشمل هذه التغييرات الممكنة ما يلي:

- إجراء تحديث للبرنامج الثابت الخاص بالطابعة.
- إزالة الوحدات الاختيارية الخاصة بإدخال الورق أوإخراجه أو الطباعة على الوجهين واللازمة لمهمة الطباعة.
- القيام بإنشاء مهمة الطباعة باستخدام بيانات من أحد الأجهزة في منفذ USB ولكن لم يعد الجهاز موجودًا في المنفذ.
- احتواء قرص الطابعة الصلب على مهام تم تخزينها أثناء تركيبه في طراز طابعة مختلف.

المس **Continue (متابعة)** لمسح الرسالة.

58 تم تركيب عدد كبير جدًا من الحاويات

1 قم بإيقاف تشغيل الطابعة.

2 افصل سلك التيار الكهربائي عن مأخذ التيار الكهربائي بالحائط.

3 قم بإخراج الحاويات الإضافية.

4 قم بتوصيل سلك التيار الكهربائي بمأخذ للتيار موصل أرضيًا بطريقة صحيحة.

5 أعد تشغيل الطابعة مرة أخرى.

58 تم تركيب العديد من الأقراص

1 قم بإيقاف تشغيل الطابعة.

2 افصل سلك التيار الكهربائي عن مأخذ التيار الكهربائي بالحائط.

3 قم بإزالة الأقراص الإضافية.

4 قم بتوصيل سلك التيار الكهربائي بمأخذ للتيار موصل أرضيًا بطريقة صحيحة.

5 أعد تشغيل الطابعة مرة أخرى.

58 تم تركيب وحدات ذاكرة فلاش كثيرة للغاية

1 قم بإيقاف تشغيل الطابعة.

2 افصل سلك التيار الكهربائي عن مأخذ التيار الكهربائي بالحائط.

3 قم بإزالة ذاكرة فلاش الزائدة.

4 قم بتوصيل سلك التيار الكهربائي بمأخذ للتيار موصل أرضيًا بطريقة صحيحة.

5 أعد تشغيل الطابعة مرة أخرى.

58 تم تركيب عدد كبير جدًا من الأدراج

1 قم بإيقاف تشغيل الطابعة.

2 افصل سلك التيار الكهربائي عن مأخذ التيار الكهربائي بالحائط.

3 قم بإزالة الأدراج الإضافية.

4 قم بتوصيل سلك التيار الكهربائي بمأخذ للتيار موصل أرضيًا بطريقة صحيحة.

5 أعد تشغيل الطابعة مرة أخرى.

61 قم بإخراج القرص المعيب

حاول القيام بإجراء أو أكثر من الإجراءات التالية:

- المس **Continue (متابعة)** لمسح الرسالة ومتابعة الطباعة.
- قم بتركيب قرص طابعة صلب مختلفًا قبل إجراء أية عمليات تتطلب قرص طابعة صلب.

62 القرص ممتلئ

حاول القيام بإجراء أو أكثر من الإجراءات التالية:

- المس **Continue (متابعة)** لمسح الرسالة ومتابعة المعالجة.
- قم بحذف الخطوط ووحدات الماكرو والبيانات الأخرى المخزنة على قرص الطابعة الصلب.
- قم بتركيب قرص طابعة أكبر.

63 قرص غير مهيأ

حاول القيام بإجراء أو أكثر من الإجراءات التالية:

- المس **Continue (متابعة)** لمسح الرسالة ومتابعة الطباعة.
- قم بتهيئة القرص الصلب الخاص بالطابعة.

في حالة بقاء رسالة الخطأ، قد يكون القرص الصلب معيبًا ويحتاج إلى استبداله.

80 يلزم إجراء صيانة بصفة دورية

تحتاج الطابعة إلى إخضاعها للصيانة بصفة دورية. اطلب مجموعة أدوات الصيانة والتي تحتوي على كافة العناصر اللازمة لاستبدال بكرات الالتقاط وأسطوانة الشحن وبكرة النقل ووحدة الصهر.

84 أدخل الموصل الضوئي

قم بتركيب الموصل الضوئي المحدد لمسح الرسالة.

84 مستوى الموصل الضوئي منخفض

1 اضغط على زر السهم العلوي أو السفلي حتى تظهر الرسالة √**Continue (متابعة)**، ثم اضغط على ✓.

2 اطلب وحدة موصل ضوئي بديلة على الفور. عند انخفاض جودة الطباعة، قم بتركيب الموصل الضوئي الجديد.

84 استبدل موصل الصور

لن تقوم الطابعة بطباعة المزيد من الصفحات حتى يتم استبدال الموصل الضوئي.

استبدل الموصل الضوئي المحدد.

84 الموصل الضوئي غير سليم

تم تركيب موصل ضوئي غير مدعوم في الجهاز. استبدل الموصل الضوئي.

88 انخفاض مستوى الحبر بالخرطوشة

انخفاض مستوى مسحوق الحبر. استبدل خرطوشة الطباعة، ثم المس **Continue (متابعة)** لمسح الرسالة ومتابعة الطباعة.

88 استبدل خرطوشة الحبر للمتابعة

استبدل خرطوشة مسحوق الحبر.

الماسحة الضوئية 298.01 مفقودة - تم فصل الكابل

لم يتم اكتشاف الماسحة الضوئية. تأكد من توصيل الماسحة الضوئية بالشكل الصحيح.

1565 خطأ المحاكاة، قم بتحميل خيار المحاكاة

تمسح الطابعة الرسائل تلقائيًا في غضون 30 ثانية ومن ثم تعمل على تعطيل برنامج محاكاة التنزيل على بطاقة البرنامج الثابت.

ولحل هذه المشكلة، قم بتنزيل نسخة برنامج محاكاة التنزيل الصحيحة من موقع الويب الخاص بشركة Lexmark على العنوان **www.lexmark.com**.

التخلص من انحشار الورق

تظهر رسائل خطأ انحشار على شاشة لوحة التحكم وتشمل منطقة الطابعة حيث يحدث الانحشار. في حالة حدوث أكثر من انحشار للورق، فإنه يتم عرض عدد الصفحات المحشورة.

تجنب انحشار الورق

من شأن النصائح التالية مساعدتك على تجنب انحشار الورق:

التوصيات الخاصة بأدراج الورق

- تأكد من أن الورق في وضع مستوٍ في الدرج.
- لا تخرج الدرج أثناء قيام الطابعة بعملية الطباعة.
- لا تقم بتحميل الدرج أثناء أداء الطابعة لمهام طباعة. قم بتحميله قبل الطباعة أو انتظر حتى يُطلب منك تحميله.
- لا تقم بتحميل كمية ورق أكثر من اللازم. تأكد من عدم تجاوز ارتفاع رزمة الورق للحد الأقصى المشار إليه لارتفاع تحميل الورق.
- تأكد من أن الموجهات الموجودة في الدرج أو وحدة التغذية متعددة الأغراض في موضعها الصحيح وأنها لا تضغط على الورق أو الأظرف بشكل كبير للغاية.
- ادفع درج الورق بقوة بعد تحميل الورق.

التوصيات الخاصة بالورق

- استخدم الورق أو الوسائط الخاصة الموصى بها فقط.
- لا تقم بتحميل ورق مجعد أو مثني أو رطب أو ملتوٍ أو مطوي.

- قم بثني الورق وتهويته وفرده قبل تحميله.

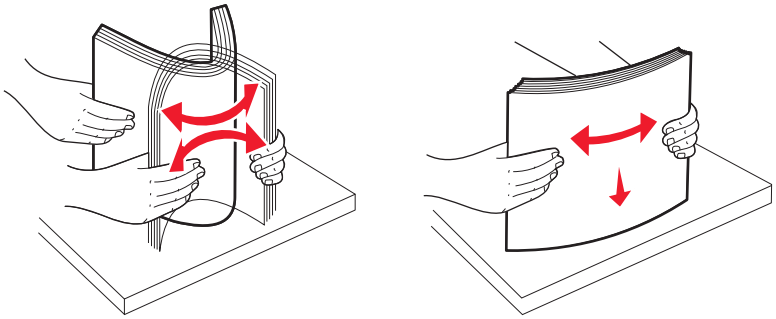

- لا تستخدم ورقًا تم قصه أو تشذيبه باليد.
- لا تخلط الورق ذا الأحجام أو الأوزان أو الأنواع المختلفة في نفس الرزمة.
- تأكد من تعيين كافة الأحجام والأنواع بشكل صحيح من قائمة لوحة تحكم الطابعة.
- قم بتخزين الورق وفقًا لتوصيات الجهة المصنعة.

التعرف على أرقام ومواضع انحشار الورق

عند حدوث انحشار للورق، تظهر رسالة على الشاشة تشير إلى موضع الانحشار. افتح الأبواب والأغطية وقم بإخراج الأدراج للوصول إلى أماكن الانحشار. لحل أي مشكلة واردة في رسالة انحشار الورق، يجب عليك إزالة جميع الورق المحشور من مسار الورق.

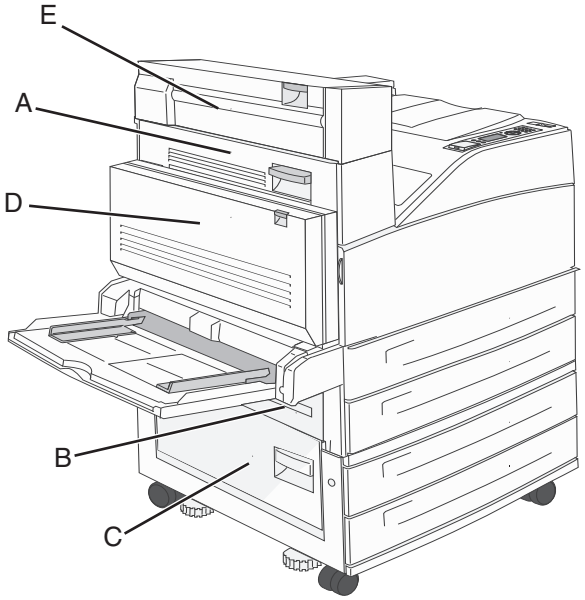

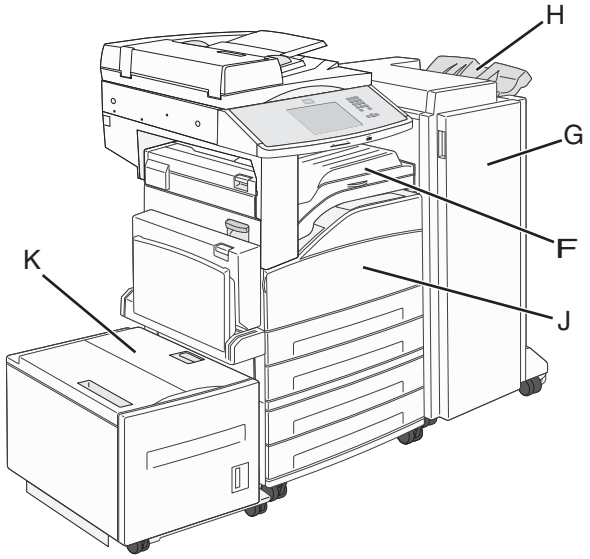

أرقام الانحشار	ما ينبغي القيام به
200 إلى 202	افتح الباب A، ثم قم بإزالة الانحشار.
المنطقة 203	افتح البابين A وE، ثم قم بإزالة أي انحشار.
المنطقة 230	اخفض وحدة الطباعة على الوجهين (الباب D)، ثم قم بإزالة الانحشار. افتح البابين A وE، ثم قم بإزالة أي انحشار.
المنطقة 231	اخفض وحدة الطباعة على الوجهين (الباب D)، ثم قم بإزالة الانحشار. افتح الباب A، ثم قم بإزالة الانحشار.
المنطقة 24x	افتح كل درج، ثم قم بإزالة أي انحشار.
المنطقة 250	**1** قم بإزالة كافة الوسائط من وحدة التغذية متعددة الأغراض. **2** قم بثني الوسائط وتجميعها. **3** أعد تحميل وحدة التغذية متعددة الأغراض. **4** اضبط موجه الورق.
المنطقتان 280–281	افتح الباب A، ثم قم بإزالة الانحشار. ارفع الباب F، ثم قم بإزالة الانحشار.
المنطقة 282	ارفع الباب F، ثم قم بإزالة الانحشار.
المنطقة 283	افتح الباب H، ثم قم بإزالة الانحشار.
المنطقة 284	اخفض وحدة الطباعة على الوجهين (الباب D)، ثم قم بإزالة الانحشار. افتح البابين A وE، ثم قم بإزالة أي انحشار.
المنطقتان 285–286	افتح الباب H، ثم قم بإزالة الانحشار.
المنطقتان 287–288	افتح البابين F وG، ثم قم بإزالة الانحشار.
المنطقة 289	افتح الباب G، ثم قم بإزالة الانحشار.
الانحشار في المناطق من 290 إلى 294	افتح غطاء وحدة تغذية المستندات التلقائية (ADF) وغطاء الماسحة الضوئية، ثم قم بإزالة أي انحشار.
المنطقة 293	• على شاشة اللمس، حدد موقع المستند الأصلي. • قم بإنهاء المهمة دون إجراء المزيد من المسح الضوئي. • أعد تشغيل المسح الضوئي. • قم بإلغاء المهمة ومسح الرسالة.

انحشار الورق في المناطق من 200 إلى 201

1 افتح الباب "أ" من خلال دفع مزلاج الفتح لأعلى وخفض الباب لأسفل.

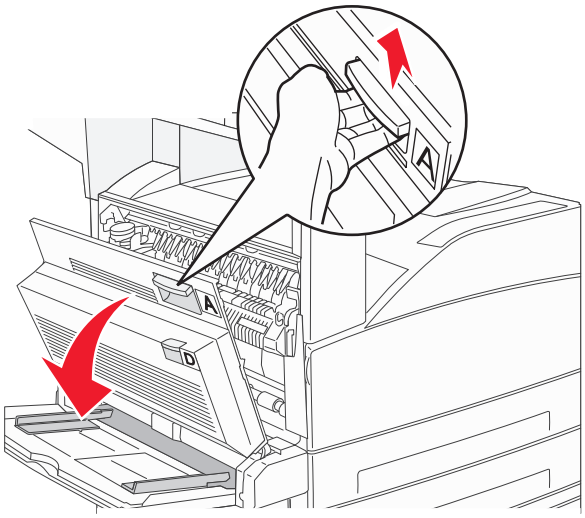

تنبيه سطح ساخن: قد يكون الجزء الداخلي من الطابعة ساخنًا. لتقليل خطر الإصابة بسبب مكون ساخن، اترك السطح حتى يبرد قبل لمسه.

2 اسحب الورق المحشور لأعلى تجاهك.

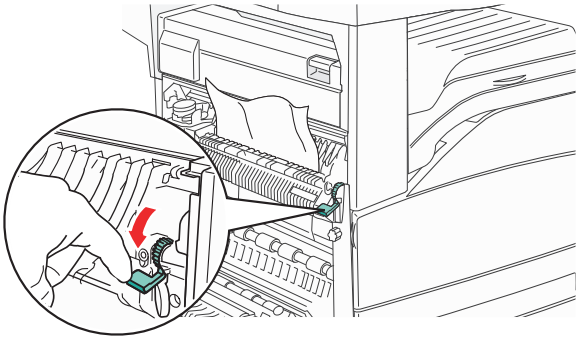

ملاحظة: في حالة عدم إزالة الورق المحشور على الفور، توقف عن السحب. ادفع الذراع الأخضر لأسفل واسحبه لإزالة الورق المحشور بسهولة. تأكد من إزالة جميع أجزاء الورق المحشورة.

3 أغلق الباب "أ".

انحشار الورق في المنطقة 202

1 افتح الباب "أ" من خلال دفع مزلاج الفتح لأعلى وخفض الباب لأسفل.

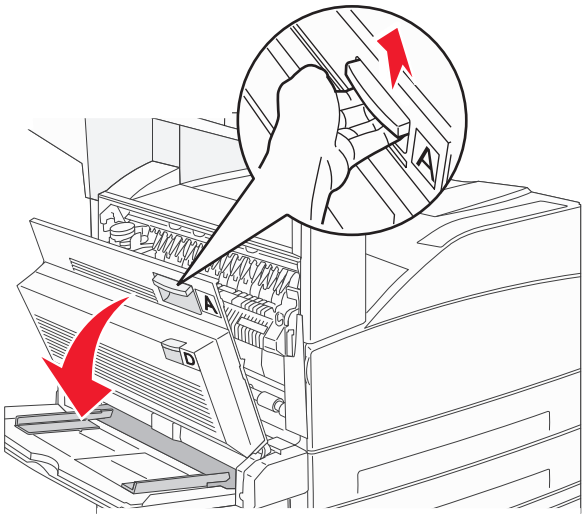

تنبيه سطح ساخن: قد يكون الجزء الداخلي من الطابعة ساخنًا. لتقليل خطر الإصابة بسبب مكون ساخن، اترك السطح حتى يبرد قبل لمسه.

2 اسحب الورق المحشور لأعلى تجاهك.

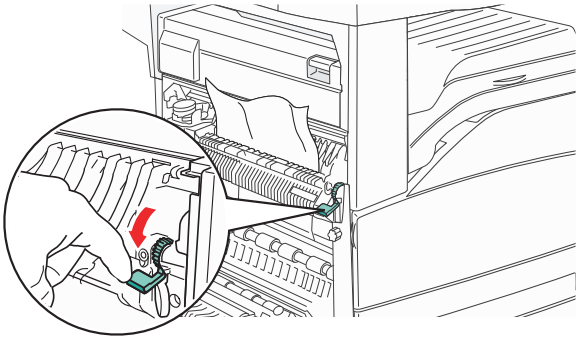

ملاحظة: في حالة عدم إزالة الورق المحشور على الفور، توقف عن السحب. ادفع الذراع الأخضر لأسفل واسحبه لإزالة الورق المحشور بسهولة. تأكد من إزالة جميع أجزاء الورق المحشورة.

3 أغلق الباب "أ".

انحشار الورق بالمناطق 203، 230-231

انحشار الورق في المنطقة 203

1 افتح الباب "أ" من خلال دفع مزلاج الفتح لأعلى وخفض الباب لأسفل.

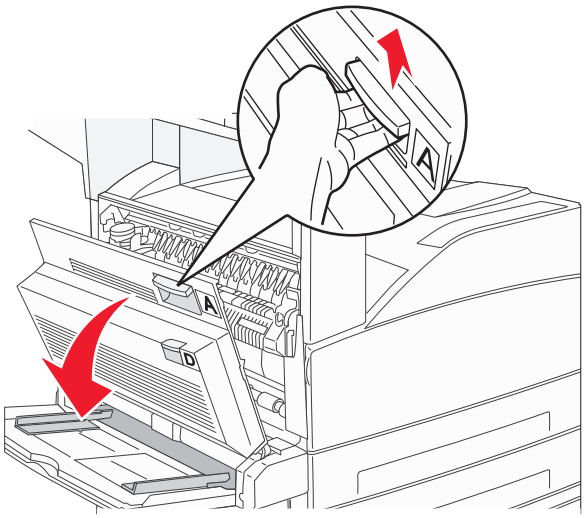

تنبيه سطح ساخن: قد يكون الجزء الداخلي من الطابعة ساخنًا. لتقليل خطر الإصابة بسبب مكون ساخن، اترك السطح حتى يبرد قبل لمسه.

2 افتح الباب "هـ" من خلال دفع مزلاج الفتح وخفض الباب لأسفل.

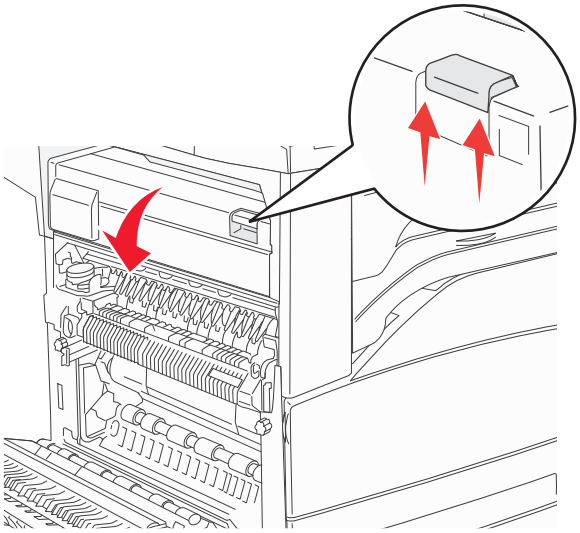

3 اسحب الورق المحشور لأعلى.

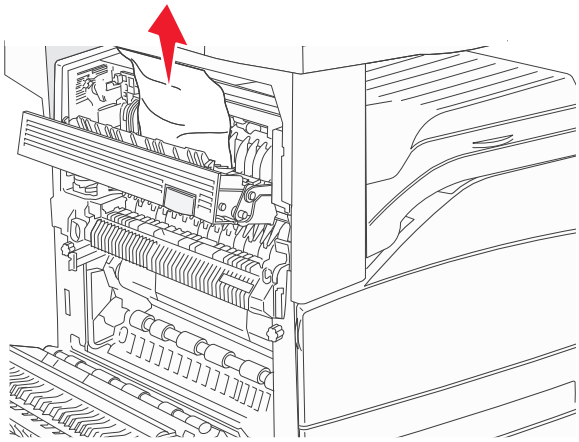

4 أغلق الباب "هـ".

5 أغلق الباب "أ".

انحشار الورق في المنطقة 230

1 افتح الباب "د".

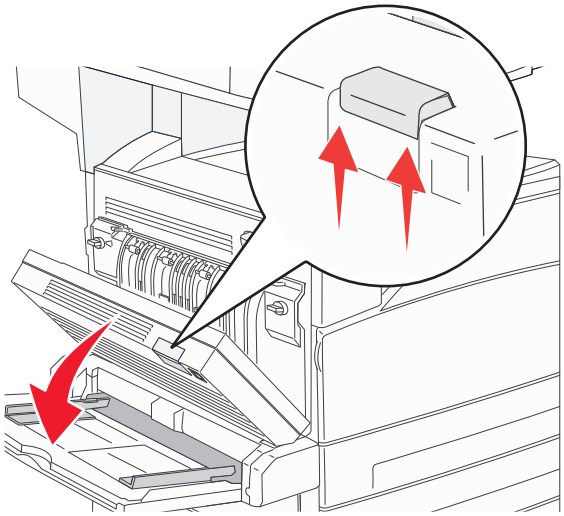

2 قم بإزالة الانحشار.

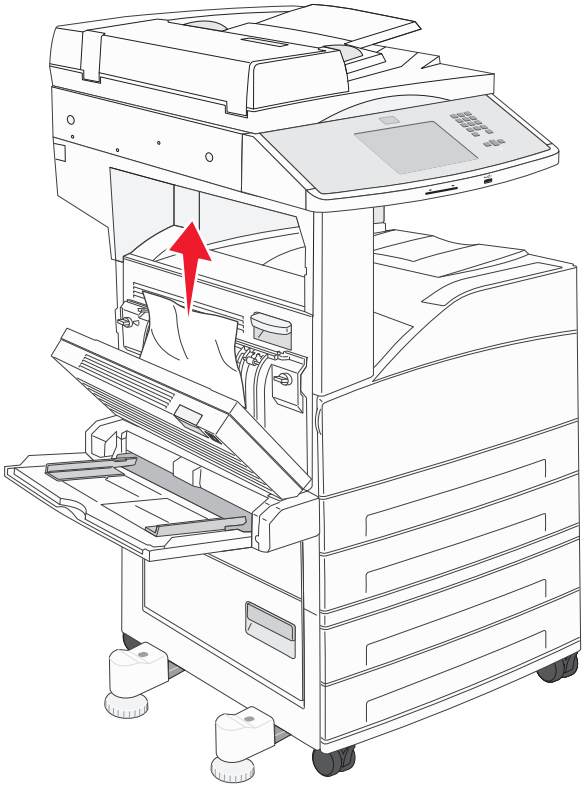

3 أغلق الباب "د".

4 افتح الباب "أ" من خلال دفع مزلاج الفتح لأعلى وخفض الباب لأسفل.

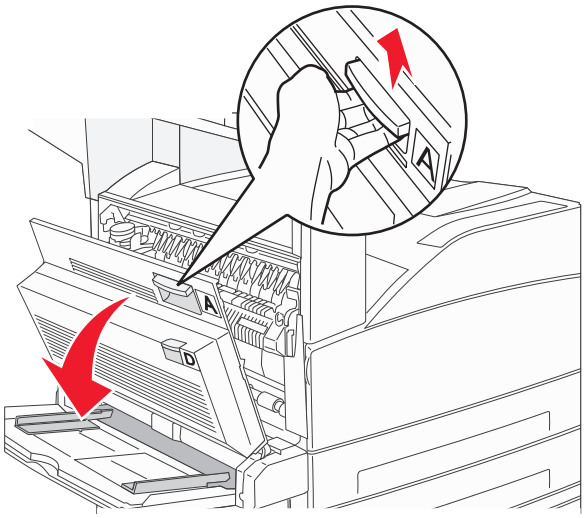

تنبيه سطح ساخن: قد يكون الجزء الداخلي من الطابعة ساخنًا. لتقليل خطر الإصابة بسبب مكون ساخن، اترك السطح حتى يبرد قبل لمسه.

5 افتح الباب "هـ" من خلال دفع مزلاج الفتح وخفض الباب لأسفل.

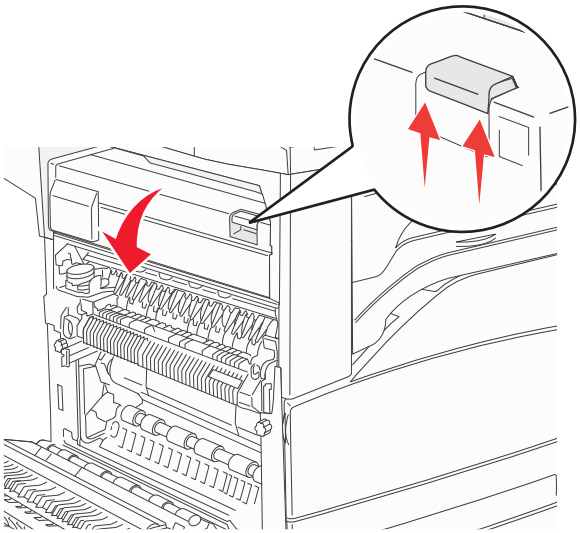

6 اسحب الورق المحشور لأعلى.

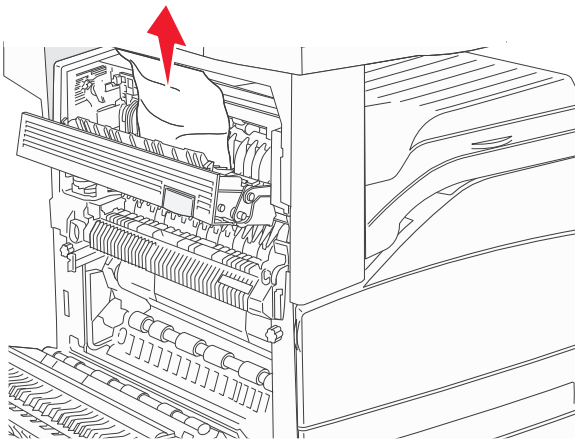

7 أغلق الباب "هـ".

8 أغلق الباب "أ".

انحشار الورق في المنطقة 231

1 افتح الباب "د".

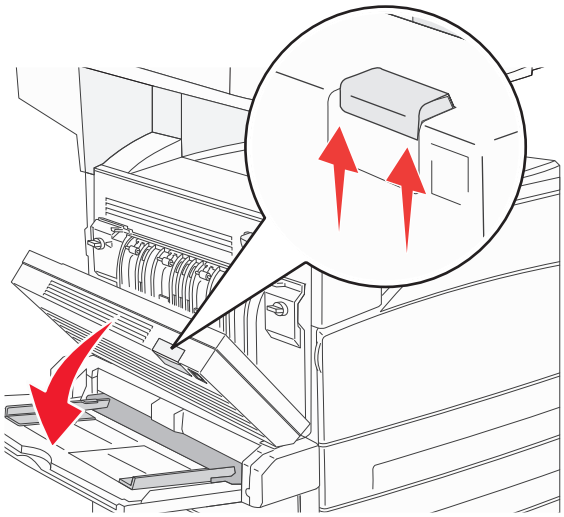

2 قم بإزالة الانحشار.

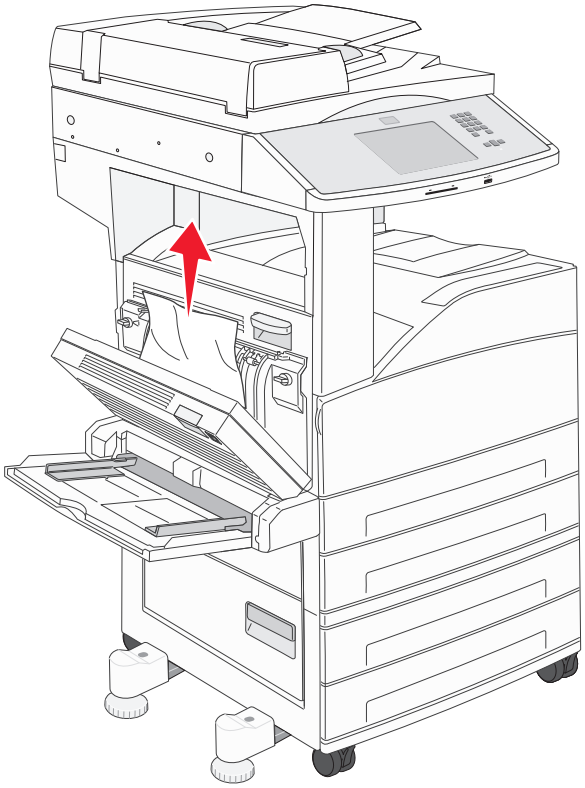

3 أغلق الباب "د".

4 افتح الباب "أ" من خلال دفع مزلاج الفتح لأعلى وخفض الباب لأسفل.

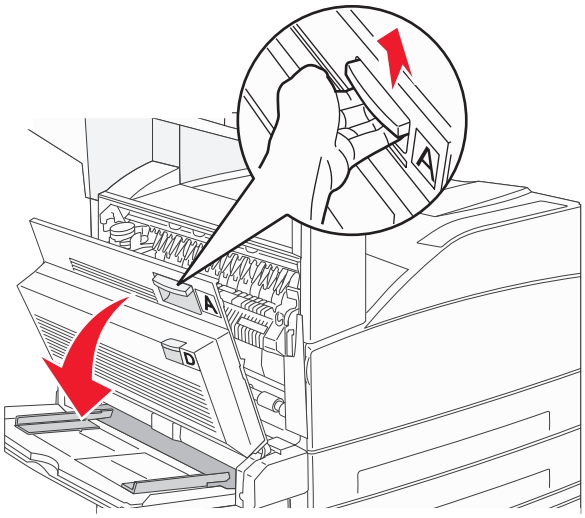

تنبيه سطح ساخن: قد يكون الجزء الداخلي من الطابعة ساخنًا. لتقليل خطر الإصابة بسبب مكون ساخن، اترك السطح حتى يبرد قبل لمسه.

5 اسحب الورق المحشور لأعلى تجاهك.

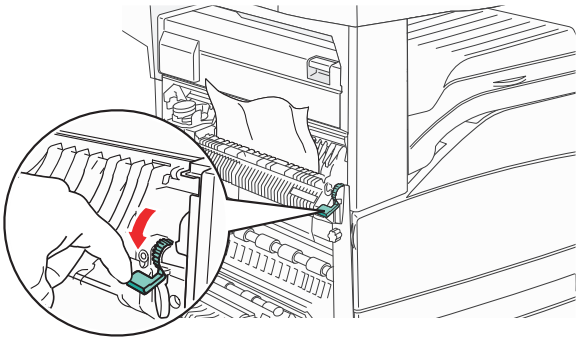

ملاحظة: في حالة عدم إزالة الورق المحشور على الفور، توقف عن السحب. ادفع الذراع الأخضر لأسفل واسحبه لإزالة الورق المحشور بسهولة. تأكد من إزالة جميع أجزاء الورق المحشورة.

6 أغلق الباب "أ".

انحشار الورق في المنطقة 24x

انحشار الورق في الدرج 1

1 قم بإخراج الدرج 1 من الطابعة.

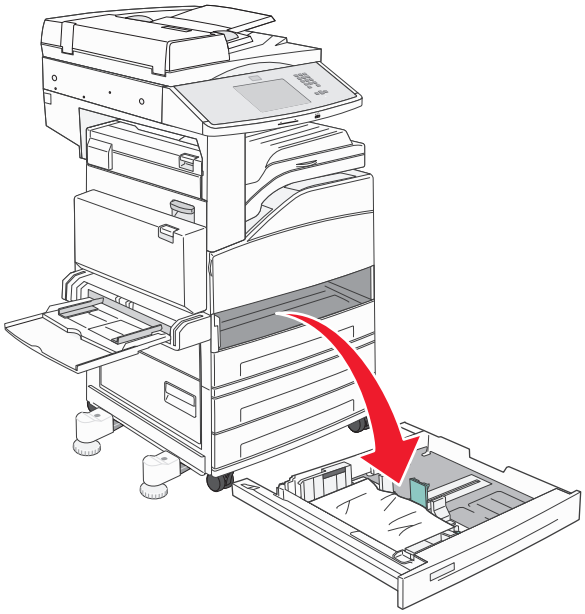

2 قم بإزالة الانحشار.

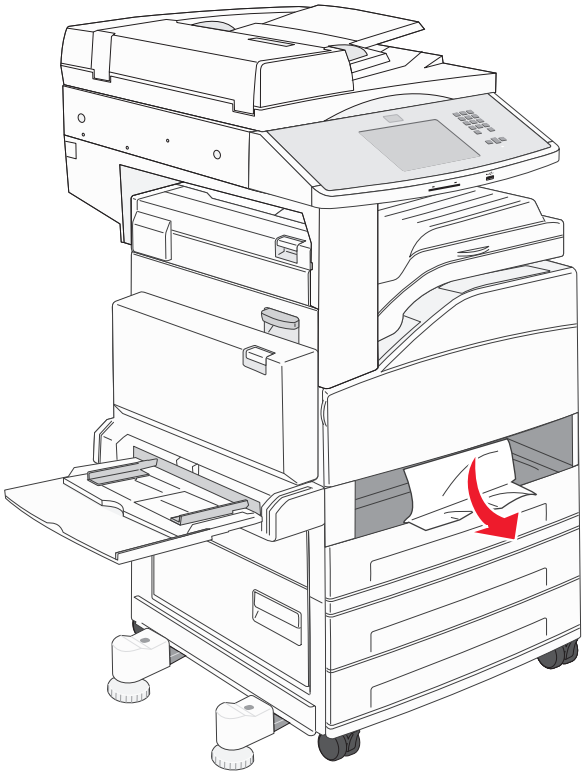

3 أدخل الدرج 1.

في حالة إزالة جميع الورق المحشور، سوف تستأنف الطابعة عملية الطباعة.

إزالة الانحشار من المنطقة A

1 افتح الباب A عن طريق دفع مزلاج التحرير لأعلى وخفض الباب.

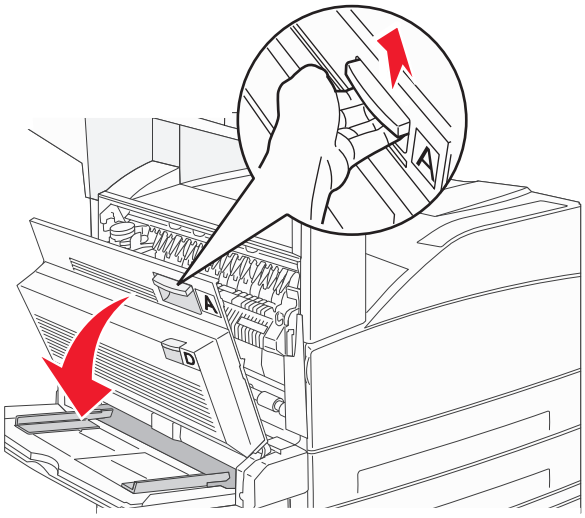

تنبيه سطح ساخن: قد يكون الجزء الداخلي من الطابعة ساخنًا. لتقليل خطر الإصابة بسبب مكون ساخن، اترك السطح حتى يبرد قبل لمسه.

2 اسحب الورق المحشور لأعلى وباتجاهك.

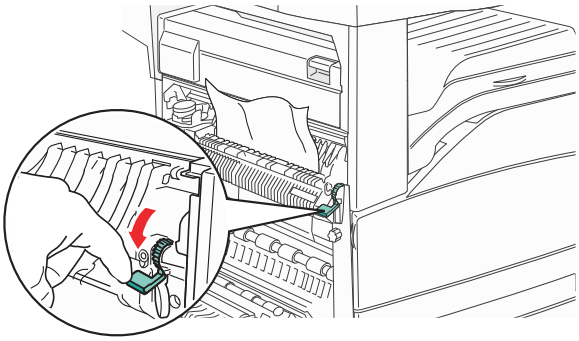

ملاحظة: إذا لم يتحرك الورق المحشور على الفور، فتوقف عن السحب. ادفع لأسفل واسحب الذراع الأخضر حتى تسهل من إزالة الانحشار. تأكد من إزالة جميع أجزاء الورق المحشورة.

3 أغلق الباب A.

إزالة الانحشار من المنطقة B

1 افتح الباب B.

2 اسحب الورق المحشور لأعلى وباتجاهك.

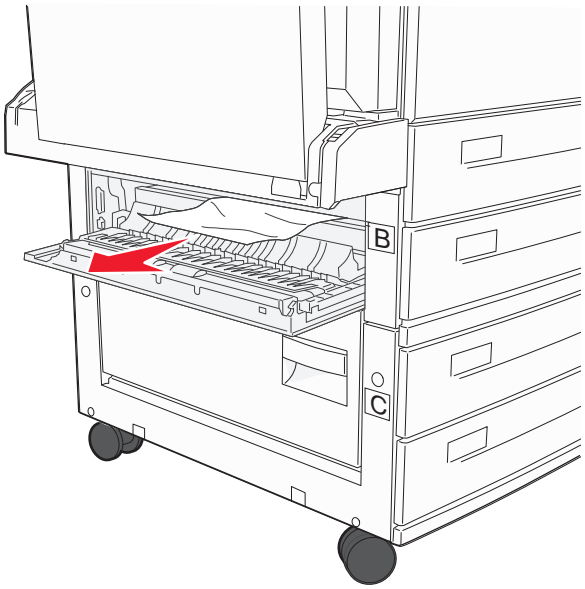

3 أغلق الباب B.

4 المس **Continue (متابعة)**.

إزالة الانحشار من المنطقة C

1 افتح الباب C.

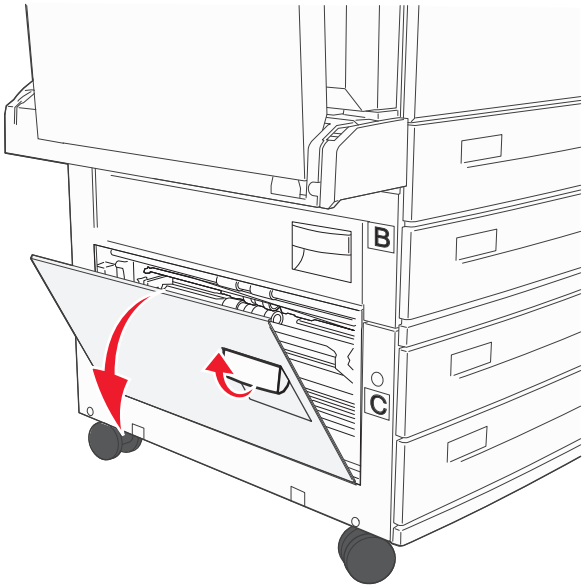

2 اسحب الورق المحشور لأعلى وباتجاهك.

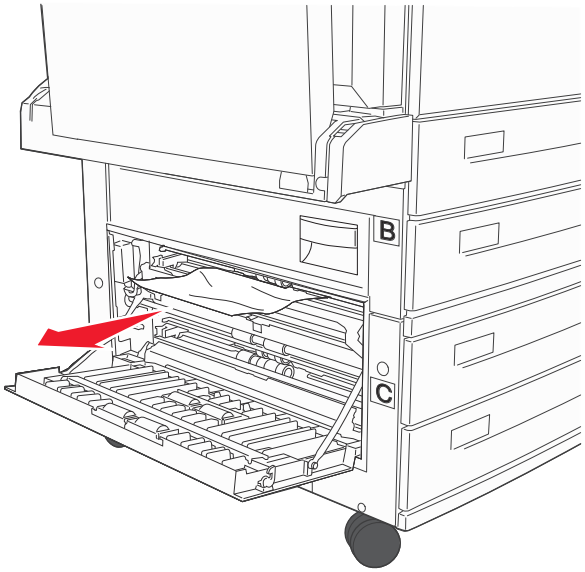

3 أغلق الباب C.

4 المس **Continue (متابعة)**.

انحشار الورق في المنطقة 250

1 قم بإزالة الورق من وحدة التغذية متعددة الأغراض.

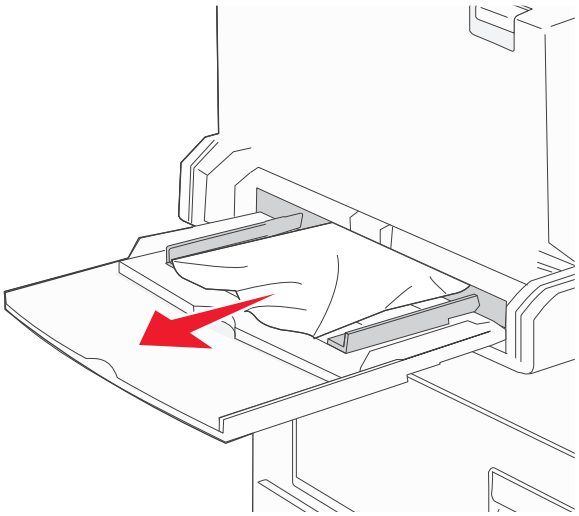

2 حرك الورق للأمام والخلف لتفكيكه من بعضه، ثم قم بتهويته. لا تقم بطي الورق أو تجعيده. قم بتسوية الحواف على سطح منبسط.

3 قم بتحميل الورق في وحدة التغذية متعددة الأغراض.

4 اضبط موجه الورق بحيث يستقر بشكل طفيف عند حواف الورق.

انحشار الورق في المنطقة 280–282

انحشار الورق في المنطقتين 280-281

1 افتح الباب "أ" من خلال دفع مزلاج الفتح لأعلى وخفض الباب لأسفل.

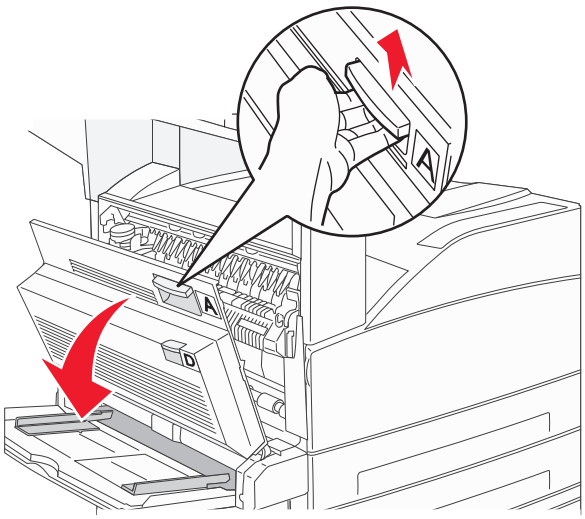

تنبيه سطح ساخن: قد يكون الجزء الداخلي من الطابعة ساخنًا. لتقليل خطر الإصابة بسبب مكون ساخن، اترك السطح حتى يبرد قبل لمسه.

2 اسحب الورق المحشور لأعلى تجاهك.

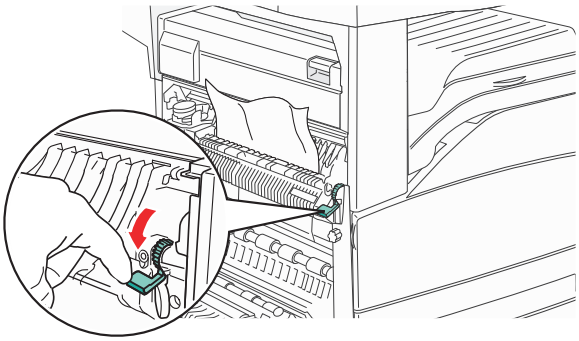

ملاحظة: في حالة عدم إزالة الورق المحشور على الفور، توقف عن السحب. ادفع الذراع الأخضر لأسفل واسحبه لإزالة الورق المحشور بسهولة. تأكد من إزالة جميع أجزاء الورق المحشورة.

3 أغلق الباب "أ".

4 افتح الباب "و".

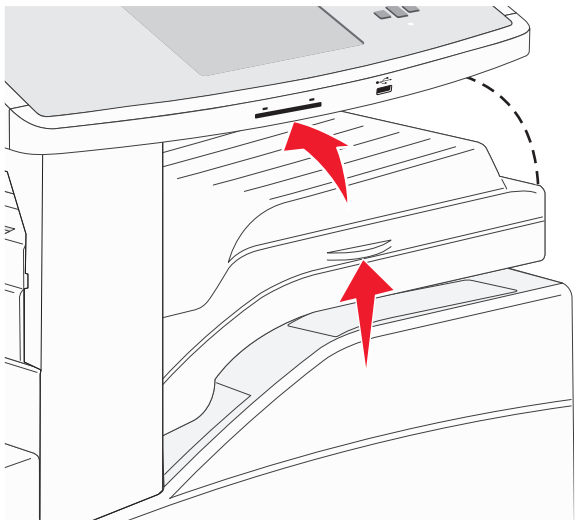

5 قم بإزالة الانحشار.

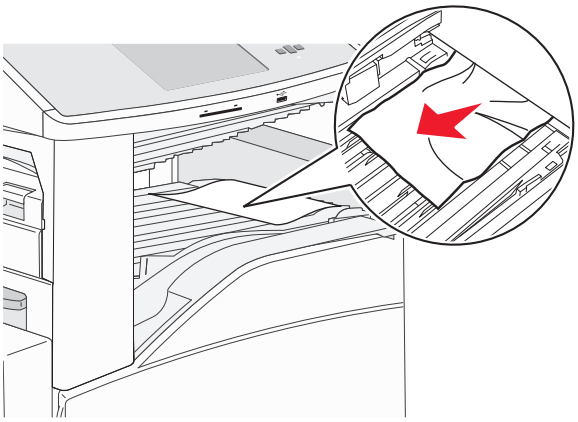

6 أغلق الباب "و".

انحشار الورق في المنطقة 282

1 افتح الباب "و".

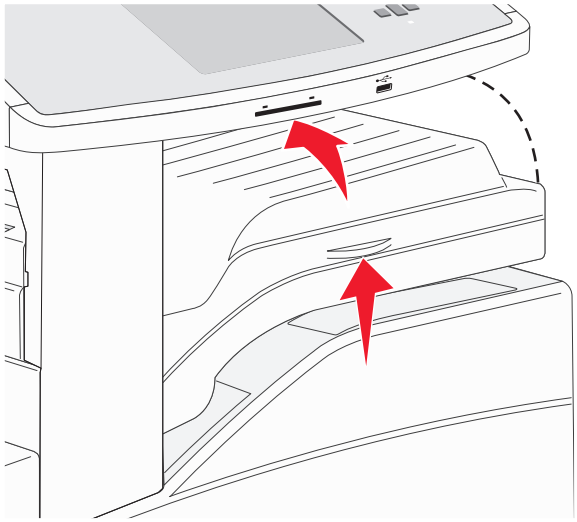

2 قم بإزالة الانحشار.

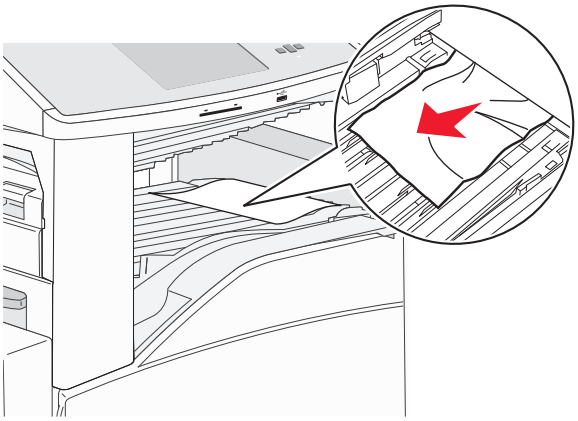

3 أغلق الباب "و".

انحشار الدبابيس في المنطقتين 283 و289

انحشار الورق في المنطقة 283

1 ارفع الباب "ح".

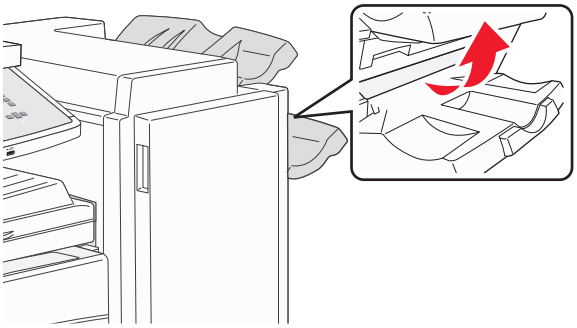

2 قم بإزالة الانحشار.

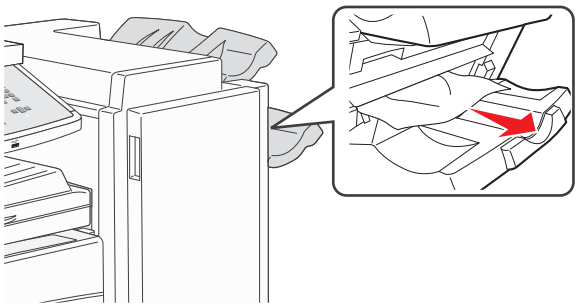

3 أغلق الباب "ح".

289 خطأ في الدبابيس

1 افتح الباب "ز".

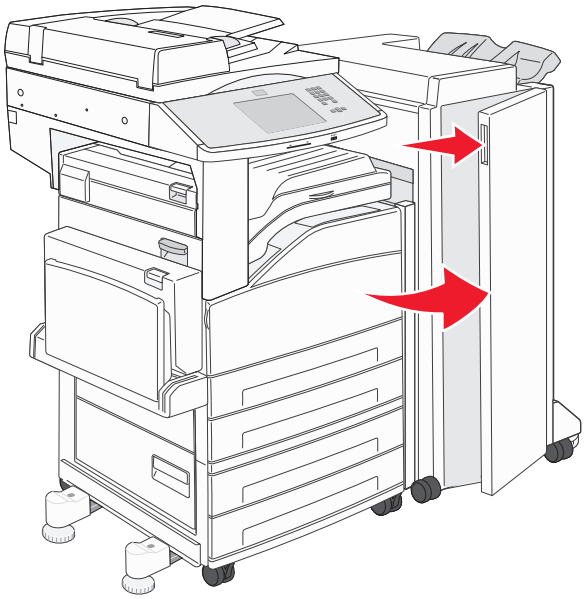

2 أمسك بالذراع الموجود على حامل خرطوشة الدبابيس، وقم بتحريك الحامل ناحية اليمين.

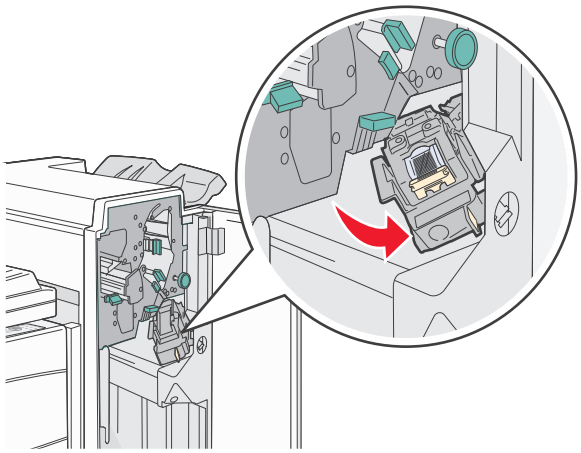

3 اسحب بإحكام اللسان الملون لإزالة خرطوشة الدبابيس.

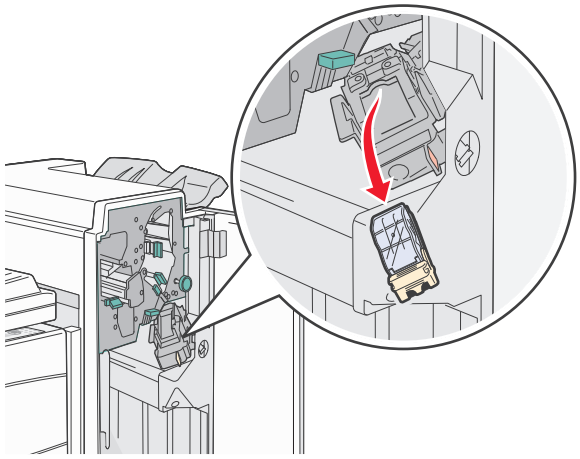

4 استخدم اللسان المعدني لرفع واقي الدبابيس، ثم اسحب مجموعة الدبابيس للخارج.

تخلص من اللوح بالكامل.

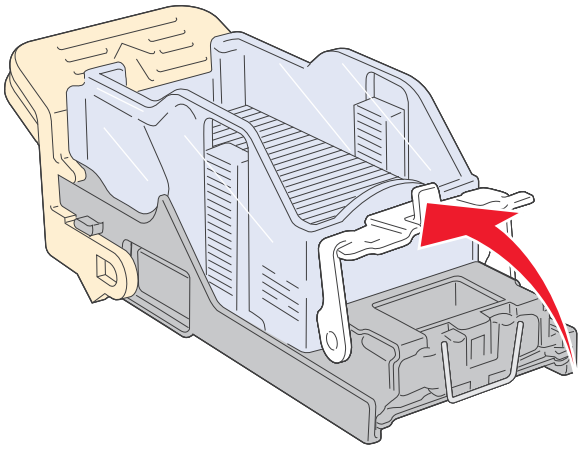

5 انظر من خلال الغطاء الشفاف في قاع حامل الخرطوشة للتأكد من عدم انحشار أية دبابيس في فتحة الإدخال.

6 اضغط لأسفل على موجه الدبابيس حتى يتم تثبيته بالكامل في مكانه.

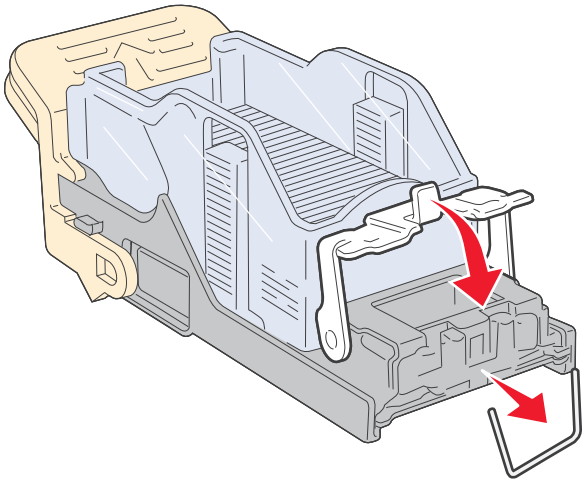

7 ادفع حامل الخرطوشة بإحكام في وحدة التدبيس حتي تسمع صوت استقراره في مكانه.

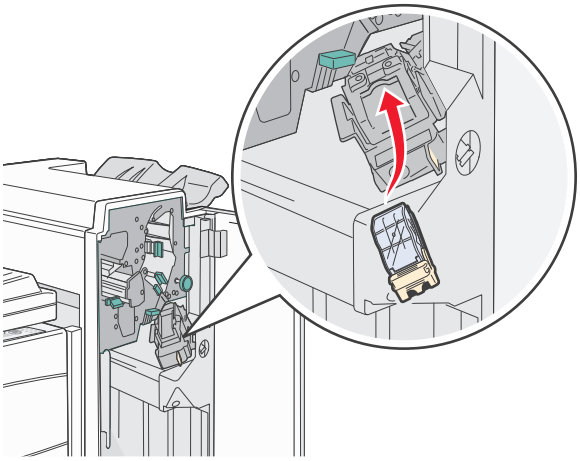

8 أغلق الباب "ز".

تظهر الرسالة **Priming Stapler (تحضير الدباسة)**. يعمل التحضير على التأكد من أن الدباسة تعمل على نحو سليم.

انحشار الورق في المنطقة 28x

انحشار الورق في المنطقة 284

1 افتح الباب "و".

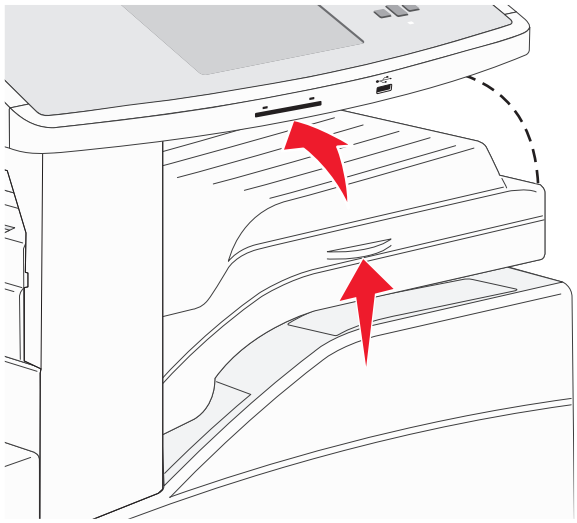

2 قم بإزالة الانحشار.

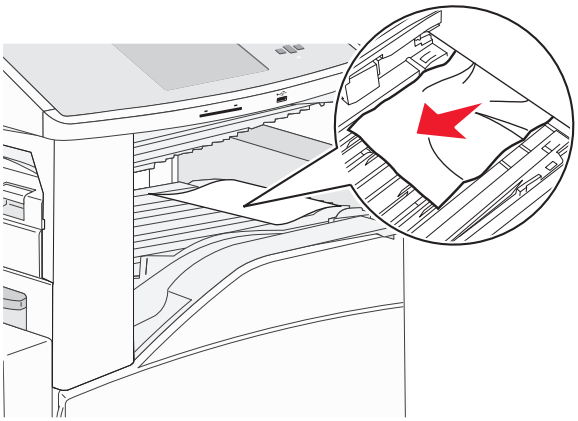

3 أغلق الباب "و".

4 افتح الباب "ز".

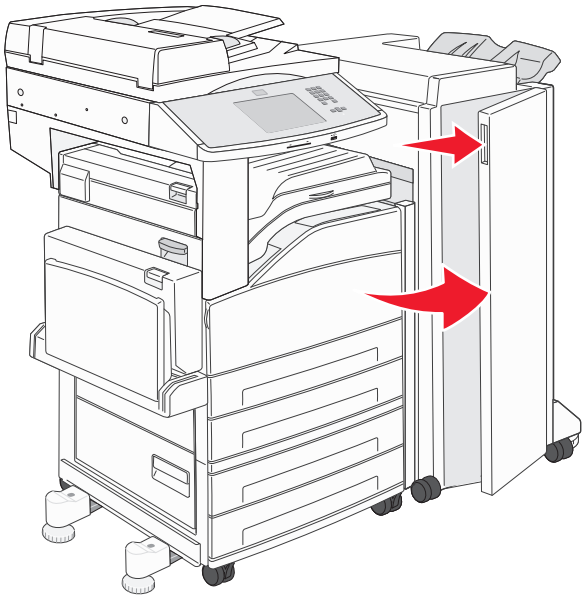

5 قم بإزالة الانحشار.

6 أغلق الباب "ز".

7 ارفع الباب "ح".

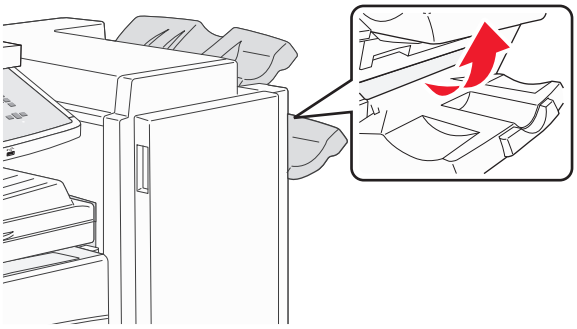

8 قم بإزالة الانحشار.

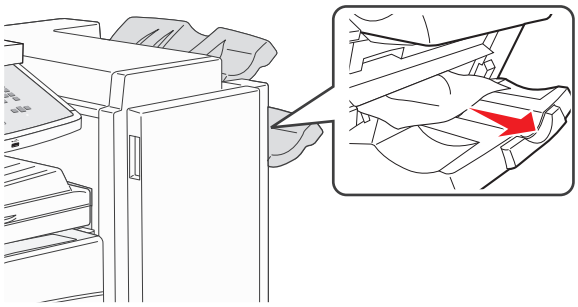

9 أغلق الباب "ح".

انحشار الورق في المنطقتين 285-286

1 ارفع الباب "ح".

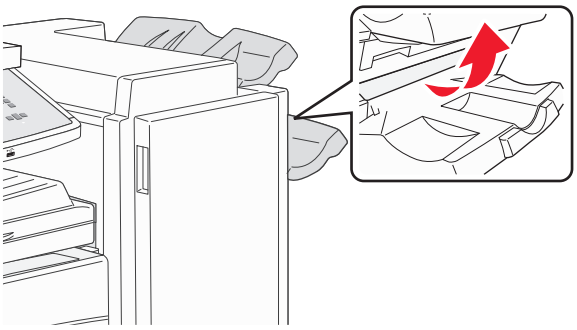

2 قم بإزالة الانحشار.

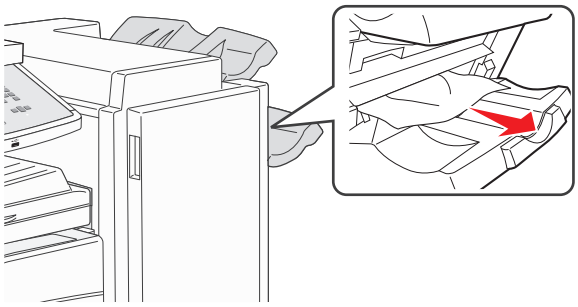

3 أغلق الباب "ح".

انحشار الورق في المنطقتين 287-288

1 افتح الباب "و".

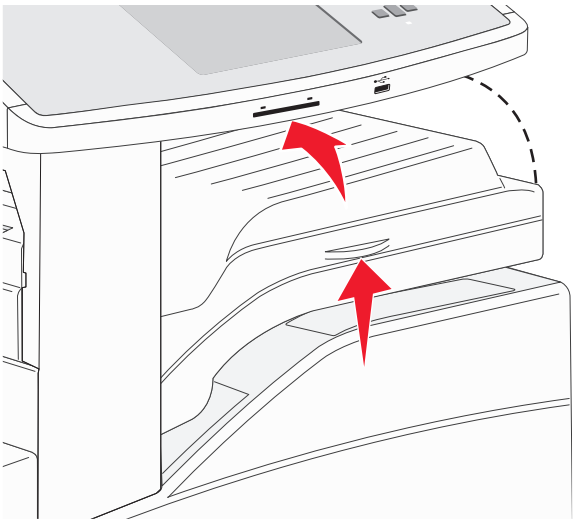

2 قم بإزالة الانحشار.

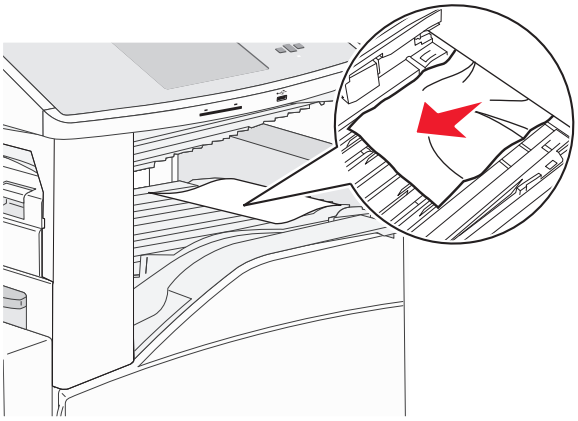

3 أغلق الباب "و".

4 افتح الباب "ز".

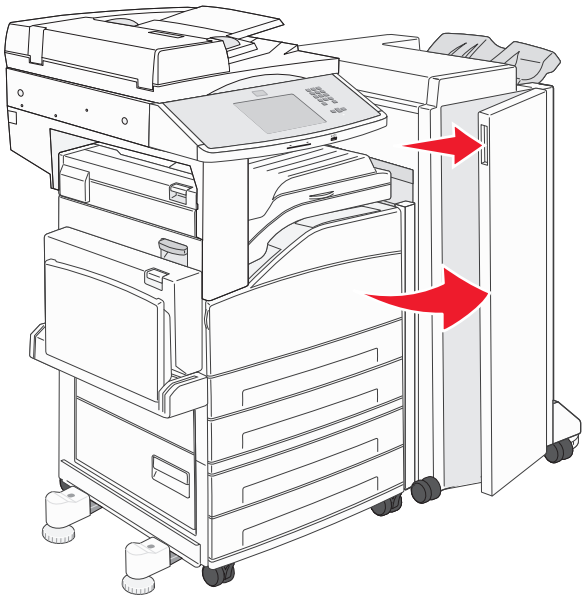

5 قم بإزالة الانحشار.

6 أغلق الباب "ز".

انحشار الورق في المناطق من 290 إلى 294

1 قم بإزالة كافة المستندات الأصلية من وحدة تغذية المستندات التلقائية (ADF).

2 ارفع مزلاج غطاء وحدة تغذية المستندات التلقائية (ADF).

3 افتح غطاء وحدة تغذية المستندات التلقائية (ADF)، وقم بإزالة أي ورق محشور.

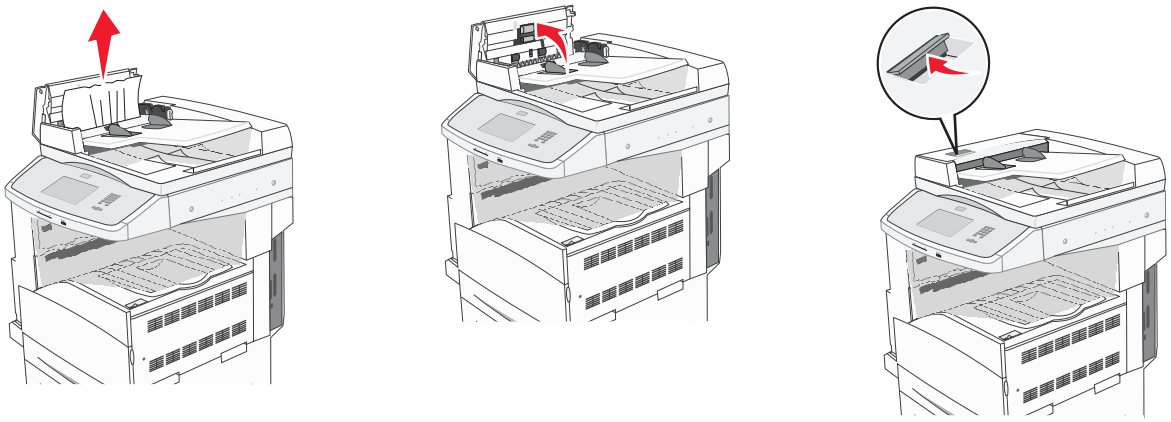

4 ارفع أداة حماية الورق.

5 قم بإدارة عجلة الورق المتقدمة باتجاه اليسار لإزالة أية صفحات محشورة.

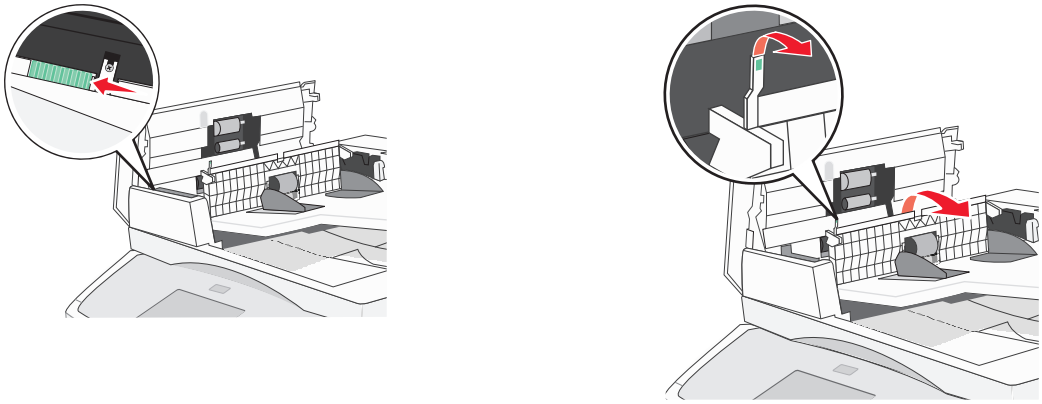

6 أغلق غطاء وحدة تغذية المستندات التلقائية (ADF).

7 افتح غطاء الماسحة الضوئية، وقم بإزالة أية صفحات محشورة.

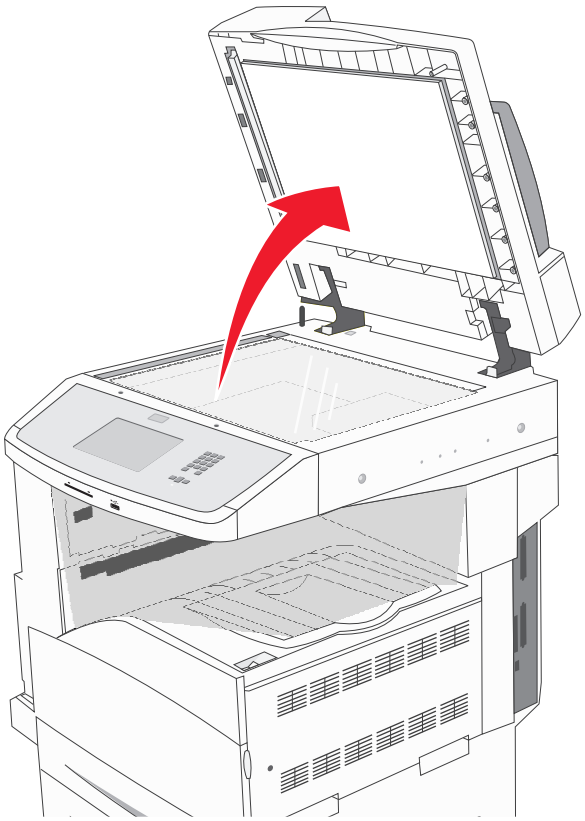

8 أغلق غطاء الماسحة الضوئية.

9 المس **Continue (متابعة)**.

انحشار الورق في المنطقة 293

أرسلت الطابعة مهمة مسح ضوئي، ولكن لم يتم العثور على مستند أصلي في وحدة تغذية المستندات التلقائية (ADF). حاول القيام بواحد أو أكثر من الإجراءات التالية:

- المس **Continue (متابعة)** في حالة عدم وجود مهمة مسح ضوئي نشطة عند ظهور الرسالة. يؤدي ذلك إلى مسح الرسالة.
- المس **Cancel Job (إلغاء المهمة)** في حالة معالجة مهمة المسح الضوئي وقت ظهور الرسالة. يؤدي ذلك إلى إلغاء المهمة ومسح الرسالة.
- المس **Scan from Automatic Document Feeder (مسح ضوئي من وحدة تغذية المستندات التلقائية)** في حالة تنشيط ميزة إصلاح انحشار الورق. يتم استئناف المسح الضوئي من وحدة تغذية المستندات التلقائية (ADF) مباشرة بعد آخر صفحة تم مسحها ضوئيًا بنجاح.
- المس **Scan from flatbed (مسح ضوئي من سطح زجاج الماسحة الضوئية)** في حالة تنشيط ميزة إصلاح انحشار الورق. يُستأنف إجراء المسح الضوئي من زجاج الماسحة الضوئية فور نجاح إجراء المسح الضوئي لآخر صفحة.
- المس **Finish job without further scanning (إنهاء مهمة دون إجراء مسح ضوئي آخر)** في حالة تنشيط إعداد إصلاح انحشار الورق. تنتهي المهمة عند آخر صفحة تم مسحها ضوئيًا بنجاح، لكن لا يتم إلغاء المهمة. تذهب الصفحات الممسوحة ضوئيًا بنجاح إلى وجهتها: النسخ أو الفاكس أو البريد الإلكتروني أو FTP.
- المس **Restart job (إعادة تشغيل المهمة)** في حالة تنشيط ميزة إصلاح المهمة وكانت المهمة قابلة لإعادة التشغيل. يتم مسح الرسالة. تبدأ مهمة مسح ضوئي جديدة تحتوي على نفس معلمات المهمة السابقة.

حل مشكلات الطباعة

يتعذر طباعة ملفات PDF متعددة اللغات

تشتمل المستندات على خطوط غير متاحة.

1 قم بفتح المستند الذي ترغب في طباعته باستخدام برنامج Adobe Acrobat.

2 انقر فوق رمز الطابعة.

يظهر مربع حوار Print (طباعة).

3 حدد **Print as image** (طباعة كصورة).

4 انقر فوق **OK** (موافق).

تظهر رسالة خطأ بشأن قراءة محرك USB

تحقق من أن محرك USB مدعومًا. للحصول على معلومات حول أجهزة ذاكرة فلاش USB التي تم اختبارها واعتمادها، انظر "الطباعة من محرك أقراص فلاش" في الصفحة 75.

لا تتم طباعة المهام

إليك بعض الحلول الممكنة. حاول القيام بإجراء أو أكثر من الإجراءات التالية:

تأكد من أن الطابعة جاهزة للطباعة

تأكد من ظهور الرسالة **Ready (جاهزة)** أو **Power Saver (توفير الطاقة)** على الشاشة قبل إرسال مهمة للطباعة.

تحقق من عدم امتلاء حاوية الإخراج القياسية

قم بإزالة الورق من حاولة الإخراج القياسية.

تحقق مما إذا كان درج الورق فارغًا

قم بتحميل الورق في الدرج.

تأكد من تثبيت برنامج الطابعة الصحيح

- تحقق من أنك تستخدم برنامج الطابعة الصحيح.
- إذا كنت تستخدم منفذ USB، فتأكد من أنك تقوم بتشغيل نظام تشغيل مدعوم وأنك تستخدم برنامج طابعة متوافق.

تأكد من تثبيت ملقم الطباعة الداخلي على النحو الصحيح وأنه يعمل

- تأكد من تثبيت ملقم الطباعة الداخلي على النحو الصحيح وأن الطابعة متصلة بشبكة الاتصال.
- قم بطباعة صفحة إعداد شبكة الاتصال، وتأكد من أن الحالة هي **"متصلة"**. إذا كانت الحالة **"غير متصلة"**، فافحص كابلات شبكة الاتصال، ثم حاول طباعة صفحة إعداد شبكة الاتصال مرة أخرى. اتصل بمسئول دعم النظام لديك للتأكد من عمل شبكة الاتصال بشكل صحيح.

توجد نسخ من برنامج الطابعة متاحة أيضًا على موقع شركة Lexmark على شبكة الإنترنت **www.lexmark.com**.

تأكد أنك تستخدم كابل USB أو كابلاً تسلسليًا أو كابل ETHERNET موصى به

لمزيد من المعلومات يرجى زيارة موقع شركة Lexmark على شبكة الإنترنت **www.lexmark.com**.

تأكد من إحكام توصيل كابلات الطابعة

افحص توصيلات الكابلات بالطابعة وملقم الطباعة للتأكد من إحكام توصيلها.

لمزيد من المعلومات، ارجع إلى مراجع الإعداد المرفقة مع الطابعة.

تعذر طباعة المهام السرية والمتوقفة

إليك بعض الحلول الممكنة. حاول القيام بإجراء أو أكثر من الإجراءات التالية:

مهمة جزئية أو لا توجد مهمة أو طباعة صفحات فارغة

قد تحتوي مهمة الطباعة على خطأ في التنسيق أو بيانات غير صالحة.

- قم بحذف مهمة الطباعة، ثم قم بطباعتها مرة أخرى.
- بالنسبة لمستندات PDF، قم بإعادة إنشاء مستند PDF ثم قم بطباعته مرة أخرى.

تأكد من وجود ذاكرة كافية بالطابعة.

قم بتحرير ذاكرة إضافية للطابعة من خلال التمرير عبر قائمة المهام المتوقفة وحذف بعض منها.

تستغرق المهمة وقتًا أطول مما هو متوقع لطباعتها

إليك بعض الحلول الممكنة. حاول القيام بإجراء أو أكثر من الإجراءات التالية:

تقليل تعقيد مهمة الطباعة

قم بإزالة عدد الخطوط وأحجامها وعدد الصور وتعقيداتها وعدد الصفحات في المهمة.

تغيير إعداد "حماية الصفحة" إلى "إيقاف"

1. تأكد من تشغيل الطابعة وظهور الرسالة **Ready (جاهزة)**.
2. في الشاشة الرئيسية، المس .
3. المس **Settings (الإعدادات)**.
4. المس **General Settings (الإعدادات العامة)**.
5. المس السهم لأسفل حتى ظهور **Print Recovery (إصلاح الطباعة)**.
6. المس **Print Recovery (إصلاح الطباعة)**.
7. المس السهم الأيمن المجاور لـ **Page Protect (حماية الصفحة)** حتى ظهور **Off (إيقاف)**.
8. المس **Submit (إرسال)**.
9. المس .

طباعة المهمة من درج غير صحيح أو على ورق غير صحيح.

تحقق من إعداد نوع الورق

تأكد من مطابقة إعداد "نوع الورق" للورق المحمّل في درج الورق .

1 من لوحة تحكم الطابعة، تحقق من إعداد "نوع الورق" من قائمة "الورق".

2 قبل إرسال المهمة لطباعتها، حدد إعداد النوع الصحيح:
- بالنسبة لمستخدمي نظام Windows، حدد النوع من "خصائص الطباعة".
- بالنسبة لمستخدمي نظام Macintosh، حدد النوع من مربع الحوار "طباعة".

طباعة أحرف غير صحيحة

تأكد من عدم وجود الطابعة في وضع "التتبع السداسي العشري".

عند ظهور **Ready Hex (سداسي عشري جاهز)** على الشاشة، عندئذ يجب الخروج من وضع Hex Trace (التتبع السداسي العشري) قبل القيام بطباعة المهمة. قم بإيقاف تشغيل الطابعة ثم إعادة تشغيلها للخروج من وضع Hex Trace (التتبع السداسي العشري).

ميزة ربط الأدراج لا تعمل

إليك بعض الحلول الممكنة. حاول القيام بإجراء أو أكثر من الإجراءات التالية:

قم بتحميل ورق بالحجم والنوع نفسه

- قم بتحميل ورق بالحجم والنوع نفسه في كل درج ترغب في ربطه.
- حرك موجهات الورق إلى المواضع الصحيحة لحجم الورق المحمل في كل درج.

استخدم إعدادات "حجم الورق" و"نوع الورق" نفسها

- قم بطباعة صفحة إعدادات االقائمة وقارن الإعدادات لكل درج.
- إذا لزم الأمر، قم بضبط الإعدادات من قائمة "حجم/نوع الورق".

ملاحظة: لا تقم وحدة التغذية متعددة الأغراض باستشعار حجم الورق تلقائيًا. يجب أن تقوم بتعيين الحجم من قائمة "حجم/نوع الورق".

المهام الكبيرة غير مرتبة

إليك بعض الحلول الممكنة. حاول القيام بإجراء أو أكثر من الإجراءات التالية:

تأكد من ضبط Collate (الترتيب) على On (تشغيل)

من قائمة Finishing (الإنهاء) أو Print Properties (خصائص الطباعة)، قم بضبط Collate (ترتيب) على On (تشغيل)

ملاحظة: يؤدي ضبط Collation (الترتيب) على Off (إيقاف التشغيل) في البرنامج بتجاوز الإعداد الموجود في Finishing Menu (قائمة الإنهاء).

تقليل تعقيد مهمة الطباعة

قم بتقليل تعقيد مهمة الطباعة من خلال التخلص من عدد وحجم الخطوط وعدد وتعقيد الصور وعدد الصفحات في المهمة.

تأكد من وجود ذاكرة كافية بالطابعة.

قم بإضافة ذاكرة للطابعة أو قرص صلب اختياري.

ظهور فواصل غير متوقعة بالصفحات

قم بزيادة قيمة "مهلة انتظار الطباعة"

1 تأكد من تشغيل الطابعة وظهور الرسالة **Ready (جاهزة)**.
2 في الشاشة الرئيسية، المس .
3 المس **Settings (الإعدادات)**.
4 المس **General Settings (الإعدادات العامة)**.
5 المس السهم لأسفل حتى ظهور **Timeouts (مهلات التوقف)**.
6 المس **Timeouts (مهلات التوقف)**.
7 المس السهم الأيسر أو الأيمن المجاور لـ **Print Timeout (مهلة انتظار الطباعة)** حتى ظهور القيمة المطلوبة.
8 المس **Submit (إرسال)**.
9 المس .

حل مشاكل النسخ

الناسخة لا تستجيب

إليك بعض الحلول الممكنة. حاول القيام بإجراء أو أكثر من الإجراءات التالية:

تحقق من ظهور رسائل خطأ على الشاشة

امسح أي رسائل خطأ.

افحص مصدر التيار

تأكد من توصيل الطابعة بمصدر التيار الكهربائي وتشغيلها وظهور الرسالة **Ready (جاهزة)**.

وحدة الماسحة الضوئية لا تغلق

تأكد من عدم وجود عوائق:

1 ارفع وحدة الماسحة الضوئية.
2 قم بإزالة أي عائق يسبب بقاء وحدة الماسحة الضوئية مفتوحة.
3 أنزل وحدة الماسحة الضوئية.

جودة النسخ رديئة

هذه بعض الأمثلة على جودة النسخ الرديئة:

- صفحات فارغة
- نمط رقعة شطرنج
- رسومات أو صور مشوهة
- أحرف ناقصة
- طباعة باهتة
- طباعة داكنة
- أسطر منحرفة
- تلطخات حبر
- خطوط
- أحرف غير متوقعة
- أسطر بيضاء في الطباعة

إليك بعض الحلول الممكنة. حاول القيام بإجراء أو أكثر من الإجراءات التالية:

تحقق من ظهور رسائل خطأ على الشاشة

امسح أي رسائل خطأ.

قد يكون مستوى مسحوق الحبر منخفضًا

عند ظهور الرسالة **Cartridge low 88 (انخفاض مستوى الحبر بالخرطوشة)** أو عندما تصبح الطباعة باهتة، استبدل خرطوشة الطباعة.

قد يكون زجاج الماسحة الضوئية متسخًا

امسح زجاج الماسحة الضوئية بقطعة نظيفة ومبللة من القماش الخالي من الوبر.لمزيد من المعلومات، انظر "تنظيف زجاج الماسحة الضوئية" في الصفحة 188.

النسخة فاتحة للغاية أو قاتمة للغاية

اضبط كثافة النسخة.

افحص جودة المستند الأصلي

تأكد أن جودة المستند الأصلي مرضية.

افحص وضع المستند

تأكد من تحميل المستند أو الصورة الفوتوغرافية على زجاج الماسحة الضوئية في الركن الأيسر العلوي بحيث يكون الوجه لأسفل.

ظهور حبر غير مرغوب فيه في الخلفية

- قم بزيادة إعداد إزالة الخلفية.
- اضبط درجة القتامة على إعداد أفتح.

ظهور أشكال (تموجات) في المخرجات

- في شاشة "النسخ"، حدد "نص/صورة فوتوغرافية" أو رمز "الصورة المطبوعة".
- قم بتدوير المستند الأصلي على زجاج الماسحة الضوئية.
- في شاشة "النسخ"، اضبط إعداد ضبط الحجم.

النص فاتح أو يختفي

- في شاشة "النسخ"، المس رمز "النص".
- قم بتقليل إعداد إزالة الخلفية.
- قم بزيادة إعداد التباين.
- قم بتقليل إعداد تفاصيل الظل.

المخرجات تبدو باهتة أو معرّضة لإضاءة شديدة.

- في شاشة "النسخ"، حدد رمز "الصورة المطبوعة".
- قم بتقليل إعداد إزالة الخلفية.

نسخ المستندات أو الصور الفوتوغرافية بشكل جزئي

إليك بعض الحلول الممكنة. حاول القيام بإجراء أو أكثر من الإجراءات التالية:

افحص وضع المستند

تأكد من تحميل المستند أو الصورة الفوتوغرافية على زجاج الماسحة الضوئية في الركن الأيسر العلوي بحيث يكون الوجه لأسفل.

تحقق من إعداد حجم الورق

تأكد من مطابقة إعداد حجم الورق للورق المحمَّل في درج الورق:

1. من لوحة تحكم الطابعة، تحقق من إعداد "حجم الورق" من قائمة "الورق".
2. قبل إرسال المهمة لطباعتها، حدد إعداد الحجم الصحيح:
   - بالنسبة لمستخدمي نظام Windows، حدد الحجم من "خصائص الطباعة".
   - بالنسبة لمستخدمي نظام Macintosh، حدد الحجم من مربع الحوار "إعداد الصفحة".

حل مشاكل الماسحة الضوئية

فحص ماسحة ضوئية لا تستجيب

إذا كانت الماسحة الضوئية لا تستجيب، فتأكد من التالي:

- أن الطابعة قيد التشغيل.
- توصيل كابل الطابعة بإحكام بالطابعة وجهاز الكمبيوتر أو ملقم الطباعة أو الوحدات الاختيارية أو أجهزة شبكة الاتصال الأخرى.
- اتصال سلك التيار بالطابعة وما إذا كان مأخذ التيار الكهربائي موصل أرضيًا بالطريقة الصحيحة.
- عدم إيقاف تشغيل مأخذ التيار الكهربائي باستخدام أي مفتاح أو قاطع.
- عدم توصيل الطابعة بأي وحدة للحماية من الارتفاع المفاجئ للتيار الكهربائي أو مصادر التيار غير المنقطعة أو أسلاك التوصيل الفرعية.
- عمل كافة المعدات الكهربائية الأخرى المتصلة بالمأخذ.

بمجرد انتهاء التحقق من كل احتمال من هذه الاحتمالات، قم بإيقاف تشغيل الطابعة، ثم قم بإعادة تشغيلها. يؤدي ذلك غالبًا إلى حل مشكلة الماسحة الضوئية.

لم يكن المسح الضوئي ناجحاً

إليك بعض الحلول الممكنة. حاول تنفيذ إجراء واحد أو أكثر من الإجراءات التالية:

افحص توصيلات الكبلات

تأكد من توصيل كبل الشبكة أو كبل USB بإحكام بالكمبيوتر وبالطابعة.

ربما حدث خطأ في البرنامج

أوقف تشغيل الكمبيوتر ثم أعد تشغيله.

يستغرق المسح الضوئي وقتًا طويلاً أو يقوم بتعطيل الكمبيوتر

إليك بعض الحلول الممكنة. حاول القيام بإجراء أو أكثر من الإجراءات التالية:

قد تتعارض البرامج الأخرى مع المسح الضوئي

قم بإغلاق جميع البرامج غير المستخدمة.

قد تكون دقة المسح الضوئي تم ضبطها على معدل مرتفع للغاية

حدد معدل دقة أقل للمسح الضوئي.

جودة الصورة الممسوحة ضوئيًا رديئة

إليك بعض الحلول الممكنة. حاول القيام بإجراء أو أكثر من الإجراءات التالية:

تحقق مما إذا كانت هناك رسائل خطأ على شاشة العرض

امسح أي رسائل خطأ.

قد يكون زجاج الماسحة الضوئية متسخًا

امسح زجاج الماسحة الضوئية بقطعة نظيفة ومبللة من القماش الخالي من الوبر.لمزيد من المعلومات، انظر "تنظيف زجاج الماسحة الضوئية" في الصفحة 188.

اضبط دقة المسح الضوئي

قم بزيادة دقة المسح الضوئي للحصول على مطبوعات ذات جودة أعلى.

افحص جودة المستند الأصلي

تأكد أن جودة المستند الأصلي مرضية.

افحص وضع المستند

تأكد من تحميل المستند أو الصورة الفوتوغرافية على زجاج الماسحة الضوئية في الركن الأيسر العلوي بحيث يكون الوجه لأسفل.

مسح المستندات أو الصور الفوتوغرافية ضوئيًا بشكل جزئي

إليك بعض الحلول الممكنة. حاول القيام بإجراء أو أكثر من الإجراءات التالية:

افحص وضع المستند

تأكد من تحميل المستند أو الصورة الفوتوغرافية على زجاج الماسحة الضوئية في الركن الأيسر العلوي بحيث يكون الوجه لأسفل.

تحقق من إعداد حجم الورق

تأكد من مطابقة إعداد حجم الورق للورق المحمَّل في درج الورق:

1. من لوحة تحكم الطابعة، تحقق من إعداد "حجم الورق" من قائمة "الورق".
2. قبل إرسال المهمة لطباعتها، حدد إعداد الحجم الصحيح:
   - بالنسبة لمستخدمي نظام Windows، حدد الحجم من "خصائص الطباعة".
   - بالنسبة لمستخدمي نظام Macintosh، حدد الحجم من مربع الحوار "إعداد الصفحة".

تعذر إجراء المسح الضوئي من الكمبيوتر

إليك بعض الحلول الممكنة. حاول القيام بإجراء أو أكثر من الإجراءات التالية:

تحقق من ظهور رسائل خطأ على الشاشة

امسح أي رسائل خطأ.

افحص مصدر التيار

تأكد من توصيل الطابعة بمصدر التيار الكهربائي وتشغيلها وظهور الرسالة **Ready (جاهزة)**.

افحص توصيلات الكابلات

تأكد من توصيل كابل USB أو شبكة الاتصال بالكمبيوتر والطابعة بإحكام.

حل مشاكل الفاكس

لا يتم عرض معرّف المتصل

اتصل بشركة الاتصالات للتأكد بأن خطك الهاتفي مشترك في خدمة معرّف المتصل.

إذا كانت منطقتك تعتمد نماذج معرّف المتصل متعددة، فقد يترتب عليك تغيير الإعداد الافتراضي. يتوفر الإعدادان: FSK (نموذج 1) وDTMF (نموذج 2). تعتمد إمكانية توفر هذين الإعداداين عن طريق قائمة الفاكس على ما إذا كانت بلدك أو منطقتك تعتمد نماذج تعدد معرّف المتصل. اتصل بشركة الاتصالات لديك لتحديد أي إعداد نموذج أو مفتاح هو المستخدم.

يتعذر إرسال فاكس أو استلامه

إليك بعض الحلول الممكنة. حاول القيام بإجراء أو أكثر من الإجراءات التالية:

تحقق من ظهور رسائل خطأ على الشاشة

امسح أي رسائل خطأ.

افحص مصدر التيار

تأكد من توصيل الطابعة بمصدر التيار الكهربائي وتشغيلها وظهور الرسالة **Ready (جاهزة)**.

افحص توصيلات الطابعة

تأكد من إحكام توصيل كافة توصيلات الكابلات الخاصة بالأجهزة التالية، إذا كانت مستخدمة:

- الهاتف
- سماعة الهاتف
- جهاز الرد على المكالمات

افحص مقبس الهاتف بالحائط

1. قم بتوصيل الهاتف بمقبس الحائط.
2. استمع إلى نغمة الاتصال.
3. إذا لم تسمع نغمة اتصال، فقم بتوصيل هاتف مختلف في مقبس الحائط.
4. وإذا استمرت مشكلة عدم سماعك لنغمة الاتصال، فقم بتوصيل الهاتف في مقبس حائط مختلف.
5. إذا سمعت نغمة اتصال، فقم بتوصيل الطابعة بمقبس الحائط هذا.

استعرض قائمة فحص خدمات الهاتف الرقمية هذه

إن مودم الفاكس هو عبارة عن جهاز تناظري. ويمكن توصيل بعض الأجهزة بالطابعة حتى يمكن استخدام خدمات الهاتف الرقمية.

- إذا كنت تستخدم خدمة الهاتف ISDN، فقم بتوصيل الطابعة بمنفذ هاتف تناظري (منفذ توصيل R) بمهايئ ISDN طرفي. لمزيد من المعلومات وطلب منفذ توصيل R، اتصل بموفر خدمة ISDN لديك.
- إذا كنت تستخدم خدمة DSL، فقم بتوصيل الطابعة بمرشح DSL أو موجّه يدعم الاستخدام التناظري. لمزيد من المعلومات، اتصل بموفر خدمة DSL لديك.
- إذا كنت تستخدم خدمة الهاتف PBX، فتأكد من التوصيل بوصلة تناظرية على PBX. في حالة عدم وجود أي خط، يُنصح بتركيب خط هاتف تناظري لجهاز الفاكس.

التحقق من نغمة الاتصال

- قم بإجراء اتصال هاتفي لاختبار رقم الهاتف الذي ترغب في إرسال الفاكس إليه، وذلك للتأكد من عمله بصورة صحيحة.
- إذا كان خط الهاتف قيد الاستخدام من قبل جهاز آخر، فانتظر حتى ينتهي الجهاز الآخر من مهمته قبل إرسال الفاكس.
- إذا كنت تستخدم ميزة "الاتصال والسماعة مغلقة"، فارفع مستوى الصوت للتحقق من وجود نغمة اتصال.

قم بشكل مؤقت بفصل الجهاز الآخر

لضمان عمل الطابعة بشكل صحيح، قم بتوصيلها مباشرةً بخط الهاتف. افصل أي جهاز من أجهزة الرد على المكالمات أو أجهزة الكمبيوتر المزودة بأجهزة مودم أو أجهزة مشترك خط الهاتف.

تحقق من عدم وجود انحشار للورق

قم بإزالة أي انحشار للورق، ثم تأكد من ظهور **Ready (جاهزة)**.

قم بتعطيل خاصية انتظار المكالمات بصفة مؤقتة

قد تتسبب خاصية انتظار المكالمات في قطع اتصالات الفاكس. قم بتعطيل هذه الميزة قبل إرسال الفاكسات أو استقبالها. اتصل بشركة الهاتف الخاصة بك للحصول على تسلسل لوحة المفاتيح الرقمية لتعطيل انتظار المكالمات بصفة مؤقتة.

يمكن أن تتداخل خدمة "البريد الصوتي" مع إرسال الفاكسات

قد تؤدي خدمة البريد الصوتي الذي تقدمه شركة الهاتف المحلي إلى قطع عمليات إرسال الفاكسات. لتمكين كل من البريد الصوتي والطابعة للرد على المكالمات، يُنصح بإضافة خط هاتف ثان للطابعة.

قد تكون ذاكرة الطابعة ممتلئة

1 اتصل برقم الفاكس.

2 قم بمسح المستند الأصلي ضوئيًا صفحة واحدة في كل مرة.

يمكن إرسال الفاكسات ولكن يتعذر استلامها

إليك بعض الحلول الممكنة. حاول القيام بإجراء أو أكثر من الإجراءات التالية:

تحقق مما إذا كان درج الورق فارغًا

قم بتحميل الورق في الدرج.

تحقق من إعدادات مرات الرنين

يقوم إعداد مرات الرنين بتعيين عدد مرات رنين خط الهاتف قبل استجابة الطابعة. في حالة وجود خطوط هاتف داخلية متصلة بنفس الخط مثل الطابعة، أو الاشتراك في خدمة "الرنة المميزة" التي تقدمها شركة الاتصالات، قم بتعيين إعداد "مرات الرنين" على 4 مرات.

1 اكتب عنوان IP الخاص بالطابعة في حقل العنوان بمتصفح الويب.

ملاحظة: إذا كنت لا تعرف عنوان IP الخاص بالطابعة، فقم بطباعة صفحة إعداد شبكة الاتصال وحدد عنوان IP في القسم TCP/IP.

2 انقر فوق **Settings (الإعدادات)**.

3 انقر فوق **Fax Settings (إعدادات الفاكس)**.

4 انقر فوق **Analog Fax Setup (إعداد الفاكس التناظري)**.

5 في مربع "مرات الرنين قبل الرد"، قم بإدخال عدد مرات رنين الهاتف قبل الرد على المكالمة.

6 انقر فوق **Submit (إرسال)**.

قد يكون مستوى مسحوق الحبر منخفضًا

تظهر الرسالة **Cartridge low 88 (انخفاض مستوى الحبر بالخرطوشة)** عند انخفاض مستوى مسحوق الحبر.

يمكن استلام الفاكسات ولكن يتعذر إرسالها

إليك بعض الحلول الممكنة. حاول القيام بإجراء أو أكثر من الإجراءات التالية:

الطابعة ليست في وضع "الفاكس"

في الشاشة الرئيسية، المس **Fax (فاكس)** لتعيين الطابعة على وضع "الفاكس".

لم يتم تحميل المستند بشكل صحيح

قم بتحميل المستند الأصلي بحيث يكون وجهه لأعلى، على أن يتم إدخال الحافة القصيرة أولاً في وحدة تغذية المستندات التلقائية (ADF)، أو على زجاج الماسحة الضوئية بحيث يكون وجهه لأسفل.

ملاحظة: لا تقم بتحميل البطاقات البريدية أو الصور الفوتوغرافية أو العناصر الصغيرة أو الورق الشفاف أو ورق الصور الفوتوغرافية أو الوسائط الرفيعة (مثل قصاصات المجلات) في وحدة تغذية المستندات التلقائية (ADF). ضع هذه العناصر على زجاج الماسحة الضوئية.

تأكد من تعيين رقم الاختصار على النحو الصحيح

- تأكد من برمجة رقم الاختصار على الرقم الذي تريد طلبه.
- وكحل بديل، اطلب رقم الهاتف يدويًا.

الفاكس الذي تم استلامه ذو جودة طباعة منخفضة

إليك بعض الحلول الممكنة. حاول القيام بإجراء أو أكثر من الإجراءات التالية:

قم بإعادة إرسال المستند

اطلب من الشخص الذي أرسل إليك الفاكس:

- التأكد من أن المستند الأصلي ذا جودة مرضية.
- إعادة إرسال الفاكس فقد تكون هناك مشكلة متعلقة بجودة توصيل خط الهاتف.
- قم بزيادة دقة الفاكس، إن أمكن.

قد يكون مستوى مسحوق الحبر منخفضًا

عند ظهور الرسالة **Cartridge low 88 (انخفاض مستوى الحبر بالخرطوشة)**، أو عندما تكون المطبوعات باهتة، قم باستبدال خرطوشة مسحوق الحبر.

تأكد من عدم ضبط سرعة بث الفاكس على سرعة عالية للغاية

قم بتقليل سرعة بث الفاكس الوارد:

1. اكتب عنوان IP الخاص بالطابعة في حقل العنوان بمتصفح الويب.

   ملاحظة: إذا كنت لا تعرف عنوان IP الخاص بالطابعة، فقم بطباعة صفحة إعداد شبكة الاتصال وحدد عنوان IP في القسم TCP/IP.

2. انقر فوق **Settings (الإعدادات)**.
3. انقر فوق **Fax Settings (إعدادات الفاكس)**.
4. انقر فوق **Analog Fax Setup (إعداد الفاكس التناظري)**.

5 في مربع "أقصى سرعة"، انقر فوق أحد التالي:

2400
4800
9600
14400
33600

6 انقر فوق **Submit** (إرسال).

حل مشكلات الملحق الاختياري

لا تعمل الوحدة الاختيارية بطريقة صحيحة أو تتوقف عن العمل بعد تركيبها

إليك بعض الحلول الممكنة. حاول القيام بواحد أو أكثر من الإجراءات التالية:

قم بإعادة تعيين الطابعة

أوقف تشغيل الطابعة، وانتظر لحوالي 10 ثوانٍ، ثم أعد تشغيلها مرة أخرى.

تحقق من توصيل الوحدة الاختيارية بالطابعة

1 قم بإيقاف تشغيل الطابعة.

2 افصل الطابعة من مأخذ التيار بالحائط.

3 تحقق من صحة التوصيل بين الوحدة الاختيارية والطابعة.

تأكد من تركيب الوحدة الاختيارية.

قم بطباعة صفحة إعدادات القائمة وتحقق ما إذا كانت الوحدة الاختيارية مدرجة في قائمة "الوحدات الاختيارية المركّبة". إذا لم يكن الخيار مدرجًا، فقم بإعادة تثبيته.

تحقق من أن الوحدة الاختيارية متاحة في برنامج تشغيل الطابعة

قد يكون من الضروري إضافة الوحدة الاختيارية يدويًا في برنامج تشغيل الطابعة لجعلها متاحة لمهام الطباعة. لمزيد من المعلومات، انظر "تحديث الوحدات الاختيارية المتاحة في برنامج تشغيل الطابعة" في الصفحة 38.

تأكد من تحديد الوحدة الاختيارية

من البرنامج الذي تستخدمه، حدد الوحدة الاختيارية.يتعين على مستخدمي نظام التشغيل Mac OS 9 التحقق من إعداد الطابعة في برنامج Chooser.

مشكلات أدراج الورق

عليك بتجربة حل أو أكثر مما يلي:

تأكد من تحميل الورق بشكل صحيح

1 افتح درج الورق.

2 تأكد من عدم انحشار الورق أو سوء التغذية.

3 تأكد من أن موجهات الورق تصطف في مقابل حواف الورق.

4 تأكد من أن درج الورق يتم غلقه بالشكل الصحيح.

إعادة تشغيل الطابعة

أوقف تشغيل الطابعة وانتظر 10 ثوان، ثم أعد تشغيلها.

تأكد من تركيب درج الورق على النحو الصحيح.

إذا كان درج الورق مدرجًا في صفحة إعدادات القوائم، لكن يحدث انحشار للورق عند دخوله إلى الدرج أو خروجه منه، فمن المحتمل أنه لم يتم تركيبه على النحو الصحيح. أعد تركيب درج الورق. للمزيد من المعلومات، راجع وثائق إعداد الأجهزة المرفقة مع درج الورق، أو تفضل بزيارة الموقع **http://support.lexmark.com** لعرض ورقة إرشادات درج الورق.

حل مشكلات الدرج سعة 2000 ورقة

حاول القيام بواحد أو أكثر من الإجراءات التالية:

درج الرفع لا يعمل بشكل صحيح

- تأكد من أن الطابعة موصلة بشكل صحيح بالدرج سعة 2000 ورقة.
- تأكد من تشغيل الطابعة.
- تاكد من توصيل سلك الطاقة بالجانب الخلفي من الدرج سعة 2000 ورقة على نحو محكم.
- إذا كان الدرج فارغًا، فقم بتحميل الورق في الدرج.
- أخرج أي ورق محشور.

أسطوانات تغذية الورق لا تدور لتقديم سير الورق

- تأكد من أن الطابعة موصلة بشكل صحيح بالدرج سعة 2000 ورقة.
- تأكد من تشغيل الطابعة.

الورق ينحشر دائمًا في الدرج

- ثني الورق.
- تأكد من تركيب الدرج بشكل سليم.
- تأكد من تحميل الدرج بالورق بشكل صحيح.
- تأكد من إيفاء الورق أو الوسائط الخاصة بالمواصفات وعدم تلفها.
- تأكد من وضع الموجهات بشكل صحيح يلائم حجم الورق الذي تم تحميله في الدرج.

بطاقة الذاكرة

تأكد من إحكام توصيل بطاقة الذاكرة بلوحة نظام الطابعة.

بطاقة الذاكرة المؤقتة

تأكد من إحكام بطاقة الذاكرة المؤقتة بلوحة نظام الطابعة.

قرص صلب مع مهايئ

تأكد من إحكام توصيل القرص الصلب بلوحة نظام الطابعة.

منفذ الحلول الداخلي

إذا لم يعمل منفذ الحلول الداخلي من Lexmark بشكل صحيح، فإليك عددًا من الحلول الممكنة. حاول القيام بإجراء أو أكثر من الإجراءات التالية:

التحقق من توصيلات منفذ الحلول الداخلي (ISP)

- تأكد من أن منفذ الحلول الداخلي (ISP) متصل بلوحة نظام الطابعة بإحكام.
- تأكد من أن الكابل متصل بالموصل الصحيح بإحكام.

فحص الكابل

تأكد من استخدام الكابل الصحيح وإحكام توصيله.

تأكد من تهيئة برنامج الشبكة بطريقة صحيحة

للحصول على معلومات حول تثبيت البرنامج للطباعة عبر شبكة الاتصال، انظر "*دليل التوصيل بشبكة الاتصال*" الموجود في القرص المضغوط الذي يخص "*البرامج والمراجع*".

ملقم الطباعة الداخلي

إذا لم يعمل ملقم الطباعة الداخلي بشكل صحيح، ففيما يلي بعض الحلول الممكنة. حاول القيام بواحد أو أكثر من الإجراءات التالية:

افحص توصيلات ملقم الطباعة

- تأكد من اتصال ملقم الطباعة الداخلي بإحكام بلوحة نظام الطابعة.
- تأكد من استخدام الكابل الصحيح (اختياري) ومن إحكام توصيله.

تأكد من تهيئة برنامج الشبكة بطريقة صحيحة

للحصول على معلومات حول تثبيت برنامج الطباعة عبر شبكة اتصال، انقر فوق **Additional (إضافي)** بالقرص المضغوط الذي يخص"*البرامج والمراجع*"، ثم حدد ارتباط **Networking Guide (دليل الاتصال عبر شبكة اتصال)** ضمن **Publications on this CD (المراجع الموجودة بهذا القرص المضغوط)**.

بطاقة الواجهة المتوازية/واجهة USB

افحص توصيلات بطاقة الواجهة المتوازية/واجهة USB:

- تأكد من أن بطاقة الواجهة المتوازية/واجهة USB قد تم تأمين توصيلها بلوحة نظام الطابعة.
- تأكد من استخدام الكابل الصحيح وإحكام توصيله.

حل مشكلات تغذية الورق

انحشار الورق بشكل متكرر

إليك بعض الحلول الممكنة. حاول القيام بإجراء أو أكثر من الإجراءات التالية:

افحص الورق

استخدم الورق الموصى به والوسائط الخاصة الموصى بها. لمزيد من المعلومات، راجع الفصل الذي يتناول إرشادات الورق والوسائط الخاصة.

تأكد من عدم وجود ورق كثير للغاية في الدرج.

تأكد من عدم تجاوز رزمة الورق التي قمت بتحميلها الارتفاع الأقصى لرزمة الورق المحدد في الدرج أو على وحدة التغذية متعددة الأغراض.

تحقق من موجهات الورق

حرك الموجهات في الدرج إلى المواضع المناسبة لحجم الورق الذي تم تحميله.

قد يكون الورق قد امتص نسبة رطوبة نتيجة للرطوبة المرتفعة

- قم بتحميل الورق من عبوة جديدة.
- قم بتخزين الورق في غلافه الأصلي حتى تقوم باستخدامه.

استمرار ظهور رسالة انحشار الورق بعد التخلص من الانحشار

افحص مسار الورق

مسار الورق به عوائق. قم بإزالة الورق المنحشر من مسار الورق بالكامل، ثم المس **Continue (متابعة)**.

تعذر إعادة طباعة الصفحة المحشورة بعد إزالة الانحشار.

قم بتشغيل ميزة "إصلاح انحشار الورق"

في قائمة "الإعداد"، يكون إعداد "إصلاح انحشار الورق" معينًا على الوضع "إيقاف". قم بضبط "إصلاح انحشار الورق" على "تلقائي" أو "تشغيل":

1. تأكد من تشغيل الطابعة وظهور الرسالة **Ready (جاهزة)**.
2. في الشاشة الرئيسية، المس .
3. المس **Settings (الإعدادات)**.
4. المس **General Settings (الإعدادات العامة)**.

5 المس السهم لأسفل حتى ظهور **Print Recovery (إصلاح الطباعة)**.

6 المس **Print Recovery (إصلاح الطباعة)**.

7 المس السهم الأيمن المجاور لـ **Jam Recovery (إصلاح الطباعة)** حتى ظهور **On (تشغيل)** أو **Auto (تلقائي)**.

8 المس **Submit (إرسال)**.

9 المس .

حل مشكلات جودة الطباعة

عزل مشكلات جودة الطباعة

للمساعدة على عزل مشكلات جودة الطباعة، اطبع صفحات اختبار جودة الطباعة:

1 قم بإيقاف تشغيل الطابعة.

2 قم بتحميل ورق بحجم letter أو A4 في الدرج.

3 اضغط باستمرار على 2ABC و 6MNO أثناء القيام بتشغيل الطابعة.

4 قم بتحرير الأزرار عندما تظهر الشاشة المشتملة على شريط التقدم.
تقوم الطابعة بإجراء سلسلة تشغيل، ثم تظهر شاشة قائمة "التهيئة".

5 المس السهم لأسفل حتى ظهور **Print Quality Pages (صفحات جودة الطباعة)**.

6 المس **Print Quality Pages (صفحات جودة الطباعة)**.
تتم طباعة صفحات اختبار جودة الطباعة.

7 المس **Back (رجوع)**.

8 المس **Exit Configuration (خروج من التهيئة)**.

الصفحات فارغة

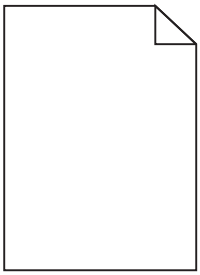

إليك بعض الحلول الممكنة. حاول القيام بواحد أو أكثر من الإجراءات التالية:

ربما توجد مواد تغليف في خرطوشة مسحوق الحبر

قم بإخراج خرطوشة مسحوق الحبر وتأكد من إزالة مواد التغليف بشكل صحيح. أعد تركيب خرطوشة مسحوق الحبر.

قد يكون مستوى مسحوق الحبر منخفضًا

عند ظهور الرسالة **Cartridge low (88 88 انخفاض مستوى الحبر بالخرطوشة)**، قم بشراء خرطوشة مسحوق حبر جديدة.

في حالة استمرار المشكلة، قد تحتاج الطابعة إلى الصيانة. لمزيد من المعلومات، اتصل بـ "مركز دعم العملاء".

اقتصاص الصور

حاول القيام بواحد أو أكثر من الإجراءات التالية:

افحص الموجهات

حرك موجهات الطول والعرض في الدرج إلى المواضع المناسبة لحجم الورق الذي تم تحميله.

تحقق من إعداد حجم الورق

تأكد من مطابقة إعداد حجم الورق للورق الذي تم تحميله في درج الورق بالطريقة التالية:

1. من قائمة "الورق" بلوحة تحكم الطابعة، تحقق من إعداد "حجم الورق".
2. قبل إرسال المهمة لطباعتها، حدد إعداد الحجم الصحيح:
   - بالنسبة لمستخدمي نظام Windows، حدد الحجم من "خصائص الطباعة".
   - بالنسبة لمستخدمي نظام Macintosh، حدد الحجم من مربع الحوار "إعداد الصفحة".

ظهور صورة طيف

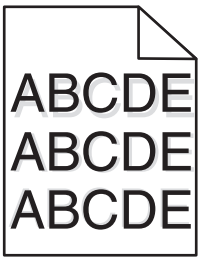

تحقق من إعداد نوع الورق

تأكد من مطابقة إعداد "نوع الورق" للورق المحمّل في درج الورق .

1. من قائمة "الورق" بلوحة التحكم في الطابعة، افحص إعداد "نوع الورق".
2. قبل إرسال المهمة لطباعتها، حدد إعداد النوع الصحيح:
   - بالنسبة لمستخدمي نظام Windows، حدد النوع من "خصائص الطباعة".
   - بالنسبة لمستخدمي نظام Macintosh، حدد النوع من مربع الحوار "طباعة".

خلفية رمادية اللون

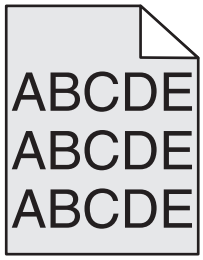

تحقق من إعداد "قتامة مسحوق الحبر"

حدد إعدادًا أفتح لونًا لـ "قتامة مسحوق الحبر":

- من لوحة تحكم الطابعة، قم بتغيير الإعداد من قائمة "الجودة".
- بالنسبة لمستخدمي نظام Windows، قم بتغيير الإعداد من "خصائص الطباعة".
- بالنسبة لمستخدمي نظام Macintosh، قم بتغيير الإعداد من مربع الحوار "طباعة".

هوامش غير صحيحة

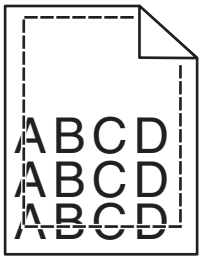

إليك بعض الحلول الممكنة. حاول القيام بواحد أو أكثر من الإجراءات التالية:

تحقق من موجهات الورق

حرك الموجهات الموجودة في الدرج إلى المواضع المناسبة لحجم الورق الذي تم تحميله.

تحقق من إعداد حجم الورق

تأكد من مطابقة إعداد حجم الورق للورق الذي تم تحميله في درج الورق بالطريقة التالية:

1. من قائمة "الورق" بلوحة تحكم الطابعة، تحقق من إعداد "حجم الورق".
2. قبل إرسال المهمة لطباعتها، حدد إعداد الحجم الصحيح:
   - بالنسبة لمستخدمي نظام Windows، حدد الحجم من "خصائص الطباعة".
   - بالنسبة لمستخدمي نظام Macintosh، حدد الحجم من مربع الحوار "إعداد الصفحة".

تجعد الورق

إليك بعض الحلول الممكنة. حاول القيام بواحد أو أكثر من الإجراءات التالية:

تحقق من إعداد نوع الورق

تأكد من مطابقة إعداد "نوع الورق" للورق المحمّل في درج الورق .

1 من قائمة "الورق" بلوحة تحكم الطابعة، تحقق من إعداد "نوع الورق".

2 قبل إرسال المهمة لطباعتها، حدد إعداد النوع الصحيح:
- بالنسبة لمستخدمي نظام Windows، حدد النوع من "خصائص الطباعة".
- بالنسبة لمستخدمي نظام Macintosh، حدد النوع من مربع الحوار "طباعة".

امتص الورق الرطوبة بسبب نسبة الرطوبة العالية

- قم بتحميل الورق من عبوة جديدة.
- قم بتخزين الورق في غلافه الأصلي حتى تقوم باستخدامه.

طباعة حروف متقطعة

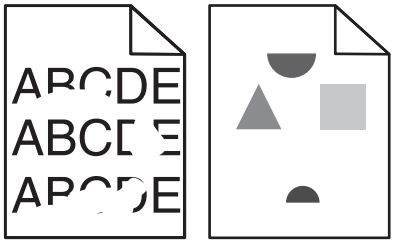

إليك بعض الحلول الممكنة. حاول القيام بواحد أو أكثر من الإجراءات التالية:

ربما يكون الورق قد امتص بعض الرطوبة نتيجة للرطوبة المرتفعة

- قم بتحميل الورق من عبوة جديدة.
- قم بتخزين الورق في غلافه الأصلي حتى تقوم باستخدامه.

تحقق من إعداد نوع الورق

تأكد من مطابقة إعداد "نوع الورق" للورق المحمّل في درج الورق .

1 من قائمة "الورق" بلوحة التحكم في الطابعة، افحص إعداد "نوع الورق".

2 قبل إرسال المهمة لطباعتها، حدد إعداد النوع الصحيح:
- بالنسبة لمستخدمي نظام Windows، حدد النوع من "خصائص الطباعة".
- بالنسبة لمستخدمي نظام Macintosh، حدد النوع من مربع الحوار "طباعة".

افحص الورق

تجنب الورق النسيجي الذي يشتمل على لمسات نهائية خشنة.

قد يكون مستوى مسحوق الحبر منخفضًا

عند ظهور الرسالة **Cartridge Low 88 (مستوى الحبر منخفض بالخرطوشة)** أو عند ظهور المطبوعات باهتة، اطلب شراء خرطوشة حبر جديدة.

قد تكون وحدة الصهر معيبة أو تالفة.

استبدل وحدة الصهر.

الطباعة قاتمة للغاية

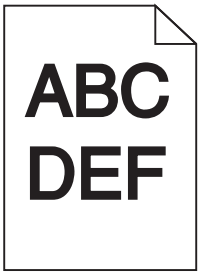

إليك بعض الحلول الممكنة. حاول القيام بواحد أو أكثر من الإجراءات التالية:

التحقق من إعدادات القتامة والسطوع والتباين

إعداد "قتامة مسحوق الحبر" داكن للغاية أو أن إعداد "السطوع" داكن للغاية أو أن قيمة إعداد "التباين" مرتفعة للغاية.

- من قائمة "الجودة" بلوحة التحكم في الطابعة، قم بتغيير هذه الإعدادات.
- بالنسبة لمستخدمي نظام Windows، قم بتغيير هذه الإعدادات من "خصائص الطباعة".
- بالنسبة لمستخدمي نظام Macintosh، قم بتغيير هذه الإعدادات من مربع الحوار "طباعة" والقوائم المنبثقة.

امتص الورق الرطوبة بسبب نسبة الرطوبة العالية

- قم بتحميل الورق من عبوة جديدة.
- قم بتخزين الورق في غلافه الأصلي حتى تقوم باستخدامه.

افحص الورق

تجنب الورق النسيجي الذي يشتمل على لمسات نهائية خشنة.

تحقق من إعداد نوع الورق

تأكد من مطابقة إعداد "نوع الورق" للورق المحمّل في درج الورق .

1. من قائمة "الورق" بلوحة التحكم في الطابعة، افحص إعداد "نوع الورق".
2. قبل إرسال المهمة لطباعتها، حدد إعداد النوع الصحيح:
   - بالنسبة لمستخدمي نظام Windows، حدد النوع من "خصائص الطباعة".
   - بالنسبة لمستخدمي نظام Macintosh، حدد النوع من مربع الحوار "طباعة".

قد تكون خرطوشة مسحوق الحبر معيبة

استبدل خرطوشة مسحوق الحبر.

الطباعة فاتحة للغاية

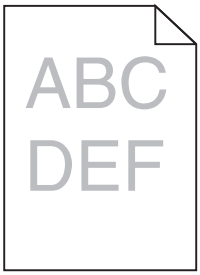

إليك بعض الحلول الممكنة. حاول القيام بواحد أو أكثر من الإجراءات التالية:

التحقق من إعدادات القتامة والسطوع والتباين

إعداد "قتامة مسحوق الحبر" فاتح للغاية أو أن إعداد "السطوع" فاتح للغاية أو أن إعداد "التباين" فاتح للغاية.

- من قائمة "الجودة" بلوحة التحكم في الطابعة، قم بتغيير هذه الإعدادات.
- بالنسبة لمستخدمي نظام Windows، قم بتغيير هذه الإعدادات من "خصائص الطباعة".
- بالنسبة لمستخدمي نظام Macintosh، قم بتغيير هذه الإعدادات من مربع الحوار "طباعة" والقوائم المنبثقة.

امتص الورق الرطوبة بسبب نسبة الرطوبة العالية

- قم بتحميل الورق من عبوة جديدة.
- قم بتخزين الورق في غلافه الأصلي حتى تقوم باستخدامه.

افحص الورق

تجنب الورق النسيجي الذي يشتمل على لمسات نهائية خشنة.

تحقق من إعداد نوع الورق

تأكد من مطابقة إعداد "نوع الورق" للورق المحمّل في درج الورق .

1. من قائمة "الورق" بلوحة التحكم في الطابعة، افحص إعداد "نوع الورق".
2. قبل إرسال المهمة لطباعتها، حدد إعداد النوع الصحيح:
   - بالنسبة لمستخدمي نظام Windows، حدد النوع من "خصائص الطباعة".
   - بالنسبة لمستخدمي نظام Macintosh، حدد النوع من مربع الحوار "طباعة".

انخفاض مستوى مسحوق الحبر

عند ظهور الرسالة **Cartridge Low 88 (مستوى الحبر منخفض بالخرطوشة)**، اطلب شراء خرطوشة حبر جديدة.

قد تكون خرطوشة مسحوق الحبر معيبة

استبدل خرطوشة مسحوق الحبر.

عيوب متكررة

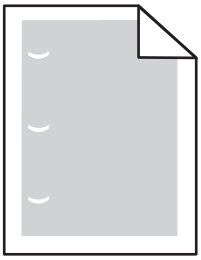

إليك بعض الحلول الممكنة. حاول القيام بواحد أو أكثر من الإجراءات التالية:

استبدل بكرة النقل إذا حدثت هذه العيوب كل:

58.7 ملم (2.31 بوصة)

استبدل الموصل الضوئي عند حدوث العيوب كل:

44 ملم (1.73 بوصة)

استبدل وحدة الصهر، إذا حدثت هذه العيوب كل:

- 78.5 ملم (3.09 بوصات)
- 94.2 ملم (3.71 بوصة)

الطباعة منحرفة

تحقق من موجهات الورق.

حرك الموجهات في الدرج إلى المواضع المناسبة لحجم الورق الذي تم تحميله.

تحقق من الورق

تأكد من أنك تستخدم ورقاً يفي بمواصفات الطابعة.

ظهور خطوط سوداء أو بيضاء خالصة على الورق الشفاف أو الورق العادي

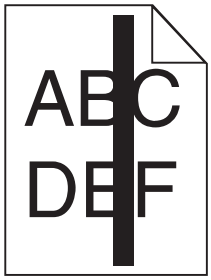

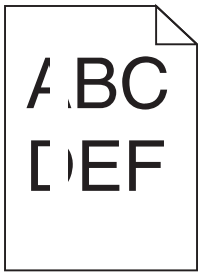

إليك بعض الحلول الممكنة. حاول القيام بواحد أو أكثر من الإجراءات التالية:

تأكد من صحة نمط التعبئة

في حالة عدم صحة نمط التعبيئة، اختر نمط تعبئة مختلفًا عن البرنامج المستخدم.

تحقق من نوع الورق

- حاول استخدام نوع مختلف من الورق.
- استخدم فقط الورق الشفاف الموصى به.
- تأكد من مطابقة إعداد "نوع الورق" مع الورق المحمل في الدرج أو وحدة التغذية.
- تأكد من ملائمة إعداد "مادة الورق" لنوع الورق أو الوسائط الخاصة المحملة في الدرج أو وحدة التغذية.

تأكد من توزيع مسحوق الحبر بالتساوي في خرطوشة مسحوق الحبر

أخرج خرطوشة مسحوق الحبر وقم برجها من جانب إلى جانب لإعادة توزيع مسحوق الحبر، ثم قم بإعادة تركيبها.

قد تكون خرطوشة مسحوق الحبر معيبة أو قد يكون مستوى مسحوق الحبر بها منخفضًا

استبدل خرطوشة مسحوق الحبر المستخدمة بأخرى جديدة.

ظهور خطوط أفقية متتابعة

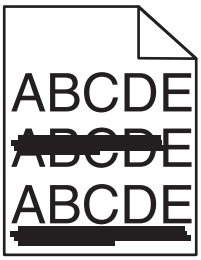

إليك بعض الحلول الممكنة. حاول القيام بواحد أو أكثر من الإجراءات التالية:

تلطخ مسحوق الحبر

حدد درجًا آخر أو وحدة تغذية أخرى لتغذية الورق للمهمة:

- من "قائمة الورق" بلوحة التحكم في الطابعة، حدد "المصدر الافتراضي".
- بالنسبة لمستخدمي نظام Windows، حدد مصدر الورق من "خصائص الطباعة".
- بالنسبة لمستخدمي نظام Macintosh، حدد مصدر الورق من مربع الحوار "طباعة" والقوائم المنبثقة.

قد تكون خرطوشة مسحوق الحبر معيبة

استبدل خرطوشة مسحوق الحبر.

قد يكون مسار الورق غير نظيف

افحص مسار الورق حول خرطوشة الحبر.

تنبيه سطح ساخن: قد يكون الجزء الداخلي من الطابعة ساخنًا. لتقليل خطر الإصابة بسبب مكون ساخن، اترك السطح حتى يبرد قبل لمسه.

قم بإزالة جميع الورق الذي تراه.

وجود مسحوق حبر في مسار الورق

اتصل بـ "مركز دعم العملاء".

ظهور خطوط رأسية متتابعة

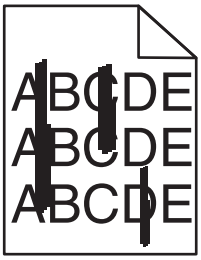

إليك بعض الحلول الممكنة. حاول القيام بواحد أو أكثر من الإجراءات التالية:

تلطخ مسحوق الحبر

حدد درجًا آخر أو وحدة تغذية أخرى لتغذية الورق للمهمة:

- من "قائمة الورق" بلوحة التحكم في الطابعة، حدد "المصدر الافتراضي".
- بالنسبة لمستخدمي نظام Windows، حدد مصدر الورق من "خصائص الطباعة".
- بالنسبة لمستخدمي نظام Macintosh، حدد مصدر الورق من مربع الحوار "طباعة" والقوائم المنبثقة.

قد تكون خرطوشة مسحوق الحبر معيبة

استبدل خرطوشة مسحوق الحبر.

قد يكون مسار الورق غير نظيف

افحص مسار الورق حول خرطوشة الحبر.

تنبيه سطح ساخن: قد يكون الجزء الداخلي من الطابعة ساخنًا. لتقليل خطر الإصابة بسبب مكون ساخن، اترك السطح حتى يبرد قبل لمسه.

قم بإزالة جميع الورق الذي تراه.

وجود مسحوق حبر في مسار الورق

اتصل بـ "مركز دعم العملاء".

ظهور ضباب مسحوق الحبر أو ظلال خلفية على الصفحة

إليك بعض الحلول الممكنة. حاول القيام بواحد أو أكثر من الإجراءات التالية:

قد تكون خرطوشة مسحوق الحبر معيبة

استبدل خرطوشة الحبر.

بكرات التعبئة قد تكون معيبة

استبدل بكرات التعبئة.

وجود مسحوق حبر في مسار الورق

اتصل بمركز دعم العملاء.

زوال مسحوق الحبر

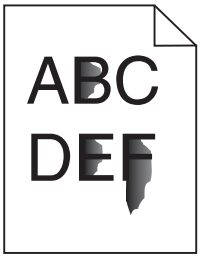

إليك بعض الحلول الممكنة. حاول القيام بواحد أو أكثر من الإجراءات التالية:

تحقق من إعداد نوع الورق

تأكد من مطابقة إعداد "نوع الورق" للورق المحمّل في درج الورق .

1 من قائمة "الورق" بلوحة تحكم الطابعة، تحقق من إعداد "نوع الورق".

2 قبل إرسال المهمة لطباعتها، حدد إعداد النوع الصحيح:
- بالنسبة لمستخدمي نظام Windows، حدد النوع من "خصائص الطباعة".
- بالنسبة لمستخدمي نظام Macintosh، حدد النوع من مربع الحوار "طباعة".

تحقق من إعداد "مادة الورق"

من قائمة "الورق" بلوحة تحكم الطابعة، تأكد من مطابقة إعداد "مادة الورق" للورق المحمَّل في الدرج.

توجد بقع حبر

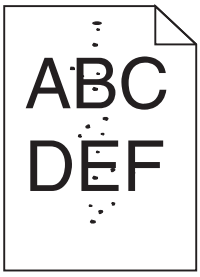

إليك بعض الحلول الممكنة. حاول القيام بواحد أو أكثر من الإجراءات التالية:

قد تكون خرطوشة مسحوق الحبر معيبة

استبدل خرطوشة الحبر.

وجود مسحوق حبر في مسار الورق

اتصل بمركز دعم العملاء.

جودة طباعة الورق الشفاف رديئة

حاول القيام بواحد أو أكثر من الإجراءات التالية:

افحص الورق الشفاف

استخدم فقط الورق الشفاف الموصى به من قبل الشركة المصنعة للطابعة.

تحقق من إعداد نوع الورق

تأكد من مطابقة إعداد "نوع الورق" للورق المحمّل في درج الورق .

1. من قائمة "الورق" بلوحة التحكم في الطابعة، افحص إعداد "نوع الورق".
2. قبل إرسال المهمة لطباعتها، حدد إعداد النوع الصحيح:
   - بالنسبة لمستخدمي نظام Windows، حدد النوع من "خصائص الطباعة".
   - بالنسبة لمستخدمي نظام Macintosh، حدد النوع من مربع الحوار "طباعة".

الاتصال بخدمة دعم العملاء

عند الاتصال بمركز دعم العملاء، اشرح المشكلة التي تواجهك وتسلسل إضاءة لوحة تحكم الطابعة وخطوات استكشاف الأخطاء وإصلاحها التي اتخذتها بالفعل للعثور على حل.

يجب عليك معرفة نوع طراز الطابعة والرقم التسلسلي. تحقق من هذه المعلومات داخل الغطاء الأمامي العلوي للطابعة. يتم إدراج الرقم التسلسلي أيضاً في صفحة إعدادات القائمة.

تمتلك Lexmark عدة طرق لمساعدتك على حل مشكلة الطباعة. تفضل بزيارة موقع الويب الخاص بشركة Lexmark على العنوان **http://support.lexmark.com**، ثم حدد أي مما يلي:

المكتبة التقنية	يمكنك استعراض مكتبة الأدلة ومراجع الدعم وبرامج التشغيل والتنزيلات الأخرى لمساعدتك على حل المشكلات الشائعة.
بريد إلكتروني	يمكنك إرسال بريد إلكتروني إلى فريق عمل Lexmark، تصف فيه مشكلتك. وسيرد عليك أحد مندوبي الصيانة ويزودك بالمعلومات اللازمة لحل المشكلة.
المحادثة المباشرة	يمكنك إجراء محادثة مباشرة مع مندوب الصيانة. فبإمكانهم العمل معك لحل المشكلة التي تواجهها طابعتك أو تقديم يد العون من خلال "الخدمة المساعدة" حيث يمكن لمندوب الصيانة أن يتصل بالكمبيوتر الخاص بك عن بُعد عبر الإنترنت لاستكشاف المشكلات وحلها، أو تثبيت التحديثات، أو إكمال المهام الأخرى لمساعدتك في استخدام منتج Lexmark بنجاح.

الدعم الهاتفي متوفر كذلك. في الولايات المتحدة أو كندا، اتصل على 1-800-539-6275. بالنسبة للدول أو المناطق الأخرى، فتفضل بزيارة موقع Lexmark على الويب على العنوان **http://support.lexmark.com**.

إشعارات

معلومات المنتج

اسم المنتج:

الطراز Lexmark X86x Series

نوع الجهاز:

7500

الطراز (الطرازات):

432, 632, 832

إشعار الإصدار

ديسمبر 2012

لا تنطبق الفقرة التالية على البلدان التي تكون فيها مثل هذه الشروط غير متوافقة مع القانون المحلي: تقدم شركة LEXMARK INTERNATIONAL, INC. هذه النشرة "كما هي" دون أي ضمان من أي نوع، سواء أكان صريحًا أم ضمنيًا، بما في ذلك، على سبيل المثال لا الحصر، الضمانات الضمنية لقابلية التسويق أو الملاءمة لغرض معين. ولا تسمح بعض الدول بإخلاء المسئولية عن الضمانات الصريحة أو الضمنية في معاملات معينة، وبالتالي، لا يجوز أن ينطبق عليك هذا البيان.

قد يحتوي هذا المنشور على بعض أشكال عدم الدقة الفنية أو الأخطاء المطبعية. تطرأ تغييرات على المعلومات الواردة في هذا المستند بصفة دورية، وسيتم تضمين هذه التغيرات في الإصدارات اللاحقة. وقد يتم إدخال تحسينات أو تغييرات على المنتجات أو البرامج الموصوفة في أي وقت.

لا تدل الإشارات الواردة في هذه النشرة، فيما يتعلق بالمنتجات أو البرامج أو الخدمات، ضمنًا على أن الشركة المنتجة تنوي توفير هذه المنتجات في جميع الدول التي تعمل فيها. وليس المقصود من أي إشارة وردت بشأن أحد المنتجات أو البرامج أو الخدمات أن الشركة تبين أو تعني ضمنًا أنه يمكن استخدام مثل هذا المنتج أو البرنامج أو الخدمة فقط. ويمكن استخدام أي منتج أو برنامج أو خدمة أخرى مكافئة من الناحية الوظيفية كبديل شريطة ألا تخرق أي حق من حقوق الملكية الفكرية القائمة. وتقع مسؤولية التقييم والتحقق من صحة تشغيل هذه المنتجات أو البرامج أو الخدمات الأخرى، باستثناء تلك التي قامت الشركة بإنتاجها، على عاتق المستخدم.

للحصول على الدعم الفني من Lexmark، تفضل بزيارة **support.lexmark.com**.

لمزيد من المعلومات حول طلب المستلزمات والتنزيلات، تفضل بزيارة **www.lexmark.com**.

إذا لم تتوفر لديك إمكانية الاتصال بالإنترنت، يمكنك الاتصال بـ Lexmark عن طريق البريد على العنوان:

Lexmark International, Inc.
Bldg 004-2/CSC
740 New Circle Road NW
Lexington, KY 40550
USA

حقوق النشر © لعام 2012 لشركة Lexmark International, Inc.

جميع الحقوق محفوظة.

العلامات التجارية

تعد Lexmark وLexmark مع تصميم الماسة علامتين تجاريتين لشركة Lexmark International, Inc ومسجلتين في الولايات المتحدة و/أو في دول أخرى.

MarkTrack وPrintCryption هما علامتان تجاريتان لشركة Lexmark International, Inc.

إن PCL® هي علامة تجارية مسجلة لشركة Hewlett-Packard Company. PCL هي التسمية الخاصة بشركة Hewlett-Packard Company لمجموعة من أوامر الطابعة (اللغة) والوظائف الواردة في منتجاتها من الطابعات. من المفترض أن تكون هذه الطابعة متوافقة مع لغة PCL 3. يعني ذلك أن الطابعة تتعرف على أوامر لغة PCL 3 المستخدمة في مختلف برامج التطبيقات وأن الطابعة تحاكي الوظائف التي تتناسب مع تلك الأوامر.

إن Mac وشعار Mac هما علامتان تجاريتان لشركة Apple Inc. مسجلتان في الولايات المتحدة وبلدان أخرى.

المصطلحات التالية هي علامات تجارية أو علامات تجارية مسجلة لهذه الشركات:

Albertus	The Monotype Corporation plc
Antique Olive	Monsieur Marcel OLIVE
Apple-Chancery	Apple Computer, Inc.
Arial	The Monotype Corporation plc
CG Times	هو أحد منتجات شركة Agfa Corporation، استناداً إلى Times New Roman وبموجب ترخيص من The Monotype Corporation plc
Chicago	Apple Computer, Inc.
Clarendon	Linotype-Hell AG و/أو الشركات التابعة لها
Eurostile	Nebiolo
Geneva	Apple Computer, Inc.
GillSans	The Monotype Corporation plc
Helvetica	Linotype-Hell AG و/أو الشركات التابعة لها
Hoefler	Jonathan Hoefler Type Foundry
ITC Avant Garde Gothic	International Typeface Corporation
ITC Bookman	International Typeface Corporation
ITC Mona Lisa	International Typeface Corporation
ITC Zapf Chancery	International Typeface Corporation
Joanna	The Monotype Corporation plc
Marigold	Arthur Baker
Monaco	Apple Computer, Inc.
New York	Apple Computer, Inc.
Oxford	Arthur Baker
Palatino	Linotype-Hell AG و/أو الشركات التابعة لها
Stempel Garamond	Linotype-Hell AG و/أو الشركات التابعة لها
Taffy	Agfa Corporation
Times New Roman	The Monotype Corporation plc
Univers	Linotype-Hell AG و/أو الشركات التابعة لها

أما جميع العلامات التجارية الأخرى فتعد ملكية خاصة لأصحابها المعنيين.

تُعد كل من AirPrint وشعار AirPrint علامات تجارية لشركة Apple, Inc.

إشعار مكونات الوحدة النمطية

يحتوي هذا المنتج على المكون (المكونات) التالية للوحدة النمطية:

مُعرِّف لجنة الاتصالات الفدرالية (FCC): E46HFD1; Industry Canada IC: 4423B-HFD1

مستويات انبعاث التشويش

تم تحديد وحدات القياس التالية وفقًا للمعيار ISO 7779 ووصفها طبقًا لـمعيار ISO 9296.

ملاحظة: قد لا تنطبق بعض الأوضاع مع المنتج الخاص بك.

ضغط صوت بمتوسط 1 متر، ديسيبل	
الطباعة	53 ديسبل
جاهزة	32 ديسيبل

هذه القيم عرضةٌ للتغيير. انظر **www.lexmark.com** لمعرفة القيم الحالية.

معلومات حول درجة الحرارة

درجة الحرارة المحيطة	15-32° درجة مئوية (60-90° درجة فهرنهايت)
درجة حرارة الشحن	-40-60° درجة مئوية (-40-140° درجة فهرنهايت)
درجة حرارة التخزين	1-60° درجة مئوية (34-140° درجة فهرنهايت)

توجيهات النفايات الصادرة عن الأجهزة الكهربية والإلكترونية (WEEE)

يشير شعار WEEE إلى برامج وإجراءات معينة تختص بإعادة تدوير المنتجات الإلكترونية في دول الاتحاد الأوروبي. ونحن نشجع إعادة تدوير منتجاتنا. إذا كان لديك مزيد من الاستفسارات حول خيارات إعادة التدوير، فتفضل بزيارة موقع Lexmark على شبكة الويب **www.lexmark.com** للحصول على رقم هاتف مكتب المبيعات المحلي.

التخلص من المنتج

لا تتخلص من الطابعة أو مستلزماتها بنفس الطريقة المتبعة للتخلص من النفايات المنزلية العادية. استشر السلطات المحلية لديك للتعرف على خيارات التخلص من المنتج وإعادة تدويره.

برنامج ENERGY STAR

يعتبر أي جهاز من أجهزة Lexmark التي تحمل شعار ENERGY STAR على المنتج أو في شاشة بدء التشغيل معتمدًا للتوافق مع برنامج ENERGY STAR التابع لوكالة حماية البيئة (EPA) وفقًا لتهيئته حال شحنه من قِبَل شركة Lexmark.

إشعار الليزر

تم اعتماد هذه الطابعة في الولايات المتحدة للتوافق مع متطلبات القسم الفرعي ي من الفصل الأول من CFR (أنظمة إدارة التصدير الأمريكية) 21 التابعة لـ DHHS (إدارة الصحة والخدمات البشرية) للفئة 1) I) من منتجات الليزر، وهي معتمدة فيما عدا ذلك كمنتج ليزر من الفئة I يتوافق مع متطلبات IEC 60825-1.

لا تعتبر منتجات الليزر من الفئة I خطيرة. تحتوي الطابعة من الداخل على ليزر من الفئة IIIب (3ب) الذي يبلغ اسمياً 7 مللي واط ليزر زرنيج الغاليوم الذي يعمل ضمن طول الموجة التي تصل إلى 655-675 نانومتر. تم تصميم نظام الليزر والطابعة بحيث لا يصل شعاع الليزر فوق مستوى الفئة I إلى الإنسان أثناء التشغيل العادي أو صيانة المستخدم أو ظروف الخدمة المقررة.

ملصق تقرير الليزر

قد يتم تثبيت ملصق إرشادات ليزر على هذه الطابعة على النحو الموضح:

.DANGER - Invisible laser radiation when cartridges are removed and interlock defeated. Avoid exposure to laser beam
.PERIGO - Radiação a laser invisível será liberada se os cartuchos forem removidos e o lacre rompido. Evite a exposição aos feixes de laser
.Opasnost - Nevidljivo lasersko zračenje kada su kasete uklonjene i poništena sigurnosna veza. Izbjegavati izlaganje zracima
NEBEZPEČÍ - Když jsou vyjmuty kazety a je odblokována pojistka, ze zařízení je vysíláno neviditelné laserové záření. Nevystavujte se působení laserového paprsku.
.FARE - Usynlig laserstråling, når patroner fjernes, og spærreanordningen er slået fra. Undgå at blive udsat for laserstrålen
.GEVAAR - Onzichtbare laserstraling wanneer cartridges worden verwijderd en een vergrendeling wordt genegeerd. Voorkom blootstelling aan de laser
.DANGER - Rayonnements laser invisibles lors du retrait des cartouches et du déverrouillage des loquets. Eviter toute exposition au rayon laser
.VAARA - Näkymätöntä lasersäteilyä on varottava, kun värikasetit on poistettu ja lukitus on auki. Vältä lasersäteelle altistumista
.GEFAHR - Unsichtbare Laserstrahlung beim Herausnehmen von Druckkassetten und offener Sicherheitssperre. Laserstrahl meiden
ΚΙΝΔΥΝΟΣ - Έκλυση αόρατης ακτινοβολίας laser κατά την αφαίρεση των κασετών και την απασφάλιση της μανδάλωσης. Αποφεύγετε την έκθεση στην ακτινοβολία laser.
.VESZÉLY – Nem látható lézersugárzás fordulhat elő a patronok eltávolításakor és a zárószerkezet felbontásakor. Kerülje a lézersugárnak való kitettséget
.PERICOLO - Emissione di radiazioni laser invisibili durante la rimozione delle cartucce e del blocco. Evitare l´esposizione al raggio laser
.FARE – Usynlig laserstråling når kassettene tas ut og sperren er satt ut av spill. Unngå eksponering for laserstrålen
.NIEBEZPIECZEŃSTWO - niewidzialne promieniowanie laserowe podczas usuwania kaset i blokady. Należy unikać naświetlenia promieniem lasera
.ОПАСНО! Невидимое лазерное излучение при извлеченных картриджах и снятии блокировки. Избегайте воздействия лазерных лучей
.Pozor – Nebezpečenstvo neviditeľného laserového žiarenia pri odobratých kazetách a odblokovanej poistke. Nevystavujte sa lúčom
.PELIGRO: Se producen radiaciones láser invisibles al extraer los cartuchos con el interbloqueo desactivado. Evite la exposición al haz de láser
.FARA – Osynlig laserstrålning när patroner tas ur och spärrmekanismen är upphävd. Undvik exponering för laserstrålen
。危**险** - 当移除碳粉盒及互**锁**失效**时**会**产**生看不**见**的激光**辐**射，**请**避免暴露在激光光束下
。危險 - 移除碳粉匣與安全連續開關失效時會**產**生看不見的雷射輻射。請避免曝露在雷射光束下
。危険 - カートリッジが取り外され、内部ロックが無効になると、見えないレーザー光が放射されます。 このレーザー光に当たらないようにしてください

استهلاك الطاقة

استهلاك المنتج للطاقة

يوثق الجدول التالي سمات استهلاك الطاقة للمنتج.

ملاحظة: قد لا يتضمن المنتج الخاص بك بعض الأوضاع.

الوضع	الوصف	استهلاك الطاقة (بالواط)
الطباعة	يُخرج المنتج نسخًا مطبوعة من خلال إشارات إلكترونية.	730 واط (X860)، و800 واط (X862)، و830 واط (X864)
النسخ	قيام المنتج بإخراج نسخة مطبوعة من مستندات أصلية.	800 واط (X860)، و840 واط (X862/X864)
المسح الضوئي	قيام المنتج بالمسح الضوئي لمستندات مطبوعة.	200 واط
الرسالة "جاهزة"	المنتج في حالة انتظار للقيام بمهمة طباعة.	160 واط
الاستعداد	المنتج في وضع توفير طاقة عالٍ.	90 واط
توفير الطاقة	المنتج في وضع توفير طاقة منخفض.	22 واط
إيقاف	المنتج موصل بمصدر التيار من مأخذ حائط، لكن مفتاح التشغيل في وضع إيقاف التشغيل.	0.5 واط

تمثل قيم استهلاك الطاقة المدرجة بالجدول السابق قياسات لمتوسط الوقت. وقد يكون السحب الفوري للطاقة أعلى بكثير من المتوسط.

هذه القيم عرضةٌ للتغيير. اطلع على **www.lexmark.com** لمعرفة القيم الحالية.

موفر الطاقة

تم تصميم هذا المنتج بوضع يعمل على توفير الطاقة ويطلق عليه موفر الطاقة. يتساوى وضع موفر الطاقة مع وضع الخمول EPA. ويعمل وضع موفر الطاقة على توفير استهلاك الطاقة من خلال خفض استهلاك الطاقة أثناء الفترات الممتدة من عدم النشاط. يعمل وضع موفر الطاقة بشكل تلقائي عند عدم استخدام هذا المنتج لفترة محددة من الوقت يطلق عليها مهلة وضع توفير الطاقة.

إعداد المصنع الافتراضي لمهلة وضع توفير الطاقة في هذا المنتج (بالدقائق):	1 (X860)، و5 (X862)، و60 (X864)

وضع إيقاف التشغيل

إذا كان هذا المنتج يتضمن وضع إيقاف تشغيل يستهلك قدرًا قليلاً من الطاقة، فافصل سلك التيار من مأخذ الحائط لإيقاف استهلاك المنتج للطاقة تمامًا.

إجمالي استخدام الطاقة

يُعد إجراء حساب إجمالي استهلاك الجهاز متعدد الإمكانات للطاقة مفيدًا في بعض الأحيان. وبما أنه يتم حساب استهلاك الطاقة بوحدة الطاقة الواط، ينبغي ضرب قيمة استهلاك الطاقة في مقدار الوقت الذي تقضيه الطابعة في كل وضع وذلك لإجراء حساب استخدام الطاقة. يكون إجمالي استخدام المنتج الطاقة هو حاصل جمع استخدام الطاقة لكل وضع.

إشعار التداخل اللاسلكي

تحذير

يتوافق هذا المنتج مع متطلبات الانبعاث وفقًا لقيود الفئة (أ) للمعيار EN55022 ومتطلبات المناعة وفقًا للمعيار EN55024. هذا المنتج غير مخصص للاستخدام في البيئات السكنية/المنزلية.

هذا الجهاز عبارة عن منتج من الفئة (أ). عند استخدامه في بيئة منزلية، قد يتسبب هذا الجهاز في حدوث تداخل لاسلكي، وفي تلك الحالة قد يحتاج المستخدم لاتخاذ الإجراءات المناسبة.

إشعار التوافق المغناطيسي CCC

声　明

此为 A 级产品，在生活环境中，该产品可能会造成无线电干扰。在这种情况下，可能需要用户对其干扰采取切实可行的措施。

BSMI EMC notice

:This is a CNS-13438 EMC Class A product. Please be aware of the notice below

:Warning to user

This is a Class A ITE. In a residential area, this product may cause radio interference, in which case the user may be .required to take adequate measures

الإشعارات التنظيمية الخاصة بالأجهزة الطرفية للاتصالات عن بُعد

يحتوي هذا القسم على المعلومات التنظيمية المتعلقة بالمنتجات التي تتضمن أجهزة طرفية للاتصالات عن بُعد مثل الفاكس.

الإشعارات التنظيمية الخاصة بالمنتجات اللاسلكية

يحتوي هذا القسم على المعلومات التنظيمية التالية المتعلقة بالمنتجات اللاسلكية التي تتضمن وحدات الإرسال على سبيل المثال لا الحصر بطاقات شبكة الاتصال اللاسلكية أو وحدات قراءة البطاقات القريبة.

التعرض لإشعاع تردد الراديو

طاقة الإخراج المشعة لهذا الجهاز أقل بكثير من حدود التعرض للتردد اللاسلكي المحددة من قِبل لجنة الاتصالات الفيدرالية (FCC) والوكالات التنظيمية الأخرى. يجب المحافظة على ترك مسافة 20 سم (8 بوصات) على الأقل بين الهوائي وأية أشخاص لكي يحقق الجهاز الإيفاء بمتطلبات التعرض لتردد الراديو المقررة من قِبل لجنة الاتصالات الفيدرالية (FCC) وغيرها من الهيئات التنظيمية الأخرى.

Notice to users in Brazil

Este equipamento opera em carater secundario, isto e, nao tem direito a protecao contra interferencia prejudicial, mesmo de estacoes do mesmo tipo, e nao pode causar interferencia a sistemas operando em carater primario. (Res.ANATEL 282/2001).

Industry Canada (Canada)

This device complies with Industry Canada specification RSS-210. Operation is subject to the following two conditions: (1) this device may not cause interference, and (2) this device must accept any interference, including interference that may cause undesired operation of the device.

This device has been designed to operate only with the antenna provided. Use of any other antenna is strictly prohibited per regulations of Industry Canada.

To prevent radio interference to the licensed service, this device is intended to be operated indoors and away from windows to provide maximum shielding. Equipment (or its transmit antenna) that is installed outdoors is subject to licensing.

The installer of this radio equipment must ensure that the antenna is located or pointed such that it does not emit RF fields in excess of Health Canada limits for the general population; consult Safety Code 6, obtainable from Health Canada's Web site www.hc-sc.gc.ca/rpb.

The term "IC:" before the certification/registration number only signifies that the Industry Canada technical specifications were met.

Industry Canada (Canada)

Cet appareil est conforme à la norme RSS-210 d'Industry Canada. Son fonctionnement est soumis aux deux conditions suivantes :

(1) cet appareil ne doit pas provoquer d'interférences et (2) il doit accepter toute interférence reçue, y compris celles risquant d'altérer son fonctionnement.

Cet appareil a été conçu pour fonctionner uniquement avec l'antenne fournie. L'utilisation de toute autre antenne est strictement interdite par la réglementation d'Industry Canada.

En application des réglementations d'Industry Canada, l'utilisation d'une antenne de gain supérieur est strictement interdite.

Pour empêcher toute interférence radio au service faisant l'objet d'une licence, cet appareil doit être utilisé à l'intérieur et loin des fenêtres afin de garantir une protection optimale.

Si le matériel (ou son antenne d'émission) est installé à l'extérieur, il doit faire l'objet d'une licence.

L'installateur de cet équipement radio doit veiller à ce que l'antenne soit implantée et dirigée de manière à n'émettre aucun champ HF dépassant les limites fixées pour l'ensemble de la population par Santé Canada. Reportez-vous au Code de sécurité 6 que vous pouvez consulter sur le site Web de Santé Canada www.hc-sc.gc.ca/rpb.

Le terme « IC » précédant le numéro de d'accréditation/inscription signifie simplement que le produit est conforme aux spécifications techniques d'Industry Canada.

Taiwan NCC RF notice statement

NCC型式認證設備注意事項
台灣低功率射頻電機設備之使用注意事項

經型式認證合格之低功率射頻電機，非經許可，公司、商號或使用者均不得擅自變更頻率、加大功率或變更原設計之特性及功能。

低功率射頻電機之使用不得影響飛航安全及干擾合法通信；經發現有干擾現象時，應立即停用，並改善至無干擾時方得繼續使用。前項合法通信，指依電信規定作業之無線電信。低功率射頻電機須忍受合法通信或工業、科學及醫療用電波輻射性電機設備之干擾。

إشعار الانبعاثات الهندي

يستخدم هذا الجهاز اتصال ترددات لاسلكية منخفض النطاق ذو طاقة منخفضة جداً، والذي تم اختباره وثبت عدم تسببه في أي تداخل، أياً كان. لا يتحمل المصنع أية مسئولية في حالة حدوث أية خلافات ناجمة عن متطلبات الأذونات من أية سلطة محلية أو هيئات تنظيمية أو أية مؤسسة، والتي تكون مطلوبة من المستخدم النهائي لتركيب هذا المنتج وتشغيله في منطقته.

भारतीय उत्सर्जन सूचना

यह यंत्र बहुत ही कम शक्ति, कम रेंज के RF कम्युनिकेशन का प्रयोग करता है जिसका परीक्षण किया जा चुका है, और यह पाया गया है कि यह किसी भी प्रकार का व्यवधान उत्पन्न नहीं करता । इसके अंतिम प्रयोक्ता द्वारा इस उत्पाद को अपने प्रांगण में स्थापित एवं संचालित करने हेतु किसी स्थानीय प्राधिकरण, नियामक निकायों या किसी संगठन से अनुज्ञा प्राप्त करने की जरूरत के संबंध में उठे विवाद की स्थिति में विनिर्माता जिम्मेदार नहीं है।

فهرس

وحدة تغذية المستندات التلقائية (ADF)
النسخ باستخدام 81
وحدة تغذية المستندات التلقائية (ADF) 13

قيود رقمية

1565 خطأ محاكاة، قم بتحميل خيار المحاكاة 222
30 إعادة تعبئة غير صالحة، قم بتغيير الخرطوشة 215
32 الجهاز لا يدعم رقم الجزء الخاص بالخرطوشة 215
34 ورق قصير 216
34 وسائط غير صحيحة، تحقق من <أدلة> مصدر الإدخال 216
35 الذاكرة غير كافية لدعم ميزة "حفظ المورد" 216
37 الذاكرة غير كافية لترتيب المهمة 216
37 الذاكرة غير كافية، تم حذف بعض "المهام المحجوزة" 216
37 ذاكرة غير كافية لعملية "إلغاء تجزئة ذاكرة فلاش" 216
37 ذاكرة غير كافية، لن تتم استعادة بعض المهام المحجوزة 217
38 الذاكرة ممتلئة 217
39 صفحة معقدة، ربما لم تتم طباعة بعض البيانات 217
50 خطأ في خط PPDS 217
51 تم اكتشاف ذاكرة محمولة معيبة 217
52 مساحة فارغة غير كافية في ذاكرة فلاش للموارد 217
53 تم اكتشاف ذاكرة فلاش غير مهيأة 218
54 خطأ في <x> الخيار التسلسلي 218
54 خطأ في برنامج <x> شبكة الاتصال 218
54 خطأ في برنامج شبكة الاتصال القياسي 218
55 خيار غير مدعوم في الفتحة 218
56 المنفذ التسلسلي <x> معطل 219
56 المنفذ المتوازي <x> معطل 219
56 المنفذ المتوازي القياسي معطل 219
56 منفذ USB <x> معطل 219
56 منفذ USB القياسي معطل 219
57 يوجد تغيير في التهيئة، لم تتم استعادة المهام المحجوزة 220
58 تم تركيب العديد من الأقراص 220
58 تم تركيب وحدات ذاكرة فلاش اختيارية كثيرة للغاية 220
58 تم توصيل عدد كبير جدًا من الأدراج 220
58 تم توصيل عدد كبير جدًا من الحاويات 220
61 إزالة قرص تالف 221
62 القرص ممتلئ 221
63 قرص غير مهيأ 221
80 يلزم إجراء صيانة بصفة دورية 221
84 إدخال الموصل الضوئي 221
84 استبدال الموصل الضوئي 221
84 الموصل الضوئي بحالة غير طبيعية 222
84 طاقة الموصل الضوئي منخفضة 221
88 استبدل الخرطوشة للمتابعة 222
88 مستوى الحبر منخفض بالخرطوشة 222

E

Embedded Web Server 203
إعداد تنبيهات البريد الإلكتروني 204
إعدادات التوصيل بشبكة الاتصال 203
إعدادات المسئول 203
فحص حالة الجهاز 203
لا يفتح 206

F

FTP
دفتر العناوين 116

أ

أحجام الورق، مدعومة 64
أدراج إدخال مزدوجة سعة 2000 ورقة
تثبيت 34
تحميل 55
أدراج ورق سعة 500 ورقة
تثبيت 34
أزرار، الشاشة الرئيسية 15
أعد وضع كافة المستندات الأصلية في حال استعادة مهمة. 214
أغلق الباب <x> 209
أغلق الغطاء <x> 209
أنواع الورق
التي تدعمها الطابعة 67
مكان التحميل 67
أوزان الورق
التي تدعمها الطابعة 67

إ

إدخال الدرج <x> 211
إرسال عبر البريد الإلكتروني
إضافة سطر الموضوع 97
إضافة سطر رسالة 97
إعداد وظيفة بريد إلكتروني 94
إنشاء اختصارات باستخدام Embedded Web Server (ملقم ويب المضمّن) 95
إنشاء اختصارات باستخدام شاشة اللمس 95
استخدام دفتر العناوين 96
استخدام شاشة اللمس 96
باستخدام أرقام الاختصار 96
تغيير نوع ملف الإخراج 97
تهيئة إعدادات البريد الإلكتروني 94
مستندات ملونة 98
إزالة الأدراج الاختيارية 198
إزالة الورق من <اسم مجموعة الحاويات المرتبطة> 213
إزالة الورق من الحاوية <x> 213
إزالة الورق من جميع الحاويات 213
إزالة الورق من حاوية الإخراج القياسية 213
إزالة حالات الانحشار
289 خطأ في الدبابيس 240
إشعارات 277 ,275, 278, 279, 280, 281, 282
إشعارات خاصة
بالانبعاث 280 ,279 ,277, 282
إشعارات لجنة الاتصالات الفيدرالية (FCC) 280
إعادة التدوير
بيان مخلفات الأجهزة الكهربائية والإلكترونية (WEEE) 277
خراطيش مسحوق الحبر 23
منتجات Lexmark 22
إعادة توجيه الفاكسات 114
إعداد الطابعة
على شبكة اتصال Ethernet (نظام التشغيل Macintosh فقط) 44
على شبكة اتصال Ethernet (نظام التشغيل Windows فقط) 44
إعداد الطابعة لاسلكيًا
في نظام Macintosh 41
إعداد الطباعة التسلسلية 48
إعداد شبكة Ethernet
باستخدام نظام Macintosh 44
باستخدام نظام Windows 44

إعداد شبكة الاتصال اللاسلكية
في نظام Windows 40
إعدادات الحفظ
الوضع الهادئ 21
موفر الطاقة 21
إعدادات المصنع الافتراضية، استعادة
قوائم لوحة تحكم الطابعة 205
إعدادات المنافذ
تهيئة 47
إعدادات بيئيّة
الوضع الهادئ 21
موفر الطاقة 21
إعدادات صديقة للبيئة
موفر الطاقة 21
إغلاق السطح H 209
إلغاء
مهمة طباعة، من الكمبيوتر 77
إلغاء ربط الأدراج 60
إلغاء مهمة
من لوحة تحكم الطابعة 77
إلغاء مهمة طباعة
من جهاز كمبيوتر 77
إيقاف الفاكسات 113

ا

اتصال الفاكس
اتصال الطابعة بمقبس الحائط 103
الاتصال بخط DSL 103
الاتصال بشبكة PBX أو ISDN 104
اتصالات الفاكس
خدمة الرنة المميزة 104
محولات إقليمية 105
اختصارات،إنشاء
بريد إلكتروني 95
وجهة FTP 116, 117
وجهة الفاكس 107, 108
استبدال
الموصل الضوئي 193
استبدال الخرطوشة المعيبة أو المفقودة بالمنطقة yy.31 215
استكشاف أخطاء الطباعة وإصلاحها
انحشار الورق بشكل متكرر 263
تجعد الورق 267
تستغرق المهمة وقتًا أطول من المتوقع 250
تعذر إعادة طباعة الصفحة المحشورة 263
خطأ في قراءة محرك USB 249
طباعة أحرف غير صحيحة 251
طباعة المهمة على ورق غير صحيح 251
طباعة المهمة من درج غير صحيح 251
ظهور فواصل صفحات غير متوقعة 252
عدم طباعة مهام الطباعة 250
لا تتم طباعة المهام 249
لا تتم طباعة ملفات PDF متعددة اللغات 249
لا يتم ترتيب المهام الكبيرة 251
ميزة ربط الأدراج لا تعمل 251
هوامش غير صحيحة 266
استكشاف أخطاء العرض وإصلاحها
الشاشة فارغة 206
تعرض شاشة العرض الماسات فقط 206
استكشاف أخطاء الفاكس وإصلاحها
الفاكس الذي تم استلامه ذو جودة طباعة رديئة 259
لم يظهر مُعرِّف المتصل 256
منع الفاكسات غير الهامة 111
يتعذر إرسال فاكس أو استلامه 257
يمكن إرسال الفاكسات ولكن يتعذر استلامها 258
يمكن استلام الفاكسات ولكن يتعذر إرسالها 259
استكشاف أخطاء المسح الضوئي وإصلاحها
عمليات مسح ضوئي جزئية لمستند أو صورة فوتوغرافية 256
لا يمكن إجراء مسح ضوئي من الكمبيوتر 256
لم تتم عملية المسح الضوئي بنجاح 255
وحدة الماسحة الضوئية لا تنغلق 252
يستغرق المسح الضوئي وقتًا طويلاً أو يعطّل الكمبيوتر 255
استكشاف أخطاء النسخ وإصلاحها
الناسخة لا تستجيب 252
جودة النسخ رديئة 253
جودة رديئة للصور الممسوحة ضوئيًا 255
نسخ صور فوتوغرافية أو مستندات جزئية 254
وحدة الماسحة الضوئية لا تنغلق 252
استكشاف أخطاء الوحدات الاختيارية للطابعة وإصلاحها
القرص الصلب مع المهايئ 262
الوحدة الاختيارية لا تعمل 260
بطاقة الذاكرة 262
بطاقة الواجهة المتوازية/واجهة USB 263
بطاقة ذاكرة فلاش 262
درج جرار بسعة 2,000 ورقة 261
مشكلات أدراج الورق 261
ملقم الطباعة الداخلي 262
منفذ الحلول الداخلية 262
استكشاف أخطاء تغذية الورق وإصلاحها
استمرار ظهور رسالة انحشار الورق بعد التخلص من الانحشار 263
استكشاف أخطاء جودة الطباعة وإصلاحها
الطباعة فاتحة للغاية 269
الطباعة قاتمة للغاية 268
بقع حبر 273
جودة شفافية رديئة 274
حدوث اقتصاص للصور 265
خطوط بيضاء خالصة 270
خلفية رمادية اللون 266
زوال الحبر 273
صفحات اختبار جودة الطباعة 264
صفحات بيضاء 264
طباعة حروف متقطعة 267
طباعة منحرفة 270
ظهور خطوط أفقية متتابعة 271
ظهور خطوط بلون أسود خالص 270
ظهور خطوط عمودية من لون مختلف 272
ظهور صورة طيف 265
ظهور ضباب مسحوق الحبر أو ظلال خلفية 272
عيوب متكررة 270
استكشاف الأخطاء وإصلاحها
حل مشكلات الطابعة الأساسية 206
فحص طابعة لا تستجيب 206
فحص ماسحة ضوئية لا تستجيب 254
استكشاف الأخطاء وإصلاحها، الطباعة
انحشار الورق بشكل متكرر 263
تجعد الورق 267
تستغرق المهمة وقتًا أطول من المتوقع 250
تعذر إعادة طباعة الصفحة المحشورة 263
خطأ في قراءة محرك USB 249
طباعة أحرف غير صحيحة 251
طباعة المهمة على ورق غير صحيح 251
طباعة المهمة من درج غير صحيح 251
ظهور فواصل صفحات غير متوقعة 252
عدم طباعة مهام الطباعة 250
لا تتم طباعة المهام 249
لا تتم طباعة ملفات PDF متعددة اللغات 249
لا يتم ترتيب المهام الكبيرة 251
ميزة ربط الأدراج لا تعمل 251
هوامش غير صحيحة 266
استكشاف الأخطاء وإصلاحها، الفاكس
الفاكس الذي تم استلامه ذو جودة طباعة رديئة 259
لم يظهر مُعرِّف المتصل 256
منع الفاكسات غير الهامة 111
يتعذر إرسال فاكس أو استلامه 257
يمكن إرسال الفاكسات ولكن يتعذر استلامها 258
يمكن استلام الفاكسات ولكن يتعذر إرسالها 259

استكشاف الأخطاء وإصلاحها، المسح الضوئي
عمليات مسح ضوئي جزئية لمستند أو صورة فوتوغرافية 256
لا يمكن إجراء مسح ضوئي من الكمبيوتر 256
لم تتم عملية المسح الضوئي بنجاح 255
وحدة الماسحة الضوئية لا تنغلق 252
يستغرق المسح الضوئي وقتًا طويلاً أو يعطّل الكمبيوتر 255
استكشاف الأخطاء وإصلاحها، النسخ
الناسخة لا تستجيب 252
جودة النسخ رديئة 253
جودة رديئة للصور الممسوحة ضوئيًا 255
نسخ صور فوتوغرافية أو مستندات جزئية 254
وحدة الماسحة الضوئية لا تنغلق 252
استكشاف الأخطاء وإصلاحها، الوحدات الاختيارية للطابعة
القرص الصلب مع المهايئ 262
الوحدة الاختيارية لا تعمل 260
بطاقة الذاكرة 262
بطاقة الواجهة المتوازية/واجهة USB 263
بطاقة ذاكرة فلاش 262
درج جرار بسعة 2,000 ورقة 261
مشكلات أدراج الورق 261
ملقم الطباعة الداخلي 262
منفذ الحلول الداخلية 262
استكشاف الأخطاء وإصلاحها، تغذية الورق
استمرار ظهور رسالة انحشار الورق بعد التخلص من الانحشار 263
استكشاف الأخطاء وإصلاحها، جودة الطباعة
الطباعة فاتحة للغاية 269
الطباعة قاتمة للغاية 268
بقع حبر 273
جودة شفافية رديئة 274
حدوث اقتصاص للصور 265
خطوط بيضاء خالصة 270
خلفية رمادية اللون 266
زوال الحبر 273
صفحات اختبار جودة الطباعة 264
صفحات بيضاء 264
طباعة حروف متقطعة 267
طباعة منحرفة 270
ظهور خطوط أفقية متتابعة 271
ظهور خطوط بلون أسود خالص 270
ظهور خطوط عمودية من لون مختلف 272
ظهور صورة طيف 265
ظهور ضباب مسحوق الحبر أو ظلال خلفية 272
عيوب متكررة 270
استكشاف الأخطاء وإصلاحها، شاشة العرض
الشاشة فارغة 206
تعرض شاشة العرض الماسات فقط 206
الأدراج
ربط 59, 60
فصل 59, 60
الأزرار، شاشة اللمس 16
الأزرار، لوحة تحكم الطابعة 14
الأظرف
تحميل 57
تلميحات 71
الإرسال عبر الفاكس
إرسال فاكس في وقت محدد 110
إعادة توجيه الفاكسات 114
إعداد الفاكس 101
إلغاء مهمة فاكس 111
إنشاء اختصارات باستخدام Embedded Web Server (ملقم ويب المضمّن) 107, 108
إنشاء اختصارات باستخدام شاشة اللمس 107
إيقاف الفاكسات 113
اختيار اتصال فاكس 102
استخدام الاختصارات 108
استخدام دفتر العناوين 109
الإرسال باستخدام الكمبيوتر 107
الإرسال باستخدام لوحة التحكم الخاصة بالطابعة 106
تحسين جودة الفاكس 113
تعيين رقم واسم الفاكس الصادر 105
تغيير الدقة 109
جعل رسالة الفاكس أفتح أو أغمق 110
ضبط التاريخ والوقت 106
عرض سجل فاكس 110
الاتصال بـ "مركز دعم العملاء" 274
البطاقات
تحميل 57
تلميحات 72
التاريخ والوقت
ضبط 106
التثبيت على شبكة اتصال لاسلكية باستخدام نظام Windows 40
التحقق من <اتجاه أو موجهات> مصدر الإدخال 209
التحقق من <موجهات> مصدر الإدخال 209
التحقق من مهام الطباعة 73
طباعة من كمبيوتر يعمل بنظام Macintosh 74
طباعة من كمبيوتر يعمل بنظام Windows 73
التشويش
تقليل 21
الجزء الخارجي من الطابعة
تنظيف 187
الدرج القياسي
تحميل 51
الدرج سعة 1150 ورقة
تحميل 55
الدرج سعة 850 ورقة
تحميل 55
الذاكرة ممتلئة، لا يمكن طباعة الفاكسات 213
السطوع، ضبط 204
الضوء، المؤشر 14
الطابعة
اختيار موقع 10
الحد الأدنى للمسافات الفاصلة 10
الشحن 202
طرز 11
عمليات التهيئة 11
نقل 198, 202
الطباعة التسلسلية
إعداد 48
الطباعة على الوجهين 85
العثور على مزيد من المعلومات حول الطابعة 9
العرض الظاهري
كيفية الوصول 203
القائمة "إعدادات عامة" 147
القرص الصلب
تثبيت 30
القرص الصلب مع المهايئ
استكشاف الأخطاء وإصلاحها 262
القرص تالف 209
القرص ممتلئ - تم إلغاء مهمة المسح الضوئي 210
القوائم
AppleTalk 141
HTML 183
IPv6 140
LexLink 142
NetWare 142
PDF 180
PostScript 180
TCP/IP 139
USB قياسي 137
XPS 184
أحجام المسح الضوئي المخصصة 132
أدوات مساعدة 179
أسماء الحاوية المخصصة 132
أسماء مخصصة 132
أنواع مخصصة 131

إعداد 175
إعداد الحاوية 133
إعدادات FTP 167
إعدادات البريد الإلكتروني 163
إعدادات النسخ 150
إعدادات عامة 147
استبدال الحجم 128
الإعداد العالمي 132
الإنهاء 176
التقارير 134
المصدر الافتراضي 125
بطاقة شبكة الاتصال 139
بطاقة واجهة شبكة الاتصال (NIC)
النشطة 135
تحميل الورق 130
تعليمات 185
تقارير شبكة الاتصال 138
تهيئة وحدة التغذية متعددة الأغراض 128
جودة 178
حجم/نوع الورق 125
رسم تخطيطي لـ 124
سجل مراقبة الأمان 145
شبكة اتصال قياسية 135
شبكة الاتصال <x> 135
صورة 184
ضبط التاريخ/الوقت 146
طباعة سرية 144
عمليات ضبط الكتيب 184
قائمة إعداد SMTP 143
لاسلكي 141
مادة الورق 128
متنوع 144
محاكاة PCL 181
محرك أقراص محمول 170
مسح القرص 145
وضع الفاكس (إعداد الفاكس
التناظري) 154
وضع الفاكس (إعداد ملقم الفاكس) 161
الكابلات
Ethernet 35
USB 35
الماسحة الضوئية
الوظائف 12
تسجيل 188
زجاج الماسحة الضوئية 13
وحدة تغذية المستندات التلقائية (ADF) 13
المستلزمات
تخزين 189
توفير 189
حالة 189
المستلزمات، طلب 190
خراطيش الدبابيس 190
مجموعة التنظيف 191
مجموعة الصيانة 190
موصلات ضوئية 190
المستندات، طباعة
لمستخدمي نظام التشغيل Macintosh 68
لمستخدمي نظام التشغيل Windows 68
المسح الضوئي إلى الكمبيوتر 120
تحسين جودة المسح الضوئي 123
المسح الضوئي إلى عنوان FTP
إنشاء اختصارات باستخدام الكمبيوتر 116
إنشاء اختصارات باستخدام شاشة
اللمس 117
استخدام دفتر العناوين 116
باستخدام أرقام الاختصار 116
باستخدام لوحة المفاتيح الرقمية 115
تحسين جودة FTP 118
المسح الضوئي إلى محرك أقراص
محمول 121
الملصقات، الورق
تلميحات 72
المهام المحجوزة 73
طباعة من كمبيوتر يعمل بنظام
Macintosh 74
طباعة من كمبيوتر يعمل بنظام
Windows 73
الموصل الضوئي
استبدال 193
الورق الشفاف
إنشاء 82
تحميل 57
تلميحات 71
الوضع الهادئ 21
انحشار الدبابيس
289 خطأ في الدبابيس 240
انحشار الورق
الأرقام 223
الأماكن 223
تحديد مناطق الانحشار 223
تفادي 222
انحشار الورق، إزالة
200–201 225
202 226
203 227
230 227
231 227
24x 233
250 237
280–281 237
282 237
283 240
284 243
285–286 243
287–288 243
290–294 246
293 248
انحشار بالماسحة الضوئية 215

ب

برنامج الطابعة، تثبيت (Windows) 37
بريد إلكتروني
إخطار انحشار الورق 204
إخطار انخفاض مستوى مستلزمات
الطباعة 204
إخطار بالحاجة إلى ورق مختلف 204
إخطار بالورق المطلوب 204
إلغاء 98
بطاقة الذاكرة
استكشاف الأخطاء وإصلاحها 262
تثبيت 26
بطاقة برنامج ثابت
تثبيت 28
بطاقة ذاكرة فلاش
استكشاف الأخطاء وإصلاحها 262
تثبيت 28
بطاقة واجهة المنفذ 29

ت

تثبيت الطابعة
على شبكة اتصال لاسلكية 40
تثبيت الطابعة على شبكة اتصال
شبكة اتصال Ethernet 44
تثبيت الطابعة على شبكة اتصال لاسلكية
باستخدام نظام Macintosh 41
تثبيت برنامج الطابعة
إضافة وحدات اختيارية 38
تثبيت برنامج الطابعة (Windows) 37
تحميل
أدراج إدخال مزدوجة سعة 2000
ورقة 55
الأظرف 57
البطاقات 57
الدرج سعة 1,150 ورقة 55
الدرج سعة 850 ورقة 55
الورق الشفاف 57
الورق ذو الرأسية في الأدراج 69
درج ورق سعة 500 ورقة (قياسي أو
اختياري) 51
وحدة التغذية متعددة الأغراض 57
وحدة تغذية ذات سعة عالية تبلغ 2000
ورقة 54
ورق بحجم Letter أو A4 59
ورق ذو رأسية في درج متعدد
الأغراض 69

ورق ذو رأسية في وحدة تغذية ذات سعة عالية تبلغ 2000 ورقة 54
تحميل <المصدر> بـ <x> 211
تحميل <مصدر الإدخال> بـ <اسم نوع مخصص> 211
تحميل <مصدر الإدخال> بـ <الحجم> 212
تحميل <مصدر الإدخال> بـ <النوع> <الحجم> 211
تحميل <مصدر الإدخال> بـ <سلسلة مخصصة> 211
تحميل الدبابيس 213
تحميل وحدة التغذية اليدوية بـ <x> 212
تحميل وحدة التغذية اليدوية بـ <اسم النوع المخصص> 212
تحميل وحدة التغذية اليدوية بـ <الحجم> 212
تحميل وحدة التغذية اليدوية بـ <السلسلة المخصصة> 212
تحميل وحدة التغذية اليدوية بـ <حجم> <النوع> 213
تخزين
المستلزمات 189
ورق 63
ترتيب النُسخ 86
تركيب الوحدات الاختيارية
ترتيب التركيب 33
تسجيل
الماسحة الضوئية 188
تسلسلي <x> 215
تصغير نسخة 85
تغيير <مصدر الإدخال> إلى <اتجاه> <تحميل> النوع <الحجم> 209
تغيير <مصدر الإدخال> إلى <اتجاه> تحميل <اسم نوع مخصص> 207
تغيير <مصدر الإدخال> إلى <اتجاه> تحميل <الحجم> 208
تغيير <مصدر الإدخال> إلى <اتجاه>تحميل <سلسلة مخصصة> 208
تغيير <مصدر الإدخال> إلى <اسم نوع مخصص> 207
تغيير <مصدر الإدخال> إلى <الحجم> 208
تغيير <مصدر الإدخال> إلى <النوع> <الحجم> 208
تغيير <مصدر الإدخال> إلى <سلسلة مخصصة> 207
تقارير
عرض 204
تكبير نسخة 85
تكرار مهام الطباعة 73
طباعة من كمبيوتر يعمل بنظام Macintosh 74
طباعة من كمبيوتر يعمل بنظام Windows 73
تلميحات
الأظرف 71
البطاقات 72
الملصقات، الورق 72
الورق الشفاف 71
ورق ذو رأسية 69
تنظيف
الجزء الخارجي من الطابعة 187
زجاج الماسحة الضوئية 188
تهيئة إعدادات البريد الإلكتروني 94
تهيئة إعدادات المنافذ 47
توصيل الطابعة بـ
خدمة الرنة المميزة 104
محولات إقليمية 105
توصيل الكابلات 35
توفير مستلزمات الطباعة 189

ج

جودة FTP، تحسين 118
جودة الطباعة
تنظيف زجاج الماسحة الضوئية 188
جودة الفاكس، تحسين 113
جودة المسح الضوئي، تحسين 123
جودة النسخ
تحسين 92
ضبط 86

ح

حالات الانحشار، إزالة
200–201 225
202 226
203 227
230 227
231 227
24x 233
250 237
280–281 237
282 237
283 240
284 243
285–286 243
287–288 243
290–294 246
293 248
حالة مستلزمات الطباعة، فحص 189
حجم الورق Universal
ضبط 50
حدث خطأ في محرك أقراص فلاش. 207
حفظ مهام الطباعة 73
طباعة من كمبيوتر يعمل بنظام Macintosh 74
طباعة من كمبيوتر يعمل بنظام Windows 73

خ

خدمة الرنة المميزة
الاتصال بـ 104
خراطيش الدبابيس
طلب شراء 190
خراطيش مسحوق الحبر
إعادة التدوير 23
استبدال 191
خيارات
أدراج إدخال مزدوجة سعة 2000 ورقة 34
أدراج ورق سعة 500 ورقة 34
الاتصال بشبكة الاتصال 24
التحديث في برنامج تشغيل الطابعة 38
الداخلية 24
القرص الصلب 30
بطاقات البرامج الثابتة 24
بطاقات الذاكرة 24
بطاقة الذاكرة 26
بطاقة برنامج ثابت 28
بطاقة ذاكرة فلاش 28
بطاقة فاكس 24
بطاقة واجهة المنفذ 29
ملقم الطباعة الداخلي 29
منافذ 24
وحدة الطباعة على الوجهين 34
وحدة تغذية ذات سعة عالية تبلغ 2000 ورقة 34
خيارات التحديث في برنامج تشغيل الطابعة 38
خيارات، شاشة اللمس
FTP 117, 118
الفاكس 111, 112
بريد إلكتروني 98, 99, 100
مسح ضوئي إلى
الكمبيوتر 121, 122, 123
نسخ 90, 91

د

درج ورق سعة 500 ورقة (قياسي أو اختياري)
تحميل 51
دعم العملاء
الاتصال 274
دفتر العناوين، الفاكس
استخدام 109
دقة، الفاكس
تغيير 109

دليل الاتصال عبر شبكة اتصال 203
دليل مسؤول Embedded Web Server (ملقم الويب المضمن) 203

ذ

ذاكرة الفاكس ممتلئة 210

ر

ربط الأدراج 59
رسائل الطابعة
1565 خطأ محاكاة، قم بتحميل خيار المحاكاة 222
30 إعادة تعبئة غير صالحة، قم بتغيير الخرطوشة 215
32 الجهاز لا يدعم رقم الجزء الخاص بالخرطوشة 215
34 ورق قصير 216
34 وسائط غير صحيحة، تحقق من <أدلة> مصدر الإدخال 216
35 الذاكرة غير كافية لدعم ميزة "حفظ المورد" 216
37 الذاكرة غير كافية لترتيب المهمة 216
37 الذاكرة غير كافية، تم حذف بعض "المهام المحجوزة" 216
37 ذاكرة غير كافية لعملية "إلغاء تجزئة ذاكرة فلاش" 216
37 ذاكرة غير كافية، لن تتم استعادة بعض المهام المحجوزة 217
38 الذاكرة ممتلئة 217
39 صفحة معقدة، ربما لم تتم طباعة بعض البيانات 217
50 خطأ في خط PPDS 217
51 تم اكتشاف ذاكرة محمولة معيبة 217
52 مساحة فارغة غير كافية في ذاكرة فلاش للموارد 217
53 تم اكتشاف ذاكرة فلاش غير مهيأة 218
54 خطأ في <x> الخيار التسلسلي 218
54 خطأ في برنامج <x> شبكة الاتصال 218
54 خطأ في برنامج شبكة الاتصال القياسي 218
55 خيار غير مدعوم في الفتحة 218
56 المنفذ التسلسلي <x> معطل 219
56 المنفذ المتوازي <x> معطل 219
56 المنفذ المتوازي القياسي معطل 219
56 منفذ USB <x> معطل 219
56 منفذ USB القياسي معطل 219
57 يوجد تغيير في التهيئة، لم تتم استعادة المهام المحجوزة 220
58 تم تركيب العديد من الأقراص 220
58 تم تركيب وحدات ذاكرة فلاش اختيارية كثيرة للغاية 220
58 تم توصيل عدد كبير جدًا من الأدراج 220
58 تم توصيل عدد كبير جدًا من الحاويات 220
61 إزالة قرص تالف 221
62 القرص ممتلئ 221
63 قرص غير مهيأ 221
80 يلزم إجراء صيانة بصفة دورية 221
84 إدخال الموصل الضوئي 221
84 استبدال الموصل الضوئي 221
84 الموصل الضوئي بحالة غير طبيعية 222
84 طاقة الموصل الضوئي منخفضة 221
88 استبدل الخرطوشة للمتابعة 191, 222
88 مستوى الحبر منخفض بالخرطوشة 191, 222
88.yy استبدل خرطوشة الحبر 191
أعد وضع كافة المستندات الأصلية في حال استعادة مهمة. 214
أغلق الباب <x> 209
أغلق الغطاء <x> 209
إدخال الدرج <x> 211
إزالة الورق من <اسم مجموعة الحاويات المرتبطة> 213
إزالة الورق من الحاوية <x> 213
إزالة الورق من جميع الحاويات 213
إزالة الورق من حاوية الإخراج القياسية 213
إغلاق السطح H 209
استبدال الخرطوشة المعيبة أو المفقودة بالمنطقة 31.yy 215
التحقق من <اتجاه أو موجهات> مصدر الإدخال 209
التحقق من <موجهات> مصدر الإدخال 209
الذاكرة ممتلئة، لا يمكن طباعة الفاكسات 213
القرص تالف 209
القرص ممتلئ - تم إلغاء مهمة المسح الضوئي 210
انحشار بالماسحة الضوئية 215
تحميل <المصدر>بـ <x> 211
تحميل <مصدر الإدخال> بـ <اسم نوع مخصص> 211
تحميل <مصدر الإدخال> بـ <الحجم> 212
تحميل <مصدر الإدخال> بـ <النوع> <الحجم> 211
تحميل <مصدر الإدخال> بـ <سلسلة مخصصة> 211
تحميل الدبابيس 213
تحميل وحدة التغذية اليدوية بـ <x> 212
تحميل وحدة التغذية اليدوية بـ <اسم النوع المخصص> 212
تحميل وحدة التغذية اليدوية بـ <الحجم> 212
تحميل وحدة التغذية اليدوية بـ <السلسلة المخصصة> 212
تحميل وحدة التغذية اليدوية بـ <حجم> <النوع> 213
تسلسلي <x> 215
تغيير <مصدر الإدخال> إلى <اتجاه> <تحميل> النوع <الحجم> 209
تغيير <مصدر الإدخال> إلى <اتجاه> تحميل <اسم نوع مخصص> 207
تغيير <مصدر الإدخال> إلى <اتجاه> تحميل <الحجم> 208
تغيير <مصدر الإدخال> إلى <اتجاه>تحميل <سلسلة مخصصة> 208
تغيير <مصدر الإدخال> إلى <اسم نوع مخصص> 207
تغيير <مصدر الإدخال> إلى <الحجم> 208
تغيير <مصدر الإدخال> إلى <النوع> <الحجم> 208
تغيير <مصدر الإدخال> إلى <سلسلة مخصصة> 207
حدث خطأ في محرك أقراص فلاش 207
ذاكرة الفاكس ممتلئة 210
صندوق تثقيب الفتحات فارغ 210
غطاء الوصول إلى انحشار الورق بالماسحة الضوئية مفتوح 215
غطاء وحدة تغذية المستندات التلقائية (ADF) للماسحة الضوئية مفتوح 215
فقدان الماسحة الضوئية 298.01 222
لم تتم استعادة بعض المهام المحجوزة 215
لم يتم إعداد "اسم محطة الفاكس" 210
لم يتم إعداد "رقم محطة الفاكس" 210
لم يتم إعداد خادم SMTP. اتصل بالمسئول عن النظام. 210
لم يتم إعداد ملقم الفاكس "إلى تنسيق". اتصل بالمسئول عن النظام. 210
مسح ضوئي لمستند طويل جدًا 215
هل تريد استعادة المهام المحجوزة؟ 214

ز

زجاج الماسحة الضوئية
تنظيف 188
زجاج الماسحة الضوئية (مسطح)
النسخ باستخدام 82

ش

شاشة "مسح ضوئي إلى الكمبيوتر"
خيارات 121, 122, 123
شاشة FTP
خيارات 117, 118
خيارات متقدمة 118
شاشة البريد الإلكتروني
خيارات 98, 99
خيارات متقدمة 100
شاشة الفاكس
خيارات 111, 112
خيارات متقدمة 112
شاشة اللمس
أزرار 16
شاشة النسخ
خيارات 90, 91
شاشة رئيسية
أزرار 15
شاشة، لوحة تحكم الطابعة 14
ضبط السطوع 204
شبكة اتصال Ethernet
نظام التشغيل Macintosh 44
نظام التشغيل Windows 44
شبكة اتصال لاسلكية
التثبيت، باستخدام نظام Windows 40
تثبيت، استخدام نظام التشغيل
Macintosh 41
معلومات التهيئة 39
شحن الطابعة 202

ص

صفحات اختبار جودة الطباعة، طباعة 76
صفحة إعداد شبكة الاتصال 37
صفحة إعدادات القائمة
طباعة 36
صندوق تثقيب الفتحات فارغ 210
صور فوتوغرافية
نسخ 82

ض

ضبط
حجم الورق 50
حجم الورق Universal 50
عنوان TCP/IP 139
نوع الورق 50
ضبط قتامة مسحوق الحبر 80

ط

طباعة
صفحات اختبار جودة الطباعة 76
صفحة إعداد شبكة الاتصال 37
صفحة إعدادات القائمة 36
قائمة الدليل 76
قائمة نماذج الخطوط 76
لمستخدمي نظام التشغيل Macintosh 68
لمستخدمي نظام التشغيل Windows 68
من محرك أقراص محمول 75
طباعة المهام السرية والمهام المحجوزة الأخرى
من كمبيوتر يعمل بنظام Macintosh 74
من نظام Windows 73
طباعة على
ورق بحجم A5 53
ورق بحجم B5 53
ورق بحجم Executive 53
ورق بحجم Statement 53
طلب شراء
خراطيش الدبابيس 190
مجموعة التنظيف 191
مجموعة الصيانة 190
موصلات ضوئية 190
طلب مستلزمات الطباعة
خرطوشة الحبر 190

ع

عدة صفحات في ورقة واحدة 87
عرض
تقارير 204
عمليات التهيئة
الطابعة 11

غ

غطاء الوصول إلى انحشار الورق بالماسحة الضوئية مفتوح 215
غطاء وحدة تغذية المستندات التلقائية (ADF) للماسحة الضوئية مفتوح 215

ف

فحص العرض الظاهري
على Embedded Web Server (ملقم الويب المضمن) 203
فحص حالة الجهاز
على Embedded Web Server (ملقم الويب المضمن) 203
فحص طابعة لا تستجيب 206
فحص ماسحة ضوئية لا تستجيب 254
فصل الأدراج 59
فقدان الماسحة الضوئية 298.01 222

ق

قائمة "أحجام المسح الضوئي المخصصة" 132
قائمة "أنواع مخصصة" 131
قائمة "إعداد الحاوية" 133
قائمة "إعدادات FTB" 167
قائمة "إعدادات البريد الإلكتروني" 163
قائمة "إعدادات النسخ" 150
قائمة "الأدوات المساعدة" 179
قائمة "الإعداد العام" 132
قائمة "الإنهاء" 176
قائمة "الاتصال اللاسلكي" 141
قائمة "التقارير" 134
قائمة "الجودة" 178
قائمة "الطباعة السرية" 144
قائمة "المصدر الافتراضي" 125
قائمة "بطاقة شبكة الاتصال" 139
قائمة "تحميل الورق" 130
قائمة "تعليمات" 185
قائمة "تعيين التاريخ/الوقت" 146
قائمة "تقارير شبكة الاتصال" 138
قائمة "تهيئة وحدة التغذية متعددة الأغراض" 128
قائمة "حجم بديل" 128
قائمة "حجم/نوع الورق" 125
قائمة "سجل مراقبة الأمان" 145
قائمة "شبكة الاتصال القياسية" 135
قائمة "عمليات ضبط الكتيب" 184
قائمة "مادة الورق" 128
قائمة "متنوع" 144
قائمة "محاكاة PCL" 181
قائمة "محرك أقراص محمول" 170
قائمة "مسح القرص" 145
قائمة "وضع الفاكس (إعداد الفاكس التناظري)" 154
قائمة "وضع الفاكس (إعداد ملقم الفاكس)" 161
قائمة Active NIC (بطاقة واجهة شبكة الاتصال النشطة) 135
قائمة AppleTalk 141
قائمة HTML 183
قائمة IPv6 140
قائمة LexLink 142
قائمة NetWare 142
قائمة PDF 180
قائمة PostScript 180
قائمة TCP/IP 139
قائمة USB القياسي 137
قائمة XPS 184
قائمة أسماء الحاوية المخصصة 132
قائمة إعداد SMTP 143

قائمة الأدلة، طباعة 76
قائمة الأسماء المخصصة 132
قائمة الإعداد 175
قائمة الصور 184
قائمة شبكة الاتصال <x> 135
قائمة نماذج الخطوط
طباعة 76
قتامة مسحوق الحبر
ضبط 80

ل

لم تتم استعادة بعض المهام المحجوزة 215
لم يتم إعداد "اسم محطة الفاكس" 210
لم يتم إعداد "رقم محطة الفاكس" 210
لم يتم إعداد خادم SMTP. اتصل بالمسئول عن النظام. 210
لم يتم إعداد ملقم الفاكس "إلى تنسيق". اتصل بالمسئول عن النظام. 210
لوحة التحكم، الطابعة 14
لوحة النظام
إعادة تركيب 32
الوصول إلى 25
لوحة تحكم الطابعة 14
إعدادات المصنع الافتراضية، استعادة 205

م

مجموعة التنظيف
طلب شراء 191
مجموعة الصيانة
طلب شراء 190
محرك أقراص محمول 75
مستندات ملونة
إرسال عبر البريد الإلكتروني 98
مستويات انبعاث التشويش 277
مسح ضوئي لمستند طويل جدًا 215
مشكلات الطابعة، حل المشكلات الأساسية 206
مطبوعات
مكان التواجد 9
معلومات التهيئة
شبكة اتصال لاسلكية 39
معلومات السلامة 7, 8
معلومات الطابعة
مكان التواجد 9
معلومات حول الموضوع والرسالة
إضافة إلى البريد الإلكتروني 97
ملقم الطباعة الداخلي
استكشاف الأخطاء وإصلاحها 262
تثبيت 29
منفذ Ethernet 35
منفذ USB 35
منفذ الحلول الداخلية
استكشاف الأخطاء وإصلاحها 262
تغيير إعدادات المنافذ 47
مهام الطباعة السرية 73
طباعة من كمبيوتر يعمل بنظام Macintosh 74
طباعة من كمبيوتر يعمل بنظام Windows 73
مهمة الطباعة
إلغاء، من الكمبيوتر 77
موصلات ضوئية
طلب شراء 190
موفر الطاقة
ضبط 21
ميزة ربط الأدراج 60

ن

نسخ
إضافة رسالة تراكب 89
إضافة طابع التاريخ والوقت 89
إلغاء مهمة نسخ 89, 90
إنشاء مطبوعات على ورق شفاف 82
استخدام زجاج الماسحة الضوئية (مسطح) 82
استخدام وحدة تغذية المستندات التلقائية (ADF) 81
تحديد درج 84
تحسين جودة النسخ 92
ترتيب النُسخ 86
تقليل 85
تكبير 85
صور فوتوغرافية 82
ضبط الجودة 86
عدة صفحات في ورقة واحدة 87
على الورق ذي الرأسية 83
على كلا وجهي الورقة (الطباعة على الوجهين) 85
مستند يتضمن أحجامًا مختلطة من الورق 84
من حجم إلى آخر 83
مهمة مخصصة (إنشاء مهمة) 88
نسخة سريعة 81
وضع أوراق فاصلة بين النسخ 87
نقل الطابعة 198, 202
نوع الورق
مخصص 60
نوع الورق المخصص
تعيين 60
نوع مخصص <x>
تغيير الاسم 60
نوع ملف الإخراج
تغيير 97

ه

هل تريد استعادة المهام المحجوزة؟ 214

و

وحدة الإنهاء
أحجام الورق المدعومة 78
بإضفاء اللمسات النهائية على النُسخ المطبوعة 78
وحدة التغذية متعددة الأغراض
تحميل 57
وحدة الطباعة على الوجهين
تثبيت 34
وحدة تغذية ذات سعة عالية تبلغ 2000 ورقة
تثبيت 34
تحميل 54
ورق
A5 53
B5 53
Executive 53
Statement 53
إعداد الحجم العام 50
الخصائص 62
النماذج المطبوعة مسبقًا 63
بإضفاء اللمسات النهائية على النُسخ المطبوعة 78
تحديد 63
تخزين 63
تعيين الحجم 50
تعيين نوع 50
حجم الورق Universal 132
غير المقبول 63
مُعاد تدويره 20
ورق ذو رأسية 63
ورق ذو رأسية
تحميل، الأدراج 69
تحميل، درج التغذية متعدد الأغراض 69
تحميل، وحدة تغذية ذات سعة عالية تبلغ 2000 ورقة 54
تلميحات 69
نسخ إلى 83
ورق ذي رأسية، طباعة على
لمستخدمي نظام التشغيل Macintosh 69
لمستخدمي نظام التشغيل Windows 69
ورق مُعاد تدويره
استخدام 20
وظيفة البريد الإلكتروني
إعداد 94