X860de、X862de、X864de

用戶手冊

2012 年 3 月 **www.lexmark.com**

機器型式：

7500

機種：

432、632、832

目錄

安全資訊.....7

認識印表機.....9

感謝您選擇本印表機！.....9
尋找印表機相關資訊.....9
選取印表機放置地點.....10
印表機配置.....11
掃描器的基本功能.....12
瞭解自動送件器和掃描器玻璃面板.....13
瞭解印表機控制面板.....14
瞭解主畫面.....15
使用觸控式螢幕按鈕.....17

降低印表機對環境帶來的影響.....20

節省紙張和碳粉.....20
省電.....20
降低印表機噪音.....21
回收利用.....22

其他印表機設定.....24

安裝內接式選購品.....24
安裝硬體選購品.....33
連接電纜.....35
驗證印表機設定.....36
設定印表機軟體.....37
設定無線列印.....39
在有線網路上安裝印表機.....44
在安裝新的「內部解決方案連接埠」之後變更連接埠設定.....47
設定序列列印.....48

載入紙張和特殊材質.....51

設定 Paper Size（紙張尺寸）和 Paper Type（紙張類型）.....51
配置 Universal（通用尺寸）紙張設定.....51
載入標準或選購性 500 張送紙匣.....52
載入 A5 或 Statement 紙張尺寸.....54

載入 B5 或 Executive 紙張尺寸.....54
載入 2000 張高容量送紙器.....55
載入 2,000 張雙進紙器.....56
將紙張載入多用途送紙器.....58
將 Letter 或 A4 尺寸紙張以短邊列印方向載入.....60
鏈結及解除鏈結送紙匣.....60

紙張和特殊材質指引.....63
紙張指引.....63
存放紙張.....64
支援的紙張尺寸、類型和重量.....65

列印.....69
列印文件.....69
列印在特殊材質上.....70
列印機密工作和其他保留工作.....74
從快閃儲存碟列印.....75
列印資訊頁.....76
取消列印工作.....77
支援的輸出處理特性.....79
調整碳粉明暗度.....81

複印.....82
進行複印.....82
複印相片.....83
複印在特殊材質上.....83
自訂複印設定.....84
在複印文件上放置資訊.....89
取消複印工作.....90
瞭解複印畫面及選項.....90
改進複印品質.....93

以電子郵件寄送.....94
備妥以傳送電子郵件.....94
建立電子郵件快捷鍵.....95
以電子郵件寄送文件.....96
自訂電子郵件設定.....97

以電子郵件寄送彩色文件.....98
取消電子郵件.....98
瞭解電子郵件選項.....98

傳真.....101
使印表機做好傳真的準備.....101
傳送傳真.....106
建立快捷鍵.....107
使用快捷鍵和通訊錄.....108
自訂傳真設定.....109
取消外送的傳真.....111
瞭解傳真選項.....111
改進傳真品質.....113
保留與轉發傳真.....113

掃描到 FTP 位址.....115
掃描到 FTP 位址.....115
建立快捷鍵.....116
瞭解 FTP 選項.....117
改進 FTP 品質.....118

掃描到電腦或快閃儲存碟.....120
掃描到電腦.....120
掃描至快閃儲存碟.....121
瞭解掃描設定檔選項.....121
改進掃描品質.....123

瞭解印表機功能表.....124
功能表清單.....124
Paper menu（紙張功能表）.....125
Reports（報告）功能表.....134
Network/Ports menu（網路/連接埠功能表）.....135
Security menu（安全功能表）.....145
Settings menu（設定功能表）.....148
Booklet Adjustments menu（調整小冊子功能表）.....186
Help menu（說明功能表）.....187

維護印表機.....189

清除印表機的外部.....189
清潔掃描器玻璃面板.....190
調整掃描器對正.....190
存放耗材.....191
節省耗材.....191
檢查耗材狀態.....191
訂購耗材.....192
更換耗材.....193
移動印表機.....200

管理支援.....205

尋找進階網路功能及管理者資訊.....205
使用「內嵌式 Web 伺服器」.....205
檢查虛擬顯示幕.....205
檢查裝置狀態.....205
設定電子郵件警示.....206
檢視報告.....206
調整顯示幕的亮度.....206
回復出廠預設值.....207

疑難排解.....208

解決基本問題.....208
瞭解印表機訊息.....209
清除夾紙.....225
解決列印問題.....253
解決複印問題.....256
解決掃描器問題.....258
解決傳真問題.....260
解決選購品問題.....264
解決送紙問題.....266
解決列印品質問題.....268
聯絡客戶支援中心.....278

注意事項.....279

產品資訊.....279

版本注意事項.....279
電源用量.....284

索引.....291

安全資訊

請將電源線連接到本產品附近且妥善接地的電源插座，而且必須易於使用。

請避免在有水或潮濕的地點附近放置或使用本產品。

⚠ 本產品使用漏電斷路器 (GFCI)。建議每個月測試 GFCI。

⚠ **請當心－有潛在傷害的危險：**本產品係採用雷射裝置。使用非本文指定之程序控制、調整或效能，可能導致有害之輻射外洩。

本產品使用的列印過程，將會在列印材質上加熱，熱量可能會使列印材質產生釋出物。您必須瞭解本操作手冊有關選擇列印材質的指引，避免可能有害的釋出物。

更換鋰電池時請小心。

⚠ **請當心－有潛在傷害的危險：**若未正確更換鋰電池，可能會有爆炸的危險。僅能使用相同或同類型的鋰電池來更換。請勿將鋰電池充電、拆裝或焚燒。請根據製造商指示及當地法規來丟棄使用過的電池。

⚠ **請當心－表面會發熱：**印表機內部的溫度可能很高。為避免被發熱表面或元件燙傷的危險，請先讓該表面或元件冷卻之後再觸摸。

⚠ **請當心－有潛在傷害的危險：** 本印表機重達 55 公斤（121 磅）以上，為了安全起見，移動本印表機時至少需要四個人，或者，請利用適當的機械控制系統來移動本印表機。

⚠ **請當心－有潛在傷害的危險：** 移動印表機之前，請遵循下列指引，以免受傷或損壞印表機：

- 利用電源開關關閉印表機電源，然後從牆上插座拔掉電源線。
- 移動印表機之前，請先中斷印表機的所有纜線和電纜。
- 將印表機抬離選購性裝紙器，再將印表機放置一旁，請避免同時抬起裝紙器和印表機。

請注意：請利用印表機兩邊的握把，將印表機抬離選購性裝紙器。

請只使用本產品隨附的電源線，或製造商的授權更換品。

將本產品連接至公用切換式電話網路時，請只使用本產品隨附的電信 (RJ-11) 電纜或 26 AWG 或更高規格的更換品。

⚠ **請當心－有觸電的危險：**若您在安裝印表機之後才取用系統主機板或安裝選購性硬體或記憶體裝置，請先關閉印表機電源，並從牆上插座拔除電源線，再繼續作業。若您有任何其他裝置連接至印表機，請也關閉它們的電源，並拔下所有連接到印表機的電纜。

⚠ **請當心－有觸電的危險：**請確定所有的外接線（如乙太網路與電話系統連線）均已適當地安裝在所標示的連接埠插孔中。

本產品採用特定製造商的零件，其設計、測試及檢驗均符合全球最嚴格的安全標準。某些零件的安全特性可能不顯著。若使用其他替代零件，製造商不負任何責任。

本產品使用的列印過程，可能會產生臭氧。您必須瞭解本操作手冊中，限制臭氧濃度所需採取的預防措施。

⚠ **請當心－有潛在傷害的危險：** 請勿切割、扭轉、彎曲或擠壓電源線，或是在電源線上放置重物。請避免讓電源線遭到磨損或壓迫。請不要讓電源線夾在傢俱和牆壁這類的物體之間。若發生以上任一種情況，有可能會引起火災或造成觸電。請定期檢查電源線，確認有無該等問題的跡象。檢查電源線之前，請先從電源插座拔掉電源線。

有關服務或維修的事項，除了本使用者說明文件所提供的說明之外，您可以向專業維修人員尋求協助。

⚠ **請當心－有觸電的危險：**為避免電擊的危險，當您清潔印表機外部時，請先拔下牆上插座的電源線，並且拔除連接印表機的所有電纜，然後再繼續作業。

請當心－有觸電的危險：請勿在雷雨天氣使用傳真功能。請勿於雷雨天氣時安裝本產品或連接電子產品或電纜，例如：傳真機特性、電源線或電話。

請當心－有傾倒的危險：地面裝載的配置需要額外的設備來增加穩定性。如果您即將使用高容量送紙匣、雙面列印裝置及輸入選購品，或即將使用多個輸入選購品，便須使用印表機台座或印表機底座。如果您購買的是能夠掃描、複印及傳真的多功能複合機 (MFP)，那麼您可能需要額外的設備。如需其他資訊，請參閱 **www.lexmark.com/multifunctionprinters**。

請保存上述指示。

認識印表機

感謝您選擇本印表機！

我們戮力於提供您滿意的產品。

要立刻開始使用新印表機，請參考印表機隨附的安裝說明文件，然後查看*用戶手冊*，瞭解如何執行基本的列印工作。要讓印表機發揮最大效益，請詳讀*用戶手冊*，且務必登入本公司網站，查看最近的更新資訊。

本公司致力於提供您效能與價值兼具的印表機，以滿足您的需求。如果使用期間出現任何問題，本公司專業的支援代表將竭誠協助您儘速解決，重新順利運作。若您發現任何需要改進之處，請不吝提供寶貴意見。本公司秉持以客爲尊的信念，竭誠歡迎您提供意見，讓我們把每件事做得更加完善。

尋找印表機相關資訊

您在尋找什麼？	請在這裡尋找
起始設定指示： • 連接印表機 • 安裝印表機軟體	安裝說明文件—印表機隨附的安裝說明文件，也可從下列 Lexmark 網站取得：**http://support.lexmark.com**。
使用印表機的其他安裝與指示： • 選取與存放紙張和特殊材質 • 載入紙張 • 配置印表機設定 • 檢視與列印文件和相片 • 設定與使用印表機軟體 • 在網路上配置印表機（根據您的印表機型號） • 保養與維護印表機 • 疑難排解與解決問題	*用戶手冊*—*用戶手冊*隨附在*軟體與說明文件* 光碟中。 請到本公司網站，取得更新資料：**http://support.lexmark.com**。
以下各項的指示： • 利用「導引式」或「進階」無線設定安裝印表機 • 將印表機連接至乙太網路或無線網路 • 印表機連線問題的疑難排解	*網路功能設定指南*—開啓*軟體與說明文件* 光碟，然後在「出版品」資料夾下方尋找*印表機與軟體說明文件*。從出版品清單，按一下**網路功能設定指南**鏈結。
協助使用印表機軟體	Windows 或 Mac 說明—開啓印表機軟體程式或應用程式，然後按一下**說明**。 按一下 ?，檢視與作業內容相關的資訊。 **請注意：** • 「說明」會隨同印表機軟體自動安裝。 • 印表機軟體位在印表機的「程式」資料夾中或出現在桌面上，視您的作業系統而定。

您在尋找什麼？	請在這裡尋找
最新的補充資訊、更新資料及技術支援： • 說明文件 • 驅動程式下載 • 線上交談支援 • 電子郵件支援 • 電話支援	Lexmark 支援網站—**http://support.lexmark.com** **請注意：**選取您所在的國家或地區，再選取您的產品，以檢視適當的支援網站。 您可以在支援網站或印表機隨附的紙本保固合約上，找到您所在國家或地區的支援電話號碼和辦公時間。 請記錄並備妥下列資訊（位於店家收據與印表機背面），方便支援中心提供您更快速的服務： • 機器型號 • 序號 • 購買日期 • 購買商店
保固資訊	保固資訊因國家或地區而有所不同： • **在美國**—請參閱印表機隨附的「有限保固聲明」，或者登入下列網站：**http://support.lexmark.com**。 • **在其他國家和地區**—請參閱印表機隨附的紙本保固合約。

選取印表機放置地點

請當心－有潛在傷害的危險：本印表機重達 55 公斤（121 磅）以上，為了安全起見，移動本印表機時至少需要四個人，或者，請利用適當的機械控制系統來移動本印表機。

選取印表機放置地點時，請預留足夠的空間，方便您打開送紙匣、蓋板和門板。如果您計劃安裝任何選購品，請同時預留足夠的空間。請注意下列重要事項：

- 確定室內空氣流動符合最新版的 ASHRAE 62 標準。
- 提供平坦、穩固的表面。
- 擺放印表機時，請注意下列事項：
  - 印表機應遠離空調設備、電熱器或抽風機的送風口
  - 印表機應避免陽光直射、溼度過高或過低或溫差過大等問題
  - 印表機應保持乾淨、乾燥，並避免灰塵堆積
- 建議您在印表機周圍預留以下適當的通風空間：

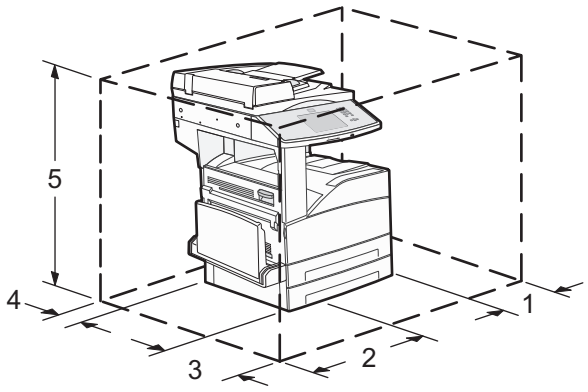

1	460 公釐（18.1 英吋）
2	640 公釐（25.2 英吋）
3	460 公釐（18.1 英吋）

4	200 公釐（7.9 英吋）
5	1724 公釐（67.9 英吋）

印表機配置

基本機種

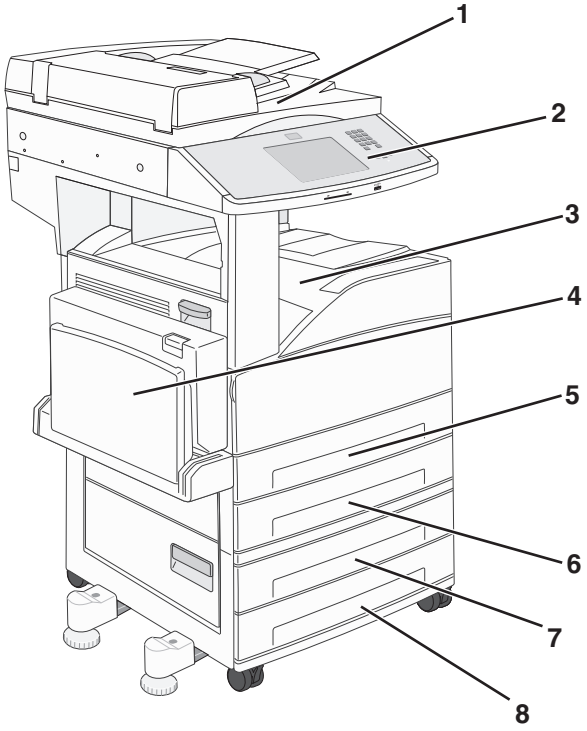

1	掃描器
2	印表機控制面板
3	標準出紙槽
4	多用途送紙器
5	1 號送紙匣（標準送紙匣）
6	2 號送紙匣
7	3 號送紙匣
8	4 號送紙匣

完成配置的機種

1	分頁裝訂器
2	高容量送紙器

掃描器的基本功能

掃描器提供大型工作群組適用的複印、傳真及掃描至網路等功能。您可以：

- 進行快速複印，或變更印表機控制面板上的設定，來執行特定的複印工作。
- 使用印表機控制面板傳送傳真。
- 同時傳送傳真至多個傳真目的地。
- 掃描文件並傳送至您的電腦、電子郵件位址、快閃儲存碟或 FTP 目的地。
- 掃描文件，然後傳送到另一台印表機（採用 PDF 格式，並使用 FTP）。

瞭解自動送件器和掃描器玻璃面板

自動送件器 (ADF)	掃描器玻璃面板
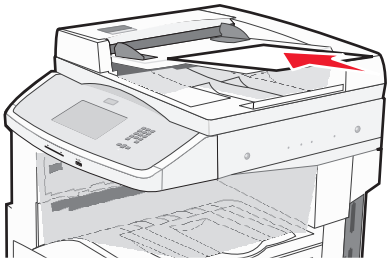 請將「自動送件器」用於多頁文件。	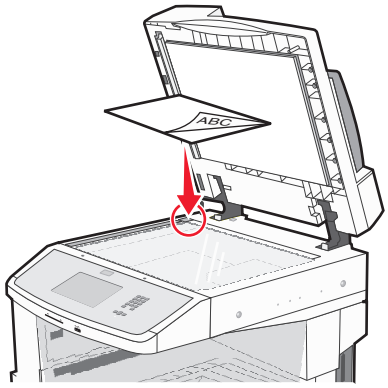 掃描器玻璃面板適用於單一頁面、小物件（如明信片或相片）、專用透明投影膠片、相紙或薄材質（例如：雜誌剪報）。

您可以使用「自動送件器」或掃描器玻璃面板，來掃描文件。

使用自動送件器

自動送件器 (ADF) 可以掃描多頁，包括雙面頁。當您使用「自動送件器」時：

- 將文件面朝上載入「自動送件器」，並讓短邊先行載入。
- 「自動送件器」進紙匣最多可放入 50 張普通紙。
- 掃描尺寸從 148 x 210 公釐（5.8 x 8.3 英吋）至 215.9 x 355.6 公釐（8.5 x 14 英吋）。
- 掃描混合頁面尺寸（Letter 紙張和 Legal 紙張）的文件。
- 掃描材質重量是從 52 至 120 g/m^2 （14 到 32 磅）。
- 請不要將明信片、相片、小東西、專用透明投影膠片、相紙或細薄材質（如雜誌剪報）載入「自動送件器」。將這些物件放在掃描器玻璃面板上。

使用掃描器玻璃面板

掃描器玻璃面板可以用來掃描或複印單一頁面或書籍頁面。使用掃描器玻璃面板時：

- 將文件面朝下放在掃描器玻璃面板的左上角。
- 掃描或複印文件的上限是 215.9 x 355.6 公釐（8.5 x 14 英吋）。
- 複印書籍的厚度上限是 25.4 公釐（1 英吋）。

瞭解印表機控制面板

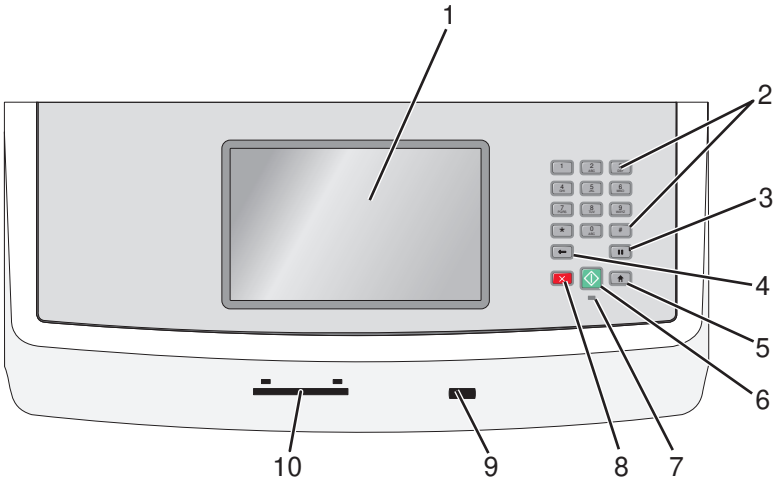

項目		說明
1	顯示幕	檢視掃描、複印、傳真和列印選項，以及狀態和錯誤訊息。
2	鍵台	在顯示幕上輸入數字、字母或符號。
3	撥號暫停	• 按下 ⏸ 可在傳真號碼中產生 2 到 3 秒的撥號暫停。在「傳真目的地」欄位，「撥號暫停」使用逗點 (,) 來表示。 • 從主畫面按下 ⏸ 來重撥傳真號碼。 • 這個按鈕只能在 Fax（傳真）功能表內運作，或搭配傳真功能使用。如果不是在 Fax（傳真）功能表、傳真功能或主畫面中按下 ⏸ 會產生錯誤嗶聲。
4	上一步	在 Copy（複印）功能表，按下 ←，來刪除 Copy Count（份數計數）中最右邊位數的值。如果連續按多次 ← 而刪除整個數字，將出現預設值 1。 在「傳真目的地清單」，按下 ← 來刪除手動輸入之數字的最右邊位數的值。您也可以按下 ← 來刪除整個快捷鍵項目。刪除整行後，再按下 ← 會導致游標上移一行。 在「電子郵件目的地清單」，按下 ← 來刪除游標左側的字元。如果字元是在快捷鍵中，則該快捷鍵會被刪除。
5	首頁	按下 🏠 來返回至主畫面。

項目		說明
6	開始	• 按下 來起始顯示幕上目前指示的工作。 • 從主畫面按下 以預設值起始複印工作。 • 如果正在掃描時按下這個按鈕，按鈕沒有作用。
7	指示燈	• **熄滅**—電源關閉。 • **閃爍中的綠色**—印表機正在暖機、處理資料或列印。 • **固定不閃爍的綠色**—印表機電源開啓，但閒置中。 • **閃爍中的紅色**—需要操作員介入。
8	停止	停止所有的印表機活動 顯示幕上出現 **Stopped**（已停止）後，畫面上會提供選項清單。
9	前置 USB 連接埠	插入 USB 快閃儲存碟，將資料傳送至印表機。
10	通用存取卡讀卡器	一種用來限制受鑑別使用者使用印表機特定功能的選項。使用時需搭配通用存取卡。

瞭解主畫面

印表機打開電源並經過短暫的暖機後，顯示幕顯示下列基本螢幕，又稱爲主畫面。請使用主畫面的按鈕來起始動作，像是複印、傳真或掃描、開啓功能表畫面或回應訊息。

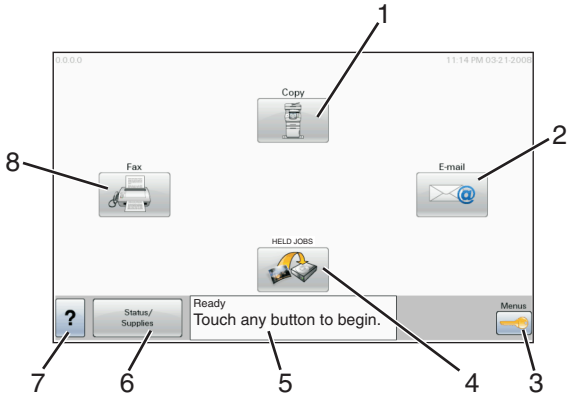

顯示項目		說明
1	複印	開啓 Copy（複印）功能表 **請注意：**從主畫面，您也可以按鍵台上的數字來存取 Copy（複印）功能表。
2	電子郵件	開啓 E-mail（電子郵件）功能表
3	功能表	開啓功能表。只有在印表機處於 **Ready**（備妥）狀態時，才可以使用這些功能表。
4	FTP	開啓 File Transfer Protocol (FTP)（檔案轉送通訊協定 (FTP)）功能表 **請注意：**這個功能必須設定由系統支援人員進行設定。設定好後，將出現爲顯示幕項目。

顯示項目		說明
5	狀態訊息列	• 顯示目前印表機狀態，像是 **Ready**（備妥）或 **Busy**（忙碌狀態）。 • 顯示印表機狀況，像是 **Toner Low**（碳粉不足）。 • 顯示介入訊息來提供您應該執行的動作指示以便印表機可以繼續處理，例如 **Close door**（把門關上）或 **Insert print cartridge**（插入碳粉匣）。
6	狀態/耗材	當印表機狀態包含需要介入的訊息時，便會出現在顯示幕上。觸控這個按鈕，即可存取訊息畫面，取得訊息的相關資訊，並得知如何清除訊息。
7		開啟觸控式螢幕內所提供與作業內容相關的「說明」功能
8	傳真	開啟 Fax（傳真）功能表

主畫面上可能出現的其他按鈕包括：

顯示項目	功能
Release Held Faxes（釋放保留傳真）	如果出現這個按鈕，表示印表機內存有預先設定排定之保留時間的保留傳真。若要存取保留傳真清單，請觸控這個按鈕。
Search Held Jobs（搜尋保留工作）	搜尋下列任何項目，並傳回搜尋結果： • 保留工作或機密列印工作的使用者名稱 • 保留工作的工作名稱，但不含機密列印工作 • 設定檔名稱 • 書籤儲存區或工作名稱 • USB 儲存區或工作名稱，僅限支援的副檔名
Held Jobs（保留工作）	開啟內含所有保留工作的畫面。
Lock Device（鎖定裝置）	當印表機解除鎖定，而且已設定「裝置鎖定個人識別碼（密碼）」時，畫面上會出現這個按鈕。 觸控這個按鈕，會開啟密碼 (PIN) 項目畫面。輸入正確的密碼 (PIN) 將鎖定印表機控制面板（觸控式螢幕以及硬式按鈕）。
Unlock Device（解除鎖定裝置）	當印表機爲鎖定時，畫面上會出現這個按鈕。當它出現時，將無法使用印表機控制面板按鈕和捷徑代碼。 觸控這個按鈕，會開啟密碼 (PIN) 項目畫面。輸入正確的密碼將解除鎖定印表機控制面板（觸控式螢幕以及硬式按鈕）。
Cancel Jobs（取消工作）	開啟 Cancel Jobs（取消工作）畫面。Cancel Jobs（取消工作）畫面會顯示三個表頭：Print（列印）、Fax（傳真）與 Network（網路）。 Print（列印）、Fax（傳真）以及 Network（網路）表頭下可以使用下列項目： • Print job（列印工作） • Copy job（複印工作） • Fax profile（傳真設定檔） • FTP • E-mail send（電子郵件傳送） 每一個表頭都有一個以直欄顯示的工作清單，在其下，每一個畫面只可顯示三個工作。每一個工作出現爲一個按鈕，供您觸控存取工作的相關資訊。如果一個直欄中存有三個以上的工作，便會出現箭頭，方便您來回捲動工作。

使用觸控式螢幕按鈕

請注意：視您的選購品以及管理設定而定，您的畫面以及按鈕可能與此處顯示的不同。

觸控式螢幕範例

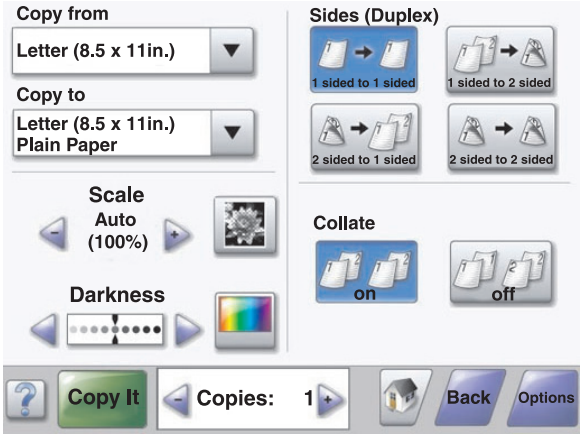

按鈕	功能
首頁	返回主畫面
向下捲動	開啓下拉清單
左捲減少	以遞減順序的方式捲動至另一個值
右捲增加	以遞增順序捲動至另一個值
左移鍵	向左捲動

按鈕	功能
右移鍵	向右捲動
提出	將值儲存爲新的新使用者預設值
上一步	導覽回前一個螢幕

其他觸控式螢幕按鈕

按鈕	功能
下移鍵	向下移至下一個螢幕
上移鍵	向上移至下一個螢幕
未選取圓鈕	這是一個未被選取的圓鈕。圓鈕爲灰色表示未被選取。
已選取圓鈕	這個一個已被選取的圓鈕。圓鈕爲藍色表示已被選取。

按鈕	功能
取消工作 	開啓 Cancel Jobs（取消工作）畫面。Cancel Jobs（取消工作）畫面顯示三個表頭：Print（列印）、Fax（傳真）與 Network（網路）。 Print（列印）、Fax（傳真）以及 Network（網路）表頭下可以使用下列項目： • Print job（列印工作） • Copy job（複印工作） • Fax profile（傳真設定檔） • FTP • E-mail send（電子郵件傳送） 每一個表頭都有一個以直欄顯示的工作清單，在其下，每一個畫面只可顯示三個工作。每一個工作出現爲一個按鈕，供您觸控存取工作的相關資訊。如果一個直欄中存在超過三個的工作，則將出現箭頭，供您捲動工作。
繼續 	請在對工作進行多個變更或清除夾紙之後觸控這個按鈕。
取消 	• 取消動作或選擇 • 取消某個畫面並返回至前一個畫面
選取 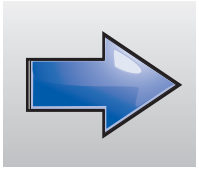	選取功能表或功能表項目

功能

功能	說明
功能表追蹤線： Menus（功能表）>Settings（設定）>Copy Settings（複印設定）> Number of Copies（份數）	追蹤線位於每個功能表畫面頂端。這項功能有追蹤的功用，顯示到達目前功能表的路徑。它可以提供位在功能表內的確切位置。 觸控任一畫底線的字， 即可返回該功能表或返回該功能表項目。 Number of Copies（列印份數）不畫底線，因爲這是目前的畫面。如果您在設定並儲存 Number of Copies（列印份數）之前觸控 Number of Copies（列印份數）;畫面上加底線的文字，則該選擇不會被儲存，它也不會變成使用者預設值。
關照訊息警示 	如果因爲發生關照訊息而關閉某項功能（例如：複印或傳真），則主畫面上的功能按鈕上方會出現紅色實心點。這樣可以指示有關照訊息存在。

降低印表機對環境帶來的影響

Lexmark 致力於環境永續性，並持續改善本公司的印表機，以期降低對環境所造成的影響。本公司在產品設計上相當注重環保，在包裝上費盡心思以減少所用材料，並且提供產品回收計劃。如需其他資訊，請參閱：

- 「注意事項」這一章
- Lexmark 網站上的 Environmental Sustainability（環境永續性）一節（網址為：**www.lexmark.com/environment**）
- Lexmark 回收計劃則載明於 **www.lexmark.com/recycling**

藉由選取某些印表機設定或作業，也許就能進一步降低您的印表機對環境所造成的影響。本章概述較有利於環保的一些設定和作業。

節省紙張和碳粉

使用再生紙和其他辦公室紙張

Lexmark 是注重環保的公司，支持使用專為應用在雷射（電子顯像）印表機而製造的辦公室再生紙。1998 年，Lexmark 向美國政府提出一項研究報告，證明美國主要造紙廠所製造的再生紙在送紙作業上與非再生紙的情況一樣良好。但是報告中無法保證*所有* 再生紙在送紙時都很順利。

Lexmark 利用針對不同溫度和溼度條件的室內測試，以再生紙（20 – 100% 含有消費者使用後廢棄物）以及全球製造的各種測試紙張不斷測試其印表機。Lexmark 找不到拒用現有辦公室再生紙的理由，但是一般而言，以下資產指引適用於再生紙。

- 包含溼度低 (4 – 5%)
- 適當的平滑度（100 – 200 Sheffield 單位，或歐洲的 140 – 350 Bendtsen 單位）

  請注意：有些更平滑（例如 24 磅雷射印表機紙張，50 – 90 Sheffield 單位）和更粗糙（例如高級棉紙，200 – 300 Sheffield 單位）的紙張已經過改良，不論表面是何種材質，都能夠搭配雷射印表機使用。使用這些類型的紙張前，請洽詢您的紙張供應商。
- 適當的紙張間摩擦係數 (0.4 – 0.6)
- 在送紙方向中有足夠的彎曲阻力

再生紙、重量較輕的紙張（<60 g/m^2 [16 磅] 沒有表面覆膜塗佈的雪銅紙）及/或厚度較低（<3.8 密耳 [0.1 公釐]）的紙張，以及裁切成短紋理以應用於印表機直式（或短邊裝訂）送紙的紙張，其彎曲阻力可能低於可靠的送紙作業所需要的阻力。在將這些類型的紙張用於雷射（電子顯像）列印時，請洽詢您的紙張供應商。 請記住，這些僅為一般指引，符合這些指引的紙張仍可能在任何雷射印表機中造成紙張送紙問題（例如，如果紙張在正常列印情況下過度捲曲）。

省電

調整省電模式

若要節能省電，您可以減小印表機進入 Power Saver（省電模式）之前的分鐘數。

可用的設定範圍為 1 – 240 分鐘。

出廠預設值	印表機機器型式
1 分鐘	X860
5 分鐘	X862
60 分鐘	X864

使用 **Embedded Web Server**（內嵌式 **Web** 伺服器）

1 在 Web 瀏覽器的位址欄位中，輸入印表機 IP 位址。

請注意：若您不知道印表機的 IP 位址，請列印網路設定頁或功能表設定頁，並在 TCP/IP 區段中找出 IP 位址。

2 按一下 **Settings**（設定），然後按一下 **General Settings**（一般設定）。

3 按一下 **Timeouts**（逾時）。

4 在 Power Saver（省電模式）欄位中，輸入您要印表機進入 Power Saver（省電模式）之前所等待的分鐘數。

5 按一下 **Submit**（提出）。

使用印表機控制面板

1 確認印表機電源已開啓，而且出現 **Ready**（備妥）。

2 在主畫面上，觸控 。

3 觸控 **Settings**（設定）。

4 觸控 **General Settings**（一般設定）。

5 觸控箭頭，直到 **Timeouts**（逾時）出現爲止。

6 觸控 **Timeouts**（逾時）。

7 觸控 **Power Saver Mode**（省電模式）旁邊的箭頭，來選取您要印表機進入 Power Saver（省電模式）之前所等待的分鐘數。

8 觸控 **Submit**（提出）。

9 觸控 。

降低印表機噪音

使用 Quiet Mode（靜音模式），可降低印表機噪音。

請注意：請參閱下表，取得當您選取 Quiet Mode（靜音模式）設定時，多個設定的變更資訊。

選取	執行
On（開）	降低印表機噪音。 • 列印工作的處理速度將是正常處理速度的一半。 • 做好列印準備後，印表機引擎的馬達才會啓動。列印第一頁前，會出現短暫的時間延遲。 • 風扇運轉速度變慢或關閉。 • 如果您的印表機有傳真功能，傳真聲音會降低或關閉，包括傳真機揚聲器和鈴聲。傳真會置於待機模式。 • 警示控制與碳粉匣警示聲音會關閉。 • 印表機會略過「進階起始」指令。
Off（關）	使用出廠預設值。此設定支援印表機的效能規格。

若要選取 Quiet Mode（靜音模式）設定：

1 在主畫面上，觸控 。
2 觸控 **Settings**（設定）。
3 觸控 **General Settings**（一般設定）。
4 觸控 **Quiet Mode**（靜音模式）。
5 觸控箭頭來選取設定。
6 觸控 **Submit**（提出）。
   這時會出現 **`Submitting changes`**（正在提出變更）。

回收利用

Lexmark 戮力於成爲一家重視環保的產品與服務供應商。我們不僅在產品設計階段就注入環保理念，更致力於減少包裝材料，此外還推行產品回收計劃和其他環保方案，促進資源的回收再利用。如需其他資訊，請參閱：

- 「注意事項」這一章
- Lexmark 網站上的 Environmental Sustainability（環境永續性）一節（網址爲：**www.lexmark.com**）
- Lexmark 回收計劃則載明於 **www.lexmark.com/recycling**

回收 Lexmark 產品

若要將 Lexmark 產品進行回收：

1 請造訪本公司網站，網址爲：**www.lexmark.com/recycle**。
2 尋找您要回收的產品類型，然後從清單中選取您的國家或區域。
3 遵循電腦螢幕上的指示。

請注意：印表機耗材和硬體若未列在 Lexmark 收集程序裡，可能需要透過您當地的回收中心進行回收。請聯繫您當地的回收中心，以確定他們可以接受的回收產品。

回收 Lexmark 碳粉匣供重複使用或資源回收

「Lexmark 碳粉匣收集計劃」讓 Lexmark 客戶可以輕鬆且免費地將用過的碳粉匣送回 Lexmark 供重複使用或資源回收，從而每年避免了數百萬個 Lexmark 碳粉匣被丟棄。所有送回 Lexmark 的空碳粉匣被完全地重複使用或拆解供資源回收。用來送回碳粉匣的盒子也可供資源回收。

若要送回 Lexmark 碳粉匣供重複使用或資源回收，請遵循印表機或碳粉匣隨附的指示，並使用預付的送貨標籤。您也可以執行下列步驟：

1. 請造訪本公司網站，網址為：**www.lexmark.com/recycle**。
2. 在「碳粉匣」區段中，從清單選取您的國家或地區。
3. 遵循電腦螢幕上的指示。

其他印表機設定

安裝內接式選購品

請當心－有觸電的危險：若您在安裝印表機之後，才取用系統主機板或安裝選購性硬體或記憶體裝置，請先關閉印表機電源，並從牆上插座拔除電源線，再繼續作業。若您有任何其他裝置連接至印表機，請同時關閉它們的電源，並拔下所有連接到印表機的電纜。

您可新增選購卡，來自訂印表機連線與記憶體容量。本節中的指示說明如何安裝可用的插卡，您也可以使用這些指示，來尋找要移除的插卡。

可用的內接式選購品

- 記憶卡
  - 印表機記憶體
  - 快閃記憶體
  - 字型
- 韌體卡
  - 條碼和表單
  - IPDS 和 SCS/TNe
  - PrintCryption™
  - PRESCRIBE
- 印表機硬碟
- Lexmark™ 內部解決方案連接埠 (ISP)
  - RS-232-C 序列 ISP
  - Parallel 1284-B ISP
  - MarkNet™ N8150802.11 b/g/n Wireless ISP
  - MarkNet N8130 10/100 Fiber ISP
  - MarkNet N8120 10/100/1000 Ethernet ISP
- MarkNet N8110 V-34 Fax Card

存取系統主機板來安裝內接式選購品

請注意：這項作業需使用一字起子。

請當心－有觸電的危險：若您在安裝印表機之後，才取用系統主機板或安裝選購性硬體或記憶體裝置，請先關閉印表機電源，並從牆上插座拔除電源線，再繼續作業。若您有任何其他裝置連接至印表機，請同時關閉它們的電源，並拔下所有連接到印表機的電纜。

1 鬆開印表機背面固定嵌板上的螺絲。

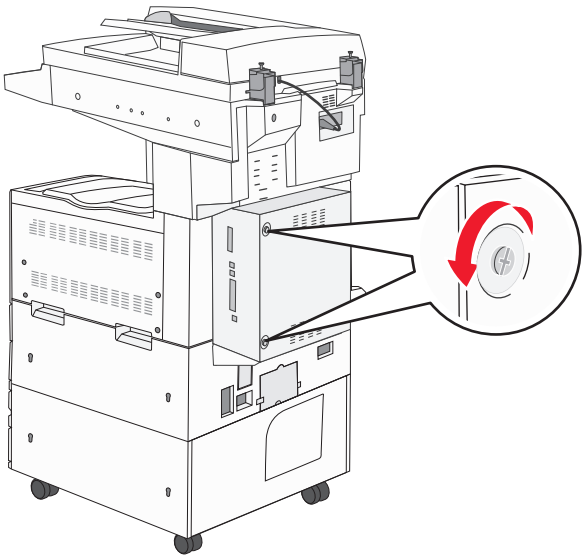

2 從印表機卸下嵌板，然後放在一旁。

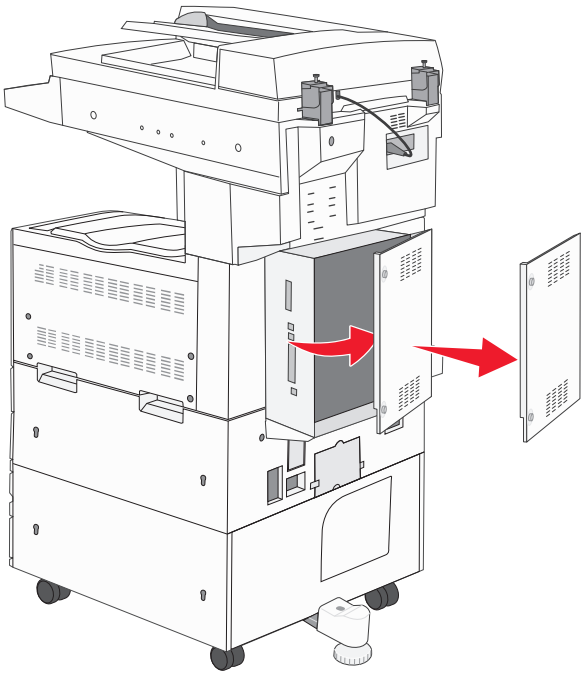

3 請利用下圖找出適當的連結器。

警告－潛在損害：系統主機板的電子元件很容易受靜電而毀損。觸摸系統主機板的任何電子元件或連結器之前，請先觸摸印表機上的金屬部分。

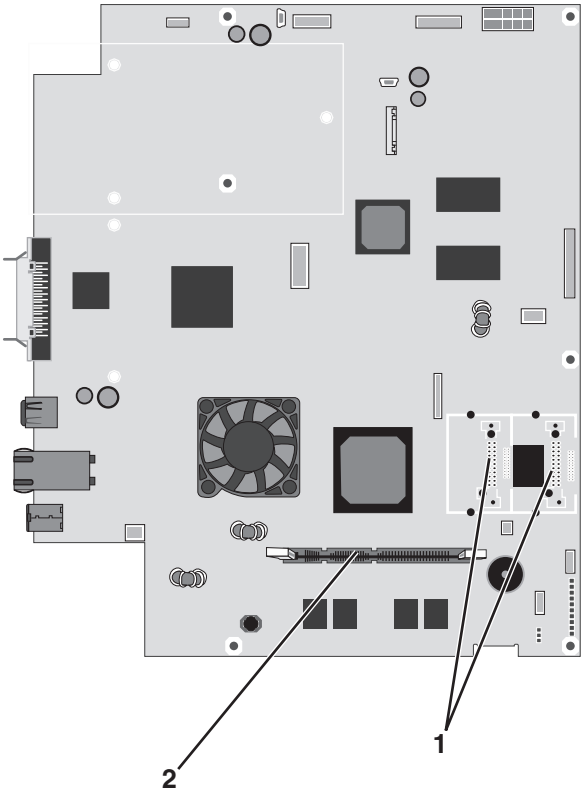

1	快閃記憶體和韌體卡連結器
2	記憶卡接頭

安裝記憶卡

請當心－有觸電的危險：若您在安裝印表機之後，才取用系統主機板或安裝選購性硬體或記憶體裝置，請先關閉印表機電源，並從牆上插座拔除電源線，再繼續作業。若您有任何其他裝置連接至印表機，請同時關閉它們的電源，並拔下所有連接到印表機的電纜。

警告－潛在損害：系統主機板的電子元件很容易受靜電而毀損。觸摸系統主機板的任何電子元件或連結器之前，請先觸摸印表機上的金屬部分。

您可以另外購買選購性記憶卡，然後連接到系統主機板。若要安裝記憶卡：

1 存取系統主機板。

   請注意：這項作業需使用一字起子。

2 拆開記憶卡的包裝。

   請注意：請避免碰觸插卡邊緣的連接點。

3 打開記憶卡接頭的卡榫。

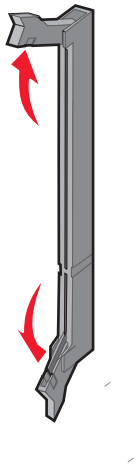

4 將記憶卡上的缺口處對準連結器的脊部。

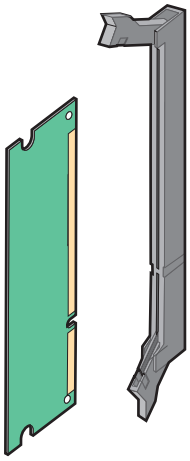

5 將記憶卡筆直推入連結器中，使它*發出喀嚓一聲*， 卡入定位。

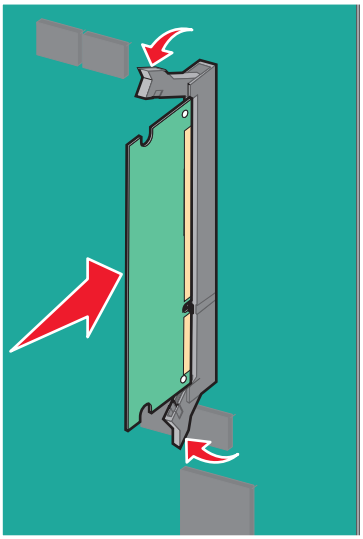

6 重新安裝系統主機板的蓋板。

安裝快閃記憶體或韌體卡

系統主機板備有兩個可供選購性快閃記憶體或韌體卡使用的連接裝置。您只能安裝其中一種，不過，這兩個連結器可以交換。

請當心－有觸電的危險：若您在安裝印表機之後，才取用系統主機板或安裝選購性硬體或記憶體裝置，請先關閉印表機電源，並從牆上插座拔除電源線，再繼續作業。若您有任何其他裝置連接至印表機，請同時關閉它們的電源，並拔下所有連接到印表機的電纜。

警告－潛在損害：系統主機板的電子元件很容易受靜電而毀損。觸摸系統主機板的任何電子元件或連結器之前，請先觸摸印表機上的金屬部分。

1 存取系統主機板。

   請注意：這項作業需使用一字起子。

2 拆開插卡的包裝。

   請注意：請避免碰觸插卡邊緣的連接點。

3 握著卡片邊緣，然後將插卡上的塑膠插腳對準系統主機板上的孔洞。

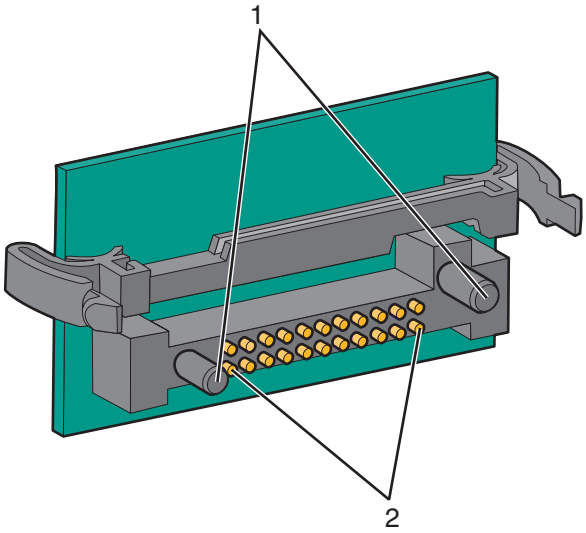

1	塑膠插腳
2	金屬插腳

4 將插卡穩妥地推入定位。

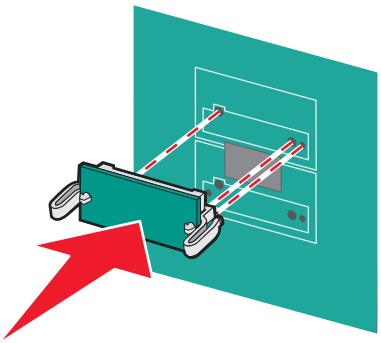

請注意：

- 插卡接頭的整個長度都必須觸碰並緊靠著系統主機板。
- 請小心，別損壞了接頭。

5 重新安裝系統主機板的蓋板。

安裝內接式列印伺服器或連接埠介面卡

請當心－有觸電的危險：若您在安裝印表機之後，才取用系統主機板或安裝選購性硬體或記憶體裝置，請先關閉印表機電源，並從牆上插座拔除電源線，再繼續作業。若您有任何其他裝置連接至印表機，請同時關閉它們的電源，並拔下所有連接到印表機的電纜。

警告－潛在損害：系統主機板電子元件很容易受靜電而毀損。觸摸系統主機板的任何電子元件或連結器之前，請先觸摸印表機上的金屬部分。

請注意：安裝內部或連接埠介面卡時，需要用到一把 2 號十字螺絲起子。

內接式列印伺服器可讓您將印表機連接到*區域網路* (LAN)。選購性連接埠介面卡可以擴充印表機連接到電腦或外接式列印伺服器的方式。

1 存取系統主機板。

2 打開內接式列印伺服器或連接埠介面卡的包裝。

3 覆蓋接頭插槽的系統主機板板匣上有一塊金屬板，請取下該金屬板並妥善保存。

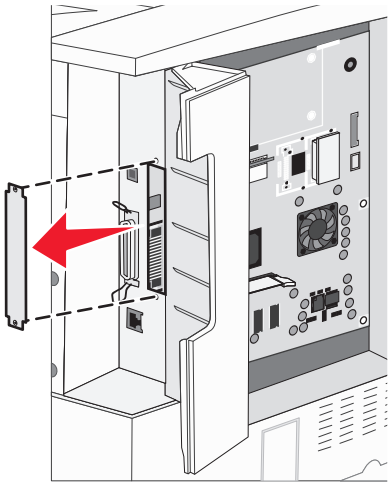

4 將內接式列印伺服器或連接埠介面卡上的接頭對準系統主機板上的連結器。

請注意：選購卡一端的電纜接頭必須完全插入面板開口處。

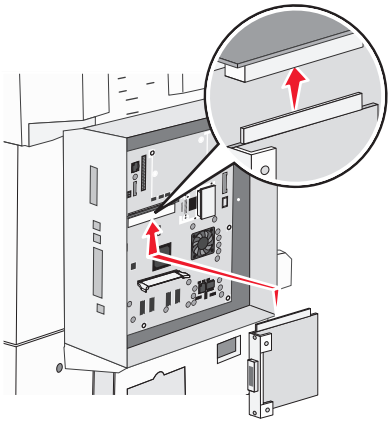

5 將內接式列印伺服器或連接埠介面卡用力推入系統主機板上的插卡連結器。

6 將螺絲插入接頭插槽右邊的孔洞。輕輕地鎖緊螺絲，將插卡固定在系統主機板板匣上。

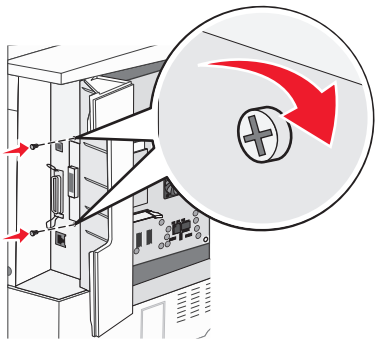

7 重新安裝系統主機板。

安裝印表機硬碟

請當心－有觸電的危險：若您在安裝印表機之後，才取用系統主機板或安裝選購性硬體或記憶體裝置，請先關閉印表機電源，並從牆上插座拔除電源線，再繼續作業。若您有任何其他裝置連接至印表機，請同時關閉它們的電源，並拔下所有連接到印表機的電纜。

警告－潛在損害：系統主機板電子元件和硬碟很容易因靜電而損毀。觸摸系統主機板的電子元件、連結器或硬碟之前，請先觸摸印表機上的金屬部分。

請注意：將硬碟安裝到裝配板時，需要用到一把 2 號十字螺絲起子。

1 存取系統主機板。

2 拆開裝配板、硬碟、排線電纜及裝配螺絲的包裝材料。

3 將排線電纜連接到硬碟。

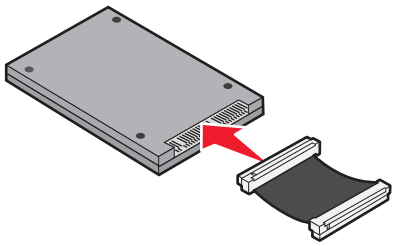

4 用螺絲將硬碟安裝在裝配板上。

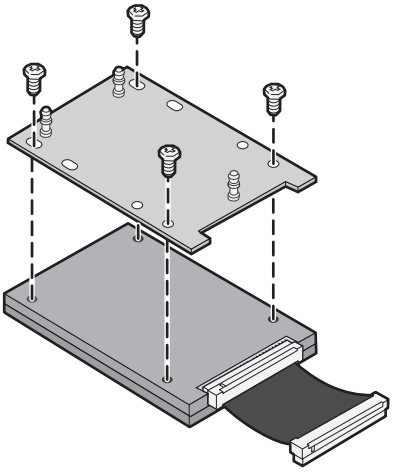

5 將排線電纜接頭壓入系統主機板上的硬碟接頭。

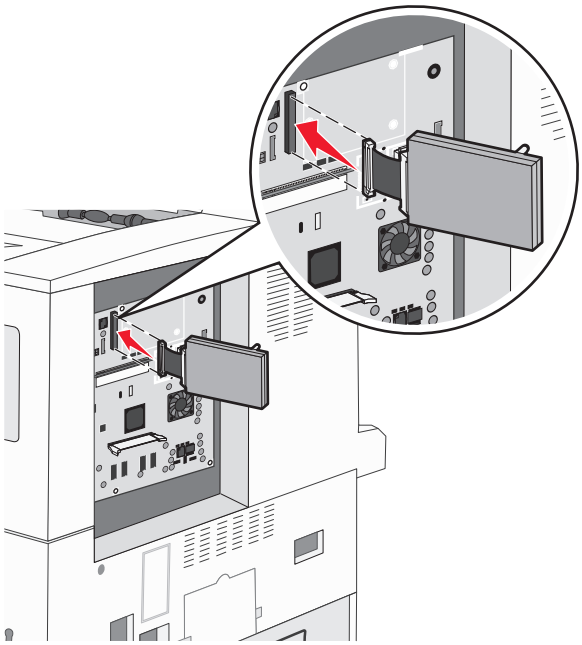

6 翻轉硬碟，然後將裝配板上的三個支撐架壓入系統主機板上的孔中。這時硬碟會 *卡入* 定位。

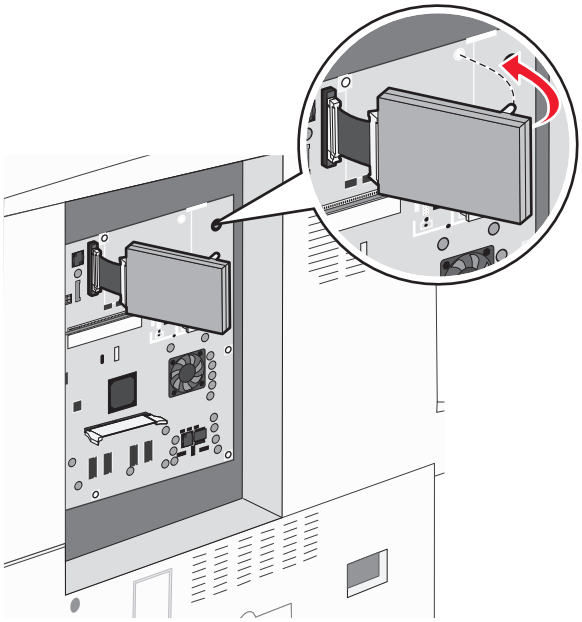

7 重新安裝系統主機板。

重新安裝系統主機板

警告－潛在損害：系統主機板電子元件很容易受靜電而毀損。觸摸系統主機板的任何電子元件或連結器之前，請先觸摸印表機上的金屬部分。

請注意：此操作需要一把 2 號十字螺絲起子。

1 輕輕地將系統主機板插入印表機。

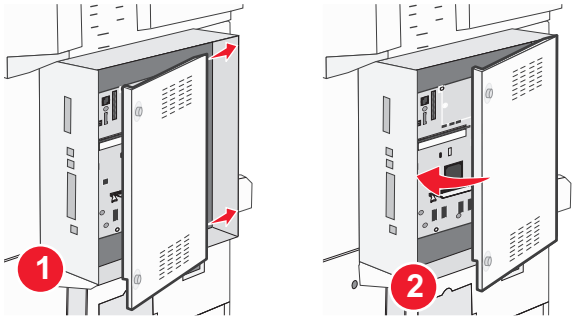

2 將蓋板螺絲放回原位，然後依順時針方向轉動螺絲。

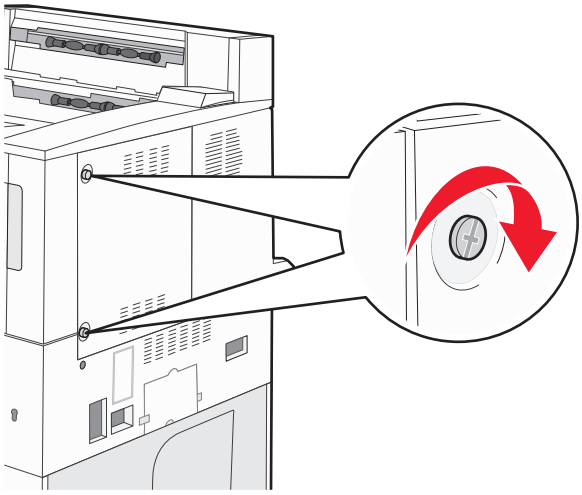

3 鎖緊螺絲。

安裝硬體選購品

安裝順序

請當心－有傾倒的危險：地面裝載的配置需要額外的設備來增加穩定性。如果您即將使用高容量送紙匣、雙面列印裝置及輸入選購品，或即將使用多個輸入選購品，便須使用印表機台座或印表機底座。如果您購買的是能夠掃描、複印及傳真的多功能複合機 (MFP)，那麼您可能需要額外的設備。如需其他資訊，請參閱 **www.lexmark.com/multifunctionprinters**。

請依照下列順序安裝印表機和您已購買的任何選購品：

請當心－有觸電的危險：若您在安裝印表機之後，才取用系統主機板或安裝選購性硬體或記憶體裝置，請先關閉印表機電源，並從牆上插座拔除電源線，再繼續作業。若您有任何其他裝置連接至印表機，請同時關閉它們的電源，並拔下所有連接到印表機的電纜。

- 印表機台座或附腳輪的底座
- 2000 張雙進紙匣和高容量送紙器
- 標準或選購性 500 張送紙匣
- 雙面列印裝置
- 印表機

請當心－有潛在傷害的危險：印表機的重量超過 18 公斤（40 磅），若要安全地移動它，需要有兩個或兩個以上受過訓練的工作人員。

如需關於安裝印表機台座、附腳輪底座或 2,000 張送紙匣的其他資訊，請參閱選購品隨附的安裝說明文件。

安裝選購性送紙匣

本印表機支援下列選購性輸入來源：

- 2 個送紙匣模組（兩個 500 張送紙匣）
- 2,000 張雙進紙器
- 2,000 張高容量送紙器
- 雙面列印裝置

請當心－有潛在傷害的危險：本印表機重達 55 公斤（121 磅）以上，爲了安全起見，移動本印表機時至少需要四個人，或者，請利用適當的機械控制系統來移動本印表機。

請當心－有觸電的危險：若您在安裝印表機之後，才取用系統主機板或安裝選購性硬體或記憶體裝置，請先關閉印表機電源，並從牆上插座拔除電源線，再繼續作業。若您有任何其他裝置連接至印表機，請同時關閉它們的電源，並拔下所有連接到印表機的電纜。

1 打開選購性送紙匣的包裝，並移除所有的包裝材料。

2 將送紙匣放在爲印表機選擇的位置上。

請注意：若您安裝了多個選購性送紙匣，則 2000 張雙進紙器一定要安裝爲第一個選購性送紙匣（從底部往上算起）。

請注意：選購性 500 張送紙匣和選購性 2000 張雙進紙器可以互換。

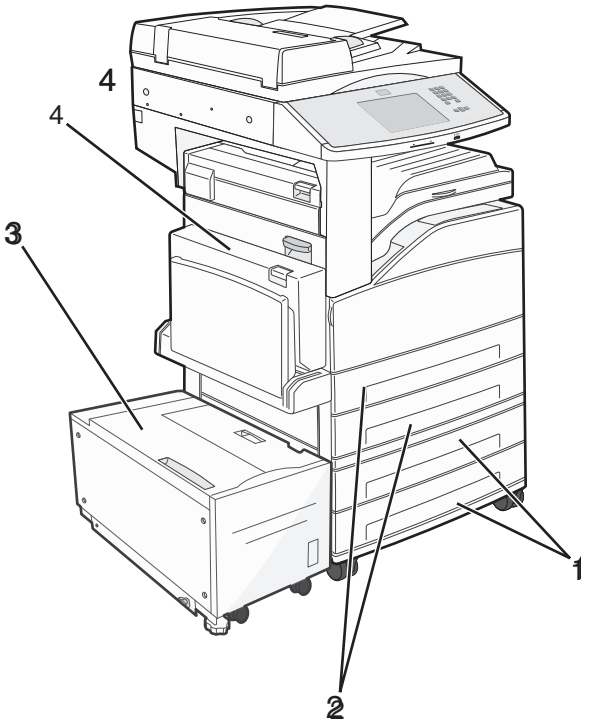

1	3 號送紙匣和 4 號送紙匣（500 張送紙匣或 2000 張雙進紙器）
2	1 號送紙匣和 2 號送紙匣（500 張送紙匣）
3	5 號送紙匣（2000 張高容量送紙器）
4	雙面列印裝置

請注意：選購性送紙匣相疊後，會交互鎖在一起。請由上而下，從疊放的送紙匣中每次取下一個紙匣。

3 將印表機對準送紙匣，然後讓印表機往下放入定位。

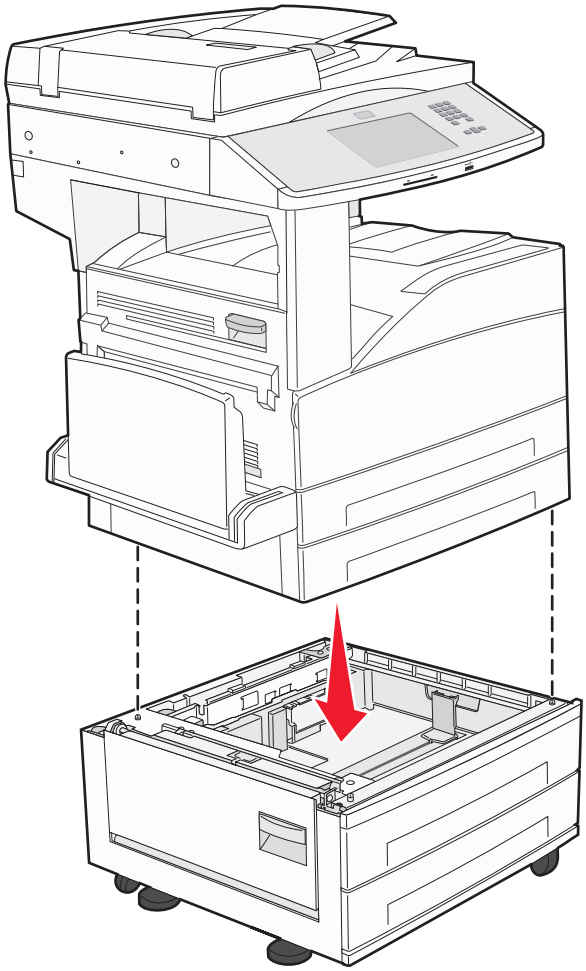

4 將印表機重新開機。

5 設定印表機軟體，使其得以辨識選購性輸入來源。如需其他資訊，請參閱第 37 頁的「更新印表機驅動程式中的可用選購品」。

連接電纜

使用 USB 電纜或乙太網路電纜，將印表機連接到電腦。

請務必遵守下列事項：

- 將電纜上的 USB 符號對應至印表機上的 USB 符號
- 將乙太網路電纜對應至適當的乙太網路連接埠

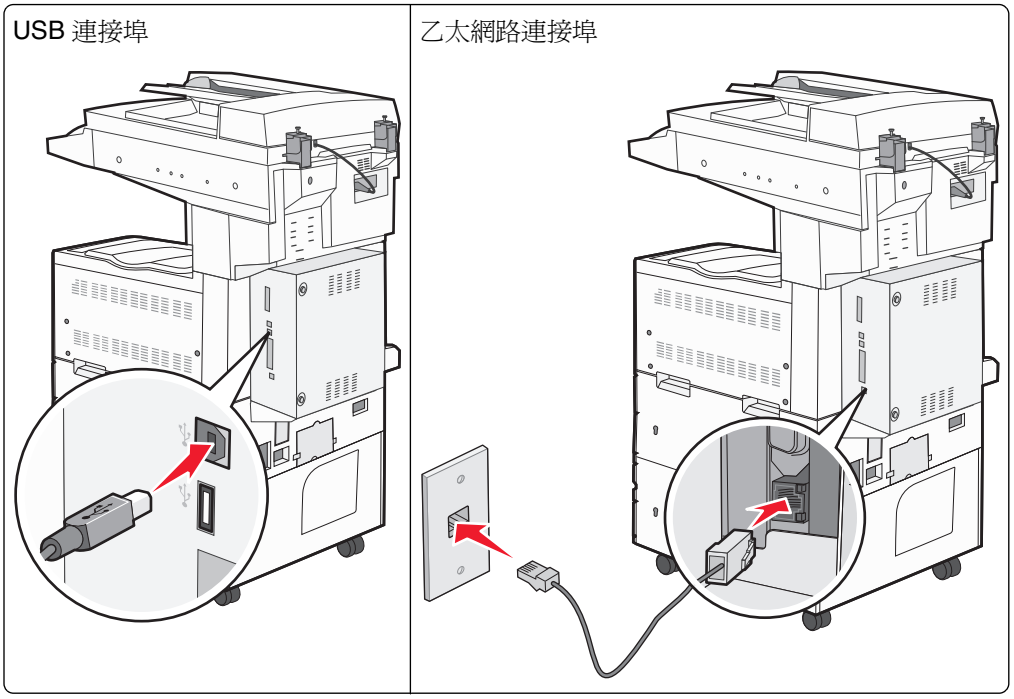

驗證印表機設定

- 列印功能表設定頁，以驗證所有的印表機選購品均安裝正確。頁面底端會出現已安裝的選購品清單。如果您安裝的選購品未列在清單上，可能是安裝不正確的緣故。請移除該選購品，並重新安裝。
- 列印網路設定頁，驗證您的印表機已正確連接到網路。本頁還提供有助於網路列印配置的重要資訊。

列印功能表設定頁

請列印功能表設定頁來複查目前的功能表設定，同時驗證印表機選購品的安裝是否正確。

請注意：若您尚未對功能表項目進行任何變更，功能表設定頁會列出所有出廠預設值。當您從功能表選取並儲存其他設定後，它們會取代出廠預設值，而成為*使用者預設值*。在您重新存取功能表、選取並儲存其他值之前，使用者預設值都會維持其有效性。若要回復出廠預設值，請參閱第 207 頁的「回復出廠預設值」。

1 確定印表機電源已開啓，而且出現 **Ready**（備妥）。
2 在主畫面上，觸控 。
3 觸控 **Reports**（報告）。
4 觸控 **Menu Settings Page**（功能表設定頁）。
   將列印功能表設定頁，然後返回至主畫面。

列印網路設定頁

如果印表機連接到網路，請列印網路設定頁以驗證網路連線。此頁還提供有助於網路列印配置的重要資訊。

1 確定印表機電源已開啓，而且出現 **Ready**（備妥）。
2 在主畫面上，觸控 。

3 觸控 **Reports**（報告）。

4 觸控 **Network Setup Page**（網路設定頁）。

印表機將列印網路設定頁，然後返回至主畫面。

5 請檢查網路設定頁上的第一個區段，確認 Status（狀態）為 Connected（已連線）。

如果 Status（狀態）是 Not Connected（未連線），表示區域網路節點可能不在作用中，或網路電纜可能故障。請洽詢系統支援人員尋求解決方案，然後列印其他網路設定頁。

設定印表機軟體

安裝印表機軟體

印表機驅動程式是一種使電腦與印表機互通的軟體。印表機軟體通常在印表機起始設定時安裝。如果您需要在設定之後安裝軟體，請遵循下列指示：

Windows 使用者適用

1 關閉所有開啟的軟體程式。

2 請放入*軟體與說明文件* 光碟片。

3 從主安裝對話框，按一下**安裝**。

4 遵循畫面上的指示。

Macintosh 使用者適用

1 關閉所有開啟的軟體應用程式。

2 請放入*軟體與說明文件* 光碟片。

3 從 Finder 桌面，在自動顯示的印表機光碟片圖像上連按兩下。

4 在**安裝**圖像上連按兩下。

5 遵循畫面上的指示。

使用全球資訊網

1 前往 Lexmark 網站（**www.lexmark.com**）。

2 從「驅動程式與下載」功能表中，按一下**驅動程式 Finder**。

3 選取您的印表機，接著選取您的作業系統。

4 下載驅動程式並安裝印表機軟體。

更新印表機驅動程式中的可用選購品

安裝印表機軟體和任何選購品後，可能必須將這些選購品手動新增至印表機驅動程式，使其得以執行列印工作。

Windows 使用者適用

1 執行下列其中一項：

在 **Windows Vista** 中

a 按一下 。
b 按一下**控制台**。
c 按一下**硬體和音效**。
d 按一下**印表機**。

在 **Windows XP** 中

a 按一下**開始**。
b 按一下**印表機和傳真**。

在 **Windows 2000** 中

a 按一下**開始**。
b 按一下**設定 > 印表機**。

2 選取印表機。
3 在印表機上按一下滑鼠右鍵，然後選取**內容**。
4 按一下「安裝選購品」標籤。
5 在「可用選購品」下方，新增所有已安裝的硬體選購品。
6 按一下**套用**。

Macintosh 使用者適用：

在 **Mac OS X 10.5** 版或更新版本中

1 從 Apple 選單，選取**系統偏好設定**。
2 按一下**列印與傳真**。
3 選取印表機，然後按一下 **Options & Supplies**（選購品和耗材）。
4 按一下**驅動程式**，然後新增所有已安裝的硬體選購品。
5 按一下**好**。

在 **Mac OS X 10.4** 版和舊版軟體中

1 從 Finder 桌面，選擇**前往 > 應用程式**。
2 按兩下**工具程式**，然後按兩下**列印中心**或**印表機設定工具程式**。
3 選取印表機，然後從「印表機」選單，選取**顯示簡介**。
4 從彈出式選單，選取**安裝選項**。
5 新增所有已安裝的硬體選購品，然後按一下**套用更動**。

設定無線列印

在無線網路上安裝印表機所需的資訊

請注意：在安裝軟體未顯示提示之前，請勿自行連接安裝或網路電纜。

- **SSID**—SSID 又稱爲網路名稱。
- **無線模式（或網路模式）**—此模式爲主從式 (Infrastructure) 或對等式 (Ad Hoc)。
- **頻道（對等式 (Ad Hoc) 網路適用）**—針對主從式 (Infrastructure) 網路，此頻道的預設值爲自動。

  某些對等式 (Ad Hoc) 網路也需要此自動設定。若不確定所要選取的頻道，請洽詢您的系統支援人員。
- **安全方法**—「安全方法」有下列三種基本選項：
  - WEP 金鑰

    若您的網路使用多個 WEP 金鑰，請在所提供的空格中，輸入 WEP 金鑰（最多四個）。您可以選取「預設 WEP 傳輸金鑰」，來選取目前正在網路上使用的金鑰。

    或
  - WPA 或 WPA2 通行詞組

    WPA 內含加密機制，以做爲額外的安全層。選項爲 AES 或 TKIP。路由器和印表機上的加密必須設爲相同類型，否則印表機無法在網路上通訊。
  - 不採用安全性

    若無線網路未使用任何安全類型，則無任何安全資訊。

    請注意：建議您不要使用不安全的無線網路。

若要利用「進階」方法，將印表機安裝在 802.1X 網路上，您可能需要下列項目：

- 鑑別類型
- 內部鑑別類型
- 802.1X 使用者名稱和密碼
- 憑證

請注意：如需有關配置 802.1X 安全的其他資訊，請參閱*軟體與說明文件* 光碟上的*網路功能設定指南*。

在無線網路上安裝印表機 (Windows)

在無線網路上安裝印表機之前，請確認下列事項：

- 無線網路已經完成設定，並且能正常運作。
- 您所使用的電腦已連接到印表機安裝所在的同一無線網路。

1 將電源線連接到印表機，然後連接到妥善接地的電源插座，接著打開印表機電源。

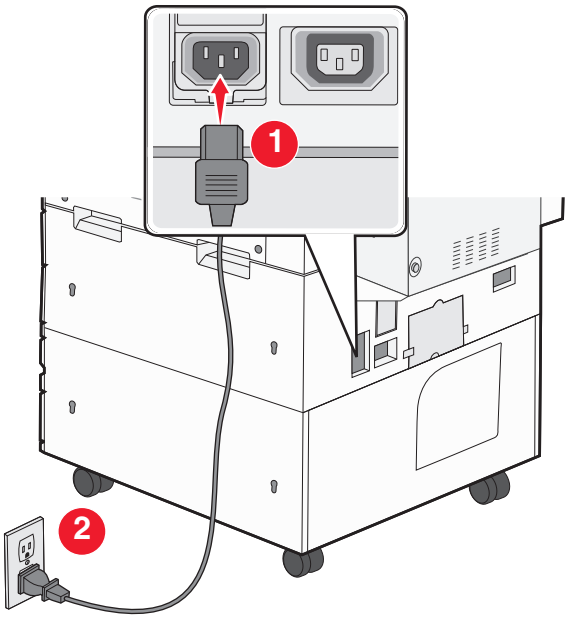

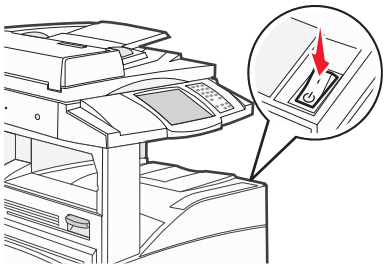

確定已全部開啓印表機和電腦的電源，機器也都已經備妥。

螢幕出現指示之前，請勿連接 USB 電纜。

2 請放入*軟體與說明文件* 光碟。

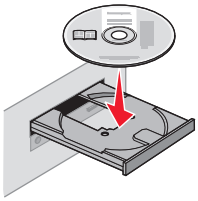

3 按一下**安裝**。

4 按一下**同意**。

5 按一下**建議使用**。

6 按一下**無線網路連接**。

7 請使用 USB 電纜暫時連接無線網路上的電腦及印表機。

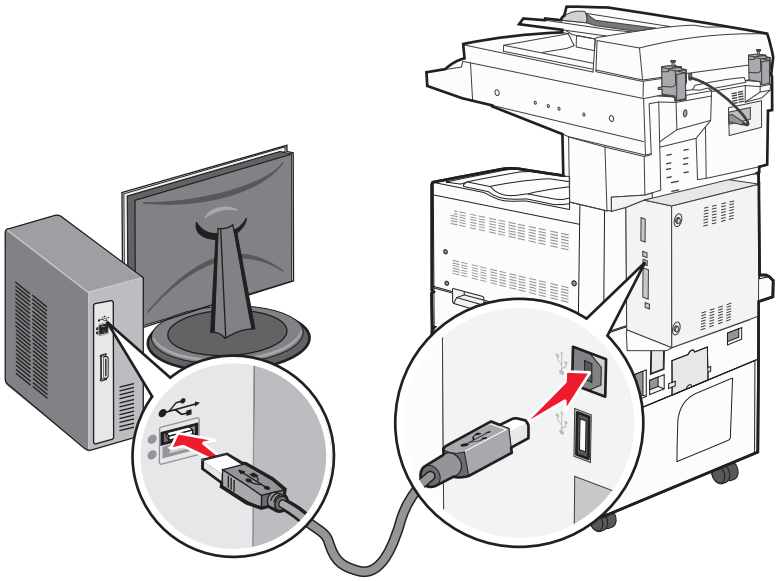

請注意：配置好印表機後，軟體會指示您中斷 USB 電纜的暫時連線，以進行無線列印。

8 請遵循螢幕指示來完成軟體安裝程序。

請注意：建議選擇的路徑是**基本**。如果您要自訂安裝，請選擇**進階**。

9 若要讓無線網路上的其他電腦使用無線印表機，請對每一台電腦執行步驟 2 至 6 以及步驟 8。

在無線網路上安裝印表機 (Macintosh)

準備配置印表機

1 找出隨同印表機一起出貨的印表機 MAC 位址表。在以下提供的空格中，寫下 MAC 位址的最後六位數：
MAC 位址：___ ___ ___ ___ ___ ___

2 將電源線連接到印表機，然後連接到妥善接地的電源插座，接著打開電源。

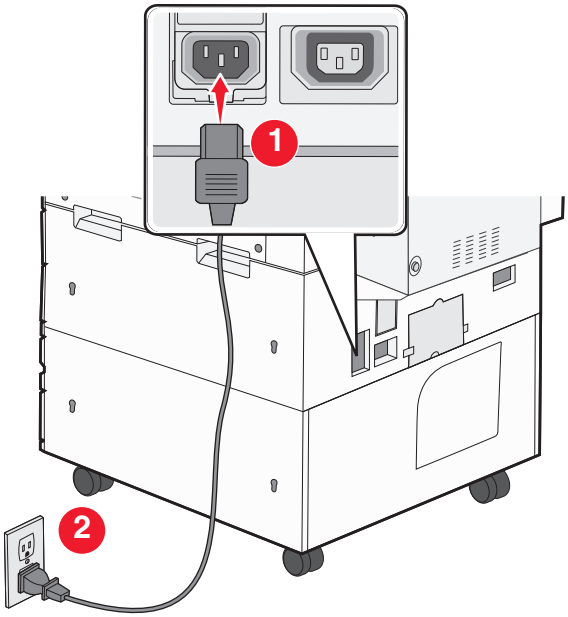

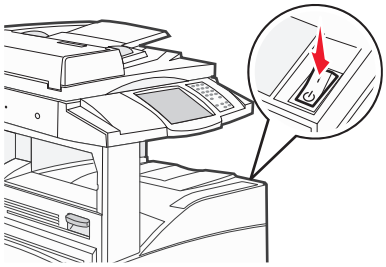

輸入印表機資訊

1 存取 AirPort 選項。

在 **Mac OS X 10.5** 版或更新的版本中

a 從 Apple 選單，選取**系統偏好設定**。

b 按一下**網路**。

c 按一下 **AirPort**。

在 **Mac OS X 10.4** 版和舊版軟體中

a 從 Finder 桌面，選擇**前往** > **應用程式**。

b 從「應用程式」檔案夾，按兩下 **Internet 連線程式**。

c 從工具列，按一下 **AirPort**。

2 從「網路」彈出式選單，選取**列印伺服器 xxxxxx**，其中 x 是 MAC 位址表上 MAC 位址的最後六位數。

3 開啟 Safari 瀏覽器。

4 從「書籤」下拉選單，選取**顯示**。

5 在「頻道集」之下，選取 **Bonjour** 或 **Rendezvous**，然後連按兩下印表機名稱。

請注意：該應用程式在 Mac OS X 10.3 版中稱爲 Rendezvous，目前的 Apple Computer 將它改稱爲 Bonjour。

6 從「內嵌式 Web 伺服器」主要頁面，導覽至儲存無線設定資訊的頁面。

對印表機配置無線存取

1 在適當的欄位中，輸入網路名稱 (SSID)。

2 如果您使用無線路由器，請選取**主從式 (Infrastructure)** 當做「網路模式」。

3 選取您要用來保護無線網路的安全性類型。

4 輸入印表機加入無線網路時所需的安全資訊。

5 按一下**提出**。

6 在您電腦上開啓 AirPort 應用程式：

在 **Mac OS X 10.5** 版或更新的版本中

a 從 Apple 選單，選取**系統偏好設定**。

b 按一下**網路**。

c 按一下 **AirPort**。

在 **Mac OS X 10.4** 版和舊版軟體中

a 從 Finder 桌面，按一下**前往 > 應用程式**。

b 從「應用程式」檔案夾，按兩下 **Internet 連線程式**。

c 從工具列，按一下 **AirPort**。

7 從「網路」彈出式選單，選取您的無線網路。

配置電腦以無線方式使用印表機

若要列印到網路印表機，每位 Macintosh 使用者都必須安裝自訂 *PostScript 印表機描述* (PPD) 檔案，而且必須在「列印中心」或「印表機設定工具程式」中建立印表機。

1 在電腦上安裝 PPD 檔：

a 將*軟體與說明文件* 光碟放入 CD 或 DVD 光碟機。

b 連按兩下印表機的安裝程式套裝軟體。

c 從「歡迎使用」畫面，按一下**繼續**。

d 檢視「讀我檔案」後，再按一下**繼續**。

e 檢視授權合約後，請按一下**繼續**，然後按一下**同意**，接受合約條款。

f 選取「目標」，然後按一下**繼續**。

g 從「簡易安裝」畫面上，按一下**安裝**。

h 輸入使用者密碼，然後按一下**好**。
所有必要的軟體就會安裝在電腦上。

i 安裝作業完成後，請按一下**重新開機**。

2 新增印表機：

a 對於 IP 列印：

在 **Mac OS X 10.5** 版或更新的版本中

1 從 Apple 選單，選取**系統偏好設定**。

2 按一下**列印與傳真**。

3 按一下 **+**。

4 按一下 **IP**。

5 在「位址」欄位中，輸入您印表機的 IP 位址。

6 按一下**新增**。

在 **Mac OS X 10.4** 版和舊版軟體中

1 從 Finder 桌面，選擇**前往** > **應用程式**。
2 按兩下**工具程式**檔案夾。
3 找出**印表機設定工具程式**或**列印中心**，並在其上連按滑鼠兩下。
4 從「印表機列表」中，選取**新增**。
5 按一下 **IP**。
6 在「位址」欄位中，輸入您印表機的 IP 位址。
7 按一下**新增**。

b 對於 AppleTalk 列印：

在 **Mac OS X 10.5** 版中

1 從 Apple 選單，選取**系統偏好設定**。
2 按一下**列印與傳真**。
3 按一下 **+**。
4 按一下 **AppleTalk**。
5 從列表中選取印表機。
6 按一下**新增**。

在 **Mac OS X 10.4** 版中

1 從 Finder 桌面，選擇**前往** > **應用程式**。
2 按兩下**工具程式**檔案夾。
3 找出**列印中心**或**印表機設定工具程式**，並在其上連按滑鼠兩下。
4 從「印表機列表」中，選取**新增**。
5 選取**預設瀏覽器**標籤。
6 按一下**更多印表機**。
7 從第一個彈出式選單，選取 **AppleTalk**。
8 從第二個彈出式選單，選取**本機 AppleTalk 區域**。
9 從列表中選取印表機。
10 按一下**新增**。

在有線網路上安裝印表機

請依據下列指示，在有線網路上安裝印表機。這些指示適用於乙太網路和光纖網路連線。

在有線網路上安裝印表機之前，請確認下列事項：

- 您已完成印表機的初始設定。
- 印表機利用適當的電纜類型連接到網路。

Windows 使用者適用

1 請放入*軟體與說明文件* 光碟。
等待「歡迎使用」畫面出現。
如果稍後光碟並未啟動，請執行下列各項：

a 按一下 ，或按一下**開始**，然後按一下**執行**。
b 在「開始搜尋」或「執行」方框中，輸入 **`D:\setup.exe`**，其中 **`D`** 是指您 CD 或 DVD 光碟機的代號。

2 按一下**安裝印表機和軟體**。

3 按一下**同意**，表示同意「授權合約」。

4 選取**建議使用**，然後按一下**下一步**。

請注意：若要採用 IPv6，利用靜態 IP 位址配置印表機，或要利用 Script 配置印表機，請選取**自訂**，並遵循螢幕指示。

5 選取**有線網路連接**，然後按**下一步**。

6 從清單中選取印表機製造商。

7 從清單中選取印表機機種，然後按**下一步**。

8 從網路上所發現的印表機清單中選取印表機，然後按一下**完成**。

請注意：若已配置的印表機沒有出現在所發現印表機清單中，請按一下**新增連接埠**，然後遵循螢幕指示。

9 請遵循螢幕指示來完成安裝程序。

Macintosh 使用者適用

1 允許網路 DHCP 伺服器對印表機指定 IP 位址。

2 列印印表機的網路設定頁。如需有關列印網路設定頁的資訊，請參閱第 36 頁的「列印網路設定頁」。

3 在網路設定頁的 TCP/IP 區段，找出印表機的 IP 位址。當您要針對與印表機不同之子網路上的電腦進行存取配置時，您需要此 IP 位址。

4 安裝驅動程式並新增印表機。

a 在電腦上安裝 PPD 檔：

1 將*軟體與說明文件* 光碟放入 CD 或 DVD 光碟機。
2 連按兩下印表機的安裝程式套裝軟體。
3 從「歡迎使用」畫面，按一下**繼續**。
4 檢視「讀我檔案」後，再按一下**繼續**。
5 檢視授權合約後，請按一下**繼續**，然後按一下**同意**，接受合約條款。
6 選取「目標」，然後按一下**繼續**。
7 從「簡易安裝」畫面上，按一下**安裝**。
8 輸入使用者密碼，然後按一下**好**。
所有必要的軟體就會安裝在電腦上。
9 安裝作業完成後，請按一下**重新開機**。

b 新增印表機：

- 對於 IP 列印：

在 Mac OS X 10.5 版或更新的版本中

1 從 Apple 選單，選取**系統偏好設定**。
2 按一下**列印與傳真**。
3 按一下 **+**。
4 按一下 **IP**。
5 在「位址」欄位中，輸入您印表機的 IP 位址。
6 按一下**新增**。

在 **Mac OS X 10.4** 版和舊版軟體中

1. 從 Finder 桌面，選擇**前往** > **應用程式**。
2. 連按兩下**工具程式**。
3. 按兩下**印表機設定工具程式**或**列印中心**。
4. 從「印表機列表」中，按一下**新增**。
5. 按一下 **IP**。
6. 在「位址」欄位中，輸入您印表機的 IP 位址。
7. 按一下**新增**。

- 對於 AppleTalk 列印：

在 **Mac OS X 10.5** 版中

1. 從 Apple 選單，選取**系統偏好設定**。
2. 按一下**列印與傳真**。
3. 按一下 **+**。
4. 按一下 **AppleTalk**。
5. 從列表中選取印表機。
6. 按一下**新增**。

在 **Mac OS X 10.4** 版和舊版軟體中

1. 從 Finder 桌面，選擇**前往** > **應用程式**。
2. 連按兩下**工具程式**。
3. 在**列印中心**或**印表機設定工具程式**上連按兩下。
4. 從「印表機列表」中，按一下**新增**。
5. 選取**預設瀏覽器**標籤。
6. 按一下**更多印表機**。
7. 從第一個彈出式選單，選取 **AppleTalk**。
8. 從第二個彈出式選單，選取**本機 AppleTalk 區域**。
9. 從列表中選取印表機。
10. 按一下**新增**。

請注意：若印表機未顯示在列表中，您可能需要利用 IP 位址來新增它。請聯絡您的系統支援人員，以尋求協助。

在安裝新的「內部解決方案連接埠」之後變更連接埠設定

因爲印表機會被指定新的 IP 位址，當印表機中安裝了新的網路 Lexmark 內部解決方案連接埠 (Internal Solutions Port, ISP) 時，存取印表機之電腦上的印表機配置必須予以更新。所有存取印表機的電腦，都必須更新爲該新的 IP 位址，才能透過網路列印至印表機。

請注意：

- 若印表機有必須維持相同位址的靜態 IP 位址，則您不必對電腦配置進行任何變更。
- 若電腦是配置爲利用維持相同名稱的網路名稱（而不是利用 IP 位址），來列印至印表機，則您不必對電腦配置進行任何變更。
- 若要將無線 ISP 新增至先前針對有線連線配置的印表機，請務必在將印表機配置爲無線運作時，中斷有線網路。若有線連線保持連接狀態，還是可以完成無線配置，但是無線 ISP 無法作用。若印表機仍連接到無線連線時，您爲印表機配置無線 ISP，這時請中斷無線連線，關閉印表機電源，然後再重新開啓印表機電源。這時會啓動無線 ISP。
- 一次只能有一個網路連線處於作用中狀態。如果您要在有線和無線兩種連線類型間切換，您必須先關閉印表機電源，連接電纜（以切換到有線連線），或中斷電纜（以切換到無線連線），然後再重新開啓印表機電源。

Windows 使用者適用

1. 列印網路設定頁，並記下新的 IP 位址。
2. 按一下 ，或按一下**開始**，然後按一下**執行**。
3. 在「開始搜尋」或「執行」方框中，輸入 `control printers`。
4. 按下 **Enter**，或按一下**確定**。

   隨即開啓印表機資料夾。
5. 找出已變更的印表機。

   請注意：若有多台印表機，請全部更新爲新的 IP 位址。
6. 用滑鼠右鍵按一下印表機。
7. 按一下**內容**。
8. 按一下**連接埠**標籤。
9. 在清單中找出該連接埠，然後選取它。
10. 按一下**配置連接埠**。
11. 在「印表機名稱或 IP 位址」欄位中，輸入新的 IP 位址。您可以在於步驟 1 中列印的網路設定頁上，找到新的 IP 位址。
12. 按一下**確定**，然後按一下**關閉**。

Macintosh 使用者適用

1. 列印網路設定頁，並記下新的 IP 位址。
2. 在網路設定頁的 TCP/IP 區段，找出印表機的 IP 位址。當您要針對與印表機不同之子網路上的電腦進行存取配置時，您需要此 IP 位址。

3 新增印表機：

- 對於 IP 列印：

  在 **Mac OS X 10.5** 版或更新的版本中

  a 從 Apple 選單，選取**系統偏好設定**。
  b 按一下**列印與傳真**。
  c 按一下 **+**。
  d 按一下 **IP**。
  e 在「位址」欄位中，輸入您印表機的 IP 位址。
  f 按一下**新增**。

  在 **Mac OS X 10.4** 版和舊版軟體中

  a 從「前往」選單，選取**應用程式**。
  b 連按兩下**工具程式**。
  c 按兩下**印表機設定工具程式**或**列印中心**。
  d 從「印表機列表」中，按一下**新增**。
  e 按一下 **IP**。
  f 在「位址」欄位中，輸入您印表機的 IP 位址。
  g 按一下**新增**。

- 對於 AppleTalk 列印：

  在 **Mac OS X 10.5** 版中

  a 從 Apple 選單，選取**系統偏好設定**。
  b 按一下**列印與傳真**。
  c 按一下 **+**。
  d 按一下 **AppleTalk**。
  e 從列表中選取印表機。
  f 按一下**新增**。

  在 **Mac OS X 10.4** 版和舊版軟體中

  a 從「前往」選單，選取**應用程式**。
  b 連按兩下**工具程式**。
  c 在**列印中心**或**印表機設定工具程式**上連按兩下。
  d 從「印表機列表」中，按一下**新增**。
  e 選取**預設瀏覽器**標籤。
  f 按一下**更多印表機**。
  g 從第一個彈出式選單，選取 **AppleTalk**。
  h 從第二個彈出式選單，選取**本機 AppleTalk 區域**。
  i 從列表中選取印表機。
  j 按一下**新增**。

設定序列列印

序列列印以每次一位元的方式來傳輸資料。雖然序列列印速度通常比平行列印慢，但是當印表機與電腦相隔很遠，或沒有傳輸速率較快的介面可供使用時，序列列印倒是較合適的選項。

安裝好序列埠後，您需要配置印表機和電腦，方便彼此進行通訊。請確定您已將序列電纜連接到印表機的序列埠。

1 設定印表機中的參數：
   a 從印表機控制面板，導覽至提供連接埠設定的功能表。
   b 找到提供序列埠設定的子功能表。
   c 對序列設定進行所有必要的變更。
   d 儲存新設定。
   e 列印功能表設定頁。
2 安裝印表機驅動程式：
   a 請放入*軟體與說明文件* 光碟。光碟會自動啟動。
      如果稍後光碟並未啟動，請手動啟動光碟：
      1 按一下 ，或按一下**開始**，然後按一下**執行**。
      2 在「執行」或「開始搜尋」方框中，輸入 **D:\setup.exe**，其中 **D** 是指您 CD 或 DVD 光碟機的代號。
   b 按一下**安裝印表機和軟體**。
   c 按一下**同意**，表示接受「印表機軟體授權合約」。
   d 按一下**自訂**。
   e 確定已選取「選取元件」，然後按一下**下一步**。
   f 確定已選取「本端」，然後按一下**下一步**。
   g 從功能表選取印表機製造商。
   h 從功能表選取印表機機種，然後按一下**新增印表機**。
   i 按一下「選取元件」下，印表機機種旁的 **+**。
   j 確定「選取元件」下有正確的連接埠可供使用。這個連接埠可供序列電纜連接到電腦。如果無法使用正確的連接埠，請選取「選取連接埠」功能表下的連接埠，然後按一下**新增連接埠**。
   k 在「新增新連接埠」視窗中，進行所有必要的配置變更。按一下**新增連接埠**，來完成新增連接埠。
   l 請確定已勾選所選印表機機種旁的方框。
   m 選取您要安裝的其他任何選用性軟體，然後按一下**下一步**。
   n 按一下**完成**，來完成印表機軟體安裝程序。
3 設定 COM 連接埠參數：

   安裝印表機驅動程式後，您必須在指定到印表機驅動程式的通訊 (COM) 埠中，設定序列參數。

   COM 連接埠中的序列參數，必須符合您在印表機中設定的序列參數。
   a 開啟「裝置管理員」：

在 Windows Vista 中

      1 按一下 。
      2 按一下**控制台**。
      3 按一下**系統及維護**。
      4 按一下**系統**。
      5 按一下**裝置管理員**。

在 Windows XP 中

1 按一下**開始**。
2 按一下**控制台**。
3 按一下**效能及維護**。
4 按一下**系統**。
5 從「硬體」標籤，按一下**裝置管理員**。

在 Windows 2000 中

1 按一下**開始**。
2 按一下**設定 > 控制台**。
3 按一下**系統**。
4 從「硬體」標籤，按一下**裝置管理員**。

b 按一下 **+**，展開可用連接埠清單。

c 選取將序列電纜連接到您電腦的通訊埠（例如：COM1）。

d 按一下**內容**。

e 在「連接埠設定」標籤上，將序列參數設成與印表機中的序列參數相同的序列參數。
在您之前列印的「功能表設定」頁上，尋找序列表頭下的印表機設定。

f 按一下**確定**，然後關閉所有的視窗。

g 列印測試頁來驗證印表機安裝程序。如果能成功印出測試頁，表示已完成印表機設定程序。

載入紙張和特殊材質

本節說明如何將材質載入 500 張和 2000 張送紙匣與多用途送紙器。它還包含有關紙張列印方向、設定 Paper Size（紙張尺寸）和 Paper Type（紙張類型），以及鏈結與解除鏈結送紙匣的資訊。

設定 Paper Size（紙張尺寸）和 Paper Type（紙張類型）

在多用途送紙器以外的送紙匣中，Paper Size（紙張尺寸）設定由紙張導引夾的位置決定。您必須手動設定多用途送紙器的 Paper Size（紙張尺寸）設定。出廠預設的 Paper Size（紙張類型）設定是 Plain Paper（普通紙）。若為未包含普通紙的所有送紙匣，必須手動設定 Paper Size（紙張類型）設定。

1 確定印表機電源已開啟，而且出現 **Ready**（備妥）。
2 在主畫面上，觸控 。
3 觸控 **Paper Menu**（紙張功能表）。
4 觸控 **Paper Size/Type**（紙張尺寸/類型）。
5 觸控代表所要的送紙匣的箭頭，直到正確的尺寸或類型設定出現為止。
6 觸控 **Submit**（提出）。
7 觸控 來返回至主畫面。

配置 Universal（通用尺寸）紙張設定

Universal Paper Size（通用紙張尺寸）是使用者定義的設定，它可讓您列印在印表機功能表未顯示的紙張尺寸上。您無法從 Paper Size（紙張尺寸）功能表，將指定送紙匣的 Paper Size（紙張尺寸）設定為 Universal（通用尺寸）。然後，針對您的紙張指定下列所有 Universal（通用尺寸）設定：

- 測量單位（公釐或英吋）
- 直印寬度
- 直印高度

請注意：支援的最小「通用尺寸」為 98.4 x 89 公釐（3.9 x 3.5 英吋），最大尺寸為 297 x 431 公釐（11.7 x 7 英吋）

指定一種測量單位

1 確定印表機電源已開啟，而且出現 **Ready**（備妥）。
2 在主畫面上，觸控 。
3 觸控 **Paper Menu**（紙張功能表）。
4 觸控下移鍵按鈕，等 **Universal Setup**（通用尺寸設定）出現時，再觸控 **Universal Setup**（通用尺寸設定）。
5 觸控左移或右移鍵，來選取所要的測量單位。
6 觸控 **Portrait Width**（直印寬度）或 **Portrait Height**（直印高度）。
7 觸控箭頭來選取所要的寬度或高度。

8 觸控 **Submit**（提出）來儲存選擇。

這時會出現 **Submitting Selection**（正在送出選擇），接著出現 Paper（紙張）功能表。

9 觸控 來返回至主畫面。

載入標準或選購性 500 張送紙匣

本印表機備有兩個標準 500 張送紙匣（1 號送紙匣和 2 號送紙匣），而且可以配備一或多個選購性 500 張送紙匣。所有的 500 張送紙匣都支援相同紙張尺寸和類型。紙張可依長邊或短邊的列印方向載入送紙匣中。

1 請將送紙匣完全拉出。

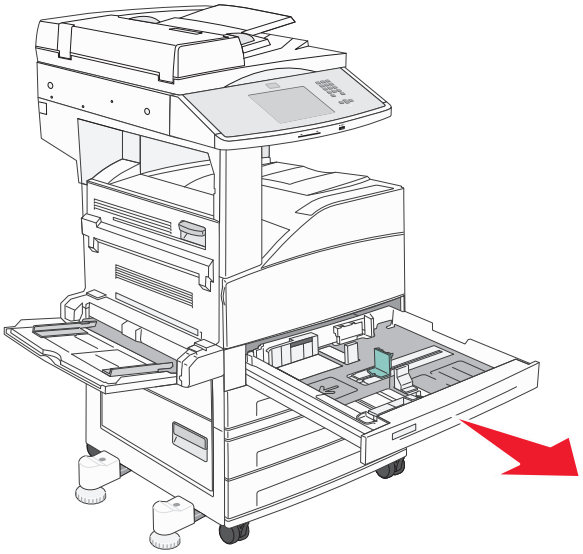

2 捏住導引夾，然後將寬度和長度導引夾滑到符合所載入紙張尺寸的正確位置。

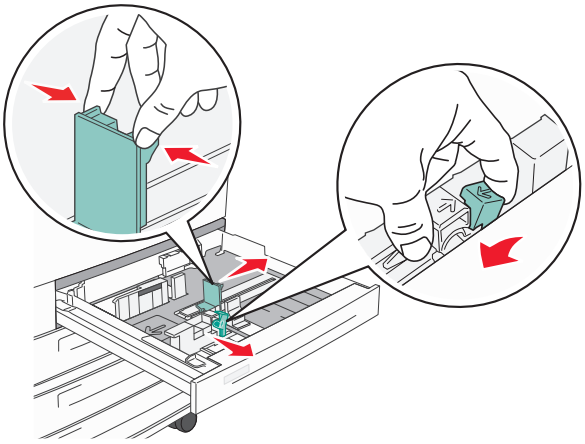

3 前後彎曲彈動紙張，讓紙張鬆開，然後展成扇狀。請勿折疊或弄皺紙張。在平面上對齊列印材質的邊緣。

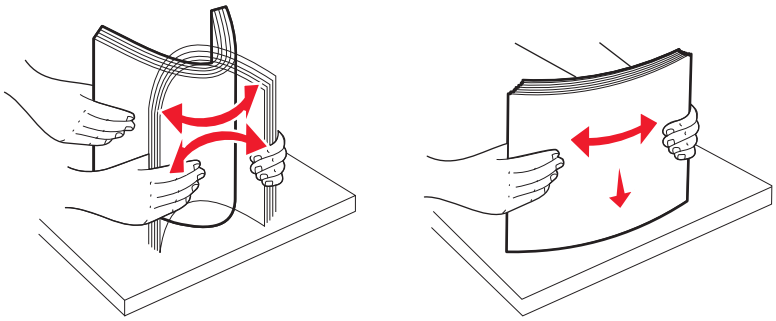

4 載入紙張堆疊，並將建議使用的列印面朝上。將紙張以長邊或短邊列印方向載入，如所示：

請注意：

- 依短邊列印方向載入大於 A4 紙張的尺寸。
- 如果有安裝選購性小冊子分頁裝訂器，則必須依短邊列印方向載入紙張，才能製作小冊子。

長邊列印方向

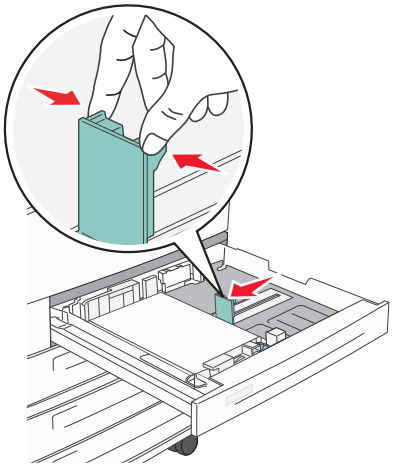

短邊列印方向

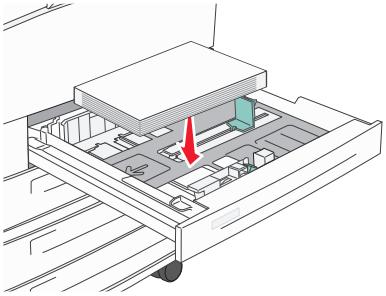

5 確定紙張導引夾已放妥在紙張邊緣上。

6 插入送紙匣。

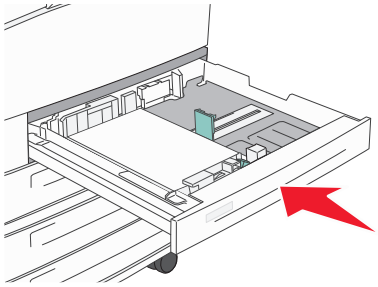

7 如果您所載入的紙張類型不符合之前載入送紙匣的類型，請變更送紙匣的「紙張類型」設定。

載入 A5 或 Statement 紙張尺寸

若印表機送紙匣中同時載入 A5（148 x 210 公釐）和 Statement 尺寸（139.7 x 215.9 公釐）的紙張，印表機送紙匣*無法* 分辨這兩種紙張。從 Size Sensing（感應尺寸）功能表，指定您要印表機偵測的尺寸。請在送紙匣中載入 A5 尺寸*或* Statement 尺寸其中一種紙張，不要兩種都載入。

請注意：多用途送紙器無法使用自動感應尺寸功能，但可以同時支援 A5 尺寸和 Statement 尺寸列印工作。Size Sensing（感應尺寸）設定不影響多用途送紙器設定。

1 在送紙匣中載入 A5 尺寸或 Satement 尺寸紙張。
2 關閉印表機電源。
3 啟動印表機時，請按住 2ABC 和 6MNO。
4 當畫面出現「進度列」時，請放開按鈕。
   印表機將執行開機順序，接著出現 **Configuration Menu**（配置功能表）。
5 觸控上移或下移鍵按鈕，直到 **Size Sensing**（感應尺寸）出現。
6 觸控 **Size Sensing**（感應尺寸）。
7 選取 **Statement/A5**。
8 觸控左移或右移鍵按鈕，直到您想要的紙張尺寸出現。
9 觸控 **Submit**（提出）。
10 觸控 **Exit Configuration Menu**（結束配置功能表）。

載入 B5 或 Executive 紙張尺寸

若印表機送紙匣中同時載入 B5 尺寸和 Executive 尺寸的紙張，印表機送紙匣*無法* 分辨這兩種紙張。從 Size Sensing（感應尺寸）功能表，指定您要印表機偵測的尺寸。請在送紙匣中載入 B5 尺寸 *或* Executive 尺寸其中一種紙張，不要兩種都載入。

請注意：多用途送紙器無法使用自動感應尺寸功能，但可以同時支援 B5 尺寸和 Executive 尺寸列印工作。Size Sensing（感應尺寸）設定不影響多用途送紙器設定。

1 在送紙匣中載入 B5 尺寸或 Executive 尺寸紙張。
2 關閉印表機電源。
3 啟動印表機時，請按住 2ABC 和 6MNO。
4 當畫面出現「進度列」時，請放開按鈕。
   印表機將執行開機順序，接著出現 **Configuration Menu**（配置功能表）。
5 觸控上移或下移鍵按鈕，直到 **Size Sensing**（感應尺寸）出現。
6 觸控 **Size Sensing**（感應尺寸）。
7 選取 **Select Executive/B5**（選取 Executive/B5）。
8 觸控左移或右移鍵按鈕，直到您想要的紙張尺寸出現。
9 觸控 **Submit**（提出）。
10 觸控 **Exit Configuration Menu**（結束配置功能表）。

載入 2000 張高容量送紙器

高容量送紙器可容納 2,000 張 Letter、A4、Executive 及 JIS B5 紙張（80 g/m^2 或 20 磅）。

1 請將送紙匣拉出。

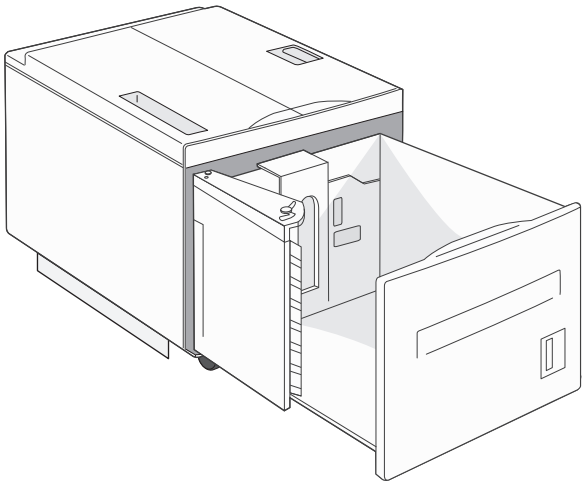

2 如果您要載入寬度或長度不同的紙張，這時請調整寬度和長度導引夾。

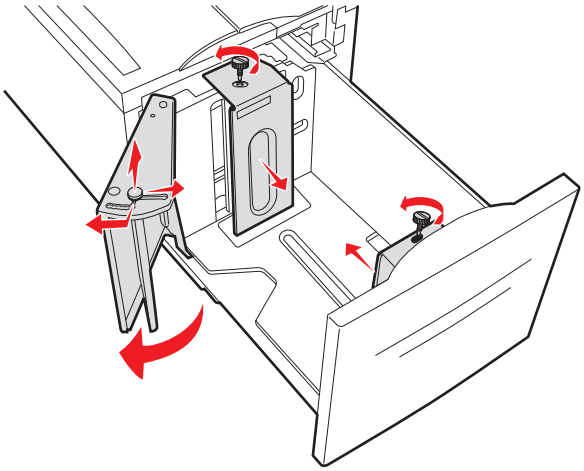

3 前後彎曲彈動紙張，讓紙張鬆開，然後展成扇狀。請勿折疊或弄皺紙張。在平面上對齊列印材質的邊緣。

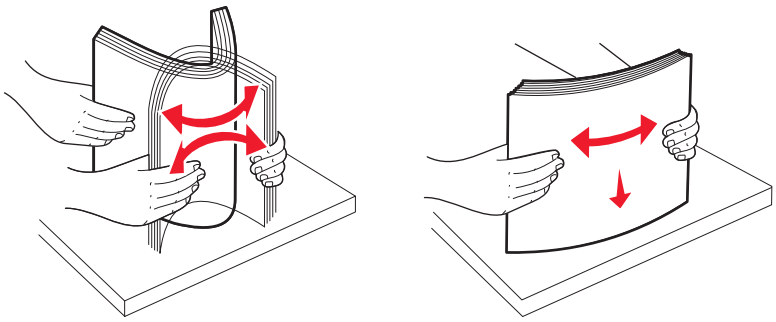

4 將紙張載入送紙匣，載入時列印面朝下。

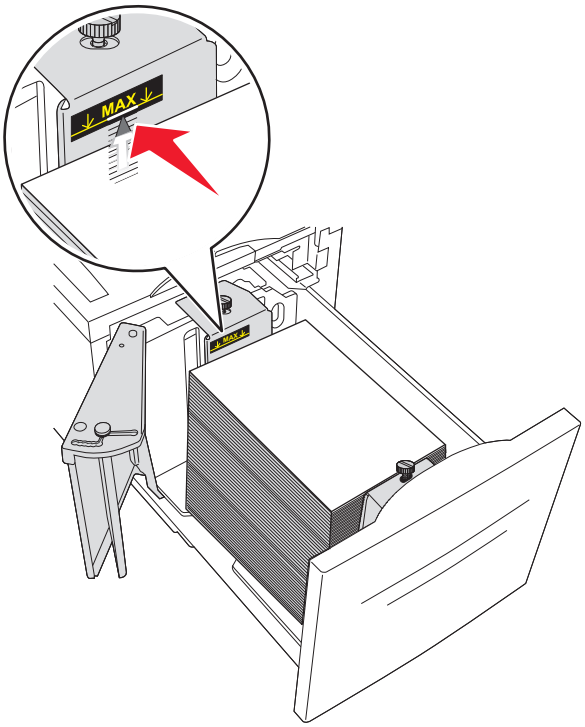

- 放置預先打孔的紙張時，孔洞應朝向送紙匣左邊。
- 載入銜頭紙時，請將頁首朝向送紙匣前面。

5 插入送紙匣。

載入 2,000 張雙進紙器

2000 張雙進紙器包含兩個送紙匣：一個 850 張送紙匣和一個 1,150 張送紙匣。雖然送紙匣外觀可能各不相同，不過紙張載入程序完全一樣。

1 請將送紙匣拉出。

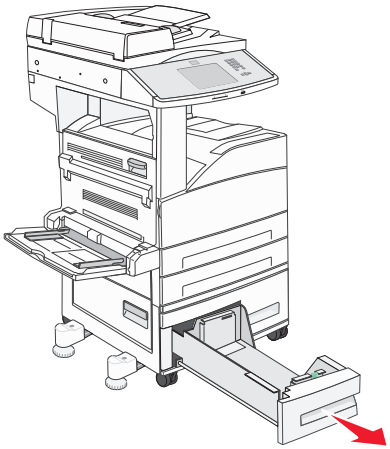

2 如圖所示，將長度導引夾定位拉片朝內捏住，配合所載入的紙張尺寸，將導引夾滑到正確的位置。

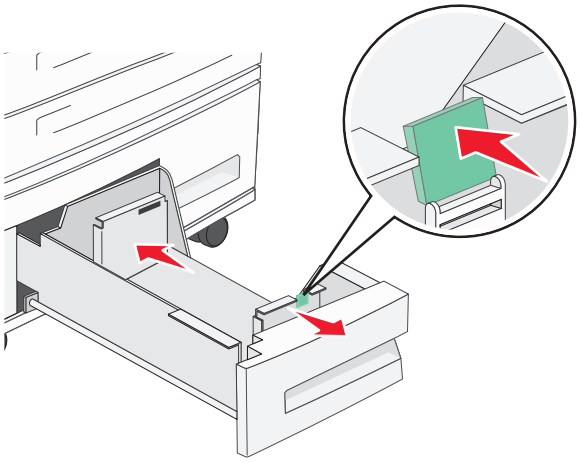

3 前後彎曲彈動紙張，讓紙張鬆開，然後展成扇狀。請勿折疊或弄皺紙張。在平面上對齊列印材質的邊緣。

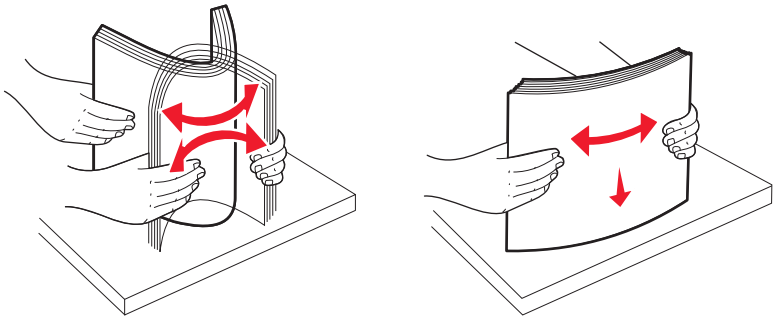

4 將紙張載入送紙匣，載入時列印面朝上。

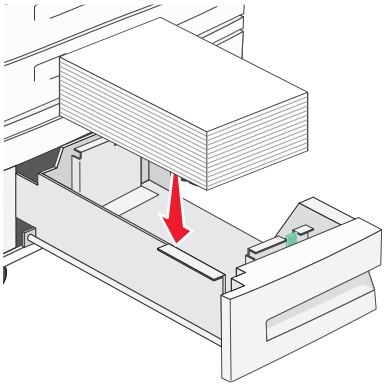

請注意：確定紙張沒有超出後導引夾裝紙滿載線的上限。紙張載入過多可能會造成夾紙。

5 插入送紙匣。

將紙張載入多用途送紙器

多用途送紙器可放入數種列印材質尺寸與類型， 像是專用透明投影膠片、明信片、記事卡及信封。它可以用來單面列印或手動列印，也可以當作另一個送紙匣。

多用途送紙器上的圖示告訴您如何在多用途送紙器中載入紙張、如何翻轉信封進行列印，以及如何載入銜頭紙，進行單面與雙面列印。

請注意：當印表機正在從多用途送紙器列印，或印表機控制面板指示燈正在閃爍時，請不要加入或移除紙張。這麼做可能會造成夾紙。

1 將多用途送紙器往下放。

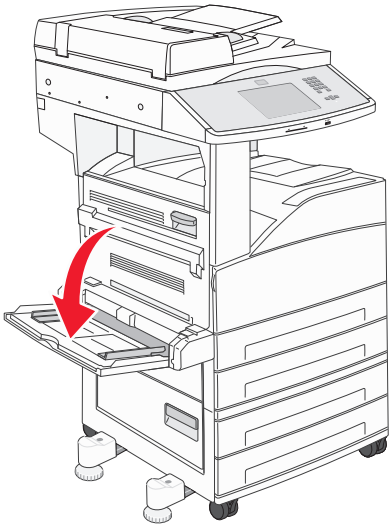

2 將送紙匣延伸組件拉出。

請注意：請*勿* 在多用途送紙器上放置物品。同時，也請避免將它向下壓，或在上面使用太大的力道。

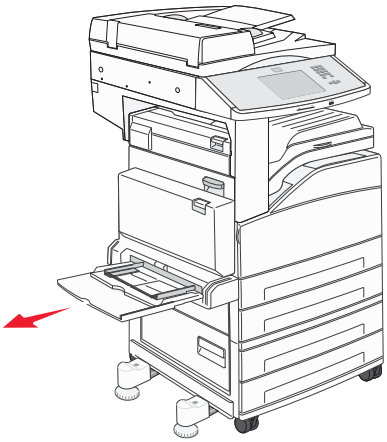

3 將寬度導引夾滑到送紙器外部。

4 來回彎曲紙張或信封，讓紙張或信封鬆開，然後展開成扇狀。請勿折疊或弄皺紙張。在平面上對齊列印材質的邊緣。

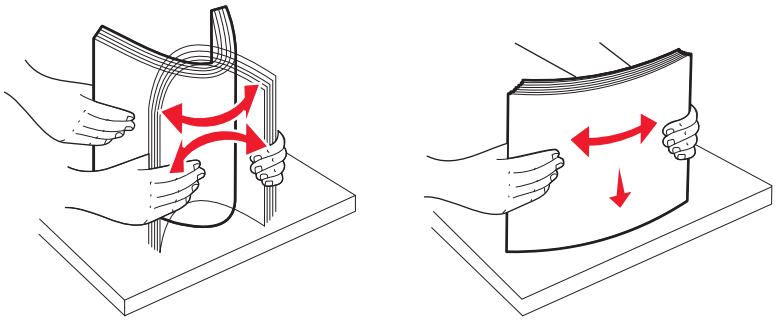

5 將紙張或特殊材質載入送紙器。

請注意：確定紙張沒有超出裝紙滿載線的上限。紙張載入過多可能會造成夾紙。

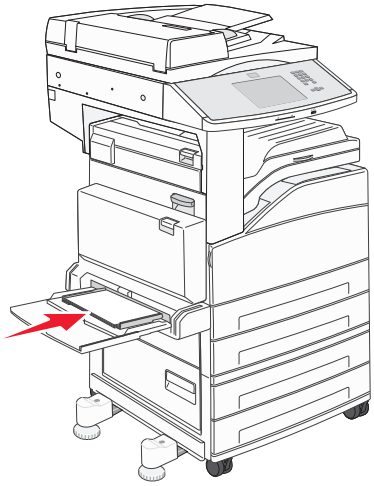

6 滑動寬度導引夾，使其輕輕靠放在紙張的邊緣。

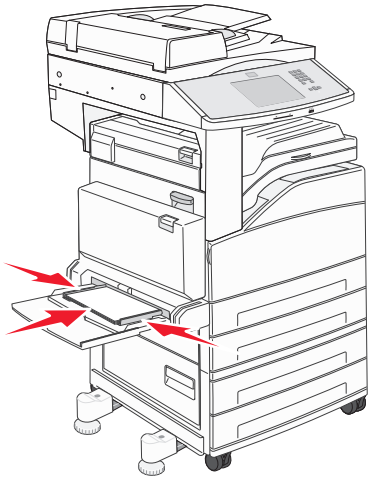

7 針對您載入的列印材質，將多用途送紙器的 Paper Size（紙張尺寸）和 Paper Type（紙張類型）（MP Feeder Size（多用途送紙器尺寸）和 MP Feeder Type（多用途送紙器類型））設為正確的值。如需其他資訊，請參閱第 51 頁的「設定 Paper Size（紙張尺寸）和 Paper Type（紙張類型）」。

將 Letter 或 A4 尺寸紙張以短邊列印方向載入

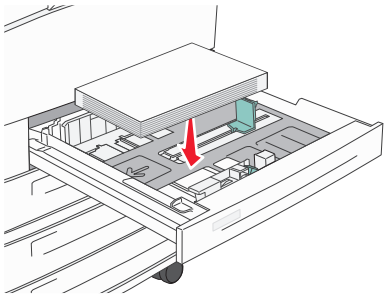

依預設，印表機設為可辨識以長邊列印方向載入的 Letter 或 A4 尺寸紙張。若要將 Letter 或 A4 尺寸紙張以短邊列印方向載入，請確定您已啓動 Short-edge Printing（短邊列印）。

1 確定印表機電源已經關閉。
2 開啓印表機電源後，從印表機控制面板同時按住 2ABC 和 6MNO。
3 當顯示幕上出現進度列時，請放開兩個按鈕。
   印表機將執行其開機順序，接著出現 Configuration（配置）功能表。
4 按下上移鍵或下移鍵按鈕，等 **Short-edge Printing**（短邊列印）出現，然後按下 **Short-edge Printing**（短邊列印）右邊的箭頭。
5 按下左移鍵或右移鍵按鈕，等您看到 **Enable**（啓動），然後按下 **Submit**（提出）。
   這時會出現 **`Submitting changes`**（正在提出變更）。
6 按下 **Back**（上一步）。
7 按下 **Exit Config Menu**（結束配置功能表）。

鏈結及解除鏈結送紙匣

鏈結送紙匣

送紙匣鏈結適用於大型列印工作或多重列印份數。當某個鏈結的送紙匣已空時，印表機會從下一個鏈結的送紙匣送紙。當任何送紙匣的 Paper Size（紙張尺寸）和 Paper Type（紙張類型）設定都相同時，印表機就會自動鏈結送紙匣。印表機會根據每個送紙匣（多用途送紙器除外）中的紙張導引夾位置自動感應 Paper Size（紙張尺寸）設定。多用途送紙器的 Paper Size（紙張尺寸）設定必須從 Paper Size（紙張尺寸）功能表中以手動方式設定。必須從 Paper Type（紙張類型）功能表，針對所有送紙匣來設定 Paper Type（紙張類型）設定。Paper Type（紙張類型）功能表和 Paper Size（紙張尺寸）功能表都由 Paper Size/Type（紙張尺寸/類型）功能表提供。

解除送紙匣的鏈結

解除鏈結的送紙匣所擁有的設定，*不* 同於任何其他送紙匣的設定。

若要解除送紙匣的鏈結，請變更下列送紙匣設定，以免讓它們符合任何其他送紙匣的設定：

- 紙張類型（例如：Plain Paper（普通紙）、Letterhead（銜頭紙）、Custom Type <x>（自訂類型 <x>））

  紙張類型名稱說明紙張特性。如果鏈結的送紙匣使用最能夠說明紙張的名稱，請對該送紙匣指定一個不同的 Paper Type（紙張類型）名稱，例如 Custom Type <x>（自訂類型 <x>），或定義您自己的自訂名稱。
- 紙張尺寸（例如：Letter、A4、Statement 紙張）

  載入不同的紙張尺寸以自動變更送紙匣的 Paper Size（紙張尺寸）設定。多用途送紙器的 Paper Size（紙張尺寸）設定不是自動進行；必須從 Paper Size（紙張尺寸）功能表手動設定。

警告－潛在損害：請勿指定無法正確說明送紙匣中所載入紙張類型的 Paper Type（紙張類型）名稱。加熱組件的溫度因指定的 Paper Type（紙張類型）而異。如果選取不正確的 Paper Type（紙張類型），可能無法適當處理紙張。

指定自訂紙張類型名稱

在鏈結送紙匣或解除送紙匣鏈結時指定自訂紙張類型名稱給送紙匣。

1. 確定印表機電源已開啓，而且出現 **Ready**（備妥）。
2. 從主畫面，觸控 。
3. 觸控 **Paper Menu**（紙張功能表）。
4. 觸控 **Paper Size/Type**（紙張尺寸/類型）。
5. 選取送紙匣號碼或 MP Feeder Type（多用途送紙器類型）。
6. 觸控左移或右移鍵，等 **Custom Type <x>**（自訂類型 <x>）或其他自訂名稱出現。
7. 觸控 **Submit**（提出）。

變更 Custom Type <x>（自訂類型 <x>）名稱

您可以使用內嵌式 Web 伺服器或 MarkVision™，爲每一個載入的自訂紙張類型定義一個不同於 Custom Type <x>（自訂類型 <x>）的名稱。Custom Type <x>（自訂類型 <x>）名稱變更後，功能表會顯示新名稱，而不是顯示 Custom Type <x>（自訂類型 x>）。

若要從內嵌式 Web 伺服器變更 Custom Type <x>（自訂類型 <x>）名稱：

1. 開啓 Web 瀏覽器。

   請注意：電腦必須連線到和印表機相同的網路。
2. 在位址列上，輸入網路印表機的 IP 位址（例如，192.264.263.17）。
3. 按下 **Enter**。
4. 從起始頁面的導覽面板，按一下 **Configuration**（配置）。
5. 按一下 **Paper Menu**（紙張功能表）。
6. 按一下 **Custom Name**（自訂名稱）。
7. 在 Custom Name <x>（自訂名稱 <x>）框中輸入紙張類型的名稱。

   請注意：此自訂名稱會取代 Custom Types（自訂類型）和 Paper Size/Type（紙張尺寸/類型）功能表之下的自訂類型 <x> 名稱。

8 按一下 **Submit**（提出）。
這時會出現 **Submitting Selection**（正在提出選項）。

9 按一下 **Custom Types**（自訂類型）。
這時會出現 **Custom Types**（自訂類型），其後接著您的自訂名稱。

10 從您的自訂名稱旁邊的選單中選取 Paper Type（紙張類型）設定。

11 按一下 **Submit**（提出）。
會出現 **Submitting Selection**（正在提出選項）。

紙張和特殊材質指引

紙張指引

紙張特性

下列紙張特性會影響列印品質與可靠性。評估新紙材時，請考量下列特性。

重量

可供印表機自動送紙的紙張，其重量範圍爲 60 到 220 g/m^2 （16 到 58 磅沒有表面覆膜塗佈的雪銅紙）長紋理。重量小於 60 g/m^2 （16 磅）的紙張可能因爲質地不夠堅硬而無法適當送紙，甚至造成夾紙。爲求最佳效能，請採用 75 g/m^2 （20 磅沒有表面覆膜塗佈的雪銅紙）長紋理紙張。若紙張小於 182 x 257 公釐（7 x 10 英吋），建議您使用 90 g/m^2 （24 磅）或更重的紙張。

請注意：雙面列印只適用於 60 g/m^2 – 120 g/m^2 （16 磅 – 32 磅沒有表面覆膜塗佈的雪銅紙）紙張。

扭曲

扭曲是指紙張邊緣有捲曲的傾向。過度扭曲會造成送紙問題。紙張通過印表機之後，因爲暴露於高溫下，所以可能會出現扭曲的現象。將未包裝的紙張存放在濕熱或乾冷的環境（即使是存放在送紙匣中）中，很容易使紙張在列印之前扭曲，而且會造成送紙問題。

平滑度

紙張平滑度會直接影響列印品質。若紙張太粗糙，碳粉無法適當熔合在紙張上。若紙張太平滑，則可能造成送紙或列印品質的問題。請永遠使用介於 100 與 300 Sheffield 點之間的紙張；不過，當平滑度介於 150 與 200 Sheffield 點之間時，可產生最佳列印品質。

溼度

紙張中的溼度會影響列印品質，也會影響印表機能否正確地送紙。請讓紙張保留在原來的包裝材料內，直到您要使用時才取出。這麼做可避免紙張暴露在溼度多變的環境中，溼度的變化會降低紙張的效能。

爲了讓紙張適應環境，請將紙張存放在原來的包裝材料內，並放在與印表機相同的環境中，放置時間爲列印前的 24 到 48 小時。如果紙張的存放或運送環境與印表機所在環境相差很大，請將上述存放時間延長幾天。厚紙張可能需要更長的環境適應期。

紋理排列方向

紋理是指紙張上的紙張纖維排列方式。紋理分爲*長紋理*（紋理沿著紙張長度的方向呈現）或*短紋理*（紋理沿著紙張寬度的方向呈現）。

若是 60 到 135 g/m^2 （16 到 36 磅沒有表面覆膜塗佈的雪銅紙）紙張，建議使用長紋理紙張。若紙張重量大於 135 g/m^2 的紙張，建議使用短紋理。

纖維成份

大部分的高品質影印紙都由 100% 化學處理的紙漿製成。這種成份可讓紙張具備高穩定性，進而減少送紙問題並提高列印品質。內含纖維的紙張（例如：棉紙）可能不利於紙張處理。

不適用的紙張

建議您的印表機不要使用下列紙張類型：

- 化學處理過的紙張，在不用複寫紙情況下即可製作副本，也稱爲非碳紙張、非碳複寫紙 (Carbonless Copy Paper, CCP) 或不用碳的 (No Carbon Required, NCR) 紙張
- 含有可能污損印表機的化學成份之預印紙
- 會受印表機加熱組件的高溫所影響的預印紙
- 需要套印（頁面上精確的列印位置）大於 ±2.3 公釐（±0.9 英吋）的預印紙，例如：光學字元辨識 (OCR) 規格

  在某些情形下，您可以利用軟體應用程式來調整套印，以順利列印這類紙張規格。
- 覆膜專用紙（可擦拭無覆膜雪銅紙）、合成紙、熱感應紙
- 邊緣粗糙、材質表面粗糙或厚重的紙張，或扭曲的紙張
- 不符合 EN12281:2002（歐盟）的再生紙
- 重量小於 60 g/m^2 (16 磅）的材質
- 複式紙張規格或文件

選取紙張

使用適當的紙張，不但可以防止夾紙，還可以確保列印不會發生問題。

若要避免夾紙和列印品質變差：

- *永遠* 使用未受損的新紙張。
- 載入紙張之前，請先確認紙張的列印面。這項資訊通常會標示在紙張包裝上。
- *不要* 使用以手撕過的紙張。
- *不要* 在相同來源中混用不同的紙張尺寸、類型或重量；混用會造成夾紙。
- 除非是專門針對電子顯像列印設計的覆膜專用紙，否則，請*不要* 使用這類紙張。

選取預印紙張規格和銜頭紙

選取預印紙張規格和銜頭紙時，請遵循下列指引：

- 使用重量爲 64-216 g/m^2 （17 – 58 磅）的長紋理紙張。
- 您只能使用以平版印刷或刻板印刷所印出的紙張規格與銜頭紙列印。
- 避免使用材質表面粗糙或厚重的紙張。

使用以影印機專用的耐高溫油墨所列印的紙張。油墨必須可耐攝氏 230 度（華氏 446 度）高溫，而且不會融化或釋放有害物質。油墨要能不受碳粉內的合成樹脂影響。氧化性或油脂製成的油墨，通常都符合這類要求；但乳液墨水則不符合。若有疑問，請洽詢紙張供應商。

存放紙張

請使用這些紙張儲存指引來幫助避免夾紙和不穩定的列印品質：

- 爲了獲得最佳結果，請將紙張存放在溫度爲攝氏 21 度（華氏 70 度）、相對濕度爲 40% 的環境。大部分的貼紙製造商都建議在攝氏 18 度到 24 度（華氏 65 到 75 度）的溫度範圍及 40% 到 60% 的相對濕度範圍進行列印。
- 若可能的話，請將紙張存放在包裝箱中，放在墊子或架子上，不要放在地上。

- 請將個別的包裝存放在平坦的表面上。
- 不要在單包紙張上堆置任何物品。

支援的紙張尺寸、類型和重量

下表提供有關標準及選購性紙張來源的資訊，以及它們所支援的紙張類型。

請注意：對於未列出的紙張尺寸，請配置 Universal Paper Size（通用紙張尺寸）。

支援的紙張尺寸

測量單位只適用於單面列印。若是雙面列印，尺寸下限為 139.7 x 210 公釐（5.50 x 8.27 英吋）。

基本進紙匣

紙張尺寸	尺寸	標準 500 張送紙匣（1 號送紙匣和 2 號送紙匣）	多用途送紙器
A4	210 x 297 公釐（8.27 x 11.7 英吋）	√	√
A5[1]	148 x 210 公釐（5.83 x 8.27 英吋）	√	√
A6[2]	105 x 148 公釐（4.13 x 5.83 英吋）	**X**	√
A3 紙張	297 x 420 公釐（11.7 x 16.5 英吋）	√	√
Statement[1], [2]	139.7 x 215.9 公釐（5.5 x 8.5 英吋）	√	√
Oficio（墨西哥）[2]	215.9 x 340.4 公釐（8.5 x 13.4 英吋）	√	√
JIS B5[3]	182 x 257 公釐（7.17 x 10.1 英吋）	√	√
JIS B4	257 x 364 公釐（10.1 x 14.3 英吋）	√	√
Letter	215.9 x 279.4 公釐（8.5 x 11 英吋）	√	√
Tabloid	279.4 x 431.8 公釐（11 x 17 英吋）	√	√
Legal	215.9 x 355.6 公釐（8.5 x 14 英吋）	√	√
Executive[3]	184.2 x 266.7 公釐（7.25 x 10.5 英吋）	√	√

[1] 若印表機送紙匣中同時載入 A5 尺寸和 Statement 尺寸的紙張，印表機送紙匣*無法* 分辨這兩種紙張。從 Size Sensing（感應尺寸）功能表，指定您要印表機偵測的尺寸。請在送紙匣中載入 A5 尺寸*或* Statement 尺寸其中一種紙張，不要兩種都載入。

[2] 只有在來源為非感應尺寸或感應尺寸功能已關閉的情況下，才支援此紙張尺寸。

[3] 若印表機送紙匣中同時載入 B5 尺寸和 Executive 尺寸的紙張，印表機送紙匣*無法* 分辨這兩種紙張。從 Size Sensing（感應尺寸）功能表，指定您要印表機偵測的尺寸。請在送紙匣中載入 B5 尺寸 *或* Executive 尺寸其中一種紙張，不要兩種都載入。

紙張尺寸	尺寸	標準 500 張送紙匣（1 號送紙匣和 2 號送紙匣）	多用途送紙器
Folio	215.9 x 330.2 公釐（8.5 x 13 英吋）	√	√
通用尺寸 **請注意：**關閉尺寸感應功能，以支援接近標準材質尺寸的通用尺寸。	182 x 431 公釐（7.1 x 16.9 英吋）到 139.7 x 297 公釐（5.5 x 11.7 英吋）	√	√
	98.4 x 431.8 公釐（3.8 x 17 英吋）到 89 x 297 公釐（3.5 x 11.7 英吋）僅適用於多用途送紙器。	√	√
	148 x 431.8 公釐（5.83 x 17 英吋）到 140 x 297.2 公釐（5.51 x 11.7 英吋）僅適用於雙面列印裝置。	√	√
7 3/4 信封 (Monarch)	98.4 x 190.5 公釐（3.875 x 7.5 英吋）	**X**	√
10 號信封	104.8 x 241.3 公釐（4.12 x 9.5 英吋）	**X**	√
DL 信封	110 x 220 公釐（4.33 x 8.66 英吋）	**X**	√
C5 信封	162 x 229 公釐（6.38 x 9.01 英吋）	**X**	√
其他信封	98.4.7 x 431.8 公釐（3.8 x 17 英吋）到 89 x 297 公釐（3.5 x 11.7 英吋）	**X**	√

[1] 若印表機送紙匣中同時載入 A5 尺寸和 Statement 尺寸的紙張，印表機送紙匣*無法* 分辨這兩種紙張。從 Size Sensing（感應尺寸）功能表，指定您要印表機偵測的尺寸。請在送紙匣中載入 A5 尺寸*或* Statement 尺寸其中一種紙張，不要兩種都載入。

[2] 只有在來源為非感應尺寸或感應尺寸功能已關閉的情況下，才支援此紙張尺寸。

[3] 若印表機送紙匣中同時載入 B5 尺寸和 Executive 尺寸的紙張，印表機送紙匣*無法* 分辨這兩種紙張。從 Size Sensing（感應尺寸）功能表，指定您要印表機偵測的尺寸。請在送紙匣中載入 B5 尺寸 *或* Executive 尺寸其中一種紙張，不要兩種都載入。

選購性進紙匣

紙張尺寸	尺寸	選購性 2000 張雙進紙匣	選購性 2000 張高容量送紙器	雙面列印裝置
A4	210 x 297 公釐（8.27 x 11.7 英吋）	√	√	√
A5[1]	148 x 210 公釐（5.83 x 8.27 英吋）	**X**	**X**	√
A6[2]	105 x 148 公釐（4.13 x 5.83 英吋）	**X**	**X**	**X**

[1] 若印表機送紙匣中同時載入 A5 尺寸和 Statement 尺寸的紙張，印表機送紙匣*無法* 分辨這兩種紙張。從 Size Sensing（感應尺寸）功能表，指定您要印表機偵測的尺寸。請在送紙匣中載入 A5 尺寸*或* Statement 尺寸其中一種紙張，不要兩種都載入。

[2] 只有在來源為非感應尺寸或感應尺寸功能已關閉的情況下，才支援此紙張尺寸。

[3] 若印表機送紙匣中同時載入 B5 尺寸和 Executive 尺寸的紙張，印表機送紙匣*無法* 分辨這兩種紙張。從 Size Sensing（感應尺寸）功能表，指定您要印表機偵測的尺寸。請在送紙匣中載入 B5 尺寸 *或* Executive 尺寸其中一種紙張，不要兩種都載入。

紙張尺寸	尺寸	選購性 2000 張雙進紙匣	選購性 2000 張高容量送紙器	雙面列印裝置
A3	297 x 420 公釐（11.7 x 16.5 英吋）	X	X	√
Statement[1], [2]	139.7 x 215.9 公釐（5.5 x 8.5 英吋）	X	X	√
Oficio（墨西哥）[2]	215.9 x 340.4 公釐（8.5 x 13.4 英吋）	X	X	√
JIS B5[3]	182 x 257 公釐（7.17 x 10.1 英吋）	√	√	√
JIS B4	257 x 364 公釐（10.1 x 14.3 英吋）	X	X	√
Letter	215.9 x 279.4 公釐（8.5 x 11 英吋）	√	√	√
Tabloid	279.4 x 431.8 公釐（11 x 17 英吋）	X	X	√
Legal	215.9 x 355.6 公釐（8.5 x 14 英吋）	X	X	√
Executive[3]	184.2 x 266.7 公釐（7.25 x 10.5 英吋）	√	√	√
Folio	215.9 x 330.2 公釐（8.5 x 13 英吋）	X	X	√
通用尺寸 **請注意：**關閉尺寸感應功能，以支援接近標準材質尺寸的通用尺寸。	182 x 431 公釐（7.1 x 16.9 英吋）到 139.7 x 297 公釐（5.5 x 11.7 英吋）	X	X	X
	98.4 x 431.8 公釐（3.8 x 17 英吋）到 89 x 297 公釐（3.5 x 11.7 英吋）僅適用於多用途送紙器。	X	X	X
	148 x 431.8 公釐（5.83 x 17 英吋）到 140 x 297.2 公釐（5.51 x 11.7 英吋）僅適用於雙面列印裝置。	X	X	√
7 3/4 信封 (Monarch)	98.4 x 190.5 公釐（3.875 x 7.5 英吋）	X	X	X
10 號信封	104.8 x 241.3 公釐（4.12 x 9.5 英吋）	X	X	X
DL 信封	110 x 220 公釐（4.33 x 8.66 英吋）	X	X	X

[1] 若印表機送紙匣中同時載入 A5 尺寸和 Statement 尺寸的紙張，印表機送紙匣*無法* 分辨這兩種紙張。從 Size Sensing（感應尺寸）功能表，指定您要印表機偵測的尺寸。請在送紙匣中載入 A5 尺寸*或* Statement 尺寸其中一種紙張，不要兩種都載入。

[2] 只有在來源為非感應尺寸或感應尺寸功能已關閉的情況下，才支援此紙張尺寸。

[3] 若印表機送紙匣中同時載入 B5 尺寸和 Executive 尺寸的紙張，印表機送紙匣*無法* 分辨這兩種紙張。從 Size Sensing（感應尺寸）功能表，指定您要印表機偵測的尺寸。請在送紙匣中載入 B5 尺寸 *或* Executive 尺寸其中一種紙張，不要兩種都載入。

紙張尺寸	尺寸	選購性 2000 張雙進紙匣	選購性 2000 張高容量送紙器	雙面列印裝置
C5 信封	162 x 229 公釐（6.38 x 9.01 英吋）	**X**	**X**	**X**
其他信封	98.4.7 x 431.8 公釐（3.8 x 17 英吋）到 89 x 297 公釐（3.5 x 11.7 英吋）	**X**	**X**	**X**

[1] 若印表機送紙匣中同時載入 A5 尺寸和 Statement 尺寸的紙張，印表機送紙匣*無法* 分辨這兩種紙張。從 Size Sensing（感應尺寸）功能表，指定您要印表機偵測的尺寸。請在送紙匣中載入 A5 尺寸*或* Statement 尺寸其中一種紙張，不要兩種都載入。

[2] 只有在來源為非感應尺寸或感應尺寸功能已關閉的情況下，才支援此紙張尺寸。

[3] 若印表機送紙匣中同時載入 B5 尺寸和 Executive 尺寸的紙張，印表機送紙匣*無法* 分辨這兩種紙張。從 Size Sensing（感應尺寸）功能表，指定您要印表機偵測的尺寸。請在送紙匣中載入 B5 尺寸 *或* Executive 尺寸其中一種紙張，不要兩種都載入。

支援的紙張類型和重量

印表機引擎支援 38-128 g/m^2 （16 – 32 磅）紙張重量。

請注意：貼紙、專用透明投影膠片、信封和卡片一定以較慢速度列印。

紙張類型	標準 500 張送紙匣（1 號送紙匣和 2 號送紙匣）	多用途送紙匣	選購性 500 張送紙匣	選購性 2000 張雙進紙匣	選購性 2000 張高容量送紙器	雙面列印裝置
紙張	✓	✓	✓	✓	✓	✓
卡片	✓	✓	✓	✓	✓	✓
專用透明投影膠片	✓	✓	✓	✓	✓	X
紙張標籤	✓	✓	✓	✓	✓	✓
沒有表面覆膜塗佈的雪銅紙	✓	✓	✓	✓	✓	✓
銜頭紙	✓	✓	✓	✓	✓	✓
信封	X	✓	X	X	X	X

列印

本章內容涵蓋列印、印表機報告和取消工作。紙張和特殊材質的選擇和處理，會影響文件列印的可靠性。如需其他資訊，請參閱第 225 頁的「避免夾紙」及第 64 頁的「存放紙張」。

列印文件

1 將紙張載入送紙匣或裝紙器。

2 從 Paper（紙張）功能表，將 Paper Type（紙張類型）和 Paper Size（紙張尺寸）設成您所載入的紙張類型和尺寸。

3 執行下列其中一項：

Windows 使用者適用

a 開啟文件，然後按一下**檔案 > 列印**。

b 按一下**內容**、**喜好設定**、**選項**或**設定**。

c 從 Form Source（紙張規格來源）清單框，選取內含您所載入紙張的來源。

d 從 Form Type（紙張規格類型）清單框，選取您已載入的紙張類型。

e 從 Form Size（紙張規格尺寸）清單框，選取您已載入的紙張尺寸。

f 按一下**確定**，然後按一下**列印**。

Macintosh 使用者適用

在 Mac OS X 中：

a 在「設定頁面」對話框中，按照需求自訂設定：
   1 開啟文件後，選取**檔案 > 設定頁面**。
   2 從「紙張尺寸」蹦現功能表，選取與載入的紙張尺寸相符的紙張尺寸，或者建立自訂尺寸。
   3 按一下**好**。

b 在「列印」對話框中，按照需求自訂設定：
   1 開啟文件，然後按一下**檔案 > 列印**。
   必要時，請按一下展開三角標示，來查看其他選項。
   2 從列印選項或「列印份數與頁數」蹦現功能表，選取**印表機特性**。
   3 從 Feature Sets（特性集）蹦現功能表，選取**紙張**。
   4 從「紙張種類」蹦現功能表，選取紙張類型。
   5 按一下**列印**。

在 Mac OS 9 中：

a 在「設定頁面」對話框中，按照需求自訂設定：
   1 開啟文件後，選取**檔案 > 設定頁面**。
   2 從「紙張」蹦現功能表，選取紙張尺寸，或建立自訂尺寸，以符合所載入的紙張。
   3 按一下**好**。

b 在「列印」對話框中，按照需求自訂設定：
   1 開啟文件，然後選取**檔案 > 列印**。
   2 選取 Paper Source（紙張來源）選項，然後選取已載入適當紙張的送紙匣。

3 按一下**列印**。

列印在特殊材質上

銜頭紙的使用提示

請與製造商或廠商確認，所選擇的預印銜頭紙是否適用於雷射印表機。

將紙張放入送紙匣

在銜頭紙上列印時，紙張方向非常重要。請依照以下各節的說明來決定載入銜頭紙的方向。

來源或處理	列印面
標準 500 張送紙匣 選購性 500 張送紙匣 選購性 2000 張雙進紙匣	將預印的銜頭紙設計面朝上放置。
選購性 2000 張高容量送紙器	將預印的銜頭紙設計面朝下放置。
多用途送紙匣（單面列印）	將預印的銜頭紙設計面朝下放置。
從送紙匣進行雙面列印	將預印的銜頭紙設計面朝下放置。 載入 2,000 張高容量送紙器和多用途送紙器時紙張須面朝上。

長邊列印或短邊列印的紙張方向

送紙匣

短邊列印方向	長邊列印方向
搭配分頁裝訂器 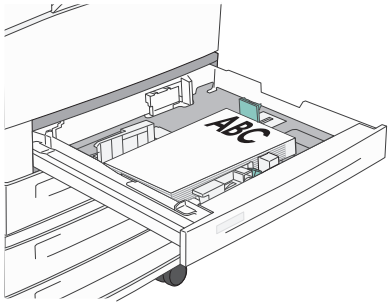	搭配分頁裝訂器 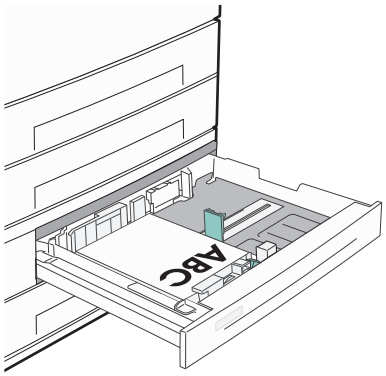

短邊列印方向	長邊列印方向
不搭配分頁裝訂器 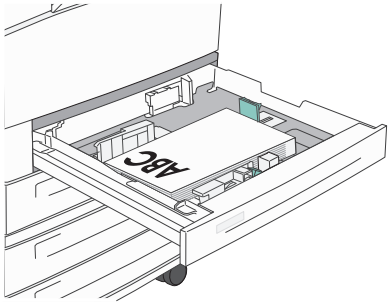	不搭配分頁裝訂器 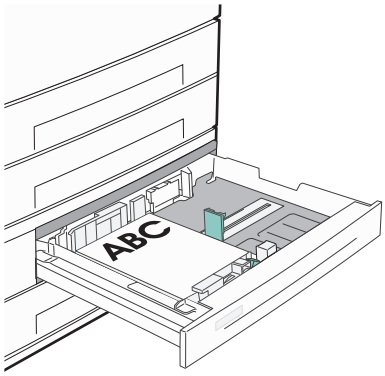

高容量送紙器

不搭配分頁裝訂器	搭配分頁裝訂器
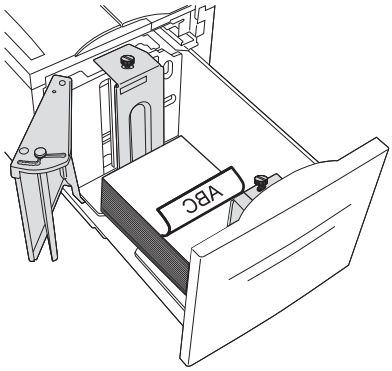 單面列印	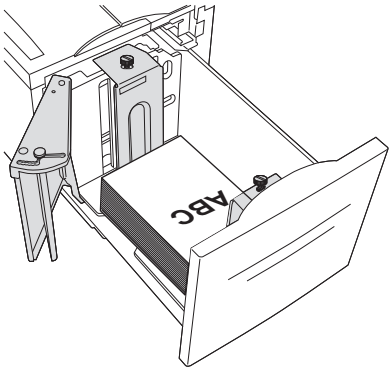 單面列印
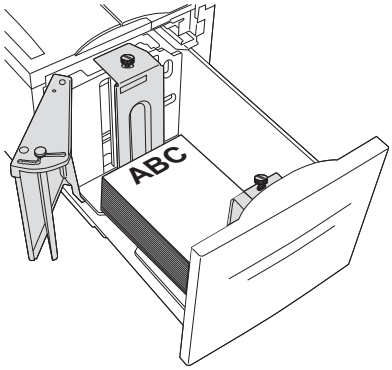 雙面列印	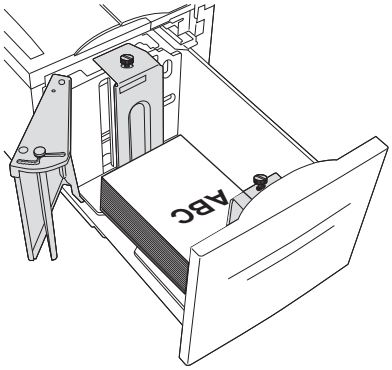 雙面列印

多用途送紙匣

單面列印	雙面列印
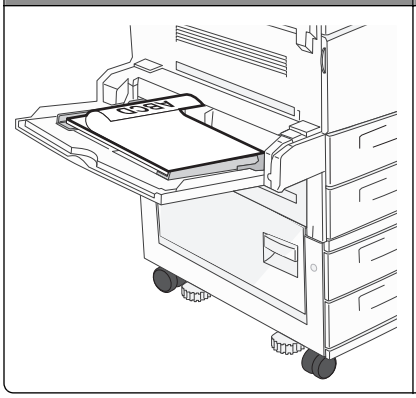	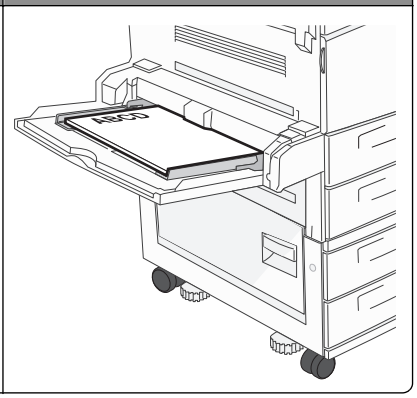

專用透明投影膠片使用提示

大量購買前，請先試印您考慮購買的專用透明投影膠片試用品。

- 您可以從標準送紙匣或多用途送紙器送入專用透明投影膠片。
- 從 Paper（紙張）功能表，將 Paper Type（紙張類型）設定為 Transparency（專用透明投影膠片）。
- 請採用專為雷射印表機設計的專用透明投影膠片。專用透明投影膠片必須耐得住攝氏 230 度（華氏 446 度）的高溫，而且不會融化、變色、偏位或釋放危險釋出物。
- 為了防止列印品質發生問題，請不要在專用透明投影膠片上留下指紋。
- 載入專用透明投影膠片前，請先將堆疊展開成扇狀，以防止專用透明投影膠片黏在一起。
- 建議您採用 Lexmark 專用透明投影膠片。如需訂購資訊，請查看 Lexmark 網站，網址為：**www.lexmark.com**。

信封使用提示

大量購買前，請先試印您考慮購買的信封試用品。

- 請採用專為雷射印表機設計的信封。請向製造商或供應商確認信封是否可耐攝氏 220 度（華氏 446 度）高溫，而且不會黏合、起皺、過度捲曲或釋放有害物質。
- 為求最佳效能，請採用以 90 g/m^2 （24 磅沒有表面覆膜塗佈的雪銅紙）或 25% 棉質成份所製造的信封。所有的棉質信封，其重量都不能超過 70 g/m^2 （20 磅沒有表面覆膜塗佈的雪銅紙）。
- 請只使用外包裝沒有受損的全新信封。
- 為使效能最佳化並將夾紙情況減到最低，請勿使用有下列況狀的信封：
  - 過於扭曲或捲曲
  - 黏在一起或部份受損
  - 含有透明紙窗、孔、打洞、裁切角或浮雕
  - 含有金屬拴扣、線帶或摺條
  - 具有連扣設計
  - 貼有郵票
  - 封口黏合或封閉時，有黏膠會露出

  - 含有摺角
  - 表面粗糙、有條紋或經過裝飾
- 配合信封寬度調整寬度導引夾。

請注意：高溼度（超過 60%）加上高列印溫度，可能會使信封起皺或黏合在一起。

標籤使用提示

大量購買前，請先試印您考慮購買的標籤試用品。

請注意：本產品支援紙張標籤。其他材質如乙烯樹脂 (vinyl)，在某些環境下可能會顯示列印品質瑕疵，而且頻繁使用乙烯樹脂標籤，也可能縮短加熱組件的使用期限。

如需有關標籤的列印、特性及設計的詳細資訊，請參閱 Lexmark 網站提供的 *Card Stock & Label Guide（卡片與標籤指南，英文版）*，網址如下：**http://support.lexmark.com**。

在標籤上進行列印時：

- 請採用專為雷射/LED 印表機設計的標籤。請洽詢製造商或供應商，確認下列事項：
  - 標籤可耐攝氏 190 度（華氏 374 度）高溫，而且不會黏合、過度扭曲、起皺或釋放有害物質。
  - 標籤黏著劑、標籤正面（可列印材料），以及塗層標籤都可耐 25 psi (172 kPa) 的壓力，而不會在邊緣滲出黏著劑或釋放有害氣體。
- 請勿使用含有油滑背襯質料的標籤。
- 請使用完整的標籤。不完整的標籤可能會使標籤在列印時脫落，而造成夾紙。不完整的標籤也可能因黏著劑而污損印表機與碳粉匣，致使印表機與碳粉匣的保固失效。
- 請勿使用黏著劑外露的標籤。
- 請勿在標籤邊緣、打洞處或標籤壓模裁切範圍之間 1 公釐（0.04 英吋）內列印。
- 確認黏貼背頁未達標籤邊緣。建議黏著劑覆膜與邊緣至少應相隔 1 公釐（0.04 英吋）。黏著劑材料會污損印表機，並致使保固失效。
- 如果無法區隔黏著劑覆膜，請在驅動前緣上撕下 1.6 公釐（0.06 英吋）的長條形，並使用不會滲出黏著劑的標籤。
- 直印的效果最好，尤其是列印條碼時更是如此。

卡片使用提示

卡片是一種厚磅的單層特殊材質。它的多種可變特性（例如：溼度、厚度及材質）對列印品質都有很大的影響。大量購買前，請先試印您考慮購買的卡片試用品。

- 從 Paper（紙張）功能表，將 Paper Type（紙張類型）設為 Card Stock（卡片）。
- 選取適當的 Paper Texture（紙張材質）設定。
- 請注意預印、打洞及摺痕會嚴重影響列印品質，並導致夾紙或其他紙張處理問題。
- 向製造商或供應商確認卡片是否可耐攝氏 220 度（華氏 446 度）高溫，而且不會釋放有害物質。
- 請勿使用以化學成份製成的預印卡片，這類卡片可能會污損印表機。預印材質會將半液狀物及易揮發的成分傳入印表機。
- 請盡量使用短紋理卡片。

列印機密工作和其他保留工作

將工作保留在印表機中

當您將工作傳送到印表機時，您可以指定將工作保留在記憶體中，直到您從印表機控制面板起始工作。可由使用者在印表機所在處起始的所有列印工作都稱爲*保留工作*。

請注意：如果印表機需要額外的記憶體，來處理其他保留工作，「機密」、「驗證」、「保留」及「重複列印」的列印工作可能會被刪除。

工作類型	說明
機密工作	當您將「機密」列印工作傳送到印表機時，您必須從電腦建立密碼。密碼必須是採用數字 0-9 的四位數字。工作會保留在印表機記憶體中，直到您從印表機控制面板輸入密碼，然後選擇列印或刪除工作爲止。
驗證	當您傳送「驗證」列印工作時，印表機會先列印一份副本，並將其餘列印份數保留在印表機記憶體中。「驗證」可讓您檢查第一份副本，看列印結果是否滿意，然後再決定列印其餘的份數。印好所有的列印份數後，印表機會自動從印表機記憶體中刪除工作。
保留	當您傳送「保留」列印工作時，印表機不會立即列印工作，它會將工作儲存在記憶體中，供您稍後再列印工作。從 Held Jobs（保留工作）功能表中刪除該工作之前，它會一直保留在記憶體中。
重複執行	當您傳送「重複」列印工作時，印表機會列印所要求的所有工作份數，*並* 將工作儲存在記憶中，以便您日後可以列印其他份數。只要工作一直儲存在記憶體中，您便可列印更多份數。

其他保留工作類型包括：

- 各種來源的設定檔，包括 Lexmark Document Solutions Suite (LDSS)
- 公共展示點的各種表單
- 書籤
- 未列印的工作，又稱爲*存放的工作*

從 Windows 列印機密工作和其他保留工作

請注意：列印「機密」和「驗證」列印工作後，印表機會自動從記憶體中刪除這些列印工作。「重複」和「保留」工作會繼續保留在印表機中，直到您選擇刪除這些工作。

1. 開啓文件，然後按一下**檔案** >**列印**。
2. 按**內容**、**喜好設定**、**選項**或**設定**。
3. 按一下**其他選項**，然後按一下**列印與保留**。
4. 選取工作類型（機密、保留、重複或驗證），然後指定使用者名稱。若是機密工作，則還需要輸入四位數字的密碼。
5. 按一下**好**或**列印**，然後前往印表機所在處去釋放工作。
6. 在主畫面上，觸控 **Held jobs**（保留工作）。
7. 觸控您的使用者名稱。

   請注意：最多可顯示 500 個保留工作結果。如果您的名稱沒有出現，請觸控下移鍵，直到您的名稱出現爲止，或者，如果印表機中有大量的保留工作，請觸控 **Search Held Jobs**（搜尋保留工作）。
8. 觸控 **Confidential Jobs**（機密工作）。

9 輸入您的密碼。

10 觸控您要列印的工作。

11 觸控 **Print**（列印），或者觸控箭頭來增加或減少份數，接著觸控 **Print**（列印）。

從 Macintosh 電腦列印機密工作和其他保留工作

請注意：列印「機密」和「驗證」列印工作後，印表機會自動從記憶體中刪除這些列印工作。「重複」和「保留」工作會繼續保留在印表機中，直到您選擇刪除這些工作。

1 開啟文件，然後選取**檔案** > **列印**。

必要時，請按一下展開三角標示，來查看其他選項。

2 從列印選項或「列印份數與頁數」蹦現功能表，選取**傳送工作**。

3 選取工作類型（機密、保留、重複或驗證），然後指定使用者名稱。若是機密工作，則還需要輸入四位數字的密碼。

4 按一下「好」或「列印」，然後前往印表機所在處去釋放工作。

5 在主畫面上，觸控 **Held jobs**（保留工作）。

6 觸控您的使用者名稱。

請注意：最多可顯示 500 個保留工作結果。如果您的名稱沒有出現，請觸控下移鍵，直到您的名稱出現為止，或者，如果印表機中有大量的保留工作，請觸控 **Search Held Jobs**（搜尋保留工作）。

7 觸控 **Confidential Jobs**（機密工作）。

8 輸入您的密碼。

9 觸控您要列印的工作。

10 觸控 **Print**（列印），或者觸控箭頭來增加或減少份數，接著觸控 **Print**（列印）。

從快閃儲存碟列印

USB 連接埠位於印表機控制面板上。插入快閃儲存碟，即可列印支援的檔案類型。支援的檔案類型包括：.pdf、.gif、.jpeg、.jpg、.bmp、.png、.tiff、.tif、.pcx、.html、.xps 及 .dcx。

Lexmark 已測試並檢驗過下列 USB 快閃記憶體裝置：

- Lexar FireFly 512 MB
- Lexar FireFly 1 GB
- SanDisk Cruizer Micro 512 MB
- SanDisk Cruizer Micro 1 GB
- Sony 512 MB
- Sony 1 GB

請注意：

- 高速快閃儲存碟必須支援 USB 2.0 規格，尤其必須支援 High Speed（高速）模式。
- USB 裝置必須支援 FAT（*檔案配置表*）系統。格式化為 (*New Technology File System*) 或其他任何檔案系統的裝置不獲支援。
- 如果選取加密 .pdf 檔案，請從印表機控制面板輸入檔案密碼。

- 在列印加密 .pdf 檔案之前，請從印表機控制面板輸入檔案密碼。
- 您無法列印您沒有列印權限的檔案。

1 確定印表機電源已開啓，而且出現 **Ready**（備妥）。

2 將快閃儲存碟插入 USB 連接埠。

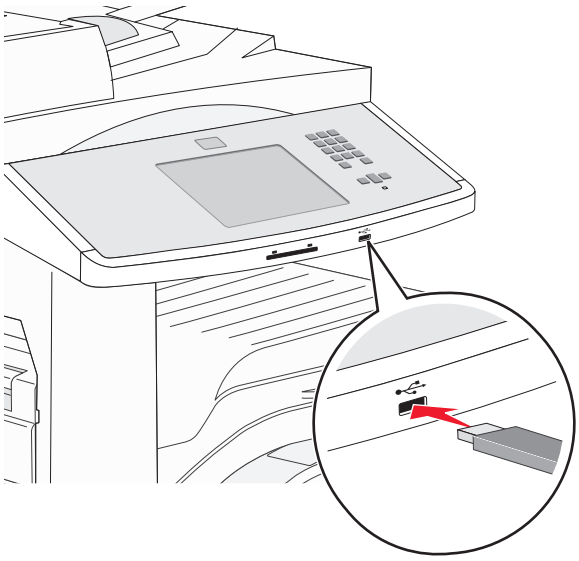

請注意：

- 如果您在印表機需要人爲介入（例如，發生夾紙）時插入快閃儲存碟，印表機將忽略快閃儲存碟。
- 如果您在印表機正在列印其他工作時插入快閃儲存碟，則會出現 **Printer Busy**（印表機忙碌中）。其他工作完成處理後，您可能需要檢視保留工作清單，以便從快閃儲存碟列印文件。

3 觸控您要列印的文件。

請注意：快閃儲存碟上找到的資料夾將呈現爲資料夾。檔名會附加上副檔名類型（例如：.jpg）。

4 如果您想增加列印份數，請觸控箭頭。

5 觸控 **Print**（列印）。

列印資訊頁

列印字型範例清單

若要列印您印表機上目前可用的字型範例：

1 確定印表機電源已開啓，而且出現 **Ready**（備妥）。

2 在主畫面上，觸控 **Menus**（功能表）。

3 觸控 **Reports**（報告）。

4 觸控上移鍵或下移鍵按鈕，等 **Print Fonts**（列印字型）出現，然後再觸控 **Print Fonts**（列印字型）。

5 觸控 **PCL Fonts**（PCL 字型）或 **PostScript Fonts**（PostScript 字型）。

列印目錄清單

目錄清單顯示儲存於快閃記憶體或印表機硬碟上的資源。

1 確定印表機電源已開啓，而且出現 **Ready**（備妥）。
2 在主畫面上，觸控 。
3 觸控 **Reports**（報告）。
4 觸控下移鍵按鈕，直到 **Print Directory**（列印目錄）出現爲止。
5 觸控 **Print Directory**（列印目錄）。

列印列印品質測試頁

列印列印品質測試頁可幫助找出列印品質的問題。

1 關閉印表機電源。
2 啓動印表機時，請按住 2ABC 和 6MNO 。
3 當畫面出現進度時，釋放按鈕。
   印表機將執行開機順序，接著出現 Configuration Menu（配置功能表）。
4 觸控下移鍵按鈕，直到 **Print Quality Pages**（列印品質頁）出現。
5 觸控 **Print Quality Pages Menu**（列印品質頁功能表）。
6 觸控 **Print Quality Pages**（列印品質頁）。

取消列印工作

從印表機控制面板取消列印工作

1 觸控 l 畫面上的 **Cancel Jobs**（取消工作），或者按下鍵盤上的 。
2 觸控您要取消的工作。
3 觸控 **Delete Selected Jobs**（刪除所選工作）。

從電腦取消列印工作

Windows 使用者適用

在 Windows Vista 中：

1 按一下 。
2 按一下**控制台**。
3 按一下**硬體和音效**。
4 按一下**印表機**。

5 按兩下該印表機圖示。
6 選取要取消的工作。
7 從鍵盤按下 **Delete** 鍵。

在 Windows XP 中：

1 按一下**開始**。
2 從**印表機和傳真**，按兩下印表機圖示。
3 選取要取消的工作。
4 從鍵盤按下 **Delete** 鍵。

從 Windows 工作列：

當您傳送列印工作時，工作列右下角會出現一個小小的印表機圖示。

1 按兩下該印表機圖示。
   這時印表機視窗中會出現列印工作清單。
2 選取要取消的工作。
3 從鍵盤按下 **Delete** 鍵。

Macintosh 使用者適用

在 Mac OS X 10.5 版或更新的版本中：

1 從 Apple 選單，選取**系統偏好設定**。
2 按一下**列印與傳真**，接著按兩下印表機圖像。
3 從印表機視窗中，選取要取消的工作。
4 從視窗頂端的圖像列，按一下**刪除**圖像。

在 Mac OS X 10.4 版和舊版軟體中：

1 從「前往」選單，選取**應用程式**。
2 按兩下**工具程式**，然後按兩下**列印中心**或**印表機設定工具程式**。
3 按兩下該印表機圖示。
4 從印表機視窗中，選取要取消的工作。
5 從視窗頂端的圖像列，按一下**刪除**圖像。

支援的輸出處理特性

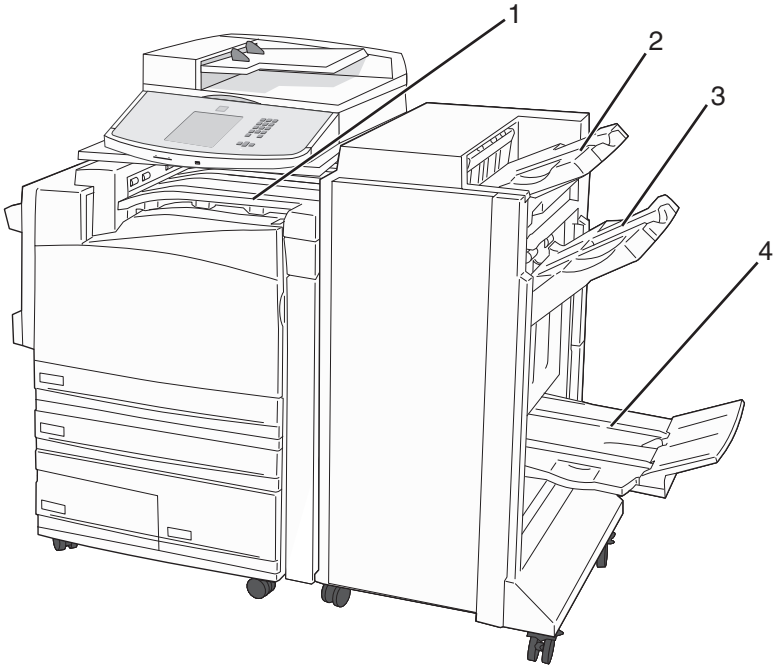

1	標準出紙槽
2	分頁裝訂器 1 號出紙槽
3	分頁裝訂器 2 號出紙槽
4	分頁裝訂器 3 號出紙槽

標準出紙槽

- 紙張容量爲 300 張。
- 此出紙槽不支援輸出處理選購品。
- 信封是在這裡遞送的。

分頁裝訂器 1 號出紙槽

- 紙張容量爲 500 張 A4/Letter 和 300 張 A3/Ledger。
- 此出紙槽不支援信封、A5、A6 及 Statement。
- 此出紙槽不支援輸出處理選購品。

分頁裝訂器 2 號出紙槽

- 若是安裝標準分頁裝訂器，則紙張容量爲 3,000 張。
- 如果已安裝小冊子分頁裝訂器，則紙張容量將縮減爲 1,500 張。

分頁裝訂器 2 號出紙槽的輸出處理特性

尺寸	二孔打孔器*	三孔或四孔打孔器	偏位	裝訂一處	裝訂兩處
A3	✓	✓	✓	✓	✓
A4	✓	✓ **請注意：**只有長邊送紙方向才受支援。	✓	✓	✓ **請注意：**只有長邊送紙方向才受支援。
A5	X	X	X	X	X
Executive	✓	✓	✓	✓	✓
Folio	✓	X	✓	✓	✓
JIS B4	✓	✓	✓	✓	✓
JIS B5	✓	✓	✓	✓	✓
Legal	✓	X	✓	✓	✓
Letter	✓	✓ **請注意：**只有長邊送紙方向才受支援。	✓	✓	✓ **請注意：**只有長邊送紙方向才受支援。
Statement	X	X	X	X	✓
Tabloid	✓	✓	✓	✓	✓
通用尺寸	X	X	✓	✓	✓
信封（任何尺寸）	X	X	X	X	X
Oficio	✓	X	✓	✓	✓

* 若是通用紙張尺寸，輸出處理邊緣至少要有 9 英吋（229 公釐）（3 孔打孔）和 10 英吋（254 公釐）（4 孔打孔）。
Punch（打孔）—2 孔、3 孔或 4 孔打孔設定
Single staple（裝訂一處）—一根釘書針
Dual staple（裝訂兩處）—兩根釘書針

分頁裝訂器 3 號出紙槽

此處必須安裝小冊子分頁裝訂器，才能使用 3 號出紙槽。3 號出紙槽（小冊子製作器）的紙張容量爲 1,500 張或 18 組 15 張的小冊子。

3 號出紙槽輸出處理特性

尺寸	雙對摺	小冊子摺疊	騎馬釘裝訂工作
A3	√	√	√
A4（限 **SEF**）	√	√	√
A5	**X**	**X**	**X**
Executive	**X**	**X**	**X**
Folio	√	√	√
JIS B4	√	√	√
JIS B5	**X**	**X**	**X**
Legal	√	√	√
Letter（限 **SEF**）	√	√	√
Statement	**X**	**X**	**X**
Tabloid	√	√	√
通用尺寸	**X**	**X**	**X**
信封（任何尺寸）	**X**	**X**	**X**

SEF—依短邊列印方向載入紙張。紙張的短邊先進入印表機。
Bi fold（雙對摺）—每頁個別摺疊，並分別堆疊。
Booklet fold（小冊子摺疊）—沿著多頁工作的中線摺疊，製成一本小冊子。
Saddle staple（騎馬釘裝訂工作）—沿著中線摺疊處裝訂小冊子摺疊列印工作。

調整碳粉明暗度

1 在 Web 瀏覽器的位址欄位中，輸入印表機 IP 位址。

請注意：若您不知道印表機的 IP 位址，請列印網路設定頁，並在 TCP/IP 區段中找出 IP 位址。

2 按一下 **Settings**（設定）。

3 按一下 **Print Settings**（列印設定）。

4 按一下 **Quality Menu**（品質功能表）。

5 調整碳粉明暗度設定。

6 按一下 **Submit**（提出）。

複印

自動送件器	掃描器玻璃面板
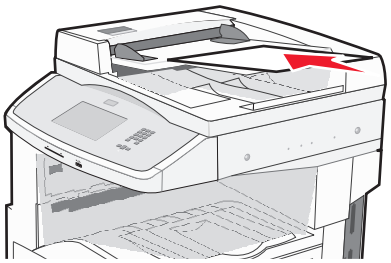 「自動送件器」適用於多頁的文件。	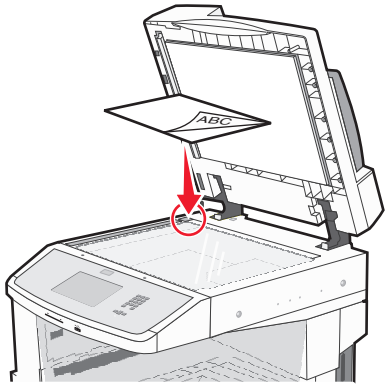 掃描器玻璃面板適用於單一頁面、小物件（如明信片或相片）、專用透明投影膠片、相紙或薄磅材質（例如：雜誌剪報）。

進行複印

快速複印

1 將原始文件載入自動送件器中（面朝上，短邊先進入自動送件器）或放在掃描器玻璃上（面朝下）。

請注意：請不要將明信片、相片、小東西、專用透明投影膠片、相紙或細薄材質（如雜誌剪報）載入自動送件器。將這些物品放置在掃描器玻璃上。

2 若要將文件載入「自動送件器」，請調整紙張導引夾。

3 從印表機控制面板上，按下 ◇。

4 若您已將文件放在掃描器玻璃上，請觸控 **Finish the Job**（結束工作）來返回主畫面。

利用自動送件器複印

1 載入原始文件，載入時面朝上，短邊先進入自動送件器。

請注意：請不要將明信片、相片、小東西、專用透明投影膠片、相紙或細薄材質（如雜誌剪報）載入自動送件器。將這些物品放置在掃描器玻璃上。

2 調整紙張導引夾。

3 在主畫面上，觸控 **Copy**（複印），或利用鍵台輸入複印份數。

這時會出現複印畫面。

4 請依需求情況修改複印設定。

5 觸控 **Copy It**（複印它）。

使用掃描器玻璃複印

1 將原始文件面朝下放在掃描器玻璃的左上角。
2 在主畫面上，觸控 **Copy**（複印），或利用鍵台輸入複印份數。
   這時會出現複印畫面。
3 請依需求情況修改複印設定。
4 觸控 **Copy It**（複印它）。
5 如果您要掃描多頁，接著請將下一份文件放在掃描器玻璃上，然後觸控 **Scan the Next Page**（掃描下一頁）。
6 觸控 **Finish the Job**（結束工作）返回主畫面。

複印相片

1 將相片面朝下放在掃描器玻璃面板的左上角。
2 在主畫面上，觸控 **Copy**（複印）。
3 觸控 `Content`（內容）下的左移鍵或右移鍵，以選取 `Photo`（相片）。
4 觸控 **Copy It**（開始複印）。

複印在特殊材質上

使用專用透明投影膠片

1 將原始文件載入自動送件器中（面朝上，短邊先進入自動送件器）或放在掃描器玻璃上（面朝下）。

   請注意：請不要將明信片、相片、小東西、專用透明投影膠片、相紙或細薄材質（如雜誌剪報）載入自動送件器。將這些物品放置在掃描器玻璃面板上。
2 若要將文件載入「自動送件器」，請調整紙張導引夾。
3 在主畫面上，觸控 **Copy**（複印）。
4 觸控 **Copy from**（複印來源），然後識別原始文件的尺寸。
5 觸控 **Copy to**（複印目標），接著觸控含有專用透明投影膠片的送紙匣，或者觸控 **Manual Feeder**（手動輔助式送紙器），然後將專用透明投影膠片放置在多用途送紙器上。
6 觸控所要的專用透明投影膠片尺寸，然後觸控 **Continue**（繼續）。
7 觸控箭頭，直到 **Transparency**（專用透明投影膠片）出現為止。
8 觸控 **Transparency**（專用透明投影膠片），接著觸控 **Continue**（繼續）。
9 觸控 **Copy It**（複印它）。

複印至銜頭紙

1 將原始文件載入「自動送件器」中（面朝上，短邊先進入「自動送件器」），或放在掃描器玻璃面板上（面朝下）。

請注意：請不要將明信片、相片、小東西、專用透明投影膠片、相紙或細薄材質（如雜誌剪報）載入「自動送件器」。將這些物件放在掃描器玻璃面板上。

2 若要將文件載入「自動送件器」，請調整紙張導引夾。

3 在主畫面上，觸控 **Copy**（複印）。

4 觸控 **Copy from**（複印來源），然後識別原始文件的尺寸。

5 觸控 **Copy to**（複印目標），接著觸控 **Manual Feeder**（手動輔助式送紙器），然後以面朝下，同時頂邊在先的方式，將銜頭紙放入多用途送紙器。

6 觸控所要的銜頭紙尺寸，然後觸控 **Continue**（繼續）。

7 觸控箭頭，直到出現 **Letterhead**（銜頭紙）為止。

8 觸控 **Letterhead**（銜頭紙），接著觸控 **Continue**（繼續）。

9 觸控 **Copy It**（開始複印）。

自訂複印設定

複印某一尺寸到另一尺寸

1 將原始文件載入自動送件器中（面朝上，短邊先進入自動送件器）或放在掃描器玻璃上（面朝下）。

請注意：請不要將明信片、相片、小東西、專用透明投影膠片、相紙或細薄材質（如雜誌剪報）載入自動送件器。將這些物品放置在掃描器玻璃面板上。

2 若要將文件載入「自動送件器」，請調整紙張導引夾。

3 在主畫面上，觸控 **Copy**（複印）。

4 觸控 **Copy from**（複印來源），然後識別原始文件的尺寸。

5 觸控 **Copy to**（複印目標），接著選取您要的複印尺寸。

請注意：如果所選紙張尺寸不同於 .Copy from.（複印來源）尺寸，印表機將自動調整尺寸比例。

6 觸控 **Copy It**（複印它）。

使用所選送紙匣中的紙張進行複印

進行複印期間，您可以選取含有所選紙張類型的送紙匣。例如，假設特殊材質位於多用途送紙器中，而且您要使用該材質來進行複印：

1 將原始文件載入自動送件器中（面朝上，短邊先進入自動送件器）或放在掃描器玻璃上（面朝下）。

請注意：請不要將明信片、相片、小東西、專用透明投影膠片、相紙或細薄材質（如雜誌剪報）載入自動送件器。將這些物品放置在掃描器玻璃面板上。

2 若要將文件載入「自動送件器」，請調整紙張導引夾。

3 在主畫面上，觸控 **Copy**（複印）。

4 觸控 **Copy from**（複印來源），然後識別原始文件的尺寸。

5 觸控 **Copy to**（複印目標），接著觸控 **Manual Feeder**（手動輔助式送紙器）或者含有您要之紙張類型的送紙匣。

請注意：如果您選取 Manual Feeder（手動輔助式送紙器），則您還需要選取紙張尺寸和類型。

6 觸控 **Copy It**（複印它）。

複印包含混合紙張尺寸的文件

請使用自動送件器來複印包含混合紙張尺寸的原始文件。視載入的紙張尺寸以及「Copy to」（複印目標）及「Copy from」（複印來源）設定而定，每一份副本的列印方式，可能是固定紙張尺寸（範例 1），或大小調整爲符合單一紙張尺寸（範例 2）。

範例 1：複印至固定紙張尺寸

印表機有兩個送紙匣，一個送紙匣載入 Letter 尺寸紙張，另一個載入 Legal 尺寸紙張。您需要複印內含 Letter 和 Legal 尺寸頁面的文件。

1 將原始文件載入「自動送件器」中（面朝上，短邊先進入「自動送件器」），或放在掃描器玻璃面板上（面朝下）。

請注意：請不要將明信片、相片、小東西、專用透明投影膠片、相紙或細薄材質（如雜誌剪報）載入「自動送件器」。將這些物件放在掃描器玻璃面板上。

2 若要將文件載入「自動送件器」，請調整紙張導引夾。

3 在主畫面上，觸控 **Copy**（複印）。

4 觸控 **Copy from**（複印來源），接著觸控 **Auto Size Sense**（自動感應紙張尺寸）。

5 觸控 **Copy to**（複印目標），接著觸控 **Auto Size Match**（自動調整紙張尺寸功能）。

6 觸控 **Copy It**（開始複印）。

掃描器可以在掃描時識別固定紙張尺寸。複印是以回應於原始文件紙張尺寸的固定紙張尺寸列印。

範例 2：複印至單一紙張尺寸

印表機有一個送紙匣，其中載入 Letter 尺寸紙張。您需要複印內含 Letter 和 Legal 尺寸頁面的文件。

1 將原始文件載入「自動送件器」中（面朝上，短邊先進入「自動送件器」），或放在掃描器玻璃面板上（面朝下）。

請注意：請不要將明信片、相片、小東西、專用透明投影膠片、相紙或細薄材質（如雜誌剪報）載入「自動送件器」。將這些物件放在掃描器玻璃面板上。

2 若要將文件載入「自動送件器」，請調整紙張導引夾。

3 在主畫面上，觸控 **Copy**（複印）。

4 觸控 **Copy from**（複印來源），接著觸控 **Mixed Sizes**（混合尺寸）。

5 觸控 **Copy to**（複印目標），接著觸控 **Letter**。

6 觸控 **Copy It**（開始複印）。

掃描器在掃描時會辨識混合紙張尺寸，然後調整 Legal 尺寸頁面的大小，並列印在 Letter 尺寸紙張上。

在紙張的正反面複印（雙面列印）

1 將原始文件載入自動送件器中（面朝上，短邊先進入自動送件器）或放在掃描器玻璃面板上（面朝下）。

請注意：請不要將明信片、相片、小東西、專用透明投影膠片、相紙或細薄材質（如雜誌剪報）載入自動送件器。將這些物品放置在掃描器玻璃面板上。

2 若要將文件載入自動送件器，請調整紙張導引夾。

3 在主畫面上，觸控 **Copy**（複印）。

4 從 Sides (Duplex)（雙面列印）區，觸控能將複印文件按您所要方式進行雙面列印的按鈕。

第一個數字代表原始文件的列印面；第二個數字代表複印文件的列印面。例如，如果單面原始文件要進行雙面複印，請選取 1-sided to 2-sided（單面至雙面）。

5 觸控 **Copy It**（複印它）。

縮小或放大複印文件

複印文件可以縮小成原始文件尺寸的 25%，或放大成原始文件的 400%。Scale（調整比例）的出廠預設值是 Auto（自動）。如果保持 Scale（調整比例）的 Auto（自動）設定，則會調整原始文件內容的比例，使其適合用來複印的紙張尺寸。

若要縮小或放大複印文件，請執行下列步驟：

1 將原始文件載入自動送件器中（面朝上，短邊先進入自動送件器）或放在掃描器玻璃上（面朝下）。

請注意：請不要將明信片、相片、小東西、專用透明投影膠片、相紙或細薄材質（如雜誌剪報）載入自動送件器。將這些物品放置在掃描器玻璃面板上。

2 若要將文件載入「自動送件器」，請調整紙張導引夾。

3 在主畫面上，觸控 **Copy**（複印）。

4 從 Scale（調整比例）區域，觸摸箭頭來放大或縮小複印。

在設定 Scale（調整比例）之後觸控 Copy to（複印目標）或 Copy from（複印來源），可以手動方式將調整比例值設回 Auto（自動）。

5 觸控 **Copy It**（複印它）。

調整複印品質

1 將原始文件載入「自動送件器」中（面朝上，短邊先進入「自動送件器」），或放在掃描器玻璃面板上（面朝下）。

請注意：請不要將明信片、相片、小東西、專用透明投影膠片、相紙或細薄材質（如雜誌剪報）載入「自動送件器」。將這些物件放在掃描器玻璃面板上。

2 若要將文件載入「自動送件器」，請調整紙張導引夾。

3 在主畫面上，觸控 **Copy**（複印）。

4 在 `Content`（內容）下，觸控左移鍵或右移鍵，以選取您要複印的內容：

- **Text**（文字）—適用於主要內容爲文字或線條圖的原始文件。
- **Text/Photo**（文字/相片）—適用於內容參雜文字和圖形或圖片的原始文件。

- **Photograph**（相片）—適用於內容是高品質相片或噴墨列印輸出的原始文件。
- **Printed Image**（印刷影像）—適用於複印半色調相片、圖形（例如：在雷射印表機上列印的文件），或內容以影像爲主的報章雜誌頁面。

5 觸控 **Copy It**（開始複印）。

逐份列印份數

如果您要列印多重列印份數的文件，您可以選擇將每份當作一組來列印（逐份列印），或是將各份當作頁數群組來列印（非逐份列印）。

Collated（逐份列印）

非逐份列印

依預設，Collate（逐份列印） 設爲 On（開）。如果您不想進行逐份列印，則將設定變更爲 Off（關）。

要關閉逐份列印：

1 將原始文件載入自動送件器中（面朝上，短邊先進入自動送件器）或放在掃描器玻璃上（面朝下）。

請注意：請不要將明信片、相片、小東西、專用透明投影膠片、相紙或細薄材質（如雜誌剪報）載入自動送件器。將這些物品放置在掃描器玻璃面板上。

2 若要將文件載入「自動送件器」，請調整紙張導引夾。

3 在主畫面上，觸控 **Copy**（複印）。

4 利用鍵台輸入複印份數。

5 如果您不想以逐份列印方式進行複印，請觸控 **Off**（關）。

6 觸控 **Copy It**（複印它）。

在列印副本之間放置分隔頁

1 將原始文件載入自動送件器中（面朝上，短邊先進入自動送件器）或放在掃描器玻璃上（面朝下）。

請注意：請不要將明信片、相片、小東西、專用透明投影膠片、相紙或細薄材質（如雜誌剪報）載入自動送件器。將這些物品放置在掃描器玻璃面板上。

2 若要將文件載入「自動送件器」，請調整紙張導引夾。

3 在主畫面上，觸控 **Copy**（複印）。

4 觸控 **Options**（選項）。

5 觸控 **Separator Sheets**（分隔頁）。

請注意：Collate（逐份列印）必須設爲 On（開），才會在複印文件之間放置分隔頁。如果 Collate（逐份列印）爲 Off（關閉），分隔頁將加到列印工作的尾端。

6 選取下列其中一項：

- **Between Copies**（在列印副本之間）
- **Between Jobs**（在列印工作之間）
- **Between Pages**（在頁面之間）

7 觸控 **Done**（完成）。

8 觸控 **Copy It**（複印它）。

將多頁複印在單張材質上

若要節省紙張，您可以將多頁文件的兩個或四個連續頁面複印在單張紙張上。

請注意：

- Paper Size（紙張尺寸）必須設成 Letter、Legal、A4 或 B5 JIS。
- Copy Size（複印尺寸）必須設成 100%。

1 將原始文件載入自動送件器中（面朝上，短邊先進入自動送件器）或放在掃描器玻璃上（面朝下）。

   請注意：請不要將明信片、相片、小東西、專用透明投影膠片、相紙或細薄材質（如雜誌剪報）載入自動送件器。將這些物品放置在掃描器玻璃面板上。

2 若要將文件載入「自動送件器」，請調整紙張導引夾。

3 在主畫面上，觸控 **Copy**（複印）。

4 選取雙面列印設定。

5 觸控 **Options**（選項）。

6 觸控 **Paper Saver**（省紙功能）。

7 選取所要的輸出。

8 如果您想在每一個複印的頁面加上方框，請觸控 **Print Page Borders**（列印頁面邊框）。

9 觸控 **Done**（完成）。

10 觸控 **Copy It**（複印它）。

建立自訂工作（工作建置）

自訂工作或工作建置可讓您將一組或多組原始文件結合在單一複印工作中。您可以利用不同的工作參數， 來掃描每組文件。當提供複印工作且 Custom Job（自訂工作）爲啓動時，掃描器將使用提供的參數掃描第一組原始文件，然後使用相同或不同參數掃描下一組原始文件。

文件分組定義視掃描來源而定：

- 如果您在掃描器玻璃上掃描文件，一組就是一個頁面。
- 如果您使用自動送件器來掃描多個頁面，一組就是所有掃描的頁面，直到自動送件器變成空的爲止。
- 如果您使用自動送件器來掃描一個頁面，一組就是一個頁面。

例如：

1 將原始文件載入自動送件器中（面朝上，短邊先進入自動送件器）或放在掃描器玻璃上（面朝下）。

   請注意：請不要將明信片、相片、小東西、專用透明投影膠片、相紙或細薄材質（如雜誌剪報）載入自動送件器。將這些物品放置在掃描器玻璃面板上。

2 若要將文件載入「自動送件器」，請調整紙張導引夾。

3 在主畫面上，觸控 **Copy**（複印）。

4 觸控 **Options**（選項）。

5 觸控 **Custom Job**（自訂工作）。

6 觸控 **On**（開）。

7 觸控 **Done**（完成）。

8 觸控 **Copy It**（複印它）。

當一組結束時，會出現掃描畫面。

9 請將下一個文件以面朝上且短邊在先的方式件載入自動送件器，或是面朝下的方式放在掃描器玻璃上，然後觸控 **Scan the Automatic Document Feeder**（掃描自動送件器）或 **Scan the flatbed**（掃描平台）。

請注意：必要的話，請變更工作設定。

10 如果您有另一個要掃描的文件，請將下一個文件以面朝上且短邊在先的方式件載入自動送件器，或是面朝下的方放在掃描器玻璃上，然後觸控 **Scan the Automatic Document Feeder**（掃描自動送件器）或 **Scan the flatbed**（掃描平台）。否則，請觸控 **Finish the job**（結束工作）。

在複印文件上放置資訊

在每一個頁面的頂端放置日期和時間

1 將原始文件載入自動送件器中（面朝上，短邊先進入自動送件器）或放在掃描器玻璃上（面朝下）。

請注意：請不要將明信片、相片、小東西、專用透明投影膠片、相紙或細薄材質（如雜誌剪報）載入自動送件器。將這些物品放置在掃描器玻璃面板上。

2 若要將文件載入「自動送件器」，請調整紙張導引夾。

3 在主畫面上，觸控 **Copy**（複印）。

4 觸控 **Options**（選項）。

5 觸控 **Header/Footer**（頁首/頁尾）。

6 選取頁面上用來放置日期和時間的區域。

7 觸控 **Date/Time**（日期/時間），接著觸控 **Continue**（繼續）。

8 觸控 **Done**（完成）。

9 觸控 **Copy It**（複印它）。

在每一個頁面放置背景畫面訊息

背景畫面訊息可以放在每一頁上。訊息選項有 Urgent（急件）、Confidential（機密）、Copy（副本）或 Draft（草稿）。若要在複印文件上放置訊息， 請執行下列步驟：

1 將原始文件載入自動送件器中（面朝上，短邊先進入自動送件器）或放在掃描器玻璃上（面朝下）。

請注意：請不要將明信片、相片、小東西、專用透明投影膠片、相紙或細薄材質（如雜誌剪報）載入自動送件器。將這些物品放置在掃描器玻璃面板上。

2 若要將文件載入「自動送件器」，請調整紙張導引夾。

3 在主畫面上，觸控 **Copy**（複印）。

4 觸控 **Options**（選項）。

5 觸控 **Overlay**（背景畫面）。

6 觸控內含您所要使用之背景畫面的按鈕。

7 觸控 **Done**（完成）。

8 觸控 **Copy It**（複印它）。

取消複印工作

文件在自動送件器中時取消複印工作

當自動送件器開始處理文件時，會顯示掃描中畫面。若要取消複印工作，請在觸控式螢幕上觸控 **Cancel Job**（取消工作）。

這時會出現「Canceling scan job」（正在取消掃描工作）畫面。自動送件器將清除自動送件器中的所有頁面，並取消工作。

正在使用掃描器玻璃面板來複印頁面時取消複印工作

在觸控式螢幕上觸控 **Cancel Job**（取消工作）。

這時會出現「Canceling scan job」（正在取消掃描工作）畫面。工作取消後，會顯示複印畫面。

正在列印頁面時取消複印工作

1 在觸控式螢幕上觸控 **Cancel Job**（取消工作），或者按下鍵台上的 ⊗。

2 觸控您要取消的工作。

3 觸控 **Delete Selected Jobs**（刪除所選工作）。

剩餘的列印工作即被取消。這時會出現主畫面。

瞭解複印畫面及選項

Copy from（複印來源）

此選項會開啟一個畫面，您可以在該畫面輸入所要複印的文件尺寸。

- 觸控紙張尺寸按鈕，選取它做爲「Copy from」（複印來源）設定。這時會出現複印畫面，畫面中會顯示您的新設定。
- 當「Copy from」（複印來源）設爲 Mixed Letter/Legal（混合 Letter/Legal）時，您可以複印含有混合紙張尺寸的原始文件。
- 若「Copy from」（複印來源）設定爲 Auto Size Sense（自動感應紙張尺寸），掃描器會自動判斷原始文件的尺寸。

Copy to（複印目標）

此選項會開啓一個畫面，您可以在該畫面中輸入用來列印複印文件的紙張尺寸和類型。

- 觸控紙張尺寸按鈕，選取它做爲「Copy to」（複印目標）設定。這時會出現複印畫面，畫面中會顯示您的新設定。
- 若「Copy From」（複印來源）和「Copy To」（複印目標）的尺寸設定不同，印表機會自動配合差異來調整 Scale（比例）設定。
- 若複印所使用的紙張類型或尺寸未載入其中一個送紙匣，請觸控 **Manual Feeder**（手動輔助式送紙器），然後透過多功能送紙器手動傳送紙張。
- 若「Copy to」（複印目標）設定爲 Auto Size Match（自動調整紙張尺寸功能），每份複印文件都會符合原始文件的尺寸。若相符的紙張尺寸未放入其中一個送紙匣，印表機會調整每份複印文件的比例，使其適合所載入的紙張。

Scale（比例）

此選項會從複印文件建立影像，再按比例調整影像，調整範圍爲 25% 到 400%。Scale（比例）也可自動爲您設定。

- 若您要從某一種紙張尺寸複印到另一種紙張尺寸（例如，從 Legal 尺寸紙張複印到 Letter 尺寸紙張），設定「Copy from」（複印來源）和「Copy to」（複印目標）紙張尺寸後，便會自動調整比例，以便將所有的原始文件資訊保存在複印文件上。
- 觸控左移鍵可減小數值（每次減小 1%），觸控右移鍵則可增大數值（每次增大 1%）。
- 將手指持續放在箭號上，即可連續增大變更量。
- 將手指放在箭號上兩秒鐘，可加快變更的速度。

Darkness（明暗度）

此選項可調整複印文件與原始文件的相對明暗度。

Content（內容）

此選項可讓印表機知道原始文件類型。請選擇 Text（文字）、Text/Photo（文字/相片）、Photograph（相片）或 Printed Image（列印影像）。

- **Text（文字）**—會以乾淨的白色爲背景，來強調明晰的高解析度黑色文字
- **Text/Photo（文字/相片）**—適用於內容參雜文字和圖形或圖片的原始文件
- **Photograph（相片）**—會要求掃描器多加留意圖形和圖片此設定會延長掃描時間，但會強調儘可能重現原始文件中的完整色調動態範圍。
- **Printed Image（列印影像）**—用於複印半色調相片、圖形（例如：在雷射印表機上列印的文件），或內容以影像爲主的報章雜誌頁面

Sides (Duplex)（雙面）

您可以利用此選項選取雙面列印設定。您可以在單面或雙面上列印複印文件、從雙面原始文件製作雙面複印文件、從單面原始文件製作雙面複印文件，或從雙面原始文件製作單面複印文件。

Collate（逐份列印）

此選項可在列印多重份數的文件時，使列印工作的各頁面依序堆疊。Collate（逐份列印）的出廠預設值是開；複印文件的輸出頁順序如下：（1、2、3）（1、2、3）（1、2、3）。如果您希望每個頁面的所有複印份數都能放在一起， 只要關閉 Collate（逐份列印），複印順序就會變成（1、1、1）（2、2、2）（3、3、3）。

選項

觸控 Options（選項）按鈕後會開啓一個畫面，您可以在該畫面中變更 Paper Saver（省紙功能）、Advanced Imaging（進階成像）、Custom Job（自訂工作）、Separator Sheets（分隔頁）、Margin Shift（邊距移位）、Edge Erase（除邊）、Header/Footer（頁首/頁尾）、Create Booklet（建立小冊子）、Overlay（背景畫面）、Advanced Duplex（進階雙面列印）及 Save as Shortcut（另存爲快捷鍵）等設定。

建立小冊子

此選項可建立一系列的逐份列印輸出，將這些輸出摺疊或摺疊並裝訂後，即可製成一本小冊子，此小冊子的頁面尺寸爲原始文件的一半，而且各頁面也會依序排列。

請注意：

- Create Booklet（建立小冊子）與 Staple（裝訂）、Hole Punch（打孔）、Margin Shift（邊距移位）及 Paper Saver（省紙功能）不相容。
- 若 Create Booklet（建立小冊子）設爲開啓，雖然 Create Booklet（建立小冊子）中的雙面列印值保持開啓狀態，但開啓 Margin Shift（邊距移位）時，仍會關閉 Create Booklet（建立小冊子）。

省紙功能

此選項可讓您將兩張或兩張以上的原始文件一起列印在同一頁面上。Paper Saver（省紙功能）又稱爲 N-up 列印。N 代表數字。例如，2-up 會將文件的兩頁列印在單一頁面上，4-up 則會將文件的四頁列印在單一頁面上。觸控 Print Page Borders（列印頁面邊框），會在輸出頁上新增或移除原始文件頁面周圍的外框。

進階成像

此選項可讓您在複印文件前，調整 Background Removal（背景移除）、Contrast（對比）、Shadow Detail（陰影細部）、Scan Edge to Edge（邊對邊掃描）、Color Dropout（濾除色彩）、Auto Color（自動色彩）、Negative Image Sharpness（反白影像清晰度）及 Mirror Image（鏡像）。

自訂工作

此選項可將多份掃描工作合併成單一工作。

請注意：並非所有機種都支援 Custom Job（自訂工作）。

分隔頁

此選項可在各複印文件之間、頁面之間及列印工作之間放置一張空白紙張。印表機可以從其他送紙匣中取出分隔頁，該送紙匣內含的紙張類型或色彩可以不同於複印文件的列印用紙。

邊距移位

此選項可按指定距離來增大邊界的尺寸。這項功能可爲複印文件提供裝訂或打孔空間。您可以利用增減箭號，來設定您要的邊距。如果額外的邊距太大，複印文件就會被裁剪。

除邊

此選項可去除文件周邊的污漬或資訊。您可以選擇在紙張四個邊周圍清除相同的範圍，或挑選特定的邊緣來清除。Edge Erase（除邊）會清除所選範圍內的一切內容，不會在紙張的該部分列印任何內容。

頁首/頁尾

這個選項可以開啓 Date/Time（日期/時間）、Page number（頁碼）、Bates number（Bates 編號）或 Custom text（自訂文字），並將它們列印在指定的頁首或頁尾位置。

背景畫面

此選項可建立浮水印（或訊息），當做複印文件內容的背景畫面。您可以選擇使用 Urgent（急件）、Confidential（機密）、Copy（副本）或 Draft（草稿），或者您也可以在「Enter custom text」（輸入自訂文字）欄位中，輸入自訂的訊息。所選文字會以模糊的大型字體在每個頁面橫向列印。

請注意：系統支援人員還可以建立自訂背景畫面。建立自訂背景畫面後，就會提供一個代表該背景畫面圖示的按鈕。

進階雙面列印

此選項可控制文件的面數（單面或雙面）、原始文件的列印方向，以及文件的裝訂方式。

另存爲快捷鍵

這個選項可以將現有設定另存爲快捷鍵。

改進複印品質

問題	提示
何時應該使用 Text（文字）模式？	• Text（文字）模式的使用時機是：複印的主要目標是保存文字，而不是保存從原始文件複印的影像。 • Text（文字）模式最適用於票據、影印表單，及僅含文字或細線圖的文件。
何時應該使用 Text/Photo（文字/相片）模式？	• Text/Photo（文字/相片）模式的使用時機是：複印圖文兼具的原始文件。 • Text/Photo（文字/相片）模式最適用於雜誌文章、商用圖形及小冊子。
何時應該使用 Printed Image（已列印影像）模式？	Printed Image（已列印影像）模式適用於複印半色調相片、圖形（例如：在雷射印表機上列印的文件），或報章雜誌中的頁面
何時應該使用 Photograph（相片）模式？	Photograph（相片）模式適用於內容是高品質相片或噴墨列印輸出的原始文件。

以電子郵件寄送

自動送件器	掃描器玻璃面板
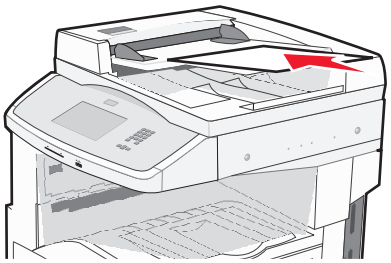 「自動送件器」適用於多頁的文件。	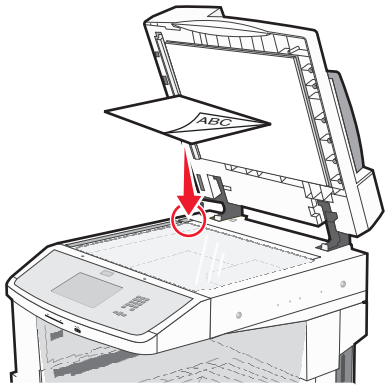 掃描器玻璃面板適用於單一頁面、小物件（如明信片或相片）、專用透明投影膠片、相紙或薄磅材質（例如：雜誌剪報）。

您可以使用本印表機，將掃描的文件以電子郵件傳送給一位或多位收件人。此處有三種方法，可讓您從印表機傳送電子郵件。您可以輸入電子郵件位址、使用快捷鍵號碼，或使用通訊錄。

備妥以傳送電子郵件

設定電子郵件功能

若要使電子郵件可以運作，必須在印表機配置中開啓電子郵件， 而且要具備有效的 IP 位址或閘道位址。若要設定電子郵件功能，請執行下列步驟：

1 在 Web 瀏覽器的位址欄位中，輸入印表機 IP 位址。

   請注意：若您不知道印表機的 IP 位址，請列印網路設定頁，並在 TCP/IP 區段中找出 IP 位址。

2 按一下**設定**。

3 在 Default Settings（預設值）下，按一下 **E-mail/FTP Settings**（電子郵件/FTP 設定）。

4 按一下 **E-mail Settings**（電子郵件設定）。

5 按一下 **Setup E-mail Server**（設定電子郵件伺服器）。

6 在欄位中填寫適當的資訊。

7 按一下**送出**。

配置電子郵件設定

1 在 Web 瀏覽器的位址欄位中，輸入印表機 IP 位址。

   請注意：若您不知道印表機的 IP 位址，請列印網路設定頁，並在 TCP/IP 區段中找出 IP 位址。

2 按一下 **Settings**（設定）。

3 按一下 **E-mail/FTP Settings**（電子郵件/FTP 設定）。
4 按一下 **E-mail Settings**（電子郵件設定）。
5 在欄位中填寫適當的資訊。
6 按一下 **Submit**（提出）。

建立電子郵件快捷鍵

使用「內嵌式 Web 伺服器」建立電子郵快捷鍵

1 在 Web 瀏覽器的位址欄位中，輸入印表機 IP 位址。

請注意：若您不知道印表機的 IP 位址，請列印網路設定頁，並在 TCP/IP 區段中找出 IP 位址。

2 按一下 **Settings**（設定）。
3 在 Other Settings（其他設定）下，按一下 **Manage Shortcuts**（管理快捷鍵號碼）。
4 按一下 **E-mail Shortcut Setup**（電子郵件快捷鍵設定）。
5 輸入收件人的唯一名稱，接著輸入電子郵件位址。

請注意：若要輸入多個位址，請以半形逗點 **(,)** 區隔各個位址。

6 選取掃描設定（Format（格式）、Content（內容）、Color（彩色）及 Resolution（解析度）。
7 輸入一個快捷鍵號碼，然後按一下 **Add**（新增）。
如果您輸入的號碼是使用中的號碼，系統會提示您選取其他號碼。

使用觸控式螢幕建立電子郵快捷鍵

1 在主畫面上，觸控 **E-mail**（電子郵件）。
2 輸入收件人的電子郵件位址
要建立收件人群組，請觸控 **Next address**（下一個位址），接著輸入下一個收件人的電子郵件位址。
3 觸控 **Save as Shortcut**（另存爲快捷鍵）。
4 對快捷鍵輸入一個唯一的名稱，然後觸控 **Enter**。
5 驗證快捷鍵名稱及號碼都正確，然後觸控 **OK**（確定）。
如果名稱或號碼不正確，請觸控 **Cancel**（取消），然後重新輸入資訊。

以電子郵件寄送文件

使用觸控式螢幕傳送電子郵件

1 將原始文件載入自動送件器中（面朝上，短邊先進入自動送件器）或放在掃描器玻璃上（面朝下）。

請注意：請不要將明信片、相片、小東西、專用透明投影膠片、相紙或細薄材質（如雜誌剪報）載入自動送件器。將這些物品放置在掃描器玻璃上。

2 若要將文件載入「自動送件器」，請調整紙張導引夾。

3 在主畫面上，觸控 **E-mail**（電子郵件）。

4 輸入電子郵件位址或快捷鍵號碼。

若要輸入其他收件人，請觸控 **Next Address**（下一個位址），然後輸入您要新增的位址或快捷鍵號碼。

5 觸控 **E-mail It**（以電子郵件寄送它）。

利用快捷鍵號碼傳送電子郵件

1 將原始文件載入自動送件器中（面朝上，短邊先進入自動送件器）或放在掃描器玻璃上（面朝下）。

請注意：請不要將明信片、相片、小東西、專用透明投影膠片、相紙或細薄材質（如雜誌剪報）載入自動送件器。將這些物品放置在掃描器玻璃上。

2 若要將文件載入「自動送件器」，請調整紙張導引夾。

3 按下 # ，然後使用鍵台輸入快捷鍵號碼。

若要輸入其他收件人，請按下 **Next address**（下一個位址），然後輸入您要新增的位址或快捷鍵號碼。

4 觸控 **E-mail It**（以電子郵件寄送它）。

利用通訊錄傳送電子郵件

1 將原始文件載入自動送件器中（面朝上，短邊先進入自動送件器）或放在掃描器玻璃上（面朝下）。

請注意：請不要將明信片、相片、小東西、專用透明投影膠片、相紙或細薄材質（如雜誌剪報）載入自動送件器。將這些物品放置在掃描器玻璃上。

2 若要將文件載入自動送件器，請調整紙張導引夾。

3 在主畫面上，觸控 **E-mail**（電子郵件）。

4 觸控 **Search Address Book**（搜尋通訊錄）。

5 輸入您要搜尋的完整名稱或部分名稱，然後觸控 **Search**（搜尋）。

6 觸控您要加入 To:（接收者）框中的名稱。

若要輸入其他收件人，請按下 **Next address**（下一個位址），然後輸入您要新增的位址或快速撥號號碼；或者，您也可以搜尋通訊錄。

7 觸控 **E-mail It**（以電子郵件寄送它）。

自訂電子郵件設定

新增電子郵件主旨與訊息資訊

1 將原始文件載入自動送件器中（面朝上，短邊先進入自動送件器）或放在掃描器玻璃面板上（面朝下）。

請注意：請不要將明信片、相片、小東西、專用透明投影膠片、相紙或細薄材質（如雜誌剪報）載入自動送件器。將這些物品放置在掃描器玻璃面板上。

2 若要將文件載入自動送件器，請調整紙張導引夾。

3 在主畫面上，觸控 **E-mail**（電子郵件）。

4 輸入電子郵件位址。

5 觸控 **Options**（選項）。

6 觸控 **Subject**（主旨）。

7 輸入電子郵件主旨。

8 觸控 **Done**（完成）。

9 觸控 **Message**（訊息）。

10 輸入電子郵件訊息。

11 觸控 **Done**（完成）。

12 觸控 **E-mail It**（以電子郵件寄送它）。

變更輸出檔類型

1 將原始文件載入自動送件器中（面朝上，短邊先進入自動送件器）或放在掃描器玻璃上（面朝下）。

請注意：請不要將明信片、相片、小東西、專用透明投影膠片、相紙或細薄材質（如雜誌剪報）載入自動送件器。將這些物品放置在掃描器玻璃面板上。

2 若要將文件載入「自動送件器」，請調整紙張導引夾。

3 在主畫面上，觸控 **E-mail**（電子郵件）。

4 輸入電子郵件位址。

5 觸控 **Options**（選項）。

6 觸控要傳送的檔案類型相對應的按鈕。

- **PDF**—將多頁建立成一個檔案，可用 Adobe Reader 檢視。Adobe Reader 是 Adobe 的產品，可從 www.adobe.com 免費下載。
- **Secure PDF**（加密 **PDF**）—建立加密 PDF 檔，以防止未經授權存取檔案內容。
- **TIFF**—建立多個檔案或單一檔案。如果「內嵌式 Web 伺服器」上 Settings（設定）功能表中的 Multi-page TIFF（縮版併印 TIFF）呈關閉狀態，則 TIFF 會將每一頁存成一個檔案。其檔案大小通常大於等同的 JPEG。

- **JPEG**—針對原始文件的每一頁分別建立並附加個別的檔案，可用大部分的 Web 瀏覽器及圖形程式來檢視這類檔案。
- **XPS**—將多頁建立成單一的 XML Paper Specification (XPS) 檔，可用 Internet Explorer 主控的檢視器及 .NET Framework 來檢視，也可下載其他廠商的獨立檢視器來檢視這類檔案

7 觸控 **E-mail It**（以電子郵件寄送它）。

請注意：如果您選擇 Encrypted PDF（加密 PDF），請接著輸入兩次密碼。

以電子郵件寄送彩色文件

1 將原始文件載入「自動送件器」中（面朝上，短邊先進入「自動送件器」），或放在掃描器玻璃面板上（面朝下）。

請注意：請不要將明信片、相片、小東西、專用透明投影膠片、相紙或細薄材質（如雜誌剪報）載入「自動送件器」。將這些物件放在掃描器玻璃面板上。

2 若要將文件載入「自動送件器」，請調整紙張導引夾。

3 在主畫面上，觸控 **E-mail**（電子郵件）。

4 輸入電子郵件位址。

5 觸控 **Options**（選項）。

6 觸控 **Color**（彩色）。

7 觸控 **E-mail It**（開始以電子郵件寄送）。

取消電子郵件

- 若是使用「自動送件器」，請在 **Scanning…（掃描中...）**出現時觸控 **Cancel Job（取消工作）**。
- 若是使用掃描器玻璃面板，請在 **Scanning…（掃描中...）**或 **Scan the Next Page / Finish the Job（掃描下一頁/完成工作）**出現時，觸控 **Cancel Job（取消工作）**。

瞭解電子郵件選項

Original Size（原始尺寸）

此選項會開啟一個畫面，您可以在該畫面選取想要以電子郵件寄送的文件尺寸。

- 觸控紙張尺寸按鈕，即可選取該尺寸做爲 Original Size（原始尺寸）設定。這時會出現電子郵件畫面，畫面中會顯示您的新設定。
- 當「Original Size」（原始尺寸）設爲 Mixed Letter/Legal（混合 Letter/Legal）時，您可以掃描含有混合紙張尺寸的原始文件。
- 若「Original Size」（原始尺寸）設定爲 Auto Size Sense（自動感應紙張尺寸），掃描器會自動判別原始文件的尺寸。

Sides (Duplex)（雙面）

此選項會告知印表機原始文件爲單面列印或雙面列印。這可讓掃描器知道需要掃描哪些部分來併入電子郵件中。

Orientation（列印方向）

此選項可讓印表機知道原始文件是採用直印，還是採用橫印，然後變更 Sides（面數）和 Binding（裝訂）設定，以符合原始文件的列印方向。

Binding（裝訂）

此選項可讓印表機知道原始文件是採用長邊裝訂，還是採用短邊裝訂。

E-mail Subject（電子郵件主旨）

此選項可讓您輸入電子郵件的主旨行。最多可輸入 255 個字元。

E-mail File Name（電子郵件檔名）

此選項可讓您自訂附件的檔名。

E-mail Message（電子郵件訊息）

此選項可讓您輸入要隨同掃描附件一併傳送的訊息。

Resolution（解析度）

調整電子郵件的輸出品質。提高影像解析度， 會增加電子郵件的檔案大小，也會延長掃描原始文件時所需的時間。您可以降低影像解析度，來減少電子郵件的檔案大小。

Send As（傳送爲：）

此選項可設定掃描影像的輸出格式（PDF、TIFF、JPEG 或 XPS）。

- **PDF**—將多頁建立成一個檔案，可用 Adobe Reader 檢視。Adobe Reader 是 Adobe 的產品，可從 www.adobe.com 免費下載。
- **Secure PDF（加密 PDF）**—建立加密 PDF 檔，以防止未經授權存取檔案內容。
- **TIFF**—建立多個檔案或單一檔案。如果「內嵌式 Web 伺服器」上 Settings（設定）功能表中的 Multi-page TIFF（縮版併印 TIFF）呈關閉狀態，則 TIFF 會將每一頁存成一個檔案。其檔案大小通常大於等同的 JPEG。
- **JPEG**—針對原始文件的每一頁分別建立並附加個別的檔案，可用大部分的 Web 瀏覽器及圖形程式來檢視這類檔案。
- **XPS**—將多頁建立成單一的 XPS 檔，可用 Internet Explorer 主控的檢視器及 .NET Framework 來檢視，也可下載其他廠商的獨立檢視器來檢視這類檔案。

Content（內容）

此選項可讓印表機知道原始文件類型。請選擇 Text（文字）、Text/Photo（文字/相片）或 Photo（相片）。搭配任何的 Content 選項，都可以開啓或關閉 Color（彩色）。Content（內容）會影響電子郵件的品質和大小。

- **Text（文字）**—會以乾淨的白色爲背景，來強調明晰的高解析度黑色文字
- **Text/Photo（文字/相片）**—適用於以文字和圖形或圖片之混合爲內容的原始文件
- **Photograph（相片）**—會要求掃描器多加留意圖形和圖片此設定會延長掃描時間，但會強調原始文件中完整色調動態範圍的重製。這時會增加所儲存的資訊量。
- **Color（彩色）**—設定電子郵件的掃描類型和輸出您可以掃描彩色文件，然後傳送到電子郵件位址。

Advanced Options（進階選項）

觸控此按鈕後會開啓一個畫面，您可以在該畫面中變更 Advanced Imaging（進階成像）、Custom Job（自訂工作）、Transmission Log（傳輸記錄）、Scan Preview（掃描預覽）、Edge Erase（除邊）或 Darkness（明暗度）等設定。

- **Advanced Imaging（進階成像）**—在複印文件前調整 Background Removal（背景移除）、Contrast（對比）、Shadow Detail（陰影細部）及 Mirror Image（鏡像）。
- **Custom Job (Job Build)（自訂工作 - 工作建置）**—可將多份掃描工作合併成單一工作。
- **Transmission Log（傳輸記錄）**—列印傳輸記錄或傳輸錯誤記錄。
- **Scan Preview（掃描預覽）**—先顯示影像的第一頁，再將影像併入電子郵件。掃描第一頁時，掃描程序會暫停，且畫面上會出現預覽影像。
- **Edge Erase（除邊）**—可去除文件周邊的污漬或資訊。您可以選擇在紙張四個邊周圍清除相同的範圍，或挑選特定的邊緣來清除。Edge Erase（除邊）會清除所選範圍內的一切內容，不會在掃描文件的該部分留下任何內容。
- **Darkness（明暗度）**—可調整所掃描電子郵件的明暗度。

傳真

請注意：並非所有印表機機種都提供傳真功能。

自動送件器	掃描器玻璃面板
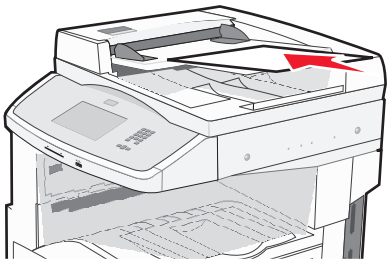 「自動送件器」適用於多頁的文件。	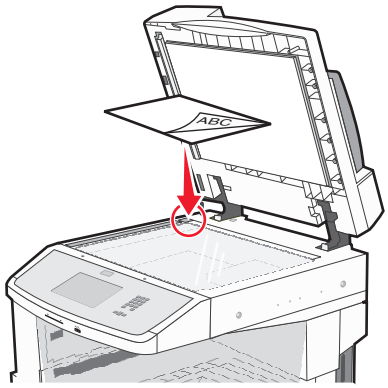 掃描器玻璃面板適用於單一頁面、小物件（如明信片或相片）、專用透明投影膠片、相紙或薄磅材質（例如：雜誌剪報）。

使印表機做好傳真的準備

起始傳真設定

許多國家和地區都會要求外送傳真之每個傳輸頁的頂端或底端邊距，或是在第一頁傳輸頁面中，必須包含下列資訊：站台名稱（傳送該訊息的商業團體、其他實體或個人之識別名稱），以及站台號碼（傳送該傳真的商業團體、其他實體或個人之傳真機電話號碼）。

若要輸入您的傳真設定資訊，請使用印表機控制面板，或使用瀏覽器來存取「內嵌式 Web 伺服器」，然後進入 Settings（設定）功能表。

請注意：如果沒有 TCP/IP 環境，您必須利用印表機控制面板，來輸入您的傳真設定資訊。

使用印表機控制面板來設定傳真

當您第一次開啟印表機電源，或印表機在隔了一段長時間後再度啟動，便會顯示一系列啟動畫面。若印表機具有傳真功能，會出現下列畫面：

Station Name（站台名稱）
Station Number（站台號碼）

1 當 **`Station Name`**（站台名稱）出現時，請輸入要列印在所有外送傳真上的名稱。
2 輸入 Station Name（站台名稱）後，請觸控 **Submit**（提出）。
3 當 **`Station Number`**（站台號碼）出現時，請輸入印表機傳真號碼。
4 輸入 Station Number（站台號碼）後，請觸控 **Submit**（提出）。

使用內嵌式 Web 伺服器來設定傳真

1 在 Web 瀏覽器的位址欄位中，輸入印表機 IP 位址。

請注意：若您不知道印表機的 IP 位址，請列印網路設定頁，並在 TCP/IP 區段中找出該位址。

2 按一下**設定**。

3 按一下**傳真設定**。

4 按一下**類比傳真設定**。

5 按一下「站台名稱」框內，然後輸入要列印在所有外送傳真上的名稱。

6 在「站台號碼」框內按一下，然後輸入印表機傳真號碼。

7 按一下**送出**。

選擇傳真連線

您可以將印表機連接至電話、答錄機或電腦數據機這類的設備。請參閱下表，來判斷印表機的最佳安裝方式。

請注意：

- 本印表機是類比裝置，直接將它連接至牆上的插座，可達到最佳運作效果。其他裝置（例如：電話或答錄機）可以成功連接至印表機，以透過印表機來運作，如安裝步驟中所述。
- 如果您需要數位式連線（例如：ISDN、DSL 或 ADSL），則需使用其他廠商的裝置（例如：DSL 過濾器）。請聯絡 DSL 供應商，來取得 DSL 過濾器。DSL 過濾器可以移除電話線上可能干擾印表機適當執行傳真能力的數位訊號。
- 您*不需要* 將印表機連接至電腦，但您*必須* 將印表機連接至類比電話線，才能傳送和接收傳真。

設備和服務選項	傳真連線設定
直接連接到電話線	請參閱第 103 頁的「連接到類比電話線」。
連接到「數位用戶線路」（DSL 或 ADSL）服務	請參閱第 103 頁的「連接到 DSL 服務」。
連接到「電話交換機」(PBX) 或「整體服務數位網路」(ISDN) 系統	請參閱第 104 頁的「連接至 PBX 或 ISDN 系統」。
使用「特殊響鈴」服務	請參閱第 104 頁的「連接至特殊響鈴服務」。
透過所在地區使用的連結器連接	請參閱第 105 頁的「連接到您國家或地區適用的連結器」。

連接到類比電話線

若您的電信設備使用美式 (RJ11) 電話線，請遵循以下步驟來連接該設備：

1 將印表機隨附電話線的一端連接到印表機 LINE 連接埠 。

2 將電話線的另一端連接到作用中的壁式類比電話插座。

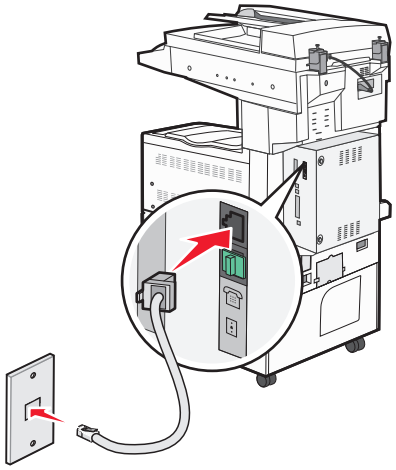

連接到 DSL 服務

如果您申購了 DSL 服務，請聯絡 DSL 供應商以取得 DSL 過濾器和電話線，接著遵循下列步驟，來連接設備：

1 將印表機隨附電話線的一端連接到印表機 LINE 連接埠 。

2 將電話線的另一端連接到 DSL 過濾器。

請注意：您的 DSL 過濾器外觀或許和圖例所示略有差異。

3 將 DSL 過濾器連接到作用中的壁式電話插座。

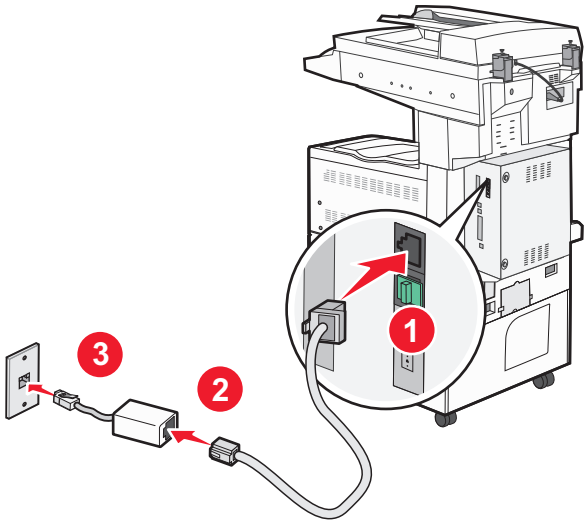

連接至 PBX 或 ISDN 系統

若您使用 PBX 或 ISDN 轉換器或終端機連結器，請遵循下列步驟，來連接此設備：

1 將印表機隨附電話線的一端連接到印表機 LINE 連接埠 。

2 將電話線的另一端連接到指定給傳真和電話使用的連接埠。

請注意：

- 確認終端機連結器已設定為您區域適用的正確開關類型。
- 視 ISDN 連接埠指定方式而定，您也許必須連接到特定的連接埠。
- 若是使用 PBX 系統，請確定電話等待音已關閉。
- 若是使用 PBX 系統，請在撥打傳真號碼前，先撥打外線前導碼。
- 如需有關搭配 PBX 系統使用傳真的其他資訊，請參閱 PBX 系統隨附的說明文件。

連接至特殊響鈴服務

您的電話服務供應商可能有提供特殊響鈴服務。此服務可讓您在一條電話線路上配用多個電話號碼，而且每個電話號碼各有其不同的響鈴模式。此功能有助於分辨傳真來電與語音來電。若您有訂購特殊響鈴服務，請遵循下列步驟，來連接此設備：

1 將印表機隨附電話線的一端連接到印表機 LINE 連接埠 。

2 將電話線的另一端連接到作用中的壁式類比電話插座。

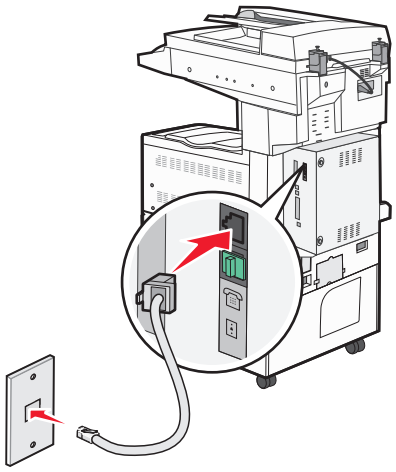

3 變更「特殊響鈴」設定，使其符合您所要的印表機應答設定：

請注意：特殊響鈴的出廠預設值是 **On**（開）。這樣印表機便可以單響、雙響或三響鈴模式應答。

a 在主畫面上，觸控 。

b 觸控 **Settings**（設定）。

c 觸控 **Fax Settings**（傳真設定）。

d 觸控 **Analog Fax Settings**（類比傳真設定）。

e 觸控下移鍵按鈕，等 `Distinctive Ring Settings`（特殊響鈴設定）出現。

f 觸控 **Distinctive Ring Settings**（特殊響鈴設定）。

g 觸控箭頭，找到您要變更的模式設定。

h 觸控 **Submit**（提出）。

連接到您國家或地區適用的連結器

下列國家或地區可能需使用特殊的連結器，將電話線連接至作用中的壁式電話插座：

國家/地區

- 奧地利
- 塞普勒斯
- 丹麥
- 芬蘭
- 法國
- 德國
- 愛爾蘭
- 義大利
- 紐西蘭
- 荷蘭
- 挪威
- 葡萄牙
- 瑞典
- 瑞士
- 英國

在某些國家或地區，電話線連結器已含括在包裝盒中。

1 將印表機隨附電話線的一端連接到印表機 LINE 連接埠 ⊡。

2 將電話線的另一端連接到連結器，然後將連結器連接到作用中的壁式電話插座。

請注意：您的電話連結器可能和圖中所示不同。它適用於您所在地區的牆上插座。

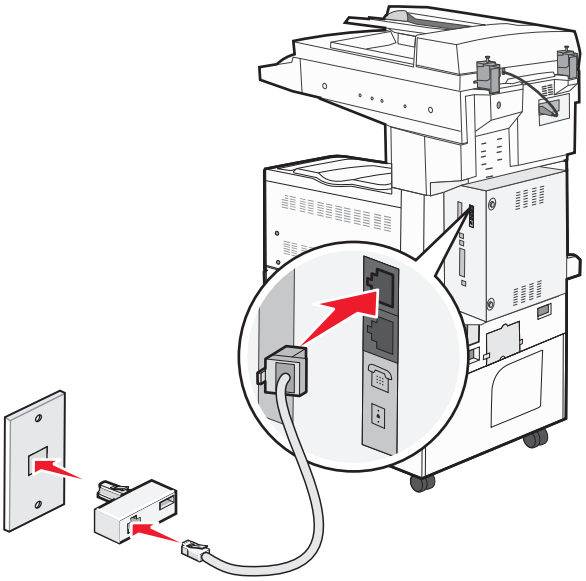

設定送出傳真的名稱和號碼

若要將指定的傳真名稱和傳真號碼列印在送出傳真上：

1 在 Web 瀏覽器的位址欄位中，輸入印表機 IP 位址。

請注意：若您不知道印表機的 IP 位址，請列印網路設定頁，並在 TCP/IP 區段中找出該位址。

2 按一下 **Settings**（設定）。

3 按一下 **Fax Settings**（傳真設定）。
4 按一下 **Analog Fax Setup**（類比傳真設定）。
5 按一下 **General Fax Settings**（一般傳真設定）。
6 在 Station Name（站台名稱）方框內按一下，然後輸入要列印在所有外送傳真上的名稱。
7 在 Station Number（站台號碼）方框內按一下，然後輸入印表機傳真號碼。
8 按一下 **Submit**（提出）。

設定日期和時間

您可以設定時間和日期，然後將它們列印在您傳送的每份傳真上。若發生停電，您可能需要重設日期和時間。

1 在 Web 瀏覽器的位址欄位中，輸入印表機 IP 位址。

請注意：若您不知道印表機的 IP 位址，請列印網路設定頁，並在 TCP/IP 區段中找出該位址。

2 按一下 **Settings**（設定）。
3 按一下 **Security**（安全）。
4 按一下 **Set Date and Time**（設定日期和時間）。
5 在 Set Date & Time（設定日期和時間）方框內按一下滑鼠左鍵，然後輸入目前的日期和時間。
6 按一下 **Submit**（提出）。

傳送傳真

使用印表機控制面板傳送傳真

1 將原始文件載入自動送件器中（面朝上，短邊先進入自動送件器）或放在掃描器玻璃上（面朝下）。

請注意：請不要將明信片、相片、小東西、專用透明投影膠片、相紙或細薄材質（如雜誌剪報）載入自動送件器。將這些物品放置在掃描器玻璃上。

2 若要將文件載入「自動送件器」，請調整紙張導引夾。
3 在主畫面上，觸控 **Fax（傳真）**。
4 利用觸控式螢幕或鍵台，輸入傳真號碼或快捷鍵。

若要新增收件人，請觸控 **Next Number（下一個號碼）**，然後輸入收件人的電話號碼或快捷鍵號號碼，或者搜尋通訊錄。

請注意：若要在傳真號碼中置入撥號暫停，請按下 II 。在 Fax to（傳真目的地：）框中，撥號暫停會以逗點呈現。如果需要先撥外線，請使用這項功能。

5 觸控 **Fax It（將它傳真）**。

利用電腦傳送傳真

從電腦傳真，不用離座即可傳送電子文件。這項特性可讓您靈活運用傳真功能；您可以直接從軟體程式傳真文件。

請注意：若要從電腦執行這項功能，您必須使用本印表機適用的 PostScript 印表機驅動程式。

1 從您的軟體程式，按一下**檔案 > 列印**。
2 從「列印」視窗，選取您的印表機，然後按一下**內容**。
3 選取**其他選項**標籤，然後按一下**傳真**。
4 按一下**確定**，然後重新按一下**確定**。
5 在「傳真」畫面上，輸入傳真收件人的名稱和號碼。
6 按一下**傳送**。

建立快捷鍵

使用「內嵌式 Web 伺服器」建立傳真目的地快捷鍵

您可以建立永久傳真目的地並指定快捷鍵號碼，而不必在每次要傳真時，才在印表機控制面板上輸入傳真收件人的完整電話號碼。可以對單一傳真號碼或一組傳真號碼建立快捷鍵。

1 在 Web 瀏覽器的位址欄位中，輸入印表機 IP 位址。

   請注意：若您不知道印表機的 IP 位址，請列印網路設定頁，並在 TCP/IP 區段中找出 IP 位址。

2 按一下 **Settings**（設定）。
3 Click **Manage Shortcuts**（管理快捷鍵）。

   請注意：此時可能需要密碼。如果您沒有 ID 和密碼，請向系統支援人員索取。

4 按一下 **Fax Shortcut Setup**（傳真快捷鍵設定）。
5 對快捷鍵輸入一個唯一的名稱，然後輸入傳真號碼。
   要建立多個號碼的快捷鍵，請輸入多個傳真號碼當作群組。

   請注意：以半形分號 (;) 區隔群組中的各個傳真號碼。

6 指定快捷鍵號碼。
   如果您輸入的號碼是使用中的號碼，系統會提示您選取其他號碼。
7 按一下 **Add**（新增）。

使用觸控式螢幕建立傳真目的地快捷鍵

1 將原始文件載入「自動送件器」中（面朝上，短邊先進入「自動送件器」），或放在掃描器玻璃面板上（面朝下）。

   請注意：請不要將明信片、相片、小東西、專用透明投影膠片、相紙或細薄材質（如雜誌剪報）載入「自動送件器」。將這些物件放在掃描器玻璃面板上。

2 若要將文件載入「自動送件器」，請調整紙張導引夾。

3 在主畫面上，觸控 **Fax**（傳真）。

4 輸入傳真號碼。

要建立傳真號碼群組，請觸控 **Next number**（下一個號碼），然後輸入下一個傳真號碼。

5 觸控 **Save as Shortcut**（另存爲快捷鍵）。

6 請輸入快捷鍵的名稱。

7 觸控 **OK**（確定）。

8 觸控 **Fax It**（開始傳真）來傳送傳真，或者觸控 來返回至主畫面。

使用「內嵌式 Web 伺服器」變更傳真目的地快捷鍵

1 在 Web 瀏覽器的位址欄位中，輸入印表機 IP 位址。

請注意：若您不知道印表機的 IP 位址，請列印網路設定頁，並在 TCP/IP 區段中找出 IP 位址。

2 按一下 **Settings**（設定）。

3 按一下 **Manage Shortcuts**（管理快捷鍵）。

請注意：此時可能需要密碼。如果您沒有 ID 和密碼，請向系統支援人員索取。

4 按一下 **Fax Shortcut Setup**（傳真快捷鍵設定）。

5 選取清單項目，然後使用文字框更新它。

6 按一下 **Modify**（修改）。

使用快捷鍵和通訊錄

使用傳真快捷鍵

傳真快捷鍵就像電話或傳真機上的快捷鍵號碼。您可以在建立永久傳真目的地時，指定快捷鍵號碼。永久傳真目的地或快捷鍵號碼建立在「內嵌式 Web 伺服器」上 Settings（設定）下的 Manage Shortcuts（管理快捷鍵）鏈結中。快捷鍵號碼 (1 – 99999) 可以包含單一收件人或多個收件人。建立一組含有快捷鍵號碼的傳真快捷鍵，即可快速而輕易地將群組發送資訊傳真給整個群組。

1 將原始文件載入自動送件器中（面朝上，短邊先進入自動送件器）或放在掃描器玻璃上（面朝下）。

請注意：請不要將明信片、相片、小東西、專用透明投影膠片、相紙或細薄材質（如雜誌剪報）放入自動送件器。將這些物品放置在掃描器玻璃上。

2 若要將文件載入「自動送件器」，請調整紙張導引夾。

3 按下 #，然後使用鍵台輸入快捷鍵號碼。

使用通訊錄

請注意：如果通訊錄內含至少一筆項目，就會啓動通訊錄功能。

1 將原始文件載入「自動送件器」中（面朝上，短邊先進入「自動送件器」），或放在掃描器玻璃面板上（面朝下）。

   請注意：請不要將明信片、相片、小東西、專用透明投影膠片、相紙或細薄材質（如雜誌剪報）載入「自動送件器」。將這些物件放在掃描器玻璃面板上。

2 若要將文件載入「自動送件器」，請調整紙張導引夾。

3 在主畫面上，觸控 **Fax**（傳真）。

4 觸控 **Search Address Book**（搜尋通訊錄）。

5 利用虛擬鍵台，輸入您要尋找其傳真號碼的人員名稱或人員的部分名稱。

   請注意：請勿嘗試同時搜尋多個名稱。

6 觸控 **Search**（搜尋）。

7 觸控一名稱，即可將它新增到「Fax to」（傳真目的地）清單。

8 重複步驟 4 至步驟 7，輸入其他位址。

9 觸控 **Fax It**（開始傳真）。

自訂傳真設定

變更傳真解析度

調整解析度設定會改變傳真的品質。設定範圍從 Standard（最快速度）至 Ultra Fine（最慢速度、最佳品質）。

1 將原始文件載入自動送件器中（面朝上，短邊先進入自動送件器）或放在掃描器玻璃上（面朝下）。

   請注意：請不要將明信片、相片、小東西、專用透明投影膠片、相紙或細薄材質（如雜誌剪報）載入自動送件器。將這些物品放置在掃描器玻璃面板上。

2 若要將文件載入「自動送件器」，請調整紙張導引夾。

3 在主畫面上，觸控 **Fax（傳真）**。

4 使用鍵台輸入傳真號碼。

5 觸控 **Options**（選項）。

6 從 Resolution（解析度）區域，觸控箭頭來變更至您要的解析度。

7 觸控 **Fax It（將它傳真）**。

使傳真色彩變淡或變濃

1 將原始文件載入自動送件器中（面朝上，短邊先進入自動送件器）或放在掃描器玻璃上（面朝下）。

   請注意：請不要將明信片、相片、小東西、專用透明投影膠片、相紙或細薄材質（如雜誌剪報）載入自動送件器。將這些物品放置在掃描器玻璃面板上。

2 若要將文件載入「自動送件器」，請調整紙張導引夾。

3 在主畫面上，觸控 **Fax**（傳真）。

4 使用鍵台輸入傳真號碼。

5 觸控 **Options**（選項）。

6 從 Darkness（明暗度）區域，觸控箭頭來調整傳真的明暗度。

7 觸控 **Fax It**（將它傳真）。

在排定的時間傳送傳真

1 將原始文件載入自動送件器中（面朝上，短邊先進入自動送件器）或放在掃描器玻璃面板上（面朝下）。

請注意：請不要將明信片、相片、小東西、專用透明投影膠片、相紙或細薄材質（如雜誌剪報）載入自動送件器。將這些物品放置在掃描器玻璃面板上。

2 若要將文件載入「自動送件器」，請調整紙張導引夾。

3 在主畫面上，觸控 **Fax**（傳真）。

4 利用觸控式螢幕上的數字或鍵台來輸入傳真號碼。

5 觸控 **Options**（選項）。

6 觸控 **Advanced Options**（進階選項）。

7 觸控 **Delayed Send**（延遲傳送）。

請注意：如果 Fax Mode（傳真模式）設為 Fax Server（傳真伺服器），則不會出現 Delayed Send（延遲傳送）。Fax Queue（傳真佇列）中會列出等待傳輸的傳真。

8 觸控箭頭，來調整要傳真的傳輸時間。

時間的遞增量或遞減量為 30 分鐘。若有顯示目前的時間，則無法使用左移鍵。

9 觸控 **Done**（完成）。

10 觸控 **Fax it**（將它傳真）。

請注意：這時會掃描文件，並在排定的時間傳真該文件。

檢視傳真記錄

1 在 Web 瀏覽器的位址欄位中，輸入印表機 IP 位址。

請注意：若您不知道印表機的 IP 位址，請列印網路設定頁，並在 TCP/IP 區段中找出 IP 位址。

2 按一下 **Reports**（報告）。

3 按一下 **Fax Job Log**（傳真工作記錄）或 **Fax Call Log**（傳真通話記錄）。

封鎖垃圾傳真

1 在 Web 瀏覽器的位址欄位中，輸入印表機 IP 位址。

請注意：若您不知道印表機的 IP 位址，請列印網路設定頁，並在 TCP/IP 區段中找出 IP 位址。

2 按一下**設定**。

3 按一下**傳真設定**。

4 按一下**類比傳真設定**。

5 按一下**封鎖匿名傳真**選項。

此選項會封鎖具有私用來電顯示或未使用傳真站台名稱的所有進線傳真。

6 在「禁收傳真清單」欄位中，輸入您要封鎖的特定傳真來電者之電話號碼或傳真站台名稱。

取消外送的傳真

在掃描原始文件中途取消傳真

- 如果您使用自動送件器，請在出現 **Scanning…**（掃描中...）時觸控 **Cancel Job**（取消工作）。
- 如果您使用掃描器玻璃面板，請在出現 **Scanning…**（掃描中...）或 **Scan the Next Page / Finish the Job**（掃描下一頁/結束工作）時觸控 **Cancel Job**（取消工作）。

在原始文件已掃描至記憶體後取消傳真

1 在主畫面上，觸控 **Cancel Jobs（取消工作）**。

這時會出現 Cancel Jobs（取消工作）畫面。

2 觸控您要取消的工作。

畫面上只會出現三份工作，請觸控下移鍵，等所要的工作出現時，再觸控所要取消的工作。

3 觸控 **Delete Selected Jobs（刪除所選工作）**。

這時會出現 Deleting Selected Jobs（正在刪除選取的工作）畫面，選取的工作會被刪除，然後會出現主畫面。

瞭解傳真選項

Original Size（原始尺寸）

此選項會開啟一個畫面，您可以在該畫面選取所要傳真的文件尺寸。

- 觸控紙張尺寸按鈕，即可選取該尺寸做爲 Original Size（原始尺寸）設定。這時會出現傳真畫面，畫面中會顯示您的新設定。
- 當「Original Size」（原始尺寸）設爲 Mixed Letter/Legal（混合 Letter/Legal）時，您可以掃描含有混合紙張尺寸的原始文件。
- 若「Original Size」（原始尺寸）設定爲 Auto Size Sense（自動感應紙張尺寸），掃描器會自動判別原始文件的尺寸。

Content（內容）

此選項可讓印表機知道原始文件類型。請選擇使用 Text（文字）、Text/Photo（文字/相片）或 Photo（相片）。搭配任何的 Content（內容）選項，都可以開啓或關閉 Color（彩色）功能。Content（內容）會影響掃描文件的品質和尺寸。

- **Text（文字）**—會以乾淨的白色爲背景，來強調明晰的高解析度黑色文字。
- **Text/Photo（文字/相片）**—適用於內容參雜文字和圖形或圖片的原始文件。
- **Photograph（相片）**—會要求掃描器多加留意圖形和圖片。此設定會延長掃描時間，但會強調儘可能重現原始文件中的完整色調動態範圍。這時會增加所儲存的資訊量。
- **Color（彩色）**—設定傳真的掃描類型和輸出。您可以將彩色文件掃描並傳送至傳真目的地。

  請注意：若「傳真」處於「傳真伺服器模式」，就無法使用 Color（彩色）。

Sides (Duplex)（雙面）

此選項會告知印表機原始文件爲單面列印或雙面列印。這時可讓掃描器知道需要掃描哪些部分來併入傳真中。

Resolution（解析度）

此選項可增加掃描器檢查所要傳真的文件時，所採用的精密度。如果您要傳真相片、含有細線的圖片，或傳真文件含有極小的文字，都會增加 Resolution（解析度）設定。這會增加掃描所需的時間量，並會提高傳真輸出的品質。

- **Standard（標準）**—適用於大部分的文件
- **Fine（細緻）**—若文件的列印內容極小，建議使用此設定
- **Super fine（超細緻）**—若原始文件含有細緻的細節，建議使用此設定
- **Ultra fine（極細緻）**—若文件含有圖片或相片，建議使用此設定

Darkness（明暗度）

此選項可調整傳真與原始文件的相對明暗度。

進階選項

觸控此按鈕後會開啓一個畫面，您可以在該畫面中變更 Delayed Send（延遲傳送）、Advanced Imaging（進階成像）、Custom Job（自訂工作）、Transmission Log（傳輸記錄）、Scan Preview（掃描預覽）、Edge Erase（除邊）及 Advanced Duplex（進階雙面列印）等設定。

- **Delayed Send（延遲傳送）**—可讓您在稍後的時間或日期傳送傳真。設定好傳真之後，請觸控 **Delayed Send**（延遲傳送），輸入您要傳送傳真的時間和日期，然後觸控 **Done**（完成）。這項設定特別適合用在下列情況：也就是當您要將資訊傳送到某些時段尚未可供使用的傳真線路時，或者，當傳輸時段所需費用比較便宜時。

  請注意：到了傳送延遲傳真的時程時，若印表機電源是關閉的，則會在下一次印表機電源開啓時傳送傳真。
- **Advanced Imaging（進階成像）**—可讓您在傳真文件前，調整 Background Removal（背景移除）、Color Dropout（濾除色彩）、 Contrast（對比）、Mirror Image（鏡像）、Negative Image（反白影像）、Shadow Details（陰影細部）、Scan Edge to Edge（邊對邊掃描）及 Sharpness（清晰度）。
- **Custom Job（自訂工作）**—可將多份掃描工作合併成單一工作。

- **Transmission Log**（**傳輸記錄**）—列印傳輸記錄或傳輸錯誤記錄。
- **Scan Preview**（**掃描預覽**）—在影像併入傳真之前，先顯示影像。掃描第一頁時，掃描程序會暫停，且畫面上會出現預覽影像。
- **Edge Erase**（**除邊**）—可去除文件周邊的污漬或資訊。您可以選擇在紙張四個邊周圍清除相同的範圍，或挑選特定的邊緣來清除。Edge Erase（除邊）會清除所選範圍內的一切內容，不會在掃描文件的該部分留下任何內容。

改進傳真品質

問題	提示
何時應該使用 Text（文字）模式？	• Text（文字）模式的使用時機是：傳真的主要目標是保存文字，而不是保存從原始文件複印的影像。 • Text（文字）模式最適用於傳真票據、影印表單，及僅含文字或細線圖的文件。
何時應該使用 Text/Photo（文字/相片）模式？	• Text/Photo（文字/相片）模式的使用時機是：傳真圖文兼具的原始文件。 • Text/Photo（文字/相片）模式最適用於雜誌文章、商用圖形及小冊子。
何時應該使用 Photo（相片）模式？	Photo（相片）模式適用於傳真以雷射印表機列印的相片，或傳真取自報章雜誌中的相片。

保留與轉發傳真

Holding faxes（保留傳真）

這個選項可讓您保留接收的傳真不進行列印，直到釋放為止。保留的傳真可以手動釋放，或在排定的日期或時間釋放。

1 在 Web 瀏覽器的位址欄位中，輸入印表機 IP 位址。

   請注意：若您不知道印表機的 IP 位址，請列印網路設定頁，並在 TCP/IP 區段中找出 IP 位址。

2 按一下 **Settings**（設定）。

3 按一下 **Fax Settings**（傳真設定）。

4 按一下 **Analog Fax Setup**（類比傳真設定）。

5 按一下 **Holding Faxes**（保留傳真）。

6 在 Print Faxes Password（列印傳真密碼）方框中輸入密碼。

   請注意：此程序在某些情況下可能不適用。

7 從 Held Fax Mode（保留傳真模式）功能表，選取下列其中一項：
   - **Off**（**關**）
   - **Always On**（**永遠開啓**）
   - **Manual**（**手動**）
   - **Scheduled**（**已排程**）

8 如果您選擇 Scheduled（已排程），請繼續進行下列步驟。或者，請按一下 **Submit**（提出）。
   a 按一下 **Fax Holding Schedule**（傳真保留排程）。
   b 從 Action（動作）功能表，選取 **Hold faxes**（保留傳真）。
   c 從 Time（時間）功能表，選取保留傳真的釋放時間。
   d 從 Day(s)（日）功能表，選取保留傳真的釋放日期。
   e 按一下 **Add**（新增）。

Forwarding a fax（轉發傳真）

這個選項可讓您將接收的傳真列印及轉發至某個傳真號碼、電子郵件位址、FTP 站台或 LDSS。

1 在 Web 瀏覽器的位址欄位中，輸入印表機 IP 位址。

   請注意：若您不知道印表機的 IP 位址，請列印網路設定頁，並在 TCP/IP 區段中找出 IP 位址。

2 按一下 **Settings**（設定）。

3 按一下 **Fax Settings**（傳真設定）。

4 按一下 **Analog Fax Setup**（類比傳真設定）。

5 從 Fax Receive（傳真接收）設定下的 Fax Forwarding（傳真轉發）功能表，選取下列其中一項：
   - **Print**（列印）
   - **Print and Forward**（列印及轉遞）
   - **Forward**（轉發）

6 從「Forward to」（轉發至）功能表，選取下列其中一項：
   - **Fax**（傳真）
   - **E-mail**（電子郵件）
   - **FTP**
   - **LDSS**
   - **eSF**

7 在 Forward to Shortcut（轉接至快捷鍵）框中按一下，接著輸入您要轉發傳真的快捷鍵號碼。

   請注意：快捷鍵號碼必須是從「Forward to」（轉發至）功能表中選出的有效快捷鍵號碼設定。

8 按一下 **Submit**（提出）。

掃描到 FTP 位址

自動送件器	掃描器玻璃面板
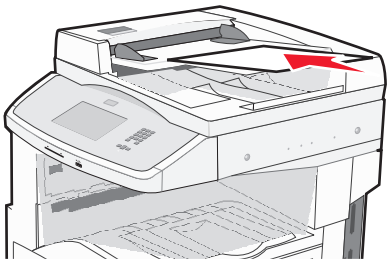 「自動送件器」適用於多頁的文件。	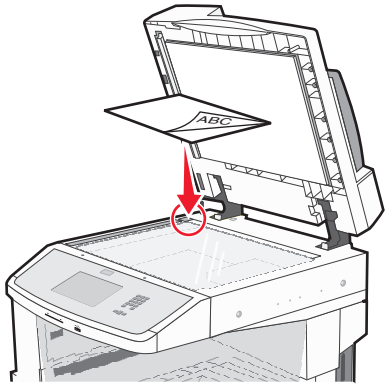 掃描器玻璃面板適用於單一頁面、小物件（如明信片或相片）、專用透明投影膠片、相紙或薄磅材質（例如：雜誌剪報）。

掃描器可讓您直接將文件掃描到*檔案轉送通訊協定 (FTP)* 伺服器。這時一次只能將一個 FTP 位址傳送到伺服器。

系統支援人員配置好 FTP 目的地之後，目的地名稱就會變成快捷鍵號碼，或是在「保留工作」圖示下方列示爲設定檔。FTP 目的地也可能是其他 PostScript 印表機，例如，可以掃描彩色文件，然後將它傳送到彩色印表機。將文件傳送到 FTP 伺服器，跟傳送傳真類似。差異在於前者是利用網路（而不是電話線路）來傳送資訊。

掃描到 FTP 位址

利用鍵台掃描到 FTP 位址

1 將原始文件載入「自動送件器」中（面朝上，短邊先進入「自動送件器」），或放在掃描器玻璃面板上（面朝下）。

   請注意：請不要將明信片、相片、小東西、專用透明投影膠片、相紙或細薄材質（如雜誌剪報）載入「自動送件器」。將這些物件放在掃描器玻璃面板上。

2 若要將文件載入「自動送件器」，請調整紙張導引夾。

3 在主畫面上，觸控 **FTP**。

4 輸入 FTP 位址。

5 觸控 **Send It**（開始傳送）。

利用快捷鍵號碼掃描到 FTP 位址

1 將原始文件載入自動送件器中（面朝上，短邊先進入自動送件器）或放在掃描器玻璃上（面朝下）。

請注意：請不要將明信片、相片、小東西、專用透明投影膠片、相紙或細薄材質（如雜誌剪報）載入自動送件器。將這些物品放置在掃描器玻璃上。

2 若要將文件載入「自動送件器」，請調整紙張導引夾。

3 按下 **#**，然後輸入 FTP 快捷鍵號碼。

4 觸控 **Send It**（傳送它）。

利用通訊錄掃描到 FTP 位址

1 將原始文件載入自動送件器中（面朝上，短邊先進入自動送件器）或放在掃描器玻璃上（面朝下）。

請注意：請不要將明信片、相片、小東西、專用透明投影膠片、相紙或細薄材質（如雜誌剪報）載入自動送件器。將這些物品放置在掃描器玻璃上。

2 若要將文件載入自動送件器，請調整紙張導引夾。

3 在主畫面上，觸控 **FTP**。

4 觸控 **Search Address Book**（搜尋通訊錄）。

5 輸入您要搜尋的完整名稱或部分名稱，然後觸控 **Search**（搜尋）。

6 觸控您要加入 To:（接收者）欄位中的名稱。

7 觸控 **Send It**（傳送它）。

建立快捷鍵

您可以建立永久 FTP 目的地，並指定快捷鍵號碼，而不必在每次要將文件傳送到 FTP 伺服器時，才在控制面板上輸入完整的 FTP 站台位址。此處有兩種方法，可以建立快捷鍵號碼：使用電腦或使用印表機觸控式螢幕。

使用「內嵌式 Web 伺服器」建立 FTP 快捷鍵

1 在 Web 瀏覽器的位址欄位中，輸入印表機 IP 位址。

請注意：若您不知道印表機的 IP 位址，請列印網路設定頁，並在 TCP/IP 區段中找出 IP 位址。

2 按一下 **Settings**（設定）。

3 在 Other Settings（其他設定）下，按一下 **Manage Shortcuts**（管理快捷鍵）。

請注意：此時可能需要密碼。如果您沒有 ID 和密碼，請向系統支援人員索取。

4 按一下 **FTP Shortcut Setup**（FTP 快捷鍵設定）。

5 在框中輸入適當的資訊。

6 輸入快捷建號碼。

7 按一下 **Add**（新增）。

使用觸控式螢幕建立 FTP 快捷鍵

1 在主畫面上，觸控 **FTP**。
2 輸入 FTP 站台的位址。
3 觸控 **Save as Shortcut**（另存爲快捷鍵）。
4 請輸入快捷鍵的名稱。
5 觸控 **Enter**。
6 驗證快捷鍵名稱及號碼都正確，然後觸控 **OK**（確定）。如果名稱或號碼不正確，請觸控 **Cancel**（取消），然後重新輸入資訊。

   如果您輸入的號碼是使用中的號碼，系統會提示您選取其他號碼。
7 觸控 **Send It**（開始傳送）來啓動掃描，接著觸控 來返回至主畫面。

瞭解 FTP 選項

Original Size（原始尺寸）

此選項會開啓一個畫面，您可以在該畫面選取所要複印的文件尺寸。

- 觸控紙張尺寸按鈕，即可選取該尺寸做爲 Original Size（原始尺寸）設定。這時會出現 FTP 畫面，畫面中會顯示您的新設定。
- 當「Original Size」（原始尺寸）設爲 Mixed Letter/Legal（混合 Letter/Legal）時，您可以掃描含有混合紙張尺寸的原始文件。
- 若「Original Size」（原始尺寸）設定爲 Auto Size Sense（自動感應紙張尺寸），掃描器會自動判別原始文件的尺寸。

Sides (Duplex)（雙面）

此選項會告知印表機原始文件爲單面列印或雙面列印。這時可讓掃描器知道需要掃描哪些部分來併入文件中。

Orientation（列印方向）

此選項可讓印表機知道原始文件是採用直印，還是採用橫印，然後變更 Sides（面數）和 Binding（裝訂）設定，以符合原始文件的列印方向。

Binding（裝訂）

此選項可讓印表機知道原始文件是採用長邊裝訂，還是採用短邊裝訂。

Resolution（解析度）

此選項可調整檔案的輸出品質。提高影像解析度，會增加檔案的大小，也會延長掃描原始文件時所需的時間。您可以降低影像解析度，來減少檔案的大小。

Send As（傳送爲：）

此選項可設定掃描影像的輸出格式（PDF、TIFF、JPEG 或 XPS）。

- **PDF**—將多頁建立成一個檔案，可用 Adobe Reader 檢視。Adobe Reader 是 Adobe 的產品，可從 www.adobe.com 免費下載。
- **Secure PDF（加密 PDF）**—建立加密 PDF 檔，以防止未經授權存取檔案內容。
- **TIFF**—建立多個檔案或單一檔案。如果「內嵌式 Web 伺服器」上 Settings（設定）功能表中的 Multi-page TIFF（縮版併印 TIFF）呈關閉狀態，則 TIFF 會將每一頁存成一個檔案。其檔案大小通常大於等同的 JPEG。
- **JPEG**—針對原始文件的每一頁分別建立並附加個別的檔案，可用大部分的 Web 瀏覽器及圖形程式來檢視這類檔案。
- **XPS**—將多頁建立成單一的 XPS 檔，可用 Internet Explorer 主控的檢視器及 .NET Framework 來檢視，也可下載其他廠商的獨立檢視器來檢視這類檔案。

Content（內容）

此選項可讓印表機知道原始文件類型。請選擇 Text（文字）、Text/Photo（文字/相片）或 Photo（相片）。搭配任何的 Content 選項，都可以開啓或關閉 Color（彩色）。Content（內容）會影響 FTP 檔的品質和大小。

- **Text（文字）**—會以乾淨的白色爲背景，來強調明晰的高解析度黑色文字
- **Text/Photo（文字/相片）**—適用於以文字和圖形或圖片之混合爲內容的原始文件
- **Photograph（相片）**—會要求掃描器多加留意圖形和圖片此設定會延長掃描時間，但會強調原始文件中完整色調動態範圍的重製。這時會增加所儲存的資訊量。
- **Color（彩色）**—設定 FTP 檔案的掃描類型和輸出您可以掃描彩色文件，然後傳送到 FTP 站台、電腦、電子郵件位址或印表機。

進階選項

觸控此按鈕會開啓一個畫面，您可在此變更下列設定：

- **Advanced Imaging（進階成像）**—在掃描文件前，調整 Background Removal（背景移除）、Contrast（對比）、Shadow Detail（陰影細部）及 Mirror Image（鏡像）。
- **Custom Job (Job Build)（自訂工作 - 工作建置）**—可將多份掃描工作合併成單一工作。
- **Transmission Log（傳輸記錄）**—列印傳輸記錄或傳輸錯誤記錄。
- **Scan Preview（掃描預覽）**—先顯示影像的第一頁，再將影像併入 FTP 檔案。掃描第一頁時，掃描程序會暫停，且畫面上會出現預覽影像。
- **Edge Erase（除邊）**—可去除文件周邊的污漬或資訊。您可以選擇在紙張四個邊周圍清除相同的範圍，或挑選特定的邊緣來清除。Edge Erase（除邊）會清除所選範圍內的一切內容，不會在掃描文件的該部分留下任何內容。
- **Darkness（明暗度）**—可調整掃描文件的明暗度。

改進 FTP 品質

問題	提示
何時應該使用 Text（文字）模式？	• Text（文字）模式的使用時機是：將文件傳送給 FTP 站台的主要目標是保存文字，而不是保存從原始文件複製的影像。 • Text（文字）模式最適用於票據、影印表單，及僅含文字或細線圖的文件。

問題	提示
何時應該使用 Text/Photo（文字/相片）模式？	• Text/Photo（文字/相片）模式的使用時機是：將圖文兼具的文件傳送給 FTP 站台。 • Text/Photo（文字/相片）模式最適用於雜誌文章、商用圖形及小冊子。
何時應該使用 Photo（相片）模式？	Photo（相片）模式的使用時機是：原始文件大部分是由在雷射印表機上列印的相片，或取自報章雜誌中的相片組成。

掃描到電腦或快閃儲存碟

自動送件器	掃描器玻璃面板
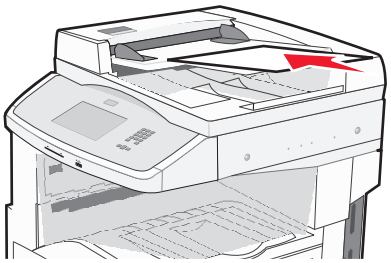 「自動送件器」適用於多頁的文件。	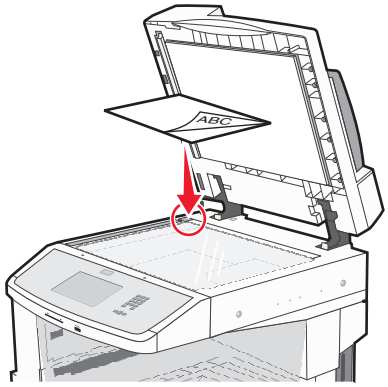 掃描器玻璃面板適用於單一頁面、小物件（如明信片或相片）、專用透明投影膠片、相紙或薄磅材質（例如：雜誌剪報）。

掃描器可讓您將文件直接掃描至電腦或快閃儲存碟。電腦不必直接連接到印表機，一樣可以接收「掃描至 PC」影像。在電腦上建立掃描設定檔，然後將設定檔下載至印表機，即可透過網路再將文件掃描到電腦。

掃描到電腦

1 在 Web 瀏覽器的位址欄位中，輸入印表機 IP 位址。

   請注意：若您不知道印表機的 IP 位址，請列印網路設定頁，並在 TCP/IP 區段中找出 IP 位址。

2 按一下 **Scan Profile**（掃描設定檔）。

3 按一下 **Create Scan Profile**（建立掃描設定檔）。

   請注意：您的電腦必須先安裝 java 程式，才能建立掃描設定檔。

4 選取您的掃描設定，然後按一下 **Next**（下一步）。

5 在電腦上選取一個位置，用來儲存掃描的輸出檔。

6 輸入一個掃描名稱。

   掃描名稱指出現在顯示幕上「掃描設定檔」清單中的名稱。

7 按一下 **Submit**（提出）。

8 檢視 Scan Profile（掃描設定檔）畫面上的指示。

   當您先前按一下「提出」時，就會自動指定快捷鍵號碼。當您準備開始掃描文件時，您就可以使用這個快捷鍵號碼。

9 將原始文件載入「自動送件器」中（面朝上，短邊先進入「自動送件器」），或放在掃描器玻璃面板上（面朝下）。

   請注意：請不要將明信片、相片、小東西、專用透明投影膠片、相紙或細薄材質（如雜誌剪報）載入「自動送件器」。將這些物件放在掃描器玻璃面板上。

10 若要將文件載入「自動送件器」，請調整紙張導引夾。

11 按下 # ，接著使用鍵台來輸入快捷鍵號碼，或者在主畫面上觸控 **Held Jobs**（保留工作），然後觸控 **Profiles**（設定檔）。

12 輸入快捷鍵號碼後，掃描器即開始掃描，並將文件傳送至您指定的目錄或程式。如果您在主畫面上觸控 **Profiles**（設定檔），請在清單中尋找快捷鍵。

13 觸控 **Finish the Job**（結束工作）。

14 回到電腦來檢視檔案。

輸出檔會儲存在您指定的位置，或在您指定的程式中啟動。

掃描至快閃儲存碟

1 將原始文件載入「自動送件器」中（面朝上，短邊先進入「自動送件器」），或放在掃描器玻璃面板上（面朝下）。

請注意：請不要將明信片、相片、小東西、專用透明投影膠片、相紙或細薄材質（如雜誌剪報）載入「自動送件器」。將這些物件放在掃描器玻璃面板上。

2 若要將文件載入「自動送件器」，請調整紙張導引夾。

3 將快閃儲存碟插入印表機前部的 USB 連接埠。

4 觸控 **Scan to USB drive**（掃描至 USB 儲存碟）。

5 選取您要掃描的尺寸和檔案。

6 觸控 **Scan It**（開始掃描）。

瞭解掃描設定檔選項

Quick Setup（快速設定）

這個選項可讓您選取預設格式，或自訂掃描工作設定。您可以選取以下其中任一個設定：

Custom（自訂）	Photo - Color JPEG（相片 - 彩色 JPEG）
Text - BW PDF（文字 - 黑白 PDF）	Photo - Color TIFF（相片 - 彩色 TIFF）
Text - BW TIFF（文字 - 黑白 TIFF）	Text/Photo - BW PDF（文字/相片 - 黑白 PDF） Text/Photo - Color PDF（文字/相片 - 彩色 PDF）

若要自訂掃描工作設定，請從 Quick Setup（快速設定）功能表，選取 **Custom（自訂）**。接著依需要變更掃描設定。

Format Type（格式類型）

此選項可設定掃描影像的輸出格式（PDF、JPEG、TIFF、SECURE PDF 或 XPS）。

- **PDF**—將多頁建立成一個檔案，可用 Adobe Reader 檢視。Adobe Reader 是 Adobe 的產品，可從 www.adobe.com 免費下載。
- **JPEG**—針對原始文件的每一頁分別建立並附加個別的檔案，可用大部分的 Web 瀏覽器及圖形程式來檢視這類檔案。

- **TIFF**—建立多個檔案或單一檔案。如果「內嵌式 Web 伺服器」上 Settings（設定）功能表中的 Multi-page TIFF（縮版併印 TIFF）呈關閉狀態，則 TIFF 會將每一頁存成一個檔案。其檔案大小通常大於等同的 JPEG。
- **Secure PDF（加密 PDF）**—建立加密 PDF 檔，以防止未經授權存取檔案內容。
- **XPS**—將多頁建立成單一的 XPS 檔，可用 Internet Explorer 主控的檢視器及 .NET Framework 來檢視，也可下載其他廠商的獨立檢視器來檢視這類檔案。

Compression（壓縮）

這個選項可用來設定壓縮掃描輸出檔時所用的格式（Zlib、JPEG 或「無」）。

預設內容

此選項可讓印表機知道原始文件類型。請選擇 Text（文字）、Text/Photo（文字/相片）或 Photo（相片）。「內容」會影響掃描檔案的品質和大小。

Text（文字）—會以乾淨的白色為背景，來強調明晰的高解析度黑色文字。

Text/Photo（文字/相片）—適用於內容參雜文字和圖形或圖片的原始文件。

Photo（相片）—會要求掃描器多加留意圖形和圖片。此設定會延長掃描時間，但會強調儘可能重現原始文件中的完整色調動態範圍。這時會增加所儲存的資訊量。

Color（彩色）

此選項可讓印表機知道原始文件的顏色。您可以選取 Gray（灰色）、BW（黑白）或 Color（彩色）。

Original Size（原始尺寸）

這個選項可設定您要掃描之文件的尺寸。若 Original Size（原始尺寸）設定為 Mixed Sizes（混合尺寸），則可掃描內含混合紙張尺寸（Letter 和 Legal 尺寸頁面）的原始文件。

Orientation（列印方向）

此選項可讓印表機知道原始文件是採用直印，還是採用橫印，然後變更 Sides（面數）和 Binding（裝訂）設定，以符合原始文件的列印方向。

Sides (Duplex)（雙面）

此選項會告知印表機原始文件為單面列印或雙面列印。這時可讓掃描器知道需要掃描哪些部分來併入文件中。

Darkness（明暗度）

此選項可調整掃描文件與原始文件的相對明暗度。

Resolution（解析度）

此選項可調整檔案的輸出品質。提高影像解析度，會增加檔案的大小，也會延長掃描原始文件時所需的時間。您可以降低影像解析度，來減少檔案的大小。

Advanced Imaging（進階成像）

- **Background Removal**（背景移除）—調整列印輸出的白色部份。請按一下箭頭按鈕來增大或減小白色部份。
- **Contrast**（對比）—按一下箭頭按鈕來增大或減小對比。
- **Shadow Detail**（陰影細部）—按一下箭頭按鈕來增大或減小陰影中可見的細節。
- **Sharpness**（清晰度）—按一下箭頭按鈕來增大或減小清晰度。
- **Color Dropout**（濾除色彩）—濾除色彩用於建構光學字元辨識 (OCR) 處理程序。選取某個顏色可以從表單排除該顏色，從而增進 OCR 功能。
- **Scan edge to edge**（邊對邊掃描）—選取這個框來進行邊對邊掃描。
- **Mirror Image**（鏡像）—選取這個框來建立鏡像掃描。
- **Negative Image**（反白影像）—選取這個框來建立反白影像掃描。
- **Jpeg Quality**（**Jpeg** 品質）—選取這個框來選擇 JPEG 品質。

改進掃描品質

問題	提示
何時應該使用 Text（文字）模式？	• Text（文字）模式的使用時機是：掃描的主要目標是保存文字，而不是保存從原始文件複印的影像。 • Text（文字）模式最適用於票據、影印表單，及僅含文字或細線圖的文件。
何時應該使用 Text/Photo（文字/相片）模式？	• Text/Photo（文字/相片）模式的使用時機是：掃描圖文兼具的原始文件。 • Text/Photo（文字/相片）模式最適用於雜誌文章、商用圖形及小冊子。
何時應該使用 Photo（相片）模式？	Photo（相片）模式適用於掃描以雷射印表機列印的相片，或掃描取自報章雜誌中的相片。

瞭解印表機功能表

功能表清單

若要存取功能表，請觸控主畫面上的 。

Paper Menu（紙張功能表）

Default Source（預設來源）
Paper Size/Type（紙張尺寸/類型）
Configure MP（配置多用途送紙器）
Substitute Size（替代尺寸）
Paper Texture（紙張材質）
Paper Loading（載入的紙張類型）
Custom Types（自訂類型）
Custom Names（自訂名稱）
Custom Scan Sizes（自訂掃描尺寸）
Custom Bin Names（自訂出紙槽名稱）
Universal Setup（通用尺寸設定）
Bin Setup（出紙槽設定）

Reports（報告）

Menu Settings Page（功能表設定頁）
Device Statistics（裝置統計記錄）
Network Setup Page（網路設定頁）
Network <x> Setup Page（網路 <x> 設定頁）
Wireless Setup Page（無線設定頁）[1]
Shortcut List（快捷鍵清單）
Fax Job Log（傳真工作記錄）
Fax Call Log（傳真呼叫記錄）
Copy Shortcuts（複印快捷鍵）
E-mail Shortcuts（電子郵件快捷鍵）
Fax Shortcuts（傳真快捷鍵）
FTP Shortcuts（FTP 快捷鍵）
Profiles List（設定檔清單）
NetWare Setup Page（NetWare 設定頁）
Print Fonts（列印字型）
Print Directory（列印目錄）
Print Demo（列印展示）
Asset Report（資產報告）

Network/Ports（網路/連接埠）

Active NIC（作用中 NIC）
Standard Network（標準網路）[2]
SMTP Setup（SMTP 設定）
Standard USB（標準 USB）

[1] 您必須安裝無線卡，才會出現此設定。
[2] 依據不同的印表機設定，這個功能表項目會顯示爲 Standard Network（標準網路）或 Network <x>（網路 <x>）。

Security（安全性）

Edit Security Setups（編輯安全設定）
Miscellaneous Security Settings（其他安全設定）
Confidential Print（機密列印）
Disc Wiping（磁碟機抹除）
Security Audit Log（安全稽核日誌）
Set Date and Time（設定日期和時間）

Settings（設定）

General Settings（一般設定）
Copy Settings（複印設定）
Fax Settings（傳真設定）
E-mail Settings（電子郵件設定）
FTP Settings（FTP 設定）
Flash Drive Menu（快閃儲存碟功能表）
Print Settings（列印設定）

Help（說明）

Print all guides（列印所有指南）
Copy guide（複印指南）
E-mail guide（電子郵件指南）
Fax guide（傳真指南）
FTP guide（FTP 指南）
Information guide（資訊指南）
Print Defects guide（列印品質檢測指南）
Supplies Guide（耗材指南）

Paper menu（紙張功能表）

Default Source menu（預設來源功能表）

功能表項目	說明
Default Source（預設來源） Tray <x>（<x> 號送紙匣） MP Feeder（多用途送紙器） Manual Paper（手動紙張） Manual Env（手動信封）	設定所有列印工作的預設紙張來源 **請注意：** • 1 號送紙匣（標準送紙匣）是出廠預設值。 • 只有已安裝的紙張來源，才會顯示爲功能表設定。 • 由列印工作選擇的紙張來源，將置換列印工作期間的 Default Source（預設來源）設定。 • 如果兩個送紙匣中有相同尺寸和類型的紙張，且 Paper Size（紙張尺寸）和 Paper Type（紙張類型）設定相符，則會自動鏈結這兩個送紙匣。當其中一個送紙匣已空時，便會利用鏈結的送紙匣來列印工作。 • 從 Paper（紙張）功能表，Configure MP（配置多用途送紙器）必須設成 Cassette（卡匣），這樣多用途送紙器才會顯示爲功能表設定。

Paper Size/Type menu（紙張尺寸/類型功能表）

功能表項目	說明
Tray <x> Size（<x> 號送紙匣尺寸） A4 A5 JIS B5 Letter Legal Executive Oficio Folio Statement Universal（通用尺寸） A3 Tabloid JIS B4	指定每個送紙匣中載入的紙張尺寸 **請注意：** • 國際出廠預設值是 A4。美國的出廠預設值是 Letter。 • 若是含有自動尺寸感應的送紙匣，則只會出現硬體偵測到的尺寸。 • 您必須關閉 Tray Size Sensing（送紙匣尺寸感應），才會出現 Executive、Oficio 及 Statement 選項。 • 您可以利用此功能表項目，配置自動鏈結紙匣。若兩個送紙匣中有相同尺寸和類型的紙張，且 Paper Size（紙張尺寸）和 Paper Type（紙張類型）設定相符，則會自動鏈結這兩個送紙匣。當某一個送紙匣紙張用完時，工作就會利用鏈結的送紙匣來列印。 • 自動尺寸感應不支援 Oficio、Folio 或 Statement 紙張尺寸。 • 2000 張送紙匣支援 A4、Letter 及 Legal 紙張尺寸。
請注意：只有已安裝的送紙匣、裝紙器及送紙器會列示在此功能表中。	

功能表項目	說明
Tray <x> Type（<x> 號送紙匣類型） Plain Paper（普通紙） Card Stock（卡片） Transparency（專用透明投影膠片） Recycled（再生紙） Labels（標籤） Bond（沒有表面覆膜塗佈的雪銅紙） Letterhead（銜頭紙） Preprinted（預印紙） Colored Paper（彩色紙） Light Paper（薄磅紙張） Heavy Paper（厚磅紙張） Rough/Cotton Paper（糙面/棉紙） Custom Type <x>（自訂類型 <x>）	指定每個送紙匣中載入的紙張類型 **請注意：** • Tray 1（1 號送紙匣）的出廠預設值是 Plain Paper（普通紙）。其他所有送紙匣的出廠預設值是 Custom Type <x>（自訂類型 <x>）。 • 若有使用者定義的名稱，則會出現該名稱，而不是 Custom Type <x>（自訂類型 <x>）。 • 您可以利用此功能表項目，配置自動鏈結紙匣。若兩個送紙匣中有相同尺寸和類型的紙張，且 Paper Size（紙張尺寸）和 Paper Type（紙張類型）設定相符，則會自動鏈結這兩個送紙匣。若其中一個送紙匣紙張用完，工作便會利用鏈結的送紙匣來列印。
MP Feeder Size（多用途送紙器尺寸） A4 A3 Tabloid JIS B4 A5 A6 JIS B5 Letter Legal Executive Oficio Folio Statement Universal（通用尺寸） 7 3/4 Envelope（7 3/4 信封） 10 Envelope（10 號信封） DL Envelope（DL 信封） Other Envelope（其他信封）	指定多用途送紙器中載入的紙張尺寸 **請注意：** • 在 Paper（紙張）功能表中，Configure MP（配置多用途送紙器）必須設爲 Cassette（紙匣），才會出現 MP Feeder Size（多用途送紙器尺寸）功能表項目。 • 國際出廠預設值是 A4。美國的出廠預設值是 Letter。 • 多用途送紙器不會自動感應紙張尺寸。您必須設定紙張尺寸值。 • 只有在長邊送紙方向時，才支援 JIS B5。
請注意：只有已安裝的送紙匣、裝紙器及送紙器會列示在此功能表中。	

功能表項目	說明
MP Feeder Type（多用途送紙器類型） Plain Paper（普通紙） Card Stock（卡片） Transparency（專用透明投影膠片） Recycled（再生紙） Labels（標籤） Bond（沒有表面覆膜塗佈的雪銅紙） Envelope（信封） Rough Envelope（糙面信封） Letterhead（銜頭紙） Preprinted（預印紙） Colored Paper（彩色紙） Light Paper（薄磅紙張） Heavy Paper（厚磅紙張） Rough/Cotton Paper（糙面/棉紙） Custom Type <x>（自訂類型 <x>）	指定多功能送紙器中載入的紙張類型 **請注意：** • 在 Paper（紙張）功能表中，Configure MP（配置多用途送紙器）必須設為 Cassette（卡匣），才會出現 MP Feeder Type（多用途送紙器類型）功能表項目。 • 出廠預設值是 Plain Paper（普通紙）。
Manual Paper Size（手動紙張尺寸） A4 A3 Tabloid JIS B4 A5 A6 JIS B5 Letter Legal Executive Oficio Folio Statement Universal（通用尺寸）	指定手動載入的紙張尺寸 **請注意：**國際出廠預設值是 A4。美國的出廠預設值是 Letter。
Manual Paper Type（手動紙張類型） Plain Paper（普通紙） Card Stock（卡片） Transparency（專用透明投影膠片） Recycled（再生紙） Labels（標籤） Bond（沒有表面覆膜塗佈的雪銅紙） Letterhead（銜頭紙） Preprinted（預印紙） Colored Paper（彩色紙） Light Paper（薄磅紙張） Heavy Paper（厚磅紙張） Rough/Cotton Paper（糙面/棉紙） Custom Type <x>（自訂類型 <x>）	指定手動載入的紙張類型 **請注意：**出廠預設值是 Plain Paper（普通紙）。
請注意：只有已安裝的送紙匣、裝紙器及送紙器會列示在此功能表中。	

功能表項目	說明
Manual Envelope Size（手動送信封尺寸） 7 3/4 Envelope（7 3/4 信封） 10 Envelope（10 號信封） DL Envelope（DL 信封） Other Envelope（其他信封）	指定手動載入的信封尺寸 **請注意：**國際出廠預設值是 DL Envelope（DL 信封）。10 美國的出廠預設值是 Envelope（信封）。
Manual Envelope Type（手動送信封類型） Envelope（信封） Rough Envelope（糙面信封） Custom Type <x>（自訂類型 <x>）	指定手動載入的信封類型 **請注意：**出廠預設值是 Envelope（信封）。
請注意：只有已安裝的送紙匣、裝紙器及送紙器會列示在此功能表中。	

Configure MP（配置多用途送紙器）功能表

功能表項目	說明
Configure MP（配置多用途送紙器） Cassette（紙匣） Manual（手動） First（優先）	決定印表機何時從多用途送紙器選取紙張 **請注意：** • 出廠預設值是 Cassette（紙匣）。 • Cassette（紙匣）設定會將多用途送紙器配置爲自動紙張來源。 • 若選取 Manual（手動），則多用途送紙器只適用於手動送紙的列印工作。 • 若紙張載入多用途送紙器中，而且選取 First（優先），則一律先從多用途送紙器送紙。

Substitute Size menu（替代尺寸功能表）

功能表項目	說明
Substitute Size（替代尺寸） All Listed（所有列出的紙張） Off（關） Statement/A5 Letter/A4 11 x 17/A3	如果無法使用所要求的紙張尺寸，請以指定的紙張尺寸替代 **請注意：** • 出廠預設值是 All Listed（所有列出的紙張）。允許使用所有可用的替代尺寸。 • Off（關）設定表示不允許使用替代尺寸。 • 設定替代尺寸後，列印工作時就不會出現 Change Paper（更換紙張）訊息。

Paper Texture menu（紙張材質功能表）

功能表項目	說明
Plain Texture（普通紙材質） Smooth（平滑） Normal（一般） Rough（糙面）	指定載入特定送紙匣中的紙張相對應材質 **請注意：**出廠預設值是 Normal（一般）。

功能表項目	說明
Card Stock Texture（卡片材質） Smooth（平滑） Normal（一般） Rough（糙面）	指定載入特定送紙匣中的卡片相對應材質 **請注意：** • 出廠預設值是 Normal（一般）。 • 若卡片受到支援，才會顯示這些設定。
Transparency Texture（專用透明投影膠片材質） Smooth（平滑） Normal（一般） Rough（糙面）	指定載入特定送紙匣中的專用透明投影膠片相對應材質 **請注意：**出廠預設值是 Normal（一般）。
Recycled Texture（再生紙材質） Smooth（平滑） Normal（一般） Rough（糙面）	指定載入特定送紙匣中的再生紙相對應材質 **請注意：**出廠預設值是 Normal（一般）。
Labels Texture（標籤材質） Smooth（平滑） Normal（一般） Rough（糙面）	指定載入特定送紙匣中的標籤相對應材質 **請注意：**出廠預設值是 Normal（一般）。
Bond Texture（無覆膜的雪銅紙材質） Smooth（平滑） Normal（一般） Rough（糙面）	指定載入特定送紙匣中的紙張相對應材質 **請注意：**出廠預設值是 Rough（糙面）。
Envelope Texture（信封材質） Smooth（平滑） Normal（一般） Rough（糙面）	指定載入特定送紙匣中的信封相對應材質 **請注意：**出廠預設值是 Normal（一般）。
Rough Envelope Texture（糙面信封材質） Smooth（平滑） Normal（一般） Rough（糙面）	指定載入特定送紙匣中的糙面信封相對應材質 **請注意：**出廠預設值是 Rough（糙面）。
Letterhead Texture（銜頭紙材質） Smooth（平滑） Normal（一般） Rough（糙面）	指定載入特定送紙匣中的紙張相對應材質 **請注意：**出廠預設值是 Normal（一般）。
Preprinted Texture（預印紙材質） Smooth（平滑） Normal（一般） Rough（糙面）	指定載入特定送紙匣中的紙張相對應材質 **請注意：**出廠預設值是 Normal（一般）。
Colored Texture（彩色紙材質） Smooth（平滑） Normal（一般） Rough（糙面）	指定載入特定送紙匣中的紙張相對應材質 **請注意：**出廠預設值是 Normal（一般）。

功能表項目	說明
Light Texture（薄磅材質） Smooth（平滑） Normal（一般） Rough（糙面）	指定載入特定送紙匣中的紙張相對應材質 **請注意：**出廠預設值是 Normal（一般）。
Heavy Texture（厚磅材質） Smooth（平滑） Normal（一般） Rough（糙面）	指定載入特定送紙匣中的紙張相對應材質 **請注意：**出廠預設值是 Normal（一般）。
Rough Texture（糙面材質） Smooth（平滑） Normal（一般） Rough（糙面）	指定載入特定送紙匣中的紙張相對應材質 **請注意：**出廠預設值是 Rough（糙面）。
Custom <x> Texture（自訂 <x> 材質） Smooth（平滑） Normal（一般） Rough（糙面）	指定載入特定送紙匣中的自訂紙張相對應材質 **請注意：**出廠預設值是 Normal（一般）。

Paper Loading menu（載入的紙張類型功能表）

功能表項目	說明
Card Stock Loading（載入卡片） Duplex（雙面列印） Off（關）	判斷所有指定 Card Stock（卡片）作爲紙張類型的工作，是否進行雙面列印 **請注意：**出廠預設值是 Off（關）。
Recycled Loading（載入再生紙） Duplex（雙面列印） Off（關）	判斷所有指定 Recycled（再生紙）作爲紙張類型的工作，是否進行雙面列印 **請注意：**出廠預設值是 Off（關）。
Labels Loading（載入標籤） Duplex（雙面列印） Off（關）	判斷所有指定 Labels（標籤）作爲紙張類型的工作，是否進行雙面列印 **請注意：**出廠預設值是 Off（關）。
Bond Loading（載入無覆膜的雪銅紙） Duplex（雙面列印） Off（關）	判斷所有指定 Bond（沒有表面覆膜塗佈的雪銅紙）作爲紙張類型的工作，是否進行雙面列印 **請注意：**出廠預設值是 Off（關）。
Letterhead Loading（載入銜頭紙） Duplex（雙面列印） Off（關）	判斷所有指定 Letterhead（銜頭紙）作爲紙張類型的工作，是否進行雙面列印 **請注意：**出廠預設值是 Off（關）。
Preprinted Loading（載入預印紙） Duplex（雙面列印） Off（關）	判斷所有指定 Preprinted（預印紙）作爲紙張類型的工作，是否進行雙面列印 **請注意：**出廠預設值是 Off（關）。

請注意：

- Duplex（雙面列印）可讓您針對每份列印工作，將印表機預設值設爲雙面列印（除非是從 Windows 的「列印內容」或 Macintosh 的「列印」對話框中選取單面列印）。
- 若選取 Duplex（雙面列印），所有的列印工作（包括單面列印工作）都會透過雙面列印裝置來傳送。

功能表項目	說明
Colored Loading（載入彩色紙） Duplex（雙面列印） Off（關）	判斷所有指定 Colored（彩色紙）作爲紙張類型的工作，是否進行雙面列印 **請注意：**出廠預設值是 Off（關）。
Light Loading（載入薄磅紙張） Duplex（雙面列印） Off（關）	判斷所有指定 Light（薄磅）作爲紙張類型的工作，是否進行雙面列印 **請注意：**出廠預設值是 Off（關）。
Heavy Loading（載入厚磅紙張） Duplex（雙面列印） Off（關）	判斷所有指定 Heavy（厚磅）作爲紙張類型的工作，是否進行雙面列印 **請注意：**出廠預設值是 Off（關）。
Rough Loading（載入糙面紙張） Duplex（雙面列印） Off（關）	判斷所有指定 Rough（糙面）作爲紙張類型的工作，是否進行雙面列印 **請注意：**出廠預設值是 Off（關）。
Custom <x> Loading（載入自訂 <x>） Duplex（雙面列印） Off（關）	判斷所有指定 Custom <x>（自訂 <x>）作爲紙張類型的工作，是否進行雙面列印 **請注意：** • 出廠預設值是 Off（關）。 • 若自訂類型受到支援，才可以使用 Custom <x> Loading（載入自訂 <x>）。
請注意： • Duplex（雙面列印）可讓您針對每份列印工作，將印表機預設值設爲雙面列印（除非是從 Windows 的「列印內容」或 Macintosh 的「列印」對話框中選取單面列印）。 • 若選取 Duplex（雙面列印），所有的列印工作（包括單面列印工作）都會透過雙面列印裝置來傳送。	

Custom Type menu（自訂類型功能表）

功能表項目	說明
Custom Type <x>（自訂類型 <x>） Paper（紙張） Card Stock（卡片） Transparency（專用透明投影膠片） Rough/Cotton（糙面/棉紙） Labels（標籤） Bond（沒有表面覆膜塗佈的雪銅紙） Envelope（信封）	將紙張或特殊材質類型關聯於出廠預設值 **Custom Type <x>**（自訂類型 <x>）名稱，或關聯於從「內嵌式 Web 伺服器」或 MarkVision Professional 建立的使用者定義的 Custom Name（自訂名稱）。 **請注意：** • 出廠預設值是 Paper（紙張）。 • 所選送紙匣或多用途送紙器必須支援自訂材質類型，您才可以從該來源列印。
Recycled（再生紙） Paper（紙張） Card Stock（卡片） Transparency（專用透明投影膠片） Rough/Cotton（糙面/棉紙） Labels（標籤） Bond（沒有表面覆膜塗佈的雪銅紙） Envelope（信封）	指定在其他功能表選取 Recycled（再生紙）設定時的紙張類型 **請注意：** • 出廠預設值是 Paper（紙張）。 • 所選送紙匣或多用途送紙器必須支援自訂材質類型，您才可以從該來源列印。

Custom Names（自訂名稱）功能表

功能表項目	定義
Custom Name <x>（自訂名稱 <x>） <none（無）>	指定紙張類型的自訂名稱。此名稱會取代印表機功能表中的 **Custom Type <x>（自訂類型 <x>）**名稱。

Custom Scan Sizes（自訂掃描尺寸）功能表

功能表項目	說明
Custom Scan Size <x>（自訂掃描尺寸 <x>） Scan Size Name（掃描尺寸名稱） Width（寬度） 3 – 14.17 英吋（76 – 360 公釐） Height（高度） 3 – 14.17 英吋（76 – 360 公釐） Orientation（列印方向） Landscape（橫印） Portrait（直印） 2 scans per side（每面掃描 2 次） Off（關） On（開） ADF Pick Roller Force（強制使用自動送件器取紙滾輪） User Default（使用者預設值） 30% 40% 50% 60% 70% 80%	指定自訂掃描尺寸名稱和選項。此名稱會取代印表機功能表中的 **Custom Scan Size <x>**（自訂掃描尺寸 <x>）名稱。 **請注意：** • Width（寬度）的美國出廠預設值是 8.5 英吋。Width（寬度）的國際出廠預設值是 216 公釐。 • Height（高度）的美國出廠預設值是 14 英吋。Height（高度）的國際出廠預設值是 356 公釐。 • Orientation 的出廠預設值是 Landscape（橫印）。 • 2 scans per side（每面掃描 2 次）的出廠預設值是 Off（關）。 • ADF Pick Roller Force（強制使用自動送件器取紙滾輪）的出廠預設值是 User Default（使用者預設值）。

Custom Bin Names（自訂出紙槽名稱）功能表

功能表項目	說明
標準出紙槽	指定標準出紙槽的自訂名稱
1 號出紙槽	指定 1 號出紙槽 的自訂名稱

Universal Setup menu（通用尺寸設定功能表）

這些功能表項目可用來指定 Universal Paper Size（通用紙張尺寸）的高度、寬度及送紙方向。Universal Paper Size（通用紙張尺寸）是使用者定義的紙張尺寸。列出通用紙張尺寸設定時，也會一併列出其他紙張尺寸設定，且會包含類似選項，例如：雙面列印和在單張紙上列印多頁的支援。

功能表項目	說明
Units of Measure（測量單位） Inches（英吋） Millimeters（公釐）	識別測量單位 **請注意：** • 美國出廠預設值是 Inches（英吋）。 • 國際出廠預設值是 Millimeters（公釐）。
Portrait Width（直印寬度） 3 – 17 inches（3-17 英吋） 76 – 432 mm（76-432 公釐）	設定直印寬度 **請注意：** • 若寬度超出上限，印表機會使用允許的最大寬度。 • 美國出廠預設值是 11.69 英吋。Inches（英吋）的增量可以是 0.01 英吋。 • 國際出廠預設值則是 297 公釐。Millimeters（公釐）的增量可以是 1 公釐。
Portrait Height（直印高度） 3 – 17 inches（3-17 英吋） 76 – 432 mm（76-432 公釐）	設定直印高度 **請注意：** • 若高度超出上限，印表機會使用允許的最大高度。 • 美國出廠預設值是 17 英吋。Inches（英吋）的增量可以是 0.01 英吋。 • 國際出廠預設值則是 432 公釐。Millimeters（公釐）的增量可以是 1 公釐。
Feed Direction（送紙方向） Short Edge（短邊） Long Edge（長邊）	若紙張可長邊或短邊載入，請指定送紙方向 **請注意：** • 出廠預設值是 Short Edge（短邊）。 • 只有在最長邊小於送紙匣支援的最大寬度時，才會出現 Long Edge（長邊）。

Bin Setup menu（出紙槽設定功能表）

功能表項目	說明
Output Bin（出紙槽） Standard Bin（標準出紙槽） Bin <x>（<x> 號出紙槽）	指定預設的出紙槽 **請注意：**出廠預設值是 Standard Bin（標準出紙槽）。
Configure Bins（配置出紙槽） Mailbox（信箱） Link（鏈結） Link Optional（鏈結選購性裝置） Type Assignment（指定類型）	指定出紙槽的配置選項 **請注意：** • 出廠預設值是 Mailbox（信箱）。 • 除非選取 Link Optional（鏈結選購性裝置），否則指定爲相同名稱的出紙槽會自動鏈結。 • Mailbox（信箱）設定會將各出紙槽視爲個別的信箱。 • Link（鏈結）設定會將所有可用出紙槽鏈結在一起。 • Link Optional（鏈結選購性裝置）設定會將所有的可用出紙槽（標準出紙槽除外）鏈結在一起，而且必須至少安裝兩個選購性出紙槽，此選項才會出現。 • Type Assignment（類型指定）設定會指定出紙槽或鏈結的出紙槽組之紙張類型。

功能表項目	說明
Assign Type/Bin（指定類型/出紙槽） Plain Paper Bin（普通紙出紙槽） Card Stock Bin（卡片出紙槽） Transparency Bin（專用透明投影膠片出紙槽） Recycled Bin（再生紙出紙槽） Labels Bin（標籤出紙槽） Bond Bin（無覆膜的雪銅紙出紙槽） Envelope Bin（信封出紙槽） Rough Envelope Bin（糙面信封出紙槽） Letterhead Bin（銜頭紙出紙槽） Preprinted Bin（預印紙出紙槽） Colored Bin（彩色紙出紙槽） Light Bin（薄磅紙張出紙槽） Heavy Bin（厚磅紙張出紙槽） Rough/Cotton Bin（糙面/棉紙出紙槽） Custom <x>> Bin（自訂 <x>> 號出紙槽）	爲每一種支援的紙張類型選取出紙槽。 以下是每一種類型的可用選項： Disabled（已關閉） Standard Bin（標準出紙槽） Bin <x>（<x> 號出紙槽） **請注意：**出廠預設值是 Standard Bin（標準出紙槽）。

Reports（報告）功能表

請注意：當您從 Reports（報告）功能表選取功能表項目時，所指出的報告會列印出來。

功能表項目	說明
Menu Settings Page（功能表設定頁）	列印一份內含下列項目相關資訊的報告：載入送紙匣中的紙張、已安裝記憶體、總頁數計數、警示、逾時、控制面板語言、TCP/IP 位址、耗材狀態、網路連線狀態及其他實用資訊。
Device Statistics（裝置統計記錄）	列印一份內含印表機統計記錄的報告（例如：耗材資訊和列印頁面詳細資料）
Network Setup Page（網路設定頁）	列印一份內含網路印表機設定相關資訊的報告（例如：TCP/IP 位址資訊） **請注意：**只有在網路印表機或連接至列印伺服器的印表機，才會顯示這個功能表項目。
Network <x> Setup Page（網路 <x> 設定頁）	列印一份內含網路印表機設定相關資訊的報告（例如：TCP/IP 位址資訊） **請注意：** • 只有在已安裝多個網路選購品時，才可以使用這個功能表項目。 • 只有網路印表機或連接至列印伺服器的印表機，才會顯示這個功能表項目。
Wireless Setup Page（無線設定頁）	列印一份內含無線網路印表機設定相關資訊的報告（例如：TCP/IP 位址資訊） **請注意：** • 只有在已安裝無線網卡，且啓動 Lexmark Document Solutions Suite 時，才可以使用這個功能表項目。 • 只有網路印表機或連接至列印伺服器的印表機，才會顯示這個功能表項目。
Shortcut List（快捷鍵清單）	列印內含已配置快捷鍵相關資訊的報告
Fax Job Log（傳真工作記錄）	列印內含最後 200 個已完成傳真相關資訊的報告
Fax Call Log（傳真呼叫記錄）	列印內含最後 100 個已嘗試、已接收及已封鎖來電相關資訊的報告

功能表項目	說明
Copy Shortcuts（複印快捷鍵）	列印內含複印快捷鍵相關資訊的報告
E-mail Shortcuts（電子郵件快捷鍵）	列印內含電子郵件快捷鍵相關資訊的報告
Fax Shortcuts（傳真快捷鍵）	列印內含傳真快捷鍵相關資訊的報告
FTP Shortcuts（**FTP** 快捷鍵）	列印內含 FTP 快捷鍵相關資訊的報告
Profiles List（設定檔清單）	列印印表機所儲存的設定檔清單
NetWare Setup Page（**NetWare** 設定頁）	列印一份內含有關網路設定的 NetWare 特定資訊的報告 **請注意：**只有在印表機已安裝內接式列印伺服器時，才會出現這個功能表項目。
Print Fonts（列印字型）	列印一份印表機目前所設定印表機語言的所有可用字型的報告。
Print Directory（列印目錄）	列印一份清單，其中列有儲存在選購性快閃記憶卡或印表機硬碟中的所有資源。 **請注意：** • Job Buffer Size（工作緩衝區大小）必須設為 100%。 • 選購性快閃記憶體或印表機硬碟必須正確安裝且正常運作。
Asset Report（資產報告）	列印一份報告，內含印表機序號及機型名稱的資產資訊。該報告中含有文字，以及可供掃描至資產資料庫的 UPC 條碼。

Network/Ports menu（網路/連接埠功能表）

Active NIC（作用中 NIC）功能表

功能表項目	說明
Active NIC（作用中 **NIC**） Auto（自動） <可用網路卡清單>	**請注意：** • 出廠預設值是 Auto（自動）。 • 您必須安裝選購性網路卡，才會出現此功能表。

Standard Network or Network <x> menus（標準網路或網路 <x> 功能表）

請注意：只有作用中的連接埠才會出現在此功能表中；所有非作用中的連接埠都會予以省略。

功能表項目	說明
PCL SmartSwitch（PCL 語言自動切換） On（開） Off（關）	印表機設爲，不論預設印表機語言爲何，當列印列印工作需要時，都會自動切換至 PCL 模擬模式 **請注意：** • 出廠預設值是 On（開）。 • 使用 Off（關）設定時，印表機不會檢查進入的資料。 • 使用 Off（關）設定時，如果 PS SmartSwitch（PS 語言自動切換）設爲 On（開），印表機會使用 PostScript 模擬模式。如果 PS SmartSwitch（PS 語言自動切換）設爲 Off（關），則印表機會使用 Setup（設定）功能表中所指定的預設印表機語言。
PS SmartSwitch（PS 語言自動切換） On（開） Off（關）	印表機設爲，不論預設印表機語言爲何，當列印列印工作需要時，都會自動切換至 PS 模擬模式 **請注意：** • 出廠預設值是 On（開）。 • 使用 Off（關）設定時，印表機不會檢查進入的資料。 • 使用 Off（關）設定時，如果 PCL SmartSwitch（PCL 語言自動切換）設爲 On（開），則印表機會使用 PCL 模擬模式。如果 PCL SmartSwitch（PCL 語言自動切換）設爲 Off（關），則印表機會使用 Setup（設定）功能表中所指定的預設印表機語言。
NPA Mode（NPA 模式） Auto（自動） Off（關）	印表機設爲依循 NPA 通訊協定所定義的慣例，執行雙向通訊所需的特殊處理 **請注意：** • 出廠預設值是 Auto（自動）。 • 從印表機控制面板變更此設定後退出功能表，會使印表機重新啓動。此時功能表選項已更新。
Network Buffer（網路緩衝區） Auto（自動） 3K to <maximum size allowed>（3K 到 <允許的最大值>）	設定網路輸入緩衝區大小 **請注意：** • 出廠預設值是 Auto（自動）。 • 該值可按 1K 增量變更。 • 所允許的大小上限，視印表機中的記憶體數量、其他鏈結緩衝區的大小，以及 Resource Save（節省資源）是設爲 On（開）還是 Off（關）等因素而定。 • 如果要增加「網路緩衝區」的大小上限範圍，請停用或減少平行埠、序列埠及 USB 緩衝區的大小。 • 從印表機控制面板變更此設定後，退出功能表，會使印表機重新啓動。此時功能表選項已更新。
Job Buffering（工作緩衝） Off（關） On（開） Auto（自動）	列印之前在印表機硬碟中暫時儲存的工作。您必須安裝格式化磁碟，才會出現此功能表。 **請注意：** • 出廠預設值是 Off（關）。 • 值爲 On（開）時，會將工作緩衝在印表機硬碟上。只有在已安裝格式化磁碟且該磁碟無瑕疵時，才會出現此功能表選項。 • 只有在印表機正在處理來自其他輸入連接埠的資料時，Auto（自動）設定才會緩衝列印工作。 • 從印表機控制面板變更此設定，然後退出功能表，會使印表機重新啓動。此時功能表選項已更新。

功能表項目	說明
Mac Binary PS（Mac 二進位碼 PS） Auto（自動） On（開） Off（關）	將印表機設為處理 Macintosh 二進位碼 PostScript 列印工作 **請注意：** • 出廠預設值是 Auto（自動）。 • Off（關）設定會使用標準通訊協定過濾列印工作。 • On（開）設定會處理原始二進位碼 PostScript 列印工作。
Std Network Setup（標準網路設定） Network Card（網路卡） TCP/IP IPv6 AppleTalk NetWare LexLink **Net <x> Setup（網路 <x> 設定）** Reports or Network Reports（報告或網路報告） Network Card（網路卡） TCP/IP IPv6 Wireless（無線） AppleTalk NetWare LexLink	在透過網路連接埠傳送的工作上設定印表機設定值 **請注意：**印表機必須連接至無線網路，才會出現 Wireless（無線）功能表。

Standard USB menu（標準 USB 功能表）

功能表項目	說明
PCL SmartSwitch（PCL 語言自動切換） On（開） Off（關）	印表機設為，不論預設印表機語言為何，當透過 USB 連接埠所接收列印工作需要時，都會自動切換至 PCL 模擬模式 **請注意：** • 出廠預設值是 On（開）。 • 使用 Off（關）設定時，印表機不會檢查送入的資料。 • 使用 Off（關）設定時，若 PS SmartSwitch（PS 語言自動切換）設定為 On（開），印表機會使用 PostScript 模擬模式。如果 PS SmartSwitch（PS 語言自動切換）設為 Off（關），則印表機會使用 Setup（設定）功能表中所指定的預設印表機語言。

功能表項目	說明
PS SmartSwitch（PS 語言自動切換） On（開） Off（關）	印表機設為，不論預設印表機語言為何，當透過 USB 連接埠所接收列印工作需要時，都會自動切換至 PS 模擬模式 **請注意：** • 出廠預設值是 On（開）。 • 使用 Off（關）設定時，印表機不會檢查送入的資料。 • 使用 Off（關）設定時，若 PCL SmartSwitch（PCL 語言自動切換）設定為 On（開），印表機會使用 PCL 模擬模式。如果 PCL SmartSwitch（PCL 語言自動切換）設為 Off（關），則印表機會使用 Setup（設定）功能表中所指定的預設印表機語言。
NPA Mode（NPA 模式） Auto（自動） Off（關）	印表機設為依循 NPA 通訊協定所定義的慣例，執行雙向通訊所需的特殊處理 **請注意：** • 出廠預設值是 Auto（自動）。 • 從印表機控制面板變更此設定後退出功能表，會使印表機重新啓動。此時功能表選項已更新。
USB Buffer（USB 緩衝區） Auto（自動） Disabled（已關閉） 3K to <maximum size allowed>（3K 到 <允許的最大值>）	設定 USB 輸入緩衝區大小 **請注意：** • 出廠預設值是 Auto（自動）。 • Disabled（已關閉）設定會關閉工作緩衝。在一般處理恢復之前，會列印磁碟上任何已緩衝的工作。 • USB 緩衝區大小的值可按 1 K 增量變更。 • 所允許的大小上限視印表機中的記憶體數量、其他鏈結緩衝區的大小，以及 Resource Save（節省資源）是設為 On（開）還是 Off（關）等因素而定。 • 若要增加 USB Buffer（USB 緩衝區）的大小上限範圍，請停用或減少平行、序列及網路緩衝區的大小。 • 從印表機控制面板變更此設定，然後退出功能表，會使印表機重新啓動。此時功能表選項已更新。
Job Buffering（工作緩衝） Off（關） On（開） Auto（自動）	列印之前在印表機硬碟中暫時儲存工作 **請注意：** • 出廠預設值是 Off（關）。 • On（開）設定會將工作緩衝在印表機硬碟上。 • 只有在印表機正在處理來自其他輸入連接埠的資料時，Auto（自動）設定才會緩衝列印工作。 • 從印表機控制面板變更此設定，然後退出功能表，會使印表機重新啓動。此時功能表選項已更新。
Mac Binary PS（Mac 二進位碼 PS） Auto（自動） Off（關） On（開）	將印表機設為處理 Macintosh 二進位碼 PostScript 列印工作 **請注意：** • 出廠預設值是 Auto（自動）。 • Off（關）設定會使用標準通訊協定過濾列印工作。 • On（開）設定會處理原始二進位碼 PostScript 列印工作。

功能表項目	說明
USB With ENA（含 ENA 的 USB） ENA Address（ENA 位址） ENA Netmask（ENA 網路遮罩） ENA Gateway（ENA 閘道）	設定外接式列印伺服器的網路位址、網路遮罩或閘道資訊，該伺服器使用 USB 電纜連接至印表機。 **請注意：**只有在印表機透過 USB 連接埠連接至外接式列印伺服器時，才能使用此功能表項目。

Network Reports（網路報告）功能表

此功能表由 Network/Ports（網路/連接埠）功能表提供：

Network/Ports（網路/連接埠） > **Standard Network**（標準網路）或 **Network <x>**（網路 <x>） > **Std Network Setup**（標準網路設定）或 **Net <x> Setup**（網路 <x> 設定） > **Reports**（報告）或 **Network Reports**（網路報告）

功能表項目	說明
Print Setup Page（列印設定頁） **Print NetWare Setup Page（列印 NetWare 設定頁）**	列印內含現行網路設定相關資訊的報告 **請注意：** • Setup Page（設定頁）內含網路印表機設定相關資訊，例如：TCP/IP 位址。 • NetWare Setup Page（NetWare 設定頁）功能表項目只出現在支援 NetWare 的機種上，並且會顯示 NetWare 設定相關資訊。

Network Card（網路卡）功能表

此功能表由 Network/Ports（網路/連接埠）功能表提供：

Network/Ports（網路/連接埠） > **Standard Network**（標準網路）或 **Network <x>**（網路 <x>） > **Std Network Setup**（標準網路設定）或 **Net <x> Setup**（網路 <x> 設定） > **Network Card（網路卡）**

功能表項目	說明
View Card Status（檢視卡片狀態） Connected（已連線） Disconnected（已中斷連線）	可讓您檢視 Network Card（網路卡）的連線狀態
View Card Speed（檢視卡片速度）	可讓您檢視目前作用中網路卡的速度
Network Address（網路位址） UAA LAA	可讓您檢視網路位址
Job Timeout（工作逾時） 0-225 seconds（0-225 秒）	設定網路列印工作在被取消之前所花的時間（以秒計） **請注意：** • 出廠預設值是 90 秒。 • 設定值爲 0 時，會將逾時關閉。 • 若選取的值是 1 – 9，設定值會儲存爲 10。

功能表項目	說明
Banner Page（說明首頁） Off（關） On（開）	可讓印表機列印說明首頁 **請注意：**出廠預設值是 Off（關）。

TCP/IP menu（TCP/IP 功能表）

請使用下列功能表項目來檢視或設定 TCP/IP 資訊。

請注意：只有網路型印表機或連接至列印伺服器的印表機，才能使用此功能表。

您可以從 Network/Ports（網路/連接埠）功能表來存取此功能表：

Network/Ports（網路/連接埠） > **Standard Network**（標準網路）或 **Network <x>**（網路 <x>） > **Std Network Setup**（標準網路設定）或 **Net <x> Setup**（網路 <x> 設定） > **TCP/IP**

功能表項目	說明
Activate（啓動） On（開） Off（關）	Activates TCP/IP（啓動 TCP/IP） **請注意：**出廠預設值是 On（開）。
View Hostname（檢視主電腦名稱）	可讓您檢視目前的 TCP/IP 主電腦名稱 **請注意：**此名稱只能從「內嵌式 Web 伺服器」加以變更。
IP Address（IP 位址）	讓您檢視或變更目前的 TCP/IP Address（TCP/IP 位址） **請注意：**手動設定 IP 位址，會將 Enable DHCP（啓動 DHCP）和 Enable Auto IP（啓動自動 IP）設定設爲 Off（關）。在支援 BOOTP 和 RARP 的系統上，前述手動設定也會將 Enable BOOTP（啓動 BOOTP）和 Enable RARP（啓動 RARP）設爲 Off（關）。
Netmask（網路遮罩）	讓您檢視或變更目前的 TCP/IP Netmask（TCP/IP 網路遮罩）
Gateway（閘道）	讓您檢視或變更目前的 TCP/IP Gateway（TCP/IP 閘道）
Enable DHCP（啓動 DHCP） On（開） Off（關）	指定 DHCP 位址和參數指定設定 **請注意：**出廠預設值是 On（開）。
Enable RARP（啓動 RARP） On（開） Off（關）	指定 RARP 位址指定設定 **請注意：**出廠預設值是 On（開）。
Enable BOOTP（啓動 BOOTP） On（開） Off（關）	指定 BOOTP 位址指定設定 **請注意：**出廠預設值是 On（開）。
Enable AutoIP（啓動自動 IP） Yes（是） No（否）	指定 Zero Configuration Networking（零時配置網路功能）設定 **請注意：**出廠預設值是 Yes（是）。
Enable FTP/TFTP（啓動 FTP/TFTP） Yes（是） No（否）	啓動內建 FTP 伺服器，該伺服器可讓您利用「檔案傳輸通訊協定」，將檔案傳送至印表機。 **請注意：**出廠預設值是 Yes（是）。

功能表項目	說明
Enable HTTP Server（啓動 HTTP 伺服器） Yes（是） No（否）	啓動內建 Web 伺服器（內嵌式 Web 伺服器）。若啓動此設定，則可利用 Web 瀏覽器，對印表機進行遠端監視和管理。 **請注意：**出廠預設值是 Yes（是）。
DNS Server Address（DNS 伺服器位址）	可讓您檢視或變更目前的 DNS Server Address（DNS 伺服器位址）
Enable DDNS/MDNS（啓動 DDNS/MDNS）	可讓您檢視或變更目前的 DDNS/MDNS Server Address（DDNS/MDNS 伺服器位址）
WINS Server Address（WINS 伺服器位址）	可讓您檢視或變更目前的 WINS Server Address（WINS 伺服器位址）

IPv6 功能表

請使用下列功能表項目，來檢視或設定第六版網際網路通訊協定 (IPv6) 資訊。

請注意：只有網路型印表機或連接至列印伺服器的印表機才能使用此功能表。

您可以從 Network/Ports（網路/連接埠）功能表來存取此功能表：

Network/Ports（網路/連接埠） > **Standard Network**（標準網路）或 **Network <x>**（網路 <x>） > **Std Network Setup**（標準網路設定）或 **Net <x> Setup**（網路 <x> 設定） > **IPv6**

功能表項目	說明
Enable IPv6（啓動 IPv6） On（開） Off（關）	在印表機中啓動 IPv6 **請注意：**出廠預設值是 On（開）。
Auto Configuration（自動配置） On（開） Off（關）	指定網路配接卡是否接受路由器提供的自動 IPv6 位址配置項目 **請注意：**出廠預設值是 On（開）。
View Hostname（檢視主電腦名稱） **View Address（檢視位址）** **View Router Address（檢視路由器位址）**	可讓您檢視目前的設定 **請注意：**這些設定只能從「內嵌式 Web 伺服器」變更。
Enable DHCPv6（啓動 DHCPv6） On（開） Off（關）	在印表機中啓動 DHCPv6 **請注意：**出廠預設值是 On（開）。

Wireless（無線）功能表

您可以利用下列功能表項目，來檢視或配置無線內接式列印伺服器設定。

請注意：此功能表只適用於連接至無線網路的機種。

此功能表由 Network/Ports（網路/連接埠）功能表提供：

Network/Ports（網路/連接埠） > **Network <x>（網路 <x>）** > **Net <x> Setup（網路 <x> 設定）** > **Wireless（無線）**

功能表項目	說明
Network Mode（網路模式） Infrastructure（主從式） Ad Hoc（對等式）	指定網路模式 **請注意：** • Infrastructure（主從式）模式可讓印表機利用存取點存取網路。 • 出廠預設值是 Ad Hoc（對等式）。對等式 (Ad Hoc) 可將印表機配置爲直接在它與電腦之間執行無線網路功能。
Compatibility（相容性） 802.11n 802.11b/g 802.11b/g/n	指定無線網路的無線標準
Choose Network（選取網路） <可用網路清單>	可讓您選取印表機所要使用的可用網路
View Signal Quality（檢視信號品質）	可讓您檢視無線連線的品質
View Security Mode（檢視安全模式）	可讓您檢視無線連線的加密方法。「Disabled」（已關閉）表示無線網路未加密。

AppleTalk menu（AppleTalk 功能表）

您可以從 Network/Ports（網路/連接埠）功能表來存取此功能表：

Network/Ports（網路/連接埠） > **Standard Network**（標準網路）或 **Network <x>**（網路 <x>） > **Std Network Setup**（標準網路設定）或 **Net <x> Setup**（網路 <x> 設定） > **AppleTalk**

功能表項目	說明
Activate（啓動） Yes（是） No（否）	啓動 AppleTalk 支援 **請注意：**出廠預設值是 Yes（是）。
View Name（檢視名稱）	顯示指定的 AppleTalk 名稱 **請注意：**此名稱只能從「內嵌式 Web 伺服器」變更。
View Address（檢視位址）	顯示指定的 AppleTalk 位址 **請注意：**此位址只能從「內嵌式 Web 伺服器」變更。
Set Zone（設定區域） <網路上可用的區域清單>	提供網路上可用的 AppleTalk 區域清單 **請注意：**預設值爲網路的預設區域。如果預設區域不存在，預設值就是 *。

NetWare 功能表

此功能表由 Network/Ports（網路/連接埠）功能表提供：

Network/Ports（網路/連接埠） > **Standard Network**（標準網路）或 **Network <x>**（網路 <x>） > **Std Network Setup**（標準網路設定）或 **Net <x> Setup**（網路 <x> 設定） > **NetWare**

功能表項目	說明
Activate（啓動） Yes（是） No（否）	Activates NetWare support（啓動 NetWare 支援） **請注意：**出廠預設值是 No（否）。
View Login Name（檢視登入名稱）	可讓您檢視指定的 NetWare 登入名稱 **請注意：**此名稱只能從「內嵌式 Web 伺服器」加以變更。
Print Mode（列印模式）	可讓您檢視指定的 NetWare 列印模式 **請注意：**此名稱只能從「內嵌式 Web 伺服器」加以變更。
Network Number（網路號碼）	可讓您檢視指定的 NetWare 網路號碼 **請注意：**此名稱只能從「內嵌式 Web 伺服器」加以變更。
Select SAP Frames（選取 **SAP** 資訊框） Ethernet 802.2（乙太網路 802.2） Ethernet 802.3（乙太網路 802.3） Ethernet Type II（乙太網路類型 II） Ethernet SNAP（乙太網路 SNAP）	啓動乙太網路資訊框類型設定 **請注意：**所有功能表項目的出廠預設值都是 On（開）。
Packet Burst（分封脈衝） Yes（是） No（否）	允許進出 NetWare 伺服器的多重封包轉換及回覆，可減少網路資料流量 **請注意：**出廠預設值是 Yes（是）。
NSQ/GSQ Mode（**NSQ/GSQ** 模式） Yes（是） No（否）	指定 NSQ/GSQ Mode（NSQ/GSQ 模式 ）設定 **請注意：**出廠預設值是 Yes（是）。

LexLink 功能表

此功能表由 Network/Ports（網路/連接埠）功能表提供：

Network/Ports（網路/連接埠） > **Standard Network**（標準網路）或 **Network <x>**（網路 <x>） > **Std Network Setup**（標準網路設定）或 **Net <x> Setup**（網路 <x> 設定） > **LexLink 功能表**

功能表項目	說明
Activate（啓動） On（開） Off（關）	啓動 LexLink 支援 **請注意：**出廠預設值是 Off（關）。
View Nickname（檢視別名）	可讓您檢視指定的 LexLink 別名 **請注意：**LexLink 別名只能從「內嵌式 Web 伺服器」變更。

SMTP Setup menu（SMTP 設定）功能表

您可以利用下列功能表來配置 SMTP 伺服器。

功能表項目	說明
Primary SMTP Gateway（主要 SMTP 閘道） **Primary SMTP Gateway Port（主要 SMTP 閘道連接埠）** **Secondary SMTP Gateway（次要 SMTP 閘道）** **Secondary SMTP Gateway Port（次要 SMTP 閘道連接埠）**	指定 SMTP 伺服器連接埠資訊 **請注意：**預設 SMTP 閘道連接埠是 25。
SMTP Timeout（SMTP 逾時） 5 – 30	指定伺服器停止嘗試傳送電子郵件之前的時間量（以秒鐘計） **請注意：**出廠預設值是 30 秒。
Reply Address（回覆位址） **Use SSL（使用 SSL）** Disabled（已關閉） Negotiate（議定） Required（必要）	指定伺服器資訊。此為必要項目。 **請注意：** • 此訊息框的長度限制是 512 個字元。 • Use SSL（使用 SSL）的出廠預設值是 Disabled（已關閉）。
SMTP Server Authentication（SMTP 伺服器鑑別） No authentication required（不需要鑑別） Login / Plain（登入/一般） CRAM-MD5 Digest-MD5 NTLM Kerberos 5	指定掃描至電子郵件權限所需的使用鑑別類型 **請注意：**出廠預設值是「No authentication required」（不需要鑑別）。
Device-Initiated E-mail（裝置起始的電子郵件） None（無） Use Device SMTP Credentials（使用裝置 SMTP 認證） **User-Initiated E-mail（使用者起始的電子郵件）** None（無） Use Device SMTP Credentials（使用裝置 SMTP 認證） Use Session User ID and Password（使用階段作業使用者 ID 和密碼） Use Session E-mail address and Password（使用階段作業電子郵件位址和密碼） Prompt User（提示使用者） **Device Userid（裝置使用者 ID）** **Device password（裝置密碼）** **Kerberos 5 Realm（Kerberos 5 範圍）** **NTLM Domain（NTLM 網域）**	指定伺服器資訊 **請注意：** • 此訊息框的長度限制是 512 個字元。 • Device-Initiated E-mail（裝置起始的電子郵件）和 User-Initiated E-mail（使用者起始的電子郵件）的出廠預設值是 None（無）。

Security menu（安全功能表）

Miscellaneous menu（其他功能表）

功能表項目	說明
Panel Logins（面板登入） Login failures（登入失敗次數） Failure time frame（無效的時間範圍） Lockout time（封鎖時間） Panel Login Timeout（面板登入逾時） Remote Login Timeout（遠端登入逾時）	封鎖*所有* 使用者之前，先從印表機控制面板限制登入嘗試的失敗次數和時間範圍 **請注意：** • 「Login failures」（登入失敗次數）可指定封鎖使用者之前的登入嘗試失敗次數。設定值的範圍爲 1 – 50。出廠預設值的嘗試次數爲 3 次。 • 「Failure time frame」（無效的時間範圍）指定封鎖使用者之前，可進行登入失敗嘗試的時間範圍。設定值的範圍爲 1 – 60 分鐘。出廠預設值是 5 分鐘。 • 「Lockout time」（封鎖時間）指定超出登入失敗次數限制後，封鎖使用者的時間。設定值的範圍爲 0 – 60 分鐘。出廠預設值是 5 分鐘。0 表示印表機不設定封鎖時間。 • 「Panel Login Timeout」（面板登入逾時）指定將使用者自動登出之前，印表機在主畫面上保持閒置狀態的總時間。設定值的範圍爲 1 – 900 秒鐘。出廠預設值是 300 秒。
Remote Logins（遠端登入） Login failures（登入失敗次數） Failure time frame（無效的時間範圍） Lockout time（封鎖時間） Login timeout（登入逾時）	封鎖*所有* 遠端使用者之前，先從電腦限制登入嘗試的失敗次數和時間範圍 **請注意：** • 「Login failures」（登入失敗次數）可指定封鎖使用者之前的登入嘗試失敗次數。設定值的範圍爲 1 – 50。出廠預設值的嘗試次數爲 3 次。 • 「Failure time frame」（無效的時間範圍）指定封鎖使用者之前，可進行登入失敗嘗試的時間範圍。設定值的範圍爲 1 – 60 分鐘。出廠預設值是 5 分鐘。 • 「Lockout time」（封鎖時間）指定超出登入失敗次數限制後，封鎖使用者的時間。設定值的範圍爲 0 – 60 分鐘。出廠預設值是 5 分鐘。0 表示印表機不設定封鎖時間。 • 「Login timeout」（登入逾時）指定將使用者自動登出之前，印表機在主畫面上保持閒置狀態的時間。設定值的範圍爲 1 – 900 秒鐘。出廠預設值是 300 秒。

Confidential Print（機密列印）功能表

功能表項目	說明
Max Invalid PIN（密碼錯誤次數上限） Off（關） 2 – 10	限制可輸入無效密碼的次數 **請注意：** • 預設值是 Off（關）。 • 這個功能表項目要在已經安裝印表機硬碟時才會出現。 • 一旦達限制，該使用者名稱以及該密碼的工作即被刪除。
Job Expiration（工作到期） Off（關） 1 hour（1 小時） 4 hours（4 小時） 24 hours（24 小時） 1 week（1 週）	限制機密工作刪除前在印表機停留的時間。 **請注意：** • 預設值是 Off（關）。 • 如果「工作逾期」設定於機密工作常駐在印表機 RAM 印表機硬碟時被變更，那些列印工作的有效期限時間不會變更爲新的預設值。 • 如果印表機關機，印表機 RAM 中的所有機密工作會被刪除。

Disk Wiping menu（磁碟機抹除功能表）

功能表項目	說明
Wiping Mode（抹除模式）	將抹除模式設為 Auto（自動）、Manual（手動）或 Off（關）
Automatic Method（自動方法） Single pass（單一批准） Multiple pass（多重批准）	Disk Wiping（磁碟機抹除）*只* 會從印表機硬碟清除檔案系統目前*未* 使用的列印工作資料。印表機硬碟上的所有永久資料（例如：下載字型、巨集及保留工作）都會予以保存。 **請注意：** • 所安裝的印表機硬碟必須格式化，而且不能有瑕疵，才會出現此功能表項目。 • 預設值是 Single pass（單一批准）。 • 極機密資訊*只能* 利用 Multiple pass（多重批准）方法來抹除。
Manual Method（手動方法） Single pass（單一批准） Multiple pass（多重批准）	Disk Wiping（磁碟機抹除）*只* 會從印表機硬碟清除檔案系統目前*未* 使用的列印工作資料。印表機硬碟上的所有永久資料（例如：下載字型、巨集及保留工作）都會予以保存。 手動抹除和排程抹除可讓檔案系統重複使用標示的磁碟空間，而不先抹除該空間。 **請注意：** • 所安裝的印表機硬碟必須格式化，而且不能有瑕疵，才會出現此功能表項目。 • 預設值是 Single pass（單一批准）。 • 極機密資訊*只能* 利用 Multiple Pass（多重批准）方法來抹除。
Scheduled Method（已排程的方法） Single pass（單一批准） Multiple pass（多重批准）	Disk Wiping（磁碟機抹除）*只* 會從印表機硬碟清除檔案系統目前*未* 使用的列印工作資料。印表機硬碟上的所有永久資料（例如：下載字型、巨集及保留工作）都會予以保存。 手動抹除和排程抹除可讓檔案系統重複使用標示的磁碟空間，而不先抹除該空間。 **請注意：** • 所安裝的印表機硬碟必須格式化，而且不能有瑕疵，才會出現此功能表項目。 • 預設值是 Single pass（單一批准）。 • 極機密資訊*只能* 利用 Multiple Pass（多重批准）方法來抹除。 • 起始 Scheduled wipes（已排程抹除）時，*不會* 顯示使用者警告訊息或確認訊息。

Security Audit Log menu（安全稽核日誌功能表）

功能表項目	說明
Export Log（匯出記錄）	可讓獲授權的使用者匯出安全日誌 **請注意：** • 若要從印表機控制面板匯出日誌，您必須將快閃儲存碟連接至印表機。 • 您可以從「內嵌式 Web 伺服器」，將日誌下載至電腦。
Delete Log（刪除記錄） Yes（是） No（否）	指定是否要刪除稽核日誌 **請注意：**出廠預設值是 Delete Now（立即刪除）。

功能表項目	說明
Configure Log（配置記錄） Enable Audit（啓動稽核） Enable Remote Syslog（啓動遠端 Syslog） Remote Syslog Server（遠端 Syslog 伺服器） Remote Syslog Port（遠端 Syslog 連接埠） Remote Syslog Method（遠端 Syslog 方法） Remote Syslog Facility（遠端 Syslog 設備）	指定是否要建立稽核日誌，並指定建立的方式

Set Date and Time menu（設定日期和時間功能表）

功能表項目	說明
Current Date and Time（目前的日期和時間）	可讓您檢視印表機目前的日期和時間設定
Manually Set Date & Time（手動設定日期和時間） <輸入日期/時間>	**請注意：**設定 Date/Time（日期/時間）時必須採用 YYYY-MM-DD HH:MM 格式。
Time Zone（時區） <時區清單>	**請注意：**出廠預設值是 GMT（格林威治標準時間）。
Automatically Observe DST（自動檢查日光節約時間） On（開） Off（關）	**請注意：**出廠預設值是 On（開）。此設定會使用與 Time Zone（時區）設定相關聯的適用 Daylight Saving Time（日光節約時間）。
Custom Time Zone Setup（自訂時區設定）	設定您的時區。
Enable NTP（啓動 NTP） On（開） Off（關）	啓動 Network Time Protocol（網路時間通訊協定），此協定可將網路各種裝置的時鐘同步化 **請注意：**出廠預設值是 On（開）。

Settings menu（設定功能表）

General Settings menu（一般設定功能表）

功能表項目	說明
Display Language（顯示語言） English（英文） Francais（法文） Deutsch（德文） Italiano（義大利文） Espanol（西班牙文） Dansk（丹麥文） Norsk（挪威文） Nederlands（荷蘭文） Svenska（瑞典文） Portuguese（葡萄牙文） Suomi（芬蘭文） Russian（俄文） Polski（波蘭文） Magyar（馬札兒文） Turkce（土耳其文） Cesky（捷克文） Simplified Chinese（簡體中文） Traditional Chinese（繁體中文） Korean（韓文） Japanese（日文）	設定顯示幕上所顯示文字的語言 **請注意：**並非所有語言均適用於所有印表機。
Eco-Mode（經濟省電模式） Off（關） Energy（省電） Energy/Paper（省電/省紙） Paper（省紙）	減少能源、紙張或特殊材質的用量 **請注意：** • 出廠預設值是 Off（關）。Off（關）會將印表機重設爲它的出廠預設值。 • Energy（省電）設定可以減少印表機的用電量。執行效能可能會受影響，但不致影響列印品質。 • Paper（省紙）設定可以減少列印工作所需紙張和特殊材質的用量。執行效能可能會受影響，但不致影響列印品質。 • Energy/Paper（省電/省紙）可以減少用電量，以及紙張和特殊材質的用量。
Run Initial setup（執行起始設定） Yes（是） No（否）	指示印表機須執行設定精靈 **請注意：** • 出廠預設值是 Yes（是）。 • 在 Country（國家/地區）選取畫面中選取 Done（完成），來完成設定精靈後，預設值就會變成 No（否）。
Paper Sizes（紙張尺寸） US（美國） Metric（公制）	**請注意：** • 起始設定取決於您在起始設定精靈中的 Country（國家/地區）選項。 • 變更此設定，也會同時變更 Universal Setup（通用設定）功能表中的 Units of Measurement（度量單位）設定，以及 Paper Size/Paper Type（紙張尺寸/紙張類型）功能表中，各輸入來源的預設值。

功能表項目	說明
Output Lighting（輸出指示燈） Normal/Standby Mode（一般/待機模式） • Bright（明亮） • Dim（昏暗） • Off（關） Power Saver（省電模式） • Bright（明亮） • Dim（昏暗） • Off（關）	設定選購性出紙槽的指示燈亮度 **請注意：** • 在 Normal/Standby Mode（一般/待機模式）中，出廠預設值是 Bright（明亮）。 • 在 Power Saver Mode（省電模式）中，出廠預設值是 Dim（昏暗）。
Alarms（警示） Alarm Control（警示控制） Cartridge Alarm（碳粉匣警示） Staple Alarm（裝訂警示） Hole Punch Alarm（打孔警示）	設定警示，當印表機需要操作員介入時響起 以下是每一種警示類型的可用選項： Off（關） Single（單次警示） Continuous（連續警示） **請注意：** • Alarm Control（警示控制）的出廠預設值是 Single（單次警示）。Single（單次警示）會快速發出三次嗶聲。 • Cartridge Alarm（碳粉匣警示）和 Staple Alarm（裝訂警示）的出廠預設值是 Off（關）。Off（關）表示不發出警示聲。 • Continuous（連續警示）每隔 10 秒會重複三次嗶聲。 • Staple Alarm（裝訂警示）必須在有安裝分頁裝訂器的情況下才能使用。 • 您必須安裝附打孔器的分頁裝訂器，才會顯示 Hole Punch Alarm（打孔警示）。
Timeouts（逾時） Standby Mode（待機模式）	設定印表機的待機模式時間長度
Timeouts（逾時） Power Saver（省電模式） 1 – 240 min（1 – 240 分鐘）	設定印表機在完成列印工作之後，進入省電狀態之前，所等待的時間長度 **請注意：** • 出廠預設值是 30 分鐘。 • 設定值愈低，愈節省能源，但可能需要較長的暖機時間。 • 若印表機與室內照明共用電路，或您注意到室內燈光閃爍，請選取最低的設定值。 • 若經常使用印表機，請選取較高的設定值。在大部分情形下，這項設定可使印表機在最短時間內完成暖機程序。
Timeouts（逾時） Screen Timeout（畫面逾時） 15 – 300 sec（15 – 300 秒鐘）	設定印表機在印表機顯示幕回復 **Ready**（備妥）狀態之前所等待的時間（以秒計） **請注意：**出廠預設值是 30 秒。

功能表項目	說明
Timeouts（逾時） Print Timeout（列印逾時） Disabled（已關閉） 1 – 255 sec（1 – 255 秒鐘）	設定印表機在取消列印工作剩餘部分之前，接收工作結束訊息所等待的時間（以秒計）。 **請注意：** • 出廠預設值是 90 秒。 • 當計時器過了該時段，印表機會將仍在其內的任何部分列印頁面列印出來，然後檢查是否有任何新列印工作等待中。 • Print Timeout（列印逾時）只能搭配 PCL 模擬模式一併使用。此設定對於 PostScript 模擬模式列印工作沒有作用。
Timeouts（逾時） Wait Timeout（等待逾時） Disabled（已關閉） 15 – 65535 sec（15 – 65535 秒鐘）	設定印表機在取消列印工作之前，等待其他資料所花的時間（以秒計） **請注意：** • 出廠預設值是 40 秒。 • 印表機使用 PostScript 模擬模式時，才能使用 Wait Timeout（等待逾時）。此設定對於 PCL 或 PPDS 模擬模式列印工作沒有作用。
Timeouts（逾時） Job Hold Timeout（工作保留逾時） 5 – 255 sec（5 – 255 秒鐘）	設定印表機在保留特定工作（這些工作需要用到無法使用的資源），並繼續列印列印佇列中的其他工作之前，所需等待使用者介入的時間長度 **請注意：** • 出廠預設值是 30 秒。 • 此時必須安裝印表機硬碟，才會出現此功能表項目。
Print Recovery（列印回復） Auto Continue（自動繼續） Disabled（已關閉） 5 – 255 sec（5 – 255 秒鐘）	當指定期限內未能解決特定的離線狀況時，讓印表機自動繼續列印 **請注意：**出廠預設值是 Disabled（已關閉）。
Print Recovery（列印回復） Jam Recovery（夾紙恢復） Auto（自動） On（開） Off（關）	指定印表機是否重新列印夾紙的頁面 **請注意：** • 出廠預設值是 Auto（自動）。除非其他印表機作業需要該頁面保留所需的記憶體，否則印表機會重新列印夾紙的頁面。 • On（開）會將印表機設爲永遠重新列印夾紙的頁面。 • Off（關）會將印表機設爲永不重新列印夾紙的頁面。
Print Recovery（列印回復） Page Protect（頁面保護） Off（關） On（開）	讓印表機成功列印先前可能尚未列印的頁面 **請注意：** • 出廠預設值是 Off（關）。當記憶體不足，而無法列印整頁時，Off（關）會列印部分頁面。 • On（開）會將印表機設爲處理整頁，以列印完整頁面。
Factory Defaults（出廠預設值） Do Not Restore（不要回復） Restore Now（立即回復）	使印表機設定回復成出廠預設值 **請注意：** • 出廠預設值是 Do Not Restore（不要回復）。Do Not Restore（不要回復）會保留使用者定義的設定。 • Restore Now（立即回復）則會將所有的印表機設定（但 Network/Ports（網路/連接埠）功能表設定除外），還原爲出廠預設值。儲存在 RAM 中的所有下載資訊都會被刪除。在快閃記憶體或印表機硬碟中儲存的下載不受影響。

Copy Settings menu（複印設定功能表）

功能表項目	說明
Content（內容） Text/Photo（文字/相片） Photograph（相片） Printed Image（印刷影像） Text（文字）	指定複印工作所含內容的類型 **請注意：** • 出廠預設值是 Text/Photo（文字/相片）。Text/Photo（文字/相片）適用於內容是文字和圖形或圖片混合的原始文件。 • Photograph（相片）會要求掃描器多加留意圖形和圖片。此設定會延長掃描時間，但會強調儘可能重現原始文件中的完整色調動態範圍。此設定會增加已儲存的資訊量。 • Printed Image（印刷影像）適用於內容主要是由影像組成的工作。Printed Image（印刷影像）會將影像轉換爲半色調。半色調功能可將影像轉換爲帶有有限色彩數量的小斑點圖樣，來列印灰階或彩色影像。 • Text（文字）會以乾淨的白色爲背景，來強調明晰的高解析度黑色文字。
Sides (Duplex)（單（雙）面） 1 sided to 1 sided（單面至單面） 1 sided to 2 sided（單面至雙面） 2 sided to 1 sided（雙面至單面） 2 sided to 2 sided（雙面至雙面）	指定原始文件是雙面列印或單面列印，然後指定複印文件是要雙面列印或單面列印 **請注意：** • **1 sided to 1 sided（單面至單面）**—原始頁面採用單面列印。複印頁面採用單面列印。 • **1 sided to 2 sided（單面至雙面）**—原始頁面採用單面列印。複印頁面採用雙面列印。例如，若原始文件有六張，副本就是三張（三張都是雙面列印）。 • **2 sided to 1 sided（雙面至單面）**—原始頁面採用雙面列印。複印頁面只列印在單面。例如，若原始草稿有三張紙張，每張紙張的各面各有一個影像，則副本有六張紙張，各紙張只有一面有一個影像。 • **2 sided to 2 sided（雙面至雙面）**—原始頁面採用雙面列印。複印文件會完全仿照原始文件。
Paper Saver（省紙功能） Off（關） 2 on 1 Portrait（每頁 2 張（直印）） 2 on 1 Landscape（每頁 2 張（橫印）） 4 on 1 Portrait（每頁 4 張（直印）） 4 on 1 Landscape（每頁 4 張（橫印））	設定同一頁面同時具有二或四張原始文件 **請注意：**出廠預設值是 Off（關）。
Collate（逐份列印） On（開） Off（關）	在製作多重份數的工作時，使列印工作的各頁面依序堆疊 **請注意：**出廠預設值是 On（開）。
Staple（裝訂）	Enables stapling（啓動裝訂）

功能表項目	說明
Original Size（原始尺寸） Letter Legal Executive Folio Statement Universal（通用尺寸） 4 x 6 in.（4 x 6 英吋） 3 x 5 in.（3 x 5 英吋） Business Card（名片） Custom Scan Size <x>（自訂掃描尺寸 <x>） A4 A5 Oficio (Mexico)（Oficio（墨西哥）） A6 JIS B5 Book Original（雙頁分離模式） Auto Size Sense（自動感應紙張尺寸） Mixed Letter/Legal（混合 Letter/Legal）	指定原始文件的紙張尺寸
Copy To Source（複印至來源） Tray <x>（<x> 號送紙匣） Single Sheet Feeder（單張進紙器） Multi Sheet Feeder（多張進紙器） Auto Size Match（自動調整紙張尺寸功能）	指定複印工作的紙張來源 **請注意：**出廠預設值是 Tray 1（1 號送紙匣）。
Transparency Separators（專用透明投影膠片分隔頁） On（開） Off（關）	在各專用透明投影膠片之間放置一張紙張 **請注意：**出廠預設值是 On（開）。
Separator Sheets（分隔頁） None（無） Between Copies（在列印副本之間） Between Jobs（在列印工作之間） Between Pages（在頁面之間）	依選取的值，在各頁面、各列印副本或各工作之間放置一張紙張 **請注意：**出廠預設值是 None（無）。
Separator Source（分隔頁來源） Tray <x>（<x> 號送紙匣） Manual Feeder（手動輔助式送紙器） Envelope Feeder（信封送紙器）	指定紙張來源
Darkness（明暗度） 1 – 9	指定複印工作的明暗度
Output Bin（出紙槽） Standard Bin（標準出紙槽） Bin <x>（<x> 號出紙槽）	指定列印副本後，由哪一個出紙槽接收副本
Number of Copies（份數）	指定複印工作的份數

功能表項目	說明
Header/Footer（頁首/頁尾） Top left（左上方） Top left（左上方） Off（關） Date/Time（日期/時間） Page number（頁碼） Bates number（Bates 編號） Custom text（自訂文字） Print on（列印於） All pages（所有頁面） First page only（僅第一頁） All but first page（全部但首頁除外） Enter custom text（輸入自訂文字）	指定頁面左上角的頁首/頁尾資訊 **請注意：** • Top left（左上方）的出廠預設值是 Off（關）。 • Print on（列印於）的出廠預設值是「All pages」（所有頁面）。
Header/Footer（頁首/頁尾） Top middle（正上方） Top middle（正上方） Off（關） Date/Time（日期/時間） Page number（頁碼） Bates number（Bates 編號） Custom text（自訂文字） Print on（列印於） All pages（所有頁面） First page only（僅第一頁） All but first page（全部但首頁除外） Enter custom text（輸入自訂文字）	指定頁面中央的頁首/頁尾資訊 **請注意：** • Top middle（正上方）的出廠預設值是 Off（關）。 • Print on（列印於）的出廠預設值是「All pages」（所有頁面）。
Header/Footer（頁首/頁尾） Top right（右上方） Top right（右上方） Off（關） Date/Time（日期/時間） Page number（頁碼） Bates number（Bates 編號） Custom text（自訂文字） Print on（列印於） All pages（所有頁面） First page only（僅第一頁） All but first page（全部但首頁除外） Enter custom text（輸入自訂文字）	指定頁面右上角的頁首/頁尾資訊 **請注意：** • Top right（右上方）的出廠預設值是 Off（關）。 • Print on（列印於）的出廠預設值是「All pages」（所有頁面）。

功能表項目	說明
Header/Footer（頁首/頁尾） Bottom left（左下方） Bottom left（左下方） Off（關） Date/Time（日期/時間） Page number（頁碼） Bates number（Bates 編號） Custom text（自訂文字） Print on（列印於） All pages（所有頁面） First page only（僅第一頁） All but first page（全部但首頁除外） Enter custom text（輸入自訂文字）	指定頁面左下角的頁首/頁尾資訊 **請注意：** • Bottom left（左下方）的出廠預設值是 Off（關）。 • Print on（列印於）的出廠預設值是「All pages」（所有頁面）。
Header/Footer（頁首/頁尾） Bottom middle（正下方） Bottom middle（正下方） Off（關） Date/Time（日期/時間） Page number（頁碼） Bates number（Bates 編號） Custom text（自訂文字） Print on（列印於） All pages（所有頁面） First page only（僅第一頁） All but first page（全部但首頁除外） Enter custom text（輸入自訂文字）	指定頁面正下方的頁首/頁尾資訊 **請注意：** • Bottom middle（正下方）的出廠預設值是 Off（關）。 • Print on（列印於）的出廠預設值是「All pages」（所有頁面）。
Header/Footer（頁首/頁尾） Bottom right（右下方） Bottom right（右下方） Off（關） Date/Time（日期/時間） Page number（頁碼） Bates number（Bates 編號） Custom text（自訂文字） Print on（列印於） All pages（所有頁面） First page only（僅第一頁） All but first page（全部但首頁除外） Enter custom text（輸入自訂文字）	指定頁面右下角的頁首/頁尾資訊 **請注意：** • Bottom right（右下方）的出廠預設值是 Off（關）。 • Print on（列印於）的出廠預設值是「All pages」（所有頁面）。
Overlay（背景畫面） Off（關） Confidential（機密） Copy（複印） Draft（草稿） Urgent（急件） Custom（自訂）	指定要列印在複印工作各頁面上的背景畫面文字 **請注意：**出廠預設值是 Off（關）。

功能表項目	說明
Custom Overlay（自訂背景畫面）	指定自訂背景畫面文字
Allow priority copies（允許優先複印模式） On（開） Off（關）	允許中斷列印工作，以複印頁面或文件 **請注意：**出廠預設值是 On（開）。
Custom Job scanning（自訂工作掃描） On（開） Off（關）	可讓您在單一複印工作中複印內含混合紙張尺寸的文件
Allow Save as Shortcut（允許另存爲快捷鍵） On（開） Off（關）	可讓您將自訂複印設定儲存爲快捷鍵 **請注意：**出廠預設值是 On（開）。
Background Removal（背景移除） -4 to +4（-4 到 +4）	調整複本上的背景可見度

Fax Settings menu（傳真設定功能表）

Fax Mode (Analog Fax Setup)（傳真模式（類比傳真設定））功能表

Analog Fax Setup（類比傳真設定）模式可利用電話線傳送傳真工作。

一般傳真設定

功能表項目	說明
Fax Cover Page（傳真封面） Fax Cover Page（傳真封面） 預設值是 Off（關） 預設值是 On（開） Never Use（永不使用） Always Use（永遠使用） Include To（包括至）欄位 On（開） Off（關） Include From（包括自）欄位 On（開） Off（關） From（寄件人） Include Message（包括訊息）欄位 On（開） Off（關） Message（訊息） Include Logo（包括標誌） On（開） Off（關） Include Footer <x>（包括頁尾 <x>） Footer <x>（頁尾 <x>）	Configures the fax cover page（配置傳真封面） **請注意：**所有 Fax Cover Page（傳真封面）選項的出廠預設值都是 Off（關）。
Station Name（站台名稱）	指定印表機內的傳真名稱

功能表項目	說明
Station Number（站台號碼）	指定傳真的關聯號碼
Station ID（工作站 ID） Station Name（站台名稱） Station Number（站台號碼）	指定傳真的識別方式
Enable Manual Fax（啓動手動傳真） On（開） Off（關）	將印表機設定爲限手動傳真，此方式需要一條分線器和電話機聽筒 **請注意：** • 您可以利用一般電話機來應答送入的傳真工作，以及撥打傳真號碼。 • 觸控數字鍵台上的 # 0，可直接跳至 Manual Fax（手動傳真）功能。
Memory Use（記憶體使用情形） All receive（全部接收） Mostly receive（大部分接收） Equal（等於） Mostly sent（大部分傳送） All send（全部傳送）	定義傳送傳真工作與接收傳真工作之間非揮發性記憶體的分配 **請注意：** • 「All receive」（全部接收）指定所有的記憶體都設爲用來接收傳真工作。 • 「Mostly receive」（大部分接收）指定大部分的記憶體都設爲用來接收傳真工作。 • 出廠預設值是 Equal（等於）。Equal（等於）將傳送傳真工作所用記憶體和接收傳真工作所用記憶體分成相等數量。 • 「Mostly sent」（大部分傳送）指定大部分的記憶體都設爲用來傳送傳真工作。 • 「All send」（全部傳送）指定所有的記憶體都設爲用來傳送傳真工作。
Cancel Faxes（取消傳真） Allow（允許） Don't Allow（不允許）	Specifies whether the printer may cancel fax jobs（指定印表機是否可以取消傳真工作） **請注意：**若未啓動 Cancel Faxes（取消傳真），此選項不會出現。
Caller ID（來電顯示） FSK DTMF	指定所用來電顯示的類型 **請注意：**出廠預設值是 FSK。
Fax number masking（傳真號碼遮罩） Off（關） From left（從左邊） From right（從右邊）	指定送出傳真號碼的數字遮罩方向 **請注意：**遮罩字元數取決於「Digits to mask」（要遮罩的數字）設定。
Digits to mask（要遮罩的數字） 0 – 58	指定送出傳真號碼中遮罩數字的數量

傳真傳送設定

功能表項目	說明
Resolution（解析度） Standard（標準） Fine（細緻） Super Fine（超細緻） Ultra Fine（極細緻）	指定品質（以每英吋的點數計）。解析度愈高，列印品質愈佳，但會延長送出傳真的傳真傳輸時間。 **請注意：**出廠預設值是 Standard（標準）。

功能表項目	說明
Original Size（原始尺寸） Letter Legal Executive Folio Statement Universal（通用尺寸） 4 x 6 in.（4 x 6 英吋） 3 x 5 in.（3 x 5 英吋） Business Card（名片） Custom Scan Size <x>（自訂掃描尺寸 <x>） A4 A5 Oficio（墨西哥） A6 JIS B5 Book Original Auto Size Sense（自動感應紙張尺寸） Mixed Letter/Legal（混合 Letter/Legal）	指定掃描文件的紙張尺寸 **請注意：**美國的出廠預設值是 Letter。國際出廠預設值是 A4。
Sides (Duplex)（雙面） Off（關） Long edge（長邊） Short edge（短邊）	指定文字與圖形在頁面上的列印方向 **請注意：** • 出廠預設值是 Off（關）。 • Long edge（長邊）假定沿著頁面的長邊裝訂（直印時沿著左邊裝訂，橫印時沿著上緣裝訂）。 • Short edge（短邊）假定沿著頁面短邊裝訂（直印時沿著上緣裝訂，橫印時沿著左邊裝訂）。
Content（內容） Text（文字） Text/Photo（文字/相片） Photograph（相片）	指定所要傳真掃描的內容類型 **請注意：** • Text（文字）適用於以文字爲主要內容的文件。 • 出廠預設值是 Text/Photo（文字/相片）。Text/Photo（文字/相片）適用於以文字或線條圖爲主要內容的文件。 • Photograph（相片）適用於高品質相片或噴墨列印的文件。
Darkness（明暗度） 1 – 9	使輸出較淡或較暗 **請注意：**出廠預設值是 5。
Dial Prefix（撥號前導碼）	有數字輸入欄位可供您輸入號碼
Dialing Prefix Rules（撥號前導碼規則） Prefix Rule <x>（前導碼規則 <x>）	建立撥號前導碼規則
Automatic Redial（自動重撥） 0 – 9	指定印表機嘗試將傳真傳送至指定號碼的次數 **請注意：**出廠預設值是 5。
Redial Frequency（重撥頻率） 1 – 200	指定重撥的間隔時間（以分鐘計）

功能表項目	說明
Behind a PABX（透過交換總機） Off（關） On（開）	在無撥號音的情況下啓動電話總機盲撥功能
Enable ECM（啓動 ECM） On（開） Off（關）	啓動傳真工作的錯誤更正模式
Enable Fax Scans（啓動傳真掃描） On（開） Off（關）	可讓您在印表機所在處掃描，來傳送傳戴
Driver to fax（傳真驅動程式） On（開） Off（關）	允許驅動程式傳真印表機所要傳送的工作
Allow Save as Shortcut（允許另存爲快捷鍵） On（開） Off（關）	可讓您將傳真號碼儲存爲印表機中的快捷鍵號碼
Dial Mode（撥號模式） Tone（音調） Pulse（脈衝）	指定撥號的聲音 - 音調或脈衝。
Max Speed（最大速度） 2400 4800 9600 14400 33600	指定傳真的傳送鮑率速度上限
Custom Job scanning（自訂工作掃描） On（開） Off（關）	可讓您掃描將混合紙張尺寸組成單一檔案的文件
Scan Preview（掃描預覽） On（開） Off（關）	指定是否要在顯示幕上顯示掃描工作的預覽
Background Removal（背景移除） -4 到 +4	調整複本上的背景可見度 **請注意：**出廠預設值是 0。
Auto Center（自動置中） On（開） Off（關）	可讓您自動將傳真內容置於頁面中央 **請注意：**出廠預設值是 Off（關）。

功能表項目	說明
Color Dropout（濾除色彩） Color Dropout（濾除色彩） None（無） Red（紅色） Green（綠色） Blue（藍色） Default Red Threshold（預設紅色臨界值） 0 – 255 Default Green Threshold（預設綠色臨界值） 0 – 255 Default Blue Threshold（預設藍色臨界值） 0 – 255	指定傳真時所要濾除的色彩，以及所濾除色彩的增減量 **請注意：** • Color Dropout（濾除色彩）出廠預設值是 None（無）。 • 各色彩臨界值的出廠預設值是 128。
Contrast（對比） Best for content（最適用內容） 0 – 5	指定輸出對比 **請注意：**出廠預設值是「Best for content」（最適用內容）。
Mirror Image（鏡像） On（開） Off（關）	建立原始文件的鏡像 **請注意：**出廠預設值是 Off（關）。
Negative Image（反白影像） On（開） Off（關）	建立原始文件的反白影像 **請注意：**出廠預設值是 Off（關）。
Shadow Detail（陰影細部） 0 – 4	Adjusts the amount of shadow detail visible on a fax（調整傳真上的陰影細部可見度） **請注意：**出廠預設值是 0。
Scan edge to edge（邊對邊掃描） On（開） Off（關）	指定傳真前是否要對原始文件進行邊對邊掃描 **請注意：**出廠預設值是 Off（關）。
Sharpness（清晰度） 0 – 5	調整傳真的清晰度 **請注意：**出廠預設值是 3。
Enable Color Fax Scans（啓動彩色傳真掃描） 預設值是 On（開） Never use（永不使用） Always use（永遠使用） 預設值是 Off（關）	啓動彩色傳真 **請注意：**出廠預設值是「Off by default」（預設值爲「關」）。
Auto Convert Color Faxes to Mono Faxes（自動將彩色傳真轉換爲黑白傳真） On（開） Off（關）	將所有送出的傳真轉換爲黑白 **請注意：**出廠預設值是 On（開）。

傳真接收設定

功能表項目	說明
Enable Fax Receive（啓動傳真接收） On（開） Off（關）	允許由印表機接收傳真工作 **請注意：**出廠預設值是 On（開）。

功能表項目	說明
Rings to Answer（應答響鈴次數） 1 – 25	指定應答送入傳真工作之前的響鈴次數 **請注意：**出廠預設值是 1。
Auto Reduction（自動縮小） On（開） Off（關）	調整送入傳真工作的大小，使其符合載入指定傳真來源中的紙張尺寸 **請注意：**出廠預設值是 On（開）。
Paper Source（紙張來源） Auto（自動） Tray <x>（<x> 號送紙匣） Multi-Purpose Feeder（多用途送紙器）	指定供應紙張讓印表機列印送入傳真的所選紙張來源
Output Bin（出紙槽） Standard Bin（標準出紙槽） Bin 1<x>（1<x> 號出紙槽）	指定已接收傳真的出紙槽 **請注意：**必須安裝分頁裝訂器，才能使用 1 號出紙槽。
Sides (Duplex)（雙面） On（開） Off（關）	啟動雙面列印，用來列印送入的傳真
Fax Footer（傳真頁尾文字） On（開） Off（關）	在已接收傳真的各頁底端列印傳輸資訊 **請注意：**出廠預設值是 On（開）。
Max Speed（最大速度） 2400 4800 9600 14400 33600	指定傳真的接收鮑率速度上限
Fax Forwarding（傳真轉發） Forward（轉發） Print（列印） Print and Forward（列印及轉遞）	啟動將已接收的傳真轉遞至其他收件人的功能
Forward to（傳遞至） Fax（傳真） E-mail（電子郵件） FTP LDSS eSF	指定傳真轉遞收件人的類型 **請注意：**此項目只能從印表機的內嵌式 Web 伺服器使用。
Forward to Shortcut（轉接至快捷鍵）	可讓您輸入符合收件人類型（Fax（傳真）、E-mail（電子郵件）、FPT、LDSS 或 eSF）的快捷鍵號碼
Block No Name Fax（封鎖無名傳真） On（開） Off（關）	啟動封鎖無指定站台 ID 的裝置所傳送送入傳真的功能
Banned Fax List（禁收傳真清單）	啟動儲存在印表機中的禁收傳真號碼的清單

功能表項目	說明
Holding Faxes（保留傳真） Held Fax Mode（保留傳真模式） Off（關） Always On（永遠開啓） Manual（手動） Scheduled（已排程） Fax Holding Schedule（傳真保留排程）	啓動隨時保留傳真或依排程保留傳真的功能 **請注意：**出廠預設值是 Off（關）。
Staple（裝訂） On（開） Off（關）	指定所安裝分頁裝訂器的預設裝訂設定 **請注意：**只會出現已安裝分頁裝訂器的相關設定。

傳真日誌設定

功能表項目	說明
Transmission Log（傳輸記錄） Print log（列印記錄） Do not print log（不要列印記錄） Print only for error（只在發生錯誤時列印）	啓動在各傳真工作完成後列印傳輸記錄的功能
Receive Error Log（接收錯誤記錄） Print Never（永不列印） Print on Error（發生錯誤時列印）	啓動在發生接收錯誤之後列印接收錯誤記錄
Auto Print Logs（自動列印記錄） On（開） Off（關）	啓動自動列印傳真記錄的功能 **請注意：**每 200 份工作後列印記錄。
Log Paper Source（記錄紙張來源） Tray <x>（<x> 號送紙匣） Manual Feeder（手動輔助式送紙器）	選取用於列印記錄的紙張來源
Logs Display（記錄顯示） Remote Station Name（遠端站台名稱） Dialed Number（已撥號碼）	指定已列印記錄是否顯示已撥出號碼或所傳回的站台名稱
Enable Job Log（啓動工作記錄） On（開） Off（關）	啓動 Fax Job log（傳真工作記錄）存取功能
Enable Call Log（啓動通話記錄） On（開） Off（關）	啓動 Fax Call log（傳真呼叫記錄）存取功能
Log Output Bin（記錄出紙槽） Standard Bin（標準出紙槽） Bin <x>（<x> 號出紙槽）	指定從中列印傳真記錄的出紙槽

Speaker Settings（揚聲器設定）

功能表項目	說明
Speaker Mode（揚聲器模式） Always Off（永遠關閉） On until Connected（連線前都保持開啓） Always On（永遠開啓）	**請注意：** • Always Off（永遠關閉）會關閉揚聲器。 • 出廠預設值是 On until Connected（連線前都保持開啓）。揚聲器開啓並發出雜音，直到進行傳真連線。 • Always On（永遠開啓）會關閉揚聲器。
Speaker Volume（揚聲器音量） High（高） Low（低）	控制音量設定 **請注意：**出廠預設值是 High（高）。
Ringer Volume（鈴聲音量） On（開） Off（關）	控制傳真機揚聲器的鈴聲音量 **請注意：**出廠預設值是 On（開）。

Distinctive Rings（特殊響鈴）

功能表項目	說明
Single Ring（單響鈴） On（開） Off（關）	以一響鈴型式應答來電 **請注意：**出廠預設值是 On（開）。
Double Ring（雙響鈴） On（開） Off（關）	以二響鈴型式應答來電 **請注意：**出廠預設值是 On（開）。
Triple Ring（三響鈴） On（開） Off（關）	以三響鈴型式應答來電 **請注意：**出廠預設值是 On（開）。

Fax Mode (Fax Server Setup)（傳真模式（傳真伺服器設定））功能表

Fax Server（傳真伺服器）模式會將傳真工作傳送至傳真伺服器，以進行傳輸。

Fax Server Setup（傳真伺服器設定）

功能表項目	說明
To Format（接收者格式） **Reply Address（回覆位址）** **Subject（主旨）** **Message（訊息）**	可讓您利用印表機觸控螢幕上的虛擬鍵盤輸入資訊
Primary SMTP Gateway（主要 SMTP 閘道）	指定 SMTP 伺服器連接埠資訊 **請注意：**預設 SMTP 閘道連接埠是 25。
Secondary SMTP Gateway（第二組 SMTP 閘道）	指定 SMTP 伺服器連接埠資訊 **請注意：**預設 SMTP 閘道連接埠是 25。

功能表項目	說明
Image Format（影像格式） PDF (.pdf) XPS (.xps) TIFF (.tif)	指定傳真掃描的影像類型
Content（內容） Text（文字） Text/Photo（文字/相片） Photograph（相片）	指定所要傳真掃描的內容類型 **請注意：** • Text（文字）適用於以文字爲主要內容的文件。 • 出廠預設值是 Text/Photo（文字/相片）。Text/Photo（文字/相片）適用於以文字或線條圖爲主要內容的文件。 • Photograph（相片）適用於高品質相片或噴墨列印的文件。
Fax Resolution（傳真解析度） Standard（標準） Fine（細緻） Super Fine（超細緻） Ultra Fine（極細緻）	指定傳真掃描的解析度層級
Darkness（明暗度） 1 – 9	使輸出較淡或較暗 **請注意：**出廠預設值是 5。
Orientation（列印方向） Portrait（直印） Landscape（橫印）	指定掃描影像的列印方向
Original Size（原始尺寸） Letter Legal Executive Folio Statement Universal（通用尺寸） 4 x 6 in.（4 x 6 英吋） 3 x 5 in.（3 x 5 英吋） Business Card（名片） Custom Scan Size <x>（自訂掃描尺寸 <x>） A4 A5 Oficio（墨西哥） A6 JIS B5 Book Original（雙頁分離模式） Auto Size Sense（自動感應紙張尺寸） Mixed Letter/Legal（混合 Letter/Legal）	指定掃描文件的紙張尺寸 **請注意：**美國的出廠預設值是 Letter。國際出廠預設值是 A4。

功能表項目	說明
Use Multi-Page TIFF（使用縮版併印 **TIFF**） On（開） Off（關）	可讓您選擇單頁 TIFF 檔或縮版併印 TIFF 檔。若是傳真工作縮版併印掃描，則會建立內含所有頁面的一個 TIFF 檔，或建立多個 TIFF 檔，工作的每個頁面各有一個檔案。 **請注意：** • 出廠預設值是 On（開）。 • 此功能表項目適用於所有的掃描功能。
Enable Analog Receive（啓動類比接收） On（開） Off（關）	啓動類比傳真接收 **請注意：**出廠預設值是 Off（關）。

E-mail Settings（電子郵件設定）功能表

功能表項目	說明
E-mail Server Setup（電子郵件伺服器設定） Subject（主旨） Message（訊息）	指定電子郵件伺服器資訊 **請注意：**訊息框最多只能包含 512 個字元。
E-mail Server Setup（電子郵件伺服器設定） Send me a copy（傳送一份給我） Never appears（永不出現） 預設值是 On（開） 預設值是 Off（關） Always On（永遠開啓）	傳回一份電子郵件給撰寫電子郵件的人
E-mail Server Setup（電子郵件伺服器設定） Max e-mail size（電子郵件大小上限） 0 – 65535 KB	指定電子郵件大小上限（以 KB 計） **請注意：**電子郵件伺服器不傳送超過指定大小的電子郵件。
E-mail Server Setup（電子郵件伺服器設定） Size Error Message（大小錯誤訊息）	在電子郵件大於所配置的大小限制時傳送訊息
E-mail Server Setup（電子郵件伺服器設定） Limit destinations（限制目的地）	只在位址內含網域名稱（例如：公司網域名稱）時才傳送電子郵件 **請注意：** • 電子郵件只能傳送至指定網域。 • 僅限一個網域。
E-mail Server Setup（電子郵件伺服器設定） Web Link Setup（電子郵件設定） Server（伺服器） Login（登入） Password（密碼） Path（路徑） Base file name（預設檔名） Web Link（Web 鏈結）	Defines the path name（定義路徑名稱） **請注意：**定義路徑。例如：/directory/path 下列字元或符號是無效的路徑名稱項目：*** : ? < > |**。

功能表項目	說明
Format（格式） PDF (.pdf) Secure PDF（安全 PDF） TIFF (.tif) JPEG (.jpg) XPS (.xps)	指定檔案格式
PDF Version（PDF 版本） 1.2 – 1.6	設定要掃描至電子郵件的 PDF 檔案版本 **請注意：**出廠預設值是 1.5。
Content（內容） Text/Photo（文字/相片） Photograph（相片） Text（文字）	指定所要掃描至電子郵件的內容類型 **請注意：** • 出廠預設值是 Text/Photo（文字/相片）。Text/Photo（文字/相片）適用於以文字或線條圖爲主要內容的文件。 • Photograph（相片）適用於高品質相片或噴墨列印的文件。 • Text（文字）適用於以文字爲主要內容的文件。
Color（彩色） Gray（灰色） Color（彩色）	指定要以灰階或彩色列印工作 **請注意：**出廠預設值是 Gray（灰色）。
Resolution（解析度） 75 150 200 300 400 600	指定掃描時所使用的每英吋的點數 (dpi) **請注意：**出廠預設值是 150 dpi。
Darkness（明暗度） 1 – 9	使輸出較淡或較暗 **請注意：**出廠預設值是 5。
Orientation（列印方向） Portrait（直印） Landscape（橫印）	指定掃描影像的列印方向 **請注意：**出廠預設值是 Portrait（直印）。

功能表項目	說明
Original Size（原始尺寸） Letter Legal Executive Folio Statement Universal（通用尺寸） 4 x 6 in.（4 x 6 英吋） 3 x 5 in.（3 x 5 英吋） Business Card（名片） Custom Scan Size <x>（自訂掃描尺寸 <x>） A4 A5 Oficio（墨西哥） A6 JIS B5 Book Original（雙頁分離模式） Auto Size Sense（自動感應紙張尺寸） Mixed Letter/Legal（混合 Letter/Legal）	指定掃描文件的紙張尺寸 **請注意：**美國的出廠預設值是 Letter。國際出廠預設值是 A4。
Sides (Duplex)（雙面） Off（關） Long edge（長邊） Short edge（短邊）	指定文字與圖形在頁面上的列印方向 **請注意：** • 出廠預設值是 Off（關）。 • Long edge（長邊）假定沿著頁面的長邊裝訂（直印時裝沿著左邊裝訂，橫印時沿著上緣裝訂）。 • Short edge（短邊）假定沿著頁面短邊裝訂（直印時沿著上緣裝訂，橫印時沿著左邊裝訂）。
JPEG Quality（JPEG 品質） Best for content（最適用內容） 5 – 90	衡量檔案大小和影像品質來設定 JPEG 相片影像的品質 **請注意：** • 出廠預設值是「Best for content」（最適用內容）。 • 5 可減少檔案大小，但會降低影像品質。 • 90 可提供最佳影像品質，但檔案大小很大。 • 此功能表項目適用於所有掃描功能。
E-mail images sent as（電子郵件影像 - 傳送爲：） Attachment（附件） Web Link（Web 鏈結）	指定影像的傳送方式 **請注意：**出廠預設值是 Attachment（附件）。
Use Multi-Page TIFF（使用縮版併印 TIFF） On（開） Off（關）	可讓您選擇單頁 TIFF 檔或縮版併印 TIFF 檔。若是掃描至電子郵件的版併印掃描工作，則會建立內含所有頁面的一個 TIFF 檔，或建立多個 TIFF 檔，工作的每個頁面各有一個檔案。 **請注意：** • 出廠預設值是 On（開）。 • 此功能表項目適用於所有的掃描功能。

功能表項目	說明
Transmission Log（傳輸記錄） Print log（列印記錄） Do not print log（不要列印記錄） Print only for error（只在發生錯誤時列印）	指定是否列印傳輸記錄 **請注意：**出廠預設值是「Print log」（列印記錄）。
Log Paper Source（記錄紙張來源） Tray <x>（<x> 號送紙匣） Manual Feeder（手動輔助式送紙器） Manual Env（手動信封） MP Feeder（多用途送紙器）	指定列印電子郵件記錄的紙張來源 **請注意：**出廠預設值是 Tray 1（1 號送紙匣）。
Log Output Bin（記錄出紙槽） Standard Bin（標準出紙槽） Bin <x>（<x> 號出紙槽）	指定已列印電子郵件記錄的出紙槽
E-mail Bit Depth（電子郵件位元數） 8 bit（8 位元） 1 bit（1 位元）	當 Color（彩色）設定 Off（關）時，此功能表項目可使 Text/Photo（文字/相片）模式利用 1 位元影像來產生檔案大小較小的影像。 **請注意：**出廠預設值是 8 bit（8 位元）。
Custom Job scanning（自訂工作掃描） On（開） Off（關）	可讓您複印將混合紙張尺寸組成單一工作的文件
Scan Preview（掃描預覽） On（開） Off（關）	指定是否要在顯示幕上顯示掃描工作的預覽 **請注意：**出廠預設值是 Off（關）。
Allow Save as Shortcut（允許另存爲快捷鍵） On（開） Off（關）	可讓您電子郵件位址儲存爲快捷鍵 **請注意：** • 出廠預設值是 Off（關）。 • 此項目設爲 Off（關）時，Save as Shortcut（另存爲快捷鍵）按鈕不會出現在 E-mail Destination（電子郵件目的地）畫面上。
Background Removal（背景移除） -4 到 +4	調整已掃描影像的背景可見度 **請注意：**出廠預設值是 0。
Auto Center（自動置中） On（開） Off（關）	可讓您自動將複印內容置於頁面中央 **請注意：**出廠預設值是 Off（關）。
Color Dropout（濾除色彩） Color Dropout（濾除色彩） None（無） Red（紅色） Green（綠色） Blue（藍色） Default Red Threshold（預設紅色臨界值） 0 – 255 Default Green Threshold（預設綠色臨界值） 0 – 255 Default Blue Threshold（預設藍色臨界值） 0 – 255	指定掃描時所要濾除的色彩，以及所濾除色彩的增減量 **請注意：** • Color Dropout（濾除色彩）出廠預設值是 None（無）。 • 各色彩臨界值的出廠預設值是 128。

功能表項目	說明
Contrast（對比） 0 – 5 Best for content（最適用內容）	指定輸出對比 **請注意：**出廠預設值是「Best for content」（最適用內容）。
Mirror Image（鏡像） On（開） Off（關）	建立原始文件的鏡像 **請注意：**出廠預設值是 Off（關）。
Negative Image（反白影像） On（開） Off（關）	建立原始文件的反白影像 **請注意：**出廠預設值是 Off（關）。
Shadow Detail（陰影細部） 0 – 4	Adjusts the amount of shadow detail visible on a scanned image（調整已掃描影像上的陰影細部可見度） **請注意：**出廠預設值是 0。
Scan edge to edge（邊對邊掃描） On（開） Off（關）	指定是否要以邊對邊的方式掃描原始文件 **請注意：**出廠預設值是 Off（關）。
Sharpness（清晰度） 0 – 5	調整已掃描影像的清晰度 **請注意：**出廠預設值是 3。
Use cc:/bcc:（使用副本抄送：） On（開） Off（關）	啓動使用副本抄送欄位 **請注意：**出廠預設值是 Off（關）。

FTP Settings（FTP 設定）功能表

功能表項目	說明
Format（格式） PDF (.pdf) Secure PDF（安全 PDF） TIFF (.tif) JPEG (.jpg) XPS (.xps)	指定 FTP 檔案的格式 **請注意：**出廠預設值是 PDF (.pdf)。
PDF Version（PDF 版本） 1.2 – 1.6	設定 FTP 的 PDF 檔案版本層級 **請注意：**出廠預設值是 1.5。
Content（內容） Text/Photo（文字/相片） Photograph（相片） Text（文字）	指定所要掃描至 FTP 的內容類型 **請注意：** • 出廠預設值是 Text/Photo（文字/相片）。Text/Photo（文字/相片）適用於以文字或線條圖爲主要內容的文件。 • Photograph（相片）適用於高品質相片或噴墨列印的文件。 • Text（文字）適用於以文字爲主要內容的文件。
Color（彩色） Gray（灰色） Color（彩色）	指定要以灰階或彩色列印工作 **請注意：**出廠預設值是 Gray（灰色）。

功能表項目	說明
Resolution（解析度） 75 150 200 300 400 600	指定掃描時所使用的每英吋的點數 (dpi) **請注意：**出廠預設值是 150 dpi。
Darkness（明暗度） 1 – 9	使輸出較淡或較暗 **請注意：**出廠預設值是 5。
Orientation（列印方向） Portrait（直印） Landscape（橫印）	指定掃描影像的列印方向 **請注意：**出廠預設值是 Portrait（直印）。
Original Size（原始尺寸） Letter Legal Executive Folio Statement Universal（通用尺寸） 4 x 6 in.（4 x 6 英吋） 3 x 5 in.（3 x 5 英吋） Business Card（名片） Custom Scan Size <x>（自訂掃描尺寸 <x>） A4 A5 Oficio（墨西哥） A6 JIS B5 Book Original（雙頁分離模式） Auto Size Sense（自動感應紙張尺寸） Mixed Letter/Legal（混合 Letter/Legal）	指定掃描文件的紙張尺寸 **請注意：**美國的出廠預設值是 Letter。國際出廠預設值是 A4。
Sides (Duplex)（雙面） Off（關） Long edge（長邊） Short edge（短邊）	指定文字與圖形在頁面上的列印方向 **請注意：** • 出廠預設值是 Off（關）。 • Long edge（長邊）假定沿著頁面的長邊裝訂（直印時裝沿著左邊裝訂，橫印時沿著上緣裝訂）。 • Short edge（短邊）假定沿著頁面短邊裝訂（直印時沿著上緣裝訂，橫印時沿著左邊裝訂）。
JPEG Quality（**JPEG** 品質） Best for content（最適用內容） 5 – 90	衡量檔案大小和影像品質來設定 JPEG 相片影像的品質 **請注意：** • 出廠預設值是「Best for content」（最適用內容）。 • 5 可減少檔案大小，但會降低影像品質。 • 90 可提供最佳影像品質，但檔案大小很大。 • 此功能表項目適用於所有掃描功能。

功能表項目	說明
Use Multi-Page TIFF（使用縮版併印 TIFF） On（開） Off（關）	可讓您選擇單頁 TIFF 檔或縮版併印 TIFF 檔。若是掃描至 FTP 的縮版併印掃描工作，則會建立內含所有頁面的一個 TIFF 檔，或建立多個 TIFF 檔，工作的每個頁面各有一個檔案。 **請注意：** • 出廠預設值是 On（開）。 • 此功能表項目適用於所有的掃描功能。
Transmission Log（傳輸記錄） Print log（列印記錄） Do not print log（不要列印記錄） Print only for error（只在發生錯誤時列印）	指定是否列印傳輸記錄 **請注意：**出廠預設值是「Print log」（列印記錄）。
Log Paper Source（記錄紙張來源） Tray <x>（<x> 號送紙匣） Manual Feeder（手動輔助式送紙器） Manual Env（手動信封） MP Feeder（多用途送紙器）	指定 FTP 記錄的紙張來源 **請注意：**出廠預設值是 Tray 1（1 號送紙匣）。
Log Output Bin（記錄出紙槽） Standard Bin（標準出紙槽） Bin <x>（<x> 號出紙槽）	指定 FTP 記錄的出紙槽
FTP bit Depth（FTP 位元數） 8 bit（8 位元） 1 bit（1 位元）	當 Color（彩色）設定 Off（關）時，此功能表項目可使 Text/Photo（文字/相片）模式利用 1 位元影像來產生檔案大小較小的影像。 **請注意：**出廠預設值是 8 bit（8 位元）。
Base File Name（預設檔名）	可讓您輸入預設檔名
Custom Job Scanning（自訂工作掃描） On（開） Off（關）	可讓您複印將混合紙張尺寸組成單一工作的文件
Scan Preview（掃描預覽） On（開） Off（關）	指定是否要在顯示幕上顯示掃描工作的預覽 **請注意：**出廠預設值是 Off（關）。
Allow Save as Shortcut（允許另存爲快捷鍵） On（開） Off（關）	啓動建立 FTP 位址快捷鍵的功能 **請注意：**出廠預設值是 On（開）。
Background Removal（背景移除） -4 到 +4	調整複本上的背景可見度 **請注意：**出廠預設值是 0。
Auto Center（自動置中） On（開） Off（關）	可讓您自動將複印內容置於頁面中央 **請注意：**出廠預設值是 Off（關）。

功能表項目	說明
Color Dropout（濾除色彩） Color Dropout（濾除色彩） None（無） Red（紅色） Green（綠色） Blue（藍色） Default Red Threshold（預設紅色臨界值） 0 – 255 Default Green Threshold（預設綠色臨界值） 0 – 255 Default Blue Threshold（預設藍色臨界值） 0 – 255	指定掃描時所要濾除的色彩，以及所濾除色彩的增減量 **請注意：** • Color Dropout（濾除色彩）出廠預設值是 None（無）。 • 各色彩臨界值的出廠預設值是 128。
Contrast（對比） 0 – 5 Best for content（最適用內容）	指定輸出對比 **請注意：**出廠預設值是「Best for content」（最適用內容）。
Mirror Image（鏡像） On（開） Off（關）	建立原始文件的鏡像 **請注意：**出廠預設值是 Off（關）。
Negative Image（反白影像） On（開） Off（關）	建立原始文件的反白影像 **請注意：**出廠預設值是 Off（關）。
Shadow Detail（陰影細部） 0 – 4	Adjusts the amount of shadow detail visible on a scanned image（調整已掃描影像上的陰影細部可見度） **請注意：**出廠預設值是 0。
Scan edge to edge（邊對邊掃描） On（開） Off（關）	指定是否要以邊對邊的方式掃描原始文件 **請注意：**出廠預設值是 Off（關）。
Sharpness（清晰度） 0 – 5	調整已掃描影像的清晰度 **請注意：**出廠預設值是 3。

Flash Drive（快閃儲存碟）功能表

Scan Settings（掃描設定）

功能表項目	說明
Format（格式） PDF (.pdf) Secure PDF（安全 PDF） TIFF (.tif) JPEG (.jpg) XPS (.xps)	指定檔案格式
PDF Version（PDF 版本） 1.2 – 1.6	設定要掃描至 USB 的 PDF 檔案版本 **請注意：**出廠預設值是 1.5。

功能表項目	說明
Content（內容） Text/Photo（文字/相片） Photograph（相片） Text（文字）	指定所要掃描至 USB 的內容類型 **請注意：** • 出廠預設值是 Text/Photo（文字/相片）。Text/Photo（文字/相片）適用於以文字或線條圖爲主要內容的文件。 • Photograph（相片）適用於高品質相片或噴墨列印的文件。 • Text（文字）適用於以文字爲主要內容的文件。
Color（彩色） Gray（灰色） Color（彩色）	指定要以灰階或彩色列印工作 **請注意：**出廠預設值是 Gray（灰色）。
Resolution（解析度） 75 150 200 300 400 600	指定掃描時所使用的每英吋的點數 (dpi) **請注意：**出廠預設值是 150 dpi。
Darkness（明暗度） 1 – 9	使輸出較淡或較暗 **請注意：**出廠預設值是 5。
Orientation（列印方向） Portrait（直印） Landscape（橫印）	指定掃描影像的列印方向 **請注意：**出廠預設值是 Portrait（直印）。
Original Size（原始尺寸） Letter Legal Executive Folio Statement Universal（通用尺寸） 4 x 6 in.（4 x 6 英吋） 3 x 5 in.（3 x 5 英吋） Business Card（名片） Custom Scan Size <x>（自訂掃描尺寸 <x>） A4 A5 Oficio（墨西哥） A6 JIS B5 Book Original（雙頁分離模式） Auto Size Sense（自動感應紙張尺寸） Mixed Letter/Legal（混合 Letter/Legal）	指定掃描文件的紙張尺寸 **請注意：**美國的出廠預設值是 Letter。國際出廠預設值是 A4。

功能表項目	說明
Sides (Duplex)（雙面） Off（關） Long edge（長邊） Short edge（短邊）	指定文字與圖形在頁面上的列印方向 **請注意：** • 出廠預設值是 Off（關）。 • Long edge（長邊）假定沿著頁面的長邊裝訂（直印時裝沿著左邊裝訂，橫印時沿著上緣裝訂）。 • Short edge（短邊）假定沿著頁面短邊裝訂（直印時沿著上緣裝訂，橫印時沿著左邊裝訂）。
Photo JPEG Quality（相片 JPEG 品質） 5 – 90	衡量檔案大小和影像品質來設定 JPEG 相片影像的品質 **請注意：** • 出廠預設值是 50。 • 5 可減少檔案大小，但會降低影像品質。 • 90 可提供最佳影像品質，但檔案大小很大。 • 此功能表項目適用於所有掃描功能。
JPEG Quality（JPEG 品質） Best for content（最適用內容） 5 – 90	衡量檔案大小和影像品質來設定 JPEG 文字或文字/相片影像的品質 **請注意：** • 出廠預設值是「Best for content」（最適用內容）。 • 5 可減少檔案大小，但會降低影像品質。 • 90 可提供最佳影像品質，但檔案大小很大。 • 此功能表項目適用於 Text（文字）、Text/Photo（文字/相片）及所有掃描功能。
Use Multi-Page TIFF（使用縮版併印 TIFF） On（開） Off（關）	可讓您選擇單頁 TIFF 檔或縮版併印 TIFF 檔。若是掃描至 USB 的縮版併印掃描工作，則會建立內含所有頁面的一個 TIFF 檔，或建立多個 TIFF 檔，工作的每個頁面各有一個檔案。 **請注意：** • 出廠預設值是 On（開）。 • 此功能表項目適用於所有的掃描功能。
Scan bit Depth（掃描位元數） 8 bit（8 位元） 1 bit（1 位元）	當 Color（彩色）設定 Off（關）時，此功能表項目可使 Text/Photo（文字/相片）模式利用 1 位元影像來產生檔案大小較小的影像。 **請注意：**出廠預設值是 8 bit（8 位元）。
Base File Name（預設檔名）	可讓您輸入預設檔名
Custom Job scanning（自訂工作掃描） Off（關） On（開）	可讓您複印將混合紙張尺寸組成單一工作的文件
Scan Preview（掃描預覽） On（開） Off（關）	指定是否要在顯示幕上顯示掃描工作的預覽 **請注意：**出廠預設值是 Off（關）。
Background Removal（背景移除） -4 到 +4	調整複本上的背景可見度 **請注意：**出廠預設值是 0。
Auto Center（自動置中） On（開） Off（關）	可讓您自動將複印內容置於頁面中央 **請注意：**出廠預設值是 Off（關）。

功能表項目	說明
Color Dropout（濾除色彩） Color Dropout（濾除色彩） None（無） Red（紅色） Green（綠色） Blue（藍色） Default Red Threshold（預設紅色臨界值） 0 – 255 Default Green Threshold（預設綠色臨界值） 0 – 255 Default Blue Threshold（預設藍色臨界值） 0 – 255	指定掃描時所要濾除的色彩，以及所濾除色彩的增減量 **請注意：** • Color Dropout（濾除色彩）出廠預設值是 None（無）。 • 各色彩臨界值的出廠預設值是 128。
Contrast（對比） 0 – 5 Best for content（最適用內容）	指定輸出對比 **請注意：**出廠預設值是「Best for content」（最適用內容）。
Mirror Image（鏡像） On（開） Off（關）	建立原始文件的鏡像 **請注意：**出廠預設值是 Off（關）。
Negative Image（反白影像） On（開） Off（關）	建立原始文件的反白影像 **請注意：**出廠預設值是 Off（關）。
Shadow Detail（陰影細部） 0 – 4	調整已掃描影像上的陰影細部可見度 **請注意：**出廠預設值是 0。
Scan edge to edge（邊對邊掃描） On（開） Off（關）	指定是否要以邊對邊的方式掃描原始文件 **請注意：**出廠預設值是 Off（關）。
Sharpness（清晰度） 0 – 5	調整已掃描影像的清晰度 **請注意：**出廠預設值是 3。

Print Settings（印表機設定）

功能表項目	說明
Copies（列印份數）	指定列印份數
Paper Source（紙張來源） Tray <x>（<x> 號送紙匣） MP Feeder（多用途送紙器） Manual Paper（手動紙張） Manual Envelope（手動信封）	指定供應紙張讓印表機從快閃儲存碟進行列印

功能表項目	說明
Collate（逐份列印） Off (1,1,1,2,2,2)（關 (1,1,1,2,2,2)） On (1,2,1,2,1,2)（開 (1,2,1,2,1,2)）	列印多份時，依序堆疊列印工作的頁面 **請注意：** • 出廠預設值是 Off（關）。不逐份列印任何頁面。 • On（開）設定會將列印工作依序堆疊。
Sides (Duplex)（雙面） On（開） Off（關）	啓動雙面列印
Staple（裝訂） On（開） Off（關）	Enables stapling（啓動裝訂） **請注意：**出廠預設值是 Off（關）。
Duplex Binding（雙面列印裝訂） Long Edge（長邊） Short Edge（短邊）	定義雙面列印頁裝訂的方式，以及反面相對於正面的列印方向。 **請注意：** • 出廠預設值是 Long Edge（長邊）。 • Long Edge（長邊）指定在直印頁的左邊裝訂，而在橫印頁的上緣裝訂。 • Short Edge（短邊）則指定在直印頁的上緣裝訂，而在橫印頁的左邊裝訂。
Orientation（列印方向） Auto（自動） Portrait（直印） Landscape（橫印）	指定列印工作的列印方向 **請注意：**出廠預設值是 Auto（自動）。
N-up (pages/side)（N-up（頁數/面）） Off（關） 2 Up 3 Up 4 Up 6 Up 9 Up 12 Up 16 Up	指定在紙張單面上以縮版併印方式列印影像。 此功能又稱爲 Paper Saver（省紙功能）。 **請注意：** • 出廠預設值是 Off（關）。 • 所選數字是即將在每面列印的頁面影像個數。
N-up Border（N-up 邊框） None（無） Solid（原色）	使用 N-up 時，在每個頁面影像四周列印邊框。 **請注意：**出廠預設值是 None（無）。
N-up Ordering（N-up 排序） Horizontal（水平） Reverse Horizontal（反向水平） Reverse Vertical（反向垂直） Vertical（垂直）	指定使用 N-up 時之縮版併印影像的擺放方式。 **請注意：** • 出廠預設值是 Horizontal（水平）。 • 擺放方式取決於影像個數和影像的列印方向（直印或橫印）。
Separator Sheets（分隔頁） None（無） Between Copies（在列印副本之間） Between Jobs（在列印工作之間） Between Pages（在頁面之間）	依選取的值，在各頁面、各列印份數或各工作之間放置一張紙張 **請注意：**出廠預設值是 None（無）。

功能表項目	說明
Separator Source（分隔頁來源） Tray <x>（<x> 號送紙匣） Manual Feeder（手動輔助式送紙器） Envelope Feeder（信封送紙器）	指定紙張來源
Blank Pages（空白頁） Do Not Print（不要列印） Print（列印）	指定是否要在列印工作中插入空白頁 **請注意：**出廠預設值是「不要列印」。

Print Settings（列印設定）

Setup（設定）功能表

功能表項目	說明
Printer Language（印表機語言） PCL Emulation（PCL 模擬模式） PS Emulation（PS 模擬模式）	設定預設的印表機語言 **請注意：** • PCL 模擬模式利用 PCL 直譯器處理列印工作。PostScript 模擬模式使用 PS 直譯器處理列印工作。 • 印表機語言出廠預設值是 PCL。 • 將某印表機語言設爲預設語言，不會使軟體程式無法傳送使用其他印表機語言的列印工作。
Job Waiting（工作等待） On（開） Off（關）	指定在列印工作需要無法使用的印表機選項或自訂設定時，必須從列印佇列移除列印工作。這些列印工作會儲存在個別的列印佇列中，使其他工作得以正常列印。一旦取得找不到的資訊及/或選項時，就會列印這些儲存的工作。 **請注意：** • 出廠預設值是 Off（關）。 • 此時必須安裝非唯讀印表機硬碟，才會出現此功能表。此需求可確保儲存的工作，不會在印表機沒有接通電源時遭到刪除。
Print Area（列印範圍） Normal（一般） Whole Page（整頁）	設定邏輯及實體可列印範圍 **請注意：** • 若在印表機的 Setup（設定）功能表中啓動 Edge to Edge（邊對邊），則不會出現此功能表。 • 出廠預設值是 Normal（一般）。若嘗試將資料列印在 Normal（一般）設定所定義的不可列印範圍，印表機會裁切影像邊界。 • Whole Page（整頁）設定可讓影像移至 Normal（一般）設定所定義的不可列印範圍，但印表機仍會裁切 Normal（一般）設定所定義的影像邊界。 • Whole Page（整頁）設定只對於利用 PCL 5e 解譯器列印的頁面有作用。此設定對利用 PCL XL 或 PostScript 直譯器列印的頁面並無作用。

功能表項目	說明
Download Target（下載目標） RAM Flash（快閃記憶體） Disk（磁碟）	設定下載的儲存位置 **請注意：** • 出廠預設值是 RAM。 • 若在快閃記憶體或印表機硬碟中儲存下載，會永久儲存下載。即使關閉印表機電源，下載資料仍會保留在快閃記憶體或印表機硬碟中。 • 將下載資料儲存在 RAM 中，是暫時性的做法。 • 此時必須安裝快閃記憶體及/或磁碟選購品，才會出現此功能表。
Job Accounting（工作統計） On（開） Off（關）	指定是否要讓印表機將最新列印工作的統計資訊儲存在硬碟上 **請注意：** • 出廠預設值是 Off（關）。Off（關）表示印表機不儲存工作統計記錄。 • 統計資訊包含列印錯誤、列印時間、工作大小（位元組數）、所要求的紙張大小及類型、列印頁總數、所要求列印份數總計等記錄。 • 只有在印表機硬碟已安裝並正常運作時，才能使用 Job Accounting（工作統計）。印表機硬碟不能是讀/寫或寫入保護。Job Buffer Size（工作緩衝區大小）不應設為 100%。 • 若從印表機控制面板變更此設定，然後結束功能表，會導致重設印表機。此時功能表選項已更新。
Resource Save（節省資源） On（開） Off（關）	指定當印表機所接收工作需要的記憶體比可用記憶體更多時，印表機處理暫時下載（例如儲存在 RAM 的字型及巨集）的方式 **請注意：** • 出廠預設值是 Off（關）。Off（關）會將印表機設為保留下載，直到需要記憶體為止。為了處理列印工作，會刪除下載資訊。 • On（開）設定會在語言變更及印表機重設期間，保留下載資訊。若印表機耗盡記憶體，則會出現 `38 Memory Full`（38 記憶體已滿），且不會刪除下載。
Print All Order（列印所有排列順序） Alphabetically（依照字母順序） Newest First（最新的優先） Oldest First（最舊的優先）	在選取 Print All（全部列印）時，指定保留工作和機密工作的列印順序。 **請注意：** • 出廠預設值是 Alphabetically（依照字母順序）。 • 列印工作一律依照字母順序，出現在印表機控制面板上。

Finishing（輸出處理）功能表

功能表項目	說明
Sides (Duplex)（雙面） 2 sided（雙面） 1 sided（單面）	指定是否要將雙面列印設為所有列印工作的預設值 **請注意：** • 出廠預設值是 1 sided（單面）。 • 若要從軟體程式設定 2-sided（雙面）列印：若是 Windows 使用者，請按一下**檔案 > 列印**，然後按一下**內容**、**喜好設定**、**選項**或**設定**；若是 Macintosh 使用者，請選取**檔案 > 列印**，然後從「列印」對話框和蹦現功能表調整設定。

功能表項目	說明
Duplex Binding（雙面列印裝訂） Long Edge（長邊） Short Edge（短邊）	定義雙面列印頁裝訂的方式，以及反面相對於正面的列印方向。 **請注意：** • 出廠預設值是 Long Edge（長邊）。 • Long Edge（長邊）指定在直印頁的左邊裝訂，而在橫印頁的上緣裝訂。 • Short Edge（短邊）則指定在直印頁的上緣裝訂，而在橫印頁的左邊裝訂。
Copies（列印份數） 1 – 999	指定每份列印工作的預設列印份數 **請注意：**出廠預設值是 1。
Blank Pages（空白頁） Do Not Print（不要列印） Print（列印）	指定是否要在列印工作中插入空白頁 **請注意：**出廠預設值是 Do Not Print（不要列印）。
Collate（逐份列印） Off (1,1,1,2,2,2)（關 (1,1,1,2,2,2)） On (1,2,1,2,1,2)（開 (1,2,1,2,1,2)）	列印多份時，依序堆疊列印工作的頁面 **請注意：** • 出廠預設值是 Off（關）。不對各頁進行逐份列印。 • On（開）設定可依序堆疊列印工作。 • 這兩個設定都會依照 Copies （列印份數）功能表設定的指定次數，來列印整份工作。
Separator Sheets（分隔頁） None（無） Between Copies（在列印副本之間） Between Jobs（在列印工作之間） Between Pages（在頁面之間）	指定是否要插入分隔頁 **請注意：** • 出廠預設值是 None（無）。 • 如果 Collation（逐份列印）設為 On（開），Between Copies（在列印副本之間）會在每份列印工作之間插入空白頁。如果 Collation（逐份列印）設為 Off（關），則會在每組列印頁之間插入空白頁，例如：在列印所有第一頁和所有第二頁之後插入。 • Between Jobs（在列印工作之間）會在列印工作之間插入空白頁。 • Between Pages（在頁面之間）會在列印工作的每頁之間插入空白頁。此設定可用於列印專用透明投影膠片或在文件中插入空白頁做為記事之用。
Separator Source（分隔頁來源） Tray <x>（<x> 號送紙匣） Multi-Purpose Feeder（多用途送紙器） Envelope Feeder（信封送紙器）	指定分隔頁的紙張來源 **請注意：** • 出廠預設值是 Tray 1（1 號送紙匣）（標準送紙匣）。 • 在 Paper（紙張）功能表中，Configure MP（配置多用途送紙器）必須設為 Cassette（卡匣），才會出現 Multi-Purpose Feeder（多用途送紙器）功能表設定。
N-up (pages-side)（N-up（頁數/面）） Off（關） 2-Up 3-Up 4-Up 6-Up 9-Up 12-Up 16-Up	指定在紙張單面上以縮版併印方式列印影像 **請注意：** • 出廠預設值是 Off（關）。 • 所選數字是即將在每面列印的頁面影像個數。

功能表項目	說明
N-up Ordering（N-up 排序） Horizontal（水平） Reverse Horizontal（反向水平） Reverse Vertical（反向垂直） Vertical（垂直）	指定當使用 N-up (pages-sides)（N-up（頁數/面））時，縮版併印影像的位置。 **請注意：** • 出廠預設值是 Horizontal（水平）。 • 擺放方式取決於影像個數和影像的列印方向（直印或橫印）。
Orientation（列印方向） Auto（自動） Landscape（橫印） Portrait（直印）	指定縮版併印紙張的方向 **請注意：**出廠預設值是 Auto（自動）。印表機會選擇直印或橫印。
N-up Border（N-up 邊框） None（無） Solid（原色）	使用 N-up (pages-sides)（N-up（頁數/面））時，在每個頁面影像四周列印邊框 **請注意：**出廠預設值是 None（無）。
Staple Job（裝訂工作） Off（關） On（開）	指定是否要裝訂列印工作 **請注意：** • 此時必須安裝 StapleSmart 分頁裝訂器，才可以使用此功能項目。 • 出廠預設值是 Off（關）。不裝訂列印工作。 • 不裝訂信封。
Offset Pages（頁面偏位） Off（關） Between Jobs（在列印工作之間） Between Copies（在列印副本之間）	以交錯方式將複本或列印工作堆疊在出紙槽內 **請注意：** • 此時必須安裝 StapleSmart 分頁裝訂器，才會出現此功能表項目。 • 出廠預設值是 Off（關）。執行列印工作時，不進行頁面偏位。 • Between Jobs（在列印工作之間）會對每份列印工作進行偏位。 • Between Copies（在列印副本之間）則會對列印工作的每份複本進行偏位。

Quality（品質）功能表

功能表項目	說明
Print Resolution（列印解析度） 300 dpi 600 dpi 1200 dpi 1200 Image Q（2400 影像品質） 2400 Image Q（2400 影像品質）	指定列印輸出解析度 **請注意：**出廠預設值是 600 dpi。印表機驅動程式預設值為 1200 IQ。
Pixel Boost（像素增強） Off（關） Fonts（字型） Horizontally（水平） Vertically（垂直） Both directions（雙向）	增強較小字型及圖形的列印品質 **請注意：** • 出廠預設值是 Off（關）。 • 字型只會將此設定套用至文字。 • 加深文字與影像的水平線明暗度。 • 垂直加深文字與影像的垂直線明暗度。 • 同時加深文字與影像的水平線與垂直線明暗度。

功能表項目	說明
Toner Darkness（碳粉明暗度） 1 – 10	使列印輸出較淡或較暗 **請注意：** • 出廠預設值是 8。 • 選取較小的數字有助於節省碳粉。
Enhance Fine Lines（美化細線） On（開） Off（關）	啓用適合建築製圖、地圖、電路圖及流程圖等檔案的列印模式。 **請注意：** • 出廠預設值是 Off（關）。 • 若要使用「內嵌式 Web 伺服器」設定 Enhance Fine Lines（美化細線），請在瀏覽器視窗中輸入網路印表機 IP 位址。
Gray Correction（灰色修正） Auto（自動） Off（關）	調整列印輸出的灰色調值 **請注意：**出廠預設值是 Auto（自動）。
Brightness（亮度） -6 到 +6	調整列印輸出的明暗度及節省碳粉 **請注意：** • 出廠預設值是 0。 • 負值會增大文字、影像及圖形的明暗度。正值則可減小明暗度，以節省碳粉。
Contrast（對比） 0 – 5	調整列印輸出中灰階層次的差異程度 **請注意：** • 出廠預設值是 0。 • 設定值愈高，灰階層次的差異愈大。

Utilities menu（公用程式）功能表

功能表項目	說明
Remove Held Jobs（移除保留工作） Confidential（機密工作） Held（已保留） Not Restored（未回復） All（全部）	將機密和保留工作從印表機硬碟上移除 **請注意：** • 選取只會影響印表機常駐列印工作的設定。Bookmarks（書籤）、快閃儲存碟上的工作，以及其他類型的保留工作均不會受到影響。 • 選取 Not Restored（未回復），會從磁碟移除*未* 回復的所有列印與保留工作。
Format Flash（格式化快閃記憶體） Yes（是） No（否）	將快閃記憶體格式化。快閃記憶體指的是在印表機中額外安裝的快閃記憶體選購品配備卡。 **警告－潛在損害：**格式化快閃記憶體時，請勿關閉印表機電源。 **請注意：** • 快閃記憶體選購卡必須已安裝在印表機內，並且能正常運作，才能使用此功能表項目。快閃記憶體選購卡不可設爲「讀/寫」或「寫入」保護狀態。 • 選取 Yes（是），會刪除儲存在快閃記憶體中的所有資料。 • 選取 No（否），則會取消格式要求。

功能表項目	說明
Delete Downloads on Disk（刪除磁碟上的下載檔案） Delete Now（立即刪除） Do Not Delete（不要刪除）	從印表機硬碟移除下載檔案，包括所有保留工作、緩衝工作及擱置工作。工作統計資訊不受影響。 **請注意：**預設值是 Delete Now（立即刪除）。
Job Acct Stat（工作計數統計） Print（列印） Clear（清除）	列印所有儲存的工作統計清單，或刪除印表機硬碟上的資訊 **請注意：** • 印表機硬碟必須已安裝在印表機內，並且正常運作，才能使用此功能表項目。 • 選取 Print（列印）會列印統計記錄清單。 • Clear（清除）則會刪除儲存在印表機硬碟上的所有工作統計。 • 若利用 NPA 將 Job Accounting（工作統計）設為 MarkTrack™，則不會出現 Clear（清除）選項。
Hex Trace（16 進位追蹤模式） Activate（啓動）	協助找出列印問題的來源 **請注意：** • 若選取了 Activate（啓動），傳送至印表機的所有資料都會以 16 進位模式列印，且印表機不執行字元表示和控制程式碼。 • 若要退出或停用 Hex Trace（16 進位追蹤模式），請關閉印表機電源或重設印表機。
Coverage Estimator（覆蓋率估計器） Off（關） On（開）	提供黑色在頁面上的預估覆蓋率百分比。每份列印工作結束時，此預估值會列印在個別的頁面上。 **請注意：**出廠預設值是 Off（關）。
LCD Contrast（LCD 對比） 1 – 10	調整顯示幕的對比亮度 **請注意：** • 出廠預設值是 5。 • 設定值愈高，顯示幕畫面愈亮。 • 設定值愈低，顯示幕畫面愈暗。
LCD Brightness（LCD 亮度） 1 – 10	調整顯示幕的背光亮度 **請注意：** • 出廠預設值是 5。 • 設定值愈高，顯示幕畫面愈亮。 • 設定值愈低，顯示幕畫面愈暗。

PDF 功能表

功能表項目	說明
Scale to Fit（調整為適合的比例） Yes（是） No（否）	調整頁面內容比例以符合所選紙張大小 **請注意：**出廠預設值是 No （否）。
Annotations（註釋） Do Not Print（不要列印） Print（列印）	以 PDF 格式列印註釋 **請注意：**出廠預設值是 Do Not Print（不要列印）。

PostScript 功能表

功能表項目	說明
Print PS Error（列印 **PS** 錯誤） On（開） Off（關）	列印含有 PostScript 錯誤的頁面 **請注意：**出廠預設值是 Off（關）。
Font Priority（字體優先順序） Resident（常駐） Flash/Disk（快閃記憶體/磁碟）	建立字體搜尋順序 **請注意：** • 出廠預設值是 Resident（常駐）。 • 格式化快閃記憶體選購卡或印表機硬碟必須已安裝在印表機中，且正常運作，才能使用此功能表項目。 • 快閃記憶體選購品或印表機硬碟不能設有讀/寫、寫入或密碼保護。 • Job Buffer Size（工作緩衝區大小）不可設為 100%。

PCL Emul（PCL 模擬模式）功能表

功能表項目	說明
Font Source（字型來源） Resident（常駐） Disk（磁碟） Download（下載） Flash（快閃記憶體） All（全部）	指定 Font Name（字型名稱）功能表項目所用的字型集 **請注意：** • 出廠預設值是 Resident（常駐）。它會顯示下載到印表機 RAM 中的出廠預設字型組。 • 必須在適用的情形下，且顯示常駐在該選購品中的所有字型，才會出現 Flash（快閃記憶體）和 Disk（磁碟）設定。 • 快閃記憶體和磁碟選購品必須適當地格式化，而且不能設有讀/寫、寫入或密碼保護。 • 必須在適用的情形下，且顯示下載至印表機 RAM 中的所有字型，才會出現 Download（下載）。 • All（全部）會顯示所有選購品可使用的所有字型。
Font Name（字型名稱） <可用字型清單>	識別特定字型及其儲存所在選項 **請注意：** • 出廠預設值是 Courier 10。 • 字型來源縮寫 R 代表 Resident（常駐）、F 代表 Flash（快閃記憶體）、K 代表 Disk（磁碟）、D 代表 Download（下載）。
Symbol Set（符號集） 10U PC-8 12U PC-850	指定每個字型名稱的符號集 **請注意：** • 美國出廠預設值是 10U PC-8。 • 國際出廠預設值是 12U PC-850。 • 符號集是一組英數字元、標點符號及特殊符號。符號集支援不同語言或特定程式，例如科學文字的數學符號。只顯示支援的符號集。

功能表項目	說明
PCL Emulation Settings（PCL 模擬模式設定） Pitch（點距） 0.08 – 100	指定可縮放單空格字型的字型點距 **請注意：** • 出廠預設值是 10。 • Pitch（點距）是指每英吋固定間距字元個數 (cpi)。 • Pitch（點距）可以 0.01 cpi 作爲遞增或遞減的量。 • 對於不可縮放單空格字型，顯示幕上會顯示點距，但無法變更它。
PCL Emulation Settings（PCL 模擬模式設定） Orientation（列印方向） Portrait（直印） Landscape（橫印）	指定頁面上文字及圖形的列印方向 **請注意：** • 出廠預設值是 Portrait（直印）。 • Portrait（直印）會以頁面短邊的平行方向列印文字及圖形。 • Landscape（橫印）會以頁面長邊的平行方向列印文字及圖形。
PCL Emulation Settings（PCL 模擬模式設定） Lines per Page（每頁行數） 1 – 255	指定每頁列印的行數 **請注意：** • 美國出廠預設值是 60。國際預設值是 64。 • 印表機根據 Lines per Page（每頁行數）、Paper Size（紙張尺寸）及 Orientation（列印方向）等設定來設定每行間隔。請先選取所要的 Paper Size（紙張尺寸）及 Orientation（列印方向），*再*設定 Lines per Page（每頁行數）。
PCL Emulation Settings（PCL 模擬模式設定） A4 Width（A4 寬度） 198 mm（198 公釐） 203 mm（203 公釐）	將印表機設爲在 A4 尺寸的紙張上列印 **請注意：** • 出廠預設值是 198 公釐。 • 203 公釐會設定容許列印 80 個 10 點距字元的頁面寬度。
PCL Emulation Settings（PCL 模擬模式設定） Auto CR after LF（換行之後自動歸位） On（開） Off（關）	指定是否要讓印表機在執行換行控制指令之後自動歸位 **請注意：**出廠預設值是 Off（關）。
PCL Emulation Settings（PCL 模擬模式設定） Auto LF after CR（歸位之後自動換行） On（開） Off（關）	指定是否要讓印表機在執行歸位控制指令之後自動換行 **請注意：**出廠預設值是 Off（關）。

功能表項目	說明
Tray Renumber（紙匣重新編號） Assign MP Feeder（指定多用途送紙器） Off（關） None（無） 0 – 199 Assign Tray <x>（指定送紙匣 <x>） Off（關） None（無） 0 – 199 Assign Manual Paper（指定手動送紙） Off（關） None（無） 0 – 199 Assign Man Env（指定手動信封） Off（關） None（無） 0 – 199	配置印表機支援使用裝紙匣、裝紙器及送紙器不同來源指定之印表機軟體或程式。 **請注意：** • 出廠預設值是 Off（關）。 • None（無）不是可用選項。由 PCL 5 直譯器選取時，才會出現此設定。 • None（無）會忽略 Select Paper Feed（選取送紙）指令。 • 0 – 199 是允許指定的自訂設定。
Tray Renumber（紙匣重新編號） View Factory Def（檢視出廠預設值） MPF Default = 8（MPF 預設值 = 8） T1 Default = 1（T1 預設值 = 1） T2 Default = 4（T2 預設值 = 4） T3 Default = 5（T3 預設值 = 5） T4 Default = 20（T4 預設值 = 20） T5 Default = 21（T5 預設值 = 21） Env Default = 6（Env 預設值 = 6） MPaper Default = 2（MPaper 預設值 = 2） MEnv Default = 3（MEnv 預設值 = 3）	可讓您檢視指定給各送紙匣、裝紙器或送紙器的出廠預設值，即使尚未安裝，也一樣會顯示
Tray Renumber（紙匣重新編號） Restore Defaults（回復預設值） Yes（是） No（否）	將所有送紙匣、裝紙器及送紙器的指定值還原為出廠預設值。

HTML 功能表

功能表項目		說明
Font Name（字型名稱） Albertus MT Antique Olive Apple Chancery Arial MT Avant Garde Bodoni Bookman Chicago Clarendon Cooper Black Copperplate Coronet Courier Eurostile Garamond Geneva Gill Sans Goudy Helvetica Hoefler Text	Intl CG Times Intl Courier Intl Univers Joanna MT Letter Gothic Lubalin Gothic Marigold MonaLisa Recut Monaco New CenturySbk New York Optima Oxford Palatino StempelGaramond Taffy Times TimesNewRoman Univers Zapf Chancery	設定 HTML 文件的預設字型 **請注意：** • Times 字型會用在未指定字型的 HTML 文件中。 • 此時必須安裝適當的 DBCS 字型卡，才會出現下列字型：HG-GothicB、MSung-Light、MD_DotumChe 及 MingMT-Light。

功能表項目	說明
Font Size（字型大小） 1 – 255 pt（1 – 255 點）	設定 HTML 文件的預設字型大小 **請注意：** • 出廠預設值是 12 點。 • Font size（字型大小）可按 1 點增量遞增。
Scale（比例） 1 – 400%	調整 HTML 文件預設字型的比例 **請注意：** • 出廠預設值是 100%。 • Scaling（調整比例）可按 1 % 增量遞增。
Orientation（列印方向） Portrait（直印） Landscape（橫印）	設定 HTML 文件的頁面方向 **請注意：**出廠預設值是 Portrait（直印）。
Margin Size（邊界大小） 8 – 255 mm（8 – 255 公釐）	設定 HTML 文件的頁面邊界 **請注意：** • 出廠預設值是 19 公釐。 • Margin size（邊界大小）可按 1 公釐增量遞增。
Backgrounds（背景） Do Not Print（不要列印） Print（列印）	指定是否要在 HTML 文件上列印背景 **請注意：**出廠預設值是 Print（列印）。

Image（影像）功能表

功能表項目	說明
Auto Fit（自動調整） On（開） Off（關）	選取最佳紙張尺寸、調整比例及列印方向 **請注意：** • 出廠預設值是 On（開） • On（開）設定會置換某些影像的調整比例及列印方向設定。
Invert（反轉） On（開） Off（關）	反轉雙色調黑白影像 **請注意：** • 出廠預設值是 Off（關）。 • 字型大小可用 1 點增量遞增。 • 此設定不適用於 GIF 或 JPEG 影像。
Scaling（調整比例） Anchor Top Left（基準左上） Best Fit（最佳配合） Anchor Center（基準中間） Fit Height/Width（符合高度/寬度） Fit Height（符合高度） Fit Width（符合寬度）	調整影像比例以符合所選紙張尺寸 **請注意：** • 出廠預設值是 Best Fit（最佳配合）。 • 當 Auto Fit（自動調整）設為 On（開）時，Scaling（調整比例）會自動設為 Best Fit（最佳配合）。
Orientation（列印方向） Portrait（直印） Landscape（橫印） Rev Portrait（反向直印） Rev Landscape（反向橫印）	設定影像方向 **請注意：**出廠預設值是 Portrait（直印）。

XPS 功能表

功能表項目	說明
Print Error Pages（列印錯誤頁面） Off（關） On（開）	列印內含各項錯誤（包括 XML 標示的錯誤）相關資訊的頁面 **請注意：**出廠預設值是 Off（關）。

Booklet Adjustments menu（調整小冊子功能表）

您必須安裝小冊子分頁裝訂器，才能使用 Booklet Adjustments menu（調整小冊子功能表）。列印小冊子時，您可以從這個功能表，選取各種不同的調整選項。

若要存取 Booklet Adjustments menu（調整小冊子功能表）：

1. 關閉印表機電源。
2. 啟動印表機時，請按住 2ABC 和 6MNO。
3. 當畫面出現進度時，釋放按鈕。

   印表機將執行開機順序，接著出現 **Configuration Menu**（配置功能表）。

4 觸控下移鍵按鈕，等 **Booklet Adjustments**（調整小冊子）出現。

5 觸控 **Booklet Adjustments**（調整小冊子）。

功能表項目	說明
Size of paper（紙張尺寸） A4 A5 Letter Legal Executive Oficio Folio Statement Universal（通用尺寸） A3 Tabloid JIS B4	指定紙張尺寸 **請注意：**這項設定為 Tray 1 Size（1 號送紙匣尺寸）的預設值。
Total number of sheets（總張數） 1-2 sheets（1-2 張） 3 sheets（3 張） 4 sheets（4 張） 5-7 sheets（5-7 張） 8-15 sheets（8-15 張）	指定小冊子的總張數 **請注意：**出廠預設值是 1-2 張。
Adjust for folding overlap（調整以便摺疊成部分重疊） Top overlap（封面部分重疊） Bottom overlap（封底部分重疊）	根據列印輸出選取封面部分重疊或封底部分重疊
Adjust for skew during booklet making（在製作小冊子期間調整歪斜度） Clockwise skew（順時針歪斜） Counter-clockwise skew（逆時針歪斜）	根據列印輸出選取歪斜方向

Help menu（說明功能表）

Help menu（說明功能表）是由儲存在印表機的「說明」頁（PDF 格式）組成。這些頁面含有關於使用印表機和執行作業的參考資訊。您可以選擇逐一列印，或者，您也可以選取 **Print all guides**（列印所有指南），將所有的指南一次全部印出。

英文、法文、德文及西班牙文翻譯會儲存在印表機中。在*軟體與說明文件* 光碟上則提供其他語言的翻譯。

功能表項目	說明
Print all guides（列印所有指南）	列印所有的指南
Copy guide（複印指南）	提供有關複印及變更設定的資訊
E-mail guide（電子郵件指南）	提供有關利用位址、快速撥號號碼或通訊錄來傳送電子郵件的資訊，以及有關變更設定的資訊
Fax guide（傳真指南）	提供有關利用傳真號碼、快速撥號號碼或通訊錄來傳送傳真的資訊，以及有關變更設定的資訊

功能表項目	說明
FTP guide（FTP 指南）	提供有關利用 FTP 位址、快速撥號號碼或通訊錄將文件直接掃描到 FTP 伺服器的資訊，以及有關變更設定的資訊
Information guide（資訊指南）	提供尋找其他資訊的說明
Print defects guide（列印品質檢測指南）	提供解決複印或列印中的重複瑕疵相關說明
Supplies guide（耗材指南）	提供訂購耗材的材料編號

維護印表機

您需要定期執行某些作業，才能維持最佳列印品質。

清除印表機的外部

1 確定已關閉印表機，並且已從牆面插座拔下插頭。

請當心－有觸電的危險：為避免電擊的危險，當您清潔印表機外部時，請先拔下牆上插座的電源線，並且拔除連接印表機的所有電纜，然後再繼續作業。

2 取出標準出紙槽的紙張。

3 將一條不含棉絮、乾淨的擦拭用布用水弄溼。

警告－潛在損害：請勿使用家庭清潔劑或洗滌劑，因為這些會損壞印表機的外部塗裝。

4 您只能擦拭印表機外部（標準出紙槽也一定要擦拭）。

警告－潛在損害：使用濕布清潔內部可能會損壞印表機。

5 務必確定標準出紙槽已乾燥，再開始新的列印工作。

請注意：清潔套件中含有觸控式螢幕和掃描器玻璃面板用抹布，請參考下列採購資訊：

材料名稱	材料編號
清潔套件（濕抹布和乾抹布）	40X0392

清潔掃描器玻璃面板

如果遇到列印品質問題，像是在複印或掃描的影像上出現條紋，請清潔掃描器玻璃面板。

1 用水將柔軟的無棉絮清潔用布或紙巾稍微沾溼。

2 打開掃描器蓋板。

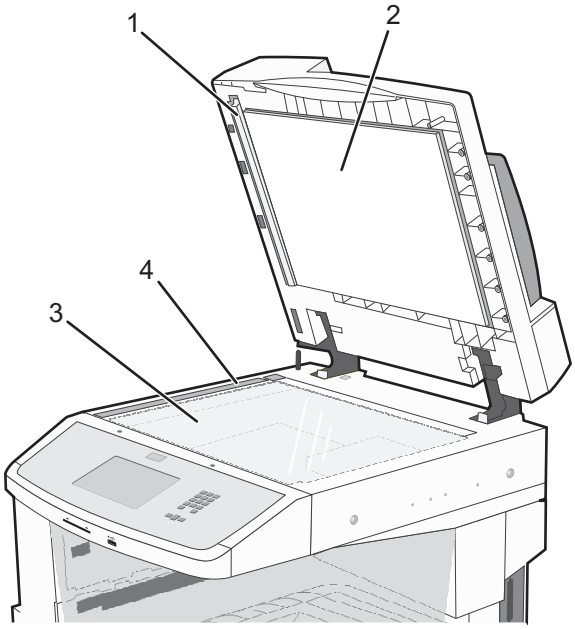

1	自動送件器蓋板的白色下側
2	掃描器蓋板的白色下側
3	掃描器玻璃面板
4	自動送件器玻璃面板

3 擦拭所顯示的區域，並等它們晾乾。

4 關上掃描器蓋板。

調整掃描器對正

掃描器對正是將掃描範圍和紙張位置進行對正的程序。要手動調整掃描器對正：

1 關閉印表機電源。

2 清潔掃描器玻璃以及背頁材料。

3 按住 3 和 6MNO，直到進度列出現。

4 放開兩個按鈕。

印表機將執行開機順序，接著出現 Diagnostic menu（診斷功能表）。

5 觸控上移或下移鍵按鈕，直到 **Scanner Test**（掃描器測試）出現。

6 觸控 **Scanner Test**（掃描器測試）。

7 觸控上移或下移鍵按鈕，直到 **Scanner Manual Registration**（掃描器手動對正）出現。
8 觸控 **Scanner Manual Registration**（掃描器手動對正）。
9 觸控左移和右移鍵，以變更設定。
10 觸控 **Submit**（提出）。

存放耗材

選擇陰涼、乾淨的地方來存放印表機耗材。請將耗材右邊朝上存放在原始的包裝中，等您預備要使用時再拆封。

耗材不應暴露在下列環境中：

- 直接日曬
- 溫度高於攝氏 35 度（華氏 95 度）
- 濕度高於 80%
- 空氣中含有鹽分
- 含有腐蝕性氣體
- 充滿塵埃

節省耗材

您可以從印表機控制面板變更某些設定，來協助您節省碳粉和紙張。

若需要列印數份，您可以先列印第一份，檢查它的精確度，再列印剩餘的份數，以節省耗材。

檢查耗材狀態

有耗材需要更換時，或需要維護時，顯示幕上會出現訊息。

從印表機控制面板檢查耗材的狀態

1 確定印表機電源已開啓，而且出現 **Ready**（備妥）。
2 在主畫面上，觸控 **Status/Supplies**（狀態/耗材）。

請注意：如果 **Status/Supplies**（狀態/耗材）不在主畫面上，請列印功能表設定頁來檢視耗材狀態。

檢查網路電腦的耗材狀態

請注意：電腦必須連線到和印表機相同的網路。

1 在 Web 瀏覽器的位址欄位中，輸入印表機 IP 位址。

請注意：如果您不知道印表機的 IP 位址，請列印網路設定頁，並在 TCP/IP 區段中找出 IP 位址。

2 按一下 **Device Status**（裝置狀態）。這時會出現「裝置狀態」頁，顯示耗材存量摘要。

訂購耗材

如果要在美國訂購耗材，請撥 1-800-539-6275 聯絡 Lexmark，取得您所在地區「Lexmark 授權耗材經銷商」的相關資訊。在其他國家或地區，請造訪 Lexmark 網站，網址如下：**www.lexmark.com**。或者，請聯絡原印表機經銷處。

請注意：所有印表機耗材的使用期限，都是以列印在 Letter 或 A4 尺寸普通紙上的情況來估計。

訂購碳粉匣

建議使用的碳粉匣與材料編號

材料名稱	材料編號	適用於印表機
高容量碳粉匣	X860H21G	X860、X862、X864

訂購感光鼓套件

當 **Replace Photoconductor**（更換感光鼓）訊息出現時，請訂購新的感光鼓套件。

材料名稱	材料編號	適用於印表機
感光鼓套件	X860H22G	X860、X862、X864

訂購保養套件

當 **80 Routine maintenance needed**（80 需要例行維護）出現時，請訂購保養套件。保養套件中含有更換取紙滾輪、充電滾輪、轉印滾輪及加熱組件的所有必備元件。

請注意：使用某些紙張類型，可能需更頻繁地更換保養套件。您也可以按照實際需要，來個別訂購及更換取紙滾輪、充電滾輪、轉印滾輪及加熱組件。

材料名稱	材料編號	適用於印表機
保養套件（低電壓）	40X2375	X860、X862、X864
保養套件（高電壓）	40X2376	X860、X862、X864
保養套件（100 伏特）	40X2377	X860、X862、X864
保養套件（自動送件器適用）	40X2734	X860、X862、X864

訂購裝釘匣

出現 **Staples Low**（釘書針不足）或 **Staples Empty**（釘書針已用完）時，請訂購所指定的裝釘匣。

如需其他資訊，請參閱裝釘器門蓋內的圖例。

材料名稱	材料編號
裝釘匣 – 3 包	25A0013

訂購清潔套件

請使用清潔套件中的濕抹布和乾抹布，來清潔掃描器玻璃面板和觸控式螢幕。

材料名稱	材料編號
清潔套件（濕抹布和乾抹布）	40X0392

更換耗材

更換碳粉匣

若出現 **88 Cartridge low**（88 碳粉匣碳粉不足）、**88.yy Replace cartridge**（88.yy 更換碳粉匣）或 **88 Replace cartridge to continue**（88 請更換碳粉匣以繼續作業），或列印文件變得模糊時：

1 關閉印表機電源。

2 打開前門。

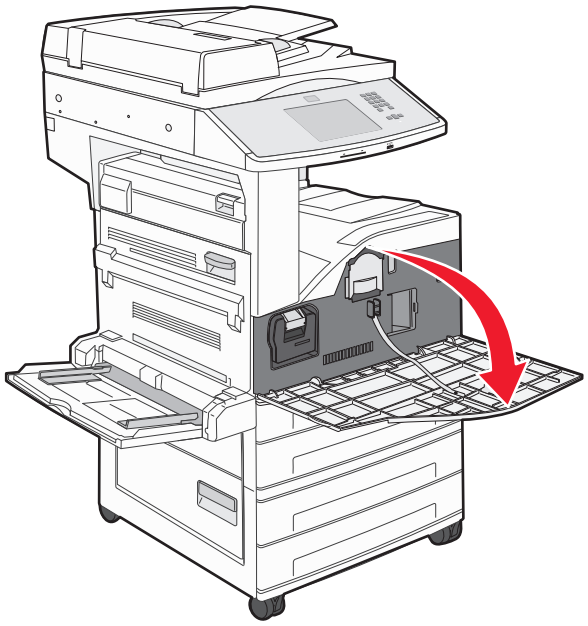

3 抓著把手處，然後將碳粉匣拉出。

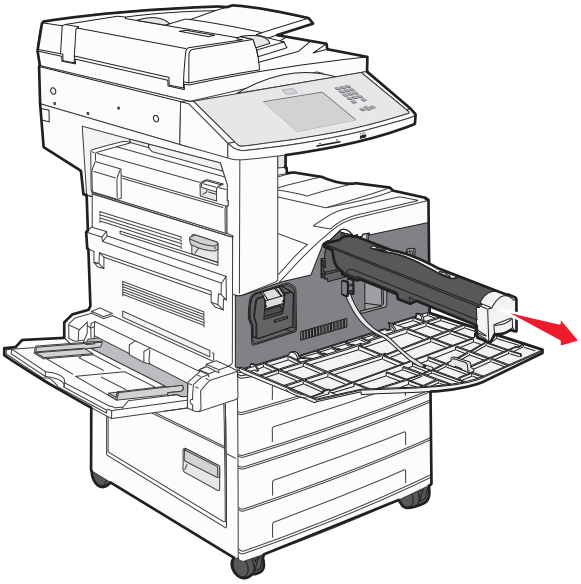

4 拆開新碳粉匣的包裝。

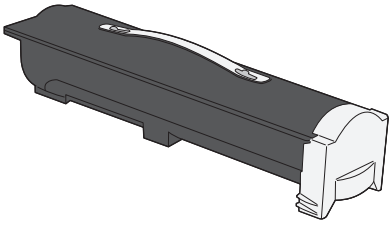

警告－潛在損害：更換碳粉匣時，請不要讓新碳粉匣曝露於直接照射的光線過久的時間。曝露在光線下太久，會導致列印品質發生問題。

5 左右用力搖晃碳粉匣數次，讓碳粉均勻分佈。

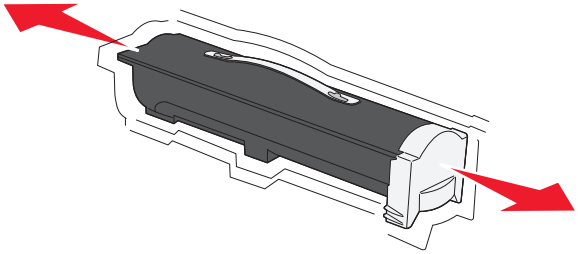

6 將新碳粉匣插入印表機內。盡量將碳粉匣往內推。如果安裝方式無誤，碳粉匣會*發出喀嚓一聲*， 卡入定位。

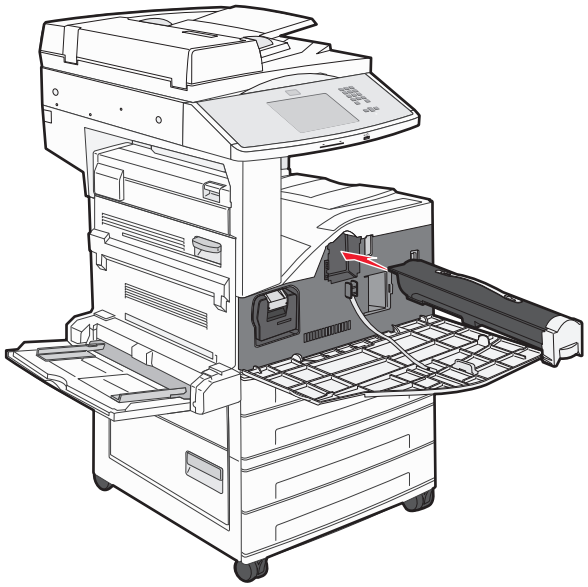

7 關上前門。

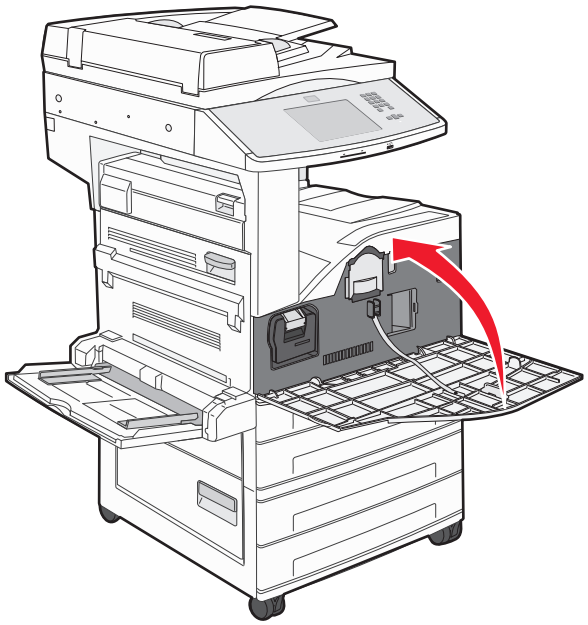

更換感光鼓

您可以透過列印印表機設定配置頁，來判斷感光鼓的大約存量。這項資訊可協助您判斷，何時應該訂購更換用耗材。

爲了確保列印品質且避免印表機受損，在感光鼓印量達到大約 60,000 頁之後，印表機會停止運作。印表機會在感光鼓即將達到這個印量時自動通知您。

當 **84 Replace photoconductor**（84 更換感光鼓）或 **84 Photoconductor low**（84 感光鼓不足）出現時，請立即訂購新的感光鼓。雖然感光鼓達到正式的使用期限後，印表機可能還可以正常運作，但列印品質則會明顯降低。

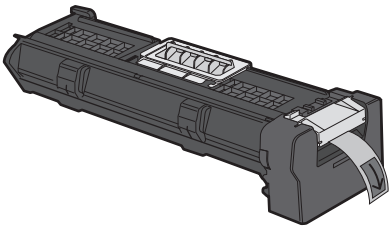

若要更換感光鼓：

1 關閉印表機電源。

2 打開前門。

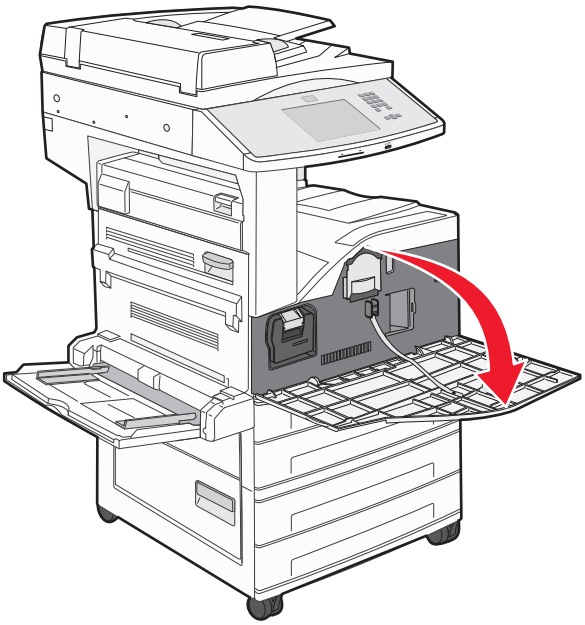

請注意：如果 A 門關閉，您將無法拉出感光鼓。

3 讓 A 側門往下。

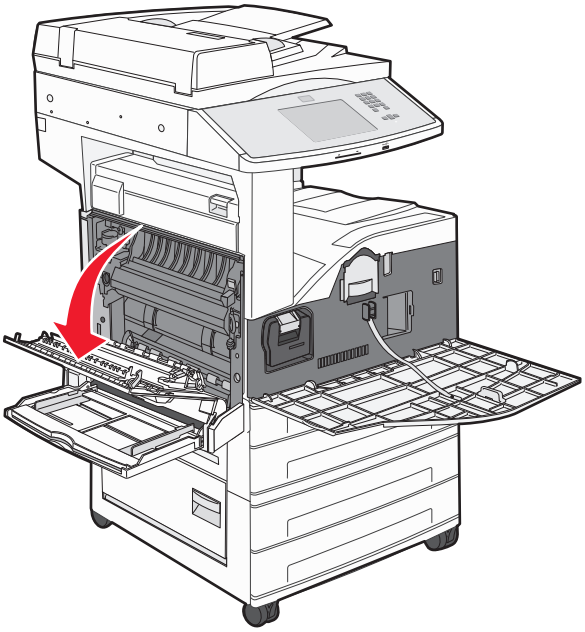

4 從印表機拉出感光鼓。

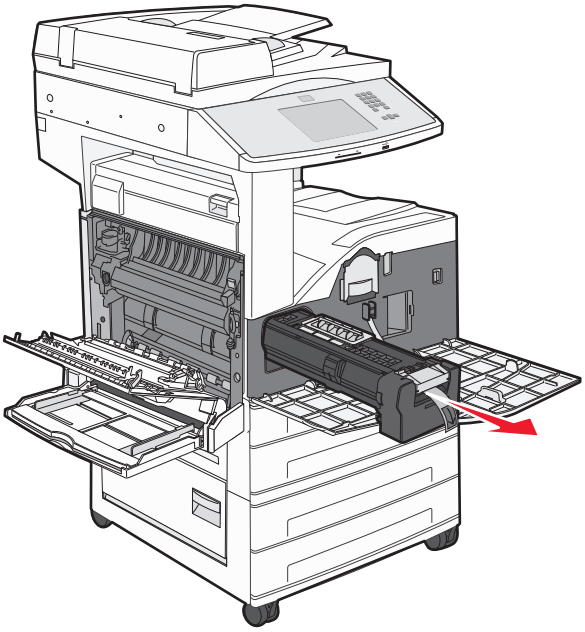

將感光鼓放在平坦、乾淨的表面上。

5 拆開新感光鼓的包裝。

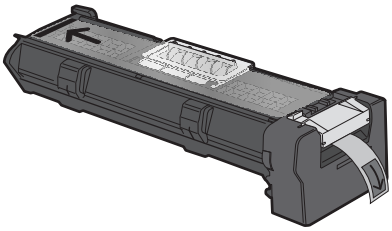

6 對齊並插入感光鼓的末端。

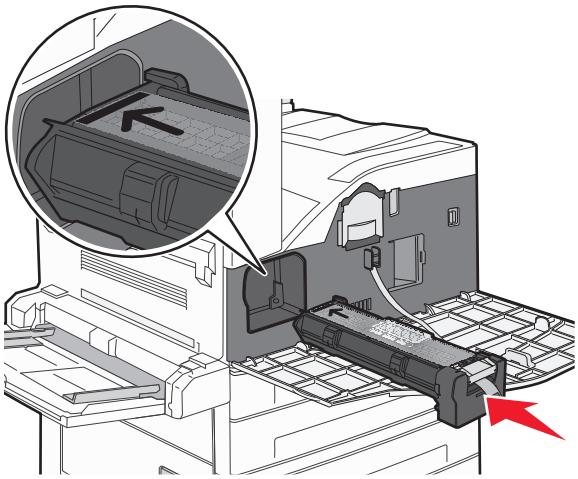

7 移除感光鼓頂端的膠帶。

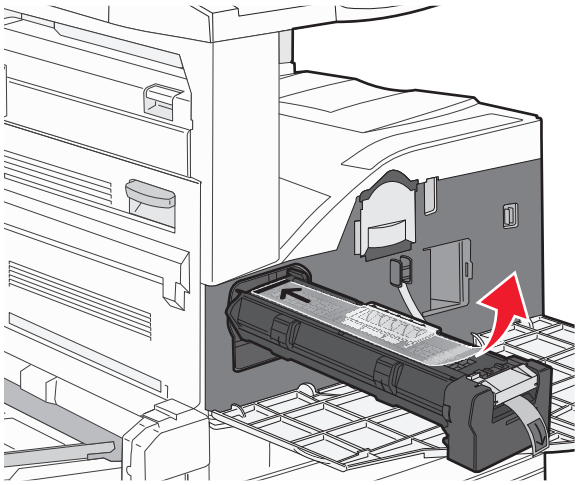

8 盡量將感光鼓往內推。

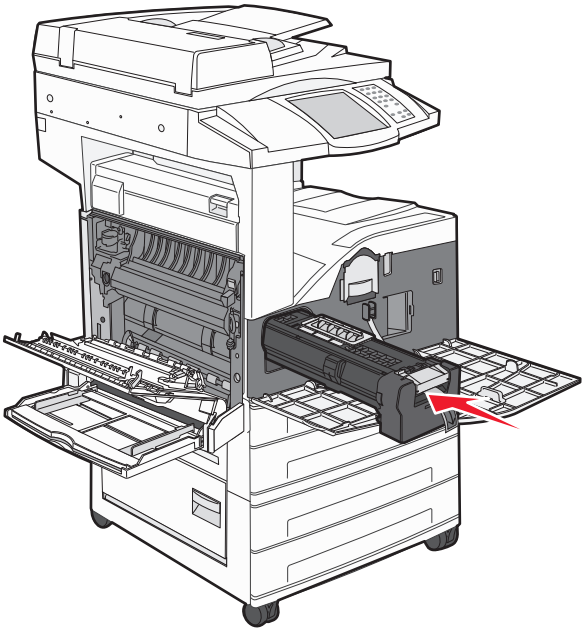

若感光鼓安裝正確，它會卡入定位。

9 關上 A 側門。

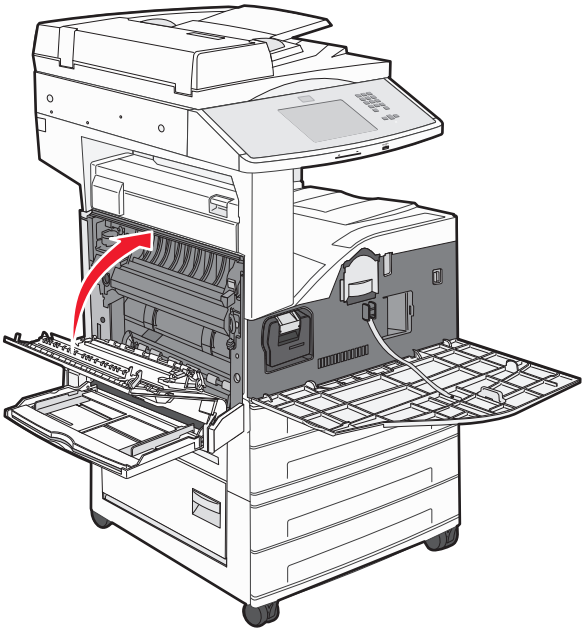

10 關上前門。

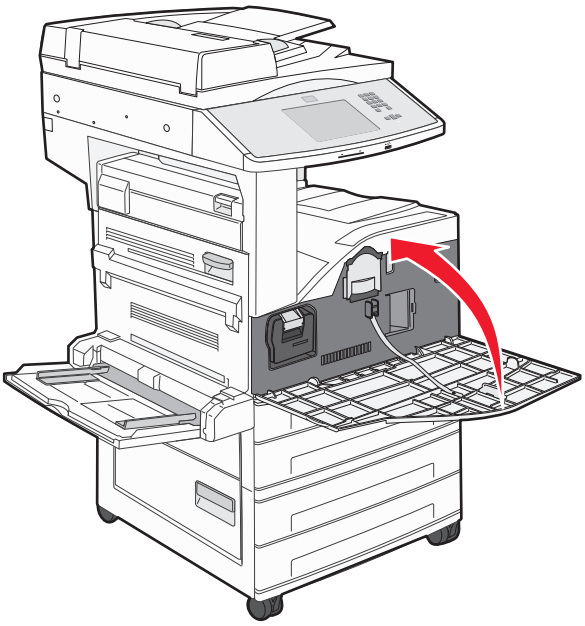

請注意：當您插入感光鼓並關好所有的門蓋後，印表機會執行馬達循環作業，並清除 Replace Photoconductor（更換感光鼓）警告訊息。

此時印表機會返回 **Ready**（備妥）狀態。

移動印表機

移動印表機之前

請當心－有潛在傷害的危險：本印表機重達 55 公斤（121 磅）以上，為了安全起見，移動本印表機時至少需要四個人，或者，請利用適當的機械控制系統來移動本印表機。

請遵循下列指引，以免受傷或損壞印表機：

- 抬動印表機時，至少要有四個人；或者，也可以利用適當等級的機械處理系統來抬動印表機。
- 利用電源開關關閉印表機電源，然後從牆上插座拔掉電源線。
- 移動印表機之前，請先中斷印表機的所有纜線和電纜。
- 移動印表機之前，請先移除所有印表機選購品。

警告－潛在損害：因移動方式不當所導致的印表機損壞，不屬於印表機的保固範圍。

移除選購性送紙匣

1 移除印表機送紙匣。

2 取下兩個扇狀旋鈕，並加以妥善存放。

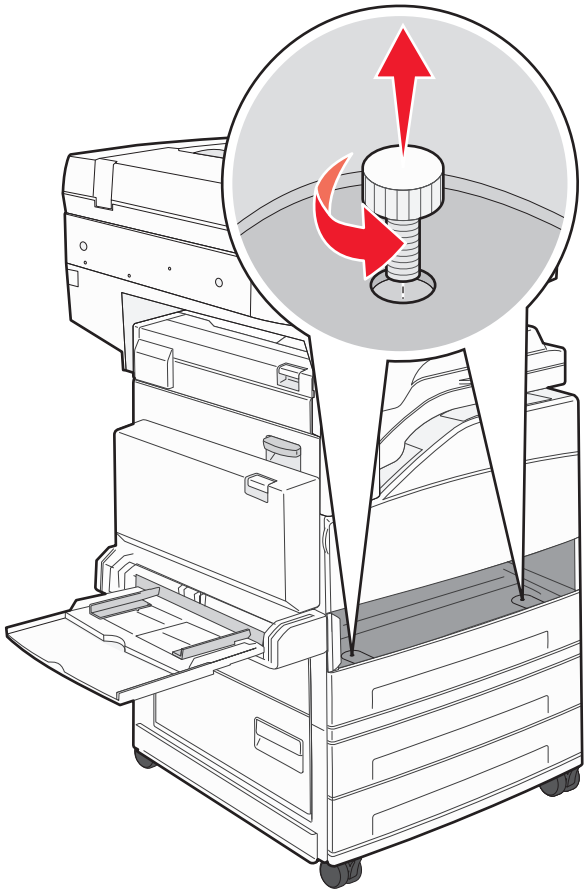

3 將送紙匣裝入印表機。

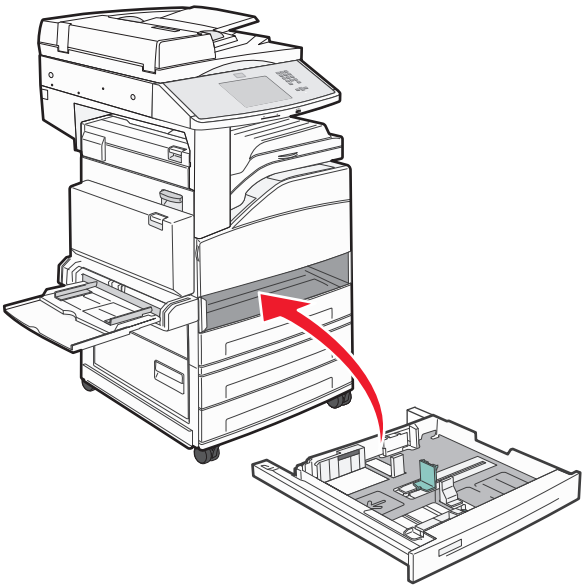

4 移除電纜蓋板。

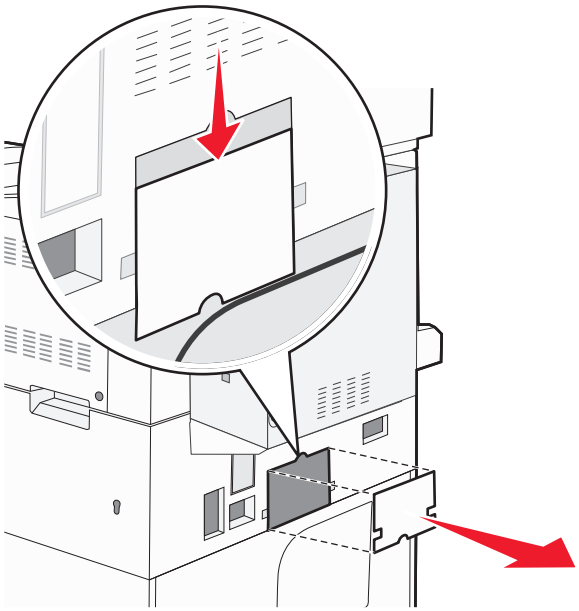

5 中斷選購性裝紙器的連結器。

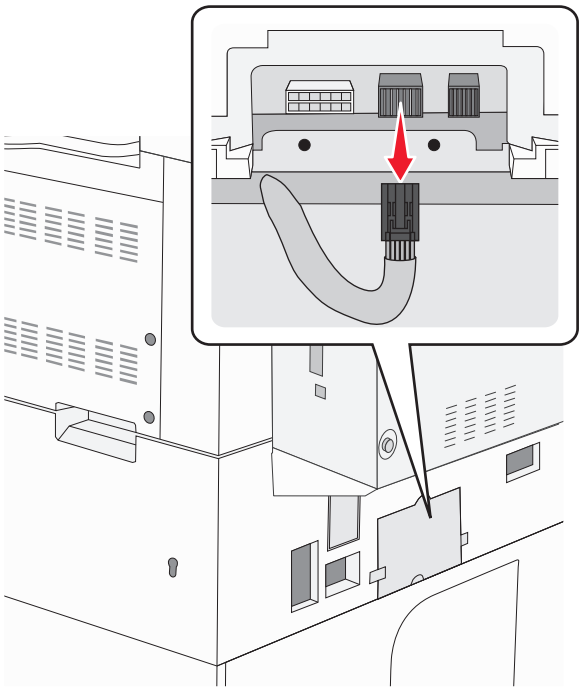

6 連接電纜蓋板。

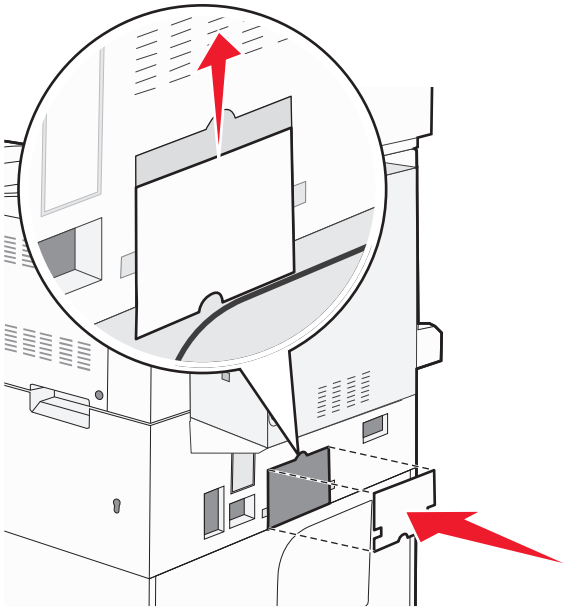

7 將印表機抬離送紙匣。

將印表機移到其他地點

下列預防措施有助於您將印表機和選購品安全地移到其他地點：

- 用來移動印表機的任何車具，都應該要有一個足以支撐整個印表機台面面積的表面。用來移動選購品的任何車具，都應該要有一個足以支撐選購品尺寸的表面。
- 讓印表機保持垂直。
- 避免劇烈的震動。

運送印表機

運送印表機時，請使用原始包裝材料，或電洽購買處索取重新安置配套元件。

管理支援

尋找進階網路功能及管理者資訊

本章內容涵蓋多種基本管理支援作業。如需更多進階系統支援作業，請參閱*軟體與說明文件* 光碟上的*網路功能設定指南*，以及*內嵌式 Web 伺服器管理者手冊*，該書位在 Lexmark 網站上，網址為：**www.lexmark.com**。

使用「內嵌式 Web 伺服器」

如果印表機安裝在網路上，則「內嵌式 Web 伺服器」可以廣泛用於下列功能：

- 檢視印表機控制面板的虛擬顯示幕
- 檢查印表機耗材狀態
- 配置印表機設定
- 配置網路設定
- 檢視報告

若要存取「內嵌式 Web 伺服器」，請在 Web 瀏覽器的位址欄位中輸入印表機 IP 位址。

請注意：

- 若您不知道印表機的 IP 位址，請列印網路設定頁，並在 TCP/IP 區段中找出 IP 位址。
- 如需其他資訊，請參閱*軟體與說明文件* 光碟上的*網路功能設定指南*，以及 *Embedded Web Server Administrator's Guide*（*內嵌式 Web 伺服器管理者手冊*），您可在 Lexmark 網站上找到該手冊，網址為：**www.lexmark.com**。

檢查虛擬顯示幕

當內嵌式 Web 伺服器開啓時，螢幕左上角會出現虛擬顯示幕。它的功能和印表機控制面板上顯示印表機訊息的實際顯示幕一樣。

若要存取內嵌式 Web 伺服器，請在 Web 瀏覽器的位址欄位中輸入印表機 IP 位址。

請注意：若您不知道印表機的 IP 位址，請列印網路設定頁，並在 TCP/IP 區段中找出 IP 位址。

這時虛擬顯示幕會出現在螢幕的左上角。

檢查裝置狀態

您可以利用「內嵌式 Web 伺服器」檢視送紙匣設定、碳粉匣的碳粉存量、保養套件剩餘使用期限百分比，以及某些印表機組件的容量測量。若要檢視裝置狀態：

1. 在 Web 瀏覽器的位址欄位中，輸入印表機 IP 位址。

   請注意：若您不知道印表機的 IP 位址，請列印網路設定頁，並在 TCP/IP 區段中找出 IP 位址。

2. 按一下 **Device Status**（裝置狀態）。

設定電子郵件警示

當耗材即將不足或紙張需要更換、需要加紙或需要排除夾紙的情形時，您可讓印表機傳送電子郵件給您。

若要設定電子郵件警示：

1 在 Web 瀏覽器的位址欄位中，輸入印表機 IP 位址。

請注意：若您不知道印表機的 IP 位址，請列印網路設定頁，並在 TCP/IP 區段中找出 IP 位址。

2 按一下 **Settings**（設定）。

3 在 Other Settings（其他設定）之下，按一下 **E-mail Alert Setup**（電子郵件警示設定）。

4 選取需要通知的項目，然後輸入電子郵件位址。

5 按一下 **Submit**（提出）。

請注意：請您的系統支援人員協助您設定電子郵件伺服器。

檢視報告

您可以從內嵌式 Web 伺服器檢視某些報告。這些報告有助於您評估印表機、網路及耗材的狀態。

若要從網路印表機檢視報告：

1 在 Web 瀏覽器的位址欄位中，輸入印表機 IP 位址。

請注意：若您不知道印表機的 IP 位址，請列印網路設定頁，並在 TCP/IP 區段中找出 IP 位址。

2 按一下**報告**，然後按一下您要檢視的報告類型。

調整顯示幕的亮度

若覺得不易辨讀顯示幕的內容，您可以利用 Settings（設定）功能表來調整 LCD 亮度。

1 確定印表機電源已開啓，而且出現 **Ready**（備妥）。

2 在主畫面上，觸控 。

3 觸控 **Settings**（設定）。

4 觸控 **General Settings**（一般設定）。

5 觸控下移鍵，直到 **Screen Brightness**（螢幕亮度）出現。

6 觸控箭頭來增減亮度。

可調整的亮度設定範圍爲 20 – 100（出廠預設值是 100）。

7 觸控 **Submit**（提出）。

8 觸控 。

回復出廠預設值

如果您想保留一份目前的功能表設定當作參考，請在回復出廠預設值之前先列印功能表設定頁。如需其他資訊，請參閱第 36 頁的「列印功能表設定頁」。

警告－潛在損害：回復出廠預設值可以將大部分的印表機設定重設回原始出廠預設值。但不包括顯示語言、自訂尺寸和訊息，以及 Network/Port（網路/連接埠）功能表設定。儲存在 RAM 中的所有下載資訊都會被刪除。在快閃記憶體或印表機硬碟中儲存的下載不受影響。

1 確定印表機電源已開啓，而且出現 **Ready**（備妥）。
2 在主畫面上，觸控 。
3 觸控 **Settings**（設定）。
4 觸控 **General Settings**（一般設定）。
5 觸控下移鍵按鈕，直到 **Factory Defaults**（出廠預設值）出現爲止。
6 觸控左或右箭號，直到 **Restore Now**（立即回復）出現爲止。
7 觸控 **Submit**（提出）。
8 觸控 。

疑難排解

解決基本問題

解決基本的印表機問題

若發生基本的印表機問題，或印表機沒有回應，請確定以下各項：

- 電源線是否插入印表機以及適當接地後的插座中。
- 電源插座並未被任何切換器或斷電器所關閉。
- 印表機沒有插入任何突波保護裝置、不斷電系統或延長線。
- 其他已插入插座的電器設備都在正常運作中。
- 是否已啟動印表機。檢查印表機的電源開關。
- 用來連接印表機與主電腦、列印伺服器、選購品或其他網路裝置的纜線有沒有接妥。
- 所有選購品都已正確安裝。
- 印表機驅動程式值是正確的。

以上各種可能性都檢查過後，請關閉印表機電源，等待 10 秒鐘左右後，再重新開啟印表機電源。通常這樣就可以解決問題了。

印表機控制面板顯示幕一片空白，或只顯示菱形

印表機自我測試失敗。關閉印表機電源，等待 10 秒左右，然後再打開印表機電源。

若未出現時鐘圖形和 **Ready**（備妥），請關閉印表電源，並聯繫客戶支援中心。

「內嵌式 Web 伺服器」未開啟

以下為可能的解決方案。請嘗試下列其中一個或多個項目：

檢查網路連線

確定已開啟印表機和電腦電源，而且連線到同一個網路。

檢查網路設定

視網路設定而定，您可能需要在印表機 IP 位址前面輸入 **https://** 以取代 **http://**，來存取「內嵌式 Web 伺服器」。如需其他資訊，請聯絡系統管理員。

瞭解印表機訊息

An error has occured with the Flash Drive. Please remove and re-insert the drive.（「快閃儲存碟」發生錯誤。請移除再重新插入快閃儲存碟。）

請嘗試下列其中一個或多個項目：

- 請移除再重新插入快閃儲存碟。
- 如果錯誤訊息仍未消失，表示快閃記憶體可能是不良品，必須加以更換。

Change <input src> to <Custom Type Name>（將 <輸入來源> 變更為 <自訂類型名稱>）

您可以針對剩餘的列印工作，變更目前的紙張來源。格式化的頁面會列印在所選送紙匣中載入的紙張上。這時可能會發生文字或影像遭到削減的情形。請嘗試下列其中一個或多個項目：

- 請選取含有正確紙張尺寸或類型的送紙匣。
- 觸控 **Use current [src]**（使用現用 [來源]），來忽略訊息，並從針對該列印工作選取的送紙匣進行列印。
- 若載入送紙匣中的尺寸和類型都正確，而且該尺寸和類型都是印表機控制面板 Paper（紙張）功能表中指定的尺寸和類型，請觸控 **Continue**（繼續）。

  請注意：若您在送紙匣沒有紙張時觸控 Continue（繼續），則工作不會繼續執行。
- 觸控 **Cancel job**（取消工作），來取消目前的工作。

Change <input src> to <Custom Type Name> load <orientation>（將 <輸入來源> 變更為 <自訂類型名稱> 載入 <方向>）

您可以針對剩餘的列印工作，變更目前的紙張來源。格式化的頁面會列印在所選送紙匣中載入的紙張上。這時可能會發生文字或影像遭到削減的情形。請嘗試下列其中一個或多個項目：

- 請選取含有正確紙張尺寸或類型的送紙匣。
- 觸控 **Use current [src]**（使用現用 [來源]），來忽略訊息，並從針對該列印工作選取的送紙匣進行列印。
- 若載入送紙匣中的尺寸和類型都正確，而且該尺寸和類型都是印表機控制面板 Paper（紙張）功能表中指定的尺寸和類型，請觸控 **Continue**（繼續）。

  請注意：若您在送紙匣沒有紙張時觸控 Continue（繼續），則工作不會繼續執行。
- 觸控 **Cancel job**（取消工作），來取消目前的工作。

Change <input src> to <Custom String>（將 <輸入來源> 變更為 <自訂字串>）

您可以針對剩餘的列印工作，變更目前的紙張來源。格式化的頁面會列印在所選送紙匣中載入的紙張上。這時可能會發生文字或影像遭到削減的情形。請嘗試下列其中一個或多個項目：

- 請選取含有正確紙張尺寸或類型的送紙匣。
- 觸控 **Use current [src]**（使用現用 [來源]），來忽略訊息，並從針對該列印工作選取的送紙匣進行列印。

- 若載入送紙匣中的尺寸和類型都正確，而且該尺寸和類型都是印表機控制面板 Paper（紙張）功能表中指定的尺寸和類型，請觸控 **Continue**（繼續）。

  請注意：若您在送紙匣沒有紙張時觸控 Continue（繼續），則工作不會繼續執行。
- 觸控 **Cancel job**（取消工作），來取消目前的工作。

Change <input src> to <Custom String> load <orientation>（將 <輸入來源> 變更爲 <自訂字串> 載入 <方向>）

您可以針對剩餘的列印工作，變更目前的紙張來源。格式化的頁面會列印在所選送紙匣中載入的紙張上。這時可能會發生文字或影像遭到削減的情形。請嘗試下列其中一個或多個項目：

- 請選取含有正確紙張尺寸或類型的送紙匣。
- 觸控 **Use current [src]**（使用現用 [來源]），來忽略訊息，並從針對該列印工作選取的送紙匣進行列印。
- 若載入送紙匣中的尺寸和類型都正確，而且該尺寸和類型都是印表機控制面板 Paper（紙張）功能表中指定的尺寸和類型，請觸控 **Continue**（繼續）。

  請注意：若您在送紙匣沒有紙張時觸控 Continue（繼續），則工作不會繼續執行。
- 觸控 **Cancel job**（取消工作），來取消目前的工作。

Change <input src> to <size>（將 <輸入來源> 變更爲 <尺寸>）

您可以針對剩餘的列印工作，變更目前的紙張來源。格式化的頁面會列印在所選送紙匣中載入的紙張上。這時可能會發生文字或影像遭到削減的情形。請嘗試下列其中一個或多個項目：

- 請選取含有正確紙張尺寸或類型的送紙匣。
- 觸控 **Use current [src]**（使用現用 [來源]），來忽略訊息，並從針對該列印工作選取的送紙匣進行列印。
- 若載入送紙匣中的尺寸和類型都正確，而且該尺寸和類型都是印表機控制面板 Paper（紙張）功能表中指定的尺寸和類型，請觸控 **Continue**（繼續）。

  請注意：若您在送紙匣沒有紙張時觸控 Continue（繼續），則工作不會繼續執行。
- 觸控 **Cancel job**（取消工作），來取消目前的工作。

Change <input src> to <size> load <orientation>（將 <輸入來源> 變更爲 <尺寸> 載入 <方向>）

您可以針對剩餘的列印工作，變更目前的紙張來源。格式化的頁面會列印在所選送紙匣中載入的紙張上。這時可能會發生文字或影像遭到削減的情形。請嘗試下列其中一個或多個項目：

- 請選取含有正確紙張尺寸或類型的送紙匣。
- 觸控 **Use current [src]**（使用現用 [來源]），來忽略訊息，並從針對該列印工作選取的送紙匣進行列印。
- 若載入送紙匣中的尺寸和類型都正確，而且該尺寸和類型都是印表機控制面板 Paper（紙張）功能表中指定的尺寸和類型，請觸控 **Continue**（繼續）。

  請注意：若您在送紙匣沒有紙張時觸控 Continue（繼續），則工作不會繼續執行。
- 觸控 **Cancel job**（取消工作），來取消目前的工作。

Change <input src> to <type> <size>（將 <輸入來源> 變更爲 <類型> <尺寸>）

您可以針對剩餘的列印工作，變更目前的紙張來源。格式化的頁面會列印在所選送紙匣中載入的紙張上。這時可能會發生文字或影像遭到削減的情形。請嘗試下列其中一個或多個項目：

- 請選取含有正確紙張尺寸或類型的送紙匣。
- 觸控 **Use current [src]**（使用現用 [來源]），來忽略訊息，並從針對該列印工作選取的送紙匣進行列印。
- 若載入送紙匣中的尺寸和類型都正確，而且該尺寸和類型都是印表機控制面板 Paper（紙張）功能表中指定的尺寸和類型，請觸控 **Continue**（繼續）。

  請注意：若您在送紙匣沒有紙張時觸控 Continue（繼續），則工作不會繼續執行。
- 觸控 **Cancel job**（取消工作），來取消目前的工作。

Change <input src> to <type> <size> load <orientation>（將 <輸入來源> 變更爲 <類型> <尺寸> 載入 <方向>）

您可以針對剩餘的列印工作，變更目前的紙張來源。格式化的頁面會列印在所選送紙匣中載入的紙張上。這時可能會發生文字或影像遭到削減的情形。請嘗試下列其中一個或多個項目：

- 請選取含有正確紙張尺寸或類型的送紙匣。
- 觸控 **Use current [src]**（使用現用 [來源]），來忽略訊息，並從針對該列印工作選取的送紙匣進行列印。
- 若載入送紙匣中的尺寸和類型都正確，而且該尺寸和類型都是印表機控制面板 Paper（紙張）功能表中指定的尺寸和類型，請觸控 **Continue**（繼續）。

  請注意：若您在送紙匣沒有紙張時觸控 Continue（繼續），則工作不會繼續執行。
- 觸控 **Cancel job**（取消工作），來取消目前的工作。

Check <input src> guides（檢查 <輸入來源> 導引夾）

<輸入來源> 是指多用途送紙器。印表機無法判斷紙張尺寸。

請嘗試下列其中一個或多個項目：

- 重新調整紙張導引夾。
- 請檢查送紙匣的配置。

Check <input src> orientation or guides（檢查 <輸入來源> 方向或導引夾）

因爲紙張方向設定錯誤，或因爲送紙匣導引夾的位置錯誤，印表機無法辨識載入送紙匣中的實際紙張尺寸。

請嘗試下列其中一個或多個項目：

- 配合載入紙張的尺寸，將送紙匣內的導引夾移到正確的位置。
- 確定紙張尺寸設定與送紙匣中載入的紙張相符：
  1. 從印表機控制面板的 Paper（紙張）功能表，檢查 Paper Size（紙張尺寸）設定。
  2. 傳送列印工作之前，請先指定正確的尺寸設定：
     - 針對 Windows 使用者，請從「列印內容」指定尺寸。
     - 針對 Macintosh 使用者，請從「設定頁面」對話框指定尺寸。

Close door <x>（關上 <x> 門）

把指定的門關上。

Close cover <x>（關上蓋板 <x>）

請把指定的蓋板關上，以清除本訊息。

Close surface H（關上蓋板 H）

請把指定的蓋板關上，以清除本訊息。

Disk corrupted（磁碟損毀）

本印表機嘗試在損毀的硬碟上進行硬碟回復，但無法修復硬碟。硬碟必須重新格式化。

觸控 **Reformat disk**（重新格式化磁碟），以重新格式化硬碟，並清除此訊息。

請注意：重新格式化磁碟會刪除所有目前儲存在磁碟上的檔案。

Empty the hole punch box（將打孔箱清空）

請將打孔箱清空，然後將它重新插入分頁裝訂器。請等候訊息清除。

Weblink server not set up.Contact system administrator.（未設定 Weblink 伺服器。請聯絡系統管理員。）

Weblink 伺服器發生錯誤，或是 Weblink 伺服器未適當配置。請觸控 **Continue**（繼續）來清除訊息。若再次出現訊息，請聯絡您的系統支援人員。

Disk Full - Scan Job Canceled（磁碟已滿 - 已取消掃描工作）

因為印表機硬碟的空間不足，已取消或停止掃描工作。

請觸控 **Continue**（繼續），以清除此訊息。

Fax memory full（傳真機記憶體已滿）

記憶體不足，無法傳送傳真工作。

請觸控 **Continue**（繼續），以清除此訊息。

Fax server 'To Format' not set up.Contact system administrator.（未設定傳真伺服器的「接收者格式」，請聯絡系統管理員。）

印表機處於「傳真伺服器」模式，但尚未完成「傳真伺服器」設定。

請嘗試下列其中一個或多個項目：

- 請觸控 **Continue**（繼續），以清除此訊息。
- 完成「傳真伺服器」設定。若再次出現訊息，請聯絡您的系統支援人員。

Fax Station Name not set up（傳真站台名稱未設定）

尚未輸入「傳真站台名稱」。傳送及接收傳真的功能已關閉，必須適當地配置傳真，該功能才會重新開啓。

請嘗試下列其中一個或多個項目：

- 請觸控 **Continue**（繼續），以清除此訊息。
- 完成「類比傳真設定」。若再次出現訊息，請聯絡您的系統支援人員。

Fax Station Number not set up（傳真站台號碼未設定）

尚未輸入「傳真站台號碼」。傳送及接收傳真的功能已關閉，必須適當地配置傳真，該功能才會重新開啓。

請嘗試下列其中一個或多個項目：

- 請觸控 **Continue**（繼續），以清除此訊息。
- 完成「類比傳真設定」。若再次出現訊息，請聯絡您的系統支援人員。

Insert Tray <x>（插入 <x> 號送紙匣）

將指定的送紙匣插入印表機。

Load <src> with <x>（在 <來源> 中載入 <x>）

<src> 是指送紙匣或送紙器，<x> 則是紙張類型或尺寸。

請嘗試下列其中一個或多個項目：

- 將指定的紙張載入送紙匣。
- 觸控 **Continue**（繼續），來清除訊息並繼續列印。

  若印表機找到內含正確的紙張類型和尺寸的送紙匣，便會從該送紙匣送紙。若印表機找不到內含正確的紙張類型和尺寸的送紙匣，便會從預設來源列印。
- 取消目前的工作。

Load <input src> with <Custom Type Name>（在 <輸入來源> 中載入 <自訂類型名稱>）

請嘗試下列其中一個或多個項目：

- 將指定的紙張載入送紙匣。
- 觸控 **Continue**（繼續），來清除訊息並繼續列印。

  若印表機找到內含正確的紙張類型和尺寸的送紙匣，便會從該送紙匣送紙。若印表機找不到內含正確的紙張類型和尺寸的送紙匣，便會從預設來源列印。
- 取消目前的工作。

Load <input src> with <Custom String>（在 <輸入來源> 中載入 <自訂字串>）

請嘗試下列其中一個或多個項目：

- 將指定的紙張載入送紙匣。
- 觸控 **Continue**（繼續），來清除訊息並繼續列印。

  若印表機找到內含正確的紙張類型和尺寸的送紙匣，便會從該送紙匣送紙。若印表機找不到內含正確的紙張類型和尺寸的送紙匣，便會從預設來源列印。
- 取消目前的工作。

Load <input src> with <type> <size>（在 <輸入來源> 中載入 <類型> <尺寸>）

請嘗試下列其中一個或多個項目：

- 將指定的紙張載入送紙匣。
- 觸控 **Continue**（繼續），來清除訊息並繼續列印。

  若印表機找到內含正確的紙張類型和尺寸的送紙匣，便會從該送紙匣送紙。若印表機找不到內含正確的紙張類型和尺寸的送紙匣，便會從預設來源列印。
- 取消目前的工作。

Load <input src> with <size>（在 <輸入來源> 中載入 <尺寸>）

請嘗試下列其中一個或多個項目：

- 將指定的紙張載入送紙匣。
- 觸控 **Continue**（繼續），來清除訊息並繼續列印。

  若印表機找到內含正確的紙張類型和尺寸的送紙匣，便會從該送紙匣送紙。若印表機找不到內含正確的紙張類型和尺寸的送紙匣，便會從預設來源列印。
- 取消目前的工作。

Load manual feeder with <x>（在手動輔助式送紙器中載入 <x>）

<x> 是指紙張類型或尺寸。

請嘗試下列其中一個或多個項目：

- 請將指定的紙張載入多用途送紙器。
- 觸控 **Continue**（繼續），來清除訊息並繼續列印。

  若印表機找到內含正確紙張類型和尺寸的送紙匣，便會從該送紙匣送紙。若印表機找不到內含正確紙張類型和尺寸的送紙匣，便會從預設來源列印。
- 取消目前的工作。

Load Manual Feeder with <Custom Type Name>（在手動輔助式送紙器中載入 <自訂類型名稱>）

請嘗試下列其中一個或多個項目：

- 請將指定的紙張載入多用途送紙器。
- 觸控 **Continue**（繼續），來清除訊息並繼續列印。

  若印表機找到內含正確紙張類型和尺寸的送紙匣，便會從該送紙匣送紙。若印表機找不到內含正確紙張類型和尺寸的送紙匣，便會從預設來源列印。
- 取消目前的工作。

Load Manual Feeder with <Custom String>（在手動輔助式送紙器中載入 <自訂字串>）

請嘗試下列其中一個或多個項目：

- 請將指定的紙張載入多用途送紙器。
- 觸控 **Continue**（繼續），來清除訊息並繼續列印。

  若印表機找到內含正確紙張類型和尺寸的送紙匣，便會從該送紙匣送紙。若印表機找不到內含正確紙張類型和尺寸的送紙匣，便會從預設來源列印。
- 取消目前的工作。

Load Manual Feeder with <size>（在手動輔助式送紙器中載入 <尺寸>）

請嘗試下列其中一個或多個項目：

- 請將指定的紙張載入多用途送紙器。
- 觸控 **Continue**（繼續），來清除訊息並繼續列印。

  若印表機找到內含正確紙張類型和尺寸的送紙匣，便會從該送紙匣送紙。若印表機找不到內含正確紙張類型和尺寸的送紙匣，便會從預設來源列印。
- 取消目前的工作。

Load Manual Feeder with <type> <size>（在手動輔助式送紙器中載入 <類型> <尺寸>）

請嘗試下列其中一個或多個項目：

- 請將指定的紙張載入多用途送紙器。
- 觸控 **Continue**（繼續），來清除訊息並繼續列印。

  若印表機找到內含正確紙張類型和尺寸的送紙匣，便會從該送紙匣送紙。若印表機找不到內含正確紙張類型和尺寸的送紙匣，便會從預設來源列印。
- 取消目前的工作。

Load Staples [G5, G11, G12]（載入釘書針 [G5、G11、G12]）

請嘗試下列其中一個或多個項目：

- 更換分頁裝訂器中指定的裝釘匣。
- 觸控 **Continue**（繼續），來清除訊息並繼續列印。
- 觸控 **Cancel job**（取消工作），來取消列印工作。

Memory full, cannot print faxes（記憶體已滿，無法列印傳真）

記憶體不足，無法列印傳真工作。

請觸控 **Continue**（繼續），以清除訊息但不列印。印表機重新啟動後，保留的傳真會嘗試列印。

Remove paper from <linked bin set name>（從<連結的設定出紙槽名稱>取出紙張）

移除指定出紙槽中的紙張。印表機會自動感應紙張移除程序，然後回復列印。

若移除紙張後並未清除訊息，請觸控 **Continue**（繼續）。

Remove paper from all bins（從所有出紙槽移除紙張）

請從所有出紙槽中移除紙張。印表機會自動感應紙張移除程序，然後回復列印。

若移除紙張後並未清除訊息，請觸控 **Continue**（繼續）。

Remove paper from bin <x>（從 <x>號出紙槽移除紙張）>

移除指定出紙槽中的紙張。印表機會自動感應紙張移除程序，然後回復列印。

若移除紙張後並未清除訊息，請觸控 **Continue**（繼續）。

Remove paper from standard output bin（從標準出紙槽移除紙張）

從標準出紙槽中取出紙張堆疊。

Replace all originals if restarting job.（在重新啟動工作時置換所有原始頁面。）

現在已清除干擾掃描工作的一則或多則訊息。更換掃描器上的原始文件，以重新起始掃描工作。

請嘗試下列其中一個或多個項目：

- 若該訊息出現時，印表機正在處理掃描工作，請觸控 **Cancel Job**（取消工作）。這樣就可以取消工作並清除訊息。
- 如果夾紙恢復為作用中，請觸控 **Scan from Automatic Document Feeder**（從自動送件器掃描）。在最後一頁掃描成功的頁面完成掃描之後，會立即從自動送件器回復掃描程序。
- 如果夾紙恢復為作用中，請觸控 **Scan from flatbed**（從平台掃描）。在最後一頁掃描成功的頁面完成掃描之後，會立即從掃描器玻璃面板回復掃描程序。

- 若頁面夾紙回復功能正在作用中，請觸控 **Finish job without further scanning**（完成工作，不再執行進一步的掃描作業）。工作會結束於最後一頁掃描成功的頁面，但工作並未取消。成功掃描的頁面將送至目的地：複印、傳真、電子郵件或 FTP。
- 若工作回復功能正在作用中，請觸控 **Restart job**（重新啟動工作）。這樣就會清除訊息。這時會啟動一份新掃描工作，該工作所含參數與前一份工作相同。

Replace last scanned page and jammed originals if restarting job.（重新啟動工作時置換最後掃描的頁面和夾住的原始頁面。）

現在已清除干擾掃描工作的一則或多則訊息。更換掃描器上的原始文件，以重新起始掃描工作。

請嘗試下列其中一個或多個項目：

- 若該訊息出現時，印表機正在處理掃描工作，請觸控 **Cancel Job**（取消工作）。這樣就可以取消工作並清除訊息。
- 如果夾紙恢復為作用中，請觸控 **Scan from Automatic Document Feeder**（從自動送件器掃描）。在最後一頁掃描成功的頁面完成掃描之後，會立即從自動送件器回復掃描程序。
- 如果夾紙恢復為作用中，請觸控 **Scan from flatbed**（從平台掃描）。在最後一頁掃描成功的頁面完成掃描之後，會立即從掃描器玻璃面板回復掃描程序。
- 若頁面夾紙回復功能正在作用中，請觸控 **Finish job without further scanning**（完成工作，不再執行進一步的掃描作業）。工作會結束於最後一頁掃描成功的頁面，但工作並未取消。成功掃描的頁面將送至目的地：複印、傳真、電子郵件或 FTP。
- 若工作回復功能正在作用中，請觸控 **Restart job**（重新啟動工作）。這樣就會清除訊息。這時會啟動一份新掃描工作，該工作所含參數與前一份工作相同。

Restore Held Jobs?（回復保留的工作？）

請嘗試下列其中一個或多個項目：

- 觸控 **Continue**（繼續），以回復儲存在印表機硬碟上的所有保留工作。
- 若不要回復任何列印工作，請觸控 **Do not restore**（不要回復）。

Replace jammed originals if restarting job.（在重新啟動工作時置換夾住的原始頁面。）

現在已清除干擾掃描工作的一則或多則訊息。更換掃描器上的原始文件，以重新起始掃描工作。

請嘗試下列其中一個或多個項目：

- 若該訊息出現時，印表機正在處理掃描工作，請觸控 **Cancel Job**（取消工作）。這樣就可以取消工作並清除訊息。
- 如果夾紙恢復為作用中，請觸控 **Scan from Automatic Document Feeder**（從自動送件器掃描）。在最後一頁掃描成功的頁面完成掃描之後，會立即從自動送件器回復掃描程序。
- 如果夾紙恢復為作用中，請觸控 **Scan from flatbed**（從平台掃描）。在最後一頁掃描成功的頁面完成掃描之後，會立即從掃描器玻璃面板回復掃描程序。
- 若頁面夾紙回復功能正在作用中，請觸控 **Finish job without further scanning**（完成工作，不再執行進一步的掃描作業）。工作會結束於最後一頁掃描成功的頁面，但工作並未取消。成功掃描的頁面將送至目的地：複印、傳真、電子郵件或 FTP。
- 若工作回復功能正在作用中，請觸控 **Restart job**（重新啟動工作）。這樣就會清除訊息。這時會啟動一份新掃描工作，該工作所含參數與前一份工作相同。

Scan Document Too Long（掃描文件太長）

掃描工作超出了頁數上限。請觸控 **Cancel Job**（取消工作）來清除訊息。

Scanner ADF Cover Open（掃描器自動送件器頂蓋開啓）

「自動送件器」的頂蓋開啓。關上頂蓋後，便會清除此訊息。

Scanner jam, remove all originals from the scanner（掃描器夾紙，請從掃描器移除所有原始文件）

從掃描器清除所有的原始文件。

Scanner Jam Access Cover Open（掃描器夾紙，蓋板開啓）

請關上底端自動送件器門來清除訊息。

Serial <x>（序列 <x>）

印表機使用序列電纜連線。序列埠是作用的通訊鏈結。

Some held jobs were not restored（有些保留工作並未回復）

觸控 **Continue**（繼續）來刪除指定的工作。

請注意：有些保留工作並未回復。它們存放在硬碟上而且不可存取。

30 Invalid refill, change cartridge（30 重新裝填無效，請更換碳粉匣）

請取出碳粉匣，然後安裝支援的碳粉匣。

31.yy Replace defective or missing cartridge（31.yy 更換有瑕疵的碳粉匣或找不到碳粉匣）

找不到碳粉匣，或碳粉匣無法正常運作。

請嘗試下列其中一個或多個項目：

- 請取出碳粉匣，然後重新安裝。
- 請取出碳粉匣，然後安裝新碳粉匣。

32 Cartridge part number unsupported by device（32 此裝置不支援碳粉匣材料編號）

請取出碳粉匣，然後安裝支援的碳粉匣。

34 Short paper（34 紙張頁面小於列印區域）

請嘗試下列其中一個或多個項目：

- 請將適當的紙張或其他材質載入適當的送紙匣。
- 觸控 **Continue**（繼續），來清除訊息，並利用不同的送紙匣列印工作。
- 請檢查送紙匣的長度和寬度導引夾，確定紙張已適當的載入送紙匣中。
- 請檢查「列印內容」或「列印對話框」設定，確定列印工作要求的紙張尺寸和類型是正確的。
- 請檢查紙張尺寸是否已正確設定。例如，如果將 MP Feeder Size（多用途送紙器尺寸）設定爲 Universal（通用尺寸），請確定您的紙張夠大，可完整列資料。
- 取消現在的列印工作。

34 Incorrect media, check <input src> guides（34 材質不正確，請檢查 <輸入來源> 導引夾）

請嘗試下列其中一個或多個項目：

- 請將適當的紙張或其他材質載入送紙匣。
- 按下上移鍵或下移鍵按鈕，等 √ **Continue**（繼續）出現，再按下 ✓，來清除訊息，並利用不同的送紙匣列印工作。

35 Insufficient memory to support Resource Save feature（35 記憶體不足，無法支援節省資源功能）

請嘗試下列其中一個或多個項目：

- 觸控 **Continue**（繼續），來關閉 Resource Save（節省資源）並繼續列印。
- 若要在接收此訊息之前啓動 Resource Save（節省資源），請確定鏈結緩衝區已設爲 Auto（自動），然後結束功能表來啓動鏈結緩衝區變更。當 **Ready（備妥）**出現時，便會啓動 Resource Save（節省資源）。
- 安裝額外的記憶體。

37 Insufficient memory to collate job（37 記憶體不足，無法逐份列印工作）

請嘗試下列其中一個或多個項目：

- 觸控 **Continue**（繼續），以列印工作中已儲存的部分，並開始逐份列印列印工作的其他部分。
- 取消現在的列印工作。

37 Insufficient memory for Flash Memory Defragment operation（37 記憶體不足，無法進行快閃記憶體重組作業）

請嘗試下列其中一個或多個項目：

- 觸控 **Continue**（繼續），以停止重組作業並繼續列印。
- 請刪除印表機記憶體中的字型、巨集，以及其他資料。
- 安裝額外的印表機記憶體。

37 Insufficient memory, some Held Jobs were deleted（37 記憶體不足，已刪除某些保留工作）

印表機已刪除某些保留工作，以便處理目前的工作。

請觸控 **Continue**（繼續），以清除此訊息。

37 Insufficient memory, some held jobs will not be restored（37 記憶體不足，有些保留工作並不會回復）

印表機無法回復印表機硬碟上的某些或所有的機密或保留工作。

按下上移鍵或下移鍵按鈕，等 √ **Continue**（繼續）出現，再按下 ✓，來清除訊息。

38 Memory full（38 記憶體已滿）

請嘗試下列其中一個或多個項目：

- 請觸控 **Continue**（繼續），以清除此訊息。
- 取消現在的列印工作。
- 安裝額外的印表機記憶體。

39 Complex page, some data may not have printed（39 複雜頁面，某些資料可能未列印）

請嘗試下列其中一個或多個項目：

- 觸控 **Continue**（繼續），來清除訊息並繼續列印。
- 取消現在的列印工作。
- 安裝額外的印表機記憶體。

50 PPDS font error（50 PPDS 字型錯誤）

請嘗試下列其中一個或多個項目：

- 觸控 **Continue**（繼續），來清除訊息並繼續列印。
- 印表機找不到所需的字型。從 PPDS 功能表中，選取 **Best Fit**（最佳配合），然後選取 **On**（開）。印表機會尋找類似的字型，然後重新製作受影響文字的格式。
- 取消現在的列印工作。

51 Defective flash detected（51 偵測到不良的快閃記憶體）

請嘗試下列其中一個或多個項目：

- 觸控 **Continue**（繼續），來清除訊息並繼續列印。
- 取消現在的列印工作。

52 Not enough free space in flash memory for resources（52 快閃記憶體中沒有足夠的可用空間可供資源使用）

請嘗試下列其中一個或多個項目：

- 觸控 **Continue**（繼續），來清除訊息並繼續列印。
  先前未儲存在快閃記憶體中的下載字型與巨集都會被刪除。
- 請刪除儲存在快閃記憶體中的字型、巨集，以及其他資料。
- 請升級至較大容量的快閃記憶卡。

53 Unformatted flash detected（53 偵測到未格式化的快閃記憶體）

請嘗試下列其中一個或多個項目：

- 觸控 **Continue**（繼續），以停止重組作業並繼續列印。
- 格式化快閃記憶體。如果錯誤訊息仍未消失，表示快閃記憶體可能是不良品，必須加以更換。

54 Network <x> software error（54 網路 <x> 軟體錯誤）

<x> 是網路連線的編號。

請嘗試下列其中一個或多個項目：

- 觸控 **Continue**（繼續），繼續列印。
- 請關閉印表機電源，然後再打開電源來重設印表機。
- 升級（更新）印表機或列印伺服器中的網路韌體。

54 Serial option <x> error（54 序列選購品 <x> 錯誤）

<x> 是序列選購品的編號。

請嘗試下列其中一個或多個項目：

- 確認序列電纜已正確連接，且適用於序列埠。
- 確認印表機和主電腦上的序列介面參數（通訊協定、鮑率、同位元檢查及資料位元）的設定是正確的。
- 觸控 **Continue**（繼續），繼續列印。
- 請關閉印表機電源，然後重新開啓電源來重設印表機。

54 Standard network software error（54 標準網路軟體錯誤）

請嘗試下列其中一個或多個項目：

- 觸控 **Continue**（繼續），繼續列印。
- 請關閉印表機電源，然後再打開電源來重設印表機。
- 升級（更新）印表機或列印伺服器中的網路韌體。

55 Unsupported option in slot <x>（55 不支援插槽 <x> 中的選購品）

<x> 是印表機系統主機板上的插槽。

請嘗試下列其中一個或多個項目：

1 關閉印表機電源。
2 從牆上插座拔掉電源線。
3 請從印表機系統主機板移除不支援的選購卡。
4 將電源線連接到妥善接地的插座。
5 將印表機重新開機。

56 Parallel port <x> disabled（56 平行埠 <x> 關閉）

<x> 是平行埠的編號。

請嘗試下列其中一個或多個項目：

- 請觸控 **Continue**（繼續），以清除此訊息。
  印表機隨即捨棄透過平行埠所接收的任何資料。
- 確定 Parallel Buffer（平行緩衝區）功能表項目未設為 Disabled（關閉）。

56 Serial port <x> disabled（56 序列埠 <x> 關閉）

<x> 是序列埠的編號。

請嘗試下列其中一個或多個項目：

- 請觸控 **Continue**（繼續），以清除此訊息。
  印表機隨即捨棄透過序列埠所接收的任何資料。
- 確定 Serial Buffer（序列緩衝區）功能表項目未設為 Disabled（關閉）。

56 Standard parallel port disabled（56 標準平行埠已關閉）

請嘗試下列其中一個或多個項目：

- 請觸控 **Continue**（繼續），以清除此訊息。
  印表機隨即捨棄透過平行埠所接收的任何資料。
- 確定 Parallel Buffer（平行緩衝區）功能表項目未設為 Disabled（關閉）。

56 Standard USB port disabled（56 標準 USB 連接埠已關閉）

請嘗試下列其中一個或多個項目：

- 請觸控 **Continue**（繼續），以清除此訊息。
  印表機隨即捨棄透過 USB 連接埠所接收的任何資料。
- 確定 USB Buffer（USB 緩衝區）功能表項目未設為 Disabled（關閉）。

56 USB port <x> disabled（56 USB 連接埠 <x> 已關閉）

<x> 是 USB 連接埠的編號。

請嘗試下列其中一個或多個項目：

- 請觸控 **Continue**（繼續），以清除此訊息。
  印表機隨即捨棄透過 USB 連接埠所接收的任何資料。
- 確定 USB Buffer（USB 緩衝區）功能表項目未設為 Disabled（關閉）。

57 Configuration change, held jobs were not restored（57 配置變更，保留工作並未回復）

工作儲存在印表機硬碟之後，印表機做了某些變更，以致保留工作失效。可能的變更包括以下各項：

- 更新了印表機韌體。
- 移除了列印工作所需的紙張輸入、輸出或雙面列印選購品。
- 建立列印工作時使用 USB 連接埠中某裝置的資料，但該裝置已不在該連接埠中。
- 印表機硬碟中的工作，是在安裝於不同印表機機種時所儲存的。

請觸控 **Continue**（繼續），以清除此訊息。

58 Too many bins attached（58 安裝了太多出紙槽）

1. 關閉印表機電源。
2. 從牆上插座拔掉電源線。
3. 移除額外的出紙槽。
4. 將電源線連接到妥善接地的插座。
5. 將印表機重新開機。

58 Too many disks installed（58 安裝了太多磁碟）

1. 關閉印表機電源。
2. 從牆上插座拔掉電源線。
3. 移除額外的磁碟。
4. 將電源線連接到妥善接地的插座。
5. 將印表機重新開機。

58 Too many flash options installed（58 安裝了太多快閃記憶體選購品）

1. 關閉印表機電源。
2. 從牆上插座拔掉電源線。
3. 移除過多的快閃記憶體。

4 將電源線連接到妥善接地的插座。
5 將印表機重新開機。

58 Too many trays attached（58 安裝了太多送紙匣）

1 關閉印表機電源。
2 從牆上插座拔掉電源線。
3 移除額外的送紙匣。
4 將電源線連接到妥善接地的插座。
5 將印表機重新開機。

61 Remove defective disk（61 移除不良磁碟）

請嘗試下列其中一個或多個項目：

- 觸控 **Continue**（繼續），來清除訊息並繼續列印。
- 請先安裝其他印表機硬碟，再執行需要使用印表機硬碟的任何操作。

62 Disk full（62 磁碟已滿）

請嘗試下列其中一個或多個項目：

- 觸控 **Continue**（繼續），來清除訊息並繼續處理後續作業。
- 刪除儲存在印表機硬碟中的字型、巨集，以及其他資料。
- 安裝容量較大的印表機硬碟。

63 Unformatted disk（63 未格式化的磁碟）

請嘗試下列其中一個或多個項目：

- 觸控 **Continue**（繼續），來清除訊息並繼續列印。
- 將印表機硬碟格式化。

如果錯誤訊息仍未消失，表示硬碟可能是不良品，必須加以更換。

80 Routine maintenance needed（80 需要例行維護）

印表機需進行例行維護。請訂購保養套件，保養套件內含更換取紙滾輪、充電滾輪、轉印滾輪及加熱組件的所有必備元件。

84 Insert photoconductor（84 插入感光鼓）

安裝指定的感光鼓，以清除本訊息。

84 Photoconductor low（84 感光鼓不足）

1 按下上移鍵或下移鍵按鈕，等 √ **Continue**（繼續）出現，再按下 ✓。
2 請立即訂購替換的感光鼓。當列印品質變差時，請插入新感光鼓。

84 Replace photoconductor（84 更換感光鼓）

更換感光鼓後，印表機才能列印其他頁面。

更換指定的感光鼓。

84 Photoconductor abnormal（84 感光鼓異常）

裝置中安裝了不適用的感光鼓。更換感光鼓。

88 Cartridge low（88 碳粉匣碳粉不足）

碳粉不足。請更換碳粉匣，然後觸控 **Continue**（繼續）來清除訊息並繼續列印。

88 Replace cartridge to continue（88 請更換碳粉匣以繼續作業）

更換碳粉匣。

298.01 Scanner Missing - Cable Unplugged（298.01 找不到掃描器 - 電纜已拔除）

未偵測到掃描器。確定已適當連接掃描器。

1565 Emulation error, load emulation option（1565 模擬模式錯誤，請載入模擬模式選購品）

30 秒後印表機會自動清除本訊息，然後關閉韌體卡上的下載模擬器。

若要修正此問題，請從 Lexmark 網站下載正確的下載模擬器，網址如下：**www.lexmark.com**。

清除夾紙

控制面板顯示幕上出現夾紙錯誤訊息，訊息中還包含發生夾紙的印表機區域。若發生多頁夾紙，則會顯示夾紙數量。

避免夾紙

下列提示有助於避免夾紙：

送紙匣建議

- 確定紙張在送紙匣中水平放妥。
- 印表機列印時，請不要移除送紙匣。
- 印表機列印時，請不要將材質載入送紙匣。請在列印前載入送紙匣，或等到提示出現時再載入。
- 請勿載入太多紙張。請確定堆疊高度沒有超出所指示的高度上限。
- 請確定送紙匣或手動輔助式送紙器中的導引夾已擺放在適當的位置，而且沒有因過度緊靠而壓迫到紙張或信封。
- 將紙張載入送紙匣後，請將送紙匣穩妥地推入。

建議使用的紙張

- 請務必採用建議使用的紙張或特殊材質。
- 請勿載入起皺、有摺痕、潮溼、彎曲或扭曲的紙張。
- 載入紙張前，請先彎曲翻動、扇開並對齊材質。

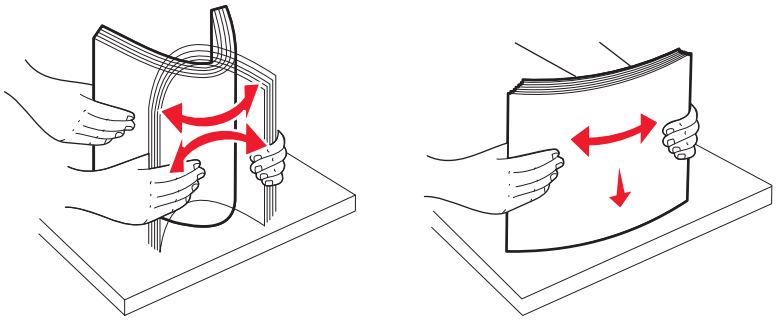

- 不要使用以手撕過的紙張。
- 請不要在同一疊中混用各種紙張尺寸、重量或類型。
- 確定已在印表機控制面板功能表中，正確地設定所有的尺寸和類型。
- 請遵照製造商的建議存放紙張。

瞭解夾紙編號和位置

發生夾紙時，顯示幕上會出現指出夾紙位置的訊息。打開門蓋並移除送紙匣，以存取夾紙位置。若要解決夾紙訊息，您必須清除送紙路徑中所有夾住的紙張。

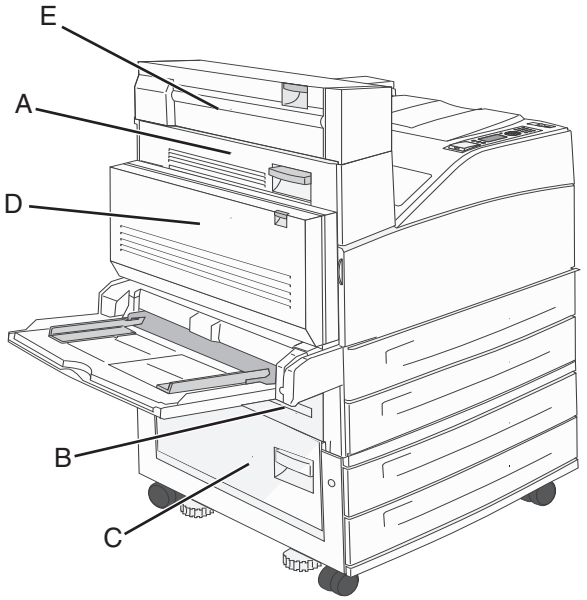

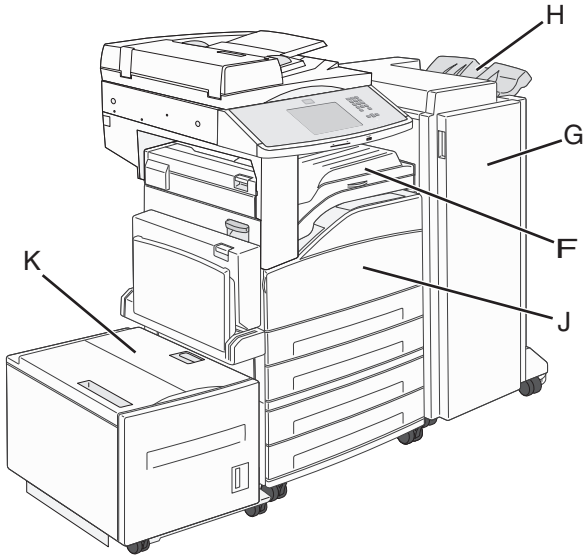

夾紙編號	解決方法
200 – 202	打開 A 門，然後取出夾紙。
203	打開 A 門和 E 門，然後取出所有的夾紙。
230	將雙面列印裝置（D 門）往下放，然後取出夾紙。打開 A 門和 E 門，然後取出所有的夾紙。
231	將雙面列印裝置（D 門）往下放，然後取出夾紙。打開 A 門，然後取出夾紙。
24x	打開每個送紙匣，然後取出所有的夾紙。

夾紙編號	解決方法
250	**1** 移除多用途送紙器中的所有材質。 **2** 彎曲翻動並疊妥材質。 **3** 將紙張重新載入多用途送紙器。 **4** 調整紙張導引夾。
280 – 281	打開 A 門，然後取出夾紙。掀開 F 門，然後取出夾紙。
282	掀開 F 門，然後取出夾紙。
283	打開 H 門，然後取出夾紙。
284	將雙面列印裝置（D 門）往下放，然後取出夾紙。打開 A 門和 E 門，然後取出所有的夾紙。
285 – 286	打開 H 門，然後取出夾紙。
287 – 288	打開 F 門和 G 門，然後取出夾紙。
289	打開 G 門，然後取出夾紙。
290 – 294 jams（290 – 294 夾紙）	打開自動送件器蓋板和掃描器蓋板，然後取出所有的夾紙。
293	• 在觸控式螢幕上，選取您原始文件的位置。 • 完成您的工作，不再執行進一步的掃描作業。 • 重新開始掃描。 • 取消該工作並清除訊息。

200 – 201 paper jams（200-201 夾紙）

1 將釋放插梢往上推，將門蓋往下放，以打開 A 門。

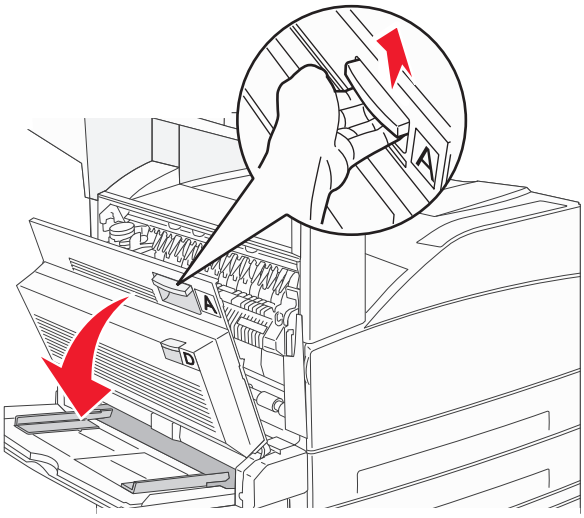

請當心－表面會發熱：印表機內部的溫度可能很高。為避免被發熱表面或元件燙傷的危險，請先讓該表面或元件冷卻之後再觸碰。

2 將夾紙朝向自己的方向往上拉出。

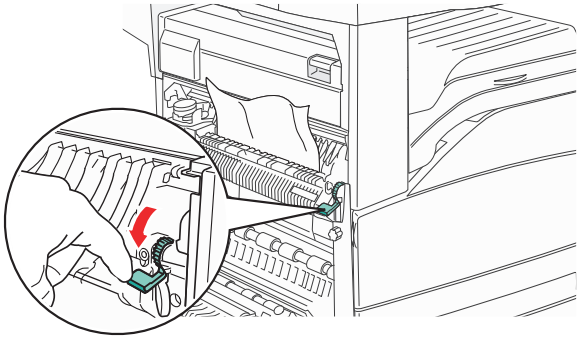

請注意：若無法立刻移出夾紙，請停止拉動紙張。將綠色壓桿往下壓，然後拉出，這樣比較容易取出夾紙。確定已取出所有的紙張碎片。

3 關上 A 門。

202 paper jam（202 夾紙）

1 將釋放插梢往上推，讓門蓋往下放，以打開 A 門。

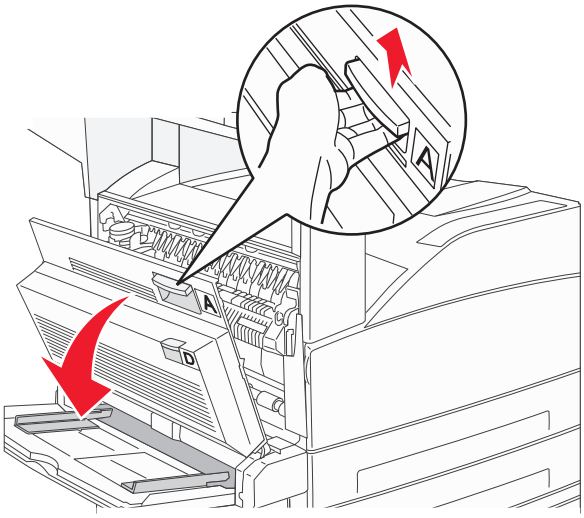

請當心－表面會發熱：印表機內部的溫度可能很高。為避免被發熱表面或元件燙傷的危險，請先讓該表面或元件冷卻之後再觸碰。

2 將夾紙朝向自己的方向往上拉出。

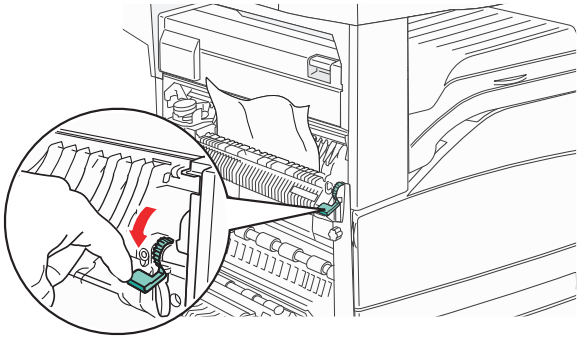

請注意：若無法立刻移出夾紙，請停止拉動紙張。將綠色壓桿往下壓，然後拉出，這樣比較容易取出夾紙。確定已取出所有的紙張碎片。

3 關上 A 門。

203, 230 – 231 paper jams（203、230-231 夾紙）

203 paper jam（203 夾紙）

1 將釋放插梢往上推，讓門蓋往下放，以打開 A 門。

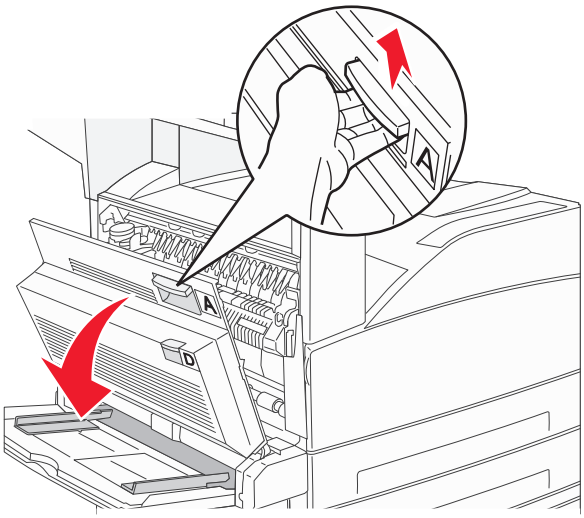

請當心－表面會發熱：印表機內部的溫度可能很高。為避免被發熱表面或元件燙傷的危險，請先讓該表面或元件冷卻之後再觸碰。

2 將釋放插梢往上推，讓門蓋往下放，以打開 E 門。

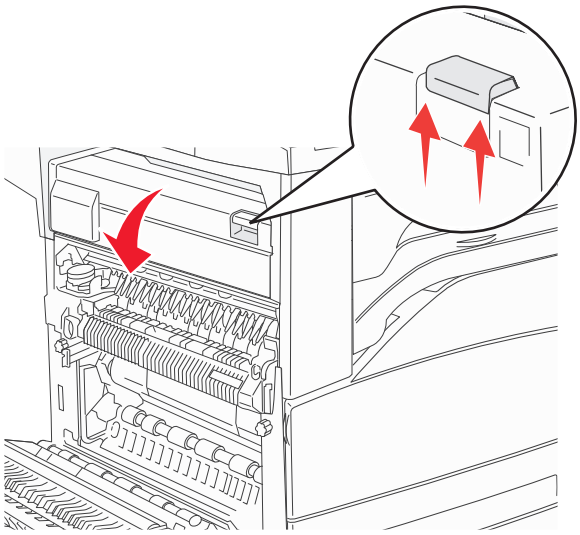

3 將夾紙往上拉。

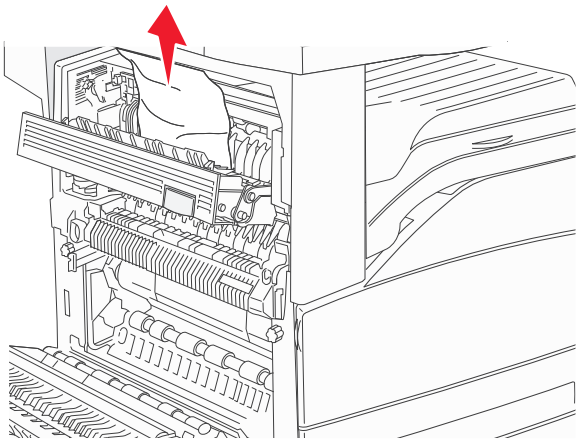

4 關上 E 門。

5 關上 A 門。

230 paper jam（230 夾紙）

1 打開 D 門。

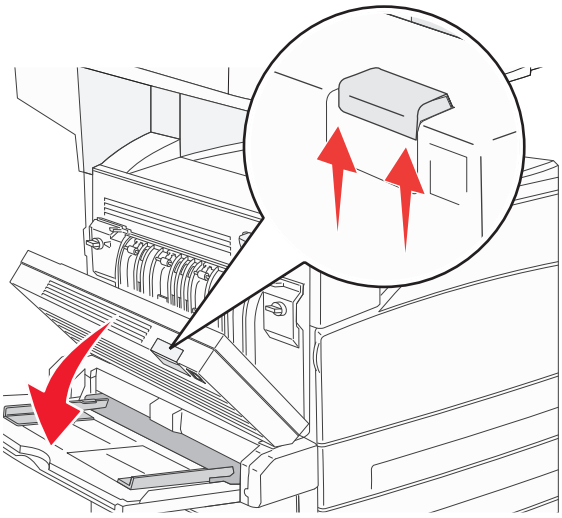

2 取出夾紙。

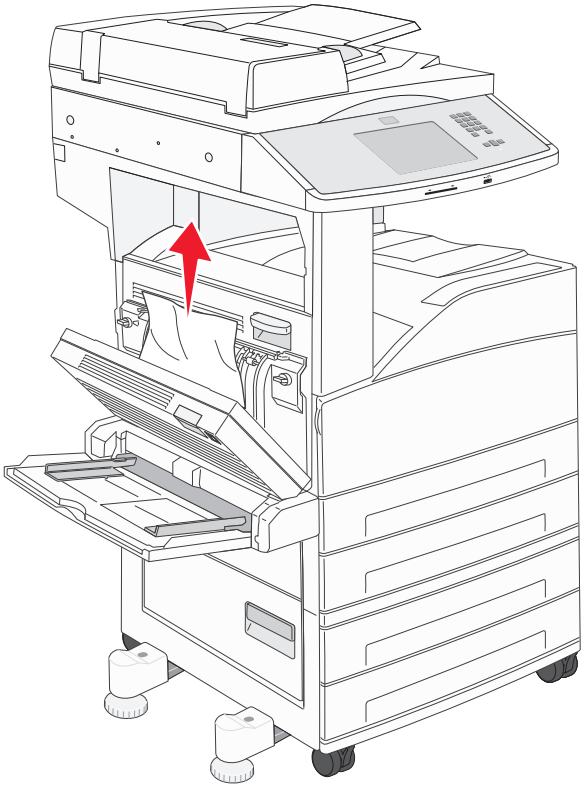

3 關上 D 門。

4 將釋放插梢往上推，讓門蓋往下放，以打開 A 門。

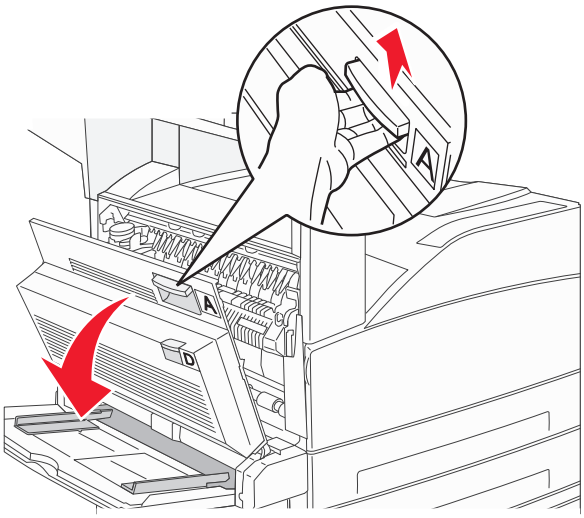

請當心－表面會發熱：印表機內部的溫度可能很高。為避免被發熱表面或元件燙傷的危險，請先讓該表面或元件冷卻之後再觸碰。

5 將釋放插梢往上推，讓門蓋往下放，以打開 E 門。

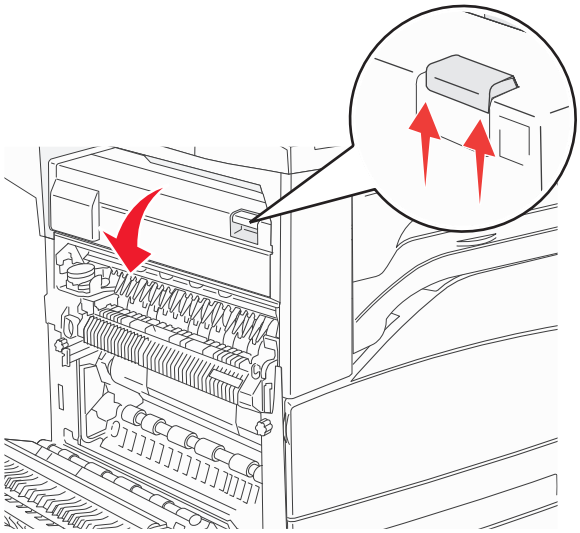

6 將夾紙往上拉。

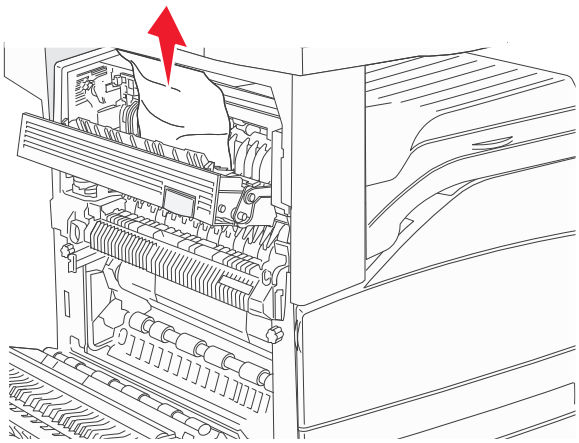

7 關上 E 門。

8 關上 A 門。

231 paper jam（231 夾紙）

1 打開 D 門。

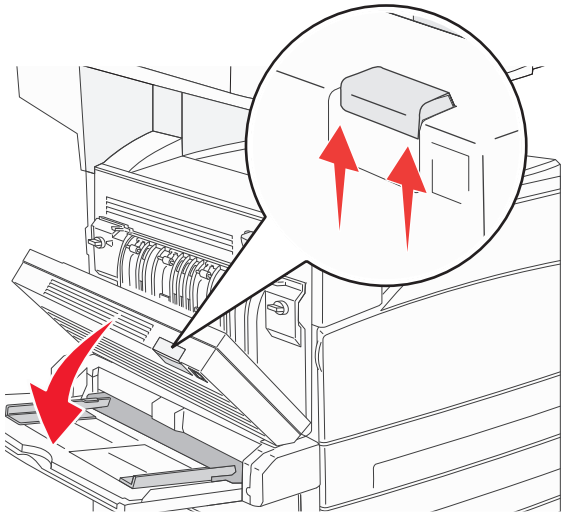

2 取出夾紙。

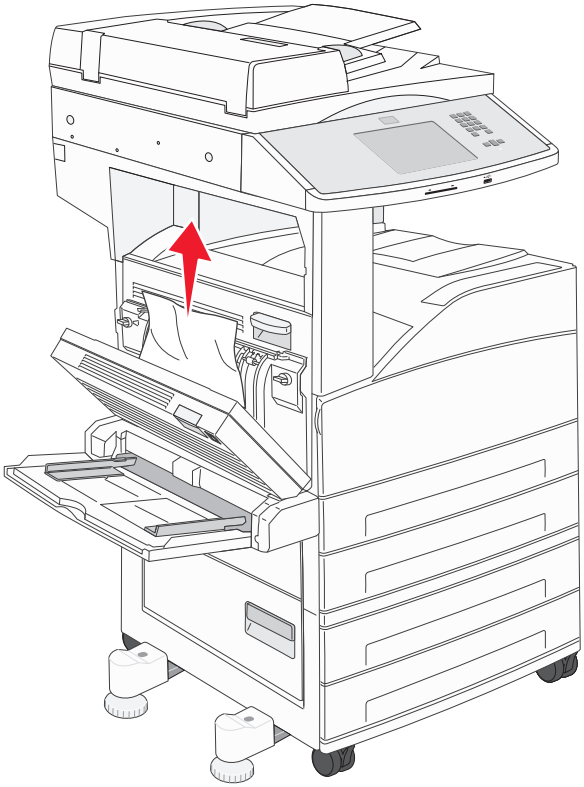

3 關上 D 門。

4 將釋放插梢往上推，讓門蓋往下放，以打開 A 門。

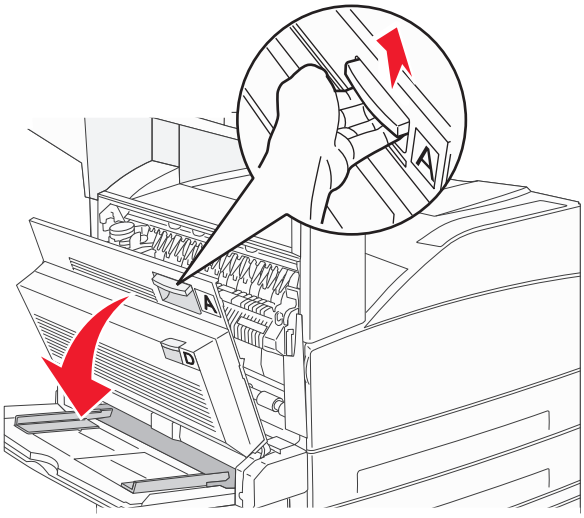

請當心－表面會發熱：印表機內部的溫度可能很高。為避免被發熱表面或元件燙傷的危險，請先讓該表面或元件冷卻之後再觸碰。

5 將夾紙朝向自己的方向往上拉出。

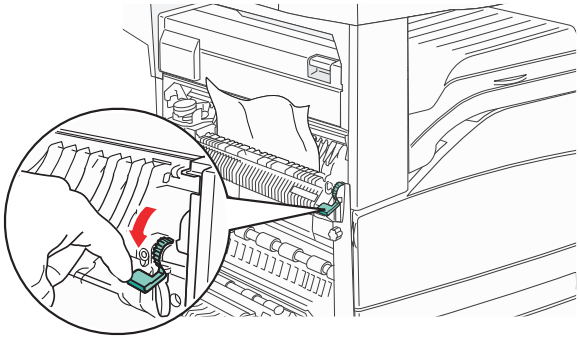

請注意：若無法立刻移出夾紙，請停止拉動紙張。將綠色壓桿往下壓，然後拉出，這樣比較容易取出夾紙。確定已取出所有的紙張碎片。

6 關上 A 門。

24x paper jam（24x 夾紙）

1 號送紙匣中的夾紙

1 從印表機移除 1 號送紙匣。

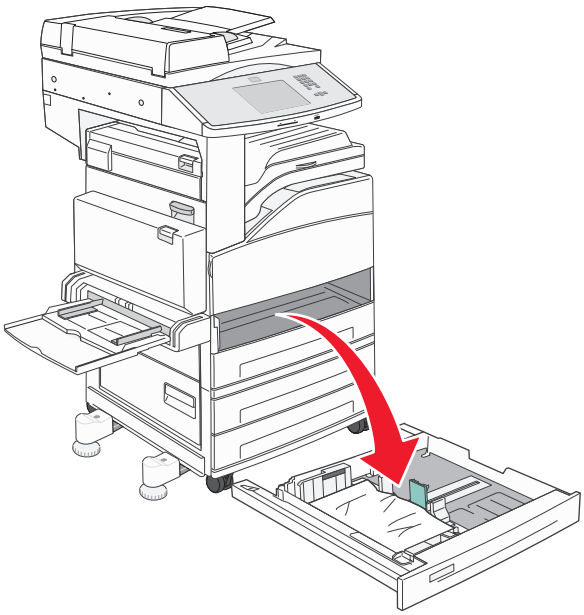

2 取出夾紙。

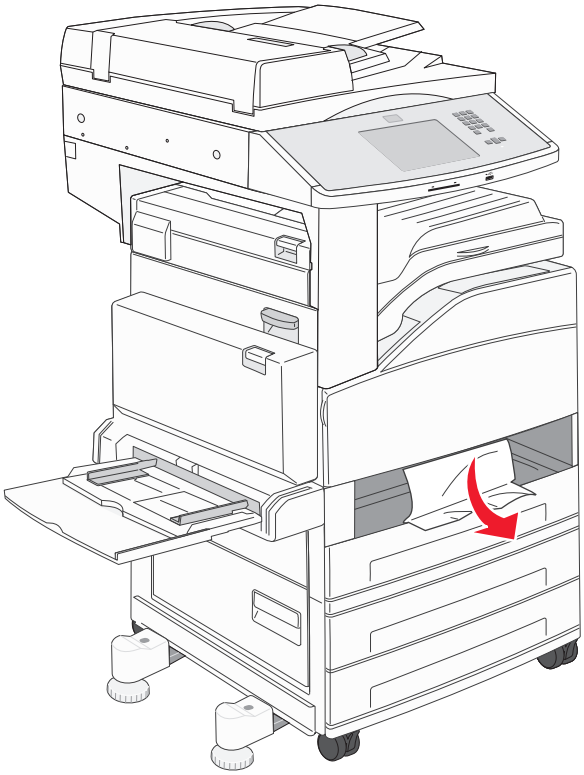

3 插入 1 號送紙匣。

當所有夾紙都已清除時，印表機隨即恢復列印。

清除 A 區

1 將釋放插梢往上推，讓門蓋往下放，以打開 A 門。

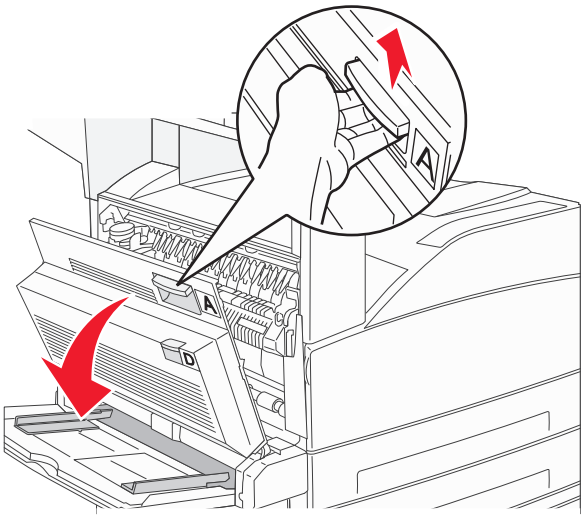

請當心－表面會發熱：印表機內部的溫度可能很高。為避免被發熱表面或元件燙傷的危險，請先讓該表面或元件冷卻之後再觸碰。

2 將夾紙朝向自己的方向往上拉出。

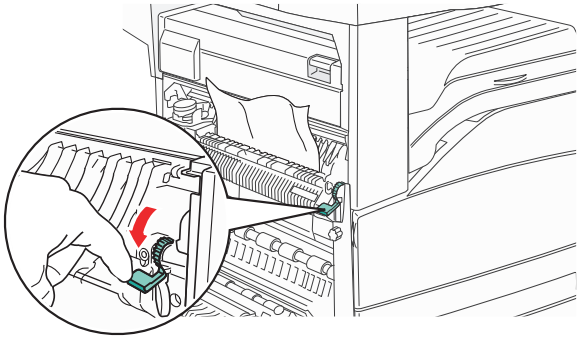

請注意：若無法立刻移出夾紙，請停止拉動紙張。將綠色壓桿往下壓，然後拉出，這樣比較容易取出夾紙。確定已取出所有的紙張碎片。

3 關上 A 門。

清除 B 區

1 打開 B 門。

2 將夾紙朝向自己的方向往上拉出。

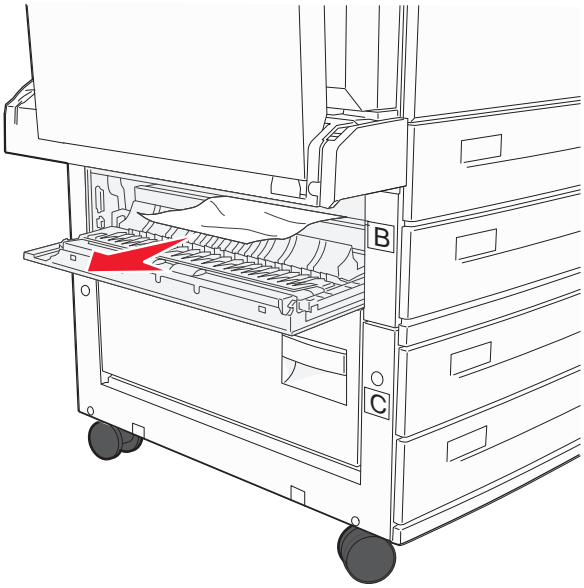

3 關上 B 門。

4 觸控 **Continue**（繼續）。

清除 C 區

1 打開 C 門。

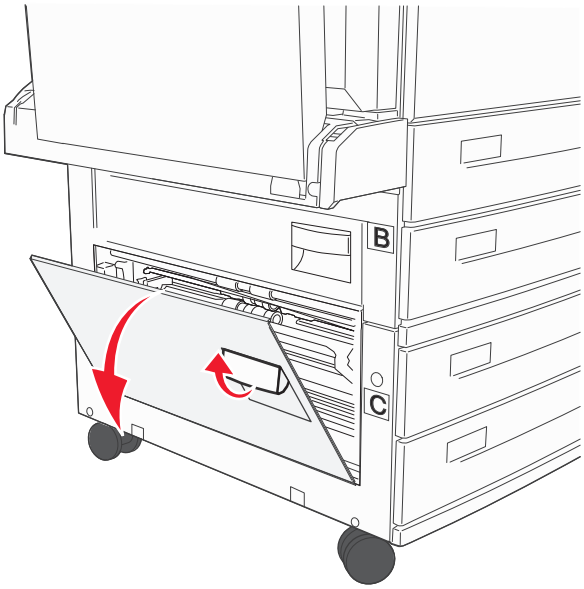

2 將夾紙朝向自己的方向往上拉出。

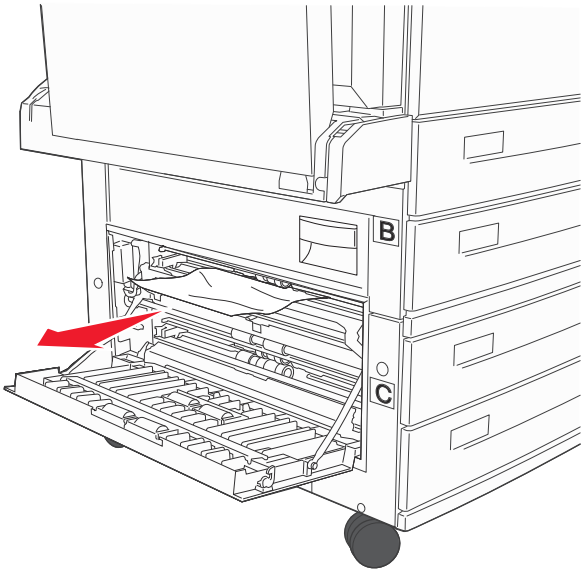

3 關上 C 門。

4 觸控 **Continue**（繼續）。

250 paper jam（250 夾紙）

1 取出多用途送紙器中的紙張。

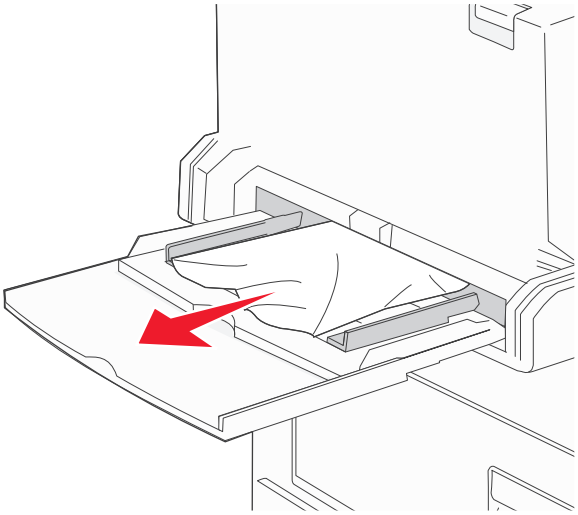

2 前後彎曲彈動紙張，讓紙張鬆開，然後展開成扇狀。請勿折疊或弄皺紙張。在平面上對齊列印材質的邊緣。

3 將紙張載入多用途送紙器。

4 調整紙張導引夾，使其輕輕靠放在紙張邊緣。

280 – 282 paper jams（280-282 夾紙）

280-281 paper jams（280-281 夾紙）

1 將釋放插梢往上推，讓門蓋往下放，以打開 A 門。

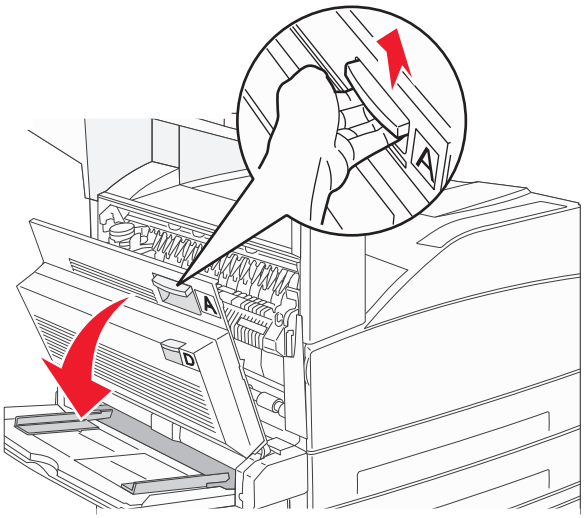

請當心－表面會發熱：印表機內部的溫度可能很高。為避免被發熱表面或元件燙傷的危險，請先讓該表面或元件冷卻之後再觸碰。

2 將夾紙朝向自己的方向往上拉出。

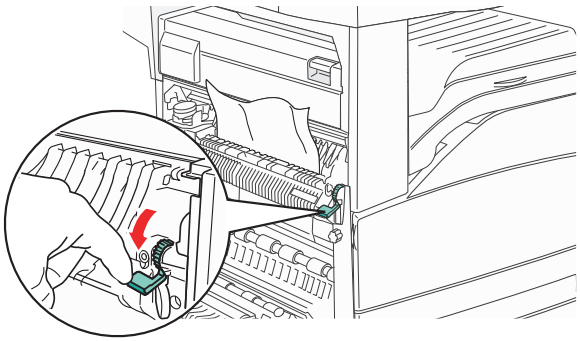

請注意：若無法立刻移出夾紙，請停止拉動紙張。將綠色壓桿往下壓，然後拉出，這樣比較容易取出夾紙。確定已取出所有的紙張碎片。

3 關上 A 門。

4 打開 F 門。

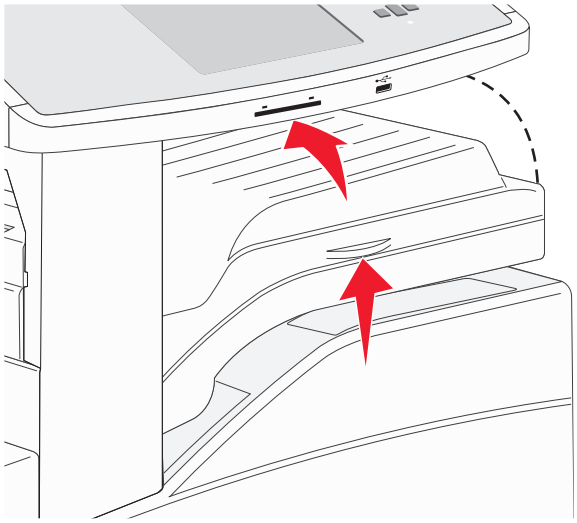

5 取出夾紙。

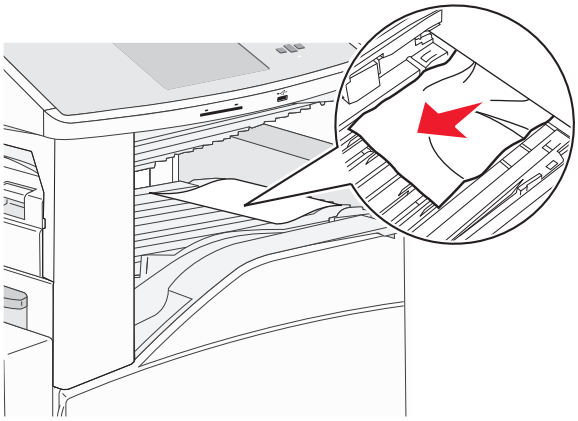

6 關上 F 門。

282 paper jam（282 夾紙）

1 打開 F 門。

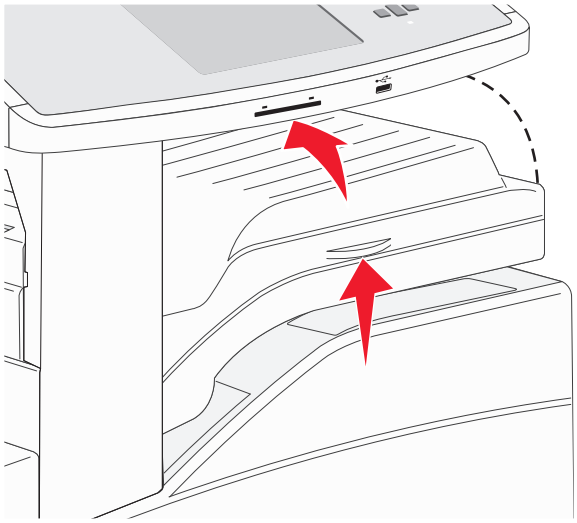

2 取出夾紙。

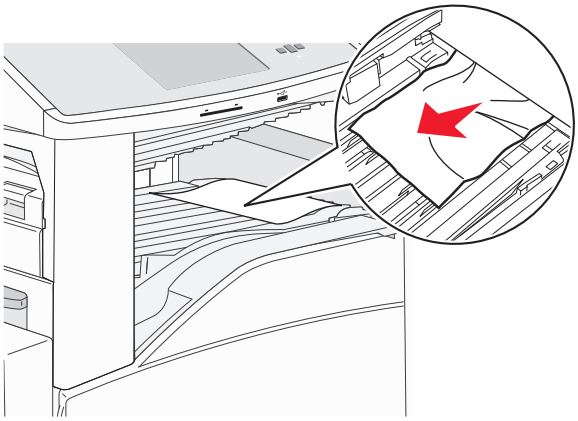

3 關上 F 門。

283, 289 staple jams（283、289 夾釘）

283 paper jam（283 夾紙）

1 掀開 H 門。

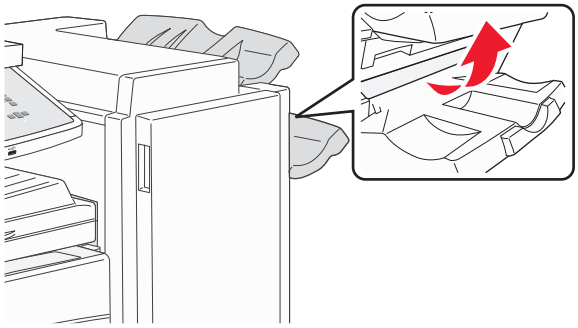

2 取出夾紙。

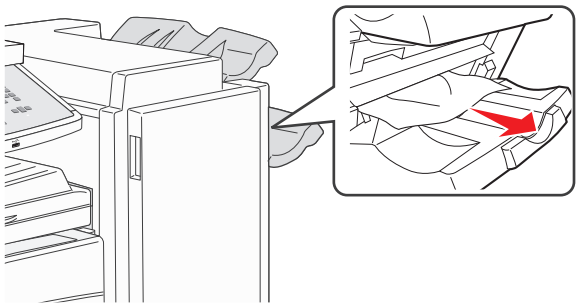

3 關上 H 門。

289 staple error（289 裝訂錯誤）

1 打開 G 門。

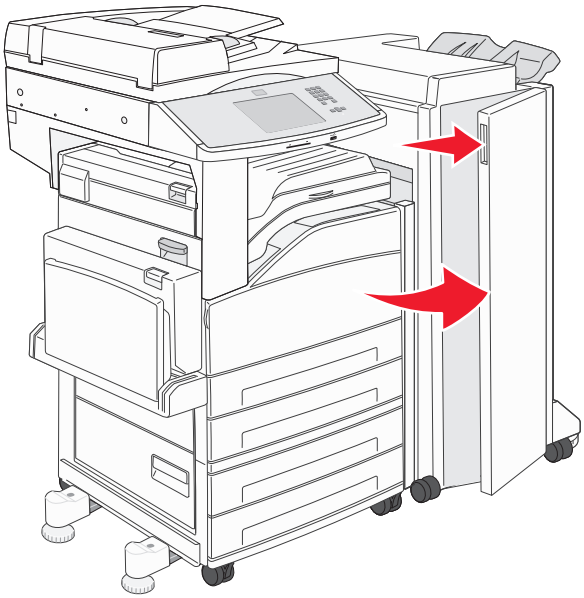

2 按住裝釘匣容器上的壓桿，將容器往右移。

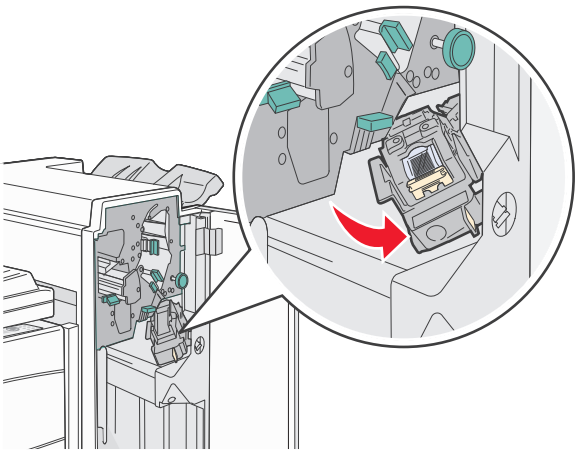

3 穩妥地拉出彩色定位拉片，以取出裝釘匣。

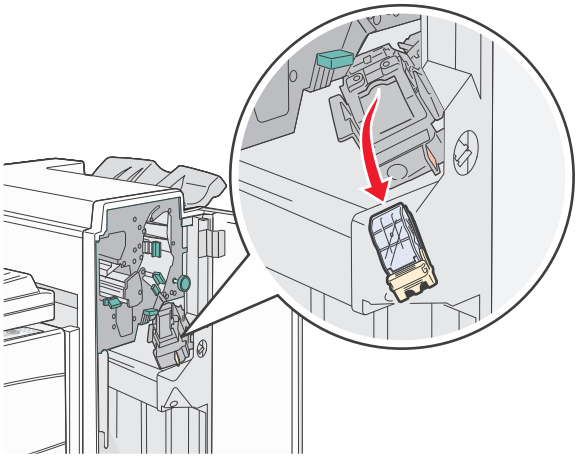

4 使用金屬定位拉片拉起裝釘夾，然後拉出裝釘片。
捨棄整個裝釘片。

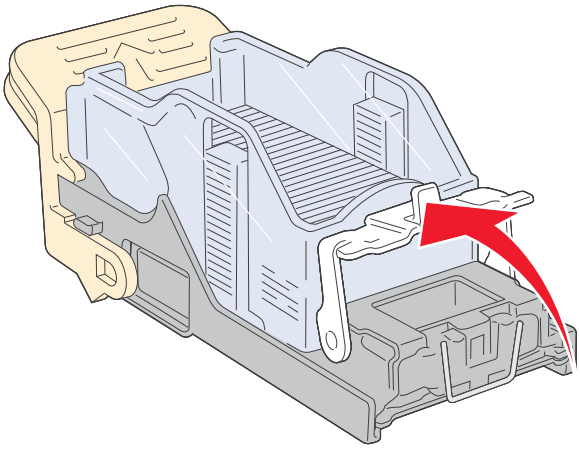

5 透過裝釘匣容器底部的透明護罩來查看，確定整個通路都沒有夾釘。

6 將裝釘夾往下按，直到它穩固地卡入定位。

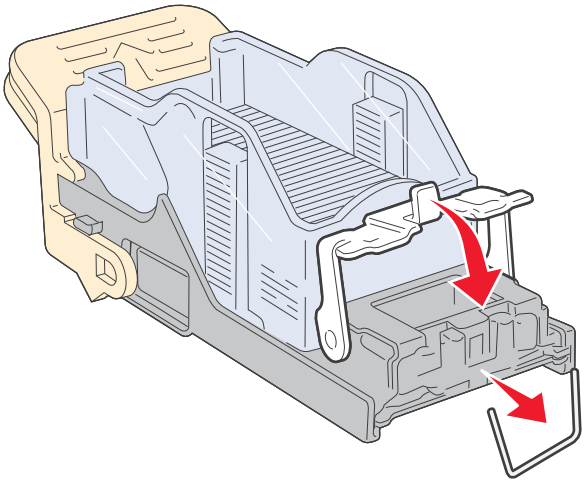

7 將裝釘匣容器穩妥地推回裝釘器內，直到裝釘匣容器卡入定位。

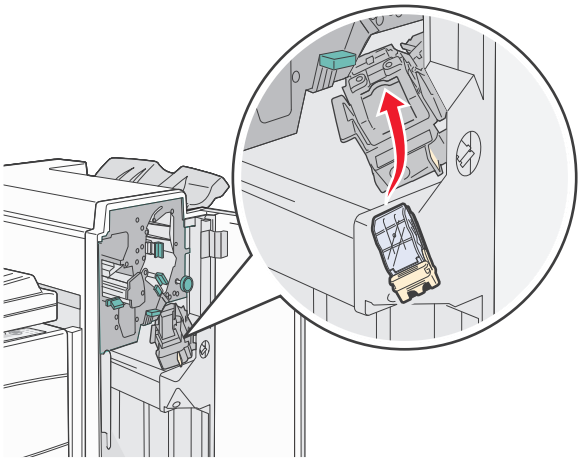

8 關上 G 門。

隨即顯示 **Priming Stapler**（準備裝釘器）訊息。準備作業可確保裝釘器運作正常。

28x paper jam（28x 夾紙）

284 paper jam（284 夾紙）

1 打開 F 門。

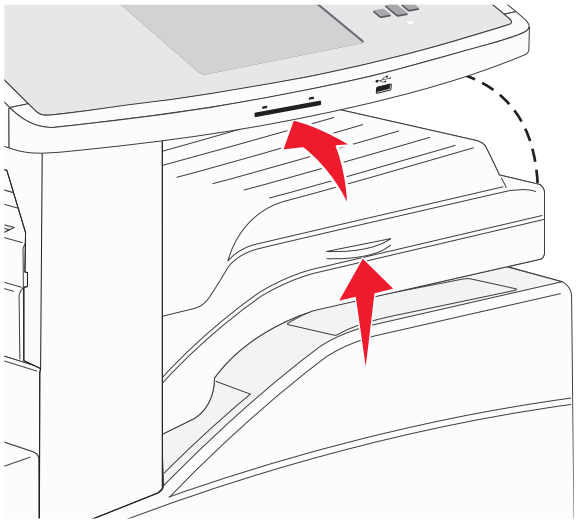

2 取出夾紙。

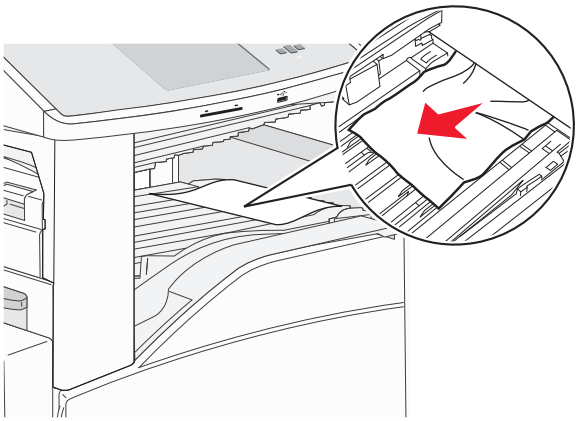

3 關上 F 門。

4 打開 G 門。

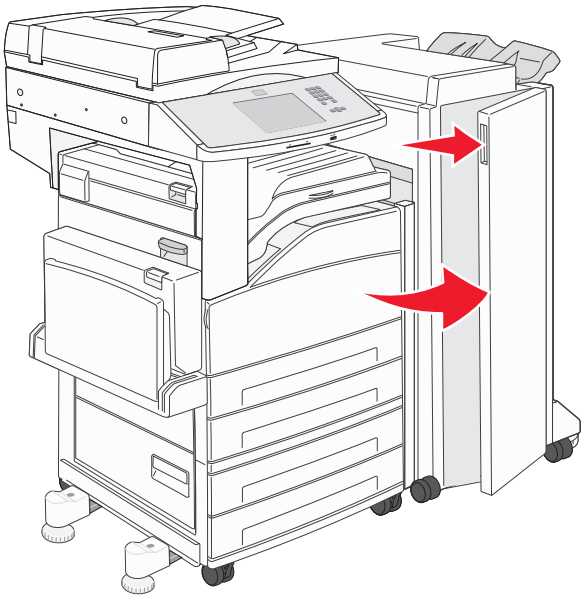

5 取出夾紙。

6 關上 G 門。

7 掀開 H 門。

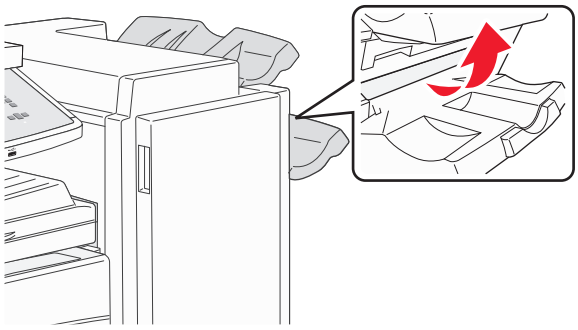

8 取出夾紙。

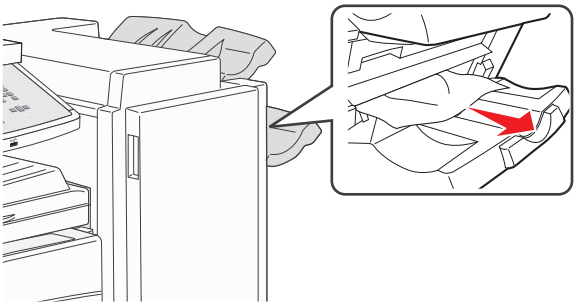

9 關上 H 門。

285 – 286 paper jams（285-286 夾紙）

1 掀開 H 門。

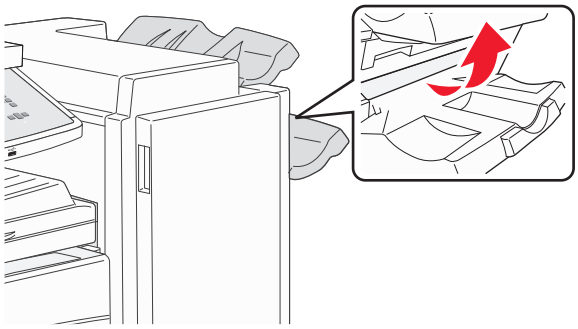

2 取出夾紙。

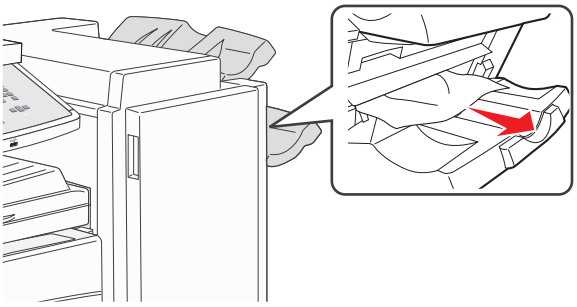

3 關上 H 門。

287 – 288 paper jams（287-288 夾紙）

1 打開 F 門。

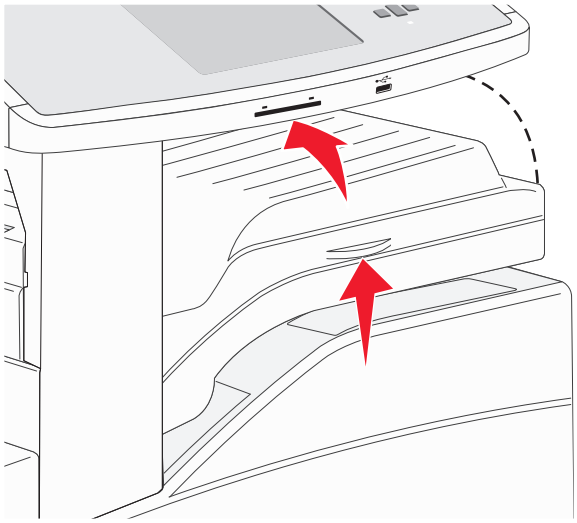

2 取出夾紙。

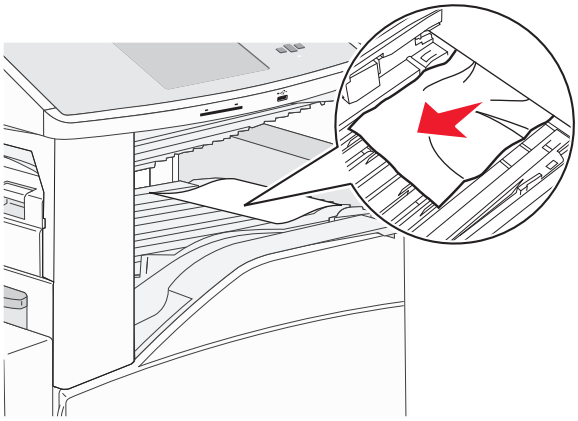

3 關上 F 門。

4 打開 G 門。

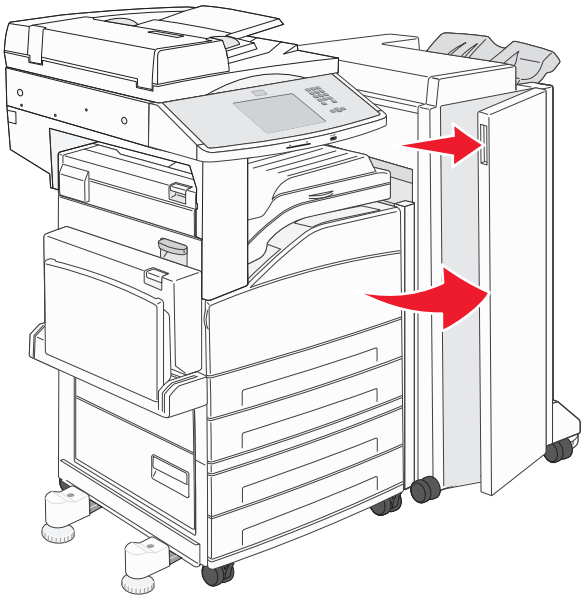

5 取出夾紙。

6 關上 G 門。

290 – 294 paper jams（290 – 294 夾紙）

1 從「自動送件器」中取出所有原始文件。

2 掀開自動送件器蓋板插梢。

3 打開「自動送件器」蓋板，然後取出所有夾住的紙張。

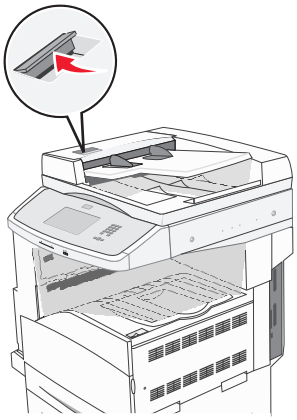
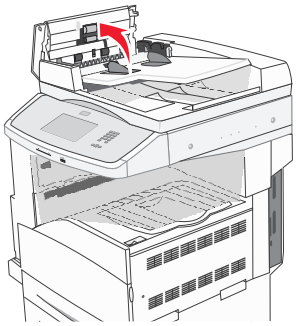
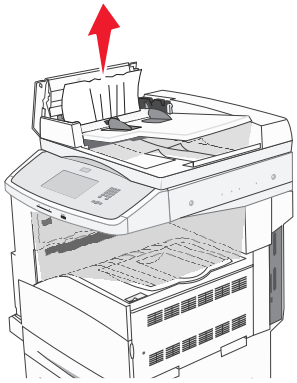

4 掀開護板。

5 將紙張推進滾輪往左轉，以取出所有夾住的頁面。

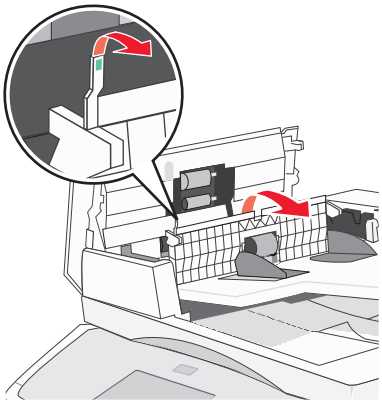
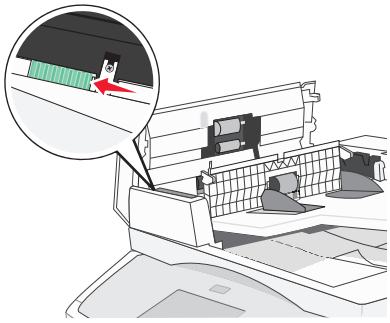

6 關上「自動送件器」蓋板。

7 打開掃描器蓋板，然後取出所有夾住的頁面。

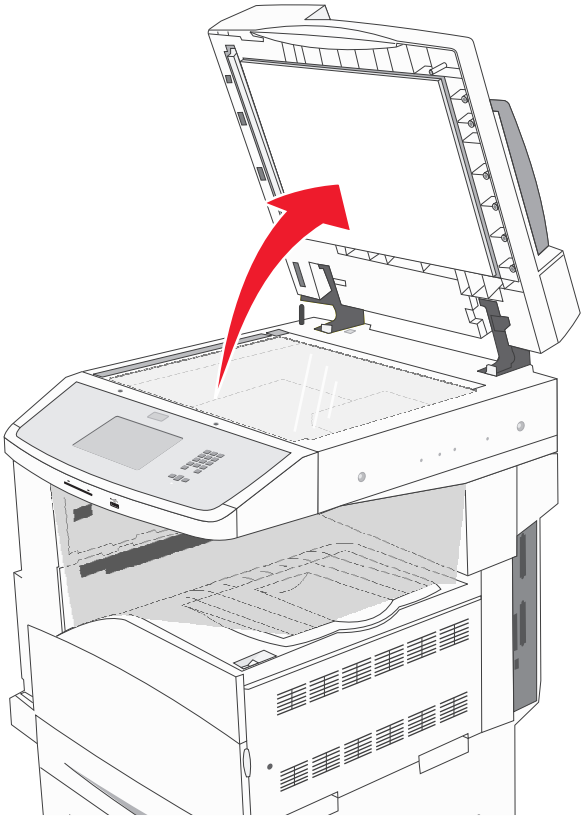

8 關上掃描器蓋板。

9 觸控 **Continue**（繼續）。

293 paper jam（293 夾紙）

您將掃描工作傳送到印表機，但是在自動送件器中找不到原始文件。請嘗試下列其中一個或多個項目：

- 如果訊息出現時沒有作用中的掃描工作，請觸控 **Continue**（繼續）。這樣就可以清除訊息。
- 若該訊息出現時，印表機正在處理掃描工作，請觸控 **Cancel Job**（取消工作）。這樣就可以取消工作並清除訊息。
- 如果夾紙恢復爲作用中，請觸控 **Scan from Automatic Document Feeder**（從自動送件器掃描）。在最後一頁掃描成功的頁面完成掃描之後，會立即從自動送件器回復掃描程序。
- 如果夾紙恢復爲作用中，請觸控 **Scan from flatbed**（從平台掃描）。在最後一頁掃描成功的頁面完成掃描之後，會立即從掃描器玻璃面板回復掃描程序。
- 若頁面夾紙回復功能正在作用中，請觸控 **Finish job without further scanning**（完成工作，不再執行進一步的掃描作業）。工作會結束於最後一頁掃描成功的頁面，但工作並未取消。成功掃描的頁面將送至目的地：複印、傳真、電子郵件或 FTP。
- 若工作回復功能正在作用中，而且該工作可以重新啓動，請觸控 **Restart job**（重新啓動工作）。這樣就會清除訊息。這時會啓動一份新掃描工作，該工作所含參數與前一份工作相同。

解決列印問題

無法列印多種語言的 PDF

文件含有無法使用的字型。

1 在 Adobe Acrobat 中打開您要列印的文件。
2 按一下印表機圖示。
   這時會出現「列印」對話框。
3 選取 **Print as image**（以圖形方式列印）。
4 按一下**確定**。

出現有關讀取 USB 儲存碟的錯誤訊息

確定使用的是支援的 USB 儲存碟。如需有關通過測試和認證的 USB 快閃記憶體裝置的資訊，請參閱第 75 頁的「從快閃儲存碟列印」。

工作無法列印

以下為可能的解決方案。請嘗試下列其中一個或多個項目：

確定印表機已備妥，可以列印

先確定顯示幕上已出現 **Ready**（備妥）或 **Power Saver**（省電模式），再傳送列印工作。

請檢查標準出紙槽是否已滿

從標準出紙槽中取出紙張堆疊。

請檢查送紙匣是否已空

請將紙張載入送紙匣。

請確定已安裝正確的印表機軟體

- 驗證所使用的是正確的印表機軟體。
- 如果您正在使用 USB 連接埠，請確定您執行的是獲支援的作業系統，並且使用相容的印表機軟體。

請確定內接式列印伺服器已正確安裝而且正常運作

- 請確定內接式列印伺服器已正確安裝，而且印表機已連接到網路。
- 列印網路設定頁並檢查狀態是否顯示為**已連線**。若狀態為**未連線**，請檢查網路電纜，然後重新嘗試列印網路設定頁。請聯絡您的系統支援人員，確認網路運作正常。

Lexmark 網站上也提供了數份印表機軟體，網址如下：**www.lexmark.com**。

請確定使用的是建議使用的 USB、序列，或乙太網路電纜

如需其他資訊，請造訪 Lexmark 網站，網址如下：**www.lexmark.com**。

請確定印表機電纜已牢固的連接

請檢查印表機和列印伺服器的電纜接頭，確定已牢固的連接。

如需其他資訊，請參閱印表機附贈之安裝說明文件。

機密工作和其他保留工作無法列印

以下為可能的解決方案。請嘗試下列其中一個或多個項目：

局部工作、無工作或列印空白頁

列印工作可能包含格式錯誤或無效的資料。

- 請刪除列印工作，然後重新列印。
- 對於 PDF 文件，請重新建立 PDF，然後再列印。

確定印表機有足夠的記憶體

捲動保留工作清單，並刪除某些保留工作，以便釋放額外的印表機記憶體。

列印工作所花的時間比預期時間長

以下為可能的解決方案。請嘗試下列其中一個或多個項目：

減少列印工作的複雜性

減少字型的數量和大小、影像的數量和複雜性，以及工作的頁數。

將 PAGE PROTECT（頁面保護）設定改為 OFF（關）

1. 確定印表機電源已開啟，而且出現 **Ready**（備妥）。
2. 在主畫面上，觸控 。
3. 觸控 **Settings**（設定）。
4. 觸控 **General Settings**（一般設定）。
5. 觸控下移鍵按鈕，直到 **Print Recovery**（列印回復）出現為止。
6. 觸控 **Print Recovery**（列印回復）。
7. 觸控 **Page Protect**（頁面保護）旁的右箭號，直到 **Off**（關）出現為止。
8. 觸控 **Submit**（提出）。
9. 觸控 。

工作從錯誤的送紙匣列印，或在錯誤的紙張上列印

檢查紙張類型設定

確定紙張類型設定與送紙匣中載入的紙張相符：

1 在印表機控制面板，從 Paper（紙張）功能表檢查 Paper Type（紙張類型）設定。

2 傳送列印工作之前，請先指定正確的類型設定：
   - 針對 Windows 使用者，請從「列印內容」指定類型。
   - 針對 Macintosh 使用者，請從「列印」對話框指定類型。

印出錯誤的字元

確定印表機不是在 HEX TRACE（16 進位追蹤模式）下

若顯示幕上出現 **Ready Hex**（備妥十六進位），您必須先結束「16 進位追蹤」模式，才能夠列印工作。請關閉印表機電源，然後再打開電源，就可以結束 16 進位追蹤模式。

無法鏈結送紙匣

以下為可能的解決方案。請嘗試下列其中一個或多個項目：

載入相同尺寸及類型的紙張

- 在每個要鏈結的送紙匣中，載入相同尺寸和類型的紙張。
- 配合每個送紙匣中載入紙張的尺寸，將紙張導引夾移到正確的位置。

使用相同的 PAPER SIZE（紙張尺寸）和 PAPER TYPE（紙張類型）設定

- 列印功能表設定頁，並比較每個送紙匣的設定。
- 如有需要，從 Paper Size/Type（紙張尺寸/類型）功能表調整設定。

請注意：多用途送紙器不會自動感應紙張尺寸。您必須從 Paper Size/Type（紙張尺寸/類型）功能表設定尺寸。

大型工作無法逐份列印

以下為可能的解決方案。請嘗試下列其中一個或多個項目：

確定 COLLATE（逐份列印）設為 ON（開）

從 Finishing（輸出處理）功能表或「列印內容」中，將 Collate（逐份列印）設為 On（開）。

請注意：若將軟體中的 Collate（逐份列印）設為 Off（關），該項設定會置換 Finishing（輸出處理）功能表中的設定。

減少列印工作的複雜性

減少列印工作中字型的數量與大小、影像的數量與複雜度，以及列印的頁數，以便加快列印速度。

確定印表機有足夠的記憶體

新增印表機記憶體或選購性硬碟。

發生非預期的換頁

增大「列印逾時」的值

1 確定印表機電源已開啓，而且出現 **Ready**（備妥）。
2 在主畫面上，觸控 。
3 觸控 **Settings**（設定）。
4 觸控 **General Settings**（一般設定）。
5 觸控下移鍵按鈕，直到 **Timeouts**（逾時）出現爲止。
6 觸控 **Timeouts**（逾時）。
7 觸控 **Print Timeout**（列印逾時）旁的左或右箭號，直到所要的值出現爲止。
8 觸控 **Submit**（提出）。
9 觸控 。

解決複印問題

影印機未回應

以下爲可能的解決方案。請嘗試下列其中一個或多個項目：

檢查顯示幕有無錯誤訊息

清除任何錯誤訊息。

檢查電源

確定印表機已插入插座、電源已開啓，並且出現 **Ready**（備妥）。

掃描器無法關閉

請確定沒有障礙物：

1 抬起掃描器。
2 移除使掃描器敞開的任何障礙物。
3 放下掃描器。

複印品質不佳

以下是複印品質不佳的一些範例：

- 空白頁
- 棋盤圖樣
- 扭曲的圖形或圖片
- 遺漏字元
- 列印變得模糊
- 列印色彩變濃
- 列印歪斜
- 污漬
- 條紋
- 非預期的字元
- 列印輸出中有白色線條

以下為可能的解決方案。請嘗試下列其中一個或多個項目：

檢查顯示幕有無錯誤訊息

清除任何錯誤訊息。

碳粉可能不足

當顯示 **88 Cartridge low**（**88 碳粉匣碳粉不足**）或列印變得模糊時，請更換碳粉匣。

掃描器玻璃可能髒了

用一條乾淨、不含棉絮的擦拭用布用水弄溼，將掃描器擦乾淨。如需其他資訊，請參閱第 190 頁的「清潔掃描器玻璃面板」。

複印太淡或太濃

調整複印的密度。

檢查原始文件的品質

確定原始文件是否有可接受的品質。

檢查文件放置

請確定文件或相片是面朝下載入掃描器玻璃，放置在左上角。

背景出現不想要的碳粉

- 增大背景移除設定。
- 將明暗度調整成較淡的設定。

輸出中出現圖樣 (MOIRÉ)

- 在 Copy（複印）畫面，選取「文字/相片」或「已列印影像」圖示。
- 翻轉掃描器玻璃上的原始文件。
- 在 Copy（複印）畫面，調整比例設定。

文字太淡或消失

- 在 Copy（複印）畫面，觸控「文字」圖示。
- 減小背景移除設定。
- 增大對比設定。
- 減小陰影細部設定。

輸出出現褪色或感光過度

- 在 Copy（複印）畫面，選取「已列印影像」圖示。
- 減小背景移除設定。

局部的文件或相片複印

以下為可能的解決方案。請嘗試下列其中一個或多個項目：

檢查文件放置

請確定文件或相片是面朝下載入掃描器玻璃，放置在左上角。

檢查紙張尺寸設定

確定紙張尺寸設定與送紙匣中載入的紙張相符：

1. 在印表機控制面板，從 Paper（紙張）功能表檢查 Paper Size（紙張尺寸）設定。
2. 傳送列印工作之前，請先指定正確的尺寸設定：
   - 針對 Windows 使用者，請從「列印內容」指定尺寸。
   - 針對 Macintosh 使用者，請從「設定頁面」對話框指定尺寸。

解決掃描器問題

檢查未回應的掃描器

如果掃描器未回應，請先請確定：

- 是否已啟動印表機。
- 用來連接印表機與主電腦、列印伺服器、選購品或其他網路裝置的纜線有沒有接妥。
- 電源線是否插入印表機以及適當接地後的插座中。
- 電源插座並未被任何切換器或斷電器所關閉。
- 印表機沒有插入任何突波保護裝置、不斷電系統或延長線。
- 其他須插入插座的電源設備都可以正常運作。

以上各種可能性都檢查過後，請關閉印表機電源，然後再開啓電源。這樣通常可以更正掃描器問題。

無法成功完成掃描

以下爲可能的解決方案。請嘗試下列其中一個或多個項目：

請檢查電纜的連線

確定網路或 USB 電纜牢固連接到電腦和印表機。

程式中可能發生錯誤

請關閉電腦電源，然後重新啓動。

掃描時間太久或使電腦無法運作

以下爲可能的解決方案。請嘗試下列其中一個或多個項目：

可能是其他軟體程式干擾了掃描作業

請關閉所有未使用的程式。

可能是掃描解析度設得太高

請選取數值較低的掃描解析度。

掃描影像品質不佳

以下爲可能的解決方案。請嘗試下列其中一個或多個項目：

檢查顯示幕有無錯誤訊息

清除任何錯誤訊息。

掃描器玻璃面板可能髒了

用一條乾淨、不含棉絮的擦拭用布用水弄溼，將掃描器擦乾淨。如需其他資訊，請參閱第 190 頁的「清潔掃描器玻璃面板」。

調整掃描解析度

增加掃描解析度，以擁有較高品質的輸出。

檢查原始文件的品質

確定原始文件是否有可接受的品質。

檢查文件放置

請確定文件或相片是面朝下載入掃描器玻璃面板，放置在左上角。

局部的文件或相片掃描

以下為可能的解決方案。請嘗試下列其中一個或多個項目：

檢查文件放置

請確定文件或相片是面朝下載入掃描器玻璃，放置在左上角。

檢查紙張尺寸設定

確定紙張尺寸設定與送紙匣中載入的紙張相符：

1 在印表機控制面板，從 Paper（紙張）功能表檢查 Paper Size（紙張尺寸）設定。

2 傳送列印工作之前，請先指定正確的尺寸設定：
   - 針對 Windows 使用者，請從「列印內容」指定尺寸。
   - 針對 Macintosh 使用者，請從「設定頁面」對話框指定尺寸。

無法從電腦傳真

以下為可能的解決方案。請嘗試下列其中一個或多個項目：

檢查顯示幕有無錯誤訊息

清除任何錯誤訊息。

檢查電源

確定印表機已插入插座、電源已開啓，並且出現 **Ready**（備妥）。

請檢查電纜的連線

請確定網路或 USB 電纜已妥善連接到電腦和印表機。

解決傳真問題

未啓用來電顯示

請聯絡電信公司，驗證您的電話線已訂購「來電顯示」服務。

如果您的區域支援多重來電顯示樣式，您可能要變更預設值。此處有兩種可用的設定：FSK（樣式 1）和 DTMF（樣式 2）。您能否透過 Fax（傳真）功能表存取這些設定，視您的國家或地區是否支援多重來電顯示樣式而定。請聯絡電信公司，以決定所要使用的樣式或切換設定。

無法傳送或接收傳真

以下為可能的解決方案。請嘗試下列其中一個或多個項目：

檢查顯示幕有無錯誤訊息

清除任何錯誤訊息。

檢查電源

確定印表機已插入插座、電源已開啓，並且出現 **Ready**（備妥）。

請檢查印表機的連線

確定下列硬體的電纜連線已經接妥（如果適用）：

- 電話
- 話筒
- 答錄機

檢查壁式電話插座

1. 將電話插入牆上的插座。
2. 注意聽撥號音。
3. 如果未聽見撥號音，請改用不同的電話插入壁式電話插座。
4. 如果仍然未聽見撥號音，請將電話插入不同的壁式電話插座。
5. 如果聽見撥號音，請將印表機插入該壁式電話插座。

檢視這份數位電話服務檢查表

傳真數據機是類比裝置。某些裝置可連接到印表機，以便使用數位電話服務。

- 如果您是使用 ISDN 電話服務，請將印表機連接到 ISDN 終端配接器的類比電話連接埠（R 介面連接埠）。如需詳細資訊和要求 R 介面，請聯絡 ISDN 供應商。
- 如果您是使用 DSL，請連接到支援數位用途的 DSL 過濾程式和路由器。如需詳細資訊，請連絡 DSL 供應商。
- 如果您是使用 PBX 電話服務，請確定您連接到 PBX 的類比連線。如果不存在任何可用的裝置，請考慮安裝傳真機的類比電話線。

檢查撥號音

- 撥打一通測試電話到您要傳送傳真的電話號碼，以確定它可以正確運作。
- 如果某裝置正在使用電話線路，請等另一個裝置完成作業後再傳送傳真。
- 如果您是使用「免持聽筒撥號」功能，請調高音量，以確認有撥號音。

暫時中斷其他設備的連線

若要確定印表機可以正確運作，請直接將它連接至電話線路。並中斷所有答錄機、備有數據機的電腦，或電話線路分線器。

檢查夾紙

清除任何夾紙，接著確定出現 **Ready**（備妥）。

暫時停用插撥

「插撥」可能會中斷傳真傳輸。請先關閉此功能，再傳送或接收傳真。打電話向電話公司詢問暫時關閉「插撥」的鍵台數列。

語音信箱服務可能受到傳真傳輸的干擾

當地電信公司提供的「語音信箱」可能會干擾傳真傳輸。若要啓用「語音信箱」和接聽來電的印表機，您可能要考慮印表機的第二條電話線。

印表機記憶體可能已滿

1 撥打傳真號碼。

2 一次掃描一頁原始文件。

可以傳送但無法接收傳真

以下爲可能的解決方案。請嘗試下列其中一個或多個項目：

請檢查送紙匣是否已空

請將紙張載入送紙匣。

檢查響鈴計數延遲設定

響鈴計數延遲可設定印表機應答之前的電話線響鈴次數。若印表機所在線路上有電話分機，或您訂購了電話公司的特殊響鈴服務，則請將 Ring Count Delay（響鈴計數延遲）設爲 4。

1 在 Web 瀏覽器的位址欄位中，輸入印表機 IP 位址。

請注意：若您不知道印表機的 IP 位址，請列印網路設定頁，並在 TCP/IP 區段中找出 IP 位址。

2 按一下 **Settings**（設定）。

3 按一下 **Fax Settings**（傳真設定）。

4 按一下 **Analog Fax Setup**（類比傳真設定）。

5 在 Rings to Answer（應答鈴聲）框，輸入應答前的電話響鈴次數。

6 按一下 **Submit**（提出）。

碳粉可能不足

當碳粉不足時，會出現 **88 Cartridge low**（**88 碳粉匣碳粉不足**）。

可以接收但無法傳送傳真

以下為可能的解決方案。請嘗試下列其中一個或多個項目：

印表機不是在 FAX（傳真）模式

在主畫面上，觸控 **Fax（傳真）**來使印表機進入 Fax（傳真）模式。

文件未適當載入

將原始文件載入自動送件器中（面朝上，短邊先進入自動送件器），或放在左上角掃描器玻璃上（面朝下）。

請注意：請不要將明信片、相片、小東西、專用透明投影膠片、相紙或細薄材質（如雜誌剪報）載入自動送件器。將這些物品放置在掃描器玻璃面板上。

請確定快捷鍵號碼設定適當

- 檢查並確定，您要撥打的號碼已經設定快捷鍵號碼。
- 您也可以改用手動撥打電話號碼的方式。

接收到的傳真列印品質不佳

以下為可能的解決方案。請嘗試下列其中一個或多個項目：

重新傳送文件

請傳送傳真者執行下列動作：

- 檢查原始文件是否有可接受的品質。
- 重新傳送傳真。電話線路的連線品質可能有問題。
- 可能的話，增加傳真掃描解析度。

碳粉可能不足

當顯示 **88 Cartridge low**（88 碳粉匣碳粉不足）或您遇到模糊列印時，請更換碳粉匣。

確定未將傳真的傳輸速度設得太高

降低送入傳真的傳輸速度：

1. 在 Web 瀏覽器的位址欄位中，輸入印表機 IP 位址。

   請注意：若您不知道印表機的 IP 位址，請列印網路設定頁，並在 TCP/IP 區段中找出 IP 位址。

2. 按一下 **Settings（設定）**。
3. 按一下 **Fax Settings（傳真設定）**。
4. 按一下 **Analog Fax Setup（類比傳真設定）**。
5. 在「最大速度」框，按一下下列其中一項：

   2400
   4800
   9600

14400
33600

6 按一下 **Submit**（提出）。

解決選購品問題

選購品無法正常運作，或在安裝後隨即停止運作

以下為可能的解決方案。請嘗試下列其中一個或多個項目：

重設印表機

關閉印表機，等候約 10 秒鐘，然後再啟動印表機。

確認選購品是否連接至印表機

1 關閉印表機電源。
2 從牆上插座拔掉印表機電源線。
3 檢查選購品與印表機之間的連線。

確定已安裝選購品

列印功能表設定頁，檢查該選購品是否列在「已安裝選購品」清單中。若沒有列出該選購品，請重新安裝它。

確定印表機驅動程式中有此選項可供使用

您可能必須在印表機驅動程式中手動新增此選項，才可以將它用於列印工作。如需其他資訊，請參閱第 37 頁的「更新印表機驅動程式中的可用選購品」。

確定已選取選購品

從您所使用的程式中選取選購品。Mac OS 9 的使用者應確定已在「選擇週邊」中設定印表機。

送紙匣問題

請嘗試下列其中一個或多個項目：

確認已正確載入紙張

1 打開送紙匣。
2 檢查是否夾紙或送紙錯誤。
3 確認紙張導引夾已對齊紙張邊緣。
4 確認已正確關上送紙匣。

重設印表機

關閉印表機電源，等待 10 秒左右，然後再打開印表機電源。

確認已正確安裝送紙匣

如果功能表設定頁上列出送紙匣，但是紙張在進入或退出送紙匣時發生夾紙，則表示可能安裝不適當。重新安裝送紙匣。如需其他資訊，請參閱送紙匣隨附的硬體安裝說明文件，或前往 **http://support.lexmark.com**，檢視送紙匣說明書。

解決 2000 張裝紙器問題

請嘗試下列其中一個或多個項目：

昇降送紙匣無法適當運作

- 確定印表機已適當連接至 2,000 張裝紙器。
- 確定印表機電源已開啓。
- 確定電源線已穩妥地插入 2,000 張裝紙器背後。
- 若送紙匣紙張用完，請將紙張載入送紙匣。
- 清除所有的夾紙。

送紙滾輪並未轉動，使紙張前進

- 確定印表機已適當連接至 2,000 張裝紙器。
- 確定印表機電源已開啓。

紙張持續夾在裝紙器中

- 彎曲翻動紙張。
- 確定已適當安裝裝紙器。
- 確定已正確載入紙張。
- 確定紙張或特殊材質符合規格且未破損。
- 確認已配合所載入的紙張尺寸，將導引夾調到正確位置。

記憶卡

請確定記憶卡已牢固連接到印表機系統主機板。

快閃記憶卡

請確定快閃記憶卡已牢固連接到印表機系統主機板。

硬碟與配接卡

請確定硬碟已牢固連接到印表機系統主機板。

內部解決方案連接埠

若 Lexmark 內部解決方案連接埠 (Internal Solutions Port, ISP) 無法正常運作，則以下為可行的解決方案。請嘗試下列其中一個或多個項目：

檢查 ISP 連線

- 請確認 ISP 已牢固連接到印表機系統主機板。
- 請確認電纜已牢固連接到正確的接頭。

檢查電纜

請確定您使用正確的電纜，並已穩固地連接。

請確定已正確設定網路軟體

如需有關安裝網路列印軟體的資訊，請參閱*軟體與說明文件*光碟上的*網路功能設定指南*。

內接式列印伺服器

若內接式列印伺服器無法正常運作，以下是可能的解決方案。請嘗試下列其中一個或多個項目：

檢查列印伺服器連線

- 請確定內接式列印伺服器已牢固連接到印表機系統主機板。
- 請確定您使用正確的電纜（選購性），並已穩固地接妥。

請確定已正確設定網路軟體

如需安裝網路列印所需軟體的相關資訊，請按一下*軟體與說明文件* 光碟上的**其他**，接著選取**本光碟上的出版品**下的**網路功能設定指南**鏈結。

USB/平行介面卡

檢查 USB/平行介面卡連線：

- 請確定 USB/平行介面卡已確實連接到印表機系統主機板。
- 請確定您使用正確的纜線，並已穩固地連接。

解決送紙問題

紙張經常夾紙

以下為可能的解決方案。請嘗試下列其中一個或多個項目：

檢查紙張

請採用建議使用的紙張和特殊材質。如需詳細資訊，請參閱紙張和特殊材質指引的相關章節。

請確定紙匣中沒有太多紙張

請確認您載入的紙疊沒有超過送紙匣或多用途送紙器中所指示的堆疊高度上限。

檢查紙張導引夾

配合載入紙張的尺寸，將送紙匣內的導引夾移到正確的位置。

紙張可能因溼度高而吸收了水氣

- 請載入新包裝的紙張。
- 請將紙張存放在原來的包裝材料內，等您要載入時，才將紙張取出。

清除夾紙後仍出現夾紙訊息

檢查送紙路徑

送紙路徑未清理完全。請清理整個送紙路徑中的夾紙，然後觸控 **Continue**（繼續）。

清除夾紙後，夾住的頁面沒有重新列印

啓動 JAM RECOVERY（夾紙恢復）

在 Setup Menu（設定）功能表中，Jam Recovery（夾紙恢復）是設爲 Off（關）。將 Jam Recovery（夾紙恢復）設爲 Auto（自動）或 On（開）：

1. 確定印表機電源已開啓，而且出現 **Ready**（備妥）。
2. 在主畫面上，觸控 。
3. 觸控 **Settings**（設定）。
4. 觸控 **General Settings**（一般設定）。
5. 觸控下移鍵按鈕，直到 **Print Recovery**（列印回復）出現爲止。
6. 觸控 **Print Recovery**（列印回復）。
7. 觸控 **Jam Recovery**（夾紙恢復）旁的右箭號，直到 **On**（開）或 **Auto**（自動）出現爲止。
8. 觸控 **Submit**（提出）。
9. 觸控 。

解決列印品質問題

隔離列印品質問題

爲了便於隔離列印品質問題，請列印列印品質測試頁：

1 關閉印表機電源。
2 將 Letter 或 A4 尺寸紙張載入送紙匣中。
3 啓動印表機時，按住 2ABC 和 6MNO。
4 當畫面出現進度時，釋放按鈕。
印表機將執行開機順序，接著出現 Configuration Menu（配置功能表）。
5 觸控下移鍵按鈕，直到 **Print Quality Pages（列印品質頁）** 出現爲止。
6 觸控 **Print Quality Pages（列印品質頁）**。
就會印出列印品質測試頁。
7 觸控 **Back（上一步）**。
8 觸控 **Exit Configuration（結束配置）**。

空白頁

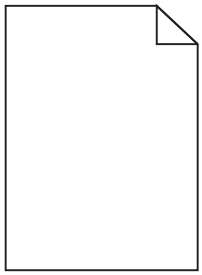

以下爲可能的解決方案。請嘗試下列其中一個或多個項目：

包裝材料可能殘留在碳粉匣上

請取出碳粉匣，確定已完全移除包裝材料。重新安裝碳粉匣。

碳粉可能不足

當 **88 Cartridge Low**（88 碳粉匣碳粉不足）出現時，請訂購新碳粉匣。

如果問題仍然存在，印表機可能需要維修服務。如需其他資訊，請聯絡「客戶支援中心」。

影像遭到削減

請嘗試下列其中一個或多個項目：

檢查導引夾

配合載入紙張的尺寸，將送紙匣內的寬度和長度導引夾移到正確的位置。

檢查紙張尺寸設定

確定紙張尺寸設定與送紙匣中載入的紙張相符：

1 從印表機控制面板的 Paper（紙張）功能表，檢查 Paper Size（紙張尺寸）設定。

2 傳送列印工作之前，請先指定正確的尺寸設定：
   - 針對 Windows 使用者，請從「列印內容」指定尺寸。
   - 針對 Macintosh 使用者，請從「設定頁面」對話框指定尺寸。

重影

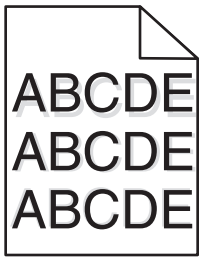

檢查紙張類型設定

確定紙張類型設定與送紙匣中載入的紙張相符：

1 從印表機控制面板的 Paper（紙張）功能表，檢查 Paper Type（紙張類型）設定。

2 傳送列印工作之前，請先指定正確的類型設定：
   - 針對 Windows 使用者，請從「列印內容」指定類型。
   - 針對 Macintosh 使用者，請從「列印」對話框指定類型。

灰色背景

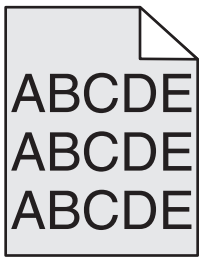

檢查 Toner Darkness（碳粉明暗度）設定

選取較淡的 Toner Darkness（碳粉明暗度）設定：

- 在印表機控制面板，從 Quality（品質）功能表變更設定。
- 針對 Windows 使用者，請從「列印內容」變更設定。
- 針對 Macintosh 使用者，請從「列印」對話框變更設定。

邊界錯誤

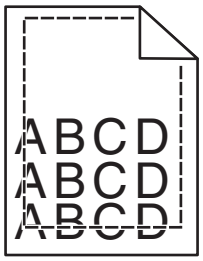

以下為可能的解決方案。請嘗試下列其中一個或多個項目：

檢查紙張導引夾

配合載入紙張的尺寸，將送紙匣內的導引夾移到正確的位置。

檢查紙張尺寸設定

確定紙張尺寸設定與送紙匣中載入的紙張相符：

1. 從印表機控制面板的 Paper（紙張）功能表，檢查 Paper Size（紙張尺寸）設定。
2. 傳送列印工作之前，請先指定正確的尺寸設定：
   - 針對 Windows 使用者，請從「列印內容」指定尺寸。
   - 針對 Macintosh 使用者，請從「設定頁面」對話框指定尺寸。

紙張扭曲

以下為可能的解決方案。請嘗試下列其中一個或多個項目：

檢查紙張類型設定

確定紙張類型設定與送紙匣中載入的紙張相符：

1. 從印表機控制面板的 Paper（紙張）功能表，檢查 Paper Type（紙張類型）設定。
2. 傳送列印工作之前，請先指定正確的類型設定：
   - 針對 Windows 使用者，請從「列印內容」指定類型。
   - 針對 Macintosh 使用者，請從「列印」對話框指定類型。

紙張因溼度高而吸收了水氣

- 請載入新包裝的紙張。
- 將紙張存放在原來的包裝材料內，等您要載入時，才將紙張取出。

列印不規則頁面

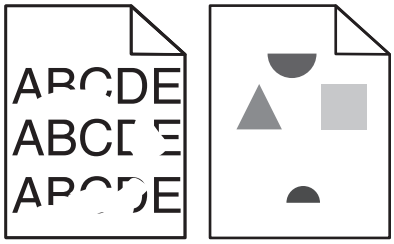

以下為可能的解決方案。請嘗試下列其中一個或多個項目：

紙張可能因溼度高而吸收了水氣

- 請載入新包裝的紙張。
- 將紙張存放在原來的包裝材料內，等您要載入時，才將紙張取出。

檢查紙張類型設定

確定紙張類型設定與送紙匣中載入的紙張相符：

1. 從印表機控制面板的 Paper（紙張）功能表，檢查 Paper Type（紙張類型）設定。
2. 傳送列印工作之前，請先指定正確的類型設定：
   - 針對 Windows 使用者，請從「列印內容」指定類型。
   - 針對 Macintosh 使用者，請從「列印」對話框指定類型。

檢查紙張

不要使用僅初步拋光處理且質地粗糙的紙張。

碳粉可能不足

若顯示 **88 Cartridge Low**（88 碳粉匣碳粉不足）或列印變得模糊時，請更換碳粉匣。

可能是加熱組件耗損或不良

更換加熱熔合組件。

列印色澤太濃

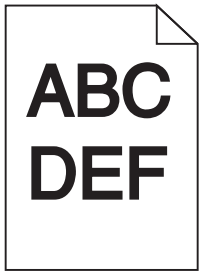

以下為可能的解決方案。請嘗試下列其中一個或多個項目：

檢查明暗度、亮度及對比設定

Toner Darkness（碳粉明暗度）設定太濃、Brightness（亮度）設定太暗或 Contrast（對比）設定太高。

- 從印表機控制面板的 Quality（品質）功能表，變更這些設定。
- 針對 Windows 使用者，請從「列印內容」變更這些設定。
- 針對 Macintosh 使用者，請從「列印」對話框及彈出式選單變更這些設定。

紙張因溼度高而吸收了水氣

- 請載入新包裝的紙張。
- 將紙張存放在原來的包裝材料內，等您要載入時，才將紙張取出。

檢查紙張

不要使用僅初步拋光處理且質地粗糙的紙張。

檢查紙張類型設定

確定紙張類型設定與送紙匣中載入的紙張相符：

1. 從印表機控制面板的 Paper（紙張）功能表，檢查 Paper Type（紙張類型）設定。
2. 傳送列印工作之前，請先指定正確的類型設定：
   - 針對 Windows 使用者，請從「列印內容」指定類型。
   - 針對 Macintosh 使用者，請從「列印」對話框指定類型。

碳粉匣可能有瑕疵

更換碳粉匣。

列印色澤太淡

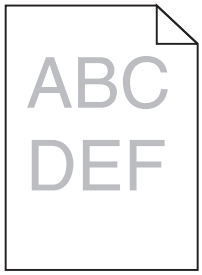

以下為可能的解決方案。請嘗試下列其中一個或多個項目：

檢查明暗度、亮度及對比設定

Toner Darkness（碳粉明暗度）設定太淡、Brightness（亮度）設定太亮或 Contrast（對比）設定太低。

- 從印表機控制面板的 Quality（品質）功能表，變更這些設定。
- 針對 Windows 使用者，請從「列印內容」變更這些設定。
- 針對 Macintosh 使用者，請從「列印」對話框及彈出式選單變更這些設定。

紙張因溼度高而吸收了水氣

- 請載入新包裝的紙張。
- 將紙張存放在原來的包裝材料內，等您要載入時，才將紙張取出。

檢查紙張

不要使用僅初步拋光處理且質地粗糙的紙張。

檢查紙張類型設定

確定紙張類型設定與送紙匣中載入的紙張相符：

1. 從印表機控制面板的 Paper（紙張）功能表，檢查 Paper Type（紙張類型）設定。
2. 傳送列印工作之前，請先指定正確的類型設定：
   - 針對 Windows 使用者，請從「列印內容」指定類型。
   - 針對 Macintosh 使用者，請從「列印」對話框指定類型。

碳粉不足

當 **88 Cartridge Low**（88 碳粉匣碳粉不足）出現時，請訂購新碳粉匣。

碳粉匣可能有瑕疵

更換碳粉匣。

重複瑕疵

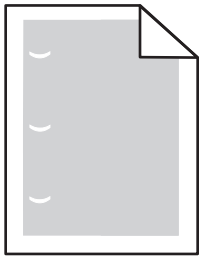

以下為可能的解決方案。請嘗試下列其中一個或多個項目：

如果每隔下列距離就出現瑕疵，請更換轉印滾輪：
58.7 公釐（2.31 英吋）

如果每隔下列距離就出現瑕疵，請更換感光鼓：
44 公釐（1.73 英吋）

如果每隔下列距離就出現瑕疵，請更換加熱組件：

- 78.5 公釐（3.09 英吋）
- 94.2 公釐（3.71 英吋）

列印歪斜

檢查紙張導引夾

配合載入紙張的尺寸，將送紙匣內的導引夾移到正確的位置。

檢查紙張

請確認您所使用的紙張符合印表機規格。

專用透明投影膠片或紙張上有純黑色或白色條紋

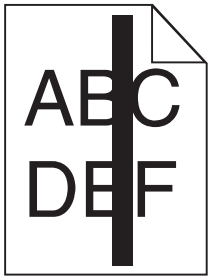

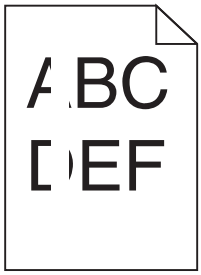

以下為可能的解決方案。請嘗試下列其中一個或多個項目：

確定填入樣式正確

如果填入樣式不正確，請從軟體程式選取不同的的填入樣式。

檢查紙張類型

- 請嘗試不同的紙張類型。
- 請務必使用建議使用的專用透明投影膠片。
- 請確定 Paper Type（紙張類型）設定必須和送紙匣或送紙器中載入的內容相符。
- 請確定 Paper Texture（紙張材質）設定必須符合送紙匣或送紙器中所載入紙張或特殊材質的類型。

確定碳粉在碳粉匣中分佈均勻

取出碳粉匣，接著左右搖晃使碳粉均勻分佈，然後重新裝回碳粉匣。

碳粉匣可能有瑕疵或碳粉不足

請將使用過的碳粉匣更換成新的。

帶斑紋的水平線條

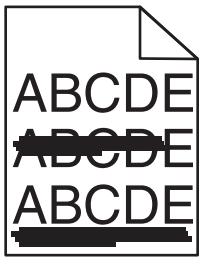

以下為可能的解決方案。請嘗試下列其中一個或多個項目：

碳粉髒污

針對工作選取另一個送紙匣或送紙器來送紙：

- 在印表機控制面板，從 Paper Menu（紙張功能表）選取 Default Source（預設來源）。
- 針對 Windows 使用者，請從「列印內容」選取紙張來源。
- 針對 Macintosh 使用者，請從「列印」對話框及彈出式選單選取紙張來源。

碳粉匣可能有瑕疵

更換碳粉匣。

送紙路徑可能不通暢

請檢查碳粉匣周圍的送紙路徑。

請當心－表面會發熱：印表機內部的溫度可能很高。為避免被發熱表面或元件燙傷的危險，請先讓該表面或元件冷卻之後再觸碰。

清除您看到的所有紙張。

送紙路徑中有碳粉

聯絡客戶支援中心。

帶斑紋的垂直線條

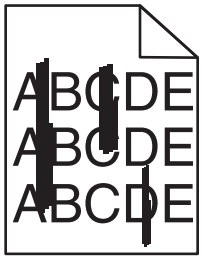

以下為可能的解決方案。請嘗試下列其中一個或多個項目：

碳粉髒污

針對工作選取另一個送紙匣或送紙器來送紙：

- 在印表機控制面板，從 Paper Menu（紙張功能表）選取 Default Source（預設來源）。
- 針對 Windows 使用者，請從「列印內容」選取紙張來源。
- 針對 Macintosh 使用者，請從「列印」對話框及彈出式選單選取紙張來源。

碳粉匣有瑕疵

更換碳粉匣。

送紙路徑可能不通暢

請檢查碳粉匣周圍的送紙路徑。

請當心－表面會發熱：印表機內部的溫度可能很高。為避免被發熱表面或元件燙傷的危險，請先讓該表面或元件冷卻之後再觸碰。

清除您看到的所有紙張。

送紙路徑中有碳粉

聯絡客戶支援中心。

頁面上出現碳粉霧化或背景陰影

以下為可能的解決方案。請嘗試下列其中一個或多個項目：

碳粉匣可能有瑕疵

更換碳粉匣。

充電滾輪可能有瑕疵

更換充電滾輪。

送紙路徑中有碳粉

聯絡客戶支援中心。

碳粉脫落

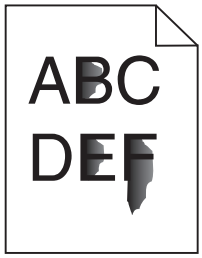

以下為可能的解決方案。請嘗試下列其中一個或多個項目：

檢查紙張類型設定

確定紙張類型設定與送紙匣中載入的紙張相符：

1 從印表機控制面板的 Paper（紙張）功能表，檢查 Paper Type（紙張類型）設定。

2 傳送列印工作之前，請先指定正確的類型設定：
   - 針對 Windows 使用者，請從「列印內容」指定類型。
   - 針對 Macintosh 使用者，請從「列印」對話框指定類型。

檢查 PAPER TEXTURE（紙張材質）設定

從印表機控制面板的 Paper（紙張）功能表中，確定 Paper Texture（紙張材質）設定與載入送紙匣中的紙張相符。

碳粉斑點

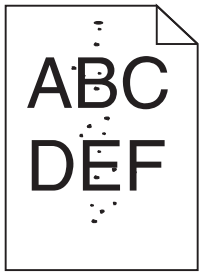

以下為可能的解決方案。請嘗試下列其中一個或多個項目：

碳粉匣可能有瑕疵

更換碳粉匣。

送紙路徑中有碳粉

聯絡客戶支援中心。

專用透明投影膠片列印品質不佳

請嘗試下列其中一個或多個項目：

請檢查專用透明投影膠片

限用印表機製造商所建議使用的專用透明投影膠片。

檢查紙張類型設定

確定紙張類型設定與送紙匣中載入的紙張相符：

1 從印表機控制面板的 Paper（紙張）功能表，檢查 Paper Type（紙張類型）設定。

2 傳送列印工作之前，請先指定正確的類型設定：
   - 針對 Windows 使用者，請從「列印內容」指定類型。
   - 針對 Macintosh 使用者，請從「列印」對話框指定類型。

聯絡客戶支援中心

當您電洽客戶支援中心時，請說明您遇到的問題、出現在顯示幕上的訊息，以及您在尋找解決方案時已採取的疑難排解步驟。

您必須知道您印表機的機型與序號。如需其他資訊，請參閱印表機頂層前蓋內的標籤。功能表設定頁上也列有序號。

在美國或加拿大，請撥 (1-800-539-6275)。在台灣，請撥 0800-008-927。在香港，請撥 (852) 2923-8111。在其他國家/地區，請造訪 Lexmark 網站，網址如下：**www.lexmark.com**。

注意事項

產品資訊

產品名稱：

Lexmark X86x Series

機器類型：

7500

機型：

432、632、832

版本注意事項

2012 年 3 月

下列各段文字如與當地法規歧異時，於該地不適用之：LEXMARK 僅以現狀提供本出版品，不含任何明示或暗示之保證，包括，但不限於銷售性及針對特定目的適用性之暗示性保證。有些州禁止於特定交易中拒絕爲明示或暗示之保證，因此，本份聲明不一定適用於 台端。

本出版品中，可能會有技術上或印刷上之錯誤。本處所提供之資料會定期進行變更；該等變更會併入其後發行的版本。所有論述之產品或程式，亦隨時有可能進行改進或變更。

本出版品中所提及的產品、程式或服務，並不表示製造商將使其可適用於所有國家/地區。所有提及的產品、程式或服務，並無明示或暗示僅能使用該等產品、程式或服務。凡功能相當之產品、程式或服務，於不侵害任何現有智慧財產權下均可替換使用。除製造商另有明示外，結合其他產品、程式或服務之操作評估與查驗，屬使用者之責任。

如需 Lexmark 技術支援相關資訊，請造訪：**support.lexmark.com**。

如需耗材與下載相關資訊，請造訪：**www.lexmark.com**。

如果您無法存取網際網路，您可以透過郵件與 Lexmark 聯繫：

Lexmark International, Inc.
Bldg 004-2/CSC
740 New Circle Road NW
Lexington, KY 40550
USA

© 2009 Lexmark International, Inc.

版權所有，翻製必究。

商標

Lexmark、含菱形鑽石圖案之 Lexmark、MarkNet 及 MarkVision 都是 Lexmark International, Inc. 在美國和（或）其他國家/地區已經註冊之商標。

MarkTrack 與 PrintCryption 是 Lexmark International, Inc. 的商標。

PCL® 是 Hewlett-Packard Company 的註冊商標。PCL 是 Hewlett-Packard 公司所設計，附在印表機產品中的一組印表機指令（語言）及功能。此印表機的設計目的是要與 PCL 語言相容。意即印表機可以辨識在不同應用程式中使用的 PCL 指令，並模擬與指令相對應的功能。

Mac 與 Mac 標誌是 Apple Inc. 在美國和其他國家/地區已經註冊之商標。

以下專有名詞爲下列公司的商標或註冊商標：

Albertus	The Monotype Corporation plc
Antique Olive	Monsieur Marcel OLIVE
Apple-Chancery	Apple Computer, Inc.
Arial	The Monotype Corporation plc
CG Times	以 Times New Roman 爲基礎，並由 The Monotype Corporation plc 授權之 Agfa Corporation 的產品
Chicago	Apple Computer, Inc.
Clarendon	Linotype-Hell AG 和/或其附屬機構
Eurostile	Nebiolo
Geneva	Apple Computer, Inc.
GillSans	The Monotype Corporation plc
Helvetica	Linotype-Hell AG 和/或其附屬機構
Hoefler	Jonathan Hoefler Type Foundry
ITC Avant Garde Gothic	International Typeface Corporation
ITC Bookman	International Typeface Corporation
ITC Mona Lisa	International Typeface Corporation
ITC Zapf Chancery	International Typeface Corporation
Joanna	The Monotype Corporation plc
Marigold	Arthur Baker
Monaco	Apple Computer, Inc.
New York	Apple Computer, Inc.
Oxford	Arthur Baker
Palatino	Linotype-Hell AG 和/或其附屬機構
Stempel Garamond	Linotype-Hell AG 和/或其附屬機構
Taffy	Agfa Corporation
Times New Roman	The Monotype Corporation plc
Univers	Linotype-Hell AG 和/或其附屬機構

所有其他商標爲各個所有人之財產。

AirPrint

AirPrint 及 AirPrint 標誌是 Apple, Inc. 的商標。

Federal Communications Commission (FCC) compliance information statement（美國聯邦電信委員會 (FCC) 電磁相容聲明）

This equipment has been tested and found to comply with the limits for a Class A digital device, pursuant to Part 15 of the FCC Rules.Operation is subject to the following two conditions:(1) this device may not cause harmful interference, and (2) this device must accept any interference received, including interference that may cause undesired operation.

The FCC Class A limits are designed to provide reasonable protection against harmful interference when the equipment is operated in a commercial environment.This equipment generates, uses, and can radiate radio frequency energy and, if not installed and used in accordance with the instruction manual, may cause harmful interference to radio communications.Operation of this equipment in a residential area is likely to cause harmful interference, in which case the user will be required to correct the interference at his own expense.

The manufacturer is not responsible for any radio or television interference caused by using other than recommended cables or by unauthorized changes or modifications to this equipment.Unauthorized changes or modifications could void the user's authority to operate this equipment.

請注意：To assure compliance with FCC regulations on electromagnetic interference for a Class A computing device, use a properly shielded and grounded cable such as Lexmark part number 1021231 for parallel attach or 1021294 for USB attach.Use of a substitute cable not properly shielded and grounded may result in a violation of FCC regulations.

組合元件注意事項

本產品包含下列組合元件：

FCC ID:E46HFD1；Industry Canada IC:4423B-HFD1

高溫警告標籤

此符號表示該表面或元件會發熱。
請當心：爲避免被發熱表面或元件燙傷的危險，請先讓該表面或元件冷卻之後再觸摸。

噪音干擾程度 (Noise emission levels)

下列測量單位係依 ISO 7779 規定製出，並依 ISO 9296 規定提出報告。

請注意：有些模式可能不適用於您的產品。

1 公尺平均聲壓，dBA	
列印	53 dBA
備妥	32 dBA

上述值可能會有所變更。請參閱 **www.lexmark.com**，取得目前的值。

溫度資訊

環境溫度	15 - 32° C (60 - 90° F)
運輸溫度	-40 - 60° C (-40 - 140° F)
儲存溫度	1 - 60° C (34 - 140° F)

廢電子電機產品 (Waste from Electrical and Electronic Equipment, WEEE) 指令

WEEE 標誌宣告歐盟各會員國對電子產品所制訂的特定回收計劃與程序。本公司支持這項規範，並鼓勵客戶回收我們的產品。如果您對回收的選擇方式有進一步的問題，請造訪 Lexmark 網站（網址為：**www.lexmark.com**），得知您當地經銷商的電話號碼。

產品丟棄處置

請勿將印表機或耗材以處理一般家庭廢棄物的方式來處置。請洽詢您當地的管理單位，以瞭解處置和回收選擇。

台灣廢乾電池回收標誌注意事項

依台灣環境保護署公告之廢棄物清理法第十五條應負回收、清除、處理責任之乾電池製造或輸入業者，乾電池裝配於物品中，且隨該物品銷售、贈送或促銷予消費者，得於該物品之個包裝、標籤或說明書上，標示回收標

誌及回收標誌相鄰處說明「廢電池請回收」字樣。廢乾電池之回收標誌圖樣及回收標誌相鄰處說明字樣如下所示。請您將廢棄之乾電池送到標示可提供廢電池回收的廠商以提供正確的廢電池處理方法。

廢電池請回收

ENERGY STAR（能源之星）

不論在產品本身或是在起始畫面附上 ENERGY STAR 標幟的任何 Lexamrk 產品，均比照 Lexmark 產品出貨配置，必須通過認證符合 Environmental Protection Agency (EPA) ENERGY STAR（環境保護署能源之星）的各項規範。

雷射聲明

本印表機係經過美國核可，符合 DHHS 21 CFR 二級規章之 J 級 I (1) 規定及 IEC 60825-1 規定的 I 級雷射產品。

根據 I 級雷射產品的規定，此類產品不會對人體造成傷害。本機所採用之 IIIb (3b) 級雷射只會產生 7 百萬分之一瓦特 (milliwatt)、波長 655 至 675 億分之一米 (nanometer) 的鎵砷放射線 (gallium arsenide laser)。使用者只要以正確的方法操作及維護保養，並依照先前所述之維修方式進行修護，此印表機與其雷射系統絕不會產生 I 級以上的放射線，而對人體造成傷害。

雷射通知標籤

本印表機可能附貼雷射聲明標籤，如下所示：

電源用量

產品耗電量

下表記錄本產品的耗電量性質。

請注意：某些模式可能不適用於您的產品。

模式	說明	耗電量（瓦）
列印	本產品即將從電子輸入產生紙本輸出。	730 瓦 (X860)、800 瓦 (X862)、830 瓦 (X864)
複印	本產品即將從紙本原始文件產生紙本輸出。	800 瓦 (X860)、840 瓦 (X862/X864)
掃描	本產品即將掃描紙本文件。	200 瓦
備妥	本產品正在等待列印工作。	160 瓦
待命	本產品正處於高度節能模式。	90 瓦
省電模式	本產品正處於低度節能模式。	22 瓦
關	本產品的電源線目前插入壁式電源插座，但電源開關呈關閉狀態。	0.5 瓦

上表中所列的耗電量是以平均時間作爲測量單位。瞬間用電量可能實際上要高於平均值。

上述數值可能會有所變動。請參閱 **www.lexmark.com**，取得目前的數值。

省電模式

本產品的設計附有省電裝置，稱爲「省電模式」。「省電模式」相當於「EPA 睡眠模式」。「省電模式」可以在機器不活動期間，藉由降低耗電量，達到節省能源的目的。本產品在指定的一段時間不使用後，「省電模式」便自動啓動，稱爲「省電模式逾時」。

本產品的出廠預設省電模式逾時值（以分鐘計）爲：	1 (X860)、5 (X862)、60 (X864)

關閉模式

如果本產品的關閉模式仍會消耗少量電源，這時若想完全停止產品繼續消耗電源，請從牆上插座拔除電源線。

能源用量總計

計算產品的能源總用量，有時頗有用處。由於電源用量聲明是以瓦 (Watt) 作爲電力單位，因此電源用量的計算應該要乘以產品在每個模式下所花的時間，才能得到正確的能源用量。產品的能源用量總計，是每個模式的能源用量之總和。

無線電干擾注意事項

警告

本產品符合 EN55022 甲類限制放射規定及 EN55024 免疫力規定。本產品不適用於住宅/居住的環境。

這是甲類的資訊產品。在居住的環境中使用時，可能會造成射頻干擾，在這種情況下，使用者會被要求採取某些適當的對策。

CCC EMC 注意事項

声　明

此为 A 级产品，在生活环境中，该产品可能会造成无线电干扰。在这种情况下，可能需要用户对其干扰采取切实可行的措施。

BSMI notice

警告使用者：
這是甲類的資訊產品，在居住的環境中使用時，可能會造成無線電干擾，在這種情況下，使用者會被要求採取某些適當的對策。

環境要求	
工作環境	15.6°C – 32.2°C
儲存 / 運輸環境	-40.0°C – 60.0°C

電信終端設備規章注意事項

本節內容涵蓋的規章資訊，適用於內含電信終端設備的各項產品，如傳真機。

無線產品控管注意事項

本段落所涵蓋的控管資訊適用於附傳輸器的無線產品，例如：無線網卡或感應式讀卡器。

暴露於無線電頻輻射

本裝置的輻射輸出功率遠低於 FCC 及其他無線電管理機構的無線電頻暴露限制。本裝置使用者與天線之間至少應保持 20 公分（8 英吋）的距離，才符合 FCC（美國聯邦電信委員會）及其他管理機構的無線電頻暴露要求。

Notice to users in Brazil

Este equipamento opera em carater secundario, isto e, nao tem direito a protecao contra interferencia prejudicial, mesmo de estacoes do mesmo tipo, e nao pode causar interferencia a sistemas operando em carater primario. (Res.ANATEL 282/2001).

Industry Canada (Canada)

This device complies with Industry Canada specification RSS-210. Operation is subject to the following two conditions: (1) this device may not cause interference, and (2) this device must accept any interference, including interference that may cause undesired operation of the device.

This device has been designed to operate only with the antenna provided. Use of any other antenna is strictly prohibited per regulations of Industry Canada.

To prevent radio interference to the licensed service, this device is intended to be operated indoors and away from windows to provide maximum shielding. Equipment (or its transmit antenna) that is installed outdoors is subject to licensing.

The installer of this radio equipment must ensure that the antenna is located or pointed such that it does not emit RF fields in excess of Health Canada limits for the general population; consult Safety Code 6, obtainable from Health Canada's Web site www.hc-sc.gc.ca/rpb.

The term "IC:" before the certification/registration number only signifies that the Industry Canada technical specifications were met.

Industry Canada (Canada)

Cet appareil est conforme à la norme RSS-210 d'Industry Canada. Son fonctionnement est soumis aux deux conditions suivantes :

(1) cet appareil ne doit pas provoquer d'interférences et (2) il doit accepter toute interférence reçue, y compris celles risquant d'altérer son fonctionnement.

Cet appareil a été conçu pour fonctionner uniquement avec l'antenne fournie. L'utilisation de toute autre antenne est strictement interdite par la réglementation d'Industry Canada.

En application des réglementations d'Industry Canada, l'utilisation d'une antenne de gain supérieur est strictement interdite.

Pour empêcher toute interférence radio au service faisant l'objet d'une licence, cet appareil doit être utilisé à l'intérieur et loin des fenêtres afin de garantir une protection optimale.

Si le matériel (ou son antenne d'émission) est installé à l'extérieur, il doit faire l'objet d'une licence.

L'installateur de cet équipement radio doit veiller à ce que l'antenne soit implantée et dirigée de manière à n'émettre aucun champ HF dépassant les limites fixées pour l'ensemble de la population par Santé Canada. Reportez-vous au Code de sécurité 6 que vous pouvez consulter sur le site Web de Santé Canada www.hc-sc.gc.ca/rpb.

Le terme « IC » précédant le numéro de d'accréditation/inscription signifie simplement que le produit est conforme aux spécifications techniques d'Industry Canada.

Taiwan NCC RF notice statement

NCC型式認證設備注意事項
台灣低功率射頻電機設備之使用注意事項

經型式認證合格之低功率射頻電機，非經許可，公司、商號或使用者均不得擅自變更頻率、加大功率或變更原設計之特性及功能。

低功率射頻電機之使用不得影響飛航安全及干擾合法通信；經發現有干擾現象時，應立即停用，並改善至無干擾時方得繼續使用。前項合法通信，指依電信規定作業之無線電信。低功率射頻電機須忍受合法通信或工業、科學及醫療用電波輻射性電機設備之干擾。

India emissions notice

This device uses very low power low range RF communication that has been tested and found not to cause any interference whatsoever. The manufacturer is not responsible in case of any disputes arising out of requirement of permissions from any local authority, regulatory bodies or any organization, required by the end-user to install and operate this product at his premises.

भारतीय उत्सर्जन सूचना

यह यंत्र बहुत ही कम शक्ति, कम रेंज के RF कम्युनिकेशन का प्रयोग करता है जिसका परीक्षण किया जा चुका है, और यह पाया गया है कि यह किसी भी प्रकार का व्यवधान उत्पन्न नहीं करता । इसके अंतिम प्रयोक्ता द्वारा इस उत्पाद को अपने प्रांगण में स्थापित एवं संचालित करने हेतु किसी स्थानीय प्राधिकरण, नियामक निकायों या किसी संगठन से अनुज्ञा प्राप्त करने की जरूरत के संबंध में उठे विवाद की स्थिति में विनिर्माता जिम्मेदार नहीं है।

LEXMARK 軟體有限保固及授權合約

使用本產品前，請先詳細閱讀本合約：使用本產品之行爲，即表示 貴客戶同意遵守本軟體有限保固及授權合約之一切條款。若 貴客戶不同意本軟體有限保固及授權合約之條款，請儘速退回未使用之產品，並請求本公司退還 貴客戶已支付之價款。若 貴客戶係基於供第三者使用而安裝本產品， 貴客戶同意通知使用者，使用本產品即表示接受該等條款。

LEXMARK 軟體授權合約

本授權合約（下稱「本軟體授權合約」）係 貴客戶（個人或單一實體）與 Lexmark International, Inc.（下稱「Lexmark」）雙方所成立之合法合約，本合約於 貴客戶之 Lexmark 產品或軟體程式不受 貴客戶與 Lexmark 或其供應商間所訂立之書面軟體授權合約拘束時，拘束 貴客戶爲搭配使用 Lexmark 產品而使用 Lexmark 安裝或提供之任何軟體程式行爲。「軟體程式」一詞，包括機器可讀取之指令、音訊/視訊內容（例如：影像及錄製品）與相關媒體、印刷品及電子文件，而不論其等是否納入 貴客戶之 Lexmark 產品，或是否隨同 Lexmark 產品一併發放，或是否與 Lexmark 產品搭配使用。

1. **軟體有限保固聲明**。Lexmark 保證提供本軟體程式之媒體（例如：磁碟或光碟）於保固期間內，在正常使用之情況下，其材料及製造均無瑕疵。保固期爲九十 (90) 天，並自本軟體程式交付予原始使用者之當日起算。本有限保固僅適用於向 Lexmark 或 Lexmark 授權之轉銷商或經銷商所購買之新軟體程式媒體。若該媒體經判定，不符合本有限保固之規定者，Lexmark 應更換本軟體程式。
2. **免責聲明及保固限制**。除本軟體授權合約另有約定外及根據應適用之法律所許可之最大範圍內，LEXMARK 及其供應商將以「現狀」提供本軟體程式，並據此聲明不負擔一切其他明示或默示保證及條件，包括但不限於有關本軟體程式之一切所有權、未涉侵權、可商用性、符合特定目的及不含病毒之明示或默示之保證

及條件。如依法 LEXMARK 不得聲明免除任何零組件具有商用性或符合特定目的之默示保證責任時，於該不得聲明免除之範圍內，LEXMARK 所負之責任限定爲 90 日之明示軟體有限保固責任。

於解釋本合約時，應一併納入隨時可能發生效力，及暗示 Lexmark 應提供保證或其他條件，或課予 Lexmark 義務，且規定該等保證或義務均不能予以排除或變更之法律規定。如適用該等規定者，則於 Lexmark 得排除之範圍內，Lexmark 違反該等規定時所應負之責任以下列任一項爲限：更換本軟體程式，或補償就本軟體程式所支付之價款。

本軟體程式可能內含連結至與 Lexmark 無企業關係之第三人所主控或操作之其他軟體應用程式及/或網際網路網頁之網際網路鏈結。 貴客戶確認並同意，在任何情況下，Lexmark 均不就該等軟體應用程式及/或網際網路網頁之主控、效能、操作、維護或內容擔負任何責任。

3 **賠償限制**。於適用法律許可之最大範圍內，LEXMARK 於本軟體授權合約下所應負擔之任何及一切賠償責任，明定以爲已就本軟體程式支付之價金與五美元（或等值之當地貨幣）中較高者爲限。 貴客戶於本軟體授權合約下之任何爭議中得對 LEXMARK 提出之唯一請求，係要求退還該等價金或金額，LEXMARK 於支付該價金或金額後，即免除對 貴客戶之其他義務及責任。

在任何情況下，LEXMARK、其供應商、子公司或經銷商，均不就任何特殊、附帶、間接、懲戒性、懲罰性或衍生性損害負擔賠償之責任，（包括但不限於利潤或收益損失、盈餘損失、資料或記錄之使用發生中斷或滅失、不精確或損壞；關於第三人之求償、不動產或有形財產之損害、因本軟體程式之使用或不能使用、或因本軟體授權合約之任何條款所致一切相關之隱私權損害），不問求償之性質爲何，包括但不限於違背保固責任或契約、侵權行爲（包括過失或絕對賠償責任），即使 LEXMARK 或其供應商、關係企業或轉銷商已得知有發生該等損害之可能性者，亦同；此外，Lexmark 對於 貴客戶基於第三人之求償所提出之求償亦不負賠償之責任，但該等損害賠償之排除如經認定爲無效者，不在此限。縱使前述賠償規定之基本目的未能達成，仍適用前述賠償限制之規定。

4 **美國州法**。本軟體之有限保固乃賦予 貴客戶之特定法律權利。 貴客戶亦可能因各州不同之規定而享有其他權利。某些州對於默示保固責任之存續期間不允許設有限制，或不允許排除對附帶或衍生性損害賠償責任所爲之限制，因此前述賠償限制條款可能亦對 貴客戶不適用之。

5 **授權**。Lexmark 授予 貴客戶下列權利，惟 貴客戶應遵守本授權合約之所有條款：

   a **使用**。 貴客戶得使用一份本軟體程式。「使用」一詞，係指儲存、載入、安裝、執行或展示本軟體程式。若 Lexmark 權授 貴客戶得共同使用本軟體程式者， 貴客戶應限制被授權使用之人數符合 貴客戶與 Lexmark 於合約中所指定之人數。 貴客戶不得分散本軟體程式之元件，而提供多部電腦使用。 貴客戶同意，不以任何方式使用本軟體程式之全部或一部，而使其產生置換、修改、刪除、掩蓋、變更或減低本軟體程式於電腦螢幕上所顯現之商標、商名、商品包裝或智慧財產權注意事項之效果。

   b **複印**。 貴客戶僅得基於備份、保存或安裝之目的而製作一份本軟體程式複本，惟該複本應包含原始軟體程式之一切所有權注意事項。 貴客戶不得將本軟體程式複製至任何公用或分散式網路。

   c **權利之保留**。本軟體程式，包括一切字型，均有著作權，並爲 Lexmark International, Inc. 及/或其供應商所有。Lexmark 保留本授權合約中未明確授予 貴客戶之一切權利。

   d **免費軟體**。縱使本授權合約條款另有規定，本軟體程式之全部或部分如成爲第三人依公用授權合約提供之軟體者（下稱「免費軟體」），該部分之授權應受免費軟體之軟體授權合約條款之拘束，並不問該軟體授權合約於下載時係採離散合約、拆封授權或電子授權條款之形式。 貴客戶使用免費軟體之行爲，應完全受其授權合約條款之拘束。

6 **轉讓**。 貴客戶得轉讓本軟體程式予其他使用者。任何轉讓行爲，均應包含所有軟體元件、媒體、印刷品及本授權合約， 貴客戶不得保留本軟體程式或其元件之複本。此一轉讓不得爲間接轉讓，例如：委託。轉讓前，受讓軟體程式之使用者須同意本授權合約之所有條款。 貴客戶所取得之授權，並於轉讓本軟體程式之同時自動終止。除本授權合約另有規定外， 貴客戶不得出租、再授權或轉讓本軟體程式，任何試圖出租、再授權或轉讓之行爲均屬無效。

7 **升級**。 貴客戶須先取得由 Lexmark 指明爲可升級之原始軟體程式之授權，方能使用指明爲升級版之軟體程式。升級後， 貴客戶不得繼續使用使 貴客戶享有升級資格之原始軟體程式。

8 **逆向工程之限制**。 貴客戶不得對本軟體程式進行修改、解密、逆向工程、逆向組合、逆向編纂或轉譯，但相關應適用法律明文規定基於交互作業能力、錯誤更正及安全測試之目的得進行此等行爲者，不在此限。

若 貴客戶享有該等法定權利者， 貴客戶應以書面通知 Lexmark 有意進行之逆向工程、逆向組合或逆向編纂。 貴客戶不得對本軟體程式進行解密，但基於合法使用本軟體程式所必要者，不在此限。

9 **其他軟體**。本授權合約亦適用於 Lexmark 就原始軟體程式所提供之升級版或補充版，但如 Lexmark 就升級版或補充版另提供其他條款者，不在此限。

10 **有效期限**。本授權合約除經終止或拒絕外，均應有效。 貴客戶得隨時以銷毀本軟體程式之所有複本及其一切任何形式之修正、文件及合併部分，或本授權合約所定其他方式，拒絕或終止本授權合約。如 貴客戶未遵守本授權合約之任何條款時，Lexmark 得以通知終止對 貴客戶之授權。於終止時， 貴客戶同意銷毀本軟體程式之所有複本及其所有形式之修正、文件及合併之部分。

11 **稅捐**。 貴客戶同意負責支付由本合約或由 貴客戶使用軟體之行爲所生任何稅捐，包括但不限於任何貨物稅與服務稅，及個人財產稅。

12 **訴訟限制**。任一方當事人對於本合約所生事項，於訴訟事由發生二年後，均不得提出任何形式之法律程序，但適用之法律另有規定者不在此限。

13 **適用法律**。本合約以美國肯塔基州法律爲準據法，並不適用任一地區之法律適用法，亦不適用聯合國國際貨物銷售契約協定。

14 **美國政府之權利限制**。本軟體程式之開發，完全以私人經費爲之。美國政府對本軟體程式之使用權，依本合約定之，並受 DFARS 252.227-7014 及類似之 FAR 法規（或任何相等級機關之規定或契約條款）之限制。

15 **同意資料之使用**。 貴客戶同意 Lexmark、其相關企業及代理商得於與軟體程式有關及與 貴客戶要求有關之支援服務事項上收集及使用 貴客戶所提供之資料。Lexmark 同意除提供服務所必須外，不以可識別 貴客戶個人資料之形式使用該資訊。

16 **出口限制**。 貴客戶不得 (a) 違反任何應適用之出口法律而直接或間接取得、運輸、轉讓或再出口本軟體程式或直接由其所產生之任何產品；或 (b) 許可將軟體程式用於出口法律所禁止之任何目的，包括但不限於核子或生化武器之擴散。

17 **同意以電子方式訂立合約**。 貴客戶與 Lexmark 同意以電子方式訂立本授權合約。這表示當 貴客戶按下本頁之「同意」或「是」按鈕，或使用本產品時， 貴客戶確認同意該等授權合約條款，並願意依據該等條款與 Lexmark「簽署」合約。

18 **訂立合約之能力與權限**。 貴客戶聲明 貴客戶已達簽署本授權合約所在地之法定年齡，且如有適用時， 貴客戶並已取得僱主或本人之授權得簽署本合約。

19 **完整合約**。本授權合約（包括本軟體程式授權合約之任何附錄或補充部分）係 貴客戶與 Lexmark 間關於本軟體程式事項之全部約定。除本合約另有其他約定外，本合約條款得取代先前或同時就本軟體程式或本授權合約所涵蓋之其他事項所爲之一切相關口頭或書面通訊、提議及陳述（如該等其他條款與本授權合約及 貴客戶與 Lexmark 就 貴客戶使用本軟體程式之行爲所訂其他書面合約並無抵觸者，則無須取代）。Lexmark 之任何支援服務政策或方案如與本授權合約有歧異者，應以本授權合約條款爲準。

MICROSOFT CORPORATION NOTICES

1 This product may incorporate intellectual property owned by Microsoft Corporation. The terms and conditions upon which Microsoft is licensing such intellectual property may be found at **http://go.microsoft.com/fwlink/?LinkId=52369.**

2 This product is based on Microsoft Print Schema technology. You may find the terms and conditions upon which Microsoft is licensing such intellectual property at **http://go.microsoft.com/fwlink/?LinkId=83288**.

ADOBE SYSTEMS INCORPORATED 注意事項

內含 Adobe Systems Incorporated 所開發的 Flash®、Flash® Lite™ 及（或）Reader® 技術

本產品內含 Adobe Systems Incorporated 授權的 Adobe® Flash® player 軟體，版權 © 1995-2007 Adobe Macromedia Software LLC. 版權所有，翻製必究。Adobe、Reader 與 Flash 爲 Adobe Systems Incorporated 的商標。

索引

數字

1,150 張送紙匣
載入 56
1565 Emulation error, load emulation option（1565 模擬模式錯誤，請載入模擬模式選購品） 225
2,000 張高容量送紙器
安裝 34
2,000 張雙進紙器
安裝 34
載入 56
2000 張高容量送紙器
載入 55
298.01 Scanner Missing（298.01 找不到掃描器） 225
30 Invalid refill, change cartridge（30 重新裝填無效，更換碳粉匣） 218
31.yy Replace defective or missing cartridge（31.yy 更換有瑕疵的碳粉匣或找不到碳粉匣） 218
32 Cartridge part number unsupported by device（32 此裝置不支援碳粉匣材料編號） 218
34 Incorrect media, check <input src> guides（34 材質不正確，請檢查 <輸入來源> 導引夾） 219
34 Short paper（34 紙張頁面小於列印區域） 219
35 Insufficient memory to support Resource Save feature（35 記憶體不足，無法支援節省資源功能） 219
37 Insufficient memory for Flash Memory Defragment operation（37 記憶體不足，無法進行快閃記憶體重組作業） 219
37 Insufficient memory to collate job（37 記憶體不足，無法逐份列印工作） 219
37 Insufficient memory, some Held Jobs were deleted（37 記憶體不足，已刪除某些保留工作） 220
37 Insufficient memory, some held jobs will not be restored（37 記憶體不足，有些保留工作並不會回復） 220
38 Memory full（38 記憶體已滿） 220
39 Complex page, some data may not have printed（39 複雜頁面，有些資料可能無法印出） 220
50 PPDS font error（50 PPDS 字型錯誤） 220
500 張送紙匣
安裝 34
500 張送紙匣（標準或選購性）
載入 52
51 Defective flash detected（51 偵測到不良的快閃記憶體） 220
52 Not enough free space in flash memory for resources（52 快閃記憶體中，供資源使用的可用空間不足） 221
53 Unformatted flash detected（53 偵測到未格式化的快閃記憶體） 221
54 Network <x> software error（54 網路 <x> 軟體錯誤） 221
54 Serial option <x> error（54 序列選購品 <x> 錯誤） 221
54 Standard network software error（54 標準網路軟體錯誤） 221
55 Unsupported option in slot（55 不支援插槽中的選購品） 222
56 Parallel port <x> disabled（56 平行埠 <x> 關閉） 222
56 Serial port <x> disabled（56 序列埠 <x> 關閉） 222
56 Standard parallel port disabled（56 標準平行埠關閉） 222
56 Standard USB port disabled（56 標準 USB 連接埠已關閉） 222
56 USB port <x> disabled（56 USB 連接埠 <x> 已關閉） 223
57 Configuration change, held jobs were not restored（57 配置變更，保留工作並未回復） 223
58 Too many bins attached（58 安裝了太多出紙槽） 223
58 Too many disks installed（58 安裝了太多磁碟） 223
58 Too many flash options installed（58 安裝了太多快閃記憶體選購品） 223
58 Too many trays attached（58 安裝了太多送紙匣） 224
61 Remove defective disk（61 移除不良磁碟） 224
62 Disk full（62 磁碟已滿） 224
63 Unformatted disk（63 未格式化的磁碟） 224
80 Routine maintenance needed（80 需要例行維護） 224
84 Insert photoconductor（84 插入感光鼓） 224
84 Photoconductor abnormal（84 感光鼓異常） 225
84 Photoconductor low（84 感光鼓不足） 225
84 Replace photoconductor（84 更換感光鼓） 225
850 張送紙匣
載入 56
88 Cartridge low（88 碳粉匣碳粉不足） 225
88 Replace cartridge to continue（88 請更換碳粉匣以繼續作業） 225

符號

「掃描至電腦」畫面
選項 121, 122, 123

A

Active NIC menu（作用中 NIC 功能表） 135
An error has occurred with the flash drive（快閃儲存碟發生錯誤） 209
AppleTalk menu（AppleTalk 功能表） 142

B

Bin Setup menu（出紙槽設定功能表） 133
Booklet Adjustments menu（調整小冊子功能表） 186

C

Change <input src> to <Custom String> load <orientation>（將 <輸入來源> 變更爲 <自訂字串> 載入 <方向>） 210
Change <input src> to <Custom String>（將 <輸入來源> 變更爲 <自訂字串>） 209
Change <input src> to <Custom Type Name> load <orientation>（將 <輸入來源> 變更爲 <自訂類型名稱> 載入 <方向>） 209
Change <input src> to <Custom Type Name>（將 <輸入來源> 變更爲 <自訂類型名稱>） 209
Change <input src> to <size> load <orientation>（將 <輸入來源> 變更爲 <尺寸> 載入 <方向>） 210
Change <input src> to <size>（將 <輸入來源> 變更爲 <尺寸>） 210
Change <input src> to <type> <size> load <orientation>（將 <輸入來源> 變更爲 <類型> <尺寸> 載入 <方向>） 211
Change <input src> to <type> <size>（將 <輸入來源> 變更爲 <類型> <尺寸>） 211
Check <input src> guides（檢查 <輸入來源> 導引夾） 211
Check <input src> orientation or guides（檢查 <輸入來源> 方向或導引夾） 211
Close cover<x>（關上蓋板 <x>） 212
Close door <x>（關上 <x> 門） 212
Close surface H（關上蓋板 H） 212
Confidential Print menu（機密列印功能表） 145
Configure MP menu（配置多用途送紙器功能表） 128
Copy Settings menu（複印設定功能表） 151
Custom Bin Names menu（自訂出紙槽名稱功能表） 132
Custom Names menu（自訂名稱功能表） 132
Custom Scan Sizes menu（自訂掃描尺寸功能表） 132
Custom Type <x>（自訂類型 <x>）
  變更名稱 61
Custom Type menu（自訂類型功能表） 131

D

Default Source menu（預設來源功能表） 125
Disk corrupted（磁碟損毀） 212
Disk Full - Scan Job Canceled（磁碟已滿 - 已取消掃描工作） 212
Disk Wiping menu（磁碟機抹除功能表） 146

E

E-mail Settings menu（電子郵件設定功能表） 164
Empty hole punch box（將打孔箱清空） 212

F

Fax memory full（傳真機記憶體已滿） 212
Fax Mode (Analog Fax Setup) menu（傳真模式（類比傳真設定）功能表） 155
Fax Mode (Fax Server Setup) menu（傳真模式（傳真伺服器設定）功能表） 162
Fax server 'To Format' not set up.（未設定傳真伺服器的「接收者格式」。）Contact system administrator.（請聯絡系統管理員。） 212
Fax Station Name not set up（傳真站台名稱未設定） 213
Fax Station Number not set up（傳真站台號碼未設定） 213
FCC 聲明 281, 286
Finishing menu（輸出處理功能表） 177
Flash Drive menu（快閃儲存碟功能表） 171
FTP
  通訊錄 116
FTP Settings menu（FTP 設定功能表） 168
FTP 品質, 改進 118
FTP 畫面
  進階選項 118
  選項 117, 118

G

General Settings menu（一般設定功能表） 148

H

Help menu（說明功能表） 187
HTML menu（HTML 功能表） 185

I

Image menu（影像功能表） 186
Insert Tray <x>（插入 <x> 號送紙匣） 213
IPv6 menu（IPv6 功能表） 141

L

LexLink menu（LexLink 功能表） 143
Load <input src> with <Custom String>（在 <輸入來源> 中載入 <自訂字串>） 214
Load <input src> with <Custom Type Name>（在 <輸入來源> 中載入 <自訂類型名稱>） 213
Load <input src> with <size>（在 <輸入來源> 中載入 <尺寸>） 214
Load <input src> with <type> <size>（在 <輸入來源> 中載入 <類型> <尺寸>） 214
Load <src> with <x>（在 <來源> 中載入 <x>） 213
Load Manual Feeder with <Custom String>（在手動輔助式送紙器中載入 <自訂字串>） 215
Load Manual Feeder with <Custom Type Name>（在手動輔助式送紙器中載入 <自訂類型名稱>） 215

Load Manual Feeder with <size>（在手動輔助式送紙器中載入 <尺寸>） 215
Load Manual Feeder with <type> <size>（在手動輔助式送紙器中載入 <類型> <尺寸>） 215
Load manual feeder with <x>（在手動輔助式送紙器中載入 <x>） 214
Load Staples（載入釘書針） 216

M

Macintosh
 無線網路安裝 41
Memory full, cannot print faxes（記憶體已滿，無法列印傳真） 216
Miscellaneous menu（其他功能表） 145

N

NetWare menu（NetWare 功能表） 142
Network Card menu（網路卡功能表） 139
Network Reports menu（網路報告功能表） 139
Network<x> menu（網路 <x> 功能表） 135

P

Paper Loading menu（載入的紙張類型功能表） 130
Paper Size/Type menu（紙張尺寸/類型功能表） 125
Paper Texture menu（紙張材質功能表） 128
PCL Emul menu（PCL 模擬模式功能表） 182
PDF menu（PDF 功能表） 181
PostScript menu（PostScript 功能表） 182
Power Saver（省電模式）
 調整 20

Q

Quality menu（品質功能表） 179
Quiet Mode（靜音模式） 21

R

Remove paper from all bins（從所有出紙槽移除紙張） 216
Remove paper from bin <x>（從 <x> 號出紙槽移除紙張） 216
Remove paper from standard output bin（從標準出紙槽移除紙張） 216
Remove paper from<linked bin set name>（從 <連結的設定出紙槽名稱> 取出紙張） 216
Replace all originals if restarting job.（在重新啟動工作時置換所有原始頁面。） 216, 217
Reports menu（報告功能表） 134
Restore Held Jobs?（回復保留的工作？） 217

S

Scan Document Too Long（掃描文件太長） 218
Scanner ADF Cover Open（掃描器自動送件器頂蓋開啟） 218
Scanner Jam Access Cover Open（掃描器夾紙，存取蓋開啟） 218
scanner jam（掃描器夾紙） 218
Security Audit Log menu（安全稽核日誌功能表） 146
Serial <x>（序列 <x>） 218
Set Date/Time menu（設定日期/時間功能表） 147
Setup menu（設定功能表） 176
SMTP server not set up.（未設定 SMTP 伺服器。）Contact system administrator.（請聯絡系統管理員。） 212
SMTP Setup menu（SMTP 設定功能表） 143
Some held jobs were not restored（有些保留工作並未回復） 218
Standard Network menu（標準網路功能表） 135
Standard USB menu（標準 USB 功能表） 137
Substitute Size menu（替代尺寸功能表） 128

T

TCP/IP menu（TCP/IP 功能表） 140

U

Universal Paper Size（通用紙張尺寸）
 設定 51
Universal Setup menu（通用尺寸設定功能表） 132
USB port（USB 連接埠） 35
Utilities menu（公用程式功能表） 180

W

Windows
 無線網路安裝 39
Wireless menu（無線功能表） 141

X

XPS menu（XPS 功能表） 186

一劃

乙太網路連接埠 35
乙太網路網路功能
 Macintosh 44
 Windows 44

四劃

內接式列印伺服器
 安裝 29
 疑難排解 266
內部解決方案連接埠
 疑難排解 266
內部解決方案連接埠, 網路
 變更連接埠設定 47
內嵌式 Web 伺服器 205
 未開啟 208
 設定電子郵件警示 206
 管理者設定 205
 網路功能設定 205
 檢查裝置狀態 205
內嵌式 Web 伺服器管理者手冊 205
分頁裝訂器
 支援的紙張尺寸 79
 輸出處理特性 79
文件, 列印
 Macintosh 使用者適用 69

Windows 使用者適用 69
日期和時間
設定 106

五劃

主旨與訊息資訊
新增至電子郵件 97
主畫面
按鈕 15
以電子郵件寄送
使用「內嵌式 Web 伺服器」建立快捷鍵 95
使用快捷鍵號碼 96
使用通訊錄 96
使用觸控式螢幕 96
使用觸控式螢幕建立快捷鍵 95
配置電子郵件設定 94
彩色文件 98
設定電子郵件功能 94
新增主旨行 97
新增訊息行 97
變更輸出檔類型 97
出版品, 尋找 9
出廠預設值, 回復
印表機控制面板功能表 207
功能表
Active NIC（作用中 NIC） 135
AppleTalk 142
Bin Setup（出紙槽設定） 133
Booklet Adjustments（調整小冊子） 186
Confidential Print（機密列印） 145
Configure MP（配置多用途送紙器） 128
Copy Settings（複印設定） 151
Custom Bin Names（自訂出紙槽名稱） 132
Custom Names（自訂名稱） 132
Custom Scan Sizes（自訂掃描尺寸） 132
Custom Types（自訂類型） 131
Default Source（預設來源） 125
Disk Wiping（磁碟機抹除） 146
E-mail Settings（電子郵件設定） 164
Fax Mode (Analog Fax Setup)（傳真模式（類比傳真設定）） 155
Fax Mode (Fax Server Setup)（傳真模式（傳真伺服器設定）） 162
Finishing（輸出處理） 177
Flash Drive（快閃儲存碟） 171
FTP Settings（FTP 設定） 168
General Settings（一般設定） 148
Help（說明） 187
HTML 185
Image（影像） 186
IPv6 141
LexLink 143
Miscellaneous（其他） 145
NetWare 142
Network <x>（網路 <x>） 135
Network Card（網路卡） 139
Network Reports（網路報告） 139
Paper Loading（載入的紙張類型） 130
Paper Size/Type（紙張尺寸/類型） 125
Paper Texture（紙張材質） 128
PCL Emul（PCL 模擬模式） 182
PDF 181
PostScript 182
Quality（品質） 179
Reports（報告） 134
Security Audit Log（安全稽核日誌） 146
Set Date/Time（設定日期/時間） 147
Setup（設定） 176
SMTP Setup menu（SMTP 設定功能表） 143
Standard Network（標準網路） 135
Standard USB（標準 USB） 137
Substitute Size（替代尺寸） 128
TCP/IP 140
Universal Setup（通用尺寸設定） 132
Utilities（公用程式） 180
Wireless（無線） 141
XPS 186
圖表 124
功能表設定頁
列印 36
卡片
提示 73
載入 58
正在取消工作
從 Macintosh 77
從 Windows 77
從印表機控制面板 77
目錄清單, 列印 77

六劃

光纖
網路設定 44
再生紙
使用 20
列印
Macintosh 使用者適用 69
Windows 使用者適用 69
功能表設定頁 36
目錄清單 77
列印品質測試頁 77
字型範例清單 76
安裝印表機軟體 37
從快閃儲存碟 75
網路設定頁 36
列印工作
從 Macintosh 取消 77
從 Windows 取消 77
列印在
A5 紙張 54
B5 紙張 54
Executive 紙張 54
Statement 紙張 54
列印品質
清潔掃描器玻璃面板 190
列印品質測試頁, 列印 77
列印品質疑難排解
列印不規則頁面 271
列印色澤太淡 273
列印色澤太濃 272
列印品質測試頁 268
列印歪斜 274
灰色調背景 269
空白頁 268
重影 269
重複瑕疵 274
純白色條紋 274

純黑色條紋 274
專用透明投影膠片品質不佳 278
帶斑紋的水平線條 275
帶斑紋的垂直線條 276
碳粉脫落 277
碳粉斑點 277
碳粉霧化或背景陰影 276
影像遭到削減 269
列印疑難排解
大型工作無法逐份列印 255
工作列印在錯誤的紙張上 255
工作所花的時間比預期時間長 254
工作從錯誤的送紙匣列印 255
工作無法列印 253
印出錯誤的字元 255
夾住的頁面沒有重新列印 267
保留工作無法列印 254
紙張扭曲 270
無法列印多國語言 PDF 253
無法鏈結送紙匣 255
發生非預期的換頁 256
經常發生夾紙 266
邊界錯誤 270
讀取 USB 儲存碟時發生錯誤 253
列印機密工作和其他保留工作
從 Macintosh 電腦 75
從 Windows 74
印表機
空間下限 10
配置 11
移動 200, 204
運送 204
機種 11
選取放置地點 10
印表機的外部
清潔 189
印表機訊息
1565 Emulation error, load emulation option（1565 模擬模式錯誤，請載入模擬模式選購品） 225
298.01 Scanner Missing（298.01 找不到掃描器） 225
30 Invalid refill, change cartridge（30 重新裝填無效，更換碳粉匣） 218
31.yy Replace defective or missing cartridge（31.yy 更換有瑕疵的碳粉匣或找不到碳粉匣） 218
32 Cartridge part number unsupported by device（32 此裝置不支援碳粉匣材料編號） 218
34 Incorrect media, check <input src> guides（34 材質不正確，請檢查 <輸入來源> 導引夾） 219
34 Short paper（34 紙張頁面小於列印區域） 219
35 Insufficient memory to support Resource Save feature（35 記憶體不足，無法支援節省資源功能） 219
37 Insufficient memory for Flash Memory Defragment operation（37 記憶體不足，無法進行快閃記憶體重組作業） 219
37 Insufficient memory to collate job（37 記憶體不足，無法逐份列印工作） 219
37 Insufficient memory, some Held Jobs were deleted（37 記憶體不足，已刪除某些保留工作） 220
37 Insufficient memory, some held jobs will not be restored（37 記憶體不足，有些保留工作並不會回復） 220
38 Memory full（38 記憶體已滿） 220
39 Complex page, some data may not have printed（39 複雜頁面，有些資料可能無法印出） 220
50 PPDS font error（50 PPDS 字型錯誤） 220
51 Defective flash detected（51 偵測到不良的快閃記憶體） 220
52 Not enough free space in flash memory for resources（52 快閃記憶體中，供資源使用的可用空間不足） 221
53 Unformatted flash detected（53 偵測到未格式化的快閃記憶體） 221
54 Network <x> software error（54 網路 <x> 軟體錯誤） 221
54 Serial option <x> error（54 序列選購品 <x> 錯誤） 221
54 Standard network software error（54 標準網路軟體錯誤） 221
55 Unsupported option in slot（55 不支援插槽中的選購品） 222
56 Parallel port <x> disabled（56 平行埠 <x> 關閉） 222
56 Serial port <x> disabled（56 序列埠 <x> 關閉） 222
56 Standard parallel port disabled（56 標準平行埠關閉） 222
56 Standard USB port disabled（56 標準 USB 連接埠已關閉） 222
56 USB port <x> disabled（56 USB 連接埠 <x> 已關閉） 223
57 Configuration change, held jobs were not restored（57 配置變更，保留工作並未回復） 223
58 Too many bins attached（58 安裝了太多出紙槽） 223
58 Too many disks installed（58 安裝了太多磁碟） 223
58 Too many flash options installed（58 安裝了太多快閃記憶體選購品） 223
58 Too many trays attached（58 安裝了太多送紙匣） 224
61 Remove defective disk（61 移除不良磁碟） 224
62 Disk full（62 磁碟已滿） 224
63 Unformatted disk（63 未格式化的磁碟） 224
80 Routine maintenance needed（80 需要例行維護） 224
84 Insert photoconductor（84 插入感光鼓） 224
84 Photoconductor abnormal（84 感光鼓異常） 225

84 Photoconductor low（84 感光鼓不足） 225
84 Replace photoconductor（84 更換感光鼓） 225
88 Cartridge low（88 碳粉匣碳粉不足） 193, 225
88 Replace cartridge to continue（88 請更換碳粉匣以繼續作業） 193, 225
88.yy Replace cartridge（88.yy 更換碳粉匣） 193
an error has occurred with the flash drive（快閃儲存碟發生錯誤） 209
Change <input src> to <Custom String> load <orientation>（將 <輸入來源> 變更為 <自訂字串> 載入 <方向>） 210
Change <input src> to <Custom String>（將 <輸入來源> 變更為 <自訂字串>） 209
Change <input src> to <Custom Type Name> load <orientation>（將 <輸入來源> 變更為 <自訂類型名稱> 載入 <方向>） 209
Change <input src> to <Custom Type Name>（將 <輸入來源> 變更為 <自訂類型名稱>） 209
Change <input src> to <size> load <orientation>（將 <輸入來源> 變更為 <尺寸> 載入 <方向>） 210
Change <input src> to <size>（將 <輸入來源> 變更為 <尺寸>） 210
Change <input src> to <type> <size> load <orientation>（將 <輸入來源> 變更為 <類型> <尺寸> 載入 <方向>） 211
Change <input src> to <type> <size>（將 <輸入來源> 變更為 <類型> <尺寸>） 211
Check <input src> guides（檢查 <輸入來源> 導引夾） 211
Check <input src> orientation or guides（檢查 <輸入來源> 方向或導引夾） 211
Close cover<x>（關上蓋板 <x>） 212
Close door <x>（關上 <x> 門） 212
Close surface H（關上蓋板 H） 212
Disk corrupted（磁碟損毀） 212
Disk Full - Scan Job Canceled（磁碟已滿 - 已取消掃描工作） 212
Empty hole punch box（將打孔箱清空） 212
Fax memory full（傳真機記憶體已滿） 212
Fax server 'To Format' not set up.（未設定傳真伺服器的「接收者格式」。）Contact system administrator.（請聯絡系統管理員。） 212
Fax Station Name not set up（傳真站台名稱未設定） 213
Fax Station Number not set up（傳真站台號碼未設定） 213
Insert Tray <x>（插入 <x> 號送紙匣） 213
Load <input src> with <Custom String>（在 <輸入來源> 中載入 <自訂字串>） 214
Load <input src> with <Custom Type Name>（在 <輸入來源> 中載入 <自訂類型名稱>） 213
Load <input src> with <size>（在 <輸入來源> 中載入 <尺寸>） 214
Load <input src> with <type> <size>（在 <輸入來源> 中載入 <類型> <尺寸>） 214
Load <src> with <x>（在 <來源> 中載入 <x>） 213
Load Manual Feeder with <Custom String>（在手動輔助式送紙器中載入 <自訂字串>） 215
Load Manual Feeder with <Custom Type Name>（在手動輔助式送紙器中載入 <自訂類型名稱>） 215
Load Manual Feeder with <size>（在手動輔助式送紙器中載入 <尺寸>） 215
Load Manual Feeder with <type> <size>（在手動輔助式送紙器中載入 <類型> <尺寸>） 215
Load manual feeder with <x>（在手動輔助式送紙器中載入 <x>） 214
Load Staples（載入釘書針） 216
Memory full, cannot print faxes（記憶體已滿，無法列印傳真） 216
Remove paper from all bins（從所有出紙槽移除紙張） 216
Remove paper from bin <x>（從 <x> 號出紙槽移除紙張） 216
Remove paper from standard output bin（從標準出紙槽移除紙張） 216
Remove paper from<linked bin set name>（從 <連結的設定出紙槽名稱> 取出紙張） 216
Replace all originals if restarting job.（在重新啟動工作時置換所有原始頁面。） 216, 217
Restore Held Jobs?（回復保留的工作？） 217
Scan Document Too Long（掃描文件太長） 218
Scanner ADF Cover Open（掃描器自動送件器頂蓋開啟） 218
Scanner Jam Access Cover Open（掃描器夾紙，存取蓋開啟） 218
scanner jam（掃描器夾紙） 218
Serial <x>（序列 <x>） 218
SMTP server not set up.（未設定 SMTP 伺服器。）Contact system administrator.（請聯絡系統管理員。） 212
Some held jobs were not restored（有些保留工作並未回復） 218
印表機問題, 解決基本的 208
印表機控制面板 14
出廠預設值, 回復 207
印表機選購品疑難排解
2,000 張裝紙器 265
USB/平行介面卡 266

內接式列印伺服器 266
內部解決方案連接埠 266
快閃記憶卡 265
記憶卡 265
送紙匣 264
硬碟與配接卡 265
選購品無法運作 264
回收利用
Lexmark 產品 22
碳粉匣 23
廢電子電機產品 (WEEE) 聲明 282
在一面上列印多頁 88
多用途送紙器
載入 58
字型範例清單
列印 76
存放
紙張 64
耗材 191
安全資訊 7, 8, 282
安裝
印表機軟體 37
無線網路 39, 41
驅動程式中的選購品 37
安裝印表機
在有線網路上 (Macintosh) 44
在有線網路上 (Windows) 44
安裝印表機軟體
新增選購品 37
安裝選購品
安裝順序 33
有線網路功能
使用 Macintosh 44
有線網路設定
使用 Windows 44
自訂紙張類型
指定 61
自動送件器
複印時使用 82
自動送件器 (ADF) 13

七劃

夾紙
位置 227
尋找夾紙區域 227
編號 227
避免 225
夾紙, 清除
200 – 201 228
202 229
203 230
230 230
231 230
24x 236
250 240
280 – 281 241
282 241
283 244
284 247
285 – 286 247
287 – 288 247
290 – 294 250
293 252
夾釘
289 staple error（289 裝訂錯誤） 244
序列列印
設定 48
序列埠 48
快閃記憶卡
安裝 28
疑難排解 265
快閃儲存碟 75
快捷鍵, 建立
FTP 目的地 116, 117
傳真目的地 107, 108
電子郵件 95
更換
感光鼓 195
系統主機板
存取 25
重新安裝 32

八劃

放大複印文件 86
注意事
項 281, 282, 283, 284, 285, 286, 287

九劃

亮度, 調整 206
信封
提示 72
載入 58
保留工作 74
從 Macintosh 電腦列印 75
從 Windows 列印 74
保留列印工作 74
從 Macintosh 電腦列印 75
從 Windows 列印 74
保留傳真 113
保養套件
訂購 192
按鈕, 主畫面 15
按鈕, 印表機控制面板 14
按鈕, 觸控式螢幕 17
相片
複印 83
訂購
保養套件 192
清潔套件 193
感光鼓 192
裝釘匣 192
訂購耗材
碳粉匣 192
重複列印工作 74
從 Macintosh 電腦列印 75
從 Windows 列印 74

十劃

特殊響鈴服務
連接至 104
紙張
A5 54
B5 54
Executive 54
Statement 54
Universal Paper Size（通用紙張尺寸） 132
Universal size setting（通用尺寸設定） 51
不適用的 64
再生紙 20
存放 64
特性 63
設定尺寸 51
設定類型 51
預印紙張規格 64
銜頭紙 64
輸出處理特性 79
選取 64
紙張尺寸, 支援的 65
紙張重量
印表機支援的 68
紙張類型
印表機支援的 68
自訂 61
載入位置 68
耗材
存放 191
狀態 191
節省 191

耗材, 訂購 192
保養套件 192
清潔套件 193
感光鼓 192
裝釘匣 192
耗材狀態, 檢查 191
記憶卡
安裝 26
疑難排解 265
送紙匣
解除鏈結 60, 61
鏈結 60, 61
送紙疑難排解
清除夾紙後仍出現夾紙訊息 267
配置
印表機 11
連接埠設定 47
配置資訊
無線網路 39
配置電子郵件設定 94

十一劃

專用透明投影膠片
提示 72
載入 58
製作 83
將印表機連接至
地區連結器 105
特殊響鈴服務 104
彩色文件
以電子郵件寄送 98
控制面板, 印表機 14
掃描至快閃儲存碟 121
掃描到 FTP 位址
改進 FTP 品質 118
使用快捷鍵號碼 116
使用通訊錄 116
使用電腦建立快捷鍵 116
使用鍵台 115
使用觸控式螢幕建立快捷鍵 117
掃描到電腦 120
改進掃描品質 123
掃描品質, 改進 123
掃描疑難排解
局部的文件或相片掃描 260
掃描未順利完成 259
掃描時間太久或使電腦無法運作 259
掃描器無法關閉 256
無法從電腦掃描 260
掃描器
功能 12
自動送件器 (ADF) 13
掃描器玻璃面板 13
對正 190
掃描器玻璃面板
清潔 190
掃描器玻璃面板（平台式）
複印時使用 83
清除夾紙
289 staple error（289 裝訂錯誤） 244
清潔
印表機的外部 189
掃描器玻璃面板 190
清潔套件
訂購 193
移除選購性送紙匣 200
移動印表機 200, 204
設定
TCP/IP address（TCP/IP 位址） 140
Universal Paper Size（通用紙張尺寸） 51
序列列印 48
紙張尺寸 51
紙張類型 51
通訊錄, 傳真
使用 109
連接埠介面卡 29
連接埠設定
配置 47
連接電纜 35
逐份列印份數 87

十二劃

報告
檢視 206
尋找
出版品 9
資訊 9
網站 9
提示
卡片 73
信封 72
專用透明投影膠片 72
銜頭紙 70
標籤, 紙張 73
無線網路
安裝, 使用 Macintosh 41
安裝, 使用 Windows 39
配置資訊 39
硬碟
安裝 30
硬碟與配接卡
疑難排解 265
虛擬顯示幕
如何存取 205
韌體卡
安裝 28

十三劃

傳真
在排定的時間傳送傳真 110
利用電腦傳送 107
改進傳真品質 113
使用「內嵌式 Web 伺服器」建立快捷鍵 107, 108
使用印表機控制面板傳送 106
使用快捷鍵 108
使用通訊錄 109
使用觸控式螢幕建立快捷鍵 107
使傳真色彩變淡或變濃 109
取消傳真工作 111
保留傳真 113
設定日期和時間 106
設定外送傳真的名稱和號碼 105
傳真設定 101
選擇傳真連線 102
檢視傳真記錄 110
轉發傳真 114
變更解析度 109
傳真品質, 改進 113
傳真連線
地區連結器 105
特殊響鈴服務 104
將印表機連接到壁式插座 103
連接至 DSL 線路 103
連接至 PBX（交換機）或 ISDN 104
傳真畫面
進階選項 112
選項 111, 112
傳真疑難排解
可以接收但無法傳送傳真 263
可以傳送但無法接收傳真 262
未啓用來電顯示 260
封鎖垃圾傳真 110
接收到的傳真列印品質不佳 263
無法傳送或接收傳真 261

感光鼓
更換 195
訂購 192
節省耗材 191
節能設定
Power Saver（省電模式） 20
Quiet Mode（靜音模式） 21
裝釘匣
訂購 192
解析度, 傳真
變更 109
解除鏈結紙匣 61
解除鏈結送紙匣 60
資訊, 尋找 9
載入
1,150 張送紙匣 56
2,000 張雙進紙器 56
2000 張高容量送紙器 55
2000 張高容量送紙器內含銜頭紙 55
500 張送紙匣（標準或選購性） 52
850 張送紙匣 56
letter 或 A4 尺寸 60
卡片 58
多用途送紙器 58
信封 58
專用透明投影膠片 58
將銜頭紙載入多用途送紙匣 70
將銜頭紙載入送紙匣 70
運送印表機 204
電子郵件
取消 98
通知夾紙 206
通知耗材存量不足 206
通知需要不同的紙張 206
通知需要紙張 206
電子郵件功能
設定 94
電子郵件畫面
進階選項 100
選項 98, 99, 100
電洽客戶支援中心 278
電磁相容聲
明 281, 282, 285, 286, 287
電纜
USB 35
乙太網路 35

十四劃

對正
掃描器 190
疑難排解
解決基本的印表機問題 208
檢查未回應的印表機 208
檢查未回應的掃描器 258
聯絡客戶支援中心 278
疑難排解, 列印
大型工作無法逐份列印 255
工作列印在錯誤的紙張上 255
工作所花的時間比預期時間長 254
工作從錯誤的送紙匣列印 255
工作無法列印 253
印出錯誤的字元 255
夾住的頁面沒有重新列印 267
保留工作無法列印 254
紙張扭曲 270
無法列印多國語言 PDF 253
無法鏈結送紙匣 255
發生非預期的換頁 256
經常發生夾紙 266
邊界錯誤 270
讀取 USB 儲存碟時發生錯誤 253
疑難排解, 列印品質
列印不規則頁面 271
列印色澤太淡 273
列印色澤太濃 272
列印品質測試頁 268
列印歪斜 274
灰色調背景 269
空白頁 268
重影 269
重複瑕疵 274
純白色條紋 274
純黑色條紋 274
專用透明投影膠片品質不佳 278
帶斑紋的水平線條 275
帶斑紋的垂直線條 276
碳粉脫落 277
碳粉斑點 277
碳粉霧化或背景陰影 276
影像遭到削減 269
疑難排解, 印表機選購品
2,000 張裝紙器 265
USB/平行介面卡 266
內接式列印伺服器 266
內部解決方案連接埠 266
快閃記憶卡 265
記憶卡 265
送紙匣 264
硬碟與配接卡 265
選購品無法運作 264
疑難排解, 送紙
清除夾紙後仍出現夾紙訊息 267
疑難排解, 掃描
局部的文件或相片掃描 260
掃描未順利完成 259
掃描時間太久或使電腦無法運作 259
掃描器無法關閉 256
無法從電腦掃描 260
疑難排解, 傳真
可以接收但無法傳送傳真 263
可以傳送但無法接收傳真 262
未啓用來電顯示 260
封鎖垃圾傳真 110
接收到的傳真列印品質不佳 263
無法傳送或接收傳真 261
疑難排解, 複印
局部的文件或相片複印 258
掃描影像品質不佳 259
掃描器無法關閉 256
影印機未回應 256
複印品質不佳 257
疑難排解, 顯示幕
顯示幕一片空白 208
顯示幕只顯示菱形 208
碳粉匣
回收利用 23
更換 193
碳粉明暗度
調整 81
綠色環保設定
Power Saver（省電模式） 20
網站
尋找 9
網路功能設定指南 205
網路設定頁 36
銜頭紙
提示 70
載入, 2000 張高容量送紙器 55
載入, 多用途送紙匣 70
載入, 送紙匣 70
複印至 84
銜頭紙, 在其上列印
Macintosh 使用者適用 70
Windows 使用者適用 70

十五劃

標準送紙匣
載入 52

標籤, 紙張
提示 73
複印
文件內含混合紙張尺寸 85
在一面上列印多頁 88
在列印副本之間放置分隔頁 87
在紙張的正反面（雙面列印） 86
自訂工作（工作建置） 88
至銜頭紙 84
快速複印 82
改進複印品質 93
使用自動送件器 82
使用掃描器玻璃面板（平台式） 83
取消複印工作 90
放大 86
某一尺寸到另一尺寸 84
相片 83
逐份列印份數 87
減少 86
新增日期和時間戳記 89
新增背景畫面訊息 89
製作專用透明投影膠片 83
調整品質 86
選取送紙匣 84
複印品質
改進 93
調整 86
複印畫面
選項 90, 91, 92
複印疑難排解
局部的文件或相片複印 258
掃描影像品質不佳 259
掃描器無法關閉 256
影印機未回應 256
複印品質不佳 257
調整碳粉明暗度 81

十六劃

噪音
減少 21
噪音干擾程度 (Noise emission levels) 282
機密列印工作 74
從 Macintosh 電腦列印 75
從 Windows 列印 74
燈, 指示 14
輸出檔類型
變更 97
選項, 觸控式螢幕
FTP 117, 118
掃描至電腦 121, 122, 123
傳真 111, 112
電子郵件 98, 99, 100
複印 90, 91, 92
選購品
2,000 張高容量送紙器 34
2,000 張雙進紙器 34
500 張送紙匣 34
內接式 24
內接式列印伺服器 29
快閃記憶卡 28
記憶卡 26, 24
連接埠 24
連接埠介面卡 29
硬碟 30
韌體卡 28, 24
傳真卡 24
網路功能 24
雙面列印裝置 34

十七劃

檢查未回應的印表機 208
檢查未回應的掃描器 258
檢查虛擬顯示幕
在「內嵌式 Web 伺服器」上 205
檢查裝置狀態
在「內嵌式 Web 伺服器」上 205
檢視
報告 206
環境設定
Power Saver（省電模式） 20
Quiet Mode（靜音模式） 21
縮小複印文件 86
聯絡客戶支援中心 278

十八劃

轉發傳真 114
雙面列印 86
雙面列印裝置
安裝 34

十九劃

鏈結送紙匣 60, 61

二十劃

觸控式螢幕
按鈕 17

二十三劃

顯示幕, 印表機控制面板 14
調整亮度 206
顯示幕疑難排解
顯示幕一片空白 208
顯示幕只顯示菱形 208
驗證列印工作 74
從 Macintosh 電腦列印 75
從 Windows 列印 74