X940e, X945e

사용 설명서

2007년 4월

www.lexmark.com

Lexmark 와 다이아몬드 모양의 Lexmark 로고는 미국 및 기타 국가에서 Lexmark International, Inc.의 등록 상표입니다.
그 밖의 모든 상표는 해당 소유권자의 재산입니다.

© 2007 Lexmark International, Inc.
All rights reserved.
740 West New Circle Road
Lexington, Kentucky 40550

목차

안전 정보.....15

프린터에 대해 알아보기.....17

프린터 구성.....17

스캐너의 기본 기능.....17

자동 급지대 및 스캐너 유리 이해.....18

제어판 이해.....19

기본 화면 이해.....20

터치 스크린 버튼 사용.....22

옵션 설치.....26

내부 옵션 설치.....26

사용 가능한 옵션.....26

시스템 보드 액세스를 통한 내부 옵션 설치.....26

메모리 카드 설치.....27

플래시 메모리 또는 펌웨어 카드 설치.....28

내부 인쇄 서버 또는 포트 인터페이스 카드 설치.....29

시스템 보드 재설치.....30

케이블 연결.....31

용지 및 특수 용지 넣기.....33

용지 크기 및 용지 유형 설정.....33

520장 급지대에 용지 넣기.....33

520장 급지대 넣기.....33

A5 또는 Statement 용지 크기 사용.....35

867장 및 1133장 급지대에 용지 넣기.....36

다용도 급지대 사용.....37

Universal 용지 설정 구성.....40

급지대 연결 및 분리.....40

급지대 연결.....40

급지대 분리.....40

사용자 정의 유형 <x> 이름 변경.....41

사용자 정의 용지 유형 이름 지정.....41

용지 및 특수 용지 설명서.....42

용지 가이드.....42

용지 특성.....42

사용할 수 없는 용지.....43

용지 선택.....43

양식지 및 Letterhead 선택 43
재활용 용지 사용 43
Letterhead 사용 44
투명 용지 사용 45
봉투 사용 46
라벨 사용 46
카드 스톡 사용 47
용지 보관 47
지원되는 용지 크기, 유형 및 무게 47
프린터에서 지원되는 용지 크기 48
프린터에서 지원되는 용지 유형 및 무게 49
마무리 장치에서 지원되는 용지 유형 및 무게 49
지원되는 마무리 기능 50

복사 53
복사본 만들기 53
신속 복사 53
자동 급지대를 사용하여 복사 53
스캐너 유리(평판)를 사용하여 복사 54
사진 복사 54
특수 용지에 복사 54
투명 용지 제작 54
Letterhead 로 복사 55
복사 설정 사용자 정의 55
다른 크기로 복사 55
선택한 급지대의 용지를 사용하여 복사 55
용지 크기가 혼합된 문서 복사 56
용지 양면 복사(양면 인쇄) 56
축소 또는 확대 복사 57
복사 품질 조정 57
한 부씩 인쇄 58
사본 사이에 간지 삽입 58

한 면에 여러 페이지 복사 59
사용자 정의 작업 만들기(작업 구성) 59
작업 중단 60
복사본에 정보 추가 60
각 페이지의 상단에 날짜와 시간 인쇄 60
각 페이지에 오버레이 메시지 표시 61
복사 작업 취소 61
문서가 자동 급지대에 있는 동안 복사 작업 취소 61
스캐너 유리에서 복사 중인 페이지의 복사 작업 취소 61
페이지 인쇄 중 복사 작업 취소 61
복사 화면 및 옵션 이해 61
복사 원본 61
복사대상 62
배율 62
농도 62
컬러 62
사진 62
면(양면 인쇄) 62
한 부씩 인쇄 62
옵션 62
복사 품질 향상 64

이메일로 보내기 65

이메일로 보내기 준비 65
이메일 기능 설정 65
주소록 설정 65
이메일 단축번호 만들기 66
EWS(내장 웹 서버)로 이메일 단축번호 만들기 66
터치 스크린으로 이메일 단축번호 만들기 66
문서를 이메일로 보내기 66
키패드를 사용하여 이메일 전송 66
단축번호를 사용하여 이메일 전송 67
주소록을 사용하여 이메일 전송 67
컬러 문서를 이메일로 보내기 67
프로파일 사용 68
이메일 프로파일 만들기 68
프로파일로 이메일 보내기 68
이메일 설정 사용자 정의 68
이메일 제목 및 메시지 정보 추가 68
출력 파일 형식 변경 69
이메일 취소 69
이메일 옵션 이해 69
원본크기 69
면(양면 인쇄) 70

방향 70
바인딩 70
이메일 제목 70
이메일 메시지 70
해상도 70
다음 파일 형식으로 전송 70
콘텐츠 70
고급 옵션 70

팩스 72

프린터에서 팩스 전송 준비 72
팩스 연결 선택 72
RJ11 어댑터 사용 73
전화기용 벽면 잭에 직접 연결(독일) 76
전화 연결 77
응답 장치에 연결 78
모뎀이 있는 컴퓨터에 연결 79
보내는 팩스 이름 및 번호 설정 80
날짜 및 시간 설정 81
일광 절약 시간 켜기 및 끄기 81
팩스 전송 81
제어판을 사용하여 팩스 전송 81
컴퓨터를 사용하여 팩스 전송 82
단축번호 만들기 82
EWS(내장 웹 서버)로 팩스 대상 단축번호 만들기 82
터치 스크린을 사용하여 팩스 대상 단축번호 만들기 82
단축번호 및 주소록 사용 83
팩스 대상 단축번호 사용 83
주소록 사용 83
팩스 설정 사용자 정의 84
팩스 해상도 변경 84
밝거나 어둡게 팩스 전송 84
예정된 시간에 팩스 전송 84
팩스 로그 보기 85
보내는 팩스 취소 85
원본 문서 스캔 중 팩스 취소 85
원본 문서가 메모리로 스캔된 후 팩스 전송 취소 85
팩스 옵션 이해 85
원본크기 85
콘텐츠 86
면(양면 인쇄) 86
해상도 86

농도 86
고급 옵션 86
팩스 품질 향상 87
팩스 보류 및 전달 87
팩스 보류 87
팩스 전달 88

FTP 주소로 스캔 89
FTP 주소로 스캔 89
키패드를 사용하여 FTP 주소로 스캔 89
단축번호로 FTP 주소에 스캔 90
주소록을 사용하여 FTP 주소로 스캔 90
단축번호 만들기 90
EWS(내장 웹 서버)로 FTP 대상 단축번호 만들기 90
터치 스크린으로 FTP 대상 단축번호 만들기 91
FTP 옵션 이해 91
원본크기 91
면(양면 인쇄) 91
바인딩 91
해상도 91
다음 파일 형식으로 전송 91
콘텐츠 91
고급 옵션 92
FTP 품질 향상 92

컴퓨터 또는 USB 플래시 메모리 장치로 스캔 93
컴퓨터로 스캔 93
USB 플래시 메모리 장치로 스캔 94
컴퓨터로 스캔 옵션 이해 94
빠른 설정 94
형식 유형 94
압축 94
기본 콘텐츠 95
컬러 95
원본크기 95
방향 95
면(양면 인쇄) 95
농도 95
해상도 95
고급 이미지 처리 95
스캔 품질 향상 96

인쇄 97
프린터 소프트웨어 설치 97
문서 인쇄 97
Windows 에서 문서 인쇄 97
Macintosh 컴퓨터에서 문서 인쇄 97
기밀 작업 및 기타 대기 작업 인쇄 97
프린터의 보류 작업 97
Windows 에서 기밀 작업 및 기타 대기 작업 인쇄 98
Macintosh 컴퓨터에서 기밀 작업 및 기타 대기 작업 인쇄 98
USB 플래시 메모리 장치에서 인쇄 99
정보 페이지 인쇄 100
메뉴 설정 페이지 인쇄 100
네트워크 설정 페이지 인쇄 100
디렉토리 목록 인쇄 100
인쇄 품질 테스트 페이지 인쇄 101
인쇄 작업 취소 101
MFP 제어판에서 인쇄 작업 취소 101
Windows 작업 표시줄에서 인쇄 작업 취소 101
Windows 작업 표시줄에서 인쇄 작업 취소 101
Mac OS 9 에서 인쇄 작업 취소 102
Mac OS X 에서 인쇄 작업 취소 102
흑백으로 인쇄 102
최고 속도 및 최대 출력 사용 102

용지 걸림 해결 104
용지 걸림 예방 104
용지 걸림 번호 및 위치 이해 104
200–203 용지 걸림 106
230–231 용지 걸림 106
241 용지 걸림 109
242–244 용지 걸림 110
250 용지 걸림 112
280–282 용지 걸림 113
283–284 및 287–288 용지 걸림 114
284–286 용지 걸림 116
289 스태플 걸림 117
290–295 용지 걸림 120

프린터 메뉴 이해.....122
메뉴 목록.....122
소모품 메뉴.....123
용지 메뉴.....124
기본 급지대 메뉴.....124
용지 크기/유형 메뉴.....124
다용도 급지대 구성 메뉴.....126
대용 크기 메뉴.....126
용지 질감 메뉴.....127
용지 넣기 메뉴.....128
사용자 정의 유형 메뉴.....129
사용자 정의 이름 메뉴.....129
사용자 정의 출력함 이름 메뉴.....129
Universal 용지 설정 메뉴.....130
출력함 설정 메뉴.....131
보고서 메뉴.....131
보고서 메뉴.....131
설정 메뉴.....133
일반 설정 메뉴.....133
복사 설정 메뉴.....137
팩스 설정 메뉴.....140
이메일 설정 메뉴.....147
이메일 서버 설정 메뉴.....150
FTP 설정 메뉴.....151
USB 로 스캔 설정.....154
인쇄 설정.....157
보안 메뉴.....170
날짜 및 시간 설정.....174
네트워크/포트 메뉴.....175
TCP/IP 메뉴.....175
IPv6 메뉴.....177
이메일 서버 설정 메뉴.....178
활성 NIC 메뉴.....179
기본 네트워크 메뉴.....179
기본 USB 메뉴.....181
Netware 메뉴.....182
AppleTalk 메뉴.....183
LexLink 메뉴.....183
도움말 메뉴.....183
프린터 메시지 이해.....185
상태 및 오류 메시지 목록.....185

프린터 유지 관리 198
소모품 보관 198
소모품 상태 확인 198
제어판에서 소모품 상태 점검 198
메뉴 설정 페이지 인쇄 198
네트워크 컴퓨터에서 소모품 상태 점검 198
소모품 절약 199
소모품 주문 199
토너 카트리지 주문 199
포토컨덕터 주문 199
스태플 카트리지 주문 199
폐토너통 주문 200
소모품 교체 200
폐토너통 교체 200
프린터 헤드 렌즈 청소 205
포토컨덕터 교체 209
토너 카트리지 교체 212
프린터 외부 청소 214
스캐너 유리 청소 215
Lexmark 제품 재활용 215
프린터 이동 215
프린터를 이동하기 전에 215
프린터 및 옵션을 사무실 내의 다른 위치로 이동 216
이동하기 전에 프린터를 스캐너 선반에서 분리 216
새로운 장소에 프린터 설치 218
프린터 운송 219

관리 지원 220
디스플레이의 밝기 조정 220
제어판 메뉴 비활성화 220
전원 절약 조정 220
공장 출하시 기본 설정 복원 221
프린터 하드 디스크 포맷 221
내장 웹 서버를 사용하여 제어판 메뉴 잠그기 222
전체 프린터 잠금 222
기밀자료 인쇄 설정 수정 222
IPSec 지원 223
SNMPv3 지원 223
802.1x 인증 사용 223
관리자 비밀번호 생성 224
보안 모드 사용 224

문제 해결.....226
응답하지 않는 프린터 검사.....226
덮개 A 가 제대로 닫히지 않음.....226
인쇄 문제 해결.....227
여러 언어 PDF 인쇄 불가 227
제어판 디스플레이에 아무 것도 표시되지 않거나 다이아몬드 모양만 표시됨 227

USB 드라이브 읽기 오류 메시지가 나타남 227
작업이 인쇄되지 않음 227
기밀 및 기타 대기작업이 인쇄되지 않음 228
인쇄하는 데 예상 시간보다 오래 걸림 228
잘못된 급지대 또는 잘못된 용지로 작업 인쇄 229
잘못된 문자 인쇄 229
급지대 연결이 작동하지 않음 229
대형 작업이 한 부씩 인쇄되지 않음 229
예기치 않게 페이지가 나눠짐 229
복사 문제 해결 230
복사기가 응답하지 않음 230
스캐너 장치 닫히지 않음 230
나쁜 인쇄 품질 230
문서 또는 사진의 일부만 복사됨 231
스캐너 문제 해결 232
응답하지 않는 스캐너 확인 232
스캔 실패 232
스캔 작업이 너무 오래 걸리거나 컴퓨터가 작동을 멈춤 232
스캔한 이미지의 품질이 열악함 232
문서 또는 사진의 일부만 스캔됨 233
컴퓨터에서 스캔할 수 없음 233
팩스 문제 해결 233
발신자 번호가 표시되지 않음 233
팩스를 전송 또는 수신할 수 없음 233
팩스를 전송할 수는 있지만 수신할 수 없음 235
팩스를 수신할 수는 있지만 전송할 수 없음 235
수신된 팩스의 인쇄 품질 저하 235
정크 팩스 차단 236
옵션 문제 해결 236
옵션이 올바르게 작동되지 않거나 작동이 종료됨 236
서랍 237
마무리 장치 237
플래시 메모리 카드 237
어댑터와 하드 디스크 237
내부 인쇄 서버 238
메모리 카드 238
USB/병렬 인터페이스 카드 238
용지 급지 문제 해결 238
용지가 자주 걸림 238
걸린 용지를 제거해도 용지 걸림 메시지가 계속 나타남 238
인쇄 작업의 경로가 소책자 제작용 출력함에 지정되지 않았습니다. 238
용지 걸림을 해결한 후 용지 걸림이 발생한 페이지가 다시 인쇄되지 않음 239
인쇄 품질 문제 해결 240
인쇄 품질 문제 확인 240
공백 페이지 240

문자가 고르지 않음 241
이미지가 잘림 241
어두운 선 241
회색 배경 241
여백이 잘못됨 242
연한 선, 흰 선 또는 색이 잘못된 선 242
용지 말림 243
불규칙하게 인쇄됨 243
결함 반복 244
기울어져 인쇄됨 244
너무 밝게 인쇄됨 244
인쇄가 너무 어두움 245
한 색으로 채워진 페이지 245
페이지에 토너가 번지거나 배경 그림자가 나타남 245
토너가 쉽게 지워짐 246
토너 얼룩 246
투명 용지 인쇄 품질이 열악함 246
인쇄 밀도가 고르지 않음 247
컬러 품질 문제 해결 247
컬러 인쇄에 대한 FAQ 247
고객 지원 문의 249

고지사항 251
발행 고지사항 251
산업 캐나다 고지사항 252
전원 소비량 254

색인 256

안전 정보

제품에 가깝고 접근하기 쉬우며 올바로 접지된 전기 콘센트에 전원 코드를 연결하십시오.

사용 설명서에 없는 문제는 전문 서비스 담당자에게 서비스나 수리를 문의하십시오.

주의: 천둥 번개가 칠 때는 팩스 기능을 사용하지 마십시오. 천둥 번개가 칠 때 이 제품을 설치하거나 전원 공급 코드 또는 전화선 등을 연결하지 마십시오.

이 제품을 공중 전화 교환망에 연결할 때에는 26 AWG 이상의 통신 코드(RJ-11)만을 사용하십시오.

주의: 프린터의 무게는 91.2 kg(201 lbs)이므로 적절한 위치로 안전하게 옮기려면 2명이 필요합니다. 스캐너의 무게는 25 kg(55 lb)이므로 스캐너 선반을 부착한 채로 안전하게 옮기려면 2명이 필요합니다.

주의: 프린터의 무게는 91.2 kg(201 lbs)이므로 안전하게 옮기려면 2명이 필요합니다.

주의: 프린터의 기본 무게는 91.2 kg(201 lb)이므로 적절한 위치로 안전하게 옮기려면 2명이 필요합니다. 스캐너의 무게는 45.36 kg(100 lb)이므로 선반에 올려 둔 채로 안전하게 옮기려면 2명이 필요합니다.

주의: 스캐너의 무게는 45.36 kg(100 lb)이므로 스캐너 선반에 올려 둔 채로 안전하게 옮기려면 2명이 필요합니다.

주의: 프린터를 설치한 후 메모리 또는 옵션 카드를 설치할 경우 프린터를 끄고 벽 콘센트에서 전원 코드를 뽑은 후 작업을 수행하십시오. 프린터에 다른 장치가 연결되어 있는 경우 다른 장치도 끄고 프린터에 연결된 케이블을 분리하십시오.

주의: 내부 옵션을 설치하기 전에 프린터를 끈 다음 벽 콘센트에서 전원 코드를 뽑으십시오. 프린터에 다른 장치가 연결되어 있는 경우 연결된 장치도 끄고 프린터에 연결된 케이블을 분리하십시오.

주의: 모든 외부 연결(예: 이더넷 및 전화 시스템 연결)이 표시된 플러그인 포트에 제대로 설치되어 있는지 확인하십시오.

주의: 프린터를 설치한 후에 메모리 카드를 설치하는 경우, 전원을 끄고 벽 콘센트에서 전원 코드를 뽑은 후 설치를 진행하십시오.

이 제품은 특정한 Lexmark 구성 부품을 사용하여 엄격한 국제 안전 규격을 충족하도록 설계, 시험 및 승인 받았습니다. 일부 부품의 안전 기능은 분명히 드러나지 않을 수 있습니다. Lexmark 는 다른 교체 부품의 사용에 대한 책임을 지지 않습니다.

이 제품은 레이저를 사용합니다.

주의: 본 문서에 명시되지 않은 절차를 제어, 조정 또는 수행할 경우 유해한 방사선에 노출될 수 있습니다.

이 제품은 인쇄 매체를 가열하는 인쇄 프로세스를 사용하므로 가열로 인해 용지에서 가스가 방출될 수 있습니다. 유해 가스의 방출을 예방하기 위해 운영 지침 중에서 인쇄 매체 선택에 대한 내용을 다루는 섹션을 이해해야 합니다.

이 심볼은 뜨거운 표면이나 부품이 있음을 나타냅니다.

주의: 뜨거운 부품 때문에 다치지 않도록 표면이 식도록 두었다가 나중에 만지십시오.

⚠이 제품은 누전 차단기(GFCI)를 사용합니다. 한 달에 한 번 누전 차단기(GFCI)를 테스트하도록 권장합니다.

⚠ **주의:** 프린터를 설치한 후 메모리 또는 옵션 카드를 설치할 경우 프린터를 끄고 벽 콘센트에서 전원 코드를 뽑은 후 작업을 수행하십시오. 프린터에 다른 장치가 연결되어 있는 경우 다른 장치도 끄고 프린터에 연결된 케이블을 분리하십시오.

⚠ **주의:** 프린터를 끈 후 벽 콘센트에서 전원 코드를 뽑은 후 계속 진행하십시오. 프린터에 다른 장치가 연결되어 있는 경우 다른 장치도 끄고 프린터에 연결된 케이블을 분리하십시오.

⚠ **주의:** 프린터를 설치한 후에 메모리 카드를 설치하는 경우, 전원을 끄고 벽 콘센트에서 전원 코드를 뽑은 후 설치를 진행하십시오.

⚠ **주의:** 프린터를 설치한 후에 플래시 메모리 또는 펌웨어 카드를 설치하는 경우, 프린터를 끄고 벽 콘센트에서 전원 코드를 뽑은 후 설치를 진행하십시오.

⚠ **주의:** 프린터를 설치한 후 프린터 하드 디스크를 설치하는 경우, 프린터를 끄고 벽 콘센트에서 전원 코드를 뽑은 후 계속 진행하십시오.

⚠ **주의:** 프린터 내부가 뜨거울 수 있습니다. 뜨거운 부품 때문에 다치지 않도록 표면이 식도록 두었다가 나중에 만지십시오.

프린터에 대해 알아보기

프린터 구성

기본 모델

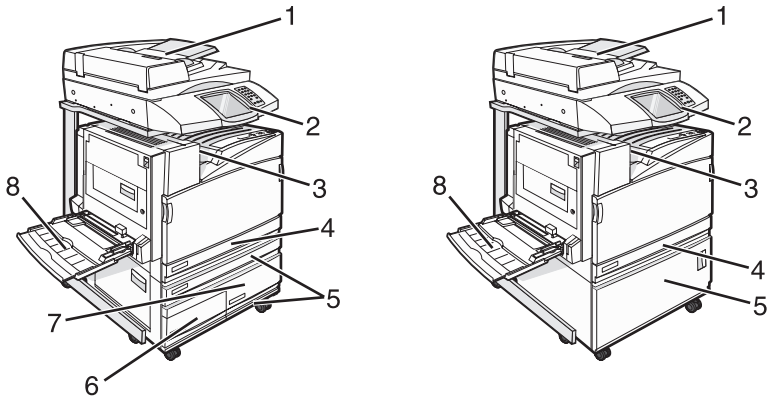

1	자동 급지대(ADF)
2	제어판
3	기본 출력함
4	표준 520장 급지대(급지대1)
5	캐비닛 또는 고용량 급지대 고용량 급지대 구성 요소: 520장 급지대(급지대 2) 2000장 듀얼 용지함 • **6**—867장 급지대(급지대 3) • **7**—1133장 급지대(급지대 4)
8	다용도 급지대

스캐너의 기본 기능

대규모 작업 그룹용 복사, 팩스 및 네트워크로 스캔 기능을 제공합니다. 기능:

- 간편하게 신속 복사를 수행하거나, 제어판을 사용해 작업에 맞는 설정으로 복사합니다.
- 제어판을 사용하여 팩스 전송
- 여러 팩스 대상으로 동시에 팩스를 전송합니다.
- 문서를 스캔하여 사용자 컴퓨터, 이메일 주소, USB 플래시 메모리 장치 또는 FTP 대상으로 보냅니다.
- 문서를 스캔하여 다른 프린터로 보냅니다(FTP 를 통해 PDF 형식으로 전송).

자동 급지대 및 스캐너 유리 이해

자동 급지대	스캐너 유리
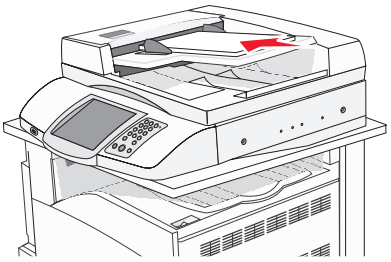 여러 페이지로 된 문서 작업에는 자동 급지대를 사용하십시오.	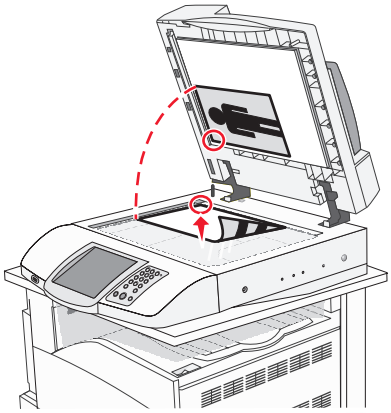 한 장을 인쇄하거나 우편 엽서, 사진 등의 작은 용지, 투명 용지, 사진 용지 또는 잡지에서 오려낸 종이처럼 얇은 매체를 인쇄할 경우에는 스캐너 유리를 사용하십시오.

문서를 스캔할 경우 자동 급지대 또는 스캐너 유리를 사용합니다.

자동 급지대 사용

자동 급지대(ADF)는 양면 인쇄 페이지를 포함한 여러 페이지를 스캔합니다. 자동 급지대를 사용할 경우:

- 문서 면을 위로 가게 하여 짧은 가장자리가 먼저 자동 급지대에 들어가도록 넣습니다.
- 자동 급지대의 입력 급지대에는 일반 용지의 경우 최대 75장까지 넣을 수 있습니다.
- 스캔 크기는 114.0 x 139.4 mm (4.5 x 5.5 인치)에서 297.18 x 431.8 mm (11.7 x 17 인치)까지 입니다.
- 페이지 크기(Letter 및 Legal)가 혼합된 문서도 스캔합니다.
- 매체 무게는 52 - 120 g/m^2 (14 - 32 lb)를 스캔합니다.
- 우편 엽서, 사진, 작은 것, 투명 용지, 사진을 비롯하여 잡지 클리핑처럼 얇은 것을 자동 급지대에 넣지 마십시오. 이러한 것은 스캐너 유리에 올려 놓으십시오.

스캐너 유리 사용

스캐너 유리(평판)로 한 페이지 또는 서적의 페이지를 스캔하거나 복사할 수 있습니다. 스캐너 유리를 사용할 경우:

- 문서를 왼쪽 상단 모서리에 맞춰 스캔할 면을 아래로 하여 스캐너 유리에 올려 놓습니다.
- 최대 215.9 x 355.6 mm (8.5 x 14 인치)의 문서를 스캔하거나 복사합니다.
- 최대 25.3 mm (1 인치) 두께의 서적을 복사합니다.

제어판 이해

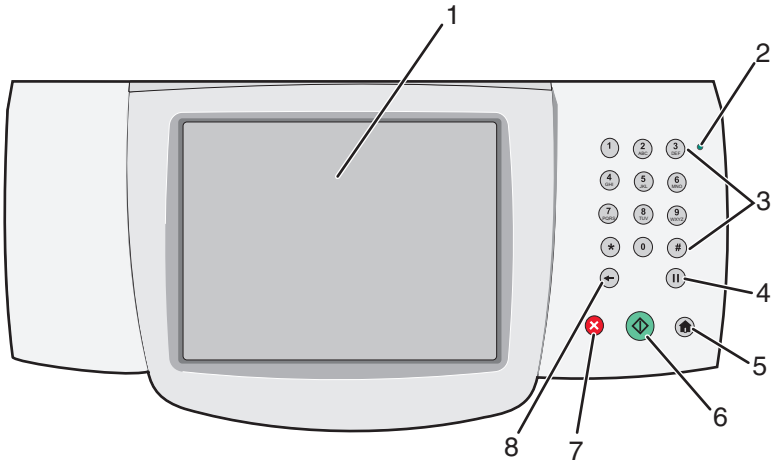

제어판 항목		설명
1	디스플레이	스캔, 복사, 팩스 및 인쇄 옵션과 상태 및 오류 메시지를 표시합니다.
2	표시등	프린터 상태를 표시합니다. • **꺼짐**– 전원이 꺼져 있습니다. • **녹색으로 깜박임**– 프린터가 예열, 데이터 처리 또는 작업 인쇄 중입니다. • **녹색으로 켜져 있음**– 프린터가 켜져 있으나 유휴 상태입니다. • **빨간색으로 켜져 있음**–운영자의 조작이 필요합니다.
3	키패드	디스플레이에 숫자 또는 기호를 입력합니다.
4	다이얼 일시 중지	• ⏸을 누르면 팩스 번호에 2–3초의 다이얼 일시 중지가 발생합니다. 팩스 수신인: 필드에서 다이얼 일시 중지는 쉼표(,)로 나타납니다. • 기본 화면에서 ⏸을 누르면 팩스 번호를 다시 다이얼링합니다. • 이 버튼은 팩스 메뉴 또는 팩스 기능을 사용할 경우에만 작동합니다. 팩스 메뉴, 팩스 기능 또는 기본 화면 이외의 화면에서 ⏸을 누르면 오류 신호음이 발생합니다.
5	기본 화면	©을 누르면 기본 화면으로 돌아갑니다.

제어판 항목		설명
6	시작	• 을 누르면 디스플레이에 표시된 현재 작업이 시작됩니다. • 기본 화면에서 을 누르면 기본 설정으로 복사 작업을 시작합니다. • 스캔 작업 중에 이 버튼을 누를 경우에는 아무런 효과가 없습니다.
7	중지	프린터 작업이 모두 중지됩니다. 디스플레이에 **중지됨**이 나타나면 옵션 목록이 나타납니다.
8	뒤로	복사 메뉴에서 을 누르면 복사 매수 값에서 가장 오른쪽에 있는 숫자가 삭제됩니다. 을 여러 번 눌러 전체 숫자를 삭제할 경우 기본값 1이 나타납니다. 팩스 대상 목록에서 을 누르면 수동으로 입력한 값에서 가장 오른쪽에 있는 숫자가 삭제됩니다. 을 눌러 전체 단축번호 항목을 삭제할 수도 있습니다. 한 줄을 모두 삭제한 후 을 다시 누르면 커서가 한 줄 위로 올라갑니다. 이메일 대상 목록에서 을 누르면 커서의 왼쪽에 있는 문자가 삭제됩니다. 문자가 단축번호에 있는 경우 단축번호가 삭제됩니다.

기본 화면 이해

프린터를 켜고 잠시 예열이 된 후 디스플레이에 다음의 기본 화면이 표시됩니다. 기본 화면 버튼을 사용하여 복사, 팩스 또는 스캔을 시작하거나 메뉴 화면을 열거나 메시지에 응답합니다.

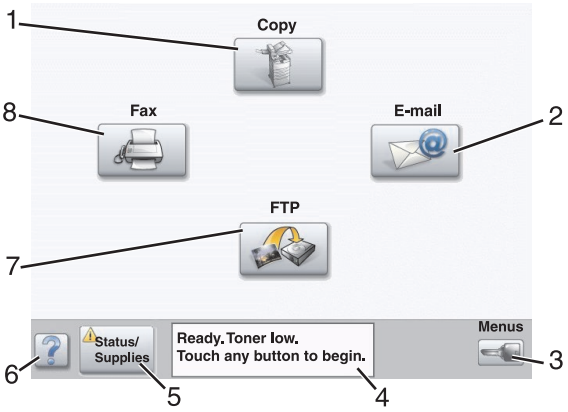

디스플레이 항목		설명
1	복사	복사 메뉴에 액세스합니다. **참고:** 기본 화면이 표시되면 키패드의 번호를 눌러 복사 메뉴에 액세스할 수도 있습니다.
2	이메일	이메일 메뉴에 액세스합니다.
3	메뉴	메뉴에 액세스합니다. 이 메뉴는 프린터가 **준비** 상태에 있는 경우에만 사용할 수 있습니다.

디스플레이 항목		설명
4	상태 메시지 표시줄	• **준비** 또는 **사용 중** 등 프린터의 현재 상태가 표시됩니다. • **토너 부족**과 같은 프린터 조건이 표시됩니다. • 사용자가 수행해야 하는 작업에 대한 지침을 주어 프린터가 계속 작동할 수 있도록 **덮개 닫기**나 **토너 카트리지 삽입**과 같은 조작 메시지를 표시합니다.
5	상태/소모품	프린터 상태에 사용자의 조작을 필요로 하는 메시지가 포함될 때 디스플레이에 표시됩니다. 메시지를 지우는 방법 등 메시지에 대한 자세한 내용을 보려면 이 메뉴를 눌러 메시지 화면에 액세스하십시오.
6	팁	모든 메뉴에는 팁 버튼이 있습니다. 팁은 디스플레이 상황에 따라 표시되는 터치 스크린 내의 도움말 기능입니다.
7	FTP	FTP(File Transfer Protocol) 메뉴에 액세스합니다. **참고:** 이 기능은 시스템 지원 담당자가 설정해야 합니다. 설정이 끝나면 디스플레이 항목으로 표시됩니다.
8	팩스	팩스 메뉴에 액세스합니다.

기본 화면에 표시될 수 있는 기타 버튼은 다음과 같습니다.

버튼	버튼 이름	기능
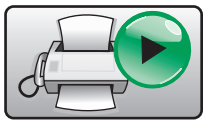	팩스 보류 해제	이 버튼이 표시되면 예정된 보류 시간이 이전에 설정된 보류 팩스가 있습니다. 보류 팩스 목록에 액세스하려면 이 버튼을 누릅니다.
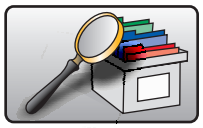	대기 작업 검색	다음 항목을 검색하여 검색 결과를 반환합니다. • 대기 작업 또는 기밀 인쇄 작업의 사용자 이름 • 기밀 인쇄 작업을 제외한 대기 작업의 작업 이름 • 프로파일 이름 • 즐겨찾기 컨테이너 또는 작업 이름 • 지원되는 확장 장치 전용 USB 컨테이너 또는 작업 이름
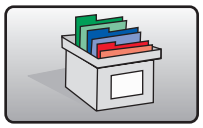	대기 작업	모든 대기 작업이 들어 있는 화면이 열립니다.
	장치 잠금	이 버튼은 프린터가 잠겨 있지 않고 장치 잠금용 사용자 번호(PIN)가 비어 있지 않은 경우 화면에 표시됩니다. 이 버튼을 누르면 PIN 입력 화면이 열립니다. 올바른 PIN 을 입력하면 제어판(터치 스크린 및 물리적 버튼)이 잠깁니다.
	장치 잠금 해제	이 버튼은 프린터가 잠겨 있는 경우 화면에 표시됩니다. 이 메뉴가 표시되어 있는 동안은 제어판 버튼과 단축번호를 사용할 수 없습니다. 이 버튼을 누르면 PIN 입력 화면이 열립니다. 올바른 PIN 을 입력하면 제어판(터치 스크린 및 물리적 버튼)의 잠금이 해제됩니다.

버튼	버튼 이름	기능
Cancel Jobs	작업 취소	작업 취소 화면이 열립니다. 작업 취소 화면에는 인쇄, 팩스 및 네트워크의 세 개의 제목이 표시됩니다. 인쇄, 팩스 및 네트워크 제목 아래에서 다음 항목을 사용할 수 있습니다. • 인쇄 작업 • 복사 작업 • 팩스 프로파일 • FTP • 이메일 전송 각 제목의 아래에는 열로 표시된 작업 목록이 있습니다. 각 열에는 화면당 세 작업만 표시됩니다. 작업은 해당 작업에 대한 정보에 액세스할 수 있는 버튼으로 표시됩니다. 한 열에 네 개 이상의 작업이 있을 경우 열 하단에 아래쪽 화살표가 표시됩니다. 아래쪽 화살표를 한 번 누를 때마다 목록에서 한 개의 작업을 표시합니다. 네 개 이상의 작업이 있을 경우 목록에서 네 번째 작업에 도달하면 열 상단에 위쪽 화살표가 표시됩니다.

터치 스크린 버튼 사용

참고: 사용자의 옵션 및 관리 설정에 따라 보이는 화면과 버튼이 다를 수 있습니다.

샘플 화면 1

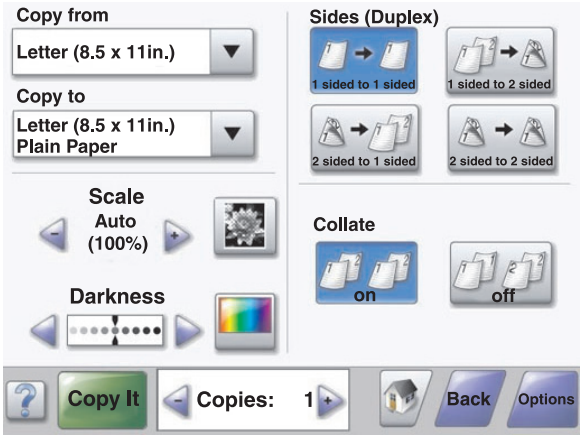

버튼	버튼 이름	기능
▼	아래로 스크롤	드롭다운 목록 열림
−	왼쪽 스크롤 감소 버튼	낮은 순서로 값이 나타나도록 스크롤
+	오른쪽 스크롤 증가 버튼	높은 순서로 값이 나타나도록 스크롤

버튼	버튼 이름	기능
	왼쪽 화살표 버튼	왼쪽으로 스크롤
	오른쪽 화살표 버튼	오른쪽으로 스크롤
Scan the ADF	자동 급지대 스캔	자동 급지대를 사용하여 스캔
Scan the Flatbed	평판 스캔	스캐너 유리를 사용하여 스캔
Submit	저장	새로운 사용자 기본 설정으로 값 저장
Back	뒤로	버튼이 이런 모양인 경우 뒤로만 이동할 수 있습니다.
Back	뒤로	버튼이 이런 모양인 경우 앞으로, 또는 뒤로 이동할 수 있습니다.

샘플 화면 2

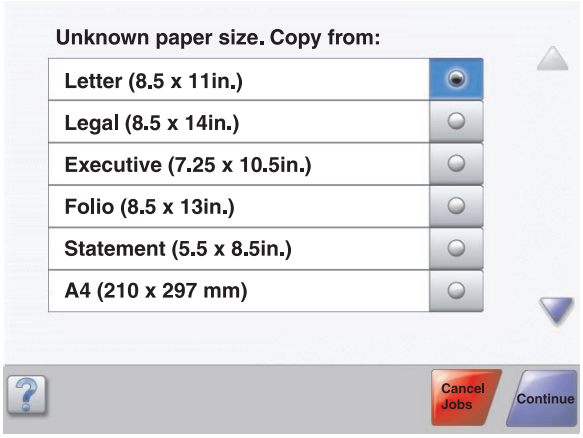

버튼	버튼 이름	기능
	아래쪽 화살표	아래에 있는 다음 화면으로 이동
	위쪽 화살표	위에 있는 다음 화면으로 이동
	선택되지 않은 라디오 버튼	선택되지 않은 라디오 버튼입니다. 선택되지 않은 라디오 버튼은 회색으로 표시됩니다.
	선택된 라디오 버튼	선택된 라디오 버튼입니다. 선택된 라디오 버튼은 파랑색으로 표시됩니다.
Cancel Jobs	작업 취소	작업 취소 화면이 열립니다. 작업 취소 화면에는 인쇄, 팩스 및 네트워크의 세 개의 제목이 표시됩니다. 인쇄, 팩스 및 네트워크 제목 아래에서 다음 항목을 사용할 수 있습니다. • 인쇄 작업 • 복사 작업 • 팩스 프로파일 • FTP • 이메일 전송 각 제목의 아래에는 열로 표시된 작업 목록이 있습니다. 각 열에는 화면당 세 작업만 표시됩니다. 작업은 해당 작업에 대한 정보에 액세스할 수 있는 버튼으로 표시됩니다. 한 열에 있는 작업이 세 개가 넘는 경우 열 하단에 아래쪽 화살표가 표시됩니다. 아래쪽 화살표를 한 번 누를 때마다 목록에서 한 개의 작업을 표시합니다. 세 개가 넘는 작업이 있을 경우 목록에서 네 번째 작업이 표시되면 열 상단에 위쪽 화살표가 표시됩니다.

버튼	버튼 이름	기능
Continue	계속	한 작업에 여러 개의 변경 사항이 있는 경우에, 또는 용지 걸림을 해결한 후에 이 버튼을 누릅니다.

기타 터치 스크린 버튼

버튼	버튼 이름	기능
Cancel	취소	• 작업 또는 선택 항목 취소 • 화면을 취소하거나 이전 화면으로 돌아갑니다.
	선택	메뉴 또는 메뉴 항목을 선택합니다.
Done	완료	작업이 완료되도록 지정합니다. 예를 들어 원본 문서를 스캔하는 경우 이 버튼을 누르면 마지막으로 스캔된 페이지가 표시됩니다. 그런 다음 해당 작업의 인쇄가 시작됩니다.

기능

기능	기능 이름	설명
메뉴 → 설정 → 복사 설정 → 복사 매수	메뉴 이동 경로 표시줄	메뉴 이동 경로 표시줄은 각 메뉴 화면 상단에 위치합니다. 이 기능은 발자국처럼 현재 메뉴로 오기까지의 이동 경로를 보여줍니다. 따라서 메뉴 내에서 현재 위치를 알 수 있습니다. 밑줄이 그어진 단어 중 하나를 누르면 해당 메뉴 또는 해당 메뉴 항목으로 돌아갑니다. 매수는 현재 화면이기 때문에 밑줄이 없습니다. 매수가 설정되어 저장되기 전에 이 기능이 매수 화면에 사용된 경우에는 선택 사항이 저장되지 않으며 사용자 기본 설정으로 기록되지 않습니다.
!	주의 메시지 경고	주의 메시지가 나타나고 복사 또는 팩스 등의 기능이 중단되면 초기 화면에 있는 해당 기능의 버튼 위에 빨강색 느낌표가 나타납니다. 이 부호는 주의 메시지가 있음을 나타냅니다.

옵션 설치

내부 옵션 설치

주의: 프린터를 설치한 후 메모리 또는 옵션 카드를 설치할 경우 프린터를 끄고 벽 콘센트에서 전원 코드를 뽑은 후 작업을 수행하십시오. 프린터에 다른 장치가 연결되어 있는 경우 다른 장치도 끄고 프린터에 연결된 케이블을 분리하십시오.

옵션 카드를 추가하여 필요한 프린터 연결 방식을 사용하고, 메모리 용량을 변경할 수 있습니다. 이 단원의 지침에서는 사용 가능한 카드 설치 방법 및 삭제할 카드의 위치를 찾는 방법을 설명합니다.

사용 가능한 옵션

메모리 카드

- 프린터 메모리
- 플래시 메모리
- 글꼴

펌웨어 카드

- 바코드 및 용지
- IPDS 및 SCS/TNe
- PrintCryption™
- PRESCRIBE

기타 내부 옵션

- RS-232 직렬 인터페이스 카드
- 병렬 1284-B 인터페이스 카드
- MarkNet™ N8000 직렬 내부 인쇄 서버

시스템 보드 액세스를 통한 내부 옵션 설치

주의: 내부 옵션을 설치하기 전에 프린터를 끈 다음 벽 콘센트에서 전원 코드를 뽑으십시오. 프린터에 다른 장치가 연결되어 있는 경우 연결된 장치도 끄고 프린터에 연결된 케이블을 분리하십시오.

참고: 이 작업을 하려면 #2 십자 드라이버가 있어야 합니다.

1 덮개 및 시스템 보드를 제거합니다.

   a 덮개의 나사를 시계 반대 방향으로 돌린 다음 제거합니다.

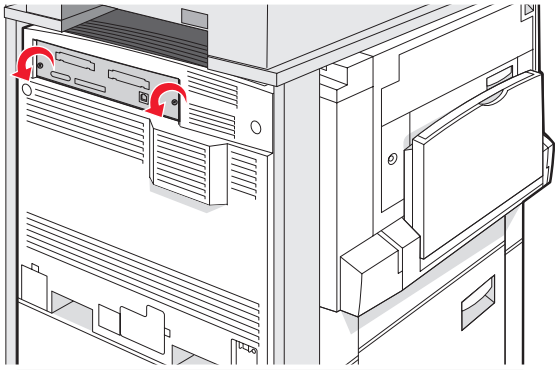

b 덮개 및 시스템 보드를 살짝 당겨 프린터에서 분리합니다.

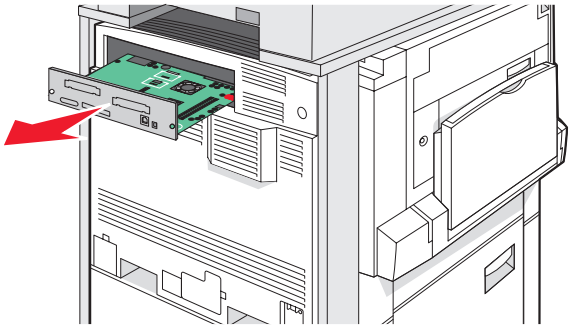

2 아래 그림을 참조하여 해당 커넥터를 찾습니다.

경고: 시스템 보드 전기 부품은 정전기로 인해 쉽게 손상될 수 있습니다. 정전기 발생 예방을 위해 프린터의 금속판을 만진 후 시스템 보드 전자 부품이나 커넥터를 만지십시오.

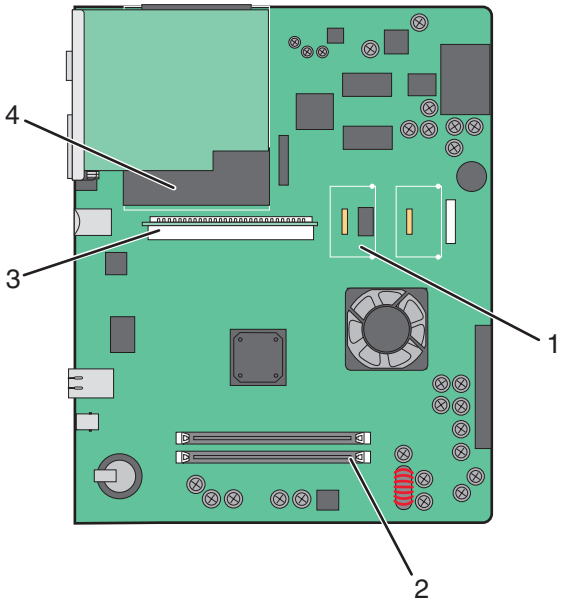

1	펌웨어 및 플래시 메모리 카드 커넥터
2	메모리 카드 커넥터
3	내부 인쇄 서버 커넥터
4	하드 디스크

메모리 카드 설치

주의: 프린터를 설치한 후에 메모리 카드를 설치하는 경우, 전원을 끄고 벽 콘센트에서 전원 코드를 뽑은 후 설치를 진행하십시오.

경고: 시스템 보드 전기 부품은 정전기로 인해 쉽게 손상될 수 있습니다. 정전기 발생 예방을 위해 프린터의 금속판을 만진 후 시스템 보드 전자 부품이나 커넥터를 만지십시오.

옵션 메모리 카드는 별도로 구입하여 시스템 보드에 장착할 수 있습니다. 메모리 카드를 설치하려면 다음을 수행하십시오.

1 시스템 보드에 액세스합니다.

2 메모리 카드의 포장을 풉니다.

참고: 카드 가장자리에 있는 연결 지점을 만지지 마십시오.

3 메모리 카드 커넥터 고정 장치를 엽니다.

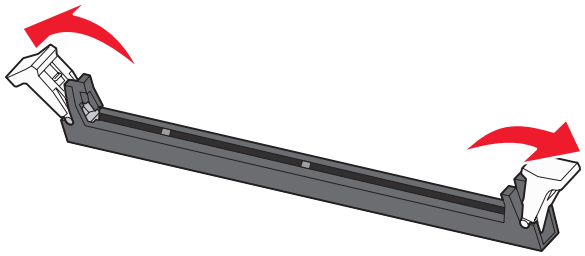

4 커넥터의 홈에 메모리 카드의 홈을 맞춥니다.

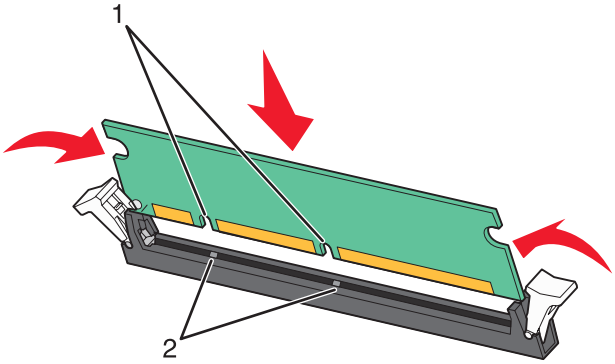

1	홈
2	홈

5 제자리에 *찰칵*하며 끼워질 때까지 메모리 카드를 커넥터에 밀어 넣습니다.

6 시스템 보드를 다시 설치합니다.

플래시 메모리 또는 펌웨어 카드 설치

시스템 보드에는 옵션 플래시 메모리 또는 펌웨어 카드용 커넥터가 두 개 있습니다. 둘 중 하나만 설치하되, 커넥터는 상호 교환할 수 있습니다.

주의: 프린터를 설치한 후에 메모리 카드를 설치하는 경우, 전원을 끄고 벽 콘센트에서 전원 코드를 뽑은 후 설치를 진행하십시오.

경고: 시스템 보드 전기 부품은 정전기로 인해 쉽게 손상될 수 있습니다. 정전기 발생 예방을 위해 프린터의 금속판을 만진 후 시스템 보드 전자 부품이나 커넥터를 만지십시오.

1 시스템 보드에 액세스합니다.

2 카드의 포장을 풉니다.

참고: 카드 가장자리에 있는 연결 지점을 만지지 마십시오.

3 카드 양쪽을 잡고 플라스틱 핀을 시스템 보드의 구멍과 맞춥니다.

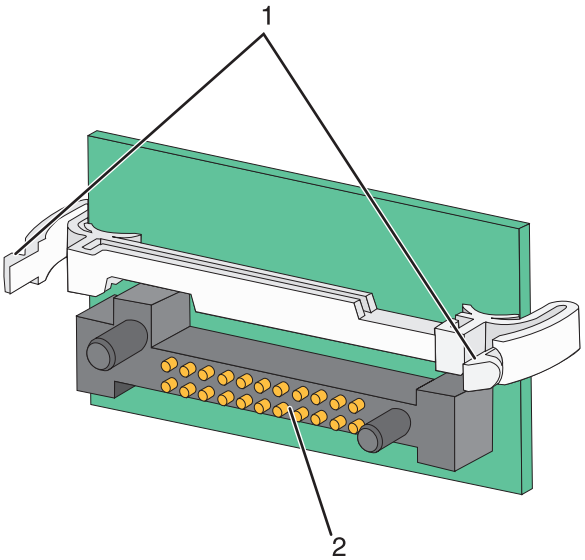

1	플라스틱 핀
2	금속 핀

4 카드를 밀어 제자리에 고정합니다.

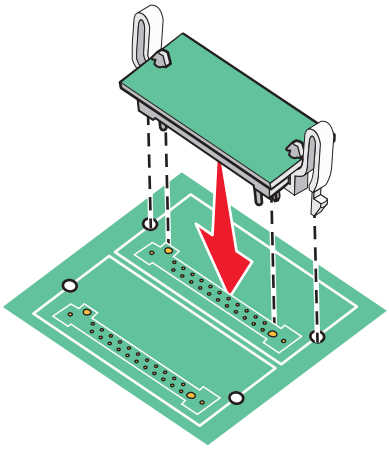

참고:

- 카드 위의 커넥터 전체 부분이 시스템 보드에 닿으면서 평행을 이뤄야 합니다.
- 커넥터를 손상시키지 않도록 주의하십시오.

5 시스템 보드를 다시 설치합니다.

내부 인쇄 서버 또는 포트 인터페이스 카드 설치

주의: 내부 옵션을 설치하기 전에 프린터를 끈 다음 벽 콘센트에서 전원 코드를 뽑으십시오. 프린터에 다른 장치가 연결되어 있는 경우 연결된 장치도 끄고 프린터에 연결된 케이블을 분리하십시오.

경고: 시스템 보드 전기 부품은 정전기로 인해 쉽게 손상될 수 있습니다. 정전기 발생 예방을 위해 프린터의 금속판을 만진 후 시스템 보드 전자 부품이나 커넥터를 만지십시오.

참고: 내부 인쇄 서버 또는 포트 인터페이스 카드를 설치하려면 #2 십자 드라이버가 필요합니다.

내부 인쇄 서버로 프린터와 *LAN(Local Area Network)*과의 연결이 가능합니다. 옵션 포트 인터페이스 카드는 프린터와 컴퓨터 또는 외부 인쇄 서버와 다양한 방법으로 연결할 수 있도록 해 줍니다.

1 시스템 보드에 액세스합니다.

2 내부 인쇄 서버 또는 포트 인터페이스 카드의 포장을 풉니다.

3 커넥터 슬롯을 덮는 시스템 보드 급지대의 금속판을 제거하여 보관합니다.

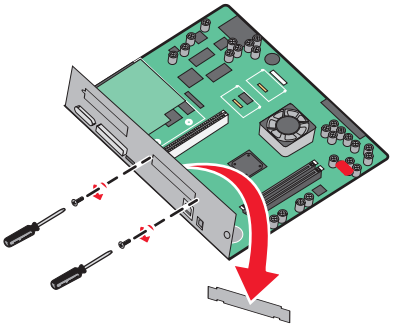

4 내부 인쇄 서버 또는 포트 인터페이스 카드의 커넥터와 시스템 보드의 커넥터를 맞춥니다.

참고: 옵션 카드 쪽의 케이블 커넥터를 앞면판의 열린 부분에 맞춰 넣으십시오.

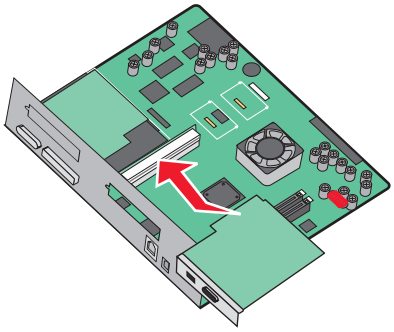

5 내부 인쇄 서버 또는 포트 인터페이스 카드를 밀어 시스템 보드의 카드 커넥터에 고정합니다.

6 커넥터 슬롯 오른쪽 측면의 구멍에 나사를 삽입합니다. 나사를 조여 카드를 시스템 보드 급지대에 고정시킵니다.

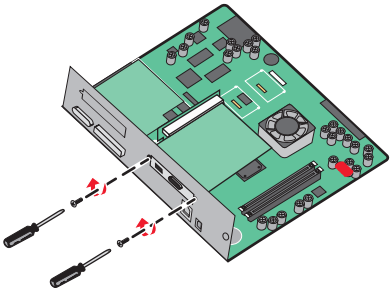

7 시스템 보드를 다시 설치합니다.

시스템 보드 재설치

경고: 시스템 보드 전기 부품은 정전기로 인해 쉽게 손상될 수 있습니다. 정전기 발생 예방을 위해 프린터의 금속판을 만진 후 시스템 보드 전자 부품이나 커넥터를 만지십시오.

참고: 시스템 보드에 액세스하려면 #2 십자 드라이버가 있어야 합니다.

1 시스템 보드를 천천히 프린터에 삽입합니다.

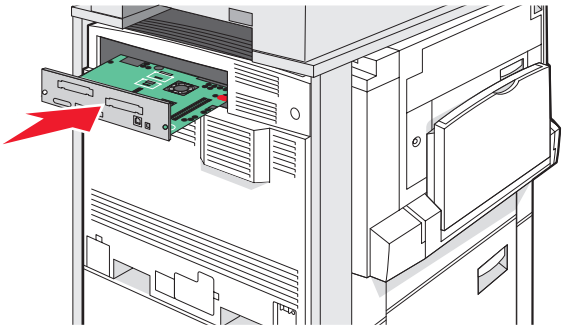

2 덮개 나사를 넣고 시계 방향으로 조입니다.

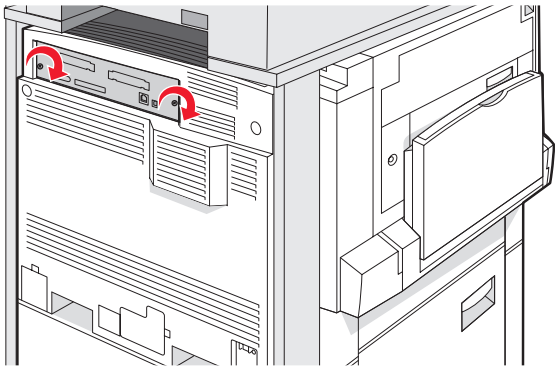

3 나사를 단단히 고정시킵니다.

케이블 연결

USB 케이블 또는 이더넷 케이블을 사용하여 프린터를 컴퓨터에 연결합니다. USB 포트에는 USB 케이블이 필요합니다. 케이블의 USB 기호와 프린터의 USB 기호가 일치하는지 확인하십시오. 이더넷 포트에 적합한 이더넷 케이블을 연결합니다.

스캐너 케이블 두 개를 프린터 뒷면에 있는 스캐너 커넥터에 연결합니다.

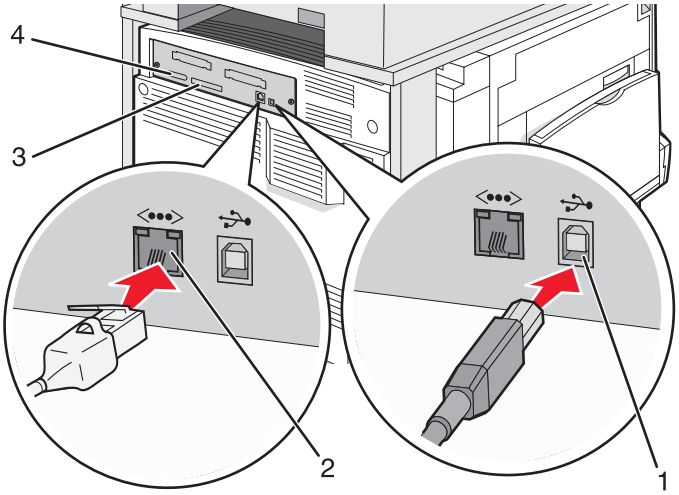

1	USB 포트
2	이더넷 포트
3	스캐너 커넥터
4	스캐너 커넥터

용지 및 특수 용지 넣기

이 단원은 520장, 850장 및 1150장 급지대와 다용도 급지대에 용지를 넣는 방법을 설명합니다. 또한 용지 방향, 용지 크기 및 용지 유형 설정과 급지대 연결 및 분리에 대한 정보도 포함됩니다.

용지 크기 및 용지 유형 설정

용지 크기 설정은 다용도 급지대를 제외한 모든 급지대에 있는 용지 가이드의 위치에 따라 결정됩니다. 다용도 급지대의 용지 크기는 수동으로 설정해야 합니다. 공장 출하시 기본 용지 유형 설정은 일반 용지입니다. 일반 용지가 없는 모든 급지대의 용지 유형은 수동으로 설정해야 합니다.

1. 프린터가 켜져 있고 **준비**가 나타나는지 확인합니다.
2. 제어판에서 을 누릅니다.
3. **용지 메뉴**를 누릅니다.
4. **용지 크기/유형**을 누릅니다.
5. 급지대 번호를 누르거나 **다용도 급지대 크기**를 누릅니다.
6. 원하는 크기가 나타날 때까지 ▶을 반복해서 누릅니다.
7. **저장**을 누릅니다.

520장 급지대에 용지 넣기

520장 급지대에서는 짧은 가장자리 인쇄(A4 및 Letter 크기 용지의 경우) 및 자동 크기 감지 지정(A5 및 Statement 크기 용지의 경우)만 가능합니다.

520장 급지대 넣기

프린터에는 표준 520장 급지대(급지대 1)가 있으며, 옵션 520장 급지대가 하나 이상 있을 수 있습니다. 모든 520장 급지대는 같은 용지 크기 및 유형을 지원합니다. 용지는 긴 가장자리 또는 짧은 가장자리 방향으로 급지대에 들어갑니다.

1. 손잡이를 잡고 급지대를 당겨서 완전히 빼냅니다.

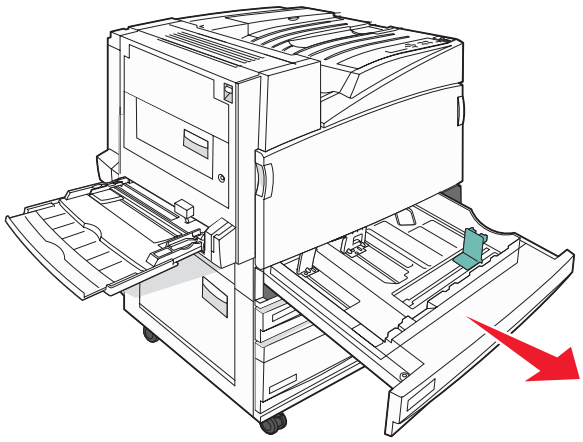

2 그림처럼 폭 조절 가이드를 함께 누르고 들어 있는 용지 크기에 맞는 위치로 폭 가이드를 옮깁니다.

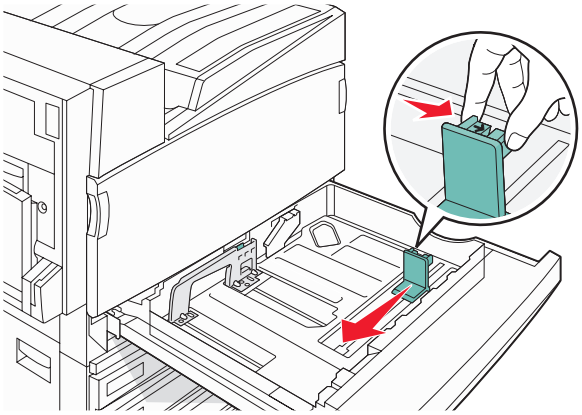

3 그림처럼 길이 조절 가이드를 안쪽으로 누르고 들어 있는 용지 크기에 맞는 위치로 가이드를 밉니다.

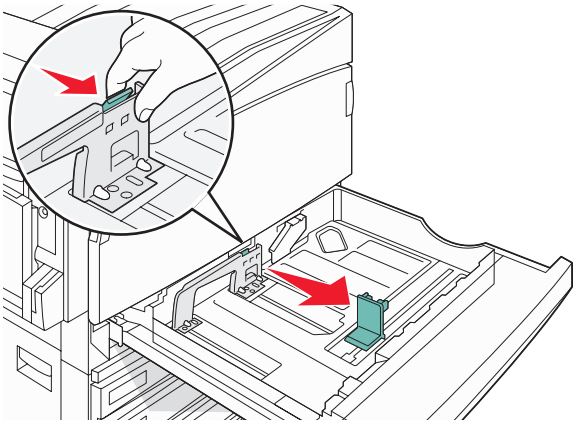

참고: 급지대 바닥에 있는 크기 표시기를 사용하면 가이드의 위치를 조절하는 데 도움이 됩니다.

4 용지를 앞뒤로 구부려 느슨하게 한 후 바람을 불어 넣어서 먼지를 털어냅니다. 용지를 접거나 구기지 마십시오. 평평한 바닥 위에서 용지의 가장자리가 고르게 되도록 다듬으십시오.

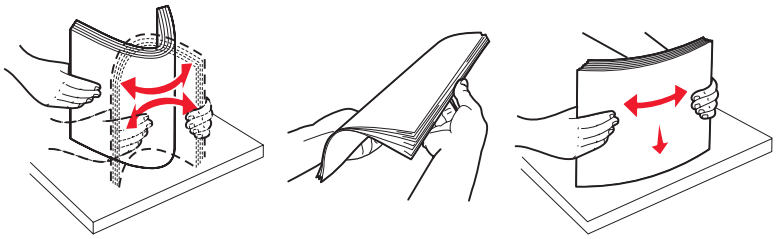

5 용지 묶음의 인쇄면이 위로 향하게 해서 넣습니다. 아래 그림처럼 용지를 긴 가장자리 또는 짧은 가장자리 방향으로 넣습니다.

참고:

- A4 보다 큰 용지는 짧은 가장자리 방향으로 넣습니다.
- 옵션 소책자 마무리 장치가 설치된 경우, 소책자를 만들려면 용지를 짧은 가장자리 방향으로 넣어야 합니다.

긴 가장자리 방향

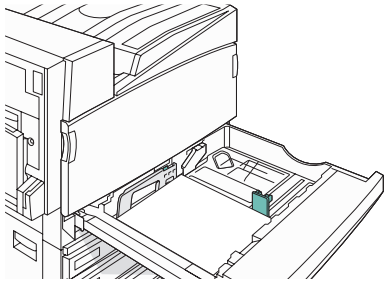

짧은 가장자리 방향

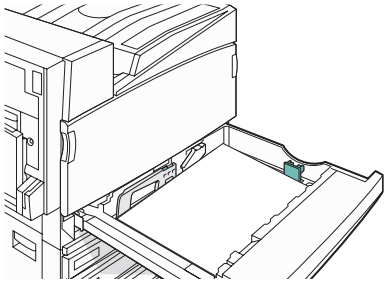

6 용지 가이드가 용지 가장자리에 맞춰졌는지 확인합니다.

7 급지대를 정렬한 후 삽입합니다.

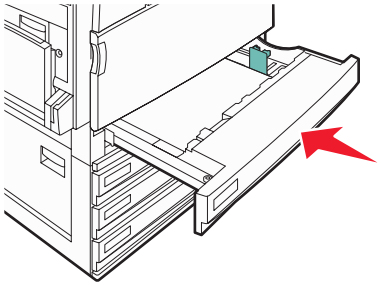

8 급지대에 이전에 사용했던 용지와 다른 유형의 용지를 넣은 경우 제어판에서 급지대의 용지 유형 설정을 변경하십시오.

A5 또는 Statement 용지 크기 사용

A5 크기(148 x 210mm) 용지와 Statement 크기(140 x 216mm) 용지를 모두 프린터에 넣을 경우, 프린터 급지대는 이 둘을 구분하지 *못합니다*. 크기 감지 메뉴에서 크기를 지정합니다. A5 크기 용지 또는 Statement 크기 용지 중 *하나만*을 용지 급지대에 넣습니다.

참고: 다용도 급지대는 자동 크기 감지를 사용하지 않으며 A5 및 Statement 크기 인쇄 작업을 모두 지원할 수 있습니다. Size Sensing(크기 감지) 설정은 다용도 급지대 설정과 무관합니다.

1 용지 급지대에 A5 또는 Statement 크기 용지 중 하나만을 넣습니다.

2 프린터를 끕니다.

3 프린터를 켜는 동안 2 및 6을 누르고 있습니다.

4 진행 표시줄 화면이 나타나면 누르고 있던 버튼을 놓습니다.

프린터의 전원이 켜지면서 구성 메뉴가 나타납니다.

5 **크기 감지**가 나타날 때까지 ▼을 반복해서 누릅니다.

6 **크기 감지**를 누릅니다.

7 **Statement/A5** 가 나타날 때까지 ▼을 반복해서 누릅니다.

8 원하는 용지 크기가 나타날 때까지 ▶을 반복해서 누릅니다.

9 **저장**을 누릅니다.

10 **구성 메뉴 종료**를 누릅니다.

867장 및 1133장 급지대에 용지 넣기

867장 급지대 및 1133장 급지대의 외관은 다르지만, 이 두 급지대는 동일한 용지 크기 및 유형을 지원하며 용지를 넣는 방법이 동일합니다. 다음 지침에 따라 급지대에 용지를 넣으십시오.

1 손잡이를 잡고 급지대를 엽니다.

2 그림처럼 길이 가이드 탭을 안쪽으로 누르고, 들어 있는 용지 크기에 맞는 위치로 가이드를 밉니다.

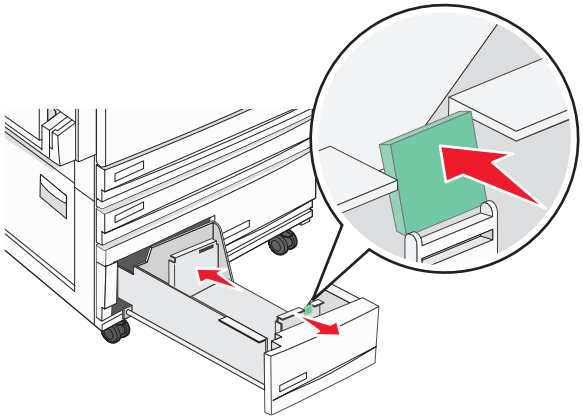

3 용지를 앞뒤로 구부려 느슨하게 한 후 펼쳐 용지가 서로 밀착되지 않도록 합니다. 용지를 접거나 구기지 마십시오. 평평한 바닥 위에서 용지의 가장자리가 고르게 되도록 맞춥니다.

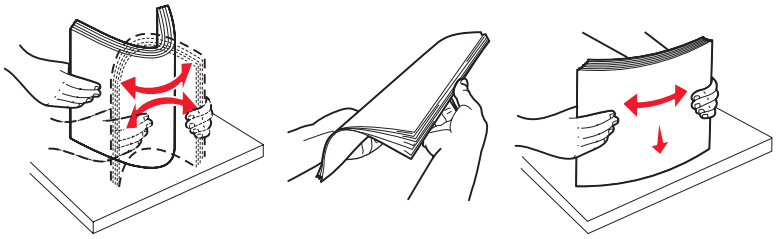

4 용지 묶음의 인쇄면이 위로 향하게 해서 넣습니다.

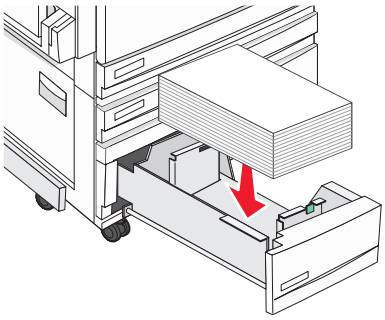

5 용지 가이드가 용지 가장자리에 맞춰졌는지 확인합니다.

6 급지대를 프린터에 삽입합니다.

7 급지대에 이전에 사용했던 용지와 다른 유형의 용지를 넣은 경우 제어판에서 급지대의 용지 유형 설정을 변경하십시오.

다용도 급지대 사용

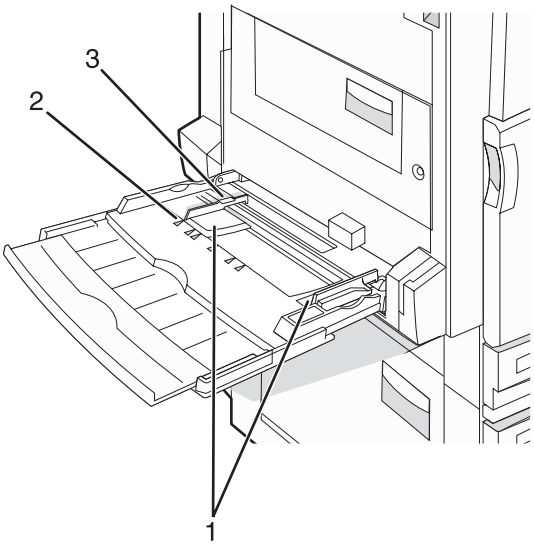

1	용지 가이드
2	크기 표시기

3	적재 높이 제한기

1 다용도 급지대를 아래쪽으로 당깁니다.

2 확장 받침을 천천히 당겨 완전히 뺍니다.

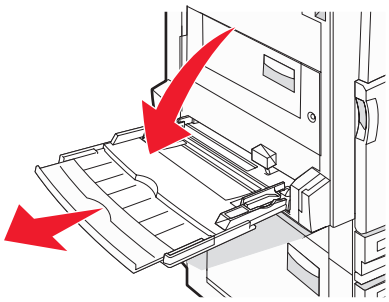

3 넣을 용지를 준비하십시오.

- 용지를 앞뒤로 구부려 용지 사이가 떨어지도록 하고 펼칩니다. 용지를 접거나 구기지 마십시오. 평평한 바닥 위에서 용지의 가장자리가 고르게 되도록 다듬으십시오.

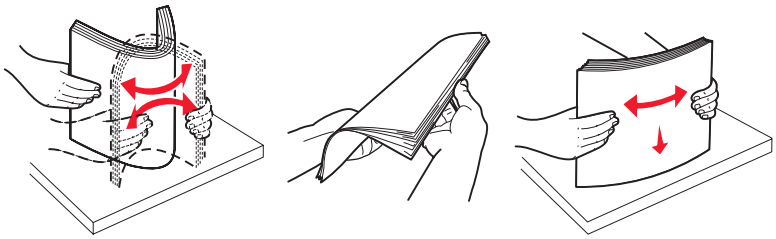

- 투명 용지의 가장자리를 잡고 용지가 서로 떨어지도록 펼칩니다. 평평한 바닥 위에서 용지의 가장자리가 고르게 되도록 다듬으십시오.

  참고: 투명 용지의 인쇄면을 만지지 않도록 합니다. 투명 용지가 긁히지 않도록 주의하십시오.

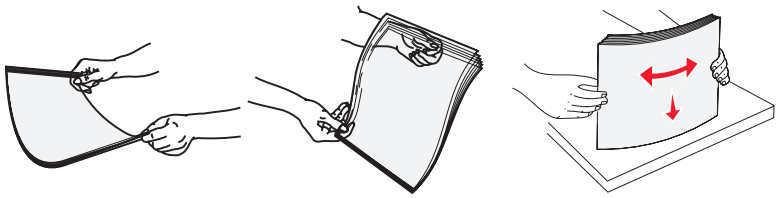

- 봉투 묶음을 앞뒤로 구부려 간격을 느슨하게 하고 펼칩니다. 평평한 바닥 위에서 용지의 가장자리가 고르게 되도록 다듬으십시오.

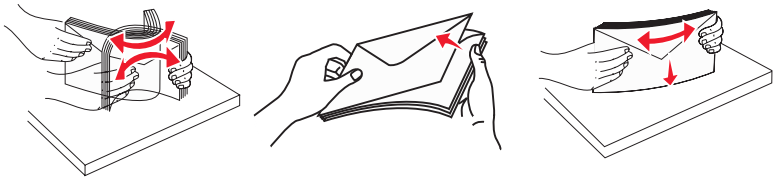

4 용지를 넣은 후 용지 가이드를 조정하여 용지 전체의 가장자리에 살짝 닿도록 합니다.

- 권장되는 인쇄 면이 아래를 향하고 용지의 긴 가장자리가 프린터에 먼저 들어가도록 Letter, A4 및 투명 용지를 넣습니다.

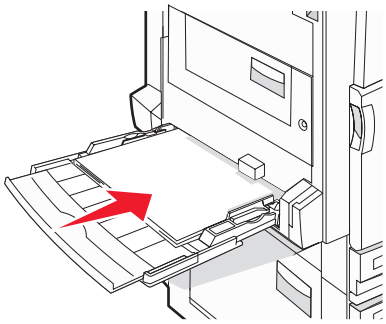

- 권장되는 인쇄 면이 아래를 향하고 용지의 짧은 가장자리가 프린터에 먼저 들어가도록 A3, A5, B4, Folio, Legal 및 Statement 용지를 넣습니다.

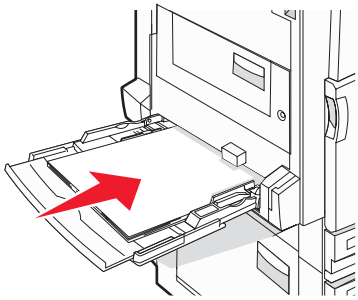

참고:

  – SRA3 및 12 x 19 용지 크기를 넣으려면 추가 용지 가이드를 조정합니다.
  – 적재 높이 제한기 아래로 용지의 높이를 조정하여 최대 적재 높이를 초과하지 않도록 합니다.

- 봉투는 덮개가 있는 부분이 위로 향하게 해서 넣습니다.

  경고: 우표, 걸쇠, 똑딱 단추, 안이 보이도록 비닐로 된 부분, 코팅된 접착면 또는 접착제가 있는 봉투는 사용하지 마십시오. 이러한 봉투는 프린터에 심각한 손상을 입힐 수 있습니다.

참고: 한 번에 한 가지 크기와 유형의 용지만 넣으십시오.

5 용지가 다용도 급지대로 급지될 때 부드러운 압력으로 급지되는 지 확인하십시오. 다용도 급지대의 용지를 평평하게 하십시오. 매체가 다용도 급지대에 구부러지거나 구겨지지 않은 상태로 여유있게 놓이도록 하십시오.

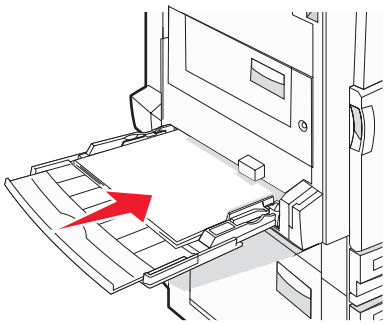

6 제어판에서 용지 크기 및 용지 유형을 설정합니다.

Universal 용지 설정 구성

Universal 용지 크기란 사용자 정의 설정으로, 이를 통해 프린터 메뉴에 설정되어 있지 않은 용지 크기로 인쇄할 수 있습니다. 원하는 크기가 용지 크기 메뉴에 없는 경우, 지정한 급지대의 용지 크기를 Universal 용지로 설정합니다. 그런 후, 용지에 대해 다음 Universal 용지 크기 설정을 모두 지정합니다.

- 단위(인치 또는 밀리미터)
- 세로 높이 및 세로 폭
- 급지 방향

참고: 지원되는 최소 Universal 용지 크기는 100 x 148 mm(3.9 x 5.8 인치)이고, 최대 크기는 305 x 483 mm (11.7 x 19 인치)입니다.

용지 크기를 Universal 로 설정합니다.

1. 프린터가 켜져 있고 **준비**가 나타나는지 확인합니다.
2. 기본 화면에서 을 누릅니다.
3. **용지 메뉴**를 누릅니다.
4. **용지 크기/유형**을 누릅니다.
5. 급지대 번호 또는 **다용도 급지대 크기**를 누릅니다.
6. **Universal** 이 나타날 때까지 을 반복해서 누릅니다.
7. **저장**을 누릅니다.

급지대 연결 및 분리

급지대 연결

급지대 연결은 대형 인쇄 작업 또는 여러 매수를 인쇄하는 경우에 유용합니다. 연결된 급지대 중 하나가 비면 다음 급지대에서 용지를 가져옵니다. Paper Size(용지 크기) 및 Paper Type(용지 유형)을 모든 급지대에 동일하게 설정할 경우, 급지대가 자동으로 연결됩니다. Paper Size(용지 크기) 설정은 다용도 급지대를 제외한 각 급지대의 용지 가이드 위치에 따라 자동으로 감지됩니다. 다용도 급지대의 Paper Size(용지 크기) 설정은 Paper Size(용지 크기) 메뉴에서 수동으로 설정해야 합니다. Paper Type(용지 유형) 설정은 Paper Type(용지 유형) 메뉴에서 모든 급지대에 대해 설정해야 합니다. Paper Type(용지 유형) 메뉴 및 Paper Size(용지 크기) 메뉴는 모두 Paper Size/Type(용지 크기/유형) 메뉴에서 사용할 수 있습니다.

급지대 분리

분리된 급지대의 설정은 다른 급지대의 설정과 *다릅니다*.

급지대를 연결 해제하려면 다른 급지대의 설정과 일치하지 않도록 다음 급지대 설정을 변경하십시오.

- 용지 유형(예: 일반 용지, Letterhead, 사용자 정의 유형 <x>)

  용지 유형 이름은 용지 특성을 나타냅니다. 용지에 해당하는 이름이 연결된 급지대에 사용되는 경우 연결 해제된 급지대에는 사용자 정의 유형 <x>과 같은 다른 용지 유형 이름을 지정하거나 사용자 정의 이름을 지정하십시오.
- 용지 크기(예: Letter, A4, Statement)

  다른 용지 크기를 지정하여 급지대의 용지 크기 설정을 자동으로 변경합니다. 다용도 급지대의 용지 크기 설정은 자동이 아니므로 용지 크기 메뉴에서 수동으로 설정해야 합니다.

경고: 급지대의 용지 유형에 정확히 해당하지 않는 용지 유형을 지정하지 마십시오. 퓨저의 온도는 지정된 용지 유형에 따라 다릅니다. 용지 유형을 잘못 선택하면 용지가 제대로 처리되지 않습니다.

사용자 정의 유형 <x> 이름 변경

EWS(내장 웹 서버) 또는 MarkVision™ 을 사용하여 들어 있는 각 사용자 정의 용지 유형에 대해 사용자 정의 유형 <x> 외에 다른 이름을 정의할 수 있습니다. 사용자 정의 유형 <x> 이름이 변경되면 메뉴에 사용자 정의 유형 <x> 대신에 새 이름이 표시됩니다.

EWS(내장 웹 서버)에서 사용자 정의 유형 <x> 이름을 변경하려면 다음을 수행하십시오.

1. 웹 브라우저를 엽니다.

   참고: 컴퓨터가 프린터과 같은 네트워크에 연결되어 있어야 합니다.

2. 주소 표시줄에 네트워크 프린터의 IP 주소(예: 192.264.263.17)를 입력합니다.
3. **Enter** 를 누릅니다.
4. 첫 페이지의 탐색 창에서 **Configuration(구성)**을 클릭합니다.
5. **Paper Menu(용지 메뉴)**를 클릭합니다.
6. **Custom Name(사용자 정의 이름)**을 클릭합니다.
7. Custom Name(사용자 정의 이름) <x> 상자에 용지 유형의 이름을 입력합니다.

   참고: Custom Types(사용자 정의 유형) 및 Paper Size/Type(용지 크기/유형) 메뉴 아래의 사용자 정의 유형 <x> 이름이 이 사용자 정의 이름으로 바뀝니다.

8. **Submit(저장)**을 클릭합니다.

   Submitting Selection(선택 항목 저장)이 나타납니다.

9. **Custom Types(사용자 정의 유형)**를 클릭합니다.

   Custom Types(사용자 정의 유형)가 나타난 후 사용자 정의 이름이 나타납니다.

10. 사용자 정의 이름 옆의 선택 목록에서 Paper Type(용지 유형) 설정을 선택합니다.
11. **Submit(저장)**을 클릭합니다.

    Submitting Selection(선택 항목 저장)이 나타납니다.

사용자 정의 용지 유형 이름 지정

급지대 연결 또는 분리 시 급지대에 사용자 정의 용지 유형 이름을 지정합니다.

1. 프린터가 켜져 있고 **준비**가 나타나는지 확인합니다.
2. 제어판에서 을 누릅니다.
3. **용지 메뉴**를 누릅니다.
4. **용지 크기/유형**을 누릅니다.
5. 급지대 번호 또는 **다용도 급지대 유형**을 누릅니다.
6. **사용자 정의 유형 <x>** 또는 다른 사용자 정의 이름이 나타날 때까지 ▶을 반복해서 누릅니다.
7. **저장**을 누릅니다.

용지 및 특수 용지 설명서

용지 가이드

용지 특성

다음과 같은 용지 특성은 인쇄 품질과 안정성에 영향을 줍니다. 따라서 새 용지를 사용할 때 다음과 같은 특성을 고려하십시오.

무게

프린터는 무게가 60 - 220 g/m^2(16 - 58 lb 본드)인 세로결 용지를 자동으로 급지합니다. 60 g/m^2(16 lb)보다 가벼운 용지는 너무 부드러워서 올바르게 급지되지 않으며 용지 걸림이 발생합니다. 무게가 75 g/m^2(20 lb bond)인 세로결 용지를 사용하는 것이 가장 좋습니다. 용지 크기가 182 x 257 mm(7.2 x 10.1 인치)보다 작은 경우, 90 g/m^2(24 lb)이나 더 무거운 용지를 사용하는 것이 좋습니다.

참고: 63 g/m^2–170 g/m^2(17 lb–45 lb bond) 용지의 경우에만 양면 인쇄를 지원합니다.

말림

말림은 용지가 가장자리에서 말리는 현상입니다. 과도하게 말리면 용지 급지 문제가 생길 수 있습니다. 말림은 용지가 프린터를 통과할 때 높은 온도에 노출되면서 발생합니다. 용지를 포장하지 않은 채로 열, 습기, 추위 또는 건조한 환경에서 보관하는 경우 급지대에 담겨 있다 하더라도 인쇄 전에 용지가 말려 급지 문제가 발생할 수 있습니다.

매끄러움

용지의 매끄러움은 인쇄 품질에 직접적으로 영향을 끼칩니다. 용지가 너무 거칠면 토너가 올바르게 분사되지 않을 수 있습니다. 용지가 너무 매끄러워도 용지 급지나 인쇄 품질에 문제가 생길 수 있습니다. 매끄러움은 100 ~ 300 Sheffield 포인트가 되어야 합니다. 150 ~ 250 Sheffield 포인트의 매끄러움이 최상의 인쇄 품질을 보장합니다.

습기

용지의 습도는 인쇄 품질과 프린터의 원활한 용지 급지 기능에 모두 영향을 줍니다. 용지를 사용하기 전까지는 원래 포장재에 보관하십시오. 용지가 습도 변화에 노출되어 상태가 저하되는 것을 방지합니다.

용지를 사용하기 전에 프린터와 동일한 환경에서 24 – 48시간 동안 원래 포장 상태로 보관해 두십시오. 보관 또는 운송 환경이 프린터 환경과 매우 다른 경우 상태 조절 시간을 며칠 더 연장하십시오. 그리고 두꺼운 용지의 경우에는 보다 오랜 시간 동안 보관해 두었다가 사용하십시오.

결방향

결은 용지에서 섬유의 정렬 상태를 말합니다. 결은 용지 세로 방향으로 흐르는 *세로결*과 용지 가로 방향으로 흐르는 *가로결*이 있습니다.

무게가 60 - 135 g/m^2(16 - 36 lb 본드)인 용지의 경우 세로결이 좋습니다. 135g/m^2 보다 무거운 용지는 가로결이 좋습니다.

섬유 함유율

대부분의 최고급 건식 인쇄 용지는 100% 화학 펄프로 만들어집니다. 이와 같은 섬유 함유율은 용지에 고도의 안정성을 유지시켜 용지 급지 문제는 감소하고 인쇄 품질은 높아집니다. 면과 같은 섬유를 함유한 용지는 취급에 별로 좋지 않습니다.

사용할 수 없는 용지

다음 용지 유형은 프린터에 사용하지 않는 것이 좋습니다.

- 탄소 용지 없이 복사하기 위해 사용하는 화학 처리된 용지. 무탄소 용지, CCP(Carbonless Copy Paper) 또는 NCR(No Carbon Required) 용지로 알려져 있습니다.
- 프린터를 오염시킬 수 있는 화학물질이 있는 양식지
- 프린터 퓨저의 온도에 영향을 받을 수 있는 양식지
- ±2.3 mm(±0.9 인치) 이상의 위치 맞춤(페이지 상에서의 정확한 인쇄 위치)이 필요한 양식지. 예: OCR(Optical Character Recognition, 광학 문자 인식) 양식.

  소프트웨어 응용 프로그램에서 위치를 맞춰서 이러한 양식에 잘 인쇄할 수 있는 경우도 있습니다.
- 코팅 용지(쉽게 지워지는 본드), 합성 용지, 감열 용지
- 가장자리가 똑바르지 않거나 표면 질감이 거친 용지 또는 말린 용지
- EN12281:2002(European)를 충족시키지 않는 재활용 용지
- 무게가 60 g/m^2 (16 lb) 미만인 용지
- 여러 조각으로 이루어진 양식지 또는 문서

용지 선택

올바른 용지를 사용하면 용지 걸림을 예방하고 오류 없이 인쇄할 수 있습니다.

용지 걸림 및 인쇄 품질 저하를 방지하려면 다음과 같이 하십시오.

- 항상 손상되지 않은 새 용지를 사용하십시오.
- 용지를 넣기 전에 용지의 권장 인쇄면을 확인하십시오. 인쇄 권장면은 보통 용지 포장에 표시되어 있습니다.
- 손으로 절단하거나 다듬은 용지는 사용하지 마십시오.
- 동일한 소스에 크기, 무게 또는 유형이 다른 용지를 혼합하지 마십시오. 용지가 걸릴 수 있습니다.
- 전자/사진식 인쇄용으로 특별히 제작되지 않은 경우 코팅 용지는 사용하지 마십시오.

*양식지 및 **Letterhead** 선택*

양식지 및 Letterhead 를 선택하는 경우 이 지침을 사용합니다.

- 무게가 60~90g/m^2 인 용지의 경우 세로결(grain long)을 사용하십시오.
- 오프셋 인쇄(offset lithographic) 또는 오목판 인쇄(engraved printing) 프로세스로 인쇄된 양식지 및 Letterhead 만 사용하십시오.
- 표면 질감이 거친 용지는 사용하지 마십시오.

건식 복사기용의 내열 잉크로 인쇄된 용지만 사용하십시오. 잉크는 용해되거나 유해 가스를 방출하지 않고 230°C (446°F)의 고온을 견딜 수 있어야 합니다. 토너의 합성 수지에 영향을 받지 않는 잉크를 사용하십시오. 일반적으로 산화 상태 잉크 또는 유성 잉크가 이러한 요구 사항을 충족하며 라텍스 잉크는 요구 사항을 충족하지 않을 수 있습니다. 확실하지 않은 경우 용지 공급업체에 문의하십시오.

Letterhead 같은 양식지는 용해되거나 유해 가스를 방출하지 않고 230°C(446°F)의 고온을 견딜 수 있어야 합니다.

재활용 용지 사용

환경 보호 규정을 준수하는 Lexmark 는 레이저(전자/사진식) 프린터용으로 제작된 재활용 사무 용지의 사용을 지원합니다. 1998년에 Lexmark 는 미국의 주요 제조업체에서 생산된 재활용 용지의 급지가 새 용지만큼 원활하다는 연구를 미국 정부에 발표한 바 있습니다. 그러나 *모든* 재활용 용지의 급지가 원활하다고는 할 수 없습니다.

Lexmark 는 다양한 온도 및 습도 조건을 조성하는 체임버 테스트를 통해 재활용 용지(20–100%의 사용 후 고지) 및 세계 각국의 다양한 테스트 용지를 사용하여 Lexmark 의 프린터를 지속적으로 테스트하고 있습니다. Lexmark 는 현재 사용되는 재활용 사무 용지의 사용을 권장하고 있지만 일반적으로 재활용 용지는 다음 조건을 갖추고 있어야 합니다.

- 낮은 습도(4–5%)
- 적절한 매끄러움(100–200 Sheffield 단위)
- 적절한 용지 간 마찰 계수(0.4–0.6)
- 급지 방향으로 적절한 구부러짐 저항

재활용 용지, 경량 용지(60 gm^2/16 lb 본드 미만) 및/또는 낮은 캘리퍼스(3.8 mils/0.1 mm 미만)의 용지, 그리고 가로결로 절단된 세로(또는 짧은 가장자리) 용지는 프린터에서 일반 용지에 비해 구부러짐 저항이 낮습니다. 이러한 종류의 용지를 레이저(전자/사진식) 프린터에 사용할 경우 용지 공급업체에 문의하십시오. 이것은 일반적인 지침이며, 위 기준을 만족하는 용지라도 용지 급지에 문제가 발생할 수 있습니다.

Letterhead 사용

선택한 기인쇄 서신 양식이 레이저 프린터에 사용 가능한지 제조업체 또는 공급업체에 문의하여 확인하십시오.

Letterhead 에 인쇄할 때는 페이지 방향이 중요합니다. 다음 단원을 통해 각 용지 급지대에 Letterhead 를 넣는 방향을 파악합니다.

*다용도 급지대에 **Letterhead** 넣기*

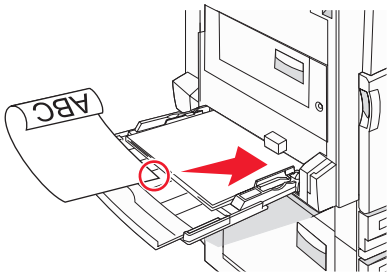

참고: Letterhead 인쇄면이 아래를 향하고 긴 가장자리가 프린터에 먼저 들어가도록 다용도 급지대에 넣습니다.

*520장 급지대에 **Letterhead** 넣기*

긴 가장자리 방향

마무리 장치 없음	마무리 장치 설치
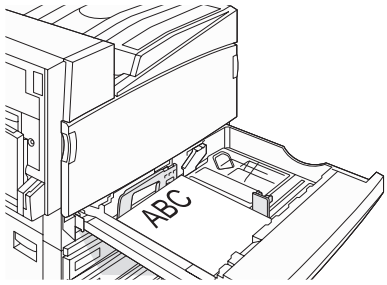	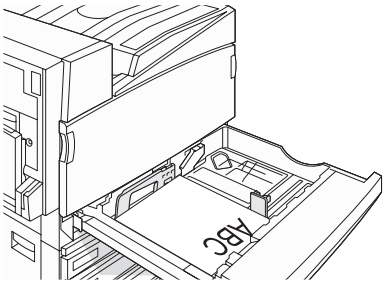

짧은 가장자리 방향

마무리 장치 없음	마무리 장치 설치
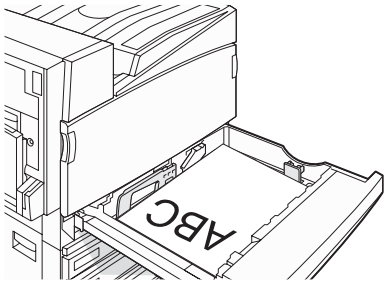	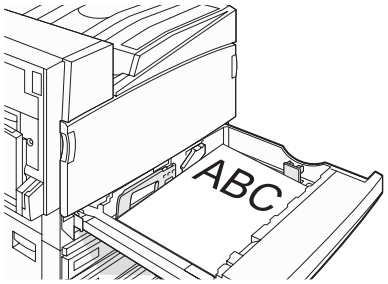

867장 급지대에 ***Letterhead*** *넣기*

마무리 장치 없음	마무리 장치 설치
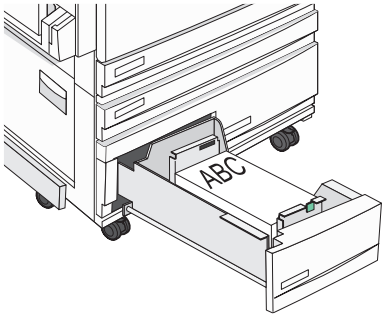	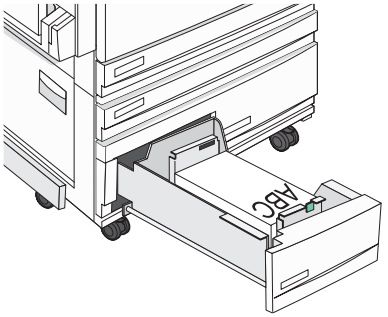

1133장 급지대에 ***Letterhead*** *넣기*

마무리 장치 없음	마무리 장치 설치
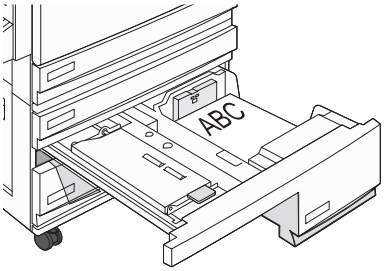	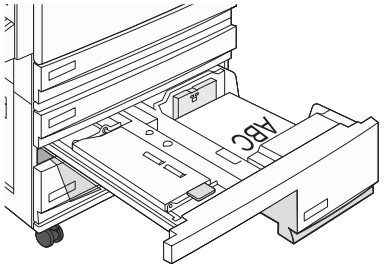

투명 용지 사용

프린터에 사용할 투명 용지는 대량 구매하기 전에 샘플로 시험 인쇄를 해 보십시오.

투명 용지 인쇄 시:

- Professional, MarkVision 인쇄 속성 또는 제어판에서 용지 유형을 투명 용지로 설정합니다.
- 표준 급지대 또는 다용도 급지대에서 투명 용지를 급지합니다.
- 레이저 프린터용으로 특수 제작된 투명 용지를 사용하십시오. 투명 용지가 용해, 탈색, 오프셋, 유해 가스 방출 없이 230°C(446°F)의 고온을 견딜 수 있는지 제조업체 또는 공급업체에 확인하십시오.
- 두께가 0.12 - 0.14mm(4.8–5.4 밀) 또는 무게가 161 – 179g/m^2 인 투명 용지를 사용하십시오. 인쇄 품질과 내구성은 사용하는 투명 용지에 따라 달라집니다.

- 인쇄 품질 문제를 예방하려면 투명 용지에 지문이 묻지 않게 하십시오.
- 투명 용지를 넣기 전에 용지들을 부채 모양으로 펼쳐서 서로 붙지 않도록 하십시오.
- Lexmark 에서는 Letter 크기 투명 용지로 Lexmark 부품 번호 12A8240 을 권장하고 있습니다.

봉투 사용

프린터에 사용할 봉투는 대량 구매하기 전에 샘플로 시험 인쇄를 해 보십시오.

봉투에 인쇄하는 경우:

- 제어판에서 사용 중인 급지대에 따라 용지 급지대를 설정합니다. MarkVision Professional, 인쇄 속성 또는 제어판에서 용지 유형을 봉투로 설정하고 봉투 크기를 선택합니다.
- 레이저 프린터용으로 특수 제작된 봉투를 사용하십시오. 인쇄 시에 봉투가 봉인되거나, 구겨지거나, 심하게 말리거나, 유해한 가스를 방출하지 않고 최대 230°C(446°F)의 온도를 견딜 수 있는지 제조업체 또는 공급업체에 확인하십시오.
- 무게가 90g/m^2(24lb 본드지)인 용지로 만든 봉투를 사용하는 것이 가장 좋습니다. 면 함유율이 25% 이하인 경우 무게가 105g/m^2(28lb 본드지) 이하인 용지로 만든 봉투를 사용하십시오. 100% 면 봉투인 경우 무게가 90g/m^2(24lb 본드지)를 초과하지 않아야 합니다.
- 새 봉투만 사용하십시오.
- 성능을 최대화하고 용지 걸림을 최소화하려면 다음과 같은 봉투를 사용하지 마십시오.
  - 심하게 말렸거나 구겨진 봉투
  - 서로 붙었거나 손상된 봉투
  - 구멍이 있거나 잘렸거나 울퉁불퉁한 봉투
  - 금속 걸쇠, 묶는 줄 또는 폴딩바가 있는 봉투
  - 서로 포개지는 디자인의 봉투
  - 우표가 붙어 있는 봉투
  - 봉투를 붙이는 부분에 있는 접착제가 노출된 봉투
  - 모서리가 구부러진 봉투
  - 거칠거나 구겨졌거나 레이드 무늬가 있는 봉투
- 폭 가이드를 조절하여 봉투의 폭을 맞춥니다.

참고: 습도가 많고(60% 이상) 인쇄 온도가 높으면 봉투에 주름이 생기거나 봉투가 봉인될 수 있습니다.

라벨 사용

프린터에 사용할 라벨은 대량 구매하기 전에 항상 샘플로 시험 인쇄를 해 보십시오.

라벨 인쇄, 특성, 디자인에 대한 자세한 내용은 Lexmark 웹 사이트 **www.lexmark.com/publications** 에서 *Card Stock & Label Guide(영문으로만 제공됨)*를 참조하십시오.

라벨 인쇄 시 다음을 수행합니다.

- Professional, MarkVision 인쇄 속성 또는 제어판에서 용지 유형을 라벨로 설정합니다.
- Letter, A4 또는 Legal 크기 라벨 용지만 사용하십시오.
- 레이저 프린터용으로 특수 제작된 라벨을 사용하십시오. 라벨이 들러붙지 않는지, 앞면(인쇄 부분) 및 코팅면이 230°C(446°F)의 온도 및 25psi 압력에 견디지 못하고 벗겨지거나 가장자리가 끈적끈적해지거나 유해한 가스를 방출하지 않는지 제조업체 및 공급업체에 문의하십시오. Vinyl 라벨을 사용하지 마십시오.
- 뒷면 재질이 미끄러운 라벨은 사용하지 마십시오.
- 라벨 시트 전체를 사용하십시오. 시트를 일부만 사용하면 인쇄 도중 라벨이 벗겨져 용지 걸림이 발생할 수 있습니다. 또한 접착제로 인해 프린터와 카트리지가 오염될 수 있으며 이 경우 프린터 및 카트리지 보증이 적용되지 않을 수 있습니다.
- 접착면이 노출된 라벨은 사용하지 마십시오.

- 라벨의 가장자리, 절취선으로부터 1mm(0.04 인치) 이내 또는 다이컷 사이에 인쇄하지 마십시오.
- 시트 가장자리까지 접착면인 라벨을 사용하지 않도록 하십시오. 부분 접착 코팅이 가장자리에서 최소한 1mm (0.04 인치) 이상 떨어져 있는 라벨이 좋습니다. 접착제 재료가 프린터를 오염시켜 보증이 적용되지 않을 수 있습니다.
- 부분 접착 코팅된 라벨이 아니라 전체 접착 코팅된 라벨인 경우 드라이버 가장자리 앞쪽에서 1.6mm(0.06 인치) 부분을 제거하여 사용하고 접착제가 흘러나오지 않는 라벨을 사용하십시오.
- 세로 방향이 인쇄에 더 적합합니다(특히 바코드).

카드 스톡 사용

카드 스톡은 무게가 무겁고 한 겹인 인쇄 매체입니다. 습기 함유, 두께 및 질감과 같은 다양한 특징이 인쇄 품질에 많은 영향을 끼칩니다. 프린터에 사용할 카드 스톡을 대량으로 구매하기 전에 항상 샘플로 시험 인쇄를 해 보십시오.

카드 스톡 인쇄 시

- MarkVision Professional 또는 제어판에서 다음을 수행하십시오.
  1. 용지 유형을 카드 스톡으로 설정합니다.
  2. 카드 스톡 질감 설정을 선택합니다.
- 기인쇄, 구멍, 구김이 있는 카드 스톡은 인쇄 품질에 영향을 끼쳐 용지 걸림이나 기타 용지 취급 문제가 발생될 수 있습니다.
- 제조업체 또는 공급업체에 카드 스톡이 유해 가스 방출 없이 230°C(446°F)의 고온을 견딜 수 있는지 문의하십시오.
- 프린터를 오염시킬 수 있으므로 화학물질로 제조된 양식지 카드 스톡을 사용하지 마십시오. 기인쇄지를 사용하면 프린터에 반액체 및 휘발성 성분이 프린터에 유입될 수 있습니다.
- 세로결 카드 스톡을 사용하십시오.

용지 보관

용지 보관 설명서를 참조하면 용지 걸림 및 불균등한 인쇄 품질을 예방할 수 있습니다.

- 최상의 인쇄 품질을 위해 온도 21°C(70°F), 상대 습도 40%인 환경에 용지를 보관하십시오. 대부분의 라벨 제조업체는 온도 18 ~ 24°C(65 ~ 75°F), 상대 습도 40%에서 인쇄할 것을 권장합니다.
- 용지를 박스에 넣고 바닥이 아닌 선반에 보관하십시오.
- 포장된 용지는 평평한 곳에 보관하십시오.
- 용지 포장 위에는 아무 것도 올려놓지 마십시오.

지원되는 용지 크기, 유형 및 무게

다음 표에서는 표준 및 옵션 용지 급지대, 지원되는 용지 유형에 대한 정보를 제공합니다.

참고: 목록에 없는 용지 크기의 경우 Universal 용지 크기를 구성하십시오.

카드 스톡 및 라벨용지에 대한 내용은 *Card Stock & Label Guide*(영문으로만 제공됨)를 참조하십시오.

프린터에서 지원되는 용지 크기

용지 크기	치수	520장 급지대 (표준 또는 옵션)	고용량 급지대	다용도 급지대	양면 인쇄 장치
A3	297 x 420 mm(11.7 x 16.5 인치)	✓	**X**	✓	✓
A4	210 x 297 mm(8.3 x 11.7 인치)	✓	✓	✓	✓
A5[1]	148 x 210 mm(5.8 x 8.3 인치)	✓	**X**	✓	X
Executive	184 x 267 mm(7.3 x 10.5 인치)	**X**	**X**	✓	✓
Folio	216mm x 330 mm(8.5 인치 x 13 인치)	✓	**X**	✓	✓
JIS B4	257 x 364 mm(10.1 x 14.3 인치)	✓	**X**	✓	✓
JIS B5	182 x 257 mm(7.2 x 10.1 인치)	✓	✓	✓	✓
Legal	216 x 356 mm(8.5 x 14 인치)	✓	**X**	✓	✓
Letter	216 x 279 mm(8.5 x 11 인치)	✓	✓	✓	✓
Statement[1]	140 x 216 mm(5.5 x 8.5 인치)	✓	**X**	✓	X
Tabloid	279 x 432 mm(11 x 17 인치)	✓	**X**	✓	✓
Universal	100 x 148 mm(3.9 x 5.8 인치)~305 x 483 mm (11.7 x 19 인치)[2]	**X**	**X**	✓	✓
7 3/4 봉투(모나크)	98 x 191 mm(3.9 x 7.5 인치)	**X**	**X**	✓	**X**
B5 봉투	176 x 250 mm(6.9 x 9.8 인치)	**X**	**X**	✓	**X**
C5 봉투	162 x 229 mm(6.4 x 9 인치)	**X**	**X**	✓	**X**
9 봉투	98 x 225 mm(3.9 x 8.9 인치)	**X**	**X**	✓	**X**
10 봉투	105 x 241 mm(4.1 x 9.5 인치)	**X**	**X**	✓	**X**
DL 봉투	110 x 220 mm(4.3 x 8.7 인치)	**X**	**X**	✓	**X**

[1] 프린터는 A5 및 Statement 용지 크기를 동시에 감지할 수 없습니다. 크기 감지 메뉴에서 크기를 지정합니다. 이 설정은 다용도 급지대를 제외한 모든 자동 급지대에 적용됩니다. 다용도 급지대는 두 크기를 모두 지원할 수 있습니다.

[2] 치수는 단면 인쇄에만 적용됩니다. 양면 인쇄의 경우 지원 가능한 최소 크기는 140 x 148 mm(5.5 x 5.8 인치)이며 최대 크기는 297 x 432 mm(11.7 x 17 인치)입니다.

프린터에서 지원되는 용지 유형 및 무게

프린터 엔진은 60–220 g/m^2(16–60 lb)의 용지 무게를 지원합니다. 양면 인쇄 장치는 63–170 g/m^2(17–45 lb)의 용지 무게를 지원합니다.

용지 유형	520장 급지대	고용량 급지대	다용도 급지대	양면 인쇄 장치
일반 용지	✓	✓	✓	✓
본드지	✓	✓	✓	✓
Letterhead	✓	✓	✓	✓
양식지	✓	✓	✓	✓
컬러 용지	✓	✓	✓	✓
카드 스톡	✓	✓	✓	✓
광택지	X	X	✓	X
종이 라벨용지*	X	X	✓	✓
투명 용지	✓	✓	✓	X
봉투	X	X	✓	X
* Vinyl 라벨용지는 지원되지 않습니다.				

마무리 장치에서 지원되는 용지 유형 및 무게

이 표를 통해, 지원되는 용지 유형 및 무게를 사용한 인쇄 작업에서 출력할 수 있는 대상을 알 수 있습니다. 각 출력함의 용지 용량은 괄호 안에 표시하였습니다. 용지 용량 추정치는 75 g/m^2 (20 lb) 용지를 기준으로 계산하였습니다.

마무리 장치 기본 출력함 및 출력함 1은 60–220 g/m^2(16–60 lb)의 용지 무게를 지원합니다. 출력함 2(소책자 제작용)는 60–90 g/m^2(16–24 lb)의 용지 무게에 추가로 최대 220 g/m^2(60 lb)까지의 표지 무게를 지원합니다.

용지 유형	수평 전송 장치 (50 장)	마무리 장치 기본 출력함(500장)	출력함 1(1500/3000장)*	출력함 2 (300 장)
일반 용지	✓	✓	✓	✓
본드지	✓	✓	✓	✓
Letterhead	✓	✓	✓	✓
양식지	✓	✓	✓	✓
컬러 용지	✓	✓	✓	✓
카드 스톡	✓	✓	✓	✓
광택지	✓	✓	X	X
* 소책자 마무리 장치의 출력함 1은 1500장을 지원합니다. 기본 마무리 장치의 출력함 1은 3000장을 지원합니다.				

용지 유형	수평 전송 장치 (50 장)	마무리 장치 기본 출력함(500장)	출력함 1(1500/3000장)*	출력함 2 (300 장)
라벨용지	✓	✓	X	X
투명 용지	✓	✓	X	X
봉투	✓	X	X	X
* 소책자 마무리 장치의 출력함 1은 1500장을 지원합니다. 기본 마무리 장치의 출력함 1은 3000장을 지원합니다.				

지원되는 마무리 기능

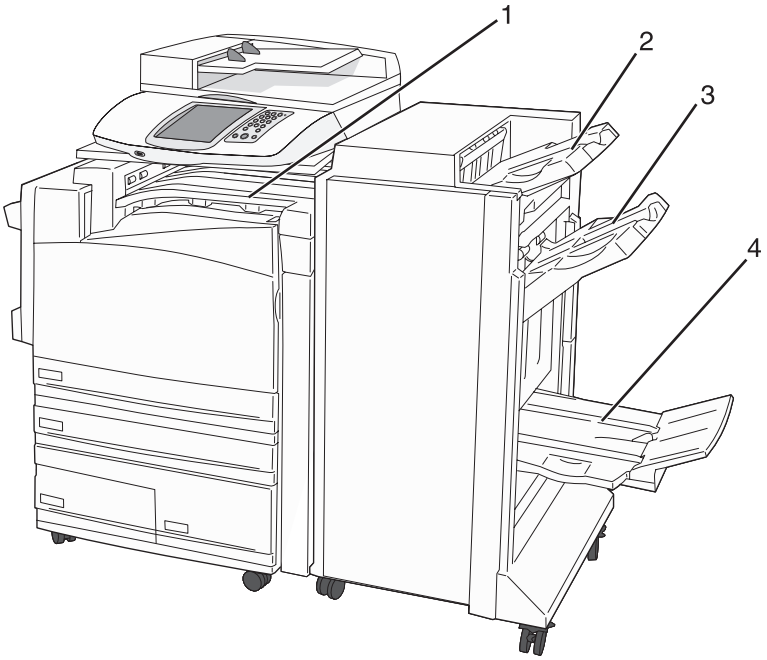

1	수평 전송 장치
2	마무리 장치 기본 출력함
3	마무리 장치 출력함 1
4	마무리 장치 출력함 2(소책자 제작용)

참고:

- 위의 마무리 장치는 소책자 마무리 장치입니다. 출력함 2는 소책자 마무리 장치를 설치해야만 사용할 수 있습니다.
- 용지 용량은 전부 75 g/m^2(20 lb) 용지를 기준으로 합니다.

수평 전송 장치

- 용지 용량은 50장입니다.
- 이 출력함에서는 마무리 옵션을 지원하지 않습니다.
- 봉투 경로가 여기로 전달됩니다.
- Universal 용지가 483 mm(19 인치)보다 길거나 148 mm(5.8 인치)보다 짧은 경우 여기로 전달됩니다.

마무리 장치 기본 출력함

- 용지 용량은 500장입니다.
- 이 출력함에서는 봉투 및 Executive 크기 용지를 지원하지 않습니다.
- 이 출력함에서는 마무리 옵션을 지원하지 않습니다.

출력함 1

- 기본 마무리 장치가 설치된 경우 용지 용량은 3000장입니다.
- 소책자 마무리 장치가 설치된 경우 용지 용량은 1500장입니다.

출력함 1 마무리 기능

크기	펀치*	오프셋	단일/이중 스태플	이중 양면 스태플
A3	✓	✓	✓	✓
A4	✓	✓	✓	✓
A5	X	X	X	X
Executive	✓	✓	✓	X
Folio	X	✓	✓	X
JIS B4	✓	✓	✓	X
JIS B5	✓	✓	✓	X
Legal	X	✓	✓	X
Letter	✓	✓	✓	✓
Statement	X	X	X	✓
Tabloid	✓	✓	✓	X
Universal	✓	✓	✓	✓
봉투(크기 무관)	X	X	X	X

* Universal 용지 크기의 경우, 3홀 펀치의 마무리 가장자리는 최소 229 mm(9 인치)여야 하며 4홀 펀치의 마무리 가장자리는 최소 254 mm(10 인치)여야 합니다.

펀치—2, 3 또는 4홀 펀치 설정

단일 스태플—스태플 1회

이중 스태플—스태플 2회

이중 양면 스태플—스태플 2회 2세트 이 설정은 폭이 203 mm(8 인치)에서 297 mm(11.7 인치)이고 길이가 182 mm (7.2 인치)에서 432 mm(17 인치)인 경우에만 지원됩니다.

출력함 2(소책자 제작용)

출력함 2는 소책자 마무리 장치를 설치해야만 사용할 수 있습니다. 출력함 2(소책자 제작용)의 용지 용량은 300장 또는 15장짜리 소책자 20권 분량입니다.

출력함 2 마무리 기능

크기	반으로 접기	소책자 접기	중철 스태플
A3	✓	✓	✓
A4(SEF 만)	✓	✓	✓
A5	**X**	**X**	**X**
Executive	**X**	**X**	**X**
Folio	✓	✓	✓
JIS B4	✓	✓	✓
JIS B5	**X**	**X**	**X**
Legal	✓	✓	✓
Letter(SEF 만)	✓	✓	✓
Statement	**X**	**X**	**X**
Tabloid	✓	✓	✓
Universal	**X**	**X**	**X**
봉투(크기 무관)	**X**	**X**	**X**

SEF—용지를 짧은 가장자리 방향으로 넣었습니다. 용지의 짧은 가장자리가 프린터에 먼저 들어갑니다.
반으로 접기—각 페이지를 각기 접어 따로 쌓습니다.
소책자 접기—다면 인쇄 작업에서 개별 소책자의 중앙에 따라 접습니다.
중철 스태플—소책자 접기 인쇄 작업의 가운데 접은 선을 따라 스태플 작업을 합니다.

복사

자동 급지대	스캐너 유리
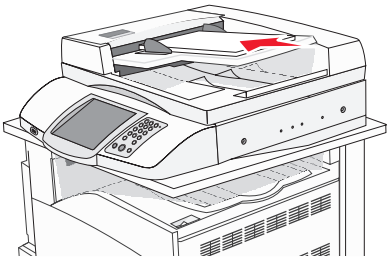 여러 페이지로 된 문서 작업에는 자동 급지대를 사용하십시오.	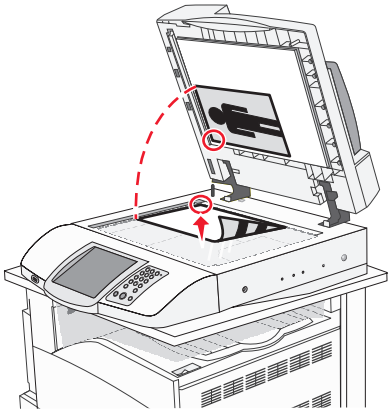 낱장, 우편 엽서나 사진과 같이 작은 것, 투명 용지, 사진 용지 또는 잡지에서 오려낸 종이처럼 얇은 것은 스캐너 유리를 사용하십시오.

복사본 만들기

신속 복사

1 원본 문서 면을 위로 가게 하여 짧은 가장자리가 먼저 자동 급지대에 들어가도록 넣거나, 원본 문서 면이 스캐너 유리를 향하도록 스캐너에 올려 놓습니다.

참고: 우편 엽서, 사진, 작은 용지, 투명 용지, 사진 용지를 비롯하여 잡지에서 오려낸 종이처럼 얇은 용지를 자동 급지대에 넣지 마십시오. 이러한 용지는 스캐너 유리에 올려 놓으십시오.

2 문서를 자동 급지대로 넣을 때 용지 가이드를 조정하십시오.

3 제어판에서 을 누릅니다.

참고: LDSS 프로파일이 설치된 경우 신속 복사를 시도하면 오류 메시지가 표시될 수 있습니다. 시스템 지원 담당자에게 문의하십시오.

4 문서를 스캐너 유리에 올려 놓은 경우 작업이 끝나면 **작업 마침**을 누릅니다.

자동 급지대를 사용하여 복사

1 원본 문서 면을 위로 가게 하여 짧은 가장자리가 먼저 자동 급지대에 들어가도록 넣거나, 원본 문서 면이 스캐너 유리를 향하도록 스캐너에 올려 놓습니다.

참고: 우편 엽서, 사진, 작은 용지, 투명 용지, 사진 용지를 비롯하여 잡지에서 오려낸 종이처럼 얇은 용지를 자동 급지대에 넣지 마십시오. 이러한 용지는 스캐너 유리에 올려 놓으십시오.

2 문서를 자동 급지대로 넣을 때 용지 가이드를 조정하십시오.

3 기본 화면에서 **복사**를 누르거나 키패드를 사용하여 복사 매수를 입력합니다.

복사 화면이 나타납니다.

4 필요한 경우 복사 설정을 변경합니다.

5 **복사**를 누릅니다.

스캐너 유리(평판)를 사용하여 복사

1 원본 문서를 왼쪽 상단 모서리에 맞춰 스캐너 유리에 뒤집어 놓습니다.

2 기본 화면에서 **복사**를 선택하거나 키패드를 사용하여 복사 매수를 입력합니다.

복사 화면이 나타납니다.

3 필요한 경우 복사 설정을 변경합니다.

4 **복사**를 누릅니다.

5 다음 문서를 스캐너 유리에 놓은 다음 스캔할 페이지가 더 있으면 **다음 스캔**을 누르고 작업을 마쳤으면 **작업 마침**을 누릅니다.

작업 마침을 누르면 프린터가 복사 화면으로 돌아갑니다.

사진 복사

1 사진 면을 아래로 하여 왼쪽 상단 모서리에 맞춰 스캐너 유리(평판)에 놓습니다.

2 기본 화면에서 **복사**를 누릅니다.

3 **옵션**을 누릅니다.

4 **콘텐츠**를 누릅니다.

5 **사진**을 누릅니다.

6 **복사**를 누릅니다.

7 **다음 스캔** 또는 **완료**를 누릅니다.

특수 용지에 복사

투명 용지 제작

1 원본 문서 면을 위로 가게 하여 짧은 가장자리가 먼저 자동 급지대에 들어가도록 넣거나, 원본 문서 면이 스캐너 유리를 향하도록 스캐너에 올려 놓습니다.

참고: 우편 엽서, 사진, 작은 것, 투명 용지, 사진 용지를 비롯하여 잡지 클리핑처럼 얇은 것을 자동 급지대에 넣지 마십시오. 이러한 것은 스캐너 유리에 올려 놓으십시오.

2 문서를 자동 급지대에 넣는 경우 용지 가이드를 조정합니다.

3 기본 화면에서 **복사**를 누릅니다.

4 **복사 원본**을 누르고 원본 문서의 크기를 확인합니다.

5 **복사 대상**을 누른 후 투명 용지가 있는 급지대를 누르거나 **다용도 급지대**를 눌러 다용도 급지대에 투명 용지를 넣습니다.

6 **복사**를 누릅니다.

Letterhead 로 복사

1 원본 문서 면을 위로 가게 하여 짧은 가장자리가 먼저 자동 급지대에 들어가도록 넣거나, 원본 문서 면이 스캐너 유리를 향하도록 스캐너에 올려 놓습니다.

   참고: 우편 엽서, 사진, 작은 것, 투명 용지, 사진 용지를 비롯하여 잡지 클리핑처럼 얇은 것을 자동 급지대에 넣지 마십시오. 이러한 것은 스캐너 유리에 올려 놓으십시오.

2 문서를 자동 급지대에 넣는 경우 용지 가이드를 조정합니다.

3 기본 화면에서 **복사**를 누릅니다.

4 **복사 원본**을 누르고 원본 문서의 크기를 확인합니다.

5 **복사 대상**을 누른 후 Letterhead 가 있는 급지대를 누릅니다.

   참고: 옵션에 Letterhead 가 표시되지 않으면 다용도 급지대에 Letterhead 를 넣은 후 다용도 급지대를 누릅니다.

6 **복사**를 누릅니다.

복사 설정 사용자 정의

다른 크기로 복사

1 원본 문서 면을 위로 가게 하여 짧은 가장자리가 먼저 자동 급지대에 들어가도록 넣거나, 원본 문서 면이 스캐너 유리를 향하도록 스캐너에 올려 놓습니다.

   참고: 우편 엽서, 사진, 작은 것, 투명 용지, 사진 용지를 비롯하여 잡지 클리핑처럼 얇은 것을 자동 급지대에 넣지 마십시오. 이러한 것은 스캐너 유리에 올려 놓으십시오.

2 문서를 자동 급지대에 넣는 경우 용지 가이드를 조정합니다.

3 기본 화면에서 **복사**를 누릅니다.

4 **복사 원본**을 누르고 원본 문서의 크기를 확인합니다.

5 **복사 대상**을 누르고 원하는 복사 크기를 선택합니다.

   참고: "복사 원본" 크기와 다른 용지 크기를 선택하면 프린터가 자동으로 크기를 맞춥니다.

6 **복사**를 누릅니다.

선택한 급지대의 용지를 사용하여 복사

복사 프로세스 중 원하는 용지 유형이 들어있는 급지대를 선택할 수 있습니다. 예를 들어, 특수 용지가 다용도 급지대에 들어있는 경우 다음과 같이 해당 용지로 복사할 수 있습니다.

1 원본 문서 면을 위로 가게 하여 짧은 가장자리가 먼저 자동 급지대에 들어가도록 넣거나, 원본 문서 면이 스캐너 유리를 향하도록 스캐너에 올려 놓습니다.

   참고: 우편 엽서, 사진, 작은 것, 투명 용지, 사진 용지를 비롯하여 잡지 클리핑처럼 얇은 것을 자동 급지대에 넣지 마십시오. 이러한 것은 스캐너 유리에 올려 놓으십시오.

2 문서를 자동 급지대에 넣는 경우 용지 가이드를 조정합니다.

3 기본 화면에서 **복사**를 누릅니다.

4 **복사 원본**을 누르고 원본 문서의 크기를 확인합니다.

5 **복사 대상**을 누르고 수동 급지대 또는 원하는 용지 유형이 들어 있는 급지대를 누릅니다.

6 **복사**를 누릅니다.

용지 크기가 혼합된 문서 복사

자동 급지대를 사용하여 용지 크기가 혼합된 원본 문서를 복사합니다. 용지 크기와 "복사 대상" 및 "복사 원본" 설정에 따라 각 사본은 혼합 용지 크기(예제 1)로 인쇄되거나 하나의 용지 크기로 조정되어 인쇄됩니다(예제 2).

예제 1: 혼합 용지 크기 복사

프린터에 급지대가 두 개 있으며 그 중 하나에는 Letter 크기 용지, 다른 하나에는 Legal 크기 용지가 들어있습니다. Letter 크기 및 Legal 크기 용지가 혼합된 문서를 복사해야 합니다.

1. 원본 문서 면을 위로 가게 하여 짧은 가장자리가 먼저 자동 급지대에 들어가도록 넣거나, 원본 문서 면이 스캐너 유리를 향하도록 스캐너에 올려 놓습니다.

   참고: 우편 엽서, 사진, 작은 것, 투명 용지, 사진 용지를 비롯하여 잡지 클리핑처럼 얇은 것을 자동 급지대에 넣지 마십시오. 이러한 것은 스캐너 유리에 올려 놓으십시오.

2. 문서를 자동 급지대에 넣는 경우 용지 가이드를 조정합니다.
3. 기본 화면에서 **복사**를 누릅니다.
4. **복사 원본**과 **혼합 크기**를 차례로 누릅니다.
5. **복사 대상**과 **자동 크기 맞춤**을 차례로 누릅니다.
6. **복사**를 누릅니다.

   스캐너가 작동하면서 혼합 용지 크기를 확인합니다. 원본 문서의 각 용지 크기에 해당하는 크기로 사본이 인쇄됩니다.

예제 2: 단일 용지 크기 복사

프린터에 급지대가 하나 있으며 Letter 크기 용지가 들어있습니다. Letter 크기 및 Legal 크기 용지가 혼합된 문서를 복사해야 합니다.

1. 원본 문서 면을 위로 가게 하여 짧은 가장자리가 먼저 자동 급지대에 들어가도록 넣거나, 원본 문서 면이 스캐너 유리를 향하도록 스캐너에 올려 놓습니다.

   참고: 우편 엽서, 사진, 작은 것, 투명 용지, 사진 용지를 비롯하여 잡지 클리핑처럼 얇은 것을 자동 급지대에 넣지 마십시오. 이러한 것은 스캐너 유리에 올려 놓으십시오.

2. 문서를 자동 급지대에 넣는 경우 용지 가이드를 조정합니다.
3. 기본 화면에서 **복사**를 누릅니다.
4. **복사 원본**과 **Letter/Legal 혼합**을 차례로 누릅니다.
5. **복사 대상**과 **Letter** 를 차례로 누릅니다.
6. **복사**를 누릅니다.

   스캐너가 작동하면서 혼합 용지 크기를 확인하고 Legal 크기 페이지를 조정해 Letter 크기 용지로 인쇄합니다.

용지 양면 복사(양면 인쇄)

1. 원본 문서 면을 위로 가게 하여 짧은 가장자리가 먼저 자동 급지대에 들어가도록 넣거나, 원본 문서 면이 스캐너 유리를 향하도록 스캐너에 올려 놓습니다.

   참고: 우편 엽서, 사진, 작은 것, 투명 용지, 사진 용지를 비롯하여 잡지 클리핑처럼 얇은 것을 자동 급지대에 넣지 마십시오. 이러한 것은 스캐너 유리에 올려 놓으십시오.

2. 문서를 자동 급지대에 넣는 경우 용지 가이드를 조정합니다.
3. 기본 화면에서 **복사**를 누릅니다.

4 면(양면 인쇄) 영역에서 원하는 사본 양면 인쇄 방식을 나타내는 버튼을 누릅니다.

첫 번째 숫자는 원본 문서 면을 나타내고 두 번째 숫자는 사본 면을 나타냅니다. 예를 들어 원본 문서는 단면인데 양면 사본을 원할 경우 단면에서 양면을 선택합니다.

5 **복사**를 누릅니다.

축소 또는 확대 복사

사본은 원본 문서 크기의 25%로 축소하거나 원본 문서 크기의 400%로 확대할 수 있습니다. 배율의 공장 출하시 기본 설정은 자동입니다. 배율을 자동으로 설정된 상태로 두면 원본 문서의 내용이 복사 용지의 크기에 맞게 배율이 조정됩니다.

사본을 축소 또는 확대하려면

1 원본 문서 면을 위로 가게 하여 짧은 가장자리가 먼저 자동 급지대에 들어가도록 넣거나, 원본 문서 면이 스캐너 유리를 향하도록 스캐너에 올려 놓습니다.

참고: 우편 엽서, 사진, 작은 것, 투명 용지, 사진 용지를 비롯하여 잡지에서 오려낸 종이처럼 얇은 매체는 자동 급지대에 넣지 마십시오. 이러한 것은 스캐너 유리에 올려 놓으십시오.

2 문서를 자동 급지대에 넣는 경우 용지 가이드를 조정합니다.

3 기본 화면에서 **복사**를 누릅니다.

4 배율 영역에서 ▶ 또는 ◀을 눌러 출력물을 확대 또는 축소합니다.

배율을 수동으로 설정한 후 “복사 대상” 또는 “복사 원본”을 누르면 배율 값이 자동으로 다시 변합니다.

5 **복사**를 누릅니다.

복사 품질 조정

1 원본 문서 면을 위로 가게 하여 짧은 가장자리가 먼저 자동 급지대에 들어가도록 넣거나, 원본 문서 면이 스캐너 유리를 향하도록 스캐너에 올려 놓습니다.

참고: 우편 엽서, 사진, 작은 것, 투명 용지, 사진을 비롯하여 잡지 클리핑처럼 얇은 것을 자동 급지대에 넣지 마십시오. 이러한 것은 스캐너 유리에 올려 놓으십시오.

2 문서를 자동 급지대로 넣을 때 용지 가이드를 조정하십시오.

3 기본 화면에서 **복사**를 누릅니다.

4 **옵션**을 누릅니다.

5 **콘텐츠**를 누릅니다.

6 원본 내용에 가장 가까운 항목의 버튼을 누릅니다.
- **문자**—원본 문서 대부분이 문자 또는 라인아트로만 되어 있는 경우
- **문자/사진**—원본 문서에 문자와 그래픽 또는 사진이 혼합되어 있는 경우
- **사진**—원본 문서가 고화질 사진이거나 고품질 잉크젯으로 인쇄된 경우
- **인쇄된 이미지**—레이저 프린터에서 인쇄한 문서와 같이 하프톤 사진이나, 주로 그래픽으로 이루어진 잡지나 신문의 페이지를 복사할 경우

7 **복사**를 누릅니다.

한 부씩 인쇄

문서를 여러 부 인쇄하는 경우 각 사본별로 인쇄(한 부씩 인쇄)하거나 페이지 그룹(한 부씩 인쇄하지 않음)별로 인쇄하도록 선택할 수 있습니다.

한 부씩 인쇄

한 부씩 인쇄하지 않음

기본적으로 한 부씩 인쇄가 켜짐으로 설정되어 있습니다. 한 부씩 인쇄하지 않으려면 이 설정을 꺼짐으로 변경합니다.

한 부씩 인쇄 끄기

1. 원본 문서 면을 위로 가게 하여 짧은 가장자리가 먼저 자동 급지대에 들어가도록 넣거나, 원본 문서 면이 스캐너 유리를 향하도록 스캐너에 올려 놓습니다.

   참고: 우편 엽서, 사진, 작은 것, 투명 용지, 사진을 비롯하여 잡지 클리핑처럼 얇은 것을 자동 급지대에 넣지 마십시오. 이러한 것은 스캐너 유리에 올려 놓으십시오.

2. 문서를 자동 급지대로 넣을 때 용지 가이드를 조정하십시오.
3. 기본 화면에서 **복사**를 누릅니다.
4. 키패드를 사용하여 매수를 입력합니다.
5. 한 부씩 인쇄하지 않으려면 **꺼짐**을 누릅니다.
6. **복사**를 누릅니다.

사본 사이에 간지 삽입

1. 원본 문서 면을 위로 가게 하여 짧은 가장자리가 먼저 자동 급지대에 들어가도록 넣거나, 원본 문서 면이 스캐너 유리를 향하도록 스캐너에 올려 놓습니다.

   참고: 우편 엽서, 사진, 작은 것, 투명 용지, 사진 용지를 비롯하여 잡지 클리핑처럼 얇은 것을 자동 급지대에 넣지 마십시오. 이러한 것은 스캐너 유리에 올려 놓으십시오.

2. 문서를 자동 급지대에 넣는 경우 용지 가이드를 조정합니다.
3. 기본 화면에서 **복사**를 누릅니다.
4. **옵션**을 누릅니다.
5. **간지**를 누릅니다.

   참고: 사본 사이에 간지를 삽입하려면 한 부씩 인쇄가 설정되어야 합니다. 한 부씩 인쇄로 설정되지 않으면 인쇄 작업 끝부분에 간지가 추가됩니다.

6. 다음 중 하나를 선택합니다.
   - 페이지 사이
   - 사본 사이
   - 작업 사이
7. **완료**를 누릅니다.
8. **복사**를 누릅니다.

한 면에 여러 페이지 복사

용지를 절약하기 위해 여러 페이지 문서의 연속되는 2 또는 4페이지를 용지 한 면에 복사할 수 있습니다.

참고:

- 용지 크기가 **Letter, Legal, A4** 또는 **B5 JIS** 로 설정되어 있어야 합니다.
- 복사 크기는 100%로 설정되어야 합니다.

1. 원본 문서 면을 위로 가게 하여 짧은 가장자리가 먼저 자동 급지대에 들어가도록 넣거나, 원본 문서 면이 스캐너 유리를 향하도록 스캐너에 올려 놓습니다.

   참고: 우편 엽서, 사진, 작은 것, 투명 용지, 사진 용지를 비롯하여 잡지 클리핑처럼 얇은 것을 자동 급지대에 넣지 마십시오. 이러한 것은 스캐너 유리에 올려 놓으십시오.

2. 문서를 자동 급지대에 넣는 경우 용지 가이드를 조정합니다.
3. 기본 화면에서 **복사**를 누릅니다.
4. 양면 인쇄 설정을 선택합니다.
5. **옵션**을 누릅니다.
6. **한 장에 여러 페이지 인쇄**를 누릅니다.
7. 원하는 출력을 선택합니다.

   예를 들어 세로 방향 원본 문서 네 개를 한 장의 동일 면에 복사하려면 **4페이지를 세로 1장에**를 누릅니다.

8. 사본의 각 페이지에 테두리를 그리려면 **테두리 인쇄**를 누릅니다.
9. **완료**를 누릅니다.
10. **복사**를 누릅니다.

사용자 정의 작업 만들기(작업 구성)

사용자 정의 작업 또는 작업 구성은 하나 이상의 원본 문서 세트를 단일 복사 작업으로 결합하는 데 사용됩니다. 각 세트는 다른 작업 매개변수를 사용하여 스캔될 수 있습니다. 복사 작업이 전송되고 사용자 정의 작업이 활성화된 경우, 스캐너는 제공된 매개변수를 사용하여 첫 번째 원본 문서 세트를 스캔한 다음 같거나 다른 매개변수를 사용하여 다음 원본 문서 세트를 스캔합니다.

세트에 대한 정의는 스캔 급지대에 따라 다릅니다.

- 스캐너 유리에서 문서를 스캔하는 경우, 세트는 한 페이지로 구성됩니다.
- 자동 급지대를 사용하여 여러 페이지를 스캔하는 경우, 세트는 자동 급지대가 빌 때까지 스캔된 모든 페이지로 구성됩니다.
- 자동 급지대를 사용하여 한 페이지를 스캔하는 경우, 세트는 한 페이지로 구성됩니다.

예:

1. 원본 문서 면이 위로 가게 하여 짧은 가장 자리가 자동 급지대에 먼저 들어가도록 넣습니다.
2. 용지 가이드를 조정합니다.
3. 기본 화면에서 **복사**를 누릅니다.
4. **옵션**을 누릅니다.
5. **사용자 정의 작업**을 누릅니다.
6. **켜짐**을 누릅니다.

7 **완료**를 누릅니다.

8 **복사**를 누릅니다.

세트의 마지막에 이르면 스캔 화면이 나타납니다.

9 다음 문서 면이 위로 가게 하여 짧은 가장자리가 먼저 자동 급지대에 들어가도록 넣거나 스캐너 유리에 문서 면을 아래로 하여 넣은 후 **자동 급지대 스캔** 또는 **평판 스캔**을 누릅니다.

참고: 필요한 경우, 작업 설정을 변경합니다.

10 스캔할 다른 문서가 있는 경우, 다음 문서 면이 위로 가게 하여 짧은 가장자리가 먼저 자동 급지대에 들어가도록 넣거나 스캐너 유리에 문서 면을 아래로 하여 넣은 후 **자동 급지대 스캔** 또는 **평판 스캔**을 누릅니다. 스캔할 문서가 없으면 **작업 마침**을 누릅니다.

작업 중단

작업 중단은 현재 인쇄 작업을 일시 중지하고 사본을 인쇄할 수 있도록 합니다.

참고: 이 기능이 작동하려면 작업 중단 설정이 켜짐이어야 합니다.

1 원본 문서 면을 위로 가게 하여 짧은 가장자리가 먼저 자동 급지대에 들어가도록 넣거나, 원본 문서 면이 스캐너 유리를 향하도록 스캐너에 올려 놓습니다.

참고: 우편 엽서, 사진, 작은 것, 투명 용지, 사진 용지를 비롯하여 잡지에서 오려낸 종이처럼 얇은 매체는 자동 급지대에 넣지 마십시오. 이러한 것은 스캐너 유리에 올려 놓으십시오.

2 문서를 자동 급지대에 넣는 경우 용지 가이드를 조정합니다.

3 제어판에서 을 누릅니다.

참고: LDSS 프로파일이 설치된 경우 신속 복사를 시도하면 오류 메시지가 표시될 수 있습니다. 시스템 지원 담당자에게 문의하십시오.

4 문서를 스캐너 유리에 올려 놓은 경우 작업이 끝나면 **작업 마침**을 누릅니다.

복사본에 정보 추가

각 페이지의 상단에 날짜와 시간 인쇄

1 원본 문서 면을 위로 가게 하여 짧은 가장자리가 먼저 자동 급지대에 들어가도록 넣거나, 원본 문서 면이 스캐너 유리를 향하도록 스캐너에 올려 놓습니다.

참고: 우편 엽서, 사진, 작은 것, 투명 용지, 사진 용지를 비롯하여 잡지에서 오려낸 종이처럼 얇은 매체는 자동 급지대에 넣지 마십시오. 이러한 것은 스캐너 유리에 올려 놓으십시오.

2 문서를 자동 급지대에 넣는 경우 용지 가이드를 조정합니다.

3 기본 화면에서 **복사**를 누릅니다.

4 **옵션**을 누릅니다.

5 **날짜/시간 표시**를 누릅니다.

6 **켜짐**을 누릅니다.

7 **완료**를 누릅니다.

8 **복사**를 누릅니다.

각 페이지에 오버레이 메시지 표시

각 페이지에 오버레이 메시지를 표시할 수 있습니다. 메시지는 긴급, 기밀, 사본 또는 초안 중 선택할 수 있습니다. 사본에 메시지를 표시하려면

1. 원본 문서 면을 위로 가게 하여 짧은 가장자리가 먼저 자동 급지대에 들어가도록 넣거나, 원본 문서 면이 스캐너 유리를 향하도록 스캐너에 올려 놓습니다.

   참고: 우편 엽서, 사진, 작은 것, 투명 용지, 사진을 비롯하여 잡지 클리핑처럼 얇은 것을 자동 급지대에 넣지 마십시오. 이러한 것은 스캐너 유리에 올려 놓으십시오.

2. 문서를 자동 급지대로 넣을 때 용지 가이드를 조정하십시오.
3. 기본 화면에서 **복사**를 누릅니다.
4. **옵션**을 누릅니다.
5. **오버레이**를 누릅니다.
6. 사용할 오버레이가 있는 버튼을 누릅니다.
7. **완료**를 누릅니다.
8. **복사**를 누릅니다.

복사 작업 취소

문서가 자동 급지대에 있는 동안 복사 작업 취소

자동 급지대가 문서 처리를 시작하면 스캔 화면이 나타납니다. 복사 작업을 취소하려면 터치 스크린에서 **작업 취소**를 누릅니다.

"스캔 작업 취소" 화면이 나타납니다. 자동 급지대에 걸려 있는 용지가 모두 빠져 나오고 복사 작업이 취소됩니다.

스캐너 유리에서 복사 중인 페이지의 복사 작업 취소

터치 스크린에서 **작업 취소**를 누릅니다.

"스캔 작업 취소" 화면이 나타납니다. 작업이 취소되면 복사 화면이 나타납니다.

페이지 인쇄 중 복사 작업 취소

1. 터치 스크린의 **작업 취소**를 누르거나 키패드의 ⊗을 누릅니다.
2. 취소할 작업을 누릅니다.
3. **선택작업 삭제**를 누릅니다.

   남은 인쇄 작업이 취소됩니다. 초기 화면이 나타납니다.

복사 화면 및 옵션 이해

복사 원본

이 옵션은 복사하려는 문서의 크기를 입력할 수 있는 화면을 엽니다.

- 원하는 용지 크기 버튼을 눌러 "복사 원본"으로 선택합니다. 복사 화면에 새 설정이 반영되어 나타납니다.
- "복사 원본"이 혼합 크기로 설정되어 있는 경우 혼합 용지 크기(Letter 및 Legal 크기 페이지)의 원본 문서를 복사할 수 있습니다.
- "복사 원본"이 자동 크기 감지로 설정되어 있는 경우 스캐너가 원본 문서의 크기를 자동으로 결정합니다.

복사대상

이 옵션을 선택하면 인쇄될 용지의 크기 및 유형을 입력할 수 있는 화면이 열립니다.

- 용지 크기 버튼을 눌러 원하는 용지 크기를 "복사대상"으로 선택합니다. 복사 화면에 새 설정이 반영되어 나타납니다.
- "복사원본"과 "복사대상"의 크기 설정이 다른 경우, 프린터에서 자동으로 크기 차이에 맞춰 배율 설정을 조정합니다.
- 복사하려는 유형이나 크기의 용지가 급지대에 들어 있지 않은 경우, **수동 급지대**를 누르고 다용도 급지대를 통해 용지를 수동으로 급지하십시오.
- "복사대상"이 자동 크기 맞춤으로 설정된 경우, 각 복사는 원본 문서의 크기와 일치합니다. 일치하는 크기의 용지가 급지대에 들어 있지 않은 경우, 프린터에서 들어 있는 용지에 맞도록 각 복사의 배율을 조정합니다.

배율

이 옵션을 사용하면 25%에서 400% 사이의 배율로 정비례하게 크기가 변환된 이미지를 사본에서 만들 수 있습니다. 배율은 자동으로 설정할 수도 있습니다.

- Legal 크기를 Letter 크기 용지로 변환하는 경우처럼 한 용지 크기를 다른 크기로 복사하려 할 때 “복사 원본” 및 “복사 대상” 용지 크기를 설정하면 사본의 모든 원본 문서 정보가 유지되도록 배율이 자동으로 바뀝니다.
- -을 눌러 값을 1%만큼 낮추거나 +을 눌러 값을 1%만큼 높입니다.
- 화살표를 잠시 눌러 계속 증가하도록 합니다.
- 화살표를 2초 동안 눌러 변경 속도가 가속되도록 합니다.

농도

이 옵션은 원본 문서와 비교하여 복사가 얼마나 밝거나 어둡게 표시될지 조정합니다.

컬러

컬러 버튼을 누르면 프린터가 원본 문서를 컬러로 복사하도록 설정합니다.

사진

사진 버튼을 누르면 컴퓨터가 그림자 또는 톤을 더 정교하게 처리하도록 설정합니다.

참고: 컬러 이미지를 복사하려면 컬러 버튼도 선택해야 합니다.

면(양면 인쇄)

이 옵션을 사용하여 양면 인쇄 설정을 선택합니다. 사본을 단면 또는 양면에 인쇄하거나, 양면 원본 문서의 양면 사본(양면 인쇄)을 만들거나, 단면 원본 문서로 양면 사본을 만들거나, 양면 원본 문서로 단면 사본(단면 인쇄)을 만들 수 있습니다.

참고: 양면 출력을 하려면 프린터에 양면 인쇄 장치가 부착되어 있어야 합니다.

한 부씩 인쇄

이 옵션은 여러 부를 인쇄할 경우 페이지가 순서대로 쌓이도록 분류합니다. 한 부씩 인쇄의 공장 출하시 기본 설정은 켜짐인데, 복사 출력 페이지가 (1,2,3) (1,2,3) (1,2,3)과 같은 순서로 인쇄됩니다. 각 페이지별로 쌓이게 하려면 한 부씩 인쇄를 끕니다. 그러면 (1,1,1) (2,2,2) (3,3,3)과 같은 순서로 인쇄됩니다.

옵션

옵션 버튼을 누르면 한 장에 여러 페이지 인쇄, 고급 이미지 처리, 간지, 여백 전환, 가장자리 제거, 날짜/시간 표시, 오버레이, 내용 및 고급 양면 인쇄 설정을 변경하는 화면이 나타납니다.

한 장에 여러 페이지 인쇄

이 옵션을 사용하면 원본 문서 두 장 이상이 한 페이지에 함께 인쇄됩니다. 한 장에 여러 페이지 인쇄는 N-up 인쇄라고도 합니다. N 은 숫자를 나타냅니다. 예를 들어 2-up 은 문서 두 페이지를 한 페이지에 인쇄하고, 4-up 은 문서 4페이지를 한 페이지에 인쇄합니다. 테두리 인쇄를 누르면 출력 페이지에서 원본 문서 페이지를 둘러싸는 외곽 테두리를 추가하거나 제거합니다.

소책자 생성

이 옵션을 사용하면 출력물을 접거나 접은 후 스태플로 고정할 수 있도록 원본 문서 페이지 크기의 반이면서 모든 페이지가 순서대로 되어 있는 소책자를 형성하는 출력물이 한 부씩 연속적으로 만들어집니다.

참고: 소책자 생성을 사용하려면 프린터에 양면 인쇄 장치가 부착되어 있어야 합니다.

고급 이미지 처리

이 옵션을 사용하면 문서를 복사하기 전에 배경 제거, 대비, 그림자 세부 설정, 가장자리에서 가장자리로 스캔, 컬러 균형 및 미러 이미지를 조정할 수 있습니다.

사용자 정의 작업(작업 구성)

이 옵션을 사용하면 여러 스캔 작업을 단일 작업으로 통합합니다.

간지

이 옵션을 사용하면 사본, 페이지 및 인쇄 작업 사이에 빈 페이지를 삽입합니다. 간지는 사본을 인쇄하는 용지와는 종류 또는 색상이 다른 용지가 들어 있는 급지대에서 자동으로 가져올 수 있습니다.

여백 전환

이 옵션을 사용하면 여백의 크기가 지정된 거리로 증가됩니다. 이 기능은 사본을 바인딩하거나 홀 펀치하기 위해 공간을 만들 때 유용합니다. 늘이기 또는 줄이기 화살표를 사용하여 원하는 여백의 크기를 설정합니다. 추가 여백이 너무 클 경우에는 사본이 잘립니다.

가장자리 제거

이 옵션을 사용하면 문서 가장자리의 얼룩짐이나 기타 내용을 제거합니다. 네 가장자리에 대해 동일한 영역을 제거하거나, 한 가장자리에 대해서만 제거할 수도 있습니다. 가장자리 제거는 선택한 영역 내의 모든 것을 지워서, 인쇄할 때 용지의 해당 영역에 아무 것도 나타나지 않습니다.

날짜/시간 표시

이 옵션을 사용하면 날짜/시간 표시 기능이 켜져서 모든 페이지의 상단에 날짜와 시간이 인쇄됩니다.

오버레이

이 옵션을 사용하면 사본의 내용을 오버레이하는 배경무늬(또는 메시지)가 만들어집니다. 메시지는 긴급, 기밀, 사본 또는 초안 중 선택할 수 있습니다. 선택한 단어가 각 페이지에 크고 희미하게 나타납니다.

참고: 사용자 정의 오버레이는 시스템 지원 담당자가 만들 수 있습니다. 사용자 정의 오버레이가 만들어지면 해당 오버레이의 아이콘이 있는 버튼을 사용할 수 있습니다.

내용

이 옵션을 사용하면 사본의 품질이 향상됩니다. 문자, 문자/사진, 사진 또는 인쇄된 이미지 중에서 선택합니다.

- **문자**—대부분이 문자 또는 라인아트로만 되어 있는 원본 문서를 복사할 때 이 설정을 사용합니다.
- **문자/사진**—문자와 그래픽 또는 사진이 혼합되어 있는 원본 문서를 복사할 때 이 설정을 사용합니다.
- **사진**—고화질 사진이거나 고품질 잉크젯으로 인쇄된 원본을 복사할 때 이 설정을 사용합니다.
- **인쇄된 이미지**—하프톤 사진이나, 레이저 프린터에서 인쇄한 문서, 잡지나 신문의 페이지를 복사할 때 이 설정을 사용합니다.
- **컬러**—원본 문서를 컬러로 복사할 때 이 설정을 사용합니다.
- **회색조**—원본 문서를 회색조로 복사할 때 이 설정을 사용합니다.

고급 양면 인쇄

이 옵션을 사용하면 문서가 단면인지 양면인지 여부, 원본 문서의 방향 및 문서를 바인딩하는 방법을 제어할 수 있습니다.

복사 품질 향상

질문	팁
텍스트 모드는 언제 사용해야 합니까?	• 복사의 기본 목적이 텍스트 보존이고 원본 문서에서 복사된 이미지 품질은 신경 쓰지 않아도 될 때 텍스트 모드를 사용합니다. • 텍스트 모드는 텍스트 또는 가는 선만 포함된 영수증, 복사물 및 문서에 적합합니다.
텍스트/사진 모드는 언제 사용해야 합니까?	• 텍스트와 그래픽이 혼합되어 있는 원본 문서를 복사할 때 텍스트/사진 모드를 사용합니다. • 텍스트/사진 모드는 잡지 기사, 비즈니스 그래픽 및 브로셔에 적합합니다.
인쇄된 이미지 모드는 언제 사용해야 합니까?	하프톤 사진, 레이지 프린터에서 인쇄한 문서 같은 그래픽 또는 잡지나 신문의 페이지를 복사할 때 인쇄된 이미지 모드를 사용합니다.
사진 모드는 언제 사용해야 합니까?	원본 문서가 고화질 사진이거나 고품질 잉크젯으로 인쇄되었을 때 사진 모드를 사용합니다.

이메일로 보내기

자동 급지대	스캐너 유리
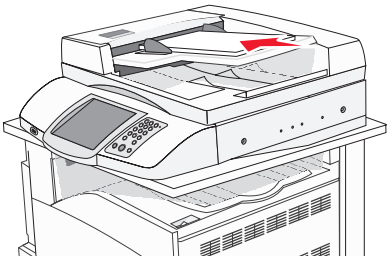 여러 페이지로 된 문서 작업에는 자동 급지대를 사용하십시오.	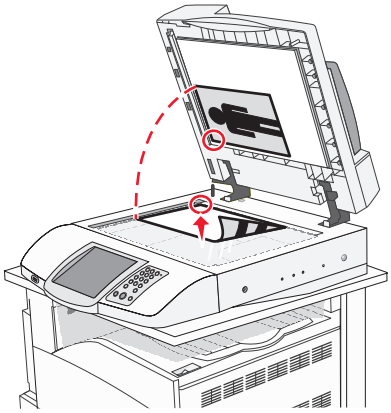 낱장, 우편 엽서나 사진과 같이 작은 것, 투명 용지, 사진 용지 또는 잡지에서 오려낸 종이처럼 얇은 것은 스캐너 유리를 사용하십시오.

프린터를 사용하여 한 명 이상의 수신인에게 스캔한 문서를 이메일로 보낼 수 있습니다. 프린터에서 이메일을 보내는 방법은 네 가지입니다. 이메일 주소를 입력하거나, 단축번호를 사용하거나, 주소록을 사용하거나, 프로파일을 사용할 수 있습니다.

이메일로 보내기 준비

이메일 기능 설정

이메일 기능을 사용하려면 이 기능이 프린터 구성에서 활성화되어 있고 유효한 IP 주소 또는 게이트웨이 주소가 있어야 합니다. 이메일 기능을 설정하려면 다음과 같이 하십시오.

1. 웹 브라우저를 엽니다.
2. 주소 표시줄에 프린터의 IP 주소를 입력한 다음 **Enter** 를 누릅니다.
3. **구성**을 클릭합니다.
4. **이메일/FTP 설정**을 클릭합니다.
5. **이메일 서버 설정**을 클릭합니다.
6. 필드에 해당 정보를 입력합니다.
7. **저장**을 클릭합니다.

주소록 설정

1. 웹 브라우저를 엽니다.
2. 주소 표시줄에 프린터의 IP 주소를 입력한 다음 **Enter** 를 누릅니다.
3. **구성**을 클릭합니다.
4. **이메일/FTP 설정**을 클릭합니다.

5 **이메일 단축번호 관리**를 클릭합니다.

6 필드에 해당 정보를 입력합니다.

7 **저장**을 클릭합니다.

이메일 단축번호 만들기

EWS(내장 웹 서버)로 이메일 단축번호 만들기

1 웹 브라우저를 엽니다.

2 주소 표시줄에 프린터의 IP 주소를 입력한 다음 **Enter** 를 누릅니다.

3 **구성**을 클릭합니다.

4 **대상 관리**를 클릭합니다.

참고: 비밀번호 입력이 필요할 수도 있습니다. ID 와 비밀번호를 모르면 시스템 지원 담당자에게 문의하십시오.

5 **이메일 대상 설정**을 클릭합니다.

6 고유한 수신인 이름을 입력하고 이메일 주소를 입력합니다.

참고: 이메일 주소를 여러 개 입력하려면 각 주소를 쉼표(,)로 구분합니다.

7 스캔 설정(형식, 내용, 컬러 및 해상도)을 선택합니다.

8 단축번호를 입력하고 **추가**를 클릭합니다.

이미 사용 중인 번호를 입력하는 경우 다른 번호를 선택하라는 메시지가 표시됩니다.

터치 스크린으로 이메일 단축번호 만들기

1 기본 화면에서 **이메일**을 누릅니다.

2 수신인의 이메일 주소를 입력합니다.

수신인 그룹을 만들려면 **다음 주소**를 누르고 다음 수신인의 이메일 주소를 입력합니다.

3 **단축번호로 저장**을 누릅니다.

4 고유한 단축번호 이름을 입력합니다.

5 단축번호 이름과 번호가 정확한지 확인하고 **확인**을 누릅니다.

이름 또는 번호가 잘못된 경우 **취소**를 누르고 정보를 다시 입력합니다.

문서를 이메일로 보내기

키패드를 사용하여 이메일 전송

1 원본 문서 면을 위로 가게 하여 짧은 가장자리가 먼저 자동 급지대에 들어가도록 넣거나, 원본 문서 면이 스캐너 유리를 향하도록 스캐너에 올려 놓습니다.

참고: 우편 엽서, 사진, 작은 용지, 투명 용지, 사진 용지를 비롯하여 잡지에서 오려낸 종이처럼 얇은 용지를 자동 급지대에 넣지 마십시오. 이러한 용지는 스캐너 유리에 올려 놓으십시오.

2 문서를 자동 급지대로 넣을 때 용지 가이드를 조정하십시오.

3 기본 화면에서 **이메일**을 누릅니다.

4 이메일 주소 또는 단축번호를 입력합니다.

수신자를 추가하려면 **다음 주소**를 누르고 추가할 주소 또는 단축번호를 입력합니다.

5 **이메일 전송**을 누릅니다.

단축번호를 사용하여 이메일 전송

단축번호 만들기에 대한 내용은 이 장의 단축번호 만들기 섹션을 참조하십시오.

1 원본 문서 면을 위로 가게 하여 짧은 가장자리가 먼저 자동 급지대에 들어가도록 넣거나, 원본 문서 면이 스캐너 유리를 향하도록 스캐너에 올려 놓습니다.

참고: 우편 엽서, 사진, 작은 것, 투명 용지, 사진 용지를 비롯하여 잡지 클리핑처럼 얇은 것을 자동 급지대에 넣지 마십시오. 이러한 것은 스캐너 유리에 올려 놓으십시오.

2 문서를 자동 급지대에 넣는 경우 용지 가이드를 조정합니다.

3 **#**를 누르고 수신인의 단축번호를 입력합니다.

수신인을 추가하려면 **다음 주소**를 누르고 추가할 주소 또는 단축번호를 입력합니다.

4 **이메일 전송**을 누릅니다.

주소록을 사용하여 이메일 전송

1 원본 문서 면을 위로 가게 하여 짧은 가장자리가 먼저 자동 급지대에 들어가도록 넣거나, 원본 문서 면이 스캐너 유리를 향하도록 스캐너에 올려 놓습니다.

참고: 우편 엽서, 사진, 작은 것, 투명 용지, 사진을 비롯하여 잡지 클리핑처럼 얇은 것을 자동 급지대에 넣지 마십시오. 이러한 것은 스캐너 유리에 올려 놓으십시오.

2 문서를 자동 급지대로 넣을 때 용지 가이드를 조정하십시오.

3 기본 화면에서 **이메일**을 누릅니다.

4 **주소록 검색**을 누릅니다.

5 검색하려는 이름 또는 이름의 일부를 입력하고 **검색**을 누릅니다.

6 수신자: 상자에 추가하려는 이름을 누릅니다.

수신자를 추가하려면 **다음 주소**를 누르고 추가할 주소 또는 단축번호를 입력하거나 주소록을 검색합니다.

7 **이메일 전송**을 누릅니다.

컬러 문서를 이메일로 보내기

1 원본 문서 면을 위로 가게 하여 짧은 가장자리가 먼저 자동 급지대에 들어가도록 넣거나, 원본 문서 면이 스캐너 유리를 향하도록 스캐너에 올려 놓습니다.

참고: 우편 엽서, 사진, 작은 것, 투명 용지, 사진 용지를 비롯하여 잡지 클리핑처럼 얇은 것을 자동 급지대에 넣지 마십시오. 이러한 것은 스캐너 유리에 올려 놓으십시오.

2 문서를 자동 급지대로 넣을 때 용지 가이드를 조정하십시오.

3 기본 화면에서 **이메일**을 누릅니다.

4 이메일 주소를 입력합니다.

5 **옵션**을 누릅니다.

6 **컬러**를 누릅니다.

7 **이메일 전송**을 누릅니다.

프로파일 사용

이메일 프로파일 만들기

1 웹 브라우저를 엽니다.

2 주소 표시줄에 프린터의 IP 주소를 입력한 다음 **Enter** 를 누릅니다.

3 **구성**을 클릭합니다.

4 **이메일/FTP 설정**을 클릭합니다.

5 **이메일 단축번호 관리**를 클릭합니다.

6 필드에 해당 정보를 입력합니다.

7 **추가**를 클릭합니다.

프로파일로 이메일 보내기

1 원본 문서 면을 위로 가게 하여 짧은 가장자리가 먼저 자동 급지대에 들어가도록 넣거나, 원본 문서 면이 스캐너 유리를 향하도록 스캐너에 올려 놓습니다.

참고: 우편 엽서, 사진, 작은 것, 투명 용지, 사진 용지를 비롯하여 잡지 클리핑처럼 얇은 것을 자동 급지대에 넣지 마십시오. 이러한 것은 스캐너 유리에 올려 놓으십시오.

2 문서를 자동 급지대로 넣을 때 용지 가이드를 조정하십시오.

3 기본 화면에서 **대기 작업**을 누릅니다.

4 **프로파일**을 누릅니다.

5 프로파일 목록에서 이메일 대상을 선택합니다.

6 **이메일 전송**을 누릅니다.

이메일 설정 사용자 정의

이메일 제목 및 메시지 정보 추가

1 원본 문서 면을 위로 가게 하여 짧은 가장자리가 먼저 자동 급지대에 들어가도록 넣거나, 원본 문서 면이 스캐너 유리를 향하도록 스캐너에 올려 놓습니다.

참고: 우편 엽서, 사진, 작은 것, 투명 용지, 사진을 비롯하여 잡지 클리핑처럼 얇은 것을 자동 급지대에 넣지 마십시오. 이러한 것은 스캐너 유리에 올려 놓으십시오.

2 문서를 자동 급지대로 넣을 때 용지 가이드를 조정하십시오.

3 기본 화면에서 **이메일**을 누릅니다.

4 이메일 주소를 입력합니다.

5 **옵션**을 누릅니다.

6 **제목**을 누릅니다.

7 이메일 제목을 입력합니다.

8 **완료**를 누릅니다.

9 **메시지**를 누릅니다.

10 이메일 메시지를 입력합니다.

11 **완료**를 누릅니다.

12 **이메일 전송**을 누릅니다.

출력 파일 형식 변경

1 원본 문서 면을 위로 가게 하여 짧은 가장자리가 먼저 자동 급지대에 들어가도록 넣거나, 원본 문서 면이 스캐너 유리를 향하도록 스캐너에 올려 놓습니다.

참고: 우편 엽서, 사진, 작은 것, 투명 용지, 사진을 비롯하여 잡지 클리핑처럼 얇은 것을 자동 급지대에 넣지 마십시오. 이러한 것은 스캐너 유리에 올려 놓으십시오.

2 문서를 자동 급지대로 넣을 때 용지 가이드를 조정하십시오.

3 기본 화면에서 **이메일**을 누릅니다.

4 이메일 주소를 입력합니다.

5 **옵션**을 누릅니다.

6 전송하려는 파일 형식에 해당하는 버튼을 누릅니다.
- **PDF**—여러 페이지로 구성된 단일 파일을 생성하며 Adobe Reader 로 볼 수 있습니다. Adobe Reader 는 Adobe 의 www.adobe.com 웹 사이트에서 무료로 제공됩니다.
- **암호화된 PDF**—파일 콘텐츠에 대해 무단 액세스를 방지하는 암호화된 PDF 파일을 생성합니다.
- **TIFF**—여러 파일 또는 단일 파일을 생성합니다. 구성 메뉴에 여러 페이지의 TIFF 가 꺼져 있으면 페이지별로 개별 파일이 생성됩니다. 파일 크기는 같은 내용의 JPEG 파일보다 일반적으로 더 큽니다.
- **JPEG**—원본 문서의 각 페이지에 대해 별도의 파일을 생성하여 첨부합니다. 대부분의 웹 브라우저 및 그래픽 프로그램으로 볼 수 있습니다.

7 **이메일 전송**을 누릅니다.

참고: 암호화된 PDF 를 선택한 경우 비밀번호를 두 번 입력합니다.

이메일 취소

- 자동 급지대를 사용하는 경우 **스캔 중…**이 표시되는 동안 **취소**를 누릅니다.
- 스캐너 유리(평판)를 사용하는 경우 **스캔 중…** 또는 **다음 페이지 스캔 / 작업 마침**이 표시되는 동안 **취소**를 누릅니다.

이메일 옵션 이해

원본크기

이 옵션은 이메일로 보내려는 문서의 크기를 선택할 수 있는 화면을 엽니다.

- 용지 크기 버튼을 눌러 용지 크기를 “원본 크기”로 선택합니다. 이메일 화면에 새 설정이 반영되어 나타납니다.
- “원본 크기”가 혼합 크기로 설정되어 있는 경우 혼합 용지 크기(Letter 및 Legal 크기 페이지)의 원본 문서를 스캔할 수 있습니다.

면(양면 인쇄)

이 옵션은 원본 문서가 단면(한쪽 면만 인쇄)인지 양면(양쪽 면에 인쇄)인지를 프린터에 알려줍니다. 이를 통해 스캐너가 스캔해야 할 이메일의 내용을 인식합니다.

방향

이 옵션을 사용하면 원본 문서의 방향이 세로인지 또는 가로인지를 프린터에 알려준 다음 면 및 바인딩 설정을 변경하여 원본 문서의 방향을 맞출 수 있습니다.

바인딩

원본 문서의 바인딩 위치가 긴 가장자리인지 또는 짧은 가장자리인지를 프린터에 알립니다.

이메일 제목

이 옵션을 사용하여 이메일의 제목줄을 입력할 수 있습니다. 최대 255자까지 입력할 수 있습니다.

이메일 메시지

이 옵션을 사용하여 스캔한 첨부 파일과 함께 전송될 메시지를 입력할 수 있습니다.

해상도

이메일 출력 품질을 조정합니다. 이미지 해상도를 높이면 이메일 파일의 크기가 커지고 원본 문서 스캔 시간이 더 많이 소요됩니다. 해상도를 낮추면 이메일 파일 크기를 줄일 수 있습니다.

다음 파일 형식으로 전송

이 옵션을 사용하면 스캔한 이미지의 출력 형식(PDF, TIFF 또는 JPEG)을 설정할 수 있습니다.

- **PDF**—단일 파일로 출력합니다.
- **TIFF**—단일 파일로 출력합니다. 구성 메뉴에 여러 페이지의 TIFF 가 꺼져 있으면 일련의 단일 페이지 파일이 출력됩니다.
- **JPEG**—각 출력 페이지가 별도의 단일 페이지 파일에 저장됩니다. 여러 페이지가 스캔된 경우, 일련의 단일 페이지 파일이 출력됩니다.
- **암호화된 PDF**—파일 콘텐츠에 대해 무단 액세스를 방지하는 암호화된 PDF 파일을 생성합니다.

콘텐츠

이 옵션은 프린터에 원본 문서 형식을 알립니다. 문자, 문자/사진 또는 사진 중에서 선택합니다. 어떤 콘텐츠를 선택하든지에 관계없이 컬러 옵션을 켜거나 끌 수 있습니다. 콘텐츠는 이메일의 품질 및 크기에 영향을 줍니다.

- **문자**—아무 것도 없는 흰색 배경에 선명하며 높은 해상도의 검정색 문자를 강조
- **문자/사진**—원본 문서에 문자와 그래픽 또는 사진이 혼합되어 있는 경우
- **사진**—그래픽 및 사진을 더 정교하게 처리하도록 설정합니다. 이 설정은 스캔 시간이 더 오래 걸리는 반면 원본 문서의 이미지에 최대한 가깝게 처리합니다. 이에 따라 저장되는 정보량이 증가됩니다.
- **컬러**—스캔 유형 및 이메일에 첨부할 출력 형식을 설정합니다. 컬러 문서를 스캔하고 이메일 주소로 전송할 수 있습니다.

고급 옵션

이 버튼을 누르면 고급 이미지 처리, 사용자 정의 작업, 전송 로그, 스캔 미리보기, 가장자리 제거 및 농도 설정을 변경하는 화면이 나타납니다.

- **고급 이미지 처리**—문서를 복사하기 전에 배경 제거, 대비, 가장자리에서 가장자리로 스캔, 그림자 세부 설정, 미러 이미지를 조정합니다.
- **사용자 정의 작업(작업 구성)**—여러 스캔 작업을 단일 작업으로 통합
- **전송 로그**—전송 로그 또는 전송 오류 로그 인쇄

- **스캔 미리보기**—이메일에 첨부하기 전에 이미지의 첫 페이지를 표시합니다. 첫 페이지가 스캔되면 스캔 작업이 잠시 중단되고 미리보기 이미지가 표시됩니다.
- **가장자리 제거**—문서 가장자리의 얼룩짐이나 기타 내용을 제거합니다. 네 가장자리에 대해 동일한 영역을 제거하거나, 한 가장자리에 대해서만 제거할 수도 있습니다. 가장자리 제거는 선택한 영역 내의 모든 것을 지워서, 인쇄할 때 용지의 해당 영역에 아무 것도 나타나지 않습니다.
- **농도**—밝거나 어둡게 스캔하도록 조정합니다.

팩스

자동 급지대	스캐너 유리
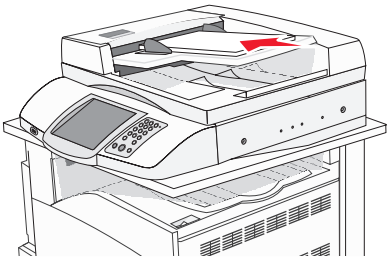 여러 페이지로 된 문서 작업에는 자동 급지대를 사용하십시오.	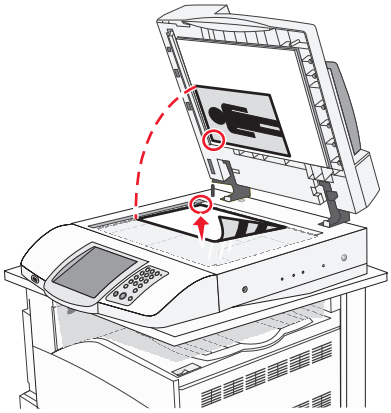 낱장, 우편 엽서나 사진과 같이 작은 것, 투명 용지, 사진 용지 또는 잡지에서 오려낸 종이처럼 얇은 것은 스캐너 유리를 사용하십시오.

프린터에서 팩스 전송 준비

다음 연결 방법은 모든 국가 또는 지역에서 적용되지 않을 수 있습니다.

주의: 천둥 번개가 칠 때는 팩스 기능을 사용하지 마십시오. 천둥 번개가 칠 때 이 제품을 설치하거나 전원 공급 코드 또는 전화선 등을 연결하지 마십시오.

팩스 연결 선택

프린터를 전화, 응답 장치 또는 컴퓨터 모뎀과 같은 장치와 연결할 수 있습니다.

참고: 프린터는 벽면 잭에 직접 연결되었을 때 최상으로 작동하는 아날로그 장치입니다. 설치 단계에서 설명한 것처럼 프린터를 통과하여 기타 장치(예: 전화 또는 응답 장치)를 연결할 수 있습니다. ISDN, DSL 또는 ADSL 같은 디지털 연결을 원하는 경우, 타사 장치(예: DSL 필터)가 필요합니다.

프린터를 컴퓨터에 연결할 필요는 *없지만* 팩스를 전송 및 수신하려면 전화선에 *연결해야 합니다*.

프린터를 다른 장치에 연결할 수 있습니다. 프린터를 설치하는 가장 좋은 방법은 다음 표를 참조하십시오.

장치	이점
• 프린터 • 전화선	컴퓨터를 사용하지 않고 팩스를 전송 및 수신합니다.
• 프린터 • 전화 • 전화선 2개	• 팩스선을 일반 전화선으로 사용합니다. • 컴퓨터를 사용하지 않고 팩스를 전송 및 수신합니다.
• 프린터 • 전화 • 응답 장치 • 전화선 3개	들어오는 음성 메시지 및 팩스를 수신합니다.

장치	이점
• 프린터 • 전화 • 컴퓨터 모뎀 • 전화선 3개	컴퓨터 또는 프린터를 사용하여 팩스를 전송합니다.

RJ11 어댑터 사용

국가/지역

- 영국
- 아일랜드
- 핀란드
- 노르웨이
- 덴마크
- 이탈리아
- 스웨덴
- 네덜란드
- 프랑스
- 포르투갈

프린터를 응답 장치, 전화기 또는 기타 통신 장비와 연결하려면 일부 국가 또는 지역에서 프린터와 함께 제공된 전화선 어댑터를 사용하십시오.

참고: DSL 을 사용할 경우 스플리터를 사용하여 프린터를 연결하지 마십시오. 팩스 기능이 제대로 작동하지 않을 수 있습니다.

1 어댑터는 프린터와 함께 제공된 전화선에 연결합니다.

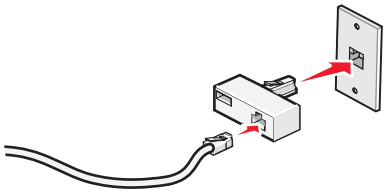

참고: 영국 어댑터는 그림과 같습니다. 사용자의 어댑터의 모양이 다를 수 있지만 해당 지역에서 사용되는 전화 콘센트에는 맞을 것입니다.

2 선택한 통신 장비의 전화선을 어댑터의 왼쪽 콘센트에 연결합니다.

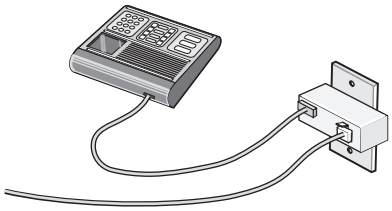

자신의 통신 장비에서 미국형(RJ11) 전화선을 사용할 경우에는 다음 단계에 따라 장비를 연결하십시오.

1 프린터의 뒤쪽에 있는 EXT 포트 ☎에서 플러그를 제거합니다.

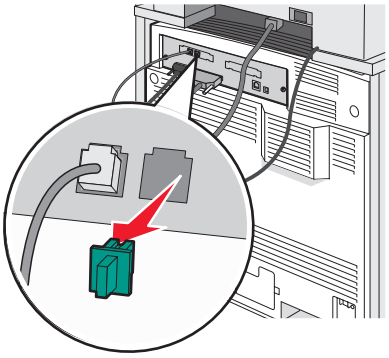

참고: 이 플러그가 제거되면 그림과 같이 어댑터 방식으로 프린터에 연결하는 국가 또는 지역 전용의 모든 장비가 제대로 작동하지 않습니다.

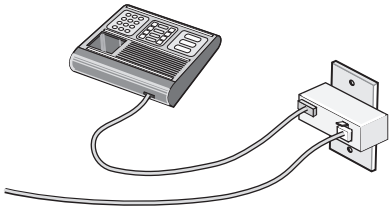

2 통신 장비를 프린터의 뒤쪽에 있는 EXT 포트 ☎에 직접 연결하십시오.

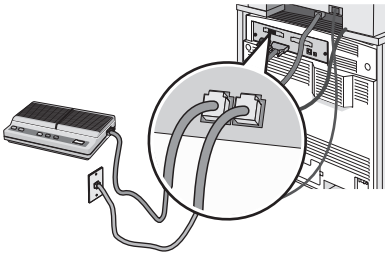

경고: 팩스를 능동적으로 보내거나 받는 동안 표시된 영역의 케이블 또는 프린터를 건들지 마십시오.

국가/지역

- 사우디아라비아
- 아랍에미리트 연방
- 이집트
- 불가리아
- 체코 공화국
- 벨기에
- 오스트레일리아
- 남아프리카
- 그리스
- 이스라엘
- 헝가리
- 폴란드
- 루마니아
- 러시아
- 슬로베니아
- 스페인
- 터키

전화기, 응답 장치 또는 통신 장비를 프린터에 연결하려면 다음을 수행하십시오.

1 프린터의 뒤쪽에서 플러그를 제거합니다.

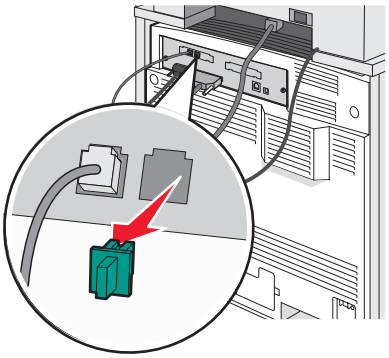

2 통신 장비를 프린터의 뒤쪽에 있는 **EXT** 포트 ☎에 직접 연결하십시오.

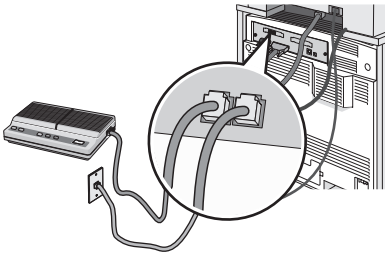

참고: 이 플러그가 제거되면 그림과 같이 어댑터 방식으로 프린터에 연결하는 국가 또는 지역 전용의 모든 장비가 제대로 작동하지 않습니다.

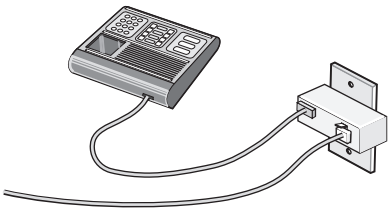

국가/지역

- 독일
- 오스트리아
- 스위스

프린터의 EXT 포트 ☎에는 플러그가 설치되어 있습니다. 프린터가 제대로 작동하려면 이 플러그가 반드시 있어야 합니다.

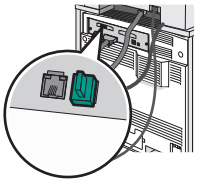

참고: 플러그를 제거하지 마십시오. 제거할 경우 전화기 또는 응답 장치와 같이 가정에 사용하는 통신 장비가 작동하지 않을 수 있습니다.

전화기용 벽면 잭에 직접 연결(독일)

전화기용 벽면 잭에 프린터를 직접 연결하여 컴퓨터를 사용하지 않고 팩스를 전송 및 수신합니다.

참고: 독일(및 기타 일부 국가)에서는 프린터의 EXT 포트에 특수 RJ-11 플러그가 설치된 상태로 출시됩니다. RJ-11 플러그를 뽑지 마십시오. 팩스 및 전화가 모두 제대로 작동하려면 이 플러그가 필요합니다.

1 전화선(제품과 함께 제공)과 전화기용 벽면 잭이 있는지 확인합니다.

2 전화선의 한 쪽 끝을 프린터의 LINE 포트에 꽂습니다.

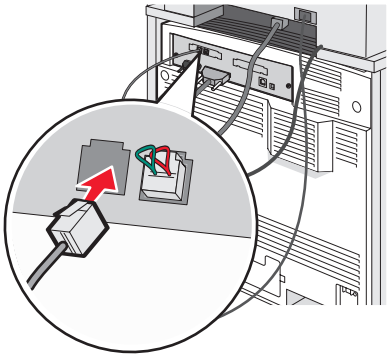

3 전화선의 다른 쪽 끝을 작동하는 전화기용 벽면 잭의 N 슬롯에 꽂습니다.

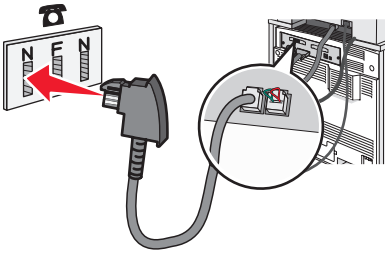

4 팩스 및 전화 통신에 같은 선을 사용하려면 전화와 작동하는 전화기용 벽면 잭의 F 슬롯을 두 번째 전화선(제공되지 않음)으로 연결합니다.

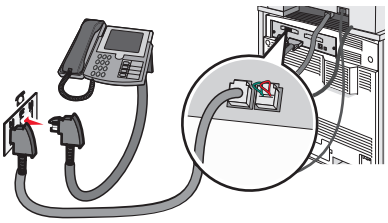

5 응답 장치의 메시지 기록에 같은 선을 사용하려면 응답 장치와 전화기용 벽면 잭의 다른 N 슬롯을 두 번째 전화선(제공되지 않음)으로 연결합니다.

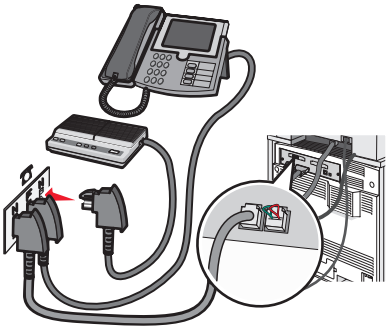

전화 연결

팩스선을 일반 전화선으로 사용하려면 전화를 프린터에 연결하십시오. 그런 다음 전화기의 위치에 상관없이 컴퓨터를 사용하지 않고 복사를 하거나 팩스를 전송 및 수신할 수 있도록 프린터를 설치하십시오.

참고: 설치 단계는 국가 또는 지역에 따라 다를 수 있습니다.

1 다음 항목이 모두 있는지 확인하십시오.
- 전화
- 전화선 2개
- 전화기용 벽면 잭

2 전화선 하나를 프린터의 LINE 포트 에 연결한 다음 작동하는 전화기용 벽면 잭에 꽂습니다.

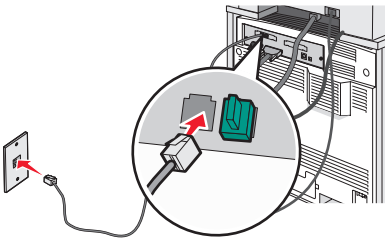

3 프린터의 EXT 포트 에서 보호 플러그를 제거합니다.

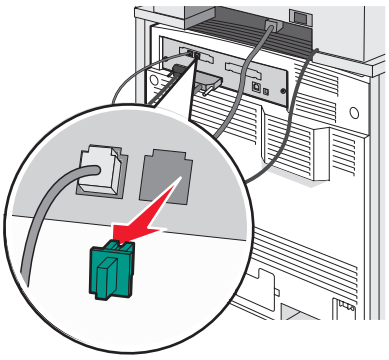

4 다른 전화선을 전화기에 연결한 다음 프린터의 EXT 포트 ☎에 꽂습니다.

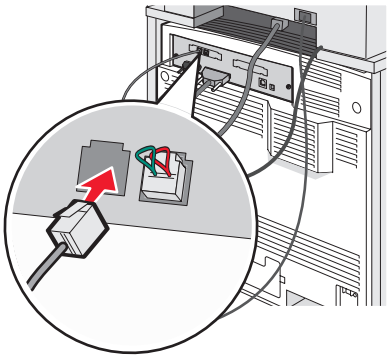

응답 장치에 연결

들어오는 음성 메시지 및 팩스를 수신하려면 응답 장치를 프린터에 연결합니다.

참고: 설치 단계는 국가 또는 지역에 따라 다를 수 있습니다.

1 다음 항목이 모두 있는지 확인하십시오.

- 전화기
- 응답 장치
- 전화선 3개
- 전화기용 벽면 잭

2 전화선 하나를 프린터의 LINE 포트 ▯에 연결한 다음 작동하는 전화기용 벽면 잭에 꽂습니다.

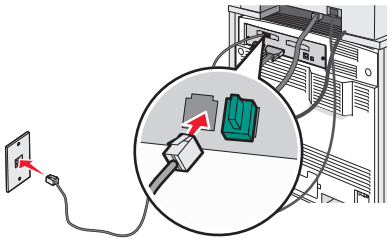

3 프린터의 EXT 포트 ☎에서 보호 플러그를 제거합니다.

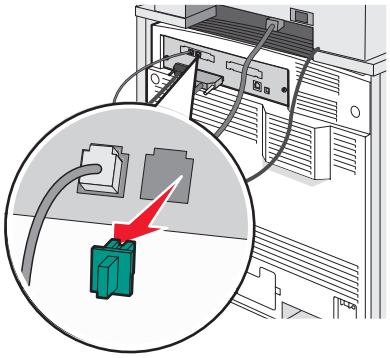

4 전화기의 두 번째 전화선을 응답 장치에 연결합니다.

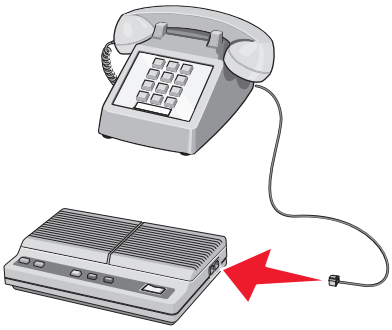

5 응답 장치의 세 번째 전화선을 프린터의 EXT 포트 ☎에 연결합니다.

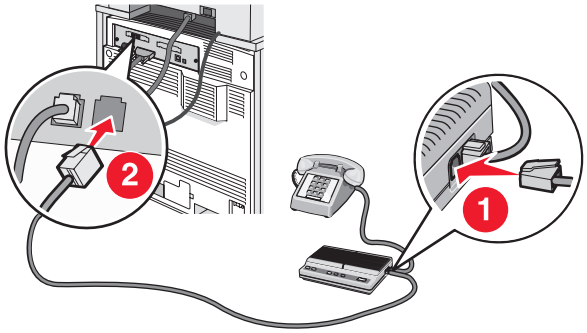

모뎀이 있는 컴퓨터에 연결

소프트웨어 프로그램으로 팩스를 전송하려면 프린터를 모뎀이 있는 컴퓨터에 연결합니다.

참고: 설치 단계는 국가 또는 지역에 따라 다를 수 있습니다.

1 다음 항목이 모두 있는지 확인하십시오.

- 전화기
- 모뎀이 있는 컴퓨터
- 전화선 3개
- 전화기용 벽면 잭

2 전화선 하나를 프린터의 LINE 포트 ⍰에 연결한 다음 작동하는 전화기용 벽면 잭에 꽂습니다.

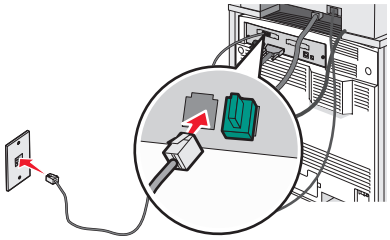

3 프린터의 EXT 포트 ☎에서 보호 플러그를 제거합니다.

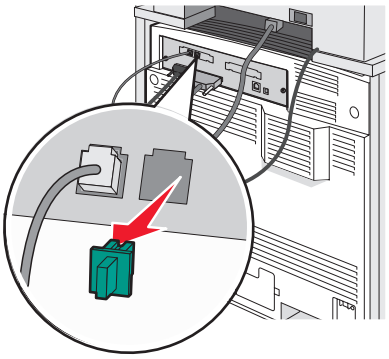

4 전화기의 두 번째 전화선을 컴퓨터 모뎀에 연결합니다.

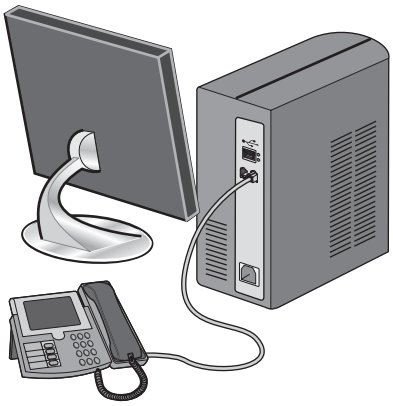

5 컴퓨터 모뎀의 세 번째 전화선을 프린터의 EXT 포트 ☎에 연결합니다.

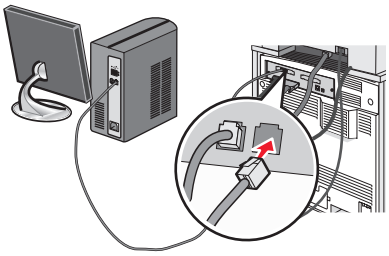

보내는 팩스 이름 및 번호 설정

보내는 팩스에 지정된 팩스 이름 및 팩스 번호를 인쇄하려면 다음과 같이 하십시오.

1 웹 브라우저를 엽니다.

2 주소 표시줄에 프린터의 IP 주소를 입력한 다음 **Enter** 를 누릅니다.

3 **구성**을 클릭합니다.

4 **팩스 설정**을 클릭합니다.

5 **아날로그 팩스 설정**을 클릭합니다.

6 사용처 이름 상자를 클릭한 후 모든 보내는 팩스에 인쇄할 이름을 입력합니다.

7 사용처 이름 상자를 클릭한 후 프린터 팩스 번호를 입력합니다.

8 **저장**을 클릭합니다.

날짜 및 시간 설정

날짜 및 시간을 설정하여 전송하는 모든 팩스에 날짜 및 시간을 인쇄할 수 있습니다. 정전이 되는 경우 날짜 및 시간을 다시 설정해야 할 수도 있습니다. 날짜 및 시간을 설정하려면 다음과 같이 하십시오.

1 웹 브라우저를 엽니다.

2 주소 표시줄에 프린터의 IP 주소를 입력한 다음 **Enter** 를 누릅니다.

3 **구성**을 클릭합니다.

4 **날짜 및 시간 설정**을 클릭합니다.

5 날짜 및 시간 상자를 클릭한 후 현재 날짜 및 시간을 입력합니다.

6 **저장**을 클릭합니다.

일광 절약 시간 켜기 및 끄기

프린터를 설정하여 일광 절약 시간을 자동으로 조정할 수 있습니다.

1 웹 브라우저를 엽니다.

2 주소 표시줄에 프린터의 IP 주소를 입력한 다음 **Enter** 를 누릅니다.

3 **구성**을 클릭합니다.

4 **날짜 및 시간 설정**을 클릭합니다.

5 일광 절약 상자에서 다음 중 하나를 클릭합니다.
   예를 누르면 일광 절약이 켜집니다.
   아니요를 누르면 일광 절약이 꺼집니다.

6 **저장**을 클릭합니다.

팩스 전송

제어판을 사용하여 팩스 전송

1 원본 문서 면을 위로 가게 하여 짧은 가장자리가 먼저 자동 급지대에 들어가도록 넣거나, 원본 문서 면이 스캐너 유리를 향하도록 스캐너에 올려 놓습니다.

   참고: 우편 엽서, 사진, 작은 용지, 투명 용지, 사진 용지를 비롯하여 잡지에서 오려낸 종이처럼 얇은 용지를 자동 급지대에 넣지 마십시오. 이러한 용지는 스캐너 유리에 올려 놓으십시오.

2 문서를 자동 급지대로 넣을 때 용지 가이드를 조정하십시오.

3 기본 화면에서 **팩스**를 누릅니다.

4 터치 스크린이나 키패드를 사용하여 팩스 번호 또는 단축번호를 입력합니다.

   수신인을 추가하려면 **다음 번호**를 누른 다음 수신인의 전화 번호나 단축번호를 입력하거나 주소록을 검색합니다.

   참고: 팩스 번호 내에 다이얼 일시 중지를 포함하려면 ⏸을 누릅니다. 다이얼 일시 중지가 팩스 수신인: 상자에 쉼표로 나타납니다. 외선 번호를 먼저 입력해야 하는 경우 이 기능을 사용하십시오.

5 **팩스 전송**을 누릅니다.

컴퓨터를 사용하여 팩스 전송

컴퓨터를 사용하여 팩스를 전송하면 책상에 앉아서도 전자 문서를 전송할 수 있습니다. 이를 통해 소프트웨어 프로그램을 사용하여 문서를 직접 팩스로 전송할 수 있습니다.

1 소프트웨어 프로그램에서 **파일** → **인쇄**를 클릭합니다.

2 인쇄 창에서 프린터를 선택한 후 **속성**을 클릭합니다.

   참고: 컴퓨터에서 이 기능을 수행하려면 프린터에 PostScript 프린터 드라이버를 사용해야 합니다.

3 **기타 옵션** 탭을 선택한 후 **팩스**를 클릭합니다.

4 **확인**을 클릭한 후 **확인**을 다시 클릭합니다.

5 팩스 화면에서 팩스 수신인의 이름 및 번호를 입력합니다.

6 **전송**을 클릭합니다.

단축번호 만들기

EWS(*내장 웹 서버)로 팩스 대상 단축번호 만들기*

팩스를 전송할 때마다 제어판에 팩스 수신인의 전화번호를 모두 입력하는 대신 영구적인 팩스 대상을 만들어 단축번호를 지정할 수 있습니다. 단축번호는 단일 팩스 번호 또는 여러 팩스 번호에 대해 만들 수 있습니다.

1 웹 브라우저를 엽니다.

2 주소 표시줄에 프린터의 IP 주소를 입력한 다음 **Enter** 를 누릅니다.

3 **구성**을 클릭합니다.

4 **대상 관리**를 클릭합니다.

   참고: 비밀번호가 필요할 수도 있습니다. ID 와 비밀번호를 모르면 시스템 지원 담당자에게 문의하십시오.

5 **팩스 단축번호 설정**을 클릭합니다.

6 고유한 단축번호 이름을 입력하고 팩스 번호를 입력합니다.

   여러 번호에 대한 단축번호를 만들려면 그룹에 해당하는 팩스 번호를 입력합니다.

   참고: 해당 그룹 내 팩스 번호는 각각 세미콜론(;)으로 구분합니다.

7 단축번호를 지정합니다.

   이미 사용 중인 번호를 입력하는 경우 다른 번호를 선택하라는 메시지가 표시됩니다.

8 **추가**를 클릭합니다.

터치 스크린을 사용하여 팩스 대상 단축번호 만들기

1 원본 문서 면을 위로 가게 하여 짧은 가장자리가 먼저 자동 급지대에 들어가도록 넣거나, 원본 문서 면이 스캐너 유리를 향하도록 스캐너에 올려 놓습니다.

   참고: 우편 엽서, 사진, 작은 것, 투명 용지, 사진 용지를 비롯하여 잡지 클리핑처럼 얇은 것을 자동 급지대에 넣지 마십시오. 이러한 것은 스캐너 유리에 올려 놓으십시오.

2 문서를 자동 급지대로 넣을 때 용지 가이드를 조정하십시오.

3 기본 화면에서 **팩스**를 누릅니다.

4 팩스 번호를 입력합니다.

팩스 번호 그룹을 만들려면 **다음 번호**를 누른 후 다음 팩스 번호를 입력합니다.

5 **단축번호로 저장**을 누릅니다.

6 단축번호 이름과 번호가 올바른지 확인한 후 **확인**을 누릅니다. 이름이나 번호가 틀린 경우, **취소**를 누르고 정보를 다시 입력합니다.

이미 사용 중인 번호를 입력하는 경우 다른 번호를 선택하라는 메시지가 표시됩니다.

7 **팩스 전송**을 누릅니다.

단축번호 및 주소록 사용

팩스 대상 단축번호 사용

팩스 대상 단축번호는 전화기 또는 팩스기의 단축 다이얼 번호와 같습니다. 단축번호는 영구 팩스 대상을 만들 때 지정할 수 있습니다. 영구 팩스 대상 또는 단축 다이얼 번호는 내장 웹 서버의 구성 탭에 있는 대상 관리 링크에서 생성할 수 있습니다. 단축번호(1-99999)에는 단일 수신인 또는 여러 수신인을 포함할 수 있습니다. 단축번호로 그룹 팩스 대상을 만들어 정보를 전체 그룹에 신속하고 간편하게 팩스로 브로드캐스트할 수 있습니다.

단축번호 만들기에 대한 내용은 이 장의 단축번호 만들기 섹션을 참조하십시오.

1 원본 문서 면을 위로 가게 하여 짧은 가장자리가 먼저 자동 급지대에 들어가도록 넣거나, 원본 문서 면이 스캐너 유리를 향하도록 스캐너에 올려 놓습니다.

참고: 우편 엽서, 사진, 작은 것, 투명 용지, 사진 용지를 비롯하여 잡지에서 오려낸 종이처럼 얇은 매체는 자동 급지대에 넣지 마십시오. 이러한 것은 스캐너 유리에 올려 놓으십시오.

2 문서를 자동 급지대에 넣는 경우 용지 가이드를 조정합니다.

3 **#**를 누른 다음 단축번호를 입력합니다.

주소록 사용

참고: 주소록 기능이 활성화되어 있지 않으면 시스템 지원 담당자에게 연락하십시오.

1 원본 문서 면을 위로 가게 하여 짧은 가장자리가 먼저 자동 급지대에 들어가도록 넣거나, 원본 문서 면이 스캐너 유리를 향하도록 스캐너에 올려 놓습니다.

참고: 우편 엽서, 사진, 작은 것, 투명 용지, 사진 용지를 비롯하여 잡지에서 오려낸 종이처럼 얇은 매체는 자동 급지대에 넣지 마십시오. 이러한 것은 스캐너 유리에 올려 놓으십시오.

2 문서를 자동 급지대에 넣는 경우 용지 가이드를 조정합니다.

3 기본 화면에서 **팩스**를 누릅니다.

4 **주소록 검색**을 누릅니다.

5 가상 키보드를 사용하여 찾으려는 팩스 번호의 주인 이름 전체 또는 일부를 입력합니다 (여러 이름을 동시에 검색하려 하지 마십시오).

6 **검색**을 누릅니다.

7 팩스 대상: 목록에 추가하려는 이름을 누릅니다.

8 4단계부터 7단계까지 반복하여 추가 주소를 입력합니다.

9 **팩스 전송**을 누릅니다.

팩스 설정 사용자 정의

팩스 해상도 변경

해상도 설정을 변경하면 팩스 품질이 변경됩니다. 기본(가장 빠른 속도)에서 아주 세밀함(가장 느린 속도, 최고 품질) 사이에서 범위를 설정합니다.

1 원본 문서 면을 위로 가게 하여 짧은 가장자리가 먼저 자동 급지대에 들어가도록 넣거나, 원본 문서 면이 스캐너 유리를 향하도록 스캐너에 올려 놓습니다.

   참고: 우편 엽서, 사진, 작은 것, 투명 용지, 사진을 비롯하여 잡지 클리핑처럼 얇은 것을 자동 급지대에 넣지 마십시오. 이러한 것은 스캐너 유리에 올려 놓으십시오.

2 문서를 자동 급지대로 넣을 때 용지 가이드를 조정하십시오.

3 기본 화면에서 **팩스**를 누릅니다.

4 키패드를 사용하여 팩스 번호를 입력합니다.

5 **옵션**을 누릅니다.

6 원하는 해상도 버튼을 누릅니다.

7 **팩스 전송**을 누릅니다.

밝거나 어둡게 팩스 전송

1 원본 문서 면을 위로 가게 하여 짧은 가장자리가 먼저 자동 급지대에 들어가도록 넣거나, 원본 문서 면이 스캐너 유리를 향하도록 스캐너에 올려 놓습니다.

   참고: 우편 엽서, 사진, 작은 것, 투명 용지, 사진 용지를 비롯하여 잡지에서 오려낸 종이처럼 얇은 매체는 자동 급지대에 넣지 마십시오. 이러한 것은 스캐너 유리에 올려 놓으십시오.

2 문서를 자동 급지대에 넣는 경우 용지 가이드를 조정합니다.

3 기본 화면에서 **팩스**를 누릅니다.

4 키패드를 사용하여 팩스 번호를 입력합니다.

5 **옵션**을 누릅니다.

6 어두운 영역에서 ◀을 눌러 팩스의 농도를 줄이거나 ▶을 눌러 팩스의 농도를 증가시킵니다.

7 **팩스 전송**을 누릅니다.

예정된 시간에 팩스 전송

1 원본 문서 면을 위로 가게 하여 짧은 가장자리가 먼저 자동 급지대에 들어가도록 넣거나, 원본 문서 면이 스캐너 유리를 향하도록 스캐너에 올려 놓습니다.

   참고: 우편 엽서, 사진, 작은 것, 투명 용지, 사진 용지를 비롯하여 잡지에서 오려낸 종이처럼 얇은 매체는 자동 급지대에 넣지 마십시오. 이러한 것은 스캐너 유리에 올려 놓으십시오.

2 문서를 자동 급지대에 넣는 경우 용지 가이드를 조정합니다.

3 기본 화면에서 **팩스**를 누릅니다.

4 터치 스크린이나 키패드의 숫자를 사용하여 팩스 번호를 입력합니다.

5 **옵션**을 누릅니다.

6 **고급 옵션**을 누릅니다.

7 **지연 전송**을 누릅니다.

참고: 팩스 모드가 팩스 서버로 설정되어 있으면 지연 전송 버튼이 표시되지 않습니다. 전송을 기다리는 팩스가 팩스 큐에 나열됩니다.

8 ◀을 눌러 팩스를 전송할 시간을 줄이거나 ▶을 눌러 이 시간을 늘립니다.

시간은 30분 단위로 늘어나거나 줄어듭니다. 현재 시간이 표시되어 있으면 왼쪽 화살표가 회색으로 비활성화됩니다.

9 **완료**를 누릅니다.

10 **팩스 전송**을 누릅니다.

참고: 문서가 스캔된 후 예정된 시간에 팩스로 전송됩니다.

팩스 로그 보기

1 웹 브라우저를 엽니다.

2 주소 표시줄에 프린터의 IP 주소를 입력한 다음 **Enter** 를 누릅니다.

3 **보고서**를 클릭합니다.

4 **팩스 설정**을 클릭합니다.

5 **팩스 작업 로그** 또는 **팩스 통화 로그**를 클릭합니다.

보내는 팩스 취소

원본 문서 스캔 중 팩스 취소

- 자동 급지대를 사용하는 경우 **스캔 중…**이 표시되는 동안 **취소**를 누릅니다.
- 스캐너 유리(평판)를 사용하는 경우 **스캔 중…** 또는 **다음 페이지 스캔 / 작업 마침**이 표시되는 동안 **취소**를 누릅니다.

원본 문서가 메모리로 스캔된 후 팩스 전송 취소

1 기본 화면에서 **작업 취소**를 누릅니다.

작업 취소 화면이 나타납니다.

2 취소하려는 한 작업 또는 여러 작업을 누릅니다.

한 화면에 작업이 세 개만 나타납니다. 아래쪽 화살표를 여러 번 눌러 취소하려는 작업을 찾은 다음 해당 작업을 누릅니다.

3 **선택작업 삭제**를 누릅니다.

선택작업 삭제 화면이 나타나고 선택작업이 삭제되면 기본 화면이 나타납니다.

팩스 옵션 이해

원본크기

이 옵션은 팩스로 보내려는 문서의 크기를 선택할 수 있는 화면을 엽니다.

- 용지 크기 버튼을 눌러 용지 크기를 “원본 크기”로 선택합니다. 팩스 화면에 새 설정이 반영되어 나타납니다.
- “원본 크기”가 혼합 크기로 설정되어 있는 경우 혼합 용지 크기(Letter 및 Legal 크기 페이지)의 원본 문서를 스캔할 수 있습니다.

콘텐츠

이 옵션은 프린터에 원본 문서 형식을 알립니다. 문자, 문자/사진 또는 사진 중에서 선택합니다. 콘텐츠는 스캔의 품질 및 크기에 영향을 줍니다.

- **문자**—아무 것도 없는 흰색 배경에 선명하며 높은 해상도의 검정색 문자를 강조
- **문자/사진**—원본 문서에 문자와 그래픽 또는 사진이 혼합되어 있는 경우
- **사진**—그래픽 및 사진을 더 정교하게 처리하도록 설정합니다. 이 설정은 스캔 시간이 더 오래 걸리는 반면 원본 문서의 이미지에 최대한 가깝게 처리합니다. 이에 따라 저장되는 정보량이 증가됩니다.

면(양면 인쇄)

이 옵션은 원본 문서가 단면(한쪽 면만 인쇄)인지 양면(양쪽 면에 인쇄)인지를 프린터에 알려줍니다. 이를 통해 스캐너가 스캔해야 할 팩스의 내용을 인식합니다.

해상도

이 옵션을 사용하면 스캐너가 팩스로 보낼 문서를 스캔하는 정밀도를 증가시킬 수 있습니다. 사진, 미세 선이 있는 도면 또는 매우 작은 문자가 있는 문서를 팩스로 보낼 때에는 해상도 설정을 증가시킵니다. 이렇게 하면 스캔 시간이 늘어나고 팩스 출력 품질이 높아집니다.

- **기본**—대부분의 문서에 적당합니다.
- **세밀하게**—작은 문자가 있는 문서에 적당합니다.
- **아주 세밀함**—미세한 세부 묘사가 있는 원본 문서에 적당합니다.
- **가장 세밀함**—그림 또는 사진이 있는 문서에 적당합니다.

농도

이 옵션은 원본 문서와 비교하여 팩스 문서가 얼마나 밝거나 어둡게 표시될지 조정합니다.

고급 옵션

이 버튼을 누르면 지연 전송, 고급 이미지 처리, 사용자 정의 작업, 전송 로그, 스캔 미리보기, 가장자리 제거 및 고급 양면 인쇄 설정을 변경하는 화면이 나타납니다.

- **지연 전송**—이 기능을 사용해 팩스를 몇 시간 후 또는 며칠 후에 전송할 수 있습니다. 팩스를 보낼 준비를 한 다음 **지연 전송**을 누르고 팩스를 전송할 날짜와 시간을 입력한 다음 **완료**를 누릅니다. 이 설정은 팩스를 보낼 때 특정 시간대에 전송할 수 없거나 더 저렴하게 이용할 수 있는 시간대가 있는 경우 매우 유용합니다.

  참고: 지연된 팩스를 전송하기로 예약된 때에 프린터가 꺼져 있으면 프린터가 켜져 있는 그 다음 예약 시간에 전송됩니다.
- **고급 이미지 처리**—문서를 팩스로 전송하기 전에 배경 제거, 대비, 가장자리에서 가장자리로 스캔, 그림자 세부 설정, 미러 이미지를 조정합니다.
- **사용자 정의 작업(작업 구성)**—여러 스캔 작업을 단일 작업으로 통합
- **전송 로그**—전송 로그 또는 전송 오류 로그 인쇄
- **스캔 미리보기**—팩스에 첨부되기 전에 이미지의 첫 페이지를 표시합니다. 첫 페이지가 스캔되면 스캔 작업이 잠시 중단되고 미리보기 이미지가 표시됩니다.
- **가장자리 제거**—문서 가장자리의 얼룩짐이나 기타 내용을 제거합니다. 네 가장자리에 대해 동일한 영역을 제거하거나, 한 가장자리에 대해서만 제거할 수도 있습니다. 가장자리 제거는 선택한 영역 내의 모든 것을 지워서, 인쇄할 때 용지의 해당 영역에 아무 것도 나타나지 않습니다.
- **고급 양면 인쇄**—원본 문서의 면 수, 문서 방향 및 바인딩 위치(긴 가장자리 또는 짧은 가장자리)를 설정합니다.

팩스 품질 향상

질문	팁
텍스트 모드는 언제 사용해야 합니까?	• 팩스의 기본 목적이 텍스트 보존이고 원본 문서에서 복사된 이미지 품질은 신경 쓰지 않아도 될 때 텍스트 모드를 사용합니다. • 텍스트 모드는 텍스트 또는 가는 선만 포함된 영수증, 복사물 및 문서를 팩스로 전송할 때 적합합니다.
텍스트/사진 모드는 언제 사용해야 합니까?	• 텍스트와 그래픽이 혼합되어 있는 원본 문서를 팩스로 전송할 때 텍스트/사진 모드를 사용합니다. • 텍스트/사진 모드는 잡지 기사, 비즈니스 그래픽 및 브로셔에 적합합니다.
사진 모드는 언제 사용해야 합니까?	레이저 프린터에서 인쇄한 사진 또는 잡지나 신문의 사진을 팩스로 전송할 때 사진 모드를 사용합니다.

팩스 보류 및 전달

팩스 보류

이 옵션을 사용하여 받은 팩스를 인쇄하지 않고 보류할 수 있습니다. 보류된 팩스는 수동으로 또는 정해진 날짜나 시간에 해제할 수 있습니다.

1. 웹 브라우저를 엽니다.
2. 주소 표시줄에 프린터의 IP 주소를 입력한 다음 **Enter** 를 누릅니다.
3. **구성**을 클릭합니다.
4. **팩스 설정**을 클릭합니다.
5. **아날로그 팩스 설정**을 클릭합니다.
6. **팩스 보류**를 클릭합니다.
7. 팩스 인쇄 암호 상자에 암호를 입력합니다.
8. 팩스 보류 모드 상자에서 다음 중 하나를 클릭합니다.
   - 꺼짐
   - 항상 켜짐
   - 수동
   - 예약
9. 예약을 선택한 경우, 다음 단계를 계속하십시오. 그렇지 않은 경우, 10단계로 이동하십시오.
   a. **팩스 보류 예약**을 클릭합니다.
   b. 작업 상자에서 **팩스 보류**를 클릭합니다.
   c. 시간 상자에서 팩스 보류를 해제할 시간을 클릭합니다.
   d. 일 상자에서 팩스 보류를 해제할 날짜를 클릭합니다.
10. **추가**를 클릭합니다.

팩스 전달

이 옵션을 사용하면 수신한 팩스를 팩스 번호, 이메일 주소, FTP 사이트 또는 LDSS 에 인쇄 및 전달할 수 있습니다.

1. 웹 브라우저를 엽니다.
2. 주소 표시줄에 프린터의 IP 주소를 입력한 다음 **Enter** 를 누릅니다.
3. **구성**을 클릭합니다.
4. **팩스 설정**을 클릭합니다.
5. **아날로그 팩스 설정**을 클릭합니다.
6. **팩스 전달** 상자를 클릭한 후 다음 중 하나를 선택하십시오.
   - 인쇄
   - 인쇄 및 전달
   - 전달
7. **전달 대상** 상자를 클릭한 후 다음 중 하나를 선택하십시오.
   - 팩스
   - 이메일
   - FTP
   - LDSS
8. **단축번호로 전달** 상자를 클릭한 후 팩스를 전달할 단축번호를 입력하십시오.

   참고: 단축번호는 "전달 대상" 상자에서 선택한 설정에 유효한 단축번호여야 합니다.
9. **저장**을 클릭합니다.

FTP 주소로 스캔

자동 급지대	스캐너 유리
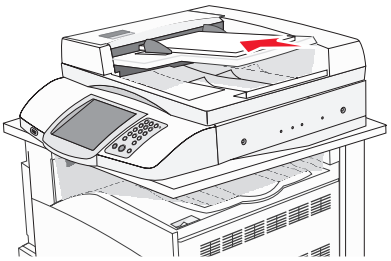 여러 페이지로 된 문서 작업에는 자동 급지대를 사용하십시오.	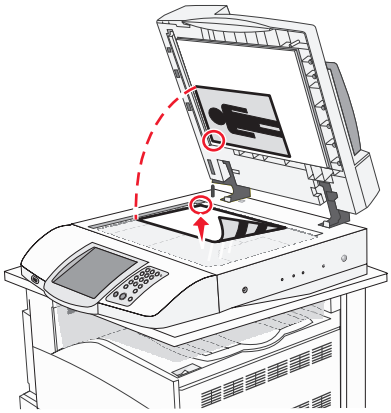 낱장, 우편 엽서나 사진과 같이 작은 것, 투명 용지, 사진 용지 또는 잡지에서 오려낸 종이처럼 얇은 것은 스캐너 유리를 사용하십시오.

스캐너를 사용하여 문서를 *FTP(File Transfer Protocol)* 서버로 직접 스캔할 수 있습니다. 한 번에 하나의 FTP 주소만 서버에 전송할 수 있습니다.

시스템 지원 담당자가 FTP 대상을 구성하면 대상 이름이 단축번호로 사용할 수 있게 되거나, 대기 작업 아이콘 아래에 프로파일로 나열됩니다. FTP 대상을 다른 PostScript 프린터로 지정할 수도 있습니다. 예를 들어 컬러 문서를 스캔한 다음 컬러 프린터에 전송할 수 있습니다. 문서를 FTP 서버에 전송하는 것은 팩스를 전송하는 것과 유사합니다. 차이는 전화선 대신 네트워크를 통해 정보를 전송한다는 점입니다.

FTP 주소로 스캔

*키패드를 사용하여 **FTP** 주소로 스캔*

1. 원본 문서 면을 위로 가게 하여 짧은 가장자리가 먼저 자동 급지대에 들어가도록 넣거나, 원본 문서 면이 스캐너 유리를 향하도록 스캐너에 올려 놓습니다.

   참고: 우편 엽서, 사진, 작은 용지, 투명 용지, 사진 용지를 비롯하여 잡지에서 오려낸 종이처럼 얇은 용지를 자동 급지대에 넣지 마십시오. 이러한 용지는 스캐너 유리에 올려 놓으십시오.

2. 문서를 자동 급지대로 넣을 때 용지 가이드를 조정하십시오.
3. 기본 화면에서 **FTP** 를 누릅니다.
4. FTP 주소를 입력합니다.
5. **전송**을 누릅니다.

단축번호로 FTP 주소에 스캔

단축번호 만들기에 대한 내용은 이 장의 단축번호 만들기 섹션을 참조하십시오.

1. 원본 문서 면을 위로 가게 하여 짧은 가장자리가 먼저 자동 급지대에 들어가도록 넣거나, 원본 문서 면이 스캐너 유리를 향하도록 스캐너에 올려 놓습니다.

   참고: 우편 엽서, 사진, 작은 것, 투명 용지, 사진 용지를 비롯하여 잡지 클리핑처럼 얇은 것을 자동 급지대에 넣지 마십시오. 이러한 것은 스캐너 유리에 올려 놓으십시오.

2. 문서를 자동 급지대에 넣는 경우 용지 가이드를 조정합니다.
3. **#**를 누르고 FTP 단축번호를 입력합니다.
4. **전송**을 누릅니다.

주소록을 사용하여 FTP 주소로 스캔

1. 원본 문서 면을 위로 가게 하여 짧은 가장자리가 먼저 자동 급지 장치에 들어가도록 넣거나, 원본 문서 면이 스캐너 유리를 향하도록 스캐너에 올려 놓습니다.

   참고: 우편 엽서, 사진, 작은 용지, 투명 용지, 사진 용지 또는 잡지처럼 얇은 매체를 자동 급지 장치에 넣지 마십시오. 이러한 용지는 스캐너 유리에 올려 놓으십시오.

2. 문서를 자동 급지 장치로 넣을 때 용지 가이드를 조정하십시오.
3. 홈 화면에서 **FTP** 를 누릅니다.
4. **주소록 검색**을 누릅니다.
5. 검색하려는 이름 또는 이름의 일부를 입력하고 **검색**을 누릅니다.
6. 수신자: 필드에 추가하려는 이름을 누릅니다.
7. **전송**을 누릅니다.

단축번호 만들기

FTP 서버로 문서를 전송할 때마다 제어판에 FTP 사이트 주소를 모두 입력하는 대신 영구적인 FTP 대상을 만들어 단축번호를 지정할 수 있습니다. 두 가지 방법 즉, 컴퓨터 또는 프린터 터치 스크린을 사용하여 단축번호를 만들 수 있습니다.

EWS(내장 웹 서버)로 FTP 대상 단축번호 만들기

1. 웹 브라우저를 엽니다.
2. 주소 표시줄에 프린터의 IP 주소를 입력한 다음 **Enter** 를 누릅니다.
3. **구성**을 클릭합니다.
4. **대상 관리**를 클릭합니다.

   참고: 비밀번호가 필요할 수도 있습니다. ID 와 비밀번호를 모르면 시스템 지원 담당자에게 문의하십시오.

5. **FTP 단축번호 설정**을 클릭합니다.
6. 상자에 적절한 정보를 입력합니다.
7. 단축번호를 입력합니다.

   이미 사용 중인 번호를 입력하는 경우 다른 번호를 선택하라는 메시지가 표시됩니다.

8. **추가**를 클릭합니다.

*터치 스크린으로 **FTP** 대상 단축번호 만들기*

1. 기본 화면에서 **FTP** 를 누릅니다.
2. FTP 사이트의 주소를 입력합니다.
3. **단축번호로 저장**을 누릅니다.
4. 고유한 단축번호 이름을 입력합니다.

FTP 옵션 이해

원본크기

이 옵션은 복사하려는 문서의 크기를 선택할 수 있는 화면을 엽니다.

- 용지 크기 버튼을 눌러 용지 크기를 "원본 크기"로 선택합니다. FTP 화면에 새 설정이 반영되어 나타납니다.
- "원본 크기"가 혼합 크기로 설정되어 있는 경우 혼합 용지 크기(Letter 및 Legal 크기 페이지)의 원본 문서를 스캔할 수 있습니다.

면(양면 인쇄)

이 옵션은 원본 문서가 단면(한쪽 면만 인쇄)인지 양면(양쪽 면에 인쇄)인지를 프린터에 알려줍니다. 이를 통해 스캐너가 스캔해야 할 문서의 내용을 인식합니다.

바인딩

원본 문서의 바인딩 위치가 긴 가장자리인지 또는 짧은 가장자리인지를 프린터에 알립니다.

해상도

이 옵션은 파일의 인쇄 품질을 조정합니다. 이미지 해상도를 높이면 파일의 크기가 커지고 원본 문서 스캔 시간이 더 많이 소요됩니다. 해상도를 낮추면 파일 크기를 줄일 수 있습니다.

다음 파일 형식으로 전송

이 옵션은 스캔한 이미지의 출력 형식(PDF, TIFF 또는 JPEG)을 설정합니다.

- **PDF**—단일 파일로 출력합니다.
- **TIFF**—단일 파일로 출력합니다. 구성 메뉴에 여러 페이지의 TIFF 가 꺼져 있으면 일련의 단일 페이지 파일이 출력됩니다.
- **JPEG**—각 출력 페이지가 별도의 단일 페이지 파일에 저장됩니다. 여러 페이지가 스캔된 경우, 일련의 단일 페이지 파일이 출력됩니다.
- **암호화된 PDF**—파일 콘텐츠에 대해 무단 액세스를 방지하는 암호화된 PDF 파일을 생성합니다.

콘텐츠

이 옵션은 프린터에 원본 문서 형식을 알립니다. 문자, 문자/사진 또는 사진 중에서 선택합니다. 어떤 콘텐츠를 선택하든지에 관계없이 컬러 옵션을 켜거나 끌 수 있습니다. 콘텐츠는 FTP 파일의 품질 및 크기에 영향을 줍니다.

- **문자**—아무 것도 없는 흰색 배경에 선명하며 높은 해상도의 검정색 문자를 강조
- **문자/사진**—원본 문서에 문자와 그래픽 또는 사진이 혼합되어 있는 경우
- **사진**—그래픽 및 사진을 더 정교하게 처리하도록 설정합니다. 이 설정은 스캔 시간이 더 오래 걸리는 반면 원본 문서의 이미지에 최대한 가깝게 처리합니다. 이에 따라 저장되는 정보량이 증가됩니다.
- **컬러**—FTP 파일의 스캔 유형 및 출력 형식을 설정합니다. 컬러 문서는 스캔되어 FTP 사이트, 컴퓨터, 이메일 주소 또는 프린터로 전송될 수 있습니다.

고급 옵션

이 버튼을 누르면 고급 이미지 처리, 사용자 정의 작업, 전송 로그, 스캔 미리보기, 가장자리 제거 및 농도 설정을 변경하는 화면이 나타납니다.

- **고급 이미지 처리**—문서를 스캔하기 전에 배경 제거, 대비, 그림자 세부 설정 및 미러 이미지를 조정합니다.
- **사용자 정의 작업(작업 구성)**—여러 스캔 작업을 단일 작업으로 통합
- **전송 로그**—전송 로그 또는 전송 오류 로그 인쇄
- **스캔 미리보기**—FTP 파일로 추가하기 전에 이미지의 첫 페이지를 표시합니다. 첫 페이지가 스캔되면 스캔 작업이 잠시 중단되고 미리보기 이미지가 표시됩니다.
- **가장자리 제거**—문서 가장자리의 얼룩짐이나 기타 내용을 제거합니다. 네 가장자리에 대해 동일한 영역을 제거하거나, 한 가장자리에 대해서만 제거할 수도 있습니다. 가장자리 제거는 선택한 영역 내의 모든 것을 지워서, 인쇄할 때 용지의 해당 영역에 아무 것도 나타나지 않습니다.
- **농도**—밝거나 어둡게 스캔하도록 조정합니다.

FTP 품질 향상

질문	팁
텍스트 모드는 언제 사용해야 합니까?	• FTP 사이트로 문서를 전송하는 기본 목적이 텍스트 보존이고 원본 문서에서 복사된 이미지 품질은 신경 쓰지 않아도 될 때 텍스트 모드를 사용합니다. • 텍스트 모드는 텍스트 또는 가는 선만 포함된 영수증, 복사물 및 문서에 적합합니다.
텍스트/사진 모드는 언제 사용해야 합니까?	• 텍스트와 그래픽이 혼합되어 있는 문서를 FTP 사이트로 전송할 때 텍스트/사진 모드를 사용합니다. • 텍스트/사진 모드는 잡지 기사, 비즈니스 그래픽 및 브로셔에 적합합니다.
사진 모드는 언제 사용해야 합니까?	원본 문서가 대부분 레이저 프린터에서 인쇄한 사진 또는 잡지나 신문의 사진으로 구성되어 있을 때 사진 모드를 사용합니다.

컴퓨터 또는 USB 플래시 메모리 장치로 스캔

자동 급지대	스캐너 유리
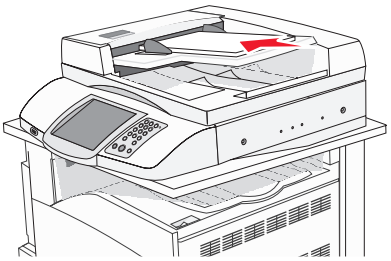 여러 페이지로 된 문서 작업에는 자동 급지대를 사용하십시오.	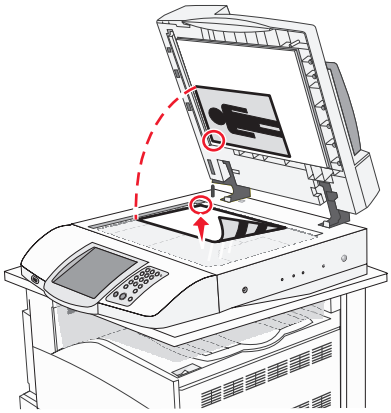 낱장, 우편 엽서나 사진과 같이 작은 것, 투명 용지, 사진 용지 또는 잡지에서 오려낸 종이처럼 얇은 것은 스캐너 유리를 사용하십시오.

스캐너를 사용하여 문서를 컴퓨터나 USB 플래시 메모리 장치로 직접 스캔할 수 있습니다. 컴퓨터가 프린터에 직접 연결되어 있지 않아도 PC 로 스캔 이미지를 수신할 수 있습니다. 컴퓨터에 스캔 프로파일을 만든 다음 프로파일을 프린터로 다운로드하여 네트워크를 통해 문서를 컴퓨터로 스캔할 수 있습니다.

컴퓨터로 스캔

1 웹 브라우저를 엽니다.

2 주소 표시줄에 프린터의 IP 주소를 입력한 다음 **Enter** 를 누릅니다.

3 Java 애플릿 화면이 나타나면 **예**를 클릭합니다.

4 **스캔 프로파일**을 클릭합니다.

5 **스캔 프로파일 만들기**를 클릭합니다.

6 사용자의 스캔 설정을 선택하고 **다음**을 클릭합니다.

7 스캔한 결과 파일을 저장할 사용자 컴퓨터의 위치를 선택합니다.

8 프로파일 이름을 입력합니다.

   프로파일 이름은 디스플레이의 스캔 프로파일 목록에 나타나는 이름입니다.

9 **저장**을 클릭합니다.

10 PC 로 스캔에 대한 설명서를 검토하십시오.

   저장을 누를 때 단축 번호가 자동으로 지정되었습니다. 이 단축 번호를 사용해 문서를 스캔할 수 있습니다.

   a 원본 문서 면을 위로 가게 하여 짧은 가장자리가 먼저 자동 급지대에 들어가도록 넣거나, 원본 문서 면이 스캐너 유리를 향하도록 스캐너에 올려 놓습니다.

   참고: 우편 엽서, 사진, 작은 것, 투명 용지, 사진 용지를 비롯하여 잡지 클리핑처럼 얇은 것을 자동 급지대에 넣지 마십시오. 이러한 것은 스캐너 유리에 올려 놓으십시오.

   b 문서를 자동 급지대에 넣는 경우 용지 가이드를 조정합니다.

c **#**를 누른 후 키패드에서 단축 번호를 누르거나, 기본 화면에서 **대기 작업**을 누른 후 **프로파일**을 누릅니다.

d 단축 번호가 입력되면, 스캐너가 스캔하여 결과를 지정된 디렉토리나 프로그램으로 전송합니다. 기본 화면에서 **프로파일**을 누른 경우, 목록에서 사용자의 바로 가기를 찾습니다.

11 컴퓨터로 돌아와서 파일을 열어 봅니다.

결과 파일이 지정 위치에 저장되거나, 지정 프로그램에서 열립니다.

USB 플래시 메모리 장치로 스캔

1 원본 문서 면을 위로 가게 하여 짧은 가장자리가 먼저 자동 급지대에 들어가도록 넣거나, 원본 문서 면이 스캐너 유리를 향하도록 스캐너에 올려 놓습니다.

참고: 우편 엽서, 사진, 작은 것, 투명 용지, 사진 용지를 비롯하여 잡지에서 오려낸 종이처럼 얇은 매체는 자동 급지대에 넣지 마십시오. 이러한 것은 스캐너 유리에 올려 놓으십시오.

2 문서를 자동 급지대에 넣는 경우 용지 가이드를 조정합니다.

3 프린터의 전면에 있는 USB Direct 인터페이스에 USB 플래시 메모리 장치를 끼웁니다.

대기 작업 화면이 나타납니다.

4 **USB 드라이브로 스캔**을 누릅니다.

5 스캔 설정을 선택합니다.

6 **항목 스캔**을 누릅니다.

컴퓨터로 스캔 옵션 이해

빠른 설정

이 옵션을 통해 사전 설정 형식을 선택하거나 스캔 작업 설정을 사용자 정의할 수 있습니다. 다음 설정 중 하나를 선택할 수 있습니다.

사용자 정의	사진 – 컬러 JPEG
문자 - BW PDF	사진 – 컬러 TIFF
문자 - BW TIFF	문자/사진 - BW PDF 문자/사진 – 컬러 PDF

스캔 작업 설정을 사용자 정의하려면 빠른 설정 메뉴에서 **사용자 정의**를 선택합니다. 그런 다음 필요에 맞게 스캔 설정을 변경합니다.

형식 유형

이 옵션은 스캔한 이미지의 출력 형식(PDF, TIFF 또는 JPEG)을 설정합니다.

- **PDF**—단일 파일로 출력합니다.
- **TIFF**—단일 파일로 출력합니다. 구성 메뉴에 여러 페이지의 TIFF 가 꺼져 있으면 일련의 단일 페이지 파일이 출력됩니다.
- **JPEG**—각 출력 페이지가 별도의 단일 페이지 파일에 저장됩니다. 여러 페이지가 스캔된 경우, 일련의 단일 페이지 파일이 출력됩니다.

압축

이 옵션은 스캔한 출력 파일을 압축하는 데 사용하는 형식을 설정합니다.

기본 콘텐츠

이 옵션은 프린터에 원본 문서 형식을 알립니다. 문자, 문자/사진 또는 사진 중에서 선택합니다. 콘텐츠는 스캔된 파일의 품질 및 크기에 영향을 줍니다.

문자—아무 것도 없는 흰색 배경에 선명하며 높은 해상도의 검정색 문자를 강조

문자/사진—원본 문서에 문자와 그래픽 또는 사진이 혼합되어 있는 경우

사진—그래픽 및 사진을 더 정교하게 처리하도록 설정합니다. 이 설정은 스캔 시간이 더 오래 걸리는 반면 원본 문서의 이미지에 최대한 가깝게 처리합니다. 이에 따라 저장되는 정보량이 증가됩니다.

컬러

이 옵션은 원본 문서의 컬러를 지정합니다. 회색조, 흑백 또는 컬러 중에서 선택할 수 있습니다.

원본크기

이 옵션은 스캔하려는 문서의 크기를 선택할 수 있는 화면을 엽니다.

- 용지 크기 버튼을 눌러 용지 크기를 "원본 크기"로 선택합니다. 스캔 화면에 새 설정이 반영되어 나타납니다.
- "원본 크기"가 혼합 크기로 설정되어 있는 경우 혼합 용지 크기(Letter 및 Legal 크기 페이지)의 원본 문서를 스캔할 수 있습니다.

방향

이 옵션은 원본 문서의 방향이 세로인지 또는 가로인지를 프린터에 알려준 다음, 면 및 바인딩 설정이 원본 문서 방향과 일치하도록 변경합니다.

면(양면 인쇄)

이 옵션은 원본 문서가 단면(한쪽 면만 인쇄)인지 양면(양쪽 면에 인쇄)인지를 프린터에 알려줍니다. 이를 통해 스캐너가 스캔해야 할 문서의 내용을 인식합니다.

농도

이 옵션은 원본 문서와 비교하여 스캔되는 문서가 얼마나 밝거나 어둡게 표시될지 조정합니다.

해상도

이 옵션은 파일의 인쇄 품질을 조정합니다. 이미지 해상도를 높이면 파일의 크기가 커지고 원본 문서 스캔 시간이 더 많이 소요됩니다. 해상도를 낮추면 파일 크기를 줄일 수 있습니다.

고급 이미지 처리

이 옵션을 사용하여 문서를 스캔하기 전에 컬러 균형, 배경 제거, 대비 및 그림자 세부 설정을 조정할 수 있습니다.

- **컬러 균형**—컬러 출력에서 색조가 다른 부분을 조정할 수 있습니다. ▶을 눌러 색상 값을 늘리거나 ◀을 눌러 색상 값을 줄입니다.
- **배경 제거**—출력물의 흰색 영역을 조정할 수 있습니다. ▶을 눌러 흰색 영역을 늘리거나 ◀을 눌러 흰색 영역을 줄입니다.
- **대비**—▶을 눌러 대비를 늘리거나 ◀을 눌러 대비를 줄입니다.
- **어두운 부분 세밀도**—▶을 눌러 눈에 보이는 어두운 부분의 세밀도를 높이거나 ◀을 눌러 눈에 보이는 어두운 부분의 세밀도를 낮춥니다.

스캔 품질 향상

질문	팁
텍스트 모드는 언제 사용해야 합니까?	• 스캔의 기본 목적이 텍스트 보존이고 원본 문서에서 복사된 이미지 품질은 신경 쓰지 않아도 될 때 텍스트 모드를 사용합니다. • 텍스트 모드는 텍스트 또는 가는 선만 포함된 영수증, 복사물 및 문서에 적합합니다.
텍스트/사진 모드는 언제 사용해야 합니까?	• 텍스트와 그래픽이 혼합되어 있는 원본 문서를 스캔할 때 텍스트/사진 모드를 사용합니다. • 텍스트/사진 모드는 잡지 기사, 비즈니스 그래픽 및 브로셔에 적합합니다.
사진 모드는 언제 사용해야 합니까?	레이저 프린터에서 인쇄한 사진 또는 잡지나 신문의 사진을 스캔할 때 사진 모드를 사용합니다.

인쇄

이 장에서는 인쇄, 프린터 보고서 및 작업 취소에 대한 내용을 다룹니다. 용지 및 특수 용지의 선택과 처리는 문서 인쇄의 안정성에 영향을 미칩니다. 자세한 내용은 "용지 걸림 예방" 및 "인쇄 매체 보관"을 참조하십시오.

프린터 소프트웨어 설치

프린터 드라이버는 컴퓨터와 프린터의 통신을 가능하게 하는 소프트웨어입니다. 프린터 소프트웨어는 보통 처음 프린터를 설치하는 도중에 설치됩니다. 자세한 내용은 프린터와 함께 제공된 설치 안내서 또는 설치 설명서를 참조하거나 소프트웨어 및 설명서 CD 의 프린터 및 소프트웨어 설치를 클릭하십시오.

소프트웨어 응용 프로그램에서 인쇄를 선택하면 프린터 드라이버를 나타내는 대화 상자가 열립니다. 속성, 등록 정보, 옵션 또는 설치를 클릭하여 인쇄 속성을 열고 변경할 프린터 설정을 모두 표시합니다. 인쇄 속성의 기능이 익숙하지 않은 경우 온라인 도움말을 열어 자세한 내용을 알아보십시오.

참고: 드라이버에서 선택한 인쇄 설정은 제어판에서 선택한 기본 설정에 우선합니다.

문서 인쇄

Windows 에서 문서 인쇄

1. 문서를 열고 **파일** ➞ **인쇄**를 클릭합니다.
2. **속성**, **기본 정보**, **옵션** 또는 **설정**을 클릭합니다.
3. 설정을 조정합니다.
4. **확인**을 클릭합니다.
5. **확인** 또는 **인쇄**를 클릭합니다.

Macintosh 컴퓨터에서 문서 인쇄

1. 문서를 열어 **파일** ➞ **프린트**를 선택합니다.
2. 사본&페이지 또는 일반 팝업 메뉴에서 설정을 조정합니다.
3. **승인** 또는 **프린트**를 클릭합니다.

기밀 작업 및 기타 대기 작업 인쇄

프린터의 보류 작업

프린터에 작업 전송 시 제어판에서 인쇄하기 전에 인쇄 속성에서 메모리에 작업을 보류하도록 지정할 수 있습니다. 사용자가 프린터에서 시작할 수 있는 모든 작업을 *보류 작업*이라고 합니다.

참고: 프린터에서 다른 보류 작업을 처리하기 위해 메모리가 추가로 필요한 경우 기밀, 반복, 예약 및 확인 인쇄 작업이 삭제될 수 있습니다.

작업 유형	설명
기밀	프린터에 기밀 인쇄 작업 전송 시 인쇄 속성에 PIN 을 생성해야 합니다. 사용자 번호는 숫자 0-9를 사용하는 네 자리 숫자이어야 합니다. 프린터 메모리에 보류되어 있는 작업은 제어판에서 인쇄 또는 삭제할 때까지 보관됩니다(사용자 번호를 입력해야 함) .
반복	인쇄 반복 작업을 전송하면 프린터는 요청된 모든 매수를 인쇄한 후 나중에 추가로 인쇄할 수 있도록 메모리에 저장합니다. 메모리에 작업이 저장되어 있는 한 추가로 인쇄할 수 있습니다.
예약	인쇄 예약 작업을 전송하면 프린터는 작업 인쇄를 즉시 중지합니다. 그리고 작업을 나중에 인쇄할 수 있도록 메모리에 저장합니다. 이 작업은 보류 작업 메뉴에서 삭제될 때까지 메모리에 보관됩니다.
확인	인쇄 확인 작업을 전송하는 경우 프린터는 요청된 매수에서 한 장만 인쇄하고 나머지는 프린터 메모리에 보관합니다. 첫 번째 인쇄본이 만족스러운지 확인한 후에 나머지를 인쇄합니다. 모든 매수가 인쇄되면 프린터 메모리에서 자동으로 삭제됩니다.

Windows 에서 기밀 작업 및 기타 대기 작업 인쇄

1 문서를 열고 **파일** → **인쇄**를 클릭합니다.

2 **속성**, **기본 정보**, **옵션** 또는 **설정**을 클릭합니다.

3 **기타 옵션**을 클릭한 후 **인쇄 및 보류**를 클릭합니다.

4 작업 유형을 선택(기밀, 예약, 반복 또는 확인)한 후 사용자 이름을 지정합니다. 기밀 작업의 경우에도 네 자리 수의 사용자 번호를 입력합니다.

5 **확인** 또는 **인쇄**를 클릭한 후 프린터로 가서 인쇄물을 확인합니다.

6 기본 화면에서 **대기 작업**을 누릅니다.

7 사용자 이름을 누릅니다.

참고: 대기 작업에는 최대 500개의 결과를 표시할 수 있습니다. 자신의 이름이 표시되지 않을 경우 이름이 나타날 때까지 ▼을 누르거나 프린터에 대기 작업이 많을 경우 **대기 작업 검색**을 누릅니다.

8 **기밀 작업**을 누릅니다.

9 사용자 번호를 입력합니다.

10 인쇄할 작업을 누릅니다.

11 **인쇄**를 누르거나 ▶을 눌러 매수를 늘린 다음 **인쇄**를 누릅니다.

기밀 작업 및 인쇄 확인 작업은 인쇄된 후 메모리에서 자동으로 삭제됩니다. 반복 및 예약 작업은 삭제를 선택할 때까지 계속 프린터에 남아 있습니다.

Macintosh 컴퓨터에서 기밀 작업 및 기타 대기 작업 인쇄

1 문서를 열고 **파일** → **인쇄**를 선택합니다.

2 매수 & 페이지 또는 일반 팝업 메뉴에서 **작업 라우팅**을 선택합니다.

   a Mac OS 9 를 사용하는 경우 팝업 메뉴에 작업 라우팅이 없으면 **플러그인 기본 설정** → **인쇄 시간 필터**를 선택합니다.

   b **인쇄 시간 필터** 왼쪽에 있는 표시 삼각형을 아래로 돌리고 **작업 라우팅**을 선택합니다.

3 라디오 그룹에서 작업 유형(기밀, 예약, 반복 또는 확인)을 선택한 후 사용자 이름을 지정합니다. 기밀 작업의 경우에도 네 자리수의 사용자 번호를 입력합니다.

4 기본 화면에서 **대기 작업**을 누릅니다.

5 사용자 이름을 누릅니다.

참고: 대기 작업에는 최대 500개의 결과를 표시할 수 있습니다. 자신의 이름이 표시되지 않을 경우 이름이 나타날 때까지 ▼을 누르거나 프린터에 대기 작업이 많을 경우 **대기 작업 검색**을 누릅니다.

6 **기밀 작업**을 누릅니다.

7 사용자 번호를 입력합니다.

8 인쇄할 작업을 누릅니다.

9 **인쇄**를 누르거나 ▶을 눌러 사본 수를 늘인 사음 **인쇄**를 누릅니다.

기밀 작업 및 인쇄 확인 작업은 인쇄된 후 메모리에서 자동으로 삭제됩니다. 반복 및 예약 작업은 삭제를 선택할 때까지 계속 프린터에 남아 있습니다.

USB 플래시 메모리 장치에서 인쇄

USB Direct 인터페이스는 제어판에 있습니다. USB 플래시 메모리 장치를 삽입하고 지원되는 파일 형식을 인쇄합니다. 지원되는 파일 형식에는 .pdf,.gif, .jpeg, .jpg, .bmp, .png, .tiff, .tif, .pcx, .dcx 가 있습니다.

많은 USB 플래시 메모리 장치가 프린터와 연결 사용 용도로 테스트를 거쳐 승인받았습니다. 자세한 내용은 Lexmark 웹사이트 **www.lexmark.com** 을 참조하십시오.

참고:

- 고속 USB 장치가 최대 속도 표준을 지원해야 합니다. USB 저속 기능만 지원하는 장치는 사용할 수 없습니다.
- USB 장치가 FAT(*File Allocation Tables*) 시스템을 지원해야 합니다. NTFS(*New Technology File System*) 또는 다른 파일 시스템으로 포맷된 장치는 지원되지 않습니다.
- 암호화된 .pdf 파일을 선택할 경우에는 제어판에서 파일 비밀번호를 입력하십시오.
- 암호화된 .pdf 파일을 인쇄할 때에는 먼저 제어판에서 파일 비밀번호를 입력하십시오.
- 인쇄 권한이 없는 파일은 인쇄할 수 없습니다.

USB 플래시 메모리 장치에서 인쇄하려면

1 프린터가 켜져 있고 **준비** 또는 **사용 중**이 나타나 있는지 확인합니다.

2 USB Direct 인터페이스에 USB 플래시 메모리 장치를 끼웁니다.

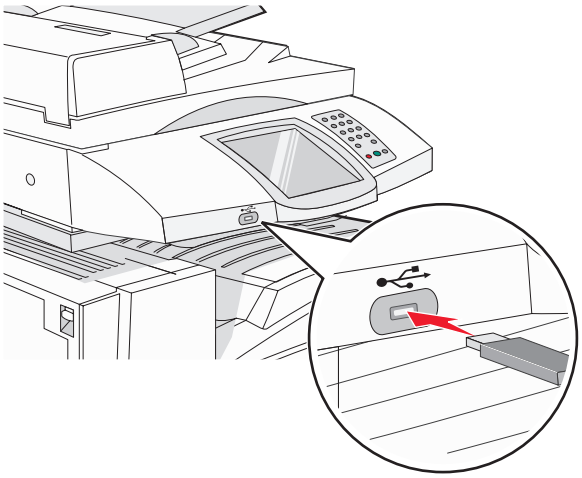

참고:

- 용지 걸림이 발생한 경우와 같이 프린터에 주의가 필요한 때에 메모리 장치를 끼우면 프린터에서 메모리 장치를 인식하지 못합니다.
- 프린터가 다른 작업을 인쇄 중일 때 메모리 장치를 끼우면 **프린터 사용 중**이 나타납니다. 다른 작업이 처리된 후, 플래시 메모리 장치의 문서가 인쇄 대기 작업 목록에 있는지 확인해야 할 수도 있습니다.

3 인쇄할 문서를 누릅니다.

참고: 플래시 메모리 장치에서 발견된 폴더는 폴더로 나타납니다. 파일 이름에는 확장명 유형(예: .jpg)이 추가됩니다.

4 인쇄된 사본의 수를 늘리려면 을 누릅니다.

5 **인쇄**를 누릅니다.

참고: 문서의 인쇄가 끝날 때까지 USB Direct 인터페이스에서 USB 플래시 메모리 장치를 분리하지 마십시오.

USB 메뉴 화면을 닫은 후에 프린터에 USB 플래시 메모리 장치를 그대로 두면 대기 작업과 마찬가지로 USB 플래시 메모리 장치의 PDF 를 계속 인쇄할 수 있습니다.

정보 페이지 인쇄

메뉴 설정 페이지 인쇄

메뉴 설정 페이지를 인쇄하면 현재 메뉴 설정을 검토하고 프린터 옵션이 올바르게 설치되어 있는지 확인할 수 있습니다.

1 프린터가 켜져 있고 **준비**가 나타나는지 확인합니다.

2 기본 화면에서 을 누릅니다.

3 **보고서**를 누릅니다.

4 **메뉴 설정 페이지**를 누릅니다.

네트워크 설정 페이지 인쇄

프린터가 네트워크에 연결되어 있는 경우 네트워크 설정 페이지를 인쇄하여 네트워크 연결을 확인합니다. 또한 이 페이지에서 네트워크 인쇄 구성에 대한 중요한 정보도 확인할 수 있습니다.

1 프린터가 켜져 있고 **준비**가 나타나는지 확인합니다.

2 기본 화면에서 을 누릅니다.

3 **보고서**를 누릅니다.

4 **메뉴 설정 페이지**를 누릅니다.

디렉토리 목록 인쇄

디렉토리 목록은 플래시 메모리나 하드 디스크에 저장된 자원을 표시합니다.

1 프린터가 켜져 있고 **준비**가 나타나는지 확인합니다.

2 기본 화면에서 을 누릅니다.

3 **보고서**를 누릅니다.

4 **디렉토리 인쇄**가 나타날 때까지 을 반복해서 누릅니다.

5 **디렉토리 인쇄**를 누릅니다.

인쇄 품질 테스트 페이지 인쇄

인쇄 품질 테스트 페이지를 인쇄하여 인쇄 품질 문제를 알아냅니다.

1 프린터를 끕니다.

2 프린터를 켜는 동안 2 및 6을 누르고 있습니다.

3 진행 표시줄 화면이 나타나면 누르고 있던 버튼을 놓습니다.

   프린터의 전원이 켜지면서 구성 메뉴가 나타납니다.

4 **인쇄 품질 페이지**가 나타날 때까지 ▼을 반복해서 누릅니다.

5 **인쇄 품질 페이지**를 누릅니다.

   인쇄 품질 테스트 페이지가 인쇄됩니다.

6 **구성 메뉴 종료**를 누릅니다.

인쇄 작업 취소

인쇄 작업을 취소하는 데는 몇 가지 방법이 있습니다. 다음 단원에서는 제어판 또는 컴퓨터(운영 체제에 따라 다름)에서 인쇄 작업을 취소하는 방법을 설명합니다.

MFP 제어판에서 인쇄 작업 취소

작업이 서식 지정 중이거나 이미 인쇄 중이고 디스플레이에 **작업 취소**가 표시되면 터치 스크린에서 **작업 취소**를 누릅니다.

"작업 취소" 화면이 나타납니다. 작업이 취소되면 기본 화면이 나타납니다.

Windows 작업 표시줄에서 인쇄 작업 취소

인쇄할 작업을 전송하면 작업 표시줄의 오른쪽에 작은 프린터 아이콘이 나타납니다.

1 프린터 아이콘을 더블 클릭합니다.

   인쇄 작업 목록이 프린터 창에 나타납니다.

2 취소할 작업을 선택합니다.

3 키보드의 **Delete** 키를 누릅니다.

Windows 작업 표시줄에서 인쇄 작업 취소

1 모든 프로그램을 최소화하여 바탕화면만 표시합니다.

2 **내 컴퓨터** 아이콘을 더블 클릭합니다.

3 **프린터** 아이콘을 더블 클릭합니다.

4 프린터 아이콘을 더블 클릭합니다.

5 취소할 작업을 선택합니다.

6 키보드에서 **Delete** 키를 누릅니다.

Mac OS 9 에서 인쇄 작업 취소

프린터에 작업을 전송하면 선택한 프린터의 프린터 아이콘이 바탕화면에 나타납니다.

1 프린터 아이콘을 더블 클릭합니다.

   인쇄 작업 목록이 프린터 창에 나타납니다.

2 취소할 작업을 선택합니다.

3 휴지통 아이콘을 클릭합니다.

Mac OS X 에서 인쇄 작업 취소

1 **응용 프로그램** → **유틸리티**를 선택 한 후 **프린트 센터** 또는 **프린터 설정 유틸리티**를 더블 클릭합니다.

2 인쇄할 프린터를 더블 클릭합니다.

3 프린터 창에서 취소할 작업을 선택합니다.

4 창의 맨 위에 있는 아이콘 표시줄에서 **삭제** 아이콘을 클릭합니다.

흑백으로 인쇄

모든 문자와 그래픽을 검정색 토너 카트리지만 사용하여 인쇄하려면 프린터를 흑백 전용으로 설정하십시오.

참고: 프린터 드라이버는 이 설정을 무시할 수 있습니다.

1 프린터가 켜져 있고 **준비**가 나타나는지 확인합니다.

2 기본 화면에서 을 누릅니다.

3 **설정**을 누릅니다.

4 **품질 메뉴**가 나타날 때까지 ▼을 반복해서 누릅니다.

5 **인쇄 모드**가 나타날 때까지 ▼을 반복해서 누릅니다.

6 **흑백 전용**이 나타날 때까지 ▼을 반복해서 누릅니다.

7 **흑백 전용**을 누릅니다.

최고 속도 및 최대 출력 사용

최고 속도 및 최대 출력 설정으로 인쇄 속도를 높이거나 토너 용량을 늘릴 수 있습니다. 최고 속도는 공장 출하시 기본 설정입니다.

- **최고 속도**—색상이 들어간 페이지를 제외하고는 흑백 전용 모드로 인쇄합니다. 색상이 들어간 페이지가 인쇄될 때에는 컬러로 인쇄하는데, 나중에 흑백 페이지가 연속으로 10장이 인쇄되기 전까지는 흑백 전용 모드로 전환되지 않습니다.
- **최대 출력**—각 페이지에 색상이 들어갔는지에 따라 흑백에서 컬러 모드로 전환합니다. 모드가 자주 바뀌면 색상이 들어간 페이지와 흑백 페이지가 혼재된 작업의 인쇄가 느려집니다.

설정을 지정하려면 다음을 수행하십시오.

1 웹 브라우저를 엽니다.

2 주소 표시줄에 네트워크 프린터 또는 인쇄 서버 IP 주소를 입력하고 **Enter** 키를 누릅니다.

3 **구성**을 클릭합니다.

4 **인쇄 설정**을 클릭합니다.

5 **설정 메뉴**를 클릭합니다.

6 프린터 사용 목록에서 **최고 속도** 또는 **최대 출력**을 선택합니다.

7 **저장**을 클릭합니다.

용지 걸림 해결

용지 걸림 예방

다음은 용지 걸림 예방 요령입니다.

- 권장 용지 또는 특수 용지만 사용하십시오.

  자세한 내용은 Lexmark 웹 사이트 **www.lexmark.com/publications** 에서 *Card Stock & Label Guide(영문으로만 제공됨)*를 참조하십시오.
- 용지를 너무 많이 넣지 마십시오. 스택의 높이가 표시된 최대 높이를 초과하지 않았는지 확인하십시오.
- 구겨지거나 접혀 있거나 젖었거나 휘어진 용지를 넣지 마십시오.
- 용지를 넣기 전에 살짝 구부려 용지 사이의 간격을 떨어뜨리고 고르게 정돈하십시오.
- 손으로 잘라내거나 다듬은 용지는 사용하지 마십시오.
- 한 스택에 용지 크기, 무게 또는 유형을 혼합하여 넣지 마십시오.
- 용지를 적절한 환경에 보관하십시오.
- 프린터가 인쇄 중인 경우 급지대를 제거하지 마십시오. **급지대 <x> 로드** 또는 **준비**가 나타날 때까지 기다렸다가 급지대를 제거합니다.
- 프린터가 인쇄 중인 경우 수동 급지대에 용지를 넣지 마십시오. **수동 급지대에 <x> 로드**가 나타날 때까지 기다리십시오.
- 용지를 넣은 후에는 모든 급지대를 끝까지 밀어넣으십시오.
- 급지대의 가이드가 올바른 위치에 있는지 또는 용지를 너무 세게 누르지 않나 확인하십시오.
- 제어판 메뉴에서 모든 용지 크기 및 용지 유형이 올바르게 설정되었는지 확인하십시오.
- 모든 프린터 케이블이 올바르게 연결되어 있는지 확인하십시오. 자세한 내용은 설치 설명서를 참조하십시오.

용지 걸림 번호 및 위치 이해

용지 걸림이 발생하면 용지 걸림 위치를 표시하는 메시지가 나타납니다. 다음 그림 및 표에는 발생할 수 있는 용지 걸림과 각 위치가 나와 있습니다. 용지가 걸린 위치에 접근하려면 덮개를 열고 급지대를 제거합니다.

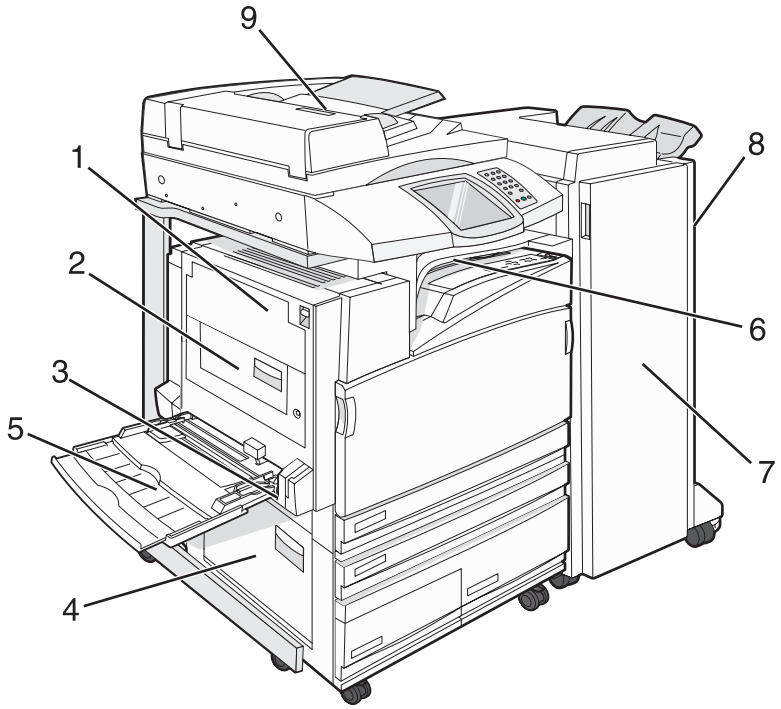

	용지 걸림 번호	영역 이름	지침
1	200–203	덮개 A	덮개 A 를 열고 용지 걸림을 해결하십시오.
2	230–231	덮개 B	덮개 A 와 B 를 열고 용지 걸림을 해결하십시오.
3	241	덮개 C	덮개 C 를 열고 용지 걸림을 해결하십시오. 급지대 1을 열고 용지 걸림을 해결하십시오.
4	242–244	덮개 D	덮개 D 를 열고 용지 걸림을 해결하십시오. 급지대 2–4를 열고 용지 걸림을 해결하십시오.
5	250	다용도 급지대	**1** 다용도 급지대에서 용지를 모두 제거하십시오. **2** 용지를 구부렸다가 쌓으십시오. **3** 다용도 급지대에 다시 넣습니다. **4** 용지 가이드를 조정합니다.
6	280–282	덮개 F (수평 전송 장치)	덮개 F 를 열고 용지 걸림을 해결하십시오.
7	283–284 287–288 289	덮개 G	덮개 G 를 열고 용지 걸림을 해결하십시오. 스태플 걸림의 경우 누적기에서 용지를 제거하십시오. 스태플 카트리지를 제거하고 스태플 걸림을 해결하십시오.
8	284–286	덮개 H	덮개 H 를 열고 용지 걸림을 해결하십시오. 덮개 H 는 마무리 장치 출력함 사이에 있습니다.
9	290–295	자동 급지대 덮개	자동 급지대 덮개를 열고 용지 걸림을 해결하십시오.

200–203 용지 걸림

1 분리 장치를 들어 올리고 덮개를 눌러 덮개 A 를 엽니다.

주의: 프린터 내부가 뜨거울 수 있습니다. 뜨거운 부품 때문에 다치지 않도록 표면이 식도록 두었다가 나중에 만지십시오.

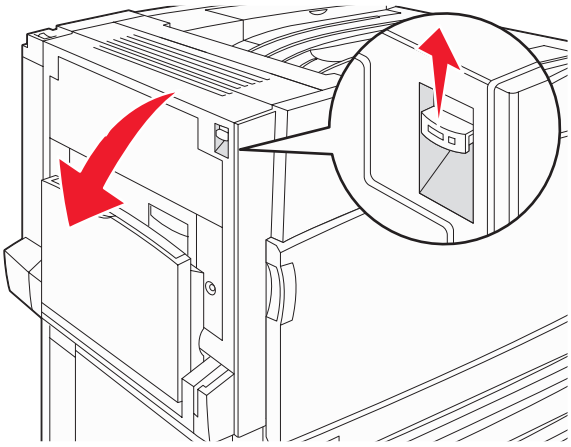

2 녹색 레버를 들어 올리고 용지를 위로 당긴 후 앞으로 당깁니다.

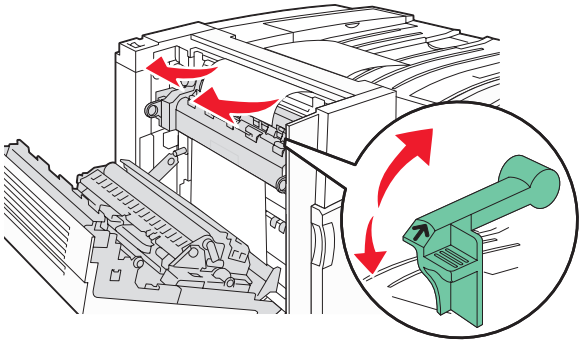

참고: 용지 조각도 모두 제거해야 합니다.

3 녹색 레버를 누릅니다.

4 덮개 A 를 닫습니다.

5 **계속**을 누르십시오.

230–231 용지 걸림

1 분리 장치를 들어 올리고 덮개를 눌러 덮개 A 를 엽니다.

주의: 프린터 내부가 뜨거울 수 있습니다. 뜨거운 부품 때문에 다치지 않도록 표면이 식도록 두었다가 나중에 만지십시오.

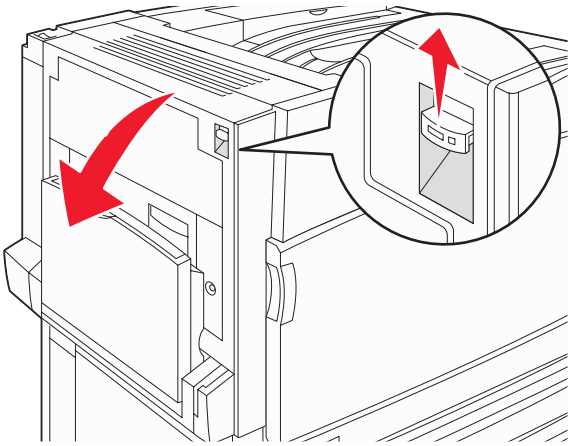

2 녹색 레버를 들어 올리고 용지를 위로 당긴 후 앞으로 당깁니다.

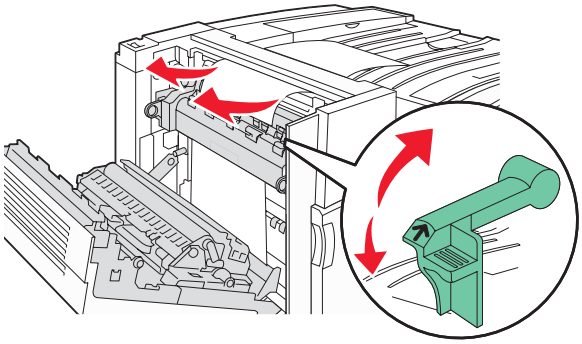

참고: 용지 조각도 모두 제거해야 합니다.

3 녹색 레버를 누릅니다.

4 덮개 A 를 닫습니다.

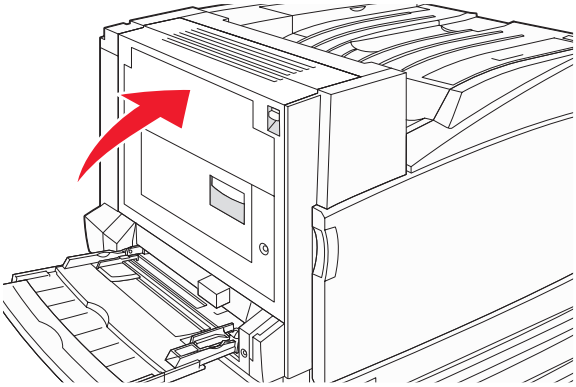

5 다용도 급지대를 아래쪽으로 당긴 후 덮개 B 를 엽니다.

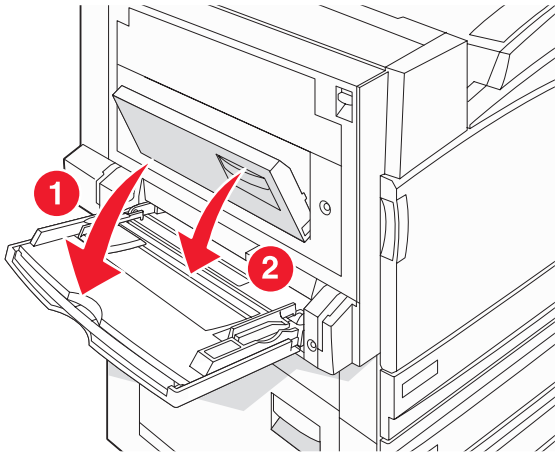

6 걸린 용지를 제거합니다.

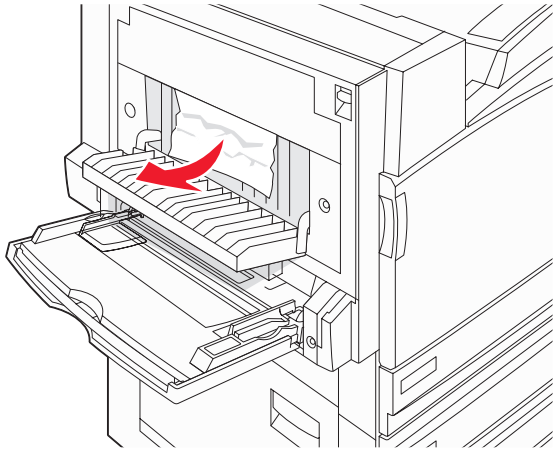

7 덮개 B 를 닫습니다.

8 **계속**을 누르십시오.

241 용지 걸림

1 덮개 C 를 엽니다.

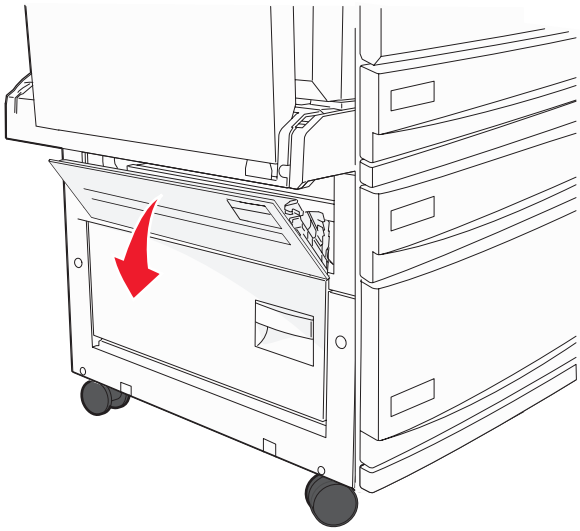

2 용지를 아래쪽으로 당긴 후 앞으로 당깁니다.

참고: 용지 조각도 모두 제거해야 합니다.

3 덮개 C 를 닫습니다.

4 급지대 1을 연 다음 급지대에 구겨져 끼어 있는 용지가 있으면 제거합니다.

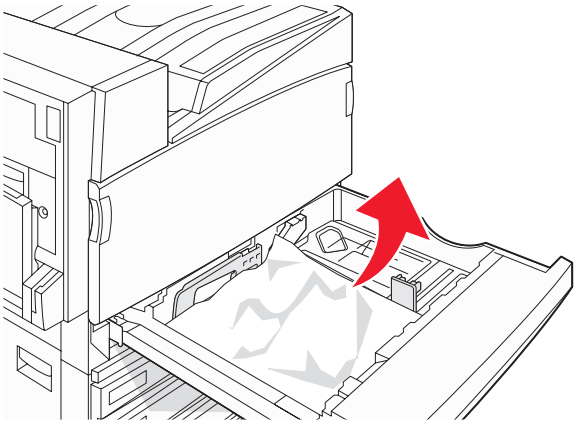

5 급지대를 닫습니다.

6 **계속**을 누르십시오.

242–244 용지 걸림

1 덮개 D 를 엽니다.

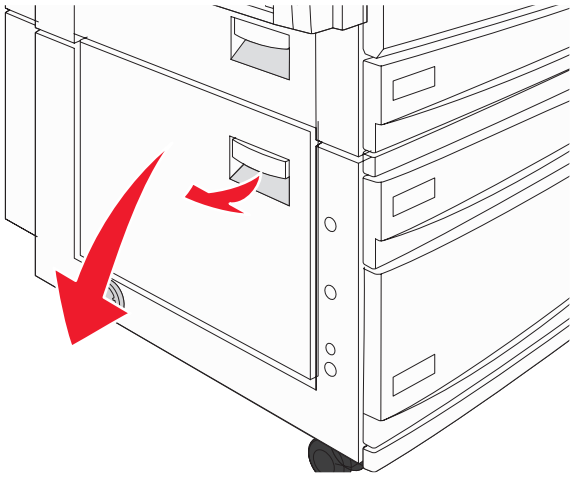

2 용지를 아래쪽으로 당겨 프린터에서 꺼냅니다.

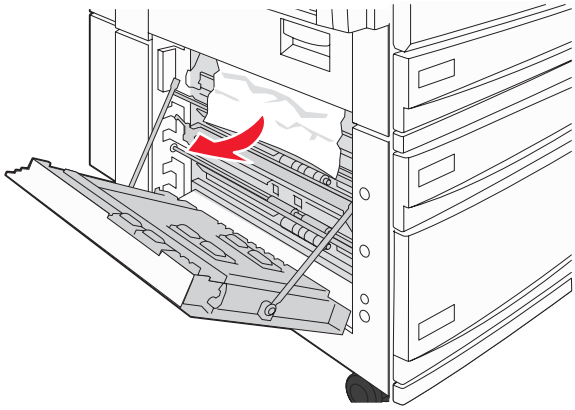

참고: 용지 조각도 모두 제거해야 합니다.

3 덮개 D 를 닫습니다.

4 급지대 2-4에 구겨져 끼어 있는 용지가 있으면 제거합니다.

a 급지대 2를 연 다음 구겨져 끼어 있는 용지가 있으면 제거합니다.

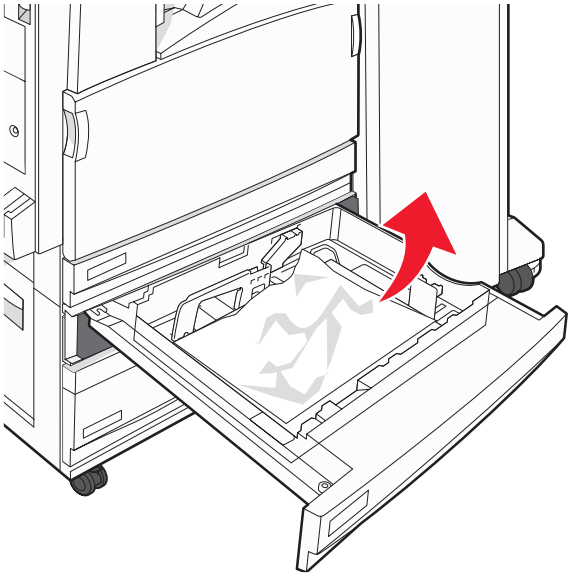

b 급지대 2를 닫습니다.

c 급지대 3을 연 다음 구겨져 끼어 있는 용지가 있으면 제거합니다.

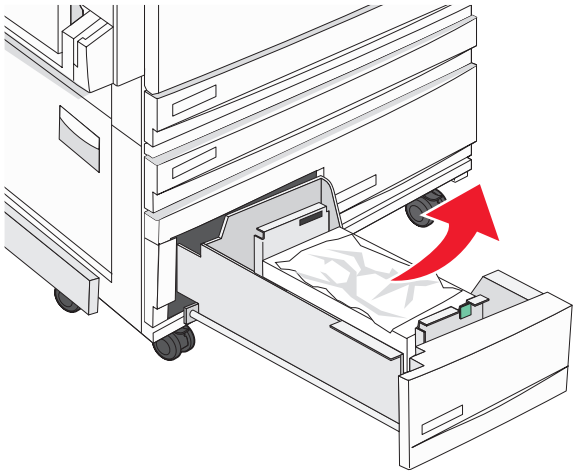

d 급지대 3을 닫습니다.

e 급지대 4를 연 다음 구겨져 끼어 있는 용지가 있으면 제거합니다.

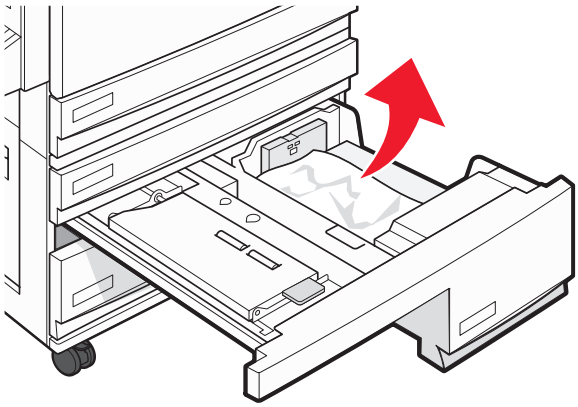

f 내부 덮개를 열고 걸린 용지를 제거합니다.

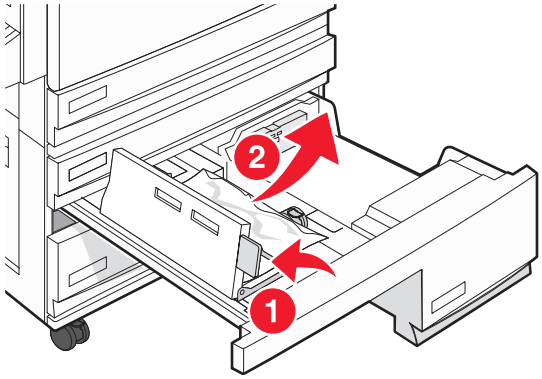

g 내부 덮개를 닫은 다음 급지대 4를 닫습니다.

5 **계속**을 누르십시오.

250 용지 걸림

1 다용도 급지대에서 용지를 제거합니다.

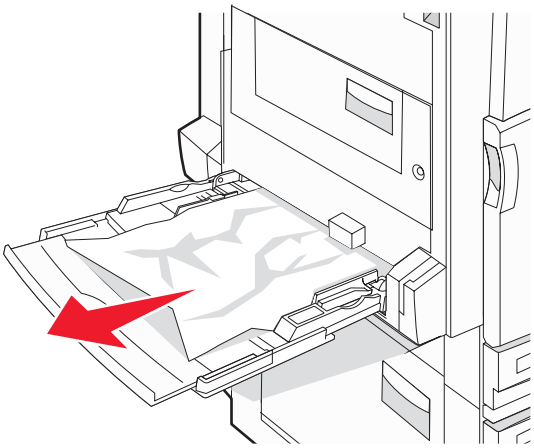

2 용지를 앞뒤로 구부려 간격을 느슨하게 한 후 바람을 불어넣습니다. 용지를 접거나 구기지 마십시오. 평평한 바닥 위에서 용지의 가장자리가 고르게 되도록 다듬으십시오.

3 용지를 다용도 급지대에 넣습니다.

4 용지 가이드를 용지의 가장자리에 살짝 닿을 때까지 급지대 안쪽으로 밉니다.

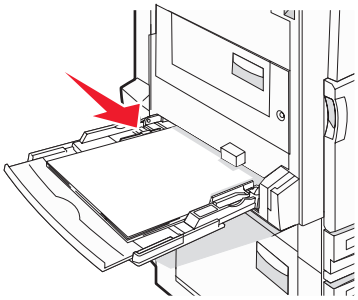

5 **계속**을 누르십시오.

280–282 용지 걸림

1 덮개 F 를 엽니다.

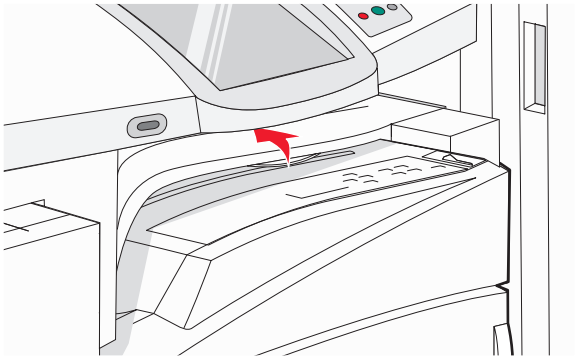

2 걸린 용지를 제거합니다.

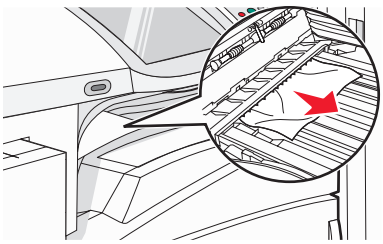

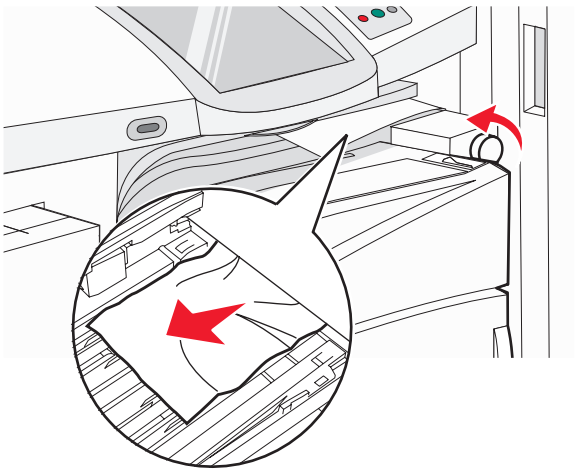

참고: 오른쪽에서 걸린 용지를 제거하기 어려운 경우, 손잡이를 시계 방향으로 돌리십시오.

3 덮개 F 를 닫습니다.

4 **계속**을 누르십시오.

283–284 및 287–288 용지 걸림

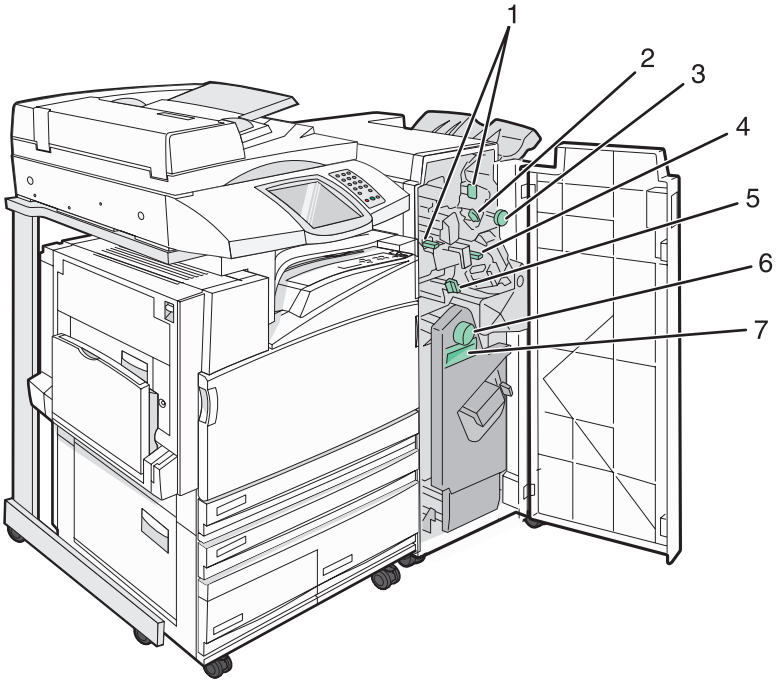

마무리 장치 덮개 **G** 뒤쪽에 있는 덮개, 손잡이 및 핸들

	덮개, 손잡이 또는 핸들 이름
1	덮개 G1
2	덮개 G2
3	손잡이 G3
4	덮개 G4
5	덮개 G7
6	손잡이 G8

	덮개, 손잡이 또는 핸들 이름
7	핸들 G9

1 덮개 G 를 엽니다.

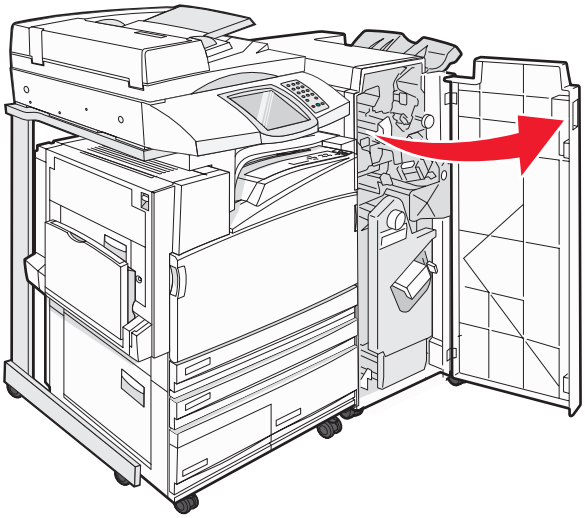

2 덮개 G1 레버를 모두 들어 올린 다음 걸린 용지를 제거합니다.

3 덮개 G2 를 오른쪽으로 이동한 다음 걸린 용지를 제거합니다.

참고: 롤러에 용지가 걸린 경우, 손잡이 G3 을 시계 반대 방향으로 돌리십시오.

4 덮개 G4 를 아래쪽으로 이동한 다음 걸린 용지를 제거합니다.

5 덮개 G7 를 왼쪽으로 이동한 다음 걸린 용지를 제거합니다.

6 급지대가 완전히 열릴 때까지 손잡이 G9 를 당깁니다.

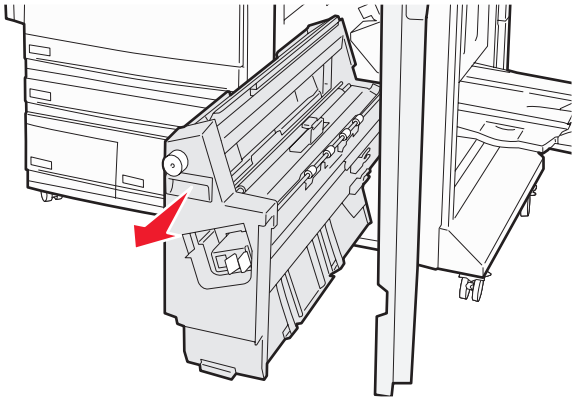

7 내부 덮개를 들어 올립니다. 롤러에 용지가 걸린 경우, 손잡이 G8 을 시계 방향으로 돌린 다음 걸린 용지를 제거합니다.

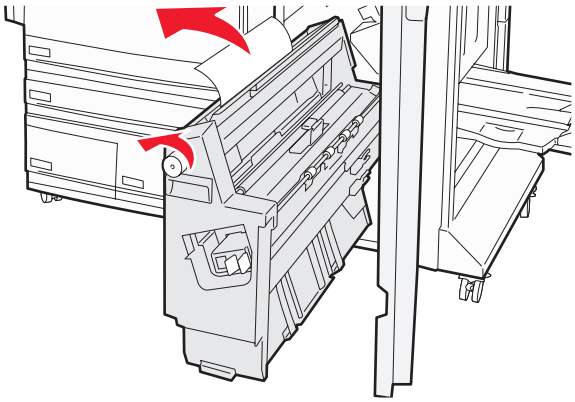

8 덮개 G 를 닫습니다.

9 **계속**을 누르십시오.

284–286 용지 걸림

1 덮개 H 를 엽니다.

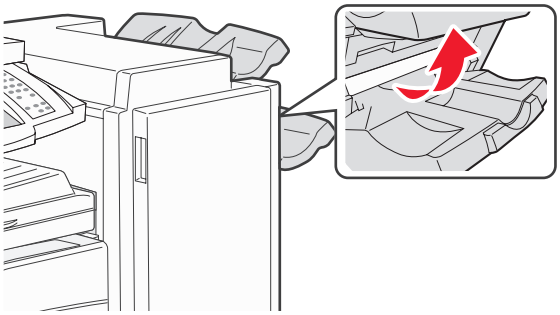

2 걸린 용지를 제거합니다.

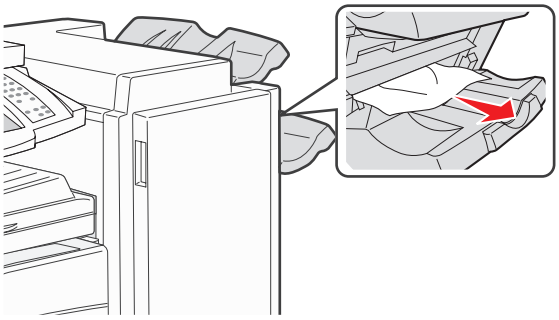

3 덮개 H 를 닫습니다.

4 **계속**을 누르십시오.

289 스태플 걸림

1 덮개 G 를 엽니다.

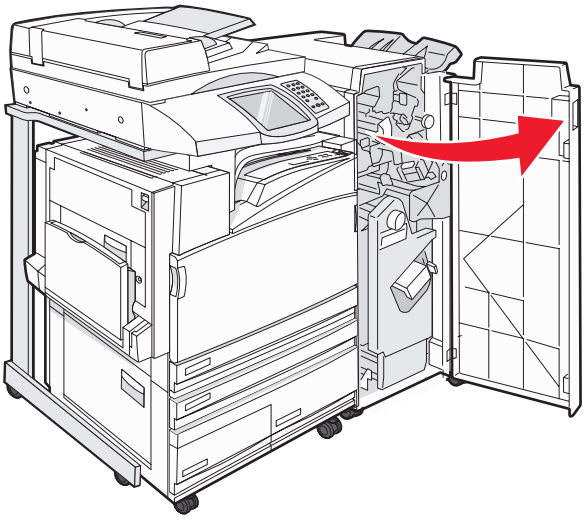

2 G5 스태플러를 마무리 장치 앞쪽으로 밉니다.

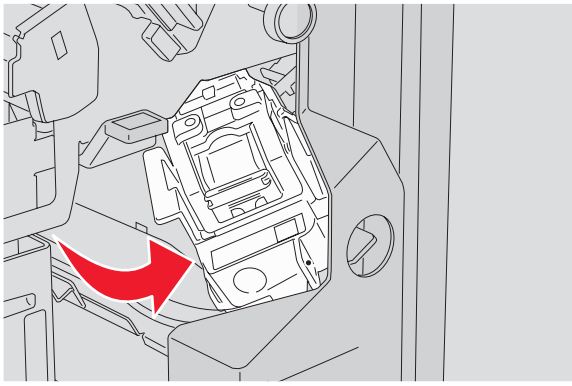

3 레버를 들어 올린 다음 스태플 카트리지를 제거합니다.

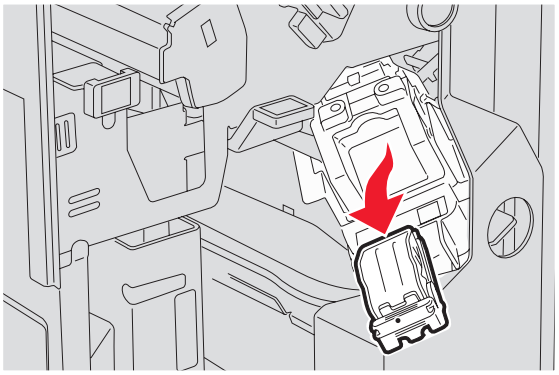

4 스태플 덮개를 엽니다.

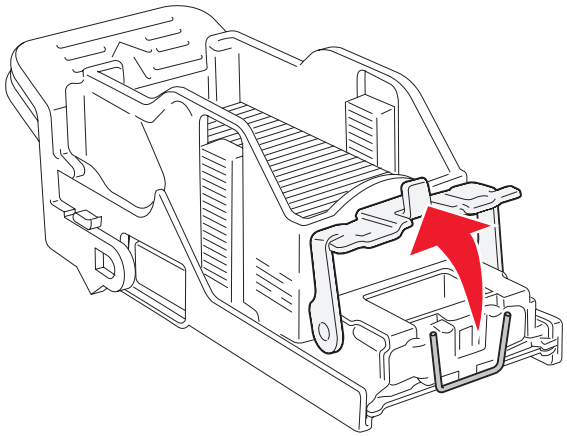

5 걸린 스태플을 제거하고 덮개를 닫습니다.

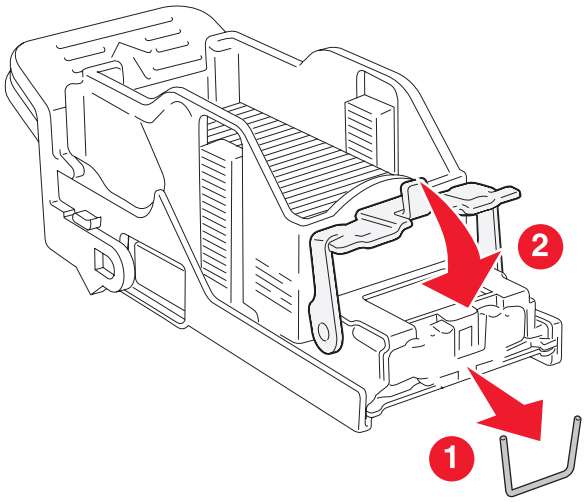

6 스태플 카트리지를 상단 스태플러에 넣습니다.

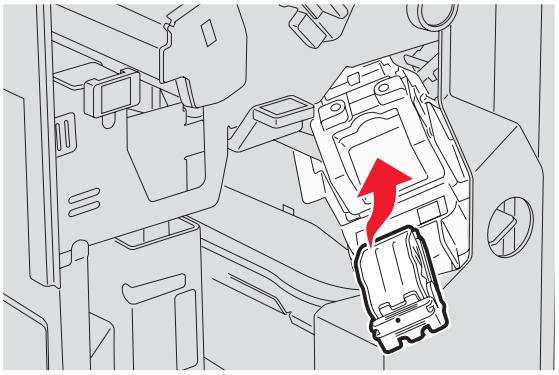

7 하단 스태플함을 엽니다.

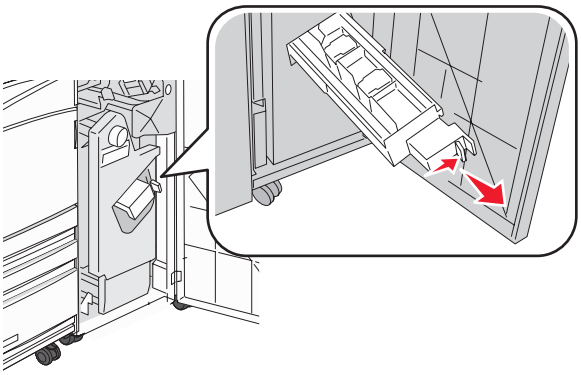

8 디스플레이에 확인된 스태플 카트리지를 제거합니다.

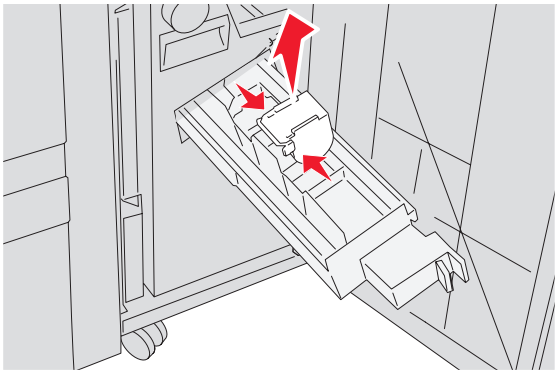

9 걸린 스태플을 제거한 다음 스태플 카트리지를 스태플러에 넣습니다.

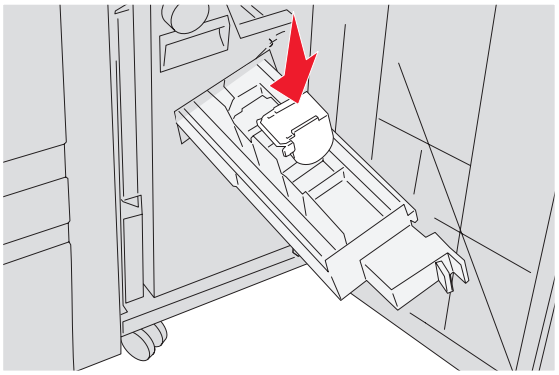

10 스태플함을 닫습니다.

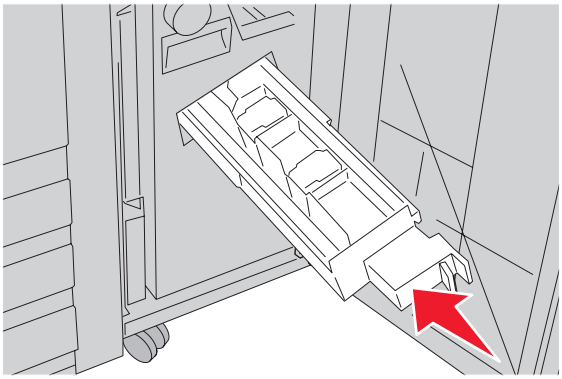

11 덮개 G 를 닫습니다.

12 **계속**을 누르십시오.

290–295 용지 걸림

1 자동 급지대에서 원본 문서를 모두 제거합니다.

2 자동 급지대 덮개를 열고 걸린 용지를 제거합니다.

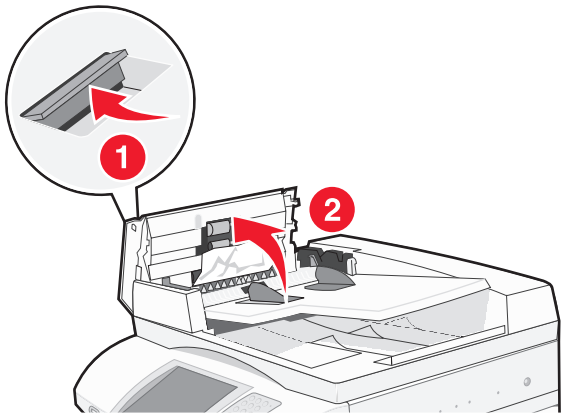

3 용지 가드를 올리고 걸린 용지를 제거합니다.

참고: 걸린 용지를 쉽게 제거할 수 없는 경우, 용지 공급 휠을 왼쪽으로 돌리십시오.

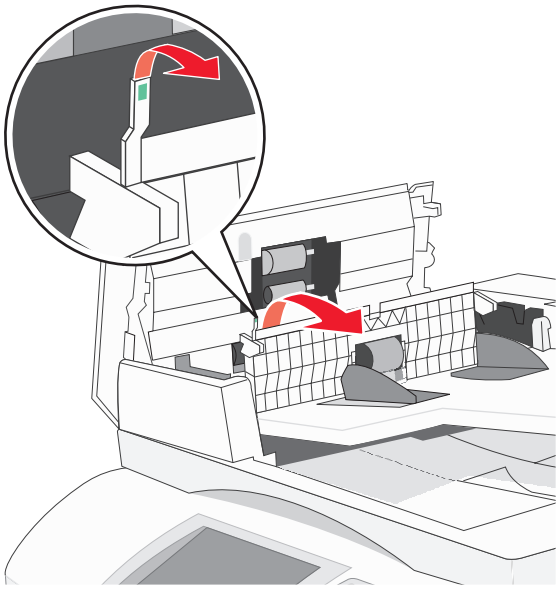

4 자동 급지대 덮개를 닫습니다.

5 스캐너 덮개를 열고 걸린 용지를 제거합니다.

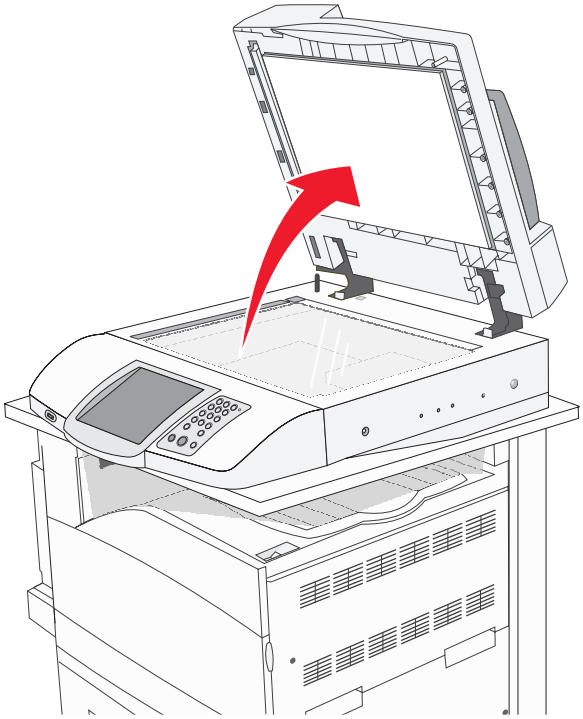

6 스캐너 덮개를 닫습니다.

7 **계속**을 누르십시오.

프린터 메뉴 이해

메뉴 목록

다양한 메뉴를 사용하여 간편하게 프린터 설정을 변경할 수 있습니다. 메뉴를 사용하려면 기본 화면에서 을 누릅니다.

소모품 메뉴	용지 메뉴	보고서
청록색 토너	기본 급지대	메뉴 설정 페이지
노랑색 토너	용지 크기/유형	장치 통계
자홍색 토너	다용도 급지대 구성	네트워크 설정 페이지
검정색 토너	대용 크기	단축번호 목록
청록색 포토컨덕터	용지 질감	팩스 작업 로그
노랑색 포토컨덕터	현재 용지	팩스 통화 로그
자홍색 포토컨덕터	사용자 정의 유형	이메일 단축번호
검정색 포토컨덕터	사용자 정의 이름	팩스 단축번호
폐토너통	사용자 정의 출력함 이름	FTP 단축번호
스태플 G5	Universal 용지 설정	프로파일 목록
스태플 G12	출력함 설정	NetWare 설정 페이지
스태플 G11		글꼴 인쇄
홀 펀치 박스		디렉토리 인쇄

설정	네트워크/포트	도움말
일반 설정	TCP/IP	모든 설명서 인쇄
복사 설정	IPv6	복사 설명서
팩스 설정	이메일 서버 설정	이메일 설명서
이메일 설정	활성 NIC	팩스 설명서
FTP 설정	기본 네트워크	FTP 설명서
USB 로 스캔 설정	기본 USB	정보 설명서
인쇄 설정	NetWare	인쇄 결함 설명서
보안	AppleTalk	소모품 설명서
날짜 및 시간 설정	LexLink	

소모품 메뉴

메뉴 항목	설명
청록색, 자홍색, 노랑색 또는 검정색 토너 낮음 교체 없거나 결함이 있음 확인 지원되지 않음	토너 카트리지의 상태가 표시됩니다.
청록색, 자홍색, 노랑색 또는 검정색 포토컨덕터 장치 수명 경고 교체 없음 확인 보통	포토컨덕터 장치의 상태가 표시됩니다.
폐토너통 거의 다 찼음 교체 없음 확인	폐토너통의 상태가 표시됩니다.
스태플 G5, 스태플 G11 또는 스태플 G12 낮음 비었음 없음 확인	스태플의 상태가 표시됩니다.
홀 펀치 박스 다 찼음 없음 확인	홀 펀치 박스의 상태가 표시됩니다.

용지 메뉴

기본 급지대 메뉴

메뉴 항목	설명
기본 급지대 급지대 <x> 다용도 급지대 수동 용지 수동 봉투	모든 인쇄 작업에 사용할 기본 용지 급지대를 설정합니다. **참고:** • 용지 메뉴에서 다용도 급지대 구성을 카세트로 설정해야 다용도 급지대가 메뉴 설정으로 나타납니다. • 급지대 1(표준 급지대)이 공장 출하시 기본 설정입니다. • 설치한 용지 급지대만 메뉴 설정으로 나타납니다. • 인쇄 작업에서 선택한 용지 급지대가 인쇄 작업 기간의 기본 급지대 설정보다 우선합니다. • 두 개의 급지대에 크기와 유형이 같은 용지를 넣었고 용지 크기와 용지 유형 설정이 일치하면 급지대는 자동 연결됩니다. 급지대 하나가 비면 연결되어 있는 급지대의 용지를 사용하여 인쇄합니다.

용지 크기/유형 메뉴

메뉴 항목	설명
급지대 <x> 크기 11 x 17 A3 A4 A5 JIS B4 JIS B5 Folio Legal Letter Statement	각 급지대에 들어 있는 용지 크기를 지정합니다. **참고:** • 미국 기본 설정은 Letter 입니다. 국제 기본 설정은 A4 입니다. • 자동 크기 감지가 설정된 급지대의 경우 하드웨어에 감지된 크기만 나타납니다. • 두 개의 급지대에 크기와 유형이 같은 용지를 넣었고 용지 크기와 용지 유형 설정이 일치하면 급지대는 자동 연결됩니다. 급지대 하나가 비면 연결되어 있는 급지대의 용지를 사용하여 인쇄합니다.
급지대 <x> 유형 일반 용지 카드 스톡 투명 용지 광택지 본드지 Letterhead 양식지 컬러 용지 사용자 정의 유형 <x>	각 급지대에 들어 있는 용지 유형을 지정합니다. **참고:** • 급지대 1의 공장 출하시 기본 설정은 일반 용지입니다. 다른 모든 급지대의 공장 출하시 기본 설정은 사용자 정의 유형 <x>입니다. • 가능한 경우 사용자 정의 유형 <x> 대신 사용자 정의된 이름이 나타납니다. • 자동 급지대 연결을 구성하려면 이 메뉴 항목을 사용합니다.
참고: 설치한 급지대, 서랍 및 공급장치만 이 메뉴에 표시됩니다.	

메뉴 항목	설명
다용도 급지대 크기 11 x 17 A3 A4 A5 Executive Folio JIS B4 JIS B5 Legal Letter Statement Universal 용지 7 3/4 봉투 10 봉투 DL 봉투 C5 봉투 B5 봉투	다용도 급지대에 들어 있는 용지 크기를 지정합니다. **참고:** • 다용도 급지대가 메뉴 설정으로 나타나려면 용지 메뉴의 다용도 급지대 구성이 카세트로 설정되어야 합니다. • 미국 기본 설정은 Letter 입니다. 국제 기본 설정은 A4 입니다. • 다용도 급지대는 용지 크기를 자동으로 감지하지 않습니다. 용지 크기를 설정해야 합니다.
다용도 급지대 유형 일반 용지 카드 스톡 투명 용지 광택지 라벨용지 본드지 봉투 Letterhead 양식지 컬러 용지 사용자 정의 유형 <x>	다용도 급지대에 들어 있는 용지의 유형을 지정합니다. **참고:** • 용지 메뉴에서 다용도 급지대 구성을 카세트로 설정해야 다용도 급지대가 메뉴 항목으로 나타납니다. • 공장 출하시 기본 설정은 일반 용지입니다.
수동 용지 크기 11 x 17 A3 A4 A5 Executive Folio JIS B4 JIS B5 Legal Letter Statement Universal 용지	수동으로 넣는 용지 크기를 지정합니다. **참고:** 미국 기본 설정은 Letter 입니다. 국제 기본 설정은 A4 입니다.
참고: 설치한 급지대, 서랍 및 공급장치만 이 메뉴에 표시됩니다.	

메뉴 항목	설명
수동 용지 유형 일반 용지 카드 스톡 투명 용지 광택지 라벨용지 본드지 Letterhead 양식지 컬러 용지 사용자 정의 유형 <x>	수동으로 넣는 용지 유형을 지정합니다. **참고:** 공장 출하시 기본 설정은 일반 용지입니다.
수동 봉투 크기 7 3/4 봉투 10 봉투 C5 봉투 B5 봉투 DL 봉투	수동으로 넣는 봉투 크기를 지정합니다. **참고:** 10 봉투는 미국 기본 설정입니다. DL 봉투는 국제 기본 설정입니다.
수동 봉투 유형 봉투 사용자 정의 유형 <x>	수동으로 넣는 봉투 유형을 지정합니다. **참고:** 공장 출하시 기본 설정은 봉투입니다.
참고: 설치한 급지대, 서랍 및 공급장치만 이 메뉴에 표시됩니다.	

다용도 급지대 구성 메뉴

메뉴 항목	설명
다용도 급지대 구성 카세트 수동	프린터가 다용도 급지대에 들어 있는 용지를 선택할 시기를 결정합니다. **참고:** • 공장 출하시 기본 설정은 카세트입니다. • 카세트 설정을 사용하면 다용도 급지대가 자동 용지 급지대로 설정됩니다. • 수동을 선택한 경우 다용도 급지대는 수동 급지 인쇄 작업을 위해서만 사용할 수 있습니다.

대용 크기 메뉴

메뉴 항목	설명
대용 크기 꺼짐 Statement/A5 Letter/A4 11 x 17/A3 목록 전체	요청한 용지 크기를 사용할 수 없는 경우 특정 용지 크기로 대용됩니다. **참고:** • 공장 출하시 기본 설정은 목록 전체입니다. 사용 가능한 모든 대용 항목이 모두 허용됩니다. • 꺼짐 설정은 대체할 수 있는 크기가 없음을 나타냅니다. • 대용을 설정할 경우 용지 변경 메시지가 나타나지 않고 작업이 인쇄됩니다.

용지 질감 메뉴

메뉴 항목	설명
일반 질감 부드러움 보통 거칢	특정 용지 급지대에 들어 있는 용지의 상대적 질감을 지정합니다. **참고:** 공장 출하시 기본 설정은 보통입니다.
카드 스톡 질감 부드러움 보통 거칢	특정 용지 급지대에 들어 있는 카드 스톡의 상대적 질감을 지정합니다. **참고:** • 공장 출하시 기본 설정은 보통입니다. • 카드 스톡이 지원되는 경우에만 설정이 나타납니다.
투명 용지 질감 부드러움 보통 거칢	특정 용지 급지대에 들어 있는 투명 용지의 상대적 질감을 지정합니다. **참고:** 공장 출하시 기본 설정은 보통입니다.
광택지 질감 부드러움 보통 거칢	특정 용지 급지대에 들어 있는 광택지의 상대적 질감을 지정합니다. **참고:** 공장 출하시 기본 설정은 보통입니다.
라벨용지 질감 부드러움 보통 거칢	특정 용지 급지대에 들어 있는 라벨용지의 상대적 질감을 지정합니다. **참고:** 공장 출하시 기본 설정은 보통입니다.
본드지 질감 부드러움 보통 거칢	특정 용지 급지대에 들어 있는 용지의 상대적 질감을 지정합니다. **참고:** 공장 출하시 기본 설정은 거칢입니다.
봉투 질감 부드러움 보통 거칢	특정 용지 급지대에 들어 있는 봉투의 상대적 질감을 지정합니다. **참고:** 공장 출하시 기본 설정은 보통입니다.
Letterhead 질감 부드러움 보통 거칢	특정 용지 급지대에 들어 있는 용지의 상대적 질감을 지정합니다. **참고:** 공장 출하시 기본 설정은 보통입니다.
양식지 질감 부드러움 보통 거칢	특정 용지 급지대에 들어 있는 용지의 상대적 질감을 지정합니다. **참고:** 공장 출하시 기본 설정은 보통입니다.

메뉴 항목	설명
컬러 용지 질감 부드러움 보통 거칢	특정 용지 급지대에 들어 있는 용지의 상대적 질감을 지정합니다. **참고:** 공장 출하시 기본 설정은 보통입니다.
사용자 정의 <x> 질감 부드러움 보통 거칢	특정 용지 급지대에 들어 있는 사용자 정의 용지의 상대적 질감을 지정합니다. **참고:** • 공장 출하시 기본 설정은 보통입니다. • 사용자 정의 유형이 지원되는 경우에만 설정이 나타납니다.

용지 넣기 메뉴

메뉴 항목	설명
카드 스톡 넣기 양면인쇄 꺼짐	용지 유형으로 카드 스톡이 지정된 모든 작업에 대해 양면인쇄를 수행할 것인지를 결정합니다. **참고:** 공장 출하시 기본 설정은 꺼짐입니다.
라벨용지 넣기 양면인쇄 꺼짐	용지 유형으로 라벨용지가 지정된 모든 작업에 대해 양면인쇄를 수행할 것인지를 결정합니다. **참고:** 공장 출하시 기본 설정은 꺼짐입니다.
본드지 넣기 양면인쇄 꺼짐	용지 유형으로 본드지가 지정된 모든 작업에 대해 양면인쇄를 수행할 것인지를 결정합니다. **참고:** 공장 출하시 기본 설정은 꺼짐입니다.
Letterhead 넣기 양면인쇄 꺼짐	용지 유형으로 Letterhead 가 지정된 모든 작업에 대해 양면인쇄를 수행할 것인지를 결정합니다. **참고:** 공장 출하시 기본 설정은 꺼짐입니다.
양식지 로드 양면인쇄 꺼짐	용지 유형으로 양식지가 지정된 모든 작업에 대해 양면인쇄를 수행할 것인지를 결정합니다. **참고:** 공장 출하시 기본 설정은 꺼짐입니다.
컬러 용지 넣기 양면인쇄 꺼짐	용지 유형으로 컬러 용지가 지정된 모든 작업에 대해 양면인쇄를 수행할 것인지를 결정합니다. **참고:** 공장 출하시 기본 설정은 꺼짐입니다.
광택지 넣기 양면인쇄 꺼짐	용지 유형으로 광택지가 지정된 모든 작업에 대해 양면인쇄를 수행할 것인지를 결정합니다. **참고:** 공장 출하시 기본 설정은 꺼짐입니다.
참고: • 양면인쇄는 인쇄 속성에서 단면 인쇄를 선택하지 않는 한 프린터의 모든 인쇄 작업에 대해 양면인쇄를 기본값으로 설정합니다. • 양면인쇄를 선택한 경우 모든 인쇄 작업은 단면 작업을 포함하여 양면인쇄 장치로 전송됩니다.	

메뉴 항목	설명
사용자 정의 <x> 넣기 양면인쇄 꺼짐	용지 유형으로 사용자 정의 <x>가 지정된 모든 작업에 대해 양면인쇄를 수행할 것인지를 결정합니다. **참고:** • 공장 출하시 기본 설정은 꺼짐입니다. • 사용자 정의 <x> 넣기는 사용자 정의 유형이 지원되는 경우에만 사용할 수 있습니다.
참고: • 양면인쇄는 인쇄 속성에서 단면 인쇄를 선택하지 않는 한 프린터의 모든 인쇄 작업에 대해 양면인쇄를 기본값으로 설정합니다. • 양면인쇄를 선택한 경우 모든 인쇄 작업은 단면 작업을 포함하여 양면인쇄 장치로 전송됩니다.	

사용자 정의 유형 메뉴

메뉴 항목	정의
사용자 정의 유형 <x> 용지 카드 스톡 투명 용지 광택지 라벨용지 본드지 봉투	용지나 특수 용지 유형을 공장 출하시 기본 **사용자 정의 유형 <x>** 이름 또는 내장 웹 페이지에서 생성한 사용자 정의된 Custom Name(사용자 정의 이름)과 연계시킵니다. **참고:** • 공장 출하시 기본 설정은 용지입니다. • 내장 웹 서버 또는 MarkVision 에서 사용자 정의된 Custom Name(사용자 정의 이름)을 구성하지 않았다면 **사용자 정의 유형 <x>**이 나타납니다. • 선택한 급지대 또는 다용도 급지대가 사용자 정의 용지 유형을 지원해야만 해당 급지대에서 인쇄할 수 있습니다.

사용자 정의 이름 메뉴

메뉴 항목	정의
사용자 정의 이름 <x> <없음>	용지 유형에 대해 사용자 정의 이름을 지정합니다. 이 이름은 프린터 메뉴에 있는 **사용자 정의 유형 <x>** 이름을 대체합니다.

사용자 정의 출력함 이름 메뉴

메뉴 항목	설명
기본 출력함 <없음>	기본 출력함에 대한 사용자 정의 이름을 지정합니다.
출력함 1 <없음>	출력함 1에 대한 사용자 정의 이름을 지정합니다.

Universal 용지 설정 메뉴

이 메뉴 항목으로 Universal 용지 크기의 높이와 폭 및 급지 방향을 지정할 수 있습니다. Universal 용지 크기는 사용자 정의 용지 크기 설정입니다. 이 설정은 기타 용지 크기 설정과 함께 표시되며 양면 인쇄 및 한 면에 여러 페이지 인쇄 지원과 같은 유사한 옵션도 함께 표시됩니다.

메뉴 항목	설명
단위 인치 밀리미터	단위 확인 **참고:** • 미국 기본 설정은 인치입니다. • 국제 기본 설정은 밀리미터입니다.
세로 폭 3–48 인치 76–1219 mm	세로 폭 설정 **참고:** • 최대 폭을 초과하는 경우 프린터가 사용 가능한 최대 폭을 사용합니다. • 미국 기본 설정은 305 mm(12 인치)입니다. 인치는 0.01 단위로 증가할 수 있습니다. • 국제 기본 설정은 305 mm 입니다. 밀리미터는 1mm 단위로 증가할 수 있습니다.
세로 높이 3–48 인치 76–1219 mm	세로 높이를 설정합니다. **참고:** • 최대 높이를 초과하는 경우 프린터는 사용 가능한 최대 높이를 사용합니다. • 미국 기본 설정은 483 mm(19 인치)입니다. 인치는 0.01 단위로 증가할 수 있습니다. • 국제 기본 설정은 483 mm 입니다. 밀리미터는 1mm 단위로 증가할 수 있습니다.
급지 방향 짧은 가장자리 긴 가장자리	급지 방향을 지정합니다. **참고:** • 짧은 가장자리가 공장 출하시 기본 설정입니다. • 긴 자장자리는 가장 긴 가장자리가 급지대에서 지원하는 최대 길이보다 짧을 때에만 표시됩니다.

출력함 설정 메뉴

메뉴 항목	설명
출력함 기본 출력함 출력함 1 출력함 2	설치된 출력함을 확인합니다. **참고:** 공장 출하시 기본 설정은 기본 출력함입니다.
출력함 설정 편지함 연결 옵션 연결 종류 할당	출력함에 대한 설정 옵션을 지정합니다. **참고:** • 공장 출하시 기본 설정은 편지함입니다. • 소책자 제작 출력함(출력함 2)은 다른 출력함에 연결될 수 없습니다. 출력함 2는 모든 인쇄 용지를 접습니다. • 편지함 설정을 사용하면 출력함이 별도의 편지함으로 취급됩니다. • 연결 설정을 사용하면 사용할 수 있는 모든 출력함이 연결됩니다. • 옵션 연결을 사용하면 기본 출력함을 제외한 사용할 수 있는 모든 출력함이 연결됩니다. • 유형 할당을 사용하면 각 용지 유형이 출력함에 할당됩니다.
유형/출력함 지정 일반 용지 출력함 카드 스톡 출력함 투명 용지 출력함 광택지 출력함 라벨용지 출력함 본드지 출력함 Letterhead 출력함 양식지 급지대 컬러 용지 출력함 사용자 정의 <x> 출력함	지원되는 각 용지 유형에 대해 출력함을 선택합니다. 각 유형에 대해 다음을 선택할 수 있습니다. 비활성화 기본 출력함 출력함 1 **참고:** • 공장 출하시 기본 설정은 비활성화입니다. • 공장 출하시 기본 설정은 출력함 설정이 유형 할당으로 설정된 경우 표준 출력함으로 변경됩니다. 그러면 모든 인쇄 작업은 유형/출력함 지정 메뉴를 사용하여 용지 유형을 다른 출력함으로 재지정하기 전까지는 기본 출력함으로 전송됩니다.

보고서 메뉴

보고서 메뉴

메뉴 항목	설명
메뉴 설정 페이지 <없음>	급지대에 들어 있는 용지, 설치된 메모리, 총 페이지 수, 알람, 제한시간, 제어판 언어, TCP/IP 주소, 소모품 상태, 네트워크 연결 상태에 대한 정보 및 기타 정보가 포함된 보고서를 인쇄합니다. **참고:** 이 항목을 선택하면 이 페이지가 인쇄됩니다.
장치 통계 <없음>	인쇄된 페이지에 대한 소모품 정보 및 세부 사항 등과 같이 프린터 통계에 관한 보고서를 인쇄합니다. **참고:** 이 항목을 선택하면 이 페이지가 인쇄됩니다.

메뉴 항목	설명
네트워크 설정 페이지 <없음>	TCP/IP 주소 정보와 같이 네트워크 프린터 설정에 대한 정보가 포함된 보고서를 인쇄합니다. **참고:** • 이 메뉴 항목은 네트워크 프린터 또는 인쇄 서버에 연결된 프린터에 대해서만 나타납니다. • 이 항목을 선택하면 이 페이지가 인쇄됩니다.
단축번호 목록 <없음>	구성된 단축번호에 대한 정보가 포함된 보고서를 인쇄합니다.
팩스 작업 로그 <없음>	최근 완료된 200건의 팩스에 대한 정보가 포함된 보고서를 인쇄합니다. **참고:** 이 항목을 선택하면 이 페이지가 인쇄됩니다.
팩스 통화 로그 <없음>	최근 시도, 수신 및 차단된 100건의 통화에 대한 정보가 포함된 보고서를 인쇄합니다. **참고:** 이 항목을 선택하면 이 페이지가 인쇄됩니다.
이메일 단축번호 <없음>	이메일 단축번호에 대한 정보가 포함된 보고서를 인쇄합니다. **참고:** 이 항목을 선택하면 이 페이지가 인쇄됩니다.
팩스 단축번호 <없음>	팩스 단축번호에 대한 정보가 포함된 보고서를 인쇄합니다. **참고:** 이 항목을 선택하면 이 페이지가 인쇄됩니다.
FTP 단축번호 <없음>	FTP 단축번호에 대한 정보가 포함된 보고서를 인쇄합니다. **참고:** 이 항목을 선택하면 이 페이지가 인쇄됩니다.
프로파일 목록 <없음>	프린터에 저장된 프로파일 목록을 인쇄합니다. **참고:** 이 항목을 선택하면 이 페이지가 인쇄됩니다.
NetWare 설정 페이지 <없음>	네트워크 설정에 대한 NetWare 고유 정보가 포함된 보고서를 인쇄합니다. **참고:** • 이 메뉴 항목은 내부 인쇄 서버가 설치된 프린터에 대해서만 표시됩니다. • 이 항목을 선택하면 이 페이지가 인쇄됩니다.
글꼴 인쇄 <없음>	프린터에 현재 설정된 프린터 언어에 대해 사용할 수 있는 모든 글꼴 보고서를 인쇄합니다.
디렉토리 인쇄 <없음>	플래시 메모리 카드(옵션) 또는 프린터 하드 디스크에 저장된 자원 목록을 모두 인쇄합니다. **참고:** • 작업 버퍼 크기는 100%로 설정되어야 합니다. • 옵션 플래시 메모리 또는 프린터 하드 디스크가 올바르게 설치되어 제대로 작동해야 합니다. • 이 항목을 선택하면 이 페이지가 인쇄됩니다.

설정 메뉴

일반 설정 메뉴

메뉴 항목	설명
표시 언어 한국어 프랑스어 독일어 이탈리아어 스페인어 덴마크어 노르웨이어 네덜란드어 스웨덴어 포르투갈어 핀란드어 러시아어 폴란드어 중국어 간체 한국어 일본어	디스플레이에 표시되는 텍스트의 언어를 설정합니다. **참고:** 프린터에 따라 사용할 수 없는 언어도 있습니다.
키보드 키보드 유형 한국어 프랑스어 프랑스어(캐나다) 독일어 이탈리아어 스페인어 덴마크어 노르웨이어 네덜란드어 스웨덴어 핀란드어 포르투갈어 러시아어 폴란드어 중국어 간체 한국어 일본어	프린터 제어판 키보드에 대한 언어를 지정합니다.
키보드 사용자 정의 키 **<x>** <없음>	프린터 제어판 키보드에 대한 사용자 정의 키 정보를 지정합니다.

메뉴 항목	설명
키보드 엑센트/기호 탭 러시아어/폴란드어 탭 한국어 탭	프린터 제어판 키보드에서 악센트 표시 및 기호를 사용할 수 있습니다. 각 메뉴 항목에 대해 사용 가능한 선택 항목: 켜짐 꺼짐
일반 기본값 미국 국제	프린터 공장 출하시 기본값을 지정합니다.
초기 화면 표시 예 아니요	프린터 전원이 켜질 때 설정 마법사를 실행합니다. **참고:** • 공장 출하시 기본 설정은 예입니다. • 국가 선택 화면에서 완료가 선택된 경우 공장 출하시 기본 설정은 꺼짐으로 바뀝니다.
표시되는 정보 왼쪽 오른쪽 사용자 정의 텍스트 <x> 없음	기본 화면의 왼쪽 및 오른쪽 위에 표시되는 정보를 지정합니다. 다음 옵션 중에서 선택하십시오. IP 주소 호스트 이름 담당자 이름 위치 날짜/시간 mDNS/DDNS 서비스 이름 Zero 구성 이름 사용자 정의 텍스트 <x> 없음 **참고:** • 왼쪽의 공장 출하시 기본 설정은 IP 주소입니다. • 오른쪽의 공장 출하시 기본 설정은 날짜/시간입니다.
날짜 형식 MM-DD-YYYY YYYY-MM-DD	프린터 날짜 형식을 지정합니다.
시간 형식 12시간 A.M./P.M. 24시간	프린터 시간 형식을 지정합니다.
화면 밝기 20–100	제어판 화면의 밝기를 지정합니다.
즐겨찾기 표시 켜짐 꺼짐	대기 작업 영역에서 즐겨찾기를 표시할지 여부를 지정합니다. **참고:** 공장 출하시 기본 설정은 켜짐입니다. 켜짐이 선택된 경우 대기 작업 영역에 즐겨찾기가 나타납니다.
배경 제거 허용 켜짐 꺼짐	복사, 팩스, 이메일, FTP 또는 USB 로 스캔 중에 이미지 배경 제거가 허용되는지 여부를 지정합니다. **참고:** 공장 출하시 기본 설정은 켜짐입니다. 이미지의 배경이 제거됩니다.

메뉴 항목	설명
사용자 정의 작업 스캔 허용 켜짐 꺼짐	여러 작업을 하나의 파일로 스캔할 수 있습니다. **참고:** 공장 출하시 기본 설정은 켜짐입니다. 켜짐이 선택되면 특정 작업에 대해 사용자 정의 작업 스캔 허용 설정을 활성화할 수 있습니다.
스캐너 용지 걸림 복원 작업 레벨 페이지 레벨	자동 급지대에서 용지 걸림이 발생할 경우 스캔된 작업을 어떻게 다시 로드해야 하는지 지정합니다. **참고:** • 작업 레벨이 선택되면 용지 걸림이 발생한 경우 전체 작업을 다시 스캔해야 합니다. • 페이지 레벨이 선택되면 용지가 걸린 페이지부터 다시 스캔합니다.
웹 페이지 새로고침률 30–300	내장 웹 페이지 새로고침 간격(초)을 지정합니다. **참고:** 공장 출하시 기본 설정은 120초입니다.
담당자 이름 <없음>	프린터의 담당자 이름을 지정합니다. **참고:** 담당자 이름은 내장 웹 페이지에 저장됩니다.
위치 <없음>	프린터의 위치를 지정합니다. **참고:** 담당자 이름은 내장 웹 페이지에 저장됩니다.
알람 알람 제어 토너 알람 스태플 알람 홀 펀치 알람	프린터에 운영자 작업이 필요할 때 알람이 울리게 할지 설정합니다. 다음은 각 알람 유형별로 사용 가능한 선택 항목입니다. 꺼짐 단일 연속 **참고:** • 단일은 알람 제어에 대한 공장 출하시 기본 설정입니다. 단일은 짧은 신호음이 세 번 울립니다. • 꺼짐은 토너 알람, 스태플 알람 및 홀 펀치 알람에 대한 공장 출하시 기본 설정입니다. 꺼짐을 선택하면 알람이 울리지 않게 설정됩니다. • 연속은 세 번의 신호음이 10초에 한 번씩 울립니다. • 스태플 알람 및 홀 펀치 알람은 마무리 장치를 설치한 경우에만 사용할 수 있습니다.
제한시간 대기 모드 비활성화 2–240	시스템이 낮은 전원 소비 상태로 들어가기 전의 비활성 시간(분)을 지정합니다. **참고:** 공장 출하시 기본 설정은 15분입니다.
제한시간 전원 절약 모드 비활성화 2–240	시스템이 최소 전원 소비 상태로 들어가기 전의 비활성 시간(분)을 지정합니다. **참고:** • 공장 출하시 기본 설정은 60분입니다. • 전원 절약 모드는 대기 모드와 연관되지 않습니다. • 전원 절약 모드를 변경해도 대기 모드는 변경되지 않습니다.
제한시간 화면 제한시간 15–300	프린터의 디스플레이가 **준비** 상태로 돌아갈 때까지의 대기 시간을 초 단위로 설정합니다. **참고:** 공장 출하시 기본 설정은 30초입니다.

메뉴 항목	설명
제한시간 인쇄 제한시간 종료 비활성화 1-255	프린터가 현재 인쇄 작업 중 나머지 작업을 취소하기 전, 작업 종료 메시지가 수신될 때까지의 대기 시간을 초 단위로 설정합니다. **참고:** • 공장 출하시 기본 설정은 90초입니다. • 제한 시간이 초과되면 프린터에 남아 있는 부분 인쇄된 페이지가 인쇄된 다음 프린터는 새로운 인쇄 작업이 대기 중인지 확인하기 위해 검사합니다. • 인쇄 제한시간 종료는 PCL 또는 PPDS 에뮬레이션을 사용하는 경우에만 사용할 수 있습니다. 이 설정은 PostScript 에뮬레이션 인쇄 작업에 영향을 주지 않습니다.
제한시간 대기 제한시간 종료 비활성화 15-65535	프린터가 인쇄 작업을 취소하기 전, 프린터에서 추가 데이터를 기다리는 대기 시간을 초 단위로 설정합니다. **참고:** • 공장 출하시 기본 설정은 40초입니다. • 대기 제한시간 종료는 프린터에서 PostScript 에뮬레이션을 사용하는 경우에만 사용할 수 있습니다. 이 설정은 PCL 또는 PPDS 에뮬레이션 인쇄 작업에 영향을 주지 않습니다.
제한시간 네트워크 작업 제한시간 1-255	네트워크 인쇄 작업을 취소하기 전, 이 작업이 실행될 수 있는 시간을 초 단위로 설정합니다. **참고:** • 공장 출하시 기본 설정은 90초입니다. • 설정 값이 0이면 시간제한이 사용되지 않습니다. • 1-9 사이의 값을 선택하면 이 설정은 10으로 저장됩니다.
인쇄 복원 자동 계속 비활성화 5-255	지정된 시간 내에 해결되지 않을 경우 프린터가 특정 오프라인 상태에서 자동으로 인쇄를 계속할 수 있습니다. **참고:** • 공장 출하시 기본 설정은 비활성화입니다. • 5-255는 초 단위의 시간입니다.
인쇄 복원 용지 걸림 복원 켜짐 꺼짐 자동	프린터가 용지 걸림 상태의 페이지를 다시 인쇄할지 여부를 지정합니다. **참고:** • 공장 출하시 기본 설정은 자동입니다. 페이지 작업을 보류하는 데 필요한 메모리가 다른 프린터 작업에 필요하지 않은 경우 용지 걸림 상태의 페이지를 다시 인쇄합니다. • 켜짐은 프린터가 항상 용지 걸림 상태의 페이지를 다시 인쇄하도록 설정합니다. • 꺼짐은 프린터가 항상 용지 걸림 상태의 페이지를 다시 인쇄하지 않도록 설정합니다.
인쇄 복원 페이지 보호 켜짐 꺼짐	미처 인쇄되지 못한 페이지도 성공적으로 인쇄해 낼 수 있습니다. **참고:** • 공장 출하시 기본 설정은 꺼짐입니다. 꺼짐은 전체 페이지를 인쇄하기에 메모리가 충분하지 않을 경우 부분 페이지를 인쇄합니다. • 켜짐으로 설정한 경우 프린터가 전체 페이지를 처리한 후 인쇄합니다.

메뉴 항목	설명
공장 출하시 기본값 복원 안함 복원	프린터 설정이 공장 출하시 기본 설정으로 돌아갑니다. **참고:** • 공장 출하시 기본 설정은 복원 안함입니다. 복원 안함은 사용자 정의된 설정을 유지합니다. • 복원은 네트워크/포트 메뉴 설정을 제외한 모든 프린터 설정을 모든 공장 출하시 기본 설정으로 되돌립니다. RAM 에 저장된 다운로드가 모두 삭제됩니다. 플래시 메모리 또는 프린터 하드 디스크에 저장된 다운로드는 영향을 받지 않습니다.

복사 설정 메뉴

메뉴 항목	설명
내용 문자/사진 사진 인쇄된 이미지 문자	복사 작업에 포함된 내용의 유형을 지정합니다. **참고:** • 공장 출하시 기본 설정은 문자/사진입니다. 문자/사진은 원본 문서에 문자와 그래픽 또는 사진이 혼합되어 있는 경우 사용됩니다. • 사진은 그래픽 및 사진을 더 정교하게 처리하도록 설정합니다. 이 설정은 스캔 시간이 더 오래 걸리는 반면 원본 문서의 이미지에 최대한 가깝게 처리합니다. 이에 따라 저장되는 정보량이 증가됩니다. • 인쇄된 이미지는 작업이 주로 이미지로 구성된 경우 사용됩니다. 인쇄된 이미지는 이미지를 하프톤으로 변환합니다. 하프톤은 제한된 수의 색상을 사용하여 작은 점 패턴으로 변환함으로써 회색조 또는 컬러 이미지를 인쇄할 수 있도록 만듭니다. • 문자는 아무 것도 없는 흰색 배경에 선명하며 높은 해상도의 검정색 문자를 강조합니다.
컬러 켜짐 꺼짐	복사 작업을 컬러로 인쇄할지 여부를 지정합니다.
컬러 복사 허용 켜짐 꺼짐	컬러 복사를 활성화합니다.

메뉴 항목	설명
양면인쇄 단면을 단면에 인쇄 단면을 양면에 인쇄 양면을 단면에 인쇄 양면을 양면에 인쇄	원본 문서가 양면 또는 단면인지 지정한 다음 복사본이 양면 또는 단면이어야 하는지 지정합니다. **참고:** • **단면을 단면에 인쇄**—원본 페이지가 단면에 인쇄되어 있습니다. 복사되는 페이지가 단면에 인쇄됩니다. • **단면을 양면에 인쇄**—원본 페이지가 단면에 인쇄되어 있습니다. 복사되는 페이지가 양면에 인쇄됩니다. 예를 들어, 원본이 6장인 경우 복사본은 양면에 인쇄되어 3장이 됩니다. • **양면을 단면에 인쇄**—원본 페이지가 양면에 인쇄되어 있습니다. 복사되는 페이지가 단면에만 인쇄됩니다. 예를 들어, 원본 문서가 각 장의 양면에 하나의 이미지가 있는 3장인 경우 복사본은 각 장의 단면에 하나의 이미지가 인쇄되어 6장이 됩니다. • **양면을 양면에 인쇄**—원본 페이지가 양면에 인쇄되어 있습니다. 복사본이 원본과 동일하게 복제됩니다.
테두리 인쇄 켜짐 꺼짐	페이지 가장자리 여백에 테두리가 인쇄되는지 여부를 지정합니다. **참고:** 공장 출하시 기본 설정은 켜짐입니다.
한 부씩 인쇄 켜짐 꺼짐	여러 사본을 만들 경우 페이지가 순서대로 쌓이도록 분류합니다. **참고:** 공장 출하시 기본 설정은 켜짐입니다.
펀치 켜짐 꺼짐	홀 펀치를 활성화합니다. **참고:** 공장 출하시 기본 설정은 켜짐입니다.
스태플 켜짐 꺼짐	스태플을 활성화합니다. **참고:** 공장 출하시 기본 설정은 켜짐입니다.
원본 크기 Letter Legal Executive Tabloid Folio A3 A4 A5 Statement JIS B4 JIS B5 원고 자동 크기 감지 혼합 크기	원본 문서의 용지 크기를 지정합니다.

메뉴 항목	설명
복사 대상 급지대 급지대 <x> 자동 크기 맞춤 수동 급지대	복사 작업을 인쇄하도록 보낼 가능한 용지 급지대 목록을 제공합니다. **참고:** 공장 출하시 기본 설정은 급지대 1입니다.
투명 간지 켜짐 꺼짐	용지 사이에 투명 간지를 넣습니다. **참고:** 공장 출하시 기본 설정은 켜짐입니다.
간지 없음 페이지 사이 사본 사이 작업 사이	선택한 값을 기준으로 페이지, 사본 또는 작업 사이에 간지를 넣습니다. **참고:** 공장 출하시 기본 설정은 없음입니다.
간지 급지대 급지대 <x> 수동 급지대	용지 급지대를 지정합니다.
농도 -5 ~ +5	복사 작업에 대한 농도를 지정합니다.
출력함 기본 출력함 출력함 1	인쇄 후 복사본이 나오는 출력함을 지정합니다.
매수 <없음>	복사 작업에 대한 매수를 지정합니다.
오버레이 꺼짐 긴급 기밀 복사 초안 사용자 정의	복사 작업의 각 페이지에 인쇄되는 오버레이 문자를 지정합니다. **참고:** 공장 출하시 기본 설정은 꺼짐입니다.
사용자 정의 <없음>	사용자 정의 오버레이 문자를 지정합니다.
우선순위 복사 허용 켜짐 꺼짐	페이지나 문서를 복사하기 위해 인쇄 작업을 중단시킵니다. **참고:** 공장 출하시 기본 설정은 켜짐입니다.
사용자 정의 작업 스캔 켜짐 꺼짐	용지 크기가 혼합된 문서를 단일 복사 작업으로 복사할 수 있습니다.
배경 제거 -4 ~ +4	복사본에 표시되는 배경의 양을 조절합니다.

메뉴 항목	설명
가장자리에서 가장자리로 스캔 켜짐 꺼짐	복사 전에 원본 문서가 가장자리에서 가장자리까지 스캔되는지 여부를 지정합니다. **참고:** 공장 출하시 기본 설정은 꺼짐입니다.
컬러 균형 청록색 – 빨강색 자홍색 – 녹색 노랑색 – 파랑색	각 색상에 사용되는 토너의 양을 늘리거나 줄여 인쇄물의 색상을 조정합니다.

팩스 설정 메뉴

팩스 모드(아날로그 팩스 설정) 메뉴

아날로그 팩스 설정 모드에서는 전화선을 통해 팩스 작업을 전송합니다.

일반 팩스 설정

메뉴 항목	설명
사용처 이름 <없음>	프린터 내의 팩스 이름을 지정합니다.
사용처 번호 <없음>	팩스와 연결된 번호를 지정합니다.
사용처 ID 사용처 이름 사용처 번호	팩스 식별 방법을 지정합니다.
수동 팩스 활성화 켜짐 꺼짐	프린터를 수동 팩스 전용으로 설정합니다. 이 경우 전화선 스플리터 및 전화기 수화기가 필요합니다. **참고:** • 일반 전화기를 사용하여 들어오는 팩스 작업에 응답하고 팩스 번호를 다이얼링합니다. • 숫자 키패드에서 # 0을 선택하면 바로 수동 팩스 기능으로 전환됩니다.
메모리 사용 모두 수신 대부분 수신 같음 대부분 송신 모두 송신	팩스 작업에 대해 팩스와 관련하여 사용되는 비활성 메모리의 양을 정의합니다. **참고:** • “모두 수신”은 모든 메모리가 팩스 작업 수신으로 설정되도록 지정합니다. • “대부분 수신”은 대부분의 메모리가 팩스 작업 수신으로 설정되도록 지정합니다. • 공장 출하시 기본 설정은 같음입니다. "같음"은 팩스 작업 송신과 수신에 사용되는 메모리를 같은 양으로 나눕니다. • “대부분 송신”은 대부분의 메모리가 팩스 작업 송신으로 설정되도록 지정합니다. • “모두 송신”은 모든 메모리가 팩스 작업 송신으로 설정되도록 지정합니다.
팩스 취소 허용 허용안함	프린터가 팩스 작업을 취소할 수 있는지 여부를 지정합니다. **참고:** 팩스 취소가 활성화되지 않은 경우에는 옵션으로 나타나지 않습니다.

메뉴 항목	설명
팩스 번호 마스킹 꺼짐 왼쪽에서 오른쪽에서	보내는 팩스 번호에서 숫자가 마스크되는 방향을 지정합니다. **참고:** 마스크되는 문자 수는 "마스크할 번호" 설정으로 결정됩니다.
마스크할 번호 0–58	보내는 팩스 번호에서 마스크할 숫자 수를 지정합니다.

팩스 전송 설정

메뉴 항목	설명
해상도 기본 세밀하게 아주 세밀하게 가장 세밀하게	품질을 인치당 도트(dpi)로 지정합니다. 해상도가 높을수록 인쇄 품질이 높아지지만 팩스 전송 시간이 늘어납니다. **참고:** 공장 출하시 기본 설정은 기본입니다.
원본 크기 Letter Legal Executive Tabloid Folio Statement A3 A4 A5 JIS B4 JIS B5 원고 4 x 6 3 x 5 명함 자동 크기 감지 혼합 크기	스캔할 문서의 용지 크기를 지정합니다. **참고:** 미국 기본 설정은 Letter 입니다. 국제 기본 설정은 A4 입니다.
양면인쇄 꺼짐 긴 가장자리 짧은 가장자리	페이지에서 텍스트와 그래픽의 방향을 지정합니다. **참고:** • 공장 출하시 기본 설정은 꺼짐입니다. • 긴 가장자리는 페이지의 긴 가장자리를 따라 제본하는 것으로 간주합니다(세로 방향의 경우 왼쪽 가장자리, 가로 방향의 경우 위쪽 가장자리). • 짧은 가장자리는 페이지의 짧은 가장자리를 따라 제본하는 것으로 간주합니다(세로 방향의 경우 위쪽 가장자리, 가로 방향의 경우 왼쪽 가장자리).

메뉴 항목	설명
내용 문자/사진 사진 문자	팩스로 스캔할 내용 유형을 지정합니다. **참고:** • 공장 출하시 기본 설정은 문자/사진입니다. 문자/사진은 문서가 대부분 문자나 라인아트인 경우 사용됩니다. • 사진은 문서가 고화질 사진이거나 고품질 잉크젯으로 인쇄된 경우 사용됩니다. • 문자는 문서가 대부분 문자인 경우 사용됩니다.
농도 -5 ~ +5	출력물을 밝게 하거나 어둡게 합니다. **참고:** 공장 출하시 기본 설정은 5입니다.
다이얼 접두사 <없음>	번호를 입력할 수 있는 숫자 입력 필드가 제공됩니다.
자동 다시 걸기 0–9	프린터가 지정된 번호로 팩스를 보내기 위해 시도하는 횟수를 지정합니다. **참고:** 공장 출하시 기본 설정은 5입니다.
다시 걸기 빈도 1–200	다시 걸기 간격(분)을 지정합니다.
PABX 연결 꺼짐 켜짐	다이얼음을 확인하지 않고 다이얼링하는 블라인드 다이얼링 기능을 활성화합니다.
ECM 활성화 켜짐 꺼짐	팩스 작업에 대해 오류 수정 모드를 활성화합니다.
팩스 스캔 활성화 켜짐 꺼짐	프린터에서 스캔하여 팩스를 보낼 수 있습니다.
팩스로 드라이버 켜짐 꺼짐	프린터에서 팩스로 드라이버 작업을 보내도록 합니다.
단축번호로 저장 허용 켜짐 꺼짐	팩스 번호를 프린터에 단축번호로 저장할 수 있습니다.
최고 속도 2400 4800 9600 14400 33600	팩스가 전송되는 최고 속도를 보드 단위로 지정합니다.
사용자 정의 작업 스캔 켜짐 꺼짐	용지 크기가 혼합된 문서를 단일 파일로 스캔할 수 있습니다.

메뉴 항목	설명
스캔 미리보기 켜짐 꺼짐	스캔 작업에 대한 미리보기가 디스플레이에 나타날지 여부를 지정합니다.
배경 제거 -4 ~ +4	복사본에 표시되는 배경의 양을 조절합니다. **참고:** 공장 출하시 기본 설정은 0입니다.
대비 내용에 최적 0–5	출력물의 대비를 지정합니다. **참고:** 공장 출하시 기본 설정은 "내용에 최적"입니다.
어두운 부분 세밀도 -4 ~ +4	복사본에 표시되는 어두운 부분 세밀도의 양을 조절합니다. **참고:** 공장 출하시 기본 설정은 0입니다.
가장자리에서 가장자리로 스캔 켜짐 꺼짐	원본 문서가 가장자리에서 가장자리까지 스캔되는지 여부를 지정합니다. **참고:** 공장 출하시 기본 설정은 꺼짐입니다.

팩스 수신 설정

메뉴 항목	설명
팩스 수신 활성화 켜짐 꺼짐	프린터에서 팩스 작업을 수신하도록 합니다. **참고:** 공장 출하시 기본 설정은 켜짐입니다.
받는 전화벨 1–25	들어오는 팩스 작업에 응답하기 전에 울리는 전화벨 횟수를 지정합니다. **참고:** 공장 출하시 기본 설정은 1입니다.
자동 축소 켜짐 꺼짐	들어오는 팩스 작업을 지정된 팩스 급지대에 들어 있는 용지 크기에 맞게 축소합니다. **참고:** 공장 출하시 기본 설정은 켜짐입니다.
용지 급지대 자동 급지대 <x> 다용도 급지대	프린터가 들어오는 팩스를 인쇄할 수 있도록 용지를 급지할 용지 급지대를 지정합니다.
출력함 기본 출력함 출력함 1	수신된 팩스에 대한 출력함을 지정합니다. **참고:** 출력함 1은 마무리 장치를 설치해야만 사용할 수 있습니다.
양면인쇄 켜짐 꺼짐	들어오는 팩스 작업에 대해 양면 인쇄를 활성화합니다.
팩스 바닥글 켜짐 꺼짐	수신된 팩스의 각 페이지 하단에 전송 정보를 인쇄합니다. **참고:** 공장 출하시 기본 설정은 켜짐입니다.

메뉴 항목	설명
최고 속도 2400 4800 9600 14400 33600	팩스가 수신되는 최고 속도를 지정합니다.
팩스 전달 전달 인쇄 인쇄 및 전달	수신된 팩스를 다른 수신인에게 전달합니다.
전달 대상 팩스 이메일 FTP LDSS	팩스가 전달될 수신인 유형을 지정합니다. **참고:** 이 항목은 프린터 내장 웹 페이지에서만 사용할 수 있습니다.
단축번호로 전달 <없음>	수신인 유형(팩스, 이메일, FPT 또는 LDSS)과 일치하는 단축번호를 입력할 수 있습니다.
익명 팩스 차단 켜짐 꺼짐	사용처 ID 가 지정되지 않은 장치에서 보내는 팩스를 차단합니다.
금지된 팩스 목록 켜짐 꺼짐	금지된 팩스 번호 목록을 프린터에 저장합니다.
펀치 2홀 3홀 4홀 꺼짐	연결된 마무리 장치에 대한 기본 홀 펀치 설정을 지정합니다. **참고:** 설치된 마무리 장치에 대한 설정만 나타납니다.
스태플 1 스태플 2 스태플 3 스태플 꺼짐	연결된 마무리 장치에 대한 기본 스태플 설정을 지정합니다. **참고:** 설치된 마무리 장치에 대한 설정만 나타납니다.

팩스 로그 설정

메뉴 항목	설명
전송 로그 로그 인쇄 로그 인쇄하지 않음 오류만 인쇄	각 팩스 작업 이후 전송 로그 인쇄를 활성화합니다.
수신 오류 로그 인쇄 안함 오류 시 인쇄	수신 오류 발생 후 수신 오류 로그 인쇄를 활성화합니다.
자동 로그 인쇄 켜짐 꺼짐	팩스 로그 자동 인쇄를 활성화합니다. **참고:** 200개의 작업 이후마다 로그를 인쇄합니다.
로그 용지 급지대 급지대 <x> 다용도 급지대	로그 인쇄에 사용되는 용지 급지대를 선택합니다.
로그 표시 원격 사용처 이름 누른 번호	인쇄된 로그에 누른 번호 또는 반환된 사용처 이름을 표시할지 여부를 지정합니다.
작업 로그 활성화 켜짐 꺼짐	팩스 작업 로그에 대한 액세스를 활성화합니다.
통화 로그 활성화 켜짐 꺼짐	팩스 통화 로그에 대한 액세스를 활성화합니다.
로그 출력함 기본 출력함 출력함 1	팩스 로그가 인쇄된 출력함을 지정합니다.

스피커 설정

메뉴 항목	설명
스피커 모드 항상 꺼짐 연결될 때까지 켜짐 항상 켜짐	**참고:** • 항상 꺼짐은 스피커를 끕니다. • 공장 출하시 기본 설정은 "연결될 때까지 켜짐"입니다. 팩스 연결이 될 때까지 스피커가 켜지고 소리를 냅니다. • 항상 켜짐은 스피커를 켭니다.
스피커 볼륨 높음 낮음	볼륨 설정을 조절합니다. **참고:** 공장 출하시 기본 설정은 높음입니다.
벨소리 볼륨 켜짐 꺼짐	팩스 스피커 벨소리 볼륨을 조절합니다. **참고:** 공장 출하시 기본 설정은 켜짐입니다.

전화 번호별 벨소리

메뉴 항목	설명
단일 벨소리 켜짐 꺼짐	단일 벨소리 패턴에 대해 응답합니다. **참고:** 공장 출하시 기본 설정은 켜짐입니다.
이중 벨소리 켜짐 꺼짐	이중 벨소리 패턴에 대해 응답합니다. **참고:** 공장 출하시 기본 설정은 켜짐입니다.
삼중 벨소리 켜짐 꺼짐	삼중 벨소리 패턴에 대해 전화를 받습니다. **참고:** 공장 출하시 기본 설정은 켜짐입니다.

팩스 모드(팩스 서버) 메뉴

팩스 서버 모드에서는 팩스 작업을 전송용 팩스 서버로 보냅니다.

팩스 서버 설정

메뉴 항목	설명
대상 형식 회신 주소 제목 메시지	프린터 터치 스크린의 가상 키보드를 사용하여 정보를 입력할 수 있습니다.
기본 SMTP 게이트웨이	SMTP 서버 포트 정보를 지정합니다. **참고:** 기본 SMTP 게이트웨이 포트는 25입니다.
보조 SMTP 게이트웨이	SMTP 서버 포트 정보를 지정합니다. **참고:** 기본 SMTP 게이트웨이 포트는 25입니다.
이미지 형식 PDF(.pdf) TIFF(.tif)	팩스로 보내기 위해 스캔할 이미지 유형을 지정합니다.
내용 문자 문자/사진 사진	팩스로 스캔할 내용 유형을 지정합니다. **참고:** • 문자는 문서가 대부분 문자인 경우 사용됩니다. • 공장 출하시 기본 설정은 문자/사진입니다. 문자/사진은 문서가 대부분 문자나 라인아트인 경우 사용됩니다. • 사진은 문서가 고화질 사진이거나 고품질 잉크젯으로 인쇄된 경우 사용됩니다.
팩스 해상도 기본 세밀하게 아주 세밀하게 가장 세밀하게	팩스로 보내기 위해 스캔할 해상도를 지정합니다.
농도 5- ~ 5+	출력물을 밝게 하거나 어둡게 합니다.

메뉴 항목	설명
방향 세로 가로	스캔 이미지의 방향을 지정합니다.
원본 크기 Letter Legal Executive Tabloid Folio Statement A3 A4 A5 JIS B4 JIS B5 원고 자동 크기 감지 혼합 크기	스캔할 문서의 용지 크기를 지정합니다. **참고:** 미국 기본 설정은 Letter 입니다. 국제 기본 설정은 A4 입니다.
다면 Tiff 사용 켜짐 꺼짐	단면 TIFF 파일과 다면 TIFF 파일 중에서 선택할 수 있습니다. 팩스로 다면 페이지 스캔 작업의 경우, 모든 페이지가 포함된 하나의 TIFF 파일을 만들거나 각 페이지에 대해 하나의 파일로 여러 TIFF 파일을 만들 수 있습니다. **참고:** • 공장 출하시 기본 설정은 켜짐입니다. • 이 메뉴 항목은 모든 스캔 기능에 적용됩니다.

이메일 설정 메뉴

메뉴 항목	설명
형식 PDF(.pdf)	파일의 형식을 지정합니다.
PDF 버전 1.2–1.6	이메일로 스캔할 PDF 파일의 버전을 설정합니다.
내용 문자/사진 사진 문자	이메일로 스캔할 내용 유형을 지정합니다. **참고:** • 공장 출하시 기본 설정은 문자/사진입니다. 문자/사진은 문서가 대부분 문자나 라인아트인 경우 사용됩니다. • 사진은 문서가 고화질 사진이거나 고품질 잉크젯으로 인쇄된 경우 사용됩니다. • 문자는 문서가 대부분 문자인 경우 사용됩니다.
컬러 회색 컬러	작업을 회색조 또는 컬러로 인쇄할지 지정합니다. **참고:** 공장 출하시 기본 설정은 회색입니다.

메뉴 항목	설명
해상도 75 150 200 300 400 600	스캔되는 인치당 도트 수를 지정합니다. **참고:** 공장 출하시 기본 설정은 150dpi 입니다.
농도 -5 ~ +5	출력물을 밝게 하거나 어둡게 합니다. **참고:** 공장 출하시 기본 설정은 5입니다.
방향 세로 가로	스캔 이미지의 방향을 지정합니다. **참고:** 공장 출하시 기본 설정은 세로입니다.
원본 크기 Letter Legal Executive Tabloid Folio A3 A4 A5 Statement JIS B4 JIS B5 원고 자동 크기 감지 혼합 크기	스캔할 문서의 용지 크기를 지정합니다. **참고:** 미국 기본 설정은 Letter 입니다. 국제 기본 설정은 A4 입니다.
양면인쇄 꺼짐 긴 가장자리 짧은 가장자리	페이지에서 텍스트와 그래픽의 방향을 지정합니다. **참고:** • 공장 출하시 기본 설정은 꺼짐입니다. • 긴 가장자리는 페이지의 긴 가장자리를 따라 제본하는 것으로 간주합니다(세로 방향의 경우 왼쪽 가장자리, 가로 방향의 경우 위쪽 가장자리). • 짧은 가장자리는 페이지의 짧은 가장자리를 따라 제본하는 것으로 간주합니다(세로 방향의 경우 위쪽 가장자리, 가로 방향의 경우 왼쪽 가장자리).
사진 JPEG 품질 5–90	파일 크기와 이미지 품질에 상대적으로 JPEG 사진 이미지의 품질을 설정합니다. **참고:** • 공장 출하시 기본 설정은 50입니다. • 5는 파일 크기를 줄이지만 이미지 품질도 낮아집니다. • 90은 최상의 이미지 품질을 제공하지만 파일 크기도 매우 커집니다. • 이 메뉴 항목은 모든 스캔 기능에 적용됩니다.

메뉴 항목	설명
JPEG 품질 5–90	파일 크기와 이미지 품질에 상대적으로 JPEG 문자 또는 문자/사진 이미지의 품질을 설정합니다. **참고:** • 공장 출하시 기본 설정은 75입니다. • 5는 파일 크기를 줄이지만 이미지 품질도 낮아집니다. • 90은 최상의 이미지 품질을 제공하지만 파일 크기도 매우 커집니다. • 이 메뉴 항목은 문자, 문자/사진 및 모든 스캔 기능에 적용됩니다.
이메일 이미지 전송 방법 첨부 웹 링크	이미지가 전송될 방법을 지정합니다. **참고:** 공장 출하시 기본 설정은 첨부입니다.
다면 TIFF 사용 켜짐 꺼짐	단면 TIFF 파일과 다면 TIFF 파일 중에서 선택할 수 있습니다. 이메일로 다면 페이지 스캔 작업의 경우, 모든 페이지가 포함된 하나의 TIFF 파일을 만들거나 각 페이지에 대해 하나의 파일로 여러 TIFF 파일을 만들 수 있습니다. **참고:** • 공장 출하시 기본 설정은 켜짐입니다. • 이 메뉴 항목은 모든 스캔 기능에 적용됩니다.
전송 로그 로그 인쇄 로그 인쇄하지 않음 오류만 인쇄	전송 로그를 인쇄할지 여부를 지정합니다. **참고:** 공장 출하시 기본 설정은 로그 인쇄입니다.
로그 용지 급지대 급지대 <x> 수동 급지대	이메일 로그를 인쇄할 용지 급지대를 지정합니다. **참고:** 공장 출하시 기본 설정은 급지대 1입니다.
로그 출력함 기본 출력함 출력함 1	인쇄된 이메일 로그에 대한 출력함을 지정합니다.
이메일 비트 수준 8비트 1비트	컬러가 꺼짐으로 설정된 경우 1비트 이미지를 사용하여 파일 크기를 작게 만들기 위해 문자/사진 모드를 활성화합니다. **참고:** 공장 출하시 기본 설정은 8비트입니다.
사용자 정의 작업 스캔 켜짐 꺼짐	용지 크기가 혼합된 문서를 단일 작업으로 복사할 수 있습니다.
스캔 미리보기 켜짐 꺼짐	스캔 작업에 대한 미리보기가 디스플레이에 나타날지 여부를 지정합니다. **참고:** 공장 출하시 기본 설정은 꺼짐입니다.
단축번호로 저장 허용 켜짐 꺼짐	이메일 주소를 장치에 단축번호로 저장할 수 있습니다. **참고:** • 공장 출하시 기본 설정은 꺼짐입니다. • 꺼짐으로 설정된 경우 단축번호로 저장 버튼이 이메일 대상 화면에 나타나지 않습니다.

메뉴 항목	설명
배경 제거 -4 ~ +4	복사본에 표시되는 배경의 양을 조절합니다. **참고:** 공장 출하시 기본 설정은 0입니다.
대비 내용에 최적 0–5	출력물의 대비를 지정합니다. **참고:** 공장 출하시 기본 설정은 "내용에 최적"입니다.
어두운 부분 세밀도 -4 ~ +4	복사본에 표시되는 어두운 부분 세밀도의 양을 조절합니다. **참고:** 공장 출하시 기본 설정은 0입니다.
가장자리에서 가장자리로 스캔 켜짐 꺼짐	원본 문서가 가장자리에서 가장자리까지 스캔되는지 여부를 지정합니다. **참고:** 공장 출하시 기본 설정은 꺼짐입니다.

이메일 서버 설정 메뉴

다음 메뉴를 사용하여 SMTP 이메일 서버를 구성할 수 있습니다.

메뉴 항목	설명
이메일 서버 설정 기본 SMTP 게이트웨이 기본 SMTP 게이트웨이 포트 보조 SMTP 게이트웨이 보조 SMTP 게이트웨이 포트	SMTP 서버 포트 정보를 지정합니다. **참고:** 기본 SMTP 게이트웨이 포트는 25입니다.
이메일 서버 설정 SMTP 제한시간 5–30	서버가 이메일 전송 시도를 중지하기 전의 시간(초)을 지정합니다. **참고:** 공장 출하시 기본 설정은 30초입니다.
이메일 서버 설정 SMTP 서버 인증 꺼짐 장치의 사용자 ID 및 비밀번호 사용자 ID 및 비밀번호 사용자 이메일 및 비밀번호	이메일로 스캔 권한에 필요한 사용자 인증 유형을 지정합니다. **참고:** 공장 출하시 기본 설정은 꺼짐입니다.
이메일 서버 설정 장치 사용자 ID 비밀번호 회신 주소 제목 메시지	이메일 서버 정보를 지정합니다. **참고:** 메시지 상자의 글자 수는 512자로 제한됩니다.
이메일 서버 설정 나에게 사본 전송 표시 안 함 켜짐을 기본값으로 꺼짐을 기본값으로 항상 켜짐	이메일 작성자에게 이메일 사본을 보냅니다.

메뉴 항목	설명
이메일 서버 설정 최대 이메일 크기 0–65535KB	최대 이메일 크기를 킬로바이트 단위로 지정합니다. **참고:** 지정된 크기를 초과하는 이메일은 전송되지 않습니다.
이메일 서버 설정 크기 오류 메시지	이메일이 구성된 크기 제한을 초과할 경우 메시지를 보냅니다.
이메일 서버 설정 대상 제한	회사 도메인 이름과 같이 도메인 이름이 주소에 포함되어 있는 경우에만 이메일을 보냅니다. **참고:** • 이메일을 지정된 도메인으로만 전송할 수 있습니다. • 하나의 도메인으로 제한됩니다.
이메일 서버 설정 웹 링크 설정 서버 로그인 비밀번호 경로 기본 파일명 웹 링크	경로 이름을 정의합니다. **참고:** 경로를 정의합니다. 예: /directory/path 경로 이름에서 사용할 수 없는 문자 또는 기호: * : ? < > |.

FTP 설정 메뉴

메뉴 항목	설명
형식 PDF(.pdf) Secure PDF TIFF(.tif) JPEG(.jpg)	FTP 파일의 형식을 지정합니다. **참고:** 공장 출하시 기본 설정은 PDF(.pdf)입니다.
PDF 버전 1.2–1.6	FTP 로 스캔할 PDF 파일의 버전을 설정합니다. **참고:** 공장 출하시 기본 설정은 1.5입니다.
내용 문자/사진 사진 문자	FTP 로 스캔할 내용 유형을 지정합니다. **참고:** • 공장 출하시 기본 설정은 문자/사진입니다. 문자/사진은 문서가 대부분 문자나 라인아트인 경우 사용됩니다. • 사진은 문서가 고화질 사진이거나 고품질 잉크젯으로 인쇄된 경우 사용됩니다. • 문자는 문서가 대부분 문자인 경우 사용됩니다.
컬러 회색 컬러	작업을 회색조 또는 컬러로 인쇄할지 지정합니다. **참고:** 공장 출하시 기본 설정은 회색입니다.

메뉴 항목	설명
해상도 75 150 200 300 400 600	스캔되는 인치당 도트 수를 지정합니다. **참고:** 공장 출하시 기본 설정은 150dpi 입니다.
농도 -5 ~ +5	출력물을 밝게 하거나 어둡게 합니다. **참고:** 공장 출하시 기본 설정은 5입니다.
방향 세로 가로	스캔 이미지의 방향을 지정합니다. **참고:** 공장 출하시 기본 설정은 세로입니다.
원본 크기 Letter Legal Executive Tabloid Folio Statement A3 A4 A5 JIS B4 JIS B5 원고 4 x 6 3 x 5 명함 자동 크기 감지 혼합 크기	스캔할 문서의 용지 크기를 지정합니다. **참고:** 미국 기본 설정은 Letter 입니다. 국제 기본 설정은 A4 입니다.
양면인쇄 꺼짐 긴 가장자리 짧은 가장자리	페이지에서 텍스트와 그래픽의 방향을 지정합니다. **참고:** • 공장 출하시 기본 설정은 꺼짐입니다. • 긴 가장자리는 페이지의 긴 가장자리를 따라 제본하는 것으로 간주합니다(세로 방향의 경우 왼쪽 가장자리, 가로 방향의 경우 위쪽 가장자리). • 짧은 가장자리는 페이지의 짧은 가장자리를 따라 제본하는 것으로 간주합니다(세로 방향의 경우 위쪽 가장자리, 가로 방향의 경우 왼쪽 가장자리).

메뉴 항목	설명
사진 JPEG 품질 5–90	파일 크기와 이미지 품질에 상대적으로 JPEG 사진 이미지의 품질을 설정합니다. **참고:** • 공장 출하시 기본 설정은 50입니다. • 5는 파일 크기를 줄이지만 이미지 품질도 낮아집니다. • 90은 최상의 이미지 품질을 제공하지만 파일 크기도 매우 커집니다. • 이 메뉴 항목은 모든 스캔 기능에 적용됩니다.
JPEG 품질 5–90	파일 크기와 이미지 품질에 상대적으로 JPEG 문자 또는 문자/사진 이미지의 품질을 설정합니다. **참고:** • 공장 출하시 기본 설정은 75입니다. • 5는 파일 크기를 줄이지만 이미지 품질도 낮아집니다. • 90은 최상의 이미지 품질을 제공하지만 파일 크기도 매우 커집니다. • 이 메뉴 항목은 문자, 문자/사진 및 모든 스캔 기능에 적용됩니다.
다면 TIFF 사용 켜짐 꺼짐	단면 TIFF 파일과 다면 TIFF 파일 중에서 선택할 수 있습니다. FTP 로 다면 페이지 스캔 작업의 경우, 모든 페이지가 포함된 하나의 TIFF 파일을 만들거나 각 페이지에 대해 하나의 파일로 여러 TIFF 파일을 만들 수 있습니다. **참고:** • 공장 출하시 기본 설정은 켜짐입니다. • 이 메뉴 항목은 모든 스캔 기능에 적용됩니다.
전송 로그 로그 인쇄 로그 인쇄하지 않음 오류만 인쇄	전송 로그를 인쇄할지 여부를 지정합니다. **참고:** 공장 출하시 기본 설정은 로그 인쇄입니다.
로그 용지 급지대 급지대 <x> 수동 급지대	FTP 로그를 인쇄할 용지 급지대를 지정합니다. **참고:** 공장 출하시 기본 설정은 급지대 1입니다.
로그 출력함 기본 출력함 출력함 1	FTP 로그에 대한 출력함을 지정합니다.
FTP 비트 수준 8비트 1비트	컬러가 꺼짐으로 설정된 경우 1비트 이미지를 사용하여 파일 크기를 작게 만들기 위해 문자/사진 모드를 활성화합니다. **참고:** 공장 출하시 기본 설정은 8비트입니다.
기본 파일명 <없음>	기본 파일명을 입력할 수 있습니다.
사용자 정의 작업 스캔 켜짐 꺼짐	용지 크기가 혼합된 문서를 단일 작업으로 복사할 수 있습니다.

메뉴 항목	설명
스캔 미리보기 켜짐 꺼짐	스캔 작업에 대한 미리보기가 디스플레이에 나타날지 여부를 지정합니다. **참고:** 공장 출하시 기본 설정은 꺼짐입니다.
단축번호로 저장 허용 켜짐 꺼짐	FTP 주소에 대한 단축번호를 만듭니다. **참고:** 공장 출하시 기본 설정은 켜짐입니다.
배경 제거 -4 ~ +4	복사본에 표시되는 배경의 양을 조절합니다. **참고:** 공장 출하시 기본 설정은 0입니다.
대비 내용에 최적 0–5	출력물의 대비를 지정합니다. **참고:** 공장 출하시 기본 설정은 "내용에 최적"입니다.
어두운 부분 세밀도 -4 ~ +4	복사본에 표시되는 어두운 부분 세밀도의 양을 조절합니다. **참고:** 공장 출하시 기본 설정은 0입니다.
가장자리에서 가장자리로 스캔 켜짐 꺼짐	원본 문서가 가장자리에서 가장자리까지 스캔되는지 여부를 지정합니다. **참고:** 공장 출하시 기본 설정은 꺼짐입니다.

USB 로 스캔 설정

메뉴 항목	설명
형식 PDF(.pdf) Secure PDF TIFF(.tif) JPEG(.jpg)	파일의 형식을 지정합니다.
PDF 버전 1.2–1.6	USB 로 스캔할 PDF 파일의 버전을 설정합니다.
내용 문자/사진 사진 문자	USB 로 스캔할 내용 유형을 지정합니다. **참고:** • 공장 출하시 기본 설정은 문자/사진입니다. 문자/사진은 문서가 대부분 문자나 라인아트인 경우 사용됩니다. • 사진은 문서가 고화질 사진이거나 고품질 잉크젯으로 인쇄된 경우 사용됩니다. • 문자는 문서가 대부분 문자인 경우 사용됩니다.
컬러 회색 컬러	작업을 회색조 또는 컬러로 인쇄할지 지정합니다. **참고:** 공장 출하시 기본 설정은 회색입니다.

메뉴 항목	설명
해상도 75 150 200 300 400 600	스캔되는 인치당 도트 수를 지정합니다. **참고:** 공장 출하시 기본 설정은 150dpi 입니다.
농도 -5 ~ +5	출력물을 밝게 하거나 어둡게 합니다. **참고:** 공장 출하시 기본 설정은 5입니다.
방향 세로 가로	스캔 이미지의 방향을 지정합니다. **참고:** 공장 출하시 기본 설정은 세로입니다.
원본 크기 Letter Legal Executive Tabloid Folio Statement A3 A4 A5 JIS B4 JIS B5 원고 4 x 6 3 x 5 명함 자동 크기 감지 혼합 크기	스캔할 문서의 용지 크기를 지정합니다. **참고:** 미국 기본 설정은 Letter 입니다. 국제 기본 설정은 A4 입니다.
양면인쇄 꺼짐 긴 가장자리 짧은 가장자리	페이지에서 텍스트와 그래픽의 방향을 지정합니다. **참고:** • 공장 출하시 기본 설정은 꺼짐입니다. • 긴 가장자리는 페이지의 긴 가장자리를 따라 제본하는 것으로 간주합니다(세로 방향의 경우 왼쪽 가장자리, 가로 방향의 경우 위쪽 가장자리). • 짧은 가장자리는 페이지의 짧은 가장자리를 따라 제본하는 것으로 간주합니다(세로 방향의 경우 위쪽 가장자리, 가로 방향의 경우 왼쪽 가장자리).

메뉴 항목	설명
사진 JPEG 품질 5–90	파일 크기와 이미지 품질에 상대적으로 JPEG 사진 이미지의 품질을 설정합니다. **참고:** • 공장 출하시 기본 설정은 50입니다. • 5는 파일 크기를 줄이지만 이미지 품질도 낮아집니다. • 90은 최상의 이미지 품질을 제공하지만 파일 크기도 매우 커집니다. • 이 메뉴 항목은 모든 스캔 기능에 적용됩니다.
JPEG 품질 5–90	파일 크기와 이미지 품질에 상대적으로 JPEG 문자 또는 문자/사진 이미지의 품질을 설정합니다. **참고:** • 공장 출하시 기본 설정은 75입니다. • 5는 파일 크기를 줄이지만 이미지 품질도 낮아집니다. • 90은 최상의 이미지 품질을 제공하지만 파일 크기도 매우 커집니다. • 이 메뉴 항목은 문자, 문자/사진 및 모든 스캔 기능에 적용됩니다.
다면 TIFF 사용 켜짐 꺼짐	단면 TIFF 파일과 다면 TIFF 파일 중에서 선택할 수 있습니다. USB 로 다면 페이지 스캔 작업의 경우, 모든 페이지가 포함된 하나의 TIFF 파일을 만들거나 각 페이지에 대해 하나의 파일로 여러 TIFF 파일을 만들 수 있습니다. **참고:** • 공장 출하시 기본 설정은 켜짐입니다. • 이 메뉴 항목은 모든 스캔 기능에 적용됩니다.
스캔 비트 수준 8비트 1비트	컬러가 꺼짐으로 설정된 경우 1비트 이미지를 사용하여 파일 크기를 작게 만들기 위해 문자/사진 모드를 활성화합니다. **참고:** 공장 출하시 기본 설정은 8비트입니다.
기본 파일명 <없음>	기본 파일명을 입력합니다.
사용자 정의 작업 스캔 꺼짐 켜짐	용지 크기가 혼합된 문서를 단일 작업으로 복사할 수 있습니다.
스캔 미리보기 켜짐 꺼짐	스캔 작업에 대한 미리보기가 디스플레이에 나타날지 여부를 지정합니다. **참고:** 공장 출하시 기본 설정은 꺼짐입니다.
배경 제거 -4 ~ +4	복사본에 표시되는 배경의 양을 조절합니다. **참고:** 공장 출하시 기본 설정은 0입니다.
대비 내용에 최적 0–5	출력물의 대비를 지정합니다. **참고:** 공장 출하시 기본 설정은 "내용에 최적"입니다.
어두운 부분 세밀도 -4 ~ +4	복사본에 표시되는 어두운 부분 세밀도의 양을 조절합니다. **참고:** 공장 출하시 기본 설정은 0입니다.

메뉴 항목	설명
가장자리에서 가장자리로 스캔 켜짐 꺼짐	원본 문서가 가장자리에서 가장자리까지 스캔되는지 여부를 지정합니다. **참고:** 공장 출하시 기본 설정은 꺼짐입니다.

인쇄 설정

마무리 메뉴

메뉴 항목	설명
양면인쇄 켜짐 꺼짐	양면 인쇄를 모든 인쇄 작업의 기본값으로 설정할지를 지정합니다. **참고:** • 공장 출하시 기본 설정은 꺼짐입니다. • 소프트웨어 프로그램에서 양면인쇄를 설정하려면 **File(파일)** → **Print(인쇄)**를 클릭한 후 **Properties(속성)**, **Preferences(기본 설정)**, **Options(옵션)** 또는 **Setup(설정)**을 클릭합니다.
양면 인쇄 바인딩 긴 가장자리 짧은 가장자리	양면 인쇄된 페이지를 바인딩할 방식과 용지의 뒷면을 앞면에 대해 어느 방향으로 인쇄할지 정의합니다. **참고:** • 긴 가장자리가 공장 출하시 기본 설정입니다. • 긴 가장자리를 선택한 경우 바인딩이 세로 페이지의 왼쪽 가장자리로, 가로 페이지의 위쪽 가장자리로 지정됩니다. • 짧은 가장자리를 선택한 경우 바인딩이 세로 페이지의 위쪽 가장자리로, 가로 페이지의 왼쪽 가장자리로 지정됩니다.
매수 1–999	각 인쇄 작업에 대한 기본 매수를 지정합니다. **참고:** • 공장 출하시 기본 설정은 1입니다. • 소프트웨어 프로그램에서 특정 인쇄 작업에 매수를 지정하려면 **File(파일)** → **Print(인쇄)**를 클릭한 후 **Properties(속성)**, **Preferences(기본 설정)**, **Options(옵션)**, 또는 **Setup(설정)**을 클릭합니다. 소프트웨어 설정은 항상 제어판 설정에 우선합니다.
공백 페이지 인쇄 안함 인쇄	공백 페이지를 인쇄 작업에 삽입할 것인지를 지정합니다. **참고:** 공장 출하시 기본 설정은 인쇄 안함입니다.
한 부씩 인쇄 켜짐 꺼짐	인쇄 작업시 각 페이지를 순서대로 한 부씩 인쇄합니다. **참고:** • 공장 출하시 기본 설정은 꺼짐입니다. 페이지가 한 부씩 인쇄되지 않습니다. • 켜짐 설정은 한 부씩 인쇄합니다. • 두 가지 설정 모두 전체 작업을 복사 메뉴 설정에서 지정한 인쇄 횟수만큼 인쇄합니다.

메뉴 항목	설명
간지 없음 부수 간격 작업 간격 페이지 간격	간지를 삽입할지를 지정합니다. **참고:** • 공장 출하시 기본 설정은 없음입니다. • 한 부씩 인쇄가 켜짐으로 설정되어 있는 경우 매수 간격을 선택하면 인쇄 작업의 한 장마다 공백 페이지를 넣습니다. 한 부씩 인쇄가 꺼짐으로 설정되어 있는 경우 모든 1페이지, 모든 2페이지의 다음과 같이 각 인쇄된 페이지군 사이에 공백 페이지를 넣습니다. • 작업 간격을 선택하면 인쇄 작업 사이에 공백 페이지를 넣습니다. • 페이지 간격을 선택하면 인쇄 작업의 한 페이지와 한 페이지 사이에 공백 페이지를 넣습니다. 이 설정은 투명 용지에 인쇄하거나 메모 작성용으로 문서에 공백 페이지를 넣을 경우에 유용합니다.
간지 급지대 급지대 <x> 다용도 급지대	간지의 급지대를 지정합니다. **참고:** • 급지대 1(기본 급지대)이 공장 출하시 기본 설정입니다. • 용지 메뉴에서 다용도 급지대 구성을 카세트로 설정해야 다용도 급지대가 메뉴 설정으로 나타납니다.
다면 인쇄 꺼짐 2 면 3 면 4 면 6 면 9 면 12 면 16 면	용지의 한 면에 여러 페이지의 이미지가 인쇄되도록 지정합니다. 한 장에 여러 페이지 또는 용지 절약이라고도 합니다. **참고:** • 공장 출하시 기본 설정은 꺼짐입니다. • 선택한 숫자는 각 면에 인쇄될 페이지 이미지의 수입니다.
다면 순서 수평 수직 역 수평 역 수직	다면 인쇄를 사용할 때 여러 페이지 이미지의 위치를 지정합니다. **참고:** • 공장 출하시 기본 설정은 수평입니다. • 위치는 이미지 수와 이미지 방향의 세로 또는 가로 여부에 따라 달라집니다.
다면 보기 자동 긴 가장자리 짧은 가장자리	여러 페이지 인쇄의 방향을 지정합니다. **참고:** • 공장 출하시 기본 설정은 Auto(자동)입니다. 프린터는 세로와 가로 중에서 선택합니다. • 긴 가장자리를 가로를 사용합니다. • 짧은 가장자리는 세로를 사용합니다.
다면 테두리 없음 선	다면 인쇄를 사용하는 경우 각 페이지 이미지의 주변에 테두리를 인쇄합니다. **참고:** 공장 출하시 기본 설정은 없음입니다.

메뉴 항목	설명
스태플 작업 꺼짐 자동 앞 뒤 2 스태플 4 스태플	인쇄 작업에서 스태플의 수와 위치를 지정합니다. **참고:** • 이 메뉴는 마무리 장치를 설치한 경우에만 사용할 수 있습니다. • 공장 출하시 기본 설정은 꺼짐입니다. 인쇄 작업이 스태플되지 않았습니다. • 자동 모서리는 모든 인쇄 작업을 스태플링합니다. • 봉투는 스태플링되지 않습니다.
홀 펀치 켜짐 꺼짐	인쇄 작업에서 홀 펀치 마무리를 수신할 것인지를 지정합니다. **참고:** • 이 메뉴는 마무리 장치를 설치한 경우에만 사용할 수 있습니다. • 공장 출하시 기본 설정은 꺼짐입니다. 인쇄 작업에 홀 펀치가 사용되지 않습니다. • 켜짐 설정을 사용하면 마무리 장치에 의해 모든 인쇄 작업에 홀 펀치가 사용됩니다.
홀 펀치 모드 2홀 3홀 4홀	홀 펀치를 사용할 숫자를 지정합니다. **참고:** • 미국 기본 설정은 3입니다. 3홀 설정은 3홀 마무리 장치에 대해서만 사용 가능합니다. • 국제 기본 설정은 4입니다. 4홀 설정은 4홀 마무리 장치에 대해서만 사용 가능합니다. • 이 메뉴는 마무리 장치를 설치한 경우에만 사용할 수 있습니다.
오프셋 페이지 없음 부수 간격 작업 간격	용지 또는 인쇄 작업을 출력함에 지그재그로 쌓습니다. **참고:** • 공장 출하시 기본 설정은 없음입니다. 인쇄 작업 중 오프셋되는 페이지는 없습니다. • 매수 간격을 선택하면 인쇄 작업의 각 복사본마다 오프셋됩니다. • 작업 간격을 선택하면 각 인쇄 작업이 오프셋됩니다.

품질 메뉴

메뉴 항목	설명
인쇄 모드 컬러 흑백 전용	이미지를 회색조 또는 컬러로 인쇄할지 지정합니다. **참고:** 공장 출하시 기본 설정은 컬러입니다.
컬러 수정 자동 꺼짐 수동	인쇄된 페이지의 컬러 출력을 조정합니다. **참고:** • 공장 출하시 기본 설정은 자동입니다. 자동은 인쇄 페이지의 각 개체에 다른 색상 변환 테이블을 적용합니다. • 꺼짐은 컬러 수정 기능을 해제합니다. • 수동은 수동 컬러 메뉴에서 사용 가능한 설정을 사용하는 색상 테이블을 사용자 지정할 수 있습니다. • 가색과 감색의 차이로 인해 어떤 색상은 모니터에 나타나는 그대로 인쇄 페이지에 복제하는 것이 불가능합니다.
인쇄 해상도 2400 IQ	출력 인쇄물 해상도를 지정합니다. **참고:** 공장 출하시 기본 설정은 2400 이미지 품질입니다.

메뉴 항목	설명
토너 농도 1–5	출력 인쇄물을 밝게 하거나 어둡게 합니다. **참고:** • 공장 출하시 기본 설정은 4입니다. • 선택하는 숫자가 작을 수록 토너가 절약됩니다. • 인쇄 모드가 흑백 전용으로 설정되어 있는 경우 5로 설정하면 모든 인쇄 작업에 대한 토너 밀도 및 명암이 높아집니다. • 인쇄 모드가 컬러로 설정되어 있는 경우 5로 설정하면 4와 동일합니다.
컬러 절약기 켜짐 꺼짐	그래픽 및 이미지에 사용하는 토너 양이 줄어듭니다. 문자에 사용하는 토너 양은 줄어들지 않습니다. **참고:** • 공장 출하시 기본 설정은 꺼짐입니다. • 켜짐은 토너 농도 설정에 우선합니다.
RGB 밝기 -6 ~ +6	컬러 출력의 밝기를 조정합니다. **참고:** • 공장 출하시 기본 설정은 0입니다. • -6 은 최소로 줄임입니다. 6은 최대로 높임입니다. • 이 기능은 CMYK 색상 규격을 사용하는 파일에는 영향을 미치지 않습니다.
RGB 대비 0–5	컬러 출력의 대비를 조정합니다. **참고:** • 공장 출하시 기본 설정은 0입니다. • 이 기능은 CMYK 색상 규격을 사용하는 파일에는 영향을 미치지 않습니다.
RGB 채도 0–5	컬러 출력의 채도를 조정합니다. **참고:** • 공장 출하시 기본 설정은 0입니다. • 이 기능은 CMYK 색상 규격을 사용하는 파일에는 영향을 미치지 않습니다.
컬러 균형 청록색 5–5 자홍색 5–5 노랑색 5–5 검정색 5–5 기본값으로 재설정	각 색상에 사용되는 토너의 양을 늘리거나 줄여 인쇄물의 색상을 조정합니다. **참고:** 공장 출하시 기본 설정은 0입니다.

메뉴 항목	설명
컬러 예 sRGB 디스플레이 sRGB Vivid 디스플레이-순 검정 Vivid 꺼짐 — RGB US CMYK Euro CMYK Vivid CMYK 꺼짐 — CMYK	프린터에서 사용하는 RGB 및 CMYK 색상 변환 테이블 각각에 대한 예 페이지를 인쇄합니다. **참고:** • 어떤 설정을 선택해도 예가 인쇄됩니다. • 컬러 예는 일련의 색상 상자와 해당 상자의 색상을 만드는 데 사용되는 RGB 또는 CMYK 조합으로 구성됩니다. 이와 같은 페이지는 원하는 출력 인쇄물을 얻기 위해 사용할 조합을 결정하는 데 사용할 수 있습니다. • 브라우저 창에서 프린터의 IP 주소를 입력하여 내장 웹 서버의 전체 컬러 예 페이지 목록에 액세스하십시오.
수동 컬러 RGB 이미지 Vivid sRGB 디스플레이 디스플레이-순 검정 sRGB Vivid 꺼짐 RGB 문자 Vivid sRGB 디스플레이 디스플레이-순 검정 sRGB Vivid 꺼짐 RGB 그래픽 Vivid sRGB 디스플레이 디스플레이-순 검정 sRGB Vivid 꺼짐	RGB 색상 변환을 사용자 정의합니다. **참고:** • sRGB 디스플레이는 RGB 이미지에 대한 공장 출하시 기본 설정입니다. 컴퓨터 모니터에 표시되는 색상과 일치하게 출력하는 색상 변환 테이블을 적용합니다. • sRGB Vivid 는 RGB 문자 및 RGB 그래픽에 대한 공장 출하시 기본 설정입니다. sRGB Vivid 는 채도를 높이는 색상 테이블을 적용합니다. 이 설정은 비즈니스 그래픽 및 문자에 더 유용합니다. • Vivid 는 밝기와 채도가 높은 색상을 내는 색상 변환 테이블을 적용합니다. • 디스플레이-순 검정은 중간 회색용으로 검정색 토너만 사용하는 색상 변환 테이블을 적용합니다. • 꺼짐은 색상 변환 기능을 해제합니다.

메뉴 항목	설명
수동 컬러 CMYK 이미지 US CMYK Euro CMYK Vivid CMYK 꺼짐 CMYK 문자 US CMYK Euro CMYK Vivid CMYK 꺼짐 CMYK 그래픽 US CMYK Euro CMYK Vivid CMYK 꺼짐	CMYK 색상 변환을 사용자 정의합니다. **참고:** • 미국 기본 설정은 US CMYK 입니다. US CMYK 는 SWOP 컬러 출력과 일치하는 출력을 재현하는 색상 변환을 적용합니다. • Euro CMYK 는 국제 기본 설정입니다. Euro CMYK 는 EuroScale 컬러 출력과 일치하는 출력을 재현하는 색상 변환을 적용합니다. • Vivid CMYK 는 US CMYK 색상 변환 테이블의 색상 채도를 높입니다. • 꺼짐은 색상 변환 기능을 해제합니다.
색상 조정 <없음>	색상 조정을 시작합니다.

유틸리티 메뉴

메뉴 항목	설명
공장 출하시 기본값 복원 안함 지금 복원	프린터 설정이 공장 출하시 기본 설정으로 돌아갑니다. **참고:** • 공장 출하시 기본 설정은 복원 안함입니다. 복원 안함은 사용자 정의된 설정을 유지합니다. • 표시 언어 및 병렬 메뉴, 직렬 메뉴, 네트워크 메뉴 및 USB 메뉴의 설정을 제외하고 모든 프린터 설정이 공장 출하시 기본 설정으로 돌아갑니다. • RAM 에 저장된 다운로드가 모두 삭제됩니다. 플래시 메모리 또는 프린터 하드 디스크에 저장된 다운로드는 영향을 받지 않습니다.
디스크 포맷 예 아니요	프린터 하드 디스크를 포맷합니다. **참고:** • 이 메뉴 항목을 사용하려면 프린터 하드 디스크가 프린터에 설치되어 있으며 제대로 작동되어야 합니다. 디스크는 읽기/쓰기 또는 쓰기 보호되어 있으면 안 됩니다. • 아니요를 선택하면 포맷 요청이 취소됩니다. • 예를 선택하면 저장된 데이터가 모두 삭제되고 프린터 하드 디스크가 재포맷됩니다.

메뉴 항목	설명
작업 계산 통계 인쇄 지우기	저장된 작업 통계 목록을 모두 인쇄하거나 프린터 하드 디스크의 정보를 삭제합니다. **참고:** • 이 메뉴 항목을 사용하려면 프린터 하드 디스크가 프린터에 설치되어 있으며 제대로 작동되어야 합니다. • 인쇄를 선택하면 통계 목록이 인쇄됩니다. • 지우기는 프린터 하드 디스크에 저장된 작업 통계를 모두 삭제합니다. **작업 계산 통계 지우기**가 디스플레이에 표시됩니다. • 지우기 항목은 작업 계산이 MarkTrack™(으)로 설정되어 있으면 표시되지 않습니다.
16진 출력 활성화 <없음>	인쇄 문제가 발생하는 급지대 식별에 작용 **참고:** • 16진 출력을 활성화한 경우 프린터로 전송된 모든 데이터는 16진수 및 문자 형태로 인쇄되며 제어 코드는 실행되지 않습니다. • 16진 출력을 종료하려면 프린터를 끄거나 리셋하십시오.
범위 추정량 꺼짐 켜짐	특정 페이지에 사용된 청록색, 자홍색, 노랑색, 검정색의 비율에 대한 추정치를 표시합니다. 추정치는 개별 페이지에 인쇄됩니다. **참고:** 공장 출하시 기본 설정은 꺼짐입니다.

설정 메뉴

메뉴 항목	설명
프린터 언어 PS 에뮬레이션 PCL 에뮬레이션	컴퓨터와 프린터 간 데이터 통신에 사용되는 프린터 언어를 지정합니다. **참고:** • PCL 에뮬레이션은 인쇄 작업을 처리하기 위해 PCL 인터프리터를 사용합니다. PostScript 에뮬레이션은 인쇄 작업을 처리하기 위해 PS 인터프리터를 사용합니다. PPDS 에뮬레이션은 인쇄 작업을 처리하기 위해 PPDS 인터프리터를 사용합니다. • 공장 출하시 기본 프린터 언어는 구입한 프린터 유형에 따라 달라집니다. • 프린터 언어를 기본값으로 설정하면 프로그램이 다른 프린터 언어를 사용하는 인쇄 작업을 전송하지 못하게 됩니다.
자원 저장 꺼짐 켜짐	프린터가 사용할 수 있는 메모리보다 많은 메모리를 필요로 하는 작업을 수신한 경우 RAM에 저장된 글꼴 및 매크로와 같은 임시 다운로드를 처리할 방식을 지정합니다. **참고:** • 공장 출하시 기본 설정은 꺼짐입니다. 꺼짐은 프린터가 다운로드를 메모리가 필요할 때까지 보유하도록 설정합니다. 인쇄 작업을 처리하기 위해 다운로드가 삭제됩니다. • 켜짐은 언어가 변경되고 프린터가 다시 설정되는 동안 다운로드를 보유합니다. 프린터의 메모리가 부족해지면 **38 메모리 다 찼음**이 나타나며 다운로드가 삭제되지 않습니다.
흑백 전용 모드 꺼짐 켜짐	검정색 토너 카트리지만 사용하여 모든 문자와 그래픽을 인쇄합니다.

메뉴 항목	설명
프린터 사용 최고 속도 최대 출력	프린터가 흑백 및 컬러 정보를 사용하여 작업을 처리하는 방식을 지정합니다. **참고:** • 최고 속도는 색상이 들어간 페이지를 제외하고는 흑백 전용 모드로 인쇄합니다. 색상이 들어간 페이지가 인쇄될 때에는 컬러로 인쇄하는데, 나중에 흑백 페이지가 연속으로 10 장이 인쇄되기 전까지는 흑백 전용 모드로 전환되지 않습니다. • 최대 출력은 각 페이지에 색상이 들어갔는지에 따라 흑백에서 컬러 모드로 전환합니다.
다운로드 대상 RAM 디스크	다운로드의 저장 위치를 설정합니다. **참고:** • 공장 출하시 기본 설정은 RAM 입니다. • 다운로드를 플래시 메모리 또는 프린터 하드 디스크에 저장하면 영구적으로 저장됩니다. 프린터가 꺼져 있어도 다운로드는 플래시 메모리 또는 하드 디스크에 저장된 채로 유지됩니다. • RAM 에 다운로드를 저장하는 것은 임시적입니다.
작업 계산 꺼짐 켜짐	가장 최신 인쇄 작업에 대한 통계 정보를 하드 디스크에 저장할지 여부를 지정합니다. **참고:** • 통계 정보에는 인쇄 오류가 있는 작업, 인쇄 시간, 작업 크기(바이트 단위), 요청된 용지 크기 및 용지 유형, 총 인쇄 페이지 수 및 요청 매수가 포함됩니다. • 작업 계산은 하드 디스크가 설치되어 있고 작동되는 경우에만 나타납니다.
인쇄 영역 보통 전체 페이지	논리 및 실제 인쇄 영역을 수정합니다. **참고:** • 공장 출하시 기본 설정은 보통입니다. 보통 설정으로 정의된 인쇄 불가능 영역의 데이터를 인쇄하려는 경우 프린터는 경계에 있는 이미지를 자릅니다. • 전체 페이지 설정을 사용하면 이미지는 보통 설정으로 정의된 인쇄 불가능 영역으로 이동되지만 프린터는 보통 설정 경계에 있는 이미지를 자릅니다. • 전체 페이지 설정은 PCL 5e 인터프리터를 사용하여 인쇄된 페이지에만 적용됩니다. 이 설정은 PCL XL, PPDS 또는 PostScript 인터프리터를 사용하여 인쇄하는 페이지에는 적용되지 않습니다.
공장 출하시 기본값 복원 안함 지금 복원	프린터 설정이 공장 출하시 기본 설정으로 돌아갑니다. **참고:** • 공장 출하시 기본 설정은 복원 안함입니다. 복원 안함은 사용자 정의된 설정을 유지합니다. • 복원은 네트워크/포트 메뉴 설정을 제외한 모든 프린터 설정을 모든 공장 출하시 기본 설정으로 되돌립니다. RAM 에 저장된 다운로드가 모두 삭제됩니다. 플래시 메모리 또는 프린터 하드 디스크에 저장된 다운로드는 영향을 받지 않습니다.

PostScript 메뉴

메뉴 항목	설명
PS 오류 인쇄 켜짐 꺼짐	PostScript 오류가 포함된 페이지를 인쇄합니다. **참고:** 공장 출하시 기본 설정은 꺼짐입니다.
글꼴 중요도 기본 플래시/디스크	글꼴 검색 순서를 정합니다. **참고:** • 공장 출하시 기본 설정은 기본입니다. • 이 메뉴 항목을 사용하려면 포맷된 플래시 메모리 옵션 카드 또는 프린터 하드 디스크가 프린터에 설치되어 있으며 제대로 작동되어야 합니다. • 플래시 메모리 옵션 또는 프린터 하드 디스크가 읽기/쓰기, 쓰기 또는 암호로 보호되면 안 됩니다. • 작업 버퍼 크기가 100%로 설정되어서는 안 됩니다.
이미지 스무딩 켜짐 꺼짐	저해상도 이미지의 대비와 선명도를 높이고 색상이 부드럽게 변환되도록 합니다. **참고:** • 공장 출하시 기본 설정은 꺼짐입니다. • 이미지 스무딩은 해상도가 300dpi 이상인 이미지에는 아무 영향이 없습니다.

PCL 에뮬레이션 메뉴

메뉴 항목	설명
글꼴 소스 기본 디스크 플래시 다운로드 모두	글꼴 이름 메뉴 항목에 사용될 글꼴 세트를 지정합니다. **참고:** • 공장 출하시 기본 설정은 기본입니다. 기본은 RAM 으로 다운로드된 공장 출하시 기본 글꼴 세트를 표시합니다. • 플래시 및 디스크 설정은 해당 옵션에 있는 모든 글꼴을 표시합니다. • 플래시 옵션을 정확하게 포맷해야 하며 읽기/쓰기, 쓰기 또는 암호로 보호되어 있으면 안됩니다. • 다운로드는 RAM 으로 다운로드된 모든 글꼴을 표시합니다. • 전부는 어떤 옵션에도 사용 가능한 모든 글꼴을 표시합니다.
글꼴 이름 RO Courier	저장되어 있는 특정 글꼴과 옵션을 확인합니다. **참고:** • 공장 출하시 기본 설정은 RO Courier 입니다. • RO Courier 는 글꼴 이름, 글꼴 ID 및 프린터에서의 저장 위치를 표시합니다. 글꼴 소스는 'R'(기본), 'F'(플래시 메모리), 'K'(디스크), 'D'(다운로드)로 약자가 사용됩니다.

메뉴 항목	설명
심볼 세트 10U PC-8 12U PC-850	각 글꼴 이름에 대한 심볼 세트를 지정합니다. **참고:** • 미국 기본 설정은 **10U PC-8** 입니다. • 국제 기본 설정은 **12U PC-850** 입니다. • 심볼 세트는 알파벳과 숫자, 문장 부호 및 특수 기호 세트입니다. 심볼 세트를 통해 과학 교과서의 경우 수학 기호를 지원하는 등 언어 또는 분야별로 다양한 프로그램을 지원합니다. 지원되는 심볼 세트만 표시됩니다.
PCL 에뮬레이션 설정 포인트 크기 1.00–1008.00	스케일 가능 인쇄 글꼴의 포인트 크기를 변경합니다. **참고:** • 공장 출하시 기본 설정은 12입니다. • 포인트 크기란 글꼴에서 문자의 높이를 말합니다. 1포인트는 1인치의 약 1/72 정도입니다. • 포인트 크기는 0.25포인트 단위로 증가 또는 감소할 수 있습니다.
PCL 에뮬레이션 설정 피치 0.08–100	스케일 가능 모노스페이스 글꼴의 글꼴 피치(폭)을 지정합니다. **참고:** • 공장 출하시 기본 설정은 10입니다. • 피치란 가로로 1인치에 들어가는 고정된 간격의 문자 수(cpi)를 말합니다. • 피치는 **0.01cpi** 단위로 증가 또는 감소할 수 있습니다. • 스케일 불가능한 모노스페이스 글꼴의 경우 피치가 표시되지만 변경할 수는 없습니다.
PCL 에뮬레이션 설정 방향 세로 가로	페이지에서 문자 및 그래픽의 방향을 지정합니다. **참고:** • 공장 출하시 기본 설정은 세로입니다. • 세로를 선택하면 문자와 그래픽이 페이지의 짧은 가장자리에 나란히 인쇄됩니다. • 가로를 선택하면 문자와 그래픽이 용지의 긴 가장자리에 나란히 인쇄됩니다.
PCL 에뮬레이션 설정 페이지당 줄수 1–255 60 64	각 페이지에 인쇄되는 줄의 수를 지정합니다. **참고:** • 미국 기본 설정은 60입니다. 64는 국제 기본 설정입니다. • 프린터에서 페이지당 줄수, 용지 크기, 방향 설정에 따라 줄 간격을 설정합니다. 페이지당 줄수를 설정하기 전에 원하는 용지 크기와 방향을 선택하십시오.
PCL 에뮬레이션 설정 A4 폭 198mm 203mm	프린터가 **A4** 크기의 용지를 인쇄하도록 설정합니다. **참고:** • 공장 출하시 기본 설정은 **198mm** 입니다. • **203mm** 설정은 80피치의 문자를 인쇄할 수 있도록 페이지의 폭을 설정합니다.

메뉴 항목	설명
PCL 에뮬레이션 설정 LF 후, 자동 CR 켜짐 꺼짐	프린터에서 라인 피드(LF) 제어 명령 후에 캐리지 리턴(CR)을 자동으로 수행할지 지정합니다. **참고:** • 공장 출하시 기본 설정은 꺼짐입니다. • 변경한 설정은 PPDS 메뉴에서 복제됩니다.
PCL 에뮬레이션 설정 CR 후, 자동 LF 켜짐 꺼짐	캐리지 리턴(CR) 제어 명령 후에 라인 피드(LF)를 자동 수행할지 지정합니다. **참고:** • 공장 출하시 기본 설정은 꺼짐입니다. • 변경한 설정은 PPDS 메뉴에서 복제됩니다.
급지대 번호 재지정 다용도 급지대 지정 꺼짐 없음 0–199 급지대 <x> 지정 꺼짐 없음 0–199 수동 용지 지정 꺼짐 없음 0–199 수동 봉투 지정 꺼짐 없음 0–199	다른 방식으로 급지대, 서랍 및 급지장치를 지정하는 프린터 소프트웨어 또는 응용 프로그램과 작동되도록 프린터를 구성합니다. **참고:** • 공장 출하시 기본 설정은 꺼짐입니다. • 없음은 선택할 수 있는 항목이 아닙니다. 없음은 PCL 5 인터프리터에서 선택한 경우에만 표시됩니다. • 없음은 급지 선택 명령을 무시합니다. • 0–199를 통해 사용자 정의 설정을 지정할 수 있습니다.
급지대 번호 재지정 공장 기본값 보기 없음	각 급지대, 서랍 또는 급지대에 지정된 공장 출하시 기본 설정을 표시합니다.
급지대 번호 재지정 기본값 복원 예 아니요	모든 급지대, 서랍 및 급지대 지정을 공장 출하시 기본 설정으로 되돌립니다.

PDF 메뉴

메뉴 항목	설명
용지에 맞춤 아니요 예	페이지 내용을 선택한 용지 크기에 맞게 조정합니다. **참고:** 공장 출하시 기본 설정은 아니요입니다.
주석 인쇄 안함 인쇄	PDF 문서의 주석 인쇄 여부를 지정합니다. **참고:** 공장 출하시 기본 설정은 인쇄 안함입니다.

HTML 메뉴

메뉴 항목		설명
글꼴 이름 Albertus MT Antique Olive Apple Chancery Arial MT Avant Garde Bodoni Bookman Chicago Clarendon Cooper Black Copperplate Coronet Courier Eurostile Garamond Geneva Gill Sans Goudy Helvetica Hoefler Text	Intl CG Times Intl Courier Intl Univers Joanna MT Letter Gothic Lubalin Gothic Marigold MonaLisa Recut Monaco New CenturySbk New York Optima Oxford Palatino StempelGaramond Taffy Times TimesNewRoman Univers Zapf Chancery	HTML 문서에 대한 기본 글꼴을 설정합니다. **참고:** 글꼴이 지정되지 않은 HTML 문서에는 Times 글꼴이 사용됩니다.

메뉴 항목	설명
글꼴 크기 1–255pt	HTML 문서에 대한 기본 글꼴 크기를 설정합니다. **참고:** • 공장 출하시 기본 설정은 12pt 입니다. • 글꼴 크기는 1포인트 단위로 증가할 수 있습니다.
배율 1–400%	HTML 문서에 대한 기본 글꼴의 배율을 조정합니다. **참고:** • 공장 출하시 기본 설정은 100%입니다. • 배율은 1% 단위로 증가할 수 있습니다.

메뉴 항목	설명
방향 세로 가로	HTML 문서의 페이지 방향을 설정합니다. **참고:** 공장 출하시 기본 설정은 세로입니다.
여백 크기 8–255mm	HTML 문서의 페이지 여백을 설정합니다. **참고:** • 공장 출하시 기본 설정은 19mm 입니다. • 여백 크기는 1mm 단위로 증가할 수 있습니다.
배경 인쇄 안함 인쇄	HTML 문서에 배경 인쇄 여부를 지정합니다. **참고:** 공장 출하시 기본 설정은 인쇄입니다.

이미지 메뉴

메뉴 항목	설명
자동 맞춤 켜짐 꺼짐	최적의 용지 크기, 배율 및 방향을 선택합니다. **참고:** • 공장 출하시 기본 설정은 켜짐입니다. • 켜짐 설정은 일부 이미지의 배율과 방향 설정을 무시합니다.
역상 켜짐 꺼짐	두 가지 톤의 흑백 이미지를 역상으로 표시합니다. **참고:** • 공장 출하시 기본 설정은 꺼짐입니다. • 글꼴 크기는 1포인트 단위로 증가할 수 있습니다. • 이 설정은 GIF 또는 JPEG 이미지에는 적용되지 않습니다.
배율 왼쪽 위 고정 최적 가운데 고정 높이/폭 맞추기 높이 맞추기 폭 맞추기	선택한 용지 크기에 맞게 이미지의 배율을 조정합니다. **참고:** • 공장 출하시 기본 설정은 최적입니다. • 자동 맞춤이 켜짐으로 설정된 경우 배율은 최적으로 자동 설정됩니다.
방향 세로 가로 역 세로 역 가로	이미지의 방향을 설정합니다. **참고:** 공장 출하시 기본 설정은 세로입니다.

보안 메뉴

메뉴 항목	설명
인증 모드 인증 비활성화 NTLM LDAP LDAP 및 GSSAPI 내부 Kerberos 5	인증 방법을 지정합니다. **참고:** • 공장 출하시 기본 설정은 인증 비활성화입니다. • "인증 비활성화"가 선택되면 사용자 ID 또는 비밀번호를 필요로 하는 기능 액세스가 무시됩니다. • LDAP 및 LDAP + GSSAPI 의 경우 프린터 내장 웹 서버 인터페이스를 사용합니다.
자동 '로그아웃' 지연 1–60	인증된 사용자가 자동으로 로그오프되기 전에 기본 화면에서 지연 시간(초)을 설정합니다. **참고:** 공장 출하시 기본 설정은 3입니다.
PC 로 스캔 포트 범위 <없음>	프린터와 사용자 사이에 포트 차단 방화벽이 있는 시스템 지원 담당자에 의해 사용됩니다.
기능 액세스 메뉴 활성화 비활성화	메뉴에 대한 액세스를 활성화합니다. **참고:** 공장 출하시 기본 설정은 활성화입니다.
기능 액세스 복사 액세스 인증 불필요 사용자 ID 만 필요 사용자 ID 및 비밀번호 필요 기능 비활성화	복사 기능에 대한 액세스를 활성화합니다. **참고:** • 공장 출하시 기본 설정은 활성화입니다. • 기능 비활성화가 선택되면 메뉴 항목이 디스플레이에 나타나지 않습니다.
기능 액세스 팩스 액세스 인증 불필요 사용자 ID 만 필요 사용자 ID 및 비밀번호 필요 기능 비활성화	팩스로 스캔 기능에 대한 액세스를 활성화합니다. **참고:** • 공장 출하시 기본 설정은 활성화입니다. • 기능 비활성화가 선택되면 메뉴 항목이 디스플레이에 나타나지 않습니다.
기능 액세스 이메일 인증 불필요 사용자 ID 만 필요 사용자 ID 및 비밀번호 필요 기능 비활성화	이메일로 스캔 기능에 대한 액세스를 활성화합니다.
기능 액세스 FTP 액세스 인증 불필요 사용자 ID 만 필요 사용자 ID 및 비밀번호 필요 기능 비활성화	FTP 로 스캔 기능에 대한 액세스를 활성화합니다.

메뉴 항목	설명
기능 액세스 대기 작업 액세스 인증 불필요 사용자 ID 만 필요 사용자 ID 및 비밀번호 필요 기능 비활성화	대기 작업에 대한 액세스를 활성화합니다.
기능 액세스 USB 드라이브 스캔 인증 불필요 사용자 ID 만 필요 사용자 ID 및 비밀번호 필요 기능 비활성화	USB 드라이브 스캔 기능에 대한 액세스를 활성화합니다. **참고:** • 공장 출하시 기본 설정은 "인증 불필요"입니다. • 기능 비활성화를 선택하면 스캔 버튼이 나타나지 않습니다. • "인증 불필요"를 선택하면 모든 사용자가 스캔 작업을 수행할 수 있습니다. • "사용자 ID 만 필요" 또는 "사용자 ID 및 비밀번호 필요" 중 하나를 선택하면 USB 드라이브로 스캔 버튼을 누를 경우 인증 프롬프트가 나타납니다. 기본 화면에서 스캔 또는 이메일과 같은 기능 버튼을 누를 경우에도 동일한 프롬프트가 나타납니다. • 기능 비활성화가 선택되면 메뉴 항목이 디스플레이에 나타나지 않습니다.
기능 액세스 USB 드라이브 인쇄 인증 불필요 사용자 ID 만 필요 사용자 ID 및 비밀번호 필요 기능 비활성화	USB 드라이브 인쇄 기능에 대한 액세스를 활성화합니다. **참고:** • 공장 출하시 기본 설정은 "인증 불필요"입니다. • 기능 비활성화를 선택하면 USB 드라이브에 있는 파일을 인쇄할 수 없습니다. 인쇄를 위해 파일을 선택할 경우 인식할 수 없는 파일 화면이 나타납니다. 파일 삭제만 선택할 수 있습니다. • "사용자 ID 만 필요" 또는 "사용자 ID 및 비밀번호 필요"를 선택하면 인쇄 버튼을 누를 경우 인증 화면이 나타납니다. 인쇄 작업을 수행하려면 사용자가 로그온해야 합니다. • 기능 비활성화가 선택되면 메뉴 항목이 디스플레이에 나타나지 않습니다.
기능 액세스 프로파일 액세스 인증 불필요 사용자 ID 만 필요 사용자 ID 및 비밀번호 필요 기능 비활성화	프로파일에 대한 액세스를 활성화합니다.
기밀자료 인쇄 잘못된 최대 사용자 번호 2–10 꺼짐	사용자 ID 와 연결된 작업이 삭제되기 전에 잘못된 사용자 번호를 입력할 수 있는 횟수를 제한합니다. **참고:** • 공장 출하시 기본 설정은 꺼짐입니다. • 이 메뉴 항목은 프린터 하드 디스크가 설치된 경우에만 나타납니다.

메뉴 항목	설명
기밀자료 인쇄 작업 만료 꺼짐 1시간 4시간 24시간 1주	기밀 작업이 삭제되기 전 메모리에 남아 있는 시간을 지정합니다. **참고:** 공장 출하시 기본 설정은 꺼짐입니다.
비밀번호 보호 소모품 메뉴 고급 비밀번호만 허용 고급 및 사용자 비밀번호 허용 보호 안 함	소모품 메뉴에 대한 액세스를 보호합니다. **참고:** 공장 출하시 기본 설정은 "고급 비밀번호만 허용"입니다.
비밀번호 보호 용지 메뉴 고급 비밀번호만 허용 고급 및 사용자 비밀번호 허용 보호 안 함	용지 메뉴에 대한 액세스를 보호합니다. **참고:** 공장 출하시 기본 설정은 "고급 비밀번호만 허용"입니다.
비밀번호 보호 보고서 고급 비밀번호만 허용 고급 및 사용자 비밀번호 허용 보호 안 함	보고서 메뉴에 대한 액세스를 보호합니다. **참고:** 공장 출하시 기본 설정은 "고급 비밀번호만 허용"입니다.
비밀번호 보호 설정 고급 비밀번호만 허용 고급 및 사용자 비밀번호 허용 보호 안 함	설정 메뉴에 대한 액세스를 보호합니다. **참고:** • 공장 출하시 기본 설정은 "고급 비밀번호만 허용"입니다. • 유효한 비밀번호가 설정되어 있지 않으면 보호 기능이 적용되지 않습니다. • 비밀번호는 일반 설정, 복사 설정, 팩스 설정, 이메일 설정, FTP 설정, 인쇄 설정, 날짜 및 시간 설정 메뉴를 보호합니다. • 비밀번호를 설정하여 보안을 강화하십시오. 고급 및 사용자 비밀번호가 둘 다 설정되어 있으면 고급 비밀번호만 보안에 적용됩니다.
비밀번호 보호 네트워크/포트 고급 비밀번호만 허용 고급 및 사용자 비밀번호 허용 보호 안 함	네트워크/포트 메뉴에 대한 액세스를 보호합니다. **참고:** 공장 출하시 기본 설정은 "고급 비밀번호만 허용"입니다.
비밀번호 보호 단축번호 고급 비밀번호만 허용 고급 및 사용자 비밀번호 허용 보호 안 함	단축번호 설정에 대한 액세스를 보호합니다. **참고:** 공장 출하시 기본 설정은 "고급 비밀번호만 허용"입니다.

메뉴 항목	설명
비밀번호 보호 스캔 프로파일 만들기 고급 비밀번호만 허용 고급 및 사용자 비밀번호 허용 보호 안 함	스캔 프로파일 만들기 설정에 대한 액세스를 보호합니다. **참고:** 공장 출하시 기본 설정은 "고급 비밀번호만 허용"입니다.
비밀번호 보호 LES 구성 고급 비밀번호만 허용 고급 및 사용자 비밀번호 허용 보호 안 함	Embedded Solutions 설정에 대한 액세스를 보호합니다. **참고:** 공장 출하시 기본 설정은 "고급 비밀번호만 허용"입니다.
비밀번호 보호 비밀번호 생성/변경 고급 비밀번호 생성 사용자 비밀번호 생성 장치 잠금용 사용자 번호 생성	비밀번호 설정에 대한 액세스를 보호합니다.
비밀번호 보호 NTLM 인증 설정 NT 도메인에 등록 도메인 이름 도메인 PDC	NT 도메인에 프린터를 등록하거나 제거할 수 있도록 해 줍니다. **참고:** • 도메인 이름—도메인 이름에 대한 텍스트 항목을 입력합니다. 변수 도메인 이름에 대한 공장 출하시 기본값은 "domain"입니다. 가상 키보드를 사용하여 텍스트를 입력하십시오. • 도메인 PDC 이름—도메인 PDC 이름에 대한 텍스트 항목을 입력합니다. 도메인 PDC 이름에 대한 공장 출하시 기본값은 별표(*)입니다. 가상 키보드를 사용하여 텍스트를 입력하십시오.

날짜 및 시간 설정

메뉴 항목		설명
시간대 설정하지 않음 미국 하와이 미국 알래스카 미국 캐나다/태평양 티후아나 미국 캐나다/산지 미국 캐나다/중부 미국 캐나다/동부 미국 캐나다/대서양 뉴펀들랜드 브라질리아, 브라질 중부 대서양 아조레스 카보베르데 제도 GMT 아일랜드 런던 중부 유럽 암스테르담 베를린 베른 브뤼셀 리스본 마드리드	파리 프라하 로마 스톡홀름 비엔나 바르샤바 동부 유럽 카이로 헬싱키 아테네 이스탄불 이스라엘 남아프리카 모스크바 테헤란, 이란 베이징, 중국 우루무치 호주 서부 호주 중부 호주 동부 퀸즐랜드 태즈메이니아 노던 테리토리 뉴질랜드 대한민국 일본	팩스에 대한 시간대를 지정합니다. **참고:** 공장 출하시 기본 설정은 설정하지 않음입니다.

메뉴 항목	설명
현재 날짜 및 시간 <없음>	스캔, 복사, 팩스, 이메일 및 FTP 기능과 연결된 날짜 및 시간을 표시합니다.
년 2003-2028	연도를 지정합니다.

메뉴 항목	설명
월 1월 2월 3월 4월 5월 6월 7월 8월 9월 10월 11월 12월	월을 지정합니다.
일 0–31	일을 지정합니다.
시 0–23	시를 지정합니다.
분 0–59	분을 지정합니다.
DST 모드 자동 수동	일광 절약 시간 변경을 반영합니다. **참고:** • 공장 출하시 기본 설정은 자동입니다. 시간은 서버에서 설정됩니다. • 수동은 수동 시간 변경을 허용합니다.
일광 절약 예 아니요	일광 절약 시간이 적용되는지 여부를 지정합니다.
시간 서버 IP 없음	시간 서버 IP 주소를 지정합니다. **참고:** 영구적인 수동 시간 및 날짜 변경을 허용하려면 시간 서버는 없음으로 설정되어야 합니다.
시간 서버 이름 <없음>	시간 서버의 IP 주소를 지정합니다.
NTP 브로드캐스트 허용 켜짐 꺼짐	분산된 시간 서버 및 클라이언트 간에 시간 동기화를 허용합니다. **참고:** 공장 출하시 기본 설정은 꺼짐입니다.

네트워크/포트 메뉴

TCP/IP 메뉴

다음 메뉴 항목을 사용하여 TCP/IP 정보를 보거나 설정할 수 있습니다.

참고: 이 메뉴는 인쇄 서버에 연결된 네트워크 모델 또는 프린터에만 사용할 수 있습니다.

메뉴 항목	설명
TCP/IP 호스트 이름 설정 주소 넷마스크 게이트웨이	현재 TCP/IP 주소 정보를 지정합니다. **참고:** 4개의 필드로 구성된 IP 주소입니다.
TCP/IP 정적 IP 주소 설정 주소 넷마스크 게이트웨이	TCP/IP 주소 정보를 구성합니다.
TCP/IP DHCP 활성화 켜짐 꺼짐 RARP 활성화 켜짐 꺼짐 BOOTP 활성화 켜짐 꺼짐 자동 IP 켜짐 꺼짐 FTP/TFTP 활성화 켜짐 꺼짐 HTTP 서버 활성화 켜짐 꺼짐	이 설정을 보거나 변경할 수 있습니다. **참고:** 공장 출하시 기본 설정은 켜짐입니다.

메뉴 항목	설명
TCP/IP WINS 서버 주소 DNS 서버 주소 백업 DNS 서버 주소 도메인 검색 순서 제한된 서버 목록 MTU 기본 TTL DDNS mDNS Zero 구성 이름 SLP 브로드캐스트 켜짐 꺼짐 LPD 제한시간 LPD 배너 페이지 켜짐 꺼짐 LPD 트레일러 켜짐 꺼짐 LPD 캐리지 리턴 변환 켜짐 꺼짐	이 설정을 보거나 변경할 수 있습니다.

IPv6 메뉴

다음 메뉴 항목을 사용해 IPv6 정보를 보거나 설정할 수 있습니다.

참고: 이 메뉴는 인쇄 서버에 연결된 네트워크 모델 또는 프린터에만 사용할 수 있습니다.

메뉴 항목	설명
IPv6 IPv6 활성화 예 아니요	프린터에서 IPv6 를 사용합니다. **참고:** 공장 출하시 기본 설정은 예입니다.
IPv6 자동 구성 켜짐 꺼짐	네트워크 어댑터를 활성화하여 라우터에서 제공하는 자동 IPv6 주소 설정 항목을 수용합니다. **참고:** 공장 출하시 기본 설정은 켜짐입니다.
IPv6 호스트 이름 주소 라우터 주소	설정을 지정합니다.

메뉴 항목	설명
IPv6 DHCPv6 활성화 예 아니요	프린터에서 DHCPv6 를 사용합니다. **참고:** 공장 출하시 기본 설정은 아니요입니다.

이메일 서버 설정 메뉴

다음 메뉴를 사용하여 SMTP 이메일 서버를 구성할 수 있습니다.

메뉴 항목	설명
이메일 서버 설정 기본 SMTP 게이트웨이 기본 SMTP 게이트웨이 포트 보조 SMTP 게이트웨이 보조 SMTP 게이트웨이 포트	SMTP 서버 포트 정보를 지정합니다. **참고:** 기본 SMTP 게이트웨이 포트는 25입니다.
이메일 서버 설정 SMTP 제한시간 5–30	서버가 이메일 전송 시도를 중지하기 전의 시간(초)을 지정합니다. **참고:** 공장 출하시 기본 설정은 30초입니다.
이메일 서버 설정 SMTP 서버 인증 꺼짐 장치의 사용자 ID 및 비밀번호 사용자 ID 및 비밀번호 사용자 이메일 및 비밀번호	이메일로 스캔 권한에 필요한 사용자 인증 유형을 지정합니다. **참고:** 공장 출하시 기본 설정은 꺼짐입니다.
이메일 서버 설정 장치 사용자 ID 비밀번호 회신 주소 제목 메시지	이메일 서버 정보를 지정합니다. **참고:** 메시지 상자의 글자 수는 512자로 제한됩니다.
이메일 서버 설정 나에게 사본 전송 표시 안 함 켜짐을 기본값으로 꺼짐을 기본값으로 항상 켜짐	이메일 작성자에게 이메일 사본을 보냅니다.
이메일 서버 설정 최대 이메일 크기 0–65535KB	최대 이메일 크기를 킬로바이트 단위로 지정합니다. **참고:** 지정된 크기를 초과하는 이메일은 전송되지 않습니다.
이메일 서버 설정 크기 오류 메시지	이메일이 구성된 크기 제한을 초과할 경우 메시지를 보냅니다.

메뉴 항목	설명
이메일 서버 설정 대상 제한	회사 도메인 이름과 같이 도메인 이름이 주소에 포함되어 있는 경우에만 이메일을 보냅니다. **참고:** • 이메일을 지정된 도메인으로만 전송할 수 있습니다. • 하나의 도메인으로 제한됩니다.
이메일 서버 설정 웹 링크 설정 서버 로그인 비밀번호 경로 기본 파일명 웹 링크	경로 이름을 정의합니다. **참고:** 경로를 정의합니다. 예: /directory/path 경로 이름에서 사용할 수 없는 문자 또는 기호: * : ? < > |.

활성 NIC 메뉴

메뉴 항목	설명
활성 NIC 자동 기본 네트워크	네트워크 전체에 걸쳐 통신하기 위한 네트워크 카드를 하나 선택합니다.

기본 네트워크 메뉴

메뉴 항목	설명
PCL 스마트 스위치 켜짐 꺼짐	인쇄 작업이 PCL 에뮬레이션을 필요로 하는 경우 기본 프린터 언어와 상관없이 자동 전환되도록 프린터를 설정합니다. **참고:** • 공장 출하시 기본 설정은 켜짐입니다. • 꺼짐 설정이 사용되는 경우 프린터는 들어오는 데이터를 검사하지 않습니다. • 꺼짐 설정이 사용되는 경우 PS 스마트 스위치가 켜짐으로 설정되어 있으면 프린터는 PostScript 에뮬레이션을 사용하며 꺼짐으로 설정되면 설정 메뉴에 지정된 기본 프린터 언어를 사용합니다.
PS 스마트 스위치 켜짐 꺼짐	인쇄 작업이 PS 에뮬레이션을 필요로 하는 경우 기본 프린터 언어와 상관없이 자동 전환되도록 프린터를 설정합니다. **참고:** • 공장 출하시 기본 설정은 켜짐입니다. • 꺼짐 설정이 사용되는 경우 프린터는 들어오는 데이터를 검사하지 않습니다. • 꺼짐 설정이 사용되는 경우 PCL 스마트 스위치가 켜짐으로 설정되어 있으면 프린터는 PCL 에뮬레이션을 사용하며 꺼짐으로 설정되면 설정 메뉴에 지정된 기본 프린터 언어를 사용합니다.

메뉴 항목	설명
NPA 모드 꺼짐 자동	프린터에서 NPA 프로토콜에 정의된 표기 규칙에 따라 양방향 통신에 필요한 특수 처리를 수행하도록 할지 설정합니다. **참고:** • 공장 출하시 기본 설정은 Auto(자동)입니다. • 제어판에서 이 설정을 변경하고 메뉴를 종료하면 프린터가 다시 시작됩니다. 메뉴 선택 사항이 업데이트됩니다.
네트워크 버퍼 자동 3K - <최대 허용 크기>	네트워크 입력 버퍼의 크기를 설정합니다. **참고:** • 공장 출하시 기본 설정은 Auto(자동)입니다. • 값은 1k 단위로 변경할 수 있습니다. • 허용되는 최대 크기는 프린터 메모리의 양, 다른 연결 버퍼의 크기, 데이터 저장의 켜짐 또는 꺼짐 여부에 따라 다릅니다. • 네트워크 버퍼 크기에 대해 선택할 수 있는 범위를 최대한 늘리려면 병렬, 직렬 및 USB 버퍼의 크기를 사용하지 않도록 설정하거나 줄이십시오. • 제어판에서 이 설정을 변경하고 메뉴를 종료하면 프린터가 다시 시작됩니다. 메뉴 선택 사항이 업데이트됩니다.
작업 버퍼링 켜짐 꺼짐 자동	작업을 인쇄하기 전에 프린터 하드 디스크에 임시 저장합니다. **참고:** • 공장 출하시 기본 설정은 꺼짐입니다. • 켜짐 값은 프린터 하드 디스크의 작업을 버퍼링합니다. 이 메뉴 항목은 결함 없는 포맷된 디스크가 설치된 경우에만 표시됩니다. • 자동 설정은 프린터가 다른 입력 포트의 데이터를 처리 중일 때만 인쇄 작업을 버퍼링합니다. • 제어판에서 이 설정을 변경하고 메뉴를 종료하면 프린터가 다시 시작됩니다. 메뉴 선택 사항이 업데이트됩니다.
Mac 바이너리 PS 켜짐 꺼짐 자동	Macintosh 바이너리 PostScript 인쇄 작업을 처리하도록 프린터를 설정합니다. **참고:** • 공장 출하시 기본 설정은 자동입니다. • 꺼짐 설정은 표준 프로토콜을 사용하는 인쇄 작업을 필터링합니다. • 켜짐 설정은 기본 바이너리 PostScript 인쇄 작업을 처리합니다.

기본 USB 메뉴

메뉴 항목	설명
PCL 스마트 스위치 켜짐 꺼짐	USB 포트를 통해 수신된 인쇄 작업이 PCL 에뮬레이션을 필요로 하는 경우 기본 프린터 언어와 상관없이 자동 전환되도록 프린터를 설정합니다. 참고: • 공장 출하시 기본 설정은 켜짐입니다. • 꺼짐 설정이 사용되는 경우 프린터는 들어오는 데이터를 검사하지 않습니다. • 꺼짐 설정이 사용되는 경우 PS SmartSwitch 가 켜짐으로 설정되어 있으면 프린터는 PostScript 에뮬레이션을 사용하며 꺼짐으로 설정되면 설정 메뉴에 지정된 기본 프린터 언어를 사용합니다.
PS 스마트 스위치 켜짐 꺼짐	USB 포트를 통해 수신된 인쇄 작업이 PS 에뮬레이션을 필요로 하는 경우 기본 프린터 언어와 상관없이 자동 전환되도록 프린터를 설정합니다. 참고: • 공장 출하시 기본 설정은 켜짐입니다. • 꺼짐 설정이 사용되는 경우 프린터는 들어오는 데이터를 검사하지 않습니다. • 꺼짐 설정이 사용되는 경우 PCL SmartSwitch 가 켜짐으로 설정되어 있으면 프린터는 PCL 에뮬레이션을 사용하며 꺼짐으로 설정되면 설정 메뉴에 지정된 기본 프린터 언어를 사용합니다.
NPA 모드 켜짐 꺼짐 자동	프린터에서 NPA 프로토콜에 정의된 표기 규칙에 따라 양방향 통신에 필요한 특수 처리를 수행하도록 할지 설정합니다. 참고: • 공장 출하시 기본 설정은 자동입니다. • 제어판에서 이 설정을 변경하고 메뉴를 종료하면 프린터가 다시 시작됩니다. 메뉴 선택 사항이 업데이트됩니다.
USB 버퍼 비활성화 자동 3K - <최대 허용 크기>	USB 입력 버퍼의 크기를 설정합니다. 참고: • 공장 출하시 기본 설정은 자동입니다. • 비활성화 설정은 작업 버퍼링 기능을 해제합니다. 디스크에 버퍼링된 작업은 정상적인 처리가 다시 시작되기 전에 인쇄됩니다. • USB 버퍼 크기 값은 1k 단위로 변경할 수 있습니다. • 허용되는 최대 크기는 프린터 메모리의 양, 다른 연결 버퍼의 크기, 자원 저장 설정의 켜짐 또는 꺼짐 여부에 따라 다릅니다. • USB 버퍼 크기에 대해 선택할 수 있는 범위를 최대한 늘리려면 병렬, 직렬 및 네트워크 버퍼의 크기를 사용하지 않도록 설정하거나 줄이십시오. • 제어판에서 이 설정을 변경하고 메뉴를 종료하면 프린터가 다시 시작됩니다. 메뉴 선택 사항이 업데이트됩니다.

메뉴 항목	설명
작업 버퍼링 켜짐 꺼짐 자동	작업을 인쇄하기 전에 프린터 하드 디스크에 임시 저장합니다. **참고:** • 공장 출하시 기본 설정은 꺼짐입니다. • 켜짐 설정은 프린터 하드 디스크의 작업을 버퍼링합니다. • 자동 설정은 프린터가 다른 입력 포트의 데이터를 처리 중일 때만 인쇄 작업을 버퍼링합니다. • 제어판에서 이 설정을 변경하고 메뉴를 종료하면 프린터가 다시 시작됩니다. 메뉴 선택 사항이 업데이트됩니다.
Mac 바이너리 PS 켜짐 꺼짐 자동	Macintosh 바이너리 PostScript 인쇄 작업을 처리하도록 프린터를 설정합니다. **참고:** • 공장 출하시 기본 설정은 자동입니다. • 꺼짐 설정은 표준 프로토콜을 사용하는 인쇄 작업을 필터링합니다. • 켜짐 설정은 기본 바이너리 PostScript 인쇄 작업을 처리합니다.

Netware 메뉴

메뉴 항목	설명
로그인 이름 <없음>	할당된 NetWare 로그인 이름을 지정합니다.
인쇄 모드 PSERVER RPRINTER	할당된 NetWare 인쇄 모드가 표시됩니다.
네트워크 번호 <없음>	할당된 NetWare 네트워크 번호를 지정합니다.
활성화 켜짐 꺼짐	NetWare 지원이 활성화 또는 비활성화됩니다. **참고:** 공장 출하시 기본 설정은 켜짐입니다.
Ethernet 802.2 켜짐 꺼짐	Ethernet 802.2 프레임 유형 설정을 활성화합니다. **참고:** 공장 출하시 기본 설정은 켜짐입니다.
Ethernet 802.3 켜짐 꺼짐	Ethernet 802.3 프레임 유형 설정을 활성화합니다. **참고:** 공장 출하시 기본 설정은 켜짐입니다.
Ethernet 유형 II 켜짐 꺼짐	Ethernet 유형 II 프레임 유형 설정을 활성화합니다. **참고:** 공장 출하시 기본 설정은 켜짐입니다.
Ethernet SNAP 켜짐 꺼짐	Ethernet Snap 프레임 유형 설정을 활성화합니다. **참고:** 공장 출하시 기본 설정은 켜짐입니다.

메뉴 항목	설명
패킷 파열 켜짐 꺼짐	NetWare 서버와의 다중 데이터 패킷 전송 및 인식을 허용하여 네트워크 트래픽을 감소합니다. **참고:** 공장 출하시 기본 설정은 꺼짐입니다.
NSQ/GSQ 모드 켜짐 꺼짐	NSQ/GSQ 모드 설정을 설정합니다. **참고:** 공장 출하시 기본 설정은 꺼짐입니다.

AppleTalk 메뉴

메뉴 항목	설명
이름 보기 <없음>	할당된 AppleTalk 이름이 표시됩니다.
주소 보기 <없음>	할당된 AppleTalk 주소가 표시됩니다.
활성화 꺼짐 켜짐	AppleTalk 지원이 활성화 또는 비활성화됩니다. **참고:** 공장 출하시 기본 설정은 켜짐입니다.
영역 설정 <네트워크의 사용 가능 영역 목록>	네트워크에서 사용할 수 있는 AppleTalk 영역의 목록이 표시됩니다. **참고:** 기본 설정은 네트워크에 대한 기본 영역입니다. 기본 영역이 없으면 *가 표시된 영역이 기본 설정이 됩니다.

LexLink 메뉴

메뉴 항목	설명
별명 보기 <없음>	할당된 LexLink 별명이 표시됩니다.
활성화 켜짐 꺼짐	LexLink 지원이 활성화 또는 비활성화됩니다. **참고:** 공장 출하시 기본 설정은 켜짐입니다.

도움말 메뉴

도움말 메뉴는 프린터에 PDF 로 저장된 도움말 페이지로 구성되어 있습니다. 이 도움말 페이지에는 프린터 사용 및 작업 수행과 관련된 참고 정보가 들어 있습니다. 각 페이지를 개별적으로 인쇄하거나 **모든 설명서 인쇄**를 선택하여 한 번에 모두 인쇄할 수 있습니다.

영어, 프랑스어, 독일어 및 스페인어 번역문이 프린터에 저장되어 있습니다. 기타 언어의 번역은 *소프트웨어 및 설명서* CD 에서 제공됩니다.

메뉴 항목	설명
모든 설명서 인쇄	모든 설명서를 인쇄합니다.
정보 설명서	추가 정보 검색에 대한 도움말을 제공합니다.
복사 설명서	복사 및 설정 변경에 대한 정보를 제공합니다.

메뉴 항목	설명
이메일 설명서	주소, 단축번호 또는 주소록을 사용하여 이메일을 전송하는 방법과 설정을 변경하는 것 대한 정보를 제공합니다.
팩스 설명서	팩스 번호, 단축번호 또는 주소록을 사용하여 팩스를 전송하는 방법과 설정을 변경하는 것 대한 정보를 제공합니다.
FTP 설명서	FTP 주소, 단축번호 또는 주소록을 사용하여 FTP 서버로 바로 문서 스캔하는 방법과 설정을 변경하는 것에 대한 정보를 제공합니다.
인쇄 결함 설명서	복사물이나 인쇄물에서 계속해서 발생하는 결함을 해결하는 방법에 대한 도움말을 제공합니다.
소모품 설명서	소모품 주문용 부품 번호 제공

프린터 메시지 이해

상태 및 오류 메시지 목록

응답 중

프린터가 팩스 통화에 응답하고 있습니다. 메시지가 사라질 때까지 기다리십시오.

배지대 <x> 다 찼음

메시지를 지우려면 지정된 출력 배지대에서 용지를 꺼냅니다.

사용 중

메시지가 없어질 때까지 기다리십시오.

조정 중

메시지가 없어질 때까지 기다리십시오.

전송 완료

팩스 전송이 완료되었습니다. 메시지가 사라질 때까지 기다리십시오.

취소할 수 없음

메시지가 없어질 때까지 기다리십시오.

취소 중

메시지가 없어질 때까지 기다리십시오.

<src>을(를) <x>로 변경

나머지 인쇄 작업에 대해 현재의 용지 급지대를 변경할 수 있습니다. 서식이 지정된 페이지는 선택한 급지대에 들어 있는 용지에 인쇄됩니다. 이로 인해 텍스트나 이미지가 잘릴 수 있습니다.

- 올바른 용지 크기가 들어 있는 용지 급지대를 선택하십시오.
- **현재 [src] 사용**을 선택하면 메시지를 무시하고 인쇄 작업에 대해 선택된 급지대에서 인쇄합니다.
- **계속**을 선택하면 급지대에 올바른 크기 및 유형이 들어 있고, 이 크기 및 유형이 제어판 용지 메뉴에서 지정된 경우 작업을 계속합니다.

  참고: 급지대에 용지가 없는 경우 계속을 선택하면 작업이 계속되지 않습니다.
- **작업 취소**를 누르면 현재 작업이 취소됩니다.

<src> 가이드 확인

프린터가 용지의 크기를 판별하지 못합니다.

- 용지 가이드를 다시 조절하십시오.
- 급지대 구성을 확인하십시오.

작업 계산 통계 지우기

메시지가 없어질 때까지 기다리십시오.

덮개 <x> 닫기

지정된 덮개를 닫으면 메시지가 사라집니다.

덮개 <x> 닫기

지정된 덮개를 닫습니다.

<x>bps 접속

팩스가 연결되었습니다. 메시지가 사라질 때까지 기다리십시오.

참고: <x>(은)는 초당 전송 변조수(baud rate per second)입니다.

매수

원하는 매수를 입력하십시오.

플래시 조각모음 중. 전원을 끄지 마십시오.

메시지가 사라질 때까지 기다리십시오.

경고: 디스플레이에 이 메시지가 나타나는 동안 프린터의 전원을 끄지 마십시오.

삭제/모두 삭제/모든 기밀 작업 삭제

- 특정 작업을 삭제하려면 **항목 삭제**를 누릅니다.
- 나열된 작업을 모두 삭제하려면 **모두 삭제**를 누릅니다.
- 나열된 기밀 작업을 모두 삭제하려면 **모든 기밀 작업 삭제**를 누릅니다.

삭제 중

메시지가 없어질 때까지 기다리십시오.

다이얼링하는 중

팩스 번호가 다이얼링되었습니다. 번호가 너무 길어 한 화면에 표시되지 않을 경우 **다이얼링하는 중**만 표시됩니다. 메시지가 사라질 때까지 기다리십시오.

디스크 손상. 재포맷?

프린터에서 손상된 하드 디스크에 대해 하드 디스크 복구를 시도했지만 하드 디스크를 복구할 수 없습니다. 하드 디스크를 재포맷해야 합니다.

디스크 재포맷을 눌러 하드 디스크를 재포맷하고 메시지를 없애십시오.

참고: 디스크를 재포맷하면 디스크에 저장되어 있는 모든 파일이 삭제됩니다.

디스크 복구 x/y XX% 진행 중. 전원을 끄지 마십시오.

메시지가 없어질 때까지 기다리십시오.

경고: 프린터가 프린터 하드 디스크의 복구를 시도하는 동안에 전원을 끄지 마십시오.

디스크 복구는 여러 단계로 이루어져 있습니다. 각 단계의 진행률이 디스플레이에 표시됩니다.

홀 펀치 박스 비움

홀 펀치 박스를 비운 후 이 상자를 마무리 장치에 다시 끼우십시오. 메시지가 사라질 때까지 기다리십시오.

디스크 암호화 x/y XX% 진행 중. 전원을 끄지 마십시오.

메시지가 없어질 때까지 기다리십시오.

경고: 프린터에서 프린터 하드 디스크를 암호화하는 동안에 전원을 끄지 마십시오.

디스플레이에 완료 상태가 퍼센트로 표시됩니다.

사용자 번호 입력

기밀 작업을 인쇄할 때 인쇄 속성에서 만든 사용자 번호를 입력하십시오.

잠글 사용자 번호 입력

제어판을 잠그고 메뉴 변경을 막기 위해 생성한 사용자 번호를 입력하십시오.

USB 드라이브 읽기 오류

장치를 제거하고 메시지가 없어질 때까지 기다리십시오. USB 드라이브가 손상되었을 수 있습니다.

팩스 전송 실패

팩스 전송에 실패했습니다. 메시지가 사라질 때까지 기다리십시오.

버퍼 플러시 중

메시지가 없어질 때까지 기다리십시오.

x/y 디스크 포맷 XX% 진행 중. 전원을 끄지 마십시오.

메시지가 없어질 때까지 기다리십시오.

경고: 프린터에서 프린터 하드 디스크를 포맷하는 동안에는 전원을 끄지 마십시오.

디스플레이에 완료 상태가 퍼센트로 표시됩니다.

플래시 포맷 중. 전원을 끄지 마십시오.

메시지가 없어질 때까지 기다리십시오.

경고: 프린터가 플래시 메모리를 포맷하는 동안 전원을 끄지 마십시오.

잘못된 방향

급지대의 용지 방향 또는 용지 가이드의 위치를 변경하십시오. 해당 인쇄 작업이 올바른 용지 크기로 지정되어 있는지 확인하십시오.

홀 펀치 박스 삽입

홀 펀치 박스를 마무리 장치에 넣으십시오. 메시지가 사라질 때까지 기다리십시오.

트레이 <x> 삽입

프린터에 지정한 트레이를 삽입하십시오.

내부 시스템 오류, 책갈피 재로드

- 책갈피를 다시 로드하십시오.
- **계속**을 눌러 메시지를 없애고 계속 인쇄합니다.

내부 시스템 오류, 보안 인증서 재로드

- 보안 인증서를 다시 로드하십시오.
- **계속**을 눌러 메시지를 없애고 계속 인쇄합니다.

잘못된 엔진 코드

프린터에 올바른 엔진 코드를 다운로드해야 합니다.

코드 다운로드에 대한 자세한 내용은 소프트웨어 및 설명서 CD 의 사용 설명서를 참조하십시오.

참고: 디스플레이에 이 메시지가 표시되는 동안 엔진 코드를 다운로드할 수 있습니다.

잘못된 파일 형식

USB 드라이브에 저장된 파일이 잘못되었습니다. 파일 확장명은 올바르지만 파일 내용의 형식이 잘못되었습니다. 파일을 지원되는 다음 파일 형식으로 전환하십시오. .pdf, .gif, .jpeg, .jpg, .bmp, .png, .tiff, .tif, .pcx, .dcx

잘못된 사용자 번호

올바른 사용자 번호를 입력합니다.

잘못된 네트워크 코드

내부 인쇄 서버의 네트워크 인쇄 코드를 다운로드해야 합니다. 내부 인쇄 서버는 프린터 내부에 설치된 하드웨어 옵션입니다.

참고: 이 메시지가 디스플레이에 표시되는 동안 네트워크 코드가 다운로드되었을 수 있습니다.

작업이 지연 전송으로 저장됨

지연 전송 팩스 작업을 위한 스캔이 완료되었습니다. 메시지가 사라질 때까지 기다리십시오.

통화 중

팩스 번호가 다이얼링되었지만 팩스선이 통화 중입니다. 메시지가 사라질 때까지 기다리십시오.

수동 급지대에 <x> 넣기

- 다용도 급지대에 지정된 용지를 넣으십시오.
- **계속**을 눌러 메시지를 없애고 계속 인쇄합니다.

  프린터가 올바른 유형과 크기의 용지가 있는 급지대를 발견한 경우 해당 급지대에서 용지를 급지합니다. 프린터가 올바른 용지 유형 및 크기의 급지대를 찾을 수 없는 경우 기본 급지대의 용지를 사용하여 인쇄합니다.
- 현재 작업을 취소하십시오.

스태플 <x> 넣기

- 마무리 장치에서 지정된 스태플 카트리지를 교체하십시오.
- **계속**을 눌러 메시지를 없앤 다음 스태플로 고정하지 않고 계속 인쇄합니다.
- 인쇄 작업을 취소하십시오.

<src>에 <x> 넣기

- 용지 급지대 또는 기타 급지대에 올바른 용지 유형 및 크기의 용지를 넣으십시오.
- 현재 작업을 취소하십시오.

메뉴 비활성화됨

프린터 메뉴를 사용할 수 없습니다. 제어판에서 프린터 설정을 변경할 수 없습니다. 도움말은 시스템 지원 관리자에게 문의하십시오.

참고: 메뉴가 비활성화된 경우라도 작업 취소, 기밀 작업 인쇄, 보류 작업 인쇄는 가능합니다.

네트워크/네트워크 <x>

프린터가 네트워크에 연결되어 있습니다.

네트워크는 프린터가 프린터 시스템 보드에 내장된 표준 네트워크 포트를 사용하는 것을 지칭합니다. **네트워크 <x>**은(는) 내부 인쇄 서버가 프린터 내부에 설치되거나 프린터가 외부 인쇄 서버에 연결된 것을 지칭합니다.

응답 없음

팩스 번호가 다이얼링되었지만 연결되지 않았습니다. 메시지가 사라질 때까지 기다리십시오.

다이얼음 없음

프린터에 다이얼음이 없습니다. 메시지가 사라질 때까지 기다리십시오.

보류 작업 없음

메시지가 없어질 때까지 기다리십시오.

취소할 작업 없음

메시지가 없어질 때까지 기다리십시오.

인식되는 파일 형식 없음

USB 드라이브에 저장된 파일이 없거나 저장된 파일이 지원되지 않습니다. 파일을 지원되는 다음 파일 형식으로 전환하십시오. .pdf, .gif, .jpeg, .jpg, .bmp, .png, .tiff, .tif, .pcx, .dcx

전원 절약

다음 인쇄 작업을 기다리는 동안 프린터는 전원 절약 모드로 전환됩니다.

- 인쇄할 작업을 전송하십시오.
- 을 눌러 프린터를 정상 작동 온도로 예열하십시오. 잠시 후 **준비**가 나타납니다.

프린터가 잠김, PIN 을 입력하십시오.

제어판이 잠겨있습니다. 올바른 사용자 번호를 입력하여 제어판을 잠금 해제하십시오.

인쇄 중

메시지가 없어질 때까지 기다리십시오.

디스크 프로그래밍 중. 전원을 끄지 마십시오.

메시지가 없어질 때까지 기다리십시오.

경고: 디스플레이에 **디스크 프로그래밍 중**이 나타나는 동안 프린터의 전원을 끄지 마십시오.

플래시 프로그래밍 중. 전원을 끄지 마십시오.

메시지가 없어질 때까지 기다리십시오.

경고: 디스플레이에 **플래시 프로그래밍 중**이 나타나는 동안 프린터의 전원을 끄지 마십시오.

시스템 코드 프로그래밍 중. 전원을 끄지 마십시오.

메시지가 없어질 때까지 기다리십시오.

경고: 디스플레이에 **시스템 코드 프로그래밍 중**이 나타난 동안에는 프린터의 전원을 끄지 마십시오.

큐에 전송 대기

팩스 작업의 스캔 과정을 완료했지만 다른 팩스 작업을 전송 또는 수신하고 있으므로 작업을 아직 전송하지 않았습니다. 메시지가 사라질 때까지 기다리십시오.

USB 드라이브 읽는 중. 제거하지 마십시오.

메시지가 없어질 때까지 기다리십시오.

준비

프린터에서 인쇄 작업을 수신할 준비가 되었습니다.

수신 완료

프린터가 전체 팩스 작업을 수신했습니다. 메시지가 사라질 때까지 기다리십시오.

<n>페이지 수신 중

프린터가 팩스 작업의 <n>페이지를 수신했습니다. 여기서 <n>은(는) 수신 페이지 수입니다. 메시지가 사라질 때까지 기다리십시오.

원격 관리 활성. 전원을 끄지 마십시오.

프린터 설정을 구성 중입니다. 메시지가 없어질 때까지 기다리십시오.

경고: 디스플레이에 **원격 관리 활성**이 나타나는 동안 프린터의 전원을 끄지 마십시오.

모든 배지대에서 용지 제거

배지대가 다 찼습니다. 메시지를 지우고 인쇄를 계속하려면 모든 배지대에서 용지를 제거하십시오.

기본 배지대에서 용지 제거

기본 배지대가 다 찼습니다. 메시지를 지우고 인쇄를 계속하려면 기본 배지대에서 용지를 제거하십시오.

배지대 <x>에서 용지 제거

지정된 배지대가 다 찼습니다. 메시지를 지우고 인쇄를 계속하려면 지정된 배지대에서 용지를 제거하십시오.

작업 재시작 시 원본 모두 바꾸기

스캔 작업을 방해하던 하나 이상의 메시지가 현재 삭제되었습니다. 스캔 작업을 다시 시작하려면 스캐너의 원본 문서를 바꿉니다.

- 이 메시지가 나타났을 때 스캔 작업을 처리 중이면 **작업 취소**를 누릅니다. 그러면 작업이 취소되고 메시지가 없어집니다.
- 용지 걸림 복원이 활성화된 경우 **자동 급지대 스캔**을 누릅니다. 성공적으로 스캔된 페이지 바로 다음부터 자동 급지대에서 다시 스캔하기 시작합니다.
- 용지 걸림 복원이 활성화된 경우 **평판 스캔**을 누릅니다. 성공적으로 스캔된 페이지 바로 다음부터 스캐너 유리(평판)에서 다시 스캔하기 시작합니다.
- 용지 걸림 복원이 활성화된 경우 **스캔 중단하고 작업 완료**를 누릅니다. 성공적으로 스캔된 페이지를 마지막으로, 스캔 작업이 중단됩니다. 단, 작업이 취소되지는 않습니다. 성공적으로 스캔된 페이지는 복사, 팩스, 이메일, FTP 중에서 해당 대상으로 전송됩니다.
- 작업 복원이 활성화되어 있고 작업을 다시 시작할 수 있는 경우 **작업 재시작**을 누릅니다. 용지 걸림 메시지가 없어집니다. 이전 작업과 매개변수가 동일한 스캔 작업으로 새로 시작됩니다.

프린터 재설정 중

메시지가 없어질 때까지 기다리십시오.

대기 작업 복원?

- 프린터 하드 디스크에 저장된 대기 작업을 모두 복원하려면 **계속**을 누릅니다.
- 인쇄 작업을 복원하지 않으려면 **복원 안 함**을 누릅니다.

공장 출하시 기본값 복원

메시지가 없어질 때까지 기다리십시오.

공장 출하시 기본 설정 복원:

- 프린터 메모리에 다운로드한 데이터가 모두 삭제됩니다. 여기에는 글꼴, 매크로 및 심볼 세트 등이 포함됩니다.
- 설정 메뉴의 표시 언어 설정과 직렬 <x>, 네트워크, 적외선, LocalTalk, USB 및 팩스 메뉴의 사용자 정의 설정을 제외한 모든 설정이 공장 출하시 기본값으로 돌아갑니다.

대기 작업 x/y 복원

- 메시지가 사라질 때까지 기다리십시오.
- **복원 종료**를 눌러 복원되지 않은 대기 작업을 삭제합니다.

참고: **x** 는 복원 중인 작업 수입니다. **y** 는 복원할 작업의 총 수입니다.

스캔하는 문서의 페이지 수가 너무 많음

스캔 작업에서 최대 페이지 수를 초과했습니다. **작업 취소**를 눌러 메시지를 지웁니다.

스캐너 자동 급지대 덮개 열림

자동 급지대 덮개가 열려 있습니다. 덮개가 닫히면 메시지가 사라집니다.

<n>페이지 송신 중

프린터가 팩스 작업의 <n>페이지를 송신했습니다. 여기서 <n>은(는) 송신 페이지 수입니다. 메시지가 사라질 때까지 기다리십시오.

참고:

직렬 <x>

프린터에서 직렬 케이블 연결을 사용 중입니다. 직렬 포트는 활성 통신 링크입니다.

시계 설정

시계가 설정되어 있지 않습니다. 이 메시지는 다른 팩스 상태 메시지가 나타나지 않을 경우 나타납니다. 시계를 설정하면 이 메시지가 사라집니다.

일부 대기 작업이 복원되지 않음

지정된 작업을 삭제하려면 **계속**을 누릅니다.

참고: 일부 대기 작업이 복원되지 않습니다. 이 작업은 하드 디스크에 있으며 액세스할 수 없습니다.

일부 대기 작업이 복원되지 않음

- 메시지를 지우고 인쇄를 계속하려면 **계속**을 누릅니다.
- 현재 작업을 취소하십시오.

표준 빈이 다 찼음

메시지를 지우려면 이 표준 출력 빈에서 용지들을 제거하십시오.

스태플 <x> 비었거나 잘못 공급됨

마무리 장치에 지정된 스태플 카트리지를 넣어 메시지를 없애고 스태플링을 계속하십시오.

스태플 <x> 부족 또는 없음

메시지를 없애려면 마무리 장치에 지정된 스태플 카트리지를 넣으십시오.

시스템 사용 중. 작업에 필요한 자원 준비 중.

작업에 필요한 자원을 확보하지 못했습니다. 메시지가 사라질 때까지 기다리십시오.

시스템 사용 중. 작업에 필요한 자원 준비 중. 대기 작업 삭제 중.

작업에 필요한 자원을 확보하지 못했습니다. 시스템 메모리 확보를 위해 일부 대기 작업이 삭제되었습니다. 메시지가 사라질 때까지 기다리십시오.

선택 제출 중

메시지가 없어질 때까지 기다리십시오.

트레이 <x> 비었음

해당 트레이에 용지를 넣으면 메시지가 없어집니다.

트레이 <x> 부족

지정된 트레이에 용지를 넣으면 메시지가 없어집니다.

트레이 <x> 없음

프린터에 지정한 트레이를 삽입하십시오.

USB/USB <x>

프린터에서 USB 케이블 연결을 사용하고 있습니다. USB 포트는 활성 통신 링크입니다.

대기

프린터가 인쇄할 데이터를 수신했지만, 작업 종료 명령이나 용지 급지 명령, 또는 추가 데이터를 기다리고 있습니다.

- **계속**을 눌러 버퍼에 있는 내용을 인쇄합니다.
- 현재 인쇄 작업을 취소합니다.

다시 걸기 대기 중

프린터가 팩스 번호를 다시 걸기 위해 대기하고 있습니다. 메시지가 사라질 때까지 기다리십시오.

1565 에뮬레이션 오류. 에뮬레이션 옵션 로드

30초 후에 프린터에서 자동으로 메시지를 지운 다음 펌웨어 카드의 다운로드 에뮬레이터를 사용하지 않도록 설정합니다.

이 문제를 해결하려면 Lexmark 웹 사이트 **www.lexmark.com** 에서 올바른 에뮬레이터 버전을 다운로드하십시오.

31 불량/누락된 <color> 카트리지

해당 토너 카트리지가 없거나 올바르게 작동되지 않습니다.

- 해당 토너 카트리지를 꺼내었다가 다시 끼우십시오.
- 해당 토너 카트리지를 꺼내고 새 토너 카트리지를 끼우십시오.

32 지원되지 않는 <color> 카트리지 교체

해당 토너 카트리지를 꺼낸 후 지원되는 토너 카트리지를 끼우십시오.

34 잘못된 용지 크기, <src> 확인

- 알맞은 급지대에 적절한 용지 또는 기타 특수 용지를 넣으십시오.
- 메시지를 지우고 다른 용지 급지대를 사용하여 작업을 인쇄하려면 **계속**을 누릅니다.

- 급지대 길이 및 폭 가이드를 확인하고 용지가 급지대에 올바르게 들어 있는지 확인하십시오.
- 인쇄 속성 설정을 확인하여 인쇄 작업이 올바른 용지 크기 및 유형을 요청하는지 확인하십시오.
- 용지 크기가 올바르게 설정되었는지 확인하십시오. 예를 들어 다용도 급지대 크기가 Universal 로 설정된 경우 용지가 인쇄할 데이터에 비해 충분히 큰지 확인합니다.
- 현재 인쇄 작업을 취소하십시오.

34 용지가 너무 짧음

- 알맞은 급지대에 적절한 용지 또는 기타 특수 용지를 넣으십시오.
- 메시지를 지우고 다른 용지 급지대를 사용하여 작업을 인쇄하려면 **계속**을 누릅니다.
- 급지대 길이 및 폭 가이드를 확인하고 용지가 급지대에 올바르게 들어 있는지 확인하십시오.
- 인쇄 속성 설정을 확인하여 인쇄 작업이 올바른 용지 크기 및 유형을 요청하는지 확인하십시오.
- 용지 크기가 올바르게 설정되었는지 확인하십시오. 예를 들어 다용도 급지대 크기가 Universal 로 설정된 경우 용지가 인쇄할 데이터에 비해 충분히 큰지 확인합니다.
- 현재 인쇄 작업을 취소하십시오.

35 데이터 저장 기능을 지원할 메모리가 부족함

- 데이터 저장을 비활성화하고 인쇄를 계속하려면 **계속**을 누릅니다.
- 이 메시지를 받은 후 데이터 저장을 활성화하려면 연결 버퍼가 자동으로 설정되었는지 확인한 다음 메뉴를 종료하여 연결 버퍼 변경 사항을 적용합니다. **준비**가 나타나면 데이터 저장이 활성화됩니다.
- 추가 메모리를 설치합니다.

37 한 부씩 인쇄할 메모리가 부족함

- 작업의 이미 저장된 부분을 인쇄하고 나머지를 한 부씩 인쇄하려면 **계속**을 누릅니다.
- 현재 인쇄 작업을 취소하십시오.

37 플래시 메모리 조각 모음 작업을 위한 공간이 부족함

- 조각 모음 작업을 중단하고 인쇄를 계속하려면 **계속**을 누릅니다.
- 프린터 메모리에서 글꼴, 매크로 및 기타 데이터를 삭제하십시오.
- 추가 프린터 메모리를 설치하십시오.

37 메모리 부족, 일부 대기 작업이 복원되지 않음

프린터가 프린터 하드 디스크에 있는 기밀 또는 대기 작업의 일부 또는 전체를 복원하지 못했습니다.

메시지를 지우려면 **계속**을 누릅니다.

38 메모리 용량 부족

- 메시지를 지우려면 **계속**을 누릅니다.
- 현재 인쇄 작업을 취소하십시오.
- 추가 프린터 메모리를 설치하십시오.

39 페이지가 인쇄하기에 너무 복잡함

- 메시지를 지우고 인쇄를 계속하려면 **계속**을 누릅니다.
- 현재 인쇄 작업을 취소하십시오.
- 추가 프린터 메모리를 설치하십시오.

40 <컬러> 잘못된 리필, 카트리지 교체

해당 토너 카트리지를 제거한 후 새 토너 카트리지로 교체합니다.

50 PPDS 글꼴 오류

- 메시지를 지우고 인쇄를 계속하려면 **계속**을 누릅니다.
- 프린터에서 요청한 글꼴을 찾을 수 없습니다. PPDS 메뉴에서 **최적**을 선택한 다음 **켜짐**을 선택하십시오. 프린터가 비슷한 글꼴을 찾아 관련 텍스트에 서식을 다시 지정합니다.
- 현재 인쇄 작업을 취소하십시오.

51 결함 있는 플래시가 검색됨

- 메시지를 지우고 인쇄를 계속하려면 **계속**을 누릅니다.
- 현재 인쇄 작업을 취소하십시오.

52 플래시 용량 부족

- 메시지를 지우고 인쇄를 계속하려면 **계속**을 누릅니다.

  이전에 플래시 메모리에 저장하지 않은 다운로드한 글꼴 및 매크로가 삭제됩니다.
- 플래시 메모리에 저장된 글꼴, 매크로 및 기타 데이터를 삭제하십시오.
- 용량이 더 큰 플래시 메모리 카드로 업그레이드하십시오.

53 포맷되지 않은 플래시가 감지됨

- 조각 모음 작업을 중지하고 인쇄를 계속하려면 **계속**을 누릅니다.
- 플래시 메모리를 포맷합니다. 오류 메시지가 계속 나타나는 경우 플래시 메모리에 결함이 있을 수 있으며, 이 경우 교체해야 합니다.

54 직렬 포트 <x> 오류

- 직렬 케이블이 올바르게 연결되어 있으며 직렬 포트에 맞는 케이블인지 확인합니다.
- 직렬 인터페이스 매개변수(프로토콜, 보드, 패리티 및 데이터 비트)가 프린터 및 호스트 컴퓨터에 올바르게 설정되어 있는지 확인합니다.
- **계속**을 눌러 계속 인쇄합니다.
- 프린터의 전원을 끈 후 다시 켜서 프린터를 재설정합니다.

54 기본 네트워크 소프트웨어 오류

- **계속**을 눌러 계속 인쇄합니다.
- 프린터의 전원을 끈 후 다시 켜서 프린터를 재설정합니다.
- 프린터 또는 인쇄 서버의 네트워크 펌웨어를 업그레이드(업데이트)합니다.

54 네트워크 <x> 소프트웨어 오류

- **계속**을 눌러 계속 인쇄합니다.
- 프린터의 전원을 끈 후 다시 켜서 프린터를 재설정합니다.
- 프린터 또는 인쇄 서버의 네트워크 펌웨어를 업그레이드(업데이트)합니다.

55 슬롯 <x>에서 지원되지 않는 옵션

1. 프린터를 끕니다.
2. 벽 콘센트에서 전원 코드를 뽑습니다.
3. 프린터 시스템 보드에서 지원되지 않는 옵션 인터페이스 카드 또는 내부 인쇄 서버를 제거합니다.
4. 전원 코드를 올바르게 접지된 콘센트에 연결합니다.
5. 프린터를 다시 켭니다.

56 병렬 포트 <x> 비활성화

- **계속**을 눌러 메시지를 없앱니다.

  병렬 포트를 통해 수신되는 데이터가 무시됩니다.
- 병렬 버퍼 메뉴 항목이 비활성화로 설정되어 있지 않도록 하십시오.

56 직렬 포트 <x> 비활성화

- 메시지를 지우려면 **계속**을 누릅니다.

  직렬 포트를 통해 수신되는 데이터가 무시됩니다.
- 직렬 버퍼 메뉴 항목이 비활성화로 설정되지 않았는지 확인하십시오.

56 기본 USB 포트 비활성화

- **계속**을 눌러 메시지를 없앱니다.

  USB 포트를 통해 수신되는 데이터가 무시됩니다.
- USB 버퍼 메뉴 항목이 비활성화로 설정되어 있지 않도록 하십시오.

56 USB 포트 <x> 비활성화

- **계속**을 눌러 메시지를 없앱니다.

  USB 포트를 통해 수신되는 데이터가 무시됩니다.
- USB 버퍼 메뉴 항목이 비활성화로 설정되어 있지 않도록 하십시오.

57 구성이 변경되어 대기 작업이 복원되지 않음

계속을 눌러 메시지를 없앱니다.

58 설치된 디스크가 너무 많음

1. 프린터를 끄십시오.
2. 벽 콘센트에서 전원 코드를 뽑으십시오.
3. 추가된 디스크를 제거하십시오.
4. 전원 코드를 올바르게 접지된 콘센트에 연결하십시오.
5. 프린터를 다시 켜십시오.

58 설치된 플래시 옵션이 너무 많음

1. 프린터를 끕니다.
2. 콘센트에서 전원 코드를 뽑으십시오.
3. 불필요한 플래시 메모리를 제거하십시오.
4. 올바르게 접지된 콘센트에 전원 코드를 연결하십시오.
5. 프린터의 전원을 다시 켜십시오.

58 연결된 트레이 너무 많음

1. 프린터를 끕니다.
2. 콘센트에서 전원 코드를 뽑으십시오.
3. 추가 트레이를 제거하십시오.

4 올바르게 접지된 콘센트에 전원 코드를 연결하십시오.

5 프린터의 전원을 다시 켜십시오.

61 결함 있는 하드 디스크 제거

- **계속**을 눌러 메시지를 없애고 계속 인쇄합니다.
- 다른 하드 디스크를 설치한 후에 하드 디스크가 필요한 작업을 수행합니다.

62 디스크 용량 부족

- **계속**을 눌러 메시지를 없애고 계속 진행합니다.
- 하드 디스크에 저장된 글꼴, 매크로 및 기타 데이터를 삭제합니다.
- 용량이 더 큰 하드 디스크를 설치합니다.

63 포맷 안 된 디스크

- **계속**을 눌러 메시지를 없애고 계속 인쇄합니다.
- 디스크를 포맷합니다.

오류 메시지가 계속 나타나는 경우 하드 디스크에 결함이 있을 수 있으며, 이 경우 교체해야 합니다.

80 예정된 유지보수 <x>

고객 지원에 연락하여 해당 메시지에 대해 문의하십시오. 프린터에 예정된 유지보수 작업이 필요합니다.

82 폐토너통 교체

폐토너통이 다 찼습니다.

1 폐토너통을 교체합니다.

2 용지 경로에 아무것도 걸리지 않도록 하십시오.

82 폐토너통 거의 다 찼음

- **계속**을 눌러 메시지를 없애고 계속 인쇄합니다.
- 즉시 새 폐토너통을 주문하십시오.

82 폐토너통 없음

폐토너통을 넣습니다.

84 검정색 포토컨덕터 수명 경고

검정색 포토컨덕터가 거의 다 소모되었습니다.

- 인쇄 품질이 저하되면 새 포토컨덕터를 설치하십시오.
- **계속**을 눌러 메시지를 없애고 계속 인쇄합니다.

84 컬러 포토컨덕터 수명 경고

컬러 포토컨덕터 중 하나 이상이 거의 다 소모되었습니다.

- 인쇄 품질이 저하되면 새로운 청록색, 자홍색, 노랑색 포토컨덕터를 설치하십시오.
- **계속**을 눌러 메시지를 없애고 계속 인쇄합니다.

84 <color> 포토컨덕터 없음

누락된 포토컨덕터를 넣습니다.

84 검정색 포토컨덕터 교체

검정색 포토컨덕터가 소모되었습니다. 새 포토컨덕터를 설치하십시오.

84 컬러 포토컨덕터 교체

컬러 포토컨덕터 중 하나 이상이 소모되었습니다. 청록색, 자홍색, 노랑색 포토컨덕터를 새로 설치하십시오.

84 지원되지 않는 <컬러> PC 장치

지정된 포토컨덕터를 교체하십시오.

참고: 프린터에 다음과 같은 4개의 포토컨덕터가 있습니다. 시안색, 마젠타색, 노란색, 검정색. 시안색, 마젠타색, 노란색 포토컨덕터는 항상 같이 교체해야 합니다. 검정색 포토컨덕터는 개별적으로 교체해도 무방합니다.

88 <color> 토너 부족

이 메시지가 나타날 경우 토너가 부족한 것입니다.

- 인쇄가 흐린 경우 토너 카트리지를 교체하십시오.
- 이 메시지를 지우고 인쇄를 계속하려면 **계속**을 누릅니다.

88 <color> 토너 교체

토너 카트리지가 다 되었습니다. 해당 토너 카트리지를 교체하십시오.

200–289.yy 용지 걸림

1. 용지 경로에 아무것도 걸리지 않도록 하십시오.
2. **계속**을 눌러 계속 인쇄합니다.

289 스태플러 오류 <x>

1. 지정된 스태플러 영역에서 용지 걸림을 해결하십시오.
2. **계속**을 눌러 계속 인쇄합니다.

290-295.yy 스캐너 용지 걸림

스캐너에서 원본 문서를 모두 제거합니다.

900–999 서비스 <메시지>

1. 프린터를 끕니다.
2. 벽 콘센트에서 전원 코드를 뽑습니다.
3. 모든 연결된 케이블을 점검합니다.
4. 전원 코드를 올바르게 접지된 콘센트에 연결합니다.
5. 프린터를 다시 켭니다.

서비스 메시지가 다시 나타나는 경우 고객 지원에 연락하여 해당 메시지에 대해 문의하십시오.

프린터 유지 관리

최적의 인쇄 품질을 유지하기 위해 정기적으로 수행해야 할 작업들이 있습니다.

소모품 보관

프린터 소모품을 보관할 장소로 서늘하고 깨끗한 곳을 선택하십시오. 소모품은 사용하기 전까지 원래 포장 그대로 오른쪽 면이 위로 가게 보관하십시오.

소모품을 아래의 환경에 두지 마십시오.

- 직사광선
- 35°C (95°F) 이상의 온도
- 높은 습도(80% 이상)
- 염분이 함유된 공기
- 부식성 가스
- 다량의 먼지

소모품 상태 확인

소모품 교체 또는 유지보수가 필요한 경우 화면에 메시지가 나타납니다.

제어판에서 소모품 상태 점검

1 프린터가 켜져 있고 **준비**가 나타나는지 확인합니다.

2 기본 화면에서 [Status/Supplies]을 누릅니다.

참고: 기본 화면에 [Status/Supplies]이 없는 경우, 메뉴 설정 페이지를 인쇄하여 소모품 상태를 점검하십시오.

메뉴 설정 페이지 인쇄

메뉴 설정 페이지를 인쇄하면 현재 메뉴 설정을 검토하고 프린터 옵션이 올바르게 설치되어 있는지 확인할 수 있습니다.

1 프린터가 켜져 있고 **준비**가 나타나는지 확인합니다.

2 기본 화면에서 [ ]을 누릅니다.

3 **보고서**를 누릅니다.

4 **메뉴 설정 페이지**를 누릅니다.

네트워크 컴퓨터에서 소모품 상태 점검

참고: 컴퓨터가 프린터과 같은 네트워크에 연결되어 있어야 합니다.

1 웹 브라우저를 엽니다.

2 주소 표시줄에 네트워크 프린터의 IP 주소(예: 192.264.263.17)를 입력합니다.

3 **Enter** 를 누릅니다.

장치 상태 페이지가 나타납니다. 소모품 레벨에 대한 요약이 표시됩니다.

소모품 절약

제어판에서 변경할 수 있는 일부 설정을 변경하여 토너 및 용지를 절약합니다. 자세한 내용은 "소모품 메뉴", "품질 메뉴" 및 "마무리 메뉴"를 참조하십시오.

여러 부를 인쇄하는 경우, 첫 번째 사본을 인쇄하고, 나머지 페이지를 인쇄하기 전에 인쇄된 첫 번째 사본을 점검하여 소모품을 절약할 수 있습니다.

소모품 주문

미국에서 소모품을 주문하려면 1-800-539-6275로 문의하여 해당 지역의 Lexmark 공인 소모품 대리점에 대한 정보를 얻으십시오. 다른 국가 또는 지역에서는 Lexmark 웹 사이트(www.lexmark.com)를 방문하거나 프린터 구입처에 문의하십시오.

참고: 프린터 소모품에 대한 수명은 모두 Letter 또는 A4 크기의 일반 용지에 인쇄한다고 가정하여 추정합니다.

토너 카트리지 주문

88 청록색 토너 부족, **88 자홍색 토너 부족**, **88 노랑색 토너 부족** 또는 **88 검정색 토너 부족**이 나타나면 새 카트리지를 주문하십시오.

88 청록색 토너 교체, **88 자홍색 토너 교체**, **88 노랑색 토너 교체** 또는 **검정색 토너 교체**가 나타나면 *반드시* 해당 토너 카트리지를 교체하십시오.

이 프린터에 사용할 수 있는 토너 카트리지는 다음과 같습니다.

부품 이름	부품 번호
청록색 대용량 토너 카트리지	X945X2CG
자홍색 대용량 토너 카트리지	X945X2MG
노랑색 대용량 토너 카트리지	X945X2YG
검정색 대용량 토너 카트리지	X945X2KG

포토컨덕터 주문

84 검정색 포토컨덕터 수명 경고 또는 **84 컬러 포토컨덕터 수명 경고**가 나타나면 교체 포토컨덕터를 주문하십시오.

부품 이름	부품 번호
단일 포토컨덕터	C930X72G
포토컨덕터 3팩	C930X73G

스태플 카트리지 주문

스태플 <x> 부족 또는 없음이 나타나면 지정된 스태플 카트리지를 주문하십시오. **스태플 <x> 비었거나 잘못 공급됨** 또는 **스태플 <x> 넣기**가 나타나면 지정된 스태플 카트리지를 교체하십시오.

자세한 내용은 스태플러 마무리 장치 덮개 안에 있는 그림을 참조하십시오.

부품 이름	부품 번호
스태플 카트리지 3팩(스태플 G5)	25A0013
고급 소책자용 스태플 (스태플 G11 및 스태플 G12)	21Z0357

폐토너통 주문

82 폐토너통 거의 다 찼음이 나타나면 새 폐토너통을 주문하십시오. 폐토너통은 *반드시* **82 폐토너통 교체**가 나타나는 경우에만 교체해야 합니다.

부품 이름	부품 번호
폐토너통	C930X76G

소모품 교체

폐토너통 교체

82 폐토너통 교체가 나타나면 폐토너통을 교체하십시오. 프린터는 폐토너통을 교체할 때까지 인쇄를 중단합니다.

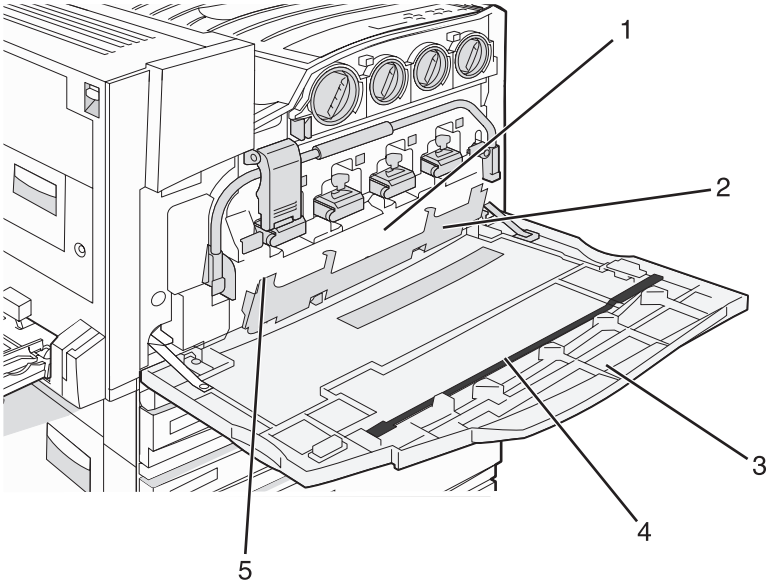

1	폐토너통
2	덮개 E6
3	덮개 E
4	프린터 헤드 렌즈 클리너

5	E6 덮개 탭

1 교체할 폐토너통과 부속품의 포장을 풉니다.

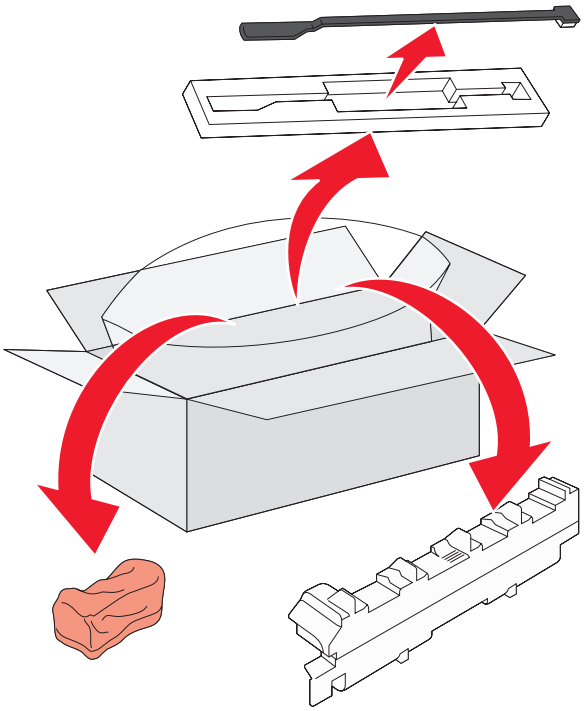

2 덮개 E(전면 프린터 덮개)를 엽니다.

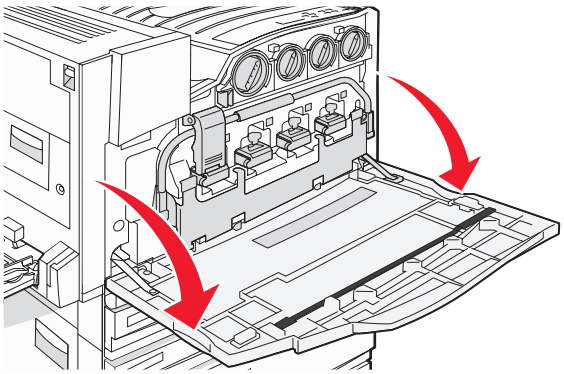

경고: 포토컨덕터의 과도한 노출을 피하려면 덮개를 10분 이상 열어놓지 마십시오.

3 E6 덮개 탭을 잡고 덮개를 아래쪽으로 누릅니다.

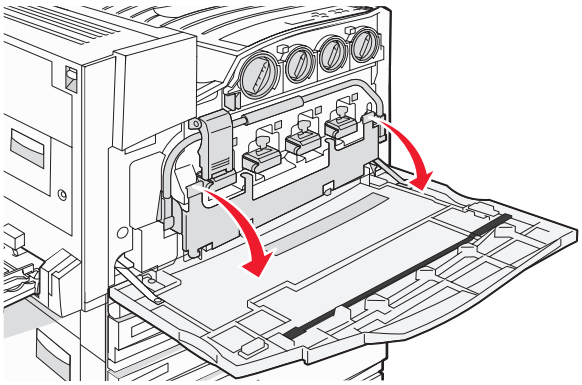

4 덮개 E 에서 기존 프린터 헤드 렌즈 클리너를 제거하여 폐기합니다.

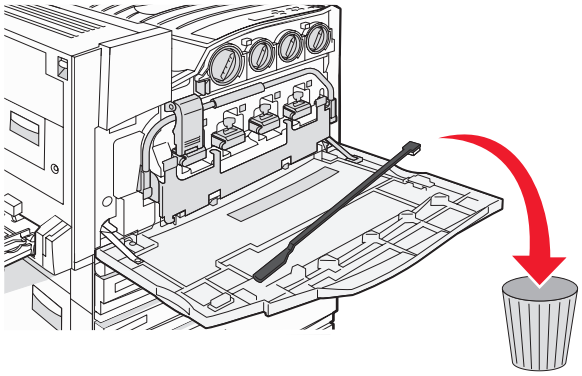

5 폐토너통을 꺼냅니다.

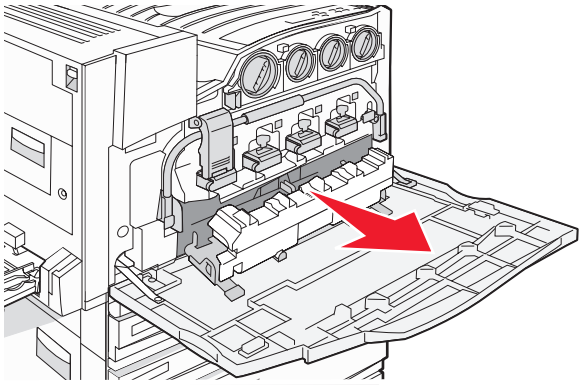

6 플라스틱 덮개로 폐토너통을 덮습니다.

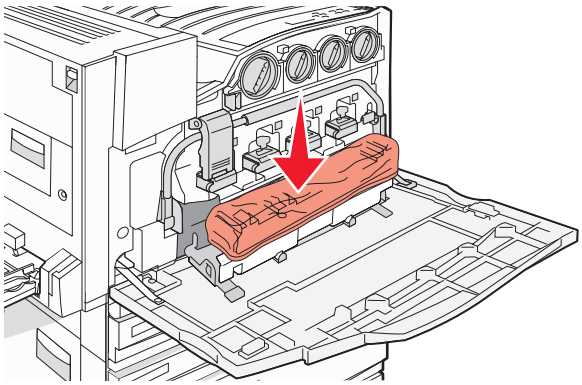

7 폐토너통을 재활용 봉지에 담습니다.

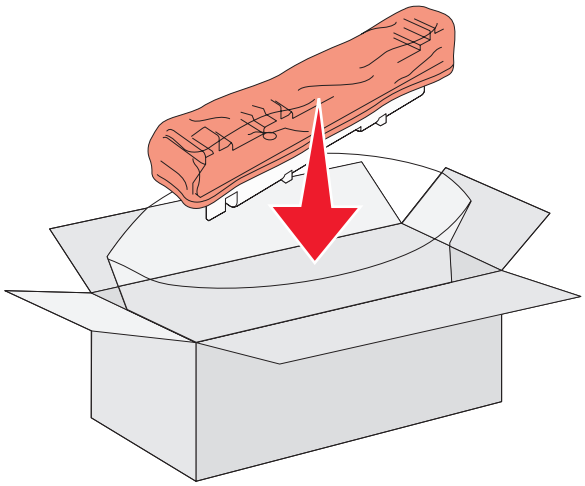

8 새 프린터 헤드 렌즈 클리너를 사용하여 프린터 헤드 렌즈를 닦습니다.

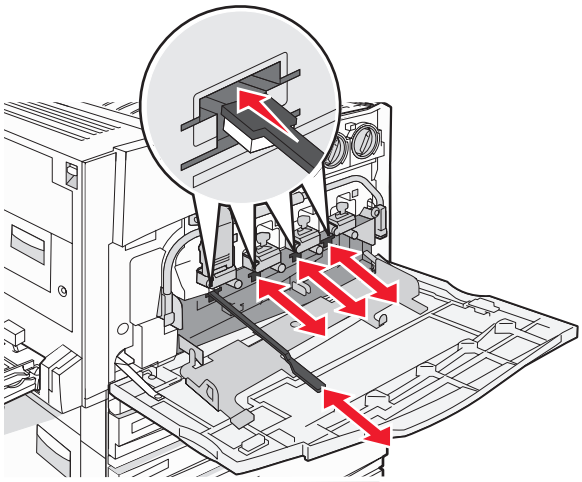

9 새 폐토너통을 삽입합니다.

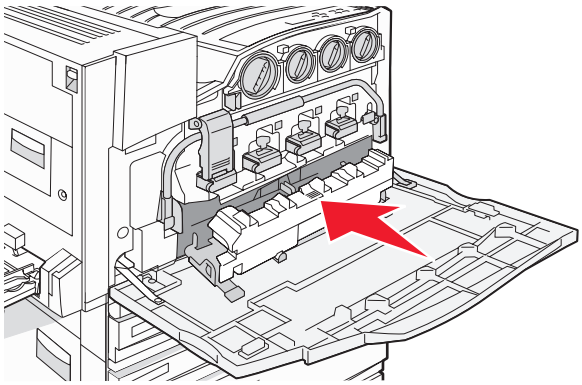

10 덮개 E 의 홈에 새 프린터 헤드 렌즈 클리너를 넣습니다.

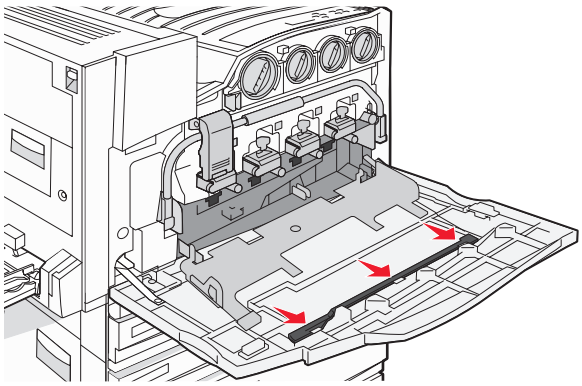

11 덮개 E6 을 닫습니다.

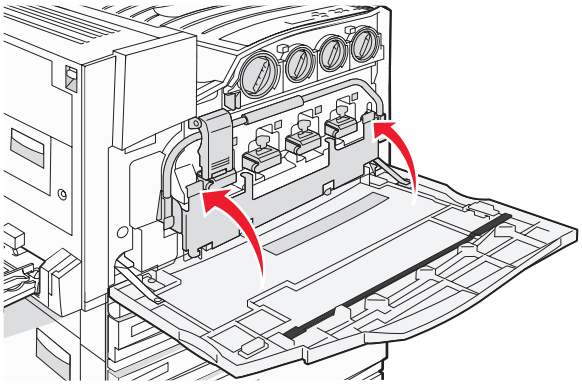

12 덮개 E 를 닫습니다.

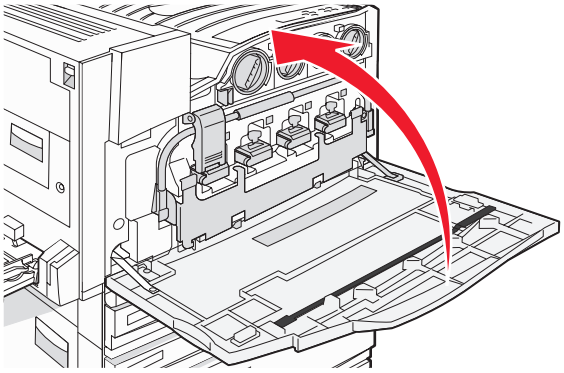

13 프린터 용지 경로에 있는 모든 용지를 비웁니다.

폐토너통 재활용에 대한 자세한 내용은 **www.lexmark.com/recycling** 을 방문하십시오.

프린터 헤드 렌즈 청소

폐토너통을 교체하거나 인쇄 품질에 문제가 발생하면 프린터 헤드 렌즈를 청소하십시오.

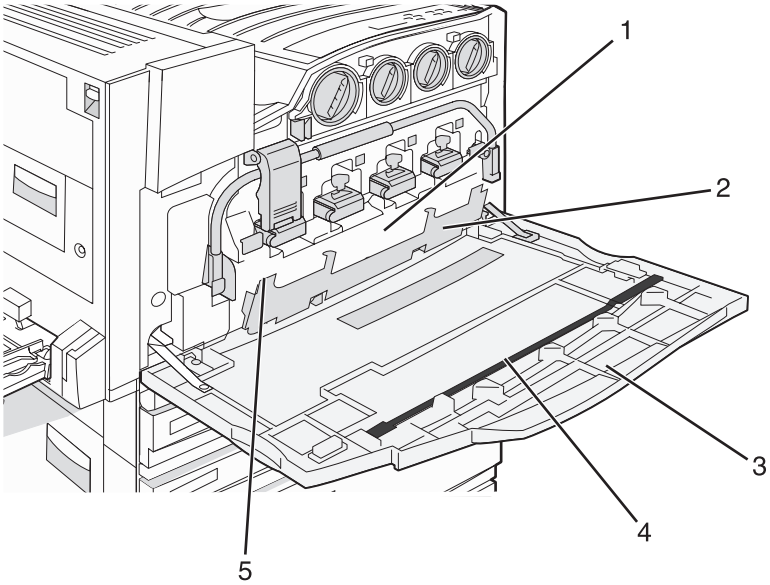

1	폐토너통
2	덮개 E6
3	덮개(전면 덮개)
4	프린터 헤드 렌즈 클리너

5	E6 덮개 탭

1 덮개 E(전면 덮개)를 엽니다.

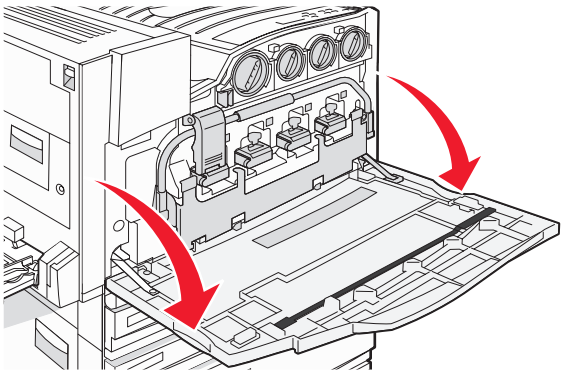

경고: 포토 컨덕터의 과도한 노출을 예방하려면 덮개를 10분 이상 열어놓지 마십시오.

2 E6 덮개 탭을 잡고 덮개를 아래쪽으로 누릅니다.

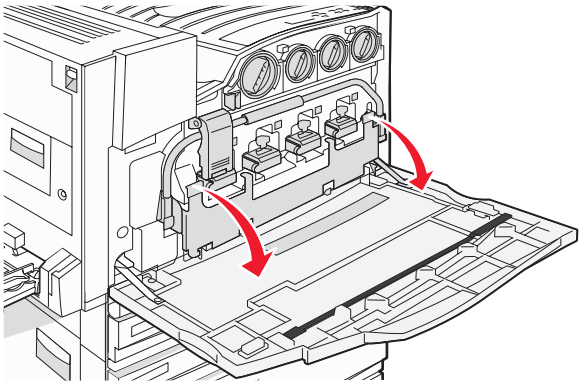

3 폐토너통을 꺼냅니다.

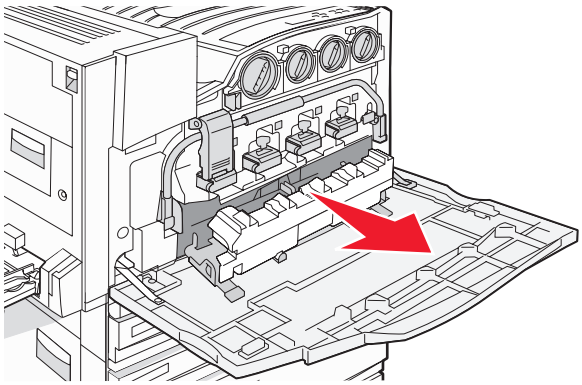

4 덮개 E 에서 프린터 헤드 렌즈 클리너를 찾아서 제거합니다.

참고: 폐토너통을 교체하는 경우, 함께 제공된 프린터 헤드 렌즈 클리너를 사용하십시오.

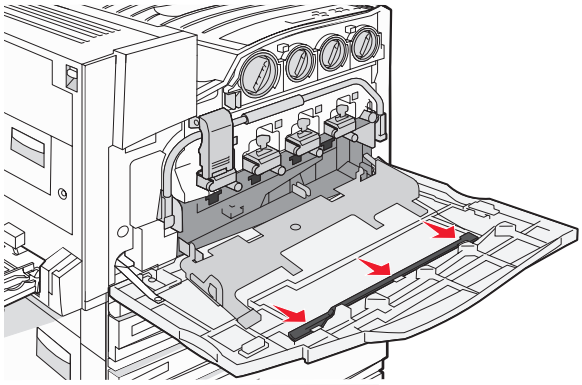

5 프린터 헤드 렌즈 클리너의 솜을 채운 끝 부분을 먼저 프린터 헤드 렌즈 입구에 넣습니다.

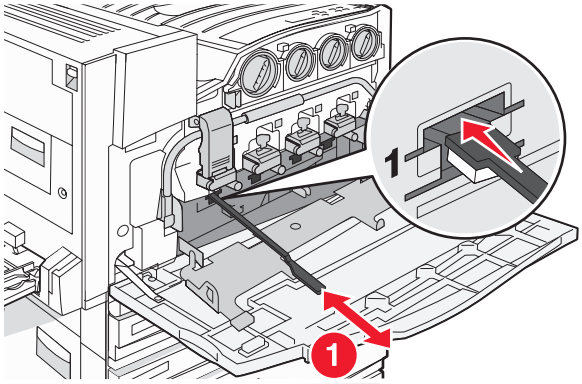

6 프린터 헤드 렌즈 클리너를 렌즈 뒤쪽으로 민 다음 밖으로 당깁니다.

7 나머지 프린터 헤드 렌즈 3개를 청소합니다.

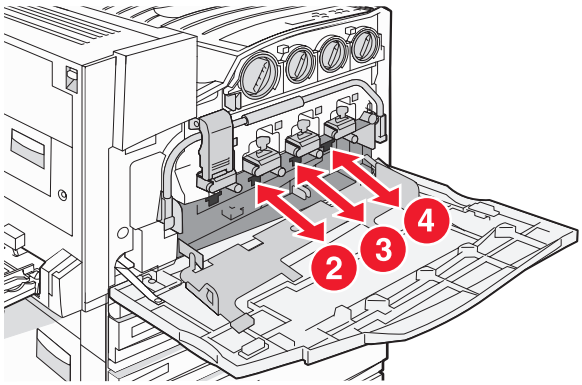

8 폐토너통을 넣습니다.

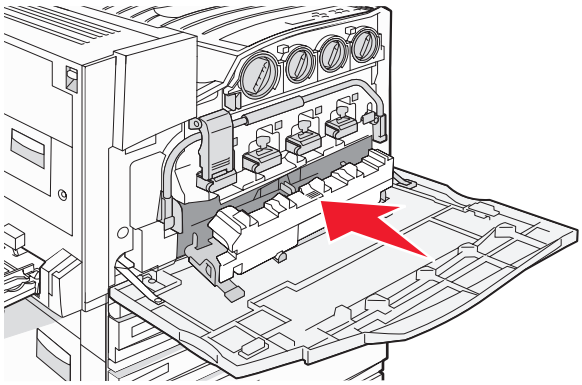

9 덮개 E 의 홈에 프린터 헤드 렌즈 클리너를 넣습니다.

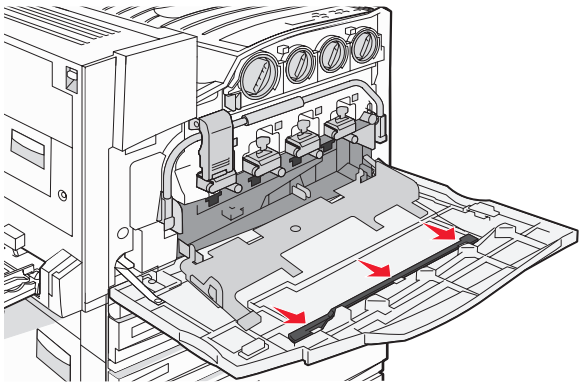

10 덮개 E6 을 닫습니다.

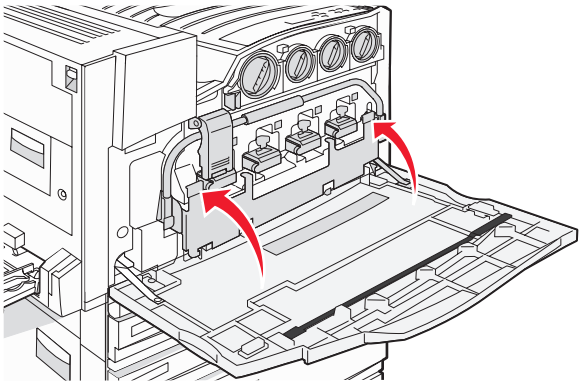

11 덮개 E 를 닫습니다.

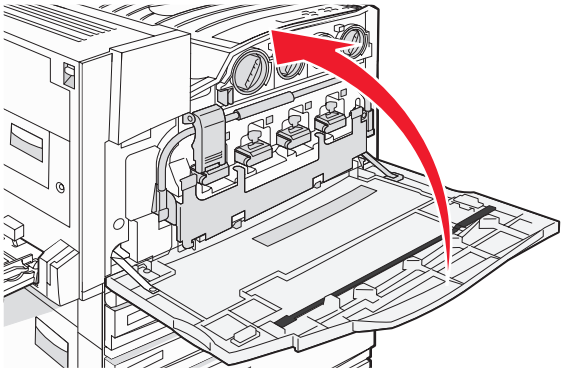

포토컨덕터 교체

84 검정색 포토컨덕터 교체가 나타나면 검정색 포토컨덕터를 교체하십시오. **84 컬러 포토컨덕터 교체**가 나타나면 청록색, 자홍색 및 노랑색 포토컨덕터를 교체하십시오.

1 덮개 E(전면 프린터 덮개)를 엽니다.

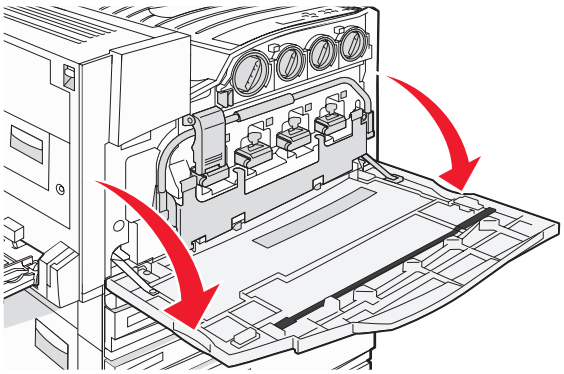

경고: 포토컨덕터의 과도한 노출을 피하려면 덮개를 10분 이상 열어놓지 마십시오.

2 E5 고정 장치 밑면의 E5 버튼을 눌러 고정된 바를 푼 후, 바를 아래로 누릅니다.

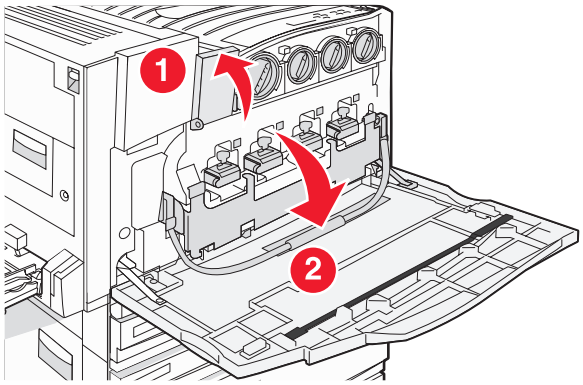

3 디스플레이에서 지정한 포토컨덕터를 제거합니다.

포토컨덕터 색상	공개 이름
검정색	E1
청록색	E2
자홍색	E3
노랑색	E4

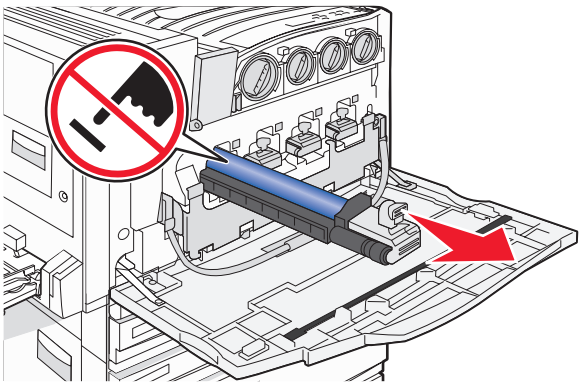

4 교체용 포토컨덕터의 포장을 풉니다.

5 포토컨덕터의 끝을 맞춰 삽입합니다.

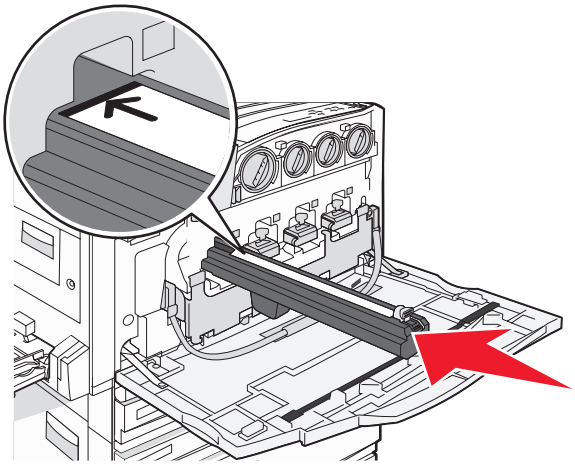

6 포토컨덕터 윗부분의 테이프를 제거합니다.

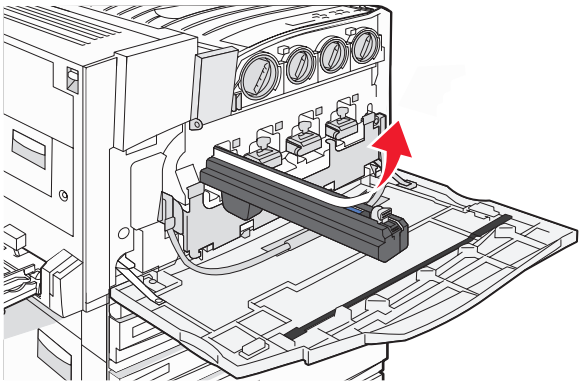

7 버튼을 앞으로 눌러 포장을 제거하는 동시에 포토컨덕터를 삽입합니다.

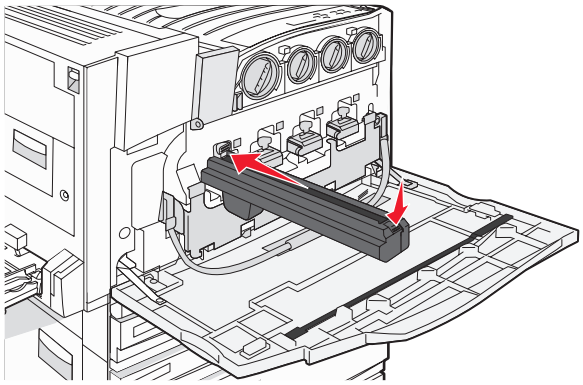

8 바를 위로 올린 후 E5 고정 장치를 아래로 눌러 바가 제자리에 고정되도록 합니다.

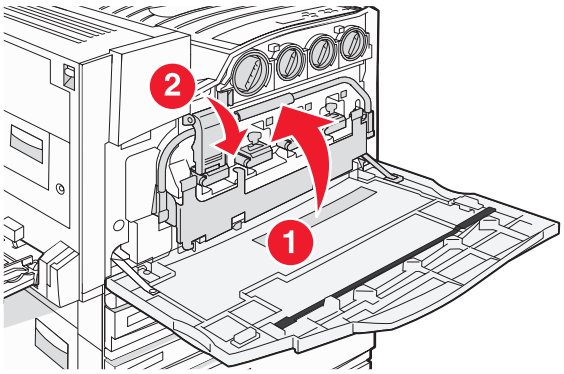

9 덮개 E 를 닫습니다.

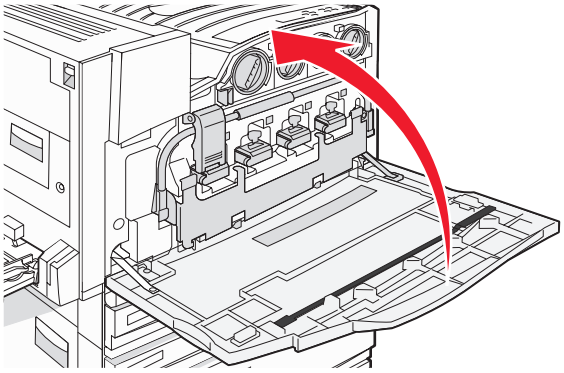

토너 카트리지 교체

88 Replace <color> toner(88 <color> 토너 교체)가 나타나면 해당 토너 카트리지(청록색, 자홍색, 노랑색 또는 검정색)를 교체하십시오. 프린터는 해당 카트리지를 교체할 때까지 인쇄를 중단합니다.

1 프린터가 켜져 있고 **Ready(준비)** 또는 **88 Replace <color> toner(88 <color> 토너 교체)**가 나타나는지 확인합니다.

2 새 카트리지의 포장을 풀어 프린터 근처에 둡니다.

3 덮개 E(전면 프린터 덮개)를 엽니다.

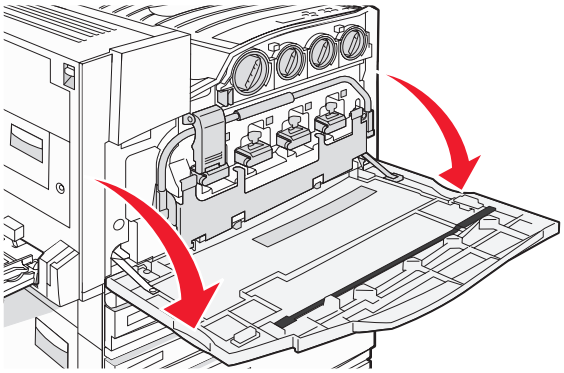

4 화살표 모양의 손잡이가 잠금 해제 표시를 가리킬 때까지 카트리지를 시계 반대 방향으로 돌려 해당 카트리지의 잠금을 해제합니다.

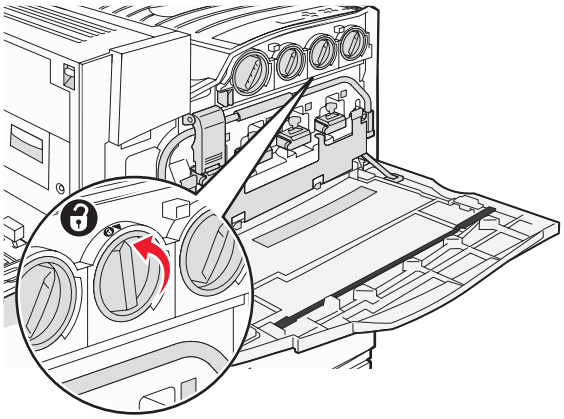

5 프린터에서 카트리지를 살짝 잡아 뺍니다.

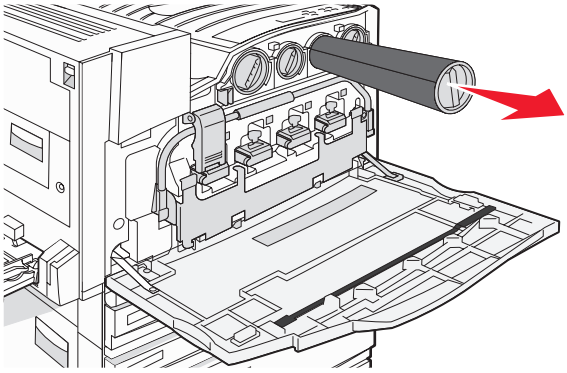

6 잠금 해제 표시와 화살표 모양 손잡이를 맞춘 후 열린 부분에 토너 카트리지가 완전히 들어가도록 삽입합니다.

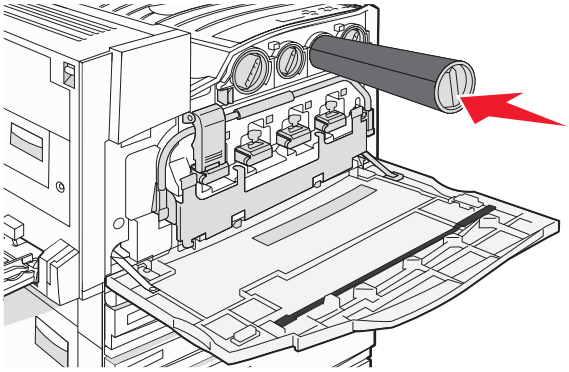

7 화살표 모양 카트리지 손잡이가 잠금 표시를 가리킬 때까지 시계 방향으로 돌려 카트리지를 잠급니다.

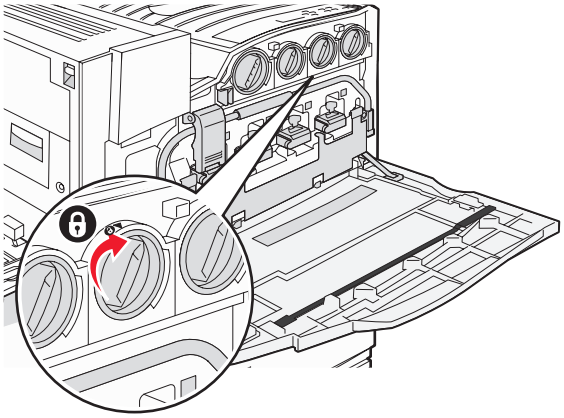

8 덮개 E 를 닫습니다.

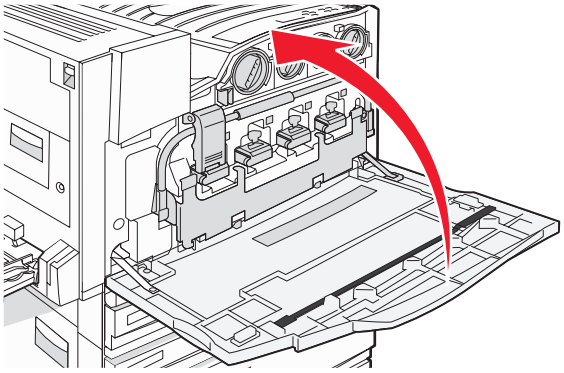

프린터 외부 청소

1 프린터가 꺼져 있고 벽면 콘센트에서 플러그가 뽑아져 있는지 확인하십시오.

주의: 감전을 피하기 위해, 청소하기 전에 벽면 콘센트에서 전원 코드를 뽑고 프린터에 연결된 모든 케이블을 분리하십시오.

2 용지 받침대와 용지 출력함에서 용지를 제거하십시오.

3 깨끗하고 보풀이 없는 천을 물에 적십니다.

경고: 가정용 세제는 프린터 표면에 손상을 입힐 수 있으므로 사용하지 마십시오.

4 용지 출력함에 묻어 있는 잉크 잔여물을 확실하게 제거하면서 프린터의 외부만 닦아냅니다.

경고: 젖은 천으로 프린터 내부를 청소하면 프린터에 손상을 입힐 수 있습니다.

5 청소 후 다시 프린터를 사용하기 전에 용지 받침대와 용지 출력함이 건조한지 확인하십시오.

스캐너 유리 청소

복사한 이미지 또는 스캔한 이미지의 줄무늬 같은 인쇄 품질 문제가 발생하는 경우 스캐너 유리를 청소하십시오.

1 부드럽고 보푸라기가 없는 천이나 종이 타월을 물에 살짝 적십니다.

2 스캐너 덮개를 엽니다.

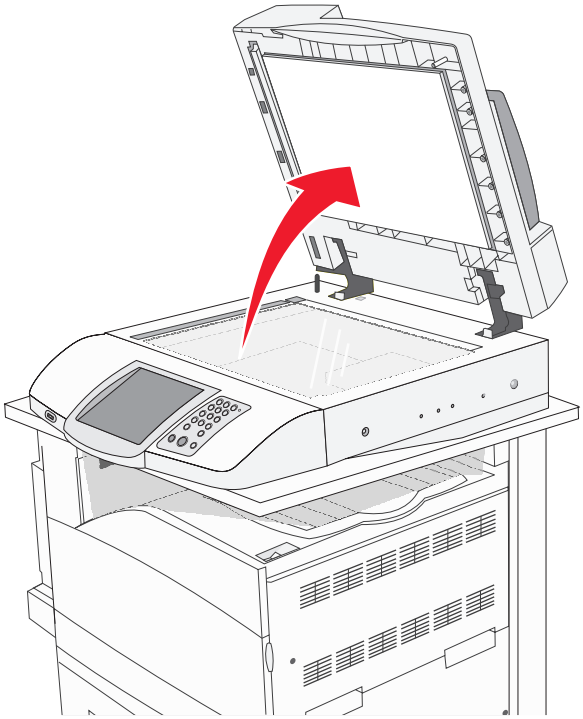

3 스캐너 유리를 깨끗하고 물기가 없어질 때까지 닦습니다.

4 스캐너 덮개의 흰색 바닥을 깨끗하고 물기가 없어질 때까지 닦습니다.

5 스캐너 덮개를 닫습니다.

Lexmark 제품 재활용

재활용을 위해 Lexmark 제품을 Lexmark 에 반환하려면 다음과 같이 하십시오.

1 Lexmark 웹사이트 **www.lexmark.com/recycle** 로 갑니다.

2 컴퓨터 화면의 지침에 따릅니다.

프린터 이동

프린터 위치를 변경해야 하거나 급지대 또는 마무리 장치와 같은 프린터와 용지 처리 옵션 장치를 새로운 장소로 운송해야 할 경우 프린터에서 모든 용지 처리 옵션 장치를 제거해야 합니다. 운송의 경우 프린터와 용지 처리 옵션 장치를 안전하게 포장하여 손상되지 않도록 하십시오.

프린터를 이동하기 전에

주의: 프린터의 기본 무게는 91.2kg(201lb)이므로 적절한 위치로 안전하게 옮기려면 2명이 필요합니다. 스캐너의 무게는 25kg(55lb)이므로 스캐너 선반을 부착한 채로 안전하게 옮기려면 2명이 필요합니다.

개인 상해 또는 프린터 손상을 예방하려면 아래 지침을 따르십시오.

- 2명이 프린터를 옮기십시오.
- 스캐너가 스캐너 선반에 올려진 채로 두 사람이 옮기십시오.
- 프린터를 이동하기 전에 다음을 수행하십시오.
  - 전원 스위치를 사용하여 프린터를 끈 다음 벽 콘센트에서 전원 코드를 뽑습니다.
  - 프린터에서 모든 코드 및 케이블을 뽑습니다.
  - 커넥터 브래킷을 분리합니다.
  - 모든 프린터 옵션을 분리합니다.

경고: 프린터를 잘못 옮겨 발생하는 손상에 대해서는 보증이 적용되지 않습니다.

프린터 및 옵션을 사무실 내의 다른 위치로 이동

다음 지침에 따르면 프린터 및 옵션을 다른 위치로 안전하게 옮길 수 있습니다.

- 프린터를 똑바른 상태로 유지하십시오.
- 프린터 바닥 전체를 지탱할 수 있는 면이 있는 수레를 사용하여 프린터를 옮기십시오. 옵션의 부피를 지탱할 수 있는 면이 있는 수레를 사용하여 옵션을 옮기십시오.
- 프린터 및 옵션을 손상시킬 수 있으므로 심하게 덜컹거리며 이동하지 마십시오.

수레로 이동하기 전에 프린터, 스캐너 및 스캐너 선반을 분해하십시오. 자세한 내용은 216 페이지의 “이동하기 전에 프린터를 스캐너 선반에서 분리”을 참조하십시오.

이동하기 전에 프린터를 스캐너 선반에서 분리

1 프린터를 끕니다.

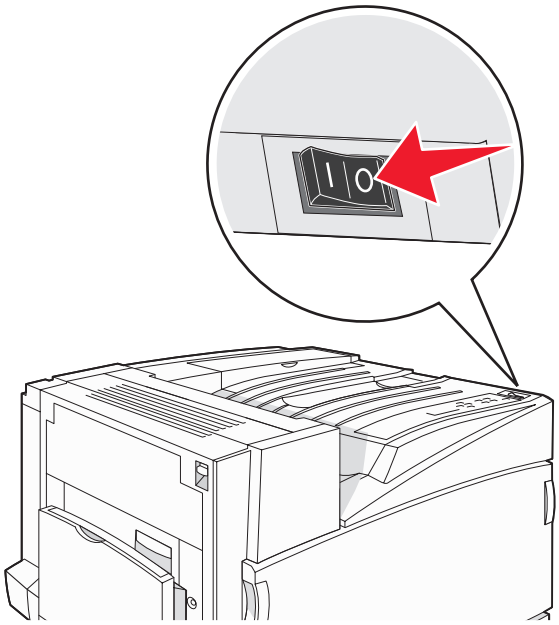

2 프린터 전원 코드를 분리합니다.

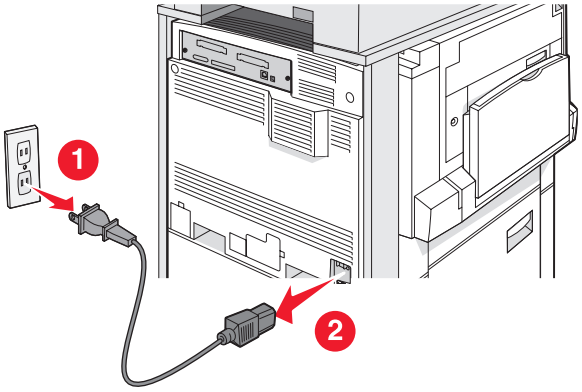

3 커넥터 브래킷을 분리합니다.

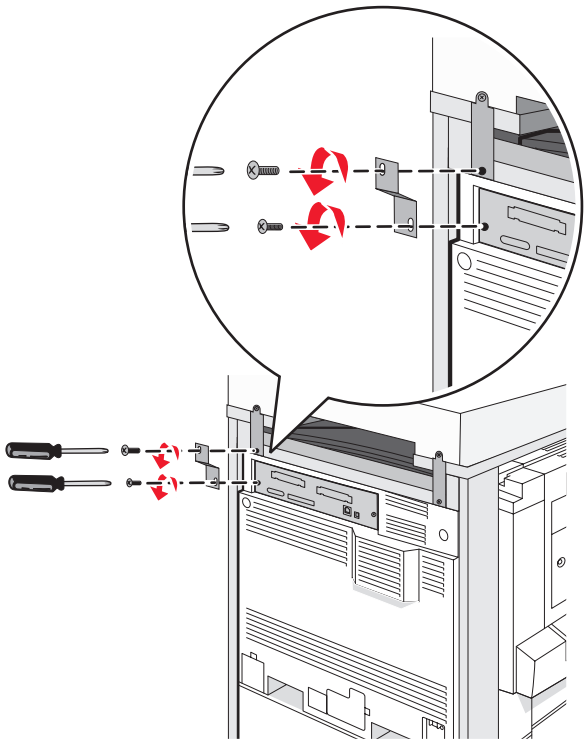

4 프린터 및 스캐너 뒷면에서 모든 케이블을 분리합니다.

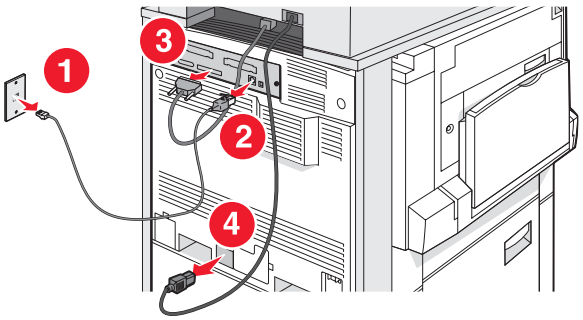

5 기본 출력함에서 모든 용지와 특수 용지를 꺼냅니다.

6 다용도 급지대에서 모든 용지와 특수 용지를 꺼냅니다.

7 다용도 급지대의 확장 받침을 집어 넣습니다.

8 다용도 급지대를 밀어 넣습니다.

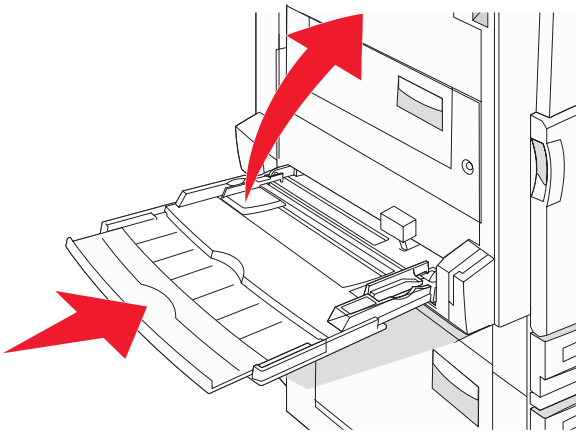

9 프린터를 스캐너 선반에서 꺼냅니다.

주의: 프린터의 무게는 91.2kg(201lb)이므로 바퀴를 굴려 적절한 위치로 안전하게 옮기려면 두 명이 필요합니다.

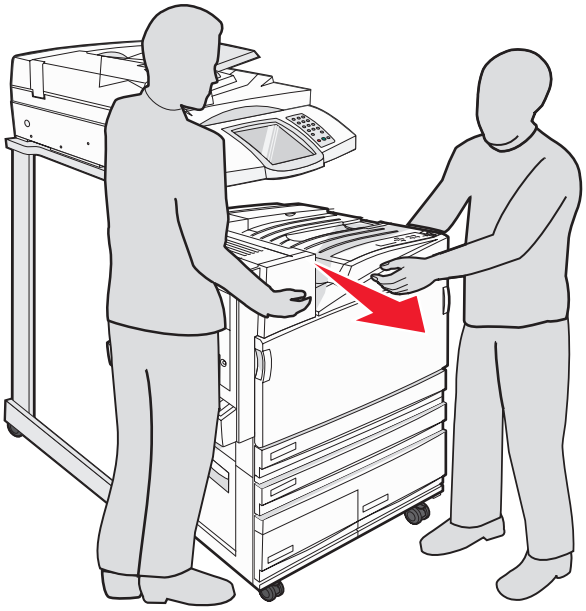

주의: 바퀴를 굴려 스캐너와 함께 스캐너 선반을 다른 곳으로 옮기려는 경우, 스캐너 무게가 25kg(55lb)이므로 두 명이 옮겨야 안전합니다.

새로운 장소에 프린터 설치

프린터 구성을 다시 설치하려면 다음을 수행하십시오.

1 모든 부품의 포장을 풉니다.

2 프린터를 설치할 적절한 장소를 선택합니다. 기본 프린터 또는 옵션 마무리 장치가 있는 프린터의 경우, 프린터 주위에 다음 *권장* 공간을 마련하십시오.

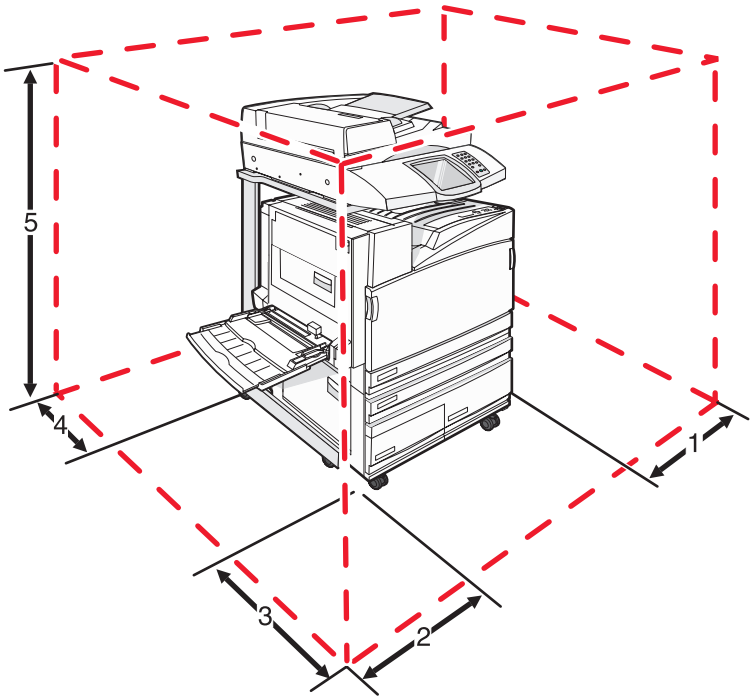

1	50mm(2 인치)
2	825mm(2.7ft)
3	418mm(1.4ft)
4	100mm(4 인치)
5	1750mm(5.8ft)

3 *설치 안내서*의 "프린터 설치" 장을 참조하여 프린터 및 스캐너 설치를 완료합니다.

4 메뉴 설정 페이지를 인쇄하여 프린터 및 스캐너가 올바르게 작동하는지 확인합니다.

프린터 운송

프린터, 스캐너, 기타 옵션을 운송하려면 원래 포장 박스를 사용하거나, 운송 박스를 판매하는 곳에 연락하십시오. 포장하기 전에 모든 품목을 분리하십시오. 자세한 내용은 216 페이지의 “이동하기 전에 프린터를 스캐너 선반에서 분리”을(를) 참조하십시오.

관리 지원

디스플레이의 밝기 조정

디스플레이를 읽기가 어려운 경우 설정 메뉴를 통해 LCD 밝기를 조정할 수 있습니다.

1 프린터가 켜져 있고 **준비**가 나타나는지 확인합니다.

2 기본 화면에서 을 누릅니다.

3 **설정**을 누릅니다.

4 **일반 설정**을 누릅니다.

5 **밝기**가 나타날 때까지 ▼을 반복해서 누릅니다.

6 ◀을 눌러 밝기를 낮추거나 ▶을 눌러 밝기를 높입니다.

   밝기 설정은 5-100(100이 출하시 기본 설정)으로 조정할 수 있습니다.

7 **저장**을 누릅니다.

8 을 누릅니다.

제어판 메뉴 비활성화

많은 사람들이 자주 프린터를 사용하기 때문에 지원 담당자는 제어판 메뉴에서 설정을 변경할 수 없도록 제어판 메뉴를 잠글 수 있습니다.

1 프린터를 끕니다.

2 프린터가 켜지는 동안 키패드에서 2 및 6을 누르고 있습니다.

3 진행 표시줄 화면이 나타나면 누르고 있던 버튼을 놓습니다.

   프린터의 전원이 켜지면서 구성 메뉴가 나타납니다.

4 **제어판 메뉴**가 나타날 때까지 ▼을 반복해서 누릅니다.

5 **제어판 메뉴**를 누릅니다.

6 **비활성**이 나타날 때까지 ▶을 누릅니다.

7 **저장**을 누릅니다.

8 **구성 메뉴 종료**를 누릅니다.

전원 절약 조정

1 프린터가 켜져 있고 **준비**가 나타나는지 확인합니다.

2 기본 화면에서 을 누릅니다.

3 **설정**을 누릅니다.

4 **일반 설정**을 누릅니다.

5 **제한시간**이 나타날 때까지 ▼을 반복해서 누릅니다.

6 **전원 절약**이 나타날 때까지 ▼을 반복해서 누릅니다.

7 ◀을 눌러 시간을 줄이거나 ▶을 눌러 시간을 늘립니다.

설정 가능한 범위는 2–240분입니다.

8 **저장**을 누릅니다.

9 ⊞을 누릅니다.

공장 출하시 기본 설정 복원

1 프린터가 켜져 있고 **준비**가 나타나는지 확인합니다.

2 기본 화면에서 ⚙을 누릅니다.

3 **설정**을 누릅니다.

4 **일반 설정**을 누릅니다.

5 **공장 출하시 기본값**이 나타날 때까지 ▼을 반복해서 누릅니다.

6 **지금 복원**이 나타날 때까지 ▶을 누릅니다.

7 **저장**을 누릅니다.

8 ⊞을 누릅니다.

프린터 하드 디스크 포맷

이 기능은 프린터 하드 디스크가 설치되어 있고 제대로 작동되는 경우에만 사용 가능합니다.

경고: 프린터 하드 디스크의 모든 파일 및 자원이 삭제됩니다. 프린터 플래시 메모리 또는 RAM 에 있는 자원은 삭제되지 않습니다.

1 프린터를 끕니다.

2 프린터가 켜지는 동안 키패드에서 2 및 6을 누르고 있습니다.

3 진행 표시줄 화면이 나타나면 누르고 있던 버튼을 놓습니다.

프린터의 전원이 켜지면서 구성 메뉴가 나타납니다.

4 **디스크 암호화**가 나타날 때까지 디스플레이의 ▼을 반복해서 누릅니다.

5 **디스크 암호화**를 누릅니다.

6 **활성화** 또는 **비활성화**를 누릅니다.

참고: 활성화를 선택하여 하드 디스크 암호화를 활성화하거나 **비활성화**를 선택하여 하드 디스크 암호화를 비활성화합니다.

내용이 삭제됩니다. 계속하시겠습니까? 메시지가 나타납니다.

7 **예**를 누릅니다.

8 **구성 메뉴 종료**를 누릅니다.

내장 웹 서버를 사용하여 제어판 메뉴 잠그기

제어판 잠금 기능을 사용하여 사용자 번호를 만들고 특정 메뉴를 잠그도록 선택할 수 있습니다. 잠긴 메뉴를 선택할 때마다 사용자는 올바른 사용자 번호를 입력하라는 메시지를 받게 됩니다. 사용자 번호는 내장 웹 서버를 통한 액세스에 영향을 미치지 않습니다.

제어판 메뉴를 잠그려면 다음과 같이 하십시오.

1. 웹 브라우저를 엽니다. 주소 표시줄에 다음과 같은 형식으로 보호할 프린터 또는 인쇄 서버의 IP 주소를 입력합니다. *http://ip_address/*.
2. **구성**을 클릭합니다.
3. 기타 설정에서 **보안**을 클릭합니다.
4. **메뉴 잠금 설정**을 클릭합니다.

전체 프린터 잠금

프린터 잠금 기능을 사용하여 사용자 번호를 만들 수 있습니다. 이 기능으로 프린터 사용 시 사용자 번호를 입력하도록 할 수 있습니다. 프린터가 잠겨 있는 경우 수신되는 모든 인쇄 작업이 하드 디스크에 버퍼링됩니다. 작업을 인쇄하려면 사용자는 제어판에서 올바른 사용자 번호를 입력해야 합니다.

참고:

- 프린터 잠금 기능을 사용하려면 프린터 하드 디스크가 설치되고 올바르게 작동해야 합니다.
- 프린터가 잠겨 있는 동안 일부 데이터는 계속 처리됩니다. 잠긴 프린터에서 사용자 또는 이벤트 로그 등의 보고서를 가져올 수 있습니다.

제어판 메뉴를 잠그려면 다음과 같이 하십시오.

1. 웹 브라우저를 엽니다. 주소 표시줄에 다음과 같은 형식으로 보호할 프린터 또는 인쇄 서버의 IP 주소를 입력합니다. *http://ip_address/*.
2. **구성**을 클릭합니다.
3. 기타 설정에서 **보안**을 클릭합니다.
4. **프린터 잠금 사용자 번호**를 클릭합니다.

기밀자료 인쇄 설정 수정

내장 웹 서버를 사용하여 기밀자료 인쇄 설정을 수정할 수 있습니다. 최대 사용자 번호 입력 횟수를 설정할 수 있습니다. 사용자가 지정된 사용자 번호 입력 횟수를 초과하여 입력을 시도하면 해당 사용자의 작업이 모두 삭제됩니다.

기밀자료 인쇄 작업에 대해 만료 기간을 설정할 수 있습니다. 사용자가 지정된 기간 내에 작업을 인쇄하지 않으면 해당 사용자의 작업이 모두 삭제됩니다.

참고: 이 기능은 네트워크 프린터에서만 사용할 수 있습니다.

기밀자료 인쇄 설정을 수정하려면 다음과 같이 하십시오.

1. 웹 브라우저를 엽니다. 주소 표시줄에 다음과 같은 형식으로 보호할 프린터 또는 인쇄 서버의 IP 주소를 입력합니다. *http://ip_address/*.
2. **구성**을 클릭합니다.
3. 기타 설정에서 **보안**을 클릭합니다.
4. **기밀자료 인쇄 설정**을 클릭합니다.

IPSec 지원

IPSec 는 IP 프로토콜 상의 모든 응용 프로그램 및 네트워크 연결의 보안을 가능하게 하는 네트워크 계층 인증 및 암호화를 제공합니다. IPSe 는 IPv4 와 IPv6 을 모두 사용하여 프린터와 최대 5개까지의 호스트 사이에 설정할 수 있습니다.

내장 웹 서버를 사용하여 IPSec 구성하려면 다음을 수행합니다.

1. 웹 브라우저를 엽니다. 주소 표시줄에 다음과 같은 형식을 사용하여 보호할 프린터 또는 인쇄 서버의 IP 주소를 입력합니다. *http://ip_address*
2. **구성**을 클릭합니다.
3. 기타 설정 아래의 **네트워크/포트**를 클릭합니다.
4. **IPSec** 를 클릭합니다.

IPSec 는 두 가지 유형의 인증을 지원합니다.

- **공유 키 인증**—호스트 컴퓨터에 관여하는 모든 ASCII 를 인증합니다. 이것은 네트워크에서 단 몇 개의 호스트 컴퓨터가 IPSec 를 사용할 경우 가장 간편한 구성 방법입니다.
- **증명서 인증**—모든 호스트 컴퓨터 또는 IPSec 의 호스트 서브넷을 인증합니다. 각각의 호스트 컴퓨터는 공용/개인 키가 있어야 합니다. 확인된 인증서는 각 호스트에게 설치되었음을 증명하는 사인이 있는 인증서를 요구하면서 기본적으로 활성화됩니다. 각 호스트는 서명된 인증서의 제목 대체 이름 필드에 해당 식별자가 있어야 합니다.

참고: 프린터가 호스트가 있는 IPSec 로 구성된 경우, 모든 IP 통신이 발생하기 위한 IPSec 가 필요합니다.

SNMPv3 지원

SNMPv3 를 사용하여 암호화 및 인증된 네트워크에 연결할 수 있습니다. 시스템 지원 담당자는 또한 SNMPv3 를 사용하여 원하는 보안 레벨을 선택할 수 있습니다. 사용 전 최소한 하나의 사용자 이름 및 비밀번호를 설정 페이지에서 할당 받아야 합니다.

내장 웹 서버를 통해 SNMPv3 를 구성하려면 다음을 수행합니다.

1. 웹 브라우저를 엽니다. 주소 표시줄에 다음과 같은 형식을 사용하여 보호할 프린터 또는 인쇄 서버의 IP 주소를 입력합니다. *http://ip_address/*
2. **구성**을 클릭합니다.
3. 기타 설정 아래의 **네트워크/포트**를 클릭합니다.
4. **SNMP** 를 클릭합니다.

SNMPv3 인증 및 암호화는 다음 세 가지 레벨의 지원이 있습니다.

- 인증 및 암호화 안 함
- 암호화 없는 인증
- 인증 및 암호화

802.1x 인증 사용

802.1x 인증을 사용하면 액세스 허가 전 인증을 요구하는 네트워크에 프린터를 가입할 수 있습니다. 802.1x 포트 인증은 무선 프린터의 WPA 기능 또는 WPA-Enterprise 보안 지원을 제공하는 인쇄 서버에서 사용할 수 있습니다.

802.1x 를 지원하려면 인증서와 같은 프린터에 대한 공인 증명서를 필요로합니다. 인증서는 프린터에 대한 인증 서버(AS)를 제공합니다. AS 를 사용하여 유효한 세트의 증명서를 제공하는 무선 프린터 또는 프린터 서버를 네트워크에서 액세스할 수 있습니다. 내장 웹 서버를 사용하여 증명서를 관리할 수 있습니다.

증명서를 인증서로 사용 및 설치하려면 다음을 수행합니다.

1 웹 브라우저를 엽니다. 주소 표시줄에 다음과 같은 형식을 사용하여 보호할 프린터 또는 인쇄 서버의 IP 주소를 입력합니다. *http://ip_address/*

2 **구성**을 클릭합니다.

3 기타 설정 아래의 **네트워크/포트**를 클릭합니다.

4 **증명서 관리**를 클릭합니다.

필수 인증서를 설치 후 802.1x 를 활성화 및 구성하려면 다음을 수행합니다.

1 웹 브라우저를 엽니다. 주소 표시줄에 다음과 같은 형식을 사용하여 보호할 프린터 또는 인쇄 서버의 IP 주소를 입력합니다. *http://ip_address/*

2 **구성**을 클릭합니다.

3 기타 설정 아래의 **네트워크/포트**를 클릭합니다.

4 **802.1x 인증**을 클릭합니다. 무선 내부 인쇄 서버가 프린터에 설치된 경우에는 **무선**을 클릭합니다.

관리자 비밀번호 생성

관리자 비밀번호를 생성하면 시스템 지원 담당자가 프린터 설정을 비밀번호로 보호할 수 있습니다. 생성한 비밀번호는 내장 웹 서버의 구성 및 보고서 페이지에 액세스할 때 입력해야 합니다. 내장 웹 서버에 관리자 비밀번호를 생성해야만 보안 모드를 활성화할 수 있습니다.

1 웹 브라우저를 엽니다.

2 주소 표시줄에 네트워크 프린터 또는 인쇄 서버 IP 주소를 입력하고 **Enter** 키를 누릅니다.

3 **Configuration(구성)**을 클릭합니다.

4 기타 설정 아래의 **Security(보안)**를 클릭합니다.

5 **Create Password(비밀번호 생성)**를 클릭합니다.

6 각 비밀번호 상자에 동일한 비밀번호를 입력합니다.

   이 설정을 변경하면 인쇄 서버가 재설정됩니다.

7 **Submit(저장)**을 클릭합니다.

보안 모드 사용

보안 모드를 사용하면 TCP(Transmission Control Protocol) 및 UDP(User Datagram Protocol) 포트로 안전하게 통신할 수 있습니다.

참고: 내장 웹 서버에 관리자 비밀번호를 생성해야만 보안 모드를 활성화할 수 있습니다.

내장 웹 서버를 사용하여 보안 모드를 구성하려면 다음을 수행하십시오.

1 웹 브라우저를 엽니다.

2 주소 표시줄에 네트워크 프린터 또는 인쇄 서버 IP 주소를 입력하고 **Enter** 키를 누릅니다.

3 **구성**을 클릭합니다.

4 기타 설정 아래의 **보안**을 클릭합니다.

5 **TCP/IP 포트 액세스**를 클릭합니다.

6 보안 모드 활성화 확인란을 선택합니다.

참고: 보안 모드 활성화가 회색이거나 선택되지 않으면 관리자 비밀번호를 생성한 후 다시 시도합니다.

7 나열된 포트 각각에 대해 설정을 선택한 후 **저장**을 클릭합니다.

TCP 및 UDP 네트워크 포트를 구성하는 데에는 세 가지 방법이 있습니다.

- **비활성화**—포트가 비활성화되며 네트워크 연결을 허용하지 않습니다.
- **보안 및 비보안**—프린터가 보안 모드에 있으면 항상 포트를 열어 놓습니다.
- **비보안 전용**—프린터가 보안 모드에 있을 때만 포트를 열어 놓습니다.

문제 해결

응답하지 않는 프린터 검사

프린터가 응답하지 않는 경우, 먼저 다음 사항을 확인하십시오.

- 전원 코드가 프린터에 연결되었고 전기 콘센트에 올바르게 접지되었습니다.
- 스위치나 차단기로 전기 콘센트를 끄지 않았습니다.
- *누전 차단기(GFCI)*가 전류를 차단하지 않았습니다.

  프린터 뒷면의 프린터 전원 코드 위에 있는 **GFCI 재설정** 버튼을 누릅니다.
- 프린터가 서지 보호기, 무정전 전원 공급 장치 또는 연장 코드에 연결되어 있지 않습니다.
- 동일 콘센트에 연결된 기타 전기 장치가 작동 중입니다.
- 프린터가 켜져 있습니다.
- 프린터 케이블이 프린터와 호스트 컴퓨터, 인쇄 서버, 옵션 또는 기타 네트워크 장치에 제대로 연결되었습니다.

모든 가능성을 확인하였다면 프린터를 껐다가 다시 켜십시오. 이렇게 하여 문제가 해결되는 경우도 있습니다.

덮개 **A** 가 제대로 닫히지 않음

덮개 A 뒤에 녹색 용지 걸림 해결 레버가 제자리에 있는지 확인하십시오.

1 프린터 상단의 덮개 A 아래에 있는 흰색 분리 레버를 누른 다음 덮개를 엽니다.

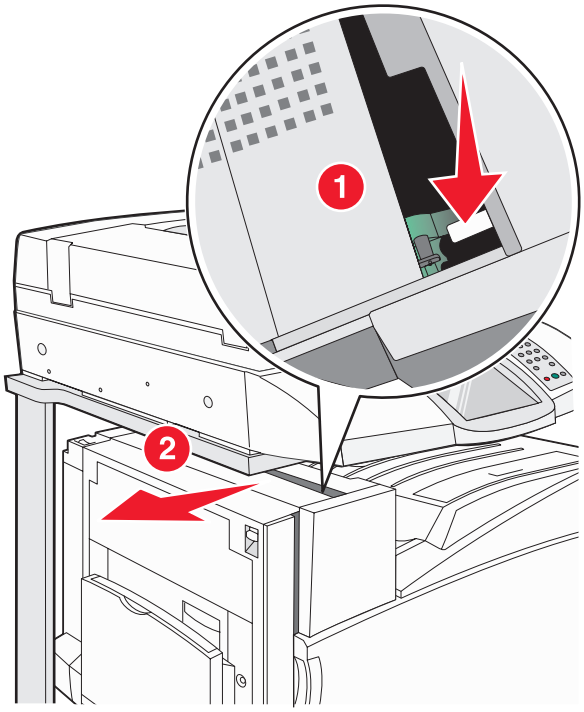

2 A1 녹색 레버를 일반적인 위치로 누릅니다.

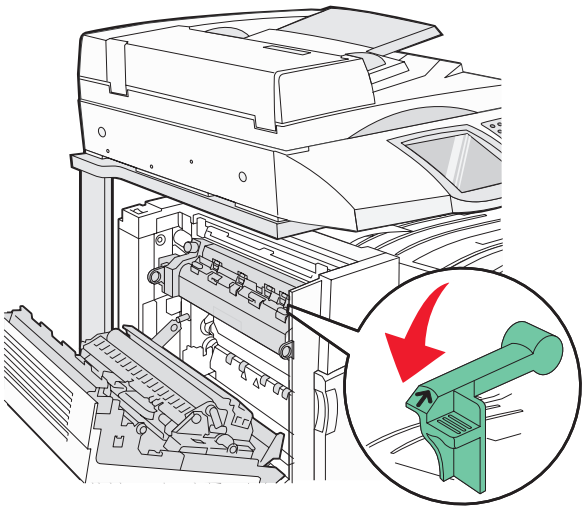

3 덮개 A 를 닫습니다.

인쇄 문제 해결

*여러 언어 **PDF** 인쇄 불가*

문서에 사용할 수 없는 글꼴이 포함되어 있습니다.

1 Adobe Acrobat 에서 인쇄할 문서를 엽니다.

2 프린터 아이콘을 클릭합니다.

인쇄 대화 상자가 나타납니다.

3 **이미지로 인쇄하기**를 선택합니다.

4 **확인**을 클릭합니다.

제어판 디스플레이에 아무 것도 표시되지 않거나 다이아몬드 모양만 표시됨

프린터 자가 테스트에 실패했습니다. 프린터를 끈 다음 10초 정도 기다렸다가 다시 켜십시오.

자가 테스트 수행 중 및 **준비** 메시지가 나타나지 않으면 프린터를 끄고 고객 지원에 문의하십시오.

***USB** 드라이브 읽기 오류 메시지가 나타남*

지원되는 USB 인지 확인하십시오. 테스트를 거쳐 승인을 받은 USB 플래시 메모리 장치에 관한 정보는 Lexmark 웹 사이트, **www.lexmark.co.kr** 을 참조하십시오.

작업이 인쇄되지 않음

가능한 해결 방법은 다음과 같습니다. 다음 중 하나 이상을 시도해 보십시오.

프린터가 인쇄할 준비가 되었는지 확인합니다.

인쇄 작업을 프린터에 전송하기 전에 화면에 **준비** 또는 **전원 절약**이 나타나는지 확인하십시오.

기본 출력함이 다 찼는지 확인합니다.

기본 출력함에서 적재한 용지를 제거합니다.

용지 급지대가 비었는지 확인합니다.

급지대에 용지를 넣으십시오.

올바른 프린터 소프트웨어가 설치되었는지 확인합니다.

- 올바른 프린터 소프트웨어를 사용하고 있는지 확인합니다.
- USB 포트를 사용하고 있다면 Windows Vista, Windows XP, Windows Server 2003 또는 Windows 2000/Me/98 을 실행하는지 그리고 호환 가능한 프린터 소프트웨어를 사용 중인지 확인합니다.

내부 인쇄 서버가 올바르게 설치되었으며 작동되는지 확인합니다.

- 내부 인쇄 서버가 올바르게 설치되었으며 프린터가 네트워크와 연결되어 있는지 확인합니다.
- 네트워크 설정 페이지를 인쇄하고 상태가 **연결됨**인지 확인합니다. 상태가 **연결되지 않음**인 경우 네트워크 케이블을 확인한 다음 네트워크 설정 페이지를 다시 인쇄하십시오. 네트워크가 제대로 작동하는지 확인하려면 시스템 지원 담당자에게 문의하십시오.

프린터 소프트웨어는 Lexmark 웹 사이트(**www.lexmark.com**)에서 받을 수 있습니다.

권장되는 **USB,** 직렬 또는 이더넷 케이블을 사용하고 있는지 확인합니다.

자세한 내용은 Lexmark 웹사이트 **www.lexmark.com** 을 참조하십시오.

프린터 케이블이 올바르게 연결되었는지 확인합니다.

프린터 케이블이 올바르게 연결되었는지 확인하려면 프린터 및 인쇄 서버와의 케이블 연결을 확인합니다.

자세한 내용은 프린터와 함께 제공된 설치 설명서를 참조하십시오.

기밀 및 기타 대기작업이 인쇄되지 않음

가능한 해결 방법은 다음과 같습니다. 다음 중 하나 이상을 시도해 보십시오.

포맷팅 오류가 발생했습니까?

그렇다면 작업을 삭제하고 인쇄를 다시 시도하십시오. 작업의 일부만 인쇄될 수 있습니다.

프린터에 충분한 메모리가 있는지 확인하십시오.

대기작업 목록을 스크롤하고 그 중 일부를 삭제하여 프린터 메모리를 늘리십시오.

프린터에서 잘못된 데이터를 수신했는지 확인하십시오.

잘못된 작업을 삭제하십시오.

인쇄하는 데 예상 시간보다 오래 걸림

가능한 해결 방법은 다음과 같습니다. 다음 중 하나 이상을 시도해 보십시오.

인쇄 작업의 복잡성을 줄이십시오.

글꼴 수 및 크기, 이미지 수 및 복잡성, 작업 페이지 수를 줄이십시오.

페이지 보호 설정을 꺼짐으로 변경하십시오.

1. 프린터가 켜져 있고 **준비**가 나타나는지 확인합니다.
2. 기본 화면에서 을 누릅니다.
3. **설정**을 누릅니다.
4. **일반 설정**을 누릅니다.

5 **인쇄 복원**이 나타날 때까지 ▼을 반복해서 누릅니다.

6 **꺼짐**이 나타날 때까지 ▶을 누릅니다.

7 **저장**을 누릅니다.

8 을 누릅니다.

잘못된 급지대 또는 잘못된 용지로 작업 인쇄

용지 유형 설정 확인

용지 유형 설정과 급지대에 들어 있는 용지가 일치하는지 확인하십시오.

잘못된 문자 인쇄

원인	해결책
프린터가 16진 출력 모드입니다.	디스플레이에 **16진 준비**가 나타나면 16진 출력 모드를 종료해야 작업을 인쇄할 수 있습니다. 프린터를 껐다가 다시 켜서 16진 출력 모드를 종료하십시오.

급지대 연결이 작동하지 않음

각 급지대에 크기와 유형이 같은 용지가 들어 있습니까?

- 각 급지대에 크기와 유형이 같은 용지를 넣으십시오.
- 용지 가이드를 각 급지대에 들어 있는 용지 크기에 맞는 위치로 이동하십시오.

각 급지대의 용지 크기 및 용지 유형 설정이 같습니까?

- 메뉴 설정 페이지를 인쇄하여 각 급지대의 설정을 비교하십시오.
- 필요한 경우 용지 크기/유형 메뉴에서 설정을 조정하십시오.

참고: 다용도 급지대는 용지 크기를 자동으로 감지하지 않습니다. 용지 크기/유형 메뉴에서 크기를 설정해야 합니다.

대형 작업이 한 부씩 인쇄되지 않음

가능한 해결 방법은 다음과 같습니다. 다음 중 하나 이상을 시도해 보십시오.

한 부씩 인쇄가 켜짐으로 설정되어 있는지 확인하십시오.

마무리 메뉴 또는 인쇄 속성에서 한 부씩 인쇄를 켜짐으로 설정하십시오.

참고: 소프트웨어에서 한 부씩 인쇄를 꺼짐으로 설정하면 마무리 메뉴의 설정이 무시됩니다.

인쇄 작업의 복잡성을 줄이십시오.

작업에서 여러 글꼴 유형과 글꼴 크기를 사용하지 말고 복잡한 이미지 및 페이지 수를 줄여 인쇄 작업을 간단하게 만드십시오.

프린터에 충분한 메모리가 있는지 확인하십시오.

프린터 메모리 또는 옵션 하드 디스크를 추가하십시오.

예기치 않게 페이지가 나눠짐

다음 단계를 수행하여 인쇄 제한시간 종료 값을 더 높게 설정하십시오.

1 프린터가 켜져 있고 **준비**가 나타나는지 확인합니다.

2 기본 화면에서 을 누릅니다.

3 **설정**을 누릅니다.

4 **일반 설정**을 누릅니다.

5 **제한시간**이 나타날 때까지 ▼을 반복해서 누릅니다.

6 **제한시간**을 누릅니다.

7 원하는 값이 나타날 때까지 인쇄 제한시간 옆에 있는 ▶을 반복해서 누릅니다.

8 **저장**을 누릅니다.

9 을 누릅니다.

복사 문제 해결

복사기가 응답하지 않음

가능한 해결 방법은 다음과 같습니다. 다음 중 하나 이상을 시도해 보십시오.

디스플레이에 오류 메시지가 있습니까?

오류 메시지를 지우십시오.

전원 확인

프린터가 콘센트에 꽂혀 있고 전원이 켜져 있으며 **Ready(준비)**가 나타나는지 확인하십시오.

스캐너 장치 닫히지 않음

다음과 같이 장애물이 없는지 확인하십시오.

1 스캐너 장치를 들어 올립니다.

2 스캐너 장치가 닫히지 못하도록 하는 장애물을 제거합니다.

3 스캐너 장치를 내려놓습니다.

나쁜 인쇄 품질

다음은 나쁜 인쇄 품질의 예입니다.

- 공백 페이지
- 바둑판 모양의 패턴
- 왜곡된 그래픽 또는 사진
- 문자 누락
- 흐린 인쇄
- 어두운 인쇄
- 기울어진 선
- 얼룩짐
- 줄무늬
- 예기치 않은 문자
- 흰 줄

가능한 해결 방법은 다음과 같습니다. 다음 중 하나 이상을 시도해 보십시오.

디스플레이에 오류 메시지가 있습니까?

오류 메시지를 지우십시오.

토너가 부족합니까?

88 <color> 토너 부족이 나타나거나 흐리게 인쇄되는 경우 토너 카트리지를 교체하십시오.

스캐너 유리가 더럽습니까?

깨끗하고 마른 보푸라기가 없는 천으로 스캐너 유리를 닦으십시오.

복사가 너무 밝거나 너무 어둡습니까?

복사 밀도를 조정하십시오.

원본 문서의 품질 확인

원본 문서의 품질이 만족스러운지 확인하십시오.

문서 위치 확인

문서 또는 사진 면이 왼쪽 상단 모서리에 맞춰 스캐너 유리를 향하도록 놓여졌는지 확인하십시오.

원하지 않는 토너가 배경에 있음

- 배경 제거 설정을 높입니다.
- 농도를 밝은 설정으로 조정합니다.

출력물에 패턴(물결무늬)이 나타남

- 복사 화면에서 문자/사진 또는 인쇄된 이미지 아이콘을 누릅니다.
- 스캐너 유리 위에서 원본 문서를 돌립니다.
- 복사 화면에서 배율 설정을 조정합니다.

검정 문자가 옅거나 사라짐

- 복사 화면에서 문자 아이콘을 누릅니다.
- 배경 제거 설정을 낮춥니다.
- 대비 설정을 높입니다.
- 그림자 세부 설정을 낮춥니다.

출력물 색상이 바래거나 노출이 과도한 것으로 나타남

- 복사 화면에서 인쇄된 이미지 아이콘을 누릅니다.
- 배경 제거 설정을 낮춥니다.

문서 또는 사진의 일부만 복사됨

가능한 해결 방법은 다음과 같습니다. 다음 중 하나 이상을 시도해 보십시오.

문서 위치 확인

문서 또는 사진 면이 왼쪽 상단 모서리에 맞춰 스캐너 유리를 향하도록 놓여졌는지 확인하십시오.

용지 크기 설정 확인

용지 크기 설정과 급지대에 들어 있는 용지가 일치하는지 확인하십시오.

스캐너 문제 해결

응답하지 않는 스캐너 확인

스캐너가 응답하지 않는 경우 먼저 다음 사항을 확인하십시오.

- 스캐너 뒷면의 케이블 세 개가 프린터에 제대로 연결되었습니다.
- 프린터가 켜져 있습니다.
- 프린터 케이블이 프린터와 호스트 컴퓨터, 인쇄 서버, 옵션 또는 기타 네트워크 장치에 제대로 연결되었습니다.
- 전원 코드가 프린터에 연결되었고 전기 콘센트에 올바르게 접지되었는지 확인합니다.
- 스위치나 차단기로 전기 콘센트를 끄지 않았습니다.
- 프린터가 서지 보호기, 무정전 전원 공급 장치 또는 연장 코드에 연결되어 있지 않습니다.
- 동일 콘센트에 연결된 기타 전기 장치가 작동 중입니다.

모든 가능성을 확인하였다면 프린터를 껐다가 다시 켜십시오. 이렇게 하여 스캐너 관련 문제가 해결되는 경우도 있습니다.

스캔 실패

가능한 해결 방법은 다음과 같습니다. 다음 중 하나 이상을 시도해 보십시오.

케이블 연결 확인

네트워크 또는 USB 케이블이 컴퓨터 및 프린터에 단단히 연결되어 있는지 확인하십시오.

프로그램에 오류 발생

컴퓨터를 끈 다음 다시 시작하십시오.

스캔 작업이 너무 오래 걸리거나 컴퓨터가 작동을 멈춤

가능한 해결 방법은 다음과 같습니다. 다음 중 하나 이상을 시도해 보십시오.

실행 중인 다른 소프트웨어 프로그램이 있습니까?

사용하지 않는 프로그램을 모두 닫으십시오.

스캔 해상도가 너무 높게 설정됨

낮은 스캔 해상도를 선택하십시오.

스캔한 이미지의 품질이 열악함

가능한 해결 방법은 다음과 같습니다. 다음 중 하나 이상을 시도해 보십시오.

디스플레이에 오류 메시지가 있습니까?

오류 메시지를 지우십시오.

스캐너 유리가 더럽습니까?

깨끗하고 마른 보푸라기가 없는 천으로 스캐너 유리를 닦으십시오.

스캔 해상도 조정

우수한 품질을 위해 스캔 해상도를 늘리려면 다음을 수행하십시오.

원본 문서의 품질 확인

원본 문서의 품질이 만족스러운지 확인하십시오.

문서 위치 확인

문서 또는 사진 면이 왼쪽 상단 모서리에 맞춰 스캐너 유리를 향하도록 놓여졌는지 확인하십시오.

문서 또는 사진의 일부만 스캔됨

가능한 해결 방법은 다음과 같습니다. 다음 중 하나 이상을 시도해 보십시오.

문서 위치 확인

문서 또는 사진 면이 왼쪽 상단 모서리에 맞춰 스캐너 유리를 향하도록 놓여졌는지 확인하십시오.

용지 크기 설정 확인

용지 크기 설정과 급지대에 들어 있는 용지가 일치하는지 확인하십시오.

컴퓨터에서 스캔할 수 없음

가능한 해결 방법은 다음과 같습니다. 다음 중 하나 이상을 시도해 보십시오.

디스플레이에 오류 메시지가 있습니까?

오류 메시지를 지우십시오.

전원 확인

프린터가 콘센트에 꽂혀 있고 전원이 켜져 있으며 **Ready(준비)**가 나타나는지 확인하십시오.

케이블 연결 확인

네트워크 또는 USB 케이블이 컴퓨터 및 프린터에 단단히 연결되어 있는지 확인하십시오.

팩스 문제 해결

발신자 번호가 표시되지 않음

사용하는 통신 회사에 문의하여 발신자 번호 표시 서비스에 가입되어 있는지 확인하십시오.

해당 지역에서 지원되는 발신자 번호 표시 패턴이 여러 가지인 경우 기본 설정을 변경해야 할 수도 있습니다. FSK (패턴 1) 및 DTMF(패턴 2)의 두 가지 설정을 사용할 수 있습니다. 이러한 설정을 팩스 메뉴에서 사용할 수 있는지 여부는 해당 국가 또는 지역에서 다중 발신자 번호 표시 패턴을 지원하는지에 따라 다릅니다. 패턴의 종류를 확인하거나 사용하는 설정을 변경하려면 사용하는 통신 회사에 문의하십시오.

팩스를 전송 또는 수신할 수 없음

가능한 해결 방법은 다음과 같습니다. 다음 중 하나 이상을 시도해 보십시오.

디스플레이에 오류 메시지가 있습니까?

오류 메시지를 지우십시오.

전원 확인

프린터가 콘센트에 꽂혀 있고 전원이 켜져 있으며 **준비**가 나타나는지 확인하십시오.

프린터 연결 확인

다음 하드웨어에 케이블이 제대로 연결되었는지 확인하십시오(해당되는 경우).

- 전화기
- 수화기
- 응답 장치

전화기용 벽면 잭 확인

1. 전화를 벽면 잭에 꽂으십시오.
2. 다이얼음을 들으십시오.
3. 다이얼음이 들리지 않는 경우, 다른 전화를 벽면 잭에 꽂으십시오.
4. 여전히 다이얼음이 들리지 않는 경우, 전화를 다른 벽면 잭에 꽂으십시오.
5. 다이얼음이 들리는 경우, 프린터를 해당 벽면 잭에 연결하십시오.

이 디지털 전화 서비스 검사 목록 검토

팩스 모뎀은 아날로그 장치입니다. 디지털 전화 서비스를 사용할 수 있도록 특정 장치를 프린터에 연결할 수 있습니다.

- ISDN 전화 서비스를 사용하는 경우, 프린터를 ISDN 터미널 어댑터의 아날로그 전화 포트(R-인터페이스 포트)에 연결하십시오. 자세한 내용 및 R-인터페이스 포트 요청은 ISDN 제공업체에 문의하십시오.
- DSL 을 사용하는 경우, 아날로그 사용을 지원하는 DSL 필터 또는 라우터에 연결하십시오. 자세한 내용은 DSL 제공업체에 문의하십시오.
- PBX 전화 서비스를 사용하는 경우, PBX 의 아날로그 연결 장치에 연결되어 있는지 확인하십시오. 아무 것도 없는 경우, 팩스 장치용 아날로그 전화선 설치를 고려해 보십시오.

다이얼음이 있습니까?

- 팩스를 전송하려는 전화 번호로 테스트 전화를 해서 올바르게 작동하는지 확인하십시오.
- 다른 장치에서 전화선을 사용하고 있는 경우, 다른 장치가 작업을 마칠 때까지 기다린 후 팩스를 전송하십시오.
- 온후크 다이얼 기능을 사용하는 경우, 볼륨을 높여서 다이얼음을 확인하십시오.

다른 장치와 일시적으로 분리

프린터가 올바르게 작동하는지 확인하려면 전화선에 직접 연결하십시오. 응답 장치, 모뎀이 있는 컴퓨터 또는 전화선 스플리터와 분리하십시오.

용지 걸림 확인

걸린 용지를 꺼낸 다음 **준비**가 나타나는지 확인하십시오.

일시적으로 통화 대기 비활성화

통화 대기는 팩스 전송을 방해할 수 있습니다. 팩스를 전송 또는 수신하기 전에 이 기능을 비활성화하십시오. 전화 회사에 문의하여 일시적으로 통화 대기 비활성화에 대한 키패드 순서를 얻으십시오.

음성 메일 서비스를 사용하십니까?

해당 지역 전화 회사를 통해 제공되는 음성 메일은 팩스 전송을 방해할 수 있습니다. 음성 메일과 프린터 통화 응답을 모두 활성화하려면 프린터에 두 번째 전화선을 추가해야 합니다.

프린터 메모리가 다 찼습니까?

1. 팩스 번호를 누릅니다.
2. 원본 문서를 한 번에 한 페이지씩 스캔합니다.

팩스를 전송할 수는 있지만 수신할 수 없음

가능한 해결 방법은 다음과 같습니다. 다음 중 하나 이상을 시도해 보십시오.

용지 급지대에 용지가 있습니까?

급지대에 용지가 들어 있는지 확인하십시오.

벨소리 횟수 지연 설정 확인

벨소리 횟수 지연은 프린터가 팩스 전용 또는 팩스 전화 모드에서 응답하기 전 벨소리 횟수를 설정합니다. 프린터와 내선 전화가 동일한 선으로 연결되어 있거나 전화 회사의 전화 번호별 벨소리 서비스에 가입한 경우, 벨소리 지연 설정을 4로 유지하십시오.

1. 웹 브라우저를 엽니다.
2. 주소 표시줄에 프린터의 IP 주소를 입력한 다음 **Enter** 를 누릅니다.
3. **구성**을 클릭합니다.
4. **팩스 설정**을 클릭합니다.
5. **아날로그 팩스 설정**을 클릭합니다.
6. 받는 전화벨 상자에 응답하기 전에 울리는 벨소리 횟수를 입력합니다.
7. **저장**을 클릭합니다.

토너가 부족합니까?

토너가 부족하면 **88 <color> 토너 부족**이 나타납니다.

팩스를 수신할 수는 있지만 전송할 수 없음

가능한 해결 방법은 다음과 같습니다. 다음 중 하나 이상을 시도해 보십시오.

프린터가 팩스 모드에 있습니까?

초기 화면에서 팩스를 눌러 프린터를 팩스 모드에 둡니다.

문서를 올바르게 넣었습니까?

원본 문서 면을 위로 가게 하여 짧은 가장자리가 먼저 자동 급지대에 들어가도록 넣거나, 왼쪽 상단 모서리에 맞춰 원본 문서 면이 스캐너 유리를 향하도록 스캐너에 올려 놓으십시오.

참고: 우편 엽서, 사진, 작은 것, 투명 용지, 사진 용지를 비롯하여 잡지 클리핑처럼 얇은 것을 자동 급지대에 넣지 마십시오. 이러한 것은 스캐너 유리에 올려 놓으십시오.

단축번호가 올바르게 설정되었는지 확인

- 단축번호가 다이얼링하려는 번호에 대해 프로그래밍되었는지 확인하십시오.
- 또는 전화 번호를 직접 누르십시오.

수신된 팩스의 인쇄 품질 저하

가능한 해결 방법은 다음과 같습니다. 다음 중 하나 이상을 시도해 보십시오.

문서를 재전송할 수 있습니까?

팩스를 보낸 사람에게 다음을 요청하십시오.

- 원본 문서의 품질이 좋은지 확인하십시오.
- 팩스를 다시 전송하십시오. 전화선 연결 품질에 문제가 있을 수 있습니다.

- 가능한 경우 팩스 스캔 해상도를 높이십시오.

토너가 부족합니까?

88 <color> 토너 부족이 나타나거나 흐리게 인쇄되는 경우 토너 카트리지를 교체하십시오.

팩스 전송 속도가 너무 높게 설정되어 있지 않은지 확인

다음과 같이 들어오는 팩스 전송 속도를 낮추십시오.

1. 웹 브라우저를 엽니다.
2. 주소 표시줄에 프린터의 IP 주소를 입력한 다음 **Enter** 를 누릅니다.
3. **구성**을 클릭합니다.
4. **팩스 설정**을 클릭합니다.
5. **아날로그 팩스 설정**을 클릭합니다.
6. 최고 속도 상자에서 다음 중 하나를 클릭합니다.
   2400
   4800
   9600
   14400
   33600
7. **저장**을 클릭합니다.

정크 팩스 차단

1. 웹 브라우저를 엽니다.
2. 주소 표시줄에 프린터의 IP 주소를 입력한 다음 **Enter** 를 누릅니다.
3. **구성**을 클릭합니다.
4. **팩스 설정**을 클릭합니다.
5. **아날로그 팩스 설정**을 클릭합니다.
6. **익명 팩스 차단** 옵션을 클릭합니다.
   이 옵션은 비공개 송신자 ID 를 사용하거나 팩스 사용처 이름이 없이 들어오는 모든 팩스를 차단합니다.
7. 금지된 팩스 목록 필드에 차단하려는 특정 팩스 송신자의 전화 번호 또는 팩스 사용처 이름을 입력합니다.

옵션 문제 해결

옵션이 올바르게 작동되지 않거나 작동이 종료됨

가능한 해결 방법은 다음과 같습니다. 다음 중 하나 이상을 시도해 보십시오.

프린터를 원래대로 설정

프린터를 끈 다음 10초 정도 기다렸다가 다시 켜십시오.

해당 옵션이 프린터에 연결되어 있는지 확인

1 프린터를 끕니다.

2 프린터의 플러그를 뽑습니다.

3 해당 옵션과 프린터의 연결 상태를 확인합니다.

옵션이 설치되어 있는지 확인

메뉴 설정 페이지를 인쇄하고 설치된 옵션 목록에 해당 옵션이 있는지 확인하십시오. 옵션이 설치되어 있지 않은 경우 다시 설치합니다.

옵션이 선택되어 있는지 확인

사용하는 프로그램에서 해당 옵션이 선택되어 있는지 확인합니다. Mac OS 9 사용자의 경우 선택기에서 프린터가 선택되어 있는지 확인합니다.

서랍

용지를 올바르게 넣었는지 확인

1 용지 급지대를 엽니다.

2 용지가 걸렸거나 잘못 급지되었는지 확인합니다.

3 용지 가이드가 용지 가장자리에 맞춰졌는지 확인합니다.

4 용지 급지대가 제대로 닫혀 있는지 확인합니다.

5 커버를 닫습니다.

프린터를 원래대로 설정

프린터를 끕니다. 10초간 기다립니다. 프린터를 다시 켭니다.

마무리 장치

마무리 장치가 올바르게 작동하지 않는 경우 가능한 해결 방법은 다음과 같습니다. 다음 중 하나 이상을 시도해 보십시오.

마무리 장치와 프린터가 제대로 연결되었는지 확인하십시오.

마무리 장치가 메뉴 설정 페이지에 나열되지만 용지가 프린터에서 배출되어 마무리 장치로 들어갈 때 용지 걸림이 발생한다면, 마무리 장치가 제대로 설치되지 않았기 때문일 수 있습니다. 마무리 장치를 다시 설치하십시오. 자세한 내용은 마무리 장치와 함께 제공된 하드웨어 설치 설명서를 참조하십시오.

마무리 장치 배지대와 호환되는 용지 크기를 사용하고 있는지 확인하십시오.

지원되는 용지 크기에 대한 자세한 내용은 *소프트웨어 및 설명서* CD 의 **사용 설명서 보기**를 클릭하십시오.

플래시 메모리 카드

플래시 메모리 카드가 프린터 시스템 보드에 단단히 꽂혀있는지 확인하십시오.

어댑터와 하드 디스크

하드 디스크가 프린터 시스템 보드에 단단히 꽂혀 있는지 확인하십시오.

내부 인쇄 서버

내부 인쇄 서버가 올바르게 작동하지 않는 경우 가능한 해결 방법은 다음과 같습니다. 다음 중 하나 이상을 시도해 보십시오.

인쇄 서버의 연결 상태 확인

- 내부 인쇄 서버가 프린터 시스템 보드에 단단히 꽂혀있는지 확인하십시오.
- 정확한 (선택) 케이블을 사용하고 있으며, 잘 연결되어 있는지 확인하십시오.

네트워크 소프트웨어가 올바르게 구성되어 있는지 확인

네트워크 인쇄에 필요한 소프트웨어 설치에 대한 자세한 내용은 *소프트웨어 및 설명서* CD 의 **사용 설명서 보기**를 클릭하십시오.

메모리 카드

메모리 카드가 프린터 시스템 보드에 단단히 꽂혀있는지 확인하십시오.

USB/병렬 인터페이스 카드

USB/병렬 인터페이스 카드 연결을 확인합니다.

- USB/병렬 인터페이스 카드가 프린터 시스템 보드에 단단히 꽂혀있는지 확인하십시오.
- 정확한 케이블을 사용하고 있으며, 잘 연결되어 있는지 확인하십시오.

용지 급지 문제 해결

용지가 자주 걸림

가능한 해결 방법은 다음과 같습니다. 다음 중 하나 이상을 시도해 보십시오.

용지 확인

권장 용지 및 기타 특수 매체를 사용하십시오. 자세한 내용은 용지 및 특수 매체 지침에 대한 장을 참조하십시오.

용지 급지대에 용지가 너무 많이 들어 있지 않은지 확인

넣은 용지가 급지대 또는 다용도 급지대에 표시된 최대 용지 높이를 넘지 않는지 확인하십시오.

용지 가이드 확인

급지대에 들어 있는 용지의 크기에 맞는 위치로 가이드를 옮기십시오.

습도가 높아 용지에 습기가 있습니까?

- 새 용지를 넣으십시오.
- 용지를 사용하기 전까지는 본래의 포장에 들어 있는 상태로 보관하십시오.

걸린 용지를 제거해도 용지 걸림 메시지가 계속 나타남

용지 통로에 걸린 용지가 있습니다. 전체 용지 통로에서 걸린 용지를 치운 다음 ✓을 누르십시오

인쇄 작업의 경로가 소책자 제작용 출력함에 지정되지 않았습니다.

가능한 해결 방법은 다음과 같습니다. 다음 중 하나 이상을 시도해 보십시오.

용지를 확인하십시오.

용지가 520장 급지대 또는 다용도 급지대에 있는지 확인합니다. 용지를 다용도 급지대에 넣었다면 짧은 가장자리가 먼저 들어갔는지 확인합니다.

참고: A4 또는 Letter 크기 용지를 다용도 급지대에 넣지 마십시오.

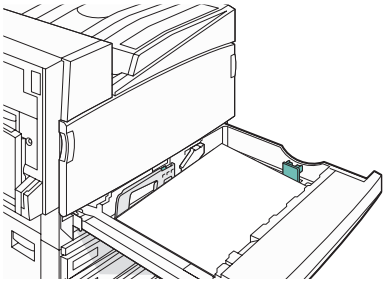

Letter 또는 A4 크기 용지를 520장 급지대에 넣었습니까?

마무리 장치는 다용도 급지대의 Letter 또는 A4 크기 용지를 수용하지 못합니다. Letter 또는 A4 크기 용지를 짧은 가장자리 방향으로 520장 급지대에 넣습니다.

소책자 제작용 출력함(출력함 2)이 지원하는 용지 크기인지 확인하십시오.

출력함 2가 지원하는 A3, A4, B4, Folio, Legal, Letter 또는 Tabloid(279mm x 432mm, 11 인치 x 17 인치) 용지 크기 중 하나를 사용합니다.

용지 걸림을 해결한 후 용지 걸림이 발생한 페이지가 다시 인쇄되지 않음

설정 메뉴에서 용지 걸림 복원이 꺼짐으로 설정되어 있습니다. 용지 걸림 복구를 자동 또는 켜짐으로 설정하십시오.

1. 프린터가 켜져 있고 **준비**가 나타나는지 확인합니다.
2. 기본 화면에서 을 누릅니다.
3. **설정**을 누릅니다.
4. **일반 설정**을 누릅니다.
5. **인쇄 복원**이 나타날 때까지 ▼을 반복해서 누릅니다.
6. **인쇄 복원**을 누릅니다.
7. **켜짐** 또는 **자동**이 나타날 때까지 용지 걸림 복원 옆의 ▶을 누릅니다.
8. **저장**을 누릅니다.
9. 을 누릅니다.

인쇄 품질 문제 해결

다음 정보는 인쇄 품질 문제를 해결하는 데 도움이 되는 정보입니다. 이 제안 사항으로 문제가 해결되지 않을 경우 고객 지원에 문의하십시오. 프린터 부품을 조정하거나 교체해야 할 수도 있습니다.

인쇄 품질 문제 확인

인쇄 품질 문제를 손쉽게 확인하려면 인쇄 품질 테스트 페이지를 인쇄해 보십시오.

1 프린터를 끕니다.

2 Letter 크기 또는 A4 크기 용지를 긴 가장자리 방향으로 급지대에 넣습니다.

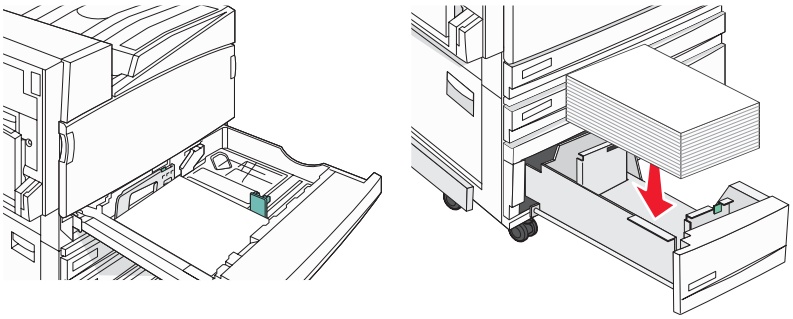

3 프린터가 켜지는 동안 키패드에서 2 및 6을 누르고 있습니다.

4 진행 표시줄 화면이 나타나면 누르고 있던 버튼을 놓습니다.

   프린터의 전원이 켜지면서 구성 메뉴가 나타납니다.

5 디스플레이에 **인쇄 품질 페이지**가 나타날 때까지 ▼을 반복해서 누릅니다.

6 **인쇄 품질 페이지**를 누릅니다.

   인쇄 품질 테스트 페이지가 인쇄됩니다.

7 **구성 메뉴 종료**를 누릅니다.

공백 페이지

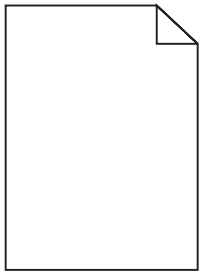

프린터 서비스를 받아야 합니다. 자세한 내용은 고객 지원 부서에 문의하십시오.

문자가 고르지 않음

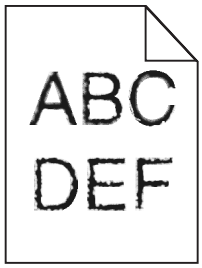

글꼴을 다운로드한 경우 프린터, 호스트 컴퓨터 및 소프트웨어 프로그램에서 지원하는 글꼴인지 확인하십시오.

이미지가 잘림

가능한 해결 방법은 다음과 같습니다. 다음 중 하나 이상을 시도해 보십시오.

용지 가이드 확인

급지대에 들어 있는 용지의 크기에 맞는 위치로 가이드를 옮기십시오.

용지 크기 설정 확인

용지 크기 설정과 급지대에 들어 있는 용지가 일치하는지 확인하십시오.

어두운 선

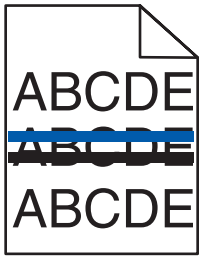

하나 이상의 포토 컨덕터에 결함이 발생했을 수 있습니다.

84 Color pc unit life warning(84 컬러 포토컨덕터 수명 경고), **84 Black pc unit life warning (84 검정색 포토컨덕터 수명 경고)**, **84 Replace color pc units(84 컬러 포토컨덕터 교체)** 또는 **84 Replace black pc unit(84 검정색 포토컨덕터 교체)** 메시지가 나타나면 포토컨덕터를 교체하십시오.

회색 배경

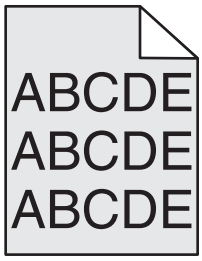

토너 농도 설정 줄이기

인쇄 속성에서 다른 토너 농도 설정을 선택한 후 인쇄할 작업을 전송하십시오.

여백이 잘못됨

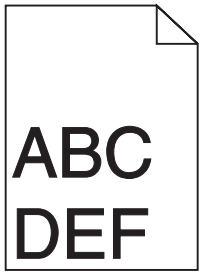

용지 가이드 확인

급지대에 들어 있는 용지의 크기에 맞는 위치로 가이드를 옮기십시오.

용지 크기 설정 확인

용지 크기 설정과 급지대에 들어 있는 용지가 일치하는지 확인하십시오.

용지 크기 설정 확인

인쇄 작업을 프린터에 전송하기 전에 인쇄 속성 또는 소프트웨어 프로그램에서 적절한 용지 크기를 지정해야 합니다.

연한 선, 흰 선 또는 색이 잘못된 선

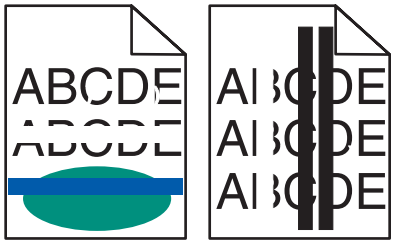

가능한 해결 방법은 다음과 같습니다. 다음 중 하나 이상을 시도해 보십시오.

프린터 헤드 렌즈 청소

프린터 헤드 렌즈가 더러울 수 있습니다.

토너 카트리지에 결함이 있습니까?

토너 카트리지를 교체하십시오.

포토컨덕터에 결함이 있습니까?

포토컨덕터를 교체하십시오.

참고: 프린터에 다음과 같은 4개의 포토컨덕터가 있습니다. 시안색, 마젠타색, 노란색, 검정색. 시안색, 마젠타색, 노란색 포토컨덕터는 항상 같이 교체해야 합니다. 검정색 포토컨덕터는 개별적으로 교체해도 무방합니다.

전송 벨트에 결함이 있습니까?

전송 벨트를 교체하십시오.

용지 말림

가능한 해결 방법은 다음과 같습니다. 다음 중 하나 이상을 시도해 보십시오.

용지 유형 설정 확인

용지 유형 설정과 급지대에 들어 있는 용지가 일치하는지 확인하십시오.

습도가 높아 용지에 습기가 있습니까?

- 새 용지를 넣으십시오.
- 용지를 사용하기 전까지는 본래의 포장에 들어 있는 상태로 보관하십시오.

불규칙하게 인쇄됨

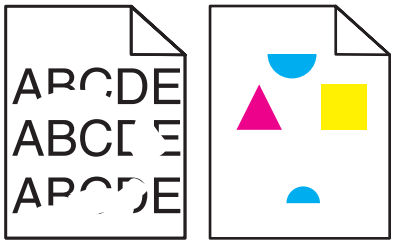

가능한 해결 방법은 다음과 같습니다. 다음 중 하나 이상을 시도해 보십시오.

습도가 높아 용지에 습기가 있습니까?

- 새 용지를 넣으십시오.
- 용지를 사용하기 전까지는 본래의 포장에 들어 있는 상태로 보관하십시오.

용지 유형 설정 확인

용지 유형 설정과 급지대에 들어 있는 용지가 일치하는지 확인하십시오.

용지 확인

마무리가 거칠고 표면이 매끄럽지 않은 용지는 사용하지 마십시오.

토너가 부족합니까?

88 <컬러> 토너 부족이 나타나거나 흐리게 인쇄되는 경우 다음과 같이 하여 토너 카트리지의 수명을 늘릴 수 있습니다.

1. 토너 카트리지를 제거하십시오.
2. 카트리지를 좌우, 앞뒤로 여러 번 힘차게 흔들어 토너가 골고루 분포되게 합니다.
3. 섞어준 토너 카트리지를 다시 설치한 후 인쇄를 계속하십시오.

참고: 이 방법을 여러 번 더 사용할 수 있으며, 계속 흐리게 나올 때에는 토너 카트리지를 교체하십시오.

퓨저가 닳았거나 결함이 있습니까?

퓨저를 교체하십시오.

결함 반복

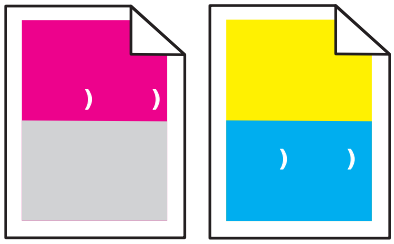

페이지에 표시가 한 색상으로만 여러 번 반복적으로 나타납니까?

결함의 발생 간격이 다음과 같을 경우 포토컨덕터를 교체하십시오.

- 44 mm(1.7 인치)
- 94 mm(3.7 인치)

참고: 프린터에 청록색, 자홍색, 노랑색 및 검정색 등 4개의 포토컨덕터가 있습니다. 청록색, 자홍색, 노랑색 포토컨덕터는 항상 같이 교체해야 합니다. 검정색 포토컨덕터는 개별적으로 교체해도 무방합니다.

기울어져 인쇄됨

용지 가이드 확인

급지대에 들어 있는 용지의 크기에 맞는 위치로 가이드를 옮기십시오.

용지 확인

프린터 사양을 만족하는 용지인지 확인하십시오.

너무 밝게 인쇄됨

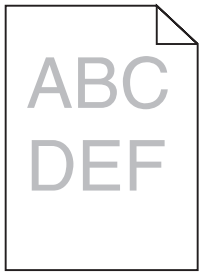

가능한 해결 방법은 다음과 같습니다. 다음 중 하나 이상을 시도해 보십시오.

농도, 밝기 및 대비 설정 확인

토너 농도 설정 또는 RGB 밝기 설정이 너무 어둡거나 RGB 대비 설정이 너무 높습니다.

- 인쇄 속성에서 이러한 설정을 변경하십시오.

  참고: 이 해결 방법은 Windows 사용자에게만 적용됩니다.
- 품질 메뉴에서 이러한 설정을 변경하십시오.

습도가 높아 용지에 습기가 있습니까?

- 새 용지를 넣으십시오.
- 용지를 사용하기 전까지는 본래의 포장에 들어 있는 상태로 보관하십시오.

용지 확인

마무리가 거칠고 표면이 매끄럽지 않은 용지는 사용하지 마십시오.

용지 유형 설정 확인

용지 유형 설정과 급지대에 들어 있는 용지가 일치하는지 확인하십시오.

컬러 절약기가 꺼짐으로 설정되어 있는지 확인

컬러 절약기가 켜짐으로 설정되어 있을 수 있습니다.

토너가 부족합니까?

88 <color> 토너 부족이 나타나면 새 카트리지를 주문하십시오.

토너 카트리지에 결함이 발생했을 수 있습니다.

토너 카트리지를 교체하십시오.

인쇄가 너무 어두움

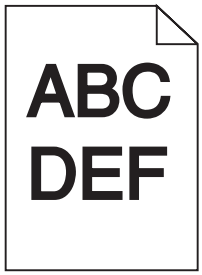

농도, 밝기 및 대비 설정 확인

토너 농도 설정 또는 RGB 밝기 설정이 너무 어둡거나 RGB 대비 설정이 너무 높습니다.

- 인쇄 속성에서 이러한 설정을 변경하십시오.

  참고: 이 해결 방법은 Windows 사용자에게만 적용됩니다.
- 품질 메뉴에서 이러한 설정을 변경하십시오.

토너 카트리지에 결함이 있습니까?

토너 카트리지를 교체하십시오.

한 색으로 채워진 페이지

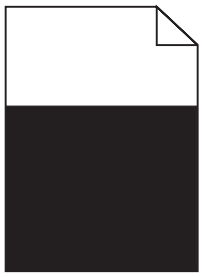

프린터 서비스를 받아야 합니다. 자세한 내용은 고객 지원 부서에 문의하십시오.

페이지에 토너가 번지거나 배경 그림자가 나타남

토너 카트리지에 결함이 발생했을 수 있습니다.

토너 카트리지를 교체하십시오.

포토컨덕터가 닳았거나 결함이 있습니까?

포토컨덕터를 교체하십시오.

참고: 프린터에 청록색, 자홍색, 노랑색 및 검정색 등 4개의 포토컨덕터가 있습니다. 청록색, 자홍색, 노랑색 포토컨덕터는 항상 같이 교체해야 합니다. 검정색 포토컨덕터는 개별적으로 교체해도 무방합니다.

용지 경로에 토너가 있습니까?

고객 지원에 문의하십시오.

토너가 쉽게 지워짐

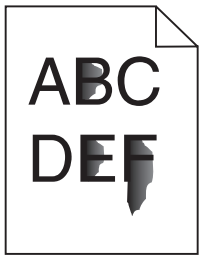

가능한 해결 방법은 다음과 같습니다. 다음 중 하나 이상을 시도해 보십시오.

용지 유형 설정 확인

용지 유형 설정과 급지대에 들어 있는 용지가 일치하는지 확인하십시오.

용지 질감 설정 확인

용지 질감 설정과 급지대에 들어 있는 용지가 일치하는지 확인하십시오.

토너 얼룩

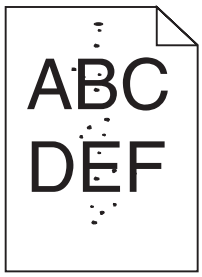

가능한 해결 방법은 다음과 같습니다. 다음 중 하나 이상을 시도해 보십시오.

토너 카트리지에 결함이 있습니까?

토너 카트리지를 교체하십시오.

용지 경로에 토너가 있습니까?

고객 지원 부서로 문의하십시오.

투명 용지 인쇄 품질이 열악함

투명 용지 확인

프린터 제조업체에서 권장하는 투명 용지만 사용하십시오.

용지 유형 설정 확인

투명 용지를 넣고 용지 유형 설정이 투명 용지로 되어 있는지 확인하십시오.

인쇄 밀도가 고르지 않음

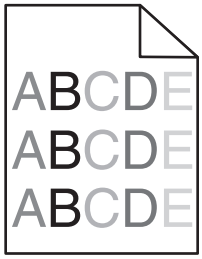

포토컨덕터를 교체하십시오.

참고: 프린터에 청록색, 자홍색, 노랑색 및 검정색 등 4개의 포토컨덕터가 있습니다. 청록색, 자홍색, 노랑색 포토컨덕터는 항상 같이 교체해야 합니다. 검정색 포토컨덕터는 개별적으로 교체해도 무방합니다.

컬러 품질 문제 해결

이 섹션에서는 색상에 관한 기본적인 질문에 답하고, 품질 메뉴에서 제공하는 여러 기능을 사용하여 일반적인 색상 문제를 해결하는 방법을 설명합니다.

*컬러 인쇄에 대한 **FAQ***

RGB 색상이란 무엇입니까?

빨강(Red), 초록(Green), 파랑(Blue)의 3가지 빛을 다양하게 조합하면 자연에서 볼 수 있는 수많은 색상을 재현할 수 있습니다. 예를 들어 빨강색과 초록색을 합치면 노랑색이 나옵니다. TV 와 컴퓨터 모니터에서 이러한 방식으로 색상을 만듭니다. RGB 색상은 어떤 색상을 재현하는 데 필요한 빨강, 초록, 파랑의 양을 표시하는 방법입니다.

CMYK 색상이란 무엇입니까?

청록색(Cyan), 자홍색(Magenta), 노랑색(Yellow), 검정색(Black) 잉크 또는 토너를 다양한 비율로 혼합하면 자연에서 볼 수 있는 수많은 색상을 인쇄할 수 있습니다. 예를 들어 청록색과 노랑색을 합치면 초록이 됩니다. 인쇄 출판, 잉크젯 프린터, 컬러 레이저 프린터에서 이러한 방식으로 색상을 만듭니다. CMYK 색상은 어떤 색상을 재현하는 데 필요한 청록색, 자홍색, 노랑색, 검정색의 양을 표시하는 방법입니다.

인쇄할 문서의 색상을 어떻게 지정합니까?

소프트웨어 프로그램은 보통 RGB 또는 CMYK 색상 조합을 통해 문서 색상을 지정합니다. 또한 사용자는 이 색상 조합을 사용하여 문서의 각 개체 색상을 수정할 수 있습니다. 자세한 내용은 소프트웨어 프로그램 도움말 항목을 참조하십시오.

프린터는 인쇄할 색상을 어떻게 인식합니까?

사용자가 문서를 인쇄할 때 개체의 유형과 색상 정보가 프린터로 전송됩니다. 이 색상 정보는 색상 변환 테이블을 거치게 되고 이 테이블에서 필요한 색상을 만드는 데 필요한 청록색, 자홍색, 노랑색, 검정색 토너의 적절한 배합이 만들어 집니다. 개제 정보는 색상 변환 테이블의 적용을 결정합니다. 예를 들어, 문자와 사진 이미지에 서로 다른 색상 변환 테이블을 적용할 수 있습니다.

PostScript 또는 PCL 에뮬레이션 프린터 소프트웨어를 반드시 사용해야 합니까? 색상이 가장 뛰어난 드라이버 설정은 무엇입니까?

최고의 컬러 품질을 내려면 PostScript 드라이버를 사용할 것을 적극 권장합니다. PostScript 드라이버의 기본 설정은 대부분의 출력물에서 우수한 컬러 품질을 제공합니다.

왜 인쇄 색상이 컴퓨터 화면에서 보이는 색상과 다릅니까?

자동 컬러 수정 모드에서 사용되는 색상 변환 테이블은 보통 표준 컴퓨터 모니터의 색상에 가깝습니다. 그러나 많은 색상이 프린터와 모니터 사이의 기술적 차이로 인해 모니터 다양성 및 조명 환경에 따라 색상이 달라질 수 있습니다. 프린터 컬러 예 페이지의 특정 색상 일치 문제를 해결하는 방법에 대한 자세한 내용은 "회사 로고와 같이 특정한 색상을 어떻게 해야 일치시킬 수 있습니까?"를 참조하십시오.

인쇄된 페이지에 색조가 돕니다. 이 색을 조정할 수 있습니까?

간혹 인쇄된 페이지에 특정 색조가 나타날 수 있습니다. 예를 들어, 인쇄된 결과가 전체적으로 너무 붉어 보일 수 있습니다. 이것은 환경 조건, 용지 종류, 조명 조건 또는 사용자 기호 때문일 수 있습니다. 이 경우, 컬러 균형 설정을 통해 원하는 색상을 만들 수 있습니다. 컬러 균형을 사용하면 각 색상 평면에 사용되는 토너의 양을 미세하게 조정할 수 있습니다. 컬러 균형 메뉴에서 청록색, 자홍색, 노랑색, 검정색에 대해 양수 또는 음수 값을 선택하면 선택한 색상에 사용되는 토너의 양이 늘어나거나 줄어듭니다. 예를 들어 인쇄된 페이지가 붉어 보이는 경우 자홍색과 노랑색을 줄이면 컬러 균형을 향상시킬 수 있습니다.

색상 투명 용지를 프로젝터로 보면 어둡게 나타납니다. 어떻게 하면 색상을 개선할 수 있습니까?

이 문제는 반사형 오버헤드 프로젝터에서 투명 용지를 사용할 때 흔히 발생하는 문제입니다. 프로젝터에서의 컬러 품질을 최고로 높이려면 전송형 오버헤드 프로젝터를 사용하는 것이 좋습니다. 불가피하게 반사형 프로젝터를 사용할 경우, 토너 농도 설정을 1, 2, 3 중 하나로 하면 투명 용지를 밝게 할 수 있습니다. 반드시 권장되는 색상 투명 용지 유형에 인쇄하십시오.

수동 컬러 수정이란 무엇입니까?

수동 컬러 수정이 활성화된 경우 프린터에서 사용자가 선택한 색상 변환 테이블을 사용하여 개체를 처리합니다. 하지만 컬러 수정이 수동으로 설정되어 있어야 합니다. 그렇지 않으면 사용자 정의된 색상 변환이 적용되지 않습니다. 수동 컬러 수정 설정은 인쇄되는 개체 유형(문자, 그래픽 또는 이미지)에 따라 다르며 개체의 컬러(RGB 또는 CMYK 조합)는 소프트웨어 프로그램에서 지정됩니다 .

참고:

- 소프트웨어 프로그램에서 RGB 또는 CMYK 조합으로 색상을 지정하지 않은 경우에는 수동 컬러 수정이 적용되지 않습니다. 또한 소프트웨어 프로그램 또는 컴퓨터 운영 체제가 색상을 조정하는 경우에도 효과가 없습니다.
- 컬러 수정이 자동으로 설정된 경우 각 개체에 적용되는 색상 변환 테이블은 대부분의 문서에서 우수한 색상 품질을 제공합니다.

다른 색상 변환 테이블을 수동으로 적용하려면 다음을 수행하십시오.

1. 품질 메뉴에서 **컬러 수정**을 선택한 다음 **수동**을 선택합니다.
2. 품질 메뉴에서 **수동 컬러**를 선택한 다음 적용할 개체 유형에 적합한 색상 변환 테이블을 선택합니다.

수동 컬러 메뉴

개체 유형	색상 변환 테이블
RGB 이미지 RGB 문자 RGB 그래픽	• **Vivid**—밝기와 채도가 높은 색상을 제공하며 들어오는 모든 컬러 형식에 적용될 수 있습니다. • **sRGB 디스플레이**—컴퓨터 모니터에 표시되는 컬러와 가까운 컬러를 제공합니다. 사진 인쇄에 대해 검정색 토너 사용량이 최적화됩니다. • **디스플레이-순 검정색**—컴퓨터 모니터에 표시되는 컬러와 가까운 컬러를 제공합니다. 모든 수준의 중간 회색을 만드는 데 검정색 토너만 사용합니다. • **sRGB Vivid**— sRGB 디스플레이 컬러 수정에 대해 향상된 컬러 채도를 제공합니다. 비즈니스 그래픽 인쇄에 대해 검정색 사용량이 최적화됩니다. • **꺼짐**—컬러 수정이 실행되지 않습니다.

개체 유형	색상 변환 테이블
CMYK 이미지 CMYK 문자 CMYK 그래픽	• **US CMYK**—SWOP(Specifications for Web Offset Publishing) 컬러 출력에 가까운 컬러 수정을 적용합니다. • **Euro CMYK**—EuroScale 컬러 출력에 가까운 컬러 수정을 적용합니다. • **Vivid CMYK**—US CMYK 컬러 수정 설정의 컬러 채도를 향상시킵니다. • **꺼짐**—컬러 수정이 실행되지 않습니다.

회사 로고와 같이 특정한 색상을 어떻게 해야 일치시킬 수 있습니까?

프린터 품질 메뉴에서 9가지 컬러 예를 사용할 수 있습니다. EWS(내장 웹 서버)의 컬러 예 페이지에서도 사용할 수 있습니다. 컬러 예 중 하나를 선택하면 수백 가지 색상의 상자로 구성된 여러 인쇄 페이지가 출력됩니다. 선택한 테이블에 따라 CMYK 또는 RGB 조합이 각 상자에 나옵니다. 상자에 표시된 CMYK 또는 RGB 조합을 선택된 색상 변환 테이블에 전달하면 각 상자의 색상을 얻을 수 있습니다.

컬러 예를 참조하여 사용자는 원하는 색상에 가장 가까운 상자를 확인할 수 있습니다. 그런 다음 상자에 표시된 색상 조합을 사용하여 소프트웨어 프로그램에서 해당 개체의 색상을 수정할 수 있습니다. 자세한 내용은 소프트웨어 프로그램 도움말 항목을 참조하십시오. 선택한 색상 변환 테이블을 특정 개체에 활용하려면 수동 컬러 수정이 필요할 수 있습니다.

색상을 일치시킬 때 어떤 컬러 예를 사용할 것인가는 현재 컬러 수정 설정(자동, 꺼짐, 수동), 인쇄할 개체(문자, 그래픽, 이미지), 소프트웨어 프로그램에서의 개체 색상 지정(RGB 또는 CMYK 조합) 등에 따라 다릅니다. 프린터 컬러 수정 설정이 꺼짐일 경우, 색상은 인쇄 작업 정보를 기준으로 하며 색상 변환은 실행되지 않습니다.

참고: 소프트웨어 프로그램에서 RGB 또는 CMYK 조합으로 색상을 지정하지 않은 경우에는 컬러 예 페이지를 유용하게 사용할 수 없습니다. 또한 소프트웨어 프로그램이나 컴퓨터 운영 체제가 자체적인 색상 관리를 통해 RGB 또는 CMYK 조합을 조정하는 경우가 있습니다. 인쇄 색상이 컬러 예 페이지와 정확히 일치하지 않습니다.

상세 컬러 예가 무엇이며 어떻게 사용할 수 있습니까?

상세 컬러 예는 네트워크 프린터의 내장 웹 서버를 통해서만 사용할 수 있습니다. 상세 컬러 예에는 사용자 정의된 RGB 또는 CMYK 값과 유사한 일정 범위의 색조(색상이 지정된 상자로 표시됨)가 포함됩니다. 상세 컬러 예에서 컬러의 유사성은 RGB 또는 CMYK 증가값 상자에 입력한 값에 따라 다릅니다.

내장 웹 서버의 상세 컬러 예에 액세스하려면 다음을 수행하십시오.

1. 웹 브라우저를 엽니다.
2. 주소 표시줄에 네트워크 프린터 IP 주소를 입력합니다.
3. **구성**을 클릭합니다.
4. **컬러 예**를 클릭합니다.
5. **상세 옵션**을 클릭하여 컬러 예를 한 컬러 범위로 좁힙니다.
6. 상세 옵션 페이지가 나타나면 색상 변환 테이블을 선택합니다.
7. RGB 또는 CMYK 컬러 번호를 입력합니다.
8. 1–255의 증가값을 입력합니다.

   참고: 값이 1에 가까울수록 더 좁은 컬러 예 범위가 표시됩니다.
9. **인쇄**를 클릭하여 상세 컬러 예를 인쇄합니다.

고객 지원 문의

고객 지원에 연락할 때 발생한 문제와 화면에 표시된 메시지 그리고 해결책을 찾기 위해 수행했던 문제 해결 단계에 대해 설명해 주십시오.

프린터 모델 종류와 일련 번호를 알아야 합니다. 이와 관련된 자세한 내용은 프린터 위 전면 덮개 안에 있는 라벨을 참조하십시오. 일련 번호는 메뉴 설정 페이지에도 적혀 있습니다.

고지사항

제품 이름

Lexmark X940e, Lexmark X945e

장치 유형

7510

모델

030, 230

발행 고지사항

2007년 4월

다음 내용은 이러한 조항이 현지법과 상충하는 국가에서는 적용되지 않습니다. LEXMARK INTERNATIONAL, INC.는 상업성 또는 특정 목적의 적합성에 대한 묵시적 보증을 포함하여 어떠한 종류의 명시적 또는 묵시적 보증도 없이 "있는 그대로" 이 출판물을 제공합니다. 특정 거래에 대한 명시적 또는 묵시적 보증의 면책을 허용하지 않는 주도 있으므로, 귀하는 이러한 조항에서 제외될 수 있습니다.

이 출판물에는 기술적으로 부정확한 내용이나 오자가 있을 수 있습니다. 이 설명서의 정보는 정기적으로 변경되며 변경 사항은 이후 개정판에 통합됩니다. 제품 또는 프로그램의 개선이나 변경은 언제든 수행될 수 있습니다.

이 설명서에서 언급하는 특정 제품, 프로그램, 서비스는 일부 지역에 제공되지 않을 수 있습니다. 특정 제품, 프로그램, 서비스에 대한 언급이 해당 제품, 프로그램, 서비스만을 사용해야 한다는 의미는 아닙니다. 기존 저작권을 위반하지 않는다면 기능상 동급의 제품, 프로그램, 서비스를 대신 사용할 수 있습니다. 제조자가 명시적으로 지정하지 않은 다른 제품, 프로그램 또는 서비스와 함께 사용할 때의 평가 또는 검증은 사용자의 책임입니다.

Lexmark 의 기술 지원을 받으려면 **support.lexmark.com**.

소모품과 다운로드에 대한 정보를 얻으려면 **www.lexmark.com 에서**.

인터넷에 접속되지 않는 경우에는 우편으로도 Lexmark 에 연락하실 수 있습니다.

Lexmark International, Inc.
Bldg 004-2/CSC
740 New Circle Road NW
Lexington, KY 40550

© 2007 Lexmark International, Inc.

All rights reserved.

상표

Lexmark, 다이아몬드 도안이 있는 Lexmark, MarkNet 및 MarkVision 은 미국 및 기타 국가에서 등록된 Lexmark International, Inc.의 상표입니다.

MarkTrack 및 PrintCryption 은 Lexmark International, Inc.의 상표입니다.

PCL®은 Hewlett-Packard Company 의 등록 상표입니다. PCL 은 Hewlett-Packard Company 의 프린터 제품에 포함된 프린터 명령어 (언어) 집합 및 기능의 명칭입니다. 이 프린터는 PCL 언어와 호환됩니다. 즉 프린터는 다양한 응용 프로그램에 사용되는 PCL 명령어를 인식하며 명령에 상응하는 함수를 에뮬레이트합니다.

기타 상표는 해당 소유주의 자산입니다.

표기 규칙

참고: *참고*는 사용자에게 도움이 될 수 있는 참고 사항입니다.

경고: *경고*는 제품 하드웨어나 소프트웨어에 손상을 줄 수 있는 사항입니다.

주의: *주의*는 사용자에게 유해할 수 있는 사항입니다.

주의: 이 종류의 *주의* 표시는 표시된 부분에 *손을 대지 말라는* 의미입니다.

주의: 이 종류의 *주의* 표시는 *표면 고열*을 나타냅니다.

주의: 이 종류의 *주의* 표시는 *감전 위험*을 나타냅니다.

주의: 이 종류의 *주의* 표시는 *넘어질 위험이 있음*을 나타냅니다.

Exposure to radio frequency radiation

The following notice is applicable if your printer has a wireless network card installed.

The radiated output power of this device is far below the FCC radio frequency exposure limits. A minimum separation of 20 cm (8 inches) must be maintained between the antenna and any persons for this device to satisfy the RF exposure requirements of the FCC.

산업 캐나다 고지사항

Industry Canada compliance statement

This Class A digital apparatus meets all requirements of the Canadian Interference-Causing Equipment Standard ICES-003.

Avis de conformité aux normes de l'industrie du Canada

Cet appareil numérique de classe A est conforme aux exigences de la norme canadienne relative aux équipements pouvant causer des interférences NMB-003.

Industry Canada radio interference statement

Industry Canada (Canada)

This device complies with Industry Canada specification RSS-210. Operation is subject to the following two conditions: (1) this device may not cause interference, and (2) this device must accept any interference, including interference that may cause undesired operation of the device.

This device has been designed to operate only with the antenna provided. Use of any other antenna is strictly prohibited per regulations of Industry Canada.

To prevent radio interference to the licensed service, this device is intended to be operated indoors and away from windows to provide maximum shielding. Equipment (or its transmit antenna) that is installed outdoors is subject to licensing.

The installer of this radio equipment must ensure that the antenna is located or pointed such that it does not emit RF fields in excess of Health Canada limits for the general population; consult Safety Code 6, obtainable from Health Canada's Web site www.hc-sc.gc.ca/rpb.

The term "IC:" before the certification/registration number only signifies that the Industry Canada technical specifications were met.

Industry Canada (Canada)

Cet appareil est conforme à la norme RSS-210 d'Industry Canada. Son fonctionnement est soumis aux deux conditions suivantes :

(1) cet appareil ne doit pas provoquer d'interférences et (2) il doit accepter toute interférence reçue, y compris celles risquant d'altérer son fonctionnement.

Cet appareil a été conçu pour fonctionner uniquement avec l'antenne fournie. L'utilisation de toute autre antenne est strictement interdite par la réglementation d'Industry Canada.

En application des réglementations d'Industry Canada, l'utilisation d'une antenne de gain supérieur est strictement interdite.

Pour empêcher toute interférence radio au service faisant l'objet d'une licence, cet appareil doit être utilisé à l'intérieur et loin des fenêtres afin de garantir une protection optimale.

Si le matériel (ou son antenne d'émission) est installé à l'extérieur, il doit faire l'objet d'une licence.

L'installateur de cet équipement radio doit veiller à ce que l'antenne soit implantée et dirigée de manière à n'émettre aucun champ HF dépassant les limites fixées pour l'ensemble de la population par Santé Canada. Reportez-vous au Code de sécurité 6 que vous pouvez consulter sur le site Web de Santé Canada www.hc-sc.gc.ca/rpb.

Le terme « IC » précédant le numéro de d'accréditation/inscription signifie simplement que le produit est conforme aux spécifications techniques d'Industry Canada.

전파 장애 고지 사항

이는 Class A 제품입니다. 미국 내 환경에서 이 제품은 전파 장애를 일으킬 수 있습니다. 그럴 경우 사용자는 적절한 조치를 취해야 합니다.

인도 방출 고지사항

이 장치는 전력 소모가 매우 적고 주파수가 낮은 RF 통신을 사용하여 어떤 간섭도 유발되지 않음이 입증되었습니다. 최종 사용자가 본 제품을 설치하고 작동할 때, 지역 공공 기관, 규제 기관 또는 기타 조직에서 정한 요구 사항 및 허가와 관련하여 분쟁이 발생한 경우, 제조업체는 책임을 지지 않습니다.

भारतीय उत्सर्जन सूचना

यह यंत्र बहुत ही कम शक्ति, कम रेंज के RF कम्युनिकेशन का प्रयोग करता है जिसका परीक्षण किया जा चुका है, और यह पाया गया है कि यह किसी भी प्रकार का व्यवधान उत्पन्न नहीं करता । इसके अंतिम प्रयोक्ता द्वारा इस उत्पाद को अपने प्रांगण में स्थापित एवं संचालित करने हेतु किसी स्थानीय प्राधिकरण, नियामक निकायों या किसी संगठन से अनुज्ञा प्राप्त करने की जरूरत के संबंध में उठे विवाद की स्थिति में विनिर्माता जिम्मेदार नहीं है।

한국 **MIC** 규정

제품에 이 기호가 있는 경우 다음 문구가 적용됩니다.

A급 기기 (업무용 정보통신기기)

이 기기는 업무용으로 전자파적합등록을 한 기기이오니
판매자 또는 사용자는 이 점을 주의 하시기 바라며,
만약 잘못 판매 또는 구입하였을 때에는 가정용으로
교환하시기 바랍니다.

소음 방출 수준

다음 수치는 ISO 7779 에 따라 측정되었으며 ISO 9296 에 적합한 것으로 보고되었습니다.
참고: 구입하신 제품에는 없는 모드도 있습니다.

1미터 평균 음압(dBA)	
인쇄 시	52 dBA
스캔 시	54 dBA
복사 시	53 dBA
준비	32 dBA

값은 실제와 다를 수 있습니다. **www.lexmark.com** 에서 현재 값을 참조하십시오.

온도 정보

사용 온도	15.6C° – 32.2C°
선적 및 보관 온도	-40.0C° – 60.0C°

전기·전자 장비 폐기물 처리(WEEE) 지침

WEEE 로고는 유럽연합국에서의 전기 제품에 대한 재활용 프로그램 및 관련 절차를 나타냅니다. Lexmark 제품을 재활용하십시오. 재활용 방안에 대한 추가 문의 사항이 있을 경우 Lexmark 웹 사이트(**www.lexmark.com**)에서 해당 국가에 위치한 판매 사무소의 전화번호를 확인할 수 있습니다.

제품 폐기

프린터 및 소모품을 일반 가정용품을 폐기하는 방식으로 폐기하지 마십시오. 폐기 또는 재활용과 관련된 사항은 관할 당국에 문의하십시오.

ENERGY STAR

레이저 고지사항

프린터는 미국에서 레이저 제품용 DHHS 21 CFR Subchapter J 의 요구 사항을 준수하며 이외 지역에서 IEC 60825-1 의 요구 사항을 준수하는 클래스 I(1) 레이저 제품으로 승인되었습니다.

Class I 레이저 제품은 위험한 제품으로 간주되지 않습니다. 프린터 내부에는 770–795 나노미터 전자파 영역에서 작동하는 공칭 5 밀리와트 갈륨 비화물 레이저인 Class IIIb(3b)가 포함됩니다. 이 레이저 시스템 및 프린터는 정상 작동 및 수리 시 또는 제시된 서비스 조건 하에서 사용자가 Class I 수준 이상의 레이저 방사에 절대 노출되지 않도록 설계되었습니다.

레이저 권고사항 라벨

레이저 고지사항 라벨이 그림과 같이 프린터에 부착되어 있습니다.

전원 소비량

제품 전력 소비량

다음 표에 제품의 전력 소비량 특성이 나와 있습니다.

참고: 구입하신 제품에는 없는 모드도 있습니다.

모드	설명	전력 소비량(W)
인쇄 시	전자 입력 데이터에서 종이 문서 출력을 생성하는 중입니다.	850 W
복사 시	종이 문서 원본에서 종이 문서 출력을 생성하는 중입니다.	850 W
스캔 시	종이 문서를 스캔하는 중입니다.	240 W
준비	인쇄 작업을 기다리는 중입니다.	220 W

모드	설명	전력 소비량(W)
절전 모드	에너지 절약 모드에 있습니다.	45 W
스위치 끔/플러그 연결	플러그가 콘센트에 꽂혀 있지만 스위치는 꺼져 있습니다.	NA
스위치 끔/플러그 뺌(<1W 절약)	플러그가 콘센트에 꽂혀 있고 전원 스위치는 꺼져 있을 때 제품의 전력 소비량이 가장 낮습니다.	NA
사용 안 함	플러그가 콘센트에 꽂혀 있지만 스위치는 꺼져 있습니다.	110V = 0.15W, 220V = 1.25W

위의 표에 표시된 전력 소비량은 시간에 따른 평균 측정치입니다. 순간 전력 소비량은 평균보다 상당히 높을 수 있습니다.

값은 실제와 다를 수 있습니다. 참조: **www.lexmark.com** 에서 현재 값을 참조하십시오.

절전 모드

이 제품은 전원 절약 모드라는 이름의 절전 모드로 설계되었습니다. 전원 절약 모드는 EPA 수면 모드에 해당합니다. 전원 절약 모드는 프린터를 사용하지 않는 기간 동안 전원 소비량을 낮춤으로써 에너지를 절약합니다. 이 제품이 특정 시간 동안 사용되지 않으면 자동으로 절전 모드 제한시간으로 지칭되는 전원 절약 모드로 들어갑니다.

이 제품은 전원 절약 제한시간이 공장 출하 시 기본값으로 설정되어 있습니다.	110V = 45 분, 220V = 60 분

이 구성 메뉴를 사용하면 절전 모드 제한시간을 1-240분 사이에서 수정할 수 있습니다. 전원 절약 제한시간을 낮은 값으로 설정하면 에너지 소비가 감소되나 제품의 응답 시간은 증가됩니다. 전원 절약 제한시간을 높은 값으로 설정하면 빠른 응답 시간이 유지되나 보다 많은 에너지를 사용합니다.

비활성 모드

비활성 모드가 있는 제품의 경우, 비활성 모드에서도 소량의 전력이 소모되므로 전력 소비를 완전히 중단시키려면 전기 콘센트에서 전원 공급 코드를 뽑으십시오.

총 에너지 사용량

제품의 총 에너지 사용량을 계산해 두면 유용할 수 있습니다. 전기 사용료는 와트 단위로 청구되므로, 에너지 사용량을 계산하려면 제품이 각 모드에서 소비한 시간을 전력 소비량에 곱해야 합니다. 총 에너지 사용량은 각 모드의 에너지 사용량을 모두 합한 것입니다.

색인

숫자

1133장 급지대
  로드 36
1565 에뮬레이션 오류, 에뮬레이션 옵션 로드 192
200–289.yy 용지 걸림 197
289 스태플러 오류 <x> 197
290-295.yy 스캐너 용지 걸림 197
31 불량/누락된 <color> 카트리지 192
32 지원되지 않는 <color> 카트리지 교체 192
34 용지가 너무 짧음 193
34 잘못된 용지 크기 192
35 데이터 저장 기능을 지원할 메모리가 부족함 193
37 메모리 부족, 일부 대기 작업이 복원되지 않음 193
37 플래시 메모리 조각 모음 작업을 위한 공간이 부족함 193
37 한 부씩 인쇄할 메모리가 부족함 193
38 메모리 용량 부족 193
39 페이지가 인쇄하기에 너무 복잡함 193
40 <color> 잘못된 리필, 카트리지 교체 193
50 PPDS 글꼴 오류 194
51 결함 있는 플래시가 검색됨 194
52 플래시 용량 부족 194
520장 급지대(표준 또는 옵션)
  로드 33
53 포맷되지 않은 플래시가 감지됨 194
54 기본 네트워크 소프트웨어 오류 194
54 네트워크 <x> 소프트웨어 오류 194
54 직렬 포트 <x> 오류 194
55 슬롯에서 지원되지 않는 옵션 194
56 USB 포트 <x> 비활성화 195
56 기본 USB 포트 비활성화 195
56 병렬 포트 <x> 비활성화 195
56 직렬 포트 <x> 비활성화 195
57 구성이 변경되어 대기 작업이 복원되지 않음 195
58 설치된 디스크가 너무 많음 195
58 연결 급지대 너무 많음 195
58 플래시 옵션이 너무 많이 설치됨 195
61 결함 있는 하드 디스크 제거 196
62 디스크 용량 부족 196
63 포맷 안 된 디스크 196
80 예정된 유지보수<x> 196
802.1x 인증 223
82 폐토너통 거의 다 찼음 196
82 폐토너통 교체 196
82 폐토너통 없음 196
84 <color> 포토컨덕터 없음 196
84 검정색 포토컨덕터 교체 197
84 검정색 포토컨덕터 수명 경고 196
84 지원되지 않는 <color> 포토컨덕터 197
84 컬러 포토컨덕터 교체 197
84 컬러 포토컨덕터 수명 경고 196
867장 급지대
  로드 36
88 <color> 토너 교체 197
88 <color> 토너 부족 197
900–999 서비스 <메시지> 197

기호

"컴퓨터로 스캔" 화면
  옵션 94, 95
<n>페이지 송신 중 191
<n>페이지 수신 중 190
<src> 가이드 확인 185
<src>에 <x> 넣기 188
<src>을(를) <x>로 변경 185
<x>bps 접속 186

A

AppleTalk 메뉴 183

F

FCC 고지사항 252
FTP
  주소록 90
FTP 설정 메뉴 151
FTP 주소로 스캔
  FTP 품질 향상 92
  단축번호 사용 90
  주소록 사용 90
  컴퓨터로 단축번호 만들기 90
  키패드 사용 89
  터치 스크린으로 단축번호 만들기 91
FTP 품질, 향상 92
FTP 화면
  고급 옵션 92
  옵션 91

H

HTML 메뉴 168

I

IPSec 223
IPv6 메뉴 177

L

Letterhead
  복사 55
  지침 44
LexLink 메뉴 183

N

Netware 메뉴 182

P

PCL 에뮬레이션 메뉴 165
PDF 메뉴 168
PostScript 메뉴 165

R

RJ11 어댑터 사용 73
RJ11 어댑터, 사용 73

S

SNMPv3 223

T

TCP/IP 메뉴 175

U

Universal 용지 설정 메뉴 130
Universal 용지 크기 130
  설정 40
USB 드라이브 읽기 오류 187
USB 드라이브 읽는 중 189
USB 포트 31
USB 플래시 메모리 장치 99
USB 플래시 메모리 장치로 스캔 94
USB/USB <x> 192
USB 로 스캔 설정 메뉴 154

ㄱ

고객 지원 문의 249
고객 지원 전화 249
고지사항 251, 252, 253, 254, 255
공장 출하시 기본값 복원 190
공장 출하시 기본값, 복원
  제어판 메뉴 221
구성
  프린터 17
급지대
  분리 40, 41
  연결 40, 41
급지대 <x> 부족 192
급지대 <x> 삽입 187
급지대 <x>가 비었음 192
급지대 <x>가 없음 192
급지대 분리 41, 40
급지대 연결 40, 41
기밀 인쇄 작업 97
  Macintosh 컴퓨터에서 인쇄 98
  Windows 에서 인쇄 98
기밀 작업
  인쇄 설정 수정 222
기밀 작업 및 기타 대기 작업 인쇄
  Macintosh 컴퓨터에서 98
  Windows 에서 98

기본 USB 메뉴 181
기본 급지대
로드 33
기본 급지대 메뉴 124
기본 네트워크 메뉴 179
기본 출력함에서 용지 제거 190
기본 출력함이 다 찼음 191
기본 화면
버튼 20

ㄴ

날짜 및 시간
설정 81
날짜 및 시간 설정 메뉴 174
내부 시스템 오류, 보안 인증서 재로드 187
내부 시스템 오류, 책갈피 재로드 187
내부 인쇄 서버
문제 해결 238
설치 29
내장 웹 서버
802.1x 인증 사용 223
IPSec 지원 223
SNMPv3 지원 223
관리자 비밀번호 224
기밀자료 인쇄 설정 수정 222
보안 모드 사용 224
전체 프린터 잠금 222
제어판 메뉴 잠금 222
네크워크 <x> 188
네트워크 188
네트워크 설정 페이지 100

ㄷ

다른 지역으로 운송
프린터, 스캐너 및 선반 219
다시 걸기 대기 중 192
다용도 급지대
로드 37
다용도 급지대 구성 메뉴 126
다이얼링하는 중 186
다이얼음 없음 189
단축번호, 만들기
FTP 대상 90, 91
이메일 66
팩스 대상 82
대기 192
대기 작업 97
Macintosh 컴퓨터에서 인쇄 98
Windows 에서 인쇄 98
대기 작업 x/y 복원 191
대기 작업 복원? 190
대기 작업 없음 189
대기 작업이 복원되지 않음 191
대비, 조절 220
대용 크기 메뉴 126
덮개 <x> 닫기 185, 186
도움말 메뉴 183
등, 표시기 19
디렉토리 목록, 인쇄 100
디스크 복구 x/y XX% 진행 중 186
디스크 손상. 재포맷? 186
디스크 암호화 x/y XX% 진행 중 186
디스크 포맷 x/y XX% 진행 중 187
디스크 프로그래밍 189
디스플레이 문제 해결
디스플레이가 비어 있음 227
디스플레이에 다이아몬드 모양만 표시됨 227
디스플레이, 제어판 19
밝기 및 대비 조절 220

ㄹ

라벨
지침 46
로드
1133장 급지대 36
520장 급지대(표준 또는 옵션) 33
867장 급지대 36
다용도 급지대 37
봉투 37
카드 스톡 37
투명 용지 37

ㅁ

마무리 메뉴 157
마무리 장치
마무리 기능 50
문제 해결 237
지원되는 용지 크기 50
매수 186
메뉴
AppleTalk 183
FTP 설정 151
HTML 168
IPv6 177
LexLink 183
NetWare 182
PCL 에뮬레이션 165
PDF 168
PostScript 165
TCP/IP 175
USB 로 스캔 설정 154
기본 USB 181
기본 급지대 124
기본 네트워크 179
날짜 및 시간 설정 174
다용도 급지대 구성 126
대용 크기 126
도움말 183
도표 122
마무리 157
보고서 131
보안 170
복사 설정 137
사용자 정의 유형 129
사용자 정의 이름 129
사용자 정의 출력함 이름 129
설정 133, 163
소모품 123
용지 질감 127
용지 크기/유형 124
유틸리티 162
이메일 서버 설정 150, 178
이메일 설정 147
이미지 169
출력함 설정 131
팩스 모드(아날로그 팩스 설정) 140
팩스 모드(팩스 서버) 146
품질 159
현재 용지 128
활성 NIC 179
메뉴 설정 페이지, 인쇄 100, 198
메뉴가 비활성화됨 188
메모리 카드
문제 해결 238
설치 27
모두 삭제 186
모든 기밀 작업 삭제 186
모든 출력함에서 용지 제거 190
무게 경고, 프린터 이동
스캐너 무게 215
프린터 무게 215
문서 스캔 시간이 너무 오래 걸림 191
문서, 인쇄
Macintosh 에서 97
Windows 에서 97
문제 해결
고객 지원 문의 249
덮개 A 226
응답하지 않는 스캐너 확인 232
응답하지 않는 프린터 검사 226
컬러 인쇄에 대한 FAQ 247
문제 해결, 디스플레이
디스플레이가 비어 있음 227
디스플레이에 다이아몬드 모양만 표시됨 227
문제 해결, 복사
문서 또는 사진의 일부만 복사됨 231
복사기가 응답하지 않음 230
스캐너 장치 닫히지 않음 230
스캔한 이미지의 품질이 열악함 232
인쇄 품질이 나쁨 230
문제 해결, 스캔
문서 또는 사진의 일부만 스캔됨 233
스캐너 장치 닫히지 않음 230
스캔 실패 232
스캔 작업이 너무 오래 걸리거나 컴퓨터가 작동을 멈춤 232
컴퓨터에서 스캔할 수 없음 233
문제 해결, 용지 급지
걸린 용지를 제거해도 메시지가 계속 나타남 238
문제 해결, 인쇄
USB 드라이브 읽기 오류 227
급지대 연결이 작동하지 않음 229
다국어 PDF 인쇄 불가 227
대기 작업이 인쇄되지 않음 228
대형 작업이 한 부씩 인쇄되지 않음 229
마무리 장치 238

여백이 잘못됨 242
예기치 않게 페이지가 나눠짐 229
용지 걸림이 발생한 페이지가 다시 인쇄되지 않음 239
용지 말림 243
용지가 자주 걸림 238
인쇄하는 데 예상 시간보다 오래 걸림 228
작업이 인쇄되지 않음 227
잘못된 급지대에서 작업 인쇄 229
잘못된 문자 인쇄 229
잘못된 용지에 작업 인쇄 229
문제 해결, 인쇄 품질
결함 반복 244
공백 페이지 240
기울어져 인쇄됨 244
너무 밝게 인쇄됨 244
문자가 고르지 않음 241
불규칙하게 인쇄됨 243
어두운 선 241
연한 선, 흰 선 또는 색이 잘못된 선 242
이미지가 잘림 241
인쇄 밀도가 고르지 않음 247
인쇄 품질 테스트 페이지 240
인쇄가 너무 어두움 245
토너 얼룩 246
토너가 번지거나 배경 그림자가 나타남 245
토너가 쉽게 지워짐 246
투명 용지 품질이 열악함 246
한 색으로 채워진 페이지 245
회색 배경 241
문제 해결, 팩스
발신자 번호가 표시되지 않음 233
수신된 팩스의 인쇄 품질 저하 235
정크 팩스 차단 236
팩스를 수신할 수는 있지만 전송할 수 없음 235
팩스를 전송 또는 수신할 수 없음 233
팩스를 전송할 수는 있지만 수신할 수 없음 235
문제 해결, 프린터 옵션
USB/병렬 인터페이스 카드 238
내부 인쇄 서버 238
마무리 장치 237
메모리 카드 238
서랍 237
어댑터가 있는 하드 디스크 237
옵션 작동되지 않음 236
플래시 메모리 카드 237

ㅂ

밝기, 조절 220
방출 고지사항 252, 253
버튼, 기본 화면 20
버튼, 제어판 19
버튼, 터치 스크린 22
버퍼 플러시 187
보고서 메뉴 131
보관
소모품 198
용지 47
보안
802.1x 인증 사용 223
IPSec 지원 223
SNMPv3 지원 223
기밀자료 인쇄 설정 수정 222
내장 웹 서버 224
전체 프린터 잠금 222
제어판 메뉴 잠금 222
보안 메뉴 170
보안 모드 224
복사
Letterhead 55
급지대 선택 55
날짜와 시간 표시 추가 60
다른 크기로 55
복사 작업 취소 61
복사 품질 향상 64
사본 사이에 간지 삽입 58
사본 한 부씩 인쇄 58
사용자 정의 작업(작업 구성) 59
사진 54
스캐너 유리(평판) 사용 54
신속 복사 53
오버레이 메시지 추가 61
용지 양면(양면 인쇄) 56
용지 크기가 혼합된 문서 56
자동 급지대 사용 53
축소 57
투명 용지 제작 54
품질 조정 57
한 장에 다면 59
확대 57
복사 문제 해결
문서 또는 사진의 일부만 복사됨 231
복사기가 응답하지 않음 230
스캐너 장치 닫히지 않음 230
스캔한 이미지의 품질이 열악함 232
인쇄 품질이 나쁨 230
복사 설정 메뉴 137
복사 품질
조정 57
향상 64
복사 화면
사진 62
옵션 61, 62
컬러 62
봉투
로드 37
지침 46
비활성화
제어판 메뉴 220

ㅅ

사본 한 부씩 인쇄 58
사용 중 185
사용자 번호 입력 187
사용자 정의 용지 유형
지정 41
사용자 정의 유형 <x>
이름 변경 41
사용자 정의 유형 메뉴 129
사용자 정의 이름 메뉴 129
사용자 정의 출력함 이름 메뉴 129
사진
복사 54
삭제 186
선택 항목 저장 192
설정
TCP/IP 주소 175
Universal 용지 크기 40
용지 유형 33
용지 크기 33
설정 메뉴 133, 163
소모품
보관 198
상태 198
절약 199
소모품 메뉴 123
소모품 상태, 점검 198
소모품 절약 199
소모품, 주문
스태플 카트리지 199
토너 카트리지 199
폐토너통 200
포토컨덕터 199
소음 배출 수준 253
수동 급지대에 <x> 넣기 188
수신 완료 190
스캐너
기능 17
스캐너 유리 18
자동 급지대(ADF) 18
스캐너 유리
청소 215
스캐너 유리(평판)
복사 54
스캐너 자동 급지대 덮개 열림 191
스캐너 커넥터 31
스캔 문제 해결
문서 또는 사진의 일부만 스캔됨 233
스캐너 장치 닫히지 않음 230
스캔 실패 232
스캔 작업이 너무 오래 걸리거나 컴퓨터가 작동을 멈춤 232
컴퓨터에서 스캔할 수 없음 233
스캔 품질, 향상 96
스태플 <x> 부족 또는 없음 191
스태플 <x> 비었거나 잘못 공급됨 191
스태플 넣기 188
스태플 카트리지
주문 199
시계 설정 191
시스템 보드
액세스 26
재설치 30

시스템 사용 중. 작업에 필요한 자원 준비 중. 192
시스템 사용 중. 작업에 필요한 자원 준비 중. 대기 작업 삭제 중. 192
시스템 코드 프로그래밍 중 189

ㅇ

안전 정보 15, 16
양면 인쇄 56
어댑터가 있는 하드 디스크
 문제 해결 237
옵션
 내부 26
 내부 인쇄 서버 29
 메모리 카드 27, 26
 펌웨어 카드 28, 26
 포트 인터페이스 카드 29
 플래시 메모리 카드 28
옵션, 터치 스크린
 FTP 91, 92
 복사 61, 62
 이메일 69, 70
 컴퓨터로 스캔 94, 95
 팩스 85, 86
용지
 A5 35
 Letterhead 43
 Statement 35
 Universal 용지 크기 130
 Universal 용지 크기 설정 40
 마무리 기능 50
 보관 47
 사용 불가 43
 선택 43
 양식지 43
 유형 설정 33
 재활용 용지 43
 크기 설정 33
 특성 42
용지 걸림
 덮개 및 급지대 찾기 104
 수 104
 예방 104
 위치 104
용지 걸림, 해결
 200-203 106
 230-231 106
 241 109
 242-244 110
 250 112
 280-282 113
 283 114
 284 114
 284-286 116
 287 114
 288 114
 289 117
 290-295 120
 스태플러 117
용지 급지 문제 해결
 걸린 용지를 제거해도 메시지가 계속 나타남 238
용지 넣기 메뉴 128
용지 유형
 넣을 위치 49
 마무리 장치에서 지원 49
 사용자 정의 41
 양면 인쇄 지원 49
 프린터에서 지원 49
용지 질감 메뉴 127
용지 크기
 프린터에서 지원 48
용지 크기/유형 메뉴 124
원격 관리 활성 190
유틸리티 메뉴 162
응답 없음 188
응답 중 185
응답하지 않는 스캐너 확인 232
응답하지 않는 프린터 검사 226
이더넷 포트 31
이메일
 취소 69
이메일 기능
 설정 65
이메일 서버 설정 메뉴 150, 178
이메일 설정 메뉴 147
이메일 전송
 EWS(내장 웹 서버)로 단축번호 만들기 66
 단축번호 사용 67
 메시지 라인 추가 68
 이메일 기능 설정 65
 제목 라인 추가 68
 주소록 사용 67
 주소록 설정 65
 출력 파일 형식 변경 69
 컬러 문서 67
 키패드 사용 66
 터치 스크린으로 단축번호 만들기 66
 프로파일 만들기 68
 프로파일로 68
이메일 화면
 고급 옵션 70
 옵션 69, 70
이미지 메뉴 169
인쇄
 A5 용지 35
 Macintosh 에서 97
 Statement 용지 35
 USB 플래시 메모리 장치에서 99
 Windows 에서 97
 네트워크 설정 페이지 100
 디렉토리 목록 100
 메뉴 설정 페이지 100, 198
 인쇄 품질 테스트 페이지 101
 최고 속도 및 최대 출력 102
 프린터 소프트웨어 설치 97
 흑백 102
인쇄 문제 해결
 USB 드라이브 읽기 오류 227
 급지대 연결이 작동하지 않음 229
 다국어 PDF 인쇄 불가 227
 대기 작업이 인쇄되지 않음 228
 대형 작업이 한 부씩 인쇄되지 않음 229
 마무리 장치 238
 여백이 잘못됨 242
 예기치 않게 페이지가 나눠짐 229
 용지 걸림이 발생한 페이지가 다시 인쇄되지 않음 239
 용지 말림 243
 용지가 자주 걸림 238
 인쇄하는 데 예상 시간보다 오래 걸림 228
 작업이 인쇄되지 않음 227
 잘못된 급지대에서 작업 인쇄 229
 잘못된 문자 인쇄 229
 잘못된 용지에 작업 인쇄 229
인쇄 반복 작업 97
 Macintosh 컴퓨터에서 인쇄 98
 Windows 에서 인쇄 98
인쇄 예약 작업 97
 Macintosh 컴퓨터에서 인쇄 98
 Windows 에서 인쇄 98
인쇄 작업
 Mac OS 9 에서 취소 102
 Mac OSX 에서 취소 102
 Windows 바탕화면에서 취소 101
 Windows 작업 표시줄에서 취소 101
인쇄 중 189
인쇄 품질
 스캐너 유리 청소 215
 폐토너통 교체 200
 포토컨덕터 교체 209
 프린터 헤드 렌즈 청소 205
인쇄 품질 문제 해결
 결함 반복 244
 공백 페이지 240
 기울어져 인쇄됨 244
 너무 밝게 인쇄됨 244
 문자가 고르지 않음 241
 불규칙하게 인쇄됨 243
 어두운 선 241
 연한 선, 흰 선 또는 색이 잘못된 선 242
 이미지가 잘림 241
 인쇄 밀도가 고르지 않음 247
 인쇄 품질 테스트 페이지 240
 인쇄가 너무 어두움 245
 토너 얼룩 246
 토너가 번지거나 배경 그림자가 나타남 245
 토너가 쉽게 지워짐 246
 투명 용지 품질이 열악함 246
 한 색으로 채워진 페이지 245
 회색 배경 241
인쇄 품질 테스트 페이지, 인쇄 101
인쇄 확인 작업 97
 Macintosh 컴퓨터에서 인쇄 98

Windows 에서 인쇄 98
인식되는 파일 형식 없음 189
일부 대기 작업이 복원되지 않음 191

ㅈ
자동 급지대
복사 53
작업 계산 통계 지우기 185
작업 방해 60
작업 재시작 시 원본 모두 바꾸기 190
작업 취소
Mac OS 9 에서 102
Mac OSX 에서 102
Windows 바탕화면에서 101
Windows 작업 표시줄에서 101
제어판에서 101
작업이 지연 전송으로 저장됨 188
잘못된 네트워크 코드 188
잘못된 방향 187
잘못된 사용자 번호 188
잘못된 엔진 코드 187
잘못된 파일 형식 188
잠글 사용자 번호 입력 187
잠금
전체 프린터 222
제어판 메뉴 220, 222
잠금 해제
제어판 메뉴 220
재활용
Lexmark 제품 215
WEEE 선언문 254
재활용 용지
사용 43
전송 완료 185
전원 절약 189
조정 220
제목 및 메시지 정보
이메일에 추가 68
제어판 19
공장 출하시 기본값, 복원 221
메뉴 비활성화 220
메뉴 잠금 220, 222
메뉴 잠금 해제 220
메뉴 활성화 220
하드 디스크 암호화 221
하드 디스크 암호화 비활성화 221
조정 185
주문
스태플 카트리지 199
토너 카트리지 199
폐토너통 200
포토컨덕터 199
주소록, 이메일
설정 65
주소록, 팩스
사용 83
준비 189
지침
Letterhead 44
라벨 46
봉투 46
카드 스톡 47
투명 용지 45
직렬 <x> 191

ㅊ
청소
스캐너 유리 215
프린터 외관 214
프린터 헤드 렌즈 200, 205
최고 속도 및 최대 출력
인쇄 102
축소 복사 57
출력 파일 형식
변경 69
출력함 <x> 다 찼음 185
출력함 설정 메뉴 131
출력함<x>에서 용지 제거 190
취소 185
취소할 수 없음 185
취소할 작업 없음 189

ㅋ
카드 스톡
로드 37
지침 47
컬러 문서
이메일 전송 67
컬러 인쇄에 대한 FAQ 247
컴퓨터로 스캔 93
스캔 품질 향상 96
케이블
USB 31
스캐너 31
이더넷 31
케이블 연결 31
큐에 전송 대기 189

ㅌ
터치 스크린
버튼 22
토너 카트리지
교체 212
주문 199
통화 중 188
투명 용지
로드 37
제작 54
지침 45

ㅍ
팩스
EWS(내장 웹 서버)로 단축번호 만들기 82
날짜 및 시간 설정 81
단축번호 사용 83
밝거나 어둡게 팩스 전송 84
보내는 팩스 이름 및 번호 설정 80
예정된 시간에 팩스 전송 84
일광 절약 시간 켜기 및 끄기 81
제어판을 사용하여 전송 81
주소록 사용 83
컴퓨터를 사용하여 전송 82
터치 스크린으로 단축번호 만들기 82
팩스 로그 보기 85
팩스 보류 87
팩스 연결 선택 72
팩스 작업 취소 85
팩스 전달 88
팩스 품질 향상 87
해상도 변경 84
팩스 모드(아날로그 팩스 설정) 메뉴 140
팩스 모드(팩스 서버) 메뉴 146
팩스 문제 해결
발신자 번호가 표시되지 않음 233
수신된 팩스의 인쇄 품질 저하 235
정크 팩스 차단 236
팩스를 수신할 수는 있지만 전송할 수 없음 235
팩스를 전송 또는 수신할 수 없음 233
팩스를 전송할 수는 있지만 수신할 수 없음 235
팩스 보류 87
팩스 연결
RJ11 어댑터 사용 73
팩스 전달 88
팩스 전송 실패 187
팩스 품질, 향상 87
팩스 화면
고급 옵션 86
옵션 85, 86
펌웨어 카드
설치 28
폐토너통
교체 200
주문 200
포토컨덕터
주문 199
포트 인터페이스 카드 29
품질 메뉴 159
프로파일
이메일 만들기 68
이메일 보내기 68
프린터
구성 17
모델 17
이동 215
프린터 메시지
<n>페이지 송신 중 191
<n>페이지 수신 중 190
<src> 가이드 확인 185
<src>에 <x> 넣기 188
<src>을(를) <x>로 변경 185
<x>bps 접속 186
1565 에뮬레이션 오류, 에뮬레이션 옵션 로드 192
200–289.yy 용지 걸림 197
289 스태플러 오류 <x> 197
290-295.yy 스캐너 용지 걸림 197

31 불량/누락된 <color> 카트리지 192
32 지원되지 않는 <color> 카트리지 교체 192
34 용지가 너무 짧음 193
34 잘못된 용지 크기 192
35 데이터 저장 기능을 지원할 메모리가 부족함 193
37 메모리 부족, 일부 대기 작업이 복원되지 않음 193
37 플래시 메모리 조각 모음 작업을 위한 공간이 부족함 193
37 한 부씩 인쇄할 메모리가 부족함 193
38 메모리 용량 부족 193
39 페이지가 인쇄하기에 너무 복잡함 193
40 <color> 잘못된 리필, 카트리지 교체 193
50 PPDS 글꼴 오류 194
51 결함 있는 플래시가 검색됨 194
52 플래시 용량 부족 194
53 포맷되지 않은 플래시가 감지됨 194
54 기본 네트워크 소프트웨어 오류 194
54 네트워크 <x> 소프트웨어 오류 194
54 직렬 포트 <x> 오류 194
55 슬롯에서 지원되지 않는 옵션 194
56 USB 포트 <x> 비활성화 195
56 기본 USB 포트 비활성화 195
56 병렬 포트 <x> 비활성화 195
56 직렬 포트 <x> 비활성화 195
57 구성이 변경되어 대기 작업이 복원되지 않음 195
58 설치된 디스크가 너무 많음 195
58 연결 급지대 너무 많음 195
58 플래시 옵션이 너무 많이 설치됨 195
61 결함 있는 하드 디스크 제거 196
62 디스크 용량 부족 196
63 포맷 안 된 디스크 196
80 예정된 유지보수<x> 196
82 폐토너통 거의 다 찼음 196
82 폐토너통 교체 196, 200
82 폐토너통 없음 196
84 <color> 포토컨덕터 없음 196
84 검정색 포토컨덕터 교체 197, 209
84 검정색 포토컨덕터 수명 경고 196
84 지원되지 않는 <color> 포토컨덕터 197
84 컬러 포토컨덕터 교체 197, 209
84 컬러 포토컨덕터 수명 경고 196
88 <color> 토너 교체 197, 212
88 <color> 토너 부족 197
900-999 서비스 <메시지> 197
USB 드라이브 읽기 오류 187
USB 드라이브 읽는 중 189
USB/USB <x> 192
공장 출하시 기본값 복원 190
급지대 <x> 부족 192
급지대 <x> 삽입 187
급지대 <x>가 비었음 192
급지대 <x>가 없음 192
기본 출력함에서 용지 제거 190
기본 출력함이 다 찼음 191
내부 시스템 오류, 보안 인증서 재로드 187
내부 시스템 오류, 책갈피 재로드 187
네크워크 <x> 188
네트워크 188
다시 걸기 대기 중 192
다이얼링하는 중 186
다이얼음 없음 189
대기 192
대기 작업 x/y 복원 191
대기 작업 복원? 190
대기 작업 없음 189
대기 작업이 복원되지 않음 191
덮개 <x> 닫기 185, 186
디스크 복구 x/y XX% 진행 중 186
디스크 손상. 재포맷? 186
디스크 암호화 x/y XX% 진행 중 186
디스크 포맷 x/y XX% 진행 중 187
디스크 프로그래밍 189
매수 186
메뉴가 비활성화됨 188
모두 삭제 186
모든 기밀 작업 삭제 186
모든 출력함에서 용지 제거 190
문서 스캔 시간이 너무 오래 걸림 191
버퍼 플러시 187
사용 중 185
사용자 번호 입력 187
삭제 186
선택 항목 저장 192
수동 급지대에 <x> 넣기 188
수신 완료 190
스캐너 자동 급지대 덮개 열림 191
스태플 <x> 부족 또는 없음 191
스태플 <x> 비었거나 잘못 공급됨 191
스태플 넣기 188
시계 설정 191
시스템 사용 중. 작업에 필요한 자원 준비 중. 192
시스템 사용 중. 작업에 필요한 자원 준비 중. 대기 작업 삭제 중. 192
시스템 코드 프로그래밍 중 189
원격 관리 활성 190
응답 없음 188
응답 중 185
인쇄 중 189
인식되는 파일 형식 없음 189
일부 대기 작업이 복원되지 않음 191
작업 계산 통계 지우기 185
작업 재시작 시 원본 모두 바꾸기 190
작업이 지연 전송으로 저장됨 188
잘못된 네트워크 코드 188
잘못된 방향 187
잘못된 사용자 번호 188
잘못된 엔진 코드 187
잘못된 파일 형식 188
잠글 사용자 번호 입력 187
전송 완료 185
전원 절약 189
조정 185
준비 189
직렬 <x> 191
출력함 <x> 다 찼음 185
출력함<x>에서 용지 제거 190
취소 185
취소할 수 없음 185
취소할 작업 없음 189
큐에 전송 대기 189
통화 중 188
팩스 전송 실패 187
프린터 재설정 190
프린터가 잠김, 사용자 번호 입력 189
플래시 조각모음 186
플래시 포맷 187
플래시 프로그래밍 189
홀 펀치 박스 비움 186
홀 펀치 박스 삽입 187
프린터 소프트웨어 설치 97
프린터 연결
  응답 장치에 연결 78
  전화기에 연결 77
  전화기용 벽면 잭(독일) 76
  컴퓨터 모뎀에 연결 79
프린터 옵션 문제 해결
  USB/병렬 인터페이스 카드 238
  내부 인쇄 서버 238
  마무리 장치 237
  메모리 카드 238
  서랍 237
  어댑터가 있는 하드 디스크 237
  옵션 작동되지 않음 236
  플래시 메모리 카드 237
프린터 외관
  청소 214
프린터 이동
  개인 상해 방지를 위한 지침 215
  다른 지역으로 운송 219
  사무실 내의 다른 위치로 216
  새로운 장소에 프린터 설치 218
  수레 사용 216
  이동 전 지침 215
  지침 216
  프린터 손상 방지를 위한 지침 215
  프린터를 스캐너 선반에서 분리 216
프린터 재설정 190
프린터 헤드 렌즈
  청소 205

프린터, 이동
 다른 지역으로 운송 219
 사무실 내의 다른 위치로 216
 새로운 장소에 프린터 설치 218
 프린터를 스캐너 선반에서 분리 216
프린터가 잠김, 사용자 번호 입력 189
플래시 메모리 카드
 문제 해결 237
 설치 28
플래시 조각모음 186
플래시 포맷 187
플래시 프로그래밍 189

ㅎ

하드 디스크
 암호화 비활성화 221
 암호화 활성화 221
한 장에 다면 59
해상도, 팩스
 변경 84
홀 펀치 박스 비움 186
홀 펀치 박스 삽입 187
확대 복사 57
활성 NIC 메뉴 179
활성화
 제어판 메뉴 220
흑백
 인쇄 102