Lexmark C750

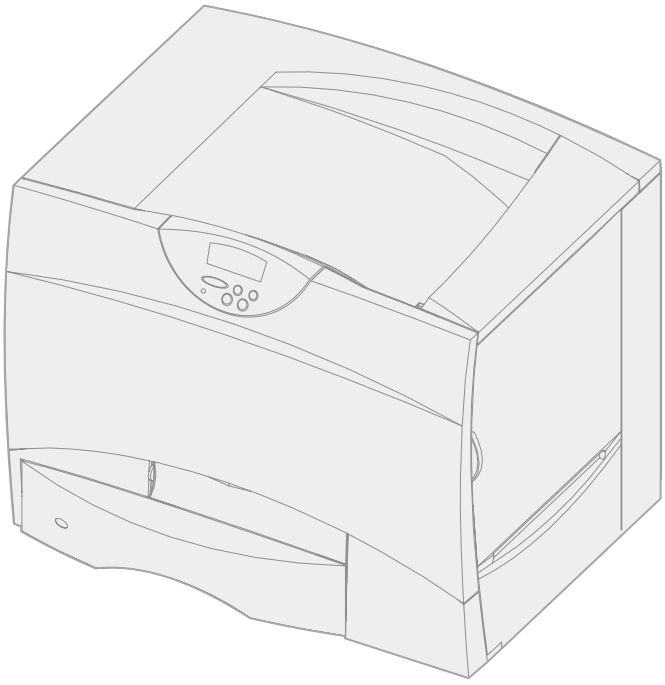

Referencia del usuario

Agosto de 2001

Contenido

Capitulo 1: Descripción general de la impresora 5

Capitulo 2: Descripción del panel del operador de la impresora 7

Botones del panel del operador 7

Capitulo 3: Envío de un trabajo a imprimir 9

Capitulo 4: Cancelación de un trabajo de impresión 10

Cancelar un trabajo desde el panel del operador de la impresora 10

Cancelar un trabajo desde la barra de tareas de Windows 10

Cancelar un trabajo desde un escritorio de Windows 10

Cancelar un trabajo desde un escritorio de Macintosh 11

Capitulo 5: Ahorro de suministros 12

Capitulo 6: Retener un trabajo en la impresora 13

Impresión y eliminación de trabajos retenidos 13

Acceso a los trabajos retenidos desde el panel del operador 14

Reconocimiento de cuándo se producen los errores de formato 15

Repetir impresión 15

Reservar impresión 15

Verificar impresión 15

Trabajos confidenciales 16

Capitulo 7: Especificaciones del papel normal y especial 17

Capitulo 8: Carga de las bandejas 18

Carga de las bandejas para 500 hojas 18

Carga de la bandeja para 2000 hojas 20

Capitulo 9: Carga del alimentador multiuso 23

Capitulo 10: Enlace de bandejas 25

Capitulo 11: Enlace de bandejas de salida 26

Capitulo 12: Consejos para imprimir correctamente 27

Almacenamiento del papel 27

Almacenamiento de suministros 27

Cómo evitar atascos 28

Capitulo 13: Comprobación de una impresora que no responde 29

Capitulo 14: Explicación de los mensajes de atascos 30

Capitulo 15: Solución de problemas de calidad de impresión 32

Capitulo 16: Solución de problemas de opciones 38

Capitulo 17: Solución de problemas del buzón 40

Capitulo 18: Solución de problemas de alimentación del papel 41

Capitulo 19: Solución de problemas de impresión 42

Capitulo 20: Solicitud de asistencia técnica 45

Capitulo 21: Configuración de las alertas de impresora 46

Capitulo 22: Determinación del estado de los suministros 48

Capitulo 23: Sensor de tamaño 49

Activación del sensor de tamaño 49

Sensor de tamaño y enlace de bandejas 50

Desactivación del sensor de tamaño 50

Capitulo 24: Solicitud de suministros y elementos de mantenimiento 51

Capitulo 25: Reciclaje de los suministros usados 53

Capitulo 26: Otros documentos acerca del

mantenimiento y la solución de problemas 54

Capitulo 27: Eliminación de atascos en la unidad de transferencia de imágenes 55

Capitulo 28: Extracción de las tarjetas de memoria y de opción 61

Acceso a la placa del sistema de la impresora 61
Extracción de las tarjetas de memoria 62
Extracción de una tarjeta de opción 63
Extracción de un disco duro 64
Extracción de una tarjeta de firmware 64
Colocación de la cubierta de acceso a la placa del sistema. 65

Capitulo 29: Restauración de los valores predeterminados de fábrica 66

Capitulo 30: Desactivación de los menús del panel del operador ... 67

Activación de los menús 67

Capitulo 31: Desactivación del modo de ahorro de energía 68

Capitulo 32: Modificación de los valores de los menús 69

Capitulo 33: Impresión de una página de valores de menús 70

Capitulo 34: Impresión de fuentes de muestra 71

Capitulo 35: Explicación de los mensajes de la impresora 72

Capitulo 36: Uso de los menús de la impresora 124

Capitulo 37: Menú LocalTalk 127

Capitulo 38: Menú Trabajo 131

Capitulo 39: Menú Infrarrojo 135

Capitulo 40: Menú Acabado 141

Capitulo 41: Menú Color 148

Capitulo 42: Menú Utilidades 151

Capitulo 43: Menú USB 155

Capitulo 44: Menú Suministros 159

Capitulo 45: Menú Configuración 161

Capitulo 46: Menú Serie 170

Capitulo 47: Menú PostScript 177

Capitulo 48: Menú Emul. PCL 179

Capitulo 49: Menú Paralelo 184

Capitulo 50: Menú Papel 189

Capitulo 51: Menú Red 199

Capitulo 52: Explicación de las fuentes 203

Fuentes residentes 203
Juegos de símbolos 208
Fuentes de carga 208

Avisos 210

Aviso de la edición 210
Marcas comerciales 211
Aviso de licencia 213
Información de seguridad 213
Precauciones y advertencias 214
Avisos sobre emisiones electrónicas 214
Niveles de emisión de ruidos 215
Energy Star 215
Aviso de láser 215

Índice 216

1 Descripción general de la impresora

La siguiente ilustración muestra la impresora Lexmark™ C750.

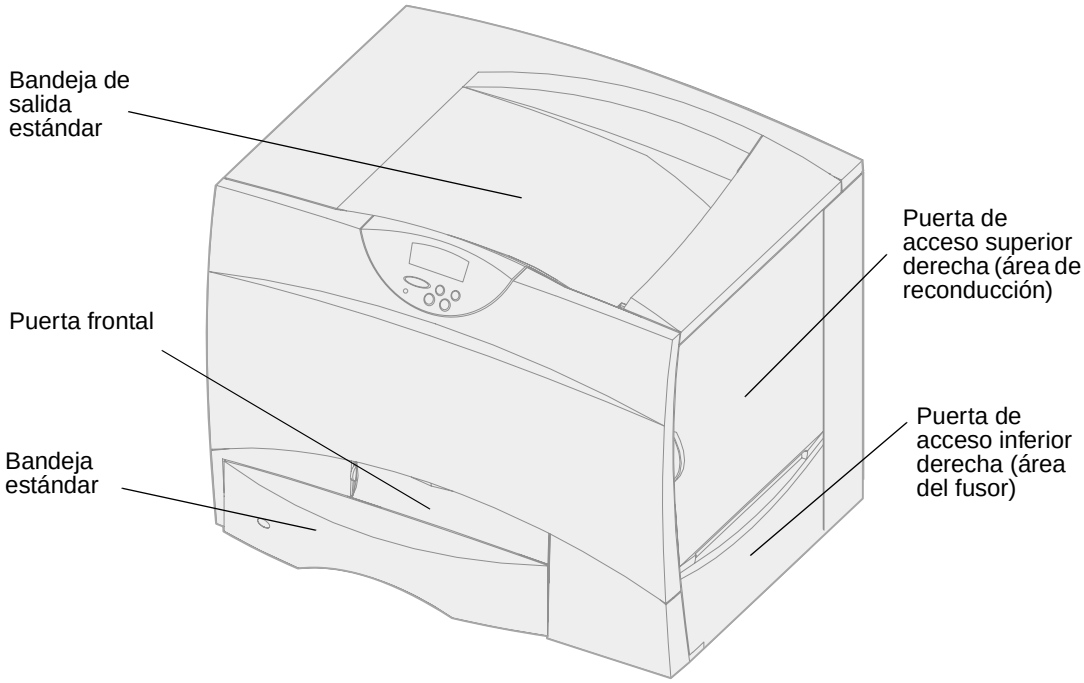

La siguiente ilustración muestra la impresora configurada con una unidad dúplex y tres alimentadores para 500 hojas opcionales.

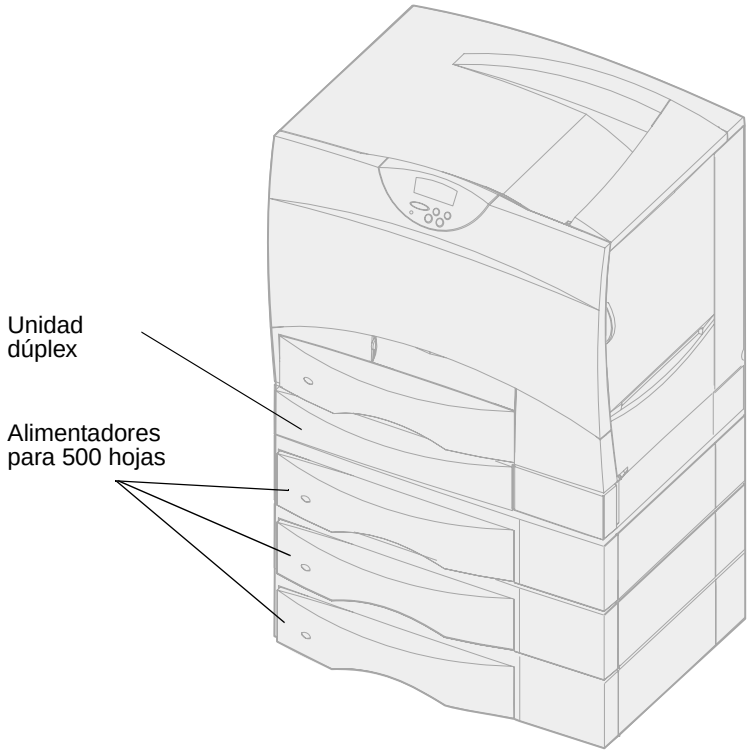

La siguiente ilustración muestra la impresora configurada con una unidad dúplex, un alimentador para 500 hojas opcional y un alimentador para 2000 hojas opcional.

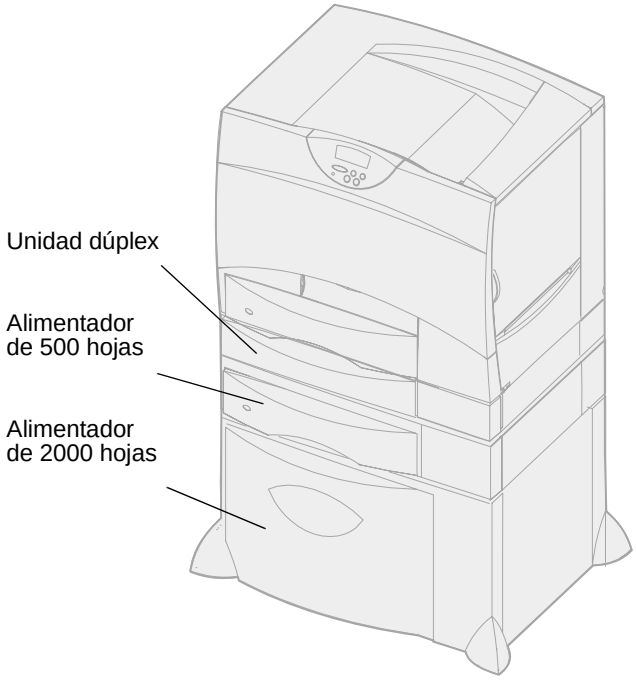

2 Descripción del panel del operador de la impresora

El panel del operador tiene cinco botones, una pantalla y una luz que se enciende cuando la impresora está procesando un trabajo indicado por el mensaje **Ocupada**.

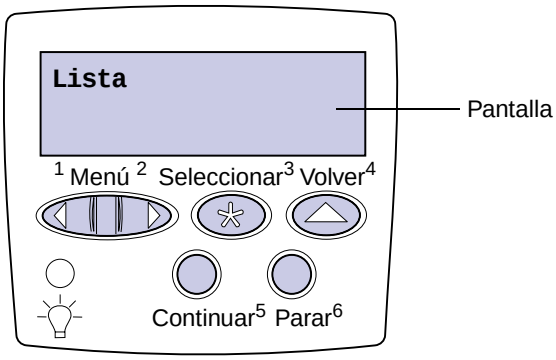

Botones del panel del operador

Botón	Función
Continuar	Pulse **Continuar** para: • Volver al estado Lista si la impresora está fuera de línea (el mensaje **Lista** no aparece en la pantalla). • Salir de los menús de la impresora y volver al estado Lista. • Borrar algunos mensajes del panel del operador. • Continuar imprimiendo después de cargar papel o eliminar atascos de papel. • Salir del modo de ahorro de energía. Si ha cambiado los valores de la impresora en los menús del panel del operador, pulse **Continuar** antes de enviar a imprimir un trabajo. La impresora debe mostrar **Lista** para que se impriman los trabajos.

Botón	Función
Menú	Pulse **Menú** para: • Dejar la impresora fuera de línea (fuera del estado Lista) y entrar en los menús. Cuando la impresora esté fuera de línea, pulse **Menú** para desplazarse por los menús y por sus elementos. • Enumerar los elementos del menú Trabajo (durante el estado Ocupada). Para los elementos de menú con valores numéricos, como Copias, mantenga pulsado **Menú** para desplazarse por la lista de valores. Suelte el botón cuando aparezca el número que desee. Si aparece el mensaje **Menús desactivados**, no podrá cambiar los valores predeterminados. Aunque se pueden borrar mensajes y seleccionar elementos en el menú Trabajo cuando se está imprimiendo un trabajo. Cuando envíe un trabajo para imprimir, cambie las propiedades de la impresora para seleccionar los valores que desee para el mismo.
Seleccionar	Pulse **Seleccionar** para: • Abrir el menú que aparece en la segunda línea de la pantalla. • Guardar el elemento de menú mostrado como nuevo valor predeterminado de usuario. • Borrar determinados mensajes de la pantalla. • Seguir imprimiendo después de que aparezca el mensaje **Cambiar bandeja<x>**. Consulte **Cambiar <x>** para obtener más información.
Volver	Pulse **Volver** para volver al nivel de menú o elemento de menú anterior.
Parar	Pulse **Parar** cuando aparezca el mensaje **Lista**, **Ocupada** o **En espera** para dejar la impresora fuera de línea temporalmente. El mensaje cambia a **No Lista**. No se pierden datos. Pulse **Continuar** para que la impresora vuelva al estado Lista, Ocupada o En espera.
1, 2, 3, 4, 5, 6	Utilice los números situados junto a los nombres de los botones para introducir su número de identificación personal después de enviar un trabajo confidencial.

Consulte el **mapa de menús** para obtener un resumen de los menús de la impresora disponibles desde el panel del operador.

3 Envío de un trabajo a imprimir

Para imprimir un trabajo desde una aplicación típica de Windows:

1. Abra el archivo que desee imprimir.
2. En el menú Archivo, seleccione **Imprimir**.
3. Verifique que está seleccionada la impresora correcta en el cuadro de diálogo.
4. Modifique los valores de la impresora según sea necesario (como, por ejemplo, las páginas que desea imprimir o el número de copias).

   Nota: haga clic en **Propiedades** o en **Configuración** para ajustar los valores de la impresora que no están disponibles desde la primera pantalla y, a continuación, haga clic en **Aceptar**.

5. Haga clic en **Aceptar** o en **Imprimir** para enviar el trabajo a la impresora seleccionada.

4 Cancelación de un trabajo de impresión

Cancelar un trabajo desde el panel del operador de la impresora

Si se está imprimiendo el trabajo que desea cancelar y aparece en la pantalla **Ocupado**:

1. Pulse **Menú** hasta que aparezca el menú Trabajo y, a continuación, pulse **Seleccionar**.
2. Pulse **Menú** hasta que aparezca Cancelar trabajo y, a continuación, pulse **Seleccionar**.

Cancelar un trabajo desde la barra de tareas de Windows

Cuando envía un trabajo a imprimir, aparece un pequeño icono de la impresora en la esquina derecha de la barra de tareas.

1. Haga doble clic en el icono de la impresora. Se mostrará una lista de los trabajos de impresión.
2. Seleccione el trabajo que desea cancelar.
3. Pulse la tecla **Suprimir** del teclado.

Cancelar un trabajo desde un escritorio de Windows

1. Minimice todos los programas para ver el contenido del escritorio.
2. Haga doble clic en Mi PC.
3. Haga doble clic en Impresoras. Se mostrará una lista de las impresoras disponibles.
4. Haga doble clic en la impresora que ha seleccionado al enviar el trabajo. Se mostrará una lista de los trabajos de impresión.
5. Seleccione el trabajo que desea cancelar.
6. Pulse la tecla **Suprimir** del teclado.

Cancelar un trabajo desde un escritorio de Macintosh

Cuando envía un trabajo a imprimir, aparece el icono de la impresora seleccionada en el escritorio.

1. Haga doble clic en el icono de la impresora en el escritorio. Se mostrará una lista de los trabajos de impresión.
2. Pulse **Control** y haga clic en el trabajo de impresión que desea cancelar.
3. Seleccione Detener cola en el menú desplegable que aparece.

5 Ahorro de suministros

Existen varios valores en el software de aplicación o en la pantalla que le permiten ahorrar tóner y papel:

Suministro	Valor	Función del valor	Para obtener más información, consulte…
Tóner	Intensidad del tóner del menú Color	Le permite ajustar la cantidad de tóner liberado en una hoja de papel. Los valores van del 1 (valor más claro) al 5 (valor más oscuro).	**Intensidad del tóner**
Papel normal y especial	Imp Multipágina del menú Acabado	Imprimir dos o más imágenes de página en una cara de la hoja. Los valores de Imp Multipágina son 2 en una, 3 en una, 4 en una, 6 en una, 9 en una, 12 en una y 16 en una. Combinado con el valor Dúplex, Imp Multipágina le permite imprimir hasta 32 páginas en una hoja del papel (16 imágenes en la cara delantera y 16 en la cara trasera).	**Imp multipágina**
	Dúplex del menú Acabado	Disponible cuando se conecta una unidad dúplex opcional.	**Dúplex**
Papel normal y especial	Utilice la aplicación de software o el controlador de la impresora para enviar un trabajo Verificar impresión. Utilice Trab retenidos del menú Trabajo para acceder al trabajo Verificar impresión.	Le permite examinar la primera copia de un trabajo de varias copias para asegurarse de que es satisfactoria antes de imprimir las demás copias. Si no es el caso, puede cancelar el trabajo.	**Verificar impresión** **Cancelación de un trabajo de impresión** **Retener un trabajo en la impresora**

6 Retener un trabajo en la impresora

Cuando envíe un trabajo a la impresora, puede especificar en el controlador que desea que la impresora retenga el trabajo en la memoria. Cuando esté preparado para imprimir el trabajo, debe ir a la impresora y utilizar los menús del panel del operador para identificar qué trabajo *retenido* desea imprimir.

Nota: las funciones de *imprimir y retener* requieren un mínimo de 16 MB disponibles en la memoria de la impresora. Se recomienda un mínimo de 32 MB de memoria de la impresora disponible y un disco duro.

Para obtener más información sobre esta función, haga clic en un tema:

- **Impresión y eliminación de trabajos retenidos**
- **Reconocimiento de cuándo se producen los errores de formato**
- **Verificación de los trabajos de impresión**
- **Reserva de los trabajos de impresión**
- **Acceso a los trabajos retenidos desde el panel del operador**
- **Repetición de los trabajos de impresión en un momento posterior**
- **Impresión de trabajos confidenciales**

Impresión y eliminación de trabajos retenidos

Una vez que los trabajos retenidos se han almacenado en la memoria de la impresora, puede utilizar el panel del operador de la impresora para especificar qué desea hacer con uno o varios de los trabajos. Puede seleccionar Trabajo confidencial o Trabajos retenidos (trabajos Repetir impresión, Reservar impresión y Verificar impresión) en el **Menú Trabajo**. Si selecciona Trabajo confidencial, debe introducir el número de identificación personal (PIN) que especificó en el controlador al enviar el trabajo. Consulte **Trabajos confidenciales** para obtener más información.

En los elementos de menú Trabajo confidencial o Trabajos retenidos dispone de estas cinco opciones:

- Imprimir todos
- Imprimir trabajo

- Eliminar todos
- Eliminar trabajo
- Imprimir copias

Acceso a los trabajos retenidos desde el panel del operador

1. Para acceder a los trabajos retenidos desde el panel del operador:
   - Si la impresora está ocupada, pulse **Menú** y aparecerá el menú Trabajo.
   - Si la impresora está en estado Lista, vaya al paso 2.
2. Pulse **Menú** hasta que aparezca Trabajos retenidos o Trabajo confidencial en la pantalla del panel del operador, según el tipo de trabajo al que desee acceder.
3. Pulse **Seleccionar**.

   En la primera línea del panel del operador aparece Nombre de usuario. En la segunda línea se muestran los nombres de los usuarios que están asociados actualmente a los trabajos de imprimir y retener.
4. Pulse **Menú** hasta que aparezca su nombre de usuario.

   Nota: si busca un trabajo confidencial, se le pedirá que introduzca el PIN. Consulte **Trabajos confidenciales** para obtener más información.
5. Pulse **Seleccionar**.
6. Pulse **Menú** hasta que en la segunda línea del panel del operador aparezca la acción que desea llevar a cabo (Imprimir trabajo, Eliminar trabajo, etc.).
7. Pulse **Seleccionar**.
   - Si busca un trabajo en concreto, pulse Menú para desplazarse por la lista de trabajos disponibles y pulse Seleccionar cuando se muestre el trabajo correcto. Al lado del nombre del trabajo aparece un asterisco (*) para indicar que ha elegido imprimir o eliminar dicho trabajo.
   - Si se le pide introducir el número de copias que desea imprimir, utilice el botón Menú para aumentar o reducir el número de la pantalla y, a continuación, pulse Seleccionar.
8. Pulse **Continuar** para imprimir o eliminar los trabajos específicos que haya marcado.

   La impresora muestra brevemente mensajes que indican la función de imprimir y retener que se está realizando.

Reconocimiento de cuándo se producen los errores de formato

Si aparece el símbolo ϟ en la pantalla, indica que la impresora ha tenido problemas al dar formato a uno o varios trabajos retenidos. Estos problemas de formato se deben normalmente a la falta de memoria de la impresora o datos incorrectos que pueden provocar que se deseche el trabajo.

Si aparece el símbolo ϟ junto al trabajo retenido, puede:

- Imprimir el trabajo. Sin embargo, tenga en cuenta que es posible que sólo se imprima una parte del trabajo.
- Eliminar el trabajo. Puede liberar memoria de impresora adicional si examina la lista de los trabajos retenidos y elimina los que ya haya enviado a la impresora.

Si los errores de formato se repiten en los trabajos retenidos, es posible que la impresora precise más memoria.

Repetir impresión

Si envía un trabajo Repetir impresión, la impresora imprime todas las copias solicitadas del trabajo *y* lo almacena en la memoria para que pueda imprimir copias adicionales más adelante. Puede imprimir copias adicionales siempre que el trabajo permanezca almacenado en la memoria.

Nota: los trabajos Repetir impresión se eliminan automáticamente de la memoria de la impresora cuando ésta necesita más memoria para procesar trabajos retenidos adicionales.

Reservar impresión

Si envía un trabajo Reservar impresión, la impresora no lo imprime inmediatamente sino que lo almacena en la memoria para que lo pueda imprimir más adelante. El trabajo se conserva en la memoria hasta que se elimine desde el menú Trabajos retenidos. Los trabajos Reservar impresión se pueden eliminar si la impresora necesita más memoria para procesar trabajos retenidos adicionales.

Para obtener más información, consulte **Impresión y eliminación de trabajos retenidos**.

Verificar impresión

Si envía un trabajo Verificar impresión, la impresora imprime una copia y conserva en la memoria las copias restantes que se han solicitado desde el controlador. Utilice Verificar impresión para examinar la primera copia y comprobar si es satisfactoria antes de imprimir el resto de copias.

Consulte el apartado **Impresión y eliminación de trabajos retenidos** si necesita ayuda para imprimir las copias adicionales almacenadas en la memoria.

Nota: una vez se han impreso todas las copias, el trabajo Verificar impresión se elimina de la memoria de la impresora.

Trabajos confidenciales

Al enviar un trabajo a la impresora, puede introducir un número de identificación personal desde el controlador. El número debe ser de cuatro dígitos y utilizar los números del 1 al 6. El trabajo se mantiene en la memoria de la impresora hasta que introduzca el mismo número de cuatro dígitos en el panel del operador y elija imprimir o eliminar el trabajo. De esta forma, se asegura de que el trabajo no se imprimirá hasta que no esté allí para recogerlo y de que ningún otro usuario puede imprimir el trabajo.

Al seleccionar Trabajo confidencial en el menú Trabajo y el nombre de usuario, aparece la siguiente solicitud:

```
Introduzca PIN:
=____
```

Utilice los botones del panel del operador para introducir el número de identificación personal de cuatro dígitos asociado al trabajo confidencial. Los números que hay al lado de los nombres de los botones identifican qué botón hay que pulsar para cada dígito (1–6). A medida que se introduce el número, aparecen asteriscos en el panel del operador para asegurar la confidencialidad.

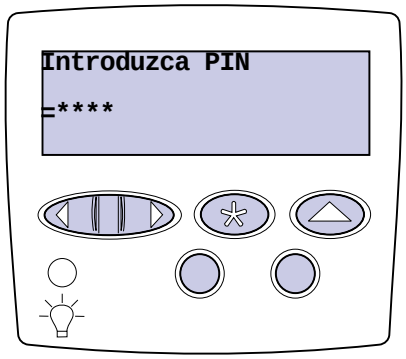

Si introduce un número incorrecto, aparece el mensaje **No trabajos en impres. ¿Reintentar?** . Pulse **Continuar** para volver a introducir el número de identificación personal o pulse **Parar** para salir del menú Trabajo confidencial.

Cuando haya introducido un número válido, tendrá acceso a todos los trabajos de impresión que coincidan con el nombre de usuario y el PIN introducidos. Los trabajos de impresión que coincidan con el PIN que ha introducido aparecerán en la pantalla cuando acceda a los elementos de menú Imprimir trabajo, Eliminar trabajo e Imprimir copias. A continuación, puede elegir entre imprimir o eliminar los trabajos que coincidan con el PIN introducido. (Consulte el apartado **Impresión y eliminación de trabajos retenidos** para obtener más información.) Después de imprimir el trabajo, la impresora elimina el trabajo confidencial de la memoria.

7 Especificaciones del papel normal y especial

En la siguiente tabla se enumeran los tamaños y tipos de papel normal y especial que se admiten para las bandejas estándar y opcionales, así como para el alimentador multiuso. Se recomienda probar una muestra reducida de cualquier papel normal o especial que se desee utilizar en la impresora antes de comprar grandes cantidades.

Origen	Tamaños de papel admitidos	Tipos de papel admitidos	Capacidad
Bandejas para 500 hojas	Carta, A4, A5, legal, ejecutivo, JIS B5, folio[1], media carta[1], universal[2,3]	Papel, transparencias, etiquetas, cartulina	500 hojas de papel de 75 gm/m2 400 transparencias 250 hojas de etiquetas o cartulina[4]
Bandeja para 2000 hojas	Carta, A4, A5, legal, ejecutivo, JIS B5	Papel	2000 hojas de papel de 75 gm/m2
Alimentador multiuso	Carta, A4, A5, legal, ejecutivo, JIS B5, folio[1], media carta[1], universal[2,3]	Papel, transparencias, etiquetas, cartulina	100 hojas de papel de 75 gm/m2 85 transparencias 85 hojas de etiquetas o cartulinas
	7¾, 9, 10, DL, C5, B5, otro[2]	Sobres	10 sobres

[1]Se admite como papel seleccionado si el sensor de tamaño se ha desactivado en las bandejas adecuadas.

[2]Cuando se selecciona, a la página se le da formato de 215,9 x 355,6 mm a menos que se indique lo contrario.

[3]Cargue el papel estrecho con la parte más larga en la dirección de carga (vertical).

[4]Si imprime grandes cantidades de etiquetas o papel brillante, sustituya la cubierta del alojamiento del fusor con un kit de actualización del rodillo de aplicación (número de referencia 12G6307 para una impresora de 115 V y 12G6307 para una de 220 V).

Para obtener más información sobre los tipos de papel normal y especial que admite la impresora, consulte la *Card Stock & Label Guide* disponible en el sitio Web de Lexmark en www.lexmark.com.▲

8 Carga de las bandejas

Carga de las bandejas para 500 hojas

Siga estas instrucciones para cargar cualquiera de las bandejas para 500 hojas.

1 Extraiga la bandeja.

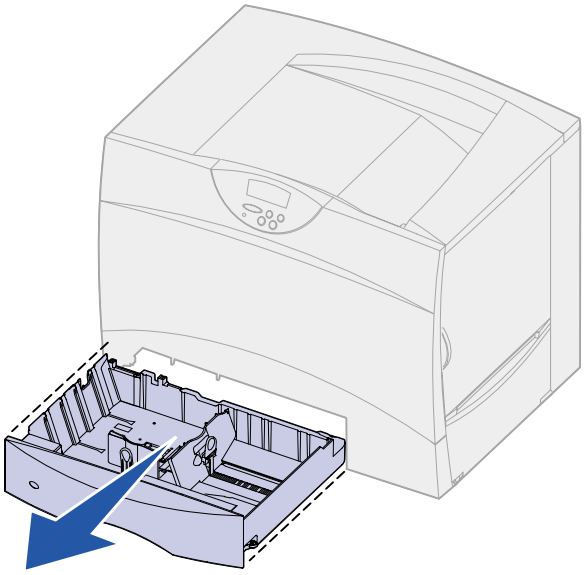

2 Presione la palanca de la guía frontal y deslice la guía hacia la parte frontal de la bandeja.

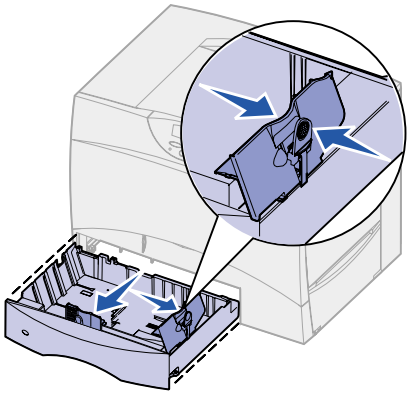

3 Presione la palanca de la guía lateral y deslice la guía hacia la posición que corresponda con el tamaño del papel cargado.

Los iconos de la parte posterior de la bandeja indican los tamaños de papel.

4 Airee las hojas para evitar que se peguen entre sí.

No doble ni arrugue el papel. Alinee los bordes de la pila en una superficie nivelada.

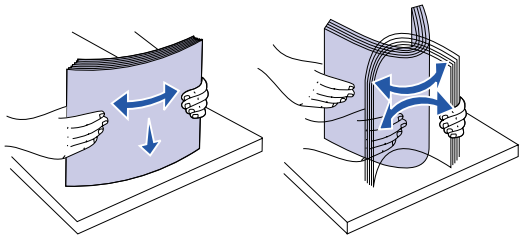

5 Ajuste el papel en la esquina posterior izquierda de la bandeja, con la cara de impresión hacia abajo.

No cargue papel doblado o arrugado.

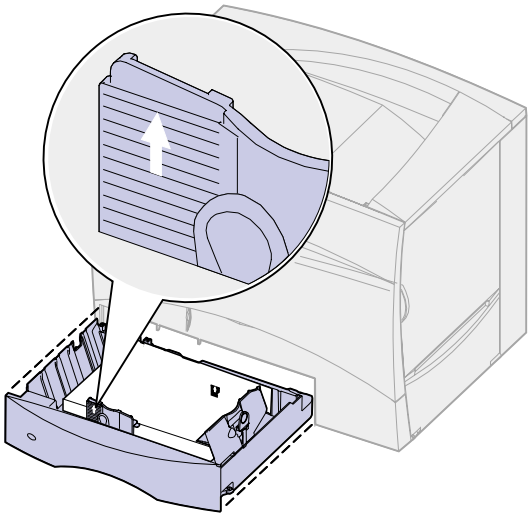

Nota: no sobrepase la altura de pila máxima. Si lo hace, puede provocar atascos en la bandeja.

6 Presione la palanca de guía frontal y deslice la guía hasta que toque ligeramente la pila de papel.

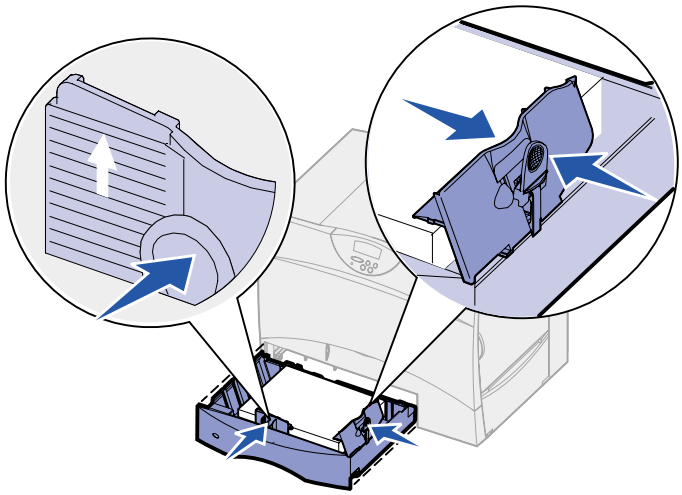

7 Vuelva a instalar la bandeja.

Asegúrese de que la bandeja está introducida por completo en la impresora.

Carga de la bandeja para 2000 hojas

Siga estas instrucciones para cargar una bandeja para 2000 hojas. *No cargue ningún material de impresión que no sea papel en la bandeja para 2000 hojas.*

1 Abra la bandeja.

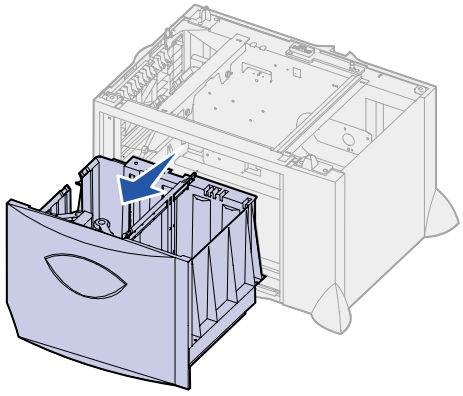

2 Presione la palanca de la guía lateral, levante la guía y colóquela en la ranura que corresponda con el tamaño del papel cargado.

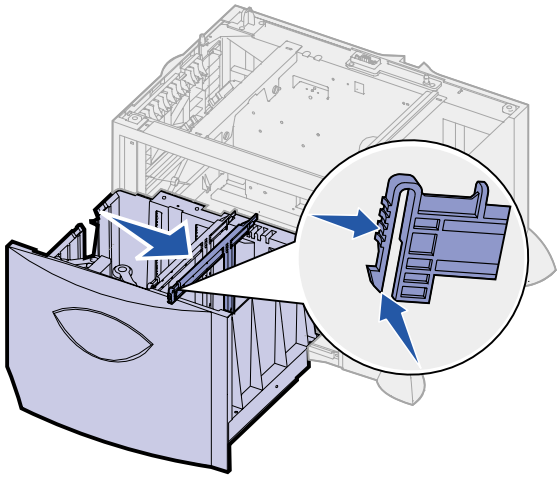

3 Presione las dos palancas de la guía lateral y deslice la guía hacia la posición que corresponda con el tamaño del papel cargado.

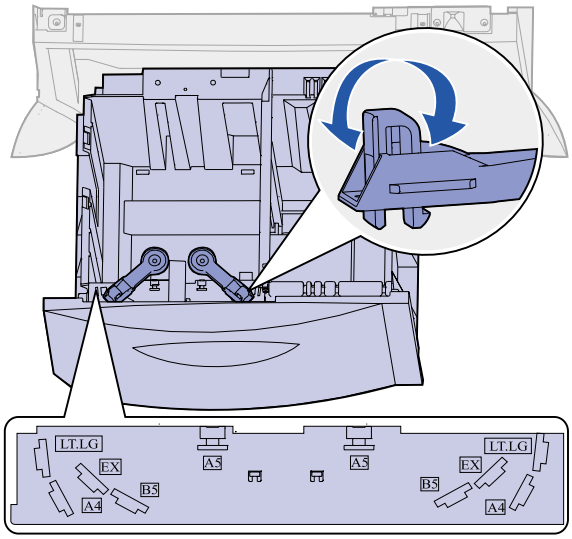

4 Deslice el soporte inferior hacia adelante hasta que toque la guía frontal.

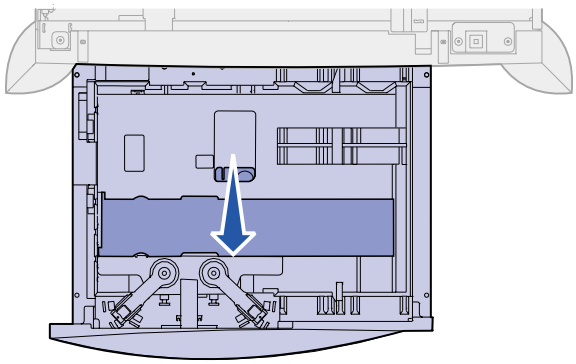

5 Airee las hojas para evitar que se peguen entre sí.

No doble ni arrugue el papel. Alinee los bordes de la pila en una superficie nivelada.

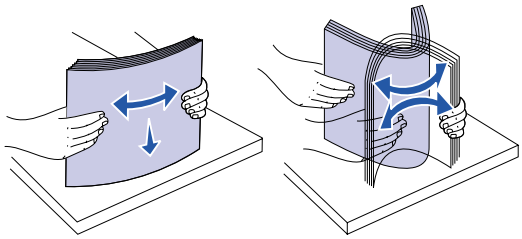

6 Ajuste el papel en la esquina posterior izquierda de la bandeja, con la cara de impresión hacia abajo.

No cargue material de impresión doblado o arrugado.

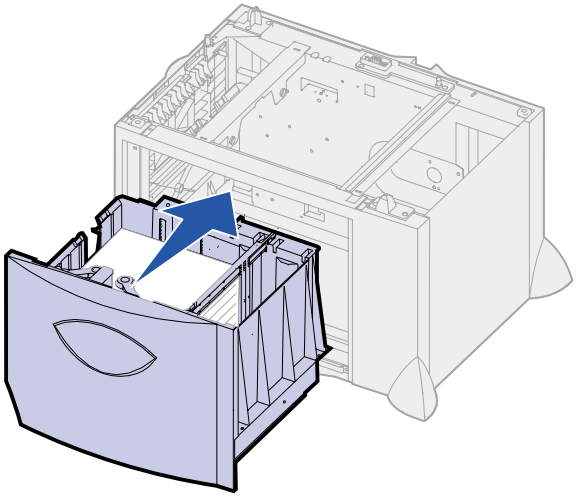

7 Cierre la bandeja.

Asegúrese de que la bandeja está introducida por completo en la impresora.

Nota: no sobrepase la altura de pila máxima. Si lo hace, puede provocar atascos de papel en la bandeja.

9 Carga del alimentador multiuso

Puede utilizar el alimentador multiuso de una de estas dos formas:

- **Bandeja de papel**. Como bandeja de papel, puede cargar el material de impresión en el alimentador para dejarlo preparado.
- **Alimentador de desvío manual**. Como alimentador de desvío manual, debe enviar un trabajo de impresión al alimentador y especificar el tipo y el tamaño del material desde el ordenador. La impresora le solicitará que cargue el material de impresión correspondiente antes de imprimir.

Siga esta instrucciones para cargar el alimentador multiuso.

1 Abra el alimentador multiuso.

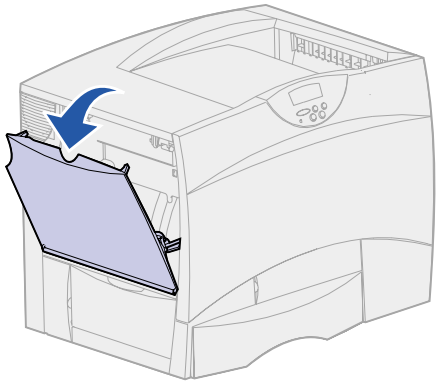

2 Presione la palanca de la guía del papel y deslice la guía hacia la parte frontal de la impresora.

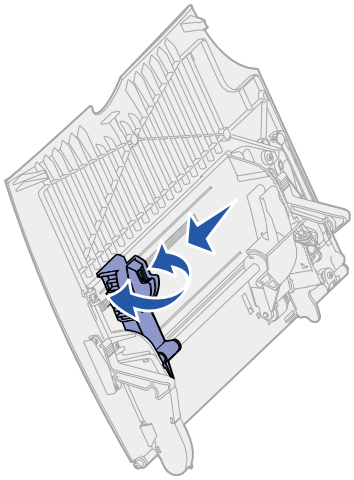

3 Airee las hojas para evitar que se peguen entre sí.

No doble ni arrugue el material de impresión. Alinee los bordes de la pila en una superficie nivelada.

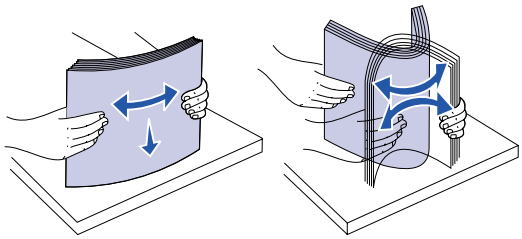

4 Oriente la pila del material de impresión de acuerdo con el tamaño, el tipo y el método de impresión que esté utilizando.

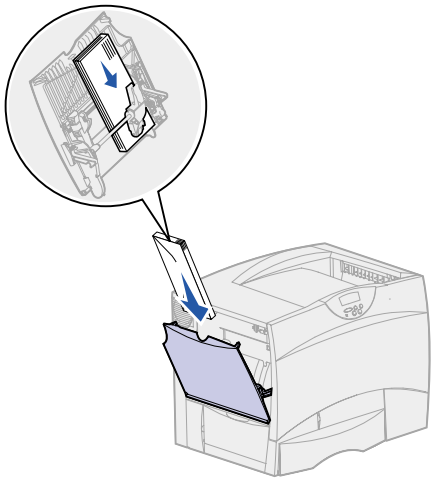

5 Sitúe el material de impresión, con la cara de impresión hacia arriba, en la parte izquierda del alimentador multiuso y, a continuación, empújelo tanto como sea posible.

No fuerce el material de impresión.

Nota: no sobrepase la altura de pila máxima. Si lo hace, puede provocar atascos en el alimentador.

6 Presione la palanca de guía del papel y deslice la guía hasta que toque ligeramente el lateral de la pila.

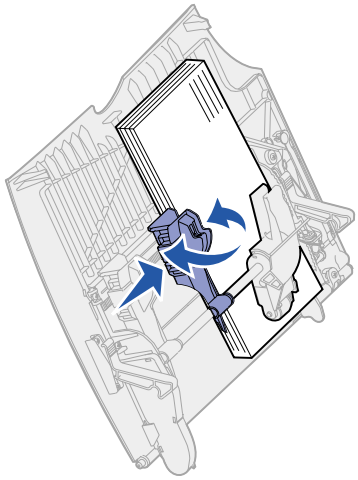

10 Enlace de bandejas

- Si carga el mismo tamaño y tipo de papel normal o especial en varias bandejas, la impresora las enlaza automáticamente: cuando se vacía una bandeja, se carga de la siguiente bandeja enlazada.

  Por ejemplo, si tiene el mismo tipo y tamaño de papel normal o especial cargado en las bandejas 2 y 4, la impresora carga de la bandeja 2 hasta que se vacía, momento en el que toma el papel de la siguiente bandeja enlazada (bandeja 4).

- Si carga papel del mismo *tamaño* de papel normal o especial en todas las bandejas, asegúrese de que también son del mismo *tipo* para poder enlazar las bandejas.

  Una vez cargadas las bandejas seleccionadas con el mismo tamaño y tipo de papel normal o especial, seleccione el mismo valor de **Tipo de papel** en el **Menú Papel** para estos orígenes.

- Para desactivar el enlace de bandejas, defina el valor **Tipo de papel** con un valor único para cada una de las bandejas.

Nota: para enlazar bandejas cargadas con papel de tamaño Ejecutivo, Legal, JIS B4 o JIS B5, consulte el apartado **Sensor de tamaño**.

11 Enlace de bandejas de salida

Si conecta un buzón o clasificador opcional a la impresora, puede enlazar las bandejas de salida o, por el contrario, especificar la forma en la que la impresora envía los trabajos a las bandejas; para ello, cambie los valores de Configurar bandejas en el menú Papel.

Valor	Descripción
Buzón	Le permite seleccionar una bandeja de salida cuando envíe el trabajo a imprimir. (Si lo prefiere, puede seleccionar una bandeja de salida predeterminada a la que irán todos los trabajos de impresión.) La impresora le avisa cuando la bandeja seleccionada se llena y deja de imprimir hasta que la vacíe.
Enlace	Enlaza todas las bandejas, con lo que, cuando se llena una, la impresora envía los trabajos a la siguiente bandeja enlazada.
Exceso envíos*	Envía automáticamente los trabajos a una bandeja de excedente asignada previamente cuando la bandeja actual está llena.
Asignar tipo	Permite asignar distintos tipos de materiales a bandejas de salida concretas o conjunto de bandejas enlazadas. En ese caso, la impresora envía todo el material impreso a la bandeja o conjunto de bandejas enlazadas que haya designado para recibir cada tipo de papel normal o especial.
Sólo está disponible si ha conectado un buzón opcional.	

Para cambiar el valor Configurar bandejas:

1. Pulse **Menú** hasta que aparezca el menú Papel y, a continuación, pulse **Seleccionar**.
2. Pulse **Menú** hasta que vea Configurar bandejas y, a continuación, pulse **Seleccionar**. Buzón aparece en la segunda línea de la pantalla.
3. Pulse **Menú** hasta que aparezca el valor que desee y, a continuación, pulse **Seleccionar** para guardar el valor como el valor predeterminado de la configuración de bandejas.
4. Pulse **Continuar** para que la impresora vuelva al estado Lista.

Para obtener más información, consulte **Config. bandejas** y **Bandeja <x> llena**.

12 Consejos para imprimir correctamente

Almacenamiento del papel

Utilice las siguientes directrices para evitar los problemas de carga del papel y la calidad de impresión desigual.

- Almacene el papel en un entorno en el que la temperatura sea aproximadamente de 21°C (70°F) y con una humedad relativa del 40%.
- Es preferible guardar las cajas de papel en una estantería o palé que en el suelo directamente.
- Si guarda paquetes individuales de papel fuera de su caja original, compruebe que estén sobre una superficie plana y que los bordes y esquinas no se arruguen.
- No coloque nada sobre los paquetes del papel.

Almacenamiento de suministros

Guarde los suministros de la impresora en un lugar fresco y limpio. Almacene los suministros *hacia arriba* en sus embalajes originales hasta su utilización.

No exponga los suministros a:

- Luz directa del sol
- Temperaturas superiores a 35°C (95°F)
- Alta humedad (por encima del 80%)
- Aire salado
- Gases corrosivos
- Mucho polvo

Cómo evitar atascos

Puede evitar la mayoría de los atascos de papel si carga el papel normal y especial correctamente en la impresora.

Consulte los siguientes apartados para obtener instrucciones sobre la carga:

- **Carga de las bandejas para 500 hojas**
- **Carga de la bandeja para 2000 hojas**
- **Carga del alimentador multiuso**

Los siguientes consejos pueden ayudarle a evitar atascos de papel:

- Utilice sólo el papel recomendado. Consulte *Card Stock & Label Guide* disponible en la página Web de Lexmark en **www.lexmark.com**, para obtener más información sobre el tipo de papel que proporcionará los mejores resultados para el entorno de impresión.
- Si necesita información detallada antes de adquirir grandes cantidades de papel personalizados, consulte *Card Stock & Label Guide*.
- No cargue papel arrugado, doblado o húmedo.
- Airee y alise el papel antes de cargarlo.
- No sobrecargue las bandejas o el alimentador multiuso. Asegúrese de que la altura de la pila no sobrepase la altura máxima indicada.
- Introduzca las bandejas *con firmeza* en la impresora después de cargarlas.
- Asegúrese de que las guías de las bandejas están en la posición correcta para el tamaño de papel que haya cargado.
- No cargue papel en una bandeja mientras se esté imprimiendo un trabajo. Espere a que aparezca el mensaje **`Cargar bandeja <x>`** antes de extraer la bandeja de la impresora.

  Puede extraer otra bandeja y cargarla siempre que el trabajo de impresión no esté seleccionando el papel de esta bandeja.
- No envíe trabajos para grapar, perforar o separar transparencias, en soporte de etiquetas o cartulina.
- Se recomienda no enviar transparencias, etiquetas, cartulina ni sobres al buzón o al clasificador opcional. Estos tipos de papel especial se deben enviar a la bandeja estándar.
- Si ha instalado un buzón o un clasificador opcional en la impresora, asegúrese de que la impresora y la opción están alineadas correctamente. Consulte la *Guía de instalación* para obtener instrucciones sobre la alineación.
- Asegúrese de que todos cables que conectan la unidad dúplex, el alimentador de alta capacidad, el clasificador o el buzón a la impresora están conectados correctamente. Para obtener más información, consulte el *Guía de instalación*.
- Si se produce un atasco, despeje todo el trayecto del papel. Consulte **Cómo despejar el trayecto del papel** para obtener más información.▲

13 Comprobación de una impresora que no responde

Los problemas que presenta la impresora suelen ser, por lo general, bastante fáciles de resolver. Si la impresora no responde, en primer lugar asegúrese de que:

- El cable de alimentación está conectado a la impresora y a un enchufe con toma de tierra.
- La toma de alimentación no está desconectada por ningún conmutador o disyuntor.
- El resto del equipo eléctrico conectado a la toma de alimentación funciona.
- La impresora está encendida.
- El cable de la impresora está correctamente conectado a la misma y al ordenador, servidor de impresión, opción u otro dispositivo de red.

Una vez haya comprobado todas estas posibilidades, apague y encienda la impresora. Es una medida que, con frecuencia, soluciona el problema.

14 Explicación de los mensajes de atascos

Despeje siempre todo el trayecto del papel cuando aparezca un mensaje de atasco.

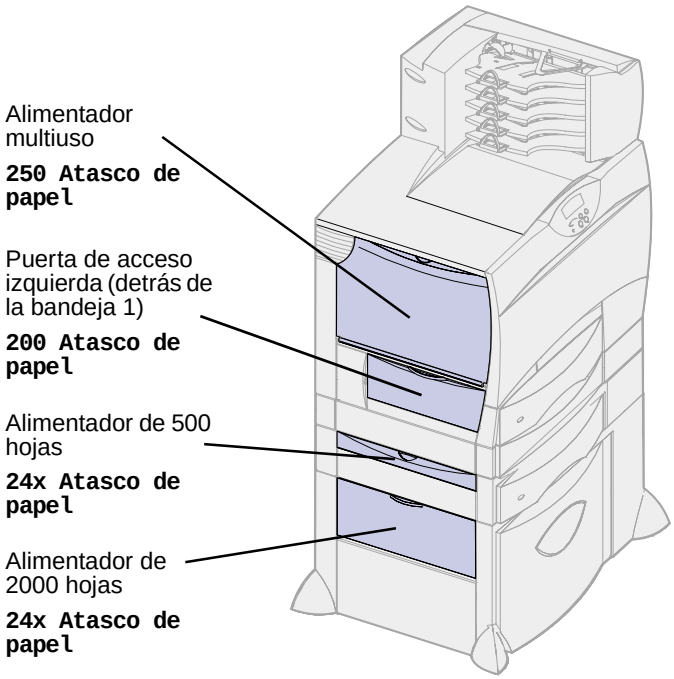

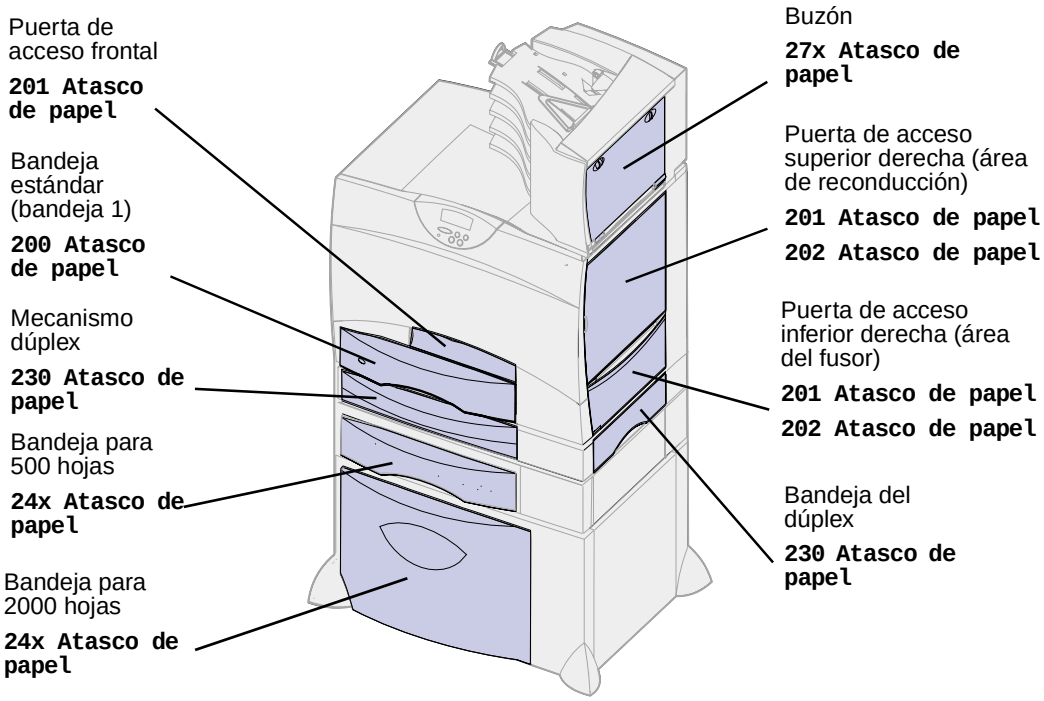

Mensajes de atasco de la impresora

Mensaje	Qué hacer...
200 Atasco de papel (bandeja 1)	Siga las instrucciones de **Cómo despejar el trayecto del papel**.
201 Atasco de papel (área del fusor)	Siga las instrucciones de **Cómo despejar el trayecto del papel**. Si el mensaje de atasco continúa, es posible que el papel se encuentre en el fusor. Consulte **Eliminación de atascos en el fusor** para obtener instrucciones.
202 Atasco de papel (área del fusor)	
230 Atasco de papel (área del dúplex)	Siga las instrucciones de **Cómo despejar el trayecto del papel**.
24x Atasco de papel (bandejas 2–4)	
250 Atasco de papel (alimentador multiuso)	
27x Atasco de papel (buzón y expansión de salida)	Siga las instrucciones para despejar todo el trayecto del papel. Si el mensaje de atasco continúa, es posible que el papel se encuentre en el buzón o la expansión de salida. Consulte **Eliminación de atascos en el buzón** para obtener instrucciones.

15 Solución de problemas de calidad de impresión

Puede solucionar muchos problemas de calidad de impresión si sustituye un suministro o un elemento de mantenimiento que se haya agotado. Consulte en el panel del operador el mensaje sobre un consumible de la impresora. Para obtener más información sobre otras formas de identificar los consumibles que es necesario reemplazar, consulte el apartado **Determinación del estado de los suministros**.

Utilice la tabla siguiente para buscar soluciones a problemas de calidad de impresión.

Síntoma	Causa	Solución
Páginas en blanco	• Los cartuchos de impresión están defectuosos o vacíos. • El rodillo de transferencia está defectuoso. • La unidad de transferencia de imágenes está defectuosa.	• Sustituya los cartuchos de impresión. Consulte el apartado **Sustitución de los cartuchos de impresión**. • Sustituya el rodillo de transferencia. Consulte el apartado **Sustitución de la unidad de transferencia de imágenes y el rodillo de transferencia**. • Sustituya la unidad de transferencia de imágenes. Consulte el apartado **Sustitución de la unidad de transferencia de imágenes y el rodillo de transferencia**.
Páginas negras	• Los cartuchos de impresión están defectuosos. • La impresora requiere la intervención del servicio técnico.	• Sustituya los cartuchos de impresión. Consulte el apartado **Sustitución de los cartuchos de impresión**. • Solicite asistencia técnica.

Síntoma	Causa	Solución
La impresión es demasiado clara 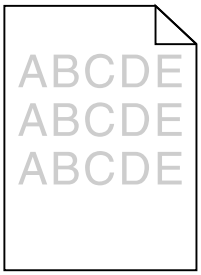	• El valor Intensidad del tóner es demasiado claro. • Está utilizando un papel que no cumple las especificaciones de la impresora. • Los cartuchos de impresión tienen poco tóner. • Los cartuchos de impresión están defectuosos o se han instalado en varias impresoras.	• Seleccione un valor distinto de Intensidad del tóner en el controlador de la impresora antes de enviar el trabajo a imprimir. • Realice un ajuste de color en el menú Utilidades. Consulte el apartado **Menú Utilidades**. • Utilice el papel normal y especial recomendados. Consulte *Card Stock & Label Guide* disponible en el sitio Web de Lexmark, www.lexmark.com, para obtener especificaciones detalladas. • Cargue papel de un paquete nuevo. • Evite el papel con textura que tenga acabados rugosos. • Asegúrese de que no está húmedo el papel que cargue en las bandejas. • Sustituya los cartuchos de impresión. Consulte el apartado **Sustitución de los cartuchos de impresión**.
La impresión es demasiado oscura 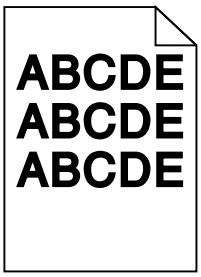	• El valor Intensidad del tóner es demasiado oscuro. • Los cartuchos de impresión están defectuosos.	• Seleccione un valor distinto de Intensidad del tóner en el controlador de la impresora antes de enviar el trabajo a imprimir. • Sustituya los cartuchos de impresión. Consulte el apartado **Sustitución de los cartuchos de impresión**.
Fondo gris 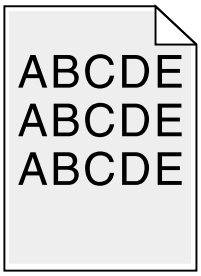	• El valor Intensidad del tóner es demasiado oscuro. • Los cartuchos de impresión están defectuosos.	• Seleccione un valor distinto de Intensidad del tóner en el controlador de la impresora antes de enviar el trabajo a imprimir. • Sustituya los cartuchos de impresión. Consulte el apartado **Sustitución de los cartuchos de impresión**.
Densidad de impresión desigual 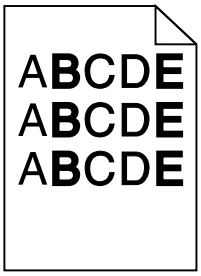	• Los cartuchos de impresión están defectuosos. • El rodillo de transferencia está roto o defectuoso. • La unidad de transferencia de imágenes está rota o defectuosa.	• Sustituya los cartuchos de impresión. Consulte el apartado **Sustitución de los cartuchos de impresión**. • Sustituya el rodillo de transferencia. Consulte el apartado **Sustitución de la unidad de transferencia de imágenes y el rodillo de transferencia**. • Sustituya la unidad de transferencia de imágenes. Consulte el apartado **Sustitución de la unidad de transferencia de imágenes y el rodillo de transferencia**.

Síntoma	Causa	Solución
Irregularidades de impresión 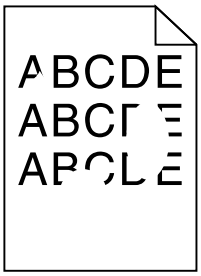	• El papel está mojado debido al alto nivel de humedad. • Está utilizando un papel que no cumple las especificaciones de la impresora. • La unidad de transferencia de imágenes y el rodillo de transferencia está rotos o defectuosos. • El fusor está roto o defectuoso.	• Cargue papel de un paquete nuevo en la bandeja del papel. Para obtener información sobre el almacenamiento del papel, consulte **Almacenamiento del papel**. • Utilice el papel normal y especial recomendados. Evite el papel con textura que tenga acabados rugosos. Consulte la *Card Stock & Label Guide* disponible en el sitio Web de Lexmark para obtener especificaciones detalladas. • Sustituya la unidad de transferencia de imágenes y el rodillo de transferencia. Consulte el apartado **Sustitución de la unidad de transferencia de imágenes y el rodillo de transferencia**. • Sustituya el fusor. Consulte el apartado **Sustitución del fusor**.
Aparecen líneas blancas o negras 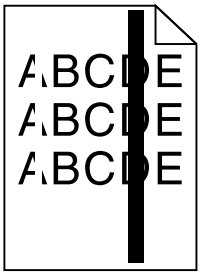 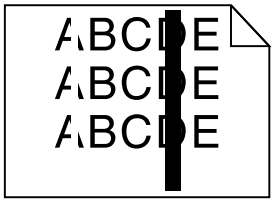	• Los cartuchos de impresión, la unidad de transferencia de imágenes y el rodillo de transferencia o el fusor están defectuosos.	**1** En primer lugar, sustituya los cartuchos de impresión. Consulte el apartado **Sustitución de los cartuchos de impresión**. **2** Si aún sigue teniendo el problema, sustituya la unidad de transferencia de imágenes y el rodillo de transferencia. Consulte el apartado **Sustitución de la unidad de transferencia de imágenes y el rodillo de transferencia**. **3** Si aún sigue teniendo el problema, sustituya el fusor. Consulte el apartado **Sustitución del fusor**.

Síntoma	Causa	Solución
Líneas horizontales 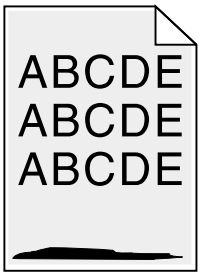 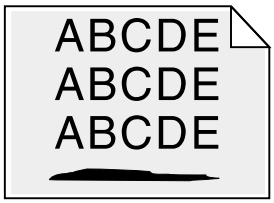 	• Los cartuchos de impresión, el rodillo de transferencia, la unidad de transferencia de imágenes o el fusor pueden estar defectuosos, vacíos o rotos.	• Sustituya los cartuchos de impresión, el rodillo de transferencia, la unidad de transferencia de imágenes o el fusor, según corresponda. Consulte los apartados **Sustitución de los cartuchos de impresión**, **Sustitución de la unidad de transferencia de imágenes y el rodillo de transferencia** y **Sustitución del fusor** para obtener más información.
Líneas verticales 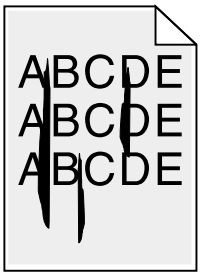 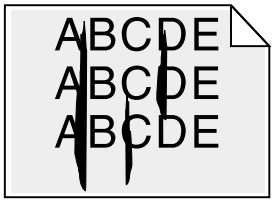 	• El tóner mancha antes de que el fusor alcance el papel.	• Si el papel está rígido, introdúzcalo desde otra bandeja.
Manchas de tóner 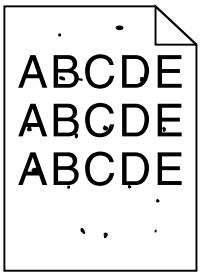 	• Los cartuchos de impresión están defectuosos. • El rodillo de transferencia está roto o defectuoso. • La unidad de transferencia de imágenes está rota o defectuosa. • El fusor está roto o defectuoso. • Hay tóner en el trayecto del papel.	• Sustituya los cartuchos de impresión. Consulte el apartado **Sustitución de los cartuchos de impresión**. • Sustituya el rodillo de transferencia. Consulte el apartado **Sustitución de la unidad de transferencia de imágenes y el rodillo de transferencia**. • Sustituya la unidad de transferencia de imágenes. Consulte el apartado **Sustitución de la unidad de transferencia de imágenes y el rodillo de transferencia**. • Sustituya el fusor. Consulte el apartado **Sustitución del fusor**. • Solicite asistencia técnica.

Síntoma	Causa	Solución
El tóner se difumina en el papel fácilmente al manejar las hojas.	• El valor Textura no es correcto para el tipo de papel normal o especial utilizado.	• Cambie **Textura papel** de Normal a Suave o Áspero.
Impresión con arrugas 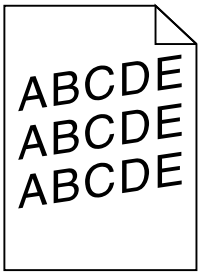	• Las guías de la bandeja seleccionada no se encuentran en la posición correcta para el tamaño del papel cargado en la bandeja.	• Mueva las guías de la bandeja a las posiciones adecuadas para el tamaño cargado. Consulte el apartado **Carga de las bandejas** para obtener instrucciones detalladas sobre cómo ajustar las guías de cada bandeja.
Márgenes incorrectos 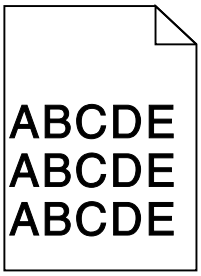	• Las guías de la bandeja seleccionada están configuradas para un tamaño de papel diferente al que está cargado en la bandeja. • El sensor de tamaño automático está **desactivado**, pero se ha cargado un papel de tamaño distinto en una bandeja. Por ejemplo, ha insertado papel de tamaño A4 en la bandeja seleccionada pero no se ha configurado el tamaño del papel como A4.	• Mueva las guías de la bandeja a las posiciones adecuadas para el tamaño cargado. Consulte el apartado **Carga de las bandejas** para obtener instrucciones detalladas sobre cómo ajustar las guías de cada bandeja. • Configure Tamaño del papel como A4.
Imágenes recortadas 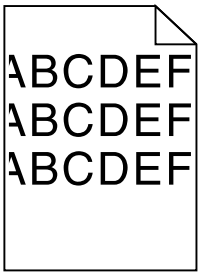	• Las guías de la bandeja seleccionada están configuradas para un tamaño de papel diferente al que está cargado en la bandeja.	• Mueva las guías de la bandeja a las posiciones adecuadas para el tamaño cargado. Consulte el apartado **Carga de las bandejas** para obtener instrucciones detalladas sobre cómo ajustar las guías de cada bandeja.

Síntoma	Causa	Solución
Imágenes fantasma 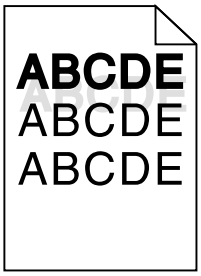	• Los cartuchos de impresión tienen poco tóner.	• Asegúrese de que el valor Tipo de papel es correcto para el normal o especial utilizado. • Sustituya los cartuchos de impresión. Consulte el apartado **Sustitución de los cartuchos de impresión**.
El papel se curva incorrectamente una vez que se imprime y sale a una bandeja.	• El valor Textura no es correcto para el tipo de papel normal o especial utilizado.	• Cambie **Textura papel** de Áspero a Normal o Suave.

16 Solución de problemas de opciones

Síntoma	Causa	Solución
La opción no funciona correctamente tras instalarla o deja de funcionar.	La opción no está instalada correctamente.	Extraiga la opción y, a continuación, vuelva a instalarla.
	Los cables que conectan la opción a la impresora no están instalados correctamente.	Revise las conexiones de los cables. Consulte la *Guía de instalación* para obtener instrucciones.
	El controlador de la impresora no reconoce que la opción está instalada.	Es posible que el controlador de la impresora no reconozca automáticamente que se ha instalado una opción en la impresora. Consulte los valores del controlador y verifique que son correctos todos los valores de configuración de la impresora.
No se puede imprimir mediante un puerto infrarrojo del adaptador triport.	El puerto de rayos infrarrojos no está configurado correctamente.	• Asegúrese de que ni **Puerto infrarrojo** ni **Mem. int. IR** están Desactivados en el **Menú Infrarrojo**. • Asegúrese de que los valores Tamaño de ventana y Demora transm. son correctos.

Síntoma	Causa	Solución
No se puede imprimir mediante un puerto infrarrojo del adaptador triport. (continuación)	No se puede establecer la conexión entre los dos dispositivos de rayos infrarrojos.	• Asegúrese de que la distancia entre los dos puertos de rayos infrarrojos sea de 3 metros o inferior. Si es necesario, acerque los puertos. • Compruebe que no hay objetos entre ambos puertos. • Asegúrese de que el ordenador se encuentra en una superficie nivelada. • Si es necesario, apague las luces de la sala o cierre las cortinas de las ventanas. La luz brillante, como la luz directa del sol o las luces artificiales cercanas, puede interferir en las comunicaciones.
No se puede imprimir mediante el puerto LocalTalk.	El puerto LocalTalk no está configurado correctamente.	• Asegúrese de que ni **Puerto LocalTalk** ni **Mem. int. Ltalk** están Desactivados en el **Menú LocalTalk**. • Compruebe que la impresora está correctamente configurada en el Selector de Macintosh. • Si hay dos adaptadores triport instalados, sólo funciona un LocalTalk y un puerto infrarrojo. El adaptador triport instalado en la ranura del conector 1 está activo.

17 Solución de problemas del buzón

Síntoma	Causa	Solución
El papel se atasca antes de alcanzar el buzón.	El buzón y la impresora no están alineados.	Vuelva a alinear el buzón y la impresora En la *Guía de instalación* encontrará instrucciones. Consulte **Eliminación de atascos en el buzón** para obtener más información.
	El cable del buzón no está conectado correctamente.	Revise la conexión del cable. Consulte la *Guía de instalación* para obtener instrucciones sobre cómo conectar el buzón a la impresora.

18 Solución de problemas de alimentación del papel

Síntoma	Causa	Solución
El papel se atasca frecuentemente.	Está utilizando un papel que no cumple las especificaciones de la impresora.	Utilice el papel normal y especial recomendados. Consulte *Card Stock & Label Guide* disponible en el sitio Web de Lexmark, www.lexmark.com, para obtener especificaciones detalladas. Consulte **Cómo despejar el trayecto del papel**, **Eliminación de atascos en el fusor**, **Eliminación de atascos en la unidad de transferencia de imágenes** o **Eliminación de atascos en el buzón** para obtener más información. Consulte **Cómo evitar atascos** para obtener información que puede ayudarle a evitar que se produzcan atascos de papel.
	Ha cargado demasiado papel o demasiados sobres.	Asegúrese de que la pila de papel que cargue no sobrepasa la altura máxima indicada en la parte posterior de la bandeja o en el alimentador multiuso.
El papel se atasca frecuentemente (continuación).	Las guías de la bandeja seleccionada no se encuentran en la posición correcta para el tamaño del papel cargado.	Mueva las guías de la bandeja a la posición correcta. Consulte **Carga de las bandejas** para obtener instrucciones detalladas.
	El papel está mojado debido al alto nivel de humedad.	Cargue papel de un paquete nuevo. Guarde el papel en su embalaje original hasta que lo vaya a cargar. Consulte **Almacenamiento del papel** para obtener más información.
El mensaje `Atasco papel` permanece después de haber extraído el papel atascado.	No ha despejado todo el trayecto del papel o no ha abierto la puerta especificada en el mensaje para comprobar si hay atascos en ese área.	Extraiga el papel de todo el trayecto del papel, abra la puerta como indica el mensaje del panel del operador, elimine el atasco y cierre la puerta. La impresora reanuda la impresión. Consulte **Cómo despejar el trayecto del papel** para obtener más información.
La página atascada no se vuelve a imprimir después de eliminar el atasco.	Se ha desactivado la recuperación de atascos en el menú Configuración.	Configure **Recup. atasco** como Automático o Activado.

19 Solución de problemas de impresión

Síntoma	Causa	Solución
La pantalla del panel del operador está en blanco o sólo muestra diamantes.	La prueba automática de la impresora ha fallado.	Apague la impresora, espere unos 10 segundos y vuelva a encenderla. En la pantalla aparece **`Efectuando prueba automát.`** Al finalizar la prueba aparece el mensaje **`Lista`**. Si no aparecen los mensajes, apague la impresora y solicite asistencia técnica.
Los trabajos no se imprimen.	La impresora no está preparada para recibir datos.	Asegúrese de que en la pantalla aparece **`Lista`** o **`Ahorro energía`** antes de enviar un trabajo a imprimir. Pulse **Continuar** para que la impresora vuelva al estado Lista.
	La bandeja de salida especificada está llena.	Extraiga la pila de papel de la bandeja de salida y, a continuación, pulse Continuar.
	La bandeja especificada está vacía.	Cargue papel en la bandeja. Consulte **Carga de las bandejas** para obtener instrucciones detalladas.
Los trabajos no se imprimen (continuación).	Está utilizando el controlador de impresora incorrecto o está imprimiendo en un archivo.	• Verifique que ha seleccionado el controlador asociado a la impresora Lexmark C750. • Si está utilizando un puerto USB, asegúrese de que ejecuta Windows 98/ME o Windows 2000 y de que utiliza un controlador de impresora compatible con Windows 98/ME o Windows 2000.
	El servidor de impresión MarkNet™ no está bien configurado o no está conectado correctamente.	Verifique que ha configurado correctamente la impresora para la impresión de red. Consulte el CD de controladores o el sitio Web de Lexmark para obtener información.
	Está utilizando un cable de interfaz incorrecto o el cable no está bien conectado.	Asegúrese de que utiliza un cable de interfaz recomendado. Para obtener información sobre las especificaciones de los cables, consulte la *Guía de instalación*.

Síntoma	Causa	Solución
Los trabajos retenidos no se imprimen.	Se ha producido un error de formato.	• Imprima el trabajo. (Sólo se imprimirá parte del trabajo.) • Elimine el trabajo. • Libere memoria de impresora adicional examinando la lista de los trabajos retenidos y eliminando los que ya haya enviado a la impresora.
	La impresora no tiene suficiente memoria.	
	La impresora ha recibido datos no válidos.	Elimine el trabajo.
El trabajo tarda mucho en imprimirse.	El trabajo es demasiado complejo.	Reduzca la complejidad del trabajo de impresión; para ello, reduzca la cantidad y el tamaño de las fuentes, la cantidad y la complejidad de las imágenes y la cantidad de páginas del trabajo.
	Está activada la protección de página.	Desactive el valor **Protección página** en el **Menú Configuración**. **1** Pulse **Menú** hasta que aparezca el menú Configuración y, a continuación, pulse **Seleccionar**. **2** Pulse **Menú** hasta que aparezca Protección pág. y, a continuación, pulse **Seleccionar**. **3** Pulse **Menú** hasta que aparezca Desactivado y, a continuación, pulse **Seleccionar**.
El trabajo se imprime desde la bandeja incorrecta o en el papel incorrecto.	Los valores del controlador de impresora están anulando los valores de menús del panel del operador.	Asegúrese de que el valor de **Tamaño del papel** y de **Tipo de papel** especificados en el controlador de impresión son los correctos para el trabajo que está imprimiendo.
Se imprimen caracteres incorrectos.	Está utilizando un cable paralelo incompatible.	Si utiliza una interfaz de puerto paralelo, asegúrese de que usa un cable paralelo que cumpla las especificaciones IEEE 1284. Es recomendable que utilice el cable P/N 1329605 (3 metros) o P/N 1427498 (6 metros) de Lexmark para el puerto paralelo estándar.
	La impresora está en modo Rastreo hex.	Si aparece **`Hex. preparado`** en la pantalla, deberá salir del modo Rastreo hex. antes de imprimir un trabajo. Apague y encienda la impresora para salir del modo Rastreo hex.
No funciona el enlace de bandejas.	El enlace de bandejas no está configurado correctamente.	Para configurar las bandejas enlazadas: • Asegúrese de que el valor Tipo bandeja x del elemento de menú **Tipo de papel** del **Menú Papel** es el mismo para todas las bandejas enlazadas. • Asegúrese de que el valor Tamaño bandeja x del elemento de menú **Tamaño del papel** del **Menú Papel** es el mismo para todas las bandejas enlazadas.

Síntoma	Causa	Solución
Los trabajos grandes no se clasifican.	La clasificación no está activada.	Active la **Clasificación** en el **Menú Acabado** o a través del controlador de impresora.
	El trabajo es demasiado complejo.	Reduzca la complejidad del trabajo de impresión; para ello, reduzca la cantidad y el tamaño de las fuentes, la cantidad y la complejidad de las imágenes y la cantidad de páginas del trabajo.
	La impresora no posee suficiente memoria.	Agregue memoria a la impresora o un disco duro opcional. Consulte la *Guía de instalación* para obtener información sobre cómo seleccionar opciones de memoria para la instalación.
Se producen saltos de página inesperados.	Se ha agotado el tiempo de espera del trabajo.	Aumente el valor de **Espera impresión** en el **Menú Configuración**.

20 Solicitud de asistencia técnica

Cuando solicite asistencia técnica para la impresora, describa el problema que tiene, el mensaje de la pantalla y los pasos que ya ha realizado para encontrar una solución.

Necesitará saber el tipo de modelo y el número de serie de la impresora. Consulte esta información en la etiqueta de la parte posterior de la impresora al lado del cable de alimentación.

Nota: el número de serie también aparece en la página con los valores de los menús, que puede imprimir desde el menú Utilidades. Consulte **Impresión de una página de valores de menús** para obtener más información.

Para obtener asistencia técnica en Estados Unidos o Canadá, llame al 1-800-Lexmark (1-800-539-6275). Para otros países, consulte los números en el CD de controladores.

21 Configuración de las alertas de impresora

Puede configurar la impresora de varias formas para que le comunique cuándo necesita atención.

Uso del menú Configuración

Elemento de menú	Función	Valor	Resultado
Control Alarma	Le permite establecer si la alarma de la impresora debe sonar cuando ésta necesita la intervención del operador.	Desactivado	La alarma no suena, pero la impresión se detiene hasta que se eliminan las intervenciones.*
		Simple	La impresora deja de imprimir, muestra un mensaje y activa el tipo de alarma seleccionado.
		Continuo	
Alarma de tóner	Le permite escoger cómo responde la impresora cuando el nivel de tóner es bajo.	Desactivado	La impresora muestra un mensaje y continúa imprimiendo.
		Simple	La impresora deja de imprimir, muestra un mensaje y activa el tipo de alarma seleccionado.
		Continuo	
Si están pendientes varias condiciones de asistencia, la alarma sólo suena cuando se muestra el primer mensaje. No suena ninguna alarma adicional cuando surgen condiciones de asistencia posteriores.			

Al seleccionar **Continuar autom.** puede que afecte al modo en que se ejecutan las alertas de la impresora. Este valor define cuánto tiempo espera la impresora después de mostrar un mensaje, antes de reanudar la impresión.

Uso de MarkVision Professional

MarkVision™ Professional, la utilidad de administración de impresoras de red de Lexmark, indica cuándo se deben sustituir los suministros así como problemas reales o posibles. Cuando una impresora requiere atención, avisa al administrador de la red con un gráfico detallado de la impresora, que muestra la causa de la alerta (por ejemplo, una bandeja de papel vacía). Para obtener más información acerca de MarkVision Professional, consulte el CD de controladores incluido con la impresora.

Uso de MarkVision Messenger

MarkVision Messenger le permite crear acciones que ejecuten comandos específicos siempre que aparezcan mensajes como **`Falta bandeja x`** o **`88 Tóner bajo`** en la pantalla. Por ejemplo, puede crear una acción que envíe un mensaje de e-mail al administrador cuando la impresora se quede sin papel.

Las acciones se pueden configurar para que ocurran automáticamente, condicionalmente o repetidamente. Para obtener más información acerca de MarkVision Messenger, consulte el CD de controladores incluido con la impresora.

22 Determinación del estado de los suministros

Para determinar el estado de todos los consumibles instalados en la impresora, imprima la página de valores de menús.

Consulte **Impresión de una página de valores de menús** para obtener instrucciones detalladas.

Se imprimen una o dos páginas dependiendo del número de valores de menú que tenga. Busque “Estado consumibles” en la página; se indica el porcentaje de vida restante para cada uno de los elementos.

23 Sensor de tamaño

El elemento de menú Sensor tamaño le permite activar o desactivar el sensor de tamaño automático en las bandejas. Mediante la opción Sensor tamaño, la impresora detecta los diferentes tamaños de papel que no detectaría de otra forma.

Nota: si carga a la vez papel de tamaño Ejecutivo y JIS B5 o de tamaño Legal y JIS B4, cargue un tamaño en el alimentador multiuso. No use las dos bandejas cuando cargue estos papeles de tamaños similares.

Activación del sensor de tamaño

Para indicar a la impresora que detecte Ejecutivo o JIS B5:

1. Apague la impresora.
2. Mantenga pulsados los botones **Seleccionar** y **Volver** y, a continuación, encienda la impresora.
3. Suelte los botones cuando aparezca **`Efectuando prueba automát.`** en la pantalla.

   Cuando la impresora finalice la prueba automática, aparecerá el **`menú Configuración`**.
4. Pulse **Menú** hasta que aparezca Sensor tamaño y, a continuación, pulse **Seleccionar**.
5. Pulse **Menú** hasta que aparezca Ejecutivo/B5. Asegúrese de que el que desea seleccionar figura en la segunda línea de la pantalla y, a continuación, pulse **Seleccionar**. El panel del operador muestra dos opciones: Sensor Ejecutivo y Sensor JIS B5.
6. Pulse **Menú** hasta que aparezca el tamaño deseado y, a continuación, pulse **Seleccionar**.

   En la pantalla aparece brevemente **`Guardado`**. Aparece de nuevo el menú Configuración con el menú Sensor tamaño en la segunda línea.
7. Pulse **Volver**.
8. Pulse **Menú** hasta que aparezca Salir de Config y, a continuación, pulse **Seleccionar**.

   `Activando cambios de menús` aparece brevemente, seguido de **`Efectuando prueba automát.`** A continuación, la impresora muestra el mensaje **`Lista`**.

Sensor de tamaño y enlace de bandejas

Si desea enlazar las bandejas de la impresora y que estén seleccionadas para cargar papel de tamaño Ejecutivo, JIS B5, Legal o JIS B4, siga los pasos a partir de la **página 49** de este tema para especificar el tamaño que desea que la impresora detecte. A continuación, si por ejemplo carga material JIS B5 en las bandejas 1 a 3, esas bandejas se enlazarán. Si en una bandeja se agota el material JIS B5, la impresora automáticamente selecciona JIS B5 de una de las bandejas restantes. Consulte **Enlace de bandejas** para obtener más información.

Desactivación del sensor de tamaño

Para desactivar el sensor de tamaño automático:

1. Apague la impresora.
2. Mantenga pulsados los botones **Seleccionar** y **Volver** y, a continuación, encienda la impresora.
3. Suelte los botones cuando aparezca **`Efectuando prueba automát.`** en la pantalla.

   Cuando la impresora finalice la prueba automática, aparecerá el menú Configuración.
4. Pulse **Menú** hasta que aparezca Sensor tamaño y, a continuación, pulse **Seleccionar**.

   Nota: el panel del operador muestra solamente las bandejas de papel que admiten sensor de tamaño automático.
5. Pulse **Menú** hasta que aparezca Sensor bdja x, donde x representa el número de bandeja en la que desea desactivar el sensor y, a continuación, pulse **Seleccionar**.

   Si es necesario, repita estos pasos para otras bandejas.
6. Pulse **Menú** hasta que aparezca Desactivado y, a continuación, pulse **Seleccionar**.

   En la pantalla aparece brevemente **`Guardado`**. Aparece de nuevo el menú Configuración con el menú Sensor tamaño en la segunda línea.
7. Pulse **Volver**.
8. Pulse **Menú** hasta que aparezca Salir de Config y, a continuación, pulse **Seleccionar**.

   `Activando cambios de menús` aparece brevemente, seguido de **`Efectuando prueba automát.`** La impresora vuelve al mensaje **`Lista`**.

24 Solicitud de suministros y elementos de mantenimiento

Si está en Estados Unidos o en Canadá, llame al 1-800-438-2468 para obtener información acerca de los distribuidores autorizados de suministros de Lexmark en su área. En los demás países, póngase en contacto con el establecimiento donde adquirió la impresora.

También puede visitar la tienda de Lexmark en línea en www.lexmark.com para realizar pedidos de suministros. Haga clic en el enlace Web que hay en la parte inferior de esta página.

Sustituir los elementos de mantenimiento cuando sea necesario le ayuda a mantener un alto rendimiento, mejorar la calidad de la impresión y evitar problemas de impresión.

Solicitud de un fusor

Cuando el mensaje **`80 Mantenimiento del fusor`** o **`Mantenimiento UTI/Fusor`** aparezca en la pantalla, debe solicitar un fusor nuevo.

Utilice el número de referencia 12G6301 para solicitar un fusor para una impresora de 115 V. Utilice el número de referencia 12G6302 para solicitar un fusor para una impresora de 220 V. Consulte **Sustitución del fusor** para obtener más información.

Solicitud de una unidad de transferencia de imágenes y un rodillo de transferencia

Cuando el mensaje **`81 Mantenimiento de UTI`** o **`Mantenimiento UTI/Fusor`** aparezca en la pantalla, debe solicitar una unidad de transferencia de imágenes y un rodillo de transferencia nuevos.

Utilice el número de referencia 12G6304 para solicitar una unidad de transferencia de imágenes. Utilice el número de referencia 12G6303 para solicitar un segundo rodillo de transferencia. Consulte **Sustitución de la unidad de transferencia de imágenes y el rodillo de transferencia** para obtener más información.

Solicitud de un kit de mantenimiento

El kit de mantenimiento incluye un fusor, una unidad de transferencia de imágenes y un rodillo de transferencia. Utilice el número de referencia 13G6305 para solicitar un kit de mantenimiento para una impresora de 115 V. Utilice el número de referencia 13G6306 para solicitar un kit de mantenimiento para una impresora de 220 V. Consulte los apartados **Sustitución del fusor** y **Sustitución de la unidad de transferencia de imágenes y el rodillo de transferencia** para obtener más información.

Solicitud de un cartucho de impresión

Cuando el mensaje **`88 Tóner <color> bajo`** aparezca en la pantalla, debe solicitar un cartucho de impresión nuevo. Puede seguir imprimiendo después de que aparezca el mensaje

88 Tóner <color> bajo unos cientos de páginas hasta que la impresión se difumine o se deje de imprimir de forma satisfactoria.

Solicite el cartucho de impresión adecuado:

Número de referencia	Tipo de cartucho de impresión
10B031K	Cartucho de impresión negro
10B031Y	Cartucho de impresión amarillo
10B031C	Cartucho de impresión cian
10B031M	Cartucho de impresión magenta
10B032K	Cartucho de impresión negro de alta capacidad
10B032Y	Cartucho de impresión amarillo de alta capacidad
10B032C	Cartucho de impresión cian de alta capacidad
10B032M	Cartucho de impresión magenta de alta capacidad
10B041K	Cartucho de impresión negro *Pre*bate™
10B041Y	Cartucho de impresión amarillo *Pre*bate
10B041C	Cartucho de impresión cian *Pre*bate
10B041M	Cartucho de impresión magenta *Pre*bate
10B042K	Cartucho de impresión negro *Pre*bate de alta capacidad
10B042Y	Cartucho de impresión amarillo *Pre*bate de alta capacidad
10B042C	Cartucho de impresión cian *Pre*bate de alta capacidad
10B042M	Cartucho de impresión magenta *Pre*bate de alta capacidad

(Consulte **Sustitución de los cartuchos de impresión** para obtener más información.)

25 Reciclaje de los suministros usados

El programa Operation ReSource[SM] de Lexmark le permite participar en un esfuerzo de reciclaje a nivel mundial sin ningún coste por su parte.

Guarde el cartucho de impresión usado en el embalaje del nuevo. Siga las instrucciones del embalaje para devolver el cartucho usado a Lexmark.

También puede reciclar algunas piezas de hardware de repuesto, como la unidad de transferencia de imágenes y el fusor.

Si no dispone de una etiqueta de envío prepagado para su país, póngase en contacto con el establecimiento donde adquirió la impresora para que le ofrezcan más información sobre el reciclaje.

ADVERTENCIA: Lexmark no recomienda rellenar los cartuchos de impresión usados ni adquirir cartuchos rellenados de terceros. De hacerlo, la calidad de impresión y la fiabilidad de la impresora no se pueden garantizar. La garantía de la impresora no cubre los daños provocados por el uso de cartuchos rellenados.

26 Otros documentos acerca del mantenimiento y la solución de problemas

Consulte la siguiente tabla para determinar el nombre del archivo PDF asociado a una tarea concreta de mantenimiento o de solución de problemas. Posteriormente podrá compartir el archivo con otros usuarios de la impresora. Para ello, cópielo en una unidad compartida o en una ubicación de la intranet.

Tema	Tamaño del documento	Ubicación del archivo
Eliminación de atascos en el fusor	Hoja de 57,8 x 21,6 cm[1]	...\Acrobat\Español**bjjamsref2_online.pdf**
Eliminación de atascos en el buzón		
Cómo despejar el trayecto del papel		
Sustitución del fusor	Hoja de 27,9 x 43,2 cm[2]	...\Acrobat\Español**fuserasm_online.pdf**
Sustitución de los cartuchos de impresión		...\Acrobat\Español**printcart_online.pdf**
Sustitución del contenedor de desecho del tóner		...\Acrobat\Español**tonwaste2_online.pdf**
Sustitución de la unidad de transferencia de imágenes y el rodillo de transferencia	Folleto de 19 x 22,9 cm	...\Acrobat\Español**replace_Online.pdf**

[1]Active la casilla Ajustar a la página en Acrobat e imprima en papel de tamaño legal.

[2]Active la casilla Ajustar a la página en Acrobat e imprima en papel de tamaño carta.

27 Eliminación de atascos en la unidad de transferencia de imágenes

1 Apague la impresora. Abra la cubierta frontal.

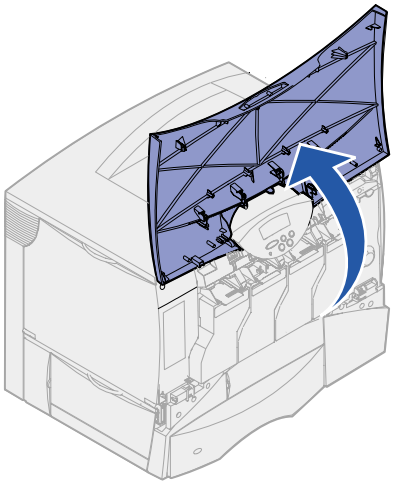

2 Extraiga todos los cartuchos de impresión.

a Tire de la palanca del cartucho ligeramente.

b Tire del cartucho hacia afuera y utilice la palanca para sacarlo de las guías.

c Coloque los cartuchos en una superficie plana y limpia, evitando que les dé la luz directa del sol.

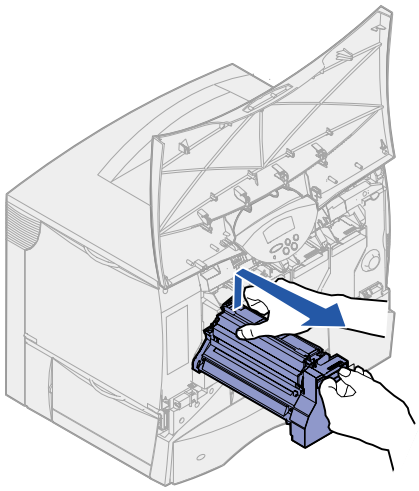

3 Suelte los pestillos para abrir el alimentador multiuso por completo.

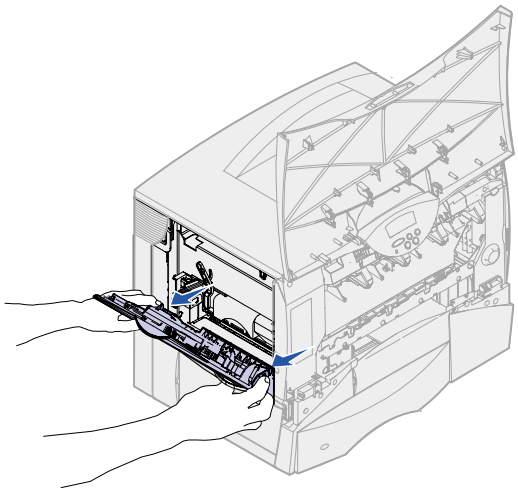

4 Extraiga la unidad de transferencia de imágenes.

a Levante la palanca para desbloquear la unidad de transferencia de imágenes.

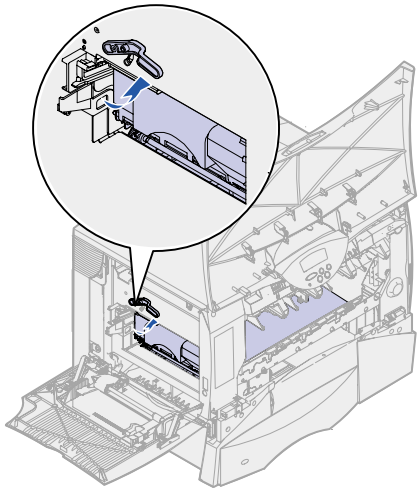

b Baje la palanca.

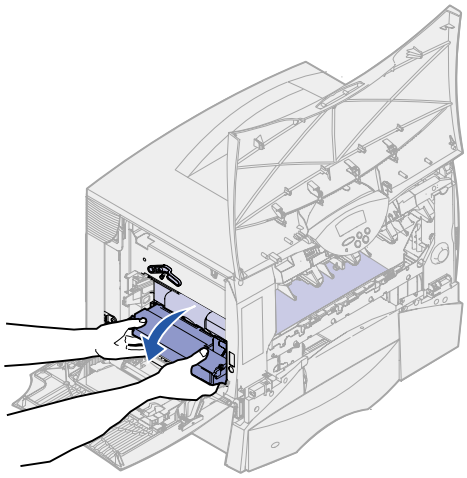

c Deslice la unidad de transferencia de imágenes hacia afuera y colóquela en una superficie plana y limpia.

ADVERTENCIA: no toque la cinta de transferencia. Si lo hace, se dañará la unidad de transferencia de imágenes.

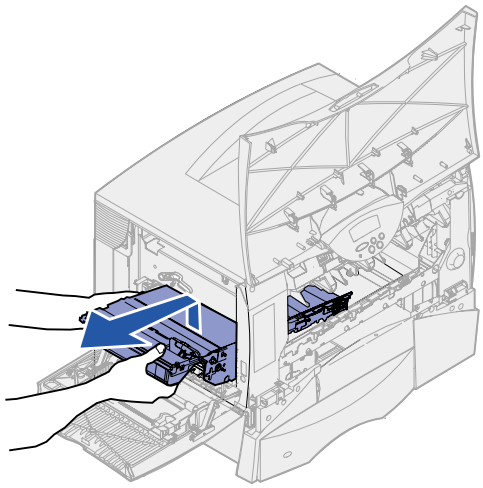

5 Mire en el interior de la impresora. Extraiga el papel roto o atascado.

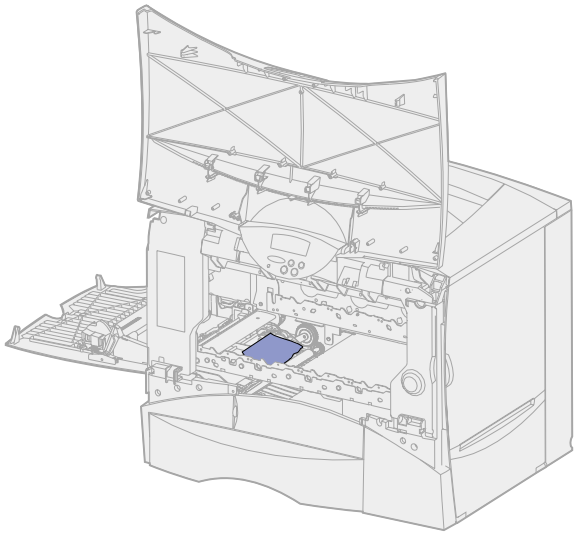

6 Vuelva a insertar la unidad de transferencia de imágenes en la impresora.

a Alinee las guías con las ranuras de inserción.

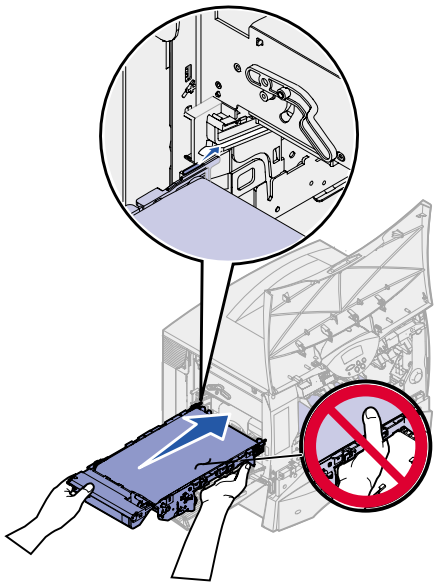

b Levante la palanca con ambas manos y deslice la unidad suavemente.

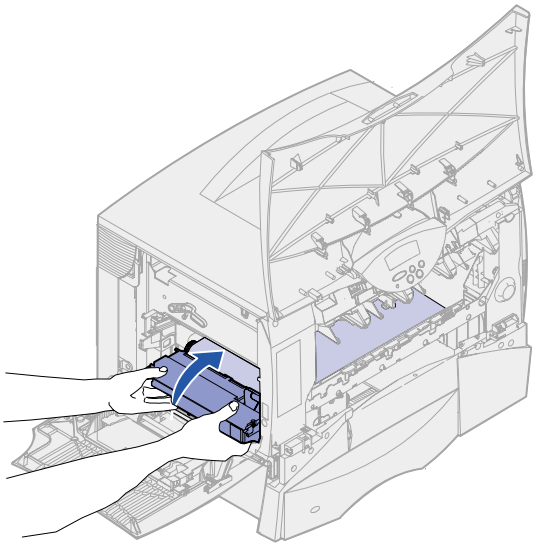

c Baje la palanca para bloquear la unidad de transferencia de imágenes.

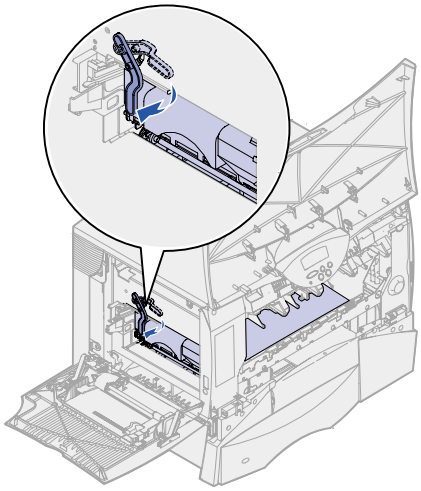

7 Vuelva a colocar el alimentador multiuso en su posición de funcionamiento.

Vuelva a instalar todos los cartuchos de impresión. Para obtener ayuda sobre cómo instalar los cartuchos de impresión, consulte la *Guía de instalación* de Lexmark C750 o el *CD de publicaciones*.

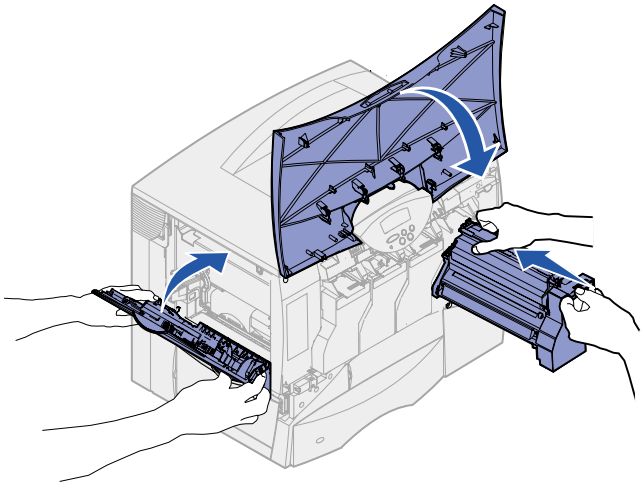

8 Cierre la puerta de la impresora.

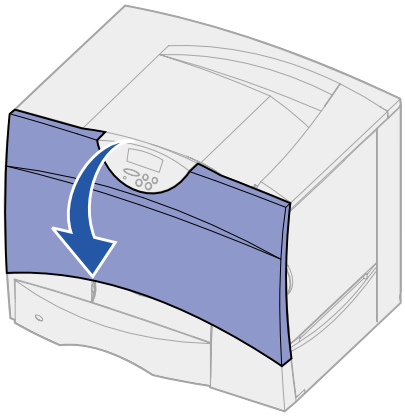

9 Encienda la impresora. La impresora vuelve al estado Lista.

28 Extracción de las tarjetas de memoria y de opción

Estas instrucciones pueden ayudarle a extraer tarjetas de memoria o de opción. Utilice la ilustración siguiente para buscar el conector de la tarjeta que desea extraer.

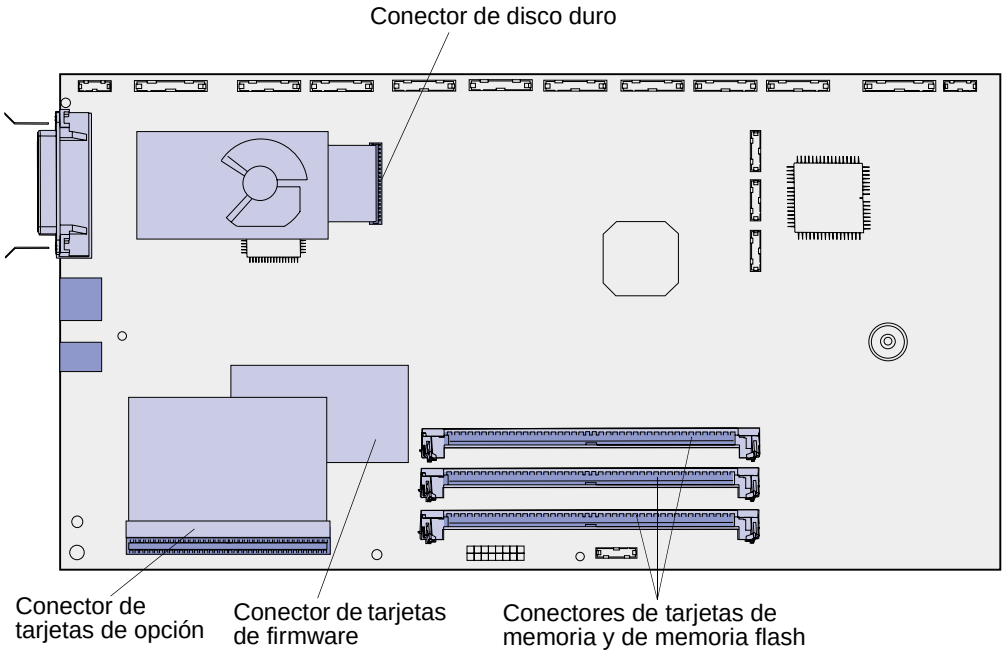

Acceso a la placa del sistema de la impresora

1. Apague la impresora.
2. Desenchufe el cable de alimentación de la impresora.
3. Desconecte todos los cables de la parte posterior de la impresora.
4. Busque la cubierta de acceso que hay en la parte posterior de la impresora.

5 Afloje los cuatro tornillos situados en la parte superior de la cubierta de acceso, pero no los quite por completo.

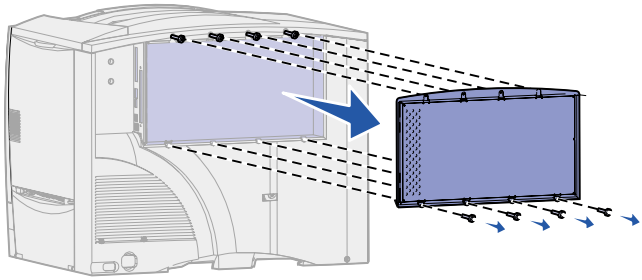

6 Extraiga los cuatro tornillos de la parte inferior de la cubierta.

7 Deslice la cubierta hacia abajo y extráigala.

Extracción de las tarjetas de memoria

Realice los siguientes pasos para extraer las tarjetas de memoria de impresora o de memoria flash.

ADVERTENCIA: las tarjetas de memoria de impresora y de memoria flash se dañan fácilmente con la electricidad estática. Toque algo metálico de la impresora antes de tocar una tarjeta de memoria.

1 Extraiga la cubierta de acceso a la placa del sistema. Consulte el apartado **Acceso a la placa del sistema de la impresora**.

2 Busque la tarjeta de memoria que desea extraer.

3 Abra los pestillos que hay en los lados del conector de la tarjeta.

4 Extraiga la tarjeta del conector.

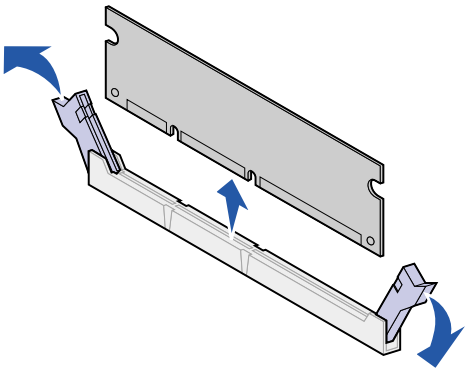

5 Coloque la tarjeta en su embalaje original o bien envuélvala en papel y almacénela en una caja.

6 Vuelva a colocar la cubierta de acceso a la placa del sistema. Consulte el apartado **Colocación de la cubierta de acceso a la placa del sistema.**

Extracción de una tarjeta de opción

Realice los siguientes pasos para extraer un servidor de impresión interno, un adaptador triport, un adaptador de rayos infrarrojos, un adaptador coaxial/twinaxial o una tarjeta de interfaz de puerto paralelo/USB:

ADVERTENCIA: las tarjetas de opción se dañan fácilmente con la electricidad estática. Toque algo metálico de la impresora antes de tocar una tarjeta de opción.

1. Extraiga la cubierta de acceso a la placa del sistema. Consulte el apartado **Acceso a la placa del sistema de la impresora**.
2. Busque la tarjeta de opción.
3. Extraiga los tornillos que fijan la tarjeta a la ranura del conector de la placa del sistema.

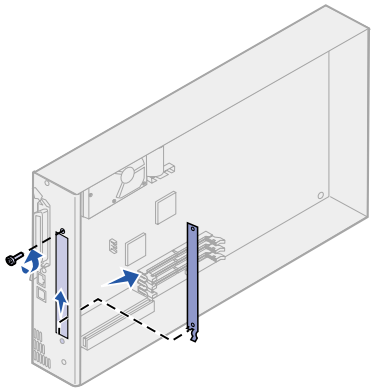

4. Extraiga suavemente la tarjeta del conector.
5. Si ha guardado la placa metálica que cubre la ranura del conector y no piensa insertar otra tarjeta, coloque la placa:
   a. Introduzca la placa por el lado de la presilla asegurándose de que ésta cubre la ranura de la placa del sistema.
   b. Utilice el tornillo para fijar el otro extremo de la placa metálica en la placa del sistema.
6. Coloque la tarjeta en su embalaje original o bien envuélvala en papel y almacénela en una caja.
7. Vuelva a colocar la cubierta de acceso a la placa del sistema. Consulte el apartado **Colocación de la cubierta de acceso a la placa del sistema.**

Extracción de un disco duro

Realice los siguientes pasos para extraer un disco duro. Si se ha instalado una tarjeta de opción, debe extraerla antes de quitar la tarjeta de firmware. Consulte **Extracción de una tarjeta de opción**.

ADVERTENCIA: los discos duros se dañan fácilmente con la electricidad estática. Toque algo metálico de la impresora antes de tocar un disco.

1. Extraiga la cubierta de acceso a la placa del sistema. Consulte el apartado **Acceso a la placa del sistema de la impresora**.
2. Busque el disco duro.
3. Extraiga suavemente las tres piezas de sujeción de la placa de montaje del disco duro fuera de los orificios de la placa del sistema.

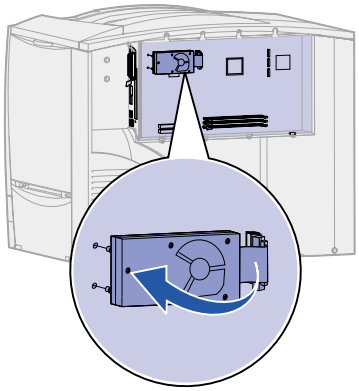

4. Extraiga el conector de cable de cinta con cuidado del conector de la placa del sistema.
5. Coloque el disco en su embalaje original o bien envuélvalo en papel y almacénelo en una caja.
6. Vuelva a colocar la cubierta de acceso a la placa del sistema. Consulte el apartado **Colocación de la cubierta de acceso a la placa del sistema.**

Extracción de una tarjeta de firmware

Realice los pasos siguientes para extraer una tarjeta de firmware. Si se ha instalado una tarjeta de opción, debe extraerla antes de quitar la tarjeta de firmware. Consulte **Extracción de una tarjeta de opción**.

ADVERTENCIA: las tarjetas de firmware opcionales se dañan fácilmente con la electricidad estática. Toque algo metálico de la impresora antes de tocar una tarjeta de firmware opcional.

1. Extraiga la cubierta de acceso a la placa del sistema. Consulte el apartado **Acceso a la placa del sistema de la impresora**.

2 Sujete con cuidado la tarjeta de firmware y tire de ella uniformemente, sin tirar primero de un lado y después del otro.

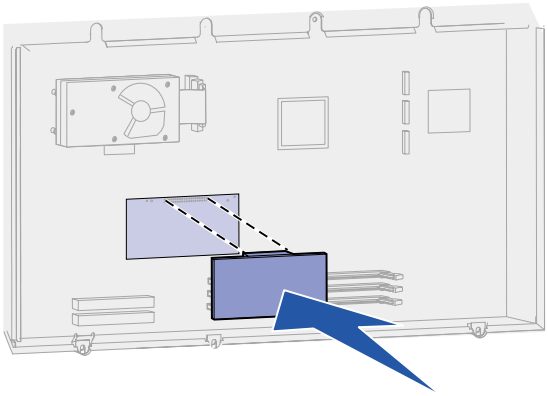

3 Coloque la tarjeta en su embalaje original o bien envuélvala en papel y almacénela en una caja.

4 Vuelva a colocar la cubierta de acceso a la placa del sistema. Consulte el apartado **Colocación de la cubierta de acceso a la placa del sistema.**

Colocación de la cubierta de acceso a la placa del sistema.

1 Alinee las ranuras de la parte superior de la cubierta de acceso con los tornillos que están cerca de la parte superior de la impresora.

2 Deslice la cubierta hacia arriba por debajo del borde de la cubierta tanto como sea posible y, a continuación, apriete los tornillos que hay en la parte superior de la cubierta.

3 Inserte y apriete los cuatro tornillos en la parte inferior de la cubierta.

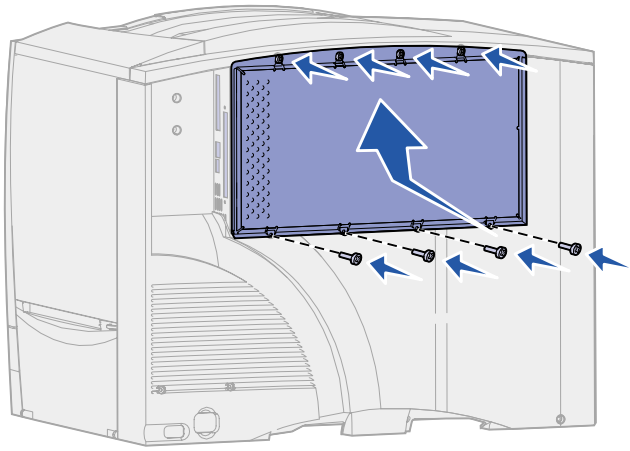

4 Vuelva a conectar todos los cables de la parte posterior de la impresora.

5 Enchufe el cable de alimentación de la impresora.

6 Encienda la impresora.

29 Restauración de los valores predeterminados de fábrica

1. Asegúrese de que la impresora está encendida y de que aparece el mensaje **`Lista`**.
2. Pulse **Menú** hasta que aparezca el menú Utilidades y, a continuación, pulse **Seleccionar**.
3. Pulse **Menú** hasta que aparezca Predeterm. fábrica y, a continuación, pulse **Seleccionar**.
4. Cuando aparezca Restaurar, pulse **Seleccionar**. Aparece el mensaje **`Restaurando val. predet. fábrica`** seguido por el mensaje **`Lista`**.

   Si selecciona Restaurar:

   – No están disponibles las acciones del resto de los botones del panel del operador mientras aparezca el mensaje **`Restaurando val. predet. fábrica`**.
   – Todos los recursos cargados (las fuentes, las macros y los juegos de símbolos) en la memoria (RAM) de la impresora desaparecen. (No afecta a los recursos en la memoria flash o en el disco duro opcional).
   – Todos los valores de menú vuelven a los valores predeterminados de fábrica, excepto:
     - El valor Idioma del panel del operador del menú Configuración.
     - Todos los valores del menú Paralelo, menú Serie, menú Red, menú Infrarrojo, menú LocalTalk y menú USB.

Si necesita más información sobre cómo cambiar los valores de menús o cómo seleccionar nuevos valores predeterminados de usuario, consulte **Modificación de los valores de los menús**.

30 Desactivación de los menús del panel del operador

Un administrador de red puede bloquear los menús de la impresora para evitar que otros usuarios cambien los valores de menús predeterminados desde el panel del operador.

Para desactivar los menús:

1. Apague la impresora.
2. Mantenga pulsados los botones **Seleccionar** y **Volver** y, a continuación, encienda la impresora.
3. Suelte los botones cuando aparezca **`Efectuando prueba automát.`** en la pantalla.

   Cuando la impresora finalice la prueba automática, aparecerá el **`menú Configuración`**.
4. Pulse **Menú** hasta que aparezca Menús del Panel y, a continuación, pulse **Seleccionar**.
5. Pulse **Menú** hasta que aparezca Desactivar y, a continuación, pulse **Seleccionar**.

   Aparece brevemente **`Guardado`**, seguido de **`Desactivando menús`**. Aparece de nuevo el menú Configuración con los menús del panel en la segunda línea.
6. Pulse **Menú** hasta que vea **`Salir de Config`** y, a continuación, pulse **Seleccionar**.

   `Activando cambios de menús` aparece brevemente, seguido de **`Efectuando prueba automát.`** A continuación, la impresora muestra el mensaje **`Lista`**.

   Nota: una vez finalizado este procedimiento, si se pulsa el botón **Menú** cuando la impresora muestra el mensaje de estado **`Lista`**, aparece el mensaje **`Menús desactivados`**. Si la impresora conserva un trabajo confidencial o un trabajo retenido (Reservar impresión, Repetir impresión o Verificar impresión), aún podrá acceder a estos trabajos a través del menú Trabajo.

Activación de los menús

Para activar los menús, repita los pasos de **Desactivación de los menús del panel del operador**. Sin embargo, en el **paso 5 en la página 67**, seleccione Activar en vez de Desactivar. Después de pulsar **Seleccionar**, se muestra **`Activando menús`**.

31 Desactivación del modo de ahorro de energía

La desactivación de **Ahorro energía** en el **Menú Configuración** contribuye a tener lista la impresora para imprimir sin demoras.

1. Pulse **Menú** hasta que aparezca el menú Configuración y, a continuación, pulse **Seleccionar**.
2. Pulse **Menú** hasta que aparezca Ahorro energía y, a continuación, pulse **Seleccionar**.
3. Pulse **Menú** hasta que aparezca Desactivado y, a continuación, pulse **Seleccionar**.

Si el valor Desactivado no está disponible, en primer lugar debe desactivar el valor Ahorro energía en el menú Configuración:

1. Apague la impresora.
2. Mantenga pulsados los botones **Seleccionar** y **Volver** y, a continuación, encienda la impresora.
3. Suelte los botones cuando aparezca **`Efectuando prueba automát.`** en la pantalla.

   Una vez que la prueba haya finalizado, aparece el **`menú Configuración`**.
4. Pulse **Menú** hasta que aparezca **`Ahorro energía`** y, a continuación, pulse **Seleccionar**.
5. Pulse **Menú** hasta que aparezca **`Desactivado`** y, a continuación, pulse **Seleccionar**.

   `Ahorro energía GUARDADO` aparece brevemente y, a continuación, el menú Configuración.
6. Pulse **Menú** hasta que aparezca Salir de Config y, a continuación, pulse **Seleccionar**.

   `Activando cambios de menús` aparece brevemente, seguido de **`Efectuando prueba automát.`** A continuación, la impresora muestra el mensaje **`Lista`**.

Ahora puede seleccionar el valor Desactivado en el elemento de menú Ahorro energía.

Nota: también puede desactivar la opción de ahorro de energía emitiendo un comando de lenguaje de trabajos de la impresora (PJL). Para obtener más información, consulte el manual *Referencia técnica* disponible en el sitio Web de Lexmark en la dirección www.lexmark.com.▲

32 Modificación de los valores de los menús

Puede utilizar el panel del operador para cambiar los valores de menús de la impresora y personalizarla con el fin de que se adapte a sus necesidades.

Nota: los cambios realizados en determinados trabajos de impresión desde una aplicación de software anulan los valores del panel del operador.

Consulte el **mapa de menús** para ver una lista de los menús y sus elementos.

Para seleccionar un valor nuevo:

1. Pulse **Menú** hasta que aparezca el menú que necesita y, a continuación, pulse **Seleccionar**.

   Se abre el menú y aparece el primer elemento de menú en la segunda línea de la pantalla.

2. Pulse **Menú** hasta que aparezca el elemento de menú que necesita y, a continuación, pulse **Seleccionar**.

   Junto al valor predeterminado actual para ese elemento de menú aparecerá un asterisco (*).

   Un valor puede ser:

   – Un valor de activación o desactivación.
   – Una frase o palabra que describe un valor.
   – Un valor numérico que se puede aumentar o reducir.

   Cuando pulsa **Seleccionar**, junto al nuevo valor aparece un asterisco (*) para indicar que es el valor predeterminado. Se muestra el mensaje **`Guardado`** y aparece la lista anterior de elementos de menú en la pantalla.

   Nota: algunos elementos de menú constan de submenús. Por ejemplo, si se selecciona el menú Papel y, a continuación, el elemento de menú Tipo de papel, deberá seleccionar otro menú (como, por ejemplo, Tipo bandeja 1) para que aparezcan los valores disponibles.

3. Pulse **Volver** para volver a los menús o elementos de menú anteriores y configurar nuevos valores predeterminados de usuario.

4. Pulse **Continuar** para volver al mensaje **`Lista`** si éste es el último valor de impresora que desea modificar.

   Nota: los valores predeterminados de usuario permanecen vigentes hasta que se guarden nuevos valores o se restauren los predeterminados de fábrica.

33 Impresión de una página de valores de menús

Imprima la página de valores de menús para examinar los valores predeterminados de la impresora y verificar que las opciones de la impresora se han instalado correctamente.

Nota: consulte **Descripción del panel del operador de la impresora** para identificar la pantalla y los botones del panel del operador si necesita ayuda.

1. Asegúrese de que la impresora está encendida y de que aparece el mensaje **`Lista`**.
2. Pulse **Menú** hasta que aparezca el menú Utilidades y, a continuación, pulse **Seleccionar**.
3. Pulse **Menú** hasta que aparezca Imprimir menús y, a continuación, pulse **Seleccionar** para imprimir la página.

   Aparece el mensaje **`Imprimiendo menús`**.

   Nota: si aparece cualquier otro mensaje al imprimir esta página, consulte **Explicación de los mensajes de la impresora** para más información.

4. Compruebe que las opciones instaladas aparecen correctamente en “Caract. instaladas”.

   Si en la página no aparece una opción que haya instalado, apague la impresora, desenchufe el cable de alimentación y vuelva a instalar la opción.
5. Compruebe que la cantidad de memoria instalada aparece correctamente en “Inform. impresora”.
6. Compruebe que las bandejas de papel están configuradas para los tamaños y tipos de papel cargados.

34 Impresión de fuentes de muestra

La impresora tiene fuentes residentes almacenadas permanentemente en la memoria. Dispone de fuentes distintas en las emulaciones PCL y PostScript.

Para imprimir ejemplos de todas las fuentes disponibles actualmente en la impresora:

1. Asegúrese de que la impresora está encendida y de que en la pantalla aparece el mensaje **`Lista`**.
2. Pulse **Menú** hasta que aparezca el menú Utilidades y, a continuación, pulse **Seleccionar**.
3. Pulse **Menú** hasta que aparezca Imprimir fuentes y, a continuación, pulse **Seleccionar**.
4. Pulse **Menú** para ver Fuentes PCL o PS.
   - Seleccione Fuentes PCL para imprimir una lista de las fuentes disponibles en la emulación PCL.
   - Seleccione Fuentes PS para imprimir una lista de las fuentes disponibles en la emulación PostScript 3.
5. Pulse **Seleccionar**.

   El mensaje **`Imprimiendo lista de fuentes`** permanece en la pantalla hasta que se imprimen todas las páginas. La impresora vuelve al mensaje **`Lista`** después de que se imprima la lista de ejemplo de fuentes.

   Consulte la guía*Technical Reference* en el sitio Web de Lexmark para obtener más información sobre el soporte de fuentes y juegos de símbolos.

35 Explicación de los mensajes de la impresora

El panel del operador de la impresora muestra mensajes que describen el estado actual de la impresora e indican posibles problemas que se deben resolver. En este tema aparece una lista de todos los mensajes de la impresora, se explica su significado y cómo borrarlos.

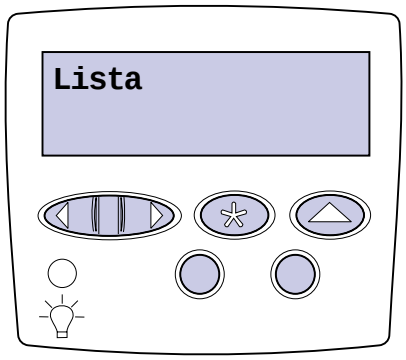

Haga clic en una de las letras o números que aparecen al final de la página para obtener información sobre un mensaje que empiece por ese carácter.

A

Activando cambios de menús

Activando menús

Ahorro energía

Alineación <x>

B

Bandeja <x> llena

Bandeja <x> no calibrada

Bandeja <x> vacía

Borr. Estadístc. info del trabajo

C

Calentar motor

Calibrando bandeja <x>

Calibrando impresora

Calibrar <x> Cargar papel

Cambiar <x>

Cambiar <x> Relleno incorrecto

Cancelando fax

Cancelando trabajo

Cargar bandeja <x>

Cargar grapas

Cargar manual

Cerrar la puerta del clasificador

Cerrar puerta

Cerrar puerta bandeja X

Código de motor no válido

Código de red <x> incorrecto

Código de red est. incorrecto

Cola y eliminación de trabajos

Comprobar la conexión del dispositivo

Copiando

D

Defragmentando

Desactivando menús

Desecho del perforador lleno

Disco dañado. ¿Reformatear?

E

Efectuando prueba automát.

Eliminando trabajos

Eliminar todos

En espera

Error de programación P<x>

Extraer papel <bandeja especificada>

F

Falta bandeja <x>

Fax <x>

Formateando disco

Formateando disco yyy%

Frtndo. flash

G

H

I

Imp. Estadístc. info del trabajo

Impr. lista de directorios

Imprimiendo lista de fuentes

Imprimiendo valores de menús

Imprimir Página de alineación

Imprimir trabajo en disco

Infrarrojo <x>

Insertar cartucho de grapas

Instalación requerida

Instalar <dispositivo> o Cancelar trabajo

Introduzca la bandeja <x>

J

K

L

Lista

Lista Hex

LocalTalk <x>

M

Mantenimiento UTI/Fusor

Menús desactivados

N

Nivel bdja <x> bajo

No hay DRAM instalada

No lista

No trabajos en impres. ¿Reint?

Ñ

O

Ocupada

P

Papel incorrecto

Paralelo <x>

Pocas grapas

Prog. cód. motor

Prog. cód. sist.

Prgrndo. disco

Prgrndo. flash

Q

R

Red <x>

Red <x>, <y>

Reconectar <dispositivo>

Recuperar disco x/5 yyy%

Rest. trab. ret. ¿Reintentar?

Restaurando bdja sal activa

Restaurando la impresora

Restaurando trab retenidos

Restaurando trabajo retenido xxx/yyy

Restaurando valor cont fusor

Restaurando val. predet. fábrica

S

Sal stdr llena

Salida excedente llena

Serie <x>

Suministros

T

Tarjeta de red ocupada

<tipo> en <origen>. ¿Continuar?

Trabaj retenidos pueden perderse

Trabajos en cola

U

USB <x>

V

Vaciando memoria intermedia

W

X

Y

Z

0

1

100–199 Servicio <mensaje>

1565 Error Emul al cargar opción Emul

2

2 <xx> Atasco de papel

3

30 Falta cart. de tóner <color>

30 Falta UTI

31 Cartucho <x> defectuoso

33 Error de calibración <x>

34 Papel corto

35 Guard Res Des Memoria insuf.

37 Área clasif. insuf.

37 Memoria insuficiente

37 Memoria para para defrag. insuf.

38 Memoria llena

39 Pág. compleja

4

4 <x> Tarjeta de firmware no admitida

5

51 Flash defectuosa

52 Flash llena

53 Flash no formateada

54 ENA Paralelo <x> no conectado

54 ENA Paralelo Std no conectado

54 Error en pto. serie estándar

54 Error serie opción <x>

54 Error Soft en Red <x>

54 Error Soft en Red estándar

56 Pto. Paralelo <x> desactivado

56 Pto paralelo Std. desactivado

56 Prto. serie <x> desactivado

56 Puerto USB <x> desactivado

56 Puerto USB Std. desactivado

56 Serie estndr. desactivado

58 Demasiadas bdjas ent conect

58 Demasiadas opciones flash

58 Demasiados Discos instal.

59 <Dispositivo> incompatible

6

61 Disco defectuoso

62 Disco lleno

63 Disco no formateado

64 Disco no admitido

64 Formato de disco no admitido

7

8

80 Mantenimiento del fusor

81 Error CRC cód. motor

81 Mantenimiento de UTI

82 Contenedor de desecho casi lleno

82 Contenedor de desecho del tóner lleno

82 Falta contenedor de desecho del tóner

84 Reemplazar rodillo

84 Rodillo casi agotado

87 Falta fusor

88 Tóner <color> bajo

9

900–999 Servicio <mensaje>

Activando cambios de menús

Significado del mensaje:

La impresora está activando los cambios que se han realizado en los valores de la impresora.

Posibles acciones del usuario:

Espere a que desaparezca el mensaje.

Consulte también:

Desactivación de los menús del panel del operador

Alineación <x>

Significado del mensaje:

Se está realizando un procedimiento de alineación de la unidad de transferencia de imágenes y al usuario se le piden una serie de valores de alineación. Los valores van de la A a la L.

Posibles acciones del usuario:

- Introduzca el valor de alineación y, a continuación, pulse **Seleccionar** para pasar al siguiente valor de alineación.
- Pulse **Continuar** o **Volver** para cancelar este procedimiento de alineación.

Bandeja <x> llena

Significado del mensaje:

La bandeja especificada está llena.

Posibles acciones del usuario:

Extraiga la pila de papel de la bandeja para borrar el mensaje. Si la bandeja tiene un nombre asignado, éste aparece en lugar del número de la bandeja.

Ocupada

Significado del mensaje:

La impresora está recibiendo, procesando o imprimiendo datos.

Posibles acciones del usuario:

- Espere a que desaparezca el mensaje.
- Pulse **Menú** para abrir el menú Trabajo y cancelar el trabajo de impresión actual.

Calibrar <x> Cargar papel

Significado del mensaje:

Algún usuario ha iniciado un procedimiento de calibración de bandeja.

Posibles acciones del usuario:

- Cargue papel en <x> y pulse **Continuar** para proseguir el proceso de calibración.

Consulte también:

Calibrando bandeja <x>; **Bandeja <x> no calibrada**

Calibrando bandeja <x>

Significado del mensaje:

Se está realizando un procedimiento de calibración de bandeja.

Posibles acciones del usuario:

- Espere a que desaparezca el mensaje.

Consulte también:

Calibrar <x> Cargar papel; **Bandeja <x> no calibrada**

Cancelando fax

Significado del mensaje:

La impresora está procesando una solicitud para cancelar un trabajo de fax.

Posibles acciones del usuario:

Espere a que desaparezca el mensaje.

Cancelando trabajo

Significado del mensaje:

La impresora está procesando una solicitud para cancelar el trabajo de impresión actual.

Posibles acciones del usuario:

Espere a que desaparezca el mensaje.

Consulte también:

Cancelación de un trabajo de impresión

Cambiar <x>

Significado del mensaje:

La impresora está solicitando que se cargue otro tipo de papel en uno de los orígenes de entrada.

Posibles acciones del usuario:

Cambie el tipo de papel en el origen especificado.

Consulte también:

Carga de las bandejas; *Guía de instalación*

Cambiar <x> Relleno incorrecto

Significado del mensaje:

La impresora ha detectado un cartucho *Pre*bate rellenado.

Posibles acciones del usuario:

Extraiga el cartucho de impresión indicado e instale uno nuevo.

Consulte también:

Sustitución de los cartuchos de impresión

Comprobar la conexión del dispositivo

Significado del mensaje:

El dispositivo especificado no está completamente conectado a la impresora o tal vez tenga un fallo de hardware.

Posibles acciones del usuario:

- Restablezca la comunicación retirando el dispositivo especificado y vuelva a conectarlo a la impresora.
- Pulse **Continuar** para borrar el mensaje y seguir imprimiendo.
- En caso de un problema de hardware, apague la impresora y vuelva a encenderla. Si aún se produce el error, apague la impresora, extraiga el dispositivo especificado y solicite asistencia técnica.

Borr. Estadístc. info del trabajo

Significado del mensaje:

La impresora está borrando todas las estadísticas de trabajo almacenadas en el disco duro.

Posibles acciones del usuario:

Espere a que desaparezca el mensaje.

Cerrar puerta

Significado del mensaje:

La cubierta frontal de la impresora está abierta.

Posibles acciones del usuario:

Cierre la cubierta frontal de la impresora para borrar el mensaje.

Cerrar la puerta del clasificador

Significado del mensaje:

La cubierta superior del clasificador está abierta.

Posibles acciones del usuario:

Cierre la cubierta superior del clasificador para borrar el mensaje.

Cerrar puerta bandeja X

Significado del mensaje:

El alimentador para 2000 hojas está abierto.

Posibles acciones del usuario:

Cierre el alimentador para 2000 hojas con el fin de borrar el mensaje.

Copiando

Significado del mensaje:

La impresora está procesando un trabajo de copia procedente de un escáner OptraImage™.

Posibles acciones del usuario:

Espere a que desaparezca el mensaje.

Defragmentando

Significado del mensaje:

La impresora está defragmentando la memoria flash para recuperar el espacio de almacenamiento ocupado por los recursos eliminados.

Posibles acciones del usuario:

Espere a que desaparezca el mensaje.

ADVERTENCIA: no apague la impresora mientras se muestre este mensaje.

Eliminar todos

Significado del mensaje:

La impresora está solicitando confirmación para eliminar todos los trabajos retenidos.

Posibles acciones del usuario:

- Pulse **Continuar** para seguir. La impresora elimina todos los trabajos retenidos.
- Pulse **Parar** para cancelar la operación.

Eliminando trabajos

Significado del mensaje:

La impresora está eliminando uno o varios trabajos retenidos.

Posibles acciones del usuario:

Espere a que desaparezca el mensaje.

Desactivando menús

Significado del mensaje:

La impresora está llevando a cabo la solicitud de desactivar los menús.

Posibles acciones del usuario:

Espere a que desaparezca el mensaje.

Nota: si los menús están desactivados, no podrá modificar los valores de la impresora desde el panel del operador.

Consulte también:

Desactivación de los menús del panel del operador

Disco dañado. ¿Reformatear?

Significado del mensaje:

La impresora ha intentado realizar un proceso de recuperación de disco y no ha podido repararlo.

Posibles acciones del usuario:

- Pulse **Continuar** para reformatear el disco y eliminar todos los archivos almacenados actualmente en él.
- Pulse **Parar** para borrar el mensaje sin reformatear el disco. La impresora puede mostrar **Recuperar disco** e intentar recuperar el disco.

Consulte también:

Recuperar disco x/5 yyy%

Recuperar disco x/5 yyy%

Significado del mensaje:

La impresora está intentando recuperar el disco duro. La recuperación del disco se realiza en cinco fases; la segunda línea de la pantalla del panel del operador muestra el porcentaje terminado de la fase actual.

Posibles acciones del usuario:

Espere a que desaparezca el mensaje.

ADVERTENCIA: no apague la impresora mientras se muestre este mensaje.

Activando menús

Significado del mensaje:

La impresora está llevando a cabo la solicitud de hacer que los menús estén disponibles a todos los usuarios.

Posibles acciones del usuario:

Espere a que desaparezca el mensaje y, a continuación, pulse **Menú** para ver los menús en el panel del operador.

Consulte también:

Activación de los menús

Calentar motor

Significado del mensaje:

La impresora está calentando el conjunto del fusor para preparar la impresión.

Posibles acciones del usuario:

Espere a que desaparezca el mensaje.

Introduzca PIN:
=___

Significado del mensaje:

La impresora está esperando a que introduzca el número de identificación personal de cuatro cifras (PIN).

Posibles acciones del usuario:

Utilice los botones del panel del operador para introducir el número de identificación personal que ha identificado en el controlador al enviar el trabajo confidencial a la impresora.

Consulte también:

Retener un trabajo en la impresora

Fax <x>

Significado del mensaje:

La impresora está procesando un fax entrante.

Posibles acciones del usuario:

Espere a que desaparezca el mensaje.

Vaciando memoria intermedia

Significado del mensaje:

La impresora está desechando los datos de impresión erróneos y cancelando el trabajo de impresión actual.

Posibles acciones del usuario:

Espere a que desaparezca el mensaje.

Formateando disco

Significado del mensaje:

La impresora está formateando el disco duro.

Posibles acciones del usuario:

Espere a que desaparezca el mensaje.

ADVERTENCIA: no apague la impresora mientras se muestre este mensaje.

Formateando disco yyy%

Significado del mensaje:

La impresora está formateando el disco duro. Cuando el formateo dura más de lo normal, la segunda línea de la pantalla muestra el porcentaje realizado.

Posibles acciones del usuario:

Espere a que desaparezca el mensaje.

ADVERTENCIA: no apague la impresora mientras se muestre este mensaje.

Frtndo. flash

Significado del mensaje:

La impresora está formateando la memoria flash.

Posibles acciones del usuario:

Espere a que desaparezca el mensaje.

ADVERTENCIA: no apague la impresora mientras se muestre este mensaje.

Trabaj retenidos pueden perderse

Significado del mensaje:

La memoria de la impresora está demasiado llena para continuar procesando trabajos de impresión.

Posibles acciones del usuario:

- Pulse **Continuar** para borrar el mensaje y seguir imprimiendo. La impresora libera memoria mediante la eliminación del trabajo retenido más antiguo y sigue eliminando trabajos retenidos hasta que haya suficiente memoria para procesar el trabajo.
- Pulsar **Parar** para borrar el mensaje sin eliminar ningún trabajo retenido. Puede que el trabajo actual no se imprima correctamente.
- Pulse **Menú** para abrir el menú Trabajo y cancelar el trabajo de impresión actual.
- Para evitar que este error se vuelva a producir:
  - Elimine fuentes, macros y otros datos almacenados en la memoria de la impresora.
  - Instale más memoria en la impresora.

Nota: los mensajes **`37 Memoria insuficiente`** y **`Trabaj retenidos pueden perderse`** aparecen en pantalla alternativamente.

Consulte también:

Retener un trabajo en la impresora; **37 Memoria insuficiente**

Desecho del perforador lleno

Significado del mensaje:

La caja del perforador del clasificador está llena.

Posibles acciones del usuario:

Vacíe la caja del perforador.

Papel incorrecto

Significado del mensaje:

La impresora detecta que se está cargando un tipo de papel incorrecto en el alimentador multiuso.

Posibles acciones del usuario:

- Reemplace el papel del alimentador multiuso con el papel solicitado y pulse **Continuar**.
- Pulse **Menú** para acceder al grupo del **Menú Ocupada/En espera** y seleccione una de las opciones siguientes:
  - Cancelar trabajo
  - Restaurar impresora
  - Restaurar bandeja activa

Infrarrojo <x>

Significado del mensaje:

La interfaz infrarrojo es el enlace de comunicación activo.

Insertar cartucho de grapas

Significado del mensaje:

Falta el cartucho de grapas del clasificador o no está instalado correctamente.

Posibles acciones del usuario:

- Instale el cartucho de grapas de forma correcta para borrar el mensaje.
- Pulse **Continuar** para borrar el mensaje y continuar la impresión sin grapar.

Introduzca la bandeja <x>

Significado del mensaje:

Falta la bandeja especificada o no está completamente insertada en la impresora.

Posibles acciones del usuario:

Introduzca la bandeja especificada por completo en la impresora.

Consulte también:

Carga de las bandejas

Instalar *<dispositivo>* o Cancelar trabajo

Significado del mensaje:

La impresora solicita que se instale un dispositivo especificado para que pueda imprimir un trabajo.

Posibles acciones del usuario:

- Apague la impresora, instale el dispositivo especificado y reinicie la impresora.
- Pulse **Menú** para abrir el menú Trabajo y cancelar el trabajo de impresión actual.

Código de motor no válido

Significado del mensaje:

El código de motor de la impresora no se ha programado o no es válido.

Posibles acciones del usuario:

Solicite asistencia técnica.

Consulte también:

Solicitud de asistencia técnica

Código de red <x> incorrecto

Código de red est. incorrecto

Significado del mensaje:

El código de un servidor de impresión interno no es válido. La impresora no puede recibir ni procesar trabajos hasta que no se programe un código válido en el servidor de impresión interno.

Posibles acciones del usuario:

Cargue el código válido en el servidor de impresión interno.

Nota: puede cargar el código de red mientras aparece este mensaje.

Mantenimiento UTI/Fusor

Significado del mensaje:

Los contadores que realizan un seguimiento del desgaste de la unidad transferencia de imágenes y el fusor han alcanzado su límite.

Posibles acciones del usuario:

Sustituya la unidad de transferencia de imágenes y el fusor.

Consulte también:

Sustitución del fusor; **Sustitución de la unidad de transferencia de imágenes y el rodillo de transferencia**

Cargar manual

Significado del mensaje:

Se ha enviado una solicitud de trabajo de alimentación manual a la impresora. La impresora está lista para que se le introduzca una hoja en la ranura de alimentación manual.

Posibles acciones del usuario:

- Cargue en la bandeja de alimentación manual o alimentador multiuso una hoja del papel especificado en la segunda línea de la pantalla.
- Pulse **Seleccionar** o **Continuar** para ignorar la solicitud de alimentación manual e imprimir en el papel ya instalado en uno de los orígenes de papel. Si la impresora encuentra una bandeja con el papel del tamaño y tipo adecuados, utilizará esa bandeja para cargar papel. En caso contrario, imprimirá en el papel instalado en el origen de papel predeterminado.
- Pulse **Menú** para abrir el menú Trabajo y cancelar el trabajo de impresión actual.

Consulte también:

Carga del alimentador multiuso

Cargar grapas

Significado del mensaje:

La impresora está intentando grapar un trabajo de impresión, pero la grapadora está vacía.

Posibles acciones del usuario:

- Instale un nuevo cartucho de grapas en la grapadora.
- Pulse **Continuar** para borrar el mensaje y continuar la impresión sin grapar.
- Pulse **Menú** para abrir el menú Trabajo y cancelar el trabajo de impresión actual.

Cargar bandeja <x>

Significado del mensaje:

La impresora intenta cargar papel de un origen que detecta vacío.

Posibles acciones del usuario:

- Cargue el papel del tipo y tamaño solicitado en la bandeja especificada en la segunda línea de la pantalla. La impresora borra el mensaje de forma automática y continúa imprimiendo el trabajo.
- Pulse **Menú** para abrir el menú Trabajo y cancelar el trabajo de impresión actual.

Consulte también:

Carga de las bandejas

LocalTalk <x>

Significado del mensaje:

Una interfaz LocalTalk es el enlace de comunicación activo.

Menús desactivados

Significado del mensaje:

Los menús de la impresora están desactivados. No puede modificar los valores de la impresora desde el panel del operador.

Posibles acciones del usuario:

Todavía puede abrir el menú Trabajo para cancelar el trabajo que se está imprimiendo, o bien, puede seleccionar el trabajo confidencial o retenido que desee imprimir. Si necesita acceso a los menús de la impresora, póngase en contacto con el administrador de red.

Consulte también:

Desactivación de los menús del panel del operador

Tarjeta de red ocupada

Significado del mensaje:

Se está restaurando un servidor de impresión (también denominado adaptador de red interno).

Posibles acciones del usuario:

Espere a que desaparezca el mensaje.

Red <x>

Significado del mensaje:

Una interfaz de red es el enlace de comunicación activo.

Red <x>, <y>

Significado del mensaje:

Una interfaz de red es el enlace de comunicación activo, donde <x> representa este enlace e <y> representa el canal.

No hay DRAM instalada

Significado del mensaje:

No se ha instalado DRAM en la impresora.

Posibles acciones del usuario:

Apague la impresora, instale DRAM y vuelva a encenderla.

No trabajos en impres. ¿Reint?

Significado del mensaje:

El número de identificación personal de cuatro cifras introducido no está asociado a ningún trabajo de impresión confidencial.

Posibles acciones del usuario:

- Pulse **Continuar** para introducir otro número.
- Pulse **Parar** para borrar la solicitud de entrada del número de identificación personal.

Consulte también:

Retener un trabajo en la impresora

No lista

Significado del mensaje:

La impresora no está lista para recibir ni procesar datos. Alguien ha pulsado **Parar** para poner la impresora fuera de línea.

Posibles acciones del usuario:

Pulse **Continuar** para devolver la impresora al estado **Lista**.

Salida excedente llena

Significado del mensaje:

La bandeja de excedente designada del buzón está llena.

Posibles acciones del usuario:

Extraiga la pila de papel de la bandeja para borrar el mensaje.

Paralelo <x>

Significado del mensaje:

Una interfaz de puerto paralelo es el enlace de comunicación activo.

Efectuando prueba automát.

Significado del mensaje:

La impresora está realizando el proceso de pruebas de inicio que normalmente ejecuta al encenderse.

Posibles acciones del usuario:

Espere a que desaparezca el mensaje.

Ahorro energía

Significado del mensaje:

La impresora está lista para recibir y procesar los datos. El consumo de electricidad se reduce mientras está inactiva. Si la impresora permanece inactiva durante el período de tiempo especificado en el elemento de menú Ahorro energía (el valor predeterminado de fábrica es 20 minutos), el mensaje **Ahorro energía** sustituye al mensaje **Lista** en la pantalla.

Posibles acciones del usuario:

- Envíe un trabajo a imprimir.
- Pulse **Continuar** para calentar rápidamente la impresora hasta la temperatura de funcionamiento normal y que aparezca el mensaje **Lista**.

Calibrando impresora

Significado del mensaje:

La impresora está ajustando las tablas de colores para corregir las variaciones producidas por las condiciones ambientales.

Posibles acciones del usuario:

Espere a que desaparezca el mensaje.

Consulte también:

Menú Color

Imprimir trabajo en disco

Significado del mensaje:

Los trabajos enviados en impresión diferida al disco duro antes de apagar la impresora por última vez no se han imprimido todavía.

Posibles acciones del usuario:

- Pulse **Continuar** para imprimir los trabajos.
- Pulse **Volver** o **Parar** para eliminar los trabajos del disco sin imprimirlos.

Imprimir Página de alineación

Significado del mensaje:

La impresora está procesando o imprimiendo una página de prueba que muestra los valores de alineación.

Posibles acciones del usuario:

Espere hasta que la página se haya terminado de imprimir.

Consulte también:

Alineación <x>

Impr. lista de directorios

Significado del mensaje:

La impresora está procesando o imprimiendo un directorio de todos los archivos almacenados en la memoria flash o en un disco duro.

Posibles acciones del usuario:

Espere a que desaparezca el mensaje.

Consulte también:

Imprimir directorio

Imprimiendo lista de fuentes

Significado del mensaje:

La impresora está procesando o imprimiendo una lista de todas las fuentes disponibles para el lenguaje de impresora especificado.

Posibles acciones del usuario:

Espere a que desaparezca el mensaje.

Consulte también:

Imprimir fuentes

Imp. Estadístc. info del trabajo

Significado del mensaje:

La impresora está procesando o imprimiendo todas las estadísticas de información de trabajo almacenadas en el disco duro.

Posibles acciones del usuario:

Espere a que desaparezca el mensaje.

Consulte también:

Estad. info tra.

Imprimiendo valores de menús

Significado del mensaje:

La impresora está procesando o imprimiendo la página de valores de menús.

Posibles acciones del usuario:

Espere a que desaparezca el mensaje.

Consulte también:

Imprimir menús; **Impresión de una página de valores de menús**

Prog. cód. motor

Significado del mensaje:

La impresora está programando nuevo código en la memoria flash.

Posibles acciones del usuario:

Espere a que desaparezca el mensaje.

ADVERTENCIA: no apague la impresora mientras se muestre este mensaje.

Prog. cód. sist.

Significado del mensaje:

La impresora está programando un nuevo código de sistema.

Posibles acciones del usuario:

Espere hasta que el mensaje desaparezca y la impresora se restaure.

ADVERTENCIA: no apague la impresora mientras se muestre este mensaje.

Prgrndo. flash

Significado del mensaje:

La impresora está almacenando recursos, como fuentes o macros, en la memoria flash.

Posibles acciones del usuario:

Espere a que desaparezca el mensaje.

ADVERTENCIA: no apague la impresora mientras se muestre este mensaje.

Prgrndo. disco

Significado del mensaje:

La impresora está almacenando recursos, como fuentes o macros, en el disco duro.

Posibles acciones del usuario:

Espere a que desaparezca el mensaje.

ADVERTENCIA: no apague la impresora mientras se muestre este mensaje.

Error de programación P<x>

Significado del mensaje:

Se ha producido un error mientras la impresora estaba programando un código en la impresora.

Posibles acciones del usuario:

Corrija el problema especificado en la segunda línea de la pantalla:

P105	Se ha utilizado un archivo de red para programar una impresora que no es de red o se ha usado un archivo que no es de red para programar una impresora de red.
P109	Se ha utilizado un archivo de actualización para programar la impresora, pero la información no ha cabido en el espacio asignado en el registro de inicio principal.
P112	Se ha utilizado un archivo upddle.fls para actualizar el código DLE en una impresora con una tarjeta de firmware instalada, pero no se ha encontrado el DLE en la tarjeta de firmware.
P200	No hay instalada ninguna tarjeta de firmware.

Cola y eliminación de trabajos

Significado del mensaje:

La impresora está eliminando uno o más trabajos retenidos y está enviando uno o más trabajos a imprimir.

Posibles acciones del usuario:

Espere a que desaparezca el mensaje.

Consulte también:

Impresión y eliminación de trabajos retenidos

Trabajos en cola

Significado del mensaje:

La impresora está enviando a imprimir uno o varios trabajos retenidos.

Posibles acciones del usuario:

Espere a que desaparezca el mensaje.

Consulte también:

Retener un trabajo en la impresora

Lista

Significado del mensaje:

La impresora está lista para recibir y procesar los trabajos de impresión.

Posibles acciones del usuario:

Envíe un trabajo a imprimir.

Lista Hex

Significado del mensaje:

La impresora está en modo Rastreo hex. y está preparada para recibir y procesar trabajos de impresión.

Posibles acciones del usuario:

- Envíe un trabajo a imprimir. Todos los datos enviados a la impresora se imprimen en formato hexadecimal y de caracteres. Se imprimen las cadenas de control, pero no se ejecutan.
- Apague la impresora, salga del modo Rastreo hex. y, a continuación, vuelva al estado Lista.

Reconectar <dispositivo>

Significado del mensaje:

El dispositivo especificado no está completamente conectado a la impresora o tal vez tenga un fallo de hardware.

Posibles acciones del usuario:

- Restablezca la comunicación retirando el dispositivo especificado y vuelva a conectarlo a la impresora.
- Pulse **Continuar** para borrar el mensaje y continuar la impresión sin utilizar el dispositivo.
- En caso de un problema de hardware, apague la impresora y vuelva a encenderla. Si aún se produce el error, apague la impresora, extraiga el dispositivo especificado y solicite asistencia técnica.

Consulte también:

Solicitud de asistencia técnica

Extraer papel <bandeja especificada>

Significado del mensaje:

La bandeja o bandejas especificadas están llenas.

Posibles acciones del usuario:

Extraiga la pila de papel de la bandeja o bandejas especificadas para que se borre el mensaje.

Restaurando bdja sal activa

Significado del mensaje:

La impresora está restaurando la primera bandeja de un conjunto enlazado de bandejas.

Posibles acciones del usuario:

Espere a que desaparezca el mensaje.

Restaurando valor cont fusor

Significado del mensaje:

La impresora está restaurando el contador que realiza un seguimiento del desgaste del fusor.

Posibles acciones del usuario:

Espere a que desaparezca el mensaje.

Restaurando la impresora

Significado del mensaje:

La impresora se está restaurando con los valores predeterminados actuales. Se cancelan los trabajos de impresión activos.

Posibles acciones del usuario:

Espere a que desaparezca el mensaje.

Consulte también:

Modificación de los valores de los menús

Rest. trab. ret. ¿Reintentar?

Significado del mensaje:

Alguien ha restaurado la impresora o la ha encendido y ésta detecta que hay trabajos de imprimir y retener almacenados en el disco duro.

Posibles acciones del usuario:

- Pulse **Continuar**. Todos los trabajos de imprimir y retener del disco duro se restauran en la memoria de la impresora.
- Pulse **Volver** o **Parar**. No se restaurará ningún trabajo de imprimir y retener a la memoria de la impresora. La impresora vuelve al estado Lista.

Consulte también:

Retener un trabajo en la impresora

Restaurando val. predet. fábrica

Significado del mensaje:

La impresora está restaurando los valores predeterminados de fábrica. Al realizar esta acción:

- Todos los recursos cargados (fuentes, macros, juegos de símbolos) en la memoria de la impresora se eliminan.
- Todos los valores de menú vuelven a ser los predeterminados de fábrica *excepto*:
  - El valor Idioma en el menú Configuración.
  - Todos los valores del menú Paralelo, menú Serie, menú Red, menú Infrarrojo, menú LocalTalk, menú USB y menú Fax.

Posibles acciones del usuario:

Espere a que desaparezca el mensaje.

Consulte también:

Restauración de los valores predeterminados de fábrica

Restaurando trabajo retenido xxx/yyy

Significado del mensaje:

La impresora está restaurando los trabajos retenidos del disco duro.

Nota: **xxx** representa el número del trabajo que se está restaurando.
yyy representa el número total de trabajos por restaurar.

Posibles acciones del usuario:

- Espere a que desaparezca el mensaje.
- Seleccione el elemento de menú Anular restaurac del menú Trabajo.

Consulte también:

Retener un trabajo en la impresora

Restaurando trab retenidos

Significado del mensaje:

La impresora está restaurando los trabajos retenidos del disco duro.

Posibles acciones del usuario:

Espere a que desaparezca el mensaje.

Consulte también:

Retener un trabajo en la impresora

Serie <x>

Significado del mensaje:

Una interfaz serie es el enlace de comunicación activo.

Instalación requerida

Significado del mensaje:

- Cuando se desembaló la impresora, se quedó un fragmento de material de embalaje en el interior.
- Un componente de hardware, como un alimentador de papel opcional, no se ha instalado correctamente.

Posibles acciones del usuario:

- Extraiga todo el material de embalaje del interior de la impresora.
- Instale correctamente el componente.

Consulte también:

Guía de instalación

Pocas grapas

Significado del mensaje:

A la impresora le quedan pocas grapas.

Posibles acciones del usuario:

- Pulse **Continuar** para seguir imprimiendo.
- Instale un cartucho de grapas nuevo para borrar el mensaje.

Sal stdr llena

Significado del mensaje:

La bandeja estándar está llena.

Posibles acciones del usuario:

Extraiga la pila de papel de la bandeja para borrar el mensaje.

Suministros

Significado del mensaje:

Al menos uno de los suministros de la impresora necesita atención. Por ejemplo, es posible que haya un cartucho que tenga poco tóner.

Posibles acciones del usuario:

Pulse **Menú** para abrir el menú Suministros e identificar el suministro que es necesario sustituir. Sustituya los suministros de la impresora adecuados.

Bandeja <x> vacía

Significado del mensaje:

La bandeja especificada no tiene papel.

Posibles acciones del usuario:

Cargue papel en la bandeja para borrar el mensaje.

Consulte también:

Carga de las bandejas

Nivel bdja <x> bajo

Significado del mensaje:

La bandeja especificada tiene poco papel.

Posibles acciones del usuario:

Cargue papel en la bandeja para que se borre el mensaje.

Consulte también:

Carga de las bandejas

Falta bandeja <x>

Significado del mensaje:

Falta la bandeja especificada o no está completamente insertada en la impresora.

Posibles acciones del usuario:

Introduzca completamente la bandeja en la impresora.

Consulte también:

Carga de las bandejas

Bandeja <x> no calibrada

Significado del mensaje:

El sensor de transparencia (en las bandejas que dispongan de esta función) no está calibrado.

Posibles acciones del usuario:

- Pulse **Continuar** para borrar el mensaje.

  Nota: el papel no se cargará de la bandeja hasta que ésta no se haya calibrado.

- Calibre la bandeja en el menú Configuración.

<tipo> en <origen>. ¿Continuar?

Significado del mensaje:

La impresora detecta un cambio de tipo en una bandeja con sensor de tipo. Los tipos son:

Alta calidad	**Cartulina**	**Color**
Sobre	**Etiquetas**	**Cabecera**
Normal	**Preimpreso**	**Transparencia**
Brillante	**Tipo personalizado**	

Posibles acciones del usuario:

- Pulse **Continuar** para borrar el mensaje.
- Extraiga la bandeja y cambie el papel por el tipo deseado.

USB <x>

Significado del mensaje:

La impresora está procesando datos a través del puerto USB especificado.

En espera

Significado del mensaje:

La impresora ha recibido una página de datos para imprimir, pero está esperando un comando de fin de trabajo, de avance de hoja o datos adicionales.

Posibles acciones del usuario:

- Pulse **Continuar** para imprimir el contenido de la memoria intermedia.
- Pulse **Menú** para abrir el menú Trabajo y cancelar el trabajo de impresión actual.

Consulte también:

Cancelación de un trabajo de impresión

100–199 Servicio <mensaje>

Significado de estos mensajes:

Los mensajes 100–199 se relacionan con problemas de la impresora que pueden necesitar asistencia técnica.

Posibles acciones del usuario:

Apague la impresora y compruebe todas las conexiones de los cables. Vuelva a encender la impresora. Si vuelve a aparecer el mensaje de servicio, llame al servicio técnico e indique el número del mensaje y la descripción del problema.

Consulte también:

Solicitud de asistencia técnica

1565 Error Emul al cargar opción Emul

Significado del mensaje:

La versión del emulador de carga de la tarjeta de firmware no coincide con la versión del código de la impresora.

Este error se puede producir si ha actualizado el firmware de la impresora o movido una tarjeta de firmware de una impresora a otra.

Posibles acciones del usuario:

La impresora borra automáticamente el mensaje en 30 segundos y desactiva el emulador de carga de la tarjeta de firmware.

Descargue la versión correcta del emulador de carga del sitio Web de Lexmark.

2 <xx> Atasco de papel

Significado del mensaje:

La impresora detecta un atasco de papel.

Posibles acciones del usuario:

Despeje el trayecto del papel.

Consulte también:

Cómo despejar el trayecto del papel

30 Falta UTI

Significado del mensaje:

La unidad de transferencia de imágenes (UTI) no está instalada o lo está incorrectamente.

Posibles acciones del usuario:

Apague la impresora, instale correctamente la unidad de transferencia de imágenes y, a continuación, encienda la impresora.

Consulte también:

Sustitución de la unidad de transferencia de imágenes y el rodillo de transferencia

30 Falta cart. de tóner <color>

Significado del mensaje:

Falta el cartucho de tóner especificado o no está instalado correctamente.

Posibles acciones del usuario:

Introduzca completamente el cartucho de tóner en la impresora. Ésta borra automáticamente el mensaje.

Consulte también:

Sustitución de los cartuchos de impresión

31 Cartucho <x> defectuoso

Significado del mensaje:

Está instalado un cartucho de impresión defectuoso.

Posibles acciones del usuario:

Extraiga el cartucho especificado e instale uno nuevo.

Consulte también:

Sustitución de los cartuchos de impresión

33 Error de calibración <x>

Significado del mensaje:

La impresora detecta un error de calibración para un determinado color.

Posibles acciones del usuario:

Pulse **Continuar** para seguir imprimiendo.

34 Papel corto

Significado del mensaje:

La impresora ha determinado que la longitud del papel del origen especificado en la segunda línea de la pantalla es demasiado corto para imprimir los datos formateados. En el caso de las bandejas con sensor de tamaño automático, este error se produce si el papel no está en la posición correcta.

Posibles acciones del usuario:

- Pulse **Continuar** para borrar el mensaje y seguir imprimiendo. La impresora no vuelve a imprimir automáticamente la página que ha provocado el mensaje.
- Asegúrese de que el valor Tamaño de papel del menú Papel es correcto para el papel utilizado. Si Tamaño alim mult se ha establecido en Universal, asegúrese de que el papel es lo suficientemente largo para los datos formateados.
- Pulse **Menú** para abrir el menú Trabajo y cancelar el trabajo de impresión actual.

Consulte también:

Especificaciones del papel normal y especial

35 Guard Res Des Memoria insuf.

Significado del mensaje:

La impresora no dispone de la memoria necesaria para activar Guardar recursos. Este mensaje suele indicar que hay demasiada memoria asignada a una o varias de las memorias intermedias de enlace de la impresora.

Posibles acciones del usuario:

- Pulse **Continuar** para desactivar Guardar recursos y seguir imprimiendo.
- Para activar Guardar recursos después de que aparezca este mensaje:
  - Asegúrese de que la memoria intermedia de enlace tiene el valor Automático y salga de los menús para activar los cambios en la memoria intermedia de enlace.
  - Cuando se muestre **Lista**, active Guardar recursos en el menú Configuración.
- Instale más memoria.

37 Área clasif. insuf.

Significado del mensaje:

La memoria de la impresora (o el disco duro, si se ha instalado) no tiene el espacio libre necesario para clasificar el trabajo de impresión.

Posibles acciones del usuario:

- Pulse **Continuar** para imprimir la parte del trabajo que ya está almacenada y empezar a clasificar el resto del trabajo.
- Pulse **Menú** para abrir el menú Trabajo y cancelar el trabajo de impresión actual.

Consulte también:

Cancelación de un trabajo de impresión

37 Memoria para para defrag. insuf.

Significado del mensaje:

La impresora no puede defragmentar la memoria flash porque la memoria de impresora utilizada para almacenar los recursos flash que no se han borrado está llena.

Posibles acciones del usuario:

- Elimine fuentes, macros y otros datos en la memoria de la impresora.
- Instale más memoria de impresora.

37 Memoria insuficiente

Significado del mensaje:

La memoria de la impresora está llena y no puede continuar procesando los trabajos de impresión actuales.

Posibles acciones del usuario:

- Pulse **Continuar** para borrar el mensaje y seguir con el trabajo de impresión actual. La impresora libera memoria mediante la eliminación del trabajo retenido más antiguo y sigue eliminando trabajos retenidos hasta que haya suficiente memoria para procesar el trabajo.
- Pulse **Parar** para borrar el mensaje sin eliminar ningún trabajo retenido. Puede que el trabajo actual no se imprima correctamente.
- Pulse **Menú** para abrir el menú Trabajo y cancelar el trabajo de impresión actual.
- Para evitar que este error se vuelva a producir:
  - Elimine fuentes, macros y otros datos en la memoria de la impresora.
  - Instale más memoria de impresora.

Nota: los mensajes **`37 Memoria insuficiente`** y **`Trabaj retenidos pueden perderse`** aparecen en pantalla alternativamente.

Consulte también:

Retener un trabajo en la impresora; **Trabaj retenidos pueden perderse**

38 Memoria llena

Significado del mensaje:

La impresora está procesando datos, pero la memoria utilizada para guardar las páginas está llena.

Posibles acciones del usuario:

- Pulse **Continuar** para borrar el mensaje y seguir imprimiendo el trabajo. Es posible que el trabajo no se imprima correctamente.
- Pulse **Menú** para abrir el menú Trabajo y cancelar el trabajo de impresión actual.
- Para evitar que este error se vuelva a producir:
  - Simplifique el trabajo de impresión reduciendo la cantidad de texto o gráficos de una página y eliminando las fuentes o macros cargadas que no sean necesarias.
  - Instale más memoria de impresora.

Consulte también:

Cancelación de un trabajo de impresión

39 Pág. compleja

Significado del mensaje:

Es posible que la página no se imprima correctamente porque la información de la misma es demasiado compleja.

Posibles acciones del usuario:

- Pulse **Continuar** para borrar el mensaje y seguir imprimiendo el trabajo. Es posible que el trabajo no se imprima correctamente.
- Pulse **Menú** para abrir el menú Trabajo y cancelar el trabajo de impresión actual.
- Para evitar que este error se vuelva a producir:
  - Disminuya la complejidad de la página reduciendo la cantidad de texto o gráficos de una página y eliminando las fuentes o macros cargadas que no sean necesarias.
  - Active la protección de página en el menú Configuración.
  - Instale más memoria de impresora.

Consulte también:

Menú Configuración

4 <x> Tarjeta de firmware no admitida

Significado del mensaje:

La impresora detecta una versión admitida del firmware instalado en la tarjeta de firmware.

Posibles acciones del usuario:

- Apague la impresora y, a continuación, mantenga pulsado el botón **Continuar** mientras la enciende. La impresora lee el código de la tarjeta del sistema y omite el de la tarjeta de firmware.
- Extraiga la tarjeta de firmware.

Consulte también:

Guía de instalación

51 Flash defectuosa

Significado del mensaje:

La impresora detecta memoria flash defectuosa.

Posibles acciones del usuario:

Pulse **Continuar** para borrar el mensaje y seguir imprimiendo. Debe instalar memoria flash distinta para poder cargar recursos en ella.

52 Flash llena

Significado del mensaje:

Puede que no haya espacio libre suficiente en la memoria flash para almacenar los datos que está intentando cargar.

Posibles acciones del usuario:

- Pulse **Continuar** para borrar el mensaje y seguir imprimiendo. Se borran las macros y fuentes cargadas que no se hayan guardado previamente en la memoria flash.
- Elimine fuentes, macros y otros datos almacenados en la memoria flash.
- Instale memoria flash con más capacidad de almacenamiento.

53 Flash no formateada

Significado del mensaje:

La impresora detecta memoria flash no formateada.

Posibles acciones del usuario:

- Pulse **Continuar** para borrar el mensaje y seguir imprimiendo. Debe formatear la memoria flash antes de almacenar recursos en ella.
- Si el mensaje de error permanece, es posible que la memoria flash sea defectuosa y deba sustituirla.

54 Error serie opción <x>

54 Error en pto. serie estándar

Significado del mensaje:

La impresora ha detectado un error en la interfaz serie de un puerto serie.

Posibles acciones del usuario:

- Asegúrese de que el enlace está configurado correctamente y de que utiliza el cable adecuado.
- Pulse **Continuar** para borrar el mensaje y seguir imprimiendo. Es posible que el trabajo no se imprima correctamente.
- Pulse **Menú** para abrir el menú Trabajo y restaurar la impresora.

54 Error Soft en Red <x>

54 Error Soft en Red estándar

Significado de estos mensajes:

La impresora no puede establecer comunicación con un puerto de red instalado.

Posibles acciones del usuario:

- Pulse **Continuar** para borrar el mensaje y seguir imprimiendo. Es posible que el trabajo no se imprima correctamente.
- Programe nuevo firmware para la interfaz de red mediante el puerto paralelo.
- Pulse **Menú** para abrir el menú Trabajo y restaurar la impresora.

54 ENA Paralelo Std no conectado

54 ENA Paralelo <x> no conectado

Significado del mensaje:

La impresora ha perdido la conexión con un servidor de impresión externo (también denominado adaptador de red externo o ENA).

Posibles acciones del usuario:

- Asegúrese de que el cable que conecta el servidor de impresión externo y la impresora está conectado correctamente. Para restaurar la impresora, apáguela y vuelva encenderla.
- Pulse **Continuar** para borrar el mensaje. La impresora borra cualquier referencia al servidor de impresión externo y, a continuación, se restaura.

56 Prto. serie <x> desactivado

56 Serie estndr. desactivado

Significado del mensaje:

Se han enviado datos a la impresora por el puerto serie, pero éste está desactivado.

Posibles acciones del usuario:

- Pulse **Continuar** para borrar el mensaje. La impresora descarta los datos recibidos a través del puerto serie.
- Asegúrese de que el elemento de menú Mem int serie del menú Serie no está desactivado.

Consulte también:

Mem. int. serie

56 Pto. Paralelo <x> desactivado

56 Pto paralelo Std. desactivado

Significado del mensaje:

Se han enviado datos a la impresora por el puerto paralelo, pero éste está desactivado.

Posibles acciones del usuario:

- Pulse **Continuar** para borrar el mensaje. La impresora descarta los datos recibidos a través del puerto paralelo.
- Asegúrese de que el elemento de menú Mem int paralelo del menú Paralelo no está desactivado.

Consulte también:

Mem int paralelo

56 Puerto USB <x> desactivado

56 Puerto USB Std. desactivado

Significado del mensaje:

Se han enviado datos a la impresora por el puerto USB, pero éste está desactivado.

Posibles acciones del usuario:

- Pulse **Continuar** para borrar el mensaje. La impresora descarta los datos recibidos a través del puerto USB.
- Asegúrese de que el elemento de menú Mem int USB del menú USB no está desactivado.

Consulte también:

Mem int USB

58 Demasiados Discos instal.

Significado del mensaje:

Hay demasiados discos duros instalados en la impresora. La impresora sólo admite un disco duro.

Posibles acciones del usuario:

Apague y desenchufe la impresora. Quite los discos duros que sobren de la impresora. Enchufe la impresora y enciéndala.

Consulte también:

Extracción de las tarjetas de memoria y de opción

58 Demasiadas opciones flash

Significado del mensaje:

Hay demasiadas opciones de memoria flash instaladas en la impresora.

Posibles acciones del usuario:

Apague y desenchufe la impresora. Elimine la memoria flash que sobre. Enchufe la impresora y enciéndala.

Consulte también:

Extracción de las tarjetas de memoria y de opción

58 Demasiadas bdjas ent conect

Significado del mensaje:

Hay demasiados alimentadores con bandejas instalados en la impresora.

Posibles acciones del usuario:

Apague y desenchufe la impresora. Quite los alimentadores adicionales. Enchufe la impresora y enciéndala.

Consulte también:

Guía de instalación

59 <Dispositivo> incompatible

Significado del mensaje:

Ha instalado un dispositivo incompatible.

Posibles acciones del usuario:

- Extraiga el dispositivo y pulse **Continuar** para borrar el mensaje.

61 Disco defectuoso

Significado del mensaje:

La impresora detecta un disco duro defectuoso.

Posibles acciones del usuario:

- Pulse **Continuar** para borrar el mensaje y seguir imprimiendo.
- Instale un disco duro distinto antes de realizar operaciones que lo necesiten.

Consulte también:

Guía de instalación

62 Disco lleno

Significado del mensaje:

No hay memoria suficiente en el disco duro para almacenar los datos enviados a la impresora.

Posibles acciones del usuario:

- Pulse **Continuar** para borrar el mensaje y seguir procesando. Se elimina la información no almacenada previamente en el disco duro.
- Elimine fuentes, macros y otros datos almacenados en el disco duro.

63 Disco no formateado

Significado del mensaje:

La impresora detecta un disco duro no formateado.

Posibles acciones del usuario:

- Pulse **Continuar** para borrar el mensaje y seguir imprimiendo.
- Formatee el disco antes de realizar operaciones en él. Para formatear el disco, seleccione Formatear disco en el menú Utilidades.
- Si el mensaje de error permanece, es posible que el disco duro sea defectuoso y deba sustituirlo. Instale y formatee un disco duro nuevo.

Consulte también:

Formatear disco

64 Disco no admitido

Significado del mensaje:

La impresora detecta que está instalado un disco duro incompatible.

Posibles acciones del usuario:

Apague la impresora y extraiga el disco.

Consulte también:

Extracción de las tarjetas de memoria y de opción

64 Formato de disco no admitido

Significado del mensaje:

La impresora detecta un formato de disco no admitido.

Posibles acciones del usuario:

- Pulse **Continuar** para borrar el mensaje.
- Formatee el disco.

Nota: no se permitirán operaciones de disco hasta que se formatee el disco.

80 Mantenimiento del fusor

Significado del mensaje:

El contador que realiza el seguimiento del desgaste del fusor ha alcanzado su límite.

Posibles acciones del usuario:

- Pulse **Continuar** para seguir imprimiendo.
- Si la calidad de impresión no es aceptable, reemplace el fusor.

Consulte también:

Sustitución del fusor

81 Error CRC cód. motor

Significado del mensaje:

El microcódigo del módulo de código motor de la memoria flash ha fallado una comprobación del sistema.

Posibles acciones del usuario:

- Pulse **Continuar** para borrar el mensaje.
- Descarte el código. Retransmita los datos del microcódigo desde el ordenador host.

81 Mantenimiento de UTI

Significado del mensaje:

El contador que realiza el seguimiento del desgaste de la unidad de transferencia de imágenes ha alcanzado su límite.

Posibles acciones del usuario:

- Pulse **Continuar** para seguir imprimiendo.
- Si la calidad de impresión no es aceptable, reemplace la unidad de transferencia de imágenes.

Consulte también:

Sustitución de la unidad de transferencia de imágenes y el rodillo de transferencia

84 Rodillo casi agotado

Significado del mensaje:

El rodillo de aplicación se está agotando.

Posibles acciones del usuario:

- Pulse **Continuar** para borrar el mensaje y seguir imprimiendo.
- Sustituya el rodillo de aplicación.

Consulte también:

84 Reemplazar rodillo

84 Reemplazar rodillo

Significado del mensaje:

El rodillo de aplicación se ha agotado o no está en la impresora.

Posibles acciones del usuario:

Sustituya el rodillo de aplicación.

Consulte también:

84 Rodillo casi agotado

82 Contenedor de desecho del tóner lleno

Significado del mensaje:

El contenedor de desecho del tóner está lleno.

Posibles acciones del usuario:

Sustituya el contenedor de desecho del tóner y pulse **Continuar** para borrar el mensaje.

Consulte también:

Sustitución del contenedor de desecho del tóner

82 Falta contenedor de desecho del tóner

Significado del mensaje:

Falta el contenedor de desecho del tóner.

Posibles acciones del usuario:

Sustituya el contenedor de desecho del tóner y pulse **Continuar** para borrar el mensaje.

Consulte también:

Sustitución del contenedor de desecho del tóner

87 Falta fusor

Significado del mensaje:

Falta el fusor o está instalado incorrectamente.

Posibles acciones del usuario:

Instale el fusor de forma correcta para borrar el mensaje y seguir imprimiendo.

Consulte también:

Sustitución del fusor

88 Tóner <color> bajo

Significado del mensaje:

La impresora ha detectado que el suministro de tóner en el cartucho especificado está bajo. Si no tiene a mano el cartucho de tóner especificado, solicite uno. Puede imprimir aproximadamente 250 páginas más antes de que se vacíe el cartucho.

Posibles acciones del usuario:

- Sustituya el cartucho de tóner especificado.
- Pulse **Continuar** para borrar el mensaje y seguir imprimiendo. Aparece el mensaje **Suministros** hasta que se sustituye el cartucho de tóner especificado.

Consulte también:

Sustitución de los cartuchos de impresión

82 Contenedor de desecho casi lleno

Significado del mensaje:

El contenedor de desecho del tóner está casi lleno.

Posibles acciones del usuario:

- Pulse **Continuar** para borrar el mensaje y seguir imprimiendo.
- Sustituya el contenedor de desecho del tóner.

Consulte también:

82 Contenedor de desecho del tóner lleno; **Sustitución del contenedor de desecho del tóner**

900–999 Servicio <mensaje>

Significado de estos mensajes:

Los mensajes 900–999 se relacionan con problemas de la impresora que pueden necesitar asistencia técnica.

Posibles acciones del usuario:

Apague la impresora y compruebe todas las conexiones de los cables. Vuelva a encender la impresora. Si vuelve a aparecer el mensaje de servicio, llame al servicio técnico e indique el número del mensaje y la descripción del problema.

Consulte también:

Solicitud de asistencia técnica

36 Uso de los menús de la impresora

Seleccione un menú de la siguiente lista para obtener más información. También puede hacer clic en una letra del índice situado al final de la página para buscar un elemento de menú concreto que comience con esa letra.

Haga clic aquí para obtener un resumen de una página de todos los menús y sus elementos.

- **Menú Color**
- **Menú Acabado**
- **Menú Infrarrojo**
- **Menú Trabajo**
- **Menú LocalTalk**
- **Menú Red**
- **Menú Papel**
- **Menú Paralelo**
- **Menú Emul. PCL**
- **Menú PostScript**
- **Menú Serie**
- **Menú Configuración**
- **Menú Suministros**
- **Menú USB**
- **Menú Utilidades**

Seleccione un menú o elemento de menú para obtener más información.

Menú Acabado
Dúplex
Encuad. dúplex
Copias
Págs. en Blanco
Clasificación
Hojas separación
Origen separador
Perforador
Separación pág
Grapar trabajo
Fte inic grapado
Imp multipágina
Orden multipág.
Vista Multipág.
Margen multipág.

Menú Red
PCL SmartSwitch
PS SmartSwitch
PS binario MAC
Modo NPA
Mem int red
Mem. int trabajo
Configuración de red <x>
Configuración de red estándar

Menú Trabajo
Cancelar trabajo
Restaurar impresora
Impr. mem. int.
Cancelar fax
Trabajo confidencial
Trab retenidos
Restaurar bandeja activa

Menú LocalTalk
Puerto LocalTalk
PCL SmartSwitch
PS SmartSwitch
Modo NPA
Mem. int. Ltalk
Mem. int trabajo
Hosts NPA
Nombre LocalTalk
Direc. LocalTalk
Zona LocalTalk

Menú Infrarrojo
Puerto infrarrojo
PCL SmartSwitch
PS SmartSwitch
Modo NPA
Mem. int. IR
Mem. int trabajo
Tamaño de ventana
Demora transm.
Vel. baudios Máx

Menú Papel
Origen del papel
Tamaño del papel
Tipo de papel
Tipos personalizados
Bandeja salida
Config. bandejas
Band desbordada
Asign. tipo/band
Sustituir tamaño
Conf. multiuso
Textura papel
Peso del papel
Carga de papel
Conf. universal

Menú Paralelo
PCL SmartSwitch
PS SmartSwitch
Modo NPA
Mem int paralelo
Mem. int trabajo
Estado avanzado
Protocolo
Aceptar inicial
Modo paralelo 1
Modo paralelo 2

Menú Emul. PCL
Origen de fuente
Nombre de fuente
Tamaño en puntos
Paso
Juego símbolos
Orientación
Líneas por pág.
Ancho A4
RC auto tras AL
AL auto tras RC
Renumerar band.

Menú Configuración
Lngje. impresora
Uso impresora
Ahorro energía
Guardar recursos
Destino de carga
Espera impresión
Continuar autom.
Tiempo de espera
Recup. atasco
Protección página
Idioma
Control Alarma
Alarma perforad
Alarma grapas
Alarma de tóner
Info trabajos
Límite info tra.
Área de impresión

Menú Serie
PCL SmartSwitch
PS SmartSwitch
Modo NPA
Mem. int. serie
Mem. int trabajo
RS-232/RS-422
Polaridad RS-422
Protocolo serie
Robust XON
Baudios
Bits de datos
Paridad
Aceptar DSR

Menú PostScript
Impr. error PS
Prioridad de fuentes
Suavizado de imagen

Menú Color
Corrección de color
Color manual
Modo de impresión
Resolución impr.
Intensidad del tóner

Menú Suministros
Tóner <color>
Rodillo
Contenedor de desecho

Menú USB
PCL SmartSwitch
PS SmartSwitch
PS binario MAC
Modo NPA
Mem int USB
Mem. int trabajo

Menú Utilidades
Ajuste de color
Muestras color
Imprimir demo
Imprimir menús
Imp Conf Red <x>
Imprimir fuentes
Imprimir directorio
Predeterm. fábrica
Formatear flash
Defragmentar flash
Formatear disco
Estad. info tra.
Rastreo hex.

A

Aceptar DSR

Aceptar inicial

Ahorro energía

Ajuste de color

AL auto tras RC

Alarma grapas

Alarma de tóner

Ancho A4

Área de impresión

Asign. tipo/band

B

Band desbordada

Bandeja salida

Baudios

Bits de datos

C

Cancelar fax

Cancelar trabajo

Carga de papel

Clasificación

Color manual

Conf. multiuso

Conf. universal

Config. bandejas

Configuración de red <x>

Configuración de red estándar

Contenedor de desecho

Continuar autom.

Control Alarma

Copias

Corrección de color

D

Defragmentar flash

Demora transm.

Destino de carga

Direc. LocalTalk

Dúplex

E

Encuad. dúplex

Espera impresión

Estad. info tra.

Estado avanzado

F

Formatear disco

Formatear flash

Fte inic grapado

G

Grapar trabajo

Guardar recursos

H

Hojas separación

Hosts NPA

I

Idioma

Imp Conf Red <x>

Imp multipágina

Impr. error PS

Impr. mem. int.

Imprimir demo

Imprimir directorio

Imprimir fuentes

Imprimir menús

Info trabajos

J

Juego símbolos

K

L

Límite info tra.

Líneas por pág.

Lngje. impresora

M

Margen multipág.

Mem. int. IR

Mem. int. Ltalk

Mem int paralelo

Mem int red

Mem. int. serie

Mem. int trabajo
- Menú Infrarrojo
- Menú LocalTalk
- Menú Paralelo
- Menú Red
- Menú Serie
- Menú USB

Mem int USB

Menú Color

Menú Configuración

Menú Emul. PCL

Menú Infrarrojo

Menú LocalTalk

Menú Paralelo

Menú PostScript

Menú Red

Menú Serie

Menú Suministros

Menú Trabajo

Menú USB

Menú Utilidades

Modo de impresión

Modo NPA
- Menú Infrarrojo
- Menú LocalTalk
- Menú Paralelo
- Menú Red
- Menú Serie
- Menú USB

Modo paralelo 1

Modo paralelo 2

Muestras color

N

Nombre de fuente

Nombre LocalTalk

Ñ

O

Orden multipág.

Orientación

Origen de fuente

Origen del papel

Origen separador

P

Págs. en Blanco

Paridad

Paso

PCL SmartSwitch
- Menú Infrarrojo
- Menú LocalTalk
- Menú Paralelo
- Menú Red
- Menú Serie
- Menú USB

Perforador

Peso del papel

Polaridad RS-422

Predeterm. fábrica

Predeterm. fábrica

Prioridad de fuentes

Protección página

Protocolo

Protocolo serie

PS binario Mac
- Menú Red
- Menú USB

PS SmartSwitch
- Menú Infrarrojo
- Menú LocalTalk
- Menú Paralelo
- Menú Red
- Menú Serie
- Menú USB

Puerto infrarrojo

Puerto LocalTalk

Q

R

Rastreo hex.

RC auto tras AL

Recup. atasco

Renumerar band.

Restaurar bandeja activa

Restaurar impresora

Resolución impr.

Robust XON

RS-232/RS-422

S

Separación pág

Suavizado de imagen

Sustituir tamaño

T

Tamaño de ventana

Tamaño del papel

Tamaño en puntos

Textura papel

Tiempo de espera

Tipo de papel

Tipos personalizados

Tóner <color>

Trab retenidos

Trabajo confidencial

U

Uso impresora

V

Vel. baudios Máx

Vista Multipág.

Z

Zona LocalTalk

37 Menú LocalTalk

Utilice el menú LocalTalk para modificar aquellos valores de la impresora que afectan a los trabajos enviados a la impresora a través del puerto LocalTalk.

Para obtener más información, seleccione un elemento de menú:

- **Mem. int trabajo**
- **Direc. LocalTalk**
- **Mem. int. Ltalk**
- **Nombre LocalTalk**
- **Puerto LocalTalk**
- **Zona LocalTalk**
- **Hosts NPA**
- **Modo NPA**
- **PCL SmartSwitch**
- **PS SmartSwitch**

Nota: los valores marcados con un asterisco (*) son los valores predeterminados de fábrica.

Mem. int trabajo

Uso:

Almacenar temporalmente trabajos en el disco duro de la impresora antes de imprimir.

Valores:

Desactivado*	No almacena el trabajo de impresión en la memoria intermedia del disco duro.
Activado	Almacena los trabajos de impresión en la memoria intermedia del disco duro.
Automático	Almacena los trabajos de impresión en la memoria intermedia sólo si la impresora está ocupada procesando datos de otro puerto de entrada.

Nota: la modificación del elemento de menú Mem. int trabajo restaura automáticamente la impresora.

Direc. LocalTalk

Uso:

Identificar el número de nodo LocalTalk asignado a la impresora. Este elemento del menú no se puede modificar con el panel del operador.

Mem. int. Ltalk

Uso:

Configurar el tamaño de la memoria intermedia de entrada LocalTalk.

Valores:

Desactivado	Desactiva el almacenamiento del trabajo en memoria intermedia. Los trabajos que ya estén almacenados en la memoria intermedia en el disco se imprimen antes de que se reanude el procesamiento normal de los trabajos entrantes.
Automático*	La impresora calcula de forma automática el tamaño de la memoria intermedia LocalTalk (recomendado).
De 6 K al tamaño máximo permitido	El usuario especifica el tamaño de la memoria intermedia LocalTalk. El tamaño máximo depende de la cantidad de memoria de la impresora, del tamaño de otras memorias intermedias de enlace y de si el valor Guardar recursos está Activado o Desactivado. Para maximizar el tamaño de la memoria intermedia LocalTalk, puede desactivar o reducir el tamaño de las memorias intermedias de puerto paralelo, serie, red, infrarrojo y USB.

Nota: la modificación del elemento de menú Mem. int. LTalk restaura automáticamente la impresora.

Consulte también:

Guardar recursos

Nombre LocalTalk

Uso:

Identificar el nombre del modelo de impresora almacenado en la memoria de la impresora. Este elemento del menú no se puede modificar con el panel del operador.

Puerto LocalTalk

Uso:

Activar el puerto LocalTalk.

Valores:

Desactivado*	Desactiva el puerto LocalTalk y los elementos del menú LocalTalk.
LTalk Opción <x>	Activa el puerto LocalTalk especificado.

Zona LocalTalk

Uso:

Identificar la zona LocalTalk proporcionada por la red LocalTalk. Este elemento del menú no se puede modificar con el panel del operador.

Hosts NPA

Uso:

Especificar el número máximo de hosts NPA que se pueden registrar para alertas NPA.

Valores:

1...10 (2*)

Modo NPA

Uso:

Especificar si la impresora realiza el procesamiento especial necesario para la comunicación bidireccional, según las convenciones definidas en el protocolo Network Printing Alliance (NPA).

Valores:

Desactivado	La impresora no realiza el procesamiento NPA.
Automático*	La impresora examina los datos para determinar el formato y procesarlos adecuadamente.

Nota: la modificación de este elemento de menú restaura automáticamente la impresora.

PCL SmartSwitch

Uso:

Configurar la impresora para que cambie automáticamente a la emulación PCL cuando un trabajo de impresión recibido mediante el puerto LocalTalk lo necesite, independientemente del lenguaje predeterminado de la impresora.

Valores:

Activado*	La impresora examina los datos de la interfaz LocalTalk y selecciona la emulación PCL si los datos indican que se trata del lenguaje de impresora necesario.
Desactivado	La impresora no examina los datos entrantes. La impresora utiliza la emulación PostScript para procesar el trabajo si el valor PS SmartSwitch está activado o el lenguaje de impresora predeterminado especificado en el menú Configuración si el valor PS SmartSwitch está desactivado.

Consulte también:

PS SmartSwitch; **Lngje. impresora**

PS SmartSwitch

Uso:

Configurar la impresora para que cambie automáticamente a la emulación PostScript cuando un trabajo de impresión recibido mediante el puerto LocalTalk la necesite, independientemente del lenguaje predeterminado de la impresora.

Valores:

Activado*	La impresora examina los datos de la interfaz LocalTalk y selecciona la emulación PostScript si los datos indican que se trata del lenguaje de impresora necesario.
Desactivado	La impresora no examina los datos entrantes. La impresora utiliza la emulación PCL para procesar el trabajo si el valor PCL SmartSwitch está activado o el lenguaje de impresora predeterminado especificado en el menú Configuración si el valor PCL SmartSwitch está desactivado.

Consulte también:

PCL SmartSwitch; **Lngje. impresora**

38 Menú Trabajo

El menú Trabajo sólo está disponible cuando la impresora está ocupada imprimiendo o procesando un trabajo, cuando se muestra un mensaje de la impresora o cuando la impresora se encuentra en el modo Rastreo hex. Pulse **Menú** para abrir el menú Trabajo.

Para obtener más información, seleccione un elemento de menú:

- **Cancelar fax**
- **Cancelar trabajo**
- **Trabajo confidencial**
- **Trab retenidos**
- **Impr. mem. int.**
- **Restaurar bandeja activa**
- **Restaurar impresora**

Cancelar fax

Uso:

Cancelar faxes salientes antes de que se transmitan o cancelar faxes entrantes antes de que se acaben de imprimir.

Valores:

R Cancela un fax entrante. Cuando aparezca el número de fax del equipo emisor, pulse **Seleccionar** para cancelar el fax entrante.

D Cancela un fax saliente. Cuando aparezca el número de fax del equipo receptor, pulse **Seleccionar** para cancelar el trabajo de fax. Si no aparece el número de teléfono del fax que desea cancelar, pulse el botón **Menú** para desplazarse por la lista. La impresora puede mostrar hasta cinco números de fax en la cola de faxes salientes. Cuando en la cola haya más de cinco faxes, el siguiente trabajo de fax que aparece en la pantalla como fax saliente se transmite o se cancela.

Cancelar trabajo

Uso:

Cancelar el trabajo de impresión actual.

Nota: Cancelar trabajo sólo aparece si la impresora está procesando un trabajo o tiene un trabajo en la memoria.

Trabajo confidencial

Uso:

Imprimir trabajos confidenciales almacenados en la memoria de la impresora. (Una vez impreso el trabajo confidencial, éste se elimina automáticamente de la memoria de la impresora.)

Primero introduzca el número de identificación personal (PIN) asociado al trabajo confidencial:

Introduzca PIN	Utilice los botones del panel del operador para introducir el número de identificación personal asociado al trabajo confidencial.

Seleccione un valor:

Imprimir todos	Imprime todos los trabajos asociados al número de identificación personal.
Imprimir trabajo	Imprime el trabajo confidencial concreto. Pulse **Menú** para desplazarse por la lista de trabajos confidenciales asociados al número de identificación personal. Pulse **Seleccionar** para imprimir un trabajo concreto.
Eliminar todos	Elimina todos los trabajos asociados al número de identificación personal.
Eliminar trabajo	Elimina el trabajo confidencial especificado. Pulse **Menú** para desplazarse por la lista de trabajos confidenciales asociados al número de identificación personal. Pulse **Seleccionar** para eliminar un trabajo concreto.
Copias	Determina el número de copias impresas para cada trabajo confidencial. Pulse **Menú** para desplazarse por la lista de trabajos confidenciales asociados al número de identificación personal. Pulse **Seleccionar** para especificar el trabajo que desea imprimir. Pulse **Menú** para aumentar o disminuir el número de copias y, a continuación, pulse **Seleccionar**.

Trab retenidos

Uso:

Imprimir trabajos con el estado Reservar impresión, Repetir impresión o Verificar impresión almacenados en la memoria de la impresora.

Valores:

Imprimir todos	Imprime todos los trabajos retenidos.
Imprimir trabajo	Imprime el trabajo retenido especificado. Pulse **Menú** para desplazarse por la lista de trabajos retenidos. Pulse **Seleccionar** para imprimir un trabajo concreto.
Eliminar todos	Elimina todos los trabajos retenidos.
Eliminar trabajo	Elimina el trabajo retenido designado. Pulse **Menú** para desplazarse por la lista de trabajos retenidos. Pulse **Seleccionar** para eliminar el trabajo.
Copias	Determina el número de copias para cada trabajo retenido. Pulse **Menú** para desplazarse por la lista de trabajos retenidos. Pulse **Seleccionar** para especificar el trabajo que desea imprimir. Pulse **Menú** para aumentar o disminuir el número de copias y, a continuación, pulse **Seleccionar**.

Impr. mem. int.

Uso:

Imprimir cualquier dato almacenado en la memoria intermedia de impresión.

Nota: Impr. mem. int. sólo aparece si se accede al menú Trabajo mientras se visualiza el mensaje **En espera**. El estado En espera se produce si se envía un trabajo incompleto a la impresora o se está imprimiendo un trabajo ASCII, como un comando de imprimir pantalla.

Restaurar bandeja activa

Uso:

Definir la bandeja activa como la de inicio (la primera bandeja que recibe la salida impresa) en un conjunto de bandejas enlazadas.

Restaurar impresora

Uso:

Restaurar la impresora al valor predeterminado de usuario para cada elemento de menú, eliminar todos los recursos descargados (fuentes, macros y juegos de símbolos) almacenados en la memoria (RAM) de la impresora y eliminar todos los datos de la memoria intermedia de enlace de interfaz.

Nota: antes de seleccionar Restaurar impresora, salga de la aplicación de software que esté utilizando.

39 Menú Infrarrojo

Utilice el menú Infrarrojo para modificar aquellos valores de la impresora que afectan a los trabajos enviados a la impresora a través del puerto infrarrojo.

Para obtener más información, seleccione un elemento de menú:

- **Mem. int. IR**
- **Puerto infrarrojo**
- **Mem. int trabajo**
- **Vel. baudios Máx**
- **Modo NPA**
- **PCL SmartSwitch**
- **PS SmartSwitch**
- **Demora transm.**
- **Tamaño de ventana**

Nota: los valores marcados con un asterisco (*) son los valores predeterminados de fábrica.

Mem. int. IR

Uso:

Configurar el tamaño de la memoria intermedia de entrada de infrarrojo.

Valores:

Desactivado	Desactiva el almacenamiento del trabajo en memoria intermedia. Los trabajos que ya estén almacenados en la memoria intermedia en el disco se imprimen antes de que se reanude el procesamiento normal de los trabajos entrantes.
Automático*	La impresora calcula de forma automática el tamaño de la memoria intermedia infrarroja (valor recomendado).
De 5 K al tamaño máximo permitido	El usuario especifica el tamaño de la memoria intermedia infrarroja. El valor de tamaño máximo depende de la cantidad de memoria de la impresora, del tamaño de otras memorias intermedias de enlace y de si el valor Guardar recursos está activado o desactivado. Para maximizar el tamaño de la memoria intermedia infrarroja, puede desactivar o reducir el tamaño de las memorias intermedias de puerto paralelo, serie, de red, LocalTalk y USB.

Nota: la modificación del elemento del menú Mem. int. IR restaura automáticamente la impresora.

Consulte también:

Guardar recursos

Puerto infrarrojo

Uso:

Activar el puerto infrarrojo.

Valores:

Desactivado*	Desactiva el puerto infrarrojo y los elementos del menú Infrarrojo.
IR Opción <x>	Activa el puerto infrarrojo especificado.

Mem. int trabajo

Uso:

Almacenar temporalmente trabajos en el disco duro de la impresora antes de imprimir.

Valores:

Desactivado*	No almacena los trabajos de impresión en la memoria intermedia del disco duro.
Activado	Almacena los trabajos de impresión en la memoria intermedia del disco duro.
Automático	Almacena los trabajos de impresión en la memoria intermedia sólo si la impresora está ocupada procesando datos de otro puerto de entrada.

Nota: la modificación del elemento de menú Mem. int trabajo restaura automáticamente la impresora.

Vel. baudios Máx

Uso:

Especificar la velocidad a la que se pueden recibir los datos a través del puerto infrarrojo.

Valores:

2400	**115200**
9600	**576000**
19200	**1152000***
38400	**4000000**
57600	

La velocidad máxima en baudios para la impresora y el adaptador de infrarrojos se suele configurar de forma automática durante el encendido. Sin embargo, si la impresora está situada en un entorno brillante o muy reflectante, puede tener algunos problemas intermitentes con la comunicación. Si se producen, seleccione menos baudios para la conexión de infrarrojos.

Modo NPA

Uso:

Especificar si la impresora realiza el procesamiento especial necesario para la comunicación bidireccional, según las convenciones definidas en el protocolo Network Printing Alliance (NPA).

Valores:

Desactivado	La impresora no realiza el procesamiento NPA.
Automático*	La impresora examina los datos para determinar el formato y procesarlos adecuadamente.

La modificación de este elemento de menú restaura automáticamente la impresora.

PCL SmartSwitch

Uso:

Configurar la impresora para que cambie automáticamente a la emulación PCL cuando un trabajo de impresión recibido mediante el puerto infrarrojo lo necesite, independientemente del lenguaje predeterminado de la impresora.

Valores:

Activado*	La impresora examina los datos de la interfaz de infrarrojos y selecciona la emulación PCL si los datos indican que se trata del lenguaje de impresora necesario.
Desactivado	La impresora no examina los datos entrantes. La impresora utiliza la emulación PostScript para procesar el trabajo si el valor PS SmartSwitch está activado o el lenguaje de impresora predeterminado especificado en el menú Configuración si el valor PS SmartSwitch está desactivado.

Consulte también:

PS SmartSwitch; **Lngje. impresora**

PS SmartSwitch

Uso:

Configurar la impresora para que cambie automáticamente a la emulación PostScript cuando un trabajo de impresión recibido mediante el puerto infrarrojo lo necesite, independientemente del lenguaje predeterminado de la impresora.

Valores:

Activado*	La impresora examina los datos de la interfaz de infrarrojos y selecciona la emulación PostScript si los datos indican que se trata del lenguaje de impresora necesario.
Desactivado	La impresora no examina los datos entrantes. La impresora utiliza la emulación PCL para procesar el trabajo si el valor PCL SmartSwitch está activado o el lenguaje de impresora predeterminado especificado en el menú Configuración si el valor PCL SmartSwitch está desactivado.

Consulte también:

PCL SmartSwitch; **Lngje. impresora**

Demora transm.

Uso:

Definir el tiempo, en segundos, que la impresora debe esperar antes de transmitir los datos infrarrojos significativos al ordenador host, así como el tiempo que la impresora solicita al ordenador host que espere antes de transmitir los datos infrarrojos.

Valores:

Automático*	La impresora establece el valor Demora transm. durante un encendido para maximizar el rendimiento del enlace (recomendado).
Ninguna	La impresora no establece ninguna demora. Sin embargo, no todos los hosts se pueden comunicar sin demora de transmisión.
1...15	El usuario selecciona un valor de demora de transmisión entre 1 y 15 segundos. Si surgen problemas de impresión mientras se utiliza el puerto infrarrojo, quizás pueda solucionarlos seleccionando un valor alto de demora de transmisión, como por ejemplo 15.

Tamaño de ventana

Uso:

Especificar el número máximo de secuencias de infrarrojos que puede recibir la impresora antes de enviar un aviso al ordenador host.

Valores:

Automático*	La impresora configura el valor Tamaño de ventana durante el encendido para maximizar el rendimiento del enlace (recomendado).
1	El usuario configura el tamaño de ventana en una secuencia (1). Si surgen problemas de impresión al utilizar el puerto infrarrojo, quizás puedan solucionarse configurando el elemento Tamaño de ventana del menú en 1.▲

40 Menú Acabado

Utilice el menú Acabado para definir la salida impresa de la impresora.

Para obtener más información, seleccione un elemento de menú:

- **Págs. en Blanco**
- **Clasificación**
- **Copias**
- **Dúplex**
- **Encuad. dúplex**
- **Perforador**
- **Margen multipág.**
- **Orden multipág.**
- **Imp multipágina**
- **Vista Multipág.**
- **Separación pág**
- **Hojas separación**
- **Origen separador**
- **Grapar trabajo**
- **Fte inic grapado**

Nota: los valores marcados con un asterisco (*) son los valores predeterminados de fábrica.

Págs. en Blanco

Uso:

Especificar si se incluyen páginas en blanco generadas por la aplicación en la salida impresa.

Valores:

No imprimir*	No imprime páginas en blanco generadas por la aplicación como parte del trabajo.
Imprimir	Imprime páginas en blanco generadas por la aplicación como parte del trabajo.

Clasificación

Uso:

Mantener las páginas de un trabajo de impresión apiladas en secuencia, en especial, al imprimir varias copias del trabajo.

Valores:

Desactivado*	Imprime cada página de un trabajo el número de veces especificado en el elemento de menú Copias. Por ejemplo, si establece Copias en 2 y se envían a imprimir tres páginas, la impresora imprime página 1, página 1, página 2, página 2, página 3, página 3.
Activado	Imprime todo el trabajo el número de veces especificado en el elemento de menú Copias. Por ejemplo, si establece Copias en 2 y se envían a imprimir tres páginas, la impresora imprime página 1, página 2, página 3, página 1, página 2, página 3.

Copias

Uso:

Establecer el número de copias que desea como valor predeterminado de la impresora. (Establezca el número de copias necesarias para un trabajo determinado desde el controlador de la impresora. Los valores seleccionados desde el controlador de la impresora siempre anulan los valores seleccionados desde el panel del operador.)

Valores:

1...999 (1*)

Consulte también:

Clasificación

Dúplex

Uso:

Establecer dúplex como valor predeterminado para todos los trabajos de impresión. (Seleccione Dúplex desde el controlador de la impresora para que se aplique sólo a trabajos concretos.)

Valores:

Desactivado*	Imprime en una cara del papel.
Activado	Imprime en ambas caras del papel.

Consulte también:

Encuad. dúplex

Encuad. dúplex

Uso:

Definir la encuadernación de las páginas en dúplex y la forma en que se imprime en el reverso de la hoja (números pares) en relación con el anverso (números impares).

Valores:

Borde largo*	La encuadernación se realiza en el extremo largo de la página (borde izquierdo para la orientación vertical y borde superior para la orientación horizontal).
Borde corto	La encuadernación se realiza en el extremo corto de la página (borde superior para la orientación vertical y borde izquierdo para la orientación horizontal).

Consulte también:

Dúplex

Perforador

Uso:

Perforar el borde de toda la salida impresa. (Seleccione Perforador del controlador de impresora para perforar sólo un trabajo específico impreso.)

Valores:

Desactivado*	No perfora la salida impresa.
Activado	Perfora cada una de las páginas impresas.

Margen multipág.

Uso:

Imprimir un borde alrededor de cada página cuando utilice Imp Multipágina.

Valores:

Ninguno*	No imprime un borde alrededor de cada imagen de página.
Sólido	Imprime un borde de línea sólida alrededor de cada imagen de página.

Consulte también:

Imp multipágina

Orden multipág.

Uso:

Determinar la posición de las imágenes de varias páginas al utilizar Imp Multipágina. La posición depende del número de imágenes y de si tienen orientación vertical u horizontal.

Por ejemplo, si selecciona la impresión 4 en una y orientación vertical, los resultados difieren dependiendo del valor Orden multipág. que seleccione:

Orden horizontal

página 1	página 2
página 3	página 4

Orden vertical

página 1	página 3
página 2	página 4

Orden horizontal inverso

página 2	página 1
página 4	página 3

Orden vertical inverso

página 3	página 1
página 4	página 2

Valores:

Horizontal*

Vertical

Horiz. inversa

Vert. inversa

Consulte también:

Imp multipágina

Imp multipágina

Uso:

Imprimir varias imágenes de página en una cara de la hoja de papel. También se denomina *N en una* o *Ahorro papel.*

Valores:

Desactivado*	Imprime 1 imagen de página por cara.	**6 en una**	Imprime 6 imágenes de página por cara.
2 en una	Imprime 2 imágenes de página por cara.	**9 en una**	Imprime 9 imágenes de página por cara.
3 en una	Imprime 3 imágenes de página por cara.	**12 en una**	Imprime 12 imágenes de página por cara.
4 en una	Imprime 4 imágenes de página por cara.	**16 en una**	Imprime 16 imágenes de página por cara.

Consulte también:

Margen multipág.; **Orden multipág.**; **Vista Multipág.**

Vista Multipág.

Uso:

Determinar la orientación de una hoja de múltiples páginas.

Valores:

Automático*	Permite a la impresora seleccionar entre la orientación vertical y la horizontal.
Borde largo	Establece el borde largo del papel en la parte superior de la página (horizontal).
Borde corto	Establece el borde corto del papel en la parte superior de la página (vertical).

Consulte también:

Imp multipágina

Separación pág

Uso:

Separar la salida de los trabajos de impresión o las copias de un trabajo de impresión, lo que facilita la separación de los documentos apilados en la bandeja de salida.

Valores:

Ninguno*	Apila todas las hojas directamente una encima de otra.
Entre copias	Separa las copias de un trabajo de impresión.
Entre trabajos	Separa los trabajos de impresión.

Hojas separación

Uso:

Insertar hojas de separación en blanco entre los trabajos, entre varias copias de un trabajo o entre cada página de un trabajo.

Valores:

Ninguno*	No inserta hojas de separación.
Entre copias	Inserta una hoja en blanco entre cada copia del trabajo. Si está desactivada la opción Clasificación, se inserta una página en blanco entre cada grupo de páginas impresas (todas las páginas 1, todas las páginas 2, etc.). Si está activada, se inserta entre cada copia clasificada del trabajo de impresión.
Entre trabajos	Inserta una hoja en blanco entre los trabajos.
Entre páginas	Inserta una hoja en blanco entre cada página del trabajo. Esta opción resulta útil si está imprimiendo transparencias o desea insertar páginas en blanco en documento para notas.

Consulte también:

Origen separador; **Clasificación**

Origen separador

Uso:

Especificar el origen del papel donde están las hojas de separación.

Valores:

Bandeja <x> (Bandeja 1*)	Selecciona las hojas de separación de la bandeja especificada.
Alim. multiuso	Selecciona las hojas de separación del alimentador multiuso. (Debe establecer también Conf. multiuso en Cassette.)

Consulte también:

Hojas separación; **Conf. multiuso**

Grapar trabajo

Uso:

Configurar el grapado como valor predeterminado de todos los trabajos de impresión. (Seleccione la opción de grapado en el controlador de impresora si sólo desea grapar algunos trabajos.)

Valores:

Desactivado*	No grapa los trabajos de impresión.
Activado	Grapa todos los trabajos enviados a la impresora.

Fte inic grapado

Uso:

Especificar el origen del papel que desea que utilice la impresora cuando prepare la grapadora. Cuando se sustituye un cartucho de grapas o se elimina un atasco de grapas, puede que la impresora necesite preparar la grapadora, grapando una hoja de papel varias veces.

Valores:

Bandeja <x> (Bandeja 1*)	Selecciona el papel de la bandeja especificada.
Alim. multiuso	Selecciona el papel del alimentador multiuso.

41 Menú Color

Utilice el menú Color para ajustar la calidad de impresión y personalizar la impresión en color.

Para obtener más información, seleccione un elemento de menú:

- **Corrección de color**
- **Color manual**
- **Modo de impresión**
- **Resolución impr.**
- **Intensidad del tóner**

Nota: los valores marcados con un asterisco (*) son los valores predeterminados de fábrica.

Corrección de color

Uso:

Ajustar el color impreso con el fin de que se corresponda lo mejor posible con los colores de otros dispositivos de salida o sistemas de color estándar.

Valores:

Automático*	Aplica corrección de color diferente a cada objeto en la página impresa según el tipo de objeto y cómo está especificado el color para cada objeto.
Intenso	Aplica un algoritmo de corrección de color que produce colores más brillantes y más saturados.
Desactivado	No se implementa ninguna corrección de color.
CMYK	Aplica corrección de color para aproximarse a la salida de color SWOP.
Pantalla	Aplica corrección de color para aproximarse a los colores que se muestran en una pantalla de ordenador.

Nota: debido a las diferencias que existen entre los colores aditivos y los sustractivos, resulta imposible reproducir en la impresora determinados colores que aparecen en el monitor.

Color manual

Uso:

Permitir a los usuarios personalizar la salida de corrección de color desde el panel del operador.

Valores:

Imagen RGB	**Intenso**: aplica un algoritmo de corrección de color que produce colores más brillantes y más saturados. Se puede seleccionar para todos los formatos de color entrantes. **Pantalla sRGB***: aplica corrección de color para producir una salida que se aproxima a los colores que se muestran en una pantalla de ordenador. **Intenso sRGB**: aumenta la saturación de color para la corrección de color Pantalla sRGB. **Desactivado**: no se implementa ninguna corrección de color.
Texto RGB	**Intenso** **Pantalla sRGB** **Intenso sRGB*** **Desactivado**
Gráficos RGB	**Intenso** **Pantalla sRGB** **Intenso sRGB*** **Desactivado**
Imagen CMYK	**CMYK EE.UU.:** aplica corrección de color para aproximarse a la salida de color SWOP. **CMYK Europa***: aplica corrección de color para aproximarse a la salida de color EuroScale. **Intenso:** aplica un algoritmo de corrección de color que produce colores más brillantes y más saturados. Se puede seleccionar para todos los formatos de color entrantes. **CMYK intenso:** aumenta la saturación de color para la corrección de color CMYK EE.UU. **Desactivado:** no se implementa ninguna corrección de color.
Texto CMYK	**CMYK EE.UU.** **CMYK Europa*** **Intenso** **CMYK intenso** **Desactivado**
Gráficos CMYK	**CMYK EE.UU.** **CMYK Europa*** **Intenso** **CMYK intenso** **Desactivado**

Modo de impresión

Uso:

Determinar si las imágenes se imprimen en escala de grises monocroma o en color.

Valores:

Color*

Blanco y negro

Nota: las selecciones efectuadas en los controladores PostScript o PCL de Lexmark C750 para Windows anularán las demás selecciones.

Resolución impr.

Uso:

Definir el número de puntos por pulgada (ppp) impresos. Mientras más alto sea el valor, la nitidez y claridad de los caracteres y gráficos impresos será mayor.

Valores:

2400 IQ*	Proporciona la máxima resolución para dibujos artísticos detallados o imágenes.
1200 ppp	Proporciona salida de alta calidad para texto y gráficos comerciales, como dibujo artístico y diagramas generados electrónicamente. Este valor también proporciona mayor brillo.

Intensidad del tóner

Uso:

Aclarar u oscurecer las imágenes de texto o ahorrar tóner.

Valores:

1–5 (4*)	1 corresponde al más claro y 5 al más oscuro.

Seleccione un valor más bajo para obtener una anchura de línea más fina, una definición más alta en los gráficos e imágenes en escala de grises más claras. Seleccione un valor más alto para obtener una anchura de línea más gruesa o imágenes en escala de grises más oscuras. Seleccione 5 para obtener un texto muy negro. Seleccione un valor inferior a 4 para ahorrar tóner.

Una barra vertical (|) indica el valor predeterminado de fábrica. Un símbolo de flecha (V) indica un valor predeterminado de usuario.

42 Menú Utilidades

Utilice el menú Utilidades para imprimir distintos listados relacionados con los recursos de impresión disponibles, los valores de impresión y los trabajos de impresión. Otros elementos de menú permiten configurar el hardware de la impresora y solucionar problemas de la impresora.

Para obtener más información, seleccione un elemento de menú:

- **Ajuste de color**
- **Muestras color**
- **Defragmentar flash**
- **Predeterm. fábrica**
- **Formatear disco**
- **Formatear flash**
- **Rastreo hex.**
- **Estad. info tra.**
- **Imprimir demo**
- **Imprimir directorio**
- **Imprimir fuentes**
- **Imprimir menús**
- **Imp Conf Red <x>**

Ajuste de color

Uso:

Volver a alinear manualmente las tablas de colores, ajuste para las variaciones en la salida que se produce como resultado de las condiciones ambientales.

Muestras color

Uso:

Ayudar en la selección de los colores que utilizan determinadas aplicaciones.

Defragmentar flash

Uso:

Recuperar la pérdida del área de almacenamiento al eliminar recursos de la memoria flash.

Valores:

Sí	La impresora transfiere todos los recursos almacenados en la memoria flash a la memoria de la impresora y, a continuación, vuelve a formatear la opción de memoria flash. Una vez finalizada la operación de formateo, los recursos se vuelven a cargar en la memoria flash.
No	La impresora cancela la solicitud para defragmentar la memoria flash.

ADVERTENCIA: no desconecte la impresora mientras se defragmenta la memoria flash.

Predeterm. fábrica

Uso:

Restaurar los valores de la impresora a los valores predeterminados de fábrica.

Valores:

Restaurar	• Todos los elementos de menú vuelven a los valores predeterminados de fábrica excepto: – Idioma. – Todos los valores del menú Paralelo, menú Serie, menú Red, menú Infrarrojo, menú LocalTalk y menú USB. • Todos los recursos cargados (las fuentes, las macros y los juegos de símbolos) en la memoria (RAM) de la impresora desaparecen. (No afecta a los recursos en la memoria flash o en el disco duro.)
No restaurar	Se mantienen los valores definidos por el usuario.

Formatear disco

Uso:

Formatear el disco duro de la impresora.

Valores:

Sí	Elimina los datos almacenados en el disco duro y prepara el dispositivo para recibir nuevos recursos.
No	Cancela la solicitud para formatear el disco duro y deja los recursos actuales almacenados en el disco.

ADVERTENCIA: no desconecte la impresora mientras se formatea el disco duro.

Formatear flash

Uso:

Formatear la memoria flash.

Valores:

Sí	Elimina los datos almacenados en la memoria flash y la prepara para recibir nuevos recursos.
No	Cancela la solicitud para formatear la memoria flash y deja los recursos actuales almacenados en la memoria flash.

ADVERTENCIA: no desconecte la impresora mientras se formatea la memoria flash.

Rastreo hex.

Uso:

Ayudar a aislar el origen de un problema de trabajo de impresión. Si Rastreo hex. está activo, todos los datos enviados a la impresora se imprimen en formato hexadecimal y de caracteres. No se ejecutan los códigos de control.

Para salir de Rastreo hex., apague la impresora o restáurela desde el menú Trabajo.

Estad. info tra.

Uso:

Imprimir una lista de las estadísticas de trabajo almacenadas en el disco duro o borrar todas las estadísticas del disco.

Valores:

Imprimir	Imprime todas las estadísticas disponibles para los trabajos de impresión más recientes.
Borrar	Elimina las estadísticas de trabajos acumuladas del disco duro.

Consulte también:

Info trabajos, **Límite info tra.**

Imprimir demo

Uso:

Ver una lista de los archivos de demostración disponibles en la memoria de la impresora, en la memoria flash y en el disco duro opcional.

Imprimir directorio

Uso:

Imprimir una lista con todos los recursos almacenados en la memoria flash o en el disco duro.

Nota: Imprimir directorio está disponible sólo cuando hay una memoria flash o un disco instalado y formateado, y Tamaño mem. trabajo no está configurado al 100%.

Consulte también:

Referencia técnica

Imprimir fuentes

Uso:

Imprimir una muestra de todas las fuentes disponibles para el lenguaje de impresora seleccionado.

Valores:

Fuentes PCL	Imprime una muestra de todas las fuentes de impresora disponibles para la emulación PCL.
Fuentes PS	Imprime una muestra de todas las fuentes de impresora disponibles para la emulación PostScript.

Imprimir menús

Uso:

Imprimir una lista de los valores predeterminados actuales del usuario, las opciones instaladas, la cantidad de memoria de impresora instalada y el estado de los suministros de la impresora.

Imp Conf Red <x>

Uso:

Imprimir información relacionada con el servidor de impresión interno y los valores de red definidos mediante el elemento de menú Conf Red <x> del menú Red.

43 Menú USB

Utilice el menú USB (bus serie universal) para modificar aquellos valores enviados a la impresora mediante un puerto USB (USB Opción <x>).

Para obtener más información, seleccione un elemento de menú:

- **Mem. int trabajo**
- **PCL SmartSwitch**
- **PS binario MAC**
- **PS SmartSwitch**
- **Modo NPA**
- **Mem int USB**

Nota: los valores marcados con un asterisco (*) son los valores predeterminados de fábrica.

Mem. int trabajo

Uso:

Almacenar temporalmente trabajos en el disco duro de la impresora antes de imprimir.

Valores:

Desactivado*	No almacena los trabajos de impresión en la memoria intermedia del disco duro.
Activado	Almacena los trabajos de impresión en la memoria intermedia del disco duro.
Automático	Almacena los trabajos de impresión en la memoria intermedia sólo si la impresora está ocupada procesando datos de otro puerto de entrada.

Nota: la modificación del elemento de menú Mem. int trabajo restaura automáticamente la impresora.

PS binario MAC

Uso:

Configurar la impresora para procesar los trabajos de impresión PostScript binario de Macintosh.

Valores:

Activado	La impresora procesa trabajos de impresión PostScript binario sin formato para los ordenadores que utilizan el sistema operativo Macintosh. **Nota:** este valor suele provocar fallos en los trabajos de impresión de Windows.
Desactivado	La impresora filtra los trabajos de impresión PostScript que utilizan un protocolo estándar.
Automático*	La impresora procesa los trabajos de impresión de los ordenadores que utilizan los sistemas operativos Windows o Macintosh.

Modo NPA

Uso:

Especificar si la impresora realiza el procesamiento especial necesario para la comunicación bidireccional, según las convenciones definidas en el protocolo Network Printing Alliance (NPA).

Valores:

Activado	La impresora realiza el procesamiento NPA. Si los datos no están en formato NPA, se rechazan como datos incorrectos.
Desactivado	La impresora no realiza el procesamiento NPA.
Automático*	La impresora examina los datos para determinar el formato y procesarlos adecuadamente.

Nota: la modificación de este elemento de menú restaura automáticamente la impresora.

PCL SmartSwitch

Uso:

Configurar la impresora para que cambie automáticamente a la emulación PCL cuando un trabajo de impresión recibido mediante el puerto USB lo necesite, independientemente del lenguaje predeterminado de la impresora.

Valores:

Activado*	La impresora examina los datos de la interfaz USB y selecciona la emulación PCL si los datos indican que se trata del lenguaje de impresora necesario.
Desactivado	La impresora no examina los datos entrantes. La impresora utiliza la emulación PostScript para procesar el trabajo si el valor PS SmartSwitch está Activado o el lenguaje de impresora predeterminado especificado en el menú Configuración si el valor PS SmartSwitch está Desactivado.

Consulte también:

PS SmartSwitch; **Lngje. impresora**

PS SmartSwitch

Uso:

Configurar la impresora para que cambie automáticamente a la emulación PostScript cuando un trabajo de impresión recibido mediante el puerto USB lo necesite, independientemente del lenguaje predeterminado de la impresora.

Valores:

Activado*	La impresora examina los datos de la interfaz USB y selecciona la emulación PostScript si los datos indican que se trata del lenguaje de impresora necesario.
Desactivado	La impresora no examina los datos entrantes. La impresora utiliza la emulación PCL para procesar el trabajo si el valor PCL SmartSwitch está activado o el lenguaje de impresora predeterminado especificado en el menú Configuración si el valor PCL SmartSwitch está desactivado.

Consulte también:

PCL SmartSwitch; **Lngje. impresora**

Mem int USB

Uso:

Configurar el tamaño de la memoria intermedia de entrada de USB.

Valores:

Desactivado	El almacenamiento del trabajo en memoria intermedia está desactivado. Los trabajos que ya estén almacenados en la memoria intermedia en el disco se imprimen antes de que se reanude el procesamiento normal de los trabajos entrantes.
Automático*	La impresora calcula de forma automática el tamaño de la memoria intermedia de USB (valor recomendado).
3 K al tamaño máximo permitido	El usuario especifica el tamaño de la memoria intermedia de USB. El tamaño máximo depende de la cantidad de memoria de la impresora, del tamaño de otras memorias intermedias de enlace y de si el valor Guardar recursos está Activado o Desactivado. Para maximizar el tamaño de la memoria intermedia de USB, puede desactivar o reducir el tamaño de las memorias intermedias paralelo, serie, de red, infrarrojo y LocalTalk.

Nota: la modificación del elemento de menú Mem int USB restaura automáticamente la impresora.

Consulte también:

Guardar recursos

44 Menú Suministros

El menú Suministros proporciona información sobre los suministros de la impresora que requieren atención. Sólo está disponible cuando un suministro está bajo o se necesita sustituirlo.

Para obtener más información, seleccione un elemento de menú:

- **Tóner <color>**
- **Rodillo**
- **Contenedor de desecho**

Tóner <color>

Uso:

Ver el estado de los cartuchos de impresión de color.

Valores:

Bajo

Cambiar cartucho

Consulte también:

Sustitución de los cartuchos de impresión

Rodillo

Uso:

Ver el estado del rodillo de aplicación.

Valores:

Casi agotado

Contenedor de desecho

Uso:

Ver el estado del contenedor de desecho del tóner.

Valores:

Casi lleno El contenedor de desecho del tóner está casi lleno.

Nota: una vez que se llene el contenedor de desecho del tóner, la impresora imprimirá 15 páginas más de la memoria intermedia y, a continuación, se detendrá hasta que se sustituya el contenedor.▲

45 Menú Configuración

Utilice el menú Configuración para configurar distintas características de la impresora.

Para obtener más información, seleccione un elemento de menú:

- **Control Alarma**
- **Continuar autom.**
- **Idioma**
- **Destino de carga**
- **Alarma perforad**
- **Recup. atasco**
- **Info trabajos**
- **Límite info tra.**
- **Protección página**
- **Ahorro energía**
- **Área de impresión**
- **Espera impresión**
- **Lngje. impresora**
- **Uso impresora**
- **Guardar recursos**
- **Alarma grapas**
- **Alarma de tóner**
- **Tiempo de espera**

Nota: los valores marcados con un asterisco (*) son los valores predeterminados de fábrica.

Control Alarma

Uso:

Establecer si la alarma de la impresora debe sonar cuando ésta necesita la intervención del operador.

Valores:

Desactivado	No suena la alarma de la impresora.
Simple*	La impresora emite tres pitidos cortos.
Continuo	La impresora repite tres pitidos cada 10 segundos.

Continuar autom.

Uso:

Definir el período de tiempo (en segundos) que la impresora espera después de mostrar un mensaje de error de intervención del operador antes de reanudar la impresión.

Valores:

Desactivado*	La impresora no reanuda la impresión hasta que se borre el mensaje de error.
5...255	La impresora espera durante el período de tiempo especificado y, a continuación, reanuda automáticamente la impresión. Este período también se aplica si los menús aparecen (y la impresora está fuera de línea) durante el período de tiempo especificado.

Idioma

Uso:

Determinar el idioma del texto en la pantalla del panel del operador.

Valores:

Español	**Norsk**	**Russian**
Français	**Nederlands**	**Polski**
Deutsch	**Svenska**	**Hungarian**
Italiano	**Português**	**Turkish**
Español	**Suomi**	**Czech**
Dansk	**Japonés**	

Nota: puede que no estén disponibles todos los valores.

Destino de carga

Uso:

Especificar la ubicación de almacenamiento de los recursos cargados.

Valores:

RAM*	Todos los recursos cargados se almacenan automáticamente en la memoria de la impresora (RAM).
Flash	Todos los recursos cargados se almacenan automáticamente en la memoria flash.
Disco	Todos los recursos cargados se almacenan automáticamente en el disco duro.

El almacenamiento de recursos cargados en la memoria flash o en un disco duro proporciona un almacenamiento permanente en lugar del temporal que proporciona la RAM. Los recursos se mantienen en la memoria flash o en el disco duro aunque la impresora esté apagada. Utilice MarkVision para cargar recursos en la impresora.

Alarma perforad

Uso:

Especificar cómo responde la impresora cuando la caja del perforador está llena.

Valores:

Desactivado*	Se muestra **`Desecho del perforador lleno`** hasta que se vacía la caja del perforador. Si se ha seleccionado un valor Continuar autom. en el menú Configuración, la impresora reanuda la impresión tras el valor de tiempo de espera especificado.
Simple	La impresora deja de imprimir, muestra el mensaje **`Desecho del perforador lleno`** y emite tres pitidos rápidos.
Continuo	La impresora deja de imprimir, muestra el mensaje **`Desecho del perforador lleno`** y repite tres pitidos cada 10 segundos hasta que la caja del perforador esté vacía.

Consulte también:

Continuar autom.

Recup. atasco

Uso:

Establecer si la impresora vuelve a imprimir las páginas atascadas.

Valores:

Activado	La impresora vuelve a imprimir las páginas atascadas.
Desactivado	La impresora no vuelve a imprimir las páginas atascadas.
Automático*	La impresora vuelve a imprimir una página atascada a menos que la memoria necesaria para guardar la página se necesite para otras tareas de la impresora.

Info trabajos

Uso:

Almacenar información estadística sobre los trabajos de impresión más recientes en el disco duro. Las estadísticas incluirán información sobre si el trabajo se imprimió con o sin errores, el tiempo de impresión, el tamaño del trabajo (en bytes), el tipo y tamaño de papel necesarios, el número total de páginas impresas y el número de copias solicitado.

Valores:

Desactivado*	La impresora no almacena las estadísticas de trabajos en el disco.
Activado	La impresora almacena las estadísticas de los trabajos de impresión más recientes.

Nota: Info trabajos sólo aparece cuando se instala un disco duro que no está defectuoso ni protegido contra lectura/escritura ni escritura y Tamaño mem. trabajo no está configurado al 100%.

Consulte también:

Límite info tra.; **Estad. info tra.**

Límite info tra.

Uso:

Especificar el número de trabajos de impresión para los que se mantienen las estadísticas en el disco duro de la impresora.

Valores:

Desactivado	Almacena estadísticas para cada trabajo de impresión hasta que el disco duro esté lleno.
10...1000 (1000*)	Almacena estadísticas para el número especificado de trabajos de impresión.

Si establece el Límite info trab. en 10, las estadísticas de los 10 trabajos de impresión más recientes se almacenan en el disco duro. Cuando se alcanza el límite, se desechan las estadísticas del trabajo de impresión más antiguo y se sustituyen por las del trabajo de impresión actual. Si cambia el Límite info tra., se eliminan todas las estadísticas de trabajo almacenadas actualmente en el disco duro.

Nota: Límite info tra. sólo aparece cuando se instala un disco duro que no está defectuoso ni protegido contra lectura/escritura ni escritura, Tamaño mem. trabajo no está configurado al 100% e Info trabajos está activado.

Consulte también:

Info trabajos, **Estad. info tra.**

Protección página

Uso:

Imprimir correctamente una página que podría generar errores de **`Página compleja`**.

Valores:

Desactivado*	Imprime una página parcial de datos si la memoria no es suficiente para procesar la página completa.
Activado	Garantiza que se procesa una página completa antes de imprimirla.

Si, después de seleccionar Activado, aún no puede imprimir la página, puede que también deba reducir el tamaño y el número de fuentes de la página o aumentar la cantidad de memoria instalada en la impresora.

Para la mayoría de los trabajos, no es necesario seleccionar Activado. Cuando se selecciona Activado, la impresión puede ser más lenta.

Ahorro energía

Uso:

Especificar el período de tiempo (en minutos) que espera la impresora después de imprimir un trabajo antes de entrar en un estado de ahorro de energía.

Valores:

1...240 Especifica el período de tiempo después del trabajo de impresión y antes de que la impresora entre en el modo Ahorro energía. (Es posible que la impresora no admita todos los valores.)

El valor Ahorro energía predeterminado de fábrica depende del modelo de impresora. Imprima la página de valores de los menús para determinar el valor de Ahorro energía actual. Aunque la impresora esté en el estado Ahorro energía, aún estará lista para recibir trabajos de impresión.

Seleccione 1 para activar el modo Ahorro energía de la impresora un minuto después de que termine el trabajo de impresión. De esta forma, se utiliza menos energía pero la impresora necesita más tiempo de calentamiento. Seleccione 1 si la impresora comparte el circuito eléctrico con la iluminación de la habitación y nota que las luces parpadean.

Seleccione un valor alto si se utiliza la impresora constantemente. En la mayoría de las circunstancias, este valor mantiene la impresora lista para imprimir con el mínimo tiempo de calentamiento. Seleccione un valor entre 1 y 240 minutos si desea un equilibrio entre el consumo de energía y un menor tiempo de calentamiento.

Área de impresión

Uso:

Modificar el área imprimible lógica y física.

Valores:

Normal*

Ajustar a la página

Página completa

Nota: el valor Página completa sólo afecta a las páginas imprimidas mediante un intérprete PCL 5. Este valor no tiene efecto en las páginas imprimidas con intérpretes PCL XL o PostScript. Si intenta imprimir datos en el área no imprimible definida por Área de impresión normal, la impresora recortará la imagen en el límite definido por el área imprimible que se ha definido como normal.

Consulte también:

Technical Reference

Espera impresión

Uso:

Especificar el período de tiempo (en segundos) que la impresora espera antes de imprimir la última página de un trabajo de impresión que no termina con un comando para imprimir la página. El contador del tiempo de espera no se inicia hasta que en la impresora aparece el mensaje **En espera**.

Valores:

Desactivado La impresora no imprime la última página del trabajo de impresión hasta que no se produce una de las siguientes condiciones:

- La impresora recibe suficiente información para completar la página.
- La impresora recibe un comando de avance de hoja.
- Se selecciona Impr. mem. int. en el menú Trabajo.

1...255 (90*) La impresora imprime la última página después del período de tiempo especificado. (Es posible que la impresora no admita todos los valores.)

Lngje. impresora

Uso:

Establecer el lenguaje predeterminado de la impresora utilizado para comunicar datos del ordenador a la impresora.

Valores:

Emulación PCL Emulación PCL, compatible con impresoras Hewlett-Packard.

Emulación PS* Emulación PostScript, compatible con el lenguaje Adobe PostScript.

Nota: puede seleccionar un lenguaje predeterminado de impresora, lo que no impide que una aplicación de software envíe trabajos de impresión que utilicen otros lenguajes.

Uso impresora

Uso:

Determinar el comportamiento de la unidad de transferencia de imágenes durante la impresión.

Valores:

Velocidad máx.* La unidad de transferencia de imágenes está activada durante el trabajo de impresión.

Rendim. máximo La posición de la unidad de transferencia de imágenes se determina según el contenido de la página. Esto puede alargar la duración de determinados suministros de impresión.

Guardar recursos

Uso:

Determinar lo que hace la impresora con los recursos cargados, como fuentes y macros almacenadas en la memoria RAM, si la impresora recibe un trabajo que necesite más memoria de la disponible.

Valores:

Desactivado*	La impresora mantiene los recursos cargados sólo hasta que se necesite memoria. A continuación, elimina esos recursos asociados al lenguaje de impresora inactivo.
Activado	La impresora mantiene los recursos cargados para todos los lenguajes de impresora durante los cambios de lenguaje y las restauraciones de la impresora. Si la impresora se queda sin memoria, aparece **`38 Memoria llena`**.

Alarma grapas

Uso:

Especificar cómo responde la impresora cuando se queda sin grapas.

Valores:

Desactivado*	Aparece **`Cargar grapas`** hasta que se cargan las grapas. Si se ha seleccionado un valor Continuar autom. en el menú Configuración, la impresora reanuda la impresión tras el valor de tiempo de espera especificado.
Simple	La impresora deja de imprimir, muestra el mensaje **`Cargar grapas`** y emite tres pitidos rápidos.
Continuo	La impresora deja de imprimir, muestra el mensaje **`Cargar grapas`** y repite tres pitidos cada 10 segundos hasta que se sustituye el cartucho de grapas.

Consulte también:

Continuar autom.

Alarma de tóner

Uso:

Especificar cómo responde la impresora cuando tiene poco tóner.

Valores:

Desactivado*	Aparece un mensaje de error hasta que se sustituye el cartucho de tóner. Si se ha seleccionado un valor Continuar autom. en el menú Configuración, la impresora reanuda la impresión tras el valor de tiempo de espera especificado.
Simple	La impresora deja de imprimir, muestra un mensaje de error y emite tres pitidos rápidos.
Continuo	La impresora deja de imprimir, muestra un mensaje de error y repite tres pitidos cada 10 segundos hasta que se sustituye el cartucho de tóner.

Consulte también:

Continuar autom.

Tiempo de espera

Uso:

Especificar el período de tiempo (en segundos) que la impresora espera para recibir bytes adicionales de datos desde el ordenador. Cuando transcurre el período, se cancela el trabajo de impresión.

Valores:

Desactivado	Desactiva Tiempo de espera.
15...65535 (40*)	Especifica el período de tiempo que la impresora espera datos adicionales antes de cancelar el trabajo.

Nota: Tiempo de espera sólo está disponible cuando utiliza la emulación PostScript. Este elemento de menú no afecta a los trabajos de impresión en emulación PCL.

46 Menú Serie

Utilice el menú Serie para modificar aquellos valores enviados a la impresora mediante un puerto serie (Serie estándar o Serie Opción <x).

Para obtener más información, seleccione un elemento de menú:

- **Baudios**
- **Bits de datos**
- **Aceptar DSR**
- **Mem. int trabajo**
- **Modo NPA**
- **Paridad**
- **PCL SmartSwitch**
- **PS SmartSwitch**
- **Robust XON**
- **RS-232/RS-422**
- **Polaridad RS-422**
- **Mem. int. serie**
- **Protocolo serie**

Nota: los valores marcados con un asterisco (*) son los valores predeterminados de fábrica.

Baudios

Uso:

Especificar la velocidad a la que se pueden recibir los datos a través del puerto serie.

Valores:

1200	**57600**
2400	**115200**
4800	**138200**
9600*	**172800**
19200	**230400**
38400	**345600**

Consulte también:

Technical Reference

Bits de datos

Uso:

Especificar el número de bits de datos enviados en cada secuencia de transmisión.

Valores:

7
8*

Consulte también:

Technical Reference

Aceptar DSR

Uso:

Determinar si la impresora acepta la señal DSR. DSR es una de las señales de intercambio para la mayoría de los cables de interfaz serie.

Valores:

Desactivado*	Todos los datos recibidos por el puerto serie se consideran datos válidos.
Activado	Sólo los datos recibidos mientras la señal DSR es alta se consideran datos válidos.

La interfaz serie utiliza DSR para diferenciar la información enviada por el ordenador de la información creada por el ruido eléctrico en el cable serie. Este ruido eléctrico puede provocar la impresión de caracteres inconexos. Seleccione Activado para que los caracteres inconexos no se impriman.

Mem. int trabajo

Uso:

Almacenar temporalmente trabajos en el disco duro de la impresora antes de imprimir.

Valores:

Desactivado*	No almacena los trabajos de impresión en la memoria intermedia del disco duro.
Activado	Almacena los trabajos de impresión en la memoria intermedia del disco duro.
Automático	Almacena los trabajos de impresión en la memoria intermedia sólo si la impresora está ocupada procesando datos de otro puerto de entrada.

Nota: la modificación del elemento de menú Mem. int trabajo restaura automáticamente la impresora.

Modo NPA

Uso:

Especificar si la impresora realiza el procesamiento especial necesario para la comunicación bidireccional, según las convenciones definidas en el protocolo Network Printing Alliance (NPA).

Valores:

Activado	La impresora realiza el procesamiento NPA. Si los datos no están en formato NPA, se rechazan como datos incorrectos.
Desactivado	La impresora no realiza el procesamiento NPA.
Automático*	La impresora examina los datos para determinar el formato y procesarlos adecuadamente.

Nota: la modificación de este elemento de menú restaura automáticamente la impresora.

Paridad

Uso:

Seleccionar la paridad para las secuencias de datos de entrada y salida serie.

Valores:

Par

Impar

Ninguno*

Ignorar

Consulte también:

Technical Reference

PCL SmartSwitch

Uso:

Configurar la impresora para que cambie automáticamente a la emulación PCL cuando un trabajo de impresión recibido mediante el puerto infrarrojo lo necesite, independientemente del lenguaje predeterminado de la impresora.

Valores:

Activado*	La impresora examina los datos de la interfaz serie y selecciona la emulación PCL si los datos indican que se trata del lenguaje de impresora necesario.
Desactivado	La impresora no examina los datos entrantes. La impresora utiliza la emulación PostScript para procesar el trabajo si el valor PS SmartSwitch está activado o el lenguaje de impresora predeterminado especificado en el menú Configuración si el valor PS SmartSwitch está desactivado.

Consulte también:

PS SmartSwitch; **Lngje. impresora**

PS SmartSwitch

Uso:

Configurar la impresora para que cambie automáticamente a la emulación PostScript cuando un trabajo de impresión recibido mediante el puerto serie lo necesite, independientemente del lenguaje predeterminado de la impresora.

Valores:

Activado*	La impresora examina los datos de la interfaz serie y selecciona la emulación PostScript si los datos indican que se trata del lenguaje de impresora necesario.
Desactivado	La impresora no examina los datos entrantes. La impresora utiliza la emulación PCL para procesar el trabajo, si el valor PCL SmartSwitch está Activado, o el lenguaje predeterminado de la impresora especificado en el menú Configuración, si el valor PCL SmartSwitch está Desactivado.

Consulte también:

PCL SmartSwitch; **Lngje. impresora**

Robust XON

Uso:

Determinar si la impresora comunica la disponibilidad al ordenador.

Valores:

Desactivado*	La impresora espera para recibir los datos del ordenador.
Activado	La impresora envía un flujo continuo de XON al ordenador host para indicar que el puerto serie está listo para recibir más información.

Este elemento de menú sólo se aplica al puerto serie si el protocolo serie está configurado en XON/XOFF.

RS-232/RS-422

Uso:

Especificar el tipo de comunicación serie.

Valores:

RS-232*

RS-422

Nota: si selecciona RS-422, Protocolo serie se configura automáticamente como XON/XOFF.

Polaridad RS-422

Uso:

Establecer el comportamiento de las señales positivas y negativas al utilizar la comunicación serie RS-422.

Valores:

Normal*	Utiliza la definición predeterminada de uno y cero.
Inversa	Invierte la definición de uno y cero, lo que permite realizar una conexión positiva al terminal negativo del host sin cambiar el cable físico.

Mem. int. serie

Uso:

Configurar el tamaño de la memoria intermedia de entrada serie.

Valores:

Desactivado	Desactiva el almacenamiento del trabajo en memoria intermedia. Los trabajos que ya estén almacenados en la memoria intermedia en el disco se imprimen antes de que se reanude el procesamiento normal de los trabajos entrantes.
Automático*	La impresora calcula de forma automática el tamaño de la memoria intermedia serie (valor recomendado).
3 K al tamaño máximo permitido	El usuario especifica el tamaño de la memoria intermedia serie. El tamaño máximo depende de la cantidad de memoria de la impresora, del tamaño de otras memorias intermedias de enlace y de si el valor Guardar recursos está Activado o Desactivado. Para maximizar el tamaño de la memoria intermedia de puerto serie, puede desactivar o reducir el tamaño de las memorias intermedias de puerto paralelo, infrarrojo, LocalTalk y USB.

Nota: la modificación del elemento de menú Mem int serie restaura automáticamente la impresora.

Consulte también:

Guardar recursos

Protocolo serie

Uso:

Seleccionar los valores de intercambio de hardware y software para la interfaz serie.

Valores:

DTR*	Intercambio de hardware.
DTR/DSR	Intercambio de hardware.
XON/XOFF	Intercambio de software.
XON/XOFF/DTR	Intercambio combinado de hardware y software.
XONXOFF/DTRDSR	Intercambio combinado de hardware y software.

Consulte también:

Technical Reference

47 Menú PostScript

Utilice el menú PostScript para modificar aquellos valores de la impresora que sólo afectan a los trabajos impresos utilizando el lenguaje de impresora de emulación PostScript.

Para obtener más información, seleccione un elemento de menú:

- **Prioridad de fuentes**
- **Suavizado de imagen**
- **Impr. error PS**

Nota: los valores marcados con un asterisco (*) son los valores predeterminados de fábrica.

Prioridad de fuentes

Uso:

Establecer el orden de búsqueda de fuentes.

Valores:

Residentes*	La impresora busca la fuente solicitada en la memoria de la impresora antes de buscar en la memoria flash o en el disco duro.
Flash/Disco	La impresora busca la fuente solicitada en el disco duro o en la memoria flash antes de buscar en la memoria de la impresora.

Nota: Prioridad de fuentes sólo aparece cuando se instala un disco duro o memoria flash formateada que no están defectuosos ni están protegidos contra lectura/escritura ni escritura y Tamaño mem. trabajo no está configurado al 100%.

Suavizado de imagen

Uso:

Mejorar el contraste y la nitidez de las imágenes de mapas de bits con poca resolución (como las imágenes descargadas de la World Wide Web) y suavizar sus transiciones de color.

Valores:

Desactivado*	Utiliza la resolución predeterminada al imprimir todas las imágenes.
Activado	Mejora las imágenes con poca resolución, como las imágenes que tienen una resolución de 72 ppp.

Nota: el valor Suavizado de imagen no tiene efecto en las imágenes que tienen una resolución de 300 ppp o superior.

Impr. error PS

Uso:

Imprimir una página que defina el error de emulación PostScript cuando se produzca.

Valores:

Desactivado*	Desecha el trabajo de impresión sin imprimir un mensaje de error.
Activado	Imprime un mensaje de error antes de desechar el trabajo.

48 Menú Emul. PCL

Utilice el menú Emul. PCL para modificar aquellos valores de la impresora que sólo afectan a los trabajos impresos utilizando el lenguaje de impresora de emulación PCL.

Para obtener más información, seleccione un elemento de menú:

- **Ancho A4**
- **RC auto tras AL**
- **AL auto tras RC**
- **Nombre de fuente**
- **Origen de fuente**
- **Líneas por pág.**
- **Orientación**
- **Paso**
- **Tamaño en puntos**
- **Juego símbolos**
- **Renumerar band.**

Nota: los valores marcados con un asterisco (*) son los valores predeterminados de fábrica.

Ancho A4

Uso:

Seleccionar la anchura de la página lógica para el papel de tamaño A4.

Valores:

198 mm*	Permite que la página lógica sea compatible con la impresora Hewlett-Packard LaserJet 5.
203 mm	Permite que la página lógica tenga la anchura suficiente para imprimir 80 caracteres de paso 10.

RC auto tras AL

Uso:

Especificar si la impresora introduce automáticamente un retorno de carro después de un comando de control de avance de línea.

Valores:

Desactivado*	La impresora no introduce un retorno de carro después de un comando de control de avance de línea.
Activado	La impresora introduce un retorno de carro después de un comando de control de avance de línea.

AL auto tras RC

Uso:

Especificar si la impresora introduce automáticamente un avance de línea después de un comando de control de retorno de carro.

Valores:

Desactivado*	La impresora no introduce un avance de línea después de un comando de control de retorno de carro.
Activado	La impresora introduce un avance de línea después de un comando de control de retorno de carro.

Nombre de fuente

Uso:

Seleccionar una fuente específica del origen de fuente especificado.

Valores:

R0 Courier 10*

Se muestra el nombre y la identificación de la fuente para todas las fuentes del origen de fuente seleccionado. La abreviatura del origen de la fuente es R para residentes, F para flash, K para disco y D para descargadas.

Consulte también:

Origen de fuente

Origen de fuente

Uso:

Determinar el conjunto de fuentes que se muestran en el elemento de menú Nombre de fuente.

Valores:

Residentes*	Muestra todas las fuentes residentes en la memoria RAM de la impresora predeterminadas de fábrica.
Cargar	Muestra todas las fuentes que se cargan en la memoria RAM de la impresora.
Flash	Muestra todas las fuentes almacenadas en la memoria flash.
Disco	Muestra todas las fuentes almacenadas en el disco duro de la impresora.
Todas	Muestra todas las fuentes disponibles para la impresora desde todos los orígenes.

Consulte también:

Nombre de fuente

Líneas por pág.

Uso:

Determinar el número de líneas que se imprimen en cada página.

Valores:

1...255

60* (valores predeterminados de fábrica específicos del país)

64* (valores predeterminados de fábrica específicos del país)

La impresora configura el espacio entre líneas (espacio entre líneas vertical) según los elementos de menú Líneas por pág., Tamaño del papel y Orientación. Seleccione los valores de Tamaño del papel y Orientación correctos antes de definir el número de líneas por página.

Consulte también:

Orientación; **Tamaño del papel**

Orientación

Uso:

Determinar la orientación del texto y gráficos en la página.

Valores:

Vertical*	Imprime el texto y los gráficos paralelos al borde corto del papel.
Horizontal	Imprime el texto y los gráficos paralelos al borde largo del papel.

Paso

Uso:

Especificar el paso para fuentes de monoespaciado escalable.

Valores:

0,08…100 (en incrementos de 0,01 cpp)

10*

El paso se refiere al número de caracteres de espacio fijo en una pulgada horizontal de tipo. Los pasos que puede seleccionar oscilan entre 0,08 y 100 caracteres por pulgada (cpp) en incrementos de 0,01 cpp. En el caso de fuentes de monoespaciado no escalable, el paso aparece en la pantalla, pero no se puede modificar.

Nota: el paso sólo aparece para fuentes de monoespaciado o fijas.

Tamaño en puntos

Uso:

Cambiar el tamaño de los puntos para fuentes tipográficas escalables.

Valores:

1…1008 (en incrementos de 0,25 puntos)

12*

El tamaño en puntos se refiere a la altura de los caracteres de la fuente. Un punto equivale aproximadamente a
1/72 de pulgada. Los tamaños que puede seleccionar oscilan entre 1 y 1008 en incrementos de 0,25 puntos.

Nota: el valor Tamaño en puntos sólo aparece para las fuentes tipográficas.

Juego símbolos

Uso:

Seleccionar un juego de símbolos para un nombre de fuente especificado.

Valores:

10U PC-8* (valores predeterminados de fábrica específicos del país)

12U PC-850* (valores predeterminados de fábrica específicos del país)

Un juego de símbolos es un conjunto de caracteres alfabéticos y numéricos, signos de puntuación y símbolos especiales utilizados al imprimir con una fuente seleccionada. Los juegos de símbolos admiten los diferentes requisitos de idiomas o aplicaciones concretas, como los símbolos matemáticos para texto científico. Sólo aparecen los juegos de símbolos admitidos para el nombre de fuente seleccionado.

Consulte también:

Nombre de fuente

Renumerar band.

Uso:

Configurar la impresora para que funcione con controladores de impresora o aplicaciones que utilicen distintas asignaciones de orígenes para las bandejas del papel.

En primer lugar, seleccione un origen del papel:

Asignar Bandeja <x>	**Asig. sobre man.**
Asignar alim. multiuso	**Asig. papel man.**

Seleccione un valor:

Desactivado*	La impresora utiliza las asignaciones de orígenes del papel predeterminadas de fábrica.
0...199	Seleccione un valor numérico para asignar un valor personalizado a un origen del papel.
Ninguna	El origen del papel ignora el comando de selección de alimentación del papel.

Otras selecciones de renumeración de bandejas:

Ver val. predet.	Pulse **Menú** para visualizar el valor predeterminado de fábrica asignado a cada origen de papel.
Rest. val. pred.	Seleccione Sí para devolver todas las asignaciones de bandeja a los valores predeterminados de fábrica.

Nota: consulte el manual *Technical Reference*, donde encontrará más información sobre la asignación de números de origen.

49 Menú Paralelo

Utilice el menú Paralelo para modificar aquellos valores de la impresora que afectan a los trabajos enviados a la impresora mediante un puerto paralelo (Paralelo estndar o Paralelo opc. <x>).

Para obtener más información, seleccione un elemento de menú:

- **Estado avanzado**
- **Aceptar inicial**
- **Mem. int trabajo**
- **Modo NPA**
- **Mem int paralelo**
- **Modo paralelo 1**
- **Modo paralelo 2**
- **PCL SmartSwitch**
- **PS SmartSwitch**
- **Protocolo**

Nota: los valores marcados con un asterisco (*) son los valores predeterminados de fábrica.

Estado avanzado

Uso:

Permitir la comunicación bidireccional mediante el puerto paralelo.

Valores:

Desactivado	Desactiva la negociación de puerto paralelo.
Activado*	Permite la comunicación bidireccional mediante la interfaz de puerto paralelo.

Aceptar inicial

Uso:

Determinar si la impresora acepta las solicitudes de inicialización de hardware del ordenador. El ordenador solicita inicialización activando la señal INIT en la interfaz de puerto paralelo. Muchos ordenadores activan la señal INIT cada vez que se enciende y se apaga el ordenador.

Valores:

Desactivado*	La impresora no acepta las solicitudes de inicialización de hardware del ordenador.
Activado	La impresora acepta las solicitudes de inicialización de hardware del ordenador.

Mem. int trabajo

Uso:

Almacenar temporalmente trabajos en el disco duro de la impresora antes de imprimir.

Valores:

Desactivado*	No almacena los trabajos de impresión en la memoria intermedia del disco duro.
Activado	Almacena los trabajos de impresión en la memoria intermedia del disco duro.
Automático	Almacena los trabajos de impresión en la memoria intermedia sólo si la impresora está ocupada procesando datos de otro puerto de entrada.

Nota: la modificación del elemento de menú Mem. int trabajo restaura automáticamente la impresora.

Modo NPA

Uso:

Especificar si la impresora realiza el procesamiento especial necesario para la comunicación bidireccional, según las convenciones definidas en el protocolo Network Printing Alliance (NPA).

Valores:

Activado	La impresora realiza el procesamiento NPA. Si los datos no están en formato NPA, se rechazan como datos incorrectos.
Desactivado	La impresora no realiza el procesamiento NPA.
Automático*	La impresora examina los datos para determinar el formato y procesarlos de la forma correcta.

Nota: la modificación de este elemento de menú restaura automáticamente la impresora.

Mem int paralelo

Uso:

Configurar el tamaño de la memoria intermedia de entrada de puerto paralelo.

Valores:

Desactivado	Desactiva el almacenamiento del trabajo en memoria intermedia. Los trabajos que ya estén almacenados en la memoria intermedia en el disco se imprimen antes de que se reanude el procesamiento normal de los trabajos entrantes.
Automático*	La impresora calcula de forma automática el tamaño de la memoria intermedia del puerto paralelo (valor recomendado).
3 K al tamaño máximo permitido	El usuario especifica el tamaño de la memoria intermedia del puerto paralelo. El tamaño máximo depende de la cantidad de memoria de la impresora, del tamaño de otras memorias intermedias de enlace y de si el valor Guardar recursos está Activado o Desactivado. Para maximizar el tamaño de la memoria intermedia del puerto paralelo, puede desactivar o reducir el tamaño de las memorias de puerto serie, infrarrojo, LocalTalk y USB.

Nota: la modificación del elemento de menú Mem int paralelo restaura automáticamente la impresora.

Consulte también:

Guardar recursos

Modo paralelo 1

Uso:

Controlar las resistencias de parada en las señales del puerto paralelo. Este elemento de menú es útil para aquellos ordenadores personales que tienen salidas de colector abiertas en las señales del puerto paralelo.

Valores:

Activado	Desactiva las resistencias.
Desactivado*	Activa las resistencias.

Modo paralelo 2

Uso:

Determinar si se realiza un muestreo de los datos del puerto paralelo al principio o al final del cable.

Valores:

Activado*	Realiza un muestreo de los datos del puerto paralelo al principio del cable.
Desactivado	Realiza un muestreo de los datos del puerto paralelo al final del cable.

PCL SmartSwitch

Uso:

Configurar la impresora para que cambie automáticamente a la emulación PCL cuando un trabajo de impresión recibido mediante el puerto paralelo lo necesite, independientemente del lenguaje predeterminado de la impresora.

Valores:

Activado*	La impresora examina los datos de la interfaz del puerto paralelo y selecciona la emulación PCL si los datos indican que se trata del lenguaje de impresora necesario.
Desactivado	La impresora no examina los datos entrantes. La impresora utiliza la emulación PostScript para procesar el trabajo si el valor PS SmartSwitch está activado o el lenguaje de impresora predeterminado especificado en el menú Configuración si el valor PS SmartSwitch está desactivado.

Consulte también:

Lngje. impresora; **PS SmartSwitch**

PS SmartSwitch

Uso:

Configurar la impresora para que cambie automáticamente a la emulación PostScript cuando un trabajo de impresión recibido mediante el puerto paralelo lo necesite, independientemente del lenguaje predeterminado de la impresora.

Valores:

Activado*	La impresora examina los datos de la interfaz de puerto paralelo y selecciona la emulación PostScript si los datos indican que se trata del lenguaje de impresora necesario.
Desactivado	La impresora no examina los datos entrantes. La impresora utiliza la emulación PCL para procesar el trabajo, si el valor PCL SmartSwitch está Activado, o el lenguaje predeterminado de la impresora especificado en el menú Configuración, si el valor PCL SmartSwitch está Desactivado.

Consulte también:

PCL SmartSwitch; **Lngje. impresora**

Protocolo

Uso:

Especificar el protocolo de la interfaz de puerto paralelo.

Valores:

Estándar	Puede resolver algunos problemas de la interfaz de puerto paralelo.
Fastbytes*	Proporciona compatibilidad con la mayoría de las implementaciones de interfaz de puerto paralelo existentes (valor recomendado).

Consulte también:

Technical Reference

50 Menú Papel

Utilice el menú Papel para definir el papel cargado en cada bandeja de papel así como el origen del papel y la bandeja de salida predeterminados.

Para obtener más información, seleccione un elemento de menú:

- **Asign. tipo/band**
- **Config. bandejas**
- **Conf. multiuso**
- **Tipos personalizados**
- **Bandeja salida**
- **Band desbordada**
- **Carga de papel**
- **Tamaño del papel**
- **Origen del papel**
- **Textura papel**
- **Tipo de papel**
- **Peso del papel**
- **Sustituir tamaño**
- **Conf. universal**

Nota: los valores marcados con un asterisco (*) son los valores predeterminados de fábrica.

Asign. tipo/band

Uso:

Enviar trabajos de impresión a una bandeja de salida concreta según el tipo de papel solicitado.

Valores (para bandeja estándar* y bandeja <x>):

Band pap normal	**Bandeja sobres**
Bandeja cartulina	**Bandeja cabecera**
Bandeja transparenc	**Band preimpreso**
Bandeja para papel brillante	**Band papel color**
Band etiquetas	**Bandeja person <x> (donde <x> representa un número del 1 al 6)**
Band alta calida	

Nota: si hay disponible un nombre definido por el usuario, éste se muestra en lugar de Bandeja person <x>. El nombre se trunca a los 14 caracteres. Si dos o más bandejas comparten el nombre, éste sólo aparece una vez en la lista de valores Asign. tipo/band.

Config. bandejas

Uso:

Determinar qué bandeja o bandejas de salida utiliza la impresora para un trabajo concreto.

Valores:

Buzón*	Envía trabajos de impresión a la bandeja de salida designada para ese usuario.
Enlace	Enlaza dos o más bandejas como una sola bandeja grande. Cuando una bandeja enlazada está llena, la impresora empieza a llenar la siguiente bandeja enlazada y continúa con cada bandeja enlazada adicional.
Exceso envíos	Envía trabajos de impresión a la bandeja de salida designada para ese usuario hasta que esté llena y, a continuación, envía trabajos a la bandeja de envíos designada.
Enlace opcion.	Enlaza todas las bandejas de salida opcionales como una sola bandeja grande, mientras deja que la bandeja estándar se seleccione individualmente.
Asignar tipo	Envía cada trabajo a la bandeja de salida especificada para ese tipo de papel.

Conf. multiuso

Uso:

Determinar el momento en el que la impresora selecciona el papel cargado en el alimentador multiuso.

Valores:

Cassette*	La impresora trata el alimentador multiuso como cualquier otra bandeja de papel. Si un trabajo de impresión necesita un tamaño o tipo de papel que sólo se carga en el alimentador multiuso, la impresora admite el papel del alimentador multiuso para el trabajo.
Manual	La impresora trata el alimentador multiuso como una bandeja de alimentación manual y muestra **`Cargar manual`** cuando necesita insertar una hoja de papel en el alimentador.
Primero	La impresora admite el papel del alimentador multiuso hasta que esté vacío, independientemente del origen o tamaño del papel necesario para el trabajo.

Tipos personalizados

Uso:

Especificar el tipo de papel asociado a cada tipo personalizado disponible en el elemento de menú Tipo de papel.

Valores para Tipo person. <x>, donde <x> puede ser 1, 2, 3, 5, 6 (sólo papel) o 6 (sólo transparencias):

Papel*	**Brillante**
Cartulina	**Etiquetas**
Transparencia	**Sobre**

Nota: si está disponible uno de los nombres definidos por el usuario, aparece en la pantalla en lugar de Tipo person. <x>. El nombre definido por el usuario se trunca a los 14 caracteres. Si dos o más tipos personalizados tienen el mismo nombre, éste sólo aparece una vez en la lista de valores Tipos personalizados.

Bandeja salida

Uso:

Especificar la bandeja predeterminada para el material impreso.

Valores:

Bandeja estándar*

Bandeja <x>

Nota: si hay disponible un nombre definido por el usuario, éste se muestra en lugar de Bandeja <x>. El nombre se trunca a los 14 caracteres. Si dos o más bandejas comparten el nombre, el nombre sólo aparece una vez en la lista de valores Bandeja salida.

Band desbordada

Uso:

Designar una bandeja de salida como bandeja desbordada. Si la opción Config. bandejas está establecida en Exceso envíos y una bandeja de salida concreta está llena, la impresora desvía automáticamente el material impreso a la bandeja desbordada.

Valores:

Bandeja estándar*

Bandeja <x>

Nota: si hay disponible una bandeja definida por el usuario, ésta se muestra en lugar de Bandeja <x>. El nombre se trunca a los 14 caracteres. Si dos o más bandejas comparten el nombre, éste sólo aparece una vez en la lista de valores Band desbordada.

Carga de papel

Uso:

Manejar correctamente el papel preimpreso cargado en una bandeja, tanto si se trata de trabajos a doble cara como a una sola cara.

Valores:

En primer lugar, seleccione un tipo de papel:

Cargar cartulina	**Cargar pap color**	**Cargar cabecera**	**Cargar alt calid**
Cargar etiquetas	**Cargar pers. <x>**	**Cargar preimpreso**	

Seleccione un valor:

Dúplex	Notifica a la impresora que el tipo de papel especificado se ha cargado correctamente para la impresión a doble cara. Si la impresora recibe un trabajo a una sola cara con este tipo de papel, inserta páginas en blanco según sea necesario para imprimir el trabajo correctamente en los formularios preimpresos. Este valor puede ralentizar la impresión a una sola cara.
Desactivado*	La impresora asume que el material preimpreso se carga para la impresión a una sola cara. Puede que los trabajos a doble cara no se impriman correctamente.

Nota: si está disponible uno de los nombres definidos por el usuario, aparece en la pantalla en lugar de Cargar pers. <x>. El nombre se trunca a los 14 caracteres.

Tamaño del papel

Uso:

Identificar el tamaño del papel predeterminado de cada origen del papel. Para las bandejas con sensor de tamaño automático, sólo aparece el valor detectado por el hardware.

Valores:

En primer lugar, seleccione un origen del papel:

Tamaño bandeja <x>	**Tamaño alim mult**
Tamaño papel man	**Tamaño sobre man**

Seleccione un valor (indica valores predeterminados de fábrica específicos del país):*

Carta*	**A4***	**Sobre 10***	**Sobre 7 3/4**
Legal	**A5**	**Sobre 9**	**Sobre DL***
Ejecutivo	**B5**	**Sobre B5**	**Sobre C5**
Media carta	**Folio**	**Otro sobre**	
Universal	Seleccione Universal al cargar el papel que no coincida con ninguno de los demás tamaños disponibles. La impresora da formato automáticamente a la página para conseguir el máximo tamaño posible. Puede configurar el tamaño de página real desde la aplicación de software.		

Nota: se debe desactivar el sensor de tamaño para que aparezcan los valores Media carta y Folio.

Origen del papel

Uso:

Identificar el origen del papel predeterminado.

Valores:

Bandeja <x>
(Bandeja 1*)

Alim. multiuso

Papel manual

Sobre manual

Si ha cargado el mismo tipo y tamaño de papel en los dos orígenes del papel (y los elementos de menú Tamaño del papel y Tipo de papel están configurados correctamente), las bandejas se enlazan automáticamente. Cuando un origen del papel está vacío, el papel se cargará automáticamente del siguiente origen enlazado.

Textura papel

Uso:

Identificar la textura del papel cargado en un origen concreto y asegurar que los caracteres se imprimen de forma clara.

Valores:

En primer lugar, seleccione un tipo de papel:

Normal	**Preimpreso**	**Etiquetas**	**Cabecera**
Cartulina	**De color**	**Alta calidad**	**Brillante**
Transparencia	**Text. person.<x>**	**Sobre**	

Seleccione un valor:

Suave

Normal*

Áspero

Nota: el valor predeterminado para Text. alta cal. es Áspero en lugar de Normal. Si uno de los nombres definidos por el usuario está disponible para un Tipo personalizado, éste se mostrará sustituyendo a Text. person.<x>. El nombre se trunca a los 14 caracteres.

Utilice Textura papel según los elementos de menú Tipo de papel y Peso del papel. Es posible que sea necesario cambiar estos elementos de menú a fin de optimizar la calidad de impresión para un papel concreto.

Consulte también:

Tipo de papel; **Peso del papel**

Tipo de papel

Uso:

Identificar el tipo de papel instalado en cada origen del papel.

Valores:

En primer lugar, seleccione un origen del papel:

Tipo bandeja <x>	**Tipo alim. mult.**
Tipo papel man.	**Tipo sobre man.**

Seleccione un valor:

Papel normal	**Etiquetas**	**Preimpreso**	**Sobre**
Cartulina	**Alta calidad**	**Tipo personalizado <x>**	**Papel color**
Transparencia	**Cabecera**	**Brillante**	

El tipo de papel predeterminado para todos los orígenes de papel es Sobre. El valor predeterminado Tipo de papel para cada bandeja de papel es como aparece a continuación*:*

Bandeja 1–Papel normal	**Bandeja 4–**Tipo person. 4
Bandeja 2–Tipo person. 2	**Bandeja 5–**Tipo person. 5
Bandeja 3–Tipo person. 3	**Tipo papel manual–**Papel normal

Nota: si está disponible uno de los nombres definidos por el usuario, aparece en la pantalla en lugar de Tipo person. <x>. El nombre definido por el usuario se trunca a los 14 caracteres. Si dos o más tipos personalizados comparten el mismo nombre, el nombre sólo aparece una vez en la lista de valores Tipo de papel.

Utilice este elemento de menú para:

- Optimizar la calidad de impresión para el papel especificado.
- Seleccionar los orígenes del papel mediante la aplicación de software seleccionando el tipo y el tamaño.
- Enlazar automáticamente los orígenes del papel. La impresora enlaza automáticamente los orígenes que contengan el mismo tipo y tamaño de papel, si Tamaño del papel y Tipo de papel se han configurado con los valores correctos.

Peso del papel

Uso:

Identificar el peso relativo del papel cargado en un origen específico y garantizar que el tóner se adhiere correctamente a la página impresa.

Valores:

En primer lugar, seleccione un tipo de papel:

Normal	**Preimpreso**	**Alta calidad**	**Etiquetas**
Tarjeta	**De color**	**Sobre**	**Cabecera**
Transparencia	**Peso person. <x>**	**Brillante**	

Seleccione un valor:

Ligero

Normal*

Pesado

Nota: si hay disponible un nombre definido por el usuario, éste se muestra en lugar de Peso person. <x> . El nombre se trunca a los 14 caracteres.

Sustituir tamaño

Uso:

Que la impresora sustituya el tamaño de papel especificado si no se carga el tamaño solicitado.

Valores:

Desactivado	La impresora solicita al usuario que cargue el tamaño del papel solicitado.
Media carta/A5	Imprime trabajos de tamaño A5 en papel de tamaño media carta si sólo se carga papel de tamaño media carta e imprime trabajos de tamaño media carta en papel A5 si se carga sólo papel A5.
Carta/A4	Imprime trabajos de tamaño A4 en papel de tamaño carta si sólo se ha cargado papel de tamaño carta y trabajos de tamaño carta en papel de tamaño A4 si sólo se ha cargado papel de tamaño A4.
Todos en lista*	Sustituye Carta/A4.

Conf. universal

Uso:

Determinar el tamaño predeterminado si el valor Tamaño del papel de una bandeja o alimentador es Universal.

Valores:

En primer lugar, seleccione una unidad de medida (indica un valor predeterminado de fábrica específico del país):*

Pulgadas*

Milímetros*

A continuación, seleccione los valores:

Anchura vertical	=3–14,17 pulg.	=76–360 mm
	(8,5 pulg.*)	(216 mm*)
Altura vertical	=3–14,17 pulg.	=76–360 mm
	(14,17 pulg.*)	(360 mm*)
Dirección alim.	=Borde corto*	
	=Borde largo	

51 Menú Red

Utilice el menú Red para modificar aquellos valores enviados a la impresora mediante un puerto de red (Red estándar o Red Opción <x>).

Para obtener más información, seleccione un elemento de menú:

- **Mem. int trabajo**
- **PS binario MAC**
- **Mem int red**
- **Configuración de red <x>**
- **Modo NPA**
- **PCL SmartSwitch**
- **PS SmartSwitch**
- **Configuración de red estándar**

Nota: los valores marcados con un asterisco (*) son los valores predeterminados de fábrica.

Mem. int trabajo

Uso:

Almacenar temporalmente trabajos en el disco duro de la impresora antes de imprimir.

Valores:

Desactivado*	No almacena los trabajos en la memoria intermedia del disco duro.
Activado	Almacena los trabajos de impresión en la memoria intermedia del disco duro.
Automático	Almacena los trabajos de impresión en la memoria intermedia sólo si la impresora está ocupada procesando datos de otro puerto de entrada.

Nota: la modificación del elemento de menú Mem. int trabajo restaura automáticamente la impresora.

PS binario MAC

Uso:

Configurar la impresora para procesar los trabajos de impresión PostScript binario de Macintosh.

Valores:

Activado	La impresora procesa trabajos de impresión PostScript binario sin formato para los ordenadores que utilizan el sistema operativo Macintosh. **Nota:** este valor suele provocar fallos en los trabajos de impresión de Windows.
Desactivado	La impresora filtra los trabajos de impresión PostScript que utilizan un protocolo estándar.
Automático*	La impresora procesa los trabajos de impresión de los ordenadores que utilizan los sistemas operativos Windows o Macintosh.

Mem int red

Uso:

Configurar el tamaño de la memoria intermedia de entrada de red.

Valores:

Automático*	La impresora calcula de forma automática el tamaño de la memoria intermedia de red (valor recomendado).
3 K al tamaño máximo permitido	El usuario especifica el tamaño de la memoria intermedia de red. El tamaño máximo depende de la cantidad de memoria de la impresora, del tamaño de otras memorias intermedias de enlace y de si el valor Guardar recursos está Activado o Desactivado. Para maximizar el tamaño de la memoria intermedia de red, puede desactivar o reducir el tamaño de las memorias intermedias de puerto paralelo, serie, de red, LocalTalk y USB.

Nota: la modificación del elemento de menú Mem int red restaura automáticamente la impresora.

Consulte también:

Guardar recursos

Configuración de red <x>

Uso:

Configurar un servidor de impresión interno.

Valores:

Los valores de este elemento de menú los proporciona el servidor de impresión específico. Seleccione el elemento de menú para consultar los valores disponibles.

Nota: consulte la documentación del CD de controladores para obtener más información.

Modo NPA

Uso:

Especificar si la impresora realiza el procesamiento especial necesario para la comunicación bidireccional, según las convenciones definidas en el protocolo Network Printing Alliance (NPA).

Valores:

Desactivado	La impresora no realiza el procesamiento NPA.
Automático*	La impresora examina los datos para determinar el formato y procesarlos adecuadamente.

Nota: la modificación de este elemento de menú restaura automáticamente la impresora.

PCL SmartSwitch

Uso:

Configurar la impresora para que cambie automáticamente a la emulación PCL cuando un trabajo de impresión recibido mediante el puerto de red lo necesite, independientemente del lenguaje predeterminado de la impresora.

Valores:

Activado*	La impresora examina los datos de la interfaz de red y selecciona la emulación PCL si los datos indican que se trata del lenguaje de impresora necesario.
Desactivado	La impresora no examina los datos entrantes. La impresora utiliza la emulación PostScript para procesar el trabajo si el valor PS SmartSwitch está activado o el lenguaje de impresora predeterminado especificado en el menú Configuración si el valor PS SmartSwitch está desactivado.

Consulte también:

PS SmartSwitch; **Lngje. impresora**

PS SmartSwitch

Uso:

Configurar la impresora para que cambie automáticamente a la emulación PostScript cuando un trabajo de impresión recibido mediante el puerto de red lo necesite, independientemente del lenguaje predeterminado de la impresora.

Valores:

Activado*	La impresora examina los datos de la conexión de interfaz de red y selecciona la emulación PostScript si los datos indican que se trata del lenguaje de impresora necesario.
Desactivado	La impresora no examina los datos entrantes. La impresora utiliza la emulación PCL para procesar el trabajo si el valor PCL SmartSwitch está activado o el lenguaje de impresora predeterminado especificado en el menú Configuración si el valor PCL SmartSwitch está desactivado.

Consulte también:

PCL SmartSwitch; **Lngje. impresora**

Configuración de red estándar

Uso:

Configurar un servidor de impresión interno.

Valores:

Los valores de este elemento de menú los proporciona el servidor de impresión específico. Seleccione el elemento de menú para consultar los valores disponibles.

Nota: consulte la documentación del CD de controladores para obtener más información.

52 Explicación de las fuentes

Fuentes residentes

La impresora dispone de fuentes residentes almacenadas permanentemente en la memoria. Dispone de fuentes distintas en las emulaciones PCL 6 y PostScript 3. Algunos de los tipos de letra más conocidos, como Courier y Times New Roman, están disponibles para todos los lenguajes de impresora.

Las fuentes en la emulación PCL son compatibles con las fuentes en la impresora HP4500 e incluyen cuatro fuentes adicionales y muchos juegos de símbolos para adaptarse a otros idiomas y aplicaciones. Las fuentes en la emulación PostScript son compatibles con Adobe PostScript 3 e incluyen 20 fuentes adicionales.

En las tablas siguientes se enumeran todas las fuentes que hay residentes en la impresora. Consulte **Impresión de fuentes de muestra** para obtener instrucciones sobre cómo imprimir muestras de las fuentes. Puede seleccionar las fuentes residentes desde la aplicación de software o desde el panel del operador de la impresora si utiliza emulación PCL 6.

Emulación PCL 6	Emulación PostScript 3
Albertus Medium	AlbertusMT
	AlbertusMT-Italic
	AlbertusMT-Light
Albertus Extra Bold	
Antique Olive	AntiqueOlive-Roman
Antique Olive Italic	AntiqueOlive-Italic
Antique Olive Bold	AntiqueOlive-Bold
	AntiqueOlive-Compact
Arial	ArialMT
Arial Italic	Arial-ItalicMT
Arial Bold	Arial-BoldMT
Arial Bold Italic	Arial-BoldItalicMT
ITC Avant Garde Book	AvantGarde-Book
ITC Avant Garde Book Oblique	AvantGarde-BookOblique
ITC Avant Garde Demi	AvantGarde-Demi
ITC Avant Garde Demi Oblique	AvantGarde-DemiOblique
ITC Bookman Light	Bookman Light

Emulación PCL 6	Emulación PostScript 3
ITC Bookman Light Italic	Bookman-LightItalic
ITC Bookman Demi	Bookman-Demi
ITC Bookman Demi Italic	Bookman-DemiItalic
Clarendon Condensed Bold	
Coronet	Coronet-Regular
CourierPS	Courier
CourierPS Oblique	Courier-Oblique
CourierPS Bold	Courier-Bold
CourierPS Bold Oblique	Courier-BoldOblique
CG Omega	
CG Omega Bold	
CG Omega Italic	
CG Omega Bold Italic	
Garamond Antiqua	Garamond-Antiqua
Garamond Halbfett	Garamond-Halbfett
Garamond Kursiv	Garamond-Kursiv
Garamond Kursiv Halbfett	Garamond-KursivHalbfett
Helvetica Light	Helvetica-Light
Helvetica Light Oblique	Helvetica-LightOblique
Helvetica Black	Helvetica-Black
Helvetica Black Oblique	Helvetica-BlackOblique
Helvetica	Helvetica
Helvetica Italic	Helvetica-Oblique
Helvetica Bold	Helvetica-Bold
Helvetica Bold Italic	Helvetica-BoldOblique
Helvetica Narrow	Helvetica-Narrow
Helvetica Narrow Italic	Helvetica-Narrow-Oblique
Helvetica Narrow Bold	Helvetica-Narrow-Bold
Helvetica Narrow Bold Italic	Helvetica-Narrow-BoldOblique
CG Times	Intl-CG-Times
CG Times Italic	Intl-CG-Times-Italic
CG Times Bold	Intl-CG-Times-Bold
CG Times Bold Italic	Intl-CG-Times-BoldItalic
Univers Medium	Intl-Univers-Medium
Univers Medium Italic	Intl-Univers-MediumItalic
Univers Bold	Intl-Univers-Bold
Univers Bold Italic	Intl-Univers-BoldItalic

Emulación PCL 6	Emulación PostScript 3
Courier	Intl-Courier
Courier Italic	Intl-Courier-Oblique
Courier-Bold	Intl-Courier-Bold
Courier Bold Italic	Intl-Courier-BoldOblique
Letter Gothic	LetterGothic
Letter Gothic Italic	LetterGothic-Slanted
Letter Gothic Bold	LetterGothic-Bold
	LetterGothic-BoldSlanted
Marigold	Marigold
Century Schoolbook Roman	NewCenturySchlbk-Roman
Century Schoolbook Italic	NewCenturySchlbk-Italic
Century Schoolbook Bold	NewCenturySchlbk-Bold
Century Schoolbook Bold Italic	NewCenturySchlbk-BoldItalic
	Optima
	Optima-Bold
	Optima-BoldItalic
	Optima-Italic
Palatino Roman	Palatino-Roman
Palatino Italic	Palatino-Italic
Palatino Bold	Palatino-Bold
Palatino Bold Italic	Palatino-BoldItalic
SymbolPS	Symbol
Symbol	
Times Roman	Times-Roman
Times Italic	Times-Italic
Times Bold	Times-Bold
Times Bold Italic	Times-BoldItalic
Times New Roman	TimesNewRomanPSMT
Times New Roman Italic	TimesNewRomanPS-ItalicMT
Times New Roman Bold	TimesNewRomanPS-BoldMT
Times New Roman Bold Italic	TimesNewRomanPS-BoldItalicMT
	Univers
	Univers-Oblique
	Univers-Bold
	Univers-BoldOblique
Univers Condensed Medium	Univers-Condensed
Univers Condensed Medium Italic	Univers-CondensedOblique

Emulación PCL 6	Emulación PostScript 3
Univers Condensed Bold	Univers-CondensedBold
Univers Condensed Bold Italic	Univers-CondensedBoldOblique
Wingdings	Wingdings-Regular
ITC Zapf Chancery Medium Italic	ZapfChancery-MediumItalic
ITC Zapf Dingbats	ZapfDingbats
	Univers-Extended
	Univers-ExtendedObl
	Univers-BoldExt
	Univers-BoldExtObl
	Univers-Light
	Univers-LightOblique
	Clarendon
	Clarendon-Light
	Clarendon-Bold
	Helvetica-Condensed
	Helvetica-Condensed-Bold
	Helvetica-Condensed-BoldObl
	Helvetica-Condensed-Oblique
	StempelGaramond-Bold
	StempelGaramond-BoldItalic
	StempelGaramond-Italic
	StempelGaramond-Roman
	Apple-Chancery
	Chicago
	Geneva
	Monaco
	NewYork
	Oxford
	Taffy
	MonaLisa-Recut
	Candid
	Bodoni
	Bodoni-Italic
	Bodoni-Bold
	Bodoni-BoldItalic
	Bodoni-Poster
	Bodoni-PosterCompressed

Emulación PCL 6	Emulación PostScript 3
	CooperBlack
	CooperBlack-Italic
	Copperplate-ThirtyTwoBC
	Copperplate-ThirtyThreeBC
	Eurostile
	Eurostile-Bold
	Eurostile-ExtendedTwo
	Eurostile-BoldExtendedTwo
	GillSans
	GillSans-Italic
	GillSans-Bold
	GillSans-BoldItalic
	GillSans-Condensed
	GillSans-BoldCondensed
	GillSans-Light
	GillSans-LightItalic
	GillSans-ExtraBold
	Goudy
	Goudy-Italic
	Goudy-Bold
	Goudy-BoldItalic
	Goudy-ExtraBold
	HoeflerText-Regular
	HoeflerText-Italic
	HoeflerText-Black
	HoeflerText-BlackItalic
	HoeflerText-Ornaments
	JoannaMT
	JoannaMT-Italic
	JoannaMT-Bold
	JoannaMT-BoldItalic
	LubalinGraph-Book
	LubalinGraph-BookOblique
	LubalinGraph-Demi
	LubalinGraph-DemiOblique

Fuentes en mapa de bits residentes

Emulación PCL 6	Emulación PostScript 3
Line Printer 16	
POSTNET Bar code	

Juegos de símbolos

Un *juego de símbolos* es un conjunto codificado de caracteres alfabéticos y numéricos, caracteres de puntuación y caracteres especiales disponibles en la fuente seleccionada. Los juegos de símbolos se adaptan a los requisitos de los distintos lenguajes o aplicaciones específicas como, por ejemplo, símbolos matemáticos utilizados en textos científicos.

La codificación del juego de símbolos también define el carácter que se imprime con cada tecla del teclado (o más concretamente, con cada *punto de código*). Algunas aplicaciones requieren distintos caracteres en algunos puntos de código. Para admitir varias aplicaciones y lenguajes, la impresora tiene 83 juegos de símbolos para las fuentes residentes de emulación PCL 6.

Juegos de símbolos para la emulación PCL 6

No todas las fuentes admiten todos los juegos de símbolos enumerados en **Fuentes de carga**. Para averiguar qué juegos de símbolos admite cada nombre de fuente, consulte el manual *Referencia técnica*.

Fuentes de carga

ABICOMP Brasil/Portugal	Wingdings	ISO 25: Francés
ABICOMP International	POSTNET Bar code	ISO 57: Chino
DeskTop	ISO : Alemán	ISO 60: Noruego versión 1
Legal	ISO : Español	ISO 61: Noruego versión 2
MC Text	ISO 2: IRV (Versión de referencia internacional)	ISO 69: Francés
Microsoft Publishing	ISO 4: Reino Unido	ISO 84: Portugués
Ruso-GOST	ISO 6: ASCII	ISO 85: Español
Ucraniano	ISO 10: Sueco	ISO 8859-1 Latín 1 (ECMA-94)
PCL ITC Zapf Dingbats	ISO 11: Sueco para nombres	ISO 8859-2 Latín 2
PS ITC Zapf Dingbats	ISO 14: JIS ASCII	ISO 8859-5 Latín/Cirílico
PS Math	ISO 15: Italiano	ISO 8859-7 Latín/Griego
PS Text	ISO 16: Portugués	ISO 8859-9 Latín 5
Pi Font	ISO 17: Español	ISO 8859-10 Latín 6
Symbol	ISO 21: Alemán	ISO 8859-15 Latín 9

PC-8 Búlgaro	PC-857 Latín 5 (Turco)	Roman-9
PC-8 Danés/Noruego (437N)	PC-858 Multilingüe europeo	Roman Extension
PC-8 Griego alternativo (437G)	PC-860 Portugal	Ventura ITC Zapf Dingbats
PC-8 Turco (437T)	PC-861 Islandia	Ventura International
PC-8 Latín/Griego	PC-863 Francés canadiense	Ventura Math
PC-8 PC Nova	PC-865 Nórdico	Ventura US
PC-8 Polaco Mazovia	PC-866 Cirílico	Windows 3.0 Latín 1
PC-8 Página de códigos 437	PC-869 Grecia	Windows 98 Cirílico
PC-775 Báltico (PC-8 Latín 6)	PC-911 Katakana	Windows 98 Griego
PC-850 Multilingüe	PC-1004 OS/2	Windows 98 Latín 1
PC-851 Grecia	Math-8	Windows 98 Latín 2
PC-852 Latín 2	Griego-8	Windows 98 Latín 5
PC-853 Latín 3 (Turco)	Turco-8	Windows 98 Latín 6 (Báltico)
PC-855 Cirílico	Roman-8	

En la emulación PostScript 3 se pueden cargar fuentes escalables y en la emulación PCL 6 se pueden cargar fuentes escalables y en mapa de bits. Las fuentes se pueden cargar en la memoria de la impresora, en la opción de memoria flash o en la opción de disco duro. Las fuentes cargadas en la memoria flash o disco duro permanecen en la memoria incluso al cambiar el lenguaje de la impresora, restaurarla o apagarla.

Soporte del euro

El carácter del euro se ha incluido en todas las fuentes aplicables para las emulaciones PostScript y PCL. Doce de los juegos de símbolos admiten el carácter del euro, incluidos los sietes juegos de símbolos de Windows.

Fuentes en hebreo y árabe

En el CD suministrado con la impresora se han incluido varias fuentes de carga para el hebreo y el árabe.

FontVision

En el CD también se incluye la utilidad de gestión FontVision™ y fuentes de pantalla que se corresponden con las fuentes escalables residentes. Hay disponibles 48 fuentes TrueType adicionales en el sitio Web de Lexmark cuando un cliente registra la impresora.

53 Avisos

- Aviso de la edición
- Marcas comerciales
- Aviso de licencia
- Información de seguridad
- Precauciones y advertencias
- Avisos sobre emisiones electrónicas
- Niveles de emisión de ruidos
- Energy Star
- Aviso de láser

Aviso de la edición

Agosto de 2001

El siguiente párrafo no tiene vigencia en aquellos países en los que estas disposiciones entren en conflicto con las leyes locales: LEXMARK INTERNATIONAL, INC. PROPORCIONA ESTA PUBLICACIÓN “TAL COMO ESTÁ” SIN GARANTÍA DE NINGÚN TIPO, NI EXPRESA NI IMPLÍCITA, INCLUIDA PERO NO LIMITADA A LAS GARANTÍAS IMPLÍCITAS DE COMERCIALIDAD O DE APTITUD PARA UN PROPÓSITO ESPECÍFICO. En algunos estados no se permite la renuncia de garantías implícitas o explícitas en determinadas transacciones, por lo que puede que esta declaración no se aplique.

La presente publicación puede incluir imprecisiones técnicas o errores tipográficos. De forma periódica, se realizan modificaciones en la información aquí contenida; dichas modificaciones se incorporarán en ediciones posteriores. En cualquier momento se pueden realizar mejoras o cambios en los productos o programas descritos.

Si desea realizar algún comentario sobre esta publicación, puede dirigirse a Lexmark International, Inc., Department F95 / 032-2, 740 West New Circle Road, Lexington, Kentucky 40550, EE.UU. En el Reino Unido e Irlanda, envíelos a Lexmark International Ltd., Marketing and Services Department, Westhorpe House, Westhorpe, Marlow Bucks SL7 3RQ. Lexmark puede utilizar o distribuir cualquier información que suministre de la forma que crea conveniente sin que ello implique ninguna obligación. Puede adquirir copias adicionales de las publicaciones relacionadas con este producto llamando al 1-800-553.9727. En el Reino Unido e Irlanda, llame al 0628-481500. En los demás países, póngase en contacto con el establecimiento de venta.

Las referencias en esta publicación a productos, programas o servicios no implican que el fabricante pretenda ponerlos a disposición en todos los países en los que opera. Cualquier referencia a un producto, un programa o un servicio no implica que sólo se deba utilizar dicho producto, programa o servicio. En su lugar, se puede utilizar cualquier producto, programa o servicio de funcionalidad equivalente que no infrinja ningún derecho de propiedad intelectual existente. Es responsabilidad del usuario la evaluación y verificación de funcionamiento junto con otros productos, programas o servicios, a excepción de los designados expresamente por el fabricante.

© Copyright 2001 Lexmark International, Inc.
Reservados todos los derechos.

DERECHOS RESTRINGIDOS DEL GOBIERNO DE LOS ESTADOS UNIDOS
Este software y documentación se suministran con DERECHOS RESTRINGIDOS. El uso, copia o divulgación por el gobierno está sujeto a ciertas restricciones tal como se expresa en el apartado (c)(1)(ii) de la cláusula sobre los derechos de datos técnicos y software de ordenador del DFARS 252.227-7013 y a las normas aplicables del FAR: Lexmark International, Inc., Lexington, KY 40550.

Marcas comerciales

FontVision, Lexmark, el diseño de Lexmark con diamante, MarkNet, MarkVision y *Pre*bate son marcas comerciales de Lexmark International, Inc., registradas en EE.UU. y/o en otros países.

OptraImage es una marca comercial de Lexmark International, Inc.

Operation ReSource es una marca de servicio de Lexmark International, Inc.

PCL® es una marca comercial registrada de Hewlett-Packard Company. PCL es la denominación de Hewlett-Packard Company para un conjunto de comandos (lenguaje) y funciones de la impresora incluidos en sus productos de impresora. Esta impresora está diseñada para ser compatible con el lenguaje PCL. Esto significa que la impresora reconoce los comandos PCL utilizados en distintos programas de aplicación y que la impresora emula las funciones correspondientes a los comandos.

PostScript® es una marca comercial registrada de Adobe Systems Incorporated. PostScript 3 es la denominación de Adobe Systems de un conjunto de comandos (lenguaje) y funciones de impresora incluido en sus productos de software. Esta impresora está diseñada para ser compatible con el lenguaje PostScript 3. Esto significa que la impresora reconoce los comandos PostScript 3 utilizados en distintos programas de aplicación y que la impresora emula las funciones correspondientes a los comandos.

En el manual *Technical Reference* (sólo en inglés) se incluyen los detalles relacionados con la compatibilidad.

Los siguientes términos son marcas comerciales o marcas comerciales registradas de sus respectivas compañías:

Albertus	The Monotype Corporation plc
Antique Olive	Monsieur Marcel OLIVE
Apple-Chancery	Apple Computer, Inc.
Arial	The Monotype Corporation plc
Candid	Agfa Corporation
CG Omega	Producto de Agfa Corporation
CG Times	Basada en Times New Roman bajo licencia de The Monotype Corporation plc, es un producto de Agfa Corporation
Chicago	Apple Computer, Inc.
Clarendon	Linotype-Hell AG y/o sus subsidiarias
Eurostile	Nebiolo
Geneva	Apple Computer, Inc.
GillSans	The Monotype Corporation plc
Helvetica	Linotype-Hell AG y/o sus subsidiarias
Hoefler	Jonathan Hoefler Type Foundry
ITC Avant Garde Gothic	International Typeface Corporation
ITC Bookman	International Typeface Corporation
ITC Lubalin Graph	International Typeface Corporation
ITC Mona Lisa	International Typeface Corporation
ITC Zapf Chancery	International Typeface Corporation
Joanna	The Monotype Corporation plc
Marigold	Arthur Baker
Monaco	Apple Computer, Inc.
New York	Apple Computer, Inc.
Oxford	Arthur Baker
Palatino	Linotype-Hell AG y/o sus subsidiarias
Stempel Garamond	Linotype-Hell AG y/o sus subsidiarias
Taffy	Agfa Corporation
Times New Roman	The Monotype Corporation plc
TrueType	Apple Computer, Inc.
Univers	Linotype-Hell AG y/o sus subsidiarias
Wingdings	Microsoft Corporation

Otras marcas comerciales pertenecen a sus respectivos propietarios.

Aviso de licencia

El software residente de la impresora contiene:

- Software desarrollado y con copyright de Lexmark
- Software modificado por Lexmark con licencia según las disposiciones GNU General Public License versión 2 y GNU Lesser General Public License versión 2.1
- Software con licencia BSD y declaraciones de garantía

Haga clic en el título del documento que desee consultar:

BSD License and Warranty statements

GNU General Public License

El software con licencia GNU modificado por Lexmark es gratuito; puede redistribuirlo y/o modificarlo según los términos de las licencias a las que se ha hecho referencia anteriormente. Estas licencias no proporcionan ningún derecho sobre el software con copyright de Lexmark en esta impresora.

Debido a que el software con licencia GNU en el que se basan las modificaciones de Lexmark se proporciona explícitamente sin garantía, el uso de la versión modificada por Lexmark se proporciona igualmente sin garantía. Consulte las renuncias de garantías de las licencias a las que se hace referencia para obtener más información.

Para obtener archivos de código origen para el software con licencia GNU modificado por Lexmark, inicie el CD de controladores incluido con la impresora y haga clic en Contactar con Lexmark.

Información de seguridad

- Si su producto NO tiene este símbolo, ⧈, es IMPRESCINDIBLE conectarlo a una toma de corriente eléctrica con toma de tierra correcta.
- El cable de alimentación deberá conectarse a una toma de corriente situada cerca del producto y de fácil acceso.
- Cualquier servicio o reparación deberá realizarse por parte del personal cualificado, a menos que se trate de las averías descritas en las instrucciones de utilización.
- Este producto se ha diseñado, verificado y aprobado para cumplir los más estrictos estándares de seguridad global usando los componentes específicos de Lexmark. Puede que las características de seguridad de algunas piezas no sean siempre evidentes. Lexmark no se hace responsable del uso de otras piezas de recambio.
- El producto utiliza varios láseres.

PRECAUCIÓN: el uso de los controles o ajustes o el llevar a cabo procedimientos distintos a los especificados aquí puede causar niveles de radiación peligrosos.

- Durante el proceso de impresión que utiliza este producto se calienta el medio de impresión y el calor puede provocar que el material de impresión emita gases. Para evitar emisiones peligrosas, el usuario deberá comprender y seguir lo expuesto en la sección de las instrucciones de utilización donde se describen las directrices para seleccionar el medio de impresión.

Precauciones y advertencias

PRECAUCIÓN: una precaución identifica algo que podría causarle daño.

ADVERTENCIA: una advertencia identifica algo que podría dañar el software o el hardware de la impresora.

Avisos sobre emisiones electrónicas

Con un cable de red o un clasificador de salida de alta capacidad instalado

Conformidad con las directivas de la Comunidad Europea (CE)

Este producto cumple los requisitos de protección de las directivas 89/336/EEC y 73/23/EEC del Consejo de la CE, para la aproximación y armonización de las leyes de los Estados Miembros en lo relativo a la compatibilidad y seguridad electromagnética del material eléctrico diseñado para su uso dentro de ciertos límites de voltaje.

El director de Fabricación y Servicio Técnico de Lexmark International, S.A., Boigny, France, ha firmado una declaración de conformidad con los requisitos de las directivas.

Este producto cumple los límites de Clase A de EN 55022 y los requisitos de seguridad de EN 60950.

ADVERTENCIA: si el producto tiene un cable de red o un clasificador de salida de alta capacidad instalado, se trata de un producto de Clase A. En un entorno doméstico, este producto puede provocar interferencias de radio, si es el caso, sería necesario que el usuario tomara las medidas adecuadas.

Sin un cable de red o un clasificador de salida de alta capacidad instalado

Conformidad con las directivas de la Comunidad Europea (CE)

Este producto cumple los requisitos de protección de las directivas 89/336/EEC y 73/23/EEC del Consejo de la CE, para la aproximación y armonización de las leyes de los Estados Miembros en lo relativo a la compatibilidad y seguridad electromagnética del material eléctrico diseñado para su uso dentro de ciertos límites de voltaje.

El director de Fabricación y Servicio Técnico de Lexmark International, S.A., Boigny, France, ha firmado una declaración de conformidad con los requisitos de las directivas.

Este producto cumple los límites de Clase B de EN 55022 y los requisitos de seguridad de EN 60950.

Niveles de emisión de ruidos

Las siguientes mediciones se realizaron según el estándar ISO 7779 y se informaron según ISO 9296.

Presión acústica media de 1 metro, dBA	
Impresión	51 dBA
Sin actividad	42 dBA

Energy Star

El programa de equipos de oficina EPA ENERGY STAR es un esfuerzo de colaboración con los fabricantes de ordenadores para promover la introducción de productos eficaces en relación al consumo energético y para reducir la contaminación atmosférica provocada por la generación de energía.

Las empresas que forman parte de este programa fabrican ordenadores, impresoras, monitores o equipos de fax que reducen el consumo energético cuando no están en funcionamiento. Esta característica reduce el consumo de energía hasta el 50 por ciento. Lexmark se enorgullece de formar parte de este programa.

Como miembro del programa ENERGY STAR, Lexmark International ha decidido que este producto cumple las directrices ENERGY STAR para la eficiencia energética.

Aviso de láser

Esta impresora se ha certificado en EE.UU. cumpliendo con los requisitos de DHHS 21 CFR subcapítulo J para los productos láser de Clase I (1) y en otros países está certificada como un producto láser de Clase I de acuerdo con los requisitos de IEC 60825-1.

Los productos láser de Clase I no se consideran peligrosos. La impresora contiene un láser interno de Clase IIIb (3b) que nominalmente es un láser de arsenide galio de 5 milivatios que funciona en una región de longitud de onda de 770-795 nanómetros. El sistema láser y la impresora se han diseñado para que el ser humano no acceda nunca a las radiaciones láser por encima del nivel de Clase I durante el funcionamiento normal, mantenimiento del usuario o condición de servicio prescrita.

Índice

A

acceso a los menús 8
Aceptar DSR (menú Serie) 172
Aceptar inicial (menú Paralelo) 185
adaptador triport 38
adaptador, triport 38
ahorro de energía
  configuración 166
Ahorro energía (menú Configuración) 166
ajuste
  color 148, 149, 150, 167
Ajuste de color (menú Utilidades) 151
AL auto tras RC (menú Emul. PCL) 180
Alarma de grapas (menú Configuración) 168
Alarma de tóner (menú Configuración) 169
Alarma perforad (menú Configuración) 163
alarmas
  establecimiento 162
  grapadora 168
  mensajes de error 162
  perforador 163
  tóner 169
alimentador multiuso, configuración 191
almacenamiento 27
  papel 27
  suministros 27
altura de pila máxima
  alimentador multiuso 24
  bandejas 1, 2, 3 19, 22
altura de pila, máxima
  alimentador multiuso 24
  bandejas 1, 2, 3 19, 22
Ancho A4 (menú Emul. PCL) 179
Área de impresión (menú Configuración)
  Menú Configuración
    Calidad de impresión 166
Asign. tipo/band (menú Papel) 190
asistencia técnica, solicitud 45
atascos
  cómo evitar 28
  Véase atascos de papel
atascos de papel
  reimpresión de páginas atascadas 164
aviso de láser 215

B

Band desbordada (menú Papel) 192
Bandeja salida (menú Papel) 192
bandejas
  asignación 190
  configuración 190
  desbordada 192
  enlace 26
  restauración activa 134
  salida 192
bandejas de salida
  enlace 26
Baudios (menú Serie) 171
Bits de datos (menú Serie) 171
bloqueo de menús 67
botón Continuar 7
botón Parar 8
botón Seleccionar 8
botón Volver 8
botones de Menú 8

C

calidad de impresión, ajuste
  corrección de color 148, 149, 150, 167
cancelación de un trabajo de impresión 10
Cancelar fax (menú Trabajo) 131
Cancelar trabajo (menú Trabajo) 132
carga
  alimentador multiuso 23
  Bandeja para 2000 hojas 20
  bandejas para 500 hojas 18
Carga de papel (menú Papel) 193
cartucho de impresión
  reciclaje 53
  solicitud 51
cartulina 17
Clasificación (menú Acabado) 142
clasificación, activación 142
color
  ajuste 148, 149, 150, 151, 167
Color manual (menú Color) 149
cómo evitar atascos de papel 28
Conf. multiuso (menú Papel) 191
Conf. universal (menú Papel) 198
Config. bandejas (menú Papel) 190
Configuración de red <x> (menú Red) 201
Configuración de red estándar (Menú de red) 202
conjunto del fusor
  solicitud 51
Contenedor de desecho del tóner (menú Suministros) 160
Continuar autom. (menú Configuración) 162
Control Alarma (menú Configuración) 162
Copias (menú Acabado) 142
copias, especificación del número 142
Corrección de color (menú Color) 148

D

Defragmentar flash (menú Utilidades) 152
Demora transm. (menú Infrarrojo) 139
desactivación 50
  Ahorro energía 68
  menús del panel del operador 67
  sensor de tamaño automático 50
desbloqueo de menús 67
Destino de carga (menú Configuración) 163
Direc. LocalTalk (menú LocalTalk) 128

disco
Véase disco duro
disco duro 64
configuración como destino de carga 163
formateo 152
impresión de recursos cargados 154
dúplex
activación 142
encuadernación 143
Dúplex (menú Acabado) 142

E

emulación PCL
Ancho A4 179
avance de línea automático 180
fuentes residentes 203
impresión de muestra de fuentes 154
juego de símbolos 183
líneas por página 181
nombre de fuente 180
orientación 182
origen de fuente 181
paso 182
remunerar band. 183
retorno de carro automático 180
soporte de fuentes 71
tamaño puntos 182
emulación PostScript
fuentes residentes 203
impresión de errores PS 178
impresión de muestra de fuentes 154
prioridad de fuentes 177
soporte de fuentes 71
suavizado de imagen 178
emulación PS
Véase emulación PostScript
Encuad. dúplex (menú Acabado) 143
enlace 25
bandejas 25, 26
enlace automático de bandejas 25
enlace de bandejas 25
errores de página compleja 165
estado de tóner <color> 159
Tóner <color> (menú Suministros) 159
espera impresión
configuración 167
Espera impresión (menú Configuración) 167
Estad. info tra. (menú Utilidades) 153
estadísticas
almacenamiento 164
impresión 153
estadísticas de impresión
estadísticas de trabajos de impresión 153
información de trabajos 164
límite de información de trabajos 165
Estado avanzado (menú Paralelo) 184
etiquetas 17
extracción
opción de memoria de la impresora 62
opción de memoria flash 62
tarjeta de firmware 64
tarjetas de opción 63

F

fax
cancelación 131
Formatear disco (menú Utilidades) 152
Formatear flash (menú Utilidades) 153
Fte inic grapado (menú Acabado) 147
fuentes
de carga 208
impresión de ejemplos de las fuentes 71
impresión de muestras 154
juegos de símbolos admitidos 183
juegos de símbolos, emulación PCL 6 208
prioridad 177
residentes 71, 203
selección en la emulación PCL 180
fuentes de carga 208
fuentes escalables
residentes 203
fuentes residentes 203
función de imprimir y retener
véase trabajos retenidos 13

G

grapadora
activación 147
alarma 168
Grapar trabajo (menú Acabado) 147
Guardar recursos (menú Configuración) 168

H

Hojas separación (menú Acabado) 146
Hosts NPA (menú LocalTalk) 129

I

Idioma (menú Configuración) 162
Imp Conf Red <x> (menú Utilidades) 154
Imp Multipágina
configuración 145
valores de margen 143
valores de orden 144
valores de vista 145
Imp Multipágina (menú Acabado) 145
Impr. error PS (menú PostScript) 178
Impr. mem. int. (menú Trabajo) 133
impresión
muestras de fuentes 71
página de valores de menús 70
impresión de prueba
modo Rastreo hex. 153
página de menús 154
impresora
fuera de línea 8
con el botón Menú 8
con el botón Parar 8
restauración 134
impresora fuera de línea 8
con el botón Menú 8
con el botón Parar 8
Imprimir demo (menú Utilidades) 153
Imprimir directorio (menú Utilidades) 154
Imprimir fuentes (menú Utilidades) 154
Imprimir menús (menú Utilidades) 154
Info trabajos (menú Configuración) 164
información de seguridad 213
Intensidad del tóner (menú Color) 150
interfaces
infrarrojo 135
LocalTalk 127
paralelo 184
red 199
serie 170
USB 155
intervalo de espera
espera 169
impresión 167

J

Juego símbolos (menú Emul. PCL) 183
juegos de símbolos, definición 208

L

Límite info tra. (menú Configuración) 165
Líneas por pág. (menú Emul. PCL) 181
Lngje. impresora (menú Configuración) 167

M

mapa de menús 124
Margen multipág. (menú Acabado) 143
Mem int paralelo (menú Paralelo) 186
Mem int red (menú Red) 200
Mem int USB (menú USB) 158
Mem. int trabajo (menú Infrarrojo) 137
Mem. int trabajo (menú LocalTalk) 127
Mem. int trabajo (menú Paralelo) 185
Mem. int trabajo (menú Red) 199
Mem. int trabajo (menú Serie) 172
Mem. int trabajo (menú USB) 155
Mem. int. IR (menú Infrarrojo) 136
Mem. int. Ltalk (menú LocalTalk) 128
Mem. int. serie (menú Serie) 175
memoria
  función de imprimir y retener 13
memoria flash 62
  configuración como destino de carga 163
  defragmentación 152
  extracción 62
  formateo 153
  impresión de recursos cargados 154
mensajes
  <tipo> en <origen>. ¿Continuar? 106
  100–199 Servicio <mensaje> 107
  1565 Error Emul al cargar opción Emul 107
  2<xx> Atasco de papel 107
  30 Falta cart. de tóner <color> 108
  30 Falta UTI 108
  31 Cartucho <x> defectuoso 108
  33 Error de calibración <x> 109
  34 Papel corto 109
  35 Guard Res Des Memoria insuf. 110
  37 Área clasif. insuf. 110
  37 Memoria insuficiente 111
  37 Memoria para defrag. insuf. 111
  38 Memoria llena 112
  39 Pág. compleja 112
  4<x> Tarjeta de firmware no admitida 113
  51 Flash defectuosa 113
  52 Flash llena 113
  53 Flash no formateada 114
  54 ENA Paralelo Std no conectado 115
  54 ENA Paralelo<x> no conectado 115
  54 Error en pto. serie estándar 114
  54 Error serie opción <x> 114
  54 Error Soft en Red <x> 114
  54 Error Soft en Red estándar 114
  56 Prto. Serie <x> desactivado 115
  56 Pto paralelo estándar desact. 116
  56 Pto. Paralelo <x> desactivado 116
  56 Puerto USB <x> desactivado 116
  56 Puerto USB Std. desactivado 116
  56 Serie estndr. desactivado 115
  58 Demasiadas bdjas ent conect 117
  58 Demasiadas opciones flash 117
  58 Demasiados Discos instal. 117
  59 <Dispositivo> incompatible 118
  61 Disco defectuoso 118
  62 Disco lleno 118
  63 Disco no formateado 119
  64 Disco no admitido 119
  64 Formato de disco no admitido 119
  80 Mantenimiento del fusor 120
  81 Error CRC cód. motor 120
  81 Mantenimiento de UTI 120
  82 Contenedor de desecho casi lleno 123
  82 Contenedor de desecho del tóner lleno 121
  82 Falta contenedor de desecho del tóner 122
  84 Reemplazar rodillo 121
  84 Rodillo casi agotado 121
  87 Falta fusor 122
  88 Tóner <color> bajo 122
  900–999 Servicio <mensaje> 123
Activando cambios de menús 76
Activando menús 83
Ahorro energía 94
Alineación <x> 76
Bandeja <x> llena 76
Bandeja <x> no calibrada 105
Bandeja <x> vacía 104
Borr. Estadístc. info del trabajo 79
Calentar motor 83
Calibrando bandeja <x> 77
Calibrando impresora 94
Calibrar <x> Cargar papel 77
Cambiar <x> 78
Cambiar <x> Relleno incorrecto 79
Cancelando fax 78
Cancelando trabajo 78
Cargar bandeja <x> 91
Cargar grapas 90
Cargar manual 90
Cerrar la puerta del clasificador 80
Cerrar puerta 80
Cerrar puerta bandeja X 80
Código de motor no válido 88
Código de red <x> incorrecto 89
Código de red est. incorrecto 89
Cola y eliminación de trabajos 98
Comprobar la conexión del <dispositivo> 79
Copiando 80
Defragmentando 81
Desactivando menús 82
Desecho del perforador lleno 87
Disco dañado. ¿Reformatear? 82
Efectuando prueba automát. 94
Eliminando trabajos 81
Eliminar todos 81
En espera 106
Error de programación P<x> 98
Extraer papel <bandeja especificada> 100
Falta bandeja <x> 105
Fax <x> 84
Formateando disco 85

Formateando disco yyy% 85
Frtndo. flash 85
Imp. Estadístc. info del trabajo 96
Imprimiendo lista de directorios 95
Imprimiendo lista de fuentes 96
Imprimiendo valores de menús 96
Imprimir página de alineación 95
Imprimir trabajo en disco 95
Infrarrojo< x> 87
Insertar cartucho de grapas 87
Instalación requerida 103
Instalar <dispositivo> o Cancelar trabajo 88
Introduzca la bandeja <x> 88
Introduzca PIN =___ 84
Lista 99
Lista Hex 99
LocalTalk <x> 91
Mantenimiento UTI/Fusor 89
Menús desactivados 91
Nivel bdja <x> bajo 105
No hay DRAM instalada 92
No lista 93
No trabajos en impres. ¿Reint? 93
ocupada 77
Papel incorrecto 87
Paralelo <x> 93
Pocas grapas 104
Prgrndo. disco 97
Prgrndo. flash 97
Prog. cód. motor 97
Prog. cód. sist. 97
Reconectar <dispositivo> 100
Recuperar disco x/5 yyy% 83
Red <x> 92
Red <x>,<y> 92
Rest. trab. ret. ¿Reintentar? 101
Restaurando bdja sal activa 100
Restaurando la impresora 101
Restaurando trab retenidos 103
Restaurando trabajo retenido xxx/yyy 102
Restaurando val. predet. fábrica 102
Restaurando valor cont fusor 101
Salida excedente llena 93
Salida stdr llena 104
Serie <x> 103
Suministros 104
Tarjeta de red ocupada 92
Trabaj retenidos pueden perderse 86
Trabajos en cola 99
USB <x> 106
Vaciando memoria interm. 84
mensajes de la impresora
Introduzca PIN 16
No trabajos en impres. ¿Reint? 16
Menú Acabado 141
Clasificación 142
Copias 142
Dúplex 142
Encuad. dúplex 143
Fte inic grapado 147
Grapar trabajo 147
Hojas separación 146
Imp Multipágina 145
Margen multipág. 143
Orden multipág. 144
Origen separador 147
Págs. en Blanco 141
Perforador 143
Separación pág 146
Vista Multipág. 145
Menú Color 148
Color manual 149
Corrección de color 148
Intensidad del tóner 150
Modo de impresión 150
Resolución de impresión 150
Menú Configuración 161
Ahorro energía 166
Alarma de grapas 168
Alarma de tóner 169
Alarma perforad 163
Continuar autom. 162
Control Alarma 162
Destino de carga 163
Espera impresión 167
Guardar recursos 168
Idioma 162
Info trabajos 164
Límite info tra. 165
Lngje. impresora 167
Protección página 165
Recup. atasco 164
Tiempo de espera 169
Uso impresora 167
Menú Emul. PCL 179
AL auto tras RC 180
Ancho A4 179
Juego símbolos 183
Líneas por pág. 181
Nombre de fuente 180
Orientación 182
Origen de fuente 181
Paso 182
RC auto tras AL 180
Renumerar band. 183
Tamaño en puntos 182
Menú Infrarrojo 135
Demora transm. 139
Mem. int trabajo 137
Mem. int. IR 136
Modo NPA 138
PCL SmartSwitch 138
PS SmartSwitch 139
Puerto infrarrojo 136
Tamaño de ventana 140
Vel. baudios Máx 137
Menú LocalTalk 127
Direc. LocalTalk 128
Hosts NPA 129
Mem. int trabajo 127
Mem. int. LTalk 128
Modo NPA 129
Nombre LocalTalk 128
PCL SmartSwitch 130
PS SmartSwitch 130
puerto LocalTalk 129
Zona LocalTalk 129
Menú Papel 189
Asign. tipo/band 190
Band desbordada 192
Bandeja salida 192
Carga de papel 193
Conf. multiuso 191
Conf. universal 198
Config. bandejas 190
Origen del papel 194
Peso del papel 197
Sustituir tamaño 197
Tamaño del papel 194
Textura papel 195
Tipo de papel 196
Tipos personalizados 191
Menú Paralelo 184
Aceptar inicial 185
Estado avanzado 184
Mem int paralelo 186
Mem. int trabajo 185
Modo NPA 185
Modo paralelo 1 186
Modo paralelo 2 187
PCL SmartSwitch 187
Protocolo 188
PS SmartSwitch 188
Menú PostScript 177
Prioridad de fuentes 177
Suavizado de imagen 178
Menú Red 199
Configuración de red <x> 201
Configuración de red estándar 202
Mem int red 200
Mem. int trabajo 199

Modo NPA 201
PCL SmartSwitch 201
PS binario MAC 200
PS SmartSwitch 202
Menú Serie 170
Aceptar DSR 172
Baudios 171
Bits de datos 171
Mem. int trabajo 172
Mem. int. serie 175
Modo NPA 172
Paridad 173
PCL SmartSwitch 173
Polaridad RS-422 175
Protocolo serie 176
PS SmartSwitch 174
Robust XON 174
RS-232/RS-422 174
Menú Suministros 159
Contenedor de desecho del tóner 160
Tóner<color> 159
Rodillo 159
Menú Trabajo 131
Cancelar fax 131
Cancelar trabajo 132
Impr. mem. int. 133
Restaurar bandeja activa 134
Restaurar impresora 134
Trab retenidos 133
Trabajo confidencial 132
Menú USB 155
Mem int USB 158
Mem. int trabajo 155
Modo NPA 156
PCL SmartSwitch 157
PS binario MAC 156
PS SmartSwitch 157
Menú Utilidades 151
Ajuste de color 151
Defragmentar flash 152
Estad. info tra. 153
Formatear disco 152
Formatear flash 153
Imp Conf Red <x> 154
Imprimir demo 153
Imprimir directorio 154
Imprimir fuentes 154
Imprimir menús 154
Muestras color 151
Predeterm. fábrica 152
Rastreo hex. 153
menús
acceso 8
activación 67
desactivación 67
idioma 162
impresión de la página de valores de menús 70
lista principal de 124
selección 8
elementos de menú 8
valores numéricos 8
menús de la impresora
activación 67
bloqueo del panel del operador 67
desactivación 67
Modo de impresión (menú Color) 150
Modo NPA (menú Infrarrojo) 138
Modo NPA (menú LocalTalk) 129
Modo NPA (menú Paralelo) 185
Modo NPA (menú Red) 201
Modo NPA (menú Serie) 172
Modo NPA (menú USB) 156
Modo NPA, valor
puerto de red 201
puerto infrarrojo 138
puerto LocalTalk 129
Consulte también Hosts NPA 129
puerto paralelo 185
puerto serie 172
puerto USB 156
Modo paralelo 1 (menú Paralelo) 186
Modo paralelo 2 (menú Paralelo) 187
Muestras color (menú Utilidades) 151

N

Nombre de fuente (menú Emul. PCL) 180
Nombre LocalTalk (menú LocalTalk) 128
número de identificación personal, introducción 8
números, panel del operador 8

O

opción de memoria de la impresora, extracción 62
opción de memoria, extracción 62
opciones
verificación de la instalación con la página de valores de menús 70
opciones de impresión
hojas separación 146
Consulte también origen separador 147
memoria intermedia de impresión 133
separación pág 146
Orden multipág. (menú Acabado) 144
Orientación (menú Emul. PCL) 182
Origen de fuente (menú Emul. PCL) 181
Origen del papel (menú Papel) 194
Origen separador (menú Acabado) 147

P

página de los valores de menús, impresión 70
Págs. en Blanco (menú Acabado) 141
panel del operador 7
botones 7
números 8
papel
almacenamiento 27
papel, especificación
formularios preimpresos 193
origen 194
peso 197
si no se ha cargado el tamaño solicitado 197
tamaño 194
textura 195
tipo 196
tipo personalizado 191
Paridad (menú Serie) 173
Paso (menú Emul. PCL) 182
PCL SmartSwitch (menú Infrarrojo) 138
PCL SmartSwitch (menú LocalTalk) 130
PCL SmartSwitch (menú Paralelo) 187
PCL SmartSwitch (menú Red) 201
PCL SmartSwitch (menú Serie) 173
PCL SmartSwitch (menú USB) 157
PCL SmartSwitch, valor
Consulte también lenguaje de la impresora
puerto de red 201
puerto infrarrojo 138
puerto LocalTalk 130
puerto paralelo 187
puerto serie 173
puerto USB 157
Perforador (menú Acabado) 143
perforador, activación 143
Peso del papel (menú Papel) 197
PIN 8
Consulte número de

identificación personal 8
placa de sistema de la impresora 61
acceso 61
cierre 65
Polaridad RS-422 (menú Serie) 175
Predeterm. fábrica (menú Utilidades) 152
Prioridad de fuentes (menú PostScript) 177
problemas
alimentación del papel
atascos frecuentes 41
El mensaje Atasco papel permanece después de haber solucionado el atasco. 41
la página atascada no se vuelve a imprimir 41
buzón 40
atascos frecuentes 40
calidad de impresión 32
aparecen líneas blancas o negras 34
densidad de impresión desigual 33
el papel se curva una vez que se imprime 37
el tóner se difumina 36
fondo gris 33
imagen fantasma de texto más claro 37
imágenes recortadas 36
impresión con arrugas 36
irregularidades 34
la impresión es demasiado clara 33
la impresión es demasiado oscura 33
líneas horizontales 35
líneas verticales 35
manchas de tóner 35
márgenes incorrectos 36
páginas en blanco 32
páginas negras 32
el tiempo de impresión parece excesivo 43
el trabajo no se imprime 42
el trabajo se imprime 43
desde la bandeja incorrecta 43
en papel incorrecto 43
los trabajos grandes no se clasifican 44
no funciona el enlace de bandejas 43
no se puede imprimir mediante un puerto LocalTalk 39
opciones
deja de funcionar 38
funcionamiento incorrecto 38
no se puede imprimir mediante un puerto infrarrojo 38
panel del operador 42
en blanco 42
muestra diamantes negros 42
saltos de página inesperados 44
se imprimen caracteres incorrectos. 43
solicitud de asistencia técnica 45
Protección página (menú Configuración) 165
Protocolo (menú Paralelo) 188
Protocolo serie (menú Serie) 176
prueba de la impresora
impresión de estadísticas de hardware 154
impresión de valores predeterminados 154
modo Rastreo hex. 153
PS binario MAC (menú Red) 200
PS binario MAC (menú USB) 156
PS SmartSwitch (menú Infrarrojo) 139
PS SmartSwitch (menú LocalTalk) 130
PS SmartSwitch (menú Paralelo) 188
PS SmartSwitch (menú Red) 202
PS SmartSwitch (menú Serie) 174
PS SmartSwitch (menú USB) 157
PS SmartSwitch, valor
Consulte también lenguaje de la impresora 167
puerto de red 202
puerto infrarrojo 139
puerto LocalTalk 130
puerto paralelo 188
puerto serie 174
puerto USB 157
publicaciones
Card Stock & Label Guide 17
puerto de red
configuración
Modo NPA 201
PCL SmartSwitch 201
PS SmartSwitch 202
tamaño de memoria intermedia 200
puerto infrarrojo
activación 136
ajuste
velocidades de transmisión 137
configuración
demora de transmisión 139
Modo NPA 138
PCL SmartSwitch 138
PS SmartSwitch 139
tamaño de memoria intermedia 136
tamaño de ventana 140
Puerto infrarrojo (menú Infrarrojo) 136
puerto LocalTalk
activación 129
configuración
Hosts NPA 129
Modo NPA 129
PCL SmartSwitch 130
PS SmartSwitch 130
tamaño de memoria intermedia 128
Puerto LocalTalk (menú LocalTalk) 129
puerto paralelo
activación
resistencias 186
configuración
comunicación bidireccional 184
inicialización de hardware 185
Modo NPA 185
muestreo de datos 187
PCL SmartSwitch 187
protocolo 188
PS SmartSwitch 188
tamaño de memoria intermedia 186
puerto serie
activación
señales DSR (Conjunto de datos preparado) 172
ajuste
velocidades de transmisión 171
configuración
Modo NPA 172
paridad 173
PCL SmartSwitch 173
polaridad 175
protocolo 176
PS SmartSwitch 174
Robust XON 174
tamaño de memoria intermedia 175
puerto USB
configuración
Modo NPA 156
PCL SmartSwitch 157

PS SmartSwitch 157
tamaño de memoria intermedia 158
puertos
infrarrojo 135
LocalTalk 127
paralelo 184
red 199
serie 170
USB 155

R

Rastreo hex. (menú Utilidades) 153
RC auto tras AL (menú Emul. PCL) 180
reciclaje de suministros 53
Recup. atasco (menú Configuración) 164
recursos cargados
almacenamiento 163
impresión 154
recursos guardados 168
Renumerar band. (menú Emul. PCL) 183
Resolución impr. (menú Color) 150
restauración de la impresora 134
Restaurar bandeja activa (menú Trabajo) 134
Restaurar impresora (menú Trabajo) 134
Robust XON (menú Serie) 174
Rodillo (menú Suministros) 159
rodillo de transferencia
solicitud 51
RS-232/RS-422 (menú Serie) 174

S

selección 8
elementos de menú 8
valores numéricos 8
sensor de tamaño 49
sensor de tamaño automático 25, 194
desactivación 50
tamaños especiales 49
especificación del tamaño 49
sensor, tamaños especiales 49
especificación del tamaño 49
Separación pág (menú Acabado) 146
solicitud 51
cartucho de impresión 51
conjunto del fusor 51
rodillo de transferencia 51
unidad de transferencia de imágenes 51
solicitud de asistencia técnica 45
solicitud de suministros 51
solución de problemas
borrado de mensajes de error del panel del operador 7
detención de la impresora 8
soporte de juegos de símbolos 71
Suavizado de imagen (menú PostScript) 178
suministros 51
almacenamiento 27
reciclaje 53
solicitud 51
suministros, estado
contenedor de desecho del tóner 160
tóner <color> 159
rodillo 159
Sustituir tamaño (menú Papel) 197

T

Tamaño de ventana (menú Infrarrojo) 140
Tamaño del papel (menú Papel) 194
Tamaño en puntos (menú Emul. PCL) 182
tamaños de memoria intermedia, ajuste
infrarrojo 136
LocalTalk 128
paralelo 186
red 200
serie 175
USB 158
Textura papel (menú Papel) 195
Tiempo de espera (menú Configuración) 169
tiempo de espera, configuración 169
Tipo de papel (menú Papel) 196
Tipos personalizados (menú Papel) 191
tóner
alarma 169
estado 159
Trab retenidos (menú Trabajo) 133
trabajo
cancelación 132
confidencial 132
estadísticas 164
límite de información 165
retenido 133
Trabajo confidencial (menú Trabajo) 132
trabajo de impresión, cancelación 10
Trabajos retenidos 13
transparencias 17

U

unidad de transferencia de imágenes
solicitud 51
Uso impresora (menú Configuración) 167

V

valores de menús actuales 70
valores de menús de la impresora, modificación 69
valores numéricos, selección 8
valores predeterminados de fábrica, restauración 152
valores predeterminados de usuario
actual 69
valores, selección 69
Vel. baudios Máx (menú Infrarrojo) 137
verificación de impresión 70
página de valores de menús 70
Vista Multipág. (menú Acabado) 145

Z

Zona LocalTalk (menú LocalTalk) 129

Lexmark and Lexmark with diamond design are trademarks of Lexmark International, Inc., registered in the United States and/or other countries.
© 2001 Lexmark International, Inc.
740 West New Circle Road
Lexington, Kentucky 40550